INPI INSTITUTO NACIONAL DA PROPRIEDADE INDUSTRIAL

Revista da Propriedade Industrial

Seção I

Nº 2402
17 de Janeiro de 2017

Patentes
Desenhos Industriais
Contratos de Tecnologia
Programas de Computador
Indicações Geográficas
Topografias de Circuitos Integrados

REPÚBLICA FEDERATIVA DO BRASIL
Presidente
Michel Temer

MINISTÉRIO DA INDÚSTRIA, COMÉRCIO EXTERIOR E SERVIÇOS
Ministro da Indústria, Comércio Exterior e Serviços
Marcos Pereira

INSTITUTO NACIONAL DA PROPRIEDADE INDUSTRIAL
Presidente
Luiz Otávio Pimentel

De conformidade com a Lei nº 5.648 de 11 de dezembro de 1970, esta é a publicação oficial do Instituto Nacional da Propriedade Industrial, órgão vinculado ao Ministério da Indústria, Comércio Exterior e Serviços, República Federativa do Brasil, que publica todos os seus atos, despachos e decisões relativos ao sistema de propriedade industrial no Brasil, compreendendo Marcas e Patentes, bem como os referentes a contratos de Transferência de Tecnologia e assuntos correlatos, além dos que dizem respeito ao registro de programas de computador como direito autoral.

As established by Law nº 5.648 of december 11, 1970, this is the official publication of the National Institute of Industrial Property, an office under the Ministry of Industry, Foreign Trade and Services, Federative Republic of Brazil, which publishes all its official acts, orders anddecisions regarding the industrial property system in Brazil, comprising Trademarks and Patents, as well as those refering to Technology Transfer agreements and related matters, besides those regarding software registering as copyright.

D´après la Loi nº 5.648 du 11 décembre 1970, cellesi est la publication officielle de l'Institut National de la Propriété Industrielle, unoffice lié au Ministère de l'Industrie, du Commerce Extérieur et des Services, République Fédérative du Brésil, qui publie tous ses actes,ordres et décisions concernant le système de la propriété industrielle au Brésil, y compris marques et brevets, aussi que ceuxréférents aux contracts de transfert de technologie et des sujets afférents, en outre que ceux se rapportant à l'enregistrement desprogrammes d´ordinateur comme droit d'auteur.

Según estabelece la Ley nº 5.648 de 11 diciembre 1970, esta es la publicación oficial del Instituto Nacional de la PropiedadIndustrial, oficina vinculada al Ministerio dela Industria, Comercio Exterior y Servicios, República Federativa del Brasil, que publica todossus actos, ordenes y decisiónes referentes al sistema de propiedad industrial en Brasil, comprendendo marcas y patentes así quelos referentes a contractos de transferencia de tecnologia y asuntos corelacionados, además de los referentes al registro deprogramas de ordenador como derecho de autor.

Laut Gezets Nr. 5.648 vom 11. dezember 1970, ist dies das Amtsblatt des Nationalen Instituts für gewerbliches Eigentum (INPI), eines Organs des Bundesministerium für Industrie, Handel und Dienstleistungen, der Bundesrepublik Brasilien, welches alleAmtshandlungen, Beschlüsse und Entscheidungen über gewerbliches Eigentum in Brasilien, einschliesslich Warenzeichen und Patente, ebenso wie auch Übertragunsvertrage von Technologie und Computerprogramme als Urheberrecht veroffentlicht.

Outras informações, tais como telefones das unidades do INPI; endereços, telefones e horários de atendimento das Divisões Regionais, Representações e Postos avançados, podem ser obtidos no endereço eletrônico abaixo.

www.inpi.gov.br

Índice Geral

RPI 2402 de 17/01/2017

Comunicados	05
Ministério da Indústria, Comércio Exterior e Serviços	-
Presidência do INPI	07
Patentes - Exame Formal Preliminar – Índice Remissivo por Depositante	-
Patentes - Exame Formal Preliminar – Índice Numérico Remissivo	-
Patentes - Exigências Decorrentes do Exame Formal Preliminar	-
Tabela de Códigos de Despachos e Códigos INID de Pedidos, Patentes (incluindo as de MI/DI expedidas na vigência da Lei 5772/71) e Certificados de Adição de Invenção	11
Tabela de Códigos de Despachos de Pedidos e Patentes (incluindo as de MI/DI expedidas na vigência da Lei 5772/71) - Período de Transição (Lei 5772/71)	19
Índice Numérico Remissivo de Pedidos, Patentes e Certificados de Adição de Invenção	21
Notificação - Fase Nacional - PCT e Publicação de Pedidos de Patente e de Certificado de Adição de Invenção	31
Despachos Relativos a Pedidos, Patentes (incluindo as de MI/DI expedidas na vigência de Lei 5772/71) e Certificados de Adição de Invenção	69
Despachos Relativos a Pedidos e Patentes - Período de Transição (Lei 5772/71)	-
Tabela de Códigos de Despachos e Códigos INID de Pedidos e Registros de Desenho Industrial	253
Índice Numérico Remissivo de Pedidos e Registros de Desenho Industrial	255
Publicação de Desenhos Industriais	257
Despachos Relativos a Pedidos e Registros de Desenho Industrial	263
Contratos, Programa de Computador, Indicações Geográficas e Topografia de Circuito Integrado	265
Contratos de Tecnologia, Licenças de Direitos de PI (Uso de Marca e Exploração de Patente e DI) e Franquia	269
Despachos em Registros de Programas de Computador	-
Despachos - Indicações Geográficas	-
Despachos - Registro de Topografia de Circuito Integrado	-
Estatísticas	297
Código Internacional de Países e Organizações	303

INPI INSTITUTO NACIONAL DA PROPRIEDADE INDUSTRIAL

De conformidade com a Lei nº 5.648, de 11 de dezembro de 1970, esta é a publicação oficial do Instituto Nacional da Propriedade Industrial, órgão vinculado ao Ministério da Indústria, Comércio Exterior e Serviços, República Federativa do Brasil, que publica todos os seus atos, despachos e decisões relativos ao sistema de propriedade industrial no Brasil, compreendendo Marcas e Patentes, bem como os referentes a contratos de Transferência de Tecnologia e assuntos correlatos, além dos que dizem respeito ao registro de programas de computador como direito autoral.

As established by Law nº 5.648 of december 11, 1970, this is the official publication of the National Institute of Industrial Property, an office under the Ministry of Industry, Foreign Trade and Services, Federative Republic of Brazil, which publishes all its official acts, orders and decisions regarding the industrial property system in Brazil, comprising Trademarks and Patents, as well as those refering to Technology Transfer agreements and related matters, besides those regarding software registering as copyright.

D´après la Loi nº 5.648 du 11 décembre 1970, celle-si est la publication officielle de l'Institut National de la Propriété Industrielle, un office lié au Ministère de l'Industrie, du Commerce Extérieur et des Services, République Fédérative du Brésil, qui publie tous ses actes, ordres et décisions concernant le système de la propriété industrielle au Brésil, y compris marques et brevets, aussi que ceux référents aux contracts de transfert de technologie et des sujets afférents, en outre que ceux se rapportant à l'enregistrement des programmes d´ordinateur comme droit d'auteur.

Según estabelece la Ley nº 5.648 de 11 diciembre 1970, esta es la publicación oficial del Instituto Nacional de la Propiedad Industrial, oficina vinculada al Ministerio de la Industria, Comercio Exterior y Servicios, República Federativa del Brasil, que publica todos sus actos, ordenes y decisiónes referentes al sistema de propiedad industrial en Brasil, comprendendo marcas y patentes así que los referentes a contractos de transferencia de tecnologia y asuntos corelacionados, además de los referentes al registro de programas de ordenador como derecho de autor.

SERVIÇO PÚBLICO FEDERAL
MINISTÉRIO DA INDÚSTRIA, COMÉRCIO EXTERIOR E SERVIÇOS
INSTITUTO NACIONAL DA PROPRIEDADE INDUSTRIAL

C O M U N I C A D O

Processos de Restituição de Retribuição Deferidos

Segue abaixo a lista dos processos de restituição de retribuição deferidos. De acordo com a Resolução INPI 148/2015, após a publicação em RPI, o pagamento das restituições será feito em até 15 dias.

Nº do Processo	Nº da GRU		Nº do Processo	Nº da GRU
52400.117982/14	22.14.0189311.7		52400.160725/16	22.14.1011033.2
52400.117980/14	22.14.0183936.0		52400.160735/16	22.14.1011039.1
52400.129759/14	22.14.0595549.4		52400.161425/16	22.15.0162066.0
52400.097886/14	22.13.0632979.0		52400.160974/16	22.14.1011070.7
52400.160535/16	22.16.0146138.5		52400.161452/16	22.15.0115211.9
52400.070340/16	28.14.0178705.1		52400.160705/16	22.14.0888191.2
52400.070335/16	28.14.0178744.2		52400.161499/16	22.14.1011231.9
52400.070327/16	28.14.0203538.0		52400.161470/16	22.14.1011230.0
52400.197774/16	24.16.0016927.8		52400.160598/16	22.14.0888136.0
52400.180510/16	92.16.0808499.9		52400.160631/16	22.14.0945001.0
52400.143401/14	92.14.0154585.7		52400.160715/16	22.14.1010874.5
52400.143403/14	92.14.0154582.2		52400.160646/16	22.14.0890310.0
52400.143405/14	92.14.013216.0		52400.161515/16	22.14.1011249.1
52400.140431/14	92.14.0082521.0		52400.161459/16	22.15.0162113.5
52400.118127/14	22.10.0785717.4		52400.161415/16	22.15.0115067.1
52400.143352/14	92.14.0151429.3		52400.161100/16	22.15.0075567.7
52400.002333/09	97.07.0318300.0		52400.161082/16	22.14.1011192.4
52400.183073/16	22.15.0971316.0		52400.161015/16	22.14.1011189.4
52400.178591/16	27.16.0616332.0		52400.161591/16	22.14.1011262.9
52400.182606/16	92.16.0808580.4		52400.161095/16	22.15.0075313.5
52400.184556/16	92.16.0845047.2		52400.161583/16	22.14.1011261.0
52400.161349/16	22.15.0114975.4		52400.161564/16	22.14.0029592.5
52400.161366/16	22.15.0114966.5		52400.161575/16	22.14.0030908.0
52400.161397/16	22.15.0115020.5		52400.161067/16	22.15.0074530.2
52400.160566/16	22.14.0888146.7		52400.161116/16	22.15.0114958.4
52400.160584/16	22.14.0888212.9		52400.160993/16	22.14.1011079.0

Nº do Processo	Nº da GRU		Nº do Processo	Nº da GRU
52400.160998/16	22.14.1011084.7		52400.164813/16	22.16.0454517.2
52400.179495/16	22.14.0585763.8		52400.162171/16	22.15.0826041.3
52400.140815/14	22.14.0313621.6		52400.162104/16	22.15.0826034.0
52400.165844/16	92.15.0216638.0		52400.161887/16	22.15.0860790.1
52400.093733/14	22.12.0421882.4		52400.004907/08	28.08.0787377.3
52400.162848/16	22.16.0615970.9		52400.156698/16	22.16.0758612.0
52400.133561/14	22.13.0525918.6		52400.129834/14	22.14.0038155.4
52400.162353/16	92.16.0711758.3		52400.065501/15	22.15.0515132.0
52400.162364/16	92.16.0711759.1		52400.182299/16	22.16.0879599.8
52400.165782/16	92.16.0469874.7		52400.185062/16	22.16.0446465.2
52400.165777/16	92.16.0600417.3		52400.167965/16	22.15.0402082.5
52400.108511/14	92.12.0670266.3		52400.184367/16	28.16.0899048.4
52400.141812/14	22.14.0843552.1		52400.185420/16	22.16.0917982.4
52400.118851/14	22.14.0102154.3		52400.173697/16	22.11.0695404.6
52400.123767/14	22.14.0397955.8		52400.175754/16	22.13.0630113.5
52400.123759/14	22.14.0401296.0		52400.175769/16	22.15.0641821.4
52400.187477/16	22.16.0923297.0		52400.175761/16	22.14.0674474.8
52400.181329/16	23.16.0706461.0			
52400.160557/16	22.14.0465516.0			
52400.181461/16	22.16.0864520.1			
52400.164547/16	22.16.0531922.2			
52400.164522/16	22.16.0531917.6			

O seguinte recurso contra indeferimento foi analisado e provido:

Nº do Processo	Nº da GRU
52400.049207/2015	22.15.0296501.6

Fernando Cavalcante Pinheiro
Chefe do Serviço de Arrecadação

INPI - Presidência

RPI 2402 de 17/01/2017

NULIDADES E RECURSOS AO SR. PRESIDENTE DO INPI

DIRMA

NULIDADES

(11) **DI 7001418-3** (45) 26/10/2010
(73) JOAQUIM ALFREDO GOMES DA COSTA (BR/SP)
(74) AGUINALDO MOREIRA
PAN de terceiros: O(s) Titular(es): JOAQUIM ALFREDO GOMES DA COSTA e Requerente(s): PAULO CESAR FERREIRA PINTO, deverão tomar conhecimento do parecer técnico que concluiu pela nulidade do registro, para se manifestarem no prazo de sessenta dias. O parecer encontra-se disponibilizado para o titular através do e-mail corporativo cgrec.desenho inpi.gov.br

(11) **DI 7005562-9** (45) 14/06/2011
(73) JOSÉ DOMINGUEZ (BR/SP)
(74) FERNANDO GALINDO JR
PAN de terceiros: O(s) Titular(es): José Dominguez e Requerente(s): Vabsco Abs Componentes Ltda / Procurador(es): P.A. Produtores Associados Marcas e Patentes Ltda, deverão tomar conhecimento do parecer técnico que concluiu pela manutenção do registro, para se manifestarem no prazo de sessenta dias. O parecer encontra-se disponibilizado para o titular através do e-mail corporativo cgrec.desenho inpi.gov.br. Fica sobrestado o processo administrativo de nulidade de ofício publicado na RPI n° 2345, de 16/02/2016, para que seja instruído junto com o processo de terceiros.

(11) **DI 7102923-0** (45) 27/03/2012
(73) MAKITA CORPORATION (JP)
(74) ARARIPE & ASSOCIADOS
PAN de terceiros: O(s) Titular(es): MAKITA CORPORATION e Requerente(s): MK ELETRODOMESTICOS LTDA / Procurador(es): VANDRÉ CAVALCANTE BITTENCOURT TORRES, deverão tomar conhecimento do parecer técnico que concluiu pela nulidade do registro, para se manifestarem no prazo de sessenta dias. O parecer encontra-se disponibilizado para o titular através do e-mail corporativo cgrec.desenho inpi.gov.br

DIRPA

(11) **BR 10 2012 000819-0** B1(45) 07/10/2014
(73) OVÍDIO RICHARD CRNKOVIC (BR/SP) , PW HIDROPNEUMÁTICA LTDA. (BR/SP)
Requerentes das Nulidades: 1º) DURAFACE INDÚSTRIA E COMÉRCIO LTDA. 2º) MARLI REGINA BUSSOLA GAGLIOTTI Decisão: Nulidade conhecida e provida parcialmente. Mantida a concessão do privilégio com o apostilamento assinalado no parecer técnico. [204]

(11) **MU 7800442-0** Y1(45) 12/09/2006
(73) Gilmar Antônio Rizzon (BR/RS)
Requerente da Nulidade: Unipac Indústria e Comércio Ltda. Decisão: Nulidade conhecida e negado o provimento. Mantida a concessão do privilégio. [201]

(11) **MU 8002215-4** Y1(45) 19/05/2009
(73) José Denilson Branco (BR/SP)
Requerentes das Nulidades: 1º) Rafael Corazza de Queiroz Franciscato 2º) Porto Seguro Companhia de Seguros Gerais. Decisão: Nulidade conhecida e provida. Anulado o privilégio. [200]

(11) **MU 8303509-5** Y1(45) 09/03/2011
(73) NS Water International Holding S.A. (BR/SP)
Requerentes das Nulidades: 1º) CK Importação, Exportação, Distribuição e Representação LTDA-ME; 2º) Vanderli Francisca de Jesus. Decisão: Despacho: Intimação para manifestação por parte do Titular e dos Requerentes no prazo comum de 60 (sessenta) dias. [205]

(11) **MU 8500270-4** Y1(45) 01/06/2010
(73) Augusto Spirlandelli (BR/SP)
Requerentes das Nulidades: 1º) Sadanori Matsui 2º) Sunió Canuto Kassahara Decisão: Nulidade conhecida e negado o provimento. Mantida a concessão do privilégio. [201]

(11) **MU 8701385-1** Y1(45) 28/01/2014
(73) ERSON WINTERFELD (BR/SC)
Requerente da Nulidade: B. Pavani Plásticos EIRELI-EPP. Decisão: Nulidade conhecida e provida parcialmente. Mantida a concessão do privilégio com o apostilamento assinalado no parecer técnico. [204]

(11) **MU 8800324-8** Y8(45) 08/01/2013
(73) Andre Luiz da Costa (BR/RJ)
Requerente da Nulidade: Amaury Sebastião da Rocha. Decisão: Nulidade conhecida e negado o provimento. Mantida a concessão do privilégio. [201]

(11) **PI 0108288-4** B1 (45) 10/08/2010
(73) Corti Zootecnici S.r.l. (IT)
Requerente da Nulidade: Big Dutchaman Brasil Ltda. Decisão: Nulidade conhecida e negado o provimento. Mantida a concessão do privilégio. [201]

(11) **PI 0401895-8** B1 (45) 05/08/2014
(73) DEERE & COMPANY (US)
Requerente da Nulidade: Marchesan Implementos e Máquinas Agrícolas Tatú S.A. Decisão: Nulidade conhecida e negado o provimento. Mantida a concessão do privilégio. [201]

(11) **PI 9701167-3** B1 (45) 08/01/2002
(73) Deep Oil Technology, Incorporated (US)
Requerente da Nulidade: Petróleo Brasileiro S.A. - PETROBRAS Decisão: Nulidade conhecida e provida parcialmente. Mantida a concessão do privilégio com o apostilamento assinalado no parecer técnico. [204]

(11) **PI 9915985-6** B1 (45) 18/03/2014
(73) Novartis AG (Novartis SA) (Novartis INC.) (CH)
Requerente da Nulidade: Associação das Indústrias de Química Fina, e suas especialidades - ABIFINA Decisão: Nulidade conhecida e negado o provimento. Mantida a concessão do privilégio. [201]

DIRPA

RECURSOS

(21) **BR 12 2014 002952-7** A2 (22) 06/05/2004
(62) PI 0410680-6 06/05/2004
(71) TATE & LYLE INGREDIENTS AMERICAS INC. (US)
Recorrente: O depositante.
Despacho: Recurso conhecido e provido. Reformada a decisão recorrida e deferido o pedido. Desta data corre o prazo de 60 (sessenta) dias para o pagamento da retribuição para expedição da Carta-Patente. [100]

(21) **BR 12 2015 007037-6** A2 (22) 19/12/2001
(62) PI 0116305-1 19/12/2001
(71) MONSANTO TECHNOLOGY LLC (US)
Recorrente: O depositante.
Despacho: Recurso conhecido e provido. Reformada a decisão recorrida e deferido o pedido. Desta data corre o prazo de 60 (sessenta) dias para o pagamento da retribuição para expedição da Carta-Patente. [100]

(21) **MU 7903460-8** U2(22) 14/12/1999
(71) Continental Automotive GmbH
Recorrente: O depositante.
Despacho: Recurso conhecido e provido. Reformada a decisão recorrida e deferido o pedido. Desta data corre o prazo de 60 (sessenta) dias para o pagamento da retribuição para expedição da Carta-Patente. [100]

(21) **MU 8203603-9** U2(22) 13/06/2002
(71) Yvone Rodrigues Martins Lobato (BR/MG) , Francisco Linhares de Carvalho (BR/MG)
Recorrente: O depositante.
Despacho: Recurso conhecido e provido. Reformada a decisão recorrida e deferido o pedido. Desta data corre o prazo de 60 (sessenta) dias para o pagamento da retribuição para expedição da Carta-Patente. [100]

(21) **MU 8700367-8** U2(22) 01/03/2007
(71) Sidival Dias (BR/SP)
Recorrente: O depositante.
Despacho: Recurso conhecido e provido. Reformada a decisão recorrida e deferido o pedido. Desta data corre o prazo de 60 (sessenta) dias para o pagamento da retribuição para expedição da Carta-Patente. [100]

(21) **PI 0000232-1** A2 (22) 01/02/2000
(71) Societe des Produits Nestle S.A. (CH)
Recorrente: O depositante.
Despacho: Recurso conhecido e provido. Reformada a decisão recorrida e deferido o pedido. Desta data corre o prazo de 60 (sessenta) dias para o pagamento da retribuição para expedição da Carta-Patente. [100]

(21) **PI 0001674-8** A2 (22) 15/03/2000
(71) LG Information & Communications, LTD. (KR)
Recorrente: O depositante.
Despacho: Recurso conhecido e provido. Reformada a decisão recorrida e deferido o pedido. Desta data corre o prazo de 60 (sessenta) dias para o

pagamento da retribuição para expedição da Carta-Patente. [100]

(21) **PI 0006343-6** A2 (22) 27/11/2000
(71) União Brasileira de Educação e Assistência - Mantenedora da PUC RS (BR/RS)
Recorrente: O depositante.
Despacho: Recurso conhecido e provido. Reformada a decisão recorrida e deferido o pedido. Desta data corre o prazo de 60 (sessenta) dias para o pagamento da retribuição para expedição da Carta-Patente. [100]

(21) **PI 0007600-7** A2 (22) 25/01/2000
(71) GIE Agro Industrie (FR)
Recorrente: O depositante.
Despacho: Recurso conhecido e provido. Reformada a decisão recorrida e deferido o pedido. Desta data corre o prazo de 60 (sessenta) dias para o pagamento da retribuição para expedição da Carta-Patente. [100]

(21) **PI 0008252-0** A2 (22) 02/02/2000
(71) Micro Motion, INC. (US)
Recorrente: O depositante.
Despacho: Recurso conhecido e provido. Reformada a decisão recorrida e deferido o pedido. Desta data corre o prazo de 60 (sessenta) dias para o pagamento da retribuição para expedição da Carta-Patente. [100]

(21) **PI 0012270-0** A2 (22) 06/07/2000
(71) Kathrein-Werke KG.
Recorrente: O depositante.
Despacho: Recurso conhecido e provido. Reformada a decisão recorrida e deferido o pedido. Desta data corre o prazo de 60 (sessenta) dias para o pagamento da retribuição para expedição da Carta-Patente. [100]

(21) **PI 0012935-6** A2 (22) 08/07/2000
(71) GOOGLE TECHNOLOGY HOLDINGS LLC (US)
Recorrente: O depositante.
Despacho: Recurso conhecido e provido. Reformada a decisão recorrida e deferido o pedido. Desta data corre o prazo de 60 (sessenta) dias para o pagamento da retribuição para expedição da Carta-Patente. [100]

(21) **PI 0013033-8** A2 (22) 09/08/2000
(71) Fisher Controls International LLC (US)
Recorrente: O depositante.
Despacho: Recurso conhecido e provido. Reformada a decisão recorrida e deferido o pedido. Desta data corre o prazo de 60 (sessenta) dias para o pagamento da retribuição para expedição da Carta-Patente. [100]

(21) **PI 0015083-5** A2 (22) 18/10/2000
(71) Micro Motion, INC. (US)
Recorrente: O depositante.
Despacho: Recurso conhecido e provido. Reformada a decisão recorrida e deferido o pedido. Desta data corre o prazo de 60 (sessenta) dias para o pagamento da retribuição para expedição da Carta-Patente. [100]

(21) **PI 0015500-4** A2 (22) 09/11/2000
(71) The Gates Corporation (US)
Recorrente: O depositante.
Despacho: Recurso conhecido e provido. Reformada a decisão recorrida e deferido o pedido. Desta data corre o prazo de 60 (sessenta) dias para o pagamento da retribuição para expedição da Carta-Patente. [100]

(21) **PI 0015582-9** A8 (22) 14/11/2000
(71) Qiagen Gaithersburg, Inc. (US)
Recorrente: O depositante.
Despacho: Recurso conhecido e provido. Reformada a decisão recorrida e deferido o pedido. Desta data corre o prazo de 60 (sessenta) dias para o pagamento da retribuição para expedição da Carta-Patente. [100]

(21) **PI 0016357-0** A2 (22) 11/12/2000
(71) Mars, Incorporated (US)
Recorrente: O depositante.
Despacho: Recurso conhecido e provido. Reformada a decisão recorrida e deferido o pedido. Desta data corre o prazo de 60 (sessenta) dias para o pagamento da retribuição para expedição da Carta-Patente. [100]

(21) **PI 0017613-3** A2 (22) 12/12/2000
(62) PI 0016460-7 12/12/2000
(71) Monsanto Technology LLC (US)
Recorrente: O depositante.
Despacho: Recurso conhecido e provido. Reformada a decisão recorrida e deferido o pedido. Desta data corre o prazo de 60 (sessenta) dias para o pagamento da retribuição para expedição da Carta-Patente. [100]

(21) **PI 1001919-7** A2 (22) 19/05/2010
(71) Ilson Romanelli (BR/PR)
Recorrente: O depositante.
Despacho: Recurso conhecido e provido. Reformada a decisão recorrida e deferido o pedido. Desta data corre o prazo de 60 (sessenta) dias para o pagamento da retribuição para expedição da Carta-Patente. [100]

(21) **PI 9905465-5** A2 (22) 25/10/1999
(71) Universidade Estadual de Campinas - Unicamp (BR/SP)
Recorrente: O depositante.
Despacho: Recurso conhecido e provido. Reformada a decisão recorrida e deferido o pedido. Desta data corre o prazo de 60 (sessenta) dias para o pagamento da retribuição para expedição da Carta-Patente. [100]

(21) **PI 9909023-6** A2 (22) 23/03/1999
(71) Samsung Electronics CO., LTD. (KR)
Recorrente: O depositante.
Despacho: Recurso conhecido e provido. Reformada a decisão recorrida e deferido o pedido. Desta data corre o prazo de 60 (sessenta) dias para o pagamento da retribuição para expedição da Carta-Patente. [100]

(21) **PI 9909701-0** A2 (22) 25/03/1999
(71) MOTOROLA MOBILITY, INC. (US)
Recorrente: O depositante.
Despacho: Recurso conhecido e provido. Reformada a decisão recorrida e deferido o pedido. Desta data corre o prazo de 60 (sessenta) dias para o pagamento da retribuição para expedição da Carta-Patente. [100]

(21) **PI 9912178-6** A2 (22) 21/06/1999
(71) United Biomedical, Inc (US)
Recorrente: O depositante.
Despacho: Recurso conhecido e provido. Reformada a decisão recorrida e deferido o pedido. Desta data corre o prazo de 60 (sessenta) dias para o pagamento da retribuição para expedição da Carta-Patente. [100]

(21) **PI 9913089-0** A2 (22) 19/08/1999
(71) Monsanto Technology LLC (US)
Recorrente: O depositante.
Despacho: Recurso conhecido e provido. Reformada a decisão recorrida e deferido o pedido. Desta data corre o prazo de 60 (sessenta) dias para o pagamento da retribuição para expedição da Carta-Patente. [100]

(21) **BR 12 2012 018688-0** A2(22) 27/08/2001
(62) PI 0113537-6 27/08/2001
(71) Syngenta Participations AG (CH)
Recorrente: O depositante.
Despacho: Recurso conhecido e negado provimento. Mantido o indeferimento do pedido. [111]

(21) **MU 8900893-6** U2(22) 12/05/2009
(71) João Stefano Macieski (BR/SC)
Recorrente: O depositante.
Despacho: Recurso conhecido e negado provimento. Mantido o indeferimento do pedido. [111]

(21) **PI 9710768-9** A2 (22) 25/07/1997
(71) Abbott Laboratories (US)
Recorrente: O depositante.
Despacho: Recurso conhecido e negado provimento. Mantido o indeferimento do pedido. [111]

(21) **PI 9917864-8** A2 (22) 19/02/1999
(62) PI 9909220-4 19/02/1999
(71) TANOX, INC. (US)
Recorrente: O depositante.
Despacho: Recurso conhecido e negado provimento. Mantido o indeferimento do pedido. [111]

(21) **BR 10 2013 001096-0** A2
(22) 16/01/2013
(43) 08/07/2014
(73) UNIVERSIDADE DE SÃO PAULO - USP (BR/SP)
Despacho: Recurso conhecido e negado o provimento. Mantida a decisão recorrida. [115]

(21) **PI 9816221-7** A2 (22) 18/09/1998
(62) PI 9812223-1 18/09/1998
(73) Cytochroma Development Inc. (BB)
Despacho: Recurso conhecido e negado o provimento. Mantida a decisão recorrida. [115]

(21) **BR 12 2014 029598-7** A2
(22) 11/12/2002
(62) PI 0214919-2 11/12/2002
(71) VIRGINIA TECH INTELLECTUAL PROPERTIES, INC. (US) , IOWA STATE UNIVERSITY RESEARCH FOUNDATION, INC. (US)
Recorrente: O depositante.
Despacho: Tome conhecimento do parecer técnico no prazo de 60 (sessenta) dias. [120]

(21) **MU 8301912-0** U2(22) 04/04/2003
(71) Valentino Antônio Balestro (BR/SP)
Recorrente: O depositante.
Despacho: Tome conhecimento do parecer técnico no prazo de 60 (sessenta) dias. [120]

(21) **PI 0114426-0** A2 (22) 03/10/2001
(71) Barrier Systems, Inc. (US)
Recorrente: O depositante.
Despacho: Tome conhecimento do parecer técnico no prazo de 60 (sessenta) dias. [120]

(21) **PI 9715364-8** A2 (22) 29/07/1997
(62) PI 9710792-1 29/07/1997
(71) Nichia Corporation (JP)
Recorrente: O depositante.
Despacho: Tome conhecimento do parecer técnico no prazo de 60 (sessenta) dias. [120]

(21) **BR 10 2012 025160-4** A2 (22) 02/10/2012
(71) Braskem S.A. (BR/BA)
Recorrente: O depositante.
Despacho: Cumpra as exigências do parecer no prazo de 60 (sessenta) dias. [121]

(21) **BR 12 2013 018128-8** A2(22) 10/04/2003
(62) PI 0309545-2 10/04/2003
(71) THE PROCTER & GAMBLE COMPANY (US)
Recorrente: O depositante.
Despacho: Cumpra as exigências do parecer no prazo de 60 (sessenta) dias. [121]

(21) **PI 0000812-5** A2 (22) 03/03/2000
(71) Eaton Corporation (US)
Recorrente: O depositante.
Despacho: Cumpra as exigências do parecer no prazo de 60 (sessenta) dias. [121]

(21) **PI 0115730-2** A2 (22) 29/11/2001
(71) ConvaTec Technologies Inc. (US)
Recorrente: O depositante.
Despacho: Cumpra as exigências do parecer no prazo de 60 (sessenta) dias. [121]

(21) **PI 0017506-4** A2 (22) 19/05/2000
(62) PI 0003029-5 19/05/2000
(71) Seiko Epson Corporation (JP)
Despacho: Prejudicado o recurso publicado na RPI 2264 de 27/05/2014, por perda de objeto, já que o pedido teve sua Desistência Homologada, sendo a notificação de tal ato efetuada na RPI 2377 de 26/07/2016. [130]

(21) **PI 0304992-2** A2 (22) 20/08/2003
(71) Conselho Nacional de Desenvolvimento Científico e Tecnológico - CNPq (BR/DF)
Recorrente: O depositante.
Despacho: De acordo com o artigo 219 inciso II da Lei 9.279/1996 o recurso interposto através da petição nº 025160000142 de 31/08/2016, é não conhecido por ser intempestivo. [131]

(21) **PI 0708517-6** A2 (22) 02/03/2007
(71) Micro Delta T AB (SE)
Recorrente: O depositante.

Despacho: De acordo com o artigo 219 inciso II da Lei 9.279/1996 o recurso interposto através da petição Nº 870190064071 de 31/10/2016, é não conhecido por não conter fundamentação legal. [131]

(21) **PI 0800335-1** A2 (22) 03/01/2008
(71) UNIVERSIDADE FEDERAL DO ESPÍRITO SANTO - UFES (BR/ES)
Recorrente: O depositante.
Despacho: De acordo com o artigo 219 inciso I da Lei 9.279/1996 o recurso interposto através da petição nº 025160000143 de 31/08/2016, é não conhecido por ser intempestivo. [131]

(21) **PI 1105416-6** A2 (22) 21/12/2011
(71) UNIVERSIDADE ESTADUAL DE CAMPINAS - UNICAMP (BR/SP)
Recorrente: O depositante.
Despacho: Não conhecimento do recurso interposto contra a decisão do Presidente, por meio da petição nº 018160003471 de 02/09/2016, com fulcro no artigo 219, II, da LPI. [131]

(21) **BR 11 2013 015258-3** A2(22) 22/12/2011
(71) ALLTEC ANGEWANDTE LASERLICHT TECHNOLOGIE GMBH (DE)
Despacho: Prejudicada a petição de recurso nº 870160068252 de 18/11/2016, por perda de objeto, já que o despacho que a motivou (código 15.9) foi anulado na RPI 2395 de 29/11/2016. [137]

(21) **BR 11 2013 015746-1** (22) 05/12/2011
(71) SIEMENS INDUSTRY, INC (US)
Despacho: Prejudicada a petição de recurso nº 870160068171 de 17/11/2016, por perda de objeto, já que o despacho que a motivou (código 1.2) foi anulado na RPI 2394 de 22/11/2016. [137]

Patentes - Tabela de Códigos de Despachos de Pedidos, Patentes (incluindo as de MI/DI expedidas na vigência da Lei 5772/71) e Certificados de Adição de Invenção

RPI 2402 de 17/01/2017

1. Pedido Internacional PCT/BR Designado ou Eleito

1.1 Publicação Internacional – PCT. Apresentação de petição de requerimento de entrada na fase nacional.
Comunicação da publicação internacional do pedido internacional nos termos do Tratado de Cooperação em matéria de Patentes – PCT e da apresentação de petição de requerimento de entrada na fase nacional. Documento publicado disponível no endereço eletrônico http://www.wipo.int/pct/en do sistema PATENTSCOPE® Search Service da Organização Mundial de Propriedade Intelectual – OMPI.

1.1.1 Retificação
Retificação da notificação da publicação internacional e da apresentação de petição de requerimento de entrada na fase nacional por ter sido efetuada com incorreção.

1.1.2 Publicação Anulada
Anulação da publicação da notificação da publicação internacional e da apresentação de petição de requerimento de entrada na fase nacional por ter sido indevida.

1.1.3 Republicação
Republicação da publicação da notificação da publicação internacional e da apresentação de petição de requerimento de entrada na fase nacional por ter sido efetuada com incorreção vida.

1.2 Notificação – Pedido Retirado – PCT
Notificação da retirada do pedido internacional de patente depositado nos termos do Tratado de Cooperação em Matéria de Patentes – PCT no Brasil por não terem sido cumpridas as determinações referentes à entrada na fase nacional disciplinadas nos artigos 22 (designação) ou 39 (eleição) do PCT. Desta data corre o prazo de 60 (sessenta) dias para eventual recurso do interessado.

1.2.1 Publicação Anulada
Anulação da publicação da retirada do pedido por ter sido indevida.

1.2.2 Republicação
Republicação da publicação da retirada do pedido por ter sido efetuada com incorreção.

1.2.3 Decisão Anulada (**)
Anulação da decisão de retirada do pedido internacional por ter sido indevida.

1.3 Notificação - Fase Nacional - PCT
Notificação da entrada na fase nacional brasileira do pedido internacional de patente depositado nos termos do Tratado de Cooperação em Matéria de Patentes – PCT. O prazo para requerimento do pedido de exame, conforme art. 33 da Lei nº 9.279/96 – Lei da Propriedade Industrial – LPI, é de 36 (trinta e seis) meses contado da data do depósito internacional.

1.3.1 Retificação
Retificação da notificação de entrada na fase nacional – PCT por ter sido efetuada com incorreção.

1.3.2 Publicação Anulada
Anulação da publicação da notificação de entrada na fase nacional – PCT por ter sido indevida.

1.3.3 Republicação
Republicação da publicação da notificação de entrada na fase nacional – PCT por ter sido efetuada com incorreção.

1.3.4 Decisão Anulada (**)
Anulação da decisão da notificação de entrada na fase nacional por ter sido indevida.

1.4 Restabelecimento de Direito para Entrada na Fase Nacional do PCT concedido
Notificação da concessão de devolução de prazo para o restabelecimento de direito para entrada na fase nacional brasileira do pedido internacional depositado através do PCT conforme norma vigente.

1.4.1 Restabelecimento de Direito para Entrada na Fase Nacional do PCT negado
Notificação da negação de devolução de prazo para o restabelecimento de direito para entrada na fase nacional brasileira do pedido internacional depositado através do PCT conforme norma vigente. Desta data corre o prazo de 60 (sessenta) dias para eventual recurso do interessado.

1.4.2 Publicação Anulada
Anulação da publicação da notificação da concessão de devolução de prazo para o restabelecimento de direito para entrada na fase nacional por ter sido indevida.

1.4.3 Republicação
Republicação da publicação de notificação da concessão de devolução de prazo para o restabelecimento de direito para entrada na fase nacional por ter sido efetuada com incorreção.

1.4.4 Decisão Anulada (**)
Anulação da decisão da concessão de devolução de prazo para o restabelecimento de direito para entrada na fase nacional por ter sido indevida.

1.5 Exigências Diversas
Suspensão do andamento de entrada na fase nacional brasileira do pedido internacional de patente depositado nos termos do Tratado de Cooperação em matéria de Patentes – PCT que, para sua instrução regular, aguardará, pelo prazo de 60 (sessenta) dias, o atendimento da exigência formulada. Caso a exigência não tenha sido explicitada no despacho na RPI, o interessado poderá obter o parecer através do endereço eletrônico www.inpi.gov.br - janela "*e*-parecer".

1.5.1 Publicação Anulada
Anulação da publicação da exigência por ter sido indevida.

1.5.2 Republicação
Republicação da publicação da exigência por ter sido efetuada com incorreção.

1.5.3 Exigência Anulada (**)
Anulação da exigência por ter sido indevida.

2. Depósito

2.1 Pedido de Patente ou Certificado de Adição de Invenção depositado
Pedido de Patente ou Certificado de adição de invenção protocolizado. O pedido será mantido em sigilo durante 18 (dezoito) meses a contar da data da prioridade mais antiga. Decorrido esse prazo, será publicado para conhecimento público. O depositante pode, porém, requerer a antecipação da publicação. O prazo de sigilo de 18 (dezoito) meses para o pedido de Certificado de Adição de Invenção é contado da data do depósito do pedido principal. Quando houver ocorrido a publicação do pedido principal, o pedido de Certificado de Adição de Invenção será imediatamente publicado. Os depósitos são designados de acordo com a natureza requerida: Invenção (PI), Modelo de Utilidade (MU) e Certificado de Adição de Invenção (C). Os pedidos depositados através do PCT são notificados no subitem 1.1.

2.4 Notificação de Depósito do Pedido Dividido - Art 26 inciso I da LPI

Notificação de pedido dividido de um pedido de patente depositado anteriormente. Em relação ao pedido original, o pedido dividido tem a mesma data de depósito e, se for o caso, o correspondente benefício da prioridade reivindicada. O pedido dividido é considerado como estando na mesma fase processual do pedido original.

2.5 Exigência - Art. 21 da LPI
O pedido protocolizado não atende formalmente ao disposto no art. 19 da LPI e / ou às demais disposições quanto à sua forma. Fica o requerente obrigado a sanar, em 30 (trinta) dias a contar desta data, as exigências estabelecidas. Caso a exigência não tenha sido explicitada no despacho da RPI, o depositante poderá obter o parecer através do endereço eletrônico www.inpi.gov.br - janela "*e*-Patentes". Não sendo a exigência cumprida com a apresentação da documentação correspondente no prazo acima, o depósito não será aceito e sua numeração será anulada conforme norma vigente.

2.6 Publicação Anulada
Anulada a publicação por ter sido indevida.

2.7 Republicação(*)
Republicação por ter sido efetuada com incorreção.

2.10 Requerimento de Pedido de Patente ou Certificado de Adição de Invenção
Notificação de requerimento de pedido de patente ou certificado de adição de

invenção. Será realizado o exame formal a fim de verificação do Art. 19 da LPI e IN 031/2013

3. Publicação do Pedido

3.1 Publicação do Pedido de Patente ou de Certificado de Adição de Invenção

Publicação do pedido depositado (Art. 30 da LPI), podendo ser adquirido no Banco de Patentes do Centro de Documentação e Informação Tecnológica do INPI - CEDIN - o folheto com o relatório descritivo, reivindicações, desenhos e resumo do pedido, por quem se interessar. Não sendo o exame requerido, pelo depositante ou qualquer interessado, no prazo de 36 (trinta e seis) meses do depósito, o pedido será arquivado. Publicado o arquivamento do pedido, poderá ser requerido, no prazo de 60 (sessenta) dias, o seu desarquivamento. Não sendo o requerido o desarquivamento no prazo anteriormente citado, o pedido será considerado definitivamente arquivado**.**

3.2 Publicação Antecipada
Publicação do pedido depositado, a requerimento do depositante. Aplicam-se as disposições do subitem 3.1.

3.6 Publicação do Pedido Arquivado Definitivamente - Art. 216 §2º e Art. 17 §2º da LPI
Publicação de pedido definitivamente arquivado devido à não apresentação de procuração ou devido à apresentação de um pedido posterior Encerrada a instância administrativa. Pode ser adquirido no Banco de Patentes do Centro de Documentação e Informação Tecnológica do INPI - CEDIN - o folheto com o relatório descritivo, reivindicações, desenhos e resumo do pedido.

3.7 Publicação Anulada
Anulação da publicação do pedido por ter sido indevida.

3.8 Retificação
Retificação da publicação do pedido por ter sido efetuada com incorreção que não impossibilita sua identificação. Tal publicação não implica na alteração da data de publicação do pedido de patente e nos prazos decorrentes da mesma.

4. Pedido de Exame

4.3 Desarquivamento - Art. 33 parágrafo único da LPI.
Desarquivado o pedido, arquivado por falta de pedido de exame (cf. item 11.1), para prosseguir seu andamento.

4.3.1 Publicação Anulada
Anulação da publicação do desarquivamento do pedido por ter sido indevida.

4.3.2 Republicação
Republicação da publicação do desarquivamento do pedido por ter sido efetuada com incorreção.

6.Exigências Técnicas e Formais

6.1 Exigência Técnica
Suspensão do andamento do pedido de patente que, para instrução regular, aguardará o atendimento ou contestação das exigências formuladas. O depositante poderá obter o parecer através do endereço eletrônico www.inpi.gov.br - No Acesso rápido – Faça uma busca - Patente. Para acessar, cadastre-se no Portal do INPI e use login e senha. A não manifestação do depositante no prazo de 90 (noventa) dias desta data acarretará o **arquivamento definitivo** do pedido.

6.6 Exigência Formal
Suspensão do andamento do pedido de patente para que sejam apresentados documentos solicitados, dentre os quais, documentos relativos às objeções, buscas de anterioridade e resultados de exame para concessão de pedido correspondente em outros países, quando houver reivindicação de prioridade, documentos necessários à regularização do processo e exame do pedido, a tradução simples do documento hábil, caso esta tenha sido substituída pela declaração prevista na LPI. O depositante poderá obter o parecer através do endereço eletrônico www.inpi.gov.br - No Acesso rápido – Faça uma busca - Patente. Para acessar, cadastre-se no Portal do INPI e use login e senha. A não manifestação do depositante no prazo de 60 (sessenta) dias desta data acarretará o arquivamento do pedido.

6.7 Outras Exigências
Suspensão do andamento do pedido de patente para que seja feita a instrução regular do pedido de patente. O depositante poderá obter o parecer através do endereço eletrônico www.inpi.gov.br - No Acesso rápido – Faça uma busca - Patente. Para acessar, cadastre-se no Portal do INPI e use login e senha. A não manifestação do depositante no prazo de 90 (noventa) dias desta data acarretará o arquivamento definitivo do pedido.

6.8 Exigência Anulada (**)
Anulação da exigência por ter sido indevida.

6.9 Publicação Anulada
Anulação da publicação da exigência por ter sido indevida.

6.10 Republicação
Republicação da publicação de qualquer um dos subitens anteriores por ter sido efetuada com incorreção.

7. Ciência de Parecer

7.1 Conhecimento de Parecer Técnico
Suspenso o andamento do pedido para que o depositante se manifeste, no prazo de 90 (noventa) dias desta data, quanto ao contido no parecer técnico. O parecer pode ser obtido através do endereço eletrônico www.inpi.gov.br - janela "e-parecer". A não manifestação ou a manifestação considerada improcedente acarretará a manutenção do posicionamento técnico anterior.

7.2 Publicação Anulada
Anulada a publicação por ter sido indevida.

7.3 Republicação
Republicação por ter sido efetuada com incorreção.

7.4 Ciência relacionada com o Art. 229-C da LPI
Comunicação ao usuário de que o pedido esta sendo encaminhado para obtenção da anuência de que trata o Art. 229 da Lei no 9.279 de 14 de maio de 1996, conforme redação dada pela Lei nº 10.196, de 14 de fevereiro de 2001 que alterou a Lei no 9.279 de 14 de maio de 1996, considerando a aprovação dos termos do Parecer nº 337/PGF/EA/2010. O processo pode ser visualizado no endereço eletrônico www.inpi.gov.br - janela "e-vista".

7.5 Notificação de Anuência relacionada com o Art. 229-C da LPI
O pedido obteve anuência referente ao disposto no Art. 229 da Lei nº 9279 de 14 de maio de 1996, conforme redação dada pela Lei nº 10.196, de 14 de fevereiro de 2001 que alterou a Lei nº 9.279 de 14 de maio de 1996, considerando a aprovação dos termos do Parecer nº 337/PGF/EA/2010

7.6 Notificação de não Anuência relacionada com o Art. 229-C da LPI
O pedido não obteve anuência referente ao disposto no Art. 229 da Lei nº 9.279 de 14 de maio de 1996, conforme redação dada pela Lei nº 10.196, de 14 de fevereiro de 2001 que alterou a Lei nº 9.279 de 14 de maio de 1996, considerando a aprovação dos termos do Parecer nº 337/PGF/EA/2010

7.7 Notificação de devolução do pedido por não se enquadrar no Art. 229-C da LPI.
Notificação de devolução do pedido, por não se enquadrar no disposto no Art. 229 da Lei no 9.279 de 14 de maio de 1996, conforme redação dada pela Lei nº 10.196, de 14 de fevereiro de 2001 que alterou a Lei no 9.279 de 14 de maio de 1996.

8. Anuidade do Pedido

8.5 Exigência de Complementação da Retribuição Anual
O depositante deverá complementar, de acordo com a tabela vigente na data da complementação, o pagamento da retribuição especificada, por meio do formulário FQ002 acompanhado dos comprovantes dos pagamentos correspondentes ao cumprimento de exigência e a complementação da retribuição anual, no valor da retribuição adicional de que trata o art. 84º § 2º da LPI. O não cumprimento no prazo de 60 (sessenta) dias acarretará o arquivamento do pedido.

8.6 Arquivamento - Art. 86 da LPI
Arquivado o pedido por falta de pagamento da retribuição anual dentro do prazo ou por não cumprimento de exigência de complementação de pagamento da retribuição. Desta data corre o prazo de 3 (três) meses para o depositante requerer a restauração do andamento do pedido por meio do formulário modelo FQ002 acompanhado dos comprovantes referentes ao pagamento da restauração e conforme o caso: da cópia do pagamento correspondente a retribuição anual paga fora do prazo; do pagamento correspondente a retribuição anual em débito; ou do pagamento correspondente a complementação no valor da retribuição adicional de que trata o art. 84º § 2º da LPI.

8.7 Restauração
Notificação quanto à restauração do andamento do pedido.

8.8 Despacho Anulado (**)
Anulação do despacho por ter sido indevido.

8.9 Publicação Anulada
Anulada a publicação por ter sido indevida

8.10 Republicação
Republicação da publicação de qualquer um dos subitens por ter sido efetuada com incorreção.

8.11 Manutenção do Arquivamento
Mantido o arquivamento do pedido uma vez que não foi requerida a restauração nos termos do disposto no art. 87 da LPI, encerrando a instância administrativa.

8.12 Arquivamento Definitivo
Arquivamento definitivo do pedido e seus certificados se for o caso, por falta do pagamento em mais de uma retribuição anual nos prazos fixados conforme IN 113/2013 e nos Art. 84 e 86 da LPI, não se aplicando a hipótese de restauração prevista no artigo 87 da referida Lei.

9. Decisão

9.1 Deferimento
Deferido o pedido de patente. Desta data corre o prazo de 60 (sessenta) dias para o pagamento da retribuição para expedição da carta-patente conforme a Resolução 72/2013.
O pagamento desta retribuição poderá ainda ser efetuado dentro de 30 (trinta) dias subsequentes, independente de notificação na RPI mediante pagamento de retribuição específica. O não pagamento da retribuição nos prazos acima determinados acarretará o arquivamento definitivo do pedido.

9.1.1 Decisão Anulada (**)
Anulação da decisão de deferimento por ter sido indevida.

9.1.2 Publicação Anulada
Anulada a publicação de deferimento por ter sido indevida.

9.1.3 Republicação
Republicação da publicação de deferimento por ter sido efetuada com incorreção.

9.1.4 Retificação
Retificação da publicação de deferimento por ter sido efetuada com incorreção. Tal publicação não implica na alteração da data do deferimento e nos prazos decorrentes da mesma.

9.2 Indeferimento
Indeferido o pedido por não atender aos requisitos legais, conforme parecer técnico que pode ser obtido através do endereço eletrônico www.inpi.gov.br - janela "*e*-parecer". Desta data corre o prazo de 60 (sessenta) dias para eventual recurso do depositante. No caso de pedido de certificado de adição indeferido por não ter o mesmo conceito inventivo, o depositante poderá, no prazo de recurso, requerer a sua transformação em pedido de patente de invenção ou modelo de utilidade, nos termos do Art. 76 § 4º da LPI.

9.2.1 Decisão Anulada (**)
Anulação da decisão de indeferimento do pedido por ter sido indevida.

9.2.2 Publicação Anulada
Anulada a publicação de indeferimento por ter sido indevida.

9.2.3 Republicação
Republicação da publicação de indeferimento por ter sido efetuada com incorreção.

9.2.4 Manutenção do Indeferimento
Mantido o indeferimento uma vez que não foi apresentado recurso dentro do prazo legal.

9.2.4.1 Publicação Anulada
Anulada a publicação da manutenção do indeferimento por ter sido indevida

10. Desistência

10.1 Desistência Homologada
Notificação da homologação da desistência do pedido de patente, apresentada pelo depositante, acarretando o encerramento do processo administrativo.

10.5 Desistência não Homologada
Notificação da não homologação da desistência do pedido de patente.

10.6 Despacho Anulado (**)
Anulação do despacho por ter sido indevido.

10.7 Publicação Anulada
Anulada a publicação por ter sido indevida

10.8 Republicação
Republicação da publicação de qualquer um dos subitens anteriores por ter sido efetuada com incorreção.

10.9 Retirada Homologada Art. 29 § 1º da LPI
Notificação de homologação da retirada do pedido de patente, solicitada pelo depositante.

10.9.1 Retirada Não Homologada Art. 29 § 1º da LPI
Notificação de não homologação da retirada do pedido de patente.

11. Arquivamento

11.1 Arquivamento - Art. 33 da LPI
Arquivado o pedido uma vez que não foi requerido o pedido de exame no prazo previsto no Art. 33 da LPI. Desta data corre o prazo de 60 (sessenta) dias para o depositante requerer o desarquivamento, através do formulário FQ002, mediante pagamento da retribuição específica de desarquivamento e do pagamento do pedido de exame sob pena de arquivamento definitivo.

11.1.1 Arquivamento definitivo - Art. 33 da LPI
Arquivado definitivamente o pedido uma vez que não foi requerido o desarquivamento.

11.2 Arquivamento - Art. 36 §1° da LPI
Arquivado definitivamente o pedido de patente, uma vez que não foi respondida a exigência formulada.

11.4 Arquivamento - Art. 38 § 2° da LPI
Arquivado definitivamente o pedido de patente, uma vez que não foi comprovado o pagamento da retribuição de expedição da carta-patente.

11.5 Arquivamento - Art. 34 da LPI
Arquivado o pedido, uma vez que não foram atendidas as exigências previstas no Art. 34 da LPI. Desta data corre o prazo de 60 (sessenta) dias para eventual recurso do interessado.

11.6 Arquivamento do Pedido-Art. 216 §2° da LPI
Arquivado definitivamente o pedido de patente, uma vez que não foi apresentada a procuração devida no prazo de 60 (sessenta) dias contados da prática do primeiro ato da parte no processo.

11.6.1 Arquivamento da Petição-Art. 216 §2º da LPI
Arquivada a petição, uma vez que não foi apresentada a procuração devida no prazo de 60 (sessenta) dias contados da prática do ato. Desta data corre o prazo de 60 (sessenta) dias para eventual recurso do interessado.

11.11 Arquivamento - Art. 17 § 2º da LPI
Arquivado definitivamente o pedido de patente, uma vez que foi efetuado depósito posterior nos termos do Art. 17 § 2º da LPI.

11.12 Art. 26 parágrafo único da LPI
Arquivado o pedido, uma vez que o requerimento de divisão está em desacordo com o disposto no Art. 26 da LPI. Desta data corre o prazo de 60 (sessenta) dias para eventual recurso ao depositante.

11.13 Despacho Anulado (**)
Anulação do despacho de arquivamento do pedido por ter sido indevido.

11.14 Publicação Anulada
Anulada a publicação de arquivamento do pedido por ter sido indevida.

11.15 Republicação
Republicação da publicação de qualquer um dos subitens anteriores por ter sido efetuada com incorreção.

11.16 Restauração
Notificação quanto à restauração do andamento do pedido.

11.17 Arquivamento do pedido de Certificado de Adição de Invenção – Art. 77 da LPI
Arquivado o pedido de Certificado de Adição de Invenção uma vez que não há uma patente de invenção da qual o mesmo possa ser acessório.
Desta data corre o prazo de 60 (sessenta) dias para eventual recurso do depositante.

12. Recurso

12.2 Recurso Contra o Indeferimento
Notificação de interposição de recurso ao Presidente do INPI contra o indeferimento do pedido de patente ou do certificado de adição de invenção, objetivando o reexame da matéria. Desta data corre o prazo de 60 (sessenta) dias para apresentação de contra-razões por qualquer interessado. Poderá ser requerida cópia do recurso através do formulário modelo FQ005.

12.3 Recurso Contra o Arquivamento
Notificação de interposição de recurso ao Presidente do INPI contra o arquivamento do pedido de patente, objetivando o reexame da matéria. Desta data corre o prazo de 60 (sessenta) dias para apresentação de contra-razões por qualquer interessado. Poderá ser requerida cópia do recurso através do formulário modelo FQ005.

12.6 Outros Recursos
Notificação de interposição de recurso ao Presidente do INPI contra a decisão proferida pela DIRPA, objetivando o reexame da matéria. Desta data corre o prazo de 60 (sessenta) dias para apresentação de contra-razões por qualquer interessado. Poderá ser requerida cópia do recurso através do formulário modelo FQ005.

12.7 Publicação Anulada
Anulada a publicação de notificação do recurso por ter sido indevida.

12.8 Republicação
Republicação da publicação de qualquer um dos subitens anteriores por ter sido efetuada com incorreção.

15. Outros Referentes a Pedidos

15.7 Petição Não Conhecida
Não conhecimento da petição apresentada em virtude do disposto nos Arts. 218 ou 219 da LPI.

15.8 Petição Sustada
Sustado o conhecimento da petição para aguardar providências necessárias ao seu conhecimento.

15.9 Perda de Prioridade
Perda da prioridade reivindicada por não atender às disposições previstas no artigo 16 § 7º da LPI.

15.10 Mudança de Natureza
Mudada a natureza e alterado o número do pedido.

15.11 Alteração de Classificação
Alterada a classificação do pedido para melhor adequação.

15.12 Renumeração
Alterada a numeração por ter sido numerado indevidamente.

15.14 Notificação de Decisão Judicial
Notificação de decisão judicial referente ao pedido.

15.21 Numeração Anulada
Anulada a numeração do pedido de patente ou certificado de adição de invenção. A documentação ficará a disposição do depositante ou seu procurador pelo prazo de 180 dias desta publicação. A documentação não retirada será descartada.

15.22 Devolução de Prazo Concedida
Notificação de devolução de prazo uma vez que não foi possível ciência ao interessado diretamente no processo. Desta data corre o prazo adicional concedido no despacho. O prazo será de, no mínimo 15 (quinze) dias e, no máximo, o prazo legal dos atos correspondentes (Art. 221 da LPI e IN 030 e IN 031/2013).

15.22.1 Devolução de Prazo Negada
Negada a solicitação de devolução de prazo uma vez que não ficou comprovada a justa causa conforme definida no Art. 221 da LPI. A cópia do parecer poderá ser obtida através do endereço eletrônico www.inpi.gov.br - janela "*e*-parecer". Desta data corre o prazo de 60 (sessenta) dias para eventual recurso do interessado.

15.23 Pedido "SUB JUDICE"
Notificação de ação judicial referente a pedido.

15.24 Notificação de requerimento de exame prioritário de pedido de patente.
O exame prioritário do pedido de patente só será iniciado após ter sido atendido o disposto no parágrafo único do art. 31 da LPI e nos arts. 33 e 84 da LPI, bem como transcorridos 24 meses da data de seu depósito, para garantir que todos os pedidosde patente depositados com data anterior já tenham sido publicados.

15.24.1 Notificação de exame prioritário, de Ofício, de pedido de patente.
O exame prioritário do pedido de patente só será iniciado após ter sido atendido o disposto no parágrafo único do art. 31 da LPI e nos arts. 33 e 84 da LPI, bem como transcorridos 24 meses da data de seu depósito, para garantir que todos os pedidos de patente depositados com data anterior já tenham sido publicados.

15.24.2 Concedido o exame prioritário do pedido de patente
Concedido o exame prioritário do pedido de patente uma vez que o requerimento apresentado atende ao disposto na Resolução INPI nº 68/2013 e na Resolução INPI nº 080/2013.

15.24.3 Negado o exame prioritário do pedido de patente
Negado o exame prioritário do pedido de patente uma vez que o requerimento apresentado não atende ao disposto na Resolução INPI nº 68/2013 e na Resolução INPI nº 080/2013.

15.30 Publicação Anulada
Anulada a publicação de qualquer um dos subitens anteriores por ter sido indevida.

15.31 Despacho Anulado (**)
Anulação do despacho referente a qualquer um dos subitens anteriores por ter sido indevido.

15.32 Decisão Anulada (**)
Anulação da decisão referente a qualquer um dos subitens anteriores por ter sido indevida.

15.33 Republicação
Republicação da publicação de qualquer um dos subitens anteriores por ter sido efetuada com incorreção.

16. Concessão de Patente ou Certificado de Adição de Invenção

16.1 Concessão de Patente ou Certificado de Adição de Invenção
Expedição da carta-patente ou do certificado de adição de invenção. O título acha-se à disposição do interessado no setor competente do INPI. Desta data corre o prazo de 6 (seis) meses para interposição de nulidade administrativa por qualquer interessado (Art. 51 da LPI).O certificado de adição é acessório da patente, tem a data final de vigência desta e a acompanha para todos os efeitos legais.
Para acessar Cartas Patentes ou Certificados de Adição de Invenção concedidos de acordo com o Artigo 38 da Lei 9.279/96, por ocasião da expedição da Carta Patente, através do endereço eletrônico www.inpi.gov.br - janela "*e*-carta".

16.2 Publicação Anulada
Anulada a publicação da concessão por ter sido indevida.

16.3 Retificação
Retificação da publicação da concessão da patente por ter sido efetuada com incorreção que não impossibilita sua identificação. Tal publicação não implica na alteração da data de publicação da concessão da patente e nos prazos decorrentes da mesma.

16.4 Concessão Anulada
Anulada a concessão da patente por ter sido indevida.

17.Nulidade Administrativa

17.1 Notificação de Interposição de Nulidade Administrativa
Notificação, ao titular da patente, de instauração de processo administrativo de nulidade. Desta data corre o prazo de 60 (sessenta) dias para eventual contestação do titular (Art. 52 da LPI). Poderá ser requerida cópia do processo de nulidade através do formulário modelo FQ005.

17.2 Publicação Anulada
Anulação da publicação de notificação da instauração de processo administrativo de nulidade por ter sido indevida.

17.3 Republicação
Republicação da publicação de notificação da instauração de processo administrativo de nulidade por ter sido efetuada com incorreção.

18. Caducidade

18.1 Notificação de Pedido de Caducidade
Notificação, ao titular da patente, da instauração do processo de caducidade por falta de exploração por requerimento de terceiros e/ou de ofício. Poderá ser requerida cópia do processo de caducidade através do formulário modelo FQ005.

18.3 Caducidade Deferida
Declarada a caducidade da patente por falta de exploração. Desta data corre o prazo de 60 (sessenta) dias para eventual recurso do titular (Art. 212 da LPI). A decisão da caducidade produzirá efeitos a partir da data do requerimento ou da publicação da instauração de ofício do processo. O parecer pode ser obtido através do endereço eletrônico www.inpi.gov.br - janela "*e*-parecer".

18.4 Caducidade Indeferida
Denegado o pedido de caducidade da patente. Desta data corre o prazo de 60 (sessenta) dias para eventual recurso do interessado (Art. 212 da LPI). O parecer pode ser obtido através do endereço eletrônico www.inpi.gov.br - janela "*e*-parecer".

18.5 Recurso contra o Deferimento da Caducidade
Interposição de recurso ao Presidente do INPI contra o deferimento do pedido de caducidade, objetivando o reexame da matéria. Desta data corre o prazo de 60 (sessenta) dias para eventual contestação do interessado. Poderá ser requerida cópia do recurso através do formulário modelo FQ005.

18.6 Recurso contra o Indeferimento da Caducidade
Interposição de recurso ao Presidente do INPI contra o indeferimento do pedido de caducidade, objetivando o reexame da matéria. Poderá ser requerida cópia do recurso através do formulário modelo FQ005.

18.10 Desistência de Caducidade
Notificação de desistência do pedido de caducidade.

18.11 Decisão Anulada (**)
Anulação da decisão da caducidade por ter sido indevida.

18.12 Publicação Anulada
Anulada a publicação de qualquer um dos subitens anteriores por ter sido indevida.

18.13 Republicação
Republicação da publicação de qualquer um dos subitens anteriores por ter sido efetuada com incorreção.

19. Notificação de Decisão Judicial

19.1 Notificação de Decisão Judicial
Comunicação de decisão judicial referente à patente.

19.2 Publicação Anulada
Anulada a publicação de comunicação de decisão judicial por ter sido indevida.

19.3 Retificação
Retificação da publicação de comunicação de decisão judicial ter sido efetuada com incorreção.

21. Extinção de Patente e Certificado de Adição de Invenção

21.1 Extinção - Art. 78 inciso I da LPI
Notificação da extinção da patente e seus certificados, se for o caso, pela expiração do prazo de vigência de proteção legal.

21.2 Extinção - Art 78 inciso II da LPI
Notificação da extinção da patente e seus certificados, se for o caso, pela homologação da renúncia apresentada pelo seu titular. Homologada a renúncia, a patente será considerada extinta na data da apresentação da renúncia.

21.6 Extinção da patente para fins da restauração nos termos do art. 87 da LPI.
Extinção da patente por falta de pagamento da retribuição anual, por pagamento da retribuição anual fora do prazo ou por não cumprimento de exigência de complementação de pagamento da retribuição anual. Desta data corre o prazo de 3 (três) meses para o titular requerer a restauração da patente. A restauração deve ser requerida por meio do formulário FQ002, acompanhado dos comprovantes dos pagamentos correspondentes à restauração e a retribuição anual ou sua complementação no valor da retribuição adicional de que trata o art. 84º § 2º da LPI, sob pena da manutenção da extinção de acordo com o disposto no inciso IV do art. 78 da LPI.

21.7 Extinção - Art. 78 inciso V da LPI
Notificação da extinção da patente e seus certificados, se for o caso, uma vez que após solicitação do INPI o titular deixou de comprovar a obrigação decorrente do Art. 217 da LPI.

21.8 Despacho Anulado (**)
Anulação do despacho da extinção da patente por ter sido indevido.

21.9 Publicação Anulada
Anulada a publicação de qualquer um dos subitens anteriores por ter sido indevida.

21.10 Republicação
Republicação da publicação de qualquer um dos subitens anteriores por ter sido efetuada com incorreção.

22. Outros Referentes a Patentes e Certificados de Adição de Invenção

22.2 Petição Não Conhecida
Não conhecimento da petição apresentada em virtude do disposto nos Arts. 218 ou 219 da LPI.

22.3 Petição Sustada
Sustado o conhecimento da petição para aguardar providências necessárias ao seu conhecimento.

22.4 Pedido de Licença Compulsória Para Exploração de Patente
Notificação de requerimento de licença compulsória para exploração da patente e seus certificados, se for o caso, face ao disposto no Art. 68 da LPI. Desta data corre o prazo de 60 (sessenta) dias para manifestação do titular. Ver publicação correspondente na seção da Diretoria de Transferência de Tecnologia.

22.5 Exigências Diversas
Formulada exigência para adequação ou cumprimento de disposições legais no prazo de 60 (sessenta) dias desta data. Caso a exigência não tenha sido explicitada no despacho da RPI, o parecer pode ser obtido através do endereço eletrônico www.inpi.gov.br - janela "*e*-parecer".

22.10 Outros Recursos
Notificação de interposição de recurso ao Presidente do INPI contra a decisão proferida pela DIRPA, objetivando o reexame da matéria. Desta data corre o prazo de 60 (sessenta) dias para eventual contestação do interessado. Poderá ser requerida cópia do recurso através do formulário modelo FQ005.

22.11 Devolução de Prazo
Notificação de devolução de prazo uma vez que não foi possível ciência ao interessado diretamente no processo. Desta data corre o prazo adicional concedido no despacho. O prazo será de, no mínimo 15 (quinze) dias e, no máximo, o prazo legal dos atos correspondentes (Art. 221 da LPI e IN 030 e IN 031/2013).

22.12 Oferta de Licença de Patente
Notificação de oferta de licença (ou renovação da mesma) para exploração da patente (Art. 64 § 1º da LPI). O interessado poderá obter cópia na íntegra das condições contratuais oferecidas pelo titular mediante solicitação através do formulário modelo FQ005.

22.13 Desistência da Oferta de Licença
Notificação da desistência da oferta de licença pelo titular (Art. 64 § 4º).

22.14 Arquivamento da Petição-Art. 216 §2º da LPI
Arquivada a petição, uma vez que não foi apresentada a procuração devida no prazo de 60 (sessenta) dias contados da prática do ato. Desta data corre o prazo de 60 (sessenta) dias para eventual recurso do interessado.

22.15 Patente "SUB JUDICE"
Notificação de ação judicial referente a patente.

22.20 Publicação Anulada
Anulada a publicação de qualquer um dos subitens anteriores por ter sido indevida.

22.21 Despacho Anulado (**)
Anulação do despacho referente a qualquer um dos subitens anteriores por ter sido indevido.

22.22 Decisão Anulada (**)
Anulação da decisão referente a qualquer um dos subitens anteriores por ter sido indevida.

22.23 Republicação
Republicação da publicação de qualquer um dos subitens anteriores por ter sido efetuada com incorreção.

23. Processamento de Pedidos Segundo Artigos 230 e 231 da Lei 9279/96

23.1 Notificação de Pedido Depositado

23.1.1 Notificação de Depósito de Pedido Dividido
Notificação de pedido dividido de um pedido depositado anteriormente. Em relação ao pedido original, o pedido dividido tem a mesma data de depósito. O pedido dividido é considerado como estando na mesma fase processual do pedido original.

23.2 Exigência
Suspenso andamento do pedido que,para instrução regular, aguardará o atendimento da exigência formulada em 90 (noventa) dias, desta data

23.3 Publicação do Pedido para Manifestação de Terceiros
Publicado o pedido uma vez que já foi apresentada a declaração de não comercialização até a data do depósito. Desta data corre o prazo de 90 (noventa) dias para apresentação, por qualquer interessado, de manifestação quanto ao atendimento ao disposto no caput do art. 230 da Lei 9279/96.

23.4 Notificação para Contestação do Depositante

23.5 Anuidade

23.6 Arquivamento

23.7 Denegação do Pedido

23.8 Recurso

23.9 Expedição da Patente

23.10 Publicação Anulada

23.11 Republicação

23.12 Retificação

23.13 Deferimento
Deferido o pedido. Desta data corre o prazo de 60 (sessenta) dias para o pagamento da retribuição para expedição da carta-patente. O pagamento desta retribuição, poderá ainda ser efetuado dentro dos 30 (trinta) dias subsequentes, independente de notificação da RPI. O não pagamento e sua comprovação nos prazos acima acarretará o arquivamento definitivo do pedido.

23.14 Decisão Anulada

23.15 Expedição Anulada

23.16 Outros

23.17 Ciência Relacionada com o Art. 229 da LPI
O exame técnico concluiu que o pedido atende aos requisitos estabelecidos pelos artigos 229 a 231 da LPI. O deferimento do mesmo está condicionado à obtenção da anuência de que trata o art. 229 da LPI da Lei 9.279/96, conforme redação dada pela Lei 10.196/2001

23.18 Notificação de Interposição de Nulidade Administrativa
Notificação ao titular da patente, de instauração de processo administrativo de nulidade. Desta data corre o prazo de 60 (sessenta) dias para eventual contestação do titular (Art. 52 da LPI). Poderá ser requerida cópia do processo de nulidade através do formulário modelo FQ005.

23.19 Extinção – Art. 78 da LPI
Notificação da extinção da patente pipeline pela expiração do prazo de vigência de proteção legal.

24. Anuidade de Patente

24.2 Exigência de Complementação da Retribuição Anual
O titular deverá complementar, de acordo com a tabela vigente na data da complementação, o recolhimento da retribuição anual especificada, por meio do formulário modelo FQ002 acompanhado dos comprovantes dos pagamentos correspondentes ao cumprimento da exigência e a complementação da retribuição anual no valor da retribuição adicional de que trata o art. 84º § 2º da LPI. O não cumprimento no prazo de 60 (sessenta) dias acarretará a extinção da patente nos termos do no art. 87 da LPI.

24.4 Restauração
Notificação quanto à restauração da patente.

24.5 Despacho Anulado (**)
Anulação do despacho referente a qualquer um dos subitens por ter sido indevido.

24.6 Publicação Anulada
Anulação da publicação referente a qualquer um dos subitens por ter sido indevida.

24.7 Republicação
Republicação da publicação de qualquer um dos subitens por ter sido efetuada com incorreção.

24.8 Extinção Definitiva - Art. 78 inciso IV da LPI
Extinção definitiva da patente e seus certificados se for o caso, por falta do pagamento em mais de uma retribuição anual nos prazos fixados conforme IN 113/2013 e nos Art. 84 e 86 da LPI, não se aplicando a hipótese de restauração prevista no artigo 87 da referida Lei.

24.10 Manutenção da Extinção - Art. 78 inciso IV da LPI
Mantida a extinção da patente e seus certificados, se for o caso, uma vez que não foi requerida a restauração nos termos do disposto no art. 87 da LPI, encerrando a instância administrativa. A patente é considerada extinta na data final do prazo legal (nove meses) do primeiro pagamento devido que deixou de ser efetuado.

25. Anotação de Alteração de nome e/ou sede, de Transferência e de Limitação ou Ônus de Pedido, Patente e Certificado de Adição de Invenção.

25.1 Transferência Deferida
Notificação do deferimento da transferência requerida. Desta data corre o prazo de 60 (sessenta) dias para eventual recurso do interessado.

25.2 Transferência Indeferida
Notificação do indeferimento da transferência requerida. Desta data corre o prazo de 60 (sessenta) dias para eventual recurso do interessado.

25.3 Transferência em Exigência
Exigência referente ao pedido de transferência requerida. Desta data corre o prazo de 60 (sessenta) dias para cumprimento da exigência formulada, sob pena de indeferimento da transferência.

25.4 Alteração de Nome Deferida
Notificação do deferimento da alteração de nome requerida. Desta data corre o prazo de 60 (sessenta) dias para eventual recurso do interessado.

25.5 Alteração de Nome Indeferida
Notificação do indeferimento da alteração de nome requerida. Desta data corre o prazo de 60 (sessenta) dias para eventual recurso do interessado.

25.6 Alteração de Nome em Exigência
Exigência referente ao pedido de alteração de nome requerida. Desta data corre o prazo de 60 (sessenta) dias para cumprimento da exigência formulada, sob pena de indeferimento da alteração.

25.7 Alteração de Sede Deferida
Notificação do deferimento da alteração de Sede requerida. Desta data corre o prazo de 60 (sessenta) dias para eventual recurso do interessado.

25.8 Alteração de Sede Indeferida
Notificação do indeferimento da alteração de Sede requerida. Desta data corre o prazo de 60 (sessenta) dias para eventual recurso do interessado.

25.9 Alteração de Sede em Exigência
Exigência referente ao pedido de alteração de Sede requerida. Desta data corre o prazo de 60 (sessenta) dias para cumprimento da exigência formulada, sob pena de indeferimento da alteração.

25.10 Despacho Anulado (**)
Anulação do despacho referente a qualquer um dos subitens anteriores por ter sido indevido.

25.11 Republicação
Republicação da publicação de qualquer um dos subitens anteriores por ter sido indevida.

25.12 Publicação Anulada
Anulada a publicação de qualquer um dos subitens anteriores por ter sido efetuada com incorreção.

25.13 Anotação de Limitação ou Ônus
Notificação referente à anotação de limitação ou ônus conforme indicado no complemento

26. Opinião Preliminar sobre a Patenteabilidade - Programa Piloto.

26.1 – Pedido Apto
Comunicação ao depositante que o pedido está apto a participar do Programa Piloto de Opinião Preliminar sobre a Patenteabilidade.

26.2 – Pedido Irregular
Comunicação ao depositante que o pedido não está apto a participar do Programa Piloto de Opinião Preliminar sobre a Patenteabilidade.

26.3 – Pedido Excedente
Comunicação ao depositante que o pedido excedeu o limite de vagas no Programa Piloto de Opinião Preliminar sobre a Patenteabilidade.

26.4 – Opinião Preliminar sobre a Patenteabilidade
Comunicação ao depositante da "Opinião Preliminar sobre a Patenteabilidade".

26.5 – Republicação
Republicação da publicação por ter sido efetuada com incorreções.

26.6 – Retificação
Retificação da publicação por ter sido efetuada com incorreção que não impossibilita sua identificação. Tal publicação não implica em alteração da data de publicação e nos prazos decorrentes da mesma.

26.7 – Publicação anulada
Anulada a publicação por ter sido indevida.

27. Patentes Verdes

27.1 Notificação de Solicitação para Participação no Programa de Patentes Verdes

27.2 Solicitação Concedida
O pedido está apto a participar do Programa de Patentes Verdes.

27.3 Solicitação Negada
O pedido não está apto a participar do Programa de Patentes Verdes. Desta data corre o prazo de 60 (sessenta) dias para eventual recurso do interessado.

27.4 Solicitação Excedente
O pedido excedeu o limite das solicitações concedidas no Programa de Patentes Verdes.

27.5 Republicação
Republicação da publicação por ter sido efetuada com incorreções.

27.6 Retificação
Retificação da publicação por ter sido efetuada com incorreção que não impossibilita sua identificação. Tal publicação não implica em alteração da data de publicação e nos prazos decorrentes da mesma.

27.7 Publicação Anulada
Anulada a publicação por ter sido indevida.

28 - Projeto Piloto - PPH

28.1 – Solicitação Concedida
O pedido de patente está apto a participar do Projeto Piloto PPH, uma vez que o requerimento apresentado atende ao disposto na Resolução INPI nº 154/2015.

28.2 – Solicitação Negada
O pedido de patente não está apto a participar ou o limite de vagas do Projeto Piloto PPH foi excedido, de acordo com o disposto na Resolução INPI nº 154/2015.

28.3 – Republicação
Republicação da publicação por ter sido efetuada com incorreções.

28.4 – Retificação
Retificação da publicação por ter sido efetuada com incorreção que não impossibilita sua identificação. Tal publicação não implica em alteração da data de publicação e nos prazos decorrentes da mesma.

28.5 – Publicação anulada
Anulada a publicação por ter sido indevida.

29 – Sobrestamento

29.1 Exame técnico sobrestado por matéria não publicada
O exame técnico do pedido de patente encontra-se sobrestado pela existência de estado da técnica ainda não publicada que influencia na decisão.

29.2 Pedido de patente sobrestado por determinação judicial
Todos os atos relativos ao pedido de patente encontram-se sobrestados por determinação judicial.

29.3 - Patente sobrestada por determinação judicial
Todos os atos relativos à patente encontram-se sobrestados por determinação judicial.

29.10 – Dessobrestamento
Prosseguimento do trâmite do pedido de patente, exame técnico ou patente.

29.11 – Retificação
Retificação da publicação por ter sido efetuada com incorreção que não impossibilita sua identificação. Tal publicação não implica em alteração da data de publicação e nos prazos decorrentes da mesma.

29.12 – Publicação Anulada
Anulada a publicação por ter sido indevida.

PR. INPI - Presidência

Nulidade Administrativa - Intimação para Manifestação

Notificação ao titular da patente e ao requerente da nulidade, da emissão de parecer do INPI para manifestação. A manifestação deverá ser apresentada no prazo de 60(sessenta) dias, desta data após o que o processo será decidido. O parecer pode ser obtido através do endereço eletrônico www.inpi.gov.br - janela "*e*-parecer".

Nulidade Administrativa - Decisão

A decisão da nulidade encerra a instância administrativa.

Recurso – Exigência

Recurso - Exigência - Art. 214 da LPI

Formulada exigência para complementação das razões oferecidas a título de recurso no prazo de 60 (sessenta) dias desta data. Havendo ou não manifestação sobre a exigência dar-se-á prosseguimento ao exame do recurso. Caso a exigência não tenha sido explicitada no despacho da RPI, O parecer pode ser obtido através do endereço eletrônico www.inpi.gov.br - janela "*e*-parecer".

Recurso - Decisão

A decisão do recurso é final e irrecorrível na esfera administrativa.

Considerações Finais

Solicitação de Cópias:

1 - Os pedidos de fotocópias podem ser solicitados na sede do INPI/RJ ou nas delegacias e representações do INPI constantes da primeira página da RPI.

(*) Quando a republicação se referir a item de publicação que envolva o prazo para tomada de providências, o prazo contar-se-á a partir da data da republicação.

(**) A toda publicação que envolva anulação de ato ou despacho caberá justificativa no processo adminstrativo.

Códigos para Identificação de Dados Bibliográficos (INID)

(11) Número da Patente

(21) Número do Pedido
(22) Data do Depósito
(30) Dados da Prioridade Unionista (data de depósito, país, número)
(43) Data da Publicação do Pedido

(45) Data da Concessão da Patente/Certificado de Adição de Invenção
(51) Classificação Internacional
(52) Classificação Nacional

(54) Título
(57) Resumo
(61) Dados do Pedido ou patente principal do qual o presente é uma adição (número e data de depósito)
(62) Dados do pedido original do qual o presente é uma divisão (número e dadta de depósito)
(66) Dados da Prioridade Interna (número e data de depósito)
(71) Nome do Depositante
(72) Nome do Inventor
(73) Nome do Titular
(74) Nome do Procurador
(81) Países Designados
(85) Data do Início da Fase Nacional
(86) Número, Idioma e Data do Depósito Internacional
(87) Número, Idioma e Data da Publicação Internaciona

Patentes - Tabela de Códigos de Despachos de Pedidos e Patentes (incluindo as de MI/DI expedidas na vigência da LEI 5772/71) Período de Transição - LEI 5772/71 (CPI)

RPI 2402 de 17/01/2017

11.30 Arquivamento Definitivo – Art. 18 § 1º da Lei 5772/71

Notificação da **retirada definitiva** do pedido de patente uma vez que não foi requerido o pedido de exame no prazo previsto pelo Art 18 § 1º, tendo o prazo expirado na vigência da Lei 5772/71.

11.31 Arquivamento Definitivo - Falta de Cumprimento de Exigência

Notificação do **arquivamento definitivo** do pedido uma vez que não houve manifestação do depositante quanto à exigência formal; exigência técnica ou exigência referente ao Art. 20, tendo o prazo de cumprimento expirado na vigência da Lei 5772/71.

12.1 Recurso Contra o Deferimento

Notificação de recurso, interposto na vigência da Lei 5772/71, contra o deferimento do pedido de patente, objetivando o reexame da matéria. Desta data corre o prazo de 60 (sessenta) dias para eventual contestação do depositante. Poderá ser requerida cópia do recurso através do formulário modelo FQ005.

13.1 Notificação para Pagamento da Retribuição Relativa à Expedição da Carta-Patente dos Pedidos Deferidos na Vigência da Lei 5772/71

Desta data corre o prazo de 60 (sessenta) dias para o pagamento e comprovação de retribuição para expedição da carta-patente. O não pagamento e sua comprovação no prazo acima determinado acarretará o **arquivamento definitivo** do pedido.

13.2 Publicação Anulada

Anulação da publicação de notificação para recolhimento por ter sido indevida.

15.1 Arquivamento do Pedido de Patente por Comprovação e Recolhimento Intempestivo de Anuidade - AN 082/86 item 4.1

Notificação do arquivamento automático do pedido de patente, ocorrido durante a vigência da Lei 5772/71, por intempestividade de comprovação e recolhimento de anuidade. Desta data corre o prazo de 60 (sessenta) dias para o depositante requerer a restauração do andamento do pedido através do formulário modelo 1.02, com o recolhimento correspondente à restauração.

15.2 Arquivamento do Pedido de Patente por Comprovação Intempestiva de Anuidade - AN 082/86 item 4.1

Notificação do arquivamento automático do pedido de patente, ocorrido durante a vigência da Lei 5772/71, por intempestividade de comprovação de anuidade. Desta data corre o prazo de 60 (sessenta) dias para o depositante requerer a restauração do andamento do pedido através do formulário modelo FQ002, com o recolhimento correspondente à restauração.

15.3 Arquivamento do Pedido de Patente por Falta de Comprovação e Recolhimento de Anuidade - AN 082/86 item 4.1

Notificação do arquivamento automático do pedido de patente, ocorrido durante a vigência da Lei 5772/71, por falta de comprovação e recolhimento de anuidade. Desta data corre o prazo de 60 (sessenta) dias para o depositante requerer a restauração do andamento do pedido através do formulário modelo FQ002, com o recolhimento correspondente à restauração, devendo anexar a guia de recolhimento referente à anuidade devida. No caso de arquivamento indevido, o depositante deverá, no prazo acima, apresentar o comprovante de recolhimento tempestivo, através do formulário modelo FQ002, isento de retribuição.

15.3.1 Aquivamento do pedido de patente de Modelo ou Desenho Industrial por falta de recolhimento de anuidade/comprovação – AN 082/86 item 4.1

Notificação do arquivamento automático do pedido de patente, ocorrido durante a vigência da Lei 5772/71, por falta de recolhimento/comprovação de anuidade. Desta data corre o prazo de 60 (sessenta) dias para o depositante requerer a restauração do andamento do pedido através do formulário FQ002, com o recolhimento correspondente à restauração, não sendo necessário o recolhimento da(s) anuidade(s). No caso de arquivamento indevido, o depositante deverá, no prazo acima, apresentar o comprovante do recolhimento tempestivo através do formulário modelo FQ002, isento de retribuição.

15.4 Arquivamento do Pedido de Patente por Falta de Comprovação e Recolhimento de Anuidade e Comprovação e Recolhimento Intempestivo de Anuidade - AN 082/86 item 4.1

Notificação do arquivamento automático do pedido de patente, ocorrido durante a vigência da Lei 5772/71, por falta e por intempestividade de comprovação e recolhimento de anuidade. Desta data corre o prazo de 60 (sessenta) dias para o depositante requerer a restauração do andamento do pedido através do formulário modelo FQ002, com o recolhimento correspondente à restauração, devendo anexar a guia de recolhimento referente à anuidade devida. No caso de arquivamento indevido, o depositante deverá, no prazo acima, apresentar o comprovante de comprovação e recolhimento tempestivo, através do formulário modelo FQ002, isento de retribuição.

15.13 Extinção da Garantia de Prioridade

Notificação da extinção da garantia de prioridade por não ter sido requerido o privilégio dentro dos prazos previstos no Art 7º da Lei 5772/71.

18.2 Caducidade - Art 50 da Lei 5772/71

Notificação de caducidade automática da patente por não ter sido efetuada a comprovação do pagamento da respectiva anuidade no prazo legal encerrado na vigência da Lei 5772/71.

MINISTÉRIO DA INDÚSTRIA, COMÉRCIO EXTERIOR E SERVIÇOS

Recurso - Interposição

Notificação de interposição, na vigência da Lei 5772/71, de recurso ao Ministro da Indústria, Comércio Exterior e Serviços contra a decisão proferida pelo Presidente do INPI, objetivando o reexame da matéria.

Recurso - Decisão

A decisão do recurso, interposto na vigência da Lei 5772/71, pelo Ministério da Indústria, Comércio Exterior e Serviços encerra a instância administrativa..

PATENTES - Índice Numérico Remissivo de Pedidos, Patentes (incluindo as de MI/DI expedidas na vigência da Lei 5772/71) e Certificados de Adição de Invenção

RPI 2402 de 17/01/2017

BR 102012000050-4	15.11	**237**
BR 102012000819-0	PR	**7**
BR 102012001427-0	8.11	**117**
BR 102012004347-5	8.11	**117**
BR 102012005054-4	8.6	**107**
BR 102012005166-4	8.6	**107**
BR 102012005169-9	8.6	**107**
BR 102012005299-7	8.6	**107**
BR 102012005373-0	8.6	**107**
BR 102012005525-2	8.6	**107**
BR 102012005739-5	8.6	**107**
BR 102012005750-6	8.6	**107**
BR 102012005847-2	8.6	**107**
BR 102012005849-9	8.6	**107**
BR 102012005917-7	8.6	**107**
BR 102012005923-1	8.6	**107**
BR 102012005925-8	8.6	**107**
BR 102012005980-0	8.6	**107**
BR 102012007709-4	8.5	**106**
BR 102012012839-0	15.7	**236**
BR 102012015063-8	8.5	**106**
BR 102012015307-6	8.5	**106**
BR 102012015756-0	8.6	**107**
BR 102012016206-7	8.6	**107**
BR 102012017023-0	8.6	**107**
BR 102012017212-7	2.1	**98**
BR 102012017317-4	8.5	**106**
BR 102012017623-8	8.6	**107**
BR 102012017901-6	8.11	**117**
BR 102012018144-4	8.11	**117**
BR 102012018563-6	8.11	**117**
BR 102012018569-5	8.11	**117**
BR 102012018579-2	8.11	**117**
BR 102012018860-0	8.7	**117**
BR 102012019073-7	8.11	**117**
BR 102012019697-2	8.11	**117**
BR 102012020318-9	8.11	**117**
BR 102012020647-1	8.11	**118**
BR 102012020651-0	8.11	**118**
BR 102012021027-4	8.11	**118**
BR 102012021219-6	8.6	**107**
BR 102012021280-3	8.7	**117**
BR 102012021463-6	8.6	**107**
BR 102012021483-0	8.11	**118**
BR 102012021486-5	8.11	**118**
BR 102012021685-0	8.11	**118**
BR 102012021705-8	8.11	**118**
BR 102012021831-3	8.5	**106**
BR 102012021840-2	8.6	**107**
BR 102012021898-4	8.11	**118**
BR 102012021965-4	8.6	**107**
BR 102012022003-2	8.11	**118**
BR 102012022004-0	8.11	**118**
BR 102012022076-8	8.11	**118**
BR 102012022154-3	8.11	**118**
BR 102012022155-1	8.11	**118**
BR 102012022156-0	8.11	**118**
BR 102012022157-8	8.11	**118**
BR 102012022158-6	8.11	**118**
BR 102012022278-7	8.11	**118**
BR 102012022424-0	2.5	**100**
BR 102012022546-8	8.11	**118**
BR 102012022547-6	8.5	**106**
BR 102012022563-8	8.11	**118**
BR 102012022852-1	8.11	**118**
BR 102012023018-6	8.11	**118**
BR 102012023257-0	8.11	**118**
BR 102012023352-5	8.6	**107**
BR 102012023579-0	8.6	**107**
BR 102012023582-0	8.6	**107**
BR 102012023595-1	8.11	**118**
BR 102012023760-1	8.11	**118**
BR 102012023859-4	8.6	**107**
BR 102012023919-1	2.1	**98**
BR 102012024164-1	8.11	**118**
BR 102012024218-4	8.11	**118**
BR 102012024424-1	8.11	**118**
BR 102012024485-3	8.11	**118**
BR 102012024591-4	8.6	**107**
BR 102012024929-4	8.11	**119**
BR 102012025060-8	2.1	**98**
BR 102012025160-4	PR	**8**
BR 102012025250-3	8.11	**119**
BR 102012025276-7	8.11	**119**
BR 102012025317-8	8.11	**119**
BR 102012025405-0	8.6	**107**
BR 102012025408-5	8.6	**107**
BR 102012025605-3	8.11	**119**
BR 102012025610-0	8.11	**119**
BR 102012025628-2	8.5	**106**
BR 102012025629-0	8.11	**119**
BR 102012025657-6	8.11	**119**
BR 102012025759-9	8.11	**119**
BR 102012025786-6	8.11	**119**
BR 102012025905-2	8.11	**119**
BR 102012026025-5	8.6	**107**
BR 102012026028-0	8.11	**119**
BR 102012026039-5	8.11	**119**
BR 102012026102-2	8.11	**119**
BR 102012026104-9	8.11	**119**
BR 102012026425-0	8.5	**106**
BR 102012026435-8	8.11	**119**
BR 102012026556-7	8.11	**119**
BR 102012026576-1	8.5	**106**
BR 102012026577-0	8.5	**106**
BR 102012027149-4	8.11	**119**
BR 102012027266-0	8.11	**119**
BR 102012027345-4	8.6	**107**
BR 102012027354-3	8.11	**119**
BR 102012027513-9	8.5	**106**
BR 102012027727-1	8.11	**119**
BR 102012028167-8	8.11	**119**
BR 102012028304-2	8.11	**119**
BR 102012028343-3	8.11	**119**
BR 102012028473-1	8.11	**119**
BR 102012028484-7	8.11	**119**
BR 102012028685-8	8.11	**119**
BR 102012029109-6	8.11	**120**
BR 102012029125-8	8.11	**120**
BR 102012029150-9	8.6	**107**
BR 102012029323-4	8.11	**120**
BR 102012029548-2	8.11	**120**
BR 102012029555-5	8.11	**120**
BR 102012029695-0	8.11	**120**
BR 102012029748-5	8.6	**107**
BR 102012030057-5	8.11	**120**
BR 102012030058-3	8.11	**120**
BR 102012030066-4	8.6	**107**
BR 102012030103-2	8.6	**107**
BR 102012030328-0	8.11	**120**
BR 102012031208-5	8.5	**106**
BR 102012033505-0	8.6	**107**
BR 102013000192-9	8.6	**107**
BR 102013001096-0	PR	**8**
BR 102013002501-1	8.11	**120**
BR 102013002570-4	8.11	**120**
BR 102013002789-8	8.11	**120**
BR 102013003311-1	8.11	**120**
BR 102013003509-2	9.1	**229**
BR 102013003608-0	8.11	**120**
BR 102013003801-6	8.11	**120**
BR 102013004149-1	21.6	**242**
BR 102013004463-6	8.11	**120**
BR 102013004525-0	8.11	**120**
BR 102013004833-0	8.11	**120**
BR 102013004995-6	8.11	**120**
BR 102013005002-4	8.11	**120**
BR 102013005003-2	8.11	**120**
BR 102013005004-0	8.11	**120**
BR 102013005032-6	8.11	**120**
BR 102013005261-2	8.6	**107**
BR 102013005369-4	8.6	**107**
BR 102013005371-6	8.11	**120**
BR 102013005445-3	8.6	**107**
BR 102013005469-0	8.6	**107**
BR 102013005470-4	8.6	**107**
BR 102013005582-4	8.11	**120**
BR 102013006026-7	8.6	**107**
BR 102013006064-0	8.6	**107**
BR 102013006180-8	8.6	**107**
BR 102013006200-6	8.6	**107**
BR 102013006203-0	8.6	**108**
BR 102013006213-8	8.6	**108**
BR 102013006214-6	8.6	**108**
BR 102013006407-6	8.11	**120**
BR 102013006449-1	8.11	**120**
BR 102013007402-0	8.11	**121**
BR 102013007475-6	8.6	**108**
BR 102013008166-3	8.11	**121**
BR 102013008201-5	8.11	**121**
BR 102013008202-3	8.11	**121**
BR 102013009223-1	8.6	**108**
BR 102013009282-7	8.11	**121**
BR 102013009540-0	8.11	**121**
BR 102013009541-9	8.11	**121**
BR 102013009830-2	8.11	**121**
BR 102013009878-7	8.11	**121**
BR 102013009911-2	3.1	**61**
BR 102013009990-2	8.11	**121**
BR 102013010201-6	8.11	**121**
BR 102013010344-6	8.11	**121**
BR 102013011100-7	8.11	**121**
BR 102013011325-5	8.11	**121**
BR 102013011504-5	8.11	**121**
BR 102013011734-0	8.11	**121**
BR 102013011887-7	8.11	**121**
BR 102013011915-6	8.11	**121**
BR 102013012664-0	8.11	**121**
BR 102013012778-7	8.11	**121**
BR 102013012936-4	8.11	**121**
BR 102013013444-9	8.11	**121**
BR 102013014012-0	8.11	**121**
BR 102013016272-8	8.11	**121**
BR 102013016284-1	2.1	**98**
BR 102013016486-0	11.5	**235**
BR 102013016568-9	16.1	**238**
BR 102013016738-0	8.11	**121**
BR 102013016785-1	8.11	**121**
BR 102013016841-6	8.11	**121**
BR 102013016898-0	8.11	**122**
BR 102013016912-9	8.11	**122**
BR 102013016955-2	8.11	**122**
BR 102013016958-7	8.11	**122**
BR 102013017004-6	8.11	**122**
BR 102013017030-5	8.11	**122**
BR 102013017031-3	8.11	**122**
BR 102013017032-1	8.11	**122**
BR 102013017119-0	8.11	**122**
BR 102013017133-6	8.11	**122**
BR 102013017138-7	8.11	**122**
BR 102013017218-9	8.11	**122**
BR 102013017334-7	8.11	**122**
BR 102013017348-7	8.11	**122**
BR 102013017361-4	8.11	**122**
BR 102013017391-6	8.11	**122**
BR 102013017470-0	8.11	**122**
BR 102013017521-8	8.11	**122**
BR 102013017533-1	8.11	**122**
BR 102013017534-0	8.11	**122**
BR 102013017611-7	8.11	**122**
BR 102013017774-1	8.11	**122**
BR 102013017786-5	8.11	**122**
BR 102013017794-6	8.11	**122**
BR 102013017841-1	8.11	**122**
BR 102013017842-0	8.11	**122**
BR 102013017882-9	8.11	**122**
BR 102013018010-6	8.11	**123**
BR 102013018012-2	8.11	**123**
BR 102013018179-0	8.11	**123**
BR 102013018201-0	8.11	**123**
BR 102013018238-9	8.11	**123**
BR 102013018312-1	8.11	**123**
BR 102013018442-0	8.11	**123**
BR 102013018448-9	8.11	**123**
BR 102013018467-5	8.11	**123**
BR 102013018959-6	8.11	**123**
BR 102013019270-8	8.11	**123**
BR 102013019274-0	8.11	**123**
BR 102013019292-9	8.11	**123**
BR 102013019318-6	8.11	**123**
BR 102013019349-6	8.11	**123**
BR 102013019427-1	8.11	**123**
BR 102013019475-1	8.11	**123**
BR 102013019587-1	8.11	**123**
BR 102013019713-0	8.11	**123**
BR 102013019722-0	8.11	**123**
BR 102013019747-5	8.11	**123**
BR 102013019763-7	8.11	**123**
BR 102013019859-5	8.11	**123**
BR 102013019861-7	8.11	**123**
BR 102013019885-4	8.11	**123**
BR 102013019945-1	8.11	**123**
BR 102013020180-4	8.11	**123**
BR 102013020187-1	8.11	**123**
BR 102013020221-5	8.11	**124**
BR 102013020284-3	8.11	**124**
BR 102013020306-8	8.11	**124**
BR 102013020386-6	8.11	**124**
BR 102013020391-2	8.11	**124**
BR 102013020501-0	8.11	**124**
BR 102013020563-0	8.11	**124**
BR 102013020626-1	8.11	**124**
BR 102013020669-5	8.11	**124**
BR 102013020789-6	8.11	**124**
BR 102013020842-6	8.11	**124**
BR 102013021010-2	8.11	**124**
BR 102013021119-2	8.11	**124**
BR 102013021172-9	8.11	**124**
BR 102013021206-7	8.11	**124**
BR 102013021212-1	8.11	**124**
BR 102013021224-5	8.11	**124**
BR 102013021251-2	8.11	**124**
BR 102013021268-7	8.11	**124**
BR 102013021321-7	8.11	**124**
BR 102013021359-4	8.11	**124**
BR 102013021414-0	9.2	**234**
BR 102013021416-7	8.11	**124**
BR 102013021685-2	8.11	**124**
BR 102013021902-9	8.11	**124**
BR 102013021911-8	8.11	**124**
BR 102013021945-2	8.11	**124**
BR 102013021951-7	8.11	**125**
BR 102013022066-3	8.11	**125**
BR 102013022174-0	8.11	**125**
BR 102013022179-1	8.11	**125**
BR 102013022398-0	8.11	**125**
BR 102013022487-1	8.11	**125**
BR 102013022500-2	8.11	**125**
BR 102013022554-1	8.11	**125**
BR 102013022598-3	8.11	**125**
BR 102013022729-3	8.11	**125**
BR 102013022760-9	8.11	**125**
BR 102013022802-8	8.11	**125**
BR 102013022854-0	8.11	**125**
BR 102013022885-0	8.11	**125**
BR 102013023058-8	8.11	**125**
BR 102013023094-4	8.11	**125**
BR 102013023200-9	8.11	**125**
BR 102013023392-7	8.11	**125**
BR 102013023404-4	8.11	**125**
BR 102013023439-7	8.11	**125**
BR 102013023469-9	8.11	**125**
BR 102013023483-4	8.11	**125**
BR 102013023506-7	8.11	**125**
BR 102013023629-2	8.11	**125**
BR 102013023763-9	8.11	**125**
BR 102013023779-5	8.11	**125**
BR 102013023917-8	8.11	**125**
BR 102013023992-5	8.11	**126**
BR 102013024000-1	8.11	**126**
BR 102013024009-5	8.11	**126**
BR 102013024036-2	8.11	**126**
BR 102013024433-3	8.11	**126**
BR 102013024452-0	8.11	**126**
BR 102013024541-0	8.11	**126**
BR 102013024548-8	8.11	**126**
BR 102013024557-7	8.11	**126**
BR 102013024584-4	8.11	**126**
BR 102013024671-9	8.11	**126**
BR 102013024687-5	8.11	**126**
BR 102013024691-3	8.11	**126**
BR 102013024881-9	8.11	**126**
BR 102013025101-1	8.11	**126**
BR 102013025316-2	8.11	**126**
BR 102013025341-3	8.11	**126**
BR 102013025384-7	8.11	**126**
BR 102013025425-8	8.11	**126**
BR 102013025437-1	8.11	**126**
BR 102013025504-1	8.11	**126**
BR 102013025527-0	8.11	**126**
BR 102013025551-3	8.11	**126**
BR 102013025552-1	8.11	**126**
BR 102013025577-7	8.11	**126**
BR 102013025579-3	8.11	**126**
BR 102013025584-0	8.11	**127**
BR 102013025637-4	8.11	**127**
BR 102013025659-5	8.11	**127**
BR 102013025730-3	8.11	**127**
BR 102013025779-6	8.11	**127**
BR 102013025786-9	8.11	**127**
BR 102013025831-8	8.11	**127**
BR 102013025874-1	8.7	**117**
BR 102013025915-2	8.11	**127**
BR 102013025953-5	8.11	**127**
BR 102013026119-0	8.11	**127**
BR 102013026243-9	8.11	**127**
BR 102013026371-0	8.11	**127**
BR 102013026543-8	8.11	**127**
BR 102013026614-0	8.11	**127**
BR 102013026712-0	8.11	**127**
BR 102013026795-3	8.11	**127**
BR 102013026847-0	8.11	**127**
BR 102013026948-4	8.11	**127**
BR 102013026963-8	8.11	**127**
BR 102013027043-1	8.11	**127**
BR 102013027168-3	8.11	**127**
BR 102013027182-9	8.11	**127**
BR 102013027227-2	8.11	**127**
BR 102013027252-3	8.11	**127**
BR 102013027275-2	8.11	**127**
BR 102013027282-5	8.11	**127**
BR 102013027303-1	8.11	**127**
BR 102013027377-5	8.11	**128**
BR 102013027382-1	8.11	**128**
BR 102013027394-5	8.11	**128**
BR 102013027481-0	8.11	**128**
BR 102013027520-4	8.11	**128**
BR 102013027606-5	8.11	**128**
BR 102013027634-0	8.11	**128**
BR 102013027706-1	8.11	**128**
BR 102013027715-0	8.11	**128**
BR 102013027719-3	8.11	**128**
BR 102013027804-1	8.11	**128**
BR 102013027898-0	8.11	**128**
BR 102013027946-3	8.11	**128**
BR 102013028060-7	8.11	**128**
BR 102013028067-4	8.11	**128**
BR 102013028079-8	8.11	**128**
BR 102013028080-1	8.11	**128**
BR 102013028086-0	8.11	**128**
BR 102013028091-7	8.11	**128**
BR 102013028101-8	8.11	**128**
BR 102013028108-5	8.11	**128**
BR 102013028112-3	8.11	**128**
BR 102013028113-1	8.11	**128**
BR 102013028119-0	8.11	**128**
BR 102013028135-2	8.11	**128**
BR 102013028184-0	8.11	**128**
BR 102013028216-2	8.11	**129**
BR 102013028220-0	8.11	**129**
BR 102013028223-5	8.11	**129**
BR 102013028245-6	8.11	**129**
BR 102013028308-8	8.11	**129**
BR 102013028335-5	8.11	**129**
BR 102013028434-3	2.1	**98**
BR 102013028500-5	8.11	**129**
BR 102013028546-3	8.11	**129**
BR 102013028550-1	8.11	**129**
BR 102013028623-0	8.11	**129**
BR 102013028649-4	8.11	**129**
BR 102013028730-0	8.11	**129**
BR 102013028797-0	8.11	**129**
BR 102013028935-3	8.11	**129**
BR 102013028941-8	8.11	**129**
BR 102013028947-7	8.11	**129**
BR 102013028955-8	8.11	**129**
BR 102013028961-2	8.11	**129**
BR 102013028984-1	8.11	**129**
BR 102013029054-8	8.11	**129**
BR 102013029055-6	8.11	**129**
BR 102013029086-6	8.11	**129**
BR 102013029134-0	8.11	**129**
BR 102013029173-0	8.11	**129**
BR 102013029186-2	8.11	**129**
BR 102013029214-1	8.11	**129**
BR 102013029252-4	8.11	**129**
BR 102013029261-3	8.11	**130**
BR 102013029268-0	8.11	**130**
BR 102013029297-4	8.11	**130**
BR 102013029304-0	8.11	**130**
BR 102013029308-3	8.11	**130**
BR 102013029312-1	8.11	**130**
BR 102013029313-0	8.11	**130**
BR 102013029327-0	8.11	**130**
BR 102013029379-2	8.6	**108**
BR 102013029464-0	8.11	**130**
BR 102013029533-7	8.11	**130**
BR 102013029547-7	8.11	**130**
BR 102013029548-5	8.11	**130**
BR 102013029554-0	8.11	**130**
BR 102013029555-8	8.11	**130**
BR 102013029556-6	8.11	**130**
BR 102013029558-2	8.11	**130**
BR 102013029559-0	8.11	**130**
BR 102013029562-0	8.11	**130**
BR 102013029574-4	8.11	**130**
BR 102013029680-5	8.11	**130**
BR 102013029684-8	8.11	**130**
BR 102013029685-6	8.11	**130**
BR 102013029705-4	8.11	**130**
BR 102013029707-0	8.11	**130**
BR 102013029712-7	8.11	**130**
BR 102013029719-4	8.11	**130**
BR 102013029722-4	8.11	**130**
BR 102013029723-2	8.11	**131**
BR 102013029760-7	8.11	**131**
BR 102013029819-0	8.11	**131**
BR 102013029821-2	8.11	**131**
BR 102013029822-0	8.11	**131**
BR 102013029825-5	8.11	**131**
BR 102013029860-3	8.11	**131**
BR 102013029900-6	8.11	**131**
BR 102013029923-5	8.11	**131**
BR 102013029972-3	8.11	**131**
BR 102013029993-6	8.11	**131**
BR 102013029994-4	8.11	**131**
BR 102013029995-2	8.11	**131**
BR 102013030034-9	8.11	**131**
BR 102013030085-3	8.11	**131**
BR 102013030331-3	9.1	**230**
BR 102013030810-2	8.11	**131**
BR 102013030866-8	8.11	**131**
BR 102013031662-8	8.11	**131**
BR 102013032719-0	8.6	**108**
BR 102013033582-7	2.1	**98**
BR 102013033584-3	2.1	**98**
BR 102013034022-7	8.11	**131**
BR 102014001316-4	2.1	**98**
BR 102014001747-0	2.5	**100**
BR 102014002684-3	2.1	**98**
BR 102014002882-0	2.1	**98**
BR 102014003212-6	2.1	**98**
BR 102014003409-9	2.1	**98**
BR 102014003618-0	8.6	**108**
BR 102014004027-7	2.1	**98**
BR 102014004228-8	2.1	**98**
BR 102014005854-0	2.5	**100**
BR 102014008968-3	7.1	**103**
BR 102014008969-1	7.1	**103**
BR 102014008982-9	2.1	**98**
BR 102014010234-5	2.5	**100**
BR 102014012233-8	2.5	**100**
BR 102014015835-9	2.1	**98**
BR 102014020984-0	7.1	**103**
BR 102014023710-0	2.1	**98**
BR 102014024365-8	2.1	**98**
BR 102014024439-5	2.5	**100**
BR 102014024503-0	2.5	**100**
BR 102014024571-5	2.5	**100**
BR 102014024940-0	2.5	**100**

BR 102014026972-0 2.1 **98**
BR 102014026977-0 2.1 **98**
BR 102014026982-7 2.5 **100**
BR 102014027153-8 2.1 **98**
BR 102014027270-4 2.1 **98**
BR 102014027272-0 2.1 **98**
BR 102014027307-7 2.5 **100**
BR 102014027430-8 2.5 **100**
BR 102014027472-3 2.1 **98**
BR 102014027499-5 2.1 **98**
BR 102014027538-0 2.5 **100**
BR 102014029486-4 2.1 **98**
BR 102015001893-2 2.1 **98**
BR 102015002018-0 2.1 **98**
BR 102015002589-0 2.1 **98**
BR 102015002901-2 2.1 **98**
BR 102015003338-9 2.1 **98**
BR 102015003878-0 2.5 **100**
BR 102015004009-1 2.5 **100**
BR 102015005097-6 2.1 **98**
BR 102015005099-2 2.1 **98**
BR 102015010275-5 3.1 **61**
BR 102015010545-2 3.1 **61**
BR 102015010645-9 3.1 **61**
BR 102015010652-1 3.1 **61**
BR 102015010653-0 3.1 **62**
BR 102015010654-8 3.1 **62**
BR 102015010688-2 3.1 **62**
BR 102015010725-0 3.1 **62**
BR 102015011793-0 3.1 **63**
BR 102015011809-0 3.1 **63**
BR 102015011831-7 3.1 **63**
BR 102015011877-5 3.1 **63**
BR 102015011928-3 3.1 **63**
BR 102015011959-3 3.1 **63**
BR 102015011963-1 3.1 **64**
BR 102015012143-1 3.1 **64**
BR 102015012195-4 3.1 **64**
BR 102015012203-9 3.1 **64**
BR 102015012225-0 3.1 **64**
BR 102015012264-0 3.1 **65**
BR 102015012386-8 3.1 **65**
BR 102015012489-9 3.1 **65**
BR 102015012494-5 3.1 **65**
BR 102015012528-3 3.1 **65**
BR 102015012687-5 3.1 **66**
BR 102015012696-4 3.1 **66**
BR 102015012721-9 3.1 **66**
BR 102015012729-4 3.1 **66**
BR 102015012816-9 3.1 **66**
BR 102015012826-6 3.1 **66**
BR 102015012906-8 3.1 **67**
BR 102015012932-7 3.1 **67**
BR 102015012947-5 2.10 **102**
BR 102015019371-8 2.1 **98**
BR 102015019372-6 2.1 **98**
BR 102015019388-2 2.5 **100**
BR 102015019499-4 2.5 **100**
BR 102015019951-1 2.5 **100**
BR 102015020166-4 2.1 **98**
BR 102015020197-4 2.1 **98**
BR 102015020230-0 2.1 **98**
BR 102015020234-2 2.5 **100**
BR 102015020286-5 2.5 **100**
BR 102015030870-1 2.10 **102**
BR 102015031762-0 9.1 **230**
BR 102016002730-6 2.1 **98**
BR 102016002733-0 2.5 **101**
BR 102016002999-6 9.2 **234**
BR 102016003696-8 2.5 **101**
BR 102016003961-4 2.1 **98**
BR 102016004012-4 2.1 **98**
BR 102016004082-5 2.1 **98**
BR 102016004409-0 2.5 **101**
BR 102016012555-3 15.7 **236**
BR 102016013659-8 2.1 **98**
BR 102016014766-2 2.5 **101**
BR 102016015220-8 2.1 **98**
BR 102016015373-5 2.1 **98**
BR 102016019655-8 2.1 **99**
BR 102016019761-9 2.1 **99**
BR 102016021660-5 2.1 **99**
BR 102016021831-4 2.1 **99**
BR 102016021833-0 2.1 **99**
BR 102016021842-0 2.1 **99**
BR 102016021914-0 2.1 **99**
BR 102016021980-9 2.1 **99**
BR 102016021983-3 2.1 **99**
BR 102016025137-0 15.21 **237**
BR 102016025141-9 15.21 **237**
BR 102016025166-4 15.21 **237**
BR 102016025169-9 15.21 **237**
BR 102016025171-0 15.21 **237**
BR 102016025174-5 15.21 **237**
BR 102016025175-3 15.21 **237**
BR 102016025176-1 15.21 **237**
BR 102016025179-6 15.21 **238**
BR 102016025180-0 15.21 **238**
BR 102016025183-4 15.21 **238**
BR 102016025184-2 15.21 **238**
BR 102016025185-0 15.21 **238**
BR 102016025187-7 15.21 **238**
BR 102016025194-0 15.21 **238**
BR 102016025195-8 15.21 **238**
BR 102016025209-1 15.21 **238**
BR 102016025219-9 15.21 **238**
BR 102016025228-8 15.21 **238**
BR 102016025254-7 15.21 **238**
BR 102016025260-1 15.21 **238**
BR 102016025267-9 15.21 **238**
BR 102016025272-5 15.21 **238**
BR 102016025275-0 15.21 **238**
BR 102016025277-6 15.21 **238**
BR 102016025285-7 15.21 **238**
BR 102016025288-1 15.21 **238**
BR 102016025294-6 15.21 **238**
BR 102016025296-2 15.21 **238**
BR 102016025300-4 15.21 **238**
BR 102016026185-6 2.6 **101**
BR 102016027439-7 15.30 **238**
BR 102016028012-5 2.5 **101**
BR 102016028095-8 2.5 **101**
BR 102016028216-0 2.5 **101**
BR 102016028235-7 2.5 **101**
BR 102016028239-0 2.5 **101**
BR 102016028241-1 2.5 **101**
BR 102016028346-9 2.5 **101**
BR 102016028388-4 2.1 **99**
BR 102016028390-6 2.1 **99**
BR 102016028391-4 2.1 **99**
BR 102016028393-0 2.1 **99**
BR 102016028428-7 2.1 **99**
BR 102016028430-9 2.1 **99**
BR 102016028434-1 2.1 **99**

BR 102016028437-6 2.1 **99**
BR 102016028444-9 2.1 **99**
BR 102016028449-0 2.1 **99**
BR 102016028451-1 2.1 **99**
BR 102016028456-2 2.1 **99**
BR 102016028457-0 2.1 **99**
BR 102016028458-9 2.5 **101**
BR 102016028460-0 2.1 **99**
BR 102016028465-1 2.1 **99**
BR 102016028469-4 2.1 **99**
BR 102016028480-5 2.5 **101**
BR 102016028481-3 2.5 **101**
BR 102016028485-6 2.1 **99**
BR 102016028488-0 2.5 **101**
BR 102016028490-2 2.1 **99**
BR 102016028493-7 2.1 **99**
BR 102016028498-8 2.1 **99**
BR 102016028509-7 2.1 **99**
BR 102016028519-4 2.1 **99**
BR 102016028526-7 2.1 **99**
BR 102016028529-1 2.1 **99**
BR 102016028544-5 2.1 **99**
BR 102016028545-3 2.1 **99**
BR 102016028549-6 2.1 **99**
BR 102016028554-2 2.1 **99**
BR 102016028556-9 2.1 **99**
BR 102016028557-7 2.1 **99**
BR 102016028563-1 2.1 **99**
BR 102016028566-6 2.5 **101**
BR 102016028572-0 2.5 **101**
BR 102016028573-9 2.5 **101**
BR 102016028575-5 2.1 **99**
BR 102016028576-3 2.1 **99**
BR 102016028580-1 2.1 **99**
BR 102016028582-8 2.1 **99**
BR 102016028584-4 2.5 **101**
BR 102016028589-5 2.1 **99**
BR 102016028592-5 2.1 **99**
BR 102016028596-8 2.1 **99**
BR 102016028597-6 2.1 **99**
BR 102016028599-2 2.1 **99**
BR 102016028608-5 2.5 **101**
BR 102016028610-7 2.1 **99**
BR 102016028711-1 2.1 **99**
BR 102016028885-1 2.1 **99**
BR 102016028894-0 2.1 **99**
BR 102016028920-3 2.5 **101**
BR 102016028923-8 2.1 **99**
BR 102016028926-2 2.1 **99**
BR 102016028929-7 2.1 **99**
BR 102016028943-2 2.1 **99**
BR 102016028946-7 2.1 **99**
BR 102016028947-5 2.1 **100**
BR 102016029000-7 2.1 **100**
BR 102016029010-4 2.5 **101**
BR 102016029017-1 2.1 **100**
BR 102016029018-0 2.1 **100**
BR 102016029234-4 2.1 **100**
BR 102016031046-6 2.10 **102**
BR 112012000031-4 11.6.1 **235**
BR 112012000099-3 7.1 **103**
BR 112012000102-7 8.11 **131**
BR 112012001677-6 11.6.1 **236**
BR 112012002039-0 8.11 **131**
BR 112012002139-7 1.2 **96**
BR 112012002245-8 7.1 **103**
BR 112012002260-1 8.11 **131**
BR 112012002975-4 7.1 **103**
BR 112012002978-9 8.11 **131**
BR 112012003034-5 1.2 **96**
BR 112012003087-6 15.9 **236**
BR 112012003090-6 8.11 **131**
BR 112012003508-8 8.11 **131**
BR 112012003761-7 8.11 **131**
BR 112012003869-9 8.11 **131**
BR 112012004181-9 8.11 **131**
BR 112012004292-0 8.11 **132**
BR 112012004331-5 8.11 **132**
BR 112012004332-3 7.1 **103**
BR 112012004375-7 8.11 **132**
BR 112012004421-4 8.11 **132**
BR 112012004460-5 8.11 **132**
BR 112012004481-8 8.11 **132**
BR 112012004649-7 8.11 **132**
BR 112012004974-7 8.11 **132**
BR 112012005089-3 8.11 **132**
BR 112012005293-4 8.11 **132**
BR 112012005332-9 8.11 **132**
BR 112012005353-1 8.11 **132**
BR 112012005440-6 8.11 **132**
BR 112012005906-8 8.11 **132**
BR 112012006139-9 8.11 **132**
BR 112012006176-3 8.11 **132**
BR 112012006613-7 8.11 **132**
BR 112012006659-5 8.11 **132**
BR 112012006840-7 8.11 **132**
BR 112012006880-6 8.11 **132**
BR 112012006941-1 8.11 **132**
BR 112012006995-0 8.11 **132**
BR 112012007066-5 8.11 **132**
BR 112012007067-3 8.11 **132**
BR 112012007083-5 8.11 **132**
BR 112012007108-4 8.11 **132**
BR 112012007123-8 8.11 **132**
BR 112012007128-9 8.11 **133**
BR 112012007136-0 8.11 **133**
BR 112012007148-3 8.11 **133**
BR 112012007209-9 8.11 **133**
BR 112012007253-6 8.11 **133**
BR 112012007310-9 8.11 **133**
BR 112012007493-8 1.1 **71**
BR 112012007516-0 8.11 **133**
BR 112012007560-8 8.11 **133**
BR 112012007580-2 8.11 **133**
BR 112012007593-4 8.11 **133**
BR 112012007598-5 8.11 **133**
BR 112012007606-0 8.11 **133**
BR 112012007628-0 8.11 **133**
BR 112012007684-1 8.11 **133**
BR 112012007772-4 8.11 **133**
BR 112012007793-7 8.11 **133**
BR 112012007810-0 8.11 **133**
BR 112012007910-7 8.11 **133**
BR 112012007996-4 8.11 **133**
BR 112012008007-5 8.11 **133**
BR 112012008037-7 8.11 **133**
BR 112012008113-6 8.11 **133**
BR 112012008245-0 8.11 **133**
BR 112012008345-7 8.11 **133**
BR 112012008395-3 8.11 **133**
BR 112012008512-3 8.11 **133**
BR 112012008687-1 8.11 **133**
BR 112012009124-7 8.11 **133**

BR 112012009143-3 8.11 **134**
BR 112012009145-0 8.11 **134**
BR 112012009186-7 8.11 **134**
BR 112012009213-8 8.11 **134**
BR 112012009227-8 8.11 **134**
BR 112012009378-9 8.11 **134**
BR 112012009444-0 8.11 **134**
BR 112012009520-0 8.11 **134**
BR 112012009801-2 8.11 **134**
BR 112012009856-0 8.11 **134**
BR 112012009864-0 8.11 **134**
BR 112012010094-7 8.11 **134**
BR 112012010233-8 8.11 **134**
BR 112012010338-5 1.2 **96**
BR 112012010359-8 8.11 **134**
BR 112012010388-1 8.11 **134**
BR 112012010397-0 8.11 **134**
BR 112012010447-0 8.11 **134**
BR 112012010453-5 8.11 **134**
BR 112012010456-0 8.11 **134**
BR 112012010534-5 8.11 **134**
BR 112012010733-0 8.11 **134**
BR 112012010877-8 8.11 **134**
BR 112012010957-0 11.6.1 **236**
BR 112012011001-2 8.11 **134**
BR 112012011008-0 8.11 **134**
BR 112012011016-0 8.11 **134**
BR 112012011036-5 8.11 **134**
BR 112012011078-0 8.11 **134**
BR 112012011079-9 8.11 **135**
BR 112012011080-2 8.11 **135**
BR 112012011111-6 8.11 **135**
BR 112012011115-9 8.11 **135**
BR 112012011170-1 8.11 **135**
BR 112012011193-0 8.11 **135**
BR 112012011210-4 8.11 **135**
BR 112012011217-1 8.11 **135**
BR 112012011248-1 8.11 **135**
BR 112012011252-0 8.11 **135**
BR 112012011519-7 8.11 **135**
BR 112012011576-6 8.11 **135**
BR 112012011606-1 8.11 **135**
BR 112012011675-4 8.11 **135**
BR 112012011701-7 8.11 **135**
BR 112012011809-9 8.11 **135**
BR 112012011842-0 8.11 **135**
BR 112012011973-7 8.11 **135**
BR 112012012111-1 8.11 **135**
BR 112012012166-9 8.11 **135**
BR 112012012224-0 8.11 **135**
BR 112012012260-6 8.11 **135**
BR 112012012261-4 8.11 **135**
BR 112012012264-9 8.11 **135**
BR 112012012316-5 8.11 **135**
BR 112012012476-5 8.11 **135**
BR 112012012484-6 8.11 **135**
BR 112012012601-6 8.11 **136**
BR 112012012667-9 8.11 **136**
BR 112012012738-1 8.11 **136**
BR 112012012782-9 8.11 **136**
BR 112012012783-7 8.11 **136**
BR 112012012791-8 8.11 **136**
BR 112012012808-6 8.11 **136**
BR 112012012809-4 8.11 **136**
BR 112012012840-0 8.11 **136**
BR 112012012859-0 8.11 **136**
BR 112012012865-5 8.11 **136**
BR 112012013160-5 8.11 **136**
BR 112012013198-2 8.11 **136**
BR 112012013315-2 8.11 **136**
BR 112012013369-1 8.11 **136**
BR 112012013370-5 8.11 **136**
BR 112012013379-9 8.11 **136**
BR 112012013388-8 8.11 **136**
BR 112012013470-1 8.11 **136**
BR 112012013527-9 8.11 **136**
BR 112012013583-0 8.11 **136**
BR 112012013973-8 9.2 **234**
BR 112012014012-4 8.11 **136**
BR 112012014088-4 8.11 **136**
BR 112012014238-0 8.11 **136**
BR 112012014697-1 8.11 **136**
BR 112012014729-3 11.5 **235**
BR 112012014734-0 8.11 **136**
BR 112012014795-1 8.11 **136**
BR 112012014847-8 8.11 **136**
BR 112012015506-7 7.1 **103**
BR 112012015842-2 8.11 **137**
BR 112012015998-4 8.11 **137**
BR 112012016098-2 8.11 **137**
BR 112012016120-2 1.4.1 **97**
BR 112012016270-5 8.11 **137**
BR 112012016277-2 8.11 **137**
BR 112012016923-8 8.11 **137**
BR 112012017246-8 8.11 **137**
BR 112012017249-2 8.6 **108**
BR 112012018840-2 1.1 **71**
BR 112012019199-3 1.3 **33**
BR 112012020054-2 1.1 **71**
BR 112012020549-8 8.11 **137**
BR 112012020569-2 8.11 **137**
BR 112012020580-3 8.11 **137**
BR 112012020593-5 1.1 **71**
BR 112012020731-8 8.11 **137**
BR 112012020859-4 8.11 **137**
BR 112012020985-0 8.11 **137**
BR 112012021120-0 8.6 **108**
BR 112012021183-8 8.11 **137**
BR 112012021515-9 8.11 **137**
BR 112012021691-0 8.6 **108**
BR 112012021992-8 8.11 **137**
BR 112012022063-2 8.11 **137**
BR 112012022190-6 8.11 **137**
BR 112012022323-2 8.11 **137**
BR 112012022351-8 8.11 **137**
BR 112012022386-0 8.11 **137**
BR 112012022388-7 8.6 **108**
BR 112012022419-0 8.11 **137**
BR 112012022437-9 8.6 **108**
BR 112012022450-6 8.11 **137**
BR 112012022456-5 8.11 **137**
BR 112012022474-3 8.11 **137**
BR 112012022511-1 8.6 **108**
BR 112012022559-6 8.11 **137**
BR 112012022565-0 8.6 **108**
BR 112012022572-3 8.11 **137**
BR 112012022589-8 8.11 **137**
BR 112012022665-7 8.11 **138**
BR 112012022667-3 8.11 **138**
BR 112012022673-8 8.11 **138**
BR 112012022677-0 8.11 **138**
BR 112012022709-2 8.11 **138**
BR 112012022747-5 8.6 **108**
BR 112012022880-3 8.6 **108**

BR 112012022892-7 8.6 **108**
BR 112012023152-9 8.11 **138**
BR 112012023235-5 8.6 **108**
BR 112012023315-7 8.6 **108**
BR 112012023452-8 8.11 **138**
BR 112012023455-2 8.11 **138**
BR 112012023502-8 8.6 **108**
BR 112012023508-7 8.6 **108**
BR 112012023538-9 8.11 **138**
BR 112012023598-2 8.11 **138**
BR 112012023605-9 8.11 **138**
BR 112012023620-2 8.6 **108**
BR 112012023678-4 8.11 **138**
BR 112012023689-0 8.11 **138**
BR 112012023699-7 8.11 **138**
BR 112012023709-8 8.11 **138**
BR 112012023767-5 8.6 **108**
BR 112012023770-5 8.6 **108**
BR 112012023827-2 8.11 **138**
BR 112012023877-9 8.11 **138**
BR 112012023884-1 8.11 **138**
BR 112012023909-0 8.11 **138**
BR 112012023962-7 8.11 **138**
BR 112012023964-3 8.11 **138**
BR 112012023982-1 8.11 **138**
BR 112012024018-8 12.6 **236**
BR 112012024030-7 8.11 **138**
BR 112012024035-8 8.11 **138**
BR 112012024117-6 8.6 **108**
BR 112012024190-7 8.11 **138**
BR 112012024231-8 8.11 **138**
BR 112012024325-0 8.6 **108**
BR 112012024362-4 8.11 **138**
BR 112012024375-6 8.6 **108**
BR 112012024391-8 8.6 **108**
BR 112012024393-4 8.6 **108**
BR 112012024662-3 8.6 **108**
BR 112012024700-0 8.11 **139**
BR 112012024784-0 8.11 **139**
BR 112012024853-7 8.11 **139**
BR 112012024907-0 8.11 **139**
BR 112012024946-0 8.11 **139**
BR 112012025054-0 8.6 **108**
BR 112012025058-2 8.6 **108**
BR 112012025140-6 8.11 **139**
BR 112012025193-7 8.6 **108**
BR 112012025204-6 8.11 **139**
BR 112012025287-9 8.11 **139**
BR 112012025343-3 8.6 **108**
BR 112012025369-7 8.11 **139**
BR 112012025527-4 8.11 **139**
BR 112012025554-1 8.11 **139**
BR 112012025557-6 8.11 **139**
BR 112012025677-7 8.11 **139**
BR 112012025688-2 8.11 **139**
BR 112012025754-4 8.11 **139**
BR 112012025808-7 8.11 **139**
BR 112012025954-7 8.11 **139**
BR 112012026013-8 8.11 **139**
BR 112012026126-6 8.11 **139**
BR 112012026193-2 8.11 **139**
BR 112012026224-6 8.11 **139**
BR 112012026246-7 8.11 **139**
BR 112012026380-3 8.11 **139**
BR 112012026396-0 8.11 **139**
BR 112012026443-5 8.11 **139**
BR 112012026455-9 8.11 **139**
BR 112012026480-0 8.11 **139**
BR 112012026487-7 8.11 **139**
BR 112012026549-0 8.11 **140**
BR 112012026627-6 8.11 **140**
BR 112012026732-9 8.11 **140**
BR 112012026751-5 8.11 **140**
BR 112012026755-8 8.11 **140**
BR 112012026908-9 8.11 **140**
BR 112012026915-1 8.11 **140**
BR 112012026982-8 8.11 **140**
BR 112012027003-6 8.11 **140**
BR 112012027081-8 8.11 **140**
BR 112012027088-5 8.6 **108**
BR 112012027123-7 8.11 **140**
BR 112012027164-4 8.11 **140**
BR 112012027178-4 8.11 **140**
BR 112012027197-0 8.11 **140**
BR 112012027206-3 8.11 **140**
BR 112012027215-2 8.11 **140**
BR 112012027367-1 8.11 **140**
BR 112012027376-0 8.6 **108**
BR 112012027400-7 8.11 **140**
BR 112012027436-8 8.11 **140**
BR 112012027453-8 8.11 **140**
BR 112012027462-7 8.11 **140**
BR 112012027584-4 8.11 **140**
BR 112012027691-3 8.11 **140**
BR 112012027721-9 8.11 **140**
BR 112012027795-2 8.11 **140**
BR 112012027939-4 8.11 **140**
BR 112012028006-6 8.11 **140**
BR 112012028091-0 8.11 **141**
BR 112012028180-1 8.11 **141**
BR 112012028437-1 8.11 **141**
BR 112012028502-5 8.11 **141**
BR 112012028512-2 8.11 **141**
BR 112012028534-3 8.11 **141**
BR 112012028590-4 8.11 **141**
BR 112012028616-1 8.11 **141**
BR 112012028652-8 8.11 **141**
BR 112012028740-0 8.11 **141**
BR 112012028745-1 8.11 **141**
BR 112012028754-0 8.11 **141**
BR 112012028785-0 8.11 **141**
BR 112012028841-5 8.11 **141**
BR 112012029013-4 8.11 **141**
BR 112012029018-5 1.1 **71**
BR 112012029027-4 8.11 **141**
BR 112012029036-3 8.11 **141**
BR 112012029043-6 8.11 **141**
BR 112012029047-9 8.11 **141**
BR 112012029052-5 8.11 **141**
BR 112012029054-1 8.11 **141**
BR 112012029061-4 8.11 **141**
BR 112012029266-8 8.11 **141**
BR 112012029287-0 8.11 **141**
BR 112012029295-1 8.11 **141**
BR 112012029636-1 8.11 **141**
BR 112012029669-8 8.11 **141**
BR 112012029675-2 8.11 **141**
BR 112012029685-0 8.11 **142**
BR 112012029740-6 8.11 **142**
BR 112012029755-4 8.11 **142**
BR 112012029770-8 8.11 **142**
BR 112012029843-7 8.11 **142**
BR 112012029859-3 8.11 **142**
BR 112012029863-1 8.11 **142**

BR 112012029932-8 8.11 **142**
BR 112012029961-1 6.1 **102**
BR 112012029971-9 1.1 **71**
BR 112012030021-0 8.11 **142**
BR 112012030032-6 8.11 **142**
BR 112012030071-7 8.11 **142**
BR 112012030148-9 8.11 **142**
BR 112012030351-1 8.11 **142**
BR 112012030440-2 8.11 **142**
BR 112012030550-6 8.11 **142**
BR 112012030622-7 8.11 **142**
BR 112012030688-0 8.11 **142**
BR 112012031007-0 8.11 **142**
BR 112012031327-4 1.4.1 **97**
BR 112012031382-7 1.1 **71**
BR 112012031680-0 8.11 **142**
BR 112012032353-9 1.1 **71**
BR 112012032887-5 8.6 **108**
BR 112012032943-0 1.1 **71**
BR 112012033007-1 1.3 **33**
BR 112012033048-9 15.9 **236**
BR 112012033072-1 1.3 **33**
BR 112012033075-6 1.3 **33**
BR 112012033171-0 1.1 **71**
BR 112012033822-6 1.3 **33**
BR 112013000498-3 8.11 **142**
BR 112013000566-1 8.11 **142**
BR 112013000578-5 8.11 **142**
BR 112013000737-0 1.1 **71**
BR 112013001396-6 1.1 **71**
BR 112013001487-3 1.1 **71**
BR 112013001630-2 8.11 **142**
BR 112013001708-2 8.11 **142**
BR 112013001912-3 8.11 **142**
BR 112013001918-2 8.11 **142**
BR 112013002041-5 8.11 **142**
BR 112013002213-2 8.11 **143**
BR 112013002476-3 8.11 **143**
BR 112013002625-1 8.11 **143**
BR 112013002944-7 8.11 **143**
BR 112013003068-2 8.11 **143**
BR 112013003087-9 8.11 **143**
BR 112013003120-4 8.11 **143**
BR 112013003134-4 8.11 **143**
BR 112013003374-6 8.11 **143**
BR 112013003529-3 8.11 **143**
BR 112013003610-9 8.11 **143**
BR 112013003652-4 8.11 **143**
BR 112013003656-7 8.11 **143**
BR 112013003676-1 8.11 **143**
BR 112013003698-2 8.11 **143**
BR 112013003790-3 8.11 **143**
BR 112013003794-6 8.11 **143**
BR 112013003843-8 8.11 **143**
BR 112013003855-1 8.11 **143**
BR 112013003862-4 8.11 **143**
BR 112013003921-3 8.11 **143**
BR 112013003924-8 1.1 **71**
BR 112013004029-7 8.11 **143**
BR 112013004071-8 8.11 **143**
BR 112013004076-9 1.1 **71**
BR 112013004116-1 8.11 **143**
BR 112013004132-3 8.11 **143**
BR 112013004158-7 8.11 **143**
BR 112013004238-9 8.11 **143**
BR 112013004258-3 8.11 **143**
BR 112013004265-6 8.11 **144**
BR 112013004386-5 8.11 **144**
BR 112013004548-5 8.11 **144**
BR 112013004569-8 8.11 **144**
BR 112013004586-8 8.11 **144**
BR 112013004623-6 8.11 **144**
BR 112013004675-9 8.11 **144**
BR 112013004765-8 8.11 **144**
BR 112013004930-8 1.1 **71**
BR 112013004984-7 8.11 **144**
BR 112013005276-7 8.11 **144**
BR 112013005520-0 8.11 **144**
BR 112013005695-9 8.11 **144**
BR 112013005871-4 8.11 **144**
BR 112013006041-7 8.11 **144**
BR 112013006319-0 8.11 **144**
BR 112013006341-6 11.5 **235**
BR 112013006427-7 8.11 **144**
BR 112013006457-9 8.11 **144**
BR 112013006461-7 8.11 **144**
BR 112013006482-0 8.11 **144**
BR 112013006489-7 8.11 **144**
BR 112013006493-5 8.11 **144**
BR 112013006498-6 8.11 **144**
BR 112013006511-7 8.11 **144**
BR 112013006519-2 8.11 **144**
BR 112013006528-1 8.11 **144**
BR 112013006627-0 1.1 **71**
BR 112013006648-2 8.11 **144**
BR 112013006795-0 1.1 **71**
BR 112013006856-6 8.11 **144**
BR 112013006900-7 8.11 **145**
BR 112013006929-5 8.11 **145**
BR 112013007134-6 8.11 **145**
BR 112013007199-0 8.11 **145**
BR 112013007296-2 8.11 **145**
BR 112013007308-0 8.11 **145**
BR 112013007520-1 8.11 **145**
BR 112013007543-0 8.11 **145**
BR 112013007558-9 8.11 **145**
BR 112013007625-9 8.11 **145**
BR 112013007686-0 8.11 **145**
BR 112013008029-9 8.11 **145**
BR 112013008141-4 8.11 **145**
BR 112013008161-9 8.11 **145**
BR 112013008206-2 8.7 **117**
BR 112013008217-8 8.11 **145**
BR 112013008220-8 8.11 **145**
BR 112013008238-0 8.11 **145**
BR 112013008320-4 8.11 **145**
BR 112013008345-0 8.11 **145**
BR 112013008372-7 8.11 **145**
BR 112013008388-3 8.11 **145**
BR 112013008422-7 8.11 **145**
BR 112013008466-9 1.1 **71**
BR 112013008519-3 8.11 **145**
BR 112013008731-5 8.11 **145**
BR 112013008837-0 8.11 **145**
BR 112013008856-7 8.11 **145**
BR 112013008876-1 8.11 **145**
BR 112013008973-3 8.11 **145**
BR 112013008978-4 8.11 **146**
BR 112013009047-2 8.11 **146**
BR 112013009067-7 8.11 **146**
BR 112013009170-3 8.11 **146**
BR 112013009240-8 8.11 **146**
BR 112013009289-0 8.11 **146**
BR 112013009345-5 8.11 **146**

BR 112013009423-0 8.11 **146**
BR 112013009471-0 8.11 **146**
BR 112013009494-0 8.11 **146**
BR 112013009577-6 8.11 **146**
BR 112013009579-2 8.11 **146**
BR 112013009581-4 8.11 **146**
BR 112013009593-8 8.11 **146**
BR 112013009714-0 8.11 **146**
BR 112013009762-0 8.11 **146**
BR 112013009782-5 8.11 **146**
BR 112013010029-0 8.11 **146**
BR 112013010032-0 8.11 **146**
BR 112013010131-8 8.7 **117**
BR 112013010146-6 8.11 **146**
BR 112013010222-5 8.11 **146**
BR 112013010255-1 8.11 **146**
BR 112013010274-8 8.11 **146**
BR 112013010379-5 8.11 **146**
BR 112013010425-2 8.11 **146**
BR 112013010426-0 8.11 **146**
BR 112013010501-1 11.5 **235**
BR 112013010520-8 8.7 **117**
BR 112013010563-1 8.11 **146**
BR 112013010581-0 8.11 **147**
BR 112013010587-9 8.11 **147**
BR 112013010720-0 8.11 **147**
BR 112013010789-8 1.1 **71**
BR 112013010863-0 8.11 **147**
BR 112013010881-9 8.11 **147**
BR 112013010886-0 8.11 **147**
BR 112013010903-3 8.11 **147**
BR 112013010904-1 8.11 **147**
BR 112013010917-3 8.11 **147**
BR 112013010973-4 1.1 **71**
BR 112013010991-2 8.11 **147**
BR 112013011007-4 8.11 **147**
BR 112013011008-2 8.11 **147**
BR 112013011056-2 8.11 **147**
BR 112013011108-9 8.11 **147**
BR 112013011134-8 8.11 **147**
BR 112013011137-2 8.11 **147**
BR 112013011143-7 8.11 **147**
BR 112013011167-4 8.11 **147**
BR 112013011168-2 8.11 **147**
BR 112013011183-6 8.11 **147**
BR 112013011189-5 8.11 **147**
BR 112013011196-8 8.11 **147**
BR 112013011350-2 8.11 **147**
BR 112013011399-5 8.11 **147**
BR 112013011400-2 8.11 **147**
BR 112013011407-0 8.11 **147**
BR 112013011422-3 8.11 **147**
BR 112013011430-4 8.11 **147**
BR 112013011455-0 8.11 **148**
BR 112013011517-3 8.11 **148**
BR 112013011560-2 8.11 **148**
BR 112013011568-8 8.11 **148**
BR 112013011728-1 8.11 **148**
BR 112013011733-8 8.11 **148**
BR 112013011737-0 8.11 **148**
BR 112013011746-0 8.11 **148**
BR 112013011834-2 8.11 **148**
BR 112013011861-0 1.1 **71**
BR 112013012059-2 8.11 **148**
BR 112013012081-9 8.11 **148**
BR 112013012087-8 8.11 **148**
BR 112013012157-2 8.11 **148**
BR 112013012246-3 8.11 **148**
BR 112013012258-7 8.11 **148**
BR 112013012259-5 8.11 **148**
BR 112013012294-3 1.1 **71**
BR 112013012321-4 8.11 **148**
BR 112013012394-0 1.4.1 **98**
BR 112013012401-6 8.11 **148**
BR 112013012423-7 8.11 **148**
BR 112013012443-1 8.11 **148**
BR 112013012484-9 8.11 **148**
BR 112013012524-1 8.11 **148**
BR 112013012604-3 8.11 **148**
BR 112013012621-3 8.11 **148**
BR 112013012659-0 1.2 **96**
BR 112013012665-5 8.11 **148**
BR 112013012668-0 8.11 **148**
BR 112013012688-4 8.11 **148**
BR 112013012702-3 8.11 **149**
BR 112013012703-1 8.11 **149**
BR 112013012704-0 8.11 **149**
BR 112013012780-5 8.11 **149**
BR 112013012830-5 8.11 **149**
BR 112013012875-5 8.11 **149**
BR 112013012965-4 8.11 **149**
BR 112013012995-6 8.11 **149**
BR 112013013003-2 8.11 **149**
BR 112013013020-2 8.11 **149**
BR 112013013031-8 8.11 **149**
BR 112013013050-4 8.11 **149**
BR 112013013105-5 8.11 **149**
BR 112013013409-7 8.11 **149**
BR 112013013580-8 8.11 **149**
BR 112013013583-2 8.11 **149**
BR 112013013584-0 8.11 **149**
BR 112013013615-4 8.11 **149**
BR 112013013632-4 8.11 **149**
BR 112013013686-3 8.11 **149**
BR 112013013866-1 1.1 **71**
BR 112013013873-4 8.11 **149**
BR 112013013909-9 8.11 **149**
BR 112013014017-8 8.11 **149**
BR 112013014031-3 8.11 **149**
BR 112013014056-9 8.11 **149**
BR 112013014100-0 8.11 **149**
BR 112013014218-9 1.1 **71**
BR 112013014304-5 8.11 **149**
BR 112013014675-3 8.11 **149**
BR 112013014701-6 8.11 **150**
BR 112013014737-7 8.11 **150**
BR 112013014821-7 8.11 **150**
BR 112013014905-1 8.11 **150**
BR 112013014913-2 8.11 **150**
BR 112013014945-0 8.11 **150**
BR 112013014957-4 8.11 **150**
BR 112013014986-8 8.11 **150**
BR 112013014997-3 8.11 **150**
BR 112013015007-6 8.11 **150**
BR 112013015041-6 8.11 **150**
BR 112013015042-4 8.11 **150**
BR 112013015044-0 8.11 **150**
BR 112013015057-2 8.11 **150**
BR 112013015084-0 8.11 **150**
BR 112013015226-5 8.11 **150**
BR 112013015258-3 PR **9**
BR 112013015471-3 8.11 **150**
BR 112013015542-6 8.11 **150**
BR 112013015545-0 8.11 **150**
BR 112013015746-1 PR **9**
BR 112013015805-0 1.1 **71**
BR 112013016627-4 1.1 **71**
BR 112013016657-6 1.1 **71**
BR 112013016716-5 1.1 **71**
BR 112013016737-8 1.1 **71**
BR 112013017346-7 1.1 **71**
BR 112013017445-5 8.11 **150**
BR 112013017847-7 1.1 **72**
BR 112013017848-5 1.1 **72**
BR 112013017849-3 1.1 **72**
BR 112013017894-9 1.1 **72**
BR 112013017917-1 1.1 **72**
BR 112013018234-2 1.1 **72**
BR 112013018834-0 1.1 **72**
BR 112013018875-8 1.1 **72**
BR 112013018883-9 1.1 **72**
BR 112013018999-1 1.1 **72**
BR 112013019033-7 1.1 **72**
BR 112013019045-0 1.1 **72**
BR 112013019331-0 1.1 **72**
BR 112013019531-2 1.1 **72**
BR 112013019591-6 1.1 **72**
BR 112013019594-0 1.1 **72**
BR 112013019599-1 1.1 **72**
BR 112013019625-4 1.1 **72**
BR 112013019675-0 1.1 **72**
BR 112013019710-2 1.1 **72**
BR 112013019927-0 8.11 **150**
BR 112013020133-9 8.11 **150**
BR 112013020136-3 1.1 **72**
BR 112013020213-0 8.11 **150**
BR 112013020270-0 8.11 **150**
BR 112013020419-2 8.11 **150**
BR 112013020653-5 1.1 **72**
BR 112013020687-0 8.11 **150**
BR 112013021730-8 1.1 **72**
BR 112013021948-3 1.1 **72**
BR 112013022391-0 1.1 **72**
BR 112013022510-6 1.3 **33**
BR 112013022855-5 8.11 **150**
BR 112013022890-3 8.11 **151**
BR 112013023057-6 8.6 **108**
BR 112013023064-9 8.11 **151**
BR 112013023093-2 8.11 **151**
BR 112013023170-0 8.6 **108**
BR 112013023281-1 1.1 **72**
BR 112013023607-8 1.1 **72**
BR 112013023612-4 1.1 **72**
BR 112013023616-7 1.1 **72**
BR 112013023655-8 8.11 **151**
BR 112013023686-8 1.3 **33**
BR 112013023765-1 1.1 **72**
BR 112013023854-2 1.3 **33**
BR 112013024156-0 8.11 **151**
BR 112013024282-5 1.3 **33**
BR 112013024283-3 1.3 **33**
BR 112013024293-0 1.3 **33**
BR 112013024300-7 1.3 **34**
BR 112013024303-1 1.3 **34**
BR 112013024304-0 1.3 **34**
BR 112013024306-6 1.3 **34**
BR 112013024314-7 8.11 **151**
BR 112013024320-1 1.3 **34**
BR 112013024321-0 1.3 **34**
BR 112013024978-1 1.1 **72**
BR 112013025001-1 1.3 **34**
BR 112013025002-0 1.3 **34**
BR 112013025003-8 1.3 **34**
BR 112013025005-4 1.3 **34**
BR 112013025006-2 1.3 **34**
BR 112013025007-0 1.3 **34**
BR 112013025009-7 1.3 **34**
BR 112013025010-0 1.3 **34**
BR 112013025011-9 1.3 **35**
BR 112013025014-3 1.3 **35**
BR 112013025016-0 1.3 **35**
BR 112013025017-8 1.3 **35**
BR 112013025274-0 8.11 **151**
BR 112013026219-2 8.11 **151**
BR 112013026593-0 8.11 **151**
BR 112013026604-0 1.3 **35**
BR 112013026605-8 1.3 **35**
BR 112013026606-6 1.3 **35**
BR 112013026607-4 1.3 **35**
BR 112013026609-0 1.3 **35**
BR 112013026782-8 1.3 **35**
BR 112013026922-7 15.9 **236**
BR 112013027158-2 1.3 **35**
BR 112013027163-9 1.3 **35**
BR 112013027165-5 1.3 **35**
BR 112013027169-8 1.3 **35**
BR 112013027171-0 1.3 **36**
BR 112013027172-8 1.3 **36**
BR 112013027176-0 1.3 **36**
BR 112013027177-9 1.3 **36**
BR 112013027178-7 1.3 **36**
BR 112013027179-5 1.3 **36**
BR 112013027181-7 1.3 **36**
BR 112013027334-8 1.3 **36**
BR 112013027337-2 1.3 **36**
BR 112013027339-9 1.3 **36**
BR 112013027341-0 1.3 **36**
BR 112013027342-9 1.3 **36**
BR 112013027344-5 1.3 **36**
BR 112013027348-8 1.3 **37**
BR 112013027349-6 1.3 **37**
BR 112013027351-8 1.3 **37**
BR 112013027352-6 1.3 **37**
BR 112013027353-4 1.3 **37**
BR 112013027354-2 1.3 **37**
BR 112013027359-3 1.3 **37**
BR 112013027361-5 1.3 **37**
BR 112013027362-3 1.3 **37**
BR 112013027366-6 1.3 **37**
BR 112013027369-0 1.3 **37**
BR 112013027370-4 1.3 **37**
BR 112013027378-0 1.3 **37**
BR 112013027383-6 1.3 **38**
BR 112013027385-2 1.3 **38**
BR 112013027386-0 1.3 **38**
BR 112013027389-5 1.3 **38**
BR 112013027390-9 1.3 **38**
BR 112013027391-7 1.3 **38**
BR 112013027395-0 1.3 **38**
BR 112013027399-2 1.3 **38**
BR 112013027401-8 1.3 **38**
BR 112013027403-4 1.3 **38**
BR 112013027404-2 1.3 **38**
BR 112013027405-0 1.3 **38**
BR 112013027406-9 1.3 **38**
BR 112013027407-7 1.3 **39**
BR 112013027408-5 1.3 **39**
BR 112013027411-5 1.3 **39**
BR 112013027412-3 1.3 **39**
BR 112013027421-2 1.3 **39**
BR 112013027658-4 1.1 **72**
BR 112013027776-9 1.3 **39**
BR 112013027777-7 1.3 **39**
BR 112013027779-3 11.6.1 **236**
BR 112013027782-3 1.3 **39**
BR 112013027920-6 1.3 **39**
BR 112013027921-4 1.3 **39**
BR 112013027924-9 1.3 **39**
BR 112013027927-3 1.3 **39**
BR 112013027936-2 1.3 **39**
BR 112013027938-9 1.3 **40**
BR 112013027940-0 1.3 **40**
BR 112013027942-7 1.3 **40**
BR 112013027943-5 1.3 **40**
BR 112013027945-1 1.3 **40**
BR 112013027952-4 1.3 **40**
BR 112013027953-2 1.3 **40**
BR 112013027954-0 1.3 **40**
BR 112013027955-9 1.3 **40**
BR 112013027957-5 1.3 **40**
BR 112013027959-1 1.3 **40**
BR 112013027960-5 1.3 **40**
BR 112013027965-6 1.3 **40**
BR 112013027966-4 1.3 **41**
BR 112013027967-2 1.3 **41**
BR 112013027970-2 1.3 **41**
BR 112013027982-6 1.3 **41**
BR 112013027988-5 1.3 **41**
BR 112013027994-0 1.3 **41**
BR 112013027995-8 1.3 **41**
BR 112013028138-3 8.11 **151**
BR 112013028194-4 1.3 **41**
BR 112013028196-0 1.3 **41**
BR 112013028197-9 1.3 **41**
BR 112013028201-0 1.3 **41**
BR 112013028202-9 1.3 **41**
BR 112013028203-7 1.3 **41**
BR 112013028205-3 1.3 **41**
BR 112013028206-1 1.3 **41**
BR 112013028218-5 1.3 **42**
BR 112013028221-5 1.3 **42**
BR 112013028224-0 1.3 **42**
BR 112013028235-5 1.3 **42**
BR 112013028244-4 1.3 **42**
BR 112013028246-0 1.3 **42**
BR 112013028248-7 1.3 **42**
BR 112013028251-7 1.3 **42**
BR 112013028254-1 1.1 **72**
BR 112013028257-6 1.3 **42**
BR 112013028258-4 1.3 **42**
BR 112013028399-8 1.1 **72**
BR 112013028489-7 15.9 **236**
BR 112013028505-2 15.9 **237**
BR 112013028516-8 15.9 **237**
BR 112013028525-7 1.3 **42**
BR 112013028526-5 1.3 **42**
BR 112013028527-3 1.3 **42**
BR 112013028528-1 1.3 **43**
BR 112013028529-0 1.3 **43**
BR 112013028532-0 1.3 **43**
BR 112013028537-0 1.3 **43**
BR 112013028538-9 1.3 **43**
BR 112013028539-7 1.3 **43**
BR 112013028542-7 1.3 **43**
BR 112013028549-4 1.3 **43**
BR 112013028551-6 1.3 **43**
BR 112013028552-4 1.3 **43**
BR 112013028555-9 1.3 **43**
BR 112013028556-7 1.3 **43**
BR 112013028557-5 1.3 **43**
BR 112013028559-1 1.3 **44**
BR 112013028560-5 1.3 **44**
BR 112013028563-0 1.3 **44**
BR 112013028564-8 1.3 **44**
BR 112013028565-6 1.3 **44**
BR 112013028568-0 1.3 **44**
BR 112013028572-9 1.3 **44**
BR 112013028582-6 1.3 **44**
BR 112013028586-9 1.3 **44**
BR 112013028588-5 1.3 **44**
BR 112013028590-7 1.3 **44**
BR 112013028593-1 1.3 **44**
BR 112013028594-0 1.3 **44**
BR 112013028603-2 1.3 **45**
BR 112013028605-9 1.3 **45**
BR 112013028606-7 1.3 **45**
BR 112013028607-5 1.3 **45**
BR 112013028608-3 1.3 **45**
BR 112013028610-5 1.3 **45**
BR 112013028639-3 1.3 **45**
BR 112013028643-1 1.3 **45**
BR 112013028661-0 1.3 **45**
BR 112013028662-8 1.3 **45**
BR 112013028895-7 8.11 **151**
BR 112013028974-0 1.1 **72**
BR 112013029000-5 1.3 **45**
BR 112013029001-3 1.3 **45**
BR 112013029002-1 1.3 **45**
BR 112013029003-0 1.3 **45**
BR 112013029004-8 1.3 **46**
BR 112013029009-9 1.3 **46**
BR 112013029010-2 1.3 **46**
BR 112013029011-0 1.3 **46**
BR 112013029012-9 1.3 **46**
BR 112013029015-3 1.3 **46**
BR 112013029016-1 1.3 **46**
BR 112013029018-8 1.3 **46**
BR 112013029019-6 1.3 **46**
BR 112013029439-6 1.3 **46**
BR 112013029440-0 1.3 **46**
BR 112013029441-8 1.3 **46**
BR 112013029444-2 1.3 **46**
BR 112013029447-7 1.3 **47**
BR 112013029449-3 1.3 **47**
BR 112013029451-5 1.3 **47**
BR 112013029457-4 1.3 **47**
BR 112013029459-0 1.3 **47**
BR 112013029460-4 1.3 **47**
BR 112013029461-2 1.3 **47**
BR 112013029462-0 1.3 **47**
BR 112013029465-5 1.3 **47**
BR 112013029468-0 1.3 **47**
BR 112013029469-8 1.3 **47**
BR 112013029472-8 1.3 **47**
BR 112013029473-6 1.3 **47**
BR 112013029474-4 1.3 **47**
BR 112013029475-2 1.3 **48**
BR 112013029481-7 1.3 **48**
BR 112013029484-1 1.3 **48**
BR 112013029614-3 1.1 **72**
BR 112013029672-0 1.3 **48**
BR 112013029686-0 1.3 **48**
BR 112013029687-9 1.3 **48**
BR 112013029688-7 1.3 **48**
BR 112013029689-5 1.3 **48**
BR 112013029690-9 1.3 **48**
BR 112013029691-7 1.3 **48**
BR 112013029692-5 1.3 **48**
BR 112013029694-1 1.3 **48**
BR 112013029695-0 1.3 **49**
BR 112013029697-6 1.3 **49**
BR 112013029700-0 1.3 **49**
BR 112013029706-9 1.1 **72**
BR 112013029708-5 1.3 **49**
BR 112013029709-3 1.1 **72**
BR 112013029721-2 1.3 **49**
BR 112013029724-7 1.3 **49**
BR 112013029725-5 1.3 **49**
BR 112013029735-2 1.3 **49**
BR 112013029736-0 1.3 **49**
BR 112013029737-9 1.3 **49**
BR 112013029739-5 1.3 **49**
BR 112013029743-3 1.3 **49**
BR 112013029744-1 1.3 **49**
BR 112013029748-4 1.3 **50**
BR 112013029749-2 1.3 **50**
BR 112013029750-6 1.3 **50**
BR 112013029751-4 1.3 **50**
BR 112013029752-2 1.3 **50**
BR 112013029754-9 1.3 **50**
BR 112013029755-7 1.3 **50**
BR 112013029759-0 1.3 **50**
BR 112013029765-4 1.3 **50**
BR 112013029766-2 1.3 **50**
BR 112013029767-0 1.3 **50**
BR 112013029768-9 1.3 **50**
BR 112013029773-5 1.3 **50**
BR 112013029775-1 1.3 **51**
BR 112013029776-0 1.3 **51**
BR 112013029777-8 1.3 **51**
BR 112013029778-6 1.3 **51**
BR 112013029779-4 1.3 **51**
BR 112013029784-0 1.3 **51**
BR 112013029785-9 1.3 **51**
BR 112013029786-7 1.3 **51**
BR 112013029787-5 1.3 **51**
BR 112013029789-1 1.3 **51**
BR 112013029790-5 1.3 **51**
BR 112013029794-8 1.3 **51**
BR 112013029795-6 1.3 **51**
BR 112013029797-2 1.3 **51**
BR 112013029799-9 1.3 **51**
BR 112013029800-6 1.3 **52**
BR 112013029803-0 1.3 **52**
BR 112013029948-7 1.1 **72**
BR 112013030019-1 8.11 **151**
BR 112013030040-0 1.1 **73**
BR 112013030323-9 1.1 **73**
BR 112013030325-5 1.1 **73**
BR 112013030354-9 1.1 **73**
BR 112013030423-5 1.1 **73**
BR 112013030436-7 1.1 **73**
BR 112013030519-3 1.1 **73**
BR 112013030534-7 1.1 **73**
BR 112013030570-3 8.11 **151**
BR 112013030895-8 1.1 **73**
BR 112013030910-5 1.1 **73**
BR 112013030924-5 1.1 **73**
BR 112013031069-3 1.1 **73**
BR 112013031107-0 8.11 **151**
BR 112013031294-7 1.1 **73**
BR 112013031357-9 8.11 **151**
BR 112013031513-0 1.3 **52**
BR 112013031515-6 1.3 **52**
BR 112013031518-0 1.3 **52**
BR 112013031565-2 1.1 **73**
BR 112013031579-2 1.1 **73**
BR 112013031698-5 1.1 **73**
BR 112013031856-2 8.11 **151**
BR 112013032269-1 1.1 **73**
BR 112013032401-5 1.3 **52**
BR 112013032410-4 1.3 **52**
BR 112013032417-1 1.3 **52**
BR 112013032418-0 1.3 **52**
BR 112013032419-8 1.3 **52**
BR 112013032420-1 1.3 **52**
BR 112013032421-0 1.3 **52**
BR 112013032423-6 1.3 **52**
BR 112013032424-4 1.3 **53**
BR 112013032427-9 1.3 **53**
BR 112013032430-9 1.3 **53**
BR 112013032432-5 1.3 **53**
BR 112013032433-3 1.3 **53**
BR 112013032437-6 1.3 **53**
BR 112013032444-9 1.3 **53**
BR 112013032450-3 1.3 **53**
BR 112013032454-6 1.3 **53**
BR 112013032536-4 1.3 **53**
BR 112013032538-0 1.3 **53**
BR 112013032540-2 1.3 **53**
BR 112013032541-0 1.3 **53**
BR 112013032542-9 1.3 **54**
BR 112013032543-7 1.3 **54**
BR 112013032545-3 1.3 **54**
BR 112013032546-1 1.3 **54**
BR 112013032547-0 1.3 **54**
BR 112013032548-8 1.3 **54**
BR 112013032550-0 1.3 **54**
BR 112013032551-8 1.3 **54**
BR 112013032553-4 1.3 **54**
BR 112013032555-0 1.3 **54**
BR 112013032569-0 1.3 **54**
BR 112013032570-4 1.3 **54**
BR 112013032571-2 1.3 **54**
BR 112013032574-7 1.3 **54**
BR 112013032575-5 1.3 **55**
BR 112013032589-5 1.3 **55**
BR 112013032590-9 1.3 **55**
BR 112013032591-7 1.3 **55**
BR 112013032595-0 1.3 **55**
BR 112013032597-6 1.3 **55**
BR 112013032697-2 8.11 **151**
BR 112013032711-1 1.3 **55**
BR 112013033237-9 1.1 **73**
BR 112013033371-5 1.3 **55**
BR 112013033376-6 1.3 **55**
BR 112013033377-4 1.3 **55**
BR 112013033378-2 1.3 **55**
BR 112013033379-0 1.3 **55**
BR 112013033603-0 8.11 **151**
BR 112014000267-3 11.5 **235**
BR 112014000795-0 1.3 **55**
BR 112014000821-3 8.11 **151**
BR 112014000841-8 1.1 **73**
BR 112014001179-6 1.1 **73**
BR 112014001207-5 1.1 **73**
BR 112014001208-3 1.1 **73**
BR 112014001210-5 1.1 **73**
BR 112014001213-0 1.1 **73**
BR 112014001806-5 1.3 **55**
BR 112014001825-1 1.3 **56**
BR 112014001829-4 1.3 **56**
BR 112014001843-0 1.3 **56**
BR 112014001845-6 1.3 **56**
BR 112014001874-0 1.3 **56**
BR 112014001972-0 1.3 **56**
BR 112014002403-0 1.3 **56**
BR 112014002498-7 1.3 **56**
BR 112014002595-9 1.3 **56**
BR 112014002619-0 1.1 **73**
BR 112014002717-0 1.1 **73**
BR 112014002757-9 1.3 **56**
BR 112014002759-5 1.3 **56**
BR 112014002760-9 1.3 **56**
BR 112014002768-4 1.3 **56**
BR 112014002769-2 1.3 **57**
BR 112014002806-0 1.3 **57**
BR 112014002941-5 1.3 **57**
BR 112014002942-3 1.3 **57**
BR 112014003137-1 1.1 **73**
BR 112014003324-2 1.3 **57**
BR 112014003335-8 1.3 **57**
BR 112014003344-7 1.3 **57**
BR 112014003418-4 1.3 **57**
BR 112014003460-5 1.3 **57**
BR 112014003463-0 1.3 **57**
BR 112014003700-0 1.1 **73**
BR 112014003776-0 1.3 **57**
BR 112014003875-9 1.3 **57**
BR 112014003977-1 1.3 **58**
BR 112014004002-8 1.3 **58**
BR 112014004133-4 1.3 **58**
BR 112014004135-0 1.3 **58**
BR 112014004263-2 1.3 **58**
BR 112014004374-4 1.1 **73**
BR 112014005342-1 1.1 **73**
BR 112014005369-3 1.1 **73**
BR 112014006489-0 1.1 **73**
BR 112014007616-2 1.1 **73**
BR 112014007798-3 1.1 **73**
BR 112014008419-0 1.1 **73**
BR 112014009749-6 1.1 **73**
BR 112014009766-6 1.1 **73**
BR 112014009924-3 1.1 **73**
BR 112014010135-3 1.1 **73**
BR 112014010167-1 1.1 **73**
BR 112014010317-8 1.1 **73**
BR 112014011817-5 1.1 **73**
BR 112014011994-5 1.1 **74**
BR 112014012430-2 1.1 **74**
BR 112014012438-8 1.1 **74**
BR 112014012470-1 1.1 **74**
BR 112014013357-3 1.1 **74**
BR 112014013738-2 1.1 **74**
BR 112014013892-3 1.1 **74**
BR 112014014376-5 1.1 **74**
BR 112014014663-2 1.1 **74**
BR 112014014929-1 1.1 **74**
BR 112014015341-8 1.1 **74**
BR 112014015959-9 1.1 **74**
BR 112014015965-3 1.1 **74**
BR 112014016179-8 1.1 **74**
BR 112014016540-8 1.1 **74**
BR 112014016675-7 1.1 **74**
BR 112014016737-0 1.1 **74**
BR 112014017207-2 1.1 **74**
BR 112014017329-0 1.1 **74**
BR 112014018282-5 1.1 **74**
BR 112014018642-1 1.1 **74**
BR 112014019276-6 1.1 **74**
BR 112014019336-3 1.1 **74**
BR 112014019878-0 1.1 **74**
BR 112014020007-6 1.1 **74**
BR 112014020531-0 1.1 **74**
BR 112014021121-3 1.1 **74**
BR 112014021454-9 1.1 **74**
BR 112014021515-4 1.1 **74**
BR 112014022770-5 1.1 **74**
BR 112014023564-3 1.1 **74**
BR 112014024323-9 1.1 **74**
BR 112014024448-0 1.1 **74**
BR 112014024452-9 1.1 **74**
BR 112014024640-8 1.1 **74**
BR 112014024922-9 1.1 **74**
BR 112014025212-2 1.1 **74**
BR 112014025383-8 1.1 **74**
BR 112014025500-8 1.1 **74**
BR 112014025592-0 1.1 **74**
BR 112014025624-1 1.1 **74**
BR 112014025817-1 1.1 **75**
BR 112014026357-4 1.1 **75**
BR 112014026791-0 1.1 **75**
BR 112014026798-7 1.1 **75**
BR 112014026843-6 1.1 **75**
BR 112014027253-0 1.1 **75**
BR 112014027258-1 1.1 **75**
BR 112014027460-6 1.1 **75**
BR 112014027478-9 1.1 **75**
BR 112014027732-0 1.1 **75**
BR 112014028048-7 1.1 **75**
BR 112014028078-9 1.1 **75**
BR 112014028086-0 1.1 **75**
BR 112014028163-7 1.1 **75**
BR 112014028261-7 1.1 **75**
BR 112014028319-2 1.1 **75**
BR 112014028372-9 1.1 **75**
BR 112014028380-0 1.1 **75**
BR 112014028389-3 1.1 **75**
BR 112014028435-0 1.1 **75**
BR 112014028439-3 1.1 **75**
BR 112014028567-5 1.1 **75**
BR 112014029085-8 1.1 **75**
BR 112014029091-1 1.1 **75**
BR 112014029106-3 1.1 **75**
BR 112014029110-1 1.1 **75**
BR 112014029530-1 1.1 **75**
BR 112014029874-2 1.1 **75**
BR 112014029885-8 1.1 **75**
BR 112014030172-7 1.1 **75**
BR 112014030954-0 1.1 **75**
BR 112014031092-0 1.1 **75**
BR 112014031202-8 1.1 **75**
BR 112014031390-3 1.1 **75**
BR 112014031508-6 1.1 **75**
BR 112014031696-1 1.1 **75**
BR 112014032106-0 1.1 **75**
BR 112014032186-8 1.1 **75**
BR 112014032221-0 1.1 **75**
BR 112014032226-0 1.1 **75**
BR 112014032228-7 1.1 **75**
BR 112014032484-0 1.1 **76**
BR 112014032596-0 1.1 **76**
BR 112014032685-1 1.1 **76**
BR 112014032821-8 1.1 **76**
BR 112014032993-1 1.1 **76**
BR 112014033016-6 1.1 **76**
BR 112014033032-8 1.1 **76**
BR 112014033038-7 1.1 **76**
BR 112015000080-0 1.1 **76**
BR 112015000084-3 1.1 **76**
BR 112015000121-1 1.1 **76**
BR 112015000122-0 1.1 **76**
BR 112015000221-8 1.1 **76**
BR 112015000644-2 1.1 **76**
BR 112015000887-9 1.1 **76**
BR 112015000960-3 1.1 **76**
BR 112015000974-3 1.1 **76**
BR 112015001275-2 1.1 **76**
BR 112015001399-6 1.1 **76**
BR 112015001564-6 1.1 **76**
BR 112015001674-0 1.1 **76**
BR 112015001728-2 1.1 **76**
BR 112015001899-8 1.1 **76**
BR 112015002284-7 16.1 **238**
BR 112015002531-5 1.1 **76**
BR 112015002548-0 1.1 **76**

BR 112015002567-6 1.1 76
BR 112015002572-2 1.1 76
BR 112015002602-8 1.1 76
BR 112015002654-0 1.1 76
BR 112015002661-3 1.1 76
BR 112015002679-6 1.1 76
BR 112015002709-1 1.1 76
BR 112015002841-1 1.1 76
BR 112015003079-3 1.1 76
BR 112015003099-8 1.1 76
BR 112015003138-2 1.1 76
BR 112015003159-5 1.1 76
BR 112015003304-0 1.1 76
BR 112015003316-4 1.1 76
BR 112015003363-6 1.1 77
BR 112015003371-7 1.1 77
BR 112015003386-5 1.1 77
BR 112015003466-7 1.1 77
BR 112015003554-0 1.1 77
BR 112015003571-0 1.1 77
BR 112015003637-6 1.1 77
BR 112015003712-7 1.1 77
BR 112015003719-4 1.1 77
BR 112015004072-1 1.1 77
BR 112015004075-6 1.1 77
BR 112015004231-7 1.1 77
BR 112015004372-0 1.1 77
BR 112015004392-5 1.1 77
BR 112015004484-0 1.1 77
BR 112015004587-1 1.1 77
BR 112015004588-0 1.1 77
BR 112015004589-8 1.1 77
BR 112015004617-7 1.1 77
BR 112015004621-5 1.1 77
BR 112015004817-0 1.1 77
BR 112015005640-7 1.1 77
BR 112015005754-3 1.1 77
BR 112015005781-0 1.1 77
BR 112015005788-8 1.1 77
BR 112015006098-6 1.1 77
BR 112015006936-3 1.1 77
BR 112015007471-5 1.1 77
BR 112015007494-4 1.1 77
BR 112015007495-2 1.1 77
BR 112015008080-4 1.1 77
BR 112015008081-2 1.1 77
BR 112015008103-7 1.1 77
BR 112015008118-5 1.1 77
BR 112015008203-3 1.1 77
BR 112015008204-1 1.1 77
BR 112015008208-4 1.1 77
BR 112015008209-2 1.1 77
BR 112015008210-6 1.1 77
BR 112015008213-0 1.1 77
BR 112015008227-0 1.1 77
BR 112015008243-2 1.1 78
BR 112015008245-9 1.1 78
BR 112015008353-6 1.1 78
BR 112015008354-4 1.1 78
BR 112015008809-0 1.1 78
BR 112015008950-0 1.1 78
BR 112015008953-4 1.1 78
BR 112015009159-8 1.1 78
BR 112015009443-0 1.1 78
BR 112015009707-3 1.1 78
BR 112015009745-6 1.1 78
BR 112015010401-0 1.1 78
BR 112015010567-0 1.1 78
BR 112015010572-6 1.1 78
BR 112015010582-3 1.1 78
BR 112015010595-5 1.1 78
BR 112015010597-1 1.1 78
BR 112015010599-8 1.1 78
BR 112015010600-5 1.1 78
BR 112015010665-0 1.1 78
BR 112015011192-0 1.1 78
BR 112015011494-6 1.1 78
BR 112015011622-1 1.1 78
BR 112015011624-8 1.1 78
BR 112015011771-6 1.1 78
BR 112015011775-9 1.1 78
BR 112015012265-5 1.1 78
BR 112015012636-7 1.1 78
BR 112015012833-5 1.1 78
BR 112015012951-0 1.1 78
BR 112015013194-8 1.1 78
BR 112015013296-0 1.1 78
BR 112015013330-4 1.1 78
BR 112015013381-9 1.1 78
BR 112015013549-8 1.1 78
BR 112015013564-1 1.1 78
BR 112015013567-6 1.1 78
BR 112015013568-4 1.1 78
BR 112015013569-2 1.1 78
BR 112015013572-2 1.1 79
BR 112015013573-0 1.1 79
BR 112015014047-5 1.1 79
BR 112015014049-1 1.1 79
BR 112015014051-3 1.1 79
BR 112015014053-0 1.1 79
BR 112015014594-9 1.1 79
BR 112015014763-1 1.1 79
BR 112015014865-4 1.1 79
BR 112015015185-0 1.1 79
BR 112015015586-3 1.1 79
BR 112015015605-3 1.1 79
BR 112015015888-9 1.1 79
BR 112015016087-5 1.1 79
BR 112015016118-9 1.1 79
BR 112015016242-8 1.1 79
BR 112015017339-0 1.1 79
BR 112015018021-3 1.1 79
BR 112015019126-6 1.1 79
BR 112015020309-4 1.1 79
BR 112015020838-0 1.1 79
BR 112015023255-8 1.1 79
BR 112015023271-0 1.1 79
BR 112015023691-0 1.1 79
BR 112015023742-8 1.1 79
BR 112015023752-5 1.1 79
BR 112015024186-7 1.1 79
BR 112015025102-1 1.1 79
BR 112015025220-6 1.1 79
BR 112015027136-7 1.1 79
BR 112015028171-0 1.1 79
BR 112015028732-8 1.1 79
BR 112015029267-4 1.1 79
BR 112015030497-4 1.1 79
BR 112015031290-0 1.1 79
BR 112015032316-2 1.1 79
BR 112015033020-7 1.1 79
BR 112016000088-9 1.1 79
BR 112016000091-9 1.1 79
BR 112016000647-0 1.1 79
BR 112016000827-8 1.1 79
BR 112016001891-5 1.1 79
BR 112016002220-3 1.1 79
BR 112016002296-3 1.1 79
BR 112016003126-1 1.1 80
BR 112016005535-7 1.1 80
BR 112016005649-3 1.1 80
BR 112016005800-3 1.1 80
BR 112016005891-7 1.1 80
BR 112016006061-0 1.1 80
BR 112016006306-6 1.1 80
BR 112016006595-6 1.1 80
BR 112016006860-2 1.1 80
BR 112016007330-4 1.1 80
BR 112016008106-4 1.1 80
BR 112016009037-3 1.1 80
BR 112016009199-0 1.1 80
BR 112016009382-8 1.1 80
BR 112016009391-7 1.1 80
BR 112016009737-8 1.1 80
BR 112016009744-0 1.1 80
BR 112016009884-6 1.1 80
BR 112016010665-2 1.1 80
BR 112016011075-7 1.1 80
BR 112016012308-5 1.1 80
BR 112016012747-1 1.1 80
BR 112016013064-2 1.1 80
BR 112016013530-0 1.1 80
BR 112016013623-3 1.1 80
BR 112016013751-5 1.1 80
BR 112016013876-7 1.1 80
BR 112016014165-2 1.1 80
BR 112016014464-3 1.1 80
BR 112016014505-4 1.1 80
BR 112016014900-9 1.1 80
BR 112016015193-3 1.1 80
BR 112016015441-0 1.1 80
BR 112016015712-5 1.1 80
BR 112016015795-8 1.1 80
BR 112016015796-6 1.1 80
BR 112016016204-8 1.1 80
BR 112016016588-8 1.1 80
BR 112016016814-3 1.1 80
BR 112016016952-2 1.1 80
BR 112016016960-3 1.1 80
BR 112016017104-7 1.1 80
BR 112016017131-4 1.1 81
BR 112016017472-0 1.1 81
BR 112016017475-5 1.1 81
BR 112016017581-6 1.1 81
BR 112016017611-1 1.1 81
BR 112016018070-4 1.1 81
BR 112016018468-8 1.1 81
BR 112016018489-0 1.1 81
BR 112016018552-8 1.1 81
BR 112016019317-2 1.1 81
BR 112016019567-1 1.1 81
BR 112016019868-9 1.1 81
BR 112016020073-0 1.1 81
BR 112016020438-7 1.1 81
BR 112016022751-4 1.1 81
BR 112016023578-9 1.1 81
BR 112016023581-9 1.1 81
BR 112016023684-0 1.1 81
BR 112016024206-8 1.1 81
BR 112016024860-0 1.1 81
BR 112016024967-4 1.1 81
BR 112016025232-2 1.1 81
BR 112016025286-1 1.1 81
BR 112016025971-8 1.1 81
BR 112016026052-0 1.1 81
BR 112016026157-7 1.1 81
BR 112016028402-0 1.1 81
BR 112016028933-1 1.1 81
BR 112016029252-9 1.1 81
BR 112016030522-1 1.1 81
BR 112016030523-0 1.1 81
BR 112016030524-8 1.1 81
BR 112016030525-6 1.1 81
BR 112016030526-4 1.1 81
BR 112016030529-9 1.1 81
BR 112016030530-2 1.1 81
BR 112016030533-7 1.1 81
BR 112016030534-5 1.1 81
BR 112016030535-3 1.1 81
BR 112016030536-1 1.1 81
BR 112016030537-0 1.1 81
BR 112016030539-6 1.1 81
BR 112016030540-0 1.1 81
BR 112016030543-4 1.1 82
BR 112016030544-2 1.1 82
BR 112016030545-0 1.1 82
BR 112016030547-7 1.1 82
BR 112016030548-5 1.1 82
BR 112016030550-7 1.1 82
BR 112016030552-3 1.1 82
BR 112016030553-1 1.1 82
BR 112016030555-8 1.1 82
BR 112016030556-6 1.1 82
BR 112016030557-4 1.1 82
BR 112016030558-2 1.1 82
BR 112016030559-0 1.1 82
BR 112016030560-4 1.1 82
BR 112016030562-0 1.1 82
BR 112016030563-9 1.1 82
BR 112016030564-7 1.1 82
BR 112016030565-5 1.1 82
BR 112016030567-1 1.1 82
BR 112016030568-0 1.1 82
BR 112016030569-8 1.1 82
BR 112016030570-1 1.1 82
BR 112016030572-8 1.1 82
BR 112016030573-6 1.1 82
BR 112016030575-2 1.1 82
BR 112016030576-0 1.1 82
BR 112016030577-9 1.1 82
BR 112016030578-7 1.1 82
BR 112016030579-5 1.1 82
BR 112016030584-1 1.1 82
BR 112016030586-8 1.1 82
BR 112016030588-4 1.1 82
BR 112016030589-2 1.1 82
BR 112016030590-6 1.1 82
BR 112016030591-4 1.1 82
BR 112016030592-2 1.1 82
BR 112016030595-7 1.1 82
BR 112016030596-5 1.1 82
BR 112016030598-1 1.1 82
BR 112016030599-0 1.1 82
BR 112016030600-7 1.1 82
BR 112016030602-3 1.1 83
BR 112016030604-0 1.1 83
BR 112016030605-8 1.1 83
BR 112016030610-4 1.1 83
BR 112016030611-2 1.1 83
BR 112016030613-9 1.1 83
BR 112016030614-7 1.1 83
BR 112016030616-3 1.1 83
BR 112016030617-1 1.1 83
BR 112016030618-0 1.1 83
BR 112016030621-0 1.1 83
BR 112016030623-6 1.1 83
BR 112016030624-4 1.1 83
BR 112016030626-0 1.1 83
BR 112016030627-9 1.1 83
BR 112016030628-7 1.1 83
BR 112016030631-7 1.1 83
BR 112016030633-3 1.1 83
BR 112016030636-8 1.1 83
BR 112016030639-2 1.1 83
BR 112016030640-6 1.1 83
BR 112016030642-2 1.1 83
BR 112016030644-9 1.1 83
BR 112016030646-5 1.1 83
BR 112016030647-3 1.1 83
BR 112016030648-1 1.1 83
BR 112016030649-0 1.1 83
BR 112016030652-0 1.1 83
BR 112016030653-8 1.1 83
BR 112016030654-6 1.1 83
BR 112016030655-4 1.1 83
BR 112016030656-2 1.1 83
BR 112016030659-7 1.1 83
BR 112016030660-0 1.1 83
BR 112016030661-9 1.1 83
BR 112016030662-7 1.1 83
BR 112016030664-3 1.1 83
BR 112016030665-1 1.1 83
BR 112016030666-0 1.1 83
BR 112016030667-8 1.1 83
BR 112016030668-6 1.1 83
BR 112016030669-4 1.1 83
BR 112016030670-8 1.1 84
BR 112016030671-6 1.1 84
BR 112016030672-4 1.1 84
BR 112016030673-2 1.1 84
BR 112016030674-0 1.1 84
BR 112016030676-7 1.1 84
BR 112016030677-5 1.1 84
BR 112016030679-1 1.1 84
BR 112016030683-0 1.1 84
BR 112016030684-8 1.1 84
BR 112016030685-6 1.1 84
BR 112016030686-4 1.1 84
BR 112016030688-0 1.1 84
BR 112016030689-9 1.1 84
BR 112016030690-2 1.1 84
BR 112016030691-0 1.1 84
BR 112016030692-9 1.1 84
BR 112016030698-8 1.1 84
BR 112016030700-3 1.1 84
BR 112016030701-1 1.1 84
BR 112016030702-0 1.1 84
BR 112016030703-8 1.1 84
BR 112016030704-6 1.1 84
BR 112016030705-4 1.1 84
BR 112016030707-0 1.1 84
BR 112016030709-7 1.1 84
BR 112016030710-0 1.1 84
BR 112016030711-9 1.1 84
BR 112016030712-7 1.1 84
BR 112016030716-0 1.1 84
BR 112016030717-8 1.1 84
BR 112016030718-6 1.1 84
BR 112016030723-2 1.1 84
BR 112016030724-0 1.1 84
BR 112016030725-9 1.1 84
BR 112016030726-7 1.1 84
BR 112016030727-5 1.1 84
BR 112016030728-3 1.1 84
BR 112016030729-1 1.1 84
BR 112016030730-5 1.1 85
BR 112016030731-3 1.1 85
BR 112016030732-1 1.1 85
BR 112016030733-0 1.1 85
BR 112016030734-8 1.1 85
BR 112016030735-6 1.1 85
BR 112016030738-0 1.1 85
BR 112016030739-9 1.1 85
BR 112016030740-2 1.1 85
BR 112016030741-0 1.1 85
BR 112016030742-9 1.1 85
BR 112016030744-5 1.1 85
BR 112016030746-1 1.1 85
BR 112016030748-8 1.1 85
BR 112016030749-6 1.1 85
BR 112016030750-0 1.1 85
BR 112016030751-8 1.1 85
BR 112016030752-6 1.1 85
BR 112016030753-4 1.1 85
BR 112016030754-2 1.1 85
BR 112016030757-7 1.1 85
BR 112016030758-5 1.1 85
BR 112016030759-3 1.1 85
BR 112016030760-7 1.1 85
BR 112016030761-5 1.1 85
BR 112016030762-3 1.1 85
BR 112016030763-1 1.1 85
BR 112016030764-0 1.1 85
BR 112016030772-0 1.1 85
BR 112016030774-7 1.1 85
BR 112016030775-5 1.1 85
BR 112016030776-3 1.1 85
BR 112016030778-0 1.1 85
BR 112016030779-8 1.1 85
BR 112016030781-0 1.1 85
BR 112016030782-8 1.1 85
BR 112016030783-6 1.1 85
BR 112016030785-2 1.1 85
BR 112016030786-0 1.1 85
BR 112016030787-9 1.1 86
BR 112016030788-7 1.1 86
BR 112016030791-7 1.1 86
BR 112016030794-1 1.1 86
BR 112016030796-8 1.1 86
BR 112016030798-4 1.1 86
BR 112016030799-2 1.1 86
BR 112016030800-0 1.1 86
BR 112016030801-8 1.1 86
BR 112016030802-6 1.1 86
BR 112016030803-4 1.1 86
BR 112016030805-0 1.1 86
BR 112016030806-9 1.1 86
BR 112016030807-7 1.1 86
BR 112016030808-5 1.1 86
BR 112016030809-3 1.1 86
BR 112016030811-5 1.1 86
BR 112016030813-1 1.1 86
BR 112016030814-0 1.1 86
BR 112016030815-8 1.1 86
BR 112016030816-6 1.1 86
BR 112016030819-0 1.1 86
BR 112016030820-4 1.1 86
BR 112016030821-2 1.1 86
BR 112016030822-0 1.1 86
BR 112016030823-9 1.1 86
BR 112016030826-3 1.1 86
BR 112016030827-1 1.1 86
BR 112016030829-8 1.1 86
BR 112016030830-1 1.1 86
BR 112016030834-4 1.1 86
BR 112016030835-2 1.1 86
BR 112016030836-0 1.1 86
BR 112016030837-9 1.1 86
BR 112016030839-5 1.1 86
BR 112016030840-9 1.1 86
BR 112016030841-7 1.1 86
BR 112016030842-5 1.1 86
BR 112016030843-3 1.1 87
BR 112016030844-1 1.1 87
BR 112016030845-0 1.1 87
BR 112016030846-8 1.1 87
BR 112016030848-4 1.1 87
BR 112016030849-2 1.1 87
BR 112016030850-6 1.1 87
BR 112016030851-4 1.1 87
BR 112016030852-2 1.1 87
BR 112016030853-0 1.1 87
BR 112016030856-5 1.1 87
BR 112016030858-1 1.1 87
BR 112016030859-0 1.1 87
BR 112016030861-1 1.1 87
BR 112016030864-6 1.1 87
BR 112016030866-2 1.1 87
BR 112016030868-9 1.1 87
BR 112016030870-0 1.1 87
BR 112016030871-9 1.1 87
BR 112016030873-5 1.1 87
BR 112016030875-1 1.1 87
BR 112016030876-0 1.1 87
BR 112016030877-8 1.1 87
BR 112016030878-6 1.1 87
BR 112016030879-4 1.1 87
BR 112016030880-8 1.1 87
BR 112016030882-4 1.1 87
BR 112016030883-2 1.1 87
BR 112016030884-0 1.1 87
BR 112016030887-5 1.1 87
BR 112016030888-3 1.1 87
BR 112016030889-1 1.1 87
BR 112016030890-5 1.1 87
BR 112016030891-3 1.1 87
BR 112016030893-0 1.1 87
BR 112016030894-8 1.1 87
BR 112016030896-4 1.1 87
BR 112016030897-2 1.1 87
BR 112016030900-6 1.1 87
BR 112016030902-2 1.1 87
BR 112016030904-9 1.1 87
BR 112016030905-7 1.1 87
BR 112016030908-1 1.1 88
BR 112016030909-0 1.1 88
BR 112016030910-3 1.1 88
BR 112016030911-1 1.1 88
BR 112016030913-8 1.1 88
BR 112016030914-6 1.1 88
BR 112016030916-2 1.1 88
BR 112016030917-0 1.1 88
BR 112016030918-9 1.1 88
BR 112016030919-7 1.1 88
BR 112016030920-0 1.1 88
BR 112016030921-9 1.1 88
BR 112016030922-7 1.1 88
BR 112016030924-3 1.1 88
BR 112016030927-8 1.1 88
BR 112016030928-6 1.1 88
BR 112016030929-4 1.1 88
BR 112016030930-8 1.1 88
BR 112016030931-6 1.1 88
BR 112016030932-4 1.1 88
BR 112016030933-2 1.1 88
BR 112016030935-9 1.1 88
BR 112016030939-1 1.1 88
BR 112016030940-5 1.1 88
BR 112016030943-0 1.1 88
BR 112016030944-8 1.1 88
BR 112016030947-2 1.1 88
BR 112016030948-0 1.1 88
BR 112016030949-9 1.1 88
BR 112016030950-2 1.1 88
BR 112016030951-0 1.1 88
BR 112016030952-9 1.1 88
BR 112016030953-7 1.1 88
BR 112016030954-5 1.1 88
BR 112016030955-3 1.1 88
BR 112016030956-1 1.1 88
BR 112016030957-0 1.1 88
BR 112016030958-8 1.1 88
BR 112016030959-6 1.1 88
BR 112016030961-8 1.1 89
BR 112016030962-6 1.1 89
BR 112016030964-2 1.1 89
BR 112016030965-0 1.1 89
BR 112016030969-3 1.1 89
BR 112016030973-1 1.1 89
BR 112016030974-0 1.1 89
BR 112016030975-8 1.1 89
BR 112016030976-6 1.1 89
BR 112016030977-4 1.1 89
BR 112016030978-2 1.1 89
BR 112016030980-4 1.1 89
BR 112016030981-2 1.1 89
BR 112016030982-0 1.1 89
BR 112016030983-9 1.1 89
BR 112016030985-5 1.1 89
BR 112016030987-1 1.1 89
BR 112016030988-0 1.1 89
BR 112016030993-6 1.1 89
BR 112016030995-2 1.1 89
BR 112016030997-9 1.1 89
BR 112016030998-7 1.1 89
BR 112016031000-4 1.1 89
BR 112016031001-2 1.1 89
BR 112016031002-0 1.1 89
BR 112016031003-9 1.1 89
BR 112016031004-7 1.1 89
BR 112016031005-5 1.1 89
BR 112016031006-3 1.1 89
BR 112016031007-1 1.1 89
BR 112016031008-0 1.1 89
BR 112016031009-8 1.1 89
BR 112016031010-1 1.1 89
BR 112016031011-0 1.1 89
BR 112016031013-6 1.1 89
BR 112016031014-4 1.1 89
BR 112016031015-2 1.1 89
BR 112016031016-0 1.1 89
BR 112016031019-5 1.1 89
BR 112016031020-9 1.1 89
BR 112016031021-7 1.1 90
BR 112016031024-1 1.1 90
BR 112016031031-4 1.1 90
BR 112016031032-2 1.1 90
BR 112016031037-3 1.1 90
BR 112016031039-0 1.1 90
BR 112016031040-3 1.1 90
BR 112017000003-2 1.1 90
BR 112017000004-0 1.1 90
BR 112017000005-9 1.1 90
BR 112017000006-7 1.1 90
BR 112017000007-5 1.1 90
BR 112017000008-3 1.1 90
BR 112017000009-1 1.1 90
BR 112017000010-5 1.1 90
BR 112017000013-0 1.1 90
BR 112017000015-6 1.1 90
BR 112017000016-4 1.1 90
BR 112017000019-9 1.1 90
BR 112017000021-0 1.1 90
BR 112017000023-7 1.1 90
BR 112017000024-5 1.1 90
BR 112017000025-3 1.1 90
BR 112017000026-1 1.1 90
BR 112017000027-0 1.1 90
BR 112017000028-8 1.1 90
BR 112017000029-6 1.1 90
BR 112017000030-0 1.1 90
BR 112017000031-8 1.1 90
BR 112017000036-9 1.1 90
BR 112017000037-7 1.1 90
BR 112017000041-5 1.1 90
BR 112017000044-0 1.1 90
BR 112017000045-8 1.1 90
BR 112017000047-4 1.1 90
BR 112017000048-2 1.1 90
BR 112017000049-0 1.1 90
BR 112017000050-4 1.1 90
BR 112017000052-0 1.1 90
BR 112017000053-9 1.1 91
BR 112017000054-7 1.1 91
BR 112017000055-5 1.1 91
BR 112017000057-1 1.1 91
BR 112017000058-0 1.1 91
BR 112017000061-0 1.1 91
BR 112017000062-8 1.1 91
BR 112017000063-6 1.1 91
BR 112017000064-4 1.1 91
BR 112017000065-2 1.1 91
BR 112017000066-0 1.1 91
BR 112017000067-9 1.1 91
BR 112017000068-7 1.1 91
BR 112017000069-5 1.1 91
BR 112017000071-7 1.1 91
BR 112017000073-3 1.1 91
BR 112017000074-1 1.1 91
BR 112017000075-0 1.1 91
BR 112017000076-8 1.1 91
BR 112017000077-6 1.1 91
BR 112017000078-4 1.1 91
BR 112017000079-2 1.1 91
BR 112017000081-4 1.1 91
BR 112017000083-0 1.1 91
BR 112017000085-7 1.1 91
BR 112017000086-5 1.1 91
BR 112017000087-3 1.1 91
BR 112017000089-0 1.1 91
BR 112017000090-3 1.1 91
BR 112017000091-1 1.1 91
BR 112017000093-8 1.1 91
BR 112017000096-2 1.1 91
BR 112017000097-0 1.1 91
BR 112017000100-4 1.1 91
BR 112017000101-2 1.1 91
BR 112017000102-0 1.1 91
BR 112017000103-9 1.1 91
BR 112017000104-7 1.1 91
BR 112017000105-5 1.1 91
BR 112017000106-3 1.1 92
BR 112017000107-1 1.1 92
BR 112017000108-0 1.1 92
BR 112017000109-8 1.1 92
BR 112017000110-1 1.1 92
BR 112017000112-8 1.1 92
BR 112017000113-6 1.1 92
BR 112017000114-4 1.1 92
BR 112017000115-2 1.1 92
BR 112017000117-9 1.1 92
BR 112017000118-7 1.1 92
BR 112017000119-5 1.1 92
BR 112017000120-9 1.1 92
BR 112017000121-7 1.1 92
BR 112017000122-5 1.1 92
BR 112017000124-1 1.1 92
BR 112017000125-0 1.1 92
BR 112017000126-8 1.1 92
BR 112017000127-6 1.1 92
BR 112017000129-2 1.1 92
BR 112017000130-6 1.1 92
BR 112017000132-2 1.1 92
BR 112017000133-0 1.1 92
BR 112017000134-9 1.1 92
BR 112017000135-7 1.1 92
BR 112017000136-5 1.1 92
BR 112017000137-3 1.1 92
BR 112017000138-1 1.1 92
BR 112017000139-0 1.1 92
BR 112017000140-3 1.1 92
BR 112017000141-1 1.1 92
BR 112017000142-0 1.1 92
BR 112017000144-6 1.1 92
BR 112017000146-2 1.1 92
BR 112017000148-9 1.1 92
BR 112017000153-5 1.1 92
BR 112017000154-3 1.1 92
BR 112017000157-8 1.1 92
BR 112017000158-6 1.1 92
BR 112017000159-4 1.1 92
BR 112017000160-8 1.1 93
BR 112017000161-6 1.1 93
BR 112017000162-4 1.1 93
BR 112017000166-7 1.1 93
BR 112017000167-5 1.1 93
BR 112017000168-3 1.1 93
BR 112017000169-1 1.1 93
BR 112017000171-3 1.1 93
BR 112017000172-1 1.1 93

BR 112017000174-8 1.1 **93**
BR 112017000175-6 1.1 **93**
BR 112017000176-4 1.1 **93**
BR 112017000181-0 1.1 **93**
BR 112017000182-9 1.1 **93**
BR 112017000183-7 1.1 **93**
BR 112017000185-3 1.1 **93**
BR 112017000186-1 1.1 **93**
BR 112017000188-8 1.1 **93**
BR 112017000190-0 1.1 **93**
BR 112017000193-4 1.1 **93**
BR 112017000199-3 1.1 **93**
BR 112017000200-0 1.1 **93**
BR 112017000202-7 1.1 **93**
BR 112017000203-5 1.1 **93**
BR 112017000204-3 1.1 **93**
BR 112017000205-1 1.1 **93**
BR 112017000206-0 1.1 **93**
BR 112017000207-8 1.1 **93**
BR 112017000209-4 1.1 **93**
BR 112017000211-6 1.1 **93**
BR 112017000213-2 1.1 **93**
BR 112017000218-3 1.1 **93**
BR 112017000219-1 1.1 **93**
BR 112017000220-5 1.1 **93**
BR 112017000223-0 1.1 **93**
BR 112017000228-0 1.1 **93**
BR 112017000229-9 1.1 **93**
BR 112017000230-2 1.1 **93**
BR 112017000232-9 1.1 **93**
BR 112017000233-7 1.1 **93**
BR 112017000234-5 1.1 **93**
BR 112017000235-3 1.1 **94**
BR 112017000236-1 1.1 **94**
BR 112017000238-8 1.1 **94**
BR 112017000239-6 1.1 **94**
BR 112017000241-8 1.1 **94**
BR 112017000242-6 1.1 **94**
BR 112017000244-2 1.1 **94**
BR 112017000245-0 1.1 **94**
BR 112017000246-9 1.1 **94**
BR 112017000249-3 1.1 **94**
BR 112017000250-7 1.1 **94**
BR 112017000251-5 1.1 **94**
BR 112017000253-1 1.1 **94**
BR 112017000254-0 1.1 **94**
BR 112017000255-8 1.1 **94**
BR 112017000256-6 1.1 **94**
BR 112017000257-4 1.1 **94**
BR 112017000258-2 1.1 **94**
BR 112017000259-0 1.1 **94**
BR 112017000260-4 1.1 **94**
BR 112017000261-2 1.1 **94**
BR 112017000262-0 1.1 **94**
BR 112017000264-7 1.1 **94**
BR 112017000265-5 1.1 **94**
BR 112017000266-3 1.1 **94**
BR 112017000267-1 1.1 **94**
BR 112017000273-6 1.1 **94**
BR 112017000274-4 1.1 **94**
BR 112017000275-2 1.1 **94**
BR 112017000276-0 1.1 **94**
BR 112017000278-7 1.1 **94**
BR 112017000280-9 1.1 **94**
BR 112017000281-7 1.1 **94**
BR 112017000282-5 1.1 **94**
BR 112017000283-3 1.1 **94**
BR 112017000285-0 1.1 **94**
BR 112017000290-6 1.1 **95**
BR 112017000291-4 1.1 **95**
BR 112017000292-2 1.1 **95**
BR 112017000293-0 1.1 **95**
BR 112017000294-9 1.1 **95**
BR 112017000295-7 1.1 **95**
BR 112017000296-5 1.1 **95**
BR 112017000301-5 1.1 **95**
BR 112017000302-3 1.1 **95**
BR 112017000303-1 1.1 **95**
BR 112017000304-0 1.1 **95**
BR 112017000305-8 1.1 **95**
BR 112017000306-6 1.1 **95**
BR 112017000307-4 1.1 **95**
BR 112017000312-0 1.1 **95**
BR 112017000313-9 1.1 **95**
BR 112017000316-3 1.1 **95**
BR 112017000317-1 1.1 **95**
BR 112017000319-8 1.1 **95**
BR 112017000320-1 1.1 **95**
BR 112017000321-0 1.1 **95**
BR 112017000323-6 1.1 **95**
BR 112017000324-4 1.1 **95**
BR 112017000326-0 1.1 **95**
BR 112017000327-9 1.1 **95**
BR 112017000328-7 1.1 **95**
BR 112017000329-5 1.1 **95**
BR 112017000330-9 1.1 **95**
BR 112017000332-5 1.1 **95**
BR 112017000335-0 1.1 **95**
BR 112017000337-6 1.1 **95**
BR 112017000338-4 1.1 **95**
BR 112017000341-4 1.1 **95**
BR 112017000345-7 1.1 **95**
BR 112017000347-3 1.1 **95**
BR 112017000348-1 1.1 **95**
BR 112017000350-3 1.1 **95**
BR 112017000351-1 1.1 **95**
BR 112017000352-0 1.1 **95**
BR 112017000353-8 1.1 **95**
BR 112017000354-6 1.1 **96**
BR 112017000355-4 1.1 **96**
BR 112017000357-0 1.1 **96**
BR 112017000360-0 1.1 **96**
BR 112017000362-7 1.1 **96**
BR 112017000363-5 1.1 **96**
BR 112017000365-1 1.1 **96**
BR 112017000366-0 1.1 **96**
BR 112017000367-8 1.1 **96**
BR 112017000368-6 1.1 **96**
BR 112017000370-8 1.1 **96**
BR 112017000371-6 1.1 **96**
BR 112017000372-4 1.1 **96**
BR 112017000373-2 1.1 **96**
BR 112017000374-0 1.1 **96**
BR 112017000375-9 1.1 **96**
BR 112017000376-7 1.1 **96**
BR 122012018688-0 PR **8**
BR 122013017459-1 16.1 **238**
BR 122013018128-8 PR **8**
BR 122014002952-7 PR **7**
BR 122014009781-6 9.2 **234**
BR 122014027339-8 16.1 **238**
BR 122014029598-7 PR **8**
BR 122015000659-7 9.1 **230**
BR 122015004819-2 16.1 **238**
BR 122015004822-2 16.1 **238**
BR 122015007037-6 PR **7**
BR 122015007106-2 16.1 **238**
BR 122016002751-1 9.1 **230**
BR 122016004101-8 16.1 **239**

BR 122016030468-0 2.10 **102**
BR 132013025327-7 8.11 **151**
BR 132014004101-9 8.11 **151**
BR 132014008098-7 8.11 **151**
BR 132014013329-0 8.11 **151**
BR 132014026942-7 11.17 **236**
BR 202012000243-0 8.6 **108**
BR 202012005007-8 8.6 **108**
BR 202012005271-2 8.6 **108**
BR 202012005275-5 8.6 **108**
BR 202012005465-0 8.6 **108**
BR 202012005481-2 8.6 **108**
BR 202012005559-2 8.6 **108**
BR 202012005643-2 8.6 **108**
BR 202012005648-3 8.6 **108**
BR 202012006097-9 21.6 **242**
BR 202012007847-9 15.7 **236**
BR 202012016937-7 8.7 **117**
BR 202012017511-3 11.6.1 **236**
BR 202012017511-3 15.7 **236**
BR 202012017948-8 9.1 **230**
BR 202012019572-6 8.11 **151**
BR 202012020643-4 8.11 **151**
BR 202012021025-3 8.11 **151**
BR 202012021026-1 8.11 **151**
BR 202012021154-3 8.11 **152**
BR 202012021298-1 8.11 **152**
BR 202012021492-5 8.11 **152**
BR 202012021700-2 8.11 **152**
BR 202012021971-4 8.11 **152**
BR 202012022150-6 8.11 **152**
BR 202012022288-0 8.11 **152**
BR 202012022962-0 8.11 **152**
BR 202012023082-3 8.11 **152**
BR 202012023353-9 8.11 **152**
BR 202012023379-2 7.1 **103**
BR 202012023850-6 8.11 **152**
BR 202012023865-4 8.11 **152**
BR 202012023866-2 8.11 **152**
BR 202012025215-0 8.11 **152**
BR 202012025216-9 8.11 **152**
BR 202012025218-5 8.11 **152**
BR 202012025219-3 8.11 **152**
BR 202012025467-6 8.11 **152**
BR 202012025618-0 8.11 **152**
BR 202012026032-3 8.11 **152**
BR 202012026036-6 8.6 **108**
BR 202012026567-8 8.11 **152**
BR 202012026653-4 8.11 **152**
BR 202012026677-1 8.11 **152**
BR 202012026691-7 8.11 **152**
BR 202012026793-0 24.5 **244**
BR 202012027403-0 8.11 **152**
BR 202012027688-2 8.11 **152**
BR 202012028122-3 8.11 **152**
BR 202012028128-2 8.11 **153**
BR 202012028131-2 8.11 **153**
BR 202012028696-9 8.11 **153**
BR 202012028697-7 8.11 **153**
BR 202012028698-5 8.11 **153**
BR 202012029088-5 8.11 **153**
BR 202012030059-7 8.11 **153**
BR 202012030188-7 8.11 **153**
BR 202012030378-2 8.11 **153**
BR 202012032184-5 8.6 **109**
BR 202013002389-8 8.11 **153**
BR 202013002755-9 8.11 **153**
BR 202013003809-7 2.1 **100**
BR 202013003919-0 8.11 **153**
BR 202013004630-8 8.6 **109**
BR 202013004632-4 8.6 **109**
BR 202013004998-6 8.11 **153**
BR 202013004999-4 8.11 **153**
BR 202013005000-3 8.11 **153**
BR 202013005028-3 8.11 **153**
BR 202013005273-1 8.6 **109**
BR 202013005293-6 8.6 **109**
BR 202013005352-5 8.11 **153**
BR 202013005578-1 8.6 **109**
BR 202013006045-9 8.6 **109**
BR 202013006046-7 8.6 **109**
BR 202013006049-1 8.6 **109**
BR 202013006057-2 8.6 **109**
BR 202013007436-0 8.11 **153**
BR 202013007916-8 8.11 **153**
BR 202013007984-2 2.5 **101**
BR 202013008295-9 8.11 **153**
BR 202013008424-2 8.11 **153**
BR 202013008547-8 8.11 **153**
BR 202013009457-4 8.6 **109**
BR 202013009753-0 8.11 **153**
BR 202013010935-0 8.11 **153**
BR 202013011102-9 8.11 **153**
BR 202013011130-4 8.11 **153**
BR 202013011386-2 8.11 **153**
BR 202013012143-1 8.11 **154**
BR 202013012532-1 8.11 **154**
BR 202013013190-9 8.11 **154**
BR 202013014137-8 8.11 **154**
BR 202013015014-8 8.11 **154**
BR 202013015015-6 8.11 **154**
BR 202013015016-4 8.11 **154**
BR 202013015027-0 8.11 **154**
BR 202013015033-4 8.11 **154**
BR 202013015052-0 8.11 **154**
BR 202013015066-0 8.11 **154**
BR 202013015164-0 8.11 **154**
BR 202013015272-8 8.11 **154**
BR 202013015301-5 8.11 **154**
BR 202013015417-8 8.11 **154**
BR 202013015419-4 8.11 **154**
BR 202013015425-9 8.11 **154**
BR 202013015657-0 8.11 **154**
BR 202013016074-7 8.11 **154**
BR 202013016097-6 8.11 **154**
BR 202013016098-4 8.11 **154**
BR 202013016288-0 8.11 **154**
BR 202013016315-0 8.11 **154**
BR 202013016343-6 8.11 **154**
BR 202013016401-7 8.11 **154**
BR 202013016416-5 8.11 **154**
BR 202013016526-9 8.11 **155**
BR 202013016559-5 8.11 **155**
BR 202013016567-6 8.11 **155**
BR 202013016581-1 8.11 **155**
BR 202013016946-9 8.11 **155**
BR 202013016959-0 8.11 **155**
BR 202013017123-4 8.11 **155**
BR 202013017216-8 8.11 **155**
BR 202013017822-0 8.11 **155**
BR 202013017864-6 8.11 **155**
BR 202013018003-9 8.11 **155**
BR 202013018493-0 8.11 **155**
BR 202013019275-4 8.11 **155**
BR 202013019289-4 8.11 **155**
BR 202013019488-9 16.1 **239**
BR 202013019694-6 8.11 **155**
BR 202013019712-8 8.11 **155**
BR 202013019715-2 8.11 **155**

BR 202013019762-4 8.11 **155**
BR 202013020100-1 8.11 **155**
BR 202013020122-2 8.11 **155**
BR 202013020177-0 8.11 **155**
BR 202013020280-6 8.11 **155**
BR 202013020432-9 8.11 **155**
BR 202013020550-3 8.11 **155**
BR 202013020562-7 8.11 **155**
BR 202013020566-0 8.11 **155**
BR 202013020820-0 8.11 **155**
BR 202013020914-2 8.11 **155**
BR 202013020915-0 8.11 **156**
BR 202013020917-7 8.11 **156**
BR 202013020919-3 8.11 **156**
BR 202013020925-8 8.11 **156**
BR 202013020930-4 8.11 **156**
BR 202013020936-3 8.11 **156**
BR 202013021101-5 8.11 **156**
BR 202013021298-4 8.11 **156**
BR 202013021357-3 8.11 **156**
BR 202013021556-8 8.11 **156**
BR 202013021711-0 8.11 **156**
BR 202013022092-8 8.11 **156**
BR 202013022093-6 8.11 **156**
BR 202013022117-7 8.11 **156**
BR 202013022202-5 2.1 **100**
BR 202013022467-2 8.11 **156**
BR 202013022468-0 8.11 **156**
BR 202013022470-2 8.11 **156**
BR 202013022485-0 8.11 **156**
BR 202013022527-0 8.11 **156**
BR 202013022597-0 8.11 **156**
BR 202013022683-7 8.11 **156**
BR 202013022687-0 8.11 **156**
BR 202013022688-8 8.11 **156**
BR 202013022693-4 8.11 **156**
BR 202013022711-6 8.11 **156**
BR 202013022714-0 8.11 **156**
BR 202013022715-9 8.11 **157**
BR 202013022829-5 8.11 **157**
BR 202013022830-9 8.11 **157**
BR 202013022831-7 8.11 **157**
BR 202013022842-2 8.11 **157**
BR 202013022897-0 8.11 **157**
BR 202013022962-3 8.11 **157**
BR 202013023083-4 8.11 **157**
BR 202013023084-2 8.11 **157**
BR 202013023163-6 8.11 **157**
BR 202013023199-7 8.11 **157**
BR 202013023229-2 8.11 **157**
BR 202013023358-2 8.11 **157**
BR 202013023379-5 8.11 **157**
BR 202013023714-6 8.11 **157**
BR 202013023760-0 8.11 **157**
BR 202013023881-9 8.11 **157**
BR 202013023889-4 8.11 **157**
BR 202013024011-2 8.11 **157**
BR 202013024055-4 8.11 **157**
BR 202013024442-8 8.11 **157**
BR 202013024696-0 8.11 **157**
BR 202013024697-8 8.11 **157**
BR 202013024698-6 8.11 **157**
BR 202013024815-6 8.11 **157**
BR 202013024837-7 8.11 **157**
BR 202013025033-9 8.11 **157**
BR 202013025109-2 2.1 **100**
BR 202013025185-8 8.11 **157**
BR 202013025317-6 8.11 **158**
BR 202013025321-4 8.11 **158**
BR 202013025322-2 8.11 **158**
BR 202013025326-5 8.11 **158**
BR 202013025422-9 8.11 **158**
BR 202013025533-0 8.11 **158**
BR 202013025538-1 8.11 **158**
BR 202013025555-1 8.11 **158**
BR 202013025560-8 8.11 **158**
BR 202013025562-4 8.11 **158**
BR 202013025569-1 8.11 **158**
BR 202013025699-0 8.11 **158**
BR 202013025841-0 8.11 **158**
BR 202013025929-8 8.11 **158**
BR 202013025930-1 8.11 **158**
BR 202013026017-2 8.11 **158**
BR 202013026021-0 8.11 **158**
BR 202013026027-0 8.11 **158**
BR 202013026533-6 8.11 **158**
BR 202013026646-4 8.11 **158**
BR 202013026650-2 2.10 **102**
BR 202013026874-2 8.11 **158**
BR 202013026875-0 8.11 **158**
BR 202013027151-4 8.11 **158**
BR 202013027160-3 8.11 **158**
BR 202013027233-2 8.11 **158**
BR 202013027277-4 8.11 **158**
BR 202013027278-2 8.7 **117**
BR 202013027319-3 8.11 **159**
BR 202013027357-6 8.11 **159**
BR 202013027363-0 8.11 **159**
BR 202013027388-6 8.11 **159**
BR 202013027493-9 8.11 **159**
BR 202013027509-9 9.2 **234**
BR 202013027613-3 8.11 **159**
BR 202013027695-8 8.11 **159**
BR 202013027711-3 8.11 **159**
BR 202013027805-5 8.11 **159**
BR 202013028041-6 8.11 **159**
BR 202013028055-6 8.11 **159**
BR 202013028065-3 8.11 **159**
BR 202013028106-4 8.11 **159**
BR 202013028193-5 8.11 **159**
BR 202013028204-4 8.5 **106**
BR 202013028227-3 8.11 **159**
BR 202013028275-3 8.11 **159**
BR 202013028360-1 8.11 **159**
BR 202013028452-7 8.11 **159**
BR 202013028466-7 8.11 **159**
BR 202013028619-8 8.11 **159**
BR 202013028687-2 8.11 **159**
BR 202013028690-2 8.11 **159**
BR 202013028691-0 8.11 **159**
BR 202013028693-7 8.11 **159**
BR 202013028696-1 8.11 **159**
BR 202013028708-9 8.11 **159**
BR 202013028718-6 8.11 **159**
BR 202013028720-8 8.11 **159**
BR 202013028799-2 8.11 **160**
BR 202013028868-9 8.11 **160**
BR 202013028869-7 8.11 **160**
BR 202013028933-2 8.11 **160**
BR 202013028958-8 8.11 **160**
BR 202013029053-5 8.11 **160**
BR 202013029056-0 8.11 **160**
BR 202013029057-8 8.11 **160**
BR 202013029082-9 8.11 **160**
BR 202013029091-8 8.11 **160**
BR 202013029101-9 8.11 **160**
BR 202013029211-2 8.11 **160**
BR 202013029215-5 8.11 **160**
BR 202013029229-5 8.11 **160**

BR 202013029402-6 8.11 **160**
BR 202013029405-0 8.11 **160**
BR 202013029410-7 8.11 **160**
BR 202013029487-5 8.11 **160**
BR 202013029531-6 8.11 **160**
BR 202013029532-4 8.11 **160**
BR 202013029534-0 8.11 **160**
BR 202013029535-9 8.11 **160**
BR 202013029557-0 8.11 **160**
BR 202013029826-9 8.11 **160**
BR 202013030033-6 8.11 **160**
BR 202013030139-1 8.11 **160**
BR 202013030263-0 15.7 **236**
BR 202013030291-6 8.11 **161**
BR 202013030427-7 8.11 **161**
BR 202013030470-6 8.11 **161**
BR 202013030619-9 8.11 **161**
BR 202013032109-0 8.11 **161**
BR 202013032341-7 2.1 **100**
BR 202013033690-0 8.11 **161**
BR 202013033736-1 8.11 **161**
BR 202013033949-6 8.11 **161**
BR 202013034000-1 8.11 **161**
BR 202013034012-5 8.11 **161**
BR 202014008808-9 2.1 **100**
BR 202014012390-9 2.1 **100**
BR 202014012448-4 2.5 **101**
BR 202014012467-0 2.1 **100**
BR 202014014020-0 2.1 **100**
BR 202014015172-4 2.1 **100**
BR 202014016831-7 2.1 **100**
BR 202014018532-7 2.1 **100**
BR 202014022362-8 2.1 **100**
BR 202014026106-6 2.10 **102**
BR 202014028912-2 2.1 **100**
BR 202014030883-6 2.5 **101**
BR 202015000123-7 9.1 **230**
BR 202015004888-8 2.5 **101**
BR 202015005830-1 2.5 **101**
BR 202015009015-9 2.1 **100**
BR 202015012037-6 3.1 **67**
BR 202015012121-6 3.1 **67**
BR 202015012246-8 3.1 **67**
BR 202015012353-7 3.1 **68**
BR 202015017942-7 2.5 **101**
BR 202015017957-5 2.5 **101**
BR 202015018386-6 2.1 **100**
BR 202015018514-1 2.5 **101**
BR 202015018653-9 2.1 **100**
BR 202015021216-5 2.5 **101**
BR 202015025081-4 2.1 **100**
BR 202015025131-4 2.10 **102**
BR 202015025174-8 2.5 **101**
BR 202015027666-0 2.5 **101**
BR 202015028172-8 2.5 **101**
BR 202015029026-3 2.5 **101**
BR 202016006878-4 2.1 **100**
BR 202016008651-0 2.5 **101**
BR 202016009174-3 2.5 **101**
BR 202016009331-2 2.5 **101**
BR 202016015266-1 2.10 **102**
BR 202016016177-6 2.5 **101**
BR 202016016764-2 2.5 **101**
BR 202016023511-7 2.5 **101**
BR 202016027971-8 2.1 **100**
BR 202016027996-3 2.1 **100**
BR 202016028029-5 2.1 **100**
BR 202016028036-8 2.1 **100**
BR 202016028246-8 2.5 **101**
BR 202016028289-1 2.5 **101**
BR 202016028411-8 2.5 **101**
BR 202016028459-2 2.5 **101**
BR 202016028461-4 2.5 **101**
BR 202016028471-1 2.1 **100**
BR 202016028474-6 2.5 **101**
BR 202016028478-9 2.5 **101**
BR 202016028483-5 2.5 **101**
BR 202016028495-9 2.5 **101**
BR 202016028578-5 2.1 **100**
BR 202016028660-9 2.1 **100**
BR 202016028665-0 2.1 **100**
BR 202016028678-1 2.5 **101**
BR 202016028679-0 2.5 **101**
BR 202016028687-0 2.1 **100**
BR 202016028688-9 2.5 **101**
BR 202016028691-9 2.5 **101**
BR 202016028725-7 2.5 **101**
BR 202016028735-4 2.1 **100**
BR 202016028744-3 2.5 **101**
BR 202016028779-6 2.1 **100**
BR 202016028780-0 2.5 **101**
BR 202016028896-2 2.5 **101**
BR 202016028939-0 2.1 **100**
BR 202016028945-4 2.5 **101**
BR 202016028965-9 2.1 **100**
BR 202016029184-0 2.5 **101**
BR 202016029188-2 2.1 **100**
BR 202016030585-9 2.10 **102**
BR 212013012163-2 1.1 **96**
BR 212014002590-3 1.1 **96**
BR 212016030926-5 1.1 **96**
BR 212016030990-7 1.1 **96**
BR 212016031038-7 1.1 **96**
C1 0903473-0 8.11 **161**
MU 7800442-0 PR **7**
MU 7903460-8 PR **7**
MU 8002215-4 PR **7**
MU 8002510-2 24.10 **244**
MU 8100450-8 21.6 **242**
MU 8101626-3 24.4 **244**
MU 8102383-9 24.10 **244**
MU 8202477-4 16.1 **239**
MU 8202543-6 24.10 **244**
MU 8202546-0 24.10 **244**
MU 8202549-5 24.10 **244**
MU 8202578-9 24.10 **244**
MU 8202591-6 9.1 **230**
MU 8202597-5 21.6 **242**
MU 8203007-3 24.10 **244**
MU 8203049-9 24.10 **244**
MU 8203603-9 PR **7**
MU 8300326-6 21.6 **242**
MU 8301912-0 PR **8**
MU 8302122-1 8.11 **161**
MU 8302397-6 8.11 **161**
MU 8302528-6 24.10 **244**
MU 8302529-4 24.10 **245**
MU 8302530-8 24.10 **245**
MU 8302565-0 24.10 **245**
MU 8302765-3 24.10 **245**
MU 8302989-3 24.10 **245**
MU 8303509-5 PR **7**
MU 8303705-5 8.6 **109**
MU 8400041-4 21.6 **242**
MU 8400211-5 21.6 **242**
MU 8400327-8 21.6 **242**
MU 8400328-6 21.6 **242**
MU 8400730-3 21.6 **242**
MU 8400731-1 21.6 **242**

MU 8401554-3 24.4 **244**
MU 8401656-6 24.4 **244**
MU 8402558-1 8.11 **161**
MU 8402810-6 8.11 **161**
MU 8402922-6 24.10 **245**
MU 8403001-1 24.10 **245**
MU 8403635-4 24.10 **245**
MU 8500270-4 PR **7**
MU 8500429-4 21.6 **242**
MU 8500430-8 21.6 **242**
MU 8501102-9 8.11 **161**
MU 8501693-4 21.6 **242**
MU 8502246-2 8.11 **161**
MU 8502561-5 24.10 **245**
MU 8600373-9 21.6 **242**
MU 8600414-0 21.6 **242**
MU 8600432-8 8.6 **109**
MU 8602333-0 24.10 **245**
MU 8602408-6 8.11 **161**
MU 8602784-0 8.8 **117**
MU 8602811-1 22.2 **244**
MU 8602914-2 21.8 **244**
MU 8602936-3 8.6 **109**
MU 8603198-8 9.1.3 **234**
MU 8700019-9 8.11 **161**
MU 8700300-7 22.2 **244**
MU 8700306-6 21.6 **242**
MU 8700367-8 PR **7**
MU 8701305-3 9.2.4 **235**
MU 8701385-1 PR **7**
MU 8701394-0 21.6 **242**
MU 8701622-2 9.1.2 **234**
MU 8701665-6 8.11 **161**
MU 8702231-1 8.6 **109**
MU 8702236-2 9.2.4 **235**
MU 8702306-7 8.11 **161**
MU 8702308-3 8.11 **161**
MU 8702321-0 8.11 **161**
MU 8702378-4 8.11 **161**
MU 8702524-8 9.2.4 **235**
MU 8800054-0 9.1 **230**
MU 8800126-1 8.11 **161**
MU 8800324-8 PR **7**
MU 8800331-0 8.11 **161**
MU 8800423-6 8.11 **161**
MU 8800510-0 8.7 **117**
MU 8800592-5 8.11 **162**
MU 8800596-8 8.11 **162**
MU 8800632-8 8.11 **162**
MU 8800654-9 8.11 **162**
MU 8800738-3 16.1 **239**
MU 8800868-1 8.6 **109**
MU 8801219-0 8.11 **162**
MU 8801569-6 8.11 **162**
MU 8801757-5 8.11 **162**
MU 8801761-3 16.1 **239**
MU 8801792-3 9.1 **230**
MU 8801812-1 9.1 **230**
MU 8801839-3 7.1 **103**
MU 8801868-7 8.11 **162**
MU 8801885-7 8.11 **162**
MU 8801907-1 8.11 **162**
MU 8801908-0 8.11 **162**
MU 8801974-8 8.11 **162**
MU 8801983-7 8.11 **162**
MU 8801997-7 21.6 **242**
MU 8802006-1 9.1 **230**
MU 8802021-5 8.11 **162**
MU 8802038-0 6.1 **102**
MU 8802063-0 8.11 **162**
MU 8802103-3 9.1 **230**
MU 8802138-6 8.11 **162**
MU 8802185-8 7.1 **103**
MU 8802186-6 8.11 **162**
MU 8802189-0 8.11 **162**
MU 8802190-4 8.11 **162**
MU 8802201-3 16.1 **239**
MU 8802243-9 8.11 **162**
MU 8802262-5 8.11 **162**
MU 8802337-0 6.1 **102**
MU 8802386-9 8.11 **162**
MU 8802430-0 8.11 **162**
MU 8802475-0 8.11 **162**
MU 8802490-3 8.11 **162**
MU 8802512-8 8.11 **162**
MU 8802566-7 8.11 **162**
MU 8802588-8 9.1 **230**
MU 8802608-6 8.11 **163**
MU 8802650-7 9.1 **230**
MU 8802664-7 8.6 **109**
MU 8802670-1 9.1 **230**
MU 8802688-4 8.6 **109**
MU 8802703-1 9.2 **234**
MU 8802709-0 8.11 **163**
MU 8802710-4 8.11 **163**
MU 8802724-4 8.11 **163**
MU 8802729-5 8.11 **163**
MU 8802744-9 9.1 **230**
MU 8802794-5 9.1 **230**
MU 8802959-0 9.1 **230**
MU 8803051-2 9.2.4 **235**
MU 8803064-4 9.1 **230**
MU 8803068-7 8.11 **163**
MU 8803092-0 6.1 **102**
MU 8803126-8 9.1 **230**
MU 8803211-6 8.11 **163**
MU 8803268-0 8.11 **163**
MU 8803448-8 21.6 **242**
MU 8900054-4 9.1 **230**
MU 8900158-3 9.1 **230**
MU 8900224-5 9.1 **230**
MU 8900226-1 9.1 **230**
MU 8900285-7 7.1 **103**
MU 8900286-5 8.6 **109**
MU 8900309-8 9.1 **230**
MU 8900356-0 7.1 **103**
MU 8900360-8 8.6 **109**
MU 8900362-4 8.6 **109**
MU 8900419-1 7.1 **103**
MU 8900424-8 9.1 **230**
MU 8900427-2 7.1 **104**
MU 8900490-6 9.1 **230**
MU 8900507-4 7.1 **104**
MU 8900652-6 8.6 **109**
MU 8900697-6 6.1 **102**
MU 8900714-0 7.1 **104**
MU 8900793-0 15.11 **237**
MU 8900893-6 PR **8**
MU 8901128-7 7.1 **104**
MU 8901304-2 7.1 **104**
MU 8901313-1 15.11 **237**
MU 8901347-6 9.1 **230**
MU 8901444-8 6.1 **102**
MU 8901495-2 6.1 **102**
MU 8901566-5 8.11 **163**
MU 8901598-3 6.1 **102**
MU 8901612-2 8.11 **163**
MU 8901615-7 7.1 **104**
MU 8901646-7 8.11 **163**

MU 8901725-0	8.11 **163**	MU 9102145-6	8.11 **167**	PI 0115190-8	8.11 **168**	PI 0306660-6	8.6 **109**	PI 0404788-5	9.1 **231**
MU 8901779-0	8.11 **163**	MU 9102180-4	8.11 **167**	PI 0115218-1	24.10 **246**	PI 0306875-7	8.6 **109**	PI 0404789-3	8.11 **172**
MU 8901795-1	8.11 **163**	MU 9102267-3	8.11 **167**	PI 0115326-9	8.11 **168**	PI 0307164-2	9.1 **230**	PI 0404808-3	24.10 **248**
MU 8901814-1	7.1 **104**	MU 9102278-9	8.11 **167**	PI 0115482-6	24.10 **246**	PI 0307275-4	16.1 **239**	PI 0404811-3	24.10 **248**
MU 8901844-3	8.11 **163**	MU 9102302-5	8.11 **167**	PI 0115730-2	PR **8**	PI 0307364-5	9.1 **231**	PI 0404812-1	24.10 **248**
MU 8901879-6	8.11 **163**	MU 9102361-0	8.11 **167**	PI 0115799-0	8.11 **168**	PI 0307487-0	8.6 **109**	PI 0404813-0	24.10 **248**
MU 8901904-0	8.11 **163**	MU 9102458-7	8.11 **167**	PI 0115863-5	24.10 **246**	PI 0308050-1	8.6 **109**	PI 0404815-6	8.11 **172**
MU 8901915-6	8.11 **163**	MU 9102547-8	8.6 **109**	PI 0115924-0	8.11 **168**	PI 0308073-0	21.6 **243**	PI 0404851-2	8.11 **172**
MU 8901945-8	8.11 **163**	MU 9102585-0	8.11 **167**	PI 0115964-0	24.10 **246**	PI 0308311-0	21.6 **243**	PI 0404952-7	8.7 **117**
MU 8901955-5	8.11 **163**	MU 9102622-9	8.11 **167**	PI 0116389-2	24.10 **246**	PI 0308343-8	8.6 **109**	PI 0404977-2	8.11 **172**
MU 8901966-0	8.11 **163**	MU 9102654-7	8.11 **167**	PI 0116430-9	24.10 **246**	PI 0308363-2	21.6 **243**	PI 0405040-1	9.2 **234**
MU 8901977-6	8.11 **163**	MU 9102656-3	8.11 **167**	PI 0117165-8	8.11 **168**	PI 0308461-2	8.6 **109**	PI 0405049-5	8.11 **172**
MU 8901992-0	8.11 **163**	MU 9102739-0	8.11 **167**	PI 0200409-7	6.1 **102**	PI 0308479-5	8.6 **109**	PI 0405093-2	8.11 **172**
MU 8901995-4	9.1 **230**	MU 9102761-6	8.11 **167**	PI 0200413-5	3.6 **69**	PI 0308588-0	8.6 **109**	PI 0405129-7	8.11 **172**
MU 8902048-0	8.11 **163**	MU 9102772-1	8.11 **167**	PI 0200662-6	3.6 **69**	PI 0308598-8	21.6 **243**	PI 0405248-0	9.2 **234**
MU 8902085-5	8.11 **163**	MU 9102812-4	8.11 **168**	PI 0200665-0	21.6 **242**	PI 0308618-6	21.6 **243**	PI 0405263-3	8.11 **172**
MU 8902153-3	8.11 **163**	MU 9102880-9	8.11 **168**	PI 0200671-5	21.6 **242**	PI 0308677-1	7.1 **104**	PI 0405300-1	8.11 **172**
MU 8902227-0	8.11 **163**	MU 9102888-4	8.11 **168**	PI 0200849-1	21.6 **242**	PI 0308764-6	8.6 **109**	PI 0405318-4	9.1 **231**
MU 8902274-2	8.11 **163**	MU 9103002-1	8.11 **168**	PI 0200877-7	15.11 **237**	PI 0308836-7	21.6 **243**	PI 0405328-1	24.10 **248**
MU 8902288-2	8.11 **164**	MU 9103043-9	2.5 **101**	PI 0200908-0	3.6 **69**	PI 0308969-0	21.6 **243**	PI 0405406-7	6.1 **102**
MU 8902296-3	8.11 **164**	MU 9103116-8	8.11 **168**	PI 0201346-0	24.10 **246**	PI 0309010-8	8.6 **109**	PI 0405512-8	7.1 **104**
MU 8902309-9	8.11 **164**	PI 0000232-1	PR **7**	PI 0201422-0	6.1 **102**	PI 0309059-0	16.1 **239**	PI 0405573-0	7.4 **106**
MU 8902312-9	8.11 **164**	PI 0000812-5	PR **8**	PI 0201635-4	3.6 **69**	PI 0309262-3	8.6 **109**	PI 0405825-9	9.1 **231**
MU 8902353-6	8.11 **164**	PI 0000820-6	21.6 **242**	PI 0202311-3	3.6 **69**	PI 0309422-7	8.11 **170**	PI 0406136-5	8.11 **172**
MU 8902360-9	8.11 **164**	PI 0001322-6	21.6 **242**	PI 0202322-9	3.6 **69**	PI 0309822-2	8.11 **170**	PI 0406271-0	6.1 **102**
MU 8902366-8	8.11 **164**	PI 0001674-8	PR **7**	PI 0202391-1	3.6 **69**	PI 0309826-5	8.11 **170**	PI 0406290-6	8.11 **172**
MU 8902381-1	8.11 **164**	PI 0002181-4	21.6 **242**	PI 0202655-4	3.6 **69**	PI 0309914-8	8.6 **109**	PI 0406344-9	11.14 **236**
MU 8902403-6	8.11 **164**	PI 0005401-1	24.10 **245**	PI 0203246-5	9.1 **230**	PI 0309959-8	16.1 **239**	PI 0406372-4	25.7 **254**
MU 8902410-9	8.11 **164**	PI 0005411-9	24.10 **245**	PI 0203366-6	3.6 **69**	PI 0310101-0	8.6 **109**	PI 0406404-6	7.1 **104**
MU 8902460-5	8.11 **164**	PI 0005413-5	24.10 **245**	PI 0203470-0	3.6 **69**	PI 0311229-2	8.11 **170**	PI 0406412-7	7.1 **104**
MU 8902491-5	8.11 **164**	PI 0005520-4	24.10 **245**	PI 0204138-3	8.11 **168**	PI 0311493-7	8.11 **170**	PI 0406418-6	7.1 **104**
MU 8902498-2	25.3 **254**	PI 0005529-8	24.10 **245**	PI 0204470-6	8.6 **109**	PI 0311851-7	9.1 **231**	PI 0406440-2	7.1 **104**
MU 8902548-2	8.11 **164**	PI 0005545-0	24.10 **245**	PI 0204519-2	8.5 **106**	PI 0312181-0	8.11 **170**	PI 0406442-9	8.11 **172**
MU 8902585-7	8.11 **164**	PI 0005561-1	24.10 **245**	PI 0204546-0	8.11 **169**	PI 0312208-5	8.11 **170**	PI 0406486-0	9.1 **231**
MU 8902626-8	9.1 **230**	PI 0005585-9	24.10 **245**	PI 0204639-3	24.10 **246**	PI 0312237-9	8.11 **170**	PI 0406602-2	9.2 **234**
MU 8902664-0	8.11 **164**	PI 0005792-4	24.10 **245**	PI 0204642-3	24.10 **246**	PI 0312318-9	8.11 **170**	PI 0406905-6	7.4 **106**
MU 8902672-1	6.1 **102**	PI 0006343-6	PR **7**	PI 0204674-1	21.6 **243**	PI 0312590-4	8.11 **170**	PI 0406909-9	9.1 **231**
MU 8902674-8	8.11 **164**	PI 0006405-0	3.6 **68**	PI 0204680-6	21.6 **243**	PI 0312755-9	8.6 **109**	PI 0407057-7	9.2 **234**
MU 8902675-6	15.11 **237**	PI 0006406-8	3.6 **68**	PI 0204924-4	24.10 **246**	PI 0313101-7	8.11 **170**	PI 0407166-2	9.1 **231**
MU 8902774-4	15.11 **237**	PI 0006713-0	24.10 **245**	PI 0205023-4	24.10 **246**	PI 0313154-8	8.11 **170**	PI 0407312-6	9.1 **231**
MU 8902930-5	7.1 **104**	PI 0007047-5	8.11 **168**	PI 0205361-6	11.14 **236**	PI 0313191-2	8.6 **109**	PI 0407403-3	7.4 **106**
MU 8902955-0	8.11 **164**	PI 0007600-7	PR **8**	PI 0205918-5	9.1 **230**	PI 0313285-4	8.11 **170**	PI 0407411-4	9.1 **231**
MU 8902961-5	8.11 **164**	PI 0007712-7	24.10 **245**	PI 0205988-6	16.1 **239**	PI 0313343-5	8.11 **170**	PI 0407556-0	9.1 **231**
MU 8902994-1	6.1 **102**	PI 0008252-0	PR **8**	PI 0206147-3	24.10 **246**	PI 0313399-0	8.6 **109**	PI 0407577-3	15.11 **237**
MU 8903008-7	9.1 **230**	PI 0008772-6	21.6 **242**	PI 0206739-0	24.10 **247**	PI 0313708-2	8.6 **109**	PI 0407588-9	11.2 **235**
MU 8903010-9	8.11 **164**	PI 0008849-8	21.6 **242**	PI 0206890-7	24.10 **247**	PI 0313784-8	9.1 **231**	PI 0407733-4	8.11 **172**
MU 8903029-0	6.1 **102**	PI 0008952-4	9.2 **234**	PI 0207485-0	9.1 **230**	PI 0313946-8	8.11 **170**	PI 0407953-1	8.11 **172**
MU 8903037-0	6.1 **102**	PI 0009121-9	21.6 **242**	PI 0207761-2	8.6 **109**	PI 0314098-9	8.11 **170**	PI 0408025-4	9.1 **231**
MU 8903061-3	8.11 **164**	PI 0009126-0	21.6 **242**	PI 0207859-7	21.6 **243**	PI 0314102-0	9.1 **231**	PI 0408099-8	21.6 **243**
MU 8903118-0	8.11 **164**	PI 0009157-0	21.6 **242**	PI 0207892-9	21.6 **243**	PI 0314485-2	8.11 **170**	PI 0408230-3	8.11 **172**
MU 8903137-7	6.1 **102**	PI 0009325-4	21.6 **242**	PI 0207915-1	21.6 **243**	PI 0314514-0	8.11 **170**	PI 0408247-8	8.6 **110**
MU 8903421-0	24.10 **245**	PI 0009567-2	21.6 **242**	PI 0208020-6	21.6 **243**	PI 0314542-5	8.11 **171**	PI 0408250-8	8.6 **110**
MU 9000348-9	8.6 **109**	PI 0011735-8	8.11 **168**	PI 0208083-4	24.10 **247**	PI 0314568-9	9.1 **231**	PI 0408303-2	9.1 **231**
MU 9000847-2	8.6 **109**	PI 0012270-0	PR **8**	PI 0208156-3	21.6 **243**	PI 0314595-6	8.11 **171**	PI 0408324-5	21.6 **243**
MU 9001105-8	8.6 **109**	PI 0012935-6	PR **8**	PI 0208236-5	21.6 **243**	PI 0314660-0	16.1 **239**	PI 0408332-6	8.6 **110**
MU 9001323-9	8.11 **164**	PI 0013033-8	PR **8**	PI 0208246-2	21.6 **243**	PI 0314722-3	9.2 **234**	PI 0408347-4	7.4 **106**
MU 9001410-3	8.11 **164**	PI 0013448-1	3.6 **68**	PI 0208254-3	21.6 **243**	PI 0314754-1	7.4 **106**	PI 0408386-5	8.6 **110**
MU 9001462-6	8.11 **164**	PI 0014369-3	8.11 **168**	PI 0208298-5	8.6 **109**	PI 0314831-9	7.4 **106**	PI 0408480-2	21.6 **243**
MU 9001578-9	8.11 **164**	PI 0015083-5	PR **8**	PI 0208314-0	21.6 **243**	PI 0315001-1	16.1 **239**	PI 0408482-9	21.6 **243**
MU 9001608-4	8.11 **164**	PI 0015274-9	8.11 **168**	PI 0208710-3	8.11 **169**	PI 0315010-0	8.11 **171**	PI 0408590-6	7.1 **104**
MU 9001610-6	8.11 **165**	PI 0015358-3	24.10 **245**	PI 0209181-0	7.1 **104**	PI 0315075-5	7.4 **106**	PI 0408655-4	8.6 **110**
MU 9001632-7	8.11 **165**	PI 0015385-0	24.10 **245**	PI 0209463-0	16.1 **239**	PI 0315114-0	8.11 **171**	PI 0408682-1	8.6 **110**
MU 9001661-0	8.11 **165**	PI 0015387-7	24.10 **245**	PI 0209866-0	21.6 **243**	PI 0315139-5	8.11 **171**	PI 0408700-3	21.6 **243**
MU 9001674-2	8.11 **165**	PI 0015489-0	24.10 **245**	PI 0210903-4	16.1 **239**	PI 0315254-5	8.11 **171**	PI 0408764-0	9.2 **234**
MU 9001684-0	8.11 **165**	PI 0015500-4	PR **8**	PI 0211109-8	16.1 **239**	PI 0315368-1	8.11 **171**	PI 0408974-0	21.6 **243**
MU 9001708-0	8.11 **165**	PI 0015529-2	24.10 **245**	PI 0211611-1	8.11 **169**	PI 0315487-4	24.10 **247**	PI 0409050-0	8.6 **110**
MU 9001721-8	8.11 **165**	PI 0015582-9	PR **8**	PI 0211943-9	8.11 **169**	PI 0315561-7	15.11 **237**	PI 0409054-3	9.1 **231**
MU 9001745-5	8.11 **165**	PI 0015600-0	24.10 **246**	PI 0212177-8	8.11 **169**	PI 0315563-3	8.11 **171**	PI 0409124-8	7.4 **106**
MU 9001752-8	8.11 **165**	PI 0015625-6	8.11 **168**	PI 0212246-4	8.11 **169**	PI 0315582-0	8.11 **171**	PI 0409297-0	6.1 **102**
MU 9001757-9	8.11 **165**	PI 0015751-1	24.10 **246**	PI 0212529-3	8.11 **169**	PI 0315597-8	8.11 **171**	PI 0409319-4	7.4 **106**
MU 9001769-2	8.11 **165**	PI 0015770-8	24.10 **246**	PI 0212606-0	8.11 **169**	PI 0315623-0	8.11 **171**	PI 0409382-8	8.11 **172**
MU 9001798-6	8.11 **165**	PI 0015931-0	24.10 **246**	PI 0212648-6	8.11 **169**	PI 0315654-0	8.11 **171**	PI 0409467-0	7.1 **104**
MU 9001799-4	8.11 **165**	PI 0015937-9	24.10 **246**	PI 0212834-9	8.11 **169**	PI 0315775-0	9.1 **231**	PI 0409655-0	7.4 **106**
MU 9001808-7	8.11 **165**	PI 0015940-9	24.10 **246**	PI 0212857-8	8.11 **169**	PI 0315880-2	8.11 **171**	PI 0409665-7	9.2 **234**
MU 9001835-4	8.11 **165**	PI 0015970-0	24.10 **246**	PI 0213020-3	8.11 **169**	PI 0316027-0	8.11 **171**	PI 0409673-8	7.1 **104**
MU 9001849-4	8.11 **165**	PI 0016357-0	PR **8**	PI 0213062-9	8.11 **169**	PI 0316086-6	8.11 **171**	PI 0409904-4	9.1 **231**
MU 9001897-4	8.11 **165**	PI 0017082-8	24.10 **246**	PI 0213224-9	8.11 **169**	PI 0316107-2	8.11 **171**	PI 0409927-3	25.1 **250**
MU 9001914-8	8.11 **165**	PI 0017506-4	PR **8**	PI 0213300-8	8.11 **169**	PI 0316147-1	7.1 **104**	PI 0410112-0	16.1 **240**
MU 9001916-4	8.11 **165**	PI 0017613-3	PR **8**	PI 0213568-0	8.11 **169**	PI 0316153-6	8.11 **171**	PI 0410480-3	7.1 **104**
MU 9001917-2	8.11 **165**	PI 0017705-9	8.11 **168**	PI 0213594-9	8.11 **169**	PI 0316229-0	8.11 **171**	PI 0410774-8	6.1 **102**
MU 9001936-9	8.11 **165**	PI 0100928-1	21.6 **242**	PI 0214006-3	8.11 **169**	PI 0316240-0	8.11 **171**	PI 0410792-6	9.1 **231**
MU 9001944-0	8.11 **165**	PI 0100985-0	21.6 **242**	PI 0214023-3	8.11 **169**	PI 0316388-1	8.11 **171**	PI 0410835-3	9.2 **234**
MU 9001963-6	8.11 **165**	PI 0100990-7	21.6 **242**	PI 0214024-1	8.11 **169**	PI 0316410-1	24.10 **247**	PI 0410864-7	9.1 **231**
MU 9001965-2	8.11 **165**	PI 0100993-1	21.6 **242**	PI 0214173-6	8.11 **169**	PI 0316418-7	24.10 **247**	PI 0410979-1	8.11 **172**
MU 9001981-4	8.11 **165**	PI 0101015-8	21.6 **242**	PI 0214193-0	8.11 **169**	PI 0316421-7	8.11 **171**	PI 0411169-9	7.4 **106**
MU 9001988-1	8.11 **165**	PI 0101186-3	21.6 **242**	PI 0214217-1	8.11 **169**	PI 0316431-4	8.11 **171**	PI 0411403-5	9.1 **231**
MU 9001989-0	8.11 **165**	PI 0101416-1	21.6 **242**	PI 0214227-9	24.10 **247**	PI 0316743-7	24.10 **247**	PI 0411406-0	16.1 **240**
MU 9001993-8	8.11 **166**	PI 0102414-0	21.6 **242**	PI 0214260-0	24.10 **247**	PI 0316844-1	24.10 **247**	PI 0411490-6	9.1 **231**
MU 9002109-6	8.11 **166**	PI 0102828-6	3.6 **68**	PI 0214267-8	24.10 **247**	PI 0316947-2	8.11 **171**	PI 0411691-7	7.4 **106**
MU 9002112-6	8.11 **166**	PI 0102829-4	21.6 **242**	PI 0214306-2	24.10 **247**	PI 0317081-0	24.10 **247**	PI 0411745-0	9.1 **231**
MU 9002152-5	8.11 **166**	PI 0103080-9	9.2.4 **235**	PI 0214307-0	24.10 **247**	PI 0317298-8	6.1 **102**	PI 0412212-7	8.6 **110**
MU 9002171-1	8.11 **166**	PI 0103120-1	3.6 **68**	PI 0214379-8	24.10 **247**	PI 0317498-0	24.10 **247**	PI 0412259-3	7.4 **106**
MU 9002202-5	8.11 **166**	PI 0103518-5	3.6 **68**	PI 0214445-0	24.10 **247**	PI 0317718-1	8.11 **171**	PI 0412384-0	7.1 **104**
MU 9002219-0	8.11 **166**	PI 0103615-7	3.6 **68**	PI 0214491-3	24.10 **247**	PI 0317767-0	9.2 **234**	PI 0412390-5	9.2 **234**
MU 9002236-0	8.11 **166**	PI 0103671-8	3.6 **68**	PI 0214580-4	24.10 **247**	PI 0317887-0	8.11 **171**	PI 0412423-5	8.8 **117**
MU 9002243-2	8.11 **166**	PI 0103814-1	3.6 **68**	PI 0214616-9	24.10 **247**	PI 0318066-2	8.11 **171**	PI 0412549-5	9.1 **231**
MU 9002277-7	8.11 **166**	PI 0103853-2	3.6 **68**	PI 0214629-0	24.10 **247**	PI 0318169-3	8.11 **171**	PI 0412612-2	8.11 **172**
MU 9002283-1	8.11 **166**	PI 0104253-0	3.6 **68**	PI 0215039-5	8.11 **169**	PI 0318172-3	21.6 **243**	PI 0412623-8	8.11 **173**
MU 9002286-6	8.11 **166**	PI 0104254-8	3.6 **68**	PI 0215099-9	8.11 **169**	PI 0318236-3	8.11 **171**	PI 0412959-8	8.11 **173**
MU 9002288-2	8.11 **166**	PI 0104481-8	3.6 **68**	PI 0215100-6	8.11 **169**	PI 0318302-5	9.1 **231**	PI 0413163-0	8.11 **173**
MU 9002289-0	8.11 **166**	PI 0104658-6	3.6 **68**	PI 0215123-5	8.11 **169**	PI 0318312-2	16.1 **239**	PI 0413209-2	8.11 **173**
MU 9002295-5	8.11 **166**	PI 0104807-4	3.6 **69**	PI 0215249-5	8.11 **169**	PI 0318385-8	9.1 **231**	PI 0413592-0	8.11 **173**
MU 9002354-4	6.1 **102**	PI 0105233-0	24.10 **246**	PI 0215465-0	8.11 **170**	PI 0318409-9	8.11 **171**	PI 0413642-0	8.11 **173**
MU 9002476-1	8.11 **166**	PI 0105276-4	24.10 **246**	PI 0215492-7	8.11 **170**	PI 0318689-0	7.1 **104**	PI 0413689-6	8.11 **173**
MU 9002572-5	8.11 **166**	PI 0105284-5	3.6 **69**	PI 0215624-5	8.11 **170**	PI 0318693-8	8.11 **172**	PI 0413714-0	8.11 **173**
MU 9002621-7	8.11 **166**	PI 0105335-3	3.6 **69**	PI 0215731-4	7.1 **104**	PI 0318842-6	16.1 **239**	PI 0413781-7	8.11 **173**
MU 9002622-5	8.11 **166**	PI 0105360-4	24.10 **246**	PI 0215794-2	8.11 **170**	PI 0400058-7	9.1 **231**	PI 0413789-2	8.11 **173**
MU 9002654-3	8.11 **166**	PI 0105379-5	21.6 **242**	PI 0215853-1	8.11 **170**	PI 0400168-0	8.11 **172**	PI 0413840-6	8.11 **173**
MU 9002660-8	8.11 **166**	PI 0105403-1	24.10 **246**	PI 0300458-9	21.6 **243**	PI 0400199-0	9.1 **231**	PI 0413899-6	6.1 **102**
MU 9100482-9	8.6 **109**	PI 0105454-6	24.10 **246**	PI 0300519-4	21.6 **243**	PI 0400216-4	21.6 **243**	PI 0413916-0	8.11 **173**
MU 9100492-6	8.6 **109**	PI 0106199-2	24.10 **246**	PI 0300522-4	21.6 **243**	PI 0400320-9	21.6 **243**	PI 0413923-2	8.11 **173**
MU 9100517-5	8.6 **109**	PI 0106412-6	3.6 **69**	PI 0300556-9	8.6 **109**	PI 0400349-7	21.6 **243**	PI 0413930-5	8.11 **173**
MU 9100594-9	8.6 **109**	PI 0106691-9	3.6 **69**	PI 0300699-9	21.6 **243**	PI 0400421-3	9.1 **231**	PI 0414026-5	8.11 **173**
MU 9100620-1	8.6 **109**	PI 0108288-4	PR **7**	PI 0300724-3	21.6 **243**	PI 0400525-2	8.6 **110**	PI 0414098-2	8.11 **173**
MU 9100864-6	8.11 **166**	PI 0108933-1	16.1 **239**	PI 0300746-4	21.6 **243**	PI 0400782-4	7.1 **104**	PI 0414125-3	8.11 **173**
MU 9101630-4	8.11 **166**	PI 0108970-6	24.10 **246**	PI 0300997-1	8.5 **106**	PI 0400867-7	6.1 **102**	PI 0414199-7	8.11 **173**
MU 9101667-3	8.11 **166**	PI 0109012-7	21.6 **242**	PI 0303023-7	8.11 **170**	PI 0400949-5	8.6 **110**	PI 0414201-2	8.11 **173**
MU 9101732-7	8.11 **166**	PI 0109284-7	21.6 **242**	PI 0303222-1	9.1 **230**	PI 0401113-9	6.1 **102**	PI 0414221-7	8.11 **173**
MU 9101747-5	8.11 **166**	PI 0109418-1	21.6 **242**	PI 0303373-2	8.6 **109**	PI 0401403-0	9.2 **234**	PI 0414277-2	8.11 **173**
MU 9101793-9	8.11 **166**	PI 0109423-8	21.6 **242**	PI 0304102-6	11.2 **235**	PI 0401598-3	9.2 **234**	PI 0414376-0	8.11 **173**
MU 9101831-5	8.11 **166**	PI 0109451-3	21.6 **242**	PI 0304166-2	7.1 **104**	PI 0401895-8	PR **7**	PI 0414401-5	8.11 **173**
MU 9101858-7	8.11 **167**	PI 0109567-6	21.6 **242**	PI 0304678-8	16.1 **239**	PI 0402196-7	8.11 **172**	PI 0414412-0	8.11 **173**
MU 9101893-5	8.11 **167**	PI 0112078-6	9.1 **230**	PI 0304844-6	24.10 **247**	PI 0402252-1	7.1 **104**	PI 0414437-6	8.11 **173**
MU 9101896-0	8.11 **167**	PI 0113356-0	8.11 **168**	PI 0304848-9	24.10 **247**	PI 0402913-5	9.1 **231**	PI 0414651-4	6.1 **102**
MU 9101897-8	8.11 **167**	PI 0113533-3	8.11 **168**	PI 0304855-1	24.10 **247**	PI 0402948-8	16.1 **239**	PI 0414703-0	8.11 **173**
MU 9101926-5	8.11 **167**	PI 0113563-5	8.11 **168**	PI 0304992-2	PR **8**	PI 0403284-5	6.1 **102**	PI 0414705-7	9.1 **231**
MU 9101962-1	8.11 **167**	PI 0113629-1	8.11 **168**	PI 0305143-9	24.10 **247**	PI 0403724-3	8.11 **172**	PI 0414739-1	9.1 **231**
MU 9101997-4	8.11 **167**	PI 0113654-2	8.11 **168**	PI 0305144-7	24.10 **247**	PI 0404410-0	8.11 **172**	PI 0414744-8	8.11 **173**
MU 9102014-0	8.11 **167**	PI 0113987-8	8.11 **168**	PI 0305312-1	24.10 **247**	PI 0404416-9	8.11 **172**	PI 0414755-3	8.11 **173**
MU 9102018-2	8.11 **167**	PI 0114426-0	PR **8**	PI 0305342-3	24.10 **247**	PI 0404601-3	8.11 **172**	PI 0414759-6	8.11 **174**
MU 9102030-1	8.11 **167**	PI 0114440-5	8.11 **168**	PI 0305771-2	8.11 **170**	PI 0404700-1	8.11 **172**	PI 0414771-5	8.6 **110**
MU 9102035-2	8.11 **167**	PI 0114498-7	8.11 **168**	PI 0305803-4	7.1 **104**	PI 0404725-7	25.7 **254**	PI 0414822-3	8.11 **174**
MU 9102044-1	8.11 **167**	PI 0114729-3	8.11 **168**	PI 0306381-0	8.11 **170**	PI 0404726-5	9.1 **231**	PI 0414908-4	8.11 **174**
MU 9102058-1	8.11 **167**	PI 0114813-3	8.11 **168**	PI 0306548-0	9.1 **230**	PI 0404730-3	21.6 **243**	PI 0414916-5	8.11 **174**

PI 0414945-9 8.11 **174**
PI 0414979-3 8.11 **174**
PI 0415014-7 25.7 **254**
PI 0415020-1 8.11 **174**
PI 0415032-5 8.11 **174**
PI 0415268-9 8.11 **174**
PI 0415439-8 9.1 **231**
PI 0415566-1 7.1 **104**
PI 0415581-5 8.11 **174**
PI 0415601-3 8.11 **174**
PI 0415636-6 8.11 **174**
PI 0415685-4 8.11 **174**
PI 0415741-9 24.10 **248**
PI 0415746-0 8.11 **174**
PI 0415821-0 24.10 **248**
PI 0415945-4 8.11 **174**
PI 0415949-7 8.11 **174**
PI 0416026-6 7.1 **104**
PI 0416045-2 9.2 **234**
PI 0416136-0 8.11 **174**
PI 0416226-9 8.11 **174**
PI 0416239-0 8.11 **174**
PI 0416318-4 8.11 **174**
PI 0416338-9 8.11 **174**
PI 0416365-6 24.10 **248**
PI 0416474-1 8.11 **174**
PI 0416487-3 8.11 **174**
PI 0416570-5 8.11 **174**
PI 0416635-3 8.11 **174**
PI 0416698-1 8.11 **174**
PI 0416732-5 8.11 **174**
PI 0416779-1 16.1 **240**
PI 0416795-3 24.10 **248**
PI 0416797-0 8.11 **174**
PI 0416850-0 24.10 **248**
PI 0416932-8 9.1 **231**
PI 0417147-0 8.11 **175**
PI 0417255-8 7.1 **104**
PI 0417305-8 7.1 **104**
PI 0417617-0 24.10 **248**
PI 0417667-7 8.11 **175**
PI 0417900-5 6.1 **102**
PI 0417914-5 8.11 **175**
PI 0417998-6 24.10 **248**
PI 0418170-0 7.1 **104**
PI 0418178-6 7.1 **104**
PI 0418187-5 6.1 **102**
PI 0418201-4 7.1 **104**
PI 0418364-9 6.1 **102**
PI 0418462-9 8.6 **110**
PI 0418496-3 8.11 **175**
PI 0418500-5 8.11 **175**
PI 0418525-0 8.11 **175**
PI 0418528-5 8.11 **175**
PI 0418566-8 8.11 **175**
PI 0418628-1 8.6 **110**
PI 0418687-7 7.1 **104**
PI 0418844-6 8.11 **175**
PI 0418913-2 9.1 **231**
PI 0418989-2 8.11 **175**
PI 0419028-9 8.11 **175**
PI 0419041-6 11.2 **235**
PI 0419070-0 6.1 **102**
PI 0419075-0 9.2 **234**
PI 0419089-0 8.11 **175**
PI 0419168-4 6.1 **102**
PI 0419173-0 9.2 **234**
PI 0500177-3 7.1 **104**
PI 0500451-9 6.1 **102**
PI 0500774-7 8.6 **110**
PI 0500877-8 7.1 **104**
PI 0500879-4 8.6 **110**
PI 0500898-0 24.4 **244**
PI 0500926-0 8.6 **110**
PI 0500938-3 8.6 **110**
PI 0500969-3 21.6 **243**
PI 0500991-0 8.6 **110**
PI 0501064-0 9.1 **231**
PI 0501228-7 7.1 **104**
PI 0501236-8 16.1 **240**
PI 0501846-3 9.1 **231**
PI 0501917-6 6.1 **237**
PI 0501917-6 15.11 **102**
PI 0502185-5 8.11 **175**
PI 0502320-3 7.1 **104**
PI 0502754-3 6.1 **102**
PI 0502755-1 6.1 **102**
PI 0503375-6 8.11 **175**
PI 0503407-8 8.6 **110**
PI 0503492-2 7.1 **104**
PI 0503547-3 9.1 **231**
PI 0503613-5 8.11 **175**
PI 0503726-3 8.11 **175**
PI 0503743-3 8.11 **175**
PI 0503847-2 8.11 **175**
PI 0503880-4 8.11 **175**
PI 0503883-9 8.11 **175**
PI 0503953-3 8.11 **175**
PI 0503984-3 8.11 **175**
PI 0504006-0 9.1 **232**
PI 0504023-0 8.11 **175**
PI 0504024-8 8.11 **175**
PI 0504084-1 8.11 **175**
PI 0504086-8 8.11 **175**
PI 0504115-5 9.1 **232**
PI 0504198-8 16.1 **240**
PI 0504201-1 8.11 **175**
PI 0504206-2 8.11 **175**
PI 0504211-9 9.1 **232**
PI 0504214-3 8.11 **176**
PI 0504220-8 8.11 **176**
PI 0504239-9 8.11 **176**
PI 0504295-0 9.1 **232**
PI 0504311-5 8.11 **176**
PI 0504336-0 9.1 **232**
PI 0504412-0 8.11 **176**
PI 0504459-6 6.1 **102**
PI 0504599-1 8.11 **176**
PI 0504623-8 9.1 **232**
PI 0504657-2 8.11 **176**
PI 0504717-0 6.1 **102**
PI 0504721-8 8.11 **176**
PI 0504723-4 8.11 **176**
PI 0504811-7 8.11 **176**
PI 0504849-4 8.11 **176**
PI 0504861-3 16.1 **240**
PI 0504873-7 8.11 **176**
PI 0504974-1 8.11 **176**
PI 0505014-6 7.1 **104**
PI 0505039-1 7.1 **104**
PI 0505058-8 8.11 **176**
PI 0505081-2 7.1 **237**
PI 0505081-2 15.11 **104**
PI 0505152-5 8.11 **176**
PI 0505163-0 8.11 **176**
PI 0505174-6 8.11 **176**
PI 0505175-4 8.11 **176**
PI 0505213-0 16.1 **240**
PI 0505324-2 8.11 **176**
PI 0505512-1 15.11 **237**
PI 0505726-4 9.1 **232**
PI 0505806-6 9.1 **232**
PI 0505861-9 6.1 **102**
PI 0506044-3 7.1 **104**
PI 0506107-5 8.11 **176**
PI 0506113-0 8.11 **176**
PI 0506115-6 9.2 **234**
PI 0506170-9 8.11 **176**
PI 0506231-4 8.11 **176**
PI 0506242-0 9.1 **232**
PI 0506243-8 9.2 **234**
PI 0506257-8 8.11 **176**
PI 0506379-5 8.11 **176**
PI 0506384-1 8.11 **176**
PI 0506862-2 6.1 **102**
PI 0507021-0 7.1 **104**
PI 0507828-8 25.1 **250**
PI 0507876-8 21.6 **243**
PI 0508017-7 8.11 **177**
PI 0508151-3 8.6 **110**
PI 0508153-0 8.6 **110**
PI 0508167-0 8.6 **110**
PI 0508504-7 11.2 **235**
PI 0508772-4 8.6 **110**
PI 0508840-2 8.6 **110**
PI 0508859-3 8.6 **110**
PI 0508946-8 8.6 **110**
PI 0509029-6 21.6 **243**
PI 0509109-8 16.1 **240**
PI 0509338-4 6.1 **102**
PI 0509603-0 8.6 **110**
PI 0509622-7 8.11 **177**
PI 0509780-0 21.6 **243**
PI 0509931-5 7.1 **104**
PI 0510003-8 8.6 **110**
PI 0510007-0 9.1 **232**
PI 0510474-2 8.11 **177**
PI 0510678-8 7.1 **104**
PI 0510680-0 7.1 **104**
PI 0510771-7 7.1 **104**
PI 0511043-2 16.1 **240**
PI 0511063-7 7.1 **104**
PI 0511607-4 7.1 **104**
PI 0511640-6 7.1 **104**
PI 0511857-3 9.2 **234**
PI 0512904-4 9.2 **234**
PI 0512931-1 9.2 **234**
PI 0513134-0 7.1 **104**
PI 0513805-1 7.1 **104**
PI 0514367-5 8.11 **177**
PI 0514441-8 8.11 **177**
PI 0514450-7 7.1 **104**
PI 0514480-9 6.1 **102**
PI 0514513-9 7.1 **104**
PI 0514583-0 8.11 **177**
PI 0514621-6 8.11 **177**
PI 0514669-0 8.11 **177**
PI 0514704-2 8.11 **177**
PI 0514829-4 8.11 **177**
PI 0514884-7 8.11 **177**
PI 0514947-9 8.11 **177**
PI 0515049-3 8.11 **177**
PI 0515121-0 8.11 **177**
PI 0515163-5 8.11 **177**
PI 0515257-7 8.11 **177**
PI 0515325-5 8.11 **177**
PI 0515357-3 8.11 **177**
PI 0515390-5 8.11 **177**
PI 0515396-4 8.11 **177**
PI 0515406-5 8.11 **177**
PI 0515417-0 8.11 **177**
PI 0515462-6 8.11 **177**
PI 0515495-2 8.11 **177**
PI 0515563-0 8.11 **177**
PI 0515624-6 8.11 **177**
PI 0515629-7 7.1 **104**
PI 0515643-2 8.11 **177**
PI 0515672-6 8.11 **177**
PI 0515878-8 6.1 **102**
PI 0515979-2 8.11 **177**
PI 0515987-3 6.1 **102**
PI 0516033-2 8.11 **178**
PI 0516039-1 8.11 **178**
PI 0516113-4 8.11 **178**
PI 0516247-5 8.11 **178**
PI 0516288-2 8.11 **178**
PI 0516296-3 6.1 **102**
PI 0516312-9 8.11 **178**
PI 0516319-6 8.11 **178**
PI 0516352-8 8.11 **178**
PI 0516732-9 8.11 **178**
PI 0516751-5 8.11 **178**
PI 0516753-1 8.11 **178**
PI 0516758-2 8.11 **178**
PI 0516795-7 8.11 **178**
PI 0516804-0 8.11 **178**
PI 0516851-1 8.11 **178**
PI 0516861-9 8.11 **178**
PI 0516868-6 8.11 **178**
PI 0516882-1 8.11 **178**
PI 0516943-7 8.11 **178**
PI 0516959-3 8.11 **178**
PI 0516970-4 8.11 **178**
PI 0516984-4 8.11 **178**
PI 0516991-7 8.11 **178**
PI 0517119-9 16.1 **240**
PI 0517218-7 8.11 **178**
PI 0517219-5 8.11 **178**
PI 0517277-2 8.11 **178**
PI 0517279-9 6.1 **102**
PI 0517287-0 8.11 **178**
PI 0517323-0 8.11 **179**
PI 0517333-7 8.11 **179**
PI 0517367-1 8.11 **179**
PI 0517409-0 8.11 **179**
PI 0517457-0 8.11 **179**
PI 0517473-2 8.11 **179**
PI 0517523-2 8.11 **179**
PI 0517622-0 8.11 **179**
PI 0517637-9 8.11 **179**
PI 0517669-7 8.11 **179**
PI 0517733-2 8.11 **179**
PI 0517770-7 8.11 **179**
PI 0517775-8 8.11 **179**
PI 0517782-0 8.11 **179**
PI 0517799-5 8.11 **179**
PI 0517807-0 16.1 **240**
PI 0517871-1 16.1 **240**
PI 0517898-3 8.11 **179**
PI 0517930-0 8.11 **179**
PI 0517988-2 8.11 **179**
PI 0518007-4 8.11 **179**
PI 0518010-4 8.11 **179**
PI 0518033-3 7.1 **104**
PI 0518049-0 8.11 **179**
PI 0518100-3 8.11 **179**
PI 0518161-5 8.11 **179**
PI 0518188-7 8.11 **179**
PI 0518271-9 8.11 **179**
PI 0518289-1 8.11 **179**
PI 0518305-7 8.11 **179**
PI 0518352-9 8.11 **179**
PI 0518362-6 8.11 **180**
PI 0518410-0 8.11 **180**
PI 0518586-6 8.11 **180**
PI 0518604-8 8.11 **180**
PI 0518629-3 25.7 **254**
PI 0518678-1 8.11 **180**
PI 0518759-1 8.11 **180**
PI 0518866-0 24.10 **248**
PI 0518901-2 8.11 **180**
PI 0518925-0 8.11 **180**
PI 0519117-3 8.11 **180**
PI 0519654-0 8.11 **180**
PI 0520001-6 7.1 **104**
PI 0520051-2 8.6 **110**
PI 0520069-5 7.1 **104**
PI 0520084-9 6.7 **103**
PI 0520499-2 8.11 **180**
PI 0520538-7 8.11 **180**
PI 0520541-7 11.2 **235**
PI 0520587-5 8.11 **180**
PI 0520630-8 8.11 **180**
PI 0520632-4 8.11 **180**
PI 0520638-3 8.11 **180**
PI 0520698-7 8.11 **180**
PI 0520744-4 8.11 **180**
PI 0600193-9 25.1 **250**
PI 0600317-6 7.1 **104**
PI 0600359-1 25.1 **250**
PI 0600395-8 25.1 **250**
PI 0600598-5 7.1 **104**
PI 0600607-8 8.7 **117**
PI 0600613-2 21.6 **243**
PI 0600617-5 8.6 **110**
PI 0600711-2 25.1 **250**
PI 0600712-0 8.6 **110**
PI 0600716-3 25.1 **250**
PI 0600779-1 25.1 **250**
PI 0600805-4 8.6 **110**
PI 0600840-2 8.6 **110**
PI 0600841-0 8.6 **110**
PI 0600880-1 8.6 **110**
PI 0600917-4 8.6 **110**
PI 0600945-0 8.6 **110**
PI 0601380-5 7.1 **104**
PI 0601593-0 7.1 **104**
PI 0602618-4 7.1 **104**
PI 0602849-7 6.1 **102**
PI 0603181-1 7.1 **105**
PI 0603309-1 8.11 **180**
PI 0603310-5 8.11 **180**
PI 0603390-3 8.11 **180**
PI 0603474-8 8.11 **180**
PI 0603540-0 8.11 **180**
PI 0603541-8 8.11 **180**
PI 0603680-5 8.11 **180**
PI 0603701-1 8.11 **180**
PI 0603753-4 9.1 **232**
PI 0603788-7 8.11 **180**
PI 0603946-4 8.11 **181**
PI 0603963-4 8.11 **181**
PI 0603964-2 8.11 **181**
PI 0603969-3 8.11 **181**
PI 0603976-6 8.11 **181**
PI 0603983-9 8.11 **181**
PI 0604049-7 8.11 **181**
PI 0604081-0 8.11 **181**
PI 0604121-3 8.11 **181**
PI 0604166-3 8.11 **181**
PI 0604190-6 8.11 **181**
PI 0604202-3 8.11 **181**
PI 0604203-1 8.11 **181**
PI 0604306-2 8.11 **181**
PI 0604322-4 8.11 **181**
PI 0604350-0 8.11 **181**
PI 0604372-0 16.1 **240**
PI 0604472-7 8.11 **181**
PI 0604514-6 16.1 **240**
PI 0604539-1 8.11 **181**
PI 0604581-2 9.2 **234**
PI 0604618-5 8.11 **181**
PI 0604658-4 8.11 **181**
PI 0604661-4 8.11 **181**
PI 0604673-8 8.11 **181**
PI 0604804-8 8.11 **181**
PI 0604918-4 8.11 **181**
PI 0605031-0 8.11 **181**
PI 0605054-9 8.11 **181**
PI 0605059-0 8.11 **181**
PI 0605097-2 9.1 **232**
PI 0605261-4 8.11 **181**
PI 0605417-0 8.11 **182**
PI 0605430-7 8.11 **182**
PI 0605447-1 8.11 **182**
PI 0605507-9 8.11 **182**
PI 0605796-9 8.11 **182**
PI 0605797-7 8.11 **182**
PI 0605849-3 8.11 **182**
PI 0605943-0 11.5 **235**
PI 0606155-9 8.11 **182**
PI 0606255-5 6.1 **102**
PI 0606276-8 7.1 **105**
PI 0606279-2 8.6 **110**
PI 0606315-2 9.1 **232**
PI 0606467-1 8.6 **110**
PI 0606491-4 8.6 **110**
PI 0606535-0 8.11 **182**
PI 0606536-8 8.6 **110**
PI 0606601-1 7.1 **105**
PI 0606620-8 7.1 **105**
PI 0606771-9 6.1 **102**
PI 0607006-0 9.1 **232**
PI 0607298-4 7.1 **105**
PI 0607324-7 7.1 **105**
PI 0607420-0 25.1 **250**
PI 0607496-0 8.6 **110**
PI 0607498-7 8.6 **110**
PI 0607502-9 8.6 **110**
PI 0607589-4 8.6 **110**
PI 0607629-7 8.6 **110**
PI 0607630-0 9.1 **232**
PI 0607821-4 8.6 **110**
PI 0607823-0 7.1 **105**
PI 0607843-5 8.6 **110**
PI 0608039-1 8.6 **110**
PI 0608102-9 7.1 **105**
PI 0608171-1 8.6 **110**
PI 0608217-3 8.6 **110**
PI 0608237-8 11.2 **235**
PI 0608267-0 25.1 **250**
PI 0608297-1 8.6 **110**
PI 0608324-2 25.1 **250**
PI 0608333-1 6.1 **102**
PI 0608494-0 16.1 **240**
PI 0608523-7 8.6 **110**
PI 0608537-7 7.1 **105**
PI 0608551-2 25.1 **250**
PI 0608581-4 8.6 **111**
PI 0608648-9 8.6 **111**
PI 0608651-9 9.1 **232**
PI 0608652-7 8.6 **111**
PI 0608680-2 16.1 **240**
PI 0608809-0 8.11 **182**
PI 0608823-6 8.6 **111**
PI 0608882-1 8.6 **111**
PI 0608883-0 8.6 **111**
PI 0608974-7 8.6 **111**
PI 0608982-8 8.6 **111**
PI 0609021-4 8.6 **111**
PI 0609041-9 8.11 **182**
PI 0609048-6 8.6 **111**
PI 0609087-7 8.6 **111**
PI 0609099-0 8.6 **111**
PI 0609105-9 25.1 **250**
PI 0609106-7 25.1 **250**
PI 0609110-5 8.6 **111**
PI 0609118-0 8.11 **182**
PI 0609123-7 25.1 **250**
PI 0609178-4 8.11 **182**
PI 0609234-9 9.1 **232**
PI 0609330-2 8.6 **111**
PI 0609331-0 8.6 **111**
PI 0609366-3 8.6 **111**
PI 0609402-3 8.6 **111**
PI 0609483-0 7.1 **105**
PI 0609699-9 8.6 **111**
PI 0609721-9 15.11 **237**
PI 0609816-9 8.6 **111**
PI 0609846-0 8.6 **111**
PI 0609878-9 6.6 **103**
PI 0609906-8 6.6 **103**
PI 0610152-6 8.6 **111**
PI 0610164-0 8.11 **182**
PI 0610260-3 8.6 **111**
PI 0610289-1 25.1 **250**
PI 0610302-2 6.1 **102**
PI 0610369-3 8.6 **111**
PI 0610414-2 8.6 **111**
PI 0610445-2 25.1 **250**
PI 0610487-8 8.6 **111**
PI 0610495-9 8.6 **111**
PI 0610540-8 16.1 **240**
PI 0610555-6 9.1 **232**
PI 0610576-9 8.6 **111**
PI 0610578-5 8.6 **111**
PI 0610722-2 8.6 **111**
PI 0610785-0 8.11 **182**
PI 0610802-4 8.6 **111**
PI 0611061-4 8.6 **111**
PI 0611063-0 8.6 **111**
PI 0611064-9 8.6 **111**
PI 0611136-0 8.6 **111**
PI 0611398-2 9.1 **232**
PI 0611588-8 25.1 **250**
PI 0611705-8 8.6 **111**
PI 0611734-1 8.6 **111**
PI 0611770-8 8.11 **182**
PI 0611823-2 8.11 **182**
PI 0611841-0 8.11 **182**
PI 0611842-9 8.11 **182**
PI 0611900-0 7.1 **105**
PI 0612066-0 8.11 **182**
PI 0612081-4 8.11 **182**
PI 0612082-2 8.11 **182**
PI 0612121-7 8.11 **182**
PI 0612150-0 8.11 **182**
PI 0612157-8 6.1 **102**
PI 0612160-8 16.1 **240**
PI 0612170-5 9.1 **232**
PI 0612234-5 6.1 **102**
PI 0612249-3 8.11 **182**
PI 0612259-0 9.1 **232**
PI 0612261-2 16.1 **240**
PI 0612274-4 8.11 **182**
PI 0612380-5 6.1 **103**
PI 0612471-2 8.6 **111**
PI 0612517-4 8.11 **182**
PI 0612519-0 8.11 **183**
PI 0612623-5 8.6 **111**
PI 0612625-1 25.1 **250**
PI 0612650-2 8.11 **183**
PI 0612712-6 7.1 **105**
PI 0612713-4 25.1 **250**
PI 0612775-4 16.1 **240**
PI 0612865-3 25.1 **250**
PI 0612874-2 15.11 **237**
PI 0612897-1 8.6 **111**
PI 0613067-4 8.11 **183**
PI 0613075-5 25.1 **250**
PI 0613080-1 9.1 **232**
PI 0613103-4 25.1 **250**
PI 0613115-8 6.1 **103**
PI 0613170-0 7.4 **106**
PI 0613404-1 9.1 **232**
PI 0613415-7 8.6 **111**
PI 0613420-3 9.1 **232**
PI 0613453-0 9.1 **232**
PI 0613455-6 25.1 **250**
PI 0613458-0 25.1 **250**
PI 0613524-2 6.1 **103**
PI 0613576-5 8.6 **111**
PI 0613612-5 7.1 **105**
PI 0613646-0 7.1 **105**
PI 0613674-5 15.11 **237**
PI 0613752-0 8.6 **111**
PI 0613891-8 8.6 **111**
PI 0613912-4 8.6 **111**
PI 0613941-8 8.6 **111**
PI 0613978-7 9.1 **232**
PI 0614089-0 25.1 **250**
PI 0614104-8 8.6 **111**
PI 0614108-0 8.6 **111**
PI 0614138-2 8.6 **111**
PI 0614141-2 8.6 **111**
PI 0614158-7 8.6 **111**
PI 0614194-3 8.6 **111**
PI 0614205-2 8.6 **111**
PI 0614210-9 8.6 **111**
PI 0614363-6 8.6 **111**
PI 0614404-7 9.1 **232**
PI 0614428-4 25.1 **250**
PI 0614504-3 8.6 **111**
PI 0614509-4 8.6 **112**
PI 0614528-0 6.1 **103**
PI 0614629-5 8.11 **183**
PI 0614654-6 7.4 **106**
PI 0614688-0 25.1 **250**
PI 0614751-8 8.11 **183**
PI 0614759-3 25.1 **250**
PI 0614766-6 25.1 **250**
PI 0614767-4 25.1 **251**
PI 0614768-2 25.1 **251**
PI 0614925-1 25.1 **251**
PI 0614929-4 8.11 **183**
PI 0614931-6 8.11 **183**
PI 0614937-5 9.1 **232**
PI 0614950-2 8.11 **183**
PI 0614961-8 8.11 **183**
PI 0614964-2 8.11 **183**
PI 0614966-9 8.11 **183**
PI 0614969-3 8.6 **112**
PI 0614972-3 8.11 **183**
PI 0614975-8 8.11 **183**
PI 0615017-9 8.11 **183**
PI 0615023-3 25.1 **251**
PI 0615068-3 8.11 **183**
PI 0615099-3 25.1 **251**
PI 0615103-5 25.1 **251**
PI 0615104-3 8.11 **183**
PI 0615116-7 8.11 **183**
PI 0615128-0 8.11 **183**
PI 0615135-3 8.11 **183**
PI 0615147-7 25.1 **251**
PI 0615165-5 8.6 **112**
PI 0615194-9 8.6 **112**
PI 0615214-7 6.7 **103**
PI 0615225-2 8.6 **112**
PI 0615235-0 8.11 **183**
PI 0615237-6 25.1 **251**
PI 0615259-7 8.11 **183**
PI 0615288-0 8.11 **183**
PI 0615297-0 8.11 **183**
PI 0615323-2 8.11 **183**
PI 0615325-9 25.1 **251**
PI 0615344-5 9.1 **232**
PI 0615345-3 8.11 **183**
PI 0615354-2 8.11 **183**
PI 0615363-1 8.11 **183**
PI 0615364-0 8.11 **184**
PI 0615367-4 8.11 **184**
PI 0615387-9 8.11 **184**
PI 0615404-2 6.7 **103**
PI 0615414-0 8.11 **184**
PI 0615437-9 8.11 **184**
PI 0615443-3 6.7 **103**
PI 0615459-0 25.1 **251**
PI 0615473-5 7.1 **105**
PI 0615474-3 7.1 **105**
PI 0615480-8 8.11 **184**
PI 0615481-6 8.6 **112**
PI 0615484-0 8.11 **184**
PI 0615485-9 8.6 **112**
PI 0615514-6 6.7 **103**
PI 0615570-7 25.1 **251**
PI 0615572-3 25.1 **251**
PI 0615576-6 7.1 **105**
PI 0615578-2 6.1 **103**
PI 0615593-6 8.11 **184**
PI 0615609-6 8.11 **184**
PI 0615618-5 8.11 **184**
PI 0615619-3 8.11 **184**
PI 0615650-9 25.1 **251**
PI 0615658-4 25.1 **251**
PI 0615664-9 25.1 **251**
PI 0615679-7 25.1 **251**
PI 0615727-0 8.11 **184**
PI 0615736-0 8.11 **184**
PI 0615761-0 25.1 **251**
PI 0615762-9 8.11 **184**
PI 0615773-4 8.11 **184**
PI 0615782-3 25.1 **251**
PI 0615783-1 25.1 **251**
PI 0615789-0 25.1 **251**
PI 0615793-9 8.11 **184**
PI 0615817-0 25.1 **251**
PI 0615821-8 25.1 **251**
PI 0615854-4 8.6 **112**
PI 0615883-8 8.11 **184**
PI 0615906-0 8.11 **184**
PI 0615910-9 16.1 **241**
PI 0615917-6 8.11 **184**
PI 0615937-0 8.11 **184**
PI 0616032-8 8.11 **184**
PI 0616062-0 8.11 **184**
PI 0616067-0 8.11 **184**
PI 0616116-2 9.1 **232**
PI 0616143-0 8.11 **184**
PI 0616207-0 6.1 **103**
PI 0616216-9 9.1 **232**
PI 0616223-1 8.11 **184**
PI 0616272-0 8.11 **184**
PI 0616282-7 9.1 **232**
PI 0616308-4 8.11 **184**
PI 0616351-3 8.11 **185**
PI 0616375-0 15.11 **237**
PI 0616416-1 7.1 **105**
PI 0616424-2 8.11 **185**
PI 0616437-4 8.11 **185**
PI 0616471-4 8.11 **185**
PI 0616476-5 8.11 **185**
PI 0616533-8 8.11 **185**
PI 0616571-0 8.11 **185**
PI 0616585-0 8.11 **185**
PI 0616643-1 8.11 **185**
PI 0616660-1 8.11 **185**
PI 0616662-8 7.1 **105**
PI 0616668-7 7.1 **105**
PI 0616774-8 8.11 **185**
PI 0616783-7 8.11 **185**
PI 0616786-1 8.11 **185**
PI 0616795-0 8.11 **185**
PI 0616796-9 8.11 **185**
PI 0616815-9 8.11 **185**
PI 0616858-2 25.1 **251**
PI 0616913-9 8.11 **185**
PI 0616920-1 8.11 **185**
PI 0616928-7 8.11 **185**
PI 0616992-9 8.11 **185**
PI 0617077-3 8.11 **185**
PI 0617098-6 8.11 **185**
PI 0617105-2 8.11 **185**
PI 0617130-3 7.1 **105**
PI 0617237-7 8.11 **185**
PI 0617240-7 7.1 **105**
PI 0617244-0 8.11 **185**
PI 0617277-6 8.11 **185**
PI 0617302-0 8.11 **185**
PI 0617330-6 8.11 **185**
PI 0617336-5 8.11 **186**
PI 0617338-1 8.11 **186**
PI 0617344-6 8.11 **186**
PI 0617358-6 8.11 **186**
PI 0617373-0 6.6 **103**
PI 0617375-6 8.11 **186**
PI 0617427-2 8.11 **186**
PI 0617449-3 8.11 **186**
PI 0617469-8 8.11 **186**
PI 0617491-4 6.6 **103**
PI 0617505-8 8.11 **186**
PI 0617537-6 8.11 **186**
PI 0617556-2 8.11 **186**
PI 0617558-9 8.11 **186**
PI 0617565-1 8.11 **186**

PI 0617584-8 8.11 **186**
PI 0617604-6 8.11 **186**
PI 0617611-9 8.11 **186**
PI 0617616-0 8.11 **186**
PI 0617655-0 8.11 **186**
PI 0617659-3 8.11 **186**
PI 0617672-0 8.11 **186**
PI 0617704-2 8.11 **186**
PI 0617718-2 8.11 **186**
PI 0617738-7 8.11 **186**
PI 0617783-2 8.11 **186**
PI 0617790-5 8.11 **186**
PI 0617805-7 8.11 **186**
PI 0617818-9 8.11 **186**
PI 0617822-7 8.11 **187**
PI 0617840-5 8.11 **187**
PI 0617849-9 8.11 **187**
PI 0617855-3 8.11 **187**
PI 0617858-8 8.11 **187**
PI 0617892-8 8.11 **187**
PI 0617920-7 8.11 **187**
PI 0617930-4 8.11 **187**
PI 0617943-6 8.6 **112**
PI 0617998-3 8.11 **187**
PI 0618013-2 8.11 **187**
PI 0618065-5 8.6 **112**
PI 0618068-0 8.6 **112**
PI 0618085-0 8.11 **187**
PI 0618087-6 8.11 **187**
PI 0618098-1 8.11 **187**
PI 0618099-0 8.11 **187**
PI 0618140-6 8.11 **187**
PI 0618156-2 8.11 **187**
PI 0618166-0 8.11 **187**
PI 0618177-5 8.11 **187**
PI 0618204-6 8.6 **112**
PI 0618207-0 8.11 **187**
PI 0618220-8 8.11 **187**
PI 0618242-9 8.11 **187**
PI 0618296-8 8.11 **187**
PI 0618378-6 8.11 **187**
PI 0618391-3 8.11 **187**
PI 0618392-1 8.11 **187**
PI 0618415-4 8.11 **187**
PI 0618417-0 8.11 **187**
PI 0618419-7 8.11 **187**
PI 0618421-9 8.11 **187**
PI 0618422-7 8.6 **112**
PI 0618452-9 8.11 **188**
PI 0618457-0 8.11 **188**
PI 0618466-9 8.11 **188**
PI 0618518-5 8.11 **188**
PI 0618549-5 8.11 **188**
PI 0618620-3 8.11 **188**
PI 0618634-3 8.11 **188**
PI 0618690-4 8.11 **188**
PI 0618727-7 8.11 **188**
PI 0618729-3 8.11 **188**
PI 0618733-1 8.11 **188**
PI 0618738-2 8.11 **188**
PI 0618745-5 8.11 **188**
PI 0618746-3 8.11 **188**
PI 0618763-3 8.11 **188**
PI 0618810-9 8.6 **112**
PI 0618845-1 8.11 **188**
PI 0618858-3 8.11 **188**
PI 0618862-1 8.11 **188**
PI 0618863-0 8.11 **188**
PI 0618875-3 8.11 **188**
PI 0618876-1 8.11 **188**
PI 0618922-9 8.11 **188**
PI 0618924-5 8.11 **188**
PI 0618927-0 8.11 **188**
PI 0618931-8 8.11 **188**
PI 0618934-2 8.11 **188**
PI 0618985-7 8.11 **188**
PI 0619000-6 8.11 **189**
PI 0619067-7 8.11 **189**
PI 0619073-1 9.1 **232**
PI 0619138-0 8.11 **189**
PI 0619196-7 8.11 **189**
PI 0619199-1 8.11 **189**
PI 0619245-9 25.1 **251**
PI 0619251-3 8.6 **112**
PI 0619273-4 8.11 **189**
PI 0619297-1 8.11 **189**
PI 0619323-4 9.2 **235**
PI 0619364-1 8.11 **189**
PI 0619454-0 8.11 **189**
PI 0619542-3 8.11 **189**
PI 0619667-5 8.11 **189**
PI 0619687-0 8.11 **189**
PI 0619696-9 8.11 **189**
PI 0619707-8 8.11 **189**
PI 0619771-0 8.11 **189**
PI 0619798-1 8.11 **189**
PI 0619853-8 8.11 **189**
PI 0619911-9 8.11 **189**
PI 0619923-2 8.11 **189**
PI 0619953-4 8.11 **189**
PI 0619970-4 8.11 **189**
PI 0620021-4 8.11 **189**
PI 0620041-9 8.11 **189**
PI 0620045-1 8.11 **189**
PI 0620504-6 8.11 **189**
PI 0620524-0 8.11 **189**
PI 0620547-0 8.11 **189**
PI 0620660-3 8.11 **189**
PI 0620667-0 8.11 **190**
PI 0620739-1 8.11 **190**
PI 0620764-2 8.11 **190**
PI 0620840-1 8.11 **190**
PI 0620882-7 8.11 **190**
PI 0620928-9 8.11 **190**
PI 0621094-5 8.6 **112**
PI 0621200-0 8.11 **190**
PI 0621219-0 8.6 **112**
PI 0621221-2 7.1 **105**
PI 0621257-3 8.6 **112**
PI 0621259-0 8.6 **112**
PI 0621280-8 6.6 **103**
PI 0621302-2 8.11 **190**
PI 0621315-4 8.11 **190**
PI 0621357-0 8.6 **112**
PI 0621374-0 7.1 **105**
PI 0621442-8 8.6 **112**
PI 0621567-0 8.11 **190**
PI 0621575-0 8.6 **112**
PI 0621586-6 8.11 **190**
PI 0621731-1 8.6 **112**
PI 0621771-0 8.11 **190**
PI 0621779-6 9.2 **235**
PI 0621851-2 8.7 **117**
PI 0621853-9 8.11 **190**
PI 0621997-7 8.11 **190**
PI 0622004-5 8.11 **190**
PI 0622051-7 8.11 **190**
PI 0622052-5 8.11 **190**
PI 0622053-3 8.11 **190**
PI 0622057-6 8.11 **190**
PI 0622076-2 8.11 **190**
PI 0622102-5 8.11 **190**
PI 0622108-4 7.1 **105**
PI 0622122-0 8.11 **190**
PI 0622137-8 8.11 **190**
PI 0622154-8 8.11 **190**
PI 0622426-1 8.5 **106**
PI 0700817-1 9.1.3 **241**
PI 0700817-1 16.1 **234**
PI 0700831-7 8.6 **112**
PI 0700952-6 8.6 **112**
PI 0701386-8 9.2 **235**
PI 0701825-8 8.6 **112**
PI 0701854-1 15.7 **236**
PI 0702149-6 9.1.3 **234**
PI 0702245-0 8.11 **190**
PI 0702671-4 8.11 **190**
PI 0702843-1 8.6 **112**
PI 0702879-2 8.11 **190**
PI 0703348-6 8.11 **191**
PI 0703377-0 8.11 **191**
PI 0703430-0 8.11 **191**
PI 0703448-2 8.11 **191**
PI 0703464-4 8.11 **191**
PI 0703534-9 8.11 **191**
PI 0703538-1 8.11 **191**
PI 0703546-2 8.11 **191**
PI 0703567-5 8.11 **191**
PI 0703617-5 7.1 **105**
PI 0703657-4 8.11 **191**
PI 0703663-9 8.11 **191**
PI 0703668-0 8.11 **191**
PI 0703677-9 8.11 **191**
PI 0703711-2 8.11 **191**
PI 0703720-1 9.1 **232**
PI 0703735-0 8.11 **191**
PI 0703816-0 8.11 **191**
PI 0703830-5 8.11 **191**
PI 0703833-0 8.11 **191**
PI 0703871-2 8.11 **191**
PI 0703890-9 8.11 **191**
PI 0703960-3 8.11 **191**
PI 0703982-4 8.11 **191**
PI 0703991-3 8.11 **191**
PI 0704050-4 8.11 **191**
PI 0704053-9 8.11 **191**
PI 0704089-0 8.11 **191**
PI 0704109-8 8.11 **191**
PI 0704152-7 8.11 **191**
PI 0704185-3 8.11 **192**
PI 0704198-5 8.11 **192**
PI 0704237-0 8.11 **192**
PI 0704312-0 8.11 **192**
PI 0704595-6 8.11 **192**
PI 0704883-1 8.11 **192**
PI 0704941-2 8.11 **192**
PI 0705172-7 8.11 **192**
PI 0705320-7 8.6 **112**
PI 0705420-3 8.11 **192**
PI 0705435-1 8.11 **192**
PI 0705493-9 8.7 **117**
PI 0705499-8 8.11 **192**
PI 0705609-5 8.11 **192**
PI 0705643-5 8.11 **192**
PI 0705724-5 8.11 **192**
PI 0705738-5 8.11 **192**
PI 0705776-8 8.11 **192**
PI 0705821-7 8.7 **117**
PI 0705912-4 15.11 **237**
PI 0705994-9 8.11 **192**
PI 0706006-8 8.11 **192**
PI 0706025-4 8.11 **192**
PI 0706106-4 8.6 **112**
PI 0706124-2 8.11 **192**
PI 0706345-8 7.1 **105**
PI 0706814-0 8.6 **112**
PI 0707453-0 11.2 **235**
PI 0707912-5 16.1 **241**
PI 0708007-7 9.1 **232**
PI 0708115-4 16.1 **241**
PI 0708303-3 8.6 **112**
PI 0708440-4 11.2 **235**
PI 0708459-5 8.6 **112**
PI 0708517-6 PR **8**
PI 0708585-0 9.1.3 **234**
PI 0708622-9 8.6 **112**
PI 0708625-3 8.6 **112**
PI 0708631-8 8.6 **112**
PI 0708763-2 25.1 **251**
PI 0708855-8 8.6 **112**
PI 0708856-6 8.6 **112**
PI 0708901-5 25.1 **251**
PI 0708916-3 25.1 **251**
PI 0708929-5 8.6 **112**
PI 0708933-3 8.6 **112**
PI 0708939-2 8.6 **112**
PI 0708980-5 8.6 **112**
PI 0709055-2 8.6 **112**
PI 0709072-2 8.6 **112**
PI 0709215-6 8.6 **112**
PI 0709234-2 8.6 **112**
PI 0709330-6 8.6 **112**
PI 0709337-3 8.6 **112**
PI 0709389-6 8.6 **112**
PI 0709392-6 8.6 **112**
PI 0709416-7 8.6 **112**
PI 0709548-1 8.6 **112**
PI 0709550-3 8.6 **112**
PI 0709627-5 8.6 **112**
PI 0709754-9 8.6 **112**
PI 0709974-6 8.6 **112**
PI 0710003-5 25.1 **251**
PI 0710014-0 25.1 **251**
PI 0710068-0 8.6 **113**
PI 0710278-0 8.6 **113**
PI 0710281-0 8.6 **113**
PI 0710609-2 8.6 **113**
PI 0710676-9 8.6 **113**
PI 0710700-5 25.1 **251**
PI 0710701-3 25.1 **251**
PI 0710704-8 25.1 **251**
PI 0710731-5 25.1 **251**
PI 0710785-4 25.1 **251**
PI 0710933-4 25.1 **251**
PI 0710934-2 25.1 **251**
PI 0711095-2 25.1 **251**
PI 0711100-2 8.11 **192**
PI 0711335-8 25.1 **251**
PI 0711336-6 25.1 **251**
PI 0711369-2 25.1 **251**
PI 0711371-4 25.1 **251**
PI 0711402-8 8.11 **192**
PI 0711702-7 25.1 **251**
PI 0711731-0 25.1 **251**
PI 0711752-3 25.1 **251**
PI 0711782-5 25.1 **251**
PI 0712171-7 25.1 **251**
PI 0712388-4 8.6 **113**
PI 0712431-7 25.1 **251**
PI 0712929-7 8.11 **192**
PI 0713037-6 9.1 **232**
PI 0713072-4 9.2 **235**
PI 0713592-0 9.2 **235**
PI 0713616-1 25.1 **251**
PI 0713789-3 25.1 **251**
PI 0714070-3 6.1 **103**
PI 0714091-6 15.11 **237**
PI 0714116-5 25.1 **251**
PI 0714141-6 25.1 **251**
PI 0714232-3 25.1 **251**
PI 0714358-3 16.1 **241**
PI 0714703-1 25.1 **251**
PI 0714740-6 8.11 **192**
PI 0714743-0 8.11 **192**
PI 0714752-0 8.11 **192**
PI 0714869-0 25.1 **251**
PI 0714897-6 8.11 **193**
PI 0714914-0 8.11 **193**
PI 0715149-7 8.11 **193**
PI 0715152-7 8.11 **193**
PI 0715225-6 8.11 **193**
PI 0715305-8 8.11 **193**
PI 0715315-5 8.11 **193**
PI 0715347-3 25.1 **251**
PI 0715520-4 25.1 **251**
PI 0715755-0 11.2 **235**
PI 0715764-9 8.11 **193**
PI 0715774-6 25.1 **251**
PI 0715778-9 25.1 **252**
PI 0715828-9 8.11 **193**
PI 0715846-7 8.11 **193**
PI 0715857-2 8.11 **193**
PI 0715911-0 8.11 **193**
PI 0715945-5 8.11 **193**
PI 0715952-8 8.11 **193**
PI 0715954-4 25.1 **252**
PI 0715974-9 8.11 **193**
PI 0716072-0 8.11 **193**
PI 0716077-1 8.11 **193**
PI 0716078-0 8.11 **193**
PI 0716099-2 8.11 **193**
PI 0716155-7 8.11 **193**
PI 0716158-1 8.11 **193**
PI 0716161-1 8.11 **193**
PI 0716165-4 8.11 **193**
PI 0716179-4 8.11 **193**
PI 0716220-0 11.5 **235**
PI 0716238-3 8.11 **193**
PI 0716254-5 8.11 **193**
PI 0716288-0 8.11 **193**
PI 0716291-0 8.11 **193**
PI 0716327-4 8.11 **194**
PI 0716349-5 8.11 **194**
PI 0716356-8 8.11 **194**
PI 0716370-3 8.11 **194**
PI 0716399-1 8.11 **194**
PI 0716430-0 8.11 **194**
PI 0716431-9 8.11 **194**
PI 0716434-3 8.11 **194**
PI 0716483-1 7.4 **106**
PI 0716504-8 8.11 **194**
PI 0716520-0 25.1 **252**
PI 0716561-7 8.11 **194**
PI 0716578-1 8.11 **194**
PI 0716584-6 8.11 **194**
PI 0716623-0 8.11 **194**
PI 0716626-5 9.2 **235**
PI 0716678-8 8.11 **194**
PI 0716687-7 9.2 **235**
PI 0716710-5 8.11 **194**
PI 0716744-0 8.6 **113**
PI 0716755-5 8.11 **194**
PI 0716759-8 8.11 **194**
PI 0716771-7 8.11 **194**
PI 0716826-8 8.11 **194**
PI 0716887-0 8.11 **194**
PI 0716891-8 8.11 **194**
PI 0716906-0 8.11 **194**
PI 0716913-2 8.11 **194**
PI 0716931-0 8.11 **194**
PI 0716958-2 8.11 **194**
PI 0716986-8 8.11 **194**
PI 0716989-2 8.11 **194**
PI 0717054-8 8.11 **194**
PI 0717077-7 8.11 **195**
PI 0717138-2 8.11 **195**
PI 0717142-0 8.11 **195**
PI 0717228-1 8.11 **195**
PI 0717261-3 8.11 **195**
PI 0717280-0 8.11 **195**
PI 0717301-6 8.11 **195**
PI 0717322-9 8.11 **195**
PI 0717335-0 8.11 **195**
PI 0717339-3 8.11 **195**
PI 0717351-2 8.11 **195**
PI 0717400-4 8.11 **195**
PI 0717427-6 8.11 **195**
PI 0717434-9 8.11 **195**
PI 0717436-5 8.11 **195**
PI 0717457-8 8.11 **195**
PI 0717485-3 8.11 **195**
PI 0717507-8 8.6 **113**
PI 0717524-8 8.11 **195**
PI 0717542-6 8.11 **195**
PI 0717569-8 8.11 **195**
PI 0717582-5 8.11 **195**
PI 0717591-4 16.1 **241**
PI 0717613-9 8.11 **195**
PI 0717642-2 8.11 **195**
PI 0717648-1 8.11 **195**
PI 0717667-8 7.1 **105**
PI 0717689-9 9.1 **232**
PI 0717730-5 8.11 **195**
PI 0717731-3 8.11 **195**
PI 0717746-1 8.11 **195**
PI 0717750-0 8.11 **195**
PI 0717752-6 8.11 **196**
PI 0717832-8 8.11 **196**
PI 0717866-2 8.11 **196**
PI 0717875-1 8.11 **196**
PI 0717878-6 9.1 **233**
PI 0717884-0 8.11 **196**
PI 0717924-3 9.2 **235**
PI 0717961-8 8.11 **196**
PI 0717968-5 25.1 **252**
PI 0717999-5 8.11 **196**
PI 0718026-8 9.2 **235**
PI 0718027-6 7.1 **105**
PI 0718069-1 8.11 **196**
PI 0718073-0 8.11 **196**
PI 0718076-4 8.11 **196**
PI 0718113-2 8.11 **196**
PI 0718144-2 9.1 **233**
PI 0718170-1 9.2 **235**
PI 0718272-4 8.11 **196**
PI 0718278-3 8.11 **196**
PI 0718305-4 8.11 **196**
PI 0718325-9 8.11 **196**
PI 0718404-2 8.11 **196**
PI 0718416-6 8.11 **196**
PI 0718531-6 8.11 **196**
PI 0718532-4 8.11 **196**
PI 0718534-0 8.11 **196**
PI 0718593-6 8.11 **196**
PI 0718604-5 8.11 **196**
PI 0718648-7 8.11 **196**
PI 0718704-1 8.11 **196**
PI 0718717-3 8.11 **196**
PI 0718749-1 8.11 **196**
PI 0718798-0 8.11 **196**
PI 0718820-0 8.11 **197**
PI 0718832-3 8.11 **197**
PI 0718841-2 8.11 **197**
PI 0718842-0 8.11 **197**
PI 0718871-4 8.11 **197**
PI 0718898-6 8.11 **197**
PI 0718910-9 7.1 **105**
PI 0718911-7 8.11 **197**
PI 0718914-1 8.11 **197**
PI 0718961-3 8.11 **197**
PI 0718965-6 1.2 **96**
PI 0718977-0 8.11 **197**
PI 0718987-7 8.11 **197**
PI 0718993-1 8.11 **197**
PI 0719026-3 25.1 **252**
PI 0719055-7 8.11 **197**
PI 0719066-2 25.1 **252**
PI 0719069-7 8.11 **197**
PI 0719070-0 8.11 **197**
PI 0719107-3 8.11 **197**
PI 0719109-0 8.11 **197**
PI 0719113-8 8.11 **197**
PI 0719116-2 8.11 **197**
PI 0719117-0 8.11 **197**
PI 0719144-8 8.11 **197**
PI 0719157-0 8.11 **197**
PI 0719213-4 8.11 **197**
PI 0719220-7 8.11 **197**
PI 0719235-5 8.11 **197**
PI 0719246-0 8.11 **197**
PI 0719247-9 8.11 **197**
PI 0719248-7 8.11 **197**
PI 0719261-4 8.11 **198**
PI 0719268-1 8.11 **198**
PI 0719317-3 8.11 **198**
PI 0719323-8 8.11 **198**
PI 0719328-9 8.11 **198**
PI 0719356-4 8.11 **198**
PI 0719478-1 8.11 **198**
PI 0719534-6 25.1 **252**
PI 0719536-2 8.11 **198**
PI 0719597-4 8.11 **198**
PI 0719653-9 8.11 **198**
PI 0719655-5 8.11 **198**
PI 0719656-3 8.11 **198**
PI 0719668-7 8.11 **198**
PI 0719694-6 8.11 **198**
PI 0719697-0 8.11 **198**
PI 0719715-2 8.11 **198**
PI 0719761-6 8.11 **198**
PI 0719840-0 8.11 **198**
PI 0719868-0 8.11 **198**
PI 0719980-5 8.11 **198**
PI 0719984-8 7.1 **105**
PI 0719987-2 8.11 **198**
PI 0720027-7 8.11 **198**
PI 0720053-6 9.1 **233**
PI 0720063-3 9.1 **233**
PI 0720089-7 8.11 **198**
PI 0720123-0 25.1 **252**
PI 0720137-0 8.11 **198**
PI 0720155-9 7.1 **105**
PI 0720177-0 8.11 **198**
PI 0720258-0 8.11 **198**
PI 0720298-9 8.11 **198**
PI 0720332-2 8.11 **198**
PI 0720334-9 8.11 **199**
PI 0720428-0 8.11 **199**
PI 0720442-6 8.11 **199**
PI 0720513-9 8.11 **199**
PI 0720532-5 9.2 **235**
PI 0720536-8 8.11 **199**
PI 0720549-0 8.11 **199**
PI 0720698-4 8.11 **199**
PI 0720699-2 25.1 **252**
PI 0720700-0 25.1 **252**
PI 0720736-0 9.1 **233**
PI 0720921-5 25.1 **252**
PI 0720953-3 8.11 **199**
PI 0721055-8 8.11 **199**
PI 0721207-0 8.11 **199**
PI 0721231-3 8.11 **199**
PI 0721250-0 8.5 **107**
PI 0721359-0 8.11 **199**
PI 0721369-7 8.11 **199**
PI 0721410-3 8.6 **113**
PI 0721439-1 9.2 **235**
PI 0721456-1 16.1 **241**
PI 0721468-5 8.6 **113**
PI 0721478-2 8.11 **199**
PI 0721539-8 8.11 **199**
PI 0721563-0 8.11 **199**
PI 0721665-3 8.11 **199**
PI 0721682-3 8.11 **199**
PI 0721699-8 9.1 **233**
PI 0721719-6 9.2 **235**
PI 0721924-5 8.11 **199**
PI 0721956-3 8.11 **199**
PI 0721958-0 8.11 **199**
PI 0721963-6 8.11 **199**
PI 0721966-0 8.11 **199**
PI 0722016-2 8.11 **199**
PI 0722069-3 25.1 **252**
PI 0722087-1 7.1 **105**
PI 0722090-1 8.11 **199**
PI 0722120-7 8.11 **199**
PI 0722138-0 8.11 **199**
PI 0722149-5 8.11 **199**
PI 0722159-2 8.11 **200**
PI 0722302-1 8.6 **113**
PI 0800265-7 6.1 **103**
PI 0800335-1 PR **8**
PI 0800349-1 8.6 **113**
PI 0800603-2 8.6 **113**
PI 0800616-4 8.6 **113**
PI 0800661-0 8.6 **113**
PI 0800663-6 8.6 **113**
PI 0800798-5 8.6 **113**
PI 0800963-5 8.6 **113**
PI 0801002-1 8.7 **117**
PI 0801048-0 8.6 **113**
PI 0801073-0 8.6 **113**
PI 0801412-4 8.6 **113**
PI 0801501-5 8.6 **113**
PI 0801638-0 8.6 **113**
PI 0801728-0 8.6 **113**
PI 0801755-7 8.6 **113**
PI 0802496-0 6.1 **103**
PI 0802666-1 8.11 **200**
PI 0802670-0 8.11 **200**
PI 0802888-5 8.11 **200**
PI 0802913-0 8.11 **200**
PI 0803027-8 8.11 **200**
PI 0803074-0 8.11 **200**
PI 0803312-9 8.11 **200**
PI 0803377-3 8.11 **200**
PI 0803493-1 8.11 **200**
PI 0803503-2 9.1 **233**
PI 0803526-1 8.11 **200**
PI 0803591-1 8.11 **200**
PI 0803606-3 8.11 **200**
PI 0803622-5 8.11 **200**
PI 0803653-5 8.11 **200**
PI 0803675-6 8.11 **200**
PI 0803678-0 8.11 **200**
PI 0803679-9 8.11 **200**
PI 0803753-1 8.11 **200**
PI 0803759-0 8.11 **200**
PI 0803782-5 6.6 **103**
PI 0803819-8 8.11 **200**
PI 0803820-1 8.11 **200**
PI 0803855-4 7.3 **106**
PI 0803885-6 8.11 **200**
PI 0803890-2 8.11 **200**
PI 0803921-6 8.11 **200**
PI 0803923-2 8.11 **200**
PI 0803988-7 8.11 **200**
PI 0804051-6 8.11 **201**
PI 0804075-3 8.11 **201**
PI 0804083-4 9.1 **233**
PI 0804093-1 8.11 **201**
PI 0804123-7 8.11 **201**
PI 0804141-5 8.11 **201**
PI 0804177-6 8.11 **201**
PI 0804262-4 8.11 **201**
PI 0804276-4 7.1 **105**
PI 0804298-5 8.11 **201**
PI 0804318-3 8.11 **201**
PI 0804344-2 8.11 **201**
PI 0804365-5 8.11 **201**
PI 0804371-0 8.11 **201**
PI 0804388-4 8.11 **201**
PI 0804391-4 8.11 **201**
PI 0804448-1 8.11 **201**
PI 0804454-6 8.11 **201**
PI 0804610-7 8.11 **201**
PI 0804643-3 8.11 **201**
PI 0804691-3 8.11 **201**
PI 0804714-6 8.11 **201**
PI 0804723-5 8.11 **201**
PI 0804786-3 8.11 **201**
PI 0804816-9 8.11 **201**
PI 0804986-6 8.11 **201**
PI 0805039-2 9.1 **233**
PI 0805144-5 8.11 **201**
PI 0805149-6 8.11 **201**
PI 0805177-1 8.11 **201**
PI 0805215-8 6.1 **103**
PI 0805248-4 8.11 **202**
PI 0805269-7 8.11 **202**
PI 0805356-1 9.1 **233**
PI 0805400-2 8.11 **202**
PI 0805566-1 7.1 **105**
PI 0805762-1 8.11 **202**
PI 0805963-2 8.11 **202**
PI 0806035-5 8.7 **117**
PI 0806056-8 8.11 **202**
PI 0806071-1 8.11 **202**
PI 0806076-2 6.1 **103**
PI 0806080-0 8.11 **202**
PI 0806640-0 8.11 **202**
PI 0806654-0 6.6 **103**
PI 0806738-4 8.6 **113**
PI 0806905-0 8.6 **113**
PI 0807071-7 16.1 **241**
PI 0807211-6 25.1 **252**
PI 0807464-0 25.1 **252**
PI 0807465-8 25.1 **252**
PI 0807826-2 6.6 **103**
PI 0807874-2 6.6 **103**
PI 0807899-8 25.1 **252**
PI 0807916-1 8.6 **113**
PI 0807947-1 7.1 **105**
PI 0807976-5 8.6 **113**
PI 0807989-7 7.4 **106**
PI 0808079-8 8.11 **202**
PI 0808088-7 8.11 **202**
PI 0808149-2 8.6 **113**
PI 0808212-0 8.6 **113**
PI 0808215-4 8.6 **113**
PI 0808261-8 8.6 **113**
PI 0808271-5 8.11 **202**
PI 0808275-8 8.6 **113**
PI 0808289-8 8.6 **113**
PI 0808344-4 8.6 **113**
PI 0808361-4 8.6 **113**
PI 0808408-4 6.1 **103**
PI 0808472-6 8.6 **113**
PI 0808537-4 25.4 **254**
PI 0808601-0 7.4 **106**
PI 0808649-4 8.6 **113**
PI 0808667-2 8.6 **113**
PI 0808693-1 8.6 **113**
PI 0808726-1 8.6 **113**
PI 0808744-0 8.6 **113**
PI 0808749-0 8.6 **113**
PI 0808753-9 8.6 **113**
PI 0808770-9 8.6 **113**
PI 0808771-7 8.6 **113**
PI 0808777-6 7.1 **105**

PI 0808779-2	8.11 **202**	PI 0817079-7	8.6 **114**	PI 0820688-0	8.11 **209**	PI 0904373-0	8.11 **213**	PI 0911276-6	8.11 **215**
PI 0808838-1	8.6 **113**	PI 0817098-3	8.11 **205**	PI 0820690-2	8.11 **209**	PI 0904399-3	8.11 **213**	PI 0911498-0	7.1 **105**
PI 0808860-8	8.6 **113**	PI 0817107-6	8.11 **205**	PI 0820725-9	8.11 **209**	PI 0904417-5	8.11 **213**	PI 0911610-9	25.1 **253**
PI 0808870-5	8.6 **113**	PI 0817124-6	8.11 **205**	PI 0820924-3	8.11 **209**	PI 0904418-3	8.11 **213**	PI 0911616-8	25.1 **253**
PI 0808876-4	8.6 **113**	PI 0817144-0	9.1 **233**	PI 0821023-3	8.11 **209**	PI 0904498-1	8.11 **213**	PI 0911676-1	8.6 **115**
PI 0808905-1	8.6 **113**	PI 0817239-0	8.11 **205**	PI 0821085-3	8.11 **209**	PI 0904536-8	8.11 **213**	PI 0911677-0	25.1 **253**
PI 0808963-9	8.6 **113**	PI 0817242-0	8.11 **205**	PI 0821104-3	8.11 **209**	PI 0904537-6	8.11 **213**	PI 0911935-3	8.11 **215**
PI 0808969-8	8.6 **113**	PI 0817262-5	8.11 **205**	PI 0821126-4	8.11 **209**	PI 0904559-7	8.11 **213**	PI 0911946-9	7.1 **105**
PI 0808976-0	8.6 **113**	PI 0817263-3	8.11 **205**	PI 0821135-3	8.11 **209**	PI 0904588-0	8.11 **213**	PI 0912134-0	16.1 **241**
PI 0808983-3	21.6 **243**	PI 0817278-1	8.11 **205**	PI 0821207-4	8.11 **209**	PI 0904589-9	8.11 **213**	PI 0912173-0	8.11 **215**
PI 0809008-4	8.6 **114**	PI 0817315-0	8.11 **205**	PI 0821282-1	8.6 **114**	PI 0904595-3	8.11 **213**	PI 0912269-9	25.1 **253**
PI 0809024-6	8.6 **114**	PI 0817317-6	8.11 **205**	PI 0821418-2	8.11 **209**	PI 0904632-1	8.11 **213**	PI 0912271-0	25.1 **253**
PI 0809084-0	8.6 **114**	PI 0817327-3	8.11 **205**	PI 0821419-0	8.11 **209**	PI 0904647-0	8.11 **214**	PI 0912357-1	25.1 **253**
PI 0809087-4	8.6 **114**	PI 0817355-9	8.11 **205**	PI 0821423-9	8.11 **210**	PI 0904648-8	8.11 **214**	PI 0912366-0	25.1 **253**
PI 0809116-1	7.1 **105**	PI 0817360-5	8.11 **205**	PI 0821506-5	8.11 **210**	PI 0904654-2	8.11 **214**	PI 0912410-1	1.2 **96**
PI 0809131-5	8.11 **202**	PI 0817395-8	8.11 **205**	PI 0821589-8	8.11 **210**	PI 0904655-0	8.11 **214**	PI 0912583-3	25.1 **253**
PI 0809243-5	8.6 **114**	PI 0817416-4	8.11 **205**	PI 0821592-8	8.11 **210**	PI 0904661-5	8.11 **214**	PI 0912708-9	12.6 **236**
PI 0809245-1	8.6 **114**	PI 0817472-5	8.11 **205**	PI 0821606-1	8.11 **210**	PI 0904662-3	8.11 **214**	PI 0912772-0	1.2 **96**
PI 0809265-6	8.6 **114**	PI 0817476-8	8.11 **205**	PI 0821638-0	8.11 **210**	PI 0904692-5	8.11 **214**	PI 0912842-5	8.11 **215**
PI 0809266-4	8.11 **202**	PI 0817546-2	8.11 **205**	PI 0821707-6	8.11 **210**	PI 0904694-1	8.11 **214**	PI 0912888-3	25.1 **253**
PI 0809277-0	8.6 **114**	PI 0817554-3	8.11 **205**	PI 0821798-0	8.11 **210**	PI 0904709-3	8.11 **214**	PI 0912915-4	8.11 **215**
PI 0809380-6	8.6 **114**	PI 0817586-1	8.11 **205**	PI 0821929-0	8.11 **210**	PI 0904716-6	8.11 **214**	PI 0913001-2	25.1 **253**
PI 0809381-4	8.11 **202**	PI 0817588-8	8.11 **205**	PI 0821930-3	8.11 **210**	PI 0904732-8	8.11 **214**	PI 0913024-1	25.1 **253**
PI 0809398-9	8.6 **114**	PI 0817591-8	8.11 **205**	PI 0821983-4	8.11 **210**	PI 0904743-3	8.11 **214**	PI 0913146-9	6.1 **103**
PI 0809417-9	8.6 **114**	PI 0817595-0	8.11 **205**	PI 0822030-1	8.11 **210**	PI 0904779-4	8.11 **214**	PI 0913162-0	1.3 **58**
PI 0809586-8	25.1 **252**	PI 0817606-0	8.11 **205**	PI 0822130-8	8.11 **210**	PI 0904799-9	8.11 **214**	PI 0913163-9	1.3 **58**
PI 0809680-5	8.6 **114**	PI 0817613-2	8.11 **205**	PI 0822215-0	8.11 **210**	PI 0904817-0	8.11 **214**	PI 0913201-5	25.1 **253**
PI 0809929-4	25.1 **252**	PI 0817644-2	8.11 **205**	PI 0822224-0	8.11 **210**	PI 0904861-8	8.11 **214**	PI 0913210-4	25.1 **253**
PI 0809949-9	6.1 **103**	PI 0817652-3	8.11 **205**	PI 0822229-0	8.11 **210**	PI 0904862-6	8.11 **214**	PI 0913294-5	25.1 **253**
PI 0810209-0	8.6 **114**	PI 0817717-1	8.11 **206**	PI 0822282-7	8.11 **210**	PI 0904893-6	8.11 **214**	PI 0913333-0	25.1 **253**
PI 0810612-6	8.6 **114**	PI 0817758-9	8.11 **206**	PI 0822348-3	8.6 **114**	PI 0904939-8	8.11 **214**	PI 0913363-1	25.1 **253**
PI 0810739-4	7.1 **105**	PI 0817799-6	8.11 **206**	PI 0822363-7	8.11 **210**	PI 0904941-0	7.1 **105**	PI 0913485-9	8.11 **215**
PI 0810764-5	25.1 **252**	PI 0817855-0	8.11 **206**	PI 0822450-1	8.6 **114**	PI 0904972-0	8.11 **214**	PI 0913501-4	12.6 **236**
PI 0810767-0	25.1 **252**	PI 0817856-9	8.11 **206**	PI 0822451-0	8.6 **114**	PI 0905015-9	8.11 **214**	PI 0913504-9	12.6 **236**
PI 0810906-0	25.1 **252**	PI 0817869-0	8.11 **206**	PI 0822470-6	8.11 **210**	PI 0905117-1	15.11 **237**	PI 0913521-9	8.11 **215**
PI 0810953-2	8.11 **202**	PI 0817877-1	8.11 **206**	PI 0822491-9	8.11 **210**	PI 0905184-8	8.11 **214**	PI 0913620-7	25.1 **253**
PI 0811038-7	8.6 **114**	PI 0817881-0	8.11 **206**	PI 0822500-1	8.11 **210**	PI 0905211-9	7.1 **105**	PI 0913640-1	8.11 **215**
PI 0811105-7	25.1 **252**	PI 0817934-4	9.1 **233**	PI 0822519-2	8.6 **114**	PI 0905360-3	8.11 **214**	PI 0913697-5	8.6 **115**
PI 0811158-8	6.1 **103**	PI 0817977-8	8.11 **206**	PI 0822604-0	8.11 **210**	PI 0905361-1	8.11 **214**	PI 0913703-3	8.11 **215**
PI 0811260-6	16.1 **241**	PI 0817987-5	8.11 **206**	PI 0822839-6	8.11 **210**	PI 0905367-0	8.11 **214**	PI 0913706-8	8.11 **215**
PI 0811273-8	9.1 **233**	PI 0818013-0	8.11 **206**	PI 0822876-0	8.11 **210**	PI 0905368-9	8.11 **214**	PI 0913708-4	8.11 **215**
PI 0811885-0	16.1 **241**	PI 0818021-0	8.6 **114**	PI 0823013-7	8.11 **210**	PI 0905392-1	8.11 **214**	PI 0913756-4	8.11 **215**
PI 0811989-9	25.1 **252**	PI 0818036-9	8.11 **206**	PI 0823024-2	8.11 **210**	PI 0905427-8	7.1 **105**	PI 0913804-8	8.11 **215**
PI 0812049-8	8.11 **202**	PI 0818070-9	8.11 **206**	PI 0823028-5	8.11 **210**	PI 0905428-6	7.1 **105**	PI 0913826-9	1.2 **96**
PI 0812424-8	9.1 **233**	PI 0818082-2	8.11 **206**	PI 0823029-3	8.11 **211**	PI 0905593-2	8.11 **215**	PI 0913875-7	1.3 **58**
PI 0812900-2	9.1 **233**	PI 0818085-7	8.11 **206**	PI 0823030-7	8.11 **211**	PI 0905671-8	8.11 **215**	PI 0913905-2	8.11 **216**
PI 0812907-0	7.1 **105**	PI 0818114-4	8.11 **206**	PI 0823031-5	8.11 **211**	PI 0905676-9	8.11 **215**	PI 0913906-0	8.6 **115**
PI 0812939-8	7.1 **105**	PI 0818142-0	8.11 **206**	PI 0823077-3	8.11 **211**	PI 0905745-5	8.11 **215**	PI 0913916-8	8.11 **216**
PI 0812960-6	25.1 **252**	PI 0818151-9	8.11 **206**	PI 0823079-0	8.11 **211**	PI 0905786-2	8.11 **215**	PI 0913992-3	8.11 **216**
PI 0812978-9	8.11 **202**	PI 0818155-1	8.11 **206**	PI 0823099-4	8.11 **211**	PI 0905822-2	8.11 **215**	PI 0914030-1	8.11 **216**
PI 0813398-0	25.1 **252**	PI 0818158-6	8.11 **206**	PI 0823127-3	8.11 **211**	PI 0905890-7	8.11 **215**	PI 0914052-2	8.11 **216**
PI 0813448-0	11.2 **235**	PI 0818198-5	8.11 **206**	PI 0823146-0	8.11 **211**	PI 0905960-1	8.11 **215**	PI 0914083-2	8.6 **115**
PI 0813506-1	8.11 **202**	PI 0818206-0	8.11 **206**	PI 0823201-6	8.11 **211**	PI 0906021-9	8.11 **215**	PI 0914111-1	8.11 **216**
PI 0813507-0	8.11 **202**	PI 0818216-7	8.11 **206**	PI 0823203-2	8.11 **211**	PI 0906229-7	1.2 **96**	PI 0914126-0	8.11 **216**
PI 0813560-6	6.1 **103**	PI 0818246-9	8.11 **206**	PI 0823204-0	8.11 **211**	PI 0906256-4	25.1 **252**	PI 0914246-0	25.1 **253**
PI 0813658-0	8.6 **114**	PI 0818252-3	8.11 **206**	PI 0823222-9	8.11 **211**	PI 0906263-7	8.11 **215**	PI 0914286-0	8.11 **216**
PI 0813852-4	9.1 **233**	PI 0818254-0	8.11 **206**	PI 0823225-3	8.11 **211**	PI 0906279-3	8.11 **215**	PI 0914313-0	25.1 **253**
PI 0813964-4	8.11 **202**	PI 0818257-4	8.11 **206**	PI 0823245-8	8.11 **211**	PI 0906412-5	25.1 **252**	PI 0914402-1	8.11 **216**
PI 0814313-7	9.1 **233**	PI 0818298-1	8.11 **207**	PI 0823282-2	8.11 **211**	PI 0906438-9	25.1 **252**	PI 0914414-5	25.1 **253**
PI 0814372-2	1.2 **96**	PI 0818336-8	8.11 **207**	PI 0823298-9	8.11 **211**	PI 0906882-1	25.1 **252**	PI 0914427-7	9.1 **233**
PI 0814663-2	8.11 **202**	PI 0818347-3	8.11 **207**	PI 0823572-4	7.1 **105**	PI 0906966-6	7.1 **105**	PI 0914428-5	8.11 **216**
PI 0814664-0	7.1 **105**	PI 0818361-9	9.1 **233**	PI 0900377-0	8.6 **114**	PI 0907073-7	8.6 **114**	PI 0914444-7	9.1 **233**
PI 0814781-7	25.7 **254**	PI 0818418-6	8.11 **207**	PI 0900401-7	8.6 **114**	PI 0907080-0	8.6 **114**	PI 0914447-1	9.1 **233**
PI 0814844-9	8.11 **202**	PI 0818449-6	8.11 **207**	PI 0900518-8	8.6 **114**	PI 0907082-6	8.6 **114**	PI 0914454-4	8.11 **216**
PI 0814853-8	25.1 **252**	PI 0818460-7	8.11 **207**	PI 0900554-4	8.6 **114**	PI 0907249-7	25.1 **252**	PI 0914461-7	8.11 **216**
PI 0814855-4	8.11 **202**	PI 0818486-0	8.11 **207**	PI 0900570-6	8.6 **114**	PI 0907378-7	8.11 **215**	PI 0914469-2	9.1 **233**
PI 0814858-9	15.11 **237**	PI 0818495-0	8.11 **207**	PI 0900653-2	8.6 **114**	PI 0907464-3	25.1 **252**	PI 0914483-8	8.11 **216**
PI 0815046-0	25.7 **254**	PI 0818497-6	8.11 **207**	PI 0900660-5	6.1 **103**	PI 0907465-1	25.1 **252**	PI 0914488-9	9.1 **233**
PI 0815122-9	8.11 **202**	PI 0818503-4	8.11 **207**	PI 0900742-3	6.6 **103**	PI 0907575-5	25.1 **252**	PI 0914519-2	1.2 **96**
PI 0815123-7	8.6 **114**	PI 0818506-9	8.11 **207**	PI 0900775-0	8.6 **114**	PI 0907608-5	25.1 **252**	PI 0914570-2	1.2 **96**
PI 0815172-5	8.11 **202**	PI 0818570-0	8.11 **207**	PI 0900843-8	8.6 **114**	PI 0907609-3	8.6 **114**	PI 0914578-8	1.2 **97**
PI 0815173-3	8.7 **117**	PI 0818658-8	8.11 **207**	PI 0900897-7	8.6 **114**	PI 0907615-8	1.3 **58**	PI 0914638-5	1.2 **97**
PI 0815179-2	8.11 **203**	PI 0818681-2	8.11 **207**	PI 0901084-0	8.6 **114**	PI 0907774-0	25.1 **252**	PI 0914699-7	8.11 **216**
PI 0815248-9	8.11 **203**	PI 0818698-7	8.11 **207**	PI 0901126-9	8.6 **114**	PI 0907792-8	7.1 **105**	PI 0914946-5	25.1 **253**
PI 0815261-6	8.11 **203**	PI 0818702-9	8.11 **207**	PI 0901158-7	8.6 **114**	PI 0907858-4	8.6 **114**	PI 0914955-4	25.1 **253**
PI 0815324-8	8.11 **203**	PI 0818726-6	8.11 **207**	PI 0902489-1	7.1 **105**	PI 0907860-6	25.1 **252**	PI 0914960-0	25.1 **253**
PI 0815348-5	8.11 **203**	PI 0818742-8	8.11 **207**	PI 0902660-6	8.11 **211**	PI 0907861-4	25.1 **252**	PI 0914999-6	25.1 **253**
PI 0815355-8	8.11 **203**	PI 0818799-1	8.11 **207**	PI 0902735-1	8.11 **211**	PI 0907867-3	8.6 **114**	PI 0915060-9	25.1 **253**
PI 0815374-4	8.11 **203**	PI 0818818-1	8.11 **207**	PI 0902736-0	8.11 **211**	PI 0908014-7	9.1 **233**	PI 0915167-2	25.1 **253**
PI 0815418-0	8.11 **203**	PI 0818835-1	8.11 **207**	PI 0902761-0	8.11 **211**	PI 0908044-9	8.6 **114**	PI 0915330-6	25.1 **253**
PI 0815435-0	8.11 **203**	PI 0818864-5	8.11 **207**	PI 0902777-7	8.11 **211**	PI 0908122-4	8.6 **114**	PI 0915492-2	8.11 **216**
PI 0815492-9	8.11 **203**	PI 0818884-0	8.11 **207**	PI 0902814-5	7.1 **105**	PI 0908169-0	25.1 **252**	PI 0915507-4	1.3 **58**
PI 0815529-1	8.11 **203**	PI 0818940-4	25.1 **252**	PI 0902820-0	7.1 **105**	PI 0908173-9	8.6 **114**	PI 0915548-1	1.2 **97**
PI 0815572-0	8.11 **203**	PI 0818942-0	8.11 **207**	PI 0902829-3	8.11 **211**	PI 0908188-7	25.1 **252**	PI 0915550-3	1.2 **97**
PI 0815584-4	7.1 **105**	PI 0819081-0	8.11 **207**	PI 0902850-1	8.11 **211**	PI 0908272-7	25.1 **252**	PI 0915556-2	8.11 **216**
PI 0815588-7	8.11 **203**	PI 0819082-8	8.11 **207**	PI 0902912-5	8.6 **114**	PI 0908274-3	25.1 **252**	PI 0915622-4	1.2 **97**
PI 0815590-9	8.11 **203**	PI 0819101-8	8.11 **207**	PI 0903036-0	8.11 **211**	PI 0908518-1	8.6 **114**	PI 0915626-7	1.2 **97**
PI 0815618-2	8.11 **203**	PI 0819164-6	8.11 **207**	PI 0903042-5	8.11 **211**	PI 0908624-2	8.11 **215**	PI 0915635-6	25.1 **253**
PI 0815631-0	8.11 **203**	PI 0819187-5	8.11 **208**	PI 0903047-6	8.11 **211**	PI 0908633-1	8.6 **114**	PI 0915636-4	25.1 **253**
PI 0815662-0	8.6 **114**	PI 0819192-1	8.11 **208**	PI 0903160-0	8.11 **211**	PI 0908634-0	8.6 **114**	PI 0915667-4	1.3 **59**
PI 0815677-8	7.1 **105**	PI 0819288-0	8.11 **208**	PI 0903209-6	8.11 **211**	PI 0908715-0	8.6 **114**	PI 0915874-0	25.1 **253**
PI 0815683-2	8.11 **203**	PI 0819291-0	8.11 **208**	PI 0903300-9	8.11 **212**	PI 0908750-8	25.1 **252**	PI 0915875-8	25.1 **253**
PI 0815710-3	8.11 **203**	PI 0819300-2	25.1 **252**	PI 0903307-6	8.11 **212**	PI 0908951-9	1.3 **58**	PI 0915877-4	25.1 **253**
PI 0815737-5	7.1 **105**	PI 0819313-4	8.11 **208**	PI 0903311-4	8.11 **212**	PI 0908952-7	7.1 **105**	PI 0915941-0	8.11 **216**
PI 0815744-8	8.11 **203**	PI 0819333-9	8.11 **208**	PI 0903313-0	8.11 **212**	PI 0909106-8	6.6 **103**	PI 0916036-1	9.1 **233**
PI 0815783-9	8.11 **203**	PI 0819368-1	8.11 **208**	PI 0903322-0	7.1 **105**	PI 0909130-0	8.6 **114**	PI 0916042-6	8.11 **216**
PI 0815787-1	8.11 **203**	PI 0819421-1	8.11 **208**	PI 0903371-8	8.11 **212**	PI 0909148-3	8.6 **114**	PI 0916047-7	8.11 **216**
PI 0815793-6	8.11 **203**	PI 0819426-2	8.11 **208**	PI 0903376-9	8.11 **212**	PI 0909152-1	8.6 **115**	PI 0916051-5	8.11 **216**
PI 0815833-9	8.11 **203**	PI 0819437-8	8.11 **208**	PI 0903391-2	8.11 **212**	PI 0909177-7	8.6 **115**	PI 0916059-0	8.11 **216**
PI 0815915-7	25.1 **252**	PI 0819443-2	8.11 **208**	PI 0903406-4	6.1 **103**	PI 0909213-7	25.1 **252**	PI 0916073-6	8.11 **216**
PI 0815916-5	8.11 **203**	PI 0819453-0	8.11 **208**	PI 0903426-9	8.11 **212**	PI 0909245-5	25.1 **252**	PI 0916107-4	8.11 **216**
PI 0816065-1	8.11 **203**	PI 0819456-4	8.11 **208**	PI 0903465-0	8.11 **212**	PI 0909272-2	8.6 **115**	PI 0916149-0	8.11 **216**
PI 0816145-3	8.11 **203**	PI 0819487-4	8.11 **208**	PI 0903470-6	8.11 **212**	PI 0909288-9	8.6 **115**	PI 0916167-8	7.1 **105**
PI 0816155-0	7.1 **105**	PI 0819626-5	8.11 **208**	PI 0903473-0	8.11 **212**	PI 0909296-0	9.2 **235**	PI 0916177-5	8.11 **216**
PI 0816166-6	8.11 **203**	PI 0819635-4	8.11 **208**	PI 0903485-4	8.11 **212**	PI 0909325-7	8.6 **115**	PI 0916181-3	8.11 **216**
PI 0816167-4	8.11 **203**	PI 0819638-9	8.11 **208**	PI 0903510-9	8.11 **212**	PI 0909361-3	8.6 **115**	PI 0916273-9	25.1 **253**
PI 0816185-2	8.11 **204**	PI 0819718-0	25.1 **252**	PI 0903571-0	8.11 **212**	PI 0909436-9	8.6 **115**	PI 0916491-0	8.11 **217**
PI 0816222-0	25.1 **252**	PI 0819736-9	8.11 **208**	PI 0903601-6	8.11 **212**	PI 0909438-5	8.6 **115**	PI 0916502-9	6.1 **103**
PI 0816235-2	8.11 **204**	PI 0819825-0	25.1 **252**	PI 0903609-1	8.11 **212**	PI 0909440-7	8.6 **115**	PI 0916863-0	8.11 **217**
PI 0816237-9	7.1 **105**	PI 0819827-6	25.1 **252**	PI 0903638-5	8.11 **212**	PI 0909471-7	8.6 **115**	PI 0916902-4	8.11 **217**
PI 0816239-5	8.11 **204**	PI 0819850-0	8.11 **208**	PI 0903645-8	7.1 **105**	PI 0909581-0	1.3 **58**	PI 0917104-5	16.1 **241**
PI 0816302-2	8.11 **204**	PI 0819865-9	8.11 **208**	PI 0903689-0	8.11 **212**	PI 0909704-0	8.6 **115**	PI 0917110-0	16.1 **241**
PI 0816326-0	8.11 **204**	PI 0819903-5	8.11 **208**	PI 0903753-5	8.11 **212**	PI 0909733-3	8.6 **115**	PI 0917237-8	8.11 **217**
PI 0816350-2	8.11 **204**	PI 0819907-8	8.11 **208**	PI 0903761-6	8.11 **212**	PI 0909765-1	8.6 **115**	PI 0917277-7	6.1 **103**
PI 0816419-3	8.11 **204**	PI 0819931-0	9.1 **233**	PI 0903822-1	8.11 **212**	PI 0909972-7	6.6 **103**	PI 0917304-8	7.1 **105**
PI 0816570-0	8.11 **204**	PI 0819948-5	8.11 **208**	PI 0903884-1	8.11 **212**	PI 0910035-0	9.1 **233**	PI 0917587-3	8.11 **217**
PI 0816595-5	8.11 **204**	PI 0820022-0	9.1 **233**	PI 0903885-0	16.1 **241**	PI 0910110-1	16.1 **241**	PI 0917687-0	8.11 **217**
PI 0816666-8	8.11 **204**	PI 0820065-3	8.11 **208**	PI 0903929-5	8.11 **212**	PI 0910249-3	8.6 **115**	PI 0917731-0	8.11 **217**
PI 0816710-9	8.11 **204**	PI 0820142-0	8.11 **208**	PI 0903938-4	8.11 **212**	PI 0910280-9	8.6 **115**	PI 0917833-3	25.1 **253**
PI 0816711-7	8.11 **204**	PI 0820150-1	8.11 **208**	PI 0903945-7	8.11 **212**	PI 0910287-6	15.11 **237**	PI 0917834-1	8.11 **217**
PI 0816716-8	8.11 **204**	PI 0820158-7	8.11 **208**	PI 0903985-6	8.11 **212**	PI 0910291-4	17.1 **242**	PI 0917850-3	1.2 **97**
PI 0816743-5	8.11 **204**	PI 0820160-9	8.11 **209**	PI 0904006-4	8.11 **212**	PI 0910333-3	8.6 **115**	PI 0917868-6	8.6 **115**
PI 0816765-6	8.11 **204**	PI 0820204-4	8.11 **209**	PI 0904034-0	8.11 **212**	PI 0910342-2	9.2 **235**	PI 0918046-0	25.1 **253**
PI 0816801-6	8.11 **204**	PI 0820218-4	8.11 **209**	PI 0904050-1	8.11 **213**	PI 0910531-0	25.1 **253**	PI 0918064-8	8.11 **217**
PI 0816838-5	8.11 **204**	PI 0820225-7	8.11 **209**	PI 0904058-7	8.11 **213**	PI 0910533-6	25.1 **253**	PI 0918081-8	8.11 **217**
PI 0816840-7	8.11 **204**	PI 0820296-6	8.11 **209**	PI 0904096-0	8.11 **213**	PI 0910561-1	25.1 **253**	PI 0918083-4	8.11 **217**
PI 0816850-4	8.11 **204**	PI 0820305-9	8.11 **209**	PI 0904139-7	8.11 **213**	PI 0910565-4	25.1 **253**	PI 0918102-4	8.11 **217**
PI 0816883-0	8.11 **204**	PI 0820382-2	25.1 **252**	PI 0904161-3	8.11 **213**	PI 0910566-2	25.1 **253**	PI 0918149-0	8.11 **217**
PI 0816889-0	8.11 **204**	PI 0820383-0	8.11 **209**	PI 0904183-4	8.11 **213**	PI 0910730-4	8.6 **115**	PI 0918201-2	9.1 **233**
PI 0816893-8	25.1 **252**	PI 0820394-6	8.11 **209**	PI 0904184-2	8.11 **213**	PI 0910819-0	25.1 **253**	PI 0918262-4	8.11 **217**
PI 0816917-9	8.11 **204**	PI 0820441-1	8.11 **209**	PI 0904186-9	8.11 **213**	PI 0910837-8	9.1 **233**	PI 0918329-9	8.11 **217**
PI 0816923-3	8.11 **204**	PI 0820461-6	8.11 **209**	PI 0904188-5	8.11 **213**	PI 0910892-0	9.1 **233**	PI 0918352-3	9.1 **233**
PI 0816936-5	25.1 **252**	PI 0820476-4	8.11 **209**	PI 0904255-5	8.11 **213**	PI 0910997-8	8.11 **215**	PI 0918439-2	25.1 **253**
PI 0816959-4	8.11 **204**	PI 0820487-0	8.11 **209**	PI 0904265-2	8.11 **213**	PI 0911031-3	1.3 **58**	PI 0918440-6	8.11 **217**
PI 0816979-9	8.11 **204**	PI 0820493-4	25.1 **252**	PI 0904278-4	8.11 **213**	PI 0911064-0	1.3 **58**	PI 0918469-4	8.11 **217**
PI 0816995-0	8.11 **204**	PI 0820525-6	8.11 **209**	PI 0904284-9	8.11 **213**	PI 0911130-1	25.1 **253**	PI 0918625-5	8.11 **217**
PI 0817002-9	8.11 **204**	PI 0820527-2	8.11 **209**	PI 0904288-1	8.11 **213**	PI 0911134-4	16.1 **241**	PI 0918628-0	8.11 **217**
PI 0817003-7	8.11 **205**	PI 0820588-4	8.11 **209**	PI 0904340-3	8.11 **213**	PI 0911216-2	12.3 **236**	PI 0918653-0	8.11 **217**
PI 0817068-1	25.4 **254**	PI 0820632-5	8.11 **209**	PI 0904355-1	8.11 **213**	PI 0911247-2	8.11 **215**	PI 0918676-0	12.6 **236**

PI 0918706-5	15.7 **236**	PI 1000668-0	8.6 **115**	PI 1006368-4	8.6 **115**	PI 1014696-2	8.6 **116**	PI 1106673-3	8.11 **228**
PI 0918723-5	6.6 **103**	PI 1000751-2	8.6 **115**	PI 1006382-0	15.9 **237**	PI 1014962-7	1.3 **60**	PI 1106718-7	8.11 **229**
PI 0918727-8	8.11 **217**	PI 1001005-0	8.6 **115**	PI 1006405-2	8.6 **115**	PI 1015027-7	8.11 **225**	PI 1106719-5	8.11 **229**
PI 0918849-5	8.11 **217**	PI 1001109-9	8.6 **115**	PI 1006425-7	1.2 **97**	PI 1015059-5	12.6 **236**	PI 1106732-2	8.11 **229**
PI 0918866-5	6.6 **103**	PI 1001435-7	9.2 **235**	PI 1006484-2	8.6 **115**	PI 1015126-5	12.6 **236**	PI 1106749-7	8.11 **229**
PI 0918912-2	8.11 **217**	PI 1001529-9	8.6 **115**	PI 1006632-2	8.11 **224**	PI 1015136-2	1.3 **61**	PI 1106838-8	8.11 **229**
PI 0918932-7	25.1 **253**	PI 1001772-0	8.6 **115**	PI 1006643-8	8.6 **116**	PI 1015186-9	8.6 **116**	PI 1106845-0	8.11 **229**
PI 0918980-7	8.11 **217**	PI 1001878-6	9.1 **233**	PI 1006759-0	8.6 **116**	PI 1015202-4	8.11 **225**	PI 1106880-9	8.11 **229**
PI 0919072-4	25.1 **253**	PI 1001919-7	PR **8**	PI 1006829-5	8.6 **116**	PI 1015223-7	1.2 **97**	PI 1106921-0	8.11 **229**
PI 0919074-0	25.1 **253**	PI 1002135-3	15.11 **237**	PI 1006931-3	8.11 **224**	PI 1015257-1	7.4 **106**	PI 1106996-1	8.11 **229**
PI 0919075-9	25.1 **253**	PI 1002337-2	9.1 **234**	PI 1006961-5	9.1 **234**	PI 1015387-0	7.1 **106**	PI 1106998-8	8.11 **229**
PI 0919181-0	8.6 **115**	PI 1002515-4	8.11 **220**	PI 1006982-8	1.3 **59**	PI 1015400-0	8.11 **225**	PI 1107002-1	8.11 **229**
PI 0919186-0	1.3 **59**	PI 1002615-0	8.6 **115**	PI 1007205-5	1.2 **97**	PI 1015453-1	7.1 **106**	PI 1107032-3	8.11 **229**
PI 0919263-8	8.11 **217**	PI 1002681-9	8.5 **107**	PI 1007253-5	8.6 **116**	PI 1015543-0	7.4 **106**	PI 1107033-1	8.11 **229**
PI 0919294-8	25.1 **253**	PI 1002726-2	8.11 **220**	PI 1007264-0	1.3 **59**	PI 1015562-7	8.11 **225**	PI 1107057-9	8.11 **229**
PI 0919349-9	8.11 **217**	PI 1002741-6	8.11 **220**	PI 1007291-8	1.3 **59**	PI 1015578-3	1.3 **61**	PI 1107087-0	8.11 **229**
PI 0919394-4	25.1 **253**	PI 1002834-0	8.11 **220**	PI 1007506-2	25.1 **253**	PI 1015887-1	8.7 **117**	PI 1107120-6	8.11 **229**
PI 0919426-6	8.11 **217**	PI 1002865-0	8.11 **220**	PI 1007532-1	7.1 **106**	PI 1015938-0	8.6 **116**	PI 1107124-9	8.11 **229**
PI 0919481-9	8.11 **217**	PI 1002876-5	8.11 **221**	PI 1007591-7	1.3 **59**	PI 1016054-0	8.11 **225**	PI 1107128-1	8.11 **229**
PI 0919521-1	8.11 **218**	PI 1002934-6	8.11 **221**	PI 1007613-1	8.6 **116**	PI 1016150-3	8.11 **225**	PI 1107133-8	8.11 **229**
PI 0919618-8	8.11 **218**	PI 1002967-2	8.11 **221**	PI 1007641-7	8.11 **224**	PI 1016171-6	8.11 **225**	PI 1107311-0	8.11 **229**
PI 0919624-2	8.11 **218**	PI 1002978-8	7.1 **105**	PI 1007663-8	1.3 **59**	PI 1101133-5	9.2 **235**	PI 1107462-0	8.11 **229**
PI 0919645-5	8.11 **218**	PI 1003011-5	8.11 **221**	PI 1007671-9	7.1 **106**	PI 1101334-6	8.6 **117**	PI 9505246-1	24.10 **248**
PI 0919652-8	8.11 **218**	PI 1003012-3	8.11 **221**	PI 1007685-9	1.3 **60**	PI 1101610-8	25.4 **254**	PI 9601007-0	21.6 **243**
PI 0919701-0	8.11 **218**	PI 1003065-4	8.11 **221**	PI 1007692-1	1.3 **60**	PI 1101784-8	8.6 **117**	PI 9604541-8	24.10 **248**
PI 0919748-6	7.1 **105**	PI 1003087-5	8.5 **107**	PI 1007813-4	1.3 **60**	PI 1102052-0	8.11 **225**	PI 9607646-1	21.6 **243**
PI 0919783-4	8.11 **218**	PI 1003099-9	8.11 **221**	PI 1007814-2	1.3 **60**	PI 1102548-4	8.11 **225**	PI 9611697-8	24.10 **248**
PI 0919796-6	8.11 **218**	PI 1003102-2	8.11 **221**	PI 1007815-0	1.3 **60**	PI 1103032-1	8.11 **225**	PI 9612404-0	24.10 **248**
PI 0919921-7	8.11 **218**	PI 1003110-3	8.11 **221**	PI 1007819-3	1.3 **60**	PI 1103728-8	8.11 **225**	PI 9700385-9	21.6 **243**
PI 0919952-7	8.11 **218**	PI 1003129-4	8.11 **221**	PI 1007839-8	1.3 **60**	PI 1103785-7	8.11 **225**	PI 9701167-3	PR **7**
PI 0919978-0	8.11 **218**	PI 1003135-9	8.11 **221**	PI 1007866-5	1.3 **60**	PI 1103801-2	8.11 **225**	PI 9701212-2	21.6 **243**
PI 0920013-4	8.11 **218**	PI 1003162-6	15.11 **237**	PI 1007884-3	8.6 **116**	PI 1103878-0	8.11 **225**	PI 9701227-0	21.6 **243**
PI 0920132-7	8.11 **218**	PI 1003167-7	8.11 **221**	PI 1007886-0	1.3 **60**	PI 1103925-6	8.11 **225**	PI 9701257-2	21.6 **243**
PI 0920192-0	8.11 **218**	PI 1003173-1	8.11 **221**	PI 1008026-0	25.1 **253**	PI 1103957-4	8.11 **225**	PI 9702106-7	21.6 **243**
PI 0920297-8	8.11 **218**	PI 1003240-1	15.11 **237**	PI 1008039-2	8.6 **116**	PI 1103997-3	8.11 **225**	PI 9702721-9	21.6 **243**
PI 0920346-0	8.11 **218**	PI 1003250-9	8.11 **221**	PI 1008176-3	15.11 **237**	PI 1104017-3	8.11 **225**	PI 9704158-0	24.10 **248**
PI 0920385-0	8.11 **218**	PI 1003311-4	8.11 **221**	PI 1008252-2	8.11 **224**	PI 1104107-2	8.11 **225**	PI 9705420-8	24.10 **248**
PI 0920468-7	8.11 **218**	PI 1003352-1	8.11 **221**	PI 1008354-5	8.11 **224**	PI 1104118-8	8.11 **225**	PI 9705488-7	24.10 **248**
PI 0920534-9	8.11 **218**	PI 1003397-1	8.11 **221**	PI 1008441-0	8.6 **116**	PI 1104125-0	8.11 **225**	PI 9705724-0	24.10 **248**
PI 0920555-1	8.11 **218**	PI 1003410-2	8.11 **221**	PI 1008597-1	25.1 **253**	PI 1104162-5	8.11 **226**	PI 9705806-8	24.10 **248**
PI 0920558-6	9.1 **233**	PI 1003440-4	8.11 **221**	PI 1008942-0	8.6 **116**	PI 1104187-0	8.11 **226**	PI 9705832-7	24.10 **248**
PI 0920591-8	8.11 **218**	PI 1003448-0	8.11 **221**	PI 1008956-0	8.6 **116**	PI 1104200-1	8.11 **226**	PI 9705846-7	24.10 **248**
PI 0920701-5	8.11 **218**	PI 1003454-4	8.11 **221**	PI 1008958-6	8.6 **116**	PI 1104233-8	8.11 **226**	PI 9707967-7	21.6 **243**
PI 0920707-4	8.11 **218**	PI 1003470-6	8.11 **221**	PI 1008964-0	8.6 **116**	PI 1104247-8	8.11 **226**	PI 9707996-0	21.6 **243**
PI 0920792-9	8.11 **218**	PI 1003475-7	8.11 **221**	PI 1008989-6	8.6 **116**	PI 1104254-0	8.11 **226**	PI 9708330-5	21.6 **243**
PI 0920803-8	8.11 **218**	PI 1003496-0	8.11 **221**	PI 1008992-6	8.6 **116**	PI 1104290-7	8.11 **226**	PI 9708424-7	21.6 **243**
PI 0920901-8	8.11 **218**	PI 1003497-8	8.11 **221**	PI 1009132-7	8.6 **116**	PI 1104297-4	8.11 **226**	PI 9709148-0	24.10 **248**
PI 0920930-1	8.11 **218**	PI 1003507-9	8.11 **221**	PI 1009166-1	8.11 **224**	PI 1104362-8	8.11 **226**	PI 9710768-9	PR **8**
PI 0920951-4	8.11 **219**	PI 1003508-7	8.11 **221**	PI 1009190-4	1.3 **60**	PI 1104367-9	8.11 **226**	PI 9711534-7	24.10 **248**
PI 0920987-5	8.11 **219**	PI 1003523-0	8.11 **221**	PI 1009194-7	8.6 **116**	PI 1104372-5	8.11 **226**	PI 9713065-6	24.10 **248**
PI 0921028-8	9.1 **233**	PI 1003547-8	8.6 **115**	PI 1009236-6	6.1 **103**	PI 1104399-7	8.11 **226**	PI 9713098-2	24.10 **249**
PI 0921046-6	8.11 **219**	PI 1003555-9	8.11 **222**	PI 1009248-0	8.6 **116**	PI 1104442-0	8.11 **226**	PI 9713287-0	8.11 **229**
PI 0921071-7	8.11 **219**	PI 1003581-8	8.11 **222**	PI 1009252-8	8.6 **116**	PI 1104449-7	8.11 **226**	PI 9713338-8	24.10 **249**
PI 0921073-3	8.11 **219**	PI 1003583-4	8.11 **222**	PI 1009254-4	8.6 **116**	PI 1104450-0	8.11 **226**	PI 9713386-8	24.10 **249**
PI 0921078-4	8.11 **219**	PI 1003590-7	8.11 **222**	PI 1009274-9	25.1 **253**	PI 1104454-3	8.11 **226**	PI 9713405-8	24.10 **249**
PI 0921083-0	8.11 **219**	PI 1003615-6	8.11 **222**	PI 1009275-7	25.1 **254**	PI 1104459-4	8.11 **226**	PI 9713784-7	24.10 **249**
PI 0921087-3	8.11 **219**	PI 1003639-3	8.11 **222**	PI 1009277-3	25.1 **254**	PI 1104544-2	8.11 **226**	PI 9713938-6	21.6 **243**
PI 0921130-6	8.11 **219**	PI 1003660-1	8.6 **115**	PI 1009347-8	8.6 **116**	PI 1104547-7	8.11 **226**	PI 9714636-6	24.10 **249**
PI 0921176-4	8.11 **219**	PI 1003716-0	8.11 **222**	PI 1009372-9	8.11 **224**	PI 1104563-9	8.11 **226**	PI 9715364-8	PR **8**
PI 0921255-8	8.11 **219**	PI 1003788-8	8.11 **222**	PI 1009382-6	9.1 **234**	PI 1104584-1	8.11 **226**	PI 9800846-3	21.6 **244**
PI 0921299-0	8.11 **219**	PI 1003808-6	8.11 **222**	PI 1009388-5	8.6 **116**	PI 1104603-1	8.11 **226**	PI 9800904-4	21.6 **244**
PI 0921425-9	8.11 **219**	PI 1003838-8	8.11 **222**	PI 1009423-7	8.6 **116**	PI 1104664-3	8.11 **226**	PI 9801367-0	21.6 **244**
PI 0921559-0	8.11 **219**	PI 1003852-3	8.11 **222**	PI 1009442-3	8.6 **116**	PI 1104713-5	8.11 **226**	PI 9803595-9	24.10 **249**
PI 0921567-0	25.1 **253**	PI 1003858-2	8.11 **222**	PI 1009455-5	8.6 **116**	PI 1104730-5	8.11 **226**	PI 9804474-5	24.10 **249**
PI 0921583-2	8.11 **219**	PI 1003862-0	8.11 **222**	PI 1009495-4	8.6 **116**	PI 1104731-3	8.11 **226**	PI 9804615-2	24.10 **249**
PI 0921661-8	8.11 **219**	PI 1003883-3	8.11 **222**	PI 1009529-2	8.6 **116**	PI 1104742-9	8.11 **226**	PI 9804645-4	24.10 **249**
PI 0921676-6	8.11 **219**	PI 1003885-0	8.11 **222**	PI 1009547-0	25.1 **254**	PI 1104776-3	8.11 **227**	PI 9804695-0	24.10 **249**
PI 0921682-0	8.11 **219**	PI 1003941-4	8.11 **222**	PI 1009730-9	8.7 **117**	PI 1104777-1	8.11 **227**	PI 9804721-3	24.10 **249**
PI 0921766-5	8.11 **219**	PI 1003961-9	8.11 **222**	PI 1009760-0	8.6 **116**	PI 1104778-0	8.11 **227**	PI 9804740-0	24.10 **249**
PI 0921770-3	8.11 **219**	PI 1003963-5	8.11 **222**	PI 1009879-8	8.6 **116**	PI 1104858-1	8.11 **227**	PI 9804865-1	21.6 **244**
PI 0921772-0	8.11 **219**	PI 1003968-6	8.11 **222**	PI 1009886-0	8.6 **116**	PI 1104859-0	8.11 **227**	PI 9805149-0	24.10 **249**
PI 0921823-8	8.11 **219**	PI 1003975-9	8.11 **222**	PI 1009894-1	8.6 **116**	PI 1104877-8	8.11 **227**	PI 9805547-0	24.10 **249**
PI 0921846-7	8.11 **219**	PI 1003976-7	8.11 **222**	PI 1009903-4	8.6 **116**	PI 1104878-6	8.11 **227**	PI 9806695-1	21.6 **244**
PI 0921929-3	1.2 **97**	PI 1004038-2	8.11 **222**	PI 1009910-7	25.1 **254**	PI 1104884-0	8.11 **227**	PI 9808148-9	21.6 **244**
PI 0921975-7	8.11 **219**	PI 1004040-4	8.11 **222**	PI 1009911-5	25.1 **254**	PI 1104887-5	8.11 **227**	PI 9808343-0	21.6 **244**
PI 0922003-8	8.11 **219**	PI 1004049-8	8.11 **222**	PI 1009915-8	25.1 **254**	PI 1105003-9	8.11 **227**	PI 9808359-7	21.6 **244**
PI 0922059-3	8.11 **219**	PI 1004112-5	8.11 **222**	PI 1010140-3	15.11 **237**	PI 1105058-6	8.11 **227**	PI 9808839-4	21.6 **244**
PI 0922065-8	7.1 **105**	PI 1004116-8	8.11 **222**	PI 1010329-5	8.11 **224**	PI 1105115-9	7.1 **106**	PI 9811455-7	16.1 **241**
PI 0922089-5	9.1 **233**	PI 1004148-6	8.11 **222**	PI 1010338-4	8.11 **224**	PI 1105265-1	8.11 **227**	PI 9812424-2	21.6 **244**
PI 0922186-7	8.11 **219**	PI 1004162-1	8.11 **223**	PI 1010401-1	8.11 **224**	PI 1105268-6	8.11 **227**	PI 9814014-0	24.10 **249**
PI 0922230-8	8.11 **219**	PI 1004187-7	8.11 **223**	PI 1010418-6	8.11 **224**	PI 1105271-6	8.11 **227**	PI 9814696-3	24.10 **249**
PI 0922290-1	8.11 **220**	PI 1004192-3	8.11 **223**	PI 1010449-6	8.11 **224**	PI 1105273-2	8.11 **227**	PI 9814896-6	24.10 **249**
PI 0922337-1	8.6 **115**	PI 1004213-0	8.11 **223**	PI 1010450-0	8.11 **224**	PI 1105306-2	8.11 **227**	PI 9814980-6	24.10 **249**
PI 0922358-4	8.11 **220**	PI 1004225-3	8.11 **223**	PI 1010542-5	8.11 **224**	PI 1105416-6	PR **9**	PI 9815112-6	24.10 **249**
PI 0922394-0	25.1 **253**	PI 1004235-0	8.11 **223**	PI 1010562-0	25.1 **254**	PI 1105434-4	8.11 **227**	PI 9815301-3	24.10 **249**
PI 0922571-4	8.11 **220**	PI 1004245-8	8.11 **223**	PI 1010655-3	12.6 **236**	PI 1105508-1	8.11 **227**	PI 9815406-0	24.10 **249**
PI 0922580-3	8.11 **220**	PI 1004345-4	1.3 **59**	PI 1010858-0	8.6 **116**	PI 1105566-9	8.11 **227**	PI 9815670-5	8.11 **229**
PI 0922617-6	8.11 **220**	PI 1004375-6	8.11 **223**	PI 1010906-4	7.1 **106**	PI 1105590-1	8.11 **227**	PI 9816064-8	24.10 **249**
PI 0922623-0	8.11 **220**	PI 1004407-8	8.6 **115**	PI 1011039-9	1.3 **60**	PI 1105602-9	8.11 **227**	PI 9816221-7	PR **8**
PI 0922630-3	8.11 **220**	PI 1004509-0	8.11 **223**	PI 1011107-7	8.11 **224**	PI 1105722-0	8.11 **227**	PI 9900732-0	21.6 **244**
PI 0922663-0	8.11 **220**	PI 1004555-4	1.3 **59**	PI 1011163-8	1.3 **60**	PI 1105762-9	8.11 **227**	PI 9900974-9	21.6 **244**
PI 0922672-9	8.11 **220**	PI 1004560-0	8.11 **223**	PI 1011193-0	25.1 **254**	PI 1105780-7	8.6 **117**	PI 9902336-9	21.6 **244**
PI 0922759-8	8.11 **220**	PI 1004591-0	8.11 **223**	PI 1011212-0	25.1 **254**	PI 1105804-8	6.1 **103**	PI 9902337-7	21.6 **244**
PI 0922814-4	1.2 **97**	PI 1004638-0	8.11 **223**	PI 1011216-2	1.3 **60**	PI 1105807-2	6.1 **103**	PI 9903038-1	21.6 **244**
PI 0922847-0	12.6 **236**	PI 1004650-0	8.11 **223**	PI 1011302-9	8.6 **116**	PI 1105850-1	8.11 **227**	PI 9903223-6	3.6 **69**
PI 0922848-9	1.2 **97**	PI 1004683-6	8.11 **223**	PI 1011400-9	8.6 **116**	PI 1105855-2	8.11 **227**	PI 9905465-5	PR **8**
PI 0922929-9	8.11 **220**	PI 1004706-9	8.11 **223**	PI 1011536-6	8.6 **116**	PI 1105885-4	8.11 **227**	PI 9905654-2	24.10 **249**
PI 0922948-5	8.11 **220**	PI 1004719-0	8.11 **223**	PI 1011592-7	8.6 **116**	PI 1105904-4	8.11 **227**	PI 9905718-2	24.10 **249**
PI 0923087-4	8.11 **220**	PI 1004745-0	8.11 **223**	PI 1011616-8	8.6 **116**	PI 1106099-9	8.6 **117**	PI 9906065-5	24.10 **249**
PI 0923089-0	8.11 **220**	PI 1004788-3	8.11 **223**	PI 1011662-1	8.6 **116**	PI 1106143-0	8.11 **227**	PI 9906891-5	24.10 **249**
PI 0923097-1	8.11 **220**	PI 1004826-0	8.11 **223**	PI 1011879-9	8.7 **117**	PI 1106152-9	8.11 **228**	PI 9907118-5	8.11 **229**
PI 0923230-3	8.11 **220**	PI 1004840-5	8.11 **223**	PI 1011882-9	8.6 **116**	PI 1106173-1	8.11 **228**	PI 9907326-9	24.10 **249**
PI 0923534-5	9.1 **233**	PI 1004843-0	8.11 **223**	PI 1011916-7	7.1 **106**	PI 1106174-0	8.11 **228**	PI 9907536-9	24.10 **250**
PI 0923636-8	8.11 **220**	PI 1004846-4	8.11 **223**	PI 1011944-2	8.6 **116**	PI 1106188-0	8.11 **228**	PI 9908610-7	8.6 **117**
PI 0923652-0	8.6 **115**	PI 1004857-0	8.11 **223**	PI 1012008-4	8.11 **224**	PI 1106195-2	8.11 **228**	PI 9908759-6	21.6 **244**
PI 0923662-7	9.1 **233**	PI 1004884-7	8.11 **223**	PI 1012072-6	8.6 **116**	PI 1106207-0	8.11 **228**	PI 9908951-3	21.6 **244**
PI 0923713-5	8.11 **220**	PI 1004895-2	1.3 **59**	PI 1012476-4	8.11 **224**	PI 1106209-6	8.11 **228**	PI 9909023-6	PR **8**
PI 0923982-0	8.6 **115**	PI 1004907-0	8.11 **223**	PI 1012535-3	8.6 **116**	PI 1106223-1	8.7 **117**	PI 9909040-6	21.6 **244**
PI 0924262-7	8.6 **115**	PI 1004962-2	8.11 **223**	PI 1012540-0	8.6 **116**	PI 1106238-0	7.1 **106**	PI 9909123-2	21.6 **244**
PI 0924267-8	1.2 **97**	PI 1004996-7	8.11 **223**	PI 1012559-0	8.6 **116**	PI 1106253-3	8.11 **228**	PI 9909701-0	PR **8**
PI 0924268-6	1.2 **97**	PI 1005061-2	8.6 **115**	PI 1012819-0	8.11 **224**	PI 1106257-6	8.11 **228**	PI 9910340-0	8.6 **117**
PI 0924269-4	1.2 **97**	PI 1005121-0	8.11 **223**	PI 1012962-6	12.6 **236**	PI 1106261-4	8.11 **228**	PI 9912178-6	PR **8**
PI 0924271-6	1.2 **97**	PI 1005375-1	8.11 **223**	PI 1013213-9	8.6 **116**	PI 1106281-9	8.11 **228**	PI 9913089-0	PR **8**
PI 0924336-4	8.11 **220**	PI 1005405-7	8.6 **115**	PI 1013251-1	8.6 **116**	PI 1106302-5	8.11 **228**	PI 9913494-2	8.11 **229**
PI 0924369-0	8.6 **115**	PI 1005441-3	8.11 **224**	PI 1013267-8	8.11 **225**	PI 1106304-1	8.11 **228**	PI 9914024-1	8.11 **229**
PI 0924457-3	8.6 **115**	PI 1005466-9	8.11 **224**	PI 1013317-8	8.6 **116**	PI 1106361-0	8.6 **117**	PI 9915156-1	24.10 **250**
PI 0924587-1	8.11 **220**	PI 1005534-7	8.11 **224**	PI 1013361-5	8.6 **116**	PI 1106400-5	8.11 **228**	PI 9915363-7	24.10 **250**
PI 0924829-3	8.11 **220**	PI 1005616-5	8.7 **117**	PI 1013374-7	8.11 **225**	PI 1106436-6	8.11 **228**	PI 9915503-6	24.10 **250**
PI 0924922-2	8.11 **220**	PI 1005617-3	8.11 **224**	PI 1013441-7	8.11 **225**	PI 1106444-7	8.11 **228**	PI 9915621-0	24.10 **250**
PI 0924934-6	1.2 **97**	PI 1005882-6	8.11 **224**	PI 1013480-8	8.11 **225**	PI 1106523-0	8.11 **228**	PI 9915624-5	24.10 **250**
PI 0925016-6	8.7 **117**	PI 1005984-9	8.6 **115**	PI 1013594-4	8.6 **116**	PI 1106541-9	8.6 **117**	PI 9915710-1	24.10 **250**
PI 1000022-4	1.3 **59**	PI 1006041-3	1.3 **59**	PI 1013710-6	8.6 **116**	PI 1106562-1	8.11 **228**	PI 9915763-2	24.10 **250**
PI 1000039-9	8.6 **115**	PI 1006061-8	1.3 **59**	PI 1014043-3	8.11 **225**	PI 1106567-2	8.11 **228**	PI 9915807-8	24.10 **250**
PI 1000540-4	8.6 **115**	PI 1006099-5	8.11 **224**	PI 1014047-6	15.7 **236**	PI 1106592-3	8.11 **228**	PI 9915985-6	PR **7**
PI 1000543-9	8.6 **115**	PI 1006101-0	8.11 **224**	PI 1014134-0	8.11 **225**	PI 1106594-0	8.11 **228**	PI 9916794-8	24.10 **250**
PI 1000565-0	8.6 **115**	PI 1006111-8	25.1 **253**	PI 1014195-2	8.6 **116**	PI 1106596-6	8.11 **228**	PI 9916956-8	21.6 **244**
PI 1000593-5	8.6 **115**	PI 1006166-5	25.1 **253**	PI 1014252-5	1.2 **97**	PI 1106636-9	8.11 **228**	PI 9917564-9	24.10 **250**
PI 1000623-0	8.6 **115**	PI 1006260-2	1.3 **59**	PI 1014379-3	1.2 **97**	PI 1106647-4	8.11 **228**	PI 9917864-8	PR **8**
PI 1000625-7	8.6 **115**	PI 1006272-6	8.11 **224**	PI 1014381-5	6.9 **103**	PI 1106650-4	8.11 **228**		
PI 1000661-3	8.6 **115**	PI 1006276-9	8.11 **224**	PI 1014467-6	8.11 **225**	PI 1106669-5	8.11 **228**		

Patentes - Notificação - Fase Nacional - PCT Publicação de Pedidos de Patente e de Certificado de Adição de Invenção

RPI 2402 de 17/01/2017

1. Pedido Internacional PCT/BR Designado ou Eleito

1.3
NOTIFICAÇÃO - FASE NACIONAL - PCT

(21) **BR 11 2012 019199-3** A2 **1.3**
(22) 25/01/2011
(30) 01/02/2010 US 12/698,070
(51) A01N 37/36 (2006.01)
(54) DERIVADOS DE 4-(N-AZACICLOALQUIL) ANILIDAS COMO MODULADORES DE CANAIS DE POTÁSSIO.
(71) Valeant Pharmaceuticals International (US)
(72) MARTHA DELAROSA, JIM ZHEN WU, LAN WAYNE CHENEY, JEAN-MICHEL VERNIER, HUANMING CHEN, GARY LEE LARSON
(85) 31/07/2012
(86) PCT US2011/022345 de 25/01/2011
(87) WO 2011/094186 de 04/08/2011

(21) **BR 11 2012 033007-1** A2 **1.3**
(22) 22/06/2011
(30) 25/06/2010 US 61/358,566; 12/10/2010 US 12/902,282
(51) E02B 15/06 (2006.01), B63B 35/32 (2006.01), C02F 1/40 (2006.01)
(54) SISTEMA DE CONTENÇÃO DE ÓLEO A BORDO
(71) Michael T.D. Miller (US)
(72) Dorin Boldor, Jeffrey D. Ortego
(85) 21/12/2012
(86) PCT US2011/041480 de 22/06/2011
(87) WO 2011/163383 de 29/12/2011

(21) **BR 11 2012 033072-1** A2 **1.3**
(22) 15/06/2011
(30) 24/06/2010 US 61/358,065
(51) B32B 17/10 (2006.01), H01L 31/048 (2006.01)
(54) MÓDULO DE DISPOSITIVO ELETRÔNICO COMPREENDENDO BLOCO RAMIFICADO DE CADEIA LONGA (LCB), OU COPOLÍMEROS INTERCONECTADOS DE ETILENO E OPCIONALMENTE SILANO
(71) Dow Global Technologies LLC (US)
(72) John A. Naumovitz, Rajen M. Patel, Shaofu Wu, Debra H. Niemann
(85) 21/12/2012
(86) PCT US2011/040489 de 15/06/2011
(87) WO 2011/163024 de 29/12/2011

(21) **BR 11 2012 033075-6** A2 **1.3**
(22) 24/06/2011
(30) 24/06/2010 US 12/823039; 25/03/2011 US 13/072616
(51) A61K 31/445 (2006.01), C07D 211/06 (2006.01)
(54) COMPOSTO PIPERIDINA SUBSTITUÍDO ANTAGONISTA DE RECEPTOR C5A, COMPOSIÇÃO FARMACÊUTICA, E, USO DO COMPOSTO.
(71) Chemocentryx, Inc. (US)
(72) Pingchen Fan, Kevin Lloyd Greenman, Manmohan Reddy Leleti, Yandong Li, Jay Powers, Hiroko Tanaka, Ju Yang, Yibin Zeng
(85) 21/12/2012
(86) PCT US2011/041910 de 24/06/2011
(87) WO 2011/163640 de 29/12/2011

(21) **BR 11 2012 033822-6** A2 **1.3**
(22) 08/06/2011
(30) 23/06/2010 US 12/821,186
(51) B01D 9/00 (2006.01), C07C 37/84 (2006.01)
(54) CRISTALIZADOR E MÉTODO PARA PRODUÇÃO DE CRISTAIS DE ADUTO FENOL-BPA
(71) Badger Licensing LLC (US)
(72) Stephen W. Fetsko
(85) 21/12/2012
(86) PCT US2011/039568 de 08/06/2011
(87) WO 2011/162952 de 29/12/2011

(21) **BR 11 2013 022510-6** A2 **1.3**
(22) 29/02/2012
(30) 04/03/2011 US 61/449,233; 08/03/2011 US 61/450,616
(51) G06F 15/16 (2006.01)
(54) SISTEMA E MÉTODO PARA GERENCIAMENTO E RESGATE DE OFERTAS COM UM SERVIÇO COM BASE EM LOCALIZAÇÃO
(71) FOURSQUARE LABS,INC (US)
(72) TRISTAN WALKER, NOAH WEISS, JASON LISKA, TIMOTHY JULIEN
(85) 03/09/2013
(86) PCT US2012/027125 de 29/02/2012
(87) WO 2012/121950 de 13/09/2012

(21) **BR 11 2013 023686-8** A2 **1.3**
(22) 15/03/2012
(30) 18/03/2011 EP 11305307.8
(51) H04W 4/00 (2009.01), H04L 29/06 (2006.01), H04W 92/02 (2009.01)
(54) MÉTODO PARA HABILITAR COMUNICAÇÃO ENTRE O DISPOSITIVO DE UM CLIENTE E UMA UNIDADE PERIFÉRICA, DISPOSITIVO HOSPEDEIRO ADAPTADO PARA SE COMUNICAR COM UMA UNIDADE PERIFÉRICA, DISPOSITIVO DE UM CLIENTE ADAPTADO PARA SE COMUNICAR COM UM DISPOSITIVO HOSPEDEIRO, SISTEMA DE COMUNICAÇÃO E PRODUTO DE PROGRAMA DE COMPUTADOR
(71) KONINKLIJKE PHILIPS N.V. (NL)
(72) FRANCISCUS ANTONIUS MARIA VAN DER LAAR, JOHANNES ARNOLDUS CORNELIS BERNSEN, KOEN JOHANNA GUILLAUME HOLTMAN
(85) 16/09/2013
(86) PCT IB2012/051234 de 15/03/2012
(87) WO 2012/127372 de 27/09/2012

(21) **BR 11 2013 023854-2** A2 **1.3**
(22) 26/03/2012
(30) 01/04/2011 DE 20 2011 004 721.0
(51) F16B 5/02 (2006.01)
(54) CONEXÃO DE PARAFUSO ELETRICAMENTE CONDUTORA
(71) RUIA GLOBAL FASTENERS AG (DE)
(72) THORSTEN SCHRAER, WOLFGANG GIRAUD
(85) 17/09/2013
(86) PCT DE2012/200017 de 26/03/2012
(87) WO 2012/130234 de 04/10/2012

(21) **BR 11 2013 024282-5** A2 **1.3**
(22) 22/03/2012
(30) 22/03/2011 US 61/466,206
(51) F16C 33/12 (2006.01), F16C 33/04 (2006.01)
(54) CASQUILHO COM ESTADO DE CONDUÇÃO ELÉTRICA TRANSFIGURÁVEL
(71) SAINT-GOBAIN PERFORMANCE PLASTICS CORPORATION (US) , SAINT-GOBAIN PERFORMANCE PLASTICS PAMPUS GMBH (DE)
(72) Parag Natu, Timothy J. Hagan
(85) 20/09/2013
(86) PCT US2012/030143 de 22/03/2012
(87) WO 2012/129415 de 27/09/2012

(21) **BR 11 2013 024283-3** A2 **1.3**
(22) 21/03/2012
(30) 22/03/2011 GB 1104764.4
(51) C22C 14/00 (2006.01), B22F 3/16 (2006.01), B23K 35/32 (2006.01), C22F 1/18 (2006.01)
(54) MÉTODO PARA A PRODUÇÃO DE FIO DE SOLDAGEM DE LIGA DE TITÂNIO
(71) NORSK TITANIUM COMPONENTS AS (NO)
(72) OLA JENSRUD, ARNE KOLBU, SVERRE GULBRANDSEN-DAHL, KEVIN DRING
(85) 20/09/2013
(86) PCT IB2012/051346 de 21/03/2012
(87) WO 2012/127426 de 27/09/2012

(21) **BR 11 2013 024293-0** A2 **1.3**
(22) 30/03/2012
(30) 31/03/2011 US 61/470,060
(51) B24D 3/24 (2006.01), C09K 3/14 (2006.01), C09C 1/68 (2006.01), B24D 3/20 (2006.01)
(54) ARTIGO ABRASIVO PARA OPERAÇÕES DE RETIFICAÇÃO DE ALTA VELOCIDADE
(71) SAINT-GOBAIN ABRASIVES, INC. (US) , SAINT-GOBAIN ABRASIFS (FR)
(72) Nilanjan Sarangi, Renaud Fix, Stephen Woods, Jim Gaffney, John Campaniello, John R. Besse, Stephen E. Fox

(85) 23/09/2013
(86) PCT US2012/031703 de 30/03/2012
(87) WO 2012/135770 de 04/10/2012

(21) **BR 11 2013 024300-7** A2 **1.3**
(22) 23/03/2012
(30) 24/03/2011 EP 11159595.5
(51) D06F 33/02 (2006.01), D06F 35/00 (2006.01)
(54) MÉTODO PARA LAVAR ROUPAS EM UMA MÁQUINA DE LAVAR ROUPAS E MÁQUINA DE LAVAR ROUPAS ADEQUADA PARA IMPLANTAR UM MÉTODO
(71) ELECTROLUX HOME PRODUCTS CORPORATION N.V. (BE)
(72) GIUSEPPE FRUCCO, MIRKO GASPARINI
(85) 23/09/2013
(86) PCT EP2012/055225 de 23/03/2012
(87) WO 2012/127039 de 27/09/2012

(21) **BR 11 2013 024303-1** A2 **1.3**
(22) 23/03/2012
(30) 23/03/2011 US 61/466,924
(51) A61B 17/04 (2006.01), A61B 17/06 (2006.01), A61L 17/14 (2006.01), D02J 3/00 (2006.01)
(54) SUTURAS DE AUTORRETENÇÃO EM LAÇO VARIÁVEI
(71) ETHICON LLC (US)
(72) JEFFREY M. GROSS, LEV DRUBETSKY, WILLIAM L. D'AGOSTINO, WILLIAM L. HUNTER
(85) 23/09/2013
(86) PCT US2012/030441 de 23/03/2012
(87) WO 2012/129534 de 27/09/2012

(21) **BR 11 2013 024304-0** A2 **1.3**
(22) 28/02/2012
(30) 23/03/2011 DE 10 2011 005 999.7; 20/05/2011 DE 10 2011 076 180.2
(51) F16B 13/06 (2006.01), B21H 3/02 (2006.01)
(54) PINO DE ANCORAGEM E PROCESSO DE PRODUÇÃO
(71) HILTI AKTIENGESELLSCHAFT (LI)
(72) HIDEKI SHIMAHARA, MARK WINKIER, MATTHIAS WISSLING
(85) 23/09/2013
(86) PCT EP2012/053320 de 28/02/2012
(87) WO 2012/126700 de 27/09/2012

(21) **BR 11 2013 024306-6** A2 **1.3**
(22) 23/03/2012
(30) 23/03/2011 US 13/069,907
(51) E04H 15/40 (2006.01)
(54) ABRIGO PORTÁTIL
(71) PRO PERFORMANCE SPORTS, LLC (US)
(72) WILLIAM PARSONS, ALLEN HOLLAND
(85) 23/09/2013
(86) PCT US2012/030437 de 23/03/2012
(87) WO 2012/129530 de 27/09/2012

(21) **BR 11 2013 024320-1** A2 **1.3**
(22) 21/03/2012
(30) 23/03/2011 SE 1100215-1
(51) A61F 5/56 (2006.01), A61F 13/02 (2006.01)
(54) DISPOSIÇÃO DE AUXÍLIO PARA SUPORTE DE UM ÂNGULO DE MANDÍBULA
(71) ENTPRO AB (SE)
(72) AHNBLAD, PETER
(85) 23/09/2013
(86) PCT SE2012/050309 de 21/03/2012
(87) WO 2012/128710 de 27/09/2012

(21) **BR 11 2013 024321-0** A2 **1.3**
(22) 21/03/2011
(51) F01N 3/20 (2006.01), B01D 53/94 (2006.01)
(54) SISTEMA DE PÓS-TRATAMENTO DE EXAUSTÃO ONDE UM MATERIAL ATIVADOR É ADICIONADO PARA A ALIMENTAÇÃO DE AGENTE REDUTOR PARA O CONVERSOR CATALÍTICO
(71) VOLVO TECHNOLOGY CORPORATION (SE)
(72) ERKFELDT, SARA
(85) 23/09/2013
(86) PCT SE2011/000052 de 21/03/2011
(87) WO 2012/128673 de 27/09/2012

(21) **BR 11 2013 025001-1** A2 **1.3**
(22) 30/03/2012
(30) 01/04/2011 US 61/470,630
(51) C07D 487/04 (2006.01), A61K 31/519 (2006.01), A61P 9/00 (2006.01), A61P 11/00 (2006.01), A61P 19/00 (2006.01), A61P 35/00 (2006.01)
(54) DERIVADOS DE PIRAZOLO PIRIMIDINA
(71) NOVARTIS AG (CH)
(72) ZHENGMING DU, RAJENDER REDDY LELETI, YUGANG LIU, WOLFGANG MILTZ, BERNDT OBERHAUSER, ANDREA VAUPEL, JURAJ VELCICKY, KLAUS WEIGANG
(85) 27/09/2013
(86) PCT IB2012/051554 de 30/03/2012
(87) WO 2012/131633 de 04/10/2012

(21) **BR 11 2013 025002-0** A2 **1.3**
(22) 28/03/2012
(30) 29/03/2011 JP 2011-071264
(51) C22C 38/00 (2006.01), C21D 8/02 (2006.01), C22C 38/32 (2006.01), C22C 38/54 (2006.01)
(54) PLACA DE AÇO RESISTENTE À ABRASÃO, OU PLACA DE AÇO EXCELENTE EM RESISTÊNCIA A CRAQUEAMENTO POR CORROSÃO DE TENSÃO, E MÉTODO PARA PRODUÇÃO DA MESMA
(71) JFE STEEL CORPORATION (JP)
(72) KEIJI UEDA, YASUHIRO MUROTA, NOBUYUKI ISHIKAWA
(85) 27/09/2013
(86) PCT JP2012/059126 de 28/03/2012
(87) WO 2012/133910 de 04/10/2012

(21) **BR 11 2013 025003-8** A2 **1.3**
(22) 23/03/2012
(30) 29/03/2011 JP 2011-072129
(51) C08F 265/06 (2006.01), C08L 51/06 (2006.01), C08L 101/00 (2006.01)
(54) COPOLÍMERO COM ENXERTO À BASE DE BORRACHA ACRÍLICA E COMPOSIÇÃO DE RESINA TERMOPLÁSTICA
(71) UMG ABS, LTD. (JP)
(72) KAZUHIKO MOEDA, TAKAHIRO NAKAMURA, HIRONORI MATSUYAMA
(85) 27/09/2013
(86) PCT JP2012/057525 de 23/03/2012
(87) WO 2012/133190 de 04/10/2012

(21) **BR 11 2013 025005-4** A2 **1.3**
(22) 02/04/2012
(30) 31/03/2011 JP 2011-080509
(51) C08G 81/00 (2006.01), A61K 9/107 (2006.01), A61K 31/69 (2006.01), A61P 35/00 (2006.01)
(54) COMPOSIÇÃO FARMACÊUTICA CONTENDO COPOLÍMERO POR BLOCOS COMPREENDENDO COMPOSTO DE ÁCIDO BORÔNICO
(71) NANOCARRIER CO., LTD. (JP)
(72) HIROYUKI SAITO, KATSUTOSHI KOBAYASHI, RYOSUKE TANAKA, MITSUNORI HARADA, YASUKI KATO
(85) 27/09/2013
(86) PCT JP2012/058831 de 02/04/2012
(87) WO 2012/133884 de 04/10/2012

(21) **BR 11 2013 025006-2** A2 **1.3**
(22) 28/03/2012
(30) 29/03/2011 US 61/468,830; 09/12/2011 US 61/568,942
(51) A61K 48/00 (2006.01), C12N 15/11 (2006.01), A61K 9/127 (2006.01)
(54) COMPOSIÇÕES E MÉTODOS PARA INIBIÇÃO DE EXPRESSÃO DO GENE TMPRSS6
(71) ALNYLAM PHARMACEUTICALS, INC. (US)
(72) DAVID BUMCROT, BRIAN BETTERNCOURT, IVANKA TOUDJARSKA
(85) 27/09/2013
(86) PCT US2012/030786 de 28/03/2012
(87) WO 2012/135246 de 04/10/2012

(21) **BR 11 2013 025007-0** A2 **1.3**
(22) 27/03/2012
(30) 27/03/2011 US 61/468,060
(51) H01H 9/00 (2006.01)
(54) COMUTADOR DE DERIVAÇÃO COM UM SISTEMA DE MONITORAMENTO APRIMORADO
(71) ABB TECHNOLOGY AG (CH)
(72) WILLIAM JAMES TEISING, ROBERT ALAN ELICK
(85) 27/09/2013
(86) PCT US2012/030734 de 27/03/2012
(87) WO 2012/135213 de 04/10/2012

(21) **BR 11 2013 025009-7** A2 **1.3**
(22) 16/03/2012
(30) 29/03/2011 FR FR 1152574
(51) C08J 9/32 (2006.01), F16L 59/14 (2006.01)
(54) MATERIAL DE ISOLAMENTO TÉRMICO E/OU DE FLUTUABILIDADE RÍGIDO PARA CONDUTA SUBMARINA
(71) SAIPEM S.A. (FR)
(72) FRANÇOIS-RÉGIS PIONETTI, DAMIEN SZYSZKA, RAMI CHKIR
(85) 27/09/2013
(86) PCT FR2012/050553 de 16/03/2012
(87) WO 2012/131214 de 04/10/2012

(21) **BR 11 2013 025010-0** A2 **1.3**
(22) 25/04/2012
(30) 26/04/2011 US 61,478/985
(51) G01V 3/20 (2006.01), G01N 27/02 (2006.01), G01N 33/24 (2006.01)
(54) IMAGEADOR DE RESISTIVIDADE DE FORMAÇÃO COM VAZAMENTO REDUZIDO PARA O MANDRIL

(71) BAKER HUGHES INCORPORATED (US)
(72) ALEXANDRE N. BESPALOV, GREGORY B. ITSKOVICH, STANISLAV W. FORGANG
(85) 27/09/2013
(86) PCT US2012/034975 de 25/04/2012
(87) WO 2012/149006 de 01/11/2012

(21) **BR 11 2013 025011-9** A2 **1.3**
(22) 14/03/2012
(30) 31/03/2011 JP 2011-077940
(51) D01F 9/08 (2006.01), C03B 37/05 (2006.01), C03C 13/00 (2006.01)
(54) MÉTODO DE PRODUZIR FIBRA INORGÂNICA BIOSSOLÚVEL
(71) NICHIAS CORPORATION (JP)
(72) HIDEKI KITAHARA, TAKAHITO MOCHIDA, TAKASHI NAKAJIMA, TETSUYA MIHARA, KEN YONAIYAMA, NOBORU KOBAYASHI, IKUO ABE, HIDEO NAGASE
(85) 27/09/2013
(86) PCT JP2012/001787 de 14/03/2012
(87) WO 2012/132287 de 04/10/2012

(21) **BR 11 2013 025014-3** A2 **1.3**
(22) 14/03/2012
(30) 01/04/2011 EP 11160782.6
(51) B01J 31/02 (2006.01), C08F 4/00 (2006.01)
(54) COMPONENTES DE CATALISADOR PARA A POLIMERIZAÇÃO DE OLEFINAS E CATALISADORES OBTIDOS A PARTIR DESTES
(71) BASELL POLIOLEFINE ITALIA S.R.L. (IT)
(72) DARIO LIGUORI, GIANNI VITALE, JOACHIM T. M. PATER, GIAMPIERO MORINI, SIMONA MORINI, TIZIANO DALL'OCCO
(85) 27/09/2013
(86) PCT EP2012/054447 de 14/03/2012
(87) WO 2012/130614 de 04/10/2012

(21) **BR 11 2013 025016-0** A2 **1.3**
(22) 28/03/2012
(30) 28/03/2011 BE BE 2011/0189; 03/10/2011 US 61/542,562
(51) A47B 47/04 (2006.01), F16B 12/46 (2006.01), A47B 96/20 (2006.01)
(54) ELEMENTO COMPOSTO E CONSTRUÇÃO DE PAREDE TRASEIRA APLICADA COM O MESMO
(71) UNILIN, BVBA (BE)
(72) LUC MAERTENS, LUC DEMAN, MARK CAPPELLE, LUC VANHASTEL, MAARTEN MARRES, JAN VAN TROYS
(85) 27/09/2013
(86) PCT IB2012/051496 de 28/03/2012
(87) WO 2012/131603 de 04/10/2012

(21) **BR 11 2013 025017-8** A2 **1.3**
(22) 28/03/2012
(30) 31/03/2011 US 13/077,293
(51) A21D 6/00 (2006.01), A21D 15/08 (2006.01)
(54) PÓ ANTIMICROBIANO PARA A PREPARAÇÃO DE PRODUTOS DE PADARIA
(71) CARAVAN INGREDIENTS INC. (US)
(72) JESSE STINSON, GUOHUA FENG
(85) 27/09/2013
(86) PCT US2012/030844 de 28/03/2012
(87) WO 2012/135282 de 04/10/2012

(21) **BR 11 2013 026604-0** A2 **1.3**
(22) 07/04/2012
(30) 15/04/2011 US 61/476,184
(51) B65D 71/00 (2006.01)
(54) DISPOSIÇÃO DE INTERTRAVAMENTO DE PAINEL
(71) MEADWESTVACO PACKAGING SYSTEMS, LC (US)
(72) GEORGE PAPASOTIRIOU
(85) 15/10/2013
(86) PCT US2012/032655 de 07/04/2012
(87) WO 2012/141986 de 18/10/2012

(21) **BR 11 2013 026605-8** A2 **1.3**
(22) 13/04/2012
(30) 18/04/2011 EP 11162836.8
(51) C08F 10/00 (2006.01), B01J 37/00 (2006.01)
(54) ADUTOS DE ÁLCOOL-DICLORETO DE MAGNÉSIO E COMPONENTES DE CATALISADOR OBITIDOS A PARTIR DELES
(71) BASELL POLIOLEFINE ITALIA S.R.L. (IT)
(72) BENEDETTA GADDI, DANIELE EVANGELISTI, GIANNI COLLINA
(85) 15/10/2013
(86) PCT EP2012/056843 de 13/04/2012
(87) WO 2012/143303 de 26/10/2012

(21) **BR 11 2013 026606-6** A2 **1.3**
(22) 02/03/2012
(30) 15/04/2011 US 13/087,410; 30/01/2012 CA 2,766,366; 24/02/2012 EP 12156998.2
(51) G06Q 50/34 (2012.01), A63F 1/00 (2006.01), A63F 13/12 (2006.01)
(54) SISTEMA E MÉTODO PARA ADMINISTRAR TORNEIOS
(71) CHARLES CLARENCE DARCY LYONS (CA) , ROGER DAVID KEEN (CA) , PAUL MICHAEL ROPER (CA)
(72) CHARLES CLARENCE DARCY LYONS, ROGER DAVID KEEN, PAUL MICHAEL ROPER
(85) 15/10/2013
(86) PCT CA2012/000183 de 02/03/2012
(87) WO 2012/139194 de 18/10/2012

(21) **BR 11 2013 026607-4** A2 **1.3**
(22) 28/03/2012
(30) 15/04/2011 US 13/087,771
(51) F16K 17/04 (2006.01)
(54) ESTRUTURA DE PLUGUE DE RETENÇÃO DE FALHA DE SEGURANÇA PARA UM DISPOSITIVO DE SEGURANÇA DE FECHAMENTO RÁPIDO
(71) EMERSON PROCESS MANAGEMENT REGULATOR TECHNOLOGIES, INC. (US)
(72) DAVID E. WOOLLUMS, TUNG NGUYEN, JAMES CHESTER HAWKINS, ROMAN ALEXANDRU-VLAD
(85) 15/10/2013
(86) PCT US2012/030795 de 28/03/2012
(87) WO 2012/141886 de 18/10/2012

(21) **BR 11 2013 026609-0** A2 **1.3**
(22) 10/05/2012
(30) 19/05/2011 US 61/487,754
(51) C08G 59/40 (2006.01), C09J 163/00 (2006.01)
(54) ADESIVO DE EPÓXI, ARTIGO DE MANUFATURA E MÉTODO DE MANUFATURA
(71) DOW GLOBAL TECHNOLOGIES LLC (US)
(72) ANDREAS LUTZ, CHRISTOF BRAENDLI
(85) 15/10/2013
(86) PCT US2012/035937 de 10/05/2012
(87) WO 2012/158336 de 22/11/2012

(21) **BR 11 2013 026782-8** A2 **1.3**
(22) 13/04/2012
(30) 18/04/2011 US 61/476,343; 18/04/2011 EP 11162842.6
(51) A01H 1/00 (2006.01), A01H 5/00 (2006.01), C12N 15/29 (2006.01), C12N 15/63 (2006.01), C07K 14/415 (2006.01)
(54) MÉTODO PARA INTENSIFICAR OS ASPECTOS RELACIONADOS AO RENDIMENTO EM RELAÇÃO AOS VEGETAIS DE CONTROLE, MOLÉCULA DE ÁCIDO NUCLEICO, POLIPEPTÍDEO, MANIPULAÇÃO, MÉTODO, VEGETAL DE CULTURA DE TRANSGÊNICO, COMPLEXO, PARTES CULTIVÁVEIS DE UM VEGETAL DE CULTURA E UTILIZAÇÃO
(71) BASF PLANT SCIENCE COMPANY GMBH (DE)
(72) CHRISTOPHER REUZEAU, STEVEN VANDENABEELE
(85) 17/10/2013
(86) PCT IB2012/051811 de 13/04/2012
(87) WO 2012/143830 de 26/10/2012

(21) **BR 11 2013 027158-2** A2 **1.3**
(22) 14/05/2012
(30) 10/06/2011 US 13/157,921
(51) C10G 69/00 (2006.01), C10L 1/08 (2006.01), C10G 3/00 (2006.01), C07C 49/88 (2006.01), C07C 45/87 (2006.01)
(54) CONVERSÃO DE ÁCIDOS GRAXOS EM ÓLEOS DE BASE E COMBUSTÍVEIS DE TRANSPORTE
(71) CHEVRON U.S.A. INC. (US)
(72) BI-ZENG ZHAN, SVEN IVAR HOMMELTOFT
(85) 22/10/2013
(86) PCT US2012/037767 de 14/05/2012
(87) WO 2012/170153 de 13/12/2012

(21) **BR 11 2013 027163-9** A2 **1.3**
(22) 27/03/2012
(30) 25/04/2011 CN 201110159429.1
(51) C01F 11/18 (2006.01)
(54) PROCESSO E SISTEMA PARA A PRODUÇÃO DE CARBONATO DE CÁLCIO PRECIPITADO
(71) LINDE AKTIENGESELLSCHAFT (DE)
(72) GUOHUA XIU
(85) 22/10/2013
(86) PCT CN2012/073086 de 27/03/2012
(87) WO 2012/146111 de 01/11/2012

(21) **BR 11 2013 027165-5** A2 **1.3**
(22) 24/04/2012
(30) 26/04/2011 JP 2011-097981; 01/03/2012 JP 2012-045077
(51) C08L 21/00 (2006.01), B60C 1/00 (2006.01), B60C 5/14 (2006.01), C07C 233/44 (2006.01), C08K 3/06 (2006.01), C08K 5/17 (2006.01)
(54) COMPOSIÇÃO DE BORRACHA
(71) SUMITOMO CHEMICAL COMPANY, LIMITED (JP)
(72) YOSUKE WATANABE, ORHAN OZTURK, YASUO UEKITA
(85) 22/10/2013
(86) PCT JP2012/061513 de 24/04/2012
(87) WO 2012/147984 de 01/11/2012

(21) **BR 11 2013 027169-8** A2 **1.3**
(22) 20/04/2012
(30) 22/04/2011 FR FR11 01274
(51) G01B 3/30 (2006.01), G01B 7/16 (2006.01)
(54) SENSOR PASSIVO E REVERSÍVEL DE DEFORMAÇÕES
(71) SILMACH (FR) , ETAT FRANÇAIS REPRESENTE PAR LE DELEGUE GENERAL POUR L'ARMEMENT (FR)
(72) LOUVIGNÉ, PIERRE-FRANÇOIS, MINOTTL, PATRICE, VESCOVO, PAUL, WALTER, VINCENT
(85) 22/10/2013

(86) PCT FR2012/000155 de 20/04/2012
(87) WO 2012/143627 de 26/10/2012

(21) **BR 11 2013 027171-0** A2 **1.3**
(22) 10/05/2011
(51) B21D 11/06 (2006.01), B21D 53/02 (2006.01), F24H 1/16 (2006.01), F24H 1/43 (2006.01)
(54) TROCADOR DE CALOR E MÉTODO PARA SUA PRODUÇÃO
(71) ALFRED KÄRCHER GMBH & CO. KG (DE)
(72) MICHAEL BÖHM, STEFAN EHRHARDT, SIEGMAR MUNZ
(85) 22/10/2013
(86) PCT EP2011/057480 de 10/05/2011
(87) WO 2012/152313 de 15/11/2012

(21) **BR 11 2013 027172-8** A2 **1.3**
(22) 25/04/2012
(30) 27/04/2011 GB 1106991.1
(51) A23G 1/00 (2006.01), A23G 1/32 (2006.01)
(54) CHOCOLATE TOLERANTE À TEMPERATURA
(71) CADBURY UK LIMITED (GB)
(72) DANIELA SILVANO, RAJESH DHAMI
(85) 22/10/2013
(86) PCT GB2012/050907 de 25/04/2012
(87) WO 2012/146920 de 01/11/2012

(21) **BR 11 2013 027176-0** A2 **1.3**
(22) 09/11/2011
(30) 26/04/2011 US 13/094,657
(51) C07C 29/149 (2006.01), C07C 29/80 (2006.01), C07C 31/08 (2006.01), C07C 51/12 (2006.01), C07C 53/08 (2006.01)
(54) PROCESSO DE REMOÇÃO DE ÁGUA DE MISTURAS DE ETANOL
(71) CELANESE INTERNATIONAL CORPORATION (US)
(72) DAVID LEE, ADAM OROSCO, NATHAN POWELL, MANUEL SALADO, LINCOLN SARAGER, R. JAY WARNER, TRINITY HALE, RADMILA WOLLRAB, VICTOR J. JOHNSTON
(85) 22/10/2013
(86) PCT US2011/059891 de 09/11/2011
(87) WO 2012/148459 de 01/11/2012

(21) **BR 11 2013 027177-9** A2 **1.3**
(22) 13/03/2012
(30) 29/04/2011 DE 10 2011 017 784.1
(51) H01R 12/87 (2011.01)
(54) CONEXÃO DE PULGUE PARA CONTATAÇÃO ELÉTRICA DIRETA DE PLACA DE CIRCUITOS
(71) ROBERT BOSCH GMBH (DE)
(72) FRANK SELLMER, HARTMUT BUSCHLE, JUERGEN STEIN, MICHAEL SCHOENFELD, PETER REHBEIN, ULRICH SCHMATZ, MARKUS KROECKEL, MICHAEL FLEIG
(85) 22/10/2013
(86) PCT EP2012/054390 de 13/03/2012
(87) WO 2012/146437 de 01/11/2012

(21) **BR 11 2013 027178-7** A2 **1.3**
(22) 09/03/2012
(30) 29/04/2011 DE 10 2011 017 787.6
(51) H01R 13/26 (2006.01), H01R 24/60 (2011.01), H01R 43/16 (2006.01), H01R 12/73 (2011.01)
(54) ELEMENTO DE CONTATO PARA CONTATO ELÉTRICO DIRETO DE PLACAS DE CIRCUITOS
(71) ROBERT BOSCH CORPORATION (DE)
(72) MARKUS KROECKEL
(85) 22/10/2013
(86) PCT EP2012/054076 de 09/03/2012
(87) WO 2012/146432 de 01/11/2012

(21) **BR 11 2013 027179-5** A2 **1.3**
(22) 28/06/2012
(30) 01/07/2011 US 61/503,990; 15/12/2011 US 13/327,233
(51) B01J 37/08 (2006.01), B01J 37/30 (2006.01), B01J 23/75 (2006.01), B01J 23/46 (2006.01), B01J 29/06 (2006.01)
(54) MÉTODOS PARA PREPARAR CATALISADORES INTEGRAIS EMBORA MANTENDO ACIDEZ DE ZEÓLITO E CATALISADORES FEITOS PELOS MESMOS
(71) CHEVRON U.S.A. INC. (US)
(72) HOWARD S. LACHEEN, ROBERT J. SAXTON
(85) 22/10/2013
(86) PCT US2012/044638 de 28/06/2012
(87) WO 2013/006374 de 10/01/2013

(21) **BR 11 2013 027181-7** A2 **1.3**
(22) 23/04/2012
(30) 22/04/2011 IB PCT/IB2011/001219
(51) H01R 13/627 (2006.01)
(54) SISTEMA CONECTOR DE AIRBAG
(71) DELPHI CONNECTION SYSTEMS HOLDING FRANCE (FR)
(72) MICHAEL GUNREBEN, VINCENT REGNIER
(85) 22/10/2013
(86) PCT EP2012/057412 de 23/04/2012
(87) WO 2012/143570 de 26/10/2012

(21) **BR 11 2013 027334-8** A2 **1.3**
(22) 18/04/2012
(30) 26/04/2011 US 61/479,235
(51) G01L 5/24 (2006.01), G05B 23/02 (2006.01), F16B 31/02 (2006.01)
(54) MÉTODO E APARELHO PARA CARACTERIZAR INTEGRIDADE DE ACOPLAGEM DE EQUIPAMENTO DE CONTROLE DE PROCESSO
(71) FISHER CONTROLS INTERNATIONAL LLC (US)
(72) SHAWN WILLIAM ANDERSON
(85) 23/10/2013
(86) PCT US2012/034083 de 18/04/2012
(87) WO 2012/148756 de 01/11/2012

(21) **BR 11 2013 027337-2** A2 **1.3**
(22) 14/03/2012
(30) 25/04/2011 US 13/093,197
(51) F21V 29/00 (2006.01)
(54) LÂMPADA DE SUBSTITUIÇÃO DE DIODO EMISSOR DE LUZ
(71) TERRALUX, INC. (US)
(72) ANTHONY CATALANO, DANIEL J. HARRISON
(85) 23/10/2013
(86) PCT US2012/028990 de 14/03/2012
(87) WO 2012/148585 de 01/11/2012

(21) **BR 11 2013 027339-9** A2 **1.3**
(22) 26/04/2012
(30) 27/04/2011 GB 1106980.4
(51) G01R 15/22 (2006.01), G01R 22/10 (2006.01), G01R 15/14 (2006.01), G01R 22/06 (2006.01)
(54) MÉTODO E APARELHO PARA MEDIR TENSÃO
(71) NORTHERN DESIGN (ELECTRONICS) LIMITED (GB)
(72) IAN SYKES, JULIA SZAJDZICKA, PAUL CLAY
(85) 23/10/2013
(86) PCT GB2012/050913 de 26/04/2012
(87) WO 2012/146923 de 01/11/2012

(21) **BR 11 2013 027341-0** A2 **1.3**
(22) 10/05/2012
(30) 20/06/2011 DE 10 2011 105 524.3
(51) G01D 21/00 (2006.01)
(54) PROCESSO E DISPOSITIVO PARA A TRANSMISSÃO CÍCLICA DIGITAL DE UM VALOR DE POSIÇÃO DE UM OBJETO EM MOVIMENTO COM A MASSA INERCIAL
(71) SEW-EURODRIVE GMBH & CO. KG (DE)
(72) OLAF SIMON
(85) 23/10/2013
(86) PCT EP2012/002021 de 10/05/2012
(87) WO 2012/175162 de 27/12/2012

(21) **BR 11 2013 027342-9** A2 **1.3**
(22) 25/04/2012
(30) 27/04/2011 JP 2011-099397; 10/11/2011 JP 2011-246469
(51) C07D 271/06 (2006.01), A61K 31/421 (2006.01), A61K 31/4245 (2006.01), A61K 31/426 (2006.01), A61K 31/433 (2006.01), A61K 31/4439 (2006.01), A61P 3/04 (2006.01), A61P 3/06 (2006.01), A61P 3/10 (2006.01), A61P 9/04 (2006.01), A61P 9/10 (2006.01), A61P 9/12 (2006.01), A61P 15/00 (2006.01), A61P 25/08 (2006.01), A61P 25/20 (2006.01), A61P 25/24 (2006.01), A61P 43/00 (2006.01), C07D 263/48 (2006.01), C07D 271/10 (2006.01), C07D 277/20 (2006.01), C07D 277/42 (2006.01), C07D 285/08 (2006.01), C07D 413/04 (2006.01)
(54) DERIVADOS HETEROAROMÁTICOS COM 5 MEMBROS NO ANEL TENDO ATIVIDADE ANTAGONISTA PARA O RECEPTOR Y5 DE NPY
(71) SHIONOGI & CO., LTD. (JP)
(72) KYOHEI HAYASHI, YUUSUKE TAMURA, NAOKI OMORI
(85) 23/10/2013
(86) PCT JP2012/061032 de 25/04/2012
(87) WO 2012/147764 de 01/11/2012

(21) **BR 11 2013 027344-5** A2 **1.3**
(22) 24/05/2012
(30) 27/05/2011 US 61/490,777
(51) H04N 7/32 (2006.01)
(54) MÉTODO DE CODIFICAÇÃO DE IMAGEM, APARELHO DE CODIFICAÇÃO DE IMAGEM, MÉTODO DE DECODIFICAÇÃO DE IMAGEM, APARELHO DE DECODIFICAÇÃO DE IMAGEM, E APARELHO DE CODIFICAÇÃO E DECODIFICAÇÃO DE IMAGEM
(71) PANASONIC CORPORATION (JP)

(72) TOSHIYASU SUGIO, TAKAHIRO NISHI, YOUJI SHIBAHARA, KYOKO TANIKAWA, HISAO SASAI, TORU MATSUNOBU
(85) 23/10/2013
(86) PCT JP2012/003386 de 24/05/2012
(87) WO 2012/164880 de 06/12/2012

(21) **BR 11 2013 027348-8** A2 **1.3**
(22) 26/04/2012
(30) 26/04/2011 US 13/094,588; 16/06/2011 US 13/162,034; 02/12/2011 US 61/566,442
(51) C07C 29/149 (2006.01), C07C 29/84 (2006.01), C07C 31/08 (2006.01), C07C 69/14 (2006.01), C07C 67/08 (2006.01)
(54) EXTRAÇÃO POR DESTILAÇÃO DE ÁLCOOL BRUTO
(71) CELANESE INTERNATIONAL CORPORATION (US)
(72) R. JAY WARNER, VICTOR J. JOHNSTON, DAVID LEE, ADAM OROSCO
(85) 24/10/2013
(86) PCT US2012/035196 de 26/04/2012
(87) WO 2012/149148 de 01/11/2012

(21) **BR 11 2013 027349-6** A2 **1.3**
(22) 18/04/2012
(30) 28/04/2011 JP 2011-101595
(51) G01N 33/49 (2006.01), G01N 15/14 (2006.01), G01N 21/49 (2006.01), G01N 21/64 (2006.01), C12Q 1/02 (2006.01)
(54) MÉTODO PARA CLASSIFICAÇÃO/CONTAGEM DE LEUCÓCITOS, KIT DE REAGENTES PARA CLASSIFICAÇÃO DE LEUCÓCITOS, E REAGENTES PARA CLASSIFICAÇÃO DE LEUCÓCITOS
(71) SYSMEX CORPORATION (JP)
(72) SAORI OTSUKA, KAZUKI HATCHO, TOSHIHIRO MIZUKAMI, SHINICHIRO OGUNI
(85) 24/10/2013
(86) PCT JP2012/060432 de 18/04/2012
(87) WO 2012/147578 de 01/11/2012

(21) **BR 11 2013 027351-8** A2 **1.3**
(22) 26/04/2012
(30) 29/04/2011 US 61/480,977
(51) A61B 5/15 (2006.01), A61B 5/151 (2006.01), A61B 5/145 (2006.01), A61B 10/00 (2006.01)
(54) ADMINISTRAR E/OU RECEBER FLUIDOS
(71) SEVENTH SENSE BIOSYSTEMS, INC. (US)
(72) JAVIER GONZALEZ-ZUGASTI GONZALEZ-ZUGASTI, A. DAVID BOCCUTI, DONALD E. CHICKERING III, MARK MICHELMAN, RAMIN HAGHGOOIE, SHAWN DAVIS, SCOTT JAMES, MAISAM DADGAR, GREG FISHER, RICHARD L. MILLER, CHRISTOPHER J. MORSE
(85) 24/10/2013
(86) PCT US2012/035191 de 26/04/2012
(87) WO 2012/149143 de 01/11/2012

(21) **BR 11 2013 027352-6** A2 **1.3**
(22) 20/09/2012
(30) 28/09/2011 DE 10 2011 054 004.0
(51) C21D 8/02 (2006.01), C22C 38/02 (2006.01), C22C 38/04 (2006.01), C22C 38/16 (2006.01), C21D 8/12 (2006.01)
(54) MÉTODO PARA PRODUÇÃO DE TIRA OU CHAPA DE AÇO ELÉTRICO DE GRÃOS ORIENTADOS DESTINADA A APLICAÇÕES ELETROTÉCNICAS
(71) ThyssenKrupp Steel Europe AG (DE) , THYSSENKRUPP ELECTRICAL STEEL GMBH (DE)
(72) ANDREAS BÖTTCHER, LUDGER LAHN, GERHARD INDEN, EBERHARD SOWKA
(85) 24/10/2013
(86) PCT EP2012/068525 de 20/09/2012
(87) WO 2013/045339 de 04/04/2013

(21) **BR 11 2013 027353-4** A2 **1.3**
(22) 29/04/2011
(51) A23C 9/123 (2006.01), A23L 2/02 (2006.01), C12N 1/20 (2006.01)
(54) USO DE CEPAS MUTANTES DE LACTOBACILOS RESISTENTES À NISINA PARA REDUZIR A PÓS-ACIDIFICAÇÃO EM PRODUTOS ALIMENTÍCIOS
(71) COMPAGNIE GERVAIS DANONE (FR)
(72) ANNE DRUESNE, PEGGY GARAULT, JEAN-MICHEL FAURIE
(85) 24/10/2013
(86) PCT IB2011/051902 de 29/04/2011
(87) WO 2012/146953 de 01/11/2012

(21) **BR 11 2013 027354-2** A2 **1.3**
(22) 19/04/2012
(30) 26/04/2011 JP 2011-098540
(51) H01L 33/50 (2010.01), H01L 33/52 (2010.01)
(54) MÉTODO PARA FABRICAR DISPOSITIVO EMISSOR DE LUZ E DISPOSITIVO EMISSOR DE LUZ
(71) NICHIA CORPORATION (JP)
(72) TAKASHI SATO, HIROSHI MIYAIRI, KAZUNORI WATANABE
(85) 24/10/2013
(86) PCT JP2012/060582 de 19/04/2012
(87) WO 2012/147608 de 01/11/2012

(21) **BR 11 2013 027359-3** A2 **1.3**
(22) 27/04/2012
(30) 29/04/2011 EP 11 164246.8; 29/04/2011 EP 11 164249.2; 29/04/2011 EP 11 164251.8
(51) B30B 11/20 (2006.01), B30B 11/00 (2006.01)
(54) FRESADORA DE PÉLETE COM UM SISTEMA DE ALIMENTAÇÃO E UM MÉTODO PARA FORMAR MATERIAL PELETIZADO
(71) ANDRITZ AG (AT)
(72) JESPER BLOK, TOMAS KIRÉ HØRDUM, STEEN G. LASSEN
(85) 24/10/2013
(86) PCT EP2012/057727 de 27/04/2012
(87) WO 2012/146700 de 01/11/2012

(21) **BR 11 2013 027361-5** A2 **1.3**
(22) 26/04/2012
(30) 29/04/2011 CN PCT/CN2011/000752
(51) G04G 7/00 (2006.01), G04G 13/02 (2006.01), G06F 1/16 (2006.01)
(54) MÉTODO DE GERENCIAMENTO DE UM SINAL DE ALARME EM UM SISTEMA, SISTEMA PARA GERENCIAMENTO DE UM SINAL DE ALARME E DESPERTADOR
(71) KONINKLIJKE PHILIPS N.V. (NL)
(72) KIN-WA TANG, HIN LEUNG NORMAN CHAN, PETER KONG, KA MAN LUI
(85) 24/10/2013
(86) PCT IB2012/052089 de 26/04/2012
(87) WO 2012/147043 de 01/11/2012

(21) **BR 11 2013 027362-3** A2 **1.3**
(22) 23/04/2012
(30) 29/04/2011 EP 11305510.7
(51) F21K 99/00 (2010.01)
(54) DISPOSITIVO E DISPOSIÇÃO DE ILUMINAÇÃO
(71) KONINKLIJKE PHILIPS N.V. (NL)
(72) LUDOVICUS JOHANNES LAMBERTUS HAENEN, SILVIA MARIA BOOIJ, HUIB COOIJMANS, GEORGES MARIE CALON
(85) 24/10/2013
(86) PCT IB2012/052035 de 23/04/2012
(87) WO 2012/147026 de 01/11/2012

(21) **BR 11 2013 027366-6** A2 **1.3**
(22) 23/05/2012
(30) 24/05/2011 DE 10 2011 102 430.5
(51) G01N 21/03 (2006.01)
(54) MÓDULO SENSOR PARA SENSOR ÓPTICO DE TAXA DE FLUXO
(71) SCHOTT AG (DE)
(72) REINHARD RANFTL, HELMUT HARTL
(85) 24/10/2013
(86) PCT EP2012/002175 de 23/05/2012
(87) WO 2012/159741 de 29/11/2012

(21) **BR 11 2013 027369-0** A2 **1.3**
(22) 27/04/2012
(30) 27/04/2011 US 61/479,493
(51) C07C 43/00 (2006.01)
(54) COMPOSIÇÕES E MÉTODOS
(71) NORTHSHORE UNIVERSITY HEALTHSYSTEM (US)
(72) HEMANT K. ROY, RAMESH K. WALI, DHANANJAY KUNTE
(85) 24/10/2013
(86) PCT US2012/035434 de 27/04/2012
(87) WO 2012/149302 de 01/11/2012

(21) **BR 11 2013 027370-4** A2 **1.3**
(22) 27/04/2012
(30) 29/04/2011 EP 11 164298.9
(51) E21B 17/02 (2006.01), E21B 17/18 (2006.01)
(54) COLUNA DE FERRAMENTA
(71) WELLTEC A/S (DK)
(72) JØRGEN HALLUNDBÆK
(85) 24/10/2013
(86) PCT EP2012/057802 de 27/04/2012
(87) WO 2012/146732 de 01/11/2012

(21) **BR 11 2013 027378-0** A2 **1.3**
(22) 09/12/2011
(30) 29/04/2011 US 61/481,024
(51) H04J 11/00 (2006.01), H04B 7/26 (2006.01)

(54) NÓ B EVOLUÍDO, EQUIPAMENTO DE USUÁRIO, MÉTODO IMPLEMENTADO POR COMPUTADOR E DISPOSITIVO DE EQUIPAMENTO DE USUÁRIO
(71) INTEL CORPORATION (US)
(72) YUAN ZHU, ALEXEI DAVYDOV, XIAOGANG CHEN, HUANING NIU, JONG-KAE FWU
(85) 24/10/2013
(86) PCT US2011/064195 de 09/12/2011
(87) WO 2012/148475 de 01/11/2012

(21) **BR 11 2013 027383-6** A2 **1.3**
(22) 04/06/2012
(30) 09/06/2011 US 13/156,491
(51) A61B 5/15 (2006.01), A61B 5/151 (2006.01), A61B 5/157 (2006.01)
(54) DISPOSITIVO DE LANCETA INTEGRADO
(71) SANOFI-AVENTIS DEUTSCHLAND GMBH (DE)
(72) MARK CASTLE, RODNEY KUGIZAKI
(85) 24/10/2013
(86) PCT US2012/040740 de 04/06/2012
(87) WO 2012/170348 de 13/12/2012

(21) **BR 11 2013 027385-2** A2 **1.3**
(22) 27/04/2011
(51) C04B 35/043 (2006.01), C21C 7/10 (2006.01), F27D 1/00 (2006.01)
(54) TANQUE DE DESGASEIFICAÇÃO A VÁCUO E MÉTODO DE DESGASEIFICAÇÃO UTILIZANDO O MESMO
(71) NIPPON STEEL & SUMITOMO METAL CORPORATION (JP)
(72) MASAAKI YAMAMOTO, HIRONORI TAKEUCHI, NORIO TAKI, YOSHIHIRO TAMURA, TOMOHIDE TAKEUCHI
(85) 24/10/2013
(86) PCT JP2011/060278 de 27/04/2011
(87) WO 2012/147180 de 01/11/2012

(21) **BR 11 2013 027386-0** A2 **1.3**
(22) 20/04/2012
(30) 27/04/2011 JP 2011-100065
(51) B62D 6/00 (2006.01), B62D 5/04 (2006.01), B62D 101/00 (2006.01), B62D 117/00 (2006.01), B62D 119/00 (2006.01), B62D 137/00 (2006.01)
(54) DISPOSITIVO DE DIREÇÃO DE VEÍCULO
(71) HONDA MOTOR CO., LTD. (JP)
(72) TAKESHI IIJIMA, YOSHIFUMI BANNO
(85) 24/10/2013
(86) PCT JP2012/060770 de 20/04/2012
(87) WO 2012/147661 de 01/11/2012

(21) **BR 11 2013 027389-5** A2 **1.3**
(22) 10/05/2012
(30) 12/05/2011 IT MI2011A000829; 02/02/2012 IT MI2011A000136
(51) C08B 37/08 (2006.01), C08L 5/08 (2006.01), A61K 31/737 (2006.01)
(54) SULFATO DE CONDROITINA BIOTECNOLÓGICO SULFATADO NA POSIÇÃO 4 OU 6 NA MESMA CADEIA POLISSACARÍDICA E PROCESSO PARA SEU PREPARO
(71) GNOSIS S.P.A. (IT)
(72) DAVIDE BIANCHI, MARCO VALETTI, PAOLA BAZZA, NICCOLÒ MIRAGLIA, ERMANNO VALOTI
(85) 24/10/2013
(86) PCT EP2012/058654 de 10/05/2012
(87) WO 2012/152872 de 15/11/2012

(21) **BR 11 2013 027390-9** A2 **1.3**
(22) 18/04/2012
(30) 04/05/2011 EP 11164815.0
(51) A61K 9/00 (2006.01), A61K 9/12 (2006.01), A61K 47/26 (2006.01), A61K 47/36 (2006.01), A61K 31/573 (2006.01), A61K 47/10 (2006.01), A61K 47/18 (2006.01)
(54) FORMULAÇÃO FARMACÊUTICA
(71) CHIESI FARMACEUTICI S.P.A. (IT)
(72) SALVATORE CRISCIONE
(85) 24/10/2013
(86) PCT EP2012/057065 de 18/04/2012
(87) WO 2012/150130 de 08/11/2012

(21) **BR 11 2013 027391-7** A2 **1.3**
(22) 18/04/2012
(30) 03/05/2011 EP 11164575.0
(51) A61K 31/573 (2006.01), A61K 9/00 (2006.01)
(54) FORMULAÇÃO FARMACÊUTICA, FRASCO E KIT
(71) CHIESI FARMACEUTIC S . P . A . (IT)
(72) ANNA MARIA CANTARELLI, STEFANO MINARI, BARBARA BASSI
(85) 24/10/2013
(86) PCT EP2012/057068 de 18/04/2012
(87) WO 2012/150131 de 08/11/2012

(21) **BR 11 2013 027395-0** A2 **1.3**
(22) 27/04/2012
(30) 28/04/2011 IN 1256/DEL/2011
(51) C07D 401/04 (2006.01), C07D 401/14 (2006.01), C07D 405/04 (2006.01), C07D 409/14 (2006.01), A61K 31/444 (2006.01), A61K 31/4436 (2006.01), A61K 31/506 (2006.01), A61K 31/4439 (2006.01), A61P 35/00 (2006.01)
(54) INIBIDORES DE 17ALFA-HIDROXILASE/C17,20-LiASE
(71) NOVARTIS AG (CH)
(72) MARK GARY BOCK, CHRISTOPH GAUL, VENKATESHWAR RAO GUMMADI, SAUMITRA SENGUPTA
(85) 24/10/2013
(86) PCT US2012/035583 de 27/04/2012
(87) WO 2012/149413 de 01/11/2012

(21) **BR 11 2013 027399-2** A2 **1.3**
(22) 27/04/2012
(30) 29/04/2011 US 61/480,670
(51) A61F 13/514 (2006.01)
(54) ARTIGO ABSORVENTE COM FILME POLIMÉRICO ESTREITO E APLIQUE DE REFORÇO DE OPACIDADE
(71) The Procter & Gamble Company (US)
(72) JEROMY THOMAS RAYCHECK, LISA JANE GOODLANDER, LISA MARIE GRINKEMEYER, JESSICA LEE MOSMAN, JASON EDWARD NAYLOR
(85) 24/10/2013
(86) PCT US2012/035316 de 27/04/2012
(87) WO 2012/149231 de 01/11/2012

(21) **BR 11 2013 027401-8** A2 **1.3**
(22) 20/02/2012
(30) 25/04/2011 JP 2011-096674
(51) B60C 23/02 (2006.01), B60C 23/04 (2006.01), G01L 17/00 (2006.01), G08C 17/02 (2006.01)
(54) DISPOSITIVO DE MONITORAMENTO DE PRESSÃO DE AR DE PNEUMÁTICO
(71) NISSAN MOTOR CO., LTD. (JP)
(72) TAKASHI SHIMA, SYOJI TERADA, KAZUO SAKAGUCHI
(85) 24/10/2013
(86) PCT JP2012/053972 de 20/02/2012
(87) WO 2012/147395 de 01/11/2012

(21) **BR 11 2013 027403-4** A2 **1.3**
(22) 02/05/2012
(30) 02/05/2011 US 13/098,741
(51) A23K 1/16 (2006.01), A23K 1/175 (2006.01), A23K 1/18 (2006.01)
(54) COMPOSIÇÕES QUE COMPREENDEM UMA ANTIMETABÓLITO DE GLICOSE E SELÊNIO
(71) THE IAMS COMPANY (US)
(72) ASHOK PREMCHAND LUHADIYA, GARY MITCHELL DAVENPORT, JIN ZHANG, DONALD KEITH INGRAM, GEORGE S. ROTH, ANNA KATHARINE SHOVELLER, ELIZABETH ANNE FLICKINGER
(85) 24/10/2013
(86) PCT US2012/036035 de 02/05/2012
(87) WO 2012/151227 de 08/11/2012

(21) **BR 11 2013 027404-2** A2 **1.3**
(22) 27/04/2012
(30) 29/04/2011 EP 11 164249.2; 29/04/2011 EP 11 164246.8; 29/04/2011 EP 11 164251.8
(51) B30B 11/00 (2006.01), B30B 11/20 (2006.01)
(54) MÉTODO DE CONTROLE DE MOINHO DE PELOTIZAÇÃO
(71) ANDRITZ AG (AT)
(72) JESPER BLOK, TOMAS KIRÉ HØRDUM, STEEN G. LASSEN
(85) 24/10/2013
(86) PCT EP2012/057726 de 27/04/2012
(87) WO 2012/146699 de 01/11/2012

(21) **BR 11 2013 027405-0** A2 **1.3**
(22) 20/02/2012
(30) 25/04/2011 JP 2011-096949; 25/04/2011 JP 2011-096948
(51) B60C 23/04 (2006.01), B60C 23/02 (2006.01), G01L 17/00 (2006.01), G08C 17/02 (2006.01)
(54) DISPOSITIVO DE TRANSMISSÃO DE PRESSÃO DO AR DE PNEUMÁTICO E SISTEMA DE MONITORAMENTO DE PRESSÃO DO AR DE PNEUMÁTICO
(71) NISSAN MOTOR CO., LTD. (JP)
(72) TAKASHI SHIMA, KAZUO SAKAGUCHI, SYOJI TERADA
(85) 24/10/2013
(86) PCT JP2012/053973 de 20/02/2012
(87) WO 2012/147396 de 01/11/2012

(21) **BR 11 2013 027406-9** A2 **1.3**

(22) 04/04/2012
(30) 26/04/2011 US 13/094,051
(51) E21B 34/02 (2006.01), E21B 33/122 (2006.01)
(54) COLUNA DE PRODUÇÃO E INJEÇÃO DE POÇO, MÉTODO DE ACESSO DE UMA ZONA SUBTERRÂNEA E SISTEMA DE POÇO
(71) HALLIBURTON ENERGY SERVICES, INC (US)
(72) TRAVIS THOMAS HAILEY, GEIRMUND SAETRE
(85) 24/10/2013
(86) PCT US2012/032130 de 04/04/2012
(87) WO 2012/148640 de 01/11/2012

(21) **BR 11 2013 027407-7** A2 **1.3**
(22) 19/05/2011
(51) A47L 15/00 (2006.01), C11D 11/00 (2006.01)
(54) MÉTODO DE LIMPEZA PARA MÁQUINA DE LAVAR LOUÇA
(71) ECOLAB INC. (US)
(72) CHRISTOPH MAUL, WERNER STROTHOFF, GEROLD CARLHOFF, SVEN KLOSE, PATRICK SCHMIDT-DOBROWOLNY, DIRK KULLWITZ
(85) 24/10/2013
(86) PCT EP2011/058147 de 19/05/2011
(87) WO 2012/155976 de 22/11/2012

(21) **BR 11 2013 027408-5** A2 **1.3**
(22) 20/04/2012
(30) 28/04/2011 JP 2011-101050; 18/04/2012 JP 2012-094995
(51) C12N 15/09 (2006.01), A01H 5/00 (2006.01), C12Q 1/68 (2006.01)
(54) MARCADOR ASSOCIADO COM A RESISTÊNCIA À FERRUGEM EM PLANTA PERTENTENCE AO GÊNERO SACCHARUM E SEU USO
(71) TOYOTA JIDOSHA KABUSHIKI KAISHA (JP)
(72) HIROYUKI ENOKI, TATSURO KIMURA, SATORU NISHIMURA, AYA MURAKAMI, TAKAYOSHI TERAUCHI, TAKEO SAKAIGAICHI, TAIICHIRO HATTORI, SHOKO ICHIKAWA, YOSHIFUMI TERAJIMA
(85) 24/10/2013
(86) PCT JP2012/060671 de 20/04/2012
(87) WO 2012/147635 de 01/11/2012

(21) **BR 11 2013 027411-5** A2 **1.3**
(22) 09/05/2012
(30) 09/05/2011 US 61/483,798
(51) C08G 18/08 (2006.01), C08G 18/40 (2006.01)
(54) MÉTODO PARA PRODUZIR UM POLIOL COM POLÍMERO, POLIOL COM POLÍMERO E ESPUMA DE POLIURETANO
(71) DOW GLOBAL TECHNOLOGIES LLC (US)
(72) FRANCOIS M. CASATI, PAUL COOKSON, HANNO R. VAN DER WAL
(85) 24/10/2013
(86) PCT US2012/037077 de 09/05/2012
(87) WO 2012/154820 de 15/11/2012

(21) **BR 11 2013 027412-3** A2 **1.3**
(22) 04/04/2012
(30) 28/04/2011 DE 10 2011 017 708.6
(51) C08G 59/14 (2006.01), C08L 63/10 (2006.01), C09D 163/10 (2006.01), H01L 23/29 (2006.01)
(54) COMPOSIÇÕES DE RESINA COMPREENDENDO ÉSTERES SÓRBICOS
(71) ELANTAS GMBH (DE)
(72) MAJDI AL MASRI, ANNE-GÖNKE HUESMANN, KLAUS-WILHELM LIENERT, HANS-ULRICH MORITZ
(85) 24/10/2013
(86) PCT EP2012/056120 de 04/04/2012
(87) WO 2012/146469 de 01/11/2012

(21) **BR 11 2013 027421-2** A2 **1.3**
(22) 23/04/2012
(30) 29/04/2011 EP 11305511.5
(51) F21K 99/00 (2010.01)
(54) DISPOSITIVO DE ILUMINAÇÃO E DISPOSIÇÃO DE ILUMINAÇÃO
(71) KONINKLIJKE PHILIPS N.V. (NL)
(72) LUDOVICUS JOHANNES LAMBERTUS HAENEN, SILVIA MARIA BOOIJ, HUIB COOIJMANS, GEORGES MARIE CALON
(85) 24/10/2013
(86) PCT IB2012/052032 de 23/04/2012
(87) WO 2012/147024 de 01/11/2012

(21) **BR 11 2013 027776-9** A2 **1.3**
(22) 11/04/2012
(30) 29/04/2011 US 13/097,907
(51) A61B 17/072 (2006.01)
(54) CONJUNTO DE CARTUCHO DE GRAMPOS COMPRESSÍVEL
(71) ETHICON ENDO-SURGERY, INC. (US)
(72) FREDERICK E. SHELTON IV, CHESTER O. BAXTER, III, TAYLOR W. ARONHALT, JOSEPH E. YOUNG
(85) 29/10/2013
(86) PCT US2012/032979 de 11/04/2012
(87) WO 2012/148669 de 01/11/2012

(21) **BR 11 2013 027777-7** A2 **1.3**
(22) 11/04/2012
(30) 29/04/2011 US 13/097,936
(51) A61B 17/115 (2006.01)
(54) COMPENSADOR DE ESPESSURA DE TECIDO PARA UM GRAMPEADOR CIRÚRGICO
(71) ETHICON ENDO-SURGERY, INC. (US)
(72) FREDERICK E. SHELTON IV, CHESTER O. BAXTER III
(85) 29/10/2013
(86) PCT US2012/032967 de 11/04/2012
(87) WO 2012/148664 de 01/11/2012

(21) **BR 11 2013 027782-3** A2 **1.3**
(22) 27/04/2012
(30) 27/04/2011 FR 1153590
(51) E02F 7/00 (2006.01), E02F 5/28 (2006.01), E02F 7/10 (2006.01)
(54) DISPOSITIVO E PROCESSO DE EXTRAÇÃO DE MATERIAL SÓLIDO
(71) TECHNIP FRANCE (FR)
(72) PHILIPPE FRANCOIS ESPINASSE, THOMAS PARENTEAU
(85) 29/10/2013
(86) PCT EP2012/057800 de 27/04/2012
(87) WO 2012/146730 de 01/11/2012

(21) **BR 11 2013 027920-6** A2 **1.3**
(22) 20/04/2012
(30) 10/05/2011 EP 11165587.4
(51) C08G 8/26 (2006.01), C08L 61/14 (2006.01), B22C 1/22 (2006.01), C08K 3/10 (2006.01), C08K 5/13 (2006.01), C08K 7/00 (2006.01)
(54) USO DE UMA RESINA, RESINA, MATERIAL PARTICULADO REVESTIDO COM RESINA OU MISTURA DE MATERIAL PARTICULADO COM RESINA, MÉTODO PARA PREPARAR UMA RESINA, MÉTODO PARA PREPARAR UM MATERIAL PARTICULADO REVESTIDO COM RESINA, USO DO MATERIAL PARTICULADO REVESTIDO COM RESINA, PREPARAÇÃO DE RESINA, MOLDE DE CASCA OU NÚCLEO DE CASCA, PROCESSO PARA REVESTIR E/OU AGLOMERAR UM MATERIAL PARTICULADO, PROCESSO PARA A PRODUÇÃO DE PARTÍCULAS REVESTIDAS COM RESINA, PROCESSO DE MOLDAGEM DE CASCA PARA A PRODUÇÃO DE UM MOLDE DE CASCA OU UM NÚCLEO DE CASCA, PROCESSO DE FRATURA HIDRÁULICA E PROCESSO PARA PREPARAR UMA RESINA LIGADA A ABRASIVO DE MOAGEM, ESMERILHAMENTO DE REBARBAÇÃO OU CORTE DE RODA
(71) HÜTTENES-ALBERTUS CHEMISCHE WERKE GMBH (DE)
(72) NICOLAS EGELER, MAREK TORBUS, MILAN KNEZEVIC, GEE HO BAE, ROBERT LAITAR, DOUGLAS TRINOWSKI, WOLFGANG SEELBACH
(85) 30/10/2013
(86) PCT EP2012/057236 de 20/04/2012
(87) WO 2012/152563 de 15/11/2012

(21) **BR 11 2013 027921-4** A2 **1.3**
(22) 27/04/2012
(30) 03/05/2011 EP 11164641.0
(51) C25D 3/06 (2006.01), C25D 3/08 (2006.01), C25D 3/10 (2006.01)
(54) "BANHO DE GALVANIZAÇÃO, MÉTODO PARA ELETRODEPOSIÇÃO DE CAMADA DE CROMO ESCURO, CAMADA DE CROMO ESCURO E PEÇA DE TRABALHO"
(71) ATOTECH DEUTSCHLAND GMBH (DE)
(72) KLAUS-DIETER SCHUL, PHILIPP WACHTER, PHILIP HARTMANN
(85) 30/10/2013
(86) PCT EP2012/057830 de 27/04/2012
(87) WO 2012/150198 de 08/11/2012

(21) **BR 11 2013 027924-9** A2 **1.3**
(22) 04/05/2012
(30) 05/05/2011 AT A632/2011
(51) C10G 1/10 (2006.01), C10B 53/07 (2006.01)
(54) PROCESSO E DISPOSITIVO PARA PROCESSAMENTO EFICIENTE EM ENERGIA DE DEPÓSITOS SECUNDÁRIOS
(71) OMV REFINING & MARKETING GMBH (AT)
(72) WOLFGANG HOFER
(85) 30/10/2013
(86) PCT AT2012/000127 de 04/05/2012
(87) WO 2012/149590 de 08/11/2012

(21) **BR 11 2013 027927-3** A2 **1.3**
(22) 26/04/2012
(30) 05/05/2011 DE 10 2011 100 639.0; 22/06/2011 DE 10 2011 105 695.9
(51) B65D 5/02 (2006.01), B65D 85/10 (2006.01)
(54) EMBALAGEM PARA CIGARROS, BEM COMO, RECORTE, SEÇÃO DE MATERIAL E MÉTODO PARA SUA PRODUÇÃO
(71) FOCKE & CO. (GMBH & CO. KG) (DE)
(72) VIKTOR HEIN, HENRY BUSE, HERMANN SCHNOOR
(85) 30/10/2013
(86) PCT EP2012/001793 de 26/04/2012
(87) WO 2012/150014 de 08/11/2012

(21) **BR 11 2013 027936-2** A2 **1.3**
(22) 16/05/2012
(30) 16/05/2011 US 13/108,238
(51) B65D 83/62 (2006.01)
(54) MÉTODO DE FABRICAÇÃO DE UM APLICADOR DE AEROSSOL
(71) The Procter & Gamble Company (US)
(72) SCOTT EDWARD SMITH
(85) 30/10/2013

(86) PCT US2012/038020 de 16/05/2012
(87) WO 2012/158731 de 22/11/2012

(21) **BR 11 2013 027938-9** A2 **1.3**
(22) 05/04/2012
(30) 30/05/2011 AT A 792/2011
(51) F21S 8/12 (2006.01)
(54) FAROL PARA VEÍCULO AUTOMOTOR COM MÓDULOS DE LUZ LED PARA GERAR UMA DISTRIBUIÇÃO PRINCIPAL DE LUZ E UMA DISTRIBUIÇÃO ADICIONAL
(71) ZIZALA LICHTSYSTEME GMBH (AT)
(72) ANDREAS MOSER, JOHANNES JUNGWIRTH
(85) 30/10/2013
(86) PCT AT2012/050047 de 05/04/2012
(87) WO 2012/162713 de 06/12/2012

(21) **BR 11 2013 027940-0** A2 **1.3**
(22) 04/05/2012
(30) 06/05/2011 EP 11 165042.0
(51) A61M 5/24 (2006.01), A61M 5/315 (2006.01)
(54) MONTAGEM PARA UM DISPOSITIVO DE ADMINISTRAÇÃO DE DROGA E DISPOSITIVO DE ADMINISTRAÇÃO DE DROGA
(71) SANOFI-AVENTIS DEUTSCHLAND GMBH (DE)
(72) CHRISTIANE SCHNEIDER, TOBIAS STEVER, MICHAEL HARMS, ULRIK JAKOBI
(85) 30/10/2013
(86) PCT EP2012/058178 de 04/05/2012
(87) WO 2012/152666 de 15/11/2012

(21) **BR 11 2013 027942-7** A2 **1.3**
(22) 13/04/2012
(30) 06/05/2011 DE 10 2011 075 379.6
(51) B65B 9/213 (2012.01), B65B 9/20 (2006.01), B65B 41/16 (2006.01), B65H 23/188 (2006.01), B65B 51/30 (2006.01), B65B 61/06 (2006.01)
(54) MÁQUINA PARA SACOS TUBULARES E MÉTODO PARA OPERAR UMA MÁQUINA PARA SACOS TUBULARES
(71) ROBERT BOSCH GMBH (DE)
(72) PETER SLENDERS
(85) 30/10/2013
(86) PCT EP2012/056777 de 13/04/2012
(87) WO 2012/152529 de 15/11/2012

(21) **BR 11 2013 027943-5** A2 **1.3**
(22) 02/05/2011
(51) B60N 2/44 (2006.01), A47C 7/40 (2006.01)
(54) ASSENTO DE VEÍCULO E ESPALDAR DE ASSENTO
(71) TOYOTA JIDOSHA KABUSHIKI KAISHA (JP)
(72) HISAYA MORI, SHINJI AWATA, HIDEKI KOBAYASHI
(85) 30/10/2013
(86) PCT JP2011/060554 de 02/05/2011
(87) WO 2012/150633 de 08/11/2012

(21) **BR 11 2013 027945-1** A2 **1.3**
(22) 27/03/2012
(30) 13/05/2011 DE 10 2011 075 844.5
(51) A61M 1/00 (2006.01)
(54) DISPOSITIVO PARA PROVISÃO DE VÁCUO PARA TRATAMENTO A VÁCUO DE FERIMENTOS
(71) PAUL HARTMANN AKTIENGESELLSCHAFT (US)
(72) AXEL ECKSTEIN, JÜRGEN HOFSTETTER
(85) 30/10/2013
(86) PCT EP2012/055438 de 27/03/2012
(87) WO 2012/156140 de 22/11/2012

(21) **BR 11 2013 027952-4** A2 **1.3**
(22) 03/05/2012
(30) 03/05/2011 IT TO2011A000388
(51) F41H 5/12 (2006.01), F41H 5/16 (2006.01), F41A 27/18 (2006.01), F41A 23/24 (2006.01), F41H 5/013 (2006.01)
(54) CANHONEIRA PROTEGIDA E VEÍCULO ARMADO
(71) OTO MELARA SPA (IT)
(72) PAOLO ARRIGHI
(85) 30/10/2013
(86) PCT IB2012/000870 de 03/05/2012
(87) WO 2013/050829 de 11/04/2013

(21) **BR 11 2013 027953-2** A2 **1.3**
(22) 02/05/2012
(30) 05/05/2011 EP 11164932.3
(51) G02B 6/44 (2006.01)
(54) DISPOSITIVO DE ALÍVIO DE TENSÃO DE CABO PARA FECHAMENTO DE CABO E DE FECHAMENTO DE CABO COM PELO MENOS UM DISPOSITIVO DE ALÍVIO DE TENSÃO DE CABO
(71) CCS TECHNOLOGY, INC. (US)
(72) STEFAN BADURA, MIKE BREUER-HECKEL
(85) 30/10/2013
(86) PCT US2012/036057 de 02/05/2012
(87) WO 2012/151239 de 08/11/2012

(21) **BR 11 2013 027954-0** A2 **1.3**
(22) 10/05/2012
(30) 13/05/2011 US 61/486,211
(51) G01N 33/58 (2006.01), C12P 5/00 (2006.01)
(54) MÉTODOS E COMPOSIÇÕES PARA DETECTAR A PRODUÇÃO MICROBIANA DE COMPOSTOS IMISCÍVEIS EM ÁGUA
(71) AMYRIS, INC. (US)
(72) JEFF UBERSAX, LUCAS FRENZ
(85) 30/10/2013
(86) PCT US2012/037351 de 10/05/2012
(87) WO 2012/158466 de 22/11/2012

(21) **BR 11 2013 027955-9** A2 **1.3**
(22) 02/05/2012
(30) 05/05/2011 EP 11164935.6
(51) H01R 4/00 (2006.01)
(54) FECHAMENTO DE CABO
(71) CCS TECHNOLOGY, INC. (US)
(72) STEFAN BADURA, MIKE BREUER-HECKEL, LARS KITTLER
(85) 30/10/2013
(86) PCT US2012/036053 de 02/05/2012
(87) WO 2012/151236 de 08/11/2012

(21) **BR 11 2013 027957-5** A2 **1.3**
(22) 04/05/2011
(51) A23F 5/24 (2006.01)
(54) SISTEMA DE FECHAMENTO DE PORTA PARA USO COM UMA FERRAMENTA DE SONDA/ALIMENTAÇÃO/DRENO
(71) APTARGROUP, INC. (US)
(72) JASON D. HATTON, DAVID J. GAUS, JOHN MILLER HESS III
(85) 30/10/2013
(86) PCT US2011/035191 de 04/05/2011
(87) WO 2012/150937 de 08/11/2012

(21) **BR 11 2013 027959-1** A2 **1.3**
(22) 11/05/2012
(30) 01/06/2011 FR 1154809
(51) F02K 1/12 (2006.01), B64D 29/00 (2006.01)
(54) NACELA
(71) AIRCELLE (FR)
(72) NICOLAS DEZEUSTRE, PATRICK STELLA
(85) 30/10/2013
(86) PCT FR2012/051045 de 11/05/2012
(87) WO 2012/164186 de 06/12/2012

(21) **BR 11 2013 027960-5** A2 **1.3**
(22) 04/05/2012
(30) 04/05/2011 US 61/482,449; 06/02/2012 US 13/366,651; 02/04/2012 US 13/437,264
(51) C02F 11/00 (2006.01), B08B 9/027 (2006.01), C02F 1/00 (2006.01)
(54) APARELHO AUTOLIMPANTE PARA O PROCESSAMENTO DE UM FLUIDO DE INCRUSTAÇÃO SOB PRESSÃO; MÉTODO PARA REDUZIR A INCRUSTAÇÃO NO PROCESSAMENTO DA BIOMASSA LIGNOCELULÓSICA; MÉTODO PARA CONTROLAR A CONTRAPRESSÃO NO PROCESSAMENTO DA BIOMASSA LIGNOCELULÓSICA; E SISTEMA PARA O PROCESSAMENTO DE FLUIDO VISCOSO
(71) RENMATIX, INC. (US)
(72) MICHEL A. SIMARD, SCOTT W. SOMMER
(85) 30/10/2013
(86) PCT US2012/036600 de 04/05/2012
(87) WO 2012/151529 de 08/11/2012

(21) **BR 11 2013 027965-6** A2 **1.3**
(22) 20/04/2012
(30) 16/05/2011 CN PCT/CN2011/000842
(51) C09D 5/00 (2006.01), C09D 183/00 (2006.01)
(54) "COMPOSIÇÃO DE REVESTIMENTO, SUBSTRATO E MÉTODO PARA REVESTIR UM SUBSTRATO"
(71) UNILEVER N.V. (NL)
(72) ANTON HARJANTO, CHUNBO RAN, XIAOLIANG WANG, XUEMEI ZHONG
(85) 30/10/2013
(86) PCT EP2012/057241 de 20/04/2012
(87) WO 2012/156172 de 22/11/2012

(21) **BR 11 2013 027966-4** A2 **1.3**
(22) 08/05/2012
(30) 12/05/2011 JP 2011-106966; 20/02/2012 JP 2012-033627
(51) H01L 51/50 (2006.01), C07D 209/86 (2006.01), C09K 11/06 (2006.01)
(54) MATERIAL DO DISPOSITIVO EMISSOR DE LUZ E DISPOSITIVO EMISSOR DE LUZ
(71) TORAY INDUSTRIES, INC. (JP)
(72) KAZUMASA NAGAO, JINWOO KWON
(85) 30/10/2013
(86) PCT JP2012/061731 de 08/05/2012
(87) WO 2012/153725 de 15/11/2012

(21) **BR 11 2013 027967-2** A2 **1.3**
(22) 14/06/2012
(30) 24/06/2011 DE 10 2011 078 076.9
(51) B08B 3/02 (2006.01), B08B 3/10 (2006.01), B24C 1/08 (2006.01)
(54) DISPOSITIVO PARA TRATAR PEÇAS EM ELABORAÇÃO
(71) DÜRR ECOCLEAN GMBH (DE)
(72) HERMANN-JOSEF DAVID, EGON KÄSKE, NORBERT KLINKHAMMER
(85) 30/10/2013
(86) PCT EP2012/061355 de 14/06/2012
(87) WO 2012/175407 de 27/12/2012

(21) **BR 11 2013 027970-2** A2 **1.3**
(22) 03/05/2012
(30) 03/05/2011 IT PI2011A000052
(51) F16F 9/34 (2006.01), B63B 21/00 (2006.01), F03B 13/12 (2006.01)
(54) CONJUNTO DE AMORTECEDOR HIDRÁULICO
(71) GIORGIO CUCE (IT)
(72) GIORGIO CUCE, Antonio Cuce, Claudio Ermini
(85) 30/10/2013
(86) PCT IB2012/052229 de 03/05/2012
(87) WO 2012/156854 de 22/11/2012

(21) **BR 11 2013 027982-6** A2 **1.3**
(22) 30/04/2012
(30) 03/05/2011 US 61/481,789
(51) C07D 403/12 (2006.01), A61K 31/4155 (2006.01), A61K 31/497 (2006.01), A61P 3/10 (2006.01)
(54) DERIVADOS DE ISOINDOLINONA
(71) F. HOFFMANN LA ROCHE AG (CH)
(72) STEVEN JOSEPH BERTHEL, ROBERT FRANCIS KESTER, LUCJA ORZECHOWSKI
(85) 30/10/2013
(86) PCT EP2012/057876 de 30/04/2012
(87) WO 2012/150202 de 08/11/2012

(21) **BR 11 2013 027988-5** A2 **1.3**
(22) 20/06/2012
(30) 22/06/2011 FR 1155510
(51) A45D 40/16 (2006.01)
(54) PROCESSO PARA FIXAR UM BASTÃO DE BATOM EM UM DISTRIBUIDOR DE BATOM E MÁQUINA CORRESPONDENTE
(71) PARFUMS CHRISTIAN DIOR (FR)
(72) JEAN-JOCELYN LEBERT
(85) 30/10/2013
(86) PCT FR2012/051400 de 20/06/2012
(87) WO 2012/175875 de 27/12/2012

(21) **BR 11 2013 027994-0** A2 **1.3**
(22) 31/05/2012
(30) 01/06/2011 FR 1154840
(51) B29C 70/20 (2006.01), B29C 70/50 (2006.01), B32B 5/24 (2006.01)
(54) FITA COM MANTA APRESENTANDO RESISTÊNCIA MELHORADA À DELAMINAÇÃO
(71) HEXCEL REINFORCEMENTS (FR)
(72) JEAN-MARC BERAUD, JACQUES DUCARRE, JEAN-BENOÎT THIEL
(85) 30/10/2013
(86) PCT EP2012/060238 de 31/05/2012
(87) WO 2012/164014 de 06/12/2012

(21) **BR 11 2013 027995-8** A2 **1.3**
(22) 08/06/2012
(30) 13/06/2011 US 61/496.350
(51) A23L 1/48 (2006.01), A23L 3/02 (2006.01), A23L 3/10 (2006.01), A23L 3/36 (2006.01)
(54) MÉTODO E SISTEMA PARA PREPARAÇÃO DE REFEIÇÕES COZINHADAS FRESCAS
(71) FLEURY MICHON (FR)
(72) JEAN-CLAUDE BOISSINOT, JEAN-SÉBASTIEN CHASLES
(85) 30/10/2013
(86) PCT EP2012/060883 de 08/06/2012
(87) WO 2012/171852 de 20/12/2012

(21) **BR 11 2013 028194-4** A2 **1.3**
(22) 22/05/2012
(30) 23/05/2011 PL P.394994
(51) A24D 3/02 (2006.01), B26D 3/16 (2006.01), B26D 7/26 (2006.01)
(54) CABEÇA DE CORTE SEPARÁVEL PARA UM APARELHO QUE ALIMENTA CONJUNTOS DE SEGMENTOS DE FILTRO
(71) INTERNATIONAL TOBACCO MACHINERY POLAND Sp. z o.o. (PL)
(72) BARTOSZ CIESLIKOWSKI, RYSZARD DOMINIAK, ANDRZEJ BOLESLAWSKI, LESZEK SIKORA
(85) 31/10/2013
(86) PCT PL2012/050013 de 22/05/2012
(87) WO 2012/161605 de 29/11/2012

(21) **BR 11 2013 028196-0** A2 **1.3**
(22) 11/05/2012
(30) 17/05/2011 FR 1154302; 17/05/2011 FR 1154303
(51) F23R 3/14 (2006.01), F23R 3/28 (2006.01)
(54) CÂMARA ANULAR DE COMBUSTÃO PARA UMA TURBOMÁQUINA
(71) SNECMA (FR)
(72) DENIS JEAN MAURICE SANDELIS, DIDIER HIPPOLYTE HERNANDEZ
(85) 31/10/2013
(86) PCT FR2012/051056 de 11/05/2012
(87) WO 2012/156631 de 22/11/2012

(21) **BR 11 2013 028197-9** A2 **1.3**
(22) 02/05/2012
(30) 04/05/2011 EP 11164716.0
(51) A61K 31/343 (2006.01), A61K 31/4525 (2006.01), C07D 405/10 (2006.01), A61P 25/18 (2006.01)
(54) COMPOSTOS DE BENZOFURANO-PIPERIDINA
(71) F. HOFFMANN-LA ROCHE AG (CH)
(72) ROSA MARIA RODRIGUEZ SARMIENTO, JUERGEN WICHMANN
(85) 01/11/2013
(86) PCT EP2012/057965 de 02/05/2012
(87) WO 2012/150231 de 08/11/2012

(21) **BR 11 2013 028201-0** A2 **1.3**
(22) 02/05/2012
(30) 05/05/2011 EP 11 164949.7; 09/05/2011 US 61/483,838
(51) H01F 17/04 (2006.01)
(54) NÚCLEO DE INDUTOR, DISPOSIÇÃO PARA UMA PRENSA E MÉTODO DE MANUFATURA
(71) HÖGANÄS AB (PUBL) (SE)
(72) OLA ANDERSSON, MATS LARSSON, PETER RAUCH
(85) 01/11/2013
(86) PCT EP2012/057981 de 02/05/2012
(87) WO 2012/150236 de 08/11/2012

(21) **BR 11 2013 028202-9** A2 **1.3**
(22) 16/03/2012
(30) 02/05/2011 DE 10 2011 075 061.4
(51) F02M 55/02 (2006.01), F02M 69/46 (2006.01), B23K 1/008 (2006.01)
(54) DISTRIBUIDOR DE COMBUSTÍVEL
(71) ROBERT BOSCH GMBH (DE)
(72) MARTIN MAIER, MARKUS FEIGL, HOLGER UHRIG, HELMUT SCHNEIDER, NIKOLAUS HAUTMANN, DIETMAR UHLENBROCK, MARTIN GOEHNER
(85) 01/11/2013
(86) PCT EP2012/054712 de 16/03/2012
(87) WO 2012/150081 de 08/11/2012

(21) **BR 11 2013 028203-7** A2 **1.3**
(22) 22/11/2011
(30) 30/08/2011 US 13/221,556
(51) B60C 5/04 (2006.01), B60C 5/02 (2006.01)
(54) CÂMARA DE AR COM MÚLTIPLAS DIVISÕES
(71) LINDSAY CORPORATION (US)
(72) THOMAS J. KORUS
(85) 01/11/2013
(86) PCT US2011/061937 de 22/11/2011
(87) WO 2013/032511 de 07/03/2013

(21) **BR 11 2013 028205-3** A2 **1.3**
(22) 26/04/2012
(30) 06/05/2011 EP 11165095.8
(51) H05B 33/08 (2006.01)
(54) DISPOSITIVO DE ILUMINAÇÃO; RECEPTOR; SISTEMA DE ILUMINAÇÃO; MÉTODO DE MODULAÇÃO DE CÓDIGOS PARA DISPOSITIVOS DE ILUMINAÇÃO
(71) KONINKLIJKE PHILIPS N.V. (NL)
(72) HONGMING YANG, TIM CORNEEL WILHELMUS SCHENK
(85) 01/11/2013
(86) PCT IB2012/052081 de 26/04/2012
(87) WO 2012/153220 de 15/11/2012

(21) **BR 11 2013 028206-1** A2 **1.3**
(22) 16/04/2012

(30) 10/05/2011 US 13/104,676
(51) H04N 21/4788 (2011.01), H04N 21/466 (2011.01)
(54) MÉTODOS E SISTEMA PARA FACILITAR INTERAÇÃO COM SISTEMA DE INTERLIGAÇÃO EM REDE SOCIAL
(71) ECHOSTAR TECHNOLOGIES L.L.C (US)
(72) MARY J. RUSSELL, THOMAS GREGORY BRADBERRY
(85) 01/11/2013
(86) PCT US2012/033819 de 16/04/2012
(87) WO 2012/154370 de 15/11/2012

(21) **BR 11 2013 028218-5** A2 **1.3**
(22) 17/05/2011
(30) 17/05/2011 EP ES11/70354
(51) B29C 49/60 (2006.01), B29D 35/12 (2010.01), A43B 13/20 (2006.01)
(54) VÁLVULA PARA FABRICAÇÃO DE SOLAS DE CALÇADO OCAS E MÉTODO PARA USO DAS MESMAS
(71) DESARROLLO INTEGRAL DEL MOLDE, S.L. (ES)
(72) JOSE MARIA IZQUIETA ANAUT
(85) 01/11/2013
(86) PCT ES2011/070354 de 17/05/2011
(87) WO 2012/156544 de 22/11/2012

(21) **BR 11 2013 028221-5** A2 **1.3**
(22) 15/06/2011
(30) 02/05/2011 IN 1367/MUM/2011
(51) A61K 31/366 (2006.01), A61K 36/48 (2006.01), A61P 17/00 (2006.01), A61K 31/351 (2006.01), A61P 11/00 (2006.01), A61P 19/02 (2006.01)
(54) COMPOSIÇÃO PARA TRATAMENTO DE DISTÚRBIOS AUTOIMUNES E MÉTODOS DA MESMA
(71) INDUS BIOTECH PRIVATE LIMITED (IN)
(72) SUNIL BHASKARAN, MOHAN VISHWARAMAN
(85) 01/11/2013
(86) PCT IB2011/052592 de 15/06/2011
(87) WO 2012/150486 de 08/11/2012

(21) **BR 11 2013 028224-0** A2 **1.3**
(22) 04/05/2012
(30) 06/05/2011 EP 11165045.3
(51) A61M 5/315 (2006.01)
(54) MONTAGEM DE ACIONAMENTO PARA UM DISPOSITIVO DE ADMINISTRAÇÃO DE FÁRMACO E DISPOSITIVO DE ADMINISTRAÇÃO DE FÁRMACO CORRESPONDENTE
(71) SANOFI-AVENTIS DEUTSCHLAND GMBH (DE)
(72) CHRISTIANE SCHNEIDER, TOBIAS STEVER, MICHAEL HARMS, ULRIK JAKOBI, NGOC-JANE LAM, TORSTEN KRAFT
(85) 01/11/2013
(86) PCT EP2012/058181 de 04/05/2012
(87) WO 2012/152667 de 15/11/2012

(21) **BR 11 2013 028235-5** A2 **1.3**
(22) 30/04/2012
(30) 03/05/2011 KR 10-2011-0042164
(51) F25C 1/22 (2006.01), F25D 11/00 (2006.01), F25C 5/02 (2006.01), F25C 5/18 (2006.01)
(54) REFRIGERADOR
(71) SAMSUNG ELECTRONICS CO., LTD. (KR)
(72) JIN JEONG, DO HYUNG KIM, SANG HYUN PARK, YONG SUNG YOON, QASIM KHAN, SEUNG AH JOO
(85) 01/11/2013
(86) PCT KR2012/003334 de 30/04/2012
(87) WO 2012/150785 de 08/11/2012

(21) **BR 11 2013 028244-4** A2 **1.3**
(22) 01/05/2012
(30) 02/05/2011 US 61/481,278; 02/05/2011 US 61/481,281
(51) C08G 59/06 (2006.01), C09D 163/00 (2006.01), C08G 59/24 (2006.01), C08G 59/30 (2006.01), C09D 5/44 (2006.01), B65D 1/12 (2006.01)
(54) COMPOSIÇÃO DE REVESTIMENTO, MÉTODO PARA REVESTIR UM SUBSTRATO E SUBSTRATO
(71) PPG Industries Ohio, Inc (US)
(72) KAREEM KALEEM, YOUSSEF MOUSSA
(85) 01/11/2013
(86) PCT US2012/035946 de 01/05/2012
(87) WO 2012/151184 de 08/11/2012

(21) **BR 11 2013 028246-0** A2 **1.3**
(22) 03/05/2011
(51) G01V 3/00 (2006.01)
(54) SISTEMA PARA DETERMINAR PARÂMETROS DE FORMAÇÃO E MÉTODO PARA DETERMINAR PARÂMETROS SELECIONADOS DE UMA FORMAÇÃO
(71) HALLIBURTON ENERGY SERVICES, INC (US)
(72) LUIS E. SAN MARTIN, DAGANG WU
(85) 01/11/2013
(86) PCT US2011/034994 de 03/05/2011
(87) WO 2012/150934 de 08/11/2012

(21) **BR 11 2013 028248-7** A2 **1.3**
(22) 13/04/2012
(30) 03/05/2011 US 13/100,006
(51) E21B 43/12 (2006.01), E21B 34/08 (2006.01)
(54) DISPOSITIVO PARA DIRECIONAR O FLUXO DE UM FLUIDO
(71) HALLIBURTON ENERGY SERVICES, INC (US)
(72) MICHAEL L. FRIPP, JASON D. DYKSTRA
(85) 01/11/2013
(86) PCT US2012/033534 de 13/04/2012
(87) WO 2012/151036 de 08/11/2012

(21) **BR 11 2013 028251-7** A2 **1.3**
(22) 04/05/2011
(51) C12N 9/36 (2006.01)
(54) POLIPEPTÍDEO
(71) MICREOS HUMAN HEALTH B.V. (NL)
(72) MARTIN JOHANNES LOESSNER, FRITZ EITCHENSEHER
(85) 01/11/2013
(86) PCT NL2011/050307 de 04/05/2011
(87) WO 2012/150858 de 08/11/2012

(21) **BR 11 2013 028257-6** A2 **1.3**
(22) 02/05/2012
(30) 03/05/2011 US 61/481,991; 29/08/2011 US 61/528,493; 30/11/2011 US 61/565,225; 04/01/2012 US 61/582,878
(51) A61K 39/00 (2006.01), A61K 38/17 (2006.01), G01N 33/53 (2006.01), A61P 35/00 (2006.01), A61P 37/00 (2006.01)
(54) "COMPOSIÇÃO DE FÁRMACO BIOLÓGICO, MÉTODOS DE MANIPULAÇÃO DE UMA COMPOSIÇÃO DE FÁRMACO BIOLÓGICA COM CÉLULAS VIVAS E DE FORNECER COMPOSIÇÕES DE CÉLULAS VIVAS EM UM PONTO DE INSTALAÇÃO DE TRATAMENTO, BEM COMO USO DE CÉLULAS VIVAS FORMULADAS EM TAMPÃO NÃO NUTRITIVO"
(71) IMMUNOVATIVE THERAPIES, LTD. (IL)
(72) MICHAEL HAR-NOY
(85) 01/11/2013
(86) PCT US2012/036103 de 02/05/2012
(87) WO 2012/151266 de 08/11/2012

(21) **BR 11 2013 028258-4** A2 **1.3**
(22) 03/05/2012
(30) 04/05/2011 IN 1557/CHE/2011
(51) E05B 5/00 (2006.01), E05B 65/20 (2006.01)
(54) MONTAGEM PARA MONTAR UMA MAÇANETA EM UMA PORTA DE VEÍCULO
(71) ILLINOIS TOOL WORKS INC. (US)
(72) RAVINDRA DESAI, SHRIRAM JOSHI, VIRUPAXI PAYANNAVAR
(85) 01/11/2013
(86) PCT US2012/036324 de 03/05/2012
(87) WO 2012/151403 de 08/11/2012

(21) **BR 11 2013 028525-7** A2 **1.3**
(22) 09/05/2012
(30) 09/05/2011 JP 2011-104412
(51) B61F 5/22 (2006.01), B61F 5/10 (2006.01), F16F 9/02 (2006.01), F16F 9/34 (2006.01), F16K 11/07 (2006.01)
(54) DISPOSITIVO DE INCLINAÇÃO DE CHASSI DE VEÍCULO E VÁLVULA DE TRÊS VIAS E CAMADA DUPLA USADA NO DISPOSITIVO DE INCLINAÇÃO DE CHASSI DE VEÍCULO
(71) PNEUMATIC SERVO CONTROLS LTD. (JP) , NIPPON SHARYO, LTD. (JP)
(72) KATSUMI SASAKI, HIROSHI SHINMURA, TETSUYA HAYASHI, TAKEYOSHI MIHARA, NAOHIDE KAMIKAWA
(85) 05/11/2013
(86) PCT JP2012/061863 de 09/05/2012
(87) WO 2012/153759 de 15/11/2012

(21) **BR 11 2013 028526-5** A2 **1.3**
(22) 27/04/2012
(30) 05/05/2011 EP 11164899.4; 09/11/2011 EP 11188364.1
(51) C08G 18/02 (2006.01), C07C 267/00 (2006.01), C08K 5/29 (2006.01)
(54) CARBODIIMIDAS, PROCESSO PARA A PREPARAÇÃO DE CARBODIIMIDAS, USO DAS CARBODIIMIDAS
(71) RHEIN CHEMIE RHEINAU GMBH (DE)
(72) WILHELM LAUFER, BENJAMIN BECHEM, ARMIN ECKERT
(85) 05/11/2013
(86) PCT EP2012/057708 de 27/04/2012
(87) WO 2012/150181 de 08/11/2012

(21) **BR 11 2013 028527-3** A2 **1.3**

(22) 16/05/2011
(51) G06Q 10/00 (2006.01), G06Q 50/00 (2006.01)
(54) SISTEMA VIRTUAL DE SAÚDE COM AGENDAMENTO DE CONSULTAS VIA INTERNET E INTERAÇÃO ENTRE PACIENTES E MÓDULOS DE SAÚDE
(71) SERGIO FELIX CANABRAVA (BR/MG)
(72) SERGIO FELIX CANABRAVA
(85) 05/11/2013
(86) PCT BR2011/000165 de 16/05/2011
(87) WO 2012/155222 de 22/11/2012

(21) **BR 11 2013 028528-1** A2 **1.3**
(22) 06/05/2011
(51) F41H 5/04 (2006.01)
(54) PAINEL BALÍSTICO
(71) MARCO BERTIN (BR/SP)
(72) MARCO BERTIN
(85) 05/11/2013
(86) PCT BR2011/000153 de 06/05/2011
(87) WO 2012/151645 de 15/11/2012

(21) **BR 11 2013 028529-0** A2 **1.3**
(22) 07/05/2012
(30) 07/05/2011 US 61/483,650
(51) A45F 3/14 (2006.01), A45F 3/12 (2006.01)
(54) ELEVADOR DE TIRA
(71) COREY DAVID NIELSEN (US)
(72) COREY DAVID NIELSEN
(85) 05/11/2013
(86) PCT US2012/036855 de 07/05/2012
(87) WO 2012/154702 de 15/11/2012

(21) **BR 11 2013 028532-0** A2 **1.3**
(22) 30/04/2012
(30) 10/05/2011 SG 201103328-9
(51) H04H 60/58 (2008.01)
(54) SISTEMA E MÉTODO PARA RECONHECIMENTO DE CONTEÚDO DE PROGRAMA DE TRANSMISSÃO
(71) SMART HUB PTE. LTD. (SG)
(72) ALEX D. IBASCO, EDUARDO RAMON G. JOSON, WILLIAM EMMANUEL S. YU, MANUEL O. (JR.) DIAZ
(85) 05/11/2013
(86) PCT SG2012/000155 de 30/04/2012
(87) WO 2012/154125 de 15/11/2012

(21) **BR 11 2013 028537-0** A2 **1.3**
(22) 04/05/2012
(30) 06/05/2011 US 61/483,531
(51) A61K 39/00 (2006.01), C07K 14/21 (2006.01), C07K 16/30 (2006.01)
(54) IMUNOTOXINA RECOMBINANTE QUE VISA A MESOTELINA
(71) THE GOVERNMENT OF THE UNITED STATES OF AMERICA AS REPRESENTED BY THE SECRETARY OF THE DEPARTMENT OF HEALTH AND HUMAN SERVICES (US)
(72) IRA H. PASTAN, JOHN WELDON, RICHARD BEERS
(85) 05/11/2013
(86) PCT US2012/036456 de 04/05/2012
(87) WO 2012/154530 de 15/11/2012

(21) **BR 11 2013 028538-9** A2 **1.3**
(22) 06/05/2011
(51) G06Q 30/00 (2006.01), G06Q 10/00 (2006.01), G06K 17/00 (2006.01), G06K 19/077 (2006.01), G09F 9/30 (2006.01)
(54) MÉTODO EM UM SISTEMA E SISTEMA PERMITINDO QUE UM PROVEDOR DE SERVIÇO FORNEÇA SERVIÇOS DE INFORMAÇÕES REFERENTES À PRODUTO PARA UM TERMINAL MÓVEL EM UMA LOJA
(71) PRICER AB (SE)
(72) NILS HULTH, FREDRIK TJERNELD
(85) 05/11/2013
(86) PCT SE2011/050573 de 06/05/2011
(87) WO 2012/154091 de 15/11/2012

(21) **BR 11 2013 028539-7** A2 **1.3**
(22) 12/03/2012
(30) 19/05/2011 US 13/111500
(51) B60Q 1/00 (2006.01)
(54) MÉTODO E APARELHO PARA CONTROLAR UM VEÍCULO, E, PRODUTO DE PROGRAMA DE COMPUTADOR PARA CONTROLAR UM VEÍCULO
(71) DEERE & COMPANY (US)
(72) JULIAN SANCHEZ, DAVID AUGUST JOHNSON, ERIC R. ANDERSON, MARK P. SAHLIN
(85) 05/11/2013
(86) PCT US2012/028711 de 12/03/2012
(87) WO 2012/158248 de 22/11/2012

(21) **BR 11 2013 028542-7** A2 **1.3**
(22) 03/05/2012
(30) 06/05/2011 AU 2011202095
(51) C02F 1/461 (2006.01), B01D 21/00 (2006.01), E03B 1/00 (2006.01)
(54) SISTEMAS PARA TRATAMENTO DE ÁGUA POR ELETROFLOCULAÇÃO EM FLUXO CONTÍNUO
(71) ICF PTY LTD (AU)
(72) VIVIAN ROBINSON
(85) 05/11/2013
(86) PCT AU2012/000478 de 03/05/2012
(87) WO 2012/151617 de 15/11/2012

(21) **BR 11 2013 028549-4** A2 **1.3**
(22) 02/05/2012
(30) 09/05/2011 FR 1153955
(51) H01M 8/04 (2006.01), H01M 8/24 (2006.01), H01M 8/10 (2006.01)
(54) PILHA A COMBUSTÍVEL DE INJEÇÃO MÚLTIPLA E PROCESSO DE FUNCIONAMENTO DA MESMA
(71) COMMISSARIAT A L'ENERGIE ATOMIQUE ET AUX ENERGIES ALTERNATIVES (FR)
(72) JEAN-PHILIPPE POIROT-CROUVEZIER
(85) 05/11/2013
(86) PCT EP2012/058012 de 02/05/2012
(87) WO 2012/152623 de 15/11/2012

(21) **BR 11 2013 028551-6** A2 **1.3**
(22) 06/05/2011
(51) H02H 1/04 (2006.01), H02H 7/26 (2006.01), H02J 3/24 (2006.01), H02H 3/05 (2006.01), H02H 3/40 (2006.01), H02H 7/30 (2006.01)
(54) MÉTODO E DISPOSITIVO PROTETOR PARA DETECTAR UM CURTO-CIRCUITO SIMÉTRICO EM UMA REDE DE SUPRIMENTO DE ENERGIA ELÉTRICA MULTIFÁSICA
(71) SIEMENS AKTIENGESELLSCHAFT (DE)
(72) JÖRG BLUMSCHEIN, MICHAEL CLAUS, VOLKER HENN, MATTHIAS KEREIT, GUSTAV STEYNBERG, YILMAZ YELGIN
(85) 06/11/2013
(86) PCT EP2011/057287 de 06/05/2011
(87) WO 2012/152304 de 15/11/2012

(21) **BR 11 2013 028552-4** A2 **1.3**
(22) 04/05/2012
(30) 07/05/2011 DE 10 2011 100 828.8
(51) B65G 47/84 (2006.01), B65G 47/52 (2006.01)
(54) DISPOSITIVO PARA A TRANSFERÊNCIA DE RODAS DE VEÍCULOS
(71) EISENMANN AG (DE)
(72) REINER STARZ, ULRICH HOFBAUER
(85) 06/11/2013
(86) PCT EP2012/001916 de 04/05/2012
(87) WO 2012/152416 de 15/11/2012

(21) **BR 11 2013 028555-9** A2 **1.3**
(22) 24/04/2012
(30) 24/05/2011 DE 10 2011 050 580.6
(51) F16B 13/08 (2006.01)
(54) ELEMENTO DE FIXAÇÃO, SISTEMA DE FIXAÇÃO E PROCESSO PARA A COLOCAÇÃO DO ELEMENTO DE FIXAÇÃO
(71) FISCHERWERKE GMBH & CO. KG (DE)
(72) WILLI HAUG, MEINRAD ZEH, THOMAS FÖRMER, BERTHOLD WEICHERT
(85) 06/11/2013
(86) PCT EP2012/001745 de 24/04/2012
(87) WO 2012/159697 de 29/11/2012

(21) **BR 11 2013 028556-7** A2 **1.3**
(22) 27/04/2012
(30) 10/05/2011 EP 11165491.9
(51) G09G 5/00 (2006.01), G09G 5/02 (2006.01)
(54) APARELHO E MÉTODO PARA GERAR UM SINAL DE IMAGEM, APARELHO E MÉTODO PARA PROCESSAR UM SINAL DE IMAGEM E SINAL DE IMAGEM
(71) KONINKLIJKE PHILIPS N.V. (NL)
(72) PHILIP STEVEN NEWTON, WIEBE DE HAAN
(85) 06/11/2013
(86) PCT IB2012/052102 de 27/04/2012
(87) WO 2012/153224 de 15/11/2012

(21) **BR 11 2013 028557-5** A2 **1.3**
(22) 03/05/2012
(30) 10/05/2011 CN PCT/CN2011/073893
(51) A47J 43/044 (2006.01), A47J 43/07 (2006.01)
(54) PREPARADOR DE LEITE DE SOJA
(71) KONINKLIJKE PHILIPS N.V. (NL)
(72) MARCEL JOHAN DALITSO FLEUREN, FEI XUE, DONGHAI YU, XIAOYUN KUI, CHANGJIE WANG, QI ZHOU
(85) 06/11/2013
(86) PCT IB2012/052210 de 03/05/2012

(87) WO 2012/153238 de 15/11/2012

(21) **BR 11 2013 028559-1** A2 **1.3**
(22) 02/05/2012
(30) 09/05/2011 EP 11165263.2
(51) G06F 3/048 (2013.01), G06F 3/01 (2006.01), G06T 19/20 (2011.01)
(54) APARELHO PARA ROTAÇÃO DE UM OBJETO EM UMA TELA, DISPOSITIVO, MÉTODO PARA ROTAÇÃO DE UM OBJETO EM UMA TELA, PRODUTO DE PROGRAMA DE COMPUTADOR E MEIO PARA ARMAZENAGEM
(71) KONINKLIJKE PHILIPS N.V. (NL)
(72) NJIN-ZU CHEN, DENNIS OMER LOGGHE
(85) 06/11/2013
(86) PCT IB2012/052186 de 02/05/2012
(87) WO 2012/153233 de 15/11/2012

(21) **BR 11 2013 028560-5** A2 **1.3**
(22) 04/05/2012
(30) 06/05/2011 US 61/483,562; 24/04/2012 US 13/455,014
(51) H04W 52/36 (2009.01)
(54) RELATÓRIO DE MARGEM DE POTÊNCIA RELACIONADO COM REDUÇÃO MÁXIMA DE POTÊNCIA NO GERENCIAMENTO DE POTÊNCIA
(71) QUALCOMM INCORPORATED (US)
(72) SAI YIU DUNCAN HO, PETER GAAL
(85) 06/11/2013
(86) PCT US2012/036620 de 04/05/2012
(87) WO 2012/154588 de 15/11/2012

(21) **BR 11 2013 028563-0** A2 **1.3**
(22) 04/05/2012
(30) 06/05/2011 US 61/483,356; 03/05/2012 US 13/463,663
(51) H04W 28/18 (2009.01), H04W 88/08 (2009.01)
(54) SISTEMAS E MÉTODOS PARA CONFIGURAR CABEÇAS DE RÁDIO REMOTO
(71) QUALCOMM INCORPORATED (US)
(72) KAPIL BHATTAD, PETER GAAL
(85) 06/11/2013
(86) PCT US2012/036513 de 04/05/2012
(87) WO 2012/154561 de 15/11/2012

(21) **BR 11 2013 028564-8** A2 **1.3**
(22) 09/05/2012
(30) 11/05/2011 EP 11165711.0
(51) F16J 15/26 (2006.01)
(54) MONTAGEM DE VEDAÇÃO
(71) RHEINFELDEN ALLOYS GMBH & CO. KG (DE)
(72) RÜDIGER FRANKE
(85) 06/11/2013
(86) PCT EP2012/058581 de 09/05/2012
(87) WO 2012/152846 de 15/11/2012

(21) **BR 11 2013 028565-6** A2 **1.3**
(22) 16/12/2011
(30) 11/07/2011 US 13/179,982
(51) B23K 31/02 (2006.01), B23K 11/02 (2006.01)
(54) MÉTODO DE ISOLAMENTO DE UM DISPOSITIVO DE ESCAPAMENTO
(71) TENNECO AUTOMOTIVE OPERATING COMPANY INC. (US)
(72) RUTH LATHAM
(85) 06/11/2013
(86) PCT US2011/065507 de 16/12/2011
(87) WO 2013/009344 de 17/01/2013

(21) **BR 11 2013 028568-0** A2 **1.3**
(22) 07/05/2012
(30) 09/05/2011 DE 10 2011 100 974.8
(51) B60B 17/00 (2006.01), C25D 11/36 (2006.01), F16D 65/12 (2006.01)
(54) RODA DE TRILHO E MÉTODO PARA PRODUZIR UMA RODA DE TRILHO
(71) KNORR-BREMSE SYSTEME FÜR SCHIENENFAHRZEUGE GMBH (DE)
(72) MATTHIAS NIESSNER, CHRISTOPH SIEGL
(85) 06/11/2013
(86) PCT EP2012/058324 de 07/05/2012
(87) WO 2012/152732 de 15/11/2012

(21) **BR 11 2013 028572-9** A2 **1.3**
(22) 09/05/2012
(30) 09/05/2011 US 61/484,048
(51) B05B 1/02 (2006.01)
(54) BOCAIS PARA ENTREGA DE DROGA NASAL
(71) IMPEL NEUROPHARMA INC. (US)
(72) JOHN D. HOEKMAN, MICHAEL HITE, ALAN BRUNELLE, JOEL RELETHFORD
(85) 06/11/2013
(86) PCT US2012/037132 de 09/05/2012
(87) WO 2012/154859 de 15/11/2012

(21) **BR 11 2013 028582-6** A2 **1.3**
(22) 26/04/2012
(30) 07/05/2011 DE 10 2011 100 825.3
(51) B65G 19/02 (2006.01), B61B 10/02 (2006.01)
(54) TRANSPORTADOR DE FUSO E INSTALAÇÃO PARA TRATAMENTO DE PEÇAS DE TRABALHO COM UM TRANSPORTADOR DE FUSO
(71) EISENMANN AG (DE)
(72) REINER STARZ, ULRICH HOFBAUER
(85) 06/11/2013
(86) PCT EP2012/001780 de 26/04/2012
(87) WO 2012/152380 de 15/11/2012

(21) **BR 11 2013 028586-9** A2 **1.3**
(22) 09/05/2012
(30) 10/05/2011 IT FI2011A000098
(51) F41C 33/02 (2006.01)
(54) COLDRE DE PISTOLA PORTÁTIL DOTADO DE UMA TRAVA DE SEGURANÇA DE OBTURADOR
(71) RADAR LEATHER DIVISION S.R.L. (IT)
(72) PAOLO PELLEGRINI
(85) 06/11/2013
(86) PCT IB2012/052305 de 09/05/2012
(87) WO 2012/153278 de 15/11/2012

(21) **BR 11 2013 028588-5** A2 **1.3**
(22) 21/06/2011
(51) E21B 44/00 (2006.01), E21B 49/00 (2006.01)
(54) MÉTODO BASEADO EM COMPUTADOR PARA O CÁLCULO DE MODELO GEOLÓGICO TRIDIMENSIONAL EM TEMPO REAL E NAVEGAÇÃO DE RESERVATÓRIO
(71) BAKER HUGHES INCORPORATED (US)
(72) PASCAL LUXEY
(85) 06/11/2013
(86) PCT EP2011/060357 de 21/06/2011
(87) WO 2012/175115 de 27/12/2012

(21) **BR 11 2013 028590-7** A2 **1.3**
(22) 10/04/2012
(30) 13/05/2011 US 61/485,952; 30/03/2012 US 13/435,559
(51) E21B 43/20 (2006.01), F04D 29/24 (2006.01)
(54) PERFIL DE DIFUSOR COM PROTUBERÂNCIAS E ALETAS
(71) BAKER HUGHES INCORPORATED (US)
(72) BAOJUN SONG
(85) 06/11/2013
(86) PCT US2012/032864 de 10/04/2012
(87) WO 2012/158281 de 22/11/2012

(21) **BR 11 2013 028593-1** A2 **1.3**
(22) 30/12/2011
(30) 19/05/2011 US 13/111,155
(51) A61F 13/511 (2006.01), A61F 13/472 (2006.01), A61F 13/475 (2006.01), A61F 13/515 (2006.01)
(54) ARTIGO ABSORVENTE COM PROTEÇÃO AUMENTADA CONTRA VAZAMENTO
(71) KIMBERLY-CLARK WORLDWIDE, INC. (US)
(72) FRANZ ASCHEBRENNER, PRISCILLA GOH ENG CHOO, XUEEN GEORGE HAO, DOOHONG KIM, SANGWOOK LEE, LIN MIAO, MEIJIA NG, YEINSZE ONG, CHUNLEI PU
(85) 06/11/2013
(86) PCT CN2011/002231 de 30/12/2011
(87) WO 2012/155316 de 22/11/2012

(21) **BR 11 2013 028594-0** A2 **1.3**
(22) 03/05/2012
(30) 10/05/2011 US 61/484,539
(51) G01N 29/265 (2006.01), G01N 29/22 (2006.01)
(54) CONJUNTO DE SONDA ULTRASSÔNICA DE DESLOCAMENTO LINEAR E MÉTODOS DE USO
(71) BP CORPORATION NORTH AMERICA INC. (US)
(72) JOHN JAMES NYHOLT

(85) 06/11/2013
(86) PCT US2012/036378 de 03/05/2012
(87) WO 2012/154509 de 15/11/2012

(21) **BR 11 2013 028603-2** A2 **1.3**
(22) 09/05/2012
(30) 11/05/2011 US 61/485.063
(51) A61B 17/12 (2006.01)
(54) DISPOSITIVO DE REMODELAGEM VASCULAR
(71) COVIDIEN LP (US)
(72) ANH CAM, MICHAEL LOUIS LOSORDO, JIANLU MA, XIAOLING ZHAO
(85) 06/11/2013
(86) PCT US2012/037022 de 09/05/2012
(87) WO 2012/154782 de 15/11/2012

(21) **BR 11 2013 028605-9** A2 **1.3**
(22) 07/05/2011
(51) C12N 15/86 (2006.01), A61K 39/12 (2006.01), A61P 31/14 (2006.01)
(54) VETOR VIRAL, VACINA RECOMBINANTE CONTRA PRRS E USO DE UMA VACINA
(71) LABORATORIO AVI-MEX, S.A. DE C.V. (MX)
(72) BERNARDO LOZANO-DUBERNARD, ERNESTO SOTO-PRIANTE, DAVID SARFATI-MIZRAHI, JESÚS HORACIO LARA-PUENTE
(85) 06/11/2013
(86) PCT IB2011/000977 de 07/05/2011
(87) WO 2012/153160 de 15/11/2012

(21) **BR 11 2013 028606-7** A2 **1.3**
(22) 09/05/2012
(30) 09/05/2011 US 61/483,814
(51) C08G 18/40 (2006.01), C08G 18/63 (2006.01)
(54) MÉTODO PARA PRODUZIR UMA DISPERSÃO DE POLIOL POLIMÉRICO, DISPERSÃO DE POLIOL POLIMÉRICO E ESPUMA DE POLIURETANO
(71) DOW GLOBAL TECHNOLOGIES LLC (US)
(72) PAUL COOKSON, RICCO B. BORELLA, DANIEL HOEHENER, FRANCOIS M. CASATI
(85) 06/11/2013
(86) PCT US2012/037093 de 09/05/2012
(87) WO 2012/154831 de 15/11/2012

(21) **BR 11 2013 028607-5** A2 **1.3**
(22) 03/05/2012
(30) 06/05/2011 CN 201110127008.0
(51) A61K 9/14 (2006.01)
(54) COMPOSIÇÕES SÓLIDAS CONTENDO ÉTER GLICÓLICO E ÁGUA
(71) JOHNSON & JOHNSON CONSUMER COMPANIES INC. (US)
(72) LISA WU, MAC LAI, YIN ZHU
(85) 06/11/2013
(86) PCT US2012/036332 de 03/05/2012
(87) WO 2012/154500 de 15/11/2012

(21) **BR 11 2013 028608-3** A2 **1.3**
(22) 15/03/2012
(30) 18/06/2011 DE 10 2011 104 760.7
(51) B60C 23/00 (2006.01)
(54) DISPOSITIVO DE CONTROLE DE PRESSÃO PARA UM SISTEMA DE ENCHIMENTO DE PNEU COM DISPOSITIVO DE PASSAGEM ROTATIVO E MÉTODO DE MUDANÇA DA PRESSÃO DE PNEU
(71) WABCO GMBH (DE)
(72) DIRK BERNHARDT, THOMAS DIECKMANN, CHRISTIAN WIEHEN, FRANK ZIELKE
(85) 06/11/2013
(86) PCT EP2012/001151 de 15/03/2012
(87) WO 2012/175149 de 27/12/2012

(21) **BR 11 2013 028610-5** A2 **1.3**
(22) 09/05/2012
(30) 10/05/2011 IT FI2011A000099
(51) F41C 33/02 (2006.01)
(54) COLDRE DE REVÓLVER TENDO UMA TRAVA DE SEGURANÇA PARA ENGAJAR COM A PORTA DE EJEÇÃO DE REVESTIMENTO GASTO DO REVÓLVER
(71) RADAR LEATHER DIVISION S.R.L. (IT)
(72) PAOLO PELLEGRINI
(85) 06/11/2013
(86) PCT IB2012/052308 de 09/05/2012
(87) WO 2012/153279 de 15/11/2012

(21) **BR 11 2013 028639-3** A2 **1.3**
(22) 04/05/2012
(30) 06/05/2011 EP 11003741.3
(51) C09D 123/08 (2006.01), F16L 58/10 (2006.01)
(54) COMPOSIÇÃO DE REVESTIMENTO, TUBO, PROCESSO PARA O REVESTIMENTO DE UM TUBO
(71) BOREALIS AG (AT)
(72) TUOMAS NOOPILA, ERIK ERIKSSON, MAGNUS PALMLÖF, MICHIEL BERGSTRA, LEIF LEIDEN, MARTIN ANKER, SIW BODIL FREDDRIKSEN, JARI HÖTÖNENN
(85) 06/11/2013
(86) PCT EP2012/001936 de 04/05/2012
(87) WO 2012/152421 de 15/11/2012

(21) **BR 11 2013 028643-1** A2 **1.3**
(22) 30/03/2012
(30) 11/05/2011 US 13/105,395
(51) B65D 5/02 (2006.01), A47F 1/08 (2006.01)
(54) SISTEMA DE DISPENSAÇÃO DE PRODUTOS COM AUMENTO DE CONTATO PRODUTO-DISPENSADOR
(71) MEADWESTVACO CORPORATION (US)
(72) BOGDZIEWICZ, III, WILLIAM J., GELARDI JOHN A., BATES AARON L., THOMAS LAUREL
(85) 06/11/2013
(86) PCT US2012/031383 de 30/03/2012
(87) WO 2012/154323 de 15/11/2012

(21) **BR 11 2013 028661-0** A2 **1.3**
(22) 21/06/2011
(51) B66B 1/06 (2006.01), B66B 1/34 (2006.01)
(54) SISTEMA DE ELEVADOR
(71) OTIS ELEVATOR COMPANY (US)
(72) ARTHUR HSU
(85) 06/11/2013
(86) PCT US2011/041206 de 21/06/2011
(87) WO 2012/177240 de 27/12/2012

(21) **BR 11 2013 028662-8** A2 **1.3**
(22) 19/04/2012
(30) 06/05/2011 US 61/483,368
(51) C09K 8/524 (2006.01)
(54) INIBIDORES DE NAFTENATO POLIMÉRICOS DE BAIXA DOSAGEM
(71) CHAMPION TECHNOLOGIES, INC. (US)
(72) JAN P. VIJN, PETER INT VELD
(85) 06/11/2013
(86) PCT US2012/034202 de 19/04/2012
(87) WO 2012/154378 de 15/11/2012

(21) **BR 11 2013 029000-5** A2 **1.3**
(22) 07/05/2012
(30) 12/05/2011 ES P201130755
(51) H04N 21/218 (2011.01), H04N 21/232 (2011.01), H04N 21/84 (2011.01), H04N 21/8355 (2011.01), H04N 21/231 (2011.01)
(54) MÉTODO PARA ENTREGA DE CONTEÚDO EM UMA REDE DE DISTRIBUIÇÃO DE CONTEÚDO
(71) TELEFONICA S.A. (ES)
(72) PARMINDER CHHABRA, ARMANDO ANTONIO GARCÍA MENDOZA, ARCADIO PANDO CAO, PABLO RODRÍGUEZ RODRÍGUEZ
(85) 11/11/2013
(86) PCT EP2012/058397 de 07/05/2012
(87) WO 2012/152767 de 15/11/2012

(21) **BR 11 2013 029001-3** A2 **1.3**
(22) 07/05/2012
(30) 12/05/2011 ES P201130754
(51) H04L 29/12 (2006.01), H04L 29/08 (2006.01)
(54) MÉTODO PARA RESOLUÇÃO DE DNS DE SOLICITAÇÕES DE CONTEÚDO EM UM SERVIÇO DE CDN
(71) TELEFONICA S.A. (ES)
(72) PARMINDER CHHABRA, ARMANDO ANTONIO GARCÍA MENDOZA, CARMELO ACOSTA OJEDA, PEDRO RODRÍGUEZ RODRÍGUEZ, ALVARO SAURÍN PARRA
(85) 11/11/2013
(86) PCT EP2012/058395 de 07/05/2012
(87) WO 2012/152765 de 15/11/2012

(21) **BR 11 2013 029002-1** A2 **1.3**
(22) 27/05/2011
(51) H04N 21/462 (2011.01), H04N 21/41 (2011.01), H04N 21/43 (2011.01), H04N 21/4722 (2011.01)
(54) MÉTODO, APARELHO E SISTEMA PARA EXPERIÊNCIA DE MÍDIA DE TELA MÚLTIPLA
(71) THOMSON LICENSING (FR)
(72) DAVID BRIAN ANDERSON, SHEMIMON MANALIKUDY ANTHRU, JENS CAHNBLEY, DAVID ANTHONY CAMPANA, ISHAN UDAY MANDREKAR
(85) 11/11/2013
(86) PCT US2011/038348 de 27/05/2011
(87) WO 2012/166094 de 06/12/2012

(21) **BR 11 2013 029003-0** A2 **1.3**
(22) 20/06/2012
(30) 10/05/2011 RU 2011118215
(51) B23K 26/38 (2006.01), G05B 19/12 (2006.01), B23K 37/02 (2006.01)
(54) MÁQUINA PARA CORTE A LASER DE MATERIAIS E MEIO LEGÍVEL POR COMPUTADOR
(71) ALEXEY NIKOLAEVICH KORUKOV (RU)
(72) ALEXEY NIKOLAEVICH KORUKOV, NIKOLAY OKTYABRIEVICH NAUMOV
(85) 11/11/2013
(86) PCT RU2012/000480 de 20/06/2012
(87) WO 2012/154086 de 15/11/2012

(21) **BR 11 2013 029004-8** A2 **1.3**
(22) 11/05/2012
(30) 13/05/2011 EP 11166126.0
(51) B02C 25/00 (2006.01), G05B 13/04 (2006.01)
(54) MÉTODO DE OBSERVAÇÃO DE UMA MUDANÇA DE MASSA DENTRO DE UMA UNIDADE DE MOAGEM
(71) ABB RESEARCH LTD (CH)
(72) EDUARDO GALLESTEY ALVAREZ, KONRAD STADLER
(85) 11/11/2013
(86) PCT EP2012/058708 de 11/05/2012
(87) WO 2012/156285 de 22/11/2012

(21) **BR 11 2013 029009-9** A2 **1.3**
(22) 11/05/2012
(30) 12/05/2011 US 13/106,462
(51) F01P 7/02 (2006.01), F01P 7/04 (2006.01)
(54) SISTEMA DE CONTROLE DE VELOCIDADE DE VENTILADOR DE RESFRIAMENTO DE MOTOR
(71) CNH ITALIA S.P.A (IT)
(72) BRIAN HARTMAN, JEFFREY KOTH, DANIEL ALAN MOREY, ALESSANDRO CARNEVALI
(85) 11/11/2013
(86) PCT EP2012/058743 de 11/05/2012
(87) WO 2012/152913 de 15/11/2012

(21) **BR 11 2013 029010-2** A2 **1.3**
(22) 09/05/2012
(30) 09/05/2011 US 61/484,016
(51) G01B 11/00 (2006.01), G01B 21/04 (2006.01), G01D 11/24 (2006.01), H02B 1/34 (2006.01)
(54) ESTAÇÃO DE INSPEÇÃO DE METROLOGIA ÓPTICA PORTÁTIL
(71) SMART INSPECTION SYSTEMS, LLC (US)
(72) SCOTT T. MCAFEE, WILLIAM J. GREEN
(85) 11/11/2013
(86) PCT US2012/037080 de 09/05/2012
(87) WO 2012/154822 de 15/11/2012

(21) **BR 11 2013 029011-0** A2 **1.3**
(22) 10/05/2012
(30) 10/05/2011 FR 1154010
(51) C08G 59/42 (2006.01), C08L 63/00 (2006.01), B29B 17/00 (2006.01), B29C 35/00 (2006.01), C08G 63/685 (2006.01), C08G 63/82 (2006.01), C08L 67/00 (2006.01)
(54) COMPOSTOS E RESINAS HÍBRIDOS TERMOENDURECÍVEIS/SUPRAMOLECULARES QUE PODEM SER FORMADOS E RECICLADOS SOB AÇÃO DE CALOR
(71) ARKEMA FRANCE (FR) , CENTRE NATIONAL DE LA RECHERCHE SCIENTIFIQUE (FR)
(72) LUDWIK LEIBLER, DAMIEN MONTARNAL, FRANÇOIS-GENES TOURNILHAC, MATHIEU CAPELOT
(85) 11/11/2013
(86) PCT EP2012/058616 de 10/05/2012
(87) WO 2012/152859 de 15/11/2012

(21) **BR 11 2013 029012-9** A2 **1.3**
(22) 20/04/2012
(30) 12/05/2011 FR PCT/FR2011/000295
(51) C21D 6/00 (2006.01), C21D 8/02 (2006.01), C21D 9/46 (2006.01), C22C 38/02 (2006.01), C22C 38/04 (2006.01), C22C 38/38 (2006.01), B62D 29/00 (2006.01)
(54) PROCESSO DE FABRICAÇÃO DE UMA CHAPA DE AÇO MARTENSÍTICO COM UM LIMITE DE ELASTICIDADE SUPERIOR A 1300 MPA E CHAPA DE AÇO
(71) ARCELORMITTAL INVESTIGACION Y DESARROLLO SL (ES)
(72) KANGYING ZHU, OLIVIER BOUAZIZ
(85) 11/11/2013
(86) PCT FR2012/000156 de 20/04/2012
(87) WO 2012/153013 de 15/11/2012

(21) **BR 11 2013 029015-3** A2 **1.3**
(22) 09/05/2012
(30) 09/05/2011 US 61/518,642; 09/08/2011 US 61/574,774
(51) C07F 9/28 (2006.01), C07C 233/00 (2006.01), A01N 57/00 (2006.01), A01P 1/00 (2006.01)
(54) MÉTODOS PARA CONTROLAR A DESPOLIMERIZAÇÃO DE COMPOSIÇÕES POLIMÉRICAS
(71) RHODIA OPERATIONS (FR)
(72) GARY WOODWARD, SUBRAMANIAN KESAVAN, ADEDAMOLA ADEDEJI, TIMOTHY CURTIS
(85) 11/11/2013
(86) PCT US2012/037025 de 09/05/2012
(87) WO 2012/154785 de 15/11/2012

(21) **BR 11 2013 029016-1** A2 **1.3**
(22) 09/05/2012
(30) 09/05/2011 US 61/484,091; 01/03/2012 US 61/605,376
(51) C12N 15/113 (2010.01), A61K 31/713 (2006.01), A61K 31/712 (2006.01)
(54) MÉTODOS DE MODULAÇÃO DE MICRORNAS NO TRATAMENTO DA HIPERTENSÃO ARTERIAL PULMONAR
(71) THE UNIVERSITY COURT OF THE UNIVERSITY OF GLASGOW (GB) , CAMBRIDGE ENTERPRISE LIMITED (GB)
(72) ANDREW BAKER, MARGARET MACLEAN, NICHOLAS MORRELL
(85) 11/11/2013
(86) PCT GB2012/051018 de 09/05/2012
(87) WO 2012/153135 de 15/11/2012

(21) **BR 11 2013 029018-8** A2 **1.3**
(22) 25/04/2012
(30) 11/05/2011 US 13/105,618
(51) G11B 19/20 (2006.01), F16C 33/10 (2006.01), H02K 5/173 (2006.01)
(54) FOLGA AJUSTÁVEL PARA UM ROLAMENTO FLUIDO DINÂMICO
(71) SEAGATE TECHNOLOGY LLC (US)
(72) NOBERT STEVEN PARSONEAULT, TROY MICHAEL HERNDON, ALEXANDER GREDINGER, ROBERT A. NOTTINGHAM
(85) 11/11/2013
(86) PCT US2012/035002 de 25/04/2012
(87) WO 2012/154410 de 15/11/2012

(21) **BR 11 2013 029019-6** A2 **1.3**
(22) 21/05/2012
(30) 17/05/2011 BE 2011/0298; 22/03/2012 US 61/614,041
(51) G06Q 10/00 (2006.01), G06Q 50/00 (2006.01), G07C 5/00 (2006.01), G06Q 50/30 (2012.01), G06Q 10/10 (2012.01)
(54) SELEÇÃO DE DADOS PARA SETOR DE TRANSPORTE
(71) AVIOVISION (BE)
(72) KRIS VAN DEN BERGH, PATRICK VAN DESSEL, WIM CYRIEL MARIA DE MUNCK, TOM HUGO JAN LUC DE WINNE
(85) 11/11/2013
(86) PCT BE2012/000026 de 21/05/2012
(87) WO 2012/155218 de 22/11/2012

(21) **BR 11 2013 029439-6** A2 **1.3**
(22) 15/03/2012
(30) 16/05/2011 NO 20110723
(51) E21B 34/06 (2006.01), E21B 34/10 (2006.01)
(54) VÁLVULA DE ALÍVIO
(71) PETROLEUM TECHNOLOGY COMPANY AS (NO)
(72) KRISTIAN HARESTAD, HELGE SKORVE, MAGNAR TVEITEN
(85) 14/11/2013
(86) PCT EP2012/054554 de 15/03/2012
(87) WO 2012/156117 de 22/11/2012

(21) **BR 11 2013 029440-0** A2 **1.3**
(22) 15/05/2012
(30) 17/05/2011 EP 11166394.4
(51) A61M 1/16 (2006.01)
(54) UNIDADE DE PROCESSAMENTO DE SANGUE COM FLUXO DE SANGUE TRANSVERSAL
(71) SORIN GROUP ITALIA S.R.L. (IT)
(72) STEFANO REGGIANI, CLAUDIO GIOVANNINI, CLAUDIO SILVESTRI, GABRIELE TOMMASI
(85) 14/11/2013
(86) PCT IB2012/052424 de 15/05/2012
(87) WO 2012/156907 de 22/11/2012

(21) **BR 11 2013 029441-8** A2 **1.3**
(22) 05/06/2012
(30) 09/06/2011 SE 1150525-2
(51) G01N 25/04 (2006.01), B60K 15/03 (2006.01), F02M 37/22 (2006.01), G01N 33/28 (2006.01)
(54) MÉTODO E SISTEMA PARA DETECTAR PARAFINIZAÇÃO DE COMBUSTÍVEL DIESEL EM UM TANQUE DE COMBUSTÍVEL EM UM VEÍCULO MOTORIZADO
(71) SCANIA CV AB (SE)
(72) HENRIK ERIKSSON, STEFAN ROOS
(85) 14/11/2013
(86) PCT SE2012/050600 de 05/06/2012
(87) WO 2012/169957 de 13/12/2012

(21) **BR 11 2013 029444-2** A2 **1.3**
(22) 23/03/2012
(30) 24/03/2011 US 61/467,363; 25/03/2011 US 61/467,949
(51) C12N 5/071 (2010.01), C12N 5/09 (2010.01)
(54) COMPOSIÇÕES E MÉTODOS PARA CULTIVAR CÉLULAS A PARTIR DE EPITÉLIO TUBO-OVARIANO HUMANO NORMAL E TUMORES TUBO-OVARIANOS HUMANOS
(71) WHITEHEAD INSTITUTE FOR BIOMEDICAL RESEARCH (US) , BRIGHAM AND WOMEN´S HOSPITAL, INC. (US)
(72) TAM A. INCE
(85) 24/09/2013
(86) PCT US2012/030446 de 23/03/2012
(87) WO 2012/129538 de 27/09/2012

(21) **BR 11 2013 029447-7** A2 **1.3**
(22) 17/05/2012
(30) 18/05/2011 US PCT/US2011/037054; 18/11/2011 US 13/300,317
(51) B65B 9/20 (2006.01), B65B 61/18 (2006.01), B65D 75/58 (2006.01)
(54) EMBALAGEM FLEXÍVEL REFECHÁVEL E MÉTODOS PARA FABRICAÇÃO DA MESMA
(71) INTERCONTINENTAL GREAT BRANDS LLC (US)
(72) DEBORAH A. LYZENGA, JEFFREY THOMAS WEBER, LOUIS PETER FENECH III, LEONARD SCAROLA, RACHEL LEICHTE, MARTY GOLDEN, PAUL E. DOLL
(85) 14/11/2013
(86) PCT US2012/038387 de 17/05/2012
(87) WO 2012/166381 de 06/12/2012

(21) **BR 11 2013 029449-3** A2 **1.3**
(22) 23/12/2011
(30) 17/05/2011 DE 20 2011 100 788.3
(51) F16L 33/207 (2006.01)
(54) DISPOSIÇÃO DE MANGUEIRA
(71) NEOPERL GMBH (DE)
(72) WERNER KURY
(85) 14/11/2013
(86) PCT EP2011/006557 de 23/12/2011
(87) WO 2012/155943 de 22/11/2012

(21) **BR 11 2013 029451-5** A2 **1.3**
(22) 15/05/2012
(30) 16/05/2011 FR 1154212
(51) G01R 33/02 (2006.01), G01R 33/14 (2006.01), H02H 9/00 (2006.01), G01R 33/00 (2006.01)
(54) PROCESSO DE CONTROLE DO MOMENTO DE ENERGIZAÇÃO DE UM DISPOSITIVO, APLICAÇÃO DO PROCESSO, SISTEMA DE CONTROLE DO MOMENTO DE ENERGIZAÇÃO DE UM DISPOSITIVO E TRANSFORMADOR
(71) ELECTRICITE DE FRANCE (FR) , CENTRE NATIONAL DE LA RECHERCHE SCIENTIFIQUE (C.N.R.S) (FR) , INSTITUT POLYTECHNIQUE DE GRENOBLE (FR)
(72) DIDDIER CAVALLERA, BRUNO CAILLAULT, FRANÇOIS-XAVIER ZGAINSKI, JEAN-LOUIS COULOMB, OLIVIER CHABEDEC
(85) 14/11/2013
(86) PCT EP2012/059029 de 15/05/2012
(87) WO 2012/156406 de 22/11/2012

(21) **BR 11 2013 029457-4** A2 **1.3**
(22) 14/05/2012
(30) 15/05/2011 US 61/486,304; 28/05/2011 US 61/491,188; 01/07/2011 US 13/174,849
(51) C10G 3/00 (2006.01), C10L 5/40 (2006.01), C10L 5/44 (2006.01), B09B 3/00 (2006.01), C10B 53/02 (2006.01)
(54) MÉTODO DE FRACIONAMENTO E PIRÓLISE RÁPIDA DE BIOMASSA INTEGRADA
(71) AVELLO BIOENERGY, INC. (US)
(72) CODY ELLENS, JARED BROWN, ANTHONY POLLARD, DENNIS BANASIAK
(85) 14/11/2013
(86) PCT US12/037853 de 14/05/2012
(87) WO 2012/158651 de 22/11/2012

(21) **BR 11 2013 029459-0** A2 **1.3**
(22) 03/05/2012
(30) 16/05/2011 FR 1101476
(51) F03D 7/04 (2006.01), F03D 9/00 (2006.01), F03D 7/02 (2006.01)
(54) TURBINA, MÉTODO DE OPERAR UMA TURBINA E VEÍCULO
(71) SAVE INGENIERIE (FR)
(72) BERNARD PERRIERE
(85) 14/11/2013
(86) PCT FR2012/000172 de 03/05/2012
(87) WO 2012/156592 de 22/11/2012

(21) **BR 11 2013 029460-4** A2 **1.3**
(22) 03/05/2012
(30) 16/05/2011 FR 11/01475
(51) H02K 7/18 (2006.01), H02K 21/12 (2006.01)
(54) TURBINA CAPAZ DE GERAR UMA CORRENTE ELÉTRICA
(71) SAVE INGENIERIE (FR)
(72) BERNARD PERRIERE
(85) 14/11/2013
(86) PCT FR2012/000173 de 03/05/2012
(87) WO 2012/156593 de 22/11/2012

(21) **BR 11 2013 029461-2** A2 **1.3**
(22) 19/05/2011
(51) H02H 7/045 (2006.01), H02H 1/00 (2006.01)
(54) MÉTODO PARA GERAR UM SINAL DE FALHA QUE INDICA SE UMA FALHA INTERNA DE TRANSFORMADOR OCORREU E DISPOSITIVO DE PROTEÇÃO DIFERENCIAL PARA PROTEGER UM TRANSFORMADOR
(71) SIEMENS AKTIENGESELLSCHAFT (DE)
(72) DANIEL BEJMERT, WALDEMAR REBIZANT, LUDWIG SCHIEL, ANDRZEJ WISZNIEWSKI
(85) 14/11/2013
(86) PCT EP2011/058131 de 19/05/2011
(87) WO 2012/155974 de 22/11/2012

(21) **BR 11 2013 029462-0** A2 **1.3**
(22) 14/05/2012
(30) 16/05/2011 US 61/486,535
(51) E21B 43/22 (2006.01)
(54) COMPOSIÇÃO DE SURFACTANTE E CONCENTRADO AQUOSO ÚTEIS PARA RECUPERAÇÃO DE PETRÓLEO, PRODUTO INJETÁVEL FEITO PARA DILUIR O CONCENTRADO E A COMPOSIÇÃO DE SURFACTANTE, MICROEMULSÃO DE PETRÓLEO EM ÁGUA DE BAIXA VISCOSIDADE, ESTÁVEL E MÉTODO
(71) STEPAN COMPANY (US)
(72) RAMAKRISHNA RAVIKIRAN, JIEYUAN ZHANG
(85) 14/11/2013
(86) PCT US2012/037842 de 14/05/2012
(87) WO 2012/158645 de 22/11/2012

(21) **BR 11 2013 029465-5** A2 **1.3**
(22) 16/05/2012
(30) 16/05/2011 GB 1108098.3
(51) E21B 47/00 (2006.01), E21B 47/10 (2006.01)
(54) MÉTODO DE DETERMINAR SE UMA OPERAÇÃO DE VEDAÇÃO DE ORIFÍCIO DE POÇO FOI REALIZADA CORRETAMENTE, TUBULAÇÃO DE REVESTIMENTO DE ORIFÍCIO DE POÇO E MÉTODO DE DETERMINAR SE UMA OPERAÇÃO DE CEMENTAÇÃO DE ORIFÍCIO DE POÇO FOI REALIZADA CORRETAMENTE
(71) INTELLIGENT WELL CONTROLS LIMITED (GB)
(72) BRUCE MCGARIAN, WILLIAM BROWN-KERR
(85) 14/11/2013
(86) PCT GB2012/051088 de 16/05/2012
(87) WO 2012/156730 de 22/11/2012

(21) **BR 11 2013 029468-0** A2 **1.3**
(22) 24/04/2012
(30) 16/05/2011 DE 20 2011 050 146.9
(51) E21C 27/22 (2006.01), E21C 35/12 (2006.01)
(54) APARELHO PARA FRESAGEM DE PEDRA, MINERAIS OU OUTROS MATERIAIS
(71) CATERPILLAR GLOBAL MINING EUROPE GMBH (DE)
(72) JENS STEINBERG, JOACHIM RASCHKA, FRANK HERRMANN, CHRISTIAN SCHREITER
(85) 14/11/2013
(86) PCT IB2012/052053 de 24/04/2012
(87) WO 2012/156841 de 22/11/2012

(21) **BR 11 2013 029469-8** A2 **1.3**
(22) 24/04/2012
(30) 16/05/2011 DE 20 2011 050 144.2
(51) E21C 27/22 (2006.01), E21C 27/24 (2006.01), E21C 31/02 (2006.01)
(54) APARELHO PARA FRESAGEM DE PEDRA, MINERAIS OU OUTROS MATERIAIS
(71) CATERPILLAR GLOBAL MINING EUROPE GMBH (DE)
(72) JAN ROHWER, JENS STEINBERG, JOACHIM RASCHKA, FRANK HERRMANN, CHRISTIAN SCHREITER
(85) 14/11/2013
(86) PCT IB2012/052056 de 24/04/2012
(87) WO 2012/156842 de 22/11/2012

(21) **BR 11 2013 029472-8** A2 **1.3**
(22) 11/05/2012
(30) 16/05/2011 DE 10 2011 101 503.9
(51) G01N 27/22 (2006.01), G01N 27/07 (2006.01), G01K 1/14 (2006.01), G01K 13/02 (2006.01)
(54) CARCAÇA DE COMPONENTE DE SENSOR
(71) SCHOTT AG (DE)
(72) REINHARD RANFTL, HELMUT HARTL
(85) 14/11/2013
(86) PCT EP2012/002033 de 11/05/2012
(87) WO 2012/156057 de 22/11/2012

(21) **BR 11 2013 029473-6** A2 **1.3**
(22) 15/05/2012
(30) 16/05/2011 IT MI2011A 000854
(51) C08F 210/18 (2006.01), B01J 8/22 (2006.01), C08F 210/16 (2006.01), C08F 2/06 (2006.01)
(54) PROCESSO DE SOLUÇÃO PARA A PRODUÇÃO DE ELASTÔMEROS DE EP(D)M E REATOR DE POLIMERIZAÇÃO PARA USO NO DITO PROCESSO
(71) FASTECH S.R.L. (IT)
(72) GABRIELE OMICINI
(85) 14/11/2013
(86) PCT EP2012/058996 de 15/05/2012
(87) WO 2012/156393 de 22/11/2012

(21) **BR 11 2013 029474-4** A2 **1.3**
(22) 07/07/2011
(30) 16/05/2011 IT MI2011A000850
(51) B24D 5/14 (2006.01), B24D 7/06 (2006.01), B24D 7/14 (2006.01), B24D 11/04 (2006.01)
(54) FERRAMENTA MULTI-ABRASIVA
(71) REN S.R.L. (IT)
(72) NICOLA FIORE

(85) 14/11/2013
(86) PCT IT2011/000232 de 07/07/2011
(87) WO 2012/157006 de 22/11/2012

(21) **BR 11 2013 029475-2** A2 **1.3**
(22) 09/10/2011
(30) 17/05/2011 US 13/109,048
(51) G06F 3/14 (2006.01), G06F 3/048 (2013.01)
(54) MÉTODO PARA EXIBIR UM DOCUMENTO, MEIO LEGÍVEL POR COMPUTADOR E DISPOSITIVO QUE EXIBE UM DOCUMENTO
(71) MICROSOFT CORPORATION (US)
(72) KANNAN RAMASUBRAMANIAN, NITHIN ISMAIL, PREMALINI DAVID, GOKUL SINGH, BIJU VENUGOPAL
(85) 14/11/2013
(86) PCT US2011/055506 de 09/10/2011
(87) WO 2012/158191 de 22/11/2012

(21) **BR 11 2013 029481-7** A2 **1.3**
(22) 10/04/2012
(30) 25/05/2011 CN 201110137312.3; 22/07/2011 CN 201110207393.X; 01/08/2011 CN 201110218469.9
(51) H04W 74/08 (2009.01)
(54) MÉTODO DE BACKOFF UTILIZADO PARA UMA CATEGORIA DE ACESSO DE MENOR PRIORIDADE, ESTAÇÃO DE TERMINAL SEM FIO E SISTEMA DE UMA REDE DE ÁREA LOCAL SEM FIO
(71) HUAWEI TECHNOLOGIES CO LTD (CN)
(72) XUN YANG, YUNBO LI, TIANYU WU, HUFEI ZHU
(85) 14/11/2013
(86) PCT CN2012/073708 de 10/04/2012
(87) WO 2012/159502 de 29/11/2012

(21) **BR 11 2013 029484-1** A2 **1.3**
(22) 15/05/2012
(30) 17/05/2011 EP 11 166365.4
(51) A61K 31/519 (2006.01), A61K 31/282 (2006.01), A61P 35/00 (2006.01), A61P 35/04 (2006.01)
(54) MÉTODO PARA O TRATAMENTO DE TUMORES SÓLIDOS AVANÇADOS
(71) BOEHRINGER INGELHEIM INTERNACIONAL GMBH (DE)
(72) TILLMANN TAUBE, GERD MICHAEL MUNZERT, DOROTHEA RUDOLPH
(85) 14/11/2013
(86) PCT EP2012/058959 de 15/05/2012
(87) WO 2012/156380 de 22/11/2012

(21) **BR 11 2013 029672-0** A2 **1.3**
(22) 11/05/2012
(30) 16/05/2011 EP 11166229.2
(51) A61K 31/00 (2006.01), A61K 31/277 (2006.01), A61K 31/336 (2006.01), A61K 31/40 (2006.01), A61K 31/495 (2006.01), A61K 31/55 (2006.01), A61P 9/00 (2006.01)
(54) USO DE INIBIÇÃO DA CATEPSINA K PARA O TRATAMENTO E/OU PROFILAXIA DA HIPERTENSÃO PULMONAR E/OU INSUFICIÊNCIA CARDÍACA
(71) BAYER INTELLECTUAL PROPERTY GMBH (DE)
(72) Stefan Golz, Martina Delbeck, Heinrich Meier, Andreas Geerts, Thomas Mondritzki, Hubert Trübel
(85) 18/11/2013
(86) PCT EP2012/058773 de 11/05/2012
(87) WO 2012/156311 de 22/11/2012

(21) **BR 11 2013 029686-0** A2 **1.3**
(22) 25/04/2012
(30) 24/05/2011 US 61/489,280
(51) H01L 33/62 (2010.01), H01L 33/00 (2010.01), H01L 33/48 (2010.01)
(54) ESTRUTURA DE FLIP CHIP DE DIODO EMISSOR DE LUZ E MÉTODO DE FORMAÇÃO DE UMA ESTRUTURA DE FLIP CHIP DE DIODO EMISSOR DE LUZ
(71) KONINKLIJKE PHILIPS N.V. (NL)
(72) JIPU LEI, YAJUN WEI, ALEXANDER H. NICKEL, STEFANO SCHIAFFINO, DANIEL ALEXANDER STEIGERWALD
(85) 19/11/2013
(86) PCT IB2012/052062 de 25/04/2012
(87) WO 2012/160455 de 29/11/2012

(21) **BR 11 2013 029687-9** A2 **1.3**
(22) 15/05/2011
(30) 20/05/2011 US 13/112,926
(51) B61G 3/04 (2006.01)
(54) NÚCLEO DE ENGATE DE VAGÃO FERROVIÁRIO COM LINHA DE SEPARAÇÃO VERTICAL E MÉTODO DE PRODUÇÃO
(71) BEDLOE INDUSTRIES LLC (US)
(72) F. ANDREW NIBOUAR, JERRY R. SMERECKY, KELLY DAY, VAUGHN MAKARY, NICK SALAMASICK
(85) 19/11/2013
(86) PCT US2012/037907 de 15/05/2011
(87) WO 2012/162024 de 29/11/2012

(21) **BR 11 2013 029688-7** A2 **1.3**
(22) 21/05/2012
(30) 23/05/2011 EP 11305633.7
(51) A61F 7/00 (2006.01), A47C 21/04 (2006.01)
(54) SISTEMA E MÉTODO DE AJUSTE DO MICROCLIMA DE AMBIENTES DE CAMA, USO DE UM SISTEMA E USO DE AQUECIMENTO POR MEIO DE FIOS DE RESISTÊNCIA ELÉTRICA EM COMBINAÇÃO COM O FLUXO DE AR
(71) KONINKLIJKE PHILIPS N.V. (NL)
(72) JOLDERT MARIA BOERSMA, JACQUELINE VAN DRIEL
(85) 19/11/2013
(86) PCT IB2012/052532 de 21/05/2012
(87) WO 2012/160502 de 29/11/2012

(21) **BR 11 2013 029689-5** A2 **1.3**
(22) 16/05/2012
(30) 23/05/2011 CN PCT/CN2011/074525
(51) A47J 31/053 (2006.01)
(54) APARELHO PARA A PREPARAÇÃO DE UMA BEBIDA A PARTIR DE UM SOLVENTE E DE INGREDIENTES E MÉTODO PARA A PREPARAÇÃO DE UMA BEBIDA A PARTIR DE UM SOLVENTE E INGREDIENTES
(71) KONINKLIJKE PHILIPS N.V. (NL)
(72) WAN KEI RICKY HA
(85) 19/11/2013
(86) PCT IB2012/052448 de 16/05/2012
(87) WO 2012/160482 de 29/11/2012

(21) **BR 11 2013 029690-9** A2 **1.3**
(22) 08/05/2012
(30) 23/05/2011 CN PCT/CN2011/074523
(51) A47J 31/053 (2006.01), A47J 31/18 (2006.01)
(54) APARELHO PARA A PREPARAÇÃO DE UMA BEBIDA DE UM SOLVENTE E INGREDIENTES E MÉTODO DE PREPARAÇÃO DE UMA BEBIDA A PARTIR DE UM SOLVENTE E DE INGREDIENTES
(71) KONINKLIJKE PHILIPS N.V. (NL)
(72) WAN KEI RICKY HA
(85) 19/11/2013
(86) PCT IB2012/052279 de 08/05/2012
(87) WO 2012/160466 de 29/11/2012

(21) **BR 11 2013 029691-7** A2 **1.3**
(22) 11/05/2012
(30) 24/05/2011 EP 11167285.3
(51) G01B 11/25 (2006.01), G06T 7/00 (2006.01)
(54) MÉTODO DE DETERMINAÇÃO DE INFORMAÇÕES DA POSIÇÃO DE SUPERFÍCIES 3D A PARTIR DE UMA IMAGEM 2D, PRODUTO DE PROGRAMA DE COMPUTADOR, E SCANNER DE OBJETOS 3D PARA DETERMINAÇÃO DE INFORMAÇÕES DE POSIÇÕES 3D
(71) KONINKLIJKE PHILIPS N.V. (NL)
(72) DMITRY NIKOLAYEVICH ZNAMENSKIY, RUUD VLUTTERS, KARL CATHARINA VAN BREE
(85) 19/11/2013
(86) PCT IB2012/052347 de 11/05/2012
(87) WO 2012/160470 de 29/11/2012

(21) **BR 11 2013 029692-5** A2 **1.3**
(22) 10/05/2012
(30) 26/05/2011 US 61/490,222
(51) C07D 403/04 (2006.01), C07D 403/12 (2006.01), A61K 31/4439 (2006.01), A61P 19/02 (2006.01)
(54) DERIVADOS DE IMIDAZOL ÚTEIS PARA O TRATAMENTO DA ARTRITE
(71) ELI LILLY AND COMPANY (US)
(72) NORMAN EARLE HUGHES, TIMOTHY ANDREW WOODS, BRYAN HURST NORMAN
(85) 19/11/2013
(86) PCT US2012/037200 de 10/05/2012
(87) WO 2012/161965 de 29/11/2012

(21) **BR 11 2013 029694-1** A2 **1.3**
(22) 21/05/2012
(30) 20/05/2011 US 61/488,547
(51) B29C 45/77 (2006.01)
(54) CONTROLE DE PRESSÃO ALTERNATIVO PARA UM APARELHO DE MOLDAGEM POR INJEÇÃO A PRESSÃO CONSTANTE BAIXA
(71) The Procter & Gamble Company (US)

(72) GENE MICHAEL ALTONEN, CHARLES JOHN BERG JR., RALPH EDWARD NEUFARTH, GARY FRANCIS SCHILLER
(85) 19/11/2013
(86) PCT US2012/038811 de 21/05/2012
(87) WO 2012/162229 de 29/11/2012

(21) **BR 11 2013 029695-0** A2 **1.3**
(22) 21/05/2012
(30) 20/05/2011 US 61/488,564
(51) B29C 45/77 (2006.01)
(54) APARELHO E MÉTODO PARA MOLDAGEM POR INJEÇÃO A PRESSÃO CONSTANTE BAIXA
(71) The Procter & Gamble Company (US)
(72) GENE MICHAEL ALTONEN, RALPH EDWARD NEUFARTH, GARY FRANCIS SCHILLER
(85) 19/11/2013
(86) PCT US2012/038774 de 21/05/2012
(87) WO 2012/162218 de 29/11/2012

(21) **BR 11 2013 029697-6** A2 **1.3**
(22) 18/05/2012
(30) 19/05/2011 US 61/487,814; 12/07/2011 US 61/506,779; 23/08/2011 US 61/514,365; 02/12/2011 US 61/566,535; 12/12/2011 US 61/569,653; 22/12/2011 US 61/579,179; 09/01/2012 US 61/584,419; 20/01/2012 US 61/588,706; 06/02/2012 US 61/595,487; 24/02/2012 US 61/602,754; 02/03/2012 US 61/606,271; 23/04/2012 US 61/637,042; 03/05/2012 US 61/642,252; 17/05/2012 US 13/474,573
(51) H04L 29/06 (2006.01), H04W 28/06 (2009.01), H04L 1/00 (2006.01), H04L 29/12 (2006.01)
(54) APARELHO E MÉTODOS PARA COMPRESSÃO DE CABEÇALHO DE CONTROLE DE ACESSO AO MEIO
(71) QUALCOMM INCORPORATED (US)
(72) MAARTEN MENZO WENTINK, SANTOSH PAUL ABRAHAM
(85) 19/11/2013
(86) PCT US2012/038723 de 18/05/2012
(87) WO 2012/159094 de 22/11/2012

(21) **BR 11 2013 029700-0** A2 **1.3**
(22) 23/05/2012
(30) 24/05/2011 EP 11 167358.8
(51) A23L 1/29 (2006.01), A23L 1/308 (2006.01), A61K 31/702 (2006.01)
(54) COMPOSIÇÃO DE OLIGOSSACARÍDEO-GALACTO-OLIGOSSACARÍDEO DO LEITE PARA FÓRMULA PARA LACTENTES CONTENDO A FRAÇÃO DE OLIGOSSACARÍDEO SOLÚVEL PRESENTE NO LEITE, E TENDO UM NÍVEL BAIXO DE MONOSSACARÍDEOS, E UM PROCESSO PARA PRODUZIR A COMPOSIÇÃO
(71) NESTEC S.A. (CH)
(72) RAFAEL BERROCAL, MARCEL BRAUN, AGUSTIN CEVALLOS, VANESSA MARIE, GRÉGOIRE RICARD
(85) 19/11/2013
(86) PCT EP2012/059562 de 23/05/2012
(87) WO 2012/160080 de 29/11/2012

(21) **BR 11 2013 029708-5** A2 **1.3**
(22) 18/05/2012
(30) 20/05/2011 US 61/488,376
(51) G10K 11/20 (2006.01)
(54) TRANSDUTOR PARA SISTEMAS ACÚSTICOS DE CONJUNTO EM RELAÇÃO DE FASE
(71) SECOND WIND SYSTEMS, INC. (US)
(72) NIELS LAWHITE, ANDREW HASTINGS-BLACK, LOUIS MANFREDI, MICHAEL JOBIN, WALTER L. SASS
(85) 19/11/2013
(86) PCT US2012/038645 de 18/05/2012
(87) WO 2012/162170 de 29/11/2012

(21) **BR 11 2013 029721-2** A2 **1.3**
(22) 18/05/2012
(30) 19/05/2011 US 61/487,945
(51) E21B 43/12 (2006.01), E21B 33/072 (2006.01)
(54) VEDAÇÃO AO REDOR DO CABO TRANÇADO
(71) ZEITECS B.V. (NL)
(72) JAMES RUDOLPH WETZEL, NICOLAS A. GARIBAY, NEIL GRIFFITHS
(85) 19/11/2013
(86) PCT US2012/038657 de 18/05/2012
(87) WO 2012/159062 de 22/11/2012

(21) **BR 11 2013 029724-7** A2 **1.3**
(22) 27/04/2012
(30) 23/05/2011 US 61/488,944
(51) G01F 1/00 (2006.01), G01F 15/075 (2006.01), G01F 1/84 (2006.01)
(54) SISTEMA DE FLUXO DE FLUIDO, MÉTODO DE OPERAR UM MEDIDOR VIBRATÓRIO, E, ELETRÔNICA DE MEDIDOR
(71) MICRO MOTION, INC (US)
(72) WEINSTEIN JOEL, PRUYSEN AART R., JONES STEVEN M., HOUGHTON JOHN ANSDELL
(85) 19/11/2013
(86) PCT US2012/035587 de 27/04/2012
(87) WO 2012/161922 de 29/11/2012

(21) **BR 11 2013 029725-5** A2 **1.3**
(22) 22/05/2012
(30) 23/05/2011 JP 2011-114963; 23/05/2011 JP 2011-114974; 23/05/2011 JP 2011-114988; 23/05/2011 JP 2011-114994
(51) H01M 4/66 (2006.01), H01B 5/02 (2006.01), H01M 4/64 (2006.01)
(54) COLETOR DE CORRENTE, BATERIA, E, BATERIA BIPOLAR
(71) NISSAN MOTOR COMPANY LIMITED (JP) , KANEKA CORPORATION (JP)
(72) KATO YUSUKE, ITO TAKASHI, YANAGIDA MASSAMI, OKU SATOSHI, OGINO HIROYUKI, KUSAKABE MASSATO, MUKAI RYUTARO, KOJIMA MASAHIRO, KIKUCHI TAKASHI, WAKI AKIKO, INOUE, SHIHO, IBUKA SHIGEO, TANAKA YASUYUKI, SHIMOIDA YOSHIO, MUROYA YUJI, WAKI NORISHA
(85) 19/11/2013
(86) PCT JP2012/063021 de 22/05/2012
(87) WO 2012/161181 de 29/11/2012

(21) **BR 11 2013 029735-2** A2 **1.3**
(22) 16/05/2012
(30) 20/05/2011 DE 10 2011 076 225.6
(51) F28F 9/02 (2006.01), B21D 53/02 (2006.01), B23P 15/26 (2006.01)
(54) TROCADOR DE CALOR
(71) BEHR GMBH & CO. KG (DE)
(72) VOLKER KURZ, HICHAM ROUHANA, HAYMO BRÖDER
(85) 19/11/2013
(86) PCT EP2012/059212 de 16/05/2012
(87) WO 2012/159971 de 29/11/2012

(21) **BR 11 2013 029736-0** A2 **1.3**
(22) 24/05/2012
(30) 24/05/2011 US 61/489.461; 24/05/2011 US 61/489.452
(51) G02B 6/44 (2006.01), H02G 15/013 (2006.01)
(54) ARRUELA DE OLHAL PORTA TRÊS CABOS
(71) CORNING CABLE SYSTEMS LLC (US)
(72) HOWARD C. SCHWARTZ
(85) 19/11/2013
(86) PCT US2012/039337 de 24/05/2012
(87) WO 2012/162497 de 29/11/2012

(21) **BR 11 2013 029737-9** A2 **1.3**
(22) 24/05/2012
(30) 24/05/2011 US 61/489.461; 24/05/2011 US 61/489.452
(51) G02B 6/44 (2006.01), H02G 15/013 (2006.01)
(54) DISPOSITIVO DE ALÍVIO DE TENSÃO
(71) CORNING CABLE SYSTEMS LLC (US)
(72) JASON C PAYNE, KARYNE P PREVRATIL, HOWARD C SCHWARTZ
(85) 19/11/2013
(86) PCT US2012/039349 de 24/05/2012
(87) WO 2012/162504 de 29/11/2012

(21) **BR 11 2013 029739-5** A2 **1.3**
(22) 18/05/2012
(30) 20/05/2011 IT AN2011A000063
(51) B60S 3/04 (2006.01)
(54) SISTEMA PARA OBTENÇÃO DE FORMA DE VEÍCULO A MOTOR
(71) OMG DI GEMINIANI GINO (IT)
(72) GINO GEMINIANI
(85) 19/11/2013
(86) PCT IT2012/000147 de 18/05/2012
(87) WO 2012/160582 de 29/11/2012

(21) **BR 11 2013 029743-3** A2 **1.3**
(22) 22/06/2012
(30) 22/06/2011 IT MI2011A001132
(51) C25B 11/04 (2006.01), C25C 7/02 (2006.01)
(54) ELETRODO ADEQUADO PARA A EVOLUÇÃO DE OXIGÊNIO EM PROCESSOS ELETROLÍTICOS, MÉTODO PARA FABRICAR UM ELETRODO E PROCESSO DE ELETRODEPOSIÇÃO CATÓDICA DE METAIS DE UMA SOLUÇÃO AQUOSA
(71) INDUSTRIE DE NORA S.P.A. (IT)
(72) FABIO TIMPANO, ALICE CALDERARA
(85) 19/11/2013
(86) PCT EP2012/062088 de 22/06/2012
(87) WO 2012/175673 de 27/12/2012

(21) **BR 11 2013 029744-1** A2 **1.3**
(22) 09/03/2012
(30) 25/05/2011 JP 2011-116536
(51) H01M 4/38 (2006.01)
(54) MATERIAL ATIVO NO ELETRODO NEGATIVO PARA DISPOSITIVOS ELÉTRICOS
(71) NISSAN MOTOR CO., LTD. (JP)
(72) MANABU WATANABE, MASAO YOSHIDA, OSAMU TANAKA
(85) 19/11/2013
(86) PCT JP2012/056128 de 09/03/2012
(87) WO 2012/160858 de 29/11/2012

(21) **BR 11 2013 029748-4** A2 **1.3**
(22) 23/05/2012
(30) 27/05/2011 FR 1154676
(51) F04D 29/02 (2006.01), F04D 29/32 (2006.01), F04D 29/54 (2006.01)
(54) PROCESSO DE REFORÇO DE UMA PEÇA MECÂNICA
(71) SNECMA (FR)
(72) GILLES CHARLES CASIMIR KLEIN, JEAN-MICHEL PATRICK MAURICE FRANCHET, DOMINIQUE MAGNAUDEIX, GILBERT MICHEL MARIN LECONTE
(85) 19/11/2013
(86) PCT FR2012/051162 de 23/05/2012
(87) WO 2012/164205 de 06/12/2012

(21) **BR 11 2013 029749-2** A2 **1.3**
(22) 14/05/2012
(30) 20/05/2011 FR 11 54435
(51) B65F 7/00 (2006.01)
(54) CONTÊINER DE LIXO RESIDENCIAL ASSIM COMO O PROCESSO DE DESINFECÇÃO OU DE LIMPEZA DE TAL CONTÊNIER
(71) LAURENT PIROLLET (FR)
(72) LAURENT PIROLLET
(85) 19/11/2013
(86) PCT EP2012/058855 de 14/05/2012
(87) WO 2012/159907 de 29/11/2012

(21) **BR 11 2013 029750-6** A2 **1.3**
(22) 16/03/2012
(30) 25/05/2011 JP 2011-116707
(51) H01M 4/38 (2006.01), C22C 30/04 (2006.01)
(54) MATERIAL ATIVO DE ELETRODO NEGATIVO PARA DISPOSITIVO ELÉTRICO
(71) NISSAN MOTOR CO., LTD. (JP)
(72) MANABU WATANABE, MASAO YOSHIDA, OSAMU TANAKA
(85) 19/11/2013
(86) PCT JP2012/056928 de 16/03/2012
(87) WO 2012/160866 de 29/11/2012

(21) **BR 11 2013 029751-4** A2 **1.3**
(22) 07/06/2012
(30) 10/06/2011 SE 1150531-0
(51) B60W 30/18 (2006.01), B60W 10/08 (2006.01), B60W 10/02 (2006.01), B60W 10/30 (2006.01), B60W 10/11 (2012.01), B60W 50/00 (2006.01)
(54) MÉTODO E SISTEMA PARA UM VEÍCULO
(71) SCANIA CV AB (SE)
(72) MUSTAFA ABDUL-RASOOL, OSKAR JOHANSSON, MIKAEL ÖGREN
(85) 19/11/2013
(86) PCT SE2012/050607 de 07/06/2012
(87) WO 2012/169961 de 13/12/2012

(21) **BR 11 2013 029752-2** A2 **1.3**
(22) 25/04/2012
(30) 20/05/2011 EP 11166910.7
(51) F16C 32/04 (2006.01)
(54) ROLAMENTO RADIAL MAGNÉTICO E MÉTODO PARA CONTROLAR UM ROLAMENTO RADIAL MAGNÉTICO
(71) SIEMENS AKTIENGESELLSCHAFT (DE)
(72) ROLF VOLLMER
(85) 19/11/2013
(86) PCT EP2012/057548 de 25/04/2012
(87) WO 2012/159842 de 29/11/2012

(21) **BR 11 2013 029754-9** A2 **1.3**
(22) 24/05/2012
(30) 25/05/2011 IT VI2011A000133
(51) B65G 1/04 (2006.01), B65G 1/06 (2006.01), B65G 47/52 (2006.01), B65G 61/00 (2006.01)
(54) SISTEMA PARA MANUSEIO, CARREGAMENTO E DESCARREGAMENTO DE COUROS ENTRE MÁQUINAS DE CURTUME
(71) FELTRE S.R.L (IT)
(72) GRAZIANO FELTRE, DOMENICO FELTRE, MICHELE SANTIMARIA
(85) 19/11/2013
(86) PCT EP2012/059786 de 24/05/2012
(87) WO 2012/160178 de 29/11/2012

(21) **BR 11 2013 029755-7** A2 **1.3**
(22) 15/05/2012
(30) 20/05/2011 EP 11166854.7
(51) B41F 9/10 (2006.01)
(54) SISTEMA DE ESFREGAÇÃO DE TINTA PARA UMA PRENSA DE IMPRESSÃO POR ENTALHE; E PRENSA DE IMPRESSÃO POR ENTALHE
(71) KBA-NOTASYS SA (CH)
(72) LAURENT CLAUDE, ANTOINE MERMINOD
(85) 19/11/2013
(86) PCT IB2012/052416 de 15/05/2012
(87) WO 2012/160478 de 29/11/2012

(21) **BR 11 2013 029759-0** A2 **1.3**
(22) 14/06/2012
(30) 14/06/2011 IT MI2011A001070
(51) C25B 9/18 (2006.01), C25B 15/00 (2006.01)
(54) CÉLULA DE UM ELETROLISADOR CONSISTINDO EM UMA DISPOSIÇÃO MODULAR DE CÉLULAS ELETROQUÍMICAS, E MÉTODO DE REPARAR UMA CÉLULA DE UM ELETROLISADOR CONSISTINDO EM UMA DISPOSIÇÃO MODULAR DE CÉLULAS ELETROQUÍMICAS
(71) UHDENORA S.P.A. (IT)
(72) TIMO STEYER
(85) 19/11/2013
(86) PCT EP2012/061360 de 14/06/2012
(87) WO 2012/172021 de 20/12/2012

(21) **BR 11 2013 029765-4** A2 **1.3**
(22) 20/05/2011
(51) C08B 37/00 (2006.01), A61K 31/737 (2006.01)
(54) SULFATO DE CONDROITINA SIMILAR AO DE TUBARÃO E PROCESSO PARA O PREPARO DO MESMO
(71) GNOSIS S.P.A. (IT)
(72) ERMANNO VALOTI, NICCOLÒ MIRAGLIA, DAVIDE BIANCHI, MARCO VALETTI, PAOLA BAZZA
(85) 19/11/2013
(86) PCT EP2011/058297 de 20/05/2011
(87) WO 2012/159655 de 29/11/2012

(21) **BR 11 2013 029766-2** A2 **1.3**
(22) 24/05/2012
(30) 25/05/2011 JP 2011-117432
(51) C22C 38/00 (2006.01), C21D 9/46 (2006.01), C22C 38/06 (2006.01), C22C 38/60 (2006.01)
(54) CHAPA DE AÇO LAMINADA A FRIO E MÉTODO PARA PRODUÇÃO DA MESMA
(71) NIPPON STEEL & SUMITOMO METAL CORPORATION (JP)
(72) YURI TODA, RIKI OKAMOTO, NOBUHIRO FUJITA, KOHICHI SANO, HIROSHI YOSHIDA, TOSHIO OGAWA, KUNIO HAYASHI, KAZUAKI NAKANO
(85) 19/11/2013
(86) PCT JP2012/063261 de 24/05/2012
(87) WO 2012/161241 de 29/11/2012

(21) **BR 11 2013 029767-0** A2 **1.3**
(22) 15/05/2012
(30) 20/05/2011 US 13/112,903
(51) B61G 3/04 (2006.01)
(54) NÚCLEOS DE ARTICULAÇÃO PARA ACOPLADOR DE LOCOMOTIVA COM SUPORTE DE NÚCLEO TRASEIRO
(71) BEDLOE INDUSTRIES LLC (US)
(72) F. ANDREW NIBOUAR, JERRY R. SMERECKY, KELLY DAY, VAUGHN MAKARY, NICK SALAMASICK
(85) 19/11/2013
(86) PCT US2012/037949 de 15/05/2012
(87) WO 2012/162029 de 29/11/2012

(21) **BR 11 2013 029768-9** A2 **1.3**
(22) 16/05/2012
(30) 20/05/2011 JP 2011-113629; 20/05/2011 JP 2011-113630
(51) B21D 22/26 (2006.01), B21D 53/88 (2006.01)
(54) MÉTODO DE MOLDAGEM POR PRENSA E COMPONENTE DE VEÍCULO
(71) NIPPON STEEL & SUMITOMO METAL CORPORATION (JP)
(72) SHIGERU YONEMURA, AKIHIRO UENISHI, SHIN TOYOKAWA, TAKUYA KUWAYAMA, TAKASHI ARIGA
(85) 19/11/2013
(86) PCT JP2012/062522 de 16/05/2012
(87) WO 2012/161050 de 29/11/2012

(21) **BR 11 2013 029773-5** A2 **1.3**
(22) 18/05/2012
(30) 20/05/2011 GB 1108506.5
(51) A61K 31/05 (2006.01), A61K 31/185 (2006.01), A61K 31/352 (2006.01), A61P 25/02 (2006.01)
(54) CANABINOIDES PARA USO NO TRATAMENTO DE DOR NEUROPÁTICA
(71) GW PHARMA LIMITED (GB) , OTSUKA PHARMACEUTICAL CO., LTD (JP)
(72) SABATINO MAIONE, FRANCESCO ROSSI, GEOFFREY GUY, COLIN STOTT, TETSURO KIKUCHI
(85) 19/11/2013

(86) PCT GB2012/051129 de 18/05/2012
(87) WO 2012/160358 de 29/11/2012

(21) **BR 11 2013 029775-1** A2 **1.3**
(22) 17/05/2012
(30) 20/05/2011 JP 2011-113633
(51) F16K 1/04 (2006.01), F16K 1/42 (2006.01)
(54) APARELHO DE CONTROLE DE TAXA DE FLUXO
(71) SMC KABUSHIKI KAISHA (JP)
(72) KENJI SHISHIDO
(85) 19/11/2013
(86) PCT JP2012/063239 de 17/05/2012
(87) WO 2012/161234 de 29/11/2012

(21) **BR 11 2013 029776-0** A2 **1.3**
(22) 18/05/2012
(30) 20/05/2011 JP 2011-113777
(51) F16G 5/20 (2006.01), B32B 25/02 (2006.01), C08K 5/20 (2006.01), C08L 11/00 (2006.01), C08L 77/10 (2006.01), F16G 5/06 (2006.01)
(54) CORREIA DE TRANSMISSÃO DE ENERGIA
(71) MITSUBOSHI BELTING LTD. (JP)
(72) TAKESHI NISHIYAMA, SUSUMU TAKABA
(85) 19/11/2013
(86) PCT JP2012/062872 de 18/05/2012
(87) WO 2012/161141 de 29/11/2012

(21) **BR 11 2013 029777-8** A2 **1.3**
(22) 18/05/2012
(30) 20/05/2011 GB 1108519.8; 19/07/2011 US 61/509,272; 22/12/2011 US 61/579,310
(51) C12P 19/02 (2006.01), C12P 19/12 (2006.01), C12P 7/06 (2006.01), C12P 7/64 (2006.01), C12R 1/89 (2006.01), C12R 1/91 (2006.01)
(54) PROCESSO FOTOSSINTÉTICO
(71) NATURALLY SCIENTIFIC TECHNOLOGIES LIMITED (GB)
(72) PETER ANDREW WHITTON
(85) 19/11/2013
(86) PCT GB2012/051135 de 18/05/2012
(87) WO 2012/160360 de 29/11/2012

(21) **BR 11 2013 029778-6** A2 **1.3**
(22) 16/05/2012
(30) 20/05/2011 IN 1727/CHE/2011; 22/06/2011 US 61/499,856; 13/07/2011 EP 11305923.2
(51) A61K 9/48 (2006.01), A61K 47/10 (2006.01), A61K 31/4545 (2006.01)
(54) COMPOSIÇÃO FARMACÊUTICA QUE COMPREENDE FEXOFENADINA
(71) AVENTIS PHARMACEUTICALS INC. (US)
(72) SUDHAKARA RAO BADABHAGNI, NILESH JAISWAL, PRAVEEN KHULLAR, KUM PRASAD
(85) 19/11/2013
(86) PCT EP2012/059147 de 16/05/2012
(87) WO 2012/159960 de 29/11/2012

(21) **BR 11 2013 029779-4** A2 **1.3**
(22) 16/05/2012
(30) 19/05/2011 CA 2,740,584
(51) C10G 15/08 (2006.01), C10G 33/02 (2006.01), C10G 32/02 (2006.01)
(54) MÉTODO E APARELHO PARA TRATAMENTO MAGNÉTICO INDIRETO DE FLUIDOS E GASES
(71) PROFESSIONALS FOR ENERGY - ENVIRONMENT AND WATER SOLUTIONS LTD. CO. (JO)
(72) ZAER ABO-HAMMOUR
(85) 19/11/2013
(86) PCT EP2012/059164 de 16/05/2012
(87) WO 2012/156464 de 22/11/2012

(21) **BR 11 2013 029784-0** A2 **1.3**
(22) 18/05/2012
(30) 20/05/2011 EP 11250542.5
(51) F04C 28/12 (2006.01), F04C 28/26 (2006.01), F04C 14/02 (2006.01), F04C 28/02 (2006.01), F04C 18/16 (2006.01)
(54) BOMBA
(71) BP EXPLORATION OPERATING COMPANY LIMITED (GB)
(72) MARK JOSEPH DENNY
(85) 19/11/2013
(86) PCT EP2012/059249 de 18/05/2012
(87) WO 2012/159985 de 29/11/2012

(21) **BR 11 2013 029785-9** A2 **1.3**
(22) 18/05/2012
(30) 20/05/2011 ES 201130818
(51) G01B 9/02 (2006.01)
(54) DISPOSITIVO DE VARREDURA PARA INTERFEROMETRIA DE COERÊNCIA BAIXA
(71) MEDLUMICS, S.L. (ES)
(72) JOSÉ LUIS RUBIO GUIVERNAU, EDUARDO MARGALLO BALBÁS
(85) 19/11/2013
(86) PCT EP2012/059308 de 18/05/2012
(87) WO 2012/160005 de 29/11/2012

(21) **BR 11 2013 029786-7** A2 **1.3**
(22) 16/04/2012
(30) 20/05/2011 DE 10 2011 076 238.8
(51) B01D 35/30 (2006.01), B01D 63/08 (2006.01), C12M 1/12 (2006.01), G01N 15/06 (2006.01), G02B 21/34 (2006.01), G01N 1/40 (2006.01), C12M 1/34 (2006.01)
(54) PROCESSO E DISPOSIÇÃO PARA DETECÇÃO DE CÉLULAS EM UMA AMOSTRA DE LÍQUIDO
(71) SIEMENS AKTIENGESELLSCHAFT (DE)
(72) WALTER GUMBRECHT, JOACHIM BANGERT, KATJA FRIEDRICH, KARSTEN HILTAWSKY, PETER PAULICKA, MANFRED STANZEL
(85) 19/11/2013
(86) PCT EP2012/056872 de 16/04/2012
(87) WO 2012/159822 de 29/11/2012

(21) **BR 11 2013 029787-5** A2 **1.3**
(22) 24/05/2012
(30) 25/05/2011 US 61/490,021
(51) C12Q 1/68 (2006.01)
(54) BIOMARCADORES PARA CÂNCER DE PULMÃO
(71) NOVARTIS AG (CH)
(72) EDOARDO MISSIAGLIA, PRATYAKSHA WIRAPATI, SIMONA ROSSI, WERNER KROLL
(85) 19/11/2013
(86) PCT EP2012/059784 de 24/05/2012
(87) WO 2012/160177 de 29/11/2012

(21) **BR 11 2013 029789-1** A2 **1.3**
(22) 16/05/2012
(30) 20/05/2011 FR 11/01555; 20/05/2011 US 61/488,196
(51) C22C 21/06 (2006.01), C22F 1/047 (2006.01)
(54) LIGA DE ALUMÍNIO, MAGNÉSIO E LÍTIO COM TENACIDADE MELHORADA
(71) CONSTELLIUM FRANCE (FR)
(72) FRANK EBERL, BERNARD BES
(85) 19/11/2013
(86) PCT FR2012/000198 de 16/05/2012
(87) WO 2012/160272 de 29/11/2012

(21) **BR 11 2013 029790-5** A2 **1.3**
(22) 16/05/2012
(30) 20/05/2011 IN 1730/CHE/2011; 22/06/2011 US 61/499,842; 13/07/2011 EP 11305920.8
(51) A61K 9/48 (2006.01), A61K 31/192 (2006.01)
(54) COMPOSIÇÃO FARMACÊUTICA COMPREENDENDO CETOPROFENO
(71) AVENTIS PHARMA S.A (FR)
(72) SUDHAKARA RAO BADABHAGNI, NILESH JAISWAL, PRAVEEN KHULLAR, KUM PRASAD
(85) 19/11/2013
(86) PCT EP2012/059161 de 16/05/2012
(87) WO 2012/159962 de 29/11/2012

(21) **BR 11 2013 029794-8** A2 **1.3**
(22) 21/05/2012
(30) 30/05/2011 IT MI2011A000974; 22/07/2011 US 61/510631
(51) B60C 1/00 (2006.01), C08K 7/04 (2006.01)
(54) PNEU DE ALTO DESEMPENHO PARA RODAS DE VEÍCULOS
(71) PIRELLI TYRE S.P.A (IT)
(72) MARCO NAHMIAS NANNI, LUCA GIANNINI, ANGELA LOSTRITTO
(85) 19/11/2013
(86) PCT IB2012/052540 de 21/05/2012
(87) WO 2012/164433 de 06/12/2012

(21) **BR 11 2013 029795-6** A2 **1.3**
(22) 12/04/2012
(30) 19/05/2011 DE 10 2011 102 079.2
(51) G02B 6/38 (2006.01), G02B 6/293 (2006.01), A61B 18/22 (2006.01)
(54) DISPOSITIVO DE ACOPLAMENTO PARA CONDUTOR DE FIBRA ÓPTICA
(71) INGENERIC GMBH (DE) , VIMECON GMBH (DE)
(72) JAN KALLENDRUSCH, VOLKER SINNHOFF, CHRISTIAN WESSLING, KAI ULF MARKUS
(85) 19/11/2013
(86) PCT EP2012/056683 de 12/04/2012
(87) WO 2012/156155 de 22/11/2012

(21) **BR 11 2013 029797-2** A2 **1.3**
(22) 04/05/2012
(30) 24/05/2011 DE 10 2011 103 000.3
(51) B44C 1/17 (2006.01), B32B 37/02 (2006.01), G06K 19/077 (2006.01)
(54) MÉTODO E DISPOSITIVO DE ESTAMPAGEM A QUENTE
(71) LEONHARD KURZ STIFTUNG & CO. KG (DE)
(72) JOCHEN WENING, PETER MÜHLFELDER, KLAUS PFORTE
(85) 19/11/2013
(86) PCT EP2012/058272 de 04/05/2012
(87) WO 2012/159871 de 29/11/2012

(21) **BR 11 2013 029799-9** A2 **1.3**
(22) 15/05/2012
(30) 31/05/2011 IT MI2011A000991; 21/06/2011 US 61/499423
(51) B29C 47/92 (2006.01), B26D 1/18 (2006.01), B26D 1/24 (2006.01), B26D 1/40 (2006.01), B26D 1/62 (2006.01), B29B 9/04 (2006.01), B29L 30/00 (2006.01), B29K 21/00 (2006.01)
(54) MÉTODO PARA PRODUZIR PNEUS, E, APARELHO PARA PRODUZIR COMPOSTOS ELASTOMÉRICOS
(71) PIRELLI TYRE S. P. A (IT)

(72) STEFANO TESTI, ALAN BOTTOMLEY, ALESSIO LONGONI, ANTONIO MONTEROSSO
(85) 19/11/2013
(86) PCT IB2012/052420 de 15/05/2012
(87) WO 2012/164424 de 06/12/2012

(21) **BR 11 2013 029800-6** A2 **1.3**
(22) 17/05/2012
(30) 19/05/2011 US 13/111,933
(51) A61K 35/48 (2006.01), A61K 38/18 (2006.01), A61K 38/17 (2006.01), A61L 27/52 (2006.01), A61P 19/00 (2006.01)
(54) TRATAMENTO DE DEGENERAÇÃO DO DISCO INTERVERTEBRAL COM O USO DE CÉLULAS DERIVADAS DO TECIDO DO TECIDO DO CORDÃO UMBILICAL HUMANO
(71) DEPUY SYNTHES PRODUCTS, LLC (US)
(72) BRIAN C. KRAMER, LAURA J. BROWN, ANTHONY J. KIHM
(85) 19/11/2013
(86) PCT US2012/038407 de 17/05/2012
(87) WO 2012/158952 de 22/11/2012

(21) **BR 11 2013 029803-0** A2 **1.3**
(22) 21/05/2012
(30) 19/05/2011 US 61/487.971
(51) A61K 38/14 (2006.01)
(54) COMPOSIÇÕES EM PÓ SECO DE VANCOMICINA E MÉTODOS ASSOCIADOS
(71) SAVARA, INC. (US)
(72) JOHN LORD, JAAKKO TANELI JOUHIKAINEN, HERMAN E. SNYDER, PRAVIN SONI, MEI-CHANG KUO
(85) 19/11/2013
(86) PCT US2012/038775 de 21/05/2012
(87) WO 2012/159103 de 22/11/2012

(21) **BR 11 2013 031513-0** A2 **1.3**
(22) 04/06/2012
(30) 06/06/2011 JP 2011-126217
(51) G01N 21/90 (2006.01)
(54) MÉTODO E APARELHO PARA INSPECIONAR O GARGALO DE GARRAFA DE METAL
(71) KURASHIKI BOSEKI KABUSHIKI KAISHA (JP) , UNIVERSAL CAN CORPORATION (JP)
(72) AKIO KUROSAWA, TADAYUKI SOTA, TADAFUMI HIRANO
(85) 06/12/2013
(86) PCT JP2012/064410 de 04/06/2012
(87) WO 2012/169471 de 13/12/2012

(21) **BR 11 2013 031515-6** A2 **1.3**
(22) 04/06/2012
(30) 31/05/2011 US 13/485,550; 09/06/2011 US 61/495,192
(51) H02H 9/02 (2006.01), H02H 9/04 (2006.01)
(54) SISTEMA DE RECUPERAÇÃO DO LIMITADOR DE CORRENTE DE FALTA SUPERCONDUTOR
(71) VARIAN SEMICONDUCTOR EQUIPMENT ASSOCIATES, INC (US)
(72) PAUL J. MURPHY, GARY E. DICKERSON
(85) 06/12/2013
(86) PCT US2012/040725 de 04/06/2012
(87) WO 2012/170345 de 13/12/2012

(21) **BR 11 2013 031518-0** A2 **1.3**
(22) 30/05/2012
(30) 08/06/2011 JP 2011-128713
(51) H05B 6/02 (2006.01), F03D 9/00 (2006.01), F03D 9/02 (2006.01), H05B 6/10 (2006.01)
(54) APARELHO DE AQUECIMENTO POR INDUÇÃO E SISTEMA DE GERAÇÃO DE ENERGIA COMPREENDENDO O MESMO
(71) SUMITOMO ELECTRIC INDUSTRIES, LTD. (JP)
(72) TORU OKAZAKI, TETSUJI MATSUO, TAKESHI MIFUME
(85) 06/12/2013
(86) PCT JP2012/063888 de 30/05/2012
(87) WO 2012/169398 de 13/12/2012

(21) **BR 11 2013 032401-5** A2 **1.3**
(22) 22/08/2011
(51) B05B 3/06 (2006.01)
(54) CABEÇA DE BOCAL PARA EQUIPAMENTO DE LIMPEZA
(71) ALFRED KÄRCHER GMBH & CO. KG (DE)
(72) STEFAN SCHILPP, RALPH SEITTER
(85) 17/12/2013
(86) PCT EP2011/064404 de 22/08/2011
(87) WO 2013/026471 de 28/02/2013

(21) **BR 11 2013 032410-4** A2 **1.3**
(22) 22/06/2012
(30) 24/06/2011 US 61/500,993; 01/08/2011 US 61/513,840
(51) A61K 39/395 (2006.01)
(54) COMPOSIÇÕES FARMACÊUTICAS COMPREENDENDO UMA COMBINAÇÃO DE VEÍCULOS, VITAMINAS, TANINOS E FLAVONOIDES DE SELEÇÃO COMO IMUNOMODULADORES ESPECÍFICOS DE ANTÍGENO
(71) EPITOGENESIS INC. (US)
(72) MICHAEL VAJDY, SHORE PADRAH
(85) 17/12/2013
(86) PCT US2012/043890 de 22/06/2012
(87) WO 2012/178118 de 27/12/2012

(21) **BR 11 2013 032417-1** A2 **1.3**
(22) 19/06/2012
(30) 24/06/2011 US 13/168,519
(51) G01S 13/75 (2006.01), B61L 25/02 (2006.01)
(54) LOCALIZAÇÃO DO PONTO CENTRAL DE UM TRANSPONDER
(71) THALES CANADA INC. (CA)
(72) Abe KANNER, Pat SEITZ
(85) 17/12/2013
(86) PCT CA2012/000602 de 19/06/2012
(87) WO 2012/174647 de 27/12/2012

(21) **BR 11 2013 032418-0** A2 **1.3**
(22) 17/05/2013
(30) 04/06/2012 US 61/655,092
(51) H04N 7/32 (2006.01)
(54) MÉTODO DE CODIFICAÇÃO DE IMAGEM EM MOVIMENTO, APARELHO DE CODIFICAÇÃO DE IMAGEM EM MOVIMENTO, MÉTODO DE DECODIFICAÇÃO DE IMAGEM EM MOVIMENTO E APARELHO DE DECODIFICAÇÃO DE IMAGEM EM MOVIMENTO
(71) PANASONIC CORPORATION (JP)
(72) KENGO TERADA, YOUJI SHIBAHARA, KYOKO TANIKAWA, HISAO SASAI, TOSHIYASU SUGIO, TORU MATSUNOBU
(85) 17/12/2013
(86) PCT JP2013/003141 de 17/05/2013
(87) WO 2013/183232 de 12/12/2013

(21) **BR 11 2013 032419-8** A2 **1.3**
(22) 19/06/2012
(30) 20/06/2011 US 61/498,736; 10/01/2012 US 61/584,823
(51) A61B 5/00 (2006.01), A61B 5/0402 (2006.01)
(54) SISTEMA DE ALERTA E MONITORAMENTO DE SAÚDE USÁVEL INDEPENDENTE E NÃO INTERFERENTE
(71) HEALTHWATCH LTD (IL)
(72) Yoram ROMEN
(85) 17/12/2013
(86) PCT IL2012/000248 de 19/06/2012
(87) WO 2012/176193 de 27/12/2012

(21) **BR 11 2013 032420-1** A2 **1.3**
(22) 20/06/2012
(30) 05/07/2011 DE 10 2011 078 634.1
(51) H01H 71/16 (2006.01), B23K 9/00 (2006.01)
(54) LIBERAÇÃO DE SOBRECARGA, EM PARTICULAR PARA UM DISJUNTOR
(71) SIEMENS AKTIENGESELLSCHAFT (DE)
(72) ANDREAS DÜRR, XAVER LAUMER
(85) 17/12/2013
(86) PCT EP2012/061869 de 20/06/2012
(87) WO 2013/004505 de 10/01/2013

(21) **BR 11 2013 032421-0** A2 **1.3**
(22) 28/06/2012
(30) 29/06/2011 US 61/502,365
(51) A61K 39/12 (2006.01), A61K 38/00 (2006.01), A61K 38/08 (2006.01)
(54) MÉTODO PARA PROFILAXIA OU TRATAMENTO DE UMA INFECÇÃO PELO VÍRUS DA DENGUE, MÉTODO PARA INDUZIR UMA RESPOSTA IMUNE MEDIADA POR LINFÓCITO T CITOTÓXICO, VACINA CONTRA O VÍRUS DA DENGUE, MÉTODO PARA PREVENIR UMA DOENÇA CAUSADA PELO VÍRUS DA DENGUE E MÉTODO PARA INDUZIR UMA RESPOSTA IMUNE A PELO MENOS UM VÍRUS DA DENGUE
(71) IMMUNOTOPE, INC. (US)
(72) RAMILA PHILIP
(85) 17/12/2013
(86) PCT US2012/044625 de 28/06/2012
(87) WO 2013/003579 de 03/01/2013

(21) **BR 11 2013 032423-6** A2 **1.3**
(22) 18/06/2012

(30) 17/06/2011 US 61/498,415; 30/03/2012 US 61/618,637
(51) A47G 23/02 (2006.01), B32B 29/00 (2006.01)
(54) LUVA ISOLANTE PARA UM COPO
(71) BERRY PLASTICS CORPORATION (US)
(72) CHRIS K. LESER, CHARLES T. WALLACE, PHILIP A. DRISKILL, JOHN B. EULER, JASON J. PALADINO, MILAN C. MARAVICH, DANIEL O. DAVIS, JEFFREY A. MANN
(85) 17/12/2013
(86) PCT US2012/043016 de 18/06/2012
(87) WO 2013/101301 de 04/07/2013

(21) **BR 11 2013 032424-4** A2 **1.3**
(22) 25/05/2012
(30) 26/09/2011 CN 201110288952.4
(51) C22C 38/14 (2006.01), C21D 8/02 (2006.01)
(54) CHAPA DE AÇO DE ALTA RESISTÊNCIA E ALTA TENACIDADE COM LIMITE DE ELASTICIDADE DE 700MPa E MÉTODO DE PRODUÇÃO DA MESMA
(71) BAOSHAN IRON & STEEL CO., LTD. (CN)
(72) AIWEN ZHANG, SIHAI JIAO, QINGFENG ZHANG
(85) 17/12/2013
(86) PCT CN2012/076052 de 25/05/2012
(87) WO 2013/044641 de 04/04/2013

(21) **BR 11 2013 032427-9** A2 **1.3**
(22) 20/06/2012
(30) 20/06/2011 US 61/499,071; 22/11/2011 US 61/562,556; 20/03/2012 US 61/613,299
(51) E21B 34/14 (2006.01), E21B 17/00 (2006.01), E21B 29/00 (2006.01), E21B 43/12 (2006.01)
(54) SUB-KOBE COM CONTROLE DE INFLUXO, COLUNA DE TUBULAÇÃO DE FURO DE POÇO E MÉTODO
(71) PACKERS PLUS ENERGY SERVICES INC. (CA)
(72) DANIEL JON THEMIG, ROBERT JOE COON
(85) 17/12/2013
(86) PCT CA2012/050412 de 20/06/2012
(87) WO 2012/174662 de 27/12/2012

(21) **BR 11 2013 032430-9** A2 **1.3**
(22) 22/06/2012
(30) 22/06/2011 FR 11 55495
(51) A61M 39/06 (2006.01), A61M 39/00 (2006.01)
(54) DISPOSITIVO DE VÁLVULA HEMOSTÁTICA DESTINADO À INTRODUÇÃO DE UM MATERIAL MÉDICO EM UM PACIENTE, E PROCESSO ASSOCIADO
(71) PEROUSE MEDICAL (FR)
(72) OLIVIER PESSIN
(85) 17/12/2013
(86) PCT EP2012/062127 de 22/06/2012
(87) WO 2012/175699 de 27/12/2012

(21) **BR 11 2013 032432-5** A2 **1.3**
(22) 08/03/2012
(30) 23/06/2011 US 61/500,315
(51) C08F 10/02 (2006.01), C08F 2/00 (2006.01)
(54) PROCESSO PARA PRODUZIR UMA COMPOSIÇÃO DE POLIETILENO
(71) DOW GLOBAL TECHNOLOGIES LLC (US)
(72) ANNY FLORY, MICHAEL L. SMITH, CHESTER J. KMIEC, ROBERT F. EATON, ALFRED E. VIGIL
(85) 17/12/2013
(86) PCT US2012/028276 de 08/03/2012
(87) WO 2012/177299 de 27/12/2012

(21) **BR 11 2013 032433-3** A2 **1.3**
(22) 22/06/2012
(30) 23/06/2011 EP 11 171168.5
(51) E21B 33/12 (2006.01), E21B 33/127 (2006.01), E21B 43/10 (2006.01)
(54) BARREIRA ANULAR COM SELO EXTERNO
(71) WELLTEC A/S (DK)
(72) JØRGEN HALLUNDBÆK, PAUL HAZEL, TOMAS SUNE ANDERSEN
(85) 17/12/2013
(86) PCT EP2012/062120 de 22/06/2012
(87) WO 2012/175695 de 27/12/2012

(21) **BR 11 2013 032437-6** A2 **1.3**
(22) 15/06/2012
(30) 17/06/2011 IN 1764/MUM/2011; 01/08/2011 US EP11176080
(51) C11D 3/34 (2006.01), C11D 3/37 (2006.01), C11D 3/40 (2006.01), C11D 3/42 (2006.01), C11D 17/06 (2006.01)
(54) composição detergente granular para lavagem de roupas
(71) UNILEVER N.V (NL)
(72) STEPHEN NORMAN BATCHELOR, GURPREET SINGH KOHLI, GAURAV PATHAK
(85) 17/12/2013
(86) PCT EP2012/061406 de 15/06/2012
(87) WO 2012/172038 de 20/12/2012

(21) **BR 11 2013 032444-9** A2 **1.3**
(22) 07/02/2013
(30) 20/02/2012 DE 10 2012 202 528.6
(51) B60S 9/06 (2006.01)
(54) MECANISMO DE TRAVAMENTO
(71) SAF-HOLLAND GMBH (DE)
(72) KATJA MÜLLER
(85) 17/12/2013
(86) PCT EP2013/052388 de 07/02/2013
(87) WO 2013/124157 de 29/08/2013

(21) **BR 11 2013 032450-3** A2 **1.3**
(22) 19/06/2012
(30) 23/06/2011 US 61/500,282; 18/06/2012 US 13/525,933
(51) H04W 72/12 (2009.01)
(54) COEXISTÊNCIA DE DISPOSITIVO DE ENTRADA MULTI-RÁDIO
(71) QUALCOMM INCORPORATED (US)
(72) JIBING WANG, JOEL BENJAMIN LINSKY, ERIC Y. TSOU
(85) 17/12/2013
(86) PCT US2012/043139 de 19/06/2012
(87) WO 2012/177634 de 27/12/2012

(21) **BR 11 2013 032454-6** A2 **1.3**
(22) 20/06/2012
(30) 21/06/2011 US 61/499,668; 24/04/2012 US 13/454,512
(51) H04W 48/20 (2009.01)
(54) APARELHO E MÉTODOS PARA FACILITAR RE-SELEÇÃO DE CÉLULA PARA CAMADAS DE PRIORIDADE MAIS ALTA
(71) QUALCOMM INCORPORATED (US)
(72) FRANCESCO PICA, HEECHOON LEE, SHARAD DEEPAK SAMBHWANI, UZMA KHAN
(85) 17/12/2013
(86) PCT US2012/043364 de 20/06/2012
(87) WO 2012/177773 de 27/12/2012

(21) **BR 11 2013 032536-4** A2 **1.3**
(22) 13/06/2012
(30) 17/06/2011 DE 10 2011 105 156.6; 29/05/2012 DE 10 2012 010 391.3
(51) H01R 9/26 (2006.01)
(54) MÓDULO DE CONEXÃO ELÉTRICA
(71) PHOENIX CONTACT GMBH & CO. KG (DE)
(72) DAT-MINH TRINH, MARKUS BECKER, ROLAND TOMBERS, MARKUS HANSES
(85) 17/12/2013
(86) PCT EP2012/002499 de 13/06/2012
(87) WO 2012/171640 de 20/12/2012

(21) **BR 11 2013 032538-0** A2 **1.3**
(22) 11/07/2012
(30) 12/07/2011 FR 1156358
(51) B60C 9/20 (2006.01), B60C 9/22 (2006.01)
(54) PNEUMÁTICO QUE COMPREENDE UMA CAMADA DE ELEMENTOS DE REFORÇO CIRCUNFERENCIAIS
(71) COMPAGNIE GÉNÉRALE DES ESTABLISSEMENTS MICHELIN (FR) , MICHELIN RECHERCHE ET TECHHNIQUE S.A. (FR)
(72) GILLES SALLAZ, ALAIN DOMINGO, FRANÇOIS BARBARIN, AURORE LARDJANE, ROBERT CIPRIAN RADULESCU
(85) 17/12/2013
(86) PCT EP2012/063577 de 11/07/2012
(87) WO 2013/007748 de 17/01/2013

(21) **BR 11 2013 032540-2** A2 **1.3**
(22) 14/06/2012
(30) 22/06/2011 DE 10 2011 078 016.5
(51) B28B 7/22 (2006.01), B28B 17/00 (2006.01), E04H 12/12 (2006.01), F03D 11/04 (2006.01), G01B 11/24 (2006.01), B28B 23/00 (2006.01), B28B 7/00 (2006.01), B28B 21/02 (2006.01), B28B 21/82 (2006.01)
(54) PROCESSO, APARELHO DE PRODUÇÃO, E COFRAGEM PARA PRODUÇÃO DE UM SEGMENTO DE TORRE, APARELHO DE MEDIÇÃO PARA MEDIR UM SEGMENTO DE TORRE, TORRE DE CONCRETO DE UMA INSTALAÇÃO DE ENERGIA EÓLICA, GRUPO DE TORRES DE CONCRETO, PARQUE EÓLICO, PROCESSO PARA A PRODUÇÃO DE TORRES DE CONCRETO DE INSTALAÇÕES DE ENERGIA EÓLICA, SEGMENTO DE TORRE, ÂNCORA DE FIXAÇÃO, E, ARRANJO DE PREENSÃO PARA PRENDER UM SEGMENTO DE TORRE
(71) WOBBEN PROPERTIES GMBH (DE)
(72) JAN KAPITZA, KARSTEN ALBERS, GÜNTHER HORN
(85) 17/12/2013
(86) PCT EP2012/061333 de 14/06/2012
(87) WO 2012/175406 de 27/12/2012

(21) **BR 11 2013 032541-0** A2 **1.3**
(22) 12/06/2012
(30) 24/06/2011 JP 2011-140314
(51) G06F 13/00 (2006.01), G06Q 10/10 (2012.01)
(54) APARELHO DE PROCESSAMENTO DE INFORMAÇÃO, DISPOSITIVO TERMINAL, SISTEMA, E, MÉTODO

(71) SONY CORPORATION (JP)
(72) KAZUKO YAMADA
(85) 17/12/2013
(86) PCT JP2012/003824 de 12/06/2012
(87) WO 2012/176398 de 27/12/2012

(21) **BR 11 2013 032542-9** A2 **1.3**
(22) 19/06/2012
(30) 21/06/2011 EP 11170652.9; 28/06/2011 US 61/501890
(51) C09C 1/02 (2006.01), C01F 11/18 (2006.01)
(54) PROCESSO PARA A PRODUÇÃO DE CARBONATO DE CÁLCIO PRECIPITADO, PRODUTO, SUSPENSÃO AQUOSA, CARBONATO DE CÁLCIO PRECIPITADO SECO, E, USO DE UMA SUSPENSÃO AQUOSA
(71) OMYA INTERNATIONAL AG (CH)
(72) MATHIEU SKRZYPCZAK, MARC MAURER, THOMAS SCHMÖLZER
(85) 17/12/2013
(86) PCT EP2012/061698 de 19/06/2012
(87) WO 2012/175490 de 27/12/2012

(21) **BR 11 2013 032543-7** A2 **1.3**
(22) 27/06/2012
(30) 28/06/2011 EP 11171777.3
(51) C12P 5/02 (2006.01)
(54) PROCESSO DE PRODUÇÃO DE BIOGÁS
(71) NOVOZYMES A/S (DK)
(72) MORTEN GJERMANSEN
(85) 17/12/2013
(86) PCT EP2012/062430 de 27/06/2012
(87) WO 2013/000945 de 03/01/2013

(21) **BR 11 2013 032545-3** A2 **1.3**
(22) 21/06/2012
(30) 21/06/2011 IT MI2011A001130
(51) E05B 65/12 (2006.01), E05B 17/00 (2006.01), E05B 65/20 (2006.01)
(54) DISPOSITIVO DE SEGURANÇA PARA MAÇANETA DE PORTA DE VEÍCULO
(71) VALEO S.P.A (IT)
(72) GUILLAUME LESUEUR, VITTORIO GIACCONE, ANTONIO ROCCI
(85) 17/12/2013
(86) PCT EP2012/061945 de 21/06/2012
(87) WO 2012/175599 de 27/12/2012

(21) **BR 11 2013 032546-1** A2 **1.3**
(22) 29/06/2012
(30) 29/06/2011 US 13/171,961
(51) B23K 9/133 (2006.01), B65H 57/18 (2006.01)
(54) APARELHO ISOLADOR DE FIO A GRANEL
(71) LINCOLN GLOBAL, INC. (US)
(72) MARK BURKE
(85) 17/12/2013
(86) PCT IB2012/001297 de 29/06/2012
(87) WO 2013/001353 de 03/01/2013

(21) **BR 11 2013 032547-0** A2 **1.3**
(22) 22/06/2012
(30) 22/06/2011 GB 1110575.6
(51) C12N 1/06 (2006.01), C12M 1/33 (2006.01)
(54) APARELHO E MÉTODO DE PROCESSAMENTO DE MICROORGANISMOS
(71) PURSUIT MARINE DRIVE LIMITED (GB)
(72) MARCUS BRIAN MAYHALL FENTON, OLGA KOROLEVA, MICHELLE GINA ELIZABETH GOTHARD, CHRISTOPHER DRAKE
(85) 17/12/2013
(86) PCT GB2012/051476 de 22/06/2012
(87) WO 2012/175999 de 27/12/2012

(21) **BR 11 2013 032548-8** A2 **1.3**
(22) 17/06/2011
(51) H01M 8/04 (2006.01)
(54) SISTEMA DE PILHAS DE COMBUSTÍVEL E MÉTODO PARA CONTROLÁ-LO
(71) TOYOTA JIDOSHA KABUSHIKI KAISHA (JP)
(72) YUJI ISHIKAWA
(85) 17/12/2013
(86) PCT JP2011/063898 de 17/06/2011
(87) WO 2012/172678 de 20/12/2012

(21) **BR 11 2013 032550-0** A2 **1.3**
(22) 14/06/2012
(30) 21/06/2011 EP 11170740.2
(51) D21H 17/34 (2006.01), D21H 17/37 (2006.01), D21H 17/40 (2006.01), D21H 17/41 (2006.01), D21H 17/42 (2006.01), D21H 17/43 (2006.01), D21H 17/44 (2006.01), D21H 17/67 (2006.01), D21H 21/06 (2006.01), D21H 21/20 (2006.01), D21H 23/28 (2006.01)
(54) PROCESSO PARA PRODUÇÃO DE PAPEL, PAPELÃO E PEPEL CARTÃO
(71) BASF SE (DE)
(72) ANTON ESSER, HANS -JOACHIN HÄHNLE
(85) 17/12/2013
(86) PCT EP2012/061248 de 14/06/2012
(87) WO 2012/175392 de 27/12/2012

(21) **BR 11 2013 032551-8** A2 **1.3**
(22) 18/06/2012
(30) 22/06/2011 EP 11170996.0
(51) B32B 27/08 (2006.01), B32B 27/36 (2006.01), B65D 81/34 (2006.01), C09D 4/06 (2006.01), C09D 133/00 (2006.01)
(54) FOLHA FINA POLIMÉRICA, USO DE UMA COMPOSIÇÃO AQUOSA, E, PROCESSO PARA A PRODUÇÃO OU REFORÇO DE UM EFEITO DE BARREIRA A OXIGÊNIO EM UM SUBSTRATO DE SUPORTE
(71) BASF SE (DE)
(72) INES PIETSCH, AXEL WEISS, KATHRIN MICHL, PETER PREISHUBER-PFLÜGL, THEO SMIT
(85) 17/12/2013
(86) PCT EP2012/061547 de 18/06/2012
(87) WO 2012/175433 de 27/12/2012

(21) **BR 11 2013 032553-4** A2 **1.3**
(22) 12/08/2011
(51) C09D 11/00 (2006.01)
(54) COMPOSTO, COMPOSIÇÃO, SUBSTRATO, E, PROCESSOS DE MARCAÇÃO E DE OBTENÇÃO DE UM COMPOSTO
(71) TETRA LAVAL HOLDINGS & FINANCE S.A. (CH)
(72) ANTHONY JARVIS, MARTIN WALKER, ADAM O`ROURKE, RICHARD COOK
(85) 17/12/2013
(86) PCT EP2011/063913 de 12/08/2011
(87) WO 2013/023673 de 21/02/2013

(21) **BR 11 2013 032555-0** A2 **1.3**
(22) 16/06/2012
(30) 17/06/2011 IN 2068/CHE/2011
(51) C09K 3/12 (2006.01), C08L 75/06 (2006.01)
(54) COMPOSIÇÃO SELANTE HÍBRIDA
(71) ILLINOIS TOOL WORKS INC (US)
(72) MONA KULKARNI, NAGESH CHITNAVIS, SUBODH DESHPANDE, NADER SAWHAWNEH
(85) 17/12/2013
(86) PCT US2012/042842 de 16/06/2012
(87) WO 2012/174500 de 20/12/2012

(21) **BR 11 2013 032569-0** A2 **1.3**
(22) 07/06/2012
(30) 17/06/2011 SE 1150553-4; 18/06/2011 US 61/498,541
(51) A61M 5/20 (2006.01), A61M 5/32 (2006.01)
(54) DISPOSITIVO DE INJEÇÃO
(71) SHL GROUP AB (SE)
(72) ANDERS KARLSSON, STEPHAN OLSON
(85) 17/12/2013
(86) PCT SE2012/050614 de 07/06/2012
(87) WO 2012/173553 de 20/12/2012

(21) **BR 11 2013 032570-4** A2 **1.3**
(22) 07/06/2012
(30) 17/06/2011 SE 1150554-2; 18/06/2011 US 61/498,542
(51) A61M 5/20 (2006.01), A61M 5/315 (2006.01), A61M 5/32 (2006.01)
(54) DISPOSITIVO DE INJEÇÃO
(71) SHL GROUP AB (SE)
(72) ANDERS KARLSSON, STEPHAN OLSON
(85) 17/12/2013
(86) PCT SE2012/050615 de 07/06/2012
(87) WO 2012/173554 de 20/12/2012

(21) **BR 11 2013 032571-2** A2 **1.3**
(22) 13/06/2012
(30) 24/06/2011 GB 1110722.4
(51) B65D 51/28 (2006.01)
(54) FECHAMENTO DE RECIPIENTE DOTADO DE UM MEIO PARA A INTRODUÇÃO DE UM ADITIVO NO CONTÉUDO DO RECIPIENTE
(71) GIZMO PACKAGING LIMITED (GB)
(72) BERNARD D. FRUTIN
(85) 17/12/2013
(86) PCT GB2012/051341 de 13/06/2012
(87) WO 2012/175934 de 27/12/2012

(21) **BR 11 2013 032574-7** A2 **1.3**
(22) 11/06/2012
(30) 20/06/2011 GB 1110395.9
(51) B32B 1/08 (2006.01), B32B 27/08 (2006.01), B32B 27/20 (2006.01), B32B 27/28 (2006.01), H01B 3/30 (2006.01), H01B 3/46 (2006.01)
(54) FITA ISOLANTE DE ALTA TEMPERATURA E FIO OU CABO REVESTIDO COM A MESMA
(71) TYCO ELECTRONICS UK LIMITED (GB)
(72) ANTONIO PAGLIUCA, PHILIP HAMMOND
(85) 18/12/2013
(86) PCT GB2012/051315 de 11/06/2012
(87) WO 2012/175931 de 27/12/2012

(21) **BR 11 2013 032575-5** A2 **1.3**
(22) 04/07/2012
(30) 08/07/2011 EP 11173224.4
(51) E21B 43/12 (2006.01), F04B 1/053 (2006.01), F04B 1/10 (2006.01), F04B 47/06 (2006.01)
(54) BOMBA HIDRÁULICA DE FUNDO DE POÇO
(71) WELLTEC A/S (DK)
(72) JORGEN HALLUNDBAEK, PETER GRÅBÆK
(85) 18/12/2013
(86) PCT EP2012/062980 de 04/07/2012
(87) WO 2013/007566 de 17/01/2013

(21) **BR 11 2013 032589-5** A2 **1.3**
(22) 22/08/2012
(30) 22/08/2011 KR 10-2011-0083281
(51) E04H 6/34 (2006.01), E04H 6/08 (2006.01)
(54) SISTEMA DE ESTACIONAMENTO MECÂNICO DE MÚLTIPLAS CAMADAS
(71) YUN KANG BAEK (KR)
(72) YUN KANG BAEK
(85) 18/12/2013
(86) PCT KR2012/006686 de 22/08/2012
(87) WO 2013/028014 de 28/02/2013

(21) **BR 11 2013 032590-9** A2 **1.3**
(22) 07/06/2012
(30) 22/06/2011 EP 11170972.1
(51) H04N 13/04 (2006.01), G02B 27/22 (2006.01), G02F 1/1335 (2006.01), H01L 51/50 (2006.01)
(54) DISPOSITIVO DE DISPLAY AUTOESTEREOSCÓPICO
(71) KONINKLIJKE PHILIPS N.V. (NL)
(72) MARK THOMAS JOHNSON, MARCELLINUS PETRUS CAROLUS MICHAEL KRIJN, BART KROON, PHILIP STEVEN NEWTON, ADRIANUS SEMPEL, SIEBE TJERK DE ZWART
(85) 18/12/2013
(86) PCT IB2012/052875 de 07/06/2012
(87) WO 2012/176089 de 27/12/2012

(21) **BR 11 2013 032591-7** A2 **1.3**
(22) 22/06/2012
(30) 22/06/2011 EP 11171008.3
(51) G06F 19/00 (2011.01)
(54) MÉTODO E APARELHO PARA MAPEAR DADOS DA SAÚDE ADQUIRIDOS PELO MENOS POR UM PRIMEIRO DISPOSITIVO DE MEDIÇÃO QUE É INÚTIL POR UMA PLURALIDADE DE USUÁRIOS EM UM REGISTRO DE SAÚDE APROPRIADO E PROGRAMA DE COMPUTADOR EM UM MEIO LEGÍVEL POR COMPUTADOR
(71) KONINKLIJKE PHILIPS N.V. (NL)
(72) FRANK WARTENA, JOHAN MUSKENS, RONALD LEO CHRISTIAAN KOYMANS, ROB THEODORUS UDINK, LUCIËN JOHANNES MARIA JAEGERS, BART MEULENBROEKS
(85) 18/12/2013
(86) PCT IB2012/053165 de 22/06/2012
(87) WO 2012/176162 de 27/12/2012

(21) **BR 11 2013 032595-0** A2 **1.3**
(22) 12/06/2012
(30) 20/06/2011 EP 11170618.0
(51) C11D 17/00 (2006.01), C11D 3/39 (2006.01), C11D 3/386 (2006.01)
(54) PRODUTOS PARA O CONSUMIDOR COM PARTÍCULAS REVESTIDAS QUE COMPREENDEM LIPASE
(71) The Procter & Gamble Company (US)
(72) NEIL JOSEPH LANT, PHILIP FRANK SOUTER, OLE SIMONSEN, CARSTEN HOERSLEV HANSEN, LUISE ERLANDSEN
(85) 18/12/2013
(86) PCT US2012/042029 de 12/06/2012
(87) WO 2013/003025 de 03/01/2013

(21) **BR 11 2013 032597-6** A2 **1.3**
(22) 19/06/2012
(30) 20/06/2011 IT ITPD2011A000206
(51) A47J 36/24 (2006.01)
(54) PRATO TÉRMICO
(71) ROYAL HOT PLATE SRL (IT)
(72) ROBERTO MARCATO
(85) 18/12/2013
(86) PCT IB2012/053090 de 19/06/2012
(87) WO 2012/176121 de 27/12/2012

(21) **BR 11 2013 032711-1** A2 **1.3**
(22) 04/10/2011
(30) 26/07/2011 IN 2125/MUM/2011
(51) A61K 31/4188 (2006.01), A61K 31/43 (2006.01), A61K 31/424 (2006.01), A61K 31/431 (2006.01), A61P 31/04 (2006.01), A61K 45/06 (2006.01)
(54) COMPOSIÇÕES FARMACÊUTICAS COMPREENDENDO SULBACTAM E INIBIDOR DE BETA-LACTAMASE
(71) WOCKHARDT LIMITED (IN)
(72) SACHIN BHAGWAT, MAHESH VITHALBHAI PATEL
(85) 18/12/2013
(86) PCT IB2011/054349 de 04/10/2011
(87) WO 2013/014496 de 31/01/2013

(21) **BR 11 2013 033371-5** A2 **1.3**
(22) 26/06/2012
(30) 29/06/2011 CN 201110178976.4
(51) G01K 11/12 (2006.01), B32B 33/00 (2006.01), G01N 31/00 (2006.01)
(54) INDICADOR DE TEMPO-TEMPERATURA E UM MÉTODO DE MONITORAÇÃO PARA A MONITORAÇÃO DO ESTADO DE QUALIDADE DE UM ARTIGO TERMICAMENTE SENSÍVEL
(71) SUZHOU HUASHI MATERIAL TECHNOLOGIES CO. LTD (CN)
(72) ZONGWU DENG, XIAOFANG YING, XIAOJU SHI
(85) 24/12/2013
(86) PCT CN2012/077568 de 26/06/2012
(87) WO 2013/000401 de 03/01/2013

(21) **BR 11 2013 033376-6** A2 **1.3**
(22) 01/06/2012
(30) 28/06/2011 DE 10 2011 078 186.2
(51) B60S 1/38 (2006.01)
(54) DISPOSITIVO LIMPADOR ESPECIALMENTE DISPOSITIVO LIMPADOR DE VIDRO DE VEÍCULO AUTOMOTOR
(71) ROBERT BOSCH GMBH (DE)
(72) HELMUT DEPONDT, KOEN BEX, DIRK HERINCKX
(85) 24/12/2013
(86) PCT EP2012/060324 de 01/06/2012
(87) WO 2013/000656 de 03/01/2013

(21) **BR 11 2013 033377-4** A2 **1.3**
(22) 18/06/2012
(30) 27/06/2011 US 13/169,021
(51) G06Q 50/10 (2012.01), G06F 17/00 (2006.01)
(54) SISTEMA DE GERENCIAMENTO DE APRESENTAÇÃO, MÉTODO E PRODUTO DE PROGRAMA DE COMPUTADOR
(71) MICROSOFT CORPORATION (US)
(72) KENN CARTIER, EYAL OFEK, ELAD GERSON, AVI BAR-ZEEV
(85) 24/12/2013
(86) PCT US2012/043031 de 18/06/2012
(87) WO 2013/003101 de 03/01/2013

(21) **BR 11 2013 033378-2** A2 **1.3**
(22) 01/06/2012
(30) 28/06/2011 DE 10 2011 078 185.4
(51) B60S 1/38 (2006.01)
(54) DISPOSITIVO LIMPADOR, ESPECIALMENTE, DISPOSITIVO LIMPADOR DE VIDRO DE VEÍCULO AUTOMOTOR
(71) ROBERT BOSCH GMBH (DE)
(72) HELMUT DEPONDT, KOEN BEX, DIRK HERINCKX
(85) 24/12/2013
(86) PCT EP2012/060323 de 01/06/2012
(87) WO 2013/000655 de 03/01/2013

(21) **BR 11 2013 033379-0** A2 **1.3**
(22) 01/06/2012
(30) 28/06/2011 DE 10 2011 078 178.1
(51) B60S 1/38 (2006.01)
(54) DISPOSITIVO LIMPADOR DE PARA-BRISA, PARTICULARMENTE, DISPOSITIVO LIMPADOR DE PARA-BRISA PARA VIDROS DE AUTOMÓVEIS
(71) ROBERT BOSCH GMBH (DE)
(72) HELMUT DEPONDT, KOEN BEX, DIRK HERINCKX
(85) 24/12/2013
(86) PCT EP2012/060328 de 01/06/2012
(87) WO 2013/000657 de 03/01/2013

(21) **BR 11 2014 000795-0** A2 **1.3**
(22) 12/07/2012
(30) 13/07/2011 FR 11 56431
(51) A61K 8/60 (2006.01), A61K 31/7016 (2006.01), A61L 15/16 (2006.01), A61L 15/22 (2006.01), A61L 15/44 (2006.01), A61Q 19/00 (2006.01), A61P 17/02 (2006.01)
(54) USO COSMÉTICO E/OU DERMATOLÓGICO DE COMPOSTOS OLIGOSSACARÍDEOS NA PREVENÇÃO E NO TRATAMENTO DE ESTRIAS
(71) LABORATOIRES URGO (FR) , SOCIETE DE DEVELOPPEMENT ET DE RECHERCHE INDUSTRIELLE (FR)
(72) LAURENT APERT, MARIELLE BOUSCHBACHER
(85) 13/01/2014
(86) PCT FR2012/051669 de 12/07/2012
(87) WO 2013/007961 de 17/01/2013

(21) **BR 11 2014 001806-5** A2 **1.3**

(22) 02/08/2012
(30) 02/08/2011 US 61/514,198
(51) A61K 8/55 (2006.01), A61K 8/44 (2006.01), A61K 8/41 (2006.01), A61Q 11/00 (2006.01), A61Q 11/02 (2006.01)
(54) COMPOSIÇÕES DE TENSOATIVO SOLÚVEL EM ÁGUA TENDO GOSTO APRIMORADO
(71) The Procter & Gamble Company (US)
(72) STEVEN HAMILTON HOKE II, JOHN CHRISTIAN HAUGHT, MARC ALAN HESTER, BRIAN DAVID CLAIR
(85) 24/01/2014
(86) PCT US2012/049330 de 02/08/2012
(87) WO 2013/019953 de 07/02/2013

(21) **BR 11 2014 001825-1** A2 **1.3**
(22) 26/06/2012
(30) 28/07/2011 IT TO2011A000690
(51) A61Q 19/00 (2006.01), A61K 8/02 (2006.01), A61K 8/11 (2006.01)
(54) LENÇO PARA A APLICAÇÃO DE PELO MENOS UM PRINCÍPIO ATIVO SOBRE A PELE
(71) ZANOLO S.P.A. (IT) , TURATI IDROFILO S.P.A. (IT)
(72) ALBERTO TONANI, ANDREA NOVELLO, ERIKA FAVERO, VALERIO FAVERO
(85) 24/01/2014
(86) PCT IB2012/053221 de 26/06/2012
(87) WO 2013/014549 de 31/01/2013

(21) **BR 11 2014 001829-4** A2 **1.3**
(22) 10/08/2012
(30) 11/08/2011 US 61/522,377
(51) A61K 8/67 (2006.01), A61K 8/34 (2006.01), A61K 9/12 (2006.01), A61P 17/00 (2006.01), A61Q 19/08 (2006.01), A61Q 19/00 (2006.01)
(54) COMPOSIÇÕES TÓPICAS ANTIOXIDANTES
(71) STIEFEL RESEARCH AUSTRALIA PTY LTD. (AU)
(72) LILIAN FUCHSHUBER, ROBERT JAMES HOULDEN
(85) 24/01/2014
(86) PCT AU2012/000949 de 10/08/2012
(87) WO 2013/020182 de 14/02/2013

(21) **BR 11 2014 001843-0** A2 **1.3**
(22) 03/07/2012
(30) 13/09/2011 US 13/231,329
(51) A61K 8/97 (2006.01), A61Q 7/00 (2006.01)
(54) MÉTODO DE AUMENTO DO CRESCIMENTO E DO VOLUME DE PELOS
(71) AVON PRODUCTS, INC. (US)
(72) MICHELE C. DUGGAN, SATISH PARIMOO, CHENG S. HWANG
(85) 24/01/2014
(86) PCT US2012/045344 de 03/07/2012
(87) WO 2013/039597 de 21/03/2013

(21) **BR 11 2014 001845-6** A2 **1.3**
(22) 30/07/2012
(30) 28/07/2011 JP 2011-165499
(51) A61K 8/898 (2006.01), A61K 8/46 (2006.01), A61K 8/73 (2006.01), A61Q 5/02 (2006.01), C11D 1/02 (2006.01), C11D 3/20 (2006.01), C11D 3/37 (2006.01)
(54) AGENTE AQUOSO DE LIMPEZA DE CABELO
(71) KAO CORPORATION (JP)
(72) TOMOKI MORIOKA
(85) 24/01/2014
(86) PCT JP2012/004836 de 30/07/2012
(87) WO 2013/014951 de 31/01/2013

(21) **BR 11 2014 001874-0** A2 **1.3**
(22) 19/07/2012
(30) 27/07/2011 IT RM2011A000400
(51) A61K 8/41 (2006.01), A61K 8/49 (2006.01), A61K 8/67 (2006.01), A61Q 17/04 (2006.01), A61K 8/34 (2006.01), A61K 8/92 (2006.01)
(54) COMPOSIÇÕES DE PROTETOR SOLAR
(71) UNIVERSITÀ POLITECNICA DELLE MARCHE (IT)
(72) ROBERTO DANOVARO, ELISABETTA DAMIANI, CINZIA CORINALDESI
(85) 27/01/2014
(86) PCT IB2012/053694 de 19/07/2012
(87) WO 2013/014584 de 31/01/2013

(21) **BR 11 2014 001972-0** A2 **1.3**
(22) 27/07/2012
(30) 29/07/2011 GB 1113087.9
(51) A61K 8/22 (2006.01), A61K 8/46 (2006.01), A61K 8/67 (2006.01), A61Q 5/08 (2006.01)
(54) MÉTODO E KIT PARA REMOVER A TINTURA DE UM CABELO QUE FOI TINGIDO DE MODO OXIDANTE
(71) PERACHEM LIMITED (GB)
(72) JAMIE ANTHONY HAWKES, DAVID MALCOLM LEWIS, JOHN MAMA
(85) 27/01/2014
(86) PCT GB12/051839 de 27/07/2012
(87) WO 2013/017862 de 07/02/2013

(21) **BR 11 2014 002403-0** A2 **1.3**
(22) 07/08/2012
(30) 09/08/2011 GB 1113754.4
(51) A61K 8/44 (2006.01), A61K 8/46 (2006.01), A61Q 11/00 (2006.01)
(54) COMPOSIÇÃO DENTIFRÍCIA NÃO AQUOSA
(71) GLAXO GROUP LIMITED (GB)
(72) JOHN HODGKINSON
(85) 30/01/2014
(86) PCT EP2012/065378 de 07/08/2012
(87) WO 2013/020960 de 14/02/2013

(21) **BR 11 2014 002498-7** A2 **1.3**
(22) 02/08/2012
(30) 03/08/2011 EP 11176458.5
(51) A61K 8/25 (2006.01), A61K 8/34 (2006.01), A61K 8/81 (2006.01), A61K 8/86 (2006.01), A61Q 11/00 (2006.01)
(54) "COMPOSIÇÃO DE TRATAMENTO ORAL NÃO AQUOSA"
(71) UNILEVER N.V. (NL)
(72) ALEXANDER THOMAS ASHCROFT, ANDREA RUSTIONI, CINZIA BRIGNOLI, CLAUDIA CASERINI, NUNZIATINO RAVIDA, ROBERTA SALTELLI
(85) 31/01/2014
(86) PCT EP2012/065163 de 02/08/2012
(87) WO 2013/017665 de 07/02/2013

(21) **BR 11 2014 002595-9** A2 **1.3**
(22) 04/07/2012
(30) 03/08/2011 DE 10 2011 109 546.6
(51) A61K 8/34 (2006.01), A61K 8/41 (2006.01), A61K 8/92 (2006.01), A61Q 19/00 (2006.01), A61Q 5/00 (2006.01)
(54) USO DE ESFINGANINA PARA MELHORAR A APARÊNCIA VISUAL DA PELE E CABELO
(71) EVONIK DEGUSSA GMBH (DE)
(72) MIKE FARWICK, TIM KÖHLER, MATTHIAS MENTEL
(85) 03/02/2014
(86) PCT EP2012/062966 de 04/07/2012
(87) WO 2013/017361 de 07/02/2013

(21) **BR 11 2014 002757-9** A2 **1.3**
(22) 08/08/2012
(30) 10/08/2011 US 61/522,086
(51) A61K 8/11 (2006.01), A61K 47/16 (2006.01), C11D 3/50 (2006.01)
(54) ENCAPSULADOS
(71) The Procter & Gamble Company (US)
(72) JOHAN SMETS, SUSANA FERNANDES PRIETO, STEVEN DARYL SMITH, TODD LAURENCE UNDERINER, JOHN AUGUST WOS, WOLFGANG EDGAR HUHN, HEATH A. FREDERICK, MARTA GIAMBERINE, BARTOSZ TYLKOWSKI
(85) 04/02/2014
(86) PCT US2012/049965 de 08/08/2012
(87) WO 2013/022949 de 14/02/2013

(21) **BR 11 2014 002759-5** A2 **1.3**
(22) 16/08/2012
(30) 17/08/2011 US 61/524,367
(51) A61K 8/02 (2006.01), A61Q 9/04 (2006.01), A61Q 9/00 (2006.01)
(54) ARTIGO DEPILATÓRIO COM SUBSTRATO
(71) The Procter & Gamble Company (US)
(72) PAUL JAMES SMITH, PAUL ALBERT SAGEL, RAJEEV KUMAR PASSI, SHEKHAR MITRA, NORMAN SCOTT BROYLES
(85) 04/02/2014
(86) PCT US2012/051077 de 16/08/2012
(87) WO 2013/025872 de 21/02/2013

(21) **BR 11 2014 002760-9** A2 **1.3**
(22) 17/08/2012
(30) 17/08/2011 EP 11177832.0
(51) A61K 8/23 (2006.01), A61K 8/31 (2006.01), A61K 8/46 (2006.01), A61K 8/81 (2006.01), A61K 8/891 (2006.01), A61K 8/897 (2006.01), A61K 8/92 (2006.01), A61Q 9/04 (2006.01)
(54) MÉTODO E KIT PARA DEPILAÇÃO
(71) The Procter & Gamble Company (US)
(72) PAUL JAMES SMITH, MARINA TRANI, DAVID ANDREW JAKUBOVIC, NEIL CHARLES DRING
(85) 04/02/2014
(86) PCT US2012/051252 de 17/08/2012
(87) WO 2013/025961 de 21/02/2013

(21) **BR 11 2014 002768-4** A2 **1.3**
(22) 16/08/2012
(30) 17/08/2011 US 61/524,364
(51) A61K 8/04 (2006.01), A61K 8/44 (2006.01), A61K 8/81 (2006.01), A61Q 9/04 (2006.01), A61K 8/02 (2006.01)
(54) ARTIGO DEPILATÓRIO PERFUMADO

(71) The Procter & Gamble Company (US)
(72) PAUL JAMES SMITH, JULIEN CLAUDE PLOS, OLINDO EVANGELISTA, PAUL ALBERT SAGEL, RAJEEV KUMAR PASSI, SHEKHAR MITRA, NORMAN SCOTT BROYLES
(85) 04/02/2014
(86) PCT US2012/051129 de 16/08/2012
(87) WO 2013/025901 de 21/02/2013

(21) **BR 11 2014 002769-2** A2 **1.3**
(22) 16/08/2012
(30) 17/08/2011 EP 11177837.9
(51) A61K 8/46 (2006.01), A61Q 9/04 (2006.01), A61K 8/81 (2006.01), A61K 8/02 (2006.01)
(54) MÉTODO E KIT DEPILATÓRIO
(71) The Procter & Gamble Company (US)
(72) PAUL JAMES SMITH, MARINA TRANI, DAVID ANDREW JAKUBOVIC, NEIL CHARLES DRING
(85) 04/02/2014
(86) PCT US2012/051122 de 16/08/2012
(87) WO 2013/025896 de 21/02/2013

(21) **BR 11 2014 002806-0** A2 **1.3**
(22) 27/09/2012
(30) 27/09/2011 FR 1158620; 04/10/2011 US 61/543,006
(51) A61K 8/60 (2006.01), A61Q 15/00 (2006.01)
(54) USO COSMÉTICO ORAL E PROCESSO COSMÉTICO PARA TRATAR E/OU PREVENIR ODOR CORPORAL
(71) L'OREAL (FR)
(72) ISABELLE CASTIEL, NESTEC SA
(85) 05/02/2014
(86) PCT IB2012/055144 de 27/09/2012
(87) WO 2013/046141 de 04/04/2013

(21) **BR 11 2014 002941-5** A2 **1.3**
(22) 16/08/2012
(30) 17/08/2011 US 61/524,361
(51) A61K 8/23 (2006.01), A61K 8/24 (2006.01), A61K 8/46 (2006.01), A61Q 9/04 (2006.01)
(54) ARTIGO DEPILATÓRIO
(71) The Procter & Gamble Company (US)
(72) PAUL JAMES SMITH, GRAEME WILLIAM WATTS, CORALIE CLAUDE MONIQUE ROWE, SARAH JAYNE CAMPBELL, NEIL CHARLES DRING, PAUL ALBERT SAGEL, RAJEEV KUMAR PASSI, SHEKHAR MITRA, NORMAN SCOTT BROYLES
(85) 06/02/2014
(86) PCT US2012/051076 de 16/08/2012
(87) WO 2013/025871 de 21/02/2013

(21) **BR 11 2014 002942-3** A2 **1.3**
(22) 16/08/2012
(30) 17/08/2011 US 61/524,360
(51) A61K 8/21 (2006.01), A61K 8/46 (2006.01), A61Q 9/04 (2006.01)
(54) ARTIGO DEPILATÓRIO EFICAZ
(71) The Procter & Gamble Company (US)
(72) PAUL JAMES SMITH, GRAEME WILLIAM WATTS, CORALIE CLAUDE MONIQUE ROWE, SARAH JAYNE CAMPBELL, NEIL CHARLES DRING, PAUL ALBERT SAGEL, RAJEEV KUMAR PASSI, SHEKHAR MITRA, NORMAN SCOTT BROYLES
(85) 06/02/2014
(86) PCT US2012/051073 de 16/08/2012
(87) WO 2013/025870 de 21/02/2013

(21) **BR 11 2014 003324-2** A2 **1.3**
(22) 16/08/2012
(30) 16/08/2011 US 61/524,095
(51) A61K 8/02 (2006.01), A61K 8/49 (2006.01), A61Q 9/02 (2006.01), B26B 21/44 (2006.01), A61K 8/81 (2006.01), A61K 8/86 (2006.01)
(54) ELEMENTO DE CONTATO COM A PELE COMPREENDENDO UM AGENTE ANTI-IRRITANTE
(71) The Gillette Company (US)
(72) VALERIE JEAN BRADFORD, MICHAEL JOSEPH KWIECIEN, TIMOTHY WOODROW COFFINDAFFER, KAREN MARIE LAMMERS, EDWARD DEWEY SMITH III, JASON EDWARD COOK, BRIAN JOSEPH LIMBERG
(85) 12/02/2014
(86) PCT US2012/051046 de 16/08/2012
(87) WO 2013/025857 de 21/02/2013

(21) **BR 11 2014 003335-8** A2 **1.3**
(22) 24/08/2012
(30) 24/08/2011 US 61/526,699
(51) A61K 8/46 (2006.01), A61K 8/81 (2006.01), A61Q 9/04 (2006.01)
(54) MÉTODO E KIT PARA DEPILAÇÃO
(71) The Procter & Gamble Company (US)
(72) CHARLES ROBERT SMITH, STUART ANDREW HEWLINS, MICHAEL JOHN GOFFE
(85) 12/02/2014
(86) PCT US2012/052236 de 24/08/2012
(87) WO 2013/028962 de 28/02/2013

(21) **BR 11 2014 003344-7** A2 **1.3**
(22) 15/08/2012
(30) 16/08/2011 US 61/524,078
(51) A61K 8/02 (2006.01), A61K 8/27 (2006.01), A61K 8/49 (2006.01), A61K 8/81 (2006.01), A61Q 9/02 (2006.01), B26B 21/44 (2006.01), A61K 8/86 (2006.01), A61K 8/04 (2006.01), A61K 8/73 (2006.01), A61K 8/31 (2006.01), B26B 21/40 (2006.01)
(54) DISPOSITIVO DISPENSADOR DE COMPOSIÇÃO COMPREENDENDO UMA COMPOSIÇÃO UMECTANTE
(71) The Gillette Company (US)
(72) NEIL JOHN JONES, ALISON FIONA STEPHENS, JAMES ROBERT SCHWARTZ
(85) 12/02/2014
(86) PCT US2012/050886 de 15/08/2012
(87) WO 2013/025772 de 21/02/2013

(21) **BR 11 2014 003418-4** A2 **1.3**
(22) 30/07/2012
(30) 24/08/2011 CN PCT/CN2011/001415
(51) A61K 8/11 (2006.01), A61K 8/73 (2006.01), A61Q 5/02 (2006.01), C11D 3/22 (2006.01), C11D 3/50 (2006.01), C11D 17/00 (2006.01)
(54) PARTÍCULA DE FORNECMENTO DE AGENTE DE BENEFÍCIO, COMPOSIÇÃO DE TRATAMENTO DE LAVANDERIA, COMPOSIÇÃO DE TRATAMENTO DE CABELOS E PROCESSO DE PRODUÇÃO DE PARTÍCULAS DE FORNECIMENTO DE AGENTE DE BENEFÍCIO
(71) UNILEVER N.V. (NL)
(72) HONGGANG CHEN, CHRISTOPHER CLARKSON JONES, XIAOYUN PAN, JINFANG WANG
(85) 13/02/2014
(86) PCT EP2012/064897 de 30/07/2012
(87) WO 2013/026656 de 28/02/2013

(21) **BR 11 2014 003460-5** A2 **1.3**
(22) 15/08/2012
(30) 15/08/2011 US 61/523,824
(51) A61K 8/02 (2006.01), C11D 17/04 (2006.01), A47L 13/17 (2006.01), A61Q 19/00 (2006.01), A61Q 19/10 (2006.01)
(54) ARTIGOS CONFORMÁVEIS PARA CUIDADOS PESSOAIS
(71) The Procter & Gamble Company (US)
(72) EDWARD DEWEY SMITH III, SHAWN DAVID MCCONAUGHY
(85) 13/02/2014
(86) PCT US2012/050874 de 15/08/2012
(87) WO 2013/025761 de 21/02/2013

(21) **BR 11 2014 003463-0** A2 **1.3**
(22) 15/08/2012
(30) 15/08/2011 US 61/523,715
(51) A61Q 19/00 (2006.01), A61K 8/27 (2006.01), A61K 8/49 (2006.01), A61Q 19/10 (2006.01), A61K 8/58 (2006.01)
(54) MÉTODOS DESTINADOS A ACENTUAR A HIDRATAÇÃO DA PELE E MELHORAR A PELE SAUDÁVEL
(71) The Procter & Gamble Company (US)
(72) QING STELLA, JASON EDWARD COOK
(85) 13/02/2014
(86) PCT US2012/050882 de 15/08/2012
(87) WO 2013/025769 de 21/02/2013

(21) **BR 11 2014 003776-0** A2 **1.3**
(22) 17/07/2012
(30) 19/08/2011 EP 11178056.5
(51) A61K 8/02 (2006.01), A61K 8/04 (2006.01), A61K 8/73 (2006.01), A61Q 5/02 (2006.01)
(54) CONJUNTO DE LIMPEZA DE UMA SUPERFÍCIE, MÉTODO DE CABELO E USO DE UM SUBSTTRATO QUE NÃO DIVIDE O VABELO JUNTO COM UM SHAMPOO SECO
(71) UNILEVER N.V. (NL)
(72) ANDREW RICHARD AVERY, EZAT KHOSHDEL, GLYN ROBERTS, JORDAN TODOROV PETKOV
(85) 18/02/2014
(86) PCT EP2012/064023 de 17/07/2012
(87) WO 2013/026629 de 28/02/2013

(21) **BR 11 2014 003875-9** A2 **1.3**
(22) 17/07/2012
(30) 19/08/2011 EP EP11178055
(51) A61K 8/02 (2006.01), A61K 8/04 (2006.01), A61K 8/73 (2006.01), A61Q 5/02 (2006.01), A61Q 5/12 (2006.01)
(54) KIT E MÉTODO DE LIMPEZA DE CABELO
(71) UNILEVER N.V. (NL)
(72) ANDREW RICHARD AVERY, EZAT KHOSHDEL, GLYN ROBERTS, JORDAN TODOROV PETKOV
(85) 19/02/2014
(86) PCT EP2012/064031 de 17/07/2012
(87) WO 2013/026630 de 28/02/2013

(21) **BR 11 2014 003977-1** A2 **1.3**
(22) 14/09/2012
(30) 29/09/2011 US 61/540,803
(51) A61K 8/46 (2006.01), A61K 8/73 (2006.01), A61K 8/891 (2006.01), A61Q 5/12 (2006.01), A61Q 19/10 (2006.01), A61K 8/04 (2006.01)
(54) COMPOSIÇÃO PARA CUIDADO PESSOAL PARA LIMPEZA E CONDICIONAMENTO DE CABELOS E MÉTODO PARA CONDICIONAR CABELOS
(71) UNION CARBIDE CHEMICALS & PLASTICS TECHNOLOGY LLC (US)
(72) SUSAN L. JORDAN
(85) 20/02/2014
(86) PCT US2012/055389 de 14/09/2012
(87) WO 2013/048780 de 04/04/2013

(21) **BR 11 2014 004002-8** A2 **1.3**
(22) 13/08/2012
(30) 25/08/2011 IB PCT/CN2011/078901; 03/07/2012 IB PCT/CN2012/078121
(51) A61Q 5/00 (2006.01), A61Q 5/12 (2006.01), A61K 8/49 (2006.01), A61K 8/891 (2006.01), A61K 8/86 (2006.01), A61K 8/898 (2006.01)
(54) COMPOSIÇÃO CONDICIONADORA DE CABELO, PROCESSO DE FABRICAÇÃO DE UMA COMPOSIÇÃO CONDICIONADORA DE CABELO E MISTURA
(71) UNILEVER N.V (NL)
(72) QUNHUA CAO, AMIT JAYASWAL, JIANMING LIANG, JIHYE LEE, LIANSONG XIE, QING YANG, SHUHONG YUAN, SUNGMIN CHO
(85) 20/02/2014
(86) PCT EP2012/065783 de 13/08/2012
(87) WO 2013/026728 de 28/02/2013

(21) **BR 11 2014 004133-4** A2 **1.3**
(22) 30/07/2012
(30) 24/08/2011 CN PCT/CN2011/001413
(51) A61K 8/11 (2006.01), A61K 8/73 (2006.01), A61Q 5/02 (2006.01), A61Q 19/10 (2006.01), C11D 3/22 (2006.01), C11D 3/50 (2006.01), C11D 17/00 (2006.01)
(54) "PARTÍCULA DE DISPONIBILIZAÇÃO DE AGENTE DE BENEFICIO, COMPOSIÇÃO DE TRATAMENTO PARA LAVAGEM DE ROUPA, CABELO OU PELE, COMPOSIÇÃO DE TRATAMENTO PARA LAVAGEM DE ROUPA, COMPOSIÇÃO DE TRATAMENTO DE CABELO OU PELE E PROCESSO DE PRODUÇÃO DE PARTÍCULAS DE DISPONIBILIZAÇÃO DE AGENTE DE BENEFICIO"
(71) UNILEVER N.V. (NL)
(72) HONGGANG CHEN, CHRISTOPHER CLARKSON JONES, XIAOYUN PAN, JINFANG WANG
(85) 21/02/2014
(86) PCT EP2012/064898 de 30/07/2012
(87) WO 2013/026657 de 28/02/2013

(21) **BR 11 2014 004135-0** A2 **1.3**
(22) 30/08/2012
(30) 01/09/2011 US 61/530,045; 27/08/2012 US 13/595,080
(51) A61K 8/41 (2006.01), A61K 8/42 (2006.01), A61Q 1/06 (2006.01), A61Q 15/00 (2006.01), C09K 3/00 (2006.01)
(54) COMPOSIÇÕES E AGENTES DE FORMAÇÃO DE GEL DE BISUREIA
(71) MILLIKEN & COMPANY (US)
(72) XIAOYONG M. HONG, DOMINICK J. VALENTI, PHILIP G. HARRIS, LAURENT D. KIEKEN
(85) 21/02/2014
(86) PCT US2012/052993 de 30/08/2012
(87) WO 2013/033300 de 07/03/2013

(21) **BR 11 2014 004263-2** A2 **1.3**
(22) 04/09/2012
(30) 07/09/2011 US 61/531,832; 20/01/2012 EP 12151942.5
(51) A61K 8/34 (2006.01), A61K 8/35 (2006.01), A61K 8/37 (2006.01), A61K 8/81 (2006.01), A61K 8/87 (2006.01), A61Q 5/06 (2006.01)
(54) COMPOSIÇÕES FIXADORAS DE CABELO
(71) AKZO NOBEL CHEMICALS INTERNATIONAL B.V. (NL)
(72) MARYALICE BELLUSCIO, QIWEI HE
(85) 24/02/2014
(86) PCT EP2012/067152 de 04/09/2012
(87) WO 2013/034527 de 14/03/2013

(21) **PI 0907615-8** A2 **1.3**
(22) 09/01/2009
(30) 09/01/2008 US 61/019,962; 09/01/2008 US 61/019,994; 07/01/2009 US 12/349,935
(51) H01F 38/14 (2006.01), H02B 13/02 (2006.01), H01F 27/40 (2006.01), H01F 27/02 (2006.01), H01F 27/06 (2006.01), H01F 27/36 (2006.01)
(54) SISTEMA DE ISOLAMENTO DE UMA TENSÃO MÉDIA
(71) Siemens Industry, Inc. (US)
(72) Albert Roc, Peter Willard Hammond
(85) 08/07/2010
(86) PCT US2009/000151 de 09/01/2009
(87) WO 2009/089058 de 16/07/2009

(21) **PI 0908951-9** A2 **1.3**
(22) 05/03/2009
(30) 05/03/2008 US 61/068.180
(51) C07C 43/00 (2006.01)
(54) COMPOSTOS DE MINOCICLINA E MÉTODO DE USO DOS MESMOS
(71) Paratek Pharmaceuticals, Inc (US)
(72) Sean Johnston, Robert D. Arbeit, Thomas J. Bigger, Dennis P. Molnar, Ken S. Tanaka
(85) 06/09/2010
(86) PCT US2009/001451 de 05/03/2009
(87) WO 2009/111064 de 11/09/2009

(21) **PI 0909581-0** A2 **1.3**
(22) 20/05/2009
(30) 23/05/2008 EP 08156857.8
(51) H04N 5/64 (2006.01), H05K 1/14 (2006.01), H05K 3/36 (2006.01)
(54) RECEPTOR DE TELEVISÃO DIGITAL
(71) NOVABASE DIGITAL TV TECHNOLOGIES GMBH (DE)
(72) MICHAEL PAULI
(85) 22/11/2010
(86) PCT EP2009/003619 de 20/05/2009
(87) WO 2009/141145 de 26/11/2009

(21) **PI 0911031-3** A2 **1.3**
(22) 20/07/2009
(30) 21/07/2008 US 61/082,482
(51) C07D 403/04 (2006.01), A61K 31/498 (2006.01), A61P 25/04 (2006.01)
(54) COMPOSTOS DE PIPERIDINA LIGADA DO TIPO QUINOXALINA SUBSTITUÍDOS E OS USOS DESTES
(71) PURDUE PHARMA L.P. (US) , SHIONOGI & CO., LTD. (JP)
(72) JIANGCHAO YAO, JOHN W. F. WHITEHEAD, NAOKI TSUNO, KOUKI FUCHINO
(85) 20/01/2011
(86) PCT IB2009/006356 de 20/07/2009
(87) WO 2010/010458 de 28/01/2010

(21) **PI 0911064-0** A2 **1.3**
(22) 10/06/2009
(30) 10/04/2008 US 61/043,926
(51) C10G 45/02 (2006.01), C10G 47/02 (2006.01), C10G 49/02 (2006.01), B01J 35/10 (2006.01)
(54) CATALIZADOR TENDO DISTIBUIÇÕES ESCOLHIDAS DE TAMANHO DE POROS, MÉTODOS DE PRODUÇÃO DE TAIS CATALIZADORES, MÉTODOS DE PRODUÇÃO DE UM PRODUTO BRUTO, PRODUTOS OBTIDOS A PARTIR DE TAIS MÉTODOS, E USOS DOS PRODUTOS OBTIDOS
(71) SHELL INTERNATIONALE RESEARCH MAATSCHAPPIJ B. V (NL)
(72) Scott Lee Wellington, Opinder Kishan Bhan
(85) 08/10/2010
(86) PCT US2009/046917 de 10/06/2009
(87) WO 2009/126973 de 15/10/2009

(21) **PI 0913162-0** A2 **1.3**
(22) 21/10/2009
(30) 29/10/2008 DE 102008053715.2
(51) B65G 43/00 (2006.01), B65G 45/08 (2006.01)
(54) SISTEMA DE TRANSPORTE
(71) KHS GMBH (DE)
(72) WOLFGANG BUCHKREMER
(85) 25/02/2011
(86) PCT EP2009/007530 de 21/10/2009
(87) WO 2010/049082 de 06/05/2010

(21) **PI 0913163-9** A2 **1.3**
(22) 25/08/2009
(30) 25/08/2008 US 61/091,647; 29/05/2009 US 61/182,603
(51) E03D 3/00 (2006.01)
(54) VASO SANITÁRIO SIFONADO DE ELEVADO DESEMPENHO CAPAZ DE OPERAÇÃO EM MÚLTIPLOS VOLUMES DE DESCARGA
(71) AS IP HOLDCO, LLC (US)
(72) DAVID GROVER, ZHENG CHEN, JAMES MCHALE
(85) 25/02/2011
(86) PCT US2009/054968 de 25/08/2009
(87) WO 2010/027826 de 11/03/2010

(21) **PI 0913875-7** A2 **1.3**
(22) 30/06/2009
(30) 30/06/2008 US 61/133,521
(51) C12P 5/02 (2006.01), C07C 1/00 (2006.01)
(54) POLÍMEROS DE ISOPRENO PROVENIENTE DE FONTES RENOVÁVEIS
(71) THE GOODYEAR TIRE & RUBBER COMPANY (US) , DANISCO US INC. (US)
(72) Frank J. Feher, Gregory M. Whited, Gopal K. Chotani, Fernando Valle, Karl J. Sanford, Joseph C. Mcauliffe, Marguerite A. Cervin, Aaron S. Puhala, Andrei Miasnikov, Richard La Duca, Caroline Peres
(85) 30/12/2010
(86) PCT US2009/003897 de 30/06/2009
(87) WO 2010/005525 de 14/01/2010

(21) **PI 0915507-4** A2 **1.3**
(22) 28/05/2009
(30) 30/05/2008 EP 08305220.9
(51) H04W 8/18 (2009.01), H04W 8/20 (2009.01), H04M 1/725 (2006.01)

(54) MÉTODO, TOKEN E UM SISTEMA PARA PROCESSAMENTO DE UM SERVIÇO
(71) Gemalto SA (FR)
(72) Edmond Tuilier, Eric Ducreux
(85) 29/11/2010
(86) PCT EP2009/056583 de 28/05/2009
(87) WO 2009/144292 de 03/12/2009

(21) **PI 0915667-4** A2 **1.3**
(22) 08/07/2009
(30) 08/07/2008 US 61/129 613; 13/03/2009 US 61/202 581; 15/05/2009 US 61/213 189
(51) C07K 16/10 (2006.01), A61K 39/42 (2006.01)
(54) LIGANTE, FRAGMENTOS SCFV E FAB, ANTICORPO, COMPOSIÇÃO FARMACÊUTICA, ÁCIDO NUCLEICO, MOLÉCULA DE ÁCIDO NUCLEICO, VETOR, CÉLULA HOSPEDEIRA, MÉTODO PARA PRODUÇÃO DO LIGANTE, MÉTODO DE TRATAMENTO, ANTILIGANTE, MÉTODO DE DETECÇÃO DO ANTILIGANTE EM UMA AMOSTRA BIOLÓGICA, KIT DE IMUNOESAIO PARA DETECÇÃO DO ANTILIGANTE, USO DO KIT DE IMUNOENSAIO
(71) GENEURO SA (CH)
(72) Corinne Bernard, Hervé Perron, Bernhardt Alois Lang, Jean-Baptiste Bertrand
(85) 07/01/2011
(86) PCT EP2009/058663 de 08/07/2009
(87) WO 2010/003977 de 14/01/2010

(21) **PI 0919186-0** A2 **1.3**
(22) 08/09/2009
(30) 10/09/2008 US 61/095,840
(51) B26B 21/40 (2006.01), B26B 21/22 (2006.01)
(54) APARELHOS DE BARBEAR OU DEPILAR E CARTUCHOS.
(71) The Gillette Company (US)
(72) Vincent Paul Walker Jr., Kevin James Wain, Alejandro Carlos Lee, Edward Neill Forsdike, Matthew Corey Cataudella
(85) 03/03/2011
(86) PCT US2009/056189 de 08/09/2009
(87) WO 2010/030595 de 18/03/2010

(21) **PI 1000022-4** A2 **1.3**
(22) 08/02/2010
(51) F03D 7/04 (2006.01)
(54) GERADOR DE TURBINA EÓLICA E MÉTODO PARA CONTROLAR O ÂNGULO DE INCLINAÇÃO DA LÂMINA DO MESMO.
(71) Mitsubishi Heavy Industries, Ltd. (JP)
(72) Takumi Nakashima, Mitsuya Baba, Yoshiyuki Hayashi, Kazunari Ide
(85) 27/04/2010
(86) PCT JP2010/051831 de 08/02/2010
(87) WO 2011/096088 de 11/08/2011

(21) **PI 1004345-4** A2 **1.3**
(22) 16/04/2010
(30) 11/06/2009 DE 102009025105.7
(51) B42B 5/10 (2006.01), B42D 1/06 (2006.01), B42F 3/04 (2006.01), B42F 13/02 (2006.01), B42F 13/16 (2006.01)
(54) MÉTODO E APARELHO PARA ENCADERNAÇÃO DE PARTES PLANAS EMILHADAS E PARTES PLANAS ENCADERNADAS
(71) KUGLER-WOMAKO GMBH (DE)
(72) FERDINAND FUCHS
(85) 27/06/2011
(86) PCT EP10/002350 de 16/04/2010
(87) WO 2010/142360 de 16/12/2010

(21) **PI 1004555-4** A2 **1.3**
(22) 07/01/2010
(30) 09/01/2009 GB 0900348.4; 25/11/2009 GB 0920672.3
(51) E21B 41/00 (2006.01), E21B 47/00 (2006.01), E21B 47/01 (2006.01), E21B 47/06 (2006.01), E21B 47/10 (2006.01), E21B 47/12 (2006.01)
(54) EQUIPAMENTO PARA PREMOVER MONITORAMENTO DA PRESSÃO FORA DO REVESTIMENTO DA CABEÇA DP POÇO E METODO PARA O MONITORAMENTO DA PRESSAO FORA DE UM REVESTIMENTO DA CABEÇA DO POÇO DE UM POÇO
(71) SENSOR DEVELOPMENTS AS. (NO)
(72) OIVIND GODAGER
(85) 04/07/2011
(86) PCT GB10/000014 de 07/01/2010
(87) WO 2010/079327 de 15/07/2010

(21) **PI 1004895-2** A2 **1.3**
(22) 28/05/2010
(51) C07D 403/14 (2006.01), C07D 401/14 (2006.01), C07D 417/14 (2006.01), A61K 31/4025 (2006.01), A61K 31/4178 (2006.01), A61K 31/4184 (2006.01), A61K 31/4196 (2006.01), A61K 31/4439 (2006.01), A61P 31/14 (2006.01)
(54) APARELHO E MÉTODO DE MONITORAMENTO E CONTROLE E USINA DE ENERGIA EÓLICA EQUIPADA COM OS MESMOS.
(71) Mitsubishi Heavy Industries , LTD (JP)
(72) Daisuke Wakata, Akira Yasugi
(85) 29/03/2011
(86) PCT JP2010/059091 de 28/05/2010
(87) WO 2010/144646 de 16/12/2010

(21) **PI 1006041-3** A2 **1.3**
(22) 03/11/2010
(30) 05/11/2009 US 61/258.395
(51) B01D 29/15 (2006.01)
(54) CONJUNTO, SISTEMA E MÉTODOS PARA FILTRAR LÍQUIDOS
(71) Donaldson Company, Inc. (US)
(72) Bradley S. Honermann, John R. Hacker
(85) 30/06/2011
(86) PCT US2010/055282 de 03/11/2010
(87) WO 2011/056857 de 12/05/2011

(21) **PI 1006061-8** A2 **1.3**
(22) 08/01/2010
(30) 09/01/2009 US 61/143,647
(51) C09D 183/08 (2006.01), C09D 4/00 (2006.01), C09D 5/08 (2006.01)
(54) COMPOSIÇÕES DE SILANO PARA REVESTIMENTO CONTENDO COPOLÍMEROS DE POLIÉTER À BASE DE SILÍCIO, MÉTODOS PARA REVESTIMENTO DE SUPERFÍCIES METÁLICAS E ARTIGOS FABRICADOS DAS MESMAS
(71) Momentive Performance Materials Inc. (US)
(72) Christopher M. Byrne, George Policello, Suresh Rajamaran
(85) 07/07/2011
(86) PCT US2010/020450 de 08/01/2010
(87) WO 2010/080965 de 15/07/2010

(21) **PI 1006260-2** A2 **1.3**
(22) 10/03/2010
(30) 06/04/2009 EP 09005038.6
(51) A61K 31/198 (2006.01), A61P 13/12 (2006.01)
(54) SOLUÇÃO PARA HEMODIÁLISE PERITONEAL COMPREENDENDO UM OU MAIS COMPOSTOS DE CREATINA
(71) CREARENE LTD. (BS)
(72) MICHAEL MÖDDEL, Theo Wallimann
(85) 06/10/2011
(86) PCT CH2010/000065 de 10/03/2010
(87) WO 2010/115291 de 14/10/2010

(21) **PI 1006982-8** A2 **1.3**
(22) 25/01/2010
(30) 26/01/2009 US 61/202,055; 08/09/2009 US 61/272,289
(51) A23J 3/16 (2006.01), A23L 3/16 (2006.01)
(54) PRODUÇÃO DE PRODUTO DE PROTEÍNA DE SOJA SOLÚVEL A PARTIR DA MASSA MICELAR DE PROTEÍNA DE SOJA ("S200CA")
(71) Burcon Nutrascience (Mb) Corp. (CA)
(72) Kevin I. Segall, Martin Schweizer, Brent Green, Sarah Medina, Brandy Gosnell
(85) 26/07/2011
(86) PCT CA2010/000109 de 25/01/2010
(87) WO 2010/083612 de 29/07/2010

(21) **PI 1007264-0** A2 **1.3**
(22) 22/01/2010
(30) 17/02/2009 US 12/372.386
(51) G06F 3/048 (2013.01), G06F 3/14 (2006.01), G06F 9/44 (2006.01)
(54) INTERFACE DE COMPOSIÇÃO DO USUÁRIO PARA EXIBIR MÚLTIPLAS SEÇÕES DE CONTROLES DE FUNCIONALIDADE DE SOFTWARE.
(71) Microsoft Corporation (US)
(72) Erin Elizabeth Dean, Jensen M. Harris, Aaron Michael Butcher, Jesse Clay Satterfield
(85) 19/07/2011
(86) PCT US2010/021888 de 22/01/2010
(87) WO 2010/096236 de 26/08/2010

(21) **PI 1007291-8** A2 **1.3**
(22) 08/01/2010
(30) 15/01/2009 EP 09150676.5
(51) C01B 3/00 (2006.01), C01B 3/02 (2006.01)
(54) MÉTODO DE USO DE UM LÍQUIDO IÔNICO PARA ARMAZENAR HIDROGÊNIO
(71) VTU Holding GmbH (AT)
(72) Roland Kalb
(85) 12/07/2011
(86) PCT EP2010/000062 de 08/01/2010
(87) WO 2010/081657 de 22/07/2010

(21) **PI 1007591-7** A2 **1.3**
(22) 27/04/2010
(30) 27/04/2009 DE 10 2009 018 738.3; 17/09/2009 DE 10 2009 029 532.1
(51) B62D 5/083 (2006.01)
(54) CONJUNTO DE DIREÇÃO ASSISTIDA PARA UM SISTEMA DE DIREÇÃO HIDRÁULICA DE VEÍCULOS MOTORIZADOS, CONJUNTO DE DIRECIONAMENTO ENERGIZADO E MÉTODO DE SUPORTE DE DIREÇÃO DE UM SISTEMA DE DIREÇÃO HIDRÁULICA DE VEÍCULOS MOTORIZADOS
(71) FORD GLOBAL TECHNOLOGIES, LLC (US)
(72) BERND JANZ, JENS-HAUKE MÜLLER, SVEN KIRSCHBAUM
(85) 24/10/2011
(86) PCT EP10/055593 de 27/04/2010
(87) WO 2010/125044 de 04/11/2010

(21) **PI 1007663-8** A2 **1.3**
(22) 12/05/2010
(30) 18/05/2009 IT MI2009A000865
(51) B65H 19/22 (2006.01)
(54) MÉTODO PARA TORCER E REMOVER UM OU UMA PLURALIDADE DE ROLOS SEM TUBETE DE UM FILME PLÁSTICO EXTENSÍVEL EM UM MANDRIL, MANDRIL PARA TORCER E REMOVER UM OU UMA PLURALIDADE DE ROLOS SEM TUBETE DE UM FILME PLÁSTICO EXTENSÍVEL E APARELHO PARA TORCER UM OU UMA PLURALIDADE DE ROLOS SEM TUBETE DE UM FILME PLÁSTICO EXTENSÍVEL
(71) NO.EL. S.R.L. (IT)

(72) ROBERTO PELLENGO GATTI
(85) 16/11/2011
(86) PCT EP10/056554 de 12/05/2010
(87) WO 2010/133495 de 25/11/2010

(21) **PI 1007685-9** A2 **1.3**
(22) 17/05/2010
(30) 20/05/2009 EP 09160729.1
(51) A61B 5/11 (2006.01)
(54) DISPOSITIVO DE DETECÇÃO PARA DETECTAR UMA POSIÇÃO DE USO, MÉTODO DE DETECÇÃO DE UMA POSIÇÃO DE USO DE UM DISPOSITIVO DE DETECÇÃO E PRODUTO DE PROGRAMA DE COMPUTADOR
(71) KONINKLIJKE PHILIPS ELECTRONICS N.V. (NL)
(72) BIN YIN, RICHARD M. P. DOORNBOS
(85) 16/11/2011
(86) PCT IB2010/052163 de 17/05/2010
(87) WO 2010/134010 de 25/11/2010

(21) **PI 1007692-1** A2 **1.3**
(22) 05/05/2010
(30) 20/05/2009 US 61/179,734
(51) A61B 6/03 (2006.01), A61B 6/12 (2006.01), A61B 19/00 (2006.01)
(54) MÉTODO PARA MONITORAR UM DISPOSITIVO DE INTERVENÇÃO GUIADO, MÉTODO PARA MONITORAR UM DISPOSITIVO DE INTERVENÇÃO GUIADA UTILIZANDO A TOMOGRAFIA COMPUTADORIZADA E SISTEMA PARA MONITORAR UM DISPOSITIVO DE INTERVENÇÃO
(71) KONINKLIJKE PHILIPS ELECTRONICS N.V. (NL)
(72) MICHAEL GRASS, EBERHARD SEBASTIAN HANSIS
(85) 16/11/2011
(86) PCT IB2010/051977 de 05/05/2010
(87) WO 2010/133994 de 25/11/2010

(21) **PI 1007813-4** A2 **1.3**
(22) 26/02/2010
(30) 04/03/2009 US 12/397.351
(51) G06Q 50/00 (2006.01), G06F 15/16 (2006.01), G06F 17/21 (2006.01)
(54) RENDERIZAÇÃO DE CONTEÚDO EM UM COMPUTADOR
(71) Microsoft Corporation (US)
(72) Gareth Alan Howell, Matthew James Ruhlen, Brendyn O´dell-Alexander, Nicholas Allen Robarge, Zhenjun Zhu, Sugandha Sudeshkumar Kapoor, Kiran Akella Venkata, Jiraj Gottweis
(85) 12/08/2011
(86) PCT US10/025678 de 26/02/2010
(87) WO 2010/101790 de 10/09/2010

(21) **PI 1007814-2** A2 **1.3**
(22) 09/03/2010
(30) 16/03/2009 US 12/405.215
(51) H04L 12/56 (2006.01), G11B 20/10 (2006.01), G11B 27/031 (2006.01), H04L 29/06 (2006.01)
(54) VARIAÇÃO CONTÍNUA, MEIOS DE FLUXO DO CLIENTE STATELESS
(71) Microsoft Corporation (US)
(72) Vishal Sood, Jack E. Freelander, Anirban Roy, Lin Liu, Geqiang Zhang, Krishna Duggaraju, Sudheer Sirivara, John A. Bocharov
(85) 16/08/2011
(86) PCT US2010/026707 de 09/03/2010
(87) WO 2010/107625 de 23/09/2010

(21) **PI 1007815-0** A2 **1.3**
(22) 17/02/2010
(30) 18/02/2009 US 12/388.146; 08/02/2010 US 12/701.821
(51) B01D 67/00 (2006.01), C08J 7/18 (2006.01)
(54) SUBSTRATOS POROSOS HIDROFÍLICOS
(71) 3M Innovative Properties Company. (US)
(72) Jonathan F. Hester, Karl B. Richter, Clinton P. Waller Jr., Douglas E. Weiss
(85) 16/08/2011
(86) PCT US2010/024401 de 17/02/2010
(87) WO 2010/096429 de 26/08/2010

(21) **PI 1007819-3** A2 **1.3**
(22) 26/02/2010
(30) 27/02/2009 US 61/156,178
(51) F25D 23/06 (2006.01)
(54) PRATELEIRA COM RECESSO E APOIO PARA GAVETA DE REFIRGERADOR
(71) ELECTROLUX HOME PRODUCTS, INC. (US)
(72) CORY DALE SIMPSON, NILTON CARLOS BERTOLINI
(85) 29/08/2011
(86) PCT US2010/025624 de 26/02/2010
(87) WO 2010/099467 de 02/09/2010

(21) **PI 1007839-8** A2 **1.3**
(22) 28/01/2010
(30) 03/03/2009 US 61/157.007; 17/12/2009 US 12/640.368; 17/12/2009 US 12/640.449
(51) B23K 9/095 (2006.01)
(54) MÉTODOS E SISTEMAS DE DETECÇÃO DE CURTO-CIRCUITO.
(71) Illinois Tool Works Inc. (US)
(72) Richard Martin Hutchison, James Lee Uecker
(85) 02/09/2011
(86) PCT US2010/022336 de 28/01/2010
(87) WO 2010/101684 de 10/09/2010

(21) **PI 1007866-5** A2 **1.3**
(22) 26/01/2010
(30) 24/02/2009 US 12/391,853
(51) G06K 17/00 (2006.01)
(54) ETIQUETA DURA RFID CODIFICANDO SISTEMA E PROCESSO
(71) Sensormatic Electronics, Llc (US)
(72) Mark Alexis
(85) 24/08/2011
(86) PCT US2010/000218 de 26/01/2010
(87) WO 2010/098810 de 02/09/2010

(21) **PI 1007886-0** A2 **1.3**
(22) 08/02/2010
(30) 09/02/2009 US 12/322.882
(51) C08G 18/10 (2006.01), C08G 18/12 (2006.01), C09J 175/04 (2006.01)
(54) POLÍMERO SILIADO CURÁVEL POR UMIDADE POSSUINDO ESTABILIDADE DE ARMAZENAMENTO
(71) Momentive Performance Materials Inc. (US)
(72) Misty Weiyu Huang, Christine Lacroix
(85) 03/08/2011
(86) PCT US2010/023456 de 08/02/2010
(87) WO 2010/091338 de 12/08/2010

(21) **PI 1009190-4** A2 **1.3**
(22) 11/03/2010
(30) 11/03/2009 US 61/159,284; 08/04/2009 US 61/167,727
(51) A61K 8/00 (2006.01)
(54) COMPOSIÇÕES ADITIVAS ESPESSANTES
(71) Isp Investments Inc. (US)
(72) CHRIS BARRETT, JENN S. SHIH, ELLEN BOTSCHKA, HANI FARES, TRACEY ROSS
(85) 12/09/2011
(86) PCT US2010/026973 de 11/03/2010
(87) WO 2010/105050 de 16/09/2010

(21) **PI 1011039-9** A2 **1.3**
(22) 26/04/2010
(30) 07/05/2009 DE 10 2009 020272.2
(51) B23K 26/073 (2006.01), B23K 26/067 (2006.01)
(54) SISTEMA DE SOLDAGEM A LASER E MÉTODO PARA SOLDAGEM POR MEIO DE UM FEIXE DE LASER
(71) Tyco Electronics Amp Gmbh (DE)
(72) Martin Bleicher, Markus Haag
(85) 07/11/2011
(86) PCT EP2010/055533 de 26/04/2010
(87) WO 2010/127955 de 11/11/2010

(21) **PI 1011163-8** A2 **1.3**
(22) 18/05/2010
(30) 19/05/2009 US 12/468,147
(51) B26B 21/44 (2006.01)
(54) CARTUCHOS DE BARBEAR OU DEPILAR COM ELEMENTOS ALONGADOS DE CONTATO COM A PELE.
(71) The Gillette Company. (US)
(72) Michael Joseph Kwiecien, Alejandro Carlos Lee
(85) 21/11/2011
(86) PCT US2010/035171 de 18/05/2010
(87) WO 2010/135268 de 25/11/2010

(21) **PI 1011216-2** A2 **1.3**
(22) 17/05/2010
(30) 18/05/2009 GB 0908514.3; 17/07/2009 US 12/505,464
(51) G06F 17/50 (2006.01)
(54) SIMULADOR DE CENTRO DE DADOS
(71) Romonet Limited (GB)
(72) Liam Newcombe, Zahl Limbuwala
(85) 17/11/2011
(86) PCT GB2010/000994 de 17/05/2010
(87) WO 2010/133832 de 25/11/2010

(21) **PI 1014962-7** A2 **1.3**
(22) 09/04/2010
(30) 09/04/2009 US 61/168151
(51) C08G 63/137 (2006.01), C08G 63/199 (2006.01), C08J 5/18 (2006.01), C08J 7/04 (2006.01), C08L 67/06 (2006.01), C09D 5/00 (2006.01), C09D 167/06 (2006.01)
(54) COMPOSIÇÃO DE REVESTIMENTO, MÉTODO, E, ARTIGO REVESTIDO
(71) Valspar Sourcing, INC. (US)
(72) Gregory Bryant Hayes, Thomas Melnyk
(85) 07/10/2011
(86) PCT US2010/030576 de 09/04/2010
(87) WO 2010/118349 de 14/10/2010

(21) **PI 1015136-2** A2 **1.3**
(22) 23/06/2010
(30) 23/06/2009 US 61/219,382
(51) A61K 38/20 (2006.01), A61K 38/22 (2006.01), A61K 38/16 (2006.01), A61K 31/711 (2006.01), C12N 15/85 (2006.01), A61P 33/12 (2006.01)
(54) COMPOSIÇÕES DE VACINA PARA ESQUISTOSSOMOSE E MÉTODOS DE USO
(71) Texas Tech University System (US)
(72) Afzal A. Siddiqui, Gul Ahmad, Weidong Zhang
(85) 23/12/2011
(86) PCT US2010/039707 de 23/06/2010
(87) WO 2011/005593 de 13/01/2011

(21) **PI 1015578-3** A2 **1.3**
(22) 23/06/2010
(30) 01/07/2009 US 12/495,842
(51) G06F 9/455 (2006.01), G06F 9/50 (2006.01)
(54) ALOCAÇÃO DE RECURSO EM AMBIENTES TORNADOS VIRTUAIS
(71) International Busines Machines Corporation (US)
(72) Elmootalbellah Nabil Elnozahy, WILLIAN EVAN SPEIGHT, Lixin Zhang, Ramakrishnan Rajamony
(85) 30/12/2011
(86) PCT EP2010/058884 de 23/06/2010
(87) WO 2011/000748 de 06/01/2011

3. Publicação do Pedido

3.1
PUBLICAÇÃO DO PEDIDO DE PATENTE OU DE CERTIFICADO DE ADIÇÃO DE INVENÇÃO

(21) **BR 10 2013 009911-2** A2 **3.1**
(22) 24/04/2013
(51) A61M 1/16 (2006.01), A61M 1/34 (2006.01)
(52) A61M 1/16, A61M 1/1621, A61M 1/34
(54) CONJUNTO DESCARTÁVEL DE CIRCULAÇÃO ASSISTIDA ARTERIAL VENOSO
(71) PRONEFRO BRASIL LTDA (BR/PR)
(72) SONIA MARIA KELLER DOS SANTOS

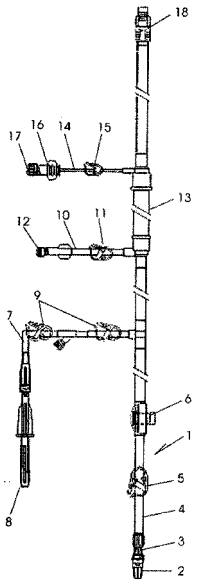

(21) **BR 10 2015 010275-5** A2 **3.1**
(22) 06/05/2015
(51) F16L 33/28 (2006.01), F16L 33/00 (2006.01)
(54) DISPOSITIVO INTERCAMBIÁVEL COMPREENDIDO POR SUPORTE E MANGUEIRAS APLICADO EM MOTOR HIDRÁULICO DE ESTEIRA DE MÁQUINA AGRÍCOLA
(71) METALQUIP INDÚSTRIA METALÚRGICA LTDA (BR/SP)
(72) IDALÉCIO LUIZ ZANCA NADALINI

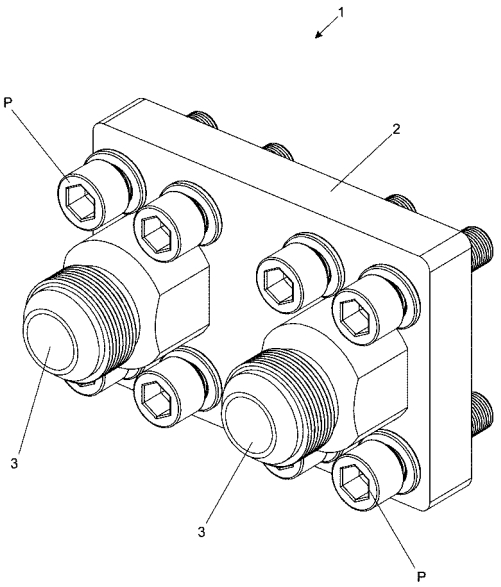

(21) **BR 10 2015 010545-2** A2 **3.1**
(22) 08/05/2015
(51) B60R 19/46 (2006.01)
(52) B60R 19/46
(54) DISPOSITIVO DE PROTEÇÃO PARA FAIXA REFLETIVA APLICADO EM PARA-CHOQUE ATRAVÉS DO ACIONAMENTO PNEUMÁTICO
(71) LEANDRO RETZLAFF (BR/DF)
(72) LEANDRO RETZLAFF

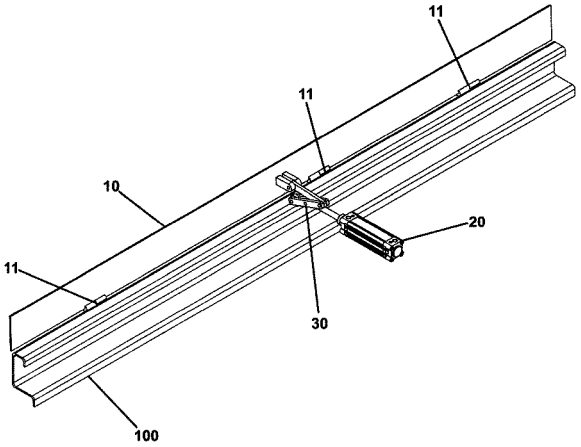

(21) **BR 10 2015 010645-9** A2 **3.1**
(22) 11/05/2015
(51) A01D 46/06 (2006.01)
(54) MÁQUINA AGRÍCOLA COLHEDORA
(71) KUHN-MONTANA INDUSTRIA DE MAQUINAS S/A (BR/PR)
(72) Adriano Borcz

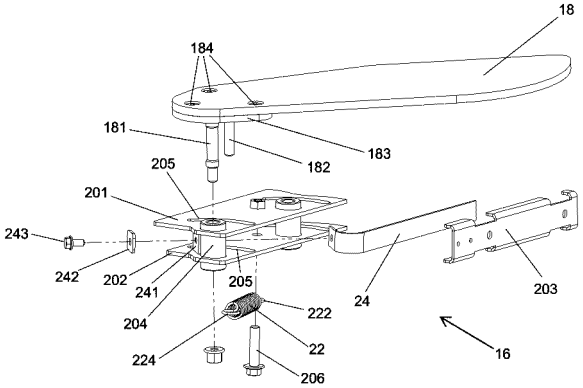

(21) **BR 10 2015 010652-1** A2 **3.1**
(22) 11/05/2015
(51) E21C 41/26 (2006.01), E21C 47/04 (2006.01)
(52) E21C 41/26, E21C 47/04
(54) MÉTODO DE EXPLORAÇÃO DE MINAS DE MINÉRIO DE FERRO A CÉU ABERTO
(71) VALE S/A (BR/RJ)
(72) Galdino Ananias de Santana Neto, Jamil Sebe, José Raimundo Lopes

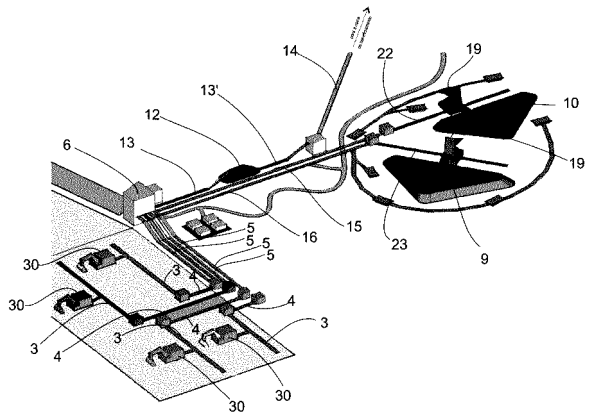

(21) **BR 10 2015 010653-0** A2 **3.1**
(22) 11/05/2015
(51) F16C 33/72 (2006.01)
(54) MANCAL DE ROLAMENTO PARA CORREIA TRANSPORTADORA DE MINÉRIO
(71) VALE S/A (BR/RJ)
(72) Gilberto do Espírito Santo Martins, Saulo Ferreira Silva, Davi Antônio Barbosa dos Santos, Dienigue da Silva Quadros, Glauber Jacinto Pereira Figueiredo, Jorge Luis Soares Gonçalves, Wellington Antônio de Souza

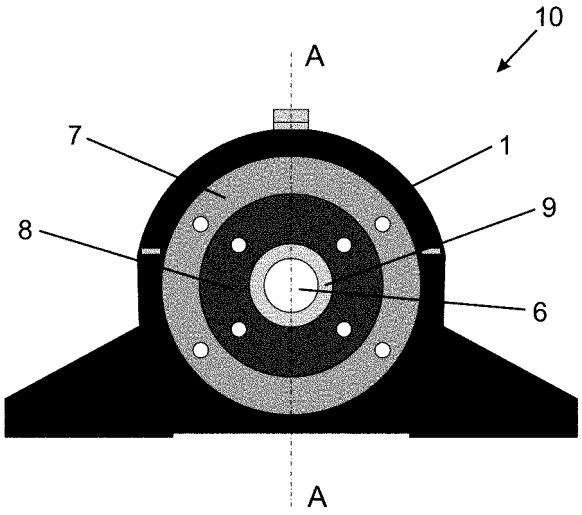

(21) **BR 10 2015 010654-8** A2 **3.1**
(22) 11/05/2015
(51) E21C 41/30 (2006.01)
(52) E21C 41/30
(54) MÉTODO DE PERFURAÇÃO E DESMONTE DE BANCOS ROCHOSOS
(71) VALE S/A (BR/RJ)
(72) Galdino Ananias de Santana Neto, José Raimundo Lopes

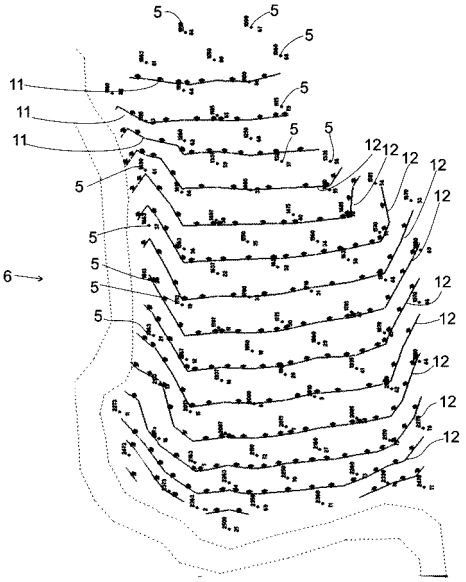

(21) **BR 10 2015 010688-2** A2 **3.1**
(22) 11/05/2015
(51) H01H 89/06 (2006.01), H02H 3/00 (2006.01), G01R 31/327 (2006.01), H02H 6/00 (2006.01)
(54) SIMULADOR DE DISJUNTOR DE PÁTIO DE SUBESTAÇÃO
(71) FERNANDO JOÃO DE OLIVEIRA (BR/SC) , RONALDO CARDOSO PERITO (BR/SC)
(72) FERNANDO JOÃO DE OLIVEIRA, RONALDO CARDOSO PERITO

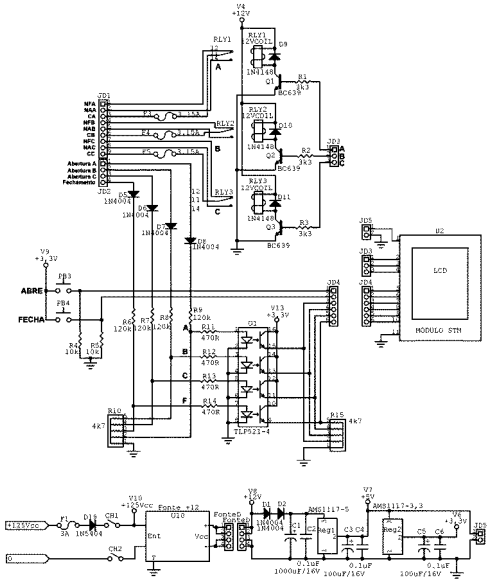

(21) **BR 10 2015 010725-0** A2 **3.1**
(22) 11/05/2015
(51) G01N 3/303 (2006.01), G01N 3/317 (2006.01)
(52) G01N 3/303, G01N 3/317
(54) Máquina de Impacto de Implantes Mamários
(71) UNIVERSIDADE FEDERAL DE SANTA CATARINA (BR/SC)
(72) Carlos Rodrigo de Mello Roesler, Françoá Jorge Horn, EDISON DA ROSA

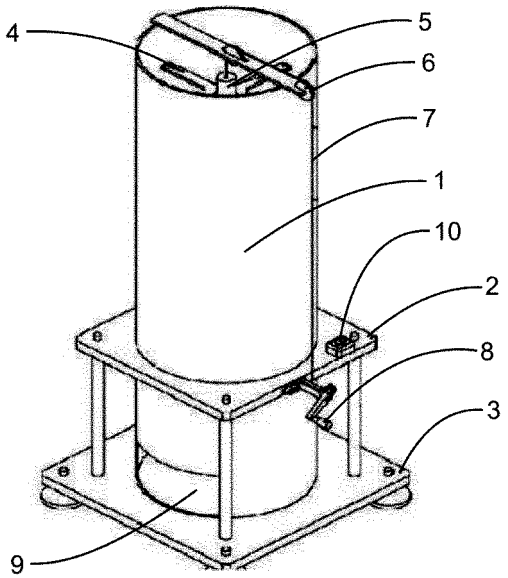

(21) **BR 10 2015 011793-0** A2 **3.1**
(22) 21/05/2015
(51) E04B 2/92 (2006.01)
(52) E04B 2/92
(54) ELEMENTO ARQUITETÔNICO BLINDADO E MÉTODO DE CONSTRUÇÃO
(71) HUGO MEIER HASSEN (BR/SP)
(72) HUGO MEIER HASSEN

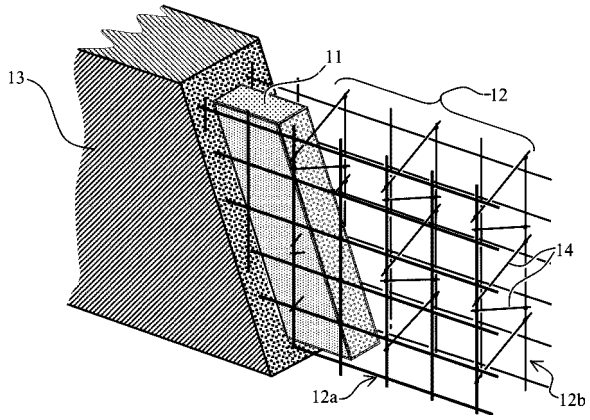

(21) **BR 10 2015 011809-0** A2 **3.1**
(22) 22/05/2015
(51) D06M 10/04 (2006.01), C23C 24/00 (2006.01)
(54) PROCESSO PARA OBTENÇÃO DE FIBRA DE CARBONO LAMINADA COM DIAMANTE
(71) Eduardo Orlando Mafra (BR/SP) , José Vanderlei Taques (BR/PR)
(72) Eduardo Orlando Mafra, José Vanderlei Taques

(21) **BR 10 2015 011831-7** A2 **3.1**
(22) 22/05/2015
(51) A23C 19/09 (2006.01)
(54) PROCESSO DE PRODUÇÃO DE QUEIJOS DE BÚFALA COM PROBIÓTICOS UTILIZANDO ÓLEOS ESSENCIAIS CONDIMENTARES COMO FLAVORIZANTES
(71) Biologicus Indústria e Comércio de Produtos Naturais Ltda (BR/PE)
(72) MARIA DE FÁTIMA FONSECA MARQUES, DJALMA NUNES MARQUES, ROBERTA CLÁUDIA SANTOS NEVES, MATHEUS ABREU SAMPAIO LEME MONACO

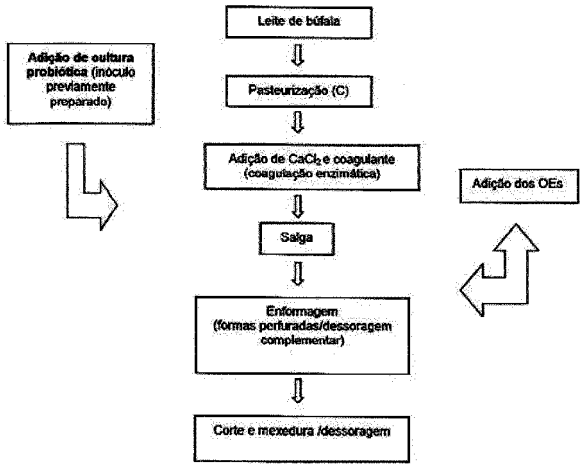

(21) **BR 10 2015 011877-5** A2 **3.1**
(22) 22/05/2015
(51) A47B 91/02 (2006.01), D06F 39/12 (2006.01)
(52) A47B 91/02, D06F 39/125
(54) SISTEMA DE NIVELAMENTO PARA APARELHOS ELETRODOMÉSTICOS
(71) Whirlpool S.A. (BR/SP)
(72) EDUARDO JACOB DE SOUZA, ÁRION CLAYTON LEONARDO, GREGORY T. GARGIONI

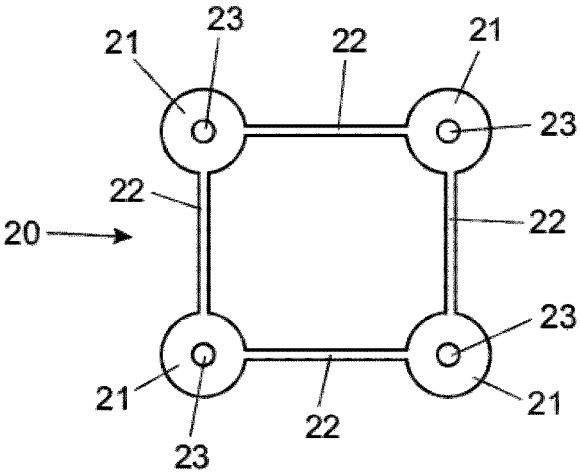

(21) **BR 10 2015 011928-3** A2 **3.1**
(22) 22/05/2015
(51) A63H 33/04 (2006.01), A63H 33/10 (2006.01)
(52) A63H 33/04, A63H 33/10
(54) BRINQUEDO LÚDICO EM BLOCOS INTERCAMBIÁVEIS E MÉTODO DE TRAVAMENTO DE BLOCOS INTERCAMBIÁVEIS
(71) JANETE ZEN (BR/SC)
(72) JANETE ZEN, RONALD IVAR KAMP

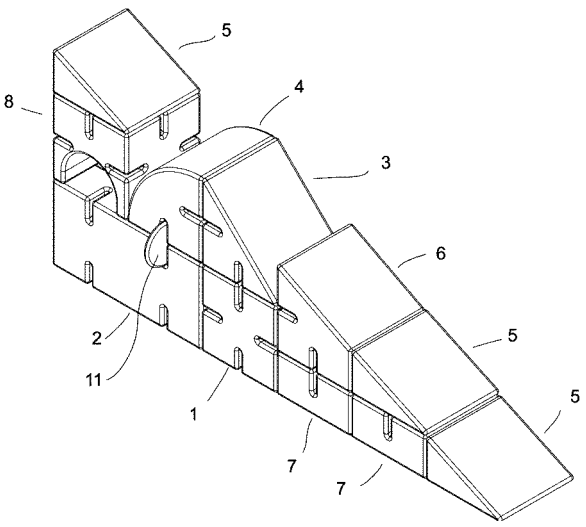

(21) **BR 10 2015 011959-3** A2 **3.1**
(22) 25/05/2015
(51) A47J 37/07 (2006.01)

(52) A47J 37/0709
(54) CHURRASQUEIRA ELÉTRICA DOTADA DE RESISTÊNCIA MÓVEL BASCULANTE
(71) ANTONIO ALEXANDRE DUARTE (BR/SP)
(72) ANTONIO ALEXANDRE DUARTE

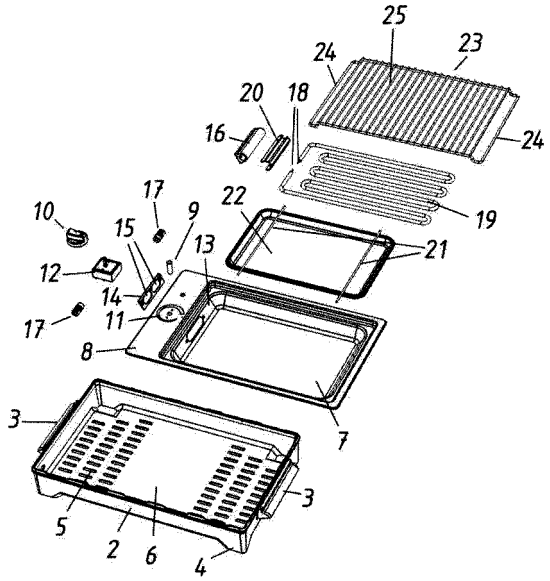

(21) **BR 10 2015 011963-1** A2 **3.1**
(22) 25/05/2015
(51) G01N 33/04 (2006.01)
(54) PROCESSO DE DETECÇÃO DE SUBSTÂNCIAS TÓXICAS NO LEITE "UHT" E RESPECTIVO KIT DETECTOR
(71) Joana Meneguzzo Pasquali (BR/RS)
(72) Joana Meneguzzo Pasquali

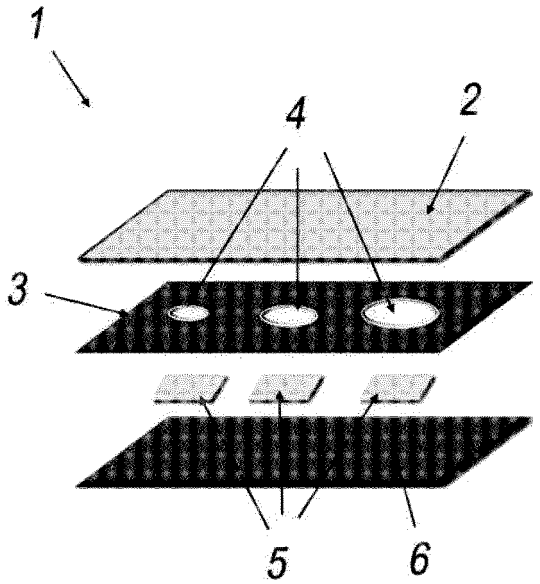

(21) **BR 10 2015 012143-1** A2 **3.1**
(22) 26/05/2015
(51) B43L 13/00 (2006.01), B43L 13/02 (2006.01)
(52) B43L 13/00, B43L 13/022
(54) CANETA APLICADORA AUTOMÁTICA DE MICRO-PONTOS DE PIGMENTAÇÃO PARA PINTURA
(71) Reinaldo Sebastião da Silva (BR/SC)
(72) Reinaldo Sebastião da Silva

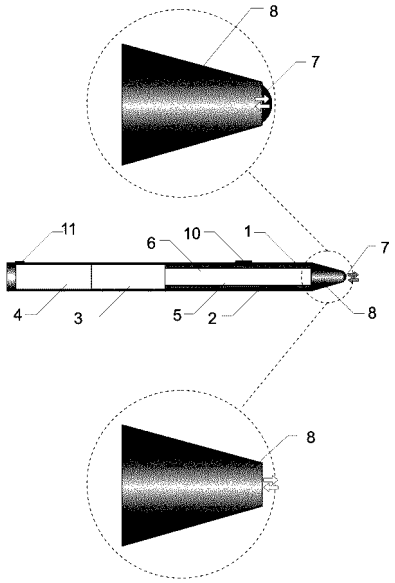

(21) **BR 10 2015 012195-4** A2 **3.1**
(22) 26/05/2015
(51) B02C 18/18 (2006.01)
(54) FERRAMENTA DE CORTE PARA TRITURADORES EM GERAL
(71) BRUNO INDUSTRIAL LTDA. (BR/SC)
(72) ARNO RUI SCHALY

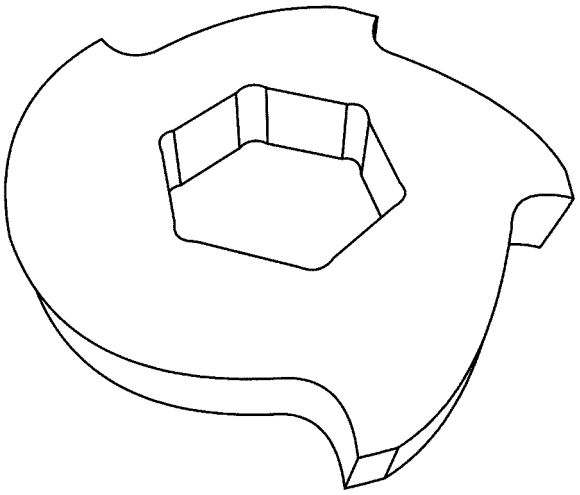

(21) **BR 10 2015 012203-9** A2 **3.1**
(22) 26/05/2015
(51) F24D 13/02 (2006.01), F24D 19/10 (2006.01)
(54) AQUECEDOR MICROPROCESSADO REALIMENTADO A AR
(71) LUIZ FRANCISCO CATALAN (BR/SC) , MAURO CELSO ALVISE (BR/SC) , DIETER CLAUS PFUETZENREITER (BR/SC)
(72) LUIZ FRANCISCO CATALAN, MAURO CELSO ALVISE, DIETER CLAUS PFUETZENREITER

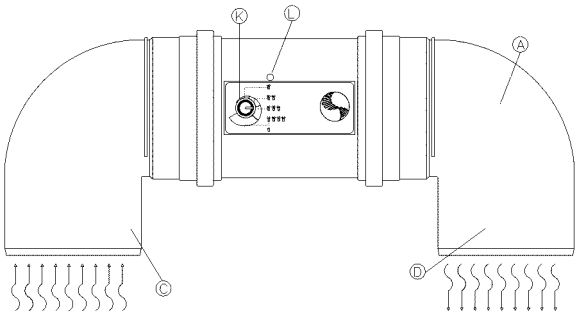

(21) **BR 10 2015 012225-0** A2 **3.1**
(22) 27/05/2015
(51) G06F 21/62 (2013.01), G06F 21/88 (2013.01), G06F 12/14 (2006.01), G06F 12/16 (2006.01)
(52) G06F 21/62, G06F 21/88, G06F 12/14, G06F 12/16

(54) MÉTODO E SISTEMA PARA ASSEGURAÇÃO DE APAGAMENTO DE DADOS EM ARMAZENAMENTO DE DISPOSITIVOS MÓVEIS
(71) FUNDACAO CPQD - CENTRO DE PESQUISA E DESENVOLVIMENTO EM TELECOMUNICACOES (BR/SP)
(72) Alexandre Melo Braga, Alfredo Henrique Gallinucci Colito, André Luiz Vannucci, Daniela Castilho Schwab, Rômulo Angelo Zanco Neto

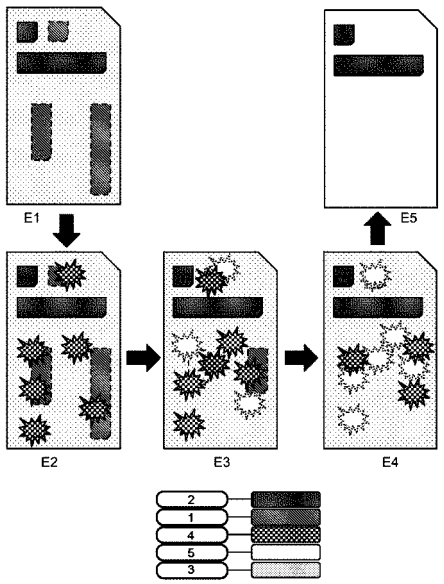

(21) **BR 10 2015 012264-0** A2 **3.1**
(22) 27/05/2015
(51) F16L 5/00 (2006.01)
(54) ADAPTADOR EMBUTIDO DE PAREDE PARA ACOPLAMENTO DE TUBO DE DESCARGA DE AR PARA CONDICIONADOR DE AR PORTÁTIL
(71) Odair Pereira (BR/SC)
(72) Odair Pereira

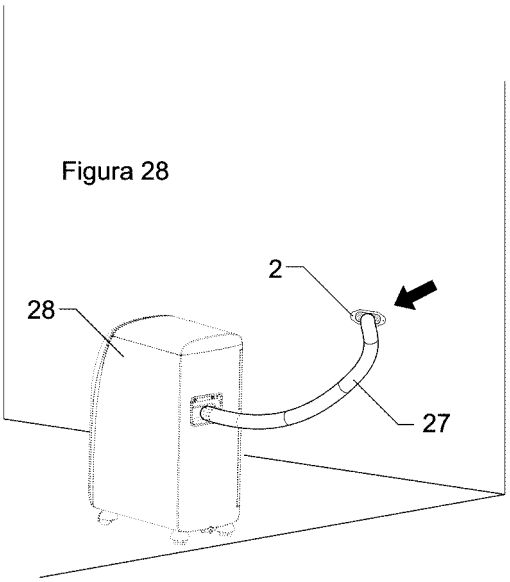

(21) **BR 10 2015 012386-8** A2 **3.1**
(22) 28/05/2015
(51) C07C 67/02 (2006.01), C07C 67/03 (2006.01), C07C 69/52 (2006.01), B01J 35/00 (2006.01), B01J 21/06 (2006.01), B01J 37/10 (2006.01)
(52) C07C 67/02, C07C 67/03, C07C 69/52, B01J 35/0006, B01J 21/06, B01J 37/10, B01J 35/0013
(54) PROCESSO DE PRODUÇÃO DE ÉSTERES METÍLICOS E ETÍLICOS ATRAVÉS DE CATÁLISE HETEROGÊNEA
(71) Universidade Estadual Paulista Julio de Mesquita Filho (BR/SP)
(72) José Geraldo Nery, Danilo Antonio da Silva

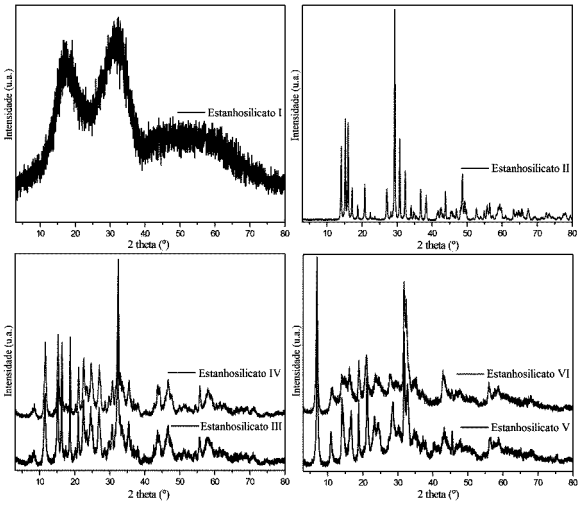

(21) **BR 10 2015 012489-9** A2 **3.1**
(22) 28/05/2015
(51) F21V 21/28 (2006.01), F21V 21/34 (2006.01), F21W 131/103 (2006.01)
(54) LUMINÁRIA RETRÁTIL PARA ILUMINAÇÃO PÚBLICA
(71) PROJELUZ LUMINÁRIAS E ARTEFATOS DE METAIS LTDA. (BR/PR)
(72) NADINAEL JOSÉ DA SILVA

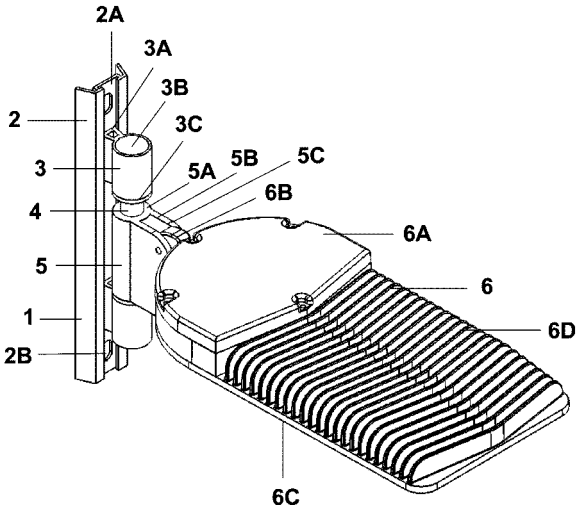

(21) **BR 10 2015 012494-5** A2 **3.1**
(22) 28/05/2015
(51) A01C 7/04 (2006.01)
(54) VENTOINHA DE TURBINA A VÁCUO PARA MÁQUINAS AGRÍCOLAS
(71) MARCHESAN IMPLEMENTOS E MÁQUINAS AGRÍCOLAS TATÚ S.A. (BR/SP)
(72) JOSÉ LUIZ ALBERTO MARCHESAN

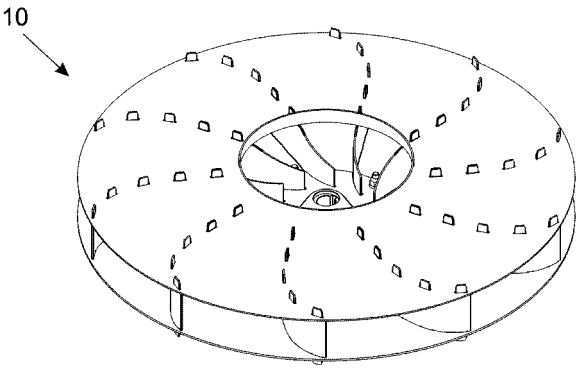

(21) **BR 10 2015 012528-3** A2 **3.1**
(22) 28/05/2015
(51) C05F 7/00 (2006.01), C02F 103/24 (2006.01)
(54) USO DE LODO DE CURTUME NA COMPOSIÇÃO DE SUBSTRATO COMERCIAL PARA EUCALIPTO
(71) Instituto Federal de Educação Ciência e Tecnologia do Espírito Santo (BR/ES) , Capixaba Couros Ltda (BR/ES) , Fundação de Amparo à Pesquisa e Inovação do Espírito Santo (BR/ES) , Universidade Estadual do Norte Fluminense Darcy Ribeiro (BR/RJ)
(72) SAVIO DA SILVA BERILLI, Sílvio de Jesus Freitas, HUMBERTO WILLIAMS BONAZINA, FERNANDO HENRIQUE DE MOURA

(21) **BR 10 2015 012687-5** A2 **3.1**
(22) 29/05/2015
(51) G06Q 10/00 (2006.01)
(52) G06Q 10/30
(54) MÉTODO DE GERENCIAMENTO DE MATERIAIS EM UM SISTEMA DE IDENTIFICAÇÃO POR RADIOFREQUENCIA
(71) GATEWAY SECURITY LIBRARY & SOLUTIONS LTDA. (BR/RJ)
(72) GLÁUCIA GOMES SILVA ABRUNHOSA, Jorge José Gouveia Abrunhosa, ANDERSON AMENDOEIRA NAMEN, FELIPE DA COSTA BRASIL, FLAVIO JOSE GARCIA MARQUES, RICARDO MARTINEZ TARRÉ

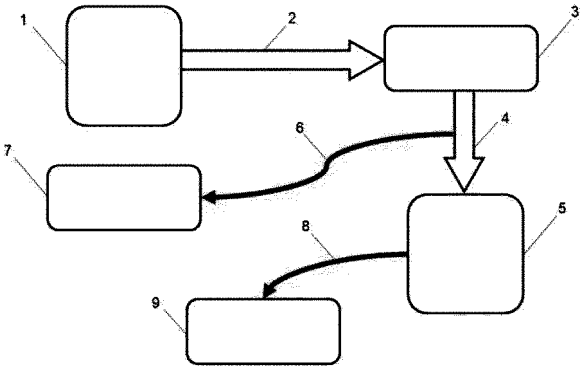

(21) **BR 10 2015 012696-4** A2 **3.1**
(22) 29/05/2015
(51) F02B 57/02 (2006.01), F02M 25/022 (2006.01)
(54) APARELHO DE GERAÇÃO E INJEÇÃO DE VAPOR DE ATOMIZAÇÃO PARA OTIMIZAÇÃO DE QUEIMA DE HIDROCARBONETOS E SEUS DERIVADOS EM MOTORES DE COMBUSTÃO
(71) PLACIDO ANTONIO PINO VALLADARES (BR/SC) , BRIGITE IMROTH (BR/SC)
(72) PLACIDO ANTONIO PINO VALLADARES

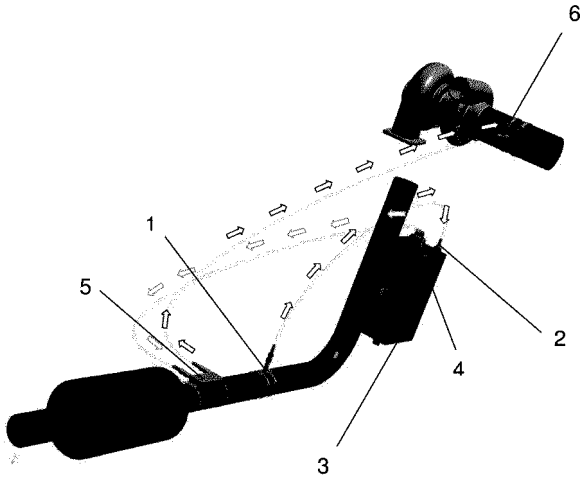

(21) **BR 10 2015 012721-9** A2 **3.1**
(22) 01/06/2015
(51) E04B 2/44 (2006.01), E04C 2/34 (2006.01), E04C 1/39 (2006.01)
(52) E04B 2/44, E04C 2/34, E04C 1/39
(54) CONJUNTO E SISTEMA DE PLACAS E GRAMPOS PARA FORMAÇÃO DE PAREDES
(71) EDSON MARTINS BRAVO (BR/SP)
(72) EDSON MARTINS BRAVO

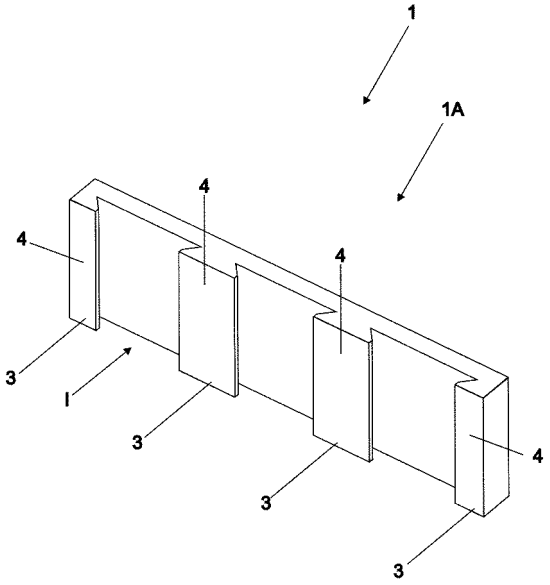

(21) **BR 10 2015 012729-4** A2 **3.1**
(22) 01/06/2015
(51) B32B 37/02 (2006.01)
(54) MÉTODO DE FABRICAÇÃO DE UMA ESTRUTURA DE PAPEL CARTÃO ALTAMENTE RESISTENTE A UMIDADE, SUBSTRATO DE PAPEL CARTÃO E SEUS USOS
(71) BEMIS COMPANY, INC (US)
(72) LUCIANA VILAS BOAS PEREIRA, RODRIGO PAZZANI DA SILVA

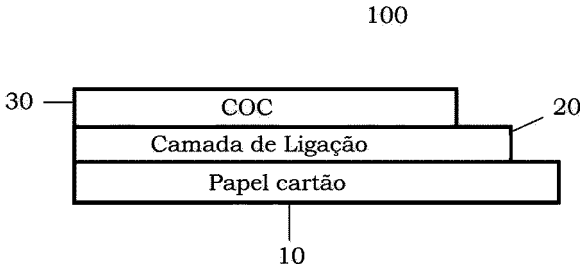

(21) **BR 10 2015 012816-9** A2 **3.1**
(22) 02/06/2015
(51) E03B 3/03 (2006.01)
(52) E03B 3/03
(54) CISTERNA PARA ARMAZENAMENTO DE ÁGUA
(71) LUIZ AUGUSTO ANTONIN (BR/SC)
(72) LUIZ AUGUSTO ANTONIN

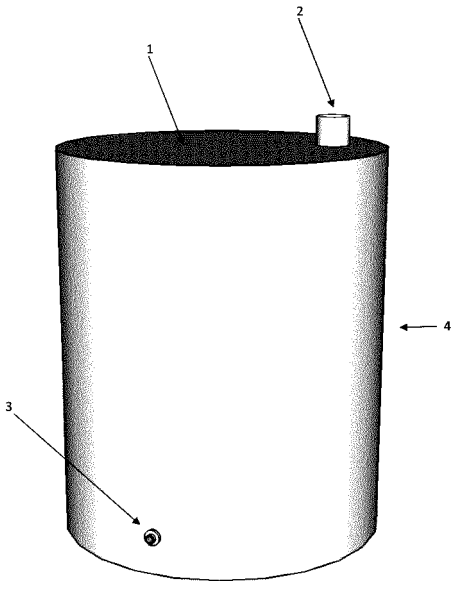

(21) **BR 10 2015 012826-6** A2 **3.1**
(22) 02/06/2015

(51) A01C 14/00 (2006.01), A01C 11/00 (2006.01)
(54) CALHA DEFLETORA PARA DISTRIBUIÇÃO DE MUDAS DE CANA-DE-AÇÚCAR EM UMA MÁQUINA DISTRIBUIDORA
(71) MARCHESAN IMPLEMENTOS E MÁQUINAS AGRÍCOLAS TATÚ S.A. (BR/SP)
(72) JOSÉ LUIZ ALBERTO MARCHESAN

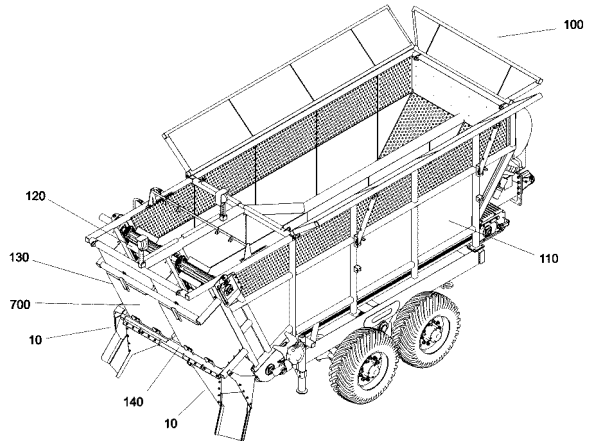

(21) **BR 10 2015 012906-8** A2 **3.1**
(22) 02/06/2015
(51) H02K 7/18 (2006.01), F03B 13/14 (2006.01), F03B 13/18 (2006.01)
(54) MÁQUINA DE GERAÇÃO DE ENERGIA ELÉTRICA
(71) JOÃO PAULO CASSINELLI CHENTA (BR/SP) , PAULO RIBERTO MARTINS (BR/SP)
(72) JOÃO PAULO CASSINELLI CHENTA, PAULO RIBERTO MARTINS

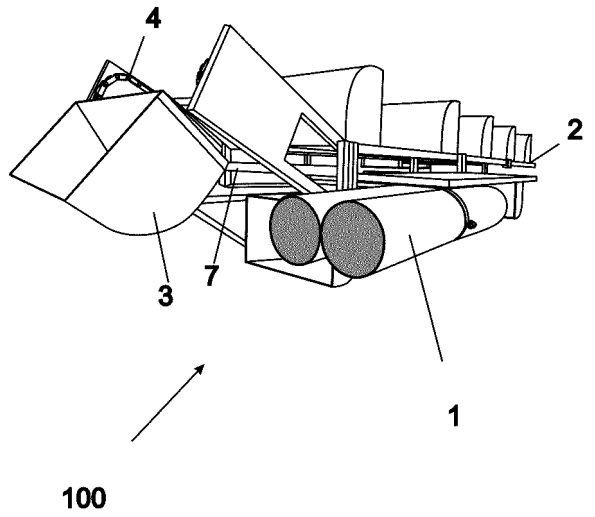

(21) **BR 10 2015 012932-7** A2 **3.1**
(22) 03/06/2015
(51) A01C 7/06 (2006.01), A01C 7/16 (2006.01)
(54) BASE DISTRIBUIDORA DE SEMENTES DETENTORA DE PLATÔ MÓVEL
(71) ROBERTO JASPER (BR/PR)
(72) ROBERTO JASPER

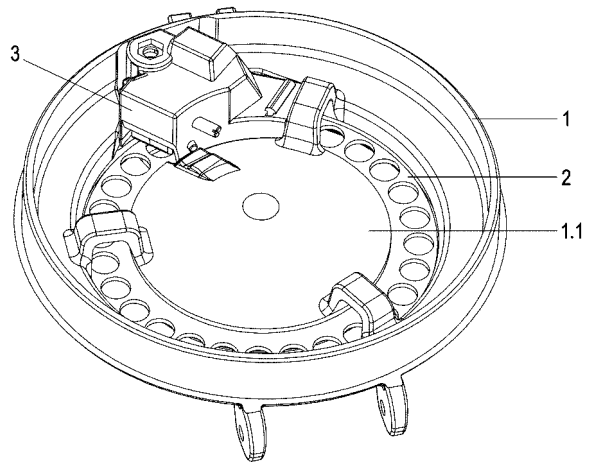

(21) **BR 20 2015 012037-6** U2 **3.1**
(22) 25/05/2015
(51) E03C 1/05 (2006.01), F16K 31/62 (2006.01), E03B 7/07 (2006.01)
(54) APRIMORAMENTO EM DISPOSITIVO CONTROLADOR DE VAZÃO DA ÁGUA EM TORNEIRAS E AFINS
(71) SERGIO ANTONIO DE SOUZA (BR/SC)
(72) SERGIO ANTONIO DE SOUZA

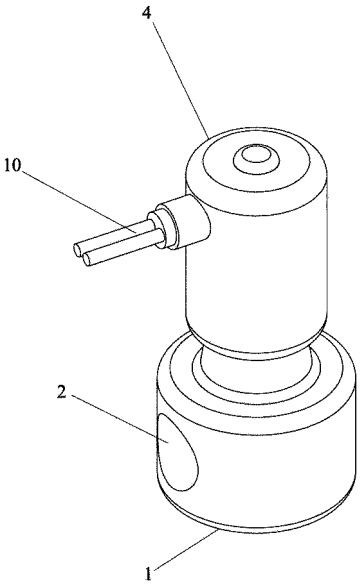

(21) **BR 20 2015 012121-6** U2 **3.1**
(22) 26/05/2015
(51) E03B 1/04 (2006.01), E03B 11/02 (2006.01), E04B 2/00 (2006.01)
(54) DISPOSIÇÃO APLICADA EM RESERVATÓRIO MODULAR
(71) MAURO CARNASSALE (BR/SP) , ADILSON SÁ DOS SANTOS (BR/SP)
(72) MAURO CARNASSALE, ADILSON SÁ DOS SANTOS

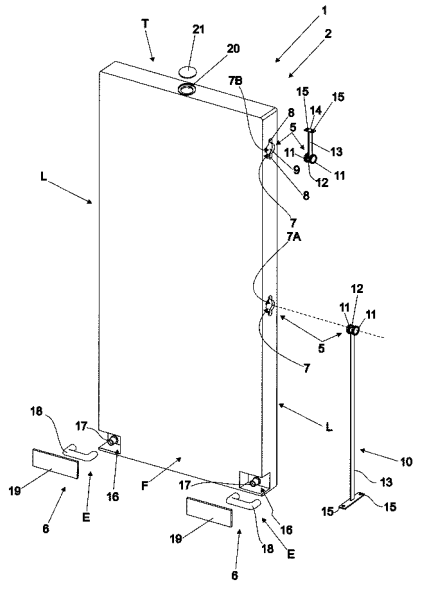

(21) **BR 20 2015 012246-8** U2 **3.1**
(22) 27/05/2015
(51) E04H 4/16 (2006.01)
(54) DISPOSITIVO DE ASPIRAÇÃO PARA USO EM PISCINAS E PROVIDO COM ELEMENTO DE SEGURANÇA ANTI-SUGAMENTO
(71) BRUSTEC METALURGICA LTDA ME (BR/SC)
(72) GERALDO CARMESINI

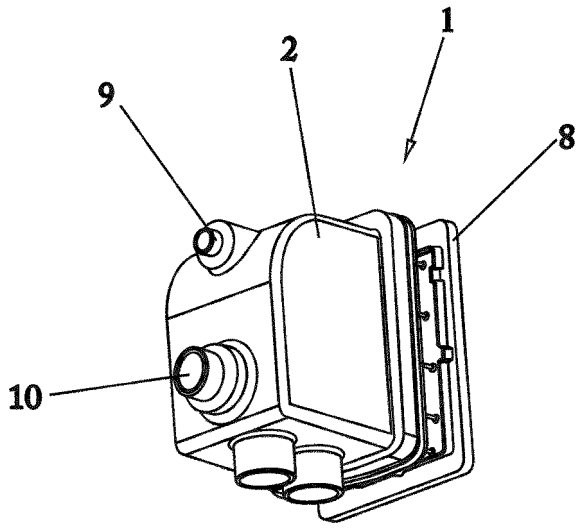

(21) **BR 20 2015 012353-7** U2 **3.1**
(22) 27/05/2015
(51) A47H 23/02 (2006.01)
(54) DISPOSIÇÃO INTRODUZIDA EM CORTINA PRONTA
(71) ROGERIO VALERIO BABY (BR/SC)
(72) ROGERIO VALERIO BABY

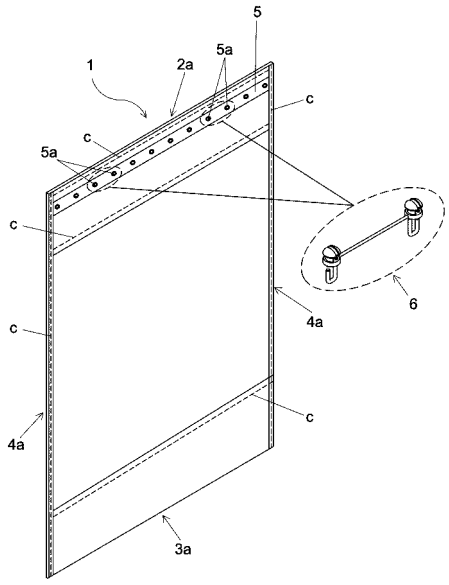

3.6
PUBLICAÇÃO DO PEDIDO ARQUIVADO DEFINITIVAMENTE - ART. 216 PARÁG. 2º E ART. 17 PARÁG. 2º DA LPI

(21) **PI 0006405-0** A2 **3.6**
(22) 08/12/2000
(30) 23/12/1999 DE 19962706.1
(51) D21F 3/02 (2006.01)
(54) PARTE DE PRENSAS DE UMA MÁQUINA DE PAPEL
(71) Voith Paper Patent GmbH (DE)
(72) Thomas Thoroe Scherb

(21) **PI 0006406-8** A2 **3.6**
(22) 08/12/2000
(30) 23/12/1999 DE 19962708.8
(51) D21F 3/02 (2006.01)
(54) DISPOSITIVO DE PRENSAGEM DE UMA MÁQUINA DE PAPEL
(71) Voith Paper Patent GmbH (DE)
(72) Thomas Thoroe Scherb, Harald Schmidt-Hebbel

(21) **PI 0013448-1** A2 **3.6**
(22) 06/06/2000
(30) 07/06/1999 US 09/328.281
(51) F02M 31/20 (2006.01), F02M 55/02 (2006.01)
(54) DISPOSIÇÃO DE LINHA DE COMBUSTÍVEL PARA UM SISTEMA LPG, E MÉTODO
(71) Bi-Phase Technologies, LLC (US)
(72) David E. Bennett

(21) **PI 0102828-6** A2 **3.6**
(22) 30/05/2001
(30) 30/05/2000 US 09580066
(51) A61F 13/15 (2006.01), A41B 13/04 (2006.01)
(54) SISTEMA DE PROCESSO DE FABRICAÇÃO DE VESTIMENTAS ABSORVENTES DESCARTÁVEIS, TAIS COMO FRALDAS OU CALÇÕES DE TREINAMENTO
(71) Stronger Corporacion , S.A (UY)
(72) Daniel D. Gardner Jr.

(21) **PI 0103120-1** A2 **3.6**
(22) 12/06/2001
(51) A47F 5/04 (2006.01)
(54) ESTRUTURAS DE SUPORTE PARA A FORMAÇÃO DE ESTANDES PROMOCIONAIS FECHAMENTOS EM GERAL E SIMILARES
(71) Diego Gustavo Suares (BR/SP)
(72) Diego Gustavo Suares

(21) **PI 0103518-5** A2 **3.6**
(22) 02/07/2001
(51) E04B 5/08 (2006.01)
(54) PLACAS ESTRUTURAIS COMPONÍVEIS
(71) Paulo Afonso Schaidhauer (BR/SP)
(72) Paulo Afonso Schaidhauer

(21) **PI 0103615-7** A2 **3.6**
(22) 23/07/2001
(51) H05B 1/02 (2006.01)
(54) TEMPORIZADOR DE BANHO
(71) Hermínio Leite de Oliveira (BR/MG)
(72) Hermínio Leite de Oliveira

(21) **PI 0103671-8** A2 **3.6**
(22) 30/05/2001
(30) 30/05/2000 US 09/580,282
(51) A61F 13/15 (2006.01)
(54) VESTIMENTA ABSORVENTE DESCARTÁVEL, COMO FRALDAS OU CALÇÕES DE TREINAMENTO , E PROCESSO DE SUA FABRICAÇÃO
(71) Stronger Corporation S.A (UY)
(72) Daniel D. Gardner Jr., Walter V. Klemp

(21) **PI 0103814-1** A2 **3.6**
(22) 01/08/2001
(51) B60J 7/00 (2006.01)
(54) DISPOSITIVO PARA TRANSFORMAR CAPOTA BAIXA DE VEÍCULOS UTILITÁRIOS EM CAPOTA ALTA
(71) Giovanni Galimberti (BR/MG)
(72) Giovanni Galimberti

(21) **PI 0103853-2** A2 **3.6**
(22) 03/09/2001
(51) H04M 7/00 (2006.01)
(54) SISTEMA DE INTERFACEAMENTO ENTRE APLICATIVOS E SERVIDORES DA INTERNET
(71) Marcelo Antônio Carramenha Gallucci (BR/SP)
(72) Marcelo Antônio Carramenha Gallucci

(21) **PI 0104253-0** A2 **3.6**
(22) 23/08/2001
(51) B65D 25/02 (2006.01)
(54) PROCESSO PARA EMBALAGEM DE DENTES DE ALHO DESCASCADOS À VÁCUO
(71) Evaldo Aparecido Zeferino (BR/MG)
(72) Evaldo Aparecido Zeferino

(21) **PI 0104254-8** A2 **3.6**
(22) 24/08/2001
(51) C22B 1/16 (2006.01), F27B 21/00 (2006.01)
(54) FORNO DE PRÉ-SINTERIZAÇÃO E PROCESSO DE PRÉ-SINTERIZAÇÃO DE METAL DURO.
(71) Ambro-Milão Minas Tecnologia Ltda (BR/MG)
(72) Emanuele Cipriano Saline

(21) **PI 0104481-8** A2 **3.6**
(22) 17/08/2001
(51) D06F 75/02 (2006.01)
(54) DISPOSITIVO DE AQUECIMENTO A GÁS PARA SUBSTITUIR O FERRO ELÉTRICO
(71) Ilson José Hulle (BR/ES) , José Carlos Spinassé (BR/ES)
(72) Ilson José Hulle, José Carlos Spinassé

(21) **PI 0104658-6** A2 **3.6**
(22) 12/09/2001
(51) F02M 37/00 (2006.01)
(54) CONJUNTO DE COMPONENTES PARA TESTE DA PRESSÃO DO COMBUSTÍVEL NA LINHA DE ALIMENTAÇÃO DOS MOTORES ELETRÔNICOS QUE EQUIPAM OS CAMINHÕES
(71) Rogério Zampar (BR/PR)
(72) Rogério Zampar

(21) **PI 0104807-4** A2 **3.6**
(22) 10/08/2001
(51) A61C 7/16 (2006.01)
(54) USO DE LEDS (LIGHT EMITING DIODES) AZUIS EM DISPOSITIVO DE POLIMERIZAÇÃO DE ADESIVO PARA USO ORTODÔNTICOS
(71) MM Optics Ltda (BR/SP) , Fapesp - Fundação de Amparo à Pesquisa de Estado de São Paulo (BR/SP)
(72) Vanderlei Salvador Bagnato

(21) **PI 0105284-5** A2 **3.6**
(22) 19/09/2001
(51) A61F 5/455 (2006.01)
(54) DISPOSITIVO ANATÔMICO DIRECIONADOR DE URINA
(71) Antonio Carlos Scharrenbroich Simão (BR/SP)
(72) Antonio Carlos Scharrenbroich Simão

(21) **PI 0105335-3** A2 **3.6**
(22) 09/11/2001
(51) B01D 46/00 (2006.01), A61L 9/00 (2006.01)
(54) CÂMARA DE ESTERILIZAÇÃO DE AR
(71) Belta Marketing em Tecnologia Ltda (BR/MG)
(72) Júlio César de Paula Lima, Marcus de Souza Lacerda

(21) **PI 0106412-6** A2 **3.6**
(22) 07/12/2001
(30) 14/12/2000 US 09/735,866
(51) F01N 3/24 (2006.01)
(54) CONJUNTO CATALISADOR DE CONTROLE DE EMISSÃO PARA UM MOTOR DE VEÍCULO MOTORIZADO
(71) Detroit Diesel Corporation (US)
(72) James C. Hoelzer

(21) **PI 0106691-9** A2 **3.6**
(22) 20/09/2001
(51) F42C 15/00 (2006.01)
(54) SISTEMA DE CONTROLE DE TEMPOS PARA DETONADORES
(71) Luis Augusto Scaglia (BR/MG)
(72) Luis Augusto Scaglia

(21) **PI 0200413-5** A2 **3.6**
(22) 08/02/2002
(51) E03B 11/02 (2006.01)
(54) DISPOSIÇÃO EM CAIXA D'ÁGUA DE PRESSÃO
(71) Emmerson Luiz da Costa (BR/RJ)
(72) Emmerson Luiz da Costa

(21) **PI 0200662-6** A2 **3.6**
(22) 04/02/2002
(51) B29D 12/00 (2006.01), C08K 7/02 (2006.01)
(54) PROCESSO PARA FABRICAÇÃO DE COMPONENTES ESTRUTURAIS PARA MÓVEIS, PRINCIPALMENTE DE INFORMÁTICA
(71) Maurício Bohrer Opptiz (BR)
(72) Maurício Bohrer Opptiz

(21) **PI 0200908-0** A2 **3.6**
(22) 22/03/2002
(51) G09F 7/02 (2006.01)
(54) ESTRUTURA INTERNA PARA MONTAGEM DE MÚLTIPLO PAINEL PUBLICITÁRIO E O RESPECTIVO PAINEL RESULTANTE
(71) Gualter Antônio Tomé Dias (BR/RJ)
(72) Gualter Antônio Tomé Dias

(21) **PI 0201635-4** A2 **3.6**
(22) 12/04/2002
(51) A61P 19/02 (2006.01)
(54) TRATAMENTO DA OSTEOARTRITE PELA ADMINISTRAÇÃO DE SULFATO, CLORIDRATO E POLÍMEROS DE GLICOSAMINA
(71) Polymar Industria e Comércio Importação Exportação Ltda (BR/CE)
(72) Afranio Aragão Craveiro

(21) **PI 0202311-3** A2 **3.6**
(22) 18/06/2002
(54) PROCESSO DE ALIMENTO DE EMERGÊNCIA
(71) José Salvador Pereira (BR/RJ)
(72) José Salvador Pereira

(21) **PI 0202322-9** A2 **3.6**
(22) 19/06/2002
(51) A62B 1/02 (2006.01)
(54) DISPOSIÇÃO INTRODUZIDA EM EQUIPAMENTO DESCENSOR
(71) Sérgio Zanol de Almeida (BR/MG)
(72) Sérgio Zanol de Almeida

(21) **PI 0202391-1** A2 **3.6**
(22) 17/05/2002
(30) 22/04/2002 PY 9077
(51) B65D 47/04 (2006.01)
(54) TAMPA PARA GARRAFAS DE LÍQUIDOS GASOSOS
(71) Guillermo Gustavo Hellmers Weiller (PY)
(72) Guillermo Gustavo Hellmers Weiller

(21) **PI 0202655-4** A2 **3.6**
(22) 28/06/2002
(51) G09B 15/06 (2006.01)
(54) INSTRUMENTO DE TREINAMENTO PARA A TÉCNICA DA MÃO DIREITA
(71) Carlos Raimundo Silva (BR/MG)
(72) Carlos Raimundo Silva

(21) **PI 0203366-6** A2 **3.6**
(22) 23/08/2002
(51) E04B 2/76 (2006.01)
(54) ESTRUTURA E ELEMENTO DE ARMAÇÃO DE DIVISÓRIAS
(71) Augusto Marques Ferreira (BR/RJ)
(72) Augusto Marques Ferreira

(21) **PI 0203470-0** A2 **3.6**
(22) 23/08/2002
(51) G09F 11/30 (2006.01)
(54) TOTEM TRIFACIAL COM MOVIMENTOS ALTERNADOS PARA PUBLICIDADE E PROPAGANDA
(71) Alfa Pro-Propaganda e Marketing Ltda (BR/MG)
(72) Alfa Pro-Propaganda e Marketing Ltda

(21) **PI 9903223-6** A2 **3.6**
(22) 18/05/1999
(51) B27G 17/00 (2006.01)
(54) DISPOSITIVO DE APRISIONAMENTO DE LIXA APLICÁVEL A EQUIPAMENTO MANUAL PARA LIXAMENTO DE SUPERFÍCIES
(71) Adalberto Purper (BR/RS)
(72) Adalberto Purper

Patentes - Despachos Relativos a Pedidos, Patentes (incluindo as de MI/DI expedidas na vigência da Lei 5772/71) e Certificados de Adição de Invenção

RPI 2402 de 17/01/2017

1. Pedido Internacional PCT/BR Designado ou Eleito

1.1
PUBLICAÇÃO INTERNACIONAL - PCT. APRESENTAÇÃO DE PETIÇÃO DE REQUERIMENTO DE ENTRADA NA FASE NACIONAL.

(21) **BR 11 2012 007493-8** **1.1**
(30) 05/10/2009 RU 2009136784
(51) G06F 3/00 (2006.01)
(86) PCT RU2010/000486 de 07/09/2010
(87) WO 2011/043691 de 14/04/2011

(21) **BR 11 2012 018840-2** **1.1**
(30) 28/01/2010 US 61/298,960; 02/07/2010 US 61/360,986
(51) C07K 14/20 (2006.01), A61K 39/02 (2006.01), A61P 31/04 (2006.01), C07K 16/12 (2006.01), G01N 33/68 (2006.01)
(86) PCT SE2011/050090 de 28/01/2011
(87) WO 2011/093783 de 04/08/2011

(21) **BR 11 2012 020054-2** **1.1**
(30) 11/02/2010 GB 1002299.4
(51) C22B 7/00 (2006.01), C22B 21/00 (2006.01)
(86) PCT GB2011/000140 de 04/02/2011
(87) WO 2011/098750 de 18/08/2011

(21) **BR 11 2012 020593-5** **1.1**
(30) 19/02/2010 KR 10-2010-0014952
(51) F03B 3/04 (2006.01), F03B 7/00 (2006.01), F04D 29/38 (2006.01)
(86) PCT KR2011/001018 de 16/02/2011
(87) WO 2011/102638 de 25/08/2011

(21) **BR 11 2012 029018-5** **1.1**
(30) 14/05/2010 ZA 2010/03406
(51) B02C 2/02 (2006.01)
(86) PCT ZA2011/000029 de 28/04/2011
(87) WO 2011/143677 de 17/11/2011

(21) **BR 11 2012 029971-9** **1.1**
(30) 27/05/2010 NO 20100772
(51) F16K 3/312 (2006.01), F16K 3/30 (2006.01)
(86) PCT NO2010/000439 de 01/12/2010
(87) WO 2011/149358 de 01/12/2011

(21) **BR 11 2012 031382-7** **1.1**
(30) 08/06/2010 IT MO2010A000166
(51) A61M 1/10 (2006.01)
(86) PCT IB2011/052470 de 07/06/2011
(87) WO 2011/154892 de 15/12/2011

(21) **BR 11 2012 032353-9** **1.1**
(30) 18/06/2010 SE 1050630-1
(51) F03D 9/00 (2006.01), F24F 7/007 (2006.01)
(86) PCT SE2011/050769 de 17/06/2011
(87) WO 2011/159247 de 22/12/2011

(21) **BR 11 2012 032943-0** **1.1**
(30) 25/06/2010 IT MO2010A000191
(51) B23D 57/00 (2006.01)
(86) PCT IT11/000217 de 23/06/2011
(87) WO 2011/161713 de 29/12/2011

(21) **BR 11 2012 033171-0** **1.1**
(30) 22/06/2010 EP 10166808.5
(51) E21B 43/01 (2006.01)
(86) PCT EP2011/060016 de 16/06/2011
(87) WO 2011/160999 de 29/12/2011

(21) **BR 11 2013 000737-0** **1.1**
(30) 08/11/2010 RU 2010145493; 21/01/2011 RU 20111102356
(51) C22B 21/04 (2006.01)
(86) PCT RU2011/000676 de 06/09/2011
(87) WO 2012/064220 de 18/05/2012

(21) **BR 11 2013 001396-6** **1.1**
(30) 20/07/2010 JP 2010-162874; 26/10/2010 JP 2010-239591; 31/01/2011 JP 2011-017452
(51) G21G 7/00 (2009.01), G21B 3/00 (2006.01)
(86) PCT JP11/066472 de 20/07/2011
(87) WO 2012/011499 de 26/01/2012

(21) **BR 11 2013 001487-3** **1.1**
(30) 21/07/2010 US 61/366,492
(51) A61B 6/00 (2006.01), G06T 11/00 (2006.01), G06T 15/00 (2011.01)
(86) PCT US2011/044899 de 21/07/2011
(87) WO 2012/012664 de 26/01/2012

(21) **BR 11 2013 003924-8** **1.1**
(30) 20/08/2010 FI 20105867
(51) C10B 53/00 (2006.01), C10G 3/00 (2006.01), C10G 1/00 (2006.01), F23G 5/027 (2006.01), C02F 11/10 (2006.01)
(86) PCT FI2011/050726 de 18/08/2011
(87) WO 2012/022841 de 23/02/2012

(21) **BR 11 2013 004076-9** **1.1**
(30) 01/02/2011 CN 201110034375.6
(51) A61C 7/16 (2006.01), A61C 7/20 (2006.01), A61C 7/28 (2006.01)
(86) PCT CN2012/000038 de 10/01/2012
(87) WO 2012/103775 de 09/08/2012

(21) **BR 11 2013 004930-8** **1.1**
(30) 31/08/2010 JP 2010-194234
(51) G06F 21/20 (2006.01), H04L 9/32 (2006.01)
(86) PCT JP2011/069600 de 30/08/2011
(87) WO 2012/029776 de 08/03/2012

(21) **BR 11 2013 006627-0** **1.1**
(51) B27B 5/38 (2006.01), B23D 47/00 (2006.01)
(86) PCT FI2010/000057 de 23/09/2010
(87) WO 2012/038578 de 29/03/2012

(21) **BR 11 2013 006795-0** **1.1**
(30) 28/09/2010 KR 10-2010-0093850; 01/04/2011 KR 10-2011-0030363; 18/08/2011 KR 10-2011-0082393
(51) A61L 27/14 (2006.01), A61F 2/12 (2006.01), B29C 41/12 (2006.01)
(86) PCT KR2011/006780 de 14/09/2011
(87) WO 2012/043997 de 05/04/2012

(21) **BR 11 2013 008466-9** **1.1**
(30) 08/10/2010 US 10425327.3
(51) F21S 8/08 (2006.01), F21S 9/03 (2006.01), F21V 21/10 (2006.01), F21V 21/36 (2006.01), F21W 131/103 (2006.01)
(86) PCT EP2011/005010 de 07/10/2011
(87) WO 2012/045467 de 12/04/2012

(21) **BR 11 2013 010789-8** **1.1**
(30) 04/11/2010 KR 10-2010-0109106
(51) G01S 19/24 (2010.01), H04W 4/02 (2009.01)
(86) PCT KR2010/007988 de 12/11/2010
(87) WO 2012/060501 de 10/05/2012

(21) **BR 11 2013 010973-4** **1.1**
(30) 03/11/2010 US 61/409,624; 03/11/2010 EP 10189806.2
(51) E21B 43/01 (2006.01)
(86) PCT EP2011/069164 de 31/10/2011
(87) WO 2012/059475 de 10/05/2012

(21) **BR 11 2013 011861-0** **1.1**
(30) 12/11/2010 US 12/927,377
(51) C11D 1/72 (2006.01), C11D 1/75 (2006.01), C11D 3/20 (2006.01), C11D 7/60 (2006.01), C11D 17/08 (2006.01), C04B 41/53 (2006.01), C23F 14/02 (2006.01), C02F 5/08 (2006.01)
(86) PCT US2011/060419 de 11/11/2011
(87) WO 2012/065093 de 18/05/2012

(21) **BR 11 2013 012294-3** **1.1**
(30) 18/11/2010 KR 10-2010-0114836
(51) B65D 81/20 (2006.01), B65D 85/16 (2006.01), B65D 30/24 (2006.01), B65D 77/04 (2006.01)
(86) PCT KR11/008192 de 31/10/2011
(87) WO 2012/067357 de 24/05/2012

(21) **BR 11 2013 013866-1** **1.1**
(51) B62B 3/10 (2006.01), B65G 41/02 (2006.01), B28B 15/00 (2006.01), B60P 3/00 (2006.01)
(86) PCT SG2011/000034 de 25/01/2011
(87) WO 2012/102671 de 02/08/2012

(21) **BR 11 2013 014218-9** **1.1**
(30) 09/12/2010 SE 1001176-5
(51) F02F 3/02 (2006.01), F02F 3/10 (2006.01)
(86) PCT SE2011/051350 de 10/11/2011
(87) WO 2012/078093 de 14/06/2012

(21) **BR 11 2013 015805-0** **1.1**
(30) 21/12/2010 KR 10-2010-0131524
(51) G06Q 30/00 (2006.01), G06Q 20/00 (2006.01)
(86) PCT KR2011/008495 de 09/11/2011
(87) WO 2012/086923 de 28/06/2012

(21) **BR 11 2013 016627-4** **1.1**
(30) 27/12/2010 JP 2010-290703
(51) H05K 9/00 (2006.01), H01Q 17/00 (2006.01)
(86) PCT JP2011/075183 de 01/11/2011
(87) WO 2012/090586 de 05/07/2012

(21) **BR 11 2013 016657-6** **1.1**
(30) 27/12/2010 US 61/427,331
(51) C08G 65/00 (2006.01), C08G 65/26 (2006.01)
(86) PCT US2011/065695 de 18/12/2011
(87) WO 2012/091968 de 05/07/2012

(21) **BR 11 2013 016716-5** **1.1**
(51) A63H 33/08 (2006.01)
(86) PCT CN2010/080570 de 31/12/2010
(87) WO 2012/088704 de 05/07/2012

(21) **BR 11 2013 016737-8** **1.1**
(30) 30/12/2010 US 12/982,319
(51) A61F 13/84 (2006.01), A61F 13/496 (2006.01), A61F 13/49 (2006.01)
(86) PCT IB2011/055165 de 17/11/2011
(87) WO 2012/090087 de 05/07/2012

(21) **BR 11 2013 017346-7** **1.1**
(30) 06/01/2011 CN 201120017252.7; 06/01/2011 CN 201120017247.6; 06/01/2011 CN

201110020106.4; 31/05/2011 CN 201110143416.5; 31/05/2011 CN 201110143418.4
(51) F16B 2/16 (2006.01)
(86) PCT CN2012/070027 de 04/01/2012
(87) WO 2012/092856 de 12/07/2012

(21) **BR 11 2013 017847-7 1.1**
(30) 12/01/2011 US 13/004939
(51) A43D 25/06 (2006.01), A43D 25/16 (2006.01), A43D 35/00 (2006.01)
(86) PCT CN2012/070255 de 12/01/2012
(87) WO 2012/095008 de 19/07/2012

(21) **BR 11 2013 017848-5 1.1**
(30) 13/01/2011 US 13/005550
(51) A43B 13/22 (2006.01)
(86) PCT CN2012/070253 de 12/01/2012
(87) WO 2012/095007 de 19/07/2012

(21) **BR 11 2013 017849-3 1.1**
(30) 12/01/2011 US 13/004935
(51) A47G 25/80 (2006.01)
(86) PCT CN2012/070261 de 12/01/2012
(87) WO 2012/095010 de 19/07/2012

(21) **BR 11 2013 017894-9 1.1**
(30) 14/01/2011 IN 133/MUM/2011
(51) A01N 47/02 (2006.01), A01N 25/00 (2006.01), A01P 7/00 (2006.01)
(86) PCT IN2012/000037 de 13/01/2012
(87) WO 2012/095871 de 19/07/2012

(21) **BR 11 2013 017917-1 1.1**
(30) 13/01/2011 IT TO2011A000016
(51) E04C 3/34 (2006.01), E04C 5/16 (2006.01)
(86) PCT IT12/000007 de 10/01/2012
(87) WO 2012/095883 de 19/07/2012

(21) **BR 11 2013 018234-2 1.1**
(30) 17/01/2013 AU 2011900127
(51) B08B 3/02 (2006.01), B08B 1/00 (2006.01), B63B 59/00 (2006.01)
(86) PCT AU2012/000026 de 16/01/2012
(87) WO 2012/097402 de 26/07/2012

(21) **BR 11 2013 018834-0 1.1**
(30) 25/01/2011 EP 11151942.7; 25/01/2011 US 61/435,800
(51) A61J 1/20 (2006.01)
(86) PCT EP2012/051153 de 25/01/2012
(87) WO 2012/101178 de 02/08/2012

(21) **BR 11 2013 018875-8 1.1**
(30) 26/01/2011 US 61/436,511; 17/03/2011 US 61/453,884; 21/03/2011 US 61/454,904
(51) C07D 487/18 (2006.01), C07D 487/04 (2006.01), A61K 31/55 (2006.01)
(86) PCT US2012/022255 de 23/01/2012
(87) WO 2012/103028 de 02/08/2012

(21) **BR 11 2013 018883-9 1.1**
(30) 17/02/2011 JP 2011-031831
(51) A61H 33/02 (2006.01), A61H 33/06 (2006.01), A61H 33/10 (2006.01), A61H 33/14 (2006.01), A61H 35/00 (2006.01)
(86) PCT JP2012/053759 de 17/02/2012
(87) WO 2012/111791 de 23/08/2012

(21) **BR 11 2013 018999-1 1.1**
(30) 10/03/2011 EP 11157718.5
(51) H01L 21/36 (2006.01), H01L 21/02 (2006.01)
(86) PCT EP2012/052993 de 22/02/2012
(87) WO 2012/119857 de 13/09/2012

(21) **BR 11 2013 019033-7 1.1**
(30) 28/01/2011 IN 265/CHE/2011; 01/02/2011 AU 2011900299
(51) F16K 3/02 (2006.01), F16K 39/04 (2006.01)
(86) PCT AU2012/000043 de 23/01/2012
(87) WO 2012/100287 de 02/08/2012

(21) **BR 11 2013 019045-0 1.1**
(30) 25/01/2011 EP 11152045.8
(51) D21H 11/00 (2006.01), D21H 17/09 (2006.01), D21H 21/00 (2006.01), D21H 21/02 (2006.01), D21H 21/04 (2006.01)
(86) PCT EP2012/051071 de 25/01/2012
(87) WO 2012/101137 de 02/08/2012

(21) **BR 11 2013 019331-0 1.1**
(30) 24/02/2011 EP 11155833.4
(51) C08J 9/28 (2006.01), C08G 18/32 (2006.01)
(86) PCT EP2012/052875 de 20/02/2012
(87) WO 2012/113759 de 30/08/2012

(21) **BR 11 2013 019531-2 1.1**
(30) 31/01/2011 US 61/437,705
(51) A61K 35/74 (2006.01), A61K 35/66 (2006.01), A61K 35/12 (2006.01), C12N 5/074 (2010.01), A61P 11/00 (2006.01)
(86) PCT US2012/023382 de 31/01/2012
(87) WO 2012/106367 de 09/08/2012

(21) **BR 11 2013 019591-6 1.1**
(30) 13/04/2011 US 61/474931
(51) C01B 39/02 (2006.01), C01B 33/06 (2006.01), B01J 20/18 (2006.01), B01J 20/16 (2006.01)
(86) PCT US2012/032245 de 05/04/2012
(87) WO 2012/141963 de 18/10/2012

(21) **BR 11 2013 019594-0 1.1**
(30) 04/02/2011 EP 11153364.2
(51) B01F 17/14 (2006.01), C08F 2/38 (2006.01), C08F 20/04 (2006.01)
(86) PCT EP2012/051819 de 03/02/2012
(87) WO 2012/104401 de 09/08/2012

(21) **BR 11 2013 019599-1 1.1**
(30) 07/04/2011 EP 11161426.9
(51) C08G 18/48 (2006.01), C08G 18/50 (2006.01)
(86) PCT EP2012/055922 de 02/04/2012
(87) WO 2012/136608 de 11/10/2012

(21) **BR 11 2013 019625-4 1.1**
(30) 04/02/2011 CH 00211/11
(51) C22C 9/04 (2006.01), C22C 30/06 (2006.01)
(86) PCT EP2012/051890 de 03/02/2012
(87) WO 2012/104426 de 09/08/2012

(21) **BR 11 2013 019675-0 1.1**
(30) 04/02/2011 US 61/439,597
(51) A61K 39/295 (2006.01), C07K 14/235 (2006.01), A61K 39/10 (2006.01)
(86) PCT IB2012/050512 de 03/02/2012
(87) WO 2012/104821 de 09/08/2012

(21) **BR 11 2013 019710-2 1.1**
(30) 31/03/2011 JP 2011-079714
(51) F16F 9/14 (2006.01), B60N 2/20 (2006.01), F16K 15/00 (2006.01), F16K 15/18 (2006.01), F16K 17/04 (2006.01)
(86) PCT JP2011/076538 de 17/11/2011
(87) WO 2012/132097 de 04/10/2012

(21) **BR 11 2013 020136-3 1.1**
(30) 07/02/2011 CA 2,730,875
(51) E21B 43/12 (2006.01), E21B 34/06 (2006.01), E21B 43/24 (2006.01)
(86) PCT CA2012/000105 de 07/02/2012
(87) WO 2012/106804 de 16/08/2012

(21) **BR 11 2013 020653-5 1.1**
(30) 14/02/2011 JP 2011-029222
(51) G06Q 10/00 (2006.01), G06Q 30/02 (2012.01), G06Q 50/06 (2012.01), H02J 3/00 (2006.01), H02J 13/00 (2006.01)
(86) PCT JP2012/050915 de 18/01/2012
(87) WO 2012/111373 de 23/08/2012

(21) **BR 11 2013 021730-8 1.1**
(30) 27/02/2011 KR 2011-0017483
(51) G06Q 20/40 (2012.01), G06Q 20/16 (2012.01), H04W 4/02 (2009.01)
(86) PCT KR2011/009815 de 20/12/2011
(87) WO 2012/115341 de 30/08/2012

(21) **BR 11 2013 021948-3 1.1**
(51) H02K 53/00 (2006.01)
(86) PCT IB2011/000238 de 17/03/2011
(87) WO 2012/123769 de 20/09/2012

(21) **BR 11 2013 022391-0 1.1**
(30) 02/03/2011 US 12/932,633; 29/04/2011 US 61/480,788; 02/08/2011 US 61/514,174
(51) A61K 31/70 (2006.01), A61K 35/12 (2006.01), A61P 31/12 (2006.01), A61P 31/00 (2006.01)
(86) PCT US2012/026561 de 24/02/2012
(87) WO 2012/118712 de 07/09/2012

(21) **BR 11 2013 023281-1 1.1**
(30) 15/03/2011 US 13/048,527
(51) D04B 15/56 (2006.01), D04B 1/12 (2006.01)
(86) PCT US2012/028559 de 09/03/2012
(87) WO 2012/125483 de 20/09/2012

(21) **BR 11 2013 023607-8 1.1**
(30) 16/03/2011 GB 1104423.7
(51) G01V 1/42 (2006.01), G01V 1/22 (2006.01)
(86) PCT GB2012/050585 de 16/03/2012
(87) WO 2012/123760 de 20/09/2012

(21) **BR 11 2013 023612-4 1.1**
(30) 22/03/2011 US 61/466355; 21/03/2012 US 13/426065
(51) G06F 17/30 (2006.01)
(86) PCT US2012/030025 de 22/03/2012
(87) WO 2012/129354 de 27/09/2012

(21) **BR 11 2013 023616-7 1.1**
(30) 31/03/2011 EG 11160648.9
(51) F25D 23/06 (2006.01)
(86) PCT EP2012/055272 de 26/03/2012
(87) WO 2012/130779 de 04/10/2012

(21) **BR 11 2013 023765-1 1.1**
(30) 18/03/2011 SE 1100200-3
(51) D21G 3/00 (2006.01), B05C 11/04 (2006.01), B23D 35/00 (2006.01), B26B 9/00 (2006.01), B31F 1/14 (2006.01), B41F 9/10 (2006.01), B41N 10/00 (2006.01), C23C 14/48 (2006.01), D21H 23/34 (2006.01)
(86) PCT SE2012/050284 de 15/03/2012
(87) WO 2012/128700 de 27/09/2012

(21) **BR 11 2013 024978-1 1.1**
(30) 31/03/2011 GB 11 05537.3; 31/03/2011 US 61/469,904
(51) C07D 403/12 (2006.01), A61K 31/55 (2006.01)
(86) PCT GB2012/050720 de 30/03/2012
(87) WO 2012/131389 de 04/10/2012

(21) **BR 11 2013 027658-4 1.1**
(30) 26/04/2011 US 61/479.223; 16/09/2011 US 13/234.857
(51) A61B 5/15 (2006.01)
(86) PCT US2012/035122 de 26/04/2012
(87) WO 2012/149109 de 01/11/2012

(21) **BR 11 2013 028254-1 1.1**
(30) 07/05/2012 US 61/643,371; 11/05/2012 US 61/645,808; 23/05/2012 US 61/650,817; 07/09/2012 US 61/697,903; 19/10/2012 US 61/716,012
(51) A23L 1/06 (2006.01), A23L 1/09 (2006.01), A23L 1/212 (2006.01), A23L 1/29 (2006.01), A23L 2/02 (2006.01), A23L 2/60 (2006.01), A23G 9/34 (2006.01)
(86) PCT IB2013/050072 de 03/01/2013
(87) WO 2013/167981 de 14/11/2013

(21) **BR 11 2013 028399-8 1.1**
(30) 02/05/2011 DE 10 2011 050 047.2; 07/03/2012 DE 10 2012 101 912.6
(51) A61F 13/06 (2006.01), A61F 13/10 (2006.01), A61F 13/14 (2006.01)
(86) PCT EP2012/057980 de 02/05/2012
(87) WO 2012/150235 de 08/11/2012

(21) **BR 11 2013 028974-0 1.1**
(30) 10/05/2011 AT A 655/2011
(51) D21H 23/50 (2006.01)
(86) PCT AT2012/050065 de 10/05/2012
(87) WO 2012/151602 de 15/11/2012

(21) **BR 11 2013 029614-3 1.1**
(30) 18/05/2011 GB 1108384.7
(51) A01K 15/02 (2006.01)
(86) PCT GB2012/000447 de 18/05/2012
(87) WO 2012/156674 de 22/11/2012

(21) **BR 11 2013 029706-9 1.1**
(30) 19/05/2011 IT MI2011A000890
(51) C07D 498/22 (2006.01), A61K 31/395 (2006.01), A61P 1/00 (2006.01)
(86) PCT IB2012/052506 de 18/05/2012
(87) WO 2012/156951 de 22/11/2012

(21) **BR 11 2013 029709-3 1.1**
(30) 24/05/2011 EP 11167379.4
(51) A61F 13/02 (2006.01)
(86) PCT DK2012/050178 de 24/05/2012
(87) WO 2012/159635 de 29/11/2012

(21) **BR 11 2013 029948-7 1.1**
(30) 20/05/2011 US 61/488,164; 20/12/2011 SE 1151228-2

(51) H01L 51/00 (2006.01), C09D 11/00 (2006.01), H05K 1/03 (2006.01)
(86) PCT SE2012/050511 de 14/05/2012
(87) WO 2012/161640 de 29/11/2012

(21) **BR 11 2013 030040-0 1.1**
(30) 08/06/2011 US 13/155,562
(51) F21V 5/04 (2006.01), F21V 7/00 (2006.01), G02B 3/08 (2006.01), F21V 23/00 (2006.01), F21V 23/04 (2006.01)
(86) PCT US2012/040851 de 05/06/2012
(87) WO 2012/170388 de 13/12/2012

(21) **BR 11 2013 030323-9 1.1**
(30) 27/05/2011 IT MI0211A 000964
(51) F16D 65/00 (2006.01), F16D 65/12 (2006.01)
(86) PCT IB2012/052634 de 25/05/2012
(87) WO 2012/164465 de 06/12/2012

(21) **BR 11 2013 030325-5 1.1**
(30) 27/05/2011 ES P201130875
(51) H04W 8/18 (2009.01)
(86) PCT EP11/073047 de 16/12/2011
(87) WO 2012/163436 de 06/12/2012

(21) **BR 11 2013 030354-9 1.1**
(30) 27/05/2011 US 13/118,314
(51) G06F 3/048 (2013.01), G06F 3/03 (2006.01), G06F 3/14 (2006.01)
(86) PCT US2011/055514 de 09/10/2011
(87) WO 2012/166177 de 06/12/2012

(21) **BR 11 2013 030423-5 1.1**
(30) 27/05/2011 FI 20110180; 25/05/2012 FI PCT/FI2012/050505
(51) C10L 5/44 (2006.01), C10B 53/02 (2006.01), C10L 5/36 (2006.01)
(86) PCT FI2012/050512 de 28/05/2012
(87) WO 2012/164162 de 06/12/2012

(21) **BR 11 2013 030436-7 1.1**
(30) 27/05/2011 UA NO. A 2011 06673
(51) A01K 15/02 (2006.01)
(86) PCT UA2012/000046 de 25/04/2012
(87) WO 2012/166078 de 06/12/2012

(21) **BR 11 2013 030519-3 1.1**
(30) 29/06/2011 US 61/502726
(51) A01C 1/06 (2006.01)
(86) PCT US2012/044030 de 25/06/2012
(87) WO 2013/003283 de 03/01/2013

(21) **BR 11 2013 030534-7 1.1**
(30) 17/06/2011 JP 2011-134885; 20/02/2012 JP 2012-033720; 20/02/2012 JP 2012-033724
(51) F24F 1/00 (2011.01), F24F 11/02 (2006.01)
(86) PCT JP2012/003893 de 14/06/2012
(87) WO 2012/172807 de 20/12/2012

(21) **BR 11 2013 030895-8 1.1**
(30) 03/06/2011 US 61/493266
(51) C08L 3/00 (2006.01), C08J 3/24 (2006.01), C08J 5/04 (2006.01)
(86) PCT CA2012/050375 de 04/06/2012
(87) WO 2012/162845 de 06/12/2012

(21) **BR 11 2013 030910-5 1.1**
(51) E21B 47/00 (2006.01)
(86) PCT EP2011/059059 de 01/06/2011
(87) WO 2012/163420 de 06/12/2012

(21) **BR 11 2013 030924-5 1.1**
(30) 31/05/2011 KR 10-2011-0051804; 30/05/2012 KR 10-2012-0057212
(51) H01M 2/34 (2006.01), H01M 2/10 (2006.01), H01M 2/02 (2006.01)
(86) PCT KR2012/004261 de 30/05/2012
(87) WO 2012/165856 de 06/12/2012

(21) **BR 11 2013 031069-3 1.1**
(30) 08/06/2011 ZA 2011/04244; 19/08/2011 ZA 2011/06094; 21/10/2011 ZA 2011/07785
(51) E21D 20/02 (2006.01)
(86) PCT ZA2012/000039 de 25/05/2012
(87) WO 2012/171044 de 13/12/2012

(21) **BR 11 2013 031294-7 1.1**
(30) 29/06/2011 US 61/502,570
(51) B01J 31/04 (2006.01), B01J 31/02 (2006.01), C08G 18/18 (2006.01)
(86) PCT US2012/040652 de 04/06/2012
(87) WO 2013/002963 de 03/01/2013

(21) **BR 11 2013 031565-2 1.1**
(30) 08/06/2011 FR 1154996
(51) F01D 25/16 (2006.01), F01D 25/18 (2006.01), F02C 7/06 (2006.01)
(86) PCT FR2012/051261 de 06/06/2012
(87) WO 2012/168649 de 13/12/2012

(21) **BR 11 2013 031579-2 1.1**
(30) 07/06/2011 JP 2011-127773; 08/06/2011 JP 2011-128512; 09/02/2012 JP 2012-026552; 09/02/2012 JP 2012-026572
(51) C12G 3/04 (2006.01), A23L 2/00 (2006.01), A47J 31/00 (2006.01), B67D 1/07 (2006.01), C12C 5/02 (2006.01), A23G 9/00 (2006.01)
(86) PCT JP2012/053175 de 10/02/2012
(87) WO 2012/169226 de 13/12/2012

(21) **BR 11 2013 031698-5 1.1**
(30) 10/06/2011 IB PCT/IB2011/001676
(51) B65D 23/14 (2006.01), B65D 51/24 (2006.01), B65D 77/20 (2006.01)
(86) PCT EP2012/060976 de 11/06/2012
(87) WO 2012/168471 de 13/12/2012

(21) **BR 11 2013 032269-1 1.1**
(30) 23/06/2011 KR 10-2011-0061273
(51) A61F 2/12 (2006.01), B29D 22/04 (2006.01), A61L 27/14 (2006.01)
(86) PCT KR2012/003582 de 08/05/2012
(87) WO 2012/176982 de 27/12/2012

(21) **BR 11 2013 033237-9 1.1**
(30) 07/07/2011 CH CH 01142/11
(51) B29C 73/12 (2006.01), B29C 70/54 (2006.01), B29C 73/24 (2006.01), B29C 73/10 (2006.01)
(86) PCT EP2012/062872 de 03/07/2012
(87) WO 2013/004679 de 10/01/2013

(21) **BR 11 2014 000841-8 1.1**
(30) 22/07/2011 MY PI 2011003441
(51) H04L 12/28 (2006.01)
(86) PCT MY2012/000203 de 16/07/2012
(87) WO 2013/015673 de 31/01/2013

(21) **BR 11 2014 001179-6 1.1**
(30) 19/07/2011 US 13/186,127
(51) A63B 22/20 (2006.01), A63B 23/02 (2006.01), A63B 23/035 (2006.01)
(86) PCT US2012/047022 de 17/07/2012
(87) WO 2013/012843 de 24/01/2013

(21) **BR 11 2014 001207-5 1.1**
(30) 21/07/2011 US US13/188,237
(51) H04N 21/2343 (2011.01), H04N 21/4402 (2011.01), H04N 21/6587 (2011.01)
(86) PCT IB2012/053726 de 20/07/2012
(87) WO 2013/011496 de 24/01/2013

(21) **BR 11 2014 001208-3 1.1**
(30) 21/07/2011 US US13/188,236
(51) H04N 7/26 (2006.01), H03M 7/40 (2006.01)
(86) PCT IB2012/053725 de 20/07/2012
(87) WO 2013/011495 de 24/01/2013

(21) **BR 11 2014 001210-5 1.1**
(30) 21/07/2011 US 13/188,201
(51) H04N 7/26 (2006.01), H04N 7/50 (2006.01)
(86) PCT IB2012/053722 de 20/07/2012
(87) WO 2013/011492 de 24/01/2013

(21) **BR 11 2014 001213-0 1.1**
(30) 21/07/2011 US 13/188,188
(51) H04N 7/26 (2006.01)
(86) PCT IB2012/053660 de 18/07/2012
(87) WO 2013/011466 de 24/01/2013

(21) **BR 11 2014 002619-0 1.1**
(30) 04/08/2011 JP 2011-171310
(51) A61K 39/395 (2006.01), A61K 45/00 (2006.01), A61P 1/18 (2006.01), A61P 35/00 (2006.01), A61P 43/00 (2006.01), C07K 14/47 (2006.01)
(86) PCT JP2012/069829 de 03/08/2012
(87) WO 2013/018886 de 07/02/2013

(21) **BR 11 2014 002717-0 1.1**
(30) 04/08/2011 SE 1150730-8
(51) B41F 9/10 (2006.01)
(86) PCT SE2012/050858 de 03/08/2012
(87) WO 2013/019158 de 07/02/2013

(21) **BR 11 2014 003137-1 1.1**
(30) 10/08/2011 GB 1113811.2
(51) A23K 1/00 (2006.01), A23K 1/06 (2006.01), A23K 1/14 (2006.01), A23K 1/16 (2006.01), C12F 3/06 (2006.01), C12N 1/02 (2006.01), C12N 1/18 (2006.01), C12P 7/06 (2006.01)
(86) PCT GB2012/000655 de 10/08/2012
(87) WO 2013/021161 de 14/02/2013

(21) **BR 11 2014 003700-0 1.1**
(30) 17/08/2011 KR 10-2011-0081557
(51) A61C 7/36 (2006.01), A61C 7/06 (2006.01), A61C 7/12 (2006.01)
(86) PCT KR2012/006466 de 14/08/2012
(87) WO 2013/025037 de 21/02/2013

(21) **BR 11 2014 004374-4 1.1**
(30) 30/08/2011 US 61/575,846; 06/09/2011 US 61/573,476; 26/03/2012 US 61/685,863; 08/06/2012 US 13/491,922
(51) G06Q 20/00 (2006.01)
(86) PCT US2012/053129 de 30/08/2012
(87) WO 2013/033388 de 07/03/2013

(21) **BR 11 2014 005342-1 1.1**
(30) 08/09/2011 US 13/227,542
(51) A47F 1/08 (2006.01), G07F 11/32 (2006.01)
(86) PCT US2012/053273 de 31/08/2012
(87) WO 2013/036439 de 14/03/2013

(21) **BR 11 2014 005369-3 1.1**
(30) 07/09/2011 IN 3075/CHE/2011
(51) H04Q 9/00 (2006.01), G01D 4/00 (2006.01)
(86) PCT IN2011/000697 de 07/10/2011
(87) WO 2013/035104 de 14/03/2013

(21) **BR 11 2014 006489-0 1.1**
(30) 19/09/2011 PL P-396377
(51) A61C 17/26 (2006.01), A61C 17/22 (2006.01)
(86) PCT EP2012/067940 de 13/09/2012
(87) WO 2013/041438 de 28/03/2013

(21) **BR 11 2014 007616-2 1.1**
(30) 30/09/2011 US 61/542,040; 03/10/2011 US 61/542,721; 16/03/2012 US 61/611,834; 22/03/2012 US 61/614,286
(51) A61K 39/155 (2006.01)
(86) PCT US2012/057546 de 27/09/2012
(87) WO 2013/049342 de 04/04/2013

(21) **BR 11 2014 007798-3 1.1**
(30) 29/09/2011 US 13/248,980
(51) G06F 7/04 (2006.01)
(86) PCT US2012/057918 de 28/09/2012
(87) WO 2013/049571 de 04/04/2013

(21) **BR 11 2014 008419-0 1.1**
(51) F16H 47/04 (2006.01)
(86) PCT CN2011/002116 de 16/12/2011
(87) WO 2013/086662 de 20/06/2013

(21) **BR 11 2014 009749-6 1.1**
(30) 25/10/2011 US 13/280,651
(51) A01K 5/02 (2006.01)
(86) PCT TT2012/000001 de 12/04/2012
(87) WO 2013/062500 de 02/05/2013

(21) **BR 11 2014 009766-6 1.1**
(30) 25/10/2011 RU 2011142853
(51) C23C 2/00 (2006.01), C23C 2/36 (2006.01)
(86) PCT RU2011/000910 de 18/11/2011
(87) WO 2013/062436 de 02/05/2013

(21) **BR 11 2014 009924-3 1.1**
(30) 27/11/2011 JP 2011-235960
(51) C12N 15/09 (2006.01), A01H 1/00 (2006.01), A01H 5/00 (2006.01), A01N 63/00 (2006.01), A01P 1/00 (2006.01), C07K 14/00 (2006.01)
(86) PCT JP2012/077669 de 26/10/2012
(87) WO 2013/062069 de 02/05/2013

(21) **BR 11 2014 010135-3 1.1**
(30) 26/10/2011 CA 2,756,266
(51) E02D 29/055 (2006.01), E21C 41/16 (2006.01), E21D 11/10 (2006.01)
(86) PCT CA2012/000939 de 11/10/2012
(87) WO 2013/059911 de 02/05/2013

(21) **BR 11 2014 010167-1 1.1**
(30) 26/10/2011 NO 20111444
(51) B63B 39/03 (2006.01)
(86) PCT NO2012/000062 de 26/10/2012
(87) WO 2013/070083 de 16/05/2013

(21) **BR 11 2014 010317-8 1.1**
(30) 04/11/2011 JP 2011-242677
(51) F03D 9/00 (2006.01), F03B 13/26 (2006.01), F03D 11/04 (2006.01)
(86) PCT JP2012/078487 de 02/11/2012
(87) WO 2013/065826 de 10/05/2013

(21) **BR 11 2014 011817-5 1.1**

(30) 23/11/2011 RU 2011147680
(51) C07C 237/16 (2006.01)
(86) PCT RU2012/001014 de 03/12/2012
(87) WO 2013/077775 de 30/05/2013

(21) **BR 11 2014 011994-5 1.1**
(30) 21/11/2011 CN 201110370522.7
(51) H01L 33/54 (2010.01), H01L 33/48 (2010.01), F21V 23/02 (2006.01), F21V 23/06 (2006.01), F21Y 101/02 (2006.01), F21S 4/00 (2006.01)
(86) PCT CN2012/084872 de 20/11/2012
(87) WO 2013/075609 de 30/05/2013

(21) **BR 11 2014 012430-2 1.1**
(30) 24/11/2011 CZ PV2011-767
(51) C07D 487/04 (2006.01), A61K 31/53 (2006.01), A61P 15/10 (2006.01)
(86) PCT CZ2012/000120 de 26/11/2012
(87) WO 2013/075680 de 30/05/2013

(21) **BR 11 2014 012438-8 1.1**
(30) 22/11/2011 US 61/562444
(51) H04L 12/24 (2006.01), H04L 29/02 (2006.01)
(86) PCT US2012/066366 de 21/11/2012
(87) WO 2013/078389 de 30/05/2013

(21) **BR 11 2014 012470-1 1.1**
(30) 25/11/2011 ES P201101280
(51) F16B 12/42 (2006.01), A47B 96/00 (2006.01)
(86) PCT ES2012/070818 de 22/11/2012
(87) WO 2013/076340 de 30/05/2013

(21) **BR 11 2014 013357-3 1.1**
(30) 07/06/2013 TW 102210791
(51) A63B 21/055 (2006.01), A63B 23/035 (2006.01)
(86) PCT CN2014/070557 de 14/01/2014
(87) WO 2014/194673 de 11/12/2014

(21) **BR 11 2014 013738-2 1.1**
(30) 07/12/2011 CN 201110402784.7
(51) B29D 30/00 (2006.01), B29D 30/08 (2006.01), B29D 30/26 (2006.01)
(86) PCT CN2012/086138 de 07/12/2012
(87) WO 2013/083068 de 13/06/2013

(21) **BR 11 2014 013892-3 1.1**
(30) 07/12/2011 CN 201110402783.2
(51) B29D 30/08 (2006.01), B29D 30/14 (2006.01), B29D 30/30 (2006.01)
(86) PCT CN2012/086143 de 07/12/2012
(87) WO 2013/083069 de 13/06/2013

(21) **BR 11 2014 014376-5 1.1**
(30) 16/12/2011 DE 10 2011 056 549.3
(51) A61L 27/50 (2006.01), G03F 7/00 (2006.01), G01N 13/02 (2006.01)
(86) PCT DE2012/100382 de 16/12/2012
(87) WO 2013/087073 de 20/06/2013

(21) **BR 11 2014 014663-2 1.1**
(30) 14/12/2011 FI U20110271
(51) B27B 13/00 (2006.01), B27B 5/00 (2006.01), B23Q 3/15 (2006.01)
(86) PCT FI2012/000047 de 14/12/2012
(87) WO 2013/087976 de 20/06/2013

(21) **BR 11 2014 014929-1 1.1**
(30) 22/12/2011 CN 201110433490.0
(51) B29D 30/20 (2006.01), B29D 30/26 (2006.01)
(86) PCT CN2012/086846 de 18/12/2012
(87) WO 2013/091527 de 27/06/2013

(21) **BR 11 2014 015341-8 1.1**
(30) 22/12/2011 CN 201110433977.9
(51) B29D 30/26 (2006.01), B29D 30/32 (2006.01), B29D 30/08 (2006.01)
(86) PCT CN2012/086860 de 18/12/2012
(87) WO 2013/091530 de 27/06/2013

(21) **BR 11 2014 015959-9 1.1**
(30) 22/12/2011 US 61/578,917
(51) A01N 63/00 (2006.01), A61K 39/395 (2006.01)
(86) PCT IL2012/050541 de 20/12/2012
(87) WO 2013/093919 de 27/06/2013

(21) **BR 11 2014 015965-3 1.1**
(30) 31/12/2011 CN 201110456755.9
(51) B29D 30/26 (2006.01), B29D 30/30 (2006.01)
(86) PCT CN2012/087902 de 28/12/2012
(87) WO 2013/097780 de 04/07/2013

(21) **BR 11 2014 016179-8 1.1**
(30) 31/12/2011 CN 201110456797.2
(51) B29D 30/16 (2006.01), B29D 30/20 (2006.01), B29D 30/08 (2006.01)
(86) PCT CN2012/087977 de 31/12/2012
(87) WO 2013/097790 de 04/07/2013

(21) **BR 11 2014 016540-8 1.1**
(30) 04/01/2012 IN 26/MUM/2012
(51) C01F 7/62 (2006.01), C22B 21/00 (2006.01)
(86) PCT IN2013/000001 de 01/01/2013
(87) WO 2013/114391 de 08/08/2013

(21) **BR 11 2014 016675-7 1.1**
(30) 10/01/2012 CN 202100074701
(51) E21B 19/08 (2006.01), E21B 43/00 (2006.01)
(86) PCT CN2012/086741 de 17/12/2012
(87) WO 2013/104233 de 18/07/2013

(21) **BR 11 2014 016737-0 1.1**
(30) 04/01/2012 IT PI2012A000001
(51) A23N 1/02 (2006.01), B02C 18/06 (2006.01), A22C 17/00 (2006.01)
(86) PCT IB2013/050067 de 03/01/2013
(87) WO 2013/102874 de 11/07/2013

(21) **BR 11 2014 017207-2 1.1**
(30) 11/01/2012 US 61/585,502
(51) A23L 1/212 (2006.01), A23L 2/02 (2006.01), A23L 3/40 (2006.01)
(86) PCT US2013/021293 de 11/01/2013
(87) WO 2013/106754 de 18/07/2013

(21) **BR 11 2014 017329-0 1.1**
(30) 13/01/2012 IT PI2012A000004
(51) A23N 1/02 (2006.01), B02C 18/22 (2006.01), A22C 17/00 (2006.01)
(86) PCT IB2013/050148 de 08/01/2013
(87) WO 2013/105016 de 18/07/2013

(21) **BR 11 2014 018282-5 1.1**
(30) 15/12/2011 PT 106059
(51) C10L 1/02 (2006.01)
(86) PCT IB2012/002605 de 05/12/2012
(87) WO 2013/088218 de 20/06/2013

(21) **BR 11 2014 018642-1 1.1**
(30) 31/01/2012 EP 12000624.2; 29/02/2012 EP 12001377.6
(51) C12P 19/12 (2006.01), C12P 19/14 (2006.01), C12P 19/16 (2006.01), C12P 19/22 (2006.01), C07H 15/04 (2006.01)
(86) PCT IB2013/000962 de 24/01/2013
(87) WO 2013/114223 de 08/08/2013

(21) **BR 11 2014 019276-6 1.1**
(30) 06/02/2012 TR TR/2012/01326
(51) E04G 5/00 (2006.01)
(86) PCT TR2013/000004 de 16/01/2013
(87) WO 2013/119189 de 15/08/2013

(21) **BR 11 2014 019336-3 1.1**
(30) 07/02/2012 US 61/595.945; 03/05/2012 US 61/642.187; 22/10/2012 US 13/657.149
(51) G06F 9/445 (2006.01), G06F 15/00 (2006.01)
(86) PCT IB2013/000447 de 07/02/2013
(87) WO 2013/117995 de 15/08/2013

(21) **BR 11 2014 019878-0 1.1**
(30) 09/02/2012 US 13/370,204
(51) G01N 23/09 (2006.01), G01N 23/12 (2006.01), G01N 23/087 (2006.01)
(86) PCT EP2013/000332 de 04/02/2013
(87) WO 2013/117312 de 15/08/2013

(21) **BR 11 2014 020007-6 1.1**
(30) 15/03/2012 US 61/611.483; 24/12/2012 US 61/745.710; 14/03/2013 US 13/828.001
(51) H04L 9/00 (2006.01), H04K 1/02 (2006.01), H04L 9/10 (2006.01)
(86) PCT US2013/031915 de 15/03/2013
(87) WO 2013/138689 de 19/09/2013

(21) **BR 11 2014 020531-0 1.1**
(30) 21/02/2012 US 61/601,513
(51) F24J 2/02 (2006.01), F24J 3/06 (2006.01), B29B 13/02 (2006.01), B29C 35/00 (2006.01)
(86) PCT US2013/027189 de 21/02/2013
(87) WO 2013/126607 de 29/08/2013

(21) **BR 11 2014 021121-3 1.1**
(51) A61F 5/455 (2006.01), A61B 10/00 (2006.01)
(86) PCT ZA2012/000012 de 28/02/2012
(87) WO 2013/131109 de 06/09/2013

(21) **BR 11 2014 021454-9 1.1**
(30) 19/02/2013 FR PCT/FR2013/000045
(51) B31D 5/04 (2006.01), B42D 1/00 (2006.01), B44C 5/00 (2006.01)
(86) PCT FR2013/000045 de 19/02/2013
(87) WO 2013/124550 de 29/08/2013

(21) **BR 11 2014 021515-4 1.1**
(86) PCT US2013/028438 de 28/02/2013
(87) WO WO/2013/130892 de 06/09/2013

(21) **BR 11 2014 022770-5 1.1**
(30) 22/11/2012 RU 2012149600
(51) A63H 33/04 (2006.01)
(86) PCT RU2013/000420 de 22/05/2013
(87) WO 2014/062082 de 24/04/2014

(21) **BR 11 2014 023564-3 1.1**
(51) C23C 2/00 (2006.01), C23C 2/36 (2006.01)
(86) PCT RU2012/000206 de 23/03/2012
(87) WO 2013/141739 de 26/09/2013

(21) **BR 11 2014 024323-9 1.1**
(30) 30/03/2012 US 61/617,796
(51) A23L 1/227 (2006.01), C07C 233/47 (2006.01), C07C 233/49 (2006.01)
(86) PCT US2013/034342 de 28/03/2013
(87) WO 2013/148997 de 03/10/2013

(21) **BR 11 2014 024448-0 1.1**
(30) 30/03/2012 US 61/618610; 15/06/2012 US 61/660556
(51) C12N 9/42 (2006.01)
(86) PCT US2013/030571 de 12/03/2013
(87) WO 2013/148167 de 03/10/2013

(21) **BR 11 2014 024452-9 1.1**
(30) 13/04/2012 JP 2012-092502
(51) G11B 33/02 (2006.01)
(86) PCT JP2013/060445 de 05/04/2013
(87) WO 2013/154041 de 17/10/2013

(21) **BR 11 2014 024640-8 1.1**
(30) 02/04/2012 NL 2008586; 24/01/2013 NL 2010173
(51) B65D 85/32 (2006.01)
(86) PCT NL2013/050242 de 02/04/2013
(87) WO 2013/151431 de 10/10/2013

(21) **BR 11 2014 024922-9 1.1**
(30) 04/04/2012 FR 1253111
(51) F16L 11/08 (2006.01), F16L 33/01 (2006.01), F16L 58/10 (2006.01), F16L 1/26 (2006.01), F16L 11/16 (2006.01), F16L 25/10 (2006.01), F16L 33/26 (2006.01), F16L 37/14 (2006.01), F16L 33/24 (2006.01), F16L 33/30 (2006.01)
(86) PCT EP2013/056860 de 02/04/2013
(87) WO 2013/149983 de 10/10/2013

(21) **BR 11 2014 025212-2 1.1**
(30) 11/04/2012 SE 1250361-1
(51) B63B 3/26 (2006.01)
(86) PCT SE2013/050344 de 27/03/2013
(87) WO 2013/154484 de 17/10/2013

(21) **BR 11 2014 025383-8 1.1**
(30) 19/04/2012 FR 1253595
(51) B23P 15/04 (2006.01), F01D 5/14 (2006.01), F04D 29/02 (2006.01), F04D 29/32 (2006.01), B23K 20/02 (2006.01), B21D 53/78 (2006.01)
(86) PCT FR2013/050785 de 11/04/2013
(87) WO 2013/156711 de 24/10/2013

(21) **BR 11 2014 025500-8 1.1**
(30) 13/04/2012 US 13/446,557
(51) C12N 15/113 (2010.01), A61K 31/713 (2006.01)
(86) PCT IL2013/050321 de 11/04/2013
(87) WO 2013/153553 de 17/10/2013

(21) **BR 11 2014 025592-0 1.1**
(30) 11/06/2012 US 13/493,240
(51) C10G 17/00 (2006.01), C10G 45/00 (2006.01)
(86) PCT US2013/043843 de 03/06/2013
(87) WO 2013/188144 de 19/12/2013

(21) **BR 11 2014 025624-1 1.1**
(30) 16/04/2012 US 13/447715
(51) A01P 21/00 (2006.01)
(86) PCT US2013/036557 de 15/04/2013
(87) WO 2013/158531 de 24/10/2013

(21) **BR 11 2014 025817-1 1.1**
(30) 27/04/2012 US 61/639.303; 15/03/2013 US 61/790.885; 28/03/2013 US 13/852.358
(51) F01D 5/18 (2006.01)
(86) PCT US2013/035490 de 05/04/2013
(87) WO 2013/162854 de 31/10/2013

(21) **BR 11 2014 026357-4 1.1**
(30) 27/04/2012 US 13/457,767
(51) A61Q 19/00 (2006.01), A61K 8/04 (2006.01), A61K 8/06 (2006.01), A61K 8/37 (2006.01), A61K 8/39 (2006.01), A61K 8/86 (2006.01), B65D 83/62 (2006.01)
(86) PCT EP2013/058466 de 24/04/2013
(87) WO 2013/160338 de 31/10/2013

(21) **BR 11 2014 026791-0 1.1**
(30) 27/04/2012 US 61/639,098
(51) C07D 401/12 (2006.01), A01N 43/653 (2006.01), A01N 43/713 (2006.01)
(86) PCT EP2013/057819 de 15/04/2013
(87) WO 2013/072528 de 23/05/2013

(21) **BR 11 2014 026798-7 1.1**
(30) 27/04/2012 US 61/639,332
(51) A61C 19/02 (2006.01)
(86) PCT US2013/036998 de 17/04/2013
(87) WO 2013/162975 de 31/10/2013

(21) **BR 11 2014 026843-6 1.1**
(51) C01B 31/08 (2006.01)
(86) PCT JP2012/061615 de 02/05/2012
(87) WO 2013/164894 de 07/11/2013

(21) **BR 11 2014 027253-0 1.1**
(30) 13/07/2012 JP 2012-158119
(51) C02F 1/46 (2006.01), A01N 59/00 (2006.01), A01N 59/08 (2006.01), A01P 3/00 (2006.01), A23L 1/325 (2006.01), A23L 3/3454 (2006.01), A23L 3/358 (2006.01), C02F 1/50 (2006.01), C02F 1/72 (2006.01)
(86) PCT JP2013/061833 de 23/04/2013
(87) WO 2014/010291 de 16/01/2014

(21) **BR 11 2014 027258-1 1.1**
(30) 03/05/2012 CN 201210132719.1
(51) H01R 13/02 (2006.01), H01R 13/11 (2006.01), H01R 13/187 (2006.01), H01R 13/193 (2006.01)
(86) PCT CN2013/000376 de 01/04/2013
(87) WO 2013/163886 de 07/11/2013

(21) **BR 11 2014 027460-6 1.1**
(30) 10/05/2012 JP 2012-108874
(51) H04W 72/04 (2009.01), H04W 16/30 (2009.01), H04W 16/32 (2009.01)
(86) PCT JP2013/056993 de 13/03/2013
(87) WO 2013/168467 de 14/11/2013

(21) **BR 11 2014 027478-9 1.1**
(30) 03/05/2012 US 61/642,338; 21/06/2012 US 61/662,830; 17/07/2012 US 61/672,719; 06/08/2012 US 61/680,183; 06/08/2012 US 61/680,181; 07/08/2012 US 61/680,661; 09/08/2012 US 61/681,299; 27/08/2012 US 61/693,637; 18/10/2012 US 61/715,703; 30/10/2012 US 61/720,325; 30/10/2012 US 61/720,313; 14/03/2013 US 61/785,891; 14/03/2013 US 61/786,169
(51) C07H 1/08 (2006.01)
(86) PCT US2013/039585 de 03/05/2013
(87) WO 2013/166469 de 07/11/2013

(21) **BR 11 2014 027732-0 1.1**
(30) 07/05/2012 FR 1254176; 19/12/2012 FR 1262362
(51) C07F 9/40 (2006.01), C22B 60/02 (2006.01), C07F 9/572 (2006.01), C07F 9/38 (2006.01), G21F 9/00 (2006.01)
(86) PCT EP2013/059352 de 06/05/2013
(87) WO 2013/167516 de 14/11/2013

(21) **BR 11 2014 028048-7 1.1**
(51) B03D 1/02 (2006.01)
(86) PCT RU2012/000398 de 10/05/2012
(87) WO 2013/169140 de 14/11/2013

(21) **BR 11 2014 028078-9 1.1**
(30) 11/05/2012 US 61/646,223; 07/01/2013 US 13/735,952
(51) H04W 48/20 (2009.01), H04W 48/08 (2009.01)
(86) PCT US2013/040007 de 07/05/2013
(87) WO 2013/169822 de 14/11/2013

(21) **BR 11 2014 028086-0 1.1**
(30) 09/05/2012 EP 12167231.5
(51) C07D 413/14 (2006.01), C07D 401/04 (2006.01), C07D 403/04 (2006.01), C07D 409/14 (2006.01), C07D 413/04 (2006.01), C07D 417/04 (2006.01), C07D 471/04 (2006.01), A61K 38/04 (2006.01)
(86) PCT EP2013/059286 de 03/05/2013
(87) WO 2013/167495 de 14/11/2013

(21) **BR 11 2014 028163-7 1.1**
(30) 11/05/2012 EP 12380024.5
(51) G08G 1/0967 (2006.01)
(86) PCT EP2012/002936 de 12/07/2012
(87) WO 2013/167159 de 14/11/2013

(21) **BR 11 2014 028261-7 1.1**
(30) 16/05/2012 NL 2008835
(51) C10C 5/00 (2006.01), C10K 1/04 (2006.01), C10K 1/08 (2006.01), B01D 1/06 (2006.01)
(86) PCT NL2013/050353 de 10/05/2013
(87) WO 2013/172705 de 21/11/2013

(21) **BR 11 2014 028319-2 1.1**
(30) 16/05/2012 US 61/647,968
(51) B60B 11/06 (2006.01), B60C 23/00 (2006.01), B60C 29/00 (2006.01)
(86) PCT US2013/041473 de 16/05/2013
(87) WO 2013/173662 de 21/11/2013

(21) **BR 11 2014 028372-9 1.1**
(30) 16/05/2012 FR 12 54503
(51) B63B 39/00 (2006.01)
(86) PCT EP2013/059871 de 14/05/2013
(87) WO 2013/171179 de 21/11/2013

(21) **BR 11 2014 028380-0 1.1**
(30) 14/05/2012 SE 1250488-2
(51) G06F 3/01 (2006.01), B60K 37/00 (2006.01), G06F 3/048 (2013.01)
(86) PCT SE2013/050519 de 08/05/2013
(87) WO 2013/172768 de 21/11/2013

(21) **BR 11 2014 028389-3 1.1**
(30) 16/05/2012 CN PCT/CN2012/075572
(51) G09F 27/00 (2006.01), A61F 5/37 (2006.01), A61B 5/11 (2006.01), A41D 13/00 (2006.01), G06K 9/32 (2006.01)
(86) PCT IB2013/053900 de 14/05/2013
(87) WO WO/2013/171662 de 21/11/2013

(21) **BR 11 2014 028435-0 1.1**
(30) 15/05/2012 US 13/472,096
(51) B65G 15/52 (2006.01), F16G 3/08 (2006.01)
(86) PCT US2013/040838 de 14/05/2013
(87) WO 2013/173263 de 21/11/2013

(21) **BR 11 2014 028439-3 1.1**
(30) 14/05/2012 EP 12305537.8
(51) H04H 20/89 (2008.01)
(86) PCT EP2013/059363 de 06/05/2013
(87) WO 2013/171083 de 21/11/2013

(21) **BR 11 2014 028567-5 1.1**
(30) 16/05/2012 US 61/647,906
(51) A24D 1/02 (2006.01)
(86) PCT US2013/041406 de 16/05/2013
(87) WO 2013/173614 de 21/11/2013

(21) **BR 11 2014 029091-1 1.1**
(30) 25/05/2012 CA 2778865
(51) C22C 38/12 (2006.01), C22C 33/02 (2006.01), C22C 38/06 (2006.01), C23C 24/08 (2006.01), C25B 11/04 (2006.01)
(86) PCT CA2013/050323 de 26/04/2013
(87) WO 2013/173916 de 28/11/2013

(21) **BR 11 2014 029106-3 1.1**
(30) 23/05/2012 CN 2013/076101
(51) F03D 3/04 (2006.01)
(86) PCT CN2013/076101 de 22/05/2013
(87) WO 2013/174272 de 28/11/2013

(21) **BR 11 2014 029110-1 1.1**
(30) 25/05/2012 US 61/651798
(51) C02F 5/02 (2006.01)
(86) PCT US2013/042434 de 23/05/2013
(87) WO 2013/177402 de 28/11/2013

(21) **BR 11 2014 029530-1 1.1**
(30) 30/05/2012 US 61/653,133
(51) A61K 31/40 (2006.01), C07D 401/06 (2006.01), C07D 409/04 (2006.01), C07D 207/16 (2006.01)
(86) PCT EP2013/060834 de 27/05/2013
(87) WO 2013/178570 de 05/12/2013

(21) **BR 11 2014 029874-2 1.1**
(30) 01/06/2012 US 61/654,694; 01/06/2012 FR 1255091
(51) A61K 31/40 (2006.01), A61K 9/107 (2006.01), A61K 47/06 (2006.01), A61K 47/10 (2006.01), A61K 47/26 (2006.01), A61K 31/41 (2006.01), A61K 31/402 (2006.01)
(86) PCT EP2013/061199 de 30/05/2013
(87) WO 2013/178758 de 05/12/2013

(21) **BR 11 2014 029885-8 1.1**
(30) 01/06/2012 FR 1255094; 01/06/2012 US 61/654,729
(51) A61K 31/40 (2006.01), A61P 17/02 (2006.01), A61P 17/10 (2006.01), A61P 17/12 (2006.01), A61P 17/16 (2006.01)
(86) PCT EP2013/061201 de 30/05/2013
(87) WO 2013/178760 de 05/12/2013

(21) **BR 11 2014 030172-7 1.1**
(51) G01V 3/38 (2006.01)
(86) PCT US2012/043937 de 25/06/2012
(87) WO 2014/003701 de 03/01/2014

(21) **BR 11 2014 030954-0 1.1**
(30) 14/06/2012 JP 2012-134431
(51) C07D 471/04 (2006.01), A61K 31/4545 (2006.01), A61K 31/4709 (2006.01), A61K 31/497 (2006.01), A61K 31/501 (2006.01), A61K 31/506 (2006.01), A61P 3/06 (2006.01), A61P 9/10 (2006.01), A61P 13/12 (2006.01), A61P 43/00 (2006.01)
(86) PCT JP2013/066306 de 13/06/2013
(87) WO 2013/187462 de 19/12/2013

(21) **BR 11 2014 031092-0 1.1**
(30) 13/06/2012 US 61/659,082
(51) D21H 17/25 (2006.01), D21H 17/01 (2006.01), D21H 21/00 (2006.01)
(86) PCT US2013/045640 de 13/06/2013
(87) WO 2013/188657 de 19/12/2013

(21) **BR 11 2014 031202-8 1.1**
(30) 13/06/2012 NO 20120685
(51) B63B 21/08 (2006.01), B63B 21/04 (2006.01)
(86) PCT NO2013/000025 de 11/06/2013
(87) WO 2013/187769 de 19/12/2013

(21) **BR 11 2014 031390-3 1.1**
(30) 14/08/2012 EP 12368020.9; 14/08/2012 US 13/585,286
(51) G06F 17/30 (2006.01), G06Q 30/00 (2006.01), G06F 12/08 (2006.01), G06Q 10/00 (2006.01)
(86) PCT EP2013/002390 de 09/08/2013
(87) WO 2014/026753 de 20/02/2014

(21) **BR 11 2014 031508-6 1.1**
(30) 02/07/2012 EP 12174650.7
(51) A23L 1/39 (2006.01), A23L 1/40 (2006.01), A23L 1/24 (2006.01), A23L 1/0524 (2006.01)
(86) PCT EP2013/062480 de 17/06/2013
(87) WO 2014/005825 de 09/01/2014

(21) **BR 11 2014 031696-1 1.1**
(30) 25/06/2012 FR 12/55982
(51) B64D 15/12 (2006.01), B64D 33/02 (2006.01)
(86) PCT FR2013/051464 de 24/06/2013
(87) WO 2014/001696 de 03/01/2014

(21) **BR 11 2014 032106-0 1.1**
(30) 21/06/2012 FR 1255852
(51) F02C 9/26 (2006.01)
(86) PCT FR2013/051435 de 20/06/2013
(87) WO 2013/190237 de 27/12/2013

(21) **BR 11 2014 032186-8 1.1**
(30) 14/11/2012 JP 2012-249840
(51) B05B 7/06 (2006.01), C02F 1/46 (2006.01)
(86) PCT JP2013/073896 de 05/09/2013
(87) WO 2014/077020 de 22/05/2014

(21) **BR 11 2014 032221-0 1.1**
(30) 29/06/2012 JP 2012-147644
(51) H04S 5/02 (2006.01), H04N 5/64 (2006.01), H04R 1/32 (2006.01), H04R 5/02 (2006.01)
(86) PCT JP2013/063758 de 17/05/2013
(87) WO 2014/002640 de 03/01/2014

(21) **BR 11 2014 032226-0 1.1**
(30) 29/06/2012 JP 2012-147877; 06/07/2012 JP 2012-153112
(51) H04N 7/30 (2006.01)
(86) PCT JP2013/067107 de 21/06/2013
(87) WO 2014/002895 de 03/01/2014

(21) **BR 11 2014 032228-7 1.1**

(30) 29/06/2012 JP 2012-147883; 28/09/2012 JP 2012-218097
(51) H04N 7/32 (2006.01)
(86) PCT JP2013/067112 de 21/06/2013
(87) WO 2014/002899 de 03/01/2014

(21) **BR 11 2014 032484-0 1.1**
(30) 26/06/2012 IT MI2012A001120
(51) A61B 10/00 (2006.01)
(86) PCT IB2013/054870 de 14/06/2013
(87) WO 2014/001940 de 03/01/2014

(21) **BR 11 2014 032596-0 1.1**
(30) 25/06/2012 US 61/663,877
(51) C01F 11/22 (2006.01)
(86) PCT US2013/047519 de 25/06/2013
(87) WO 2014/004445 de 03/01/2014

(21) **BR 11 2014 032685-1 1.1**
(30) 03/07/2012 NL 2009109; 10/07/2012 US 61/669744
(51) B65D 41/34 (2006.01), B65D 75/58 (2006.01)
(86) PCT NL2013/050473 de 28/06/2013
(87) WO 2014/007612 de 09/01/2014

(21) **BR 11 2014 032821-8 1.1**
(30) 29/06/2012 EP 12174363.7
(51) B02C 7/06 (2006.01), B02C 18/06 (2006.01), B02C 13/13 (2006.01), B02C 18/18 (2006.01)
(86) PCT EP2013/062144 de 12/06/2013
(87) WO 2014/001086 de 03/01/2014

(21) **BR 11 2014 032993-1 1.1**
(30) 04/07/2012 FR 1256413
(51) B60H 1/00 (2006.01), F16L 23/032 (2006.01), F24F 13/02 (2006.01)
(86) PCT FR2013/051505 de 27/06/2013
(87) WO 2014/006305 de 09/01/2014

(21) **BR 11 2014 033016-6 1.1**
(30) 03/07/2012 JP 2012-149226
(51) H02K 21/12 (2006.01), H02K 16/00 (2006.01)
(86) PCT JP2013/067070 de 21/06/2013
(87) WO 2014/007078 de 09/01/2014

(21) **BR 11 2014 033032-8 1.1**
(30) 10/07/2012 US 61/669,781
(51) E21B 34/06 (2006.01), E21B 34/14 (2006.01)
(86) PCT US2013/049731 de 09/07/2013
(87) WO 2014/011639 de 16/01/2014

(21) **BR 11 2014 033038-7 1.1**
(30) 02/07/2012 US 61/667,133
(51) H04N 7/36 (2006.01)
(86) PCT KR2013/005866 de 02/07/2013
(87) WO 2014/007521 de 09/01/2014

(21) **BR 11 2015 000080-0 1.1**
(30) 04/07/2012 FR 1256427
(51) A61M 1/02 (2006.01)
(86) PCT FR2013/051592 de 04/07/2013
(87) WO 2014/006339 de 09/01/2014

(21) **BR 11 2015 000084-3 1.1**
(30) 30/06/2012 US 61/666,815; 14/03/2013 US 13/803,452
(51) C04B 35/117 (2006.01), F01D 9/04 (2006.01), C04B 37/02 (2006.01), F16B 5/08 (2006.01)
(86) PCT US2013/044438 de 06/06/2013
(87) WO 2014/004017 de 03/01/2014

(21) **BR 11 2015 000121-1 1.1**
(30) 02/07/2012 FR 1256312; 31/08/2012 US 61/695,320
(51) A61K 8/92 (2006.01), A61Q 5/00 (2006.01)
(86) PCT EP2013/063635 de 28/06/2013
(87) WO 2014/005942 de 09/01/2014

(21) **BR 11 2015 000122-0 1.1**
(30) 29/06/2012 US 61/666,531; 13/03/2013 US 61/780,401; 03/05/2013 US 61/819,217
(51) C07D 403/12 (2006.01), C07D 405/14 (2006.01), C07D 403/14 (2006.01), C07D 405/12 (2006.01), C07D 407/12 (2006.01), C07D 407/14 (2006.01), C07D 409/12 (2006.01), C07D 409/14 (2006.01), C07D 417/12 (2006.01), C07D 417/14 (2006.01), A01N 43/78 (2006.01), C07D 411/14 (2006.01)
(86) PCT US2013/044951 de 10/06/2013
(87) WO 2014/004064 de 03/01/2014

(21) **BR 11 2015 000221-8 1.1**
(30) 06/07/2012 FR 12/56521
(51) B62D 15/02 (2006.01)
(86) PCT FR2013/051336 de 10/06/2013
(87) WO 2014/006289 de 09/01/2014

(21) **BR 11 2015 000644-2 1.1**
(30) 13/07/2012 JP 2012-157098
(51) A23C 9/137 (2006.01), A23L 2/38 (2006.01), A23L 2/62 (2006.01)
(86) PCT JP2013/068968 de 11/07/2013
(87) WO 2014/010669 de 16/01/2014

(21) **BR 11 2015 000887-9 1.1**
(51) E21B 43/12 (2006.01), E21B 43/16 (2006.01)
(86) PCT US2012/052735 de 29/08/2012
(87) WO 2014/035383 de 06/03/2014

(21) **BR 11 2015 000960-3 1.1**
(30) 16/07/2012 FR 1256855
(51) A23L 1/164 (2006.01), A23L 1/18 (2006.01), A23L 1/212 (2006.01), A23L 1/29 (2006.01)
(86) PCT EP2013/065039 de 16/07/2013
(87) WO 2014/012950 de 23/01/2014

(21) **BR 11 2015 000974-3 1.1**
(30) 17/07/2012 EP 12176704.0
(51) B32B 1/08 (2006.01), C08J 9/00 (2006.01)
(86) PCT EP2013/064880 de 15/07/2013
(87) WO 2014/012877 de 23/01/2014

(21) **BR 11 2015 001275-2 1.1**
(30) 20/07/2012 UA U 2012 08962
(51) A61K 9/08 (2006.01), A61K 31/4409 (2006.01), A61P 31/06 (2006.01), A61K 47/12 (2006.01)
(86) PCT UA2013/000079 de 22/07/2013
(87) WO 2014/014434 de 23/01/2014

(21) **BR 11 2015 001399-6 1.1**
(30) 25/07/2012 CN 201210259596.8
(51) H04L 12/24 (2006.01)
(86) PCT CN2013/076941 de 07/06/2013
(87) WO 2013/185567 de 19/12/2013

(21) **BR 11 2015 001564-6 1.1**
(30) 26/07/2012 US 61/676,005
(51) C07C 29/76 (2006.01), C07C 29/80 (2006.01), C07C 29/88 (2006.01), C10L 1/02 (2006.01), C10L 1/14 (2006.01), C10L 1/18 (2006.01), C10L 1/182 (2006.01), C10L 1/185 (2006.01), C10L 1/188 (2006.01)
(86) PCT US2013/052213 de 26/07/2013
(87) WO 2014/018837 de 30/01/2014

(21) **BR 11 2015 001674-0 1.1**
(30) 24/07/2012 UA U 2012 09117
(51) A61K 9/08 (2006.01), A61K 31/606 (2006.01), A61P 31/06 (2006.01), A61K 47/18 (2006.01)
(86) PCT UA2013/000080 de 22/07/2013
(87) WO 2014/017999 de 30/01/2014

(21) **BR 11 2015 001728-2 1.1**
(30) 27/01/2012 EP 12178171.0; 27/07/2012 EP 12178168.6; 27/07/2012 EP 12178167.8; 27/07/2012 EP 12178165.2; 03/08/2012 EP 12179303.8
(51) A61K 8/34 (2006.01), A61K 8/41 (2006.01), A61Q 5/12 (2006.01), A61K 8/42 (2006.01), A61K 8/04 (2006.01)
(86) PCT EP2013/065644 de 24/07/2013
(87) WO 2014/016350 de 30/01/2014

(21) **BR 11 2015 001899-8 1.1**
(30) 27/07/2012 US 61/676,456; 15/08/2012 AU 2012903504; 08/10/2012 AU 2012904378; 16/01/2013 AU 2013900133; 16/01/2013 NZ 605907; 16/01/2013 AU 2013900132; 16/01/2013 NZ 605908; 18/01/2013 AU 2013900168; 30/04/2013 US 61/817,674; 14/05/2013 US 61/823,192; 20/06/2013 US 61/837,521; 24/06/2013 AU 2013902305; 27/06/2013 US 61/839,916
(51) A61M 16/06 (2006.01), A61M 16/08 (2006.01)
(86) PCT AU2013/000830 de 26/07/2013
(87) WO 2014/015382 de 30/01/2014

(21) **BR 11 2015 002531-5 1.1**
(30) 09/08/2012 EP 12179882.1
(51) A61Q 11/00 (2006.01), A61K 8/02 (2006.01), A61K 8/19 (2006.01)
(86) PCT EP2013/062836 de 20/06/2013
(87) WO 2014/023466 de 13/02/2014

(21) **BR 11 2015 002548-0 1.1**
(30) 07/08/2012 US 61/680,277; 05/08/2013 US 13/959,615
(51) A61F 9/04 (2006.01)
(86) PCT US2013/053872 de 06/08/2013
(87) WO 2014/025836 de 13/02/2014

(21) **BR 11 2015 002567-6 1.1**
(30) 08/08/2012 US 61/680,735
(51) A61B 6/00 (2006.01)
(86) PCT IB2013/056204 de 29/07/2013
(87) WO 2014/024087 de 13/02/2014

(21) **BR 11 2015 002572-2 1.1**
(30) 07/08/2012 US 61/680,349
(51) H05B 37/02 (2006.01)
(86) PCT IB2013/056110 de 25/07/2013
(87) WO 2014/024078 de 13/02/2014

(21) **BR 11 2015 002602-8 1.1**
(30) 07/08/2012 US 13/568,994
(51) C10G 1/02 (2006.01), C10L 1/32 (2006.01)
(86) PCT US2013/049335 de 03/07/2013
(87) WO 2014/025479 de 13/02/2014

(21) **BR 11 2015 002654-0 1.1**
(30) 08/08/2012 DE 10 2012 107 253.1
(51) B62J 1/00 (2006.01), B62K 3/10 (2006.01), B62K 15/00 (2006.01), B62K 19/36 (2006.01)
(86) PCT DE2013/100146 de 20/04/2013
(87) WO 2014/023291 de 13/02/2014

(21) **BR 11 2015 002661-3 1.1**
(30) 09/08/2012 DE 10 2012 214 127.8
(51) B62D 65/18 (2006.01)
(86) PCT DE2013/000199 de 17/04/2013
(87) WO 2014/023273 de 13/02/2014

(21) **BR 11 2015 002679-6 1.1**
(30) 07/11/2012 JP 2012-245522
(51) B24B 53/075 (2006.01), F16H 55/06 (2006.01), F16H 55/17 (2006.01)
(86) PCT IB2013/002445 de 05/11/2013
(87) WO 2014/072787 de 15/05/2014

(21) **BR 11 2015 002709-1 1.1**
(30) 06/08/2012 US 61/680,231; 15/03/2013 US 13/843,554; 19/04/2013 US 61/814,147; 13/06/2013 US 13/917.514
(51) C07D 487/04 (2006.01), A61K 31/52 (2006.01), A61P 35/00 (2006.01)
(86) PCT US2013/050163 de 11/07/2013
(87) WO WO/2014/025486 de 13/02/2014

(21) **BR 11 2015 002841-1 1.1**
(30) 09/08/2012 EP 12005781.5
(51) C10G 9/36 (2006.01)
(86) PCT EP2013/002298 de 01/08/2013
(87) WO 2014/023407 de 13/02/2014

(21) **BR 11 2015 003079-3 1.1**
(30) 13/08/2012 EP 12180291.2
(51) B02C 2/00 (2006.01), B02C 23/02 (2006.01)
(86) PCT EP2013/062882 de 20/06/2013
(87) WO 2014/026786 de 20/02/2014

(21) **BR 11 2015 003099-8 1.1**
(30) 14/08/2012 US 61/682832
(51) C10M 149/10 (2006.01), C10M 145/22 (2006.01), C10M 169/04 (2006.01)
(86) PCT US2013/054866 de 14/08/2013
(87) WO 2014/028575 de 20/02/2014

(21) **BR 11 2015 003138-2 1.1**
(51) F02D 21/08 (2006.01)
(86) PCT US2012/050709 de 14/08/2012
(87) WO 2014/027997 de 20/02/2014

(21) **BR 11 2015 003159-5 1.1**
(30) 20/08/2012 DE 10 2012 214 786.1
(51) A61B 5/053 (2006.01), A61B 5/08 (2006.01), A61B 5/028 (2006.01), A61M 5/00 (2006.01)
(86) PCT EP2013/066633 de 08/08/2013
(87) WO 2014/029631 de 27/02/2014

(21) **BR 11 2015 003304-0 1.1**
(30) 16/08/2012 US 61/684,002; 17/08/2012 US 61/684,593; 20/12/2012 US 13/722,048
(51) G06F 17/30 (2006.01)
(86) PCT US2013/046110 de 17/06/2013
(87) WO 2014/028116 de 20/02/2014

(21) **BR 11 2015 003316-4 1.1**

(30) 03/09/2012 JP 2012-192940; 03/09/2012 JP 2012-192936
(51) C21D 9/60 (2006.01), C21D 1/42 (2006.01), C21D 9/46 (2006.01), C22C 38/00 (2006.01), C22C 38/02 (2006.01), C22C 38/60 (2006.01), H01F 1/16 (2006.01)
(86) PCT JP2013/073558 de 02/09/2013
(87) WO 2014/034931 de 06/03/2014

(21) **BR 11 2015 003363-6 1.1**
(30) 16/08/2012 CN 201210291323.1
(51) G10K 9/12 (2006.01)
(86) PCT CN2013/081062 de 08/08/2013
(87) WO 2014/026565 de 20/02/2014

(21) **BR 11 2015 003371-7 1.1**
(30) 10/09/2012 JP 2012-198428; 26/12/2012 JP 2012-282083
(51) C08G 18/38 (2006.01), G02B 1/04 (2006.01)
(86) PCT JP2013/074029 de 06/09/2013
(87) WO 2014/038654 de 13/03/2014

(21) **BR 11 2015 003386-5 1.1**
(30) 16/08/2012 US 61/683,802
(51) A61M 25/01 (2006.01)
(86) PCT IL2013/050694 de 15/08/2013
(87) WO 2014/027352 de 20/02/2014

(21) **BR 11 2015 003466-7 1.1**
(30) 26/09/2012 EP 12186105.8
(51) H01H 3/02 (2006.01), H01H 9/16 (2006.01)
(86) PCT EP2013/065216 de 18/07/2013
(87) WO 2014/048602 de 03/04/2014

(21) **BR 11 2015 003554-0 1.1**
(51) H02H 7/06 (2006.01)
(86) PCT CN2012/080790 de 30/08/2012
(87) WO 2014/032256 de 06/03/2014

(21) **BR 11 2015 003571-0 1.1**
(30) 20/08/2012 DE 10 2012 107 633.2
(51) C09D 7/12 (2006.01), C09D 7/14 (2006.01), C09D 5/02 (2006.01), C09D 5/03 (2006.01), C09D 5/08 (2006.01), C09D 5/10 (2006.01), C09D 5/44 (2006.01), C22C 1/04 (2006.01), C22C 1/10 (2006.01), C22C 18/00 (2006.01), C09D 5/38 (2006.01)
(86) PCT EP2013/067334 de 20/08/2013
(87) WO 2014/029781 de 27/02/2014

(21) **BR 11 2015 003637-6 1.1**
(30) 21/08/2012 CN 201210298866.6
(51) G06F 9/44 (2006.01)
(86) PCT CN2013/081797 de 19/08/2013
(87) WO 2014/029313 de 27/02/2014

(21) **BR 11 2015 003712-7 1.1**
(30) 14/09/2012 US 13/615744
(51) G01N 33/28 (2006.01), C04B 40/00 (2006.01), E21B 33/03 (2006.01), E21B 33/13 (2006.01), E21B 43/10 (2006.01), E21B 47/00 (2006.01), G01N 21/17 (2006.01), G01N 33/38 (2006.01), G01N 21/85 (2006.01)
(86) PCT US2013/056814 de 27/08/2013
(87) WO 2014/042867 de 20/03/2014

(21) **BR 11 2015 003719-4 1.1**
(30) 23/08/2012 US 61/692303
(51) C08G 65/332 (2006.01), C08G 65/34 (2006.01)
(86) PCT US2013/054103 de 08/08/2013
(87) WO 2014/031353 de 27/02/2014

(21) **BR 11 2015 004072-1 1.1**
(30) 31/08/2012 US 61/695,888
(51) A61M 5/14 (2006.01), A61M 25/02 (2006.01)
(86) PCT US2013/057428 de 30/08/2013
(87) WO 2014/036347 de 06/03/2014

(21) **BR 11 2015 004075-6 1.1**
(30) 14/09/2012 US 13/617,098
(51) A61B 5/00 (2006.01), A61B 5/053 (2006.01)
(86) PCT EP2013/067705 de 27/08/2013
(87) WO 2014/040853 de 20/03/2014

(21) **BR 11 2015 004231-7 1.1**
(30) 28/08/2012 GB 1215273.2
(51) A24F 47/00 (2006.01), A61M 15/00 (2006.01), A61K 31/465 (2006.01)
(86) PCT GB2013/052231 de 23/08/2013
(87) WO 2014/033437 de 06/03/2014

(21) **BR 11 2015 004372-0 1.1**
(30) 30/08/2012 RU 2012136930
(51) G06F 19/26 (2011.01), G05D 1/00 (2006.01), G01W 1/00 (2006.01)
(86) PCT RU2012/000717 de 30/08/2012
(87) WO 2014/035282 de 06/03/2014

(21) **BR 11 2015 004392-5 1.1**
(51) B60N 2/68 (2006.01)
(86) PCT JP2012/072389 de 03/09/2012
(87) WO 2014/033964 de 06/03/2014

(21) **BR 11 2015 004484-0 1.1**
(30) 27/09/2013 JP 2013-202297; 05/08/2014 JP 2014-159751
(51) H01H 50/64 (2006.01), H01H 50/56 (2006.01)
(86) PCT JP2014/072815 de 29/08/2014
(87) WO 2015/045738 de 02/04/2015

(21) **BR 11 2015 004587-1 1.1**
(30) 28/09/2012 US 13/629,914
(51) B60W 50/08 (2006.01), B60W 40/08 (2006.01), B60W 40/02 (2006.01)
(86) PCT US2013/048407 de 28/06/2013
(87) WO 2014/051807 de 03/04/2014

(21) **BR 11 2015 004588-0 1.1**
(30) 28/09/2012 US 13/631,440
(51) B60W 50/08 (2006.01), B60R 25/20 (2013.01), B60R 25/24 (2013.01), B60R 16/02 (2006.01), E05B 49/00 (2006.01)
(86) PCT US2013/059873 de 16/09/2013
(87) WO 2014/052059 de 03/04/2014

(21) **BR 11 2015 004589-8 1.1**
(30) 28/08/2012 US 61/693,820; 26/11/2012 US 13/685,050
(51) B65D 85/73 (2006.01)
(86) PCT IL2013/050699 de 18/08/2013
(87) WO 2014/033705 de 06/03/2014

(21) **BR 11 2015 004617-7 1.1**
(30) 31/08/2012 US 61/695,806
(51) A61B 3/10 (2006.01), G02C 7/06 (2006.01), G02C 7/04 (2006.01), A61F 2/16 (2006.01), G02B 27/00 (2006.01)
(86) PCT IB2013/002390 de 30/08/2013
(87) WO 2014/033543 de 06/03/2014

(21) **BR 11 2015 004621-5 1.1**
(30) 03/09/2012 PT 106515
(51) F03D 11/02 (2006.01), F03B 13/00 (2006.01)
(86) PCT IB2013/058162 de 30/08/2013
(87) WO 2014/033679 de 06/03/2014

(21) **BR 11 2015 004817-0 1.1**
(30) 10/09/2012 US 61/698,843
(51) A61K 47/48 (2006.01), A61K 39/108 (2006.01), A61K 39/385 (2006.01), A61P 31/04 (2006.01)
(86) PCT EP2013/068737 de 10/09/2013
(87) WO 2014/037585 de 13/03/2014

(21) **BR 11 2015 005640-7 1.1**
(30) 12/09/2012 US 61/703.158; 14/09/2012 US 61/701.237; 19/09/2012 US 61/703.231; 19/09/2012 US 61/703.229; 19/09/2012 US 61/703.232; 19/09/2012 US 61/703.238; 19/09/2012 US 61/703.187; 19/09/2012 US 61/703.175; 19/09/2012 US 61/703.234; 31/10/2012 US 61/720.670; 21/12/2012 US 13/724.885
(51) C25B 3/00 (2006.01)
(86) PCT US2013/053554 de 05/08/2013
(87) WO 2014/042781 de 20/03/2014

(21) **BR 11 2015 005754-3 1.1**
(30) 11/10/2012 CH 01928/12
(51) B22D 41/24 (2006.01), B22D 41/34 (2006.01), B22D 41/40 (2006.01)
(86) PCT EP2013/071081 de 09/10/2013
(87) WO 2014/056994 de 17/04/2014

(21) **BR 11 2015 005781-0 1.1**
(30) 18/09/2012 EP 12006536.2
(51) C12M 3/00 (2006.01), C12M 1/34 (2006.01), C12M 1/00 (2006.01), C12M 1/24 (2006.01), C12M 3/06 (2006.01)
(86) PCT EP2013/069024 de 13/09/2013
(87) WO 2014/044612 de 27/03/2014

(21) **BR 11 2015 005788-8 1.1**
(30) 21/09/2012 EP 12185404.6
(51) A61F 2/36 (2006.01), A61F 2/40 (2006.01)
(86) PCT EP2013/068698 de 10/09/2013
(87) WO 2014/044574 de 27/03/2014

(21) **BR 11 2015 006098-6 1.1**
(30) 28/09/2012 EP 12186509.1
(51) A23G 9/08 (2006.01), A23G 9/22 (2006.01)
(86) PCT EP2013/067764 de 28/08/2013
(87) WO 2014/048658 de 03/04/2014

(21) **BR 11 2015 006936-3 1.1**
(51) H04L 5/00 (2006.01), H04L 1/18 (2006.01)
(86) PCT EP2012/069193 de 28/09/2012
(87) WO 2014/048487 de 03/04/2014

(21) **BR 11 2015 007471-5 1.1**
(30) 02/10/2012 US 61/708,967; 08/04/2013 US 13/858,574
(51) A47F 1/12 (2006.01)
(86) PCT US2013/063093 de 02/10/2013
(87) WO 2014/055664 de 10/04/2014

(21) **BR 11 2015 007494-4 1.1**
(30) 12/08/2013 US 61/864,648
(51) A61C 19/06 (2006.01)
(86) PCT IL2014/000017 de 10/03/2014
(87) WO 2015/022680 de 19/02/2015

(21) **BR 11 2015 007495-2 1.1**
(51) D21C 9/00 (2006.01)
(86) PCT US2012/059117 de 05/10/2012
(87) WO 2014/055092 de 10/04/2014

(21) **BR 11 2015 008080-4 1.1**
(30) 12/10/2012 US 13/650,681
(51) G08G 1/085 (2006.01), H05B 37/02 (2006.01), G08G 1/095 (2006.01)
(86) PCT US2013/064500 de 11/10/2013
(87) WO 2014/059247 de 17/04/2014

(21) **BR 11 2015 008081-2 1.1**
(30) 11/10/2012 CN 201220520683.X
(51) A47L 13/24 (2006.01), A47L 13/20 (2006.01)
(86) PCT US2013/064276 de 10/10/2013
(87) WO 2014/059105 de 17/04/2014

(21) **BR 11 2015 008103-7 1.1**
(30) 12/10/2012 DE 10 2012 218 651.4
(51) E05B 81/24 (2014.01), E05B 85/02 (2014.01), H05K 5/00 (2006.01), H02K 5/22 (2006.01), H05K 5/02 (2006.01), E05B 81/06 (2014.01)
(86) PCT DE2013/000553 de 27/09/2013
(87) WO 2014/056471 de 17/04/2014

(21) **BR 11 2015 008118-5 1.1**
(30) 12/10/2012 US 61/713,203
(51) A61K 39/395 (2006.01), A61K 31/7088 (2006.01), A61P 35/00 (2006.01), A61P 31/12 (2006.01), A61P 37/00 (2006.01)
(86) PCT US2013/064506 de 11/10/2013
(87) WO 2014/059251 de 17/04/2014

(21) **BR 11 2015 008203-3 1.1**
(30) 12/10/2012 US 61/713,254; 22/03/2013 US 61/804,365
(51) A61M 16/00 (2006.01), A62B 7/02 (2006.01)
(86) PCT US2013/064810 de 14/10/2013
(87) WO 2014/059405 de 17/04/2014

(21) **BR 11 2015 008204-1 1.1**
(30) 09/11/2012 FR 12/60623
(51) B64D 29/06 (2006.01), F02K 1/72 (2006.01), F02K 1/80 (2006.01)
(86) PCT FR2013/052685 de 08/11/2013
(87) WO 2014/072655 de 15/05/2014

(21) **BR 11 2015 008208-4 1.1**
(30) 15/10/2012 EP 12188546.1
(51) B29C 47/00 (2006.01), B29C 44/34 (2006.01)
(86) PCT EP2013/070313 de 30/09/2013
(87) WO 2014/060205 de 24/04/2014

(21) **BR 11 2015 008209-2 1.1**
(30) 12/10/2012 US 61/713,254; 22/03/2013 US 61/804,369
(51) A61M 16/10 (2006.01)
(86) PCT US2013/064823 de 14/10/2013
(87) WO 2014/059409 de 17/04/2014

(21) **BR 11 2015 008210-6 1.1**
(30) 12/10/2012 US 61/713,254; 22/03/2013 US 61/804,368
(51) A61M 16/10 (2006.01)
(86) PCT US2013/064817 de 14/10/2013
(87) WO 2014/059408 de 17/04/2014

(21) **BR 11 2015 008213-0 1.1**
(30) 11/10/2012 US 13/649,280
(51) H05B 33/08 (2006.01)
(86) PCT US2013/063775 de 08/10/2013
(87) WO 2014/058815 de 17/04/2014

(21) **BR 11 2015 008227-0 1.1**

(30) 15/10/2012 US 61/714,202; 15/03/2013 US 13/837,012
(51) H04L 12/46 (2006.01), B61L 27/00 (2006.01), H04L 12/22 (2006.01), H04L 29/06 (2006.01), H04L 9/32 (2006.01), H04W 84/04 (2009.01)
(86) PCT IB13/002289 de 11/10/2013
(87) WO 2014/060821 de 24/04/2014

(21) **BR 11 2015 008243-2 1.1**
(30) 12/10/2012 US 61/713,066
(51) B65D 81/34 (2006.01)
(86) PCT US2013/064567 de 11/10/2013
(87) WO 2014/059290 de 17/04/2014

(21) **BR 11 2015 008245-9 1.1**
(30) 15/10/2012 US 61/714,102
(51) A61K 47/48 (2006.01), A61K 47/30 (2006.01), A61K 38/17 (2006.01), A61K 38/16 (2006.01)
(86) PCT US2013/065078 de 15/10/2013
(87) WO 2014/062696 de 24/04/2014

(21) **BR 11 2015 008353-6 1.1**
(30) 15/10/2012 FR 1259796; 17/10/2012 US 61/715,025
(51) A61K 8/36 (2006.01), A61Q 15/00 (2006.01), A61K 8/97 (2006.01)
(86) PCT EP2013/071125 de 10/10/2013
(87) WO 2014/060276 de 24/04/2014

(21) **BR 11 2015 008354-4 1.1**
(30) 15/10/2012 FR 1259794; 17/12/2012 US 61/737,905
(51) A61Q 5/04 (2006.01), A61Q 5/06 (2006.01), A61K 8/81 (2006.01), A61K 8/92 (2006.01), A61K 8/04 (2006.01)
(86) PCT EP2013/071507 de 15/10/2013
(87) WO 2014/060400 de 24/04/2014

(21) **BR 11 2015 008809-0 1.1**
(30) 18/10/2012 JP 2012-006339; 23/10/2012 JP 2012-006437
(51) F21S 8/10 (2006.01), F21V 3/04 (2006.01)
(86) PCT JP2013/077870 de 14/10/2013
(87) WO 2014/061620 de 24/04/2014

(21) **BR 11 2015 008950-0 1.1**
(30) 19/10/2012 GB 1218820.7
(51) A24F 47/00 (2006.01), A61M 15/06 (2006.01)
(86) PCT EP2013/071072 de 09/10/2013
(87) WO 2014/060269 de 24/04/2014

(21) **BR 11 2015 008953-4 1.1**
(30) 22/10/2012 FR 1260031
(51) F16C 23/04 (2006.01), F16C 33/18 (2006.01), F16C 33/20 (2006.01), F16C 33/28 (2006.01), B29C 70/86 (2006.01)
(86) PCT FR2013/052458 de 15/10/2013
(87) WO 2014/064366 de 01/05/2014

(21) **BR 11 2015 009159-8 1.1**
(30) 24/10/2012 US 13/659,499
(51) E21B 33/04 (2006.01), E21B 33/03 (2006.01)
(86) PCT US2013/064230 de 10/10/2013
(87) WO 2014/066050 de 01/05/2014

(21) **BR 11 2015 009443-0 1.1**
(30) 31/10/2012 GB 1219540.0
(51) A24D 3/04 (2006.01)
(86) PCT GB2013/052813 de 29/10/2013
(87) WO 2014/068295 de 08/05/2014

(21) **BR 11 2015 009707-3 1.1**
(30) 06/11/2012 IT CO2012A000055
(51) F04D 17/12 (2006.01), F04D 29/44 (2006.01)
(86) PCT EP2013/073049 de 05/11/2013
(87) WO 2014/072288 de 15/05/2014

(21) **BR 11 2015 009745-6 1.1**
(30) 01/09/2013 DE 10 2013 109 511.9; 01/09/2013 DE 10 2013 109 512.7
(51) F15B 15/14 (2006.01), B62D 33/06 (2006.01), B62D 33/067 (2006.01), B62D 33/07 (2006.01)
(86) PCT IB2014/064182 de 01/09/2014
(87) WO 2015/028996 de 05/03/2015

(21) **BR 11 2015 010401-0 1.1**
(30) 06/12/2012 US 61/734,158; 19/03/2013 KR 10-2013-0029218; 01/08/2013 KR 10-2013-0091667
(51) G06F 21/34 (2013.01), G06F 9/44 (2006.01)
(86) PCT KR2013/010403 de 15/11/2013
(87) WO 2014/088239 de 12/06/2014

(21) **BR 11 2015 010567-0 1.1**
(30) 27/11/2012 EP 12306467.7
(51) G06K 19/077 (2006.01)
(86) PCT EP2013/074630 de 25/11/2013
(87) WO 2014/082967 de 05/06/2014

(21) **BR 11 2015 010572-6 1.1**
(51) C25C 3/08 (2006.01)
(86) PCT RU2012/000933 de 13/11/2012
(87) WO 2014/077720 de 22/05/2014

(21) **BR 11 2015 010582-3 1.1**
(30) 09/11/2012 SE 1251281-0
(51) D21H 11/18 (2006.01), C08B 15/02 (2006.01), C08L 1/04 (2006.01), D21H 17/64 (2006.01), D21H 17/67 (2006.01)
(86) PCT IB2013/059945 de 06/11/2013
(87) WO 2014/072913 de 15/05/2014

(21) **BR 11 2015 010595-5 1.1**
(30) 09/11/2012 FR 1260662
(51) A61K 8/365 (2006.01), A61Q 5/04 (2006.01), A61K 8/31 (2006.01), A61K 8/34 (2006.01), A61K 8/37 (2006.01), A61K 8/92 (2006.01), A61K 8/24 (2006.01), A61K 8/362 (2006.01), A61K 8/368 (2006.01)
(86) PCT EP2013/073448 de 08/11/2013
(87) WO 2014/072490 de 15/05/2014

(21) **BR 11 2015 010597-1 1.1**
(30) 09/11/2012 SE 1251280-2
(51) D21H 11/18 (2006.01), D21C 9/06 (2006.01), D21C 9/18 (2006.01), C08L 1/04 (2006.01), F26B 3/36 (2006.01)
(86) PCT IB2013/059778 de 30/10/2013
(87) WO 2014/072886 de 15/05/2014

(21) **BR 11 2015 010599-8 1.1**
(30) 09/11/2012 SE 1251278-6
(51) D21H 17/70 (2006.01), D21H 11/18 (2006.01), D21H 17/25 (2006.01), D21H 17/67 (2006.01)
(86) PCT IB2013/059946 de 06/11/2013
(87) WO 2014/072914 de 15/05/2014

(21) **BR 11 2015 010600-5 1.1**
(30) 09/11/2012 SE 1251279-4
(51) D21H 11/18 (2006.01), D21H 17/25 (2006.01), D21H 17/67 (2006.01), D21H 17/70 (2006.01)
(86) PCT IB2013/059944 de 06/11/2013
(87) WO 2014/072912 de 15/05/2014

(21) **BR 11 2015 010665-0 1.1**
(30) 17/10/2012 GB 1218681.3
(51) G01C 21/36 (2006.01)
(86) PCT EP2013/071801 de 17/10/2013
(87) WO 2014/060559 de 24/04/2014

(21) **BR 11 2015 011192-0 1.1**
(30) 16/11/2012 PL P.401650
(51) C02F 3/30 (2006.01), C02F 1/20 (2006.01), C02F 3/12 (2006.01)
(86) PCT PL2013/000144 de 12/11/2013
(87) WO 2014/077711 de 22/05/2014

(21) **BR 11 2015 011494-6 1.1**
(30) 23/11/2012 EP 12193962.3
(51) A01N 43/90 (2006.01), A01N 43/653 (2006.01), A01N 43/54 (2006.01), A01N 43/42 (2006.01), A01N 43/10 (2006.01), A01N 43/80 (2006.01), A01N 37/18 (2006.01)
(86) PCT EP2013/074016 de 18/11/2013
(87) WO 2014/079789 de 30/05/2014

(21) **BR 11 2015 011622-1 1.1**
(30) 20/11/2012 US 13/681,853
(51) B60B 35/00 (2006.01)
(86) PCT US2013/000228 de 04/10/2013
(87) WO 2014/081444 de 30/05/2014

(21) **BR 11 2015 011624-8 1.1**
(30) 20/11/2012 US 13/681,831
(51) B60B 35/12 (2006.01)
(86) PCT US2013/000229 de 04/10/2013
(87) WO 2014/081445 de 30/05/2014

(21) **BR 11 2015 011771-6 1.1**
(30) 22/11/2012 JP 2012-256373
(51) F16B 37/00 (2006.01)
(86) PCT JP2013/058150 de 21/03/2013
(87) WO 2014/080645 de 30/05/2014

(21) **BR 11 2015 011775-9 1.1**
(30) 22/11/2012 EP 12193732.0; 02/10/2013 EP 13186997.6
(51) A01N 37/50 (2006.01), A01N 43/40 (2006.01), A01N 43/50 (2006.01), A01N 43/54 (2006.01), A01N 43/56 (2006.01), A01N 43/653 (2006.01), A01N 47/02 (2006.01), A01N 47/22 (2006.01), A01N 47/24 (2006.01), A01N 63/02 (2006.01), A01N 25/00 (2006.01), A01N 37/42 (2006.01)
(86) PCT EP2013/073804 de 14/11/2013
(87) WO 2014/079764 de 30/05/2014

(21) **BR 11 2015 012265-5 1.1**
(30) 27/11/2012 US 61/730,246
(51) A61K 8/18 (2006.01), A61M 36/14 (2006.01)
(86) PCT US2013/071579 de 25/11/2013
(87) WO 2014/085286 de 05/06/2014

(21) **BR 11 2015 012636-7 1.1**
(51) A61L 9/04 (2006.01), A61L 9/12 (2006.01)
(86) PCT ES2013/000008 de 10/01/2013
(87) WO 2014/108578 de 17/07/2014

(21) **BR 11 2015 012833-5 1.1**
(30) 03/12/2012 FI 20126260
(51) B66C 23/00 (2006.01), B66C 23/42 (2006.01), F15B 15/14 (2006.01), E02F 9/22 (2006.01), B66F 3/24 (2006.01)
(86) PCT FI2013/051126 de 02/12/2013
(87) WO 2014/087049 de 12/06/2014

(21) **BR 11 2015 012951-0 1.1**
(30) 06/12/2012 EP 12195914.2
(51) D06F 39/14 (2006.01)
(86) PCT EP2013/075832 de 06/12/2013
(87) WO 2014/086986 de 12/06/2014

(21) **BR 11 2015 013194-8 1.1**
(30) 07/12/2012 GB 1222063.8; 07/12/2012 EP 12275194.4
(51) G01S 7/48 (2006.01), G01S 11/04 (2006.01), G01S 13/58 (2006.01), G01S 13/60 (2006.01)
(86) PCT GB2013/053185 de 02/12/2013
(87) WO 2014/087143 de 12/06/2014

(21) **BR 11 2015 013296-0 1.1**
(30) 11/12/2012 US 61/735,575
(51) A61K 31/015 (2006.01), A61K 31/045 (2006.01), A61K 36/61 (2006.01)
(86) PCT IL2013/051021 de 10/12/2013
(87) WO 2014/091486 de 19/06/2014

(21) **BR 11 2015 013330-4 1.1**
(30) 10/12/2012 US 61/735,346
(51) G09F 9/33 (2006.01), G09F 9/302 (2006.01), G09F 27/00 (2006.01)
(86) PCT US2013/072834 de 03/12/2013
(87) WO 2014/093057 de 19/06/2014

(21) **BR 11 2015 013381-9 1.1**
(30) 20/12/2012 CN 201210559996.0
(51) C02F 1/461 (2006.01), C02F 1/467 (2006.01), C25B 11/04 (2006.01)
(86) PCT US2013/073797 de 09/12/2013
(87) WO 2014/099434 de 26/06/2014

(21) **BR 11 2015 013549-8 1.1**
(51) F16H 21/16 (2006.01), F16H 35/10 (2006.01)
(86) PCT CN2012/001670 de 10/12/2012
(87) WO 2014/089720 de 19/06/2014

(21) **BR 11 2015 013564-1 1.1**
(30) 11/12/2012 FR 1261900
(51) B64D 31/00 (2006.01), H03K 19/007 (2006.01)
(86) PCT EP2013/076170 de 11/12/2013
(87) WO 2014/090849 de 19/06/2014

(21) **BR 11 2015 013567-6 1.1**
(30) 11/12/2012 FR 1261909
(51) A61K 36/05 (2006.01), A61P 25/28 (2006.01)
(86) PCT EP2013/074105 de 18/11/2013
(87) WO 2014/090515 de 19/06/2014

(21) **BR 11 2015 013568-4 1.1**
(30) 11/12/2012 EP 12196471.2
(51) C02F 1/469 (2006.01), C02F 1/461 (2006.01), C02F 1/46 (2006.01), C02F 101/10 (2006.01), C02F 103/10 (2006.01)
(86) PCT EP2013/073952 de 15/11/2013
(87) WO 2014/090508 de 19/06/2014

(21) **BR 11 2015 013569-2 1.1**

(30) 20/12/2012 CN PCT/CN2012/087070; 25/01/2013 EP 13152645.1
(51) A61K 8/35 (2006.01), A61K 8/365 (2006.01), A61K 8/37 (2006.01)
(86) PCT EP2013/074696 de 26/11/2013
(87) WO 2014/095257 de 26/06/2014

(21) **BR 11 2015 013572-2 1.1**
(51) B26B 21/22 (2006.01)
(86) PCT EP2012/076802 de 21/12/2012
(87) WO 2014/094907 de 26/06/2014

(21) **BR 11 2015 013573-0 1.1**
(30) 10/12/2012 US 61/735,505
(51) G01N 27/82 (2006.01)
(86) PCT US2013/074216 de 10/12/2013
(87) WO 2014/093404 de 19/06/2014

(21) **BR 11 2015 014047-5 1.1**
(30) 10/12/2012 US 61/735,436; 14/03/2013 US 61/783,672
(51) A61F 15/00 (2006.01), A61F 13/02 (2006.01), A61K 9/70 (2006.01)
(86) PCT US2013/073000 de 04/12/2013
(87) WO 2014/093077 de 19/06/2014

(21) **BR 11 2015 014049-1 1.1**
(30) 10/12/2012 US 61/735,262
(51) A47L 13/51 (2006.01)
(86) PCT US2013/073600 de 06/12/2013
(87) WO 2014/093165 de 19/06/2014

(21) **BR 11 2015 014051-3 1.1**
(30) 10/12/2012 US 13/709,403
(51) G02B 19/00 (2006.01), F21V 5/04 (2006.01), F21V 7/00 (2006.01)
(86) PCT US2013/070887 de 20/11/2013
(87) WO 2014/092948 de 19/06/2014

(21) **BR 11 2015 014053-0 1.1**
(30) 10/12/2012 US 13/709,651
(51) F01D 5/14 (2006.01)
(86) PCT US2013/073501 de 06/12/2013
(87) WO 2014/130131 de 28/08/2014

(21) **BR 11 2015 014594-9 1.1**
(30) 18/12/2012 US 61/738,526
(51) H04N 21/25 (2011.01), H04N 21/45 (2011.01)
(86) PCT US2013/076312 de 18/12/2013
(87) WO 2014/100293 de 26/06/2014

(21) **BR 11 2015 014763-1 1.1**
(30) 19/12/2012 UA A201214584
(51) A01K 85/01 (2006.01), A01K 91/06 (2006.01), A01K 97/02 (2006.01), D06F 39/02 (2006.01)
(86) PCT UA2012/000120 de 28/12/2012
(87) WO 2014/055051 de 10/04/2014

(21) **BR 11 2015 014865-4 1.1**
(30) 19/12/2012 US 13/720,604
(51) G08B 13/14 (2006.01)
(86) PCT US2013/076369 de 19/12/2013
(87) WO 2014/100324 de 26/06/2014

(21) **BR 11 2015 015185-0 1.1**
(30) 27/12/2012 FI 20126379
(51) B01D 47/06 (2006.01), B01D 47/02 (2006.01), B01D 47/12 (2006.01)
(86) PCT FI2013/051188 de 20/12/2013
(87) WO 2014/102454 de 03/07/2014

(21) **BR 11 2015 015586-3 1.1**
(30) 28/12/2012 JP 2012-289043
(51) C12P 19/04 (2006.01), C12N 1/20 (2006.01)
(86) PCT JP2013/085163 de 27/12/2013
(87) WO 2014/104318 de 03/07/2014

(21) **BR 11 2015 015605-3 1.1**
(30) 27/12/2012 DE 20 2012 105 072.2
(51) E05B 85/02 (2014.01), E05B 81/54 (2014.01), H05K 5/00 (2006.01), H05K 7/02 (2006.01)
(86) PCT DE2013/000823 de 23/12/2013
(87) WO 2014/101914 de 03/07/2014

(21) **BR 11 2015 015888-9 1.1**
(30) 31/12/2012 MA 35519
(51) A01N 25/08 (2006.01), A01N 25/12 (2006.01), A01N 31/08 (2006.01), A01N 31/16 (2006.01), A01N 31/06 (2006.01), A01N 35/02 (2006.01), A01P 1/00 (2006.01), A23K 1/16 (2006.01), A23K 1/175 (2006.01), A61K 47/02 (2006.01), A61K 9/14 (2006.01)
(86) PCT MA2013/000054 de 31/12/2013
(87) WO 2014/104868 de 03/07/2014

(21) **BR 11 2015 016087-5 1.1**
(30) 04/01/2013 FI 20135016
(51) C08B 15/08 (2006.01), C08L 1/04 (2006.01), D21H 11/18 (2006.01), D21D 1/20 (2006.01), D21D 1/30 (2006.01)
(86) PCT FI2013/051213 de 30/12/2013
(87) WO 2014/106684 de 10/07/2014

(21) **BR 11 2015 016118-9 1.1**
(51) B01D 45/16 (2006.01), B04C 3/00 (2006.01), B04C 3/06 (2006.01)
(86) PCT EP2013/050268 de 09/01/2013
(87) WO 2014/108177 de 17/07/2014

(21) **BR 11 2015 016242-8 1.1**
(51) F03B 17/06 (2006.01), F03D 1/02 (2006.01)
(86) PCT IB2013/000011 de 04/01/2013
(87) WO 2014/106765 de 10/07/2014

(21) **BR 11 2015 017339-0 1.1**
(51) A61F 5/41 (2006.01)
(86) PCT CN2013/070909 de 24/01/2013
(87) WO 2014/113945 de 31/07/2014

(21) **BR 11 2015 018021-3 1.1**
(30) 29/01/2013 US 61/758,100
(51) G10L 19/18 (2013.01), G10L 19/08 (2013.01), G10L 19/035 (2013.01)
(86) PCT EP2014/051557 de 28/01/2014
(87) WO 2014/118136 de 07/08/2014

(21) **BR 11 2015 019126-6 1.1**
(30) 11/02/2013 US 61/763,309; 09/09/2013 US 61/875,327
(51) A61K 39/145 (2006.01), A61K 39/155 (2006.01)
(86) PCT US2014/015725 de 11/02/2014
(87) WO 2014/124423 de 14/08/2014

(21) **BR 11 2015 020309-4 1.1**
(30) 22/02/2013 NO 20130290; 22/02/2013 US 61/768,019
(86) PCT EP2014/053428 de 21/02/2014
(87) WO WO/2014/128261 de 28/08/2014

(21) **BR 11 2015 020838-0 1.1**
(30) 07/03/2013 US 61/773,846
(51) C08G 69/16 (2006.01), C08G 69/06 (2006.01)
(86) PCT EP2014/054324 de 06/03/2014
(87) WO 2014/135625 de 12/09/2014

(21) **BR 11 2015 023255-8 1.1**
(30) 14/03/2013 US 61/781,408; 03/05/2013 US 61/819,377
(51) A61H 3/00 (2006.01)
(86) PCT US2014/025343 de 13/03/2014
(87) WO 2014/159857 de 02/10/2014

(21) **BR 11 2015 023271-0 1.1**
(30) 13/03/2013 US 61/778,723
(51) F16D 48/06 (2006.01)
(86) PCT EP2014/054742 de 11/03/2014
(87) WO 2014/140041 de 18/09/2014

(21) **BR 11 2015 023691-0 1.1**
(30) 15/03/2013 US 13,837/667
(51) E21B 29/00 (2006.01), E21B 23/00 (2006.01)
(86) PCT US2014/023492 de 11/03/2014
(87) WO 2014/150524 de 25/09/2014

(21) **BR 11 2015 023742-8 1.1**
(30) 15/03/2013 US 61/798,054
(51) B42F 15/06 (2006.01), F16M 11/04 (2006.01)
(86) PCT US2014/029091 de 14/03/2014
(87) WO 2014/144608 de 18/09/2014

(21) **BR 11 2015 023752-5 1.1**
(30) 15/03/2013 US 61/802.343
(51) A61K 39/395 (2006.01)
(86) PCT US2014/029077 de 14/03/2014
(87) WO 2014/144600 de 18/09/2014

(21) **BR 11 2015 024186-7 1.1**
(30) 19/03/2013 US 61/803.203; 13/01/2014 US 61/926.664
(51) A61K 31/20 (2006.01), A61K 31/19 (2006.01), A61P 3/04 (2006.01), A61P 3/00 (2006.01)
(86) PCT US2014/031237 de 19/03/2014
(87) WO 2014/153416 de 25/09/2014

(21) **BR 11 2015 025102-1 1.1**
(30) 15/04/2013 DE 10 2013 103 738.0
(51) D01H 5/66 (2006.01), D01H 5/26 (2006.01), D04B 9/14 (2006.01)
(86) PCT EP2014/055692 de 21/03/2014
(87) WO 2014/170087 de 23/10/2014

(21) **BR 11 2015 025220-6 1.1**
(30) 12/11/2013 RU 2535629
(51) A63H 33/08 (2006.01)
(86) PCT RU2013/001062 de 26/11/2013
(87) WO 2015/009191 de 22/01/2015

(21) **BR 11 2015 027136-7 1.1**
(30) 24/04/2013 IT TO2013A000336
(51) A63H 33/06 (2006.01), A63H 33/08 (2006.01)
(86) PCT IB2014/060838 de 18/04/2014
(87) WO 2014/174422 de 30/10/2014

(21) **BR 11 2015 028171-0 1.1**
(30) 10/05/2013 US 61/821824
(86) PCT US2014/037360 de 08/05/2014
(87) WO WO/2014/182943 de 13/11/2014

(21) **BR 11 2015 028732-8 1.1**
(30) 16/05/2013 EP 13305630.9
(51) E21B 47/00 (2006.01)
(86) PCT US2014/038294 de 16/05/2014
(87) WO 2014/186640 de 20/11/2014

(21) **BR 11 2015 029267-4 1.1**
(30) 21/05/2013 IN 2214/CHE/2013
(51) C07J 75/00 (2006.01), C12P 33/16 (2006.01), C07J 1/00 (2006.01)
(86) PCT IB2014/061590 de 21/05/2014
(87) WO 2014/188353 de 27/11/2014

(21) **BR 11 2015 030497-4 1.1**
(30) 07/06/2013 EP 13305764.6
(51) G06K 19/077 (2006.01)
(86) PCT EP2014/061473 de 03/06/2014
(87) WO 2014/195308 de 11/12/2014

(21) **BR 11 2015 031290-0 1.1**
(30) 14/06/2013 GB 1310613.3
(51) E21B 33/06 (2006.01)
(86) PCT GB2014/051842 de 16/06/2014
(87) WO 2014/199184 de 18/12/2014

(21) **BR 11 2015 032316-2 1.1**
(30) 24/06/2013 RU 2013128924
(51) F03D 9/00 (2006.01), F03D 1/00 (2006.01)
(86) PCT EA2014/000015 de 19/06/2014
(87) WO 2014/206423 de 31/12/2014

(21) **BR 11 2015 033020-7 1.1**
(30) 02/07/2013 CA 2819956
(51) H04N 17/00 (2006.01)
(86) PCT CA2014/000534 de 02/07/2014
(87) WO 2015/000056 de 08/01/2015

(21) **BR 11 2016 000088-9 1.1**
(30) 26/07/2013 RU 2013134991
(51) B05B 17/04 (2006.01)
(86) PCT RU2013/000705 de 15/08/2013
(87) WO 2015/012716 de 29/01/2015

(21) **BR 11 2016 000091-9 1.1**
(30) 26/07/2013 RU 2013134992
(51) B05B 17/04 (2006.01)
(86) PCT RU2013/000706 de 15/08/2013
(87) WO 2015/012717 de 29/01/2015

(21) **BR 11 2016 000647-0 1.1**
(30) 12/07/2013 JP 2013-146475
(51) H02M 1/08 (2006.01), H02M 3/28 (2006.01)
(86) PCT JP2014/068130 de 08/07/2014
(87) WO 2015/005312 de 15/01/2015

(21) **BR 11 2016 000827-8 1.1**
(30) 18/07/2013 US 61/847,681; 06/01/2014 US 14/148,075
(51) H05B 6/10 (2006.01)
(86) PCT US2014/046823 de 16/07/2014
(87) WO 2015/009807 de 22/01/2015

(21) **BR 11 2016 001891-5 1.1**
(51) H02J 15/00 (2006.01)
(86) PCT JP2013/074617 de 12/09/2013
(87) WO 2015/037096 de 19/03/2015

(21) **BR 11 2016 002220-3 1.1**
(30) 24/07/2013 US 61/858,063
(51) E21B 17/10 (2006.01)
(86) PCT US2014/047870 de 23/07/2014
(87) WO 2015/013438 de 29/01/2015

(21) **BR 11 2016 002296-3 1.1**
(51) F03B 17/06 (2006.01)
(86) PCT CN2013/080723 de 02/08/2013
(87) WO 2015/013980 de 05/02/2015

(21) **BR 11 2016 003126-1 1.1**
(30) 13/08/2013 US 13/965,672
(51) A43B 13/40 (2006.01), A43B 21/26 (2006.01), A43B 13/26 (2006.01)
(86) PCT US2014/025234 de 13/03/2014
(87) WO 2015/023315 de 19/02/2015

(21) **BR 11 2016 005535-7 1.1**
(30) 12/09/2013 WO 14/025,111
(51) H02H 3/00 (2006.01)
(86) PCT US2013/067041 de 28/10/2013
(87) WO 2015/038174 de 19/03/2015

(21) **BR 11 2016 005649-3 1.1**
(30) 16/09/2013 GB 1316421.5
(51) A61B 1/12 (2006.01), A61B 19/00 (2006.01), A61L 2/28 (2006.01)
(86) PCT GB2014/052753 de 11/09/2014
(87) WO WO/2015/036760 de 19/03/2015

(21) **BR 11 2016 005800-3 1.1**
(30) 19/09/2013 EP 13185187.5
(51) H05B 33/08 (2006.01)
(86) PCT IB2014/064243 de 04/09/2014
(87) WO 2015/040519 de 26/03/2015

(21) **BR 11 2016 005891-7 1.1**
(30) 17/09/2013 WO 20130100519
(51) B65D 21/08 (2006.01), B65D 85/34 (2006.01), B65D 6/24 (2006.01)
(86) PCT GR2014/000052 de 17/09/2014
(87) WO 2015/040437 de 26/03/2015

(21) **BR 11 2016 006061-0 1.1**
(30) 20/09/2013 WO 20130100533
(51) A01D 90/00 (2006.01)
(86) PCT GR2014/000053 de 17/09/2014
(87) WO 2015/040438 de 26/03/2015

(21) **BR 11 2016 006306-6 1.1**
(30) 27/09/2013 EP 13186485.2
(51) C04B 28/08 (2006.01), C04B 7/153 (2006.01)
(86) PCT EP2014/070676 de 26/09/2014
(87) WO 2015/044381 de 02/04/2015

(21) **BR 11 2016 006595-6 1.1**
(30) 25/09/2013 KR 1020130113617
(51) B65D 41/34 (2006.01)
(86) PCT KR2014/008916 de 24/09/2014
(87) WO 2015/046889 de 02/04/2015

(21) **BR 11 2016 006860-2 1.1**
(30) 13/09/2013 US 61/877,292; 11/09/2014 US 14/483,507
(51) G06K 9/00 (2006.01)
(86) PCT US2014/055155 de 11/09/2014
(87) WO 2015/038749 de 19/03/2015

(21) **BR 11 2016 007330-4 1.1**
(30) 02/10/2013 US 61/885,680
(51) G01V 1/30 (2006.01)
(86) PCT US2014/058336 de 30/09/2014
(87) WO 2015/050874 de 09/04/2015

(21) **BR 11 2016 008106-4 1.1**
(30) 15/10/2013 US 61/961,446; 01/05/2014 US 14/267,325
(51) G02B 27/01 (2006.01)
(86) PCT US2014/060020 de 10/10/2014
(87) WO 2015/057507 de 23/04/2015

(21) **BR 11 2016 009037-3 1.1**
(30) 29/05/2015 CN 201510290025.4
(51) G06F 3/0484 (2013.01), G06F 3/0487 (2013.01), G06F 3/0488 (2013.01)
(86) PCT CN2015/095140 de 20/11/2015
(87) WO 2016/192324 de 08/12/2016

(21) **BR 11 2016 009199-0 1.1**
(30) 25/10/2013 WO 61/895,544; 03/04/2014 WO 61/974,600; 05/06/2014 WO 62/008,031; 26/08/2014 WO 62/041,779
(51) G06Q 10/10 (2012.01), G06Q 20/02 (2012.01), G06Q 30/02 (2012.01)
(86) PCT US2014/062431 de 27/10/2014
(87) WO 2015/061784 de 30/04/2015

(21) **BR 11 2016 009382-8 1.1**
(30) 27/10/2013 CN 201310515642.0
(51) E02D 5/34 (2006.01), E02D 5/48 (2006.01), E21B 7/00 (2006.01)
(86) PCT CN2014/081476 de 02/07/2014
(87) WO 2015/058555 de 30/04/2015

(21) **BR 11 2016 009391-7 1.1**
(30) 19/11/2013 US 14/084,399
(51) G06F 17/30 (2006.01)
(86) PCT US2014/065906 de 17/11/2014
(87) WO 2015/077175 de 28/05/2015

(21) **BR 11 2016 009737-8 1.1**
(30) 11/08/2013 CN 2013105544445
(51) B29C 33/04 (2006.01)
(86) PCT CN2014/072999 de 06/03/2014
(87) WO 2015/066990 de 14/05/2015

(21) **BR 11 2016 009744-0 1.1**
(51) H04L 9/14 (2006.01)
(86) PCT CN2013/086247 de 30/10/2013
(87) WO 2015/061992 de 07/05/2015

(21) **BR 11 2016 009884-6 1.1**
(30) 31/10/2013 GB 1319291.9
(51) A24B 15/18 (2006.01), A24B 3/04 (2006.01), A24B 3/12 (2006.01), A24B 3/18 (2006.01), A24B 15/24 (2006.01)
(86) PCT GB2014/053225 de 30/10/2014
(87) WO 2015/063487 de 07/05/2015

(21) **BR 11 2016 010665-2 1.1**
(51) A46B 5/00 (2006.01), A46B 15/00 (2006.01), A47K 1/09 (2006.01)
(86) PCT US2013/071222 de 21/11/2013
(87) WO 2015/076809 de 28/05/2015

(21) **BR 11 2016 011075-7 1.1**
(30) 15/11/2013 US 61/904,511; 05/03/2014 US 61/948,183
(51) H04N 19/00 (2014.01)
(86) PCT CN2014/090683 de 10/11/2014
(87) WO 2015/070739 de 21/05/2015

(21) **BR 11 2016 012308-5 1.1**
(51) H04L 12/28 (2006.01)
(86) PCT CN2013/088192 de 29/11/2013
(87) WO 2015/077993 de 04/06/2015

(21) **BR 11 2016 012747-1 1.1**
(30) 03/12/2013 US 61/911,214
(51) A61K 31/473 (2006.01)
(86) PCT US2014/067117 de 24/11/2014
(87) WO 2015/084622 de 11/06/2015

(21) **BR 11 2016 013064-2 1.1**
(30) 10/12/2013 EP 13196497.5
(51) F16G 13/12 (2006.01)
(86) PCT EP2014/077093 de 09/12/2014
(87) WO 2015/086627 de 18/06/2015

(21) **BR 11 2016 013530-0 1.1**
(30) 17/12/2013 CN 201310695117.1
(51) F23Q 2/46 (2006.01)
(86) PCT CN2013/090241 de 23/12/2013
(87) WO 2015/089854 de 25/06/2015

(21) **BR 11 2016 013623-3 1.1**
(30) 16/12/2013 EP 13197368.7
(51) C12N 5/071 (2010.01)
(86) PCT EP2014/077976 de 16/12/2014
(87) WO 2015/091493 de 25/06/2015

(21) **BR 11 2016 013751-5 1.1**
(51) A61Q 11/00 (2006.01), A61K 8/73 (2006.01)
(86) PCT US2013/077374 de 23/12/2013
(87) WO 2015/099639 de 02/07/2015

(21) **BR 11 2016 013876-7 1.1**
(30) 27/12/2013 US 14/141,509
(51) B01D 11/00 (2006.01)
(86) PCT US2014/038694 de 20/05/2014
(87) WO 2015/099826 de 02/07/2015

(21) **BR 11 2016 014165-2 1.1**
(30) 20/12/2013 DE 10 2013 021 944.2
(51) B29C 67/00 (2006.01), B22F 3/105 (2006.01), G03G 15/22 (2006.01), B33Y 10/00 (2015.01), B33Y 30/00 (2015.01)
(86) PCT EP2014/078507 de 18/12/2014
(87) WO 2015/091826 de 25/06/2015

(21) **BR 11 2016 014464-3 1.1**
(30) 30/12/2013 RU 2013158488
(51) C21C 5/52 (2006.01), F27B 3/08 (2006.01), F27B 3/18 (2006.01)
(86) PCT RU2014/000996 de 26/12/2014
(87) WO 2015/102520 de 09/07/2015

(21) **BR 11 2016 014505-4 1.1**
(30) 19/12/2013 US 14/134,825
(51) B64C 39/02 (2006.01), B64B 1/50 (2006.01), F03D 9/00 (2006.01)
(86) PCT US2014/061386 de 20/10/2014
(87) WO 2015/094471 de 25/06/2015

(21) **BR 11 2016 014900-9 1.1**
(30) 26/12/2013 CN 20130867004.0
(51) H02N 3/00 (2006.01)
(86) PCT CN2014/001077 de 01/12/2014
(87) WO 2015/096191 de 02/07/2015

(21) **BR 11 2016 015193-3 1.1**
(30) 06/01/2014 GB 1400154.9
(51) A23G 1/00 (2006.01), A23G 1/30 (2006.01), A23G 1/54 (2006.01)
(86) PCT IB2015/050069 de 05/01/2015
(87) WO 2015/101955 de 09/07/2015

(21) **BR 11 2016 015441-0 1.1**
(51) G06F 3/048 (2013.01)
(86) PCT CN2013/090980 de 30/12/2013
(87) WO 2015/100569 de 09/07/2015

(21) **BR 11 2016 015712-5 1.1**
(30) 10/01/2014 US 14/152,924
(51) A61K 31/192 (2006.01), A61P 1/16 (2006.01)
(86) PCT US2015/010479 de 07/01/2015
(87) WO 2015/105874 de 16/07/2015

(21) **BR 11 2016 015795-8 1.1**
(30) 08/01/2014 CN 201410007109.8
(51) H01L 31/049 (2014.01)
(86) PCT CN2014/083604 de 04/08/2014
(87) WO 2015/103872 de 16/07/2015

(21) **BR 11 2016 015796-6 1.1**
(30) 06/01/2014 EP 14150208.8
(51) B65D 39/00 (2006.01), B65D 41/00 (2006.01), C08F 210/16 (2006.01), C08F 4/659 (2006.01), C08L 23/08 (2006.01), C08F 110/02 (2006.01), C08F 4/6592 (2006.01), C08L 23/06 (2006.01)
(86) PCT EP2015/050056 de 05/01/2015
(87) WO 2015/101668 de 09/07/2015

(21) **BR 11 2016 016204-8 1.1**
(30) 13/01/2014 FI 20145020
(51) C08H 7/00 (2011.01), C08H 8/00 (2010.01), C08L 97/00 (2006.01), C08L 97/02 (2006.01)
(86) PCT FI2015/050010 de 09/01/2015
(87) WO 2015/104459 de 16/07/2015

(21) **BR 11 2016 016588-8 1.1**
(30) 07/08/2014 CN 2014103852291
(51) A23L 1/29 (2006.01)
(86) PCT CN2014/084582 de 18/08/2014
(87) WO 2016/019597 de 11/02/2016

(21) **BR 11 2016 016814-3 1.1**
(30) 20/01/2014 US 61/929,454; 16/06/2014 US 14/120,694
(51) B31B 17/26 (2006.01), B31D 5/04 (2006.01), B65D 19/06 (2006.01)
(86) PCT US2015/000013 de 20/01/2015
(87) WO 2015/108707 de 23/07/2015

(21) **BR 11 2016 016952-2 1.1**
(30) 24/01/2014 US 61/931,117
(51) A61K 31/44 (2006.01), A61K 38/39 (2006.01), C07K 14/75 (2006.01)
(86) PCT US2015/012438 de 22/01/2015
(87) WO 2015/112701 de 30/07/2015

(21) **BR 11 2016 016960-3 1.1**
(30) 22/01/2014 US 61/930,159
(51) G06F 3/041 (2006.01)
(86) PCT US2015/012503 de 22/01/2015
(87) WO 2015/112744 de 30/07/2015

(21) **BR 11 2016 017104-7 1.1**
(30) 28/02/2014 KR 10-2014-0024221
(51) H01M 4/58 (2010.01), H01M 4/525 (2010.01), H01M 4/505 (2010.01), H01M 4/13 (2010.01)
(86) PCT KR2015/001882 de 26/02/2015
(87) WO 2015/130106 de 03/09/2015

(21) **BR 11 2016 017131-4 1.1**
(30) 24/01/2014 CN 201410035766.3
(51) E04B 1/24 (2006.01)
(86) PCT CN2015/071574 de 26/01/2015
(87) WO 2015/110081 de 30/07/2015

(21) **BR 11 2016 017472-0 1.1**
(30) 29/01/2014 US 61/933.113
(51) A61F 2/915 (2013.01)
(86) PCT US2015/013305 de 28/01/2015
(87) WO 2015/116690 de 06/08/2015

(21) **BR 11 2016 017475-5 1.1**
(51) H04L 29/06 (2006.01)
(86) PCT CN2014/071675 de 28/01/2014
(87) WO 2015/113207 de 06/08/2015

(21) **BR 11 2016 017581-6 1.1**
(30) 28/01/2014 US 14/166,656; 29/01/2014 US 14/167,557; 30/09/2014 US 62/057,846; 25/11/2014 US 62/084,474
(51) B29C 65/50 (2006.01), B32B 7/14 (2006.01), E04D 15/04 (2006.01), G05G 15/08 (2006.01)
(86) PCT US2015/012170 de 21/01/2015
(87) WO 2015/116446 de 06/08/2015

(21) **BR 11 2016 017611-1 1.1**
(51) H04W 72/12 (2009.01)
(86) PCT CN2014/071717 de 28/01/2014
(87) WO 2015/113232 de 06/08/2015

(21) **BR 11 2016 018070-4 1.1**
(30) 06/02/2014 US 14/173,931
(51) G06F 21/62 (2013.01), H04L 9/08 (2006.01), G06F 17/30 (2006.01)
(86) PCT US2015/013413 de 29/01/2015
(87) WO 2015/119824 de 13/08/2015

(21) **BR 11 2016 018468-8 1.1**
(30) 11/02/2014 US 14/177.917
(51) H02G 7/12 (2006.01)
(86) PCT US2015/013746 de 30/01/2015
(87) WO 2015/123038 de 20/08/2015

(21) **BR 11 2016 018489-0 1.1**
(30) 11/02/2014 US 61/938,172
(51) G01N 33/50 (2006.01), C12N 5/079 (2010.01), G01N 33/68 (2006.01)
(86) PCT IL2015/050159 de 11/02/2015
(87) WO 2015/121859 de 20/08/2015

(21) **BR 11 2016 018552-8 1.1**
(30) 12/02/2014 US 61/939,198
(51) E02D 31/00 (2006.01), E01C 3/00 (2006.01), E01C 3/04 (2006.01), E01B 2/00 (2006.01)
(86) PCT IB2015/001410 de 12/02/2015
(87) WO 2015/170185 de 12/11/2015

(21) **BR 11 2016 019317-2 1.1**
(30) 13/02/2014 US 61/939,700
(51) B65D 75/04 (2006.01)
(86) PCT US2015/015584 de 12/02/2015
(87) WO 2015/123404 de 20/08/2015

(21) **BR 11 2016 019567-1 1.1**
(30) 27/02/2014 DE 10 2014 002 650.7
(51) A61M 39/20 (2006.01), A61M 39/10 (2006.01), F16B 39/30 (2006.01)
(86) PCT EP2015/053841 de 24/02/2015
(87) WO 2015/128325 de 03/09/2015

(21) **BR 11 2016 019868-9 1.1**
(30) 28/02/2014 US 61/946,280
(51) C07K 14/47 (2006.01), C12N 9/12 (2006.01)
(86) PCT IB2015/000999 de 27/02/2015
(87) WO 2015/128746 de 03/09/2015

(21) **BR 11 2016 020073-0 1.1**
(30) 01/04/2014 US 61/973,593
(51) A01D 41/127 (2006.01)
(86) PCT US2015/023949 de 01/04/2015
(87) WO 2015/153809 de 08/10/2015

(21) **BR 11 2016 020438-7 1.1**
(30) 05/03/2014 IT VI2014A000050
(51) F24F 5/00 (2006.01), E06B 7/02 (2006.01)
(86) PCT EP2015/054544 de 04/03/2015
(87) WO 2015/132308 de 11/09/2015

(21) **BR 11 2016 022751-4 1.1**
(51) B67D 1/04 (2006.01), F16K 11/00 (2006.01)
(86) PCT RU2014/000263 de 10/04/2014
(87) WO 2015/156697 de 15/10/2015

(21) **BR 11 2016 023578-9 1.1**
(30) 08/04/2014 US 61/976,891; 02/12/2014 US 14/557,948
(51) A61B 5/0402 (2006.01), A61B 5/0408 (2006.01), A61B 5/0215 (2006.01)
(86) PCT US2015/024893 de 08/04/2015
(87) WO 2015/157398 de 15/10/2015

(21) **BR 11 2016 023581-9 1.1**
(30) 09/04/2014 CN 201420169067.3; 08/05/2014 CN 201420233783.3; 18/10/2014 CN 201420605560.5; 08/12/2014 CN 201420773442.5
(51) F04C 2/40 (2006.01)
(86) PCT CN2015/075934 de 05/04/2015
(87) WO 2015/154645 de 15/10/2015

(21) **BR 11 2016 023684-0 1.1**
(30) 11/04/2014 CN 201410145980.4
(51) G10K 9/12 (2006.01)
(86) PCT CN2015/076419 de 13/04/2015
(87) WO 2015/154723 de 15/10/2015

(21) **BR 11 2016 024206-8 1.1**
(30) 17/04/2014 KR 10-2014-0045713
(51) A61L 27/34 (2006.01), A61L 27/32 (2006.01), A61F 2/12 (2006.01)
(86) PCT KR2015/003879 de 17/04/2015
(87) WO 2015/160218 de 22/10/2015

(21) **BR 11 2016 024860-0 1.1**
(30) 05/05/2014 IT MI2014A000815
(51) A61K 35/74 (2006.01), A61P 31/12 (2006.01), A61P 31/04 (2006.01)
(86) PCT IB2015/000614 de 30/04/2015
(87) WO 2015/170159 de 12/11/2015

(21) **BR 11 2016 024967-4 1.1**
(30) 24/04/2015 CN 201510201343.9
(51) G06F 21/74 (2013.01)
(86) PCT CN2015/092098 de 16/10/2015
(87) WO 2016/169229 de 27/10/2016

(21) **BR 11 2016 025232-2 1.1**
(30) 30/04/2015 JP 2015-092681
(51) H02P 29/00 (2006.01), B66B 1/34 (2006.01), B66B 3/02 (2006.01), G01B 7/30 (2006.01)
(86) PCT JP2015/085540 de 18/12/2015
(87) WO 2016/174796 de 03/11/2016

(21) **BR 11 2016 025286-1 1.1**
(51) H04W 24/00 (2009.01)
(86) PCT CN2015/078577 de 08/05/2015
(87) WO 2016/179751 de 17/11/2016

(21) **BR 11 2016 025971-8 1.1**
(30) 07/05/2014 DE 2020140038422
(51) A47J 37/06 (2006.01), A47J 37/07 (2006.01)
(86) PCT EP2015/001104 de 31/05/2015
(87) WO 2015/172893 de 19/11/2015

(21) **BR 11 2016 026052-0 1.1**
(51) G08B 15/00 (2006.01)
(86) PCT BR2014/000158 de 15/05/2014
(87) WO 2015/172209 de 19/11/2015

(21) **BR 11 2016 026157-7 1.1**
(51) A61C 17/20 (2006.01), A46B 15/00 (2006.01), A61C 3/03 (2006.01)
(86) PCT JP2014/062314 de 08/05/2014
(87) WO 2015/170381 de 12/11/2015

(21) **BR 11 2016 028402-0 1.1**
(30) 06/06/2014 EP 14001978.7
(51) A61K 38/16 (2006.01), A61K 38/48 (2006.01), A61P 21/02 (2006.01), A61P 25/28 (2006.01)
(86) PCT CA2015/000363 de 05/06/2015
(87) WO 2015/184528 de 10/12/2015

(21) **BR 11 2016 028933-1 1.1**
(30) 13/06/2014 IT RM2014A000312
(51) F03D 1/06 (2006.01)
(86) PCT IT2015/000152 de 15/06/2015
(87) WO 2015/189868 de 17/12/2015

(21) **BR 11 2016 029252-9 1.1**
(30) 13/06/2014 US 62/011,986
(51) B01D 11/00 (2006.01)
(86) PCT US2015/035857 de 15/06/2015
(87) WO 2015/192137 de 17/12/2015

(21) **BR 11 2016 030522-1 1.1**
(51) C21D 8/12 (2006.01), B23K 26/073 (2006.01), H01F 1/16 (2006.01), C22C 38/00 (2006.01), C22C 38/06 (2006.01)
(86) PCT JP2014/067754 de 03/07/2014
(87) WO 2016/002036 de 07/01/2016

(21) **BR 11 2016 030523-0 1.1**
(30) 27/06/2014 FR 1456060
(51) F16C 37/00 (2006.01), F16C 32/04 (2006.01)
(86) PCT EP2015/064349 de 25/06/2015
(87) WO 2015/197750 de 30/12/2015

(21) **BR 11 2016 030524-8 1.1**
(51) E21B 47/00 (2006.01), G01V 1/40 (2006.01), G01V 1/48 (2006.01)
(86) PCT US2014/050156 de 07/08/2014
(87) WO 2016/022129 de 11/02/2016

(21) **BR 11 2016 030525-6 1.1**
(30) 25/07/2014 EP 14178628.5
(51) C12M 1/04 (2006.01), C12M 1/06 (2006.01), C12M 1/26 (2006.01), C12N 1/06 (2006.01)
(86) PCT EP2015/067056 de 24/07/2015
(87) WO 2016/012613 de 28/01/2016

(21) **BR 11 2016 030526-4 1.1**
(51) F02D 15/02 (2006.01), F02D 13/02 (2006.01), F02D 41/04 (2006.01), F02D 43/00 (2006.01), F02P 5/15 (2006.01), F02B 75/32 (2006.01)
(86) PCT JP2014/067110 de 27/06/2014
(87) WO 2015/198462 de 30/12/2015

(21) **BR 11 2016 030529-9 1.1**
(30) 10/07/2014 CN 201410327592.8
(51) C07F 7/18 (2006.01), C07D 493/22 (2006.01)
(86) PCT CN2015/080974 de 08/06/2015
(87) WO 2016/004805 de 14/01/2016

(21) **BR 11 2016 030530-2 1.1**
(30) 02/07/2014 US 62/020,340; 23/07/2014 US 62/028,039; 29/06/2015 US 14/754,577
(51) H04N 19/593 (2014.01), H04N 19/70 (2014.01)
(86) PCT US2015/038629 de 30/06/2015
(87) WO 2016/004086 de 07/01/2016

(21) **BR 11 2016 030533-7 1.1**
(30) 31/07/2014 EP 14179407
(51) C08F 290/00 (2006.01), C08G 18/08 (2006.01), C08G 18/42 (2006.01), C08G 18/66 (2006.01), C08G 18/76 (2006.01), C08G 18/75 (2006.01), C08G 18/72 (2006.01), C08G 18/32 (2006.01), C08G 18/67 (2006.01), C08G 18/62 (2006.01), C08G 18/79 (2006.01), C09D 133/00 (2006.01), C08G 18/28 (2006.01)
(86) PCT EP2015/066986 de 24/07/2015
(87) WO 2016/016117 de 04/02/2016

(21) **BR 11 2016 030534-5 1.1**
(30) 10/07/2014 US 62/022928; 24/07/2014 EP 14178274.8
(51) C08G 18/18 (2006.01), C08G 18/32 (2006.01), C08G 18/48 (2006.01), C08G 18/76 (2006.01), C08G 18/38 (2006.01), C08G 101/00 (2006.01)
(86) PCT EP2015/065657 de 09/07/2015
(87) WO 2016/005479 de 14/01/2016

(21) **BR 11 2016 030535-3 1.1**
(30) 03/07/2014 US 62/020,897; 01/07/2015 US 14/789,301
(51) H04W 48/16 (2009.01)
(86) PCT US2015/038946 de 02/07/2015
(87) WO 2016/004279 de 07/01/2016

(21) **BR 11 2016 030536-1 1.1**
(30) 23/07/2014 JP 2014-150118
(51) B24C 3/14 (2006.01), B24C 5/06 (2006.01)
(86) PCT JP2015/070593 de 17/07/2015
(87) WO 2016/013526 de 28/01/2016

(21) **BR 11 2016 030537-0 1.1**
(30) 25/06/2014 IL 233380
(51) A47L 4/00 (2006.01)
(86) PCT IL2015/050634 de 23/06/2015
(87) WO 2015/198310 de 30/12/2015

(21) **BR 11 2016 030539-6 1.1**
(30) 07/07/2014 US 62/021,665; 06/02/2015 US 14/616,021
(51) H02J 5/00 (2006.01), H02J 7/02 (2006.01), H04B 5/00 (2006.01), H01F 27/00 (2006.01), H01F 38/14 (2006.01), H05K 5/04 (2006.01)
(86) PCT US2015/033351 de 29/05/2015
(87) WO 2016/007234 de 14/01/2016

(21) **BR 11 2016 030540-0 1.1**
(30) 24/07/2014 FR 1457165
(51) C04B 26/04 (2006.01), C04B 26/10 (2006.01), C04B 28/02 (2006.01), C04B 28/04 (2006.01), C04B 28/06 (2006.01), C04B 28/14 (2006.01), C04B 28/16

(2006.01), C04B 28/34 (2006.01), C04B 111/00 (2006.01), C04B 111/60 (2006.01)
(86) PCT FR2015/051878 de 07/07/2015
(87) WO 2016/012686 de 28/01/2016

(21) **BR 11 2016 030543-4 1.1**
(30) 30/06/2014 US 14/319,617
(51) A61J 3/00 (2006.01), B01F 13/10 (2006.01)
(86) PCT US2015/036287 de 17/06/2015
(87) WO 2016/003652 de 07/01/2016

(21) **BR 11 2016 030544-2 1.1**
(30) 27/06/2014 JP 2014-132009
(51) C08G 61/08 (2006.01)
(86) PCT JP2015/067757 de 19/06/2015
(87) WO 2015/198992 de 30/12/2015

(21) **BR 11 2016 030545-0 1.1**
(51) A61M 16/00 (2006.01), A61M 11/00 (2006.01), A61M 13/00 (2006.01)
(86) PCT CN2014/080687 de 25/06/2014
(87) WO 2015/196379 de 30/12/2015

(21) **BR 11 2016 030547-7 1.1**
(51) G06F 9/50 (2006.01)
(86) PCT CN2014/090445 de 06/11/2014
(87) WO 2016/070375 de 12/05/2016

(21) **BR 11 2016 030548-5 1.1**
(30) 27/06/2014 US 14/317,596
(51) B65D 83/20 (2006.01)
(86) PCT US2015/037069 de 23/06/2015
(87) WO 2015/200248 de 30/12/2015

(21) **BR 11 2016 030550-7 1.1**
(30) 03/07/2014 US 14/323,652
(51) G06F 1/26 (2006.01), G06F 1/32 (2006.01)
(86) PCT US2015/030997 de 15/05/2015
(87) WO 2016/003546 de 07/01/2016

(21) **BR 11 2016 030552-3 1.1**
(51) A61Q 5/04 (2006.01), A61K 8/73 (2006.01), A61K 8/898 (2006.01)
(86) PCT BR2014/000399 de 31/10/2014
(87) WO 2016/065438 de 06/05/2016

(21) **BR 11 2016 030553-1 1.1**
(51) E21B 7/08 (2006.01), E21B 12/00 (2006.01)
(86) PCT US2014/048482 de 28/07/2014
(87) WO 2016/018230 de 04/02/2016

(21) **BR 11 2016 030555-8 1.1**
(51) E21B 17/01 (2006.01), E21B 19/16 (2006.01)
(86) PCT US2014/048453 de 28/07/2014
(87) WO 2016/018223 de 04/02/2016

(21) **BR 11 2016 030556-6 1.1**
(30) 25/07/2014 US 62/029031
(51) B21B 37/00 (2006.01)
(86) PCT US2015/040588 de 15/07/2015
(87) WO 2016/014316 de 28/01/2016

(21) **BR 11 2016 030557-4 1.1**
(51) A61K 8/41 (2006.01), A61K 8/73 (2006.01), A61K 8/81 (2006.01), A61K 8/898 (2006.01), A61K 8/365 (2006.01), A61Q 5/04 (2006.01)
(86) PCT BR2014/000400 de 31/10/2014
(87) WO 2016/065439 de 06/05/2016

(21) **BR 11 2016 030558-2 1.1**
(30) 02/07/2014 US 62/020,348; 06/10/2014 US 62/060,512; 01/07/2015 US 14/789,961
(51) H04R 5/04 (2006.01), H04S 3/00 (2006.01)
(86) PCT US2015/038943 de 02/07/2015
(87) WO 2016/004277 de 07/01/2016

(21) **BR 11 2016 030559-0 1.1**
(30) 27/06/2014 US 62/018396
(51) C12N 5/071 (2010.01)
(86) PCT US2015/038384 de 29/06/2015
(87) WO 2015/200920 de 30/12/2015

(21) **BR 11 2016 030560-4 1.1**
(30) 27/06/2014 US 62/018,012
(51) C07K 16/44 (2006.01)
(86) PCT US2015/036907 de 22/06/2015
(87) WO 2015/200182 de 30/12/2015

(21) **BR 11 2016 030562-0 1.1**
(30) 27/06/2014 US 62/018310; 01/07/2014 US 62/019610
(51) F16F 15/00 (2006.01), F04B 19/22 (2006.01)
(86) PCT US2015/038008 de 26/06/2015
(87) WO 2015/200810 de 30/12/2015

(21) **BR 11 2016 030563-9 1.1**
(30) 26/06/2014 JP 2014-130891
(51) C07K 5/107 (2006.01)
(86) PCT JP2014/083651 de 19/12/2014
(87) WO 2015/198505 de 30/12/2015

(21) **BR 11 2016 030564-7 1.1**
(30) 26/06/2014 US 14/316.221
(51) H04R 1/28 (2006.01), H04R 1/30 (2006.01), H04R 9/06 (2006.01)
(86) PCT US2015/036885 de 22/06/2015
(87) WO 2015/200167 de 30/12/2015

(21) **BR 11 2016 030565-5 1.1**
(30) 30/06/2014 US 14/318,903
(51) B65G 47/52 (2006.01), B65G 47/53 (2006.01), B65G 43/08 (2006.01)
(86) PCT US2015/038685 de 30/06/2015
(87) WO 2016/004118 de 07/01/2016

(21) **BR 11 2016 030567-1 1.1**
(30) 25/06/2014 US 14/314.981
(51) B23K 9/09 (2006.01), B23K 9/12 (2006.01), B23K 9/173 (2006.01), B23K 9/073 (2006.01)
(86) PCT US2014/045873 de 09/07/2014
(87) WO 2015/199739 de 30/12/2015

(21) **BR 11 2016 030568-0 1.1**
(30) 27/06/2014 US 62/018,253; 24/09/2014 EP 14306477.2; 11/01/2015 US 62/102,097; 12/01/2015 US 62/102,555
(51) A61K 39/395 (2006.01)
(86) PCT IB2015/001377 de 26/06/2015
(87) WO 2015/198146 de 30/12/2015

(21) **BR 11 2016 030569-8 1.1**
(30) 26/06/2014 US 62/017,492; 24/06/2015 US 14/748,456
(51) G03G 9/087 (2006.01), G03G 9/093 (2006.01), G03G 9/097 (2006.01)
(86) PCT US2015/037707 de 25/06/2015
(87) WO 2015/200647 de 30/12/2015

(21) **BR 11 2016 030570-1 1.1**
(30) 27/06/2014 US 62/018,145
(51) A01N 43/08 (2006.01), A01N 43/40 (2006.01), A01N 37/38 (2006.01)
(86) PCT US2015/037740 de 25/06/2015
(87) WO 2015/200662 de 30/12/2015

(21) **BR 11 2016 030572-8 1.1**
(51) C23C 2/38 (2006.01), C23C 2/12 (2006.01), H01B 5/08 (2006.01)
(86) PCT JP2014/067766 de 03/07/2014
(87) WO 2016/002040 de 07/01/2016

(21) **BR 11 2016 030573-6 1.1**
(30) 25/06/2014 US 62/016,766
(51) F04B 43/08 (2006.01), F04B 45/02 (2006.01), F15B 15/10 (2006.01), F16J 3/04 (2006.01)
(86) PCT US2015/037839 de 25/06/2015
(87) WO 2015/200731 de 30/12/2015

(21) **BR 11 2016 030575-2 1.1**
(51) C21D 8/12 (2006.01), B23K 26/064 (2014.01), H01F 1/16 (2006.01), C22C 38/00 (2006.01), C22C 38/06 (2006.01)
(86) PCT JP2014/067780 de 03/07/2014
(87) WO 2016/002043 de 07/01/2016

(21) **BR 11 2016 030576-0 1.1**
(51) B60J 5/00 (2006.01), B60R 21/02 (2006.01)
(86) PCT JP2014/067353 de 30/06/2014
(87) WO 2016/001966 de 07/01/2016

(21) **BR 11 2016 030577-9 1.1**
(30) 10/07/2014 EP 14176459.7; 10/10/2014 US 62/062,754; 27/11/2014 EP 14195143.4; 19/02/2015 EP 15155761.8
(51) C07K 14/11 (2006.01), A61K 39/145 (2006.01)
(86) PCT EP2015/065663 de 09/07/2015
(87) WO 2016/005482 de 14/01/2016

(21) **BR 11 2016 030578-7 1.1**
(30) 15/08/2014 US 14/460,584
(51) A61B 5/00 (2006.01)
(86) PCT US2015/044446 de 10/08/2015
(87) WO 2016/025377 de 18/02/2016

(21) **BR 11 2016 030579-5 1.1**
(30) 30/06/2014 US 62/018,997
(51) A61F 11/00 (2006.01), A61F 11/06 (2006.01)
(86) PCT US2015/036229 de 17/06/2015
(87) WO 2016/003649 de 07/01/2016

(21) **BR 11 2016 030584-1 1.1**
(30) 01/07/2014 US 14/321,147
(51) C01B 3/34 (2006.01), C10G 3/00 (2006.01), C10K 1/32 (2006.01), C10G 1/06 (2006.01)
(86) PCT US2015/038297 de 29/06/2015
(87) WO 2016/003892 de 07/01/2016

(21) **BR 11 2016 030586-8 1.1**
(30) 25/06/2014 US 62/016,819
(51) C07D 401/14 (2006.01), A61K 31/506 (2006.01), A61P 35/00 (2006.01)
(86) PCT IB2015/054712 de 23/06/2015
(87) WO 2015/198229 de 30/12/2015

(21) **BR 11 2016 030588-4 1.1**
(30) 25/06/2014 US 62/016.806
(51) A61K 38/26 (2006.01), A61K 38/00 (2006.01), A61K 38/16 (2006.01), C07K 14/00 (2006.01)
(86) PCT US2015/037183 de 23/06/2015
(87) WO 2015/200324 de 30/12/2015

(21) **BR 11 2016 030589-2 1.1**
(30) 31/07/2014 JP 2014-155816
(51) D07B 1/04 (2006.01), B63B 21/20 (2006.01), D07B 5/00 (2006.01)
(86) PCT JP2015/070258 de 15/07/2015
(87) WO 2016/017427 de 04/02/2016

(21) **BR 11 2016 030590-6 1.1**
(30) 27/06/2014 US 62/017,881; 07/11/2014 US 62/076,995
(51) C08F 220/18 (2006.01), C09J 4/00 (2006.01), C09J 4/06 (2006.01), C09J 133/06 (2006.01)
(86) PCT US2015/038084 de 26/06/2015
(87) WO 2015/200840 de 30/12/2015

(21) **BR 11 2016 030591-4 1.1**
(30) 25/06/2014 FR 14 55935
(51) H03F 3/21 (2006.01), H03F 3/217 (2006.01), H03F 1/34 (2006.01)
(86) PCT EP2015/064383 de 25/06/2015
(87) WO 2015/197764 de 30/12/2015

(21) **BR 11 2016 030592-2 1.1**
(30) 02/07/2014 US US 62/020,389
(51) A61B 1/04 (2006.01)
(86) PCT US2015/039113 de 02/07/2015
(87) WO 2016/004392 de 07/01/2016

(21) **BR 11 2016 030595-7 1.1**
(30) 24/06/2014 US 62/016,589; 27/06/2014 US 62/018,359; 05/09/2014 US 62/046,274
(51) A61M 25/00 (2006.01), A61M 25/10 (2013.01)
(86) PCT US2015/037521 de 24/06/2015
(87) WO 2015/200538 de 30/12/2015

(21) **BR 11 2016 030596-5 1.1**
(30) 25/06/2014 US 62/017,153
(51) B01D 15/26 (2006.01)
(86) PCT US2015/037705 de 25/06/2015
(87) WO 2015/200645 de 30/12/2015

(21) **BR 11 2016 030598-1 1.1**
(30) 26/06/2014 US 62/017,580; 14/10/2014 US 62/063,870
(51) C12Q 1/68 (2006.01)
(86) PCT US2015/038143 de 26/06/2015
(87) WO 2015/200871 de 30/12/2015

(21) **BR 11 2016 030599-0 1.1**
(30) 20/10/2014 KR KR 10-2014-0141869; 19/05/2015 KR KR 10-2015-0069949
(51) C07D 281/10 (2006.01), C07D 281/08 (2006.01), A61K 31/554 (2006.01), A61P 1/00 (2006.01)
(86) PCT KR2015/009044 de 28/08/2015
(87) WO 2016/064082 de 28/04/2016

(21) **BR 11 2016 030600-7 1.1**
(30) 26/06/2014 US 62/017,808; 29/10/2014 US 62/072,214
(51) C12Q 1/68 (2006.01), C12N 15/10 (2006.01), C40B 40/06 (2006.01)
(86) PCT US2015/038141 de 26/06/2015
(87) WO 2015/200869 de 30/12/2015

(21) **BR 11 2016 030602-3 1.1**
(30) 26/06/2014 US 62/017,558; 08/10/2014 US 62/061,567
(51) C12Q 1/68 (2006.01), C12P 19/34 (2006.01)
(86) PCT US2015/038178 de 26/06/2015
(87) WO 2015/200893 de 30/12/2015

(21) **BR 11 2016 030604-0 1.1**
(30) 08/07/2014 US 62/021,868
(51) C07D 213/803 (2006.01), C07D 307/54 (2006.01)
(86) PCT US2015/039411 de 07/07/2015
(87) WO 2016/007532 de 14/01/2016

(21) **BR 11 2016 030605-8 1.1**
(30) 29/07/2014 EP PCT/EP2014/002076
(51) B65D 51/00 (2006.01), A61J 1/14 (2006.01)
(86) PCT EP2014/003096 de 20/11/2014
(87) WO 2016/015742 de 04/02/2016

(21) **BR 11 2016 030610-4 1.1**
(30) 16/07/2014 US 14/332,509
(51) G06F 9/50 (2006.01)
(86) PCT US2015/040084 de 13/07/2015
(87) WO 2016/010873 de 21/01/2016

(21) **BR 11 2016 030611-2 1.1**
(30) 08/07/2014 FR 1456580
(51) C03B 5/20 (2006.01), C03B 5/03 (2006.01), C03B 5/185 (2006.01), C03C 3/091 (2006.01)
(86) PCT FR2015/051809 de 01/07/2015
(87) WO 2016/005681 de 14/01/2016

(21) **BR 11 2016 030613-9 1.1**
(51) A61F 2/42 (2006.01), A61B 17/68 (2006.01)
(86) PCT US2014/064572 de 07/11/2014
(87) WO 2016/073001 de 12/05/2016

(21) **BR 11 2016 030614-7 1.1**
(30) 30/06/2014 EP 14175012.5
(51) B01L 3/00 (2006.01), B01D 63/00 (2006.01), A61B 10/00 (2006.01)
(86) PCT EP2015/064677 de 29/06/2015
(87) WO 2016/001126 de 07/01/2016

(21) **BR 11 2016 030616-3 1.1**
(30) 01/07/2014 EP 14175196.6; 04/12/2014 EP 14196274.6
(51) B65H 3/02 (2006.01), B65H 5/00 (2006.01)
(86) PCT EP2015/064081 de 23/06/2015
(87) WO 2016/001011 de 07/01/2016

(21) **BR 11 2016 030617-1 1.1**
(30) 03/07/2014 EP 14175587.6
(51) B65D 83/04 (2006.01), A61J 7/00 (2006.01)
(86) PCT EP2015/063463 de 16/06/2015
(87) WO 2016/000954 de 07/01/2016

(21) **BR 11 2016 030618-0 1.1**
(30) 10/07/2014 JP 2014-142468
(51) C23C 18/24 (2006.01), C23C 18/30 (2006.01)
(86) PCT JP2015/062485 de 24/04/2015
(87) WO 2016/006301 de 14/01/2016

(21) **BR 11 2016 030621-0 1.1**
(30) 30/06/2014 EP 14174980.4
(51) A61Q 11/00 (2006.01), A61K 8/11 (2006.01), A61K 8/37 (2006.01), A61K 8/43 (2006.01), A61K 8/73 (2006.01), A61K 8/81 (2006.01), A61K 8/22 (2006.01)
(86) PCT EP2015/064190 de 24/06/2015
(87) WO 2016/001022 de 07/01/2016

(21) **BR 11 2016 030623-6 1.1**
(30) 30/06/2014 US 62/018,706
(51) A61B 8/08 (2006.01), A61B 8/00 (2006.01), G01S 15/89 (2006.01), G10K 11/35 (2006.01)
(86) PCT IB2015/054528 de 16/06/2015
(87) WO 2016/001784 de 07/01/2016

(21) **BR 11 2016 030624-4 1.1**
(30) 30/06/2014 EP 14175041.4
(51) B63B 59/04 (2006.01), B63B 59/08 (2006.01), C02F 1/32 (2006.01), B01J 19/12 (2006.01), B08B 17/02 (2006.01), G02B 6/10 (2006.01)
(86) PCT EP2015/063787 de 19/06/2015
(87) WO 2016/000980 de 07/01/2016

(21) **BR 11 2016 030626-0 1.1**
(30) 02/07/2014 US 14/322,909
(51) F24F 11/00 (2006.01), H05K 7/14 (2006.01), H05K 7/20 (2006.01)
(86) PCT US2015/038717 de 01/07/2015
(87) WO 2016/004140 de 07/01/2016

(21) **BR 11 2016 030627-9 1.1**
(30) 30/06/2014 JP 2014-134168
(51) B05D 7/24 (2006.01), B05D 7/14 (2006.01), B32B 15/082 (2006.01), C09D 129/04 (2006.01), C09D 133/02 (2006.01), C09D 133/24 (2006.01), C09D 171/02 (2006.01), F28F 1/32 (2006.01), F28F 13/18 (2006.01)
(86) PCT JP2015/067084 de 12/06/2015
(87) WO 2016/002484 de 07/01/2016

(21) **BR 11 2016 030628-7 1.1**
(30) 01/07/2014 CN PCT/CN2014/081388
(51) C08F 212/08 (2006.01), C08F 220/06 (2006.01), C08F 220/14 (2006.01), C08F 220/18 (2006.01), C08F 220/56 (2006.01), C08L 33/06 (2006.01), C08F 220/20 (2006.01)
(86) PCT EP2015/064899 de 30/06/2015
(87) WO 2016/001256 de 07/01/2016

(21) **BR 11 2016 030631-7 1.1**
(30) 30/06/2014 US 14/319,948
(51) A61M 5/14 (2006.01), A61M 5/40 (2006.01), A61M 1/00 (2006.01)
(86) PCT US2015/036289 de 17/06/2015
(87) WO 2016/003654 de 07/01/2016

(21) **BR 11 2016 030633-3 1.1**
(30) 31/07/2014 US 14/448,308
(51) G10L 15/18 (2013.01)
(86) PCT US2015/042584 de 29/07/2015
(87) WO 2016/018981 de 04/02/2016

(21) **BR 11 2016 030636-8 1.1**
(30) 07/07/2014 LU LU 92494
(51) C21B 7/20 (2006.01), F27B 1/20 (2006.01), F27D 3/10 (2006.01)
(86) PCT EP2015/065109 de 02/07/2015
(87) WO 2016/005266 de 14/01/2016

(21) **BR 11 2016 030639-2 1.1**
(30) 28/08/2014 US 62/042,911
(51) B01J 8/18 (2006.01), B05B 7/04 (2006.01), C10B 55/10 (2006.01), C10G 9/00 (2006.01)
(86) PCT US2015/042662 de 29/07/2015
(87) WO 2016/032671 de 03/03/2016

(21) **BR 11 2016 030640-6 1.1**
(30) 11/07/2014 IT PD2014A000186
(51) A43B 7/12 (2006.01), A43B 23/02 (2006.01)
(86) PCT EP2015/065861 de 10/07/2015
(87) WO 2016/005570 de 14/01/2016

(21) **BR 11 2016 030642-2 1.1**
(30) 16/12/2014 GB 1411571.1
(51) C07D 215/20 (2006.01), C07D 401/04 (2006.01), A61K 31/47 (2006.01), A61K 31/4709 (2006.01), A61P 43/00 (2006.01)
(86) PCT EP2014/078043 de 16/12/2014
(87) WO 2016/000798 de 07/01/2016

(21) **BR 11 2016 030644-9 1.1**
(30) 06/07/2014 US 62/021,187
(51) G06Q 30/00 (2006.01)
(86) PCT US2015/039266 de 06/07/2015
(87) WO 2016/007443 de 14/01/2016

(21) **BR 11 2016 030646-5 1.1**
(30) 12/07/2014 US 62/023,833; 19/12/2014 US 14/576,253
(51) G06N 5/04 (2006.01)
(86) PCT US2015/039839 de 10/07/2015
(87) WO 2016/010832 de 21/01/2016

(21) **BR 11 2016 030647-3 1.1**
(30) 17/07/2014 JP 2014-146828
(51) G06Q 50/22 (2012.01)
(86) PCT JP2015/069740 de 09/07/2015
(87) WO 2016/009934 de 21/01/2016

(21) **BR 11 2016 030648-1 1.1**
(30) 03/07/2014 US 62/020,726
(51) A61K 9/46 (2006.01), A61K 31/485 (2006.01), A61K 47/30 (2006.01)
(86) PCT US2015/038774 de 01/07/2015
(87) WO 2016/004170 de 07/01/2016

(21) **BR 11 2016 030649-0 1.1**
(30) 30/06/2014 EP 14174874.9
(51) C07D 257/06 (2006.01), C07C 317/44 (2006.01), C07C 321/28 (2006.01), C07C 323/56 (2006.01), A01N 43/713 (2006.01)
(86) PCT EP2015/064486 de 26/06/2015
(87) WO 2016/001075 de 07/01/2016

(21) **BR 11 2016 030652-0 1.1**
(30) 11/07/2014 DE 10 2014 109 761.0
(51) A47J 31/44 (2006.01)
(86) PCT EP2015/062361 de 03/06/2015
(87) WO 2016/005112 de 14/01/2016

(21) **BR 11 2016 030653-8 1.1**
(30) 14/07/2014 EP 14176977.8
(51) B32B 33/00 (2006.01), B65D 65/40 (2006.01), B32B 3/26 (2006.01), B32B 38/08 (2006.01)
(86) PCT EP2015/065238 de 03/07/2015
(87) WO 2016/008744 de 21/01/2016

(21) **BR 11 2016 030654-6 1.1**
(30) 30/06/2014 EP 14174873.1
(51) C07D 249/14 (2006.01), C07D 257/06 (2006.01), C07D 271/04 (2006.01), C07D 271/10 (2006.01), C07C 317/44 (2006.01), C07C 321/28 (2006.01), C07C 323/56 (2006.01), A01N 43/82 (2006.01), A01N 43/653 (2006.01), A01N 43/713 (2006.01)
(86) PCT EP2015/064484 de 26/06/2015
(87) WO 2016/001073 de 07/01/2016

(21) **BR 11 2016 030655-4 1.1**
(30) 02/07/2014 EP 14175448.1
(51) C08F 220/14 (2006.01), C08F 220/18 (2006.01), C08F 236/10 (2006.01), C09J 4/00 (2006.01), C09J 133/06 (2006.01)
(86) PCT EP2015/063267 de 15/06/2015
(87) WO 2016/000938 de 07/01/2016

(21) **BR 11 2016 030656-2 1.1**
(51) A61Q 5/00 (2006.01), A61K 8/73 (2006.01), A61K 8/81 (2006.01), A61K 8/90 (2006.01), A61K 8/04 (2006.01)
(86) PCT BR2014/000398 de 31/10/2014
(87) WO 2016/065437 de 06/05/2016

(21) **BR 11 2016 030659-7 1.1**
(30) 11/08/2014 EP 14180586.1
(51) C12N 5/00 (2006.01)
(86) PCT EP2015/067733 de 31/07/2015
(87) WO 2016/023775 de 18/02/2016

(21) **BR 11 2016 030660-0 1.1**
(51) E21B 47/00 (2006.01), G01V 1/40 (2006.01), G01V 1/48 (2006.01)
(86) PCT US2014/050060 de 07/08/2014
(87) WO 2016/022119 de 11/02/2016

(21) **BR 11 2016 030661-9 1.1**
(30) 14/08/2014 US 62/037171
(51) C07D 307/48 (2006.01)
(86) PCT US2015/044994 de 13/08/2015
(87) WO 2016/025679 de 18/02/2016

(21) **BR 11 2016 030662-7 1.1**
(51) E21B 47/00 (2006.01), G01V 1/40 (2006.01), G01V 1/48 (2006.01)
(86) PCT US2014/050184 de 07/08/2014
(87) WO 2016/022132 de 11/02/2016

(21) **BR 11 2016 030664-3 1.1**
(30) 14/08/2014 US 62/037190
(51) C07D 307/48 (2006.01)
(86) PCT US2015/044990 de 13/08/2015
(87) WO 2016/025678 de 18/02/2016

(21) **BR 11 2016 030665-1 1.1**
(51) E21B 47/00 (2006.01), G01V 1/40 (2006.01), G01V 1/48 (2006.01)
(86) PCT US2014/050151 de 07/08/2014
(87) WO 2016/022128 de 11/02/2016

(21) **BR 11 2016 030666-0 1.1**
(30) 29/07/2014 US 14/445421
(51) E05D 11/10 (2006.01), E05C 17/14 (2006.01), B66F 9/075 (2006.01)
(86) PCT US2015/035281 de 11/06/2015
(87) WO 2016/018515 de 04/02/2016

(21) **BR 11 2016 030667-8 1.1**
(30) 01/07/2014 US 62/019566
(51) E21B 43/12 (2006.01)
(86) PCT US2015/038293 de 29/06/2015
(87) WO 2016/003890 de 07/01/2016

(21) **BR 11 2016 030668-6 1.1**
(30) 27/06/2014 US 62/018,459; 09/01/2015 US 62/101,524
(51) G06Q 10/10 (2012.01)
(86) PCT US2015/038162 de 26/06/2015
(87) WO 2015/200880 de 30/12/2015

(21) **BR 11 2016 030669-4 1.1**

(30) 25/07/2014 US 14/340,956
(51) C09K 5/04 (2006.01)
(86) PCT US2015/040123 de 13/07/2015
(87) WO 2016/014272 de 28/01/2016

(21) **BR 11 2016 030670-8 1.1**
(30) 29/08/2014 EP 14182778.2
(51) C07K 16/30 (2006.01), C07K 16/28 (2006.01), C07K 16/40 (2006.01), A61P 35/00 (2006.01), C07K 14/55 (2006.01), A61K 47/48 (2006.01)
(86) PCT EP2015/069399 de 25/08/2015
(87) WO 2016/030350 de 03/03/2016

(21) **BR 11 2016 030671-6 1.1**
(30) 15/07/2014 US 14/331,402
(51) G09B 19/24 (2006.01)
(86) PCT IB2015/001084 de 30/06/2015
(87) WO 2016/009260 de 21/01/2016

(21) **BR 11 2016 030672-4 1.1**
(30) 04/07/2014 NL 2013121
(51) A22C 7/00 (2006.01)
(86) PCT NL2015/050484 de 02/07/2015
(87) WO 2016/003279 de 07/01/2016

(21) **BR 11 2016 030673-2 1.1**
(30) 30/06/2014 EP 14174966.3
(51) B08B 17/02 (2006.01), B63B 59/04 (2006.01)
(86) PCT EP2015/064851 de 30/06/2015
(87) WO 2016/001227 de 07/01/2016

(21) **BR 11 2016 030674-0 1.1**
(30) 27/06/2014 US 62/018.334; 23/06/2015 US 14/747.701
(51) B23K 9/095 (2006.01), B23K 31/12 (2006.01), G09B 19/24 (2006.01)
(86) PCT US2015/037439 de 24/06/2015
(87) WO 2015/200491 de 30/12/2015

(21) **BR 11 2016 030676-7 1.1**
(30) 13/05/2015 DE 10 2015 006 212.3
(51) B65D 30/08 (2006.01), B65D 30/18 (2006.01), B65D 30/24 (2006.01)
(86) PCT EP2016/000640 de 20/04/2016
(87) WO 2016/180513 de 17/11/2016

(21) **BR 11 2016 030677-5 1.1**
(30) 02/07/2014 EP 14175353.3
(51) C08G 18/66 (2006.01), C08G 18/79 (2006.01), C08G 18/10 (2006.01), C08G 18/42 (2006.01), C08G 18/44 (2006.01)
(86) PCT EP2015/059191 de 28/04/2015
(87) WO 2016/000845 de 07/01/2016

(21) **BR 11 2016 030679-1 1.1**
(30) 03/07/2014 AU 2014902560
(51) C12N 11/00 (2006.01), A61K 47/00 (2006.01)
(86) PCT AU2015/050255 de 19/05/2015
(87) WO 2016/000032 de 07/01/2016

(21) **BR 11 2016 030683-0 1.1**
(30) 10/07/2014 JP 2014-142126
(51) B21B 45/02 (2006.01)
(86) PCT JP2015/067453 de 17/06/2015
(87) WO 2016/006402 de 14/01/2016

(21) **BR 11 2016 030684-8 1.1**
(30) 27/06/2014 US 62/018.133
(51) B21C 37/08 (2006.01), B21D 5/01 (2006.01), B21D 22/16 (2006.01), C21D 1/26 (2006.01), F16L 9/17 (2006.01), B21D 5/10 (2006.01), B23K 9/025 (2006.01), B23K 26/26 (2006.01)
(86) PCT US2015/037185 de 23/06/2015
(87) WO 2015/200325 de 30/12/2015

(21) **BR 11 2016 030685-6 1.1**
(30) 27/06/2014 US 62/018.140
(51) A01C 5/04 (2006.01), A01C 7/00 (2006.01)
(86) PCT US2015/037972 de 26/06/2015
(87) WO 2015/200791 de 30/12/2015

(21) **BR 11 2016 030686-4 1.1**
(30) 27/06/2014 US 62/018.436; 17/11/2014 US 62/080.903; 02/06/2015 US 62/170.036
(51) A61K 38/00 (2006.01), A61K 39/00 (2006.01), C12N 5/16 (2006.01)
(86) PCT US2015/038002 de 26/06/2015
(87) WO 2015/200806 de 30/12/2015

(21) **BR 11 2016 030688-0 1.1**
(51) C03C 15/00 (2006.01), G02B 1/113 (2015.01)
(86) PCT MX2014/000098 de 27/06/2014
(87) WO 2015/199525 de 30/12/2015

(21) **BR 11 2016 030689-9 1.1**
(30) 02/07/2014 US 14/321,880
(51) G06F 1/16 (2006.01), G06F 3/01 (2006.01), G06F 3/0487 (2013.01)
(86) PCT EP2015/065083 de 02/07/2015
(87) WO 2016/001353 de 07/01/2016

(21) **BR 11 2016 030690-2 1.1**
(30) 27/06/2014 US 62/017.959; 26/09/2014 US 62/056.054
(51) C07D 471/04 (2006.01), C07D 487/04 (2006.01), C07D 495/04 (2006.01)
(86) PCT EP2015/064613 de 26/06/2015
(87) WO 2015/197861 de 30/12/2015

(21) **BR 11 2016 030691-0 1.1**
(30) 30/06/2014 NL 2013088
(51) C23C 14/12 (2006.01), B05D 1/00 (2006.01)
(86) PCT EP2015/064821 de 30/06/2015
(87) WO 2016/001213 de 07/01/2016

(21) **BR 11 2016 030692-9 1.1**
(30) 30/06/2014 US 62/019018; 03/07/2014 EP 14175647.8
(51) B01D 53/047 (2006.01)
(86) PCT EP2015/064699 de 29/06/2015
(87) WO 2016/001139 de 07/01/2016

(21) **BR 11 2016 030698-8 1.1**
(30) 01/07/2014 EP 14306064.8
(51) A61M 5/20 (2006.01), A61M 5/315 (2006.01), A61M 5/31 (2006.01)
(86) PCT EP2015/064979 de 01/07/2015
(87) WO 2016/001299 de 07/01/2016

(21) **BR 11 2016 030700-3 1.1**
(51) H04N 21/454 (2011.01), H04N 5/00 (2011.01), H04N 21/426 (2011.01), H04N 21/482 (2011.01)
(86) PCT JP2014/069233 de 18/07/2014
(87) WO 2016/009563 de 21/01/2016

(21) **BR 11 2016 030701-1 1.1**
(30) 30/06/2014 US 62/019,022
(51) B65D 83/04 (2006.01), A61F 11/08 (2006.01)
(86) PCT US2015/036232 de 17/06/2015
(87) WO 2016/003650 de 07/01/2016

(21) **BR 11 2016 030702-0 1.1**
(51) B66B 23/00 (2006.01), B66B 31/00 (2006.01)
(86) PCT JP2014/068325 de 09/07/2014
(87) WO 2016/006061 de 14/01/2016

(21) **BR 11 2016 030703-8 1.1**
(30) 24/07/2014 AU 2014206162
(51) H02M 7/00 (2007.01), H02M 7/06 (2006.01), H02M 3/335 (2006.01), H02M 1/00 (2007.01)
(86) PCT IB2015/055275 de 13/07/2015
(87) WO 2016/012899 de 28/01/2016

(21) **BR 11 2016 030704-6 1.1**
(30) 08/07/2014 JP 2014-140471
(51) H04W 16/14 (2009.01), H04W 64/00 (2009.01)
(86) PCT JP2015/002868 de 08/06/2015
(87) WO 2016/006160 de 14/01/2016

(21) **BR 11 2016 030705-4 1.1**
(30) 27/06/2014 AU 2014902471; 18/12/2014 AR 20140104761; 18/12/2014 US 14/575,756; 18/12/2014 AU PCT/AU2014/050433
(51) A61K 36/00 (2006.01), A61K 31/232 (2006.01), A01H 5/00 (2006.01), C11B 1/10 (2006.01), C12N 15/52 (2006.01), C12N 15/82 (2006.01)
(86) PCT AU2015/050340 de 18/06/2015
(87) WO 2015/196250 de 30/12/2015

(21) **BR 11 2016 030707-0 1.1**
(30) 27/06/2014 JP 2014-132083
(51) B21B 27/00 (2006.01), B22D 13/02 (2006.01), C21D 5/00 (2006.01), C22C 37/00 (2006.01)
(86) PCT JP2015/003239 de 26/06/2015
(87) WO 2015/198612 de 30/12/2015

(21) **BR 11 2016 030709-7 1.1**
(30) 27/06/2014 US 62/018,324; 27/06/2014 US 62/018,362; 23/06/2015 US 14/747,667
(51) G09B 19/24 (2006.01)
(86) PCT US2015/037432 de 24/06/2015
(87) WO 2015/200487 de 30/12/2015

(21) **BR 11 2016 030710-0 1.1**
(30) 30/06/2014 AU 2014902495
(51) B60K 6/30 (2007.10), B60L 7/14 (2006.01), B60W 10/24 (2006.01), B60W 10/26 (2006.01), H02K 7/02 (2006.01), H02P 5/74 (2006.01), F03D 9/02 (2006.01), F04B 35/04 (2006.01), F04D 25/06 (2006.01), F16F 15/30 (2006.01)
(86) PCT AU2015/000374 de 29/06/2015
(87) WO 2016/000017 de 07/01/2016

(21) **BR 11 2016 030711-9 1.1**
(30) 01/07/2014 US 62/019,868
(51) C10G 45/02 (2006.01), C10G 1/00 (2006.01), C10G 1/08 (2006.01), C10G 1/10 (2006.01), C10G 3/00 (2006.01)
(86) PCT US2015/038833 de 01/07/2015
(87) WO 2016/004206 de 07/01/2016

(21) **BR 11 2016 030712-7 1.1**
(30) 27/06/2014 US 62/018.339; 23/06/2015 US 14/747.690
(51) B23K 9/095 (2006.01), A61F 9/06 (2006.01), B23K 9/32 (2006.01), G09B 19/24 (2006.01)
(86) PCT US2015/037440 de 24/06/2015
(87) WO 2015/200492 de 30/12/2015

(21) **BR 11 2016 030716-0 1.1**
(30) 01/07/2014 US 62/019,758
(51) C07F 5/02 (2006.01), C07F 5/04 (2006.01), A61K 31/69 (2006.01), A61P 31/00 (2006.01), A61P 31/04 (2006.01)
(86) PCT US2015/038364 de 29/06/2015
(87) WO 2016/003929 de 07/01/2016

(21) **BR 11 2016 030717-8 1.1**
(30) 17/07/2014 US 14/334,307
(51) G06F 9/50 (2006.01)
(86) PCT US2015/040234 de 14/07/2015
(87) WO 2016/010936 de 21/01/2016

(21) **BR 11 2016 030718-6 1.1**
(30) 04/07/2014 EP 14175832.6
(51) A47C 27/12 (2006.01), B60N 2/70 (2006.01), B68G 7/04 (2006.01), B68G 15/00 (2006.01)
(86) PCT EP2014/077360 de 11/12/2014
(87) WO 2016/000797 de 07/01/2016

(21) **BR 11 2016 030723-2 1.1**
(30) 16/07/2014 JP 2014-146283
(51) C12N 5/077 (2010.01)
(86) PCT JP2015/071048 de 16/07/2015
(87) WO 2016/010165 de 21/01/2016

(21) **BR 11 2016 030724-0 1.1**
(30) 07/08/2014 EP 14180147.2
(51) B65D 75/00 (2006.01), B65D 75/58 (2006.01)
(86) PCT EP2015/065344 de 06/07/2015
(87) WO 2016/020131 de 11/02/2016

(21) **BR 11 2016 030725-9 1.1**
(30) 30/06/2014 EP 14174876.4
(51) C07D 249/14 (2006.01), C07C 317/24 (2006.01), C07C 317/44 (2006.01), C07C 323/22 (2006.01), C07C 323/62 (2006.01), C07D 271/08 (2006.01), C07D 271/113 (2006.01), A01N 43/653 (2006.01), A01N 43/82 (2006.01)
(86) PCT EP2015/064485 de 26/06/2015
(87) WO 2016/001074 de 07/01/2016

(21) **BR 11 2016 030726-7 1.1**
(30) 09/07/2014 EP 14176377.1
(51) B31B 19/00 (2006.01), B26D 7/18 (2006.01)
(86) PCT EP2015/065451 de 07/07/2015
(87) WO 2016/005374 de 14/01/2016

(21) **BR 11 2016 030727-5 1.1**
(30) 02/07/2014 EP 14175398.8
(51) A61N 5/06 (2006.01), A61B 5/00 (2006.01), G01N 21/21 (2006.01)
(86) PCT EP2015/062516 de 04/06/2015
(87) WO 2016/000902 de 07/01/2016

(21) **BR 11 2016 030728-3 1.1**
(30) 30/06/2014 AU 2014902493
(51) A61K 38/43 (2006.01), A61K 39/106 (2006.01), A61K 39/108 (2006.01), A61K 39/112 (2006.01), A61K 39/395 (2006.01), A61P 1/04 (2006.01)
(86) PCT AU2015/000380 de 30/06/2015
(87) WO 2016/000022 de 07/01/2016

(21) **BR 11 2016 030729-1 1.1**
(30) 15/07/2014 US 62/024,790
(51) F03B 13/14 (2006.01)

(86) PCT JP2015/003576 de 15/07/2015
(87) WO 2016/009647 de 21/01/2016

(21) **BR 11 2016 030730-5 1.1**
(30) 03/07/2014 US 62/020,539
(51) C07D 401/06 (2006.01)
(86) PCT US2015/039134 de 02/07/2015
(87) WO 2016/004404 de 07/01/2016

(21) **BR 11 2016 030731-3 1.1**
(30) 30/06/2014 KR 10-2014-0081223; 30/06/2015 KR 10-2015-0093778
(51) A61K 9/20 (2006.01), A61K 9/48 (2006.01), A61K 47/32 (2006.01), A61K 47/30 (2006.01)
(86) PCT KR2015/006743 de 30/06/2015
(87) WO 2016/003181 de 07/01/2016

(21) **BR 11 2016 030732-1 1.1**
(30) 13/08/2014 EP 14180897.2
(51) B65D 79/02 (2006.01), H02J 5/00 (2006.01)
(86) PCT EP2015/068713 de 13/08/2015
(87) WO 2016/024002 de 18/02/2016

(21) **BR 11 2016 030733-0 1.1**
(30) 02/07/2014 US 62/020,166; 29/05/2015 US 62/168,627
(51) C07D 401/14 (2006.01), C07D 401/10 (2006.01), C07D 401/12 (2006.01), A61K 31/445 (2006.01), A61P 27/06 (2006.01)
(86) PCT IB2015/055006 de 02/07/2015
(87) WO 2016/001875 de 07/01/2016

(21) **BR 11 2016 030734-8 1.1**
(30) 03/07/2014 EP 14175523.1
(51) A01N 25/04 (2006.01), A01N 25/08 (2006.01), A01N 25/12 (2006.01), A01N 31/14 (2006.01), A01N 41/10 (2006.01), A01N 43/22 (2006.01), A01N 43/56 (2006.01), A01N 43/90 (2006.01), A01N 47/02 (2006.01), A01N 47/22 (2006.01), A01N 47/34 (2006.01), A01N 47/38 (2006.01), A01N 47/40 (2006.01), A01N 51/00 (2006.01), A01N 53/00 (2006.01), A01N 59/14 (2006.01)
(86) PCT EP2015/064945 de 01/07/2015
(87) WO 2016/001285 de 07/01/2016

(21) **BR 11 2016 030735-6 1.1**
(30) 24/07/2014 DE 10 2014 214 593.7
(51) B29C 65/10 (2006.01), B31B 19/64 (2006.01)
(86) PCT EP2015/065215 de 03/07/2015
(87) WO 2016/012218 de 28/01/2016

(21) **BR 11 2016 030738-0 1.1**
(30) 15/07/2014 DE 10 2014 213 709.8
(51) B60T 11/26 (2006.01), B60T 17/06 (2006.01)
(86) PCT EP2015/066220 de 15/07/2015
(87) WO 2016/008955 de 21/01/2016

(21) **BR 11 2016 030739-9 1.1**
(30) 13/08/2014 CN PCT/CN2014/084299; 16/10/2014 EP 14189215.8
(51) A61K 8/46 (2006.01), A61Q 5/02 (2006.01), A61Q 5/12 (2006.01), A61K 8/73 (2006.01)
(86) PCT EP2015/065939 de 13/07/2015
(87) WO 2016/023694 de 18/02/2016

(21) **BR 11 2016 030740-2 1.1**
(30) 01/07/2014 US 62/019,762; 17/04/2015 US 62/148,920
(51) C07K 16/28 (2006.01)
(86) PCT IB2015/054829 de 26/06/2015
(87) WO 2016/001810 de 07/01/2016

(21) **BR 11 2016 030741-0 1.1**
(30) 01/07/2014 FR 1456288
(51) A23G 3/34 (2006.01), A23L 1/236 (2006.01), A61K 9/20 (2006.01), C07C 31/26 (2006.01), C07H 3/06 (2006.01), A23G 4/10 (2006.01), A23L 1/00 (2006.01)
(86) PCT FR2015/051820 de 01/07/2015
(87) WO 2016/001589 de 07/01/2016

(21) **BR 11 2016 030742-9 1.1**
(30) 30/06/2014 US 14/319,637
(51) B23K 9/095 (2006.01)
(86) PCT US2015/028940 de 01/05/2015
(87) WO 2016/003535 de 07/01/2016

(21) **BR 11 2016 030744-5 1.1**
(30) 30/06/2014 FR 1456161; 30/06/2014 FR 1456146
(51) A61K 8/60 (2006.01), A61K 8/73 (2006.01), A61Q 19/00 (2006.01), A61Q 19/08 (2006.01), A61L 27/00 (2006.01), A61K 8/68 (2006.01)
(86) PCT EP2015/064863 de 30/06/2015
(87) WO 2016/001233 de 07/01/2016

(21) **BR 11 2016 030746-1 1.1**
(30) 01/07/2014 US 62/019.764
(51) C11D 17/00 (2006.01), E03D 9/02 (2006.01)
(86) PCT US2015/038733 de 01/07/2015
(87) WO 2016/004150 de 07/01/2016

(21) **BR 11 2016 030748-8 1.1**
(30) 04/07/2014 EP 14002305.2
(51) C08F 2/44 (2006.01), C08F 220/18 (2006.01), C08F 22/20 (2006.01), C08F 220/14 (2006.01), C08F 220/20 (2006.01), C08F 220/26 (2006.01), C08F 220/32 (2006.01)
(86) PCT EP2015/001372 de 03/07/2015
(87) WO 2016/000830 de 07/01/2016

(21) **BR 11 2016 030749-6 1.1**
(30) 30/06/2014 FR 14/56230
(51) G01N 15/14 (2006.01), G01N 15/10 (2006.01)
(86) PCT FR2015/051677 de 23/06/2015
(87) WO 2016/001522 de 07/01/2016

(21) **BR 11 2016 030750-0 1.1**
(30) 02/07/2014 US 62/020,111; 31/10/2014 US 62/073,537
(51) B60C 23/00 (2006.01)
(86) PCT EP2015/065074 de 02/07/2015
(87) WO 2016/001349 de 07/01/2016

(21) **BR 11 2016 030751-8 1.1**
(30) 30/06/2014 US 14/320,470
(51) A61B 17/80 (2006.01)
(86) PCT US2015/037052 de 23/06/2015
(87) WO 2016/003694 de 07/01/2016

(21) **BR 11 2016 030752-6 1.1**
(30) 07/07/2014 EP 14175937.3
(51) G02B 6/38 (2006.01), E21B 17/02 (2006.01), G02B 6/32 (2006.01)
(86) PCT EP2015/065187 de 03/07/2015
(87) WO 2016/005280 de 14/01/2016

(21) **BR 11 2016 030753-4 1.1**
(51) E21B 43/25 (2006.01), E21B 17/18 (2006.01)
(86) PCT US2014/049199 de 31/07/2014
(87) WO 2016/018385 de 04/02/2016

(21) **BR 11 2016 030754-2 1.1**
(30) 30/06/2014 DE DE 10 2014 109 157.4
(51) B65G 15/60 (2006.01), B65G 23/44 (2006.01), B65G 17/48 (2006.01), B65G 15/42 (2006.01)
(86) PCT EP2015/064205 de 24/06/2015
(87) WO 2016/001027 de 07/01/2016

(21) **BR 11 2016 030757-7 1.1**
(30) 08/07/2014 US 62/022037
(51) A01N 37/00 (2006.01)
(86) PCT US2015/039496 de 08/07/2015
(87) WO 2016/007587 de 14/01/2016

(21) **BR 11 2016 030758-5 1.1**
(30) 30/06/2014 EP 14175095.0
(51) A61K 35/28 (2006.01), A61P 31/00 (2006.01)
(86) PCT IB2015/054923 de 30/06/2015
(87) WO 2016/001846 de 07/01/2016

(21) **BR 11 2016 030759-3 1.1**
(30) 01/07/2014 NL PCT/NL2014/050429
(51) A23L 1/305 (2006.01), A61K 31/198 (2006.01)
(86) PCT NL2015/050475 de 30/06/2015
(87) WO 2016/003273 de 07/01/2016

(21) **BR 11 2016 030760-7 1.1**
(30) 30/06/2014 US 14/318,971; 20/01/2015 US 14/600,616
(51) H02B 1/36 (2006.01), H02B 1/38 (2006.01)
(86) PCT IB2015/054355 de 09/06/2015
(87) WO 2016/001778 de 07/01/2016

(21) **BR 11 2016 030761-5 1.1**
(30) 03/07/2014 US 62/020,765
(51) A61B 17/04 (2006.01), A61B 17/00 (2006.01)
(86) PCT US2015/038756 de 01/07/2015
(87) WO 2016/004163 de 07/01/2016

(21) **BR 11 2016 030762-3 1.1**
(30) 28/07/2014 US 14/341,994
(51) C11D 3/37 (2006.01), C11D 3/43 (2006.01), C11D 3/50 (2006.01), C11D 7/50 (2006.01), C11D 17/00 (2006.01)
(86) PCT US2015/042451 de 28/07/2015
(87) WO 2016/018900 de 04/02/2016

(21) **BR 11 2016 030763-1 1.1**
(30) 30/07/2014 EP 14179042.8
(51) C07D 213/81 (2006.01), C07D 311/04 (2006.01), C07D 231/14 (2006.01), C07D 239/28 (2006.01), C07D 413/12 (2006.01), C07D 261/20 (2006.01), C07C 233/80 (2006.01), A61K 31/435 (2006.01), A61K 31/415 (2006.01), A61K 31/505 (2006.01), A61K 31/167 (2006.01), A61P 25/00 (2006.01)
(86) PCT EP2015/067106 de 27/07/2015
(87) WO 2016/016162 de 04/02/2016

(21) **BR 11 2016 030764-0 1.1**
(30) 29/07/2014 EP 14178892.7
(51) B01J 23/18 (2006.01), B01J 35/00 (2006.01), B01J 37/03 (2006.01), B01J 37/08 (2006.01), B01J 37/10 (2006.01), B01J 23/843 (2006.01)
(86) PCT EP2015/067010 de 24/07/2015
(87) WO 2016/016127 de 04/02/2016

(21) **BR 11 2016 030772-0 1.1**
(30) 18/07/2014 US 14/335,874
(51) F03G 7/00 (2006.01), B64G 7/00 (2006.01)
(86) PCT US2015/040239 de 14/07/2015
(87) WO 2016/010941 de 21/01/2016

(21) **BR 11 2016 030774-7 1.1**
(30) 10/07/2014 US 62/022,952
(51) C07K 16/18 (2006.01), C07K 16/46 (2006.01), G01N 33/68 (2006.01)
(86) PCT EP2015/065633 de 08/07/2015
(87) WO 2016/005466 de 14/01/2016

(21) **BR 11 2016 030775-5 1.1**
(30) 05/08/2014 US 62/033,314
(51) A23L 2/60 (2006.01), A23L 1/236 (2006.01)
(86) PCT EP2015/067907 de 04/08/2015
(87) WO 2016/020362 de 11/02/2016

(21) **BR 11 2016 030776-3 1.1**
(30) 30/06/2014 US 62/018857
(51) B29C 70/38 (2006.01), B29B 11/16 (2006.01), B29C 70/48 (2006.01), D04H 1/58 (2006.01), D04H 1/587 (2012.01), D04H 1/74 (2006.01), D04H 3/04 (2006.01), D04H 3/12 (2006.01), D04H 13/00 (2006.01)
(86) PCT US2015/037674 de 25/06/2015
(87) WO 2016/003763 de 07/01/2016

(21) **BR 11 2016 030778-0 1.1**
(30) 14/07/2014 US 62/024284
(51) A61K 31/519 (2006.01), A61K 31/475 (2006.01), A61P 35/00 (2006.01), A61P 25/00 (2006.01)
(86) PCT US2015/039677 de 09/07/2015
(87) WO 2016/010809 de 21/01/2016

(21) **BR 11 2016 030779-8 1.1**
(30) 01/07/2014 JP 2014-136359; 25/12/2014 JP 2014-262775
(51) C07D 217/14 (2006.01), A61K 31/4375 (2006.01), A61K 31/472 (2006.01), A61K 31/4741 (2006.01), C07D 471/04 (2006.01), C07D 491/14 (2006.01), A61P 11/06 (2006.01), A61P 17/06 (2006.01), A61P 19/02 (2006.01), A61P 43/00 (2006.01)
(86) PCT JP2015/069370 de 30/06/2015
(87) WO 2016/002968 de 07/01/2016

(21) **BR 11 2016 030781-0 1.1**
(30) 30/06/2014 US 14/320,490
(51) B25B 23/00 (2006.01), A61B 17/88 (2006.01)
(86) PCT US2015/037053 de 23/06/2015
(87) WO 2016/003695 de 07/01/2016

(21) **BR 11 2016 030782-8 1.1**
(30) 30/06/2014 US 14/320,436
(51) A61B 17/80 (2006.01)
(86) PCT US2015/036604 de 19/06/2015
(87) WO 2016/003670 de 07/01/2016

(21) **BR 11 2016 030783-6 1.1**
(51) H04L 1/00 (2006.01), H04W 24/02 (2009.01)
(86) PCT SE2014/050841 de 02/07/2014
(87) WO 2016/003338 de 07/01/2016

(21) **BR 11 2016 030785-2 1.1**
(30) 22/07/2014 JP 2014-148967
(51) B24C 5/06 (2006.01), B24C 3/30 (2006.01)
(86) PCT JP2015/070245 de 15/07/2015
(87) WO 2016/013465 de 28/01/2016

(21) **BR 11 2016 030786-0 1.1**
(51) B66B 5/06 (2006.01), B66B 1/32 (2006.01)
(86) PCT JP2014/073786 de 09/09/2014
(87) WO 2016/038681 de 17/03/2016

(21) **BR 11 2016 030787-9 1.1**
(30) 01/07/2014 US 62/019,756; 28/06/2015 US 62/185,678
(51) A61K 31/44 (2006.01), A61K 31/506 (2006.01), C07D 239/24 (2006.01)
(86) PCT US2015/038712 de 30/06/2015
(87) WO 2016/004136 de 07/01/2016

(21) **BR 11 2016 030788-7 1.1**
(51) B66B 11/02 (2006.01)
(86) PCT JP2014/071287 de 12/08/2014
(87) WO 2016/024327 de 18/02/2016

(21) **BR 11 2016 030791-7 1.1**
(30) 07/08/2014 US 62/034,621
(51) H04W 48/12 (2009.01)
(86) PCT SE2015/050857 de 07/08/2015
(87) WO 2016/022064 de 11/02/2016

(21) **BR 11 2016 030794-1 1.1**
(30) 01/07/2014 EP 14306066.3
(51) A61M 5/20 (2006.01), A61M 5/315 (2006.01)
(86) PCT EP2015/064984 de 01/07/2015
(87) WO 2016/001304 de 07/01/2016

(21) **BR 11 2016 030796-8 1.1**
(30) 30/06/2014 US 62/018,999
(51) A23L 1/00 (2006.01), A23L 1/09 (2006.01), A23L 1/164 (2006.01)
(86) PCT US2015/038292 de 29/06/2015
(87) WO 2016/003889 de 07/01/2016

(21) **BR 11 2016 030798-4 1.1**
(30) 01/07/2014 US 14/320881
(51) G01N 31/22 (2006.01), G01N 21/77 (2006.01), C07D 221/14 (2006.01), C08G 61/12 (2006.01)
(86) PCT US2015/038869 de 01/07/2015
(87) WO 2016/004228 de 07/01/2016

(21) **BR 11 2016 030799-2 1.1**
(30) 30/06/2014 US 14/319,191
(51) C08G 18/52 (2006.01), C08G 18/56 (2006.01), C08G 18/75 (2006.01), C09J 175/02 (2006.01), C09K 3/10 (2006.01), C08G 18/10 (2006.01), C08G 75/04 (2006.01), C08G 18/79 (2006.01)
(86) PCT US2015/038493 de 30/06/2015
(87) WO 2016/004008 de 07/01/2016

(21) **BR 11 2016 030800-0 1.1**
(30) 03/07/2014 GB 1411874.9
(51) G01M 5/00 (2006.01), F16L 11/08 (2006.01), F16L 11/12 (2006.01), G01M 11/08 (2006.01), G01B 11/16 (2006.01)
(86) PCT GB2015/051511 de 22/05/2015
(87) WO 2016/001617 de 07/01/2016

(21) **BR 11 2016 030801-8 1.1**
(30) 21/07/2014 US 62/026782
(51) C07D 213/75 (2006.01), A61K 31/4418 (2006.01), A61K 31/4439 (2006.01), C07D 213/81 (2006.01), C07D 213/64 (2006.01), A61P 31/18 (2006.01)
(86) PCT IB2015/055385 de 16/07/2015
(87) WO 2016/012913 de 28/01/2016

(21) **BR 11 2016 030802-6 1.1**
(51) A61M 39/10 (2006.01)
(86) PCT IB2014/063285 de 21/07/2014
(87) WO 2016/012834 de 28/01/2016

(21) **BR 11 2016 030803-4 1.1**
(30) 14/08/2014 US 62/037200
(51) C07D 307/48 (2006.01)
(86) PCT US2015/044983 de 13/08/2015
(87) WO 2016/025674 de 18/02/2016

(21) **BR 11 2016 030805-0 1.1**
(30) 01/07/2014 US 62/019,791; 18/06/2015 US 14/743,763
(51) B05B 1/08 (2006.01)
(86) PCT US2015/037505 de 24/06/2015
(87) WO 2016/003739 de 07/01/2016

(21) **BR 11 2016 030806-9 1.1**
(30) 22/07/2014 US 62/027359
(51) C07D 405/04 (2006.01), C07D 413/04 (2006.01), C07D 209/46 (2006.01), A61K 31/4035 (2006.01), A61P 31/18 (2006.01)
(86) PCT IB2015/055489 de 20/07/2015
(87) WO 2016/012930 de 28/01/2016

(21) **BR 11 2016 030807-7 1.1**
(30) 30/06/2014 DE 10 2014 009 676.9
(51) A23C 11/10 (2006.01), A23C 20/02 (2006.01), A23L 1/305 (2006.01), A23L 1/035 (2006.01), A23L 1/187 (2006.01)
(86) PCT EP2015/063273 de 15/06/2015
(87) WO 2016/000939 de 07/01/2016

(21) **BR 11 2016 030808-5 1.1**
(30) 01/07/2014 EP 14175250.1
(51) C07D 405/12 (2006.01), C07D 239/42 (2006.01), C07D 239/78 (2006.01), A01N 43/54 (2006.01)
(86) PCT EP2015/064661 de 29/06/2015
(87) WO 2016/001118 de 07/01/2016

(21) **BR 11 2016 030809-3 1.1**
(30) 07/07/2014 DE 10 2014 109 429.8
(51) E05D 15/06 (2006.01)
(86) PCT EP2015/065072 de 02/07/2015
(87) WO 2016/005259 de 14/01/2016

(21) **BR 11 2016 030811-5 1.1**
(30) 30/06/2014 SE 1450807-1
(51) A47J 31/44 (2006.01), A61L 2/07 (2006.01), B08B 9/02 (2006.01)
(86) PCT EP2015/064708 de 29/06/2015
(87) WO 2016/001145 de 07/01/2016

(21) **BR 11 2016 030813-1 1.1**
(30) 21/07/2014 US 62/026,958; 21/07/2014 EP 14177895.1
(51) A23L 1/10 (2006.01), A23L 1/054 (2006.01)
(86) PCT EP2015/066558 de 20/07/2015
(87) WO 2016/012403 de 28/01/2016

(21) **BR 11 2016 030814-0 1.1**
(30) 04/07/2014 EP 14175798.9
(51) C25D 3/22 (2006.01), C25D 3/24 (2006.01), C25D 3/56 (2006.01)
(86) PCT EP2015/065014 de 01/07/2015
(87) WO 2016/001317 de 07/01/2016

(21) **BR 11 2016 030815-8 1.1**
(30) 30/06/2014 US 14/320,558
(51) A61B 17/88 (2006.01), A61B 17/80 (2006.01), A61B 17/28 (2006.01), A61B 17/17 (2006.01)
(86) PCT US2015/036608 de 19/06/2015
(87) WO 2016/003671 de 07/01/2016

(21) **BR 11 2016 030816-6 1.1**
(30) 02/07/2014 EP 14306076.2
(51) C07D 295/108 (2006.01), C07C 281/18 (2006.01), C07C 317/28 (2006.01), A61P 3/10 (2006.01), A61P 25/00 (2006.01), A61P 35/00 (2006.01), A61K 31/155 (2006.01)
(86) PCT EP2015/065162 de 02/07/2015
(87) WO 2016/001390 de 07/01/2016

(21) **BR 11 2016 030819-0 1.1**
(30) 16/07/2014 DE 10 2014 213 822.1
(51) C23C 28/00 (2006.01), F16J 9/26 (2006.01)
(86) PCT EP2015/066152 de 15/07/2015
(87) WO 2016/008920 de 21/01/2016

(21) **BR 11 2016 030820-4 1.1**
(30) 16/07/2014 DE 10 2014 010 556.3
(51) B61B 1/02 (2006.01), B61B 3/02 (2006.01)
(86) PCT EP2015/000329 de 14/02/2015
(87) WO 2016/008552 de 21/01/2016

(21) **BR 11 2016 030821-2 1.1**
(51) B66B 7/00 (2006.01), B66B 7/02 (2006.01), B66B 11/04 (2006.01)
(86) PCT JP2014/071389 de 13/08/2014
(87) WO 2016/024347 de 18/02/2016

(21) **BR 11 2016 030822-0 1.1**
(30) 28/07/2014 US 62/029,593
(51) G01N 33/50 (2006.01), A61K 35/20 (2006.01), A23C 9/142 (2006.01), A23C 9/20 (2006.01)
(86) PCT IB2015/055676 de 27/07/2015
(87) WO 2016/016796 de 04/02/2016

(21) **BR 11 2016 030823-9 1.1**
(51) H04W 52/14 (2009.01)
(86) PCT CN2014/081604 de 03/07/2014
(87) WO 2016/000241 de 07/01/2016

(21) **BR 11 2016 030826-3 1.1**
(30) 02/07/2014 JP 2014-137169
(51) B24B 21/00 (2006.01)
(86) PCT JP2015/067681 de 19/06/2015
(87) WO 2016/002537 de 07/01/2016

(21) **BR 11 2016 030827-1 1.1**
(30) 30/06/2014 US 14/320,511
(51) A61B 17/80 (2006.01)
(86) PCT US2015/036323 de 18/06/2015
(87) WO 2016/003658 de 07/01/2016

(21) **BR 11 2016 030829-8 1.1**
(30) 30/06/2014 US 62/019,225; 11/08/2014 US 62/035,588; 01/12/2014 US 62/085,772; 02/12/2014 US 62/086,208; 21/05/2015 US 61/164,710
(51) A61M 11/04 (2006.01), A61M 15/00 (2006.01), A24F 47/00 (2006.01)
(86) PCT IL2015/050677 de 30/06/2015
(87) WO 2016/001925 de 07/01/2016

(21) **BR 11 2016 030830-1 1.1**
(30) 01/07/2014 EP 14306063.0
(51) A61M 5/315 (2006.01), A61M 5/31 (2006.01)
(86) PCT EP2015/064977 de 01/07/2015
(87) WO 2016/001298 de 07/01/2016

(21) **BR 11 2016 030834-4 1.1**
(30) 09/07/2014 EP 14176263.3
(51) C12P 7/20 (2006.01), C12P 7/52 (2006.01), C07C 29/80 (2006.01)
(86) PCT EP2015/065681 de 09/07/2015
(87) WO 2016/005490 de 14/01/2016

(21) **BR 11 2016 030835-2 1.1**
(30) 30/06/2014 US 62/019,151; 30/06/2014 US 62/019,163; 30/06/2014 US 62/019,141; 30/06/2014 US 62/019,169; 30/06/2014 US 62/019,176
(51) A61K 8/49 (2006.01), A61Q 7/00 (2006.01), A61K 31/505 (2006.01), A61K 9/00 (2006.01), A61K 9/08 (2006.01), A61K 47/10 (2006.01), A61K 47/12 (2006.01), A61K 47/14 (2006.01), A61K 47/18 (2006.01), A61K 8/34 (2006.01), A61K 8/37 (2006.01), A61K 8/67 (2006.01), A61K 8/02 (2006.01), A61K 8/04 (2006.01), A61K 8/06 (2006.01)
(86) PCT US2015/038434 de 30/06/2015
(87) WO 2016/003970 de 07/01/2016

(21) **BR 11 2016 030836-0 1.1**
(30) 02/07/2014 FR 14 56299
(51) B29C 65/34 (2006.01), B29C 65/78 (2006.01), B29C 65/82 (2006.01), F16L 13/02 (2006.01), F16L 47/03 (2006.01), F16L 58/10 (2006.01), F16L 58/18 (2006.01), F16L 1/20 (2006.01), B29L 23/00 (2006.01), B29L 9/00 (2006.01), G01N 29/00 (2006.01)
(86) PCT FR2015/051750 de 29/06/2015
(87) WO 2016/001546 de 07/01/2016

(21) **BR 11 2016 030837-9 1.1**
(30) 02/07/2014 EP 14382254.2
(51) C07D 487/14 (2006.01), A61K 31/4985 (2006.01), A61P 25/00 (2006.01)
(86) PCT EP2015/065063 de 02/07/2015
(87) WO 2016/001345 de 07/01/2016

(21) **BR 11 2016 030839-5 1.1**
(30) 03/07/2014 DE 10 2014 009 807.9
(51) C06B 43/00 (2006.01), C06C 7/00 (2006.01)
(86) PCT EP2015/064729 de 29/06/2015
(87) WO 2016/001161 de 07/01/2016

(21) **BR 11 2016 030840-9 1.1**
(30) 30/06/2014 US 62/019,023
(51) G01S 13/86 (2006.01), A41H 1/02 (2006.01), G01B 11/245 (2006.01), G01S 13/89 (2006.01)
(86) PCT IB2015/002166 de 30/06/2015
(87) WO 2016/020763 de 11/02/2016

(21) **BR 11 2016 030841-7 1.1**
(30) 10/07/2014 BE BE2014/0528; 10/07/2014 FR FR 1456678
(51) C08L 95/00 (2006.01), E01C 7/32 (2006.01), C04B 26/26 (2006.01), E01C 7/18 (2006.01), C08K 3/22 (2006.01), C04B 111/00 (2006.01)
(86) PCT EP2015/065880 de 10/07/2015
(87) WO 2016/005583 de 14/01/2016

(21) **BR 11 2016 030842-5 1.1**
(30) 02/07/2014 US 62/020,331
(51) A01N 25/30 (2006.01), A01P 13/00 (2006.01), A01N 57/20 (2006.01)
(86) PCT US2015/034785 de 09/06/2015
(87) WO 2016/003607 de 07/01/2016

(21) **BR 11 2016 030843-3 1.1**
(30) 14/07/2014 JP 2014-144338
(51) B21K 1/08 (2006.01), B21J 5/02 (2006.01), F16C 3/08 (2006.01)
(86) PCT JP2015/003452 de 09/07/2015
(87) WO 2016/009620 de 21/01/2016

(21) **BR 11 2016 030844-1 1.1**
(30) 09/07/2014 NL NL 2013158
(51) B26D 3/00 (2006.01), B26D 1/45 (2006.01), B26D 7/00 (2006.01), B26D 1/00 (2006.01)
(86) PCT NL2015/050398 de 03/06/2015
(87) WO 2016/007001 de 14/01/2016

(21) **BR 11 2016 030845-0 1.1**
(30) 30/07/2014 EP 14179119.4
(51) B42D 25/369 (2014.01), B05D 5/06 (2006.01), B42D 25/364 (2014.01), B42D 25/36 (2014.01)
(86) PCT EP2015/066526 de 20/07/2015
(87) WO 2016/016028 de 04/02/2016

(21) **BR 11 2016 030846-8 1.1**
(30) 30/09/2014 JP 2014-202488
(51) A61F 13/15 (2006.01), A61F 13/494 (2006.01), A61F 13/496 (2006.01)
(86) PCT JP2015/070801 de 22/07/2015
(87) WO 2016/051936 de 07/04/2016

(21) **BR 11 2016 030848-4 1.1**
(30) 22/08/2014 EP 14181939.1
(51) B41F 1/38 (2006.01), B05D 3/00 (2006.01), B41M 3/14 (2006.01), B41F 13/10 (2006.01), B41F 13/18 (2006.01), B41F 19/00 (2006.01), H01F 7/02 (2006.01), B41F 15/22 (2006.01), B41F 15/24 (2006.01)
(86) PCT EP2015/069048 de 19/08/2015
(87) WO 2016/026896 de 25/02/2016

(21) **BR 11 2016 030849-2 1.1**
(30) 07/07/2014 DE 10 2014 109 437.9
(51) E05D 15/06 (2006.01)
(86) PCT EP2015/065120 de 02/07/2015
(87) WO 2016/005268 de 14/01/2016

(21) **BR 11 2016 030850-6 1.1**
(30) 16/07/2014 JP 2014-145609
(51) F02M 55/02 (2006.01)
(86) PCT JP2015/070293 de 15/07/2015
(87) WO 2016/010078 de 21/01/2016

(21) **BR 11 2016 030851-4 1.1**
(30) 08/07/2014 KR KR 10-2014-0085482; 08/07/2014 KR KR 10-2014-0085483
(51) C12M 1/10 (2006.01), C12N 5/0775 (2010.01), C12M 1/00 (2006.01), C12Q 1/24 (2006.01)
(86) PCT KR2015/006544 de 26/06/2015
(87) WO 2016/006850 de 14/01/2016

(21) **BR 11 2016 030852-2 1.1**
(30) 02/07/2014 US 62/020,163
(51) A61K 9/127 (2006.01), A61K 47/48 (2006.01)
(86) PCT US2015/039004 de 02/07/2015
(87) WO 2016/004318 de 07/01/2016

(21) **BR 11 2016 030853-0 1.1**
(30) 05/08/2014 US 62/033,369
(51) C07K 5/065 (2006.01), A61K 31/437 (2006.01), A61K 38/00 (2006.01), A61P 5/00 (2006.01), C07D 471/04 (2006.01)
(86) PCT JP2015/003939 de 05/08/2015
(87) WO 2016/021191 de 11/02/2016

(21) **BR 11 2016 030856-5 1.1**
(30) 01/07/2014 GB 1411707.1
(51) B65D 85/10 (2006.01)
(86) PCT GB2015/051918 de 30/06/2015
(87) WO 2016/001660 de 07/01/2016

(21) **BR 11 2016 030858-1 1.1**
(30) 11/07/2014 DE 10 2014 109 750.5; 09/04/2015 EP 15163035.7
(51) B32B 27/08 (2006.01), A47B 95/04 (2006.01), A47B 96/20 (2006.01), B32B 27/30 (2006.01), B32B 27/32 (2006.01), B32B 27/34 (2006.01), B32B 27/36 (2006.01), B32B 37/12 (2006.01), B29C 63/00 (2006.01), C09J 5/06 (2006.01), C09J 11/00 (2006.01)
(86) PCT EP2015/065388 de 06/07/2015
(87) WO 2016/005337 de 14/01/2016

(21) **BR 11 2016 030859-0 1.1**
(30) 01/07/2014 GB 1411708.9
(51) B65D 75/58 (2006.01), B65D 85/10 (2006.01)
(86) PCT GB2015/051920 de 30/06/2015
(87) WO 2016/001662 de 07/01/2016

(21) **BR 11 2016 030861-1 1.1**
(30) 30/06/2014 IT VI2014A000168
(51) H01R 9/26 (2006.01), H02B 1/052 (2006.01)
(86) PCT IB2015/054901 de 30/06/2015
(87) WO 2016/001832 de 07/01/2016

(21) **BR 11 2016 030864-6 1.1**
(30) 09/07/2014 EP 14176378.9
(51) B65B 17/02 (2006.01), B31B 19/84 (2006.01), B65D 71/50 (2006.01)
(86) PCT EP2015/065450 de 07/07/2015
(87) WO 2016/005373 de 14/01/2016

(21) **BR 11 2016 030866-2 1.1**
(30) 01/07/2014 EP 14306065.5
(51) A61M 5/20 (2006.01), A61M 5/315 (2006.01), A61M 5/31 (2006.01)
(86) PCT EP2015/064980 de 01/07/2015
(87) WO 2016/001300 de 07/01/2016

(21) **BR 11 2016 030868-9 1.1**
(30) 30/06/2014 FR 1456130
(51) B65D 17/00 (2006.01), B21D 51/38 (2006.01)
(86) PCT FR2015/051772 de 29/06/2015
(87) WO 2016/001562 de 07/01/2016

(21) **BR 11 2016 030870-0 1.1**
(30) 02/07/2014 FR 1456310
(51) F02C 7/18 (2006.01)
(86) PCT FR2015/051674 de 23/06/2015
(87) WO 2016/001520 de 07/01/2016

(21) **BR 11 2016 030871-9 1.1**
(30) 03/07/2014 FR 1456407
(51) F02C 7/04 (2006.01), F02C 7/057 (2006.01)
(86) PCT FR2015/051844 de 02/07/2015
(87) WO 2016/001602 de 07/01/2016

(21) **BR 11 2016 030873-5 1.1**
(51) A22C 13/00 (2006.01)
(86) PCT ES2014/070553 de 07/07/2014
(87) WO 2016/005613 de 14/01/2016

(21) **BR 11 2016 030875-1 1.1**
(30) 09/07/2014 EP 14176376.3
(51) B31B 19/02 (2006.01), B65H 5/16 (2006.01)
(86) PCT EP2015/065452 de 07/07/2015
(87) WO 2016/005375 de 14/01/2016

(21) **BR 11 2016 030876-0 1.1**
(30) 01/07/2014 EP 14306067.1
(51) A61M 5/20 (2006.01), A61M 5/315 (2006.01), A61M 5/31 (2006.01)
(86) PCT EP2015/064986 de 01/07/2015
(87) WO 2016/001306 de 07/01/2016

(21) **BR 11 2016 030877-8 1.1**
(30) 30/06/2014 EP 14306052.3
(51) H04L 29/08 (2006.01), H04L 29/06 (2006.01), H04N 21/00 (2011.01)
(86) PCT EP2015/064358 de 25/06/2015
(87) WO 2016/001051 de 07/01/2016

(21) **BR 11 2016 030878-6 1.1**
(30) 10/07/2014 IT MI2014A001255
(51) B29D 30/20 (2006.01), B29D 30/00 (2006.01), B29D 30/30 (2006.01)
(86) PCT IB2015/054814 de 26/06/2015
(87) WO 2016/005852 de 14/01/2016

(21) **BR 11 2016 030879-4 1.1**
(30) 01/07/2014 IN 3238/CHE/2014
(51) C10K 1/00 (2006.01), C10K 3/04 (2006.01), C10G 1/06 (2006.01), C10G 1/08 (2006.01), C10G 1/10 (2006.01), C10G 3/00 (2006.01)
(86) PCT EP2015/064749 de 29/06/2015
(87) WO 2016/001170 de 07/01/2016

(21) **BR 11 2016 030880-8 1.1**
(30) 30/06/2014 US 62/019,385
(51) C10B 29/02 (2006.01), C10B 15/02 (2006.01)
(86) PCT US2015/038663 de 30/06/2015
(87) WO 2016/004106 de 07/01/2016

(21) **BR 11 2016 030882-4 1.1**
(30) 01/07/2014 IB PCT/IB2014/001240
(51) H02S 20/23 (2014.01), H02S 40/34 (2014.01)
(86) PCT IB2015/001092 de 01/07/2015
(87) WO 2016/001738 de 07/01/2016

(21) **BR 11 2016 030883-2 1.1**
(30) 01/07/2014 US 62/019781; 18/06/2015 US 14/743711
(51) B05B 1/08 (2006.01)
(86) PCT US2015/037502 de 24/06/2015
(87) WO 2016/003738 de 07/01/2016

(21) **BR 11 2016 030884-0 1.1**
(30) 22/07/2014 DE 10 2014 010 683.7
(51) A61F 2/78 (2006.01), A61F 2/80 (2006.01), A61F 2/74 (2006.01)
(86) PCT EP2015/001501 de 21/07/2015
(87) WO 2016/012094 de 28/01/2016

(21) **BR 11 2016 030887-5 1.1**
(30) 04/07/2014 DE 10 2014 009 890.7
(51) A61B 5/053 (2006.01), A61N 1/39 (2006.01), H02H 9/00 (2006.01)
(86) PCT EP2015/001320 de 01/07/2015
(87) WO 2016/000821 de 07/01/2016

(21) **BR 11 2016 030888-3 1.1**
(30) 01/07/2014 IN 3235/CHE/2014
(51) C10K 1/00 (2006.01), C10K 3/04 (2006.01), C10G 1/06 (2006.01), C10G 1/08 (2006.01), C10G 1/10 (2006.01), C10G 3/00 (2006.01)
(86) PCT EP2015/064732 de 29/06/2015
(87) WO 2016/001163 de 07/01/2016

(21) **BR 11 2016 030889-1 1.1**
(30) 01/07/2014 CN 201420361292.7
(51) B65D 1/02 (2006.01), B65D 1/00 (2006.01)
(86) PCT JP2015/069075 de 01/07/2015
(87) WO 2016/002862 de 07/01/2016

(21) **BR 11 2016 030890-5 1.1**
(30) 17/07/2014 US 14/334.397
(51) B23K 9/133 (2006.01), B23K 9/167 (2006.01), B23K 9/173 (2006.01), B23K 9/32 (2006.01)
(86) PCT US2015/028941 de 01/05/2015
(87) WO 2016/010608 de 21/01/2016

(21) **BR 11 2016 030891-3 1.1**
(30) 01/07/2014 FR 14 56288
(51) A23G 4/10 (2006.01)
(86) PCT FR2015/051817 de 01/07/2015
(87) WO 2016/001586 de 07/01/2016

(21) **BR 11 2016 030893-0 1.1**
(30) 04/07/2014 EP PCT/CN2014/081657
(51) C08F 2/44 (2006.01), D21H 19/20 (2006.01)
(86) PCT IB2015/054998 de 02/07/2015
(87) WO 2016/001869 de 07/01/2016

(21) **BR 11 2016 030894-8 1.1**
(30) 02/07/2014 US 62/020,076
(51) C07D 207/22 (2006.01), A61K 31/40 (2006.01), A61P 5/10 (2006.01)
(86) PCT EP2015/062881 de 10/06/2015
(87) WO 2016/000920 de 07/01/2016

(21) **BR 11 2016 030896-4 1.1**
(30) 30/06/2014 FI 20145633
(51) C02F 11/14 (2006.01), C02F 11/18 (2006.01), C02F 7/00 (2006.01), C02F 11/06 (2006.01), C02F 11/12 (2006.01)
(86) PCT FI2015/050470 de 26/06/2015
(87) WO 2016/001484 de 07/01/2016

(21) **BR 11 2016 030897-2 1.1**
(30) 02/07/2014 US 62/020142
(51) B01J 37/02 (2006.01), B01J 37/03 (2006.01), B01J 35/00 (2006.01), B01J 23/00 (2006.01), B01D 53/94 (2006.01), B01J 29/06 (2006.01), B01J 29/85 (2006.01), B01J 35/04 (2006.01), F01N 3/02 (2006.01)
(86) PCT US2015/038734 de 01/07/2015
(87) WO 2016/004151 de 07/01/2016

(21) **BR 11 2016 030900-6 1.1**
(51) C04B 16/04 (2006.01), C04B 28/04 (2006.01), C04B 14/26 (2006.01), C04B 28/10 (2006.01)
(86) PCT US2014/055689 de 15/09/2014
(87) WO 2016/043712 de 24/03/2016

(21) **BR 11 2016 030902-2 1.1**
(30) 28/07/2014 US 62/029586
(51) G10L 19/038 (2013.01), H03M 7/30 (2006.01)
(86) PCT SE2015/050743 de 25/06/2015
(87) WO 2016/018185 de 04/02/2016

(21) **BR 11 2016 030904-9 1.1**
(51) E21B 47/00 (2006.01), G01V 1/40 (2006.01), G01V 1/48 (2006.01), E21B 47/26 (2012.01)
(86) PCT US2014/047239 de 18/07/2014
(87) WO 2016/010559 de 21/01/2016

(21) **BR 11 2016 030905-7 1.1**
(51) H04W 48/20 (2009.01)

(86) PCT CN2014/081305 de 30/06/2014
(87) WO 2016/000189 de 07/01/2016

(21) **BR 11 2016 030908-1 1.1**
(30) 16/07/2014 GB 1412659.3
(51) C07K 16/28 (2006.01)
(86) PCT EP2015/066368 de 16/07/2015
(87) WO 2016/009029 de 21/01/2016

(21) **BR 11 2016 030909-0 1.1**
(30) 01/07/2014 GB 1411660.2; 29/10/2014 GB 1419250.4; 08/12/2014 GB 1421790.5
(51) G06Q 20/32 (2012.01), G07F 7/08 (2006.01)
(86) PCT EP2015/064698 de 29/06/2015
(87) WO 2016/001138 de 07/01/2016

(21) **BR 11 2016 030910-3 1.1**
(30) 02/07/2014 FR 1456331
(51) A45D 1/06 (2006.01), A45D 1/18 (2006.01), A45D 2/00 (2006.01), A45D 1/00 (2006.01)
(86) PCT FR2015/051813 de 01/07/2015
(87) WO 2016/001583 de 07/01/2016

(21) **BR 11 2016 030911-1 1.1**
(51) H03K 17/687 (2006.01)
(86) PCT JP2014/067771 de 03/07/2014
(87) WO 2016/002041 de 07/01/2016

(21) **BR 11 2016 030913-8 1.1**
(30) 29/12/2014 CN 201410849263.X
(51) F25B 49/02 (2006.01), F24F 11/00 (2006.01)
(86) PCT CN2015/088396 de 28/08/2015
(87) WO 2016/107202 de 07/07/2016

(21) **BR 11 2016 030914-6 1.1**
(30) 03/07/2014 EP 14175538.9
(51) A61F 2/24 (2006.01), A61B 17/064 (2006.01)
(86) PCT EP2015/065203 de 03/07/2015
(87) WO 2016/001407 de 07/01/2016

(21) **BR 11 2016 030916-2 1.1**
(30) 30/06/2014 EP 14175016.6; 07/07/2014 EP 14175973.8; 22/06/2015 EP 15173206.2
(51) C08L 23/22 (2006.01), C08J 3/07 (2006.01), C08J 3/24 (2006.01)
(86) PCT CA2015/050608 de 29/06/2015
(87) WO 2016/000073 de 07/01/2016

(21) **BR 11 2016 030917-0 1.1**
(30) 31/03/2015 CN 201510151648.3
(51) F24F 3/06 (2006.01), F24F 11/02 (2006.01), F25B 41/04 (2006.01), F25B 49/02 (2006.01)
(86) PCT CN2015/098290 de 22/12/2015
(87) WO 2016/155370 de 06/10/2016

(21) **BR 11 2016 030918-9 1.1**
(30) 01/07/2014 US 14/321,485
(51) A61J 7/02 (2006.01)
(86) PCT US2015/038842 de 01/07/2015
(87) WO 2016/004209 de 07/01/2016

(21) **BR 11 2016 030919-7 1.1**
(30) 14/07/2014 JP 2014-144500
(51) C22C 38/00 (2006.01), B21B 1/26 (2006.01), B21B 3/00 (2006.01), C21D 8/02 (2006.01), C21D 9/46 (2006.01), C22C 38/58 (2006.01)
(86) PCT JP2015/070079 de 13/07/2015
(87) WO 2016/010005 de 21/01/2016

(21) **BR 11 2016 030920-0 1.1**
(30) 31/03/2015 CN 201510151379.0
(51) F24F 3/06 (2006.01), F24F 11/02 (2006.01), F25B 41/04 (2006.01), F25B 49/02 (2006.01)
(86) PCT CN2015/098289 de 22/12/2015
(87) WO 2016/155369 de 06/10/2016

(21) **BR 11 2016 030921-9 1.1**
(30) 08/07/2014 EP 14176152.8
(51) B66B 5/00 (2006.01)
(86) PCT EP2015/063650 de 17/06/2015
(87) WO 2016/005161 de 14/01/2016

(21) **BR 11 2016 030922-7 1.1**
(30) 11/07/2014 DE 10 2014 010 442.7
(51) C22B 7/04 (2006.01), C21B 5/00 (2006.01)
(86) PCT DE2015/000314 de 18/06/2015
(87) WO 2016/004913 de 14/01/2016

(21) **BR 11 2016 030924-3 1.1**
(30) 18/07/2014 JP 2014-147411
(51) H02M 7/12 (2006.01), H02M 7/48 (2007.01)
(86) PCT JP2015/070662 de 21/07/2015
(87) WO 2016/010159 de 21/01/2016

(21) **BR 11 2016 030927-8 1.1**
(30) 13/08/2014 EP 14180896.4
(51) A24F 47/00 (2006.01)
(86) PCT EP2015/068103 de 05/08/2015
(87) WO 2016/023809 de 18/02/2016

(21) **BR 11 2016 030928-6 1.1**
(30) 02/07/2014 FR 1456309
(51) C08L 23/08 (2006.01), C08K 5/14 (2006.01), C08K 5/5425 (2006.01), C08L 33/08 (2006.01), C08L 33/10 (2006.01), C08L 33/12 (2006.01), H01L 31/048 (2006.01)
(86) PCT FR2015/051733 de 26/06/2015
(87) WO 2016/001540 de 07/01/2016

(21) **BR 11 2016 030929-4 1.1**
(30) 30/06/2014 US 14/320.438
(51) H01L 31/18 (2006.01), H01L 31/04 (2006.01), H01L 31/0216 (2006.01)
(86) PCT US2015/037523 de 24/06/2015
(87) WO 2016/003741 de 07/01/2016

(21) **BR 11 2016 030930-8 1.1**
(30) 02/07/2014 US 62/020,140
(51) C07D 211/76 (2006.01), C07D 211/78 (2006.01), A01N 57/00 (2006.01), C07D 401/04 (2006.01), C07D 417/04 (2006.01)
(86) PCT US2015/038473 de 30/06/2015
(87) WO 2016/003997 de 07/01/2016

(21) **BR 11 2016 030931-6 1.1**
(30) 10/07/2014 GB 1412263.4
(51) C09J 4/06 (2006.01), C08L 33/06 (2006.01), C08F 220/18 (2006.01)
(86) PCT GB2015/051972 de 08/07/2015
(87) WO 2016/005742 de 14/01/2016

(21) **BR 11 2016 030932-4 1.1**
(30) 09/09/2014 EP 14184115.5
(51) C07C 29/132 (2006.01), C07C 31/20 (2006.01)
(86) PCT EP2015/070566 de 09/09/2015
(87) WO 2016/038071 de 17/03/2016

(21) **BR 11 2016 030933-2 1.1**
(30) 29/08/2014 US 62/043,861; 31/08/2015 US 14/841,005
(51) B01D 27/07 (2006.01)
(86) PCT US2015/047776 de 31/08/2015
(87) WO 2016/033596 de 03/03/2016

(21) **BR 11 2016 030935-9 1.1**
(51) F16L 55/11 (2006.01)
(86) PCT EP2014/065495 de 18/07/2014
(87) WO 2016/008539 de 21/01/2016

(21) **BR 11 2016 030939-1 1.1**
(30) 22/07/2014 CN PCT/CN2014/000695
(51) C07D 487/14 (2006.01), C07D 487/20 (2006.01), C07D 491/20 (2006.01), C07D 513/12 (2006.01), A61K 31/519 (2006.01), A61K 31/527 (2006.01), A61P 25/28 (2006.01), A61P 9/10 (2006.01)
(86) PCT CN2015/084606 de 21/07/2015
(87) WO 2016/011930 de 28/01/2016

(21) **BR 11 2016 030940-5 1.1**
(30) 24/07/2014 JP 2014-151266
(51) B05C 9/12 (2006.01), B05D 3/06 (2006.01), G02B 5/23 (2006.01), G02C 7/10 (2006.01), B05C 11/08 (2006.01)
(86) PCT JP2015/070724 de 21/07/2015
(87) WO 2016/013547 de 28/01/2016

(21) **BR 11 2016 030943-0 1.1**
(30) 30/06/2014 US 62/019,078
(51) C08C 19/20 (2006.01), C08J 3/24 (2006.01), C08L 21/00 (2006.01), C08K 3/22 (2006.01), C08K 9/00 (2006.01)
(86) PCT US2015/036963 de 22/06/2015
(87) WO 2016/003687 de 07/01/2016

(21) **BR 11 2016 030944-8 1.1**
(30) 30/06/2014 US 62/019,225; 11/08/2014 US 62/035,588; 01/12/2014 US 62/085,772; 02/12/2014 US 62/086,208; 21/05/2015 US 62/164,710
(51) A61M 11/04 (2006.01), A61M 15/00 (2006.01), A61M 16/20 (2006.01), A24F 47/00 (2006.01), A61J 1/03 (2006.01)
(86) PCT IL2015/050673 de 30/06/2015
(87) WO 2016/001921 de 07/01/2016

(21) **BR 11 2016 030947-2 1.1**
(30) 17/07/2014 EP 14177547.8; 26/11/2014 EP 14194893.5
(51) C07K 16/28 (2006.01)
(86) PCT EP2015/066501 de 17/07/2015
(87) WO 2016/009086 de 21/01/2016

(21) **BR 11 2016 030948-0 1.1**
(30) 01/07/2014 GB 1411720.4
(51) G06Q 10/06 (2012.01)
(86) PCT GB2015/051914 de 30/06/2015
(87) WO 2016/001656 de 07/01/2016

(21) **BR 11 2016 030949-9 1.1**
(30) 01/07/2014 US 14/321,543
(51) F04B 47/02 (2006.01), F04B 47/14 (2006.01)
(86) PCT US2015/038731 de 01/07/2015
(87) WO 2016/004149 de 07/01/2016

(21) **BR 11 2016 030950-2 1.1**
(30) 02/07/2014 AU 2014902532
(51) A61K 38/36 (2006.01), C07K 14/745 (2006.01), A61P 7/04 (2006.01)
(86) PCT AU2015/050369 de 02/07/2015
(87) WO 2016/000039 de 07/01/2016

(21) **BR 11 2016 030951-0 1.1**
(30) 01/07/2014 CN 201410308860.1
(51) C01B 31/04 (2006.01)
(86) PCT CN2015/083029 de 01/07/2015
(87) WO 2016/000614 de 07/01/2016

(21) **BR 11 2016 030952-9 1.1**
(30) 30/06/2014 US 62/019,225; 11/08/2014 US 62/035,588; 01/12/2014 US 62/085,772; 02/12/2014 US 62/086,208; 21/05/2015 US 62/164,710
(51) A61M 11/04 (2006.01), A61K 9/00 (2006.01), A61M 15/00 (2006.01), G06F 19/00 (2011.01)
(86) PCT IL2015/050675 de 30/06/2015
(87) WO 2016/001923 de 07/01/2016

(21) **BR 11 2016 030953-7 1.1**
(30) 02/07/2014 IN 3256/CHE/2014; 13/08/2014 FR 1457786
(51) B60J 5/10 (2006.01)
(86) PCT FR2015/051829 de 02/07/2015
(87) WO 2016/001593 de 07/01/2016

(21) **BR 11 2016 030954-5 1.1**
(30) 10/07/2014 JP 2014-142380
(51) A61B 5/022 (2006.01)
(86) PCT JP2015/069490 de 07/07/2015
(87) WO 2016/006595 de 14/01/2016

(21) **BR 11 2016 030955-3 1.1**
(30) 30/06/2014 US 62/019,225; 11/08/2014 US 62/035,588; 01/12/2014 US 62/085,772; 02/12/2014 US 62/086,208; 21/05/2015 US 62/164,710
(51) A61M 15/00 (2006.01), A61M 16/20 (2006.01), A24F 47/00 (2006.01), A61M 11/04 (2006.01)
(86) PCT IL2015/050678 de 30/06/2015
(87) WO 2016/001926 de 07/01/2016

(21) **BR 11 2016 030956-1 1.1**
(30) 10/07/2014 US 62/023115
(51) B67D 3/00 (2006.01), B67D 1/14 (2006.01)
(86) PCT US2015/040028 de 10/07/2015
(87) WO 2016/007908 de 14/01/2016

(21) **BR 11 2016 030957-0 1.1**
(30) 03/07/2014 IL 233519
(51) A61B 17/32 (2006.01), A61B 17/22 (2006.01)
(86) PCT IL2015/050690 de 03/07/2015
(87) WO 2016/001932 de 07/01/2016

(21) **BR 11 2016 030958-8 1.1**
(30) 30/06/2014 AU 2014902498; 28/08/2014 AU 2014903414
(51) F02G 5/04 (2006.01), F02B 29/04 (2006.01), F01N 5/02 (2006.01), F01K 23/10 (2006.01), F01K 27/02 (2006.01), B60K 6/26 (2007.10), B60K 6/24 (2007.10), B60W 20/00 (2006.01)
(86) PCT AU2015/000371 de 29/06/2015
(87) WO 2016/000016 de 07/01/2016

(21) **BR 11 2016 030959-6 1.1**
(30) 08/07/2014 EP 14176208.8; 10/11/2014 EP 14192516.4
(51) A01H 5/00 (2006.01), A01H 1/04 (2006.01), C12N 15/82 (2006.01)
(86) PCT EP2015/065636 de 08/07/2015

(87) WO 2016/005467 de 14/01/2016

(21) **BR 11 2016 030961-8 1.1**
(30) 11/07/2014 US 62/023,772; 31/03/2015 US 14/674,821
(51) H02J 3/14 (2006.01), H02J 3/32 (2006.01), H02J 9/06 (2006.01)
(86) PCT US2015/039459 de 08/07/2015
(87) WO 2016/007565 de 14/01/2016

(21) **BR 11 2016 030962-6 1.1**
(30) 03/07/2014 EP 14175566.0
(51) A61K 38/57 (2006.01), A61K 45/06 (2006.01), C07K 14/81 (2006.01), A61P 31/04 (2006.01)
(86) PCT EP2015/065210 de 03/07/2015
(87) WO 2016/001410 de 07/01/2016

(21) **BR 11 2016 030964-2 1.1**
(30) 30/06/2014 FR 1456225
(51) F03B 13/14 (2006.01), F03B 13/18 (2006.01)
(86) PCT FR2015/051794 de 30/06/2015
(87) WO 2016/001574 de 07/01/2016

(21) **BR 11 2016 030965-0 1.1**
(30) 06/10/2014 US 62/060,484; 18/08/2015 US 62/206,770; 18/08/2015 US 62/206,772; 18/08/2015 US 62/206,771
(51) C07K 16/22 (2006.01), B82Y 5/00 (2011.01), C07K 16/28 (2006.01), C07K 16/32 (2006.01), A61P 35/00 (2006.01)
(86) PCT US2015/054295 de 06/10/2015
(87) WO 2016/057554 de 14/04/2016

(21) **BR 11 2016 030969-3 1.1**
(30) 18/07/2014 IN 2039/DEL/2014
(51) A61K 39/15 (2006.01)
(86) PCT IB2015/055427 de 17/07/2015
(87) WO 2016/009400 de 21/01/2016

(21) **BR 11 2016 030973-1 1.1**
(51) G01F 1/84 (2006.01), G01F 15/075 (2006.01)
(86) PCT US2014/045783 de 08/07/2014
(87) WO 2016/007142 de 14/01/2016

(21) **BR 11 2016 030974-0 1.1**
(51) H04L 29/06 (2006.01)
(86) PCT IB2014/062812 de 03/07/2014
(87) WO 2016/001718 de 07/01/2016

(21) **BR 11 2016 030975-8 1.1**
(30) 04/07/2014 FR 1456476
(51) H01R 4/24 (2006.01), H01R 13/717 (2006.01), F21S 8/10 (2006.01), F21Y 101/02 (2006.01)
(86) PCT EP2015/065170 de 03/07/2015
(87) WO 2016/001395 de 07/01/2016

(21) **BR 11 2016 030976-6 1.1**
(30) 01/07/2014 US 62/019,795; 03/02/2015 US 62/111,470; 09/03/2015 US 14/642,497
(51) A61K 51/10 (2006.01), C07K 16/18 (2006.01)
(86) PCT US2015/038666 de 30/06/2015
(87) WO 2016/004108 de 07/01/2016

(21) **BR 11 2016 030977-4 1.1**
(30) 30/06/2014 GB 1411637.0
(51) C08H 8/00 (2010.01), C08B 15/02 (2006.01), C08L 1/04 (2006.01), C08L 1/28 (2006.01), C08L 5/00 (2006.01), C08L 5/04 (2006.01)
(86) PCT GB2015/051878 de 26/06/2015
(87) WO 2016/001635 de 07/01/2016

(21) **BR 11 2016 030978-2 1.1**
(30) 08/07/2014 US 14/326,239
(51) G06F 9/54 (2006.01)
(86) PCT US2015/039170 de 06/07/2015
(87) WO 2016/007399 de 14/01/2016

(21) **BR 11 2016 030980-4 1.1**
(30) 07/07/2014 DE 10 2014 109 427.1
(51) E05D 15/06 (2006.01), E05D 15/08 (2006.01)
(86) PCT EP2015/065359 de 06/07/2015
(87) WO 2016/005326 de 14/01/2016

(21) **BR 11 2016 030981-2 1.1**
(30) 30/06/2014 GB 1411628.9
(51) A61M 16/04 (2006.01)
(86) PCT EP2015/064892 de 30/06/2015
(87) WO 2016/001251 de 07/01/2016

(21) **BR 11 2016 030982-0 1.1**
(30) 02/07/2014 GB 1411810.3
(51) C08F 2/04 (2006.01), C08F 2/06 (2006.01), C08F 2/08 (2006.01), C08F 2/44 (2006.01), C11D 1/72 (2006.01), C11D 3/37 (2006.01)
(86) PCT EP2015/065032 de 01/07/2015
(87) WO 2016/001327 de 07/01/2016

(21) **BR 11 2016 030983-9 1.1**
(30) 03/07/2014 US 62/020,797; 02/03/2015 US 62/127,111
(51) A61K 31/198 (2006.01)
(86) PCT US2015/039075 de 02/07/2015
(87) WO 2016/004363 de 07/01/2016

(21) **BR 11 2016 030985-5 1.1**
(30) 30/06/2014 EP 14174916.8
(51) A61K 8/35 (2006.01), A61Q 13/00 (2006.01), A61L 9/01 (2006.01), C11D 7/26 (2006.01), C11D 7/50 (2006.01)
(86) PCT EP2015/064910 de 30/06/2015
(87) WO 2016/001263 de 07/01/2016

(21) **BR 11 2016 030987-1 1.1**
(30) 07/07/2014 US 14/324,511
(51) G06F 9/445 (2006.01), G06F 9/50 (2006.01), G06Q 10/06 (2012.01)
(86) PCT US2015/039177 de 06/07/2015
(87) WO 2016/007402 de 14/01/2016

(21) **BR 11 2016 030988-0 1.1**
(30) 09/07/2014 EP 14002349.0
(51) C11D 3/00 (2006.01), C11D 3/20 (2006.01), C11D 3/37 (2006.01)
(86) PCT EP2015/065389 de 06/07/2015
(87) WO 2016/005338 de 14/01/2016

(21) **BR 11 2016 030993-6 1.1**
(30) 02/07/2014 US 62/020,271; 02/07/2015 US 14/791,033
(51) F25D 11/00 (2006.01), F25B 31/00 (2006.01), F25B 39/00 (2006.01), F25B 43/00 (2006.01)
(86) PCT US2015/039111 de 02/07/2015
(87) WO 2016/004390 de 07/01/2016

(21) **BR 11 2016 030995-2 1.1**
(30) 01/07/2014 US 62/019,877; 01/07/2015 US 14/789,910
(51) F25B 41/00 (2006.01)
(86) PCT US2015/038911 de 01/07/2015
(87) WO 2016/004257 de 07/01/2016

(21) **BR 11 2016 030997-9 1.1**
(30) 30/06/2014 IT TO2014A000521
(51) B65D 75/32 (2006.01), B65D 85/60 (2006.01)
(86) PCT IB2015/054896 de 30/06/2015
(87) WO 2016/001829 de 07/01/2016

(21) **BR 11 2016 030998-7 1.1**
(30) 30/06/2014 US 62/018,886
(51) C08J 3/22 (2006.01)
(86) PCT US2015/038279 de 29/06/2015
(87) WO 2016/003884 de 07/01/2016

(21) **BR 11 2016 031000-4 1.1**
(30) 01/07/2014 US 62/019,717
(51) A61K 35/747 (2015.01)
(86) PCT US2015/038254 de 29/06/2015
(87) WO 2016/003870 de 07/01/2016

(21) **BR 11 2016 031001-2 1.1**
(30) 01/07/2014 GB 1411693.3
(51) A23C 15/12 (2006.01), A23D 7/00 (2006.01)
(86) PCT IB2015/054962 de 01/07/2015
(87) WO 2016/001858 de 07/01/2016

(21) **BR 11 2016 031002-0 1.1**
(30) 04/07/2014 JP 2014-138365
(51) F01N 3/00 (2006.01), F01N 3/28 (2006.01), F01N 13/00 (2010.01), F01N 13/08 (2010.01), F02D 35/00 (2006.01)
(86) PCT JP2015/069361 de 03/07/2015
(87) WO 2016/002962 de 07/01/2016

(21) **BR 11 2016 031003-9 1.1**
(30) 11/08/2014 DE 10 2014 111 428.0
(51) B65G 47/71 (2006.01)
(86) PCT EP2015/064824 de 30/06/2015
(87) WO 2016/023670 de 18/02/2016

(21) **BR 11 2016 031004-7 1.1**
(30) 04/07/2014 JP 2014-138385
(51) F01N 13/08 (2010.01), B62M 7/02 (2006.01), F01N 3/20 (2006.01), F01N 3/24 (2006.01), F01N 3/28 (2006.01)
(86) PCT JP2015/069351 de 03/07/2015
(87) WO 2016/002952 de 07/01/2016

(21) **BR 11 2016 031005-5 1.1**
(30) 04/07/2014 JP 2014-138363
(51) F02D 35/00 (2006.01), F01N 3/00 (2006.01), F01N 13/00 (2010.01), F01N 13/08 (2010.01)
(86) PCT JP2015/069359 de 03/07/2015
(87) WO 2016/002960 de 07/01/2016

(21) **BR 11 2016 031006-3 1.1**
(30) 04/07/2014 JP 2014-138367; 04/07/2014 JP 2014-138372
(51) F01N 3/00 (2006.01), F01N 3/28 (2006.01), F01N 13/00 (2010.01), F01N 13/08 (2010.01), F02D 35/00 (2006.01)
(86) PCT JP2015/069354 de 03/07/2015
(87) WO 2016/002955 de 07/01/2016

(21) **BR 11 2016 031007-1 1.1**
(30) 08/07/2014 US 62/021,876; 08/07/2014 US 62/021,877; 08/07/2014 US 62/021,881
(51) C07D 213/65 (2006.01), C07D 213/79 (2006.01), C07D 213/84 (2006.01)
(86) PCT US2015/039569 de 08/07/2015
(87) WO 2016/007638 de 14/01/2016

(21) **BR 11 2016 031008-0 1.1**
(30) 03/07/2014 DE 10 2014 109 303.8
(51) D04B 35/28 (2006.01), F16N 19/00 (2006.01), F16N 39/06 (2006.01), F16N 7/40 (2006.01)
(86) PCT EP2015/062232 de 02/06/2015
(87) WO 2016/000896 de 07/01/2016

(21) **BR 11 2016 031009-8 1.1**
(30) 30/06/2014 US 61/998,577; 25/04/2015 US 14/545,345
(51) G06Q 10/10 (2012.01), G06Q 30/04 (2012.01), G07C 1/00 (2006.01)
(86) PCT US2015/038691 de 30/06/2015
(87) WO 2016/004123 de 07/01/2016

(21) **BR 11 2016 031010-1 1.1**
(30) 30/06/2014 US 61/998.577; 29/06/2015 US 14/756.686
(51) G06Q 10/06 (2012.01)
(86) PCT US2015/038707 de 30/06/2015
(87) WO 2016/004133 de 07/01/2016

(21) **BR 11 2016 031011-0 1.1**
(30) 30/06/2014 US 61/998.557; 29/06/2015 US 14/756.685
(51) G06Q 10/06 (2012.01), G06F 17/40 (2006.01)
(86) PCT US2015/038699 de 30/06/2015
(87) WO 2016/004128 de 07/01/2016

(21) **BR 11 2016 031013-6 1.1**
(30) 30/06/2014 US 61/998,577; 30/06/2015 US 14/756,616
(51) G06Q 10/10 (2012.01), G06Q 30/04 (2012.01)
(86) PCT US2015/038700 de 30/06/2015
(87) WO 2016/004129 de 07/01/2016

(21) **BR 11 2016 031014-4 1.1**
(30) 30/06/2014 US 61/998.577; 29/06/2015 US 14/756.684
(51) G06Q 10/06 (2012.01), G06Q 20/14 (2012.01)
(86) PCT US2015/038695 de 30/06/2015
(87) WO 2016/004126 de 07/01/2016

(21) **BR 11 2016 031015-2 1.1**
(30) 30/06/2014 US 61/998.577; 29/06/2015 US 14/756.630
(51) G06Q 10/06 (2012.01), G06Q 30/06 (2012.01), G06F 17/40 (2006.01)
(86) PCT US2015/038698 de 30/06/2015
(87) WO 2016/004127 de 07/01/2016

(21) **BR 11 2016 031016-0 1.1**
(30) 29/06/2015 US 14/756.619; 30/06/2015 US 61/998.577
(51) G06Q 10/06 (2012.01), G06Q 20/14 (2012.01), G06F 17/40 (2006.01)
(86) PCT US2015/038709 de 30/06/2015
(87) WO 2016/004135 de 07/01/2016

(21) **BR 11 2016 031019-5 1.1**
(30) 03/07/2014 GB 1411889.7
(51) F16L 55/165 (2006.01), F16L 55/18 (2006.01)
(86) PCT GB2015/051917 de 30/06/2015
(87) WO 2016/001659 de 07/01/2016

(21) **BR 11 2016 031020-9 1.1**
(30) 30/06/2014 US 61/998,577; 30/06/2015 US 14/756,617
(51) G06Q 10/06 (2012.01), G06Q 20/16 (2012.01), G06Q 30/06 (2012.01), G06F 17/40 (2006.01), G06F 21/62 (2013.01)
(86) PCT US2015/038714 de 30/06/2015
(87) WO 2016/007334 de 14/01/2016

(21) **BR 11 2016 031021-7 1.1**
(30) 30/06/2014 US 61/998,577; 30/06/2015 US 14/756,618
(51) G06Q 10/06 (2012.01), G06Q 30/06 (2012.01), G06F 17/40 (2006.01)
(86) PCT US2015/038706 de 30/06/2015
(87) WO 2016/004132 de 07/01/2016

(21) **BR 11 2016 031024-1 1.1**
(30) 28/07/2014 US 62/029,756
(51) C07D 249/08 (2006.01)
(86) PCT US2015/042393 de 28/07/2015
(87) WO 2016/018875 de 04/02/2016

(21) **BR 11 2016 031031-4 1.1**
(30) 04/07/2014 FR 14/01504
(51) B65H 51/14 (2006.01), H02G 1/10 (2006.01)
(86) PCT EP2015/065327 de 06/07/2015
(87) WO 2016/001444 de 07/01/2016

(21) **BR 11 2016 031032-2 1.1**
(30) 02/07/2014 US 62/020,030
(51) C25B 15/02 (2006.01), C25B 1/10 (2006.01), C25B 9/00 (2006.01), C25B 9/20 (2006.01)
(86) PCT US2015/038956 de 02/07/2015
(87) WO 2016/004288 de 07/01/2016

(21) **BR 11 2016 031037-3 1.1**
(30) 30/06/2014 US 62/019,299; 04/08/2014 US 62/032,958
(51) A61B 17/3203 (2006.01)
(86) PCT US2015/038605 de 30/06/2015
(87) WO 2016/004071 de 07/01/2016

(21) **BR 11 2016 031039-0 1.1**
(30) 21/07/2014 EP 14002529.7
(51) B01D 1/18 (2006.01)
(86) PCT EP2015/066583 de 20/07/2015
(87) WO 2016/012414 de 28/01/2016

(21) **BR 11 2016 031040-3 1.1**
(30) 03/07/2014 US 62/020,438; 03/07/2014 US 62/020,436; 03/07/2014 US 62/020,439; 12/06/2015 US 62/174,626
(51) B65H 75/38 (2006.01)
(86) PCT US2015/038939 de 02/07/2015
(87) WO 2016/004273 de 07/01/2016

(21) **BR 11 2017 000003-2 1.1**
(30) 03/07/2014 US 62/020,440; 18/09/2014 US 14/490,096
(51) C10L 3/10 (2006.01), C10L 3/06 (2006.01), E21B 43/36 (2006.01)
(86) PCT US2015/035950 de 16/06/2015
(87) WO 2016/003637 de 07/01/2016

(21) **BR 11 2017 000004-0 1.1**
(30) 08/07/2014 EP 14176074.4; 08/07/2014 US 62/021,899
(51) A21D 8/04 (2006.01), A21D 13/06 (2006.01)
(86) PCT EP2015/065612 de 08/07/2015
(87) WO 2016/005452 de 14/01/2016

(21) **BR 11 2017 000005-9 1.1**
(30) 03/07/2014 IB PCT/IB2014/002275
(51) C21D 9/46 (2006.01), C21D 9/48 (2006.01), C21D 1/18 (2006.01), C22C 38/38 (2006.01), C21D 8/02 (2006.01), C22C 38/02 (2006.01), C23C 2/00 (2006.01)
(86) PCT IB2015/055039 de 03/07/2015
(87) WO 2016/001895 de 07/01/2016

(21) **BR 11 2017 000006-7 1.1**
(30) 08/09/2014 US US 62/047,357; 07/05/2015 EP PCT/EP2015/060114
(51) C01F 11/02 (2006.01), C04B 2/02 (2006.01), C04B 2/06 (2006.01), C04B 28/10 (2006.01), C04B 40/00 (2006.01)
(86) PCT EP2015/070367 de 07/09/2015
(87) WO 2016/037972 de 17/03/2016

(21) **BR 11 2017 000007-5 1.1**
(30) 03/07/2014 IB PCT/IB2014/002256
(51) C21D 8/02 (2006.01), C21D 9/46 (2006.01), C21D 9/48 (2006.01), C21D 1/18 (2006.01), C22C 38/02 (2006.01), C22C 38/38 (2006.01)
(86) PCT IB2015/055042 de 03/07/2015
(87) WO 2016/001898 de 07/01/2016

(21) **BR 11 2017 000008-3 1.1**
(30) 03/07/2014 IB PCT/IB2014/002235
(51) C21D 6/00 (2006.01), C21D 8/02 (2006.01), C21D 9/46 (2006.01), C21D 1/18 (2006.01), C22C 38/02 (2006.01), C22C 38/04 (2006.01), C22C 38/12 (2006.01)
(86) PCT IB2015/055031 de 03/07/2015
(87) WO 2016/001887 de 07/01/2016

(21) **BR 11 2017 000009-1 1.1**
(51) B01J 19/18 (2006.01), C10G 3/00 (2006.01), C10G 9/00 (2006.01), B01J 3/08 (2006.01), B06B 1/16 (2006.01)
(86) PCT FI2014/050552 de 03/07/2014
(87) WO 2016/001476 de 07/01/2016

(21) **BR 11 2017 000010-5 1.1**
(30) 03/07/2014 IB PCT/IB2014/002379
(51) C21D 8/02 (2006.01), C21D 1/18 (2006.01), C21D 9/46 (2006.01), C22C 38/00 (2006.01), C22C 38/22 (2006.01)
(86) PCT IB2015/055034 de 03/07/2015
(87) WO 2016/001890 de 07/01/2016

(21) **BR 11 2017 000013-0 1.1**
(30) 30/04/2014 US 61/986,175; 26/06/2014 US 62/017,517
(51) G06Q 30/00 (2006.01)
(86) PCT US2015/028671 de 30/04/2015
(87) WO 2015/168485 de 05/11/2015

(21) **BR 11 2017 000015-6 1.1**
(30) 01/07/2014 US 14/321,528
(51) F04B 47/02 (2006.01), E21B 43/12 (2006.01), F04B 49/06 (2006.01)
(86) PCT US2015/038726 de 01/07/2015
(87) WO 2016/004148 de 07/01/2016

(21) **BR 11 2017 000016-4 1.1**
(30) 03/07/2014 FR 1456414
(51) C03C 17/34 (2006.01), G02B 1/10 (2006.01), G02B 27/00 (2006.01), G02B 1/18 (2015.01)
(86) PCT FR2015/051848 de 03/07/2015
(87) WO 2016/001605 de 07/01/2016

(21) **BR 11 2017 000019-9 1.1**
(51) C21D 8/02 (2006.01), C21D 1/18 (2006.01), C21D 9/46 (2006.01), C22C 38/00 (2006.01), C22C 38/22 (2006.01)
(86) PCT IB2014/002379 de 03/07/2014
(87) WO 2016/001707 de 07/01/2016

(21) **BR 11 2017 000021-0 1.1**
(30) 03/07/2014 IB PCT/IB2014/002290
(51) C21D 8/02 (2006.01), C21D 9/46 (2006.01), C22C 38/14 (2006.01)
(86) PCT IB2015/055043 de 03/07/2015
(87) WO 2016/001899 de 07/01/2016

(21) **BR 11 2017 000023-7 1.1**
(30) 03/07/2014 IB PCT/IB2014/003249
(51) C21D 1/19 (2006.01), C21D 8/02 (2006.01), C21D 9/46 (2006.01), C21D 1/18 (2006.01)
(86) PCT IB2015/055035 de 03/07/2015
(87) WO 2016/001891 de 07/01/2016

(21) **BR 11 2017 000024-5 1.1**
(30) 28/07/2014 US 14/444,004
(51) C11D 7/50 (2006.01), C11D 17/00 (2006.01)
(86) PCT US2015/042448 de 28/07/2015
(87) WO 2016/018898 de 04/02/2016

(21) **BR 11 2017 000025-3 1.1**
(30) 02/07/2014 US 62/020,260
(51) A61C 7/14 (2006.01), A61C 7/24 (2006.01)
(86) PCT US2015/038353 de 29/06/2015
(87) WO 2016/003921 de 07/01/2016

(21) **BR 11 2017 000026-1 1.1**
(30) 03/07/2014 IB PCT/IB2014/002293
(51) C21D 6/00 (2006.01), C21D 8/02 (2006.01), C21D 9/46 (2006.01), C21D 1/18 (2006.01), C22C 38/02 (2006.01), C22C 38/04 (2006.01)
(86) PCT IB2015/055036 de 03/07/2015
(87) WO 2016/001892 de 07/01/2016

(21) **BR 11 2017 000027-0 1.1**
(30) 03/07/2014 IB PCT/IB2014/002285
(51) C21D 6/00 (2006.01), C21D 8/02 (2006.01), C21D 9/46 (2006.01), C22C 38/02 (2006.01), C22C 38/04 (2006.01), C22C 38/06 (2006.01)
(86) PCT IB2015/055033 de 03/07/2015
(87) WO 2016/001889 de 07/01/2016

(21) **BR 11 2017 000028-8 1.1**
(30) 08/07/2014 EP 14176082.7
(51) B01D 3/32 (2006.01), B01D 3/40 (2006.01), B01F 5/04 (2006.01), C07C 7/08 (2006.01), C07C 7/167 (2006.01)
(86) PCT EP2015/065423 de 07/07/2015
(87) WO 2016/005359 de 14/01/2016

(21) **BR 11 2017 000029-6 1.1**
(30) 01/07/2014 US 62/019,881
(51) C10G 1/08 (2006.01), C10G 1/10 (2006.01), C10G 3/00 (2006.01)
(86) PCT US2015/038898 de 01/07/2015
(87) WO 2016/004248 de 07/01/2016

(21) **BR 11 2017 000030-0 1.1**
(51) E21B 47/00 (2006.01), G01V 3/18 (2006.01), G01V 3/38 (2006.01)
(86) PCT US2014/049194 de 31/07/2014
(87) WO 2016/018384 de 04/02/2016

(21) **BR 11 2017 000031-8 1.1**
(30) 15/07/2014 EP 14177067.7
(51) C08F 220/18 (2006.01), C09D 5/16 (2006.01)
(86) PCT EP2015/065887 de 10/07/2015
(87) WO 2016/008824 de 21/01/2016

(21) **BR 11 2017 000036-9 1.1**
(30) 03/07/2014 US 62/020,948
(51) F24D 11/02 (2006.01)
(86) PCT US2015/038942 de 02/07/2015
(87) WO 2016/004276 de 07/01/2016

(21) **BR 11 2017 000037-7 1.1**
(51) B22C 9/22 (2006.01), H02K 1/20 (2006.01), H02K 5/20 (2006.01), H02K 9/08 (2006.01), H02K 15/02 (2006.01), H02K 15/14 (2006.01)
(86) PCT BR2014/000252 de 22/07/2014
(87) WO 2016/011514 de 28/01/2016

(21) **BR 11 2017 000041-5 1.1**
(30) 02/07/2014 US 62/020,084
(51) B29C 67/00 (2006.01), B62D 21/02 (2006.01), B62D 21/17 (2006.01), F16B 7/18 (2006.01), G05B 15/00 (2006.01)
(86) PCT US2015/038449 de 30/06/2015
(87) WO 2016/003982 de 07/01/2016

(21) **BR 11 2017 000044-0 1.1**
(30) 25/07/2014 EP 14178481.9
(51) C08F 220/36 (2006.01), C09D 5/16 (2006.01), C09D 133/14 (2006.01)
(86) PCT EP2015/066701 de 22/07/2015
(87) WO 2016/012472 de 28/01/2016

(21) **BR 11 2017 000045-8 1.1**
(30) 03/07/2014 IB PCT/IB2014/002259; 26/08/2014 IB PCT/IB2014/003263
(51) C21D 9/573 (2006.01), C21D 9/60 (2006.01), C23C 2/02 (2006.01), C23C 2/26 (2006.01)
(86) PCT IB2015/055032 de 03/07/2015
(87) WO 2016/001888 de 07/01/2016

(21) **BR 11 2017 000047-4 1.1**
(30) 03/07/2014 IT VI2014A000173
(51) B29C 67/00 (2006.01), B33Y 50/00 (2015.01), B33Y 10/00 (2015.01)
(86) PCT IB2015/054601 de 18/06/2015
(87) WO 2016/001787 de 07/01/2016

(21) **BR 11 2017 000048-2 1.1**
(51) H04L 5/06 (2006.01), H04L 27/36 (2006.01)
(86) PCT EP2014/064311 de 04/07/2014
(87) WO 2016/000787 de 07/01/2016

(21) **BR 11 2017 000049-0 1.1**
(30) 03/07/2014 IB PCT/IB2014/062818
(51) B01L 3/00 (2006.01)
(86) PCT IB2015/054706 de 23/06/2015
(87) WO 2016/001795 de 07/01/2016

(21) **BR 11 2017 000050-4 1.1**
(30) 02/07/2014 US 14/322,002
(51) H01R 4/00 (2006.01), H01R 4/48 (2006.01), H01R 4/28 (2006.01)
(86) PCT US2015/038422 de 30/06/2015
(87) WO 2016/003961 de 07/01/2016

(21) **BR 11 2017 000052-0 1.1**
(30) 11/07/2014 RU 2014128455

(51) A61K 9/08 (2006.01), A61K 33/06 (2006.01), A61K 33/14 (2006.01), A61K 31/047 (2006.01), A61K 31/133 (2006.01), A61P 9/00 (2006.01)
(86) PCT RU2015/000353 de 05/06/2015
(87) WO 2016/007041 de 14/01/2016

(21) **BR 11 2017 000053-9 1.1**
(30) 03/07/2014 US 62/020.694
(51) A23F 3/16 (2006.01), A23F 5/24 (2006.01)
(86) PCT US2015/038953 de 02/07/2015
(87) WO 2016/004285 de 07/01/2016

(21) **BR 11 2017 000054-7 1.1**
(30) 17/11/2014 CN 201410654552.4
(51) H04W 4/24 (2009.01)
(86) PCT CN2015/080679 de 03/06/2015
(87) WO 2016/078392 de 26/05/2016

(21) **BR 11 2017 000055-5 1.1**
(30) 03/07/2014 CN PCT/CN2014/081598
(51) C12N 15/29 (2006.01), C12N 15/82 (2006.01), C12N 5/14 (2006.01), A01H 1/00 (2006.01)
(86) PCT CN2015/083237 de 02/07/2015
(87) WO 2016/000647 de 07/01/2016

(21) **BR 11 2017 000057-1 1.1**
(30) 02/07/2014 US 62/020,023
(51) C08J 11/20 (2006.01), C08C 19/08 (2006.01), C08L 19/00 (2006.01)
(86) PCT US2015/038310 de 29/06/2015
(87) WO 2016/003900 de 07/01/2016

(21) **BR 11 2017 000058-0 1.1**
(30) 03/07/2014 EP 14175609.8
(51) A61K 9/00 (2006.01), A61K 9/12 (2006.01), A61K 35/14 (2006.01)
(86) PCT EP2015/065142 de 02/07/2015
(87) WO 2016/001378 de 07/01/2016

(21) **BR 11 2017 000061-0 1.1**
(30) 08/07/2014 US 62/021,876; 08/07/2014 US 62/021,877; 08/07/2014 US 62/021,881
(51) A61K 31/535 (2006.01)
(86) PCT US2015/039565 de 08/07/2015
(87) WO 2016/007634 de 14/01/2016

(21) **BR 11 2017 000062-8 1.1**
(30) 09/07/2014 US 62/022,539; 07/07/2015 US 14/793,398
(51) H04N 21/4425 (2011.01), H04L 29/06 (2006.01), H04N 21/4545 (2011.01), H04N 21/482 (2011.01), H04N 21/6437 (2011.01), H04N 21/845 (2011.01), H04N 19/895 (2014.01), H04N 21/438 (2011.01)
(86) PCT US2015/039577 de 08/07/2015
(87) WO 2016/007645 de 14/01/2016

(21) **BR 11 2017 000063-6 1.1**
(30) 09/07/2014 US 62/022,598; 08/07/2015 US 14/794,702
(51) H04W 28/06 (2009.01), H04B 7/04 (2006.01)
(86) PCT US2015/039783 de 09/07/2015
(87) WO 2016/007770 de 14/01/2016

(21) **BR 11 2017 000064-4 1.1**
(30) 31/03/2015 CN 201520187840.3; 21/09/2015 CN 201520730921.3
(51) B64C 27/10 (2006.01), B64C 27/08 (2006.01), B64D 47/00 (2006.01), H02K 9/00 (2006.01)
(86) PCT CN2016/000055 de 27/01/2016
(87) WO 2016/155400 de 06/10/2016

(21) **BR 11 2017 000065-2 1.1**
(30) 07/07/2014 US 14/325,227
(51) A61B 17/62 (2006.01), A61B 17/64 (2006.01), A61B 19/00 (2006.01)
(86) PCT IB2015/054666 de 22/06/2015
(87) WO 2016/005841 de 14/01/2016

(21) **BR 11 2017 000066-0 1.1**
(30) 08/08/2014 US 62/035,198
(51) A01N 43/40 (2006.01), A01P 3/00 (2006.01)
(86) PCT US2015/044383 de 08/08/2015
(87) WO 2016/023013 de 11/02/2016

(21) **BR 11 2017 000067-9 1.1**
(30) 03/07/2014 US 62/020,925; 29/06/2015 US 14/754,343
(51) H04J 3/06 (2006.01)
(86) PCT US2015/038654 de 30/06/2015
(87) WO 2016/004099 de 07/01/2016

(21) **BR 11 2017 000068-7 1.1**
(30) 03/07/2014 US 62/020,915; 03/07/2014 US 62/020,908
(51) A61K 8/34 (2006.01), A61K 8/365 (2006.01), A61Q 11/00 (2006.01), A61Q 11/02 (2006.01), A61Q 13/00 (2006.01), A61Q 15/00 (2006.01), A61K 8/92 (2006.01), C11D 3/50 (2006.01)
(86) PCT IB2015/001677 de 02/07/2015
(87) WO 2016/001761 de 07/01/2016

(21) **BR 11 2017 000069-5 1.1**
(30) 25/07/2014 US 62/029,351; 20/01/2015 US 14/600,774
(51) G06F 3/01 (2006.01), H04N 13/04 (2006.01), G02B 27/01 (2006.01), G06F 3/0481 (2013.01), G06F 3/0487 (2013.01)
(86) PCT US2015/041867 de 24/07/2015
(87) WO 2016/014877 de 28/01/2016

(21) **BR 11 2017 000071-7 1.1**
(30) 07/07/2014 US 62/021,610; 23/07/2014 US 62/028,177; 01/07/2015 US 14/789,927
(51) H04L 5/00 (2006.01)
(86) PCT US2015/039106 de 02/07/2015
(87) WO 2016/007389 de 14/01/2016

(21) **BR 11 2017 000073-3 1.1**
(30) 11/07/2014 FR FR 1456744
(51) G01N 33/08 (2006.01), G01N 21/31 (2006.01), G01N 21/65 (2006.01), G01N 21/552 (2014.01)
(86) PCT EP2015/065778 de 09/07/2015
(87) WO 2016/005539 de 14/01/2016

(21) **BR 11 2017 000074-1 1.1**
(30) 09/07/2014 IT MI2014A001251
(51) A01N 33/12 (2006.01), A01N 59/00 (2006.01), A01N 59/16 (2006.01), A61L 2/18 (2006.01), A61L 9/01 (2006.01), A01P 1/00 (2006.01)
(86) PCT IB2015/055170 de 08/07/2015
(87) WO 2016/005922 de 14/01/2016

(21) **BR 11 2017 000075-0 1.1**
(30) 25/07/2014 FR 1457222
(51) G05B 23/02 (2006.01)
(86) PCT IB2015/055581 de 23/07/2015
(87) WO 2016/012971 de 28/01/2016

(21) **BR 11 2017 000076-8 1.1**
(30) 25/07/2014 FR 1457209
(51) G01M 3/00 (2006.01)
(86) PCT IB2015/055583 de 23/07/2015
(87) WO 2016/012972 de 28/01/2016

(21) **BR 11 2017 000077-6 1.1**
(51) A61B 17/16 (2006.01), A61B 17/88 (2006.01), A61B 17/54 (2006.01)
(86) PCT US2014/065786 de 14/11/2014
(87) WO 2016/076892 de 19/05/2016

(21) **BR 11 2017 000078-4 1.1**
(30) 16/07/2014 EP 14177221.0
(51) C22C 38/24 (2006.01), C22C 38/36 (2006.01)
(86) PCT SE2015/050751 de 26/06/2015
(87) WO 2016/010469 de 21/01/2016

(21) **BR 11 2017 000079-2 1.1**
(30) 08/07/2014 FR 1401530
(51) H04W 12/10 (2009.01), H04L 29/06 (2006.01), B64C 39/02 (2006.01), G01C 15/00 (2006.01), G05D 1/00 (2006.01)
(86) PCT EP2015/065638 de 08/07/2015
(87) WO 2016/005469 de 14/01/2016

(21) **BR 11 2017 000081-4 1.1**
(30) 16/07/2014 US 62/025,398; 17/07/2014 US 62/025,777; 14/01/2015 US 14/596,953
(51) H04L 29/06 (2006.01), H04W 12/04 (2009.01), H04W 12/06 (2009.01), H04W 12/08 (2009.01)
(86) PCT US2015/039195 de 06/07/2015
(87) WO 2016/010760 de 21/01/2016

(21) **BR 11 2017 000083-0 1.1**
(30) 04/07/2014 GB 1412000.0
(51) B01J 19/00 (2006.01), B01J 19/24 (2006.01)
(86) PCT GB2015/051922 de 01/07/2015
(87) WO 2016/001663 de 07/01/2016

(21) **BR 11 2017 000085-7 1.1**
(30) 09/07/2014 US 62/022,639
(51) C12N 5/071 (2010.01), C12N 5/0797 (2010.01), G01N 33/50 (2006.01), A61P 17/14 (2006.01)
(86) PCT US2015/039397 de 07/07/2015
(87) WO 2016/007522 de 14/01/2016

(21) **BR 11 2017 000086-5 1.1**
(30) 26/05/2015 CN 201520349040.7
(51) G02F 1/1362 (2006.01), G02F 1/1368 (2006.01), G09G 3/36 (2006.01)
(86) PCT CN2015/093562 de 02/11/2015
(87) WO 2016/188036 de 01/12/2016

(21) **BR 11 2017 000087-3 1.1**
(30) 30/09/2014 FR 1459232
(51) C08F 220/18 (2006.01), A61Q 19/08 (2006.01), A61K 8/81 (2006.01)
(86) PCT EP2015/072460 de 29/09/2015
(87) WO 2016/050785 de 07/04/2016

(21) **BR 11 2017 000089-0 1.1**
(30) 11/07/2014 JP 2014-142951
(51) H04W 28/04 (2009.01), H04L 1/00 (2006.01), H04W 28/06 (2009.01), H04W 84/12 (2009.01)
(86) PCT JP2015/065747 de 01/06/2015
(87) WO 2016/006365 de 14/01/2016

(21) **BR 11 2017 000090-3 1.1**
(30) 07/07/2014 DE 10 2014 009 948.2; 25/03/2015 DE 10 2015 003 743.9; 07/04/2015 DE 10 2015 004 242.4
(51) C07C 201/16 (2006.01), C07C 205/06 (2006.01)
(86) PCT EP2015/059493 de 30/04/2015
(87) WO 2016/005070 de 14/01/2016

(21) **BR 11 2017 000091-1 1.1**
(30) 31/10/2014 FR 1460490
(51) A61K 8/58 (2006.01), A61K 8/81 (2006.01), A61Q 19/08 (2006.01), C08F 220/18 (2006.01), C08F 222/06 (2006.01), C08F 8/30 (2006.01)
(86) PCT EP2015/075124 de 29/10/2015
(87) WO 2016/066747 de 06/05/2016

(21) **BR 11 2017 000093-8 1.1**
(51) G01F 1/84 (2006.01)
(86) PCT US2014/046521 de 14/07/2014
(87) WO 2016/010514 de 21/01/2016

(21) **BR 11 2017 000096-2 1.1**
(30) 08/07/2014 US 14/325940
(51) C22C 38/26 (2006.01), C22C 38/28 (2006.01), C22C 38/22 (2006.01)
(86) PCT IB2015/001678 de 06/07/2015
(87) WO 2016/005818 de 14/01/2016

(21) **BR 11 2017 000097-0 1.1**
(30) 07/07/2014 US 62/021,346; 06/07/2015 US 14/791,785
(51) B61L 23/00 (2006.01), B61L 27/00 (2006.01)
(86) PCT US2015/039329 de 07/07/2015
(87) WO 2016/007477 de 14/01/2016

(21) **BR 11 2017 000100-4 1.1**
(30) 04/07/2014 FR 1456426
(51) B22D 19/00 (2006.01), B22D 19/04 (2006.01), F01D 5/28 (2006.01)
(86) PCT FR2015/051747 de 29/06/2015
(87) WO 2016/001544 de 07/01/2016

(21) **BR 11 2017 000101-2 1.1**
(30) 14/07/2014 JP 2014-144143
(51) H04N 21/84 (2011.01), G09B 21/00 (2006.01), G10L 13/00 (2006.01), G10L 13/02 (2013.01), H04H 60/72 (2008.01), H04H 60/73 (2008.01), H04N 21/235 (2011.01), H04N 21/435 (2011.01)
(86) PCT JP2015/068964 de 01/07/2015
(87) WO 2016/009834 de 21/01/2016

(21) **BR 11 2017 000102-0 1.1**
(30) 04/07/2014 DK PA 2014 00367
(51) C12N 15/09 (2006.01), C12N 15/00 (2006.01)
(86) PCT EP2015/065375 de 06/07/2015
(87) WO 2016/001449 de 07/01/2016

(21) **BR 11 2017 000103-9 1.1**
(30) 10/07/2014 FR 1456688
(51) H01R 13/66 (2006.01), H01R 13/703 (2006.01), H04M 1/24 (2006.01), H01R 24/64 (2011.01)
(86) PCT EP2015/065735 de 09/07/2015
(87) WO 2016/005513 de 14/01/2016

(21) **BR 11 2017 000104-7 1.1**
(30) 08/07/2014 US 62/021,861
(51) C07D 321/00 (2006.01), C07D 405/12 (2006.01), A01N 47/18 (2006.01), A01N 43/40 (2006.01)
(86) PCT US2015/039409 de 07/07/2015
(87) WO 2016/007531 de 14/01/2016

(21) **BR 11 2017 000105-5 1.1**
(30) 03/07/2014 GB 1411920.0
(51) F23G 5/027 (2006.01), F23G 5/20 (2006.01), F23G 7/12 (2006.01)
(86) PCT GB2015/051939 de 02/07/2015

(87) WO 2016/001678 de 07/01/2016

(21) **BR 11 2017 000106-3 1.1**
(30) 11/07/2014 JP 2014-142950; 08/01/2015 JP 2015-002478; 08/01/2015 JP 2015-002479
(51) H04W 74/08 (2009.01), H04B 1/16 (2006.01), H04W 84/12 (2009.01)
(86) PCT JP2015/063345 de 08/05/2015
(87) WO 2016/006311 de 14/01/2016

(21) **BR 11 2017 000107-1 1.1**
(30) 21/07/2014 FR 1457040
(51) H01H 23/04 (2006.01), H02G 3/14 (2006.01)
(86) PCT FR2015/051966 de 17/07/2015
(87) WO 2016/012700 de 28/01/2016

(21) **BR 11 2017 000108-0 1.1**
(30) 03/07/2014 GB 1411921.8
(51) C10J 3/00 (2006.01), C10J 3/30 (2006.01), C10J 3/32 (2006.01), C10J 3/36 (2006.01), C10J 3/66 (2006.01), F23G 5/28 (2006.01)
(86) PCT GB2015/051937 de 02/07/2015
(87) WO 2016/001676 de 07/01/2016

(21) **BR 11 2017 000109-8 1.1**
(30) 03/07/2014 GB 1411922.6
(51) C10J 3/66 (2006.01), C10B 47/30 (2006.01), C10B 53/00 (2006.01), B65G 43/02 (2006.01), F27D 3/08 (2006.01)
(86) PCT GB2015/051938 de 02/07/2015
(87) WO 2016/001677 de 07/01/2016

(21) **BR 11 2017 000110-1 1.1**
(30) 18/07/2014 US 14/335,773
(51) G06F 9/445 (2006.01), G06F 9/50 (2006.01)
(86) PCT US2015/040238 de 14/07/2015
(87) WO 2016/010940 de 21/01/2016

(21) **BR 11 2017 000112-8 1.1**
(30) 09/07/2014 EP 14176224.5
(51) C08F 216/14 (2006.01)
(86) PCT EP2015/064652 de 29/06/2015
(87) WO 2016/005214 de 14/01/2016

(21) **BR 11 2017 000113-6 1.1**
(30) 10/07/2014 GB 1412290.7
(51) A61K 38/18 (2006.01), A61P 9/10 (2006.01), A61P 11/00 (2006.01)
(86) PCT GB2015/051989 de 09/07/2015
(87) WO 2016/005756 de 14/01/2016

(21) **BR 11 2017 000114-4 1.1**
(30) 08/07/2014 DE 10 2014 213 240.1
(51) B60C 15/06 (2006.01)
(86) PCT EP2015/060397 de 12/05/2015
(87) WO 2016/005084 de 14/01/2016

(21) **BR 11 2017 000115-2 1.1**
(30) 08/07/2014 US 62/021,822
(51) D03D 11/02 (2006.01), D03D 15/04 (2006.01), D06C 7/02 (2006.01)
(86) PCT US2014/072104 de 23/12/2014
(87) WO 2016/007195 de 14/01/2016

(21) **BR 11 2017 000117-9 1.1**
(30) 04/07/2014 US 62/021,085; 04/07/2015 US 14/791,438
(51) H02J 3/38 (2006.01)
(86) PCT US2015/039232 de 06/07/2015
(87) WO 2016/004433 de 07/01/2016

(21) **BR 11 2017 000118-7 1.1**
(30) 03/07/2014 US 62/020.457
(51) H02G 3/08 (2006.01)
(86) PCT US2015/038966 de 02/07/2015
(87) WO 2016/004293 de 07/01/2016

(21) **BR 11 2017 000119-5 1.1**
(30) 04/07/2014 US 62/021,085; 04/07/2015 US 14/791,429
(51) H02J 3/38 (2006.01)
(86) PCT US2015/039230 de 06/07/2015
(87) WO 2016/004432 de 07/01/2016

(21) **BR 11 2017 000120-9 1.1**
(30) 10/07/2014 EP 14176520.6
(51) A61K 6/083 (2006.01), A61K 6/00 (2006.01), A61K 6/02 (2006.01)
(86) PCT US2015/039286 de 07/07/2015
(87) WO 2016/007453 de 14/01/2016

(21) **BR 11 2017 000121-7 1.1**
(30) 29/10/2014 JP 2014-220553
(51) C22C 38/00 (2006.01), C21D 8/00 (2006.01), C22C 38/58 (2006.01)
(86) PCT JP2015/079800 de 22/10/2015
(87) WO 2016/068009 de 06/05/2016

(21) **BR 11 2017 000122-5 1.1**
(30) 04/07/2014 EP 14175736.9
(51) D21H 27/10 (2006.01), D21H 19/20 (2006.01), D21H 19/36 (2006.01), D21H 19/38 (2006.01), D21H 19/82 (2006.01), B65D 30/24 (2006.01)
(86) PCT EP2015/064212 de 24/06/2015
(87) WO 2016/001029 de 07/01/2016

(21) **BR 11 2017 000124-1 1.1**
(30) 04/07/2014 EP 14175761.7
(51) A47K 13/26 (2006.01)
(86) PCT EP2015/065122 de 02/07/2015
(87) WO 2016/001371 de 07/01/2016

(21) **BR 11 2017 000125-0 1.1**
(30) 03/07/2014 CH 1013/14
(51) B65D 47/26 (2006.01), B65D 47/32 (2006.01), F16N 3/04 (2006.01), F16N 37/00 (2006.01)
(86) PCT EP2015/063702 de 18/06/2015
(87) WO 2016/000975 de 07/01/2016

(21) **BR 11 2017 000126-8 1.1**
(30) 04/07/2014 EP 14175729.4
(51) D21H 27/10 (2006.01), B65D 30/24 (2006.01), D21H 17/28 (2006.01), D21H 17/29 (2006.01), D21H 17/44 (2006.01), D21H 19/20 (2006.01), D21H 19/44 (2006.01), D21H 19/82 (2006.01), D21H 21/16 (2006.01), D21H 21/18 (2006.01)
(86) PCT EP2015/064210 de 24/06/2015
(87) WO 2016/001028 de 07/01/2016

(21) **BR 11 2017 000127-6 1.1**
(30) 04/07/2014 DK PA 2014 00369
(51) C07D 209/14 (2006.01), C07D 209/16 (2006.01), A61K 31/4045 (2006.01), A61P 25/28 (2006.01)
(86) PCT EP2015/065176 de 03/07/2015
(87) WO 2016/001398 de 07/01/2016

(21) **BR 11 2017 000129-2 1.1**
(30) 10/10/2014 KR 10-2014-0136500
(51) B21K 21/08 (2006.01), B21J 7/00 (2006.01), C21C 5/46 (2006.01)
(86) PCT KR2015/010688 de 08/10/2015
(87) WO 2016/056868 de 14/04/2016

(21) **BR 11 2017 000130-6 1.1**
(30) 11/07/2014 US 62/023,554; 09/12/2014 US 62/089,425
(51) A61K 38/17 (2006.01), A61K 39/02 (2006.01)
(86) PCT US2015/039790 de 09/07/2015
(87) WO 2016/007775 de 14/01/2016

(21) **BR 11 2017 000132-2 1.1**
(30) 04/07/2014 IN 2182/MUM/2014
(51) C07D 471/04 (2006.01), C07D 519/00 (2006.01)
(86) PCT IB2015/054958 de 01/07/2015
(87) WO 2016/001855 de 07/01/2016

(21) **BR 11 2017 000133-0 1.1**
(30) 07/07/2014 EP 14175908.4
(51) B26B 19/20 (2006.01), B26B 19/38 (2006.01)
(86) PCT EP2015/063117 de 12/06/2015
(87) WO 2016/005142 de 14/01/2016

(21) **BR 11 2017 000134-9 1.1**
(30) 08/07/2014 US 62/022,140; 12/12/2014 US 14/569,256
(51) B06B 1/06 (2006.01), G06F 3/043 (2006.01), H01L 41/09 (2006.01)
(86) PCT US2015/034729 de 08/06/2015
(87) WO 2016/007250 de 14/01/2016

(21) **BR 11 2017 000135-7 1.1**
(30) 08/07/2014 US 62/021,876; 08/07/2014 US 62/021,877; 08/07/2014 US 62/021,881
(51) A61K 31/535 (2006.01)
(86) PCT US2015/039568 de 08/07/2015
(87) WO 2016/007637 de 14/01/2016

(21) **BR 11 2017 000136-5 1.1**
(30) 21/05/2015 EP 15168752.2
(51) G08C 17/02 (2006.01)
(86) PCT EP2016/060257 de 09/05/2016
(87) WO 2016/184706 de 24/11/2016

(21) **BR 11 2017 000137-3 1.1**
(30) 04/07/2014 FR FR 1456473
(51) A45D 34/00 (2006.01), B65D 23/14 (2006.01)
(86) PCT EP2015/065263 de 03/07/2015
(87) WO 2016/001434 de 07/01/2016

(21) **BR 11 2017 000138-1 1.1**
(51) B22D 11/22 (2006.01), B22D 11/16 (2006.01)
(86) PCT JP2014/068956 de 16/07/2014
(87) WO 2016/009514 de 21/01/2016

(21) **BR 11 2017 000139-0 1.1**
(30) 07/07/2014 US 62/021237; 30/10/2014 US 62/072705; 04/12/2014 EP 14196182.1
(51) G08B 21/04 (2006.01)
(86) PCT EP2015/065050 de 02/07/2015
(87) WO 2016/005255 de 14/01/2016

(21) **BR 11 2017 000140-3 1.1**
(30) 09/07/2014 US 14/326,842
(51) A61B 5/00 (2006.01), A61M 37/00 (2006.01), A61B 5/04 (2006.01)
(86) PCT US2015/034149 de 04/06/2015
(87) WO 2016/007246 de 14/01/2016

(21) **BR 11 2017 000141-1 1.1**
(30) 09/07/2014 US 14/327,410
(51) H02J 1/00 (2006.01)
(86) PCT US2015/031006 de 15/05/2015
(87) WO 2016/007222 de 14/01/2016

(21) **BR 11 2017 000142-0 1.1**
(30) 09/07/2014 US 62/022,392
(51) A01N 1/02 (2006.01), C12N 5/07 (2010.01)
(86) PCT US2015/039757 de 09/07/2015
(87) WO 2016/007752 de 14/01/2016

(21) **BR 11 2017 000144-6 1.1**
(30) 18/07/2014 US 14/335,558
(51) G06F 3/06 (2006.01), G06F 17/30 (2006.01), G06F 11/34 (2006.01)
(86) PCT US2015/040670 de 16/07/2015
(87) WO 2016/011217 de 21/01/2016

(21) **BR 11 2017 000146-2 1.1**
(30) 07/07/2014 KR 10-2014-0084625
(51) C12N 1/21 (2006.01), C12N 15/09 (2006.01), C12P 17/10 (2006.01)
(86) PCT KR2015/006678 de 30/06/2015
(87) WO 2016/006856 de 14/01/2016

(21) **BR 11 2017 000148-9 1.1**
(30) 11/07/2014 US 14/328,996
(51) H04L 5/00 (2006.01)
(86) PCT US2015/040187 de 13/07/2015
(87) WO 2016/007957 de 14/01/2016

(21) **BR 11 2017 000153-5 1.1**
(30) 11/07/2014 US 62/023,740; 16/07/2014 US 62/025,239; 17/07/2014 US 62/025,945; 09/07/2015 US 14/795,833
(51) H04L 1/00 (2006.01), H04W 74/08 (2009.01)
(86) PCT US2015/040051 de 10/07/2015
(87) WO 2016/007924 de 14/01/2016

(21) **BR 11 2017 000154-3 1.1**
(30) 11/07/2014 US 14/329,646
(51) H01L 23/498 (2006.01), H01L 21/48 (2006.01)
(86) PCT US2015/039678 de 09/07/2015
(87) WO 2016/007706 de 14/01/2016

(21) **BR 11 2017 000157-8 1.1**
(51) A61K 8/02 (2006.01), A61Q 11/00 (2006.01)
(86) PCT CN2014/081955 de 10/07/2014
(87) WO 2016/004597 de 14/01/2016

(21) **BR 11 2017 000158-6 1.1**
(30) 09/07/2014 US 62/022,355; 09/07/2014 US 14/326,901
(51) A61B 17/80 (2006.01), A61B 17/84 (2006.01), A61B 17/86 (2006.01)
(86) PCT US2015/039207 de 06/07/2015
(87) WO 2016/007415 de 14/01/2016

(21) **BR 11 2017 000159-4 1.1**
(30) 11/07/2014 US 62/023,717; 17/06/2015 US 14/742,442
(51) H04W 24/10 (2009.01), H04W 56/00 (2009.01)
(86) PCT US2015/036443 de 18/06/2015
(87) WO 2016/007269 de 14/01/2016

(21) **BR 11 2017 000160-8 1.1**
(30) 27/08/2014 EP 14182445.8
(51) C07D 205/04 (2006.01), C07D 401/12 (2006.01), C07D 403/12 (2006.01), A61K 31/4155 (2006.01), A61K 31/4427 (2006.01), A61K 31/505 (2006.01), A61P 25/00 (2006.01)
(86) PCT EP2015/069315 de 24/08/2015
(87) WO 2016/030310 de 03/03/2016

(21) **BR 11 2017 000161-6 1.1**
(30) 11/07/2014 US 62/023,794; 11/06/2015 US 14/736,946
(51) H04W 74/08 (2009.01)
(86) PCT US2015/035553 de 12/06/2015
(87) WO 2016/007257 de 14/01/2016

(21) **BR 11 2017 000162-4 1.1**
(30) 08/07/2014 US 62/021,839
(51) F02C 3/34 (2006.01)
(86) PCT US2015/039373 de 07/07/2015
(87) WO 2016/007509 de 14/01/2016

(21) **BR 11 2017 000166-7 1.1**
(30) 15/07/2014 EP 14177132.9
(51) C08L 23/12 (2006.01), D01F 6/06 (2006.01)
(86) PCT EP2015/065321 de 06/07/2015
(87) WO 2016/008749 de 21/01/2016

(21) **BR 11 2017 000167-5 1.1**
(30) 07/07/2014 SE 1450860-0; 27/02/2015 WO PCT/SE2015/050227
(51) C12M 1/34 (2006.01), B01L 3/00 (2006.01), C12N 1/04 (2006.01)
(86) PCT SE2015/050685 de 12/06/2015
(87) WO 2016/007068 de 14/01/2016

(21) **BR 11 2017 000168-3 1.1**
(30) 07/07/2014 SE 1450860-0
(51) C12N 15/10 (2006.01), C12M 1/34 (2006.01), C12Q 1/68 (2006.01)
(86) PCT SE2015/050227 de 27/02/2015
(87) WO 2016/007063 de 14/01/2016

(21) **BR 11 2017 000169-1 1.1**
(30) 08/07/2014 US 62/021,863
(51) C07D 321/00 (2006.01), C07D 405/12 (2006.01), A01N 47/18 (2006.01), A01N 43/40 (2006.01)
(86) PCT US2015/039407 de 07/07/2015
(87) WO 2016/007529 de 14/01/2016

(21) **BR 11 2017 000171-3 1.1**
(30) 07/08/2014 US 62/034319
(51) E21B 49/02 (2006.01), E21B 25/00 (2006.01), E02D 1/04 (2006.01)
(86) PCT US2015/042874 de 30/07/2015
(87) WO 2016/022383 de 11/02/2016

(21) **BR 11 2017 000172-1 1.1**
(30) 08/07/2014 KR 10-2014-0085437
(51) D06F 58/04 (2006.01), D06F 58/22 (2006.01)
(86) PCT KR2015/006970 de 06/07/2015
(87) WO 2016/006900 de 14/01/2016

(21) **BR 11 2017 000174-8 1.1**
(30) 10/07/2014 EP 14176598.2
(51) C08J 9/00 (2006.01), C08J 9/10 (2006.01), C08L 31/04 (2006.01), C08L 23/08 (2006.01)
(86) PCT EP2015/065773 de 09/07/2015
(87) WO 2016/005536 de 14/01/2016

(21) **BR 11 2017 000175-6 1.1**
(30) 08/07/2014 US 62/022,026
(51) A61K 9/14 (2006.01), A61K 38/28 (2006.01)
(86) PCT US2015/039625 de 08/07/2015
(87) WO 2016/007682 de 14/01/2016

(21) **BR 11 2017 000176-4 1.1**
(30) 11/07/2014 US 14/329,437
(51) H04W 36/00 (2009.01)
(86) PCT US2015/037461 de 24/06/2015
(87) WO 2016/007295 de 14/01/2016

(21) **BR 11 2017 000181-0 1.1**
(30) 29/07/2014 EP 14178901.6
(51) B42D 25/369 (2014.01), B42D 25/387 (2014.01), B42D 25/41 (2014.01), B05D 3/00 (2006.01)
(86) PCT EP2015/065695 de 09/07/2015
(87) WO 2016/015973 de 04/02/2016

(21) **BR 11 2017 000182-9 1.1**
(30) 09/07/2014 FR 14/56607
(51) B62D 6/00 (2006.01), G01L 5/22 (2006.01)
(86) PCT FR2015/051630 de 19/06/2015
(87) WO 2016/005671 de 14/01/2016

(21) **BR 11 2017 000183-7 1.1**
(30) 11/07/2014 US 62/023,701; 18/06/2015 US 14/743,395
(51) H04L 27/34 (2006.01)
(86) PCT US2015/036562 de 19/06/2015
(87) WO 2016/007270 de 14/01/2016

(21) **BR 11 2017 000185-3 1.1**
(30) 08/07/2014 FR FR 1456592
(51) B65D 41/04 (2006.01), B29C 45/44 (2006.01), A45D 40/26 (2006.01), A45D 34/04 (2006.01)
(86) PCT EP2015/065640 de 08/07/2015
(87) WO 2016/005471 de 14/01/2016

(21) **BR 11 2017 000186-1 1.1**
(30) 14/07/2014 US 62/024,325; 14/01/2015 US 14/597,116
(51) H04W 74/08 (2009.01), H04L 1/16 (2006.01)
(86) PCT US2015/038286 de 29/06/2015
(87) WO 2016/010718 de 21/01/2016

(21) **BR 11 2017 000188-8 1.1**
(30) 15/07/2014 US 62/024,502; 08/07/2015 US 14/794,010
(51) H04W 76/04 (2009.01)
(86) PCT US2015/039655 de 09/07/2015
(87) WO 2016/010804 de 21/01/2016

(21) **BR 11 2017 000190-0 1.1**
(30) 15/07/2014 US 14/332,330
(51) H04B 7/04 (2006.01), H04B 7/06 (2006.01), H04B 7/08 (2006.01)
(86) PCT US2015/037009 de 22/06/2015
(87) WO 2016/010685 de 21/01/2016

(21) **BR 11 2017 000193-4 1.1**
(30) 07/07/2014 JP 2014-139435
(51) A46B 7/10 (2006.01), A46B 9/04 (2006.01)
(86) PCT JP2015/069973 de 06/07/2015
(87) WO 2016/006704 de 14/01/2016

(21) **BR 11 2017 000199-3 1.1**
(30) 07/07/2014 US 62/021,262
(51) C08L 5/00 (2006.01), C08K 5/16 (2006.01), C08K 5/5317 (2006.01), C08J 3/02 (2006.01)
(86) PCT US2015/039297 de 07/07/2015
(87) WO 2016/007456 de 14/01/2016

(21) **BR 11 2017 000200-0 1.1**
(30) 24/07/2014 JP 2014-150932
(51) C23C 2/28 (2006.01), C23C 2/06 (2006.01), C23C 2/40 (2006.01)
(86) PCT JP2015/055012 de 23/02/2015
(87) WO 2016/013240 de 28/01/2016

(21) **BR 11 2017 000202-7 1.1**
(30) 16/07/2014 SE 1450894-9; 16/07/2014 SE 1450895-6; 16/04/2015 SE 1550455-8
(51) B44C 5/04 (2006.01), B32B 27/08 (2006.01), B32B 27/20 (2006.01), E04F 15/10 (2006.01), E04F 15/16 (2006.01)
(86) PCT SE2015/050783 de 02/07/2015
(87) WO 2016/010472 de 21/01/2016

(21) **BR 11 2017 000203-5 1.1**
(30) 10/07/2014 CN PCT/CN2014/081945
(51) C07C 209/26 (2006.01), C07C 211/18 (2006.01)
(86) PCT CN2015/083535 de 08/07/2015
(87) WO 2016/004867 de 14/01/2016

(21) **BR 11 2017 000204-3 1.1**
(30) 09/07/2014 DE 10 2014 213 309.2; 14/04/2015 DE 10 2015 206 627.4
(51) H02M 1/32 (2007.01), H02M 1/088 (2006.01), H02H 7/122 (2006.01), H02H 3/05 (2006.01), H02M 7/493 (2007.01), H02M 5/458 (2006.01)
(86) PCT EP2015/061129 de 20/05/2015
(87) WO 2016/005092 de 14/01/2016

(21) **BR 11 2017 000205-1 1.1**
(30) 23/07/2014 FR 1401679
(51) B21B 37/74 (2006.01), C21D 11/00 (2006.01), C22F 1/04 (2006.01)
(86) PCT FR2015/051915 de 10/07/2015
(87) WO 2016/012691 de 28/01/2016

(21) **BR 11 2017 000206-0 1.1**
(30) 08/07/2014 US 62/021,763
(51) G06F 19/00 (2011.01)
(86) PCT IB2015/055145 de 07/07/2015
(87) WO 2016/005911 de 14/01/2016

(21) **BR 11 2017 000207-8 1.1**
(51) A61B 17/72 (2006.01), A61F 2/42 (2006.01)
(86) PCT US2014/071526 de 19/12/2014
(87) WO 2016/099550 de 23/06/2016

(21) **BR 11 2017 000209-4 1.1**
(30) 15/07/2014 US 62/024,989; 23/07/2014 US 62/028,250; 14/07/2015 US 14/799,527
(51) H04W 72/04 (2009.01)
(86) PCT US2015/040645 de 15/07/2015
(87) WO 2016/011198 de 21/01/2016

(21) **BR 11 2017 000211-6 1.1**
(51) C09D 143/02 (2006.01), C09D 133/12 (2006.01), C08F 230/02 (2006.01), C08F 220/14 (2006.01)
(86) PCT CN2014/081809 de 08/07/2014
(87) WO 2016/004575 de 14/01/2016

(21) **BR 11 2017 000213-2 1.1**
(30) 16/07/2014 US 62/025,358; 24/04/2015 US 14/695,998
(51) H04W 74/08 (2009.01)
(86) PCT US2015/037006 de 22/06/2015
(87) WO 2016/010684 de 21/01/2016

(21) **BR 11 2017 000218-3 1.1**
(30) 16/07/2014 US 62/025,398; 17/07/2014 US 62/025,777; 27/01/2015 US 14/606,736
(51) H04L 29/06 (2006.01), H04W 12/04 (2009.01), H04W 12/06 (2009.01), H04W 12/08 (2009.01)
(86) PCT US2015/039194 de 06/07/2015
(87) WO 2016/010759 de 21/01/2016

(21) **BR 11 2017 000219-1 1.1**
(30) 08/07/2014 US 62/021,934
(51) C08L 63/00 (2006.01)
(86) PCT US2015/038415 de 30/06/2015
(87) WO 2016/007324 de 14/01/2016

(21) **BR 11 2017 000220-5 1.1**
(30) 08/07/2014 DE 102014010016.2
(51) B32B 3/26 (2006.01), B32B 7/02 (2006.01), B32B 5/14 (2006.01), B32B 15/08 (2006.01), B32B 27/10 (2006.01), B32B 27/32 (2006.01), B32B 27/30 (2006.01)
(86) PCT EP2015/064958 de 01/07/2015
(87) WO 2016/005241 de 14/01/2016

(21) **BR 11 2017 000223-0 1.1**
(51) B65H 45/10 (2006.01), B65H 45/16 (2006.01)
(86) PCT US2014/047871 de 23/07/2014
(87) WO 2016/014054 de 28/01/2016

(21) **BR 11 2017 000228-0 1.1**
(30) 09/07/2014 US 62/022,399
(51) C07K 7/62 (2006.01)
(86) PCT EP2015/064764 de 29/06/2015
(87) WO 2016/005223 de 14/01/2016

(21) **BR 11 2017 000229-9 1.1**
(30) 16/07/2014 US 62/025,406; 28/10/2014 US 14/526,046
(51) G06N 3/08 (2006.01)
(86) PCT US2015/040221 de 13/07/2015
(87) WO 2016/010930 de 21/01/2016

(21) **BR 11 2017 000230-2 1.1**
(30) 07/07/2014 IT MI2014A001227
(51) F16K 99/00 (2006.01), H01J 49/00 (2006.01), H01J 49/04 (2006.01)
(86) PCT IB2015/054991 de 02/07/2015
(87) WO 2016/005863 de 14/01/2016

(21) **BR 11 2017 000232-9 1.1**
(30) 08/07/2014 DE 10 2014 109 539.1; 08/07/2014 US 62/021730
(51) B01D 1/00 (2006.01), F17C 7/04 (2006.01), F17C 9/02 (2006.01), F17C 13/12 (2006.01), G08B 21/16 (2006.01)
(86) PCT EP2015/062860 de 09/06/2015
(87) WO 2016/005132 de 14/01/2016

(21) **BR 11 2017 000233-7 1.1**
(30) 08/07/2014 IT BO2014A000383
(51) B65B 29/02 (2006.01), B65B 1/14 (2006.01), B65B 1/30 (2006.01), B65B 1/36 (2006.01), B65B 1/38 (2006.01), B65B 1/24 (2006.01)
(86) PCT IB2015/054957 de 01/07/2015
(87) WO 2016/005857 de 14/01/2016

(21) **BR 11 2017 000234-5 1.1**
(30) 09/07/2014 ES P 201431028
(51) G02C 7/02 (2006.01)
(86) PCT EP2015/065575 de 08/07/2015

(87) WO 2016/005437 de 14/01/2016

(21) **BR 11 2017 000235-3 1.1**
(51) A61J 15/00 (2006.01), A61M 39/10 (2006.01), A61M 39/02 (2006.01)
(86) PCT US2014/046229 de 10/07/2014
(87) WO 2016/007166 de 14/01/2016

(21) **BR 11 2017 000236-1 1.1**
(30) 08/07/2014 IT BO2014A000382
(51) B65B 29/02 (2006.01), B65G 47/84 (2006.01), B65B 1/30 (2006.01), B65B 1/36 (2006.01), B65B 1/38 (2006.01), B65B 1/12 (2006.01), B65B 1/24 (2006.01)
(86) PCT IB2015/054966 de 01/07/2015
(87) WO 2016/005861 de 14/01/2016

(21) **BR 11 2017 000238-8 1.1**
(30) 09/07/2014 ES P 201400569
(51) G01N 33/53 (2006.01), G01N 33/68 (2006.01)
(86) PCT ES2015/070536 de 09/07/2015
(87) WO 2016/005643 de 14/01/2016

(21) **BR 11 2017 000239-6 1.1**
(30) 08/07/2014 US 14/326,072
(51) A61M 39/10 (2006.01), A61M 39/22 (2006.01), A61M 25/00 (2006.01), A61M 39/26 (2006.01), A61L 29/00 (2006.01), A61M 39/16 (2006.01), A61M 39/02 (2006.01), A61M 39/00 (2006.01)
(86) PCT US2015/039262 de 06/07/2015
(87) WO 2016/007440 de 14/01/2016

(21) **BR 11 2017 000241-8 1.1**
(51) C09J 7/04 (2006.01), C09J 201/00 (2006.01), B32B 7/12 (2006.01), C09D 123/08 (2006.01), C09D 123/00 (2006.01), C09D 131/04 (2006.01), C09D 153/02 (2006.01), B32B 27/12 (2006.01), B32B 27/18 (2006.01), B32B 27/34 (2006.01), B32B 27/36 (2006.01)
(86) PCT CN2014/082367 de 17/07/2014
(87) WO 2016/008126 de 21/01/2016

(21) **BR 11 2017 000242-6 1.1**
(30) 07/07/2014 JP 2014-139628
(51) C07D 405/14 (2006.01), A61K 31/444 (2006.01), A61K 31/496 (2006.01), A61K 31/497 (2006.01), A61K 31/501 (2006.01), A61K 31/506 (2006.01), A61K 31/5377 (2006.01), A61P 35/00 (2006.01), A61P 35/02 (2006.01), A61P 35/04 (2006.01), A61P 43/00 (2006.01), C07D 409/14 (2006.01)
(86) PCT JP2015/069976 de 06/07/2015
(87) WO 2016/006706 de 14/01/2016

(21) **BR 11 2017 000244-2 1.1**
(51) G06F 11/07 (2006.01), G06F 11/30 (2006.01), G06F 1/28 (2006.01)
(86) PCT EP2014/064690 de 09/07/2014
(87) WO 2016/004986 de 14/01/2016

(21) **BR 11 2017 000245-0 1.1**
(30) 18/07/2014 FR 14/01631
(51) A43B 23/04 (2006.01), A43B 23/02 (2006.01), A43B 19/00 (2006.01), A43B 23/08 (2006.01), A43B 23/16 (2006.01)
(86) PCT FR2015/000136 de 07/07/2015
(87) WO 2016/009115 de 21/01/2016

(21) **BR 11 2017 000246-9 1.1**
(30) 08/07/2014 US 62/021844; 16/10/2014 US 62/064615; 18/03/2015 US 62/134616
(51) C07D 209/44 (2006.01), A61K 31/4035 (2006.01), A61K 31/454 (2006.01), C07D 407/10 (2006.01), C07D 401/06 (2006.01), C07D 407/06 (2006.01), A61K 31/4439 (2006.01), A61K 31/4178 (2006.01), A61K 31/5377 (2006.01), A61K 31/55 (2006.01), A61K 31/541 (2006.01), C07D 417/06 (2006.01), C07D 413/06 (2006.01), A61K 31/496 (2006.01), A61K 31/5386 (2006.01), C07D 403/06 (2006.01), A61K 31/553 (2006.01), A61K 31/4985 (2006.01), C07D 487/14 (2006.01), C07D 413/14 (2006.01), C07D 405/14 (2006.01), A61K 31/416 (2006.01), C07D 409/14 (2006.01), A61K 31/4245 (2006.01), A61K 31/423 (2006.01), A61K 31/4155 (2006.01), A61K 31/69 (2006.01), A61K 31/427 (2006.01), A61K 31/422 (2006.01), A61K 31/506 (2006.01), C07D 403/12 (2006.01), C07D 471/04 (2006.01), A61K 31/436 (2006.01), A61K 31/538 (2006.01), C07D 413/10 (2006.01), A61P 31/18 (2006.01)
(86) PCT IB2015/055095 de 06/07/2015
(87) WO 2016/005878 de 14/01/2016

(21) **BR 11 2017 000249-3 1.1**
(30) 08/07/2014 NO 20140864
(51) G01F 17/00 (2006.01), E21B 17/01 (2006.01), G01M 3/28 (2006.01)
(86) PCT NO2015/050127 de 08/07/2015
(87) WO 2016/007017 de 14/01/2016

(21) **BR 11 2017 000250-7 1.1**
(30) 08/07/2014 US 14/326,032
(51) A61M 25/06 (2006.01)
(86) PCT US2015/039260 de 06/07/2015
(87) WO 2016/007438 de 14/01/2016

(21) **BR 11 2017 000251-5 1.1**
(30) 16/07/2014 US 62/025,432; 15/07/2015 US 14/800,480
(51) H04N 19/70 (2014.01), H04N 19/187 (2014.01)
(86) PCT US2015/040717 de 16/07/2015
(87) WO 2016/011234 de 21/01/2016

(21) **BR 11 2017 000253-1 1.1**
(30) 07/07/2014 KR 10-2014-0084811; 23/01/2015 KR 10-2015-0011501
(51) E04C 5/16 (2006.01), E04C 5/18 (2006.01)
(86) PCT KR2015/006985 de 07/07/2015
(87) WO 2016/006904 de 14/01/2016

(21) **BR 11 2017 000254-0 1.1**
(30) 07/07/2014 EP 14176034.8
(51) B01J 29/74 (2006.01), B01J 35/00 (2006.01), B01J 37/02 (2006.01), B01J 37/00 (2006.01), C10G 45/64 (2006.01), C10G 45/62 (2006.01), C07C 5/00 (2006.01), B01J 35/02 (2006.01)
(86) PCT EP2015/065314 de 06/07/2015
(87) WO 2016/005312 de 14/01/2016

(21) **BR 11 2017 000255-8 1.1**
(30) 15/07/2014 US 62/024517
(51) B21B 37/48 (2006.01), B21B 38/06 (2006.01), B21B 39/08 (2006.01)
(86) PCT US2015/040561 de 15/07/2015
(87) WO 2016/011148 de 21/01/2016

(21) **BR 11 2017 000256-6 1.1**
(30) 10/07/2014 US PCT/US2014/046229
(51) A61J 15/00 (2006.01), A61M 39/10 (2006.01), A61M 39/02 (2006.01)
(86) PCT US2015/040001 de 10/07/2015
(87) WO 2016/007890 de 14/01/2016

(21) **BR 11 2017 000257-4 1.1**
(30) 10/07/2014 EP 14176451.4; 10/10/2014 US 62/062,746; 27/11/2014 EP 14195133.5
(51) C07K 14/11 (2006.01), A61K 39/145 (2006.01)
(86) PCT EP2015/065661 de 09/07/2015
(87) WO 2016/005480 de 14/01/2016

(21) **BR 11 2017 000258-2 1.1**
(30) 11/07/2014 US 62/023,330
(51) C08G 73/06 (2006.01), C08G 73/02 (2006.01), A61K 31/787 (2006.01), A61K 31/785 (2006.01)
(86) PCT US2015/039881 de 10/07/2015
(87) WO 2016/007821 de 14/01/2016

(21) **BR 11 2017 000259-0 1.1**
(30) 26/05/2015 CN 201520348057.0
(51) G02F 1/1368 (2006.01), G02F 1/1362 (2006.01)
(86) PCT CN2015/095173 de 20/11/2015
(87) WO 2016/188062 de 01/12/2016

(21) **BR 11 2017 000260-4 1.1**
(30) 07/07/2014 HK 14106838.7
(51) H01M 6/32 (2006.01)
(86) PCT CN2015/083405 de 06/07/2015
(87) WO 2016/004843 de 14/01/2016

(21) **BR 11 2017 000261-2 1.1**
(30) 11/07/2014 CN PCT/CN2014/082037
(51) C08F 279/02 (2006.01), C09J 127/06 (2006.01), C08L 25/04 (2006.01), C08L 27/06 (2006.01)
(86) PCT CN2015/083785 de 10/07/2015
(87) WO 2016/004898 de 14/01/2016

(21) **BR 11 2017 000262-0 1.1**
(30) 16/07/2014 US 14/332,918
(51) A61B 5/024 (2006.01), A61B 5/11 (2006.01)
(86) PCT US2015/035159 de 10/06/2015
(87) WO 2016/010652 de 21/01/2016

(21) **BR 11 2017 000264-7 1.1**
(30) 09/07/2014 FR 1456631
(51) A61K 8/25 (2006.01), A61K 8/34 (2006.01), A61K 8/60 (2006.01), A61Q 13/00 (2006.01), A61Q 15/00 (2006.01), A61K 8/73 (2006.01), A61K 8/891 (2006.01), A61K 8/895 (2006.01), A61K 8/11 (2006.01)
(86) PCT EP2015/065005 de 01/07/2015
(87) WO 2016/005246 de 14/01/2016

(21) **BR 11 2017 000265-5 1.1**
(30) 16/07/2014 FR 1456836
(51) F16C 33/20 (2006.01), F16C 29/02 (2006.01), F16C 17/00 (2006.01), F16C 17/02 (2006.01)
(86) PCT FR2015/051765 de 29/06/2015
(87) WO 2016/009124 de 21/01/2016

(21) **BR 11 2017 000266-3 1.1**
(30) 16/07/2014 US 14/333,449
(51) H04B 7/06 (2006.01), H04B 1/00 (2006.01)
(86) PCT US2015/037002 de 22/06/2015
(87) WO 2016/010683 de 21/01/2016

(21) **BR 11 2017 000267-1 1.1**
(51) G08G 1/09 (2006.01), G01C 21/26 (2006.01)
(86) PCT JP2014/068105 de 08/07/2014
(87) WO 2016/006029 de 14/01/2016

(21) **BR 11 2017 000273-6 1.1**
(30) 18/07/2014 US 62/026,477; 16/07/2015 US 14/801,434
(51) H04L 5/00 (2006.01)
(86) PCT US2015/040952 de 17/07/2015
(87) WO 2016/011379 de 21/01/2016

(21) **BR 11 2017 000274-4 1.1**
(30) 07/07/2014 IT RM2014A000363
(51) H05B 37/02 (2006.01)
(86) PCT IB2015/054786 de 25/06/2015
(87) WO 2016/005848 de 14/01/2016

(21) **BR 11 2017 000275-2 1.1**
(30) 18/07/2014 US 62/026,477; 16/07/2015 US 14/801,240
(51) H04L 5/00 (2006.01)
(86) PCT US2015/040944 de 17/07/2015
(87) WO 2016/011375 de 21/01/2016

(21) **BR 11 2017 000276-0 1.1**
(30) 09/07/2014 US 62/022,227
(51) H04N 19/10 (2014.01)
(86) PCT IB2015/054735 de 24/06/2015
(87) WO 2016/005844 de 14/01/2016

(21) **BR 11 2017 000278-7 1.1**
(30) 08/07/2014 US 62/021,823
(51) D21H 25/04 (2006.01)
(86) PCT US2015/039341 de 07/07/2015
(87) WO 2016/007484 de 14/01/2016

(21) **BR 11 2017 000280-9 1.1**
(30) 21/07/2014 US 62/027,124; 26/06/2015 US 14/752,089
(51) H04W 56/00 (2009.01), H04J 3/06 (2006.01), H04L 7/00 (2006.01)
(86) PCT US2015/038305 de 29/06/2015
(87) WO 2016/014219 de 28/01/2016

(21) **BR 11 2017 000281-7 1.1**
(30) 11/07/2014 US 62/023.419
(51) B26B 21/24 (2006.01), B26B 21/40 (2006.01), B26B 21/52 (2006.01)
(86) PCT US2015/038543 de 30/06/2015
(87) WO 2016/007329 de 14/01/2016

(21) **BR 11 2017 000282-5 1.1**
(30) 10/07/2014 CN 201410327125.5
(51) E04B 1/19 (2006.01), E04B 1/58 (2006.01)
(86) PCT CN2015/083691 de 09/07/2015
(87) WO 2016/004887 de 14/01/2016

(21) **BR 11 2017 000283-3 1.1**
(30) 16/07/2014 US 62/025,288
(51) B65D 75/58 (2006.01), B65B 3/04 (2006.01), B65B 3/02 (2006.01), B65B 61/18 (2006.01), B65B 61/00 (2006.01), B65B 43/08 (2006.01), B65D 75/56 (2006.01)
(86) PCT US2015/040568 de 15/07/2015
(87) WO 2016/011153 de 21/01/2016

(21) **BR 11 2017 000285-0 1.1**
(30) 07/07/2014 US 62/021,589
(51) A61M 31/00 (2006.01)

(86) PCT US2015/039421 de 07/07/2015
(87) WO 2016/007538 de 14/01/2016

(21) **BR 11 2017 000290-6 1.1**
(30) 09/07/2014 FR 1456633
(51) A61K 8/60 (2006.01), A61Q 13/00 (2006.01), A61Q 15/00 (2006.01), A61K 8/73 (2006.01), A61K 8/92 (2006.01), A61K 8/11 (2006.01)
(86) PCT EP2015/065008 de 01/07/2015
(87) WO 2016/005249 de 14/01/2016

(21) **BR 11 2017 000291-4 1.1**
(30) 07/07/2014 FR 14 56522
(51) B22C 9/04 (2006.01), B22C 9/08 (2006.01)
(86) PCT FR2015/051769 de 29/06/2015
(87) WO 2016/005674 de 14/01/2016

(21) **BR 11 2017 000292-2 1.1**
(30) 09/07/2014 EP 14176297.1
(51) C04B 35/565 (2006.01), B21B 27/03 (2006.01), B21B 39/00 (2006.01), B65G 39/07 (2006.01), C03C 17/00 (2006.01), C03C 17/22 (2006.01), C04B 35/584 (2006.01), C04B 35/597 (2006.01), C04B 35/626 (2006.01), C04B 41/50 (2006.01), C23C 4/10 (2006.01), F27B 9/24 (2006.01), F27D 3/02 (2006.01)
(86) PCT EP2015/065614 de 08/07/2015
(87) WO 2016/005454 de 14/01/2016

(21) **BR 11 2017 000293-0 1.1**
(30) 31/07/2014 US 62/031,533
(51) C07D 231/14 (2006.01), A01N 43/46 (2006.01), A61K 31/415 (2006.01)
(86) PCT US2014/061006 de 17/10/2014
(87) WO 2016/018442 de 04/02/2016

(21) **BR 11 2017 000294-9 1.1**
(30) 09/07/2014 DE 10 2014 213 307.6; 20/04/2015 DE 10 2015 207 117.0
(51) H02M 5/458 (2006.01), H02M 7/25 (2006.01), H02M 7/5387 (2007.01), H02M 3/158 (2006.01), H02M 1/00 (2007.01), H02M 1/32 (2007.01)
(86) PCT EP2015/061932 de 29/05/2015
(87) WO 2016/005101 de 14/01/2016

(21) **BR 11 2017 000295-7 1.1**
(30) 17/07/2014 US 62/025,739
(51) A61K 9/50 (2006.01), A61K 9/10 (2006.01), A61K 47/08 (2006.01), A61K 47/10 (2006.01), A61K 47/14 (2006.01), A61K 47/38 (2006.01)
(86) PCT US2015/038951 de 02/07/2015
(87) WO 2016/010741 de 21/01/2016

(21) **BR 11 2017 000296-5 1.1**
(30) 10/07/2014 FR 1456680
(51) G06F 17/50 (2006.01)
(86) PCT FR2015/051918 de 10/07/2015
(87) WO 2016/005708 de 14/01/2016

(21) **BR 11 2017 000301-5 1.1**
(30) 07/07/2014 US 62/021,473; 08/10/2014 US 62/061,233; 14/04/2015 US 62/147,218
(51) A61K 31/4184 (2006.01), A61K 31/706 (2006.01), A61P 35/02 (2006.01)
(86) PCT US2015/039225 de 06/07/2015
(87) WO 2016/007423 de 14/01/2016

(21) **BR 11 2017 000302-3 1.1**
(30) 08/07/2014 FR 1456554
(51) F01D 5/30 (2006.01)
(86) PCT FR2015/051840 de 02/07/2015
(87) WO 2016/005687 de 14/01/2016

(21) **BR 11 2017 000303-1 1.1**
(30) 08/07/2014 US 62/022,054
(51) A61K 38/22 (2006.01)
(86) PCT US2015/039499 de 08/07/2015
(87) WO 2016/007589 de 14/01/2016

(21) **BR 11 2017 000304-0 1.1**
(30) 08/07/2014 EP 14176130.4
(51) C07D 301/02 (2006.01), C07D 303/38 (2006.01), C07D 249/08 (2006.01)
(86) PCT EP2015/064550 de 26/06/2015
(87) WO 2016/005211 de 14/01/2016

(21) **BR 11 2017 000305-8 1.1**
(30) 08/07/2014 GB 1412156.0
(51) G01N 27/327 (2006.01), G01N 27/49 (2006.01)
(86) PCT GB2015/051973 de 08/07/2015
(87) WO 2016/005743 de 14/01/2016

(21) **BR 11 2017 000306-6 1.1**
(30) 09/07/2014 EP 14176406.8
(51) C11D 3/20 (2006.01), C11D 3/30 (2006.01), C11D 3/37 (2006.01), C11D 11/00 (2006.01)
(86) PCT EP2015/065136 de 02/07/2015
(87) WO 2016/005271 de 14/01/2016

(21) **BR 11 2017 000307-4 1.1**
(30) 09/07/2014 FR 1456629
(51) A61K 8/34 (2006.01), A61K 8/60 (2006.01), A61Q 13/00 (2006.01), A61K 8/73 (2006.01), A61Q 15/00 (2006.01), A61K 8/02 (2006.01), A61K 8/04 (2006.01), A61K 8/11 (2006.01)
(86) PCT EP2015/065003 de 01/07/2015
(87) WO 2016/005245 de 14/01/2016

(21) **BR 11 2017 000312-0 1.1**
(30) 11/07/2014 EP 14176834.1
(51) A61Q 11/00 (2006.01), A61K 8/44 (2006.01), A61K 8/24 (2006.01)
(86) PCT EP2015/065835 de 10/07/2015
(87) WO 2016/005559 de 14/01/2016

(21) **BR 11 2017 000313-9 1.1**
(30) 11/07/2014 EP 14176802.8
(51) A61K 8/19 (2006.01), A61Q 11/00 (2006.01), A61C 17/16 (2006.01), A61C 15/04 (2006.01)
(86) PCT EP2015/064748 de 29/06/2015
(87) WO 2016/005221 de 14/01/2016

(21) **BR 11 2017 000316-3 1.1**
(30) 11/07/2014 DK PA 2014 00380; 01/09/2014 DK PA 2014 00489; 22/12/2014 DK PA 2014 00746; 12/05/2015 DK PA 2015 00283
(51) C07K 16/28 (2006.01), A61K 47/48 (2006.01), A61P 35/00 (2006.01)
(86) PCT EP2015/065900 de 10/07/2015
(87) WO 2016/005593 de 14/01/2016

(21) **BR 11 2017 000317-1 1.1**
(30) 09/07/2014 EP 14176390.4
(51) C22C 21/00 (2006.01)
(86) PCT EP2015/065670 de 09/07/2015
(87) WO 2016/005484 de 14/01/2016

(21) **BR 11 2017 000319-8 1.1**
(30) 10/07/2014 JP 2014-142607
(51) B60T 8/34 (2006.01), F16H 1/28 (2006.01), H02K 5/00 (2006.01), H02K 7/116 (2006.01)
(86) PCT JP2015/068016 de 23/06/2015
(87) WO 2016/006435 de 14/01/2016

(21) **BR 11 2017 000320-1 1.1**
(30) 10/07/2014 US 62/022,846; 15/12/2014 US 62/091,943
(51) A61K 31/7088 (2006.01), A61K 31/522 (2006.01), A61K 31/675 (2006.01), A61P 31/20 (2006.01)
(86) PCT CA2015/050626 de 07/07/2015
(87) WO 2016/004525 de 14/01/2016

(21) **BR 11 2017 000321-0 1.1**
(51) G07F 17/32 (2006.01)
(86) PCT ES2014/070557 de 08/07/2014
(87) WO 2016/005614 de 14/01/2016

(21) **BR 11 2017 000323-6 1.1**
(30) 17/07/2014 DE 10 2014 213 957.0
(51) H05K 5/00 (2006.01)
(86) PCT EP2015/061241 de 21/05/2015
(87) WO 2016/008622 de 21/01/2016

(21) **BR 11 2017 000324-4 1.1**
(30) 14/07/2014 DE 10 2014 213 639.3
(51) B65G 27/04 (2006.01)
(86) PCT EP2015/064594 de 26/06/2015
(87) WO 2016/008698 de 21/01/2016

(21) **BR 11 2017 000326-0 1.1**
(30) 31/07/2014 US 14/448,716
(51) G06F 9/44 (2006.01), G06F 3/0481 (2013.01)
(86) PCT US2015/042341 de 28/07/2015
(87) WO 2016/018840 de 04/02/2016

(21) **BR 11 2017 000327-9 1.1**
(30) 10/07/2014 FR 14/56677
(51) G06Q 20/42 (2012.01)
(86) PCT IB2015/055220 de 10/07/2015
(87) WO 2016/005947 de 14/01/2016

(21) **BR 11 2017 000328-7 1.1**
(30) 23/07/2014 AT A 585/2014
(51) E01F 15/08 (2006.01)
(86) PCT AT2015/000089 de 17/06/2015
(87) WO 2016/011465 de 28/01/2016

(21) **BR 11 2017 000329-5 1.1**
(30) 08/07/2014 FR 1456571
(51) H04N 21/274 (2011.01), H04N 21/4147 (2011.01), H04N 21/845 (2011.01), H04N 21/63 (2011.01), H04N 21/4335 (2011.01), H04N 21/433 (2011.01)
(86) PCT EP2015/065416 de 07/07/2015
(87) WO 2016/005353 de 14/01/2016

(21) **BR 11 2017 000330-9 1.1**
(30) 16/07/2014 SE 1450894-9; 16/07/2014 SE 1450895-6; 16/04/2015 SE 1550455-8
(51) B44C 5/04 (2006.01), B32B 27/08 (2006.01), B32B 27/20 (2006.01), E04F 15/10 (2006.01), E04F 15/16 (2006.01)
(86) PCT SE2015/050782 de 02/07/2015
(87) WO 2016/010471 de 21/01/2016

(21) **BR 11 2017 000332-5 1.1**
(30) 12/07/2014 US 62/023875
(51) G01V 3/26 (2006.01), G01N 27/72 (2006.01), G01N 27/90 (2006.01)
(86) PCT US2015/040194 de 13/07/2015
(87) WO 2016/010917 de 21/01/2016

(21) **BR 11 2017 000335-0 1.1**
(51) C10M 103/06 (2006.01), B24C 1/10 (2006.01), C21D 7/06 (2006.01)
(86) PCT IT2014/000189 de 14/07/2014
(87) WO 2016/009453 de 21/01/2016

(21) **BR 11 2017 000337-6 1.1**
(30) 17/07/2014 EP 14177427.3
(51) B29C 45/16 (2006.01), B29C 45/14 (2006.01), B29L 31/30 (2006.01)
(86) PCT EP2015/065660 de 09/07/2015
(87) WO 2016/008790 de 21/01/2016

(21) **BR 11 2017 000338-4 1.1**
(30) 09/07/2014 US 62/022245
(51) A61L 15/22 (2006.01), A61K 9/06 (2006.01), A61K 47/32 (2006.01), A61K 47/34 (2006.01), A61L 15/60 (2006.01), A61L 26/00 (2006.01), A61K 9/00 (2006.01)
(86) PCT US2015/039649 de 09/07/2015
(87) WO 2016/007692 de 14/01/2016

(21) **BR 11 2017 000341-4 1.1**
(30) 11/07/2014 US 14/329305; 11/07/2014 US 14/329265; 11/07/2014 US 14/329289
(51) B01J 21/16 (2006.01), C08K 3/36 (2006.01), C08K 5/19 (2006.01), C08K 9/04 (2006.01)
(86) PCT US2015/038593 de 30/06/2015
(87) WO 2016/007331 de 14/01/2016

(21) **BR 11 2017 000345-7 1.1**
(30) 09/07/2014 US 62/022,579; 26/01/2015 US 62/108,035
(51) C08F 212/08 (2006.01), C08G 8/28 (2006.01)
(86) PCT US2015/039795 de 09/07/2015
(87) WO 2016/007778 de 14/01/2016

(21) **BR 11 2017 000347-3 1.1**
(30) 28/07/2014 US 14/445,007
(51) G06F 9/50 (2006.01), G06F 9/445 (2006.01)
(86) PCT US2015/041435 de 22/07/2015
(87) WO 2016/018680 de 04/02/2016

(21) **BR 11 2017 000348-1 1.1**
(30) 28/07/2014 EP EP 14178810.9
(51) G10L 19/26 (2013.01)
(86) PCT EP2015/067160 de 27/07/2015
(87) WO 2016/016190 de 04/02/2016

(21) **BR 11 2017 000350-3 1.1**
(30) 15/07/2014 DE 10 2014 010 476.1
(51) F25B 21/00 (2006.01), F25B 23/00 (2006.01), F25B 25/00 (2006.01), F28D 15/02 (2006.01)
(86) PCT EP2015/065071 de 02/07/2015
(87) WO 2016/008732 de 21/01/2016

(21) **BR 11 2017 000351-1 1.1**
(51) C07D 413/14 (2006.01), C07D 413/10 (2006.01), A61K 31/53 (2006.01), A61P 9/10 (2006.01), A61P 29/00 (2006.01)
(86) PCT KR2014/006555 de 18/07/2014
(87) WO 2016/010178 de 21/01/2016

(21) **BR 11 2017 000352-0 1.1**
(30) 09/07/2014 US 14/326814
(51) G01M 13/02 (2006.01)
(86) PCT US2015/039289 de 07/07/2015
(87) WO 2016/007454 de 14/01/2016

(21) **BR 11 2017 000353-8 1.1**

(51) H04L 12/40 (2006.01), G05B 19/418 (2006.01), H04L 12/42 (2006.01)
(86) PCT EP2014/066246 de 29/07/2014
(87) WO 2016/015753 de 04/02/2016

(21) **BR 11 2017 000354-6 1.1**
(51) A61K 39/00 (2006.01), A61K 39/39 (2006.01)
(86) PCT US2014/048164 de 25/07/2014
(87) WO 2016/014071 de 28/01/2016

(21) **BR 11 2017 000355-4 1.1**
(30) 07/07/2014 DK PA 2014 70422
(51) E21B 10/32 (2006.01), E21B 7/28 (2006.01)
(86) PCT DK2015/050205 de 07/07/2015
(87) WO 2016/004954 de 14/01/2016

(21) **BR 11 2017 000357-0 1.1**
(30) 09/07/2014 GB 1412212.1
(51) C12C 3/08 (2006.01), C12C 7/20 (2006.01)
(86) PCT EP2015/065693 de 09/07/2015
(87) WO 2016/005494 de 14/01/2016

(21) **BR 11 2017 000360-0 1.1**
(30) 10/07/2014 US 14/327.995
(51) C23C 18/32 (2006.01)
(86) PCT US2015/038295 de 29/06/2015
(87) WO 2016/007320 de 14/01/2016

(21) **BR 11 2017 000362-7 1.1**
(30) 07/07/2014 US 62/021,637
(51) A61B 17/56 (2006.01)
(86) PCT US2015/039404 de 07/07/2015
(87) WO 2016/007527 de 14/01/2016

(21) **BR 11 2017 000363-5 1.1**
(30) 07/07/2014 US 62/021,623; 07/07/2015 US 14/793,651
(51) B21K 1/46 (2006.01), B21K 1/56 (2006.01), C22C 38/00 (2006.01)
(86) PCT US2015/039447 de 07/07/2015
(87) WO 2016/007557 de 14/01/2016

(21) **BR 11 2017 000365-1 1.1**
(30) 16/07/2014 US 14/332,674
(51) A61F 9/008 (2006.01)
(86) PCT US2015/031810 de 20/05/2015
(87) WO 2016/010627 de 21/01/2016

(21) **BR 11 2017 000366-0 1.1**
(30) 23/07/2014 JP 2014-149370
(51) F16H 1/32 (2006.01), F16H 55/08 (2006.01)
(86) PCT JP2015/069242 de 03/07/2015
(87) WO 2016/013378 de 28/01/2016

(21) **BR 11 2017 000367-8 1.1**
(30) 08/07/2014 NL 2013147
(51) B65G 57/00 (2006.01), B65G 57/03 (2006.01), B65G 57/10 (2006.01)
(86) PCT NL2015/050496 de 07/07/2015
(87) WO 2016/007003 de 14/01/2016

(21) **BR 11 2017 000368-6 1.1**
(30) 23/07/2014 JP 2014-149371
(51) F16H 1/32 (2006.01), F16H 55/12 (2006.01)
(86) PCT JP2015/069243 de 03/07/2015
(87) WO 2016/013379 de 28/01/2016

(21) **BR 11 2017 000370-8 1.1**
(30) 23/07/2014 JP 2014-149372
(51) F16H 1/32 (2006.01)
(86) PCT JP2015/069244 de 03/07/2015
(87) WO 2016/013380 de 28/01/2016

(21) **BR 11 2017 000371-6 1.1**
(30) 23/07/2014 JP 2014-149373
(51) F16H 1/32 (2006.01)
(86) PCT JP2015/069245 de 03/07/2015
(87) WO 2016/013381 de 28/01/2016

(21) **BR 11 2017 000372-4 1.1**
(30) 08/07/2014 IN IN 2226/MUM/2014
(51) C07C 5/333 (2006.01)
(86) PCT IB2015/055126 de 07/07/2015
(87) WO 2016/005896 de 14/01/2016

(21) **BR 11 2017 000373-2 1.1**
(30) 08/07/2014 FR 14/56,576
(51) C10L 3/10 (2006.01), F25J 3/02 (2006.01)
(86) PCT FR2015/051879 de 07/07/2015
(87) WO 2016/005697 de 14/01/2016

(21) **BR 11 2017 000374-0 1.1**
(30) 23/07/2014 JP 2014-149374
(51) F16H 1/32 (2006.01)
(86) PCT JP2015/069246 de 03/07/2015
(87) WO 2016/013382 de 28/01/2016

(21) **BR 11 2017 000375-9 1.1**
(30) 23/07/2014 JP 2014-149375
(51) F16H 1/32 (2006.01)
(86) PCT JP2015/069247 de 03/07/2015
(87) WO 2016/013383 de 28/01/2016

(21) **BR 11 2017 000376-7 1.1**
(30) 10/07/2014 US 62/022,925
(51) C07K 14/415 (2006.01), C12N 15/82 (2006.01)
(86) PCT US2015/039571 de 08/07/2015
(87) WO 2016/007640 de 14/01/2016

(21) **BR 21 2013 012163-2 1.1**
(30) 16/11/2010 RU 2010146420
(51) A63H 33/38 (2006.01), B42D 1/08 (2006.01)
(86) PCT RU10/000718 de 30/11/2010
(87) WO 2012/067535 de 24/05/2012

(21) **BR 21 2014 002590-3 1.1**
(30) 06/03/2012 CN 201220079213.4
(51) B60J 11/04 (2006.01)
(86) PCT CN2012/000298 de 09/03/2012
(87) WO 2013/131209 de 12/09/2013

(21) **BR 21 2016 030926-5 1.1**
(30) 30/06/2014 US 62/019,001; 10/11/2014 US 62/077,487; 21/04/2015 US 62/150,413
(51) A61K 51/00 (2006.01)
(86) PCT US2015/038569 de 30/06/2015
(87) WO 2016/004048 de 07/01/2016

(21) **BR 21 2016 030990-7 1.1**
(30) 17/07/2014 US 14/333,682
(51) A47G 19/02 (2006.01)
(86) PCT US2015/011955 de 20/01/2015
(87) WO 2016/010585 de 21/01/2016

(21) **BR 21 2016 031038-7 1.1**
(30) 01/07/2014 GB 1411700.6
(51) A46D 1/00 (2006.01), A46B 5/02 (2006.01)
(86) PCT GB2015/051924 de 01/07/2015
(87) WO 2016/001665 de 07/01/2016

1.2 NOTIFICAÇÃO – PEDIDO RETIRADO – PCT

(21) **BR 11 2012 002139-7 1.2**
(22) 29/07/2010
(71) Edscha Engineering Gmbh (DE)
(86) PCT ES2010/070529 de 29/07/2010
(87) WO 2011/012762 de 03/02/2011
Pedido retirado, uma vez que, segundo o Art. 216 inciso 2º da LPI, o documento de procuração não foi protocolado em sessenta dias contados da prática do primeiro ato da parte no processo, e não houve manifestação do requerente frente à publicação do arquivamento da petição (11.6.1) na RPI 22391 de 01/11/2016.

(21) **BR 11 2012 003034-5 1.2**
(22) 06/08/2010
(71) Arctic Ease, LLC (US)
(86) PCT US10/044710 de 06/08/2010
(87) WO 2011/019603 de 17/02/2011
Pedido retirado, uma vez que, segundo o Art. 216 inciso 2º da LPI, o documento de procuração não foi protocolado em sessenta dias contados da prática do primeiro ato da parte no processo, e não houve manifestação do requerente frente à publicação do arquivamento da petição (11.6.1) na RPI 22391 de 01/11/2016.

(21) **BR 11 2012 010338-5 1.2**
(22) 08/11/2010
(71) Sem Aktiebolag (SE)
(86) PCT SE2010/051216 de 08/11/2010
(87) WO 2011/056141 de 12/05/2011
Pedido retirado, uma vez que, segundo o Art. 216 inciso 2º da LPI, o documento de procuração não foi protocolado em sessenta dias contados da prática do primeiro ato da parte no processo, e não houve manifestação do requerente frente à publicação do arquivamento da petição (11.6.1) na RPI 2391 de 01/11/2016.

(21) **BR 11 2013 012659-0 1.2**
(22) 22/11/2011
(71) DUX GLOBAL, INC (US)
(86) PCT US2011/061961 de 22/11/2011
(87) WO 2012/071474 de 31/05/2012
Pedido retirado por intempestividade na apresentação da procuração.

(21) **PI 0718965-6 1.2**
(22) 10/10/2007
(71) Telefonaktiebolaget LM Ericsson (publ) (SE)
(86) PCT SE2007/000893 de 10/10/2007
(87) WO 2008/051136 de 02/05/2008
Pedido retirado após publicação de negação de restabelecimento de direito na RPI 2378 de 02/08/2016 e não existência de recurso.

(21) **PI 0814372-2 1.2**
(22) 04/06/2008
(71) Ben-Gurion University Of The Negev Research And Development Authority (IL) , Aviv Gazit (IL) , Shimon Slavin (IL)
(86) PCT IL2008/000756 de 04/06/2008
(87) WO 2008/149353 de 11/12/2008
Pedido retirado em relação ao Brasil por ter sido intempestivo, já que a solicitação de restabelecimento de direito foi negada conforme parecer disponível no e-parecer.

(21) **PI 0906229-7 1.2**
(22) 24/03/2009
(71) UNICHARM CORPORATION (JP)
(86) PCT JP2009/055843 de 24/03/2009
(87) WO 2009/119597 de 01/10/2009
Pedido retirado após publicação de negação de restabelecimento de direito na RPI 2386 de 27/09/2016 e não existência de recurso.

(21) **PI 0912410-1 1.2**
(22) 05/05/2009
(71) Lavoisier, Pierre (FR)
(86) PCT FR2009/000521 de 05/05/2009
(87) WO 2009/141522 de 26/11/2009

(21) **PI 0912772-0 1.2**
(22) 20/05/2009
(71) BH Holdings (FR)
(86) PCT FR2009/000593 de 20/05/2009
(87) WO 2009/150327 de 17/12/2009
Pedido retirado, uma vez que, segundo o Art. 216 inciso 2º da LPI, o documento de procuração não foi protocolado em sessenta dias contados da prática do primeiro ato da parte no processo, e não houve manifestação do requerente frente à publicação do arquivamento da petição (11.6.1) na RPI 2386 de 27/09/2016.

(21) **PI 0913826-9 1.2**
(22) 02/10/2009
(71) The Charlotte-Mecklenburg Hospital Authority D/B/A Carolinas Medical Center (US)
(86) PCT US09/059395 de 02/10/2009
(87) WO 2010/040063 de 08/04/2010
Pedido retirado, uma vez que, segundo o Art. 216 inciso 2º da LPI, o documento de procuração não foi protocolado em sessenta dias contados da prática do primeiro ato da parte no processo, e não houve manifestação do requerente frente à publicação do arquivamento da petição (11.6.1) na RPI 2386 de 27/09/2016.

(21) **PI 0914519-2 1.2**
(22) 22/10/2009
(71) GVBB HOLDINGS S.A.R.L. (LU)
(86) PCT JP2009/005548 de 22/10/2009
(87) WO 2010/050157 de 06/05/2010
Pedido retirado, uma vez que, segundo o Art. 216 inciso 2º da LPI, o documento de procuração não foi protocolado em sessenta dias contados da prática do primeiro ato da parte no processo, e não houve manifestação do requerente frente à publicação do arquivamento da petição (11.6.1) na RPI 2386 de 27/09/2016.

(21) **PI 0914570-2 1.2**
(22) 25/06/2009
(71) Qualcomm Incorporated (US)
(86) PCT US2009/048695 de 25/06/2009
(87) WO 2009/158519 de 30/12/2009
Pedido retirado, uma vez que, segundo o Art. 216 inciso 2º da LPI, o documento de procuração não foi protocolado em sessenta dias contados da prática

do primeiro ato da parte no processo, e não houve manifestação do requerente frente à publicação do arquivamento da petição (11.6.1) na RPI 2386 de 27/09/2016.

(21) **PI 0914578-8** **1.2**
(22) 23/06/2009
(71) Double Verify Inc (US)
(86) PCT IL2009/000622 de 23/06/2009
(87) WO 2009/156988 de 30/12/2009
Pedido retirado, uma vez que, segundo o Art. 216 inciso 2º da LPI, o documento de procuração não foi protocolado em sessenta dias contados da prática do primeiro ato da parte no processo, e não houve manifestação do requerente frente à publicação do arquivamento da petição (11.6.1) na RPI 2386 de 27/09/2016.

(21) **PI 0914638-5** **1.2**
(22) 26/06/2009
(71) Qualcomm Incorporated (US)
(86) PCT US2009/048871 de 26/06/2009
(87) WO 2009/158626 de 30/12/2009
Pedido retirado, uma vez que, segundo o Art. 216 inciso 2º da LPI, o documento de procuração não foi protocolado em sessenta dias contados da prática do primeiro ato da parte no processo, e não houve manifestação do requerente frente à publicação do arquivamento da petição (11.6.1) na RPI 2386 de 27/09/2016.

(21) **PI 0915548-1** **1.2**
(22) 26/06/2009
(71) Blount,Inc (US)
(86) PCT US2009/048968 de 26/06/2009
(87) WO 2010/005815 de 14/01/2010
Pedido retirado por não cumprimento da exigência publicada na RPI nº 2366 de 10/05/2016

(21) **PI 0915550-3** **1.2**
(22) 09/07/2009
(71) SMS SIEMAG AKTIENGESELLSCHAFT (DE)
(86) PCT EP2009/004997 de 09/07/2009
(87) WO 2010/003678 de 14/01/2010
Pedido retirado por não cumprimento da exigência publicada na RPI nº 2366 de 10/05/2016

(21) **PI 0915622-4** **1.2**
(22) 03/07/2009
(71) ZTE Corporation (CN)
(86) PCT CN2009/072629 de 03/07/2009
(87) WO 2010/009651 de 28/01/2010
Pedido retirado por não cumprimento da exigência publicada na RPI nº 2366 de 10/05/2016

(21) **PI 0915626-7** **1.2**
(22) 08/06/2009
(71) Mora Contract Manufacturing AB (SE)
(86) PCT SE2009/050685 de 08/06/2009
(87) WO 2010/005367 de 14/01/2010
Pedido retirado por não cumprimento da exigência publicada na RPI nº 2367 de 17/05/2016

(21) **PI 0917850-3** **1.2**
(22) 31/08/2009
(71) René de Clerck (BE) , Ali Tahmaseb (BE)
(86) PCT BE2009/000048 de 31/08/2009
(87) WO 2010/022479 de 04/03/2010
Pedido retirado por não cumprimento da exigência publicada na RPI nº 2367 de 1705/2016

(21) **PI 0921929-3** **1.2**
(22) 01/12/2009
(71) Bekon Energy Technologies GMBH & CO. KG (DE)
(86) PCT EP2009/066133 de 01/12/2009
(87) WO 2010/063709 de 10/06/2010
Pedido retirado, uma vez que, segundo o Art. 216 inciso 2º da LPI, o documento de procuração não foi protocolado em sessenta dias contados da prática do primeiro ato da parte no processo, e não houve manifestação do requerente frente à publicação do arquivamento da petição (11.6.1) na RPI 2386 de 27/09/2016.

(21) **PI 0922814-4** **1.2**
(22) 12/11/2009
(71) Capsulas Torrent, S.A (ES)
(86) PCT ES2009/070498 de 12/11/2009
(87) WO 2010/066926 de 17/06/2010
Pedido retirado por não cumprimento da exigência publicada na RPI nº 2367 de 17/05/2016

(21) **PI 0922848-9** **1.2**
(22) 02/12/2009
(71) Leica Geosystems AG (CH)
(86) PCT AU2009/001575 de 02/12/2009
(87) WO 2010/063072 de 10/06/2010
Pedido retirado por não cumprimento da exigência publicada na RPI nº 2367 de 17/05/2016

(21) **PI 0924267-8** **1.2**
(22) 20/07/2009
(71) Celanese International Corporation (US)
(86) PCT US2009/004187 de 20/07/2009
(87) WO 2010/014146 de 04/02/2010
Pedido retirado após publicação de negação de restabelecimento de direito na RPI 2370 de 07/06/2016 e não existência de recurso.

(21) **PI 0924268-6** **1.2**
(22) 20/07/2009
(71) Celanese International Corporation (US)
(86) PCT US2009/004186 de 20/07/2009
(87) WO 2010/014145 de 04/02/2010
Pedido retirado após publicação de negação de restabelecimento de direito na RPI 2370 de 07/06/2016 e não existência de recurso.

(21) **PI 0924269-4** **1.2**
(22) 20/07/2009
(71) Celanese International Corporation (US)
(86) PCT US2009/004196 de 20/07/2009
(87) WO 2010/014152 de 04/02/2010
Pedido retirado após publicação de negação de restabelecimento de direito na RPI 2370 de 07/06/2016 e não existência de recurso.

(21) **PI 0924271-6** **1.2**
(22) 20/07/2009
(71) Celanese International Corporation (US)
(86) PCT US2009/004197 de 20/07/2009
(87) WO 2010/014153 de 04/02/2010
Pedido retirado após publicação de negação de restabelecimento de direito na RPI 2370 de 07/06/2016 e não existência de recurso.

(21) **PI 0924934-6** **1.2**
(22) 23/12/2009
(71) Glenmark Pharmaceuticals S.A (CH)
(86) PCT IB2009/008018 de 23/12/2009
(87) WO 2010/073128 de 01/07/2010
Pedido retirado após publicação de negação de restabelecimento de direito na RPI 2386 de 27/09/2016 e não existência de recurso.

(21) **PI 1006425-7** **1.2**
(22) 14/04/2010
(71) RELIA DIAGNOSTIC SYSTEMS, INC. (US)
(86) PCT US10/031121 de 14/04/2010
(87) WO 2010/120951 de 21/10/2010
Pedido retirado, uma vez que, segundo o Art. 216 inciso 2º da LPI, o documento de procuração não foi protocolado em sessenta dias contados da prática do primeiro ato da parte no processo, e não houve manifestação do requerente frente à publicação do arquivamento da petição (11.6.1) na RPI 2386 de 27/09/2016.

(21) **PI 1007205-5** **1.2**
(22) 08/01/2010
(71) Panacea Biotec Limited (IN)
(86) PCT IN2010/000013 de 08/01/2010
(87) WO 2010/089767 de 12/08/2010
Pedido retirado, uma vez que, segundo o Art. 216 inciso 2º da LPI, o documento de procuração não foi protocolado em sessenta dias contados da prática do primeiro ato da parte no processo, e não houve manifestação do requerente frente à publicação do arquivamento da petição (11.6.1) na RPI 2386 de 27/09/2016.

(21) **PI 1014252-5** **1.2**
(22) 11/05/2010
(71) New York Air Brake Corporation (US)
(86) PCT US2010/034301 de 11/05/2010
(87) WO 2010/135103 de 25/11/2010
Pedido retirado após publicação de negação de restabelecimento de direito na RPI 2386 de 27/09/2016 e não existência de recurso.

(21) **PI 1014379-3** **1.2**
(22) 23/03/2010
(71) Gestamp Hardtech AB (SE)
(86) PCT SE2010/000067 de 23/03/2010
(87) WO 2010/117317 de 14/10/2010
Pedido retirado, uma vez que, segundo o Art. 216 inciso 2º da LPI, o documento de procuração não foi protocolado em sessenta dias contados da prática do primeiro ato da parte no processo, e não houve manifestação do requerente frente à publicação do arquivamento da petição (11.6.1) na RPI 2386 de 27/09/2016.

(21) **PI 1015223-7** **1.2**
(22) 29/11/2010
(71) SMS Siemag Aktiengesellschaft (DE)
(86) PCT EP10/068355 de 29/11/2010
(87) WO 2011/073016 de 23/06/2011
Pedido retirado, uma vez que, segundo o Art. 216 inciso 2º da LPI, o documento de procuração não foi protocolado em sessenta dias contados da prática do primeiro ato da parte no processo, e não houve manifestação do requerente frente à publicação do arquivamento da petição (11.6.1) na RPI 2386 de 27/09/2016.

1.4.1 RESTABELECIMENTO DE DIREITO PARA ENTRADA NA FASE NACIONAL DO PCT NEGADO

(21) **BR 11 2012 016120-2** **1.4.1**
(22) 16/11/2010
(71) Apple Inc. (US)
(86) PCT US2010/056887 de 16/11/2010
(87) WO 2011/068674 de 09/06/2011
O presente pedido foi depositado através do PCT/US2010/056887 de 16/11/2010, dando entrada na fase nacional em 28/06/2012, apesar do prazo expirar em 06/06/2012 (30 meses contados da data de prioridade). Juntamente com a petição de entrada, o depositante solicitou concessão de restabelecimento de direito com base no Ato Normativo 128/97, justificando que por motivo totalmente imprevisto, alheio à vontade da parte, não foi possível realizar o depósito dentro do prazo. A alegação do requerente baseia-se no fato de ter havido falha de comunicação entre o mesmo e o procurador, pois o e-mail enviado no dia 15/05/2012 foi colocado em quarentena pelo sistema de e-mail do procurador brasileiro (documentos 1 e 2), conforme descrito no esclarecimento enviado pelo procurador na petição de protocolo 020120058945 de 28/06/2012. Entretanto, com base no PARECER/INPI/PROC/DICONS/Nº43/2003, na NOTA/INPI/PROC/DICONS/Nº 337/2004 e NOTA/INPI/PROC/DICONS/N°530/2004, a alegação apresentada não configura motivo para a falta de execução dos atos, uma vez que tal falha pode ser considerada como falha de controle interno do requerente, que seria facilmente evitada se tivesse sido solicitada a confirmação de recebimento da mensagem do e-mail e, posteriormente, via telefônica ao notar que não houve resposta positiva à confirmação de recebimento do e-mail solicitada. Desta forma, não se considera falha de comunicação entre as partes como justa causa ou fato imprevisível, incontornável ou inevitável, conforme determinado no art 221 §1º da LPI e art 2° da RES n°254/2010 do INPI. Diante do exposto, considera-se que o pedido de restabelecimento de direito não poderá ser atendido, por estar em desacordo com a legislação vigente.

(21) **BR 11 2012 031327-4** **1.4.1**
(22) 13/07/2010
(71) Applied Nanostructured Solutions, LLC (US)
(86) PCT US2010/041873 de 13/07/2010
(87) WO 2011/087526 de 21/07/2011
O presente pedido foi depositado através do PCT/US2010/041873 em 13/07/2010, dando entrada na fase nacional em 07/12/2012, apesar do prazo expirar em 15/07/2012 (30 meses contados da data de prioridade que é 15/01/2010). Juntamente com a petição de entrada, o depositante solicitou concessão de prazo adicional ou restabelecimento de direito de entrada na Fase Nacional na forma do art. 221 da LPI, da regra 49.6 do PCT e Resolução 212/2009, justificando que por motivo totalmente imprevisto, alheio à vontade da parte, não foi possível realizar o depósito dentro do prazo. O requerente alega que houve uma falha não intencional, ou seja, "Nítido erro não intencional decorrente de falha humana no lançamento da data correta". Entretanto, com base no Parecer/INPI/PROC/DICONS/N°43/2003, a alegação apresentada não configura motivo para a falta de execução dos atos. Além disso, pela Resolução do INPI 77/2013, Artigo 12, § 2°, "Reputam-se precauções exigidas pelas

circunstâncias os esforços cuidadosos, sérios e constantes, que devem ser tomados pelo depositante no que se referem aos atos a serem praticados". Diante do exposto, considera-se que o pedido de restabelecimento de direito não poderá ser atendido, por estar em desacordo com a legislação vigente.

(21) **BR 11 2013 012394-0 1.4.1**
(22) 18/10/2011
(71) SIEMENS ENERGY, INC. (US)
(86) PCT US2011/056650 de 18/10/2011
(87) WO 2012/054439 de 26/04/2012
O presente pedido foi depositado através do PCT/US2011/056650 em 18/10/2011, dando entrada na fase nacional em 17/05/2013, apesar do prazo expirar em 21/04/2013 (30 meses contados da data de prioridade que é 21/10/2010). Juntamente com a petição de entrada, o depositante solicitou concessão de prazo adicional ou restabelecimento de direito de entrada na Fase Nacional (checar qual o caso) na forma do art. 221 da LPI, da regra 49.6 do PCT e Resolução 212/2009), justificando que por motivo totalmente imprevisto, alheio à vontade da parte, não foi possível realizar o depósito dentro do prazo. O requerente alega que houve uma falha não intencional, ou seja, "No processamento das instruções de 16.04.2013, o staff interno do escritório DANNEMANN responsável pelo preparo do depósito cometeu falha não intencional ao assumir que tais instruções eram referente ao cancelamento das instruções de DEPÓSITO e não apenas do cancelamento da correspondência identificada pelo número 190153 apenas relacionada com o documento de cessão". Entretanto, com base no Parecer/INPI/PROC/DICONS/N°43/2003, a alegação apresentada não configura motivo para a falta de execução dos atos. Além disso, pela Resolução do INPI 77/2013, Artigo 12, § 2°, "Reputam-se precauções exigidas pelas circunstâncias os esforços cuidadosos, sérios e constantes, que devem ser tomados pelo depositante no que se referem aos atos a serem praticados". Diante do exposto, considera-se que o pedido de restabelecimento de direito não poderá ser atendido, por estar em desacordo com a legislação vigente.

2. Depósito

2.1 PEDIDO DE PATENTE OU CERTIFICADO DE ADIÇÃO DE INVENÇÃO DEPOSITADO

(21) **BR 10 2012 017212-7 2.1**
(22) 12/07/2012
(71) COPLAS INDÚSTRIA DE PLASTICOS LTDA (BR/SP)

(21) **BR 10 2012 023919-1 2.1**
(22) 21/09/2012
(71) The Boeing Company (US)

(21) **BR 10 2012 025060-8 2.1**
(22) 01/10/2012
(71) SIEMENS AKTIENGESELLSCHAFT (DE)

(21) **BR 10 2013 016284-1 2.1**
(22) 25/06/2013
(71) GRENDENE S/A (BR/CE)

(21) **BR 10 2013 028434-3 2.1**
(22) 04/11/2013
(71) COMPANHIA PIRATININGA DE FORÇA E LUZ (BR/SP) , FUNDAÇÃO UNIVERSIDADE FEDERAL DE SÃO CARLOS - UFSCAR (BR/SP)

(21) **BR 10 2013 033582-7 2.1**
(22) 27/12/2013
(71) PETRÓLEO BRASILEIRO S/A - PETROBRAS (BR/RJ)

(21) **BR 10 2013 033584-3 2.1**
(22) 27/12/2013
(71) PETRÓLEO BRASILEIRO S/A - PETROBRAS (BR/RJ) , UNIVERSIDADE FEDERAL RURAL DO RIO DE JANEIRO - UFRRJ (BR/RJ)

(21) **BR 10 2014 001316-4 2.1**
(22) 20/01/2014
(71) EDINILTON PEREIRA ALMEIDA (BR/SP) , JONAS DE OLIVEIRA NETO (BR/SP) , MA CHI CHON (BR/SP)

(21) **BR 10 2014 002684-3 2.1**
(22) 04/02/2014
(71) SENAI SERVIÇO NACIONAL DE APRENDIZAGEM INDUSTRIAL (BR/BA)

(21) **BR 10 2014 002882-0 2.1**
(22) 06/02/2014
(71) RAFAEL RODRIGUES DE OLIVEIRA (BR/SP)

(21) **BR 10 2014 003212-6 2.1**
(22) 11/02/2014
(71) CLAUDIO LUIZ CLOSEL (BR/SP)

(21) **BR 10 2014 003409-9 2.1**
(22) 13/02/2014
(71) ALCIDES RIGAZZO JUNIOR (BR/SP)

(21) **BR 10 2014 004027-7 2.1**
(22) 20/02/2014
(71) C.R.F. SOCIETÀ CONSORTILE PER AZIONI (IT)

(21) **BR 10 2014 004228-8 2.1**
(22) 24/02/2014
(71) FUNDAÇÃO UNIVERSIDADE DE BRASÍLIA (BR/DF)

(21) **BR 10 2014 008982-9 2.1**
(22) 14/04/2014
(71) NILSE VIEIRA GUIMARAES (BR/SP)

(21) **BR 10 2014 015835-9 2.1**
(22) 26/06/2014
(71) FUNDACAO CPQD - CENTRO DE PESQUISA E DESENVOLVIMENTO EM TELECOMUNICACOES (BR/SP)

(21) **BR 10 2014 023710-0 2.1**
(22) 24/09/2014
(71) FUNDAÇÃO UNIVERSIDADE FEDERAL DO ABC - UFABC (BR/SP)

(21) **BR 10 2014 024365-8 2.1**
(22) 30/09/2014
(71) ROBELIUS GEMA MORO (BR/RS) , JÚLIO CÉSAR FERST (BR/RS)

(21) **BR 10 2014 026972-0 2.1**
(22) 29/10/2014
(71) UNIVERSIDADE FEDERAL DO PARANÁ (BR/PR)

(21) **BR 10 2014 026977-0 2.1**
(22) 29/10/2014
(71) UNIVERSIDADE FEDERAL DO PARANÁ (BR/PR)

(21) **BR 10 2014 027153-8 2.1**
(22) 30/10/2014
(71) CESAR AUGUSTO AGUIAR GUIMARÃES (BR/ES)

(21) **BR 10 2014 027270-4 2.1**
(22) 31/10/2014
(71) UNIVERSIDADE FEDERAL FLUMINENSE (BR/RJ)

(21) **BR 10 2014 027272-0 2.1**
(22) 31/10/2014
(71) UNIVERSIDADE FEDERAL FLUMINENSE (BR/RJ) , UNIVERSIDADE FEDERAL DO ABC (BR/SP) , INSTITUTO FEDERAL DE EDUCAÇÃO, CIÊNCIA E TECNOLOGIA DO SUL DE MINAS GERAIS (IFSULDEMINAS) (BR/MG)

(21) **BR 10 2014 027472-3 2.1**
(22) 03/11/2014
(71) LG ELECTRONICS INC. (KR)

(21) **BR 10 2014 027499-5 2.1**
(22) 04/11/2014
(71) FUNDAÇÃO UNIVERSIDADE DE BRASÍLIA (BR/DF)

(21) **BR 10 2014 029486-4 2.1**
(22) 26/11/2014
(71) BRADAR INDUSTRIA S.A (BR/SP) , FUNDAÇÃO INSTITUTO NACIONAL DE TELECOMUNICAÇÕES- FINATEL (BR/MG)

(21) **BR 10 2015 001893-2 2.1**
(22) 28/01/2015
(71) RAPHAEL DIAS MEDINA (BR/SP)

(21) **BR 10 2015 002018-0 2.1**
(22) 29/01/2015
(71) UNIVERSIDADE FEDERAL FLUMINENSE (BR/RJ)

(21) **BR 10 2015 002589-0 2.1**
(22) 06/02/2015
(71) INGLASS S.P.A. (IT)

(21) **BR 10 2015 002901-2 2.1**
(22) 10/02/2015
(71) SMS MEER GMBH (DE)

(21) **BR 10 2015 003338-9 2.1**
(22) 13/02/2015
(71) GE ENERGY POWER CONVERSION TECHNOLOGY LTD. (GB)

(21) **BR 10 2015 005097-6 2.1**
(22) 06/03/2015
(71) GENERAL ELECTRIC COMPANY (US)

(21) **BR 10 2015 005099-2 2.1**
(22) 06/03/2015
(71) GENERAL ELECTRIC COMPANY (US)

(21) **BR 10 2015 019371-8 2.1**
(22) 12/08/2015
(71) MAN TRUCK & BUS AG (DE)

(21) **BR 10 2015 019372-6 2.1**
(22) 12/08/2015
(71) MAN TRUCK & BUS AG (DE)

(21) **BR 10 2015 020166-4 2.1**
(22) 21/08/2015
(71) LABORATÓRIO PONTUAL BRASIL LTDA - ME (BR/SP)

(21) **BR 10 2015 020197-4 2.1**
(22) 21/08/2015
(71) S & V CONSULTORIA, IND. E COM. DE EQUIP. ELETRÔNICO E SOFTWARE LTDA (BR/SP)

(21) **BR 10 2015 020230-0 2.1**
(22) 21/08/2015
(71) JOSÉ RENATO DA ROCHA FAVARO (BR/ES) , CENDI-CENTRO DE DESENVOLVIMENTO DA INFORMAÇÃO LTDA-ME (BR/ES)

(21) **BR 10 2016 002730-6 2.1**
(22) 07/02/2016
(71) LEANDRO JOSE BARBOSA LIMA (BR/RJ)

(21) **BR 10 2016 003961-4 2.1**
(22) 24/02/2016
(71) HONDA MOTOR CO., LTD. (JP)

(21) **BR 10 2016 004012-4 2.1**
(22) 24/02/2016
(71) LEOPOLDO GONÇALVES PINTO DE AQUINO ALMEIDA (BR/RJ)

(21) **BR 10 2016 004082-5 2.1**
(22) 25/02/2016
(71) ALFA PARF GROUP S.P.A. (IT)

(21) **BR 10 2016 013659-8 2.1**
(22) 14/06/2016
(71) UNIVERSIDADE FEDERAL DA BAHIA (BR/BA)

(21) **BR 10 2016 015220-8 2.1**
(22) 28/06/2016
(71) UNIVERSIDADE ESTADUAL DE LONDRINA (BR/PR)

(21) **BR 10 2016 015373-5 2.1**
(22) 30/06/2016

(71) MARCOS LUIZ PESSATTI (BR/SC)

(21) **BR 10 2016 019655-8 2.1**
(22) 25/08/2016
(71) UNIVERSIDADE FEDERAL DE PERNAMBUCO (BR/PE)

(21) **BR 10 2016 019761-9 2.1**
(22) 25/08/2016
(71) UNIVERSIDADE ESTADUAL DO CENTRO-OESTE (BR/PR)

(21) **BR 10 2016 021660-5 2.1**
(22) 21/09/2016
(71) MAURÍLIO PESSOA DE OLIVEIRA (BR/BA)

(21) **BR 10 2016 021831-4 2.1**
(22) 22/09/2016
(71) PROGRESSIVE INTERNATIONAL CORPORATION (US)

(21) **BR 10 2016 021833-0 2.1**
(22) 22/09/2016
(71) INTEVA PRODUCTS FRANCE SAS (FR)

(21) **BR 10 2016 021842-0 2.1**
(22) 22/09/2016
(71) HARRIS CORPORATION (US)

(21) **BR 10 2016 021914-0 2.1**
(22) 23/09/2016
(71) ALSTOM FERROVIARIA S.P.A (IT)

(21) **BR 10 2016 021980-9 2.1**
(22) 23/09/2016
(71) DOW AGROSCIENCES LLC (US)

(21) **BR 10 2016 021983-3 2.1**
(22) 23/09/2016
(71) QUINTOSOL ENERGIA LTDA - EPP (BR/BA)

(21) **BR 10 2016 028388-4 2.1**
(22) 02/12/2016
(71) THE GOODYEAR TIRE & RUBBER COMPANY (US)

(21) **BR 10 2016 028390-6 2.1**
(22) 02/12/2016
(71) TERMOTÉCNICA LTDA (BR/SC)

(21) **BR 10 2016 028391-4 2.1**
(22) 02/12/2016
(71) LUIZ FERNANDO PROENÇA CAMPOLIM (BR/SP)

(21) **BR 10 2016 028393-0 2.1**
(22) 02/12/2016
(71) THE BOEING COMPANY (US)

(21) **BR 10 2016 028428-7 2.1**
(22) 02/12/2016
(71) ROHM AND HAAS COMPANY (US)

(21) **BR 10 2016 028430-9 2.1**
(22) 02/12/2016
(71) AIRSHIP DO BRASIL - INDÚSTRIA E SERVIÇOS AÉREOS ESPECIALIZADOS LTDA. (BR/SP) , CENTRAIS ELÉTRICAS DO NORTE DO BRASIL S.A. - ELETROBRAS ELETRONORTE (BR/DF)

(21) **BR 10 2016 028434-1 2.1**
(22) 02/12/2016
(71) CELESC DISTRIBUIÇÃO S.A. (BR/SC)

(21) **BR 10 2016 028437-6 2.1**
(22) 02/12/2016
(71) DOW GLOBAL TECHNOLOGIES LLC (US) , ROHM AND HAAS COMPANY (US)

(21) **BR 10 2016 028444-9 2.1**
(22) 02/12/2016
(66) BR 10 2015 030193-6 02/12/2015
(71) JULIANO CARNEIRO (BR/SP) , BRUNO PEREIRA PONCES (BR/PR)

(21) **BR 10 2016 028449-0 2.1**
(22) 02/12/2016
(71) TALLERES METALURGICOS CRUCIANELLI S.A (AR)

(21) **BR 10 2016 028451-1 2.1**
(22) 02/12/2016
(71) RILDO AMARAL (BR/MG)

(21) **BR 10 2016 028456-2 2.1**
(22) 02/12/2016
(71) RILDO AMARAL (BR/MG)

(21) **BR 10 2016 028457-0 2.1**
(22) 02/12/2016
(71) INSTITUTO FEDERAL DE EDUCAÇÃO CIÊNCIA E TECNOLOGIA DO AMAZONAS (BR/AM)

(21) **BR 10 2016 028460-0 2.1**
(22) 03/12/2016
(71) CNH INDUSTRIAL BELGIUM NV (BE)

(21) **BR 10 2016 028465-1 2.1**
(22) 05/12/2016
(71) AIRSHIP DO BRASIL - INDÚSTRIA E SERVIÇOS AÉREOS ESPECIALIZADOS LTDA. (BR/SP) , CENTRAIS ELÉTRICAS DO NORTE DO BRASIL S.A. - ELETROBRAS ELETRONORTE (BR/DF)

(21) **BR 10 2016 028469-4 2.1**
(22) 05/12/2016
(71) AIRSHIP DO BRASIL - INDÚSTRIA E SERVIÇOS AÉREOS ESPECIALIZADOS LTDA. (BR/SP) , CENTRAIS ELÉTRICAS DO NORTE DO BRASIL S.A. - ELETROBRAS ELETRONORTE (BR/DF)

(21) **BR 10 2016 028485-6 2.1**
(22) 05/12/2016
(71) UNIVERSIDADE FEDERAL DA PARAIBA (BR/PB)

(21) **BR 10 2016 028490-2 2.1**
(22) 05/12/2016
(71) AIRSHIP DO BRASIL - INDÚSTRIA E SERVIÇOS AÉREOS ESPECIALIZADOS LTDA. (BR/SP) , CENTRAIS ELÉTRICAS DO NORTE DO BRASIL S.A. - ELETROBRAS ELETRONORTE (BR/DF)

(21) **BR 10 2016 028493-7 2.1**
(22) 05/12/2016
(71) FABIO AGUERA (BR/SP) , LUCAS MORITZ REBELO (BR/SP) , RENATO JACOBISKI FUSCO (BR/SP) , ROGÉRIO CASSARES PIRES (BR/SP) , ACT ASSESSORIA COMERCIAL E TÉCNICA S/S LTDA (BR/SP)

(21) **BR 10 2016 028498-8 2.1**
(22) 05/12/2016
(71) ROHM AND HAAS COMPANY (US)

(21) **BR 10 2016 028509-7 2.1**
(22) 05/12/2016
(71) DASSAULT AVIATION (FR)

(21) **BR 10 2016 028519-4 2.1**
(22) 05/12/2016
(71) THE GOODYEAR TIRE & RUBBER COMPANY (US)

(21) **BR 10 2016 028526-7 2.1**
(22) 05/12/2016
(71) FLAVIO ALVES DA ROCHA (BR/GO)

(21) **BR 10 2016 028529-1 2.1**
(22) 05/12/2016
(71) SENSE ELETRONICA LTDA (BR/MG)

(21) **BR 10 2016 028544-5 2.1**
(22) 05/12/2016
(71) ANGLOGOLD ASHANTI CORREGO DO SITIO MINERAÇÃO S/A (BR/MG)

(21) **BR 10 2016 028545-3 2.1**
(22) 05/12/2016
(71) AIRSHIP DO BRASIL - INDÚSTRIA E SERVIÇOS AÉREOS ESPECIALIZADOS LTDA. (BR/SP) , CENTRAIS ELÉTRICAS DO NORTE DO BRASIL S.A. - ELETROBRAS ELETRONORTE (BR/DF)

(21) **BR 10 2016 028549-6 2.1**
(22) 05/12/2016
(71) THE GOODYEAR TIRE & RUBBER COMPANY (US)

(21) **BR 10 2016 028554-2 2.1**
(22) 05/12/2016
(71) LORENZETTI S.A. INDÚSTRIAS BRASILEIRAS ELETROMETALÚRGICAS (BR/SP)

(21) **BR 10 2016 028556-9 2.1**
(22) 05/12/2016
(71) INDÚSTRIA FARMACÊUTICA RIO QUÍMICA LTDA (BR/SP)

(21) **BR 10 2016 028557-7 2.1**
(22) 05/12/2016
(71) AIRSHIP DO BRASIL - INDÚSTRIA E SERVIÇOS AÉREOS ESPECIALIZADOS LTDA. (BR/SP) , CENTRAIS ELÉTRICAS DO NORTE DO BRASIL S.A. - ELETROBRAS ELETRONORTE (BR/DF)

(21) **BR 10 2016 028563-1 2.1**
(22) 05/12/2016
(71) WAGNER GUIDI (BR/MG)

(21) **BR 10 2016 028575-5 2.1**
(22) 05/12/2016
(71) MONTARTE INOX INDUSTRIA E COMERCIO LTDA. (BR/CE)

(21) **BR 10 2016 028576-3 2.1**
(22) 06/12/2016
(71) GENERAL ELECTRIC COMPANY (US)

(21) **BR 10 2016 028580-1 2.1**
(22) 06/12/2016
(71) UENF UNIVERSIDADE ESTADUAL DO NORTE FLUMINENSE DARCY RIBEIRO (BR/RJ)

(21) **BR 10 2016 028582-8 2.1**
(22) 06/12/2016
(71) SAFEMINE AG (CH)

(21) **BR 10 2016 028589-5 2.1**
(22) 06/12/2016
(71) THE BOEING COMPANY (US)

(21) **BR 10 2016 028592-5 2.1**
(22) 06/12/2016
(71) THE GOODYEAR TIRE & RUBBER COMPANY (US)

(21) **BR 10 2016 028596-8 2.1**
(22) 06/12/2016
(71) AKTIEBOLAGET SKF (SE)

(21) **BR 10 2016 028597-6 2.1**
(22) 06/12/2016
(71) THE GOODYEAR TIRE & RUBBER COMPANY (US)

(21) **BR 10 2016 028599-2 2.1**
(22) 06/12/2016
(71) INSTITUTO FEDERAL DE EDUCAÇÃO CIÊNCIA E TECNOLOGIA DO AMAZONAS (BR/AM) , S DE A VIANA FABRICAÇÃO - ME (BR/AM)

(21) **BR 10 2016 028610-7 2.1**
(22) 06/12/2016
(71) THE BOEING COMPANY (US)

(21) **BR 10 2016 028711-1 2.1**
(22) 07/12/2016
(71) GENERAL ELECTRIC COMPANY (US)

(21) **BR 10 2016 028885-1 2.1**
(22) 08/12/2016
(71) UNIVERSIDADE TECNOLOGICA FEDERAL DO PARANA (BR/PR)

(21) **BR 10 2016 028894-0 2.1**
(22) 08/12/2016
(71) REGINA VALERIA GISLER TROTTA (BR/RJ)

(21) **BR 10 2016 028923-8 2.1**
(22) 09/12/2016
(71) GENERAL ELECTRIC COMPANY (US)

(21) **BR 10 2016 028926-2 2.1**
(22) 09/12/2016
(71) GENERAL ELECTRIC COMPANY (US)

(21) **BR 10 2016 028929-7 2.1**
(22) 09/12/2016
(71) GENERAL ELECTRIC COMPANY (US)

(21) **BR 10 2016 028943-2 2.1**
(22) 09/12/2016
(71) GENERAL ELECTRIC COMPANY (US)

(21) **BR 10 2016 028946-7 2.1**
(22) 09/12/2016

(71) GENERAL ELECTRIC COMPANY (US)

(21) **BR 10 2016 028947-5** **2.1**
(22) 09/12/2016
(71) WESTROCK SHARED SERVICES, LLC (US)

(21) **BR 10 2016 028986-6** **2.1**
(22) 09/12/2016
(71) GENERAL ELECTRIC COMPANY (US)

(21) **BR 10 2016 029000-7** **2.1**
(22) 09/12/2016
(71) FURUKAWA INDUSTRIAL S.A. PRODUTOS ELÉTRICOS (BR/PR)

(21) **BR 10 2016 029017-1** **2.1**
(22) 09/12/2016
(71) GEO INNOVA CONSULTORIA E PARTICIPAÇÕES LTDA - ME (BR/BA)

(21) **BR 10 2016 029018-0** **2.1**
(22) 09/12/2016
(71) MAN TRUCK & BUS AG (DE)

(21) **BR 10 2016 029234-4** **2.1**
(22) 13/12/2016
(71) THE BOEING COMPANY (US)

(21) **BR 20 2013 003809-7** **2.1**
(22) 19/02/2013
(71) MUNIR SALOMÃO (BR/SP)

(21) **BR 20 2013 022202-5** **2.1**
(22) 30/08/2013
(71) MILTON FAVARO JUNIOR (BR/PR)

(21) **BR 20 2013 025109-2** **2.1**
(22) 30/09/2013
(71) JOÃO MÁRCIO TOSMANN (BR/SP)

(21) **BR 20 2013 032341-7** **2.1**
(22) 16/12/2013
(71) NELY CRISTINA BRAIDOTTI CAVALARI (BR/SP)

(21) **BR 20 2014 008808-9** **2.1**
(22) 11/04/2014
(71) UNIVERSIDADE FEDERAL DE MINAS GERAIS - UFMG (BR/MG) , WALDINIR PORTES MIRANDA (BR/MG)

(21) **BR 20 2014 012390-9** **2.1**
(22) 22/05/2014
(71) FULL GAUGE ELETRO CONTROLES LTDA (BR/RS)

(21) **BR 20 2014 012467-0** **2.1**
(22) 23/05/2014
(71) RENATO GENTIL NARANJO (BR/SP)

(21) **BR 20 2014 014020-0** **2.1**
(22) 10/06/2014
(71) GILDOMAR ANTÔNIO ÁVILA DA COSTA (BR/RS) , LACIR RODRIGUES MORAES (BR/RS) , MARCELO ALEXANDRE DOS SANTOS (BR/RS)

(21) **BR 20 2014 015172-4** **2.1**
(22) 20/06/2014
(71) DORVAL VERZA (BR/RS)

(21) **BR 20 2014 016831-7** **2.1**
(22) 08/07/2014
(71) MARCELO ANDREIS (BR/RS)

(21) **BR 20 2014 018532-7** **2.1**
(22) 14/07/2014
(71) MATHEUS RODRIGUES (BR/SP)

(21) **BR 20 2014 022362-8** **2.1**
(22) 10/09/2014
(71) DELTA METAL LTDA (BR/SP)

(21) **BR 20 2014 028912-2** **2.1**
(22) 19/11/2014
(71) GUERRA S/A IMPLEMENTOS RODOVIÁRIOS. (BR/RS)

(21) **BR 20 2015 009015-9** **2.1**
(22) 15/04/2015
(71) ISA INDUSTRIA DE EMBALAGENS LTDA (BR/SP)

(21) **BR 20 2015 018386-6** **2.1**
(22) 31/07/2015
(71) JOSE JAILSON DE MOURA DINIZ (BR/RJ)

(21) **BR 20 2015 018653-9** **2.1**
(22) 03/08/2015
(71) EDSON DE JESUS MARSOLI (BR/SP)

(21) **BR 20 2015 025081-4** **2.1**
(22) 30/09/2015
(71) JULIO CESAR CORDEIRO POSSOLY DA SILVA (BR/RJ) , HELAINE PEREIRA RIBEIRO (BR/RJ)

(21) **BR 20 2016 006878-4** **2.1**
(22) 29/03/2016
(71) METALÚRGICA AMAPÁ LTDA (BR/MG)

(21) **BR 20 2016 027971-8** **2.1**
(22) 29/11/2016
(71) GMK INDUSTRIA E COMERCIO DE MÁQUINAS PARA CALÇADOS LTDA (BR/RS)

(21) **BR 20 2016 027996-3** **2.1**
(22) 29/11/2016
(71) VIDROFORTE INDÚSTRIA E COMÉRCIO DE VIDROS LTDA. (BR/RS)

(21) **BR 20 2016 028029-5** **2.1**
(22) 29/11/2016
(71) ROBERT BOSCH LIMITADA (BR/SP)

(21) **BR 20 2016 028036-8** **2.1**
(22) 29/11/2016
(71) ROBERT BOSCH LIMITADA (BR/SP)

(21) **BR 20 2016 028471-1** **2.1**
(22) 05/12/2016
(71) JOÃO LUDUGERO FERREIRA (BR/PR)

(21) **BR 20 2016 028578-5** **2.1**
(22) 06/12/2016
(71) FUNDACAO CPQD - CENTRO DE PESQUISA E DESENVOLVIMENTO EM TELECOMUNICACOES (BR/SP)

(21) **BR 20 2016 028660-9** **2.1**
(22) 06/12/2016
(71) HENNIPMAN MAQUINAS PARA CONSTRUCAO CIVIL E AGRICULTURA EIRELI (BR/PR)

(21) **BR 20 2016 028665-0** **2.1**
(22) 06/12/2016
(71) HENNIPMAN MAQUINAS PARA CONSTRUCAO CIVIL E AGRICULTURA EIRELI (BR/PR)

(21) **BR 20 2016 028687-0** **2.1**
(22) 07/12/2016
(71) MEGABOR IND. E COM. DE ARTEFATOS DE BORRACHA LTDA EPP. (BR/SP)

(21) **BR 20 2016 028735-4** **2.1**
(22) 07/12/2016
(71) TAREK JAMAL (BR/PR)

(21) **BR 20 2016 028779-6** **2.1**
(22) 07/12/2016
(71) PINO LAR INDÚSTRIA E COMÉRCIO LTDA EPP (BR/SP) , MAURO SCHUSTER ME (BR/SP)

(21) **BR 20 2016 028939-0** **2.1**
(22) 09/12/2016
(71) ELTON DA CUNHA VASCONCELLOS JUNIOR (BR/RJ)

(21) **BR 20 2016 028965-9** **2.1**
(22) 09/12/2016
(71) OLGA COLOR SPA LTDA (BR/SP)

(21) **BR 20 2016 029188-2** **2.1**
(22) 13/12/2016
(71) LUIS CARLOS MELO (BR/SP)

2.5
EXIGÊNCIA - ART. 21 DA LPI

(21) **BR 10 2012 022424-0** **2.5**
(22) 05/09/2012
(71) EcoEnvirox Mercado de Carbono Ltda. (BR/MG)

(21) **BR 10 2014 001747-0** **2.5**
(22) 24/01/2014
(71) MONTE MEÃO COMPONENTES AUTO S.A (PT)

(21) **BR 10 2014 005854-0** **2.5**
(22) 13/03/2014
(71) FERNANDO TEDESCKI PEREIRA (BR/SP) , RAFAEL ANDRES RODRIGUEZ ANEIROS (BR/SP)

(21) **BR 10 2014 010234-5** **2.5**
(22) 29/04/2014
(71) ANDERSON ANTONIO MAMEDE DA SILVA (BR/MG)

(21) **BR 10 2014 012233-8** **2.5**
(22) 21/05/2014
(71) LUIZ FELIPE CONCÓRDIA ALVES (BR/RS)

(21) **BR 10 2014 024439-5** **2.5**
(22) 30/09/2014
(71) UNIVERSIDADE ESTADUAL DE LONDRINA (BR/PR)

(21) **BR 10 2014 024503-0** **2.5**
(22) 29/08/2014
(71) REGINA CÉLIA SILVA MILHOLI (BR/RJ)

(21) **BR 10 2014 024571-5** **2.5**
(22) 01/10/2014
(71) SEBASTIÃO GOMES DA SILVA (BR/DF)

(21) **BR 10 2014 024940-0** **2.5**
(22) 06/10/2014
(71) ARION TECNOLOGIA BRASIL GESTÃO DE ATIVOS S/A (BR/CE)

(21) **BR 10 2014 026982-7** **2.5**
(22) 29/10/2014
(71) UNIVERSIDADE FEDERAL DO PARANÁ (BR/PR)

(21) **BR 10 2014 027307-7** **2.5**
(22) 31/10/2014
(71) MAXINUTRI LABORATÓRIO NUTRACEUTICO LTDA - EPP (BR/PR)

(21) **BR 10 2014 027430-8** **2.5**
(22) 03/11/2014
(71) JOSÉ SIMÕES BERTHOUD (BR/ES) , DÉBORA BARTH (BR/ES)

(21) **BR 10 2014 027538-0** **2.5**
(22) 22/10/2014
(71) INSTITUTO FEDERAL DE EDUCAÇÃO, CIÊNCIA E TECNOLOGIA (BR/RO)

(21) **BR 10 2015 003878-0** **2.5**
(22) 24/02/2015
(71) BRUTT INDÚSTRIA METALÚRGICA LTDA (BR)

(21) **BR 10 2015 004009-1** **2.5**
(22) 25/02/2015
(71) MARLON HERMANN (BR/SP) , ADEMAR PIAN EBONE (BR/SP)

(21) **BR 10 2015 019388-2** **2.5**
(22) 12/08/2015
(71) FORD GLOBAL TECHNOLOGIES, LLC (US)

(21) **BR 10 2015 019499-4** **2.5**
(22) 13/08/2015
(71) LUZIA HARCKBARTH (BR/ES)

(21) **BR 10 2015 019951-1** **2.5**
(22) 30/07/2015
(71) LUIZ ANTÔNIO WAACK BAMBACE (BR) , PAULO GIÁCOMO MILANI (BR) , ULISSES THADEU VIEIRA GUEDES (BR/SP)

(21) **BR 10 2015 020234-2** **2.5**
(22) 21/08/2015
(71) RV-ROMARIO VARGAS TREINAMENTOS LTDA-ME (BR/ES)

(21) **BR 10 2015 020286-5** **2.5**
(22) 24/08/2015
(71) IVANA BARBOSA SUFFREDINI (BR/SP) , VANESSA GALLEGO ARIAS PECORARI (BR/SP) ,

TAIS MASOTTI LORENZETTI FORTES (BR/SP) , LUANA CARDOSO DE OLIVEIRA (BR/SP)

(21) **BR 10 2016 002733-0** **2.5**
(22) 08/02/2016
(71) JONATHAN KEMP (BR/SP)

(21) **BR 10 2016 003696-8** **2.5**
(22) 22/02/2016
(71) JONATHAS DE AMORIM GAGLIARDI MADEIRA (BR/DF)

(21) **BR 10 2016 004409-0** **2.5**
(22) 29/02/2016
(71) O R DO VALE JUNIOR ME (BR/PR)

(21) **BR 10 2016 014766-2** **2.5**
(22) 22/06/2016
(71) MARCIO BRETAS FONTES RESENDE (BR/MG)

(21) **BR 10 2016 028012-5** **2.5**
(22) 29/11/2016
(71) CLAUDIO AMERICO BEZERRA (BR/PE)

(21) **BR 10 2016 028095-8** **2.5**
(22) 30/11/2016
(71) SIDNEY MONACO (BR/SP)

(21) **BR 10 2016 028216-0** **2.5**
(22) 30/11/2016
(71) EDUARDO REIS (BR/MG)

(21) **BR 10 2016 028235-7** **2.5**
(22) 01/12/2016
(71) PETRONIO COSTA GAMA (BR/PE)

(21) **BR 10 2016 028239-0** **2.5**
(22) 01/12/2016
(71) ADILSON RODRIGUES (BR/MG)

(21) **BR 10 2016 028241-1** **2.5**
(22) 01/12/2016
(71) GENERAL ELECTRIC COMPANY (US)

(21) **BR 10 2016 028346-9** **2.5**
(22) 02/12/2016
(71) DELANO GURGEL SILVEIRA (BR/CE)

(21) **BR 10 2016 028458-9** **2.5**
(22) 02/12/2016
(71) WALTER MARQUES DA SILVA - ME (BR/BA)

(21) **BR 10 2016 028480-5** **2.5**
(22) 05/12/2016
(71) RICARDO REGES MAIA DE OLIVEIRA (BR/CE)

(21) **BR 10 2016 028481-3** **2.5**
(22) 05/12/2016
(71) TIAGO GIGLIO RODRIGUES (BR/SP)

(21) **BR 10 2016 028488-0** **2.5**
(22) 05/12/2016
(71) GUSTAVO MADEIRA RODRIGUES DA CRUZ (BR/MG)

(21) **BR 10 2016 028566-6** **2.5**
(22) 05/12/2016
(71) BE1 TECNOLOGIA LTDA (BR/SC)

(21) **BR 10 2016 028572-0** **2.5**
(22) 05/12/2016
(71) IVAN BRAGA RAMOS (BR/SP)

(21) **BR 10 2016 028573-9** **2.5**
(22) 05/12/2016
(71) RILDO AMARAL (BR/MG)

(21) **BR 10 2016 028584-4** **2.5**
(22) 06/12/2016
(71) SERVIÇO NACIONAL DE APRENDIZAGEM INDUSTRIAL (BR/CE) , PÃO DE TAPIOCA INDÚSTRIA DE ALIMENTOS E COMÉRCIO LTDA (BR/CE)

(21) **BR 10 2016 028608-5** **2.5**
(22) 06/12/2016
(71) INSTITUTO PRESBITERIANO MACKENZIE (BR/SP) , WISEWASTE CONSULTORIA AMBIENTAL LTDA. (BR/SP) , KÁTIA LÚCIA DA SILVA GONÇALVES CUNHA (BR/SP)

(21) **BR 10 2016 028920-3** **2.5**
(22) 09/12/2016
(71) DIOGO LUIZ GASPERIN BARBIZAN (BR/RS)

(21) **BR 10 2016 029010-4** **2.5**
(22) 09/12/2016
(71) UNIÃO BRASILEIRA DE EDUCAÇÃO E ASSISTÊNCIA - MANTENEDORA DA PUCRS (BR/RS)

(21) **BR 20 2013 007984-2** **2.5**
(22) 03/04/2013
(71) MAURICIO SCALZILLI DE SOUZA (BR/RJ) , ALBERTO VICTOR FREIRE VELLOSO REBELLO (BR/RJ)

(21) **BR 20 2014 012448-4** **2.5**
(22) 07/05/2014
(71) MATHEUS RODRIGUES (BR/SP)

(21) **BR 20 2014 030883-6** **2.5**
(22) 01/12/2014
(71) ANTONIO IZIDIO DE SOUZA (BR/AC)

(21) **BR 20 2015 004888-8** **2.5**
(22) 21/01/2015
(71) CONSTEC-CONSULTORIA SERVIÇOS GERAIS E TÉCNICOS LTDA (BR/PA)

(21) **BR 20 2015 005830-1** **2.5**
(22) 09/03/2015
(71) EDZA PLANEJAMENTO, CONSULTORIA E INFORMÁTICA EIRELI (BR/BA)

(21) **BR 20 2015 017942-7** **2.5**
(22) 21/07/2015
(71) FÁTIMA APARECIDA DO AMARAL (BR/SP)

(21) **BR 20 2015 017957-5** **2.5**
(22) 28/07/2015
(71) WAGNER DIAS FIGUEIREDO (BR/RJ)

(21) **BR 20 2015 018514-1** **2.5**
(22) 03/08/2015
(71) JOSÉ GÉLIO (BR/SP)

(21) **BR 20 2015 021216-5** **2.5**
(22) 01/09/2015
(71) LAERTE BENZI (BR/SP) , MAGDIEL SOUZA DOS SANTOS (BR/SP)

(21) **BR 20 2015 025174-8** **2.5**
(22) 01/10/2015
(71) JHONNYS TARQUINIO MARCHIORATO (BR/PR)

(21) **BR 20 2015 027666-0** **2.5**
(22) 03/11/2015
(71) EDMUNDO SILVA SANTOS (BR/GO)

(21) **BR 20 2015 028172-8** **2.5**
(22) 04/11/2015
(71) V H GOULART & SILVA LTDA- ME (BR)

(21) **BR 20 2015 029026-3** **2.5**
(22) 10/11/2015
(71) ARTHUR RENATO FERREIRA DA SILVA (BR/RJ)

(21) **BR 20 2016 008651-0** **2.5**
(22) 18/04/2016
(71) GERDIAN CORREIA DOS SANTOS (BR/BA)

(21) **BR 20 2016 009174-3** **2.5**
(22) 25/04/2016
(71) WALLACE FONSECA MONTEIRO DE SENA (BR/RJ)

(21) **BR 20 2016 009331-2** **2.5**
(22) 27/04/2016
(71) MARCOS ANTONIO DE BARROS (BR/SP)

(21) **BR 20 2016 016177-6** **2.5**
(22) 12/07/2016
(71) CIS ELETRÔNICA INDÚSTRIA E COMÉRCIO LTDA. (BR/SP)

(21) **BR 20 2016 016764-2** **2.5**
(22) 20/07/2016
(71)
PETKEG INDUSTRIA E COMERCIO LTDA - ME (BR/PR)

(21) **BR 20 2016 023511-7** **2.5**
(22) 07/10/2016
(71) NILO CRISTOFOLINI (BR/SC)

(21) **BR 20 2016 028246-8** **2.5**
(22) 01/12/2016
(71) CLÁUDIO ARAUJO DE FREITAS GAGO (BR/DF)

(21) **BR 20 2016 028289-1** **2.5**
(22) 01/12/2016
(71) MARCIO LUIZ NEUVALD SILVA (BR/RS)

(21) **BR 20 2016 028411-8** **2.5**
(22) 02/12/2016
(71) JORGE NELSON MACEDO CAPELLI NESCI (BR/RJ)

(21) **BR 20 2016 028459-2** **2.5**
(22) 03/12/2016
(71) PODESTÁ ALBRES CIA LTDA - ME (BR/MT)

(21) **BR 20 2016 028461-4** **2.5**
(22) 03/12/2016
(71) HUGO HIROSHI KAWAICHI (BR/SP)

(21) **BR 20 2016 028474-6** **2.5**
(22) 05/12/2016
(71) JOSÉ FLAVIO FERREIRA (BR/MG)

(21) **BR 20 2016 028478-9** **2.5**
(22) 05/12/2016
(71) INSTITUTO AVANCADO DE TECNOLOGIA E INOVACAO - IATI (BR/PE)

(21) **BR 20 2016 028483-5** **2.5**
(22) 05/12/2016
(71) PAULO VICTOR HUGO ROMERO LEAL BITTENCOURT (BR/MG)

(21) **BR 20 2016 028495-9** **2.5**
(22) 05/12/2016
(71) DUBLAUTO INDUSTRIA E COMERCIO LTDA (BR/SP)

(21) **BR 20 2016 028678-1** **2.5**
(22) 06/12/2016
(71) MICAEL SANTOS OLIVEIRA (BR/GO)

(21) **BR 20 2016 028679-0** **2.5**
(22) 07/12/2016
(71) MARCELO SINVAL AVILA DA SILVA (BR/GO)

(21) **BR 20 2016 028688-9** **2.5**
(22) 07/12/2016
(71) ANTONIO SARTOR NETO (BR/SP)

(21) **BR 20 2016 028691-9** **2.5**
(22) 07/12/2016
(71) RAFAEL AUGUSTO WIELEWSKI (BR/SC)

(21) **BR 20 2016 028725-7** **2.5**
(22) 07/12/2016
(71) JOHNY ALVES MARCELINO (BR/SP)

(21) **BR 20 2016 028744-3** **2.5**
(22) 07/12/2016
(71) ANDRÉ ABREU CAMPOS (BR/MG)

(21) **BR 20 2016 028780-0** **2.5**
(22) 07/12/2016
(71) HOMILTON MARINCEK FILHO (BR/SP)

(21) **BR 20 2016 028896-2** **2.5**
(22) 08/12/2016
(71) JOGA INDUSTRIA E COMERCIO DE ARTIGOS DE PESCA E LAZER LTDA (BR/SP)

(21) **BR 20 2016 028945-4** **2.5**
(22) 09/12/2016
(71) UNIVERSIDADE FEDERAL DO TRIÂNGULO MINEIRO (BR/MG)

(21) **BR 20 2016 029184-0** **2.5**
(22) 13/12/2016
(71) JAMIR THEODORO LOURENÇO (BR/PR)

(21) **MU 9103043-9** **2.5**
(22) 05/12/2011
(71) Stefano Mimiza (BR/MG)

2.6 PUBLICAÇÃO ANULADA

(21) **BR 10 2016 026185-6** **2.6**
(22) 09/11/2016
(71) MÁQUINAS AGRÍCOLAS JACTO S/A. (BR/SP)

Referente à RPI 2398 de 20/12/2016, por ter sido indevida.

2.10
REQUERIMENTO DE PEDIDO DE PATENTE OU CERTIFICADO DE ADIÇÃO DE INVENÇÃO

(21) **BR 10 2015 012947-5** **2.10**
(22) 03/06/2015
(71) CARLOS ROBERTO DIAS DA SILVA (BR/ES)

(21) **BR 10 2015 030870-1** **2.10**
(22) 10/12/2015
(71) SELMO LUIZ ROCHA SOUZA (BR/ES)

(21) **BR 10 2016 031046-6** **2.10**
(22) 31/12/2016
(71) MARCELO SCHNECK DE PAULA PESSOA (BR/SP)

(21) **BR 12 2016 030468-0** A2 **2.10**
(22) 18/04/2005
(71) HONEYWELL INTERNATIONAL INC. (US)
Protocolo nº 870160078808, em 23/12/2016; 15:23 (WB); Dividido do PI 0509947-1

(21) **BR 20 2013 026650-2** **2.10**
(22) 16/10/2013
(71) CELSIMAR DE GODOY (BR/SP)

(21) **BR 20 2014 026106-6** **2.10**
(22) 20/10/2014
(71) ADEMAR TETSUO FURUKAWA (BR/SP)

(21) **BR 20 2015 025131-4** **2.10**
(22) 09/09/2015
(71) FRANCISCO JOSÉ DE ARAÚJO (BR/PI)

(21) **BR 20 2016 015266-1** **2.10**
(22) 20/06/2016
(71) SANDRO IVALCIO ROCHA (BR/SC)

(21) **BR 20 2016 030585-9** **2.10**
(22) 26/12/2016
(71) PAULO MARQUES POPPE JUNIOR (BR/SP)

6. Exigências Técnicas e Formais

6.1
EXIGÊNCIA TÉCNICA

(21) **BR 11 2012 029961-1** A2 **6.1**
(22) 25/05/2010
(71) Symrise Ag (DE)

(21) **MU 8802038-0** U2 **6.1**
(22) 29/08/2008
(71) Daniel Alfredo Morales (AR)

(21) **MU 8802337-0** U2 **6.1**
(22) 19/06/2008
(71) EDUARDO HELENA MAIA (BR/SP)

(21) **MU 8803092-0** U2 **6.1**
(22) 25/09/2008
(71) Ciro Müller Villela (BR/RJ)

(21) **MU 8900697-6** U2 **6.1**
(22) 27/04/2009
(71) Sonia Maria Rangel (BR/SP)

(21) **MU 8901444-8** U2 **6.1**
(22) 30/07/2009
(71) Proqualit Telecom Ltda (BR/SP)

(21) **MU 8901495-2** U2 **6.1**
(22) 23/07/2009
(71) Luciano Mapelli (BR/RS)

(21) **MU 8901598-3** U2 **6.1**
(22) 16/02/2009
(71) Algeniro Duarte Filho (BR/RJ)

(21) **MU 8902672-1** U2 **6.1**
(22) 18/11/2009
(71) MVM Máquinas e Equipamentos Ltda Me (BR/SC)

(21) **MU 8902994-1** U2 **6.1**
(22) 18/02/2009
(71) José Gotardo Spadetto (BR/ES)

(21) **MU 8903029-0** U2 **6.1**
(22) 30/12/2009
(71) Usinas Siderúrgicas de Minas Gerais S. A. - USIMINAS (BR/MG)

(21) **MU 8903037-0** U2 **6.1**
(22) 07/12/2009
(71) AGRILAGO INDÚSTRIA E COMÉRCIO DE MÁQUINAS AGR. LTDA ME (BR/SP)

(21) **MU 8903137-7** U2 **6.1**
(22) 29/12/2009
(71) Gérson Padilha Lopes (BR/PR)

(21) **MU 9002354-4** U2 **6.1**
(22) 28/12/2010
(71) RANDON S/A IMPLEMENTOS E PARTICIPAÇÕES (BR/RS)

(21) **PI 0200409-7** A2 **6.1**
(22) 30/01/2002
(71) Embrapa - Empresa Brasileira de Pesquisa Agropecuária (BR/DF)

(21) **PI 0201422-0** A2 **6.1**
(22) 25/04/2002
(71) Petroleo Brasileiro S.A. - Petrobras (BR/RJ)

(21) **PI 0317298-8** A2 **6.1**
(22) 18/12/2003
(71) DSM IP Assets B.V. (NL)

(21) **PI 0400867-7** A2 **6.1**
(22) 02/03/2004
(71) Universidade Estadual de Campinas - Unicamp (BR/SP)

(21) **PI 0401113-9** A2 **6.1**
(22) 13/04/2004
(71) Dart Industries INC. (US)

(21) **PI 0403284-5** A2 **6.1**
(22) 05/08/2004
(71) Celso Araújo (BR/SP)

(21) **PI 0405406-7** A2 **6.1**
(22) 02/12/2004
(71) ZF do Brasil LTDA. - Divisão ZF Sachs (BR/SP)

(21) **PI 0406271-0** A2 **6.1**
(22) 18/10/2004
(71) Fabio Perini S.p.A. (IT)

(21) **PI 0409297-0** A2 **6.1**
(22) 14/04/2004
(71) Samsung Electronics CO., Ltd. (KR)

(21) **PI 0410774-8** A2 **6.1**
(22) 10/05/2004
(71) Starlinger & CO. Gesellschaft MBH (AT)

(21) **PI 0413899-6** A2 **6.1**
(22) 14/09/2004
(71) Hendrickson International Corporation (US)

(21) **PI 0414651-4** A2 **6.1**
(22) 23/09/2004
(71) Walter Maschinenbau Gmbh (DE)

(21) **PI 0417900-5** A2 **6.1**
(22) 22/12/2004
(71) PLEXUS HOLDINGS, PLC (GB)

(21) **PI 0418187-5** A2 **6.1**
(22) 30/12/2004
(71) Airbus Operations GmbH (DE)

(21) **PI 0418364-9** A2 **6.1**
(22) 28/12/2004
(71) Boehringer Ingelheim International Gmbh (DE)

(21) **PI 0419070-0** A2 **6.1**
(22) 12/11/2004
(71) Klamath Falls, Inc (IE)

(21) **PI 0419168-4** A2 **6.1**
(22) 24/09/2004
(71) NOKIA TECHNOLOGIES OY (FI)

(21) **PI 0500451-9** A2 **6.1**
(22) 10/02/2005
(71) Universidade Estadual de Campinas - UNICAMP (BR/SP)

(21) **PI 0501917-6** A2 **6.1**
(22) 17/05/2005
(71) Pulsion Medical Systems AG (DE)

(21) **PI 0502754-3** A2 **6.1**
(22) 29/06/2005
(71) Daihatsu Indústria e Comércio de Móveis e Aparelhos Elétricos Ltda (BR/SP)

(21) **PI 0502755-1** A2 **6.1**
(22) 29/06/2005
(71) Daihatsu Indústria e Comércio de Móveis e Aparelhos Elétricos Ltda (BR/SP)

(21) **PI 0504459-6** A2 **6.1**
(22) 05/09/2005
(71) Aguia Sistemas de Armazenagem S.A. (BR/PR)

(21) **PI 0504717-0** A2 **6.1**
(22) 28/07/2005
(71) Universidade Estadual de Campinas - UNICAMP (BR/SP)

(21) **PI 0505861-9** A2 **6.1**
(22) 09/12/2005
(71) Máquinas Medianeira Ltda. (BR/RS)

(21) **PI 0506862-2** A2 **6.1**
(22) 05/01/2005
(71) Müller Weingarten AG (DE)

(21) **PI 0509338-4** A2 **6.1**
(22) 26/04/2005
(71) Abbott Medical Optics Inc. (US)

(21) **PI 0514480-9** A2 **6.1**
(22) 16/08/2005
(71) Smoo Pty Limited (AU)

(21) **PI 0515878-8** A2 **6.1**
(22) 23/09/2005
(71) IMPRESS GROUP B.V. (NL)

(21) **PI 0515987-3** A2 **6.1**
(22) 11/10/2005
(71) JAMES A. RODRIAN (US)

(21) **PI 0516296-3** A2 **6.1**
(22) 10/09/2005
(71) LTS Lohmann Therapie-Systeme AG (DE)

(21) **PI 0517279-9** A2 **6.1**
(22) 12/08/2005
(71) Fresenius Kabi Deutschland GMBH (DE)

(21) **PI 0602849-7** A2 **6.1**
(22) 30/06/2006
(71) Denise Chaves Novaes (BR/MG)

(21) **PI 0606255-5** A2 **6.1**
(22) 17/01/2006
(71) M&G USA CORPORATION (US)

(21) **PI 0606771-9** A2 **6.1**
(22) 25/01/2006
(71) BRITISH AMERICAN TOBACCO (INVESTMENTS) LIMITED (GB)

(21) **PI 0608333-1** A2 **6.1**
(22) 21/04/2006
(71) MARATHON OIL COMPANY (US)

(21) **PI 0610302-2** A2 **6.1**
(22) 25/05/2006
(71) TIW Corporation (US)

(21) **PI 0612157-8** A2 **6.1**
(22) 08/06/2006
(71) DSM IP ASSETS B.V (NL)

(21) **PI 0612234-5** A2 **6.1**
(22) 02/06/2006

(71) KEIPER GMBH & CO. KG (DE)

(21) **PI 0612380-5** A2 **6.1**
(22) 28/06/2006
(71) STATOIL PETROLEUM AS (NO)

(21) **PI 0613115-8** A2 **6.1**
(22) 12/07/2006
(71) DSM IP ASSETS B.V (NL)

(21) **PI 0613524-2** A2 **6.1**
(22) 11/07/2006
(71) PRAXAIR S. T. TECHNOLOGY, INC. (US)

(21) **PI 0614528-0** A2 **6.1**
(22) 20/07/2006
(71) HALLIBURTON ENERGY SERVICES, INC. (US)

(21) **PI 0615578-2** A2 **6.1**
(22) 08/09/2006
(71) SCARAB GENOMICS, LLC (US)

(21) **PI 0616207-0** A2 **6.1**
(22) 12/09/2006
(71) CIBA SPECIALTY CHEMICALS HOLDING INC (CH)

(21) **PI 0714070-3** A2 **6.1**
(22) 21/06/2007
(71) Clariant Finance (BVI) Limited (VG)

(21) **PI 0800265-7** A2 **6.1**
(22) 27/02/2008
(71) POLY-CLIP SYSTEM GMBH & CO. KG (DE)

(21) **PI 0802496-0** A2 **6.1**
(22) 07/08/2008
(71) Produquímica Indústria e Comércio S.A (BR/SP)

(21) **PI 0805215-8** A2 **6.1**
(22) 27/11/2008
(71) Whirlpool Corporation (US)

(21) **PI 0806076-2** A2 **6.1**
(22) 24/09/2008
(71) Aracruz Celulose S.A. (BR/ES)

(21) **PI 0808408-4** A2 **6.1**
(22) 04/04/2008
(71) Iowa State University Research Foundation, Inc. (US)

(21) **PI 0809949-9** A2 **6.1**
(22) 15/04/2008
(71) The Quacker Oats Company (US)

(21) **PI 0811158-8** A2 **6.1**
(22) 19/05/2008
(71) Agion Technologies, Inc. (US)

(21) **PI 0813560-6** A2 **6.1**
(22) 12/06/2008
(71) Evonik Degussa GMBH (DE)

(21) **PI 0900660-5** A2 **6.1**
(22) 05/03/2009
(71) VENTUROSO, VALENTINI & CIA LTDA. (BR/SP)

(21) **PI 0903406-4** A2 **6.1**
(22) 14/07/2009
(71) Deere & Company (US)

(21) **PI 0913146-9** A2 **6.1**
(22) 28/08/2009
(71) L'OREAL (FR)

(21) **PI 0916502-9** A2 **6.1**
(22) 01/12/2009
(71) UNILEVER N.V. (NL)

(21) **PI 0917277-7** A2 **6.1**
(22) 31/07/2009
(71) Pioneer Hi-Bred International, Inc (US)

(21) **PI 1009236-6** A2 **6.1**
(22) 26/02/2010
(71) Bwa Water Additives Uk Limited (GB)

(21) **PI 1105804-8** A2 **6.1**
(22) 04/11/2011
(71) Universidade Federal de Santa Maria (BR/RS)

(21) **PI 1105807-2** A2 **6.1**
(22) 04/11/2011
(71) Universidade Federal de Santa Maria (BR/RS)

6.6 EXIGÊNCIA FORMAL

(21) **PI 0609878-9** A2 **6.6**
(22) 26/04/2006
(71) CARGILL INCORPORATED (US)

(21) **PI 0609906-8** A2 **6.6**
(22) 25/04/2006
(71) AB ENZYMES OY (FI)

(21) **PI 0617373-0** A2 **6.6**
(22) 13/10/2006
(71) The Goverment of The United States of America, Representado por, The Secretary of The Department of Health and Human Services, Centers for Disease Control and Prevention (US)

(21) **PI 0617491-4** A2 **6.6**
(22) 17/10/2006
(71) Ajinomoto CO., INC. (JP)

(21) **PI 0621280-8** A2 **6.6**
(22) 08/12/2006
(71) DSM Fine Chemicals Austria NFG GMBH & CO KG (AT)

(21) **PI 0803782-5** A2 **6.6**
(22) 28/07/2008
(71) Petroleo Brasileiro S. A. - PETROBRAS (BR/RJ)

(21) **PI 0806654-0** A2 **6.6**
(22) 05/12/2008
(66) PI 0706146-3 14/12/2007
(71) FUNDAÇÃO UNIVERSIDADE DE BRASILIA (BR/DF) , DNA TECH PROJETOS TECNOLÓGICOS LTDA. (BR/DF) , OURO FINO SAÚDE ANIMAL PARTICIPAÇÕES S.A. (BR/SP)

(21) **PI 0807826-2** A2 **6.6**
(22) 01/02/2008
(71) Genera Biosystems Limited (AU)

(21) **PI 0807874-2** A2 **6.6**
(22) 29/02/2008
(71) AREVA RENOUVELABLES (FR)

(21) **PI 0900742-3** A8 **6.6**
(22) 06/04/2009
(71) CJ Cheiljedang Corporation (KR)

(21) **PI 0909106-8** A2 **6.6**
(22) 26/02/2009
(71) Syngenta Partcipations AG (CH)

(21) **PI 0909972-7** A2 **6.6**
(22) 16/06/2009
(71) UNILEVER N.V. (NL)

(21) **PI 0918723-5** A2 **6.6**
(22) 11/09/2009
(71) Kao Corporation (JP)

(21) **PI 0918866-5** A2 **6.6**
(22) 04/09/2009
(71) Nestec S.A (CH)

6.7 OUTRAS EXIGÊNCIAS

(21) **PI 0520084-9** A2 **6.7**
(22) 24/02/2005
(71) Pedrini, Luigi (IT)
O depositante deverá complementar a retribuição relativa ao pedido de exame do presente pedido.

(21) **PI 0615214-7** A2 **6.7**
(22) 21/08/2006
(71) Alcan International Limited (CA)
O depositante deverá complementar a retribuição relativa ao pedido de exame do presente pedido, de acordo com tabela vigente.

(21) **PI 0615404-2** A2 **6.7**
(22) 29/05/2006
(71) Mahle International Gmbh (DE)
O depositante deverá complementar a retribuição relativa ao pedido de exame do presente pedido, de acordo com tabela vigente.

(21) **PI 0615443-3** A2 **6.7**
(22) 10/08/2006
(71) OJI HOLDINGS CORPORATION (JP)
O depositante deverá complementar a retribuição relativa ao pedido de exame do presente pedido, de acordo com tabela vigente.

(21) **PI 0615514-6** A2 **6.7**
(22) 27/06/2006
(71) Kurt Himmelfreundpointner (AT)
O depositante deverá complementar a retribuição relativa ao pedido de exame do presente pedido, de acordo com tabela vigente.

6.9 PUBLICAÇÃO ANULADA

(21) **PI 1014381-5** A2 **6.9**
(22) 30/03/2010
(71) Petroliam Nasional Berhad (MY)

7. Ciência de Parecer

7.1 CONHECIMENTO DE PARECER TÉCNICO

(21) **BR 10 2014 008968-3** A2 **7.1**
(22) 14/04/2014
(71) FLÁVIO POMPEI (BR/MG)

(21) **BR 10 2014 008969-1** A2 **7.1**
(22) 14/04/2014
(71) FLÁVIO POMPEI (BR/MG)

(21) **BR 10 2014 020984-0** A2 **7.1**
(22) 26/08/2014
(71) BELMIRO ATHAYDE DE BRITO (BR/SP)

(21) **BR 11 2012 000099-3** A2 **7.1**
(22) 07/06/2010
(71) Syngenta Participations AG (CH)

(21) **BR 11 2012 002245-8** A2 **7.1**
(22) 26/07/2010
(71) BASF SE (DE)

(21) **BR 11 2012 002975-4** A2 **7.1**
(22) 30/07/2010
(71) Sumitomo Chemical Company, Limited (JP)

(21) **BR 11 2012 004332-3** A2 **7.1**
(22) 31/08/2009
(71) Colgate-Palmolive Company (US) , Kobo Products, INC. (US)

(21) **BR 11 2012 015506-7** A2 **7.1**
(22) 22/12/2010
(71) DSM IP ASSETS B.V (NL)

(21) **BR 20 2012 023379-2** U2 **7.1**
(22) 17/09/2012
(71) Museu Paraense Emilio Goeldi (BR/PA) , Dirse Clara Kern (BR/PA)

(21) **MU 8801839-3** U2 **7.1**
(22) 18/03/2008
(71) Marcio Aristides Morcella (BR/PR)

(21) **MU 8802185-8** U2 **7.1**
(22) 08/09/2008
(71) PH FIT Fitas e Inovações Têxteis Ltda. (BR/SP)

(21) **MU 8900285-7** U2 **7.1**
(22) 26/03/2009
(71) ALEXANDRE BENTLEY MAGDALENA (BR/SP)

(21) **MU 8900356-0** U2 **7.1**
(22) 05/02/2009
(71) GRENDENE S.A. (BR/CE)

(21) **MU 8900419-1** U2 **7.1**
(22) 12/03/2009
(71) Mauricio Bohrer Oppitz (BR/SP)

(21) **MU 8900427-2** U2 **7.1**
(22) 20/03/2009
(71) Marcelo Nazario (BR/SC)

(21) **MU 8900507-4** U2 **7.1**
(22) 14/01/2009
(71) Roberto Carlos Partelli (BR/ES)

(21) **MU 8900714-0** U2 **7.1**
(22) 24/04/2009
(71) Valdir Gonçalves (BR/SP)

(21) **MU 8901128-7** U2 **7.1**
(22) 18/06/2009
(71) Volmar Antonio da Ré (BR/RS)

(21) **MU 8901304-2** U2 **7.1**
(22) 08/07/2009
(71) Mara Roseli Vestns de Alcivar (BR/SP)

(21) **MU 8901615-7** U2 **7.1**
(22) 17/08/2009
(71) ALLAN LIRYA GUBANY (BR/SP)

(21) **MU 8901814-1** U2 **7.1**
(22) 31/08/2009
(71) Antonio Garcia (BR/SC)

(21) **MU 8902930-5** U2 **7.1**
(22) 22/12/2009
(71) Izaias Pires Vieira (BR/SC)

(21) **PI 0209181-0** A2 **7.1**
(22) 24/04/2002
(71) Cornell Research Foundation, Inc. (US)

(21) **PI 0215731-4** A2 **7.1**
(22) 22/10/2002
(71) Université de Montréal (CA) , Evonik Röhm GmbH (DE)

(21) **PI 0304166-2** A2 **7.1**
(22) 18/09/2003
(71) New York Air Brake Corporation (US)

(21) **PI 0305803-4** A2 **7.1**
(22) 19/11/2003
(71) Antonio Marcos Moya Rios (BR/SP)

(21) **PI 0308677-1** A2 **7.1**
(22) 24/03/2003
(71) Behr Gmbh & Co. (DE)

(21) **PI 0316147-1** A2 **7.1**
(22) 05/12/2003
(71) GOOGLE TECHNOLOGY HOLDINGS LLC (US)

(21) **PI 0318689-0** A2 **7.1**
(22) 30/12/2003
(71) Telecom Italia S.P.A. (IT)

(21) **PI 0400782-4** A2 **7.1**
(22) 26/03/2004
(71) SIGNODE INTERNATIONAL IP HOLDINGS LLC (US)

(21) **PI 0402252-1** A2 **7.1**
(22) 16/06/2004
(71) Dirceu Antônio de Oliveira (BR/RS)

(21) **PI 0405512-8** A8 **7.1**
(22) 13/12/2004
(71) Johnson & Johnson (US)

(21) **PI 0406404-6** A2 **7.1**
(22) 22/07/2004
(71) MICROSOFT TECHNOLOGY LICENSING, LLC (US)

(21) **PI 0406412-7** A2 **7.1**
(22) 23/07/2004
(71) MICROSOFT TECHNOLOGY LICENSING, LLC (US)

(21) **PI 0406418-6** A2 **7.1**
(22) 12/07/2004
(71) MICROSOFT TECHNOLOGY LICENSING, LLC (US)

(21) **PI 0406440-2** A2 **7.1**
(22) 23/07/2004
(71) MICROSOFT TECHNOLOGY LICENSING, LLC (US)

(21) **PI 0408590-6** A2 **7.1**
(22) 22/03/2004
(71) STATOIL PETROLEUM AS (NO)

(21) **PI 0409467-0** A2 **7.1**
(22) 14/04/2004
(71) Sensors For Medicine And Science, INC. (US)

(21) **PI 0409673-8** A2 **7.1**
(22) 22/04/2004
(71) Touchsensor Technologies, Llc (IL)

(21) **PI 0410480-3** A2 **7.1**
(22) 30/04/2004
(71) OHM Limited (GB)

(21) **PI 0412384-0** A2 **7.1**
(22) 24/06/2004
(71) Heraeus Electro-Nite International N.V (BE)

(21) **PI 0415566-1** A2 **7.1**
(22) 15/11/2004
(71) Ecolab INC (US)

(21) **PI 0416026-6** A2 **7.1**
(22) 02/11/2004
(71) INTERDIGITAL TECHNOLOGY CORPORATION (US)

(21) **PI 0417255-8** A2 **7.1**
(22) 25/11/2004
(71) FPInnovations (CA)

(21) **PI 0417305-8** A2 **7.1**
(22) 07/12/2004
(71) Trimble Navigation Limited (US)

(21) **PI 0418170-0** A2 **7.1**
(22) 30/12/2004
(71) Airbus Operations GmbH (DE)

(21) **PI 0418178-6** A2 **7.1**
(22) 30/12/2004
(71) Airbus Operations Gmbh (DE)

(21) **PI 0418201-4** A2 **7.1**
(22) 30/12/2004
(71) Airbus Operations Gmbh (DE)

(21) **PI 0418687-7** A2 **7.1**
(22) 16/04/2004
(71) Micro Motion, Inc (US)

(21) **PI 0500177-3** A2 **7.1**
(22) 21/01/2005
(71) Universidade Estadual de Campinas - UNICAMP (BR/SP)

(21) **PI 0500877-8** A2 **7.1**
(22) 16/03/2005
(71) Pst Eletrônica Ltda. (BR/AM)

(21) **PI 0501228-7** A2 **7.1**
(22) 01/04/2005
(71) Lincoln Global, Inc (US)

(21) **PI 0502320-3** A2 **7.1**
(22) 21/06/2005
(71) Siemens Ltda (BR/SP)

(21) **PI 0503492-2** A2 **7.1**
(22) 05/04/2005
(71) Jair Scherrer Leitão (BR/MG)

(21) **PI 0505014-6** A2 **7.1**
(22) 15/08/2005
(71) MICROSOFT TECHNOLOGY LICENSING, LLC (US)

(21) **PI 0505039-1** A2 **7.1**
(22) 04/11/2005
(71) Orlando Carlos Canôas Guimarães (BR/SP) , Alexandre Oliveira de Lima (BR/SP) , Silvia Mara Firmino Bagnato (BR/SP) , Henrique de Moraes Borges de Carvalho (BR/SP)

(21) **PI 0505081-2** A2 **7.1**
(22) 30/11/2005
(71) MICROSOFT TECHNOLOGY LICENSING, LLC (US)

(21) **PI 0506044-3** A2 **7.1**
(22) 26/07/2005
(71) FUTEBOLCARD SISTEMAS LTDA. - EPP (BR/SC)

(21) **PI 0507021-0** A2 **7.1**
(22) 20/01/2005
(71) Google Inc. (US)

(21) **PI 0509931-5** A2 **7.1**
(22) 14/04/2005
(71) Eng-Hong Lee (CA)

(21) **PI 0510678-8** A2 **7.1**
(22) 06/05/2005
(71) CP Packaging, Inc. (US)

(21) **PI 0510680-0** A2 **7.1**
(22) 06/05/2005
(71) Clondiag Chip Technologies Gmbh (DE)

(21) **PI 0510771-7** A2 **7.1**
(22) 08/06/2005
(71) The Procter & Gamble Company (US)

(21) **PI 0511063-7** A2 **7.1**
(22) 10/05/2005
(71) Johnson & Johnson Vision Care, INC (US)

(21) **PI 0511607-4** A2 **7.1**
(22) 19/04/2005
(71) Baxter International Inc. (US)

(21) **PI 0511640-6** A2 **7.1**
(22) 27/05/2005
(71) Cilag Gmbh International (CH)

(21) **PI 0513134-0** A2 **7.1**
(22) 05/07/2005
(71) INTERCONTINENTAL GREAT BRANDS LLC (US)

(21) **PI 0513805-1** A2 **7.1**
(22) 21/07/2005
(71) Reckitt Benckiser (UK) Limited (GB)

(21) **PI 0514450-7** A2 **7.1**
(22) 18/08/2005
(71) Johnson & Johnson Vision Care, INC (US)

(21) **PI 0514513-9** A8 **7.1**
(22) 16/08/2005
(71) Johnson & Johnson Vision Care, Inc. (US)

(21) **PI 0515629-7** A2 **7.1**
(22) 02/09/2005
(71) Resilux NV (BE)

(21) **PI 0518033-3** A8 **7.1**
(22) 22/11/2005
(71) Bridgestone Corporation (JP)

(21) **PI 0520001-6** A2 **7.1**
(22) 13/06/2005
(71) Amcor LIMITED (AU)

(21) **PI 0520069-5** A2 **7.1**
(22) 18/02/2005
(71) FLSmidth A/S (DK)

(21) **PI 0600317-6** A2 **7.1**
(22) 26/01/2006
(71) Wagner Aparecido Pinto Malheiro (BR/SP)

(21) **PI 0600598-5** A2 **7.1**
(22) 17/02/2006
(71) Doux Frangosul S.A. Agro Avícola Industrial (BR/RS)

(21) **PI 0601380-5** A8 **7.1**
(22) 12/04/2006
(71) José Américo Silva Fontes (BR/BA)

(21) **PI 0601593-0** A2 **7.1**
(22) 17/04/2006
(71) Maria Cristina S. de Oliveira (BR/PR) , Lidiane Fontana de Moraes (BR/PR)

(21) **PI 0602618-4** A2 **7.1**

(22) 03/05/2006
(71) Johnson & Johnson (US)

(21) **PI 0603181-1** A2 **7.1**
(22) 07/08/2006
(71) Johnson & Johnson (US)

(21) **PI 0606276-8** A2 **7.1**
(22) 15/03/2006
(71) International Engine Intellectual Property Company, LLC (US)

(21) **PI 0606601-1** A2 **7.1**
(22) 11/01/2006
(71) HEINEKEN SUPPLY CHAIN B.V. (NL)

(21) **PI 0606620-8** A8 **7.1**
(22) 10/01/2006
(71) COGNIS IP MANAGEMENT GMBH (DE)

(21) **PI 0607298-4** A2 **7.1**
(22) 27/01/2006
(71) SAINT-GOBAIN ABRASIVES, INC. (US)

(21) **PI 0607324-7** A2 **7.1**
(22) 02/02/2006
(71) MCNEIL-PPC, INC. (US)

(21) **PI 0607823-0** A2 **7.1**
(22) 24/02/2006
(71) BRIAN ISKE (US)

(21) **PI 0608102-9** A2 **7.1**
(22) 13/04/2006
(71) CABOT CORPORATION (US)

(21) **PI 0608537-7** A2 **7.1**
(22) 16/03/2006
(71) Nobel Biocare Services AG (CH)

(21) **PI 0609483-0** A2 **7.1**
(22) 29/03/2006
(71) Johnson & Johnson (US)

(21) **PI 0611900-0** A2 **7.1**
(22) 30/03/2006
(71) EASTMAN CHEMICAL COMPANY (US)

(21) **PI 0612712-6** A2 **7.1**
(22) 20/03/2006
(71) HALLIBURTON ENERGY SERVICES, INC (US)

(21) **PI 0613612-5** A2 **7.1**
(22) 21/07/2006
(71) SHELL INTERNATIONALE RESEARCH MAATSCHAPPIJ B.V. (NL) , WEATHERFORD/LAMB, INC. (US)

(21) **PI 0613646-0** A2 **7.1**
(22) 20/07/2006
(71) ASAHI BREWERIES, LTD. (JP)

(21) **PI 0615473-5** A2 **7.1**
(22) 21/02/2006
(71) CLEARWATER HOLDINGS, LTD (US)

(21) **PI 0615474-3** A2 **7.1**
(22) 21/02/2006
(71) CLEARWATER HOLDINGS, LTD (US)

(21) **PI 0615576-6** A2 **7.1**
(22) 06/09/2006
(71) DEGREMONT (FR)

(21) **PI 0616416-1** A2 **7.1**
(22) 25/09/2006
(71) NIPPON SODA CO., LTD. (JP) , NATIONAL UNIVERSITY CORPORATION HOKKAIDO UNIVERSITY (JP)

(21) **PI 0616662-8** A2 **7.1**
(22) 29/09/2006
(71) HUNTSMAN INTERNATIONAL LLC (US)

(21) **PI 0616668-7** A2 **7.1**
(22) 03/10/2006
(71) Alternative Fuels Corporation Pty Ltd. (AU)

(21) **PI 0617130-3** A2 **7.1**
(22) 16/11/2006
(71) Unilever N.V. (NL)

(21) **PI 0617240-7** A2 **7.1**
(22) 26/09/2006
(71) ASAHI BREWERIES, LTD. (JP)

(21) **PI 0621221-2** A2 **7.1**
(22) 16/03/2006
(71) SEWON CELLONTECH CO., LTD. (GU)

(21) **PI 0621374-0** A2 **7.1**
(22) 13/03/2006
(71) Daisen Industry CO., LTD. (JP)

(21) **PI 0622108-4** A2 **7.1**
(22) 18/10/2006
(71) Tekni-Plex Europe, Naamloze Vennootschap (BE)

(21) **PI 0703617-5** A2 **7.1**
(22) 04/10/2007
(71) Evonik Röhm GmbH (DE)

(21) **PI 0706345-8** A2 **7.1**
(22) 05/01/2007
(71) Veolia Water Solutions & Technologies Support (FR)

(21) **PI 0717667-8** A2 **7.1**
(22) 20/12/2007
(71) VOITH PATENT GMBH (DE)

(21) **PI 0718027-6** A2 **7.1**
(22) 09/10/2007
(71) Urea Casale S.A. (CH)

(21) **PI 0718910-9** A2 **7.1**
(22) 13/11/2007
(71) Pioneer Hi-Bred International, INC. (US)

(21) **PI 0719984-8** A2 **7.1**
(22) 13/12/2007
(71) U.S SMOKELESS TOBACCO COMPANY LLC (US)

(21) **PI 0720155-9** A2 **7.1**
(22) 06/11/2007
(71) 3M Innovative Properties Company (US)

(21) **PI 0722087-1** A2 **7.1**
(22) 07/12/2007
(71) Outotec Oyj (FI)

(21) **PI 0804276-4** A2 **7.1**
(22) 13/10/2008
(71) UNIVERSIDADE ESTADUAL DE CAMPINAS - UNICAMP (BR/SP)

(21) **PI 0805566-1** A2 **7.1**
(22) 18/12/2008
(71) Petróleo Brasileiro S/A - PETROBRAS (BR/RJ)

(21) **PI 0807947-1** A2 **7.1**
(22) 12/02/2008
(71) CEVA SANTE ANIMALE (FR)

(21) **PI 0808777-6** A2 **7.1**
(22) 25/03/2008
(71) Firmenich SA (CH)

(21) **PI 0809116-1** A2 **7.1**
(22) 23/07/2008
(71) Flávio Pompei (BR/MG)

(21) **PI 0810739-4** A2 **7.1**
(22) 01/05/2008
(71) CASTROL LIMITED (GB)

(21) **PI 0812907-0** A2 **7.1**
(22) 20/06/2008
(71) Basf SE (DE)

(21) **PI 0812939-8** A2 **7.1**
(22) 10/06/2008
(71) Kerry Group Services International, LTD. (IE)

(21) **PI 0814664-0** A2 **7.1**
(22) 24/07/2008
(71) Haarslev A/S (DK)

(21) **PI 0815584-4** A2 **7.1**
(22) 20/06/2008
(71) Equistar Chemicals, LP (US)

(21) **PI 0815677-8** A8 **7.1**
(22) 25/08/2008
(71) Shell International Research Maatschappij B.V. (NL)

(21) **PI 0815737-5** A2 **7.1**
(22) 25/08/2008
(71) Shell Internationale Research Maaschappij B.V (NL)

(21) **PI 0816155-0** A2 **7.1**
(22) 11/07/2008
(71) Uhde GMBH (DE)

(21) **PI 0816237-9** A2 **7.1**
(22) 19/08/2008
(71) Givaudan SA (CH)

(21) **PI 0823572-4** A2 **7.1**
(22) 20/11/2008
(71) FLÁVIO POMPEI (BR/MG)

(21) **PI 0902489-1** A2 **7.1**
(22) 22/07/2009
(71) Deere & Company (US)

(21) **PI 0902814-5** A2 **7.1**
(22) 10/08/2009
(71) Deere & Company (US)

(21) **PI 0902820-0** A2 **7.1**
(22) 10/08/2009
(71) Deere & Company (US)

(21) **PI 0903322-0** A2 **7.1**
(22) 28/09/2009
(71) Horsch Maschinen Gmbh (DE)

(21) **PI 0903645-8** A2 **7.1**
(22) 21/09/2009
(71) Deere & Company (US)

(21) **PI 0904941-0** A2 **7.1**
(22) 28/10/2009
(71) ANITOX CORPORATION (US)

(21) **PI 0905211-9** A2 **7.1**
(22) 07/12/2009
(71) Farmoquímica S/A. (BR/RJ)

(21) **PI 0905427-8** A2 **7.1**
(22) 29/12/2009
(71) UNILEVER N.V (NL)

(21) **PI 0905428-6** A2 **7.1**
(22) 28/12/2009
(71) UNILEVER N.V. (NL)

(21) **PI 0906966-6** A2 **7.1**
(22) 29/01/2009
(71) Cargill, Incorporated (US)

(21) **PI 0907792-8** A2 **7.1**
(22) 03/02/2009
(71) Nestec S.A (CH)

(21) **PI 0908952-7** A8 **7.1**
(22) 06/03/2009
(71) BAYER INTELLECTUAL PROPERTY GMBH (DE)

(21) **PI 0911498-0** A2 **7.1**
(22) 12/03/2009
(71) Nestec S.A. (CH)

(21) **PI 0911946-9** A2 **7.1**
(22) 07/05/2009
(71) Agco Corporation (US)

(21) **PI 0916167-8** A2 **7.1**
(22) 30/11/2009
(71) ARCHER DANIELS MIDLAND COMPANY. (US)

(21) **PI 0917304-8** A2 **7.1**
(22) 18/08/2009
(71) Burcon Nutrascience (MB) CORP. (CA)

(21) **PI 0919748-6** A2 **7.1**
(22) 21/09/2009
(71) Delaval Holding AB (SE)

(21) **PI 0922065-8** A2 **7.1**
(22) 23/11/2009
(71) Hill´s Pet Nutrition, Inc (US)

(21) **PI 1002978-8** A2 **7.1**
(22) 27/08/2010
(71) L'OREAL (FR)

(21) **PI 1007532-1** A2 **7.1**
(22) 16/01/2010
(71) Bayer Cropscience AG (DE)

(21) **PI 1007671-9** A2 **7.1**
(22) 22/04/2010
(71) UNILEVER N.V (NL)

(21) **PI 1010906-4** A2 **7.1**
(22) 05/05/2010
(71) Basf Se (DE) , The Dow Chemical Company (US)

(21) **PI 1011916-7** A2 **7.1**
(22) 29/06/2010
(71) Basf SE (DE)

(21) **PI 1015387-0** A2 **7.1**
(22) 21/04/2010
(71) The Procter & Gamble Company (US)

(21) **PI 1015453-1** A2 **7.1**
(22) 15/04/2010
(71) Marrone Bio Innovations, Inc. (US)

(21) **PI 1105115-9** A2 **7.1**
(22) 08/12/2011
(71) MARIO HIRATA (BR/SP)

(21) **PI 1106238-0** A2 **7.1**
(22) 23/12/2011
(71) Flávio Pompei (BR/MG)

7.3 REPUBLICAÇÃO

(21) **PI 0803855-4** A2 **7.3**
(22) 23/07/2008
(71) Lanxess Deutschland GMBH (DE)

7.4 A CIÊNCIA RELACIONADA COM O ART.229 DA LPI

(21) **PI 0314754-1** A2 **7.4**
(22) 08/10/2003
(71) Toray Industries, Inc. (JP)

(21) **PI 0314831-9** A2 **7.4**
(22) 25/09/2003
(71) Mountain View Pharmaceuticals, INC. (US)

(21) **PI 0315075-5** A2 **7.4**
(22) 13/11/2003
(71) Fresenius Kabi Deutschland GMBH. (DE)

(21) **PI 0405573-0** A8 **7.4**
(22) 03/12/2004
(71) Universidade de São Paulo - USP (BR/SP) , Fundação Universidade de Brasília (BR/DF) , Universidade Federal de Goiás - UFG (BR/GO)

(21) **PI 0406905-6** A2 **7.4**
(22) 23/01/2004
(71) Stiefel Research Australia Pty Ltd. (AU)

(21) **PI 0407403-3** A8 **7.4**
(22) 09/02/2004
(71) Cancer Research Technology Ltd (GB) , The Institute Of Cancer Research (GB) , VERNALIS (R&D) LIMITED (GB)

(21) **PI 0408347-4** A2 **7.4**
(22) 12/03/2004
(71) Novartis AG (CH)

(21) **PI 0409124-8** A2 **7.4**
(22) 17/03/2004
(71) Choongwae Pharma Corporation (KR)

(21) **PI 0409319-4** A2 **7.4**
(22) 09/04/2004
(71) PTC Therapeutics, Inc. (US)

(21) **PI 0409655-0** A2 **7.4**
(22) 22/04/2004
(71) Anormed Inc. (CA)

(21) **PI 0411169-9** A2 **7.4**
(22) 05/05/2004
(71) Khorionyx (FR)

(21) **PI 0411691-7** A2 **7.4**
(22) 01/07/2004
(71) Teva Gyógyszergyár Részvénytársaság (HU)

(21) **PI 0412259-3** A8 **7.4**
(22) 22/07/2004
(71) Astex Therapeutics Limited (GB)

(21) **PI 0613170-0** A2 **7.4**
(22) 30/06/2006
(71) CYTONET GMBH & CO. KG (DE)

(21) **PI 0614654-6** A2 **7.4**
(22) 28/07/2006
(71) MEDIVIR AKTIEBOLAG (SE) , JANSSEN SCIENCES IRELAND UC (IE)

(21) **PI 0716483-1** A2 **7.4**
(22) 09/08/2007
(71) BRISTOL-MYERS SQUIBB HOLDINGS IRELAND (CH)

(21) **PI 0807989-7** A2 **7.4**
(22) 27/02/2008
(71) Sumitomo Chemical Company, Limited (JP)

(21) **PI 0808601-0** A2 **7.4**
(22) 25/03/2008
(71) UNILEVER N.V (NL)

(21) **PI 1015257-1** A2 **7.4**
(22) 16/04/2010
(71) Stratacor, INC. (US)

(21) **PI 1015543-0** A2 **7.4**
(22) 28/04/2010
(71) BAYER INTELLECTUAL PROPERTY GMBH (DE)

8. Anuidade de Pedido

8.5 EXIGÊNCIA DE COMPLEMENTAÇÃO DA RETRIBUIÇÃO ANUAL

(21) **BR 10 2012 007709-4** A2 **8.5**
(22) 04/04/2012
(71) VANDERLEI REZENDE DA COSTA SALES (BR/SP)
Complementar a retribuição da 3ª anuidade de acordo com tabela vigente , referente á guia de re colhimento 221409662033 e comprovar o recolhimento da 4ª anuidade.

(21) **BR 10 2012 015063-8** A2 **8.5**
(22) 19/06/2012
(71) Jorge Luiz Dantas Da Costa (BR/ES)
complementar a retribuição da 5ª anuidade de acordo com a tabela vigente, referente a guia de recolhimento 22160935792-7.

(21) **BR 10 2012 015307-6** A2 **8.5**
(22) 21/06/2012
(71) CONFECÇÃO DE TALAS MARÍLIA LTDA - ME. (BR/MG)
Complementar a retribuição da 3ª anuidade de acordo com tabela vigente , referente á guia de re colhimento 221407225620.

(21) **BR 10 2012 017317-4** A2 **8.5**
(22) 20/06/2012
(71) Universidade Federal de Alagoas (BR/AL)
Complementar a retribuição da 4ª anuidade de acordo com tabela vigente , referente á guia de re colhimento 221508590600.

(21) **BR 10 2012 021831-3** A2 **8.5**
(22) 09/08/2012
(71) Universidade Federal do Piauí (BR/PI) , Universidade Federal do Ceará (BR/CE) , Fundação Universidade Federal de Sergipe (BR/SE) , Universidade Federal da Paraíba (BR/PB)
Complementar a retribuição da 3ª anuidade de acordo com tabela vigente , referente a guia de re colhimento 221501031125.

(21) **BR 10 2012 022547-6** A2 **8.5**
(22) 06/09/2012
(71) Universidade Federal de Minas Gerais - UFMG (BR/MG)
Complementar a retribuição da 3ª anuidade de acordo com tabela vigente , referente á guia de re colhimento 221408838596.

(21) **BR 10 2012 025628-2** A2 **8.5**
(22) 08/10/2012
(71) Petroleo Brasileiro S. A. (BR/RJ)
Complementar a retribuição da 3ª anuidade de acordo com tabela vigente , referente á guia de re colhimento 221504304947. e comprovar o recolhimento da 4ª anuidade.

(21) **BR 10 2012 026425-0** A2 **8.5**
(22) 16/10/2012
(71) Universidade Federal de Pernambuco (BR/PE)
Complementar a retribuição da 3ª anuidade de acordo com tabela vigente , referente á guia de re colhimento 221409029128.

(21) **BR 10 2012 026576-1** A2 **8.5**
(22) 17/10/2012
(71) COMISSÃO NACIONAL DE ENERGIA NUCLEAR (BR/RJ)
Complementar a retribuição da 3ª anuidade de acordo com tabela vigente , referente á guia de re colhimento 221409847807.

(21) **BR 10 2012 026577-0** A2 **8.5**
(22) 17/10/2012
(71) COMISSÃO NACIONAL DE ENERGIA NUCLEAR (BR/RJ)
Complementar a retribuição da 3ª anuidade de acordo com tabela vigente , referente á guia de re colhimento 221409847742.

(21) **BR 10 2012 027513-9** A2 **8.5**
(22) 26/10/2012
(71) Comissão Nacional de Energia Nuclear- CNEN (BR/RJ)
Complementar a retribuição da 3ª anuidade de acordo com tabela vigente , referente á guia de re colhimento 221409847718.

(21) **BR 10 2012 031208-5** A2 **8.5**
(22) 07/12/2012
(71) Petroleo Brasileiro S.A. - Petrobras (BR/RJ)
Complementar a retribuição da 3ª anuidade de acordo com tabela vigente , referente á guia de re colhimento 221504298467. e comprovar o recolhimento da 4ª anuidade.

(21) **BR 20 2013 028204-4** U2 **8.5**
(22) 01/11/2013
(71) REGINALDO DE CORDOVA (BR/SC)
complementar a retribuição da 3ª anuidade de acordo com a tabela vigente, referente a guia de recolhimento 22160229907-7

(21) **PI 0204519-2** B1 **8.5**
(22) 10/10/2002
(71) Universidade Federal de Pernambuco - UFPE (BR/PE)
complementar a retribuição da(s) 13a. anuidade(s), de acordo com tabela vigente, referente à(s) guia(s) de recolhimento 22140902886-5.

(21) **PI 0300997-1** A2 **8.5**
(22) 10/04/2003
(71) Universidade Federal de Pernambuco - UFPE (BR/PE)
complementar a retribuição da(s) 12a. anuidade(s), de acordo com tabela vigente, referente à(s) guia(s) de recolhimento 22140385491-7 e comprovar o recolhimento da 14a. anuidade(s).

(21) **PI 0622426-1** A2 **8.5**
(22) 18/08/2006
(71) Universidade Estadual do Norte Fluminense Darcy Ribeiro - UENF - Diretoria de Projetos (BR/RJ) , Jonas Alexandre (BR/RJ)
complementação a retribuição da 3ª anuidade de acordo com a tabela vigente, referente a guia de recolhimento nº 22090243404-4.

(21) **PI 0721250-0** A2 **8.5**
(22) 15/02/2007
(71) Roberto Erminio Parravicini (IT) , Alessandro Verona (IT)
Complementar a retribuição da 3ª anuidade de acordo com tabela vigente , referente á guia de re colhimento 220905331190. , e comprovar o recolhimento das 7ª , 8ª , 9ª e 10ª anuidades.

(21) **PI 1002681-9** A2 **8.5**
(22) 25/05/2010
(71) Universidade Federal do Paraná - Agência de Inovação UFPR (BR/PR)
Complementar a retribuição da 4ª anuidade de acordo com tabela vigente , referente a guia de re colhimento 221304122721.

(21) **PI 1003087-5** A2 **8.5**
(22) 17/08/2010
(71) Joemaq Indústria de Máquinas e Equipamento de Marcenaria Ltda (BR/MG)
Complementar a retribuição da 3ª anuidade de acordo com tabela vigente , referente á guia de re colhimento 221207748093. , e comprovar o recolhimento das 4ª , 5ª e 6ª anuidades.

8.6 ARQUIVAMENTO - ART. 86 DA LPI

(21) **BR 10 2012 005054-4** A8 **8.6**
(22) 07/03/2012
(71) Luiza Wergutz (BR/SC)
Referente à 5ª anuidade.

(21) **BR 10 2012 005166-4** A2 **8.6**
(22) 08/03/2012
(71) Licínio Égas Moniz Barreto (BR/PE)
Referente à 5ª anuidade.

(21) **BR 10 2012 005169-9** A2 **8.6**
(22) 08/03/2012
(71) Full Gauge Eletro Controles Ltda (BR/RS)
Referente à 5ª anuidade.

(21) **BR 10 2012 005299-7** A2 **8.6**
(22) 09/03/2012
(71) Horacio Alfredo de Sensi (BR/GO)
Referente à 5ª anuidade.

(21) **BR 10 2012 005373-0** A2 **8.6**
(22) 09/03/2012
(71) Telefonica, S.A. (ES)
Referente à 5ª anuidade.

(21) **BR 10 2012 005525-2** A2 **8.6**
(22) 12/03/2012
(71) Nexans (FR)
Referente à 5ª anuidade.

(21) **BR 10 2012 005739-5** A2 **8.6**
(22) 14/03/2012
(71) Delphi Technologies, Inc. (US)
Referente à 5ª anuidade.

(21) **BR 10 2012 005750-6** A2 **8.6**
(22) 14/03/2012
(71) Kabushiki Kaisha Toyota Jidoshokki (JP)
Referente à 5ª anuidade.

(21) **BR 10 2012 005847-2** A8 **8.6**
(22) 15/03/2012
(71) ELECTROLUX DO BRASIL S.A. (BR/PR)
Referente à 5ª anuidade.

(21) **BR 10 2012 005849-9** A2 **8.6**
(22) 15/03/2012
(71) ELECTROLUX DO BRASIL S.A (BR/PR)
Referente à 5ª anuidade.

(21) **BR 10 2012 005917-7** A2 **8.6**
(22) 16/03/2012
(71) VIPI INDÚSTRIA, COMÉRCIO, EXPORTAÇÃO E IMPORTAÇÃO DE PRODUTOS ODONTOLÓGICOS LTDA. (BR/SP)
Referente à 5ª anuidade.

(21) **BR 10 2012 005923-1** A2 **8.6**
(22) 16/03/2012
(71) Refrimate Engenharia do Frio Ltda. (BR/RS)
Referente à 5ª anuidade.

(21) **BR 10 2012 005925-8** A2 **8.6**
(22) 16/03/2012
(71) THYSSENKRUPP BILSTEIN BRASIL MOLAS E COMPONENTES DE SUSPENSÃO LTDA. (BR/SP)
Referente à 5ª anuidade.

(21) **BR 10 2012 005980-0** A2 **8.6**
(22) 16/03/2012
(71) VETCO GRAY, INC. (US)
Referente à 5ª anuidade.

(21) **BR 10 2012 015756-0** A2 **8.6**
(22) 26/06/2012
(71) Universidade Federal de Ouro Preto - UFOP (BR/MG)
Referente a taxa de restauração da 3ª anuidade.

(21) **BR 10 2012 016206-7** A2 **8.6**
(22) 29/06/2012
(71) Universidade Federal de Ouro Preto (BR/MG)
Referente a 3ª anuidade.

(21) **BR 10 2012 017023-0** A2 **8.6**
(22) 29/06/2012
(71) Universidade Federal da Paraíba (BR/PB)
referente a 3ª anuidade.

(21) **BR 10 2012 017623-8** A2 **8.6**
(22) 17/07/2012
(71) UNIVERSIDADE DE SÃO PAULO-USP (BR/SP)
Referente a 3ª anuidade.

(21) **BR 10 2012 021219-6** A2 **8.6**
(22) 23/08/2012
(71) Embrapa - Empresa Brasileira de Pesquisa Agropecuária (BR/DF) , Cooperativa Agropecuária São Gabriel do Oeste Ltda (BR/MS) , Rieger Irrigação Ltda. (BR/MS)
Referente a 4ª anuidade.

(21) **BR 10 2012 021463-6** A2 **8.6**
(22) 14/08/2012
(71) UNIVERSIDADE FEDERAL DO RIO GRANDE DO NORTE (BR/RN) , UNIVERSIDADE DO ESTADO DO RIO GRANDE DO NORTE (BR/RN)
Referente a 3ª anuidade.

(21) **BR 10 2012 021840-2** A2 **8.6**
(22) 23/08/2012
(71) Universidade Federal do Piauí (UFPI) (BR/PI) , Universidade Federal de Pernambuco-UFPE (BR/PE)
Referente a 3ª anuidade.

(21) **BR 10 2012 021965-4** A2 **8.6**
(22) 31/08/2012
(71) Universidade Estadual do Centro-Oeste - Unicentro (BR/PR)
Referente a 3ª anuidade.

(21) **BR 10 2012 023352-5** A2 **8.6**
(22) 17/09/2012
(71) UNIVERSIDADE DE SÃO PAULO - USP (BR/SP) , UNIVERSIDADE JOSÉ EDUARDO DOS SANTOS - UJES (AN)
Referente a 3ª anuidade.

(21) **BR 10 2012 023579-0** A2 **8.6**
(22) 30/08/2012
(71) Universidade Federal da Paraíba (BR/PB)
Referente a 3ª anuidade.

(21) **BR 10 2012 023582-0** A2 **8.6**
(22) 06/09/2012
(71) Universidade Federal da Paraíba (BR/PB)
Referente a 3ª anuidade.

(21) **BR 10 2012 023859-4** A2 **8.6**
(22) 21/09/2012
(71) UNIVERSIDADE ESTADUAL PAULISTA "JULIO DE MESQUITA FILHO" (BR/SP)
Referente a 3ª anuidade.

(21) **BR 10 2012 024591-4** A2 **8.6**
(22) 13/09/2012
(71) Universidade Federal de Alagoas - UFAL (BR/AL)
Referente as 4ª e 5ª anuidades.

(21) **BR 10 2012 025405-0** A2 **8.6**
(22) 05/10/2012
(71) Fundação Universidade de Brasília (BR/DF) , União Brasiliense de Educação e Cultura (BR/DF)
Referente a 3ª anuidade.

(21) **BR 10 2012 025408-5** A2 **8.6**
(22) 05/10/2012
(71) Fundação Universidade de Brasília (BR/DF)
Referente a 3ª anuidade.

(21) **BR 10 2012 026025-5** A2 **8.6**
(22) 11/10/2012
(71) Universidade Federal de Goiás - UFG (BR/GO)
Referente a 4ª anuidade.

(21) **BR 10 2012 027345-4** A2 **8.6**
(22) 25/10/2012
(71) Instituto Nacional de Tecnologia - INT (BR/RJ)
Referente a 3ª anuidade.

(21) **BR 10 2012 029150-9** A2 **8.6**
(22) 01/11/2012
(71) Universidade Federal do Piauí (BR/PI)
Referente a 3ª anuidade.

(21) **BR 10 2012 029748-5** A2 **8.6**
(22) 22/11/2012
(71) Amsted Rail Company, Inc. (US)
Pagar restauração.

(21) **BR 10 2012 030066-4** A2 **8.6**
(22) 26/11/2012
(71) Universidade Federal de Minas Gerais (BR/MG) , Universidade Federal de Uberlândia (BR/MG)
Pagar restauração.

(21) **BR 10 2012 030103-2** A2 **8.6**
(22) 27/11/2012
(71) Universidade Federal do Ceará (BR/CE)
Referente as 3ª e 4ª anuidades.

(21) **BR 10 2012 033505-0** A2 **8.6**
(22) 28/12/2012
(71) Katholieke Universiteit Leuven (BE) , EMBRAPA - EMPRESA BRASILEIRA DE PESQUISA AGROPECUÁRIA (BR/DF)
Referente 3a., e 4a. anuidade(s)

(21) **BR 10 2013 000192-9** A2 **8.6**
(22) 28/12/2012
(71) Fundação Universidade Federal de Mato Grosso do Sul - UFMS (BR/MS)
Referente a 4ª anuidade.

(21) **BR 10 2013 005261-2** A2 **8.6**
(22) 05/03/2013
(71) João Carlos D'Agnoluzzo (BR/RS)
Referente à 4ª anuidade.

(21) **BR 10 2013 005369-4** A2 **8.6**
(22) 06/03/2013
(71) Instituto Federal de Educação, Ciência e Tecnologia de Sergipe (BR/SE)
Referente à 4ª anuidade.

(21) **BR 10 2013 005445-3** A2 **8.6**
(22) 06/03/2013
(71) Isense Corporation (US)
Referente à 4ª anuidade.

(21) **BR 10 2013 005469-0** A2 **8.6**
(22) 07/03/2013
(71) UNIVERSIDADE FEDERAL DE SANTA CATARINA (BR/SC)
Referente à 4ª anuidade.

(21) **BR 10 2013 005470-4** A2 **8.6**
(22) 07/03/2013
(71) UNIVERSIDADE FEDERAL DE SANTA CATARINA (BR/SC)
Referente à 4ª anuidade.

(21) **BR 10 2013 006026-7** A2 **8.6**
(22) 13/03/2013
(71) Manitowoc Crane Group France SAS (FR)
Referente à 4ª anuidade.

(21) **BR 10 2013 006064-0** A2 **8.6**
(22) 14/03/2013
(71) SQUADRONI PRODUTOS INDUSTRIAIS LTDA (BR/SP)
Referente à 4ª anuidade.

(21) **BR 10 2013 006180-8** A2 **8.6**
(22) 15/03/2013
(71) AUGUSTO VALENCIA RODRIGUEZ (BR/MG)
Referente à 4ª anuidade.

(21) **BR 10 2013 006200-6** A2 **8.6**

(22) 15/03/2013
(71) CÉSAR MARQUES YOSHIZUMI (BR/SP)
Referente à 4ª anuidade.

(21) **BR 10 2013 006203-0** A2 **8.6**
(22) 15/03/2013
(71) VICENTE ALEXANDRINO DE ALENCAR NETO (BR/CE)
Referente à 4ª anuidade.

(21) **BR 10 2013 006213-8** A2 **8.6**
(22) 15/03/2013
(71) CARLYLE ANTONIO CUNHA (BR/SP) , CARLOS SALLES LAMBERT (BR/SP)
Referente à 4ª anuidade.

(21) **BR 10 2013 006214-6** A2 **8.6**
(22) 15/03/2013
(71) Ana Paula Rabello Pinto (BR/RS)
Referente à 4ª anuidade.

(21) **BR 10 2013 007475-6** A2 **8.6**
(22) 19/03/2013
(71) IMS Gear GMBH (DE)
Referente à 4ª anuidade.

(21) **BR 10 2013 009223-1** A2 **8.6**
(22) 16/04/2013
(71) Metalurgica Eldorado Ltda (BR/SC) , Sociedade Educacional de Santa Catarina SOCIESC (BR/SC)
Referente a taxa de restauração da 3ª anuidade.

(21) **BR 10 2013 029379-2** A2 **8.6**
(22) 14/11/2013
(71) SERVIÇO FLORESTAL BRASILEIRO-SFB (BR/DF)
referente a 3ª anuidade

(21) **BR 10 2013 032719-0** A2 **8.6**
(22) 19/12/2013
(71) HART'S ALIMENTOS NATURAIS LTDA - ME (BR/RS)
Referente à 3ª anuidade.

(21) **BR 10 2014 003618-0** A2 **8.6**
(22) 17/02/2014
(71) BEIJING DABEINONG TECHNOLOGY GROUP CO., LTD. (CN) , BEIJING DABEINONG TECHNOLOGY GROUP CO., LTD., BIOTECH CENTER (CN) , BEIJING GREEN AGROSINO PLANT PROTECTION TECHNOLOGY CO., LTD. (CN)
Referente à 3ª anuidade.

(21) **BR 11 2012 017249-2** A2 **8.6**
(22) 16/03/2011
(71) KHD Humboldt Wedag GMBH (DE)
Referente à 6ª anuidade.

(21) **BR 11 2012 021120-0** A2 **8.6**
(22) 18/03/2010
(71) Huntsman International LLC (US)
Referente à 7ª anuidade.

(21) **BR 11 2012 021691-0** A2 **8.6**
(22) 08/03/2011
(71) Yazaki Corporation (JP)
Referente à 6ª anuidade.

(21) **BR 11 2012 022388-7** A2 **8.6**
(22) 11/03/2011
(71) COMMISSARIAT A L'ENERGIE ATOMIQUE ET AUX ENERGIES ALTERNATIVES (FR)
Referente à 6ª anuidade.

(21) **BR 11 2012 022437-9** A2 **8.6**
(22) 10/03/2011
(71) Aircelle (FR)
Referente à 6ª anuidade.

(21) **BR 11 2012 022511-1** A2 **8.6**
(22) 10/03/2011
(71) Ingenium Pharmaceuticals Gmbh (DE)
Referente à 6ª anuidade.

(21) **BR 11 2012 022565-0** A2 **8.6**
(22) 09/03/2011
(71) Phoenix Contact Gmbh & CO. KG (DE)
Referente à 6ª anuidade.

(21) **BR 11 2012 022747-5** A2 **8.6**
(22) 10/03/2011
(71) Qualcomm Mems Technologies, Inc. (US)
Referente à 6ª anuidade.

(21) **BR 11 2012 022880-3** A2 **8.6**
(22) 14/03/2011
(71) BASF PLANT SCIENCE COMPANY GMBH (DE)
Referente à 6ª anuidade.

(21) **BR 11 2012 022892-7** A2 **8.6**
(22) 11/03/2011
(71) Institut National De La Recherche Agronomique (FR)
Referente à 6ª anuidade.

(21) **BR 11 2012 023235-5** A2 **8.6**
(22) 15/03/2011
(71) BLUESTAR SILICONES FRANCE (FR)
Referente à 6ª anuidade.

(21) **BR 11 2012 023315-7** A2 **8.6**
(22) 14/03/2011
(71) Proximagen Limited (GB)
Referente à 6ª anuidade.

(21) **BR 11 2012 023502-8** A2 **8.6**
(22) 18/03/2011
(71) BASF PLANT SCIENCE COMPANY GMBH (DE)
Referente à 6ª anuidade.

(21) **BR 11 2012 023508-7** A2 **8.6**
(22) 18/03/2011
(71) Envirostream Solutions Pty Ltd (AU)
Referente à 6ª anuidade.

(21) **BR 11 2012 023620-2** A2 **8.6**
(22) 16/03/2011
(71) Nestec S.A. (CH)
Referente à 6ª anuidade.

(21) **BR 11 2012 023767-5** A2 **8.6**
(22) 14/03/2011
(71) Aircelle (FR)
Referente à 6ª anuidade.

(21) **BR 11 2012 023770-5** A2 **8.6**
(22) 14/03/2011
(71) Aircelle (FR)
Referente à 6ª anuidade.

(21) **BR 11 2012 024117-6** A2 **8.6**
(22) 18/03/2011
(71) F. Hoffmann-la Roche AG (CH)
Referente à 6ª anuidade.

(21) **BR 11 2012 024325-0** A2 **8.6**
(22) 18/03/2011
(71) Rockstar Bidco LP (US)
Referente à 6ª anuidade.

(21) **BR 11 2012 024375-6** A2 **8.6**
(22) 08/03/2011
(71) 3M INNOVATIVE PROPERTIES COMPANY (US)
Referente à 6ª anuidade.

(21) **BR 11 2012 024391-8** A2 **8.6**
(22) 11/03/2011
(71) Chevron U.S.A. Inc (US)
Referente à 6ª anuidade.

(21) **BR 11 2012 024393-4** A2 **8.6**
(22) 08/03/2011
(71) The Procter & Gamble Company (US)
Referente à 6ª anuidade.

(21) **BR 11 2012 024662-3** A2 **8.6**
(22) 09/03/2011
(71) Celanese Acetate LLC (US)
Referente à 6ª anuidade.

(21) **BR 11 2012 025054-0** A2 **8.6**
(22) 07/03/2011
(71) Commissariat A L'Energie Atomique ET Aux Enegies Alternatives (FR)
Referente à 6ª anuidade.

(21) **BR 11 2012 025058-2** A2 **8.6**
(22) 14/03/2011
(71) Bristish American Tobacco Japan Ltda (JP) , British American Tobacco (Investments) Limited. (GB)
Referente à 6ª anuidade.

(21) **BR 11 2012 025193-7** A2 **8.6**
(22) 15/03/2011
(71) Asahi Glass Company, Limited (JP)
Referente à 6ª anuidade.

(21) **BR 11 2012 025343-3** A2 **8.6**
(22) 17/03/2011
(71) Merck Patent Gmbh (DE)
Referente à 6ª anuidade.

(21) **BR 11 2012 027088-5** A2 **8.6**
(22) 07/03/2011
(71) SIEMENS AKTIENGESELLSCHAFT (DE)
Referente à 6ª anuidade.

(21) **BR 11 2012 027376-0** A2 **8.6**
(22) 09/03/2011
(71) KSB AKTIENGESELLSCHAFT (DE)
Referente à 6ª anuidade.

(21) **BR 11 2012 032887-5** A2 **8.6**
(22) 27/06/2011
(71) Givaudan SA (CH)
Referente à 5ª anuidade.

(21) **BR 11 2013 023057-6** A2 **8.6**
(22) 09/03/2012
(71) GLAXOSMITHKLINE INTELECTUAL PROPERTY (NO 2) LIMITED (GB)
Referente à 5ª anuidade.

(21) **BR 11 2013 023170-0** A2 **8.6**
(22) 08/03/2012
(71) BIOMIMETICS HEALTH INDUSTRIES LIMITED (MT)
Referente à 5ª anuidade.

(21) **BR 20 2012 000243-0** U2 **8.6**
(22) 05/01/2012
(71) Sorri-Bauru (BR/SP)
Referente a 3ª anuidade.

(21) **BR 20 2012 005007-8** U2 **8.6**
(22) 06/03/2012
(71) Geraldo Fornasa (BR/SC)
Referente à 5ª anuidade.

(21) **BR 20 2012 005271-2** U2 **8.6**
(22) 09/03/2012
(71) Censi Indústria de Produtos Hidro-Sanitários Ltda (BR/SC)
Referente à 5ª anuidade.

(21) **BR 20 2012 005275-5** U2 **8.6**
(22) 09/03/2012
(71) Santo Antonio Filho (BR/PR)
Referente à 5ª anuidade.

(21) **BR 20 2012 005465-0** U2 **8.6**
(22) 12/03/2012
(71) ADEMIR REINATO THESSING (BR/SC)
Referente à 5ª anuidade.

(21) **BR 20 2012 005481-2** U2 **8.6**
(22) 12/03/2012
(71) CEPNA INDÚSTRIA E COMÉRCIO DE PRODUTOS ELETRÔNICOS LTDA ME (BR/SP)
Referente à 5ª anuidade.

(21) **BR 20 2012 005559-2** U2 **8.6**
(22) 13/03/2012
(71) JOSÉ GERALDO BERTOLLO (BR/ES)
Referente à 5ª anuidade.

(21) **BR 20 2012 005643-2** U2 **8.6**
(22) 14/03/2012
(71) NB MÁQUINAS LTDA (BR/SP)
Referente à 5ª anuidade.

(21) **BR 20 2012 005648-3** U2 **8.6**
(22) 14/03/2012
(71) João Luiz Citton (BR/RS)
Referente à 5ª anuidade.

(21) **BR 20 2012 026036-6** U2 **8.6**
(22) 11/10/2012

(71) ARTUR MARTINS (BR/SP) , CLÁUDIO CAVEAGNA (BR/SP)
Referente a 4ª anuidade.

(21) **BR 20 2012 032184-5** U2 **8.6**
(22) 17/12/2012
(71) KFMM EMBALAGENS LTDA - ME (BR/SP)
Referente a 4ª anuidade.

(21) **BR 20 2013 004630-8** U2 **8.6**
(22) 27/02/2013
(71) TORRES HOMEM DE SOUZA CAMPOS (BR/SP) , JOSÉ VALDEVINO DE OLIVEIRA (BR/SP)
Referente à 4ª anuidade.

(21) **BR 20 2013 004632-4** U2 **8.6**
(22) 27/02/2013
(71) EMBRASAT TELECOMUNICAÇÕES EIRELI (BR/PR)
Referente à 4ª anuidade.

(21) **BR 20 2013 005273-1** U2 **8.6**
(22) 05/03/2013
(71) Pedro Paulo da Luz (BR/RS)
Referente à 4ª anuidade.

(21) **BR 20 2013 005293-6** U2 **8.6**
(22) 05/03/2013
(71) João Antonio Reichert (BR/RS)
Referente à 4ª anuidade.

(21) **BR 20 2013 005578-1** U2 **8.6**
(22) 08/03/2013
(71) CONTROL-UP CONTROLES E SISTEMAS LTDA (BR/SP)
Referente à 4ª anuidade.

(21) **BR 20 2013 006045-9** U2 **8.6**
(22) 14/03/2013
(71) SEBASTIÃO ARTHUR (BR/SP)
Referente à 4ª anuidade.

(21) **BR 20 2013 006046-7** U2 **8.6**
(22) 14/03/2013
(71) SEBASTIÃO ARTHUR (BR/SP)
Referente à 4ª anuidade.

(21) **BR 20 2013 006049-1** U2 **8.6**
(22) 14/03/2013
(71) WALDIR SOARES DE OLIVEIRA (BR/SP)
Referente à 4ª anuidade.

(21) **BR 20 2013 006057-2** U2 **8.6**
(22) 14/03/2013
(71) ALESSANDRA GUELBER (BR/SP)
Referente à 4ª anuidade.

(21) **BR 20 2013 009457-4** U2 **8.6**
(22) 18/04/2013
(71) Clovis Mauro Dias de Lima (BR/PE)
Referente à 3ª anuidade.

(21) **MU 8303705-5** U2 **8.6**
(22) 19/03/2003
(71) Logomed Comercial Ltda (BR/ES)
Referente à 14ª anuidade.

(21) **MU 8600432-8** U2 **8.6**
(22) 13/03/2006
(71) José Paulo da Silva (BR/SP)
Referente à 11ª anuidade.

(21) **MU 8602936-3** U2 **8.6**
(22) 03/11/2006
(71) Antonio F. Ferreira Rocha (BR/SP) , Odilon Venancio Pereira (BR/SP)
Referente 10a. anuidade(s).

(21) **MU 8702231-1** U2 **8.6**
(22) 14/03/2007
(71) Modeling Solutions, Unipessoal Lda. (PT)
Referente à 10ª anuidade.

(21) **MU 8800868-1** U2 **8.6**
(22) 11/03/2008
(71) QUESTTO DESIGN ESTÚDIO DE PROJETOS LTDA (BR/SP)
Referente à 9ª anuidade.

(21) **MU 8802664-7** U2 **8.6**
(22) 07/03/2008
(71) Orkli, S. Coop (ES)
Referente à 9ª anuidade.

(21) **MU 8802688-4** U2 **8.6**
(22) 20/11/2008
(71) Israel Amorim (BR/SC)
Em virtude do não cumprimento do despacho 8.5 na RPI 2389 de 18/10/2016, referente ao não recolhimento da anuidade 8ªanuidade no prazo extraordinário.

(21) **MU 8900286-5** U2 **8.6**
(22) 13/03/2009
(71) OSVALDO APARECIDO TERSARIOLI (BR/SP)
Referente à 8ª anuidade.

(21) **MU 8900360-8** U2 **8.6**
(22) 06/03/2009
(71) Intral S.A. Indústria de Materiais Elétricos (BR/RS)
Referente à 8ª anuidade.

(21) **MU 8900362-4** U2 **8.6**
(22) 06/03/2009
(71) Intral S.A. Indústria de Materiais Elétricos (BR/RS)
Referente à 8ª anuidade.

(21) **MU 8900652-6** U2 **8.6**
(22) 05/03/2009
(71) Tamfelt Filtration Oy (FI)
Referente à 8ª anuidade.

(21) **MU 9000348-9** U2 **8.6**
(22) 12/03/2010
(71) Hardi Reinke (BR/RS)
Referente à 7ª anuidade.

(21) **MU 9000847-2** U2 **8.6**
(22) 17/03/2010
(71) RPC Rede Ponto Certo Tecnologia e Serviços Ltda. (BR/SP)
Referente à 7ª anuidade.

(21) **MU 9001105-8** U2 **8.6**
(22) 17/03/2010
(71) RPC Rede Ponto Certo Tecnologia e Serviços Ltda. (BR/SP)
Referente à 7ª anuidade.

(21) **MU 9100482-9** U2 **8.6**
(22) 15/03/2011
(71) LUCAS PINTO ARRUDA GONÇALVES DE FARIA 07554558609-ME (BR/MG)
Referente à 6ª anuidade.

(21) **MU 9100492-6** U2 **8.6**
(22) 09/03/2011
(71) Alcindo Luis Montibeller Me (BR/SC)
Referente à 6ª anuidade.

(21) **MU 9100517-5** U2 **8.6**
(22) 17/03/2011
(71) MARCOS HENRIQUE SILVEIRA LOPES CAVALCANTE (BR/SP)
Referente à 6ª anuidade.

(21) **MU 9100594-9** U8 **8.6**
(22) 18/03/2011
(71) Companhia Industrial H. Carlos Schneider (BR/SC)
Referente à 6ª anuidade.

(21) **MU 9100620-1** U2 **8.6**
(22) 15/03/2011
(71) JULIO GONÇALVES BARBALHO (BR/SP)
Referente à 6ª anuidade.

(21) **MU 9102547-8** U2 **8.6**
(22) 17/11/2011
(71) Pedro Pinho Schulz (BR/RJ)
Referente à 5ª anuidade.

(21) **PI 0204470-6** A2 **8.6**
(22) 08/03/2002
(71) Fundação Oswaldo Cruz (BR/RJ)
Referente à 15ª anuidade.

(21) **PI 0207761-2** A2 **8.6**
(22) 07/03/2002
(71) Intervet International B.V. (NL)
Referente à 15ª anuidade.

(21) **PI 0208298-5** A2 **8.6**
(22) 08/03/2002
(71) Toul Meditech AB (SE)
Referente à 15ª anuidade.

(21) **PI 0300556-9** A2 **8.6**
(22) 13/03/2003
(71) CLARO S.A. (BR/SP)
Referente à 14ª anuidade.

(21) **PI 0303373-2** A2 **8.6**
(22) 12/03/2003
(71) Tibotec Pharmaceuticals Ltd. (IE)
Referente à 14ª anuidade.

(21) **PI 0306660-6** A2 **8.6**
(22) 16/05/2003
(71) Zenith Electronis Corporation (US)
Referente às 9ª, 10ª, 11ª, 12ª e 13ª anuidades.

(21) **PI 0306875-7** A2 **8.6**
(22) 08/01/2003
(71) L'Air Liquide, Société Anonyme A Directoire Et Conseil De Surveillan Ce Pour L'Etude Et L'Exploitation Des Procedes Georges Claude (FR)
Referente às anuidades em débito.

(21) **PI 0307487-0** A2 **8.6**
(22) 31/01/2003
(71) Atofina (FR)
Referente às anuidades em débito.

(21) **PI 0308050-1** A2 **8.6**
(22) 16/12/2003
(71) EMBRAPA - Empresa Brasileira de Pesquisa Agropecuaria (BR/DF)
Referente 11a., 12a. e 13a. anuidade(s)

(21) **PI 0308343-8** A2 **8.6**
(22) 06/03/2003
(71) Toyama Chemical CO., LTD. (JP)
Referente à 14ª anuidade.

(21) **PI 0308461-2** A2 **8.6**
(22) 14/03/2003
(71) NOVARTIS AG (CH)
Referente à 14ª anuidade.

(21) **PI 0308479-5** A2 **8.6**
(22) 14/03/2003
(71) Fibercore, Inc. (US)
Referente às anuidades em débito.

(21) **PI 0308588-0** A2 **8.6**
(22) 11/03/2003
(71) Tibotec Pharmaceuticals Ltd. (IE)
Referente à 14ª anuidade.

(21) **PI 0308764-6** A2 **8.6**
(22) 20/03/2003
(71) Boehringer Ingelheim Pharma GMBH & CO. KG (DE)
Referente à 14ª anuidade.

(21) **PI 0309010-8** A2 **8.6**
(22) 07/03/2003
(71) Lubrizol Advanced Materials, Inc. (US)
Referente à 14ª anuidade.

(21) **PI 0309262-3** A2 **8.6**
(22) 14/04/2003
(71) Audiocodes Ltd. (IL)
Referente às 9ª, 10ª, 11ª, 12ª e 13ª anuidades.

(21) **PI 0309914-8** A2 **8.6**
(22) 09/05/2003
(71) Uni-Screw Worldwide Inc (US)
Referente às 12ª e 13ª anuidades.

(21) **PI 0310101-0** A2 **8.6**
(22) 14/05/2003
(71) JOHN J. VITHAYATHILL (US)
Referente às 9ª, 10ª, 11ª, 12ª e 13ª anuidades.

(21) **PI 0312755-9** A2 **8.6**
(22) 26/06/2003
(71) Motorola, INC. (US)
Referente à 13ª anuidade.

(21) **PI 0313191-2** A2 **8.6**
(22) 04/08/2003
(71) Transave, Inc. (US)
Referente às 9ª, 10ª, 11ª, 12ª e 13ª anuidades.

(21) **PI 0313399-0** A2 **8.6**
(22) 11/08/2003
(71) Arbios Technologies, Inc. (US)
Referente às 9ª, 10ª, 11ª, 12ª e 13ª anuidades.

(21) **PI 0313708-2** A2 **8.6**

(22) 22/08/2003
(71) Genetic Technologies Limited (AU)
Referente às 9ª, 10ª, 11ª, 12ª e 13ª anuidades.

(21) **PI 0400525-2** A2 **8.6**
(22) 15/03/2004
(71) J.N. Tozato Junior Me (BR/ES)
Referente à 13ª anuidade.

(21) **PI 0400949-5** A2 **8.6**
(22) 19/03/2004
(71) LG Electronics INC (KR)
Referente à 13ª anuidade.

(21) **PI 0408247-8** A2 **8.6**
(22) 09/03/2004
(71) Merck Sharp & Dohme Corp. (US)
Referente à 13ª anuidade.

(21) **PI 0408250-8** A2 **8.6**
(22) 12/03/2004
(71) Great Stuff, Inc (US)
Referente à 13ª anuidade.

(21) **PI 0408332-6** A2 **8.6**
(22) 12/03/2004
(71) Ono Pharmaceutical CO., Ltd. (JP)
Referente à 13ª anuidade.

(21) **PI 0408386-5** A2 **8.6**
(22) 12/03/2004
(71) Wassyl Nowicky (AT)
Referente à 13ª anuidade.

(21) **PI 0408655-4** A2 **8.6**
(22) 16/03/2004
(71) McNeil AB (SE)
Referente à 13ª anuidade.

(21) **PI 0408682-1** A2 **8.6**
(22) 11/03/2004
(71) Axinkin Pharmaceuticals, Inc. (US)
Referente à 13ª anuidade.

(21) **PI 0409050-0** A2 **8.6**
(22) 17/03/2004
(71) Jaewoo Ahn (KR)
Referente à 13ª anuidade.

(21) **PI 0412212-7** A2 **8.6**
(22) 16/03/2004
(71) Universidad Autónoma Metropolitana (MX) , Instituto Nacional de Neurologia Y Neurocirurgía Manuel Velasco Suárez (MX)
Referente à 13ª anuidade.

(21) **PI 0414771-5** A2 **8.6**
(22) 30/09/2004
(71) INTELLECTUAL DISCOVERY CO., LTD. (KR)
Referente à 12ª anuidade.

(21) **PI 0418462-9** A2 **8.6**
(22) 12/03/2004
(71) Analytecon S.A. (CH)
Referente à 13ª anuidade.

(21) **PI 0418628-1** A2 **8.6**
(22) 11/03/2004
(71) Ericsson Telecomunicações S.A. (BR/SP)
Referente à 13ª anuidade.

(21) **PI 0500774-7** A2 **8.6**
(22) 14/03/2005
(71) L'Oreal (FR)
Referente à 12ª anuidade.

(21) **PI 0500879-4** A2 **8.6**
(22) 17/03/2005
(71) Whirlpool S.A. (BR/SP)
Referente à 12ª anuidade.

(21) **PI 0500926-0** A2 **8.6**
(22) 11/03/2005
(71) Roberto Luiz de Almeida Haushahn (BR/SP)
Referente à 12ª anuidade.

(21) **PI 0500938-3** A2 **8.6**
(22) 14/03/2005
(71) Cristina Maria Neves Oliveira (BR/SP)
Referente à 12ª anuidade.

(21) **PI 0500991-0** A2 **8.6**
(22) 18/03/2005
(71) Veyance Technologies, Inc. (US)
Referente à 12ª anuidade.

(21) **PI 0503407-8** A2 **8.6**
(22) 08/08/2005
(71) Elaine Fernandes de Pontes Raizer (BR/PR)
Referente ao não cumprimento insatisfatório da exigência publicada na RPI 2384 de 13/09/2016, uma vez que é necessária complementação da 4ª anuidade (GRU 221509043050) e de acordo com a tabela vigente.

(21) **PI 0508151-3** A2 **8.6**
(22) 10/03/2005
(71) SK Telecom Co., Ltd. (KR)
Referente à 12ª anuidade.

(21) **PI 0508153-0** A2 **8.6**
(22) 10/03/2005
(71) SK Telecom Co., Ltd. (KR)
Referente à 12ª anuidade.

(21) **PI 0508167-0** A2 **8.6**
(22) 17/03/2005
(71) Galderma S.A (CH)
Referente à 12ª anuidade.

(21) **PI 0508772-4** A2 **8.6**
(22) 11/03/2005
(71) FCI Americas Technology, Inc. (US)
Referente à 12ª anuidade.

(21) **PI 0508840-2** A2 **8.6**
(22) 17/03/2005
(71) Shell Internationale Research Maatschappij B.V. (NL)
Referente à 12ª anuidade.

(21) **PI 0508859-3** A2 **8.6**
(22) 15/03/2005
(71) Baker Hughes Incorporated (US)
Referente à 12ª anuidade.

(21) **PI 0508946-8** A2 **8.6**
(22) 28/02/2005
(71) Baxter International INC (US)
Referente à 12ª anuidade.

(21) **PI 0509603-0** A2 **8.6**
(22) 17/03/2005
(71) Robert Bosch GMBH (DE)
Referente à 12ª anuidade.

(21) **PI 0510003-8** A2 **8.6**
(22) 15/03/2005
(71) Continental Reifen Deutschland GmbH (DE)
Referente à 12ª anuidade.

(21) **PI 0520051-2** A2 **8.6**
(22) 17/03/2005
(71) General Electric Company (US)
Referente à 12ª anuidade.

(21) **PI 0600617-5** A2 **8.6**
(22) 08/03/2006
(71) Universidade Tecnológica Federal do Paraná (BR/PR)
Pagar restauração.

(21) **PI 0600712-0** A2 **8.6**
(22) 10/03/2006
(71) Ajinomoto Co., Inc. (JP)
Referente à 11ª anuidade.

(21) **PI 0600805-4** A2 **8.6**
(22) 07/03/2006
(71) Gianfranco Menna Zezze (BR/SP)
Referente à 11ª anuidade.

(21) **PI 0600840-2** A2 **8.6**
(22) 20/03/2006
(71) The Goodyear Tire & Rubber Company (US)
Referente à 11ª anuidade.

(21) **PI 0600841-0** A2 **8.6**
(22) 20/03/2006
(71) The Goodyear Tire & Rubber Company (US)
Referente à 11ª anuidade.

(21) **PI 0600880-1** A2 **8.6**
(22) 09/03/2006
(71) Brasilata S.A Embalagens Metálicas (BR/SP)
Referente à 11ª anuidade.

(21) **PI 0600917-4** A2 **8.6**
(22) 17/03/2006
(71) Walter Weber Neto (BR/PR)
Referente à 11ª anuidade.

(21) **PI 0600945-0** A2 **8.6**
(22) 10/03/2006
(71) Marcio Martinho Ferreira (BR/SP)
Referente à 11ª anuidade.

(21) **PI 0606279-2** A2 **8.6**
(22) 14/03/2006
(71) Allergan, Inc. (US)
Referente à 11ª anuidade.

(21) **PI 0606467-1** A2 **8.6**
(22) 20/03/2006
(71) NTT Docomo, Inc. (JP)
Referente à 11ª anuidade.

(21) **PI 0606491-4** A2 **8.6**
(22) 07/03/2006
(71) ROBERT BOSCH GMBH (DE)
Referente à 11ª anuidade.

(21) **PI 0606536-8** A2 **8.6**
(22) 17/03/2006
(71) Netzsch-Mohnopumpen Gmbh (DE)
Referente à 11ª anuidade.

(21) **PI 0607496-0** A2 **8.6**
(22) 01/03/2006
(71) BASF AKTIENGESELLSCHAFT (DE)
Referente às 7ª, 8ª, 9ª, 10ª e 11ª anuidades.

(21) **PI 0607498-7** A2 **8.6**
(22) 01/03/2006
(71) BASF AKTIENGESELLSCHAFT (DE)
Referente às 7ª, 8ª, 9ª, 10ª e 11ª anuidades.

(21) **PI 0607502-9** A2 **8.6**
(22) 01/03/2006
(71) BASF AKTIENGESELLSCHAFT (DE)
Referente às 7ª, 8ª, 9ª, 10ª e 11ª anuidades.

(21) **PI 0607589-4** A2 **8.6**
(22) 15/03/2006
(71) SANOFI-AVENTIS (FR)
Referente à 11ª anuidade.

(21) **PI 0607629-7** A2 **8.6**
(22) 13/03/2006
(71) TRIANGLE TECHNOLOGY AS (NO)
Referente à 11ª anuidade.

(21) **PI 0607821-4** A2 **8.6**
(22) 13/03/2006
(71) LG ELECTRONICS ,INC (KR)
Referente à 11ª anuidade.

(21) **PI 0607843-5** A2 **8.6**
(22) 01/03/2006
(71) CSM NEDERLAND B.V. (NL)
Referente às 7ª, 8ª, 9ª, 10ª e 11ª anuidades.

(21) **PI 0608039-1** A2 **8.6**
(22) 13/03/2006
(71) The Regents of the University of Colorado (US)
Referente à 11ª anuidade.

(21) **PI 0608171-1** A2 **8.6**
(22) 19/04/2006
(71) PREDAC (FR) , AFE METAL (FR)
Referente às 6ª, 7ª, 8ª, 9ª e 10ª anuidades.

(21) **PI 0608217-3** A2 **8.6**
(22) 21/02/2006
(71) GE HEALTHCARE LIMITED (GB)
Referente às 8ª, 9ª, 10ª e 11ª anuidades.

(21) **PI 0608297-1** A2 **8.6**
(22) 08/03/2006
(71) MEBIOPHARM CO., LTD. (JP)
Referente à 11ª anuidade.

(21) **PI 0608523-7** A2 **8.6**
(22) 13/03/2006
(71) ELI LILLY AND COMPANY (US)
Referente à 11ª anuidade.

(21) **PI 0608581-4** A2 **8.6**
(22) 14/03/2006
(71) Hight Point Pharmaceuticals, LLC (US)
Referente à 11ª anuidade.

(21) **PI 0608648-9** A2 **8.6**
(22) 13/03/2006
(71) NESTEC S.A (CH)
Referente à 11ª anuidade.

(21) **PI 0608652-7** A2 **8.6**
(22) 28/03/2006
(71) TECHINT CAMPAGNIA TECNICA INTERNAZIONALE S.P.A (IT)
Referente às 7ª, 8ª, 9ª e 10ª anuidades.

(21) **PI 0608823-6** A2 **8.6**
(22) 07/03/2006
(71) Lafarge Roofing Technical Centers GMBH (DE)
Referente às 7ª, 8ª, 9ª, 10ª e 11ª anuidades.

(21) **PI 0608882-1** A2 **8.6**
(22) 15/03/2006
(71) BASF AKTIENGESELLSCHAFT (DE)
Referente às 7ª, 8ª, 9ª e 10ª anuidades.

(21) **PI 0608883-0** A2 **8.6**
(22) 15/03/2006
(71) BASF AKTIENGESELLSCHAFT (DE)
Referente às 7ª, 8ª, 9ª e 10ª anuidades.

(21) **PI 0608974-7** A2 **8.6**
(22) 16/03/2006
(71) ADAPTIVE SPECTRUM AND SIGNAL ALIGNMENT, INCORPORATED (US)
Referente à 11ª anuidade.

(21) **PI 0608982-8** A8 **8.6**
(22) 07/03/2006
(71) Olympus Medical Systems Corp. (JP)
Referente à 11ª anuidade.

(21) **PI 0609021-4** A2 **8.6**
(22) 06/03/2006
(71) ALLERGAN, INC (US)
Referente à 11ª anuidade.

(21) **PI 0609048-6** A2 **8.6**
(22) 24/02/2006
(71) NOVELIS INC (CA)
Referente às 7ª, 8ª, 9ª, 10ª e 11ª anuidades.

(21) **PI 0609087-7** A2 **8.6**
(22) 07/04/2006
(71) WELL INNOVATION AS (NO)
Referente às 6ª, 7ª, 8ª, 9ª e 10ª anuidades.

(21) **PI 0609099-0** A2 **8.6**
(22) 14/03/2006
(71) Olympus Medical Systems Corp. (JP)
Referente à 11ª anuidade.

(21) **PI 0609110-5** A2 **8.6**
(22) 17/03/2006
(71) ROBERT BOSCH GMBH (DE)
Referente à 11ª anuidade.

(21) **PI 0609330-2** A2 **8.6**
(22) 13/03/2006
(71) Sandvik Mining And Construction Oy (FI)
Referente à 11ª anuidade.

(21) **PI 0609331-0** A2 **8.6**
(22) 14/03/2006
(71) STILLE-SONESTA AB (SE)
Referente à 11ª anuidade.

(21) **PI 0609366-3** A2 **8.6**
(22) 07/03/2006
(71) GREEN CAP (FR)
Referente à 11ª anuidade.

(21) **PI 0609402-3** A2 **8.6**
(22) 17/03/2006
(71) Solutia INC. (US)
Referente à 11ª anuidade.

(21) **PI 0609699-9** A2 **8.6**
(22) 14/03/2006
(71) HELSINN HEALTHCARE SA (CH)
Referente à 11ª anuidade.

(21) **PI 0609816-9** A2 **8.6**
(22) 09/03/2006
(71) Hunter Douglas INC (US)
Referente à 11ª anuidade.

(21) **PI 0609846-0** A2 **8.6**
(22) 15/03/2006
(71) Invista Technologies, S.à.r.l. (CH)
Referente à 11ª anuidade.

(21) **PI 0610152-6** A2 **8.6**
(22) 25/04/2006
(71) SHELL INTERNATIONALE RESEARCH MAATSCHAPPIJ B. V. (NL)
Referente às 6ª, 7ª, 8ª, 9ª e 10ª anuidades.

(21) **PI 0610260-3** A2 **8.6**
(22) 07/03/2006
(71) Olympus Medical Systems Corp. (JP)
Referente à 11ª anuidade.

(21) **PI 0610369-3** A2 **8.6**
(22) 16/03/2006
(71) EVONIK RÖHM GMBH (DE)
Referente à 11ª anuidade.

(21) **PI 0610414-2** A2 **8.6**
(22) 16/05/2006
(71) BASF AKTIENGESELLSCHAFT (DE)
Referente às 6ª, 7ª, 8ª, 9ª e 10ª anuidades.

(21) **PI 0610487-8** A2 **8.6**
(22) 24/05/2006
(71) BASF AKTIENGESELLSCHAFT (DE)
Referente às 6ª, 7ª, 8ª, 9ª e 10ª anuidades.

(21) **PI 0610495-9** A2 **8.6**
(22) 11/04/2006
(71) SYNGENTA LIMITED (GB)
Referente às 7ª, 8ª, 9ª e 10ª anuidades.

(21) **PI 0610576-9** A2 **8.6**
(22) 24/05/2006
(71) BASF AKTIENGESELISCHAFT (DE)
Referente às 6ª, 7ª, 8ª, 9ª e 10ª anuidades.

(21) **PI 0610578-5** A2 **8.6**
(22) 24/05/2006
(71) BASF AKTIENGESELLSCHAFT (DE)
Referente às 6ª, 7ª, 8ª, 9ª e 10ª anuidades.

(21) **PI 0610722-2** A2 **8.6**
(22) 17/04/2006
(71) The Regents Of The University Of California (US)
Referente às 6ª, 7ª, 8ª, 9ª e 10ª anuidades.

(21) **PI 0610802-4** A2 **8.6**
(22) 22/05/2006
(71) INSTITUT PASTEUR (FR)
Referente às 6ª, 7ª, 8ª, 9ª e 10ª anuidades.

(21) **PI 0611061-4** A2 **8.6**
(22) 30/05/2006
(71) BASF AKTIENGESELLSCHAFT (DE)
Referente às 6ª, 7ª, 8ª, 9ª e 10ª anuidades.

(21) **PI 0611063-0** A2 **8.6**
(22) 30/05/2006
(71) BASF AKTIENGESELLSCHAFT (DE)
Referente às 6ª, 7ª, 8ª, 9ª e 10ª anuidades.

(21) **PI 0611064-9** A2 **8.6**
(22) 30/05/2006
(71) BASF AKTIENGESELLSCHAFT (DE)
Referente às 6ª, 7ª, 8ª, 9ª e 10ª anuidades.

(21) **PI 0611136-0** A2 **8.6**
(22) 16/03/2006
(71) ADAPTIVE SPECTRUM AND SIGNAL ALIGNMENT, INCORPORATED (US)
Referente à 11ª anuidade.

(21) **PI 0611705-8** A2 **8.6**
(22) 21/06/2006
(71) ELI LILLY AND COMPANY (US)
Referente às 7ª, 8ª, 9ª e 10ª anuidades.

(21) **PI 0611734-1** A2 **8.6**
(22) 17/03/2006
(71) ADAPTIVE SPECTRUM AND SIGNAL ALIGNMENT, INCORPORATED (US)
Referente à 11ª anuidade.

(21) **PI 0612471-2** A2 **8.6**
(22) 04/05/2006
(71) Cadila Healthcare Ltd (IN)
Referente às 6ª, 7ª, 8ª, 9ª e 10ª anuidades.

(21) **PI 0612623-5** A2 **8.6**
(22) 12/06/2006
(71) KONINKLIJKE PHILIPS ELECTRONICS N. V. (NL)
Referente às 6ª, 7ª, 8ª, 9ª e 10ª anuidades.

(21) **PI 0612897-1** A2 **8.6**
(22) 26/06/2006
(71) MERCK & CO., INC. (US)
Referente às 6ª, 7ª, 8ª, 9ª e 10ª anuidades.

(21) **PI 0613415-7** A2 **8.6**
(22) 16/03/2006
(71) ADAPTIVE SPECTRUM AND SIGNAL ALIGNMENT, INCORPORATED (US)
Referente à 11ª anuidade.

(21) **PI 0613576-5** A2 **8.6**
(22) 28/06/2006
(71) BASF AKTIENGESELLSCHAFT (DE)
Referente às 6ª, 7ª, 8ª, 9ª e 10ª anuidades.

(21) **PI 0613752-0** A2 **8.6**
(22) 21/07/2006
(71) BASF AKTIENGESELISCHAFT (DE)
Referente às 6ª, 7ª, 8ª, 9ª e 10ª anuidades.

(21) **PI 0613891-8** A2 **8.6**
(22) 20/07/2006
(71) BASF AKTIENGESELLSCHAFT (DE)
Referente às 6ª, 7ª, 8ª, 9ª e 10ª anuidades.

(21) **PI 0613912-4** A2 **8.6**
(22) 20/07/2006
(71) BASF AKTIENGESELLSCHAFT (DE)
Referente às 6ª, 7ª, 8ª, 9ª e 10ª anuidades.

(21) **PI 0613941-8** A2 **8.6**
(22) 20/07/2006
(71) BASF AKTIENGESELLSCHAFT (DE)
Referente às 6ª, 7ª, 8ª, 9ª e 10ª anuidades.

(21) **PI 0614104-8** A2 **8.6**
(22) 20/07/2006
(71) BASF AKTIENGESELLSCHAFT (DE)
Referente às 6ª, 7ª, 8ª, 9ª e 10ª anuidades.

(21) **PI 0614108-0** A2 **8.6**
(22) 12/07/2006
(71) JOSEPH KANFER (US)
Referente às 6ª, 7ª, 8ª, 9ª e 10ª anuidades.

(21) **PI 0614138-2** A2 **8.6**
(22) 02/08/2006
(71) BASF SE (DE)
Referente às 6ª, 7ª, 8ª, 9ª e 10ª anuidades.

(21) **PI 0614141-2** A2 **8.6**
(22) 02/08/2006
(71) BASF SE (DE)
Referente às 6ª, 7ª, 8ª, 9ª e 10ª anuidades.

(21) **PI 0614158-7** A2 **8.6**
(22) 20/07/2006
(71) BASF AKTIENGESELLSCHAFT (DE)
Referente às 6ª, 7ª, 8ª, 9ª e 10ª anuidades.

(21) **PI 0614194-3** A2 **8.6**
(22) 01/08/2006
(71) BASF AKTIENGESELLSCHAFT (DE)
Referente às 6ª, 7ª, 8ª, 9ª e 10ª anuidades.

(21) **PI 0614205-2** A2 **8.6**
(22) 28/07/2006
(71) MERCK & CO., INC. (US)
Referente às 6ª, 7ª, 8ª, 9ª e 10ª anuidades.

(21) **PI 0614210-9** A2 **8.6**
(22) 01/08/2006
(71) BASF AKTIENGESELLSCHAFT (DE)
Referente às 6ª, 7ª, 8ª, 9ª e 10ª anuidades.

(21) **PI 0614363-6** A2 **8.6**
(22) 08/08/2006
(71) BASF SE (DE)
Referente às 6ª, 7ª, 8ª, 9ª e 10ª anuidades.

(21) **PI 0614504-3** A2 **8.6**
(22) 02/08/2006
(71) SHELL INTERNATIONALE RESEARCH MAATSCHAPPIJ B.V. (NL)
Referente às 6ª, 7ª, 8ª, 9ª e 10ª anuidades.

(21) **PI 0614509-4** A2 **8.6**
(22) 01/08/2006
(71) BASF AKTIENGESELLSCHAFT (DE)
Referente às 6ª, 7ª, 8ª, 9ª e 10ª anuidades.

(21) **PI 0614969-3** A2 **8.6**
(22) 25/08/2006
(71) Cool Options, INC. (US)
Referente às 6ª, 7ª, 8ª, 9ª e 10ª anuidades.

(21) **PI 0615165-5** A2 **8.6**
(22) 02/08/2006
(71) REPROS THERAPEUTICS INC. (US)
Referente às 6ª, 7ª, 8ª, 9ª e 10ª anuidades.

(21) **PI 0615194-9** A2 **8.6**
(22) 09/08/2006
(71) BASF SE (DE)
Referente às 6ª, 7ª, 8ª, 9ª e 10ª anuidades.

(21) **PI 0615225-2** A2 **8.6**
(22) 31/08/2006
(71) KRATON POLYMERS RESEARCH B. V. (NL)
Referente às 6ª, 7ª, 8ª, 9ª e 10ª anuidades.

(21) **PI 0615481-6** A2 **8.6**
(22) 16/08/2006
(71) UNIVERSITE DE LAUSANNE (CH) , INSTITUT PASTEUR (FR)
Referente às 6ª, 7ª, 8ª, 9ª e 10ª anuidades.

(21) **PI 0615485-9** A2 **8.6**
(22) 24/08/2006
(71) Hepahope, inc. (US)
Referente às 6ª, 7ª, 8ª, 9ª e 10ª anuidades.

(21) **PI 0615854-4** A2 **8.6**
(22) 11/09/2006
(71) BASF SE (DE)
Referente às 6ª, 7ª, 8ª, 9ª e 10ª anuidades.

(21) **PI 0617943-6** A2 **8.6**
(22) 30/10/2006
(71) Centro de Ingeniería Genética Y Biotecnología (CU)
Referente às 6ª, 7ª, 8ª, 9ª e 10ª anuidades.

(21) **PI 0618065-5** A2 **8.6**
(22) 27/10/2006
(71) BASF SE (DE)
Referente às 6ª, 7ª, 8ª, 9ª e 10ª anuidades.

(21) **PI 0618068-0** A2 **8.6**
(22) 31/10/2006
(71) Healthy Brands, LLC (US)
Referente às 6ª, 7ª, 8ª, 9ª e 10ª anuidades.

(21) **PI 0618204-6** A2 **8.6**
(22) 26/10/2006
(71) BASF SE (DE)
Referente às 6ª, 7ª, 8ª, 9ª e 10ª anuidades.

(21) **PI 0618422-7** A2 **8.6**
(22) 10/07/2006
(71) Sogepi S.A c/o Jawer (Neuchâtel) SA (DE)
Referente às 6ª, 7ª, 8ª, 9ª e 10ª anuidades.

(21) **PI 0618810-9** A2 **8.6**
(22) 15/11/2006
(71) BASF SE (DE)
Referente às 6ª, 7ª, 8ª, 9ª e 10ª anuidades.

(21) **PI 0619251-3** A2 **8.6**
(22) 30/11/2006
(71) The University Of Pittsburgh (US)
Referente às 6ª, 7ª, 8ª, 9ª e 10ª anuidades.

(21) **PI 0621094-5** A2 **8.6**
(22) 06/03/2006
(71) NEBOJSA BOSKOVIC (HR) , BRANIMIR MATIJASEVIC (HR)
Referente à 11ª anuidade.

(21) **PI 0621219-0** A2 **8.6**
(22) 13/03/2006
(71) PEUGEOT CITROËN AUTOMOBILES SA (FR)
Referente à 11ª anuidade.

(21) **PI 0621257-3** A2 **8.6**
(22) 26/01/2006
(71) GIOVANNI ARVEDI (IT)
Referente às 7ª, 8ª, 9ª, 10ª e 11ª anuidades.

(21) **PI 0621259-0** A2 **8.6**
(22) 26/01/2006
(71) GIOVANNI ARVEDI (IT)
Referente às 7ª, 8ª, 9ª, 10ª e 11ª anuidades.

(21) **PI 0621357-0** A2 **8.6**
(22) 14/03/2006
(71) Lanxess Deutschland GMBH (DE)
Referente à 11ª anuidade.

(21) **PI 0621442-8** A2 **8.6**
(22) 16/03/2006
(71) VESTAS WIND SYSTEMS A/S (DK)
Referente à 11ª anuidade.

(21) **PI 0621575-0** A2 **8.6**
(22) 08/05/2006
(71) ERNESTO MONGE RODRIGUEZ (MX)
Referente às 6ª, 7ª, 8ª, 9ª e 10ª anuidades.

(21) **PI 0621731-1** A2 **8.6**
(22) 26/05/2006
(71) Sca Hygiene Products AB (SE)
Referente às 6ª, 7ª, 8ª, 9ª e 10ª anuidades.

(21) **PI 0700831-7** A2 **8.6**
(22) 16/03/2007
(71) Fábio Gadioli (BR/SP)
Referente à 10ª anuidade.

(21) **PI 0700952-6** A2 **8.6**
(22) 14/03/2007
(71) Thales S.R.L. (AR)
Referente à 10ª anuidade.

(21) **PI 0701825-8** A2 **8.6**
(22) 15/03/2007
(71) Contato Sociedade de Negócios e Prestação de Serviços (BR/CE)
Referente à 10ª anuidade.

(21) **PI 0702843-1** A2 **8.6**
(22) 05/03/2007
(71) SMS DEMAG AG (DE)
Referente à 10ª anuidade.

(21) **PI 0705320-7** A2 **8.6**
(22) 30/08/2007
(71) Comissão Nacional de Energia Nuclear (BR/RJ)
Referente à 7ª anuidade.

(21) **PI 0706106-4** A2 **8.6**
(22) 16/03/2007
(71) Norinco (FR)
Referente à 10ª anuidade.

(21) **PI 0706814-0** A2 **8.6**
(22) 20/03/2007
(71) ABRISUD (FR)
Referente à 10ª anuidade.

(21) **PI 0708303-3** A2 **8.6**
(22) 08/03/2007
(71) Eisai R&D Management Co., LTD. (JP)
Referente à 10ª anuidade.

(21) **PI 0708459-5** A2 **8.6**
(22) 05/03/2007
(71) KONINKLIJKE PHILIPS N.V. (NL)
Referente à 10ª anuidade.

(21) **PI 0708622-9** A2 **8.6**
(22) 07/03/2007
(71) Allergan, INC (US)
Referente à 10ª anuidade.

(21) **PI 0708625-3** A2 **8.6**
(22) 09/03/2007
(71) M-I L.L.C. (US)
Referente à 10ª anuidade.

(21) **PI 0708631-8** A8 **8.6**
(22) 05/03/2007
(71) Chemtura Corporation (US)
Referente à 10ª anuidade.

(21) **PI 0708855-8** A2 **8.6**
(22) 20/03/2007
(71) Philip Morris Products S.A (CH)
Referente à 10ª anuidade.

(21) **PI 0708856-6** A2 **8.6**
(22) 20/03/2007
(71) NOVO NORDISK A/S (DK)
Referente à 10ª anuidade.

(21) **PI 0708929-5** A2 **8.6**
(22) 19/03/2007
(71) KONINKLIJKE PHILIPS N. V. (NL)
Referente à 10ª anuidade.

(21) **PI 0708933-3** A2 **8.6**
(22) 09/03/2007
(71) Sharp Kabushiki Kaisha (JP)
Referente à 10ª anuidade.

(21) **PI 0708939-2** A2 **8.6**
(22) 12/03/2007
(71) Plastic Technologies, Inc. (US)
Referente à 10ª anuidade.

(21) **PI 0708980-5** A2 **8.6**
(22) 20/03/2007
(71) BASF SE (DE)
Referente à 10ª anuidade.

(21) **PI 0709055-2** A2 **8.6**
(22) 20/03/2007
(71) Airbus Operations SAS (FR)
Referente à 10ª anuidade.

(21) **PI 0709072-2** A2 **8.6**
(22) 09/03/2007
(71) Bayer Materialscience AG (DE)
Referente à 10ª anuidade.

(21) **PI 0709215-6** A2 **8.6**
(22) 09/03/2007
(71) Sharp Kabushiki Kaisha (JP)
Referente à 10ª anuidade.

(21) **PI 0709234-2** A2 **8.6**
(22) 19/03/2007
(71) KONINKLIJKE PHILIPS N. V. (NL)
Referente à 10ª anuidade.

(21) **PI 0709330-6** A2 **8.6**
(22) 20/03/2007
(71) Ravi Solution Inc. (CA)
Referente à 10ª anuidade.

(21) **PI 0709337-3** A2 **8.6**
(22) 06/03/2007
(71) E.I DU PONT DE MOURS AND COMPANY (US)
Referente à 10ª anuidade.

(21) **PI 0709389-6** A2 **8.6**
(22) 12/03/2007
(71) Volvo Lastvagnar AB (SE)
Referente à 10ª anuidade.

(21) **PI 0709392-6** A2 **8.6**
(22) 14/03/2007
(71) Verisign, INC. (US)
Referente à 10ª anuidade.

(21) **PI 0709416-7** A2 **8.6**
(22) 19/03/2007
(71) PEUGEOT CITROEN AUTOMOBILES SA (FR)
Referente à 10ª anuidade.

(21) **PI 0709548-1** A2 **8.6**
(22) 14/03/2007
(71) Google Inc. (US)
Referente à 10ª anuidade.

(21) **PI 0709550-3** A2 **8.6**
(22) 15/03/2007
(71) Airbus Operations Limited (GB)
Referente à 10ª anuidade.

(21) **PI 0709627-5** A2 **8.6**
(22) 15/03/2007
(71) Basf SE (DE)
Referente à 10ª anuidade.

(21) **PI 0709754-9** A2 **8.6**
(22) 15/03/2007
(71) Netzsch-Feinmahltechnik GmbH (DE)
Referente à 10ª anuidade.

(21) **PI 0709974-6** A2 **8.6**

(22) 06/03/2007
(71) Focke & CO. (GMBH & CO) (DE)
Referente à 10ª anuidade.

(21) **PI 0710068-0** A2 **8.6**
(22) 09/03/2007
(71) ENI S.p.A. (IT)
Referente à 10ª anuidade.

(21) **PI 0710278-0** A2 **8.6**
(22) 12/03/2007
(71) Evonik Degussa GMBH (DE)
Referente à 10ª anuidade.

(21) **PI 0710281-0** A2 **8.6**
(22) 12/03/2007
(71) Evonik Degussa Gmbh (DE)
Referente à 10ª anuidade.

(21) **PI 0710609-2** A2 **8.6**
(22) 05/03/2007
(71) Amcol International Corporation (US)
Referente à 10ª anuidade.

(21) **PI 0710676-9** A2 **8.6**
(22) 20/03/2007
(71) Albany International Corp. (US)
Referente à 10ª anuidade.

(21) **PI 0712388-4** A2 **8.6**
(22) 07/03/2007
(71) Neuromechanical Innovations, LLC (US)
Referente à 10ª anuidade.

(21) **PI 0716744-0** A2 **8.6**
(22) 13/09/2007
(71) Human Genome Sciences, INC. (US)
Referente às 5ª, 6ª, 7ª, 8ª e 9ª anuidades.

(21) **PI 0717507-8** A2 **8.6**
(22) 25/09/2007
(71) Cerebus Biologicals, Inc. (US)
Referente às 6ª, 7ª, 8ª e 9ª anuidades.

(21) **PI 0721410-3** A2 **8.6**
(22) 08/03/2007
(71) Momentive Performance Materials INC. (US)
Referente à 10ª anuidade.

(21) **PI 0721468-5** A2 **8.6**
(22) 19/03/2007
(71) Maquet Critical Care AB (SE)
Referente à 10ª anuidade.

(21) **PI 0722302-1** A2 **8.6**
(22) 14/12/2007
(71) Wayne Lovelace (US) , Judy Lovelace (US)
Referente a (s) 4ª anuidade (s)

(21) **PI 0800349-1** A2 **8.6**
(22) 10/03/2008
(71) NEXANS (FR)
Referente à 9ª anuidade.

(21) **PI 0800603-2** A2 **8.6**
(22) 12/03/2008
(71) CARDIOPRÓTESE LTDA (BR/PR) , ASSOCIAÇÃO PARANAENSE DE CULTURA - APC (BR/PR)
Referente à 9ª anuidade.

(21) **PI 0800616-4** A2 **8.6**
(22) 18/03/2008
(71) Hui-Chuan Yao (TW)
Referente à 9ª anuidade.

(21) **PI 0800661-0** B1 **8.6**
(22) 20/03/2008
(71) ANTONIO ALDO D'ABRONZO (BR/SP) , JOSÉ ROBERTO D'ABRONZO (BR/SP)
Referente à 9ª anuidade.

(21) **PI 0800663-6** A2 **8.6**
(22) 20/03/2008
(71) MARCELO DE LIMA VINAS (BR/SP)
Referente à 9ª anuidade.

(21) **PI 0800798-5** A2 **8.6**
(22) 12/03/2008
(71) HENRIQUE ADELINO DEBONI (BR/RS)
Referente à 9ª anuidade.

(21) **PI 0800963-5** A2 **8.6**
(22) 12/03/2008
(71) Osmar Tonin (BR/RS)
Referente à 9ª anuidade.

(21) **PI 0801048-0** A2 **8.6**
(22) 14/03/2008
(71) General Electric Company (US)
Referente à 9ª anuidade.

(21) **PI 0801073-0** A2 **8.6**
(22) 13/03/2008
(71) Eliseu Mansor Fernandes (BR/SP)
Referente à 9ª anuidade.

(21) **PI 0801412-4** A2 **8.6**
(22) 02/04/2008
(71) Elisson Ricardo Pasinato (BR/PR)
Não apresentada a guia de cumprimento de exigência. Referente às 5ª, 6ª, 7ª e 8ª anuidades.

(21) **PI 0801501-5** A2 **8.6**
(22) 14/03/2008
(71) Magni Industries, Inc. (US)
Referente à 9ª anuidade.

(21) **PI 0801638-0** A2 **8.6**
(22) 19/03/2008
(71) LANG MEKRA NORTH AMERICA LLC (US)
Referente à 9ª anuidade.

(21) **PI 0801728-0** A2 **8.6**
(22) 12/03/2008
(71) IVANHOE HTL PETROLEUM LTD. (US)
Referente à 9ª anuidade.

(21) **PI 0801755-7** A2 **8.6**
(22) 12/03/2008
(71) PRAD RESEARCH AND DEVELOPMENT LIMITED (VI)
Referente à 9ª anuidade.

(21) **PI 0806738-4** A2 **8.6**
(22) 18/03/2008
(71) LG Electronics, INC. (KR)
Referente à 9ª anuidade.

(21) **PI 0806905-0** A2 **8.6**
(22) 12/03/2008
(71) Scania CV AB (SE)
Referente à 9ª anuidade.

(21) **PI 0807916-1** A2 **8.6**
(22) 12/03/2008
(71) Ihi Corporation (JP)
Referente à 9ª anuidade.

(21) **PI 0807976-5** A2 **8.6**
(22) 19/03/2008
(71) Forcebel Co., Ltd (KR)
Referente à 9ª anuidade.

(21) **PI 0808149-2** A2 **8.6**
(22) 27/02/2008
(71) Cordex Pharma, Inc. (US)
Referente às 5ª, 6ª, 7ª, 8ª e 9ª anuidades.

(21) **PI 0808212-0** A2 **8.6**
(22) 10/03/2008
(71) WISCONSIN ALUMNI RESEARCH FOUNDATION (US)
Referente à 9ª anuidade.

(21) **PI 0808215-4** A2 **8.6**
(22) 20/03/2008
(71) 3M INNOVATIVE PROPERETIES COMPANY (US)
Referente à 9ª anuidade.

(21) **PI 0808261-8** A2 **8.6**
(22) 20/03/2008
(71) 3M INNOVATIVE PROPERETIES COMPANY (US)
Referente à 9ª anuidade.

(21) **PI 0808275-8** A2 **8.6**
(22) 18/03/2008
(71) Airbus Operations (FR)
Referente à 9ª anuidade.

(21) **PI 0808289-8** A2 **8.6**
(22) 19/03/2008
(71) VIVOTEXT LTD. (IL)
Referente à 9ª anuidade.

(21) **PI 0808344-4** A2 **8.6**
(22) 07/03/2008
(71) Otsuka Pharmaceutical Co., Ltd. (JP)
Referente à 9ª anuidade.

(21) **PI 0808361-4** A2 **8.6**
(22) 07/03/2008
(71) Ntt Docomo, Inc (JP)
Referente à 9ª anuidade.

(21) **PI 0808472-6** A2 **8.6**
(22) 07/03/2008
(71) Cool Options, Inc. (US)
Referente à 9ª anuidade.

(21) **PI 0808649-4** A2 **8.6**
(22) 12/03/2008
(71) The Procter & Gamble Company (US)
Referente à 9ª anuidade.

(21) **PI 0808667-2** A2 **8.6**
(22) 06/03/2008
(71) Saipem S.P.A. (IT)
Referente à 9ª anuidade.

(21) **PI 0808693-1** A2 **8.6**
(22) 07/03/2008
(71) Sygenta Participations AG (CH) , Syngenta Limited (GB)
Referente à 9ª anuidade.

(21) **PI 0808726-1** A2 **8.6**
(22) 05/03/2008
(71) AIRBUS OPERATIONS LIMITED (GB)
Referente à 9ª anuidade.

(21) **PI 0808744-0** A2 **8.6**
(22) 11/03/2008
(71) Teekay Norway AS (NO)
Referente à 9ª anuidade.

(21) **PI 0808749-0** A2 **8.6**
(22) 12/03/2008
(71) Danisco US INC., Genencor Division (US)
Referente à 9ª anuidade.

(21) **PI 0808753-9** A2 **8.6**
(22) 12/03/2008
(71) Danisco US INC., Genencor Division (US)
Referente à 9ª anuidade.

(21) **PI 0808770-9** A2 **8.6**
(22) 11/03/2008
(71) Dyno Nobel INC. (US)
Referente à 9ª anuidade.

(21) **PI 0808771-7** A2 **8.6**
(22) 11/03/2008
(71) Dyno Nobel INC. (US)
Referente à 9ª anuidade.

(21) **PI 0808838-1** A2 **8.6**
(22) 12/03/2008
(71) Takeda Pharmaceutical Company (JP)
Referente à 9ª anuidade.

(21) **PI 0808860-8** A2 **8.6**
(22) 11/03/2008
(71) Darvan Invest N.V. (BE)
Referente à 9ª anuidade.

(21) **PI 0808870-5** A2 **8.6**
(22) 12/03/2008
(71) Bridgestone Corporation (JP)
Referente à 9ª anuidade.

(21) **PI 0808876-4** A2 **8.6**
(22) 05/03/2008
(71) AIRBUS OPERATIONS LIMITED (GB)
Referente à 9ª anuidade.

(21) **PI 0808905-1** A2 **8.6**
(22) 12/03/2008
(71) Ihi Corporation (JP)
Referente à 9ª anuidade.

(21) **PI 0808963-9** A2 **8.6**
(22) 14/03/2008
(71) Tubos de Aceros de Mexico, S.A. (MX)
Referente à 9ª anuidade.

(21) **PI 0808969-8** A2 **8.6**
(22) 19/03/2008
(71) Qualcomm Incorporated (US)
Referente à 9ª anuidade.

(21) **PI 0808976-0** A2 **8.6**
(22) 17/03/2008

(71) Water Jet Sweden AB (SE)
Referente à 9ª anuidade.

(21) **PI 0809008-4** A2 **8.6**
(22) 11/03/2008
(71) Huazhong Agricultural University (CN)
Referente à 9ª anuidade.

(21) **PI 0809024-6** A2 **8.6**
(22) 19/03/2008
(71) Momentive Performance Materials GMBH (DE)
Referente à 9ª anuidade.

(21) **PI 0809084-0** A2 **8.6**
(22) 13/03/2008
(71) Ntt Docomo, INC. (JP)
Referente à 9ª anuidade.

(21) **PI 0809087-4** A2 **8.6**
(22) 13/03/2008
(71) Ntt Docomo, INC. (JP)
Referente à 9ª anuidade.

(21) **PI 0809243-5** A2 **8.6**
(22) 17/03/2008
(71) SIGNODE INTERNATIONAL IP HOLDINGS LLC (US)
Referente à 9ª anuidade.

(21) **PI 0809245-1** A2 **8.6**
(22) 17/03/2008
(71) SIGNODE INTERNATIONAL IP HOLDINGS LLC (US)
Referente à 9ª anuidade.

(21) **PI 0809265-6** A2 **8.6**
(22) 14/03/2008
(71) Novo Nordisk A/S (DK)
Referente à 9ª anuidade.

(21) **PI 0809277-0** A2 **8.6**
(22) 19/03/2008
(71) Sms Concast Ag. (CH)
Referente à 9ª anuidade.

(21) **PI 0809380-6** A2 **8.6**
(22) 18/03/2008
(71) APTARGROUP, INC. (US)
Referente à 9ª anuidade.

(21) **PI 0809398-9** A2 **8.6**
(22) 14/03/2008
(71) NTT DOCOMO, INC. (JP)
Referente à 9ª anuidade.

(21) **PI 0809417-9** A2 **8.6**
(22) 07/03/2008
(71) Aircelle (FR)
Referente à 9ª anuidade.

(21) **PI 0809680-5** A2 **8.6**
(22) 18/03/2008
(71) F. Hoffmann-La Roche AG. (CH)
Referente à 9ª anuidade.

(21) **PI 0810209-0** A2 **8.6**
(22) 14/03/2008
(71) E.I. DU PONT DE NEMOURS AND COMPANY (US)
Referente à 9ª anuidade.

(21) **PI 0810612-6** A2 **8.6**
(22) 20/03/2008
(71) Robert Bosch Gmbh (DE)
Referente à 9ª anuidade.

(21) **PI 0811038-7** A2 **8.6**
(22) 24/03/2008
(71) Frito-Lay North America INC (US)
Referente às 6ª, 7ª e 8ª anuidades.

(21) **PI 0813658-0** A2 **8.6**
(22) 23/06/2008
(71) Solvay Pharmaceuticals B.V. (NL)
Referente às 4ª, 5ª, 6ª, 7ª e 8ª anuidades.

(21) **PI 0815123-7** A2 **8.6**
(22) 05/03/2008
(71) Voith Patent Gmbh (DE)
Referente à 9ª anuidade.

(21) **PI 0815662-0** A2 **8.6**
(22) 20/08/2008
(71) Fraunhofer Usa, INC. (US)
Referente às 5ª, 6ª, 7ª e 8ª anuidades.

(21) **PI 0817079-7** A2 **8.6**
(22) 04/09/2008
(71) Symphogen A/S (DK)
Referente às 5ª, 6ª, 7ª e 8ª anuidades.

(21) **PI 0818021-0** A2 **8.6**
(22) 13/10/2008
(71) Uop LLC (US)
Referente às 5ª, 6ª, 7ª e 8ª anuidades.

(21) **PI 0821282-1** A2 **8.6**
(22) 19/03/2008
(71) ADMA ELENA FARAON CHAUL HERTA (MX)
Referente à 9ª anuidade.

(21) **PI 0822348-3** A2 **8.6**
(22) 02/12/2008
(71) Total Raffinage Marketing (FR)
Referente à 8ª anuidade.

(21) **PI 0822450-1** A2 **8.6**
(22) 17/03/2008
(71) Telefonaktiebolaget LM Ericsson (publ) (SE)
Referente à 9ª anuidade.

(21) **PI 0822451-0** A2 **8.6**
(22) 17/03/2008
(71) Telefonaktiebolaget LM Ericsson (publ) (SE)
Referente à 9ª anuidade.

(21) **PI 0822519-2** A2 **8.6**
(22) 13/03/2008
(71) TECSIS TECNOLOGIA E SISTEMAS AVANÇADOS S.A. (BR/SP)
Referente à 9ª anuidade.

(21) **PI 0900377-0** A2 **8.6**
(22) 12/03/2009
(71) Messier-Bugatti-Dowty (FR)
Referente à 8ª anuidade.

(21) **PI 0900401-7** A2 **8.6**
(22) 12/03/2009
(71) Messier-Bugatti-Dowty (FR)
Referente à 8ª anuidade.

(21) **PI 0900518-8** A2 **8.6**
(22) 05/03/2009
(71) Wärtsilä Schweiz AG (CH)
Referente à 8ª anuidade.

(21) **PI 0900554-4** A2 **8.6**
(22) 13/03/2009
(71) MARIA IRACEMA DIAS DEGANI BATTISTETTI (BR/MS)
Referente à 8ª anuidade.

(21) **PI 0900570-6** A8 **8.6**
(22) 19/03/2009
(71) GREENFIELD ETHANOL INC., (CA)
Referente à 8ª anuidade.

(21) **PI 0900653-2** A2 **8.6**
(22) 13/03/2009
(71) MAGNETI MARELLI SISTEMAS AUTOMOTIVOS IND. E COM. LTDA. (BR/SP)
Referente à 8ª anuidade.

(21) **PI 0900775-0** A2 **8.6**
(22) 05/03/2009
(71) Makita Corporation (JP)
Referente à 8ª anuidade.

(21) **PI 0900843-8** A2 **8.6**
(22) 20/03/2009
(71) LG ELECTRONICS INC. (KR)
Referente à 8ª anuidade.

(21) **PI 0900897-7** A2 **8.6**
(22) 11/03/2009
(71) Garen Automação S/A (BR/SP)
Referente à 8ª anuidade.

(21) **PI 0901084-0** A2 **8.6**
(22) 16/03/2009
(71) João Luiz Maier (BR/PR)
Referente à 8ª anuidade.

(21) **PI 0901126-9** A2 **8.6**
(22) 20/03/2009
(71) Luna ALG America Latina Guindastes Ltda (BR/RS)
Referente à 8ª anuidade.

(21) **PI 0901158-7** A2 **8.6**
(22) 17/03/2009
(71) Noel Neri Silveira (BR/RS)
Referente à 8ª anuidade.

(21) **PI 0902912-5** A2 **8.6**
(22) 09/03/2009
(71) Luiz Carlos da Silva (BR/SP)
Referente à 8ª anuidade.

(21) **PI 0907073-7** A2 **8.6**
(22) 12/03/2009
(71) CROWN PACKAGING TECHNOLOGY, INC (US)
Referente à 8ª anuidade.

(21) **PI 0907080-0** A2 **8.6**
(22) 16/03/2009
(71) GENERAL ELECTRIC COMPANY (US)
Referente à 8ª anuidade.

(21) **PI 0907082-6** A2 **8.6**
(22) 19/03/2009
(71) INVISTA TECHNOLOGIES S.À.R.L. (CH)
Referente à 8ª anuidade.

(21) **PI 0907609-3** A2 **8.6**
(22) 25/02/2009
(71) Nanomaterials Discovery Corporation (US)
Referente à 8ª anuidade.

(21) **PI 0907858-4** A2 **8.6**
(22) 19/03/2009
(71) NOKIA SOLUTIONS & NETWOKS OY (FI)
Referente à 8ª anuidade.

(21) **PI 0907867-3** A2 **8.6**
(22) 19/03/2009
(71) NTT Docomo, Inc. (JP)
Referente à 8ª anuidade.

(21) **PI 0908044-9** A2 **8.6**
(22) 05/03/2009
(71) Teijin Aramid B.V. (NL)
Referente à 8ª anuidade.

(21) **PI 0908122-4** A2 **8.6**
(22) 05/03/2009
(71) Synthes GMBH (CH)
Referente à 8ª anuidade.

(21) **PI 0908173-9** A2 **8.6**
(22) 12/02/2009
(71) Basf Se (DE)
Referente às 6ª, 7ª e 8ª anuidades.

(21) **PI 0908518-1** A2 **8.6**
(22) 13/03/2009
(71) Glenmark Pharmaceuticals Limited (IN)
Referente à 8ª anuidade.

(21) **PI 0908633-1** A2 **8.6**
(22) 20/05/2009
(71) JJ FLORIDA PROPERTIES LLC (US)
Referente às 3ª, 4ª, 5ª, 6ª e 7ª anuidades.

(21) **PI 0908634-0** A2 **8.6**
(22) 18/05/2009
(71) JJ FLORIDA PROPERTIES LLC (US)
Referente às 3ª, 4ª, 5ª, 6ª e 7ª anuidades.

(21) **PI 0908715-0** A2 **8.6**
(22) 11/03/2009
(71) Abbott Laboratories (US)
Referente à 8ª anuidade.

(21) **PI 0909130-0** A2 **8.6**
(22) 18/03/2009
(71) GTC Technology, LP (US)
Referente à 8ª anuidade.

(21) **PI 0909148-3** A2 **8.6**
(22) 11/03/2009
(71) Amcor Flexibles Capsules France (FR)
Referente à 8ª anuidade.

(21) **PI 0909152-1** A2 **8.6**
(22) 10/03/2009
(71) THE PROCTER & GAMBLE COMPANY (US)
Referente à 8ª anuidade.

(21) **PI 0909177-7** A2 **8.6**
(22) 12/03/2009
(71) Tetra Laval Holdings & Finance SA (CH)
Referente à 8ª anuidade.

(21) **PI 0909272-2** A2 **8.6**
(22) 19/03/2009
(71) University Of Akron (US)
Referente à 8ª anuidade.

(21) **PI 0909288-9** A2 **8.6**
(22) 13/03/2009
(71) Otsuka Pharmaceutical Co., Ltd (JP)
Referente à 8ª anuidade.

(21) **PI 0909325-7** A2 **8.6**
(22) 13/03/2009
(71) BIOECON INTERNATIONAL HOLDING N.V. (NL)
Referente à 8ª anuidade.

(21) **PI 0909361-3** A2 **8.6**
(22) 17/03/2009
(71) Isense Corporation (US)
Referente à 8ª anuidade.

(21) **PI 0909436-9** A2 **8.6**
(22) 13/03/2009
(71) Snecma (FR)
Referente à 8ª anuidade.

(21) **PI 0909438-5** A2 **8.6**
(22) 12/03/2009
(71) Basf Se (DE)
Referente à 8ª anuidade.

(21) **PI 0909440-7** A2 **8.6**
(22) 09/03/2009
(71) Exxonmobil Upstream Research Company (US)
Referente à 8ª anuidade.

(21) **PI 0909471-7** A2 **8.6**
(22) 19/03/2009
(71) Bayer Materialscience AG (DE)
Referente à 8ª anuidade.

(21) **PI 0909704-0** A2 **8.6**
(22) 12/03/2009
(71) MESSIER-BUGATTI-DOWTY (FR)
Referente à 8ª anuidade.

(21) **PI 0909733-3** A2 **8.6**
(22) 11/03/2009
(71) Koenig & Bauer Aktiengesellschaft (DE)
Referente à 8ª anuidade.

(21) **PI 0909765-1** A2 **8.6**
(22) 17/03/2009
(71) Stanley Black & Decker, INC (US)
Referente à 8ª anuidade.

(21) **PI 0910249-3** A2 **8.6**
(22) 05/03/2009
(71) Würth International AG (CH)
Referente à 8ª anuidade.

(21) **PI 0910280-9** A2 **8.6**
(22) 05/03/2009
(71) Nissan Technical Center North America, Inc (US)
Referente à 8ª anuidade.

(21) **PI 0910333-3** A2 **8.6**
(22) 09/03/2009
(71) Exxonmobil Upstream Research Company (US)
Referente à 8ª anuidade.

(21) **PI 0910730-4** A2 **8.6**
(22) 11/03/2009
(71) EVONIK DEGUSSA GMBH (DE)
Referente à 8ª anuidade.

(21) **PI 0911676-1** A2 **8.6**
(22) 09/04/2009
(71) Cbio Limited (AU)
Referente às 5ª, 6ª e 7ª anuidades.

(21) **PI 0913697-5** A2 **8.6**
(22) 25/09/2009
(71) INVIVO THERAPEUTICS CORPORATION (US)
Referente às 6ª e 7ª anuidades.

(21) **PI 0913906-0** A2 **8.6**
(22) 29/06/2009
(71) Toyota Jidosha Kabushiki Kaisha (JP)
Referente à 7ª anuidade.

(21) **PI 0914083-2** A2 **8.6**
(22) 11/03/2009
(71) ARCELORMITTAL CONSTRUCTION FRANCE (FR)
Referente à 8ª anuidade.

(21) **PI 0917868-6** A2 **8.6**
(22) 18/11/2009
(71) Teikoku Pharma USA, INC. (US) , Techno Guard CO., LTD. (JP)
Referente às 6ª e 7ª anuidades.

(21) **PI 0919181-0** A2 **8.6**
(22) 02/09/2009
(71) Universidade Federal de Juiz de Fora - UFJF (BR/MG)
Referente a 3ª anuidade.

(21) **PI 0922337-1** A2 **8.6**
(22) 24/12/2009
(71) SYNTHON B.V. (NL)
Referente às 5ª, 6ª e 7ª anuidades.

(21) **PI 0923652-0** A2 **8.6**
(22) 25/12/2009
(71) The University Of Tokyo (JP) , Forerunner Pharma Research Co., Ltd. (JP)
Referente às 5ª, 6ª e 7ª anuidades.

(21) **PI 0923982-0** A2 **8.6**
(22) 09/03/2009
(71) HEWLETT-PACKARD DEVELOPMENT COMPANY, L.P. (US)
Referente à 8ª anuidade.

(21) **PI 0924262-7** A2 **8.6**
(22) 05/03/2009
(71) Uop Llc (US) , Lummus Technology Inc. (US)
Referente à 8ª anuidade.

(21) **PI 0924369-0** A2 **8.6**
(22) 07/12/2009
(71) Telefonaktiebolaget LM Ericsson (publ) (SE)
Referente à 7ª anuidade.

(21) **PI 0924457-3** A2 **8.6**
(22) 16/03/2009
(71) Otis Elevator Company (US)
Referente à 8ª anuidade.

(21) **PI 1000039-9** A2 **8.6**
(22) 13/01/2010
(71) Universidade Federal de Juiz de Fora (BR/MG)
Referente as 3ª e 4ª anuidades.

(21) **PI 1000540-4** A2 **8.6**
(22) 05/03/2010
(71) Gojo Industries, Inc. (US)
Referente à 7ª anuidade.

(21) **PI 1000543-9** A2 **8.6**
(22) 05/03/2010
(71) Iogen Energy Corporation (CA)
Referente à 7ª anuidade.

(21) **PI 1000565-0** A2 **8.6**
(22) 09/03/2010
(71) Kraft Foods R & D, INC. (US)
Referente à 7ª anuidade.

(21) **PI 1000593-5** A2 **8.6**
(22) 17/03/2010
(71) Centro Brasileiro de Pesquisas Físicas - CBPF (BR/RJ)
Referente à 7ª anuidade.

(21) **PI 1000623-0** A2 **8.6**
(22) 05/03/2010
(71) Moacir Canisio Ludwig (BR/RS)
Referente à 7ª anuidade.

(21) **PI 1000625-7** A2 **8.6**
(22) 09/03/2010
(71) Agal Consultoria e Assessoria Ltda (BR/SC) , Universidade Federal de Santa Catarina (BR/SC)
Referente à 7ª anuidade.

(21) **PI 1000661-3** A2 **8.6**
(22) 05/03/2010
(71) Antônio Carlos Torres (BR/ES)
Referente à 7ª anuidade.

(21) **PI 1000668-0** A2 **8.6**
(22) 11/03/2010
(71) Duroline S/A (BR/RS)
Referente à 7ª anuidade.

(21) **PI 1000751-2** A2 **8.6**
(22) 12/03/2010
(71) Instituto de Tecnologia para o Desenvolvimento - LACTEC (BR/PR)
Referente à 7ª anuidade.

(21) **PI 1001005-0** A2 **8.6**
(22) 15/03/2010
(71) Laborie Medical Technologies Canada ULC (CA)
Referente à 7ª anuidade.

(21) **PI 1001109-9** A2 **8.6**
(22) 05/01/2010
(71) FAPEMIG - FUNDAÇÃO DE AMPARO A PESQUISA DO ESTADO DE MINAS GERAIS (BR/MG) , MAGNO MACEDO QUINTANO (BR/MG)
Referente a 3ª anuidade.

(21) **PI 1001529-9** A2 **8.6**
(22) 21/05/2010
(71) Universidade Federal de Lavras (BR/MG) , Fundação de Amparo à Pesquisa do Estado de Minas Gerais - FAPEMIG (BR/MG)
Referente a 3ª anuidade.

(21) **PI 1001772-0** A2 **8.6**
(22) 14/06/2010
(71) ASSOCIAÇÃO EDUCACIONAL NOVE DE JULHO (BR/SP)
Referente as 3ª , 5ª e 6ª anuidades.

(21) **PI 1002615-0** A2 **8.6**
(22) 30/07/2010
(71) Embrapa - Empresa Brasileira de Pesquisa Agropecuária. (BR/DF)
Referente a 6ª anuidade.

(21) **PI 1003547-8** A2 **8.6**
(22) 05/03/2010
(71) DIMITRIOS KALFAS (BR/SP)
Referente à 7ª anuidade.

(21) **PI 1003660-1** A2 **8.6**
(22) 19/03/2010
(71) Osvaldo Dela Coleta (BR/SP)
Referente à 7ª anuidade.

(21) **PI 1004407-8** A2 **8.6**
(22) 18/03/2010
(71) Ie Tecnologia Ltda. (BR/MG)
Referente à 7ª anuidade.

(21) **PI 1005061-2** A2 **8.6**
(22) 17/09/2010
(71) Lauro Donizetti Blanco (BR/PR)
Referente à 6ª anuidade.

(21) **PI 1005405-7** A2 **8.6**
(22) 05/02/2010
(71) KONINKLIJKE PHILIPS ELECTRONICS N.V. (NL)
Referente à 7ª anuidade.

(21) **PI 1005984-9** A2 **8.6**
(22) 23/02/2010
(71) GLENMARK PHARMACEUTICALS S.A. (CH)
Referente às 4ª, 5ª, 6ª e 7ª anuidades.

(21) **PI 1006368-4** A2 **8.6**
(22) 18/03/2010
(71) GENOR BIOPHARMA CO., LTD. (CN)
Referente à 6ª anuidade.

(21) **PI 1006405-2** A2 **8.6**
(22) 11/03/2010
(71) CENTRE D'ETUDE ET DE RECHERCHE POUR L'AUTOMOBILE (CERA) (FR)
Referente à 7ª anuidade.

(21) **PI 1006484-2** A2 **8.6**
(22) 05/03/2010
(71) EATON CORPORATION (US)
Referente à 7ª anuidade.

(21) **PI 1006643-8** A2 **8.6**
(22) 12/03/2010
(71) Ajinomoto CO., INC. (JP)
Referente à 7ª anuidade.

(21) **PI 1006759-0** A2 **8.6**
(22) 05/03/2010
(71) MACROCURE, LTD. (IL)
Referente à 7ª anuidade.

(21) **PI 1006829-5** A2 **8.6**
(22) 15/01/2010
(71) Glaxosmithkline LLC (US)
Referente às 5ª, 6ª e 7ª anuidades.

(21) **PI 1007253-5** A2 **8.6**
(22) 16/03/2010
(71) Borealis AG (AT)
Referente à 7ª anuidade.

(21) **PI 1007613-1** A2 **8.6**
(22) 19/03/2010
(71) LG ELECTRONICS INC (KR)
Referente à 7ª anuidade.

(21) **PI 1007884-3** A2 **8.6**
(22) 02/02/2010
(71) Novacta Biosystems Limited (GB)
Referente à 7ª anuidade.

(21) **PI 1008039-2** A2 **8.6**
(22) 19/02/2010
(71) Ipsen Pharma S.A.S. (FR)
Referente às 4ª e 7ª anuidades. Pagar restauração.

(21) **PI 1008441-0** A2 **8.6**
(22) 16/02/2010
(71) Biolex Therapeutics, Inc. (US)
Referente às 6ª e 7ª anuidades.

(21) **PI 1008942-0** A2 **8.6**
(22) 10/03/2010
(71) REDX PHARMA PLC (GB)
Referente à 7ª anuidade.

(21) **PI 1008956-0** A2 **8.6**
(22) 10/03/2010
(71) Stommel + Voos Marking Technologies GMBH (DE)
Referente à 7ª anuidade.

(21) **PI 1008958-6** A2 **8.6**
(22) 05/03/2010
(71) Sapphire Energy, INC. (US)
Referente à 7ª anuidade.

(21) **PI 1008964-0** A2 **8.6**
(22) 08/03/2010
(71) Ecoduna Technologie GMBH (AT)
Referente à 7ª anuidade.

(21) **PI 1008989-6** A2 **8.6**
(22) 10/03/2010
(71) Snecma (FR)
Referente à 7ª anuidade.

(21) **PI 1008992-6** A2 **8.6**
(22) 09/03/2010
(71) Falcon Waterfree Technologies (US)
Referente à 7ª anuidade.

(21) **PI 1009132-7** A2 **8.6**
(22) 10/03/2010
(71) REDX PHARMA PLC (GB)
Referente à 7ª anuidade.

(21) **PI 1009194-7** A2 **8.6**
(22) 04/03/2010
(71) Baylor Research Institute (US)
Referente às 4ª, 5ª, 6ª e 7ª anuidades.

(21) **PI 1009248-0** A2 **8.6**
(22) 11/03/2010
(71) Arkema France (FR)
Referente à 7ª anuidade.

(21) **PI 1009252-8** A2 **8.6**
(22) 09/03/2010
(71) Takeda Pharmaceutical Company Limited (JP)
Referente à 7ª anuidade.

(21) **PI 1009254-4** A2 **8.6**
(22) 12/03/2010
(71) Follmann & Co.Gesellschaft Für Chemie-Werkstoffe Und Verfahrenstechnik MBH & Co. KG (DE)
Referente à 7ª anuidade.

(21) **PI 1009347-8** A2 **8.6**
(22) 05/03/2010
(71) Airbus Operations Limited (GB)
Referente à 7ª anuidade.

(21) **PI 1009388-5** A2 **8.6**
(22) 17/03/2010
(71) Mekra Lang Gmbh & CO. KG. (DE)
Referente à 7ª anuidade.

(21) **PI 1009423-7** A2 **8.6**
(22) 08/03/2010
(71) Wacker Chemie AG (DE)
Referente à 7ª anuidade.

(21) **PI 1009442-3** A2 **8.6**
(22) 10/03/2010
(71) REDX PHARMA PLC (GB)
Referente à 7ª anuidade.

(21) **PI 1009455-5** A2 **8.6**
(22) 05/03/2010
(71) Baylor Research Institute (US)
Referente à 7ª anuidade.

(21) **PI 1009495-4** A2 **8.6**
(22) 16/03/2010
(71) Brose Fahrzeugteile Gmbh & CO. Kommanditgesellschaft Hallstadt (DE)
Referente à 7ª anuidade.

(21) **PI 1009529-2** A2 **8.6**
(22) 05/03/2010
(71) Dura Automotive Systems SAS (FR)
Referente à 7ª anuidade.

(21) **PI 1009760-0** A2 **8.6**
(22) 08/03/2010
(71) Arkema France (FR)
Referente à 7ª anuidade.

(21) **PI 1009879-8** A2 **8.6**
(22) 16/03/2010
(71) M-I L.L.C (US) , M-I Drilling Fluids U.K. Limited (GB)
Referente à 7ª anuidade.

(21) **PI 1009886-0** A2 **8.6**
(22) 12/03/2010
(71) Bio-Energy Ingredients Limited (GB)
Referente à 7ª anuidade.

(21) **PI 1009894-1** A2 **8.6**
(22) 17/03/2010
(71) The Lubrizol Corporation (US)
Referente à 7ª anuidade.

(21) **PI 1009903-4** A2 **8.6**
(22) 12/03/2010
(71) Loesche Gmbh (DE)
Referente à 7ª anuidade.

(21) **PI 1010858-0** A2 **8.6**
(22) 08/06/2010
(71) Syngenta Participations Ag (CH)
Referente à 3ª anuidade.

(21) **PI 1011302-9** A2 **8.6**
(22) 18/03/2010
(71) SHARP KABUSHIKI KAISHA (JP)
Referente à 7ª anuidade.

(21) **PI 1011400-9** A2 **8.6**
(22) 15/03/2010
(71) Ets A. Deschamps Et Fils (FR)
Referente à 7ª anuidade.

(21) **PI 1011536-6** A2 **8.6**
(22) 11/03/2010
(71) Sharp Kabushiki Kaisha (JP)
Referente à 7ª anuidade.

(21) **PI 1011592-7** A2 **8.6**
(22) 15/03/2010
(71) Halliburton Energy Service, INC (US)
Referente à 7ª anuidade.

(21) **PI 1011616-8** A2 **8.6**
(22) 15/03/2010
(71) ASHLAND LICENSING AND INTELLECTUAL PROPERTY LLC (US)
Referente à 7ª anuidade.

(21) **PI 1011662-1** A2 **8.6**
(22) 18/06/2010
(71) Syngenta Participations Ag (CH)
Referente às 3ª e 6ª anuidades.

(21) **PI 1011882-9** A2 **8.6**
(22) 12/03/2010
(71) Progressive Components International Corporation (US)
Referente à 7ª anuidade.

(21) **PI 1011944-2** A2 **8.6**
(22) 18/03/2010
(71) Sharp Kabushiki Kaisha (JP)
Referente à 7ª anuidade.

(21) **PI 1012072-6** A2 **8.6**
(22) 18/03/2010
(71) SHARP KABUSHIKI KAISHA (JP)
Referente à 7ª anuidade.

(21) **PI 1012535-3** A2 **8.6**
(22) 09/03/2010
(71) Aircelle (FR)
Referente à 7ª anuidade.

(21) **PI 1012540-0** A2 **8.6**
(22) 18/03/2010
(71) Acclarent, Inc. (US)
Referente à 7ª anuidade.

(21) **PI 1012559-0** A2 **8.6**
(22) 11/03/2010
(71) THYSSENKRUPP UHDE GMBH (DE)
Referente à 7ª anuidade.

(21) **PI 1013213-9** A2 **8.6**
(22) 10/03/2010
(71) Kennametal Inc. (US)
Referente à 7ª anuidade.

(21) **PI 1013251-1** A2 **8.6**
(22) 09/03/2010
(71) Brose Fahrzeugteile GMBH & CO. Kommanditgesellschaft, Hallstadt (DE)
Referente à 7ª anuidade.

(21) **PI 1013317-8** A2 **8.6**
(22) 18/03/2010
(71) Halliburton Energy Services, Inc (US)
Referente à 7ª anuidade.

(21) **PI 1013361-5** A2 **8.6**
(22) 05/03/2010
(71) Apeptico Forschung Und Entwicklung GMBH (AT)
Referente à 7ª anuidade.

(21) **PI 1013594-4** A2 **8.6**
(22) 12/03/2010
(71) Wacker Chemie AG (DE)
Referente à 7ª anuidade.

(21) **PI 1013710-6** A2 **8.6**
(22) 11/03/2010
(71) UOP LLC (US)
Referente à 7ª anuidade.

(21) **PI 1014195-2** A2 **8.6**
(22) 16/03/2010
(71) Bayer Materialscience AG (DE)
Referente à 7ª anuidade.

(21) **PI 1014696-2** A2 **8.6**
(22) 12/03/2010
(71) BP Corporation North America INC. (US)
Referente à 7ª anuidade.

(21) **PI 1015186-9** A2 **8.6**
(22) 18/03/2010
(71) Aircelle (FR)
Referente à 7ª anuidade.

(21) **PI 1015938-0** A2 **8.6**

(22) 25/06/2010
(71) Revance Therapeutics, INC. (US)
Referente às 5ª e 6ª anuidades.

(21) **PI 1101334-6** A2 **8.6**
(22) 09/03/2011
(71) Jackson Edinor Kuss (BR/PR)
Referente à 6ª anuidade.

(21) **PI 1101784-8** A2 **8.6**
(22) 16/03/2011
(71) Sumitomo Rubber Industries, LTD. (JP)
Referente à 6ª anuidade.

(21) **PI 1105780-7** A2 **8.6**
(22) 14/03/2011
(71) Scuderi Group LLC (US)
Referente à 6ª anuidade.

(21) **PI 1106099-9** A2 **8.6**
(22) 18/03/2011
(71) Toyota Jidosha Kabushiki Kaisha (JP)
Referente à 6ª anuidade.

(21) **PI 1106361-0** A2 **8.6**
(22) 29/12/2011
(71) Walter Szortika Tessmann (BR/RS)
referente a 5ª anuidade

(21) **PI 1106541-9** A2 **8.6**
(22) 07/10/2011
(71) Insitituto Federal de Educação, Ciência e Tecnologia do Ceará (BR/CE)
Referente as 4ª e 5ª anuidades.

(21) **PI 9908610-7** A2 **8.6**
(22) 08/03/1999
(71) Takeda Pharmaceutical Company Limited (JP)
Referente à 18ª anuidade.

(21) **PI 9910340-0** A2 **8.6**
(22) 08/03/1999
(71) Acusphere, INC. (US)
Referente à 18ª anuidade.

8.7 RESTAURAÇÃO

(21) **BR 10 2012 018860-0** A2 **8.7**
(22) 27/07/2012
(71) Hubbell Incorporated (US)

(21) **BR 10 2012 021280-3** A2 **8.7**
(22) 24/08/2012
(71) Bernardo Ary Romcy de Sanford Lima (BR/CE)

(21) **BR 10 2013 025874-1** A2 **8.7**
(22) 07/10/2013
(71) WHIRLPOOL S.A. (BR/SP) , UNIVERSIDADE FEDERAL DE SANTA CATARINA (UFSC) (BR/SC)

(21) **BR 11 2013 008206-2** A2 **8.7**
(22) 03/10/2011
(71) AMCOR FLEXIBLES KREUZLINGEN LTD. (CH)

(21) **BR 11 2013 010131-8** A2 **8.7**
(22) 25/10/2011
(71) Magic MP S.P.A. (IT)

(21) **BR 11 2013 010520-8** A2 **8.7**
(22) 01/11/2010
(71) thomson licensing (FR)

(21) **BR 20 2012 016937-7** U2 **8.7**
(22) 10/07/2012
(71) Wanke S/A (BR/SC)

(21) **BR 20 2013 027278-2** U2 **8.7**
(22) 23/10/2013
(71) POLIBRAS MINAS PLASTICOS LTDA (BR/SP)

(21) **MU 8800510-0** U2 **8.7**
(22) 30/06/2008
(71) GRUPO ROTOPLAS, S.A. DE C.V. (MX)

(21) **PI 0404952-7** A2 **8.7**
(22) 10/11/2004
(71) COPPE/UFRJ - Coordenação dos Programas de Pós Graduação de Engenharia da Universidade Federal do Rio de Janeiro (BR/RJ)

(21) **PI 0600607-8** A2 **8.7**
(22) 06/03/2006
(71) Sami Haddad (BR/DF)

(21) **PI 0621851-2** A2 **8.7**
(22) 07/07/2006
(71) Piramal Life Sciences Limited (IN)

(21) **PI 0705493-9** A2 **8.7**
(22) 20/08/2007
(71) Universidade Federal do Rio de Janeiro (BR/RJ)

(21) **PI 0705821-7** A2 **8.7**
(22) 20/08/2007
(71) COPPE/UFRJ - Coordenação dos Programas de Pós Graduação de Engenharia da Universidade Federal do Rio de Janeiro (BR/RJ)

(21) **PI 0801002-1** A2 **8.7**
(22) 09/04/2008
(71) Coppe/Ufrj-Coordenação dos Programas de Pós Graduação de Engenharia da Universidade Federal do Rio de Janeiro (BR/RJ)

(21) **PI 0806035-5** A2 **8.7**
(22) 23/09/2008
(71) Instituto Alberto Luiz Coimbra de Pós Graduação e Pesquisa de Engenharia - COPPE/UFRJ (BR/RJ)

(21) **PI 0815173-3** A2 **8.7**
(22) 05/08/2008
(71) The Powerwise Group. INC. (US)

(21) **PI 0925016-6** A2 **8.7**
(22) 06/05/2009
(71) Ramgen Power Systems, LLC (US)

(21) **PI 1005616-5** A2 **8.7**
(22) 02/09/2010
(71) Instituto Alberto Luiz Comibra de Pós Graduação e Pesquisas de Engenharia - COPPE/UFRJ (BR/RJ)

(21) **PI 1009730-9** A2 **8.7**
(22) 15/06/2010
(71) SCANIA CV AB (SE)

(21) **PI 1011879-9** A2 **8.7**
(22) 12/04/2010
(71) Nike International Ltd. (US)

(21) **PI 1015887-1** A2 **8.7**
(22) 13/10/2010
(71) INSTITUTO ALBERTO LUIZ COIMBRA DE PÓS GRADUAÇÃO E PESQUISAS (BR/RJ) , FUNDAÇÃO OSWALDO CRUZ - FARMANGUINHOS (BR/RJ)

(21) **PI 1106223-1** A2 **8.7**
(22) 10/11/2011
(71) Instituto Alberto Luiz Coimbra de Pós Graduação e Pesquisas de Engenharia - COPPE/UFRJ (BR/RJ)

8.8 DESPACHO ANULADO (**)

(21) **MU 8602784-0** U2 **8.8**
(22) 10/11/2006
(71) Amílson Lourenço da Silva (BR/GO)
Referente aos despachos publicados na RPI 2342 de 24/11/2015, RPI 2358 de 15/03/2016, RPI 2359 de 22/03/2016 e RPI 2385 de 20/09/2016.

(21) **PI 0412423-5** A2 **8.8**
(22) 12/07/2004
(71) Aaron Davidson (AU) , Craig Colin Hill (AU)
Referente ao despacho publicado na RPI 2359 de 22/03/2016.

8.11 MANUTENÇÃO DO ARQUIVAMENTO

(21) **BR 10 2012 001427-0** A2 **8.11**
(22) 23/01/2012
(71) FLÁVIO COZI (BR/SP)
Em virtude do arquivamento publicado na RPI 2386 de 27-09-2016 e considerando ausência de manifestação dentro dos prazos legais, informo que cabe ser mantido o arquivamento do pedido de patente, conforme o disposto no artigo 12, da resolução 113/2013.

(21) **BR 10 2012 004347-5** A2 **8.11**
(22) 28/02/2012
(71) Olivelt Schreiner (BR/PR)
Em virtude do arquivamento publicado na RPI 2386 de 27-09-2016 e considerando ausência de manifestação dentro dos prazos legais, informo que cabe ser mantido o arquivamento do pedido de patente, conforme o disposto no artigo 12, da resolução 113/2013.

(21) **BR 10 2012 017901-6** A2 **8.11**
(22) 19/07/2012
(71) Danilo de Almeida Ferraz (BR/SP)
Em virtude do arquivamento publicado na RPI 2385 de 20-09-2016 e considerando ausência de manifestação dentro dos prazos legais, informo que cabe ser mantido o arquivamento do pedido de patente, conforme o disposto no artigo 12, da resolução 113/2013.

(21) **BR 10 2012 018144-4** A2 **8.11**
(22) 20/07/2012
(71) Bender Gmbh & Co. Kg (DE)
Em virtude do arquivamento publicado na RPI 2386 de 27-09-2016 e considerando ausência de manifestação dentro dos prazos legais, informo que cabe ser mantido o arquivamento do pedido de patente, conforme o disposto no artigo 12, da resolução 113/2013.

(21) **BR 10 2012 018563-6** A2 **8.11**
(22) 26/07/2012
(71) Osni Ramos Monteiro (BR/PR)
Em virtude do arquivamento publicado na RPI 2386 de 27-09-2016 e considerando ausência de manifestação dentro dos prazos legais, informo que cabe ser mantido o arquivamento do pedido de patente, conforme o disposto no artigo 12, da resolução 113/2013.

(21) **BR 10 2012 018569-5** A2 **8.11**
(22) 26/07/2012
(71) Max Trading Distribuidora, Importadora e Exportadora Ltda (BR/PR)
Em virtude do arquivamento publicado na RPI 2386 de 27-09-2016 e considerando ausência de manifestação dentro dos prazos legais, informo que cabe ser mantido o arquivamento do pedido de patente, conforme o disposto no artigo 12, da resolução 113/2013.

(21) **BR 10 2012 018579-2** A2 **8.11**
(22) 26/07/2012
(71) Erico Lara Pierotto Filho (BR/RS)
Em virtude do arquivamento publicado na RPI 2386 de 27-09-2016 e considerando ausência de manifestação dentro dos prazos legais, informo que cabe ser mantido o arquivamento do pedido de patente, conforme o disposto no artigo 12, da resolução 113/2013.

(21) **BR 10 2012 019073-7** A2 **8.11**
(22) 31/07/2012
(71) LUIS ANTONIO DE SOUSA (BR/SP)
Em virtude do arquivamento publicado na RPI 2385 de 20-09-2016 e considerando ausência de manifestação dentro dos prazos legais, informo que cabe ser mantido o arquivamento do pedido de patente, conforme o disposto no artigo 12, da resolução 113/2013.

(21) **BR 10 2012 019697-2** A2 **8.11**
(22) 07/08/2012
(71) Diego Teófilo Tenório dos Santos Costa (BR/MG)
Em virtude do arquivamento publicado na RPI 2386 de 27-09-2016 e considerando ausência de manifestação dentro dos prazos legais, informo que cabe ser mantido o arquivamento do pedido de patente, conforme o disposto no artigo 12, da resolução 113/2013.

(21) **BR 10 2012 020318-9** A2 **8.11**
(22) 14/08/2012
(71) ROBERTO LEANDRO DOS SANTOS (BR/SP)
Em virtude do arquivamento publicado na RPI 2385 de 20-09-2016 e considerando ausência de manifestação dentro dos prazos legais, informo que cabe ser mantido o arquivamento do pedido de patente, conforme o disposto no artigo 12, da resolução 113/2013.

(21) **BR 10 2012 020647-1** A2 **8.11**
(22) 17/08/2012
(71) JUTAY MOTA DE ARAUJO (BR/BA)
Em virtude do arquivamento publicado na RPI 2385 de 20-09-2016 e considerando ausência de manifestação dentro dos prazos legais, informo que cabe ser mantido o arquivamento do pedido de patente, conforme o disposto no artigo 12, da resolução 113/2013.

(21) **BR 10 2012 020651-0** A2 **8.11**
(22) 17/08/2012
(71) BRUNO PRISZCULNIK (BR/SP)
Em virtude do arquivamento publicado na RPI 2385 de 20-09-2016 e considerando ausência de manifestação dentro dos prazos legais, informo que cabe ser mantido o arquivamento do pedido de patente, conforme o disposto no artigo 12, da resolução 113/2013.

(21) **BR 10 2012 021027-4** A2 **8.11**
(22) 22/08/2012
(71) Rinês de Freitas Iglesias (BR/SP)
Em virtude do arquivamento publicado na RPI 2385 de 20-09-2016 e considerando ausência de manifestação dentro dos prazos legais, informo que cabe ser mantido o arquivamento do pedido de patente, conforme o disposto no artigo 12, da resolução 113/2013.

(21) **BR 10 2012 021483-0** A2 **8.11**
(22) 27/08/2012
(71) TECUMSEH DO BRASIL LTDA. (BR/SP)
Em virtude do arquivamento publicado na RPI 2385 de 20-09-2016 e considerando ausência de manifestação dentro dos prazos legais, informo que cabe ser mantido o arquivamento do pedido de patente, conforme o disposto no artigo 12, da resolução 113/2013.

(21) **BR 10 2012 021486-5** A2 **8.11**
(22) 27/08/2012
(71) FÁBIO MOREIRA AYUB FERREIRA (BR/SP)
Em virtude do arquivamento publicado na RPI 2385 de 20-09-2016 e considerando ausência de manifestação dentro dos prazos legais, informo que cabe ser mantido o arquivamento do pedido de patente, conforme o disposto no artigo 12, da resolução 113/2013.

(21) **BR 10 2012 021685-0** A2 **8.11**
(22) 28/08/2012
(71) Kabushiki Kaisha Yaskawa Denki (JP)
Em virtude do arquivamento publicado na RPI 2385 de 20-09-2016 e considerando ausência de manifestação dentro dos prazos legais, informo que cabe ser mantido o arquivamento do pedido de patente, conforme o disposto no artigo 12, da resolução 113/2013.

(21) **BR 10 2012 021705-8** A2 **8.11**
(22) 29/08/2012
(71) CLÁUDIO BERNARDO DE ARAÚJO (BR/SP)
Em virtude do arquivamento publicado na RPI 2385 de 20-09-2016 e considerando ausência de manifestação dentro dos prazos legais, informo que cabe ser mantido o arquivamento do pedido de patente, conforme o disposto no artigo 12, da resolução 113/2013.

(21) **BR 10 2012 021898-4** A8 **8.11**
(22) 30/08/2012
(71) Carl Freudenberg KG (DE)
Em virtude do arquivamento publicado na RPI 2385 de 20-09-2016 e considerando ausência de manifestação dentro dos prazos legais, informo que cabe ser mantido o arquivamento do pedido de patente, conforme o disposto no artigo 12, da resolução 113/2013.

(21) **BR 10 2012 022003-2** A2 **8.11**
(22) 31/08/2012
(71) Mabe, S.A. de C.V. (MX)
Em virtude do arquivamento publicado na RPI 2385 de 20-09-2016 e considerando ausência de manifestação dentro dos prazos legais, informo que cabe ser mantido o arquivamento do pedido de patente, conforme o disposto no artigo 12, da resolução 113/2013.

(21) **BR 10 2012 022004-0** A2 **8.11**
(22) 31/08/2012
(71) Mabe, S.A de C.V. (MX)
Em virtude do arquivamento publicado na RPI 2385 de 20-09-2016 e considerando ausência de manifestação dentro dos prazos legais, informo que cabe ser mantido o arquivamento do pedido de patente, conforme o disposto no artigo 12, da resolução 113/2013.

(21) **BR 10 2012 022076-8** A2 **8.11**
(22) 31/08/2012
(71) Apple Inc. (US)
Em virtude do arquivamento publicado na RPI 2385 de 20-09-2016 e considerando ausência de manifestação dentro dos prazos legais, informo que cabe ser mantido o arquivamento do pedido de patente, conforme o disposto no artigo 12, da resolução 113/2013.

(21) **BR 10 2012 022154-3** A2 **8.11**
(22) 03/09/2012
(71) Mabe, S.A de C.V. (MX)
Em virtude do arquivamento publicado na RPI 2385 de 20-09-2016 e considerando ausência de manifestação dentro dos prazos legais, informo que cabe ser mantido o arquivamento do pedido de patente, conforme o disposto no artigo 12, da resolução 113/2013.

(21) **BR 10 2012 022155-1** A2 **8.11**
(22) 03/09/2012
(71) Mabe, S.A de C.V. (MX)
Em virtude do arquivamento publicado na RPI 2385 de 20-09-2016 e considerando ausência de manifestação dentro dos prazos legais, informo que cabe ser mantido o arquivamento do pedido de patente, conforme o disposto no artigo 12, da resolução 113/2013.

(21) **BR 10 2012 022156-0** A2 **8.11**
(22) 03/09/2012
(71) Mabe, S.A de C.V. (MX)
Em virtude do arquivamento publicado na RPI 2385 de 20-09-2016 e considerando ausência de manifestação dentro dos prazos legais, informo que cabe ser mantido o arquivamento do pedido de patente, conforme o disposto no artigo 12, da resolução 113/2013.

(21) **BR 10 2012 022157-8** A2 **8.11**
(22) 03/09/2012
(71) Mabe, S.A de C.V. (MX)
Em virtude do arquivamento publicado na RPI 2385 de 20-09-2016 e considerando ausência de manifestação dentro dos prazos legais, informo que cabe ser mantido o arquivamento do pedido de patente, conforme o disposto no artigo 12, da resolução 113/2013.

(21) **BR 10 2012 022158-6** A2 **8.11**
(22) 03/09/2012
(71) Mabe, S.A de C.V. (MX)
Em virtude do arquivamento publicado na RPI 2385 de 20-09-2016 e considerando ausência de manifestação dentro dos prazos legais, informo que cabe ser mantido o arquivamento do pedido de patente, conforme o disposto no artigo 12, da resolução 113/2013.

(21) **BR 10 2012 022278-7** A2 **8.11**
(22) 04/09/2012
(71) Antonio Eustáquio Teixeira da Silva e Osvaldo Amancio da Silva Jr (BR/MG)
Em virtude do arquivamento publicado na RPI 2385 de 20-09-2016 e considerando ausência de manifestação dentro dos prazos legais, informo que cabe ser mantido o arquivamento do pedido de patente, conforme o disposto no artigo 12, da resolução 113/2013.

(21) **BR 10 2012 022546-8** A2 **8.11**
(22) 06/09/2012
(71) Epsilon Kran GMBH (DE)
Em virtude do arquivamento publicado na RPI 2385 de 20-09-2016 e considerando ausência de manifestação dentro dos prazos legais, informo que cabe ser mantido o arquivamento do pedido de patente, conforme o disposto no artigo 12, da resolução 113/2013.

(21) **BR 10 2012 022563-8** A2 **8.11**
(22) 06/09/2012
(71) Apple Inc. (US)
Em virtude do arquivamento publicado na RPI 2385 de 20-09-2016 e considerando ausência de manifestação dentro dos prazos legais, informo que cabe ser mantido o arquivamento do pedido de patente, conforme o disposto no artigo 12, da resolução 113/2013.

(21) **BR 10 2012 022852-1** A2 **8.11**
(22) 11/09/2012
(71) ATTACK INDÚSTRIA, COMÉRCIO E REPRESENTAÇÕES LTDA. (BR/SC)
Em virtude do arquivamento publicado na RPI 2385 de 20-09-2016 e considerando ausência de manifestação dentro dos prazos legais, informo que cabe ser mantido o arquivamento do pedido de patente, conforme o disposto no artigo 12, da resolução 113/2013.

(21) **BR 10 2012 023018-6** A2 **8.11**
(22) 12/09/2012
(71) Scania CV AB (SE)
Em virtude do arquivamento publicado na RPI 2385 de 20-09-2016 e considerando ausência de manifestação dentro dos prazos legais, informo que cabe ser mantido o arquivamento do pedido de patente, conforme o disposto no artigo 12, da resolução 113/2013.

(21) **BR 10 2012 023257-0** A2 **8.11**
(22) 14/09/2012
(71) Koblenz S.P.A. (IT)
Em virtude do arquivamento publicado na RPI 2385 de 20-09-2016 e considerando ausência de manifestação dentro dos prazos legais, informo que cabe ser mantido o arquivamento do pedido de patente, conforme o disposto no artigo 12, da resolução 113/2013.

(21) **BR 10 2012 023595-1** A2 **8.11**
(22) 19/09/2012
(71) JOSÉ ANTONIO MOREIRA (BR/RJ)
Em virtude do arquivamento publicado na RPI 2385 de 20-09-2016 e considerando ausência de manifestação dentro dos prazos legais, informo que cabe ser mantido o arquivamento do pedido de patente, conforme o disposto no artigo 12, da resolução 113/2013.

(21) **BR 10 2012 023760-1** A2 **8.11**
(22) 20/09/2012
(71) DBA INDUSTRIA E COMERCIO DE EQUIPAMENTOS RODOVIÁRIOS LTDA.EPP (BR/SC)
Em virtude do arquivamento publicado na RPI 2385 de 20-09-2016 e considerando ausência de manifestação dentro dos prazos legais, informo que cabe ser mantido o arquivamento do pedido de patente, conforme o disposto no artigo 12, da resolução 113/2013.

(21) **BR 10 2012 024164-1** A2 **8.11**
(22) 24/09/2012
(71) Kabushiki Kaisha Yaskawa Denki (JP)
Em virtude do arquivamento publicado na RPI 2385 de 20-09-2016 e considerando ausência de manifestação dentro dos prazos legais, informo que cabe ser mantido o arquivamento do pedido de patente, conforme o disposto no artigo 12, da resolução 113/2013.

(21) **BR 10 2012 024218-4** A2 **8.11**
(22) 24/09/2012
(71) POLY-CLIP SYSTEM GMBH & CO. KG (DE)
Em virtude do arquivamento publicado na RPI 2385 de 20-09-2016 e considerando ausência de manifestação dentro dos prazos legais, informo que cabe ser mantido o arquivamento do pedido de patente, conforme o disposto no artigo 12, da resolução 113/2013.

(21) **BR 10 2012 024424-1** A2 **8.11**
(22) 26/09/2012
(71) POLY-CLIP SYSTEM GMBH & CO.KG (DE)
Em virtude do arquivamento publicado na RPI 2385 de 20-09-2016 e considerando ausência de manifestação dentro dos prazos legais, informo que cabe ser mantido o arquivamento do pedido de patente, conforme o disposto no artigo 12, da resolução 113/2013.

(21) **BR 10 2012 024485-3** A2 **8.11**
(22) 26/09/2012

(71) Vapor Technologies Inc. (US)
Em virtude do arquivamento publicado na RPI 2385 de 20-09-2016 e considerando ausência de manifestação dentro dos prazos legais, informo que cabe ser mantido o arquivamento do pedido de patente, conforme o disposto no artigo 12, da resolução 113/2013.

(21) **BR 10 2012 024929-4** A2 **8.11**
(22) 28/09/2012
(71) Tyco Healthcare Group LP (US)
Em virtude do arquivamento publicado na RPI 2385 de 20-09-2016 e considerando ausência de manifestação dentro dos prazos legais, informo que cabe ser mantido o arquivamento do pedido de patente, conforme o disposto no artigo 12, da resolução 113/2013.

(21) **BR 10 2012 025250-3** A2 **8.11**
(22) 03/10/2012
(71) ROLL- TEC SOCIEDADE BRASILEIRA DE CILINDROS PARA ROTOGRAVURA LTDA (BR/SP)
Em virtude do arquivamento publicado na RPI 2385 de 20-09-2016 e considerando ausência de manifestação dentro dos prazos legais, informo que cabe ser mantido o arquivamento do pedido de patente, conforme o disposto no artigo 12, da resolução 113/2013.

(21) **BR 10 2012 025276-7** A2 **8.11**
(22) 03/10/2012
(71) Luiz Macedo Neto (BR/SP) , Ciltronics Gerenciamento de Riscos Patrimoniais Limitada (BR/SP)
Em virtude do arquivamento publicado na RPI 2385 de 20-09-2016 e considerando ausência de manifestação dentro dos prazos legais, informo que cabe ser mantido o arquivamento do pedido de patente, conforme o disposto no artigo 12, da resolução 113/2013.

(21) **BR 10 2012 025317-8** A2 **8.11**
(22) 04/10/2012
(71) Jasson Crsitiano Maia (BR/ES) , Edward Lee Carvalhaes de Paiva (BR/ES)
Em virtude do arquivamento publicado na RPI 2385 de 20-09-2016 e considerando ausência de manifestação dentro dos prazos legais, informo que cabe ser mantido o arquivamento do pedido de patente, conforme o disposto no artigo 12, da resolução 113/2013.

(21) **BR 10 2012 025605-3** A2 **8.11**
(22) 08/10/2012
(71) LUCIANE OLIVEIRA LUCIANO SOUZA (BR/SP)
Em virtude do arquivamento publicado na RPI 2385 de 20-09-2016 e considerando ausência de manifestação dentro dos prazos legais, informo que cabe ser mantido o arquivamento do pedido de patente, conforme o disposto no artigo 12, da resolução 113/2013.

(21) **BR 10 2012 025610-0** A2 **8.11**
(22) 28/09/2012
(71) César Guimarães Heleno (BR/MG)
Em virtude do arquivamento publicado na RPI 2385 de 20-09-2016 e considerando ausência de manifestação dentro dos prazos legais, informo que cabe ser mantido o arquivamento do pedido de patente, conforme o disposto no artigo 12, da resolução 113/2013.

(21) **BR 10 2012 025629-0** A2 **8.11**
(22) 08/10/2012
(71) AROLDO DA SILVA LONSKIS (BR/SP)
Em virtude do arquivamento publicado na RPI 2385 de 20-09-2016 e considerando ausência de manifestação dentro dos prazos legais, informo que cabe ser mantido o arquivamento do pedido de patente, conforme o disposto no artigo 12, da resolução 113/2013.

(21) **BR 10 2012 025657-6** A2 **8.11**
(22) 08/10/2012
(71) Dow Agrosciences LLC (US)
Em virtude do arquivamento publicado na RPI 2385 de 20-09-2016 e considerando ausência de manifestação dentro dos prazos legais, informo que cabe ser mantido o arquivamento do pedido de patente, conforme o disposto no artigo 12, da resolução 113/2013.

(21) **BR 10 2012 025759-9** A2 **8.11**
(22) 08/10/2012
(71) Dow Agrosciences LLC (US)
Em virtude do arquivamento publicado na RPI 2385 de 20-09-2016 e considerando ausência de manifestação dentro dos prazos legais, informo que cabe ser mantido o arquivamento do pedido de patente, conforme o disposto no artigo 12, da resolução 113/2013.

(21) **BR 10 2012 025786-6** A2 **8.11**
(22) 09/10/2012
(71) Cofra Holding AG (CH)
Em virtude do arquivamento publicado na RPI 2385 de 20-09-2016 e considerando ausência de manifestação dentro dos prazos legais, informo que cabe ser mantido o arquivamento do pedido de patente, conforme o disposto no artigo 12, da resolução 113/2013.

(21) **BR 10 2012 025905-2** A2 **8.11**
(22) 10/10/2012
(71) SOLIS INDUSTRIA E COMERCIO DE AQUECEDOR SOLAR LTDA EPP (BR/SP)
Em virtude do arquivamento publicado na RPI 2385 de 20-09-2016 e considerando ausência de manifestação dentro dos prazos legais, informo que cabe ser mantido o arquivamento do pedido de patente, conforme o disposto no artigo 12, da resolução 113/2013.

(21) **BR 10 2012 026028-0** A2 **8.11**
(22) 11/10/2012
(71) JOSÉ ALBERTO ANGELI (BR/SP)
Em virtude do arquivamento publicado na RPI 2385 de 20-09-2016 e considerando ausência de manifestação dentro dos prazos legais, informo que cabe ser mantido o arquivamento do pedido de patente, conforme o disposto no artigo 12, da resolução 113/2013.

(21) **BR 10 2012 026039-5** A2 **8.11**
(22) 11/10/2012
(71) Paulo Lara Gaia (BR/SP)
Em virtude do arquivamento publicado na RPI 2385 de 20-09-2016 e considerando ausência de manifestação dentro dos prazos legais, informo que cabe ser mantido o arquivamento do pedido de patente, conforme o disposto no artigo 12, da resolução 113/2013.

(21) **BR 10 2012 026102-2** A2 **8.11**
(22) 11/10/2012
(71) TGM Máquinas e Equipamentos Ltda (BR/SC)
Em virtude do arquivamento publicado na RPI 2385 de 20-09-2016 e considerando ausência de manifestação dentro dos prazos legais, informo que cabe ser mantido o arquivamento do pedido de patente, conforme o disposto no artigo 12, da resolução 113/2013.

(21) **BR 10 2012 026104-9** A2 **8.11**
(22) 11/10/2012
(71) TGM Máquinas e Equipamentos Ltda (BR/SC)
Em virtude do arquivamento publicado na RPI 2385 de 20-09-2016 e considerando ausência de manifestação dentro dos prazos legais, informo que cabe ser mantido o arquivamento do pedido de patente, conforme o disposto no artigo 12, da resolução 113/2013.

(21) **BR 10 2012 026435-8** A2 **8.11**
(22) 16/10/2012
(71) ANTONIO SÉRGIO ASSUNÇÃO TAVARES (BR/SP)
Em virtude do arquivamento publicado na RPI 2385 de 20-09-2016 e considerando ausência de manifestação dentro dos prazos legais, informo que cabe ser mantido o arquivamento do pedido de patente, conforme o disposto no artigo 12, da resolução 113/2013.

(21) **BR 10 2012 026556-7** A2 **8.11**
(22) 17/10/2012
(71) Refrigeração Vilhena Ltda (BR/RO)
Em virtude do arquivamento publicado na RPI 2385 de 20-09-2016 e considerando ausência de manifestação dentro dos prazos legais, informo que cabe ser mantido o arquivamento do pedido de patente, conforme o disposto no artigo 12, da resolução 113/2013.

(21) **BR 10 2012 027149-4** A2 **8.11**
(22) 23/10/2012
(71) Sebastiao Salles Junior (BR/PR)
Em virtude do arquivamento publicado na RPI 2385 de 20-09-2016 e considerando ausência de manifestação dentro dos prazos legais, informo que cabe ser mantido o arquivamento do pedido de patente, conforme o disposto no artigo 12, da resolução 113/2013.

(21) **BR 10 2012 027266-0** A2 **8.11**
(22) 24/10/2012
(71) LABORATÓRIO DE NEGÓCIOS SSJ SA (BR/SP)
Em virtude do arquivamento publicado na RPI 2385 de 20-09-2016 e considerando ausência de manifestação dentro dos prazos legais, informo que cabe ser mantido o arquivamento do pedido de patente, conforme o disposto no artigo 12, da resolução 113/2013.

(21) **BR 10 2012 027354-3** A2 **8.11**
(22) 25/10/2012
(71) Kabushiki Kaisha Yaskawa Denki (JP)
Em virtude do arquivamento publicado na RPI 2385 de 20-09-2016 e considerando ausência de manifestação dentro dos prazos legais, informo que cabe ser mantido o arquivamento do pedido de patente, conforme o disposto no artigo 12, da resolução 113/2013.

(21) **BR 10 2012 027727-1** A2 **8.11**
(22) 29/10/2012
(71) PARKER HANNIFIN INDÚSTRIA E COMÉRCIO LTDA. (BR/SP)
Em virtude do arquivamento publicado na RPI 2385 de 20-09-2016 e considerando ausência de manifestação dentro dos prazos legais, informo que cabe ser mantido o arquivamento do pedido de patente, conforme o disposto no artigo 12, da resolução 113/2013.

(21) **BR 10 2012 028167-8** A2 **8.11**
(22) 01/11/2012
(71) Robert Bosch Gmbh (DE)
Em virtude do arquivamento publicado na RPI 2385 de 20-09-2016 e considerando ausência de manifestação dentro dos prazos legais, informo que cabe ser mantido o arquivamento do pedido de patente, conforme o disposto no artigo 12, da resolução 113/2013.

(21) **BR 10 2012 028304-2** A2 **8.11**
(22) 05/11/2012
(71) POLY-CLIP SYSTEM GMBH & CO. KG (DE)
Em virtude do arquivamento publicado na RPI 2386 de 27-09-2016 e considerando ausência de manifestação dentro dos prazos legais, informo que cabe ser mantido o arquivamento do pedido de patente, conforme o disposto no artigo 12, da resolução 113/2013.

(21) **BR 10 2012 028343-3** A2 **8.11**
(22) 06/11/2012
(71) SAVAS TORON GRAMMENOPOULOS (BR/SP)
Em virtude do arquivamento publicado na RPI 2386 de 27-09-2016 e considerando ausência de manifestação dentro dos prazos legais, informo que cabe ser mantido o arquivamento do pedido de patente, conforme o disposto no artigo 12, da resolução 113/2013.

(21) **BR 10 2012 028473-1** A2 **8.11**
(22) 07/11/2012
(71) Jacinto Teixeira Sobrinho (BR/MG)
Em virtude do arquivamento publicado na RPI 2386 de 27-09-2016 e considerando ausência de manifestação dentro dos prazos legais, informo que cabe ser mantido o arquivamento do pedido de patente, conforme o disposto no artigo 12, da resolução 113/2013.

(21) **BR 10 2012 028484-7** A2 **8.11**
(22) 07/11/2012
(71) JOSÉ LÁZARO CUBAS (BR/SP)
Em virtude do arquivamento publicado na RPI 2386 de 27-09-2016 e considerando ausência de manifestação dentro dos prazos legais, informo que cabe ser mantido o arquivamento do pedido de patente, conforme o disposto no artigo 12, da resolução 113/2013.

(21) **BR 10 2012 028685-8** A2 **8.11**
(22) 09/11/2012
(71) ROGÉRIO ROSA DA SILVA (BR/MG)
Em virtude do arquivamento publicado na RPI 2386 de 27-09-2016 e considerando ausência de manifestação dentro dos prazos legais, informo que cabe ser mantido o arquivamento do pedido de

patente, conforme o disposto no artigo 12, da resolução 113/2013.

(21) **BR 10 2012 029109-6** A2 **8.11**
(22) 14/11/2012
(71) Moacir Dellabetha (BR/RS)
Em virtude do arquivamento publicado na RPI 2386 de 27-09-2016 e considerando ausência de manifestação dentro dos prazos legais, informo que cabe ser mantido o arquivamento do pedido de patente, conforme o disposto no artigo 12, da resolução 113/2013.

(21) **BR 10 2012 029125-8** A2 **8.11**
(22) 14/11/2012
(71) HENRY JAMES ALGRANTI SALOMON (BR/SP) , ALESSANDRO MARCELLO CARL VON ARCO GARDEMANN (BR/SP)
Em virtude do arquivamento publicado na RPI 2386 de 27-09-2016 e considerando ausência de manifestação dentro dos prazos legais, informo que cabe ser mantido o arquivamento do pedido de patente, conforme o disposto no artigo 12, da resolução 113/2013.

(21) **BR 10 2012 029323-4** A2 **8.11**
(22) 19/11/2012
(71) PEDRO HAYAMA (JP)
Em virtude do arquivamento publicado na RPI 2386 de 27-09-2016 e considerando ausência de manifestação dentro dos prazos legais, informo que cabe ser mantido o arquivamento do pedido de patente, conforme o disposto no artigo 12, da resolução 113/2013.

(21) **BR 10 2012 029548-2** A2 **8.11**
(22) 21/11/2012
(71) Agroindustrial Rezende LTDA EPP (BR/PR)
Em virtude do arquivamento publicado na RPI 2386 de 27-09-2016 e considerando ausência de manifestação dentro dos prazos legais, informo que cabe ser mantido o arquivamento do pedido de patente, conforme o disposto no artigo 12, da resolução 113/2013.

(21) **BR 10 2012 029555-5** A2 **8.11**
(22) 06/11/2012
(71) Universidade Estadual de Santa Cruz (BR/BA)
Em virtude do arquivamento publicado na RPI 2386 de 27-09-2016 e considerando ausência de manifestação dentro dos prazos legais, informo que cabe ser mantido o arquivamento do pedido de patente, conforme o disposto no artigo 12, da resolução 113/2013.

(21) **BR 10 2012 029695-0** A2 **8.11**
(22) 22/11/2012
(71) PEDRO AUGUSTO FONTENELLE DE ARAUJO (BR/SP) , WILMA DE SOUZA (BR/SP)
Em virtude do arquivamento publicado na RPI 2386 de 27-09-2016 e considerando ausência de manifestação dentro dos prazos legais, informo que cabe ser mantido o arquivamento do pedido de patente, conforme o disposto no artigo 12, da resolução 113/2013.

(21) **BR 10 2012 030057-5** A2 **8.11**
(22) 26/11/2012
(71) ROBERTO MIRANDA DA SILVA (BR/SP)
Em virtude do arquivamento publicado na RPI 2386 de 27-09-2016 e considerando ausência de manifestação dentro dos prazos legais, informo que cabe ser mantido o arquivamento do pedido de patente, conforme o disposto no artigo 12, da resolução 113/2013.

(21) **BR 10 2012 030058-3** A2 **8.11**
(22) 26/11/2012
(71) IVAN FERREIRA DA COSTA (BR/SP)
Em virtude do arquivamento publicado na RPI 2386 de 27-09-2016 e considerando ausência de manifestação dentro dos prazos legais, informo que cabe ser mantido o arquivamento do pedido de patente, conforme o disposto no artigo 12, da resolução 113/2013.

(21) **BR 10 2012 030328-0** A2 **8.11**
(22) 28/11/2012
(71) Mattel, INC. (US)
Em virtude do arquivamento publicado na RPI 2386 de 27-09-2016 e considerando ausência de manifestação dentro dos prazos legais, informo que cabe ser mantido o arquivamento do pedido de patente, conforme o disposto no artigo 12, da resolução 113/2013.

(21) **BR 10 2013 002501-1** A2 **8.11**
(22) 01/02/2013
(71) GARDÊNIO MAGNO RACANELI (BR/ES) , ROGÉRIO LUGON VALLADÃO (BR/ES)
Em virtude do arquivamento publicado na RPI 2385 de 20-09-2016 e considerando ausência de manifestação dentro dos prazos legais, informo que cabe ser mantido o arquivamento do pedido de patente, conforme o disposto no artigo 12, da resolução 113/2013.

(21) **BR 10 2013 002570-4** A2 **8.11**
(22) 01/02/2013
(71) KABUSHIKI KAISHA YASKAWA DENKI (JP)
Em virtude do arquivamento publicado na RPI 2385 de 20-09-2016 e considerando ausência de manifestação dentro dos prazos legais, informo que cabe ser mantido o arquivamento do pedido de patente, conforme o disposto no artigo 12, da resolução 113/2013.

(21) **BR 10 2013 002789-8** A2 **8.11**
(22) 05/02/2013
(71) Gnatus Equipamentos Médico Odontológicos Ltda (BR/SP)
Em virtude do arquivamento publicado na RPI 2385 de 20-09-2016 e considerando ausência de manifestação dentro dos prazos legais, informo que cabe ser mantido o arquivamento do pedido de patente, conforme o disposto no artigo 12, da resolução 113/2013.

(21) **BR 10 2013 003311-1** A2 **8.11**
(22) 08/02/2013
(71) ALEXANDRE VICENTE PEREIRA DE SOUZA (BR/SP)
Em virtude do arquivamento publicado na RPI 2385 de 20-09-2016 e considerando ausência de manifestação dentro dos prazos legais, informo que cabe ser mantido o arquivamento do pedido de patente, conforme o disposto no artigo 12, da resolução 113/2013.

(21) **BR 10 2013 003608-0** A2 **8.11**
(22) 15/02/2013
(71) ADCO PRODUCTS, LLC (US)
Em virtude do arquivamento publicado na RPI 2385 de 20-09-2016 e considerando ausência de manifestação dentro dos prazos legais, informo que cabe ser mantido o arquivamento do pedido de patente, conforme o disposto no artigo 12, da resolução 113/2013.

(21) **BR 10 2013 003801-6** A2 **8.11**
(22) 19/02/2013
(71) Augusto De Paula Julio (BR/MG)
Em virtude do arquivamento publicado na RPI 2385 de 20-09-2016 e considerando ausência de manifestação dentro dos prazos legais, informo que cabe ser mantido o arquivamento do pedido de patente, conforme o disposto no artigo 12, da resolução 113/2013.

(21) **BR 10 2013 004463-6** A2 **8.11**
(22) 26/02/2013
(71) ALEXANDRE SOARES DE OLIVEIRA (BR/SP)
Em virtude do arquivamento publicado na RPI 2385 de 20-09-2016 e considerando ausência de manifestação dentro dos prazos legais, informo que cabe ser mantido o arquivamento do pedido de patente, conforme o disposto no artigo 12, da resolução 113/2013.

(21) **BR 10 2013 004525-0** A2 **8.11**
(22) 26/02/2013
(71) G-Star International Telecommunication Co., Ltd (TW)
Em virtude do arquivamento publicado na RPI 2385 de 20-09-2016 e considerando ausência de manifestação dentro dos prazos legais, informo que cabe ser mantido o arquivamento do pedido de patente, conforme o disposto no artigo 12, da resolução 113/2013.

(21) **BR 10 2013 004833-0** A2 **8.11**
(22) 28/02/2013
(71) Kabushiki Kaisha Yaskawa Denki (JP)
Em virtude do arquivamento publicado na RPI 2385 de 20-09-2016 e considerando ausência de manifestação dentro dos prazos legais, informo que cabe ser mantido o arquivamento do pedido de patente, conforme o disposto no artigo 12, da resolução 113/2013.

(21) **BR 10 2013 004995-6** A2 **8.11**
(22) 01/03/2013
(71) BRUNO RESCA BORGES (BR/SP)
Em virtude do arquivamento publicado na RPI 2385 de 20-09-2016 e considerando ausência de manifestação dentro dos prazos legais, informo que cabe ser mantido o arquivamento do pedido de patente, conforme o disposto no artigo 12, da resolução 113/2013.

(21) **BR 10 2013 005002-4** A2 **8.11**
(22) 01/03/2013
(71) VANDERLEI REZENDE DA COSTA SALES (BR/SP)
Em virtude do arquivamento publicado na RPI 2385 de 20-09-2016 e considerando ausência de manifestação dentro dos prazos legais, informo que cabe ser mantido o arquivamento do pedido de patente, conforme o disposto no artigo 12, da resolução 113/2013.

(21) **BR 10 2013 005003-2** A2 **8.11**
(22) 01/03/2013
(71) VANDERLEI REZENDE DA COSTA SALES (BR/SP)
Em virtude do arquivamento publicado na RPI 2385 de 20-09-2016 e considerando ausência de manifestação dentro dos prazos legais, informo que cabe ser mantido o arquivamento do pedido de patente, conforme o disposto no artigo 12, da resolução 113/2013.

(21) **BR 10 2013 005004-0** A2 **8.11**
(22) 01/03/2013
(71) VANDERLEI REZENDE DA COSTA SALES (BR/SP)
Em virtude do arquivamento publicado na RPI 2385 de 20-09-2016 e considerando ausência de manifestação dentro dos prazos legais, informo que cabe ser mantido o arquivamento do pedido de patente, conforme o disposto no artigo 12, da resolução 113/2013.

(21) **BR 10 2013 005032-6** A2 **8.11**
(22) 01/03/2013
(71) Johann Hoffmann (BR/MG)
Em virtude do arquivamento publicado na RPI 2385 de 20-09-2016 e considerando ausência de manifestação dentro dos prazos legais, informo que cabe ser mantido o arquivamento do pedido de patente, conforme o disposto no artigo 12, da resolução 113/2013.

(21) **BR 10 2013 005371-6** A2 **8.11**
(22) 06/03/2013
(71) Schlumberger Technology B.V. (NL)
Em virtude do arquivamento publicado na RPI 2385 de 20-09-2016 e considerando ausência de manifestação dentro dos prazos legais, informo que cabe ser mantido o arquivamento do pedido de patente, conforme o disposto no artigo 12, da resolução 113/2013.

(21) **BR 10 2013 005582-4** A2 **8.11**
(22) 08/03/2013
(71) YEH KUANG HSIANG (BR/SP)
Em virtude do arquivamento publicado na RPI 2385 de 20-09-2016 e considerando ausência de manifestação dentro dos prazos legais, informo que cabe ser mantido o arquivamento do pedido de patente, conforme o disposto no artigo 12, da resolução 113/2013.

(21) **BR 10 2013 006407-6** A2 **8.11**
(22) 18/03/2013
(71) GM Global Technology Operations LLC (US)
Em virtude do arquivamento publicado na RPI 2385 de 20-09-2016 e considerando ausência de manifestação dentro dos prazos legais, informo que cabe ser mantido o arquivamento do pedido de patente, conforme o disposto no artigo 12, da resolução 113/2013.

(21) **BR 10 2013 006449-1** A2 **8.11**
(22) 22/03/2013

(71) Fiat Group Automobiles S.P.A (IT)
Em virtude do arquivamento publicado na RPI 2385 de 20-09-2016 e considerando ausência de manifestação dentro dos prazos legais, informo que cabe ser mantido o arquivamento do pedido de patente, conforme o disposto no artigo 12, da resolução 113/2013.

(21) **BR 10 2013 007402-0** A2 **8.11**
(22) 28/03/2013
(71) KABUSHIKI KAISHA YASKAWA DENKI (JP)
Em virtude do arquivamento publicado na RPI 2385 de 20-09-2016 e considerando ausência de manifestação dentro dos prazos legais, informo que cabe ser mantido o arquivamento do pedido de patente, conforme o disposto no artigo 12, da resolução 113/2013.

(21) **BR 10 2013 008166-3** A2 **8.11**
(22) 04/04/2013
(71) Justing Technology (Taiwan) Pte Ltd. (TW)
Em virtude do arquivamento publicado na RPI 2385 de 20-09-2016 e considerando ausência de manifestação dentro dos prazos legais, informo que cabe ser mantido o arquivamento do pedido de patente, conforme o disposto no artigo 12, da resolução 113/2013.

(21) **BR 10 2013 008201-5** A2 **8.11**
(22) 04/04/2013
(71) A. Schulman Gmbh (DE) , Aft Automotive Gmbh & Co.Kg (DE)
Em virtude do arquivamento publicado na RPI 2385 de 20-09-2016 e considerando ausência de manifestação dentro dos prazos legais, informo que cabe ser mantido o arquivamento do pedido de patente, conforme o disposto no artigo 12, da resolução 113/2013.

(21) **BR 10 2013 008202-3** A2 **8.11**
(22) 04/04/2013
(71) A. Schulman Gmbh (DE) , Aft Automotive Gmbh & Co.Kg (DE)
Em virtude do arquivamento publicado na RPI 2385 de 20-09-2016 e considerando ausência de manifestação dentro dos prazos legais, informo que cabe ser mantido o arquivamento do pedido de patente, conforme o disposto no artigo 12, da resolução 113/2013.

(21) **BR 10 2013 009282-7** A2 **8.11**
(22) 16/04/2013
(71) Denso Corporation (JP)
Em virtude do arquivamento publicado na RPI 2385 de 20-09-2016 e considerando ausência de manifestação dentro dos prazos legais, informo que cabe ser mantido o arquivamento do pedido de patente, conforme o disposto no artigo 12, da resolução 113/2013.

(21) **BR 10 2013 009540-0** A2 **8.11**
(22) 19/04/2013
(71) CAIO CAPRETTI VECCHI (BR/SP)
Em virtude do arquivamento publicado na RPI 2385 de 20-09-2016 e considerando ausência de manifestação dentro dos prazos legais, informo que cabe ser mantido o arquivamento do pedido de patente, conforme o disposto no artigo 12, da resolução 113/2013.

(21) **BR 10 2013 009541-9** A2 **8.11**
(22) 19/04/2013
(71) CAIO CAPRETTI VECCHI (BR/SP)
Em virtude do arquivamento publicado na RPI 2385 de 20-09-2016 e considerando ausência de manifestação dentro dos prazos legais, informo que cabe ser mantido o arquivamento do pedido de patente, conforme o disposto no artigo 12, da resolução 113/2013.

(21) **BR 10 2013 009830-2** A2 **8.11**
(22) 22/04/2013
(71) Kabushiki Kaisha Yaskawa Denki (JP)
Em virtude do arquivamento publicado na RPI 2385 de 20-09-2016 e considerando ausência de manifestação dentro dos prazos legais, informo que cabe ser mantido o arquivamento do pedido de patente, conforme o disposto no artigo 12, da resolução 113/2013.

(21) **BR 10 2013 009878-7** A2 **8.11**
(22) 23/04/2013
(71) QUIARELE DOS SANTOS LEAL (BR/BA)
Em virtude do arquivamento publicado na RPI 2385 de 20-09-2016 e considerando ausência de manifestação dentro dos prazos legais, informo que cabe ser mantido o arquivamento do pedido de patente, conforme o disposto no artigo 12, da resolução 113/2013.

(21) **BR 10 2013 009990-2** A2 **8.11**
(22) 24/04/2013
(71) Manitowoc Crane Group France SAS (FR)
Em virtude do arquivamento publicado na RPI 2385 de 20-09-2016 e considerando ausência de manifestação dentro dos prazos legais, informo que cabe ser mantido o arquivamento do pedido de patente, conforme o disposto no artigo 12, da resolução 113/2013.

(21) **BR 10 2013 010201-6** A2 **8.11**
(22) 26/04/2013
(71) CODE CIPHERS DO BRASIL TECNOLOGIA EM IDENTIFICAÇÃO LTDA (BR/SP)
Em virtude do arquivamento publicado na RPI 2385 de 20-09-2016 e considerando ausência de manifestação dentro dos prazos legais, informo que cabe ser mantido o arquivamento do pedido de patente, conforme o disposto no artigo 12, da resolução 113/2013.

(21) **BR 10 2013 010344-6** A2 **8.11**
(22) 26/04/2013
(71) Kabushiki Kaisha Yaskawa Denki (JP)
Em virtude do arquivamento publicado na RPI 2385 de 20-09-2016 e considerando ausência de manifestação dentro dos prazos legais, informo que cabe ser mantido o arquivamento do pedido de patente, conforme o disposto no artigo 12, da resolução 113/2013.

(21) **BR 10 2013 011100-7** A2 **8.11**
(22) 03/05/2013
(71) SS BRASIL SOLUÇÕES INTELIGENTES ENGENHARIA, COMÉRCIO E SERVIÇOS LTDA (BR/ES)
Em virtude do arquivamento publicado na RPI 2385 de 20-09-2016 e considerando ausência de manifestação dentro dos prazos legais, informo que cabe ser mantido o arquivamento do pedido de patente, conforme o disposto no artigo 12, da resolução 113/2013.

(21) **BR 10 2013 011325-5** A2 **8.11**
(22) 08/05/2013
(71) IN HO KIM (BR/SP)
Em virtude do arquivamento publicado na RPI 2385 de 20-09-2016 e considerando ausência de manifestação dentro dos prazos legais, informo que cabe ser mantido o arquivamento do pedido de patente, conforme o disposto no artigo 12, da resolução 113/2013.

(21) **BR 10 2013 011504-5** A2 **8.11**
(22) 09/05/2013
(71) RODRIGO ZANCAN (BR/PR)
Em virtude do arquivamento publicado na RPI 2385 de 20-09-2016 e considerando ausência de manifestação dentro dos prazos legais, informo que cabe ser mantido o arquivamento do pedido de patente, conforme o disposto no artigo 12, da resolução 113/2013.

(21) **BR 10 2013 011734-0** A2 **8.11**
(22) 10/05/2013
(71) Manitowoc Crane Group France SAS (FR)
Em virtude do arquivamento publicado na RPI 2385 de 20-09-2016 e considerando ausência de manifestação dentro dos prazos legais, informo que cabe ser mantido o arquivamento do pedido de patente, conforme o disposto no artigo 12, da resolução 113/2013.

(21) **BR 10 2013 011887-7** A2 **8.11**
(22) 14/05/2013
(71) CAUMAQ INDÚSTRIA METALÚRGICA LTDA (BR/RS)
Em virtude do arquivamento publicado na RPI 2385 de 20-09-2016 e considerando ausência de manifestação dentro dos prazos legais, informo que cabe ser mantido o arquivamento do pedido de patente, conforme o disposto no artigo 12, da resolução 113/2013.

(21) **BR 10 2013 011915-6** A2 **8.11**
(22) 14/05/2013
(71) Athos Ruggeri (BR/SP)
Em virtude do arquivamento publicado na RPI 2385 de 20-09-2016 e considerando ausência de manifestação dentro dos prazos legais, informo que cabe ser mantido o arquivamento do pedido de patente, conforme o disposto no artigo 12, da resolução 113/2013.

(21) **BR 10 2013 012664-0** A2 **8.11**
(22) 22/05/2013
(71) FELIPE COELHO FERREIRA (BR/MG)
Em virtude do arquivamento publicado na RPI 2386 de 27-09-2016 e considerando ausência de manifestação dentro dos prazos legais, informo que cabe ser mantido o arquivamento do pedido de patente, conforme o disposto no artigo 12, da resolução 113/2013.

(21) **BR 10 2013 012778-7** A2 **8.11**
(22) 23/05/2013
(71) Chee Siang Industrial Co., Ltd. (TW)
Em virtude do arquivamento publicado na RPI 2385 de 20-09-2016 e considerando ausência de manifestação dentro dos prazos legais, informo que cabe ser mantido o arquivamento do pedido de patente, conforme o disposto no artigo 12, da resolução 113/2013.

(21) **BR 10 2013 012936-4** A2 **8.11**
(22) 24/05/2013
(71) José Guilherme de Pinho Velho Wanderley (BR/RJ)
Em virtude do arquivamento publicado na RPI 2385 de 20-09-2016 e considerando ausência de manifestação dentro dos prazos legais, informo que cabe ser mantido o arquivamento do pedido de patente, conforme o disposto no artigo 12, da resolução 113/2013.

(21) **BR 10 2013 013444-9** A2 **8.11**
(22) 29/05/2013
(71) SIEMENS AKTIENGESELLSCHAFT (DE)
Em virtude do arquivamento publicado na RPI 2385 de 20-09-2016 e considerando ausência de manifestação dentro dos prazos legais, informo que cabe ser mantido o arquivamento do pedido de patente, conforme o disposto no artigo 12, da resolução 113/2013.

(21) **BR 10 2013 014012-0** A2 **8.11**
(22) 06/06/2013
(71) OMAR PEREIRA GURGEL (BR/ES)
Em virtude do arquivamento publicado na RPI 2385 de 20-09-2016 e considerando ausência de manifestação dentro dos prazos legais, informo que cabe ser mantido o arquivamento do pedido de patente, conforme o disposto no artigo 12, da resolução 113/2013.

(21) **BR 10 2013 016272-8** A2 **8.11**
(22) 24/06/2013
(71) A. YERGAT CRISTOFORO TOPDJIAN - M.E. (BR/SP)
Em virtude do arquivamento publicado na RPI 2386 de 27-09-2016 e considerando ausência de manifestação dentro dos prazos legais, informo que cabe ser mantido o arquivamento do pedido de patente, conforme o disposto no artigo 12, da resolução 113/2013.

(21) **BR 10 2013 016738-0** A2 **8.11**
(22) 28/06/2013
(71) ID DATA TECNOLOGIA LTDA - EPP (BR/PR)
Em virtude do arquivamento publicado na RPI 2385 de 20-09-2016 e considerando ausência de manifestação dentro dos prazos legais, informo que cabe ser mantido o arquivamento do pedido de patente, conforme o disposto no artigo 12, da resolução 113/2013.

(21) **BR 10 2013 016785-1** A2 **8.11**
(22) 28/06/2013
(71) EDUARDO LOPES ITOKAZU (BR/SP)
Em virtude do arquivamento publicado na RPI 2385 de 20-09-2016 e considerando ausência de manifestação dentro dos prazos legais, informo que cabe ser mantido o arquivamento do pedido de patente, conforme o disposto no artigo 12, da resolução 113/2013.

(21) **BR 10 2013 016841-6** A2 **8.11**
(22) 28/06/2013
(71) INTERTECHNIQUE (FR)
Em virtude do arquivamento publicado na RPI 2385 de 20-09-2016 e considerando ausência de manifestação dentro dos prazos legais, informo que cabe ser mantido o arquivamento do pedido de patente, conforme o disposto no artigo 12, da resolução 113/2013.

(21) **BR 10 2013 016898-0** A2 **8.11**
(22) 28/06/2013
(71) INTERTECHNIQUE (FR)
Em virtude do arquivamento publicado na RPI 2385 de 20-09-2016 e considerando ausência de manifestação dentro dos prazos legais, informo que cabe ser mantido o arquivamento do pedido de patente, conforme o disposto no artigo 12, da resolução 113/2013.

(21) **BR 10 2013 016912-9** A2 **8.11**
(22) 28/06/2013
(71) KABUSHIKI KAISHA YASKAWA DENKI (JP)
Em virtude do arquivamento publicado na RPI 2385 de 20-09-2016 e considerando ausência de manifestação dentro dos prazos legais, informo que cabe ser mantido o arquivamento do pedido de patente, conforme o disposto no artigo 12, da resolução 113/2013.

(21) **BR 10 2013 016955-2** A2 **8.11**
(22) 01/07/2013
(71) RICARDO STRAIOTO BIZI (BR/PR)
Em virtude do arquivamento publicado na RPI 2385 de 20-09-2016 e considerando ausência de manifestação dentro dos prazos legais, informo que cabe ser mantido o arquivamento do pedido de patente, conforme o disposto no artigo 12, da resolução 113/2013.

(21) **BR 10 2013 016958-7** A2 **8.11**
(22) 01/07/2013
(71) RUY LUIZ BACCARAT MONTEIRO (BR/SP)
Em virtude do arquivamento publicado na RPI 2385 de 20-09-2016 e considerando ausência de manifestação dentro dos prazos legais, informo que cabe ser mantido o arquivamento do pedido de patente, conforme o disposto no artigo 12, da resolução 113/2013.

(21) **BR 10 2013 017004-6** A2 **8.11**
(22) 01/07/2013
(71) FUN FACTORY GMBH (DE)
Em virtude do arquivamento publicado na RPI 2385 de 20-09-2016 e considerando ausência de manifestação dentro dos prazos legais, informo que cabe ser mantido o arquivamento do pedido de patente, conforme o disposto no artigo 12, da resolução 113/2013.

(21) **BR 10 2013 017030-5** A2 **8.11**
(22) 02/07/2013
(71) Matheus Davi Bragança (BR/SC)
Em virtude do arquivamento publicado na RPI 2385 de 20-09-2016 e considerando ausência de manifestação dentro dos prazos legais, informo que cabe ser mantido o arquivamento do pedido de patente, conforme o disposto no artigo 12, da resolução 113/2013.

(21) **BR 10 2013 017031-3** A2 **8.11**
(22) 02/07/2013
(71) Matheus Davi Bragança (BR/SC)
Em virtude do arquivamento publicado na RPI 2385 de 20-09-2016 e considerando ausência de manifestação dentro dos prazos legais, informo que cabe ser mantido o arquivamento do pedido de patente, conforme o disposto no artigo 12, da resolução 113/2013.

(21) **BR 10 2013 017032-1** A2 **8.11**
(22) 02/07/2013
(71) Matheus Davi Bragança (BR/SC)
Em virtude do arquivamento publicado na RPI 2385 de 20-09-2016 e considerando ausência de manifestação dentro dos prazos legais, informo que cabe ser mantido o arquivamento do pedido de patente, conforme o disposto no artigo 12, da resolução 113/2013.

(21) **BR 10 2013 017119-0** A2 **8.11**
(22) 03/07/2013
(71) CHIH-PENG CHEN (TW)
Em virtude do arquivamento publicado na RPI 2385 de 20-09-2016 e considerando ausência de manifestação dentro dos prazos legais, informo que cabe ser mantido o arquivamento do pedido de patente, conforme o disposto no artigo 12, da resolução 113/2013.

(21) **BR 10 2013 017133-6** A2 **8.11**
(22) 03/07/2013
(71) CARLOS HENRIQUE ABREU REIS (BR/RJ)
Em virtude do arquivamento publicado na RPI 2385 de 20-09-2016 e considerando ausência de manifestação dentro dos prazos legais, informo que cabe ser mantido o arquivamento do pedido de patente, conforme o disposto no artigo 12, da resolução 113/2013.

(21) **BR 10 2013 017138-7** A2 **8.11**
(22) 03/07/2013
(71) MADEIREIRA COMETA LTDA. EPP (BR/RS)
Em virtude do arquivamento publicado na RPI 2385 de 20-09-2016 e considerando ausência de manifestação dentro dos prazos legais, informo que cabe ser mantido o arquivamento do pedido de patente, conforme o disposto no artigo 12, da resolução 113/2013.

(21) **BR 10 2013 017218-9** A2 **8.11**
(22) 04/07/2013
(71) SÉRGIO LUIZ CIAMPI (BR/SP)
Em virtude do arquivamento publicado na RPI 2385 de 20-09-2016 e considerando ausência de manifestação dentro dos prazos legais, informo que cabe ser mantido o arquivamento do pedido de patente, conforme o disposto no artigo 12, da resolução 113/2013.

(21) **BR 10 2013 017334-7** A2 **8.11**
(22) 05/07/2013
(71) DANIEL ASSUANE DUARTE (BR/SP)
Em virtude do arquivamento publicado na RPI 2385 de 20-09-2016 e considerando ausência de manifestação dentro dos prazos legais, informo que cabe ser mantido o arquivamento do pedido de patente, conforme o disposto no artigo 12, da resolução 113/2013.

(21) **BR 10 2013 017348-7** A2 **8.11**
(22) 05/07/2013
(71) HAWA AG (CH)
Em virtude do arquivamento publicado na RPI 2385 de 20-09-2016 e considerando ausência de manifestação dentro dos prazos legais, informo que cabe ser mantido o arquivamento do pedido de patente, conforme o disposto no artigo 12, da resolução 113/2013.

(21) **BR 10 2013 017361-4** A2 **8.11**
(22) 05/07/2013
(71) CALÇADOS BEIRA RIO S/A (BR/RS)
Em virtude do arquivamento publicado na RPI 2386 de 27-09-2016 e considerando ausência de manifestação dentro dos prazos legais, informo que cabe ser mantido o arquivamento do pedido de patente, conforme o disposto no artigo 12, da resolução 113/2013.

(21) **BR 10 2013 017391-6** A2 **8.11**
(22) 05/07/2013
(71) GIUSEPPE DI VITO (BR/SP) , ESMAEL MENDES DOS SANTOS (BR/SP)
Em virtude do arquivamento publicado na RPI 2385 de 20-09-2016 e considerando ausência de manifestação dentro dos prazos legais, informo que cabe ser mantido o arquivamento do pedido de patente, conforme o disposto no artigo 12, da resolução 113/2013.

(21) **BR 10 2013 017470-0** A2 **8.11**
(22) 08/07/2013
(71) LUIZ FIGUEIREDO LEAL DE ARAÚJO FILHO (BR/RJ)
Em virtude do arquivamento publicado na RPI 2385 de 20-09-2016 e considerando ausência de manifestação dentro dos prazos legais, informo que cabe ser mantido o arquivamento do pedido de patente, conforme o disposto no artigo 12, da resolução 113/2013.

(21) **BR 10 2013 017521-8** A2 **8.11**
(22) 08/07/2013
(71) KABUSHIKI KAISHA YASKAWA DENKI (JP)
Em virtude do arquivamento publicado na RPI 2385 de 20-09-2016 e considerando ausência de manifestação dentro dos prazos legais, informo que cabe ser mantido o arquivamento do pedido de patente, conforme o disposto no artigo 12, da resolução 113/2013.

(21) **BR 10 2013 017533-1** A2 **8.11**
(22) 09/07/2013
(71) WÄRTSILÄ SCHWEIZ AG (CH)
Em virtude do arquivamento publicado na RPI 2385 de 20-09-2016 e considerando ausência de manifestação dentro dos prazos legais, informo que cabe ser mantido o arquivamento do pedido de patente, conforme o disposto no artigo 12, da resolução 113/2013.

(21) **BR 10 2013 017534-0** A2 **8.11**
(22) 09/07/2013
(71) RBCM COMÉRCIO E INDUSTRIA DE PRODUTOS ELETRÔNICOS LTDA (BR/RS)
Em virtude do arquivamento publicado na RPI 2385 de 20-09-2016 e considerando ausência de manifestação dentro dos prazos legais, informo que cabe ser mantido o arquivamento do pedido de patente, conforme o disposto no artigo 12, da resolução 113/2013.

(21) **BR 10 2013 017611-7** A2 **8.11**
(22) 09/07/2013
(71) DENSO CORPORATION (JP)
Em virtude do arquivamento publicado na RPI 2385 de 20-09-2016 e considerando ausência de manifestação dentro dos prazos legais, informo que cabe ser mantido o arquivamento do pedido de patente, conforme o disposto no artigo 12, da resolução 113/2013.

(21) **BR 10 2013 017774-1** A2 **8.11**
(22) 11/07/2013
(71) ANDERSON APARECIDO GOMES PEIXOTO (BR/SP)
Em virtude do arquivamento publicado na RPI 2385 de 20-09-2016 e considerando ausência de manifestação dentro dos prazos legais, informo que cabe ser mantido o arquivamento do pedido de patente, conforme o disposto no artigo 12, da resolução 113/2013.

(21) **BR 10 2013 017786-5** A2 **8.11**
(22) 11/07/2013
(71) KROHNE AG (CH)
Em virtude do arquivamento publicado na RPI 2385 de 20-09-2016 e considerando ausência de manifestação dentro dos prazos legais, informo que cabe ser mantido o arquivamento do pedido de patente, conforme o disposto no artigo 12, da resolução 113/2013.

(21) **BR 10 2013 017794-6** A2 **8.11**
(22) 11/07/2013
(71) GILAD SHAKROUKA (BR/SP)
Em virtude do arquivamento publicado na RPI 2385 de 20-09-2016 e considerando ausência de manifestação dentro dos prazos legais, informo que cabe ser mantido o arquivamento do pedido de patente, conforme o disposto no artigo 12, da resolução 113/2013.

(21) **BR 10 2013 017841-1** A2 **8.11**
(22) 12/07/2013
(71) Waldir Carneiro França (BR/SP)
Em virtude do arquivamento publicado na RPI 2385 de 20-09-2016 e considerando ausência de manifestação dentro dos prazos legais, informo que cabe ser mantido o arquivamento do pedido de patente, conforme o disposto no artigo 12, da resolução 113/2013.

(21) **BR 10 2013 017842-0** A2 **8.11**
(22) 03/07/2013
(71) FRANCISCO JOSÉ DOS SANTOS (BR/AL)
Em virtude do arquivamento publicado na RPI 2386 de 27-09-2016 e considerando ausência de manifestação dentro dos prazos legais, informo que cabe ser mantido o arquivamento do pedido de patente, conforme o disposto no artigo 12, da resolução 113/2013.

(21) **BR 10 2013 017882-9** A2 **8.11**
(22) 12/07/2013
(71) IBITEC - INDÚSTRIA BRASILEIRA DE INOVAÇÃO TECNOLÓGICA LTDA (BR/PR)
Em virtude do arquivamento publicado na RPI 2385 de 20-09-2016 e considerando ausência de manifestação dentro dos prazos legais, informo que cabe ser mantido o arquivamento do pedido de patente, conforme o disposto no artigo 12, da resolução 113/2013.

(21) **BR 10 2013 018010-6** A2 **8.11**
(22) 15/07/2013
(71) DIONISIO LEBID (BR/SP)
Em virtude do arquivamento publicado na RPI 2385 de 20-09-2016 e considerando ausência de manifestação dentro dos prazos legais, informo que cabe ser mantido o arquivamento do pedido de patente, conforme o disposto no artigo 12, da resolução 113/2013.

(21) **BR 10 2013 018012-2** A2 **8.11**
(22) 15/07/2013
(71) SEMATEC INDUSTRIA E MONTAGENS LTDA (BR/SP) , ANTONIO CARLOS CHRISTIANO (BR/SP)
Em virtude do arquivamento publicado na RPI 2385 de 20-09-2016 e considerando ausência de manifestação dentro dos prazos legais, informo que cabe ser mantido o arquivamento do pedido de patente, conforme o disposto no artigo 12, da resolução 113/2013.

(21) **BR 10 2013 018179-0** A2 **8.11**
(22) 16/07/2013
(71) ALCIONE RODRIGUES DE OLIVEIRA (BR/RS)
Em virtude do arquivamento publicado na RPI 2385 de 20-09-2016 e considerando ausência de manifestação dentro dos prazos legais, informo que cabe ser mantido o arquivamento do pedido de patente, conforme o disposto no artigo 12, da resolução 113/2013.

(21) **BR 10 2013 018201-0** A2 **8.11**
(22) 17/07/2013
(71) ROBERTO DE RÉ (BR/SC)
Em virtude do arquivamento publicado na RPI 2385 de 20-09-2016 e considerando ausência de manifestação dentro dos prazos legais, informo que cabe ser mantido o arquivamento do pedido de patente, conforme o disposto no artigo 12, da resolução 113/2013.

(21) **BR 10 2013 018238-9** A2 **8.11**
(22) 17/07/2013
(71) FERNANDO OLIVEIRA DE JESUS (BR/MG) , HUGO DANTE GOMEZ (BR/MG)
Em virtude do arquivamento publicado na RPI 2386 de 27-09-2016 e considerando ausência de manifestação dentro dos prazos legais, informo que cabe ser mantido o arquivamento do pedido de patente, conforme o disposto no artigo 12, da resolução 113/2013.

(21) **BR 10 2013 018312-1** A2 **8.11**
(22) 18/07/2013
(71) Rogério Eduardo da Silva (BR/SP) , Antônio Bueno de Moraes (BR/SP)
Em virtude do arquivamento publicado na RPI 2385 de 20-09-2016 e considerando ausência de manifestação dentro dos prazos legais, informo que cabe ser mantido o arquivamento do pedido de patente, conforme o disposto no artigo 12, da resolução 113/2013.

(21) **BR 10 2013 018442-0** A2 **8.11**
(22) 19/07/2013
(71) MAURICIO PEREIRA DE SOUZA (BR/SP) , GEOVANNA BEATRYCE DE SOUZA (BR/SP)
Em virtude do arquivamento publicado na RPI 2385 de 20-09-2016 e considerando ausência de manifestação dentro dos prazos legais, informo que cabe ser mantido o arquivamento do pedido de patente, conforme o disposto no artigo 12, da resolução 113/2013.

(21) **BR 10 2013 018448-9** A2 **8.11**
(22) 19/07/2013
(71) JOÃO MARTINS (BR/SP)
Em virtude do arquivamento publicado na RPI 2385 de 20-09-2016 e considerando ausência de manifestação dentro dos prazos legais, informo que cabe ser mantido o arquivamento do pedido de patente, conforme o disposto no artigo 12, da resolução 113/2013.

(21) **BR 10 2013 018467-5** A2 **8.11**
(22) 19/07/2013
(71) NEO DOMINO PESQUISA EM SISTEMAS ELÉTRICOS LTDA (BR/SC) , ITECH TECNOLOGIA DA INFORMAÇÃO LTDA (BR/PR)
Em virtude do arquivamento publicado na RPI 2385 de 20-09-2016 e considerando ausência de manifestação dentro dos prazos legais, informo que cabe ser mantido o arquivamento do pedido de patente, conforme o disposto no artigo 12, da resolução 113/2013.

(21) **BR 10 2013 018959-6** A2 **8.11**
(22) 24/07/2013
(71) YOON HOI KIM (US)
Em virtude do arquivamento publicado na RPI 2385 de 20-09-2016 e considerando ausência de manifestação dentro dos prazos legais, informo que cabe ser mantido o arquivamento do pedido de patente, conforme o disposto no artigo 12, da resolução 113/2013.

(21) **BR 10 2013 019270-8** A2 **8.11**
(22) 30/07/2013
(71) CELITO ZIMMERMANN (BR/SC)
Em virtude do arquivamento publicado na RPI 2385 de 20-09-2016 e considerando ausência de manifestação dentro dos prazos legais, informo que cabe ser mantido o arquivamento do pedido de patente, conforme o disposto no artigo 12, da resolução 113/2013.

(21) **BR 10 2013 019274-0** A2 **8.11**
(22) 30/07/2013
(71) STÊNIO MOSCON YOSHITOME (BR/ES)
Em virtude do arquivamento publicado na RPI 2385 de 20-09-2016 e considerando ausência de manifestação dentro dos prazos legais, informo que cabe ser mantido o arquivamento do pedido de patente, conforme o disposto no artigo 12, da resolução 113/2013.

(21) **BR 10 2013 019292-9** A2 **8.11**
(22) 30/07/2013
(71) FREDERICO DE SOUZA CÂMARA (BR/SP)
Em virtude do arquivamento publicado na RPI 2385 de 20-09-2016 e considerando ausência de manifestação dentro dos prazos legais, informo que cabe ser mantido o arquivamento do pedido de patente, conforme o disposto no artigo 12, da resolução 113/2013.

(21) **BR 10 2013 019318-6** A2 **8.11**
(22) 30/07/2013
(71) DENSO CORPORATION (JP)
Em virtude do arquivamento publicado na RPI 2385 de 20-09-2016 e considerando ausência de manifestação dentro dos prazos legais, informo que cabe ser mantido o arquivamento do pedido de patente, conforme o disposto no artigo 12, da resolução 113/2013.

(21) **BR 10 2013 019349-6** A2 **8.11**
(22) 30/07/2013
(71) GENERAL ELECTRIC COMPANY (US)
Em virtude do arquivamento publicado na RPI 2385 de 20-09-2016 e considerando ausência de manifestação dentro dos prazos legais, informo que cabe ser mantido o arquivamento do pedido de patente, conforme o disposto no artigo 12, da resolução 113/2013.

(21) **BR 10 2013 019427-1** A2 **8.11**
(22) 31/07/2013
(71) JI LIANGGUO (BR/RJ)
Em virtude do arquivamento publicado na RPI 2386 de 27-09-2016 e considerando ausência de manifestação dentro dos prazos legais, informo que cabe ser mantido o arquivamento do pedido de patente, conforme o disposto no artigo 12, da resolução 113/2013.

(21) **BR 10 2013 019475-1** A2 **8.11**
(22) 31/07/2013
(71) WÄRTSILÄ SCHWEIZ AG (CH)
Em virtude do arquivamento publicado na RPI 2385 de 20-09-2016 e considerando ausência de manifestação dentro dos prazos legais, informo que cabe ser mantido o arquivamento do pedido de patente, conforme o disposto no artigo 12, da resolução 113/2013.

(21) **BR 10 2013 019587-1** A2 **8.11**
(22) 31/07/2013
(71) CLAVERHAM LTD (GB)
Em virtude do arquivamento publicado na RPI 2385 de 20-09-2016 e considerando ausência de manifestação dentro dos prazos legais, informo que cabe ser mantido o arquivamento do pedido de patente, conforme o disposto no artigo 12, da resolução 113/2013.

(21) **BR 10 2013 019713-0** A2 **8.11**
(22) 01/08/2013
(71) MAPA GMBH (DE)
Em virtude do arquivamento publicado na RPI 2385 de 20-09-2016 e considerando ausência de manifestação dentro dos prazos legais, informo que cabe ser mantido o arquivamento do pedido de patente, conforme o disposto no artigo 12, da resolução 113/2013.

(21) **BR 10 2013 019722-0** A2 **8.11**
(22) 02/08/2013
(71) FELICIO DE ALVES OLIVEIRA (BR/SC) , RAFAEL MILANEZ (BR/SC)
Em virtude do arquivamento publicado na RPI 2385 de 20-09-2016 e considerando ausência de manifestação dentro dos prazos legais, informo que cabe ser mantido o arquivamento do pedido de patente, conforme o disposto no artigo 12, da resolução 113/2013.

(21) **BR 10 2013 019747-5** A2 **8.11**
(22) 02/08/2013
(71) SOLCO BIOMEDICAL CO., LTD (KR)
Em virtude do arquivamento publicado na RPI 2385 de 20-09-2016 e considerando ausência de manifestação dentro dos prazos legais, informo que cabe ser mantido o arquivamento do pedido de patente, conforme o disposto no artigo 12, da resolução 113/2013.

(21) **BR 10 2013 019763-7** A2 **8.11**
(22) 02/08/2013
(71) BR AGRI-COMERCIAL IMPORTADORA E EXPORTADORA LTDA (BR/SC)
Em virtude do arquivamento publicado na RPI 2386 de 27-09-2016 e considerando ausência de manifestação dentro dos prazos legais, informo que cabe ser mantido o arquivamento do pedido de patente, conforme o disposto no artigo 12, da resolução 113/2013.

(21) **BR 10 2013 019859-5** A2 **8.11**
(22) 05/08/2013
(71) YOGOMARCAS COMÉRCIO DE ALIMENTOS LTDA (BR/PR)
Em virtude do arquivamento publicado na RPI 2386 de 27-09-2016 e considerando ausência de manifestação dentro dos prazos legais, informo que cabe ser mantido o arquivamento do pedido de patente, conforme o disposto no artigo 12, da resolução 113/2013.

(21) **BR 10 2013 019861-7** A2 **8.11**
(22) 05/08/2013
(71) MAINBORGES TECHNOLOGY LTDA (BR/SP)
Em virtude do arquivamento publicado na RPI 2385 de 20-09-2016 e considerando ausência de manifestação dentro dos prazos legais, informo que cabe ser mantido o arquivamento do pedido de patente, conforme o disposto no artigo 12, da resolução 113/2013.

(21) **BR 10 2013 019885-4** A2 **8.11**
(22) 05/08/2013
(71) FRANCISCO JOSÉ ROQUE (BR/ES)
Em virtude do arquivamento publicado na RPI 2385 de 20-09-2016 e considerando ausência de manifestação dentro dos prazos legais, informo que cabe ser mantido o arquivamento do pedido de patente, conforme o disposto no artigo 12, da resolução 113/2013.

(21) **BR 10 2013 019945-1** A2 **8.11**
(22) 06/08/2013
(71) WDL SISTEMAS ELETROMECÂNICOS LTDA (BR/RJ)
Em virtude do arquivamento publicado na RPI 2385 de 20-09-2016 e considerando ausência de manifestação dentro dos prazos legais, informo que cabe ser mantido o arquivamento do pedido de patente, conforme o disposto no artigo 12, da resolução 113/2013.

(21) **BR 10 2013 020180-4** A2 **8.11**
(22) 08/08/2013
(71) TERRA BRASILIS COMÉRCIO DE MATERIAL DIDÁTICO E EDITORA LTDA (BR/SP)
Em virtude do arquivamento publicado na RPI 2385 de 20-09-2016 e considerando ausência de manifestação dentro dos prazos legais, informo que cabe ser mantido o arquivamento do pedido de patente, conforme o disposto no artigo 12, da resolução 113/2013.

(21) **BR 10 2013 020187-1** A2 **8.11**
(22) 08/08/2013

(71) ECIL INFORMÁTICA INDUSTRIA E COMÉRCIO LTDA. (BR/SP)
Em virtude do arquivamento publicado na RPI 2385 de 20-09-2016 e considerando ausência de manifestação dentro dos prazos legais, informo que cabe ser mantido o arquivamento do pedido de patente, conforme o disposto no artigo 12, da resolução 113/2013.

(21) **BR 10 2013 020221-5** A8 **8.11**
(22) 08/08/2013
(71) GENERAL ELECTRIC COMPANY (US)
Em virtude do arquivamento publicado na RPI 2385 de 20-09-2016 e considerando ausência de manifestação dentro dos prazos legais, informo que cabe ser mantido o arquivamento do pedido de patente, conforme o disposto no artigo 12, da resolução 113/2013.

(21) **BR 10 2013 020284-3** A2 **8.11**
(22) 08/08/2013
(71) IAN HENRY SHAW (AU)
Em virtude do arquivamento publicado na RPI 2385 de 20-09-2016 e considerando ausência de manifestação dentro dos prazos legais, informo que cabe ser mantido o arquivamento do pedido de patente, conforme o disposto no artigo 12, da resolução 113/2013.

(21) **BR 10 2013 020306-8** A2 **8.11**
(22) 09/08/2013
(71) GILTON PIETRA COIMBRA (BR/MG)
Em virtude do arquivamento publicado na RPI 2385 de 20-09-2016 e considerando ausência de manifestação dentro dos prazos legais, informo que cabe ser mantido o arquivamento do pedido de patente, conforme o disposto no artigo 12, da resolução 113/2013.

(21) **BR 10 2013 020386-6** A2 **8.11**
(22) 09/08/2013
(71) PALL CORPORATION (US)
Em virtude do arquivamento publicado na RPI 2385 de 20-09-2016 e considerando ausência de manifestação dentro dos prazos legais, informo que cabe ser mantido o arquivamento do pedido de patente, conforme o disposto no artigo 12, da resolução 113/2013.

(21) **BR 10 2013 020391-2** A2 **8.11**
(22) 09/08/2013
(71) Lilian Suemi Sesoko Tien (BR/SP)
Em virtude do arquivamento publicado na RPI 2385 de 20-09-2016 e considerando ausência de manifestação dentro dos prazos legais, informo que cabe ser mantido o arquivamento do pedido de patente, conforme o disposto no artigo 12, da resolução 113/2013.

(21) **BR 10 2013 020501-0** A2 **8.11**
(22) 12/08/2013
(71) MARCIA REGINA BARBOSA SILVA (BR/SP)
Em virtude do arquivamento publicado na RPI 2385 de 20-09-2016 e considerando ausência de manifestação dentro dos prazos legais, informo que cabe ser mantido o arquivamento do pedido de patente, conforme o disposto no artigo 12, da resolução 113/2013.

(21) **BR 10 2013 020563-0** A2 **8.11**
(22) 13/08/2013
(71) DIEGO KLEINUBING PONS (BR/RS) , LEONARDO MARQUES (BR/RS) , RACHEL GOMES ELEUTERIO (BR/SP) , LEANDRO DE ANDRADE HOLGADO (BR/RS) , ANGELA MITIE OTTA KINOSHITA (BR/RS)
Em virtude do arquivamento publicado na RPI 2385 de 20-09-2016 e considerando ausência de manifestação dentro dos prazos legais, informo que cabe ser mantido o arquivamento do pedido de patente, conforme o disposto no artigo 12, da resolução 113/2013.

(21) **BR 10 2013 020626-1** A2 **8.11**
(22) 09/08/2013
(71) LUIS ALBERTO VIEIRA DE CARVALHO (BR/SP)
Em virtude do arquivamento publicado na RPI 2385 de 20-09-2016 e considerando ausência de manifestação dentro dos prazos legais, informo que cabe ser mantido o arquivamento do pedido de patente, conforme o disposto no artigo 12, da resolução 113/2013.

(21) **BR 10 2013 020669-5** A2 **8.11**
(22) 14/08/2013
(71) ATALIBA MATHIAS DE OLIVEIRA (BR/SP)
Em virtude do arquivamento publicado na RPI 2385 de 20-09-2016 e considerando ausência de manifestação dentro dos prazos legais, informo que cabe ser mantido o arquivamento do pedido de patente, conforme o disposto no artigo 12, da resolução 113/2013.

(21) **BR 10 2013 020789-6** A2 **8.11**
(22) 15/08/2013
(71) VANGLES DO SANTOS BRITO (BR/SP)
Em virtude do arquivamento publicado na RPI 2385 de 20-09-2016 e considerando ausência de manifestação dentro dos prazos legais, informo que cabe ser mantido o arquivamento do pedido de patente, conforme o disposto no artigo 12, da resolução 113/2013.

(21) **BR 10 2013 020842-6** A2 **8.11**
(22) 15/08/2013
(71) GENERAL ELECTRIC COMPANY (US)
Em virtude do arquivamento publicado na RPI 2385 de 20-09-2016 e considerando ausência de manifestação dentro dos prazos legais, informo que cabe ser mantido o arquivamento do pedido de patente, conforme o disposto no artigo 12, da resolução 113/2013.

(21) **BR 10 2013 021010-2** A2 **8.11**
(22) 16/08/2013
(71) JOÃO CLEMENTE DE PAULA JUNIOR (BR/GO)
Em virtude do arquivamento publicado na RPI 2385 de 20-09-2016 e considerando ausência de manifestação dentro dos prazos legais, informo que cabe ser mantido o arquivamento do pedido de patente, conforme o disposto no artigo 12, da resolução 113/2013.

(21) **BR 10 2013 021119-2** A2 **8.11**
(22) 19/08/2013
(71) GENERAL ELETRIC COMPANY (US)
Em virtude do arquivamento publicado na RPI 2385 de 20-09-2016 e considerando ausência de manifestação dentro dos prazos legais, informo que cabe ser mantido o arquivamento do pedido de patente, conforme o disposto no artigo 12, da resolução 113/2013.

(21) **BR 10 2013 021172-9** A2 **8.11**
(22) 19/08/2013
(71) DEERE & COMPANY (US)
Em virtude do arquivamento publicado na RPI 2385 de 20-09-2016 e considerando ausência de manifestação dentro dos prazos legais, informo que cabe ser mantido o arquivamento do pedido de patente, conforme o disposto no artigo 12, da resolução 113/2013.

(21) **BR 10 2013 021206-7** A2 **8.11**
(22) 20/08/2013
(71) WÄRTSILÄ SCHWEIZ AG (CH)
Em virtude do arquivamento publicado na RPI 2385 de 20-09-2016 e considerando ausência de manifestação dentro dos prazos legais, informo que cabe ser mantido o arquivamento do pedido de patente, conforme o disposto no artigo 12, da resolução 113/2013.

(21) **BR 10 2013 021212-1** A2 **8.11**
(22) 20/08/2013
(71) ALHOS KALUKE INDÚSTRIA E COMÉRCIO LTDA ME (BR/SC)
Em virtude do arquivamento publicado na RPI 2386 de 27-09-2016 e considerando ausência de manifestação dentro dos prazos legais, informo que cabe ser mantido o arquivamento do pedido de patente, conforme o disposto no artigo 12, da resolução 113/2013.

(21) **BR 10 2013 021224-5** A2 **8.11**
(22) 20/08/2013
(71) FÁBIO FURQUIM WERNECK XAVIER (BR/RJ)
Em virtude do arquivamento publicado na RPI 2385 de 20-09-2016 e considerando ausência de manifestação dentro dos prazos legais, informo que cabe ser mantido o arquivamento do pedido de patente, conforme o disposto no artigo 12, da resolução 113/2013.

(21) **BR 10 2013 021251-2** A2 **8.11**
(22) 20/08/2013
(71) KABUSHIKI KAISHA YASKAWA DENKI (JP)
Em virtude do arquivamento publicado na RPI 2385 de 20-09-2016 e considerando ausência de manifestação dentro dos prazos legais, informo que cabe ser mantido o arquivamento do pedido de patente, conforme o disposto no artigo 12, da resolução 113/2013.

(21) **BR 10 2013 021268-7** A2 **8.11**
(22) 21/08/2013
(71) GENERAL ELECTRIC COMPANY (US)
Em virtude do arquivamento publicado na RPI 2385 de 20-09-2016 e considerando ausência de manifestação dentro dos prazos legais, informo que cabe ser mantido o arquivamento do pedido de patente, conforme o disposto no artigo 12, da resolução 113/2013.

(21) **BR 10 2013 021321-7** A2 **8.11**
(22) 21/08/2013
(71) GE AVIATION SYSTEMS LIMITED (US)
Em virtude do arquivamento publicado na RPI 2385 de 20-09-2016 e considerando ausência de manifestação dentro dos prazos legais, informo que cabe ser mantido o arquivamento do pedido de patente, conforme o disposto no artigo 12, da resolução 113/2013.

(21) **BR 10 2013 021359-4** A2 **8.11**
(22) 21/08/2013
(71) RAONE LUIS EXNER 00103161082 (BR/RS)
Em virtude do arquivamento publicado na RPI 2385 de 20-09-2016 e considerando ausência de manifestação dentro dos prazos legais, informo que cabe ser mantido o arquivamento do pedido de patente, conforme o disposto no artigo 12, da resolução 113/2013.

(21) **BR 10 2013 021416-7** A2 **8.11**
(22) 22/08/2013
(71) JORGE LUIS DO NASCIMENTO (BR/RJ) , DAVID FERREIRA DE MENEZES LYRA (BR/RJ) , CESAR LUIS LAWALL SILVEIRA (BR/RJ)
Em virtude do arquivamento publicado na RPI 2385 de 20-09-2016 e considerando ausência de manifestação dentro dos prazos legais, informo que cabe ser mantido o arquivamento do pedido de patente, conforme o disposto no artigo 12, da resolução 113/2013.

(21) **BR 10 2013 021685-2** A2 **8.11**
(22) 26/08/2013
(71) MANOEL SIMÃO (BR/SP)
Em virtude do arquivamento publicado na RPI 2385 de 20-09-2016 e considerando ausência de manifestação dentro dos prazos legais, informo que cabe ser mantido o arquivamento do pedido de patente, conforme o disposto no artigo 12, da resolução 113/2013.

(21) **BR 10 2013 021902-9** A2 **8.11**
(22) 27/08/2013
(71) VEOLIA WATER SOLUTIONS & TECHNOLOGIES SUPPORT (FR)
Em virtude do arquivamento publicado na RPI 2385 de 20-09-2016 e considerando ausência de manifestação dentro dos prazos legais, informo que cabe ser mantido o arquivamento do pedido de patente, conforme o disposto no artigo 12, da resolução 113/2013.

(21) **BR 10 2013 021911-8** A2 **8.11**
(22) 28/08/2013
(71) Maxilaser Indústria Metalúrgica Ltda. (BR/PR)
Em virtude do arquivamento publicado na RPI 2386 de 27-09-2016 e considerando ausência de manifestação dentro dos prazos legais, informo que cabe ser mantido o arquivamento do pedido de patente, conforme o disposto no artigo 12, da resolução 113/2013.

(21) **BR 10 2013 021945-2** A2 **8.11**
(22) 28/08/2013
(71) XEROX CORPORATION (US)
Em virtude do arquivamento publicado na RPI 2385 de 20-09-2016 e considerando ausência de manifestação dentro dos prazos legais, informo que

cabe ser mantido o arquivamento do pedido de patente, conforme o disposto no artigo 12, da resolução 113/2013.

(21) **BR 10 2013 021951-7** A2 **8.11**
(22) 28/08/2013
(71) SIEMENS AKTIENGESELLSCHAFT (DE)
Em virtude do arquivamento publicado na RPI 2385 de 20-09-2016 e considerando ausência de manifestação dentro dos prazos legais, informo que cabe ser mantido o arquivamento do pedido de patente, conforme o disposto no artigo 12, da resolução 113/2013.

(21) **BR 10 2013 022066-3** A2 **8.11**
(22) 29/08/2013
(71) Maria Aparecida Rocha (BR/SP)
Em virtude do arquivamento publicado na RPI 2385 de 20-09-2016 e considerando ausência de manifestação dentro dos prazos legais, informo que cabe ser mantido o arquivamento do pedido de patente, conforme o disposto no artigo 12, da resolução 113/2013.

(21) **BR 10 2013 022174-0** A2 **8.11**
(22) 30/08/2013
(71) ANGELO MARCIO GAMBETA (BR/SC)
Em virtude do arquivamento publicado na RPI 2386 de 27-09-2016 e considerando ausência de manifestação dentro dos prazos legais, informo que cabe ser mantido o arquivamento do pedido de patente, conforme o disposto no artigo 12, da resolução 113/2013.

(21) **BR 10 2013 022179-1** A2 **8.11**
(22) 30/08/2013
(71) EDERALDO GODOY JUNIOR (BR/SP)
Em virtude do arquivamento publicado na RPI 2385 de 20-09-2016 e considerando ausência de manifestação dentro dos prazos legais, informo que cabe ser mantido o arquivamento do pedido de patente, conforme o disposto no artigo 12, da resolução 113/2013.

(21) **BR 10 2013 022398-0** A2 **8.11**
(22) 02/09/2013
(71) JULIANA CARDOSO VICENTE DE MACEDO (BR/SP)
Em virtude do arquivamento publicado na RPI 2385 de 20-09-2016 e considerando ausência de manifestação dentro dos prazos legais, informo que cabe ser mantido o arquivamento do pedido de patente, conforme o disposto no artigo 12, da resolução 113/2013.

(21) **BR 10 2013 022487-1** A2 **8.11**
(22) 03/09/2013
(71) EPITÁCIO VIANA (BR/BA)
Em virtude do arquivamento publicado na RPI 2385 de 20-09-2016 e considerando ausência de manifestação dentro dos prazos legais, informo que cabe ser mantido o arquivamento do pedido de patente, conforme o disposto no artigo 12, da resolução 113/2013.

(21) **BR 10 2013 022500-2** A2 **8.11**
(22) 03/09/2013
(71) EDUARDO METZEN (BR/PR)
Em virtude do arquivamento publicado na RPI 2386 de 27-09-2016 e considerando ausência de manifestação dentro dos prazos legais, informo que cabe ser mantido o arquivamento do pedido de patente, conforme o disposto no artigo 12, da resolução 113/2013.

(21) **BR 10 2013 022554-1** A2 **8.11**
(22) 03/09/2013
(71) JP-FEATURES GMBH (DE)
Em virtude do arquivamento publicado na RPI 2385 de 20-09-2016 e considerando ausência de manifestação dentro dos prazos legais, informo que cabe ser mantido o arquivamento do pedido de patente, conforme o disposto no artigo 12, da resolução 113/2013.

(21) **BR 10 2013 022598-3** A2 **8.11**
(22) 04/09/2013
(71) MARCOS FRUSTOCKL (BR/SP)
Em virtude do arquivamento publicado na RPI 2385 de 20-09-2016 e considerando ausência de manifestação dentro dos prazos legais, informo que cabe ser mantido o arquivamento do pedido de patente, conforme o disposto no artigo 12, da resolução 113/2013.

(21) **BR 10 2013 022729-3** A2 **8.11**
(22) 05/09/2013
(71) EVERTON LUCIAN DOS SANTOS (BR/RS) , ROGER SILVA DE MELLO (BR/RS) , CÉSAR ROBERTO DOMBRONSKI DA COSTA (BR/RS) , ORLANDO TRINDADE PACHECO (BR/RS) , LEONARDO DIAS CONRATT (BR/RS) , WILLIAM ROGER CARVALHO GOMES (BR/RS)
Em virtude do arquivamento publicado na RPI 2386 de 27-09-2016 e considerando ausência de manifestação dentro dos prazos legais, informo que cabe ser mantido o arquivamento do pedido de patente, conforme o disposto no artigo 12, da resolução 113/2013.

(21) **BR 10 2013 022760-9** A2 **8.11**
(22) 05/09/2013
(71) MARCELO BATISTA FREIRE (BR/DF)
Em virtude do arquivamento publicado na RPI 2386 de 27-09-2016 e considerando ausência de manifestação dentro dos prazos legais, informo que cabe ser mantido o arquivamento do pedido de patente, conforme o disposto no artigo 12, da resolução 113/2013.

(21) **BR 10 2013 022802-8** A2 **8.11**
(22) 06/09/2013
(71) FRANCISCO DE ASSIS DOS SANTOS (BR/MG)
Em virtude do arquivamento publicado na RPI 2385 de 20-09-2016 e considerando ausência de manifestação dentro dos prazos legais, informo que cabe ser mantido o arquivamento do pedido de patente, conforme o disposto no artigo 12, da resolução 113/2013.

(21) **BR 10 2013 022854-0** A2 **8.11**
(22) 06/09/2013
(71) GEMBRAP. GERADORES DE ENERGIA E MOTORES BRASILEIROS DE ALTA PERFORMA (BR/DF)
Em virtude do arquivamento publicado na RPI 2385 de 20-09-2016 e considerando ausência de manifestação dentro dos prazos legais, informo que cabe ser mantido o arquivamento do pedido de patente, conforme o disposto no artigo 12, da resolução 113/2013.

(21) **BR 10 2013 022885-0** A2 **8.11**
(22) 06/09/2013
(71) SGL ITALIA S.R.L. CON UNICO SOCIO (IT)
Em virtude do arquivamento publicado na RPI 2385 de 20-09-2016 e considerando ausência de manifestação dentro dos prazos legais, informo que cabe ser mantido o arquivamento do pedido de patente, conforme o disposto no artigo 12, da resolução 113/2013.

(21) **BR 10 2013 023058-8** A2 **8.11**
(22) 09/09/2013
(71) ROHM AND HAAS COMPANY (US) , DOW GLOBAL TECHNOLOGIES LLC (US)
Em virtude do arquivamento publicado na RPI 2385 de 20-09-2016 e considerando ausência de manifestação dentro dos prazos legais, informo que cabe ser mantido o arquivamento do pedido de patente, conforme o disposto no artigo 12, da resolução 113/2013.

(21) **BR 10 2013 023094-4** A2 **8.11**
(22) 10/09/2013
(71) ITV PRODUÇÕES INTERATIVAS LTDA. (BR/SC)
Em virtude do arquivamento publicado na RPI 2385 de 20-09-2016 e considerando ausência de manifestação dentro dos prazos legais, informo que cabe ser mantido o arquivamento do pedido de patente, conforme o disposto no artigo 12, da resolução 113/2013.

(21) **BR 10 2013 023200-9** A2 **8.11**
(22) 11/09/2013
(71) BEATRIZ SAYURI BABA (BR/PR) , VITOR KOKI DA COSTA NOGAMI (BR/PR) , JESSICA MARIA COZENTINO (BR/PR)
Em virtude do arquivamento publicado na RPI 2385 de 20-09-2016 e considerando ausência de manifestação dentro dos prazos legais, informo que cabe ser mantido o arquivamento do pedido de patente, conforme o disposto no artigo 12, da resolução 113/2013.

(21) **BR 10 2013 023392-7** A2 **8.11**
(22) 12/09/2013
(71) CID PEIXOTO DO AMARAL NETTO (BR/CE)
Em virtude do arquivamento publicado na RPI 2385 de 20-09-2016 e considerando ausência de manifestação dentro dos prazos legais, informo que cabe ser mantido o arquivamento do pedido de patente, conforme o disposto no artigo 12, da resolução 113/2013.

(21) **BR 10 2013 023404-4** A8 **8.11**
(22) 12/09/2013
(71) GENERAL ELECTRIC COMPANY (US)
Em virtude do arquivamento publicado na RPI 2385 de 20-09-2016 e considerando ausência de manifestação dentro dos prazos legais, informo que cabe ser mantido o arquivamento do pedido de patente, conforme o disposto no artigo 12, da resolução 113/2013.

(21) **BR 10 2013 023439-7** A2 **8.11**
(22) 12/09/2013
(71) SANDRO PILATTI (BR/PR) , EUGÊNIO HOCH (BR/PR) , DOCTUS EQUIPAMENTOS MÉDIOS LTDA (BR/PR)
Em virtude do arquivamento publicado na RPI 2386 de 27-09-2016 e considerando ausência de manifestação dentro dos prazos legais, informo que cabe ser mantido o arquivamento do pedido de patente, conforme o disposto no artigo 12, da resolução 113/2013.

(21) **BR 10 2013 023469-9** A2 **8.11**
(22) 12/09/2013
(71) DEERE & COMPANY (US)
Em virtude do arquivamento publicado na RPI 2385 de 20-09-2016 e considerando ausência de manifestação dentro dos prazos legais, informo que cabe ser mantido o arquivamento do pedido de patente, conforme o disposto no artigo 12, da resolução 113/2013.

(21) **BR 10 2013 023483-4** A2 **8.11**
(22) 12/09/2013
(71) SIEMENS AKTIENGESELLSCHAFT (DE)
Em virtude do arquivamento publicado na RPI 2385 de 20-09-2016 e considerando ausência de manifestação dentro dos prazos legais, informo que cabe ser mantido o arquivamento do pedido de patente, conforme o disposto no artigo 12, da resolução 113/2013.

(21) **BR 10 2013 023506-7** A2 **8.11**
(22) 13/09/2013
(71) FABIO AUGUSTO COLELLA (BR/SP)
Em virtude do arquivamento publicado na RPI 2385 de 20-09-2016 e considerando ausência de manifestação dentro dos prazos legais, informo que cabe ser mantido o arquivamento do pedido de patente, conforme o disposto no artigo 12, da resolução 113/2013.

(21) **BR 10 2013 023629-2** A2 **8.11**
(22) 16/09/2013
(71) ANTONIO CARLOS BARBOSA BACELAR (BR/BA)
Em virtude do arquivamento publicado na RPI 2386 de 27-09-2016 e considerando ausência de manifestação dentro dos prazos legais, informo que cabe ser mantido o arquivamento do pedido de patente, conforme o disposto no artigo 12, da resolução 113/2013.

(21) **BR 10 2013 023763-9** A2 **8.11**
(22) 17/09/2013
(71) AUREO LIBERIO DE FREITAS-ME (BR/SP)
Em virtude do arquivamento publicado na RPI 2385 de 20-09-2016 e considerando ausência de manifestação dentro dos prazos legais, informo que cabe ser mantido o arquivamento do pedido de patente, conforme o disposto no artigo 12, da resolução 113/2013.

(21) **BR 10 2013 023779-5** A2 **8.11**
(22) 17/09/2013
(71) LINDSAY CORPORATION (US)
Em virtude do arquivamento publicado na RPI 2385 de 20-09-2016 e considerando ausência de manifestação dentro dos prazos legais, informo que cabe ser mantido o arquivamento do pedido de patente, conforme o disposto no artigo 12, da resolução 113/2013.

(21) **BR 10 2013 023917-8** A2 **8.11**
(22) 18/09/2013
(71) SUNGUIDER INCORPORADORA E COMÉRCIO EXTERIOR LTDA (BR/SP)

Em virtude do arquivamento publicado na RPI 2385 de 20-09-2016 e considerando ausência de manifestação dentro dos prazos legais, informo que cabe ser mantido o arquivamento do pedido de patente, conforme o disposto no artigo 12, da resolução 113/2013.

(21) **BR 10 2013 023992-5** A2 **8.11**
(22) 18/09/2013
(71) KABUSHIKI KAISHA YASKAWA DENKI (JP)
Em virtude do arquivamento publicado na RPI 2385 de 20-09-2016 e considerando ausência de manifestação dentro dos prazos legais, informo que cabe ser mantido o arquivamento do pedido de patente, conforme o disposto no artigo 12, da resolução 113/2013.

(21) **BR 10 2013 024000-1** A2 **8.11**
(22) 19/09/2013
(71) Waldir Carneiro França (BR/SP)
Em virtude do arquivamento publicado na RPI 2386 de 27-09-2016 e considerando ausência de manifestação dentro dos prazos legais, informo que cabe ser mantido o arquivamento do pedido de patente, conforme o disposto no artigo 12, da resolução 113/2013.

(21) **BR 10 2013 024009-5** A2 **8.11**
(22) 19/09/2013
(71) VILMA DA SILVA ARAUJO BAPTISTA (BR/RJ)
Em virtude do arquivamento publicado na RPI 2386 de 27-09-2016 e considerando ausência de manifestação dentro dos prazos legais, informo que cabe ser mantido o arquivamento do pedido de patente, conforme o disposto no artigo 12, da resolução 113/2013.

(21) **BR 10 2013 024036-2** A2 **8.11**
(22) 19/09/2013
(71) ERBE ELEKTROMEDIZIN GMBH (DE)
Em virtude do arquivamento publicado na RPI 2385 de 20-09-2016 e considerando ausência de manifestação dentro dos prazos legais, informo que cabe ser mantido o arquivamento do pedido de patente, conforme o disposto no artigo 12, da resolução 113/2013.

(21) **BR 10 2013 024433-3** A2 **8.11**
(22) 24/09/2013
(71) ADRIANO BATISTA GUSMÃO (BR/MG)
Em virtude do arquivamento publicado na RPI 2386 de 27-09-2016 e considerando ausência de manifestação dentro dos prazos legais, informo que cabe ser mantido o arquivamento do pedido de patente, conforme o disposto no artigo 12, da resolução 113/2013.

(21) **BR 10 2013 024452-0** A2 **8.11**
(22) 24/09/2013
(71) ROQUE JOSÉ DOS RAMOS (BR/BA)
Em virtude do arquivamento publicado na RPI 2385 de 20-09-2016 e considerando ausência de manifestação dentro dos prazos legais, informo que cabe ser mantido o arquivamento do pedido de patente, conforme o disposto no artigo 12, da resolução 113/2013.

(21) **BR 10 2013 024541-0** A2 **8.11**
(22) 25/09/2013
(71) SERGIO PEREIRA DA CONCEIÇÃO SILVA (BR/PR)
Em virtude do arquivamento publicado na RPI 2386 de 27-09-2016 e considerando ausência de manifestação dentro dos prazos legais, informo que cabe ser mantido o arquivamento do pedido de patente, conforme o disposto no artigo 12, da resolução 113/2013.

(21) **BR 10 2013 024548-8** A2 **8.11**
(22) 25/09/2013
(71) VISIUM BIOSSEGURANÇA LTDA (BR/PR)
Em virtude do arquivamento publicado na RPI 2385 de 20-09-2016 e considerando ausência de manifestação dentro dos prazos legais, informo que cabe ser mantido o arquivamento do pedido de patente, conforme o disposto no artigo 12, da resolução 113/2013.

(21) **BR 10 2013 024557-7** A2 **8.11**
(22) 25/09/2013
(71) Jeferson Gonçalves (BR/RS)
Em virtude do arquivamento publicado na RPI 2386 de 27-09-2016 e considerando ausência de manifestação dentro dos prazos legais, informo que cabe ser mantido o arquivamento do pedido de patente, conforme o disposto no artigo 12, da resolução 113/2013.

(21) **BR 10 2013 024584-4** A2 **8.11**
(22) 25/09/2013
(71) VALE S. A. (BR/RJ)
Em virtude do arquivamento publicado na RPI 2385 de 20-09-2016 e considerando ausência de manifestação dentro dos prazos legais, informo que cabe ser mantido o arquivamento do pedido de patente, conforme o disposto no artigo 12, da resolução 113/2013.

(21) **BR 10 2013 024671-9** A2 **8.11**
(22) 26/09/2013
(71) FRENZEL INDÚSTRIA DE BORRACHA E PLÁSTICOS LTDA (BR/RS)
Em virtude do arquivamento publicado na RPI 2386 de 27-09-2016 e considerando ausência de manifestação dentro dos prazos legais, informo que cabe ser mantido o arquivamento do pedido de patente, conforme o disposto no artigo 12, da resolução 113/2013.

(21) **BR 10 2013 024687-5** A2 **8.11**
(22) 26/09/2013
(71) MINIPA DO BRASIL LTDA (BR/SP)
Em virtude do arquivamento publicado na RPI 2385 de 20-09-2016 e considerando ausência de manifestação dentro dos prazos legais, informo que cabe ser mantido o arquivamento do pedido de patente, conforme o disposto no artigo 12, da resolução 113/2013.

(21) **BR 10 2013 024691-3** A2 **8.11**
(22) 26/09/2013
(71) CLAUDECI BARBOSA RODRIGUES (BR/SP)
Em virtude do arquivamento publicado na RPI 2385 de 20-09-2016 e considerando ausência de manifestação dentro dos prazos legais, informo que cabe ser mantido o arquivamento do pedido de patente, conforme o disposto no artigo 12, da resolução 113/2013.

(21) **BR 10 2013 024881-9** A2 **8.11**
(22) 27/09/2013
(71) VONAGE NETWORK , LLC (US)
Em virtude do arquivamento publicado na RPI 2386 de 27-09-2016 e considerando ausência de manifestação dentro dos prazos legais, informo que cabe ser mantido o arquivamento do pedido de patente, conforme o disposto no artigo 12, da resolução 113/2013.

(21) **BR 10 2013 025101-1** A2 **8.11**
(22) 30/09/2013
(71) MIGUEL FERREIRA MOUTA JUNIOR (BR/SP)
Em virtude do arquivamento publicado na RPI 2386 de 27-09-2016 e considerando ausência de manifestação dentro dos prazos legais, informo que cabe ser mantido o arquivamento do pedido de patente, conforme o disposto no artigo 12, da resolução 113/2013.

(21) **BR 10 2013 025316-2** A2 **8.11**
(22) 01/10/2013
(71) RODRIGO MEIRELES DUARTE (BR/SC)
Em virtude do arquivamento publicado na RPI 2385 de 20-09-2016 e considerando ausência de manifestação dentro dos prazos legais, informo que cabe ser mantido o arquivamento do pedido de patente, conforme o disposto no artigo 12, da resolução 113/2013.

(21) **BR 10 2013 025341-3** A2 **8.11**
(22) 01/10/2013
(71) ANTONIO AUGUSTO LIMA CASTAGNOLI (BR/PR) , MARCOS TSUYOSHI KOIZUMI (BR/PR) , FERNANDO CARDOSO CASTALDO (BR/PR) , ANTONIO CARLOS CASTAGNOLI (BR/PR) , JOAQUIM MORAIS DA SILVA NETO (BR/PR) , ELON CRIS PENTEADO HARA (BR/PR)
Em virtude do arquivamento publicado na RPI 2385 de 20-09-2016 e considerando ausência de manifestação dentro dos prazos legais, informo que cabe ser mantido o arquivamento do pedido de patente, conforme o disposto no artigo 12, da resolução 113/2013.

(21) **BR 10 2013 025384-7** A2 **8.11**
(22) 01/10/2013
(71) BLUE TRACK SISTEMAS DE GERENCIAMENTO DE EQUIPAMENTOS MÓVEIS LTDA (BR/PR)
Em virtude do arquivamento publicado na RPI 2385 de 20-09-2016 e considerando ausência de manifestação dentro dos prazos legais, informo que cabe ser mantido o arquivamento do pedido de patente, conforme o disposto no artigo 12, da resolução 113/2013.

(21) **BR 10 2013 025425-8** A2 **8.11**
(22) 01/10/2013
(71) XEROX CORPORATION (US)
Em virtude do arquivamento publicado na RPI 2385 de 20-09-2016 e considerando ausência de manifestação dentro dos prazos legais, informo que cabe ser mantido o arquivamento do pedido de patente, conforme o disposto no artigo 12, da resolução 113/2013.

(21) **BR 10 2013 025437-1** A2 **8.11**
(22) 02/10/2013
(71) PAPI TEXTIL LTDA (BR/MG)
Em virtude do arquivamento publicado na RPI 2385 de 20-09-2016 e considerando ausência de manifestação dentro dos prazos legais, informo que cabe ser mantido o arquivamento do pedido de patente, conforme o disposto no artigo 12, da resolução 113/2013.

(21) **BR 10 2013 025504-1** A2 **8.11**
(22) 02/10/2013
(71) FLAVIO PIETROBON COSTA (BR/BA)
Em virtude do arquivamento publicado na RPI 2385 de 20-09-2016 e considerando ausência de manifestação dentro dos prazos legais, informo que cabe ser mantido o arquivamento do pedido de patente, conforme o disposto no artigo 12, da resolução 113/2013.

(21) **BR 10 2013 025527-0** A2 **8.11**
(22) 03/10/2013
(71) LUCIANO FERNANDES EVANGELISTA (BR/GO)
Em virtude do arquivamento publicado na RPI 2385 de 20-09-2016 e considerando ausência de manifestação dentro dos prazos legais, informo que cabe ser mantido o arquivamento do pedido de patente, conforme o disposto no artigo 12, da resolução 113/2013.

(21) **BR 10 2013 025551-3** A2 **8.11**
(22) 03/10/2013
(71) RONTAN ELETRO METALÚRGICA LTDA (BR/SP)
Em virtude do arquivamento publicado na RPI 2385 de 20-09-2016 e considerando ausência de manifestação dentro dos prazos legais, informo que cabe ser mantido o arquivamento do pedido de patente, conforme o disposto no artigo 12, da resolução 113/2013.

(21) **BR 10 2013 025552-1** A2 **8.11**
(22) 03/10/2013
(71) RONTAN ELETRO METALÚRGICA LTDA (BR/SP)
Em virtude do arquivamento publicado na RPI 2385 de 20-09-2016 e considerando ausência de manifestação dentro dos prazos legais, informo que cabe ser mantido o arquivamento do pedido de patente, conforme o disposto no artigo 12, da resolução 113/2013.

(21) **BR 10 2013 025577-7** A2 **8.11**
(22) 03/10/2013
(71) GENERAL ELECTRIC COMPANY (US)
Em virtude do arquivamento publicado na RPI 2385 de 20-09-2016 e considerando ausência de manifestação dentro dos prazos legais, informo que cabe ser mantido o arquivamento do pedido de patente, conforme o disposto no artigo 12, da resolução 113/2013.

(21) **BR 10 2013 025579-3** A2 **8.11**
(22) 03/10/2013
(71) GENERAL ELECTRIC COMPANY (US)
Em virtude do arquivamento publicado na RPI 2385 de 20-09-2016 e considerando ausência de manifestação dentro dos prazos legais, informo que

cabe ser mantido o arquivamento do pedido de patente, conforme o disposto no artigo 12, da resolução 113/2013.

(21) **BR 10 2013 025584-0** A2 **8.11**
(22) 03/10/2013
(71) POLYMAR INDÚSTRIA E COMERCIO IMPORTAÇÃO E EXPORTAÇÃO LTDA (BR/CE)
Em virtude do arquivamento publicado na RPI 2385 de 20-09-2016 e considerando ausência de manifestação dentro dos prazos legais, informo que cabe ser mantido o arquivamento do pedido de patente, conforme o disposto no artigo 12, da resolução 113/2013.

(21) **BR 10 2013 025637-4** A2 **8.11**
(22) 04/10/2013
(71) DAURI TAVARES PIMENTEL (BR/SP)
Em virtude do arquivamento publicado na RPI 2385 de 20-09-2016 e considerando ausência de manifestação dentro dos prazos legais, informo que cabe ser mantido o arquivamento do pedido de patente, conforme o disposto no artigo 12, da resolução 113/2013.

(21) **BR 10 2013 025659-5** A2 **8.11**
(22) 04/10/2013
(71) LEILANE MARIA FERREIRA DOS SANTOS (BR/PI)
Em virtude do arquivamento publicado na RPI 2385 de 20-09-2016 e considerando ausência de manifestação dentro dos prazos legais, informo que cabe ser mantido o arquivamento do pedido de patente, conforme o disposto no artigo 12, da resolução 113/2013.

(21) **BR 10 2013 025730-3** A2 **8.11**
(22) 04/10/2013
(71) GENERAL ELECTRIC COMPANY (US)
Em virtude do arquivamento publicado na RPI 2385 de 20-09-2016 e considerando ausência de manifestação dentro dos prazos legais, informo que cabe ser mantido o arquivamento do pedido de patente, conforme o disposto no artigo 12, da resolução 113/2013.

(21) **BR 10 2013 025779-6** A2 **8.11**
(22) 04/10/2013
(71) IRIO MORALES (BR/SP)
Em virtude do arquivamento publicado na RPI 2386 de 27-09-2016 e considerando ausência de manifestação dentro dos prazos legais, informo que cabe ser mantido o arquivamento do pedido de patente, conforme o disposto no artigo 12, da resolução 113/2013.

(21) **BR 10 2013 025786-9** A2 **8.11**
(22) 04/10/2013
(71) KENNETH E. CROCKET, JR. (US)
Em virtude do arquivamento publicado na RPI 2385 de 20-09-2016 e considerando ausência de manifestação dentro dos prazos legais, informo que cabe ser mantido o arquivamento do pedido de patente, conforme o disposto no artigo 12, da resolução 113/2013.

(21) **BR 10 2013 025831-8** A2 **8.11**
(22) 07/10/2013
(71) RAIMUNDO MANOEL DE JESUS PEREIRA (BR/BA)
Em virtude do arquivamento publicado na RPI 2385 de 20-09-2016 e considerando ausência de manifestação dentro dos prazos legais, informo que cabe ser mantido o arquivamento do pedido de patente, conforme o disposto no artigo 12, da resolução 113/2013.

(21) **BR 10 2013 025915-2** A2 **8.11**
(22) 07/10/2013
(71) DELAWARE CAPITAL FORMATION, INC. (US)
Em virtude do arquivamento publicado na RPI 2385 de 20-09-2016 e considerando ausência de manifestação dentro dos prazos legais, informo que cabe ser mantido o arquivamento do pedido de patente, conforme o disposto no artigo 12, da resolução 113/2013.

(21) **BR 10 2013 025953-5** A2 **8.11**
(22) 08/10/2013
(71) SAPPEL (FR)
Em virtude do arquivamento publicado na RPI 2385 de 20-09-2016 e considerando ausência de manifestação dentro dos prazos legais, informo que cabe ser mantido o arquivamento do pedido de patente, conforme o disposto no artigo 12, da resolução 113/2013.

(21) **BR 10 2013 026119-0** A2 **8.11**
(22) 10/10/2013
(71) SARAI COLOMBO CAMARGO & CIA LTDA (BR/RS)
Em virtude do arquivamento publicado na RPI 2385 de 20-09-2016 e considerando ausência de manifestação dentro dos prazos legais, informo que cabe ser mantido o arquivamento do pedido de patente, conforme o disposto no artigo 12, da resolução 113/2013.

(21) **BR 10 2013 026243-9** A2 **8.11**
(22) 11/10/2013
(71) HERBET PERÓ DA SILVA (BR/MG)
Em virtude do arquivamento publicado na RPI 2386 de 27-09-2016 e considerando ausência de manifestação dentro dos prazos legais, informo que cabe ser mantido o arquivamento do pedido de patente, conforme o disposto no artigo 12, da resolução 113/2013.

(21) **BR 10 2013 026371-0** A2 **8.11**
(22) 14/10/2013
(71) SUMIO CANUTO KASSAHARA (BR/SP)
Em virtude do arquivamento publicado na RPI 2385 de 20-09-2016 e considerando ausência de manifestação dentro dos prazos legais, informo que cabe ser mantido o arquivamento do pedido de patente, conforme o disposto no artigo 12, da resolução 113/2013.

(21) **BR 10 2013 026543-8** A2 **8.11**
(22) 15/10/2013
(71) JOSÉ ANTÔNIO DO VALLE (BR/SP)
Em virtude do arquivamento publicado na RPI 2385 de 20-09-2016 e considerando ausência de manifestação dentro dos prazos legais, informo que cabe ser mantido o arquivamento do pedido de patente, conforme o disposto no artigo 12, da resolução 113/2013.

(21) **BR 10 2013 026614-0** A2 **8.11**
(22) 15/10/2013
(71) Adilson Moreira da Silva (BR/SP)
Em virtude do arquivamento publicado na RPI 2385 de 20-09-2016 e considerando ausência de manifestação dentro dos prazos legais, informo que cabe ser mantido o arquivamento do pedido de patente, conforme o disposto no artigo 12, da resolução 113/2013.

(21) **BR 10 2013 026712-0** A8 **8.11**
(22) 16/10/2013
(71) THE WARB TRUST (Nº 1 TRUST 13337/99) (ZA) , GERHARDUS LUCAS KRUGER (ZA) , ANGLO AMERICAN KUMBA IRON ORE LIMITED (ZA)
Em virtude do arquivamento publicado na RPI 2385 de 20-09-2016 e considerando ausência de manifestação dentro dos prazos legais, informo que cabe ser mantido o arquivamento do pedido de patente, conforme o disposto no artigo 12, da resolução 113/2013.

(21) **BR 10 2013 026795-3** A2 **8.11**
(22) 17/10/2013
(71) HERCULES GILBERTO (BR/SP)
Em virtude do arquivamento publicado na RPI 2385 de 20-09-2016 e considerando ausência de manifestação dentro dos prazos legais, informo que cabe ser mantido o arquivamento do pedido de patente, conforme o disposto no artigo 12, da resolução 113/2013.

(21) **BR 10 2013 026847-0** A2 **8.11**
(22) 17/10/2013
(71) Paulo Roberto Zimmermann Junior (BR/SC) , Eduardo Augusto Scheunemann (BR/SC)
Em virtude do arquivamento publicado na RPI 2385 de 20-09-2016 e considerando ausência de manifestação dentro dos prazos legais, informo que cabe ser mantido o arquivamento do pedido de patente, conforme o disposto no artigo 12, da resolução 113/2013.

(21) **BR 10 2013 026948-4** A2 **8.11**
(22) 18/10/2013
(71) KRONES AG (DE)
Em virtude do arquivamento publicado na RPI 2385 de 20-09-2016 e considerando ausência de manifestação dentro dos prazos legais, informo que cabe ser mantido o arquivamento do pedido de patente, conforme o disposto no artigo 12, da resolução 113/2013.

(21) **BR 10 2013 026963-8** A2 **8.11**
(22) 18/10/2013
(71) GELSON MOREIRA (BR/SP)
Em virtude do arquivamento publicado na RPI 2385 de 20-09-2016 e considerando ausência de manifestação dentro dos prazos legais, informo que cabe ser mantido o arquivamento do pedido de patente, conforme o disposto no artigo 12, da resolução 113/2013.

(21) **BR 10 2013 027043-1** A2 **8.11**
(22) 21/10/2013
(71) WILSON PIONTE KOSKE (BR/ES)
Em virtude do arquivamento publicado na RPI 2385 de 20-09-2016 e considerando ausência de manifestação dentro dos prazos legais, informo que cabe ser mantido o arquivamento do pedido de patente, conforme o disposto no artigo 12, da resolução 113/2013.

(21) **BR 10 2013 027168-3** A2 **8.11**
(22) 22/10/2013
(71) MARCELO BRUNELLI LAMARI (BR/SP) , CHARILAOS CHRISTIDIS (BR/RS)
Em virtude do arquivamento publicado na RPI 2385 de 20-09-2016 e considerando ausência de manifestação dentro dos prazos legais, informo que cabe ser mantido o arquivamento do pedido de patente, conforme o disposto no artigo 12, da resolução 113/2013.

(21) **BR 10 2013 027182-9** A2 **8.11**
(22) 22/10/2013
(71) JOSÉ MANOEL WANDERLEY DUARTE NETO (BR/PE)
Em virtude do arquivamento publicado na RPI 2385 de 20-09-2016 e considerando ausência de manifestação dentro dos prazos legais, informo que cabe ser mantido o arquivamento do pedido de patente, conforme o disposto no artigo 12, da resolução 113/2013.

(21) **BR 10 2013 027227-2** A2 **8.11**
(22) 22/10/2013
(71) DEERE & COMPANY (US)
Em virtude do arquivamento publicado na RPI 2385 de 20-09-2016 e considerando ausência de manifestação dentro dos prazos legais, informo que cabe ser mantido o arquivamento do pedido de patente, conforme o disposto no artigo 12, da resolução 113/2013.

(21) **BR 10 2013 027252-3** A2 **8.11**
(22) 23/10/2013
(71) CALÇADOS BEIRA RIO S/A (BR/RS)
Em virtude do arquivamento publicado na RPI 2385 de 20-09-2016 e considerando ausência de manifestação dentro dos prazos legais, informo que cabe ser mantido o arquivamento do pedido de patente, conforme o disposto no artigo 12, da resolução 113/2013.

(21) **BR 10 2013 027275-2** A2 **8.11**
(22) 23/10/2013
(71) DIEGO FERNANDO ZAPATA CUELAR (BR/SP) , LEON DARIO SILVA GARCIA (BR/SP) , CARLOS JULIO SILVA GARCIA (BR/SP) , DIANA ALVES FERNANDES (BR/SP) , IVAN DARIO BETANCUR ALZATE (BR/SP) , ELIANA PAOLA ZAPATA CUELLAR (BR/SP)
Em virtude do arquivamento publicado na RPI 2385 de 20-09-2016 e considerando ausência de manifestação dentro dos prazos legais, informo que cabe ser mantido o arquivamento do pedido de patente, conforme o disposto no artigo 12, da resolução 113/2013.

(21) **BR 10 2013 027282-5** A2 **8.11**
(22) 23/10/2013
(71) LUIZ AUGUSTO ALVES DE LIMA (BR/RJ)
Em virtude do arquivamento publicado na RPI 2385 de 20-09-2016 e considerando ausência de manifestação dentro dos prazos legais, informo que cabe ser mantido o arquivamento do pedido de patente, conforme o disposto no artigo 12, da resolução 113/2013.

(21) **BR 10 2013 027303-1** A2 **8.11**
(22) 23/10/2013
(71) ACTHERM INC (TW)
Em virtude do arquivamento publicado na RPI 2385 de 20-09-2016 e considerando ausência de

manifestação dentro dos prazos legais, informo que cabe ser mantido o arquivamento do pedido de patente, conforme o disposto no artigo 12, da resolução 113/2013.

(21) **BR 10 2013 027377-5** A2 **8.11**
(22) 24/10/2013
(71) GERALDO CLAUDEMIR BEZZI (BR/SP)
Em virtude do arquivamento publicado na RPI 2385 de 20-09-2016 e considerando ausência de manifestação dentro dos prazos legais, informo que cabe ser mantido o arquivamento do pedido de patente, conforme o disposto no artigo 12, da resolução 113/2013.

(21) **BR 10 2013 027382-1** A2 **8.11**
(22) 24/10/2013
(71) MILTON DA ROSA GOMES (BR/RS)
Em virtude do arquivamento publicado na RPI 2385 de 20-09-2016 e considerando ausência de manifestação dentro dos prazos legais, informo que cabe ser mantido o arquivamento do pedido de patente, conforme o disposto no artigo 12, da resolução 113/2013.

(21) **BR 10 2013 027394-5** A2 **8.11**
(22) 24/10/2013
(71) HENDUMACK - INDÚSTRIA E COMÉRCIO LTDA - ME (BR/RS)
Em virtude do arquivamento publicado na RPI 2385 de 20-09-2016 e considerando ausência de manifestação dentro dos prazos legais, informo que cabe ser mantido o arquivamento do pedido de patente, conforme o disposto no artigo 12, da resolução 113/2013.

(21) **BR 10 2013 027481-0** A2 **8.11**
(22) 24/10/2013
(71) RBCM COMÉRCIO E INDUSTRIA DE PRODUTOS ELETRÔNICOS LTDA (BR/RS)
Em virtude do arquivamento publicado na RPI 2385 de 20-09-2016 e considerando ausência de manifestação dentro dos prazos legais, informo que cabe ser mantido o arquivamento do pedido de patente, conforme o disposto no artigo 12, da resolução 113/2013.

(21) **BR 10 2013 027520-4** A2 **8.11**
(22) 25/10/2013
(71) 3M INNOVATIVE PROPERTIES COMPANY (US)
Em virtude do arquivamento publicado na RPI 2385 de 20-09-2016 e considerando ausência de manifestação dentro dos prazos legais, informo que cabe ser mantido o arquivamento do pedido de patente, conforme o disposto no artigo 12, da resolução 113/2013.

(21) **BR 10 2013 027606-5** A2 **8.11**
(22) 25/10/2013
(71) SAMSUNG ELECTRONICS CO., LTD. (KR)
Em virtude do arquivamento publicado na RPI 2385 de 20-09-2016 e considerando ausência de manifestação dentro dos prazos legais, informo que cabe ser mantido o arquivamento do pedido de patente, conforme o disposto no artigo 12, da resolução 113/2013.

(21) **BR 10 2013 027634-0** A2 **8.11**
(22) 25/10/2013
(71) EUROAR SISTEMAS AUTOMOTIVOS LTDA (BR/RS)
Em virtude do arquivamento publicado na RPI 2385 de 20-09-2016 e considerando ausência de manifestação dentro dos prazos legais, informo que cabe ser mantido o arquivamento do pedido de patente, conforme o disposto no artigo 12, da resolução 113/2013.

(21) **BR 10 2013 027706-1** A2 **8.11**
(22) 29/10/2013
(71) RENATO MITIDIERI (BR/SP)
Em virtude do arquivamento publicado na RPI 2385 de 20-09-2016 e considerando ausência de manifestação dentro dos prazos legais, informo que cabe ser mantido o arquivamento do pedido de patente, conforme o disposto no artigo 12, da resolução 113/2013.

(21) **BR 10 2013 027715-0** A2 **8.11**
(22) 29/10/2013
(71) DEERE & COMPANY (US)
Em virtude do arquivamento publicado na RPI 2385 de 20-09-2016 e considerando ausência de manifestação dentro dos prazos legais, informo que cabe ser mantido o arquivamento do pedido de patente, conforme o disposto no artigo 12, da resolução 113/2013.

(21) **BR 10 2013 027719-3** A2 **8.11**
(22) 29/10/2013
(71) TORNIPLAST ARTEFATOS PLÁSTICOS LTDA (BR/SP)
Em virtude do arquivamento publicado na RPI 2385 de 20-09-2016 e considerando ausência de manifestação dentro dos prazos legais, informo que cabe ser mantido o arquivamento do pedido de patente, conforme o disposto no artigo 12, da resolução 113/2013.

(21) **BR 10 2013 027804-1** A2 **8.11**
(22) 29/10/2013
(71) LIN, CHIA-YEN (CN)
Em virtude do arquivamento publicado na RPI 2385 de 20-09-2016 e considerando ausência de manifestação dentro dos prazos legais, informo que cabe ser mantido o arquivamento do pedido de patente, conforme o disposto no artigo 12, da resolução 113/2013.

(21) **BR 10 2013 027898-0** A2 **8.11**
(22) 29/10/2013
(71) TI GROUP AUTOMOTIVE SYSTEMS, L.L.C. (US)
Em virtude do arquivamento publicado na RPI 2385 de 20-09-2016 e considerando ausência de manifestação dentro dos prazos legais, informo que cabe ser mantido o arquivamento do pedido de patente, conforme o disposto no artigo 12, da resolução 113/2013.

(21) **BR 10 2013 027946-3** A2 **8.11**
(22) 30/10/2013
(71) ALOÍSIO JERÔNIMO BRAGA (BR/MG)
Em virtude do arquivamento publicado na RPI 2385 de 20-09-2016 e considerando ausência de manifestação dentro dos prazos legais, informo que cabe ser mantido o arquivamento do pedido de patente, conforme o disposto no artigo 12, da resolução 113/2013.

(21) **BR 10 2013 028060-7** A2 **8.11**
(22) 31/10/2013
(71) RUBENS BUENO RIBAS (BR/GO)
Em virtude do arquivamento publicado na RPI 2385 de 20-09-2016 e considerando ausência de manifestação dentro dos prazos legais, informo que cabe ser mantido o arquivamento do pedido de patente, conforme o disposto no artigo 12, da resolução 113/2013.

(21) **BR 10 2013 028067-4** A2 **8.11**
(22) 31/10/2013
(71) Cícero Fiedler (BR/SC) , Paulo Eduardo Fritzsche (BR/SC)
Em virtude do arquivamento publicado na RPI 2385 de 20-09-2016 e considerando ausência de manifestação dentro dos prazos legais, informo que cabe ser mantido o arquivamento do pedido de patente, conforme o disposto no artigo 12, da resolução 113/2013.

(21) **BR 10 2013 028079-8** A2 **8.11**
(22) 31/10/2013
(71) MAYCON HENRIQUE CECILIO MOTA (BR/PR)
Em virtude do arquivamento publicado na RPI 2386 de 27-09-2016 e considerando ausência de manifestação dentro dos prazos legais, informo que cabe ser mantido o arquivamento do pedido de patente, conforme o disposto no artigo 12, da resolução 113/2013.

(21) **BR 10 2013 028080-1** A2 **8.11**
(22) 31/10/2013
(71) SIDNEY CASTILHO (BR/PR)
Em virtude do arquivamento publicado na RPI 2385 de 20-09-2016 e considerando ausência de manifestação dentro dos prazos legais, informo que cabe ser mantido o arquivamento do pedido de patente, conforme o disposto no artigo 12, da resolução 113/2013.

(21) **BR 10 2013 028086-0** A2 **8.11**
(22) 31/10/2013
(71) DELCIO MANOEL PANICHI DE MORAES (BR/RS)
Em virtude do arquivamento publicado na RPI 2385 de 20-09-2016 e considerando ausência de manifestação dentro dos prazos legais, informo que cabe ser mantido o arquivamento do pedido de patente, conforme o disposto no artigo 12, da resolução 113/2013.

(21) **BR 10 2013 028091-7** A2 **8.11**
(22) 31/10/2013
(71) EVOLUÇÕES ENERGIA LTDA. (BR/MA)
Em virtude do arquivamento publicado na RPI 2385 de 20-09-2016 e considerando ausência de manifestação dentro dos prazos legais, informo que cabe ser mantido o arquivamento do pedido de patente, conforme o disposto no artigo 12, da resolução 113/2013.

(21) **BR 10 2013 028101-8** A2 **8.11**
(22) 31/10/2013
(71) JOSOÉ BONETTI (BR/SC)
Em virtude do arquivamento publicado na RPI 2385 de 20-09-2016 e considerando ausência de manifestação dentro dos prazos legais, informo que cabe ser mantido o arquivamento do pedido de patente, conforme o disposto no artigo 12, da resolução 113/2013.

(21) **BR 10 2013 028108-5** A2 **8.11**
(22) 31/10/2013
(71) JOÃO CARLOS FADEL (BR/PR) , RAFAEL WOLF (BR/PR)
Em virtude do arquivamento publicado na RPI 2385 de 20-09-2016 e considerando ausência de manifestação dentro dos prazos legais, informo que cabe ser mantido o arquivamento do pedido de patente, conforme o disposto no artigo 12, da resolução 113/2013.

(21) **BR 10 2013 028112-3** A2 **8.11**
(22) 31/10/2013
(71) ARTHUR HENRIQUE DE BRITO (BR/MS)
Em virtude do arquivamento publicado na RPI 2385 de 20-09-2016 e considerando ausência de manifestação dentro dos prazos legais, informo que cabe ser mantido o arquivamento do pedido de patente, conforme o disposto no artigo 12, da resolução 113/2013.

(21) **BR 10 2013 028113-1** A2 **8.11**
(22) 31/10/2013
(71) RABIA BOUTROS KAIROUZ (BR/SP)
Em virtude do arquivamento publicado na RPI 2385 de 20-09-2016 e considerando ausência de manifestação dentro dos prazos legais, informo que cabe ser mantido o arquivamento do pedido de patente, conforme o disposto no artigo 12, da resolução 113/2013.

(21) **BR 10 2013 028119-0** A2 **8.11**
(22) 17/10/2013
(71) JOSELITO FELIX SILVA FILHO (BR/PI) , JOSÉ RIBEIRO DOS SANTOS JÚNIOR (BR/PI) , HÉLDER NUNES DA CUNHA (BR/PI) , JOSÉ AROLDO VIANA DOS SANTOS (BR/PI) , FRANCISCO CARDOSO FIGUEIREDO (BR/PI) , SUELY MOURA MELO (BR/PI) , SEBASTIÃO DA SILVA RAMOS (BR/PI)
Em virtude do arquivamento publicado na RPI 2385 de 20-09-2016 e considerando ausência de manifestação dentro dos prazos legais, informo que cabe ser mantido o arquivamento do pedido de patente, conforme o disposto no artigo 12, da resolução 113/2013.

(21) **BR 10 2013 028135-2** A2 **8.11**
(22) 31/10/2013
(71) SÔNIA REGINA DE CASTRO (BR/SC)
Em virtude do arquivamento publicado na RPI 2385 de 20-09-2016 e considerando ausência de manifestação dentro dos prazos legais, informo que cabe ser mantido o arquivamento do pedido de patente, conforme o disposto no artigo 12, da resolução 113/2013.

(21) **BR 10 2013 028184-0** A2 **8.11**
(22) 31/10/2013
(71) Best-Pack Brasil Embalagens de Proteção Ltda Epp (BR/SP)

Em virtude do arquivamento publicado na RPI 2385 de 20-09-2016 e considerando ausência de manifestação dentro dos prazos legais, informo que cabe ser mantido o arquivamento do pedido de patente, conforme o disposto no artigo 12, da resolução 113/2013.

(21) **BR 10 2013 028216-2** A2 **8.11**
(22) 01/11/2013
(71) MANOEL JAIRON CORDEIRO DOS SANTOS (BR/PE)
Em virtude do arquivamento publicado na RPI 2385 de 20-09-2016 e considerando ausência de manifestação dentro dos prazos legais, informo que cabe ser mantido o arquivamento do pedido de patente, conforme o disposto no artigo 12, da resolução 113/2013.

(21) **BR 10 2013 028220-0** A2 **8.11**
(22) 01/11/2013
(71) CARLOS CORREA CLEMENTE (BR/SP)
Em virtude do arquivamento publicado na RPI 2385 de 20-09-2016 e considerando ausência de manifestação dentro dos prazos legais, informo que cabe ser mantido o arquivamento do pedido de patente, conforme o disposto no artigo 12, da resolução 113/2013.

(21) **BR 10 2013 028223-5** A2 **8.11**
(22) 01/11/2013
(71) IMS GEAR GMBH (DE)
Em virtude do arquivamento publicado na RPI 2385 de 20-09-2016 e considerando ausência de manifestação dentro dos prazos legais, informo que cabe ser mantido o arquivamento do pedido de patente, conforme o disposto no artigo 12, da resolução 113/2013.

(21) **BR 10 2013 028245-6** A2 **8.11**
(22) 01/11/2013
(71) JORGE GABRIELLI ZACHARIAS CALIXTO (BR/SP)
Em virtude do arquivamento publicado na RPI 2385 de 20-09-2016 e considerando ausência de manifestação dentro dos prazos legais, informo que cabe ser mantido o arquivamento do pedido de patente, conforme o disposto no artigo 12, da resolução 113/2013.

(21) **BR 10 2013 028308-8** A2 **8.11**
(22) 01/11/2013
(71) KLEBER ECCHER (BR/RS)
Em virtude do arquivamento publicado na RPI 2385 de 20-09-2016 e considerando ausência de manifestação dentro dos prazos legais, informo que cabe ser mantido o arquivamento do pedido de patente, conforme o disposto no artigo 12, da resolução 113/2013.

(21) **BR 10 2013 028335-5** A2 **8.11**
(22) 01/11/2013
(71) Jeferson Gonçalves (BR/RS)
Em virtude do arquivamento publicado na RPI 2385 de 20-09-2016 e considerando ausência de manifestação dentro dos prazos legais, informo que cabe ser mantido o arquivamento do pedido de patente, conforme o disposto no artigo 12, da resolução 113/2013.

(21) **BR 10 2013 028500-5** A2 **8.11**
(22) 05/11/2013
(71) JOSIMAR PEREIRA LEITE (BR/SP)
Em virtude do arquivamento publicado na RPI 2385 de 20-09-2016 e considerando ausência de manifestação dentro dos prazos legais, informo que cabe ser mantido o arquivamento do pedido de patente, conforme o disposto no artigo 12, da resolução 113/2013.

(21) **BR 10 2013 028546-3** A2 **8.11**
(22) 05/11/2013
(71) LUIZ CARLOS MOLINA MANSANA (BR/SP)
Em virtude do arquivamento publicado na RPI 2385 de 20-09-2016 e considerando ausência de manifestação dentro dos prazos legais, informo que cabe ser mantido o arquivamento do pedido de patente, conforme o disposto no artigo 12, da resolução 113/2013.

(21) **BR 10 2013 028550-1** A2 **8.11**
(22) 05/11/2013
(71) VINICIUS DE ARRUDA BERNAL (BR/MS)
Em virtude do arquivamento publicado na RPI 2385 de 20-09-2016 e considerando ausência de manifestação dentro dos prazos legais, informo que cabe ser mantido o arquivamento do pedido de patente, conforme o disposto no artigo 12, da resolução 113/2013.

(21) **BR 10 2013 028623-0** A2 **8.11**
(22) 06/11/2013
(71) LUIZINHO ZICH (BR/RS)
Em virtude do arquivamento publicado na RPI 2385 de 20-09-2016 e considerando ausência de manifestação dentro dos prazos legais, informo que cabe ser mantido o arquivamento do pedido de patente, conforme o disposto no artigo 12, da resolução 113/2013.

(21) **BR 10 2013 028649-4** A2 **8.11**
(22) 06/11/2013
(71) Whirlpool S.A. (BR/SP)
Em virtude do arquivamento publicado na RPI 2385 de 20-09-2016 e considerando ausência de manifestação dentro dos prazos legais, informo que cabe ser mantido o arquivamento do pedido de patente, conforme o disposto no artigo 12, da resolução 113/2013.

(21) **BR 10 2013 028730-0** A2 **8.11**
(22) 07/11/2013
(71) BHA ALTAIR, LLC (US)
Em virtude do arquivamento publicado na RPI 2385 de 20-09-2016 e considerando ausência de manifestação dentro dos prazos legais, informo que cabe ser mantido o arquivamento do pedido de patente, conforme o disposto no artigo 12, da resolução 113/2013.

(21) **BR 10 2013 028797-0** A2 **8.11**
(22) 08/11/2013
(71) MARISA INEZ DA SILVA (BR/SP)
Em virtude do arquivamento publicado na RPI 2385 de 20-09-2016 e considerando ausência de manifestação dentro dos prazos legais, informo que cabe ser mantido o arquivamento do pedido de patente, conforme o disposto no artigo 12, da resolução 113/2013.

(21) **BR 10 2013 028935-3** A2 **8.11**
(22) 11/11/2013
(71) ISOLETE TERESINHA DZENDZIK (BR/SP)
Em virtude do arquivamento publicado na RPI 2385 de 20-09-2016 e considerando ausência de manifestação dentro dos prazos legais, informo que cabe ser mantido o arquivamento do pedido de patente, conforme o disposto no artigo 12, da resolução 113/2013.

(21) **BR 10 2013 028941-8** A2 **8.11**
(22) 11/11/2013
(71) NILTON APARECIDO DA SILVA GOMES (BR/SP)
Em virtude do arquivamento publicado na RPI 2386 de 27-09-2016 e considerando ausência de manifestação dentro dos prazos legais, informo que cabe ser mantido o arquivamento do pedido de patente, conforme o disposto no artigo 12, da resolução 113/2013.

(21) **BR 10 2013 028947-7** A2 **8.11**
(22) 11/11/2013
(71) SINDICATO DAS INDUSTRIAS DE CALÇADOS DE FRANCA (BR/SP) , AMCOA-ASSOCIAÇÃO DOS MANUFATORES DE COUROS E AFINS DO DISTRITO INDUSTRIAL (BR/SP)
Em virtude do arquivamento publicado na RPI 2385 de 20-09-2016 e considerando ausência de manifestação dentro dos prazos legais, informo que cabe ser mantido o arquivamento do pedido de patente, conforme o disposto no artigo 12, da resolução 113/2013.

(21) **BR 10 2013 028955-8** A2 **8.11**
(22) 11/11/2013
(71) KABUSHIKI KAISHA YASKAWA DENKI (JP)
Em virtude do arquivamento publicado na RPI 2385 de 20-09-2016 e considerando ausência de manifestação dentro dos prazos legais, informo que cabe ser mantido o arquivamento do pedido de patente, conforme o disposto no artigo 12, da resolução 113/2013.

(21) **BR 10 2013 028961-2** A2 **8.11**
(22) 11/11/2013
(71) GILBERTO RIBEIRO PEREIRA (BR/SP)
Em virtude do arquivamento publicado na RPI 2385 de 20-09-2016 e considerando ausência de manifestação dentro dos prazos legais, informo que cabe ser mantido o arquivamento do pedido de patente, conforme o disposto no artigo 12, da resolução 113/2013.

(21) **BR 10 2013 028984-1** A2 **8.11**
(22) 11/11/2013
(71) IOANNIS PANAGIOTIS BETHANIS (BR/SP)
Em virtude do arquivamento publicado na RPI 2385 de 20-09-2016 e considerando ausência de manifestação dentro dos prazos legais, informo que cabe ser mantido o arquivamento do pedido de patente, conforme o disposto no artigo 12, da resolução 113/2013.

(21) **BR 10 2013 029054-8** A2 **8.11**
(22) 11/11/2013
(71) DARCI GOMES YALY (BR/SP)
Em virtude do arquivamento publicado na RPI 2385 de 20-09-2016 e considerando ausência de manifestação dentro dos prazos legais, informo que cabe ser mantido o arquivamento do pedido de patente, conforme o disposto no artigo 12, da resolução 113/2013.

(21) **BR 10 2013 029055-6** A2 **8.11**
(22) 11/11/2013
(71) DARCI GOMES YALY (BR/SP)
Em virtude do arquivamento publicado na RPI 2385 de 20-09-2016 e considerando ausência de manifestação dentro dos prazos legais, informo que cabe ser mantido o arquivamento do pedido de patente, conforme o disposto no artigo 12, da resolução 113/2013.

(21) **BR 10 2013 029086-6** A2 **8.11**
(22) 12/11/2013
(71) MARCIO ALESSANDRO CASTIGLIONI (BR/SP) , FABIO FERNANDO BARBOSA (BR/SP)
Em virtude do arquivamento publicado na RPI 2385 de 20-09-2016 e considerando ausência de manifestação dentro dos prazos legais, informo que cabe ser mantido o arquivamento do pedido de patente, conforme o disposto no artigo 12, da resolução 113/2013.

(21) **BR 10 2013 029134-0** A2 **8.11**
(22) 12/11/2013
(71) KONE CORPORATION (FI)
Em virtude do arquivamento publicado na RPI 2385 de 20-09-2016 e considerando ausência de manifestação dentro dos prazos legais, informo que cabe ser mantido o arquivamento do pedido de patente, conforme o disposto no artigo 12, da resolução 113/2013.

(21) **BR 10 2013 029173-0** A2 **8.11**
(22) 12/11/2013
(71) PALL CORPORATION (US)
Em virtude do arquivamento publicado na RPI 2385 de 20-09-2016 e considerando ausência de manifestação dentro dos prazos legais, informo que cabe ser mantido o arquivamento do pedido de patente, conforme o disposto no artigo 12, da resolução 113/2013.

(21) **BR 10 2013 029186-2** A2 **8.11**
(22) 12/11/2013
(71) PALL CORPORATION (US)
Em virtude do arquivamento publicado na RPI 2385 de 20-09-2016 e considerando ausência de manifestação dentro dos prazos legais, informo que cabe ser mantido o arquivamento do pedido de patente, conforme o disposto no artigo 12, da resolução 113/2013.

(21) **BR 10 2013 029214-1** A2 **8.11**
(22) 12/11/2013
(71) Formula Surfactantes Ltda (BR/SC)
Em virtude do arquivamento publicado na RPI 2385 de 20-09-2016 e considerando ausência de manifestação dentro dos prazos legais, informo que cabe ser mantido o arquivamento do pedido de patente, conforme o disposto no artigo 12, da resolução 113/2013.

(21) **BR 10 2013 029252-4** A2 **8.11**
(22) 13/11/2013
(71) CK OPTICAL INDUSTRIA E COMERCIO DE PRODUTOS OTICOS LTDA (BR/SP)
Em virtude do arquivamento publicado na RPI 2385 de 20-09-2016 e considerando ausência de manifestação dentro dos prazos legais, informo que cabe ser mantido o arquivamento do pedido de patente, conforme o disposto no artigo 12, da resolução 113/2013.

(21) **BR 10 2013 029261-3** A2 **8.11**
(22) 13/11/2013
(71) PEDRO LUIZ FRANCO BANDOLIN (BR/SP) , THIAGO HENRIQUE NICOLAU DE SOUZA (BR/SP)
Em virtude do arquivamento publicado na RPI 2385 de 20-09-2016 e considerando ausência de manifestação dentro dos prazos legais, informo que cabe ser mantido o arquivamento do pedido de patente, conforme o disposto no artigo 12, da resolução 113/2013.

(21) **BR 10 2013 029268-0** A2 **8.11**
(22) 13/11/2013
(71) SIDICLEY APARECIDO RODRIGUES (BR/SP)
Em virtude do arquivamento publicado na RPI 2385 de 20-09-2016 e considerando ausência de manifestação dentro dos prazos legais, informo que cabe ser mantido o arquivamento do pedido de patente, conforme o disposto no artigo 12, da resolução 113/2013.

(21) **BR 10 2013 029297-4** A2 **8.11**
(22) 13/11/2013
(71) GAUDÊNCIO MAIER PACHECO (BR/RS)
Em virtude do arquivamento publicado na RPI 2385 de 20-09-2016 e considerando ausência de manifestação dentro dos prazos legais, informo que cabe ser mantido o arquivamento do pedido de patente, conforme o disposto no artigo 12, da resolução 113/2013.

(21) **BR 10 2013 029304-0** A2 **8.11**
(22) 13/11/2013
(71) GAUDÊNCIO MAIER PACHECO (BR/RS)
Em virtude do arquivamento publicado na RPI 2385 de 20-09-2016 e considerando ausência de manifestação dentro dos prazos legais, informo que cabe ser mantido o arquivamento do pedido de patente, conforme o disposto no artigo 12, da resolução 113/2013.

(21) **BR 10 2013 029308-3** A2 **8.11**
(22) 13/11/2013
(71) GAUDÊNCIO MAIER PACHECO (BR/RS)
Em virtude do arquivamento publicado na RPI 2385 de 20-09-2016 e considerando ausência de manifestação dentro dos prazos legais, informo que cabe ser mantido o arquivamento do pedido de patente, conforme o disposto no artigo 12, da resolução 113/2013.

(21) **BR 10 2013 029312-1** A2 **8.11**
(22) 13/11/2013
(71) GAUDÊNCIO MAIER PACHECO (BR/RS)
Em virtude do arquivamento publicado na RPI 2385 de 20-09-2016 e considerando ausência de manifestação dentro dos prazos legais, informo que cabe ser mantido o arquivamento do pedido de patente, conforme o disposto no artigo 12, da resolução 113/2013.

(21) **BR 10 2013 029313-0** A2 **8.11**
(22) 13/11/2013
(71) NOBILIT ADMINISTRAÇÃO E PARTICIPAÇÕES LTDA. (BR/PR)
Em virtude do arquivamento publicado na RPI 2385 de 20-09-2016 e considerando ausência de manifestação dentro dos prazos legais, informo que cabe ser mantido o arquivamento do pedido de patente, conforme o disposto no artigo 12, da resolução 113/2013.

(21) **BR 10 2013 029327-0** A2 **8.11**
(22) 13/11/2013
(71) XEROX CORPORATION (US)
Em virtude do arquivamento publicado na RPI 2385 de 20-09-2016 e considerando ausência de manifestação dentro dos prazos legais, informo que cabe ser mantido o arquivamento do pedido de patente, conforme o disposto no artigo 12, da resolução 113/2013.

(21) **BR 10 2013 029464-0** A2 **8.11**
(22) 14/11/2013
(71) AMAURI FERREIRA SANTOS DE LIMA (BR/SP)
Em virtude do arquivamento publicado na RPI 2385 de 20-09-2016 e considerando ausência de manifestação dentro dos prazos legais, informo que cabe ser mantido o arquivamento do pedido de patente, conforme o disposto no artigo 12, da resolução 113/2013.

(21) **BR 10 2013 029533-7** A2 **8.11**
(22) 15/11/2013
(71) MARLON FERNANDES GONÇALVES (BR/MG)
Em virtude do arquivamento publicado na RPI 2385 de 20-09-2016 e considerando ausência de manifestação dentro dos prazos legais, informo que cabe ser mantido o arquivamento do pedido de patente, conforme o disposto no artigo 12, da resolução 113/2013.

(21) **BR 10 2013 029547-7** A2 **8.11**
(22) 18/11/2013
(71) MASAJI VEDA (BR/DF)
Em virtude do arquivamento publicado na RPI 2385 de 20-09-2016 e considerando ausência de manifestação dentro dos prazos legais, informo que cabe ser mantido o arquivamento do pedido de patente, conforme o disposto no artigo 12, da resolução 113/2013.

(21) **BR 10 2013 029548-5** A2 **8.11**
(22) 18/11/2013
(71) MASAJI VEDA (BR/DF)
Em virtude do arquivamento publicado na RPI 2385 de 20-09-2016 e considerando ausência de manifestação dentro dos prazos legais, informo que cabe ser mantido o arquivamento do pedido de patente, conforme o disposto no artigo 12, da resolução 113/2013.

(21) **BR 10 2013 029554-0** A2 **8.11**
(22) 18/11/2013
(71) ILDEU DE OLIVEIRA VITAL (BR/MG)
Em virtude do arquivamento publicado na RPI 2385 de 20-09-2016 e considerando ausência de manifestação dentro dos prazos legais, informo que cabe ser mantido o arquivamento do pedido de patente, conforme o disposto no artigo 12, da resolução 113/2013.

(21) **BR 10 2013 029555-8** A2 **8.11**
(22) 18/11/2013
(71) ILDEU DE OLIVEIRA VITAL (BR/MG)
Em virtude do arquivamento publicado na RPI 2385 de 20-09-2016 e considerando ausência de manifestação dentro dos prazos legais, informo que cabe ser mantido o arquivamento do pedido de patente, conforme o disposto no artigo 12, da resolução 113/2013.

(21) **BR 10 2013 029556-6** A2 **8.11**
(22) 18/11/2013
(71) ILDEU DE OLIVEIRA VITAL (BR/MG)
Em virtude do arquivamento publicado na RPI 2385 de 20-09-2016 e considerando ausência de manifestação dentro dos prazos legais, informo que cabe ser mantido o arquivamento do pedido de patente, conforme o disposto no artigo 12, da resolução 113/2013.

(21) **BR 10 2013 029558-2** A2 **8.11**
(22) 18/11/2013
(71) MARCHINI DO BRASIL INDUSTRIAL E COMERCIAL LTDA (BR/SP)
Em virtude do arquivamento publicado na RPI 2385 de 20-09-2016 e considerando ausência de manifestação dentro dos prazos legais, informo que cabe ser mantido o arquivamento do pedido de patente, conforme o disposto no artigo 12, da resolução 113/2013.

(21) **BR 10 2013 029559-0** A2 **8.11**
(22) 18/11/2013
(71) MARCHINI DO BRASIL INDUSTRIAL E COMERCIAL LTDA (BR/SP)
Em virtude do arquivamento publicado na RPI 2385 de 20-09-2016 e considerando ausência de manifestação dentro dos prazos legais, informo que cabe ser mantido o arquivamento do pedido de patente, conforme o disposto no artigo 12, da resolução 113/2013.

(21) **BR 10 2013 029562-0** A2 **8.11**
(22) 18/11/2013
(71) GIORGIO RACCA - YA5488699 (IT) , ROSA MARIA DE SOUZA (IT) , GIACINTO MASSIMILIANO BRUCCOLERI (IT)
Em virtude do arquivamento publicado na RPI 2385 de 20-09-2016 e considerando ausência de manifestação dentro dos prazos legais, informo que cabe ser mantido o arquivamento do pedido de patente, conforme o disposto no artigo 12, da resolução 113/2013.

(21) **BR 10 2013 029574-4** A2 **8.11**
(22) 18/11/2013
(71) JOSEANE RIEDEL (BR/RS)
Em virtude do arquivamento publicado na RPI 2385 de 20-09-2016 e considerando ausência de manifestação dentro dos prazos legais, informo que cabe ser mantido o arquivamento do pedido de patente, conforme o disposto no artigo 12, da resolução 113/2013.

(21) **BR 10 2013 029680-5** A2 **8.11**
(22) 19/11/2013
(71) rafael oliveira de figueiredo (BR/MS)
Em virtude do arquivamento publicado na RPI 2385 de 20-09-2016 e considerando ausência de manifestação dentro dos prazos legais, informo que cabe ser mantido o arquivamento do pedido de patente, conforme o disposto no artigo 12, da resolução 113/2013.

(21) **BR 10 2013 029684-8** A2 **8.11**
(22) 19/11/2013
(71) GUSTAVO HENRIQUE SILVA DO NASCIMENTO (BR/SP)
Em virtude do arquivamento publicado na RPI 2385 de 20-09-2016 e considerando ausência de manifestação dentro dos prazos legais, informo que cabe ser mantido o arquivamento do pedido de patente, conforme o disposto no artigo 12, da resolução 113/2013.

(21) **BR 10 2013 029685-6** A2 **8.11**
(22) 19/11/2013
(71) WALTER LUIS ALVES DA SILVA (BR/SP)
Em virtude do arquivamento publicado na RPI 2385 de 20-09-2016 e considerando ausência de manifestação dentro dos prazos legais, informo que cabe ser mantido o arquivamento do pedido de patente, conforme o disposto no artigo 12, da resolução 113/2013.

(21) **BR 10 2013 029705-4** A2 **8.11**
(22) 19/11/2013
(71) KABUSHIKI KAISHA YASKAWA DENKI (JP)
Em virtude do arquivamento publicado na RPI 2385 de 20-09-2016 e considerando ausência de manifestação dentro dos prazos legais, informo que cabe ser mantido o arquivamento do pedido de patente, conforme o disposto no artigo 12, da resolução 113/2013.

(21) **BR 10 2013 029707-0** A2 **8.11**
(22) 19/11/2013
(71) MOYSES LOURENÇO DA SILVA (BR/PR)
Em virtude do arquivamento publicado na RPI 2385 de 20-09-2016 e considerando ausência de manifestação dentro dos prazos legais, informo que cabe ser mantido o arquivamento do pedido de patente, conforme o disposto no artigo 12, da resolução 113/2013.

(21) **BR 10 2013 029712-7** A2 **8.11**
(22) 19/11/2013
(71) KABUSHIKI KAISHA YASKAWA DENKI (JP)
Em virtude do arquivamento publicado na RPI 2385 de 20-09-2016 e considerando ausência de manifestação dentro dos prazos legais, informo que cabe ser mantido o arquivamento do pedido de patente, conforme o disposto no artigo 12, da resolução 113/2013.

(21) **BR 10 2013 029719-4** A2 **8.11**
(22) 19/11/2013
(71) KABUSHIKI KAISHA YASKAWA DENKI (JP)
Em virtude do arquivamento publicado na RPI 2385 de 20-09-2016 e considerando ausência de manifestação dentro dos prazos legais, informo que cabe ser mantido o arquivamento do pedido de patente, conforme o disposto no artigo 12, da resolução 113/2013.

(21) **BR 10 2013 029722-4** A2 **8.11**
(22) 19/11/2013
(71) Caio Augustus Morais Bolzani (BR/SP)

Em virtude do arquivamento publicado na RPI 2385 de 20-09-2016 e considerando ausência de manifestação dentro dos prazos legais, informo que cabe ser mantido o arquivamento do pedido de patente, conforme o disposto no artigo 12, da resolução 113/2013.

(21) **BR 10 2013 029723-2** A2 **8.11**
(22) 19/11/2013
(71) KABUSHIKI KAISHA YASKAWA DENKI (JP)
Em virtude do arquivamento publicado na RPI 2385 de 20-09-2016 e considerando ausência de manifestação dentro dos prazos legais, informo que cabe ser mantido o arquivamento do pedido de patente, conforme o disposto no artigo 12, da resolução 113/2013.

(21) **BR 10 2013 029760-7** A2 **8.11**
(22) 19/11/2013
(71) JOEL LIGIÉRO VARGAS JÚNIOR (BR/SP)
Em virtude do arquivamento publicado na RPI 2385 de 20-09-2016 e considerando ausência de manifestação dentro dos prazos legais, informo que cabe ser mantido o arquivamento do pedido de patente, conforme o disposto no artigo 12, da resolução 113/2013.

(21) **BR 10 2013 029819-0** A2 **8.11**
(22) 19/11/2013
(71) KABUSHIKI KAISHA YASKAWA DENKI (JP)
Em virtude do arquivamento publicado na RPI 2385 de 20-09-2016 e considerando ausência de manifestação dentro dos prazos legais, informo que cabe ser mantido o arquivamento do pedido de patente, conforme o disposto no artigo 12, da resolução 113/2013.

(21) **BR 10 2013 029821-2** A2 **8.11**
(22) 19/11/2013
(71) KABUSHIKI KAISHA YASKAWA DENKI (JP)
Em virtude do arquivamento publicado na RPI 2385 de 20-09-2016 e considerando ausência de manifestação dentro dos prazos legais, informo que cabe ser mantido o arquivamento do pedido de patente, conforme o disposto no artigo 12, da resolução 113/2013.

(21) **BR 10 2013 029822-0** A2 **8.11**
(22) 19/11/2013
(71) ACCENTURE GLOBAL SERVICES LIMITED (IE)
Em virtude do arquivamento publicado na RPI 2385 de 20-09-2016 e considerando ausência de manifestação dentro dos prazos legais, informo que cabe ser mantido o arquivamento do pedido de patente, conforme o disposto no artigo 12, da resolução 113/2013.

(21) **BR 10 2013 029825-5** A2 **8.11**
(22) 19/11/2013
(71) Nilton Joel Bautitz (BR/PR)
Em virtude do arquivamento publicado na RPI 2385 de 20-09-2016 e considerando ausência de manifestação dentro dos prazos legais, informo que cabe ser mantido o arquivamento do pedido de patente, conforme o disposto no artigo 12, da resolução 113/2013.

(21) **BR 10 2013 029860-3** A2 **8.11**
(22) 21/11/2013
(71) ALUISIO VIEIRA DA SILVA (BR/SP)
Em virtude do arquivamento publicado na RPI 2385 de 20-09-2016 e considerando ausência de manifestação dentro dos prazos legais, informo que cabe ser mantido o arquivamento do pedido de patente, conforme o disposto no artigo 12, da resolução 113/2013.

(21) **BR 10 2013 029900-6** A2 **8.11**
(22) 21/11/2013
(71) TI AUTOMOTIVE ENGINEERING CENTRE (HEIDELBERG) GMBH (DE)
Em virtude do arquivamento publicado na RPI 2385 de 20-09-2016 e considerando ausência de manifestação dentro dos prazos legais, informo que cabe ser mantido o arquivamento do pedido de patente, conforme o disposto no artigo 12, da resolução 113/2013.

(21) **BR 10 2013 029923-5** A2 **8.11**
(22) 21/11/2013
(71) FELIPE RODRIGUES DA SILVA (BR/SP)
Em virtude do arquivamento publicado na RPI 2385 de 20-09-2016 e considerando ausência de manifestação dentro dos prazos legais, informo que cabe ser mantido o arquivamento do pedido de patente, conforme o disposto no artigo 12, da resolução 113/2013.

(21) **BR 10 2013 029972-3** A2 **8.11**
(22) 21/11/2013
(71) POTYCHIP TECNOLOGIA LTDA (BR/RN)
Em virtude do arquivamento publicado na RPI 2385 de 20-09-2016 e considerando ausência de manifestação dentro dos prazos legais, informo que cabe ser mantido o arquivamento do pedido de patente, conforme o disposto no artigo 12, da resolução 113/2013.

(21) **BR 10 2013 029993-6** A2 **8.11**
(22) 22/11/2013
(71) MARCELO OLIVEIRA DE AQUINO (BR/SP)
Em virtude do arquivamento publicado na RPI 2385 de 20-09-2016 e considerando ausência de manifestação dentro dos prazos legais, informo que cabe ser mantido o arquivamento do pedido de patente, conforme o disposto no artigo 12, da resolução 113/2013.

(21) **BR 10 2013 029994-4** A2 **8.11**
(22) 22/11/2013
(71) MASTERVED INDÚSTRIA E COMÉRCIO DE ISOLANTES E VEDANTES LTDA - EPP (BR/SP)
Em virtude do arquivamento publicado na RPI 2385 de 20-09-2016 e considerando ausência de manifestação dentro dos prazos legais, informo que cabe ser mantido o arquivamento do pedido de patente, conforme o disposto no artigo 12, da resolução 113/2013.

(21) **BR 10 2013 029995-2** A2 **8.11**
(22) 22/11/2013
(71) MARIANA ADESSE DE CASTRO LIMA (BR/SP)
Em virtude do arquivamento publicado na RPI 2385 de 20-09-2016 e considerando ausência de manifestação dentro dos prazos legais, informo que cabe ser mantido o arquivamento do pedido de patente, conforme o disposto no artigo 12, da resolução 113/2013.

(21) **BR 10 2013 030034-9** A2 **8.11**
(22) 22/11/2013
(71) ÁLFIO MACIEL CAMPELO (BR/PE)
Em virtude do arquivamento publicado na RPI 2385 de 20-09-2016 e considerando ausência de manifestação dentro dos prazos legais, informo que cabe ser mantido o arquivamento do pedido de patente, conforme o disposto no artigo 12, da resolução 113/2013.

(21) **BR 10 2013 030085-3** A2 **8.11**
(22) 22/11/2013
(71) NATALIA APARECIDA ALVES (BR/SP)
Em virtude do arquivamento publicado na RPI 2385 de 20-09-2016 e considerando ausência de manifestação dentro dos prazos legais, informo que cabe ser mantido o arquivamento do pedido de patente, conforme o disposto no artigo 12, da resolução 113/2013.

(21) **BR 10 2013 030810-2** A2 **8.11**
(22) 29/11/2013
(71) CONSTRUTORA NORBERTO ODEBRECHT S/A (BR/RJ)
Em virtude do arquivamento publicado na RPI 2386 de 27-09-2016 e considerando ausência de manifestação dentro dos prazos legais, informo que cabe ser mantido o arquivamento do pedido de patente, conforme o disposto no artigo 12, da resolução 113/2013.

(21) **BR 10 2013 030866-8** A2 **8.11**
(22) 29/11/2013
(71) AVIGILON CORPORATION (CA)
Em virtude do arquivamento publicado na RPI 2386 de 27-09-2016 e considerando ausência de manifestação dentro dos prazos legais, informo que cabe ser mantido o arquivamento do pedido de patente, conforme o disposto no artigo 12, da resolução 113/2013.

(21) **BR 10 2013 031662-8** A2 **8.11**
(22) 27/11/2013
(71) LUIS CARLOS DE MELO (BR/MG)
Em virtude do arquivamento publicado na RPI 2386 de 27-09-2016 e considerando ausência de manifestação dentro dos prazos legais, informo que cabe ser mantido o arquivamento do pedido de patente, conforme o disposto no artigo 12, da resolução 113/2013.

(21) **BR 10 2013 034022-7** A2 **8.11**
(22) 31/10/2013
(71) ECCOS RECYCLLE PRODUTOS ECOLÓGICOS LTDA (BR/PE)
Em virtude do arquivamento publicado na RPI 2386 de 27-09-2016 e considerando ausência de manifestação dentro dos prazos legais, informo que cabe ser mantido o arquivamento do pedido de patente, conforme o disposto no artigo 12, da resolução 113/2013.

(21) **BR 11 2012 000102-7** A2 **8.11**
(22) 05/07/2010
(71) Nestec S.A. (CH)
Em virtude do arquivamento publicado na RPI 2386 de 27-09-2016 e considerando ausência de manifestação dentro dos prazos legais, informo que cabe ser mantido o arquivamento do pedido de patente, conforme o disposto no artigo 12, da resolução 113/2013.

(21) **BR 11 2012 002039-0** A2 **8.11**
(22) 30/07/2010
(71) Sanyo Electric Co., Ltda (JP)
Em virtude do arquivamento publicado na RPI 2386 de 27-09-2016 e considerando ausência de manifestação dentro dos prazos legais, informo que cabe ser mantido o arquivamento do pedido de patente, conforme o disposto no artigo 12, da resolução 113/2013.

(21) **BR 11 2012 002260-1** A2 **8.11**
(22) 03/08/2010
(71) The Procter & Gamble Company (US)
Em virtude do arquivamento publicado na RPI 2386 de 27-09-2016 e considerando ausência de manifestação dentro dos prazos legais, informo que cabe ser mantido o arquivamento do pedido de patente, conforme o disposto no artigo 12, da resolução 113/2013.

(21) **BR 11 2012 002978-9** A2 **8.11**
(22) 03/08/2010
(71) Henkel Ag & Co., Kgaa (DE)
Em virtude do arquivamento publicado na RPI 2385 de 20-09-2016 e considerando ausência de manifestação dentro dos prazos legais, informo que cabe ser mantido o arquivamento do pedido de patente, conforme o disposto no artigo 12, da resolução 113/2013.

(21) **BR 11 2012 003090-6** A2 **8.11**
(22) 30/07/2010
(71) José Andrés Prieto Alonso (ES)
Em virtude do arquivamento publicado na RPI 2386 de 27-09-2016 e considerando ausência de manifestação dentro dos prazos legais, informo que cabe ser mantido o arquivamento do pedido de patente, conforme o disposto no artigo 12, da resolução 113/2013.

(21) **BR 11 2012 003508-8** A2 **8.11**
(22) 01/09/2010
(71) Samsung Electronics CO., LTD. (KR)
Em virtude do arquivamento publicado na RPI 2385 de 20-09-2016 e considerando ausência de manifestação dentro dos prazos legais, informo que cabe ser mantido o arquivamento do pedido de patente, conforme o disposto no artigo 12, da resolução 113/2013.

(21) **BR 11 2012 003761-7** A2 **8.11**
(22) 20/08/2010
(71) Pionner Hi-Bred International, Inc. (US)
Em virtude do arquivamento publicado na RPI 2385 de 20-09-2016 e considerando ausência de manifestação dentro dos prazos legais, informo que cabe ser mantido o arquivamento do pedido de patente, conforme o disposto no artigo 12, da resolução 113/2013.

(21) **BR 11 2012 003869-9** A2 **8.11**
(22) 31/08/2010
(71) Sony Corporation (JP)
Em virtude do arquivamento publicado na RPI 2385 de 20-09-2016 e considerando ausência de manifestação dentro dos prazos legais, informo que cabe ser mantido o arquivamento do pedido de patente, conforme o disposto no artigo 12, da resolução 113/2013.

(21) **BR 11 2012 004181-9** A2 **8.11**

(22) 26/08/2010
(71) The University Of Kansas (US)
Em virtude do arquivamento publicado na RPI 2386 de 27-09-2016 e considerando ausência de manifestação dentro dos prazos legais, informo que cabe ser mantido o arquivamento do pedido de patente, conforme o disposto no artigo 12, da resolução 113/2013.

(21) **BR 11 2012 004292-0** A2 **8.11**
(22) 27/08/2009
(71) The Procter & Gamble Company (US)
Em virtude do arquivamento publicado na RPI 2385 de 20-09-2016 e considerando ausência de manifestação dentro dos prazos legais, informo que cabe ser mantido o arquivamento do pedido de patente, conforme o disposto no artigo 12, da resolução 113/2013.

(21) **BR 11 2012 004331-5** A2 **8.11**
(22) 17/09/2010
(71) Snecma (FR)
Em virtude do arquivamento publicado na RPI 2385 de 20-09-2016 e considerando ausência de manifestação dentro dos prazos legais, informo que cabe ser mantido o arquivamento do pedido de patente, conforme o disposto no artigo 12, da resolução 113/2013.

(21) **BR 11 2012 004375-7** A2 **8.11**
(22) 01/09/2010
(71) ALPHA SUN & SPORT AS&S. LLC (US)
Em virtude do arquivamento publicado na RPI 2385 de 20-09-2016 e considerando ausência de manifestação dentro dos prazos legais, informo que cabe ser mantido o arquivamento do pedido de patente, conforme o disposto no artigo 12, da resolução 113/2013.

(21) **BR 11 2012 004421-4** A2 **8.11**
(22) 26/08/2010
(71) Lanxess Deutschland GMBH (DE)
Em virtude do arquivamento publicado na RPI 2385 de 20-09-2016 e considerando ausência de manifestação dentro dos prazos legais, informo que cabe ser mantido o arquivamento do pedido de patente, conforme o disposto no artigo 12, da resolução 113/2013.

(21) **BR 11 2012 004460-5** A2 **8.11**
(22) 26/08/2010
(71) Treofan Germany GMBH & CO. KG (DE)
Em virtude do arquivamento publicado na RPI 2385 de 20-09-2016 e considerando ausência de manifestação dentro dos prazos legais, informo que cabe ser mantido o arquivamento do pedido de patente, conforme o disposto no artigo 12, da resolução 113/2013.

(21) **BR 11 2012 004481-8** A2 **8.11**
(22) 27/08/2010
(71) Nortel Network Limited (CA)
Em virtude do arquivamento publicado na RPI 2385 de 20-09-2016 e considerando ausência de manifestação dentro dos prazos legais, informo que cabe ser mantido o arquivamento do pedido de patente, conforme o disposto no artigo 12, da resolução 113/2013.

(21) **BR 11 2012 004649-7** A2 **8.11**
(22) 11/08/2010
(71) Cameron International Corporation (US)
Em virtude do arquivamento publicado na RPI 2385 de 20-09-2016 e considerando ausência de manifestação dentro dos prazos legais, informo que cabe ser mantido o arquivamento do pedido de patente, conforme o disposto no artigo 12, da resolução 113/2013.

(21) **BR 11 2012 004974-7** A2 **8.11**
(22) 03/09/2010
(71) Virtual Piggy, Inc. (US)
Em virtude do arquivamento publicado na RPI 2385 de 20-09-2016 e considerando ausência de manifestação dentro dos prazos legais, informo que cabe ser mantido o arquivamento do pedido de patente, conforme o disposto no artigo 12, da resolução 113/2013.

(21) **BR 11 2012 005089-3** A2 **8.11**
(22) 03/09/2010
(71) Sanofi-Aventis Deutschland Gmbh (DE)
Em virtude do arquivamento publicado na RPI 2385 de 20-09-2016 e considerando ausência de manifestação dentro dos prazos legais, informo que cabe ser mantido o arquivamento do pedido de patente, conforme o disposto no artigo 12, da resolução 113/2013.

(21) **BR 11 2012 005293-4** A2 **8.11**
(22) 07/09/2010
(71) Strauss Water Ltd (IL)
Em virtude do arquivamento publicado na RPI 2385 de 20-09-2016 e considerando ausência de manifestação dentro dos prazos legais, informo que cabe ser mantido o arquivamento do pedido de patente, conforme o disposto no artigo 12, da resolução 113/2013.

(21) **BR 11 2012 005332-9** A2 **8.11**
(22) 20/10/2010
(71) Valeo Securite Habitacle (FR)
Em virtude do arquivamento publicado na RPI 2385 de 20-09-2016 e considerando ausência de manifestação dentro dos prazos legais, informo que cabe ser mantido o arquivamento do pedido de patente, conforme o disposto no artigo 12, da resolução 113/2013.

(21) **BR 11 2012 005353-1** A2 **8.11**
(22) 09/09/2010
(71) Sharp Kabushiki Kaisha (JP)
Em virtude do arquivamento publicado na RPI 2385 de 20-09-2016 e considerando ausência de manifestação dentro dos prazos legais, informo que cabe ser mantido o arquivamento do pedido de patente, conforme o disposto no artigo 12, da resolução 113/2013.

(21) **BR 11 2012 005440-6** A2 **8.11**
(22) 10/09/2010
(71) BOARD OF REGENTS, THE UNIVERSITY OF TEXAS SYSTEM (US)
Em virtude do arquivamento publicado na RPI 2385 de 20-09-2016 e considerando ausência de manifestação dentro dos prazos legais, informo que cabe ser mantido o arquivamento do pedido de patente, conforme o disposto no artigo 12, da resolução 113/2013.

(21) **BR 11 2012 005906-8** A2 **8.11**
(22) 14/09/2010
(71) Saint-Gobain Quartz S.A.S. (FR)
Em virtude do arquivamento publicado na RPI 2385 de 20-09-2016 e considerando ausência de manifestação dentro dos prazos legais, informo que cabe ser mantido o arquivamento do pedido de patente, conforme o disposto no artigo 12, da resolução 113/2013.

(21) **BR 11 2012 006139-9** A2 **8.11**
(22) 04/10/2010
(71) Saint-Gobain Performance Plastics Corporation (US)
Em virtude do arquivamento publicado na RPI 2385 de 20-09-2016 e considerando ausência de manifestação dentro dos prazos legais, informo que cabe ser mantido o arquivamento do pedido de patente, conforme o disposto no artigo 12, da resolução 113/2013.

(21) **BR 11 2012 006176-3** A2 **8.11**
(22) 17/09/2010
(71) F. Hoffmann-La Roche Ag (CH)
Em virtude do arquivamento publicado na RPI 2385 de 20-09-2016 e considerando ausência de manifestação dentro dos prazos legais, informo que cabe ser mantido o arquivamento do pedido de patente, conforme o disposto no artigo 12, da resolução 113/2013.

(21) **BR 11 2012 006613-7** A2 **8.11**
(22) 24/09/2010
(71) ANTOINE MELEY (FR)
Em virtude do arquivamento publicado na RPI 2385 de 20-09-2016 e considerando ausência de manifestação dentro dos prazos legais, informo que cabe ser mantido o arquivamento do pedido de patente, conforme o disposto no artigo 12, da resolução 113/2013.

(21) **BR 11 2012 006659-5** A2 **8.11**
(22) 21/09/2010
(71) Sony Corporation (JP)
Em virtude do arquivamento publicado na RPI 2385 de 20-09-2016 e considerando ausência de manifestação dentro dos prazos legais, informo que cabe ser mantido o arquivamento do pedido de patente, conforme o disposto no artigo 12, da resolução 113/2013.

(21) **BR 11 2012 006840-7** A2 **8.11**
(22) 30/09/2010
(71) Bayer Materialscience AG (DE)
Em virtude do arquivamento publicado na RPI 2386 de 27-09-2016 e considerando ausência de manifestação dentro dos prazos legais, informo que cabe ser mantido o arquivamento do pedido de patente, conforme o disposto no artigo 12, da resolução 113/2013.

(21) **BR 11 2012 006880-6** A2 **8.11**
(22) 21/09/2010
(71) Mattel, Inc (US)
Em virtude do arquivamento publicado na RPI 2386 de 27-09-2016 e considerando ausência de manifestação dentro dos prazos legais, informo que cabe ser mantido o arquivamento do pedido de patente, conforme o disposto no artigo 12, da resolução 113/2013.

(21) **BR 11 2012 006941-1** A2 **8.11**
(22) 29/09/2010
(71) BUTAMAX (TM) ADVANCED BIOFUELS LLC. (US)
Em virtude do arquivamento publicado na RPI 2385 de 20-09-2016 e considerando ausência de manifestação dentro dos prazos legais, informo que cabe ser mantido o arquivamento do pedido de patente, conforme o disposto no artigo 12, da resolução 113/2013.

(21) **BR 11 2012 006995-0** A2 **8.11**
(22) 11/11/2010
(71) CHEVRON U.S.A. INC (US)
Em virtude do arquivamento publicado na RPI 2386 de 27-09-2016 e considerando ausência de manifestação dentro dos prazos legais, informo que cabe ser mantido o arquivamento do pedido de patente, conforme o disposto no artigo 12, da resolução 113/2013.

(21) **BR 11 2012 007066-5** A2 **8.11**
(22) 13/10/2010
(71) Airbiquity Inc. (US)
Em virtude do arquivamento publicado na RPI 2385 de 20-09-2016 e considerando ausência de manifestação dentro dos prazos legais, informo que cabe ser mantido o arquivamento do pedido de patente, conforme o disposto no artigo 12, da resolução 113/2013.

(21) **BR 11 2012 007067-3** A2 **8.11**
(22) 29/09/2010
(71) Sanofi-Aventis Deutschland GMBH (DE)
Em virtude do arquivamento publicado na RPI 2385 de 20-09-2016 e considerando ausência de manifestação dentro dos prazos legais, informo que cabe ser mantido o arquivamento do pedido de patente, conforme o disposto no artigo 12, da resolução 113/2013.

(21) **BR 11 2012 007083-5** A2 **8.11**
(22) 29/09/2010
(71) Sanofi-Aventis Deutschland Gmbh (DE)
Em virtude do arquivamento publicado na RPI 2385 de 20-09-2016 e considerando ausência de manifestação dentro dos prazos legais, informo que cabe ser mantido o arquivamento do pedido de patente, conforme o disposto no artigo 12, da resolução 113/2013.

(21) **BR 11 2012 007108-4** A2 **8.11**
(22) 27/09/2010
(71) Sharp Kabushiki Kaisha (JP)
Em virtude do arquivamento publicado na RPI 2386 de 27-09-2016 e considerando ausência de manifestação dentro dos prazos legais, informo que cabe ser mantido o arquivamento do pedido de patente, conforme o disposto no artigo 12, da resolução 113/2013.

(21) **BR 11 2012 007123-8** A2 **8.11**
(22) 23/09/2010
(71) Lbp Manufacturing, Inc (US)

Em virtude do arquivamento publicado na RPI 2386 de 27-09-2016 e considerando ausência de manifestação dentro dos prazos legais, informo que cabe ser mantido o arquivamento do pedido de patente, conforme o disposto no artigo 12, da resolução 113/2013.

(21) **BR 11 2012 007128-9** A2 **8.11**
(22) 18/06/2010
(71) Sharp Kabushiki Kaisha (JP)
Em virtude do arquivamento publicado na RPI 2386 de 27-09-2016 e considerando ausência de manifestação dentro dos prazos legais, informo que cabe ser mantido o arquivamento do pedido de patente, conforme o disposto no artigo 12, da resolução 113/2013.

(21) **BR 11 2012 007136-0** A2 **8.11**
(22) 08/10/2009
(71) FACULDADE DE CIÊNCIAS E TECNOLOGIA DA UNIVERSIDADE NOVA DE LISBOA (PT)
Em virtude do arquivamento publicado na RPI 2386 de 27-09-2016 e considerando ausência de manifestação dentro dos prazos legais, informo que cabe ser mantido o arquivamento do pedido de patente, conforme o disposto no artigo 12, da resolução 113/2013.

(21) **BR 11 2012 007148-3** A2 **8.11**
(22) 20/09/2010
(71) Huawei Technologies Co. Ltd (CN)
Em virtude do arquivamento publicado na RPI 2386 de 27-09-2016 e considerando ausência de manifestação dentro dos prazos legais, informo que cabe ser mantido o arquivamento do pedido de patente, conforme o disposto no artigo 12, da resolução 113/2013.

(21) **BR 11 2012 007209-9** A2 **8.11**
(22) 29/09/2010
(71) SANOFI-AVENTIS DEUTSCHLAND GMBH (DE)
Em virtude do arquivamento publicado na RPI 2385 de 20-09-2016 e considerando ausência de manifestação dentro dos prazos legais, informo que cabe ser mantido o arquivamento do pedido de patente, conforme o disposto no artigo 12, da resolução 113/2013.

(21) **BR 11 2012 007253-6** A2 **8.11**
(22) 29/09/2010
(71) E.I. DU PONT DE NEMOURS AND COMPANY (US)
Em virtude do arquivamento publicado na RPI 2385 de 20-09-2016 e considerando ausência de manifestação dentro dos prazos legais, informo que cabe ser mantido o arquivamento do pedido de patente, conforme o disposto no artigo 12, da resolução 113/2013.

(21) **BR 11 2012 007310-9** A2 **8.11**
(22) 29/09/2010
(71) Sanofi-Aventis Deutschland GMBH (DE)
Em virtude do arquivamento publicado na RPI 2385 de 20-09-2016 e considerando ausência de manifestação dentro dos prazos legais, informo que cabe ser mantido o arquivamento do pedido de patente, conforme o disposto no artigo 12, da resolução 113/2013.

(21) **BR 11 2012 007516-0** A2 **8.11**
(22) 04/10/2010
(71) Pioneer Hi-Bred International, Inc (US)
Em virtude do arquivamento publicado na RPI 2385 de 20-09-2016 e considerando ausência de manifestação dentro dos prazos legais, informo que cabe ser mantido o arquivamento do pedido de patente, conforme o disposto no artigo 12, da resolução 113/2013.

(21) **BR 11 2012 007560-8** A2 **8.11**
(22) 23/11/2010
(71) Applied Nanostructured Solutions, LLC (US)
Em virtude do arquivamento publicado na RPI 2386 de 27-09-2016 e considerando ausência de manifestação dentro dos prazos legais, informo que cabe ser mantido o arquivamento do pedido de patente, conforme o disposto no artigo 12, da resolução 113/2013.

(21) **BR 11 2012 007580-2** A2 **8.11**
(22) 28/09/2010
(71) Sanofi-Aventis Deutschland Gmbh (DE)
Em virtude do arquivamento publicado na RPI 2386 de 27-09-2016 e considerando ausência de manifestação dentro dos prazos legais, informo que cabe ser mantido o arquivamento do pedido de patente, conforme o disposto no artigo 12, da resolução 113/2013.

(21) **BR 11 2012 007593-4** A2 **8.11**
(22) 28/09/2009
(71) Universitat Rovira I Virgili (ES)
Em virtude do arquivamento publicado na RPI 2386 de 27-09-2016 e considerando ausência de manifestação dentro dos prazos legais, informo que cabe ser mantido o arquivamento do pedido de patente, conforme o disposto no artigo 12, da resolução 113/2013.

(21) **BR 11 2012 007598-5** A2 **8.11**
(22) 27/09/2010
(71) Shiseido Company, Ltd. (JP)
Em virtude do arquivamento publicado na RPI 2386 de 27-09-2016 e considerando ausência de manifestação dentro dos prazos legais, informo que cabe ser mantido o arquivamento do pedido de patente, conforme o disposto no artigo 12, da resolução 113/2013.

(21) **BR 11 2012 007606-0** A2 **8.11**
(22) 31/08/2010
(71) Universitat Politècnica de Catalunya (ES)
Em virtude do arquivamento publicado na RPI 2386 de 27-09-2016 e considerando ausência de manifestação dentro dos prazos legais, informo que cabe ser mantido o arquivamento do pedido de patente, conforme o disposto no artigo 12, da resolução 113/2013.

(21) **BR 11 2012 007628-0** A2 **8.11**
(22) 19/11/2010
(71) Applied Nanostructured Solutions, LLC (US)
Em virtude do arquivamento publicado na RPI 2386 de 27-09-2016 e considerando ausência de manifestação dentro dos prazos legais, informo que cabe ser mantido o arquivamento do pedido de patente, conforme o disposto no artigo 12, da resolução 113/2013.

(21) **BR 11 2012 007684-1** A2 **8.11**
(22) 08/10/2010
(71) The Procter & Gamble Company (US)
Em virtude do arquivamento publicado na RPI 2386 de 27-09-2016 e considerando ausência de manifestação dentro dos prazos legais, informo que cabe ser mantido o arquivamento do pedido de patente, conforme o disposto no artigo 12, da resolução 113/2013.

(21) **BR 11 2012 007772-4** A2 **8.11**
(22) 06/07/2010
(71) Lotte Co., Ltd. (JP)
Em virtude do arquivamento publicado na RPI 2386 de 27-09-2016 e considerando ausência de manifestação dentro dos prazos legais, informo que cabe ser mantido o arquivamento do pedido de patente, conforme o disposto no artigo 12, da resolução 113/2013.

(21) **BR 11 2012 007793-7** A2 **8.11**
(22) 23/09/2010
(71) Inova Lisec Technologiezentrum GMBH (AT)
Em virtude do arquivamento publicado na RPI 2386 de 27-09-2016 e considerando ausência de manifestação dentro dos prazos legais, informo que cabe ser mantido o arquivamento do pedido de patente, conforme o disposto no artigo 12, da resolução 113/2013.

(21) **BR 11 2012 007810-0** A2 **8.11**
(22) 22/09/2010
(71) Li-Tec Battery GmbH (DE)
Em virtude do arquivamento publicado na RPI 2386 de 27-09-2016 e considerando ausência de manifestação dentro dos prazos legais, informo que cabe ser mantido o arquivamento do pedido de patente, conforme o disposto no artigo 12, da resolução 113/2013.

(21) **BR 11 2012 007910-7** A2 **8.11**
(22) 07/10/2010
(71) Telefonica, S.A. (ES)
Em virtude do arquivamento publicado na RPI 2385 de 20-09-2016 e considerando ausência de manifestação dentro dos prazos legais, informo que cabe ser mantido o arquivamento do pedido de patente, conforme o disposto no artigo 12, da resolução 113/2013.

(21) **BR 11 2012 007996-4** A2 **8.11**
(22) 06/10/2010
(71) Nortel Networks Limited (CA)
Em virtude do arquivamento publicado na RPI 2385 de 20-09-2016 e considerando ausência de manifestação dentro dos prazos legais, informo que cabe ser mantido o arquivamento do pedido de patente, conforme o disposto no artigo 12, da resolução 113/2013.

(21) **BR 11 2012 008007-5** A2 **8.11**
(22) 07/10/2010
(71) Egis Gyógyszergyár Nyilvánosan Mûködõ Részvénytársaság (HU)
Em virtude do arquivamento publicado na RPI 2385 de 20-09-2016 e considerando ausência de manifestação dentro dos prazos legais, informo que cabe ser mantido o arquivamento do pedido de patente, conforme o disposto no artigo 12, da resolução 113/2013.

(21) **BR 11 2012 008037-7** A2 **8.11**
(22) 06/10/2010
(71) Mitsubishi Heavy Industries, LTD. (JP)
Em virtude do arquivamento publicado na RPI 2385 de 20-09-2016 e considerando ausência de manifestação dentro dos prazos legais, informo que cabe ser mantido o arquivamento do pedido de patente, conforme o disposto no artigo 12, da resolução 113/2013.

(21) **BR 11 2012 008113-6** A2 **8.11**
(22) 12/08/2010
(71) PANASONIC CORPORATION (JP)
Em virtude do arquivamento publicado na RPI 2386 de 27-09-2016 e considerando ausência de manifestação dentro dos prazos legais, informo que cabe ser mantido o arquivamento do pedido de patente, conforme o disposto no artigo 12, da resolução 113/2013.

(21) **BR 11 2012 008245-0** A2 **8.11**
(22) 06/10/2010
(71) Philip Morris Products S.A. (CH)
Em virtude do arquivamento publicado na RPI 2385 de 20-09-2016 e considerando ausência de manifestação dentro dos prazos legais, informo que cabe ser mantido o arquivamento do pedido de patente, conforme o disposto no artigo 12, da resolução 113/2013.

(21) **BR 11 2012 008345-7** A2 **8.11**
(22) 20/09/2010
(71) Micromet AG (DE)
Em virtude do arquivamento publicado na RPI 2386 de 27-09-2016 e considerando ausência de manifestação dentro dos prazos legais, informo que cabe ser mantido o arquivamento do pedido de patente, conforme o disposto no artigo 12, da resolução 113/2013.

(21) **BR 11 2012 008395-3** A2 **8.11**
(22) 12/10/2010
(71) MATTEL, INC. (US)
Em virtude do arquivamento publicado na RPI 2385 de 20-09-2016 e considerando ausência de manifestação dentro dos prazos legais, informo que cabe ser mantido o arquivamento do pedido de patente, conforme o disposto no artigo 12, da resolução 113/2013.

(21) **BR 11 2012 008512-3** A2 **8.11**
(22) 06/10/2010
(71) Fives Stein (FR)
Em virtude do arquivamento publicado na RPI 2385 de 20-09-2016 e considerando ausência de manifestação dentro dos prazos legais, informo que cabe ser mantido o arquivamento do pedido de patente, conforme o disposto no artigo 12, da resolução 113/2013.

(21) **BR 11 2012 008687-1** A2 **8.11**
(22) 15/10/2010
(71) L E Tech Co., Ltd (JP)
Em virtude do arquivamento publicado na RPI 2385 de 20-09-2016 e considerando ausência de manifestação dentro dos prazos legais, informo que cabe ser mantido o arquivamento do pedido de patente, conforme o disposto no artigo 12, da resolução 113/2013.

(21) **BR 11 2012 009124-7** A2 **8.11**
(22) 11/10/2010
(71) Safergate Group Pty Ltd (AU)

Em virtude do arquivamento publicado na RPI 2386 de 27-09-2016 e considerando ausência de manifestação dentro dos prazos legais, informo que cabe ser mantido o arquivamento do pedido de patente, conforme o disposto no artigo 12, da resolução 113/2013.

(21) **BR 11 2012 009143-3** A2 **8.11**
(22) 19/10/2010
(71) Novozymes A/S (DK)
Em virtude do arquivamento publicado na RPI 2385 de 20-09-2016 e considerando ausência de manifestação dentro dos prazos legais, informo que cabe ser mantido o arquivamento do pedido de patente, conforme o disposto no artigo 12, da resolução 113/2013.

(21) **BR 11 2012 009145-0** A2 **8.11**
(22) 18/10/2010
(71) INTERVET INTERNATIONAL B.V. (NL)
Em virtude do arquivamento publicado na RPI 2386 de 27-09-2016 e considerando ausência de manifestação dentro dos prazos legais, informo que cabe ser mantido o arquivamento do pedido de patente, conforme o disposto no artigo 12, da resolução 113/2013.

(21) **BR 11 2012 009186-7** A2 **8.11**
(22) 24/09/2010
(71) Giovanni Villa (US) , Bemnet Kibreab (US)
Em virtude do arquivamento publicado na RPI 2386 de 27-09-2016 e considerando ausência de manifestação dentro dos prazos legais, informo que cabe ser mantido o arquivamento do pedido de patente, conforme o disposto no artigo 12, da resolução 113/2013.

(21) **BR 11 2012 009213-8** A2 **8.11**
(22) 14/10/2010
(71) BETEK GMBH & CO. KG (DE)
Em virtude do arquivamento publicado na RPI 2386 de 27-09-2016 e considerando ausência de manifestação dentro dos prazos legais, informo que cabe ser mantido o arquivamento do pedido de patente, conforme o disposto no artigo 12, da resolução 113/2013.

(21) **BR 11 2012 009227-8** A2 **8.11**
(22) 20/10/2010
(71) Revance Therapeutics, INC. (US)
Em virtude do arquivamento publicado na RPI 2386 de 27-09-2016 e considerando ausência de manifestação dentro dos prazos legais, informo que cabe ser mantido o arquivamento do pedido de patente, conforme o disposto no artigo 12, da resolução 113/2013.

(21) **BR 11 2012 009378-9** A2 **8.11**
(22) 25/10/2010
(71) Sharp Kabushiki Kaisha (JP)
Em virtude do arquivamento publicado na RPI 2386 de 27-09-2016 e considerando ausência de manifestação dentro dos prazos legais, informo que cabe ser mantido o arquivamento do pedido de patente, conforme o disposto no artigo 12, da resolução 113/2013.

(21) **BR 11 2012 009444-0** A2 **8.11**
(22) 23/09/2010
(71) Arkema INC. (US)
Em virtude do arquivamento publicado na RPI 2386 de 27-09-2016 e considerando ausência de manifestação dentro dos prazos legais, informo que cabe ser mantido o arquivamento do pedido de patente, conforme o disposto no artigo 12, da resolução 113/2013.

(21) **BR 11 2012 009520-0** A2 **8.11**
(22) 15/10/2010
(71) Fraunhofer-Gesellschaft Zur Förderung Der Angewandten Forschung E.V. (DE)
Em virtude do arquivamento publicado na RPI 2385 de 20-09-2016 e considerando ausência de manifestação dentro dos prazos legais, informo que cabe ser mantido o arquivamento do pedido de patente, conforme o disposto no artigo 12, da resolução 113/2013.

(21) **BR 11 2012 009801-2** A2 **8.11**
(22) 28/10/2010
(71) NTF THERAPEUTICS, INC. (US)
Em virtude do arquivamento publicado na RPI 2386 de 27-09-2016 e considerando ausência de manifestação dentro dos prazos legais, informo que cabe ser mantido o arquivamento do pedido de patente, conforme o disposto no artigo 12, da resolução 113/2013.

(21) **BR 11 2012 009856-0** A2 **8.11**
(22) 02/02/2010
(71) Celanese International Corporation (US)
Em virtude do arquivamento publicado na RPI 2386 de 27-09-2016 e considerando ausência de manifestação dentro dos prazos legais, informo que cabe ser mantido o arquivamento do pedido de patente, conforme o disposto no artigo 12, da resolução 113/2013.

(21) **BR 11 2012 009864-0** A2 **8.11**
(22) 26/10/2010
(71) An Jong Yang (KR)
Em virtude do arquivamento publicado na RPI 2386 de 27-09-2016 e considerando ausência de manifestação dentro dos prazos legais, informo que cabe ser mantido o arquivamento do pedido de patente, conforme o disposto no artigo 12, da resolução 113/2013.

(21) **BR 11 2012 010094-7** A2 **8.11**
(22) 27/10/2010
(71) Chevron U.S.A. INC. (US) , Logined B.V. (NL)
Em virtude do arquivamento publicado na RPI 2386 de 27-09-2016 e considerando ausência de manifestação dentro dos prazos legais, informo que cabe ser mantido o arquivamento do pedido de patente, conforme o disposto no artigo 12, da resolução 113/2013.

(21) **BR 11 2012 010233-8** A2 **8.11**
(22) 29/10/2010
(71) Daiichi Sankyo Company, Limited (JP) , Keio University (JP)
Em virtude do arquivamento publicado na RPI 2385 de 20-09-2016 e considerando ausência de manifestação dentro dos prazos legais, informo que cabe ser mantido o arquivamento do pedido de patente, conforme o disposto no artigo 12, da resolução 113/2013.

(21) **BR 11 2012 010359-8** A2 **8.11**
(22) 02/11/2010
(71) Adaptive Spectrum and Signal Alignment, Inc. (US)
Em virtude do arquivamento publicado na RPI 2385 de 20-09-2016 e considerando ausência de manifestação dentro dos prazos legais, informo que cabe ser mantido o arquivamento do pedido de patente, conforme o disposto no artigo 12, da resolução 113/2013.

(21) **BR 11 2012 010388-1** A2 **8.11**
(22) 25/10/2010
(71) V & M Deutschland Gmbh (DE)
Em virtude do arquivamento publicado na RPI 2386 de 27-09-2016 e considerando ausência de manifestação dentro dos prazos legais, informo que cabe ser mantido o arquivamento do pedido de patente, conforme o disposto no artigo 12, da resolução 113/2013.

(21) **BR 11 2012 010397-0** A2 **8.11**
(22) 16/11/2009
(71) Kingtime International Limited (SG)
Em virtude do arquivamento publicado na RPI 2386 de 27-09-2016 e considerando ausência de manifestação dentro dos prazos legais, informo que cabe ser mantido o arquivamento do pedido de patente, conforme o disposto no artigo 12, da resolução 113/2013.

(21) **BR 11 2012 010447-0** A2 **8.11**
(22) 30/10/2010
(71) Dieffenbacher Gmbh Maschinen-Und Anlagenbau (DE)
Em virtude do arquivamento publicado na RPI 2385 de 20-09-2016 e considerando ausência de manifestação dentro dos prazos legais, informo que cabe ser mantido o arquivamento do pedido de patente, conforme o disposto no artigo 12, da resolução 113/2013.

(21) **BR 11 2012 010453-5** A2 **8.11**
(22) 27/10/2010
(71) Inventio Aktiengesellschaft (CH)
Em virtude do arquivamento publicado na RPI 2385 de 20-09-2016 e considerando ausência de manifestação dentro dos prazos legais, informo que cabe ser mantido o arquivamento do pedido de patente, conforme o disposto no artigo 12, da resolução 113/2013.

(21) **BR 11 2012 010456-0** A2 **8.11**
(22) 01/11/2010
(71) Sanofi-Aventis Deutschland Gmbh (DE)
Em virtude do arquivamento publicado na RPI 2385 de 20-09-2016 e considerando ausência de manifestação dentro dos prazos legais, informo que cabe ser mantido o arquivamento do pedido de patente, conforme o disposto no artigo 12, da resolução 113/2013.

(21) **BR 11 2012 010534-5** A2 **8.11**
(22) 28/10/2010
(71) SANOFI-AVENTIS DEUTSCHAND GMBH (DE)
Em virtude do arquivamento publicado na RPI 2385 de 20-09-2016 e considerando ausência de manifestação dentro dos prazos legais, informo que cabe ser mantido o arquivamento do pedido de patente, conforme o disposto no artigo 12, da resolução 113/2013.

(21) **BR 11 2012 010733-0** A2 **8.11**
(22) 11/11/2010
(71) Ércio Miguel Nema (BR/SP) , Cristiano Hossri Ribeiro (BR/SP) , MAURICIO SANTE BETTIO MOD (BR/SP)
Em virtude do arquivamento publicado na RPI 2386 de 27-09-2016 e considerando ausência de manifestação dentro dos prazos legais, informo que cabe ser mantido o arquivamento do pedido de patente, conforme o disposto no artigo 12, da resolução 113/2013.

(21) **BR 11 2012 010877-8** A2 **8.11**
(22) 02/11/2010
(71) BASF SE (DE)
Em virtude do arquivamento publicado na RPI 2385 de 20-09-2016 e considerando ausência de manifestação dentro dos prazos legais, informo que cabe ser mantido o arquivamento do pedido de patente, conforme o disposto no artigo 12, da resolução 113/2013.

(21) **BR 11 2012 011001-2** A2 **8.11**
(22) 05/11/2010
(71) Philip Morris Products S.A (CH)
Em virtude do arquivamento publicado na RPI 2386 de 27-09-2016 e considerando ausência de manifestação dentro dos prazos legais, informo que cabe ser mantido o arquivamento do pedido de patente, conforme o disposto no artigo 12, da resolução 113/2013.

(21) **BR 11 2012 011008-0** A2 **8.11**
(22) 09/11/2010
(71) UPM Raflatac OY (FI)
Em virtude do arquivamento publicado na RPI 2386 de 27-09-2016 e considerando ausência de manifestação dentro dos prazos legais, informo que cabe ser mantido o arquivamento do pedido de patente, conforme o disposto no artigo 12, da resolução 113/2013.

(21) **BR 11 2012 011016-0** A2 **8.11**
(22) 11/11/2010
(71) Sony Corporation (JP)
Em virtude do arquivamento publicado na RPI 2386 de 27-09-2016 e considerando ausência de manifestação dentro dos prazos legais, informo que cabe ser mantido o arquivamento do pedido de patente, conforme o disposto no artigo 12, da resolução 113/2013.

(21) **BR 11 2012 011036-5** A2 **8.11**
(22) 20/10/2010
(71) Makita Corporation (JP)
Em virtude do arquivamento publicado na RPI 2386 de 27-09-2016 e considerando ausência de manifestação dentro dos prazos legais, informo que cabe ser mantido o arquivamento do pedido de patente, conforme o disposto no artigo 12, da resolução 113/2013.

(21) **BR 11 2012 011078-0** A2 **8.11**
(22) 08/11/2010

(71) Shell International Research Maatschappij B.V. (NL)
Em virtude do arquivamento publicado na RPI 2386 de 27-09-2016 e considerando ausência de manifestação dentro dos prazos legais, informo que cabe ser mantido o arquivamento do pedido de patente, conforme o disposto no artigo 12, da resolução 113/2013.

(21) **BR 11 2012 011079-9** A2 **8.11**
(22) 25/11/2010
(71) Aircelle (FR)
Em virtude do arquivamento publicado na RPI 2386 de 27-09-2016 e considerando ausência de manifestação dentro dos prazos legais, informo que cabe ser mantido o arquivamento do pedido de patente, conforme o disposto no artigo 12, da resolução 113/2013.

(21) **BR 11 2012 011080-2** A2 **8.11**
(22) 10/11/2010
(71) 3M Innovative Properties Company (US)
Em virtude do arquivamento publicado na RPI 2386 de 27-09-2016 e considerando ausência de manifestação dentro dos prazos legais, informo que cabe ser mantido o arquivamento do pedido de patente, conforme o disposto no artigo 12, da resolução 113/2013.

(21) **BR 11 2012 011111-6** A2 **8.11**
(22) 03/11/2010
(71) Mattel, INC. (US)
Em virtude do arquivamento publicado na RPI 2386 de 27-09-2016 e considerando ausência de manifestação dentro dos prazos legais, informo que cabe ser mantido o arquivamento do pedido de patente, conforme o disposto no artigo 12, da resolução 113/2013.

(21) **BR 11 2012 011115-9** A2 **8.11**
(22) 29/10/2010
(71) Nippon Die Steel Co., Ltd. (JP)
Em virtude do arquivamento publicado na RPI 2385 de 20-09-2016 e considerando ausência de manifestação dentro dos prazos legais, informo que cabe ser mantido o arquivamento do pedido de patente, conforme o disposto no artigo 12, da resolução 113/2013.

(21) **BR 11 2012 011170-1** A2 **8.11**
(22) 04/11/2010
(71) SAMSUNG ELECTRONICS CO, LTD (KR)
Em virtude do arquivamento publicado na RPI 2386 de 27-09-2016 e considerando ausência de manifestação dentro dos prazos legais, informo que cabe ser mantido o arquivamento do pedido de patente, conforme o disposto no artigo 12, da resolução 113/2013.

(21) **BR 11 2012 011193-0** A2 **8.11**
(22) 12/11/2010
(71) Telefonica S.A. (ES)
Em virtude do arquivamento publicado na RPI 2386 de 27-09-2016 e considerando ausência de manifestação dentro dos prazos legais, informo que cabe ser mantido o arquivamento do pedido de patente, conforme o disposto no artigo 12, da resolução 113/2013.

(21) **BR 11 2012 011210-4** A2 **8.11**
(22) 09/11/2010
(71) 3M INNOVATIVE PROPERTIES COMPANY (US)
Em virtude do arquivamento publicado na RPI 2386 de 27-09-2016 e considerando ausência de manifestação dentro dos prazos legais, informo que cabe ser mantido o arquivamento do pedido de patente, conforme o disposto no artigo 12, da resolução 113/2013.

(21) **BR 11 2012 011217-1** A2 **8.11**
(22) 10/11/2010
(71) Basf Se (DE) , SIEMENS AKTIENGESELLSCHAFT (DE)
Em virtude do arquivamento publicado na RPI 2386 de 27-09-2016 e considerando ausência de manifestação dentro dos prazos legais, informo que cabe ser mantido o arquivamento do pedido de patente, conforme o disposto no artigo 12, da resolução 113/2013.

(21) **BR 11 2012 011248-1** A2 **8.11**
(22) 10/11/2010
(71) Basf Se (DE) , Siemens Aktiengesellschaft (DE)
Em virtude do arquivamento publicado na RPI 2386 de 27-09-2016 e considerando ausência de manifestação dentro dos prazos legais, informo que cabe ser mantido o arquivamento do pedido de patente, conforme o disposto no artigo 12, da resolução 113/2013.

(21) **BR 11 2012 011252-0** A2 **8.11**
(22) 09/11/2010
(71) SONY CORPORATION (JP)
Em virtude do arquivamento publicado na RPI 2386 de 27-09-2016 e considerando ausência de manifestação dentro dos prazos legais, informo que cabe ser mantido o arquivamento do pedido de patente, conforme o disposto no artigo 12, da resolução 113/2013.

(21) **BR 11 2012 011519-7** A2 **8.11**
(22) 17/11/2010
(71) SHELL INTERNATIONALE RESEARCH MAATSCHAPPIJ B.V. (NL)
Em virtude do arquivamento publicado na RPI 2386 de 27-09-2016 e considerando ausência de manifestação dentro dos prazos legais, informo que cabe ser mantido o arquivamento do pedido de patente, conforme o disposto no artigo 12, da resolução 113/2013.

(21) **BR 11 2012 011576-6** A2 **8.11**
(22) 15/10/2010
(71) Baylor College Of Medicine (US)
Em virtude do arquivamento publicado na RPI 2385 de 20-09-2016 e considerando ausência de manifestação dentro dos prazos legais, informo que cabe ser mantido o arquivamento do pedido de patente, conforme o disposto no artigo 12, da resolução 113/2013.

(21) **BR 11 2012 011606-1** A2 **8.11**
(22) 13/10/2010
(71) Applied Nanostructured Solutions, LLC (US)
Em virtude do arquivamento publicado na RPI 2385 de 20-09-2016 e considerando ausência de manifestação dentro dos prazos legais, informo que cabe ser mantido o arquivamento do pedido de patente, conforme o disposto no artigo 12, da resolução 113/2013.

(21) **BR 11 2012 011675-4** A2 **8.11**
(22) 16/11/2010
(71) Merz Pharma GMBH & CO. KGAA (DE)
Em virtude do arquivamento publicado na RPI 2386 de 27-09-2016 e considerando ausência de manifestação dentro dos prazos legais, informo que cabe ser mantido o arquivamento do pedido de patente, conforme o disposto no artigo 12, da resolução 113/2013.

(21) **BR 11 2012 011701-7** A2 **8.11**
(22) 15/11/2010
(71) Basf SE (DE)
Em virtude do arquivamento publicado na RPI 2386 de 27-09-2016 e considerando ausência de manifestação dentro dos prazos legais, informo que cabe ser mantido o arquivamento do pedido de patente, conforme o disposto no artigo 12, da resolução 113/2013.

(21) **BR 11 2012 011809-9** A2 **8.11**
(22) 17/11/2009
(71) SAAB AB (SE)
Em virtude do arquivamento publicado na RPI 2386 de 27-09-2016 e considerando ausência de manifestação dentro dos prazos legais, informo que cabe ser mantido o arquivamento do pedido de patente, conforme o disposto no artigo 12, da resolução 113/2013.

(21) **BR 11 2012 011842-0** A2 **8.11**
(22) 19/11/2010
(71) Graco Minnesota Inc. (US)
Em virtude do arquivamento publicado na RPI 2386 de 27-09-2016 e considerando ausência de manifestação dentro dos prazos legais, informo que cabe ser mantido o arquivamento do pedido de patente, conforme o disposto no artigo 12, da resolução 113/2013.

(21) **BR 11 2012 011973-7** A2 **8.11**
(22) 19/11/2010
(71) Novartis AG (CH)
Em virtude do arquivamento publicado na RPI 2386 de 27-09-2016 e considerando ausência de manifestação dentro dos prazos legais, informo que cabe ser mantido o arquivamento do pedido de patente, conforme o disposto no artigo 12, da resolução 113/2013.

(21) **BR 11 2012 012111-1** A2 **8.11**
(22) 23/11/2010
(71) Interroll Holding Ag (CH)
Em virtude do arquivamento publicado na RPI 2386 de 27-09-2016 e considerando ausência de manifestação dentro dos prazos legais, informo que cabe ser mantido o arquivamento do pedido de patente, conforme o disposto no artigo 12, da resolução 113/2013.

(21) **BR 11 2012 012166-9** A2 **8.11**
(22) 29/10/2010
(71) Manufacturing Resources International, INC. (US)
Em virtude do arquivamento publicado na RPI 2385 de 20-09-2016 e considerando ausência de manifestação dentro dos prazos legais, informo que cabe ser mantido o arquivamento do pedido de patente, conforme o disposto no artigo 12, da resolução 113/2013.

(21) **BR 11 2012 012224-0** A2 **8.11**
(22) 15/11/2010
(71) NUOVO PIGNONE S.P.A (IT)
Em virtude do arquivamento publicado na RPI 2386 de 27-09-2016 e considerando ausência de manifestação dentro dos prazos legais, informo que cabe ser mantido o arquivamento do pedido de patente, conforme o disposto no artigo 12, da resolução 113/2013.

(21) **BR 11 2012 012260-6** A2 **8.11**
(22) 23/11/2010
(71) Applied Nanostructured Solutions, LLC (US)
Em virtude do arquivamento publicado na RPI 2386 de 27-09-2016 e considerando ausência de manifestação dentro dos prazos legais, informo que cabe ser mantido o arquivamento do pedido de patente, conforme o disposto no artigo 12, da resolução 113/2013.

(21) **BR 11 2012 012261-4** A2 **8.11**
(22) 19/11/2010
(71) Allergan, Inc. (US)
Em virtude do arquivamento publicado na RPI 2386 de 27-09-2016 e considerando ausência de manifestação dentro dos prazos legais, informo que cabe ser mantido o arquivamento do pedido de patente, conforme o disposto no artigo 12, da resolução 113/2013.

(21) **BR 11 2012 012264-9** A2 **8.11**
(22) 23/11/2010
(71) APPLIED NANOSTRUCTURED SOLUTIONS, LLC (US)
Em virtude do arquivamento publicado na RPI 2387 de 04-10-2016 e considerando ausência de manifestação dentro dos prazos legais, informo que cabe ser mantido o arquivamento do pedido de patente, conforme o disposto no artigo 12, da resolução 113/2013.

(21) **BR 11 2012 012316-5** A2 **8.11**
(22) 23/11/2010
(71) CIPLA LIMITED (IN)
Em virtude do arquivamento publicado na RPI 2386 de 27-09-2016 e considerando ausência de manifestação dentro dos prazos legais, informo que cabe ser mantido o arquivamento do pedido de patente, conforme o disposto no artigo 12, da resolução 113/2013.

(21) **BR 11 2012 012476-5** A2 **8.11**
(22) 19/11/2010
(71) NESTEC S. A. (CH)
Em virtude do arquivamento publicado na RPI 2386 de 27-09-2016 e considerando ausência de manifestação dentro dos prazos legais, informo que cabe ser mantido o arquivamento do pedido de patente, conforme o disposto no artigo 12, da resolução 113/2013.

(21) **BR 11 2012 012484-6** A2 **8.11**
(22) 29/11/2010
(71) JIANGSU HANSOH PHARMACEUTICAL GROUP CO., LTD (CN)
Em virtude do arquivamento publicado na RPI 2386 de 27-09-2016 e considerando ausência de manifestação dentro dos prazos legais, informo que cabe ser mantido o arquivamento do pedido de patente, conforme o disposto no artigo 12, da resolução 113/2013.

(21) **BR 11 2012 012601-6** A2 **8.11**
(22) 25/11/2010
(71) Yazaki Corporation (JP)
Em virtude do arquivamento publicado na RPI 2386 de 27-09-2016 e considerando ausência de manifestação dentro dos prazos legais, informo que cabe ser mantido o arquivamento do pedido de patente, conforme o disposto no artigo 12, da resolução 113/2013.

(21) **BR 11 2012 012667-9** A2 **8.11**
(22) 23/11/2010
(71) Lissmac Maschinenbau Gmbh (DE)
Em virtude do arquivamento publicado na RPI 2386 de 27-09-2016 e considerando ausência de manifestação dentro dos prazos legais, informo que cabe ser mantido o arquivamento do pedido de patente, conforme o disposto no artigo 12, da resolução 113/2013.

(21) **BR 11 2012 012738-1** A2 **8.11**
(22) 26/11/2010
(71) Pakit International Trading Company Inc (BB)
Em virtude do arquivamento publicado na RPI 2386 de 27-09-2016 e considerando ausência de manifestação dentro dos prazos legais, informo que cabe ser mantido o arquivamento do pedido de patente, conforme o disposto no artigo 12, da resolução 113/2013.

(21) **BR 11 2012 012782-9** A2 **8.11**
(22) 29/11/2010
(71) CERADIS B.V. (NL)
Em virtude do arquivamento publicado na RPI 2386 de 27-09-2016 e considerando ausência de manifestação dentro dos prazos legais, informo que cabe ser mantido o arquivamento do pedido de patente, conforme o disposto no artigo 12, da resolução 113/2013.

(21) **BR 11 2012 012783-7** A2 **8.11**
(22) 30/11/2009
(71) Momentive Performance Materials Inc. (US)
Em virtude do arquivamento publicado na RPI 2386 de 27-09-2016 e considerando ausência de manifestação dentro dos prazos legais, informo que cabe ser mantido o arquivamento do pedido de patente, conforme o disposto no artigo 12, da resolução 113/2013.

(21) **BR 11 2012 012791-8** A2 **8.11**
(22) 26/11/2010
(71) Fraunhofer-Gesellschaft Zur Foerderung Der Angewandten Forschung E.V. (DE)
Em virtude do arquivamento publicado na RPI 2386 de 27-09-2016 e considerando ausência de manifestação dentro dos prazos legais, informo que cabe ser mantido o arquivamento do pedido de patente, conforme o disposto no artigo 12, da resolução 113/2013.

(21) **BR 11 2012 012808-6** A2 **8.11**
(22) 29/11/2010
(71) Sumitomo Chemical Company, Limited (JP)
Em virtude do arquivamento publicado na RPI 2386 de 27-09-2016 e considerando ausência de manifestação dentro dos prazos legais, informo que cabe ser mantido o arquivamento do pedido de patente, conforme o disposto no artigo 12, da resolução 113/2013.

(21) **BR 11 2012 012809-4** A2 **8.11**
(22) 30/11/2010
(71) Sharp Kabushiki Kaisha (JP)
Em virtude do arquivamento publicado na RPI 2386 de 27-09-2016 e considerando ausência de manifestação dentro dos prazos legais, informo que cabe ser mantido o arquivamento do pedido de patente, conforme o disposto no artigo 12, da resolução 113/2013.

(21) **BR 11 2012 012840-0** A2 **8.11**
(22) 23/11/2010
(71) GEA BOCK GMBH (DE)
Em virtude do arquivamento publicado na RPI 2386 de 27-09-2016 e considerando ausência de manifestação dentro dos prazos legais, informo que cabe ser mantido o arquivamento do pedido de patente, conforme o disposto no artigo 12, da resolução 113/2013.

(21) **BR 11 2012 012859-0** A2 **8.11**
(22) 22/11/2010
(71) Corning Incorporated (US)
Em virtude do arquivamento publicado na RPI 2386 de 27-09-2016 e considerando ausência de manifestação dentro dos prazos legais, informo que cabe ser mantido o arquivamento do pedido de patente, conforme o disposto no artigo 12, da resolução 113/2013.

(21) **BR 11 2012 012865-5** A2 **8.11**
(22) 26/11/2010
(71) NESTEC S.A. (CH)
Em virtude do arquivamento publicado na RPI 2386 de 27-09-2016 e considerando ausência de manifestação dentro dos prazos legais, informo que cabe ser mantido o arquivamento do pedido de patente, conforme o disposto no artigo 12, da resolução 113/2013.

(21) **BR 11 2012 013160-5** A2 **8.11**
(22) 29/11/2010
(71) Nestec S.A. (CH)
Em virtude do arquivamento publicado na RPI 2386 de 27-09-2016 e considerando ausência de manifestação dentro dos prazos legais, informo que cabe ser mantido o arquivamento do pedido de patente, conforme o disposto no artigo 12, da resolução 113/2013.

(21) **BR 11 2012 013198-2** A2 **8.11**
(22) 29/11/2010
(71) Kureha Corporation (JP)
Em virtude do arquivamento publicado na RPI 2386 de 27-09-2016 e considerando ausência de manifestação dentro dos prazos legais, informo que cabe ser mantido o arquivamento do pedido de patente, conforme o disposto no artigo 12, da resolução 113/2013.

(21) **BR 11 2012 013315-2** A2 **8.11**
(22) 30/11/2010
(71) The Procter & Gamble Company (US)
Em virtude do arquivamento publicado na RPI 2386 de 27-09-2016 e considerando ausência de manifestação dentro dos prazos legais, informo que cabe ser mantido o arquivamento do pedido de patente, conforme o disposto no artigo 12, da resolução 113/2013.

(21) **BR 11 2012 013369-1** A2 **8.11**
(22) 29/11/2010
(71) Jean-Michel Simon (FR)
Em virtude do arquivamento publicado na RPI 2386 de 27-09-2016 e considerando ausência de manifestação dentro dos prazos legais, informo que cabe ser mantido o arquivamento do pedido de patente, conforme o disposto no artigo 12, da resolução 113/2013.

(21) **BR 11 2012 013370-5** A2 **8.11**
(22) 29/11/2010
(71) Nestec S.A. (CH)
Em virtude do arquivamento publicado na RPI 2386 de 27-09-2016 e considerando ausência de manifestação dentro dos prazos legais, informo que cabe ser mantido o arquivamento do pedido de patente, conforme o disposto no artigo 12, da resolução 113/2013.

(21) **BR 11 2012 013379-9** A2 **8.11**
(22) 01/12/2010
(71) Simon Ormerod (FR)
Em virtude do arquivamento publicado na RPI 2387 de 04-10-2016 e considerando ausência de manifestação dentro dos prazos legais, informo que cabe ser mantido o arquivamento do pedido de patente, conforme o disposto no artigo 12, da resolução 113/2013.

(21) **BR 11 2012 013388-8** A2 **8.11**
(22) 15/11/2010
(71) Volkswagen Aktiengesellschaft (DE)
Em virtude do arquivamento publicado na RPI 2386 de 27-09-2016 e considerando ausência de manifestação dentro dos prazos legais, informo que cabe ser mantido o arquivamento do pedido de patente, conforme o disposto no artigo 12, da resolução 113/2013.

(21) **BR 11 2012 013470-1** A2 **8.11**
(22) 29/11/2010
(71) UOP LLC (US)
Em virtude do arquivamento publicado na RPI 2386 de 27-09-2016 e considerando ausência de manifestação dentro dos prazos legais, informo que cabe ser mantido o arquivamento do pedido de patente, conforme o disposto no artigo 12, da resolução 113/2013.

(21) **BR 11 2012 013527-9** A2 **8.11**
(22) 02/12/2010
(71) DOW GLOBAL TECHNOLOGIES LLC (US)
Em virtude do arquivamento publicado na RPI 2386 de 27-09-2016 e considerando ausência de manifestação dentro dos prazos legais, informo que cabe ser mantido o arquivamento do pedido de patente, conforme o disposto no artigo 12, da resolução 113/2013.

(21) **BR 11 2012 013583-0** A2 **8.11**
(22) 24/11/2010
(71) Evonik Degussa Gmbh (DE)
Em virtude do arquivamento publicado na RPI 2386 de 27-09-2016 e considerando ausência de manifestação dentro dos prazos legais, informo que cabe ser mantido o arquivamento do pedido de patente, conforme o disposto no artigo 12, da resolução 113/2013.

(21) **BR 11 2012 014012-4** A2 **8.11**
(22) 30/11/2010
(71) Echostar Technologies L.L.C. (US)
Em virtude do arquivamento publicado na RPI 2386 de 27-09-2016 e considerando ausência de manifestação dentro dos prazos legais, informo que cabe ser mantido o arquivamento do pedido de patente, conforme o disposto no artigo 12, da resolução 113/2013.

(21) **BR 11 2012 014088-4** A2 **8.11**
(22) 11/11/2010
(71) Sony Corporation (JP)
Em virtude do arquivamento publicado na RPI 2386 de 27-09-2016 e considerando ausência de manifestação dentro dos prazos legais, informo que cabe ser mantido o arquivamento do pedido de patente, conforme o disposto no artigo 12, da resolução 113/2013.

(21) **BR 11 2012 014238-0** A2 **8.11**
(22) 25/10/2010
(71) Robert Bosch Gmbh (DE)
Em virtude do arquivamento publicado na RPI 2386 de 27-09-2016 e considerando ausência de manifestação dentro dos prazos legais, informo que cabe ser mantido o arquivamento do pedido de patente, conforme o disposto no artigo 12, da resolução 113/2013.

(21) **BR 11 2012 014697-1** A2 **8.11**
(22) 19/11/2010
(71) Lyondell Chemical Technology, L.P. (US)
Em virtude do arquivamento publicado na RPI 2386 de 27-09-2016 e considerando ausência de manifestação dentro dos prazos legais, informo que cabe ser mantido o arquivamento do pedido de patente, conforme o disposto no artigo 12, da resolução 113/2013.

(21) **BR 11 2012 014734-0** A2 **8.11**
(22) 18/11/2010
(71) EXXONMOBIL UPSTREAM RESEARCH COMPANY (US)
Em virtude do arquivamento publicado na RPI 2386 de 27-09-2016 e considerando ausência de manifestação dentro dos prazos legais, informo que cabe ser mantido o arquivamento do pedido de patente, conforme o disposto no artigo 12, da resolução 113/2013.

(21) **BR 11 2012 014795-1** A2 **8.11**
(22) 19/11/2010
(71) LYONDELL CHEMICAL TECHNOLOGY, L.P. (US)
Em virtude do arquivamento publicado na RPI 2386 de 27-09-2016 e considerando ausência de manifestação dentro dos prazos legais, informo que cabe ser mantido o arquivamento do pedido de patente, conforme o disposto no artigo 12, da resolução 113/2013.

(21) **BR 11 2012 014847-8** A2 **8.11**
(22) 10/11/2010

(71) SGL Carbon SE (DE)
Em virtude do arquivamento publicado na RPI 2386 de 27-09-2016 e considerando ausência de manifestação dentro dos prazos legais, informo que cabe ser mantido o arquivamento do pedido de patente, conforme o disposto no artigo 12, da resolução 113/2013.

(21) **BR 11 2012 015842-2** A2 **8.11**
(22) 04/11/2010
(71) ROBERT BOSCH GMBH (DE)
Em virtude do arquivamento publicado na RPI 2386 de 27-09-2016 e considerando ausência de manifestação dentro dos prazos legais, informo que cabe ser mantido o arquivamento do pedido de patente, conforme o disposto no artigo 12, da resolução 113/2013.

(21) **BR 11 2012 015998-4** A2 **8.11**
(22) 26/11/2010
(71) TEKNO DESIGN S.R.O. (CZ)
Em virtude do arquivamento publicado na RPI 2386 de 27-09-2016 e considerando ausência de manifestação dentro dos prazos legais, informo que cabe ser mantido o arquivamento do pedido de patente, conforme o disposto no artigo 12, da resolução 113/2013.

(21) **BR 11 2012 016098-2** A2 **8.11**
(22) 21/12/2010
(71) The Protecter & Gamble Company (US)
Em virtude do arquivamento publicado na RPI 2386 de 27-09-2016 e considerando ausência de manifestação dentro dos prazos legais, informo que cabe ser mantido o arquivamento do pedido de patente, conforme o disposto no artigo 12, da resolução 113/2013.

(21) **BR 11 2012 016270-5** A2 **8.11**
(22) 25/11/2010
(71) PIROREC, S.L. (ES)
Em virtude do arquivamento publicado na RPI 2387 de 04-10-2016 e considerando ausência de manifestação dentro dos prazos legais, informo que cabe ser mantido o arquivamento do pedido de patente, conforme o disposto no artigo 12, da resolução 113/2013.

(21) **BR 11 2012 016277-2** A2 **8.11**
(22) 20/12/2010
(71) TRUEPOSITION, INC (US)
Em virtude do arquivamento publicado na RPI 2386 de 27-09-2016 e considerando ausência de manifestação dentro dos prazos legais, informo que cabe ser mantido o arquivamento do pedido de patente, conforme o disposto no artigo 12, da resolução 113/2013.

(21) **BR 11 2012 016923-8** A2 **8.11**
(22) 25/11/2010
(71) Syngenta Participations AG (CH)
Em virtude do arquivamento publicado na RPI 2386 de 27-09-2016 e considerando ausência de manifestação dentro dos prazos legais, informo que cabe ser mantido o arquivamento do pedido de patente, conforme o disposto no artigo 12, da resolução 113/2013.

(21) **BR 11 2012 017246-8** A2 **8.11**
(22) 15/09/2011
(71) Applied Nanostructured Solutins, LLC (US)
Em virtude do arquivamento publicado na RPI 2385 de 20-09-2016 e considerando ausência de manifestação dentro dos prazos legais, informo que cabe ser mantido o arquivamento do pedido de patente, conforme o disposto no artigo 12, da resolução 113/2013.

(21) **BR 11 2012 020549-8** A2 **8.11**
(22) 16/02/2011
(71) Stan A. Sanders (US)
Em virtude do arquivamento publicado na RPI 2386 de 27-09-2016 e considerando ausência de manifestação dentro dos prazos legais, informo que cabe ser mantido o arquivamento do pedido de patente, conforme o disposto no artigo 12, da resolução 113/2013.

(21) **BR 11 2012 020569-2** A2 **8.11**
(22) 03/02/2011
(71) SCHNELL S.P.A. (IT)
Em virtude do arquivamento publicado na RPI 2386 de 27-09-2016 e considerando ausência de manifestação dentro dos prazos legais, informo que cabe ser mantido o arquivamento do pedido de patente, conforme o disposto no artigo 12, da resolução 113/2013.

(21) **BR 11 2012 020580-3** A2 **8.11**
(22) 10/02/2011
(71) DOW GLOBAL TECHNOLOGIES LLC (US)
Em virtude do arquivamento publicado na RPI 2386 de 27-09-2016 e considerando ausência de manifestação dentro dos prazos legais, informo que cabe ser mantido o arquivamento do pedido de patente, conforme o disposto no artigo 12, da resolução 113/2013.

(21) **BR 11 2012 020731-8** A2 **8.11**
(22) 26/11/2010
(71) JATIN VASANT THAKKAR (IN)
Em virtude do arquivamento publicado na RPI 2386 de 27-09-2016 e considerando ausência de manifestação dentro dos prazos legais, informo que cabe ser mantido o arquivamento do pedido de patente, conforme o disposto no artigo 12, da resolução 113/2013.

(21) **BR 11 2012 020859-4** A2 **8.11**
(22) 08/02/2011
(71) Sharp Kabushiki Kaisha (JP)
Em virtude do arquivamento publicado na RPI 2386 de 27-09-2016 e considerando ausência de manifestação dentro dos prazos legais, informo que cabe ser mantido o arquivamento do pedido de patente, conforme o disposto no artigo 12, da resolução 113/2013.

(21) **BR 11 2012 020985-0** A2 **8.11**
(22) 19/11/2010
(71) Sharp Kabushiki Kaisha (JP)
Em virtude do arquivamento publicado na RPI 2386 de 27-09-2016 e considerando ausência de manifestação dentro dos prazos legais, informo que cabe ser mantido o arquivamento do pedido de patente, conforme o disposto no artigo 12, da resolução 113/2013.

(21) **BR 11 2012 021183-8** A2 **8.11**
(22) 16/11/2010
(71) Sharp Kabushiki Kaisha (JP)
Em virtude do arquivamento publicado na RPI 2386 de 27-09-2016 e considerando ausência de manifestação dentro dos prazos legais, informo que cabe ser mantido o arquivamento do pedido de patente, conforme o disposto no artigo 12, da resolução 113/2013.

(21) **BR 11 2012 021515-9** A2 **8.11**
(22) 25/02/2010
(71) SNU R&DB FOUNDATION (KR)
Em virtude do arquivamento publicado na RPI 2386 de 27-09-2016 e considerando ausência de manifestação dentro dos prazos legais, informo que cabe ser mantido o arquivamento do pedido de patente, conforme o disposto no artigo 12, da resolução 113/2013.

(21) **BR 11 2012 021992-8** A2 **8.11**
(22) 15/10/2010
(71) EQUEUE PTY LTD (AU)
Em virtude do arquivamento publicado na RPI 2386 de 27-09-2016 e considerando ausência de manifestação dentro dos prazos legais, informo que cabe ser mantido o arquivamento do pedido de patente, conforme o disposto no artigo 12, da resolução 113/2013.

(21) **BR 11 2012 022063-2** A2 **8.11**
(22) 28/02/2011
(71) Qualcomm Incorporated (US)
Em virtude do arquivamento publicado na RPI 2386 de 27-09-2016 e considerando ausência de manifestação dentro dos prazos legais, informo que cabe ser mantido o arquivamento do pedido de patente, conforme o disposto no artigo 12, da resolução 113/2013.

(21) **BR 11 2012 022190-6** A2 **8.11**
(22) 02/03/2011
(71) Surgical Innovations Limited (GB)
Em virtude do arquivamento publicado na RPI 2386 de 27-09-2016 e considerando ausência de manifestação dentro dos prazos legais, informo que cabe ser mantido o arquivamento do pedido de patente, conforme o disposto no artigo 12, da resolução 113/2013.

(21) **BR 11 2012 022323-2** A2 **8.11**
(22) 10/02/2011
(71) XICATO, INC. (US)
Em virtude do arquivamento publicado na RPI 2386 de 27-09-2016 e considerando ausência de manifestação dentro dos prazos legais, informo que cabe ser mantido o arquivamento do pedido de patente, conforme o disposto no artigo 12, da resolução 113/2013.

(21) **BR 11 2012 022351-8** A2 **8.11**
(22) 16/03/2011
(71) Vesuvius Crucible Company (US)
Em virtude do arquivamento publicado na RPI 2386 de 27-09-2016 e considerando ausência de manifestação dentro dos prazos legais, informo que cabe ser mantido o arquivamento do pedido de patente, conforme o disposto no artigo 12, da resolução 113/2013.

(21) **BR 11 2012 022386-0** A2 **8.11**
(22) 11/03/2011
(71) COMMISSARIAT A L'ENERGIE ATOMIQUE ET AUX ENERGIES ALTERNATIVES (FR)
Em virtude do arquivamento publicado na RPI 2386 de 27-09-2016 e considerando ausência de manifestação dentro dos prazos legais, informo que cabe ser mantido o arquivamento do pedido de patente, conforme o disposto no artigo 12, da resolução 113/2013.

(21) **BR 11 2012 022419-0** A2 **8.11**
(22) 04/03/2011
(71) Sharp Kabushiki Kaisha (JP)
Em virtude do arquivamento publicado na RPI 2386 de 27-09-2016 e considerando ausência de manifestação dentro dos prazos legais, informo que cabe ser mantido o arquivamento do pedido de patente, conforme o disposto no artigo 12, da resolução 113/2013.

(21) **BR 11 2012 022450-6** A2 **8.11**
(22) 07/03/2011
(71) Vialogy LLC (US)
Em virtude do arquivamento publicado na RPI 2386 de 27-09-2016 e considerando ausência de manifestação dentro dos prazos legais, informo que cabe ser mantido o arquivamento do pedido de patente, conforme o disposto no artigo 12, da resolução 113/2013.

(21) **BR 11 2012 022456-5** A2 **8.11**
(22) 17/02/2011
(71) Telefonica, S.A. (ES)
Em virtude do arquivamento publicado na RPI 2386 de 27-09-2016 e considerando ausência de manifestação dentro dos prazos legais, informo que cabe ser mantido o arquivamento do pedido de patente, conforme o disposto no artigo 12, da resolução 113/2013.

(21) **BR 11 2012 022474-3** A2 **8.11**
(22) 09/02/2011
(71) Alutech Gesellschaft M.B.H. (AT)
Em virtude do arquivamento publicado na RPI 2386 de 27-09-2016 e considerando ausência de manifestação dentro dos prazos legais, informo que cabe ser mantido o arquivamento do pedido de patente, conforme o disposto no artigo 12, da resolução 113/2013.

(21) **BR 11 2012 022559-6** A2 **8.11**
(22) 07/03/2011
(71) Sumitomo Chemical Company, Limited (JP)
Em virtude do arquivamento publicado na RPI 2386 de 27-09-2016 e considerando ausência de manifestação dentro dos prazos legais, informo que cabe ser mantido o arquivamento do pedido de patente, conforme o disposto no artigo 12, da resolução 113/2013.

(21) **BR 11 2012 022572-3** A2 **8.11**
(22) 04/03/2011
(71) Frederick E. Morgan (US) , Christoper V. Barone (US)
Em virtude do arquivamento publicado na RPI 2386 de 27-09-2016 e considerando ausência de manifestação dentro dos prazos legais, informo que cabe ser mantido o arquivamento do pedido de patente, conforme o disposto no artigo 12, da resolução 113/2013.

(21) **BR 11 2012 022589-8** A2 **8.11**
(22) 09/03/2011
(71) Universidade de Barcelona (ES)
Em virtude do arquivamento publicado na RPI 2386 de 27-09-2016 e considerando ausência de

manifestação dentro dos prazos legais, informo que cabe ser mantido o arquivamento do pedido de patente, conforme o disposto no artigo 12, da resolução 113/2013.

(21) **BR 11 2012 022665-7** A2 **8.11**
(22) 07/03/2011
(71) Illinois Tool Works Inc (US)
Em virtude do arquivamento publicado na RPI 2386 de 27-09-2016 e considerando ausência de manifestação dentro dos prazos legais, informo que cabe ser mantido o arquivamento do pedido de patente, conforme o disposto no artigo 12, da resolução 113/2013.

(21) **BR 11 2012 022667-3** A2 **8.11**
(22) 17/02/2011
(71) Kennametal Inc (US)
Em virtude do arquivamento publicado na RPI 2386 de 27-09-2016 e considerando ausência de manifestação dentro dos prazos legais, informo que cabe ser mantido o arquivamento do pedido de patente, conforme o disposto no artigo 12, da resolução 113/2013.

(21) **BR 11 2012 022673-8** A2 **8.11**
(22) 07/03/2011
(71) Illinois Tool Works Inc (US)
Em virtude do arquivamento publicado na RPI 2386 de 27-09-2016 e considerando ausência de manifestação dentro dos prazos legais, informo que cabe ser mantido o arquivamento do pedido de patente, conforme o disposto no artigo 12, da resolução 113/2013.

(21) **BR 11 2012 022677-0** A2 **8.11**
(22) 11/02/2011
(71) Multisorb Technologies, Inc. (US)
Em virtude do arquivamento publicado na RPI 2386 de 27-09-2016 e considerando ausência de manifestação dentro dos prazos legais, informo que cabe ser mantido o arquivamento do pedido de patente, conforme o disposto no artigo 12, da resolução 113/2013.

(21) **BR 11 2012 022709-2** A2 **8.11**
(22) 02/03/2011
(71) BIOTECHNOLOGY INSTITUTE, I MAS D, S.L. (ES)
Em virtude do arquivamento publicado na RPI 2386 de 27-09-2016 e considerando ausência de manifestação dentro dos prazos legais, informo que cabe ser mantido o arquivamento do pedido de patente, conforme o disposto no artigo 12, da resolução 113/2013.

(21) **BR 11 2012 023152-9** A2 **8.11**
(22) 09/02/2011
(71) Robert Bosch GMBH (DE)
Em virtude do arquivamento publicado na RPI 2386 de 27-09-2016 e considerando ausência de manifestação dentro dos prazos legais, informo que cabe ser mantido o arquivamento do pedido de patente, conforme o disposto no artigo 12, da resolução 113/2013.

(21) **BR 11 2012 023452-8** A2 **8.11**
(22) 16/03/2011
(71) HAAS FOOD EQUIPMENT GMBH (AT)
Em virtude do arquivamento publicado na RPI 2386 de 27-09-2016 e considerando ausência de manifestação dentro dos prazos legais, informo que cabe ser mantido o arquivamento do pedido de patente, conforme o disposto no artigo 12, da resolução 113/2013.

(21) **BR 11 2012 023455-2** A2 **8.11**
(22) 17/03/2011
(71) SGL Carbon SE (DE)
Em virtude do arquivamento publicado na RPI 2386 de 27-09-2016 e considerando ausência de manifestação dentro dos prazos legais, informo que cabe ser mantido o arquivamento do pedido de patente, conforme o disposto no artigo 12, da resolução 113/2013.

(21) **BR 11 2012 023538-9** A2 **8.11**
(22) 17/03/2011
(71) GRACO MINNESOTA INC. (US)
Em virtude do arquivamento publicado na RPI 2386 de 27-09-2016 e considerando ausência de manifestação dentro dos prazos legais, informo que cabe ser mantido o arquivamento do pedido de patente, conforme o disposto no artigo 12, da resolução 113/2013.

(21) **BR 11 2012 023598-2** A2 **8.11**
(22) 24/02/2011
(71) UNILEVER N.V. (NL)
Em virtude do arquivamento publicado na RPI 2386 de 27-09-2016 e considerando ausência de manifestação dentro dos prazos legais, informo que cabe ser mantido o arquivamento do pedido de patente, conforme o disposto no artigo 12, da resolução 113/2013.

(21) **BR 11 2012 023605-9** A2 **8.11**
(22) 14/03/2011
(71) SK INNOVATION CO., LTD. (KR)
Em virtude do arquivamento publicado na RPI 2386 de 27-09-2016 e considerando ausência de manifestação dentro dos prazos legais, informo que cabe ser mantido o arquivamento do pedido de patente, conforme o disposto no artigo 12, da resolução 113/2013.

(21) **BR 11 2012 023678-4** A2 **8.11**
(22) 21/03/2011
(71) Red Flag Diagnostics GMBH (DE)
Em virtude do arquivamento publicado na RPI 2386 de 27-09-2016 e considerando ausência de manifestação dentro dos prazos legais, informo que cabe ser mantido o arquivamento do pedido de patente, conforme o disposto no artigo 12, da resolução 113/2013.

(21) **BR 11 2012 023689-0** A2 **8.11**
(22) 18/03/2011
(71) Halozyme, Inc. (US)
Em virtude do arquivamento publicado na RPI 2386 de 27-09-2016 e considerando ausência de manifestação dentro dos prazos legais, informo que cabe ser mantido o arquivamento do pedido de patente, conforme o disposto no artigo 12, da resolução 113/2013.

(21) **BR 11 2012 023699-7** A2 **8.11**
(22) 07/07/2011
(71) Mitsubishi Heavy Industries, Ltd. (JP)
Em virtude do arquivamento publicado na RPI 2386 de 27-09-2016 e considerando ausência de manifestação dentro dos prazos legais, informo que cabe ser mantido o arquivamento do pedido de patente, conforme o disposto no artigo 12, da resolução 113/2013.

(21) **BR 11 2012 023709-8** A2 **8.11**
(22) 14/03/2011
(71) Sony Corporation. (JP)
Em virtude do arquivamento publicado na RPI 2386 de 27-09-2016 e considerando ausência de manifestação dentro dos prazos legais, informo que cabe ser mantido o arquivamento do pedido de patente, conforme o disposto no artigo 12, da resolução 113/2013.

(21) **BR 11 2012 023827-2** A2 **8.11**
(22) 25/03/2011
(71) JGC Corporation (JP)
Em virtude do arquivamento publicado na RPI 2386 de 27-09-2016 e considerando ausência de manifestação dentro dos prazos legais, informo que cabe ser mantido o arquivamento do pedido de patente, conforme o disposto no artigo 12, da resolução 113/2013.

(21) **BR 11 2012 023877-9** A2 **8.11**
(22) 08/03/2011
(71) Virginia Commonwealth University (US)
Em virtude do arquivamento publicado na RPI 2386 de 27-09-2016 e considerando ausência de manifestação dentro dos prazos legais, informo que cabe ser mantido o arquivamento do pedido de patente, conforme o disposto no artigo 12, da resolução 113/2013.

(21) **BR 11 2012 023884-1** A2 **8.11**
(22) 22/11/2010
(71) Parker-Hannifin Corporation (US)
Em virtude do arquivamento publicado na RPI 2387 de 04-10-2016 e considerando ausência de manifestação dentro dos prazos legais, informo que cabe ser mantido o arquivamento do pedido de patente, conforme o disposto no artigo 12, da resolução 113/2013.

(21) **BR 11 2012 023909-0** A2 **8.11**
(22) 18/02/2011
(71) D B Industries, Inc. (US)
Em virtude do arquivamento publicado na RPI 2386 de 27-09-2016 e considerando ausência de manifestação dentro dos prazos legais, informo que cabe ser mantido o arquivamento do pedido de patente, conforme o disposto no artigo 12, da resolução 113/2013.

(21) **BR 11 2012 023962-7** A2 **8.11**
(22) 01/04/2011
(71) Nampak Plastics Europe Limited (GB)
Em virtude do arquivamento publicado na RPI 2386 de 27-09-2016 e considerando ausência de manifestação dentro dos prazos legais, informo que cabe ser mantido o arquivamento do pedido de patente, conforme o disposto no artigo 12, da resolução 113/2013.

(21) **BR 11 2012 023964-3** A2 **8.11**
(22) 11/05/2011
(71) Viktor Lvovich Limonov (RU)
Em virtude do arquivamento publicado na RPI 2386 de 27-09-2016 e considerando ausência de manifestação dentro dos prazos legais, informo que cabe ser mantido o arquivamento do pedido de patente, conforme o disposto no artigo 12, da resolução 113/2013.

(21) **BR 11 2012 023982-1** A2 **8.11**
(22) 21/02/2011
(71) SONY CORPORATION (JP)
Em virtude do arquivamento publicado na RPI 2386 de 27-09-2016 e considerando ausência de manifestação dentro dos prazos legais, informo que cabe ser mantido o arquivamento do pedido de patente, conforme o disposto no artigo 12, da resolução 113/2013.

(21) **BR 11 2012 024030-7** A2 **8.11**
(22) 15/03/2011
(71) Chuo Hatsujo Kabushiki Kaisha (JP)
Em virtude do arquivamento publicado na RPI 2386 de 27-09-2016 e considerando ausência de manifestação dentro dos prazos legais, informo que cabe ser mantido o arquivamento do pedido de patente, conforme o disposto no artigo 12, da resolução 113/2013.

(21) **BR 11 2012 024035-8** A2 **8.11**
(22) 22/03/2011
(71) Solvay SA (BE)
Em virtude do arquivamento publicado na RPI 2386 de 27-09-2016 e considerando ausência de manifestação dentro dos prazos legais, informo que cabe ser mantido o arquivamento do pedido de patente, conforme o disposto no artigo 12, da resolução 113/2013.

(21) **BR 11 2012 024190-7** A2 **8.11**
(22) 13/01/2011
(71) SUMITOMO ELECTRIC INDUSTRIES, LTD. (JP)
Em virtude do arquivamento publicado na RPI 2386 de 27-09-2016 e considerando ausência de manifestação dentro dos prazos legais, informo que cabe ser mantido o arquivamento do pedido de patente, conforme o disposto no artigo 12, da resolução 113/2013.

(21) **BR 11 2012 024231-8** A2 **8.11**
(22) 24/03/2010
(71) Fyfe Europe S.A. (GR)
Em virtude do arquivamento publicado na RPI 2386 de 27-09-2016 e considerando ausência de manifestação dentro dos prazos legais, informo que cabe ser mantido o arquivamento do pedido de patente, conforme o disposto no artigo 12, da resolução 113/2013.

(21) **BR 11 2012 024362-4** A2 **8.11**
(22) 03/03/2011
(71) 3M Innovative Proferties Company (US)
Em virtude do arquivamento publicado na RPI 2386 de 27-09-2016 e considerando ausência de manifestação dentro dos prazos legais, informo que cabe ser mantido o arquivamento do pedido de

patente, conforme o disposto no artigo 12, da resolução 113/2013.

(21) **BR 11 2012 024700-0** A2 **8.11**
(22) 24/03/2011
(71) The Procter & Gamble Company (US)
Em virtude do arquivamento publicado na RPI 2386 de 27-09-2016 e considerando ausência de manifestação dentro dos prazos legais, informo que cabe ser mantido o arquivamento do pedido de patente, conforme o disposto no artigo 12, da resolução 113/2013.

(21) **BR 11 2012 024784-0** A2 **8.11**
(22) 28/03/2011
(71) Baker Hughes Incorporated (US)
Em virtude do arquivamento publicado na RPI 2386 de 27-09-2016 e considerando ausência de manifestação dentro dos prazos legais, informo que cabe ser mantido o arquivamento do pedido de patente, conforme o disposto no artigo 12, da resolução 113/2013.

(21) **BR 11 2012 024853-7** A2 **8.11**
(22) 04/03/2011
(71) INTERNATIONAL PAPER COMPANY (US)
Em virtude do arquivamento publicado na RPI 2386 de 27-09-2016 e considerando ausência de manifestação dentro dos prazos legais, informo que cabe ser mantido o arquivamento do pedido de patente, conforme o disposto no artigo 12, da resolução 113/2013.

(21) **BR 11 2012 024907-0** A2 **8.11**
(22) 07/02/2011
(71) D B Industries, Inc (US)
Em virtude do arquivamento publicado na RPI 2386 de 27-09-2016 e considerando ausência de manifestação dentro dos prazos legais, informo que cabe ser mantido o arquivamento do pedido de patente, conforme o disposto no artigo 12, da resolução 113/2013.

(21) **BR 11 2012 024946-0** A2 **8.11**
(22) 22/03/2011
(71) Sharp Kabushiki Kaisha (JP)
Em virtude do arquivamento publicado na RPI 2386 de 27-09-2016 e considerando ausência de manifestação dentro dos prazos legais, informo que cabe ser mantido o arquivamento do pedido de patente, conforme o disposto no artigo 12, da resolução 113/2013.

(21) **BR 11 2012 025140-6** A2 **8.11**
(22) 31/03/2011
(71) Sharp Kabushiki Kaisha (JP)
Em virtude do arquivamento publicado na RPI 2386 de 27-09-2016 e considerando ausência de manifestação dentro dos prazos legais, informo que cabe ser mantido o arquivamento do pedido de patente, conforme o disposto no artigo 12, da resolução 113/2013.

(21) **BR 11 2012 025204-6** A2 **8.11**
(22) 31/03/2011
(71) Sony Corporation. (JP)
Em virtude do arquivamento publicado na RPI 2386 de 27-09-2016 e considerando ausência de manifestação dentro dos prazos legais, informo que cabe ser mantido o arquivamento do pedido de patente, conforme o disposto no artigo 12, da resolução 113/2013.

(21) **BR 11 2012 025287-9** A2 **8.11**
(22) 31/03/2011
(71) ILLINOIS TOOL WORKS INC (US)
Em virtude do arquivamento publicado na RPI 2386 de 27-09-2016 e considerando ausência de manifestação dentro dos prazos legais, informo que cabe ser mantido o arquivamento do pedido de patente, conforme o disposto no artigo 12, da resolução 113/2013.

(21) **BR 11 2012 025369-7** A2 **8.11**
(22) 29/03/2011
(71) The Procter & Gamble Company (US)
Em virtude do arquivamento publicado na RPI 2386 de 27-09-2016 e considerando ausência de manifestação dentro dos prazos legais, informo que cabe ser mantido o arquivamento do pedido de patente, conforme o disposto no artigo 12, da resolução 113/2013.

(21) **BR 11 2012 025527-4** A2 **8.11**
(22) 17/11/2010
(71) Sk Innovation Co., Ltd. (KR)
Em virtude do arquivamento publicado na RPI 2386 de 27-09-2016 e considerando ausência de manifestação dentro dos prazos legais, informo que cabe ser mantido o arquivamento do pedido de patente, conforme o disposto no artigo 12, da resolução 113/2013.

(21) **BR 11 2012 025554-1** A2 **8.11**
(22) 26/04/2011
(71) BASF SE (DE)
Em virtude do arquivamento publicado na RPI 2386 de 27-09-2016 e considerando ausência de manifestação dentro dos prazos legais, informo que cabe ser mantido o arquivamento do pedido de patente, conforme o disposto no artigo 12, da resolução 113/2013.

(21) **BR 11 2012 025557-6** A2 **8.11**
(22) 21/04/2011
(71) TEIJIN LIMITED (JP)
Em virtude do arquivamento publicado na RPI 2386 de 27-09-2016 e considerando ausência de manifestação dentro dos prazos legais, informo que cabe ser mantido o arquivamento do pedido de patente, conforme o disposto no artigo 12, da resolução 113/2013.

(21) **BR 11 2012 025677-7** A2 **8.11**
(22) 11/03/2011
(71) Ammonia Casale SA (CH)
Em virtude do arquivamento publicado na RPI 2386 de 27-09-2016 e considerando ausência de manifestação dentro dos prazos legais, informo que cabe ser mantido o arquivamento do pedido de patente, conforme o disposto no artigo 12, da resolução 113/2013.

(21) **BR 11 2012 025688-2** A2 **8.11**
(22) 08/04/2011
(71) ELECTROLUX HOME PRODUCTS CORPORATION N.V. (BE)
Em virtude do arquivamento publicado na RPI 2386 de 27-09-2016 e considerando ausência de manifestação dentro dos prazos legais, informo que cabe ser mantido o arquivamento do pedido de patente, conforme o disposto no artigo 12, da resolução 113/2013.

(21) **BR 11 2012 025754-4** A2 **8.11**
(22) 06/04/2011
(71) Cook Medical Technologies LLC (US)
Em virtude do arquivamento publicado na RPI 2386 de 27-09-2016 e considerando ausência de manifestação dentro dos prazos legais, informo que cabe ser mantido o arquivamento do pedido de patente, conforme o disposto no artigo 12, da resolução 113/2013.

(21) **BR 11 2012 025808-7** A2 **8.11**
(22) 07/04/2011
(71) Premium Aerotec Gmbh (DE)
Em virtude do arquivamento publicado na RPI 2386 de 27-09-2016 e considerando ausência de manifestação dentro dos prazos legais, informo que cabe ser mantido o arquivamento do pedido de patente, conforme o disposto no artigo 12, da resolução 113/2013.

(21) **BR 11 2012 025954-7** A2 **8.11**
(22) 13/04/2011
(71) UNION CARBIDE CHEMICALS & PLASTICS TECHNOLOGY LLC (US)
Em virtude do arquivamento publicado na RPI 2386 de 27-09-2016 e considerando ausência de manifestação dentro dos prazos legais, informo que cabe ser mantido o arquivamento do pedido de patente, conforme o disposto no artigo 12, da resolução 113/2013.

(21) **BR 11 2012 026013-8** A2 **8.11**
(22) 02/04/2011
(71) Lightdesign Solutions GMBH (DE)
Em virtude do arquivamento publicado na RPI 2386 de 27-09-2016 e considerando ausência de manifestação dentro dos prazos legais, informo que cabe ser mantido o arquivamento do pedido de patente, conforme o disposto no artigo 12, da resolução 113/2013.

(21) **BR 11 2012 026126-6** A2 **8.11**
(22) 16/02/2011
(71) SB LIMOTIVE COMPANY LTD. (KR) , SB Limotive Germany GMBH (DE)
Em virtude do arquivamento publicado na RPI 2386 de 27-09-2016 e considerando ausência de manifestação dentro dos prazos legais, informo que cabe ser mantido o arquivamento do pedido de patente, conforme o disposto no artigo 12, da resolução 113/2013.

(21) **BR 11 2012 026193-2** A2 **8.11**
(22) 13/04/2011
(71) The Gillete Company (US)
Em virtude do arquivamento publicado na RPI 2386 de 27-09-2016 e considerando ausência de manifestação dentro dos prazos legais, informo que cabe ser mantido o arquivamento do pedido de patente, conforme o disposto no artigo 12, da resolução 113/2013.

(21) **BR 11 2012 026224-6** A2 **8.11**
(22) 13/04/2011
(71) Baxter International Inc. (US) , BAXTER HEALTHCARE S.A. (CH)
Em virtude do arquivamento publicado na RPI 2386 de 27-09-2016 e considerando ausência de manifestação dentro dos prazos legais, informo que cabe ser mantido o arquivamento do pedido de patente, conforme o disposto no artigo 12, da resolução 113/2013.

(21) **BR 11 2012 026246-7** A2 **8.11**
(22) 12/04/2011
(71) Basf SE (DE)
Em virtude do arquivamento publicado na RPI 2386 de 27-09-2016 e considerando ausência de manifestação dentro dos prazos legais, informo que cabe ser mantido o arquivamento do pedido de patente, conforme o disposto no artigo 12, da resolução 113/2013.

(21) **BR 11 2012 026380-3** A2 **8.11**
(22) 16/04/2010
(71) Nokia Siemens Networks Oy (FI)
Em virtude do arquivamento publicado na RPI 2386 de 27-09-2016 e considerando ausência de manifestação dentro dos prazos legais, informo que cabe ser mantido o arquivamento do pedido de patente, conforme o disposto no artigo 12, da resolução 113/2013.

(21) **BR 11 2012 026396-0** A2 **8.11**
(22) 13/04/2011
(71) Discovery Holdings Limited (ZA)
Em virtude do arquivamento publicado na RPI 2386 de 27-09-2016 e considerando ausência de manifestação dentro dos prazos legais, informo que cabe ser mantido o arquivamento do pedido de patente, conforme o disposto no artigo 12, da resolução 113/2013.

(21) **BR 11 2012 026443-5** A2 **8.11**
(22) 15/04/2011
(71) GUSTAVO PÉREZ LÓPEZ (ES)
Em virtude do arquivamento publicado na RPI 2386 de 27-09-2016 e considerando ausência de manifestação dentro dos prazos legais, informo que cabe ser mantido o arquivamento do pedido de patente, conforme o disposto no artigo 12, da resolução 113/2013.

(21) **BR 11 2012 026455-9** A2 **8.11**
(22) 23/03/2011
(71) Celanese Emulsions Gmbh (DE)
Em virtude do arquivamento publicado na RPI 2386 de 27-09-2016 e considerando ausência de manifestação dentro dos prazos legais, informo que cabe ser mantido o arquivamento do pedido de patente, conforme o disposto no artigo 12, da resolução 113/2013.

(21) **BR 11 2012 026480-0** A2 **8.11**
(22) 14/04/2011
(71) Bayer Intellectual Property GMBH (DE)
Em virtude do arquivamento publicado na RPI 2386 de 27-09-2016 e considerando ausência de manifestação dentro dos prazos legais, informo que cabe ser mantido o arquivamento do pedido de patente, conforme o disposto no artigo 12, da resolução 113/2013.

(21) **BR 11 2012 026487-7** A2 **8.11**
(22) 18/04/2011
(71) Sunovia Energy Technologies, Inc (US)
Em virtude do arquivamento publicado na RPI 2386 de 27-09-2016 e considerando ausência de manifestação dentro dos prazos legais, informo que cabe ser mantido o arquivamento do pedido de

patente, conforme o disposto no artigo 12, da resolução 113/2013.

(21) **BR 11 2012 026549-0** A2 **8.11**
(22) 13/04/2011
(71) Atotech Deutschland Gmbh (DE)
Em virtude do arquivamento publicado na RPI 2386 de 27-09-2016 e considerando ausência de manifestação dentro dos prazos legais, informo que cabe ser mantido o arquivamento do pedido de patente, conforme o disposto no artigo 12, da resolução 113/2013.

(21) **BR 11 2012 026627-6** A2 **8.11**
(22) 05/04/2011
(71) UNILEVER N.V. (NL)
Em virtude do arquivamento publicado na RPI 2386 de 27-09-2016 e considerando ausência de manifestação dentro dos prazos legais, informo que cabe ser mantido o arquivamento do pedido de patente, conforme o disposto no artigo 12, da resolução 113/2013.

(21) **BR 11 2012 026732-9** A2 **8.11**
(22) 18/04/2011
(71) The Procter & Gamble Company (US)
Em virtude do arquivamento publicado na RPI 2386 de 27-09-2016 e considerando ausência de manifestação dentro dos prazos legais, informo que cabe ser mantido o arquivamento do pedido de patente, conforme o disposto no artigo 12, da resolução 113/2013.

(21) **BR 11 2012 026751-5** A2 **8.11**
(22) 09/06/2011
(71) CHEVRON U.S.A. INC (US)
Em virtude do arquivamento publicado na RPI 2386 de 27-09-2016 e considerando ausência de manifestação dentro dos prazos legais, informo que cabe ser mantido o arquivamento do pedido de patente, conforme o disposto no artigo 12, da resolução 113/2013.

(21) **BR 11 2012 026755-8** A2 **8.11**
(22) 19/04/2011
(71) Ube Industries, Ltd. (JP)
Em virtude do arquivamento publicado na RPI 2386 de 27-09-2016 e considerando ausência de manifestação dentro dos prazos legais, informo que cabe ser mantido o arquivamento do pedido de patente, conforme o disposto no artigo 12, da resolução 113/2013.

(21) **BR 11 2012 026908-9** A2 **8.11**
(22) 20/04/2011
(71) Lyonnaise Des Eaux France (FR)
Em virtude do arquivamento publicado na RPI 2386 de 27-09-2016 e considerando ausência de manifestação dentro dos prazos legais, informo que cabe ser mantido o arquivamento do pedido de patente, conforme o disposto no artigo 12, da resolução 113/2013.

(21) **BR 11 2012 026915-1** A2 **8.11**
(22) 31/03/2011
(71) THE PROCTER & GAMBLE COMAPNY (US)
Em virtude do arquivamento publicado na RPI 2386 de 27-09-2016 e considerando ausência de manifestação dentro dos prazos legais, informo que cabe ser mantido o arquivamento do pedido de patente, conforme o disposto no artigo 12, da resolução 113/2013.

(21) **BR 11 2012 026982-8** A2 **8.11**
(22) 26/04/2011
(71) Hats Life Limited (GB)
Em virtude do arquivamento publicado na RPI 2386 de 27-09-2016 e considerando ausência de manifestação dentro dos prazos legais, informo que cabe ser mantido o arquivamento do pedido de patente, conforme o disposto no artigo 12, da resolução 113/2013.

(21) **BR 11 2012 027003-6** A2 **8.11**
(22) 14/04/2011
(71) PETROLEUM TECHNOLOY COMPANY AS (NO)
Em virtude do arquivamento publicado na RPI 2386 de 27-09-2016 e considerando ausência de manifestação dentro dos prazos legais, informo que cabe ser mantido o arquivamento do pedido de patente, conforme o disposto no artigo 12, da resolução 113/2013.

(21) **BR 11 2012 027081-8** A2 **8.11**
(22) 20/04/2011
(71) SIEMENS INDUSTRY, INC (US) , SIEMENS AKTIENGESELLSCHAFT (DE)
Em virtude do arquivamento publicado na RPI 2386 de 27-09-2016 e considerando ausência de manifestação dentro dos prazos legais, informo que cabe ser mantido o arquivamento do pedido de patente, conforme o disposto no artigo 12, da resolução 113/2013.

(21) **BR 11 2012 027123-7** A2 **8.11**
(22) 05/05/2010
(71) GENERAL ELECTRIC COMPANY (US)
Em virtude do arquivamento publicado na RPI 2386 de 27-09-2016 e considerando ausência de manifestação dentro dos prazos legais, informo que cabe ser mantido o arquivamento do pedido de patente, conforme o disposto no artigo 12, da resolução 113/2013.

(21) **BR 11 2012 027164-4** A2 **8.11**
(22) 21/04/2011
(71) Arjowiggins Security (FR)
Em virtude do arquivamento publicado na RPI 2386 de 27-09-2016 e considerando ausência de manifestação dentro dos prazos legais, informo que cabe ser mantido o arquivamento do pedido de patente, conforme o disposto no artigo 12, da resolução 113/2013.

(21) **BR 11 2012 027178-4** A2 **8.11**
(22) 02/03/2011
(71) Wenger Manufacturing, Inc. (US)
Em virtude do arquivamento publicado na RPI 2386 de 27-09-2016 e considerando ausência de manifestação dentro dos prazos legais, informo que cabe ser mantido o arquivamento do pedido de patente, conforme o disposto no artigo 12, da resolução 113/2013.

(21) **BR 11 2012 027197-0** A2 **8.11**
(22) 21/04/2011
(71) Boehringer Ingelheim International GMBH (DE)
Em virtude do arquivamento publicado na RPI 2386 de 27-09-2016 e considerando ausência de manifestação dentro dos prazos legais, informo que cabe ser mantido o arquivamento do pedido de patente, conforme o disposto no artigo 12, da resolução 113/2013.

(21) **BR 11 2012 027206-3** A2 **8.11**
(22) 22/04/2011
(71) SONY CORPORATION (JP)
Em virtude do arquivamento publicado na RPI 2386 de 27-09-2016 e considerando ausência de manifestação dentro dos prazos legais, informo que cabe ser mantido o arquivamento do pedido de patente, conforme o disposto no artigo 12, da resolução 113/2013.

(21) **BR 11 2012 027215-2** A2 **8.11**
(22) 21/04/2011
(71) THE GILLETTE COMPANY (US)
Em virtude do arquivamento publicado na RPI 2386 de 27-09-2016 e considerando ausência de manifestação dentro dos prazos legais, informo que cabe ser mantido o arquivamento do pedido de patente, conforme o disposto no artigo 12, da resolução 113/2013.

(21) **BR 11 2012 027367-1** A2 **8.11**
(22) 19/04/2011
(71) KNORR-BREMSE SYSTEME FÜR NUTZFAHRZEUGE GMBH (DE)
Em virtude do arquivamento publicado na RPI 2386 de 27-09-2016 e considerando ausência de manifestação dentro dos prazos legais, informo que cabe ser mantido o arquivamento do pedido de patente, conforme o disposto no artigo 12, da resolução 113/2013.

(21) **BR 11 2012 027400-7** A2 **8.11**
(22) 11/05/2011
(71) The Procter & Gamble Company (US)
Em virtude do arquivamento publicado na RPI 2386 de 27-09-2016 e considerando ausência de manifestação dentro dos prazos legais, informo que cabe ser mantido o arquivamento do pedido de patente, conforme o disposto no artigo 12, da resolução 113/2013.

(21) **BR 11 2012 027436-8** A2 **8.11**
(22) 27/04/2011
(71) Igus Gmbh (DE)
Em virtude do arquivamento publicado na RPI 2386 de 27-09-2016 e considerando ausência de manifestação dentro dos prazos legais, informo que cabe ser mantido o arquivamento do pedido de patente, conforme o disposto no artigo 12, da resolução 113/2013.

(21) **BR 11 2012 027453-8** A2 **8.11**
(22) 27/04/2011
(71) Eastman Kodak Company (US)
Em virtude do arquivamento publicado na RPI 2386 de 27-09-2016 e considerando ausência de manifestação dentro dos prazos legais, informo que cabe ser mantido o arquivamento do pedido de patente, conforme o disposto no artigo 12, da resolução 113/2013.

(21) **BR 11 2012 027462-7** A2 **8.11**
(22) 12/08/2011
(71) Amyris, Inc. (US)
Em virtude do arquivamento publicado na RPI 2386 de 27-09-2016 e considerando ausência de manifestação dentro dos prazos legais, informo que cabe ser mantido o arquivamento do pedido de patente, conforme o disposto no artigo 12, da resolução 113/2013.

(21) **BR 11 2012 027584-4** A2 **8.11**
(22) 27/04/2011
(71) Qualcomm Incorporated (US)
Em virtude do arquivamento publicado na RPI 2386 de 27-09-2016 e considerando ausência de manifestação dentro dos prazos legais, informo que cabe ser mantido o arquivamento do pedido de patente, conforme o disposto no artigo 12, da resolução 113/2013.

(21) **BR 11 2012 027691-3** A2 **8.11**
(22) 20/04/2011
(71) Atividades de Construcción Y Rehabilitación Grupo Goialde, S.L. (ES)
Em virtude do arquivamento publicado na RPI 2386 de 27-09-2016 e considerando ausência de manifestação dentro dos prazos legais, informo que cabe ser mantido o arquivamento do pedido de patente, conforme o disposto no artigo 12, da resolução 113/2013.

(21) **BR 11 2012 027721-9** A2 **8.11**
(22) 25/04/2011
(71) DOW GLOBAL TECHNOLOGIES LLC (US)
Em virtude do arquivamento publicado na RPI 2386 de 27-09-2016 e considerando ausência de manifestação dentro dos prazos legais, informo que cabe ser mantido o arquivamento do pedido de patente, conforme o disposto no artigo 12, da resolução 113/2013.

(21) **BR 11 2012 027795-2** A2 **8.11**
(22) 19/04/2011
(71) Renishaw PLC (GB)
Em virtude do arquivamento publicado na RPI 2386 de 27-09-2016 e considerando ausência de manifestação dentro dos prazos legais, informo que cabe ser mantido o arquivamento do pedido de patente, conforme o disposto no artigo 12, da resolução 113/2013.

(21) **BR 11 2012 027939-4** A2 **8.11**
(22) 28/04/2011
(71) Renishaw PLC (GB)
Em virtude do arquivamento publicado na RPI 2386 de 27-09-2016 e considerando ausência de manifestação dentro dos prazos legais, informo que cabe ser mantido o arquivamento do pedido de patente, conforme o disposto no artigo 12, da resolução 113/2013.

(21) **BR 11 2012 028006-6** A2 **8.11**
(22) 09/05/2011
(71) F. HOFFMANN-LA ROCHE AG (CH)
Em virtude do arquivamento publicado na RPI 2386 de 27-09-2016 e considerando ausência de manifestação dentro dos prazos legais, informo que cabe ser mantido o arquivamento do pedido de

patente, conforme o disposto no artigo 12, da resolução 113/2013.

(21) **BR 11 2012 028091-0** A2 **8.11**
(22) 04/05/2011
(71) Boehringer Ingelheim International GMBH (DE)
Em virtude do arquivamento publicado na RPI 2386 de 27-09-2016 e considerando ausência de manifestação dentro dos prazos legais, informo que cabe ser mantido o arquivamento do pedido de patente, conforme o disposto no artigo 12, da resolução 113/2013.

(21) **BR 11 2012 028180-1** A2 **8.11**
(22) 02/04/2011
(71) Fischerwerke Gmbh & Co. Kg (DE)
Em virtude do arquivamento publicado na RPI 2386 de 27-09-2016 e considerando ausência de manifestação dentro dos prazos legais, informo que cabe ser mantido o arquivamento do pedido de patente, conforme o disposto no artigo 12, da resolução 113/2013.

(21) **BR 11 2012 028437-1** A2 **8.11**
(22) 06/05/2011
(71) SUN PHARMA ADVANCED RESEARCH COMPANY LTD. (IN)
Em virtude do arquivamento publicado na RPI 2386 de 27-09-2016 e considerando ausência de manifestação dentro dos prazos legais, informo que cabe ser mantido o arquivamento do pedido de patente, conforme o disposto no artigo 12, da resolução 113/2013.

(21) **BR 11 2012 028502-5** A2 **8.11**
(22) 03/05/2011
(71) KNOR-BREMSE SYSTEME FÜR SCHIENENFAHRZEUGE GMBH (DE)
Em virtude do arquivamento publicado na RPI 2386 de 27-09-2016 e considerando ausência de manifestação dentro dos prazos legais, informo que cabe ser mantido o arquivamento do pedido de patente, conforme o disposto no artigo 12, da resolução 113/2013.

(21) **BR 11 2012 028512-2** A2 **8.11**
(22) 20/04/2011
(71) DORMA GMBH & CO. KG. (DE)
Em virtude do arquivamento publicado na RPI 2386 de 27-09-2016 e considerando ausência de manifestação dentro dos prazos legais, informo que cabe ser mantido o arquivamento do pedido de patente, conforme o disposto no artigo 12, da resolução 113/2013.

(21) **BR 11 2012 028534-3** A2 **8.11**
(22) 12/05/2011
(71) ILLINOIS TOOL WORKS INC (US)
Em virtude do arquivamento publicado na RPI 2386 de 27-09-2016 e considerando ausência de manifestação dentro dos prazos legais, informo que cabe ser mantido o arquivamento do pedido de patente, conforme o disposto no artigo 12, da resolução 113/2013.

(21) **BR 11 2012 028590-4** A2 **8.11**
(22) 09/06/2011
(71) E.I. DU PONT DE NEMOURS AND COMPANY (US)
Em virtude do arquivamento publicado na RPI 2386 de 27-09-2016 e considerando ausência de manifestação dentro dos prazos legais, informo que cabe ser mantido o arquivamento do pedido de patente, conforme o disposto no artigo 12, da resolução 113/2013.

(21) **BR 11 2012 028616-1** A2 **8.11**
(22) 14/05/2010
(71) Siemens Aktiengesellschaft (DE)
Em virtude do arquivamento publicado na RPI 2386 de 27-09-2016 e considerando ausência de manifestação dentro dos prazos legais, informo que cabe ser mantido o arquivamento do pedido de patente, conforme o disposto no artigo 12, da resolução 113/2013.

(21) **BR 11 2012 028652-8** A2 **8.11**
(22) 03/05/2011
(71) Bayer Intellectual Property Gmbh (DE)
Em virtude do arquivamento publicado na RPI 2386 de 27-09-2016 e considerando ausência de manifestação dentro dos prazos legais, informo que cabe ser mantido o arquivamento do pedido de patente, conforme o disposto no artigo 12, da resolução 113/2013.

(21) **BR 11 2012 028740-0** A2 **8.11**
(22) 10/05/2011
(71) SIDEL PARTICIPATIONS (FR)
Em virtude do arquivamento publicado na RPI 2386 de 27-09-2016 e considerando ausência de manifestação dentro dos prazos legais, informo que cabe ser mantido o arquivamento do pedido de patente, conforme o disposto no artigo 12, da resolução 113/2013.

(21) **BR 11 2012 028745-1** A2 **8.11**
(22) 10/05/2011
(71) Fram Group Ip Llc (US)
Em virtude do arquivamento publicado na RPI 2386 de 27-09-2016 e considerando ausência de manifestação dentro dos prazos legais, informo que cabe ser mantido o arquivamento do pedido de patente, conforme o disposto no artigo 12, da resolução 113/2013.

(21) **BR 11 2012 028754-0** A2 **8.11**
(22) 25/02/2011
(71) MULTISORB TCHNOLOGIES, INC. (US)
Em virtude do arquivamento publicado na RPI 2386 de 27-09-2016 e considerando ausência de manifestação dentro dos prazos legais, informo que cabe ser mantido o arquivamento do pedido de patente, conforme o disposto no artigo 12, da resolução 113/2013.

(21) **BR 11 2012 028785-0** A2 **8.11**
(22) 18/05/2011
(71) ISCAR LTD. (IL)
Em virtude do arquivamento publicado na RPI 2386 de 27-09-2016 e considerando ausência de manifestação dentro dos prazos legais, informo que cabe ser mantido o arquivamento do pedido de patente, conforme o disposto no artigo 12, da resolução 113/2013.

(21) **BR 11 2012 028841-5** A2 **8.11**
(22) 31/05/2011
(71) CHIESI FARMACEUTICI S.P.A. (IT)
Em virtude do arquivamento publicado na RPI 2386 de 27-09-2016 e considerando ausência de manifestação dentro dos prazos legais, informo que cabe ser mantido o arquivamento do pedido de patente, conforme o disposto no artigo 12, da resolução 113/2013.

(21) **BR 11 2012 029013-4** A2 **8.11**
(22) 11/05/2011
(71) Ntt Docomo, Inc (JP)
Em virtude do arquivamento publicado na RPI 2386 de 27-09-2016 e considerando ausência de manifestação dentro dos prazos legais, informo que cabe ser mantido o arquivamento do pedido de patente, conforme o disposto no artigo 12, da resolução 113/2013.

(21) **BR 11 2012 029027-4** A2 **8.11**
(22) 04/05/2011
(71) Lluis Maria Miro Heredia (ES) , Susana Plaza Esturgo (AD)
Em virtude do arquivamento publicado na RPI 2386 de 27-09-2016 e considerando ausência de manifestação dentro dos prazos legais, informo que cabe ser mantido o arquivamento do pedido de patente, conforme o disposto no artigo 12, da resolução 113/2013.

(21) **BR 11 2012 029036-3** A2 **8.11**
(22) 20/04/2011
(71) GLASSTECH INC. (US)
Em virtude do arquivamento publicado na RPI 2386 de 27-09-2016 e considerando ausência de manifestação dentro dos prazos legais, informo que cabe ser mantido o arquivamento do pedido de patente, conforme o disposto no artigo 12, da resolução 113/2013.

(21) **BR 11 2012 029043-6** A2 **8.11**
(22) 19/05/2011
(71) RADIANT MFG (US)
Em virtude do arquivamento publicado na RPI 2386 de 27-09-2016 e considerando ausência de manifestação dentro dos prazos legais, informo que cabe ser mantido o arquivamento do pedido de patente, conforme o disposto no artigo 12, da resolução 113/2013.

(21) **BR 11 2012 029047-9** A2 **8.11**
(22) 16/05/2011
(71) STICHTING ENERGIEONDERZOEK CENTRUM NEDERLAND (NL)
Em virtude do arquivamento publicado na RPI 2386 de 27-09-2016 e considerando ausência de manifestação dentro dos prazos legais, informo que cabe ser mantido o arquivamento do pedido de patente, conforme o disposto no artigo 12, da resolução 113/2013.

(21) **BR 11 2012 029052-5** A2 **8.11**
(22) 12/05/2011
(71) Electrolux Home Products Corporation N.V. (BE)
Em virtude do arquivamento publicado na RPI 2386 de 27-09-2016 e considerando ausência de manifestação dentro dos prazos legais, informo que cabe ser mantido o arquivamento do pedido de patente, conforme o disposto no artigo 12, da resolução 113/2013.

(21) **BR 11 2012 029054-1** A2 **8.11**
(22) 17/05/2011
(71) H 32 (FR)
Em virtude do arquivamento publicado na RPI 2386 de 27-09-2016 e considerando ausência de manifestação dentro dos prazos legais, informo que cabe ser mantido o arquivamento do pedido de patente, conforme o disposto no artigo 12, da resolução 113/2013.

(21) **BR 11 2012 029061-4** A2 **8.11**
(22) 17/05/2011
(71) Scientific Design Company, Inc. (US)
Em virtude do arquivamento publicado na RPI 2386 de 27-09-2016 e considerando ausência de manifestação dentro dos prazos legais, informo que cabe ser mantido o arquivamento do pedido de patente, conforme o disposto no artigo 12, da resolução 113/2013.

(21) **BR 11 2012 029266-8** A2 **8.11**
(22) 17/05/2011
(71) KABUSHIKI KAISHA ITO SHOKAI (JP)
Em virtude do arquivamento publicado na RPI 2386 de 27-09-2016 e considerando ausência de manifestação dentro dos prazos legais, informo que cabe ser mantido o arquivamento do pedido de patente, conforme o disposto no artigo 12, da resolução 113/2013.

(21) **BR 11 2012 029287-0** A2 **8.11**
(22) 18/05/2011
(71) SMITH & NEPHEW, INC. (US)
Em virtude do arquivamento publicado na RPI 2386 de 27-09-2016 e considerando ausência de manifestação dentro dos prazos legais, informo que cabe ser mantido o arquivamento do pedido de patente, conforme o disposto no artigo 12, da resolução 113/2013.

(21) **BR 11 2012 029295-1** A2 **8.11**
(22) 17/05/2011
(71) Arkema France (FR)
Em virtude do arquivamento publicado na RPI 2386 de 27-09-2016 e considerando ausência de manifestação dentro dos prazos legais, informo que cabe ser mantido o arquivamento do pedido de patente, conforme o disposto no artigo 12, da resolução 113/2013.

(21) **BR 11 2012 029636-1** A2 **8.11**
(22) 02/05/2011
(71) General Atomics (US)
Em virtude do arquivamento publicado na RPI 2386 de 27-09-2016 e considerando ausência de manifestação dentro dos prazos legais, informo que cabe ser mantido o arquivamento do pedido de patente, conforme o disposto no artigo 12, da resolução 113/2013.

(21) **BR 11 2012 029669-8** A2 **8.11**
(22) 12/05/2011
(71) Reckitt & Colman (Overseas) Limited (GB)
Em virtude do arquivamento publicado na RPI 2386 de 27-09-2016 e considerando ausência de manifestação dentro dos prazos legais, informo que cabe ser mantido o arquivamento do pedido de patente, conforme o disposto no artigo 12, da resolução 113/2013.

(21) **BR 11 2012 029675-2** A2 **8.11**
(22) 07/04/2011
(71) Sony Corporation (JP)
Em virtude do arquivamento publicado na RPI 2386 de 27-09-2016 e considerando ausência de

manifestação dentro dos prazos legais, informo que cabe ser mantido o arquivamento do pedido de patente, conforme o disposto no artigo 12, da resolução 113/2013.

(21) **BR 11 2012 029685-0** A2 **8.11**
(22) 13/05/2011
(71) UNILEVER N.V. (NL)
Em virtude do arquivamento publicado na RPI 2386 de 27-09-2016 e considerando ausência de manifestação dentro dos prazos legais, informo que cabe ser mantido o arquivamento do pedido de patente, conforme o disposto no artigo 12, da resolução 113/2013.

(21) **BR 11 2012 029740-6** A2 **8.11**
(22) 07/06/2011
(71) The Procter & Gamble Company (US)
Em virtude do arquivamento publicado na RPI 2386 de 27-09-2016 e considerando ausência de manifestação dentro dos prazos legais, informo que cabe ser mantido o arquivamento do pedido de patente, conforme o disposto no artigo 12, da resolução 113/2013.

(21) **BR 11 2012 029755-4** A2 **8.11**
(22) 13/06/2011
(71) Mitsubishi Heavy Industries, Ltd. (JP)
Em virtude do arquivamento publicado na RPI 2386 de 27-09-2016 e considerando ausência de manifestação dentro dos prazos legais, informo que cabe ser mantido o arquivamento do pedido de patente, conforme o disposto no artigo 12, da resolução 113/2013.

(21) **BR 11 2012 029770-8** A2 **8.11**
(22) 26/05/2011
(71) Robert Bosch Gmbh (DE)
Em virtude do arquivamento publicado na RPI 2386 de 27-09-2016 e considerando ausência de manifestação dentro dos prazos legais, informo que cabe ser mantido o arquivamento do pedido de patente, conforme o disposto no artigo 12, da resolução 113/2013.

(21) **BR 11 2012 029843-7** A2 **8.11**
(22) 19/05/2011
(71) Total Research & Technology Feluy (BE) , Centre National de la Recherche Scientifique (CNRS) (FR)
Em virtude do arquivamento publicado na RPI 2386 de 27-09-2016 e considerando ausência de manifestação dentro dos prazos legais, informo que cabe ser mantido o arquivamento do pedido de patente, conforme o disposto no artigo 12, da resolução 113/2013.

(21) **BR 11 2012 029859-3** A2 **8.11**
(22) 25/05/2011
(71) Sgl Carbon Se (DE)
Em virtude do arquivamento publicado na RPI 2386 de 27-09-2016 e considerando ausência de manifestação dentro dos prazos legais, informo que cabe ser mantido o arquivamento do pedido de patente, conforme o disposto no artigo 12, da resolução 113/2013.

(21) **BR 11 2012 029863-1** A2 **8.11**
(22) 05/10/2010
(71) Hans-Peter Fischer (DE)
Em virtude do arquivamento publicado na RPI 2386 de 27-09-2016 e considerando ausência de manifestação dentro dos prazos legais, informo que cabe ser mantido o arquivamento do pedido de patente, conforme o disposto no artigo 12, da resolução 113/2013.

(21) **BR 11 2012 029932-8** A2 **8.11**
(22) 24/05/2011
(71) SONY CORPORATION (JP)
Em virtude do arquivamento publicado na RPI 2386 de 27-09-2016 e considerando ausência de manifestação dentro dos prazos legais, informo que cabe ser mantido o arquivamento do pedido de patente, conforme o disposto no artigo 12, da resolução 113/2013.

(21) **BR 11 2012 030021-0** A2 **8.11**
(22) 27/05/2011
(71) Hemoteq AG (DE)
Em virtude do arquivamento publicado na RPI 2386 de 27-09-2016 e considerando ausência de manifestação dentro dos prazos legais, informo que cabe ser mantido o arquivamento do pedido de patente, conforme o disposto no artigo 12, da resolução 113/2013.

(21) **BR 11 2012 030032-6** A2 **8.11**
(22) 22/05/2011
(71) Innovigor8 Pty Ltd (AU)
Em virtude do arquivamento publicado na RPI 2386 de 27-09-2016 e considerando ausência de manifestação dentro dos prazos legais, informo que cabe ser mantido o arquivamento do pedido de patente, conforme o disposto no artigo 12, da resolução 113/2013.

(21) **BR 11 2012 030071-7** A2 **8.11**
(22) 19/05/2011
(71) DOW GLOBAL TECHNOLOGIES INC (US)
Em virtude do arquivamento publicado na RPI 2386 de 27-09-2016 e considerando ausência de manifestação dentro dos prazos legais, informo que cabe ser mantido o arquivamento do pedido de patente, conforme o disposto no artigo 12, da resolução 113/2013.

(21) **BR 11 2012 030148-9** A2 **8.11**
(22) 28/07/2011
(71) ESTEVE QUÍMICA,S.A. (ES)
Em virtude do arquivamento publicado na RPI 2386 de 27-09-2016 e considerando ausência de manifestação dentro dos prazos legais, informo que cabe ser mantido o arquivamento do pedido de patente, conforme o disposto no artigo 12, da resolução 113/2013.

(21) **BR 11 2012 030351-1** A2 **8.11**
(22) 14/06/2011
(71) Compagnie Générale Des Etablissements Michelin (FR) , Michelin Recherche Et Technique S.A. (CH)
Em virtude do arquivamento publicado na RPI 2386 de 27-09-2016 e considerando ausência de manifestação dentro dos prazos legais, informo que cabe ser mantido o arquivamento do pedido de patente, conforme o disposto no artigo 12, da resolução 113/2013.

(21) **BR 11 2012 030440-2** A2 **8.11**
(22) 11/05/2011
(71) PRINCO CORP. (CN) , PRINCO AMERICA CORP. (US)
Em virtude do arquivamento publicado na RPI 2386 de 27-09-2016 e considerando ausência de manifestação dentro dos prazos legais, informo que cabe ser mantido o arquivamento do pedido de patente, conforme o disposto no artigo 12, da resolução 113/2013.

(21) **BR 11 2012 030550-6** A2 **8.11**
(22) 02/06/2011
(71) Sony Corporation. (JP)
Em virtude do arquivamento publicado na RPI 2386 de 27-09-2016 e considerando ausência de manifestação dentro dos prazos legais, informo que cabe ser mantido o arquivamento do pedido de patente, conforme o disposto no artigo 12, da resolução 113/2013.

(21) **BR 11 2012 030622-7** A2 **8.11**
(22) 31/05/2011
(71) Global Inkjet Systems Limited (UK)
Em virtude do arquivamento publicado na RPI 2386 de 27-09-2016 e considerando ausência de manifestação dentro dos prazos legais, informo que cabe ser mantido o arquivamento do pedido de patente, conforme o disposto no artigo 12, da resolução 113/2013.

(21) **BR 11 2012 030688-0** A2 **8.11**
(22) 09/06/2011
(71) Kabushiki Kaisha Yaskawa Denki (JP)
Em virtude do arquivamento publicado na RPI 2386 de 27-09-2016 e considerando ausência de manifestação dentro dos prazos legais, informo que cabe ser mantido o arquivamento do pedido de patente, conforme o disposto no artigo 12, da resolução 113/2013.

(21) **BR 11 2012 031007-0** A2 **8.11**
(22) 08/06/2011
(71) L'OREAL (FR)
Em virtude do arquivamento publicado na RPI 2386 de 27-09-2016 e considerando ausência de manifestação dentro dos prazos legais, informo que cabe ser mantido o arquivamento do pedido de patente, conforme o disposto no artigo 12, da resolução 113/2013.

(21) **BR 11 2012 031680-0** A2 **8.11**
(22) 04/07/2011
(71) UNILEVER N.V (NL)
Em virtude do arquivamento publicado na RPI 2386 de 27-09-2016 e considerando ausência de manifestação dentro dos prazos legais, informo que cabe ser mantido o arquivamento do pedido de patente, conforme o disposto no artigo 12, da resolução 113/2013.

(21) **BR 11 2013 000498-3** A2 **8.11**
(22) 27/07/2011
(71) The Procter & Gamble Company (US)
Em virtude do arquivamento publicado na RPI 2386 de 27-09-2016 e considerando ausência de manifestação dentro dos prazos legais, informo que cabe ser mantido o arquivamento do pedido de patente, conforme o disposto no artigo 12, da resolução 113/2013.

(21) **BR 11 2013 000566-1** A2 **8.11**
(22) 11/07/2011
(71) The Board Of Trustees Of The University Of Arkansas (US)
Em virtude do arquivamento publicado na RPI 2386 de 27-09-2016 e considerando ausência de manifestação dentro dos prazos legais, informo que cabe ser mantido o arquivamento do pedido de patente, conforme o disposto no artigo 12, da resolução 113/2013.

(21) **BR 11 2013 000578-5** A2 **8.11**
(22) 09/07/2010
(71) EATON CORPORATION (US)
Em virtude do arquivamento publicado na RPI 2386 de 27-09-2016 e considerando ausência de manifestação dentro dos prazos legais, informo que cabe ser mantido o arquivamento do pedido de patente, conforme o disposto no artigo 12, da resolução 113/2013.

(21) **BR 11 2013 001630-2** A2 **8.11**
(22) 22/07/2011
(71) ROCKWOOL INTERNATIONAL (DK)
Em virtude do arquivamento publicado na RPI 2386 de 27-09-2016 e considerando ausência de manifestação dentro dos prazos legais, informo que cabe ser mantido o arquivamento do pedido de patente, conforme o disposto no artigo 12, da resolução 113/2013.

(21) **BR 11 2013 001708-2** A2 **8.11**
(22) 10/08/2010
(71) F. HOFFMANN - LA ROCHE AG (CH)
Em virtude do arquivamento publicado na RPI 2386 de 27-09-2016 e considerando ausência de manifestação dentro dos prazos legais, informo que cabe ser mantido o arquivamento do pedido de patente, conforme o disposto no artigo 12, da resolução 113/2013.

(21) **BR 11 2013 001912-3** A2 **8.11**
(22) 12/08/2011
(71) Corning Incorporated (US)
Em virtude do arquivamento publicado na RPI 2386 de 27-09-2016 e considerando ausência de manifestação dentro dos prazos legais, informo que cabe ser mantido o arquivamento do pedido de patente, conforme o disposto no artigo 12, da resolução 113/2013.

(21) **BR 11 2013 001918-2** A2 **8.11**
(22) 26/07/2011
(71) ALCON RESEARCH, LTD. (US)
Em virtude do arquivamento publicado na RPI 2386 de 27-09-2016 e considerando ausência de manifestação dentro dos prazos legais, informo que cabe ser mantido o arquivamento do pedido de patente, conforme o disposto no artigo 12, da resolução 113/2013.

(21) **BR 11 2013 002041-5** A2 **8.11**
(22) 03/08/2010
(71) GENERAL ELECTRIC COMPANY (US)

Em virtude do arquivamento publicado na RPI 2386 de 27-09-2016 e considerando ausência de manifestação dentro dos prazos legais, informo que cabe ser mantido o arquivamento do pedido de patente, conforme o disposto no artigo 12, da resolução 113/2013.

(21) **BR 11 2013 002213-2** A2 **8.11**
(22) 24/06/2011
(71) Ifp Energies Nouvelles (FR)
Em virtude do arquivamento publicado na RPI 2386 de 27-09-2016 e considerando ausência de manifestação dentro dos prazos legais, informo que cabe ser mantido o arquivamento do pedido de patente, conforme o disposto no artigo 12, da resolução 113/2013.

(21) **BR 11 2013 002476-3** A2 **8.11**
(22) 01/08/2011
(71) Tamer A. Seckin (TR)
Em virtude do arquivamento publicado na RPI 2386 de 27-09-2016 e considerando ausência de manifestação dentro dos prazos legais, informo que cabe ser mantido o arquivamento do pedido de patente, conforme o disposto no artigo 12, da resolução 113/2013.

(21) **BR 11 2013 002625-1** A2 **8.11**
(22) 16/02/2011
(71) RENEW SYSTEMS, INC. (KR)
Em virtude do arquivamento publicado na RPI 2386 de 27-09-2016 e considerando ausência de manifestação dentro dos prazos legais, informo que cabe ser mantido o arquivamento do pedido de patente, conforme o disposto no artigo 12, da resolução 113/2013.

(21) **BR 11 2013 002944-7** A2 **8.11**
(22) 12/08/2011
(71) Baker Hughes Incorporated (US)
Em virtude do arquivamento publicado na RPI 2386 de 27-09-2016 e considerando ausência de manifestação dentro dos prazos legais, informo que cabe ser mantido o arquivamento do pedido de patente, conforme o disposto no artigo 12, da resolução 113/2013.

(21) **BR 11 2013 003068-2** A2 **8.11**
(22) 05/08/2011
(71) F. Hoffmann-La Roche AG (CH)
Em virtude do arquivamento publicado na RPI 2386 de 27-09-2016 e considerando ausência de manifestação dentro dos prazos legais, informo que cabe ser mantido o arquivamento do pedido de patente, conforme o disposto no artigo 12, da resolução 113/2013.

(21) **BR 11 2013 003087-9** A2 **8.11**
(22) 09/08/2011
(71) Verona Pharma PLC (GB)
Em virtude do arquivamento publicado na RPI 2386 de 27-09-2016 e considerando ausência de manifestação dentro dos prazos legais, informo que cabe ser mantido o arquivamento do pedido de patente, conforme o disposto no artigo 12, da resolução 113/2013.

(21) **BR 11 2013 003120-4** A2 **8.11**
(22) 04/08/2011
(71) Enerkem, Inc (CA)
Em virtude do arquivamento publicado na RPI 2386 de 27-09-2016 e considerando ausência de manifestação dentro dos prazos legais, informo que cabe ser mantido o arquivamento do pedido de patente, conforme o disposto no artigo 12, da resolução 113/2013.

(21) **BR 11 2013 003134-4** A2 **8.11**
(22) 11/08/2011
(71) Georgia Tech Research Corporation (US) , Chevron U.S.A. Inc. (US)
Em virtude do arquivamento publicado na RPI 2386 de 27-09-2016 e considerando ausência de manifestação dentro dos prazos legais, informo que cabe ser mantido o arquivamento do pedido de patente, conforme o disposto no artigo 12, da resolução 113/2013.

(21) **BR 11 2013 003374-6** A2 **8.11**
(22) 13/08/2010
(71) Squirrel Holdings Ltd. (KY)
Em virtude do arquivamento publicado na RPI 2386 de 27-09-2016 e considerando ausência de manifestação dentro dos prazos legais, informo que cabe ser mantido o arquivamento do pedido de patente, conforme o disposto no artigo 12, da resolução 113/2013.

(21) **BR 11 2013 003529-3** A2 **8.11**
(22) 16/08/2011
(71) UNILEVER N.V. (NL)
Em virtude do arquivamento publicado na RPI 2386 de 27-09-2016 e considerando ausência de manifestação dentro dos prazos legais, informo que cabe ser mantido o arquivamento do pedido de patente, conforme o disposto no artigo 12, da resolução 113/2013.

(21) **BR 11 2013 003610-9** A2 **8.11**
(22) 17/08/2011
(71) St. Jude Medical, Inc. (US)
Em virtude do arquivamento publicado na RPI 2386 de 27-09-2016 e considerando ausência de manifestação dentro dos prazos legais, informo que cabe ser mantido o arquivamento do pedido de patente, conforme o disposto no artigo 12, da resolução 113/2013.

(21) **BR 11 2013 003652-4** A2 **8.11**
(22) 27/07/2011
(71) Knorr-Bremse Systeme Für Schienenfahrzeuge GMBH (DE)
Em virtude do arquivamento publicado na RPI 2386 de 27-09-2016 e considerando ausência de manifestação dentro dos prazos legais, informo que cabe ser mantido o arquivamento do pedido de patente, conforme o disposto no artigo 12, da resolução 113/2013.

(21) **BR 11 2013 003656-7** A2 **8.11**
(22) 15/07/2011
(71) Bigtec Private Limited (IN)
Em virtude do arquivamento publicado na RPI 2386 de 27-09-2016 e considerando ausência de manifestação dentro dos prazos legais, informo que cabe ser mantido o arquivamento do pedido de patente, conforme o disposto no artigo 12, da resolução 113/2013.

(21) **BR 11 2013 003676-1** A2 **8.11**
(22) 18/08/2011
(71) Clearfarma Industries Ltd (IL)
Em virtude do arquivamento publicado na RPI 2386 de 27-09-2016 e considerando ausência de manifestação dentro dos prazos legais, informo que cabe ser mantido o arquivamento do pedido de patente, conforme o disposto no artigo 12, da resolução 113/2013.

(21) **BR 11 2013 003698-2** A2 **8.11**
(22) 17/08/2011
(71) Kraft Foods Global Brands LLC (US)
Em virtude do arquivamento publicado na RPI 2386 de 27-09-2016 e considerando ausência de manifestação dentro dos prazos legais, informo que cabe ser mantido o arquivamento do pedido de patente, conforme o disposto no artigo 12, da resolução 113/2013.

(21) **BR 11 2013 003790-3** A2 **8.11**
(22) 01/08/2011
(71) Chelsea Brands Pty Ltd (AU)
Em virtude do arquivamento publicado na RPI 2386 de 27-09-2016 e considerando ausência de manifestação dentro dos prazos legais, informo que cabe ser mantido o arquivamento do pedido de patente, conforme o disposto no artigo 12, da resolução 113/2013.

(21) **BR 11 2013 003794-6** A2 **8.11**
(22) 03/08/2011
(71) WÜRTH ELEKTRONIK ICS GMBH & CO. KG (DE)
Em virtude do arquivamento publicado na RPI 2386 de 27-09-2016 e considerando ausência de manifestação dentro dos prazos legais, informo que cabe ser mantido o arquivamento do pedido de patente, conforme o disposto no artigo 12, da resolução 113/2013.

(21) **BR 11 2013 003843-8** A2 **8.11**
(22) 19/08/2011
(71) Boehringer Ingelheim International Gmbh (DE)
Em virtude do arquivamento publicado na RPI 2386 de 27-09-2016 e considerando ausência de manifestação dentro dos prazos legais, informo que cabe ser mantido o arquivamento do pedido de patente, conforme o disposto no artigo 12, da resolução 113/2013.

(21) **BR 11 2013 003855-1** A2 **8.11**
(22) 19/08/2011
(71) SECURENCY INTERNATIONAL PTY LTD. (AU)
Em virtude do arquivamento publicado na RPI 2386 de 27-09-2016 e considerando ausência de manifestação dentro dos prazos legais, informo que cabe ser mantido o arquivamento do pedido de patente, conforme o disposto no artigo 12, da resolução 113/2013.

(21) **BR 11 2013 003862-4** A2 **8.11**
(22) 22/08/2011
(71) 3M Innovative Properties Company (US)
Em virtude do arquivamento publicado na RPI 2386 de 27-09-2016 e considerando ausência de manifestação dentro dos prazos legais, informo que cabe ser mantido o arquivamento do pedido de patente, conforme o disposto no artigo 12, da resolução 113/2013.

(21) **BR 11 2013 003921-3** A2 **8.11**
(22) 22/08/2011
(71) CAREFUSION 303, INC (US)
Em virtude do arquivamento publicado na RPI 2386 de 27-09-2016 e considerando ausência de manifestação dentro dos prazos legais, informo que cabe ser mantido o arquivamento do pedido de patente, conforme o disposto no artigo 12, da resolução 113/2013.

(21) **BR 11 2013 004029-7** A2 **8.11**
(22) 22/08/2011
(71) CAREFUSION 303, INC (US)
Em virtude do arquivamento publicado na RPI 2386 de 27-09-2016 e considerando ausência de manifestação dentro dos prazos legais, informo que cabe ser mantido o arquivamento do pedido de patente, conforme o disposto no artigo 12, da resolução 113/2013.

(21) **BR 11 2013 004071-8** A2 **8.11**
(22) 09/08/2011
(71) MAHLE INTERNATIONAL GMBH (DE)
Em virtude do arquivamento publicado na RPI 2386 de 27-09-2016 e considerando ausência de manifestação dentro dos prazos legais, informo que cabe ser mantido o arquivamento do pedido de patente, conforme o disposto no artigo 12, da resolução 113/2013.

(21) **BR 11 2013 004116-1** A2 **8.11**
(22) 12/08/2011
(71) Nestec S.A (CH)
Em virtude do arquivamento publicado na RPI 2386 de 27-09-2016 e considerando ausência de manifestação dentro dos prazos legais, informo que cabe ser mantido o arquivamento do pedido de patente, conforme o disposto no artigo 12, da resolução 113/2013.

(21) **BR 11 2013 004132-3** A2 **8.11**
(22) 11/08/2011
(71) The Ohio State University Research Foundation (US)
Em virtude do arquivamento publicado na RPI 2386 de 27-09-2016 e considerando ausência de manifestação dentro dos prazos legais, informo que cabe ser mantido o arquivamento do pedido de patente, conforme o disposto no artigo 12, da resolução 113/2013.

(21) **BR 11 2013 004158-7** A2 **8.11**
(22) 22/08/2011
(71) CAREFUSION 303, INC (US)
Em virtude do arquivamento publicado na RPI 2386 de 27-09-2016 e considerando ausência de manifestação dentro dos prazos legais, informo que cabe ser mantido o arquivamento do pedido de patente, conforme o disposto no artigo 12, da resolução 113/2013.

(21) **BR 11 2013 004238-9** A2 **8.11**
(22) 24/08/2011
(71) Sony Corporation (JP)
Em virtude do arquivamento publicado na RPI 2386 de 27-09-2016 e considerando ausência de manifestação dentro dos prazos legais, informo que cabe ser mantido o arquivamento do pedido de patente, conforme o disposto no artigo 12, da resolução 113/2013.

(21) **BR 11 2013 004258-3** A2 **8.11**
(22) 22/08/2011
(71) Daiichi Sankyo Company, Limited (JP)

Em virtude do arquivamento publicado na RPI 2386 de 27-09-2016 e considerando ausência de manifestação dentro dos prazos legais, informo que cabe ser mantido o arquivamento do pedido de patente, conforme o disposto no artigo 12, da resolução 113/2013.

(21) **BR 11 2013 004265-6** A2 **8.11**
(22) 22/08/2011
(71) Daiichi Sankyo Company, Limited (JP)
Em virtude do arquivamento publicado na RPI 2386 de 27-09-2016 e considerando ausência de manifestação dentro dos prazos legais, informo que cabe ser mantido o arquivamento do pedido de patente, conforme o disposto no artigo 12, da resolução 113/2013.

(21) **BR 11 2013 004386-5** A2 **8.11**
(22) 29/08/2011
(71) F. Hoffmann-La Roche AG (CH)
Em virtude do arquivamento publicado na RPI 2385 de 20-09-2016 e considerando ausência de manifestação dentro dos prazos legais, informo que cabe ser mantido o arquivamento do pedido de patente, conforme o disposto no artigo 12, da resolução 113/2013.

(21) **BR 11 2013 004548-5** A2 **8.11**
(22) 23/08/2011
(71) Aptar France SAS (FR)
Em virtude do arquivamento publicado na RPI 2386 de 27-09-2016 e considerando ausência de manifestação dentro dos prazos legais, informo que cabe ser mantido o arquivamento do pedido de patente, conforme o disposto no artigo 12, da resolução 113/2013.

(21) **BR 11 2013 004569-8** A2 **8.11**
(22) 30/08/2011
(71) Messier-Bugatti- Dowty (FR)
Em virtude do arquivamento publicado na RPI 2386 de 27-09-2016 e considerando ausência de manifestação dentro dos prazos legais, informo que cabe ser mantido o arquivamento do pedido de patente, conforme o disposto no artigo 12, da resolução 113/2013.

(21) **BR 11 2013 004586-8** A2 **8.11**
(22) 29/08/2011
(71) BOARD OF REGENTS THE UNIVERSITY OF TEXAS SYSTEM (US)
Em virtude do arquivamento publicado na RPI 2386 de 27-09-2016 e considerando ausência de manifestação dentro dos prazos legais, informo que cabe ser mantido o arquivamento do pedido de patente, conforme o disposto no artigo 12, da resolução 113/2013.

(21) **BR 11 2013 004623-6** A2 **8.11**
(22) 27/08/2010
(71) Novartis AG (CH)
Em virtude do arquivamento publicado na RPI 2386 de 27-09-2016 e considerando ausência de manifestação dentro dos prazos legais, informo que cabe ser mantido o arquivamento do pedido de patente, conforme o disposto no artigo 12, da resolução 113/2013.

(21) **BR 11 2013 004675-9** A2 **8.11**
(22) 26/09/2011
(71) DOW GLOBAL TECHNOLOGIES LLC (US)
Em virtude do arquivamento publicado na RPI 2386 de 27-09-2016 e considerando ausência de manifestação dentro dos prazos legais, informo que cabe ser mantido o arquivamento do pedido de patente, conforme o disposto no artigo 12, da resolução 113/2013.

(21) **BR 11 2013 004765-8** A2 **8.11**
(22) 30/08/2011
(71) Embro Corporation (US)
Em virtude do arquivamento publicado na RPI 2386 de 27-09-2016 e considerando ausência de manifestação dentro dos prazos legais, informo que cabe ser mantido o arquivamento do pedido de patente, conforme o disposto no artigo 12, da resolução 113/2013.

(21) **BR 11 2013 004984-7** A2 **8.11**
(22) 18/08/2011
(71) Basf Se (DE)
Em virtude do arquivamento publicado na RPI 2386 de 27-09-2016 e considerando ausência de manifestação dentro dos prazos legais, informo que cabe ser mantido o arquivamento do pedido de patente, conforme o disposto no artigo 12, da resolução 113/2013.

(21) **BR 11 2013 005276-7** A2 **8.11**
(22) 08/09/2011
(71) Evernote Corporation (US)
Em virtude do arquivamento publicado na RPI 2385 de 20-09-2016 e considerando ausência de manifestação dentro dos prazos legais, informo que cabe ser mantido o arquivamento do pedido de patente, conforme o disposto no artigo 12, da resolução 113/2013.

(21) **BR 11 2013 005520-0** A2 **8.11**
(22) 21/09/2011
(71) Applied Nanostructured Solutions, Llc (US)
Em virtude do arquivamento publicado na RPI 2385 de 20-09-2016 e considerando ausência de manifestação dentro dos prazos legais, informo que cabe ser mantido o arquivamento do pedido de patente, conforme o disposto no artigo 12, da resolução 113/2013.

(21) **BR 11 2013 005695-9** A2 **8.11**
(22) 12/09/2011
(71) Pharmazell Gmbh (DE)
Em virtude do arquivamento publicado na RPI 2385 de 20-09-2016 e considerando ausência de manifestação dentro dos prazos legais, informo que cabe ser mantido o arquivamento do pedido de patente, conforme o disposto no artigo 12, da resolução 113/2013.

(21) **BR 11 2013 005871-4** A2 **8.11**
(22) 07/09/2011
(71) RHODIA OPERATIONS (FR)
Em virtude do arquivamento publicado na RPI 2385 de 20-09-2016 e considerando ausência de manifestação dentro dos prazos legais, informo que cabe ser mantido o arquivamento do pedido de patente, conforme o disposto no artigo 12, da resolução 113/2013.

(21) **BR 11 2013 006041-7** A2 **8.11**
(22) 03/10/2011
(71) THE SUBSEA COMPANY (US)
Em virtude do arquivamento publicado na RPI 2385 de 20-09-2016 e considerando ausência de manifestação dentro dos prazos legais, informo que cabe ser mantido o arquivamento do pedido de patente, conforme o disposto no artigo 12, da resolução 113/2013.

(21) **BR 11 2013 006319-0** A2 **8.11**
(22) 22/08/2011
(71) Cameron International Corporation (US)
Em virtude do arquivamento publicado na RPI 2386 de 27-09-2016 e considerando ausência de manifestação dentro dos prazos legais, informo que cabe ser mantido o arquivamento do pedido de patente, conforme o disposto no artigo 12, da resolução 113/2013.

(21) **BR 11 2013 006427-7** A2 **8.11**
(22) 19/09/2011
(71) Meadwestvaco Packagings Systems, LLC (US)
Em virtude do arquivamento publicado na RPI 2386 de 27-09-2016 e considerando ausência de manifestação dentro dos prazos legais, informo que cabe ser mantido o arquivamento do pedido de patente, conforme o disposto no artigo 12, da resolução 113/2013.

(21) **BR 11 2013 006457-9** A2 **8.11**
(22) 19/09/2011
(71) Valeo Vision (FR)
Em virtude do arquivamento publicado na RPI 2386 de 27-09-2016 e considerando ausência de manifestação dentro dos prazos legais, informo que cabe ser mantido o arquivamento do pedido de patente, conforme o disposto no artigo 12, da resolução 113/2013.

(21) **BR 11 2013 006461-7** A2 **8.11**
(22) 17/11/2011
(71) Valeo Equipements Electriques Moteur (FR)
Em virtude do arquivamento publicado na RPI 2386 de 27-09-2016 e considerando ausência de manifestação dentro dos prazos legais, informo que cabe ser mantido o arquivamento do pedido de patente, conforme o disposto no artigo 12, da resolução 113/2013.

(21) **BR 11 2013 006482-0** A2 **8.11**
(22) 20/09/2011
(71) Dr. Fresh, Llc (US)
Em virtude do arquivamento publicado na RPI 2386 de 27-09-2016 e considerando ausência de manifestação dentro dos prazos legais, informo que cabe ser mantido o arquivamento do pedido de patente, conforme o disposto no artigo 12, da resolução 113/2013.

(21) **BR 11 2013 006489-7** A2 **8.11**
(22) 02/11/2011
(71) Sinochem Corporation (CN) , SHENYANG RESEARCH INSTITUTE OF CHEMICAL INDUSTRY (CN)
Em virtude do arquivamento publicado na RPI 2386 de 27-09-2016 e considerando ausência de manifestação dentro dos prazos legais, informo que cabe ser mantido o arquivamento do pedido de patente, conforme o disposto no artigo 12, da resolução 113/2013.

(21) **BR 11 2013 006493-5** A2 **8.11**
(22) 16/09/2011
(71) Shell Internationale Research Maatschappij B.V. (NL)
Em virtude do arquivamento publicado na RPI 2386 de 27-09-2016 e considerando ausência de manifestação dentro dos prazos legais, informo que cabe ser mantido o arquivamento do pedido de patente, conforme o disposto no artigo 12, da resolução 113/2013.

(21) **BR 11 2013 006498-6** A2 **8.11**
(22) 20/09/2011
(71) Ge Healthcare Limited e Imperial College (GB)
Em virtude do arquivamento publicado na RPI 2386 de 27-09-2016 e considerando ausência de manifestação dentro dos prazos legais, informo que cabe ser mantido o arquivamento do pedido de patente, conforme o disposto no artigo 12, da resolução 113/2013.

(21) **BR 11 2013 006511-7** A2 **8.11**
(22) 22/09/2011
(71) Chemische Fabrik Budenheim KG (DE)
Em virtude do arquivamento publicado na RPI 2386 de 27-09-2016 e considerando ausência de manifestação dentro dos prazos legais, informo que cabe ser mantido o arquivamento do pedido de patente, conforme o disposto no artigo 12, da resolução 113/2013.

(21) **BR 11 2013 006519-2** A2 **8.11**
(22) 20/09/2011
(71) Ge Healthcare Limited e Imperial College (GB)
Em virtude do arquivamento publicado na RPI 2386 de 27-09-2016 e considerando ausência de manifestação dentro dos prazos legais, informo que cabe ser mantido o arquivamento do pedido de patente, conforme o disposto no artigo 12, da resolução 113/2013.

(21) **BR 11 2013 006528-1** A2 **8.11**
(22) 23/09/2011
(71) Katholieke Universiteit Leuven (BE)
Em virtude do arquivamento publicado na RPI 2386 de 27-09-2016 e considerando ausência de manifestação dentro dos prazos legais, informo que cabe ser mantido o arquivamento do pedido de patente, conforme o disposto no artigo 12, da resolução 113/2013.

(21) **BR 11 2013 006648-2** A2 **8.11**
(22) 06/10/2011
(71) COMPAGNIE GÉNÉRALE DES ETABLISSEMENTS MICHELIN (FR) , MICHELIN RECHERCHE ET TECHNIQUE S.A. (CH)
Em virtude do arquivamento publicado na RPI 2386 de 27-09-2016 e considerando ausência de manifestação dentro dos prazos legais, informo que cabe ser mantido o arquivamento do pedido de patente, conforme o disposto no artigo 12, da resolução 113/2013.

(21) **BR 11 2013 006856-6** A2 **8.11**
(22) 30/08/2011

(71) Evonik Degussa GMBH (DE)
Em virtude do arquivamento publicado na RPI 2385 de 20-09-2016 e considerando ausência de manifestação dentro dos prazos legais, informo que cabe ser mantido o arquivamento do pedido de patente, conforme o disposto no artigo 12, da resolução 113/2013.

(21) **BR 11 2013 006900-7** A2 **8.11**
(22) 24/09/2011
(71) PETER GIBBONS (US)
Em virtude do arquivamento publicado na RPI 2386 de 27-09-2016 e considerando ausência de manifestação dentro dos prazos legais, informo que cabe ser mantido o arquivamento do pedido de patente, conforme o disposto no artigo 12, da resolução 113/2013.

(21) **BR 11 2013 006929-5** A2 **8.11**
(22) 26/09/2011
(71) Ranbaxy Laboratories Limited (IN)
Em virtude do arquivamento publicado na RPI 2386 de 27-09-2016 e considerando ausência de manifestação dentro dos prazos legais, informo que cabe ser mantido o arquivamento do pedido de patente, conforme o disposto no artigo 12, da resolução 113/2013.

(21) **BR 11 2013 007134-6** A2 **8.11**
(22) 23/09/2011
(71) Chevron U.S.A. Inc. (US)
Em virtude do arquivamento publicado na RPI 2385 de 20-09-2016 e considerando ausência de manifestação dentro dos prazos legais, informo que cabe ser mantido o arquivamento do pedido de patente, conforme o disposto no artigo 12, da resolução 113/2013.

(21) **BR 11 2013 007199-0** A2 **8.11**
(22) 29/09/2011
(71) Dr. Hahn Gmbh & Co.Kg (DE) , Staude Kunststofftechnik Gmbh (DE)
Em virtude do arquivamento publicado na RPI 2385 de 20-09-2016 e considerando ausência de manifestação dentro dos prazos legais, informo que cabe ser mantido o arquivamento do pedido de patente, conforme o disposto no artigo 12, da resolução 113/2013.

(21) **BR 11 2013 007296-2** A2 **8.11**
(22) 07/10/2011
(71) The Procter & Gamble Company (US)
Em virtude do arquivamento publicado na RPI 2385 de 20-09-2016 e considerando ausência de manifestação dentro dos prazos legais, informo que cabe ser mantido o arquivamento do pedido de patente, conforme o disposto no artigo 12, da resolução 113/2013.

(21) **BR 11 2013 007308-0** A2 **8.11**
(22) 27/09/2011
(71) Glaxosmithkline Biologicals S.A (BE)
Em virtude do arquivamento publicado na RPI 2386 de 27-09-2016 e considerando ausência de manifestação dentro dos prazos legais, informo que cabe ser mantido o arquivamento do pedido de patente, conforme o disposto no artigo 12, da resolução 113/2013.

(21) **BR 11 2013 007520-1** A2 **8.11**
(22) 27/10/2011
(71) E.I. DU PONT DE NEMOURS AND COMPANY (US)
Em virtude do arquivamento publicado na RPI 2386 de 27-09-2016 e considerando ausência de manifestação dentro dos prazos legais, informo que cabe ser mantido o arquivamento do pedido de patente, conforme o disposto no artigo 12, da resolução 113/2013.

(21) **BR 11 2013 007543-0** A2 **8.11**
(22) 11/01/2012
(71) ARTURO SALICE S.P.A (IT)
Em virtude do arquivamento publicado na RPI 2386 de 27-09-2016 e considerando ausência de manifestação dentro dos prazos legais, informo que cabe ser mantido o arquivamento do pedido de patente, conforme o disposto no artigo 12, da resolução 113/2013.

(21) **BR 11 2013 007558-9** A2 **8.11**
(22) 22/09/2011
(71) ALCATEL LUCENT (FR)
Em virtude do arquivamento publicado na RPI 2386 de 27-09-2016 e considerando ausência de manifestação dentro dos prazos legais, informo que cabe ser mantido o arquivamento do pedido de patente, conforme o disposto no artigo 12, da resolução 113/2013.

(21) **BR 11 2013 007625-9** A2 **8.11**
(22) 05/10/2011
(71) THE PROCTER & GAMBLE COMPANY (US)
Em virtude do arquivamento publicado na RPI 2386 de 27-09-2016 e considerando ausência de manifestação dentro dos prazos legais, informo que cabe ser mantido o arquivamento do pedido de patente, conforme o disposto no artigo 12, da resolução 113/2013.

(21) **BR 11 2013 007686-0** A2 **8.11**
(22) 30/09/2011
(71) TUNGALOY CORPORATION (JP)
Em virtude do arquivamento publicado na RPI 2386 de 27-09-2016 e considerando ausência de manifestação dentro dos prazos legais, informo que cabe ser mantido o arquivamento do pedido de patente, conforme o disposto no artigo 12, da resolução 113/2013.

(21) **BR 11 2013 008029-9** A2 **8.11**
(22) 04/10/2011
(71) Basf SE (DE)
Em virtude do arquivamento publicado na RPI 2385 de 20-09-2016 e considerando ausência de manifestação dentro dos prazos legais, informo que cabe ser mantido o arquivamento do pedido de patente, conforme o disposto no artigo 12, da resolução 113/2013.

(21) **BR 11 2013 008141-4** A2 **8.11**
(22) 14/09/2011
(71) Dennis Patrick Steel (DE)
Em virtude do arquivamento publicado na RPI 2386 de 27-09-2016 e considerando ausência de manifestação dentro dos prazos legais, informo que cabe ser mantido o arquivamento do pedido de patente, conforme o disposto no artigo 12, da resolução 113/2013.

(21) **BR 11 2013 008161-9** A2 **8.11**
(22) 04/10/2011
(71) TOYOTA JIDOSHA KABUSHIKI KAISHA (JP)
Em virtude do arquivamento publicado na RPI 2386 de 27-09-2016 e considerando ausência de manifestação dentro dos prazos legais, informo que cabe ser mantido o arquivamento do pedido de patente, conforme o disposto no artigo 12, da resolução 113/2013.

(21) **BR 11 2013 008217-8** A2 **8.11**
(22) 05/10/2011
(71) THYSSENKRUPP UHDE GMBH (DE)
Em virtude do arquivamento publicado na RPI 2386 de 27-09-2016 e considerando ausência de manifestação dentro dos prazos legais, informo que cabe ser mantido o arquivamento do pedido de patente, conforme o disposto no artigo 12, da resolução 113/2013.

(21) **BR 11 2013 008220-8** A2 **8.11**
(22) 30/09/2011
(71) The Subsea Company (US)
Em virtude do arquivamento publicado na RPI 2386 de 27-09-2016 e considerando ausência de manifestação dentro dos prazos legais, informo que cabe ser mantido o arquivamento do pedido de patente, conforme o disposto no artigo 12, da resolução 113/2013.

(21) **BR 11 2013 008238-0** A2 **8.11**
(22) 17/10/2011
(71) Universiteit Van Amsterdam (NL)
Em virtude do arquivamento publicado na RPI 2386 de 27-09-2016 e considerando ausência de manifestação dentro dos prazos legais, informo que cabe ser mantido o arquivamento do pedido de patente, conforme o disposto no artigo 12, da resolução 113/2013.

(21) **BR 11 2013 008320-4** A2 **8.11**
(22) 08/09/2011
(71) Alcatel Lucent (FR)
Em virtude do arquivamento publicado na RPI 2386 de 27-09-2016 e considerando ausência de manifestação dentro dos prazos legais, informo que cabe ser mantido o arquivamento do pedido de patente, conforme o disposto no artigo 12, da resolução 113/2013.

(21) **BR 11 2013 008345-0** A2 **8.11**
(22) 14/10/2011
(71) THE PROCTER & GAMBLE COMPANY (US)
Em virtude do arquivamento publicado na RPI 2386 de 27-09-2016 e considerando ausência de manifestação dentro dos prazos legais, informo que cabe ser mantido o arquivamento do pedido de patente, conforme o disposto no artigo 12, da resolução 113/2013.

(21) **BR 11 2013 008372-7** A2 **8.11**
(22) 06/10/2011
(71) Packers Plus Energy Services Inc. (CA)
Em virtude do arquivamento publicado na RPI 2385 de 20-09-2016 e considerando ausência de manifestação dentro dos prazos legais, informo que cabe ser mantido o arquivamento do pedido de patente, conforme o disposto no artigo 12, da resolução 113/2013.

(21) **BR 11 2013 008388-3** A2 **8.11**
(22) 08/10/2011
(71) NOVARTIS AG (CH)
Em virtude do arquivamento publicado na RPI 2386 de 27-09-2016 e considerando ausência de manifestação dentro dos prazos legais, informo que cabe ser mantido o arquivamento do pedido de patente, conforme o disposto no artigo 12, da resolução 113/2013.

(21) **BR 11 2013 008422-7** A2 **8.11**
(22) 30/09/2011
(71) 3M Innovative Properties Company (US)
Em virtude do arquivamento publicado na RPI 2385 de 20-09-2016 e considerando ausência de manifestação dentro dos prazos legais, informo que cabe ser mantido o arquivamento do pedido de patente, conforme o disposto no artigo 12, da resolução 113/2013.

(21) **BR 11 2013 008519-3** A2 **8.11**
(22) 11/10/2011
(71) BAKER HUGHES INCORPORATED (US)
Em virtude do arquivamento publicado na RPI 2386 de 27-09-2016 e considerando ausência de manifestação dentro dos prazos legais, informo que cabe ser mantido o arquivamento do pedido de patente, conforme o disposto no artigo 12, da resolução 113/2013.

(21) **BR 11 2013 008731-5** A2 **8.11**
(22) 11/10/2011
(71) BP CORPORATION NORTH AMERICA INC. (US)
Em virtude do arquivamento publicado na RPI 2386 de 27-09-2016 e considerando ausência de manifestação dentro dos prazos legais, informo que cabe ser mantido o arquivamento do pedido de patente, conforme o disposto no artigo 12, da resolução 113/2013.

(21) **BR 11 2013 008837-0** A2 **8.11**
(22) 07/10/2011
(71) Bayer Intellectual Property Gmbh (DE)
Em virtude do arquivamento publicado na RPI 2385 de 20-09-2016 e considerando ausência de manifestação dentro dos prazos legais, informo que cabe ser mantido o arquivamento do pedido de patente, conforme o disposto no artigo 12, da resolução 113/2013.

(21) **BR 11 2013 008856-7** A2 **8.11**
(22) 12/10/2011
(71) ZAFGEN, INC (US)
Em virtude do arquivamento publicado na RPI 2386 de 27-09-2016 e considerando ausência de manifestação dentro dos prazos legais, informo que cabe ser mantido o arquivamento do pedido de patente, conforme o disposto no artigo 12, da resolução 113/2013.

(21) **BR 11 2013 008876-1** A2 **8.11**
(22) 23/08/2011
(71) Evonik Oil Additives Gmbh (DE)
Em virtude do arquivamento publicado na RPI 2386 de 27-09-2016 e considerando ausência de manifestação dentro dos prazos legais, informo que cabe ser mantido o arquivamento do pedido de patente, conforme o disposto no artigo 12, da resolução 113/2013.

(21) **BR 11 2013 008973-3** A2 **8.11**
(22) 29/09/2011
(71) 3M INNOVATIVE PROPERTIES COMPANY (US)

Em virtude do arquivamento publicado na RPI 2386 de 27-09-2016 e considerando ausência de manifestação dentro dos prazos legais, informo que cabe ser mantido o arquivamento do pedido de patente, conforme o disposto no artigo 12, da resolução 113/2013.

(21) **BR 11 2013 008978-4** A2 **8.11**
(22) 20/10/2011
(71) INDUSTRIE POLIECO - M.P.B. S.R.L. (IT)
Em virtude do arquivamento publicado na RPI 2386 de 27-09-2016 e considerando ausência de manifestação dentro dos prazos legais, informo que cabe ser mantido o arquivamento do pedido de patente, conforme o disposto no artigo 12, da resolução 113/2013.

(21) **BR 11 2013 009047-2** A2 **8.11**
(22) 11/10/2011
(71) Acal Energy Limited (GB)
Em virtude do arquivamento publicado na RPI 2386 de 27-09-2016 e considerando ausência de manifestação dentro dos prazos legais, informo que cabe ser mantido o arquivamento do pedido de patente, conforme o disposto no artigo 12, da resolução 113/2013.

(21) **BR 11 2013 009067-7** A2 **8.11**
(22) 13/10/2011
(71) NESTEC S.A (CH)
Em virtude do arquivamento publicado na RPI 2386 de 27-09-2016 e considerando ausência de manifestação dentro dos prazos legais, informo que cabe ser mantido o arquivamento do pedido de patente, conforme o disposto no artigo 12, da resolução 113/2013.

(21) **BR 11 2013 009170-3** A2 **8.11**
(22) 14/10/2011
(71) Ticona LLC (US)
Em virtude do arquivamento publicado na RPI 2386 de 27-09-2016 e considerando ausência de manifestação dentro dos prazos legais, informo que cabe ser mantido o arquivamento do pedido de patente, conforme o disposto no artigo 12, da resolução 113/2013.

(21) **BR 11 2013 009240-8** A2 **8.11**
(22) 04/10/2011
(71) Packers Plus Energy Services Inc. (CA)
Em virtude do arquivamento publicado na RPI 2386 de 27-09-2016 e considerando ausência de manifestação dentro dos prazos legais, informo que cabe ser mantido o arquivamento do pedido de patente, conforme o disposto no artigo 12, da resolução 113/2013.

(21) **BR 11 2013 009289-0** A2 **8.11**
(22) 03/11/2011
(71) Coatex SAS (FR)
Em virtude do arquivamento publicado na RPI 2386 de 27-09-2016 e considerando ausência de manifestação dentro dos prazos legais, informo que cabe ser mantido o arquivamento do pedido de patente, conforme o disposto no artigo 12, da resolução 113/2013.

(21) **BR 11 2013 009345-5** A2 **8.11**
(22) 07/11/2011
(71) TORAY INDUSTRIES,INC. (JP)
Em virtude do arquivamento publicado na RPI 2386 de 27-09-2016 e considerando ausência de manifestação dentro dos prazos legais, informo que cabe ser mantido o arquivamento do pedido de patente, conforme o disposto no artigo 12, da resolução 113/2013.

(21) **BR 11 2013 009423-0** A2 **8.11**
(22) 14/10/2011
(71) PAVEL DMITRIEVICH ALEKSANDROV (RU)
Em virtude do arquivamento publicado na RPI 2386 de 27-09-2016 e considerando ausência de manifestação dentro dos prazos legais, informo que cabe ser mantido o arquivamento do pedido de patente, conforme o disposto no artigo 12, da resolução 113/2013.

(21) **BR 11 2013 009471-0** A2 **8.11**
(22) 18/10/2011
(71) VEOLIA WATER SOLUTIONS & TECHNOLOGIES SUPPORT (FR)
Em virtude do arquivamento publicado na RPI 2386 de 27-09-2016 e considerando ausência de manifestação dentro dos prazos legais, informo que cabe ser mantido o arquivamento do pedido de patente, conforme o disposto no artigo 12, da resolução 113/2013.

(21) **BR 11 2013 009494-0** A2 **8.11**
(22) 02/10/2011
(71) CAMERON INTERNATIONAL CORPORATION (US)
Em virtude do arquivamento publicado na RPI 2386 de 27-09-2016 e considerando ausência de manifestação dentro dos prazos legais, informo que cabe ser mantido o arquivamento do pedido de patente, conforme o disposto no artigo 12, da resolução 113/2013.

(21) **BR 11 2013 009577-6** A2 **8.11**
(22) 19/10/2011
(71) GALDERMA S.A. (CH)
Em virtude do arquivamento publicado na RPI 2386 de 27-09-2016 e considerando ausência de manifestação dentro dos prazos legais, informo que cabe ser mantido o arquivamento do pedido de patente, conforme o disposto no artigo 12, da resolução 113/2013.

(21) **BR 11 2013 009579-2** A2 **8.11**
(22) 21/10/2011
(71) GALDERMA S.A. (CH)
Em virtude do arquivamento publicado na RPI 2386 de 27-09-2016 e considerando ausência de manifestação dentro dos prazos legais, informo que cabe ser mantido o arquivamento do pedido de patente, conforme o disposto no artigo 12, da resolução 113/2013.

(21) **BR 11 2013 009581-4** A2 **8.11**
(22) 18/10/2011
(71) IPANEMA TECHNOLOGIES (FR)
Em virtude do arquivamento publicado na RPI 2386 de 27-09-2016 e considerando ausência de manifestação dentro dos prazos legais, informo que cabe ser mantido o arquivamento do pedido de patente, conforme o disposto no artigo 12, da resolução 113/2013.

(21) **BR 11 2013 009593-8** A2 **8.11**
(22) 20/10/2011
(71) MEADWESTVACO CALMAR INC (US)
Em virtude do arquivamento publicado na RPI 2386 de 27-09-2016 e considerando ausência de manifestação dentro dos prazos legais, informo que cabe ser mantido o arquivamento do pedido de patente, conforme o disposto no artigo 12, da resolução 113/2013.

(21) **BR 11 2013 009714-0** A2 **8.11**
(22) 24/10/2011
(71) Compagnie Génerale Des Etablissements Michelin - Michelin & Cie. (FR) , Michelin Recherche At Technique S.A. (CH)
Em virtude do arquivamento publicado na RPI 2386 de 27-09-2016 e considerando ausência de manifestação dentro dos prazos legais, informo que cabe ser mantido o arquivamento do pedido de patente, conforme o disposto no artigo 12, da resolução 113/2013.

(21) **BR 11 2013 009762-0** A2 **8.11**
(22) 21/10/2011
(71) UNISTO OY (FI)
Em virtude do arquivamento publicado na RPI 2386 de 27-09-2016 e considerando ausência de manifestação dentro dos prazos legais, informo que cabe ser mantido o arquivamento do pedido de patente, conforme o disposto no artigo 12, da resolução 113/2013.

(21) **BR 11 2013 009782-5** A2 **8.11**
(22) 24/10/2011
(71) GALDERMA RESEARCH & DEVELOPMENT (FR)
Em virtude do arquivamento publicado na RPI 2386 de 27-09-2016 e considerando ausência de manifestação dentro dos prazos legais, informo que cabe ser mantido o arquivamento do pedido de patente, conforme o disposto no artigo 12, da resolução 113/2013.

(21) **BR 11 2013 010029-0** A2 **8.11**
(22) 27/10/2011
(71) Medimop Medical Projects Ltd. (IL)
Em virtude do arquivamento publicado na RPI 2386 de 27-09-2016 e considerando ausência de manifestação dentro dos prazos legais, informo que cabe ser mantido o arquivamento do pedido de patente, conforme o disposto no artigo 12, da resolução 113/2013.

(21) **BR 11 2013 010032-0** A2 **8.11**
(22) 31/10/2011
(71) Sapiens Steering Brain Stimulation B.V. (NL)
Em virtude do arquivamento publicado na RPI 2386 de 27-09-2016 e considerando ausência de manifestação dentro dos prazos legais, informo que cabe ser mantido o arquivamento do pedido de patente, conforme o disposto no artigo 12, da resolução 113/2013.

(21) **BR 11 2013 010146-6** A2 **8.11**
(22) 21/10/2011
(71) Astrium Sas (FR)
Em virtude do arquivamento publicado na RPI 2386 de 27-09-2016 e considerando ausência de manifestação dentro dos prazos legais, informo que cabe ser mantido o arquivamento do pedido de patente, conforme o disposto no artigo 12, da resolução 113/2013.

(21) **BR 11 2013 010222-5** A2 **8.11**
(22) 27/10/2011
(71) E.I. DU PONT DE NEMOURS AND COMPANY (US)
Em virtude do arquivamento publicado na RPI 2386 de 27-09-2016 e considerando ausência de manifestação dentro dos prazos legais, informo que cabe ser mantido o arquivamento do pedido de patente, conforme o disposto no artigo 12, da resolução 113/2013.

(21) **BR 11 2013 010255-1** A2 **8.11**
(22) 28/10/2011
(71) EATON CORPORATION (US)
Em virtude do arquivamento publicado na RPI 2386 de 27-09-2016 e considerando ausência de manifestação dentro dos prazos legais, informo que cabe ser mantido o arquivamento do pedido de patente, conforme o disposto no artigo 12, da resolução 113/2013.

(21) **BR 11 2013 010274-8** A2 **8.11**
(22) 28/10/2011
(71) EMERY OLEOCHEMICALS (M) SDN. BHD (MY)
Em virtude do arquivamento publicado na RPI 2386 de 27-09-2016 e considerando ausência de manifestação dentro dos prazos legais, informo que cabe ser mantido o arquivamento do pedido de patente, conforme o disposto no artigo 12, da resolução 113/2013.

(21) **BR 11 2013 010379-5** A2 **8.11**
(22) 28/10/2011
(71) Novozymes A/S (DK) , Novozymes Inc. (US)
Em virtude do arquivamento publicado na RPI 2386 de 27-09-2016 e considerando ausência de manifestação dentro dos prazos legais, informo que cabe ser mantido o arquivamento do pedido de patente, conforme o disposto no artigo 12, da resolução 113/2013.

(21) **BR 11 2013 010425-2** A2 **8.11**
(22) 26/10/2011
(71) SEB S. A. (FR)
Em virtude do arquivamento publicado na RPI 2385 de 20-09-2016 e considerando ausência de manifestação dentro dos prazos legais, informo que cabe ser mantido o arquivamento do pedido de patente, conforme o disposto no artigo 12, da resolução 113/2013.

(21) **BR 11 2013 010426-0** A2 **8.11**
(22) 26/10/2011
(71) SEB S. A. (FR)
Em virtude do arquivamento publicado na RPI 2386 de 27-09-2016 e considerando ausência de manifestação dentro dos prazos legais, informo que cabe ser mantido o arquivamento do pedido de patente, conforme o disposto no artigo 12, da resolução 113/2013.

(21) **BR 11 2013 010563-1** A2 **8.11**

(22) 27/10/2011
(71) Instytut Bio Chemii I Biofizki Pan (PL)
Em virtude do arquivamento publicado na RPI 2385 de 20-09-2016 e considerando ausência de manifestação dentro dos prazos legais, informo que cabe ser mantido o arquivamento do pedido de patente, conforme o disposto no artigo 12, da resolução 113/2013.

(21) **BR 11 2013 010581-0** A2 **8.11**
(22) 27/09/2011
(71) ZF Friedrichshafen Ag (DE)
Em virtude do arquivamento publicado na RPI 2386 de 27-09-2016 e considerando ausência de manifestação dentro dos prazos legais, informo que cabe ser mantido o arquivamento do pedido de patente, conforme o disposto no artigo 12, da resolução 113/2013.

(21) **BR 11 2013 010587-9** A2 **8.11**
(22) 09/11/2011
(71) Grünenthal Gmbh (DE)
Em virtude do arquivamento publicado na RPI 2386 de 27-09-2016 e considerando ausência de manifestação dentro dos prazos legais, informo que cabe ser mantido o arquivamento do pedido de patente, conforme o disposto no artigo 12, da resolução 113/2013.

(21) **BR 11 2013 010720-0** A2 **8.11**
(22) 30/11/2011
(71) INTERNATIONAL TOBACCO MACHINERY POLAND SP. Z O.O. (PL)
Em virtude do arquivamento publicado na RPI 2387 de 04-10-2016 e considerando ausência de manifestação dentro dos prazos legais, informo que cabe ser mantido o arquivamento do pedido de patente, conforme o disposto no artigo 12, da resolução 113/2013.

(21) **BR 11 2013 010863-0** A2 **8.11**
(22) 03/11/2011
(71) Xped Holdings Pty Ltd (AU)
Em virtude do arquivamento publicado na RPI 2386 de 27-09-2016 e considerando ausência de manifestação dentro dos prazos legais, informo que cabe ser mantido o arquivamento do pedido de patente, conforme o disposto no artigo 12, da resolução 113/2013.

(21) **BR 11 2013 010881-9** A2 **8.11**
(22) 07/11/2011
(71) Nestec S.A. (CH)
Em virtude do arquivamento publicado na RPI 2386 de 27-09-2016 e considerando ausência de manifestação dentro dos prazos legais, informo que cabe ser mantido o arquivamento do pedido de patente, conforme o disposto no artigo 12, da resolução 113/2013.

(21) **BR 11 2013 010886-0** A2 **8.11**
(22) 04/11/2011
(71) Thermochem Recovery International, Inc. (US)
Em virtude do arquivamento publicado na RPI 2386 de 27-09-2016 e considerando ausência de manifestação dentro dos prazos legais, informo que cabe ser mantido o arquivamento do pedido de patente, conforme o disposto no artigo 12, da resolução 113/2013.

(21) **BR 11 2013 010903-3** A2 **8.11**
(22) 01/11/2011
(71) Siemens Energy, Inc. (US)
Em virtude do arquivamento publicado na RPI 2386 de 27-09-2016 e considerando ausência de manifestação dentro dos prazos legais, informo que cabe ser mantido o arquivamento do pedido de patente, conforme o disposto no artigo 12, da resolução 113/2013.

(21) **BR 11 2013 010904-1** A2 **8.11**
(22) 25/10/2011
(71) Stokely-Van Camp, Inc. (US)
Em virtude do arquivamento publicado na RPI 2386 de 27-09-2016 e considerando ausência de manifestação dentro dos prazos legais, informo que cabe ser mantido o arquivamento do pedido de patente, conforme o disposto no artigo 12, da resolução 113/2013.

(21) **BR 11 2013 010917-3** A2 **8.11**
(22) 31/10/2011
(71) DSM Ip Assets B.V. (NL)
Em virtude do arquivamento publicado na RPI 2386 de 27-09-2016 e considerando ausência de manifestação dentro dos prazos legais, informo que cabe ser mantido o arquivamento do pedido de patente, conforme o disposto no artigo 12, da resolução 113/2013.

(21) **BR 11 2013 010991-2** A2 **8.11**
(22) 27/10/2011
(71) L'OREAL (FR)
Em virtude do arquivamento publicado na RPI 2386 de 27-09-2016 e considerando ausência de manifestação dentro dos prazos legais, informo que cabe ser mantido o arquivamento do pedido de patente, conforme o disposto no artigo 12, da resolução 113/2013.

(21) **BR 11 2013 011007-4** A2 **8.11**
(22) 01/11/2011
(71) Dow Agrosciences LLC (US)
Em virtude do arquivamento publicado na RPI 2386 de 27-09-2016 e considerando ausência de manifestação dentro dos prazos legais, informo que cabe ser mantido o arquivamento do pedido de patente, conforme o disposto no artigo 12, da resolução 113/2013.

(21) **BR 11 2013 011008-2** A2 **8.11**
(22) 04/11/2011
(71) PERFINT HEALTHCARE PVT. LTD. (IN)
Em virtude do arquivamento publicado na RPI 2386 de 27-09-2016 e considerando ausência de manifestação dentro dos prazos legais, informo que cabe ser mantido o arquivamento do pedido de patente, conforme o disposto no artigo 12, da resolução 113/2013.

(21) **BR 11 2013 011056-2** A2 **8.11**
(22) 22/09/2011
(71) Baker Hughes Incorporated (US)
Em virtude do arquivamento publicado na RPI 2386 de 27-09-2016 e considerando ausência de manifestação dentro dos prazos legais, informo que cabe ser mantido o arquivamento do pedido de patente, conforme o disposto no artigo 12, da resolução 113/2013.

(21) **BR 11 2013 011108-9** A2 **8.11**
(22) 28/10/2011
(71) 3M INNOVATIVE PROPERTIES COMPANY (US)
Em virtude do arquivamento publicado na RPI 2386 de 27-09-2016 e considerando ausência de manifestação dentro dos prazos legais, informo que cabe ser mantido o arquivamento do pedido de patente, conforme o disposto no artigo 12, da resolução 113/2013.

(21) **BR 11 2013 011134-8** A2 **8.11**
(22) 03/11/2011
(71) Corning Incorporated (US)
Em virtude do arquivamento publicado na RPI 2386 de 27-09-2016 e considerando ausência de manifestação dentro dos prazos legais, informo que cabe ser mantido o arquivamento do pedido de patente, conforme o disposto no artigo 12, da resolução 113/2013.

(21) **BR 11 2013 011137-2** A2 **8.11**
(22) 25/10/2011
(71) UNILEVER N.V. (NL)
Em virtude do arquivamento publicado na RPI 2386 de 27-09-2016 e considerando ausência de manifestação dentro dos prazos legais, informo que cabe ser mantido o arquivamento do pedido de patente, conforme o disposto no artigo 12, da resolução 113/2013.

(21) **BR 11 2013 011143-7** A2 **8.11**
(22) 07/11/2011
(71) Mack Trucks, Inc. (US)
Em virtude do arquivamento publicado na RPI 2386 de 27-09-2016 e considerando ausência de manifestação dentro dos prazos legais, informo que cabe ser mantido o arquivamento do pedido de patente, conforme o disposto no artigo 12, da resolução 113/2013.

(21) **BR 11 2013 011167-4** A2 **8.11**
(22) 04/11/2011
(71) Abbvie Inc. (US)
Em virtude do arquivamento publicado na RPI 2386 de 27-09-2016 e considerando ausência de manifestação dentro dos prazos legais, informo que cabe ser mantido o arquivamento do pedido de patente, conforme o disposto no artigo 12, da resolução 113/2013.

(21) **BR 11 2013 011168-2** A2 **8.11**
(22) 03/11/2011
(71) Bayer Intellectual Property Gmbh (DE)
Em virtude do arquivamento publicado na RPI 2386 de 27-09-2016 e considerando ausência de manifestação dentro dos prazos legais, informo que cabe ser mantido o arquivamento do pedido de patente, conforme o disposto no artigo 12, da resolução 113/2013.

(21) **BR 11 2013 011183-6** A2 **8.11**
(22) 17/11/2011
(71) Baker Hughes Incorporated (US)
Em virtude do arquivamento publicado na RPI 2386 de 27-09-2016 e considerando ausência de manifestação dentro dos prazos legais, informo que cabe ser mantido o arquivamento do pedido de patente, conforme o disposto no artigo 12, da resolução 113/2013.

(21) **BR 11 2013 011189-5** A2 **8.11**
(22) 17/11/2011
(71) Baker Hughes Incorporated (US)
Em virtude do arquivamento publicado na RPI 2386 de 27-09-2016 e considerando ausência de manifestação dentro dos prazos legais, informo que cabe ser mantido o arquivamento do pedido de patente, conforme o disposto no artigo 12, da resolução 113/2013.

(21) **BR 11 2013 011196-8** A2 **8.11**
(22) 03/11/2011
(71) Aptar France SAS (FR)
Em virtude do arquivamento publicado na RPI 2386 de 27-09-2016 e considerando ausência de manifestação dentro dos prazos legais, informo que cabe ser mantido o arquivamento do pedido de patente, conforme o disposto no artigo 12, da resolução 113/2013.

(21) **BR 11 2013 011350-2** A2 **8.11**
(22) 09/11/2011
(71) Maxon Industries, Inc. (US)
Em virtude do arquivamento publicado na RPI 2386 de 27-09-2016 e considerando ausência de manifestação dentro dos prazos legais, informo que cabe ser mantido o arquivamento do pedido de patente, conforme o disposto no artigo 12, da resolução 113/2013.

(21) **BR 11 2013 011399-5** A2 **8.11**
(22) 14/02/2012
(71) THE PROCTER & GAMBLE COMPANY (US)
Em virtude do arquivamento publicado na RPI 2386 de 27-09-2016 e considerando ausência de manifestação dentro dos prazos legais, informo que cabe ser mantido o arquivamento do pedido de patente, conforme o disposto no artigo 12, da resolução 113/2013.

(21) **BR 11 2013 011400-2** A2 **8.11**
(22) 27/10/2011
(71) BRITISH AMERICAN TOBACCO (INVESTMENTS) LIMITED (GB)
Em virtude do arquivamento publicado na RPI 2386 de 27-09-2016 e considerando ausência de manifestação dentro dos prazos legais, informo que cabe ser mantido o arquivamento do pedido de patente, conforme o disposto no artigo 12, da resolução 113/2013.

(21) **BR 11 2013 011407-0** A2 **8.11**
(22) 08/11/2011
(71) QUALCOMM INCORPORATED (US)
Em virtude do arquivamento publicado na RPI 2386 de 27-09-2016 e considerando ausência de manifestação dentro dos prazos legais, informo que cabe ser mantido o arquivamento do pedido de patente, conforme o disposto no artigo 12, da resolução 113/2013.

(21) **BR 11 2013 011422-3** A2 **8.11**
(22) 08/11/2011
(71) QUALCOMM INCORPORATED (US)
Em virtude do arquivamento publicado na RPI 2386 de 27-09-2016 e considerando ausência de manifestação dentro dos prazos legais, informo que cabe ser mantido o arquivamento do pedido de patente, conforme o disposto no artigo 12, da resolução 113/2013.

(21) **BR 11 2013 011430-4** A2 **8.11**
(22) 18/01/2012
(71) THE PROCTER & GAMBLE COMPANY (US)

Em virtude do arquivamento publicado na RPI 2386 de 27-09-2016 e considerando ausência de manifestação dentro dos prazos legais, informo que cabe ser mantido o arquivamento do pedido de patente, conforme o disposto no artigo 12, da resolução 113/2013.

(21) **BR 11 2013 011455-0** A2 **8.11**
(22) 10/11/2011
(71) SYNGENTA PARTICIPATIONS AG (CH)
Em virtude do arquivamento publicado na RPI 2386 de 27-09-2016 e considerando ausência de manifestação dentro dos prazos legais, informo que cabe ser mantido o arquivamento do pedido de patente, conforme o disposto no artigo 12, da resolução 113/2013.

(21) **BR 11 2013 011517-3** A2 **8.11**
(22) 28/11/2011
(71) TORAY INDUSTRIES, INC. (JP)
Em virtude do arquivamento publicado na RPI 2386 de 27-09-2016 e considerando ausência de manifestação dentro dos prazos legais, informo que cabe ser mantido o arquivamento do pedido de patente, conforme o disposto no artigo 12, da resolução 113/2013.

(21) **BR 11 2013 011560-2** A2 **8.11**
(22) 04/11/2011
(71) Chevron U.S.A. Inc. (US)
Em virtude do arquivamento publicado na RPI 2386 de 27-09-2016 e considerando ausência de manifestação dentro dos prazos legais, informo que cabe ser mantido o arquivamento do pedido de patente, conforme o disposto no artigo 12, da resolução 113/2013.

(21) **BR 11 2013 011568-8** A2 **8.11**
(22) 09/11/2011
(71) Meadwestvaco Packaging Systems, LLC (US)
Em virtude do arquivamento publicado na RPI 2386 de 27-09-2016 e considerando ausência de manifestação dentro dos prazos legais, informo que cabe ser mantido o arquivamento do pedido de patente, conforme o disposto no artigo 12, da resolução 113/2013.

(21) **BR 11 2013 011728-1** A2 **8.11**
(22) 11/11/2011
(71) BOARD OF REGENTS, THE UNIVERSITY OF TEXAS SYSTEM (US)
Em virtude do arquivamento publicado na RPI 2386 de 27-09-2016 e considerando ausência de manifestação dentro dos prazos legais, informo que cabe ser mantido o arquivamento do pedido de patente, conforme o disposto no artigo 12, da resolução 113/2013.

(21) **BR 11 2013 011733-8** A2 **8.11**
(22) 10/11/2011
(71) NESTEC S.A. (CH)
Em virtude do arquivamento publicado na RPI 2386 de 27-09-2016 e considerando ausência de manifestação dentro dos prazos legais, informo que cabe ser mantido o arquivamento do pedido de patente, conforme o disposto no artigo 12, da resolução 113/2013.

(21) **BR 11 2013 011737-0** A2 **8.11**
(22) 15/11/2011
(71) KATHOLIEKE UNIVERSITEIT LEUVEN (BE)
Em virtude do arquivamento publicado na RPI 2386 de 27-09-2016 e considerando ausência de manifestação dentro dos prazos legais, informo que cabe ser mantido o arquivamento do pedido de patente, conforme o disposto no artigo 12, da resolução 113/2013.

(21) **BR 11 2013 011746-0** A2 **8.11**
(22) 11/11/2011
(71) NTT DOCOMO, INC (JP)
Em virtude do arquivamento publicado na RPI 2386 de 27-09-2016 e considerando ausência de manifestação dentro dos prazos legais, informo que cabe ser mantido o arquivamento do pedido de patente, conforme o disposto no artigo 12, da resolução 113/2013.

(21) **BR 11 2013 011834-2** A2 **8.11**
(22) 14/11/2011
(71) FREDERICK R. GUY (US)
Em virtude do arquivamento publicado na RPI 2386 de 27-09-2016 e considerando ausência de manifestação dentro dos prazos legais, informo que cabe ser mantido o arquivamento do pedido de patente, conforme o disposto no artigo 12, da resolução 113/2013.

(21) **BR 11 2013 012059-2** A2 **8.11**
(22) 16/11/2011
(71) QUALCOMM INCORPORATED (US)
Em virtude do arquivamento publicado na RPI 2386 de 27-09-2016 e considerando ausência de manifestação dentro dos prazos legais, informo que cabe ser mantido o arquivamento do pedido de patente, conforme o disposto no artigo 12, da resolução 113/2013.

(21) **BR 11 2013 012081-9** A2 **8.11**
(22) 14/11/2011
(71) BAYER INTELLECTUAL PROPERTY GMBH (DE)
Em virtude do arquivamento publicado na RPI 2386 de 27-09-2016 e considerando ausência de manifestação dentro dos prazos legais, informo que cabe ser mantido o arquivamento do pedido de patente, conforme o disposto no artigo 12, da resolução 113/2013.

(21) **BR 11 2013 012087-8** A2 **8.11**
(22) 16/11/2011
(71) CHEVRON U.S.A. INC (US)
Em virtude do arquivamento publicado na RPI 2386 de 27-09-2016 e considerando ausência de manifestação dentro dos prazos legais, informo que cabe ser mantido o arquivamento do pedido de patente, conforme o disposto no artigo 12, da resolução 113/2013.

(21) **BR 11 2013 012157-2** A2 **8.11**
(22) 23/11/2011
(71) UNITED STATES GYPSUM COMPANY (US)
Em virtude do arquivamento publicado na RPI 2386 de 27-09-2016 e considerando ausência de manifestação dentro dos prazos legais, informo que cabe ser mantido o arquivamento do pedido de patente, conforme o disposto no artigo 12, da resolução 113/2013.

(21) **BR 11 2013 012246-3** A2 **8.11**
(22) 18/11/2011
(71) CELANESE INTERNATIONAL CORPORATION (US)
Em virtude do arquivamento publicado na RPI 2387 de 04-10-2016 e considerando ausência de manifestação dentro dos prazos legais, informo que cabe ser mantido o arquivamento do pedido de patente, conforme o disposto no artigo 12, da resolução 113/2013.

(21) **BR 11 2013 012258-7** A2 **8.11**
(22) 28/11/2011
(71) EASTMAN CHEMICAL COMPANY (US)
Em virtude do arquivamento publicado na RPI 2386 de 27-09-2016 e considerando ausência de manifestação dentro dos prazos legais, informo que cabe ser mantido o arquivamento do pedido de patente, conforme o disposto no artigo 12, da resolução 113/2013.

(21) **BR 11 2013 012259-5** A2 **8.11**
(22) 29/11/2011
(71) EASTMAN CHEMICAL COMPANY (US)
Em virtude do arquivamento publicado na RPI 2386 de 27-09-2016 e considerando ausência de manifestação dentro dos prazos legais, informo que cabe ser mantido o arquivamento do pedido de patente, conforme o disposto no artigo 12, da resolução 113/2013.

(21) **BR 11 2013 012321-4** A2 **8.11**
(22) 18/11/2011
(71) BAYER INTELLECTUAL PROPERTY GMBH (DE)
Em virtude do arquivamento publicado na RPI 2387 de 04-10-2016 e considerando ausência de manifestação dentro dos prazos legais, informo que cabe ser mantido o arquivamento do pedido de patente, conforme o disposto no artigo 12, da resolução 113/2013.

(21) **BR 11 2013 012401-6** A2 **8.11**
(22) 10/11/2011
(71) KIMBERLY-CLARK WORDWIDE, INC (US)
Em virtude do arquivamento publicado na RPI 2386 de 27-09-2016 e considerando ausência de manifestação dentro dos prazos legais, informo que cabe ser mantido o arquivamento do pedido de patente, conforme o disposto no artigo 12, da resolução 113/2013.

(21) **BR 11 2013 012423-7** A2 **8.11**
(22) 18/11/2011
(71) STOLLER ENTERPRISES, INC (US)
Em virtude do arquivamento publicado na RPI 2386 de 27-09-2016 e considerando ausência de manifestação dentro dos prazos legais, informo que cabe ser mantido o arquivamento do pedido de patente, conforme o disposto no artigo 12, da resolução 113/2013.

(21) **BR 11 2013 012443-1** A2 **8.11**
(22) 21/11/2011
(71) HÜTTENES-ALBERTUS CHEMISCHE WERKE GMBH (DE)
Em virtude do arquivamento publicado na RPI 2386 de 27-09-2016 e considerando ausência de manifestação dentro dos prazos legais, informo que cabe ser mantido o arquivamento do pedido de patente, conforme o disposto no artigo 12, da resolução 113/2013.

(21) **BR 11 2013 012484-9** A2 **8.11**
(22) 23/11/2011
(71) SILICOR MATERIALS INC (US)
Em virtude do arquivamento publicado na RPI 2386 de 27-09-2016 e considerando ausência de manifestação dentro dos prazos legais, informo que cabe ser mantido o arquivamento do pedido de patente, conforme o disposto no artigo 12, da resolução 113/2013.

(21) **BR 11 2013 012524-1** A2 **8.11**
(22) 14/11/2011
(71) ALBEMARLE CORPORATION (US)
Em virtude do arquivamento publicado na RPI 2386 de 27-09-2016 e considerando ausência de manifestação dentro dos prazos legais, informo que cabe ser mantido o arquivamento do pedido de patente, conforme o disposto no artigo 12, da resolução 113/2013.

(21) **BR 11 2013 012604-3** A2 **8.11**
(22) 17/11/2011
(71) ETHICON, INC (US)
Em virtude do arquivamento publicado na RPI 2386 de 27-09-2016 e considerando ausência de manifestação dentro dos prazos legais, informo que cabe ser mantido o arquivamento do pedido de patente, conforme o disposto no artigo 12, da resolução 113/2013.

(21) **BR 11 2013 012621-3** A2 **8.11**
(22) 25/11/2011
(71) Syngenta Participations AG (CH)
Em virtude do arquivamento publicado na RPI 2386 de 27-09-2016 e considerando ausência de manifestação dentro dos prazos legais, informo que cabe ser mantido o arquivamento do pedido de patente, conforme o disposto no artigo 12, da resolução 113/2013.

(21) **BR 11 2013 012665-5** A2 **8.11**
(22) 22/11/2011
(71) FAES FARMA S.A. (ES)
Em virtude do arquivamento publicado na RPI 2386 de 27-09-2016 e considerando ausência de manifestação dentro dos prazos legais, informo que cabe ser mantido o arquivamento do pedido de patente, conforme o disposto no artigo 12, da resolução 113/2013.

(21) **BR 11 2013 012668-0** A2 **8.11**
(22) 24/12/2011
(71) MASCHINENFABRIK REINHAUSEN GMBH (DE)
Em virtude do arquivamento publicado na RPI 2386 de 27-09-2016 e considerando ausência de manifestação dentro dos prazos legais, informo que cabe ser mantido o arquivamento do pedido de patente, conforme o disposto no artigo 12, da resolução 113/2013.

(21) **BR 11 2013 012688-4** A2 **8.11**
(22) 22/11/2011

(71) Seco Tools Ab (SE)
Em virtude do arquivamento publicado na RPI 2386 de 27-09-2016 e considerando ausência de manifestação dentro dos prazos legais, informo que cabe ser mantido o arquivamento do pedido de patente, conforme o disposto no artigo 12, da resolução 113/2013.

(21) **BR 11 2013 012702-3** A2 **8.11**
(22) 17/11/2011
(71) Nestec S.A. (CH)
Em virtude do arquivamento publicado na RPI 2386 de 27-09-2016 e considerando ausência de manifestação dentro dos prazos legais, informo que cabe ser mantido o arquivamento do pedido de patente, conforme o disposto no artigo 12, da resolução 113/2013.

(21) **BR 11 2013 012703-1** A2 **8.11**
(22) 23/11/2011
(71) Thomas Kienzl (AT)
Em virtude do arquivamento publicado na RPI 2386 de 27-09-2016 e considerando ausência de manifestação dentro dos prazos legais, informo que cabe ser mantido o arquivamento do pedido de patente, conforme o disposto no artigo 12, da resolução 113/2013.

(21) **BR 11 2013 012704-0** A2 **8.11**
(22) 21/11/2011
(71) LINCOLN GLOBAL, INC (US)
Em virtude do arquivamento publicado na RPI 2386 de 27-09-2016 e considerando ausência de manifestação dentro dos prazos legais, informo que cabe ser mantido o arquivamento do pedido de patente, conforme o disposto no artigo 12, da resolução 113/2013.

(21) **BR 11 2013 012780-5** A2 **8.11**
(22) 09/11/2011
(71) Messier-Dowty Limited (GB)
Em virtude do arquivamento publicado na RPI 2386 de 27-09-2016 e considerando ausência de manifestação dentro dos prazos legais, informo que cabe ser mantido o arquivamento do pedido de patente, conforme o disposto no artigo 12, da resolução 113/2013.

(21) **BR 11 2013 012830-5** A2 **8.11**
(22) 18/11/2011
(71) SIEMENS AKTIENGESELLSCHAFT (DE)
Em virtude do arquivamento publicado na RPI 2386 de 27-09-2016 e considerando ausência de manifestação dentro dos prazos legais, informo que cabe ser mantido o arquivamento do pedido de patente, conforme o disposto no artigo 12, da resolução 113/2013.

(21) **BR 11 2013 012875-5** A2 **8.11**
(22) 25/11/2011
(71) UPM-KYMMENE CORPORATION (US)
Em virtude do arquivamento publicado na RPI 2386 de 27-09-2016 e considerando ausência de manifestação dentro dos prazos legais, informo que cabe ser mantido o arquivamento do pedido de patente, conforme o disposto no artigo 12, da resolução 113/2013.

(21) **BR 11 2013 012965-4** A2 **8.11**
(22) 24/11/2011
(71) ALMIRALL, S.A. (ES)
Em virtude do arquivamento publicado na RPI 2387 de 04-10-2016 e considerando ausência de manifestação dentro dos prazos legais, informo que cabe ser mantido o arquivamento do pedido de patente, conforme o disposto no artigo 12, da resolução 113/2013.

(21) **BR 11 2013 012995-6** A2 **8.11**
(22) 22/11/2011
(71) EVONIK DEGUSSA GMBH (DE)
Em virtude do arquivamento publicado na RPI 2386 de 27-09-2016 e considerando ausência de manifestação dentro dos prazos legais, informo que cabe ser mantido o arquivamento do pedido de patente, conforme o disposto no artigo 12, da resolução 113/2013.

(21) **BR 11 2013 013003-2** A2 **8.11**
(22) 23/11/2011
(71) Glaxo Group Limited (GB)
Em virtude do arquivamento publicado na RPI 2386 de 27-09-2016 e considerando ausência de manifestação dentro dos prazos legais, informo que cabe ser mantido o arquivamento do pedido de patente, conforme o disposto no artigo 12, da resolução 113/2013.

(21) **BR 11 2013 013020-2** A2 **8.11**
(22) 25/11/2011
(71) Technological Resources Pty, Limited (AU) , The University Of Sydney (AU)
Em virtude do arquivamento publicado na RPI 2386 de 27-09-2016 e considerando ausência de manifestação dentro dos prazos legais, informo que cabe ser mantido o arquivamento do pedido de patente, conforme o disposto no artigo 12, da resolução 113/2013.

(21) **BR 11 2013 013031-8** A2 **8.11**
(22) 25/11/2011
(71) TEIJIN LIMITED (JP)
Em virtude do arquivamento publicado na RPI 2387 de 04-10-2016 e considerando ausência de manifestação dentro dos prazos legais, informo que cabe ser mantido o arquivamento do pedido de patente, conforme o disposto no artigo 12, da resolução 113/2013.

(21) **BR 11 2013 013050-4** A2 **8.11**
(22) 26/10/2011
(71) Leila Benedicte Habiche (IT)
Em virtude do arquivamento publicado na RPI 2386 de 27-09-2016 e considerando ausência de manifestação dentro dos prazos legais, informo que cabe ser mantido o arquivamento do pedido de patente, conforme o disposto no artigo 12, da resolução 113/2013.

(21) **BR 11 2013 013105-5** A2 **8.11**
(22) 08/12/2011
(71) BAYER INTELLECTUAL PROPERTY GMBH (DE)
Em virtude do arquivamento publicado na RPI 2386 de 27-09-2016 e considerando ausência de manifestação dentro dos prazos legais, informo que cabe ser mantido o arquivamento do pedido de patente, conforme o disposto no artigo 12, da resolução 113/2013.

(21) **BR 11 2013 013409-7** A2 **8.11**
(22) 05/12/2011
(71) ROCKWOOL INTERNATIONAL A/S (DK)
Em virtude do arquivamento publicado na RPI 2386 de 27-09-2016 e considerando ausência de manifestação dentro dos prazos legais, informo que cabe ser mantido o arquivamento do pedido de patente, conforme o disposto no artigo 12, da resolução 113/2013.

(21) **BR 11 2013 013580-8** A2 **8.11**
(22) 05/12/2011
(71) SHELL INTERNATIONALE RESEARCH MAATSCHAPPIJ B.V. (NL)
Em virtude do arquivamento publicado na RPI 2387 de 04-10-2016 e considerando ausência de manifestação dentro dos prazos legais, informo que cabe ser mantido o arquivamento do pedido de patente, conforme o disposto no artigo 12, da resolução 113/2013.

(21) **BR 11 2013 013583-2** A2 **8.11**
(22) 05/12/2011
(71) BASF SE (DE)
Em virtude do arquivamento publicado na RPI 2387 de 04-10-2016 e considerando ausência de manifestação dentro dos prazos legais, informo que cabe ser mantido o arquivamento do pedido de patente, conforme o disposto no artigo 12, da resolução 113/2013.

(21) **BR 11 2013 013584-0** A2 **8.11**
(22) 01/12/2011
(71) ADLENS BEACON, INC. (US)
Em virtude do arquivamento publicado na RPI 2387 de 04-10-2016 e considerando ausência de manifestação dentro dos prazos legais, informo que cabe ser mantido o arquivamento do pedido de patente, conforme o disposto no artigo 12, da resolução 113/2013.

(21) **BR 11 2013 013615-4** A2 **8.11**
(22) 02/12/2011
(71) ALPHABET ENERGY, INC. (US)
Em virtude do arquivamento publicado na RPI 2386 de 27-09-2016 e considerando ausência de manifestação dentro dos prazos legais, informo que cabe ser mantido o arquivamento do pedido de patente, conforme o disposto no artigo 12, da resolução 113/2013.

(21) **BR 11 2013 013632-4** A2 **8.11**
(22) 01/12/2011
(71) BLUE ZMED SA (CV)
Em virtude do arquivamento publicado na RPI 2387 de 04-10-2016 e considerando ausência de manifestação dentro dos prazos legais, informo que cabe ser mantido o arquivamento do pedido de patente, conforme o disposto no artigo 12, da resolução 113/2013.

(21) **BR 11 2013 013686-3** A2 **8.11**
(22) 23/11/2011
(71) JOST WADEPHUL (DE)
Em virtude do arquivamento publicado na RPI 2385 de 20-09-2016 e considerando ausência de manifestação dentro dos prazos legais, informo que cabe ser mantido o arquivamento do pedido de patente, conforme o disposto no artigo 12, da resolução 113/2013.

(21) **BR 11 2013 013873-4** A2 **8.11**
(22) 07/12/2011
(71) UNIVERSITY OF FLORIDA RESEARCH FOUNDATION, INC. (US)
Em virtude do arquivamento publicado na RPI 2386 de 27-09-2016 e considerando ausência de manifestação dentro dos prazos legais, informo que cabe ser mantido o arquivamento do pedido de patente, conforme o disposto no artigo 12, da resolução 113/2013.

(21) **BR 11 2013 013909-9** A2 **8.11**
(22) 08/12/2011
(71) PARKEON (FR)
Em virtude do arquivamento publicado na RPI 2386 de 27-09-2016 e considerando ausência de manifestação dentro dos prazos legais, informo que cabe ser mantido o arquivamento do pedido de patente, conforme o disposto no artigo 12, da resolução 113/2013.

(21) **BR 11 2013 014017-8** A2 **8.11**
(22) 08/12/2010
(71) NESTEC S.A. (CH)
Em virtude do arquivamento publicado na RPI 2385 de 20-09-2016 e considerando ausência de manifestação dentro dos prazos legais, informo que cabe ser mantido o arquivamento do pedido de patente, conforme o disposto no artigo 12, da resolução 113/2013.

(21) **BR 11 2013 014031-3** A2 **8.11**
(22) 19/12/2011
(71) THE PROCTER & GAMBLE COMPANY (US)
Em virtude do arquivamento publicado na RPI 2385 de 20-09-2016 e considerando ausência de manifestação dentro dos prazos legais, informo que cabe ser mantido o arquivamento do pedido de patente, conforme o disposto no artigo 12, da resolução 113/2013.

(21) **BR 11 2013 014056-9** A2 **8.11**
(22) 07/12/2011
(71) NESTEC S.A. (CH)
Em virtude do arquivamento publicado na RPI 2385 de 20-09-2016 e considerando ausência de manifestação dentro dos prazos legais, informo que cabe ser mantido o arquivamento do pedido de patente, conforme o disposto no artigo 12, da resolução 113/2013.

(21) **BR 11 2013 014100-0** A2 **8.11**
(22) 06/12/2011
(71) RAMOT AT TEL-AVIV UNIVERSITY LTD. (IL)
Em virtude do arquivamento publicado na RPI 2385 de 20-09-2016 e considerando ausência de manifestação dentro dos prazos legais, informo que cabe ser mantido o arquivamento do pedido de patente, conforme o disposto no artigo 12, da resolução 113/2013.

(21) **BR 11 2013 014304-5** A2 **8.11**
(22) 12/12/2011
(71) SYNAGILE CORPORATION (US)
Em virtude do arquivamento publicado na RPI 2385 de 20-09-2016 e considerando ausência de manifestação dentro dos prazos legais, informo que cabe ser mantido o arquivamento do pedido de patente, conforme o disposto no artigo 12, da resolução 113/2013.

(21) **BR 11 2013 014675-3** A2 **8.11**
(22) 13/12/2010
(71) COLGATE-PALMOLIVE COMPANY (US)

Em virtude do arquivamento publicado na RPI 2386 de 27-09-2016 e considerando ausência de manifestação dentro dos prazos legais, informo que cabe ser mantido o arquivamento do pedido de patente, conforme o disposto no artigo 12, da resolução 113/2013.

(21) **BR 11 2013 014701-6** A2 **8.11**
(22) 12/12/2011
(71) CHEMO IBERICA, S.A. (ES)
Em virtude do arquivamento publicado na RPI 2386 de 27-09-2016 e considerando ausência de manifestação dentro dos prazos legais, informo que cabe ser mantido o arquivamento do pedido de patente, conforme o disposto no artigo 12, da resolução 113/2013.

(21) **BR 11 2013 014737-7** A2 **8.11**
(22) 21/12/2011
(71) NESTEC S.A. (CH)
Em virtude do arquivamento publicado na RPI 2386 de 27-09-2016 e considerando ausência de manifestação dentro dos prazos legais, informo que cabe ser mantido o arquivamento do pedido de patente, conforme o disposto no artigo 12, da resolução 113/2013.

(21) **BR 11 2013 014821-7** A2 **8.11**
(22) 12/12/2011
(71) DSM IP ASSETS B.V. (NL)
Em virtude do arquivamento publicado na RPI 2386 de 27-09-2016 e considerando ausência de manifestação dentro dos prazos legais, informo que cabe ser mantido o arquivamento do pedido de patente, conforme o disposto no artigo 12, da resolução 113/2013.

(21) **BR 11 2013 014905-1** A2 **8.11**
(22) 14/10/2011
(71) COGNIS IP MANAGEMENT GMBH (DE)
Em virtude do arquivamento publicado na RPI 2386 de 27-09-2016 e considerando ausência de manifestação dentro dos prazos legais, informo que cabe ser mantido o arquivamento do pedido de patente, conforme o disposto no artigo 12, da resolução 113/2013.

(21) **BR 11 2013 014913-2** A2 **8.11**
(22) 15/12/2011
(71) BASF SE (DE)
Em virtude do arquivamento publicado na RPI 2386 de 27-09-2016 e considerando ausência de manifestação dentro dos prazos legais, informo que cabe ser mantido o arquivamento do pedido de patente, conforme o disposto no artigo 12, da resolução 113/2013.

(21) **BR 11 2013 014945-0** A2 **8.11**
(22) 30/11/2011
(71) DOW AGROSCIENCES LLC (US)
Em virtude do arquivamento publicado na RPI 2386 de 27-09-2016 e considerando ausência de manifestação dentro dos prazos legais, informo que cabe ser mantido o arquivamento do pedido de patente, conforme o disposto no artigo 12, da resolução 113/2013.

(21) **BR 11 2013 014957-4** A2 **8.11**
(22) 16/12/2011
(71) UNIVERSITY OF FLORIDA RESEARCH FOUNDATION, INC. (US)
Em virtude do arquivamento publicado na RPI 2386 de 27-09-2016 e considerando ausência de manifestação dentro dos prazos legais, informo que cabe ser mantido o arquivamento do pedido de patente, conforme o disposto no artigo 12, da resolução 113/2013.

(21) **BR 11 2013 014986-8** A2 **8.11**
(22) 15/12/2011
(71) SYNGENTA PARTICIPATIONS AG (CH)
Em virtude do arquivamento publicado na RPI 2386 de 27-09-2016 e considerando ausência de manifestação dentro dos prazos legais, informo que cabe ser mantido o arquivamento do pedido de patente, conforme o disposto no artigo 12, da resolução 113/2013.

(21) **BR 11 2013 014997-3** A2 **8.11**
(22) 30/11/2011
(71) DOW AGROSCIENCES LLC (US)
Em virtude do arquivamento publicado na RPI 2386 de 27-09-2016 e considerando ausência de manifestação dentro dos prazos legais, informo que cabe ser mantido o arquivamento do pedido de patente, conforme o disposto no artigo 12, da resolução 113/2013.

(21) **BR 11 2013 015007-6** A2 **8.11**
(22) 14/10/2011
(71) SONY CORPORATION (JP)
Em virtude do arquivamento publicado na RPI 2386 de 27-09-2016 e considerando ausência de manifestação dentro dos prazos legais, informo que cabe ser mantido o arquivamento do pedido de patente, conforme o disposto no artigo 12, da resolução 113/2013.

(21) **BR 11 2013 015041-6** A2 **8.11**
(22) 12/12/2011
(71) ALBEMARLE CORPORATION (US)
Em virtude do arquivamento publicado na RPI 2386 de 27-09-2016 e considerando ausência de manifestação dentro dos prazos legais, informo que cabe ser mantido o arquivamento do pedido de patente, conforme o disposto no artigo 12, da resolução 113/2013.

(21) **BR 11 2013 015042-4** A2 **8.11**
(22) 12/12/2011
(71) ALBEMARLE CORPORATION (US)
Em virtude do arquivamento publicado na RPI 2386 de 27-09-2016 e considerando ausência de manifestação dentro dos prazos legais, informo que cabe ser mantido o arquivamento do pedido de patente, conforme o disposto no artigo 12, da resolução 113/2013.

(21) **BR 11 2013 015044-0** A2 **8.11**
(22) 15/11/2011
(71) TRIDENTIFY AB (SE)
Em virtude do arquivamento publicado na RPI 2386 de 27-09-2016 e considerando ausência de manifestação dentro dos prazos legais, informo que cabe ser mantido o arquivamento do pedido de patente, conforme o disposto no artigo 12, da resolução 113/2013.

(21) **BR 11 2013 015057-2** A2 **8.11**
(22) 15/12/2011
(71) BUNGE OILS, INC. (US)
Em virtude do arquivamento publicado na RPI 2386 de 27-09-2016 e considerando ausência de manifestação dentro dos prazos legais, informo que cabe ser mantido o arquivamento do pedido de patente, conforme o disposto no artigo 12, da resolução 113/2013.

(21) **BR 11 2013 015084-0** A2 **8.11**
(22) 14/12/2011
(71) ILLINOIS TOOL WORKS, INC. (US)
Em virtude do arquivamento publicado na RPI 2386 de 27-09-2016 e considerando ausência de manifestação dentro dos prazos legais, informo que cabe ser mantido o arquivamento do pedido de patente, conforme o disposto no artigo 12, da resolução 113/2013.

(21) **BR 11 2013 015226-5** A2 **8.11**
(22) 19/12/2011
(71) RHEINKALK GMBH (DE)
Em virtude do arquivamento publicado na RPI 2386 de 27-09-2016 e considerando ausência de manifestação dentro dos prazos legais, informo que cabe ser mantido o arquivamento do pedido de patente, conforme o disposto no artigo 12, da resolução 113/2013.

(21) **BR 11 2013 015471-3** A2 **8.11**
(22) 28/11/2011
(71) UNILEVER N.V. (NL)
Em virtude do arquivamento publicado na RPI 2386 de 27-09-2016 e considerando ausência de manifestação dentro dos prazos legais, informo que cabe ser mantido o arquivamento do pedido de patente, conforme o disposto no artigo 12, da resolução 113/2013.

(21) **BR 11 2013 015542-6** A2 **8.11**
(22) 20/12/2011
(71) DOW GLOBAL TECHNOLOGIES LLC (US)
Em virtude do arquivamento publicado na RPI 2386 de 27-09-2016 e considerando ausência de manifestação dentro dos prazos legais, informo que cabe ser mantido o arquivamento do pedido de patente, conforme o disposto no artigo 12, da resolução 113/2013.

(21) **BR 11 2013 015545-0** A2 **8.11**
(22) 16/11/2011
(71) KIMBERLY-CLARK WORLDWIDE, INC. (US)
Em virtude do arquivamento publicado na RPI 2386 de 27-09-2016 e considerando ausência de manifestação dentro dos prazos legais, informo que cabe ser mantido o arquivamento do pedido de patente, conforme o disposto no artigo 12, da resolução 113/2013.

(21) **BR 11 2013 017445-5** A2 **8.11**
(22) 06/01/2012
(71) THE BOARD OF TRUSTEES OF THE UNIVERSITY OF ILLINOIS (US) , THE UNITED STATES GOVERNMENT AS REPRESENTED BY THE DEPARTMENT OF VETERANS AFFAIRS (US)
Em virtude do arquivamento publicado na RPI 2386 de 27-09-2016 e considerando ausência de manifestação dentro dos prazos legais, informo que cabe ser mantido o arquivamento do pedido de patente, conforme o disposto no artigo 12, da resolução 113/2013.

(21) **BR 11 2013 019927-0** A2 **8.11**
(22) 23/01/2012
(71) COATEX (FR)
Em virtude do arquivamento publicado na RPI 2386 de 27-09-2016 e considerando ausência de manifestação dentro dos prazos legais, informo que cabe ser mantido o arquivamento do pedido de patente, conforme o disposto no artigo 12, da resolução 113/2013.

(21) **BR 11 2013 020133-9** A2 **8.11**
(22) 07/02/2012
(71) THE REGENTS OF THE UNIVERSITY OF CALIFORNIA (US) , THE BOARD OF TRUSTEES OF THE UNIVERSITY OF ILLINOIS (US)
Em virtude do arquivamento publicado na RPI 2386 de 27-09-2016 e considerando ausência de manifestação dentro dos prazos legais, informo que cabe ser mantido o arquivamento do pedido de patente, conforme o disposto no artigo 12, da resolução 113/2013.

(21) **BR 11 2013 020213-0** A2 **8.11**
(22) 07/02/2012
(71) SYNGENTA PARTICIPATIONS AG (CH)
Em virtude do arquivamento publicado na RPI 2386 de 27-09-2016 e considerando ausência de manifestação dentro dos prazos legais, informo que cabe ser mantido o arquivamento do pedido de patente, conforme o disposto no artigo 12, da resolução 113/2013.

(21) **BR 11 2013 020270-0** A2 **8.11**
(22) 08/02/2012
(71) SYNGENTA PARTICIPATIONS AG (CH)
Em virtude do arquivamento publicado na RPI 2386 de 27-09-2016 e considerando ausência de manifestação dentro dos prazos legais, informo que cabe ser mantido o arquivamento do pedido de patente, conforme o disposto no artigo 12, da resolução 113/2013.

(21) **BR 11 2013 020419-2** A2 **8.11**
(22) 08/02/2012
(71) SYNGENTA PARTICIPATIONS AG (CH)
Em virtude do arquivamento publicado na RPI 2386 de 27-09-2016 e considerando ausência de manifestação dentro dos prazos legais, informo que cabe ser mantido o arquivamento do pedido de patente, conforme o disposto no artigo 12, da resolução 113/2013.

(21) **BR 11 2013 020687-0** A2 **8.11**
(22) 15/02/2012
(71) INTERNATIONAL TOBACCO MACHINERY POLAND SP.ZO.O (PL)
Em virtude do arquivamento publicado na RPI 2386 de 27-09-2016 e considerando ausência de manifestação dentro dos prazos legais, informo que cabe ser mantido o arquivamento do pedido de patente, conforme o disposto no artigo 12, da resolução 113/2013.

(21) **BR 11 2013 022855-5** A2 **8.11**

(22) 08/03/2012
(71) SYNGENTA PARTICIPATIONS AG (CH)
Em virtude do arquivamento publicado na RPI 2386 de 27-09-2016 e considerando ausência de manifestação dentro dos prazos legais, informo que cabe ser mantido o arquivamento do pedido de patente, conforme o disposto no artigo 12, da resolução 113/2013.

(21) **BR 11 2013 022890-3** A2 **8.11**
(22) 14/03/2012
(71) CHIESI FARMACEUTICI S.P.A (IT)
Em virtude do arquivamento publicado na RPI 2386 de 27-09-2016 e considerando ausência de manifestação dentro dos prazos legais, informo que cabe ser mantido o arquivamento do pedido de patente, conforme o disposto no artigo 12, da resolução 113/2013.

(21) **BR 11 2013 023064-9** A2 **8.11**
(22) 23/03/2012
(71) SANOFI (FR)
Em virtude do arquivamento publicado na RPI 2386 de 27-09-2016 e considerando ausência de manifestação dentro dos prazos legais, informo que cabe ser mantido o arquivamento do pedido de patente, conforme o disposto no artigo 12, da resolução 113/2013.

(21) **BR 11 2013 023093-2** A2 **8.11**
(22) 03/02/2012
(71) UNILEVER N. V. (NL)
Em virtude do arquivamento publicado na RPI 2386 de 27-09-2016 e considerando ausência de manifestação dentro dos prazos legais, informo que cabe ser mantido o arquivamento do pedido de patente, conforme o disposto no artigo 12, da resolução 113/2013.

(21) **BR 11 2013 023655-8** A2 **8.11**
(22) 03/04/2012
(71) THE PROCTER & GAMBLE COMPANY (US)
Em virtude do arquivamento publicado na RPI 2386 de 27-09-2016 e considerando ausência de manifestação dentro dos prazos legais, informo que cabe ser mantido o arquivamento do pedido de patente, conforme o disposto no artigo 12, da resolução 113/2013.

(21) **BR 11 2013 024156-0** A2 **8.11**
(22) 23/03/2012
(71) SANOFI (FR)
Em virtude do arquivamento publicado na RPI 2386 de 27-09-2016 e considerando ausência de manifestação dentro dos prazos legais, informo que cabe ser mantido o arquivamento do pedido de patente, conforme o disposto no artigo 12, da resolução 113/2013.

(21) **BR 11 2013 024314-7** A2 **8.11**
(22) 29/03/2012
(71) SYNGENTA PARTICIPATIONS AG (CH)
Em virtude do arquivamento publicado na RPI 2386 de 27-09-2016 e considerando ausência de manifestação dentro dos prazos legais, informo que cabe ser mantido o arquivamento do pedido de patente, conforme o disposto no artigo 12, da resolução 113/2013.

(21) **BR 11 2013 025274-0** A2 **8.11**
(22) 27/03/2012
(71) SANOFI (FR)
Em virtude do arquivamento publicado na RPI 2386 de 27-09-2016 e considerando ausência de manifestação dentro dos prazos legais, informo que cabe ser mantido o arquivamento do pedido de patente, conforme o disposto no artigo 12, da resolução 113/2013.

(21) **BR 11 2013 026219-2** A2 **8.11**
(22) 13/04/2012
(71) GILEAD SCIENCES, INC. (US)
Em virtude do arquivamento publicado na RPI 2386 de 27-09-2016 e considerando ausência de manifestação dentro dos prazos legais, informo que cabe ser mantido o arquivamento do pedido de patente, conforme o disposto no artigo 12, da resolução 113/2013.

(21) **BR 11 2013 026593-0** A2 **8.11**
(22) 28/03/2012
(71) BAYER INTELLECTUAL PROPERTY GMBH (DE)
Em virtude do arquivamento publicado na RPI 2386 de 27-09-2016 e considerando ausência de manifestação dentro dos prazos legais, informo que cabe ser mantido o arquivamento do pedido de patente, conforme o disposto no artigo 12, da resolução 113/2013.

(21) **BR 11 2013 028138-3** A2 **8.11**
(22) 04/05/2012
(71) UNILEVER N.V. (NL)
Em virtude do arquivamento publicado na RPI 2386 de 27-09-2016 e considerando ausência de manifestação dentro dos prazos legais, informo que cabe ser mantido o arquivamento do pedido de patente, conforme o disposto no artigo 12, da resolução 113/2013.

(21) **BR 11 2013 028895-7** A2 **8.11**
(22) 07/05/2012
(71) BAYER INTELLECTUAL PROPERTY GMBH (DE)
Em virtude do arquivamento publicado na RPI 2386 de 27-09-2016 e considerando ausência de manifestação dentro dos prazos legais, informo que cabe ser mantido o arquivamento do pedido de patente, conforme o disposto no artigo 12, da resolução 113/2013.

(21) **BR 11 2013 030019-1** A2 **8.11**
(22) 14/05/2012
(71) BOEHRINGER INGELHEIM INTERNATIONAL GMBH (DE)
Em virtude do arquivamento publicado na RPI 2386 de 27-09-2016 e considerando ausência de manifestação dentro dos prazos legais, informo que cabe ser mantido o arquivamento do pedido de patente, conforme o disposto no artigo 12, da resolução 113/2013.

(21) **BR 11 2013 030570-3** A2 **8.11**
(22) 15/05/2012
(71) SUMITOMO CHEMICAL COMPANY, LIMITED (JP)
Em virtude do arquivamento publicado na RPI 2386 de 27-09-2016 e considerando ausência de manifestação dentro dos prazos legais, informo que cabe ser mantido o arquivamento do pedido de patente, conforme o disposto no artigo 12, da resolução 113/2013.

(21) **BR 11 2013 031107-0** A2 **8.11**
(22) 06/06/2012
(71) DSM IP ASSETS B.V. (NL)
Em virtude do arquivamento publicado na RPI 2386 de 27-09-2016 e considerando ausência de manifestação dentro dos prazos legais, informo que cabe ser mantido o arquivamento do pedido de patente, conforme o disposto no artigo 12, da resolução 113/2013.

(21) **BR 11 2013 031357-9** A2 **8.11**
(22) 06/06/2012
(71) DSM IP ASSETS B.V (NL)
Em virtude do arquivamento publicado na RPI 2386 de 27-09-2016 e considerando ausência de manifestação dentro dos prazos legais, informo que cabe ser mantido o arquivamento do pedido de patente, conforme o disposto no artigo 12, da resolução 113/2013.

(21) **BR 11 2013 031856-2** A2 **8.11**
(22) 15/06/2012
(71) RLS GLOBAL AB (SE)
Em virtude do arquivamento publicado na RPI 2386 de 27-09-2016 e considerando ausência de manifestação dentro dos prazos legais, informo que cabe ser mantido o arquivamento do pedido de patente, conforme o disposto no artigo 12, da resolução 113/2013.

(21) **BR 11 2013 032697-2** A2 **8.11**
(22) 18/06/2012
(71) REVLON CONSUMER PRODUCTS CORPORATION (US)
Em virtude do arquivamento publicado na RPI 2386 de 27-09-2016 e considerando ausência de manifestação dentro dos prazos legais, informo que cabe ser mantido o arquivamento do pedido de patente, conforme o disposto no artigo 12, da resolução 113/2013.

(21) **BR 11 2013 033603-0** A2 **8.11**
(22) 28/06/2012
(71) ADAMED SP. Z O.O. (PL)
Em virtude do arquivamento publicado na RPI 2386 de 27-09-2016 e considerando ausência de manifestação dentro dos prazos legais, informo que cabe ser mantido o arquivamento do pedido de patente, conforme o disposto no artigo 12, da resolução 113/2013.

(21) **BR 11 2014 000821-3** A2 **8.11**
(22) 12/07/2012
(71) BASF SE (DE)
Em virtude do arquivamento publicado na RPI 2386 de 27-09-2016 e considerando ausência de manifestação dentro dos prazos legais, informo que cabe ser mantido o arquivamento do pedido de patente, conforme o disposto no artigo 12, da resolução 113/2013.

(21) **BR 13 2013 025327-7** E2 **8.11**
(22) 01/10/2013
(61) BR 10 2013 011678-5 10/05/2013
(71) HELOISA H G DA SILVA - ME (BR/RJ)
Em virtude do arquivamento publicado na RPI 2385 de 20-09-2016 e considerando ausência de manifestação dentro dos prazos legais, informo que cabe ser mantido o arquivamento do certificado de adição, conforme o disposto no artigo 12, da resolução 113/2013.

(21) **BR 13 2014 004101-9** E2 **8.11**
(22) 21/02/2014
(61) PI 1002741-6 23/08/2010
(71) EDUARDO GARCIA SAKAE (BR/SP) , ALMIR MAGDALENO SANCHEZ (BR/SP)
Em virtude do arquivamento publicado na RPI 2385 de 20-09-2016 e considerando ausência de manifestação dentro dos prazos legais, informo que cabe ser mantido o arquivamento do certificado de adição, conforme o disposto no artigo 12, da resolução 113/2013.

(21) **BR 13 2014 008098-7** E2 **8.11**
(22) 03/04/2014
(61) BR 10 2013 016723-1 28/06/2013
(71) FÁBIO MAGNANI (BR/SC)
Em virtude do arquivamento publicado na RPI 2385 de 20-09-2016 e considerando ausência de manifestação dentro dos prazos legais, informo que cabe ser mantido o arquivamento do certificado de adição, conforme o disposto no artigo 12, da resolução 113/2013.

(21) **BR 13 2014 013329-0** E2 **8.11**
(22) 02/06/2014
(61) BR 10 2012 006712-9 26/03/2012
(71) INTERNATIONAL FLAVORS & FRAGRANCES INC (US)
Em virtude do arquivamento publicado na RPI 2385 de 20-09-2016 e considerando ausência de manifestação dentro dos prazos legais, informo que cabe ser mantido o arquivamento do certificado de adição, conforme o disposto no artigo 12, da resolução 113/2013.

(21) **BR 20 2012 019572-6** U2 **8.11**
(22) 06/08/2012
(71) ROBERTO RICARDO HECHT (BR/SP)
Em virtude do arquivamento publicado na RPI 2386 de 27-09-2016 e considerando ausência de manifestação dentro dos prazos legais, informo que cabe ser mantido o arquivamento do pedido de patente, conforme o disposto no artigo 12, da resolução 113/2013.

(21) **BR 20 2012 020643-4** U2 **8.11**
(22) 17/08/2012
(71) RENATO ELIAS SAAB (BR/SP)
Em virtude do arquivamento publicado na RPI 2385 de 20-09-2016 e considerando ausência de manifestação dentro dos prazos legais, informo que cabe ser mantido o arquivamento do pedido de patente, conforme o disposto no artigo 12, da resolução 113/2013.

(21) **BR 20 2012 021025-3** U2 **8.11**
(22) 22/08/2012
(71) Sebastião Palhari (BR/PR)
Em virtude do arquivamento publicado na RPI 2385 de 20-09-2016 e considerando ausência de manifestação dentro dos prazos legais, informo que cabe ser mantido o arquivamento do pedido de patente, conforme o disposto no artigo 12, da resolução 113/2013.

(21) **BR 20 2012 021026-1** U2 **8.11**
(22) 22/08/2012
(71) M K Eletrodomésticos Ltda (BR/BA)
Em virtude do arquivamento publicado na RPI 2385 de 20-09-2016 e considerando ausência de

manifestação dentro dos prazos legais, informo que cabe ser mantido o arquivamento do pedido de patente, conforme o disposto no artigo 12, da resolução 113/2013.

(21) **BR 20 2012 021154-3** U2 **8.11**
(22) 23/08/2012
(71) Sebastião Palhari (BR/PR)
Em virtude do arquivamento publicado na RPI 2385 de 20-09-2016 e considerando ausência de manifestação dentro dos prazos legais, informo que cabe ser mantido o arquivamento do pedido de patente, conforme o disposto no artigo 12, da resolução 113/2013.

(21) **BR 20 2012 021298-1** U2 **8.11**
(22) 24/08/2012
(71) S.J.M. Chaves - Epp (BR/PR)
Em virtude do arquivamento publicado na RPI 2385 de 20-09-2016 e considerando ausência de manifestação dentro dos prazos legais, informo que cabe ser mantido o arquivamento do pedido de patente, conforme o disposto no artigo 12, da resolução 113/2013.

(21) **BR 20 2012 021492-5** U2 **8.11**
(22) 27/08/2012
(71) GISLAINE DE FÁTIMA CENTENARO MARCANDALI (BR/SP)
Em virtude do arquivamento publicado na RPI 2385 de 20-09-2016 e considerando ausência de manifestação dentro dos prazos legais, informo que cabe ser mantido o arquivamento do pedido de patente, conforme o disposto no artigo 12, da resolução 113/2013.

(21) **BR 20 2012 021700-2** U2 **8.11**
(22) 29/08/2012
(71) Valcler Antonio Ciolete (BR/MG)
Em virtude do arquivamento publicado na RPI 2385 de 20-09-2016 e considerando ausência de manifestação dentro dos prazos legais, informo que cabe ser mantido o arquivamento do pedido de patente, conforme o disposto no artigo 12, da resolução 113/2013.

(21) **BR 20 2012 021971-4** U2 **8.11**
(22) 31/08/2012
(71) LUKOMBO CARLOS JOAQUIM (BR/SP)
Em virtude do arquivamento publicado na RPI 2385 de 20-09-2016 e considerando ausência de manifestação dentro dos prazos legais, informo que cabe ser mantido o arquivamento do pedido de patente, conforme o disposto no artigo 12, da resolução 113/2013.

(21) **BR 20 2012 022150-6** U2 **8.11**
(22) 03/09/2012
(71) ADRIANO ARIPPOL GROBMAN. (BR/BA)
Em virtude do arquivamento publicado na RPI 2385 de 20-09-2016 e considerando ausência de manifestação dentro dos prazos legais, informo que cabe ser mantido o arquivamento do pedido de patente, conforme o disposto no artigo 12, da resolução 113/2013.

(21) **BR 20 2012 022288-0** U2 **8.11**
(22) 04/09/2012
(71) GIB DO BRASIL INDUSTIRA DE ISOLANTES LTDA (BR/SP)
Em virtude do arquivamento publicado na RPI 2385 de 20-09-2016 e considerando ausência de manifestação dentro dos prazos legais, informo que cabe ser mantido o arquivamento do pedido de patente, conforme o disposto no artigo 12, da resolução 113/2013.

(21) **BR 20 2012 022962-0** U2 **8.11**
(22) 12/09/2012
(71) Dionei Heloi de Souza (BR/SC) , Daniel Henrique Camargo de Souza (BR/SC)
Em virtude do arquivamento publicado na RPI 2385 de 20-09-2016 e considerando ausência de manifestação dentro dos prazos legais, informo que cabe ser mantido o arquivamento do pedido de patente, conforme o disposto no artigo 12, da resolução 113/2013.

(21) **BR 20 2012 023082-3** U2 **8.11**
(22) 13/09/2012
(71) Leonardo Siqueira de Aquino (BR/SP)
Em virtude do arquivamento publicado na RPI 2385 de 20-09-2016 e considerando ausência de manifestação dentro dos prazos legais, informo que cabe ser mantido o arquivamento do pedido de patente, conforme o disposto no artigo 12, da resolução 113/2013.

(21) **BR 20 2012 023353-9** U2 **8.11**
(22) 17/09/2012
(71) FELIPE FERNANDO GONÇALVES (BR/SP)
Em virtude do arquivamento publicado na RPI 2385 de 20-09-2016 e considerando ausência de manifestação dentro dos prazos legais, informo que cabe ser mantido o arquivamento do pedido de patente, conforme o disposto no artigo 12, da resolução 113/2013.

(21) **BR 20 2012 023850-6** U2 **8.11**
(22) 21/09/2012
(71) AMAURI AURANI (BR/SP)
Em virtude do arquivamento publicado na RPI 2385 de 20-09-2016 e considerando ausência de manifestação dentro dos prazos legais, informo que cabe ser mantido o arquivamento do pedido de patente, conforme o disposto no artigo 12, da resolução 113/2013.

(21) **BR 20 2012 023865-4** U2 **8.11**
(22) 21/09/2012
(71) ADRIANO MAGARINOS (BR/RS) , JONATAN DAVID NEULS (BR/RS)
Em virtude do arquivamento publicado na RPI 2385 de 20-09-2016 e considerando ausência de manifestação dentro dos prazos legais, informo que cabe ser mantido o arquivamento do pedido de patente, conforme o disposto no artigo 12, da resolução 113/2013.

(21) **BR 20 2012 023866-2** U2 **8.11**
(22) 21/09/2012
(71) REGINA ALVES RAMALHO (BR/SP)
Em virtude do arquivamento publicado na RPI 2385 de 20-09-2016 e considerando ausência de manifestação dentro dos prazos legais, informo que cabe ser mantido o arquivamento do pedido de patente, conforme o disposto no artigo 12, da resolução 113/2013.

(21) **BR 20 2012 025215-0** U2 **8.11**
(22) 03/10/2012
(71) MARCOS ORTIZ DE FREITAS (BR/SP)
Em virtude do arquivamento publicado na RPI 2385 de 20-09-2016 e considerando ausência de manifestação dentro dos prazos legais, informo que cabe ser mantido o arquivamento do pedido de patente, conforme o disposto no artigo 12, da resolução 113/2013.

(21) **BR 20 2012 025216-9** U2 **8.11**
(22) 03/10/2012
(71) MARCOS ORTIZ DE FREITAS (BR/SP)
Em virtude do arquivamento publicado na RPI 2385 de 20-09-2016 e considerando ausência de manifestação dentro dos prazos legais, informo que cabe ser mantido o arquivamento do pedido de patente, conforme o disposto no artigo 12, da resolução 113/2013.

(21) **BR 20 2012 025218-5** U2 **8.11**
(22) 03/10/2012
(71) MARCOS ORTIZ DE FREITAS (BR/SP)
Em virtude do arquivamento publicado na RPI 2385 de 20-09-2016 e considerando ausência de manifestação dentro dos prazos legais, informo que cabe ser mantido o arquivamento do pedido de patente, conforme o disposto no artigo 12, da resolução 113/2013.

(21) **BR 20 2012 025219-3** U2 **8.11**
(22) 03/10/2012
(71) MARCOS ORTIZ DE FREITAS (BR/SP)
Em virtude do arquivamento publicado na RPI 2385 de 20-09-2016 e considerando ausência de manifestação dentro dos prazos legais, informo que cabe ser mantido o arquivamento do pedido de patente, conforme o disposto no artigo 12, da resolução 113/2013.

(21) **BR 20 2012 025467-6** U2 **8.11**
(22) 05/10/2012
(71) SATIKO KOJIMA KODAMA (BR/SP)
Em virtude do arquivamento publicado na RPI 2385 de 20-09-2016 e considerando ausência de manifestação dentro dos prazos legais, informo que cabe ser mantido o arquivamento do pedido de patente, conforme o disposto no artigo 12, da resolução 113/2013.

(21) **BR 20 2012 025618-0** U2 **8.11**
(22) 08/10/2012
(71) GLEN LUIS BOGGINI (BR/SP)
Em virtude do arquivamento publicado na RPI 2385 de 20-09-2016 e considerando ausência de manifestação dentro dos prazos legais, informo que cabe ser mantido o arquivamento do pedido de patente, conforme o disposto no artigo 12, da resolução 113/2013.

(21) **BR 20 2012 026032-3** U2 **8.11**
(22) 11/10/2012
(71) João Paulo de Souza Pinto (BR/PR)
Em virtude do arquivamento publicado na RPI 2385 de 20-09-2016 e considerando ausência de manifestação dentro dos prazos legais, informo que cabe ser mantido o arquivamento do pedido de patente, conforme o disposto no artigo 12, da resolução 113/2013.

(21) **BR 20 2012 026567-8** U2 **8.11**
(22) 17/10/2012
(71) CHRISTIAN SANTOS MENCONI (BR/SP)
Em virtude do arquivamento publicado na RPI 2385 de 20-09-2016 e considerando ausência de manifestação dentro dos prazos legais, informo que cabe ser mantido o arquivamento do pedido de patente, conforme o disposto no artigo 12, da resolução 113/2013.

(21) **BR 20 2012 026653-4** U2 **8.11**
(22) 18/10/2012
(71) Max Metalúrgica Ltda. (BR/RS)
Em virtude do arquivamento publicado na RPI 2385 de 20-09-2016 e considerando ausência de manifestação dentro dos prazos legais, informo que cabe ser mantido o arquivamento do pedido de patente, conforme o disposto no artigo 12, da resolução 113/2013.

(21) **BR 20 2012 026677-1** U2 **8.11**
(22) 18/10/2012
(71) CENTRO BRASILEIRO DE PESQUISAS FÍSICAS - CBPF (BR/RJ) , MICHEL LUCIANO HOLGER TOLEDANO VAENA (BR/RJ)
Em virtude do arquivamento publicado na RPI 2385 de 20-09-2016 e considerando ausência de manifestação dentro dos prazos legais, informo que cabe ser mantido o arquivamento do pedido de patente, conforme o disposto no artigo 12, da resolução 113/2013.

(21) **BR 20 2012 026691-7** U2 **8.11**
(22) 18/10/2012
(71) MARCOS LUIZ VERONA (BR/RS)
Em virtude do arquivamento publicado na RPI 2385 de 20-09-2016 e considerando ausência de manifestação dentro dos prazos legais, informo que cabe ser mantido o arquivamento do pedido de patente, conforme o disposto no artigo 12, da resolução 113/2013.

(21) **BR 20 2012 027403-0** U2 **8.11**
(22) 25/10/2012
(71) Jehová José de Faria (BR/GO)
Em virtude do arquivamento publicado na RPI 2385 de 20-09-2016 e considerando ausência de manifestação dentro dos prazos legais, informo que cabe ser mantido o arquivamento do pedido de patente, conforme o disposto no artigo 12, da resolução 113/2013.

(21) **BR 20 2012 027688-2** U2 **8.11**
(22) 29/10/2012
(71) Extramold Indústria de Plásticos Ltda (BR/RS)
Em virtude do arquivamento publicado na RPI 2385 de 20-09-2016 e considerando ausência de manifestação dentro dos prazos legais, informo que cabe ser mantido o arquivamento do pedido de patente, conforme o disposto no artigo 12, da resolução 113/2013.

(21) **BR 20 2012 028122-3** U2 **8.11**
(22) 01/11/2012
(71) ILA MARIA KOHEN (BR/RJ)

Em virtude do arquivamento publicado na RPI 2385 de 20-09-2016 e considerando ausência de manifestação dentro dos prazos legais, informo que cabe ser mantido o arquivamento do pedido de patente, conforme o disposto no artigo 12, da resolução 113/2013.

(21) **BR 20 2012 028128-2** U2 **8.11**
(22) 01/11/2012
(71) Maria do Carmo Silva (BR/MG)
Em virtude do arquivamento publicado na RPI 2385 de 20-09-2016 e considerando ausência de manifestação dentro dos prazos legais, informo que cabe ser mantido o arquivamento do pedido de patente, conforme o disposto no artigo 12, da resolução 113/2013.

(21) **BR 20 2012 028131-2** U2 **8.11**
(22) 01/11/2012
(71) Maria do Carmo Silva (BR/MG)
Em virtude do arquivamento publicado na RPI 2385 de 20-09-2016 e considerando ausência de manifestação dentro dos prazos legais, informo que cabe ser mantido o arquivamento do pedido de patente, conforme o disposto no artigo 12, da resolução 113/2013.

(21) **BR 20 2012 028696-9** U2 **8.11**
(22) 09/11/2012
(71) MATEUS ANDRÉ MENEGUZZO (BR/RS)
Em virtude do arquivamento publicado na RPI 2386 de 27-09-2016 e considerando ausência de manifestação dentro dos prazos legais, informo que cabe ser mantido o arquivamento do pedido de patente, conforme o disposto no artigo 12, da resolução 113/2013.

(21) **BR 20 2012 028697-7** U2 **8.11**
(22) 09/11/2012
(71) MATEUS ANDRÉ MENEGUZZO (BR/RS)
Em virtude do arquivamento publicado na RPI 2386 de 27-09-2016 e considerando ausência de manifestação dentro dos prazos legais, informo que cabe ser mantido o arquivamento do pedido de patente, conforme o disposto no artigo 12, da resolução 113/2013.

(21) **BR 20 2012 028698-5** U2 **8.11**
(22) 09/11/2012
(71) MATEUS ANDRÉ MENEGUZZO (BR/RS)
Em virtude do arquivamento publicado na RPI 2386 de 27-09-2016 e considerando ausência de manifestação dentro dos prazos legais, informo que cabe ser mantido o arquivamento do pedido de patente, conforme o disposto no artigo 12, da resolução 113/2013.

(21) **BR 20 2012 029088-5** U2 **8.11**
(22) 14/11/2012
(71) Theodomiro Mendes de Carvalho (BR/PR) , Maykon Kleber Menezes Barboza (BR/PR) , Thiago Godoy da Silva (BR/PR) , Valdir Chiafre (BR/PR) , Angelo Soares Mendes (BR/PR)
Em virtude do arquivamento publicado na RPI 2386 de 27-09-2016 e considerando ausência de manifestação dentro dos prazos legais, informo que cabe ser mantido o arquivamento do pedido de patente, conforme o disposto no artigo 12, da resolução 113/2013.

(21) **BR 20 2012 030059-7** U2 **8.11**
(22) 26/11/2012
(71) WANDERLEY FRACARI (BR/SP)
Em virtude do arquivamento publicado na RPI 2386 de 27-09-2016 e considerando ausência de manifestação dentro dos prazos legais, informo que cabe ser mantido o arquivamento do pedido de patente, conforme o disposto no artigo 12, da resolução 113/2013.

(21) **BR 20 2012 030188-7** U2 **8.11**
(22) 27/11/2012
(71) POLICARPO BEZERRA MENDES (BR/SP) , RONALDO MASSAO FUDABA (BR/SP)
Em virtude do arquivamento publicado na RPI 2386 de 27-09-2016 e considerando ausência de manifestação dentro dos prazos legais, informo que cabe ser mantido o arquivamento do pedido de patente, conforme o disposto no artigo 12, da resolução 113/2013.

(21) **BR 20 2012 030378-2** U2 **8.11**
(22) 29/11/2012
(71) TRADE, KISSES AND BUSINESS, S.L. (ES)
Em virtude do arquivamento publicado na RPI 2387 de 04-10-2016 e considerando ausência de manifestação dentro dos prazos legais, informo que cabe ser mantido o arquivamento do pedido de patente, conforme o disposto no artigo 12, da resolução 113/2013.

(21) **BR 20 2013 002389-8** U2 **8.11**
(22) 31/01/2013
(71) VALMIR ALVES DE OLIVEIRA (BR/SP)
Em virtude do arquivamento publicado na RPI 2385 de 20-09-2016 e considerando ausência de manifestação dentro dos prazos legais, informo que cabe ser mantido o arquivamento do pedido de patente, conforme o disposto no artigo 12, da resolução 113/2013.

(21) **BR 20 2013 002755-9** U2 **8.11**
(22) 05/02/2013
(71) JOSÉ FRANCISCO PINTO LIMA SAES (BR/SP)
Em virtude do arquivamento publicado na RPI 2385 de 20-09-2016 e considerando ausência de manifestação dentro dos prazos legais, informo que cabe ser mantido o arquivamento do pedido de patente, conforme o disposto no artigo 12, da resolução 113/2013.

(21) **BR 20 2013 003919-0** U2 **8.11**
(22) 20/02/2013
(71) ROBERTO SILVA (BR/SP)
Em virtude do arquivamento publicado na RPI 2385 de 20-09-2016 e considerando ausência de manifestação dentro dos prazos legais, informo que cabe ser mantido o arquivamento do pedido de patente, conforme o disposto no artigo 12, da resolução 113/2013.

(21) **BR 20 2013 004998-6** U2 **8.11**
(22) 01/03/2013
(71) ALESSANDRA RODRIGUES SEITZ (BR/SP)
Em virtude do arquivamento publicado na RPI 2386 de 27-09-2016 e considerando ausência de manifestação dentro dos prazos legais, informo que cabe ser mantido o arquivamento do pedido de patente, conforme o disposto no artigo 12, da resolução 113/2013.

(21) **BR 20 2013 004999-4** U2 **8.11**
(22) 01/03/2013
(71) RENATA LEITE TODOROV (BR/RJ)
Em virtude do arquivamento publicado na RPI 2385 de 20-09-2016 e considerando ausência de manifestação dentro dos prazos legais, informo que cabe ser mantido o arquivamento do pedido de patente, conforme o disposto no artigo 12, da resolução 113/2013.

(21) **BR 20 2013 005000-3** U2 **8.11**
(22) 01/03/2013
(71) CARLOS ALBERTO GOLZER (BR/SP)
Em virtude do arquivamento publicado na RPI 2385 de 20-09-2016 e considerando ausência de manifestação dentro dos prazos legais, informo que cabe ser mantido o arquivamento do pedido de patente, conforme o disposto no artigo 12, da resolução 113/2013.

(21) **BR 20 2013 005028-3** U2 **8.11**
(22) 01/03/2013
(71) Silvia Regina Guimarães de Medeiros (BR/RS)
Em virtude do arquivamento publicado na RPI 2385 de 20-09-2016 e considerando ausência de manifestação dentro dos prazos legais, informo que cabe ser mantido o arquivamento do pedido de patente, conforme o disposto no artigo 12, da resolução 113/2013.

(21) **BR 20 2013 005352-5** U2 **8.11**
(22) 06/03/2013
(71) SERGIO ROBERTO DE LUCENA (BR/DF)
Em virtude do arquivamento publicado na RPI 2385 de 20-09-2016 e considerando ausência de manifestação dentro dos prazos legais, informo que cabe ser mantido o arquivamento do pedido de patente, conforme o disposto no artigo 12, da resolução 113/2013.

(21) **BR 20 2013 007436-0** U2 **8.11**
(22) 28/03/2013
(71) Extramold Jomo Indústria de Plásticos LTDA (BR/RS)
Em virtude do arquivamento publicado na RPI 2385 de 20-09-2016 e considerando ausência de manifestação dentro dos prazos legais, informo que cabe ser mantido o arquivamento do pedido de patente, conforme o disposto no artigo 12, da resolução 113/2013.

(21) **BR 20 2013 007916-8** U2 **8.11**
(22) 02/04/2013
(71) Daniel Henrique Utz (BR/RS)
Em virtude do arquivamento publicado na RPI 2385 de 20-09-2016 e considerando ausência de manifestação dentro dos prazos legais, informo que cabe ser mantido o arquivamento do pedido de patente, conforme o disposto no artigo 12, da resolução 113/2013.

(21) **BR 20 2013 008295-9** U2 **8.11**
(22) 05/04/2013
(71) NOBELPACK EMBALAGENS E LOGISTICA LTDA (BR/SP)
Em virtude do arquivamento publicado na RPI 2385 de 20-09-2016 e considerando ausência de manifestação dentro dos prazos legais, informo que cabe ser mantido o arquivamento do pedido de patente, conforme o disposto no artigo 12, da resolução 113/2013.

(21) **BR 20 2013 008424-2** U2 **8.11**
(22) 08/04/2013
(71) EZEQUIEL HELLER (BR/RS)
Em virtude do arquivamento publicado na RPI 2385 de 20-09-2016 e considerando ausência de manifestação dentro dos prazos legais, informo que cabe ser mantido o arquivamento do pedido de patente, conforme o disposto no artigo 12, da resolução 113/2013.

(21) **BR 20 2013 008547-8** U2 **8.11**
(22) 09/04/2013
(71) JAVIER MAQUEIDA LORENZO (ES) , MANUEL JUAN VICO (ES)
Em virtude do arquivamento publicado na RPI 2385 de 20-09-2016 e considerando ausência de manifestação dentro dos prazos legais, informo que cabe ser mantido o arquivamento do pedido de patente, conforme o disposto no artigo 12, da resolução 113/2013.

(21) **BR 20 2013 009753-0** U2 **8.11**
(22) 22/04/2013
(71) Matrilaz Indústria de Matrizes Ltda (BR/RS)
Em virtude do arquivamento publicado na RPI 2385 de 20-09-2016 e considerando ausência de manifestação dentro dos prazos legais, informo que cabe ser mantido o arquivamento do pedido de patente, conforme o disposto no artigo 12, da resolução 113/2013.

(21) **BR 20 2013 010935-0** U2 **8.11**
(22) 22/04/2013
(71) ELVINO FERREIRA (BR/RO) , EZEQUIEL FERREIRA BARBOSA (BR/RO) , TIAGO BALBINO (BR/RO)
Em virtude do arquivamento publicado na RPI 2385 de 20-09-2016 e considerando ausência de manifestação dentro dos prazos legais, informo que cabe ser mantido o arquivamento do pedido de patente, conforme o disposto no artigo 12, da resolução 113/2013.

(21) **BR 20 2013 011102-9** U2 **8.11**
(22) 06/05/2013
(71) JORGE ALBERTO FREITAS DE MORAIS (BR/RS) , RAUL AIRTON FREITAS DE MORAIS (BR/RS)
Em virtude do arquivamento publicado na RPI 2385 de 20-09-2016 e considerando ausência de manifestação dentro dos prazos legais, informo que cabe ser mantido o arquivamento do pedido de patente, conforme o disposto no artigo 12, da resolução 113/2013.

(21) **BR 20 2013 011130-4** U2 **8.11**
(22) 06/05/2013
(71) CLAUDIO GOIDANICH KRAEMER (BR/RS)
Em virtude do arquivamento publicado na RPI 2385 de 20-09-2016 e considerando ausência de manifestação dentro dos prazos legais, informo que cabe ser mantido o arquivamento do pedido de patente, conforme o disposto no artigo 12, da resolução 113/2013.

(21) **BR 20 2013 011386-2** U2 **8.11**
(22) 08/05/2013
(71) LUCAS STEGMANN (BR/SP)
Em virtude do arquivamento publicado na RPI 2385 de 20-09-2016 e considerando ausência de

manifestação dentro dos prazos legais, informo que cabe ser mantido o arquivamento do pedido de patente, conforme o disposto no artigo 12, da resolução 113/2013.

(21) **BR 20 2013 012143-1** U2 **8.11**
(22) 16/05/2013
(71) SOL LUÍS IVAN SÉRGIO FRANCISCO JOSÉ JANSEN DE CASTRO (BR/SP)
Em virtude do arquivamento publicado na RPI 2385 de 20-09-2016 e considerando ausência de manifestação dentro dos prazos legais, informo que cabe ser mantido o arquivamento do pedido de patente, conforme o disposto no artigo 12, da resolução 113/2013.

(21) **BR 20 2013 012532-1** U2 **8.11**
(22) 21/05/2013
(71) CASA VERRE INDUSTRIA E COMERCIO EIRELI (BR/SP)
Em virtude do arquivamento publicado na RPI 2385 de 20-09-2016 e considerando ausência de manifestação dentro dos prazos legais, informo que cabe ser mantido o arquivamento do pedido de patente, conforme o disposto no artigo 12, da resolução 113/2013.

(21) **BR 20 2013 013190-9** U2 **8.11**
(22) 28/05/2013
(71) ECOVASO INDÚSTRIA E COMÉRCIO DE ARTEFATOS PLÁSTICOS LTDA-EPP (BR/SP)
Em virtude do arquivamento publicado na RPI 2385 de 20-09-2016 e considerando ausência de manifestação dentro dos prazos legais, informo que cabe ser mantido o arquivamento do pedido de patente, conforme o disposto no artigo 12, da resolução 113/2013.

(21) **BR 20 2013 014137-8** U2 **8.11**
(22) 07/06/2013
(71) OLIVIA OLABISSI SANTA DUTKA (BR/SP)
Em virtude do arquivamento publicado na RPI 2385 de 20-09-2016 e considerando ausência de manifestação dentro dos prazos legais, informo que cabe ser mantido o arquivamento do pedido de patente, conforme o disposto no artigo 12, da resolução 113/2013.

(21) **BR 20 2013 015014-8** U2 **8.11**
(22) 17/06/2013
(71) Hidecarle Luciane Albernaz Martins (BR/DF)
Em virtude do arquivamento publicado na RPI 2385 de 20-09-2016 e considerando ausência de manifestação dentro dos prazos legais, informo que cabe ser mantido o arquivamento do pedido de patente, conforme o disposto no artigo 12, da resolução 113/2013.

(21) **BR 20 2013 015015-6** U2 **8.11**
(22) 17/06/2013
(71) PEDRETTE INSTALACOES COMERCIAIS LTDA - ME (BR/PR)
Em virtude do arquivamento publicado na RPI 2385 de 20-09-2016 e considerando ausência de manifestação dentro dos prazos legais, informo que cabe ser mantido o arquivamento do pedido de patente, conforme o disposto no artigo 12, da resolução 113/2013.

(21) **BR 20 2013 015016-4** U2 **8.11**
(22) 17/06/2013
(71) AIDE ZIMMER (BR/RS)
Em virtude do arquivamento publicado na RPI 2385 de 20-09-2016 e considerando ausência de manifestação dentro dos prazos legais, informo que cabe ser mantido o arquivamento do pedido de patente, conforme o disposto no artigo 12, da resolução 113/2013.

(21) **BR 20 2013 015027-0** U2 **8.11**
(22) 17/06/2013
(71) TITAN SPORTS COMÉRCIO DE PRODUTOS ÓPTICOS LTDA (BR/SP)
Em virtude do arquivamento publicado na RPI 2385 de 20-09-2016 e considerando ausência de manifestação dentro dos prazos legais, informo que cabe ser mantido o arquivamento do pedido de patente, conforme o disposto no artigo 12, da resolução 113/2013.

(21) **BR 20 2013 015033-4** U2 **8.11**
(22) 17/06/2013
(71) JULIANO LOPES DOS SANTOS (BR/SP)
Em virtude do arquivamento publicado na RPI 2385 de 20-09-2016 e considerando ausência de manifestação dentro dos prazos legais, informo que cabe ser mantido o arquivamento do pedido de patente, conforme o disposto no artigo 12, da resolução 113/2013.

(21) **BR 20 2013 015052-0** U2 **8.11**
(22) 17/06/2013
(71) LAURINDO CASULA (BR/ES) , MARTIM SAAR (BR/ES) , GILMAR HIBNER DE MIRANDA (BR/ES)
Em virtude do arquivamento publicado na RPI 2385 de 20-09-2016 e considerando ausência de manifestação dentro dos prazos legais, informo que cabe ser mantido o arquivamento do pedido de patente, conforme o disposto no artigo 12, da resolução 113/2013.

(21) **BR 20 2013 015066-0** U2 **8.11**
(22) 17/06/2013
(71) Paulo Roberto Kruger (BR/SC)
Em virtude do arquivamento publicado na RPI 2385 de 20-09-2016 e considerando ausência de manifestação dentro dos prazos legais, informo que cabe ser mantido o arquivamento do pedido de patente, conforme o disposto no artigo 12, da resolução 113/2013.

(21) **BR 20 2013 015164-0** U2 **8.11**
(22) 17/06/2013
(71) Igasa S/A Indústria e Comércio de Autopeças (BR/PR)
Em virtude do arquivamento publicado na RPI 2385 de 20-09-2016 e considerando ausência de manifestação dentro dos prazos legais, informo que cabe ser mantido o arquivamento do pedido de patente, conforme o disposto no artigo 12, da resolução 113/2013.

(21) **BR 20 2013 015272-8** U2 **8.11**
(22) 18/06/2013
(71) RICARDO AUGUSTO BITENCOURT CABRAL (BR/SC)
Em virtude do arquivamento publicado na RPI 2385 de 20-09-2016 e considerando ausência de manifestação dentro dos prazos legais, informo que cabe ser mantido o arquivamento do pedido de patente, conforme o disposto no artigo 12, da resolução 113/2013.

(21) **BR 20 2013 015301-5** U2 **8.11**
(22) 18/06/2013
(71) ARQUIMEDES DOS SANTOS NASCIMENTO (BR/BA)
Em virtude do arquivamento publicado na RPI 2385 de 20-09-2016 e considerando ausência de manifestação dentro dos prazos legais, informo que cabe ser mantido o arquivamento do pedido de patente, conforme o disposto no artigo 12, da resolução 113/2013.

(21) **BR 20 2013 015417-8** U2 **8.11**
(22) 19/06/2013
(71) ANTONIO CRISPIM NETO (BR/MG)
Em virtude do arquivamento publicado na RPI 2385 de 20-09-2016 e considerando ausência de manifestação dentro dos prazos legais, informo que cabe ser mantido o arquivamento do pedido de patente, conforme o disposto no artigo 12, da resolução 113/2013.

(21) **BR 20 2013 015419-4** U2 **8.11**
(22) 19/06/2013
(71) GEFFERSON MACHADO DE SOUZA (BR/SP)
Em virtude do arquivamento publicado na RPI 2385 de 20-09-2016 e considerando ausência de manifestação dentro dos prazos legais, informo que cabe ser mantido o arquivamento do pedido de patente, conforme o disposto no artigo 12, da resolução 113/2013.

(21) **BR 20 2013 015425-9** U2 **8.11**
(22) 19/06/2013
(71) EBTS Empresa Brasileira de Treinamento e Simulação Ltda (BR/RJ) , Harpia Industria de Armas Ltda (BR/PR)
Em virtude do arquivamento publicado na RPI 2385 de 20-09-2016 e considerando ausência de manifestação dentro dos prazos legais, informo que cabe ser mantido o arquivamento do pedido de patente, conforme o disposto no artigo 12, da resolução 113/2013.

(21) **BR 20 2013 015657-0** U2 **8.11**
(22) 20/06/2013
(71) William Roger Carvalho Gomes (BR/RS) , CAMILA BASTOS ARAUJO (BR/RS)
Em virtude do arquivamento publicado na RPI 2385 de 20-09-2016 e considerando ausência de manifestação dentro dos prazos legais, informo que cabe ser mantido o arquivamento do pedido de patente, conforme o disposto no artigo 12, da resolução 113/2013.

(21) **BR 20 2013 016074-7** U2 **8.11**
(22) 24/06/2013
(71) EBA DESENVOLVIMENTO DE TALENTOS HUMANOS LTDA (BR/SP)
Em virtude do arquivamento publicado na RPI 2385 de 20-09-2016 e considerando ausência de manifestação dentro dos prazos legais, informo que cabe ser mantido o arquivamento do pedido de patente, conforme o disposto no artigo 12, da resolução 113/2013.

(21) **BR 20 2013 016097-6** U2 **8.11**
(22) 24/06/2013
(71) IVANIO ÂNGELO ARIOLI (BR/RS)
Em virtude do arquivamento publicado na RPI 2385 de 20-09-2016 e considerando ausência de manifestação dentro dos prazos legais, informo que cabe ser mantido o arquivamento do pedido de patente, conforme o disposto no artigo 12, da resolução 113/2013.

(21) **BR 20 2013 016098-4** U2 **8.11**
(22) 24/06/2013
(71) JARBAS DANIEL DA COSTA (BR/PB)
Em virtude do arquivamento publicado na RPI 2385 de 20-09-2016 e considerando ausência de manifestação dentro dos prazos legais, informo que cabe ser mantido o arquivamento do pedido de patente, conforme o disposto no artigo 12, da resolução 113/2013.

(21) **BR 20 2013 016288-0** U2 **8.11**
(22) 25/06/2013
(71) DARIO HUEARA (BR/PR)
Em virtude do arquivamento publicado na RPI 2385 de 20-09-2016 e considerando ausência de manifestação dentro dos prazos legais, informo que cabe ser mantido o arquivamento do pedido de patente, conforme o disposto no artigo 12, da resolução 113/2013.

(21) **BR 20 2013 016315-0** U2 **8.11**
(22) 25/06/2013
(71) JOÃO TADEU FEKETE (BR/SP) , SARA CORREA (BR/SP)
Em virtude do arquivamento publicado na RPI 2385 de 20-09-2016 e considerando ausência de manifestação dentro dos prazos legais, informo que cabe ser mantido o arquivamento do pedido de patente, conforme o disposto no artigo 12, da resolução 113/2013.

(21) **BR 20 2013 016343-6** U2 **8.11**
(22) 25/06/2013
(71) COMERCIO DE FERROS E EQUIPAMENTOS RODRIGUES LTDA - ME (BR/SC)
Em virtude do arquivamento publicado na RPI 2385 de 20-09-2016 e considerando ausência de manifestação dentro dos prazos legais, informo que cabe ser mantido o arquivamento do pedido de patente, conforme o disposto no artigo 12, da resolução 113/2013.

(21) **BR 20 2013 016401-7** U2 **8.11**
(22) 26/06/2013
(71) ANIZIO RAMOS DE OLIVERIA (BR/SP)
Em virtude do arquivamento publicado na RPI 2385 de 20-09-2016 e considerando ausência de manifestação dentro dos prazos legais, informo que cabe ser mantido o arquivamento do pedido de patente, conforme o disposto no artigo 12, da resolução 113/2013.

(21) **BR 20 2013 016416-5** U2 **8.11**
(22) 26/06/2013
(71) JOSE LUIZ DA CONCEIÇÃO PATRICÍNIO (BR/SP)

Em virtude do arquivamento publicado na RPI 2385 de 20-09-2016 e considerando ausência de manifestação dentro dos prazos legais, informo que cabe ser mantido o arquivamento do pedido de patente, conforme o disposto no artigo 12, da resolução 113/2013.

(21) **BR 20 2013 016526-9** U2 **8.11**
(22) 26/06/2013
(71) DANILO AUGUSTO MEDEIROS CARVALHO (BR/SP)
Em virtude do arquivamento publicado na RPI 2385 de 20-09-2016 e considerando ausência de manifestação dentro dos prazos legais, informo que cabe ser mantido o arquivamento do pedido de patente, conforme o disposto no artigo 12, da resolução 113/2013.

(21) **BR 20 2013 016559-5** U2 **8.11**
(22) 27/06/2013
(71) ISABEL DE SOUZA ESCANFERLA (BR/SP)
Em virtude do arquivamento publicado na RPI 2385 de 20-09-2016 e considerando ausência de manifestação dentro dos prazos legais, informo que cabe ser mantido o arquivamento do pedido de patente, conforme o disposto no artigo 12, da resolução 113/2013.

(21) **BR 20 2013 016567-6** U2 **8.11**
(22) 27/06/2013
(71) ANTONIO BATISTA DA CUNHA (BR/SP)
Em virtude do arquivamento publicado na RPI 2385 de 20-09-2016 e considerando ausência de manifestação dentro dos prazos legais, informo que cabe ser mantido o arquivamento do pedido de patente, conforme o disposto no artigo 12, da resolução 113/2013.

(21) **BR 20 2013 016581-1** U2 **8.11**
(22) 27/06/2013
(71) YANG MENG-TA (TW)
Em virtude do arquivamento publicado na RPI 2385 de 20-09-2016 e considerando ausência de manifestação dentro dos prazos legais, informo que cabe ser mantido o arquivamento do pedido de patente, conforme o disposto no artigo 12, da resolução 113/2013.

(21) **BR 20 2013 016946-9** U2 **8.11**
(22) 01/07/2013
(71) TJONG TJUANG HWANG (BR/SP)
Em virtude do arquivamento publicado na RPI 2385 de 20-09-2016 e considerando ausência de manifestação dentro dos prazos legais, informo que cabe ser mantido o arquivamento do pedido de patente, conforme o disposto no artigo 12, da resolução 113/2013.

(21) **BR 20 2013 016959-0** U2 **8.11**
(22) 01/07/2013
(71) MANOEL ROSA DA SILVA (BR/PR)
Em virtude do arquivamento publicado na RPI 2385 de 20-09-2016 e considerando ausência de manifestação dentro dos prazos legais, informo que cabe ser mantido o arquivamento do pedido de patente, conforme o disposto no artigo 12, da resolução 113/2013.

(21) **BR 20 2013 017123-4** U2 **8.11**
(22) 03/07/2013
(71) PENTES AMERICANA LTDA (BR/SP)
Em virtude do arquivamento publicado na RPI 2385 de 20-09-2016 e considerando ausência de manifestação dentro dos prazos legais, informo que cabe ser mantido o arquivamento do pedido de patente, conforme o disposto no artigo 12, da resolução 113/2013.

(21) **BR 20 2013 017216-8** U2 **8.11**
(22) 04/07/2013
(71) QUALITY MACHINES INDUSTRIA E COMERCIO DE MAQUINAS LTDA EPP (BR/SP)
Em virtude do arquivamento publicado na RPI 2385 de 20-09-2016 e considerando ausência de manifestação dentro dos prazos legais, informo que cabe ser mantido o arquivamento do pedido de patente, conforme o disposto no artigo 12, da resolução 113/2013.

(21) **BR 20 2013 017822-0** U2 **8.11**
(22) 11/07/2013
(71) CARLA MARIA NASCIMENTO OLIVEIRA (BR/GO) , TALLITA CASTRO MELO (BR/GO)
Em virtude do arquivamento publicado na RPI 2385 de 20-09-2016 e considerando ausência de manifestação dentro dos prazos legais, informo que cabe ser mantido o arquivamento do pedido de patente, conforme o disposto no artigo 12, da resolução 113/2013.

(21) **BR 20 2013 017864-6** U2 **8.11**
(22) 12/07/2013
(71) JOSÉ ANTÔNIO DOS SANTOS (BR/PR)
Em virtude do arquivamento publicado na RPI 2385 de 20-09-2016 e considerando ausência de manifestação dentro dos prazos legais, informo que cabe ser mantido o arquivamento do pedido de patente, conforme o disposto no artigo 12, da resolução 113/2013.

(21) **BR 20 2013 018003-9** U2 **8.11**
(22) 15/07/2013
(71) SMA METALÚRGICA LTDA-EPP (BR/PR)
Em virtude do arquivamento publicado na RPI 2385 de 20-09-2016 e considerando ausência de manifestação dentro dos prazos legais, informo que cabe ser mantido o arquivamento do pedido de patente, conforme o disposto no artigo 12, da resolução 113/2013.

(21) **BR 20 2013 018493-0** U2 **8.11**
(22) 19/07/2013
(71) ALDILEIA RODRIGUES DE MORAIS (BR/DF)
Em virtude do arquivamento publicado na RPI 2386 de 27-09-2016 e considerando ausência de manifestação dentro dos prazos legais, informo que cabe ser mantido o arquivamento do pedido de patente, conforme o disposto no artigo 12, da resolução 113/2013.

(21) **BR 20 2013 019275-4** U2 **8.11**
(22) 30/07/2013
(71) JORGE LUCIANO PETINELLI (BR/SP)
Em virtude do arquivamento publicado na RPI 2386 de 27-09-2016 e considerando ausência de manifestação dentro dos prazos legais, informo que cabe ser mantido o arquivamento do pedido de patente, conforme o disposto no artigo 12, da resolução 113/2013.

(21) **BR 20 2013 019289-4** U2 **8.11**
(22) 30/07/2013
(71) MARCOS GUIMARÃES RIVAS (BR/SP)
Em virtude do arquivamento publicado na RPI 2385 de 20-09-2016 e considerando ausência de manifestação dentro dos prazos legais, informo que cabe ser mantido o arquivamento do pedido de patente, conforme o disposto no artigo 12, da resolução 113/2013.

(21) **BR 20 2013 019694-6** U2 **8.11**
(22) 01/08/2013
(71) Dilciomar Carlos Santin (BR/SC)
Em virtude do arquivamento publicado na RPI 2385 de 20-09-2016 e considerando ausência de manifestação dentro dos prazos legais, informo que cabe ser mantido o arquivamento do pedido de patente, conforme o disposto no artigo 12, da resolução 113/2013.

(21) **BR 20 2013 019712-8** U2 **8.11**
(22) 01/08/2013
(71) Giovanni Ribeiro (BR/SC)
Em virtude do arquivamento publicado na RPI 2385 de 20-09-2016 e considerando ausência de manifestação dentro dos prazos legais, informo que cabe ser mantido o arquivamento do pedido de patente, conforme o disposto no artigo 12, da resolução 113/2013.

(21) **BR 20 2013 019715-2** U2 **8.11**
(22) 02/08/2013
(71) IVANOR ANTONIO DALLA VECCHIA (BR/RS)
Em virtude do arquivamento publicado na RPI 2385 de 20-09-2016 e considerando ausência de manifestação dentro dos prazos legais, informo que cabe ser mantido o arquivamento do pedido de patente, conforme o disposto no artigo 12, da resolução 113/2013.

(21) **BR 20 2013 019762-4** U2 **8.11**
(22) 02/08/2013
(71) MÁRIO ANTÔNIO OLIVEIRA (BR/MG)
Em virtude do arquivamento publicado na RPI 2386 de 27-09-2016 e considerando ausência de manifestação dentro dos prazos legais, informo que cabe ser mantido o arquivamento do pedido de patente, conforme o disposto no artigo 12, da resolução 113/2013.

(21) **BR 20 2013 020100-1** U2 **8.11**
(22) 07/08/2013
(71) LUCAS DALPIVA (BR/RS)
Em virtude do arquivamento publicado na RPI 2386 de 27-09-2016 e considerando ausência de manifestação dentro dos prazos legais, informo que cabe ser mantido o arquivamento do pedido de patente, conforme o disposto no artigo 12, da resolução 113/2013.

(21) **BR 20 2013 020122-2** U2 **8.11**
(22) 07/08/2013
(71) FOSHAN IDEAL CO., LTD. (CN)
Em virtude do arquivamento publicado na RPI 2385 de 20-09-2016 e considerando ausência de manifestação dentro dos prazos legais, informo que cabe ser mantido o arquivamento do pedido de patente, conforme o disposto no artigo 12, da resolução 113/2013.

(21) **BR 20 2013 020177-0** U2 **8.11**
(22) 07/08/2013
(71) Adib Fayad Sobrinho (BR/MG)
Em virtude do arquivamento publicado na RPI 2385 de 20-09-2016 e considerando ausência de manifestação dentro dos prazos legais, informo que cabe ser mantido o arquivamento do pedido de patente, conforme o disposto no artigo 12, da resolução 113/2013.

(21) **BR 20 2013 020280-6** U2 **8.11**
(22) 08/08/2013
(71) METALURGICA D FABRI LTDA - ME (BR/SC)
Em virtude do arquivamento publicado na RPI 2385 de 20-09-2016 e considerando ausência de manifestação dentro dos prazos legais, informo que cabe ser mantido o arquivamento do pedido de patente, conforme o disposto no artigo 12, da resolução 113/2013.

(21) **BR 20 2013 020432-9** U2 **8.11**
(22) 12/08/2013
(71) DIEGO RICARDO DE OLIVEIRA ADRIANO (BR/MG)
Em virtude do arquivamento publicado na RPI 2385 de 20-09-2016 e considerando ausência de manifestação dentro dos prazos legais, informo que cabe ser mantido o arquivamento do pedido de patente, conforme o disposto no artigo 12, da resolução 113/2013.

(21) **BR 20 2013 020550-3** U2 **8.11**
(22) 13/08/2013
(71) Celco Indústria Técnica de Plásticos LTDA (BR/SP)
Em virtude do arquivamento publicado na RPI 2385 de 20-09-2016 e considerando ausência de manifestação dentro dos prazos legais, informo que cabe ser mantido o arquivamento do pedido de patente, conforme o disposto no artigo 12, da resolução 113/2013.

(21) **BR 20 2013 020562-7** U2 **8.11**
(22) 13/08/2013
(71) TORNEARIA MAGIS LTDA- ME (BR/RS)
Em virtude do arquivamento publicado na RPI 2385 de 20-09-2016 e considerando ausência de manifestação dentro dos prazos legais, informo que cabe ser mantido o arquivamento do pedido de patente, conforme o disposto no artigo 12, da resolução 113/2013.

(21) **BR 20 2013 020566-0** U2 **8.11**
(22) 13/08/2013
(71) KELLY YUKA NAKAMURA (BR/SP)
Em virtude do arquivamento publicado na RPI 2385 de 20-09-2016 e considerando ausência de manifestação dentro dos prazos legais, informo que cabe ser mantido o arquivamento do pedido de patente, conforme o disposto no artigo 12, da resolução 113/2013.

(21) **BR 20 2013 020820-0** U2 **8.11**
(22) 15/08/2013
(71) MASAHARU TAMASHIRO (BR/SP)
Em virtude do arquivamento publicado na RPI 2385 de 20-09-2016 e considerando ausência de manifestação dentro dos prazos legais, informo que cabe ser mantido o arquivamento do pedido de patente, conforme o disposto no artigo 12, da resolução 113/2013.

(21) **BR 20 2013 020914-2** U2 **8.11**
(22) 15/08/2013

(71) ILUMI INDÚSTRIA E COMÉRCIO LTDA (BR/SP)
Em virtude do arquivamento publicado na RPI 2385 de 20-09-2016 e considerando ausência de manifestação dentro dos prazos legais, informo que cabe ser mantido o arquivamento do pedido de patente, conforme o disposto no artigo 12, da resolução 113/2013.

(21) **BR 20 2013 020915-0** U2 **8.11**
(22) 15/08/2013
(71) CMB INDÚSTRIA E COMÉRCIO DE ARTEFATOS DE PLÁSTICOS LTDA (BR/SP)
Em virtude do arquivamento publicado na RPI 2385 de 20-09-2016 e considerando ausência de manifestação dentro dos prazos legais, informo que cabe ser mantido o arquivamento do pedido de patente, conforme o disposto no artigo 12, da resolução 113/2013.

(21) **BR 20 2013 020917-7** U2 **8.11**
(22) 15/08/2013
(71) ILUMI INDÚSTRIA E COMÉRCIO LTDA (BR/SP)
Em virtude do arquivamento publicado na RPI 2385 de 20-09-2016 e considerando ausência de manifestação dentro dos prazos legais, informo que cabe ser mantido o arquivamento do pedido de patente, conforme o disposto no artigo 12, da resolução 113/2013.

(21) **BR 20 2013 020919-3** U2 **8.11**
(22) 16/08/2013
(71) Vinícius Cafferati Beltrame (BR/SC)
Em virtude do arquivamento publicado na RPI 2385 de 20-09-2016 e considerando ausência de manifestação dentro dos prazos legais, informo que cabe ser mantido o arquivamento do pedido de patente, conforme o disposto no artigo 12, da resolução 113/2013.

(21) **BR 20 2013 020925-8** U2 **8.11**
(22) 16/08/2013
(71) JOSÉ ROBSON DE ALVARENGA (BR/SP)
Em virtude do arquivamento publicado na RPI 2385 de 20-09-2016 e considerando ausência de manifestação dentro dos prazos legais, informo que cabe ser mantido o arquivamento do pedido de patente, conforme o disposto no artigo 12, da resolução 113/2013.

(21) **BR 20 2013 020930-4** U2 **8.11**
(22) 16/08/2013
(71) CLAUDINEI APARECIDO DE MELO (BR/PR) , TEREZINHA ANA DA SILVA SCHWINGEL (BR/PR)
Em virtude do arquivamento publicado na RPI 2385 de 20-09-2016 e considerando ausência de manifestação dentro dos prazos legais, informo que cabe ser mantido o arquivamento do pedido de patente, conforme o disposto no artigo 12, da resolução 113/2013.

(21) **BR 20 2013 020936-3** U2 **8.11**
(22) 16/08/2013
(71) FREDERICO MENEZES DA COSTA SILVA (BR/RJ)
Em virtude do arquivamento publicado na RPI 2385 de 20-09-2016 e considerando ausência de manifestação dentro dos prazos legais, informo que cabe ser mantido o arquivamento do pedido de patente, conforme o disposto no artigo 12, da resolução 113/2013.

(21) **BR 20 2013 021101-5** U2 **8.11**
(22) 19/08/2013
(71) RAFAEL OLIVEIRA DE FIGUEIREDO (BR/MS)
Em virtude do arquivamento publicado na RPI 2385 de 20-09-2016 e considerando ausência de manifestação dentro dos prazos legais, informo que cabe ser mantido o arquivamento do pedido de patente, conforme o disposto no artigo 12, da resolução 113/2013.

(21) **BR 20 2013 021298-4** U2 **8.11**
(22) 21/08/2013
(71) MIRLENA LIRA CARTAXO (BR/RJ)
Em virtude do arquivamento publicado na RPI 2385 de 20-09-2016 e considerando ausência de manifestação dentro dos prazos legais, informo que cabe ser mantido o arquivamento do pedido de patente, conforme o disposto no artigo 12, da resolução 113/2013.

(21) **BR 20 2013 021357-3** U2 **8.11**
(22) 21/08/2013
(71) SERGIO LUIZ CIAMPI (BR/SP)
Em virtude do arquivamento publicado na RPI 2385 de 20-09-2016 e considerando ausência de manifestação dentro dos prazos legais, informo que cabe ser mantido o arquivamento do pedido de patente, conforme o disposto no artigo 12, da resolução 113/2013.

(21) **BR 20 2013 021556-8** U2 **8.11**
(22) 15/08/2013
(71) TEREZA RODRIGUES DOS SANTOS GLAESER (BR/PR)
Em virtude do arquivamento publicado na RPI 2385 de 20-09-2016 e considerando ausência de manifestação dentro dos prazos legais, informo que cabe ser mantido o arquivamento do pedido de patente, conforme o disposto no artigo 12, da resolução 113/2013.

(21) **BR 20 2013 021711-0** U2 **8.11**
(22) 19/08/2013
(71) WILIAM DOS SANTOS (BR/SP)
Em virtude do arquivamento publicado na RPI 2385 de 20-09-2016 e considerando ausência de manifestação dentro dos prazos legais, informo que cabe ser mantido o arquivamento do pedido de patente, conforme o disposto no artigo 12, da resolução 113/2013.

(21) **BR 20 2013 022092-8** U2 **8.11**
(22) 29/08/2013
(71) SOGEFI FILTRATION DO BRASIL LTDA. (BR/SP)
Em virtude do arquivamento publicado na RPI 2385 de 20-09-2016 e considerando ausência de manifestação dentro dos prazos legais, informo que cabe ser mantido o arquivamento do pedido de patente, conforme o disposto no artigo 12, da resolução 113/2013.

(21) **BR 20 2013 022093-6** U2 **8.11**
(22) 29/08/2013
(71) N S F INDÚSTRIA E COM DE EQUIPAMENTOS P/INST COM LTDA (BR/SP)
Em virtude do arquivamento publicado na RPI 2385 de 20-09-2016 e considerando ausência de manifestação dentro dos prazos legais, informo que cabe ser mantido o arquivamento do pedido de patente, conforme o disposto no artigo 12, da resolução 113/2013.

(21) **BR 20 2013 022117-7** U2 **8.11**
(22) 29/08/2013
(71) SOGEFI FILTRATION DO BRASIL LTDA. (BR/SP)
Em virtude do arquivamento publicado na RPI 2385 de 20-09-2016 e considerando ausência de manifestação dentro dos prazos legais, informo que cabe ser mantido o arquivamento do pedido de patente, conforme o disposto no artigo 12, da resolução 113/2013.

(21) **BR 20 2013 022467-2** U2 **8.11**
(22) 03/09/2013
(71) RODRIGO VENTURA (BR/SP)
Em virtude do arquivamento publicado na RPI 2385 de 20-09-2016 e considerando ausência de manifestação dentro dos prazos legais, informo que cabe ser mantido o arquivamento do pedido de patente, conforme o disposto no artigo 12, da resolução 113/2013.

(21) **BR 20 2013 022468-0** U2 **8.11**
(22) 03/09/2013
(71) GABRIEL MONTEIRO BARBOSA (BR/SP) , PIETRO DIOVANE KEOMA BERGAMASCHI DE ASSIS (BR/SP)
Em virtude do arquivamento publicado na RPI 2385 de 20-09-2016 e considerando ausência de manifestação dentro dos prazos legais, informo que cabe ser mantido o arquivamento do pedido de patente, conforme o disposto no artigo 12, da resolução 113/2013.

(21) **BR 20 2013 022470-2** U2 **8.11**
(22) 03/09/2013
(71) ALSID BRINDES LTDA - ME (BR/SP)
Em virtude do arquivamento publicado na RPI 2385 de 20-09-2016 e considerando ausência de manifestação dentro dos prazos legais, informo que cabe ser mantido o arquivamento do pedido de patente, conforme o disposto no artigo 12, da resolução 113/2013.

(21) **BR 20 2013 022485-0** U2 **8.11**
(22) 03/09/2013
(71) VITOR QUIRINO SILVA (BR/SP) , ALINE MIOTTO LELES (BR/SP)
Em virtude do arquivamento publicado na RPI 2385 de 20-09-2016 e considerando ausência de manifestação dentro dos prazos legais, informo que cabe ser mantido o arquivamento do pedido de patente, conforme o disposto no artigo 12, da resolução 113/2013.

(21) **BR 20 2013 022527-0** U2 **8.11**
(22) 03/09/2013
(71) MARCOS FERRAZ DA LUZ (BR/RS) , ADRIANO OSSANI (BR/RS)
Em virtude do arquivamento publicado na RPI 2385 de 20-09-2016 e considerando ausência de manifestação dentro dos prazos legais, informo que cabe ser mantido o arquivamento do pedido de patente, conforme o disposto no artigo 12, da resolução 113/2013.

(21) **BR 20 2013 022597-0** U2 **8.11**
(22) 04/09/2013
(71) EMÍLIO LUCIANO MIRANDA E SILVA (BR/SP)
Em virtude do arquivamento publicado na RPI 2385 de 20-09-2016 e considerando ausência de manifestação dentro dos prazos legais, informo que cabe ser mantido o arquivamento do pedido de patente, conforme o disposto no artigo 12, da resolução 113/2013.

(21) **BR 20 2013 022683-7** U2 **8.11**
(22) 05/09/2013
(71) JAKSON CHECHIA (BR/SP)
Em virtude do arquivamento publicado na RPI 2385 de 20-09-2016 e considerando ausência de manifestação dentro dos prazos legais, informo que cabe ser mantido o arquivamento do pedido de patente, conforme o disposto no artigo 12, da resolução 113/2013.

(21) **BR 20 2013 022687-0** U2 **8.11**
(22) 05/09/2013
(71) SOLIFORTE RECICLAGEM LTDA (BR/PR)
Em virtude do arquivamento publicado na RPI 2386 de 27-09-2016 e considerando ausência de manifestação dentro dos prazos legais, informo que cabe ser mantido o arquivamento do pedido de patente, conforme o disposto no artigo 12, da resolução 113/2013.

(21) **BR 20 2013 022688-8** U2 **8.11**
(22) 05/09/2013
(71) SOLIFORTE RECICLAGEM LTDA (BR/PR)
Em virtude do arquivamento publicado na RPI 2386 de 27-09-2016 e considerando ausência de manifestação dentro dos prazos legais, informo que cabe ser mantido o arquivamento do pedido de patente, conforme o disposto no artigo 12, da resolução 113/2013.

(21) **BR 20 2013 022693-4** U2 **8.11**
(22) 05/09/2013
(71) EDSON MACHADO FILHO (BR/SP)
Em virtude do arquivamento publicado na RPI 2385 de 20-09-2016 e considerando ausência de manifestação dentro dos prazos legais, informo que cabe ser mantido o arquivamento do pedido de patente, conforme o disposto no artigo 12, da resolução 113/2013.

(21) **BR 20 2013 022711-6** U2 **8.11**
(22) 05/09/2013
(71) MILTON BUENO DA SILVA NETO (BR/SP)
Em virtude do arquivamento publicado na RPI 2385 de 20-09-2016 e considerando ausência de manifestação dentro dos prazos legais, informo que cabe ser mantido o arquivamento do pedido de patente, conforme o disposto no artigo 12, da resolução 113/2013.

(21) **BR 20 2013 022714-0** U2 **8.11**
(22) 05/09/2013
(71) MILTON BUENO DA SILVA NETO (BR/SP)
Em virtude do arquivamento publicado na RPI 2385 de 20-09-2016 e considerando ausência de

manifestação dentro dos prazos legais, informo que cabe ser mantido o arquivamento do pedido de patente, conforme o disposto no artigo 12, da resolução 113/2013.

(21) **BR 20 2013 022715-9** U2 **8.11**
(22) 05/09/2013
(71) MILTON BUENO DA SILVA NETO (BR/SP)
Em virtude do arquivamento publicado na RPI 2385 de 20-09-2016 e considerando ausência de manifestação dentro dos prazos legais, informo que cabe ser mantido o arquivamento do pedido de patente, conforme o disposto no artigo 12, da resolução 113/2013.

(21) **BR 20 2013 022829-5** U2 **8.11**
(22) 06/09/2013
(71) MARCELINO OZANO BORASCHI (BR/SP)
Em virtude do arquivamento publicado na RPI 2385 de 20-09-2016 e considerando ausência de manifestação dentro dos prazos legais, informo que cabe ser mantido o arquivamento do pedido de patente, conforme o disposto no artigo 12, da resolução 113/2013.

(21) **BR 20 2013 022830-9** U2 **8.11**
(22) 06/09/2013
(71) MARCELINO OZANO BORASCHI (BR/SP)
Em virtude do arquivamento publicado na RPI 2385 de 20-09-2016 e considerando ausência de manifestação dentro dos prazos legais, informo que cabe ser mantido o arquivamento do pedido de patente, conforme o disposto no artigo 12, da resolução 113/2013.

(21) **BR 20 2013 022831-7** U2 **8.11**
(22) 06/09/2013
(71) MARCELINO OZANO BORASCHI (BR/SP)
Em virtude do arquivamento publicado na RPI 2385 de 20-09-2016 e considerando ausência de manifestação dentro dos prazos legais, informo que cabe ser mantido o arquivamento do pedido de patente, conforme o disposto no artigo 12, da resolução 113/2013.

(21) **BR 20 2013 022842-2** U2 **8.11**
(22) 06/09/2013
(71) FREDERICO NICOLAU SCHEFFER (BR/PR)
Em virtude do arquivamento publicado na RPI 2385 de 20-09-2016 e considerando ausência de manifestação dentro dos prazos legais, informo que cabe ser mantido o arquivamento do pedido de patente, conforme o disposto no artigo 12, da resolução 113/2013.

(21) **BR 20 2013 022897-0** U2 **8.11**
(22) 06/09/2013
(71) CAMILA SERAFIM ALVES (BR/SC)
Em virtude do arquivamento publicado na RPI 2385 de 20-09-2016 e considerando ausência de manifestação dentro dos prazos legais, informo que cabe ser mantido o arquivamento do pedido de patente, conforme o disposto no artigo 12, da resolução 113/2013.

(21) **BR 20 2013 022962-3** U2 **8.11**
(22) 09/09/2013
(71) Cláudio Sigilião Ferreira (BR/RJ)
Em virtude do arquivamento publicado na RPI 2386 de 27-09-2016 e considerando ausência de manifestação dentro dos prazos legais, informo que cabe ser mantido o arquivamento do pedido de patente, conforme o disposto no artigo 12, da resolução 113/2013.

(21) **BR 20 2013 023083-4** U2 **8.11**
(22) 10/09/2013
(71) LEON GERHARD KARSTEN (BR/RJ)
Em virtude do arquivamento publicado na RPI 2385 de 20-09-2016 e considerando ausência de manifestação dentro dos prazos legais, informo que cabe ser mantido o arquivamento do pedido de patente, conforme o disposto no artigo 12, da resolução 113/2013.

(21) **BR 20 2013 023084-2** U2 **8.11**
(22) 10/09/2013
(71) NEUZIRENE FERREIRA DE JESUS (BR/GO)
Em virtude do arquivamento publicado na RPI 2385 de 20-09-2016 e considerando ausência de manifestação dentro dos prazos legais, informo que cabe ser mantido o arquivamento do pedido de patente, conforme o disposto no artigo 12, da resolução 113/2013.

(21) **BR 20 2013 023163-6** U2 **8.11**
(22) 10/09/2013
(71) LUIZ ANTONIO TEIXEIRA VELOSO (BR/PI)
Em virtude do arquivamento publicado na RPI 2385 de 20-09-2016 e considerando ausência de manifestação dentro dos prazos legais, informo que cabe ser mantido o arquivamento do pedido de patente, conforme o disposto no artigo 12, da resolução 113/2013.

(21) **BR 20 2013 023199-7** U2 **8.11**
(22) 11/09/2013
(71) NATALINO PEREIRA DA SILVA (BR/RS)
Em virtude do arquivamento publicado na RPI 2385 de 20-09-2016 e considerando ausência de manifestação dentro dos prazos legais, informo que cabe ser mantido o arquivamento do pedido de patente, conforme o disposto no artigo 12, da resolução 113/2013.

(21) **BR 20 2013 023229-2** U2 **8.11**
(22) 11/09/2013
(71) Heitor de Oliveira Nato Neto (BR/GO)
Em virtude do arquivamento publicado na RPI 2385 de 20-09-2016 e considerando ausência de manifestação dentro dos prazos legais, informo que cabe ser mantido o arquivamento do pedido de patente, conforme o disposto no artigo 12, da resolução 113/2013.

(21) **BR 20 2013 023358-2** U2 **8.11**
(22) 12/09/2013
(71) Pedro Rodrigues de Almeida (BR/PR)
Em virtude do arquivamento publicado na RPI 2386 de 27-09-2016 e considerando ausência de manifestação dentro dos prazos legais, informo que cabe ser mantido o arquivamento do pedido de patente, conforme o disposto no artigo 12, da resolução 113/2013.

(21) **BR 20 2013 023379-5** U2 **8.11**
(22) 12/09/2013
(71) ANTONIO NICÁCIO ALVES BANDEIRA (BR/SP) , HUGO GABRIEL CHRISTO FIGUEREDO MATIAS (BR/SP)
Em virtude do arquivamento publicado na RPI 2385 de 20-09-2016 e considerando ausência de manifestação dentro dos prazos legais, informo que cabe ser mantido o arquivamento do pedido de patente, conforme o disposto no artigo 12, da resolução 113/2013.

(21) **BR 20 2013 023714-6** U2 **8.11**
(22) 16/09/2013
(71) ELECTROMAQ FABRICAÇÃO E REPARAÇÃO DE MÁQUINAS LTDA (BR/SC)
Em virtude do arquivamento publicado na RPI 2385 de 20-09-2016 e considerando ausência de manifestação dentro dos prazos legais, informo que cabe ser mantido o arquivamento do pedido de patente, conforme o disposto no artigo 12, da resolução 113/2013.

(21) **BR 20 2013 023760-0** U2 **8.11**
(22) 10/09/2013
(71) RODRIGO BARBOSA DA FONSECA (BR/MS)
Em virtude do arquivamento publicado na RPI 2385 de 20-09-2016 e considerando ausência de manifestação dentro dos prazos legais, informo que cabe ser mantido o arquivamento do pedido de patente, conforme o disposto no artigo 12, da resolução 113/2013.

(21) **BR 20 2013 023881-9** U2 **8.11**
(22) 18/09/2013
(71) COMIL ÔNIBUS S.A. (BR/RS)
Em virtude do arquivamento publicado na RPI 2385 de 20-09-2016 e considerando ausência de manifestação dentro dos prazos legais, informo que cabe ser mantido o arquivamento do pedido de patente, conforme o disposto no artigo 12, da resolução 113/2013.

(21) **BR 20 2013 023889-4** U2 **8.11**
(22) 18/09/2013
(71) THALLES LOPES DE CARVALHO MAIA (BR/GO)
Em virtude do arquivamento publicado na RPI 2385 de 20-09-2016 e considerando ausência de manifestação dentro dos prazos legais, informo que cabe ser mantido o arquivamento do pedido de patente, conforme o disposto no artigo 12, da resolução 113/2013.

(21) **BR 20 2013 024011-2** U2 **8.11**
(22) 19/09/2013
(71) FREDERICO TEIXEIRA CORRÊA (BR/MG)
Em virtude do arquivamento publicado na RPI 2385 de 20-09-2016 e considerando ausência de manifestação dentro dos prazos legais, informo que cabe ser mantido o arquivamento do pedido de patente, conforme o disposto no artigo 12, da resolução 113/2013.

(21) **BR 20 2013 024055-4** U2 **8.11**
(22) 19/09/2013
(71) ALCEBIADES DE MOURA (BR/SP)
Em virtude do arquivamento publicado na RPI 2385 de 20-09-2016 e considerando ausência de manifestação dentro dos prazos legais, informo que cabe ser mantido o arquivamento do pedido de patente, conforme o disposto no artigo 12, da resolução 113/2013.

(21) **BR 20 2013 024442-8** U2 **8.11**
(22) 24/09/2013
(71) REYNALDO ANTONIO FONTES (BR/SP)
Em virtude do arquivamento publicado na RPI 2386 de 27-09-2016 e considerando ausência de manifestação dentro dos prazos legais, informo que cabe ser mantido o arquivamento do pedido de patente, conforme o disposto no artigo 12, da resolução 113/2013.

(21) **BR 20 2013 024696-0** U2 **8.11**
(22) 26/09/2013
(71) ROGÉRIO COSTA NOGUEIRA (BR/SP)
Em virtude do arquivamento publicado na RPI 2385 de 20-09-2016 e considerando ausência de manifestação dentro dos prazos legais, informo que cabe ser mantido o arquivamento do pedido de patente, conforme o disposto no artigo 12, da resolução 113/2013.

(21) **BR 20 2013 024697-8** U2 **8.11**
(22) 26/09/2013
(71) JOÃO CARLOS SEICENTO (BR/SP)
Em virtude do arquivamento publicado na RPI 2385 de 20-09-2016 e considerando ausência de manifestação dentro dos prazos legais, informo que cabe ser mantido o arquivamento do pedido de patente, conforme o disposto no artigo 12, da resolução 113/2013.

(21) **BR 20 2013 024698-6** U2 **8.11**
(22) 26/09/2013
(71) ANNA CAROLINA RANGEL DE CARVALHO (BR/MG) , ACÁCIO FUZIY (BR/SP)
Em virtude do arquivamento publicado na RPI 2385 de 20-09-2016 e considerando ausência de manifestação dentro dos prazos legais, informo que cabe ser mantido o arquivamento do pedido de patente, conforme o disposto no artigo 12, da resolução 113/2013.

(21) **BR 20 2013 024815-6** U2 **8.11**
(22) 26/09/2013
(71) GERSON DE ALMEIDA CORREA (BR/SP) , THIAGO PINEDA IDEALI (BR/SP)
Em virtude do arquivamento publicado na RPI 2386 de 27-09-2016 e considerando ausência de manifestação dentro dos prazos legais, informo que cabe ser mantido o arquivamento do pedido de patente, conforme o disposto no artigo 12, da resolução 113/2013.

(21) **BR 20 2013 024837-7** U2 **8.11**
(22) 27/09/2013
(71) MARCO ANTONIO RAMOS DA SILVA (BR/MS) , MARCOS MARTINS DA SILVA (BR/MS)
Em virtude do arquivamento publicado na RPI 2386 de 27-09-2016 e considerando ausência de manifestação dentro dos prazos legais, informo que cabe ser mantido o arquivamento do pedido de patente, conforme o disposto no artigo 12, da resolução 113/2013.

(21) **BR 20 2013 025033-9** U2 **8.11**
(22) 27/09/2013
(71) Nano Endoluminal S/A (BR/SC)
Em virtude do arquivamento publicado na RPI 2386 de 27-09-2016 e considerando ausência de manifestação dentro dos prazos legais, informo que cabe ser mantido o arquivamento do pedido de patente, conforme o disposto no artigo 12, da resolução 113/2013.

(21) **BR 20 2013 025185-8** U2 **8.11**
(22) 30/09/2013

(71) TABONE INDÚSTRIA E COMÉRCIO DE PLÁSTICOS LTDA. (BR/RS)
Em virtude do arquivamento publicado na RPI 2386 de 27-09-2016 e considerando ausência de manifestação dentro dos prazos legais, informo que cabe ser mantido o arquivamento do pedido de patente, conforme o disposto no artigo 12, da resolução 113/2013.

(21) **BR 20 2013 025317-6** U2 **8.11**
(22) 01/10/2013
(71) INDUSTRIAL AGRICOLA ARAL LTDA ME (BR/RS)
Em virtude do arquivamento publicado na RPI 2386 de 27-09-2016 e considerando ausência de manifestação dentro dos prazos legais, informo que cabe ser mantido o arquivamento do pedido de patente, conforme o disposto no artigo 12, da resolução 113/2013.

(21) **BR 20 2013 025321-4** U2 **8.11**
(22) 01/10/2013
(71) USE MÓVEIS PARA ESCRITÓRIO LTDA (BR/GO)
Em virtude do arquivamento publicado na RPI 2385 de 20-09-2016 e considerando ausência de manifestação dentro dos prazos legais, informo que cabe ser mantido o arquivamento do pedido de patente, conforme o disposto no artigo 12, da resolução 113/2013.

(21) **BR 20 2013 025322-2** U2 **8.11**
(22) 01/10/2013
(71) USE MÓVEIS PARA ESCRITÓRIO LTDA (BR/GO)
Em virtude do arquivamento publicado na RPI 2385 de 20-09-2016 e considerando ausência de manifestação dentro dos prazos legais, informo que cabe ser mantido o arquivamento do pedido de patente, conforme o disposto no artigo 12, da resolução 113/2013.

(21) **BR 20 2013 025326-5** U2 **8.11**
(22) 01/10/2013
(71) STEFANO LUÍS AMATO (BR/SP)
Em virtude do arquivamento publicado na RPI 2385 de 20-09-2016 e considerando ausência de manifestação dentro dos prazos legais, informo que cabe ser mantido o arquivamento do pedido de patente, conforme o disposto no artigo 12, da resolução 113/2013.

(21) **BR 20 2013 025422-9** U2 **8.11**
(22) 01/10/2013
(71) Andrey Ferreira (BR/SC)
Em virtude do arquivamento publicado na RPI 2386 de 27-09-2016 e considerando ausência de manifestação dentro dos prazos legais, informo que cabe ser mantido o arquivamento do pedido de patente, conforme o disposto no artigo 12, da resolução 113/2013.

(21) **BR 20 2013 025533-0** U2 **8.11**
(22) 03/10/2013
(71) PRIOLI & PRIOLI LTDA (BR/SP)
Em virtude do arquivamento publicado na RPI 2385 de 20-09-2016 e considerando ausência de manifestação dentro dos prazos legais, informo que cabe ser mantido o arquivamento do pedido de patente, conforme o disposto no artigo 12, da resolução 113/2013.

(21) **BR 20 2013 025538-1** U2 **8.11**
(22) 03/10/2013
(71) Paulo Roberto Zimmermann Junior (BR/SC)
Em virtude do arquivamento publicado na RPI 2386 de 27-09-2016 e considerando ausência de manifestação dentro dos prazos legais, informo que cabe ser mantido o arquivamento do pedido de patente, conforme o disposto no artigo 12, da resolução 113/2013.

(21) **BR 20 2013 025555-1** U2 **8.11**
(22) 03/10/2013
(71) ALINE DANIELI DA SILVA FONTES NUNES (BR/SP)
Em virtude do arquivamento publicado na RPI 2385 de 20-09-2016 e considerando ausência de manifestação dentro dos prazos legais, informo que cabe ser mantido o arquivamento do pedido de patente, conforme o disposto no artigo 12, da resolução 113/2013.

(21) **BR 20 2013 025560-8** U2 **8.11**
(22) 03/10/2013
(71) INDÚSTRIA CONSTRUÇÕES E MONTAGENS INGELEC S.A. INCOMISA (BR/SP)
Em virtude do arquivamento publicado na RPI 2385 de 20-09-2016 e considerando ausência de manifestação dentro dos prazos legais, informo que cabe ser mantido o arquivamento do pedido de patente, conforme o disposto no artigo 12, da resolução 113/2013.

(21) **BR 20 2013 025562-4** U2 **8.11**
(22) 03/10/2013
(71) TULLIO GIUNTI (BR/RJ)
Em virtude do arquivamento publicado na RPI 2385 de 20-09-2016 e considerando ausência de manifestação dentro dos prazos legais, informo que cabe ser mantido o arquivamento do pedido de patente, conforme o disposto no artigo 12, da resolução 113/2013.

(21) **BR 20 2013 025569-1** U2 **8.11**
(22) 03/10/2013
(71) FERNANDO ELERBROCK (BR/MS)
Em virtude do arquivamento publicado na RPI 2385 de 20-09-2016 e considerando ausência de manifestação dentro dos prazos legais, informo que cabe ser mantido o arquivamento do pedido de patente, conforme o disposto no artigo 12, da resolução 113/2013.

(21) **BR 20 2013 025699-0** U2 **8.11**
(22) 04/10/2013
(71) MARCELO REICHER (BR/SC)
Em virtude do arquivamento publicado na RPI 2385 de 20-09-2016 e considerando ausência de manifestação dentro dos prazos legais, informo que cabe ser mantido o arquivamento do pedido de patente, conforme o disposto no artigo 12, da resolução 113/2013.

(21) **BR 20 2013 025841-0** U2 **8.11**
(22) 07/10/2013
(71) LENA TEIXEIRA MENDES FERNANDES LEVI (BR/DF)
Em virtude do arquivamento publicado na RPI 2385 de 20-09-2016 e considerando ausência de manifestação dentro dos prazos legais, informo que cabe ser mantido o arquivamento do pedido de patente, conforme o disposto no artigo 12, da resolução 113/2013.

(21) **BR 20 2013 025929-8** U2 **8.11**
(22) 08/10/2013
(71) S GERMANI INFORMÁTICA ME (BR/SP)
Em virtude do arquivamento publicado na RPI 2385 de 20-09-2016 e considerando ausência de manifestação dentro dos prazos legais, informo que cabe ser mantido o arquivamento do pedido de patente, conforme o disposto no artigo 12, da resolução 113/2013.

(21) **BR 20 2013 025930-1** U2 **8.11**
(22) 08/10/2013
(71) AUGUSTUS VINICIUS AMARAL GALVÃO (BR/RJ)
Em virtude do arquivamento publicado na RPI 2385 de 20-09-2016 e considerando ausência de manifestação dentro dos prazos legais, informo que cabe ser mantido o arquivamento do pedido de patente, conforme o disposto no artigo 12, da resolução 113/2013.

(21) **BR 20 2013 026017-2** U2 **8.11**
(22) 09/10/2013
(71) TOPACK DO BRASIL LTDA (BR/SP)
Em virtude do arquivamento publicado na RPI 2385 de 20-09-2016 e considerando ausência de manifestação dentro dos prazos legais, informo que cabe ser mantido o arquivamento do pedido de patente, conforme o disposto no artigo 12, da resolução 113/2013.

(21) **BR 20 2013 026021-0** U2 **8.11**
(22) 09/10/2013
(71) ARCJ TECNOLOGIA E SERVIÇOS LTDA-ME (BR/SP)
Em virtude do arquivamento publicado na RPI 2386 de 27-09-2016 e considerando ausência de manifestação dentro dos prazos legais, informo que cabe ser mantido o arquivamento do pedido de patente, conforme o disposto no artigo 12, da resolução 113/2013.

(21) **BR 20 2013 026027-0** U2 **8.11**
(22) 09/10/2013
(71) COMIX COMÉRCIO E DISTRIBUIÇÃO DE UTILIDADES DOMESTICAS EIRELI - ME (BR/RJ)
Em virtude do arquivamento publicado na RPI 2385 de 20-09-2016 e considerando ausência de manifestação dentro dos prazos legais, informo que cabe ser mantido o arquivamento do pedido de patente, conforme o disposto no artigo 12, da resolução 113/2013.

(21) **BR 20 2013 026533-6** U2 **8.11**
(22) 15/10/2013
(71) ANTONIO HENRIQUE TEODORO (BR/PR)
Em virtude do arquivamento publicado na RPI 2386 de 27-09-2016 e considerando ausência de manifestação dentro dos prazos legais, informo que cabe ser mantido o arquivamento do pedido de patente, conforme o disposto no artigo 12, da resolução 113/2013.

(21) **BR 20 2013 026646-4** U2 **8.11**
(22) 16/10/2013
(71) HD3 PROJETO E DESENVOLVIMENTO LTDA. (BR/SP)
Em virtude do arquivamento publicado na RPI 2385 de 20-09-2016 e considerando ausência de manifestação dentro dos prazos legais, informo que cabe ser mantido o arquivamento do pedido de patente, conforme o disposto no artigo 12, da resolução 113/2013.

(21) **BR 20 2013 026874-2** U2 **8.11**
(22) 18/10/2013
(71) JOSÉ APARECIDO SANTOS (BR/BA)
Em virtude do arquivamento publicado na RPI 2385 de 20-09-2016 e considerando ausência de manifestação dentro dos prazos legais, informo que cabe ser mantido o arquivamento do pedido de patente, conforme o disposto no artigo 12, da resolução 113/2013.

(21) **BR 20 2013 026875-0** U2 **8.11**
(22) 18/10/2013
(71) SERGIO DOURADO DE BRITO (BR/SP)
Em virtude do arquivamento publicado na RPI 2385 de 20-09-2016 e considerando ausência de manifestação dentro dos prazos legais, informo que cabe ser mantido o arquivamento do pedido de patente, conforme o disposto no artigo 12, da resolução 113/2013.

(21) **BR 20 2013 027151-4** U2 **8.11**
(22) 21/10/2013
(71) FELIX WILIAN DA SILVA (BR/PR) , FABIANO DA SILVA NONATO (BR/PR)
Em virtude do arquivamento publicado na RPI 2386 de 27-09-2016 e considerando ausência de manifestação dentro dos prazos legais, informo que cabe ser mantido o arquivamento do pedido de patente, conforme o disposto no artigo 12, da resolução 113/2013.

(21) **BR 20 2013 027160-3** U2 **8.11**
(22) 22/10/2013
(71) BRUNA MICAELA SOARES CABRAL (BR/SP)
Em virtude do arquivamento publicado na RPI 2386 de 27-09-2016 e considerando ausência de manifestação dentro dos prazos legais, informo que cabe ser mantido o arquivamento do pedido de patente, conforme o disposto no artigo 12, da resolução 113/2013.

(21) **BR 20 2013 027233-2** U2 **8.11**
(22) 22/10/2013
(71) LUPPA DIGITAL ELETRIFICAÇÃO E TELECOMUNICAÇÕES LTDA EPP (BR/SC)
Em virtude do arquivamento publicado na RPI 2386 de 27-09-2016 e considerando ausência de manifestação dentro dos prazos legais, informo que cabe ser mantido o arquivamento do pedido de patente, conforme o disposto no artigo 12, da resolução 113/2013.

(21) **BR 20 2013 027277-4** U2 **8.11**
(22) 23/10/2013
(71) POLIBRAS MINAS PLÁSTICOS LTDA (BR/SP)
Em virtude do arquivamento publicado na RPI 2385 de 20-09-2016 e considerando ausência de

manifestação dentro dos prazos legais, informo que cabe ser mantido o arquivamento do pedido de patente, conforme o disposto no artigo 12, da resolução 113/2013.

(21) **BR 20 2013 027319-3** U2 **8.11**
(22) 23/10/2013
(71) BARBARA PIFFER GRANDE (BR/SP)
Em virtude do arquivamento publicado na RPI 2386 de 27-09-2016 e considerando ausência de manifestação dentro dos prazos legais, informo que cabe ser mantido o arquivamento do pedido de patente, conforme o disposto no artigo 12, da resolução 113/2013.

(21) **BR 20 2013 027357-6** U2 **8.11**
(22) 24/10/2013
(71) VALDEMIR DA SILVA (BR/RS)
Em virtude do arquivamento publicado na RPI 2385 de 20-09-2016 e considerando ausência de manifestação dentro dos prazos legais, informo que cabe ser mantido o arquivamento do pedido de patente, conforme o disposto no artigo 12, da resolução 113/2013.

(21) **BR 20 2013 027363-0** U2 **8.11**
(22) 24/10/2013
(71) PAULO SERGIO BINS (BR/ES)
Em virtude do arquivamento publicado na RPI 2386 de 27-09-2016 e considerando ausência de manifestação dentro dos prazos legais, informo que cabe ser mantido o arquivamento do pedido de patente, conforme o disposto no artigo 12, da resolução 113/2013.

(21) **BR 20 2013 027388-6** U2 **8.11**
(22) 24/10/2013
(71) FATIMA APARECIDA BALDASSO (BR/SP)
Em virtude do arquivamento publicado na RPI 2385 de 20-09-2016 e considerando ausência de manifestação dentro dos prazos legais, informo que cabe ser mantido o arquivamento do pedido de patente, conforme o disposto no artigo 12, da resolução 113/2013.

(21) **BR 20 2013 027493-9** U2 **8.11**
(22) 25/10/2013
(71) NICOLA SINDONI NETO (BR/SP)
Em virtude do arquivamento publicado na RPI 2385 de 20-09-2016 e considerando ausência de manifestação dentro dos prazos legais, informo que cabe ser mantido o arquivamento do pedido de patente, conforme o disposto no artigo 12, da resolução 113/2013.

(21) **BR 20 2013 027613-3** U2 **8.11**
(22) 25/10/2013
(71) JOSE LUIS SANDE GOIRIZ (BR/SP)
Em virtude do arquivamento publicado na RPI 2386 de 27-09-2016 e considerando ausência de manifestação dentro dos prazos legais, informo que cabe ser mantido o arquivamento do pedido de patente, conforme o disposto no artigo 12, da resolução 113/2013.

(21) **BR 20 2013 027695-8** U2 **8.11**
(22) 29/10/2013
(71) ROGERIO DUARTE (BR/PR) , WILIAN FRANCK NEVES FERREIRA (BR/PR)
Em virtude do arquivamento publicado na RPI 2386 de 27-09-2016 e considerando ausência de manifestação dentro dos prazos legais, informo que cabe ser mantido o arquivamento do pedido de patente, conforme o disposto no artigo 12, da resolução 113/2013.

(21) **BR 20 2013 027711-3** U2 **8.11**
(22) 29/10/2013
(71) Edson Alves da Silva (BR/SP)
Em virtude do arquivamento publicado na RPI 2385 de 20-09-2016 e considerando ausência de manifestação dentro dos prazos legais, informo que cabe ser mantido o arquivamento do pedido de patente, conforme o disposto no artigo 12, da resolução 113/2013.

(21) **BR 20 2013 027805-5** U2 **8.11**
(22) 24/10/2013
(71) JORGE JIRO FARIA THAMAY (BR/SC)
Em virtude do arquivamento publicado na RPI 2385 de 20-09-2016 e considerando ausência de manifestação dentro dos prazos legais, informo que cabe ser mantido o arquivamento do pedido de patente, conforme o disposto no artigo 12, da resolução 113/2013.

(21) **BR 20 2013 028041-6** U2 **8.11**
(22) 30/10/2013
(71) PASCHOAL GUZZARDI NETO (BR/SP)
Em virtude do arquivamento publicado na RPI 2385 de 20-09-2016 e considerando ausência de manifestação dentro dos prazos legais, informo que cabe ser mantido o arquivamento do pedido de patente, conforme o disposto no artigo 12, da resolução 113/2013.

(21) **BR 20 2013 028055-6** U2 **8.11**
(22) 31/10/2013
(71) BENICIO BONIFACIO (BR/PR)
Em virtude do arquivamento publicado na RPI 2386 de 27-09-2016 e considerando ausência de manifestação dentro dos prazos legais, informo que cabe ser mantido o arquivamento do pedido de patente, conforme o disposto no artigo 12, da resolução 113/2013.

(21) **BR 20 2013 028065-3** U2 **8.11**
(22) 31/10/2013
(71) Valdemiro Zanotti (BR/SC)
Em virtude do arquivamento publicado na RPI 2385 de 20-09-2016 e considerando ausência de manifestação dentro dos prazos legais, informo que cabe ser mantido o arquivamento do pedido de patente, conforme o disposto no artigo 12, da resolução 113/2013.

(21) **BR 20 2013 028106-4** U2 **8.11**
(22) 31/10/2013
(71) RAFAEL LUIS MOLON (BR/BA)
Em virtude do arquivamento publicado na RPI 2385 de 20-09-2016 e considerando ausência de manifestação dentro dos prazos legais, informo que cabe ser mantido o arquivamento do pedido de patente, conforme o disposto no artigo 12, da resolução 113/2013.

(21) **BR 20 2013 028193-5** U2 **8.11**
(22) 31/10/2013
(71) DANIEL CAVALLI (BR/RS)
Em virtude do arquivamento publicado na RPI 2385 de 20-09-2016 e considerando ausência de manifestação dentro dos prazos legais, informo que cabe ser mantido o arquivamento do pedido de patente, conforme o disposto no artigo 12, da resolução 113/2013.

(21) **BR 20 2013 028227-3** U2 **8.11**
(22) 01/11/2013
(71) DANIEL CAVALLI (BR/RS)
Em virtude do arquivamento publicado na RPI 2385 de 20-09-2016 e considerando ausência de manifestação dentro dos prazos legais, informo que cabe ser mantido o arquivamento do pedido de patente, conforme o disposto no artigo 12, da resolução 113/2013.

(21) **BR 20 2013 028275-3** U2 **8.11**
(22) 01/11/2013
(71) FLÁVIO DA SILVA (BR/GO)
Em virtude do arquivamento publicado na RPI 2386 de 27-09-2016 e considerando ausência de manifestação dentro dos prazos legais, informo que cabe ser mantido o arquivamento do pedido de patente, conforme o disposto no artigo 12, da resolução 113/2013.

(21) **BR 20 2013 028360-1** U2 **8.11**
(22) 04/11/2013
(71) GERALDO ANTONIO DE OLIVEIRA (BR/MG)
Em virtude do arquivamento publicado na RPI 2386 de 27-09-2016 e considerando ausência de manifestação dentro dos prazos legais, informo que cabe ser mantido o arquivamento do pedido de patente, conforme o disposto no artigo 12, da resolução 113/2013.

(21) **BR 20 2013 028452-7** U2 **8.11**
(22) 05/11/2013
(71) JOSÉ CARLOS BARRETO (BR/SP)
Em virtude do arquivamento publicado na RPI 2385 de 20-09-2016 e considerando ausência de manifestação dentro dos prazos legais, informo que cabe ser mantido o arquivamento do pedido de patente, conforme o disposto no artigo 12, da resolução 113/2013.

(21) **BR 20 2013 028466-7** U2 **8.11**
(22) 05/11/2013
(71) LUÍS CARLOS TEIXEIRA (BR/SP) , JOSÉ AUGUSTO BONVENTO (BR/SP)
Em virtude do arquivamento publicado na RPI 2385 de 20-09-2016 e considerando ausência de manifestação dentro dos prazos legais, informo que cabe ser mantido o arquivamento do pedido de patente, conforme o disposto no artigo 12, da resolução 113/2013.

(21) **BR 20 2013 028619-8** U2 **8.11**
(22) 06/11/2013
(71) ERVIN WACHTLER (BR/SP) , RODOLFO WACHTLER (BR/SP)
Em virtude do arquivamento publicado na RPI 2385 de 20-09-2016 e considerando ausência de manifestação dentro dos prazos legais, informo que cabe ser mantido o arquivamento do pedido de patente, conforme o disposto no artigo 12, da resolução 113/2013.

(21) **BR 20 2013 028687-2** U2 **8.11**
(22) 07/11/2013
(71) MARCIA ALEXANDRA BRAZ RIBEIRO SILVA (BR/SP)
Em virtude do arquivamento publicado na RPI 2385 de 20-09-2016 e considerando ausência de manifestação dentro dos prazos legais, informo que cabe ser mantido o arquivamento do pedido de patente, conforme o disposto no artigo 12, da resolução 113/2013.

(21) **BR 20 2013 028690-2** U2 **8.11**
(22) 07/11/2013
(71) RICARDO MARTINEZ (BR/SP)
Em virtude do arquivamento publicado na RPI 2385 de 20-09-2016 e considerando ausência de manifestação dentro dos prazos legais, informo que cabe ser mantido o arquivamento do pedido de patente, conforme o disposto no artigo 12, da resolução 113/2013.

(21) **BR 20 2013 028691-0** U2 **8.11**
(22) 07/11/2013
(71) FRANCISCO PANACHÃO NETO (BR/SP)
Em virtude do arquivamento publicado na RPI 2385 de 20-09-2016 e considerando ausência de manifestação dentro dos prazos legais, informo que cabe ser mantido o arquivamento do pedido de patente, conforme o disposto no artigo 12, da resolução 113/2013.

(21) **BR 20 2013 028693-7** U2 **8.11**
(22) 07/11/2013
(71) UNIVERSIDADE FUMEC (BR/MG)
Em virtude do arquivamento publicado na RPI 2385 de 20-09-2016 e considerando ausência de manifestação dentro dos prazos legais, informo que cabe ser mantido o arquivamento do pedido de patente, conforme o disposto no artigo 12, da resolução 113/2013.

(21) **BR 20 2013 028696-1** U2 **8.11**
(22) 07/11/2013
(71) JOÃO BATISTA VIEIRA (BR/SP)
Em virtude do arquivamento publicado na RPI 2385 de 20-09-2016 e considerando ausência de manifestação dentro dos prazos legais, informo que cabe ser mantido o arquivamento do pedido de patente, conforme o disposto no artigo 12, da resolução 113/2013.

(21) **BR 20 2013 028708-9** U2 **8.11**
(22) 07/11/2013
(71) MERCOSSINOS PRODUTOS PROMOCIONAIS LTDA - ME (BR/RS)
Em virtude do arquivamento publicado na RPI 2385 de 20-09-2016 e considerando ausência de manifestação dentro dos prazos legais, informo que cabe ser mantido o arquivamento do pedido de patente, conforme o disposto no artigo 12, da resolução 113/2013.

(21) **BR 20 2013 028718-6** U2 **8.11**
(22) 07/11/2013
(71) CLAUDIO LUIZ TEIXEIRA JUNIOR (BR/SP)
Em virtude do arquivamento publicado na RPI 2385 de 20-09-2016 e considerando ausência de manifestação dentro dos prazos legais, informo que cabe ser mantido o arquivamento do pedido de patente, conforme o disposto no artigo 12, da resolução 113/2013.

(21) **BR 20 2013 028720-8** U2 **8.11**
(22) 07/11/2013
(71) GUILHERME MAKOTO YASHIRO-ME (BR/SP)
Em virtude do arquivamento publicado na RPI 2385 de 20-09-2016 e considerando ausência de

manifestação dentro dos prazos legais, informo que cabe ser mantido o arquivamento do pedido de patente, conforme o disposto no artigo 12, da resolução 113/2013.

(21) **BR 20 2013 028799-2** U2 **8.11**
(22) 08/11/2013
(71) W.S.P. INDÚSTRIA METALÚRGICA LTDA EPP (BR/SP)
Em virtude do arquivamento publicado na RPI 2385 de 20-09-2016 e considerando ausência de manifestação dentro dos prazos legais, informo que cabe ser mantido o arquivamento do pedido de patente, conforme o disposto no artigo 12, da resolução 113/2013.

(21) **BR 20 2013 028868-9** U2 **8.11**
(22) 08/11/2013
(71) Rudimar Sebastião Cumerlato (BR/PR)
Em virtude do arquivamento publicado na RPI 2385 de 20-09-2016 e considerando ausência de manifestação dentro dos prazos legais, informo que cabe ser mantido o arquivamento do pedido de patente, conforme o disposto no artigo 12, da resolução 113/2013.

(21) **BR 20 2013 028869-7** U2 **8.11**
(22) 08/11/2013
(71) RICARDO MARCONDES MACHADO CASSIANO (BR/SP)
Em virtude do arquivamento publicado na RPI 2386 de 27-09-2016 e considerando ausência de manifestação dentro dos prazos legais, informo que cabe ser mantido o arquivamento do pedido de patente, conforme o disposto no artigo 12, da resolução 113/2013.

(21) **BR 20 2013 028933-2** U2 **8.11**
(22) 11/11/2013
(71) IZAIAS ALVES BORGE (BR/RJ)
Em virtude do arquivamento publicado na RPI 2386 de 27-09-2016 e considerando ausência de manifestação dentro dos prazos legais, informo que cabe ser mantido o arquivamento do pedido de patente, conforme o disposto no artigo 12, da resolução 113/2013.

(21) **BR 20 2013 028958-8** U2 **8.11**
(22) 11/11/2013
(71) CLAUDIO MORAES PARADINHA (BR/SP)
Em virtude do arquivamento publicado na RPI 2385 de 20-09-2016 e considerando ausência de manifestação dentro dos prazos legais, informo que cabe ser mantido o arquivamento do pedido de patente, conforme o disposto no artigo 12, da resolução 113/2013.

(21) **BR 20 2013 029053-5** U2 **8.11**
(22) 11/11/2013
(71) ARNALDO FRANCISCO DA COSTA (BR/SP)
Em virtude do arquivamento publicado na RPI 2385 de 20-09-2016 e considerando ausência de manifestação dentro dos prazos legais, informo que cabe ser mantido o arquivamento do pedido de patente, conforme o disposto no artigo 12, da resolução 113/2013.

(21) **BR 20 2013 029056-0** U2 **8.11**
(22) 11/11/2013
(71) INDUSTRIA DE MAQUINAS FERNANDES FARDIM LTDA EPP (BR/SP)
Em virtude do arquivamento publicado na RPI 2386 de 27-09-2016 e considerando ausência de manifestação dentro dos prazos legais, informo que cabe ser mantido o arquivamento do pedido de patente, conforme o disposto no artigo 12, da resolução 113/2013.

(21) **BR 20 2013 029057-8** U2 **8.11**
(22) 11/11/2013
(71) INDUSTRIA DE MAQUINAS FERNANDES FARDIM LTDA EPP (BR/SP)
Em virtude do arquivamento publicado na RPI 2386 de 27-09-2016 e considerando ausência de manifestação dentro dos prazos legais, informo que cabe ser mantido o arquivamento do pedido de patente, conforme o disposto no artigo 12, da resolução 113/2013.

(21) **BR 20 2013 029082-9** U2 **8.11**
(22) 12/11/2013
(71) IGOR VINICIUS VENTURA DE VASCONCELOS (BR/SP)
Em virtude do arquivamento publicado na RPI 2386 de 27-09-2016 e considerando ausência de manifestação dentro dos prazos legais, informo que cabe ser mantido o arquivamento do pedido de patente, conforme o disposto no artigo 12, da resolução 113/2013.

(21) **BR 20 2013 029091-8** U2 **8.11**
(22) 12/11/2013
(71) ULTRAFIRE TRATAMENTO TERMICO EIRELI - ME (BR/SP)
Em virtude do arquivamento publicado na RPI 2385 de 20-09-2016 e considerando ausência de manifestação dentro dos prazos legais, informo que cabe ser mantido o arquivamento do pedido de patente, conforme o disposto no artigo 12, da resolução 113/2013.

(21) **BR 20 2013 029101-9** U2 **8.11**
(22) 12/11/2013
(71) DOUGLAS ALVARENGA CARVALHO DA SILVA (BR/ES)
Em virtude do arquivamento publicado na RPI 2385 de 20-09-2016 e considerando ausência de manifestação dentro dos prazos legais, informo que cabe ser mantido o arquivamento do pedido de patente, conforme o disposto no artigo 12, da resolução 113/2013.

(21) **BR 20 2013 029211-2** U2 **8.11**
(22) 12/11/2013
(71) Larissa Grace Nogueira Serafim de Melo (BR/RN)
Em virtude do arquivamento publicado na RPI 2386 de 27-09-2016 e considerando ausência de manifestação dentro dos prazos legais, informo que cabe ser mantido o arquivamento do pedido de patente, conforme o disposto no artigo 12, da resolução 113/2013.

(21) **BR 20 2013 029215-5** U2 **8.11**
(22) 12/11/2013
(71) Larissa Grace Nogueira Serafim de Melo (BR/RN)
Em virtude do arquivamento publicado na RPI 2385 de 20-09-2016 e considerando ausência de manifestação dentro dos prazos legais, informo que cabe ser mantido o arquivamento do pedido de patente, conforme o disposto no artigo 12, da resolução 113/2013.

(21) **BR 20 2013 029229-5** U2 **8.11**
(22) 13/11/2013
(71) JORGE OSVALDO IBANEZ FAVATTA (BR/MG)
Em virtude do arquivamento publicado na RPI 2385 de 20-09-2016 e considerando ausência de manifestação dentro dos prazos legais, informo que cabe ser mantido o arquivamento do pedido de patente, conforme o disposto no artigo 12, da resolução 113/2013.

(21) **BR 20 2013 029402-6** U2 **8.11**
(22) 14/11/2013
(71) Pedro Henrique Flessak (BR/PR)
Em virtude do arquivamento publicado na RPI 2385 de 20-09-2016 e considerando ausência de manifestação dentro dos prazos legais, informo que cabe ser mantido o arquivamento do pedido de patente, conforme o disposto no artigo 12, da resolução 113/2013.

(21) **BR 20 2013 029405-0** U2 **8.11**
(22) 14/11/2013
(71) PEDRO ANISIO DOS SANTOS (BR/ES) , GABRIEL RODRIGUES ROSA DOS SANTOS (BR/ES)
Em virtude do arquivamento publicado na RPI 2385 de 20-09-2016 e considerando ausência de manifestação dentro dos prazos legais, informo que cabe ser mantido o arquivamento do pedido de patente, conforme o disposto no artigo 12, da resolução 113/2013.

(21) **BR 20 2013 029410-7** U2 **8.11**
(22) 14/11/2013
(71) RONALDO ARLINDO DA SILVA (BR/SP) , LUCRÉCIA COTTA MAGALHÃES SILVA (BR/RJ)
Em virtude do arquivamento publicado na RPI 2385 de 20-09-2016 e considerando ausência de manifestação dentro dos prazos legais, informo que cabe ser mantido o arquivamento do pedido de patente, conforme o disposto no artigo 12, da resolução 113/2013.

(21) **BR 20 2013 029487-5** U2 **8.11**
(22) 14/11/2013
(71) ALAMBRADOS TOP ARTEFATOS DE ARAMES LTDA - ME (BR/PR)
Em virtude do arquivamento publicado na RPI 2385 de 20-09-2016 e considerando ausência de manifestação dentro dos prazos legais, informo que cabe ser mantido o arquivamento do pedido de patente, conforme o disposto no artigo 12, da resolução 113/2013.

(21) **BR 20 2013 029531-6** U2 **8.11**
(22) 14/11/2013
(71) Larissa Grace Nogueira Serafim de Melo (BR/RN)
Em virtude do arquivamento publicado na RPI 2385 de 20-09-2016 e considerando ausência de manifestação dentro dos prazos legais, informo que cabe ser mantido o arquivamento do pedido de patente, conforme o disposto no artigo 12, da resolução 113/2013.

(21) **BR 20 2013 029532-4** U2 **8.11**
(22) 14/11/2013
(71) Larissa Grace Nogueira Serafim de Melo (BR/RN)
Em virtude do arquivamento publicado na RPI 2385 de 20-09-2016 e considerando ausência de manifestação dentro dos prazos legais, informo que cabe ser mantido o arquivamento do pedido de patente, conforme o disposto no artigo 12, da resolução 113/2013.

(21) **BR 20 2013 029534-0** U2 **8.11**
(22) 16/11/2013
(71) Larissa Grace Nogueira Serafim de Melo (BR/RN)
Em virtude do arquivamento publicado na RPI 2385 de 20-09-2016 e considerando ausência de manifestação dentro dos prazos legais, informo que cabe ser mantido o arquivamento do pedido de patente, conforme o disposto no artigo 12, da resolução 113/2013.

(21) **BR 20 2013 029535-9** U2 **8.11**
(22) 16/11/2013
(71) Larissa Grace Nogueira Serafim de Melo (BR/RN)
Em virtude do arquivamento publicado na RPI 2385 de 20-09-2016 e considerando ausência de manifestação dentro dos prazos legais, informo que cabe ser mantido o arquivamento do pedido de patente, conforme o disposto no artigo 12, da resolução 113/2013.

(21) **BR 20 2013 029557-0** U2 **8.11**
(22) 18/11/2013
(71) Larissa Grace Nogueira Serafim de Melo (BR/RN)
Em virtude do arquivamento publicado na RPI 2386 de 27-09-2016 e considerando ausência de manifestação dentro dos prazos legais, informo que cabe ser mantido o arquivamento do pedido de patente, conforme o disposto no artigo 12, da resolução 113/2013.

(21) **BR 20 2013 029826-9** U2 **8.11**
(22) 19/11/2013
(71) Luiz Augusto Miranda Rosa (BR/SP)
Em virtude do arquivamento publicado na RPI 2385 de 20-09-2016 e considerando ausência de manifestação dentro dos prazos legais, informo que cabe ser mantido o arquivamento do pedido de patente, conforme o disposto no artigo 12, da resolução 113/2013.

(21) **BR 20 2013 030033-6** U2 **8.11**
(22) 22/11/2013
(71) JAQUELINE TRAVAGLIN (BR/SP)
Em virtude do arquivamento publicado na RPI 2385 de 20-09-2016 e considerando ausência de manifestação dentro dos prazos legais, informo que cabe ser mantido o arquivamento do pedido de patente, conforme o disposto no artigo 12, da resolução 113/2013.

(21) **BR 20 2013 030139-1** U2 **8.11**

(22) 25/11/2013
(71) SECALUX COMÉRCIO E INDÚSTRIA LTDA (BR/SP)
Em virtude do arquivamento publicado na RPI 2386 de 27-09-2016 e considerando ausência de manifestação dentro dos prazos legais, informo que cabe ser mantido o arquivamento do pedido de patente, conforme o disposto no artigo 12, da resolução 113/2013.

(21) **BR 20 2013 030291-6** U2 **8.11**
(22) 12/11/2013
(71) SEBASTIÃO GOMES NOGUEIRA (BR/AM)
Em virtude do arquivamento publicado na RPI 2386 de 27-09-2016 e considerando ausência de manifestação dentro dos prazos legais, informo que cabe ser mantido o arquivamento do pedido de patente, conforme o disposto no artigo 12, da resolução 113/2013.

(21) **BR 20 2013 030427-7** U2 **8.11**
(22) 27/11/2013
(71) CLAUDIO RUBENS RAMIRES BITENCOURT FILHO (BR/SP)
Em virtude do arquivamento publicado na RPI 2386 de 27-09-2016 e considerando ausência de manifestação dentro dos prazos legais, informo que cabe ser mantido o arquivamento do pedido de patente, conforme o disposto no artigo 12, da resolução 113/2013.

(21) **BR 20 2013 030470-6** U2 **8.11**
(22) 27/11/2013
(71) DESIREE GONÇALVES RAGGI (BR/ES)
Em virtude do arquivamento publicado na RPI 2386 de 27-09-2016 e considerando ausência de manifestação dentro dos prazos legais, informo que cabe ser mantido o arquivamento do pedido de patente, conforme o disposto no artigo 12, da resolução 113/2013.

(21) **BR 20 2013 030619-9** U2 **8.11**
(22) 28/11/2013
(71) SOLUTIO SAUDE LTDA - ME (BR/RJ)
Em virtude do arquivamento publicado na RPI 2386 de 27-09-2016 e considerando ausência de manifestação dentro dos prazos legais, informo que cabe ser mantido o arquivamento do pedido de patente, conforme o disposto no artigo 12, da resolução 113/2013.

(21) **BR 20 2013 032109-0** U2 **8.11**
(22) 26/11/2013
(71) GUILHERME BENJAMIN BRANDÃO PITTA (BR/AL) , MARINA REGUEIRA PITTA (BR/AL)
Em virtude do arquivamento publicado na RPI 2386 de 27-09-2016 e considerando ausência de manifestação dentro dos prazos legais, informo que cabe ser mantido o arquivamento do pedido de patente, conforme o disposto no artigo 12, da resolução 113/2013.

(21) **BR 20 2013 033690-0** U2 **8.11**
(22) 24/10/2013
(71) MARINA DEL NERO CURI (BR/SP)
Em virtude do arquivamento publicado na RPI 2385 de 20-09-2016 e considerando ausência de manifestação dentro dos prazos legais, informo que cabe ser mantido o arquivamento do pedido de patente, conforme o disposto no artigo 12, da resolução 113/2013.

(21) **BR 20 2013 033736-1** U2 **8.11**
(22) 26/09/2013
(71) REGINALDO DE SOUSA (BR/MG)
Em virtude do arquivamento publicado na RPI 2385 de 20-09-2016 e considerando ausência de manifestação dentro dos prazos legais, informo que cabe ser mantido o arquivamento do pedido de patente, conforme o disposto no artigo 12, da resolução 113/2013.

(21) **BR 20 2013 033949-6** U2 **8.11**
(22) 01/10/2013
(71) JOAQUIM EUDOXIO ESTEVES (BR/PR)
Em virtude do arquivamento publicado na RPI 2385 de 20-09-2016 e considerando ausência de manifestação dentro dos prazos legais, informo que cabe ser mantido o arquivamento do pedido de patente, conforme o disposto no artigo 12, da resolução 113/2013.

(21) **BR 20 2013 034000-1** U2 **8.11**
(22) 09/10/2013
(71) PAULO SÉRGIO MORALES (BR/SP)
Em virtude do arquivamento publicado na RPI 2385 de 20-09-2016 e considerando ausência de manifestação dentro dos prazos legais, informo que cabe ser mantido o arquivamento do pedido de patente, conforme o disposto no artigo 12, da resolução 113/2013.

(21) **BR 20 2013 034012-5** U2 **8.11**
(22) 02/10/2013
(71) DENILSON TEIXEIRA (BR/SP)
Em virtude do arquivamento publicado na RPI 2385 de 20-09-2016 e considerando ausência de manifestação dentro dos prazos legais, informo que cabe ser mantido o arquivamento do pedido de patente, conforme o disposto no artigo 12, da resolução 113/2013.

(21) **C1 0903473-0** E2 **8.11**
(22) 29/06/2010
(61) PI 0903473-0 09/09/2009
(71) José Angelo Montoli Martins (BR/SP)
Em virtude do arquivamento publicado na RPI 2385 de 20-09-2016 e considerando ausência de manifestação dentro dos prazos legais, informo que cabe ser mantido o arquivamento do certificado de adição, conforme o disposto no artigo 12, da resolução 113/2013.

(21) **MU 8302122-1** U2 **8.11**
(22) 19/08/2003
(71) Fundição Buni LTDA. (BR/SP)
Em virtude do arquivamento publicado na RPI 2385 de 20-09-2016 e considerando ausência de manifestação dentro dos prazos legais, informo que cabe ser mantido o arquivamento do pedido de patente, conforme o disposto no artigo 12, da resolução 113/2013.

(21) **MU 8302397-6** U2 **8.11**
(22) 29/10/2003
(71) Semeato S/A Indústria e Comércio (BR/RS)
Em virtude do arquivamento publicado na RPI 2386 de 27-09-2016 e considerando ausência de manifestação dentro dos prazos legais, informo que cabe ser mantido o arquivamento do pedido de patente, conforme o disposto no artigo 12, da resolução 113/2013.

(21) **MU 8402558-1** U2 **8.11**
(22) 03/09/2004
(71) Luiz Alberto Padilha (BR/SC)
Em virtude do arquivamento publicado na RPI 2385 de 20-09-2016 e considerando ausência de manifestação dentro dos prazos legais, informo que cabe ser mantido o arquivamento do pedido de patente, conforme o disposto no artigo 12, da resolução 113/2013.

(21) **MU 8402810-6** U2 **8.11**
(22) 16/11/2004
(71) Fertilizantes Heringer S.A (BR/ES)
Em virtude do arquivamento publicado na RPI 2386 de 27-09-2016 e considerando ausência de manifestação dentro dos prazos legais, informo que cabe ser mantido o arquivamento do pedido de patente, conforme o disposto no artigo 12, da resolução 113/2013.

(21) **MU 8501102-9** U2 **8.11**
(22) 20/05/2005
(71) Jonas Almeida Neves Martins (BR/MG)
Em virtude do arquivamento publicado na RPI 2385 de 20-09-2016 e considerando ausência de manifestação dentro dos prazos legais, informo que cabe ser mantido o arquivamento do pedido de patente, conforme o disposto no artigo 12, da resolução 113/2013.

(21) **MU 8502246-2** U2 **8.11**
(22) 07/10/2005
(71) Enir João Straliotto (BR/SC)
Em virtude do arquivamento publicado na RPI 2385 de 20-09-2016 e considerando ausência de manifestação dentro dos prazos legais, informo que cabe ser mantido o arquivamento do pedido de patente, conforme o disposto no artigo 12, da resolução 113/2013.

(21) **MU 8602408-6** U2 **8.11**
(22) 18/09/2006
(71) Augusto Alcebides Peron (BR/RS)
Em virtude do arquivamento publicado na RPI 2385 de 20-09-2016 e considerando ausência de manifestação dentro dos prazos legais, informo que cabe ser mantido o arquivamento do pedido de patente, conforme o disposto no artigo 12, da resolução 113/2013.

(21) **MU 8700019-9** U2 **8.11**
(22) 15/01/2007
(71) Transcontrol Comércio e Indústria de Produtos Eletrônicos Ltda. (BR/RJ)
Em virtude do arquivamento publicado na RPI 2385 de 20-09-2016 e considerando ausência de manifestação dentro dos prazos legais, informo que cabe ser mantido o arquivamento do pedido de patente, conforme o disposto no artigo 12, da resolução 113/2013.

(21) **MU 8701665-6** U2 **8.11**
(22) 06/09/2007
(71) SEMEATO S/A INDÚSTRIA E COMÉRCIO (BR/RS)
Em virtude do arquivamento publicado na RPI 2385 de 20-09-2016 e considerando ausência de manifestação dentro dos prazos legais, informo que cabe ser mantido o arquivamento do pedido de patente, conforme o disposto no artigo 12, da resolução 113/2013.

(21) **MU 8702306-7** U2 **8.11**
(22) 01/10/2007
(71) Célio Martins Junior (BR/SP)
Em virtude do arquivamento publicado na RPI 2385 de 20-09-2016 e considerando ausência de manifestação dentro dos prazos legais, informo que cabe ser mantido o arquivamento do pedido de patente, conforme o disposto no artigo 12, da resolução 113/2013.

(21) **MU 8702308-3** U2 **8.11**
(22) 19/10/2007
(71) E.J. Industria e Comércio de Máquinas para Laticínios Ltda Epp (BR/SP)
Em virtude do arquivamento publicado na RPI 2385 de 20-09-2016 e considerando ausência de manifestação dentro dos prazos legais, informo que cabe ser mantido o arquivamento do pedido de patente, conforme o disposto no artigo 12, da resolução 113/2013.

(21) **MU 8702321-0** U2 **8.11**
(22) 22/10/2007
(71) Espectro Industria e Comercio de Produtos Ergonomicos Ltda. EPP (BR/SP)
Em virtude do arquivamento publicado na RPI 2385 de 20-09-2016 e considerando ausência de manifestação dentro dos prazos legais, informo que cabe ser mantido o arquivamento do pedido de patente, conforme o disposto no artigo 12, da resolução 113/2013.

(21) **MU 8702378-4** U2 **8.11**
(22) 24/10/2007
(71) Gislene Medeiros Mesiara (BR/SP)
Em virtude do arquivamento publicado na RPI 2385 de 20-09-2016 e considerando ausência de manifestação dentro dos prazos legais, informo que cabe ser mantido o arquivamento do pedido de patente, conforme o disposto no artigo 12, da resolução 113/2013.

(21) **MU 8800126-1** U2 **8.11**
(22) 21/02/2008
(71) Érico Aquino Weber (BR/RS)
Em virtude do arquivamento publicado na RPI 2385 de 20-09-2016 e considerando ausência de manifestação dentro dos prazos legais, informo que cabe ser mantido o arquivamento do pedido de patente, conforme o disposto no artigo 12, da resolução 113/2013.

(21) **MU 8800331-0** U2 **8.11**
(22) 22/08/2008
(71) MARCOS HENRIQUE CANASTRA NEBEL (BR/SP)
Em virtude do arquivamento publicado na RPI 2385 de 20-09-2016 e considerando ausência de manifestação dentro dos prazos legais, informo que cabe ser mantido o arquivamento do pedido de patente, conforme o disposto no artigo 12, da resolução 113/2013.

(21) **MU 8800423-6** U2 **8.11**
(22) 22/08/2008
(71) PAULO ROBERTO DELLA BARBA (BR/ES) , EDSON MUNIZ DO REGO (BR/SP)
Em virtude do arquivamento publicado na RPI 2385 de 20-09-2016 e considerando ausência de manifestação dentro dos prazos legais, informo que

cabe ser mantido o arquivamento do pedido de patente, conforme o disposto no artigo 12, da resolução 113/2013.

(21) **MU 8800592-5** U2 **8.11**
(22) 12/08/2008
(71) Jair Marques da Silva (BR/SP) , Mário Luiz Gomes Martins (BR/SP)
Em virtude do arquivamento publicado na RPI 2385 de 20-09-2016 e considerando ausência de manifestação dentro dos prazos legais, informo que cabe ser mantido o arquivamento do pedido de patente, conforme o disposto no artigo 12, da resolução 113/2013.

(21) **MU 8800596-8** U2 **8.11**
(22) 15/07/2008
(71) Positivo Informática S.A. (BR/PR)
Em virtude do arquivamento publicado na RPI 2385 de 20-09-2016 e considerando ausência de manifestação dentro dos prazos legais, informo que cabe ser mantido o arquivamento do pedido de patente, conforme o disposto no artigo 12, da resolução 113/2013.

(21) **MU 8800632-8** U2 **8.11**
(22) 28/08/2008
(71) Silvio Cesar Pedroso (BR/SP)
Em virtude do arquivamento publicado na RPI 2385 de 20-09-2016 e considerando ausência de manifestação dentro dos prazos legais, informo que cabe ser mantido o arquivamento do pedido de patente, conforme o disposto no artigo 12, da resolução 113/2013.

(21) **MU 8800654-9** U2 **8.11**
(22) 04/09/2008
(71) Vania Aparecida Gurian Varoto (BR/SP)
Em virtude do arquivamento publicado na RPI 2385 de 20-09-2016 e considerando ausência de manifestação dentro dos prazos legais, informo que cabe ser mantido o arquivamento do pedido de patente, conforme o disposto no artigo 12, da resolução 113/2013.

(21) **MU 8801219-0** U2 **8.11**
(22) 12/05/2008
(71) Avelino Rodrigues (BR/SP)
Em virtude do arquivamento publicado na RPI 2385 de 20-09-2016 e considerando ausência de manifestação dentro dos prazos legais, informo que cabe ser mantido o arquivamento do pedido de patente, conforme o disposto no artigo 12, da resolução 113/2013.

(21) **MU 8801569-6** U2 **8.11**
(22) 26/06/2008
(71) Mário César Vieira (BR/GO)
Em virtude do arquivamento publicado na RPI 2385 de 20-09-2016 e considerando ausência de manifestação dentro dos prazos legais, informo que cabe ser mantido o arquivamento do pedido de patente, conforme o disposto no artigo 12, da resolução 113/2013.

(21) **MU 8801757-5** U2 **8.11**
(22) 29/08/2008
(71) Geri Carlos Miglioranza (BR/SC)
Em virtude do arquivamento publicado na RPI 2385 de 20-09-2016 e considerando ausência de manifestação dentro dos prazos legais, informo que cabe ser mantido o arquivamento do pedido de patente, conforme o disposto no artigo 12, da resolução 113/2013.

(21) **MU 8801868-7** U2 **8.11**
(22) 10/09/2008
(71) SILVIA JOSE CHEDID CORRALES (BR/SP)
Em virtude do arquivamento publicado na RPI 2386 de 27-09-2016 e considerando ausência de manifestação dentro dos prazos legais, informo que cabe ser mantido o arquivamento do pedido de patente, conforme o disposto no artigo 12, da resolução 113/2013.

(21) **MU 8801885-7** U2 **8.11**
(22) 27/08/2008
(71) Color Visão do Brasil Indústria Acrílica Ltda. (BR/SP)
Em virtude do arquivamento publicado na RPI 2385 de 20-09-2016 e considerando ausência de manifestação dentro dos prazos legais, informo que cabe ser mantido o arquivamento do pedido de patente, conforme o disposto no artigo 12, da resolução 113/2013.

(21) **MU 8801907-1** U2 **8.11**
(22) 17/09/2008
(71) Dimelthoz Desenvolvimento Industria na Automação de Máquinas Ltda (BR/RS)
Em virtude do arquivamento publicado na RPI 2385 de 20-09-2016 e considerando ausência de manifestação dentro dos prazos legais, informo que cabe ser mantido o arquivamento do pedido de patente, conforme o disposto no artigo 12, da resolução 113/2013.

(21) **MU 8801908-0** U2 **8.11**
(22) 25/09/2008
(71) CSM Componentes Sistemas e Máquinas para Construção Ltda (BR/SC)
Em virtude do arquivamento publicado na RPI 2385 de 20-09-2016 e considerando ausência de manifestação dentro dos prazos legais, informo que cabe ser mantido o arquivamento do pedido de patente, conforme o disposto no artigo 12, da resolução 113/2013.

(21) **MU 8801974-8** U2 **8.11**
(22) 16/09/2008
(71) ANA CLÁUDIA BALESTRO (BR/SP)
Em virtude do arquivamento publicado na RPI 2385 de 20-09-2016 e considerando ausência de manifestação dentro dos prazos legais, informo que cabe ser mantido o arquivamento do pedido de patente, conforme o disposto no artigo 12, da resolução 113/2013.

(21) **MU 8801983-7** U2 **8.11**
(22) 29/09/2008
(71) Nídia Weingartner (BR/RS)
Em virtude do arquivamento publicado na RPI 2385 de 20-09-2016 e considerando ausência de manifestação dentro dos prazos legais, informo que cabe ser mantido o arquivamento do pedido de patente, conforme o disposto no artigo 12, da resolução 113/2013.

(21) **MU 8802021-5** U2 **8.11**
(22) 28/08/2008
(71) Censi Indústria de Produtos Hidro-Sanitários Ltda. (BR/SC)
Em virtude do arquivamento publicado na RPI 2385 de 20-09-2016 e considerando ausência de manifestação dentro dos prazos legais, informo que cabe ser mantido o arquivamento do pedido de patente, conforme o disposto no artigo 12, da resolução 113/2013.

(21) **MU 8802063-0** U2 **8.11**
(22) 29/09/2008
(71) Romaldo Schauren (BR/SC)
Em virtude do arquivamento publicado na RPI 2385 de 20-09-2016 e considerando ausência de manifestação dentro dos prazos legais, informo que cabe ser mantido o arquivamento do pedido de patente, conforme o disposto no artigo 12, da resolução 113/2013.

(21) **MU 8802138-6** U2 **8.11**
(22) 01/09/2008
(71) Multispuma Industria e Comércio Ltda (BR/RS)
Em virtude do arquivamento publicado na RPI 2385 de 20-09-2016 e considerando ausência de manifestação dentro dos prazos legais, informo que cabe ser mantido o arquivamento do pedido de patente, conforme o disposto no artigo 12, da resolução 113/2013.

(21) **MU 8802186-6** U2 **8.11**
(22) 08/09/2008
(71) Rubens Henrique Pinheiro de Souza (BR/PR)
Em virtude do arquivamento publicado na RPI 2385 de 20-09-2016 e considerando ausência de manifestação dentro dos prazos legais, informo que cabe ser mantido o arquivamento do pedido de patente, conforme o disposto no artigo 12, da resolução 113/2013.

(21) **MU 8802189-0** U2 **8.11**
(22) 27/02/2008
(71) Francisco Grzesiuk (BR/PR)
Em virtude do arquivamento publicado na RPI 2386 de 27-09-2016 e considerando ausência de manifestação dentro dos prazos legais, informo que cabe ser mantido o arquivamento do pedido de patente, conforme o disposto no artigo 12, da resolução 113/2013.

(21) **MU 8802190-4** U2 **8.11**
(22) 08/09/2008
(71) Alpargatas S.A. (BR/SP)
Em virtude do arquivamento publicado na RPI 2385 de 20-09-2016 e considerando ausência de manifestação dentro dos prazos legais, informo que cabe ser mantido o arquivamento do pedido de patente, conforme o disposto no artigo 12, da resolução 113/2013.

(21) **MU 8802243-9** U2 **8.11**
(22) 08/10/2008
(71) Tilibra Produtos de Papelaria Ltda. (BR/SP)
Em virtude do arquivamento publicado na RPI 2385 de 20-09-2016 e considerando ausência de manifestação dentro dos prazos legais, informo que cabe ser mantido o arquivamento do pedido de patente, conforme o disposto no artigo 12, da resolução 113/2013.

(21) **MU 8802262-5** U2 **8.11**
(22) 06/10/2008
(71) Viviane Aparecida dos Santos (BR/SP) , Eduardo Cezar Petterson (BR/SP)
Em virtude do arquivamento publicado na RPI 2385 de 20-09-2016 e considerando ausência de manifestação dentro dos prazos legais, informo que cabe ser mantido o arquivamento do pedido de patente, conforme o disposto no artigo 12, da resolução 113/2013.

(21) **MU 8802386-9** U2 **8.11**
(22) 28/10/2008
(71) Incoseg Indústria e Comércio de Equipamentos de Segurança Ltda (BR/MG)
Em virtude do arquivamento publicado na RPI 2385 de 20-09-2016 e considerando ausência de manifestação dentro dos prazos legais, informo que cabe ser mantido o arquivamento do pedido de patente, conforme o disposto no artigo 12, da resolução 113/2013.

(21) **MU 8802430-0** U2 **8.11**
(22) 24/10/2008
(71) JOSÉ MASTELLARO (BR/SP)
Em virtude do arquivamento publicado na RPI 2385 de 20-09-2016 e considerando ausência de manifestação dentro dos prazos legais, informo que cabe ser mantido o arquivamento do pedido de patente, conforme o disposto no artigo 12, da resolução 113/2013.

(21) **MU 8802475-0** U2 **8.11**
(22) 03/11/2008
(71) Luiz Carlos Longo (BR/SP)
Em virtude do arquivamento publicado na RPI 2385 de 20-09-2016 e considerando ausência de manifestação dentro dos prazos legais, informo que cabe ser mantido o arquivamento do pedido de patente, conforme o disposto no artigo 12, da resolução 113/2013.

(21) **MU 8802490-3** U2 **8.11**
(22) 03/11/2008
(71) Keko Acessórios S/A (BR/RS)
Em virtude do arquivamento publicado na RPI 2385 de 20-09-2016 e considerando ausência de manifestação dentro dos prazos legais, informo que cabe ser mantido o arquivamento do pedido de patente, conforme o disposto no artigo 12, da resolução 113/2013.

(21) **MU 8802512-8** U2 **8.11**
(22) 05/11/2008
(71) CALFOR S.R.L. (AR)
Em virtude do arquivamento publicado na RPI 2386 de 27-09-2016 e considerando ausência de manifestação dentro dos prazos legais, informo que cabe ser mantido o arquivamento do pedido de patente, conforme o disposto no artigo 12, da resolução 113/2013.

(21) **MU 8802566-7** U2 **8.11**
(22) 07/11/2008
(71) Orestes Buran Filho (BR/SP)
Em virtude do arquivamento publicado na RPI 2386 de 27-09-2016 e considerando ausência de

manifestação dentro dos prazos legais, informo que cabe ser mantido o arquivamento do pedido de patente, conforme o disposto no artigo 12, da resolução 113/2013.

(21) **MU 8802608-6** U2 **8.11**
(22) 13/11/2008
(71) Benedito Rubens Mousignatti ME (BR/SP)
Em virtude do arquivamento publicado na RPI 2386 de 27-09-2016 e considerando ausência de manifestação dentro dos prazos legais, informo que cabe ser mantido o arquivamento do pedido de patente, conforme o disposto no artigo 12, da resolução 113/2013.

(21) **MU 8802709-0** U2 **8.11**
(22) 13/11/2008
(71) Benedito Rubens Mousignatti ME (BR/SP)
Em virtude do arquivamento publicado na RPI 2386 de 27-09-2016 e considerando ausência de manifestação dentro dos prazos legais, informo que cabe ser mantido o arquivamento do pedido de patente, conforme o disposto no artigo 12, da resolução 113/2013.

(21) **MU 8802710-4** U2 **8.11**
(22) 13/11/2008
(71) Benedito Rubens Mousignatti ME (BR/SP)
Em virtude do arquivamento publicado na RPI 2386 de 27-09-2016 e considerando ausência de manifestação dentro dos prazos legais, informo que cabe ser mantido o arquivamento do pedido de patente, conforme o disposto no artigo 12, da resolução 113/2013.

(21) **MU 8802724-4** U2 **8.11**
(22) 13/11/2008
(71) ANCHIETA INDUSTRIA E COMERCIO DE PRODUTOS DE LIMPEZA LTDA EPP (BR/SP)
Em virtude do arquivamento publicado na RPI 2386 de 27-09-2016 e considerando ausência de manifestação dentro dos prazos legais, informo que cabe ser mantido o arquivamento do pedido de patente, conforme o disposto no artigo 12, da resolução 113/2013.

(21) **MU 8802729-5** U2 **8.11**
(22) 13/11/2008
(71) Gislene Medeiros Mesiara (BR/SP)
Em virtude do arquivamento publicado na RPI 2386 de 27-09-2016 e considerando ausência de manifestação dentro dos prazos legais, informo que cabe ser mantido o arquivamento do pedido de patente, conforme o disposto no artigo 12, da resolução 113/2013.

(21) **MU 8803068-7** U2 **8.11**
(22) 14/11/2008
(71) Breno Vila Nova Ferreira (BR/PE)
Em virtude do arquivamento publicado na RPI 2386 de 27-09-2016 e considerando ausência de manifestação dentro dos prazos legais, informo que cabe ser mantido o arquivamento do pedido de patente, conforme o disposto no artigo 12, da resolução 113/2013.

(21) **MU 8803211-6** U2 **8.11**
(22) 10/09/2008
(71) ITW Industrial Components S. R. L. Con Unico Socio (IT)
Em virtude do arquivamento publicado na RPI 2385 de 20-09-2016 e considerando ausência de manifestação dentro dos prazos legais, informo que cabe ser mantido o arquivamento do pedido de patente, conforme o disposto no artigo 12, da resolução 113/2013.

(21) **MU 8803268-0** U2 **8.11**
(22) 07/10/2008
(71) JOSE APARECIDO RODRIGUES (BR/SP)
Em virtude do arquivamento publicado na RPI 2386 de 27-09-2016 e considerando ausência de manifestação dentro dos prazos legais, informo que cabe ser mantido o arquivamento do pedido de patente, conforme o disposto no artigo 12, da resolução 113/2013.

(21) **MU 8901566-5** U2 **8.11**
(22) 14/08/2009
(71) Juvenal Pedras de Oliveira Maia (BR/SP)
Em virtude do arquivamento publicado na RPI 2385 de 20-09-2016 e considerando ausência de manifestação dentro dos prazos legais, informo que cabe ser mantido o arquivamento do pedido de patente, conforme o disposto no artigo 12, da resolução 113/2013.

(21) **MU 8901612-2** U2 **8.11**
(22) 13/08/2009
(71) CAIO GOSSN LEITE (BR/SP)
Em virtude do arquivamento publicado na RPI 2385 de 20-09-2016 e considerando ausência de manifestação dentro dos prazos legais, informo que cabe ser mantido o arquivamento do pedido de patente, conforme o disposto no artigo 12, da resolução 113/2013.

(21) **MU 8901646-7** U2 **8.11**
(22) 18/08/2009
(71) LIRIS TIYE YAMADA (BR/SP)
Em virtude do arquivamento publicado na RPI 2385 de 20-09-2016 e considerando ausência de manifestação dentro dos prazos legais, informo que cabe ser mantido o arquivamento do pedido de patente, conforme o disposto no artigo 12, da resolução 113/2013.

(21) **MU 8901725-0** U2 **8.11**
(22) 18/08/2009
(71) Paulo Roberto Lourenço (BR/SP)
Em virtude do arquivamento publicado na RPI 2385 de 20-09-2016 e considerando ausência de manifestação dentro dos prazos legais, informo que cabe ser mantido o arquivamento do pedido de patente, conforme o disposto no artigo 12, da resolução 113/2013.

(21) **MU 8901779-0** U2 **8.11**
(22) 02/09/2009
(71) Fechamentos Inteligentes Desenvolvimento de Embalagens Ltda. (BR/RJ)
Em virtude do arquivamento publicado na RPI 2385 de 20-09-2016 e considerando ausência de manifestação dentro dos prazos legais, informo que cabe ser mantido o arquivamento do pedido de patente, conforme o disposto no artigo 12, da resolução 113/2013.

(21) **MU 8901795-1** U2 **8.11**
(22) 02/09/2009
(71) Tabio Silva de Melo (BR/SP)
Em virtude do arquivamento publicado na RPI 2385 de 20-09-2016 e considerando ausência de manifestação dentro dos prazos legais, informo que cabe ser mantido o arquivamento do pedido de patente, conforme o disposto no artigo 12, da resolução 113/2013.

(21) **MU 8901844-3** U2 **8.11**
(22) 09/09/2009
(71) Aspöck do Brasil Ltda (BR/RS)
Em virtude do arquivamento publicado na RPI 2385 de 20-09-2016 e considerando ausência de manifestação dentro dos prazos legais, informo que cabe ser mantido o arquivamento do pedido de patente, conforme o disposto no artigo 12, da resolução 113/2013.

(21) **MU 8901879-6** U2 **8.11**
(22) 03/09/2009
(71) Omar J Valentini Máquinas EPP (BR/SP)
Em virtude do arquivamento publicado na RPI 2385 de 20-09-2016 e considerando ausência de manifestação dentro dos prazos legais, informo que cabe ser mantido o arquivamento do pedido de patente, conforme o disposto no artigo 12, da resolução 113/2013.

(21) **MU 8901904-0** U2 **8.11**
(22) 08/09/2009
(71) MARCELLO PAULA CARVALHO (BR/SP)
Em virtude do arquivamento publicado na RPI 2385 de 20-09-2016 e considerando ausência de manifestação dentro dos prazos legais, informo que cabe ser mantido o arquivamento do pedido de patente, conforme o disposto no artigo 12, da resolução 113/2013.

(21) **MU 8901915-6** U2 **8.11**
(22) 15/09/2009
(71) RENATO SIGISFRID SIGISMUND SCHINDLER NETO (BR/BA)
Em virtude do arquivamento publicado na RPI 2385 de 20-09-2016 e considerando ausência de manifestação dentro dos prazos legais, informo que cabe ser mantido o arquivamento do pedido de patente, conforme o disposto no artigo 12, da resolução 113/2013.

(21) **MU 8901945-8** U2 **8.11**
(22) 18/09/2009
(71) ALESSANDRO JOSÉ STRAUSS (BR/SP)
Em virtude do arquivamento publicado na RPI 2385 de 20-09-2016 e considerando ausência de manifestação dentro dos prazos legais, informo que cabe ser mantido o arquivamento do pedido de patente, conforme o disposto no artigo 12, da resolução 113/2013.

(21) **MU 8901955-5** U2 **8.11**
(22) 10/09/2009
(71) José Claudio de Almeida Barros (BR/SP) , Efstratios Franz Frygoudakis (BR/RJ)
Em virtude do arquivamento publicado na RPI 2385 de 20-09-2016 e considerando ausência de manifestação dentro dos prazos legais, informo que cabe ser mantido o arquivamento do pedido de patente, conforme o disposto no artigo 12, da resolução 113/2013.

(21) **MU 8901966-0** U2 **8.11**
(22) 10/09/2009
(71) José Claudio de Almeida Barros (BR/SP) , Efstratios Franz Frygoudakis (BR/RJ)
Em virtude do arquivamento publicado na RPI 2385 de 20-09-2016 e considerando ausência de manifestação dentro dos prazos legais, informo que cabe ser mantido o arquivamento do pedido de patente, conforme o disposto no artigo 12, da resolução 113/2013.

(21) **MU 8901977-6** U2 **8.11**
(22) 24/09/2009
(71) ACACIO TARCISO GUBEROVICH (BR/SP)
Em virtude do arquivamento publicado na RPI 2385 de 20-09-2016 e considerando ausência de manifestação dentro dos prazos legais, informo que cabe ser mantido o arquivamento do pedido de patente, conforme o disposto no artigo 12, da resolução 113/2013.

(21) **MU 8901992-0** U2 **8.11**
(22) 23/09/2009
(71) Richter Ltda (BR/SP)
Em virtude do arquivamento publicado na RPI 2385 de 20-09-2016 e considerando ausência de manifestação dentro dos prazos legais, informo que cabe ser mantido o arquivamento do pedido de patente, conforme o disposto no artigo 12, da resolução 113/2013.

(21) **MU 8902048-0** U2 **8.11**
(22) 11/09/2009
(71) Francisco Cristiano Luz de Ávila (BR/RS)
Em virtude do arquivamento publicado na RPI 2385 de 20-09-2016 e considerando ausência de manifestação dentro dos prazos legais, informo que cabe ser mantido o arquivamento do pedido de patente, conforme o disposto no artigo 12, da resolução 113/2013.

(21) **MU 8902085-5** U2 **8.11**
(22) 25/09/2009
(71) LEANDRO SCHREIBER (BR/SC)
Em virtude do arquivamento publicado na RPI 2385 de 20-09-2016 e considerando ausência de manifestação dentro dos prazos legais, informo que cabe ser mantido o arquivamento do pedido de patente, conforme o disposto no artigo 12, da resolução 113/2013.

(21) **MU 8902153-3** U2 **8.11**
(22) 09/11/2009
(71) Promni Comércio, Indústria Importação e Exportação de Aparelhos para Correção e Diagnósticos de Deficiências Físicas Ltda. (BR/RJ)
Em virtude do arquivamento publicado na RPI 2386 de 27-09-2016 e considerando ausência de manifestação dentro dos prazos legais, informo que cabe ser mantido o arquivamento do pedido de patente, conforme o disposto no artigo 12, da resolução 113/2013.

(21) **MU 8902227-0** U2 **8.11**
(22) 06/10/2009
(71) Alberto Mauricio Haschich Jonke (BR/PR)
Em virtude do arquivamento publicado na RPI 2385 de 20-09-2016 e considerando ausência de manifestação dentro dos prazos legais, informo que cabe ser mantido o arquivamento do pedido de patente, conforme o disposto no artigo 12, da resolução 113/2013.

(21) **MU 8902274-2** U2 **8.11**

(22) 02/10/2009
(71) Eolita Inês Fortkamp (BR/PR) , Antonio Kramer Rocha (BR/PR)
Em virtude do arquivamento publicado na RPI 2385 de 20-09-2016 e considerando ausência de manifestação dentro dos prazos legais, informo que cabe ser mantido o arquivamento do pedido de patente, conforme o disposto no artigo 12, da resolução 113/2013.

(21) **MU 8902288-2** U2 **8.11**
(22) 02/10/2009
(71) Apoitec do Brasil Comércio de Equipamentos Industriais Ltda Me (BR/SC)
Em virtude do arquivamento publicado na RPI 2385 de 20-09-2016 e considerando ausência de manifestação dentro dos prazos legais, informo que cabe ser mantido o arquivamento do pedido de patente, conforme o disposto no artigo 12, da resolução 113/2013.

(21) **MU 8902296-3** U2 **8.11**
(22) 15/10/2009
(71) Electrolux do Brasil SA (BR/PR)
Em virtude do arquivamento publicado na RPI 2385 de 20-09-2016 e considerando ausência de manifestação dentro dos prazos legais, informo que cabe ser mantido o arquivamento do pedido de patente, conforme o disposto no artigo 12, da resolução 113/2013.

(21) **MU 8902309-9** U2 **8.11**
(22) 29/10/2009
(71) José Hilário Oliveira Nunes (BR/SP)
Em virtude do arquivamento publicado na RPI 2385 de 20-09-2016 e considerando ausência de manifestação dentro dos prazos legais, informo que cabe ser mantido o arquivamento do pedido de patente, conforme o disposto no artigo 12, da resolução 113/2013.

(21) **MU 8902312-9** U2 **8.11**
(22) 02/10/2009
(71) Afa Plásticos Ltda. (BR/SP)
Em virtude do arquivamento publicado na RPI 2385 de 20-09-2016 e considerando ausência de manifestação dentro dos prazos legais, informo que cabe ser mantido o arquivamento do pedido de patente, conforme o disposto no artigo 12, da resolução 113/2013.

(21) **MU 8902353-6** U2 **8.11**
(22) 22/10/2009
(71) Izaias Alves Borge (BR/RJ)
Em virtude do arquivamento publicado na RPI 2385 de 20-09-2016 e considerando ausência de manifestação dentro dos prazos legais, informo que cabe ser mantido o arquivamento do pedido de patente, conforme o disposto no artigo 12, da resolução 113/2013.

(21) **MU 8902360-9** U2 **8.11**
(22) 22/10/2009
(71) Izaias Alves Borge (BR/RJ)
Em virtude do arquivamento publicado na RPI 2385 de 20-09-2016 e considerando ausência de manifestação dentro dos prazos legais, informo que cabe ser mantido o arquivamento do pedido de patente, conforme o disposto no artigo 12, da resolução 113/2013.

(21) **MU 8902366-8** U2 **8.11**
(22) 18/09/2009
(71) Flasch Studio Fotografico Ltda-Epp (BR/SC)
Em virtude do arquivamento publicado na RPI 2385 de 20-09-2016 e considerando ausência de manifestação dentro dos prazos legais, informo que cabe ser mantido o arquivamento do pedido de patente, conforme o disposto no artigo 12, da resolução 113/2013.

(21) **MU 8902381-1** U2 **8.11**
(22) 04/11/2009
(71) MOTOROLA MOBILITY LLC (US)
Em virtude do arquivamento publicado na RPI 2386 de 27-09-2016 e considerando ausência de manifestação dentro dos prazos legais, informo que cabe ser mantido o arquivamento do pedido de patente, conforme o disposto no artigo 12, da resolução 113/2013.

(21) **MU 8902403-6** U2 **8.11**
(22) 29/10/2009
(71) Sextilio Hans (BR/SC)
Em virtude do arquivamento publicado na RPI 2385 de 20-09-2016 e considerando ausência de manifestação dentro dos prazos legais, informo que cabe ser mantido o arquivamento do pedido de patente, conforme o disposto no artigo 12, da resolução 113/2013.

(21) **MU 8902410-9** U2 **8.11**
(22) 23/10/2009
(71) Daniel Afonso Dall'Agnol (BR/SC)
Em virtude do arquivamento publicado na RPI 2385 de 20-09-2016 e considerando ausência de manifestação dentro dos prazos legais, informo que cabe ser mantido o arquivamento do pedido de patente, conforme o disposto no artigo 12, da resolução 113/2013.

(21) **MU 8902460-5** U2 **8.11**
(22) 01/10/2009
(71) Mario Jacob Yunes Junior (BR/MG) , Adão Hercilio Pereira (BR/SC) , Moysés Sidney Sacagni (BR/SP)
Em virtude do arquivamento publicado na RPI 2385 de 20-09-2016 e considerando ausência de manifestação dentro dos prazos legais, informo que cabe ser mantido o arquivamento do pedido de patente, conforme o disposto no artigo 12, da resolução 113/2013.

(21) **MU 8902491-5** U2 **8.11**
(22) 10/11/2009
(71) SUSY MEIRA CARVALHO PRADO (BR/GO)
Em virtude do arquivamento publicado na RPI 2386 de 27-09-2016 e considerando ausência de manifestação dentro dos prazos legais, informo que cabe ser mantido o arquivamento do pedido de patente, conforme o disposto no artigo 12, da resolução 113/2013.

(21) **MU 8902548-2** U2 **8.11**
(22) 23/11/2009
(71) Viva Empreendimentos e Administração de Bens Ltda. (BR/SP)
Em virtude do arquivamento publicado na RPI 2386 de 27-09-2016 e considerando ausência de manifestação dentro dos prazos legais, informo que cabe ser mantido o arquivamento do pedido de patente, conforme o disposto no artigo 12, da resolução 113/2013.

(21) **MU 8902585-7** U2 **8.11**
(22) 05/11/2009
(71) LEONARDO MORETTE (BR/SP)
Em virtude do arquivamento publicado na RPI 2386 de 27-09-2016 e considerando ausência de manifestação dentro dos prazos legais, informo que cabe ser mantido o arquivamento do pedido de patente, conforme o disposto no artigo 12, da resolução 113/2013.

(21) **MU 8902664-0** U2 **8.11**
(22) 24/11/2009
(71) Cleonice de Fatima Pereira (BR/DF)
Em virtude do arquivamento publicado na RPI 2386 de 27-09-2016 e considerando ausência de manifestação dentro dos prazos legais, informo que cabe ser mantido o arquivamento do pedido de patente, conforme o disposto no artigo 12, da resolução 113/2013.

(21) **MU 8902674-8** U2 **8.11**
(22) 18/11/2009
(71) Aquebem – Indústria de Equipamentos Solar Ltda (BR/RS)
Em virtude do arquivamento publicado na RPI 2386 de 27-09-2016 e considerando ausência de manifestação dentro dos prazos legais, informo que cabe ser mantido o arquivamento do pedido de patente, conforme o disposto no artigo 12, da resolução 113/2013.

(21) **MU 8902955-0** U2 **8.11**
(22) 22/10/2009
(71) Izaias Alves Borge (BR/RJ)
Em virtude do arquivamento publicado na RPI 2385 de 20-09-2016 e considerando ausência de manifestação dentro dos prazos legais, informo que cabe ser mantido o arquivamento do pedido de patente, conforme o disposto no artigo 12, da resolução 113/2013.

(21) **MU 8902961-5** U2 **8.11**
(22) 05/10/2009
(71) GEOMETAL CONSTRUCOES METALICAS LTDA (BR/SP)
Em virtude do arquivamento publicado na RPI 2385 de 20-09-2016 e considerando ausência de manifestação dentro dos prazos legais, informo que cabe ser mantido o arquivamento do pedido de patente, conforme o disposto no artigo 12, da resolução 113/2013.

(21) **MU 8903010-9** U2 **8.11**
(22) 08/10/2009
(71) Rubens Henrique Pinheiro de Souza (BR/PR)
Em virtude do arquivamento publicado na RPI 2385 de 20-09-2016 e considerando ausência de manifestação dentro dos prazos legais, informo que cabe ser mantido o arquivamento do pedido de patente, conforme o disposto no artigo 12, da resolução 113/2013.

(21) **MU 8903061-3** U2 **8.11**
(22) 07/10/2009
(71) Incoseg Indústria e Comércio de Equipamentos de Segurança Ltda (BR/MG)
Em virtude do arquivamento publicado na RPI 2385 de 20-09-2016 e considerando ausência de manifestação dentro dos prazos legais, informo que cabe ser mantido o arquivamento do pedido de patente, conforme o disposto no artigo 12, da resolução 113/2013.

(21) **MU 8903118-0** U2 **8.11**
(22) 26/11/2009
(71) Manuel Ferreira Dias (BR/SC)
Em virtude do arquivamento publicado na RPI 2386 de 27-09-2016 e considerando ausência de manifestação dentro dos prazos legais, informo que cabe ser mantido o arquivamento do pedido de patente, conforme o disposto no artigo 12, da resolução 113/2013.

(21) **MU 9001323-9** U2 **8.11**
(22) 27/08/2010
(71) Sociedade Educacional de Santa Catarina (BR/SC)
Em virtude do arquivamento publicado na RPI 2385 de 20-09-2016 e considerando ausência de manifestação dentro dos prazos legais, informo que cabe ser mantido o arquivamento do pedido de patente, conforme o disposto no artigo 12, da resolução 113/2013.

(21) **MU 9001410-3** U2 **8.11**
(22) 30/08/2010
(71) TILIBRA PRODUTOS DE PAPELARIA LTDA. (BR/SP)
Em virtude do arquivamento publicado na RPI 2385 de 20-09-2016 e considerando ausência de manifestação dentro dos prazos legais, informo que cabe ser mantido o arquivamento do pedido de patente, conforme o disposto no artigo 12, da resolução 113/2013.

(21) **MU 9001462-6** U2 **8.11**
(22) 26/08/2010
(71) Edemar Carvalho Ramos (BR/RS) , Marcos Marcelino Carvalho Ramos (BR/RS)
Em virtude do arquivamento publicado na RPI 2385 de 20-09-2016 e considerando ausência de manifestação dentro dos prazos legais, informo que cabe ser mantido o arquivamento do pedido de patente, conforme o disposto no artigo 12, da resolução 113/2013.

(21) **MU 9001578-9** U2 **8.11**
(22) 13/08/2010
(71) INKSTAND INDÚSTRIA E COMÉRCIO LTDA (BR/SP)
Em virtude do arquivamento publicado na RPI 2385 de 20-09-2016 e considerando ausência de manifestação dentro dos prazos legais, informo que cabe ser mantido o arquivamento do pedido de patente, conforme o disposto no artigo 12, da resolução 113/2013.

(21) **MU 9001608-4** U2 **8.11**
(22) 30/09/2010
(71) DANIEL ROBERTO BASO (BR/SP)
Em virtude do arquivamento publicado na RPI 2385 de 20-09-2016 e considerando ausência de

manifestação dentro dos prazos legais, informo que cabe ser mantido o arquivamento do pedido de patente, conforme o disposto no artigo 12, da resolução 113/2013.

(21) **MU 9001610-6** U2 **8.11**
(22) 30/09/2010
(71) MARCELO NUNES ROSA (BR/SP)
Em virtude do arquivamento publicado na RPI 2385 de 20-09-2016 e considerando ausência de manifestação dentro dos prazos legais, informo que cabe ser mantido o arquivamento do pedido de patente, conforme o disposto no artigo 12, da resolução 113/2013.

(21) **MU 9001632-7** U2 **8.11**
(22) 08/09/2010
(71) Zhejiang Bei Er Jia Electronic Co., LTD. (CN)
Em virtude do arquivamento publicado na RPI 2385 de 20-09-2016 e considerando ausência de manifestação dentro dos prazos legais, informo que cabe ser mantido o arquivamento do pedido de patente, conforme o disposto no artigo 12, da resolução 113/2013.

(21) **MU 9001661-0** U2 **8.11**
(22) 17/09/2010
(71) KANAFLEX S/A INDÚSTRIA DE PLÁSTICOS (BR/SP)
Em virtude do arquivamento publicado na RPI 2385 de 20-09-2016 e considerando ausência de manifestação dentro dos prazos legais, informo que cabe ser mantido o arquivamento do pedido de patente, conforme o disposto no artigo 12, da resolução 113/2013.

(21) **MU 9001674-2** U2 **8.11**
(22) 03/09/2010
(71) LUIS CARLOS PINTO (BR/SP) , FRANCISCO ANTÔNIO FRAGA (BR/SP)
Em virtude do arquivamento publicado na RPI 2385 de 20-09-2016 e considerando ausência de manifestação dentro dos prazos legais, informo que cabe ser mantido o arquivamento do pedido de patente, conforme o disposto no artigo 12, da resolução 113/2013.

(21) **MU 9001684-0** U2 **8.11**
(22) 27/09/2010
(71) TECUMSEH DO BRASIL LTDA. (BR/SP)
Em virtude do arquivamento publicado na RPI 2385 de 20-09-2016 e considerando ausência de manifestação dentro dos prazos legais, informo que cabe ser mantido o arquivamento do pedido de patente, conforme o disposto no artigo 12, da resolução 113/2013.

(21) **MU 9001708-0** U2 **8.11**
(22) 22/09/2010
(71) Claudinei Preisler (BR/SC)
Em virtude do arquivamento publicado na RPI 2385 de 20-09-2016 e considerando ausência de manifestação dentro dos prazos legais, informo que cabe ser mantido o arquivamento do pedido de patente, conforme o disposto no artigo 12, da resolução 113/2013.

(21) **MU 9001721-8** U2 **8.11**
(22) 30/09/2010
(71) Azevedo de Assis e Cia Ltda (BR/RS)
Em virtude do arquivamento publicado na RPI 2385 de 20-09-2016 e considerando ausência de manifestação dentro dos prazos legais, informo que cabe ser mantido o arquivamento do pedido de patente, conforme o disposto no artigo 12, da resolução 113/2013.

(21) **MU 9001745-5** U2 **8.11**
(22) 20/09/2010
(71) M. V2 ENGENHARIA LTDA (BR/SP)
Em virtude do arquivamento publicado na RPI 2385 de 20-09-2016 e considerando ausência de manifestação dentro dos prazos legais, informo que cabe ser mantido o arquivamento do pedido de patente, conforme o disposto no artigo 12, da resolução 113/2013.

(21) **MU 9001752-8** U2 **8.11**
(22) 17/09/2010
(71) Semeato S/A Indústria e Comércio (BR/RS)
Em virtude do arquivamento publicado na RPI 2385 de 20-09-2016 e considerando ausência de manifestação dentro dos prazos legais, informo que cabe ser mantido o arquivamento do pedido de patente, conforme o disposto no artigo 12, da resolução 113/2013.

(21) **MU 9001757-9** U2 **8.11**
(22) 13/09/2010
(71) JOSEP BERNABEU SERNA (BR/ES)
Em virtude do arquivamento publicado na RPI 2385 de 20-09-2016 e considerando ausência de manifestação dentro dos prazos legais, informo que cabe ser mantido o arquivamento do pedido de patente, conforme o disposto no artigo 12, da resolução 113/2013.

(21) **MU 9001769-2** U2 **8.11**
(22) 24/08/2010
(71) Domingos de Oliveira Savi Mundo (BR/SC)
Em virtude do arquivamento publicado na RPI 2385 de 20-09-2016 e considerando ausência de manifestação dentro dos prazos legais, informo que cabe ser mantido o arquivamento do pedido de patente, conforme o disposto no artigo 12, da resolução 113/2013.

(21) **MU 9001798-6** U2 **8.11**
(22) 13/10/2010
(71) Azevedo de Assis e Cia Ltda (BR/RS)
Em virtude do arquivamento publicado na RPI 2385 de 20-09-2016 e considerando ausência de manifestação dentro dos prazos legais, informo que cabe ser mantido o arquivamento do pedido de patente, conforme o disposto no artigo 12, da resolução 113/2013.

(21) **MU 9001799-4** U2 **8.11**
(22) 08/10/2010
(71) Fôrma e Forma Indústria Metalúrgica Ltda (BR/SC)
Em virtude do arquivamento publicado na RPI 2385 de 20-09-2016 e considerando ausência de manifestação dentro dos prazos legais, informo que cabe ser mantido o arquivamento do pedido de patente, conforme o disposto no artigo 12, da resolução 113/2013.

(21) **MU 9001808-7** U2 **8.11**
(22) 05/10/2010
(71) José Mauricio Slavik (BR/PR)
Em virtude do arquivamento publicado na RPI 2385 de 20-09-2016 e considerando ausência de manifestação dentro dos prazos legais, informo que cabe ser mantido o arquivamento do pedido de patente, conforme o disposto no artigo 12, da resolução 113/2013.

(21) **MU 9001835-4** U2 **8.11**
(22) 16/08/2010
(71) Irene Maria Crocoli (BR/RS)
Em virtude do arquivamento publicado na RPI 2385 de 20-09-2016 e considerando ausência de manifestação dentro dos prazos legais, informo que cabe ser mantido o arquivamento do pedido de patente, conforme o disposto no artigo 12, da resolução 113/2013.

(21) **MU 9001849-4** U2 **8.11**
(22) 18/10/2010
(71) NIVALDO DA SILVA (BR/SP)
Em virtude do arquivamento publicado na RPI 2385 de 20-09-2016 e considerando ausência de manifestação dentro dos prazos legais, informo que cabe ser mantido o arquivamento do pedido de patente, conforme o disposto no artigo 12, da resolução 113/2013.

(21) **MU 9001897-4** U2 **8.11**
(22) 28/10/2010
(71) BELLAVINI CONFECÇÕES E COSMETICOS LTDA (BR/SP)
Em virtude do arquivamento publicado na RPI 2385 de 20-09-2016 e considerando ausência de manifestação dentro dos prazos legais, informo que cabe ser mantido o arquivamento do pedido de patente, conforme o disposto no artigo 12, da resolução 113/2013.

(21) **MU 9001914-8** U2 **8.11**
(22) 27/10/2010
(71) VIVA EMPREENDIMENTOS E ADMINISTRAÇÃO DE BENS LTDA (BR/SP)
Em virtude do arquivamento publicado na RPI 2385 de 20-09-2016 e considerando ausência de manifestação dentro dos prazos legais, informo que cabe ser mantido o arquivamento do pedido de patente, conforme o disposto no artigo 12, da resolução 113/2013.

(21) **MU 9001916-4** U2 **8.11**
(22) 20/10/2010
(71) HELENA SATIE GEJIMA CASTILHO (BR/SP)
Em virtude do arquivamento publicado na RPI 2385 de 20-09-2016 e considerando ausência de manifestação dentro dos prazos legais, informo que cabe ser mantido o arquivamento do pedido de patente, conforme o disposto no artigo 12, da resolução 113/2013.

(21) **MU 9001917-2** U2 **8.11**
(22) 01/10/2010
(71) GERALDO JOSÉ VANCETTO (BR/SP)
Em virtude do arquivamento publicado na RPI 2385 de 20-09-2016 e considerando ausência de manifestação dentro dos prazos legais, informo que cabe ser mantido o arquivamento do pedido de patente, conforme o disposto no artigo 12, da resolução 113/2013.

(21) **MU 9001936-9** U2 **8.11**
(22) 05/10/2010
(71) CARLOS MANOEL GUARDIA (BR/SP)
Em virtude do arquivamento publicado na RPI 2385 de 20-09-2016 e considerando ausência de manifestação dentro dos prazos legais, informo que cabe ser mantido o arquivamento do pedido de patente, conforme o disposto no artigo 12, da resolução 113/2013.

(21) **MU 9001944-0** U2 **8.11**
(22) 19/10/2010
(71) Rosália do Prado Padovani (BR/SP) , Carlos Alberto Russi Colette (BR/SP) , Nilton Jorge Berger Del Zotto (BR/SP) , Leon Denizzard de Oliveira (BR/SP)
Em virtude do arquivamento publicado na RPI 2385 de 20-09-2016 e considerando ausência de manifestação dentro dos prazos legais, informo que cabe ser mantido o arquivamento do pedido de patente, conforme o disposto no artigo 12, da resolução 113/2013.

(21) **MU 9001963-6** U2 **8.11**
(22) 26/10/2010
(71) Semeato S/A Indústria e Comércio (BR/RS)
Em virtude do arquivamento publicado na RPI 2385 de 20-09-2016 e considerando ausência de manifestação dentro dos prazos legais, informo que cabe ser mantido o arquivamento do pedido de patente, conforme o disposto no artigo 12, da resolução 113/2013.

(21) **MU 9001965-2** U2 **8.11**
(22) 15/10/2010
(71) Wanilson Martin Carrafa (BR/RS)
Em virtude do arquivamento publicado na RPI 2385 de 20-09-2016 e considerando ausência de manifestação dentro dos prazos legais, informo que cabe ser mantido o arquivamento do pedido de patente, conforme o disposto no artigo 12, da resolução 113/2013.

(21) **MU 9001981-4** U2 **8.11**
(22) 04/10/2010
(71) NIVALDO DA SILVA (BR/SP)
Em virtude do arquivamento publicado na RPI 2385 de 20-09-2016 e considerando ausência de manifestação dentro dos prazos legais, informo que cabe ser mantido o arquivamento do pedido de patente, conforme o disposto no artigo 12, da resolução 113/2013.

(21) **MU 9001988-1** U2 **8.11**
(22) 10/11/2010
(71) FRANCO CELICO PAVAN. (BR/GO)
Em virtude do arquivamento publicado na RPI 2386 de 27-09-2016 e considerando ausência de manifestação dentro dos prazos legais, informo que cabe ser mantido o arquivamento do pedido de patente, conforme o disposto no artigo 12, da resolução 113/2013.

(21) **MU 9001989-0** U2 **8.11**
(22) 10/11/2010
(71) PRODERG SUPRIMENTOS IND. E COM. DE PRODUTOS ERGONÔMICOS LTDA EPP (BR/SP)
Em virtude do arquivamento publicado na RPI 2386 de 27-09-2016 e considerando ausência de manifestação dentro dos prazos legais, informo que cabe ser mantido o arquivamento do pedido de patente, conforme o disposto no artigo 12, da resolução 113/2013.

(21) **MU 9001993-8** U2 **8.11**
(22) 15/10/2010
(71) FRAMAR INDÚSTRIA E COMÉRCIO LTDA (BR/SP)
Em virtude do arquivamento publicado na RPI 2385 de 20-09-2016 e considerando ausência de manifestação dentro dos prazos legais, informo que cabe ser mantido o arquivamento do pedido de patente, conforme o disposto no artigo 12, da resolução 113/2013.

(21) **MU 9002109-6** U2 **8.11**
(22) 17/09/2010
(71) Rimet Empreendimentos Industriais e Comerciais S/A (BR/RJ)
Em virtude do arquivamento publicado na RPI 2385 de 20-09-2016 e considerando ausência de manifestação dentro dos prazos legais, informo que cabe ser mantido o arquivamento do pedido de patente, conforme o disposto no artigo 12, da resolução 113/2013.

(21) **MU 9002112-6** U2 **8.11**
(22) 03/09/2010
(71) CAIO GOSSN LEITE (BR/SP)
Em virtude do arquivamento publicado na RPI 2385 de 20-09-2016 e considerando ausência de manifestação dentro dos prazos legais, informo que cabe ser mantido o arquivamento do pedido de patente, conforme o disposto no artigo 12, da resolução 113/2013.

(21) **MU 9002152-5** U2 **8.11**
(22) 20/08/2010
(71) KAULIN MFG CO. LIMITED (TW)
Em virtude do arquivamento publicado na RPI 2385 de 20-09-2016 e considerando ausência de manifestação dentro dos prazos legais, informo que cabe ser mantido o arquivamento do pedido de patente, conforme o disposto no artigo 12, da resolução 113/2013.

(21) **MU 9002171-1** U2 **8.11**
(22) 05/11/2010
(71) José Luiz Luchesi (BR/PR)
Em virtude do arquivamento publicado na RPI 2386 de 27-09-2016 e considerando ausência de manifestação dentro dos prazos legais, informo que cabe ser mantido o arquivamento do pedido de patente, conforme o disposto no artigo 12, da resolução 113/2013.

(21) **MU 9002202-5** U2 **8.11**
(22) 22/11/2010
(71) MARIA ANGELICA DORNELAS (BR/SP)
Em virtude do arquivamento publicado na RPI 2386 de 27-09-2016 e considerando ausência de manifestação dentro dos prazos legais, informo que cabe ser mantido o arquivamento do pedido de patente, conforme o disposto no artigo 12, da resolução 113/2013.

(21) **MU 9002219-0** U2 **8.11**
(22) 16/11/2010
(71) José Izutani (BR/PR)
Em virtude do arquivamento publicado na RPI 2386 de 27-09-2016 e considerando ausência de manifestação dentro dos prazos legais, informo que cabe ser mantido o arquivamento do pedido de patente, conforme o disposto no artigo 12, da resolução 113/2013.

(21) **MU 9002236-0** U2 **8.11**
(22) 23/11/2010
(71) Madalozzo Sistemas Hidraulicos Ltda (BR/RS)
Em virtude do arquivamento publicado na RPI 2386 de 27-09-2016 e considerando ausência de manifestação dentro dos prazos legais, informo que cabe ser mantido o arquivamento do pedido de patente, conforme o disposto no artigo 12, da resolução 113/2013.

(21) **MU 9002243-2** U2 **8.11**
(22) 12/11/2010
(71) Dilciomar Carlos Santin (BR/SC)
Em virtude do arquivamento publicado na RPI 2386 de 27-09-2016 e considerando ausência de manifestação dentro dos prazos legais, informo que cabe ser mantido o arquivamento do pedido de patente, conforme o disposto no artigo 12, da resolução 113/2013.

(21) **MU 9002277-7** U2 **8.11**
(22) 05/11/2010
(71) JOSÉ MARIA AGUIAR (BR/SP)
Em virtude do arquivamento publicado na RPI 2386 de 27-09-2016 e considerando ausência de manifestação dentro dos prazos legais, informo que cabe ser mantido o arquivamento do pedido de patente, conforme o disposto no artigo 12, da resolução 113/2013.

(21) **MU 9002283-1** U2 **8.11**
(22) 18/11/2010
(71) Nelson Newton de Faria Junior (BR/RJ)
Em virtude do arquivamento publicado na RPI 2386 de 27-09-2016 e considerando ausência de manifestação dentro dos prazos legais, informo que cabe ser mantido o arquivamento do pedido de patente, conforme o disposto no artigo 12, da resolução 113/2013.

(21) **MU 9002286-6** U2 **8.11**
(22) 26/11/2010
(71) Wanke S/A (BR/SC)
Em virtude do arquivamento publicado na RPI 2386 de 27-09-2016 e considerando ausência de manifestação dentro dos prazos legais, informo que cabe ser mantido o arquivamento do pedido de patente, conforme o disposto no artigo 12, da resolução 113/2013.

(21) **MU 9002288-2** U2 **8.11**
(22) 19/11/2010
(71) Braskem S.A. (BR/BA)
Em virtude do arquivamento publicado na RPI 2386 de 27-09-2016 e considerando ausência de manifestação dentro dos prazos legais, informo que cabe ser mantido o arquivamento do pedido de patente, conforme o disposto no artigo 12, da resolução 113/2013.

(21) **MU 9002289-0** U2 **8.11**
(22) 19/11/2010
(71) Braskem S.A. (BR/BA)
Em virtude do arquivamento publicado na RPI 2386 de 27-09-2016 e considerando ausência de manifestação dentro dos prazos legais, informo que cabe ser mantido o arquivamento do pedido de patente, conforme o disposto no artigo 12, da resolução 113/2013.

(21) **MU 9002295-5** U2 **8.11**
(22) 15/09/2010
(71) DENISE BARBOSA MARTINS (BR/SP)
Em virtude do arquivamento publicado na RPI 2385 de 20-09-2016 e considerando ausência de manifestação dentro dos prazos legais, informo que cabe ser mantido o arquivamento do pedido de patente, conforme o disposto no artigo 12, da resolução 113/2013.

(21) **MU 9002476-1** U2 **8.11**
(22) 14/09/2010
(71) Dempsey de Aquino Gaspar (BR/RJ)
Em virtude do arquivamento publicado na RPI 2385 de 20-09-2016 e considerando ausência de manifestação dentro dos prazos legais, informo que cabe ser mantido o arquivamento do pedido de patente, conforme o disposto no artigo 12, da resolução 113/2013.

(21) **MU 9002572-5** U2 **8.11**
(22) 20/10/2010
(71) L.P.S. SÃO PAULO COMÉRCIO DE SUCO E ÁGUA LTDA (BR/SP)
Em virtude do arquivamento publicado na RPI 2385 de 20-09-2016 e considerando ausência de manifestação dentro dos prazos legais, informo que cabe ser mantido o arquivamento do pedido de patente, conforme o disposto no artigo 12, da resolução 113/2013.

(21) **MU 9002621-7** U2 **8.11**
(22) 28/10/2010
(71) Roberto Antonio Menta (BR/SC)
Em virtude do arquivamento publicado na RPI 2385 de 20-09-2016 e considerando ausência de manifestação dentro dos prazos legais, informo que cabe ser mantido o arquivamento do pedido de patente, conforme o disposto no artigo 12, da resolução 113/2013.

(21) **MU 9002622-5** U2 **8.11**
(22) 28/10/2010
(71) Roberto Antonio Menta (BR/SC)
Em virtude do arquivamento publicado na RPI 2385 de 20-09-2016 e considerando ausência de manifestação dentro dos prazos legais, informo que cabe ser mantido o arquivamento do pedido de patente, conforme o disposto no artigo 12, da resolução 113/2013.

(21) **MU 9002654-3** U2 **8.11**
(22) 12/11/2010
(71) ROBERTO RICARDO DE ALMEIDA (BR/PR)
Em virtude do arquivamento publicado na RPI 2386 de 27-09-2016 e considerando ausência de manifestação dentro dos prazos legais, informo que cabe ser mantido o arquivamento do pedido de patente, conforme o disposto no artigo 12, da resolução 113/2013.

(21) **MU 9002660-8** U2 **8.11**
(22) 07/10/2010
(71) Luis Alberto Vieira de Carvalho (BR/SP)
Em virtude do arquivamento publicado na RPI 2385 de 20-09-2016 e considerando ausência de manifestação dentro dos prazos legais, informo que cabe ser mantido o arquivamento do pedido de patente, conforme o disposto no artigo 12, da resolução 113/2013.

(21) **MU 9100864-6** U2 **8.11**
(22) 31/05/2011
(71) MARCO AZEVEDO FERRÃO (BR/SP)
Em virtude do arquivamento publicado na RPI 2385 de 20-09-2016 e considerando ausência de manifestação dentro dos prazos legais, informo que cabe ser mantido o arquivamento do pedido de patente, conforme o disposto no artigo 12, da resolução 113/2013.

(21) **MU 9101630-4** U2 **8.11**
(22) 19/08/2011
(71) TSANN KUEN (ZHANGZHOU) ENTERPRISE CO., LTD (CN)
Em virtude do arquivamento publicado na RPI 2385 de 20-09-2016 e considerando ausência de manifestação dentro dos prazos legais, informo que cabe ser mantido o arquivamento do pedido de patente, conforme o disposto no artigo 12, da resolução 113/2013.

(21) **MU 9101667-3** U2 **8.11**
(22) 23/08/2011
(71) Tégula Soluções para Telhados Ltda. (BR/SP)
Em virtude do arquivamento publicado na RPI 2385 de 20-09-2016 e considerando ausência de manifestação dentro dos prazos legais, informo que cabe ser mantido o arquivamento do pedido de patente, conforme o disposto no artigo 12, da resolução 113/2013.

(21) **MU 9101732-7** U2 **8.11**
(22) 29/08/2011
(71) Odilio Alves Moreira (BR/SP)
Em virtude do arquivamento publicado na RPI 2385 de 20-09-2016 e considerando ausência de manifestação dentro dos prazos legais, informo que cabe ser mantido o arquivamento do pedido de patente, conforme o disposto no artigo 12, da resolução 113/2013.

(21) **MU 9101747-5** U2 **8.11**
(22) 25/08/2011
(71) DOTTIKON S.A (AR)
Em virtude do arquivamento publicado na RPI 2385 de 20-09-2016 e considerando ausência de manifestação dentro dos prazos legais, informo que cabe ser mantido o arquivamento do pedido de patente, conforme o disposto no artigo 12, da resolução 113/2013.

(21) **MU 9101793-9** U2 **8.11**
(22) 11/08/2011
(71) Jedal Redentor Indústria e Comércio Ltda (BR/SP)
Em virtude do arquivamento publicado na RPI 2385 de 20-09-2016 e considerando ausência de manifestação dentro dos prazos legais, informo que cabe ser mantido o arquivamento do pedido de patente, conforme o disposto no artigo 12, da resolução 113/2013.

(21) **MU 9101831-5** U2 **8.11**

(22) 24/08/2011
(71) NORBERTO ANTONIO TORRES (BR/SP)
Em virtude do arquivamento publicado na RPI 2385 de 20-09-2016 e considerando ausência de manifestação dentro dos prazos legais, informo que cabe ser mantido o arquivamento do pedido de patente, conforme o disposto no artigo 12, da resolução 113/2013.

(21) **MU 9101858-7** U2 **8.11**
(22) 13/10/2011
(71) INDUSTRIA E COMERCIO DE VISEIRAS LTDA (BR/SP)
Em virtude do arquivamento publicado na RPI 2385 de 20-09-2016 e considerando ausência de manifestação dentro dos prazos legais, informo que cabe ser mantido o arquivamento do pedido de patente, conforme o disposto no artigo 12, da resolução 113/2013.

(21) **MU 9101893-5** U2 **8.11**
(22) 24/10/2011
(71) MAURO JOSE GOMES BERNACCHIO (BR/SP)
Em virtude do arquivamento publicado na RPI 2385 de 20-09-2016 e considerando ausência de manifestação dentro dos prazos legais, informo que cabe ser mantido o arquivamento do pedido de patente, conforme o disposto no artigo 12, da resolução 113/2013.

(21) **MU 9101896-0** U2 **8.11**
(22) 17/10/2011
(71) PLASTAMP INDÚSTRIA E COMÉRCIO DE PLÁSTICOS LTDA (BR/SP)
Em virtude do arquivamento publicado na RPI 2385 de 20-09-2016 e considerando ausência de manifestação dentro dos prazos legais, informo que cabe ser mantido o arquivamento do pedido de patente, conforme o disposto no artigo 12, da resolução 113/2013.

(21) **MU 9101897-8** U2 **8.11**
(22) 17/10/2011
(71) PLASTAMP INDÚSTRIA E COMÉRCIO DE PLÁSTICOS LTDA (BR/SP)
Em virtude do arquivamento publicado na RPI 2385 de 20-09-2016 e considerando ausência de manifestação dentro dos prazos legais, informo que cabe ser mantido o arquivamento do pedido de patente, conforme o disposto no artigo 12, da resolução 113/2013.

(21) **MU 9101926-5** U2 **8.11**
(22) 07/10/2011
(71) POWERPIC REPRESENTAÇÕES LTDA (BR/SP)
Em virtude do arquivamento publicado na RPI 2385 de 20-09-2016 e considerando ausência de manifestação dentro dos prazos legais, informo que cabe ser mantido o arquivamento do pedido de patente, conforme o disposto no artigo 12, da resolução 113/2013.

(21) **MU 9101962-1** U2 **8.11**
(22) 19/09/2011
(71) WALDIR VIANNA JUNIOR (BR/SP)
Em virtude do arquivamento publicado na RPI 2385 de 20-09-2016 e considerando ausência de manifestação dentro dos prazos legais, informo que cabe ser mantido o arquivamento do pedido de patente, conforme o disposto no artigo 12, da resolução 113/2013.

(21) **MU 9101997-4** U2 **8.11**
(22) 01/09/2011
(71) LP Indústria e Comércio de Peças para Carburadores LTDA. (BR/SP)
Em virtude do arquivamento publicado na RPI 2385 de 20-09-2016 e considerando ausência de manifestação dentro dos prazos legais, informo que cabe ser mantido o arquivamento do pedido de patente, conforme o disposto no artigo 12, da resolução 113/2013.

(21) **MU 9102014-0** U2 **8.11**
(22) 28/09/2011
(71) SABÓ INDÚSTRIA E COMÉRCIO DE AUTOPEÇAS LTDA (BR/SP)
Em virtude do arquivamento publicado na RPI 2385 de 20-09-2016 e considerando ausência de manifestação dentro dos prazos legais, informo que cabe ser mantido o arquivamento do pedido de patente, conforme o disposto no artigo 12, da resolução 113/2013.

(21) **MU 9102018-2** U2 **8.11**
(22) 28/09/2011
(71) OSMAR STABILE (BR/SP)
Em virtude do arquivamento publicado na RPI 2386 de 27-09-2016 e considerando ausência de manifestação dentro dos prazos legais, informo que cabe ser mantido o arquivamento do pedido de patente, conforme o disposto no artigo 12, da resolução 113/2013.

(21) **MU 9102030-1** U2 **8.11**
(22) 08/11/2011
(71) MARCELLINO APARECIDO JODAR LUPPI (BR/SP)
Em virtude do arquivamento publicado na RPI 2386 de 27-09-2016 e considerando ausência de manifestação dentro dos prazos legais, informo que cabe ser mantido o arquivamento do pedido de patente, conforme o disposto no artigo 12, da resolução 113/2013.

(21) **MU 9102035-2** U2 **8.11**
(22) 28/09/2011
(71) CINPLATEX INDÚSTRIA E COMÉRCIO DE PRODUTOS TÊXTEIS LTDA. (BR/SP)
Em virtude do arquivamento publicado na RPI 2385 de 20-09-2016 e considerando ausência de manifestação dentro dos prazos legais, informo que cabe ser mantido o arquivamento do pedido de patente, conforme o disposto no artigo 12, da resolução 113/2013.

(21) **MU 9102044-1** U2 **8.11**
(22) 15/09/2011
(71) RODRIGO ROSSI CARLI (BR/RS)
Em virtude do arquivamento publicado na RPI 2386 de 27-09-2016 e considerando ausência de manifestação dentro dos prazos legais, informo que cabe ser mantido o arquivamento do pedido de patente, conforme o disposto no artigo 12, da resolução 113/2013.

(21) **MU 9102058-1** U2 **8.11**
(22) 26/09/2011
(71) FAUSTO OBLESRCZUK (BR/SP)
Em virtude do arquivamento publicado na RPI 2385 de 20-09-2016 e considerando ausência de manifestação dentro dos prazos legais, informo que cabe ser mantido o arquivamento do pedido de patente, conforme o disposto no artigo 12, da resolução 113/2013.

(21) **MU 9102145-6** U2 **8.11**
(22) 31/08/2011
(71) PERTO S/A PERIFÉRICOS PARA AUTOMAÇÃO (BR/RS)
Em virtude do arquivamento publicado na RPI 2385 de 20-09-2016 e considerando ausência de manifestação dentro dos prazos legais, informo que cabe ser mantido o arquivamento do pedido de patente, conforme o disposto no artigo 12, da resolução 113/2013.

(21) **MU 9102180-4** U2 **8.11**
(22) 17/11/2011
(71) Tere Nigri (BR/SP)
Em virtude do arquivamento publicado na RPI 2386 de 27-09-2016 e considerando ausência de manifestação dentro dos prazos legais, informo que cabe ser mantido o arquivamento do pedido de patente, conforme o disposto no artigo 12, da resolução 113/2013.

(21) **MU 9102267-3** U2 **8.11**
(22) 01/12/2011
(71) ACÁCIO FRANCISCO NOBRE PEREIRA (BR/SP)
Em virtude do arquivamento publicado na RPI 2387 de 04-10-2016 e considerando ausência de manifestação dentro dos prazos legais, informo que cabe ser mantido o arquivamento do pedido de patente, conforme o disposto no artigo 12, da resolução 113/2013.

(21) **MU 9102278-9** U2 **8.11**
(22) 02/09/2011
(71) Menegotti Industrias Metalúrgicas Ltda (BR/SC)
Em virtude do arquivamento publicado na RPI 2385 de 20-09-2016 e considerando ausência de manifestação dentro dos prazos legais, informo que cabe ser mantido o arquivamento do pedido de patente, conforme o disposto no artigo 12, da resolução 113/2013.

(21) **MU 9102302-5** U2 **8.11**
(22) 22/11/2011
(71) ALINE LAGES LINO (BR/SP)
Em virtude do arquivamento publicado na RPI 2386 de 27-09-2016 e considerando ausência de manifestação dentro dos prazos legais, informo que cabe ser mantido o arquivamento do pedido de patente, conforme o disposto no artigo 12, da resolução 113/2013.

(21) **MU 9102361-0** U2 **8.11**
(22) 12/08/2011
(71) Censi Indústria de Produtos Hidro-Sanitários Ltda (BR/SC)
Em virtude do arquivamento publicado na RPI 2385 de 20-09-2016 e considerando ausência de manifestação dentro dos prazos legais, informo que cabe ser mantido o arquivamento do pedido de patente, conforme o disposto no artigo 12, da resolução 113/2013.

(21) **MU 9102458-7** U2 **8.11**
(22) 29/11/2011
(71) NOVA HIDRÁULICA COMERCIO E DISTRIBUIÇÃO LTDA EPP (BR/SP)
Em virtude do arquivamento publicado na RPI 2387 de 04-10-2016 e considerando ausência de manifestação dentro dos prazos legais, informo que cabe ser mantido o arquivamento do pedido de patente, conforme o disposto no artigo 12, da resolução 113/2013.

(21) **MU 9102585-0** U2 **8.11**
(22) 26/09/2011
(71) João Paulo Harmatiuk (BR/PR)
Em virtude do arquivamento publicado na RPI 2385 de 20-09-2016 e considerando ausência de manifestação dentro dos prazos legais, informo que cabe ser mantido o arquivamento do pedido de patente, conforme o disposto no artigo 12, da resolução 113/2013.

(21) **MU 9102622-9** U2 **8.11**
(22) 22/11/2011
(71) Extramold Jomo Indústria de Plástico Ltda (BR/RS)
Em virtude do arquivamento publicado na RPI 2386 de 27-09-2016 e considerando ausência de manifestação dentro dos prazos legais, informo que cabe ser mantido o arquivamento do pedido de patente, conforme o disposto no artigo 12, da resolução 113/2013.

(21) **MU 9102654-7** U2 **8.11**
(22) 13/09/2011
(71) Ronald Solka (BR/RS)
Em virtude do arquivamento publicado na RPI 2385 de 20-09-2016 e considerando ausência de manifestação dentro dos prazos legais, informo que cabe ser mantido o arquivamento do pedido de patente, conforme o disposto no artigo 12, da resolução 113/2013.

(21) **MU 9102656-3** U2 **8.11**
(22) 13/10/2011
(71) Diego R Martins (BR/RS)
Em virtude do arquivamento publicado na RPI 2385 de 20-09-2016 e considerando ausência de manifestação dentro dos prazos legais, informo que cabe ser mantido o arquivamento do pedido de patente, conforme o disposto no artigo 12, da resolução 113/2013.

(21) **MU 9102739-0** U2 **8.11**
(22) 30/09/2011
(71) USINAS SIDERÚRGICAS DE MINAS GERAIS S.A. - USIMINAS (BR/MG)
Em virtude do arquivamento publicado na RPI 2385 de 20-09-2016 e considerando ausência de manifestação dentro dos prazos legais, informo que cabe ser mantido o arquivamento do pedido de patente, conforme o disposto no artigo 12, da resolução 113/2013.

(21) **MU 9102761-6** U2 **8.11**
(22) 21/10/2011
(71) João Paulo da Cunha (BR/SP)
Em virtude do arquivamento publicado na RPI 2385 de 20-09-2016 e considerando ausência de manifestação dentro dos prazos legais, informo que cabe ser mantido o arquivamento do pedido de patente, conforme o disposto no artigo 12, da resolução 113/2013.

(21) **MU 9102772-1** U2 **8.11**

(22) 09/09/2011
(71) ROSELANE ROBERTO NONATO (BR/DF)
Em virtude do arquivamento publicado na RPI 2386 de 27-09-2016 e considerando ausência de manifestação dentro dos prazos legais, informo que cabe ser mantido o arquivamento do pedido de patente, conforme o disposto no artigo 12, da resolução 113/2013.

(21) **MU 9102812-4** U2 **8.11**
(22) 05/10/2011
(71) Edgar Josef Edringer (DE)
Em virtude do arquivamento publicado na RPI 2385 de 20-09-2016 e considerando ausência de manifestação dentro dos prazos legais, informo que cabe ser mantido o arquivamento do pedido de patente, conforme o disposto no artigo 12, da resolução 113/2013.

(21) **MU 9102880-9** U2 **8.11**
(22) 26/09/2011
(71) Darthel Indústria de Plásticos Ltda (BR/RS)
Em virtude do arquivamento publicado na RPI 2385 de 20-09-2016 e considerando ausência de manifestação dentro dos prazos legais, informo que cabe ser mantido o arquivamento do pedido de patente, conforme o disposto no artigo 12, da resolução 113/2013.

(21) **MU 9102888-4** U2 **8.11**
(22) 04/10/2011
(71) Vinicius Fontoura (BR/RS)
Em virtude do arquivamento publicado na RPI 2385 de 20-09-2016 e considerando ausência de manifestação dentro dos prazos legais, informo que cabe ser mantido o arquivamento do pedido de patente, conforme o disposto no artigo 12, da resolução 113/2013.

(21) **MU 9103002-1** U8 **8.11**
(22) 06/09/2011
(71) Klínea Med - Produtos Médicos Ltda. ME. (BR/PR)
Em virtude do arquivamento publicado na RPI 2385 de 20-09-2016 e considerando ausência de manifestação dentro dos prazos legais, informo que cabe ser mantido o arquivamento do pedido de patente, conforme o disposto no artigo 12, da resolução 113/2013.

(21) **MU 9103116-8** U2 **8.11**
(22) 18/10/2011
(71) Marco Antonio Soares Ferreira (BR/MG)
Em virtude do arquivamento publicado na RPI 2385 de 20-09-2016 e considerando ausência de manifestação dentro dos prazos legais, informo que cabe ser mantido o arquivamento do pedido de patente, conforme o disposto no artigo 12, da resolução 113/2013.

(21) **PI 0007047-5** A2 **8.11**
(22) 30/08/2000
(71) Japan Tobacco INC (JP)
Em virtude do arquivamento publicado na RPI 2385 de 20-09-2016 e considerando ausência de manifestação dentro dos prazos legais, informo que cabe ser mantido o arquivamento do pedido de patente, conforme o disposto no artigo 12, da resolução 113/2013.

(21) **PI 0011735-8** A2 **8.11**
(22) 09/06/2000
(71) Erik R. Limpaecher (US) , Rudolf Limpaecher (US)
Em virtude do arquivamento publicado na RPI 2387 de 04-10-2016 e considerando ausência de manifestação dentro dos prazos legais, informo que cabe ser mantido o arquivamento do pedido de patente, conforme o disposto no artigo 12, da resolução 113/2013.

(21) **PI 0014369-3** A2 **8.11**
(22) 20/09/2000
(71) The Procter & Gamble Company (US)
Em virtude do arquivamento publicado na RPI 2385 de 20-09-2016 e considerando ausência de manifestação dentro dos prazos legais, informo que cabe ser mantido o arquivamento do pedido de patente, conforme o disposto no artigo 12, da resolução 113/2013.

(21) **PI 0015274-9** A2 **8.11**
(22) 23/08/2000
(71) General Electric Company (US)
Em virtude do arquivamento publicado na RPI 2385 de 20-09-2016 e considerando ausência de manifestação dentro dos prazos legais, informo que cabe ser mantido o arquivamento do pedido de patente, conforme o disposto no artigo 12, da resolução 113/2013.

(21) **PI 0015625-6** A2 **8.11**
(22) 18/10/2000
(71) Universitat de Les Illes Balears (ES) , Laboratórios Kin, S.A. (ES)
Em virtude do arquivamento publicado na RPI 2385 de 20-09-2016 e considerando ausência de manifestação dentro dos prazos legais, informo que cabe ser mantido o arquivamento do pedido de patente, conforme o disposto no artigo 12, da resolução 113/2013.

(21) **PI 0017705-9** A2 **8.11**
(22) 22/08/2000
(71) Arcindo Nery Zwick (BR/MT)
referente ao despacho 8.6 na RPI 2345 de 15/12/2015

(21) **PI 0113356-0** A8 **8.11**
(22) 17/08/2001
(71) Millennium Pharmaceuticals, INC. (US) , Kyowa Hakko Kirin Co., Ltd. (JP)
Em virtude do arquivamento publicado na RPI 2385 de 20-09-2016 e considerando ausência de manifestação dentro dos prazos legais, informo que cabe ser mantido o arquivamento do pedido de patente, conforme o disposto no artigo 12, da resolução 113/2013.

(21) **PI 0113533-3** A2 **8.11**
(22) 18/08/2001
(71) Sanofi-Aventis Deutschland GmbH (DE)
Em virtude do arquivamento publicado na RPI 2385 de 20-09-2016 e considerando ausência de manifestação dentro dos prazos legais, informo que cabe ser mantido o arquivamento do pedido de patente, conforme o disposto no artigo 12, da resolução 113/2013.

(21) **PI 0113563-5** A2 **8.11**
(22) 22/08/2001
(71) E.I. Du Pont de Nemours And Company (US)
Em virtude do arquivamento publicado na RPI 2385 de 20-09-2016 e considerando ausência de manifestação dentro dos prazos legais, informo que cabe ser mantido o arquivamento do pedido de patente, conforme o disposto no artigo 12, da resolução 113/2013.

(21) **PI 0113629-1** A8 **8.11**
(22) 27/08/2001
(71) Mitsubishi Tanabe Pharma Corporation (JP)
Em virtude do arquivamento publicado na RPI 2385 de 20-09-2016 e considerando ausência de manifestação dentro dos prazos legais, informo que cabe ser mantido o arquivamento do pedido de patente, conforme o disposto no artigo 12, da resolução 113/2013.

(21) **PI 0113654-2** A2 **8.11**
(22) 05/09/2001
(71) Board Of Control Of Michigan Technological University (US)
Em virtude do arquivamento publicado na RPI 2385 de 20-09-2016 e considerando ausência de manifestação dentro dos prazos legais, informo que cabe ser mantido o arquivamento do pedido de patente, conforme o disposto no artigo 12, da resolução 113/2013.

(21) **PI 0113987-8** A2 **8.11**
(22) 17/09/2001
(71) MERCK SHARP & DOHME B.V. (NL)
Em virtude do arquivamento publicado na RPI 2385 de 20-09-2016 e considerando ausência de manifestação dentro dos prazos legais, informo que cabe ser mantido o arquivamento do pedido de patente, conforme o disposto no artigo 12, da resolução 113/2013.

(21) **PI 0114440-5** A2 **8.11**
(22) 31/08/2001
(71) Allergan, Inc. (US)
Em virtude do arquivamento publicado na RPI 2385 de 20-09-2016 e considerando ausência de manifestação dentro dos prazos legais, informo que cabe ser mantido o arquivamento do pedido de patente, conforme o disposto no artigo 12, da resolução 113/2013.

(21) **PI 0114498-7** A2 **8.11**
(22) 26/09/2001
(71) Eli Lilly and Company (US)
Em virtude do arquivamento publicado na RPI 2385 de 20-09-2016 e considerando ausência de manifestação dentro dos prazos legais, informo que cabe ser mantido o arquivamento do pedido de patente, conforme o disposto no artigo 12, da resolução 113/2013.

(21) **PI 0114729-3** A2 **8.11**
(22) 16/10/2001
(71) Ajinomoto CO., INC. (JP)
Em virtude do arquivamento publicado na RPI 2385 de 20-09-2016 e considerando ausência de manifestação dentro dos prazos legais, informo que cabe ser mantido o arquivamento do pedido de patente, conforme o disposto no artigo 12, da resolução 113/2013.

(21) **PI 0114813-3** A2 **8.11**
(22) 11/10/2001
(71) Cephalon, INC. (US)
Em virtude do arquivamento publicado na RPI 2385 de 20-09-2016 e considerando ausência de manifestação dentro dos prazos legais, informo que cabe ser mantido o arquivamento do pedido de patente, conforme o disposto no artigo 12, da resolução 113/2013.

(21) **PI 0115190-8** A2 **8.11**
(22) 08/11/2001
(71) Sigma-Tau Industrie Farmaceutiche Riunite S.P.A. (IT)
Em virtude do arquivamento publicado na RPI 2386 de 27-09-2016 e considerando ausência de manifestação dentro dos prazos legais, informo que cabe ser mantido o arquivamento do pedido de patente, conforme o disposto no artigo 12, da resolução 113/2013.

(21) **PI 0115326-9** A2 **8.11**
(22) 19/11/2001
(71) Daiichi Pharmaceutical CO., LTD. (JP)
Em virtude do arquivamento publicado na RPI 2386 de 27-09-2016 e considerando ausência de manifestação dentro dos prazos legais, informo que cabe ser mantido o arquivamento do pedido de patente, conforme o disposto no artigo 12, da resolução 113/2013.

(21) **PI 0115799-0** A2 **8.11**
(22) 31/10/2001
(71) Refractory Intellectual Property GMBH & CO. KG (AT)
Em virtude do arquivamento publicado na RPI 2385 de 20-09-2016 e considerando ausência de manifestação dentro dos prazos legais, informo que cabe ser mantido o arquivamento do pedido de patente, conforme o disposto no artigo 12, da resolução 113/2013.

(21) **PI 0115924-0** A2 **8.11**
(22) 16/11/2001
(71) 3M Innovative Properties Company (US)
Em virtude do arquivamento publicado na RPI 2386 de 27-09-2016 e considerando ausência de manifestação dentro dos prazos legais, informo que cabe ser mantido o arquivamento do pedido de patente, conforme o disposto no artigo 12, da resolução 113/2013.

(21) **PI 0117165-8** A2 **8.11**
(22) 02/11/2001
(71) INTERCONTINENTAL GREAT BRANDS LLC (US)
Em virtude do arquivamento publicado na RPI 2385 de 20-09-2016 e considerando ausência de manifestação dentro dos prazos legais, informo que cabe ser mantido o arquivamento do pedido de patente, conforme o disposto no artigo 12, da resolução 113/2013.

(21) **PI 0204138-3** A2 **8.11**
(22) 19/09/2002

(71) Luigi Lavazza S.p.A. (IT)
Em virtude do arquivamento publicado na RPI 2385 de 20-09-2016 e considerando ausência de manifestação dentro dos prazos legais, informo que cabe ser mantido o arquivamento do pedido de patente, conforme o disposto no artigo 12, da resolução 113/2013.

(21) **PI 0204546-0** A2 **8.11**
(22) 30/10/2002
(71) Rodrigo Carvalho Ferreira (BR/RJ)
Em virtude do arquivamento publicado na RPI 2385 de 20-09-2016 e considerando ausência de manifestação dentro dos prazos legais, informo que cabe ser mantido o arquivamento do pedido de patente, conforme o disposto no artigo 12, da resolução 113/2013.

(21) **PI 0208710-3** A2 **8.11**
(22) 28/03/2002
(71) Antialis (FR)
Em virtude do arquivamento publicado na RPI 2386 de 27-09-2016 e considerando ausência de manifestação dentro dos prazos legais, informo que cabe ser mantido o arquivamento do pedido de patente, conforme o disposto no artigo 12, da resolução 113/2013.

(21) **PI 0211611-1** A2 **8.11**
(22) 28/08/2002
(71) Exxonmobil Upstream Research Company (US)
Em virtude do arquivamento publicado na RPI 2385 de 20-09-2016 e considerando ausência de manifestação dentro dos prazos legais, informo que cabe ser mantido o arquivamento do pedido de patente, conforme o disposto no artigo 12, da resolução 113/2013.

(21) **PI 0211943-9** A8 **8.11**
(22) 16/08/2002
(71) Ram Biotech Aps (DK)
Em virtude do arquivamento publicado na RPI 2385 de 20-09-2016 e considerando ausência de manifestação dentro dos prazos legais, informo que cabe ser mantido o arquivamento do pedido de patente, conforme o disposto no artigo 12, da resolução 113/2013.

(21) **PI 0212177-8** A2 **8.11**
(22) 30/08/2002
(71) STATOIL PETROLEUM AS (NO)
Em virtude do arquivamento publicado na RPI 2385 de 20-09-2016 e considerando ausência de manifestação dentro dos prazos legais, informo que cabe ser mantido o arquivamento do pedido de patente, conforme o disposto no artigo 12, da resolução 113/2013.

(21) **PI 0212246-4** A2 **8.11**
(22) 28/08/2002
(71) Meiji Seika Pharma Co., Ltd. (JP)
Em virtude do arquivamento publicado na RPI 2385 de 20-09-2016 e considerando ausência de manifestação dentro dos prazos legais, informo que cabe ser mantido o arquivamento do pedido de patente, conforme o disposto no artigo 12, da resolução 113/2013.

(21) **PI 0212529-3** A2 **8.11**
(22) 04/09/2002
(71) BP Chemicals Limited (GB)
Em virtude do arquivamento publicado na RPI 2385 de 20-09-2016 e considerando ausência de manifestação dentro dos prazos legais, informo que cabe ser mantido o arquivamento do pedido de patente, conforme o disposto no artigo 12, da resolução 113/2013.

(21) **PI 0212606-0** A2 **8.11**
(22) 17/09/2002
(71) TAKEDA GMBH (DE)
Em virtude do arquivamento publicado na RPI 2385 de 20-09-2016 e considerando ausência de manifestação dentro dos prazos legais, informo que cabe ser mantido o arquivamento do pedido de patente, conforme o disposto no artigo 12, da resolução 113/2013.

(21) **PI 0212648-6** A2 **8.11**
(22) 18/09/2002
(71) Cooper Cameron Corporation (US)
Em virtude do arquivamento publicado na RPI 2385 de 20-09-2016 e considerando ausência de manifestação dentro dos prazos legais, informo que cabe ser mantido o arquivamento do pedido de patente, conforme o disposto no artigo 12, da resolução 113/2013.

(21) **PI 0212834-9** A2 **8.11**
(22) 10/09/2002
(71) McNeil AB (SE)
Em virtude do arquivamento publicado na RPI 2385 de 20-09-2016 e considerando ausência de manifestação dentro dos prazos legais, informo que cabe ser mantido o arquivamento do pedido de patente, conforme o disposto no artigo 12, da resolução 113/2013.

(21) **PI 0212857-8** A2 **8.11**
(22) 10/09/2002
(71) McNeil AB (SE)
Em virtude do arquivamento publicado na RPI 2385 de 20-09-2016 e considerando ausência de manifestação dentro dos prazos legais, informo que cabe ser mantido o arquivamento do pedido de patente, conforme o disposto no artigo 12, da resolução 113/2013.

(21) **PI 0213020-3** A2 **8.11**
(22) 20/09/2002
(71) MOTOROLA MOBILITY, LLC (US)
Em virtude do arquivamento publicado na RPI 2385 de 20-09-2016 e considerando ausência de manifestação dentro dos prazos legais, informo que cabe ser mantido o arquivamento do pedido de patente, conforme o disposto no artigo 12, da resolução 113/2013.

(21) **PI 0213062-9** A8 **8.11**
(22) 01/10/2002
(71) The Procter & Gamble Company (US)
Em virtude do arquivamento publicado na RPI 2385 de 20-09-2016 e considerando ausência de manifestação dentro dos prazos legais, informo que cabe ser mantido o arquivamento do pedido de patente, conforme o disposto no artigo 12, da resolução 113/2013.

(21) **PI 0213224-9** A2 **8.11**
(22) 11/10/2002
(71) Amgen Inc. (US)
Em virtude do arquivamento publicado na RPI 2385 de 20-09-2016 e considerando ausência de manifestação dentro dos prazos legais, informo que cabe ser mantido o arquivamento do pedido de patente, conforme o disposto no artigo 12, da resolução 113/2013.

(21) **PI 0213300-8** A2 **8.11**
(22) 15/10/2002
(71) Rockwater Limited (GB)
Em virtude do arquivamento publicado na RPI 2385 de 20-09-2016 e considerando ausência de manifestação dentro dos prazos legais, informo que cabe ser mantido o arquivamento do pedido de patente, conforme o disposto no artigo 12, da resolução 113/2013.

(21) **PI 0213568-0** A2 **8.11**
(22) 11/10/2002
(71) Boehringer Ingelheim Pharma GMBH & CO. KG. (DE)
Em virtude do arquivamento publicado na RPI 2385 de 20-09-2016 e considerando ausência de manifestação dentro dos prazos legais, informo que cabe ser mantido o arquivamento do pedido de patente, conforme o disposto no artigo 12, da resolução 113/2013.

(21) **PI 0213594-9** A2 **8.11**
(22) 14/09/2002
(71) Bayer CropScience AG (DE) , MERIAL LIMITED (US)
Em virtude do arquivamento publicado na RPI 2385 de 20-09-2016 e considerando ausência de manifestação dentro dos prazos legais, informo que cabe ser mantido o arquivamento do pedido de patente, conforme o disposto no artigo 12, da resolução 113/2013.

(21) **PI 0214006-3** A2 **8.11**
(22) 06/11/2002
(71) Hill's Pet Nutrition, Inc. (US)
Em virtude do arquivamento publicado na RPI 2386 de 27-09-2016 e considerando ausência de manifestação dentro dos prazos legais, informo que cabe ser mantido o arquivamento do pedido de patente, conforme o disposto no artigo 12, da resolução 113/2013.

(21) **PI 0214023-3** A8 **8.11**
(22) 05/11/2002
(71) Johnson & Johnson (US)
Em virtude do arquivamento publicado na RPI 2386 de 27-09-2016 e considerando ausência de manifestação dentro dos prazos legais, informo que cabe ser mantido o arquivamento do pedido de patente, conforme o disposto no artigo 12, da resolução 113/2013.

(21) **PI 0214024-1** A2 **8.11**
(22) 04/11/2002
(71) Johnson & Johnson (US)
Em virtude do arquivamento publicado na RPI 2386 de 27-09-2016 e considerando ausência de manifestação dentro dos prazos legais, informo que cabe ser mantido o arquivamento do pedido de patente, conforme o disposto no artigo 12, da resolução 113/2013.

(21) **PI 0214173-6** A2 **8.11**
(22) 28/10/2002
(71) Wassyl Nowicky (AT)
Em virtude do arquivamento publicado na RPI 2385 de 20-09-2016 e considerando ausência de manifestação dentro dos prazos legais, informo que cabe ser mantido o arquivamento do pedido de patente, conforme o disposto no artigo 12, da resolução 113/2013.

(21) **PI 0214193-0** A2 **8.11**
(22) 05/11/2002
(71) INVISTA Technologies S.à.r.l. (CH)
Em virtude do arquivamento publicado na RPI 2386 de 27-09-2016 e considerando ausência de manifestação dentro dos prazos legais, informo que cabe ser mantido o arquivamento do pedido de patente, conforme o disposto no artigo 12, da resolução 113/2013.

(21) **PI 0214217-1** A2 **8.11**
(22) 12/11/2002
(71) Children's Medical Center Corporation (US)
Em virtude do arquivamento publicado na RPI 2386 de 27-09-2016 e considerando ausência de manifestação dentro dos prazos legais, informo que cabe ser mantido o arquivamento do pedido de patente, conforme o disposto no artigo 12, da resolução 113/2013.

(21) **PI 0215039-5** A2 **8.11**
(22) 20/03/2002
(71) Rakesh Bhatnagar (IN)
Em virtude do arquivamento publicado na RPI 2386 de 27-09-2016 e considerando ausência de manifestação dentro dos prazos legais, informo que cabe ser mantido o arquivamento do pedido de patente, conforme o disposto no artigo 12, da resolução 113/2013.

(21) **PI 0215099-9** A8 **8.11**
(22) 11/11/2002
(71) INTERCONTINENTAL GREAT BRANDS LLC (US)
Em virtude do arquivamento publicado na RPI 2386 de 27-09-2016 e considerando ausência de manifestação dentro dos prazos legais, informo que cabe ser mantido o arquivamento do pedido de patente, conforme o disposto no artigo 12, da resolução 113/2013.

(21) **PI 0215100-6** A2 **8.11**
(22) 11/11/2002
(71) INTERCONTINENTAL GREAT BRANDS LLC (US)
Em virtude do arquivamento publicado na RPI 2386 de 27-09-2016 e considerando ausência de manifestação dentro dos prazos legais, informo que cabe ser mantido o arquivamento do pedido de patente, conforme o disposto no artigo 12, da resolução 113/2013.

(21) **PI 0215123-5** A2 **8.11**
(22) 28/11/2002
(71) Meintech Co., LTD (KR)
Em virtude do arquivamento publicado na RPI 2386 de 27-09-2016 e considerando ausência de manifestação dentro dos prazos legais, informo que cabe ser mantido o arquivamento do pedido de patente, conforme o disposto no artigo 12, da resolução 113/2013.

(21) **PI 0215249-5** A2 **8.11**
(22) 11/12/2002
(71) Tecpharma Licensing AG (CH)

Em virtude do arquivamento publicado na RPI 2386 de 27-09-2016 e considerando ausência de manifestação dentro dos prazos legais, informo que cabe ser mantido o arquivamento do pedido de patente, conforme o disposto no artigo 12, da resolução 113/2013.

(21) **PI 0215465-0** A2 **8.11**
(22) 01/10/2002
(71) Javier Eduardo Pursall (AR) , Diego Javier Fuks Mitelmann (ES)
Em virtude do arquivamento publicado na RPI 2386 de 27-09-2016 e considerando ausência de manifestação dentro dos prazos legais, informo que cabe ser mantido o arquivamento do pedido de patente, conforme o disposto no artigo 12, da resolução 113/2013.

(21) **PI 0215492-7** A2 **8.11**
(22) 11/12/2002
(71) Axonyx, Inc (US)
Em virtude do arquivamento publicado na RPI 2386 de 27-09-2016 e considerando ausência de manifestação dentro dos prazos legais, informo que cabe ser mantido o arquivamento do pedido de patente, conforme o disposto no artigo 12, da resolução 113/2013.

(21) **PI 0215624-5** A2 **8.11**
(22) 23/07/2002
(71) Hanning & kahl Gmbh & Co. KG (DE)
Em virtude do arquivamento publicado na RPI 2386 de 27-09-2016 e considerando ausência de manifestação dentro dos prazos legais, informo que cabe ser mantido o arquivamento do pedido de patente, conforme o disposto no artigo 12, da resolução 113/2013.

(21) **PI 0215794-2** A2 **8.11**
(22) 27/06/2002
(71) UPM-Kymmene Oyj (FI) , Ciba Specialty Chemicals Holding INC (CH)
Em virtude do arquivamento publicado na RPI 2386 de 27-09-2016 e considerando ausência de manifestação dentro dos prazos legais, informo que cabe ser mantido o arquivamento do pedido de patente, conforme o disposto no artigo 12, da resolução 113/2013.

(21) **PI 0215853-1** A2 **8.11**
(22) 26/08/2002
(71) Vifor (International) AG (CH)
Em virtude do arquivamento publicado na RPI 2385 de 20-09-2016 e considerando ausência de manifestação dentro dos prazos legais, informo que cabe ser mantido o arquivamento do pedido de patente, conforme o disposto no artigo 12, da resolução 113/2013.

(21) **PI 0303023-7** A2 **8.11**
(22) 02/09/2003
(71) FLECKSTEEL INDÚSTRIA DE ARTEFATOS METÁLICOS LTDA (BR/RS)
Em virtude do arquivamento publicado na RPI 2385 de 20-09-2016 e considerando ausência de manifestação dentro dos prazos legais, informo que cabe ser mantido o arquivamento do pedido de patente, conforme o disposto no artigo 12, da resolução 113/2013.

(21) **PI 0305771-2** A8 **8.11**
(22) 14/08/2003
(71) Tibotec Pharmaceuticals Ltd. (IE)
Em virtude do arquivamento publicado na RPI 2385 de 20-09-2016 e considerando ausência de manifestação dentro dos prazos legais, informo que cabe ser mantido o arquivamento do pedido de patente, conforme o disposto no artigo 12, da resolução 113/2013.

(21) **PI 0306381-0** A2 **8.11**
(22) 25/09/2003
(71) Vinicios Leoncio (BR/MG)
Em virtude do arquivamento publicado na RPI 2385 de 20-09-2016 e considerando ausência de manifestação dentro dos prazos legais, informo que cabe ser mantido o arquivamento do pedido de patente, conforme o disposto no artigo 12, da resolução 113/2013.

(21) **PI 0309422-7** A2 **8.11**
(22) 17/04/2003
(71) Electronics And Telecommunications Research Institute (KR)
Em virtude do arquivamento publicado na RPI 2386 de 27-09-2016 e considerando ausência de manifestação dentro dos prazos legais, informo que cabe ser mantido o arquivamento do pedido de patente, conforme o disposto no artigo 12, da resolução 113/2013.

(21) **PI 0309822-2** A2 **8.11**
(22) 07/05/2003
(71) Nederlandse Organisatie Voor Toegepast - Natuurwetenschappelijk Onderzoek TNO (NL)
Em virtude do arquivamento publicado na RPI 2386 de 27-09-2016 e considerando ausência de manifestação dentro dos prazos legais, informo que cabe ser mantido o arquivamento do pedido de patente, conforme o disposto no artigo 12, da resolução 113/2013.

(21) **PI 0309826-5** A2 **8.11**
(22) 30/04/2003
(71) CONTINENTAL CARBON COMPANY, INC (US)
Em virtude do arquivamento publicado na RPI 2386 de 27-09-2016 e considerando ausência de manifestação dentro dos prazos legais, informo que cabe ser mantido o arquivamento do pedido de patente, conforme o disposto no artigo 12, da resolução 113/2013.

(21) **PI 0311229-2** A2 **8.11**
(22) 12/05/2003
(71) Bayer Materialscience AG (DE)
Em virtude do arquivamento publicado na RPI 2386 de 27-09-2016 e considerando ausência de manifestação dentro dos prazos legais, informo que cabe ser mantido o arquivamento do pedido de patente, conforme o disposto no artigo 12, da resolução 113/2013.

(21) **PI 0311493-7** A2 **8.11**
(22) 04/06/2003
(71) Van Der Westhuizen, Jakob, Johannes (ZA) , Rautenbach, Marthinus, Wessel (ZA)
Em virtude do arquivamento publicado na RPI 2386 de 27-09-2016 e considerando ausência de manifestação dentro dos prazos legais, informo que cabe ser mantido o arquivamento do pedido de patente, conforme o disposto no artigo 12, da resolução 113/2013.

(21) **PI 0312181-0** A2 **8.11**
(22) 18/06/2003
(71) M W Innovators Limited (GB)
Em virtude do arquivamento publicado na RPI 2386 de 27-09-2016 e considerando ausência de manifestação dentro dos prazos legais, informo que cabe ser mantido o arquivamento do pedido de patente, conforme o disposto no artigo 12, da resolução 113/2013.

(21) **PI 0312208-5** A2 **8.11**
(22) 15/05/2003
(71) Contitech Luftfedersysteme Gmbh (DE)
Em virtude do arquivamento publicado na RPI 2386 de 27-09-2016 e considerando ausência de manifestação dentro dos prazos legais, informo que cabe ser mantido o arquivamento do pedido de patente, conforme o disposto no artigo 12, da resolução 113/2013.

(21) **PI 0312237-9** A2 **8.11**
(22) 26/06/2003
(71) The Procter & Gamble Company (US)
Em virtude do arquivamento publicado na RPI 2386 de 27-09-2016 e considerando ausência de manifestação dentro dos prazos legais, informo que cabe ser mantido o arquivamento do pedido de patente, conforme o disposto no artigo 12, da resolução 113/2013.

(21) **PI 0312318-9** A2 **8.11**
(22) 25/08/2003
(71) Galderma Research & Development, S.N.C (FR)
Em virtude do arquivamento publicado na RPI 2385 de 20-09-2016 e considerando ausência de manifestação dentro dos prazos legais, informo que cabe ser mantido o arquivamento do pedido de patente, conforme o disposto no artigo 12, da resolução 113/2013.

(21) **PI 0312590-4** A2 **8.11**
(22) 30/05/2003
(71) Daimlerchrysler AG (DE)
Em virtude do arquivamento publicado na RPI 2386 de 27-09-2016 e considerando ausência de manifestação dentro dos prazos legais, informo que cabe ser mantido o arquivamento do pedido de patente, conforme o disposto no artigo 12, da resolução 113/2013.

(21) **PI 0313101-7** A2 **8.11**
(22) 12/08/2003
(71) The Council Of The Queensland Institute Of Medical Research (AU)
Em virtude do arquivamento publicado na RPI 2385 de 20-09-2016 e considerando ausência de manifestação dentro dos prazos legais, informo que cabe ser mantido o arquivamento do pedido de patente, conforme o disposto no artigo 12, da resolução 113/2013.

(21) **PI 0313154-8** A2 **8.11**
(22) 12/08/2003
(71) The Council The Queensland Institute Of Medical (AU)
Em virtude do arquivamento publicado na RPI 2385 de 20-09-2016 e considerando ausência de manifestação dentro dos prazos legais, informo que cabe ser mantido o arquivamento do pedido de patente, conforme o disposto no artigo 12, da resolução 113/2013.

(21) **PI 0313285-4** A2 **8.11**
(22) 21/03/2003
(71) Satiety, Inc. (US)
Em virtude do arquivamento publicado na RPI 2386 de 27-09-2016 e considerando ausência de manifestação dentro dos prazos legais, informo que cabe ser mantido o arquivamento do pedido de patente, conforme o disposto no artigo 12, da resolução 113/2013.

(21) **PI 0313343-5** A2 **8.11**
(22) 01/09/2003
(71) Galderma S.A. (CH)
Em virtude do arquivamento publicado na RPI 2385 de 20-09-2016 e considerando ausência de manifestação dentro dos prazos legais, informo que cabe ser mantido o arquivamento do pedido de patente, conforme o disposto no artigo 12, da resolução 113/2013.

(21) **PI 0313946-8** A2 **8.11**
(22) 21/08/2003
(71) F. Hoffmann-La Roche AG (CH)
Em virtude do arquivamento publicado na RPI 2385 de 20-09-2016 e considerando ausência de manifestação dentro dos prazos legais, informo que cabe ser mantido o arquivamento do pedido de patente, conforme o disposto no artigo 12, da resolução 113/2013.

(21) **PI 0314098-9** A2 **8.11**
(22) 03/09/2003
(71) AVENTIS PHARMA S.A. (FR)
Em virtude do arquivamento publicado na RPI 2385 de 20-09-2016 e considerando ausência de manifestação dentro dos prazos legais, informo que cabe ser mantido o arquivamento do pedido de patente, conforme o disposto no artigo 12, da resolução 113/2013.

(21) **PI 0314485-2** A2 **8.11**
(22) 25/09/2003
(71) Memory Pharmaceuticals Corporation (US)
Em virtude do arquivamento publicado na RPI 2385 de 20-09-2016 e considerando ausência de manifestação dentro dos prazos legais, informo que cabe ser mantido o arquivamento do pedido de patente, conforme o disposto no artigo 12, da resolução 113/2013.

(21) **PI 0314514-0** A2 **8.11**
(22) 12/09/2003
(71) Cephalon, Inc (US)
Em virtude do arquivamento publicado na RPI 2385 de 20-09-2016 e considerando ausência de manifestação dentro dos prazos legais, informo que cabe ser mantido o arquivamento do pedido de patente, conforme o disposto no artigo 12, da resolução 113/2013.

(21) **PI 0314542-5** A8 **8.11**
(22) 07/10/2003
(71) Dow Agrosciences LLC (US)
Em virtude do arquivamento publicado na RPI 2385 de 20-09-2016 e considerando ausência de manifestação dentro dos prazos legais, informo que cabe ser mantido o arquivamento do pedido de patente, conforme o disposto no artigo 12, da resolução 113/2013.

(21) **PI 0314595-6** A2 **8.11**
(22) 22/09/2003
(71) Arrow Therapeutics Limited (GB)
Em virtude do arquivamento publicado na RPI 2385 de 20-09-2016 e considerando ausência de manifestação dentro dos prazos legais, informo que cabe ser mantido o arquivamento do pedido de patente, conforme o disposto no artigo 12, da resolução 113/2013.

(21) **PI 0315010-0** A2 **8.11**
(22) 09/09/2003
(71) Tetra Laval Holdings & Finance S.A. (CH)
Em virtude do arquivamento publicado na RPI 2385 de 20-09-2016 e considerando ausência de manifestação dentro dos prazos legais, informo que cabe ser mantido o arquivamento do pedido de patente, conforme o disposto no artigo 12, da resolução 113/2013.

(21) **PI 0315114-0** A2 **8.11**
(22) 06/10/2003
(71) F. Hoffmann-La Roche AG (CH)
Em virtude do arquivamento publicado na RPI 2385 de 20-09-2016 e considerando ausência de manifestação dentro dos prazos legais, informo que cabe ser mantido o arquivamento do pedido de patente, conforme o disposto no artigo 12, da resolução 113/2013.

(21) **PI 0315139-5** A2 **8.11**
(22) 03/10/2003
(71) ZOETIS P&U LLC (US)
Em virtude do arquivamento publicado na RPI 2385 de 20-09-2016 e considerando ausência de manifestação dentro dos prazos legais, informo que cabe ser mantido o arquivamento do pedido de patente, conforme o disposto no artigo 12, da resolução 113/2013.

(21) **PI 0315254-5** A2 **8.11**
(22) 15/10/2003
(71) AstraZeneca AB (SE)
Em virtude do arquivamento publicado na RPI 2385 de 20-09-2016 e considerando ausência de manifestação dentro dos prazos legais, informo que cabe ser mantido o arquivamento do pedido de patente, conforme o disposto no artigo 12, da resolução 113/2013.

(21) **PI 0315368-1** A2 **8.11**
(22) 16/10/2003
(71) Shell Internationale Research Maatschappij B. V. (NL)
Em virtude do arquivamento publicado na RPI 2385 de 20-09-2016 e considerando ausência de manifestação dentro dos prazos legais, informo que cabe ser mantido o arquivamento do pedido de patente, conforme o disposto no artigo 12, da resolução 113/2013.

(21) **PI 0315563-3** A2 **8.11**
(22) 27/08/2003
(71) Evonik RohMax Additives GmbH (DE)
Em virtude do arquivamento publicado na RPI 2385 de 20-09-2016 e considerando ausência de manifestação dentro dos prazos legais, informo que cabe ser mantido o arquivamento do pedido de patente, conforme o disposto no artigo 12, da resolução 113/2013.

(21) **PI 0315582-0** A2 **8.11**
(22) 22/10/2003
(71) Hoganas Ab (SE)
Em virtude do arquivamento publicado na RPI 2385 de 20-09-2016 e considerando ausência de manifestação dentro dos prazos legais, informo que cabe ser mantido o arquivamento do pedido de patente, conforme o disposto no artigo 12, da resolução 113/2013.

(21) **PI 0315597-8** A2 **8.11**
(22) 24/10/2003
(71) ABBVIE BIOTECHNOLOGY LTD. (BM)
Em virtude do arquivamento publicado na RPI 2385 de 20-09-2016 e considerando ausência de manifestação dentro dos prazos legais, informo que cabe ser mantido o arquivamento do pedido de patente, conforme o disposto no artigo 12, da resolução 113/2013.

(21) **PI 0315623-0** A2 **8.11**
(22) 17/10/2003
(71) Johnson & Johnson (US)
Em virtude do arquivamento publicado na RPI 2385 de 20-09-2016 e considerando ausência de manifestação dentro dos prazos legais, informo que cabe ser mantido o arquivamento do pedido de patente, conforme o disposto no artigo 12, da resolução 113/2013.

(21) **PI 0315654-0** A2 **8.11**
(22) 24/10/2003
(71) British American Tobacco (Investments) Limited (GB)
Em virtude do arquivamento publicado na RPI 2385 de 20-09-2016 e considerando ausência de manifestação dentro dos prazos legais, informo que cabe ser mantido o arquivamento do pedido de patente, conforme o disposto no artigo 12, da resolução 113/2013.

(21) **PI 0315880-2** A2 **8.11**
(22) 31/10/2003
(71) PHILIP MORRIS PRODUCTS S.A (CH)
Em virtude do arquivamento publicado na RPI 2385 de 20-09-2016 e considerando ausência de manifestação dentro dos prazos legais, informo que cabe ser mantido o arquivamento do pedido de patente, conforme o disposto no artigo 12, da resolução 113/2013.

(21) **PI 0316027-0** A2 **8.11**
(22) 03/11/2003
(71) Allergan, Inc (US)
Em virtude do arquivamento publicado na RPI 2385 de 20-09-2016 e considerando ausência de manifestação dentro dos prazos legais, informo que cabe ser mantido o arquivamento do pedido de patente, conforme o disposto no artigo 12, da resolução 113/2013.

(21) **PI 0316086-6** A2 **8.11**
(22) 07/11/2003
(71) Aerpio Therapeutics Inc. (US)
Em virtude do arquivamento publicado na RPI 2386 de 27-09-2016 e considerando ausência de manifestação dentro dos prazos legais, informo que cabe ser mantido o arquivamento do pedido de patente, conforme o disposto no artigo 12, da resolução 113/2013.

(21) **PI 0316107-2** A2 **8.11**
(22) 07/11/2003
(71) Aerpio Therapeutics Inc. (US)
Em virtude do arquivamento publicado na RPI 2386 de 27-09-2016 e considerando ausência de manifestação dentro dos prazos legais, informo que cabe ser mantido o arquivamento do pedido de patente, conforme o disposto no artigo 12, da resolução 113/2013.

(21) **PI 0316153-6** A2 **8.11**
(22) 12/11/2003
(71) Jagotec AG (CH)
Em virtude do arquivamento publicado na RPI 2386 de 27-09-2016 e considerando ausência de manifestação dentro dos prazos legais, informo que cabe ser mantido o arquivamento do pedido de patente, conforme o disposto no artigo 12, da resolução 113/2013.

(21) **PI 0316229-0** A2 **8.11**
(22) 12/11/2003
(71) Novartis Vaccines & Diagnostics, Inc. (US)
Em virtude do arquivamento publicado na RPI 2386 de 27-09-2016 e considerando ausência de manifestação dentro dos prazos legais, informo que cabe ser mantido o arquivamento do pedido de patente, conforme o disposto no artigo 12, da resolução 113/2013.

(21) **PI 0316240-0** A2 **8.11**
(22) 13/11/2003
(71) Celgene Corporation (US)
Em virtude do arquivamento publicado na RPI 2386 de 27-09-2016 e considerando ausência de manifestação dentro dos prazos legais, informo que cabe ser mantido o arquivamento do pedido de patente, conforme o disposto no artigo 12, da resolução 113/2013.

(21) **PI 0316388-1** A2 **8.11**
(22) 24/11/2003
(71) Google, Inc. (US)
Em virtude do arquivamento publicado na RPI 2386 de 27-09-2016 e considerando ausência de manifestação dentro dos prazos legais, informo que cabe ser mantido o arquivamento do pedido de patente, conforme o disposto no artigo 12, da resolução 113/2013.

(21) **PI 0316421-7** A2 **8.11**
(22) 18/11/2003
(71) Novartis AG (CH)
Em virtude do arquivamento publicado na RPI 2386 de 27-09-2016 e considerando ausência de manifestação dentro dos prazos legais, informo que cabe ser mantido o arquivamento do pedido de patente, conforme o disposto no artigo 12, da resolução 113/2013.

(21) **PI 0316431-4** A2 **8.11**
(22) 19/11/2003
(71) Sankyo Company , Limited (JP)
Em virtude do arquivamento publicado na RPI 2386 de 27-09-2016 e considerando ausência de manifestação dentro dos prazos legais, informo que cabe ser mantido o arquivamento do pedido de patente, conforme o disposto no artigo 12, da resolução 113/2013.

(21) **PI 0316947-2** A2 **8.11**
(22) 21/11/2003
(71) UCB Pharma GmbH (DE)
Em virtude do arquivamento publicado na RPI 2386 de 27-09-2016 e considerando ausência de manifestação dentro dos prazos legais, informo que cabe ser mantido o arquivamento do pedido de patente, conforme o disposto no artigo 12, da resolução 113/2013.

(21) **PI 0317718-1** A2 **8.11**
(22) 24/11/2003
(71) MOTOROLA MOBILITY, INC. (US)
Em virtude do arquivamento publicado na RPI 2386 de 27-09-2016 e considerando ausência de manifestação dentro dos prazos legais, informo que cabe ser mantido o arquivamento do pedido de patente, conforme o disposto no artigo 12, da resolução 113/2013.

(21) **PI 0317887-0** A2 **8.11**
(22) 24/11/2003
(71) GOOGLE TECHNOLOGY HOLDINGS LLC (US)
Em virtude do arquivamento publicado na RPI 2386 de 27-09-2016 e considerando ausência de manifestação dentro dos prazos legais, informo que cabe ser mantido o arquivamento do pedido de patente, conforme o disposto no artigo 12, da resolução 113/2013.

(21) **PI 0318066-2** A2 **8.11**
(22) 17/10/2003
(71) Rexroth Indramat Gmbh (DE)
Em virtude do arquivamento publicado na RPI 2385 de 20-09-2016 e considerando ausência de manifestação dentro dos prazos legais, informo que cabe ser mantido o arquivamento do pedido de patente, conforme o disposto no artigo 12, da resolução 113/2013.

(21) **PI 0318169-3** A2 **8.11**
(22) 02/10/2003
(71) LG Electronics Inc. (KR)
Em virtude do arquivamento publicado na RPI 2385 de 20-09-2016 e considerando ausência de manifestação dentro dos prazos legais, informo que cabe ser mantido o arquivamento do pedido de patente, conforme o disposto no artigo 12, da resolução 113/2013.

(21) **PI 0318236-3** A2 **8.11**
(22) 02/10/2003
(71) LG Electronics Inc. (KR)
Em virtude do arquivamento publicado na RPI 2385 de 20-09-2016 e considerando ausência de manifestação dentro dos prazos legais, informo que cabe ser mantido o arquivamento do pedido de patente, conforme o disposto no artigo 12, da resolução 113/2013.

(21) **PI 0318409-9** A2 **8.11**

(22) 21/07/2003
(71) Prysmian Cavi e Sistemi Energia S.R.L. (IT)
Em virtude do arquivamento publicado na RPI 2386 de 27-09-2016 e considerando ausência de manifestação dentro dos prazos legais, informo que cabe ser mantido o arquivamento do pedido de patente, conforme o disposto no artigo 12, da resolução 113/2013.

(21) **PI 0318693-8** A2 **8.11**
(22) 21/08/2003
(71) VALE S.A. (BR/RJ)
Em virtude do arquivamento publicado na RPI 2385 de 20-09-2016 e considerando ausência de manifestação dentro dos prazos legais, informo que cabe ser mantido o arquivamento do pedido de patente, conforme o disposto no artigo 12, da resolução 113/2013.

(21) **PI 0400168-0** A2 **8.11**
(22) 12/02/2004
(71) COPPE/UFRJ- Coordenação dos Programas de Pós Graduação de Engenharia da Universidade Federal do Rio de Janeiro (BR/RJ)
Em virtude do arquivamento publicado na RPI 2386 de 27-09-2016 e considerando ausência de manifestação dentro dos prazos legais, informo que cabe ser mantido o arquivamento do pedido de patente, conforme o disposto no artigo 12, da resolução 113/2013.

(21) **PI 0402196-7** A2 **8.11**
(22) 02/06/2004
(71) Universidade Federal do Rio Grande do Sul (BR/RS)
Em virtude do arquivamento publicado na RPI 2386 de 27-09-2016 e considerando ausência de manifestação dentro dos prazos legais, informo que cabe ser mantido o arquivamento do pedido de patente, conforme o disposto no artigo 12, da resolução 113/2013.

(21) **PI 0403724-3** A2 **8.11**
(22) 31/08/2004
(71) Xerox Corporation (US)
Em virtude do arquivamento publicado na RPI 2385 de 20-09-2016 e considerando ausência de manifestação dentro dos prazos legais, informo que cabe ser mantido o arquivamento do pedido de patente, conforme o disposto no artigo 12, da resolução 113/2013.

(21) **PI 0404410-0** A2 **8.11**
(22) 18/10/2004
(71) Areva T&D SA (FR)
Em virtude do arquivamento publicado na RPI 2385 de 20-09-2016 e considerando ausência de manifestação dentro dos prazos legais, informo que cabe ser mantido o arquivamento do pedido de patente, conforme o disposto no artigo 12, da resolução 113/2013.

(21) **PI 0404416-9** A2 **8.11**
(22) 14/10/2004
(71) PGS Americas, INC. (US)
Em virtude do arquivamento publicado na RPI 2385 de 20-09-2016 e considerando ausência de manifestação dentro dos prazos legais, informo que cabe ser mantido o arquivamento do pedido de patente, conforme o disposto no artigo 12, da resolução 113/2013.

(21) **PI 0404601-3** A2 **8.11**
(22) 26/10/2004
(71) Veyance Technologies, Inc. (US)
Em virtude do arquivamento publicado na RPI 2385 de 20-09-2016 e considerando ausência de manifestação dentro dos prazos legais, informo que cabe ser mantido o arquivamento do pedido de patente, conforme o disposto no artigo 12, da resolução 113/2013.

(21) **PI 0404700-1** A2 **8.11**
(22) 19/08/2004
(71) Ivanildo Alves Claudino da Silva (BR/SP)
Em virtude do arquivamento publicado na RPI 2385 de 20-09-2016 e considerando ausência de manifestação dentro dos prazos legais, informo que cabe ser mantido o arquivamento do pedido de patente, conforme o disposto no artigo 12, da resolução 113/2013.

(21) **PI 0404789-3** A2 **8.11**
(22) 03/11/2004
(71) Bayer Materialscience LLC (US)
Em virtude do arquivamento publicado na RPI 2385 de 20-09-2016 e considerando ausência de manifestação dentro dos prazos legais, informo que cabe ser mantido o arquivamento do pedido de patente, conforme o disposto no artigo 12, da resolução 113/2013.

(21) **PI 0404815-6** A2 **8.11**
(22) 04/11/2004
(71) Kraft Foods Group Brands LLC (US)
Em virtude do arquivamento publicado na RPI 2386 de 27-09-2016 e considerando ausência de manifestação dentro dos prazos legais, informo que cabe ser mantido o arquivamento do pedido de patente, conforme o disposto no artigo 12, da resolução 113/2013.

(21) **PI 0404851-2** A2 **8.11**
(22) 20/10/2004
(71) EMS S. A. (BR/SP)
Em virtude do arquivamento publicado na RPI 2385 de 20-09-2016 e considerando ausência de manifestação dentro dos prazos legais, informo que cabe ser mantido o arquivamento do pedido de patente, conforme o disposto no artigo 12, da resolução 113/2013.

(21) **PI 0404977-2** A2 **8.11**
(22) 11/11/2004
(71) Messier-Bugatti-Dowty (FR)
Em virtude do arquivamento publicado na RPI 2386 de 27-09-2016 e considerando ausência de manifestação dentro dos prazos legais, informo que cabe ser mantido o arquivamento do pedido de patente, conforme o disposto no artigo 12, da resolução 113/2013.

(21) **PI 0405049-5** A2 **8.11**
(22) 10/11/2004
(71) Dana Indústrias Ltda. (BR/SP)
Em virtude do arquivamento publicado na RPI 2386 de 27-09-2016 e considerando ausência de manifestação dentro dos prazos legais, informo que cabe ser mantido o arquivamento do pedido de patente, conforme o disposto no artigo 12, da resolução 113/2013.

(21) **PI 0405093-2** A2 **8.11**
(22) 02/09/2004
(71) Fundação CPDQ-Centro de Pesquisa e Desenvolvimento em Telecomunicações (BR/SP)
Em virtude do arquivamento publicado na RPI 2385 de 20-09-2016 e considerando ausência de manifestação dentro dos prazos legais, informo que cabe ser mantido o arquivamento do pedido de patente, conforme o disposto no artigo 12, da resolução 113/2013.

(21) **PI 0405129-7** A2 **8.11**
(22) 22/11/2004
(71) LESL Sistema Eletrônico de Segurança, Serviços, Instalação e Desenvolvimento de Hardware e Software Ltda. (BR/SP) , Prisma Sistemas de Combate a Incêndios Ltda. (BR/SP)
Em virtude do arquivamento publicado na RPI 2386 de 27-09-2016 e considerando ausência de manifestação dentro dos prazos legais, informo que cabe ser mantido o arquivamento do pedido de patente, conforme o disposto no artigo 12, da resolução 113/2013.

(21) **PI 0405263-3** A2 **8.11**
(22) 24/11/2004
(71) LG Electronics Inc (KR)
Em virtude do arquivamento publicado na RPI 2386 de 27-09-2016 e considerando ausência de manifestação dentro dos prazos legais, informo que cabe ser mantido o arquivamento do pedido de patente, conforme o disposto no artigo 12, da resolução 113/2013.

(21) **PI 0405300-1** A2 **8.11**
(22) 30/11/2004
(71) Messier-Bugatti-Dowty (FR)
Em virtude do arquivamento publicado na RPI 2386 de 27-09-2016 e considerando ausência de manifestação dentro dos prazos legais, informo que cabe ser mantido o arquivamento do pedido de patente, conforme o disposto no artigo 12, da resolução 113/2013.

(21) **PI 0406136-5** A2 **8.11**
(22) 23/11/2004
(71) GB - Gerenciamento e Reciclagem de Resíduos Industriais Ltda. (BR/SP)
Em virtude do arquivamento publicado na RPI 2386 de 27-09-2016 e considerando ausência de manifestação dentro dos prazos legais, informo que cabe ser mantido o arquivamento do pedido de patente, conforme o disposto no artigo 12, da resolução 113/2013.

(21) **PI 0406290-6** A2 **8.11**
(22) 23/07/2004
(71) Adriano da Silveira Roepke (BR/RS)
Em virtude do arquivamento publicado na RPI 2386 de 27-09-2016 e considerando ausência de manifestação dentro dos prazos legais, informo que cabe ser mantido o arquivamento do pedido de patente, conforme o disposto no artigo 12, da resolução 113/2013.

(21) **PI 0406442-9** A2 **8.11**
(22) 23/09/2004
(71) Lucent Tecnologies Inc (US)
Em virtude do arquivamento publicado na RPI 2385 de 20-09-2016 e considerando ausência de manifestação dentro dos prazos legais, informo que cabe ser mantido o arquivamento do pedido de patente, conforme o disposto no artigo 12, da resolução 113/2013.

(21) **PI 0407733-4** A2 **8.11**
(22) 20/02/2004
(71) Guido D. K. de Meurechy (BE)
Em virtude do arquivamento publicado na RPI 2387 de 04-10-2016 e considerando ausência de manifestação dentro dos prazos legais, informo que cabe ser mantido o arquivamento do pedido de patente, conforme o disposto no artigo 12, da resolução 113/2013.

(21) **PI 0407953-1** A2 **8.11**
(22) 25/11/2004
(71) Leoni Bordnetz-Systeme Gmbh & Co. KG (DE)
Em virtude do arquivamento publicado na RPI 2386 de 27-09-2016 e considerando ausência de manifestação dentro dos prazos legais, informo que cabe ser mantido o arquivamento do pedido de patente, conforme o disposto no artigo 12, da resolução 113/2013.

(21) **PI 0408230-3** A2 **8.11**
(22) 04/02/2004
(71) Energy Conversion Devices, INC. (US)
Em virtude do arquivamento publicado na RPI 2387 de 04-10-2016 e considerando ausência de manifestação dentro dos prazos legais, informo que cabe ser mantido o arquivamento do pedido de patente, conforme o disposto no artigo 12, da resolução 113/2013.

(21) **PI 0409382-8** A2 **8.11**
(22) 01/09/2004
(71) Lincoln Global, Inc. (US)
Em virtude do arquivamento publicado na RPI 2385 de 20-09-2016 e considerando ausência de manifestação dentro dos prazos legais, informo que cabe ser mantido o arquivamento do pedido de patente, conforme o disposto no artigo 12, da resolução 113/2013.

(21) **PI 0410979-1** A2 **8.11**
(22) 17/09/2004
(71) ViroBay, Inc. (US)
Em virtude do arquivamento publicado na RPI 2385 de 20-09-2016 e considerando ausência de manifestação dentro dos prazos legais, informo que cabe ser mantido o arquivamento do pedido de patente, conforme o disposto no artigo 12, da resolução 113/2013.

(21) **PI 0412612-2** A2 **8.11**
(22) 25/08/2004
(71) INTERDIGITAL TECHNOLOGY CORPORATION (US)
Em virtude do arquivamento publicado na RPI 2385 de 20-09-2016 e considerando ausência de manifestação dentro dos prazos legais, informo que cabe ser mantido o arquivamento do pedido de

patente, conforme o disposto no artigo 12, da resolução 113/2013.

(21) **PI 0412623-8** A2 **8.11**
(22) 19/08/2004
(71) Unilever N.V (NL)
Em virtude do arquivamento publicado na RPI 2385 de 20-09-2016 e considerando ausência de manifestação dentro dos prazos legais, informo que cabe ser mantido o arquivamento do pedido de patente, conforme o disposto no artigo 12, da resolução 113/2013.

(21) **PI 0412959-8** A2 **8.11**
(22) 29/10/2004
(71) INTERDIGITAL TECHNOLOGY CORPORATION (US)
Em virtude do arquivamento publicado na RPI 2385 de 20-09-2016 e considerando ausência de manifestação dentro dos prazos legais, informo que cabe ser mantido o arquivamento do pedido de patente, conforme o disposto no artigo 12, da resolução 113/2013.

(21) **PI 0413163-0** A2 **8.11**
(22) 04/09/2004
(71) Dong-A Pharmaceutical Co., Ltd (KR)
Em virtude do arquivamento publicado na RPI 2385 de 20-09-2016 e considerando ausência de manifestação dentro dos prazos legais, informo que cabe ser mantido o arquivamento do pedido de patente, conforme o disposto no artigo 12, da resolução 113/2013.

(21) **PI 0413209-2** A2 **8.11**
(22) 18/08/2004
(71) LG Electronics Inc (KR)
Em virtude do arquivamento publicado na RPI 2385 de 20-09-2016 e considerando ausência de manifestação dentro dos prazos legais, informo que cabe ser mantido o arquivamento do pedido de patente, conforme o disposto no artigo 12, da resolução 113/2013.

(21) **PI 0413592-0** A2 **8.11**
(22) 13/08/2004
(71) LG Electronics, Inc. (KR)
Em virtude do arquivamento publicado na RPI 2385 de 20-09-2016 e considerando ausência de manifestação dentro dos prazos legais, informo que cabe ser mantido o arquivamento do pedido de patente, conforme o disposto no artigo 12, da resolução 113/2013.

(21) **PI 0413642-0** A2 **8.11**
(22) 18/08/2004
(71) Impress Group B.V. (NL)
Em virtude do arquivamento publicado na RPI 2385 de 20-09-2016 e considerando ausência de manifestação dentro dos prazos legais, informo que cabe ser mantido o arquivamento do pedido de patente, conforme o disposto no artigo 12, da resolução 113/2013.

(21) **PI 0413689-6** A2 **8.11**
(22) 19/08/2004
(71) Mahle Gmbh (DE)
Em virtude do arquivamento publicado na RPI 2385 de 20-09-2016 e considerando ausência de manifestação dentro dos prazos legais, informo que cabe ser mantido o arquivamento do pedido de patente, conforme o disposto no artigo 12, da resolução 113/2013.

(21) **PI 0413714-0** A2 **8.11**
(22) 13/09/2004
(71) Nestec S.A. (CH)
Em virtude do arquivamento publicado na RPI 2385 de 20-09-2016 e considerando ausência de manifestação dentro dos prazos legais, informo que cabe ser mantido o arquivamento do pedido de patente, conforme o disposto no artigo 12, da resolução 113/2013.

(21) **PI 0413781-7** A2 **8.11**
(22) 31/08/2004
(71) LG Electronics Inc (KR)
Em virtude do arquivamento publicado na RPI 2385 de 20-09-2016 e considerando ausência de manifestação dentro dos prazos legais, informo que cabe ser mantido o arquivamento do pedido de patente, conforme o disposto no artigo 12, da resolução 113/2013.

(21) **PI 0413789-2** A2 **8.11**
(22) 18/08/2004
(71) Stoller Enterprises, Inc. (US)
Em virtude do arquivamento publicado na RPI 2385 de 20-09-2016 e considerando ausência de manifestação dentro dos prazos legais, informo que cabe ser mantido o arquivamento do pedido de patente, conforme o disposto no artigo 12, da resolução 113/2013.

(21) **PI 0413840-6** A2 **8.11**
(22) 08/09/2004
(71) Intier Automotive Closures Inc (CA)
Em virtude do arquivamento publicado na RPI 2385 de 20-09-2016 e considerando ausência de manifestação dentro dos prazos legais, informo que cabe ser mantido o arquivamento do pedido de patente, conforme o disposto no artigo 12, da resolução 113/2013.

(21) **PI 0413916-0** A2 **8.11**
(22) 12/08/2004
(71) Sony Corporation (JP)
Em virtude do arquivamento publicado na RPI 2385 de 20-09-2016 e considerando ausência de manifestação dentro dos prazos legais, informo que cabe ser mantido o arquivamento do pedido de patente, conforme o disposto no artigo 12, da resolução 113/2013.

(21) **PI 0413923-2** A2 **8.11**
(22) 27/08/2004
(71) Ono Pharmaceutical CO. LTD. (JP)
Em virtude do arquivamento publicado na RPI 2385 de 20-09-2016 e considerando ausência de manifestação dentro dos prazos legais, informo que cabe ser mantido o arquivamento do pedido de patente, conforme o disposto no artigo 12, da resolução 113/2013.

(21) **PI 0413930-5** A2 **8.11**
(22) 17/09/2004
(71) Isis Pharmaceuticals, Inc. (US)
Em virtude do arquivamento publicado na RPI 2385 de 20-09-2016 e considerando ausência de manifestação dentro dos prazos legais, informo que cabe ser mantido o arquivamento do pedido de patente, conforme o disposto no artigo 12, da resolução 113/2013.

(21) **PI 0414026-5** A2 **8.11**
(22) 27/08/2004
(71) Rhein Biotech Gesellschaft Fur Neue Biotechnologische Prozesse Und Produkte MBH (DE)
Em virtude do arquivamento publicado na RPI 2385 de 20-09-2016 e considerando ausência de manifestação dentro dos prazos legais, informo que cabe ser mantido o arquivamento do pedido de patente, conforme o disposto no artigo 12, da resolução 113/2013.

(21) **PI 0414098-2** A2 **8.11**
(22) 02/09/2004
(71) 3M Innovative Properties Company (US)
Em virtude do arquivamento publicado na RPI 2385 de 20-09-2016 e considerando ausência de manifestação dentro dos prazos legais, informo que cabe ser mantido o arquivamento do pedido de patente, conforme o disposto no artigo 12, da resolução 113/2013.

(21) **PI 0414125-3** A2 **8.11**
(22) 23/08/2004
(71) Google, Inc. (US)
Em virtude do arquivamento publicado na RPI 2385 de 20-09-2016 e considerando ausência de manifestação dentro dos prazos legais, informo que cabe ser mantido o arquivamento do pedido de patente, conforme o disposto no artigo 12, da resolução 113/2013.

(21) **PI 0414199-7** A2 **8.11**
(22) 10/09/2004
(71) Tibotec Pharmaceuticals Ltd. (IE)
Em virtude do arquivamento publicado na RPI 2385 de 20-09-2016 e considerando ausência de manifestação dentro dos prazos legais, informo que cabe ser mantido o arquivamento do pedido de patente, conforme o disposto no artigo 12, da resolução 113/2013.

(21) **PI 0414201-2** A2 **8.11**
(22) 08/09/2004
(71) Cooper Technologies Company (US)
Em virtude do arquivamento publicado na RPI 2385 de 20-09-2016 e considerando ausência de manifestação dentro dos prazos legais, informo que cabe ser mantido o arquivamento do pedido de patente, conforme o disposto no artigo 12, da resolução 113/2013.

(21) **PI 0414221-7** A2 **8.11**
(22) 31/08/2004
(71) MOTOROLA MOBILITY, INC. (US)
Em virtude do arquivamento publicado na RPI 2385 de 20-09-2016 e considerando ausência de manifestação dentro dos prazos legais, informo que cabe ser mantido o arquivamento do pedido de patente, conforme o disposto no artigo 12, da resolução 113/2013.

(21) **PI 0414277-2** A2 **8.11**
(22) 19/08/2004
(71) Allergan, INC (US)
Em virtude do arquivamento publicado na RPI 2385 de 20-09-2016 e considerando ausência de manifestação dentro dos prazos legais, informo que cabe ser mantido o arquivamento do pedido de patente, conforme o disposto no artigo 12, da resolução 113/2013.

(21) **PI 0414376-0** A2 **8.11**
(22) 15/09/2004
(71) Nexmore Systems Inc. (KR) , SK Planet Co., Ltd. (KR)
Em virtude do arquivamento publicado na RPI 2385 de 20-09-2016 e considerando ausência de manifestação dentro dos prazos legais, informo que cabe ser mantido o arquivamento do pedido de patente, conforme o disposto no artigo 12, da resolução 113/2013.

(21) **PI 0414401-5** A2 **8.11**
(22) 31/08/2004
(71) MOTOROLA MOBILITY, INC. (US)
Em virtude do arquivamento publicado na RPI 2385 de 20-09-2016 e considerando ausência de manifestação dentro dos prazos legais, informo que cabe ser mantido o arquivamento do pedido de patente, conforme o disposto no artigo 12, da resolução 113/2013.

(21) **PI 0414412-0** A2 **8.11**
(22) 17/08/2004
(71) Tetra Laval Holdings & Finance SA (CH)
Em virtude do arquivamento publicado na RPI 2385 de 20-09-2016 e considerando ausência de manifestação dentro dos prazos legais, informo que cabe ser mantido o arquivamento do pedido de patente, conforme o disposto no artigo 12, da resolução 113/2013.

(21) **PI 0414437-6** A2 **8.11**
(22) 14/09/2004
(71) LG Electronics, Inc. (KR)
Em virtude do arquivamento publicado na RPI 2385 de 20-09-2016 e considerando ausência de manifestação dentro dos prazos legais, informo que cabe ser mantido o arquivamento do pedido de patente, conforme o disposto no artigo 12, da resolução 113/2013.

(21) **PI 0414703-0** A8 **8.11**
(22) 14/09/2004
(71) Google Inc. (US)
Em virtude do arquivamento publicado na RPI 2385 de 20-09-2016 e considerando ausência de manifestação dentro dos prazos legais, informo que cabe ser mantido o arquivamento do pedido de patente, conforme o disposto no artigo 12, da resolução 113/2013.

(21) **PI 0414744-8** A2 **8.11**
(22) 23/09/2004
(71) Solvay Pharmaceuticals Gmbh (DE)
Em virtude do arquivamento publicado na RPI 2385 de 20-09-2016 e considerando ausência de manifestação dentro dos prazos legais, informo que cabe ser mantido o arquivamento do pedido de patente, conforme o disposto no artigo 12, da resolução 113/2013.

(21) **PI 0414755-3** A2 **8.11**
(22) 20/08/2004
(71) General Electric Company (US)
Em virtude do arquivamento publicado na RPI 2385 de 20-09-2016 e considerando ausência de manifestação dentro dos prazos legais, informo que cabe ser mantido o arquivamento do pedido de

patente, conforme o disposto no artigo 12, da resolução 113/2013.

(21) **PI 0414759-6** A2 **8.11**
(22) 01/10/2004
(71) LG Electronics Inc (KR)
Em virtude do arquivamento publicado na RPI 2385 de 20-09-2016 e considerando ausência de manifestação dentro dos prazos legais, informo que cabe ser mantido o arquivamento do pedido de patente, conforme o disposto no artigo 12, da resolução 113/2013.

(21) **PI 0414822-3** A8 **8.11**
(22) 24/09/2004
(71) Japan Tobacco Inc. (JP)
Em virtude do arquivamento publicado na RPI 2385 de 20-09-2016 e considerando ausência de manifestação dentro dos prazos legais, informo que cabe ser mantido o arquivamento do pedido de patente, conforme o disposto no artigo 12, da resolução 113/2013.

(21) **PI 0414908-4** A2 **8.11**
(22) 29/09/2004
(71) Novartis Vaccines & Diagnostics, Inc. (US)
Em virtude do arquivamento publicado na RPI 2385 de 20-09-2016 e considerando ausência de manifestação dentro dos prazos legais, informo que cabe ser mantido o arquivamento do pedido de patente, conforme o disposto no artigo 12, da resolução 113/2013.

(21) **PI 0414916-5** A2 **8.11**
(22) 30/09/2004
(71) Tibotec Pharmaceuticals Ltd. (IE)
Em virtude do arquivamento publicado na RPI 2385 de 20-09-2016 e considerando ausência de manifestação dentro dos prazos legais, informo que cabe ser mantido o arquivamento do pedido de patente, conforme o disposto no artigo 12, da resolução 113/2013.

(21) **PI 0414945-9** A2 **8.11**
(22) 30/09/2004
(71) Janssen Pharmaceutica N V (BE)
Em virtude do arquivamento publicado na RPI 2385 de 20-09-2016 e considerando ausência de manifestação dentro dos prazos legais, informo que cabe ser mantido o arquivamento do pedido de patente, conforme o disposto no artigo 12, da resolução 113/2013.

(21) **PI 0414979-3** A2 **8.11**
(22) 21/10/2004
(71) Takeda Pharmaceutical Company Limited (JP)
Em virtude do arquivamento publicado na RPI 2385 de 20-09-2016 e considerando ausência de manifestação dentro dos prazos legais, informo que cabe ser mantido o arquivamento do pedido de patente, conforme o disposto no artigo 12, da resolução 113/2013.

(21) **PI 0415020-1** A2 **8.11**
(22) 29/09/2004
(71) Lácer, S.A. (ES)
Em virtude do arquivamento publicado na RPI 2385 de 20-09-2016 e considerando ausência de manifestação dentro dos prazos legais, informo que cabe ser mantido o arquivamento do pedido de patente, conforme o disposto no artigo 12, da resolução 113/2013.

(21) **PI 0415032-5** A2 **8.11**
(22) 27/09/2004
(71) Aventis Pharma S.A (FR)
Em virtude do arquivamento publicado na RPI 2385 de 20-09-2016 e considerando ausência de manifestação dentro dos prazos legais, informo que cabe ser mantido o arquivamento do pedido de patente, conforme o disposto no artigo 12, da resolução 113/2013.

(21) **PI 0415268-9** A2 **8.11**
(22) 21/10/2004
(71) Tetra Laval Holdings & Finance SA (CH)
Em virtude do arquivamento publicado na RPI 2385 de 20-09-2016 e considerando ausência de manifestação dentro dos prazos legais, informo que cabe ser mantido o arquivamento do pedido de patente, conforme o disposto no artigo 12, da resolução 113/2013.

(21) **PI 0415581-5** A2 **8.11**
(22) 13/10/2004
(71) E.I. Du Pont de Nemours And Company (US)
Em virtude do arquivamento publicado na RPI 2386 de 27-09-2016 e considerando ausência de manifestação dentro dos prazos legais, informo que cabe ser mantido o arquivamento do pedido de patente, conforme o disposto no artigo 12, da resolução 113/2013.

(21) **PI 0415601-3** A2 **8.11**
(22) 21/10/2004
(71) Sangenic International Limited (GB)
Em virtude do arquivamento publicado na RPI 2385 de 20-09-2016 e considerando ausência de manifestação dentro dos prazos legais, informo que cabe ser mantido o arquivamento do pedido de patente, conforme o disposto no artigo 12, da resolução 113/2013.

(21) **PI 0415636-6** A2 **8.11**
(22) 29/10/2004
(71) Boehringer Ingelheim International Gmbh (DE)
Em virtude do arquivamento publicado na RPI 2386 de 27-09-2016 e considerando ausência de manifestação dentro dos prazos legais, informo que cabe ser mantido o arquivamento do pedido de patente, conforme o disposto no artigo 12, da resolução 113/2013.

(21) **PI 0415685-4** A2 **8.11**
(22) 29/10/2004
(71) Boehringer Ingelheim International GMBH (DE)
Em virtude do arquivamento publicado na RPI 2385 de 20-09-2016 e considerando ausência de manifestação dentro dos prazos legais, informo que cabe ser mantido o arquivamento do pedido de patente, conforme o disposto no artigo 12, da resolução 113/2013.

(21) **PI 0415746-0** A2 **8.11**
(22) 22/10/2004
(71) Astrazeneca AB (SE)
Em virtude do arquivamento publicado na RPI 2385 de 20-09-2016 e considerando ausência de manifestação dentro dos prazos legais, informo que cabe ser mantido o arquivamento do pedido de patente, conforme o disposto no artigo 12, da resolução 113/2013.

(21) **PI 0415945-4** A2 **8.11**
(22) 26/10/2004
(71) Bioplanta Arzneimittel Gmbh (DE)
Em virtude do arquivamento publicado na RPI 2385 de 20-09-2016 e considerando ausência de manifestação dentro dos prazos legais, informo que cabe ser mantido o arquivamento do pedido de patente, conforme o disposto no artigo 12, da resolução 113/2013.

(21) **PI 0415949-7** A2 **8.11**
(22) 28/10/2004
(71) Auto Chassis International Snc (FR)
Em virtude do arquivamento publicado na RPI 2385 de 20-09-2016 e considerando ausência de manifestação dentro dos prazos legais, informo que cabe ser mantido o arquivamento do pedido de patente, conforme o disposto no artigo 12, da resolução 113/2013.

(21) **PI 0416136-0** A2 **8.11**
(22) 29/10/2004
(71) Boehringer Ingelheim International GmbH (DE)
Em virtude do arquivamento publicado na RPI 2385 de 20-09-2016 e considerando ausência de manifestação dentro dos prazos legais, informo que cabe ser mantido o arquivamento do pedido de patente, conforme o disposto no artigo 12, da resolução 113/2013.

(21) **PI 0416226-9** A2 **8.11**
(22) 19/11/2004
(71) Novartis AG (CH)
Em virtude do arquivamento publicado na RPI 2386 de 27-09-2016 e considerando ausência de manifestação dentro dos prazos legais, informo que cabe ser mantido o arquivamento do pedido de patente, conforme o disposto no artigo 12, da resolução 113/2013.

(21) **PI 0416239-0** A8 **8.11**
(22) 03/11/2004
(71) Baxter International INC (US)
Em virtude do arquivamento publicado na RPI 2385 de 20-09-2016 e considerando ausência de manifestação dentro dos prazos legais, informo que cabe ser mantido o arquivamento do pedido de patente, conforme o disposto no artigo 12, da resolução 113/2013.

(21) **PI 0416318-4** A2 **8.11**
(22) 12/11/2004
(71) LG Electronics, Inc. (KP)
Em virtude do arquivamento publicado na RPI 2386 de 27-09-2016 e considerando ausência de manifestação dentro dos prazos legais, informo que cabe ser mantido o arquivamento do pedido de patente, conforme o disposto no artigo 12, da resolução 113/2013.

(21) **PI 0416338-9** A2 **8.11**
(22) 17/11/2004
(71) E-Blink (FR)
Em virtude do arquivamento publicado na RPI 2386 de 27-09-2016 e considerando ausência de manifestação dentro dos prazos legais, informo que cabe ser mantido o arquivamento do pedido de patente, conforme o disposto no artigo 12, da resolução 113/2013.

(21) **PI 0416474-1** A2 **8.11**
(22) 12/11/2004
(71) Basf Aktiengesellschaft (DE)
Em virtude do arquivamento publicado na RPI 2386 de 27-09-2016 e considerando ausência de manifestação dentro dos prazos legais, informo que cabe ser mantido o arquivamento do pedido de patente, conforme o disposto no artigo 12, da resolução 113/2013.

(21) **PI 0416487-3** A2 **8.11**
(22) 03/11/2004
(71) Sanofi-Aventis Deutschland Gmbh (DE)
Em virtude do arquivamento publicado na RPI 2385 de 20-09-2016 e considerando ausência de manifestação dentro dos prazos legais, informo que cabe ser mantido o arquivamento do pedido de patente, conforme o disposto no artigo 12, da resolução 113/2013.

(21) **PI 0416570-5** A2 **8.11**
(22) 03/11/2004
(71) Sanofi-Aventis Deutschland GmbH (DE)
Em virtude do arquivamento publicado na RPI 2385 de 20-09-2016 e considerando ausência de manifestação dentro dos prazos legais, informo que cabe ser mantido o arquivamento do pedido de patente, conforme o disposto no artigo 12, da resolução 113/2013.

(21) **PI 0416635-3** A2 **8.11**
(22) 24/11/2004
(71) LG Electronics, Inc. (KP)
Em virtude do arquivamento publicado na RPI 2386 de 27-09-2016 e considerando ausência de manifestação dentro dos prazos legais, informo que cabe ser mantido o arquivamento do pedido de patente, conforme o disposto no artigo 12, da resolução 113/2013.

(21) **PI 0416698-1** A2 **8.11**
(22) 18/11/2004
(71) Yansong Shan (US)
Em virtude do arquivamento publicado na RPI 2386 de 27-09-2016 e considerando ausência de manifestação dentro dos prazos legais, informo que cabe ser mantido o arquivamento do pedido de patente, conforme o disposto no artigo 12, da resolução 113/2013.

(21) **PI 0416732-5** A2 **8.11**
(22) 19/11/2004
(71) Daiichi Sankyo Company Limited (JP)
Em virtude do arquivamento publicado na RPI 2386 de 27-09-2016 e considerando ausência de manifestação dentro dos prazos legais, informo que cabe ser mantido o arquivamento do pedido de patente, conforme o disposto no artigo 12, da resolução 113/2013.

(21) **PI 0416797-0** A2 **8.11**
(22) 19/11/2004

(71) The Procter & Gamble Company (US) , DANISCO US INC. (US)
Em virtude do arquivamento publicado na RPI 2386 de 27-09-2016 e considerando ausência de manifestação dentro dos prazos legais, informo que cabe ser mantido o arquivamento do pedido de patente, conforme o disposto no artigo 12, da resolução 113/2013.

(21) **PI 0417147-0** A8 **8.11**
(22) 19/11/2004
(71) Sanofi-Aventis Deutschland Gmbh (DE)
Em virtude do arquivamento publicado na RPI 2386 de 27-09-2016 e considerando ausência de manifestação dentro dos prazos legais, informo que cabe ser mantido o arquivamento do pedido de patente, conforme o disposto no artigo 12, da resolução 113/2013.

(21) **PI 0417667-7** A2 **8.11**
(22) 28/10/2004
(71) Kathrein-Werke KG (DE)
Em virtude do arquivamento publicado na RPI 2385 de 20-09-2016 e considerando ausência de manifestação dentro dos prazos legais, informo que cabe ser mantido o arquivamento do pedido de patente, conforme o disposto no artigo 12, da resolução 113/2013.

(21) **PI 0417914-5** A2 **8.11**
(22) 17/12/2004
(71) 3M Innovative Properties Company (US)
Em virtude do arquivamento publicado na RPI 2387 de 04-10-2016 e considerando ausência de manifestação dentro dos prazos legais, informo que cabe ser mantido o arquivamento do pedido de patente, conforme o disposto no artigo 12, da resolução 113/2013.

(21) **PI 0418496-3** A2 **8.11**
(22) 12/10/2004
(71) LG Electronics, Inc. (KP)
Em virtude do arquivamento publicado na RPI 2385 de 20-09-2016 e considerando ausência de manifestação dentro dos prazos legais, informo que cabe ser mantido o arquivamento do pedido de patente, conforme o disposto no artigo 12, da resolução 113/2013.

(21) **PI 0418500-5** A2 **8.11**
(22) 08/10/2004
(71) Polyplus Battery Company (US)
Em virtude do arquivamento publicado na RPI 2385 de 20-09-2016 e considerando ausência de manifestação dentro dos prazos legais, informo que cabe ser mantido o arquivamento do pedido de patente, conforme o disposto no artigo 12, da resolução 113/2013.

(21) **PI 0418525-0** A2 **8.11**
(22) 12/11/2004
(71) LG Electronics, Inc. (KP)
Em virtude do arquivamento publicado na RPI 2386 de 27-09-2016 e considerando ausência de manifestação dentro dos prazos legais, informo que cabe ser mantido o arquivamento do pedido de patente, conforme o disposto no artigo 12, da resolução 113/2013.

(21) **PI 0418528-5** A2 **8.11**
(22) 06/12/2004
(71) Exxonmobil Upstream Research Company (US)
Em virtude do arquivamento publicado na RPI 2387 de 04-10-2016 e considerando ausência de manifestação dentro dos prazos legais, informo que cabe ser mantido o arquivamento do pedido de patente, conforme o disposto no artigo 12, da resolução 113/2013.

(21) **PI 0418566-8** A2 **8.11**
(22) 13/08/2004
(71) Siemens Aktiengesellschaft (DE)
Em virtude do arquivamento publicado na RPI 2385 de 20-09-2016 e considerando ausência de manifestação dentro dos prazos legais, informo que cabe ser mantido o arquivamento do pedido de patente, conforme o disposto no artigo 12, da resolução 113/2013.

(21) **PI 0418844-6** A2 **8.11**
(22) 06/10/2004
(71) Hydro Green Energy, LLC (US)
Em virtude do arquivamento publicado na RPI 2385 de 20-09-2016 e considerando ausência de manifestação dentro dos prazos legais, informo que cabe ser mantido o arquivamento do pedido de patente, conforme o disposto no artigo 12, da resolução 113/2013.

(21) **PI 0418989-2** A2 **8.11**
(22) 24/11/2004
(71) Microcoal INC (US)
Em virtude do arquivamento publicado na RPI 2386 de 27-09-2016 e considerando ausência de manifestação dentro dos prazos legais, informo que cabe ser mantido o arquivamento do pedido de patente, conforme o disposto no artigo 12, da resolução 113/2013.

(21) **PI 0419028-9** A2 **8.11**
(22) 16/09/2004
(71) Prysmian Cavi e Sistemi Energia S.R.L (IT)
Em virtude do arquivamento publicado na RPI 2385 de 20-09-2016 e considerando ausência de manifestação dentro dos prazos legais, informo que cabe ser mantido o arquivamento do pedido de patente, conforme o disposto no artigo 12, da resolução 113/2013.

(21) **PI 0419089-0** A2 **8.11**
(22) 08/10/2004
(71) NOKIA SOLUTIONS AND NETWORKS GMBH & CO. KG (DE)
Em virtude do arquivamento publicado na RPI 2385 de 20-09-2016 e considerando ausência de manifestação dentro dos prazos legais, informo que cabe ser mantido o arquivamento do pedido de patente, conforme o disposto no artigo 12, da resolução 113/2013.

(21) **PI 0502185-5** A2 **8.11**
(22) 17/06/2005
(71) GUSTAVO POSSAS PEREIRA (BR/PR)
Em virtude do arquivamento publicado na RPI 2385 de 20-09-2016 e considerando ausência de manifestação dentro dos prazos legais, informo que cabe ser mantido o arquivamento do pedido de patente, conforme o disposto no artigo 12, da resolução 113/2013.

(21) **PI 0503375-6** A2 **8.11**
(22) 15/08/2005
(71) Xerox Corporation (US)
Em virtude do arquivamento publicado na RPI 2385 de 20-09-2016 e considerando ausência de manifestação dentro dos prazos legais, informo que cabe ser mantido o arquivamento do pedido de patente, conforme o disposto no artigo 12, da resolução 113/2013.

(21) **PI 0503613-5** A2 **8.11**
(22) 29/08/2005
(71) EYETEC EQUIPAMENTOS OFTÁLMICOS INDÚSTRIA, COMÉRCIO, IMPORTAÇÃO E EXPORTAÇÃO LTDA. (BR/SP)
Em virtude do arquivamento publicado na RPI 2385 de 20-09-2016 e considerando ausência de manifestação dentro dos prazos legais, informo que cabe ser mantido o arquivamento do pedido de patente, conforme o disposto no artigo 12, da resolução 113/2013.

(21) **PI 0503726-3** A2 **8.11**
(22) 19/09/2005
(71) Xerox Corporation (US)
Em virtude do arquivamento publicado na RPI 2385 de 20-09-2016 e considerando ausência de manifestação dentro dos prazos legais, informo que cabe ser mantido o arquivamento do pedido de patente, conforme o disposto no artigo 12, da resolução 113/2013.

(21) **PI 0503743-3** A2 **8.11**
(22) 09/09/2005
(71) Xerox Corporation (US)
Em virtude do arquivamento publicado na RPI 2385 de 20-09-2016 e considerando ausência de manifestação dentro dos prazos legais, informo que cabe ser mantido o arquivamento do pedido de patente, conforme o disposto no artigo 12, da resolução 113/2013.

(21) **PI 0503847-2** A2 **8.11**
(22) 19/09/2005
(71) LG Electronics INC. (KR)
Em virtude do arquivamento publicado na RPI 2385 de 20-09-2016 e considerando ausência de manifestação dentro dos prazos legais, informo que cabe ser mantido o arquivamento do pedido de patente, conforme o disposto no artigo 12, da resolução 113/2013.

(21) **PI 0503880-4** A2 **8.11**
(22) 26/09/2005
(71) Minoru Inaba (JP)
Em virtude do arquivamento publicado na RPI 2385 de 20-09-2016 e considerando ausência de manifestação dentro dos prazos legais, informo que cabe ser mantido o arquivamento do pedido de patente, conforme o disposto no artigo 12, da resolução 113/2013.

(21) **PI 0503883-9** A2 **8.11**
(22) 27/09/2005
(71) Xerox Corporation (US)
Em virtude do arquivamento publicado na RPI 2385 de 20-09-2016 e considerando ausência de manifestação dentro dos prazos legais, informo que cabe ser mantido o arquivamento do pedido de patente, conforme o disposto no artigo 12, da resolução 113/2013.

(21) **PI 0503953-3** A2 **8.11**
(22) 06/09/2005
(71) CHEN MING-TE (TW)
Em virtude do arquivamento publicado na RPI 2385 de 20-09-2016 e considerando ausência de manifestação dentro dos prazos legais, informo que cabe ser mantido o arquivamento do pedido de patente, conforme o disposto no artigo 12, da resolução 113/2013.

(21) **PI 0503984-3** A2 **8.11**
(22) 03/10/2005
(71) LG Electronics INC (KR)
Em virtude do arquivamento publicado na RPI 2385 de 20-09-2016 e considerando ausência de manifestação dentro dos prazos legais, informo que cabe ser mantido o arquivamento do pedido de patente, conforme o disposto no artigo 12, da resolução 113/2013.

(21) **PI 0504023-0** A2 **8.11**
(22) 16/08/2005
(71) Samsung Electronics Co., Ltd. (KR)
Em virtude do arquivamento publicado na RPI 2385 de 20-09-2016 e considerando ausência de manifestação dentro dos prazos legais, informo que cabe ser mantido o arquivamento do pedido de patente, conforme o disposto no artigo 12, da resolução 113/2013.

(21) **PI 0504024-8** A2 **8.11**
(22) 17/08/2005
(71) Fertibom Tecnologia LTDA. (BR/SP)
Em virtude do arquivamento publicado na RPI 2385 de 20-09-2016 e considerando ausência de manifestação dentro dos prazos legais, informo que cabe ser mantido o arquivamento do pedido de patente, conforme o disposto no artigo 12, da resolução 113/2013.

(21) **PI 0504084-1** A8 **8.11**
(22) 20/09/2005
(71) Denso Thermal Systems SPA (IT)
Em virtude do arquivamento publicado na RPI 2385 de 20-09-2016 e considerando ausência de manifestação dentro dos prazos legais, informo que cabe ser mantido o arquivamento do pedido de patente, conforme o disposto no artigo 12, da resolução 113/2013.

(21) **PI 0504086-8** A2 **8.11**
(22) 21/09/2005
(71) Trw Automotive Electronics & Components GBH & CO. KG (DE)
Em virtude do arquivamento publicado na RPI 2385 de 20-09-2016 e considerando ausência de manifestação dentro dos prazos legais, informo que cabe ser mantido o arquivamento do pedido de patente, conforme o disposto no artigo 12, da resolução 113/2013.

(21) **PI 0504201-1** A2 **8.11**
(22) 27/09/2005
(71) Magneti Marelli Powertrain S.P.A (IT)
Em virtude do arquivamento publicado na RPI 2385 de 20-09-2016 e considerando ausência de manifestação dentro dos prazos legais, informo que cabe ser mantido o arquivamento do pedido de patente, conforme o disposto no artigo 12, da resolução 113/2013.

(21) **PI 0504206-2** A2 **8.11**

(22) 29/09/2005
(71) Xerox Corporation (US)
Em virtude do arquivamento publicado na RPI 2385 de 20-09-2016 e considerando ausência de manifestação dentro dos prazos legais, informo que cabe ser mantido o arquivamento do pedido de patente, conforme o disposto no artigo 12, da resolução 113/2013.

(21) **PI 0504214-3** A2 **8.11**
(22) 29/09/2005
(71) OKI BRASIL INDÚSTRIA E COMÉRCIO DE PRODUTOS E TECNOLOGIA EM AUTOMAÇÃO S.A. (BR/SP)
Em virtude do arquivamento publicado na RPI 2385 de 20-09-2016 e considerando ausência de manifestação dentro dos prazos legais, informo que cabe ser mantido o arquivamento do pedido de patente, conforme o disposto no artigo 12, da resolução 113/2013.

(21) **PI 0504220-8** A2 **8.11**
(22) 30/09/2005
(71) Johnson & Johnson (US)
Em virtude do arquivamento publicado na RPI 2385 de 20-09-2016 e considerando ausência de manifestação dentro dos prazos legais, informo que cabe ser mantido o arquivamento do pedido de patente, conforme o disposto no artigo 12, da resolução 113/2013.

(21) **PI 0504239-9** A2 **8.11**
(22) 29/09/2005
(71) Vânia Mara Moreira dos Santos (BR/PR) , Milton Ribeiro (BR/PR)
Em virtude do arquivamento publicado na RPI 2385 de 20-09-2016 e considerando ausência de manifestação dentro dos prazos legais, informo que cabe ser mantido o arquivamento do pedido de patente, conforme o disposto no artigo 12, da resolução 113/2013.

(21) **PI 0504311-5** A2 **8.11**
(22) 05/10/2005
(71) Deere & Company (US)
Em virtude do arquivamento publicado na RPI 2385 de 20-09-2016 e considerando ausência de manifestação dentro dos prazos legais, informo que cabe ser mantido o arquivamento do pedido de patente, conforme o disposto no artigo 12, da resolução 113/2013.

(21) **PI 0504412-0** A2 **8.11**
(22) 19/08/2005
(71) Vitopel do Brasil Ltda. (BR/SP)
Em virtude do arquivamento publicado na RPI 2385 de 20-09-2016 e considerando ausência de manifestação dentro dos prazos legais, informo que cabe ser mantido o arquivamento do pedido de patente, conforme o disposto no artigo 12, da resolução 113/2013.

(21) **PI 0504599-1** A2 **8.11**
(22) 11/10/2005
(71) Klin Produtos Infantis Ltda (BR/SP)
Em virtude do arquivamento publicado na RPI 2385 de 20-09-2016 e considerando ausência de manifestação dentro dos prazos legais, informo que cabe ser mantido o arquivamento do pedido de patente, conforme o disposto no artigo 12, da resolução 113/2013.

(21) **PI 0504657-2** A2 **8.11**
(22) 17/10/2005
(71) Companhia Dpaschoal de Participações (BR/SP)
Em virtude do arquivamento publicado na RPI 2385 de 20-09-2016 e considerando ausência de manifestação dentro dos prazos legais, informo que cabe ser mantido o arquivamento do pedido de patente, conforme o disposto no artigo 12, da resolução 113/2013.

(21) **PI 0504721-8** A2 **8.11**
(22) 07/10/2005
(71) General Electric Company (US)
Em virtude do arquivamento publicado na RPI 2385 de 20-09-2016 e considerando ausência de manifestação dentro dos prazos legais, informo que cabe ser mantido o arquivamento do pedido de patente, conforme o disposto no artigo 12, da resolução 113/2013.

(21) **PI 0504723-4** A2 **8.11**
(22) 13/10/2005
(71) Osvaldo Flavio Moterani Ricci (BR/SP)
Em virtude do arquivamento publicado na RPI 2385 de 20-09-2016 e considerando ausência de manifestação dentro dos prazos legais, informo que cabe ser mantido o arquivamento do pedido de patente, conforme o disposto no artigo 12, da resolução 113/2013.

(21) **PI 0504811-7** A2 **8.11**
(22) 07/10/2005
(71) Juarez Souza de Oliveira (BR/PR) , Serápio Arce Arrua (BR/PR)
Em virtude do arquivamento publicado na RPI 2385 de 20-09-2016 e considerando ausência de manifestação dentro dos prazos legais, informo que cabe ser mantido o arquivamento do pedido de patente, conforme o disposto no artigo 12, da resolução 113/2013.

(21) **PI 0504849-4** A2 **8.11**
(22) 27/10/2005
(71) Sonoco Development INC. (US)
Em virtude do arquivamento publicado na RPI 2385 de 20-09-2016 e considerando ausência de manifestação dentro dos prazos legais, informo que cabe ser mantido o arquivamento do pedido de patente, conforme o disposto no artigo 12, da resolução 113/2013.

(21) **PI 0504873-7** A2 **8.11**
(22) 22/09/2005
(71) Roberto Negreiros de Carvalho (BR/SP)
Em virtude do arquivamento publicado na RPI 2385 de 20-09-2016 e considerando ausência de manifestação dentro dos prazos legais, informo que cabe ser mantido o arquivamento do pedido de patente, conforme o disposto no artigo 12, da resolução 113/2013.

(21) **PI 0504974-1** A2 **8.11**
(22) 03/11/2005
(71) Fundição Buni Ltda. (BR/SP)
Em virtude do arquivamento publicado na RPI 2385 de 20-09-2016 e considerando ausência de manifestação dentro dos prazos legais, informo que cabe ser mantido o arquivamento do pedido de patente, conforme o disposto no artigo 12, da resolução 113/2013.

(21) **PI 0505058-8** A2 **8.11**
(22) 09/11/2005
(71) Denso do Brasil LTDA. (BR/PR)
Em virtude do arquivamento publicado na RPI 2386 de 27-09-2016 e considerando ausência de manifestação dentro dos prazos legais, informo que cabe ser mantido o arquivamento do pedido de patente, conforme o disposto no artigo 12, da resolução 113/2013.

(21) **PI 0505152-5** A2 **8.11**
(22) 22/11/2005
(71) Vicente Monteiro Martinho (BR/SP)
Em virtude do arquivamento publicado na RPI 2386 de 27-09-2016 e considerando ausência de manifestação dentro dos prazos legais, informo que cabe ser mantido o arquivamento do pedido de patente, conforme o disposto no artigo 12, da resolução 113/2013.

(21) **PI 0505163-0** A2 **8.11**
(22) 23/11/2005
(71) LG Electronics Inc (KR)
Em virtude do arquivamento publicado na RPI 2386 de 27-09-2016 e considerando ausência de manifestação dentro dos prazos legais, informo que cabe ser mantido o arquivamento do pedido de patente, conforme o disposto no artigo 12, da resolução 113/2013.

(21) **PI 0505174-6** A2 **8.11**
(22) 31/10/2005
(71) Luiz Carlos Guimarães (BR/RJ) , Maria Inmaculada Chao Cabanas (BR/RJ)
Em virtude do arquivamento publicado na RPI 2385 de 20-09-2016 e considerando ausência de manifestação dentro dos prazos legais, informo que cabe ser mantido o arquivamento do pedido de patente, conforme o disposto no artigo 12, da resolução 113/2013.

(21) **PI 0505175-4** A2 **8.11**
(22) 31/10/2005
(71) Luiz Carlos Guimarães (BR/RJ) , Maria Inmaculada Chao Cabanas (BR/RJ)
Em virtude do arquivamento publicado na RPI 2385 de 20-09-2016 e considerando ausência de manifestação dentro dos prazos legais, informo que cabe ser mantido o arquivamento do pedido de patente, conforme o disposto no artigo 12, da resolução 113/2013.

(21) **PI 0505324-2** A2 **8.11**
(22) 21/11/2005
(71) Braskem S.A. (BR/BA)
Em virtude do arquivamento publicado na RPI 2386 de 27-09-2016 e considerando ausência de manifestação dentro dos prazos legais, informo que cabe ser mantido o arquivamento do pedido de patente, conforme o disposto no artigo 12, da resolução 113/2013.

(21) **PI 0506107-5** A2 **8.11**
(22) 24/10/2005
(71) Sergio Pedrosa (BR/ES)
Em virtude do arquivamento publicado na RPI 2385 de 20-09-2016 e considerando ausência de manifestação dentro dos prazos legais, informo que cabe ser mantido o arquivamento do pedido de patente, conforme o disposto no artigo 12, da resolução 113/2013.

(21) **PI 0506113-0** A2 **8.11**
(22) 18/11/2005
(71) Universidade Federal de Santa Catarina (BR/SC)
Em virtude do arquivamento publicado na RPI 2386 de 27-09-2016 e considerando ausência de manifestação dentro dos prazos legais, informo que cabe ser mantido o arquivamento do pedido de patente, conforme o disposto no artigo 12, da resolução 113/2013.

(21) **PI 0506170-9** A2 **8.11**
(22) 22/08/2005
(71) Sony Corporation (JP)
Em virtude do arquivamento publicado na RPI 2385 de 20-09-2016 e considerando ausência de manifestação dentro dos prazos legais, informo que cabe ser mantido o arquivamento do pedido de patente, conforme o disposto no artigo 12, da resolução 113/2013.

(21) **PI 0506231-4** A2 **8.11**
(22) 04/11/2005
(71) Isaias Orlandelli (BR/SP)
Em virtude do arquivamento publicado na RPI 2386 de 27-09-2016 e considerando ausência de manifestação dentro dos prazos legais, informo que cabe ser mantido o arquivamento do pedido de patente, conforme o disposto no artigo 12, da resolução 113/2013.

(21) **PI 0506257-8** A2 **8.11**
(22) 09/11/2005
(71) Prad Research And Development N.V. (AN)
Em virtude do arquivamento publicado na RPI 2386 de 27-09-2016 e considerando ausência de manifestação dentro dos prazos legais, informo que cabe ser mantido o arquivamento do pedido de patente, conforme o disposto no artigo 12, da resolução 113/2013.

(21) **PI 0506379-5** A2 **8.11**
(22) 26/09/2005
(71) Sony Corporation (JP)
Em virtude do arquivamento publicado na RPI 2385 de 20-09-2016 e considerando ausência de manifestação dentro dos prazos legais, informo que cabe ser mantido o arquivamento do pedido de patente, conforme o disposto no artigo 12, da resolução 113/2013.

(21) **PI 0506384-1** A2 **8.11**
(22) 26/09/2005
(71) Sony Corporation (JP)
Em virtude do arquivamento publicado na RPI 2385 de 20-09-2016 e considerando ausência de manifestação dentro dos prazos legais, informo que cabe ser mantido o arquivamento do pedido de patente, conforme o disposto no artigo 12, da resolução 113/2013.

(21) **PI 0508017-7** A2 **8.11**
(22) 16/08/2005
(71) Lg Electronics INC (KR)
Em virtude do arquivamento publicado na RPI 2385 de 20-09-2016 e considerando ausência de manifestação dentro dos prazos legais, informo que cabe ser mantido o arquivamento do pedido de patente, conforme o disposto no artigo 12, da resolução 113/2013.

(21) **PI 0509622-7** A2 **8.11**
(22) 12/09/2005
(71) LG Electronics, Inc. (KR)
Em virtude do arquivamento publicado na RPI 2385 de 20-09-2016 e considerando ausência de manifestação dentro dos prazos legais, informo que cabe ser mantido o arquivamento do pedido de patente, conforme o disposto no artigo 12, da resolução 113/2013.

(21) **PI 0510474-2** A2 **8.11**
(22) 12/08/2005
(71) LG Electronics Inc. (KR)
Em virtude do arquivamento publicado na RPI 2385 de 20-09-2016 e considerando ausência de manifestação dentro dos prazos legais, informo que cabe ser mantido o arquivamento do pedido de patente, conforme o disposto no artigo 12, da resolução 113/2013.

(21) **PI 0514367-5** A2 **8.11**
(22) 18/08/2005
(71) SK Telecom CO., LTD. (KR)
Em virtude do arquivamento publicado na RPI 2385 de 20-09-2016 e considerando ausência de manifestação dentro dos prazos legais, informo que cabe ser mantido o arquivamento do pedido de patente, conforme o disposto no artigo 12, da resolução 113/2013.

(21) **PI 0514441-8** A2 **8.11**
(22) 29/08/2005
(71) Purac Biochem B.V. (NL)
Em virtude do arquivamento publicado na RPI 2385 de 20-09-2016 e considerando ausência de manifestação dentro dos prazos legais, informo que cabe ser mantido o arquivamento do pedido de patente, conforme o disposto no artigo 12, da resolução 113/2013.

(21) **PI 0514583-0** A2 **8.11**
(22) 24/08/2005
(71) Saipem S.P.A. (IT)
Em virtude do arquivamento publicado na RPI 2385 de 20-09-2016 e considerando ausência de manifestação dentro dos prazos legais, informo que cabe ser mantido o arquivamento do pedido de patente, conforme o disposto no artigo 12, da resolução 113/2013.

(21) **PI 0514621-6** A2 **8.11**
(22) 22/08/2005
(71) Sensors For Medicine and Science, Inc. (US)
Em virtude do arquivamento publicado na RPI 2385 de 20-09-2016 e considerando ausência de manifestação dentro dos prazos legais, informo que cabe ser mantido o arquivamento do pedido de patente, conforme o disposto no artigo 12, da resolução 113/2013.

(21) **PI 0514669-0** A2 **8.11**
(22) 17/08/2005
(71) Alcatel Lucent (FR)
Em virtude do arquivamento publicado na RPI 2385 de 20-09-2016 e considerando ausência de manifestação dentro dos prazos legais, informo que cabe ser mantido o arquivamento do pedido de patente, conforme o disposto no artigo 12, da resolução 113/2013.

(21) **PI 0514704-2** A2 **8.11**
(22) 29/08/2005
(71) Purac Biochem B.V. (NL)
Em virtude do arquivamento publicado na RPI 2385 de 20-09-2016 e considerando ausência de manifestação dentro dos prazos legais, informo que cabe ser mantido o arquivamento do pedido de patente, conforme o disposto no artigo 12, da resolução 113/2013.

(21) **PI 0514829-4** A2 **8.11**
(22) 01/09/2005
(71) Chiron SRL. (IT)
Em virtude do arquivamento publicado na RPI 2385 de 20-09-2016 e considerando ausência de manifestação dentro dos prazos legais, informo que cabe ser mantido o arquivamento do pedido de patente, conforme o disposto no artigo 12, da resolução 113/2013.

(21) **PI 0514884-7** A2 **8.11**
(22) 29/08/2005
(71) Centro de Ingeniería Genética Y Biotecnologĺa (CU)
Em virtude do arquivamento publicado na RPI 2385 de 20-09-2016 e considerando ausência de manifestação dentro dos prazos legais, informo que cabe ser mantido o arquivamento do pedido de patente, conforme o disposto no artigo 12, da resolução 113/2013.

(21) **PI 0514947-9** A2 **8.11**
(22) 07/09/2005
(71) Iscar Ltd. (IL)
Em virtude do arquivamento publicado na RPI 2385 de 20-09-2016 e considerando ausência de manifestação dentro dos prazos legais, informo que cabe ser mantido o arquivamento do pedido de patente, conforme o disposto no artigo 12, da resolução 113/2013.

(21) **PI 0515049-3** A2 **8.11**
(22) 12/09/2005
(71) LG Electronics, INC. (KR)
Em virtude do arquivamento publicado na RPI 2385 de 20-09-2016 e considerando ausência de manifestação dentro dos prazos legais, informo que cabe ser mantido o arquivamento do pedido de patente, conforme o disposto no artigo 12, da resolução 113/2013.

(21) **PI 0515121-0** A2 **8.11**
(22) 26/08/2005
(71) Janssen Pharmaceutica N.V. (BE)
Em virtude do arquivamento publicado na RPI 2385 de 20-09-2016 e considerando ausência de manifestação dentro dos prazos legais, informo que cabe ser mantido o arquivamento do pedido de patente, conforme o disposto no artigo 12, da resolução 113/2013.

(21) **PI 0515163-5** A2 **8.11**
(22) 09/09/2005
(71) Pharmaorigin ApS (DK)
Em virtude do arquivamento publicado na RPI 2385 de 20-09-2016 e considerando ausência de manifestação dentro dos prazos legais, informo que cabe ser mantido o arquivamento do pedido de patente, conforme o disposto no artigo 12, da resolução 113/2013.

(21) **PI 0515257-7** A2 **8.11**
(22) 09/09/2005
(71) Ixept, Inc. (US)
Em virtude do arquivamento publicado na RPI 2385 de 20-09-2016 e considerando ausência de manifestação dentro dos prazos legais, informo que cabe ser mantido o arquivamento do pedido de patente, conforme o disposto no artigo 12, da resolução 113/2013.

(21) **PI 0515325-5** A2 **8.11**
(22) 14/09/2005
(71) BP Oil International Limited (UK)
Em virtude do arquivamento publicado na RPI 2385 de 20-09-2016 e considerando ausência de manifestação dentro dos prazos legais, informo que cabe ser mantido o arquivamento do pedido de patente, conforme o disposto no artigo 12, da resolução 113/2013.

(21) **PI 0515357-3** A2 **8.11**
(22) 08/09/2005
(71) Focke & CO (GMBH & CO. KG) (DE)
Em virtude do arquivamento publicado na RPI 2385 de 20-09-2016 e considerando ausência de manifestação dentro dos prazos legais, informo que cabe ser mantido o arquivamento do pedido de patente, conforme o disposto no artigo 12, da resolução 113/2013.

(21) **PI 0515390-5** A2 **8.11**
(22) 15/09/2005
(71) Sanofi-Aventis (FR)
Em virtude do arquivamento publicado na RPI 2385 de 20-09-2016 e considerando ausência de manifestação dentro dos prazos legais, informo que cabe ser mantido o arquivamento do pedido de patente, conforme o disposto no artigo 12, da resolução 113/2013.

(21) **PI 0515396-4** A2 **8.11**
(22) 30/08/2005
(71) Evonik Röhm GmbH (DE)
Em virtude do arquivamento publicado na RPI 2385 de 20-09-2016 e considerando ausência de manifestação dentro dos prazos legais, informo que cabe ser mantido o arquivamento do pedido de patente, conforme o disposto no artigo 12, da resolução 113/2013.

(21) **PI 0515406-5** A2 **8.11**
(22) 14/09/2005
(71) Core Wireless Licensing S.a.r.l. (LU)
Em virtude do arquivamento publicado na RPI 2385 de 20-09-2016 e considerando ausência de manifestação dentro dos prazos legais, informo que cabe ser mantido o arquivamento do pedido de patente, conforme o disposto no artigo 12, da resolução 113/2013.

(21) **PI 0515417-0** A2 **8.11**
(22) 02/09/2005
(71) Volvo Lastvagnar AB (SE)
Em virtude do arquivamento publicado na RPI 2385 de 20-09-2016 e considerando ausência de manifestação dentro dos prazos legais, informo que cabe ser mantido o arquivamento do pedido de patente, conforme o disposto no artigo 12, da resolução 113/2013.

(21) **PI 0515462-6** A2 **8.11**
(22) 16/09/2005
(71) Akzo Nobel Coatings International B.V. (NL)
Em virtude do arquivamento publicado na RPI 2385 de 20-09-2016 e considerando ausência de manifestação dentro dos prazos legais, informo que cabe ser mantido o arquivamento do pedido de patente, conforme o disposto no artigo 12, da resolução 113/2013.

(21) **PI 0515495-2** A2 **8.11**
(22) 23/09/2005
(71) Ti Group Automotive Systems Limited (GB)
Em virtude do arquivamento publicado na RPI 2385 de 20-09-2016 e considerando ausência de manifestação dentro dos prazos legais, informo que cabe ser mantido o arquivamento do pedido de patente, conforme o disposto no artigo 12, da resolução 113/2013.

(21) **PI 0515563-0** A2 **8.11**
(22) 03/09/2005
(71) Jost-Werke Gmbh & Co. KG (DE)
Em virtude do arquivamento publicado na RPI 2385 de 20-09-2016 e considerando ausência de manifestação dentro dos prazos legais, informo que cabe ser mantido o arquivamento do pedido de patente, conforme o disposto no artigo 12, da resolução 113/2013.

(21) **PI 0515624-6** A2 **8.11**
(22) 26/08/2005
(71) Philipps-Universität Marburg (DE)
Em virtude do arquivamento publicado na RPI 2385 de 20-09-2016 e considerando ausência de manifestação dentro dos prazos legais, informo que cabe ser mantido o arquivamento do pedido de patente, conforme o disposto no artigo 12, da resolução 113/2013.

(21) **PI 0515643-2** A2 **8.11**
(22) 07/09/2005
(71) Sensear PTY Ltd (AU)
Em virtude do arquivamento publicado na RPI 2385 de 20-09-2016 e considerando ausência de manifestação dentro dos prazos legais, informo que cabe ser mantido o arquivamento do pedido de patente, conforme o disposto no artigo 12, da resolução 113/2013.

(21) **PI 0515672-6** A2 **8.11**
(22) 28/09/2005
(71) Airbus Operations SAS (FR)
Em virtude do arquivamento publicado na RPI 2385 de 20-09-2016 e considerando ausência de manifestação dentro dos prazos legais, informo que cabe ser mantido o arquivamento do pedido de patente, conforme o disposto no artigo 12, da resolução 113/2013.

(21) **PI 0515979-2** A2 **8.11**
(22) 11/10/2005

(71) Actelion Pharmaceuticals LTD (CH)
Em virtude do arquivamento publicado na RPI 2385 de 20-09-2016 e considerando ausência de manifestação dentro dos prazos legais, informo que cabe ser mantido o arquivamento do pedido de patente, conforme o disposto no artigo 12, da resolução 113/2013.

(21) **PI 0516033-2** A2 **8.11**
(22) 20/09/2005
(71) Itron, Inc. (US)
Em virtude do arquivamento publicado na RPI 2385 de 20-09-2016 e considerando ausência de manifestação dentro dos prazos legais, informo que cabe ser mantido o arquivamento do pedido de patente, conforme o disposto no artigo 12, da resolução 113/2013.

(21) **PI 0516039-1** A2 **8.11**
(22) 23/09/2005
(71) Monsanto Technology LLC (US)
Em virtude do arquivamento publicado na RPI 2385 de 20-09-2016 e considerando ausência de manifestação dentro dos prazos legais, informo que cabe ser mantido o arquivamento do pedido de patente, conforme o disposto no artigo 12, da resolução 113/2013.

(21) **PI 0516113-4** A2 **8.11**
(22) 13/10/2005
(71) BAKER HUGHES INCORPORATED (US)
Em virtude do arquivamento publicado na RPI 2385 de 20-09-2016 e considerando ausência de manifestação dentro dos prazos legais, informo que cabe ser mantido o arquivamento do pedido de patente, conforme o disposto no artigo 12, da resolução 113/2013.

(21) **PI 0516247-5** A8 **8.11**
(22) 07/10/2005
(71) Teva Women's Health, Inc. (US)
Em virtude do arquivamento publicado na RPI 2385 de 20-09-2016 e considerando ausência de manifestação dentro dos prazos legais, informo que cabe ser mantido o arquivamento do pedido de patente, conforme o disposto no artigo 12, da resolução 113/2013.

(21) **PI 0516288-2** A2 **8.11**
(22) 29/08/2005
(71) LG Electronics Inc. (KR)
Em virtude do arquivamento publicado na RPI 2385 de 20-09-2016 e considerando ausência de manifestação dentro dos prazos legais, informo que cabe ser mantido o arquivamento do pedido de patente, conforme o disposto no artigo 12, da resolução 113/2013.

(21) **PI 0516312-9** A2 **8.11**
(22) 04/10/2005
(71) Lg Electronics Inc. (KR)
Em virtude do arquivamento publicado na RPI 2385 de 20-09-2016 e considerando ausência de manifestação dentro dos prazos legais, informo que cabe ser mantido o arquivamento do pedido de patente, conforme o disposto no artigo 12, da resolução 113/2013.

(21) **PI 0516319-6** A2 **8.11**
(22) 12/09/2005
(71) Lg Eletroctronics Inc. (KR)
Em virtude do arquivamento publicado na RPI 2385 de 20-09-2016 e considerando ausência de manifestação dentro dos prazos legais, informo que cabe ser mantido o arquivamento do pedido de patente, conforme o disposto no artigo 12, da resolução 113/2013.

(21) **PI 0516352-8** A2 **8.11**
(22) 15/09/2005
(71) Arch Chemicals, Inc. (US)
Em virtude do arquivamento publicado na RPI 2385 de 20-09-2016 e considerando ausência de manifestação dentro dos prazos legais, informo que cabe ser mantido o arquivamento do pedido de patente, conforme o disposto no artigo 12, da resolução 113/2013.

(21) **PI 0516732-9** A2 **8.11**
(22) 30/09/2005
(71) The Hershey Company (US)
Em virtude do arquivamento publicado na RPI 2385 de 20-09-2016 e considerando ausência de manifestação dentro dos prazos legais, informo que cabe ser mantido o arquivamento do pedido de patente, conforme o disposto no artigo 12, da resolução 113/2013.

(21) **PI 0516751-5** A2 **8.11**
(22) 29/09/2005
(71) Tibotec Pharmaceuticals Ltd (IE)
Em virtude do arquivamento publicado na RPI 2385 de 20-09-2016 e considerando ausência de manifestação dentro dos prazos legais, informo que cabe ser mantido o arquivamento do pedido de patente, conforme o disposto no artigo 12, da resolução 113/2013.

(21) **PI 0516753-1** A2 **8.11**
(22) 30/09/2005
(71) Knorr-Bremse Systeme Für Nutzfahrzeuge Gmbh (DE)
Em virtude do arquivamento publicado na RPI 2385 de 20-09-2016 e considerando ausência de manifestação dentro dos prazos legais, informo que cabe ser mantido o arquivamento do pedido de patente, conforme o disposto no artigo 12, da resolução 113/2013.

(21) **PI 0516758-2** A2 **8.11**
(22) 30/09/2005
(71) Kark AG (DE)
Em virtude do arquivamento publicado na RPI 2385 de 20-09-2016 e considerando ausência de manifestação dentro dos prazos legais, informo que cabe ser mantido o arquivamento do pedido de patente, conforme o disposto no artigo 12, da resolução 113/2013.

(21) **PI 0516795-7** A2 **8.11**
(22) 15/11/2005
(71) Rigel Pharmaceuticals, INC. (US)
Em virtude do arquivamento publicado na RPI 2386 de 27-09-2016 e considerando ausência de manifestação dentro dos prazos legais, informo que cabe ser mantido o arquivamento do pedido de patente, conforme o disposto no artigo 12, da resolução 113/2013.

(21) **PI 0516804-0** A2 **8.11**
(22) 17/11/2005
(71) Galderma Research & Development (FR)
Em virtude do arquivamento publicado na RPI 2386 de 27-09-2016 e considerando ausência de manifestação dentro dos prazos legais, informo que cabe ser mantido o arquivamento do pedido de patente, conforme o disposto no artigo 12, da resolução 113/2013.

(21) **PI 0516851-1** A2 **8.11**
(22) 14/10/2005
(71) LABORATOIRE THERAMEX (MC)
Em virtude do arquivamento publicado na RPI 2385 de 20-09-2016 e considerando ausência de manifestação dentro dos prazos legais, informo que cabe ser mantido o arquivamento do pedido de patente, conforme o disposto no artigo 12, da resolução 113/2013.

(21) **PI 0516861-9** A2 **8.11**
(22) 30/09/2005
(71) Monsanto Invest N.V. (NL)
Em virtude do arquivamento publicado na RPI 2385 de 20-09-2016 e considerando ausência de manifestação dentro dos prazos legais, informo que cabe ser mantido o arquivamento do pedido de patente, conforme o disposto no artigo 12, da resolução 113/2013.

(21) **PI 0516868-6** A2 **8.11**
(22) 16/09/2005
(71) Ansell Healthcare Products LLC (US)
Em virtude do arquivamento publicado na RPI 2385 de 20-09-2016 e considerando ausência de manifestação dentro dos prazos legais, informo que cabe ser mantido o arquivamento do pedido de patente, conforme o disposto no artigo 12, da resolução 113/2013.

(21) **PI 0516882-1** A2 **8.11**
(22) 04/10/2005
(71) Unilever N.V. (NL)
Em virtude do arquivamento publicado na RPI 2385 de 20-09-2016 e considerando ausência de manifestação dentro dos prazos legais, informo que cabe ser mantido o arquivamento do pedido de patente, conforme o disposto no artigo 12, da resolução 113/2013.

(21) **PI 0516943-7** A2 **8.11**
(22) 18/10/2005
(71) SONY CORPORATION (JP)
Em virtude do arquivamento publicado na RPI 2385 de 20-09-2016 e considerando ausência de manifestação dentro dos prazos legais, informo que cabe ser mantido o arquivamento do pedido de patente, conforme o disposto no artigo 12, da resolução 113/2013.

(21) **PI 0516959-3** A2 **8.11**
(22) 20/09/2005
(71) Atlas Copco Mai Gmbh (AT)
Em virtude do arquivamento publicado na RPI 2385 de 20-09-2016 e considerando ausência de manifestação dentro dos prazos legais, informo que cabe ser mantido o arquivamento do pedido de patente, conforme o disposto no artigo 12, da resolução 113/2013.

(21) **PI 0516970-4** A2 **8.11**
(22) 24/10/2005
(71) Monsanto Invest N.V. (NL)
Em virtude do arquivamento publicado na RPI 2385 de 20-09-2016 e considerando ausência de manifestação dentro dos prazos legais, informo que cabe ser mantido o arquivamento do pedido de patente, conforme o disposto no artigo 12, da resolução 113/2013.

(21) **PI 0516984-4** A2 **8.11**
(22) 21/10/2005
(71) HALLIBURTON ENERGY SERVICES, INC. (US)
Em virtude do arquivamento publicado na RPI 2385 de 20-09-2016 e considerando ausência de manifestação dentro dos prazos legais, informo que cabe ser mantido o arquivamento do pedido de patente, conforme o disposto no artigo 12, da resolução 113/2013.

(21) **PI 0516991-7** A2 **8.11**
(22) 19/09/2005
(71) VOLVO LASTVAGNAR AB (SE)
Em virtude do arquivamento publicado na RPI 2385 de 20-09-2016 e considerando ausência de manifestação dentro dos prazos legais, informo que cabe ser mantido o arquivamento do pedido de patente, conforme o disposto no artigo 12, da resolução 113/2013.

(21) **PI 0517218-7** A8 **8.11**
(22) 19/09/2005
(71) Core Wireless Licensing S.a.r.l. (LU)
Em virtude do arquivamento publicado na RPI 2385 de 20-09-2016 e considerando ausência de manifestação dentro dos prazos legais, informo que cabe ser mantido o arquivamento do pedido de patente, conforme o disposto no artigo 12, da resolução 113/2013.

(21) **PI 0517219-5** A2 **8.11**
(22) 27/09/2005
(71) Core Wireless Licensing S.a.r.l. (LU)
Em virtude do arquivamento publicado na RPI 2385 de 20-09-2016 e considerando ausência de manifestação dentro dos prazos legais, informo que cabe ser mantido o arquivamento do pedido de patente, conforme o disposto no artigo 12, da resolução 113/2013.

(21) **PI 0517277-2** A2 **8.11**
(22) 20/10/2005
(71) OTIS ELEVATOR COMPANY (US)
Em virtude do arquivamento publicado na RPI 2385 de 20-09-2016 e considerando ausência de manifestação dentro dos prazos legais, informo que cabe ser mantido o arquivamento do pedido de patente, conforme o disposto no artigo 12, da resolução 113/2013.

(21) **PI 0517287-0** A2 **8.11**
(22) 24/10/2005
(71) TECHNOLOGICAL RESOURCES PTY LIMITED (AU)

Em virtude do arquivamento publicado na RPI 2385 de 20-09-2016 e considerando ausência de manifestação dentro dos prazos legais, informo que cabe ser mantido o arquivamento do pedido de patente, conforme o disposto no artigo 12, da resolução 113/2013.

(21) **PI 0517323-0** A2 **8.11**
(22) 12/09/2005
(71) MOTOROLA MOBILITY, LLC (US)
Em virtude do arquivamento publicado na RPI 2385 de 20-09-2016 e considerando ausência de manifestação dentro dos prazos legais, informo que cabe ser mantido o arquivamento do pedido de patente, conforme o disposto no artigo 12, da resolução 113/2013.

(21) **PI 0517333-7** A2 **8.11**
(22) 11/11/2005
(71) DOORZAND AIRDRIVE B.V. (NL)
Em virtude do arquivamento publicado na RPI 2386 de 27-09-2016 e considerando ausência de manifestação dentro dos prazos legais, informo que cabe ser mantido o arquivamento do pedido de patente, conforme o disposto no artigo 12, da resolução 113/2013.

(21) **PI 0517367-1** A2 **8.11**
(22) 11/11/2005
(71) SCANIA CV AB (SE)
Em virtude do arquivamento publicado na RPI 2386 de 27-09-2016 e considerando ausência de manifestação dentro dos prazos legais, informo que cabe ser mantido o arquivamento do pedido de patente, conforme o disposto no artigo 12, da resolução 113/2013.

(21) **PI 0517409-0** A2 **8.11**
(22) 19/10/2005
(71) Nor-X Industry AS (NO)
Em virtude do arquivamento publicado na RPI 2385 de 20-09-2016 e considerando ausência de manifestação dentro dos prazos legais, informo que cabe ser mantido o arquivamento do pedido de patente, conforme o disposto no artigo 12, da resolução 113/2013.

(21) **PI 0517457-0** A2 **8.11**
(22) 21/10/2005
(71) Amgen Inc. (US)
Em virtude do arquivamento publicado na RPI 2385 de 20-09-2016 e considerando ausência de manifestação dentro dos prazos legais, informo que cabe ser mantido o arquivamento do pedido de patente, conforme o disposto no artigo 12, da resolução 113/2013.

(21) **PI 0517473-2** A2 **8.11**
(22) 28/10/2005
(71) Bayer Animal Health GmbH (DE)
Em virtude do arquivamento publicado na RPI 2385 de 20-09-2016 e considerando ausência de manifestação dentro dos prazos legais, informo que cabe ser mantido o arquivamento do pedido de patente, conforme o disposto no artigo 12, da resolução 113/2013.

(21) **PI 0517523-2** A2 **8.11**
(22) 28/10/2005
(71) FORWARD TECHNOLOGY A CREST GROUP COMPANY (US)
Em virtude do arquivamento publicado na RPI 2385 de 20-09-2016 e considerando ausência de manifestação dentro dos prazos legais, informo que cabe ser mantido o arquivamento do pedido de patente, conforme o disposto no artigo 12, da resolução 113/2013.

(21) **PI 0517622-0** A2 **8.11**
(22) 31/10/2005
(71) Ciba Specialty Chemicals Holding Inc. (CH)
Em virtude do arquivamento publicado na RPI 2385 de 20-09-2016 e considerando ausência de manifestação dentro dos prazos legais, informo que cabe ser mantido o arquivamento do pedido de patente, conforme o disposto no artigo 12, da resolução 113/2013.

(21) **PI 0517637-9** A2 **8.11**
(22) 14/10/2005
(71) TETRA LAVAL HOLDING & FINANCE SA (CH)
Em virtude do arquivamento publicado na RPI 2385 de 20-09-2016 e considerando ausência de manifestação dentro dos prazos legais, informo que cabe ser mantido o arquivamento do pedido de patente, conforme o disposto no artigo 12, da resolução 113/2013.

(21) **PI 0517669-7** A2 **8.11**
(22) 27/09/2005
(71) INTERGRAPH SOFTWARE TECHNOLOGIES COMPANY (US)
Em virtude do arquivamento publicado na RPI 2385 de 20-09-2016 e considerando ausência de manifestação dentro dos prazos legais, informo que cabe ser mantido o arquivamento do pedido de patente, conforme o disposto no artigo 12, da resolução 113/2013.

(21) **PI 0517733-2** A2 **8.11**
(22) 17/11/2005
(71) Joanne Mclaurin (CA)
Em virtude do arquivamento publicado na RPI 2386 de 27-09-2016 e considerando ausência de manifestação dentro dos prazos legais, informo que cabe ser mantido o arquivamento do pedido de patente, conforme o disposto no artigo 12, da resolução 113/2013.

(21) **PI 0517770-7** A2 **8.11**
(22) 31/10/2005
(71) MOTOROLA MOBILITY, LLC (US)
Em virtude do arquivamento publicado na RPI 2385 de 20-09-2016 e considerando ausência de manifestação dentro dos prazos legais, informo que cabe ser mantido o arquivamento do pedido de patente, conforme o disposto no artigo 12, da resolução 113/2013.

(21) **PI 0517775-8** A2 **8.11**
(22) 02/11/2005
(71) Adaptive Spectrum and Signal Alignment, Incorporated (US)
Em virtude do arquivamento publicado na RPI 2385 de 20-09-2016 e considerando ausência de manifestação dentro dos prazos legais, informo que cabe ser mantido o arquivamento do pedido de patente, conforme o disposto no artigo 12, da resolução 113/2013.

(21) **PI 0517782-0** A2 **8.11**
(22) 16/11/2005
(71) Ares Trading S.A. (CH)
Em virtude do arquivamento publicado na RPI 2386 de 27-09-2016 e considerando ausência de manifestação dentro dos prazos legais, informo que cabe ser mantido o arquivamento do pedido de patente, conforme o disposto no artigo 12, da resolução 113/2013.

(21) **PI 0517799-5** A2 **8.11**
(22) 10/11/2005
(71) Hcb Happy Child Birth Holding AG (CH)
Em virtude do arquivamento publicado na RPI 2386 de 27-09-2016 e considerando ausência de manifestação dentro dos prazos legais, informo que cabe ser mantido o arquivamento do pedido de patente, conforme o disposto no artigo 12, da resolução 113/2013.

(21) **PI 0517898-3** A2 **8.11**
(22) 24/11/2005
(71) REDCORD AS (NO)
Em virtude do arquivamento publicado na RPI 2386 de 27-09-2016 e considerando ausência de manifestação dentro dos prazos legais, informo que cabe ser mantido o arquivamento do pedido de patente, conforme o disposto no artigo 12, da resolução 113/2013.

(21) **PI 0517930-0** A2 **8.11**
(22) 26/10/2005
(71) Dsm Ip Assets B.V (NL)
Em virtude do arquivamento publicado na RPI 2385 de 20-09-2016 e considerando ausência de manifestação dentro dos prazos legais, informo que cabe ser mantido o arquivamento do pedido de patente, conforme o disposto no artigo 12, da resolução 113/2013.

(21) **PI 0517988-2** A2 **8.11**
(22) 01/11/2005
(71) Dialogic Networks (Israel) Ltd. (IL)
Em virtude do arquivamento publicado na RPI 2385 de 20-09-2016 e considerando ausência de manifestação dentro dos prazos legais, informo que cabe ser mantido o arquivamento do pedido de patente, conforme o disposto no artigo 12, da resolução 113/2013.

(21) **PI 0518007-4** A2 **8.11**
(22) 16/11/2005
(71) Centro de Inmunologia Molecular (CU)
Em virtude do arquivamento publicado na RPI 2386 de 27-09-2016 e considerando ausência de manifestação dentro dos prazos legais, informo que cabe ser mantido o arquivamento do pedido de patente, conforme o disposto no artigo 12, da resolução 113/2013.

(21) **PI 0518010-4** A2 **8.11**
(22) 12/10/2005
(71) NOKIA CORPORATION (FI)
Em virtude do arquivamento publicado na RPI 2385 de 20-09-2016 e considerando ausência de manifestação dentro dos prazos legais, informo que cabe ser mantido o arquivamento do pedido de patente, conforme o disposto no artigo 12, da resolução 113/2013.

(21) **PI 0518049-0** A2 **8.11**
(22) 18/11/2005
(71) Sensormatic Electronics, LLC (US)
Em virtude do arquivamento publicado na RPI 2386 de 27-09-2016 e considerando ausência de manifestação dentro dos prazos legais, informo que cabe ser mantido o arquivamento do pedido de patente, conforme o disposto no artigo 12, da resolução 113/2013.

(21) **PI 0518100-3** A2 **8.11**
(22) 23/11/2005
(71) Nam-Pyong Kim (KR)
Em virtude do arquivamento publicado na RPI 2386 de 27-09-2016 e considerando ausência de manifestação dentro dos prazos legais, informo que cabe ser mantido o arquivamento do pedido de patente, conforme o disposto no artigo 12, da resolução 113/2013.

(21) **PI 0518161-5** A2 **8.11**
(22) 14/10/2005
(71) SONOMAX HEARING HEAL THCARE INC. (US)
Em virtude do arquivamento publicado na RPI 2385 de 20-09-2016 e considerando ausência de manifestação dentro dos prazos legais, informo que cabe ser mantido o arquivamento do pedido de patente, conforme o disposto no artigo 12, da resolução 113/2013.

(21) **PI 0518188-7** A2 **8.11**
(22) 12/10/2005
(71) BAYER MATERIALSCIENCE LLC (US)
Em virtude do arquivamento publicado na RPI 2385 de 20-09-2016 e considerando ausência de manifestação dentro dos prazos legais, informo que cabe ser mantido o arquivamento do pedido de patente, conforme o disposto no artigo 12, da resolução 113/2013.

(21) **PI 0518271-9** A2 **8.11**
(22) 17/11/2005
(71) Chaparral Steel Company (US)
Em virtude do arquivamento publicado na RPI 2386 de 27-09-2016 e considerando ausência de manifestação dentro dos prazos legais, informo que cabe ser mantido o arquivamento do pedido de patente, conforme o disposto no artigo 12, da resolução 113/2013.

(21) **PI 0518289-1** A2 **8.11**
(22) 18/11/2005
(71) Yale University (US) , The Rockefeller University (US)
Em virtude do arquivamento publicado na RPI 2386 de 27-09-2016 e considerando ausência de manifestação dentro dos prazos legais, informo que cabe ser mantido o arquivamento do pedido de patente, conforme o disposto no artigo 12, da resolução 113/2013.

(21) **PI 0518305-7** A2 **8.11**
(22) 18/11/2005
(71) Messier-Dowty INC. (CA)
Em virtude do arquivamento publicado na RPI 2386 de 27-09-2016 e considerando ausência de manifestação dentro dos prazos legais, informo que cabe ser mantido o arquivamento do pedido de patente, conforme o disposto no artigo 12, da resolução 113/2013.

(21) **PI 0518352-9** A2 **8.11**
(22) 18/11/2005

(71) BRITISH AMERICAN TOBACCO (INVESTMENTS) LIMITED (GB)
Em virtude do arquivamento publicado na RPI 2386 de 27-09-2016 e considerando ausência de manifestação dentro dos prazos legais, informo que cabe ser mantido o arquivamento do pedido de patente, conforme o disposto no artigo 12, da resolução 113/2013.

(21) **PI 0518362-6** A2 **8.11**
(22) 14/10/2005
(71) EXXONMOBIL UPSTREAM RESEARCH COMPANY (US)
Em virtude do arquivamento publicado na RPI 2385 de 20-09-2016 e considerando ausência de manifestação dentro dos prazos legais, informo que cabe ser mantido o arquivamento do pedido de patente, conforme o disposto no artigo 12, da resolução 113/2013.

(21) **PI 0518410-0** A2 **8.11**
(22) 28/10/2005
(71) Solutia INC. (US)
Em virtude do arquivamento publicado na RPI 2385 de 20-09-2016 e considerando ausência de manifestação dentro dos prazos legais, informo que cabe ser mantido o arquivamento do pedido de patente, conforme o disposto no artigo 12, da resolução 113/2013.

(21) **PI 0518586-6** A2 **8.11**
(22) 24/11/2005
(71) Telefonaktiebolaget LM Ericsson (SE)
Em virtude do arquivamento publicado na RPI 2386 de 27-09-2016 e considerando ausência de manifestação dentro dos prazos legais, informo que cabe ser mantido o arquivamento do pedido de patente, conforme o disposto no artigo 12, da resolução 113/2013.

(21) **PI 0518604-8** A2 **8.11**
(22) 15/11/2005
(71) NESTEC S.A (CH)
Em virtude do arquivamento publicado na RPI 2386 de 27-09-2016 e considerando ausência de manifestação dentro dos prazos legais, informo que cabe ser mantido o arquivamento do pedido de patente, conforme o disposto no artigo 12, da resolução 113/2013.

(21) **PI 0518678-1** A2 **8.11**
(22) 26/11/2005
(71) Teijin Aramid B.V. (NL)
Em virtude do arquivamento publicado na RPI 2386 de 27-09-2016 e considerando ausência de manifestação dentro dos prazos legais, informo que cabe ser mantido o arquivamento do pedido de patente, conforme o disposto no artigo 12, da resolução 113/2013.

(21) **PI 0518759-1** A2 **8.11**
(22) 18/11/2005
(71) Sanofi-Aventis Deutschland GMBH (DE)
Em virtude do arquivamento publicado na RPI 2386 de 27-09-2016 e considerando ausência de manifestação dentro dos prazos legais, informo que cabe ser mantido o arquivamento do pedido de patente, conforme o disposto no artigo 12, da resolução 113/2013.

(21) **PI 0518901-2** A2 **8.11**
(22) 18/11/2005
(71) ILLINOIS TOOL WORKS INC. (US)
Em virtude do arquivamento publicado na RPI 2386 de 27-09-2016 e considerando ausência de manifestação dentro dos prazos legais, informo que cabe ser mantido o arquivamento do pedido de patente, conforme o disposto no artigo 12, da resolução 113/2013.

(21) **PI 0518925-0** A2 **8.11**
(22) 15/11/2005
(71) AUSTRALIAN NUCLEAR SCIENCE & TECHNOLOGY ORGANISATION (AU)
Em virtude do arquivamento publicado na RPI 2386 de 27-09-2016 e considerando ausência de manifestação dentro dos prazos legais, informo que cabe ser mantido o arquivamento do pedido de patente, conforme o disposto no artigo 12, da resolução 113/2013.

(21) **PI 0519117-3** A2 **8.11**
(22) 30/11/2005
(71) ELI LILLY AND COMPANY (US)
Em virtude do arquivamento publicado na RPI 2386 de 27-09-2016 e considerando ausência de manifestação dentro dos prazos legais, informo que cabe ser mantido o arquivamento do pedido de patente, conforme o disposto no artigo 12, da resolução 113/2013.

(21) **PI 0519654-0** A2 **8.11**
(22) 22/11/2005
(71) MOTOROLA MOBILITY, LLC (US)
Em virtude do arquivamento publicado na RPI 2386 de 27-09-2016 e considerando ausência de manifestação dentro dos prazos legais, informo que cabe ser mantido o arquivamento do pedido de patente, conforme o disposto no artigo 12, da resolução 113/2013.

(21) **PI 0520499-2** A2 **8.11**
(22) 28/09/2005
(71) Kraft Foods Group Brands LLC (US)
Em virtude do arquivamento publicado na RPI 2385 de 20-09-2016 e considerando ausência de manifestação dentro dos prazos legais, informo que cabe ser mantido o arquivamento do pedido de patente, conforme o disposto no artigo 12, da resolução 113/2013.

(21) **PI 0520538-7** A2 **8.11**
(22) 13/09/2005
(71) Otis Elevator Company (US) , Contitech Antriebssysteme GMBH (DE)
Em virtude do arquivamento publicado na RPI 2385 de 20-09-2016 e considerando ausência de manifestação dentro dos prazos legais, informo que cabe ser mantido o arquivamento do pedido de patente, conforme o disposto no artigo 12, da resolução 113/2013.

(21) **PI 0520587-5** A2 **8.11**
(22) 30/09/2005
(71) Fei Chen (CN) , Tao Wang (CN)
Em virtude do arquivamento publicado na RPI 2385 de 20-09-2016 e considerando ausência de manifestação dentro dos prazos legais, informo que cabe ser mantido o arquivamento do pedido de patente, conforme o disposto no artigo 12, da resolução 113/2013.

(21) **PI 0520630-8** A2 **8.11**
(22) 19/10/2005
(71) Prysmian Cavi e Sistemi Energia S.R.L (IT)
Em virtude do arquivamento publicado na RPI 2385 de 20-09-2016 e considerando ausência de manifestação dentro dos prazos legais, informo que cabe ser mantido o arquivamento do pedido de patente, conforme o disposto no artigo 12, da resolução 113/2013.

(21) **PI 0520632-4** A2 **8.11**
(22) 01/11/2005
(71) VESTAS WIND SYSTEMS A/S (DK)
Em virtude do arquivamento publicado na RPI 2385 de 20-09-2016 e considerando ausência de manifestação dentro dos prazos legais, informo que cabe ser mantido o arquivamento do pedido de patente, conforme o disposto no artigo 12, da resolução 113/2013.

(21) **PI 0520638-3** A2 **8.11**
(22) 11/11/2005
(71) GM dos Reis Jr. Indústria e Comércio de Equipamentos Médicos (BR/SP)
Em virtude do arquivamento publicado na RPI 2386 de 27-09-2016 e considerando ausência de manifestação dentro dos prazos legais, informo que cabe ser mantido o arquivamento do pedido de patente, conforme o disposto no artigo 12, da resolução 113/2013.

(21) **PI 0520698-7** A2 **8.11**
(22) 23/11/2005
(71) Otis Elevator Comapany (US)
Em virtude do arquivamento publicado na RPI 2386 de 27-09-2016 e considerando ausência de manifestação dentro dos prazos legais, informo que cabe ser mantido o arquivamento do pedido de patente, conforme o disposto no artigo 12, da resolução 113/2013.

(21) **PI 0520744-4** A2 **8.11**
(22) 21/11/2005
(71) Aircelle (FR)
Em virtude do arquivamento publicado na RPI 2386 de 27-09-2016 e considerando ausência de manifestação dentro dos prazos legais, informo que cabe ser mantido o arquivamento do pedido de patente, conforme o disposto no artigo 12, da resolução 113/2013.

(21) **PI 0603309-1** A2 **8.11**
(22) 26/05/2006
(71) Beifiur Ltda (BR/RS) , Nicolas Miguel Rodrigo Leygue-Alba (BR/RS)
Em virtude do arquivamento publicado na RPI 2385 de 20-09-2016 e considerando ausência de manifestação dentro dos prazos legais, informo que cabe ser mantido o arquivamento do pedido de patente, conforme o disposto no artigo 12, da resolução 113/2013.

(21) **PI 0603310-5** A2 **8.11**
(22) 26/05/2006
(71) Beifiur Ltda (BR/RS) , Nicolas Miguel Rodrigo Leygue-Alba (BR/RS)
Em virtude do arquivamento publicado na RPI 2385 de 20-09-2016 e considerando ausência de manifestação dentro dos prazos legais, informo que cabe ser mantido o arquivamento do pedido de patente, conforme o disposto no artigo 12, da resolução 113/2013.

(21) **PI 0603390-3** A2 **8.11**
(22) 22/08/2006
(71) Marilaine Fagundes da Silva (BR/RJ)
Em virtude do arquivamento publicado na RPI 2385 de 20-09-2016 e considerando ausência de manifestação dentro dos prazos legais, informo que cabe ser mantido o arquivamento do pedido de patente, conforme o disposto no artigo 12, da resolução 113/2013.

(21) **PI 0603474-8** A2 **8.11**
(22) 29/08/2006
(71) Xerox Corporation (US)
Em virtude do arquivamento publicado na RPI 2385 de 20-09-2016 e considerando ausência de manifestação dentro dos prazos legais, informo que cabe ser mantido o arquivamento do pedido de patente, conforme o disposto no artigo 12, da resolução 113/2013.

(21) **PI 0603540-0** A2 **8.11**
(22) 30/08/2006
(71) Xerox Corporation (US)
Em virtude do arquivamento publicado na RPI 2385 de 20-09-2016 e considerando ausência de manifestação dentro dos prazos legais, informo que cabe ser mantido o arquivamento do pedido de patente, conforme o disposto no artigo 12, da resolução 113/2013.

(21) **PI 0603541-8** A2 **8.11**
(22) 30/08/2006
(71) Xerox Corporation (US)
Em virtude do arquivamento publicado na RPI 2385 de 20-09-2016 e considerando ausência de manifestação dentro dos prazos legais, informo que cabe ser mantido o arquivamento do pedido de patente, conforme o disposto no artigo 12, da resolução 113/2013.

(21) **PI 0603680-5** A2 **8.11**
(22) 04/09/2006
(71) Aspöck do Brasil Ltda. (BR/RS)
Em virtude do arquivamento publicado na RPI 2385 de 20-09-2016 e considerando ausência de manifestação dentro dos prazos legais, informo que cabe ser mantido o arquivamento do pedido de patente, conforme o disposto no artigo 12, da resolução 113/2013.

(21) **PI 0603701-1** A2 **8.11**
(22) 18/08/2006
(71) Carlos Alberto Ferreira Alves (BR/SP)
Em virtude do arquivamento publicado na RPI 2385 de 20-09-2016 e considerando ausência de manifestação dentro dos prazos legais, informo que cabe ser mantido o arquivamento do pedido de patente, conforme o disposto no artigo 12, da resolução 113/2013.

(21) **PI 0603788-7** A8 **8.11**

(22) 12/09/2006
(71) XEROX CORPORATION (US)
Em virtude do arquivamento publicado na RPI 2385 de 20-09-2016 e considerando ausência de manifestação dentro dos prazos legais, informo que cabe ser mantido o arquivamento do pedido de patente, conforme o disposto no artigo 12, da resolução 113/2013.

(21) **PI 0603946-4** A2 **8.11**
(22) 21/09/2006
(71) ThyssenKrupp Rasselstein GmbH (DE)
Em virtude do arquivamento publicado na RPI 2385 de 20-09-2016 e considerando ausência de manifestação dentro dos prazos legais, informo que cabe ser mantido o arquivamento do pedido de patente, conforme o disposto no artigo 12, da resolução 113/2013.

(21) **PI 0603963-4** A2 **8.11**
(22) 26/09/2006
(71) Xerox Corporation (US)
Em virtude do arquivamento publicado na RPI 2385 de 20-09-2016 e considerando ausência de manifestação dentro dos prazos legais, informo que cabe ser mantido o arquivamento do pedido de patente, conforme o disposto no artigo 12, da resolução 113/2013.

(21) **PI 0603964-2** A2 **8.11**
(22) 26/09/2006
(71) Xerox Corporation (US)
Em virtude do arquivamento publicado na RPI 2385 de 20-09-2016 e considerando ausência de manifestação dentro dos prazos legais, informo que cabe ser mantido o arquivamento do pedido de patente, conforme o disposto no artigo 12, da resolução 113/2013.

(21) **PI 0603969-3** A2 **8.11**
(22) 27/09/2006
(71) Xerox Corporation (US)
Em virtude do arquivamento publicado na RPI 2385 de 20-09-2016 e considerando ausência de manifestação dentro dos prazos legais, informo que cabe ser mantido o arquivamento do pedido de patente, conforme o disposto no artigo 12, da resolução 113/2013.

(21) **PI 0603976-6** A2 **8.11**
(22) 27/09/2006
(71) Prad Research And Development N.V. (AN)
Em virtude do arquivamento publicado na RPI 2385 de 20-09-2016 e considerando ausência de manifestação dentro dos prazos legais, informo que cabe ser mantido o arquivamento do pedido de patente, conforme o disposto no artigo 12, da resolução 113/2013.

(21) **PI 0603983-9** A8 **8.11**
(22) 28/09/2006
(71) Xerox Corporation (US)
Em virtude do arquivamento publicado na RPI 2385 de 20-09-2016 e considerando ausência de manifestação dentro dos prazos legais, informo que cabe ser mantido o arquivamento do pedido de patente, conforme o disposto no artigo 12, da resolução 113/2013.

(21) **PI 0604049-7** A2 **8.11**
(22) 12/09/2006
(71) Donizete Duarte da Silva (BR/SP)
Em virtude do arquivamento publicado na RPI 2385 de 20-09-2016 e considerando ausência de manifestação dentro dos prazos legais, informo que cabe ser mantido o arquivamento do pedido de patente, conforme o disposto no artigo 12, da resolução 113/2013.

(21) **PI 0604081-0** A2 **8.11**
(22) 18/09/2006
(71) Viviane Ferreira de Campos (BR/SP)
Em virtude do arquivamento publicado na RPI 2385 de 20-09-2016 e considerando ausência de manifestação dentro dos prazos legais, informo que cabe ser mantido o arquivamento do pedido de patente, conforme o disposto no artigo 12, da resolução 113/2013.

(21) **PI 0604121-3** A2 **8.11**
(22) 20/09/2006
(71) Solint Comércio e Serviços de Informática e Engenharia Ltda (BR/PR) , Jeferson Massinhan (BR/PR)
Em virtude do arquivamento publicado na RPI 2385 de 20-09-2016 e considerando ausência de manifestação dentro dos prazos legais, informo que cabe ser mantido o arquivamento do pedido de patente, conforme o disposto no artigo 12, da resolução 113/2013.

(21) **PI 0604166-3** A2 **8.11**
(22) 02/10/2006
(71) Raimundo Nunes Cardoso (BR/ES)
Em virtude do arquivamento publicado na RPI 2385 de 20-09-2016 e considerando ausência de manifestação dentro dos prazos legais, informo que cabe ser mantido o arquivamento do pedido de patente, conforme o disposto no artigo 12, da resolução 113/2013.

(21) **PI 0604190-6** A2 **8.11**
(22) 04/09/2006
(71) Worthington Armstrong Venture (US)
Em virtude do arquivamento publicado na RPI 2385 de 20-09-2016 e considerando ausência de manifestação dentro dos prazos legais, informo que cabe ser mantido o arquivamento do pedido de patente, conforme o disposto no artigo 12, da resolução 113/2013.

(21) **PI 0604202-3** A2 **8.11**
(22) 02/10/2006
(71) Magneti Marelli Powertrain S.p.A. (IT)
Em virtude do arquivamento publicado na RPI 2385 de 20-09-2016 e considerando ausência de manifestação dentro dos prazos legais, informo que cabe ser mantido o arquivamento do pedido de patente, conforme o disposto no artigo 12, da resolução 113/2013.

(21) **PI 0604203-1** A2 **8.11**
(22) 02/10/2006
(71) José Carlos Cella (BR/SP)
Em virtude do arquivamento publicado na RPI 2385 de 20-09-2016 e considerando ausência de manifestação dentro dos prazos legais, informo que cabe ser mantido o arquivamento do pedido de patente, conforme o disposto no artigo 12, da resolução 113/2013.

(21) **PI 0604306-2** A2 **8.11**
(22) 18/10/2006
(71) Sleever International Company (FR)
Em virtude do arquivamento publicado na RPI 2385 de 20-09-2016 e considerando ausência de manifestação dentro dos prazos legais, informo que cabe ser mantido o arquivamento do pedido de patente, conforme o disposto no artigo 12, da resolução 113/2013.

(21) **PI 0604322-4** A2 **8.11**
(22) 20/10/2006
(71) POLY-CLIP SYSTEM GMBH & CO. KG (DE)
Em virtude do arquivamento publicado na RPI 2385 de 20-09-2016 e considerando ausência de manifestação dentro dos prazos legais, informo que cabe ser mantido o arquivamento do pedido de patente, conforme o disposto no artigo 12, da resolução 113/2013.

(21) **PI 0604350-0** A2 **8.11**
(22) 25/10/2006
(71) Hutchinson (FR)
Em virtude do arquivamento publicado na RPI 2385 de 20-09-2016 e considerando ausência de manifestação dentro dos prazos legais, informo que cabe ser mantido o arquivamento do pedido de patente, conforme o disposto no artigo 12, da resolução 113/2013.

(21) **PI 0604472-7** A2 **8.11**
(22) 04/10/2006
(71) LG Electronics Inc (KR)
Em virtude do arquivamento publicado na RPI 2385 de 20-09-2016 e considerando ausência de manifestação dentro dos prazos legais, informo que cabe ser mantido o arquivamento do pedido de patente, conforme o disposto no artigo 12, da resolução 113/2013.

(21) **PI 0604539-1** A2 **8.11**
(22) 07/11/2006
(71) Mitsubishi Heavy Industries , LTD. (JP)
Em virtude do arquivamento publicado na RPI 2386 de 27-09-2016 e considerando ausência de manifestação dentro dos prazos legais, informo que cabe ser mantido o arquivamento do pedido de patente, conforme o disposto no artigo 12, da resolução 113/2013.

(21) **PI 0604618-5** A2 **8.11**
(22) 19/10/2006
(71) Eliseu Kopp (BR/RS)
Em virtude do arquivamento publicado na RPI 2385 de 20-09-2016 e considerando ausência de manifestação dentro dos prazos legais, informo que cabe ser mantido o arquivamento do pedido de patente, conforme o disposto no artigo 12, da resolução 113/2013.

(21) **PI 0604658-4** A2 **8.11**
(22) 11/10/2006
(71) Daniel Kunzler de Souza Carmo (BR/SP)
Em virtude do arquivamento publicado na RPI 2385 de 20-09-2016 e considerando ausência de manifestação dentro dos prazos legais, informo que cabe ser mantido o arquivamento do pedido de patente, conforme o disposto no artigo 12, da resolução 113/2013.

(21) **PI 0604661-4** A2 **8.11**
(22) 11/10/2006
(71) Confecções Abrahão Ltda (BR/SP)
Em virtude do arquivamento publicado na RPI 2385 de 20-09-2016 e considerando ausência de manifestação dentro dos prazos legais, informo que cabe ser mantido o arquivamento do pedido de patente, conforme o disposto no artigo 12, da resolução 113/2013.

(21) **PI 0604673-8** A2 **8.11**
(22) 17/10/2006
(71) Ober S/A Indústria e Comércio (BR/SP)
Em virtude do arquivamento publicado na RPI 2385 de 20-09-2016 e considerando ausência de manifestação dentro dos prazos legais, informo que cabe ser mantido o arquivamento do pedido de patente, conforme o disposto no artigo 12, da resolução 113/2013.

(21) **PI 0604804-8** A2 **8.11**
(22) 17/11/2006
(71) Alberto Carlos Pereira Filho (BR/SP)
Em virtude do arquivamento publicado na RPI 2386 de 27-09-2016 e considerando ausência de manifestação dentro dos prazos legais, informo que cabe ser mantido o arquivamento do pedido de patente, conforme o disposto no artigo 12, da resolução 113/2013.

(21) **PI 0604918-4** A2 **8.11**
(22) 23/08/2006
(71) NTT Docomo, Inc. (JP)
Em virtude do arquivamento publicado na RPI 2385 de 20-09-2016 e considerando ausência de manifestação dentro dos prazos legais, informo que cabe ser mantido o arquivamento do pedido de patente, conforme o disposto no artigo 12, da resolução 113/2013.

(21) **PI 0605031-0** A2 **8.11**
(22) 08/11/2006
(71) LG Electronics Inc (KR)
Em virtude do arquivamento publicado na RPI 2386 de 27-09-2016 e considerando ausência de manifestação dentro dos prazos legais, informo que cabe ser mantido o arquivamento do pedido de patente, conforme o disposto no artigo 12, da resolução 113/2013.

(21) **PI 0605054-9** A2 **8.11**
(22) 03/11/2006
(71) Vania Declair Falcão (BR/SP)
Em virtude do arquivamento publicado na RPI 2385 de 20-09-2016 e considerando ausência de manifestação dentro dos prazos legais, informo que cabe ser mantido o arquivamento do pedido de patente, conforme o disposto no artigo 12, da resolução 113/2013.

(21) **PI 0605059-0** A2 **8.11**
(22) 07/11/2006
(71) Lucio Arlindo Bueno Villela (BR/SP)
Em virtude do arquivamento publicado na RPI 2386 de 27-09-2016 e considerando ausência de manifestação dentro dos prazos legais, informo que cabe ser mantido o arquivamento do pedido de patente, conforme o disposto no artigo 12, da resolução 113/2013.

(21) **PI 0605261-4** A2 **8.11**
(22) 23/08/2006

(71) Ntt Docomo, Inc. (JP)
Em virtude do arquivamento publicado na RPI 2385 de 20-09-2016 e considerando ausência de manifestação dentro dos prazos legais, informo que cabe ser mantido o arquivamento do pedido de patente, conforme o disposto no artigo 12, da resolução 113/2013.

(21) **PI 0605417-0** A2 **8.11**
(22) 16/11/2006
(71) LG Electronics Inc (KR)
Em virtude do arquivamento publicado na RPI 2386 de 27-09-2016 e considerando ausência de manifestação dentro dos prazos legais, informo que cabe ser mantido o arquivamento do pedido de patente, conforme o disposto no artigo 12, da resolução 113/2013.

(21) **PI 0605430-7** A2 **8.11**
(22) 21/11/2006
(71) LG Electronics Inc (KR)
Em virtude do arquivamento publicado na RPI 2386 de 27-09-2016 e considerando ausência de manifestação dentro dos prazos legais, informo que cabe ser mantido o arquivamento do pedido de patente, conforme o disposto no artigo 12, da resolução 113/2013.

(21) **PI 0605447-1** A2 **8.11**
(22) 24/11/2006
(71) Magneti Marelli Powertrain S.p.A. (IT)
Em virtude do arquivamento publicado na RPI 2386 de 27-09-2016 e considerando ausência de manifestação dentro dos prazos legais, informo que cabe ser mantido o arquivamento do pedido de patente, conforme o disposto no artigo 12, da resolução 113/2013.

(21) **PI 0605507-9** A2 **8.11**
(22) 11/09/2006
(71) Mabe Mexico, S. de R. L. de C.V. (MX)
Em virtude do arquivamento publicado na RPI 2385 de 20-09-2016 e considerando ausência de manifestação dentro dos prazos legais, informo que cabe ser mantido o arquivamento do pedido de patente, conforme o disposto no artigo 12, da resolução 113/2013.

(21) **PI 0605796-9** A2 **8.11**
(22) 23/08/2006
(71) NTT Docomo INC (JP)
Em virtude do arquivamento publicado na RPI 2385 de 20-09-2016 e considerando ausência de manifestação dentro dos prazos legais, informo que cabe ser mantido o arquivamento do pedido de patente, conforme o disposto no artigo 12, da resolução 113/2013.

(21) **PI 0605797-7** A2 **8.11**
(22) 23/08/2006
(71) NTT Docomo, INC. (JP)
Em virtude do arquivamento publicado na RPI 2385 de 20-09-2016 e considerando ausência de manifestação dentro dos prazos legais, informo que cabe ser mantido o arquivamento do pedido de patente, conforme o disposto no artigo 12, da resolução 113/2013.

(21) **PI 0605849-3** A2 **8.11**
(22) 17/11/2006
(71) Jose Marcio Ramirez (BR/SP)
Em virtude do arquivamento publicado na RPI 2386 de 27-09-2016 e considerando ausência de manifestação dentro dos prazos legais, informo que cabe ser mantido o arquivamento do pedido de patente, conforme o disposto no artigo 12, da resolução 113/2013.

(21) **PI 0606155-9** A2 **8.11**
(22) 01/09/2006
(71) SAF-HOLLAND GMBH (DE)
Em virtude do arquivamento publicado na RPI 2385 de 20-09-2016 e considerando ausência de manifestação dentro dos prazos legais, informo que cabe ser mantido o arquivamento do pedido de patente, conforme o disposto no artigo 12, da resolução 113/2013.

(21) **PI 0606535-0** A2 **8.11**
(22) 19/10/2006
(71) Loesche Gmbh (DE)
Em virtude do arquivamento publicado na RPI 2385 de 20-09-2016 e considerando ausência de manifestação dentro dos prazos legais, informo que cabe ser mantido o arquivamento do pedido de patente, conforme o disposto no artigo 12, da resolução 113/2013.

(21) **PI 0608809-0** A2 **8.11**
(22) 20/02/2006
(71) ACTUANT CORPORATION (US)
Em virtude do arquivamento publicado na RPI 2386 de 27-09-2016 e considerando ausência de manifestação dentro dos prazos legais, informo que cabe ser mantido o arquivamento do pedido de patente, conforme o disposto no artigo 12, da resolução 113/2013.

(21) **PI 0609041-9** A2 **8.11**
(22) 24/02/2006
(71) Federal-Mogul Corporation (US)
Em virtude do arquivamento publicado na RPI 2386 de 27-09-2016 e considerando ausência de manifestação dentro dos prazos legais, informo que cabe ser mantido o arquivamento do pedido de patente, conforme o disposto no artigo 12, da resolução 113/2013.

(21) **PI 0609118-0** A2 **8.11**
(22) 11/04/2006
(71) NOVOZYMES NORTH AMERICA, INC. (US)
Em virtude do arquivamento publicado na RPI 2386 de 27-09-2016 e considerando ausência de manifestação dentro dos prazos legais, informo que cabe ser mantido o arquivamento do pedido de patente, conforme o disposto no artigo 12, da resolução 113/2013.

(21) **PI 0609178-4** A2 **8.11**
(22) 28/02/2006
(71) Nippon Chemiphar CO., LTD. (JP)
Em virtude do arquivamento publicado na RPI 2386 de 27-09-2016 e considerando ausência de manifestação dentro dos prazos legais, informo que cabe ser mantido o arquivamento do pedido de patente, conforme o disposto no artigo 12, da resolução 113/2013.

(21) **PI 0610164-0** A2 **8.11**
(22) 09/05/2006
(71) FRAUNHOFER-GESELLSCHAFT ZUR FÖRDERUNG DER ANGEWANDTEN FORSCHUNG E.V. (DE)
Em virtude do arquivamento publicado na RPI 2386 de 27-09-2016 e considerando ausência de manifestação dentro dos prazos legais, informo que cabe ser mantido o arquivamento do pedido de patente, conforme o disposto no artigo 12, da resolução 113/2013.

(21) **PI 0610785-0** A2 **8.11**
(22) 21/04/2006
(71) WYETH (US)
Em virtude do arquivamento publicado na RPI 2386 de 27-09-2016 e considerando ausência de manifestação dentro dos prazos legais, informo que cabe ser mantido o arquivamento do pedido de patente, conforme o disposto no artigo 12, da resolução 113/2013.

(21) **PI 0611770-8** A2 **8.11**
(22) 14/06/2006
(71) BASF AKTIENGESELLSCHAFT (DE)
Em virtude do arquivamento publicado na RPI 2386 de 27-09-2016 e considerando ausência de manifestação dentro dos prazos legais, informo que cabe ser mantido o arquivamento do pedido de patente, conforme o disposto no artigo 12, da resolução 113/2013.

(21) **PI 0611823-2** A2 **8.11**
(22) 08/06/2006
(71) L' OREAL (FR)
Em virtude do arquivamento publicado na RPI 2386 de 27-09-2016 e considerando ausência de manifestação dentro dos prazos legais, informo que cabe ser mantido o arquivamento do pedido de patente, conforme o disposto no artigo 12, da resolução 113/2013.

(21) **PI 0611841-0** A2 **8.11**
(22) 12/06/2006
(71) ASTRAZENECA AB (SE)
Em virtude do arquivamento publicado na RPI 2386 de 27-09-2016 e considerando ausência de manifestação dentro dos prazos legais, informo que cabe ser mantido o arquivamento do pedido de patente, conforme o disposto no artigo 12, da resolução 113/2013.

(21) **PI 0611842-9** A2 **8.11**
(22) 12/06/2006
(71) ASTRAZENECA AB (SE)
Em virtude do arquivamento publicado na RPI 2386 de 27-09-2016 e considerando ausência de manifestação dentro dos prazos legais, informo que cabe ser mantido o arquivamento do pedido de patente, conforme o disposto no artigo 12, da resolução 113/2013.

(21) **PI 0612066-0** A2 **8.11**
(22) 08/03/2006
(71) CARRIER CORPORATION (US)
Em virtude do arquivamento publicado na RPI 2386 de 27-09-2016 e considerando ausência de manifestação dentro dos prazos legais, informo que cabe ser mantido o arquivamento do pedido de patente, conforme o disposto no artigo 12, da resolução 113/2013.

(21) **PI 0612081-4** A2 **8.11**
(22) 13/06/2006
(71) SOCIÉTÉ DE TECHNOLOGIE MICHELIN (FR) , MICHELIN RECHERCHE ET TECHNIQUE S.A (CH)
Em virtude do arquivamento publicado na RPI 2386 de 27-09-2016 e considerando ausência de manifestação dentro dos prazos legais, informo que cabe ser mantido o arquivamento do pedido de patente, conforme o disposto no artigo 12, da resolução 113/2013.

(21) **PI 0612082-2** A2 **8.11**
(22) 22/06/2006
(71) SHELL INTERNATIONALE RESEARCH MAATSCHAPPIJ B. V. (NL)
Em virtude do arquivamento publicado na RPI 2386 de 27-09-2016 e considerando ausência de manifestação dentro dos prazos legais, informo que cabe ser mantido o arquivamento do pedido de patente, conforme o disposto no artigo 12, da resolução 113/2013.

(21) **PI 0612121-7** A2 **8.11**
(22) 29/06/2006
(71) Anthrogenesis Corporation (US)
Em virtude do arquivamento publicado na RPI 2386 de 27-09-2016 e considerando ausência de manifestação dentro dos prazos legais, informo que cabe ser mantido o arquivamento do pedido de patente, conforme o disposto no artigo 12, da resolução 113/2013.

(21) **PI 0612150-0** A2 **8.11**
(22) 11/05/2006
(71) Umicore (BE)
Em virtude do arquivamento publicado na RPI 2386 de 27-09-2016 e considerando ausência de manifestação dentro dos prazos legais, informo que cabe ser mantido o arquivamento do pedido de patente, conforme o disposto no artigo 12, da resolução 113/2013.

(21) **PI 0612249-3** A2 **8.11**
(22) 20/06/2006
(71) BASF AKTIENGESELLSCHAFT (DE)
Em virtude do arquivamento publicado na RPI 2386 de 27-09-2016 e considerando ausência de manifestação dentro dos prazos legais, informo que cabe ser mantido o arquivamento do pedido de patente, conforme o disposto no artigo 12, da resolução 113/2013.

(21) **PI 0612274-4** A2 **8.11**
(22) 16/06/2006
(71) NOVOZYMES A / S (DK) , SOLVAY PHARMACEUTICALS GMBH (DE)
Em virtude do arquivamento publicado na RPI 2386 de 27-09-2016 e considerando ausência de manifestação dentro dos prazos legais, informo que cabe ser mantido o arquivamento do pedido de patente, conforme o disposto no artigo 12, da resolução 113/2013.

(21) **PI 0612517-4** A2 **8.11**

(22) 04/04/2006
(71) THE COCA-COLA COMPANY (US)
Em virtude do arquivamento publicado na RPI 2386 de 27-09-2016 e considerando ausência de manifestação dentro dos prazos legais, informo que cabe ser mantido o arquivamento do pedido de patente, conforme o disposto no artigo 12, da resolução 113/2013.

(21) **PI 0612519-0** A2 **8.11**
(22) 16/06/2006
(71) N.V. ORGANON (NL)
Em virtude do arquivamento publicado na RPI 2386 de 27-09-2016 e considerando ausência de manifestação dentro dos prazos legais, informo que cabe ser mantido o arquivamento do pedido de patente, conforme o disposto no artigo 12, da resolução 113/2013.

(21) **PI 0612650-2** A2 **8.11**
(22) 07/07/2006
(71) Adisseo France S.A.S (FR)
Em virtude do arquivamento publicado na RPI 2386 de 27-09-2016 e considerando ausência de manifestação dentro dos prazos legais, informo que cabe ser mantido o arquivamento do pedido de patente, conforme o disposto no artigo 12, da resolução 113/2013.

(21) **PI 0613067-4** A2 **8.11**
(22) 16/10/2006
(71) TEIKOKU PHARMA USA, INC. (US)
Em virtude do arquivamento publicado na RPI 2385 de 20-09-2016 e considerando ausência de manifestação dentro dos prazos legais, informo que cabe ser mantido o arquivamento do pedido de patente, conforme o disposto no artigo 12, da resolução 113/2013.

(21) **PI 0614629-5** A2 **8.11**
(22) 06/06/2006
(71) Bussan Nanotech Research Institute, INC. (JP)
Em virtude do arquivamento publicado na RPI 2386 de 27-09-2016 e considerando ausência de manifestação dentro dos prazos legais, informo que cabe ser mantido o arquivamento do pedido de patente, conforme o disposto no artigo 12, da resolução 113/2013.

(21) **PI 0614751-8** A2 **8.11**
(22) 11/08/2006
(71) OPTO GLOBAL HOLDINGS PTY LTD (AU)
Em virtude do arquivamento publicado na RPI 2386 de 27-09-2016 e considerando ausência de manifestação dentro dos prazos legais, informo que cabe ser mantido o arquivamento do pedido de patente, conforme o disposto no artigo 12, da resolução 113/2013.

(21) **PI 0614929-4** A2 **8.11**
(22) 21/08/2006
(71) GLAXO GROUP LIMITED (GB)
Em virtude do arquivamento publicado na RPI 2385 de 20-09-2016 e considerando ausência de manifestação dentro dos prazos legais, informo que cabe ser mantido o arquivamento do pedido de patente, conforme o disposto no artigo 12, da resolução 113/2013.

(21) **PI 0614931-6** A2 **8.11**
(22) 21/08/2006
(71) AEROGEN, INC. (US)
Em virtude do arquivamento publicado na RPI 2385 de 20-09-2016 e considerando ausência de manifestação dentro dos prazos legais, informo que cabe ser mantido o arquivamento do pedido de patente, conforme o disposto no artigo 12, da resolução 113/2013.

(21) **PI 0614950-2** A2 **8.11**
(22) 21/08/2006
(71) Lockheed Martin Corporation (US)
Em virtude do arquivamento publicado na RPI 2385 de 20-09-2016 e considerando ausência de manifestação dentro dos prazos legais, informo que cabe ser mantido o arquivamento do pedido de patente, conforme o disposto no artigo 12, da resolução 113/2013.

(21) **PI 0614961-8** A2 **8.11**
(22) 23/08/2006
(71) ARCHEMIX CORPORATION (US)
Em virtude do arquivamento publicado na RPI 2386 de 27-09-2016 e considerando ausência de manifestação dentro dos prazos legais, informo que cabe ser mantido o arquivamento do pedido de patente, conforme o disposto no artigo 12, da resolução 113/2013.

(21) **PI 0614964-2** A2 **8.11**
(22) 25/08/2006
(71) Antisoma PLC (GB)
Em virtude do arquivamento publicado na RPI 2386 de 27-09-2016 e considerando ausência de manifestação dentro dos prazos legais, informo que cabe ser mantido o arquivamento do pedido de patente, conforme o disposto no artigo 12, da resolução 113/2013.

(21) **PI 0614966-9** A2 **8.11**
(22) 25/08/2006
(71) CERENIS THERAPEUTICS HOLDING S.A (FR)
Em virtude do arquivamento publicado na RPI 2386 de 27-09-2016 e considerando ausência de manifestação dentro dos prazos legais, informo que cabe ser mantido o arquivamento do pedido de patente, conforme o disposto no artigo 12, da resolução 113/2013.

(21) **PI 0614972-3** A2 **8.11**
(22) 06/09/2006
(71) Universal Fibers, Inc. (US)
Em virtude do arquivamento publicado na RPI 2386 de 27-09-2016 e considerando ausência de manifestação dentro dos prazos legais, informo que cabe ser mantido o arquivamento do pedido de patente, conforme o disposto no artigo 12, da resolução 113/2013.

(21) **PI 0614975-8** A2 **8.11**
(22) 16/08/2006
(71) Joel Jameson (US)
Em virtude do arquivamento publicado na RPI 2385 de 20-09-2016 e considerando ausência de manifestação dentro dos prazos legais, informo que cabe ser mantido o arquivamento do pedido de patente, conforme o disposto no artigo 12, da resolução 113/2013.

(21) **PI 0615017-9** A2 **8.11**
(22) 24/08/2006
(71) CAMERON INTERNATIONAL CORPORATION (US)
Em virtude do arquivamento publicado na RPI 2385 de 20-09-2016 e considerando ausência de manifestação dentro dos prazos legais, informo que cabe ser mantido o arquivamento do pedido de patente, conforme o disposto no artigo 12, da resolução 113/2013.

(21) **PI 0615068-3** A2 **8.11**
(22) 21/08/2006
(71) LG ELECTRONICS, INC. (KR)
Em virtude do arquivamento publicado na RPI 2386 de 27-09-2016 e considerando ausência de manifestação dentro dos prazos legais, informo que cabe ser mantido o arquivamento do pedido de patente, conforme o disposto no artigo 12, da resolução 113/2013.

(21) **PI 0615104-3** A2 **8.11**
(22) 23/08/2006
(71) BASELL POLIOLEFINE ITALIA S.R.L. (IT)
Em virtude do arquivamento publicado na RPI 2386 de 27-09-2016 e considerando ausência de manifestação dentro dos prazos legais, informo que cabe ser mantido o arquivamento do pedido de patente, conforme o disposto no artigo 12, da resolução 113/2013.

(21) **PI 0615116-7** A2 **8.11**
(22) 24/08/2006
(71) LG ELECTRONICS INC (KR)
Em virtude do arquivamento publicado na RPI 2385 de 20-09-2016 e considerando ausência de manifestação dentro dos prazos legais, informo que cabe ser mantido o arquivamento do pedido de patente, conforme o disposto no artigo 12, da resolução 113/2013.

(21) **PI 0615128-0** A2 **8.11**
(22) 22/08/2006
(71) LG ELECTRONICS ,INC (KR)
Em virtude do arquivamento publicado na RPI 2385 de 20-09-2016 e considerando ausência de manifestação dentro dos prazos legais, informo que cabe ser mantido o arquivamento do pedido de patente, conforme o disposto no artigo 12, da resolução 113/2013.

(21) **PI 0615135-3** A2 **8.11**
(22) 25/08/2006
(71) BPSI HOLDINGS INC (US)
Em virtude do arquivamento publicado na RPI 2386 de 27-09-2016 e considerando ausência de manifestação dentro dos prazos legais, informo que cabe ser mantido o arquivamento do pedido de patente, conforme o disposto no artigo 12, da resolução 113/2013.

(21) **PI 0615235-0** A2 **8.11**
(22) 07/09/2006
(71) LG ELECTRONICS INC (KR)
Em virtude do arquivamento publicado na RPI 2385 de 20-09-2016 e considerando ausência de manifestação dentro dos prazos legais, informo que cabe ser mantido o arquivamento do pedido de patente, conforme o disposto no artigo 12, da resolução 113/2013.

(21) **PI 0615259-7** A2 **8.11**
(22) 24/08/2006
(71) SANOFI-AVENTIS U.S. LLC (US)
Em virtude do arquivamento publicado na RPI 2385 de 20-09-2016 e considerando ausência de manifestação dentro dos prazos legais, informo que cabe ser mantido o arquivamento do pedido de patente, conforme o disposto no artigo 12, da resolução 113/2013.

(21) **PI 0615288-0** A2 **8.11**
(22) 25/08/2006
(71) Saika Technological Institute Foundation (JP)
Em virtude do arquivamento publicado na RPI 2386 de 27-09-2016 e considerando ausência de manifestação dentro dos prazos legais, informo que cabe ser mantido o arquivamento do pedido de patente, conforme o disposto no artigo 12, da resolução 113/2013.

(21) **PI 0615297-0** A2 **8.11**
(22) 30/08/2006
(71) THE GOVERNMENT OF THE UNITED STATES OF AMERICA AS REPRESENTED BY THE SECRETARY OF THE DEPARTMENT OF HEALTH AND HUMAN SERVICES (US) , Merck Sharp & Dohme Corp. (US)
Em virtude do arquivamento publicado na RPI 2385 de 20-09-2016 e considerando ausência de manifestação dentro dos prazos legais, informo que cabe ser mantido o arquivamento do pedido de patente, conforme o disposto no artigo 12, da resolução 113/2013.

(21) **PI 0615323-2** A2 **8.11**
(22) 30/08/2006
(71) GOOGLE INC. (US)
Em virtude do arquivamento publicado na RPI 2385 de 20-09-2016 e considerando ausência de manifestação dentro dos prazos legais, informo que cabe ser mantido o arquivamento do pedido de patente, conforme o disposto no artigo 12, da resolução 113/2013.

(21) **PI 0615345-3** A2 **8.11**
(22) 31/08/2006
(71) TELEFONAKTIEBOLAGET LM ERICSSON (PUBL) (SE)
Em virtude do arquivamento publicado na RPI 2386 de 27-09-2016 e considerando ausência de manifestação dentro dos prazos legais, informo que cabe ser mantido o arquivamento do pedido de patente, conforme o disposto no artigo 12, da resolução 113/2013.

(21) **PI 0615354-2** A2 **8.11**
(22) 18/08/2006
(71) ENDOCYTE, INC. (US)
Em virtude do arquivamento publicado na RPI 2385 de 20-09-2016 e considerando ausência de manifestação dentro dos prazos legais, informo que cabe ser mantido o arquivamento do pedido de patente, conforme o disposto no artigo 12, da resolução 113/2013.

(21) **PI 0615363-1** A2 **8.11**
(22) 09/08/2006
(71) BASF SE (DE)
Em virtude do arquivamento publicado na RPI 2386 de 27-09-2016 e considerando ausência de manifestação dentro dos prazos legais, informo que cabe ser mantido o arquivamento do pedido de patente, conforme o disposto no artigo 12, da resolução 113/2013.

(21) **PI 0615364-0** A2 **8.11**
(22) 23/08/2006
(71) FAB S.R.O. (CZ)
Em virtude do arquivamento publicado na RPI 2386 de 27-09-2016 e considerando ausência de manifestação dentro dos prazos legais, informo que cabe ser mantido o arquivamento do pedido de patente, conforme o disposto no artigo 12, da resolução 113/2013.

(21) **PI 0615367-4** A2 **8.11**
(22) 22/08/2006
(71) BASF SE (DE)
Em virtude do arquivamento publicado na RPI 2386 de 27-09-2016 e considerando ausência de manifestação dentro dos prazos legais, informo que cabe ser mantido o arquivamento do pedido de patente, conforme o disposto no artigo 12, da resolução 113/2013.

(21) **PI 0615387-9** A2 **8.11**
(22) 25/08/2006
(71) BASF SE (DE)
Em virtude do arquivamento publicado na RPI 2386 de 27-09-2016 e considerando ausência de manifestação dentro dos prazos legais, informo que cabe ser mantido o arquivamento do pedido de patente, conforme o disposto no artigo 12, da resolução 113/2013.

(21) **PI 0615414-0** A2 **8.11**
(22) 30/08/2006
(71) LAPEYRE (FR)
Em virtude do arquivamento publicado na RPI 2385 de 20-09-2016 e considerando ausência de manifestação dentro dos prazos legais, informo que cabe ser mantido o arquivamento do pedido de patente, conforme o disposto no artigo 12, da resolução 113/2013.

(21) **PI 0615437-9** A2 **8.11**
(22) 06/09/2006
(71) MICROSOFT CORPORATION (US)
Em virtude do arquivamento publicado na RPI 2385 de 20-09-2016 e considerando ausência de manifestação dentro dos prazos legais, informo que cabe ser mantido o arquivamento do pedido de patente, conforme o disposto no artigo 12, da resolução 113/2013.

(21) **PI 0615480-8** A2 **8.11**
(22) 18/08/2006
(71) ADVANCED METALS TECHNOLOGY COMPANY, LLC (US)
Em virtude do arquivamento publicado na RPI 2386 de 27-09-2016 e considerando ausência de manifestação dentro dos prazos legais, informo que cabe ser mantido o arquivamento do pedido de patente, conforme o disposto no artigo 12, da resolução 113/2013.

(21) **PI 0615484-0** A2 **8.11**
(22) 21/08/2006
(71) ST. JUDE MEDICAL, ATRIAL FIBRILLATION DIVISION, INC. (US)
Em virtude do arquivamento publicado na RPI 2385 de 20-09-2016 e considerando ausência de manifestação dentro dos prazos legais, informo que cabe ser mantido o arquivamento do pedido de patente, conforme o disposto no artigo 12, da resolução 113/2013.

(21) **PI 0615593-6** A2 **8.11**
(22) 29/08/2006
(71) COMMONWEALTH SCIENTIFIC AND INDUSTRIAL RESEAECH ORGANISATION (AU)
Em virtude do arquivamento publicado na RPI 2385 de 20-09-2016 e considerando ausência de manifestação dentro dos prazos legais, informo que cabe ser mantido o arquivamento do pedido de patente, conforme o disposto no artigo 12, da resolução 113/2013.

(21) **PI 0615609-6** A2 **8.11**
(22) 24/08/2006
(71) Sanofi-Aventis U.S. LLC (US)
Em virtude do arquivamento publicado na RPI 2385 de 20-09-2016 e considerando ausência de manifestação dentro dos prazos legais, informo que cabe ser mantido o arquivamento do pedido de patente, conforme o disposto no artigo 12, da resolução 113/2013.

(21) **PI 0615618-5** A2 **8.11**
(22) 08/09/2006
(71) NOVARTIS AG (CH)
Em virtude do arquivamento publicado na RPI 2385 de 20-09-2016 e considerando ausência de manifestação dentro dos prazos legais, informo que cabe ser mantido o arquivamento do pedido de patente, conforme o disposto no artigo 12, da resolução 113/2013.

(21) **PI 0615619-3** A2 **8.11**
(22) 04/09/2006
(71) ALCHEMIA ONCOLOGY PTY LIMITED (AU)
Em virtude do arquivamento publicado na RPI 2385 de 20-09-2016 e considerando ausência de manifestação dentro dos prazos legais, informo que cabe ser mantido o arquivamento do pedido de patente, conforme o disposto no artigo 12, da resolução 113/2013.

(21) **PI 0615727-0** A2 **8.11**
(22) 07/09/2006
(71) Elementis Specialties, Inc. (US)
Em virtude do arquivamento publicado na RPI 2386 de 27-09-2016 e considerando ausência de manifestação dentro dos prazos legais, informo que cabe ser mantido o arquivamento do pedido de patente, conforme o disposto no artigo 12, da resolução 113/2013.

(21) **PI 0615736-0** A2 **8.11**
(22) 17/08/2006
(71) Airbus Operations SAS (FR)
Em virtude do arquivamento publicado na RPI 2385 de 20-09-2016 e considerando ausência de manifestação dentro dos prazos legais, informo que cabe ser mantido o arquivamento do pedido de patente, conforme o disposto no artigo 12, da resolução 113/2013.

(21) **PI 0615762-9** A2 **8.11**
(22) 07/09/2006
(71) NITTO DENKO CORPORATION (JP) , TOA EIYO LTD. (JP)
Em virtude do arquivamento publicado na RPI 2385 de 20-09-2016 e considerando ausência de manifestação dentro dos prazos legais, informo que cabe ser mantido o arquivamento do pedido de patente, conforme o disposto no artigo 12, da resolução 113/2013.

(21) **PI 0615773-4** A2 **8.11**
(22) 12/09/2006
(71) Diversey, Inc. (US)
Em virtude do arquivamento publicado na RPI 2385 de 20-09-2016 e considerando ausência de manifestação dentro dos prazos legais, informo que cabe ser mantido o arquivamento do pedido de patente, conforme o disposto no artigo 12, da resolução 113/2013.

(21) **PI 0615793-9** A2 **8.11**
(22) 11/09/2006
(71) Home Diagnostics, INC. (US)
Em virtude do arquivamento publicado na RPI 2386 de 27-09-2016 e considerando ausência de manifestação dentro dos prazos legais, informo que cabe ser mantido o arquivamento do pedido de patente, conforme o disposto no artigo 12, da resolução 113/2013.

(21) **PI 0615883-8** A2 **8.11**
(22) 06/09/2006
(71) GRAPHIC SECURITY SYSTEMS CORPORATION (US)
Em virtude do arquivamento publicado na RPI 2385 de 20-09-2016 e considerando ausência de manifestação dentro dos prazos legais, informo que cabe ser mantido o arquivamento do pedido de patente, conforme o disposto no artigo 12, da resolução 113/2013.

(21) **PI 0615906-0** A2 **8.11**
(22) 07/09/2006
(71) NOVARTIS AG (CH)
Em virtude do arquivamento publicado na RPI 2385 de 20-09-2016 e considerando ausência de manifestação dentro dos prazos legais, informo que cabe ser mantido o arquivamento do pedido de patente, conforme o disposto no artigo 12, da resolução 113/2013.

(21) **PI 0615917-6** A2 **8.11**
(22) 12/09/2006
(71) THE PROCTER & GAMBLE COMPANY (US)
Em virtude do arquivamento publicado na RPI 2385 de 20-09-2016 e considerando ausência de manifestação dentro dos prazos legais, informo que cabe ser mantido o arquivamento do pedido de patente, conforme o disposto no artigo 12, da resolução 113/2013.

(21) **PI 0615937-0** A2 **8.11**
(22) 11/09/2006
(71) BASF SE (DE)
Em virtude do arquivamento publicado na RPI 2386 de 27-09-2016 e considerando ausência de manifestação dentro dos prazos legais, informo que cabe ser mantido o arquivamento do pedido de patente, conforme o disposto no artigo 12, da resolução 113/2013.

(21) **PI 0616032-8** A2 **8.11**
(22) 14/09/2006
(71) VALEO SECURITE HABITACLE (FR)
Em virtude do arquivamento publicado na RPI 2385 de 20-09-2016 e considerando ausência de manifestação dentro dos prazos legais, informo que cabe ser mantido o arquivamento do pedido de patente, conforme o disposto no artigo 12, da resolução 113/2013.

(21) **PI 0616062-0** A2 **8.11**
(22) 12/09/2006
(71) Martil Instruments B.V (NL)
Em virtude do arquivamento publicado na RPI 2385 de 20-09-2016 e considerando ausência de manifestação dentro dos prazos legais, informo que cabe ser mantido o arquivamento do pedido de patente, conforme o disposto no artigo 12, da resolução 113/2013.

(21) **PI 0616067-0** A2 **8.11**
(22) 01/09/2006
(71) DEERE & COMPANY (US)
Em virtude do arquivamento publicado na RPI 2385 de 20-09-2016 e considerando ausência de manifestação dentro dos prazos legais, informo que cabe ser mantido o arquivamento do pedido de patente, conforme o disposto no artigo 12, da resolução 113/2013.

(21) **PI 0616143-0** A2 **8.11**
(22) 26/09/2006
(71) Airbus Operations SAS (FR)
Em virtude do arquivamento publicado na RPI 2385 de 20-09-2016 e considerando ausência de manifestação dentro dos prazos legais, informo que cabe ser mantido o arquivamento do pedido de patente, conforme o disposto no artigo 12, da resolução 113/2013.

(21) **PI 0616223-1** A2 **8.11**
(22) 14/09/2006
(71) OTSUKA PHARMACEUTICAL Co., LTD (JP)
Em virtude do arquivamento publicado na RPI 2385 de 20-09-2016 e considerando ausência de manifestação dentro dos prazos legais, informo que cabe ser mantido o arquivamento do pedido de patente, conforme o disposto no artigo 12, da resolução 113/2013.

(21) **PI 0616272-0** A2 **8.11**
(22) 22/09/2006
(71) Borealis Technology OY (FI)
Em virtude do arquivamento publicado na RPI 2386 de 27-09-2016 e considerando ausência de manifestação dentro dos prazos legais, informo que cabe ser mantido o arquivamento do pedido de patente, conforme o disposto no artigo 12, da resolução 113/2013.

(21) **PI 0616308-4** A2 **8.11**
(22) 19/09/2006
(71) SCINOPHARM SINGAPORE PTE, LTD (SG)
Em virtude do arquivamento publicado na RPI 2385 de 20-09-2016 e considerando ausência de manifestação dentro dos prazos legais, informo que cabe ser mantido o arquivamento do pedido de patente, conforme o disposto no artigo 12, da resolução 113/2013.

(21) **PI 0616351-3** A2 **8.11**
(22) 25/09/2006
(71) Fred Olsen Energy Asa (NO)
Em virtude do arquivamento publicado na RPI 2385 de 20-09-2016 e considerando ausência de manifestação dentro dos prazos legais, informo que cabe ser mantido o arquivamento do pedido de patente, conforme o disposto no artigo 12, da resolução 113/2013.

(21) **PI 0616424-2** A2 **8.11**
(22) 28/09/2006
(71) THE PROCTER & GAMBLE COMPANY (US)
Em virtude do arquivamento publicado na RPI 2385 de 20-09-2016 e considerando ausência de manifestação dentro dos prazos legais, informo que cabe ser mantido o arquivamento do pedido de patente, conforme o disposto no artigo 12, da resolução 113/2013.

(21) **PI 0616437-4** A2 **8.11**
(22) 25/09/2006
(71) KONINKLIJKE PHILIPS ELECTRONICS N.V. (NL)
Em virtude do arquivamento publicado na RPI 2386 de 27-09-2016 e considerando ausência de manifestação dentro dos prazos legais, informo que cabe ser mantido o arquivamento do pedido de patente, conforme o disposto no artigo 12, da resolução 113/2013.

(21) **PI 0616471-4** A2 **8.11**
(22) 05/09/2006
(71) SONY ERICSON MOBILE COMMUNICATIONS AB (SE)
Em virtude do arquivamento publicado na RPI 2385 de 20-09-2016 e considerando ausência de manifestação dentro dos prazos legais, informo que cabe ser mantido o arquivamento do pedido de patente, conforme o disposto no artigo 12, da resolução 113/2013.

(21) **PI 0616476-5** A2 **8.11**
(22) 02/10/2006
(71) SCYNEXIS, INC. (US)
Em virtude do arquivamento publicado na RPI 2385 de 20-09-2016 e considerando ausência de manifestação dentro dos prazos legais, informo que cabe ser mantido o arquivamento do pedido de patente, conforme o disposto no artigo 12, da resolução 113/2013.

(21) **PI 0616533-8** A2 **8.11**
(22) 15/08/2006
(71) Pioneer HI-Bred International, Inc (US) , E.I Du Pont de Nemours and Company (US)
Em virtude do arquivamento publicado na RPI 2385 de 20-09-2016 e considerando ausência de manifestação dentro dos prazos legais, informo que cabe ser mantido o arquivamento do pedido de patente, conforme o disposto no artigo 12, da resolução 113/2013.

(21) **PI 0616571-0** A2 **8.11**
(22) 18/09/2006
(71) F HOFFMANN-LA ROCHE AG (CH)
Em virtude do arquivamento publicado na RPI 2385 de 20-09-2016 e considerando ausência de manifestação dentro dos prazos legais, informo que cabe ser mantido o arquivamento do pedido de patente, conforme o disposto no artigo 12, da resolução 113/2013.

(21) **PI 0616585-0** A2 **8.11**
(22) 22/09/2006
(71) SYNTHES GMBH (CH)
Em virtude do arquivamento publicado na RPI 2385 de 20-09-2016 e considerando ausência de manifestação dentro dos prazos legais, informo que cabe ser mantido o arquivamento do pedido de patente, conforme o disposto no artigo 12, da resolução 113/2013.

(21) **PI 0616643-1** A2 **8.11**
(22) 28/09/2006
(71) ELAN PHARMACEUTICALS INC (US) , WYETH (US)
Em virtude do arquivamento publicado na RPI 2385 de 20-09-2016 e considerando ausência de manifestação dentro dos prazos legais, informo que cabe ser mantido o arquivamento do pedido de patente, conforme o disposto no artigo 12, da resolução 113/2013.

(21) **PI 0616660-1** A2 **8.11**
(22) 29/09/2006
(71) BASF SE (DE)
Em virtude do arquivamento publicado na RPI 2386 de 27-09-2016 e considerando ausência de manifestação dentro dos prazos legais, informo que cabe ser mantido o arquivamento do pedido de patente, conforme o disposto no artigo 12, da resolução 113/2013.

(21) **PI 0616774-8** A2 **8.11**
(22) 18/09/2006
(71) SONY ERICSSON MOBILE COMMUNICATIONS AB (SE)
Em virtude do arquivamento publicado na RPI 2385 de 20-09-2016 e considerando ausência de manifestação dentro dos prazos legais, informo que cabe ser mantido o arquivamento do pedido de patente, conforme o disposto no artigo 12, da resolução 113/2013.

(21) **PI 0616783-7** A2 **8.11**
(22) 27/09/2006
(71) Magnetic Autocontrol GmbH (DE)
Em virtude do arquivamento publicado na RPI 2385 de 20-09-2016 e considerando ausência de manifestação dentro dos prazos legais, informo que cabe ser mantido o arquivamento do pedido de patente, conforme o disposto no artigo 12, da resolução 113/2013.

(21) **PI 0616786-1** A2 **8.11**
(22) 02/10/2006
(71) BASF SE (DE)
Em virtude do arquivamento publicado na RPI 2386 de 27-09-2016 e considerando ausência de manifestação dentro dos prazos legais, informo que cabe ser mantido o arquivamento do pedido de patente, conforme o disposto no artigo 12, da resolução 113/2013.

(21) **PI 0616795-0** A8 **8.11**
(22) 28/09/2006
(71) TERUMO KABUSHIKI KAISHA (JP)
Em virtude do arquivamento publicado na RPI 2385 de 20-09-2016 e considerando ausência de manifestação dentro dos prazos legais, informo que cabe ser mantido o arquivamento do pedido de patente, conforme o disposto no artigo 12, da resolução 113/2013.

(21) **PI 0616796-9** A2 **8.11**
(22) 29/09/2006
(71) INTERNATIONAL FUEL TECHNOLOGY INC (US)
Em virtude do arquivamento publicado na RPI 2385 de 20-09-2016 e considerando ausência de manifestação dentro dos prazos legais, informo que cabe ser mantido o arquivamento do pedido de patente, conforme o disposto no artigo 12, da resolução 113/2013.

(21) **PI 0616815-9** A2 **8.11**
(22) 04/10/2006
(71) AVENTIS PHARMACEUTICALS, INC. (US)
Em virtude do arquivamento publicado na RPI 2385 de 20-09-2016 e considerando ausência de manifestação dentro dos prazos legais, informo que cabe ser mantido o arquivamento do pedido de patente, conforme o disposto no artigo 12, da resolução 113/2013.

(21) **PI 0616913-9** A2 **8.11**
(22) 03/10/2006
(71) PERICOR THERAPEUTICS, INC. (US)
Em virtude do arquivamento publicado na RPI 2386 de 27-09-2016 e considerando ausência de manifestação dentro dos prazos legais, informo que cabe ser mantido o arquivamento do pedido de patente, conforme o disposto no artigo 12, da resolução 113/2013.

(21) **PI 0616920-1** A2 **8.11**
(22) 29/09/2006
(71) YOUR VOICE S.P.A. (IT)
Em virtude do arquivamento publicado na RPI 2385 de 20-09-2016 e considerando ausência de manifestação dentro dos prazos legais, informo que cabe ser mantido o arquivamento do pedido de patente, conforme o disposto no artigo 12, da resolução 113/2013.

(21) **PI 0616928-7** A2 **8.11**
(22) 04/10/2006
(71) Apple Inc. (US)
Em virtude do arquivamento publicado na RPI 2385 de 20-09-2016 e considerando ausência de manifestação dentro dos prazos legais, informo que cabe ser mantido o arquivamento do pedido de patente, conforme o disposto no artigo 12, da resolução 113/2013.

(21) **PI 0616992-9** A2 **8.11**
(22) 11/09/2006
(71) BAKER HUGHES INCORPORATED (US)
Em virtude do arquivamento publicado na RPI 2385 de 20-09-2016 e considerando ausência de manifestação dentro dos prazos legais, informo que cabe ser mantido o arquivamento do pedido de patente, conforme o disposto no artigo 12, da resolução 113/2013.

(21) **PI 0617077-3** A2 **8.11**
(22) 05/10/2006
(71) Kyorin Pharmaceutical Co., Ltd. (JP)
Em virtude do arquivamento publicado na RPI 2385 de 20-09-2016 e considerando ausência de manifestação dentro dos prazos legais, informo que cabe ser mantido o arquivamento do pedido de patente, conforme o disposto no artigo 12, da resolução 113/2013.

(21) **PI 0617098-6** A2 **8.11**
(22) 23/08/2006
(71) LG Electronics INC (KR)
Em virtude do arquivamento publicado na RPI 2385 de 20-09-2016 e considerando ausência de manifestação dentro dos prazos legais, informo que cabe ser mantido o arquivamento do pedido de patente, conforme o disposto no artigo 12, da resolução 113/2013.

(21) **PI 0617105-2** A2 **8.11**
(22) 22/08/2006
(71) INTERDIGITAL TECHNOLOGY CORPORATION (US)
Em virtude do arquivamento publicado na RPI 2385 de 20-09-2016 e considerando ausência de manifestação dentro dos prazos legais, informo que cabe ser mantido o arquivamento do pedido de patente, conforme o disposto no artigo 12, da resolução 113/2013.

(21) **PI 0617237-7** A2 **8.11**
(22) 11/10/2006
(71) NATIONAL OLIWELL NORWAY AS (NO)
Em virtude do arquivamento publicado na RPI 2385 de 20-09-2016 e considerando ausência de manifestação dentro dos prazos legais, informo que cabe ser mantido o arquivamento do pedido de patente, conforme o disposto no artigo 12, da resolução 113/2013.

(21) **PI 0617244-0** A2 **8.11**
(22) 05/10/2006
(71) BASF SE (DE)
Em virtude do arquivamento publicado na RPI 2386 de 27-09-2016 e considerando ausência de manifestação dentro dos prazos legais, informo que cabe ser mantido o arquivamento do pedido de patente, conforme o disposto no artigo 12, da resolução 113/2013.

(21) **PI 0617277-6** A2 **8.11**
(22) 10/10/2006
(71) Trident Energy Ltd (GB)
Em virtude do arquivamento publicado na RPI 2385 de 20-09-2016 e considerando ausência de manifestação dentro dos prazos legais, informo que cabe ser mantido o arquivamento do pedido de patente, conforme o disposto no artigo 12, da resolução 113/2013.

(21) **PI 0617302-0** A2 **8.11**
(22) 15/10/2006
(71) Joma International AS (NO) , Asher Vitner LTD. (IL)
Em virtude do arquivamento publicado na RPI 2385 de 20-09-2016 e considerando ausência de manifestação dentro dos prazos legais, informo que cabe ser mantido o arquivamento do pedido de patente, conforme o disposto no artigo 12, da resolução 113/2013.

(21) **PI 0617330-6** A2 **8.11**
(22) 13/10/2006
(71) Virexx Medical Corp (CA)
Em virtude do arquivamento publicado na RPI 2385 de 20-09-2016 e considerando ausência de manifestação dentro dos prazos legais, informo que

cabe ser mantido o arquivamento do pedido de patente, conforme o disposto no artigo 12, da resolução 113/2013.

(21) **PI 0617336-5** A2 **8.11**
(22) 13/10/2006
(71) Colgate-Palmolive Company (US)
Em virtude do arquivamento publicado na RPI 2385 de 20-09-2016 e considerando ausência de manifestação dentro dos prazos legais, informo que cabe ser mantido o arquivamento do pedido de patente, conforme o disposto no artigo 12, da resolução 113/2013.

(21) **PI 0617338-1** A2 **8.11**
(22) 15/09/2006
(71) Saf-Holland GMBH (DE)
Em virtude do arquivamento publicado na RPI 2385 de 20-09-2016 e considerando ausência de manifestação dentro dos prazos legais, informo que cabe ser mantido o arquivamento do pedido de patente, conforme o disposto no artigo 12, da resolução 113/2013.

(21) **PI 0617344-6** A2 **8.11**
(22) 11/10/2006
(71) Alstom Wind S.L.U. (ES)
Em virtude do arquivamento publicado na RPI 2385 de 20-09-2016 e considerando ausência de manifestação dentro dos prazos legais, informo que cabe ser mantido o arquivamento do pedido de patente, conforme o disposto no artigo 12, da resolução 113/2013.

(21) **PI 0617358-6** A2 **8.11**
(22) 11/10/2006
(71) N. V. Nutricia (NL)
Em virtude do arquivamento publicado na RPI 2385 de 20-09-2016 e considerando ausência de manifestação dentro dos prazos legais, informo que cabe ser mantido o arquivamento do pedido de patente, conforme o disposto no artigo 12, da resolução 113/2013.

(21) **PI 0617375-6** A2 **8.11**
(22) 02/10/2006
(71) Nestec S.A. (CH)
Em virtude do arquivamento publicado na RPI 2385 de 20-09-2016 e considerando ausência de manifestação dentro dos prazos legais, informo que cabe ser mantido o arquivamento do pedido de patente, conforme o disposto no artigo 12, da resolução 113/2013.

(21) **PI 0617427-2** A2 **8.11**
(22) 26/09/2006
(71) Illinois Tool Works INC (US)
Em virtude do arquivamento publicado na RPI 2385 de 20-09-2016 e considerando ausência de manifestação dentro dos prazos legais, informo que cabe ser mantido o arquivamento do pedido de patente, conforme o disposto no artigo 12, da resolução 113/2013.

(21) **PI 0617449-3** A2 **8.11**
(22) 17/10/2006
(71) Otsuka Pharmaceutical CO., LTD. (JP)
Em virtude do arquivamento publicado na RPI 2385 de 20-09-2016 e considerando ausência de manifestação dentro dos prazos legais, informo que cabe ser mantido o arquivamento do pedido de patente, conforme o disposto no artigo 12, da resolução 113/2013.

(21) **PI 0617469-8** A2 **8.11**
(22) 27/10/2006
(71) LG Eelectronics Inc. (KR)
Em virtude do arquivamento publicado na RPI 2385 de 20-09-2016 e considerando ausência de manifestação dentro dos prazos legais, informo que cabe ser mantido o arquivamento do pedido de patente, conforme o disposto no artigo 12, da resolução 113/2013.

(21) **PI 0617505-8** A2 **8.11**
(22) 19/10/2006
(71) Go Science Limited (GB)
Em virtude do arquivamento publicado na RPI 2385 de 20-09-2016 e considerando ausência de manifestação dentro dos prazos legais, informo que cabe ser mantido o arquivamento do pedido de patente, conforme o disposto no artigo 12, da resolução 113/2013.

(21) **PI 0617537-6** A2 **8.11**
(22) 29/09/2006
(71) Galderma S.A (CH)
Em virtude do arquivamento publicado na RPI 2385 de 20-09-2016 e considerando ausência de manifestação dentro dos prazos legais, informo que cabe ser mantido o arquivamento do pedido de patente, conforme o disposto no artigo 12, da resolução 113/2013.

(21) **PI 0617556-2** A2 **8.11**
(22) 29/09/2006
(71) E.I. Du Pont de Nemours and Company (US)
Em virtude do arquivamento publicado na RPI 2385 de 20-09-2016 e considerando ausência de manifestação dentro dos prazos legais, informo que cabe ser mantido o arquivamento do pedido de patente, conforme o disposto no artigo 12, da resolução 113/2013.

(21) **PI 0617558-9** A2 **8.11**
(22) 29/09/2006
(71) E.I. Du Pont de Nemours and Company (US)
Em virtude do arquivamento publicado na RPI 2385 de 20-09-2016 e considerando ausência de manifestação dentro dos prazos legais, informo que cabe ser mantido o arquivamento do pedido de patente, conforme o disposto no artigo 12, da resolução 113/2013.

(21) **PI 0617565-1** A2 **8.11**
(22) 12/09/2006
(71) Applied Diabetes Research, Incorporated (US)
Em virtude do arquivamento publicado na RPI 2385 de 20-09-2016 e considerando ausência de manifestação dentro dos prazos legais, informo que cabe ser mantido o arquivamento do pedido de patente, conforme o disposto no artigo 12, da resolução 113/2013.

(21) **PI 0617584-8** A2 **8.11**
(22) 29/09/2006
(71) E. I. Du Pont de Nemours and Company (US)
Em virtude do arquivamento publicado na RPI 2385 de 20-09-2016 e considerando ausência de manifestação dentro dos prazos legais, informo que cabe ser mantido o arquivamento do pedido de patente, conforme o disposto no artigo 12, da resolução 113/2013.

(21) **PI 0617604-6** A2 **8.11**
(22) 20/09/2006
(71) The Dezac Group Limited (GB)
Em virtude do arquivamento publicado na RPI 2385 de 20-09-2016 e considerando ausência de manifestação dentro dos prazos legais, informo que cabe ser mantido o arquivamento do pedido de patente, conforme o disposto no artigo 12, da resolução 113/2013.

(21) **PI 0617611-9** A2 **8.11**
(22) 09/10/2006
(71) VALEO SECURITE HABITACLE (FR)
Em virtude do arquivamento publicado na RPI 2385 de 20-09-2016 e considerando ausência de manifestação dentro dos prazos legais, informo que cabe ser mantido o arquivamento do pedido de patente, conforme o disposto no artigo 12, da resolução 113/2013.

(21) **PI 0617616-0** A2 **8.11**
(22) 17/10/2006
(71) Basf SE (DE)
Em virtude do arquivamento publicado na RPI 2386 de 27-09-2016 e considerando ausência de manifestação dentro dos prazos legais, informo que cabe ser mantido o arquivamento do pedido de patente, conforme o disposto no artigo 12, da resolução 113/2013.

(21) **PI 0617655-0** A2 **8.11**
(22) 17/10/2006
(71) Merck & CO. , INC (US)
Em virtude do arquivamento publicado na RPI 2386 de 27-09-2016 e considerando ausência de manifestação dentro dos prazos legais, informo que cabe ser mantido o arquivamento do pedido de patente, conforme o disposto no artigo 12, da resolução 113/2013.

(21) **PI 0617659-3** A2 **8.11**
(22) 20/10/2006
(71) MITSUBISHI TANABE PHARMA CORPORATION (JP)
Em virtude do arquivamento publicado na RPI 2385 de 20-09-2016 e considerando ausência de manifestação dentro dos prazos legais, informo que cabe ser mantido o arquivamento do pedido de patente, conforme o disposto no artigo 12, da resolução 113/2013.

(21) **PI 0617672-0** A2 **8.11**
(22) 17/10/2006
(71) Sturm Maschinenbau Gmbh (DE)
Em virtude do arquivamento publicado na RPI 2385 de 20-09-2016 e considerando ausência de manifestação dentro dos prazos legais, informo que cabe ser mantido o arquivamento do pedido de patente, conforme o disposto no artigo 12, da resolução 113/2013.

(21) **PI 0617704-2** A2 **8.11**
(22) 19/10/2006
(71) Emerson Climate Technologies, Inc. (US)
Em virtude do arquivamento publicado na RPI 2385 de 20-09-2016 e considerando ausência de manifestação dentro dos prazos legais, informo que cabe ser mantido o arquivamento do pedido de patente, conforme o disposto no artigo 12, da resolução 113/2013.

(21) **PI 0617718-2** A2 **8.11**
(22) 19/10/2006
(71) M-I L..L.C (US)
Em virtude do arquivamento publicado na RPI 2385 de 20-09-2016 e considerando ausência de manifestação dentro dos prazos legais, informo que cabe ser mantido o arquivamento do pedido de patente, conforme o disposto no artigo 12, da resolução 113/2013.

(21) **PI 0617738-7** A8 **8.11**
(22) 17/10/2006
(71) The Procter & Gamble Company (US)
Em virtude do arquivamento publicado na RPI 2385 de 20-09-2016 e considerando ausência de manifestação dentro dos prazos legais, informo que cabe ser mantido o arquivamento do pedido de patente, conforme o disposto no artigo 12, da resolução 113/2013.

(21) **PI 0617783-2** A2 **8.11**
(22) 15/09/2006
(71) EVOLVED WIRELESS LLC (US)
Em virtude do arquivamento publicado na RPI 2385 de 20-09-2016 e considerando ausência de manifestação dentro dos prazos legais, informo que cabe ser mantido o arquivamento do pedido de patente, conforme o disposto no artigo 12, da resolução 113/2013.

(21) **PI 0617790-5** A2 **8.11**
(22) 17/10/2006
(71) Fujifilm Corporation (JP)
Em virtude do arquivamento publicado na RPI 2385 de 20-09-2016 e considerando ausência de manifestação dentro dos prazos legais, informo que cabe ser mantido o arquivamento do pedido de patente, conforme o disposto no artigo 12, da resolução 113/2013.

(21) **PI 0617805-7** A2 **8.11**
(22) 26/09/2006
(71) ZF Friedrichshafen AG (DE)
Em virtude do arquivamento publicado na RPI 2385 de 20-09-2016 e considerando ausência de manifestação dentro dos prazos legais, informo que cabe ser mantido o arquivamento do pedido de patente, conforme o disposto no artigo 12, da resolução 113/2013.

(21) **PI 0617818-9** A2 **8.11**
(22) 26/10/2006
(71) Coloplast A/S (DK)
Em virtude do arquivamento publicado na RPI 2385 de 20-09-2016 e considerando ausência de manifestação dentro dos prazos legais, informo que cabe ser mantido o arquivamento do pedido de patente, conforme o disposto no artigo 12, da resolução 113/2013.

(21) **PI 0617822-7** A2 **8.11**
(22) 27/10/2006
(71) Schlumberger Norge AS (NO)
Em virtude do arquivamento publicado na RPI 2385 de 20-09-2016 e considerando ausência de manifestação dentro dos prazos legais, informo que cabe ser mantido o arquivamento do pedido de patente, conforme o disposto no artigo 12, da resolução 113/2013.

(21) **PI 0617840-5** A2 **8.11**
(22) 04/12/2006
(71) Neurosearch A/S (DK)
Em virtude do arquivamento publicado na RPI 2386 de 27-09-2016 e considerando ausência de manifestação dentro dos prazos legais, informo que cabe ser mantido o arquivamento do pedido de patente, conforme o disposto no artigo 12, da resolução 113/2013.

(21) **PI 0617849-9** A2 **8.11**
(22) 24/10/2006
(71) Telefonaktiebolaget LM Ericsson (SE)
Em virtude do arquivamento publicado na RPI 2386 de 27-09-2016 e considerando ausência de manifestação dentro dos prazos legais, informo que cabe ser mantido o arquivamento do pedido de patente, conforme o disposto no artigo 12, da resolução 113/2013.

(21) **PI 0617855-3** A2 **8.11**
(22) 27/10/2006
(71) Schlumberger Norge AS (NO)
Em virtude do arquivamento publicado na RPI 2385 de 20-09-2016 e considerando ausência de manifestação dentro dos prazos legais, informo que cabe ser mantido o arquivamento do pedido de patente, conforme o disposto no artigo 12, da resolução 113/2013.

(21) **PI 0617858-8** A2 **8.11**
(22) 27/10/2006
(71) Schlumberger Norge AS (NO)
Em virtude do arquivamento publicado na RPI 2385 de 20-09-2016 e considerando ausência de manifestação dentro dos prazos legais, informo que cabe ser mantido o arquivamento do pedido de patente, conforme o disposto no artigo 12, da resolução 113/2013.

(21) **PI 0617892-8** A2 **8.11**
(22) 24/10/2006
(71) Volvo Lastvagnar AB (SE)
Em virtude do arquivamento publicado na RPI 2385 de 20-09-2016 e considerando ausência de manifestação dentro dos prazos legais, informo que cabe ser mantido o arquivamento do pedido de patente, conforme o disposto no artigo 12, da resolução 113/2013.

(21) **PI 0617920-7** A2 **8.11**
(22) 12/10/2006
(71) Otto Bock Healthcare IP GMBH & CO. KG (DE)
Em virtude do arquivamento publicado na RPI 2385 de 20-09-2016 e considerando ausência de manifestação dentro dos prazos legais, informo que cabe ser mantido o arquivamento do pedido de patente, conforme o disposto no artigo 12, da resolução 113/2013.

(21) **PI 0617930-4** A2 **8.11**
(22) 27/10/2006
(71) Schlumberger Norge AS (NO)
Em virtude do arquivamento publicado na RPI 2385 de 20-09-2016 e considerando ausência de manifestação dentro dos prazos legais, informo que cabe ser mantido o arquivamento do pedido de patente, conforme o disposto no artigo 12, da resolução 113/2013.

(21) **PI 0617998-3** A2 **8.11**
(22) 17/10/2006
(71) Airbus Operations SAS (FR)
Em virtude do arquivamento publicado na RPI 2385 de 20-09-2016 e considerando ausência de manifestação dentro dos prazos legais, informo que cabe ser mantido o arquivamento do pedido de patente, conforme o disposto no artigo 12, da resolução 113/2013.

(21) **PI 0618013-2** A2 **8.11**
(22) 19/10/2006
(71) Airbus Operations SAS (FR)
Em virtude do arquivamento publicado na RPI 2385 de 20-09-2016 e considerando ausência de manifestação dentro dos prazos legais, informo que cabe ser mantido o arquivamento do pedido de patente, conforme o disposto no artigo 12, da resolução 113/2013.

(21) **PI 0618085-0** A2 **8.11**
(22) 31/10/2006
(71) ABBVIE BIOTECHNOLOGY LTD. (BM)
Em virtude do arquivamento publicado na RPI 2385 de 20-09-2016 e considerando ausência de manifestação dentro dos prazos legais, informo que cabe ser mantido o arquivamento do pedido de patente, conforme o disposto no artigo 12, da resolução 113/2013.

(21) **PI 0618087-6** A2 **8.11**
(22) 17/11/2006
(71) Hendrickson International Corporation (US)
Em virtude do arquivamento publicado na RPI 2386 de 27-09-2016 e considerando ausência de manifestação dentro dos prazos legais, informo que cabe ser mantido o arquivamento do pedido de patente, conforme o disposto no artigo 12, da resolução 113/2013.

(21) **PI 0618098-1** A2 **8.11**
(22) 31/10/2006
(71) PPG Industries Ohio, INC (US)
Em virtude do arquivamento publicado na RPI 2385 de 20-09-2016 e considerando ausência de manifestação dentro dos prazos legais, informo que cabe ser mantido o arquivamento do pedido de patente, conforme o disposto no artigo 12, da resolução 113/2013.

(21) **PI 0618099-0** A2 **8.11**
(22) 27/10/2006
(71) Renault S.A.S. (FR)
Em virtude do arquivamento publicado na RPI 2385 de 20-09-2016 e considerando ausência de manifestação dentro dos prazos legais, informo que cabe ser mantido o arquivamento do pedido de patente, conforme o disposto no artigo 12, da resolução 113/2013.

(21) **PI 0618140-6** A2 **8.11**
(22) 16/11/2006
(71) Elli Lilly And Company (US)
Em virtude do arquivamento publicado na RPI 2386 de 27-09-2016 e considerando ausência de manifestação dentro dos prazos legais, informo que cabe ser mantido o arquivamento do pedido de patente, conforme o disposto no artigo 12, da resolução 113/2013.

(21) **PI 0618156-2** A2 **8.11**
(22) 01/11/2006
(71) Sanoh Kogyo Kabushiki Kaisha (JP)
Em virtude do arquivamento publicado na RPI 2385 de 20-09-2016 e considerando ausência de manifestação dentro dos prazos legais, informo que cabe ser mantido o arquivamento do pedido de patente, conforme o disposto no artigo 12, da resolução 113/2013.

(21) **PI 0618166-0** A2 **8.11**
(22) 02/11/2006
(71) NTT Docomo, INC (JP)
Em virtude do arquivamento publicado na RPI 2385 de 20-09-2016 e considerando ausência de manifestação dentro dos prazos legais, informo que cabe ser mantido o arquivamento do pedido de patente, conforme o disposto no artigo 12, da resolução 113/2013.

(21) **PI 0618177-5** A2 **8.11**
(22) 30/10/2006
(71) CELLULAR COMMUNICATIONS EQUIPMENT LLC (US)
Em virtude do arquivamento publicado na RPI 2385 de 20-09-2016 e considerando ausência de manifestação dentro dos prazos legais, informo que cabe ser mantido o arquivamento do pedido de patente, conforme o disposto no artigo 12, da resolução 113/2013.

(21) **PI 0618207-0** A2 **8.11**
(22) 03/11/2006
(71) Hill'S Pet Nutrition, Inc (US)
Em virtude do arquivamento publicado na RPI 2385 de 20-09-2016 e considerando ausência de manifestação dentro dos prazos legais, informo que cabe ser mantido o arquivamento do pedido de patente, conforme o disposto no artigo 12, da resolução 113/2013.

(21) **PI 0618220-8** A2 **8.11**
(22) 02/11/2006
(71) Matsushita Electric Industrial CO., LTD (JP)
Em virtude do arquivamento publicado na RPI 2386 de 27-09-2016 e considerando ausência de manifestação dentro dos prazos legais, informo que cabe ser mantido o arquivamento do pedido de patente, conforme o disposto no artigo 12, da resolução 113/2013.

(21) **PI 0618242-9** A2 **8.11**
(22) 02/11/2006
(71) NTT Docomo INC (JP)
Em virtude do arquivamento publicado na RPI 2385 de 20-09-2016 e considerando ausência de manifestação dentro dos prazos legais, informo que cabe ser mantido o arquivamento do pedido de patente, conforme o disposto no artigo 12, da resolução 113/2013.

(21) **PI 0618296-8** A2 **8.11**
(22) 03/11/2006
(71) Kohler CO. (US)
Em virtude do arquivamento publicado na RPI 2385 de 20-09-2016 e considerando ausência de manifestação dentro dos prazos legais, informo que cabe ser mantido o arquivamento do pedido de patente, conforme o disposto no artigo 12, da resolução 113/2013.

(21) **PI 0618378-6** A2 **8.11**
(22) 08/11/2006
(71) Cropdesign N.V. (BE) , Vib Vzw (BE) , Universiteit Gent (BE)
Em virtude do arquivamento publicado na RPI 2386 de 27-09-2016 e considerando ausência de manifestação dentro dos prazos legais, informo que cabe ser mantido o arquivamento do pedido de patente, conforme o disposto no artigo 12, da resolução 113/2013.

(21) **PI 0618391-3** A2 **8.11**
(22) 15/11/2006
(71) Isis Innovation Limited (GB)
Em virtude do arquivamento publicado na RPI 2386 de 27-09-2016 e considerando ausência de manifestação dentro dos prazos legais, informo que cabe ser mantido o arquivamento do pedido de patente, conforme o disposto no artigo 12, da resolução 113/2013.

(21) **PI 0618392-1** A2 **8.11**
(22) 16/10/2006
(71) Correx, Inc (US)
Em virtude do arquivamento publicado na RPI 2385 de 20-09-2016 e considerando ausência de manifestação dentro dos prazos legais, informo que cabe ser mantido o arquivamento do pedido de patente, conforme o disposto no artigo 12, da resolução 113/2013.

(21) **PI 0618415-4** A2 **8.11**
(22) 10/10/2006
(71) 3M Innovative Properties Company (US)
Em virtude do arquivamento publicado na RPI 2385 de 20-09-2016 e considerando ausência de manifestação dentro dos prazos legais, informo que cabe ser mantido o arquivamento do pedido de patente, conforme o disposto no artigo 12, da resolução 113/2013.

(21) **PI 0618417-0** A2 **8.11**
(22) 19/10/2006
(71) Grunenthal GMBH (DE)
Em virtude do arquivamento publicado na RPI 2385 de 20-09-2016 e considerando ausência de manifestação dentro dos prazos legais, informo que cabe ser mantido o arquivamento do pedido de patente, conforme o disposto no artigo 12, da resolução 113/2013.

(21) **PI 0618419-7** A2 **8.11**
(22) 26/10/2006
(71) Flores Rendon, Azael (MA)
Em virtude do arquivamento publicado na RPI 2386 de 27-09-2016 e considerando ausência de manifestação dentro dos prazos legais, informo que cabe ser mantido o arquivamento do pedido de patente, conforme o disposto no artigo 12, da resolução 113/2013.

(21) **PI 0618421-9** A2 **8.11**
(22) 27/10/2006

(71) ST. JUDE MEDICAL, ATRIAL FIBRILLATION DIVISION, INC. (US)
Em virtude do arquivamento publicado na RPI 2385 de 20-09-2016 e considerando ausência de manifestação dentro dos prazos legais, informo que cabe ser mantido o arquivamento do pedido de patente, conforme o disposto no artigo 12, da resolução 113/2013.

(21) **PI 0618452-9** A2 **8.11**
(22) 10/11/2006
(71) Æterna Zentaris Gmbh (DE)
Em virtude do arquivamento publicado na RPI 2386 de 27-09-2016 e considerando ausência de manifestação dentro dos prazos legais, informo que cabe ser mantido o arquivamento do pedido de patente, conforme o disposto no artigo 12, da resolução 113/2013.

(21) **PI 0618457-0** A2 **8.11**
(22) 08/11/2006
(71) Rene Wegkamp (ZA)
Em virtude do arquivamento publicado na RPI 2386 de 27-09-2016 e considerando ausência de manifestação dentro dos prazos legais, informo que cabe ser mantido o arquivamento do pedido de patente, conforme o disposto no artigo 12, da resolução 113/2013.

(21) **PI 0618466-9** A2 **8.11**
(22) 09/11/2006
(71) Omni Technologies Corporation (US) , WOLVERINE JOINING TECHNOLOGIES, LLC (US)
Em virtude do arquivamento publicado na RPI 2386 de 27-09-2016 e considerando ausência de manifestação dentro dos prazos legais, informo que cabe ser mantido o arquivamento do pedido de patente, conforme o disposto no artigo 12, da resolução 113/2013.

(21) **PI 0618518-5** A2 **8.11**
(22) 10/11/2006
(71) Airbus Operations Limited (GB)
Em virtude do arquivamento publicado na RPI 2386 de 27-09-2016 e considerando ausência de manifestação dentro dos prazos legais, informo que cabe ser mantido o arquivamento do pedido de patente, conforme o disposto no artigo 12, da resolução 113/2013.

(21) **PI 0618549-5** A2 **8.11**
(22) 10/10/2006
(71) Microsoft Corporation (US)
Em virtude do arquivamento publicado na RPI 2385 de 20-09-2016 e considerando ausência de manifestação dentro dos prazos legais, informo que cabe ser mantido o arquivamento do pedido de patente, conforme o disposto no artigo 12, da resolução 113/2013.

(21) **PI 0618620-3** A2 **8.11**
(22) 16/11/2006
(71) Lucite International (US) , Chevron U.S.A INC. (US)
Em virtude do arquivamento publicado na RPI 2386 de 27-09-2016 e considerando ausência de manifestação dentro dos prazos legais, informo que cabe ser mantido o arquivamento do pedido de patente, conforme o disposto no artigo 12, da resolução 113/2013.

(21) **PI 0618634-3** A2 **8.11**
(22) 07/11/2006
(71) Dr. Willmar Schwabe GMBH & CO. KG (DE)
Em virtude do arquivamento publicado na RPI 2386 de 27-09-2016 e considerando ausência de manifestação dentro dos prazos legais, informo que cabe ser mantido o arquivamento do pedido de patente, conforme o disposto no artigo 12, da resolução 113/2013.

(21) **PI 0618690-4** A2 **8.11**
(22) 17/11/2006
(71) NGK Insulators, LTD (JP)
Em virtude do arquivamento publicado na RPI 2386 de 27-09-2016 e considerando ausência de manifestação dentro dos prazos legais, informo que cabe ser mantido o arquivamento do pedido de patente, conforme o disposto no artigo 12, da resolução 113/2013.

(21) **PI 0618727-7** A2 **8.11**
(22) 10/11/2006
(71) LG Electronics, INC (KR)
Em virtude do arquivamento publicado na RPI 2386 de 27-09-2016 e considerando ausência de manifestação dentro dos prazos legais, informo que cabe ser mantido o arquivamento do pedido de patente, conforme o disposto no artigo 12, da resolução 113/2013.

(21) **PI 0618729-3** A2 **8.11**
(22) 20/11/2006
(71) Valeo Securite Habitacle (FR)
Em virtude do arquivamento publicado na RPI 2386 de 27-09-2016 e considerando ausência de manifestação dentro dos prazos legais, informo que cabe ser mantido o arquivamento do pedido de patente, conforme o disposto no artigo 12, da resolução 113/2013.

(21) **PI 0618733-1** A2 **8.11**
(22) 16/11/2006
(71) CHEVRON U.S.A. INC. (US) , Los Alamos National Security, LLC (US)
Em virtude do arquivamento publicado na RPI 2386 de 27-09-2016 e considerando ausência de manifestação dentro dos prazos legais, informo que cabe ser mantido o arquivamento do pedido de patente, conforme o disposto no artigo 12, da resolução 113/2013.

(21) **PI 0618738-2** A2 **8.11**
(22) 17/11/2006
(71) NGK Insulators, LTD (JP)
Em virtude do arquivamento publicado na RPI 2386 de 27-09-2016 e considerando ausência de manifestação dentro dos prazos legais, informo que cabe ser mantido o arquivamento do pedido de patente, conforme o disposto no artigo 12, da resolução 113/2013.

(21) **PI 0618745-5** A2 **8.11**
(22) 21/11/2006
(71) Eli Lilly And Company (US)
Em virtude do arquivamento publicado na RPI 2386 de 27-09-2016 e considerando ausência de manifestação dentro dos prazos legais, informo que cabe ser mantido o arquivamento do pedido de patente, conforme o disposto no artigo 12, da resolução 113/2013.

(21) **PI 0618746-3** A2 **8.11**
(22) 22/11/2006
(71) Asahi Kasei Chemicals Corporation (JP)
Em virtude do arquivamento publicado na RPI 2386 de 27-09-2016 e considerando ausência de manifestação dentro dos prazos legais, informo que cabe ser mantido o arquivamento do pedido de patente, conforme o disposto no artigo 12, da resolução 113/2013.

(21) **PI 0618763-3** A2 **8.11**
(22) 23/11/2006
(71) SANOFI-AVENTIS (FR)
Em virtude do arquivamento publicado na RPI 2386 de 27-09-2016 e considerando ausência de manifestação dentro dos prazos legais, informo que cabe ser mantido o arquivamento do pedido de patente, conforme o disposto no artigo 12, da resolução 113/2013.

(21) **PI 0618845-1** A2 **8.11**
(22) 20/11/2006
(71) Astrazeneca Ab (SE) , Astex Therapeutics Limited (GB)
Em virtude do arquivamento publicado na RPI 2386 de 27-09-2016 e considerando ausência de manifestação dentro dos prazos legais, informo que cabe ser mantido o arquivamento do pedido de patente, conforme o disposto no artigo 12, da resolução 113/2013.

(21) **PI 0618858-3** A2 **8.11**
(22) 24/10/2006
(71) Renault S.A.S. (FR)
Em virtude do arquivamento publicado na RPI 2386 de 27-09-2016 e considerando ausência de manifestação dentro dos prazos legais, informo que cabe ser mantido o arquivamento do pedido de patente, conforme o disposto no artigo 12, da resolução 113/2013.

(21) **PI 0618862-1** A2 **8.11**
(22) 07/11/2006
(71) Sharp Kabushiki Kaisha (JP)
Em virtude do arquivamento publicado na RPI 2386 de 27-09-2016 e considerando ausência de manifestação dentro dos prazos legais, informo que cabe ser mantido o arquivamento do pedido de patente, conforme o disposto no artigo 12, da resolução 113/2013.

(21) **PI 0618863-0** A2 **8.11**
(22) 22/11/2006
(71) PAINCEPTOR PHARMA CORPORATION (CA)
Em virtude do arquivamento publicado na RPI 2386 de 27-09-2016 e considerando ausência de manifestação dentro dos prazos legais, informo que cabe ser mantido o arquivamento do pedido de patente, conforme o disposto no artigo 12, da resolução 113/2013.

(21) **PI 0618875-3** A2 **8.11**
(22) 22/08/2006
(71) Vifor (International) AG (CH)
Em virtude do arquivamento publicado na RPI 2385 de 20-09-2016 e considerando ausência de manifestação dentro dos prazos legais, informo que cabe ser mantido o arquivamento do pedido de patente, conforme o disposto no artigo 12, da resolução 113/2013.

(21) **PI 0618876-1** A2 **8.11**
(22) 16/11/2006
(71) Bristol-Myers Squibb Company (US)
Em virtude do arquivamento publicado na RPI 2386 de 27-09-2016 e considerando ausência de manifestação dentro dos prazos legais, informo que cabe ser mantido o arquivamento do pedido de patente, conforme o disposto no artigo 12, da resolução 113/2013.

(21) **PI 0618922-9** A2 **8.11**
(22) 17/11/2006
(71) The Coca-Cola Company (US)
Em virtude do arquivamento publicado na RPI 2386 de 27-09-2016 e considerando ausência de manifestação dentro dos prazos legais, informo que cabe ser mantido o arquivamento do pedido de patente, conforme o disposto no artigo 12, da resolução 113/2013.

(21) **PI 0618924-5** A2 **8.11**
(22) 24/11/2006
(71) The University Court of the University of Edinburgh (GB)
Em virtude do arquivamento publicado na RPI 2386 de 27-09-2016 e considerando ausência de manifestação dentro dos prazos legais, informo que cabe ser mantido o arquivamento do pedido de patente, conforme o disposto no artigo 12, da resolução 113/2013.

(21) **PI 0618927-0** A2 **8.11**
(22) 17/11/2006
(71) The Coca-Cola Company (US)
Em virtude do arquivamento publicado na RPI 2386 de 27-09-2016 e considerando ausência de manifestação dentro dos prazos legais, informo que cabe ser mantido o arquivamento do pedido de patente, conforme o disposto no artigo 12, da resolução 113/2013.

(21) **PI 0618931-8** A2 **8.11**
(22) 24/11/2006
(71) Basf SE (DE)
Em virtude do arquivamento publicado na RPI 2386 de 27-09-2016 e considerando ausência de manifestação dentro dos prazos legais, informo que cabe ser mantido o arquivamento do pedido de patente, conforme o disposto no artigo 12, da resolução 113/2013.

(21) **PI 0618934-2** A2 **8.11**
(22) 17/11/2006
(71) The Coca-Cola Company (US)
Em virtude do arquivamento publicado na RPI 2386 de 27-09-2016 e considerando ausência de manifestação dentro dos prazos legais, informo que cabe ser mantido o arquivamento do pedido de patente, conforme o disposto no artigo 12, da resolução 113/2013.

(21) **PI 0618985-7** A2 **8.11**
(22) 27/11/2006

(71) Bticino S.P.A (IT)
Em virtude do arquivamento publicado na RPI 2386 de 27-09-2016 e considerando ausência de manifestação dentro dos prazos legais, informo que cabe ser mantido o arquivamento do pedido de patente, conforme o disposto no artigo 12, da resolução 113/2013.

(21) **PI 0619000-6** A2 **8.11**
(22) 14/11/2006
(71) RENAULT S.A.S. (FR)
Em virtude do arquivamento publicado na RPI 2386 de 27-09-2016 e considerando ausência de manifestação dentro dos prazos legais, informo que cabe ser mantido o arquivamento do pedido de patente, conforme o disposto no artigo 12, da resolução 113/2013.

(21) **PI 0619067-7** A2 **8.11**
(22) 24/11/2006
(71) Gala Industries, Inc. (US)
Em virtude do arquivamento publicado na RPI 2386 de 27-09-2016 e considerando ausência de manifestação dentro dos prazos legais, informo que cabe ser mantido o arquivamento do pedido de patente, conforme o disposto no artigo 12, da resolução 113/2013.

(21) **PI 0619138-0** A2 **8.11**
(22) 15/11/2006
(71) Volvo Lastvagnar AB (SE)
Em virtude do arquivamento publicado na RPI 2386 de 27-09-2016 e considerando ausência de manifestação dentro dos prazos legais, informo que cabe ser mantido o arquivamento do pedido de patente, conforme o disposto no artigo 12, da resolução 113/2013.

(21) **PI 0619196-7** A2 **8.11**
(22) 20/11/2006
(71) Ciba Holding Inc. (CH)
Em virtude do arquivamento publicado na RPI 2386 de 27-09-2016 e considerando ausência de manifestação dentro dos prazos legais, informo que cabe ser mantido o arquivamento do pedido de patente, conforme o disposto no artigo 12, da resolução 113/2013.

(21) **PI 0619199-1** A2 **8.11**
(22) 23/11/2006
(71) BASF SE (DE)
Em virtude do arquivamento publicado na RPI 2386 de 27-09-2016 e considerando ausência de manifestação dentro dos prazos legais, informo que cabe ser mantido o arquivamento do pedido de patente, conforme o disposto no artigo 12, da resolução 113/2013.

(21) **PI 0619273-4** A2 **8.11**
(22) 23/10/2006
(71) General Electric Company (US)
Em virtude do arquivamento publicado na RPI 2385 de 20-09-2016 e considerando ausência de manifestação dentro dos prazos legais, informo que cabe ser mantido o arquivamento do pedido de patente, conforme o disposto no artigo 12, da resolução 113/2013.

(21) **PI 0619297-1** A2 **8.11**
(22) 18/10/2006
(71) Sinvent AS (NO)
Em virtude do arquivamento publicado na RPI 2385 de 20-09-2016 e considerando ausência de manifestação dentro dos prazos legais, informo que cabe ser mantido o arquivamento do pedido de patente, conforme o disposto no artigo 12, da resolução 113/2013.

(21) **PI 0619364-1** A2 **8.11**
(22) 29/11/2006
(71) Kemin Industries, Inc. (US)
Em virtude do arquivamento publicado na RPI 2386 de 27-09-2016 e considerando ausência de manifestação dentro dos prazos legais, informo que cabe ser mantido o arquivamento do pedido de patente, conforme o disposto no artigo 12, da resolução 113/2013.

(21) **PI 0619454-0** A2 **8.11**
(22) 12/10/2006
(71) Meccanotecnica Umbra S.P.A. (IT)
Em virtude do arquivamento publicado na RPI 2385 de 20-09-2016 e considerando ausência de manifestação dentro dos prazos legais, informo que cabe ser mantido o arquivamento do pedido de patente, conforme o disposto no artigo 12, da resolução 113/2013.

(21) **PI 0619542-3** A2 **8.11**
(22) 15/11/2006
(71) Sandvik Intellectual Property AB (SE)
Em virtude do arquivamento publicado na RPI 2386 de 27-09-2016 e considerando ausência de manifestação dentro dos prazos legais, informo que cabe ser mantido o arquivamento do pedido de patente, conforme o disposto no artigo 12, da resolução 113/2013.

(21) **PI 0619667-5** A2 **8.11**
(22) 07/11/2006
(71) Shire International Licensing B.V. (NL)
Em virtude do arquivamento publicado na RPI 2386 de 27-09-2016 e considerando ausência de manifestação dentro dos prazos legais, informo que cabe ser mantido o arquivamento do pedido de patente, conforme o disposto no artigo 12, da resolução 113/2013.

(21) **PI 0619687-0** A2 **8.11**
(22) 02/11/2006
(71) Intelligent Coffee Company, L.L.C (US)
Em virtude do arquivamento publicado na RPI 2385 de 20-09-2016 e considerando ausência de manifestação dentro dos prazos legais, informo que cabe ser mantido o arquivamento do pedido de patente, conforme o disposto no artigo 12, da resolução 113/2013.

(21) **PI 0619696-9** A2 **8.11**
(22) 07/11/2006
(71) Rexam Dispensing SMT (FR)
Em virtude do arquivamento publicado na RPI 2386 de 27-09-2016 e considerando ausência de manifestação dentro dos prazos legais, informo que cabe ser mantido o arquivamento do pedido de patente, conforme o disposto no artigo 12, da resolução 113/2013.

(21) **PI 0619707-8** A2 **8.11**
(22) 03/10/2006
(71) Nephros, INC. (US)
Em virtude do arquivamento publicado na RPI 2385 de 20-09-2016 e considerando ausência de manifestação dentro dos prazos legais, informo que cabe ser mantido o arquivamento do pedido de patente, conforme o disposto no artigo 12, da resolução 113/2013.

(21) **PI 0619771-0** A2 **8.11**
(22) 03/11/2006
(71) Choren Industries Gmbh (DE)
Em virtude do arquivamento publicado na RPI 2385 de 20-09-2016 e considerando ausência de manifestação dentro dos prazos legais, informo que cabe ser mantido o arquivamento do pedido de patente, conforme o disposto no artigo 12, da resolução 113/2013.

(21) **PI 0619798-1** A2 **8.11**
(22) 03/10/2006
(71) BAKER HUGHES INCORPORATED (US)
Em virtude do arquivamento publicado na RPI 2385 de 20-09-2016 e considerando ausência de manifestação dentro dos prazos legais, informo que cabe ser mantido o arquivamento do pedido de patente, conforme o disposto no artigo 12, da resolução 113/2013.

(21) **PI 0619853-8** A2 **8.11**
(22) 12/12/2006
(71) Astrazeneca AB (SE)
Em virtude do arquivamento publicado na RPI 2386 de 27-09-2016 e considerando ausência de manifestação dentro dos prazos legais, informo que cabe ser mantido o arquivamento do pedido de patente, conforme o disposto no artigo 12, da resolução 113/2013.

(21) **PI 0619911-9** A2 **8.11**
(22) 01/12/2006
(71) Takeda Pharmaceutical Company Limited (JP)
Em virtude do arquivamento publicado na RPI 2386 de 27-09-2016 e considerando ausência de manifestação dentro dos prazos legais, informo que cabe ser mantido o arquivamento do pedido de patente, conforme o disposto no artigo 12, da resolução 113/2013.

(21) **PI 0619923-2** A2 **8.11**
(22) 13/09/2006
(71) Sony Ericsson Mobile Communications AB (SE)
Em virtude do arquivamento publicado na RPI 2385 de 20-09-2016 e considerando ausência de manifestação dentro dos prazos legais, informo que cabe ser mantido o arquivamento do pedido de patente, conforme o disposto no artigo 12, da resolução 113/2013.

(21) **PI 0619953-4** A2 **8.11**
(22) 13/09/2006
(71) Sony Ericsson Mobile Communications AB (SE)
Em virtude do arquivamento publicado na RPI 2385 de 20-09-2016 e considerando ausência de manifestação dentro dos prazos legais, informo que cabe ser mantido o arquivamento do pedido de patente, conforme o disposto no artigo 12, da resolução 113/2013.

(21) **PI 0619970-4** A2 **8.11**
(22) 18/10/2006
(71) SANDVIK INTELLECTUAL PROPERTY AB (SE)
Em virtude do arquivamento publicado na RPI 2385 de 20-09-2016 e considerando ausência de manifestação dentro dos prazos legais, informo que cabe ser mantido o arquivamento do pedido de patente, conforme o disposto no artigo 12, da resolução 113/2013.

(21) **PI 0620021-4** A2 **8.11**
(22) 14/12/2006
(71) IGT (US)
Em virtude do arquivamento publicado na RPI 2386 de 27-09-2016 e considerando ausência de manifestação dentro dos prazos legais, informo que cabe ser mantido o arquivamento do pedido de patente, conforme o disposto no artigo 12, da resolução 113/2013.

(21) **PI 0620041-9** A2 **8.11**
(22) 19/12/2006
(71) Rexnord Flattop Europe B.V. (NL)
Em virtude do arquivamento publicado na RPI 2386 de 27-09-2016 e considerando ausência de manifestação dentro dos prazos legais, informo que cabe ser mantido o arquivamento do pedido de patente, conforme o disposto no artigo 12, da resolução 113/2013.

(21) **PI 0620045-1** A2 **8.11**
(22) 15/12/2006
(71) IGT (US)
Em virtude do arquivamento publicado na RPI 2386 de 27-09-2016 e considerando ausência de manifestação dentro dos prazos legais, informo que cabe ser mantido o arquivamento do pedido de patente, conforme o disposto no artigo 12, da resolução 113/2013.

(21) **PI 0620504-6** A2 **8.11**
(22) 14/11/2006
(71) Areva NP (FR)
Em virtude do arquivamento publicado na RPI 2386 de 27-09-2016 e considerando ausência de manifestação dentro dos prazos legais, informo que cabe ser mantido o arquivamento do pedido de patente, conforme o disposto no artigo 12, da resolução 113/2013.

(21) **PI 0620524-0** A2 **8.11**
(22) 24/11/2006
(71) The South African Nuclear Energy Corporation Limited (ZA)
Em virtude do arquivamento publicado na RPI 2386 de 27-09-2016 e considerando ausência de manifestação dentro dos prazos legais, informo que cabe ser mantido o arquivamento do pedido de patente, conforme o disposto no artigo 12, da resolução 113/2013.

(21) **PI 0620547-0** A2 **8.11**
(22) 08/11/2006
(71) 3M Innovative Properties Company (US)
Em virtude do arquivamento publicado na RPI 2386 de 27-09-2016 e considerando ausência de manifestação dentro dos prazos legais, informo que cabe ser mantido o arquivamento do pedido de patente, conforme o disposto no artigo 12, da resolução 113/2013.

(21) **PI 0620660-3** A2 **8.11**
(22) 28/11/2006
(71) Galderma Research & Development (FR)
Em virtude do arquivamento publicado na RPI 2386 de 27-09-2016 e considerando ausência de

manifestação dentro dos prazos legais, informo que cabe ser mantido o arquivamento do pedido de patente, conforme o disposto no artigo 12, da resolução 113/2013.

(21) **PI 0620667-0** A2 **8.11**
(22) 28/11/2006
(71) Galderma Research & Development (FR)
Em virtude do arquivamento publicado na RPI 2386 de 27-09-2016 e considerando ausência de manifestação dentro dos prazos legais, informo que cabe ser mantido o arquivamento do pedido de patente, conforme o disposto no artigo 12, da resolução 113/2013.

(21) **PI 0620739-1** A2 **8.11**
(22) 08/11/2006
(71) Ericsson Telecomunicações S.A. (BR/SP)
Em virtude do arquivamento publicado na RPI 2386 de 27-09-2016 e considerando ausência de manifestação dentro dos prazos legais, informo que cabe ser mantido o arquivamento do pedido de patente, conforme o disposto no artigo 12, da resolução 113/2013.

(21) **PI 0620764-2** A2 **8.11**
(22) 03/11/2006
(71) KIMBERLY-CLARK WORLDWIDE, INC. (US)
Em virtude do arquivamento publicado na RPI 2385 de 20-09-2016 e considerando ausência de manifestação dentro dos prazos legais, informo que cabe ser mantido o arquivamento do pedido de patente, conforme o disposto no artigo 12, da resolução 113/2013.

(21) **PI 0620840-1** A2 **8.11**
(22) 20/12/2006
(71) Eastman Chemical Company (US)
Em virtude do arquivamento publicado na RPI 2386 de 27-09-2016 e considerando ausência de manifestação dentro dos prazos legais, informo que cabe ser mantido o arquivamento do pedido de patente, conforme o disposto no artigo 12, da resolução 113/2013.

(21) **PI 0620882-7** A2 **8.11**
(22) 27/12/2006
(71) Freudenberg Politex S.R.L. (IT)
Em virtude do arquivamento publicado na RPI 2386 de 27-09-2016 e considerando ausência de manifestação dentro dos prazos legais, informo que cabe ser mantido o arquivamento do pedido de patente, conforme o disposto no artigo 12, da resolução 113/2013.

(21) **PI 0620928-9** A2 **8.11**
(22) 10/11/2006
(71) Bericap Gmbh & Co. KG (DE)
Em virtude do arquivamento publicado na RPI 2386 de 27-09-2016 e considerando ausência de manifestação dentro dos prazos legais, informo que cabe ser mantido o arquivamento do pedido de patente, conforme o disposto no artigo 12, da resolução 113/2013.

(21) **PI 0621200-0** A2 **8.11**
(22) 20/11/2006
(71) BÜHLER AG. (CH)
Em virtude do arquivamento publicado na RPI 2386 de 27-09-2016 e considerando ausência de manifestação dentro dos prazos legais, informo que cabe ser mantido o arquivamento do pedido de patente, conforme o disposto no artigo 12, da resolução 113/2013.

(21) **PI 0621302-2** A2 **8.11**
(22) 02/11/2006
(71) Core Wireless Licensing S.a.r.l. (LU)
Em virtude do arquivamento publicado na RPI 2385 de 20-09-2016 e considerando ausência de manifestação dentro dos prazos legais, informo que cabe ser mantido o arquivamento do pedido de patente, conforme o disposto no artigo 12, da resolução 113/2013.

(21) **PI 0621315-4** A2 **8.11**
(22) 31/08/2006
(71) Apple Inc. (US)
Em virtude do arquivamento publicado na RPI 2385 de 20-09-2016 e considerando ausência de manifestação dentro dos prazos legais, informo que cabe ser mantido o arquivamento do pedido de patente, conforme o disposto no artigo 12, da resolução 113/2013.

(21) **PI 0621567-0** A2 **8.11**
(22) 03/11/2006
(71) Vale Inco Limited (CA)
Em virtude do arquivamento publicado na RPI 2385 de 20-09-2016 e considerando ausência de manifestação dentro dos prazos legais, informo que cabe ser mantido o arquivamento do pedido de patente, conforme o disposto no artigo 12, da resolução 113/2013.

(21) **PI 0621586-6** A2 **8.11**
(22) 23/10/2006
(71) Thomson Licensing (FR)
Em virtude do arquivamento publicado na RPI 2385 de 20-09-2016 e considerando ausência de manifestação dentro dos prazos legais, informo que cabe ser mantido o arquivamento do pedido de patente, conforme o disposto no artigo 12, da resolução 113/2013.

(21) **PI 0621771-0** A2 **8.11**
(22) 04/07/2006
(71) Telefonaktiebolaget L M Ericson (SE)
Em virtude do arquivamento publicado na RPI 2386 de 27-09-2016 e considerando ausência de manifestação dentro dos prazos legais, informo que cabe ser mantido o arquivamento do pedido de patente, conforme o disposto no artigo 12, da resolução 113/2013.

(21) **PI 0621853-9** A2 **8.11**
(22) 20/11/2006
(71) Thomson Licensing (FR)
Em virtude do arquivamento publicado na RPI 2386 de 27-09-2016 e considerando ausência de manifestação dentro dos prazos legais, informo que cabe ser mantido o arquivamento do pedido de patente, conforme o disposto no artigo 12, da resolução 113/2013.

(21) **PI 0621997-7** A2 **8.11**
(22) 21/09/2006
(71) Thomson Licensing (FR)
Em virtude do arquivamento publicado na RPI 2385 de 20-09-2016 e considerando ausência de manifestação dentro dos prazos legais, informo que cabe ser mantido o arquivamento do pedido de patente, conforme o disposto no artigo 12, da resolução 113/2013.

(21) **PI 0622004-5** A2 **8.11**
(22) 13/11/2006
(71) Jiangsu Tongchi Automation System Co., Ltd. (CN)
Em virtude do arquivamento publicado na RPI 2386 de 27-09-2016 e considerando ausência de manifestação dentro dos prazos legais, informo que cabe ser mantido o arquivamento do pedido de patente, conforme o disposto no artigo 12, da resolução 113/2013.

(21) **PI 0622051-7** A2 **8.11**
(22) 23/10/2006
(71) Constructions Industrielles De La Mediterranee - CNIM (FR)
Em virtude do arquivamento publicado na RPI 2385 de 20-09-2016 e considerando ausência de manifestação dentro dos prazos legais, informo que cabe ser mantido o arquivamento do pedido de patente, conforme o disposto no artigo 12, da resolução 113/2013.

(21) **PI 0622052-5** A2 **8.11**
(22) 31/10/2006
(71) Thomson Licensing (FR)
Em virtude do arquivamento publicado na RPI 2385 de 20-09-2016 e considerando ausência de manifestação dentro dos prazos legais, informo que cabe ser mantido o arquivamento do pedido de patente, conforme o disposto no artigo 12, da resolução 113/2013.

(21) **PI 0622053-3** A2 **8.11**
(22) 20/10/2006
(71) Bando Kiko CO., LTD. (JP)
Em virtude do arquivamento publicado na RPI 2385 de 20-09-2016 e considerando ausência de manifestação dentro dos prazos legais, informo que cabe ser mantido o arquivamento do pedido de patente, conforme o disposto no artigo 12, da resolução 113/2013.

(21) **PI 0622057-6** A2 **8.11**
(22) 29/09/2006
(71) Earth To Air Systems, LLC (US)
Em virtude do arquivamento publicado na RPI 2385 de 20-09-2016 e considerando ausência de manifestação dentro dos prazos legais, informo que cabe ser mantido o arquivamento do pedido de patente, conforme o disposto no artigo 12, da resolução 113/2013.

(21) **PI 0622076-2** A2 **8.11**
(22) 24/10/2006
(71) Intel Corporation (US)
Em virtude do arquivamento publicado na RPI 2385 de 20-09-2016 e considerando ausência de manifestação dentro dos prazos legais, informo que cabe ser mantido o arquivamento do pedido de patente, conforme o disposto no artigo 12, da resolução 113/2013.

(21) **PI 0622102-5** A2 **8.11**
(22) 30/10/2006
(71) Pirelli Tyre S.P.A. (IT)
Em virtude do arquivamento publicado na RPI 2385 de 20-09-2016 e considerando ausência de manifestação dentro dos prazos legais, informo que cabe ser mantido o arquivamento do pedido de patente, conforme o disposto no artigo 12, da resolução 113/2013.

(21) **PI 0622122-0** A2 **8.11**
(22) 20/11/2006
(71) Thomson Licensing (FR)
Em virtude do arquivamento publicado na RPI 2386 de 27-09-2016 e considerando ausência de manifestação dentro dos prazos legais, informo que cabe ser mantido o arquivamento do pedido de patente, conforme o disposto no artigo 12, da resolução 113/2013.

(21) **PI 0622137-8** A2 **8.11**
(22) 21/11/2006
(71) Medimate Holding B.V. (NL)
Em virtude do arquivamento publicado na RPI 2386 de 27-09-2016 e considerando ausência de manifestação dentro dos prazos legais, informo que cabe ser mantido o arquivamento do pedido de patente, conforme o disposto no artigo 12, da resolução 113/2013.

(21) **PI 0622154-8** A2 **8.11**
(22) 17/11/2006
(71) Biosyntec SA (FR)
Em virtude do arquivamento publicado na RPI 2386 de 27-09-2016 e considerando ausência de manifestação dentro dos prazos legais, informo que cabe ser mantido o arquivamento do pedido de patente, conforme o disposto no artigo 12, da resolução 113/2013.

(21) **PI 0702245-0** A2 **8.11**
(22) 14/08/2007
(71) Antonio Carlos Nunes Mattos (BR/ES)
Em virtude do arquivamento publicado na RPI 2385 de 20-09-2016 e considerando ausência de manifestação dentro dos prazos legais, informo que cabe ser mantido o arquivamento do pedido de patente, conforme o disposto no artigo 12, da resolução 113/2013.

(21) **PI 0702671-4** A2 **8.11**
(22) 10/09/2007
(71) Keko Acessórios S.A. (BR/RS)
Em virtude do arquivamento publicado na RPI 2385 de 20-09-2016 e considerando ausência de manifestação dentro dos prazos legais, informo que cabe ser mantido o arquivamento do pedido de patente, conforme o disposto no artigo 12, da resolução 113/2013.

(21) **PI 0702879-2** A2 **8.11**
(22) 17/08/2007
(71) TECHNOLOGICAL RESOURCES PTY LIMITED (AU)
Em virtude do arquivamento publicado na RPI 2385 de 20-09-2016 e considerando ausência de manifestação dentro dos prazos legais, informo que cabe ser mantido o arquivamento do pedido de

patente, conforme o disposto no artigo 12, da resolução 113/2013.

(21) **PI 0703348-6** A2 **8.11**
(22) 24/08/2007
(71) LANXESS INC. (CA)
Em virtude do arquivamento publicado na RPI 2385 de 20-09-2016 e considerando ausência de manifestação dentro dos prazos legais, informo que cabe ser mantido o arquivamento do pedido de patente, conforme o disposto no artigo 12, da resolução 113/2013.

(21) **PI 0703377-0** A2 **8.11**
(22) 14/08/2007
(71) Alberto Conde de Oliveira (BR/BA)
Em virtude do arquivamento publicado na RPI 2385 de 20-09-2016 e considerando ausência de manifestação dentro dos prazos legais, informo que cabe ser mantido o arquivamento do pedido de patente, conforme o disposto no artigo 12, da resolução 113/2013.

(21) **PI 0703430-0** A2 **8.11**
(22) 20/08/2007
(71) FERNANDO CARVALHO BENEDICTO OTTONI (BR/MG)
Em virtude do arquivamento publicado na RPI 2385 de 20-09-2016 e considerando ausência de manifestação dentro dos prazos legais, informo que cabe ser mantido o arquivamento do pedido de patente, conforme o disposto no artigo 12, da resolução 113/2013.

(21) **PI 0703448-2** A2 **8.11**
(22) 20/08/2007
(71) FERNANDO CARVALHO BENEDICTO OTTONI (BR/MG)
Em virtude do arquivamento publicado na RPI 2385 de 20-09-2016 e considerando ausência de manifestação dentro dos prazos legais, informo que cabe ser mantido o arquivamento do pedido de patente, conforme o disposto no artigo 12, da resolução 113/2013.

(21) **PI 0703464-4** A2 **8.11**
(22) 18/09/2007
(71) JOÃO GERALDO ANTUNES (BR/MG)
Em virtude do arquivamento publicado na RPI 2385 de 20-09-2016 e considerando ausência de manifestação dentro dos prazos legais, informo que cabe ser mantido o arquivamento do pedido de patente, conforme o disposto no artigo 12, da resolução 113/2013.

(21) **PI 0703534-9** A2 **8.11**
(22) 23/08/2007
(71) Wärtsilä Schweiz Ag (CH)
Em virtude do arquivamento publicado na RPI 2385 de 20-09-2016 e considerando ausência de manifestação dentro dos prazos legais, informo que cabe ser mantido o arquivamento do pedido de patente, conforme o disposto no artigo 12, da resolução 113/2013.

(21) **PI 0703538-1** A2 **8.11**
(22) 13/09/2007
(71) POLY-CLIP SYSTEM GMBH & CO.KG (DE)
Em virtude do arquivamento publicado na RPI 2385 de 20-09-2016 e considerando ausência de manifestação dentro dos prazos legais, informo que cabe ser mantido o arquivamento do pedido de patente, conforme o disposto no artigo 12, da resolução 113/2013.

(21) **PI 0703546-2** A2 **8.11**
(22) 30/08/2007
(71) LANXESS DEUTSCHLAND GMBH (DE)
Em virtude do arquivamento publicado na RPI 2385 de 20-09-2016 e considerando ausência de manifestação dentro dos prazos legais, informo que cabe ser mantido o arquivamento do pedido de patente, conforme o disposto no artigo 12, da resolução 113/2013.

(21) **PI 0703567-5** A2 **8.11**
(22) 30/08/2007
(71) Electric Power Research Institute, Inc. (US)
Em virtude do arquivamento publicado na RPI 2385 de 20-09-2016 e considerando ausência de manifestação dentro dos prazos legais, informo que cabe ser mantido o arquivamento do pedido de patente, conforme o disposto no artigo 12, da resolução 113/2013.

(21) **PI 0703657-4** A2 **8.11**
(22) 25/09/2007
(71) Sefar Ag (CH)
Em virtude do arquivamento publicado na RPI 2385 de 20-09-2016 e considerando ausência de manifestação dentro dos prazos legais, informo que cabe ser mantido o arquivamento do pedido de patente, conforme o disposto no artigo 12, da resolução 113/2013.

(21) **PI 0703663-9** A2 **8.11**
(22) 27/08/2007
(71) KABUSHIKI KAISHA TOYOTA JIDOSHOKKI (JP)
Em virtude do arquivamento publicado na RPI 2385 de 20-09-2016 e considerando ausência de manifestação dentro dos prazos legais, informo que cabe ser mantido o arquivamento do pedido de patente, conforme o disposto no artigo 12, da resolução 113/2013.

(21) **PI 0703668-0** A2 **8.11**
(22) 02/10/2007
(71) Rafael Camilotti (BR/SC)
Em virtude do arquivamento publicado na RPI 2385 de 20-09-2016 e considerando ausência de manifestação dentro dos prazos legais, informo que cabe ser mantido o arquivamento do pedido de patente, conforme o disposto no artigo 12, da resolução 113/2013.

(21) **PI 0703677-9** A2 **8.11**
(22) 30/08/2007
(71) THOMSON LICENSING (FR)
Em virtude do arquivamento publicado na RPI 2385 de 20-09-2016 e considerando ausência de manifestação dentro dos prazos legais, informo que cabe ser mantido o arquivamento do pedido de patente, conforme o disposto no artigo 12, da resolução 113/2013.

(21) **PI 0703711-2** A2 **8.11**
(22) 26/09/2007
(71) XEROX CORPORATION (US) , Xerox Corporation (US)
Em virtude do arquivamento publicado na RPI 2385 de 20-09-2016 e considerando ausência de manifestação dentro dos prazos legais, informo que cabe ser mantido o arquivamento do pedido de patente, conforme o disposto no artigo 12, da resolução 113/2013.

(21) **PI 0703735-0** A2 **8.11**
(22) 29/08/2007
(71) Endorecherche, Inc. (CA)
Em virtude do arquivamento publicado na RPI 2385 de 20-09-2016 e considerando ausência de manifestação dentro dos prazos legais, informo que cabe ser mantido o arquivamento do pedido de patente, conforme o disposto no artigo 12, da resolução 113/2013.

(21) **PI 0703816-0** A2 **8.11**
(22) 11/09/2007
(71) Chen Ming-Te (TW)
Em virtude do arquivamento publicado na RPI 2385 de 20-09-2016 e considerando ausência de manifestação dentro dos prazos legais, informo que cabe ser mantido o arquivamento do pedido de patente, conforme o disposto no artigo 12, da resolução 113/2013.

(21) **PI 0703830-5** A2 **8.11**
(22) 04/09/2007
(71) Regina Sheila Suba (BR/SP)
Em virtude do arquivamento publicado na RPI 2385 de 20-09-2016 e considerando ausência de manifestação dentro dos prazos legais, informo que cabe ser mantido o arquivamento do pedido de patente, conforme o disposto no artigo 12, da resolução 113/2013.

(21) **PI 0703833-0** A2 **8.11**
(22) 11/09/2007
(71) Jonas Bodenmuller (BR/SP)
Em virtude do arquivamento publicado na RPI 2385 de 20-09-2016 e considerando ausência de manifestação dentro dos prazos legais, informo que cabe ser mantido o arquivamento do pedido de patente, conforme o disposto no artigo 12, da resolução 113/2013.

(21) **PI 0703871-2** A2 **8.11**
(22) 13/09/2007
(71) Biomecanica Indústria e Comércio de Produtos Ortopédicos Ltda (BR/SP)
Em virtude do arquivamento publicado na RPI 2385 de 20-09-2016 e considerando ausência de manifestação dentro dos prazos legais, informo que cabe ser mantido o arquivamento do pedido de patente, conforme o disposto no artigo 12, da resolução 113/2013.

(21) **PI 0703890-9** A2 **8.11**
(22) 22/10/2007
(71) Mabe Mexico S. de R. L. de C.V. (MX)
Em virtude do arquivamento publicado na RPI 2385 de 20-09-2016 e considerando ausência de manifestação dentro dos prazos legais, informo que cabe ser mantido o arquivamento do pedido de patente, conforme o disposto no artigo 12, da resolução 113/2013.

(21) **PI 0703960-3** A2 **8.11**
(22) 14/08/2007
(71) Prad Research And Development N.V. (AN)
Em virtude do arquivamento publicado na RPI 2385 de 20-09-2016 e considerando ausência de manifestação dentro dos prazos legais, informo que cabe ser mantido o arquivamento do pedido de patente, conforme o disposto no artigo 12, da resolução 113/2013.

(21) **PI 0703982-4** A2 **8.11**
(22) 31/10/2007
(71) Johnson & Johnson Consumer France SAS (FR)
Em virtude do arquivamento publicado na RPI 2385 de 20-09-2016 e considerando ausência de manifestação dentro dos prazos legais, informo que cabe ser mantido o arquivamento do pedido de patente, conforme o disposto no artigo 12, da resolução 113/2013.

(21) **PI 0703991-3** A8 **8.11**
(22) 29/10/2007
(71) Manitowoc Crane Companies, LLC (US)
Em virtude do arquivamento publicado na RPI 2385 de 20-09-2016 e considerando ausência de manifestação dentro dos prazos legais, informo que cabe ser mantido o arquivamento do pedido de patente, conforme o disposto no artigo 12, da resolução 113/2013.

(21) **PI 0704050-4** A2 **8.11**
(22) 14/11/2007
(71) Joy Ride Tech Co., Ltd (TW) , Chia-Wen Ruan (TW) , Ming-Chen Liao (TW)
Em virtude do arquivamento publicado na RPI 2386 de 27-09-2016 e considerando ausência de manifestação dentro dos prazos legais, informo que cabe ser mantido o arquivamento do pedido de patente, conforme o disposto no artigo 12, da resolução 113/2013.

(21) **PI 0704053-9** A2 **8.11**
(22) 22/11/2007
(71) Mabe Mexico S. de R. L. de C.V. (MX)
Em virtude do arquivamento publicado na RPI 2386 de 27-09-2016 e considerando ausência de manifestação dentro dos prazos legais, informo que cabe ser mantido o arquivamento do pedido de patente, conforme o disposto no artigo 12, da resolução 113/2013.

(21) **PI 0704089-0** A2 **8.11**
(22) 17/09/2007
(71) LUCIANO ADILSON DE OLIVEIRA (BR/MG)
Em virtude do arquivamento publicado na RPI 2385 de 20-09-2016 e considerando ausência de manifestação dentro dos prazos legais, informo que cabe ser mantido o arquivamento do pedido de patente, conforme o disposto no artigo 12, da resolução 113/2013.

(21) **PI 0704109-8** A2 **8.11**
(22) 27/09/2007
(71) INTERCONTINENTAL GREAT BRANDS LLC (US)
Em virtude do arquivamento publicado na RPI 2385 de 20-09-2016 e considerando ausência de manifestação dentro dos prazos legais, informo que cabe ser mantido o arquivamento do pedido de patente, conforme o disposto no artigo 12, da resolução 113/2013.

(21) **PI 0704152-7** A2 **8.11**
(22) 27/09/2007

(71) INTERCONTINENTAL GREAT BRANDS LLC (US)
Em virtude do arquivamento publicado na RPI 2385 de 20-09-2016 e considerando ausência de manifestação dentro dos prazos legais, informo que cabe ser mantido o arquivamento do pedido de patente, conforme o disposto no artigo 12, da resolução 113/2013.

(21) **PI 0704185-3** A2 **8.11**
(22) 07/11/2007
(71) Smith & Loveless, INC. (US)
Em virtude do arquivamento publicado na RPI 2386 de 27-09-2016 e considerando ausência de manifestação dentro dos prazos legais, informo que cabe ser mantido o arquivamento do pedido de patente, conforme o disposto no artigo 12, da resolução 113/2013.

(21) **PI 0704198-5** A2 **8.11**
(22) 07/11/2007
(71) Metalfrio Solutions S.A. (BR/SP)
Em virtude do arquivamento publicado na RPI 2386 de 27-09-2016 e considerando ausência de manifestação dentro dos prazos legais, informo que cabe ser mantido o arquivamento do pedido de patente, conforme o disposto no artigo 12, da resolução 113/2013.

(21) **PI 0704237-0** A2 **8.11**
(22) 27/09/2007
(71) Xerox Corporation (US)
Em virtude do arquivamento publicado na RPI 2385 de 20-09-2016 e considerando ausência de manifestação dentro dos prazos legais, informo que cabe ser mantido o arquivamento do pedido de patente, conforme o disposto no artigo 12, da resolução 113/2013.

(21) **PI 0704312-0** A2 **8.11**
(22) 20/11/2007
(71) Universidade Federal de Santa Catarina (BR/SC)
Em virtude do arquivamento publicado na RPI 2386 de 27-09-2016 e considerando ausência de manifestação dentro dos prazos legais, informo que cabe ser mantido o arquivamento do pedido de patente, conforme o disposto no artigo 12, da resolução 113/2013.

(21) **PI 0704595-6** A2 **8.11**
(22) 31/10/2007
(71) Arvinmeritor Light Vehicle Systems - France (FR)
Em virtude do arquivamento publicado na RPI 2385 de 20-09-2016 e considerando ausência de manifestação dentro dos prazos legais, informo que cabe ser mantido o arquivamento do pedido de patente, conforme o disposto no artigo 12, da resolução 113/2013.

(21) **PI 0704883-1** A2 **8.11**
(22) 24/09/2007
(71) Dws Sistemas de Informatica Ltda (BR/SP)
Em virtude do arquivamento publicado na RPI 2385 de 20-09-2016 e considerando ausência de manifestação dentro dos prazos legais, informo que cabe ser mantido o arquivamento do pedido de patente, conforme o disposto no artigo 12, da resolução 113/2013.

(21) **PI 0704941-2** A2 **8.11**
(22) 14/11/2007
(71) LEONARDO VALLE GANEM DE CARVALHO (BR/MG)
Em virtude do arquivamento publicado na RPI 2386 de 27-09-2016 e considerando ausência de manifestação dentro dos prazos legais, informo que cabe ser mantido o arquivamento do pedido de patente, conforme o disposto no artigo 12, da resolução 113/2013.

(21) **PI 0705172-7** A2 **8.11**
(22) 19/11/2007
(71) WHIRLPOOL S.A. (BR/SP)
Em virtude do arquivamento publicado na RPI 2386 de 27-09-2016 e considerando ausência de manifestação dentro dos prazos legais, informo que cabe ser mantido o arquivamento do pedido de patente, conforme o disposto no artigo 12, da resolução 113/2013.

(21) **PI 0705420-3** A2 **8.11**
(22) 25/10/2007
(71) José Duran Von Arx (ES)
Em virtude do arquivamento publicado na RPI 2385 de 20-09-2016 e considerando ausência de manifestação dentro dos prazos legais, informo que cabe ser mantido o arquivamento do pedido de patente, conforme o disposto no artigo 12, da resolução 113/2013.

(21) **PI 0705435-1** A2 **8.11**
(22) 24/10/2007
(71) Ariel Lenharo (BR/SP)
Em virtude do arquivamento publicado na RPI 2385 de 20-09-2016 e considerando ausência de manifestação dentro dos prazos legais, informo que cabe ser mantido o arquivamento do pedido de patente, conforme o disposto no artigo 12, da resolução 113/2013.

(21) **PI 0705499-8** A2 **8.11**
(22) 25/10/2007
(71) GENERAL INSTRUMENT CORPORATION (US)
Em virtude do arquivamento publicado na RPI 2385 de 20-09-2016 e considerando ausência de manifestação dentro dos prazos legais, informo que cabe ser mantido o arquivamento do pedido de patente, conforme o disposto no artigo 12, da resolução 113/2013.

(21) **PI 0705609-5** A2 **8.11**
(22) 16/10/2007
(71) Wolfer Indústria e Comércio de Ferramentas Ltda (BR/SP)
Em virtude do arquivamento publicado na RPI 2385 de 20-09-2016 e considerando ausência de manifestação dentro dos prazos legais, informo que cabe ser mantido o arquivamento do pedido de patente, conforme o disposto no artigo 12, da resolução 113/2013.

(21) **PI 0705643-5** A2 **8.11**
(22) 21/11/2007
(71) Eaton Corporation (US)
Em virtude do arquivamento publicado na RPI 2386 de 27-09-2016 e considerando ausência de manifestação dentro dos prazos legais, informo que cabe ser mantido o arquivamento do pedido de patente, conforme o disposto no artigo 12, da resolução 113/2013.

(21) **PI 0705724-5** A2 **8.11**
(22) 12/11/2007
(71) Denis Martins Rodrigues (BR/SP) , Amália Maldonado (BR/SP)
Em virtude do arquivamento publicado na RPI 2386 de 27-09-2016 e considerando ausência de manifestação dentro dos prazos legais, informo que cabe ser mantido o arquivamento do pedido de patente, conforme o disposto no artigo 12, da resolução 113/2013.

(21) **PI 0705738-5** A2 **8.11**
(22) 30/10/2007
(71) MACO PHARMA (FR)
Em virtude do arquivamento publicado na RPI 2385 de 20-09-2016 e considerando ausência de manifestação dentro dos prazos legais, informo que cabe ser mantido o arquivamento do pedido de patente, conforme o disposto no artigo 12, da resolução 113/2013.

(21) **PI 0705776-8** A2 **8.11**
(22) 14/08/2007
(71) Roberto José Eli (BR/SP)
Em virtude do arquivamento publicado na RPI 2385 de 20-09-2016 e considerando ausência de manifestação dentro dos prazos legais, informo que cabe ser mantido o arquivamento do pedido de patente, conforme o disposto no artigo 12, da resolução 113/2013.

(21) **PI 0705994-9** A2 **8.11**
(22) 19/10/2007
(71) Braskem S/A (BR/BA)
Em virtude do arquivamento publicado na RPI 2385 de 20-09-2016 e considerando ausência de manifestação dentro dos prazos legais, informo que cabe ser mantido o arquivamento do pedido de patente, conforme o disposto no artigo 12, da resolução 113/2013.

(21) **PI 0706006-8** A2 **8.11**
(22) 13/08/2007
(71) Ana Maria di Stefano da Silva (BR/SP)
Em virtude do arquivamento publicado na RPI 2385 de 20-09-2016 e considerando ausência de manifestação dentro dos prazos legais, informo que cabe ser mantido o arquivamento do pedido de patente, conforme o disposto no artigo 12, da resolução 113/2013.

(21) **PI 0706025-4** A2 **8.11**
(22) 24/08/2007
(71) General Eletric Company (US)
Em virtude do arquivamento publicado na RPI 2385 de 20-09-2016 e considerando ausência de manifestação dentro dos prazos legais, informo que cabe ser mantido o arquivamento do pedido de patente, conforme o disposto no artigo 12, da resolução 113/2013.

(21) **PI 0706124-2** A8 **8.11**
(22) 26/10/2007
(71) DEERE & COMPANY (US)
Em virtude do arquivamento publicado na RPI 2385 de 20-09-2016 e considerando ausência de manifestação dentro dos prazos legais, informo que cabe ser mantido o arquivamento do pedido de patente, conforme o disposto no artigo 12, da resolução 113/2013.

(21) **PI 0711100-2** A2 **8.11**
(22) 06/11/2007
(71) Sagami Chemical Research Center (JP) , Tosoh F- Tech, Inc (JP)
Em virtude do arquivamento publicado na RPI 2386 de 27-09-2016 e considerando ausência de manifestação dentro dos prazos legais, informo que cabe ser mantido o arquivamento do pedido de patente, conforme o disposto no artigo 12, da resolução 113/2013.

(21) **PI 0711402-8** A2 **8.11**
(22) 06/09/2007
(71) LG Electronics INC (KR)
Em virtude do arquivamento publicado na RPI 2385 de 20-09-2016 e considerando ausência de manifestação dentro dos prazos legais, informo que cabe ser mantido o arquivamento do pedido de patente, conforme o disposto no artigo 12, da resolução 113/2013.

(21) **PI 0712929-7** A2 **8.11**
(22) 04/10/2007
(71) Kennametal Inc (US)
Em virtude do arquivamento publicado na RPI 2385 de 20-09-2016 e considerando ausência de manifestação dentro dos prazos legais, informo que cabe ser mantido o arquivamento do pedido de patente, conforme o disposto no artigo 12, da resolução 113/2013.

(21) **PI 0714740-6** A2 **8.11**
(22) 06/09/2007
(71) CENTRE NATIONAL DE LA RECHERCHE SCIENTIFIQUE (C.N.R.S.0 (FR) , GEOSERVICES EQUIPEMENT (FR) , ESCOLE SUPERIEURE D ' ELECTRICITE (SUPELEC) (FR)
Em virtude do arquivamento publicado na RPI 2385 de 20-09-2016 e considerando ausência de manifestação dentro dos prazos legais, informo que cabe ser mantido o arquivamento do pedido de patente, conforme o disposto no artigo 12, da resolução 113/2013.

(21) **PI 0714743-0** A2 **8.11**
(22) 03/09/2007
(71) AEL MINING SERVICES LIMITED (ZA)
Em virtude do arquivamento publicado na RPI 2385 de 20-09-2016 e considerando ausência de manifestação dentro dos prazos legais, informo que cabe ser mantido o arquivamento do pedido de patente, conforme o disposto no artigo 12, da resolução 113/2013.

(21) **PI 0714752-0** A2 **8.11**
(22) 31/08/2007
(71) WOOD-NESTE OY (FI)
Em virtude do arquivamento publicado na RPI 2385 de 20-09-2016 e considerando ausência de manifestação dentro dos prazos legais, informo que cabe ser mantido o arquivamento do pedido de

patente, conforme o disposto no artigo 12, da resolução 113/2013.

(21) **PI 0714897-6** A2 **8.11**
(22) 30/08/2007
(71) BIOCERN, INC. (US)
Em virtude do arquivamento publicado na RPI 2385 de 20-09-2016 e considerando ausência de manifestação dentro dos prazos legais, informo que cabe ser mantido o arquivamento do pedido de patente, conforme o disposto no artigo 12, da resolução 113/2013.

(21) **PI 0714914-0** A2 **8.11**
(22) 21/08/2007
(71) Albemarle Corporation (US)
Em virtude do arquivamento publicado na RPI 2385 de 20-09-2016 e considerando ausência de manifestação dentro dos prazos legais, informo que cabe ser mantido o arquivamento do pedido de patente, conforme o disposto no artigo 12, da resolução 113/2013.

(21) **PI 0715149-7** A2 **8.11**
(22) 19/09/2007
(71) AEL MINING SERVICES LIMITED (ZA)
Em virtude do arquivamento publicado na RPI 2385 de 20-09-2016 e considerando ausência de manifestação dentro dos prazos legais, informo que cabe ser mantido o arquivamento do pedido de patente, conforme o disposto no artigo 12, da resolução 113/2013.

(21) **PI 0715152-7** A2 **8.11**
(22) 13/09/2007
(71) AMERICAN SUPERCONDUCTOR CORPORATION (US)
Em virtude do arquivamento publicado na RPI 2385 de 20-09-2016 e considerando ausência de manifestação dentro dos prazos legais, informo que cabe ser mantido o arquivamento do pedido de patente, conforme o disposto no artigo 12, da resolução 113/2013.

(21) **PI 0715225-6** A2 **8.11**
(22) 06/09/2007
(71) The Gleason Works (US)
Em virtude do arquivamento publicado na RPI 2385 de 20-09-2016 e considerando ausência de manifestação dentro dos prazos legais, informo que cabe ser mantido o arquivamento do pedido de patente, conforme o disposto no artigo 12, da resolução 113/2013.

(21) **PI 0715305-8** A2 **8.11**
(22) 03/10/2007
(71) LAITRAM L.L.C. (US)
Em virtude do arquivamento publicado na RPI 2386 de 27-09-2016 e considerando ausência de manifestação dentro dos prazos legais, informo que cabe ser mantido o arquivamento do pedido de patente, conforme o disposto no artigo 12, da resolução 113/2013.

(21) **PI 0715315-5** A2 **8.11**
(22) 11/10/2007
(71) ELETTRONICA SANTERNO S.P.A. (IT)
Em virtude do arquivamento publicado na RPI 2385 de 20-09-2016 e considerando ausência de manifestação dentro dos prazos legais, informo que cabe ser mantido o arquivamento do pedido de patente, conforme o disposto no artigo 12, da resolução 113/2013.

(21) **PI 0715764-9** A2 **8.11**
(22) 21/08/2007
(71) Knorr-Bremse Systeme Für Nutzfahrzeuge GMBH (DE)
Em virtude do arquivamento publicado na RPI 2385 de 20-09-2016 e considerando ausência de manifestação dentro dos prazos legais, informo que cabe ser mantido o arquivamento do pedido de patente, conforme o disposto no artigo 12, da resolução 113/2013.

(21) **PI 0715828-9** A2 **8.11**
(22) 24/08/2007
(71) Fischer & Paykel Healthcare Limited (NZ)
Em virtude do arquivamento publicado na RPI 2385 de 20-09-2016 e considerando ausência de manifestação dentro dos prazos legais, informo que cabe ser mantido o arquivamento do pedido de patente, conforme o disposto no artigo 12, da resolução 113/2013.

(21) **PI 0715846-7** A2 **8.11**
(22) 22/08/2007
(71) FRAS TECHNOLOGY AS (NO)
Em virtude do arquivamento publicado na RPI 2385 de 20-09-2016 e considerando ausência de manifestação dentro dos prazos legais, informo que cabe ser mantido o arquivamento do pedido de patente, conforme o disposto no artigo 12, da resolução 113/2013.

(21) **PI 0715857-2** A2 **8.11**
(22) 24/08/2007
(71) Mallard Creek Polymers, INC. (US)
Em virtude do arquivamento publicado na RPI 2385 de 20-09-2016 e considerando ausência de manifestação dentro dos prazos legais, informo que cabe ser mantido o arquivamento do pedido de patente, conforme o disposto no artigo 12, da resolução 113/2013.

(21) **PI 0715911-0** A2 **8.11**
(22) 27/09/2007
(71) KWIKSET CORPORATION (US)
Em virtude do arquivamento publicado na RPI 2385 de 20-09-2016 e considerando ausência de manifestação dentro dos prazos legais, informo que cabe ser mantido o arquivamento do pedido de patente, conforme o disposto no artigo 12, da resolução 113/2013.

(21) **PI 0715945-5** A2 **8.11**
(22) 20/08/2007
(71) Surgical Innovations Limited (GB)
Em virtude do arquivamento publicado na RPI 2385 de 20-09-2016 e considerando ausência de manifestação dentro dos prazos legais, informo que cabe ser mantido o arquivamento do pedido de patente, conforme o disposto no artigo 12, da resolução 113/2013.

(21) **PI 0715952-8** A2 **8.11**
(22) 21/08/2007
(71) Thomson Licensing (FR)
Em virtude do arquivamento publicado na RPI 2385 de 20-09-2016 e considerando ausência de manifestação dentro dos prazos legais, informo que cabe ser mantido o arquivamento do pedido de patente, conforme o disposto no artigo 12, da resolução 113/2013.

(21) **PI 0715974-9** A2 **8.11**
(22) 21/08/2007
(71) Allergan, Inc. (US)
Em virtude do arquivamento publicado na RPI 2385 de 20-09-2016 e considerando ausência de manifestação dentro dos prazos legais, informo que cabe ser mantido o arquivamento do pedido de patente, conforme o disposto no artigo 12, da resolução 113/2013.

(21) **PI 0716072-0** A2 **8.11**
(22) 30/08/2007
(71) Itron, Inc. (US)
Em virtude do arquivamento publicado na RPI 2385 de 20-09-2016 e considerando ausência de manifestação dentro dos prazos legais, informo que cabe ser mantido o arquivamento do pedido de patente, conforme o disposto no artigo 12, da resolução 113/2013.

(21) **PI 0716077-1** A2 **8.11**
(22) 30/08/2007
(71) Itron, Inc. (US)
Em virtude do arquivamento publicado na RPI 2385 de 20-09-2016 e considerando ausência de manifestação dentro dos prazos legais, informo que cabe ser mantido o arquivamento do pedido de patente, conforme o disposto no artigo 12, da resolução 113/2013.

(21) **PI 0716078-0** A2 **8.11**
(22) 30/08/2007
(71) Itron, Inc. (US)
Em virtude do arquivamento publicado na RPI 2385 de 20-09-2016 e considerando ausência de manifestação dentro dos prazos legais, informo que cabe ser mantido o arquivamento do pedido de patente, conforme o disposto no artigo 12, da resolução 113/2013.

(21) **PI 0716099-2** A2 **8.11**
(22) 05/09/2007
(71) Fisher Controls International LLC (US)
Em virtude do arquivamento publicado na RPI 2385 de 20-09-2016 e considerando ausência de manifestação dentro dos prazos legais, informo que cabe ser mantido o arquivamento do pedido de patente, conforme o disposto no artigo 12, da resolução 113/2013.

(21) **PI 0716155-7** A2 **8.11**
(22) 12/10/2007
(71) Robert Bosch Gmbh (DE)
Em virtude do arquivamento publicado na RPI 2385 de 20-09-2016 e considerando ausência de manifestação dentro dos prazos legais, informo que cabe ser mantido o arquivamento do pedido de patente, conforme o disposto no artigo 12, da resolução 113/2013.

(21) **PI 0716158-1** A2 **8.11**
(22) 04/09/2007
(71) GE OIL & GAS UK LIMITED (GB)
Em virtude do arquivamento publicado na RPI 2385 de 20-09-2016 e considerando ausência de manifestação dentro dos prazos legais, informo que cabe ser mantido o arquivamento do pedido de patente, conforme o disposto no artigo 12, da resolução 113/2013.

(21) **PI 0716161-1** A2 **8.11**
(22) 04/09/2007
(71) GE OIL & GAS UK LIMITED (GB)
Em virtude do arquivamento publicado na RPI 2385 de 20-09-2016 e considerando ausência de manifestação dentro dos prazos legais, informo que cabe ser mantido o arquivamento do pedido de patente, conforme o disposto no artigo 12, da resolução 113/2013.

(21) **PI 0716165-4** A2 **8.11**
(22) 04/09/2007
(71) Itron, Inc. (US)
Em virtude do arquivamento publicado na RPI 2385 de 20-09-2016 e considerando ausência de manifestação dentro dos prazos legais, informo que cabe ser mantido o arquivamento do pedido de patente, conforme o disposto no artigo 12, da resolução 113/2013.

(21) **PI 0716179-4** A2 **8.11**
(22) 27/08/2007
(71) Industrial Microwave Systems, L.L.C. (US)
Em virtude do arquivamento publicado na RPI 2385 de 20-09-2016 e considerando ausência de manifestação dentro dos prazos legais, informo que cabe ser mantido o arquivamento do pedido de patente, conforme o disposto no artigo 12, da resolução 113/2013.

(21) **PI 0716238-3** A2 **8.11**
(22) 29/08/2007
(71) Bernard W.S. Odenkirchen (NL)
Em virtude do arquivamento publicado na RPI 2385 de 20-09-2016 e considerando ausência de manifestação dentro dos prazos legais, informo que cabe ser mantido o arquivamento do pedido de patente, conforme o disposto no artigo 12, da resolução 113/2013.

(21) **PI 0716254-5** A2 **8.11**
(22) 31/08/2007
(71) Closure Systems International, INC. (US)
Em virtude do arquivamento publicado na RPI 2385 de 20-09-2016 e considerando ausência de manifestação dentro dos prazos legais, informo que cabe ser mantido o arquivamento do pedido de patente, conforme o disposto no artigo 12, da resolução 113/2013.

(21) **PI 0716288-0** A2 **8.11**
(22) 30/10/2007
(71) INTERDIGITAL TECHNOLOGY CORPORATION (US)
Em virtude do arquivamento publicado na RPI 2385 de 20-09-2016 e considerando ausência de manifestação dentro dos prazos legais, informo que cabe ser mantido o arquivamento do pedido de patente, conforme o disposto no artigo 12, da resolução 113/2013.

(21) **PI 0716291-0** A2 **8.11**
(22) 30/10/2007
(71) TEVA WOMEN'S HEALTH, INC. (US)
Em virtude do arquivamento publicado na RPI 2385 de 20-09-2016 e considerando ausência de manifestação dentro dos prazos legais, informo que cabe ser mantido o arquivamento do pedido de patente, conforme o disposto no artigo 12, da resolução 113/2013.

(21) **PI 0716327-4** A2 **8.11**
(22) 31/10/2007
(71) PURDUE PHARMA L.P. (US)
Em virtude do arquivamento publicado na RPI 2385 de 20-09-2016 e considerando ausência de manifestação dentro dos prazos legais, informo que cabe ser mantido o arquivamento do pedido de patente, conforme o disposto no artigo 12, da resolução 113/2013.

(21) **PI 0716349-5** A2 **8.11**
(22) 11/10/2007
(71) HEWLETT-PACKARD DEVELOPMENT COMPANY, L.P. (US)
Em virtude do arquivamento publicado na RPI 2385 de 20-09-2016 e considerando ausência de manifestação dentro dos prazos legais, informo que cabe ser mantido o arquivamento do pedido de patente, conforme o disposto no artigo 12, da resolução 113/2013.

(21) **PI 0716356-8** A2 **8.11**
(22) 02/11/2007
(71) REH INTELLECTUAL PROPERTY LIMITED (AU)
Em virtude do arquivamento publicado na RPI 2385 de 20-09-2016 e considerando ausência de manifestação dentro dos prazos legais, informo que cabe ser mantido o arquivamento do pedido de patente, conforme o disposto no artigo 12, da resolução 113/2013.

(21) **PI 0716370-3** A2 **8.11**
(22) 30/08/2007
(71) Iogen Energy Corporation (CA)
Em virtude do arquivamento publicado na RPI 2385 de 20-09-2016 e considerando ausência de manifestação dentro dos prazos legais, informo que cabe ser mantido o arquivamento do pedido de patente, conforme o disposto no artigo 12, da resolução 113/2013.

(21) **PI 0716399-1** A2 **8.11**
(22) 21/11/2007
(71) Fukui Prefectural Government (JP)
Em virtude do arquivamento publicado na RPI 2386 de 27-09-2016 e considerando ausência de manifestação dentro dos prazos legais, informo que cabe ser mantido o arquivamento do pedido de patente, conforme o disposto no artigo 12, da resolução 113/2013.

(21) **PI 0716430-0** A2 **8.11**
(22) 22/08/2007
(71) LG ELECTRONICS, INC. (KR)
Em virtude do arquivamento publicado na RPI 2385 de 20-09-2016 e considerando ausência de manifestação dentro dos prazos legais, informo que cabe ser mantido o arquivamento do pedido de patente, conforme o disposto no artigo 12, da resolução 113/2013.

(21) **PI 0716431-9** A2 **8.11**
(22) 22/08/2007
(71) LG Electronics INC (KR)
Em virtude do arquivamento publicado na RPI 2385 de 20-09-2016 e considerando ausência de manifestação dentro dos prazos legais, informo que cabe ser mantido o arquivamento do pedido de patente, conforme o disposto no artigo 12, da resolução 113/2013.

(21) **PI 0716434-3** A2 **8.11**
(22) 22/08/2007
(71) LG Electronics, Inc. (KR)
Em virtude do arquivamento publicado na RPI 2385 de 20-09-2016 e considerando ausência de manifestação dentro dos prazos legais, informo que cabe ser mantido o arquivamento do pedido de patente, conforme o disposto no artigo 12, da resolução 113/2013.

(21) **PI 0716504-8** A2 **8.11**
(22) 28/08/2007
(71) AIRBUS OPERATIONS SAS (FR)
Em virtude do arquivamento publicado na RPI 2385 de 20-09-2016 e considerando ausência de manifestação dentro dos prazos legais, informo que cabe ser mantido o arquivamento do pedido de patente, conforme o disposto no artigo 12, da resolução 113/2013.

(21) **PI 0716561-7** A2 **8.11**
(22) 13/09/2007
(71) The Gleason Works (US)
Em virtude do arquivamento publicado na RPI 2385 de 20-09-2016 e considerando ausência de manifestação dentro dos prazos legais, informo que cabe ser mantido o arquivamento do pedido de patente, conforme o disposto no artigo 12, da resolução 113/2013.

(21) **PI 0716578-1** A2 **8.11**
(22) 13/08/2007
(71) Bayer MaterialScience AG (DE)
Em virtude do arquivamento publicado na RPI 2385 de 20-09-2016 e considerando ausência de manifestação dentro dos prazos legais, informo que cabe ser mantido o arquivamento do pedido de patente, conforme o disposto no artigo 12, da resolução 113/2013.

(21) **PI 0716584-6** A2 **8.11**
(22) 22/08/2007
(71) Solutions Biomed, LLC (US)
Em virtude do arquivamento publicado na RPI 2385 de 20-09-2016 e considerando ausência de manifestação dentro dos prazos legais, informo que cabe ser mantido o arquivamento do pedido de patente, conforme o disposto no artigo 12, da resolução 113/2013.

(21) **PI 0716623-0** A2 **8.11**
(22) 16/08/2007
(71) LG Electronics, INC. (KR)
Em virtude do arquivamento publicado na RPI 2385 de 20-09-2016 e considerando ausência de manifestação dentro dos prazos legais, informo que cabe ser mantido o arquivamento do pedido de patente, conforme o disposto no artigo 12, da resolução 113/2013.

(21) **PI 0716678-8** A2 **8.11**
(22) 14/11/2007
(71) CHEN MING-TE (TW)
Em virtude do arquivamento publicado na RPI 2386 de 27-09-2016 e considerando ausência de manifestação dentro dos prazos legais, informo que cabe ser mantido o arquivamento do pedido de patente, conforme o disposto no artigo 12, da resolução 113/2013.

(21) **PI 0716710-5** A2 **8.11**
(22) 08/11/2007
(71) AREVA NP (FR)
Em virtude do arquivamento publicado na RPI 2386 de 27-09-2016 e considerando ausência de manifestação dentro dos prazos legais, informo que cabe ser mantido o arquivamento do pedido de patente, conforme o disposto no artigo 12, da resolução 113/2013.

(21) **PI 0716755-5** A2 **8.11**
(22) 12/09/2007
(71) GOOGLE INC. (CA)
Em virtude do arquivamento publicado na RPI 2385 de 20-09-2016 e considerando ausência de manifestação dentro dos prazos legais, informo que cabe ser mantido o arquivamento do pedido de patente, conforme o disposto no artigo 12, da resolução 113/2013.

(21) **PI 0716759-8** A2 **8.11**
(22) 20/08/2007
(71) Baker Hughes Incorporated (US)
Em virtude do arquivamento publicado na RPI 2385 de 20-09-2016 e considerando ausência de manifestação dentro dos prazos legais, informo que cabe ser mantido o arquivamento do pedido de patente, conforme o disposto no artigo 12, da resolução 113/2013.

(21) **PI 0716771-7** A2 **8.11**
(22) 17/09/2007
(71) Itron, Inc. (US)
Em virtude do arquivamento publicado na RPI 2385 de 20-09-2016 e considerando ausência de manifestação dentro dos prazos legais, informo que cabe ser mantido o arquivamento do pedido de patente, conforme o disposto no artigo 12, da resolução 113/2013.

(21) **PI 0716826-8** A2 **8.11**
(22) 21/09/2007
(71) Sony Corporation (JP)
Em virtude do arquivamento publicado na RPI 2385 de 20-09-2016 e considerando ausência de manifestação dentro dos prazos legais, informo que cabe ser mantido o arquivamento do pedido de patente, conforme o disposto no artigo 12, da resolução 113/2013.

(21) **PI 0716887-0** A2 **8.11**
(22) 14/09/2007
(71) Itron, Inc. (US)
Em virtude do arquivamento publicado na RPI 2385 de 20-09-2016 e considerando ausência de manifestação dentro dos prazos legais, informo que cabe ser mantido o arquivamento do pedido de patente, conforme o disposto no artigo 12, da resolução 113/2013.

(21) **PI 0716891-8** A2 **8.11**
(22) 20/09/2007
(71) Lexicon Limited (GB)
Em virtude do arquivamento publicado na RPI 2385 de 20-09-2016 e considerando ausência de manifestação dentro dos prazos legais, informo que cabe ser mantido o arquivamento do pedido de patente, conforme o disposto no artigo 12, da resolução 113/2013.

(21) **PI 0716906-0** A2 **8.11**
(22) 20/09/2007
(71) Lucent Technologies Inc. (US)
Em virtude do arquivamento publicado na RPI 2385 de 20-09-2016 e considerando ausência de manifestação dentro dos prazos legais, informo que cabe ser mantido o arquivamento do pedido de patente, conforme o disposto no artigo 12, da resolução 113/2013.

(21) **PI 0716913-2** A2 **8.11**
(22) 24/09/2007
(71) Golden Eagle Trading LTD. (MU)
Em virtude do arquivamento publicado na RPI 2385 de 20-09-2016 e considerando ausência de manifestação dentro dos prazos legais, informo que cabe ser mantido o arquivamento do pedido de patente, conforme o disposto no artigo 12, da resolução 113/2013.

(21) **PI 0716931-0** A2 **8.11**
(22) 11/09/2007
(71) Edelcom (FR)
Em virtude do arquivamento publicado na RPI 2385 de 20-09-2016 e considerando ausência de manifestação dentro dos prazos legais, informo que cabe ser mantido o arquivamento do pedido de patente, conforme o disposto no artigo 12, da resolução 113/2013.

(21) **PI 0716958-2** A2 **8.11**
(22) 25/09/2007
(71) Hydril Usa Manufacturing LLC. (US)
Em virtude do arquivamento publicado na RPI 2385 de 20-09-2016 e considerando ausência de manifestação dentro dos prazos legais, informo que cabe ser mantido o arquivamento do pedido de patente, conforme o disposto no artigo 12, da resolução 113/2013.

(21) **PI 0716986-8** A2 **8.11**
(22) 27/09/2007
(71) UOP LLC (US)
Em virtude do arquivamento publicado na RPI 2385 de 20-09-2016 e considerando ausência de manifestação dentro dos prazos legais, informo que cabe ser mantido o arquivamento do pedido de patente, conforme o disposto no artigo 12, da resolução 113/2013.

(21) **PI 0716989-2** A2 **8.11**
(22) 14/09/2007
(71) Fisher Controls International LLC (US)
Em virtude do arquivamento publicado na RPI 2385 de 20-09-2016 e considerando ausência de manifestação dentro dos prazos legais, informo que cabe ser mantido o arquivamento do pedido de patente, conforme o disposto no artigo 12, da resolução 113/2013.

(21) **PI 0717054-8** A2 **8.11**
(22) 24/09/2007
(71) Shure Acquisition Holdings, Inc. (US)

Em virtude do arquivamento publicado na RPI 2385 de 20-09-2016 e considerando ausência de manifestação dentro dos prazos legais, informo que cabe ser mantido o arquivamento do pedido de patente, conforme o disposto no artigo 12, da resolução 113/2013.

(21) **PI 0717077-7** A2 **8.11**
(22) 18/09/2007
(71) Genzyme Corporation (US)
Em virtude do arquivamento publicado na RPI 2385 de 20-09-2016 e considerando ausência de manifestação dentro dos prazos legais, informo que cabe ser mantido o arquivamento do pedido de patente, conforme o disposto no artigo 12, da resolução 113/2013.

(21) **PI 0717138-2** A2 **8.11**
(22) 16/10/2007
(71) Robert Bosch Gmbh (DE)
Em virtude do arquivamento publicado na RPI 2385 de 20-09-2016 e considerando ausência de manifestação dentro dos prazos legais, informo que cabe ser mantido o arquivamento do pedido de patente, conforme o disposto no artigo 12, da resolução 113/2013.

(21) **PI 0717142-0** A2 **8.11**
(22) 27/09/2007
(71) Centro de Inmunologia Molecular (CU)
Em virtude do arquivamento publicado na RPI 2385 de 20-09-2016 e considerando ausência de manifestação dentro dos prazos legais, informo que cabe ser mantido o arquivamento do pedido de patente, conforme o disposto no artigo 12, da resolução 113/2013.

(21) **PI 0717228-1** A2 **8.11**
(22) 28/09/2007
(71) Tmo Renewables Limited (GB)
Em virtude do arquivamento publicado na RPI 2385 de 20-09-2016 e considerando ausência de manifestação dentro dos prazos legais, informo que cabe ser mantido o arquivamento do pedido de patente, conforme o disposto no artigo 12, da resolução 113/2013.

(21) **PI 0717261-3** A2 **8.11**
(22) 03/10/2007
(71) Xaar Technology Limited (GB)
Em virtude do arquivamento publicado na RPI 2385 de 20-09-2016 e considerando ausência de manifestação dentro dos prazos legais, informo que cabe ser mantido o arquivamento do pedido de patente, conforme o disposto no artigo 12, da resolução 113/2013.

(21) **PI 0717280-0** A2 **8.11**
(22) 11/10/2007
(71) Kao Corporation (JP)
Em virtude do arquivamento publicado na RPI 2385 de 20-09-2016 e considerando ausência de manifestação dentro dos prazos legais, informo que cabe ser mantido o arquivamento do pedido de patente, conforme o disposto no artigo 12, da resolução 113/2013.

(21) **PI 0717301-6** A2 **8.11**
(22) 12/09/2007
(71) Electrolux Home Products Corporation N.V. (BE)
Em virtude do arquivamento publicado na RPI 2385 de 20-09-2016 e considerando ausência de manifestação dentro dos prazos legais, informo que cabe ser mantido o arquivamento do pedido de patente, conforme o disposto no artigo 12, da resolução 113/2013.

(21) **PI 0717322-9** A2 **8.11**
(22) 22/10/2007
(71) Thomson Licensing (FR)
Em virtude do arquivamento publicado na RPI 2385 de 20-09-2016 e considerando ausência de manifestação dentro dos prazos legais, informo que cabe ser mantido o arquivamento do pedido de patente, conforme o disposto no artigo 12, da resolução 113/2013.

(21) **PI 0717335-0** A2 **8.11**
(22) 25/10/2007
(71) ABBVIE BIOTECHNOLOGY LTD. (BM)
Em virtude do arquivamento publicado na RPI 2385 de 20-09-2016 e considerando ausência de manifestação dentro dos prazos legais, informo que cabe ser mantido o arquivamento do pedido de patente, conforme o disposto no artigo 12, da resolução 113/2013.

(21) **PI 0717339-3** A8 **8.11**
(22) 26/09/2007
(71) Aircelle (FR)
Em virtude do arquivamento publicado na RPI 2385 de 20-09-2016 e considerando ausência de manifestação dentro dos prazos legais, informo que cabe ser mantido o arquivamento do pedido de patente, conforme o disposto no artigo 12, da resolução 113/2013.

(21) **PI 0717351-2** A2 **8.11**
(22) 25/10/2007
(71) Sevan Marine Asa (NO)
Em virtude do arquivamento publicado na RPI 2385 de 20-09-2016 e considerando ausência de manifestação dentro dos prazos legais, informo que cabe ser mantido o arquivamento do pedido de patente, conforme o disposto no artigo 12, da resolução 113/2013.

(21) **PI 0717400-4** A2 **8.11**
(22) 22/10/2007
(71) PAQUES I.P. B.V. (NL)
Em virtude do arquivamento publicado na RPI 2385 de 20-09-2016 e considerando ausência de manifestação dentro dos prazos legais, informo que cabe ser mantido o arquivamento do pedido de patente, conforme o disposto no artigo 12, da resolução 113/2013.

(21) **PI 0717427-6** A2 **8.11**
(22) 21/09/2007
(71) AIRBUS OPERATIONS SAS (FR)
Em virtude do arquivamento publicado na RPI 2385 de 20-09-2016 e considerando ausência de manifestação dentro dos prazos legais, informo que cabe ser mantido o arquivamento do pedido de patente, conforme o disposto no artigo 12, da resolução 113/2013.

(21) **PI 0717434-9** A2 **8.11**
(22) 18/10/2007
(71) Basf SE (DE)
Em virtude do arquivamento publicado na RPI 2385 de 20-09-2016 e considerando ausência de manifestação dentro dos prazos legais, informo que cabe ser mantido o arquivamento do pedido de patente, conforme o disposto no artigo 12, da resolução 113/2013.

(21) **PI 0717436-5** A2 **8.11**
(22) 18/10/2007
(71) Basf SE (DE)
Em virtude do arquivamento publicado na RPI 2385 de 20-09-2016 e considerando ausência de manifestação dentro dos prazos legais, informo que cabe ser mantido o arquivamento do pedido de patente, conforme o disposto no artigo 12, da resolução 113/2013.

(21) **PI 0717457-8** A2 **8.11**
(22) 19/10/2007
(71) Basell Polyolefine Gmbh (DE)
Em virtude do arquivamento publicado na RPI 2385 de 20-09-2016 e considerando ausência de manifestação dentro dos prazos legais, informo que cabe ser mantido o arquivamento do pedido de patente, conforme o disposto no artigo 12, da resolução 113/2013.

(21) **PI 0717485-3** A2 **8.11**
(22) 18/10/2007
(71) Seminis Vegetable Seeds, Inc. (US)
Em virtude do arquivamento publicado na RPI 2385 de 20-09-2016 e considerando ausência de manifestação dentro dos prazos legais, informo que cabe ser mantido o arquivamento do pedido de patente, conforme o disposto no artigo 12, da resolução 113/2013.

(21) **PI 0717524-8** A2 **8.11**
(22) 18/10/2007
(71) NGK Insulators, LTD. (JP)
Em virtude do arquivamento publicado na RPI 2385 de 20-09-2016 e considerando ausência de manifestação dentro dos prazos legais, informo que cabe ser mantido o arquivamento do pedido de patente, conforme o disposto no artigo 12, da resolução 113/2013.

(21) **PI 0717542-6** A2 **8.11**
(22) 07/09/2007
(71) CGGVERITAS SERVICES (NORWAY) AS (NO)
Em virtude do arquivamento publicado na RPI 2385 de 20-09-2016 e considerando ausência de manifestação dentro dos prazos legais, informo que cabe ser mantido o arquivamento do pedido de patente, conforme o disposto no artigo 12, da resolução 113/2013.

(21) **PI 0717569-8** A2 **8.11**
(22) 16/08/2007
(71) SMS SIEMAG AKTIENGESELLSCHAFT (DE)
Em virtude do arquivamento publicado na RPI 2385 de 20-09-2016 e considerando ausência de manifestação dentro dos prazos legais, informo que cabe ser mantido o arquivamento do pedido de patente, conforme o disposto no artigo 12, da resolução 113/2013.

(21) **PI 0717582-5** A2 **8.11**
(22) 13/09/2007
(71) Umicore Ag & Co. Kg (DE)
Em virtude do arquivamento publicado na RPI 2385 de 20-09-2016 e considerando ausência de manifestação dentro dos prazos legais, informo que cabe ser mantido o arquivamento do pedido de patente, conforme o disposto no artigo 12, da resolução 113/2013.

(21) **PI 0717613-9** A2 **8.11**
(22) 17/10/2007
(71) Ranbaxy Laboratories Limited (IN)
Em virtude do arquivamento publicado na RPI 2385 de 20-09-2016 e considerando ausência de manifestação dentro dos prazos legais, informo que cabe ser mantido o arquivamento do pedido de patente, conforme o disposto no artigo 12, da resolução 113/2013.

(21) **PI 0717642-2** A8 **8.11**
(22) 15/10/2007
(71) Ganser-Hydromag Ag (CH)
Em virtude do arquivamento publicado na RPI 2385 de 20-09-2016 e considerando ausência de manifestação dentro dos prazos legais, informo que cabe ser mantido o arquivamento do pedido de patente, conforme o disposto no artigo 12, da resolução 113/2013.

(21) **PI 0717648-1** A2 **8.11**
(22) 16/10/2007
(71) Technological Resources Pty Limited (AU)
Em virtude do arquivamento publicado na RPI 2385 de 20-09-2016 e considerando ausência de manifestação dentro dos prazos legais, informo que cabe ser mantido o arquivamento do pedido de patente, conforme o disposto no artigo 12, da resolução 113/2013.

(21) **PI 0717730-5** A2 **8.11**
(22) 05/10/2007
(71) Aircelle (FR)
Em virtude do arquivamento publicado na RPI 2385 de 20-09-2016 e considerando ausência de manifestação dentro dos prazos legais, informo que cabe ser mantido o arquivamento do pedido de patente, conforme o disposto no artigo 12, da resolução 113/2013.

(21) **PI 0717731-3** A2 **8.11**
(22) 17/10/2007
(71) Mitsubishi Heavy Industries , LTD (JP)
Em virtude do arquivamento publicado na RPI 2385 de 20-09-2016 e considerando ausência de manifestação dentro dos prazos legais, informo que cabe ser mantido o arquivamento do pedido de patente, conforme o disposto no artigo 12, da resolução 113/2013.

(21) **PI 0717746-1** A2 **8.11**
(22) 07/09/2007
(71) Robert Bosch GmbH (DE)
Em virtude do arquivamento publicado na RPI 2385 de 20-09-2016 e considerando ausência de manifestação dentro dos prazos legais, informo que cabe ser mantido o arquivamento do pedido de patente, conforme o disposto no artigo 12, da resolução 113/2013.

(21) **PI 0717750-0** A2 **8.11**
(22) 11/09/2007
(71) Aircelle (FR)
Em virtude do arquivamento publicado na RPI 2385 de 20-09-2016 e considerando ausência de manifestação dentro dos prazos legais, informo que

cabe ser mantido o arquivamento do pedido de patente, conforme o disposto no artigo 12, da resolução 113/2013.

(21) **PI 0717752-6** A2 **8.11**
(22) 26/10/2007
(71) Ceca S.A. (FR)
Em virtude do arquivamento publicado na RPI 2386 de 27-09-2016 e considerando ausência de manifestação dentro dos prazos legais, informo que cabe ser mantido o arquivamento do pedido de patente, conforme o disposto no artigo 12, da resolução 113/2013.

(21) **PI 0717832-8** A2 **8.11**
(22) 02/10/2007
(71) GE OIL & GAS COMPRESSION SYSTEMS, LLC. (US)
Em virtude do arquivamento publicado na RPI 2385 de 20-09-2016 e considerando ausência de manifestação dentro dos prazos legais, informo que cabe ser mantido o arquivamento do pedido de patente, conforme o disposto no artigo 12, da resolução 113/2013.

(21) **PI 0717866-2** A2 **8.11**
(22) 02/11/2007
(71) VESTAS WIND SYSTEMS A/S (DK)
Em virtude do arquivamento publicado na RPI 2385 de 20-09-2016 e considerando ausência de manifestação dentro dos prazos legais, informo que cabe ser mantido o arquivamento do pedido de patente, conforme o disposto no artigo 12, da resolução 113/2013.

(21) **PI 0717875-1** A2 **8.11**
(22) 31/10/2007
(71) SIEMENS INDUSTRY, INC. (US)
Em virtude do arquivamento publicado na RPI 2385 de 20-09-2016 e considerando ausência de manifestação dentro dos prazos legais, informo que cabe ser mantido o arquivamento do pedido de patente, conforme o disposto no artigo 12, da resolução 113/2013.

(21) **PI 0717884-0** A8 **8.11**
(22) 25/10/2007
(71) Alcan International Limited (CA)
Em virtude do arquivamento publicado na RPI 2385 de 20-09-2016 e considerando ausência de manifestação dentro dos prazos legais, informo que cabe ser mantido o arquivamento do pedido de patente, conforme o disposto no artigo 12, da resolução 113/2013.

(21) **PI 0717961-8** A2 **8.11**
(22) 29/10/2007
(71) Alcatel Lucent (FR)
Em virtude do arquivamento publicado na RPI 2385 de 20-09-2016 e considerando ausência de manifestação dentro dos prazos legais, informo que cabe ser mantido o arquivamento do pedido de patente, conforme o disposto no artigo 12, da resolução 113/2013.

(21) **PI 0717999-5** A2 **8.11**
(22) 26/09/2007
(71) Fisher Controls International LLC (US)
Em virtude do arquivamento publicado na RPI 2385 de 20-09-2016 e considerando ausência de manifestação dentro dos prazos legais, informo que cabe ser mantido o arquivamento do pedido de patente, conforme o disposto no artigo 12, da resolução 113/2013.

(21) **PI 0718069-1** A2 **8.11**
(22) 14/09/2007
(71) Aircelle (FR)
Em virtude do arquivamento publicado na RPI 2385 de 20-09-2016 e considerando ausência de manifestação dentro dos prazos legais, informo que cabe ser mantido o arquivamento do pedido de patente, conforme o disposto no artigo 12, da resolução 113/2013.

(21) **PI 0718073-0** A2 **8.11**
(22) 16/10/2007
(71) VALEO SECURITE HABITACLE (FR)
Em virtude do arquivamento publicado na RPI 2385 de 20-09-2016 e considerando ausência de manifestação dentro dos prazos legais, informo que cabe ser mantido o arquivamento do pedido de patente, conforme o disposto no artigo 12, da resolução 113/2013.

(21) **PI 0718076-4** A2 **8.11**
(22) 01/10/2007
(71) 0875505 B.C. LTD. (CA)
Em virtude do arquivamento publicado na RPI 2385 de 20-09-2016 e considerando ausência de manifestação dentro dos prazos legais, informo que cabe ser mantido o arquivamento do pedido de patente, conforme o disposto no artigo 12, da resolução 113/2013.

(21) **PI 0718113-2** A2 **8.11**
(22) 30/10/2007
(71) Johnson Controls Technology Company (US)
Em virtude do arquivamento publicado na RPI 2385 de 20-09-2016 e considerando ausência de manifestação dentro dos prazos legais, informo que cabe ser mantido o arquivamento do pedido de patente, conforme o disposto no artigo 12, da resolução 113/2013.

(21) **PI 0718272-4** A8 **8.11**
(22) 24/10/2007
(71) Nippon Telegraph And Telephone Corporation (JP)
Em virtude do arquivamento publicado na RPI 2385 de 20-09-2016 e considerando ausência de manifestação dentro dos prazos legais, informo que cabe ser mantido o arquivamento do pedido de patente, conforme o disposto no artigo 12, da resolução 113/2013.

(21) **PI 0718278-3** A8 **8.11**
(22) 16/10/2007
(71) Allergan, Inc. (US)
Em virtude do arquivamento publicado na RPI 2385 de 20-09-2016 e considerando ausência de manifestação dentro dos prazos legais, informo que cabe ser mantido o arquivamento do pedido de patente, conforme o disposto no artigo 12, da resolução 113/2013.

(21) **PI 0718305-4** A2 **8.11**
(22) 01/10/2007
(71) NTT Docomo, Inc. (JP)
Em virtude do arquivamento publicado na RPI 2385 de 20-09-2016 e considerando ausência de manifestação dentro dos prazos legais, informo que cabe ser mantido o arquivamento do pedido de patente, conforme o disposto no artigo 12, da resolução 113/2013.

(21) **PI 0718325-9** A2 **8.11**
(22) 30/10/2007
(71) Google Inc (CA)
Em virtude do arquivamento publicado na RPI 2385 de 20-09-2016 e considerando ausência de manifestação dentro dos prazos legais, informo que cabe ser mantido o arquivamento do pedido de patente, conforme o disposto no artigo 12, da resolução 113/2013.

(21) **PI 0718404-2** A2 **8.11**
(22) 01/11/2007
(71) Ric Investiments, Inc. (US)
Em virtude do arquivamento publicado na RPI 2385 de 20-09-2016 e considerando ausência de manifestação dentro dos prazos legais, informo que cabe ser mantido o arquivamento do pedido de patente, conforme o disposto no artigo 12, da resolução 113/2013.

(21) **PI 0718416-6** A2 **8.11**
(22) 25/10/2007
(71) AIRBUS OPERATIONS SAS (FR)
Em virtude do arquivamento publicado na RPI 2385 de 20-09-2016 e considerando ausência de manifestação dentro dos prazos legais, informo que cabe ser mantido o arquivamento do pedido de patente, conforme o disposto no artigo 12, da resolução 113/2013.

(21) **PI 0718531-6** A2 **8.11**
(22) 05/11/2007
(71) Nestec S.A. (CH)
Em virtude do arquivamento publicado na RPI 2386 de 27-09-2016 e considerando ausência de manifestação dentro dos prazos legais, informo que cabe ser mantido o arquivamento do pedido de patente, conforme o disposto no artigo 12, da resolução 113/2013.

(21) **PI 0718532-4** A2 **8.11**
(22) 06/11/2007
(71) NGK INSULATORS, LTD (JP)
Em virtude do arquivamento publicado na RPI 2386 de 27-09-2016 e considerando ausência de manifestação dentro dos prazos legais, informo que cabe ser mantido o arquivamento do pedido de patente, conforme o disposto no artigo 12, da resolução 113/2013.

(21) **PI 0718534-0** A2 **8.11**
(22) 31/10/2007
(71) Officine Maccaferri S.P.A. (IT)
Em virtude do arquivamento publicado na RPI 2385 de 20-09-2016 e considerando ausência de manifestação dentro dos prazos legais, informo que cabe ser mantido o arquivamento do pedido de patente, conforme o disposto no artigo 12, da resolução 113/2013.

(21) **PI 0718593-6** A2 **8.11**
(22) 01/10/2007
(71) Robert Bosch Gmbh (DE)
Em virtude do arquivamento publicado na RPI 2385 de 20-09-2016 e considerando ausência de manifestação dentro dos prazos legais, informo que cabe ser mantido o arquivamento do pedido de patente, conforme o disposto no artigo 12, da resolução 113/2013.

(21) **PI 0718604-5** A2 **8.11**
(22) 08/11/2007
(71) Consejo Superior de Investigaciones Cientificas (ES) , Knowledge Valley, S.L. (ES)
Em virtude do arquivamento publicado na RPI 2386 de 27-09-2016 e considerando ausência de manifestação dentro dos prazos legais, informo que cabe ser mantido o arquivamento do pedido de patente, conforme o disposto no artigo 12, da resolução 113/2013.

(21) **PI 0718648-7** A2 **8.11**
(22) 12/11/2007
(71) AIRBUS OPERATIONS LIMITED (GB)
Em virtude do arquivamento publicado na RPI 2386 de 27-09-2016 e considerando ausência de manifestação dentro dos prazos legais, informo que cabe ser mantido o arquivamento do pedido de patente, conforme o disposto no artigo 12, da resolução 113/2013.

(21) **PI 0718704-1** A2 **8.11**
(22) 08/11/2007
(71) Hydrologic Industries, Inc. (US)
Em virtude do arquivamento publicado na RPI 2386 de 27-09-2016 e considerando ausência de manifestação dentro dos prazos legais, informo que cabe ser mantido o arquivamento do pedido de patente, conforme o disposto no artigo 12, da resolução 113/2013.

(21) **PI 0718717-3** A2 **8.11**
(22) 05/11/2007
(71) Basf SE (DE)
Em virtude do arquivamento publicado na RPI 2386 de 27-09-2016 e considerando ausência de manifestação dentro dos prazos legais, informo que cabe ser mantido o arquivamento do pedido de patente, conforme o disposto no artigo 12, da resolução 113/2013.

(21) **PI 0718749-1** A2 **8.11**
(22) 08/11/2007
(71) Sanofi-Aventis Deutschland GMBH (DE)
Em virtude do arquivamento publicado na RPI 2386 de 27-09-2016 e considerando ausência de manifestação dentro dos prazos legais, informo que cabe ser mantido o arquivamento do pedido de patente, conforme o disposto no artigo 12, da resolução 113/2013.

(21) **PI 0718798-0** A2 **8.11**
(22) 16/11/2007
(71) Tibotec Pharmaceuticals LTD. (IE)
Em virtude do arquivamento publicado na RPI 2386 de 27-09-2016 e considerando ausência de manifestação dentro dos prazos legais, informo que cabe ser mantido o arquivamento do pedido de

patente, conforme o disposto no artigo 12, da resolução 113/2013.

(21) **PI 0718820-0** A2 **8.11**
(22) 06/11/2007
(71) MASTERIMAGE 3D ASIA, LLC. (KR)
Em virtude do arquivamento publicado na RPI 2386 de 27-09-2016 e considerando ausência de manifestação dentro dos prazos legais, informo que cabe ser mantido o arquivamento do pedido de patente, conforme o disposto no artigo 12, da resolução 113/2013.

(21) **PI 0718832-3** A2 **8.11**
(22) 20/11/2007
(71) Shell Internationale Research Maatschappij B.V. (NL)
Em virtude do arquivamento publicado na RPI 2386 de 27-09-2016 e considerando ausência de manifestação dentro dos prazos legais, informo que cabe ser mantido o arquivamento do pedido de patente, conforme o disposto no artigo 12, da resolução 113/2013.

(21) **PI 0718841-2** A2 **8.11**
(22) 16/11/2007
(71) Rexahn Pharmaceuticals, INC. (US)
Em virtude do arquivamento publicado na RPI 2386 de 27-09-2016 e considerando ausência de manifestação dentro dos prazos legais, informo que cabe ser mantido o arquivamento do pedido de patente, conforme o disposto no artigo 12, da resolução 113/2013.

(21) **PI 0718842-0** A2 **8.11**
(22) 13/11/2007
(71) Saint-Gobain Glass France (FR)
Em virtude do arquivamento publicado na RPI 2386 de 27-09-2016 e considerando ausência de manifestação dentro dos prazos legais, informo que cabe ser mantido o arquivamento do pedido de patente, conforme o disposto no artigo 12, da resolução 113/2013.

(21) **PI 0718871-4** A2 **8.11**
(22) 06/11/2007
(71) Pontificia Universidad Catolica de Chile (CL)
Em virtude do arquivamento publicado na RPI 2386 de 27-09-2016 e considerando ausência de manifestação dentro dos prazos legais, informo que cabe ser mantido o arquivamento do pedido de patente, conforme o disposto no artigo 12, da resolução 113/2013.

(21) **PI 0718898-6** A2 **8.11**
(22) 16/11/2007
(71) Basf Plant Science GMBH (DE)
Em virtude do arquivamento publicado na RPI 2386 de 27-09-2016 e considerando ausência de manifestação dentro dos prazos legais, informo que cabe ser mantido o arquivamento do pedido de patente, conforme o disposto no artigo 12, da resolução 113/2013.

(21) **PI 0718911-7** A2 **8.11**
(22) 13/11/2007
(71) Pioneer Hi-Bred International, INC. (US)
Em virtude do arquivamento publicado na RPI 2386 de 27-09-2016 e considerando ausência de manifestação dentro dos prazos legais, informo que cabe ser mantido o arquivamento do pedido de patente, conforme o disposto no artigo 12, da resolução 113/2013.

(21) **PI 0718914-1** A2 **8.11**
(22) 12/11/2007
(71) AIRBUS OPERATIONS LIMITED (GB)
Em virtude do arquivamento publicado na RPI 2386 de 27-09-2016 e considerando ausência de manifestação dentro dos prazos legais, informo que cabe ser mantido o arquivamento do pedido de patente, conforme o disposto no artigo 12, da resolução 113/2013.

(21) **PI 0718961-3** A2 **8.11**
(22) 26/10/2007
(71) Oped AG (CH)
Em virtude do arquivamento publicado na RPI 2385 de 20-09-2016 e considerando ausência de manifestação dentro dos prazos legais, informo que cabe ser mantido o arquivamento do pedido de patente, conforme o disposto no artigo 12, da resolução 113/2013.

(21) **PI 0718977-0** A2 **8.11**
(22) 22/11/2007
(71) Cropdesign N.V. (BE)
Em virtude do arquivamento publicado na RPI 2386 de 27-09-2016 e considerando ausência de manifestação dentro dos prazos legais, informo que cabe ser mantido o arquivamento do pedido de patente, conforme o disposto no artigo 12, da resolução 113/2013.

(21) **PI 0718987-7** A2 **8.11**
(22) 20/11/2007
(71) Kitozyme SA (BE)
Em virtude do arquivamento publicado na RPI 2386 de 27-09-2016 e considerando ausência de manifestação dentro dos prazos legais, informo que cabe ser mantido o arquivamento do pedido de patente, conforme o disposto no artigo 12, da resolução 113/2013.

(21) **PI 0718993-1** A2 **8.11**
(22) 19/11/2007
(71) University Of Sunderland (GB)
Em virtude do arquivamento publicado na RPI 2386 de 27-09-2016 e considerando ausência de manifestação dentro dos prazos legais, informo que cabe ser mantido o arquivamento do pedido de patente, conforme o disposto no artigo 12, da resolução 113/2013.

(21) **PI 0719055-7** A2 **8.11**
(22) 08/11/2007
(71) Symetrix Corporation (US)
Em virtude do arquivamento publicado na RPI 2386 de 27-09-2016 e considerando ausência de manifestação dentro dos prazos legais, informo que cabe ser mantido o arquivamento do pedido de patente, conforme o disposto no artigo 12, da resolução 113/2013.

(21) **PI 0719069-7** A2 **8.11**
(22) 08/11/2007
(71) Sanofi-Aventis Deutschland GMBH (DE)
Em virtude do arquivamento publicado na RPI 2386 de 27-09-2016 e considerando ausência de manifestação dentro dos prazos legais, informo que cabe ser mantido o arquivamento do pedido de patente, conforme o disposto no artigo 12, da resolução 113/2013.

(21) **PI 0719070-0** A2 **8.11**
(22) 08/11/2007
(71) Sanofi-Aventis Deustschland GMBH (DE)
Em virtude do arquivamento publicado na RPI 2386 de 27-09-2016 e considerando ausência de manifestação dentro dos prazos legais, informo que cabe ser mantido o arquivamento do pedido de patente, conforme o disposto no artigo 12, da resolução 113/2013.

(21) **PI 0719107-3** A8 **8.11**
(22) 20/11/2007
(71) Baxter International INC. (US) , BAXTER HEALTHCARE SA. (CH)
Em virtude do arquivamento publicado na RPI 2386 de 27-09-2016 e considerando ausência de manifestação dentro dos prazos legais, informo que cabe ser mantido o arquivamento do pedido de patente, conforme o disposto no artigo 12, da resolução 113/2013.

(21) **PI 0719109-0** A2 **8.11**
(22) 21/11/2007
(71) Kalobios Pharmaceuticals, INC. (US)
Em virtude do arquivamento publicado na RPI 2386 de 27-09-2016 e considerando ausência de manifestação dentro dos prazos legais, informo que cabe ser mantido o arquivamento do pedido de patente, conforme o disposto no artigo 12, da resolução 113/2013.

(21) **PI 0719113-8** A2 **8.11**
(22) 27/09/2007
(71) Pack-Tiger GMBH (CH)
Em virtude do arquivamento publicado na RPI 2385 de 20-09-2016 e considerando ausência de manifestação dentro dos prazos legais, informo que cabe ser mantido o arquivamento do pedido de patente, conforme o disposto no artigo 12, da resolução 113/2013.

(21) **PI 0719116-2** A2 **8.11**
(22) 03/10/2007
(71) Akzo Nobel Coatings International B.V. (NL)
Em virtude do arquivamento publicado na RPI 2385 de 20-09-2016 e considerando ausência de manifestação dentro dos prazos legais, informo que cabe ser mantido o arquivamento do pedido de patente, conforme o disposto no artigo 12, da resolução 113/2013.

(21) **PI 0719117-0** A2 **8.11**
(22) 15/11/2007
(71) Interrol Holding AG (CH)
Em virtude do arquivamento publicado na RPI 2386 de 27-09-2016 e considerando ausência de manifestação dentro dos prazos legais, informo que cabe ser mantido o arquivamento do pedido de patente, conforme o disposto no artigo 12, da resolução 113/2013.

(21) **PI 0719144-8** A2 **8.11**
(22) 22/11/2007
(71) PHILIP MORRIS PRODUCTS S.A. (CH)
Em virtude do arquivamento publicado na RPI 2386 de 27-09-2016 e considerando ausência de manifestação dentro dos prazos legais, informo que cabe ser mantido o arquivamento do pedido de patente, conforme o disposto no artigo 12, da resolução 113/2013.

(21) **PI 0719157-0** A2 **8.11**
(22) 03/10/2007
(71) Toyama Chemical Co., Ltd. (JP)
Em virtude do arquivamento publicado na RPI 2385 de 20-09-2016 e considerando ausência de manifestação dentro dos prazos legais, informo que cabe ser mantido o arquivamento do pedido de patente, conforme o disposto no artigo 12, da resolução 113/2013.

(21) **PI 0719213-4** A2 **8.11**
(22) 10/10/2007
(71) Exxonmobil Upstream Research Company (US)
Em virtude do arquivamento publicado na RPI 2385 de 20-09-2016 e considerando ausência de manifestação dentro dos prazos legais, informo que cabe ser mantido o arquivamento do pedido de patente, conforme o disposto no artigo 12, da resolução 113/2013.

(21) **PI 0719220-7** A8 **8.11**
(22) 28/09/2007
(71) LACLEDE, INC. (US)
Em virtude do arquivamento publicado na RPI 2385 de 20-09-2016 e considerando ausência de manifestação dentro dos prazos legais, informo que cabe ser mantido o arquivamento do pedido de patente, conforme o disposto no artigo 12, da resolução 113/2013.

(21) **PI 0719235-5** A2 **8.11**
(22) 28/09/2007
(71) Lawrence Livermore National Security, Llc (US)
Em virtude do arquivamento publicado na RPI 2385 de 20-09-2016 e considerando ausência de manifestação dentro dos prazos legais, informo que cabe ser mantido o arquivamento do pedido de patente, conforme o disposto no artigo 12, da resolução 113/2013.

(21) **PI 0719246-0** A2 **8.11**
(22) 10/10/2007
(71) Exxonmobill Upstream Research Company (US)
Em virtude do arquivamento publicado na RPI 2385 de 20-09-2016 e considerando ausência de manifestação dentro dos prazos legais, informo que cabe ser mantido o arquivamento do pedido de patente, conforme o disposto no artigo 12, da resolução 113/2013.

(21) **PI 0719247-9** A2 **8.11**
(22) 10/10/2007
(71) Exxonmobil Upstream Research Company (US)
Em virtude do arquivamento publicado na RPI 2385 de 20-09-2016 e considerando ausência de manifestação dentro dos prazos legais, informo que cabe ser mantido o arquivamento do pedido de patente, conforme o disposto no artigo 12, da resolução 113/2013.

(21) **PI 0719248-7** A2 **8.11**
(22) 10/10/2007
(71) Exxonmobil Upstream Research Company (US)
Em virtude do arquivamento publicado na RPI 2385 de 20-09-2016 e considerando ausência de manifestação dentro dos prazos legais, informo que cabe ser mantido o arquivamento do pedido de patente, conforme o disposto no artigo 12, da resolução 113/2013.

(21) **PI 0719261-4** A2 **8.11**
(22) 02/10/2007
(71) Aircelle (FR)
Em virtude do arquivamento publicado na RPI 2385 de 20-09-2016 e considerando ausência de manifestação dentro dos prazos legais, informo que cabe ser mantido o arquivamento do pedido de patente, conforme o disposto no artigo 12, da resolução 113/2013.

(21) **PI 0719268-1** A2 **8.11**
(22) 01/10/2007
(71) Qualcomm Incorporated (US)
Em virtude do arquivamento publicado na RPI 2385 de 20-09-2016 e considerando ausência de manifestação dentro dos prazos legais, informo que cabe ser mantido o arquivamento do pedido de patente, conforme o disposto no artigo 12, da resolução 113/2013.

(21) **PI 0719317-3** A2 **8.11**
(22) 20/11/2007
(71) Yamaguchi University (JP)
Em virtude do arquivamento publicado na RPI 2386 de 27-09-2016 e considerando ausência de manifestação dentro dos prazos legais, informo que cabe ser mantido o arquivamento do pedido de patente, conforme o disposto no artigo 12, da resolução 113/2013.

(21) **PI 0719323-8** A2 **8.11**
(22) 23/11/2007
(71) Pierre Fabre Medicament (FR)
Em virtude do arquivamento publicado na RPI 2386 de 27-09-2016 e considerando ausência de manifestação dentro dos prazos legais, informo que cabe ser mantido o arquivamento do pedido de patente, conforme o disposto no artigo 12, da resolução 113/2013.

(21) **PI 0719328-9** A2 **8.11**
(22) 03/10/2007
(71) Tetra Laval Holdings & Finance SA (CH)
Em virtude do arquivamento publicado na RPI 2385 de 20-09-2016 e considerando ausência de manifestação dentro dos prazos legais, informo que cabe ser mantido o arquivamento do pedido de patente, conforme o disposto no artigo 12, da resolução 113/2013.

(21) **PI 0719356-4** A2 **8.11**
(22) 28/11/2007
(71) Google Inc. (US)
Em virtude do arquivamento publicado na RPI 2386 de 27-09-2016 e considerando ausência de manifestação dentro dos prazos legais, informo que cabe ser mantido o arquivamento do pedido de patente, conforme o disposto no artigo 12, da resolução 113/2013.

(21) **PI 0719478-1** A2 **8.11**
(22) 08/11/2007
(71) ABB S.P.A. (IT)
Em virtude do arquivamento publicado na RPI 2386 de 27-09-2016 e considerando ausência de manifestação dentro dos prazos legais, informo que cabe ser mantido o arquivamento do pedido de patente, conforme o disposto no artigo 12, da resolução 113/2013.

(21) **PI 0719536-2** A2 **8.11**
(22) 16/10/2007
(71) Thomson Licensing (FR)
Em virtude do arquivamento publicado na RPI 2385 de 20-09-2016 e considerando ausência de manifestação dentro dos prazos legais, informo que cabe ser mantido o arquivamento do pedido de patente, conforme o disposto no artigo 12, da resolução 113/2013.

(21) **PI 0719597-4** A2 **8.11**
(22) 21/11/2007
(71) BRISTOL-MYERS SQUIBB COMPANY (US)
Em virtude do arquivamento publicado na RPI 2386 de 27-09-2016 e considerando ausência de manifestação dentro dos prazos legais, informo que cabe ser mantido o arquivamento do pedido de patente, conforme o disposto no artigo 12, da resolução 113/2013.

(21) **PI 0719653-9** A2 **8.11**
(22) 18/10/2007
(71) Robert Bosch Gmbh (DE)
Em virtude do arquivamento publicado na RPI 2385 de 20-09-2016 e considerando ausência de manifestação dentro dos prazos legais, informo que cabe ser mantido o arquivamento do pedido de patente, conforme o disposto no artigo 12, da resolução 113/2013.

(21) **PI 0719655-5** A2 **8.11**
(22) 21/11/2007
(71) AIRBUS OPERATIONS LIMITED (GB)
Em virtude do arquivamento publicado na RPI 2386 de 27-09-2016 e considerando ausência de manifestação dentro dos prazos legais, informo que cabe ser mantido o arquivamento do pedido de patente, conforme o disposto no artigo 12, da resolução 113/2013.

(21) **PI 0719656-3** A2 **8.11**
(22) 30/10/2007
(71) Stefano Paolucci (IT)
Em virtude do arquivamento publicado na RPI 2385 de 20-09-2016 e considerando ausência de manifestação dentro dos prazos legais, informo que cabe ser mantido o arquivamento do pedido de patente, conforme o disposto no artigo 12, da resolução 113/2013.

(21) **PI 0719668-7** A2 **8.11**
(22) 27/11/2007
(71) A.W. Chesterton Company (US)
Em virtude do arquivamento publicado na RPI 2386 de 27-09-2016 e considerando ausência de manifestação dentro dos prazos legais, informo que cabe ser mantido o arquivamento do pedido de patente, conforme o disposto no artigo 12, da resolução 113/2013.

(21) **PI 0719694-6** A2 **8.11**
(22) 19/11/2007
(71) Eggert Günther (DE)
Em virtude do arquivamento publicado na RPI 2386 de 27-09-2016 e considerando ausência de manifestação dentro dos prazos legais, informo que cabe ser mantido o arquivamento do pedido de patente, conforme o disposto no artigo 12, da resolução 113/2013.

(21) **PI 0719697-0** A2 **8.11**
(22) 01/10/2007
(71) Kellogg Brown & Root LLC. (US)
Em virtude do arquivamento publicado na RPI 2385 de 20-09-2016 e considerando ausência de manifestação dentro dos prazos legais, informo que cabe ser mantido o arquivamento do pedido de patente, conforme o disposto no artigo 12, da resolução 113/2013.

(21) **PI 0719715-2** A2 **8.11**
(22) 26/11/2007
(71) AIRBUS OPERATIONS LIMITED (GB)
Em virtude do arquivamento publicado na RPI 2386 de 27-09-2016 e considerando ausência de manifestação dentro dos prazos legais, informo que cabe ser mantido o arquivamento do pedido de patente, conforme o disposto no artigo 12, da resolução 113/2013.

(21) **PI 0719761-6** A2 **8.11**
(22) 07/11/2007
(71) Laclede, Inc (US)
Em virtude do arquivamento publicado na RPI 2386 de 27-09-2016 e considerando ausência de manifestação dentro dos prazos legais, informo que cabe ser mantido o arquivamento do pedido de patente, conforme o disposto no artigo 12, da resolução 113/2013.

(21) **PI 0719840-0** A2 **8.11**
(22) 02/10/2007
(71) Labtec Gesellschaft Für Technologische Forschung Und Entwicklung (DE) , Applied Pharma Research S.A. (CH)
Em virtude do arquivamento publicado na RPI 2385 de 20-09-2016 e considerando ausência de manifestação dentro dos prazos legais, informo que cabe ser mantido o arquivamento do pedido de patente, conforme o disposto no artigo 12, da resolução 113/2013.

(21) **PI 0719868-0** A2 **8.11**
(22) 10/10/2007
(71) Exxonmobil Upstream Research Company (US)
Em virtude do arquivamento publicado na RPI 2385 de 20-09-2016 e considerando ausência de manifestação dentro dos prazos legais, informo que cabe ser mantido o arquivamento do pedido de patente, conforme o disposto no artigo 12, da resolução 113/2013.

(21) **PI 0719980-5** A2 **8.11**
(22) 04/10/2007
(71) Compagnie Gervais Danone (FR)
Em virtude do arquivamento publicado na RPI 2385 de 20-09-2016 e considerando ausência de manifestação dentro dos prazos legais, informo que cabe ser mantido o arquivamento do pedido de patente, conforme o disposto no artigo 12, da resolução 113/2013.

(21) **PI 0719987-2** A2 **8.11**
(22) 26/10/2007
(71) Oscar Meier AG (CH)
Em virtude do arquivamento publicado na RPI 2385 de 20-09-2016 e considerando ausência de manifestação dentro dos prazos legais, informo que cabe ser mantido o arquivamento do pedido de patente, conforme o disposto no artigo 12, da resolução 113/2013.

(21) **PI 0720027-7** A2 **8.11**
(22) 05/10/2007
(71) Ngk Insulators, LTD. (JP)
Em virtude do arquivamento publicado na RPI 2385 de 20-09-2016 e considerando ausência de manifestação dentro dos prazos legais, informo que cabe ser mantido o arquivamento do pedido de patente, conforme o disposto no artigo 12, da resolução 113/2013.

(21) **PI 0720089-7** A2 **8.11**
(22) 21/11/2007
(71) Sigma-Tau Industrie Farmaceutiche Riuinite S.P.A (IT)
Em virtude do arquivamento publicado na RPI 2386 de 27-09-2016 e considerando ausência de manifestação dentro dos prazos legais, informo que cabe ser mantido o arquivamento do pedido de patente, conforme o disposto no artigo 12, da resolução 113/2013.

(21) **PI 0720137-0** A2 **8.11**
(22) 27/09/2007
(71) Dow Corning Corporation (US)
Em virtude do arquivamento publicado na RPI 2385 de 20-09-2016 e considerando ausência de manifestação dentro dos prazos legais, informo que cabe ser mantido o arquivamento do pedido de patente, conforme o disposto no artigo 12, da resolução 113/2013.

(21) **PI 0720177-0** A2 **8.11**
(22) 26/10/2007
(71) Robert Bosch GMBH (DE)
Em virtude do arquivamento publicado na RPI 2385 de 20-09-2016 e considerando ausência de manifestação dentro dos prazos legais, informo que cabe ser mantido o arquivamento do pedido de patente, conforme o disposto no artigo 12, da resolução 113/2013.

(21) **PI 0720258-0** A2 **8.11**
(22) 30/10/2007
(71) Aircelle (FR)
Em virtude do arquivamento publicado na RPI 2385 de 20-09-2016 e considerando ausência de manifestação dentro dos prazos legais, informo que cabe ser mantido o arquivamento do pedido de patente, conforme o disposto no artigo 12, da resolução 113/2013.

(21) **PI 0720298-9** A2 **8.11**
(22) 15/10/2007
(71) Aircelle (FR)
Em virtude do arquivamento publicado na RPI 2385 de 20-09-2016 e considerando ausência de manifestação dentro dos prazos legais, informo que cabe ser mantido o arquivamento do pedido de patente, conforme o disposto no artigo 12, da resolução 113/2013.

(21) **PI 0720332-2** A2 **8.11**
(22) 26/10/2007

(71) JUAN JOSÉ DUELO RIU (ES)
Em virtude do arquivamento publicado na RPI 2385 de 20-09-2016 e considerando ausência de manifestação dentro dos prazos legais, informo que cabe ser mantido o arquivamento do pedido de patente, conforme o disposto no artigo 12, da resolução 113/2013.

(21) **PI 0720334-9** A2 **8.11**
(22) 16/10/2007
(71) ARGO-TECH CORPORATION COSTA MESA (US)
Em virtude do arquivamento publicado na RPI 2385 de 20-09-2016 e considerando ausência de manifestação dentro dos prazos legais, informo que cabe ser mantido o arquivamento do pedido de patente, conforme o disposto no artigo 12, da resolução 113/2013.

(21) **PI 0720428-0** A2 **8.11**
(22) 12/10/2007
(71) Sharp Kabushiki Kaisha (JP)
Em virtude do arquivamento publicado na RPI 2385 de 20-09-2016 e considerando ausência de manifestação dentro dos prazos legais, informo que cabe ser mantido o arquivamento do pedido de patente, conforme o disposto no artigo 12, da resolução 113/2013.

(21) **PI 0720442-6** A2 **8.11**
(22) 27/08/2007
(71) Sharp Kabushiki Kaisha (JP)
Em virtude do arquivamento publicado na RPI 2385 de 20-09-2016 e considerando ausência de manifestação dentro dos prazos legais, informo que cabe ser mantido o arquivamento do pedido de patente, conforme o disposto no artigo 12, da resolução 113/2013.

(21) **PI 0720513-9** A2 **8.11**
(22) 01/10/2007
(71) Qualcomm Incorporated (US)
Em virtude do arquivamento publicado na RPI 2385 de 20-09-2016 e considerando ausência de manifestação dentro dos prazos legais, informo que cabe ser mantido o arquivamento do pedido de patente, conforme o disposto no artigo 12, da resolução 113/2013.

(21) **PI 0720536-8** A2 **8.11**
(22) 20/11/2007
(71) British American Tobacco (Investments) Limited (GB)
Em virtude do arquivamento publicado na RPI 2386 de 27-09-2016 e considerando ausência de manifestação dentro dos prazos legais, informo que cabe ser mantido o arquivamento do pedido de patente, conforme o disposto no artigo 12, da resolução 113/2013.

(21) **PI 0720549-0** A2 **8.11**
(22) 11/04/2007
(71) Quest Diagnostics Investments Incorporated (US) , U. S. Genomics (US)
Em virtude do arquivamento publicado na RPI 2386 de 27-09-2016 e considerando ausência de manifestação dentro dos prazos legais, informo que cabe ser mantido o arquivamento do pedido de patente, conforme o disposto no artigo 12, da resolução 113/2013.

(21) **PI 0720698-4** A2 **8.11**
(22) 27/11/2007
(71) Danieli Corus Technical Services BV (NL)
Em virtude do arquivamento publicado na RPI 2386 de 27-09-2016 e considerando ausência de manifestação dentro dos prazos legais, informo que cabe ser mantido o arquivamento do pedido de patente, conforme o disposto no artigo 12, da resolução 113/2013.

(21) **PI 0720953-3** A2 **8.11**
(22) 19/11/2007
(71) Aircelle (FR)
Em virtude do arquivamento publicado na RPI 2386 de 27-09-2016 e considerando ausência de manifestação dentro dos prazos legais, informo que cabe ser mantido o arquivamento do pedido de patente, conforme o disposto no artigo 12, da resolução 113/2013.

(21) **PI 0721055-8** A2 **8.11**
(22) 09/11/2007
(71) Allergan, Inc. (US)
Em virtude do arquivamento publicado na RPI 2386 de 27-09-2016 e considerando ausência de manifestação dentro dos prazos legais, informo que cabe ser mantido o arquivamento do pedido de patente, conforme o disposto no artigo 12, da resolução 113/2013.

(21) **PI 0721207-0** A2 **8.11**
(22) 27/11/2007
(71) AEL MINING SERVICES LIMITED (ZA)
Em virtude do arquivamento publicado na RPI 2386 de 27-09-2016 e considerando ausência de manifestação dentro dos prazos legais, informo que cabe ser mantido o arquivamento do pedido de patente, conforme o disposto no artigo 12, da resolução 113/2013.

(21) **PI 0721231-3** A2 **8.11**
(22) 07/11/2007
(71) Baker Hughes Incorporated (US)
Em virtude do arquivamento publicado na RPI 2386 de 27-09-2016 e considerando ausência de manifestação dentro dos prazos legais, informo que cabe ser mantido o arquivamento do pedido de patente, conforme o disposto no artigo 12, da resolução 113/2013.

(21) **PI 0721359-0** A2 **8.11**
(22) 11/09/2007
(71) Sony Ericsson Mobile Communications AB (SE)
Em virtude do arquivamento publicado na RPI 2385 de 20-09-2016 e considerando ausência de manifestação dentro dos prazos legais, informo que cabe ser mantido o arquivamento do pedido de patente, conforme o disposto no artigo 12, da resolução 113/2013.

(21) **PI 0721369-7** A2 **8.11**
(22) 21/11/2007
(71) Evonik Röhm Gmbh (DE)
Em virtude do arquivamento publicado na RPI 2386 de 27-09-2016 e considerando ausência de manifestação dentro dos prazos legais, informo que cabe ser mantido o arquivamento do pedido de patente, conforme o disposto no artigo 12, da resolução 113/2013.

(21) **PI 0721478-2** A2 **8.11**
(22) 21/09/2007
(71) Johnsondiversey, Inc (US)
Em virtude do arquivamento publicado na RPI 2385 de 20-09-2016 e considerando ausência de manifestação dentro dos prazos legais, informo que cabe ser mantido o arquivamento do pedido de patente, conforme o disposto no artigo 12, da resolução 113/2013.

(21) **PI 0721539-8** A8 **8.11**
(22) 18/04/2007
(71) FAHIM TECHNOLOGY, INC. (US)
Em virtude do arquivamento publicado na RPI 2386 de 27-09-2016 e considerando ausência de manifestação dentro dos prazos legais, informo que cabe ser mantido o arquivamento do pedido de patente, conforme o disposto no artigo 12, da resolução 113/2013.

(21) **PI 0721563-0** A2 **8.11**
(22) 07/11/2007
(71) Visa U.S.A., Inc. (US)
Em virtude do arquivamento publicado na RPI 2386 de 27-09-2016 e considerando ausência de manifestação dentro dos prazos legais, informo que cabe ser mantido o arquivamento do pedido de patente, conforme o disposto no artigo 12, da resolução 113/2013.

(21) **PI 0721665-3** A2 **8.11**
(22) 25/10/2007
(71) Lamberti SpA (IT)
Em virtude do arquivamento publicado na RPI 2385 de 20-09-2016 e considerando ausência de manifestação dentro dos prazos legais, informo que cabe ser mantido o arquivamento do pedido de patente, conforme o disposto no artigo 12, da resolução 113/2013.

(21) **PI 0721682-3** A2 **8.11**
(22) 16/05/2007
(71) Fx Life Sciences AG (CH)
Em virtude do arquivamento publicado na RPI 2386 de 27-09-2016 e considerando ausência de manifestação dentro dos prazos legais, informo que cabe ser mantido o arquivamento do pedido de patente, conforme o disposto no artigo 12, da resolução 113/2013.

(21) **PI 0721924-5** A2 **8.11**
(22) 15/08/2007
(71) GE OIL & GAS COMPRESSION SYSTEMS, LLC. (US)
Em virtude do arquivamento publicado na RPI 2385 de 20-09-2016 e considerando ausência de manifestação dentro dos prazos legais, informo que cabe ser mantido o arquivamento do pedido de patente, conforme o disposto no artigo 12, da resolução 113/2013.

(21) **PI 0721956-3** A2 **8.11**
(22) 24/08/2007
(71) Alcatel Lucent (FR)
Em virtude do arquivamento publicado na RPI 2385 de 20-09-2016 e considerando ausência de manifestação dentro dos prazos legais, informo que cabe ser mantido o arquivamento do pedido de patente, conforme o disposto no artigo 12, da resolução 113/2013.

(21) **PI 0721958-0** A2 **8.11**
(22) 30/08/2007
(71) Thomson Licensing (FR)
Em virtude do arquivamento publicado na RPI 2385 de 20-09-2016 e considerando ausência de manifestação dentro dos prazos legais, informo que cabe ser mantido o arquivamento do pedido de patente, conforme o disposto no artigo 12, da resolução 113/2013.

(21) **PI 0721963-6** A2 **8.11**
(22) 18/09/2007
(71) BASF SE (DE)
Em virtude do arquivamento publicado na RPI 2385 de 20-09-2016 e considerando ausência de manifestação dentro dos prazos legais, informo que cabe ser mantido o arquivamento do pedido de patente, conforme o disposto no artigo 12, da resolução 113/2013.

(21) **PI 0721966-0** A2 **8.11**
(22) 11/10/2007
(71) PANG AH SAN (SG)
Em virtude do arquivamento publicado na RPI 2385 de 20-09-2016 e considerando ausência de manifestação dentro dos prazos legais, informo que cabe ser mantido o arquivamento do pedido de patente, conforme o disposto no artigo 12, da resolução 113/2013.

(21) **PI 0722016-2** A2 **8.11**
(22) 19/09/2007
(71) Henkel AG & CO. KGAA (DE)
Em virtude do arquivamento publicado na RPI 2385 de 20-09-2016 e considerando ausência de manifestação dentro dos prazos legais, informo que cabe ser mantido o arquivamento do pedido de patente, conforme o disposto no artigo 12, da resolução 113/2013.

(21) **PI 0722090-1** A2 **8.11**
(22) 20/11/2007
(71) Unilever N.V. (NL)
Em virtude do arquivamento publicado na RPI 2386 de 27-09-2016 e considerando ausência de manifestação dentro dos prazos legais, informo que cabe ser mantido o arquivamento do pedido de patente, conforme o disposto no artigo 12, da resolução 113/2013.

(21) **PI 0722120-7** A2 **8.11**
(22) 01/10/2007
(71) G. R. Green Building Products Inc. (CA)
Em virtude do arquivamento publicado na RPI 2385 de 20-09-2016 e considerando ausência de manifestação dentro dos prazos legais, informo que cabe ser mantido o arquivamento do pedido de patente, conforme o disposto no artigo 12, da resolução 113/2013.

(21) **PI 0722138-0** A2 **8.11**
(22) 18/10/2007
(71) Prysmian Cables Y Sistemas, S.L. (ES)
Em virtude do arquivamento publicado na RPI 2385 de 20-09-2016 e considerando ausência de manifestação dentro dos prazos legais, informo que cabe ser mantido o arquivamento do pedido de patente, conforme o disposto no artigo 12, da resolução 113/2013.

(21) **PI 0722149-5** A8 **8.11**

(22) 17/10/2007
(71) COMPAÑIA VIDRIERA, S.A. DE C.V. (MX)
Em virtude do arquivamento publicado na RPI 2385 de 20-09-2016 e considerando ausência de manifestação dentro dos prazos legais, informo que cabe ser mantido o arquivamento do pedido de patente, conforme o disposto no artigo 12, da resolução 113/2013.

(21) **PI 0722159-2** A2 **8.11**
(22) 10/10/2007
(71) Commissariat A L'Energie Atomique (FR)
Em virtude do arquivamento publicado na RPI 2385 de 20-09-2016 e considerando ausência de manifestação dentro dos prazos legais, informo que cabe ser mantido o arquivamento do pedido de patente, conforme o disposto no artigo 12, da resolução 113/2013.

(21) **PI 0802666-1** A2 **8.11**
(22) 21/08/2008
(71) General Electric Company (US)
Em virtude do arquivamento publicado na RPI 2385 de 20-09-2016 e considerando ausência de manifestação dentro dos prazos legais, informo que cabe ser mantido o arquivamento do pedido de patente, conforme o disposto no artigo 12, da resolução 113/2013.

(21) **PI 0802670-0** A2 **8.11**
(22) 22/08/2008
(71) MARCOS HENRIQUE CANASTRA NEBEL (BR/SP)
Em virtude do arquivamento publicado na RPI 2385 de 20-09-2016 e considerando ausência de manifestação dentro dos prazos legais, informo que cabe ser mantido o arquivamento do pedido de patente, conforme o disposto no artigo 12, da resolução 113/2013.

(21) **PI 0802888-5** A2 **8.11**
(22) 20/08/2008
(71) Paulo Machado Assis (BR/RS)
Em virtude do arquivamento publicado na RPI 2385 de 20-09-2016 e considerando ausência de manifestação dentro dos prazos legais, informo que cabe ser mantido o arquivamento do pedido de patente, conforme o disposto no artigo 12, da resolução 113/2013.

(21) **PI 0802913-0** A2 **8.11**
(22) 19/08/2008
(71) Solabia Biotecnológica Ltda. (BR/PR)
Em virtude do arquivamento publicado na RPI 2385 de 20-09-2016 e considerando ausência de manifestação dentro dos prazos legais, informo que cabe ser mantido o arquivamento do pedido de patente, conforme o disposto no artigo 12, da resolução 113/2013.

(21) **PI 0803027-8** A2 **8.11**
(22) 13/08/2008
(71) BLACKBERRY LIMITED (CA)
Em virtude do arquivamento publicado na RPI 2385 de 20-09-2016 e considerando ausência de manifestação dentro dos prazos legais, informo que cabe ser mantido o arquivamento do pedido de patente, conforme o disposto no artigo 12, da resolução 113/2013.

(21) **PI 0803074-0** A2 **8.11**
(22) 12/06/2008
(71) INTERCONTINENTAL GREAT BRANDS LLC (US)
Em virtude do arquivamento publicado na RPI 2385 de 20-09-2016 e considerando ausência de manifestação dentro dos prazos legais, informo que cabe ser mantido o arquivamento do pedido de patente, conforme o disposto no artigo 12, da resolução 113/2013.

(21) **PI 0803312-9** A2 **8.11**
(22) 20/08/2008
(71) Solabia Biotecnológica Ltda. (BR/PR)
Em virtude do arquivamento publicado na RPI 2385 de 20-09-2016 e considerando ausência de manifestação dentro dos prazos legais, informo que cabe ser mantido o arquivamento do pedido de patente, conforme o disposto no artigo 12, da resolução 113/2013.

(21) **PI 0803377-3** A2 **8.11**
(22) 29/08/2008
(71) Meadwestvaco Corporation (US)
Em virtude do arquivamento publicado na RPI 2385 de 20-09-2016 e considerando ausência de manifestação dentro dos prazos legais, informo que cabe ser mantido o arquivamento do pedido de patente, conforme o disposto no artigo 12, da resolução 113/2013.

(21) **PI 0803493-1** A2 **8.11**
(22) 08/09/2008
(71) Meadwestvaco Corporation (US)
Em virtude do arquivamento publicado na RPI 2385 de 20-09-2016 e considerando ausência de manifestação dentro dos prazos legais, informo que cabe ser mantido o arquivamento do pedido de patente, conforme o disposto no artigo 12, da resolução 113/2013.

(21) **PI 0803526-1** A2 **8.11**
(22) 29/08/2008
(71) Sungeum Music CO., LTD. (KR)
Em virtude do arquivamento publicado na RPI 2385 de 20-09-2016 e considerando ausência de manifestação dentro dos prazos legais, informo que cabe ser mantido o arquivamento do pedido de patente, conforme o disposto no artigo 12, da resolução 113/2013.

(21) **PI 0803591-1** A2 **8.11**
(22) 05/09/2008
(71) Dwyer Instruments, Inc. (US)
Em virtude do arquivamento publicado na RPI 2385 de 20-09-2016 e considerando ausência de manifestação dentro dos prazos legais, informo que cabe ser mantido o arquivamento do pedido de patente, conforme o disposto no artigo 12, da resolução 113/2013.

(21) **PI 0803606-3** A2 **8.11**
(22) 09/09/2008
(71) EMH ELETROMECANICA E HIDRAULICA LTDA (BR/MG)
Em virtude do arquivamento publicado na RPI 2385 de 20-09-2016 e considerando ausência de manifestação dentro dos prazos legais, informo que cabe ser mantido o arquivamento do pedido de patente, conforme o disposto no artigo 12, da resolução 113/2013.

(21) **PI 0803622-5** A2 **8.11**
(22) 19/09/2008
(71) Wärtsilä Schweiz AG (CH)
Em virtude do arquivamento publicado na RPI 2385 de 20-09-2016 e considerando ausência de manifestação dentro dos prazos legais, informo que cabe ser mantido o arquivamento do pedido de patente, conforme o disposto no artigo 12, da resolução 113/2013.

(21) **PI 0803653-5** A2 **8.11**
(22) 29/08/2008
(71) Meadwestvaco Corporation (US)
Em virtude do arquivamento publicado na RPI 2385 de 20-09-2016 e considerando ausência de manifestação dentro dos prazos legais, informo que cabe ser mantido o arquivamento do pedido de patente, conforme o disposto no artigo 12, da resolução 113/2013.

(21) **PI 0803675-6** A2 **8.11**
(22) 22/08/2008
(71) ALLNEX IP S.À.R.L. (LU)
Em virtude do arquivamento publicado na RPI 2385 de 20-09-2016 e considerando ausência de manifestação dentro dos prazos legais, informo que cabe ser mantido o arquivamento do pedido de patente, conforme o disposto no artigo 12, da resolução 113/2013.

(21) **PI 0803678-0** A2 **8.11**
(22) 29/08/2008
(71) Sony Corporation (JP)
Em virtude do arquivamento publicado na RPI 2385 de 20-09-2016 e considerando ausência de manifestação dentro dos prazos legais, informo que cabe ser mantido o arquivamento do pedido de patente, conforme o disposto no artigo 12, da resolução 113/2013.

(21) **PI 0803679-9** A8 **8.11**
(22) 27/08/2008
(71) MAKITA CORPORATION (JP)
Em virtude do arquivamento publicado na RPI 2385 de 20-09-2016 e considerando ausência de manifestação dentro dos prazos legais, informo que cabe ser mantido o arquivamento do pedido de patente, conforme o disposto no artigo 12, da resolução 113/2013.

(21) **PI 0803753-1** A2 **8.11**
(22) 25/08/2008
(71) Pirapora Têxtil S/A (BR/MG)
Em virtude do arquivamento publicado na RPI 2385 de 20-09-2016 e considerando ausência de manifestação dentro dos prazos legais, informo que cabe ser mantido o arquivamento do pedido de patente, conforme o disposto no artigo 12, da resolução 113/2013.

(21) **PI 0803759-0** A2 **8.11**
(22) 14/08/2008
(71) NEXANS (FR)
Em virtude do arquivamento publicado na RPI 2385 de 20-09-2016 e considerando ausência de manifestação dentro dos prazos legais, informo que cabe ser mantido o arquivamento do pedido de patente, conforme o disposto no artigo 12, da resolução 113/2013.

(21) **PI 0803819-8** A2 **8.11**
(22) 22/08/2008
(71) Solabia Biotecnológica Ltda. (BR/PR)
Em virtude do arquivamento publicado na RPI 2385 de 20-09-2016 e considerando ausência de manifestação dentro dos prazos legais, informo que cabe ser mantido o arquivamento do pedido de patente, conforme o disposto no artigo 12, da resolução 113/2013.

(21) **PI 0803820-1** A2 **8.11**
(22) 22/08/2008
(71) Kae Componentes Plasticos do Brasil Ltda (BR/RS)
Em virtude do arquivamento publicado na RPI 2385 de 20-09-2016 e considerando ausência de manifestação dentro dos prazos legais, informo que cabe ser mantido o arquivamento do pedido de patente, conforme o disposto no artigo 12, da resolução 113/2013.

(21) **PI 0803885-6** A2 **8.11**
(22) 26/08/2008
(71) SONY CORPORATION (JP)
Em virtude do arquivamento publicado na RPI 2385 de 20-09-2016 e considerando ausência de manifestação dentro dos prazos legais, informo que cabe ser mantido o arquivamento do pedido de patente, conforme o disposto no artigo 12, da resolução 113/2013.

(21) **PI 0803890-2** A2 **8.11**
(22) 22/08/2008
(71) The Goodyear Tire & Rubber Company (US)
Em virtude do arquivamento publicado na RPI 2385 de 20-09-2016 e considerando ausência de manifestação dentro dos prazos legais, informo que cabe ser mantido o arquivamento do pedido de patente, conforme o disposto no artigo 12, da resolução 113/2013.

(21) **PI 0803921-6** A2 **8.11**
(22) 08/09/2008
(71) MVC Componentes Plásticos Ltda (BR/PR)
Em virtude do arquivamento publicado na RPI 2385 de 20-09-2016 e considerando ausência de manifestação dentro dos prazos legais, informo que cabe ser mantido o arquivamento do pedido de patente, conforme o disposto no artigo 12, da resolução 113/2013.

(21) **PI 0803923-2** A2 **8.11**
(22) 08/09/2008
(71) MVC Componentes Plásticos Ltda (BR/PR)
Em virtude do arquivamento publicado na RPI 2385 de 20-09-2016 e considerando ausência de manifestação dentro dos prazos legais, informo que cabe ser mantido o arquivamento do pedido de patente, conforme o disposto no artigo 12, da resolução 113/2013.

(21) **PI 0803988-7** A2 **8.11**
(22) 05/09/2008
(71) Joselito Antonio Przybzlovicz (BR/PR)

Em virtude do arquivamento publicado na RPI 2385 de 20-09-2016 e considerando ausência de manifestação dentro dos prazos legais, informo que cabe ser mantido o arquivamento do pedido de patente, conforme o disposto no artigo 12, da resolução 113/2013.

(21) **PI 0804051-6** A2 **8.11**
(22) 02/10/2008
(71) Paulo Ricardo Murara (BR/SC) , Carlos Antonio Ferreira da Silva (BR/SC)
Em virtude do arquivamento publicado na RPI 2385 de 20-09-2016 e considerando ausência de manifestação dentro dos prazos legais, informo que cabe ser mantido o arquivamento do pedido de patente, conforme o disposto no artigo 12, da resolução 113/2013.

(21) **PI 0804075-3** A2 **8.11**
(22) 15/09/2008
(71) The Goodyear Tire & Rubber Company (US)
Em virtude do arquivamento publicado na RPI 2385 de 20-09-2016 e considerando ausência de manifestação dentro dos prazos legais, informo que cabe ser mantido o arquivamento do pedido de patente, conforme o disposto no artigo 12, da resolução 113/2013.

(21) **PI 0804093-1** A2 **8.11**
(22) 11/09/2008
(71) The Goodyear Tire & Rubber Company (US)
Em virtude do arquivamento publicado na RPI 2385 de 20-09-2016 e considerando ausência de manifestação dentro dos prazos legais, informo que cabe ser mantido o arquivamento do pedido de patente, conforme o disposto no artigo 12, da resolução 113/2013.

(21) **PI 0804123-7** A2 **8.11**
(22) 11/09/2008
(71) Onixsat Rastreamento de Veiculos Ltda (BR/SP)
Em virtude do arquivamento publicado na RPI 2385 de 20-09-2016 e considerando ausência de manifestação dentro dos prazos legais, informo que cabe ser mantido o arquivamento do pedido de patente, conforme o disposto no artigo 12, da resolução 113/2013.

(21) **PI 0804141-5** A2 **8.11**
(22) 11/09/2008
(71) Metalfrio Solutions S.A. (BR/SP)
Em virtude do arquivamento publicado na RPI 2385 de 20-09-2016 e considerando ausência de manifestação dentro dos prazos legais, informo que cabe ser mantido o arquivamento do pedido de patente, conforme o disposto no artigo 12, da resolução 113/2013.

(21) **PI 0804177-6** A2 **8.11**
(22) 26/09/2008
(71) MAGNETI MARELLI POWERTRAIN S. P. A. (IT)
Em virtude do arquivamento publicado na RPI 2385 de 20-09-2016 e considerando ausência de manifestação dentro dos prazos legais, informo que cabe ser mantido o arquivamento do pedido de patente, conforme o disposto no artigo 12, da resolução 113/2013.

(21) **PI 0804262-4** A2 **8.11**
(22) 10/10/2008
(71) Andritz Inc. (US)
Em virtude do arquivamento publicado na RPI 2385 de 20-09-2016 e considerando ausência de manifestação dentro dos prazos legais, informo que cabe ser mantido o arquivamento do pedido de patente, conforme o disposto no artigo 12, da resolução 113/2013.

(21) **PI 0804298-5** A2 **8.11**
(22) 10/10/2008
(71) IVONE FERRARI EL BAYEH (BR/SP)
Em virtude do arquivamento publicado na RPI 2385 de 20-09-2016 e considerando ausência de manifestação dentro dos prazos legais, informo que cabe ser mantido o arquivamento do pedido de patente, conforme o disposto no artigo 12, da resolução 113/2013.

(21) **PI 0804318-3** A2 **8.11**
(22) 06/11/2008
(71) SERMATEC INDUSTRIA E MONTAGENS LTDA (BR/SP)
Em virtude do arquivamento publicado na RPI 2386 de 27-09-2016 e considerando ausência de manifestação dentro dos prazos legais, informo que cabe ser mantido o arquivamento do pedido de patente, conforme o disposto no artigo 12, da resolução 113/2013.

(21) **PI 0804344-2** A2 **8.11**
(22) 17/10/2008
(71) Nexans (FR)
Em virtude do arquivamento publicado na RPI 2385 de 20-09-2016 e considerando ausência de manifestação dentro dos prazos legais, informo que cabe ser mantido o arquivamento do pedido de patente, conforme o disposto no artigo 12, da resolução 113/2013.

(21) **PI 0804365-5** A8 **8.11**
(22) 17/10/2008
(71) Centro Brasileiro de Pesquisas Físicas - CBPF (BR/RJ)
Em virtude do arquivamento publicado na RPI 2385 de 20-09-2016 e considerando ausência de manifestação dentro dos prazos legais, informo que cabe ser mantido o arquivamento do pedido de patente, conforme o disposto no artigo 12, da resolução 113/2013.

(21) **PI 0804371-0** A2 **8.11**
(22) 16/10/2008
(71) Deere & Company (US)
Em virtude do arquivamento publicado na RPI 2385 de 20-09-2016 e considerando ausência de manifestação dentro dos prazos legais, informo que cabe ser mantido o arquivamento do pedido de patente, conforme o disposto no artigo 12, da resolução 113/2013.

(21) **PI 0804388-4** A2 **8.11**
(22) 14/10/2008
(71) Antonio Tristão de Lima (BR/SP)
Em virtude do arquivamento publicado na RPI 2385 de 20-09-2016 e considerando ausência de manifestação dentro dos prazos legais, informo que cabe ser mantido o arquivamento do pedido de patente, conforme o disposto no artigo 12, da resolução 113/2013.

(21) **PI 0804391-4** A2 **8.11**
(22) 17/10/2008
(71) Cerantola do Brasil Industria e Comercio Ltda (BR/SP)
Em virtude do arquivamento publicado na RPI 2385 de 20-09-2016 e considerando ausência de manifestação dentro dos prazos legais, informo que cabe ser mantido o arquivamento do pedido de patente, conforme o disposto no artigo 12, da resolução 113/2013.

(21) **PI 0804448-1** A2 **8.11**
(22) 12/08/2008
(71) WACKER NEUSON PRODUCTION AMERICAS LLC (US)
Em virtude do arquivamento publicado na RPI 2385 de 20-09-2016 e considerando ausência de manifestação dentro dos prazos legais, informo que cabe ser mantido o arquivamento do pedido de patente, conforme o disposto no artigo 12, da resolução 113/2013.

(21) **PI 0804454-6** A2 **8.11**
(22) 22/10/2008
(71) KATHREIN AUTOMOTIVE DO BRASIL LTDA (BR/SP)
Em virtude do arquivamento publicado na RPI 2385 de 20-09-2016 e considerando ausência de manifestação dentro dos prazos legais, informo que cabe ser mantido o arquivamento do pedido de patente, conforme o disposto no artigo 12, da resolução 113/2013.

(21) **PI 0804610-7** A2 **8.11**
(22) 23/10/2008
(71) The Goodyear Tire & Rubber Company (US)
Em virtude do arquivamento publicado na RPI 2385 de 20-09-2016 e considerando ausência de manifestação dentro dos prazos legais, informo que cabe ser mantido o arquivamento do pedido de patente, conforme o disposto no artigo 12, da resolução 113/2013.

(21) **PI 0804643-3** A2 **8.11**
(22) 23/10/2008
(71) Messier-Bugatti-Dowty (FR)
Em virtude do arquivamento publicado na RPI 2385 de 20-09-2016 e considerando ausência de manifestação dentro dos prazos legais, informo que cabe ser mantido o arquivamento do pedido de patente, conforme o disposto no artigo 12, da resolução 113/2013.

(21) **PI 0804691-3** A2 **8.11**
(22) 29/10/2008
(71) Tadataka Minami (BR/SP)
Em virtude do arquivamento publicado na RPI 2385 de 20-09-2016 e considerando ausência de manifestação dentro dos prazos legais, informo que cabe ser mantido o arquivamento do pedido de patente, conforme o disposto no artigo 12, da resolução 113/2013.

(21) **PI 0804714-6** A2 **8.11**
(22) 20/08/2008
(71) Lanxess Deutschland GMBH (DE)
Em virtude do arquivamento publicado na RPI 2385 de 20-09-2016 e considerando ausência de manifestação dentro dos prazos legais, informo que cabe ser mantido o arquivamento do pedido de patente, conforme o disposto no artigo 12, da resolução 113/2013.

(21) **PI 0804723-5** A2 **8.11**
(22) 30/10/2008
(71) MILTON DAVIDSON SACRAMENTO (BR/MG)
Em virtude do arquivamento publicado na RPI 2385 de 20-09-2016 e considerando ausência de manifestação dentro dos prazos legais, informo que cabe ser mantido o arquivamento do pedido de patente, conforme o disposto no artigo 12, da resolução 113/2013.

(21) **PI 0804786-3** A2 **8.11**
(22) 04/11/2008
(71) José Idalmo de Oliveira (BR/GO)
Em virtude do arquivamento publicado na RPI 2386 de 27-09-2016 e considerando ausência de manifestação dentro dos prazos legais, informo que cabe ser mantido o arquivamento do pedido de patente, conforme o disposto no artigo 12, da resolução 113/2013.

(21) **PI 0804816-9** A2 **8.11**
(22) 07/11/2008
(71) Universidade Federal de Goiás-UFG (BR/GO)
Em virtude do arquivamento publicado na RPI 2386 de 27-09-2016 e considerando ausência de manifestação dentro dos prazos legais, informo que cabe ser mantido o arquivamento do pedido de patente, conforme o disposto no artigo 12, da resolução 113/2013.

(21) **PI 0804986-6** A2 **8.11**
(22) 17/11/2008
(71) Simon, S.A (ES)
Em virtude do arquivamento publicado na RPI 2386 de 27-09-2016 e considerando ausência de manifestação dentro dos prazos legais, informo que cabe ser mantido o arquivamento do pedido de patente, conforme o disposto no artigo 12, da resolução 113/2013.

(21) **PI 0805144-5** A2 **8.11**
(22) 12/11/2008
(71) ALSTOM TECHNOLOGY LTD. (CH)
Em virtude do arquivamento publicado na RPI 2386 de 27-09-2016 e considerando ausência de manifestação dentro dos prazos legais, informo que cabe ser mantido o arquivamento do pedido de patente, conforme o disposto no artigo 12, da resolução 113/2013.

(21) **PI 0805149-6** A2 **8.11**
(22) 18/11/2008
(71) Fundação CPqD - Centro de Pesquisa e Desenvolvimento em Telecomunicações (BR/SP)
Em virtude do arquivamento publicado na RPI 2386 de 27-09-2016 e considerando ausência de manifestação dentro dos prazos legais, informo que cabe ser mantido o arquivamento do pedido de patente, conforme o disposto no artigo 12, da resolução 113/2013.

(21) **PI 0805177-1** A2 **8.11**
(22) 21/11/2008
(71) Universidade Federal de Santa Catarina (BR/SC)
Em virtude do arquivamento publicado na RPI 2386 de 27-09-2016 e considerando ausência de manifestação dentro dos prazos legais, informo que

cabe ser mantido o arquivamento do pedido de patente, conforme o disposto no artigo 12, da resolução 113/2013.

(21) **PI 0805248-4** A2 **8.11**
(22) 22/08/2008
(71) Vetco Gray INC. (US)
Em virtude do arquivamento publicado na RPI 2385 de 20-09-2016 e considerando ausência de manifestação dentro dos prazos legais, informo que cabe ser mantido o arquivamento do pedido de patente, conforme o disposto no artigo 12, da resolução 113/2013.

(21) **PI 0805269-7** A2 **8.11**
(22) 01/09/2008
(71) Maquet Gmbh & Co. KG (DE)
Em virtude do arquivamento publicado na RPI 2385 de 20-09-2016 e considerando ausência de manifestação dentro dos prazos legais, informo que cabe ser mantido o arquivamento do pedido de patente, conforme o disposto no artigo 12, da resolução 113/2013.

(21) **PI 0805400-2** A2 **8.11**
(22) 02/10/2008
(71) Alcon, INC. (CH)
Em virtude do arquivamento publicado na RPI 2385 de 20-09-2016 e considerando ausência de manifestação dentro dos prazos legais, informo que cabe ser mantido o arquivamento do pedido de patente, conforme o disposto no artigo 12, da resolução 113/2013.

(21) **PI 0805762-1** A2 **8.11**
(22) 03/09/2008
(71) LAMBERTUCCI MARCELO FABIAN (AR) , RIOS HORACIO FABIAN (AR)
Em virtude do arquivamento publicado na RPI 2385 de 20-09-2016 e considerando ausência de manifestação dentro dos prazos legais, informo que cabe ser mantido o arquivamento do pedido de patente, conforme o disposto no artigo 12, da resolução 113/2013.

(21) **PI 0805963-2** A2 **8.11**
(22) 03/10/2008
(71) Solabia Biotecnológica Ltda. (BR/PR)
Em virtude do arquivamento publicado na RPI 2385 de 20-09-2016 e considerando ausência de manifestação dentro dos prazos legais, informo que cabe ser mantido o arquivamento do pedido de patente, conforme o disposto no artigo 12, da resolução 113/2013.

(21) **PI 0806056-8** A2 **8.11**
(22) 11/09/2008
(71) Meadwestvaco Corporation (US)
Em virtude do arquivamento publicado na RPI 2385 de 20-09-2016 e considerando ausência de manifestação dentro dos prazos legais, informo que cabe ser mantido o arquivamento do pedido de patente, conforme o disposto no artigo 12, da resolução 113/2013.

(21) **PI 0806071-1** A2 **8.11**
(22) 11/09/2008
(71) Meadwestvaco Corporation (US)
Em virtude do arquivamento publicado na RPI 2385 de 20-09-2016 e considerando ausência de manifestação dentro dos prazos legais, informo que cabe ser mantido o arquivamento do pedido de patente, conforme o disposto no artigo 12, da resolução 113/2013.

(21) **PI 0806080-0** A2 **8.11**
(22) 13/11/2008
(71) AptarGroup, Inc. (US)
Em virtude do arquivamento publicado na RPI 2386 de 27-09-2016 e considerando ausência de manifestação dentro dos prazos legais, informo que cabe ser mantido o arquivamento do pedido de patente, conforme o disposto no artigo 12, da resolução 113/2013.

(21) **PI 0806640-0** A2 **8.11**
(22) 30/10/2008
(71) Transcontrol Comércio e Indústria de Produtos Eletrônicos Ltda (BR/RJ)
Em virtude do arquivamento publicado na RPI 2385 de 20-09-2016 e considerando ausência de manifestação dentro dos prazos legais, informo que cabe ser mantido o arquivamento do pedido de patente, conforme o disposto no artigo 12, da resolução 113/2013.

(21) **PI 0808079-8** A2 **8.11**
(22) 29/09/2008
(71) Prad Research And Development Limited (US)
Em virtude do arquivamento publicado na RPI 2385 de 20-09-2016 e considerando ausência de manifestação dentro dos prazos legais, informo que cabe ser mantido o arquivamento do pedido de patente, conforme o disposto no artigo 12, da resolução 113/2013.

(21) **PI 0808088-7** A2 **8.11**
(22) 26/09/2008
(71) Prad Research And Development Limited (US)
Em virtude do arquivamento publicado na RPI 2385 de 20-09-2016 e considerando ausência de manifestação dentro dos prazos legais, informo que cabe ser mantido o arquivamento do pedido de patente, conforme o disposto no artigo 12, da resolução 113/2013.

(21) **PI 0808271-5** A2 **8.11**
(22) 30/01/2008
(71) TATE & LYLE INGREDIENTS AMERICAS, INC (US)
Em virtude do arquivamento publicado na RPI 2386 de 27-09-2016 e considerando ausência de manifestação dentro dos prazos legais, informo que cabe ser mantido o arquivamento do pedido de patente, conforme o disposto no artigo 12, da resolução 113/2013.

(21) **PI 0808779-2** A2 **8.11**
(22) 19/03/2008
(71) MASSI MILIANO OÜ (EE)
Em virtude do arquivamento publicado na RPI 2386 de 27-09-2016 e considerando ausência de manifestação dentro dos prazos legais, informo que cabe ser mantido o arquivamento do pedido de patente, conforme o disposto no artigo 12, da resolução 113/2013.

(21) **PI 0809131-5** A2 **8.11**
(22) 20/03/2008
(71) Titeflex Corporation (US)
Em virtude do arquivamento publicado na RPI 2386 de 27-09-2016 e considerando ausência de manifestação dentro dos prazos legais, informo que cabe ser mantido o arquivamento do pedido de patente, conforme o disposto no artigo 12, da resolução 113/2013.

(21) **PI 0809266-4** A2 **8.11**
(22) 23/09/2008
(71) FLODESIGN WIND TURBINE CORP. (US)
Em virtude do arquivamento publicado na RPI 2385 de 20-09-2016 e considerando ausência de manifestação dentro dos prazos legais, informo que cabe ser mantido o arquivamento do pedido de patente, conforme o disposto no artigo 12, da resolução 113/2013.

(21) **PI 0809381-4** A2 **8.11**
(22) 04/09/2008
(71) Lohia Starlinger Limited (IN)
Em virtude do arquivamento publicado na RPI 2385 de 20-09-2016 e considerando ausência de manifestação dentro dos prazos legais, informo que cabe ser mantido o arquivamento do pedido de patente, conforme o disposto no artigo 12, da resolução 113/2013.

(21) **PI 0810953-2** A2 **8.11**
(22) 21/05/2008
(71) Tate & Lyle Ingredientes Americas Inc. (US)
Em virtude do arquivamento publicado na RPI 2385 de 20-09-2016 e considerando ausência de manifestação dentro dos prazos legais, informo que cabe ser mantido o arquivamento do pedido de patente, conforme o disposto no artigo 12, da resolução 113/2013.

(21) **PI 0812049-8** A2 **8.11**
(22) 16/05/2008
(71) The Coca-Cola Company (US)
Em virtude do arquivamento publicado na RPI 2386 de 27-09-2016 e considerando ausência de manifestação dentro dos prazos legais, informo que cabe ser mantido o arquivamento do pedido de patente, conforme o disposto no artigo 12, da resolução 113/2013.

(21) **PI 0812978-9** A2 **8.11**
(22) 30/10/2008
(71) ABBOTT GMBH & CO. KG (DE)
Em virtude do arquivamento publicado na RPI 2385 de 20-09-2016 e considerando ausência de manifestação dentro dos prazos legais, informo que cabe ser mantido o arquivamento do pedido de patente, conforme o disposto no artigo 12, da resolução 113/2013.

(21) **PI 0813506-1** A2 **8.11**
(22) 16/06/2008
(71) Michele Bargauan (IT)
Em virtude do arquivamento publicado na RPI 2386 de 27-09-2016 e considerando ausência de manifestação dentro dos prazos legais, informo que cabe ser mantido o arquivamento do pedido de patente, conforme o disposto no artigo 12, da resolução 113/2013.

(21) **PI 0813507-0** A2 **8.11**
(22) 16/06/2008
(71) Michele Bargauan (IT)
Em virtude do arquivamento publicado na RPI 2386 de 27-09-2016 e considerando ausência de manifestação dentro dos prazos legais, informo que cabe ser mantido o arquivamento do pedido de patente, conforme o disposto no artigo 12, da resolução 113/2013.

(21) **PI 0813964-4** A2 **8.11**
(22) 26/06/2008
(71) Basf SE (DE)
Em virtude do arquivamento publicado na RPI 2386 de 27-09-2016 e considerando ausência de manifestação dentro dos prazos legais, informo que cabe ser mantido o arquivamento do pedido de patente, conforme o disposto no artigo 12, da resolução 113/2013.

(21) **PI 0814663-2** A2 **8.11**
(22) 29/09/2008
(71) Tetra Laval Holdings & Finance SA (CH)
Em virtude do arquivamento publicado na RPI 2385 de 20-09-2016 e considerando ausência de manifestação dentro dos prazos legais, informo que cabe ser mantido o arquivamento do pedido de patente, conforme o disposto no artigo 12, da resolução 113/2013.

(21) **PI 0814844-9** A2 **8.11**
(22) 22/08/2008
(71) Pfizer Inc. (US)
Em virtude do arquivamento publicado na RPI 2385 de 20-09-2016 e considerando ausência de manifestação dentro dos prazos legais, informo que cabe ser mantido o arquivamento do pedido de patente, conforme o disposto no artigo 12, da resolução 113/2013.

(21) **PI 0814855-4** A2 **8.11**
(22) 25/08/2008
(71) Microsoft Corporation (US)
Em virtude do arquivamento publicado na RPI 2385 de 20-09-2016 e considerando ausência de manifestação dentro dos prazos legais, informo que cabe ser mantido o arquivamento do pedido de patente, conforme o disposto no artigo 12, da resolução 113/2013.

(21) **PI 0815122-9** A2 **8.11**
(22) 12/08/2008
(71) Gonçalves Pinto de Aquino Almeida, Leopoldo (BR/RJ)
Em virtude do arquivamento publicado na RPI 2385 de 20-09-2016 e considerando ausência de manifestação dentro dos prazos legais, informo que cabe ser mantido o arquivamento do pedido de patente, conforme o disposto no artigo 12, da resolução 113/2013.

(21) **PI 0815172-5** A2 **8.11**
(22) 13/08/2008
(71) Ntt Docomo, INC. (JP)
Em virtude do arquivamento publicado na RPI 2385 de 20-09-2016 e considerando ausência de manifestação dentro dos prazos legais, informo que cabe ser mantido o arquivamento do pedido de

patente, conforme o disposto no artigo 12, da resolução 113/2013.

(21) **PI 0815179-2** A2 **8.11**
(22) 12/08/2008
(71) Ntt Docomo, INC. (JP)
Em virtude do arquivamento publicado na RPI 2385 de 20-09-2016 e considerando ausência de manifestação dentro dos prazos legais, informo que cabe ser mantido o arquivamento do pedido de patente, conforme o disposto no artigo 12, da resolução 113/2013.

(21) **PI 0815248-9** A2 **8.11**
(22) 27/08/2008
(71) E. I. DU PONT DE NEMOURS AND COMPANY (US)
Em virtude do arquivamento publicado na RPI 2385 de 20-09-2016 e considerando ausência de manifestação dentro dos prazos legais, informo que cabe ser mantido o arquivamento do pedido de patente, conforme o disposto no artigo 12, da resolução 113/2013.

(21) **PI 0815261-6** A2 **8.11**
(22) 24/07/2008
(71) META BIOMED CO., LTD (KR)
Em virtude do arquivamento publicado na RPI 2385 de 20-09-2016 e considerando ausência de manifestação dentro dos prazos legais, informo que cabe ser mantido o arquivamento do pedido de patente, conforme o disposto no artigo 12, da resolução 113/2013.

(21) **PI 0815324-8** A2 **8.11**
(22) 20/08/2008
(71) Protalix Ltd (IL)
Em virtude do arquivamento publicado na RPI 2385 de 20-09-2016 e considerando ausência de manifestação dentro dos prazos legais, informo que cabe ser mantido o arquivamento do pedido de patente, conforme o disposto no artigo 12, da resolução 113/2013.

(21) **PI 0815348-5** A2 **8.11**
(22) 11/09/2008
(71) Voith Patent GMBH (DE)
Em virtude do arquivamento publicado na RPI 2385 de 20-09-2016 e considerando ausência de manifestação dentro dos prazos legais, informo que cabe ser mantido o arquivamento do pedido de patente, conforme o disposto no artigo 12, da resolução 113/2013.

(21) **PI 0815355-8** A2 **8.11**
(22) 13/08/2008
(71) MOTOROLA MOBILITY INC (US)
Em virtude do arquivamento publicado na RPI 2385 de 20-09-2016 e considerando ausência de manifestação dentro dos prazos legais, informo que cabe ser mantido o arquivamento do pedido de patente, conforme o disposto no artigo 12, da resolução 113/2013.

(21) **PI 0815374-4** A2 **8.11**
(22) 12/08/2008
(71) Alejandra Leonor Solange Moenne Muñoz (CL)
Em virtude do arquivamento publicado na RPI 2385 de 20-09-2016 e considerando ausência de manifestação dentro dos prazos legais, informo que cabe ser mantido o arquivamento do pedido de patente, conforme o disposto no artigo 12, da resolução 113/2013.

(21) **PI 0815418-0** A2 **8.11**
(22) 13/08/2008
(71) Ntt Docomo, INC. (JP)
Em virtude do arquivamento publicado na RPI 2385 de 20-09-2016 e considerando ausência de manifestação dentro dos prazos legais, informo que cabe ser mantido o arquivamento do pedido de patente, conforme o disposto no artigo 12, da resolução 113/2013.

(21) **PI 0815435-0** A2 **8.11**
(22) 10/09/2008
(71) THUAN H. BUI (US)
Em virtude do arquivamento publicado na RPI 2385 de 20-09-2016 e considerando ausência de manifestação dentro dos prazos legais, informo que cabe ser mantido o arquivamento do pedido de patente, conforme o disposto no artigo 12, da resolução 113/2013.

(21) **PI 0815492-9** A2 **8.11**
(22) 21/08/2008
(71) Airbus Operations (FR)
Em virtude do arquivamento publicado na RPI 2385 de 20-09-2016 e considerando ausência de manifestação dentro dos prazos legais, informo que cabe ser mantido o arquivamento do pedido de patente, conforme o disposto no artigo 12, da resolução 113/2013.

(21) **PI 0815529-1** A2 **8.11**
(22) 28/08/2008
(71) RHODIA POLIAMIDA E ESPECIALIDADES LTDA. (BR/SP)
Em virtude do arquivamento publicado na RPI 2385 de 20-09-2016 e considerando ausência de manifestação dentro dos prazos legais, informo que cabe ser mantido o arquivamento do pedido de patente, conforme o disposto no artigo 12, da resolução 113/2013.

(21) **PI 0815572-0** A2 **8.11**
(22) 18/08/2008
(71) IRM LLC (BM)
Em virtude do arquivamento publicado na RPI 2385 de 20-09-2016 e considerando ausência de manifestação dentro dos prazos legais, informo que cabe ser mantido o arquivamento do pedido de patente, conforme o disposto no artigo 12, da resolução 113/2013.

(21) **PI 0815588-7** A8 **8.11**
(22) 14/08/2008
(71) Momentive Performance Materials GMBH (DE)
Em virtude do arquivamento publicado na RPI 2385 de 20-09-2016 e considerando ausência de manifestação dentro dos prazos legais, informo que cabe ser mantido o arquivamento do pedido de patente, conforme o disposto no artigo 12, da resolução 113/2013.

(21) **PI 0815590-9** A2 **8.11**
(22) 20/08/2008
(71) Visa International Service Association (US)
Em virtude do arquivamento publicado na RPI 2385 de 20-09-2016 e considerando ausência de manifestação dentro dos prazos legais, informo que cabe ser mantido o arquivamento do pedido de patente, conforme o disposto no artigo 12, da resolução 113/2013.

(21) **PI 0815618-2** A2 **8.11**
(22) 21/08/2008
(71) NANCY TEDESCHI (US)
Em virtude do arquivamento publicado na RPI 2385 de 20-09-2016 e considerando ausência de manifestação dentro dos prazos legais, informo que cabe ser mantido o arquivamento do pedido de patente, conforme o disposto no artigo 12, da resolução 113/2013.

(21) **PI 0815631-0** A2 **8.11**
(22) 11/08/2008
(71) Doikos Investments Limited (GB)
Em virtude do arquivamento publicado na RPI 2385 de 20-09-2016 e considerando ausência de manifestação dentro dos prazos legais, informo que cabe ser mantido o arquivamento do pedido de patente, conforme o disposto no artigo 12, da resolução 113/2013.

(21) **PI 0815683-2** A2 **8.11**
(22) 05/09/2008
(71) S. C. Johnson & Son, INC. (US)
Em virtude do arquivamento publicado na RPI 2385 de 20-09-2016 e considerando ausência de manifestação dentro dos prazos legais, informo que cabe ser mantido o arquivamento do pedido de patente, conforme o disposto no artigo 12, da resolução 113/2013.

(21) **PI 0815710-3** A2 **8.11**
(22) 20/08/2008
(71) Chevron U.S.A. INC. (US)
Em virtude do arquivamento publicado na RPI 2385 de 20-09-2016 e considerando ausência de manifestação dentro dos prazos legais, informo que cabe ser mantido o arquivamento do pedido de patente, conforme o disposto no artigo 12, da resolução 113/2013.

(21) **PI 0815744-8** A2 **8.11**
(22) 20/08/2008
(71) NATIONAL OILWELL VARCO DENMARK I/S (DK)
Em virtude do arquivamento publicado na RPI 2385 de 20-09-2016 e considerando ausência de manifestação dentro dos prazos legais, informo que cabe ser mantido o arquivamento do pedido de patente, conforme o disposto no artigo 12, da resolução 113/2013.

(21) **PI 0815783-9** A2 **8.11**
(22) 29/08/2008
(71) Basf SE (DE)
Em virtude do arquivamento publicado na RPI 2385 de 20-09-2016 e considerando ausência de manifestação dentro dos prazos legais, informo que cabe ser mantido o arquivamento do pedido de patente, conforme o disposto no artigo 12, da resolução 113/2013.

(21) **PI 0815787-1** A2 **8.11**
(22) 28/08/2008
(71) Astellas Pharma Inc. (JP)
Em virtude do arquivamento publicado na RPI 2385 de 20-09-2016 e considerando ausência de manifestação dentro dos prazos legais, informo que cabe ser mantido o arquivamento do pedido de patente, conforme o disposto no artigo 12, da resolução 113/2013.

(21) **PI 0815793-6** A2 **8.11**
(22) 05/09/2008
(71) Uhde GMBH (DE)
Em virtude do arquivamento publicado na RPI 2385 de 20-09-2016 e considerando ausência de manifestação dentro dos prazos legais, informo que cabe ser mantido o arquivamento do pedido de patente, conforme o disposto no artigo 12, da resolução 113/2013.

(21) **PI 0815833-9** A2 **8.11**
(22) 02/09/2008
(71) Airbus Operations (FR)
Em virtude do arquivamento publicado na RPI 2385 de 20-09-2016 e considerando ausência de manifestação dentro dos prazos legais, informo que cabe ser mantido o arquivamento do pedido de patente, conforme o disposto no artigo 12, da resolução 113/2013.

(21) **PI 0815916-5** A2 **8.11**
(22) 27/08/2008
(71) Thomson Licensing (FR)
Em virtude do arquivamento publicado na RPI 2385 de 20-09-2016 e considerando ausência de manifestação dentro dos prazos legais, informo que cabe ser mantido o arquivamento do pedido de patente, conforme o disposto no artigo 12, da resolução 113/2013.

(21) **PI 0816065-1** A2 **8.11**
(22) 19/08/2008
(71) Bayer Materialscience AG (DE)
Em virtude do arquivamento publicado na RPI 2385 de 20-09-2016 e considerando ausência de manifestação dentro dos prazos legais, informo que cabe ser mantido o arquivamento do pedido de patente, conforme o disposto no artigo 12, da resolução 113/2013.

(21) **PI 0816145-3** A2 **8.11**
(22) 09/09/2008
(71) Sharp Kabushiki Kaisha (JP)
Em virtude do arquivamento publicado na RPI 2385 de 20-09-2016 e considerando ausência de manifestação dentro dos prazos legais, informo que cabe ser mantido o arquivamento do pedido de patente, conforme o disposto no artigo 12, da resolução 113/2013.

(21) **PI 0816166-6** A2 **8.11**
(22) 27/08/2008
(71) Tek Global S.R.L. (IT)
Em virtude do arquivamento publicado na RPI 2385 de 20-09-2016 e considerando ausência de manifestação dentro dos prazos legais, informo que cabe ser mantido o arquivamento do pedido de patente, conforme o disposto no artigo 12, da resolução 113/2013.

(21) **PI 0816167-4** A2 **8.11**
(22) 22/08/2008
(71) Mapal Fabrik Für Präzisionswerkzeuge Dr. Kress KG (DE)
Em virtude do arquivamento publicado na RPI 2385 de 20-09-2016 e considerando ausência de manifestação dentro dos prazos legais, informo que cabe ser mantido o arquivamento do pedido de

patente, conforme o disposto no artigo 12, da resolução 113/2013.

(21) **PI 0816185-2** A2 **8.11**
(22) 02/09/2008
(71) Single Buoy Moorings Inc. (CH)
Em virtude do arquivamento publicado na RPI 2385 de 20-09-2016 e considerando ausência de manifestação dentro dos prazos legais, informo que cabe ser mantido o arquivamento do pedido de patente, conforme o disposto no artigo 12, da resolução 113/2013.

(21) **PI 0816235-2** A2 **8.11**
(22) 20/08/2008
(71) Ast Engineering S.R.L. (IT) , Consiglio Nazionale Delle Ricerche (IT)
Em virtude do arquivamento publicado na RPI 2385 de 20-09-2016 e considerando ausência de manifestação dentro dos prazos legais, informo que cabe ser mantido o arquivamento do pedido de patente, conforme o disposto no artigo 12, da resolução 113/2013.

(21) **PI 0816239-5** A2 **8.11**
(22) 21/08/2008
(71) Allergan, INC. (US)
Em virtude do arquivamento publicado na RPI 2385 de 20-09-2016 e considerando ausência de manifestação dentro dos prazos legais, informo que cabe ser mantido o arquivamento do pedido de patente, conforme o disposto no artigo 12, da resolução 113/2013.

(21) **PI 0816302-2** A2 **8.11**
(22) 05/09/2008
(71) Johnsondiversey, Inc. (US)
Em virtude do arquivamento publicado na RPI 2385 de 20-09-2016 e considerando ausência de manifestação dentro dos prazos legais, informo que cabe ser mantido o arquivamento do pedido de patente, conforme o disposto no artigo 12, da resolução 113/2013.

(21) **PI 0816326-0** A2 **8.11**
(22) 15/08/2008
(71) Calcimedica, Inc. (US)
Em virtude do arquivamento publicado na RPI 2385 de 20-09-2016 e considerando ausência de manifestação dentro dos prazos legais, informo que cabe ser mantido o arquivamento do pedido de patente, conforme o disposto no artigo 12, da resolução 113/2013.

(21) **PI 0816350-2** A2 **8.11**
(22) 04/09/2008
(71) The Procter & Gamble Company (US)
Em virtude do arquivamento publicado na RPI 2385 de 20-09-2016 e considerando ausência de manifestação dentro dos prazos legais, informo que cabe ser mantido o arquivamento do pedido de patente, conforme o disposto no artigo 12, da resolução 113/2013.

(21) **PI 0816419-3** A2 **8.11**
(22) 22/08/2008
(71) Fisher Controls International LLC (US)
Em virtude do arquivamento publicado na RPI 2385 de 20-09-2016 e considerando ausência de manifestação dentro dos prazos legais, informo que cabe ser mantido o arquivamento do pedido de patente, conforme o disposto no artigo 12, da resolução 113/2013.

(21) **PI 0816570-0** A2 **8.11**
(22) 03/10/2008
(71) BELL-OAK INVESTIMENT (PROPRIETARY) LIMITED (ZA)
Em virtude do arquivamento publicado na RPI 2385 de 20-09-2016 e considerando ausência de manifestação dentro dos prazos legais, informo que cabe ser mantido o arquivamento do pedido de patente, conforme o disposto no artigo 12, da resolução 113/2013.

(21) **PI 0816595-5** A2 **8.11**
(22) 23/10/2008
(71) INTERDIGITAL PATENT HOLDINGS, INC. (US)
Em virtude do arquivamento publicado na RPI 2385 de 20-09-2016 e considerando ausência de manifestação dentro dos prazos legais, informo que cabe ser mantido o arquivamento do pedido de patente, conforme o disposto no artigo 12, da resolução 113/2013.

(21) **PI 0816666-8** A2 **8.11**
(22) 19/09/2008
(71) LG Electronics INC. (KR)
Em virtude do arquivamento publicado na RPI 2385 de 20-09-2016 e considerando ausência de manifestação dentro dos prazos legais, informo que cabe ser mantido o arquivamento do pedido de patente, conforme o disposto no artigo 12, da resolução 113/2013.

(21) **PI 0816710-9** A2 **8.11**
(22) 12/09/2008
(71) Mattel, Inc. (US)
Em virtude do arquivamento publicado na RPI 2385 de 20-09-2016 e considerando ausência de manifestação dentro dos prazos legais, informo que cabe ser mantido o arquivamento do pedido de patente, conforme o disposto no artigo 12, da resolução 113/2013.

(21) **PI 0816711-7** A2 **8.11**
(22) 12/09/2008
(71) Mattel, Inc. (US)
Em virtude do arquivamento publicado na RPI 2385 de 20-09-2016 e considerando ausência de manifestação dentro dos prazos legais, informo que cabe ser mantido o arquivamento do pedido de patente, conforme o disposto no artigo 12, da resolução 113/2013.

(21) **PI 0816716-8** A2 **8.11**
(22) 12/09/2008
(71) Reckitt Benckiser N.V. (NL)
Em virtude do arquivamento publicado na RPI 2385 de 20-09-2016 e considerando ausência de manifestação dentro dos prazos legais, informo que cabe ser mantido o arquivamento do pedido de patente, conforme o disposto no artigo 12, da resolução 113/2013.

(21) **PI 0816743-5** A2 **8.11**
(22) 15/10/2008
(71) Kennametal Inc (US)
Em virtude do arquivamento publicado na RPI 2385 de 20-09-2016 e considerando ausência de manifestação dentro dos prazos legais, informo que cabe ser mantido o arquivamento do pedido de patente, conforme o disposto no artigo 12, da resolução 113/2013.

(21) **PI 0816765-6** A2 **8.11**
(22) 12/09/2008
(71) Vossloh-Werke GmbH (DE)
Em virtude do arquivamento publicado na RPI 2385 de 20-09-2016 e considerando ausência de manifestação dentro dos prazos legais, informo que cabe ser mantido o arquivamento do pedido de patente, conforme o disposto no artigo 12, da resolução 113/2013.

(21) **PI 0816801-6** A2 **8.11**
(22) 17/09/2008
(71) Airbus Operations (FR)
Em virtude do arquivamento publicado na RPI 2385 de 20-09-2016 e considerando ausência de manifestação dentro dos prazos legais, informo que cabe ser mantido o arquivamento do pedido de patente, conforme o disposto no artigo 12, da resolução 113/2013.

(21) **PI 0816838-5** A2 **8.11**
(22) 19/09/2008
(71) Leviton Manufacturing Co., Inc. (US)
Em virtude do arquivamento publicado na RPI 2385 de 20-09-2016 e considerando ausência de manifestação dentro dos prazos legais, informo que cabe ser mantido o arquivamento do pedido de patente, conforme o disposto no artigo 12, da resolução 113/2013.

(21) **PI 0816840-7** A2 **8.11**
(22) 10/09/2008
(71) MOTOROLA MOBILITY INC (US)
Em virtude do arquivamento publicado na RPI 2385 de 20-09-2016 e considerando ausência de manifestação dentro dos prazos legais, informo que cabe ser mantido o arquivamento do pedido de patente, conforme o disposto no artigo 12, da resolução 113/2013.

(21) **PI 0816850-4** A2 **8.11**
(22) 15/09/2008
(71) Electro-Mec (Reading) Limited (GB)
Em virtude do arquivamento publicado na RPI 2385 de 20-09-2016 e considerando ausência de manifestação dentro dos prazos legais, informo que cabe ser mantido o arquivamento do pedido de patente, conforme o disposto no artigo 12, da resolução 113/2013.

(21) **PI 0816883-0** A2 **8.11**
(22) 05/09/2008
(71) LG Electronics, Inc. (KP)
Em virtude do arquivamento publicado na RPI 2385 de 20-09-2016 e considerando ausência de manifestação dentro dos prazos legais, informo que cabe ser mantido o arquivamento do pedido de patente, conforme o disposto no artigo 12, da resolução 113/2013.

(21) **PI 0816889-0** A2 **8.11**
(22) 18/09/2008
(71) T. Baden Hardstaff LTD (GB)
Em virtude do arquivamento publicado na RPI 2385 de 20-09-2016 e considerando ausência de manifestação dentro dos prazos legais, informo que cabe ser mantido o arquivamento do pedido de patente, conforme o disposto no artigo 12, da resolução 113/2013.

(21) **PI 0816917-9** A2 **8.11**
(22) 02/09/2008
(71) Mapal Fabrik Für Präzisionswerkzeuge Dr. Kress KG (DE)
Em virtude do arquivamento publicado na RPI 2385 de 20-09-2016 e considerando ausência de manifestação dentro dos prazos legais, informo que cabe ser mantido o arquivamento do pedido de patente, conforme o disposto no artigo 12, da resolução 113/2013.

(21) **PI 0816923-3** A2 **8.11**
(22) 05/09/2008
(71) Ganser-Hydromag AG (CH)
Em virtude do arquivamento publicado na RPI 2385 de 20-09-2016 e considerando ausência de manifestação dentro dos prazos legais, informo que cabe ser mantido o arquivamento do pedido de patente, conforme o disposto no artigo 12, da resolução 113/2013.

(21) **PI 0816959-4** A2 **8.11**
(22) 16/09/2008
(71) Basf SE (DE)
Em virtude do arquivamento publicado na RPI 2385 de 20-09-2016 e considerando ausência de manifestação dentro dos prazos legais, informo que cabe ser mantido o arquivamento do pedido de patente, conforme o disposto no artigo 12, da resolução 113/2013.

(21) **PI 0816979-9** A2 **8.11**
(22) 18/09/2008
(71) LG Electronics Inc. (KR)
Em virtude do arquivamento publicado na RPI 2385 de 20-09-2016 e considerando ausência de manifestação dentro dos prazos legais, informo que cabe ser mantido o arquivamento do pedido de patente, conforme o disposto no artigo 12, da resolução 113/2013.

(21) **PI 0816995-0** A2 **8.11**
(22) 18/09/2008
(71) Allergan, Inc. (US)
Em virtude do arquivamento publicado na RPI 2385 de 20-09-2016 e considerando ausência de manifestação dentro dos prazos legais, informo que cabe ser mantido o arquivamento do pedido de patente, conforme o disposto no artigo 12, da resolução 113/2013.

(21) **PI 0817002-9** A2 **8.11**
(22) 19/09/2008
(71) Qualcomm Incorporated (US)
Em virtude do arquivamento publicado na RPI 2385 de 20-09-2016 e considerando ausência de manifestação dentro dos prazos legais, informo que cabe ser mantido o arquivamento do pedido de

patente, conforme o disposto no artigo 12, da resolução 113/2013.

(21) **PI 0817003-7** A2 **8.11**
(22) 19/09/2008
(71) Qualcomm Incorporated (US)
Em virtude do arquivamento publicado na RPI 2385 de 20-09-2016 e considerando ausência de manifestação dentro dos prazos legais, informo que cabe ser mantido o arquivamento do pedido de patente, conforme o disposto no artigo 12, da resolução 113/2013.

(21) **PI 0817098-3** A2 **8.11**
(22) 11/09/2008
(71) CFS Weert B.V. (NL)
Em virtude do arquivamento publicado na RPI 2385 de 20-09-2016 e considerando ausência de manifestação dentro dos prazos legais, informo que cabe ser mantido o arquivamento do pedido de patente, conforme o disposto no artigo 12, da resolução 113/2013.

(21) **PI 0817107-6** A2 **8.11**
(22) 15/09/2008
(71) Lucent Technologies Inc. (US)
Em virtude do arquivamento publicado na RPI 2385 de 20-09-2016 e considerando ausência de manifestação dentro dos prazos legais, informo que cabe ser mantido o arquivamento do pedido de patente, conforme o disposto no artigo 12, da resolução 113/2013.

(21) **PI 0817124-6** A2 **8.11**
(22) 19/09/2008
(71) Qualcomm Incorporated (US)
Em virtude do arquivamento publicado na RPI 2385 de 20-09-2016 e considerando ausência de manifestação dentro dos prazos legais, informo que cabe ser mantido o arquivamento do pedido de patente, conforme o disposto no artigo 12, da resolução 113/2013.

(21) **PI 0817239-0** A2 **8.11**
(22) 24/09/2008
(71) Acal Energy Limited (GB)
Em virtude do arquivamento publicado na RPI 2385 de 20-09-2016 e considerando ausência de manifestação dentro dos prazos legais, informo que cabe ser mantido o arquivamento do pedido de patente, conforme o disposto no artigo 12, da resolução 113/2013.

(21) **PI 0817242-0** A2 **8.11**
(22) 18/09/2008
(71) F. Hoffmann-la Roche AG (CH)
Em virtude do arquivamento publicado na RPI 2385 de 20-09-2016 e considerando ausência de manifestação dentro dos prazos legais, informo que cabe ser mantido o arquivamento do pedido de patente, conforme o disposto no artigo 12, da resolução 113/2013.

(21) **PI 0817262-5** A2 **8.11**
(22) 18/09/2008
(71) F. Hoffmann-La Roche AG (CH)
Em virtude do arquivamento publicado na RPI 2385 de 20-09-2016 e considerando ausência de manifestação dentro dos prazos legais, informo que cabe ser mantido o arquivamento do pedido de patente, conforme o disposto no artigo 12, da resolução 113/2013.

(21) **PI 0817263-3** A2 **8.11**
(22) 28/08/2008
(71) Albemarle Corporation (US)
Em virtude do arquivamento publicado na RPI 2385 de 20-09-2016 e considerando ausência de manifestação dentro dos prazos legais, informo que cabe ser mantido o arquivamento do pedido de patente, conforme o disposto no artigo 12, da resolução 113/2013.

(21) **PI 0817278-1** A2 **8.11**
(22) 23/09/2008
(71) Shell Internationale Reserch Maatschappij B.V. (NL)
Em virtude do arquivamento publicado na RPI 2385 de 20-09-2016 e considerando ausência de manifestação dentro dos prazos legais, informo que cabe ser mantido o arquivamento do pedido de patente, conforme o disposto no artigo 12, da resolução 113/2013.

(21) **PI 0817315-0** A2 **8.11**
(22) 24/09/2008
(71) Takeda Pharmaceutical Company Limited (JP)
Em virtude do arquivamento publicado na RPI 2385 de 20-09-2016 e considerando ausência de manifestação dentro dos prazos legais, informo que cabe ser mantido o arquivamento do pedido de patente, conforme o disposto no artigo 12, da resolução 113/2013.

(21) **PI 0817317-6** A2 **8.11**
(22) 04/09/2008
(71) Automatik Plastics Machinery GMBH (DE)
Em virtude do arquivamento publicado na RPI 2385 de 20-09-2016 e considerando ausência de manifestação dentro dos prazos legais, informo que cabe ser mantido o arquivamento do pedido de patente, conforme o disposto no artigo 12, da resolução 113/2013.

(21) **PI 0817327-3** A2 **8.11**
(22) 26/09/2008
(71) Otsuka Pharmaceutical CO., LTD. (JP)
Em virtude do arquivamento publicado na RPI 2385 de 20-09-2016 e considerando ausência de manifestação dentro dos prazos legais, informo que cabe ser mantido o arquivamento do pedido de patente, conforme o disposto no artigo 12, da resolução 113/2013.

(21) **PI 0817355-9** A2 **8.11**
(22) 05/11/2008
(71) GS Development AB (SE)
Em virtude do arquivamento publicado na RPI 2386 de 27-09-2016 e considerando ausência de manifestação dentro dos prazos legais, informo que cabe ser mantido o arquivamento do pedido de patente, conforme o disposto no artigo 12, da resolução 113/2013.

(21) **PI 0817360-5** A2 **8.11**
(22) 30/10/2008
(71) AIRBUS OPERATIONS (FR)
Em virtude do arquivamento publicado na RPI 2385 de 20-09-2016 e considerando ausência de manifestação dentro dos prazos legais, informo que cabe ser mantido o arquivamento do pedido de patente, conforme o disposto no artigo 12, da resolução 113/2013.

(21) **PI 0817395-8** A2 **8.11**
(22) 10/11/2008
(71) NOVA LABORATORY CO. LTD. (JP)
Em virtude do arquivamento publicado na RPI 2386 de 27-09-2016 e considerando ausência de manifestação dentro dos prazos legais, informo que cabe ser mantido o arquivamento do pedido de patente, conforme o disposto no artigo 12, da resolução 113/2013.

(21) **PI 0817416-4** A2 **8.11**
(22) 01/10/2008
(71) 3M INNOVANTIVE PROPERTIES COMPANY (US)
Em virtude do arquivamento publicado na RPI 2385 de 20-09-2016 e considerando ausência de manifestação dentro dos prazos legais, informo que cabe ser mantido o arquivamento do pedido de patente, conforme o disposto no artigo 12, da resolução 113/2013.

(21) **PI 0817472-5** A2 **8.11**
(22) 08/09/2008
(71) Bausch & Lomb Incorporated (US)
Em virtude do arquivamento publicado na RPI 2385 de 20-09-2016 e considerando ausência de manifestação dentro dos prazos legais, informo que cabe ser mantido o arquivamento do pedido de patente, conforme o disposto no artigo 12, da resolução 113/2013.

(21) **PI 0817476-8** A2 **8.11**
(22) 10/09/2008
(71) Chevron U.S.A. Inc. (US)
Em virtude do arquivamento publicado na RPI 2385 de 20-09-2016 e considerando ausência de manifestação dentro dos prazos legais, informo que cabe ser mantido o arquivamento do pedido de patente, conforme o disposto no artigo 12, da resolução 113/2013.

(21) **PI 0817546-2** A2 **8.11**
(22) 09/10/2008
(71) HALLIBURTON ENERGY SERVICES, INC. (US)
Em virtude do arquivamento publicado na RPI 2385 de 20-09-2016 e considerando ausência de manifestação dentro dos prazos legais, informo que cabe ser mantido o arquivamento do pedido de patente, conforme o disposto no artigo 12, da resolução 113/2013.

(21) **PI 0817554-3** A2 **8.11**
(22) 13/10/2008
(71) ASK S.A. (FR)
Em virtude do arquivamento publicado na RPI 2385 de 20-09-2016 e considerando ausência de manifestação dentro dos prazos legais, informo que cabe ser mantido o arquivamento do pedido de patente, conforme o disposto no artigo 12, da resolução 113/2013.

(21) **PI 0817586-1** A2 **8.11**
(22) 24/09/2008
(71) Novartis AG (CH)
Em virtude do arquivamento publicado na RPI 2385 de 20-09-2016 e considerando ausência de manifestação dentro dos prazos legais, informo que cabe ser mantido o arquivamento do pedido de patente, conforme o disposto no artigo 12, da resolução 113/2013.

(21) **PI 0817588-8** A2 **8.11**
(22) 20/08/2008
(71) Aircelle (FR)
Em virtude do arquivamento publicado na RPI 2385 de 20-09-2016 e considerando ausência de manifestação dentro dos prazos legais, informo que cabe ser mantido o arquivamento do pedido de patente, conforme o disposto no artigo 12, da resolução 113/2013.

(21) **PI 0817591-8** A2 **8.11**
(22) 28/08/2008
(71) Aircelle (FR)
Em virtude do arquivamento publicado na RPI 2385 de 20-09-2016 e considerando ausência de manifestação dentro dos prazos legais, informo que cabe ser mantido o arquivamento do pedido de patente, conforme o disposto no artigo 12, da resolução 113/2013.

(21) **PI 0817595-0** A2 **8.11**
(22) 29/09/2008
(71) NTT Docomo, Inc. (JP)
Em virtude do arquivamento publicado na RPI 2385 de 20-09-2016 e considerando ausência de manifestação dentro dos prazos legais, informo que cabe ser mantido o arquivamento do pedido de patente, conforme o disposto no artigo 12, da resolução 113/2013.

(21) **PI 0817606-0** A2 **8.11**
(22) 30/09/2008
(71) Sharp Kabushiki Kaisha (JP)
Em virtude do arquivamento publicado na RPI 2385 de 20-09-2016 e considerando ausência de manifestação dentro dos prazos legais, informo que cabe ser mantido o arquivamento do pedido de patente, conforme o disposto no artigo 12, da resolução 113/2013.

(21) **PI 0817613-2** A2 **8.11**
(22) 29/09/2008
(71) Kuenkel-Wagner Prozesstechnologie GMBH (DE)
Em virtude do arquivamento publicado na RPI 2385 de 20-09-2016 e considerando ausência de manifestação dentro dos prazos legais, informo que cabe ser mantido o arquivamento do pedido de patente, conforme o disposto no artigo 12, da resolução 113/2013.

(21) **PI 0817644-2** A2 **8.11**
(22) 19/09/2008
(71) MERCK PATENT GESELLSCHAFT MIT BESCHRÄNKTER HAFTUNG (DE)
Em virtude do arquivamento publicado na RPI 2385 de 20-09-2016 e considerando ausência de manifestação dentro dos prazos legais, informo que cabe ser mantido o arquivamento do pedido de patente, conforme o disposto no artigo 12, da resolução 113/2013.

(21) **PI 0817652-3** A2 **8.11**
(22) 08/10/2008
(71) Japan Petroleum Exploration CO., LTD. (JP)
Em virtude do arquivamento publicado na RPI 2385 de 20-09-2016 e considerando ausência de manifestação dentro dos prazos legais, informo que

cabe ser mantido o arquivamento do pedido de patente, conforme o disposto no artigo 12, da resolução 113/2013.

(21) **PI 0817717-1** A2 **8.11**
(22) 29/09/2008
(71) Colgate-Palmolive Company (US)
Em virtude do arquivamento publicado na RPI 2385 de 20-09-2016 e considerando ausência de manifestação dentro dos prazos legais, informo que cabe ser mantido o arquivamento do pedido de patente, conforme o disposto no artigo 12, da resolução 113/2013.

(21) **PI 0817758-9** A2 **8.11**
(22) 29/09/2008
(71) Airbus Operations (FR)
Em virtude do arquivamento publicado na RPI 2385 de 20-09-2016 e considerando ausência de manifestação dentro dos prazos legais, informo que cabe ser mantido o arquivamento do pedido de patente, conforme o disposto no artigo 12, da resolução 113/2013.

(21) **PI 0817799-6** A2 **8.11**
(22) 25/09/2008
(71) MOTOROLA MOBILITY, INC. (US)
Em virtude do arquivamento publicado na RPI 2385 de 20-09-2016 e considerando ausência de manifestação dentro dos prazos legais, informo que cabe ser mantido o arquivamento do pedido de patente, conforme o disposto no artigo 12, da resolução 113/2013.

(21) **PI 0817855-0** A2 **8.11**
(22) 08/10/2008
(71) Allergan, Inc. (US)
Em virtude do arquivamento publicado na RPI 2385 de 20-09-2016 e considerando ausência de manifestação dentro dos prazos legais, informo que cabe ser mantido o arquivamento do pedido de patente, conforme o disposto no artigo 12, da resolução 113/2013.

(21) **PI 0817856-9** A2 **8.11**
(22) 09/10/2008
(71) Baker Hughes Incorporated (US)
Em virtude do arquivamento publicado na RPI 2385 de 20-09-2016 e considerando ausência de manifestação dentro dos prazos legais, informo que cabe ser mantido o arquivamento do pedido de patente, conforme o disposto no artigo 12, da resolução 113/2013.

(21) **PI 0817869-0** A2 **8.11**
(22) 09/10/2008
(71) Prad Research And Development Limited (VG)
Em virtude do arquivamento publicado na RPI 2385 de 20-09-2016 e considerando ausência de manifestação dentro dos prazos legais, informo que cabe ser mantido o arquivamento do pedido de patente, conforme o disposto no artigo 12, da resolução 113/2013.

(21) **PI 0817877-1** A2 **8.11**
(22) 07/10/2008
(71) Ineos Usa LLC (US)
Em virtude do arquivamento publicado na RPI 2385 de 20-09-2016 e considerando ausência de manifestação dentro dos prazos legais, informo que cabe ser mantido o arquivamento do pedido de patente, conforme o disposto no artigo 12, da resolução 113/2013.

(21) **PI 0817881-0** A2 **8.11**
(22) 08/10/2008
(71) Novartis AG (CH)
Em virtude do arquivamento publicado na RPI 2385 de 20-09-2016 e considerando ausência de manifestação dentro dos prazos legais, informo que cabe ser mantido o arquivamento do pedido de patente, conforme o disposto no artigo 12, da resolução 113/2013.

(21) **PI 0817977-8** A2 **8.11**
(22) 24/09/2008
(71) Toyota Jidosha Kabushiki Kaisha (JP)
Em virtude do arquivamento publicado na RPI 2385 de 20-09-2016 e considerando ausência de manifestação dentro dos prazos legais, informo que cabe ser mantido o arquivamento do pedido de patente, conforme o disposto no artigo 12, da resolução 113/2013.

(21) **PI 0817987-5** A2 **8.11**
(22) 29/10/2008
(71) Firmenich SA (CH)
Em virtude do arquivamento publicado na RPI 2385 de 20-09-2016 e considerando ausência de manifestação dentro dos prazos legais, informo que cabe ser mantido o arquivamento do pedido de patente, conforme o disposto no artigo 12, da resolução 113/2013.

(21) **PI 0818013-0** A2 **8.11**
(22) 13/10/2008
(71) Cameron International Corporation (US)
Em virtude do arquivamento publicado na RPI 2385 de 20-09-2016 e considerando ausência de manifestação dentro dos prazos legais, informo que cabe ser mantido o arquivamento do pedido de patente, conforme o disposto no artigo 12, da resolução 113/2013.

(21) **PI 0818036-9** A2 **8.11**
(22) 25/09/2008
(71) Evonik Degussa Gmbh (DE)
Em virtude do arquivamento publicado na RPI 2385 de 20-09-2016 e considerando ausência de manifestação dentro dos prazos legais, informo que cabe ser mantido o arquivamento do pedido de patente, conforme o disposto no artigo 12, da resolução 113/2013.

(21) **PI 0818070-9** A8 **8.11**
(22) 16/10/2008
(71) Collin Morris (CA)
Em virtude do arquivamento publicado na RPI 2385 de 20-09-2016 e considerando ausência de manifestação dentro dos prazos legais, informo que cabe ser mantido o arquivamento do pedido de patente, conforme o disposto no artigo 12, da resolução 113/2013.

(21) **PI 0818082-2** A2 **8.11**
(22) 06/10/2008
(71) Valeo Securite Habitacle (FR)
Em virtude do arquivamento publicado na RPI 2386 de 27-09-2016 e considerando ausência de manifestação dentro dos prazos legais, informo que cabe ser mantido o arquivamento do pedido de patente, conforme o disposto no artigo 12, da resolução 113/2013.

(21) **PI 0818085-7** A2 **8.11**
(22) 25/09/2008
(71) Evonik Degussa GMBH (DE)
Em virtude do arquivamento publicado na RPI 2385 de 20-09-2016 e considerando ausência de manifestação dentro dos prazos legais, informo que cabe ser mantido o arquivamento do pedido de patente, conforme o disposto no artigo 12, da resolução 113/2013.

(21) **PI 0818114-4** A2 **8.11**
(22) 22/08/2008
(71) Evonik Degussa Gmbh (DE)
Em virtude do arquivamento publicado na RPI 2385 de 20-09-2016 e considerando ausência de manifestação dentro dos prazos legais, informo que cabe ser mantido o arquivamento do pedido de patente, conforme o disposto no artigo 12, da resolução 113/2013.

(21) **PI 0818142-0** A2 **8.11**
(22) 17/10/2008
(71) Airbus Operations, S.L. (ES)
Em virtude do arquivamento publicado na RPI 2385 de 20-09-2016 e considerando ausência de manifestação dentro dos prazos legais, informo que cabe ser mantido o arquivamento do pedido de patente, conforme o disposto no artigo 12, da resolução 113/2013.

(21) **PI 0818151-9** A2 **8.11**
(22) 29/10/2008
(71) Single Buoy Mooring INC. (CH)
Em virtude do arquivamento publicado na RPI 2385 de 20-09-2016 e considerando ausência de manifestação dentro dos prazos legais, informo que cabe ser mantido o arquivamento do pedido de patente, conforme o disposto no artigo 12, da resolução 113/2013.

(21) **PI 0818155-1** A2 **8.11**
(22) 10/10/2008
(71) MOTOROLA SOLUTIONS, INC. (US)
Em virtude do arquivamento publicado na RPI 2385 de 20-09-2016 e considerando ausência de manifestação dentro dos prazos legais, informo que cabe ser mantido o arquivamento do pedido de patente, conforme o disposto no artigo 12, da resolução 113/2013.

(21) **PI 0818158-6** A2 **8.11**
(22) 29/09/2008
(71) Aircelle (FR)
Em virtude do arquivamento publicado na RPI 2385 de 20-09-2016 e considerando ausência de manifestação dentro dos prazos legais, informo que cabe ser mantido o arquivamento do pedido de patente, conforme o disposto no artigo 12, da resolução 113/2013.

(21) **PI 0818198-5** A2 **8.11**
(22) 27/10/2008
(71) Medical Instill Technologies, INC. (US)
Em virtude do arquivamento publicado na RPI 2385 de 20-09-2016 e considerando ausência de manifestação dentro dos prazos legais, informo que cabe ser mantido o arquivamento do pedido de patente, conforme o disposto no artigo 12, da resolução 113/2013.

(21) **PI 0818206-0** A2 **8.11**
(22) 27/10/2008
(71) Medical Instill Technologies, INC. (US) , Nestec LTD. (CH)
Em virtude do arquivamento publicado na RPI 2385 de 20-09-2016 e considerando ausência de manifestação dentro dos prazos legais, informo que cabe ser mantido o arquivamento do pedido de patente, conforme o disposto no artigo 12, da resolução 113/2013.

(21) **PI 0818216-7** A2 **8.11**
(22) 23/10/2008
(71) SHIONOGI & CO., LTD (JP)
Em virtude do arquivamento publicado na RPI 2385 de 20-09-2016 e considerando ausência de manifestação dentro dos prazos legais, informo que cabe ser mantido o arquivamento do pedido de patente, conforme o disposto no artigo 12, da resolução 113/2013.

(21) **PI 0818246-9** A2 **8.11**
(22) 14/10/2008
(71) ROCKSTAR BIDCO, LP (US)
Em virtude do arquivamento publicado na RPI 2385 de 20-09-2016 e considerando ausência de manifestação dentro dos prazos legais, informo que cabe ser mantido o arquivamento do pedido de patente, conforme o disposto no artigo 12, da resolução 113/2013.

(21) **PI 0818252-3** A2 **8.11**
(22) 13/10/2008
(71) ROCKSTAR BIDCO, LP (US)
Em virtude do arquivamento publicado na RPI 2385 de 20-09-2016 e considerando ausência de manifestação dentro dos prazos legais, informo que cabe ser mantido o arquivamento do pedido de patente, conforme o disposto no artigo 12, da resolução 113/2013.

(21) **PI 0818254-0** A2 **8.11**
(22) 14/10/2008
(71) ROCKSTAR BIDCO, LP (US)
Em virtude do arquivamento publicado na RPI 2385 de 20-09-2016 e considerando ausência de manifestação dentro dos prazos legais, informo que cabe ser mantido o arquivamento do pedido de patente, conforme o disposto no artigo 12, da resolução 113/2013.

(21) **PI 0818257-4** A2 **8.11**
(22) 10/09/2008
(71) Aircelle (FR)
Em virtude do arquivamento publicado na RPI 2385 de 20-09-2016 e considerando ausência de manifestação dentro dos prazos legais, informo que cabe ser mantido o arquivamento do pedido de patente, conforme o disposto no artigo 12, da resolução 113/2013.

(21) **PI 0818298-1** A2 **8.11**
(22) 03/10/2008
(71) Airbus Operations, S.L. (ES)
Em virtude do arquivamento publicado na RPI 2385 de 20-09-2016 e considerando ausência de manifestação dentro dos prazos legais, informo que cabe ser mantido o arquivamento do pedido de patente, conforme o disposto no artigo 12, da resolução 113/2013.

(21) **PI 0818336-8** A2 **8.11**
(22) 17/10/2008
(71) 3M Innovative Properties Company (US)
Em virtude do arquivamento publicado na RPI 2385 de 20-09-2016 e considerando ausência de manifestação dentro dos prazos legais, informo que cabe ser mantido o arquivamento do pedido de patente, conforme o disposto no artigo 12, da resolução 113/2013.

(21) **PI 0818347-3** A2 **8.11**
(22) 07/10/2008
(71) Delaval Holding AB (SE)
Em virtude do arquivamento publicado na RPI 2385 de 20-09-2016 e considerando ausência de manifestação dentro dos prazos legais, informo que cabe ser mantido o arquivamento do pedido de patente, conforme o disposto no artigo 12, da resolução 113/2013.

(21) **PI 0818418-6** A8 **8.11**
(22) 10/10/2008
(71) Uop LLC (US)
Em virtude do arquivamento publicado na RPI 2385 de 20-09-2016 e considerando ausência de manifestação dentro dos prazos legais, informo que cabe ser mantido o arquivamento do pedido de patente, conforme o disposto no artigo 12, da resolução 113/2013.

(21) **PI 0818449-6** A2 **8.11**
(22) 27/10/2008
(71) Sony Corporation (JP)
Em virtude do arquivamento publicado na RPI 2385 de 20-09-2016 e considerando ausência de manifestação dentro dos prazos legais, informo que cabe ser mantido o arquivamento do pedido de patente, conforme o disposto no artigo 12, da resolução 113/2013.

(21) **PI 0818460-7** A2 **8.11**
(22) 17/10/2008
(71) BASF SE (DE)
Em virtude do arquivamento publicado na RPI 2385 de 20-09-2016 e considerando ausência de manifestação dentro dos prazos legais, informo que cabe ser mantido o arquivamento do pedido de patente, conforme o disposto no artigo 12, da resolução 113/2013.

(21) **PI 0818486-0** A2 **8.11**
(22) 28/10/2008
(71) Belkin International INC. (US)
Em virtude do arquivamento publicado na RPI 2385 de 20-09-2016 e considerando ausência de manifestação dentro dos prazos legais, informo que cabe ser mantido o arquivamento do pedido de patente, conforme o disposto no artigo 12, da resolução 113/2013.

(21) **PI 0818495-0** A2 **8.11**
(22) 12/09/2008
(71) Aircelle (FR)
Em virtude do arquivamento publicado na RPI 2385 de 20-09-2016 e considerando ausência de manifestação dentro dos prazos legais, informo que cabe ser mantido o arquivamento do pedido de patente, conforme o disposto no artigo 12, da resolução 113/2013.

(21) **PI 0818497-6** A2 **8.11**
(22) 28/08/2008
(71) AIRCELLE (FR)
Em virtude do arquivamento publicado na RPI 2385 de 20-09-2016 e considerando ausência de manifestação dentro dos prazos legais, informo que cabe ser mantido o arquivamento do pedido de patente, conforme o disposto no artigo 12, da resolução 113/2013.

(21) **PI 0818503-4** A2 **8.11**
(22) 12/08/2008
(71) MT-BIOMETHAN GMBH (DE)
Em virtude do arquivamento publicado na RPI 2385 de 20-09-2016 e considerando ausência de manifestação dentro dos prazos legais, informo que cabe ser mantido o arquivamento do pedido de patente, conforme o disposto no artigo 12, da resolução 113/2013.

(21) **PI 0818506-9** A2 **8.11**
(22) 16/10/2008
(71) Bradken Resources Pty Limited (AU)
Em virtude do arquivamento publicado na RPI 2385 de 20-09-2016 e considerando ausência de manifestação dentro dos prazos legais, informo que cabe ser mantido o arquivamento do pedido de patente, conforme o disposto no artigo 12, da resolução 113/2013.

(21) **PI 0818570-0** A2 **8.11**
(22) 27/10/2008
(71) Shell Internationale Research Maatschappij B.V (NL)
Em virtude do arquivamento publicado na RPI 2385 de 20-09-2016 e considerando ausência de manifestação dentro dos prazos legais, informo que cabe ser mantido o arquivamento do pedido de patente, conforme o disposto no artigo 12, da resolução 113/2013.

(21) **PI 0818658-8** A2 **8.11**
(22) 13/08/2008
(71) Merck Patent Gesellschaft Mit Beschränkter Haftung (DE)
Em virtude do arquivamento publicado na RPI 2385 de 20-09-2016 e considerando ausência de manifestação dentro dos prazos legais, informo que cabe ser mantido o arquivamento do pedido de patente, conforme o disposto no artigo 12, da resolução 113/2013.

(21) **PI 0818681-2** A2 **8.11**
(22) 24/10/2008
(71) VALENT BIOSCIENCIES CORPORATION (US) , VALENT U.S.A. CORPORATION (US)
Em virtude do arquivamento publicado na RPI 2385 de 20-09-2016 e considerando ausência de manifestação dentro dos prazos legais, informo que cabe ser mantido o arquivamento do pedido de patente, conforme o disposto no artigo 12, da resolução 113/2013.

(21) **PI 0818698-7** A2 **8.11**
(22) 13/10/2008
(71) Blackstone Medical, Inc. (US)
Em virtude do arquivamento publicado na RPI 2385 de 20-09-2016 e considerando ausência de manifestação dentro dos prazos legais, informo que cabe ser mantido o arquivamento do pedido de patente, conforme o disposto no artigo 12, da resolução 113/2013.

(21) **PI 0818702-9** A2 **8.11**
(22) 24/10/2008
(71) Rexahn Pharmaceuticals, Inc. (US)
Em virtude do arquivamento publicado na RPI 2385 de 20-09-2016 e considerando ausência de manifestação dentro dos prazos legais, informo que cabe ser mantido o arquivamento do pedido de patente, conforme o disposto no artigo 12, da resolução 113/2013.

(21) **PI 0818726-6** A2 **8.11**
(22) 31/10/2008
(71) Abbott Gmbh & Co Kg (DE)
Em virtude do arquivamento publicado na RPI 2385 de 20-09-2016 e considerando ausência de manifestação dentro dos prazos legais, informo que cabe ser mantido o arquivamento do pedido de patente, conforme o disposto no artigo 12, da resolução 113/2013.

(21) **PI 0818742-8** A2 **8.11**
(22) 30/09/2008
(71) Celanese International Corporation (US)
Em virtude do arquivamento publicado na RPI 2385 de 20-09-2016 e considerando ausência de manifestação dentro dos prazos legais, informo que cabe ser mantido o arquivamento do pedido de patente, conforme o disposto no artigo 12, da resolução 113/2013.

(21) **PI 0818799-1** A2 **8.11**
(22) 31/10/2008
(71) Vectura Limited (GB)
Em virtude do arquivamento publicado na RPI 2385 de 20-09-2016 e considerando ausência de manifestação dentro dos prazos legais, informo que cabe ser mantido o arquivamento do pedido de patente, conforme o disposto no artigo 12, da resolução 113/2013.

(21) **PI 0818818-1** A2 **8.11**
(22) 23/10/2008
(71) Novartis AG (CH)
Em virtude do arquivamento publicado na RPI 2385 de 20-09-2016 e considerando ausência de manifestação dentro dos prazos legais, informo que cabe ser mantido o arquivamento do pedido de patente, conforme o disposto no artigo 12, da resolução 113/2013.

(21) **PI 0818835-1** A2 **8.11**
(22) 30/10/2008
(71) Visionware LLC (US)
Em virtude do arquivamento publicado na RPI 2385 de 20-09-2016 e considerando ausência de manifestação dentro dos prazos legais, informo que cabe ser mantido o arquivamento do pedido de patente, conforme o disposto no artigo 12, da resolução 113/2013.

(21) **PI 0818864-5** A2 **8.11**
(22) 23/10/2008
(71) Restaurant Technology, Inc. (US)
Em virtude do arquivamento publicado na RPI 2385 de 20-09-2016 e considerando ausência de manifestação dentro dos prazos legais, informo que cabe ser mantido o arquivamento do pedido de patente, conforme o disposto no artigo 12, da resolução 113/2013.

(21) **PI 0818884-0** A2 **8.11**
(22) 21/10/2008
(71) Silenceresearch Gmbh (DE)
Em virtude do arquivamento publicado na RPI 2385 de 20-09-2016 e considerando ausência de manifestação dentro dos prazos legais, informo que cabe ser mantido o arquivamento do pedido de patente, conforme o disposto no artigo 12, da resolução 113/2013.

(21) **PI 0818942-0** A2 **8.11**
(22) 13/10/2008
(71) 3M INNOVATIVE PROPERETIES COMPANY (US)
Em virtude do arquivamento publicado na RPI 2385 de 20-09-2016 e considerando ausência de manifestação dentro dos prazos legais, informo que cabe ser mantido o arquivamento do pedido de patente, conforme o disposto no artigo 12, da resolução 113/2013.

(21) **PI 0819081-0** A2 **8.11**
(22) 08/10/2008
(71) FOVEA PHARMACEUTICALS (FR)
Em virtude do arquivamento publicado na RPI 2385 de 20-09-2016 e considerando ausência de manifestação dentro dos prazos legais, informo que cabe ser mantido o arquivamento do pedido de patente, conforme o disposto no artigo 12, da resolução 113/2013.

(21) **PI 0819082-8** A2 **8.11**
(22) 08/10/2008
(71) PHILIPS SOLID-STATE LIGHTING SOLUTIONS, INC. (US)
Em virtude do arquivamento publicado na RPI 2385 de 20-09-2016 e considerando ausência de manifestação dentro dos prazos legais, informo que cabe ser mantido o arquivamento do pedido de patente, conforme o disposto no artigo 12, da resolução 113/2013.

(21) **PI 0819101-8** A2 **8.11**
(22) 15/10/2008
(71) AXION POWER INTERNATIONAL, INC. (US)
Em virtude do arquivamento publicado na RPI 2385 de 20-09-2016 e considerando ausência de manifestação dentro dos prazos legais, informo que cabe ser mantido o arquivamento do pedido de patente, conforme o disposto no artigo 12, da resolução 113/2013.

(21) **PI 0819164-6** A2 **8.11**
(22) 07/11/2008
(71) Hutchinson (FR)
Em virtude do arquivamento publicado na RPI 2386 de 27-09-2016 e considerando ausência de manifestação dentro dos prazos legais, informo que cabe ser mantido o arquivamento do pedido de patente, conforme o disposto no artigo 12, da resolução 113/2013.

(21) **PI 0819187-5** A2 **8.11**
(22) 06/11/2008
(71) Otsuka Pharmaceutical CO., LTD. (JP) , Hirofumi Takeuchi (JP)
Em virtude do arquivamento publicado na RPI 2386 de 27-09-2016 e considerando ausência de manifestação dentro dos prazos legais, informo que cabe ser mantido o arquivamento do pedido de patente, conforme o disposto no artigo 12, da resolução 113/2013.

(21) **PI 0819192-1** A2 **8.11**
(22) 08/09/2008
(71) Sharp Kabushiki Kaisha (JP)
Em virtude do arquivamento publicado na RPI 2385 de 20-09-2016 e considerando ausência de manifestação dentro dos prazos legais, informo que cabe ser mantido o arquivamento do pedido de patente, conforme o disposto no artigo 12, da resolução 113/2013.

(21) **PI 0819288-0** A2 **8.11**
(22) 25/11/2008
(71) SONY CORPORATION (JP)
Em virtude do arquivamento publicado na RPI 2386 de 27-09-2016 e considerando ausência de manifestação dentro dos prazos legais, informo que cabe ser mantido o arquivamento do pedido de patente, conforme o disposto no artigo 12, da resolução 113/2013.

(21) **PI 0819291-0** A2 **8.11**
(22) 20/11/2008
(71) SHELL INTERNATIONALE RESEARCH MAATSCHAPPIJ B.V. (NL)
Em virtude do arquivamento publicado na RPI 2386 de 27-09-2016 e considerando ausência de manifestação dentro dos prazos legais, informo que cabe ser mantido o arquivamento do pedido de patente, conforme o disposto no artigo 12, da resolução 113/2013.

(21) **PI 0819313-4** A2 **8.11**
(22) 20/11/2008
(71) Vetco Gray Scandinavia AS (NO)
Em virtude do arquivamento publicado na RPI 2386 de 27-09-2016 e considerando ausência de manifestação dentro dos prazos legais, informo que cabe ser mantido o arquivamento do pedido de patente, conforme o disposto no artigo 12, da resolução 113/2013.

(21) **PI 0819333-9** A2 **8.11**
(22) 14/11/2008
(71) NTT DoCoMo, Inc. (JP)
Em virtude do arquivamento publicado na RPI 2386 de 27-09-2016 e considerando ausência de manifestação dentro dos prazos legais, informo que cabe ser mantido o arquivamento do pedido de patente, conforme o disposto no artigo 12, da resolução 113/2013.

(21) **PI 0819368-1** A2 **8.11**
(22) 13/11/2008
(71) Sumitomo Rubber Industries, Ltd. (JP)
Em virtude do arquivamento publicado na RPI 2386 de 27-09-2016 e considerando ausência de manifestação dentro dos prazos legais, informo que cabe ser mantido o arquivamento do pedido de patente, conforme o disposto no artigo 12, da resolução 113/2013.

(21) **PI 0819421-1** A2 **8.11**
(22) 12/11/2008
(71) 3M INNOVATIVE PROPERTIES COMPANY (US)
Em virtude do arquivamento publicado na RPI 2386 de 27-09-2016 e considerando ausência de manifestação dentro dos prazos legais, informo que cabe ser mantido o arquivamento do pedido de patente, conforme o disposto no artigo 12, da resolução 113/2013.

(21) **PI 0819426-2** A2 **8.11**
(22) 12/11/2008
(71) 3M INNOVATIVE PROPERETIES COMPANY (US)
Em virtude do arquivamento publicado na RPI 2386 de 27-09-2016 e considerando ausência de manifestação dentro dos prazos legais, informo que cabe ser mantido o arquivamento do pedido de patente, conforme o disposto no artigo 12, da resolução 113/2013.

(21) **PI 0819437-8** A2 **8.11**
(22) 13/11/2008
(71) Basf SE (DE)
Em virtude do arquivamento publicado na RPI 2386 de 27-09-2016 e considerando ausência de manifestação dentro dos prazos legais, informo que cabe ser mantido o arquivamento do pedido de patente, conforme o disposto no artigo 12, da resolução 113/2013.

(21) **PI 0819443-2** A2 **8.11**
(22) 21/08/2008
(71) Sharp Kabushiki Kaisha (JP)
Em virtude do arquivamento publicado na RPI 2385 de 20-09-2016 e considerando ausência de manifestação dentro dos prazos legais, informo que cabe ser mantido o arquivamento do pedido de patente, conforme o disposto no artigo 12, da resolução 113/2013.

(21) **PI 0819453-0** A2 **8.11**
(22) 28/11/2008
(71) DANA-FARBER CANCER INSTITUTE, INC. (US)
Em virtude do arquivamento publicado na RPI 2386 de 27-09-2016 e considerando ausência de manifestação dentro dos prazos legais, informo que cabe ser mantido o arquivamento do pedido de patente, conforme o disposto no artigo 12, da resolução 113/2013.

(21) **PI 0819456-4** A2 **8.11**
(22) 09/09/2008
(71) Telefonaktiebolaget LM Ericsson (publ) (SE)
Em virtude do arquivamento publicado na RPI 2385 de 20-09-2016 e considerando ausência de manifestação dentro dos prazos legais, informo que cabe ser mantido o arquivamento do pedido de patente, conforme o disposto no artigo 12, da resolução 113/2013.

(21) **PI 0819487-4** A2 **8.11**
(22) 22/10/2008
(71) E. I. DU PONT DE NEMOURS AND COMPANY (US)
Em virtude do arquivamento publicado na RPI 2386 de 27-09-2016 e considerando ausência de manifestação dentro dos prazos legais, informo que cabe ser mantido o arquivamento do pedido de patente, conforme o disposto no artigo 12, da resolução 113/2013.

(21) **PI 0819626-5** A2 **8.11**
(22) 19/11/2008
(71) Shell Internationale Research Maatschappij B.V. (NL)
Em virtude do arquivamento publicado na RPI 2386 de 27-09-2016 e considerando ausência de manifestação dentro dos prazos legais, informo que cabe ser mantido o arquivamento do pedido de patente, conforme o disposto no artigo 12, da resolução 113/2013.

(21) **PI 0819635-4** A2 **8.11**
(22) 26/11/2008
(71) CELLULAR COMMUNICATIONS EQUIPMENT LLC (US)
Em virtude do arquivamento publicado na RPI 2386 de 27-09-2016 e considerando ausência de manifestação dentro dos prazos legais, informo que cabe ser mantido o arquivamento do pedido de patente, conforme o disposto no artigo 12, da resolução 113/2013.

(21) **PI 0819638-9** A2 **8.11**
(22) 27/11/2008
(71) Chevron U.S.A INC. (US)
Em virtude do arquivamento publicado na RPI 2386 de 27-09-2016 e considerando ausência de manifestação dentro dos prazos legais, informo que cabe ser mantido o arquivamento do pedido de patente, conforme o disposto no artigo 12, da resolução 113/2013.

(21) **PI 0819736-9** A2 **8.11**
(22) 20/11/2008
(71) Basf SE (DE)
Em virtude do arquivamento publicado na RPI 2386 de 27-09-2016 e considerando ausência de manifestação dentro dos prazos legais, informo que cabe ser mantido o arquivamento do pedido de patente, conforme o disposto no artigo 12, da resolução 113/2013.

(21) **PI 0819850-0** A2 **8.11**
(22) 27/11/2008
(71) Greed S.R.L. (IT)
Em virtude do arquivamento publicado na RPI 2386 de 27-09-2016 e considerando ausência de manifestação dentro dos prazos legais, informo que cabe ser mantido o arquivamento do pedido de patente, conforme o disposto no artigo 12, da resolução 113/2013.

(21) **PI 0819865-9** A2 **8.11**
(22) 25/11/2008
(71) Baker Hughes Incorporated (US)
Em virtude do arquivamento publicado na RPI 2386 de 27-09-2016 e considerando ausência de manifestação dentro dos prazos legais, informo que cabe ser mantido o arquivamento do pedido de patente, conforme o disposto no artigo 12, da resolução 113/2013.

(21) **PI 0819903-5** A2 **8.11**
(22) 26/11/2008
(71) Sharp Kabushiki Kaisha (JP)
Em virtude do arquivamento publicado na RPI 2386 de 27-09-2016 e considerando ausência de manifestação dentro dos prazos legais, informo que cabe ser mantido o arquivamento do pedido de patente, conforme o disposto no artigo 12, da resolução 113/2013.

(21) **PI 0819907-8** A2 **8.11**
(22) 23/10/2008
(71) Cameron International Corporation (US)
Em virtude do arquivamento publicado na RPI 2385 de 20-09-2016 e considerando ausência de manifestação dentro dos prazos legais, informo que cabe ser mantido o arquivamento do pedido de patente, conforme o disposto no artigo 12, da resolução 113/2013.

(21) **PI 0819948-5** A2 **8.11**
(22) 24/11/2008
(71) 3M SVENSKA AB (SE)
Em virtude do arquivamento publicado na RPI 2386 de 27-09-2016 e considerando ausência de manifestação dentro dos prazos legais, informo que cabe ser mantido o arquivamento do pedido de patente, conforme o disposto no artigo 12, da resolução 113/2013.

(21) **PI 0820065-3** A2 **8.11**
(22) 24/11/2008
(71) CSP - Innovazione Nelle ICT Scarl (IT) , S.I.SV.EL. S.P.A. SOCIETA´ ITALIANA PER LO SVILUPPO DELL'ELETTRONICA (IT)
Em virtude do arquivamento publicado na RPI 2386 de 27-09-2016 e considerando ausência de manifestação dentro dos prazos legais, informo que cabe ser mantido o arquivamento do pedido de patente, conforme o disposto no artigo 12, da resolução 113/2013.

(21) **PI 0820142-0** A2 **8.11**
(22) 18/11/2008
(71) Chevron U.S.A. Inc (US)
Em virtude do arquivamento publicado na RPI 2386 de 27-09-2016 e considerando ausência de manifestação dentro dos prazos legais, informo que cabe ser mantido o arquivamento do pedido de patente, conforme o disposto no artigo 12, da resolução 113/2013.

(21) **PI 0820150-1** A2 **8.11**
(22) 13/11/2008
(71) Infinite Edge Technologies, LLC (US)
Em virtude do arquivamento publicado na RPI 2386 de 27-09-2016 e considerando ausência de manifestação dentro dos prazos legais, informo que cabe ser mantido o arquivamento do pedido de patente, conforme o disposto no artigo 12, da resolução 113/2013.

(21) **PI 0820158-7** A2 **8.11**
(22) 11/11/2008
(71) Eon Consulting (Proprietary) Limited e Eskom Holdings Limited (ZA)

Em virtude do arquivamento publicado na RPI 2386 de 27-09-2016 e considerando ausência de manifestação dentro dos prazos legais, informo que cabe ser mantido o arquivamento do pedido de patente, conforme o disposto no artigo 12, da resolução 113/2013.

(21) **PI 0820160-9** A2 **8.11**
(22) 19/11/2008
(71) Shell Internationale Research Maatschappij B.V. (NL)
Em virtude do arquivamento publicado na RPI 2386 de 27-09-2016 e considerando ausência de manifestação dentro dos prazos legais, informo que cabe ser mantido o arquivamento do pedido de patente, conforme o disposto no artigo 12, da resolução 113/2013.

(21) **PI 0820204-4** A2 **8.11**
(22) 21/11/2008
(71) The Procter & Gamble Company (US)
Em virtude do arquivamento publicado na RPI 2386 de 27-09-2016 e considerando ausência de manifestação dentro dos prazos legais, informo que cabe ser mantido o arquivamento do pedido de patente, conforme o disposto no artigo 12, da resolução 113/2013.

(21) **PI 0820218-4** A2 **8.11**
(22) 21/11/2008
(71) Imclone LLC (US)
Em virtude do arquivamento publicado na RPI 2386 de 27-09-2016 e considerando ausência de manifestação dentro dos prazos legais, informo que cabe ser mantido o arquivamento do pedido de patente, conforme o disposto no artigo 12, da resolução 113/2013.

(21) **PI 0820225-7** A2 **8.11**
(22) 26/08/2008
(71) Sharp Kabushiki Kaisha (JP)
Em virtude do arquivamento publicado na RPI 2385 de 20-09-2016 e considerando ausência de manifestação dentro dos prazos legais, informo que cabe ser mantido o arquivamento do pedido de patente, conforme o disposto no artigo 12, da resolução 113/2013.

(21) **PI 0820296-6** A2 **8.11**
(22) 29/09/2008
(71) Sharp Kabushiki Kaisha (JP)
Em virtude do arquivamento publicado na RPI 2385 de 20-09-2016 e considerando ausência de manifestação dentro dos prazos legais, informo que cabe ser mantido o arquivamento do pedido de patente, conforme o disposto no artigo 12, da resolução 113/2013.

(21) **PI 0820305-9** A2 **8.11**
(22) 10/11/2008
(71) CARL FREUDENBERG KG (DE)
Em virtude do arquivamento publicado na RPI 2386 de 27-09-2016 e considerando ausência de manifestação dentro dos prazos legais, informo que cabe ser mantido o arquivamento do pedido de patente, conforme o disposto no artigo 12, da resolução 113/2013.

(21) **PI 0820383-0** A2 **8.11**
(22) 20/11/2008
(71) NTT Docomo, INC. (JP)
Em virtude do arquivamento publicado na RPI 2386 de 27-09-2016 e considerando ausência de manifestação dentro dos prazos legais, informo que cabe ser mantido o arquivamento do pedido de patente, conforme o disposto no artigo 12, da resolução 113/2013.

(21) **PI 0820394-6** A2 **8.11**
(22) 25/11/2008
(71) Toyama Chemical CO. LTD. (JP) , Taisho Pharmaceutical CO. , LTD (JP)
Em virtude do arquivamento publicado na RPI 2386 de 27-09-2016 e considerando ausência de manifestação dentro dos prazos legais, informo que cabe ser mantido o arquivamento do pedido de patente, conforme o disposto no artigo 12, da resolução 113/2013.

(21) **PI 0820441-1** A2 **8.11**
(22) 07/11/2008
(71) Chemchamp (Barbados) INC. (BB)
Em virtude do arquivamento publicado na RPI 2386 de 27-09-2016 e considerando ausência de manifestação dentro dos prazos legais, informo que cabe ser mantido o arquivamento do pedido de patente, conforme o disposto no artigo 12, da resolução 113/2013.

(21) **PI 0820461-6** A2 **8.11**
(22) 21/11/2008
(71) M-I L.L.C. (US)
Em virtude do arquivamento publicado na RPI 2386 de 27-09-2016 e considerando ausência de manifestação dentro dos prazos legais, informo que cabe ser mantido o arquivamento do pedido de patente, conforme o disposto no artigo 12, da resolução 113/2013.

(21) **PI 0820476-4** A2 **8.11**
(22) 29/10/2008
(71) Spine21 Ltd. (IL)
Em virtude do arquivamento publicado na RPI 2385 de 20-09-2016 e considerando ausência de manifestação dentro dos prazos legais, informo que cabe ser mantido o arquivamento do pedido de patente, conforme o disposto no artigo 12, da resolução 113/2013.

(21) **PI 0820487-0** A2 **8.11**
(22) 14/11/2008
(71) Microsoft Corporation (US)
Em virtude do arquivamento publicado na RPI 2386 de 27-09-2016 e considerando ausência de manifestação dentro dos prazos legais, informo que cabe ser mantido o arquivamento do pedido de patente, conforme o disposto no artigo 12, da resolução 113/2013.

(21) **PI 0820525-6** A2 **8.11**
(22) 30/10/2008
(71) CELLULAR COMMUNICATIONS EQUIPMENT LLC (US)
Em virtude do arquivamento publicado na RPI 2385 de 20-09-2016 e considerando ausência de manifestação dentro dos prazos legais, informo que cabe ser mantido o arquivamento do pedido de patente, conforme o disposto no artigo 12, da resolução 113/2013.

(21) **PI 0820527-2** A2 **8.11**
(22) 05/11/2008
(71) Securency International Pty Ltd (AU)
Em virtude do arquivamento publicado na RPI 2386 de 27-09-2016 e considerando ausência de manifestação dentro dos prazos legais, informo que cabe ser mantido o arquivamento do pedido de patente, conforme o disposto no artigo 12, da resolução 113/2013.

(21) **PI 0820588-4** A8 **8.11**
(22) 28/11/2008
(71) KANSAI CHEMICAL ENGINEERING CO., LTD (JP) , BIO-ENERGY CORPORATION (JP)
Em virtude do arquivamento publicado na RPI 2386 de 27-09-2016 e considerando ausência de manifestação dentro dos prazos legais, informo que cabe ser mantido o arquivamento do pedido de patente, conforme o disposto no artigo 12, da resolução 113/2013.

(21) **PI 0820632-5** A2 **8.11**
(22) 17/11/2008
(71) NEURAXON, INC (CA)
Em virtude do arquivamento publicado na RPI 2386 de 27-09-2016 e considerando ausência de manifestação dentro dos prazos legais, informo que cabe ser mantido o arquivamento do pedido de patente, conforme o disposto no artigo 12, da resolução 113/2013.

(21) **PI 0820688-0** A2 **8.11**
(22) 27/11/2008
(71) UHDE GMBH (DE)
Em virtude do arquivamento publicado na RPI 2386 de 27-09-2016 e considerando ausência de manifestação dentro dos prazos legais, informo que cabe ser mantido o arquivamento do pedido de patente, conforme o disposto no artigo 12, da resolução 113/2013.

(21) **PI 0820690-2** A2 **8.11**
(22) 14/11/2008
(71) R. STAHL SCHALTGERÄTE GMBH (DE)
Em virtude do arquivamento publicado na RPI 2386 de 27-09-2016 e considerando ausência de manifestação dentro dos prazos legais, informo que cabe ser mantido o arquivamento do pedido de patente, conforme o disposto no artigo 12, da resolução 113/2013.

(21) **PI 0820725-9** A2 **8.11**
(22) 17/11/2008
(71) Exxonmobil Upstream Research Company (US)
Em virtude do arquivamento publicado na RPI 2386 de 27-09-2016 e considerando ausência de manifestação dentro dos prazos legais, informo que cabe ser mantido o arquivamento do pedido de patente, conforme o disposto no artigo 12, da resolução 113/2013.

(21) **PI 0820924-3** A2 **8.11**
(22) 02/12/2008
(71) Ineos USA LLC (US)
Em virtude do arquivamento publicado na RPI 2387 de 04-10-2016 e considerando ausência de manifestação dentro dos prazos legais, informo que cabe ser mantido o arquivamento do pedido de patente, conforme o disposto no artigo 12, da resolução 113/2013.

(21) **PI 0821023-3** A2 **8.11**
(22) 10/09/2008
(71) Aircelle (FR)
Em virtude do arquivamento publicado na RPI 2385 de 20-09-2016 e considerando ausência de manifestação dentro dos prazos legais, informo que cabe ser mantido o arquivamento do pedido de patente, conforme o disposto no artigo 12, da resolução 113/2013.

(21) **PI 0821085-3** A2 **8.11**
(22) 27/11/2008
(71) Basell Polyolefine GMBH (DE)
Em virtude do arquivamento publicado na RPI 2386 de 27-09-2016 e considerando ausência de manifestação dentro dos prazos legais, informo que cabe ser mantido o arquivamento do pedido de patente, conforme o disposto no artigo 12, da resolução 113/2013.

(21) **PI 0821104-3** A2 **8.11**
(22) 28/11/2008
(71) Sharp Kabushiki Kaisha (JP)
Em virtude do arquivamento publicado na RPI 2386 de 27-09-2016 e considerando ausência de manifestação dentro dos prazos legais, informo que cabe ser mantido o arquivamento do pedido de patente, conforme o disposto no artigo 12, da resolução 113/2013.

(21) **PI 0821126-4** A2 **8.11**
(22) 08/09/2008
(71) Siemens Aktiengesellschaft (DE)
Em virtude do arquivamento publicado na RPI 2386 de 27-09-2016 e considerando ausência de manifestação dentro dos prazos legais, informo que cabe ser mantido o arquivamento do pedido de patente, conforme o disposto no artigo 12, da resolução 113/2013.

(21) **PI 0821135-3** A2 **8.11**
(22) 24/11/2008
(71) Basf SE (DE)
Em virtude do arquivamento publicado na RPI 2386 de 27-09-2016 e considerando ausência de manifestação dentro dos prazos legais, informo que cabe ser mantido o arquivamento do pedido de patente, conforme o disposto no artigo 12, da resolução 113/2013.

(21) **PI 0821207-4** A2 **8.11**
(22) 04/11/2008
(71) Chevron U.S.A. INC. (US)
Em virtude do arquivamento publicado na RPI 2386 de 27-09-2016 e considerando ausência de manifestação dentro dos prazos legais, informo que cabe ser mantido o arquivamento do pedido de patente, conforme o disposto no artigo 12, da resolução 113/2013.

(21) **PI 0821418-2** A2 **8.11**
(22) 20/11/2008
(71) Chevron U.S.A. Inc. (US)
Em virtude do arquivamento publicado na RPI 2386 de 27-09-2016 e considerando ausência de manifestação dentro dos prazos legais, informo que cabe ser mantido o arquivamento do pedido de patente, conforme o disposto no artigo 12, da resolução 113/2013.

(21) **PI 0821419-0** A2 **8.11**
(22) 20/11/2008
(71) Chevron U.S.A. INC (US)

Em virtude do arquivamento publicado na RPI 2386 de 27-09-2016 e considerando ausência de manifestação dentro dos prazos legais, informo que cabe ser mantido o arquivamento do pedido de patente, conforme o disposto no artigo 12, da resolução 113/2013.

(21) **PI 0821423-9** A2 **8.11**
(22) 26/09/2008
(71) Sharp Kabushiki Kaisha (JP)
Em virtude do arquivamento publicado na RPI 2385 de 20-09-2016 e considerando ausência de manifestação dentro dos prazos legais, informo que cabe ser mantido o arquivamento do pedido de patente, conforme o disposto no artigo 12, da resolução 113/2013.

(21) **PI 0821506-5** A2 **8.11**
(22) 20/11/2008
(71) LG ELECTRONICS, INC (KR)
Em virtude do arquivamento publicado na RPI 2386 de 27-09-2016 e considerando ausência de manifestação dentro dos prazos legais, informo que cabe ser mantido o arquivamento do pedido de patente, conforme o disposto no artigo 12, da resolução 113/2013.

(21) **PI 0821589-8** A2 **8.11**
(22) 19/11/2008
(71) Umicore (BE) , Centre National de La Recherche Scientifique (FR) , Saft Groupe S.A. (FR) , UNIVERSITE MONTPELLIER 2 (FR)
Em virtude do arquivamento publicado na RPI 2386 de 27-09-2016 e considerando ausência de manifestação dentro dos prazos legais, informo que cabe ser mantido o arquivamento do pedido de patente, conforme o disposto no artigo 12, da resolução 113/2013.

(21) **PI 0821592-8** A2 **8.11**
(22) 17/09/2008
(71) Aurora Energy PTY LTD. (AU)
Em virtude do arquivamento publicado na RPI 2385 de 20-09-2016 e considerando ausência de manifestação dentro dos prazos legais, informo que cabe ser mantido o arquivamento do pedido de patente, conforme o disposto no artigo 12, da resolução 113/2013.

(21) **PI 0821606-1** A2 **8.11**
(22) 26/11/2008
(71) British American Tobacco Japan, Ltd (JP)
Em virtude do arquivamento publicado na RPI 2386 de 27-09-2016 e considerando ausência de manifestação dentro dos prazos legais, informo que cabe ser mantido o arquivamento do pedido de patente, conforme o disposto no artigo 12, da resolução 113/2013.

(21) **PI 0821638-0** A2 **8.11**
(22) 04/11/2008
(71) Chevron U.S.A INC. (US)
Em virtude do arquivamento publicado na RPI 2386 de 27-09-2016 e considerando ausência de manifestação dentro dos prazos legais, informo que cabe ser mantido o arquivamento do pedido de patente, conforme o disposto no artigo 12, da resolução 113/2013.

(21) **PI 0821707-6** A2 **8.11**
(22) 12/11/2008
(71) Visa U.S.A. Inc. (US)
Em virtude do arquivamento publicado na RPI 2386 de 27-09-2016 e considerando ausência de manifestação dentro dos prazos legais, informo que cabe ser mantido o arquivamento do pedido de patente, conforme o disposto no artigo 12, da resolução 113/2013.

(21) **PI 0821798-0** A2 **8.11**
(22) 10/10/2008
(71) Chevron U.S.A. INC. (US)
Em virtude do arquivamento publicado na RPI 2385 de 20-09-2016 e considerando ausência de manifestação dentro dos prazos legais, informo que cabe ser mantido o arquivamento do pedido de patente, conforme o disposto no artigo 12, da resolução 113/2013.

(21) **PI 0821929-0** A2 **8.11**
(22) 21/11/2008
(71) Aircelle (FR)
Em virtude do arquivamento publicado na RPI 2386 de 27-09-2016 e considerando ausência de manifestação dentro dos prazos legais, informo que cabe ser mantido o arquivamento do pedido de patente, conforme o disposto no artigo 12, da resolução 113/2013.

(21) **PI 0821930-3** A2 **8.11**
(22) 17/10/2008
(71) Aircelle (FR)
Em virtude do arquivamento publicado na RPI 2385 de 20-09-2016 e considerando ausência de manifestação dentro dos prazos legais, informo que cabe ser mantido o arquivamento do pedido de patente, conforme o disposto no artigo 12, da resolução 113/2013.

(21) **PI 0821983-4** A2 **8.11**
(22) 22/09/2008
(71) Aircelle (FR)
Em virtude do arquivamento publicado na RPI 2385 de 20-09-2016 e considerando ausência de manifestação dentro dos prazos legais, informo que cabe ser mantido o arquivamento do pedido de patente, conforme o disposto no artigo 12, da resolução 113/2013.

(21) **PI 0822030-1** A2 **8.11**
(22) 28/08/2008
(71) Sharp Kabushiki Kaisha (JP)
Em virtude do arquivamento publicado na RPI 2385 de 20-09-2016 e considerando ausência de manifestação dentro dos prazos legais, informo que cabe ser mantido o arquivamento do pedido de patente, conforme o disposto no artigo 12, da resolução 113/2013.

(21) **PI 0822130-8** A2 **8.11**
(22) 19/11/2008
(71) Mitsubishi Heavy Industries, LTD. (JP)
Em virtude do arquivamento publicado na RPI 2386 de 27-09-2016 e considerando ausência de manifestação dentro dos prazos legais, informo que cabe ser mantido o arquivamento do pedido de patente, conforme o disposto no artigo 12, da resolução 113/2013.

(21) **PI 0822215-0** A2 **8.11**
(22) 19/11/2008
(71) Sharp Kabushiki Kaisha (JP)
Em virtude do arquivamento publicado na RPI 2386 de 27-09-2016 e considerando ausência de manifestação dentro dos prazos legais, informo que cabe ser mantido o arquivamento do pedido de patente, conforme o disposto no artigo 12, da resolução 113/2013.

(21) **PI 0822224-0** A2 **8.11**
(22) 07/11/2008
(71) Thomson Licensing (FR)
Em virtude do arquivamento publicado na RPI 2386 de 27-09-2016 e considerando ausência de manifestação dentro dos prazos legais, informo que cabe ser mantido o arquivamento do pedido de patente, conforme o disposto no artigo 12, da resolução 113/2013.

(21) **PI 0822229-0** A2 **8.11**
(22) 13/11/2008
(71) University Of Utah Research Foudation (US)
Em virtude do arquivamento publicado na RPI 2386 de 27-09-2016 e considerando ausência de manifestação dentro dos prazos legais, informo que cabe ser mantido o arquivamento do pedido de patente, conforme o disposto no artigo 12, da resolução 113/2013.

(21) **PI 0822282-7** A2 **8.11**
(22) 19/11/2008
(71) Sharp Kabushiki Kaisha (JP)
Em virtude do arquivamento publicado na RPI 2386 de 27-09-2016 e considerando ausência de manifestação dentro dos prazos legais, informo que cabe ser mantido o arquivamento do pedido de patente, conforme o disposto no artigo 12, da resolução 113/2013.

(21) **PI 0822363-7** A2 **8.11**
(22) 21/11/2008
(71) Aircelle (FR)
Em virtude do arquivamento publicado na RPI 2386 de 27-09-2016 e considerando ausência de manifestação dentro dos prazos legais, informo que cabe ser mantido o arquivamento do pedido de patente, conforme o disposto no artigo 12, da resolução 113/2013.

(21) **PI 0822470-6** A8 **8.11**
(22) 17/11/2008
(71) Telefonaktiebolaget lm Ericsson (publ) (SE)
Em virtude do arquivamento publicado na RPI 2386 de 27-09-2016 e considerando ausência de manifestação dentro dos prazos legais, informo que cabe ser mantido o arquivamento do pedido de patente, conforme o disposto no artigo 12, da resolução 113/2013.

(21) **PI 0822491-9** A2 **8.11**
(22) 15/09/2008
(71) Feyecon B.v. (NL)
Em virtude do arquivamento publicado na RPI 2385 de 20-09-2016 e considerando ausência de manifestação dentro dos prazos legais, informo que cabe ser mantido o arquivamento do pedido de patente, conforme o disposto no artigo 12, da resolução 113/2013.

(21) **PI 0822500-1** A2 **8.11**
(22) 04/11/2008
(71) Sharp Kabushiki Kaisha (JP)
Em virtude do arquivamento publicado na RPI 2386 de 27-09-2016 e considerando ausência de manifestação dentro dos prazos legais, informo que cabe ser mantido o arquivamento do pedido de patente, conforme o disposto no artigo 12, da resolução 113/2013.

(21) **PI 0822604-0** A2 **8.11**
(22) 25/08/2008
(71) Nurobiosys (KR)
Em virtude do arquivamento publicado na RPI 2385 de 20-09-2016 e considerando ausência de manifestação dentro dos prazos legais, informo que cabe ser mantido o arquivamento do pedido de patente, conforme o disposto no artigo 12, da resolução 113/2013.

(21) **PI 0822839-6** A2 **8.11**
(22) 16/10/2008
(71) AH SAN PANG (SG)
Em virtude do arquivamento publicado na RPI 2385 de 20-09-2016 e considerando ausência de manifestação dentro dos prazos legais, informo que cabe ser mantido o arquivamento do pedido de patente, conforme o disposto no artigo 12, da resolução 113/2013.

(21) **PI 0822876-0** A2 **8.11**
(22) 21/11/2008
(71) Thomson Licensing (FR)
Em virtude do arquivamento publicado na RPI 2386 de 27-09-2016 e considerando ausência de manifestação dentro dos prazos legais, informo que cabe ser mantido o arquivamento do pedido de patente, conforme o disposto no artigo 12, da resolução 113/2013.

(21) **PI 0823013-7** A2 **8.11**
(22) 26/08/2008
(71) Seabased AB (SE)
Em virtude do arquivamento publicado na RPI 2385 de 20-09-2016 e considerando ausência de manifestação dentro dos prazos legais, informo que cabe ser mantido o arquivamento do pedido de patente, conforme o disposto no artigo 12, da resolução 113/2013.

(21) **PI 0823024-2** A2 **8.11**
(22) 15/08/2008
(71) Otis Elevator Company (US)
Em virtude do arquivamento publicado na RPI 2385 de 20-09-2016 e considerando ausência de manifestação dentro dos prazos legais, informo que cabe ser mantido o arquivamento do pedido de patente, conforme o disposto no artigo 12, da resolução 113/2013.

(21) **PI 0823028-5** A2 **8.11**
(22) 15/08/2008
(71) Otis Elevator Company (US)
Em virtude do arquivamento publicado na RPI 2385 de 20-09-2016 e considerando ausência de manifestação dentro dos prazos legais, informo que cabe ser mantido o arquivamento do pedido de

patente, conforme o disposto no artigo 12, da resolução 113/2013.

(21) **PI 0823029-3** A2 **8.11**
(22) 15/08/2008
(71) Otis Elevator Company (US)
Em virtude do arquivamento publicado na RPI 2385 de 20-09-2016 e considerando ausência de manifestação dentro dos prazos legais, informo que cabe ser mantido o arquivamento do pedido de patente, conforme o disposto no artigo 12, da resolução 113/2013.

(21) **PI 0823030-7** A2 **8.11**
(22) 15/08/2008
(71) Otis Elevator Company (US)
Em virtude do arquivamento publicado na RPI 2385 de 20-09-2016 e considerando ausência de manifestação dentro dos prazos legais, informo que cabe ser mantido o arquivamento do pedido de patente, conforme o disposto no artigo 12, da resolução 113/2013.

(21) **PI 0823031-5** A2 **8.11**
(22) 15/08/2008
(71) Otis Elevator Company (US)
Em virtude do arquivamento publicado na RPI 2385 de 20-09-2016 e considerando ausência de manifestação dentro dos prazos legais, informo que cabe ser mantido o arquivamento do pedido de patente, conforme o disposto no artigo 12, da resolução 113/2013.

(21) **PI 0823077-3** A2 **8.11**
(22) 19/09/2008
(71) Stena Rederi AB (SE)
Em virtude do arquivamento publicado na RPI 2385 de 20-09-2016 e considerando ausência de manifestação dentro dos prazos legais, informo que cabe ser mantido o arquivamento do pedido de patente, conforme o disposto no artigo 12, da resolução 113/2013.

(21) **PI 0823079-0** A2 **8.11**
(22) 11/09/2008
(71) Sevan Marine Asa (NO)
Em virtude do arquivamento publicado na RPI 2385 de 20-09-2016 e considerando ausência de manifestação dentro dos prazos legais, informo que cabe ser mantido o arquivamento do pedido de patente, conforme o disposto no artigo 12, da resolução 113/2013.

(21) **PI 0823099-4** A2 **8.11**
(22) 04/09/2008
(71) Otis Elevator Company (US)
Em virtude do arquivamento publicado na RPI 2385 de 20-09-2016 e considerando ausência de manifestação dentro dos prazos legais, informo que cabe ser mantido o arquivamento do pedido de patente, conforme o disposto no artigo 12, da resolução 113/2013.

(21) **PI 0823127-3** A2 **8.11**
(22) 23/09/2008
(71) Siemens Vai Metals Technologies SAS (FR)
Em virtude do arquivamento publicado na RPI 2385 de 20-09-2016 e considerando ausência de manifestação dentro dos prazos legais, informo que cabe ser mantido o arquivamento do pedido de patente, conforme o disposto no artigo 12, da resolução 113/2013.

(21) **PI 0823146-0** A2 **8.11**
(22) 28/10/2008
(71) Siemens Aktiengesellschaft (DE)
Em virtude do arquivamento publicado na RPI 2385 de 20-09-2016 e considerando ausência de manifestação dentro dos prazos legais, informo que cabe ser mantido o arquivamento do pedido de patente, conforme o disposto no artigo 12, da resolução 113/2013.

(21) **PI 0823201-6** A2 **8.11**
(22) 29/10/2008
(71) SAAB AB (SE)
Em virtude do arquivamento publicado na RPI 2385 de 20-09-2016 e considerando ausência de manifestação dentro dos prazos legais, informo que cabe ser mantido o arquivamento do pedido de patente, conforme o disposto no artigo 12, da resolução 113/2013.

(21) **PI 0823203-2** A2 **8.11**
(22) 27/10/2008
(71) Siemens S.A.S. (FR)
Em virtude do arquivamento publicado na RPI 2385 de 20-09-2016 e considerando ausência de manifestação dentro dos prazos legais, informo que cabe ser mantido o arquivamento do pedido de patente, conforme o disposto no artigo 12, da resolução 113/2013.

(21) **PI 0823204-0** A2 **8.11**
(22) 27/10/2008
(71) Siemens Aktiengesellschaft (DE)
Em virtude do arquivamento publicado na RPI 2385 de 20-09-2016 e considerando ausência de manifestação dentro dos prazos legais, informo que cabe ser mantido o arquivamento do pedido de patente, conforme o disposto no artigo 12, da resolução 113/2013.

(21) **PI 0823222-9** A2 **8.11**
(22) 05/11/2008
(71) Airbus Operations Limited (GB)
Em virtude do arquivamento publicado na RPI 2386 de 27-09-2016 e considerando ausência de manifestação dentro dos prazos legais, informo que cabe ser mantido o arquivamento do pedido de patente, conforme o disposto no artigo 12, da resolução 113/2013.

(21) **PI 0823225-3** A2 **8.11**
(22) 28/11/2008
(71) Siemens S.A.S. (FR)
Em virtude do arquivamento publicado na RPI 2386 de 27-09-2016 e considerando ausência de manifestação dentro dos prazos legais, informo que cabe ser mantido o arquivamento do pedido de patente, conforme o disposto no artigo 12, da resolução 113/2013.

(21) **PI 0823245-8** A2 **8.11**
(22) 07/11/2008
(71) Sca Hygiene Products Ab (SE)
Em virtude do arquivamento publicado na RPI 2386 de 27-09-2016 e considerando ausência de manifestação dentro dos prazos legais, informo que cabe ser mantido o arquivamento do pedido de patente, conforme o disposto no artigo 12, da resolução 113/2013.

(21) **PI 0823282-2** A2 **8.11**
(22) 13/11/2008
(71) Saab AB (SE)
Em virtude do arquivamento publicado na RPI 2386 de 27-09-2016 e considerando ausência de manifestação dentro dos prazos legais, informo que cabe ser mantido o arquivamento do pedido de patente, conforme o disposto no artigo 12, da resolução 113/2013.

(21) **PI 0823298-9** A2 **8.11**
(22) 28/11/2008
(71) Saab AB (SE)
Em virtude do arquivamento publicado na RPI 2386 de 27-09-2016 e considerando ausência de manifestação dentro dos prazos legais, informo que cabe ser mantido o arquivamento do pedido de patente, conforme o disposto no artigo 12, da resolução 113/2013.

(21) **PI 0902660-6** A2 **8.11**
(22) 31/08/2009
(71) XEROX CORPORATION (US)
Em virtude do arquivamento publicado na RPI 2385 de 20-09-2016 e considerando ausência de manifestação dentro dos prazos legais, informo que cabe ser mantido o arquivamento do pedido de patente, conforme o disposto no artigo 12, da resolução 113/2013.

(21) **PI 0902735-1** A2 **8.11**
(22) 25/08/2009
(71) Fechamentos Inteligentes Desenvolvimento de Embalagens Ltda. (BR/RJ)
Em virtude do arquivamento publicado na RPI 2385 de 20-09-2016 e considerando ausência de manifestação dentro dos prazos legais, informo que cabe ser mantido o arquivamento do pedido de patente, conforme o disposto no artigo 12, da resolução 113/2013.

(21) **PI 0902736-0** A2 **8.11**
(22) 25/08/2009
(71) Progress-Werk Oberkirch AG (DE)
Em virtude do arquivamento publicado na RPI 2385 de 20-09-2016 e considerando ausência de manifestação dentro dos prazos legais, informo que cabe ser mantido o arquivamento do pedido de patente, conforme o disposto no artigo 12, da resolução 113/2013.

(21) **PI 0902761-0** A2 **8.11**
(22) 25/08/2009
(71) SONY CORPORATION (JP)
Em virtude do arquivamento publicado na RPI 2385 de 20-09-2016 e considerando ausência de manifestação dentro dos prazos legais, informo que cabe ser mantido o arquivamento do pedido de patente, conforme o disposto no artigo 12, da resolução 113/2013.

(21) **PI 0902777-7** A2 **8.11**
(22) 17/08/2009
(71) Sony Corporation (JP)
Em virtude do arquivamento publicado na RPI 2385 de 20-09-2016 e considerando ausência de manifestação dentro dos prazos legais, informo que cabe ser mantido o arquivamento do pedido de patente, conforme o disposto no artigo 12, da resolução 113/2013.

(21) **PI 0902829-3** A2 **8.11**
(22) 27/08/2009
(71) Sony Corporation (JP)
Em virtude do arquivamento publicado na RPI 2385 de 20-09-2016 e considerando ausência de manifestação dentro dos prazos legais, informo que cabe ser mantido o arquivamento do pedido de patente, conforme o disposto no artigo 12, da resolução 113/2013.

(21) **PI 0902850-1** A2 **8.11**
(22) 24/08/2009
(71) Sony Corporation (JP)
Em virtude do arquivamento publicado na RPI 2385 de 20-09-2016 e considerando ausência de manifestação dentro dos prazos legais, informo que cabe ser mantido o arquivamento do pedido de patente, conforme o disposto no artigo 12, da resolução 113/2013.

(21) **PI 0903036-0** A2 **8.11**
(22) 24/08/2009
(71) Fechamentos Inteligentes Desenvolvimento de Embalagens Ltda. (BR/RJ)
Em virtude do arquivamento publicado na RPI 2385 de 20-09-2016 e considerando ausência de manifestação dentro dos prazos legais, informo que cabe ser mantido o arquivamento do pedido de patente, conforme o disposto no artigo 12, da resolução 113/2013.

(21) **PI 0903042-5** A2 **8.11**
(22) 28/08/2009
(71) INTERCONTINENTAL GREAT BRANDS LLC (US)
Em virtude do arquivamento publicado na RPI 2385 de 20-09-2016 e considerando ausência de manifestação dentro dos prazos legais, informo que cabe ser mantido o arquivamento do pedido de patente, conforme o disposto no artigo 12, da resolução 113/2013.

(21) **PI 0903047-6** A2 **8.11**
(22) 28/08/2009
(71) Nitto Denko Corporation (JP)
Em virtude do arquivamento publicado na RPI 2385 de 20-09-2016 e considerando ausência de manifestação dentro dos prazos legais, informo que cabe ser mantido o arquivamento do pedido de patente, conforme o disposto no artigo 12, da resolução 113/2013.

(21) **PI 0903160-0** A2 **8.11**
(22) 24/08/2009
(71) Clarissa Severino Gama (BR/RS)
Em virtude do arquivamento publicado na RPI 2385 de 20-09-2016 e considerando ausência de manifestação dentro dos prazos legais, informo que cabe ser mantido o arquivamento do pedido de patente, conforme o disposto no artigo 12, da resolução 113/2013.

(21) **PI 0903209-6** A2 **8.11**
(22) 27/08/2009
(71) Rodrigo Prado Pigini (BR/SP)
Em virtude do arquivamento publicado na RPI 2385 de 20-09-2016 e considerando ausência de manifestação dentro dos prazos legais, informo que cabe ser mantido o arquivamento do pedido de patente, conforme o disposto no artigo 12, da resolução 113/2013.

(21) **PI 0903300-9** A2 **8.11**
(22) 01/09/2009
(71) General Instrument Corporation (US)
Em virtude do arquivamento publicado na RPI 2385 de 20-09-2016 e considerando ausência de manifestação dentro dos prazos legais, informo que cabe ser mantido o arquivamento do pedido de patente, conforme o disposto no artigo 12, da resolução 113/2013.

(21) **PI 0903307-6** A2 **8.11**
(22) 10/09/2009
(71) Xerox Corporation (US)
Em virtude do arquivamento publicado na RPI 2385 de 20-09-2016 e considerando ausência de manifestação dentro dos prazos legais, informo que cabe ser mantido o arquivamento do pedido de patente, conforme o disposto no artigo 12, da resolução 113/2013.

(21) **PI 0903311-4** A2 **8.11**
(22) 15/09/2009
(71) General Electric Company (US)
Em virtude do arquivamento publicado na RPI 2385 de 20-09-2016 e considerando ausência de manifestação dentro dos prazos legais, informo que cabe ser mantido o arquivamento do pedido de patente, conforme o disposto no artigo 12, da resolução 113/2013.

(21) **PI 0903313-0** A2 **8.11**
(22) 14/09/2009
(71) CERÂMICA ANTIGUA INDÚSTRIA E COMÉRCIO LTDA (BR/SP)
Em virtude do arquivamento publicado na RPI 2385 de 20-09-2016 e considerando ausência de manifestação dentro dos prazos legais, informo que cabe ser mantido o arquivamento do pedido de patente, conforme o disposto no artigo 12, da resolução 113/2013.

(21) **PI 0903371-8** A2 **8.11**
(22) 09/09/2009
(71) Seahorse Equipment Corporation (US)
Em virtude do arquivamento publicado na RPI 2385 de 20-09-2016 e considerando ausência de manifestação dentro dos prazos legais, informo que cabe ser mantido o arquivamento do pedido de patente, conforme o disposto no artigo 12, da resolução 113/2013.

(21) **PI 0903376-9** A2 **8.11**
(22) 02/09/2009
(71) Tecumseh do Brasil Ltda. (BR/SP)
Em virtude do arquivamento publicado na RPI 2385 de 20-09-2016 e considerando ausência de manifestação dentro dos prazos legais, informo que cabe ser mantido o arquivamento do pedido de patente, conforme o disposto no artigo 12, da resolução 113/2013.

(21) **PI 0903391-2** A2 **8.11**
(22) 16/09/2009
(71) Eads Deutschland GMBH (DE) , Airbus Operations GMBH (DE)
Em virtude do arquivamento publicado na RPI 2385 de 20-09-2016 e considerando ausência de manifestação dentro dos prazos legais, informo que cabe ser mantido o arquivamento do pedido de patente, conforme o disposto no artigo 12, da resolução 113/2013.

(21) **PI 0903426-9** A2 **8.11**
(22) 16/09/2009
(71) Xerox Corporation (US)
Em virtude do arquivamento publicado na RPI 2385 de 20-09-2016 e considerando ausência de manifestação dentro dos prazos legais, informo que cabe ser mantido o arquivamento do pedido de patente, conforme o disposto no artigo 12, da resolução 113/2013.

(21) **PI 0903465-0** A2 **8.11**
(22) 08/09/2009
(71) MARCELLO PAULA CARVALHO (BR/SP)
Em virtude do arquivamento publicado na RPI 2385 de 20-09-2016 e considerando ausência de manifestação dentro dos prazos legais, informo que cabe ser mantido o arquivamento do pedido de patente, conforme o disposto no artigo 12, da resolução 113/2013.

(21) **PI 0903470-6** A2 **8.11**
(22) 08/09/2009
(71) Claudio Truchlaeff (BR/PE)
Em virtude do arquivamento publicado na RPI 2385 de 20-09-2016 e considerando ausência de manifestação dentro dos prazos legais, informo que cabe ser mantido o arquivamento do pedido de patente, conforme o disposto no artigo 12, da resolução 113/2013.

(21) **PI 0903473-0** A2 **8.11**
(22) 09/09/2009
(71) José Angelo Montoli Martins (BR/SP)
Em virtude do arquivamento publicado na RPI 2385 de 20-09-2016 e considerando ausência de manifestação dentro dos prazos legais, informo que cabe ser mantido o arquivamento do pedido de patente, conforme o disposto no artigo 12, da resolução 113/2013.

(21) **PI 0903485-4** A2 **8.11**
(22) 15/09/2009
(71) MARIA CRISTIANE BARTASSON (BR/SP)
Em virtude do arquivamento publicado na RPI 2385 de 20-09-2016 e considerando ausência de manifestação dentro dos prazos legais, informo que cabe ser mantido o arquivamento do pedido de patente, conforme o disposto no artigo 12, da resolução 113/2013.

(21) **PI 0903510-9** A2 **8.11**
(22) 21/08/2009
(71) Braskem S/A (BR/BA)
Em virtude do arquivamento publicado na RPI 2385 de 20-09-2016 e considerando ausência de manifestação dentro dos prazos legais, informo que cabe ser mantido o arquivamento do pedido de patente, conforme o disposto no artigo 12, da resolução 113/2013.

(21) **PI 0903571-0** A2 **8.11**
(22) 10/09/2009
(71) WHIRLPOOL S.A (BR/SP)
Em virtude do arquivamento publicado na RPI 2385 de 20-09-2016 e considerando ausência de manifestação dentro dos prazos legais, informo que cabe ser mantido o arquivamento do pedido de patente, conforme o disposto no artigo 12, da resolução 113/2013.

(21) **PI 0903601-6** A2 **8.11**
(22) 30/09/2009
(71) LEMASA INDÚSTRIA E COMÉRCIO DE BOMBAS DE ALTA PRESSÃO LIMITADA (BR/SP)
Em virtude do arquivamento publicado na RPI 2385 de 20-09-2016 e considerando ausência de manifestação dentro dos prazos legais, informo que cabe ser mantido o arquivamento do pedido de patente, conforme o disposto no artigo 12, da resolução 113/2013.

(21) **PI 0903609-1** A2 **8.11**
(22) 23/09/2009
(71) Messier-Bugatti-Dowty (FR)
Em virtude do arquivamento publicado na RPI 2385 de 20-09-2016 e considerando ausência de manifestação dentro dos prazos legais, informo que cabe ser mantido o arquivamento do pedido de patente, conforme o disposto no artigo 12, da resolução 113/2013.

(21) **PI 0903638-5** A2 **8.11**
(22) 29/09/2009
(71) Kostal Eletromecânica Ltda (BR/SP)
Em virtude do arquivamento publicado na RPI 2385 de 20-09-2016 e considerando ausência de manifestação dentro dos prazos legais, informo que cabe ser mantido o arquivamento do pedido de patente, conforme o disposto no artigo 12, da resolução 113/2013.

(21) **PI 0903689-0** A2 **8.11**
(22) 04/09/2009
(71) Grilazer Indústria e Comércio de Utilidades Domésticas Ltda (BR/PR)
Em virtude do arquivamento publicado na RPI 2385 de 20-09-2016 e considerando ausência de manifestação dentro dos prazos legais, informo que cabe ser mantido o arquivamento do pedido de patente, conforme o disposto no artigo 12, da resolução 113/2013.

(21) **PI 0903753-5** A2 **8.11**
(22) 01/09/2009
(71) Jamur Gerloff (BR/SC)
Em virtude do arquivamento publicado na RPI 2385 de 20-09-2016 e considerando ausência de manifestação dentro dos prazos legais, informo que cabe ser mantido o arquivamento do pedido de patente, conforme o disposto no artigo 12, da resolução 113/2013.

(21) **PI 0903761-6** A2 **8.11**
(22) 25/09/2009
(71) Ivacir Daniel Peruzzo (BR/SC)
Em virtude do arquivamento publicado na RPI 2385 de 20-09-2016 e considerando ausência de manifestação dentro dos prazos legais, informo que cabe ser mantido o arquivamento do pedido de patente, conforme o disposto no artigo 12, da resolução 113/2013.

(21) **PI 0903822-1** A2 **8.11**
(22) 29/09/2009
(71) Pedro Nelson Klassmann (BR/RS)
Em virtude do arquivamento publicado na RPI 2385 de 20-09-2016 e considerando ausência de manifestação dentro dos prazos legais, informo que cabe ser mantido o arquivamento do pedido de patente, conforme o disposto no artigo 12, da resolução 113/2013.

(21) **PI 0903884-1** A2 **8.11**
(22) 29/09/2009
(71) Clearwater International, L.L.C. (US)
Em virtude do arquivamento publicado na RPI 2385 de 20-09-2016 e considerando ausência de manifestação dentro dos prazos legais, informo que cabe ser mantido o arquivamento do pedido de patente, conforme o disposto no artigo 12, da resolução 113/2013.

(21) **PI 0903929-5** A2 **8.11**
(22) 30/09/2009
(71) Deere & Company (US)
Em virtude do arquivamento publicado na RPI 2385 de 20-09-2016 e considerando ausência de manifestação dentro dos prazos legais, informo que cabe ser mantido o arquivamento do pedido de patente, conforme o disposto no artigo 12, da resolução 113/2013.

(21) **PI 0903938-4** A2 **8.11**
(22) 16/09/2009
(71) Sony Corporation (JP)
Em virtude do arquivamento publicado na RPI 2385 de 20-09-2016 e considerando ausência de manifestação dentro dos prazos legais, informo que cabe ser mantido o arquivamento do pedido de patente, conforme o disposto no artigo 12, da resolução 113/2013.

(21) **PI 0903945-7** A2 **8.11**
(22) 09/10/2009
(71) YU BAOSHAN (CN)
Em virtude do arquivamento publicado na RPI 2385 de 20-09-2016 e considerando ausência de manifestação dentro dos prazos legais, informo que cabe ser mantido o arquivamento do pedido de patente, conforme o disposto no artigo 12, da resolução 113/2013.

(21) **PI 0903985-6** A2 **8.11**
(22) 30/09/2009
(71) Sony Corporation (JP)
Em virtude do arquivamento publicado na RPI 2385 de 20-09-2016 e considerando ausência de manifestação dentro dos prazos legais, informo que cabe ser mantido o arquivamento do pedido de patente, conforme o disposto no artigo 12, da resolução 113/2013.

(21) **PI 0904006-4** A2 **8.11**
(22) 06/10/2009
(71) Sony Corporation (JP)
Em virtude do arquivamento publicado na RPI 2385 de 20-09-2016 e considerando ausência de manifestação dentro dos prazos legais, informo que cabe ser mantido o arquivamento do pedido de patente, conforme o disposto no artigo 12, da resolução 113/2013.

(21) **PI 0904034-0** A2 **8.11**

(22) 06/10/2009
(71) Daniel Ganda dos Santos (BR/GO)
Em virtude do arquivamento publicado na RPI 2385 de 20-09-2016 e considerando ausência de manifestação dentro dos prazos legais, informo que cabe ser mantido o arquivamento do pedido de patente, conforme o disposto no artigo 12, da resolução 113/2013.

(21) **PI 0904050-1** A2 **8.11**
(22) 16/10/2009
(71) Deere & Company (US)
Em virtude do arquivamento publicado na RPI 2385 de 20-09-2016 e considerando ausência de manifestação dentro dos prazos legais, informo que cabe ser mantido o arquivamento do pedido de patente, conforme o disposto no artigo 12, da resolução 113/2013.

(21) **PI 0904058-7** A2 **8.11**
(22) 19/10/2009
(71) Comércio de Filtros Têxteis Aba-Ima Inject Express Ltda (BR/SP)
Em virtude do arquivamento publicado na RPI 2385 de 20-09-2016 e considerando ausência de manifestação dentro dos prazos legais, informo que cabe ser mantido o arquivamento do pedido de patente, conforme o disposto no artigo 12, da resolução 113/2013.

(21) **PI 0904096-0** A2 **8.11**
(22) 02/10/2009
(71) Apoitec do Brasil Comércio de Equipamentos Industriais Ltda Me (BR/SC)
Em virtude do arquivamento publicado na RPI 2385 de 20-09-2016 e considerando ausência de manifestação dentro dos prazos legais, informo que cabe ser mantido o arquivamento do pedido de patente, conforme o disposto no artigo 12, da resolução 113/2013.

(21) **PI 0904139-7** A2 **8.11**
(22) 15/10/2009
(71) Ebras Comércio de Lápis Ltda. (BR/SP)
Em virtude do arquivamento publicado na RPI 2385 de 20-09-2016 e considerando ausência de manifestação dentro dos prazos legais, informo que cabe ser mantido o arquivamento do pedido de patente, conforme o disposto no artigo 12, da resolução 113/2013.

(21) **PI 0904161-3** A2 **8.11**
(22) 30/10/2009
(71) SOCOPLAN (FR)
Em virtude do arquivamento publicado na RPI 2385 de 20-09-2016 e considerando ausência de manifestação dentro dos prazos legais, informo que cabe ser mantido o arquivamento do pedido de patente, conforme o disposto no artigo 12, da resolução 113/2013.

(21) **PI 0904183-4** A2 **8.11**
(22) 14/10/2009
(71) Sulzer Mixpac AG (CH)
Em virtude do arquivamento publicado na RPI 2385 de 20-09-2016 e considerando ausência de manifestação dentro dos prazos legais, informo que cabe ser mantido o arquivamento do pedido de patente, conforme o disposto no artigo 12, da resolução 113/2013.

(21) **PI 0904184-2** A2 **8.11**
(22) 27/10/2009
(71) Sony Corporation (JP)
Em virtude do arquivamento publicado na RPI 2385 de 20-09-2016 e considerando ausência de manifestação dentro dos prazos legais, informo que cabe ser mantido o arquivamento do pedido de patente, conforme o disposto no artigo 12, da resolução 113/2013.

(21) **PI 0904186-9** A2 **8.11**
(22) 27/10/2009
(71) Sodramar Indústria e Comércio Ltda (BR/SP)
Em virtude do arquivamento publicado na RPI 2385 de 20-09-2016 e considerando ausência de manifestação dentro dos prazos legais, informo que cabe ser mantido o arquivamento do pedido de patente, conforme o disposto no artigo 12, da resolução 113/2013.

(21) **PI 0904188-5** A2 **8.11**
(22) 13/10/2009
(71) Officine Meccaniche Cerim S.P.A. (IT)
Em virtude do arquivamento publicado na RPI 2385 de 20-09-2016 e considerando ausência de manifestação dentro dos prazos legais, informo que cabe ser mantido o arquivamento do pedido de patente, conforme o disposto no artigo 12, da resolução 113/2013.

(21) **PI 0904255-5** A2 **8.11**
(22) 30/10/2009
(71) Industrial Technology Research Institute (TW)
Em virtude do arquivamento publicado na RPI 2385 de 20-09-2016 e considerando ausência de manifestação dentro dos prazos legais, informo que cabe ser mantido o arquivamento do pedido de patente, conforme o disposto no artigo 12, da resolução 113/2013.

(21) **PI 0904265-2** A2 **8.11**
(22) 27/10/2009
(71) Kabushiki Kaisha Toyota Jidoshokki (JP)
Em virtude do arquivamento publicado na RPI 2385 de 20-09-2016 e considerando ausência de manifestação dentro dos prazos legais, informo que cabe ser mantido o arquivamento do pedido de patente, conforme o disposto no artigo 12, da resolução 113/2013.

(21) **PI 0904278-4** A2 **8.11**
(22) 28/10/2009
(71) Deere & Company (US)
Em virtude do arquivamento publicado na RPI 2385 de 20-09-2016 e considerando ausência de manifestação dentro dos prazos legais, informo que cabe ser mantido o arquivamento do pedido de patente, conforme o disposto no artigo 12, da resolução 113/2013.

(21) **PI 0904284-9** A2 **8.11**
(22) 30/10/2009
(71) Fechamentos Inteligentes Desenvolvimento de Embalagens Ltda. (BR/RJ)
Em virtude do arquivamento publicado na RPI 2385 de 20-09-2016 e considerando ausência de manifestação dentro dos prazos legais, informo que cabe ser mantido o arquivamento do pedido de patente, conforme o disposto no artigo 12, da resolução 113/2013.

(21) **PI 0904288-1** A2 **8.11**
(22) 30/10/2009
(71) Baker Hughes Incorporated (US)
Em virtude do arquivamento publicado na RPI 2385 de 20-09-2016 e considerando ausência de manifestação dentro dos prazos legais, informo que cabe ser mantido o arquivamento do pedido de patente, conforme o disposto no artigo 12, da resolução 113/2013.

(21) **PI 0904340-3** A2 **8.11**
(22) 30/10/2009
(71) Duroline S/A (BR/RS)
Em virtude do arquivamento publicado na RPI 2385 de 20-09-2016 e considerando ausência de manifestação dentro dos prazos legais, informo que cabe ser mantido o arquivamento do pedido de patente, conforme o disposto no artigo 12, da resolução 113/2013.

(21) **PI 0904355-1** A2 **8.11**
(22) 04/11/2009
(71) Sony Corporation (JP)
Em virtude do arquivamento publicado na RPI 2386 de 27-09-2016 e considerando ausência de manifestação dentro dos prazos legais, informo que cabe ser mantido o arquivamento do pedido de patente, conforme o disposto no artigo 12, da resolução 113/2013.

(21) **PI 0904373-0** A2 **8.11**
(22) 10/11/2009
(71) Metalfrio Solutions S.A. (BR/SP)
Em virtude do arquivamento publicado na RPI 2386 de 27-09-2016 e considerando ausência de manifestação dentro dos prazos legais, informo que cabe ser mantido o arquivamento do pedido de patente, conforme o disposto no artigo 12, da resolução 113/2013.

(21) **PI 0904399-3** A2 **8.11**
(22) 04/11/2009
(71) Sony Corporation (JP)
Em virtude do arquivamento publicado na RPI 2386 de 27-09-2016 e considerando ausência de manifestação dentro dos prazos legais, informo que cabe ser mantido o arquivamento do pedido de patente, conforme o disposto no artigo 12, da resolução 113/2013.

(21) **PI 0904417-5** A2 **8.11**
(22) 29/08/2009
(71) Francisco Audísio Monteiro (BR/CE)
Em virtude do arquivamento publicado na RPI 2385 de 20-09-2016 e considerando ausência de manifestação dentro dos prazos legais, informo que cabe ser mantido o arquivamento do pedido de patente, conforme o disposto no artigo 12, da resolução 113/2013.

(21) **PI 0904418-3** A2 **8.11**
(22) 16/09/2009
(71) Maitenar S.A (UY)
Em virtude do arquivamento publicado na RPI 2385 de 20-09-2016 e considerando ausência de manifestação dentro dos prazos legais, informo que cabe ser mantido o arquivamento do pedido de patente, conforme o disposto no artigo 12, da resolução 113/2013.

(21) **PI 0904498-1** A2 **8.11**
(22) 17/11/2009
(71) Ronald A. Young (US)
Em virtude do arquivamento publicado na RPI 2386 de 27-09-2016 e considerando ausência de manifestação dentro dos prazos legais, informo que cabe ser mantido o arquivamento do pedido de patente, conforme o disposto no artigo 12, da resolução 113/2013.

(21) **PI 0904536-8** A2 **8.11**
(22) 18/11/2009
(71) Sony Corporation (JP)
Em virtude do arquivamento publicado na RPI 2386 de 27-09-2016 e considerando ausência de manifestação dentro dos prazos legais, informo que cabe ser mantido o arquivamento do pedido de patente, conforme o disposto no artigo 12, da resolução 113/2013.

(21) **PI 0904537-6** A2 **8.11**
(22) 18/11/2009
(71) Sony Corporation (JP)
Em virtude do arquivamento publicado na RPI 2386 de 27-09-2016 e considerando ausência de manifestação dentro dos prazos legais, informo que cabe ser mantido o arquivamento do pedido de patente, conforme o disposto no artigo 12, da resolução 113/2013.

(21) **PI 0904559-7** A2 **8.11**
(22) 18/11/2009
(71) Semeato S/A Indústria e Comércio (BR/RS)
Em virtude do arquivamento publicado na RPI 2386 de 27-09-2016 e considerando ausência de manifestação dentro dos prazos legais, informo que cabe ser mantido o arquivamento do pedido de patente, conforme o disposto no artigo 12, da resolução 113/2013.

(21) **PI 0904588-0** A2 **8.11**
(22) 18/08/2009
(71) Fundação CPqD - Centro de Pesquisa e Desenvolvimento em Telecomunicações (BR/SP)
Em virtude do arquivamento publicado na RPI 2385 de 20-09-2016 e considerando ausência de manifestação dentro dos prazos legais, informo que cabe ser mantido o arquivamento do pedido de patente, conforme o disposto no artigo 12, da resolução 113/2013.

(21) **PI 0904589-9** A2 **8.11**
(22) 13/11/2009
(71) Miguel Aparecido Hernandes (BR/SP)
Em virtude do arquivamento publicado na RPI 2386 de 27-09-2016 e considerando ausência de manifestação dentro dos prazos legais, informo que cabe ser mantido o arquivamento do pedido de patente, conforme o disposto no artigo 12, da resolução 113/2013.

(21) **PI 0904595-3** A2 **8.11**
(22) 06/11/2009
(71) HANA MICRON CO., LTD. (KR)
Em virtude do arquivamento publicado na RPI 2386 de 27-09-2016 e considerando ausência de manifestação dentro dos prazos legais, informo que cabe ser mantido o arquivamento do pedido de patente, conforme o disposto no artigo 12, da resolução 113/2013.

(21) **PI 0904632-1** A2 **8.11**

(22) 12/11/2009
(71) Clearwater International, L.L.C. (US)
Em virtude do arquivamento publicado na RPI 2386 de 27-09-2016 e considerando ausência de manifestação dentro dos prazos legais, informo que cabe ser mantido o arquivamento do pedido de patente, conforme o disposto no artigo 12, da resolução 113/2013.

(21) **PI 0904647-0** A2 **8.11**
(22) 06/11/2009
(71) HANA MICRON CO., LTD. (KR)
Em virtude do arquivamento publicado na RPI 2386 de 27-09-2016 e considerando ausência de manifestação dentro dos prazos legais, informo que cabe ser mantido o arquivamento do pedido de patente, conforme o disposto no artigo 12, da resolução 113/2013.

(21) **PI 0904648-8** A2 **8.11**
(22) 06/11/2009
(71) HANA MICRON CO., LTD. (KR)
Em virtude do arquivamento publicado na RPI 2386 de 27-09-2016 e considerando ausência de manifestação dentro dos prazos legais, informo que cabe ser mantido o arquivamento do pedido de patente, conforme o disposto no artigo 12, da resolução 113/2013.

(21) **PI 0904654-2** A2 **8.11**
(22) 06/11/2009
(71) HANA MICRON CO., LTD. (KR)
Em virtude do arquivamento publicado na RPI 2386 de 27-09-2016 e considerando ausência de manifestação dentro dos prazos legais, informo que cabe ser mantido o arquivamento do pedido de patente, conforme o disposto no artigo 12, da resolução 113/2013.

(21) **PI 0904655-0** A2 **8.11**
(22) 06/11/2009
(71) HANA MICRON CO., LTD. (KR)
Em virtude do arquivamento publicado na RPI 2386 de 27-09-2016 e considerando ausência de manifestação dentro dos prazos legais, informo que cabe ser mantido o arquivamento do pedido de patente, conforme o disposto no artigo 12, da resolução 113/2013.

(21) **PI 0904661-5** A2 **8.11**
(22) 06/11/2009
(71) HANA MICRON CO., LTD. (KR)
Em virtude do arquivamento publicado na RPI 2386 de 27-09-2016 e considerando ausência de manifestação dentro dos prazos legais, informo que cabe ser mantido o arquivamento do pedido de patente, conforme o disposto no artigo 12, da resolução 113/2013.

(21) **PI 0904662-3** A2 **8.11**
(22) 15/09/2009
(71) AB COASTER HOLDINGS, INC. (US)
Em virtude do arquivamento publicado na RPI 2385 de 20-09-2016 e considerando ausência de manifestação dentro dos prazos legais, informo que cabe ser mantido o arquivamento do pedido de patente, conforme o disposto no artigo 12, da resolução 113/2013.

(21) **PI 0904692-5** A2 **8.11**
(22) 06/11/2009
(71) HANA MICRON CO., LTD. (KR)
Em virtude do arquivamento publicado na RPI 2386 de 27-09-2016 e considerando ausência de manifestação dentro dos prazos legais, informo que cabe ser mantido o arquivamento do pedido de patente, conforme o disposto no artigo 12, da resolução 113/2013.

(21) **PI 0904694-1** A2 **8.11**
(22) 23/11/2009
(71) WHIRLPOOL S.A. (BR/SP)
Em virtude do arquivamento publicado na RPI 2386 de 27-09-2016 e considerando ausência de manifestação dentro dos prazos legais, informo que cabe ser mantido o arquivamento do pedido de patente, conforme o disposto no artigo 12, da resolução 113/2013.

(21) **PI 0904709-3** A2 **8.11**
(22) 19/11/2009
(71) Gustavo Lisboa Martins (BR/RS)
Em virtude do arquivamento publicado na RPI 2386 de 27-09-2016 e considerando ausência de manifestação dentro dos prazos legais, informo que cabe ser mantido o arquivamento do pedido de patente, conforme o disposto no artigo 12, da resolução 113/2013.

(21) **PI 0904716-6** A2 **8.11**
(22) 05/11/2009
(71) Eduardo Henrique Carneiro de Paiva (BR/MG)
Em virtude do arquivamento publicado na RPI 2386 de 27-09-2016 e considerando ausência de manifestação dentro dos prazos legais, informo que cabe ser mantido o arquivamento do pedido de patente, conforme o disposto no artigo 12, da resolução 113/2013.

(21) **PI 0904732-8** A2 **8.11**
(22) 05/11/2009
(71) BHA ALTAIR, LLC (US)
Em virtude do arquivamento publicado na RPI 2386 de 27-09-2016 e considerando ausência de manifestação dentro dos prazos legais, informo que cabe ser mantido o arquivamento do pedido de patente, conforme o disposto no artigo 12, da resolução 113/2013.

(21) **PI 0904743-3** A2 **8.11**
(22) 24/11/2009
(71) GENERAL ELECTRIC COMPANY (US)
Em virtude do arquivamento publicado na RPI 2386 de 27-09-2016 e considerando ausência de manifestação dentro dos prazos legais, informo que cabe ser mantido o arquivamento do pedido de patente, conforme o disposto no artigo 12, da resolução 113/2013.

(21) **PI 0904779-4** A2 **8.11**
(22) 10/11/2009
(71) Mueller Fogões Ltda. (BR/SC)
Em virtude do arquivamento publicado na RPI 2386 de 27-09-2016 e considerando ausência de manifestação dentro dos prazos legais, informo que cabe ser mantido o arquivamento do pedido de patente, conforme o disposto no artigo 12, da resolução 113/2013.

(21) **PI 0904799-9** A2 **8.11**
(22) 24/11/2009
(71) Whirlpool S.A (BR/SP)
Em virtude do arquivamento publicado na RPI 2386 de 27-09-2016 e considerando ausência de manifestação dentro dos prazos legais, informo que cabe ser mantido o arquivamento do pedido de patente, conforme o disposto no artigo 12, da resolução 113/2013.

(21) **PI 0904817-0** A2 **8.11**
(22) 14/08/2009
(71) Lanxess Deutschland GMBH (DE)
Em virtude do arquivamento publicado na RPI 2385 de 20-09-2016 e considerando ausência de manifestação dentro dos prazos legais, informo que cabe ser mantido o arquivamento do pedido de patente, conforme o disposto no artigo 12, da resolução 113/2013.

(21) **PI 0904861-8** A2 **8.11**
(22) 30/10/2009
(71) Sony Corporation (JP)
Em virtude do arquivamento publicado na RPI 2385 de 20-09-2016 e considerando ausência de manifestação dentro dos prazos legais, informo que cabe ser mantido o arquivamento do pedido de patente, conforme o disposto no artigo 12, da resolução 113/2013.

(21) **PI 0904862-6** A2 **8.11**
(22) 07/10/2009
(71) Deere & Company (US)
Em virtude do arquivamento publicado na RPI 2385 de 20-09-2016 e considerando ausência de manifestação dentro dos prazos legais, informo que cabe ser mantido o arquivamento do pedido de patente, conforme o disposto no artigo 12, da resolução 113/2013.

(21) **PI 0904893-6** A2 **8.11**
(22) 01/10/2009
(71) Prad Research And Development Limited (US)
Em virtude do arquivamento publicado na RPI 2385 de 20-09-2016 e considerando ausência de manifestação dentro dos prazos legais, informo que cabe ser mantido o arquivamento do pedido de patente, conforme o disposto no artigo 12, da resolução 113/2013.

(21) **PI 0904939-8** A2 **8.11**
(22) 30/09/2009
(71) Michel Singer (BR/RJ)
Em virtude do arquivamento publicado na RPI 2385 de 20-09-2016 e considerando ausência de manifestação dentro dos prazos legais, informo que cabe ser mantido o arquivamento do pedido de patente, conforme o disposto no artigo 12, da resolução 113/2013.

(21) **PI 0904972-0** A2 **8.11**
(22) 01/09/2009
(71) Everaldo Batista de Oliveira (BR/SC)
Em virtude do arquivamento publicado na RPI 2385 de 20-09-2016 e considerando ausência de manifestação dentro dos prazos legais, informo que cabe ser mantido o arquivamento do pedido de patente, conforme o disposto no artigo 12, da resolução 113/2013.

(21) **PI 0905015-9** A2 **8.11**
(22) 23/10/2009
(71) Intellectos-Centro de Pesquisa e Desenvolvimento Educacional (BR/RS)
Em virtude do arquivamento publicado na RPI 2385 de 20-09-2016 e considerando ausência de manifestação dentro dos prazos legais, informo que cabe ser mantido o arquivamento do pedido de patente, conforme o disposto no artigo 12, da resolução 113/2013.

(21) **PI 0905184-8** A2 **8.11**
(22) 03/11/2009
(71) Huawei Technologies Co., LTD. (CN)
Em virtude do arquivamento publicado na RPI 2385 de 20-09-2016 e considerando ausência de manifestação dentro dos prazos legais, informo que cabe ser mantido o arquivamento do pedido de patente, conforme o disposto no artigo 12, da resolução 113/2013.

(21) **PI 0905360-3** A2 **8.11**
(22) 08/09/2009
(71) Sony Corporation (JP)
Em virtude do arquivamento publicado na RPI 2385 de 20-09-2016 e considerando ausência de manifestação dentro dos prazos legais, informo que cabe ser mantido o arquivamento do pedido de patente, conforme o disposto no artigo 12, da resolução 113/2013.

(21) **PI 0905361-1** A2 **8.11**
(22) 08/09/2009
(71) Sony Corporation (JP)
Em virtude do arquivamento publicado na RPI 2385 de 20-09-2016 e considerando ausência de manifestação dentro dos prazos legais, informo que cabe ser mantido o arquivamento do pedido de patente, conforme o disposto no artigo 12, da resolução 113/2013.

(21) **PI 0905367-0** A2 **8.11**
(22) 26/08/2009
(71) Sony Corporation (JP)
Em virtude do arquivamento publicado na RPI 2385 de 20-09-2016 e considerando ausência de manifestação dentro dos prazos legais, informo que cabe ser mantido o arquivamento do pedido de patente, conforme o disposto no artigo 12, da resolução 113/2013.

(21) **PI 0905368-9** A2 **8.11**
(22) 28/08/2009
(71) Sony Corporation (JP)
Em virtude do arquivamento publicado na RPI 2385 de 20-09-2016 e considerando ausência de manifestação dentro dos prazos legais, informo que cabe ser mantido o arquivamento do pedido de patente, conforme o disposto no artigo 12, da resolução 113/2013.

(21) **PI 0905392-1** A2 **8.11**
(22) 10/11/2009
(71) Siemens Aktiengesellschaft (DE)
Em virtude do arquivamento publicado na RPI 2386 de 27-09-2016 e considerando ausência de manifestação dentro dos prazos legais, informo que

cabe ser mantido o arquivamento do pedido de patente, conforme o disposto no artigo 12, da resolução 113/2013.

(21) **PI 0905593-2** A2 **8.11**
(22) 03/09/2009
(71) Onixsat Rastreamento de Veiculos Ltda (BR/SP)
Em virtude do arquivamento publicado na RPI 2385 de 20-09-2016 e considerando ausência de manifestação dentro dos prazos legais, informo que cabe ser mantido o arquivamento do pedido de patente, conforme o disposto no artigo 12, da resolução 113/2013.

(21) **PI 0905671-8** A2 **8.11**
(22) 06/10/2009
(71) Antonio Bossolan (BR/SP)
Em virtude do arquivamento publicado na RPI 2385 de 20-09-2016 e considerando ausência de manifestação dentro dos prazos legais, informo que cabe ser mantido o arquivamento do pedido de patente, conforme o disposto no artigo 12, da resolução 113/2013.

(21) **PI 0905676-9** A2 **8.11**
(22) 07/10/2009
(71) CROMOPAR - Inovações Tecnológicas Ambientais Ltda. (BR/PR)
Em virtude do arquivamento publicado na RPI 2385 de 20-09-2016 e considerando ausência de manifestação dentro dos prazos legais, informo que cabe ser mantido o arquivamento do pedido de patente, conforme o disposto no artigo 12, da resolução 113/2013.

(21) **PI 0905745-5** A2 **8.11**
(22) 29/09/2009
(71) Panasonic Corporation (JP)
Em virtude do arquivamento publicado na RPI 2385 de 20-09-2016 e considerando ausência de manifestação dentro dos prazos legais, informo que cabe ser mantido o arquivamento do pedido de patente, conforme o disposto no artigo 12, da resolução 113/2013.

(21) **PI 0905786-2** A2 **8.11**
(22) 23/01/2009
(71) Archon Technologies Ltd (CA)
Em virtude do arquivamento publicado na RPI 2386 de 27-09-2016 e considerando ausência de manifestação dentro dos prazos legais, informo que cabe ser mantido o arquivamento do pedido de patente, conforme o disposto no artigo 12, da resolução 113/2013.

(21) **PI 0905822-2** A2 **8.11**
(22) 18/11/2009
(71) Spuma Pac Indústria de Embalagens Ltda. (BR/SP)
Em virtude do arquivamento publicado na RPI 2386 de 27-09-2016 e considerando ausência de manifestação dentro dos prazos legais, informo que cabe ser mantido o arquivamento do pedido de patente, conforme o disposto no artigo 12, da resolução 113/2013.

(21) **PI 0905890-7** A2 **8.11**
(22) 03/09/2009
(71) Valmir Nunes Dal Col (BR/ES)
Em virtude do arquivamento publicado na RPI 2385 de 20-09-2016 e considerando ausência de manifestação dentro dos prazos legais, informo que cabe ser mantido o arquivamento do pedido de patente, conforme o disposto no artigo 12, da resolução 113/2013.

(21) **PI 0905960-1** A2 **8.11**
(22) 28/09/2009
(71) Sony Corporation (JP)
Em virtude do arquivamento publicado na RPI 2385 de 20-09-2016 e considerando ausência de manifestação dentro dos prazos legais, informo que cabe ser mantido o arquivamento do pedido de patente, conforme o disposto no artigo 12, da resolução 113/2013.

(21) **PI 0906021-9** A2 **8.11**
(22) 09/10/2009
(71) Sony Corporation (JP)
Em virtude do arquivamento publicado na RPI 2385 de 20-09-2016 e considerando ausência de manifestação dentro dos prazos legais, informo que cabe ser mantido o arquivamento do pedido de patente, conforme o disposto no artigo 12, da resolução 113/2013.

(21) **PI 0906263-7** A2 **8.11**
(22) 23/10/2009
(71) Sony Corporation (JP)
Em virtude do arquivamento publicado na RPI 2385 de 20-09-2016 e considerando ausência de manifestação dentro dos prazos legais, informo que cabe ser mantido o arquivamento do pedido de patente, conforme o disposto no artigo 12, da resolução 113/2013.

(21) **PI 0906279-3** A2 **8.11**
(22) 12/11/2009
(71) Honeywell International Inc. (US)
Em virtude do arquivamento publicado na RPI 2386 de 27-09-2016 e considerando ausência de manifestação dentro dos prazos legais, informo que cabe ser mantido o arquivamento do pedido de patente, conforme o disposto no artigo 12, da resolução 113/2013.

(21) **PI 0907378-7** A2 **8.11**
(22) 28/10/2009
(71) Sony Corporation (JP)
Em virtude do arquivamento publicado na RPI 2385 de 20-09-2016 e considerando ausência de manifestação dentro dos prazos legais, informo que cabe ser mantido o arquivamento do pedido de patente, conforme o disposto no artigo 12, da resolução 113/2013.

(21) **PI 0908624-2** A2 **8.11**
(22) 20/05/2009
(71) BUTAMAX ADVANCED BIOFUELS LLC (US)
Em virtude do arquivamento publicado na RPI 2386 de 27-09-2016 e considerando ausência de manifestação dentro dos prazos legais, informo que cabe ser mantido o arquivamento do pedido de patente, conforme o disposto no artigo 12, da resolução 113/2013.

(21) **PI 0910997-8** A2 **8.11**
(22) 29/07/2009
(71) UNI-CHARM CORPORATION (JP)
Em virtude do arquivamento publicado na RPI 2386 de 27-09-2016 e considerando ausência de manifestação dentro dos prazos legais, informo que cabe ser mantido o arquivamento do pedido de patente, conforme o disposto no artigo 12, da resolução 113/2013.

(21) **PI 0911247-2** A2 **8.11**
(22) 30/03/2009
(71) Delaware Capital Formation, INC. (US)
Em virtude do arquivamento publicado na RPI 2386 de 27-09-2016 e considerando ausência de manifestação dentro dos prazos legais, informo que cabe ser mantido o arquivamento do pedido de patente, conforme o disposto no artigo 12, da resolução 113/2013.

(21) **PI 0911276-6** A2 **8.11**
(22) 01/04/2009
(71) Bioalvo - Serviços, Investigação e Desenvolvimento em Biotecnologia S.A. (PT)
Em virtude do arquivamento publicado na RPI 2386 de 27-09-2016 e considerando ausência de manifestação dentro dos prazos legais, informo que cabe ser mantido o arquivamento do pedido de patente, conforme o disposto no artigo 12, da resolução 113/2013.

(21) **PI 0911935-3** A2 **8.11**
(22) 28/07/2009
(71) UHDE GMBH. (DE)
Em virtude do arquivamento publicado na RPI 2385 de 20-09-2016 e considerando ausência de manifestação dentro dos prazos legais, informo que cabe ser mantido o arquivamento do pedido de patente, conforme o disposto no artigo 12, da resolução 113/2013.

(21) **PI 0912173-0** A2 **8.11**
(22) 28/05/2009
(71) Imclone LLC (US)
Em virtude do arquivamento publicado na RPI 2386 de 27-09-2016 e considerando ausência de manifestação dentro dos prazos legais, informo que cabe ser mantido o arquivamento do pedido de patente, conforme o disposto no artigo 12, da resolução 113/2013.

(21) **PI 0912842-5** A2 **8.11**
(22) 20/05/2009
(71) CERENIS THERAPEUTICS HOLDING (FR)
Em virtude do arquivamento publicado na RPI 2386 de 27-09-2016 e considerando ausência de manifestação dentro dos prazos legais, informo que cabe ser mantido o arquivamento do pedido de patente, conforme o disposto no artigo 12, da resolução 113/2013.

(21) **PI 0912915-4** A2 **8.11**
(22) 27/07/2009
(71) VETCO GRAY, INC. (US)
Em virtude do arquivamento publicado na RPI 2385 de 20-09-2016 e considerando ausência de manifestação dentro dos prazos legais, informo que cabe ser mantido o arquivamento do pedido de patente, conforme o disposto no artigo 12, da resolução 113/2013.

(21) **PI 0913485-9** A2 **8.11**
(22) 14/09/2009
(71) KASINA LAILA INNOVA PHARMACEUTICALS PRIVATE LIMITED (IN)
Em virtude do arquivamento publicado na RPI 2385 de 20-09-2016 e considerando ausência de manifestação dentro dos prazos legais, informo que cabe ser mantido o arquivamento do pedido de patente, conforme o disposto no artigo 12, da resolução 113/2013.

(21) **PI 0913521-9** A2 **8.11**
(22) 20/08/2009
(71) 3M INNOVATIVE PROPERTIES COMPANY (US)
Em virtude do arquivamento publicado na RPI 2385 de 20-09-2016 e considerando ausência de manifestação dentro dos prazos legais, informo que cabe ser mantido o arquivamento do pedido de patente, conforme o disposto no artigo 12, da resolução 113/2013.

(21) **PI 0913640-1** A2 **8.11**
(22) 02/07/2009
(71) Datalase Ltd. (GB)
Em virtude do arquivamento publicado na RPI 2386 de 27-09-2016 e considerando ausência de manifestação dentro dos prazos legais, informo que cabe ser mantido o arquivamento do pedido de patente, conforme o disposto no artigo 12, da resolução 113/2013.

(21) **PI 0913703-3** A2 **8.11**
(22) 29/07/2009
(71) 3M INNOVATIVE PROPERTIES COMPANY (US)
Em virtude do arquivamento publicado na RPI 2385 de 20-09-2016 e considerando ausência de manifestação dentro dos prazos legais, informo que cabe ser mantido o arquivamento do pedido de patente, conforme o disposto no artigo 12, da resolução 113/2013.

(21) **PI 0913706-8** A2 **8.11**
(22) 17/09/2009
(71) 3M INNOVATIVE PROPERTIES COMPANY (US)
Em virtude do arquivamento publicado na RPI 2385 de 20-09-2016 e considerando ausência de manifestação dentro dos prazos legais, informo que cabe ser mantido o arquivamento do pedido de patente, conforme o disposto no artigo 12, da resolução 113/2013.

(21) **PI 0913708-4** A2 **8.11**
(22) 29/10/2009
(71) E. I. DU PONT DE NEMOURS AND COMPANY (US)
Em virtude do arquivamento publicado na RPI 2385 de 20-09-2016 e considerando ausência de manifestação dentro dos prazos legais, informo que cabe ser mantido o arquivamento do pedido de patente, conforme o disposto no artigo 12, da resolução 113/2013.

(21) **PI 0913756-4** A2 **8.11**
(22) 22/09/2009
(71) DOW GLOBAL TECHNOLOGIES LLC (US)
Em virtude do arquivamento publicado na RPI 2385 de 20-09-2016 e considerando ausência de manifestação dentro dos prazos legais, informo que cabe ser mantido o arquivamento do pedido de patente, conforme o disposto no artigo 12, da resolução 113/2013.

(21) **PI 0913804-8** A2 **8.11**

(22) 29/09/2009
(71) ALEXANDER MARKUS OELZ (ZA) , ROBERT JAMES MARTIN (ZA)
Em virtude do arquivamento publicado na RPI 2385 de 20-09-2016 e considerando ausência de manifestação dentro dos prazos legais, informo que cabe ser mantido o arquivamento do pedido de patente, conforme o disposto no artigo 12, da resolução 113/2013.

(21) **PI 0913905-2** A2 **8.11**
(22) 23/07/2009
(71) Alcatel Lucent (FR)
Em virtude do arquivamento publicado na RPI 2385 de 20-09-2016 e considerando ausência de manifestação dentro dos prazos legais, informo que cabe ser mantido o arquivamento do pedido de patente, conforme o disposto no artigo 12, da resolução 113/2013.

(21) **PI 0913916-8** A2 **8.11**
(22) 11/09/2009
(71) Technological Resources PTY Limited (AU)
Em virtude do arquivamento publicado na RPI 2385 de 20-09-2016 e considerando ausência de manifestação dentro dos prazos legais, informo que cabe ser mantido o arquivamento do pedido de patente, conforme o disposto no artigo 12, da resolução 113/2013.

(21) **PI 0913992-3** A2 **8.11**
(22) 26/09/2009
(71) Yaazz As (NO)
Em virtude do arquivamento publicado na RPI 2385 de 20-09-2016 e considerando ausência de manifestação dentro dos prazos legais, informo que cabe ser mantido o arquivamento do pedido de patente, conforme o disposto no artigo 12, da resolução 113/2013.

(21) **PI 0914030-1** A2 **8.11**
(22) 05/10/2009
(71) KENNAMETAL INC (US)
Em virtude do arquivamento publicado na RPI 2385 de 20-09-2016 e considerando ausência de manifestação dentro dos prazos legais, informo que cabe ser mantido o arquivamento do pedido de patente, conforme o disposto no artigo 12, da resolução 113/2013.

(21) **PI 0914052-2** A2 **8.11**
(22) 16/11/2009
(71) SCANIA CV AB (SE)
Em virtude do arquivamento publicado na RPI 2386 de 27-09-2016 e considerando ausência de manifestação dentro dos prazos legais, informo que cabe ser mantido o arquivamento do pedido de patente, conforme o disposto no artigo 12, da resolução 113/2013.

(21) **PI 0914111-1** A2 **8.11**
(22) 11/09/2009
(71) Technological Resources PTY Limited (AU)
Em virtude do arquivamento publicado na RPI 2385 de 20-09-2016 e considerando ausência de manifestação dentro dos prazos legais, informo que cabe ser mantido o arquivamento do pedido de patente, conforme o disposto no artigo 12, da resolução 113/2013.

(21) **PI 0914126-0** A2 **8.11**
(22) 13/10/2009
(71) Panasonic Corporation (JP) , TDK CORPORATION (JP) , Sony Corporation (JP)
Em virtude do arquivamento publicado na RPI 2385 de 20-09-2016 e considerando ausência de manifestação dentro dos prazos legais, informo que cabe ser mantido o arquivamento do pedido de patente, conforme o disposto no artigo 12, da resolução 113/2013.

(21) **PI 0914286-0** A2 **8.11**
(22) 16/10/2009
(71) Sony Corporation (JP)
Em virtude do arquivamento publicado na RPI 2385 de 20-09-2016 e considerando ausência de manifestação dentro dos prazos legais, informo que cabe ser mantido o arquivamento do pedido de patente, conforme o disposto no artigo 12, da resolução 113/2013.

(21) **PI 0914402-1** A2 **8.11**
(22) 30/10/2009
(71) EATON CORPORATION (US)
Em virtude do arquivamento publicado na RPI 2385 de 20-09-2016 e considerando ausência de manifestação dentro dos prazos legais, informo que cabe ser mantido o arquivamento do pedido de patente, conforme o disposto no artigo 12, da resolução 113/2013.

(21) **PI 0914428-5** A2 **8.11**
(22) 16/10/2009
(71) EATON CORPORATION (US)
Em virtude do arquivamento publicado na RPI 2385 de 20-09-2016 e considerando ausência de manifestação dentro dos prazos legais, informo que cabe ser mantido o arquivamento do pedido de patente, conforme o disposto no artigo 12, da resolução 113/2013.

(21) **PI 0914454-4** A2 **8.11**
(22) 21/10/2009
(71) NOVODERMIX INTERNATIONAL LIMITED (VG)
Em virtude do arquivamento publicado na RPI 2385 de 20-09-2016 e considerando ausência de manifestação dentro dos prazos legais, informo que cabe ser mantido o arquivamento do pedido de patente, conforme o disposto no artigo 12, da resolução 113/2013.

(21) **PI 0914461-7** A2 **8.11**
(22) 15/10/2009
(71) 3M INNOVATIVE PROPERTIES COMPANY (US)
Em virtude do arquivamento publicado na RPI 2385 de 20-09-2016 e considerando ausência de manifestação dentro dos prazos legais, informo que cabe ser mantido o arquivamento do pedido de patente, conforme o disposto no artigo 12, da resolução 113/2013.

(21) **PI 0914483-8** A2 **8.11**
(22) 13/11/2009
(71) E. I. DU PONT DE NEMOURS AND COMPANY (US)
Em virtude do arquivamento publicado na RPI 2386 de 27-09-2016 e considerando ausência de manifestação dentro dos prazos legais, informo que cabe ser mantido o arquivamento do pedido de patente, conforme o disposto no artigo 12, da resolução 113/2013.

(21) **PI 0914699-7** A2 **8.11**
(22) 11/09/2009
(71) Technological Resources PTY Limited (AU)
Em virtude do arquivamento publicado na RPI 2385 de 20-09-2016 e considerando ausência de manifestação dentro dos prazos legais, informo que cabe ser mantido o arquivamento do pedido de patente, conforme o disposto no artigo 12, da resolução 113/2013.

(21) **PI 0915492-2** A2 **8.11**
(22) 13/07/2009
(71) Opencuro Inc. (US)
Em virtude do arquivamento publicado na RPI 2386 de 27-09-2016 e considerando ausência de manifestação dentro dos prazos legais, informo que cabe ser mantido o arquivamento do pedido de patente, conforme o disposto no artigo 12, da resolução 113/2013.

(21) **PI 0915556-2** A2 **8.11**
(22) 27/05/2009
(71) Omron Dualtec Automotive Electronics Inc. (CA)
Em virtude do arquivamento publicado na RPI 2386 de 27-09-2016 e considerando ausência de manifestação dentro dos prazos legais, informo que cabe ser mantido o arquivamento do pedido de patente, conforme o disposto no artigo 12, da resolução 113/2013.

(21) **PI 0915941-0** A2 **8.11**
(22) 02/09/2009
(71) Bae Systems PLC. (GB)
Em virtude do arquivamento publicado na RPI 2385 de 20-09-2016 e considerando ausência de manifestação dentro dos prazos legais, informo que cabe ser mantido o arquivamento do pedido de patente, conforme o disposto no artigo 12, da resolução 113/2013.

(21) **PI 0916042-6** A2 **8.11**
(22) 16/11/2009
(71) GENENTECH, INC., Empresa Americana (US) , F. HOFFMANN-LA ROCHE AG. (CH)
Em virtude do arquivamento publicado na RPI 2386 de 27-09-2016 e considerando ausência de manifestação dentro dos prazos legais, informo que cabe ser mantido o arquivamento do pedido de patente, conforme o disposto no artigo 12, da resolução 113/2013.

(21) **PI 0916047-7** A2 **8.11**
(22) 04/11/2009
(71) CIPLA LIMITED (IN)
Em virtude do arquivamento publicado na RPI 2386 de 27-09-2016 e considerando ausência de manifestação dentro dos prazos legais, informo que cabe ser mantido o arquivamento do pedido de patente, conforme o disposto no artigo 12, da resolução 113/2013.

(21) **PI 0916051-5** A2 **8.11**
(22) 03/11/2009
(71) AKZO NOBEL COATINGS INTERNATIONAL B.V (NL)
Em virtude do arquivamento publicado na RPI 2385 de 20-09-2016 e considerando ausência de manifestação dentro dos prazos legais, informo que cabe ser mantido o arquivamento do pedido de patente, conforme o disposto no artigo 12, da resolução 113/2013.

(21) **PI 0916059-0** A2 **8.11**
(22) 09/11/2009
(71) HENRY COMPANY LLC (US)
Em virtude do arquivamento publicado na RPI 2386 de 27-09-2016 e considerando ausência de manifestação dentro dos prazos legais, informo que cabe ser mantido o arquivamento do pedido de patente, conforme o disposto no artigo 12, da resolução 113/2013.

(21) **PI 0916073-6** A2 **8.11**
(22) 20/11/2009
(71) DOW GLOBAL TECHNOLOGIES LLC (US)
Em virtude do arquivamento publicado na RPI 2386 de 27-09-2016 e considerando ausência de manifestação dentro dos prazos legais, informo que cabe ser mantido o arquivamento do pedido de patente, conforme o disposto no artigo 12, da resolução 113/2013.

(21) **PI 0916107-4** A2 **8.11**
(22) 23/11/2009
(71) Bluestar Silicones France (FR)
Em virtude do arquivamento publicado na RPI 2386 de 27-09-2016 e considerando ausência de manifestação dentro dos prazos legais, informo que cabe ser mantido o arquivamento do pedido de patente, conforme o disposto no artigo 12, da resolução 113/2013.

(21) **PI 0916149-0** A2 **8.11**
(22) 16/11/2009
(71) BAYER OY (FI)
Em virtude do arquivamento publicado na RPI 2386 de 27-09-2016 e considerando ausência de manifestação dentro dos prazos legais, informo que cabe ser mantido o arquivamento do pedido de patente, conforme o disposto no artigo 12, da resolução 113/2013.

(21) **PI 0916177-5** A2 **8.11**
(22) 25/11/2009
(71) CALGON CARBON CORPORATION (US)
Em virtude do arquivamento publicado na RPI 2386 de 27-09-2016 e considerando ausência de manifestação dentro dos prazos legais, informo que cabe ser mantido o arquivamento do pedido de patente, conforme o disposto no artigo 12, da resolução 113/2013.

(21) **PI 0916181-3** A2 **8.11**
(22) 18/11/2009
(71) VOITH PATENT GMBH (DE)
Em virtude do arquivamento publicado na RPI 2386 de 27-09-2016 e considerando ausência de manifestação dentro dos prazos legais, informo que cabe ser mantido o arquivamento do pedido de patente, conforme o disposto no artigo 12, da resolução 113/2013.

(21) **PI 0916491-0** A2 **8.11**
(22) 24/11/2009
(71) E.I. DU PONT DE NEMOURS AND COMPANY (US)
Em virtude do arquivamento publicado na RPI 2386 de 27-09-2016 e considerando ausência de manifestação dentro dos prazos legais, informo que cabe ser mantido o arquivamento do pedido de patente, conforme o disposto no artigo 12, da resolução 113/2013.

(21) **PI 0916863-0** A2 **8.11**
(22) 02/07/2009
(71) Beat Ball As (NO)
Em virtude do arquivamento publicado na RPI 2386 de 27-09-2016 e considerando ausência de manifestação dentro dos prazos legais, informo que cabe ser mantido o arquivamento do pedido de patente, conforme o disposto no artigo 12, da resolução 113/2013.

(21) **PI 0916902-4** A2 **8.11**
(22) 28/08/2009
(71) Thomson Licensing (FR)
Em virtude do arquivamento publicado na RPI 2385 de 20-09-2016 e considerando ausência de manifestação dentro dos prazos legais, informo que cabe ser mantido o arquivamento do pedido de patente, conforme o disposto no artigo 12, da resolução 113/2013.

(21) **PI 0917237-8** A2 **8.11**
(22) 19/08/2009
(71) Pierre Fabre Medicament (FR)
Em virtude do arquivamento publicado na RPI 2385 de 20-09-2016 e considerando ausência de manifestação dentro dos prazos legais, informo que cabe ser mantido o arquivamento do pedido de patente, conforme o disposto no artigo 12, da resolução 113/2013.

(21) **PI 0917587-3** A2 **8.11**
(22) 25/08/2009
(71) Pellenc (Société Anonyme) (FR)
Em virtude do arquivamento publicado na RPI 2385 de 20-09-2016 e considerando ausência de manifestação dentro dos prazos legais, informo que cabe ser mantido o arquivamento do pedido de patente, conforme o disposto no artigo 12, da resolução 113/2013.

(21) **PI 0917687-0** A2 **8.11**
(22) 27/08/2009
(71) Shell Internationale Research Maatschppij B.V. (NL)
Em virtude do arquivamento publicado na RPI 2385 de 20-09-2016 e considerando ausência de manifestação dentro dos prazos legais, informo que cabe ser mantido o arquivamento do pedido de patente, conforme o disposto no artigo 12, da resolução 113/2013.

(21) **PI 0917731-0** A2 **8.11**
(22) 21/11/2009
(71) KONINKLIJKE PHILIPS ELECTRONICS N.V. (NL)
Em virtude do arquivamento publicado na RPI 2386 de 27-09-2016 e considerando ausência de manifestação dentro dos prazos legais, informo que cabe ser mantido o arquivamento do pedido de patente, conforme o disposto no artigo 12, da resolução 113/2013.

(21) **PI 0917834-1** A2 **8.11**
(22) 20/07/2009
(71) TDY INDUSTRIES, LLC (US)
Em virtude do arquivamento publicado na RPI 2386 de 27-09-2016 e considerando ausência de manifestação dentro dos prazos legais, informo que cabe ser mantido o arquivamento do pedido de patente, conforme o disposto no artigo 12, da resolução 113/2013.

(21) **PI 0918064-8** A2 **8.11**
(22) 09/09/2009
(71) Rubbermaid Commercial Products, LLC (US)
Em virtude do arquivamento publicado na RPI 2385 de 20-09-2016 e considerando ausência de manifestação dentro dos prazos legais, informo que cabe ser mantido o arquivamento do pedido de patente, conforme o disposto no artigo 12, da resolução 113/2013.

(21) **PI 0918081-8** A2 **8.11**
(22) 17/09/2009
(71) CHEVRON U.S.A. INC. (US) , CHINA NATIONAL OFFSHORE OIL CORPORATION (CN)
Em virtude do arquivamento publicado na RPI 2385 de 20-09-2016 e considerando ausência de manifestação dentro dos prazos legais, informo que cabe ser mantido o arquivamento do pedido de patente, conforme o disposto no artigo 12, da resolução 113/2013.

(21) **PI 0918083-4** A2 **8.11**
(22) 15/09/2009
(71) Chevron U.S.A. Inc. (US)
Em virtude do arquivamento publicado na RPI 2385 de 20-09-2016 e considerando ausência de manifestação dentro dos prazos legais, informo que cabe ser mantido o arquivamento do pedido de patente, conforme o disposto no artigo 12, da resolução 113/2013.

(21) **PI 0918102-4** A2 **8.11**
(22) 21/11/2009
(71) KONINKLIJKE PHILIPS ELECTRONICS N.V. (NL)
Em virtude do arquivamento publicado na RPI 2386 de 27-09-2016 e considerando ausência de manifestação dentro dos prazos legais, informo que cabe ser mantido o arquivamento do pedido de patente, conforme o disposto no artigo 12, da resolução 113/2013.

(21) **PI 0918149-0** A2 **8.11**
(22) 03/09/2009
(71) Guardian Industries Corp (US)
Em virtude do arquivamento publicado na RPI 2385 de 20-09-2016 e considerando ausência de manifestação dentro dos prazos legais, informo que cabe ser mantido o arquivamento do pedido de patente, conforme o disposto no artigo 12, da resolução 113/2013.

(21) **PI 0918262-4** A2 **8.11**
(22) 28/08/2009
(71) The Curators Of The University Of Missouri (US)
Em virtude do arquivamento publicado na RPI 2386 de 27-09-2016 e considerando ausência de manifestação dentro dos prazos legais, informo que cabe ser mantido o arquivamento do pedido de patente, conforme o disposto no artigo 12, da resolução 113/2013.

(21) **PI 0918329-9** A2 **8.11**
(22) 13/11/2009
(71) 3M INNOVATIVE PROPERTIES COMPANY (US)
Em virtude do arquivamento publicado na RPI 2386 de 27-09-2016 e considerando ausência de manifestação dentro dos prazos legais, informo que cabe ser mantido o arquivamento do pedido de patente, conforme o disposto no artigo 12, da resolução 113/2013.

(21) **PI 0918440-6** A2 **8.11**
(22) 24/09/2009
(71) SONY CORPORATION (JP)
Em virtude do arquivamento publicado na RPI 2385 de 20-09-2016 e considerando ausência de manifestação dentro dos prazos legais, informo que cabe ser mantido o arquivamento do pedido de patente, conforme o disposto no artigo 12, da resolução 113/2013.

(21) **PI 0918469-4** A2 **8.11**
(22) 14/09/2009
(71) Alcatel-Lucent USA INC. (US)
Em virtude do arquivamento publicado na RPI 2385 de 20-09-2016 e considerando ausência de manifestação dentro dos prazos legais, informo que cabe ser mantido o arquivamento do pedido de patente, conforme o disposto no artigo 12, da resolução 113/2013.

(21) **PI 0918625-5** A2 **8.11**
(22) 09/09/2009
(71) Sharp Kabushiki Kaisha (JP) , Japan Aviation Electronics Industry, Limited (JP)
Em virtude do arquivamento publicado na RPI 2386 de 27-09-2016 e considerando ausência de manifestação dentro dos prazos legais, informo que cabe ser mantido o arquivamento do pedido de patente, conforme o disposto no artigo 12, da resolução 113/2013.

(21) **PI 0918628-0** A2 **8.11**
(22) 26/08/2009
(71) Boehring Ingelheim International GMBH (DE)
Em virtude do arquivamento publicado na RPI 2385 de 20-09-2016 e considerando ausência de manifestação dentro dos prazos legais, informo que cabe ser mantido o arquivamento do pedido de patente, conforme o disposto no artigo 12, da resolução 113/2013.

(21) **PI 0918653-0** A2 **8.11**
(22) 14/09/2009
(71) Boehringer Ingelheim International Gmbh (DE)
Em virtude do arquivamento publicado na RPI 2385 de 20-09-2016 e considerando ausência de manifestação dentro dos prazos legais, informo que cabe ser mantido o arquivamento do pedido de patente, conforme o disposto no artigo 12, da resolução 113/2013.

(21) **PI 0918727-8** A2 **8.11**
(22) 10/09/2009
(71) CADBURY UK LIMITED (GB)
Em virtude do arquivamento publicado na RPI 2385 de 20-09-2016 e considerando ausência de manifestação dentro dos prazos legais, informo que cabe ser mantido o arquivamento do pedido de patente, conforme o disposto no artigo 12, da resolução 113/2013.

(21) **PI 0918849-5** A2 **8.11**
(22) 03/09/2009
(71) Guardian Industries Corp (US)
Em virtude do arquivamento publicado na RPI 2385 de 20-09-2016 e considerando ausência de manifestação dentro dos prazos legais, informo que cabe ser mantido o arquivamento do pedido de patente, conforme o disposto no artigo 12, da resolução 113/2013.

(21) **PI 0918912-2** A2 **8.11**
(22) 09/09/2009
(71) Bongrain S.A. (FR)
Em virtude do arquivamento publicado na RPI 2385 de 20-09-2016 e considerando ausência de manifestação dentro dos prazos legais, informo que cabe ser mantido o arquivamento do pedido de patente, conforme o disposto no artigo 12, da resolução 113/2013.

(21) **PI 0918980-7** A2 **8.11**
(22) 22/09/2009
(71) Cadbury Uk Limited (GB)
Em virtude do arquivamento publicado na RPI 2385 de 20-09-2016 e considerando ausência de manifestação dentro dos prazos legais, informo que cabe ser mantido o arquivamento do pedido de patente, conforme o disposto no artigo 12, da resolução 113/2013.

(21) **PI 0919263-8** A2 **8.11**
(22) 27/08/2009
(71) EXXONMOBIL UPSTREAM RESEARCH COMPANY (US)
Em virtude do arquivamento publicado na RPI 2385 de 20-09-2016 e considerando ausência de manifestação dentro dos prazos legais, informo que cabe ser mantido o arquivamento do pedido de patente, conforme o disposto no artigo 12, da resolução 113/2013.

(21) **PI 0919349-9** A2 **8.11**
(22) 22/09/2009
(71) The Procter & Gamble Company (US)
Em virtude do arquivamento publicado na RPI 2385 de 20-09-2016 e considerando ausência de manifestação dentro dos prazos legais, informo que cabe ser mantido o arquivamento do pedido de patente, conforme o disposto no artigo 12, da resolução 113/2013.

(21) **PI 0919426-6** A2 **8.11**
(22) 30/09/2009
(71) ABBVIE INC. (US)
Em virtude do arquivamento publicado na RPI 2386 de 27-09-2016 e considerando ausência de manifestação dentro dos prazos legais, informo que cabe ser mantido o arquivamento do pedido de patente, conforme o disposto no artigo 12, da resolução 113/2013.

(21) **PI 0919481-9** A2 **8.11**
(22) 16/09/2009
(71) BP CORPORATION NORTH AMERICA INC (US)

Em virtude do arquivamento publicado na RPI 2385 de 20-09-2016 e considerando ausência de manifestação dentro dos prazos legais, informo que cabe ser mantido o arquivamento do pedido de patente, conforme o disposto no artigo 12, da resolução 113/2013.

(21) **PI 0919521-1** A2 **8.11**
(22) 08/10/2009
(71) The Coca-Cola Company (US)
Em virtude do arquivamento publicado na RPI 2385 de 20-09-2016 e considerando ausência de manifestação dentro dos prazos legais, informo que cabe ser mantido o arquivamento do pedido de patente, conforme o disposto no artigo 12, da resolução 113/2013.

(21) **PI 0919618-8** A2 **8.11**
(22) 23/10/2009
(71) Rdo Alpha (FR)
Em virtude do arquivamento publicado na RPI 2385 de 20-09-2016 e considerando ausência de manifestação dentro dos prazos legais, informo que cabe ser mantido o arquivamento do pedido de patente, conforme o disposto no artigo 12, da resolução 113/2013.

(21) **PI 0919624-2** A2 **8.11**
(22) 22/10/2009
(71) Southern Research Institute (US)
Em virtude do arquivamento publicado na RPI 2385 de 20-09-2016 e considerando ausência de manifestação dentro dos prazos legais, informo que cabe ser mantido o arquivamento do pedido de patente, conforme o disposto no artigo 12, da resolução 113/2013.

(21) **PI 0919645-5** A2 **8.11**
(22) 21/10/2009
(71) Element Six (Production) (Pty) LTD (ZA) , Baker Hughes Incorporated (US)
Em virtude do arquivamento publicado na RPI 2385 de 20-09-2016 e considerando ausência de manifestação dentro dos prazos legais, informo que cabe ser mantido o arquivamento do pedido de patente, conforme o disposto no artigo 12, da resolução 113/2013.

(21) **PI 0919652-8** A2 **8.11**
(22) 14/10/2009
(71) BASF SE (DE)
Em virtude do arquivamento publicado na RPI 2385 de 20-09-2016 e considerando ausência de manifestação dentro dos prazos legais, informo que cabe ser mantido o arquivamento do pedido de patente, conforme o disposto no artigo 12, da resolução 113/2013.

(21) **PI 0919701-0** A2 **8.11**
(22) 09/10/2009
(71) Basf SE (DE)
Em virtude do arquivamento publicado na RPI 2385 de 20-09-2016 e considerando ausência de manifestação dentro dos prazos legais, informo que cabe ser mantido o arquivamento do pedido de patente, conforme o disposto no artigo 12, da resolução 113/2013.

(21) **PI 0919783-4** A2 **8.11**
(22) 30/09/2009
(71) L'OREAL (FR)
Em virtude do arquivamento publicado na RPI 2385 de 20-09-2016 e considerando ausência de manifestação dentro dos prazos legais, informo que cabe ser mantido o arquivamento do pedido de patente, conforme o disposto no artigo 12, da resolução 113/2013.

(21) **PI 0919796-6** A2 **8.11**
(22) 28/09/2009
(71) Aziende Chemiche Riunite Angelini Francesco A.C.R.A.F. S.P.A. (IT)
Em virtude do arquivamento publicado na RPI 2385 de 20-09-2016 e considerando ausência de manifestação dentro dos prazos legais, informo que cabe ser mantido o arquivamento do pedido de patente, conforme o disposto no artigo 12, da resolução 113/2013.

(21) **PI 0919921-7** A2 **8.11**
(22) 20/10/2009
(71) Nortel Networks Limited (CA)
Em virtude do arquivamento publicado na RPI 2385 de 20-09-2016 e considerando ausência de manifestação dentro dos prazos legais, informo que cabe ser mantido o arquivamento do pedido de patente, conforme o disposto no artigo 12, da resolução 113/2013.

(21) **PI 0919952-7** A2 **8.11**
(22) 30/10/2009
(71) MONDELEZ UK HOLDINGS & SERVICES LIMITED (GB)
Em virtude do arquivamento publicado na RPI 2385 de 20-09-2016 e considerando ausência de manifestação dentro dos prazos legais, informo que cabe ser mantido o arquivamento do pedido de patente, conforme o disposto no artigo 12, da resolução 113/2013.

(21) **PI 0919978-0** A2 **8.11**
(22) 29/10/2009
(71) Airbus Operations, S.L. (ES)
Em virtude do arquivamento publicado na RPI 2385 de 20-09-2016 e considerando ausência de manifestação dentro dos prazos legais, informo que cabe ser mantido o arquivamento do pedido de patente, conforme o disposto no artigo 12, da resolução 113/2013.

(21) **PI 0920013-4** A2 **8.11**
(22) 22/09/2009
(71) Fisher Controls International LLC (US)
Em virtude do arquivamento publicado na RPI 2385 de 20-09-2016 e considerando ausência de manifestação dentro dos prazos legais, informo que cabe ser mantido o arquivamento do pedido de patente, conforme o disposto no artigo 12, da resolução 113/2013.

(21) **PI 0920132-7** A2 **8.11**
(22) 20/10/2009
(71) Acorn Capital Holdings Limited (US)
Em virtude do arquivamento publicado na RPI 2385 de 20-09-2016 e considerando ausência de manifestação dentro dos prazos legais, informo que cabe ser mantido o arquivamento do pedido de patente, conforme o disposto no artigo 12, da resolução 113/2013.

(21) **PI 0920192-0** A2 **8.11**
(22) 13/10/2009
(71) Baker Hughes Incorporated (US)
Em virtude do arquivamento publicado na RPI 2385 de 20-09-2016 e considerando ausência de manifestação dentro dos prazos legais, informo que cabe ser mantido o arquivamento do pedido de patente, conforme o disposto no artigo 12, da resolução 113/2013.

(21) **PI 0920297-8** A2 **8.11**
(22) 26/10/2009
(71) Magnachem International Laboratories, Inc (US)
Em virtude do arquivamento publicado na RPI 2386 de 27-09-2016 e considerando ausência de manifestação dentro dos prazos legais, informo que cabe ser mantido o arquivamento do pedido de patente, conforme o disposto no artigo 12, da resolução 113/2013.

(21) **PI 0920346-0** A2 **8.11**
(22) 25/09/2009
(71) Evonik Degussa Gmbh (DE)
Em virtude do arquivamento publicado na RPI 2385 de 20-09-2016 e considerando ausência de manifestação dentro dos prazos legais, informo que cabe ser mantido o arquivamento do pedido de patente, conforme o disposto no artigo 12, da resolução 113/2013.

(21) **PI 0920385-0** A2 **8.11**
(22) 23/10/2009
(71) Sony Corporation e Sony Computer Entertainment INC. (JP)
Em virtude do arquivamento publicado na RPI 2385 de 20-09-2016 e considerando ausência de manifestação dentro dos prazos legais, informo que cabe ser mantido o arquivamento do pedido de patente, conforme o disposto no artigo 12, da resolução 113/2013.

(21) **PI 0920468-7** A2 **8.11**
(22) 02/10/2009
(71) Alstom Wind S.L.U (ES)
Em virtude do arquivamento publicado na RPI 2385 de 20-09-2016 e considerando ausência de manifestação dentro dos prazos legais, informo que cabe ser mantido o arquivamento do pedido de patente, conforme o disposto no artigo 12, da resolução 113/2013.

(21) **PI 0920534-9** A2 **8.11**
(22) 10/09/2009
(71) Robert Bosch GMBH (DE)
Em virtude do arquivamento publicado na RPI 2385 de 20-09-2016 e considerando ausência de manifestação dentro dos prazos legais, informo que cabe ser mantido o arquivamento do pedido de patente, conforme o disposto no artigo 12, da resolução 113/2013.

(21) **PI 0920555-1** A2 **8.11**
(22) 01/10/2009
(71) Schneider Electric Industries Sas (FR)
Em virtude do arquivamento publicado na RPI 2385 de 20-09-2016 e considerando ausência de manifestação dentro dos prazos legais, informo que cabe ser mantido o arquivamento do pedido de patente, conforme o disposto no artigo 12, da resolução 113/2013.

(21) **PI 0920591-8** A2 **8.11**
(22) 22/10/2009
(71) XYLEM IP HOLDINGS LLC (US)
Em virtude do arquivamento publicado na RPI 2386 de 27-09-2016 e considerando ausência de manifestação dentro dos prazos legais, informo que cabe ser mantido o arquivamento do pedido de patente, conforme o disposto no artigo 12, da resolução 113/2013.

(21) **PI 0920701-5** A2 **8.11**
(22) 01/10/2009
(71) Nestec S.A. (CH)
Em virtude do arquivamento publicado na RPI 2385 de 20-09-2016 e considerando ausência de manifestação dentro dos prazos legais, informo que cabe ser mantido o arquivamento do pedido de patente, conforme o disposto no artigo 12, da resolução 113/2013.

(21) **PI 0920707-4** A2 **8.11**
(22) 02/10/2009
(71) Respivert Limited (GB)
Em virtude do arquivamento publicado na RPI 2385 de 20-09-2016 e considerando ausência de manifestação dentro dos prazos legais, informo que cabe ser mantido o arquivamento do pedido de patente, conforme o disposto no artigo 12, da resolução 113/2013.

(21) **PI 0920792-9** A2 **8.11**
(22) 25/09/2009
(71) Alstom Technology Ltd (CH)
Em virtude do arquivamento publicado na RPI 2386 de 27-09-2016 e considerando ausência de manifestação dentro dos prazos legais, informo que cabe ser mantido o arquivamento do pedido de patente, conforme o disposto no artigo 12, da resolução 113/2013.

(21) **PI 0920803-8** A2 **8.11**
(22) 29/09/2009
(71) Chevron U.S.A Inc. (US)
Em virtude do arquivamento publicado na RPI 2385 de 20-09-2016 e considerando ausência de manifestação dentro dos prazos legais, informo que cabe ser mantido o arquivamento do pedido de patente, conforme o disposto no artigo 12, da resolução 113/2013.

(21) **PI 0920901-8** A2 **8.11**
(22) 20/11/2009
(71) Cadbury Uk Limited (GB)
Em virtude do arquivamento publicado na RPI 2386 de 27-09-2016 e considerando ausência de manifestação dentro dos prazos legais, informo que cabe ser mantido o arquivamento do pedido de patente, conforme o disposto no artigo 12, da resolução 113/2013.

(21) **PI 0920930-1** A2 **8.11**
(22) 25/11/2009
(71) Sony Corporation (JP)
Em virtude do arquivamento publicado na RPI 2386 de 27-09-2016 e considerando ausência de

manifestação dentro dos prazos legais, informo que cabe ser mantido o arquivamento do pedido de patente, conforme o disposto no artigo 12, da resolução 113/2013.

(21) **PI 0920951-4** A2 **8.11**
(22) 19/11/2009
(71) Alcon, INC. (CH)
Em virtude do arquivamento publicado na RPI 2386 de 27-09-2016 e considerando ausência de manifestação dentro dos prazos legais, informo que cabe ser mantido o arquivamento do pedido de patente, conforme o disposto no artigo 12, da resolução 113/2013.

(21) **PI 0920987-5** A2 **8.11**
(22) 25/11/2009
(71) Samsung Eletronics Co., Ltd (KR)
Em virtude do arquivamento publicado na RPI 2386 de 27-09-2016 e considerando ausência de manifestação dentro dos prazos legais, informo que cabe ser mantido o arquivamento do pedido de patente, conforme o disposto no artigo 12, da resolução 113/2013.

(21) **PI 0921046-6** A2 **8.11**
(22) 13/11/2009
(71) Tek Global S.R.L (IT)
Em virtude do arquivamento publicado na RPI 2386 de 27-09-2016 e considerando ausência de manifestação dentro dos prazos legais, informo que cabe ser mantido o arquivamento do pedido de patente, conforme o disposto no artigo 12, da resolução 113/2013.

(21) **PI 0921071-7** A2 **8.11**
(22) 19/11/2009
(71) Danfoss A/S. (DK)
Em virtude do arquivamento publicado na RPI 2386 de 27-09-2016 e considerando ausência de manifestação dentro dos prazos legais, informo que cabe ser mantido o arquivamento do pedido de patente, conforme o disposto no artigo 12, da resolução 113/2013.

(21) **PI 0921073-3** A2 **8.11**
(22) 11/11/2009
(71) Sharp Kabushiki Kaisha (JP)
Em virtude do arquivamento publicado na RPI 2386 de 27-09-2016 e considerando ausência de manifestação dentro dos prazos legais, informo que cabe ser mantido o arquivamento do pedido de patente, conforme o disposto no artigo 12, da resolução 113/2013.

(21) **PI 0921078-4** A2 **8.11**
(22) 13/11/2009
(71) Avantor Performance Materials, Inc (US)
Em virtude do arquivamento publicado na RPI 2386 de 27-09-2016 e considerando ausência de manifestação dentro dos prazos legais, informo que cabe ser mantido o arquivamento do pedido de patente, conforme o disposto no artigo 12, da resolução 113/2013.

(21) **PI 0921083-0** A2 **8.11**
(22) 25/11/2009
(71) Nortel Networks Limited (CA)
Em virtude do arquivamento publicado na RPI 2386 de 27-09-2016 e considerando ausência de manifestação dentro dos prazos legais, informo que cabe ser mantido o arquivamento do pedido de patente, conforme o disposto no artigo 12, da resolução 113/2013.

(21) **PI 0921087-3** A2 **8.11**
(22) 03/11/2009
(71) Gabor Horváth (HU) , Attila Kovács (HU)
Em virtude do arquivamento publicado na RPI 2385 de 20-09-2016 e considerando ausência de manifestação dentro dos prazos legais, informo que cabe ser mantido o arquivamento do pedido de patente, conforme o disposto no artigo 12, da resolução 113/2013.

(21) **PI 0921130-6** A2 **8.11**
(22) 23/11/2009
(71) Pellenc (Société Anonyme) (FR)
Em virtude do arquivamento publicado na RPI 2386 de 27-09-2016 e considerando ausência de manifestação dentro dos prazos legais, informo que cabe ser mantido o arquivamento do pedido de patente, conforme o disposto no artigo 12, da resolução 113/2013.

(21) **PI 0921176-4** A2 **8.11**
(22) 26/11/2009
(71) Essilor International (FR)
Em virtude do arquivamento publicado na RPI 2386 de 27-09-2016 e considerando ausência de manifestação dentro dos prazos legais, informo que cabe ser mantido o arquivamento do pedido de patente, conforme o disposto no artigo 12, da resolução 113/2013.

(21) **PI 0921255-8** A2 **8.11**
(22) 13/11/2009
(71) Cargill, Incorporated (US)
Em virtude do arquivamento publicado na RPI 2386 de 27-09-2016 e considerando ausência de manifestação dentro dos prazos legais, informo que cabe ser mantido o arquivamento do pedido de patente, conforme o disposto no artigo 12, da resolução 113/2013.

(21) **PI 0921299-0** A2 **8.11**
(22) 17/11/2009
(71) High Point Pharmaceuticals, LLC (US)
Em virtude do arquivamento publicado na RPI 2386 de 27-09-2016 e considerando ausência de manifestação dentro dos prazos legais, informo que cabe ser mantido o arquivamento do pedido de patente, conforme o disposto no artigo 12, da resolução 113/2013.

(21) **PI 0921425-9** A2 **8.11**
(22) 27/10/2009
(71) MICHELIN RECHERCHE ET TECHNIQUE S.A. (CH) , COMPAGNIE GENERALE DES ETABLISSEMENTS MICHELIN (FR)
Em virtude do arquivamento publicado na RPI 2385 de 20-09-2016 e considerando ausência de manifestação dentro dos prazos legais, informo que cabe ser mantido o arquivamento do pedido de patente, conforme o disposto no artigo 12, da resolução 113/2013.

(21) **PI 0921559-0** A2 **8.11**
(22) 25/11/2009
(71) COLGATE-PALMOLIVE COMPANY (US)
Em virtude do arquivamento publicado na RPI 2386 de 27-09-2016 e considerando ausência de manifestação dentro dos prazos legais, informo que cabe ser mantido o arquivamento do pedido de patente, conforme o disposto no artigo 12, da resolução 113/2013.

(21) **PI 0921583-2** A2 **8.11**
(22) 02/11/2009
(71) Basf SE (DE)
Em virtude do arquivamento publicado na RPI 2385 de 20-09-2016 e considerando ausência de manifestação dentro dos prazos legais, informo que cabe ser mantido o arquivamento do pedido de patente, conforme o disposto no artigo 12, da resolução 113/2013.

(21) **PI 0921661-8** A2 **8.11**
(22) 26/08/2009
(71) AIRCELLE (FR)
Em virtude do arquivamento publicado na RPI 2385 de 20-09-2016 e considerando ausência de manifestação dentro dos prazos legais, informo que cabe ser mantido o arquivamento do pedido de patente, conforme o disposto no artigo 12, da resolução 113/2013.

(21) **PI 0921676-6** A2 **8.11**
(22) 03/11/2009
(71) Metso Fabrics OY (FI)
Em virtude do arquivamento publicado na RPI 2385 de 20-09-2016 e considerando ausência de manifestação dentro dos prazos legais, informo que cabe ser mantido o arquivamento do pedido de patente, conforme o disposto no artigo 12, da resolução 113/2013.

(21) **PI 0921682-0** A2 **8.11**
(22) 24/11/2009
(71) Chevron U.S.A. INC (US)
Em virtude do arquivamento publicado na RPI 2386 de 27-09-2016 e considerando ausência de manifestação dentro dos prazos legais, informo que cabe ser mantido o arquivamento do pedido de patente, conforme o disposto no artigo 12, da resolução 113/2013.

(21) **PI 0921766-5** A2 **8.11**
(22) 03/11/2009
(71) Motorola Mobility, Inc. (US)
Em virtude do arquivamento publicado na RPI 2385 de 20-09-2016 e considerando ausência de manifestação dentro dos prazos legais, informo que cabe ser mantido o arquivamento do pedido de patente, conforme o disposto no artigo 12, da resolução 113/2013.

(21) **PI 0921770-3** A2 **8.11**
(22) 04/11/2009
(71) William Marsh Rice University (US)
Em virtude do arquivamento publicado na RPI 2386 de 27-09-2016 e considerando ausência de manifestação dentro dos prazos legais, informo que cabe ser mantido o arquivamento do pedido de patente, conforme o disposto no artigo 12, da resolução 113/2013.

(21) **PI 0921772-0** A2 **8.11**
(22) 28/08/2009
(71) Aircelle (FR)
Em virtude do arquivamento publicado na RPI 2385 de 20-09-2016 e considerando ausência de manifestação dentro dos prazos legais, informo que cabe ser mantido o arquivamento do pedido de patente, conforme o disposto no artigo 12, da resolução 113/2013.

(21) **PI 0921823-8** A2 **8.11**
(22) 15/10/2009
(71) EVONIK RÖHM GMBH (DE)
Em virtude do arquivamento publicado na RPI 2385 de 20-09-2016 e considerando ausência de manifestação dentro dos prazos legais, informo que cabe ser mantido o arquivamento do pedido de patente, conforme o disposto no artigo 12, da resolução 113/2013.

(21) **PI 0921846-7** A2 **8.11**
(22) 13/11/2009
(71) Novozymes A/S (DK)
Em virtude do arquivamento publicado na RPI 2386 de 27-09-2016 e considerando ausência de manifestação dentro dos prazos legais, informo que cabe ser mantido o arquivamento do pedido de patente, conforme o disposto no artigo 12, da resolução 113/2013.

(21) **PI 0921975-7** A2 **8.11**
(22) 23/11/2009
(71) Aircelle (FR)
Em virtude do arquivamento publicado na RPI 2386 de 27-09-2016 e considerando ausência de manifestação dentro dos prazos legais, informo que cabe ser mantido o arquivamento do pedido de patente, conforme o disposto no artigo 12, da resolução 113/2013.

(21) **PI 0922003-8** A2 **8.11**
(22) 19/11/2009
(71) Vesuvius Group S.A. (BE)
Em virtude do arquivamento publicado na RPI 2386 de 27-09-2016 e considerando ausência de manifestação dentro dos prazos legais, informo que cabe ser mantido o arquivamento do pedido de patente, conforme o disposto no artigo 12, da resolução 113/2013.

(21) **PI 0922059-3** A2 **8.11**
(22) 19/11/2009
(71) Angelico, Michele (IT)
Em virtude do arquivamento publicado na RPI 2386 de 27-09-2016 e considerando ausência de manifestação dentro dos prazos legais, informo que cabe ser mantido o arquivamento do pedido de patente, conforme o disposto no artigo 12, da resolução 113/2013.

(21) **PI 0922186-7** A2 **8.11**
(22) 18/11/2009
(71) Basf SE (DE)
Em virtude do arquivamento publicado na RPI 2386 de 27-09-2016 e considerando ausência de manifestação dentro dos prazos legais, informo que cabe ser mantido o arquivamento do pedido de patente, conforme o disposto no artigo 12, da resolução 113/2013.

(21) **PI 0922230-8** A2 **8.11**
(22) 19/11/2009
(71) Iscar Ltd. (IL)
Em virtude do arquivamento publicado na RPI 2386 de 27-09-2016 e considerando ausência de manifestação dentro dos prazos legais, informo que cabe ser mantido o arquivamento do pedido de

patente, conforme o disposto no artigo 12, da resolução 113/2013.

(21) **PI 0922290-1** A2 **8.11**
(22) 30/11/2009
(71) Nestec S.A. (CH)
Em virtude do arquivamento publicado na RPI 2386 de 27-09-2016 e considerando ausência de manifestação dentro dos prazos legais, informo que cabe ser mantido o arquivamento do pedido de patente, conforme o disposto no artigo 12, da resolução 113/2013.

(21) **PI 0922358-4** A2 **8.11**
(22) 02/12/2009
(71) James W. Welch (US)
Em virtude do arquivamento publicado na RPI 2387 de 04-10-2016 e considerando ausência de manifestação dentro dos prazos legais, informo que cabe ser mantido o arquivamento do pedido de patente, conforme o disposto no artigo 12, da resolução 113/2013.

(21) **PI 0922571-4** A2 **8.11**
(22) 23/11/2009
(71) Tetra Laval Holdigns & Finance S.A. (CH)
Em virtude do arquivamento publicado na RPI 2387 de 04-10-2016 e considerando ausência de manifestação dentro dos prazos legais, informo que cabe ser mantido o arquivamento do pedido de patente, conforme o disposto no artigo 12, da resolução 113/2013.

(21) **PI 0922580-3** A2 **8.11**
(22) 20/11/2009
(71) UHDE GMBH (DE)
Em virtude do arquivamento publicado na RPI 2386 de 27-09-2016 e considerando ausência de manifestação dentro dos prazos legais, informo que cabe ser mantido o arquivamento do pedido de patente, conforme o disposto no artigo 12, da resolução 113/2013.

(21) **PI 0922617-6** A2 **8.11**
(22) 24/11/2009
(71) Precilec (FR)
Em virtude do arquivamento publicado na RPI 2386 de 27-09-2016 e considerando ausência de manifestação dentro dos prazos legais, informo que cabe ser mantido o arquivamento do pedido de patente, conforme o disposto no artigo 12, da resolução 113/2013.

(21) **PI 0922623-0** A2 **8.11**
(22) 21/12/2009
(71) Synthon B.V. (NL)
Em virtude do arquivamento publicado na RPI 2386 de 27-09-2016 e considerando ausência de manifestação dentro dos prazos legais, informo que cabe ser mantido o arquivamento do pedido de patente, conforme o disposto no artigo 12, da resolução 113/2013.

(21) **PI 0922630-3** A2 **8.11**
(22) 30/11/2009
(71) Targacept, INC (US)
Em virtude do arquivamento publicado na RPI 2386 de 27-09-2016 e considerando ausência de manifestação dentro dos prazos legais, informo que cabe ser mantido o arquivamento do pedido de patente, conforme o disposto no artigo 12, da resolução 113/2013.

(21) **PI 0922663-0** A2 **8.11**
(22) 24/11/2009
(71) ABB Research LTD. (CH)
Em virtude do arquivamento publicado na RPI 2386 de 27-09-2016 e considerando ausência de manifestação dentro dos prazos legais, informo que cabe ser mantido o arquivamento do pedido de patente, conforme o disposto no artigo 12, da resolução 113/2013.

(21) **PI 0922672-9** A2 **8.11**
(22) 25/11/2009
(71) Construction Research & Technology Gmbh (DE)
Em virtude do arquivamento publicado na RPI 2386 de 27-09-2016 e considerando ausência de manifestação dentro dos prazos legais, informo que cabe ser mantido o arquivamento do pedido de patente, conforme o disposto no artigo 12, da resolução 113/2013.

(21) **PI 0922759-8** A2 **8.11**
(22) 30/11/2009
(71) Targacept, INC (US)
Em virtude do arquivamento publicado na RPI 2386 de 27-09-2016 e considerando ausência de manifestação dentro dos prazos legais, informo que cabe ser mantido o arquivamento do pedido de patente, conforme o disposto no artigo 12, da resolução 113/2013.

(21) **PI 0922929-9** A2 **8.11**
(22) 27/11/2009
(71) Sony Corporation. (JP)
Em virtude do arquivamento publicado na RPI 2386 de 27-09-2016 e considerando ausência de manifestação dentro dos prazos legais, informo que cabe ser mantido o arquivamento do pedido de patente, conforme o disposto no artigo 12, da resolução 113/2013.

(21) **PI 0922948-5** A2 **8.11**
(22) 23/11/2009
(71) UOP LLC (US)
Em virtude do arquivamento publicado na RPI 2386 de 27-09-2016 e considerando ausência de manifestação dentro dos prazos legais, informo que cabe ser mantido o arquivamento do pedido de patente, conforme o disposto no artigo 12, da resolução 113/2013.

(21) **PI 0923087-4** A2 **8.11**
(22) 16/11/2009
(71) Chevron U.S.A. Inc. (US)
Em virtude do arquivamento publicado na RPI 2386 de 27-09-2016 e considerando ausência de manifestação dentro dos prazos legais, informo que cabe ser mantido o arquivamento do pedido de patente, conforme o disposto no artigo 12, da resolução 113/2013.

(21) **PI 0923089-0** A2 **8.11**
(22) 17/11/2009
(71) Chevron U.S.A Inc. (US)
Em virtude do arquivamento publicado na RPI 2386 de 27-09-2016 e considerando ausência de manifestação dentro dos prazos legais, informo que cabe ser mantido o arquivamento do pedido de patente, conforme o disposto no artigo 12, da resolução 113/2013.

(21) **PI 0923097-1** A2 **8.11**
(22) 16/11/2009
(71) Chevron U.S.A.Inc (US)
Em virtude do arquivamento publicado na RPI 2386 de 27-09-2016 e considerando ausência de manifestação dentro dos prazos legais, informo que cabe ser mantido o arquivamento do pedido de patente, conforme o disposto no artigo 12, da resolução 113/2013.

(21) **PI 0923230-3** A2 **8.11**
(22) 13/11/2009
(71) Chevron USA Inc. (US)
Em virtude do arquivamento publicado na RPI 2386 de 27-09-2016 e considerando ausência de manifestação dentro dos prazos legais, informo que cabe ser mantido o arquivamento do pedido de patente, conforme o disposto no artigo 12, da resolução 113/2013.

(21) **PI 0923636-8** A2 **8.11**
(22) 24/12/2009
(71) FONTERRA CO-OPERATIVE GROUP LIMITED (NZ)
Em virtude do arquivamento publicado na RPI 2386 de 27-09-2016 e considerando ausência de manifestação dentro dos prazos legais, informo que cabe ser mantido o arquivamento do pedido de patente, conforme o disposto no artigo 12, da resolução 113/2013.

(21) **PI 0923713-5** A2 **8.11**
(22) 18/12/2009
(71) Messier-Bugatti-Dowty (FR)
Em virtude do arquivamento publicado na RPI 2386 de 27-09-2016 e considerando ausência de manifestação dentro dos prazos legais, informo que cabe ser mantido o arquivamento do pedido de patente, conforme o disposto no artigo 12, da resolução 113/2013.

(21) **PI 0924336-4** A2 **8.11**
(22) 08/10/2009
(71) Sharp Kabushiki Kaisha (JP)
Em virtude do arquivamento publicado na RPI 2385 de 20-09-2016 e considerando ausência de manifestação dentro dos prazos legais, informo que cabe ser mantido o arquivamento do pedido de patente, conforme o disposto no artigo 12, da resolução 113/2013.

(21) **PI 0924587-1** A2 **8.11**
(22) 21/05/2009
(71) Gamesa Innovation & Technology, S.L. (ES)
Em virtude do arquivamento publicado na RPI 2386 de 27-09-2016 e considerando ausência de manifestação dentro dos prazos legais, informo que cabe ser mantido o arquivamento do pedido de patente, conforme o disposto no artigo 12, da resolução 113/2013.

(21) **PI 0924829-3** A2 **8.11**
(22) 08/10/2009
(71) Sharp Kabushiki Kaisha (JP)
Em virtude do arquivamento publicado na RPI 2385 de 20-09-2016 e considerando ausência de manifestação dentro dos prazos legais, informo que cabe ser mantido o arquivamento do pedido de patente, conforme o disposto no artigo 12, da resolução 113/2013.

(21) **PI 0924922-2** A2 **8.11**
(22) 29/10/2009
(71) Sharp Kabushiki Kaisha (JP)
Em virtude do arquivamento publicado na RPI 2385 de 20-09-2016 e considerando ausência de manifestação dentro dos prazos legais, informo que cabe ser mantido o arquivamento do pedido de patente, conforme o disposto no artigo 12, da resolução 113/2013.

(21) **PI 1002515-4** A2 **8.11**
(22) 14/07/2010
(71) JOSÉ DARCI CAMARGO (BR/SP)
Em virtude do arquivamento publicado na RPI 2385 de 20-09-2016 e considerando ausência de manifestação dentro dos prazos legais, informo que cabe ser mantido o arquivamento do pedido de patente, conforme o disposto no artigo 12, da resolução 113/2013.

(21) **PI 1002726-2** A2 **8.11**
(22) 16/08/2010
(71) Marco Antonio Gonçalves de Mieres (BR/RJ)
Em virtude do arquivamento publicado na RPI 2385 de 20-09-2016 e considerando ausência de manifestação dentro dos prazos legais, informo que cabe ser mantido o arquivamento do pedido de patente, conforme o disposto no artigo 12, da resolução 113/2013.

(21) **PI 1002741-6** A2 **8.11**
(22) 23/08/2010
(71) Eduardo Garcia Sakae (BR/SP) , Almir Magdaleno Sanchez (BR/SP)
Em virtude do arquivamento publicado na RPI 2385 de 20-09-2016 e considerando ausência de manifestação dentro dos prazos legais, informo que cabe ser mantido o arquivamento do pedido de patente, conforme o disposto no artigo 12, da resolução 113/2013.

(21) **PI 1002834-0** A2 **8.11**
(22) 27/08/2010
(71) Nilko Metalurgia Ltda (BR/PR)
Em virtude do arquivamento publicado na RPI 2385 de 20-09-2016 e considerando ausência de manifestação dentro dos prazos legais, informo que cabe ser mantido o arquivamento do pedido de patente, conforme o disposto no artigo 12, da resolução 113/2013.

(21) **PI 1002865-0** A2 **8.11**
(22) 24/08/2010
(71) ANDERSON DIAS LOURENÇO (BR/SP) , MÁRCIO DE OLIVEIRA (BR/SP)
Em virtude do arquivamento publicado na RPI 2385 de 20-09-2016 e considerando ausência de manifestação dentro dos prazos legais, informo que cabe ser mantido o arquivamento do pedido de

patente, conforme o disposto no artigo 12, da resolução 113/2013.

(21) **PI 1002876-5** A2 **8.11**
(22) 26/08/2010
(71) ELTA SYSTEMNS LTD (IL)
Em virtude do arquivamento publicado na RPI 2385 de 20-09-2016 e considerando ausência de manifestação dentro dos prazos legais, informo que cabe ser mantido o arquivamento do pedido de patente, conforme o disposto no artigo 12, da resolução 113/2013.

(21) **PI 1002934-6** A2 **8.11**
(22) 31/08/2010
(71) Mabe S.A. de C.V. (MX)
Em virtude do arquivamento publicado na RPI 2385 de 20-09-2016 e considerando ausência de manifestação dentro dos prazos legais, informo que cabe ser mantido o arquivamento do pedido de patente, conforme o disposto no artigo 12, da resolução 113/2013.

(21) **PI 1002967-2** A2 **8.11**
(22) 18/08/2010
(71) Deere & Company (US)
Em virtude do arquivamento publicado na RPI 2385 de 20-09-2016 e considerando ausência de manifestação dentro dos prazos legais, informo que cabe ser mantido o arquivamento do pedido de patente, conforme o disposto no artigo 12, da resolução 113/2013.

(21) **PI 1003011-5** A2 **8.11**
(22) 27/08/2010
(71) Felica Networks, Inc. (JP)
Em virtude do arquivamento publicado na RPI 2385 de 20-09-2016 e considerando ausência de manifestação dentro dos prazos legais, informo que cabe ser mantido o arquivamento do pedido de patente, conforme o disposto no artigo 12, da resolução 113/2013.

(21) **PI 1003012-3** A2 **8.11**
(22) 31/08/2010
(71) Dwyer Instruments, Inc. (US)
Em virtude do arquivamento publicado na RPI 2385 de 20-09-2016 e considerando ausência de manifestação dentro dos prazos legais, informo que cabe ser mantido o arquivamento do pedido de patente, conforme o disposto no artigo 12, da resolução 113/2013.

(21) **PI 1003065-4** A2 **8.11**
(22) 31/08/2010
(71) Marco Antonio Gonçalves de Mieres (BR/RJ)
Em virtude do arquivamento publicado na RPI 2385 de 20-09-2016 e considerando ausência de manifestação dentro dos prazos legais, informo que cabe ser mantido o arquivamento do pedido de patente, conforme o disposto no artigo 12, da resolução 113/2013.

(21) **PI 1003099-9** A2 **8.11**
(22) 18/08/2010
(71) Andritz Technology and Asset Management GmbH (AT)
Em virtude do arquivamento publicado na RPI 2385 de 20-09-2016 e considerando ausência de manifestação dentro dos prazos legais, informo que cabe ser mantido o arquivamento do pedido de patente, conforme o disposto no artigo 12, da resolução 113/2013.

(21) **PI 1003102-2** A2 **8.11**
(22) 24/08/2010
(71) Xerox Corporation (US)
Em virtude do arquivamento publicado na RPI 2385 de 20-09-2016 e considerando ausência de manifestação dentro dos prazos legais, informo que cabe ser mantido o arquivamento do pedido de patente, conforme o disposto no artigo 12, da resolução 113/2013.

(21) **PI 1003110-3** A2 **8.11**
(22) 24/08/2010
(71) Haitian Plastics Machinery Group Co., Ltd. (CN)
Em virtude do arquivamento publicado na RPI 2385 de 20-09-2016 e considerando ausência de manifestação dentro dos prazos legais, informo que cabe ser mantido o arquivamento do pedido de patente, conforme o disposto no artigo 12, da resolução 113/2013.

(21) **PI 1003129-4** A2 **8.11**
(22) 26/08/2010
(71) IKAT DO BRASIL COMÉRCIO, IMPORTAÇÃO E EXPORTAÇÃO LTDA (BR/SP)
Em virtude do arquivamento publicado na RPI 2385 de 20-09-2016 e considerando ausência de manifestação dentro dos prazos legais, informo que cabe ser mantido o arquivamento do pedido de patente, conforme o disposto no artigo 12, da resolução 113/2013.

(21) **PI 1003135-9** A2 **8.11**
(22) 16/08/2010
(71) CALÇADOS AZALÉIA S.A. (BR/RS)
Em virtude do arquivamento publicado na RPI 2385 de 20-09-2016 e considerando ausência de manifestação dentro dos prazos legais, informo que cabe ser mantido o arquivamento do pedido de patente, conforme o disposto no artigo 12, da resolução 113/2013.

(21) **PI 1003167-7** A2 **8.11**
(22) 23/08/2010
(71) Adalberto Luiz Vieira Cardozo (BR/SP)
Em virtude do arquivamento publicado na RPI 2385 de 20-09-2016 e considerando ausência de manifestação dentro dos prazos legais, informo que cabe ser mantido o arquivamento do pedido de patente, conforme o disposto no artigo 12, da resolução 113/2013.

(21) **PI 1003173-1** A2 **8.11**
(22) 26/08/2010
(71) Magic Toys do Brasil IND. e COM. LTDA. (BR/SP)
Em virtude do arquivamento publicado na RPI 2385 de 20-09-2016 e considerando ausência de manifestação dentro dos prazos legais, informo que cabe ser mantido o arquivamento do pedido de patente, conforme o disposto no artigo 12, da resolução 113/2013.

(21) **PI 1003250-9** A8 **8.11**
(22) 27/08/2010
(71) Sony Corporation (JP)
Em virtude do arquivamento publicado na RPI 2385 de 20-09-2016 e considerando ausência de manifestação dentro dos prazos legais, informo que cabe ser mantido o arquivamento do pedido de patente, conforme o disposto no artigo 12, da resolução 113/2013.

(21) **PI 1003311-4** A2 **8.11**
(22) 08/09/2010
(71) GENERAL ELECTRIC COMPANY (US)
Em virtude do arquivamento publicado na RPI 2385 de 20-09-2016 e considerando ausência de manifestação dentro dos prazos legais, informo que cabe ser mantido o arquivamento do pedido de patente, conforme o disposto no artigo 12, da resolução 113/2013.

(21) **PI 1003352-1** A8 **8.11**
(22) 02/09/2010
(71) Solabia Biotecnologica Ltda (BR/PR)
Em virtude do arquivamento publicado na RPI 2386 de 27-09-2016 e considerando ausência de manifestação dentro dos prazos legais, informo que cabe ser mantido o arquivamento do pedido de patente, conforme o disposto no artigo 12, da resolução 113/2013.

(21) **PI 1003397-1** A8 **8.11**
(22) 20/09/2010
(71) Scania CV AB (SE)
Em virtude do arquivamento publicado na RPI 2385 de 20-09-2016 e considerando ausência de manifestação dentro dos prazos legais, informo que cabe ser mantido o arquivamento do pedido de patente, conforme o disposto no artigo 12, da resolução 113/2013.

(21) **PI 1003410-2** A2 **8.11**
(22) 24/08/2010
(71) GERALDO BRAZ FIGUEIREDO (BR/MG)
Em virtude do arquivamento publicado na RPI 2385 de 20-09-2016 e considerando ausência de manifestação dentro dos prazos legais, informo que cabe ser mantido o arquivamento do pedido de patente, conforme o disposto no artigo 12, da resolução 113/2013.

(21) **PI 1003440-4** A2 **8.11**
(22) 29/09/2010
(71) Xerox Corporation (US)
Em virtude do arquivamento publicado na RPI 2385 de 20-09-2016 e considerando ausência de manifestação dentro dos prazos legais, informo que cabe ser mantido o arquivamento do pedido de patente, conforme o disposto no artigo 12, da resolução 113/2013.

(21) **PI 1003448-0** A8 **8.11**
(22) 10/09/2010
(71) James José de Novaes (BR/SC)
Em virtude do arquivamento publicado na RPI 2385 de 20-09-2016 e considerando ausência de manifestação dentro dos prazos legais, informo que cabe ser mantido o arquivamento do pedido de patente, conforme o disposto no artigo 12, da resolução 113/2013.

(21) **PI 1003454-4** A8 **8.11**
(22) 14/09/2010
(71) Celso Correa (BR/RS)
Em virtude do arquivamento publicado na RPI 2385 de 20-09-2016 e considerando ausência de manifestação dentro dos prazos legais, informo que cabe ser mantido o arquivamento do pedido de patente, conforme o disposto no artigo 12, da resolução 113/2013.

(21) **PI 1003470-6** A2 **8.11**
(22) 09/09/2010
(71) WARREN CARLOS (US)
Em virtude do arquivamento publicado na RPI 2385 de 20-09-2016 e considerando ausência de manifestação dentro dos prazos legais, informo que cabe ser mantido o arquivamento do pedido de patente, conforme o disposto no artigo 12, da resolução 113/2013.

(21) **PI 1003475-7** A8 **8.11**
(22) 17/09/2010
(71) 3M INNOVATIVE PROPERTIES COMPANY (US)
Em virtude do arquivamento publicado na RPI 2385 de 20-09-2016 e considerando ausência de manifestação dentro dos prazos legais, informo que cabe ser mantido o arquivamento do pedido de patente, conforme o disposto no artigo 12, da resolução 113/2013.

(21) **PI 1003496-0** A2 **8.11**
(22) 22/09/2010
(71) VETCO GRAY INC (US)
Em virtude do arquivamento publicado na RPI 2385 de 20-09-2016 e considerando ausência de manifestação dentro dos prazos legais, informo que cabe ser mantido o arquivamento do pedido de patente, conforme o disposto no artigo 12, da resolução 113/2013.

(21) **PI 1003497-8** A2 **8.11**
(22) 23/09/2010
(71) TIEN-CHIH YU (TW)
Em virtude do arquivamento publicado na RPI 2385 de 20-09-2016 e considerando ausência de manifestação dentro dos prazos legais, informo que cabe ser mantido o arquivamento do pedido de patente, conforme o disposto no artigo 12, da resolução 113/2013.

(21) **PI 1003507-9** A2 **8.11**
(22) 10/09/2010
(71) Sony Corporation (JP)
Em virtude do arquivamento publicado na RPI 2385 de 20-09-2016 e considerando ausência de manifestação dentro dos prazos legais, informo que cabe ser mantido o arquivamento do pedido de patente, conforme o disposto no artigo 12, da resolução 113/2013.

(21) **PI 1003508-7** A2 **8.11**
(22) 24/09/2010
(71) Deere & Company (US)
Em virtude do arquivamento publicado na RPI 2385 de 20-09-2016 e considerando ausência de manifestação dentro dos prazos legais, informo que cabe ser mantido o arquivamento do pedido de patente, conforme o disposto no artigo 12, da resolução 113/2013.

(21) **PI 1003523-0** A2 **8.11**
(22) 06/09/2010
(71) Itron France (FR)
Em virtude do arquivamento publicado na RPI 2385 de 20-09-2016 e considerando ausência de manifestação dentro dos prazos legais, informo que cabe ser mantido o arquivamento do pedido de

patente, conforme o disposto no artigo 12, da resolução 113/2013.

(21) **PI 1003555-9** A8 **8.11**
(22) 16/09/2010
(71) FUNDAÇÃO CPQD - CENTRO DE PESQUISA E DESENVOLVIMENTO EM TELECOMUNICAÇÕES (BR/SP)
Em virtude do arquivamento publicado na RPI 2385 de 20-09-2016 e considerando ausência de manifestação dentro dos prazos legais, informo que cabe ser mantido o arquivamento do pedido de patente, conforme o disposto no artigo 12, da resolução 113/2013.

(21) **PI 1003581-8** A8 **8.11**
(22) 17/09/2010
(71) Ellman International, INC. (US)
Em virtude do arquivamento publicado na RPI 2385 de 20-09-2016 e considerando ausência de manifestação dentro dos prazos legais, informo que cabe ser mantido o arquivamento do pedido de patente, conforme o disposto no artigo 12, da resolução 113/2013.

(21) **PI 1003583-4** A2 **8.11**
(22) 09/09/2010
(71) Deere & Company (US)
Em virtude do arquivamento publicado na RPI 2385 de 20-09-2016 e considerando ausência de manifestação dentro dos prazos legais, informo que cabe ser mantido o arquivamento do pedido de patente, conforme o disposto no artigo 12, da resolução 113/2013.

(21) **PI 1003590-7** A8 **8.11**
(22) 17/09/2010
(71) Sony Corporation (JP)
Em virtude do arquivamento publicado na RPI 2385 de 20-09-2016 e considerando ausência de manifestação dentro dos prazos legais, informo que cabe ser mantido o arquivamento do pedido de patente, conforme o disposto no artigo 12, da resolução 113/2013.

(21) **PI 1003615-6** A2 **8.11**
(22) 08/09/2010
(71) Voith Patent Gmbh (DE)
Em virtude do arquivamento publicado na RPI 2385 de 20-09-2016 e considerando ausência de manifestação dentro dos prazos legais, informo que cabe ser mantido o arquivamento do pedido de patente, conforme o disposto no artigo 12, da resolução 113/2013.

(21) **PI 1003639-3** A8 **8.11**
(22) 22/09/2010
(71) Sony Corporation (JP)
Em virtude do arquivamento publicado na RPI 2385 de 20-09-2016 e considerando ausência de manifestação dentro dos prazos legais, informo que cabe ser mantido o arquivamento do pedido de patente, conforme o disposto no artigo 12, da resolução 113/2013.

(21) **PI 1003716-0** A2 **8.11**
(22) 15/10/2010
(71) Deere & Company (US)
Em virtude do arquivamento publicado na RPI 2385 de 20-09-2016 e considerando ausência de manifestação dentro dos prazos legais, informo que cabe ser mantido o arquivamento do pedido de patente, conforme o disposto no artigo 12, da resolução 113/2013.

(21) **PI 1003788-8** A2 **8.11**
(22) 17/08/2010
(71) Licínio Égas Moniz Barreto (BR/PE)
Em virtude do arquivamento publicado na RPI 2385 de 20-09-2016 e considerando ausência de manifestação dentro dos prazos legais, informo que cabe ser mantido o arquivamento do pedido de patente, conforme o disposto no artigo 12, da resolução 113/2013.

(21) **PI 1003808-6** A2 **8.11**
(22) 01/10/2010
(71) Xerox Corporation (US)
Em virtude do arquivamento publicado na RPI 2385 de 20-09-2016 e considerando ausência de manifestação dentro dos prazos legais, informo que cabe ser mantido o arquivamento do pedido de patente, conforme o disposto no artigo 12, da resolução 113/2013.

(21) **PI 1003838-8** A8 **8.11**
(22) 22/09/2010
(71) Sony Corporation (JP)
Em virtude do arquivamento publicado na RPI 2385 de 20-09-2016 e considerando ausência de manifestação dentro dos prazos legais, informo que cabe ser mantido o arquivamento do pedido de patente, conforme o disposto no artigo 12, da resolução 113/2013.

(21) **PI 1003852-3** A8 **8.11**
(22) 08/09/2010
(71) Sérgio Pinheiro Torggler (BR/SP)
Em virtude do arquivamento publicado na RPI 2385 de 20-09-2016 e considerando ausência de manifestação dentro dos prazos legais, informo que cabe ser mantido o arquivamento do pedido de patente, conforme o disposto no artigo 12, da resolução 113/2013.

(21) **PI 1003858-2** A2 **8.11**
(22) 17/09/2010
(71) Sony Europe (Belgium) NV (BE)
Em virtude do arquivamento publicado na RPI 2385 de 20-09-2016 e considerando ausência de manifestação dentro dos prazos legais, informo que cabe ser mantido o arquivamento do pedido de patente, conforme o disposto no artigo 12, da resolução 113/2013.

(21) **PI 1003862-0** A2 **8.11**
(22) 24/09/2010
(71) Sony Corporation (JP)
Em virtude do arquivamento publicado na RPI 2385 de 20-09-2016 e considerando ausência de manifestação dentro dos prazos legais, informo que cabe ser mantido o arquivamento do pedido de patente, conforme o disposto no artigo 12, da resolução 113/2013.

(21) **PI 1003883-3** A2 **8.11**
(22) 05/10/2010
(71) Rogério Pucca Dias (BR/SP)
Em virtude do arquivamento publicado na RPI 2385 de 20-09-2016 e considerando ausência de manifestação dentro dos prazos legais, informo que cabe ser mantido o arquivamento do pedido de patente, conforme o disposto no artigo 12, da resolução 113/2013.

(21) **PI 1003885-0** A2 **8.11**
(22) 20/10/2010
(71) SYSTEC METALURGICA LTDA. (BR/SP)
Em virtude do arquivamento publicado na RPI 2385 de 20-09-2016 e considerando ausência de manifestação dentro dos prazos legais, informo que cabe ser mantido o arquivamento do pedido de patente, conforme o disposto no artigo 12, da resolução 113/2013.

(21) **PI 1003941-4** A2 **8.11**
(22) 06/10/2010
(71) Bottero S.P.A. (IT)
Em virtude do arquivamento publicado na RPI 2385 de 20-09-2016 e considerando ausência de manifestação dentro dos prazos legais, informo que cabe ser mantido o arquivamento do pedido de patente, conforme o disposto no artigo 12, da resolução 113/2013.

(21) **PI 1003961-9** A8 **8.11**
(22) 22/09/2010
(71) Sony Corporation (JP)
Em virtude do arquivamento publicado na RPI 2385 de 20-09-2016 e considerando ausência de manifestação dentro dos prazos legais, informo que cabe ser mantido o arquivamento do pedido de patente, conforme o disposto no artigo 12, da resolução 113/2013.

(21) **PI 1003963-5** A2 **8.11**
(22) 08/10/2010
(71) Felica Networks, Inc. (JP)
Em virtude do arquivamento publicado na RPI 2385 de 20-09-2016 e considerando ausência de manifestação dentro dos prazos legais, informo que cabe ser mantido o arquivamento do pedido de patente, conforme o disposto no artigo 12, da resolução 113/2013.

(21) **PI 1003968-6** A2 **8.11**
(22) 28/09/2010
(71) Mabe, S.A. de C.V. (MX)
Em virtude do arquivamento publicado na RPI 2385 de 20-09-2016 e considerando ausência de manifestação dentro dos prazos legais, informo que cabe ser mantido o arquivamento do pedido de patente, conforme o disposto no artigo 12, da resolução 113/2013.

(21) **PI 1003975-9** A2 **8.11**
(22) 13/10/2010
(71) Mabe, S.A. de C.V. (MX)
Em virtude do arquivamento publicado na RPI 2385 de 20-09-2016 e considerando ausência de manifestação dentro dos prazos legais, informo que cabe ser mantido o arquivamento do pedido de patente, conforme o disposto no artigo 12, da resolução 113/2013.

(21) **PI 1003976-7** A2 **8.11**
(22) 13/10/2010
(71) Deere & Company (US)
Em virtude do arquivamento publicado na RPI 2385 de 20-09-2016 e considerando ausência de manifestação dentro dos prazos legais, informo que cabe ser mantido o arquivamento do pedido de patente, conforme o disposto no artigo 12, da resolução 113/2013.

(21) **PI 1004038-2** A2 **8.11**
(22) 07/10/2010
(71) Telemática Sistemas Inteligentes Ltda (BR/SP)
Em virtude do arquivamento publicado na RPI 2385 de 20-09-2016 e considerando ausência de manifestação dentro dos prazos legais, informo que cabe ser mantido o arquivamento do pedido de patente, conforme o disposto no artigo 12, da resolução 113/2013.

(21) **PI 1004040-4** A2 **8.11**
(22) 08/10/2010
(71) EATON CORPORATION (US)
Em virtude do arquivamento publicado na RPI 2385 de 20-09-2016 e considerando ausência de manifestação dentro dos prazos legais, informo que cabe ser mantido o arquivamento do pedido de patente, conforme o disposto no artigo 12, da resolução 113/2013.

(21) **PI 1004049-8** A2 **8.11**
(22) 18/10/2010
(71) FIBRASYNTHETICA DO BRASIL LTDA. (BR/SP)
Em virtude do arquivamento publicado na RPI 2385 de 20-09-2016 e considerando ausência de manifestação dentro dos prazos legais, informo que cabe ser mantido o arquivamento do pedido de patente, conforme o disposto no artigo 12, da resolução 113/2013.

(21) **PI 1004112-5** A2 **8.11**
(22) 06/10/2010
(71) André Alves Sobral (BR/SP)
Em virtude do arquivamento publicado na RPI 2385 de 20-09-2016 e considerando ausência de manifestação dentro dos prazos legais, informo que cabe ser mantido o arquivamento do pedido de patente, conforme o disposto no artigo 12, da resolução 113/2013.

(21) **PI 1004116-8** A2 **8.11**
(22) 29/10/2010
(71) Mediatek Inc. (TW)
Em virtude do arquivamento publicado na RPI 2385 de 20-09-2016 e considerando ausência de manifestação dentro dos prazos legais, informo que cabe ser mantido o arquivamento do pedido de patente, conforme o disposto no artigo 12, da resolução 113/2013.

(21) **PI 1004148-6** A2 **8.11**
(22) 08/10/2010
(71) Antonio Carlos Montanha Vianna (BR/PR)
Em virtude do arquivamento publicado na RPI 2385 de 20-09-2016 e considerando ausência de manifestação dentro dos prazos legais, informo que cabe ser mantido o arquivamento do pedido de patente, conforme o disposto no artigo 12, da resolução 113/2013.

(21) **PI 1004162-1** A2 **8.11**
(22) 27/10/2010
(71) Meccanica Finnord S.P.A (IT)
Em virtude do arquivamento publicado na RPI 2385 de 20-09-2016 e considerando ausência de manifestação dentro dos prazos legais, informo que cabe ser mantido o arquivamento do pedido de patente, conforme o disposto no artigo 12, da resolução 113/2013.

(21) **PI 1004187-7** A2 **8.11**
(22) 14/10/2010
(71) Nelcimar Ferreira da Silva (BR/GO)
Em virtude do arquivamento publicado na RPI 2385 de 20-09-2016 e considerando ausência de manifestação dentro dos prazos legais, informo que cabe ser mantido o arquivamento do pedido de patente, conforme o disposto no artigo 12, da resolução 113/2013.

(21) **PI 1004192-3** A2 **8.11**
(22) 25/11/2010
(71) WHIRLPOOL S.A. (BR/SP)
Em virtude do arquivamento publicado na RPI 2386 de 27-09-2016 e considerando ausência de manifestação dentro dos prazos legais, informo que cabe ser mantido o arquivamento do pedido de patente, conforme o disposto no artigo 12, da resolução 113/2013.

(21) **PI 1004213-0** A2 **8.11**
(22) 22/06/2010
(71) SONY CORPORATION (JP)
Em virtude do arquivamento publicado na RPI 2386 de 27-09-2016 e considerando ausência de manifestação dentro dos prazos legais, informo que cabe ser mantido o arquivamento do pedido de patente, conforme o disposto no artigo 12, da resolução 113/2013.

(21) **PI 1004225-3** A2 **8.11**
(22) 04/11/2010
(71) Kraft Foods R & D, INC. (US)
Em virtude do arquivamento publicado na RPI 2386 de 27-09-2016 e considerando ausência de manifestação dentro dos prazos legais, informo que cabe ser mantido o arquivamento do pedido de patente, conforme o disposto no artigo 12, da resolução 113/2013.

(21) **PI 1004235-0** A2 **8.11**
(22) 16/11/2010
(71) The Goodyear Tire & Rubber Company (US)
Em virtude do arquivamento publicado na RPI 2386 de 27-09-2016 e considerando ausência de manifestação dentro dos prazos legais, informo que cabe ser mantido o arquivamento do pedido de patente, conforme o disposto no artigo 12, da resolução 113/2013.

(21) **PI 1004245-8** A8 **8.11**
(22) 22/09/2010
(71) Sony Corporation (JP)
Em virtude do arquivamento publicado na RPI 2385 de 20-09-2016 e considerando ausência de manifestação dentro dos prazos legais, informo que cabe ser mantido o arquivamento do pedido de patente, conforme o disposto no artigo 12, da resolução 113/2013.

(21) **PI 1004375-6** A2 **8.11**
(22) 24/11/2010
(71) Haysler Apolinário Amoroso Lima (BR/MG)
Em virtude do arquivamento publicado na RPI 2386 de 27-09-2016 e considerando ausência de manifestação dentro dos prazos legais, informo que cabe ser mantido o arquivamento do pedido de patente, conforme o disposto no artigo 12, da resolução 113/2013.

(21) **PI 1004509-0** A2 **8.11**
(22) 24/11/2010
(71) HYDRIL USA MANUFACTURING LLC (US)
Em virtude do arquivamento publicado na RPI 2386 de 27-09-2016 e considerando ausência de manifestação dentro dos prazos legais, informo que cabe ser mantido o arquivamento do pedido de patente, conforme o disposto no artigo 12, da resolução 113/2013.

(21) **PI 1004560-0** A2 **8.11**
(22) 30/08/2010
(71) Mitsubishi Heavy Industries, LTD. (JP)
Em virtude do arquivamento publicado na RPI 2386 de 27-09-2016 e considerando ausência de manifestação dentro dos prazos legais, informo que cabe ser mantido o arquivamento do pedido de patente, conforme o disposto no artigo 12, da resolução 113/2013.

(21) **PI 1004591-0** A2 **8.11**
(22) 10/11/2010
(71) Messier-Bugatti-Dowty (FR)
Em virtude do arquivamento publicado na RPI 2386 de 27-09-2016 e considerando ausência de manifestação dentro dos prazos legais, informo que cabe ser mantido o arquivamento do pedido de patente, conforme o disposto no artigo 12, da resolução 113/2013.

(21) **PI 1004638-0** A2 **8.11**
(22) 12/11/2010
(71) Alain Christian Rene Lascaux (BR/CE)
Em virtude do arquivamento publicado na RPI 2386 de 27-09-2016 e considerando ausência de manifestação dentro dos prazos legais, informo que cabe ser mantido o arquivamento do pedido de patente, conforme o disposto no artigo 12, da resolução 113/2013.

(21) **PI 1004650-0** A2 **8.11**
(22) 26/11/2010
(71) FUNDIÇÃO BALANCINS LTDA (BR/SP)
Em virtude do arquivamento publicado na RPI 2386 de 27-09-2016 e considerando ausência de manifestação dentro dos prazos legais, informo que cabe ser mantido o arquivamento do pedido de patente, conforme o disposto no artigo 12, da resolução 113/2013.

(21) **PI 1004683-6** A2 **8.11**
(22) 24/08/2010
(71) Sony Corporation (JP)
Em virtude do arquivamento publicado na RPI 2385 de 20-09-2016 e considerando ausência de manifestação dentro dos prazos legais, informo que cabe ser mantido o arquivamento do pedido de patente, conforme o disposto no artigo 12, da resolução 113/2013.

(21) **PI 1004706-9** A2 **8.11**
(22) 12/11/2010
(71) Sony Corporation (JP)
Em virtude do arquivamento publicado na RPI 2386 de 27-09-2016 e considerando ausência de manifestação dentro dos prazos legais, informo que cabe ser mantido o arquivamento do pedido de patente, conforme o disposto no artigo 12, da resolução 113/2013.

(21) **PI 1004719-0** A2 **8.11**
(22) 12/11/2010
(71) Carl Freudenberg KG (DE)
Em virtude do arquivamento publicado na RPI 2386 de 27-09-2016 e considerando ausência de manifestação dentro dos prazos legais, informo que cabe ser mantido o arquivamento do pedido de patente, conforme o disposto no artigo 12, da resolução 113/2013.

(21) **PI 1004745-0** A2 **8.11**
(22) 17/11/2010
(71) Solange Bernardes Caldeira (BR/MG)
Em virtude do arquivamento publicado na RPI 2386 de 27-09-2016 e considerando ausência de manifestação dentro dos prazos legais, informo que cabe ser mantido o arquivamento do pedido de patente, conforme o disposto no artigo 12, da resolução 113/2013.

(21) **PI 1004788-3** A2 **8.11**
(22) 16/11/2010
(71) BUNDY REFRIGERAÇÃO BRASIL INDÚSTRIA E COMÉRCIO LTDA (BR/PR)
Em virtude do arquivamento publicado na RPI 2386 de 27-09-2016 e considerando ausência de manifestação dentro dos prazos legais, informo que cabe ser mantido o arquivamento do pedido de patente, conforme o disposto no artigo 12, da resolução 113/2013.

(21) **PI 1004826-0** A2 **8.11**
(22) 10/11/2010
(71) JULIANO NASCIMENTO DE SOUZA (BR/PB)
Em virtude do arquivamento publicado na RPI 2386 de 27-09-2016 e considerando ausência de manifestação dentro dos prazos legais, informo que cabe ser mantido o arquivamento do pedido de patente, conforme o disposto no artigo 12, da resolução 113/2013.

(21) **PI 1004840-5** A2 **8.11**
(22) 30/11/2010
(71) L'OREAL (FR)
Em virtude do arquivamento publicado na RPI 2386 de 27-09-2016 e considerando ausência de manifestação dentro dos prazos legais, informo que cabe ser mantido o arquivamento do pedido de patente, conforme o disposto no artigo 12, da resolução 113/2013.

(21) **PI 1004843-0** A2 **8.11**
(22) 23/11/2010
(71) Evonik Degussa Gmbh (DE)
Em virtude do arquivamento publicado na RPI 2386 de 27-09-2016 e considerando ausência de manifestação dentro dos prazos legais, informo que cabe ser mantido o arquivamento do pedido de patente, conforme o disposto no artigo 12, da resolução 113/2013.

(21) **PI 1004846-4** A2 **8.11**
(22) 26/11/2010
(71) Sony Corporation (JP)
Em virtude do arquivamento publicado na RPI 2386 de 27-09-2016 e considerando ausência de manifestação dentro dos prazos legais, informo que cabe ser mantido o arquivamento do pedido de patente, conforme o disposto no artigo 12, da resolução 113/2013.

(21) **PI 1004857-0** A2 **8.11**
(22) 24/11/2010
(71) Braskem S.A. (BR/BA)
Em virtude do arquivamento publicado na RPI 2386 de 27-09-2016 e considerando ausência de manifestação dentro dos prazos legais, informo que cabe ser mantido o arquivamento do pedido de patente, conforme o disposto no artigo 12, da resolução 113/2013.

(21) **PI 1004884-7** A2 **8.11**
(22) 29/11/2010
(71) SERGIO DI BONAVENTURA (BR/SP)
Em virtude do arquivamento publicado na RPI 2386 de 27-09-2016 e considerando ausência de manifestação dentro dos prazos legais, informo que cabe ser mantido o arquivamento do pedido de patente, conforme o disposto no artigo 12, da resolução 113/2013.

(21) **PI 1004907-0** A2 **8.11**
(22) 07/07/2010
(71) Panasonic Coporation (JP)
Em virtude do arquivamento publicado na RPI 2386 de 27-09-2016 e considerando ausência de manifestação dentro dos prazos legais, informo que cabe ser mantido o arquivamento do pedido de patente, conforme o disposto no artigo 12, da resolução 113/2013.

(21) **PI 1004962-2** A2 **8.11**
(22) 20/08/2010
(71) Companhia Refinadora da Amazônia (BR/PA)
Em virtude do arquivamento publicado na RPI 2385 de 20-09-2016 e considerando ausência de manifestação dentro dos prazos legais, informo que cabe ser mantido o arquivamento do pedido de patente, conforme o disposto no artigo 12, da resolução 113/2013.

(21) **PI 1004996-7** A2 **8.11**
(22) 26/11/2010
(71) The Goodyear Tire & Rubber Company (US)
Em virtude do arquivamento publicado na RPI 2386 de 27-09-2016 e considerando ausência de manifestação dentro dos prazos legais, informo que cabe ser mantido o arquivamento do pedido de patente, conforme o disposto no artigo 12, da resolução 113/2013.

(21) **PI 1005121-0** A2 **8.11**
(22) 03/11/2010
(71) 3M INNOVATIVE PROPERTIES COMPANY (US)
Em virtude do arquivamento publicado na RPI 2385 de 20-09-2016 e considerando ausência de manifestação dentro dos prazos legais, informo que cabe ser mantido o arquivamento do pedido de patente, conforme o disposto no artigo 12, da resolução 113/2013.

(21) **PI 1005375-1** A2 **8.11**
(22) 13/01/2010

(71) BASF PLANT SCIENCE COMPANY GMBH (DE)
Em virtude do arquivamento publicado na RPI 2386 de 27-09-2016 e considerando ausência de manifestação dentro dos prazos legais, informo que cabe ser mantido o arquivamento do pedido de patente, conforme o disposto no artigo 12, da resolução 113/2013.

(21) **PI 1005441-3** A2 **8.11**
(22) 14/05/2010
(71) Mitsubishi Heavy Industries , LTD (JP)
Em virtude do arquivamento publicado na RPI 2386 de 27-09-2016 e considerando ausência de manifestação dentro dos prazos legais, informo que cabe ser mantido o arquivamento do pedido de patente, conforme o disposto no artigo 12, da resolução 113/2013.

(21) **PI 1005466-9** A2 **8.11**
(22) 24/11/2010
(71) Gabriel Alejandro Mottola (AR) , Javier Matías Coppeti (AR)
Em virtude do arquivamento publicado na RPI 2386 de 27-09-2016 e considerando ausência de manifestação dentro dos prazos legais, informo que cabe ser mantido o arquivamento do pedido de patente, conforme o disposto no artigo 12, da resolução 113/2013.

(21) **PI 1005534-7** A2 **8.11**
(22) 21/10/2010
(71) Sony Corporation (JP)
Em virtude do arquivamento publicado na RPI 2385 de 20-09-2016 e considerando ausência de manifestação dentro dos prazos legais, informo que cabe ser mantido o arquivamento do pedido de patente, conforme o disposto no artigo 12, da resolução 113/2013.

(21) **PI 1005617-3** A2 **8.11**
(22) 26/10/2010
(71) Sony Corporation (JP)
Em virtude do arquivamento publicado na RPI 2385 de 20-09-2016 e considerando ausência de manifestação dentro dos prazos legais, informo que cabe ser mantido o arquivamento do pedido de patente, conforme o disposto no artigo 12, da resolução 113/2013.

(21) **PI 1005882-6** A2 **8.11**
(22) 11/11/2010
(71) João Ilgenfritz Junior (BR/MS)
Em virtude do arquivamento publicado na RPI 2386 de 27-09-2016 e considerando ausência de manifestação dentro dos prazos legais, informo que cabe ser mantido o arquivamento do pedido de patente, conforme o disposto no artigo 12, da resolução 113/2013.

(21) **PI 1006099-5** A2 **8.11**
(22) 30/11/2010
(71) L'OREAL (FR)
Em virtude do arquivamento publicado na RPI 2386 de 27-09-2016 e considerando ausência de manifestação dentro dos prazos legais, informo que cabe ser mantido o arquivamento do pedido de patente, conforme o disposto no artigo 12, da resolução 113/2013.

(21) **PI 1006101-0** A2 **8.11**
(22) 22/09/2010
(71) Sony Corporation (JP)
Em virtude do arquivamento publicado na RPI 2385 de 20-09-2016 e considerando ausência de manifestação dentro dos prazos legais, informo que cabe ser mantido o arquivamento do pedido de patente, conforme o disposto no artigo 12, da resolução 113/2013.

(21) **PI 1006272-6** A2 **8.11**
(22) 19/03/2010
(71) ENERGY RECOVERY, INC. (US)
Em virtude do arquivamento publicado na RPI 2386 de 27-09-2016 e considerando ausência de manifestação dentro dos prazos legais, informo que cabe ser mantido o arquivamento do pedido de patente, conforme o disposto no artigo 12, da resolução 113/2013.

(21) **PI 1006276-9** A2 **8.11**
(22) 18/03/2010
(71) ICHIKAWA CO., LTD. (JP)
Em virtude do arquivamento publicado na RPI 2386 de 27-09-2016 e considerando ausência de manifestação dentro dos prazos legais, informo que cabe ser mantido o arquivamento do pedido de patente, conforme o disposto no artigo 12, da resolução 113/2013.

(21) **PI 1006632-2** A2 **8.11**
(22) 15/04/2010
(71) DOW GLOBAL TECHNOLOGIES LLC (US)
Em virtude do arquivamento publicado na RPI 2386 de 27-09-2016 e considerando ausência de manifestação dentro dos prazos legais, informo que cabe ser mantido o arquivamento do pedido de patente, conforme o disposto no artigo 12, da resolução 113/2013.

(21) **PI 1006931-3** A2 **8.11**
(22) 18/01/2010
(71) Li-Tec Battery GMBH (DE)
Em virtude do arquivamento publicado na RPI 2386 de 27-09-2016 e considerando ausência de manifestação dentro dos prazos legais, informo que cabe ser mantido o arquivamento do pedido de patente, conforme o disposto no artigo 12, da resolução 113/2013.

(21) **PI 1007641-7** A2 **8.11**
(22) 10/05/2010
(71) E. I. DU PONT DE NEMOURS AND COMPANY (US)
Em virtude do arquivamento publicado na RPI 2386 de 27-09-2016 e considerando ausência de manifestação dentro dos prazos legais, informo que cabe ser mantido o arquivamento do pedido de patente, conforme o disposto no artigo 12, da resolução 113/2013.

(21) **PI 1008252-2** A2 **8.11**
(22) 19/05/2010
(71) TDW DELAWARE, INC (US)
Em virtude do arquivamento publicado na RPI 2386 de 27-09-2016 e considerando ausência de manifestação dentro dos prazos legais, informo que cabe ser mantido o arquivamento do pedido de patente, conforme o disposto no artigo 12, da resolução 113/2013.

(21) **PI 1008354-5** A2 **8.11**
(22) 29/01/2010
(71) Dow Corning Toray CO., LTD. (JP)
Em virtude do arquivamento publicado na RPI 2386 de 27-09-2016 e considerando ausência de manifestação dentro dos prazos legais, informo que cabe ser mantido o arquivamento do pedido de patente, conforme o disposto no artigo 12, da resolução 113/2013.

(21) **PI 1009166-1** A2 **8.11**
(22) 19/08/2010
(71) Companhia Refinadora da Amazônia (BR/PA)
Em virtude do arquivamento publicado na RPI 2385 de 20-09-2016 e considerando ausência de manifestação dentro dos prazos legais, informo que cabe ser mantido o arquivamento do pedido de patente, conforme o disposto no artigo 12, da resolução 113/2013.

(21) **PI 1009372-9** A2 **8.11**
(22) 22/03/2010
(71) GLENMARK PHARMACEUTICALS, S.A (CH)
Em virtude do arquivamento publicado na RPI 2386 de 27-09-2016 e considerando ausência de manifestação dentro dos prazos legais, informo que cabe ser mantido o arquivamento do pedido de patente, conforme o disposto no artigo 12, da resolução 113/2013.

(21) **PI 1010329-5** A2 **8.11**
(22) 07/10/2010
(71) Dresser Wayne Ab (SE)
Em virtude do arquivamento publicado na RPI 2385 de 20-09-2016 e considerando ausência de manifestação dentro dos prazos legais, informo que cabe ser mantido o arquivamento do pedido de patente, conforme o disposto no artigo 12, da resolução 113/2013.

(21) **PI 1010338-4** A2 **8.11**
(22) 07/10/2010
(71) Dresser Wayne AB (SE)
Em virtude do arquivamento publicado na RPI 2385 de 20-09-2016 e considerando ausência de manifestação dentro dos prazos legais, informo que cabe ser mantido o arquivamento do pedido de patente, conforme o disposto no artigo 12, da resolução 113/2013.

(21) **PI 1010401-1** A2 **8.11**
(22) 06/10/2010
(71) Lennox Industries Inc (US)
Em virtude do arquivamento publicado na RPI 2385 de 20-09-2016 e considerando ausência de manifestação dentro dos prazos legais, informo que cabe ser mantido o arquivamento do pedido de patente, conforme o disposto no artigo 12, da resolução 113/2013.

(21) **PI 1010418-6** A2 **8.11**
(22) 12/11/2010
(71) Power Distribution Inc. (US)
Em virtude do arquivamento publicado na RPI 2386 de 27-09-2016 e considerando ausência de manifestação dentro dos prazos legais, informo que cabe ser mantido o arquivamento do pedido de patente, conforme o disposto no artigo 12, da resolução 113/2013.

(21) **PI 1010449-6** A2 **8.11**
(22) 28/10/2010
(71) Sumitomo Chemical Company, Limited (JP)
Em virtude do arquivamento publicado na RPI 2385 de 20-09-2016 e considerando ausência de manifestação dentro dos prazos legais, informo que cabe ser mantido o arquivamento do pedido de patente, conforme o disposto no artigo 12, da resolução 113/2013.

(21) **PI 1010450-0** A2 **8.11**
(22) 06/10/2010
(71) Lennox Industries Inc (US)
Em virtude do arquivamento publicado na RPI 2385 de 20-09-2016 e considerando ausência de manifestação dentro dos prazos legais, informo que cabe ser mantido o arquivamento do pedido de patente, conforme o disposto no artigo 12, da resolução 113/2013.

(21) **PI 1010542-5** A2 **8.11**
(22) 22/04/2010
(71) TDY INDUSTRIES, LLC (US)
Em virtude do arquivamento publicado na RPI 2386 de 27-09-2016 e considerando ausência de manifestação dentro dos prazos legais, informo que cabe ser mantido o arquivamento do pedido de patente, conforme o disposto no artigo 12, da resolução 113/2013.

(21) **PI 1011107-7** A2 **8.11**
(22) 27/10/2010
(71) Renato de Queiroz Silva (BR/RJ) , Felipe Frauches Carega (BR/RJ)
Em virtude do arquivamento publicado na RPI 2385 de 20-09-2016 e considerando ausência de manifestação dentro dos prazos legais, informo que cabe ser mantido o arquivamento do pedido de patente, conforme o disposto no artigo 12, da resolução 113/2013.

(21) **PI 1012008-4** A2 **8.11**
(22) 05/02/2010
(71) Lin Li (CN)
Em virtude do arquivamento publicado na RPI 2386 de 27-09-2016 e considerando ausência de manifestação dentro dos prazos legais, informo que cabe ser mantido o arquivamento do pedido de patente, conforme o disposto no artigo 12, da resolução 113/2013.

(21) **PI 1012476-4** A2 **8.11**
(22) 03/11/2010
(71) Vilma da Silva Araujo Baptista (BR/RJ)
Em virtude do arquivamento publicado na RPI 2385 de 20-09-2016 e considerando ausência de manifestação dentro dos prazos legais, informo que cabe ser mantido o arquivamento do pedido de patente, conforme o disposto no artigo 12, da resolução 113/2013.

(21) **PI 1012819-0** A2 **8.11**
(22) 24/11/2010
(71) Lucas Milhaupt, Inc (US)

Em virtude do arquivamento publicado na RPI 2386 de 27-09-2016 e considerando ausência de manifestação dentro dos prazos legais, informo que cabe ser mantido o arquivamento do pedido de patente, conforme o disposto no artigo 12, da resolução 113/2013.

(21) **PI 1013267-8** A2 **8.11**
(22) 21/06/2010
(71) Riedl, John, Thomas (AU)
Em virtude do arquivamento publicado na RPI 2386 de 27-09-2016 e considerando ausência de manifestação dentro dos prazos legais, informo que cabe ser mantido o arquivamento do pedido de patente, conforme o disposto no artigo 12, da resolução 113/2013.

(21) **PI 1013374-7** A2 **8.11**
(22) 08/10/2010
(71) Tesa SE (DE)
Em virtude do arquivamento publicado na RPI 2385 de 20-09-2016 e considerando ausência de manifestação dentro dos prazos legais, informo que cabe ser mantido o arquivamento do pedido de patente, conforme o disposto no artigo 12, da resolução 113/2013.

(21) **PI 1013441-7** A2 **8.11**
(22) 30/08/2010
(71) ROSSI TECH "N" ESPRESSO DO BRASIL LTDA. (BR/SP)
Em virtude do arquivamento publicado na RPI 2385 de 20-09-2016 e considerando ausência de manifestação dentro dos prazos legais, informo que cabe ser mantido o arquivamento do pedido de patente, conforme o disposto no artigo 12, da resolução 113/2013.

(21) **PI 1013480-8** A2 **8.11**
(22) 28/10/2010
(71) Deere & Company (US)
Em virtude do arquivamento publicado na RPI 2385 de 20-09-2016 e considerando ausência de manifestação dentro dos prazos legais, informo que cabe ser mantido o arquivamento do pedido de patente, conforme o disposto no artigo 12, da resolução 113/2013.

(21) **PI 1014043-3** A2 **8.11**
(22) 31/03/2010
(71) Delta Systems AS (NO)
Em virtude do arquivamento publicado na RPI 2386 de 27-09-2016 e considerando ausência de manifestação dentro dos prazos legais, informo que cabe ser mantido o arquivamento do pedido de patente, conforme o disposto no artigo 12, da resolução 113/2013.

(21) **PI 1014134-0** A2 **8.11**
(22) 13/05/2010
(71) British American Tobacco (Investiments) Limited (GB)
Em virtude do arquivamento publicado na RPI 2386 de 27-09-2016 e considerando ausência de manifestação dentro dos prazos legais, informo que cabe ser mantido o arquivamento do pedido de patente, conforme o disposto no artigo 12, da resolução 113/2013.

(21) **PI 1014467-6** A2 **8.11**
(22) 08/04/2010
(71) Husky Injection Molding Systems LTD. (CA)
Em virtude do arquivamento publicado na RPI 2386 de 27-09-2016 e considerando ausência de manifestação dentro dos prazos legais, informo que cabe ser mantido o arquivamento do pedido de patente, conforme o disposto no artigo 12, da resolução 113/2013.

(21) **PI 1015027-7** A2 **8.11**
(22) 25/03/2010
(71) IGT (US)
Em virtude do arquivamento publicado na RPI 2386 de 27-09-2016 e considerando ausência de manifestação dentro dos prazos legais, informo que cabe ser mantido o arquivamento do pedido de patente, conforme o disposto no artigo 12, da resolução 113/2013.

(21) **PI 1015202-4** A2 **8.11**
(22) 24/08/2010
(71) Rosemount INC. (US)
Em virtude do arquivamento publicado na RPI 2386 de 27-09-2016 e considerando ausência de manifestação dentro dos prazos legais, informo que cabe ser mantido o arquivamento do pedido de patente, conforme o disposto no artigo 12, da resolução 113/2013.

(21) **PI 1015400-0** A2 **8.11**
(22) 25/03/2010
(71) Iscar Ltd (IL)
Em virtude do arquivamento publicado na RPI 2386 de 27-09-2016 e considerando ausência de manifestação dentro dos prazos legais, informo que cabe ser mantido o arquivamento do pedido de patente, conforme o disposto no artigo 12, da resolução 113/2013.

(21) **PI 1015562-7** A2 **8.11**
(22) 18/06/2010
(71) Honda Motor CO., LTD. (JP)
Em virtude do arquivamento publicado na RPI 2386 de 27-09-2016 e considerando ausência de manifestação dentro dos prazos legais, informo que cabe ser mantido o arquivamento do pedido de patente, conforme o disposto no artigo 12, da resolução 113/2013.

(21) **PI 1016054-0** A2 **8.11**
(22) 26/04/2010
(71) Johnson & Johnson Consumer Companies, INC (US)
Em virtude do arquivamento publicado na RPI 2386 de 27-09-2016 e considerando ausência de manifestação dentro dos prazos legais, informo que cabe ser mantido o arquivamento do pedido de patente, conforme o disposto no artigo 12, da resolução 113/2013.

(21) **PI 1016150-3** A2 **8.11**
(22) 25/06/2010
(71) Amgen INC. (US)
Em virtude do arquivamento publicado na RPI 2386 de 27-09-2016 e considerando ausência de manifestação dentro dos prazos legais, informo que cabe ser mantido o arquivamento do pedido de patente, conforme o disposto no artigo 12, da resolução 113/2013.

(21) **PI 1016171-6** A2 **8.11**
(22) 22/04/2010
(71) Flooring Industries Limited, Sarl (LU)
Em virtude do arquivamento publicado na RPI 2386 de 27-09-2016 e considerando ausência de manifestação dentro dos prazos legais, informo que cabe ser mantido o arquivamento do pedido de patente, conforme o disposto no artigo 12, da resolução 113/2013.

(21) **PI 1102052-0** A2 **8.11**
(22) 11/10/2011
(71) VETCO GRAY, INC. (US)
Em virtude do arquivamento publicado na RPI 2385 de 20-09-2016 e considerando ausência de manifestação dentro dos prazos legais, informo que cabe ser mantido o arquivamento do pedido de patente, conforme o disposto no artigo 12, da resolução 113/2013.

(21) **PI 1102548-4** A2 **8.11**
(22) 11/05/2011
(71) MÁRIO FLÁVIO BOUVIER (BR/SP)
referente ao despacho 8.6 na RPI 2385 de 20/09/2016

(21) **PI 1103032-1** A2 **8.11**
(22) 09/09/2011
(71) SANTAE EQUIPAMENTOS DE ENGENHARIA LTDA ME (BR/SP)
Em virtude do arquivamento publicado na RPI 2385 de 20-09-2016 e considerando ausência de manifestação dentro dos prazos legais, informo que cabe ser mantido o arquivamento do pedido de patente, conforme o disposto no artigo 12, da resolução 113/2013.

(21) **PI 1103728-8** A2 **8.11**
(22) 23/08/2011
(71) Sony Corporation. (JP)
Em virtude do arquivamento publicado na RPI 2385 de 20-09-2016 e considerando ausência de manifestação dentro dos prazos legais, informo que cabe ser mantido o arquivamento do pedido de patente, conforme o disposto no artigo 12, da resolução 113/2013.

(21) **PI 1103785-7** A2 **8.11**
(22) 30/08/2011
(71) Sony Corporation. (JP)
Em virtude do arquivamento publicado na RPI 2385 de 20-09-2016 e considerando ausência de manifestação dentro dos prazos legais, informo que cabe ser mantido o arquivamento do pedido de patente, conforme o disposto no artigo 12, da resolução 113/2013.

(21) **PI 1103801-2** A2 **8.11**
(22) 30/08/2011
(71) Sony Corporation (JP)
Em virtude do arquivamento publicado na RPI 2385 de 20-09-2016 e considerando ausência de manifestação dentro dos prazos legais, informo que cabe ser mantido o arquivamento do pedido de patente, conforme o disposto no artigo 12, da resolução 113/2013.

(21) **PI 1103878-0** A2 **8.11**
(22) 19/08/2011
(71) REGIS PIRES MAIA (BR/MG)
Em virtude do arquivamento publicado na RPI 2385 de 20-09-2016 e considerando ausência de manifestação dentro dos prazos legais, informo que cabe ser mantido o arquivamento do pedido de patente, conforme o disposto no artigo 12, da resolução 113/2013.

(21) **PI 1103925-6** A2 **8.11**
(22) 12/08/2011
(71) Sony Corporation. (JP)
Em virtude do arquivamento publicado na RPI 2385 de 20-09-2016 e considerando ausência de manifestação dentro dos prazos legais, informo que cabe ser mantido o arquivamento do pedido de patente, conforme o disposto no artigo 12, da resolução 113/2013.

(21) **PI 1103957-4** A2 **8.11**
(22) 25/08/2011
(71) The Goodyear Tire & Rubber Company (US)
Em virtude do arquivamento publicado na RPI 2385 de 20-09-2016 e considerando ausência de manifestação dentro dos prazos legais, informo que cabe ser mantido o arquivamento do pedido de patente, conforme o disposto no artigo 12, da resolução 113/2013.

(21) **PI 1103997-3** A2 **8.11**
(22) 24/08/2011
(71) Orlando Orivaldo Martin (BR/RS)
Em virtude do arquivamento publicado na RPI 2385 de 20-09-2016 e considerando ausência de manifestação dentro dos prazos legais, informo que cabe ser mantido o arquivamento do pedido de patente, conforme o disposto no artigo 12, da resolução 113/2013.

(21) **PI 1104017-3** A2 **8.11**
(22) 24/08/2011
(71) Orlando Orivaldo Martin (BR/RS)
Em virtude do arquivamento publicado na RPI 2385 de 20-09-2016 e considerando ausência de manifestação dentro dos prazos legais, informo que cabe ser mantido o arquivamento do pedido de patente, conforme o disposto no artigo 12, da resolução 113/2013.

(21) **PI 1104107-2** A8 **8.11**
(22) 29/08/2011
(71) Sony Corporation (JP)
Em virtude do arquivamento publicado na RPI 2385 de 20-09-2016 e considerando ausência de manifestação dentro dos prazos legais, informo que cabe ser mantido o arquivamento do pedido de patente, conforme o disposto no artigo 12, da resolução 113/2013.

(21) **PI 1104118-8** A2 **8.11**
(22) 02/08/2011
(71) Dalmo Ubiratan Bonfim Santos (BR/DF) , Jerônimo Apolinário das Neves Filho (BR/DF) , Denio Cerqueira Santos (BR/DF)
Em virtude do arquivamento publicado na RPI 2386 de 27-09-2016 e considerando ausência de manifestação dentro dos prazos legais, informo que cabe ser mantido o arquivamento do pedido de patente, conforme o disposto no artigo 12, da resolução 113/2013.

(21) **PI 1104125-0** A2 **8.11**
(22) 31/08/2011
(71) SP GROUP COMÉRCIO IMPORTAÇÃO E EXPORTAÇÃO DE STANDS E CENÁRIOS LTDA-EPP (BR/SP)

Em virtude do arquivamento publicado na RPI 2385 de 20-09-2016 e considerando ausência de manifestação dentro dos prazos legais, informo que cabe ser mantido o arquivamento do pedido de patente, conforme o disposto no artigo 12, da resolução 113/2013.

(21) **PI 1104162-5** A2 **8.11**
(22) 25/08/2011
(71) FMC Química do Brasil Ltda (BR/SP)
Em virtude do arquivamento publicado na RPI 2385 de 20-09-2016 e considerando ausência de manifestação dentro dos prazos legais, informo que cabe ser mantido o arquivamento do pedido de patente, conforme o disposto no artigo 12, da resolução 113/2013.

(21) **PI 1104187-0** A2 **8.11**
(22) 25/08/2011
(71) DOTTIKON S.A (AR)
Em virtude do arquivamento publicado na RPI 2385 de 20-09-2016 e considerando ausência de manifestação dentro dos prazos legais, informo que cabe ser mantido o arquivamento do pedido de patente, conforme o disposto no artigo 12, da resolução 113/2013.

(21) **PI 1104200-1** A2 **8.11**
(22) 24/08/2011
(71) SCANIA CV AB (SE)
Em virtude do arquivamento publicado na RPI 2385 de 20-09-2016 e considerando ausência de manifestação dentro dos prazos legais, informo que cabe ser mantido o arquivamento do pedido de patente, conforme o disposto no artigo 12, da resolução 113/2013.

(21) **PI 1104233-8** A2 **8.11**
(22) 04/10/2011
(71) FAUSTO LUIZ GERMÃO MENNOCCHI (BR/SP)
Em virtude do arquivamento publicado na RPI 2385 de 20-09-2016 e considerando ausência de manifestação dentro dos prazos legais, informo que cabe ser mantido o arquivamento do pedido de patente, conforme o disposto no artigo 12, da resolução 113/2013.

(21) **PI 1104247-8** A2 **8.11**
(22) 21/10/2011
(71) KRONES AG (DE)
Em virtude do arquivamento publicado na RPI 2385 de 20-09-2016 e considerando ausência de manifestação dentro dos prazos legais, informo que cabe ser mantido o arquivamento do pedido de patente, conforme o disposto no artigo 12, da resolução 113/2013.

(21) **PI 1104254-0** A2 **8.11**
(22) 10/10/2011
(71) SCANIA CV AB (SE)
Em virtude do arquivamento publicado na RPI 2385 de 20-09-2016 e considerando ausência de manifestação dentro dos prazos legais, informo que cabe ser mantido o arquivamento do pedido de patente, conforme o disposto no artigo 12, da resolução 113/2013.

(21) **PI 1104290-7** A2 **8.11**
(22) 31/10/2011
(71) GE AVIATION SYSTEMS LLC (US)
Em virtude do arquivamento publicado na RPI 2385 de 20-09-2016 e considerando ausência de manifestação dentro dos prazos legais, informo que cabe ser mantido o arquivamento do pedido de patente, conforme o disposto no artigo 12, da resolução 113/2013.

(21) **PI 1104297-4** A2 **8.11**
(22) 17/10/2011
(71) WHIRLPOOL S.A. (BR/SP)
Em virtude do arquivamento publicado na RPI 2385 de 20-09-2016 e considerando ausência de manifestação dentro dos prazos legais, informo que cabe ser mantido o arquivamento do pedido de patente, conforme o disposto no artigo 12, da resolução 113/2013.

(21) **PI 1104362-8** A2 **8.11**
(22) 04/10/2011
(71) A & M SPEED INSTRUMENTOS AUTOMOTIVOS LTDA ME (BR/SP)
Em virtude do arquivamento publicado na RPI 2385 de 20-09-2016 e considerando ausência de manifestação dentro dos prazos legais, informo que cabe ser mantido o arquivamento do pedido de patente, conforme o disposto no artigo 12, da resolução 113/2013.

(21) **PI 1104367-9** A2 **8.11**
(22) 24/10/2011
(71) VICTOR HUGO GHELLER ALVES (BR/SP) , GUILHERME GHELLER ALVES (BR/SP)
Em virtude do arquivamento publicado na RPI 2385 de 20-09-2016 e considerando ausência de manifestação dentro dos prazos legais, informo que cabe ser mantido o arquivamento do pedido de patente, conforme o disposto no artigo 12, da resolução 113/2013.

(21) **PI 1104372-5** A2 **8.11**
(22) 24/10/2011
(71) GIGANTE RECEM NASCIDO INDÚSTRIA E COMÉRCIO E REPRESENTAÇÕES LTDA (BR/SP)
Em virtude do arquivamento publicado na RPI 2385 de 20-09-2016 e considerando ausência de manifestação dentro dos prazos legais, informo que cabe ser mantido o arquivamento do pedido de patente, conforme o disposto no artigo 12, da resolução 113/2013.

(21) **PI 1104399-7** A2 **8.11**
(22) 26/10/2011
(71) FABIANO SURIAN MAIA (BR/MS)
Em virtude do arquivamento publicado na RPI 2385 de 20-09-2016 e considerando ausência de manifestação dentro dos prazos legais, informo que cabe ser mantido o arquivamento do pedido de patente, conforme o disposto no artigo 12, da resolução 113/2013.

(21) **PI 1104442-0** A2 **8.11**
(22) 06/09/2011
(71) EVERTON LIMA GONDIM (BR/SP)
Em virtude do arquivamento publicado na RPI 2385 de 20-09-2016 e considerando ausência de manifestação dentro dos prazos legais, informo que cabe ser mantido o arquivamento do pedido de patente, conforme o disposto no artigo 12, da resolução 113/2013.

(21) **PI 1104449-7** A2 **8.11**
(22) 09/09/2011
(71) Sony Corporation. (JP)
Em virtude do arquivamento publicado na RPI 2385 de 20-09-2016 e considerando ausência de manifestação dentro dos prazos legais, informo que cabe ser mantido o arquivamento do pedido de patente, conforme o disposto no artigo 12, da resolução 113/2013.

(21) **PI 1104450-0** A2 **8.11**
(22) 06/09/2011
(71) METALÚRGICA BJ LTDA - EPP (BR/BA)
Em virtude do arquivamento publicado na RPI 2386 de 27-09-2016 e considerando ausência de manifestação dentro dos prazos legais, informo que cabe ser mantido o arquivamento do pedido de patente, conforme o disposto no artigo 12, da resolução 113/2013.

(21) **PI 1104454-3** A2 **8.11**
(22) 06/09/2011
(71) G3 COMERCIO IMPORTAÇÃO E EXPORTAÇÃO LTDA EPP. (BR/SP)
Em virtude do arquivamento publicado na RPI 2385 de 20-09-2016 e considerando ausência de manifestação dentro dos prazos legais, informo que cabe ser mantido o arquivamento do pedido de patente, conforme o disposto no artigo 12, da resolução 113/2013.

(21) **PI 1104459-4** A2 **8.11**
(22) 06/09/2011
(71) DALVA DA SILVA CAMPOS (BR/SP)
Em virtude do arquivamento publicado na RPI 2385 de 20-09-2016 e considerando ausência de manifestação dentro dos prazos legais, informo que cabe ser mantido o arquivamento do pedido de patente, conforme o disposto no artigo 12, da resolução 113/2013.

(21) **PI 1104544-2** A2 **8.11**
(22) 28/09/2011
(71) EDILSON ALMEIDA COSTA (BR/SP)
Em virtude do arquivamento publicado na RPI 2385 de 20-09-2016 e considerando ausência de manifestação dentro dos prazos legais, informo que cabe ser mantido o arquivamento do pedido de patente, conforme o disposto no artigo 12, da resolução 113/2013.

(21) **PI 1104547-7** A2 **8.11**
(22) 29/09/2011
(71) EDRA ECO SISTEMAS LTDA (BR/SP)
Em virtude do arquivamento publicado na RPI 2385 de 20-09-2016 e considerando ausência de manifestação dentro dos prazos legais, informo que cabe ser mantido o arquivamento do pedido de patente, conforme o disposto no artigo 12, da resolução 113/2013.

(21) **PI 1104563-9** A2 **8.11**
(22) 02/09/2011
(71) Chung Kwo Tzuo (BR/SP)
Em virtude do arquivamento publicado na RPI 2385 de 20-09-2016 e considerando ausência de manifestação dentro dos prazos legais, informo que cabe ser mantido o arquivamento do pedido de patente, conforme o disposto no artigo 12, da resolução 113/2013.

(21) **PI 1104584-1** A2 **8.11**
(22) 19/09/2011
(71) WALDIR VIANNA JUNIOR (BR/SP)
Em virtude do arquivamento publicado na RPI 2385 de 20-09-2016 e considerando ausência de manifestação dentro dos prazos legais, informo que cabe ser mantido o arquivamento do pedido de patente, conforme o disposto no artigo 12, da resolução 113/2013.

(21) **PI 1104603-1** A2 **8.11**
(22) 19/09/2011
(71) Evonik Degussa Gmbh (DE)
Em virtude do arquivamento publicado na RPI 2385 de 20-09-2016 e considerando ausência de manifestação dentro dos prazos legais, informo que cabe ser mantido o arquivamento do pedido de patente, conforme o disposto no artigo 12, da resolução 113/2013.

(21) **PI 1104664-3** A2 **8.11**
(22) 09/09/2011
(71) B&G Plastics, INC. (US)
Em virtude do arquivamento publicado na RPI 2385 de 20-09-2016 e considerando ausência de manifestação dentro dos prazos legais, informo que cabe ser mantido o arquivamento do pedido de patente, conforme o disposto no artigo 12, da resolução 113/2013.

(21) **PI 1104713-5** A2 **8.11**
(22) 31/08/2011
(71) Marcos Luiz Verona (BR/RS)
Em virtude do arquivamento publicado na RPI 2385 de 20-09-2016 e considerando ausência de manifestação dentro dos prazos legais, informo que cabe ser mantido o arquivamento do pedido de patente, conforme o disposto no artigo 12, da resolução 113/2013.

(21) **PI 1104730-5** A2 **8.11**
(22) 22/08/2011
(71) Leodir Francisco do Prado (BR/PR)
Em virtude do arquivamento publicado na RPI 2385 de 20-09-2016 e considerando ausência de manifestação dentro dos prazos legais, informo que cabe ser mantido o arquivamento do pedido de patente, conforme o disposto no artigo 12, da resolução 113/2013.

(21) **PI 1104731-3** A2 **8.11**
(22) 22/08/2011
(71) Marcelo Luis Mees (BR/PR)
Em virtude do arquivamento publicado na RPI 2385 de 20-09-2016 e considerando ausência de manifestação dentro dos prazos legais, informo que cabe ser mantido o arquivamento do pedido de patente, conforme o disposto no artigo 12, da resolução 113/2013.

(21) **PI 1104742-9** A2 **8.11**
(22) 05/09/2011
(71) Vale S.A. (BR/RJ)

Em virtude do arquivamento publicado na RPI 2385 de 20-09-2016 e considerando ausência de manifestação dentro dos prazos legais, informo que cabe ser mantido o arquivamento do pedido de patente, conforme o disposto no artigo 12, da resolução 113/2013.

(21) **PI 1104776-3** A2 **8.11**
(22) 24/08/2011
(71) Manitowoc Crane Group France SAS (FR)
Em virtude do arquivamento publicado na RPI 2385 de 20-09-2016 e considerando ausência de manifestação dentro dos prazos legais, informo que cabe ser mantido o arquivamento do pedido de patente, conforme o disposto no artigo 12, da resolução 113/2013.

(21) **PI 1104777-1** A2 **8.11**
(22) 24/08/2011
(71) Deere & Company (US)
Em virtude do arquivamento publicado na RPI 2385 de 20-09-2016 e considerando ausência de manifestação dentro dos prazos legais, informo que cabe ser mantido o arquivamento do pedido de patente, conforme o disposto no artigo 12, da resolução 113/2013.

(21) **PI 1104778-0** A2 **8.11**
(22) 24/08/2011
(71) Sony Corporation. (JP)
Em virtude do arquivamento publicado na RPI 2385 de 20-09-2016 e considerando ausência de manifestação dentro dos prazos legais, informo que cabe ser mantido o arquivamento do pedido de patente, conforme o disposto no artigo 12, da resolução 113/2013.

(21) **PI 1104858-1** A2 **8.11**
(22) 25/10/2011
(71) FRESADORA SANT'ANA LTDA. (BR/SP)
Em virtude do arquivamento publicado na RPI 2385 de 20-09-2016 e considerando ausência de manifestação dentro dos prazos legais, informo que cabe ser mantido o arquivamento do pedido de patente, conforme o disposto no artigo 12, da resolução 113/2013.

(21) **PI 1104859-0** A2 **8.11**
(22) 25/10/2011
(71) PELZ CONSTRUTORES ASSOCIADOS LTDA. (BR/SP)
Em virtude do arquivamento publicado na RPI 2385 de 20-09-2016 e considerando ausência de manifestação dentro dos prazos legais, informo que cabe ser mantido o arquivamento do pedido de patente, conforme o disposto no artigo 12, da resolução 113/2013.

(21) **PI 1104877-8** A2 **8.11**
(22) 29/09/2011
(71) NEVEN JUAN ILIC VLADISLAVIC (CL)
Em virtude do arquivamento publicado na RPI 2385 de 20-09-2016 e considerando ausência de manifestação dentro dos prazos legais, informo que cabe ser mantido o arquivamento do pedido de patente, conforme o disposto no artigo 12, da resolução 113/2013.

(21) **PI 1104878-6** A2 **8.11**
(22) 27/10/2011
(71) GENERAL ELECTRIC COMPANY (US)
Em virtude do arquivamento publicado na RPI 2385 de 20-09-2016 e considerando ausência de manifestação dentro dos prazos legais, informo que cabe ser mantido o arquivamento do pedido de patente, conforme o disposto no artigo 12, da resolução 113/2013.

(21) **PI 1104884-0** A2 **8.11**
(22) 25/10/2011
(71) WALDIR VIANNA JUNIOR (BR/SP)
Em virtude do arquivamento publicado na RPI 2385 de 20-09-2016 e considerando ausência de manifestação dentro dos prazos legais, informo que cabe ser mantido o arquivamento do pedido de patente, conforme o disposto no artigo 12, da resolução 113/2013.

(21) **PI 1104887-5** A2 **8.11**
(22) 27/10/2011
(71) SYLVIE HELENE COUVE DE MURVILLE FARINI QUARTARA (BR/SP)
Em virtude do arquivamento publicado na RPI 2385 de 20-09-2016 e considerando ausência de manifestação dentro dos prazos legais, informo que cabe ser mantido o arquivamento do pedido de patente, conforme o disposto no artigo 12, da resolução 113/2013.

(21) **PI 1105003-9** A8 **8.11**
(22) 21/11/2011
(71) ILARIO BOCALETTO (BR/SP)
Em virtude do arquivamento publicado na RPI 2387 de 04-10-2016 e considerando ausência de manifestação dentro dos prazos legais, informo que cabe ser mantido o arquivamento do pedido de patente, conforme o disposto no artigo 12, da resolução 113/2013.

(21) **PI 1105058-6** A2 **8.11**
(22) 18/11/2011
(71) GENERAL ELECTRIC COMPANY (US)
Em virtude do arquivamento publicado na RPI 2386 de 27-09-2016 e considerando ausência de manifestação dentro dos prazos legais, informo que cabe ser mantido o arquivamento do pedido de patente, conforme o disposto no artigo 12, da resolução 113/2013.

(21) **PI 1105265-1** A2 **8.11**
(22) 23/09/2011
(71) Sony Corporation (JP)
Em virtude do arquivamento publicado na RPI 2385 de 20-09-2016 e considerando ausência de manifestação dentro dos prazos legais, informo que cabe ser mantido o arquivamento do pedido de patente, conforme o disposto no artigo 12, da resolução 113/2013.

(21) **PI 1105268-6** A2 **8.11**
(22) 04/10/2011
(71) Linde Aktiengesellschaft (DE)
Em virtude do arquivamento publicado na RPI 2385 de 20-09-2016 e considerando ausência de manifestação dentro dos prazos legais, informo que cabe ser mantido o arquivamento do pedido de patente, conforme o disposto no artigo 12, da resolução 113/2013.

(21) **PI 1105271-6** A2 **8.11**
(22) 04/10/2011
(71) Logined B.V. (NL)
Em virtude do arquivamento publicado na RPI 2385 de 20-09-2016 e considerando ausência de manifestação dentro dos prazos legais, informo que cabe ser mantido o arquivamento do pedido de patente, conforme o disposto no artigo 12, da resolução 113/2013.

(21) **PI 1105273-2** A2 **8.11**
(22) 04/10/2011
(71) Prad Research And Development Limited (VG)
Em virtude do arquivamento publicado na RPI 2385 de 20-09-2016 e considerando ausência de manifestação dentro dos prazos legais, informo que cabe ser mantido o arquivamento do pedido de patente, conforme o disposto no artigo 12, da resolução 113/2013.

(21) **PI 1105306-2** A2 **8.11**
(22) 03/11/2011
(71) Sony Corporation. (JP)
Em virtude do arquivamento publicado na RPI 2385 de 20-09-2016 e considerando ausência de manifestação dentro dos prazos legais, informo que cabe ser mantido o arquivamento do pedido de patente, conforme o disposto no artigo 12, da resolução 113/2013.

(21) **PI 1105434-4** A2 **8.11**
(22) 19/10/2011
(71) Sony Corporation (JP)
Em virtude do arquivamento publicado na RPI 2385 de 20-09-2016 e considerando ausência de manifestação dentro dos prazos legais, informo que cabe ser mantido o arquivamento do pedido de patente, conforme o disposto no artigo 12, da resolução 113/2013.

(21) **PI 1105508-1** A2 **8.11**
(22) 23/11/2011
(71) Renato de Queiroz Silva (BR/RJ) , Eduardo Fellipe dos Santos Silva (BR/RJ)
Em virtude do arquivamento publicado na RPI 2386 de 27-09-2016 e considerando ausência de manifestação dentro dos prazos legais, informo que cabe ser mantido o arquivamento do pedido de patente, conforme o disposto no artigo 12, da resolução 113/2013.

(21) **PI 1105566-9** A2 **8.11**
(22) 17/11/2011
(71) Luis Fernando Ferreira (BR/RS) , Sérgio Luis da Rosa (BR/RS)
Em virtude do arquivamento publicado na RPI 2386 de 27-09-2016 e considerando ausência de manifestação dentro dos prazos legais, informo que cabe ser mantido o arquivamento do pedido de patente, conforme o disposto no artigo 12, da resolução 113/2013.

(21) **PI 1105590-1** A2 **8.11**
(22) 18/11/2011
(71) Sony Corporation (JP)
Em virtude do arquivamento publicado na RPI 2386 de 27-09-2016 e considerando ausência de manifestação dentro dos prazos legais, informo que cabe ser mantido o arquivamento do pedido de patente, conforme o disposto no artigo 12, da resolução 113/2013.

(21) **PI 1105602-9** A2 **8.11**
(22) 17/11/2011
(71) Denso Corporation (JP)
Em virtude do arquivamento publicado na RPI 2386 de 27-09-2016 e considerando ausência de manifestação dentro dos prazos legais, informo que cabe ser mantido o arquivamento do pedido de patente, conforme o disposto no artigo 12, da resolução 113/2013.

(21) **PI 1105722-0** A2 **8.11**
(22) 28/11/2011
(71) Alex Fernando de Souza (BR/RS)
Em virtude do arquivamento publicado na RPI 2386 de 27-09-2016 e considerando ausência de manifestação dentro dos prazos legais, informo que cabe ser mantido o arquivamento do pedido de patente, conforme o disposto no artigo 12, da resolução 113/2013.

(21) **PI 1105762-9** A2 **8.11**
(22) 23/11/2011
(71) Kabushiki Kaisha Toyota Jidoshokki (JP)
Em virtude do arquivamento publicado na RPI 2386 de 27-09-2016 e considerando ausência de manifestação dentro dos prazos legais, informo que cabe ser mantido o arquivamento do pedido de patente, conforme o disposto no artigo 12, da resolução 113/2013.

(21) **PI 1105850-1** A2 **8.11**
(22) 30/09/2011
(71) Sony Corporation. (JP)
Em virtude do arquivamento publicado na RPI 2385 de 20-09-2016 e considerando ausência de manifestação dentro dos prazos legais, informo que cabe ser mantido o arquivamento do pedido de patente, conforme o disposto no artigo 12, da resolução 113/2013.

(21) **PI 1105855-2** A2 **8.11**
(22) 08/09/2011
(71) Samuel Duarte Bastos (BR/MG)
Em virtude do arquivamento publicado na RPI 2385 de 20-09-2016 e considerando ausência de manifestação dentro dos prazos legais, informo que cabe ser mantido o arquivamento do pedido de patente, conforme o disposto no artigo 12, da resolução 113/2013.

(21) **PI 1105885-4** A2 **8.11**
(22) 26/10/2011
(71) Sumitomo Rubber Industries, Ltd (JP)
Em virtude do arquivamento publicado na RPI 2385 de 20-09-2016 e considerando ausência de manifestação dentro dos prazos legais, informo que cabe ser mantido o arquivamento do pedido de patente, conforme o disposto no artigo 12, da resolução 113/2013.

(21) **PI 1105904-4** A2 **8.11**
(22) 26/10/2011
(71) Toyo Engineering Corporation (JP)
Em virtude do arquivamento publicado na RPI 2385 de 20-09-2016 e considerando ausência de manifestação dentro dos prazos legais, informo que cabe ser mantido o arquivamento do pedido de patente, conforme o disposto no artigo 12, da resolução 113/2013.

(21) **PI 1106143-0** A2 **8.11**
(22) 07/10/2011
(71) Sandro Aparecido Criano (BR/SC)

Em virtude do arquivamento publicado na RPI 2385 de 20-09-2016 e considerando ausência de manifestação dentro dos prazos legais, informo que cabe ser mantido o arquivamento do pedido de patente, conforme o disposto no artigo 12, da resolução 113/2013.

(21) **PI 1106152-9** A2 **8.11**
(22) 28/11/2011
(71) Fairfield Manufacturing Company, Inc. (US)
Em virtude do arquivamento publicado na RPI 2386 de 27-09-2016 e considerando ausência de manifestação dentro dos prazos legais, informo que cabe ser mantido o arquivamento do pedido de patente, conforme o disposto no artigo 12, da resolução 113/2013.

(21) **PI 1106173-1** A2 **8.11**
(22) 29/09/2011
(71) NELSON CURY (BR/SP)
Em virtude do arquivamento publicado na RPI 2385 de 20-09-2016 e considerando ausência de manifestação dentro dos prazos legais, informo que cabe ser mantido o arquivamento do pedido de patente, conforme o disposto no artigo 12, da resolução 113/2013.

(21) **PI 1106174-0** A2 **8.11**
(22) 29/09/2011
(71) Flexocom Comercial, Imp e Exp de Suprimentos para Embalagens LTDA (BR/SP)
Em virtude do arquivamento publicado na RPI 2385 de 20-09-2016 e considerando ausência de manifestação dentro dos prazos legais, informo que cabe ser mantido o arquivamento do pedido de patente, conforme o disposto no artigo 12, da resolução 113/2013.

(21) **PI 1106188-0** A2 **8.11**
(22) 07/10/2011
(71) Edmundo João Casagranda (PR)
Em virtude do arquivamento publicado na RPI 2385 de 20-09-2016 e considerando ausência de manifestação dentro dos prazos legais, informo que cabe ser mantido o arquivamento do pedido de patente, conforme o disposto no artigo 12, da resolução 113/2013.

(21) **PI 1106195-2** A2 **8.11**
(22) 26/09/2011
(71) André Luis Busnello (BR/SC)
Em virtude do arquivamento publicado na RPI 2385 de 20-09-2016 e considerando ausência de manifestação dentro dos prazos legais, informo que cabe ser mantido o arquivamento do pedido de patente, conforme o disposto no artigo 12, da resolução 113/2013.

(21) **PI 1106207-0** A2 **8.11**
(22) 14/10/2011
(71) Abb Technology AG (CH)
Em virtude do arquivamento publicado na RPI 2385 de 20-09-2016 e considerando ausência de manifestação dentro dos prazos legais, informo que cabe ser mantido o arquivamento do pedido de patente, conforme o disposto no artigo 12, da resolução 113/2013.

(21) **PI 1106209-6** A2 **8.11**
(22) 14/10/2011
(71) Vale Soluções Em Energia S.A. - VSE (BR/RJ)
Em virtude do arquivamento publicado na RPI 2385 de 20-09-2016 e considerando ausência de manifestação dentro dos prazos legais, informo que cabe ser mantido o arquivamento do pedido de patente, conforme o disposto no artigo 12, da resolução 113/2013.

(21) **PI 1106253-3** A2 **8.11**
(22) 10/11/2011
(71) Canon Kabushiki Kaisha (JP)
Em virtude do arquivamento publicado na RPI 2386 de 27-09-2016 e considerando ausência de manifestação dentro dos prazos legais, informo que cabe ser mantido o arquivamento do pedido de patente, conforme o disposto no artigo 12, da resolução 113/2013.

(21) **PI 1106257-6** A2 **8.11**
(22) 12/08/2011
(71) Sony Corporation. (JP)
Em virtude do arquivamento publicado na RPI 2385 de 20-09-2016 e considerando ausência de manifestação dentro dos prazos legais, informo que cabe ser mantido o arquivamento do pedido de patente, conforme o disposto no artigo 12, da resolução 113/2013.

(21) **PI 1106261-4** A2 **8.11**
(22) 12/08/2011
(71) Sony Corporation. (JP)
Em virtude do arquivamento publicado na RPI 2385 de 20-09-2016 e considerando ausência de manifestação dentro dos prazos legais, informo que cabe ser mantido o arquivamento do pedido de patente, conforme o disposto no artigo 12, da resolução 113/2013.

(21) **PI 1106281-9** A2 **8.11**
(22) 11/10/2011
(71) Sony Corporation. (JP)
Em virtude do arquivamento publicado na RPI 2385 de 20-09-2016 e considerando ausência de manifestação dentro dos prazos legais, informo que cabe ser mantido o arquivamento do pedido de patente, conforme o disposto no artigo 12, da resolução 113/2013.

(21) **PI 1106302-5** A2 **8.11**
(22) 24/10/2011
(71) Universidade Federal de Ouro Preto (BR/MG) , Fundação de Amparo à Pesquisa de Est. de MG (BR/MG)
Em virtude do arquivamento publicado na RPI 2386 de 27-09-2016 e considerando ausência de manifestação dentro dos prazos legais, informo que cabe ser mantido o arquivamento do pedido de patente, conforme o disposto no artigo 12, da resolução 113/2013.

(21) **PI 1106304-1** A2 **8.11**
(22) 23/09/2011
(71) Sony Corporation. (JP)
Em virtude do arquivamento publicado na RPI 2385 de 20-09-2016 e considerando ausência de manifestação dentro dos prazos legais, informo que cabe ser mantido o arquivamento do pedido de patente, conforme o disposto no artigo 12, da resolução 113/2013.

(21) **PI 1106400-5** A2 **8.11**
(22) 13/10/2011
(71) ABB Technology AG (CH)
Em virtude do arquivamento publicado na RPI 2385 de 20-09-2016 e considerando ausência de manifestação dentro dos prazos legais, informo que cabe ser mantido o arquivamento do pedido de patente, conforme o disposto no artigo 12, da resolução 113/2013.

(21) **PI 1106436-6** A2 **8.11**
(22) 06/10/2011
(71) Ana Luiza Gazzola Castro (BR/MG)
Em virtude do arquivamento publicado na RPI 2385 de 20-09-2016 e considerando ausência de manifestação dentro dos prazos legais, informo que cabe ser mantido o arquivamento do pedido de patente, conforme o disposto no artigo 12, da resolução 113/2013.

(21) **PI 1106444-7** A2 **8.11**
(22) 03/11/2011
(71) Eni S.P.A. (IT)
Em virtude do arquivamento publicado na RPI 2385 de 20-09-2016 e considerando ausência de manifestação dentro dos prazos legais, informo que cabe ser mantido o arquivamento do pedido de patente, conforme o disposto no artigo 12, da resolução 113/2013.

(21) **PI 1106523-0** A2 **8.11**
(22) 09/11/2011
(71) Roberto Solano Carneiro de Novaes (BR/RJ)
Em virtude do arquivamento publicado na RPI 2386 de 27-09-2016 e considerando ausência de manifestação dentro dos prazos legais, informo que cabe ser mantido o arquivamento do pedido de patente, conforme o disposto no artigo 12, da resolução 113/2013.

(21) **PI 1106562-1** A2 **8.11**
(22) 09/11/2011
(71) Nexans (FR)
Em virtude do arquivamento publicado na RPI 2386 de 27-09-2016 e considerando ausência de manifestação dentro dos prazos legais, informo que cabe ser mantido o arquivamento do pedido de patente, conforme o disposto no artigo 12, da resolução 113/2013.

(21) **PI 1106567-2** A2 **8.11**
(22) 07/11/2011
(71) MJB Consultoria Ltda. (BR/RJ)
Em virtude do arquivamento publicado na RPI 2386 de 27-09-2016 e considerando ausência de manifestação dentro dos prazos legais, informo que cabe ser mantido o arquivamento do pedido de patente, conforme o disposto no artigo 12, da resolução 113/2013.

(21) **PI 1106592-3** A2 **8.11**
(22) 23/09/2011
(71) Hübner GMBH (DE)
Em virtude do arquivamento publicado na RPI 2385 de 20-09-2016 e considerando ausência de manifestação dentro dos prazos legais, informo que cabe ser mantido o arquivamento do pedido de patente, conforme o disposto no artigo 12, da resolução 113/2013.

(21) **PI 1106594-0** A2 **8.11**
(22) 07/10/2011
(71) Sony Corporation. (JP)
Em virtude do arquivamento publicado na RPI 2385 de 20-09-2016 e considerando ausência de manifestação dentro dos prazos legais, informo que cabe ser mantido o arquivamento do pedido de patente, conforme o disposto no artigo 12, da resolução 113/2013.

(21) **PI 1106596-6** A2 **8.11**
(22) 09/11/2011
(71) The Goodyear Tire & Rubber Company (US)
Em virtude do arquivamento publicado na RPI 2386 de 27-09-2016 e considerando ausência de manifestação dentro dos prazos legais, informo que cabe ser mantido o arquivamento do pedido de patente, conforme o disposto no artigo 12, da resolução 113/2013.

(21) **PI 1106636-9** A2 **8.11**
(22) 21/10/2011
(71) Dow Global Technologies, LLC. (US) , Rohm and Haas Company (US)
Em virtude do arquivamento publicado na RPI 2385 de 20-09-2016 e considerando ausência de manifestação dentro dos prazos legais, informo que cabe ser mantido o arquivamento do pedido de patente, conforme o disposto no artigo 12, da resolução 113/2013.

(21) **PI 1106647-4** A2 **8.11**
(22) 13/10/2011
(71) ABB Technology AG (CH)
Em virtude do arquivamento publicado na RPI 2385 de 20-09-2016 e considerando ausência de manifestação dentro dos prazos legais, informo que cabe ser mantido o arquivamento do pedido de patente, conforme o disposto no artigo 12, da resolução 113/2013.

(21) **PI 1106650-4** A2 **8.11**
(22) 13/10/2011
(71) ABB Technology AG (CH)
Em virtude do arquivamento publicado na RPI 2385 de 20-09-2016 e considerando ausência de manifestação dentro dos prazos legais, informo que cabe ser mantido o arquivamento do pedido de patente, conforme o disposto no artigo 12, da resolução 113/2013.

(21) **PI 1106669-5** A2 **8.11**
(22) 13/10/2011
(71) Fundação Parque Tecnologico Itaipu - Brasil (BR/PR)
Em virtude do arquivamento publicado na RPI 2385 de 20-09-2016 e considerando ausência de manifestação dentro dos prazos legais, informo que cabe ser mantido o arquivamento do pedido de patente, conforme o disposto no artigo 12, da resolução 113/2013.

(21) **PI 1106673-3** A2 **8.11**
(22) 03/10/2011
(71) Clean Up Brazil Biotecnologia Ltda (BR/PR)

Em virtude do arquivamento publicado na RPI 2385 de 20-09-2016 e considerando ausência de manifestação dentro dos prazos legais, informo que cabe ser mantido o arquivamento do pedido de patente, conforme o disposto no artigo 12, da resolução 113/2013.

(21) **PI 1106718-7** A8 **8.11**
(22) 20/09/2011
(71) Sony Corporation (JP)
Em virtude do arquivamento publicado na RPI 2385 de 20-09-2016 e considerando ausência de manifestação dentro dos prazos legais, informo que cabe ser mantido o arquivamento do pedido de patente, conforme o disposto no artigo 12, da resolução 113/2013.

(21) **PI 1106719-5** A2 **8.11**
(22) 20/09/2011
(71) Sony Corporation. (JP)
Em virtude do arquivamento publicado na RPI 2385 de 20-09-2016 e considerando ausência de manifestação dentro dos prazos legais, informo que cabe ser mantido o arquivamento do pedido de patente, conforme o disposto no artigo 12, da resolução 113/2013.

(21) **PI 1106732-2** A2 **8.11**
(22) 30/09/2011
(71) Wilson Carlos Mariani (BR/RS)
Em virtude do arquivamento publicado na RPI 2385 de 20-09-2016 e considerando ausência de manifestação dentro dos prazos legais, informo que cabe ser mantido o arquivamento do pedido de patente, conforme o disposto no artigo 12, da resolução 113/2013.

(21) **PI 1106749-7** A2 **8.11**
(22) 09/11/2011
(71) Airton da Costa Teixeira (BR/RJ)
Em virtude do arquivamento publicado na RPI 2386 de 27-09-2016 e considerando ausência de manifestação dentro dos prazos legais, informo que cabe ser mantido o arquivamento do pedido de patente, conforme o disposto no artigo 12, da resolução 113/2013.

(21) **PI 1106838-8** A2 **8.11**
(22) 16/08/2011
(71) Makita Corporation (JP)
Em virtude do arquivamento publicado na RPI 2385 de 20-09-2016 e considerando ausência de manifestação dentro dos prazos legais, informo que cabe ser mantido o arquivamento do pedido de patente, conforme o disposto no artigo 12, da resolução 113/2013.

(21) **PI 1106845-0** A2 **8.11**
(22) 11/10/2011
(71) David de Souza Batista (BR/SP) , Paulo Sérgio Marques de Souza (BR/MT)
Em virtude do arquivamento publicado na RPI 2385 de 20-09-2016 e considerando ausência de manifestação dentro dos prazos legais, informo que cabe ser mantido o arquivamento do pedido de patente, conforme o disposto no artigo 12, da resolução 113/2013.

(21) **PI 1106880-9** A2 **8.11**
(22) 24/08/2011
(71) Riberman Plásticos Industriais Ltda (BR/SP)
Em virtude do arquivamento publicado na RPI 2385 de 20-09-2016 e considerando ausência de manifestação dentro dos prazos legais, informo que cabe ser mantido o arquivamento do pedido de patente, conforme o disposto no artigo 12, da resolução 113/2013.

(21) **PI 1106921-0** A2 **8.11**
(22) 22/08/2011
(71) Manitowoc Crane Group France SAS (FR)
Em virtude do arquivamento publicado na RPI 2385 de 20-09-2016 e considerando ausência de manifestação dentro dos prazos legais, informo que cabe ser mantido o arquivamento do pedido de patente, conforme o disposto no artigo 12, da resolução 113/2013.

(21) **PI 1106996-1** A2 **8.11**
(22) 10/10/2011
(71) Ferag AG (CH)
Em virtude do arquivamento publicado na RPI 2385 de 20-09-2016 e considerando ausência de manifestação dentro dos prazos legais, informo que cabe ser mantido o arquivamento do pedido de patente, conforme o disposto no artigo 12, da resolução 113/2013.

(21) **PI 1106998-8** A2 **8.11**
(22) 10/10/2011
(71) Somfy SAS (FR)
Em virtude do arquivamento publicado na RPI 2385 de 20-09-2016 e considerando ausência de manifestação dentro dos prazos legais, informo que cabe ser mantido o arquivamento do pedido de patente, conforme o disposto no artigo 12, da resolução 113/2013.

(21) **PI 1107002-1** A2 **8.11**
(22) 24/08/2011
(71) Alain Guetta (BR/RJ)
Em virtude do arquivamento publicado na RPI 2385 de 20-09-2016 e considerando ausência de manifestação dentro dos prazos legais, informo que cabe ser mantido o arquivamento do pedido de patente, conforme o disposto no artigo 12, da resolução 113/2013.

(21) **PI 1107032-3** A2 **8.11**
(22) 08/11/2011
(71) Savvy Offshore Engenharia & Comércio Ltda (BR/RJ)
Em virtude do arquivamento publicado na RPI 2386 de 27-09-2016 e considerando ausência de manifestação dentro dos prazos legais, informo que cabe ser mantido o arquivamento do pedido de patente, conforme o disposto no artigo 12, da resolução 113/2013.

(21) **PI 1107033-1** A2 **8.11**
(22) 08/11/2011
(71) ABB Oy (FI)
Em virtude do arquivamento publicado na RPI 2386 de 27-09-2016 e considerando ausência de manifestação dentro dos prazos legais, informo que cabe ser mantido o arquivamento do pedido de patente, conforme o disposto no artigo 12, da resolução 113/2013.

(21) **PI 1107057-9** A2 **8.11**
(22) 14/10/2011
(71) ABB Technology AG (CH)
Em virtude do arquivamento publicado na RPI 2385 de 20-09-2016 e considerando ausência de manifestação dentro dos prazos legais, informo que cabe ser mantido o arquivamento do pedido de patente, conforme o disposto no artigo 12, da resolução 113/2013.

(21) **PI 1107087-0** A2 **8.11**
(22) 04/11/2011
(71) Sony Corporation. (JP)
Em virtude do arquivamento publicado na RPI 2386 de 27-09-2016 e considerando ausência de manifestação dentro dos prazos legais, informo que cabe ser mantido o arquivamento do pedido de patente, conforme o disposto no artigo 12, da resolução 113/2013.

(21) **PI 1107120-6** A2 **8.11**
(22) 26/09/2011
(71) Kennametal Inc (US)
Em virtude do arquivamento publicado na RPI 2385 de 20-09-2016 e considerando ausência de manifestação dentro dos prazos legais, informo que cabe ser mantido o arquivamento do pedido de patente, conforme o disposto no artigo 12, da resolução 113/2013.

(21) **PI 1107124-9** A2 **8.11**
(22) 30/08/2011
(71) Sony Corporation (JP)
Em virtude do arquivamento publicado na RPI 2385 de 20-09-2016 e considerando ausência de manifestação dentro dos prazos legais, informo que cabe ser mantido o arquivamento do pedido de patente, conforme o disposto no artigo 12, da resolução 113/2013.

(21) **PI 1107128-1** A2 **8.11**
(22) 27/09/2011
(71) Xerox Corporation (US)
Em virtude do arquivamento publicado na RPI 2385 de 20-09-2016 e considerando ausência de manifestação dentro dos prazos legais, informo que cabe ser mantido o arquivamento do pedido de patente, conforme o disposto no artigo 12, da resolução 113/2013.

(21) **PI 1107133-8** A2 **8.11**
(22) 19/08/2011
(71) Sony Corporation. (JP)
Em virtude do arquivamento publicado na RPI 2385 de 20-09-2016 e considerando ausência de manifestação dentro dos prazos legais, informo que cabe ser mantido o arquivamento do pedido de patente, conforme o disposto no artigo 12, da resolução 113/2013.

(21) **PI 1107311-0** A2 **8.11**
(22) 25/11/2011
(71) Universidade Federal de Santa Catarina (BR/SC)
Em virtude do arquivamento publicado na RPI 2386 de 27-09-2016 e considerando ausência de manifestação dentro dos prazos legais, informo que cabe ser mantido o arquivamento do pedido de patente, conforme o disposto no artigo 12, da resolução 113/2013.

(21) **PI 1107462-0** A2 **8.11**
(22) 12/09/2011
(71) Vicente Fargo Schamberg (BR/DF)
Em virtude do arquivamento publicado na RPI 2385 de 20-09-2016 e considerando ausência de manifestação dentro dos prazos legais, informo que cabe ser mantido o arquivamento do pedido de patente, conforme o disposto no artigo 12, da resolução 113/2013.

(21) **PI 9713287-0** A2 **8.11**
(22) 14/11/1997
(71) VSL Pharmaceuticals, Inc. (US)
Em virtude do arquivamento publicado na RPI 2386 de 27-09-2016 e considerando ausência de manifestação dentro dos prazos legais, informo que cabe ser mantido o arquivamento do pedido de patente, conforme o disposto no artigo 12, da resolução 113/2013.

(21) **PI 9815670-5** A2 **8.11**
(22) 13/11/1998
(71) AMYLIN PHARMACEUTICALS, LLC (US) , ASTRAZENECA PHARMACEUTICALS LP (US)
Em virtude do arquivamento publicado na RPI 2386 de 27-09-2016 e considerando ausência de manifestação dentro dos prazos legais, informo que cabe ser mantido o arquivamento do pedido de patente, conforme o disposto no artigo 12, da resolução 113/2013.

(21) **PI 9907118-5** A2 **8.11**
(22) 15/09/1999
(71) General Eletric Company (US)
Em virtude do arquivamento publicado na RPI 2385 de 20-09-2016 e considerando ausência de manifestação dentro dos prazos legais, informo que cabe ser mantido o arquivamento do pedido de patente, conforme o disposto no artigo 12, da resolução 113/2013.

(21) **PI 9913494-2** A2 **8.11**
(22) 07/09/1999
(71) Societe Des Produits Nestle S.A (CH)
Em virtude do arquivamento publicado na RPI 2385 de 20-09-2016 e considerando ausência de manifestação dentro dos prazos legais, informo que cabe ser mantido o arquivamento do pedido de patente, conforme o disposto no artigo 12, da resolução 113/2013.

(21) **PI 9914024-1** A2 **8.11**
(22) 17/09/1999
(71) Nokia Mobile Phones Limited (FI)
Em virtude do arquivamento publicado na RPI 2385 de 20-09-2016 e considerando ausência de manifestação dentro dos prazos legais, informo que cabe ser mantido o arquivamento do pedido de patente, conforme o disposto no artigo 12, da resolução 113/2013.

9. Decisão

9.1 DEFERIMENTO

(21) **BR 10 2013 003509-2** A2 **9.1**
(22) 15/02/2013
(54) EQUIPAMENTO DE TRATAMENTO DE FRUTAS E VEGETAIS COM RADIAÇÃO

ULTRAVIOLETA PARA ELIMINAÇÃO DE FITOPATÓGENOS
(71) ROSA MARIA VALDEBENITO SANHUEZA (BR/RS) , MARCOS AURÉLIO ALMAZAN SERRANO (BR/RS)

(21) **BR 10 2013 030331-3** A2 **9.1**
(22) 26/11/2013
(54) POSTE DE ILUMINAÇÃO COM COMPARTIMENTO INTERNO ENCAIXADO NA SUA BASE PARA EQUIPAMENTOS DE TELECOMUNICAÇÃO
(71) TIM CELULAR S.A (BR/SP)

(21) **BR 10 2015 031762-0** A2 **9.1**
(22) 17/12/2015
(54) MATRIZ MAGNÉTICA, SEPARADOR MAGNÉTICO DE ALTA INTENSIDADE E MÉTODO DE AJUSTE DO CAMPO MAGNÉTICO GERADO DENTRO DESSE SEPARADOR
(71) CLÁUDIO HENRIQUE TEIXEIRA RIBEIRO (BR/MG) , JOSÉ PANCRÁCIO RIBEIRO (BR/MG)

(21) **BR 12 2015 000659-7** A2 **9.1**
(22) 05/12/2007
(54) COMPOSIÇÕES HERBICIDAS, USO DE COMPOSIÇÕES HERBICIDAS, E, MÉTODO PARA O CONTROLE DAS ERVAS DANINHAS EM COLHEITAS AGRÍCOLAS
(62) PI 0720210-5 05/12/2007
(71) NIHON NOHYAKU CO., LTD. (JP)

(21) **BR 12 2016 002751-1** A2 **9.1**
(22) 18/12/2003
(54) PROCESSO PARA PRODUÇÃO DE PRODUTO ALIMENTÍCIO, POLINUCLEOTÍDEO, VETOR, MÉTODO DE PREPARAÇÃO DO REFERIDO POLINUCLEOTÍDEO E DO REFERIDO VETOR, ASPARAGINASES, SEU MÉTODO DE PREPARAÇÃO E SEU USO, CÉLULAS HOSPEDEIRAS RECOMBINANTES E PRODUTO ALIMENTÍCIO
(62) PI 0317298-8 18/12/2003
(71) DSM IP ASSETS B.V. (NL)

(21) **BR 20 2012 017948-8** U2 **9.1**
(22) 19/07/2012
(54) DISPOSIÇÃO INTODUZIDA EM ACIONADOR PARA POLTRONA
(71) GRANCOMFORT TIME COMERCIO DE MOVEIS LTDA ME (BR/SP)

(21) **BR 20 2015 000123-7** U2 **9.1**
(22) 05/01/2015
(54) DISPOSIÇÃO CONSTRUTIVA INTRODUZIDA EM DISPOSITIVO ACIONADOR
(71) ELTO INDUSTRIAL CONFECÇÃO LTDA - ME (BR/SP)

(21) **MU 8202591-6** U2 **9.1**
(22) 27/11/2002
(54) GAIOLA PARA TRANSPORTE DE FRANGOS VIVOS
(71) Pisani Plásticos S.A. (BR/RS)

(21) **MU 8800054-0** U2 **9.1**
(22) 15/01/2008
(54) DISPOSIÇÃO EM CONJUNTO CONSTRUTIVO PARA HIGIENIZAÇÃO EM MESAS TRANSPORTADORAS NA INDÚSTRIA DE CARNE
(71) Sulmaq Industrial e Comercial S.A. (BR/RS)

(21) **MU 8801792-3** U2 **9.1**
(22) 30/04/2008
(54) DISPOSIÇÃO INTRODUZIDA EM PILAR COM LANÇA DE SEGURANÇA ANTI-QUEDA
(71) SP EQUIPAMENTOS DE PROTEÇÃO AO TRABALHO E MRO LTDA. (BR/SP)

(21) **MU 8801812-1** U2 **9.1**
(22) 17/04/2008
(54) DISPOSIÇÃO CONSTRUTIVA INTRODUZIDA EM ESTANTE TRIANGULAR
(71) Nely Cristina Braidotti (BR/SP)

(21) **MU 8802006-1** U2 **9.1**
(22) 22/09/2008
(54) EQUIPAMENTO PARA FABRICAÇÃO DE LINGÜIÇA E AFINS
(71) Edson Fernando Tsuneo Kino (BR/SP)

(21) **MU 8802103-3** U2 **9.1**
(22) 29/09/2008
(54) DISPOSIÇÃO INTRODUZIDA EM CHASSI DE SEMI-REBOQUE COM TRAVESSAS ENCAIXADAS NAS LONGARINAS
(71) CROCOLI - INDÚSTRIA METALÚRGICA LTDA (BR/RS)

(21) **MU 8802588-8** U2 **9.1**
(22) 07/11/2008
(54) DISPOSIÇÃO CONSTRUTIVA INTRODUZIDA EM MECANISMO DE TRAVAMENTO PARA COFRES DE ALTA SEGURANÇA
(71) Walter Marchi Junior (BR/SP) , Carlos Sergio Ryuiti Uriu (BR/SP)

(21) **MU 8802650-7** U2 **9.1**
(22) 19/11/2008
(54) DISPOSITIVO PARA PROTEÇÃO DE ORELHAS E ROSTO DE SERES HUMANOS
(71) Neci Mateus Ferreira De Souza (BR/CE)

(21) **MU 8802670-1** U2 **9.1**
(22) 26/11/2008
(54) DISPOSIÇÃO INTRODUZIDA EM DRENO VERTICAL CIRCULAR OU POLIGONAL REGULAR
(71) Sandro Salvador Sandroni (BR/RJ) , Geraldo Guedes Andrade (BR/SP)

(21) **MU 8802744-9** U2 **9.1**
(22) 15/12/2008
(54) CONJUNTO DE CONECTOR ELÉTRICO ESTANQUE
(71) Robert Bosch Limitada (BR/SP)

(21) **MU 8802794-5** U2 **9.1**
(22) 02/12/2008
(54) DISPOSIÇÃO CONSTRUTIVA INTRODUZIDA EM MECANISMO DA QUINTA RODA PARA IMPLEMENTOS RODOVIÁRIOS COM CHASSI DESLIZANTE
(71) Jost Brasil Sistemas Automotivos Ltda (BR/RS)

(21) **MU 8802959-0** U2 **9.1**
(22) 22/07/2008
(54) DEFUMADOR DE PESCADOS
(71) Instituto Federal de Educação, Ciência e Tecnologia da Bahia (BR/BA)

(21) **MU 8803064-4** U2 **9.1**
(22) 24/10/2008
(54) BARRA ROSCADA DE ANCORAGEM
(71) Torcisão Comercial e Industrial de Aços Ltda (BR/SP)

(21) **MU 8803126-8** U2 **9.1**
(22) 18/12/2008
(54) DISPOSIÇÃO INTRODUZIDA EM SISTEMA DE COMPONENTES PROTÉTICOS, INCLUINDO COMPONENTE INTERMEDIÁRIO (PILAR OU MINI PILAR), QUE PODE SER UTILIZADO DE MODO UNIVERSAL
(71) Gastão Valle Nicolau (BR/PR)

(21) **MU 8900054-4** U2 **9.1**
(22) 16/01/2009
(54) DISPOSIÇÃO CONSTRUTIVA INTRODUZIDA EM MÓDULOS PARA MONTAGEM DE MÓVEIS MODULARES
(71) Jae Min Bang (BR/SP)

(21) **MU 8900158-3** U2 **9.1**
(22) 09/02/2009
(54) DISPOSIÇÃO CONSTRUTIVA INTRODUZIDA EM CABIDE
(71) Greenhanger do Brasil Marketing e Publicidade LTDA (BR/SP)

(21) **MU 8900224-5** U2 **9.1**
(22) 10/02/2009
(54) GRAMPO RÁPIDO PARA SISTEMAS DE FORMAS MODULARES
(71) Jefferson de Menezes Torres (BR/SE)

(21) **MU 8900226-1** U2 **9.1**
(22) 09/02/2009
(54) DISPOSIÇÃO INTRODUZIDA EM PINO SUPORTE AUTOTRAVANTE PARA ABRAÇADEIRA
(71) Refal Indústria e Comércio de Rebites e Rebitadeiras Ltda (BR/SP)

(21) **MU 8900309-8** U2 **9.1**
(22) 18/03/2009
(54) DISPOSIÇÃO INTRODUZIDA EM ELEMENTO PARA POSICIONAMENTO LATERAL DE PLACAS CERÂMICAS APLICADO EM EQUIPAMENTO CORTADOR DE PISOS
(71) CARLOS MANOEL GUARDIA (BR/SP)

(21) **MU 8900424-8** U2 **9.1**
(22) 29/01/2009
(54) MEIO DE CONEXÃO DOS POÇOS DE VISITAS, JUNTAS ELÁSTICAS E DAS CAIXAS DE CALÇADA, ATRAVÉS DE ELEMENTOS DE VEDAÇÃO
(71) Concretos do Sul Tubos e Pré-Moldados LTDA (BR/RS)

(21) **MU 8900490-6** U2 **9.1**
(22) 19/02/2009
(54) APERFEIÇOAMENTO INTRODUZIDO EM SUPORTE FIXADOR PARA TERMINAIS DE CONDUÍTES E SIMILARES
(71) DURA AUTOMOTIVE SYSTEMS DO BRASIL LTDA (BR/SP)

(21) **MU 8901347-6** U2 **9.1**
(22) 22/07/2009
(54) BANDEJA-EMBALAGEM PARA LEGUMES, FRUTOS E OUTROS
(71) Ricardo Huang (BR/SP)

(21) **MU 8901995-4** U2 **9.1**
(22) 25/09/2009
(54) DISPOSITIVO ANTI-RONCO
(71) Torres Homem de Souza Campos (BR/SP) , José Valdevino de Oliveira (BR/SP)

(21) **MU 8902626-8** U2 **9.1**
(22) 06/10/2009
(54) DISPOSITIVO PARA SUBSTITUIÇÃO DE CAIXAS DE ANODO CÉLULAS GALVÂNICAS
(71) Usinas Siderúrgicas de Minas Gerais S. A. - USIMINAS (BR/MG)

(21) **MU 8903008-7** U2 **9.1**
(22) 27/11/2009
(54) KIT PARA MOTORIZAÇÃO DE CADEIRAS DE RODAS MANUAIS
(71) Fundação Universidade de Brasília (BR/DF) , Associação de Apoio aos Portadores de Necessidades Especiais e da Comunidade do Distrito Federal - ADAPTE/DF (BR/DF) , Tipo D Design Industrial Ltda (BR/DF)

(21) **PI 0112078-6** A2 **9.1**
(22) 25/06/2001
(54) PROCESSO DE ANÁLISE E CADINHO PARA O MESMO
(71) Migrata U.K. Limited (CY)

(21) **PI 0203246-5** A2 **9.1**
(22) 12/06/2002
(54) PROCESSO PARA ISOLAR SELETIVAMENTE ANTICORPOS IGY DE GEMA DE OVO DE UMA AVE ANSERIFORME E ANTICORPOS IGY OBTIDOS DO MESMO
(71) Good Biotech Corporation (TW)

(21) **PI 0205918-5** A2 **9.1**
(22) 16/10/2002
(54) FECHO RESISTENTE AO MANUSEIO POR CRIANÇAS E EMBALAGEM DO RECIPIENTE
(71) Rexam Closure Systems Inc. (US)

(21) **PI 0207485-0** A8 **9.1**
(22) 08/02/2002
(54) APARELHO PARA DETECÇÃO DE VAZAMENTO
(71) TLV CO. LTD. (JP)

(21) **PI 0303222-1** A2 **9.1**
(22) 21/02/2003
(54) MÉTODO E APARELHO PARA INSPECIONAR DISPOSITIVOS ÓTICOS
(71) Johnson & Johnson (US)

(21) **PI 0306548-0** A2 **9.1**
(22) 24/12/2003
(54) ATENUADOR DE PÓ PARA CARREGADORES
(71) Bulktech Ltda (BR/RS)

(21) **PI 0307164-2** A2 **9.1**

(22) 07/10/2003
(54) TRANSMISSÃO
(71) Ing. Ulrich Rohs (DE)

(21) **PI 0307364-5** A2 **9.1**
(22) 28/01/2003
(54) MÉTODO PARA EMBUTIR UM COMPONENTE EM UMA BASE E PRODUZIR UM CONTATO, E MÓDULO ELETRÔNICO FABRICADO USANDO O REFERIDO MÉTODO
(71) Imbera Eletronics Oy (FI)

(21) **PI 0311851-7** A2 **9.1**
(22) 06/05/2003
(54) MÉTODO PARA FORMATAÇÃO DE QUADROS, CODIFICAÇÃO E CONTROLE DE POTÊNCIA DE TRANSMISSÃO PARA UM SISTEMA MULTICAST/BROADCAST
(71) Qualcomm Incorporated (US)

(21) **PI 0313784-8** A2 **9.1**
(22) 28/08/2003
(54) PROCESSAMENTO DE SERVIDOR DE TELAS INTERATIVAS PARA UM DISPOSITIVO SEM FIO
(71) Qualcomm Incorporated (US)

(21) **PI 0314102-0** A2 **9.1**
(22) 07/08/2003
(54) MÉTODO PARA A FORMAÇÃO DE UM CONCENTRADO DE BEBIDA ESTÁVEL, TRANSPARENTE, QUE CONTÉM SÓLIDOS NÃO-SOLÚVEIS EM ÁGUA
(71) Pepsico, Inc. (US)

(21) **PI 0314568-9** A2 **9.1**
(22) 10/10/2003
(54) SEGMENTO E JUNÇÃO DE TUBULAÇÃO ROSCADA E PROCESSO PARA A PRODUÇÃO DE UMA PARTE DE EXTREMIDADE ROSCADA DE UMA TUBULAÇÃO
(71) TENARIS CONNECTIONS B.V. (NL)

(21) **PI 0315775-0** A2 **9.1**
(22) 23/10/2003
(54) POLINUCLEOTÍDEO DO EVENTO DE ALGODÃO TRANSGÊNICO RESISTENTE A INSETOS COT102, PROCESSOS DE DETECÇÃO DE MATERIAL VEGETAL DO REFERIDO EVENTO E KIT
(71) Syngenta Partcipations AG (CH)

(21) **PI 0318302-5** A2 **9.1**
(22) 16/05/2003
(54) BOMBA DE DIAFRAGMA
(71) Wanner Engineering, Incorporated (US)

(21) **PI 0318385-8** A2 **9.1**
(22) 30/06/2003
(54) MÉTODO E REDE DE COMUNICAÇÃO ARRANJADA PARA DAR A PELO MENOS UM USUÁRIO ACESSO A UM OPERADOR DOMÉSTICO RESPECTIVO
(71) Telecom Italia S.P.A. (IT)

(21) **PI 0400058-7** A2 **9.1**
(22) 07/01/2004
(54) APARELHO MOSTRADOR DE VELOCIDADE DE VEÍCULO
(71) Honda Motor CO., LTD. (JP)

(21) **PI 0400199-0** A2 **9.1**
(22) 03/02/2004
(54) CONJUNTO AFIADOR
(71) Damasio da Costa Batista (BR/RJ)

(21) **PI 0400421-3** A2 **9.1**
(22) 02/03/2004
(54) SISTEMA DE VEDAÇÃO DINÂMICA EM REDUTORES DE VELOCIDADE
(71) Petroleo Brasileiro S.A. - PETROBRAS (BR/RJ)

(21) **PI 0402913-5** A2 **9.1**
(22) 21/07/2004
(54) ATUADOR PARA UM FREIO ELETROMECÂNICO, FREIO ELETROMECÂNICO, VEÍCULO, E, MÉTODO PARA IMPLEMENTAR UM ATUADOR PARA UM FREIO ELETROMECÂNICO
(71) Artus (FR) , Messier-Bugatti-Dowty (FR)

(21) **PI 0404726-5** A2 **9.1**
(22) 15/01/2004
(54) DISPOSITIVO DISTANCIADOR E FIXADOR PARA ARRUELA ELÁSTICA DE FIXAÇÃO DE DEFLETORES DE CALOR
(71) Aethra Componentes Automotivos LTDA (BR/MG)

(21) **PI 0404788-5** A2 **9.1**
(22) 04/11/2004
(54) CLASSIFICADOR DE PARTÍCULAS A DISCOS ROTATIVOS
(71) Levy de Carvalho Rocha (BR/MG) , VALE S.A. (BR/RJ)

(21) **PI 0405318-4** A2 **9.1**
(22) 12/11/2004
(54) SISTEMA DE TRANSFERÊNCIA E DESCARGA AUTOMÁTICA DE PRODUTOS EM PRENSAS
(71) Aethra Componentes Automotivos Ltda (BR/MG)

(21) **PI 0405825-9** A2 **9.1**
(22) 16/12/2004
(54) APERFEIÇOAMENTOS INTRODUZIDOS EM VENTILADOR DE TETO
(71) EFYX Comercial Ltda. - EPP (BR/SP)

(21) **PI 0406486-0** A2 **9.1**
(22) 20/02/2004
(54) DISPOSITIVO DE ADMINISTRAÇÃO PARA MEDICAMENTO FLUIDO
(71) Alcon, INC. (CH)

(21) **PI 0406909-9** A2 **9.1**
(22) 21/01/2004
(54) ATUADOR DE PRESSÃO APERFEIÇOADO PARA VÁLVULA DE COMANDO, MÉTODO PARA IMPEDIR QUE UM DIAFRAGMA DE UM ATUADOR DE PRESSÃO DE UMA VÁLVULA DE COMANDO DO TIPO DE PRESSÃO PARA FECHAR VENHA A VEDAR UMA POSIÇÃO ABERTA E CAIXA DE DIAFRAGMA SUPERIOR
(71) Fisher Controls International LLC (US)

(21) **PI 0407166-2** A2 **9.1**
(22) 21/01/2004
(54) CONJUNTOS CONECTORES DE TIRANTE E DE HASTE DE VÁLVULA, MÉTODO PARA REDUZIR O ATRITO ENTRE O CONJUNTO DE HASTE DE VÁLVULA E UM CONJUNTO DE GAXETA DE VÁLVULA, E, CONJUNTO DE VÁLVULA DE CONTROLE
(71) Fisher Controls International LLC (US)

(21) **PI 0407312-6** A2 **9.1**
(22) 06/02/2004
(54) TRANSPORTADOR DE SEPARAÇÃO DE RIPA
(71) Intelligrated Headquarters, LLC (US)

(21) **PI 0407411-4** A2 **9.1**
(22) 25/02/2004
(54) ARTIGO COMPREENDENDO UM INVÓLUCRO FORMADO A PARTIR DE UM LAMINADO
(71) Kimberly-Clark Worldwide, Inc. (US)

(21) **PI 0407556-0** A2 **9.1**
(22) 03/04/2004
(54) DISPOSITIVO DE MEDIÇÃO DE DESEQUILÍBRIO E PROCESSO PARA A MEDIÇÃO DE DESEQUILÍBRIO
(71) Schenck Rotec GMBH (DE)

(21) **PI 0408025-4** A2 **9.1**
(22) 04/05/2004
(54) PROCESSO PARA BALANCEAMENTO DE ROTORES SEM PINO E MONTAGEM COM UM FUSO DE MONTAGEM PARA MONTAGEM DE UM ROTOR SEM PINO
(71) Schenck Rotec Gmbh (DE)

(21) **PI 0408303-2** A2 **9.1**
(22) 12/03/2004
(54) TRANSPORTADOR DE CLASSIFICAÇÃO
(71) Intelligrated Headquarters, LLC (US)

(21) **PI 0409054-3** A2 **9.1**
(22) 09/03/2004
(54) ESTRUTURA DOBRÁVEL, EXTENSÍVEL PARA UMA ESTRUTURA, ESTRUTURA MODULAR E ESTRUTURA COMPOSTA
(71) Peter A. Kalnay (US)

(21) **PI 0409904-4** A2 **9.1**
(22) 08/06/2004
(54) DISPOSITIVO E MÉTODO PARA IRRADIAÇÃO DE FEIXE DE ELÉTRON DE PELO MENOS UM PRIMEIRO LADO DE UMA FOLHA CONTÍNUA
(71) Tetra Laval Holdings & Finance SA (CH)

(21) **PI 0410792-6** A2 **9.1**
(22) 01/06/2004
(54) Compostos de anfetamina resistentes à dependencia
(71) Shire LLC (US)

(21) **PI 0410864-7** A2 **9.1**
(22) 22/06/2004
(54) DISPOSITIVO E MÉTODO PARA ESTERILIZAR NO MÍNIMO EMBALAGENS PARCIALMENTE FORMADAS EM UMA MÁQUINA DE ACONDICIONAMENTO
(71) Tetra Laval Holdigns & Finance S.A. (CH)

(21) **PI 0411403-5** A2 **9.1**
(22) 01/06/2004
(54) INTRODUTOR PARA ENROLAMENTO DE BOBINA PARA MATERIAL LAMINADO
(71) S.I.M.A.C. S.P.A. (IT)

(21) **PI 0411490-6** A2 **9.1**
(22) 30/06/2004
(54) DISPOSIÇÃO EM ARMADURA, ESPECIALMENTE ARMADURA CORPORAL
(71) ECHELON MATERIALS, LLC (US)

(21) **PI 0411745-0** A2 **9.1**
(22) 17/06/2004
(54) MÉTODO PARA MONITORAR UMA ESTRUTURA ALONGADA FLEXÍVEL COM UMA SUPERFÍCIE GERALMENTE CILÍNDRICA, E, APARELHO PARA MONITORAR UMA ESTRUTURA ALONGADA FLEXÍVEL
(71) GE OIL & GAS UK LIMITED (GB)

(21) **PI 0412549-5** A2 **9.1**
(22) 16/07/2004
(54) DISPOSITIVO E MÉTODO DE AMOSTRAGEM PARA UM ANALISADOR AUTOMÁTICO
(71) C2 Diagnostics (FR)

(21) **PI 0414705-7** A2 **9.1**
(22) 27/09/2004
(54) VÁLVULA DE ESTRANGULAMENTO
(71) Emerson Electric Company (US)

(21) **PI 0414739-1** A2 **9.1**
(22) 24/09/2004
(54) SONDA DE BANHO CRIOLÍTICO FUNDIDO
(71) Alcoa Inc (US)

(21) **PI 0415439-8** A2 **9.1**
(22) 12/10/2004
(54) FERRAMENTA EM FORMA DE DISCO
(71) Kanefusa Kabushiki Kaisha (JP)

(21) **PI 0416932-8** A2 **9.1**
(22) 23/11/2004
(54) PROTETOR DE AUDIÇÃO
(71) 3M Svenska Aktiebolag (SE)

(21) **PI 0418913-2** A2 **9.1**
(22) 25/06/2004
(54) MÉTODO E CONJUNTO DE COBERTURA PARA COBRIR UM OBJETO ALONGADO E CONJUNTO DE JUNÇÃO PARA CABOS ELÉTRICOS
(71) Prysmian Cavi e Sistemi Energia S.R.L. (IT)

(21) **PI 0501064-0** A2 **9.1**
(22) 29/03/2005
(54) MÁQUINA AUTOMÁTICA PARA PRODUÇÃO DE PRODUTOS ALIMENTÍCIOS RECHEADOS
(71) Indiana Ind. e Com. de Máquinas e Produtos Alimentícios Ltda (BR/SP)

(21) **PI 0501846-3** A2 **9.1**
(22) 11/05/2005
(54) APERFEIÇOAMENTOS EM MÁQUINA DE FECHAR EMBALAGEM
(71) Norival Torregrossa Junior (BR/SP) , Mario Costa Cavalcante Neto (BR/SP)

(21) **PI 0503547-3** A2 **9.1**
(22) 15/08/2005
(54) COMPONETE DE ILUMINAÇÃO, PARTICULARMENTE IDEALIZADO PARA USO EM VEÍCULOS, PROCESSO DE FABRICAÇÃO DE COMPONENTE DE ILUMINAÇÃO, LENTE E VEÍCULO

(71) Magneti Marelli Sistemas Automotivos Indústria e Comércio Ltda. (BR/MG)

(21) **PI 0504006-0** A2 **9.1**
(22) 02/09/2005
(54) EMBALAGEM PARA REAGENTES LIOFILIZADOS E SIMILARES
(71) Marcelo Nunes Bastos (BR/SP)

(21) **PI 0504115-5** A2 **9.1**
(22) 02/09/2005
(54) DISPOSITIVO AERADOR PARA DEPÓSITOS DE LÍQUIDOS MÓVEIS
(71) MÁQUINAS AGRÍCOLAS JACTO S.A. (BR/SP)

(21) **PI 0504211-9** A2 **9.1**
(22) 29/09/2005
(54) CONJUNTO DE LÂMINAS E LÂMINA DE CORTE PARA DESOSSAR ALIMENTOS
(71) High Tech Equipamentos Industriais Ltda (BR/SC)

(21) **PI 0504295-0** A2 **9.1**
(22) 20/09/2005
(54) ELEMENTO DE LIGAÇÃO
(71) Unibind (Cyprus) Limited (CY)

(21) **PI 0504336-0** A2 **9.1**
(22) 16/09/2005
(54) DISPENSADOR AUTOMÁTICO DE BANDEJAS DE OVOS
(71) Nelson Yamasaki (BR/SP)

(21) **PI 0504623-8** A2 **9.1**
(22) 24/06/2005
(54) MÁQUINA TRITURADORA DE RESIDUOS
(71) TPA Trituradores do Brasil Ltda (BR/SP)

(21) **PI 0505726-4** A2 **9.1**
(22) 19/12/2005
(54) BOMBA RADIAL
(71) Eaton Corporation (US)

(21) **PI 0505806-6** A2 **9.1**
(22) 17/11/2005
(54) CINTA DESTINADA A SER MONTADA SOBRE UMA RODA E PARA SUPORTAR UMA CARGA
(71) Michelin Recherche Et Techinique S.A (CH) , Compagnie Generale Des Etablissements Michelin (FR)

(21) **PI 0506242-0** A2 **9.1**
(22) 06/09/2005
(54) PROCESSO DE OBTENÇÃO DE HIDROXIAPATITA VIA CALCINAÇÃO DO OSSO DE PEIXE
(71) Universidade Estadual de Maringá (BR/PR)

(21) **PI 0510007-0** A2 **9.1**
(22) 21/04/2005
(54) MAPEAMENTO DE FRATURA MICROSSÍSMICA USANDO MEDIÇÕES DE SINCRONISMO DE FONTE SÍSMICA PARA CALIBRAÇÃO DE VELOCIDADE
(71) Halliburton Energy Services, Inc. (US)

(21) **PI 0603753-4** A8 **9.1**
(22) 05/09/2006
(54) ESTRUTURA DE MONTAGEM PARA MÓDULO DE AIR BAG
(71) Honda Motor Co., LTD. (JP)

(21) **PI 0605097-2** A2 **9.1**
(22) 25/10/2006
(54) BRINQUEDO EM FORMA DE ESPIRAL DE LUZ PLANA EM QUEDA E BOLA CONECTADOS A CABO CONTROLADOR ROTATIVO SONORO, ILUMINADO
(71) Hélder Jose Lobato (BR/MG)

(21) **PI 0606315-2** A2 **9.1**
(22) 13/01/2006
(54) MÉTODO DE INERTIZAÇÃO PARA IMPEDIR INCÊNDIOS
(71) Amrona AG (CH)

(21) **PI 0607006-0** A2 **9.1**
(22) 06/02/2006
(54) COMPOSTOS QUE COMPREENDEM FUNÇÕES ORGÂNICAS DE HETERO ARILAS LIGADAS E SEUS USOS COMO NOVOS MODIFICADORES, FLAVORIZANTES E PROMOTORES DO SABOR UMAMI PARA COMPOSIÇÕES COMESTÍVEIS
(71) SENOMYX, INC. (US)

(21) **PI 0607630-0** A2 **9.1**
(22) 17/03/2006
(54) COMPOSIÇÃO EM GEL TERMOPLÁSTICA EXPANSÍVEL, PROCESSO PARA PRODUZIR UMA COMPOSIÇÃO EM GEL FLEXÍVEL EXPANDIDA, E, USO DE UMA COMPOSIÇÃO EM GEL FLEXÍVEL EXPANDIDA
(71) KRATON POLYMERS RESEARCH B.V. (NL)

(21) **PI 0608651-9** A2 **9.1**
(22) 17/03/2006
(54) COMPOSIÇÃO DE POLIÉSTER, PRÉ-FORMA DE GARRAFA PARA BEBIDA, E, PROCESSOS PARA PRODUZIR UMA COMPOSIÇÃO DE POLIÉSTER, E UMA PRÉ-FORMA DE POLIÉSTER
(71) GRUPO PETROTEMEX, S.A. DE C.V. (MX)

(21) **PI 0609234-9** A2 **9.1**
(22) 17/02/2006
(54) MÉTODOS PARA FABRICAR UM RECIPIENTE SOBREMOLDADO E PARA RECICLAR UM RECIPIENTE SOBREMOLDADO, RECIPIENTE MOLDADO POR SOPRO, BEBIDA ACONDICIONADA, E, PREFORMA SOBREMOLDADA
(71) THE COCA COLA COMPANY (US) , COLGATE-PALMOLIVE COMPANY (US)

(21) **PI 0610555-6** A2 **9.1**
(22) 29/03/2006
(54) Método e aparelho para gerar dados de plano de escavação
(71) BHP Billiton Innovation Pty Ltd. (AU)

(21) **PI 0611398-2** A2 **9.1**
(22) 24/05/2006
(54) SOLUÇÃO ACELERADORA, PROCESSO PARA CURA DE POLIÉSTER INSATURADO OU UMA RESINA DE ACRILATO, PROCESSO DE POLIMERIZAÇÃO REDOX E USO DA SOLUÇÃO ACELERADORA
(71) AKZO NOBEL N.V. (NL)

(21) **PI 0612170-5** A2 **9.1**
(22) 22/03/2006
(54) PROCESSO PARA A POLIMERIZAÇÃO DE OLEFINAS
(71) Basell Polyolefine GMBH (DE)

(21) **PI 0612259-0** A2 **9.1**
(22) 02/06/2006
(54) DISPOSIÇÃO DE UMA PRATELEIRA TRASEIRA DE SEPARAÇÃO DE UM COMPARTIMENTO DE PASSAGEIROS E DE UM PORTA-MALAS DE VEÍCULO AUTOMOTIVO
(71) RENAULT S.A.S. (FR)

(21) **PI 0613080-1** A2 **9.1**
(22) 30/06/2006
(54) Fibra inorgânica vítrea resistente a altas temperaturas, de baixo encolhimento, e artigo contendo fibra inorgânica
(71) Unifrax I LLC (US)

(21) **PI 0613404-1** A8 **9.1**
(22) 14/07/2006
(54) MÉTODO PARA RECUPERAÇÃO DE DIÓXIDO DE CARBONO DE ALTA PUREZA DE UMA FONTE GASOSA, E SEU USO
(71) Union Engineering A/S (DK)

(21) **PI 0613420-3** A2 **9.1**
(22) 20/07/2006
(54) COMPOSIÇÃO ORAL, FILME, DENTIFRÍCIO, ARTIGO PARA O CUIDADO ORAL, E, MÉTODO DE MANUTENÇÃO OU PROMOÇÃO DA SAÚDE DE HUMANO OU ANIMAL
(71) COLGATE-PALMOLIVE COMPANY (US)

(21) **PI 0613453-0** A2 **9.1**
(22) 11/07/2006
(54) COMPOSIÇÃO FERTILIZANTE E MÉTODO PARA FORNECER MICRONUTRIENTES PARA PLANTAS
(71) ADELAIDE RESEARCH AND INNOVATION PTY LTD (AU) , COMMONWEALTH SCIENTIFIC AND INDUSTRIAL RESEARCH ORGANISATION (AU)

(21) **PI 0613978-7** A2 **9.1**
(22) 26/07/2006
(54) MÉTODO E DISPOSITIVO PARA PURIFICAR MISTURAS DE COMPOSTO OU PRODUTOS BRUTOS ORGÂNICOS DE ALTA FUSÃO POR MEIOS DE CRISTALIZAÇÃO DE CAMADA FRACIONÁRIA
(71) SULZER CHEMTECH AG (CH) , CONSULTEC (BR/SP)

(21) **PI 0614404-7** A2 **9.1**
(22) 11/08/2006
(54) MÉTODO PARA CONTROLAR UMA COLUNA DE DESTILAÇÃO
(71) PRAXAIR TECHNOLOGY, INC. (US)

(21) **PI 0614937-5** A2 **9.1**
(22) 22/08/2006
(54) LAMINADO EM FORMA DE PAINEL, FORRO FLEXÍVEL ADEQUADO PARA FABRICAR UM LAMIDADO EM FORMA DE PAINEL, E, MÉTODOS PARA FABRICAR UM FORRO FLEXÍVEL, E PARA FABRICAR UM LAMINADO EM FORMA DE PAINEL
(71) Recticel (BE)

(21) **PI 0615344-5** A2 **9.1**
(22) 30/08/2006
(54) ASSENTO DE VEÍCULO PARA SUPORTAR UMA CABEÇA DE UM OCUPANTE DO ASSENTO DO VEÍCULO, E, MÉTODO DE MONTAGEM DE UM ASSENTO DE VEÍCULO
(71) Honda Giken Kogyo Kabushiki Kaisha (JP) , TS Tech Co., Ltd (JP)

(21) **PI 0616116-2** A2 **9.1**
(22) 27/09/2006
(54) PROCESSO DE REPARAÇÃO ATRAVESSANTE DE UMA ESTRUTURA DE MATERIAL COMPÓSITO
(71) Airbus Operations SAS (FR)

(21) **PI 0616216-9** A2 **9.1**
(22) 14/09/2006
(54) DISPOSITIVO DE SEPARAÇÃO
(71) M-I Swaco Norge AS (NO)

(21) **PI 0616282-7** A2 **9.1**
(22) 27/09/2006
(54) PROCESSO DE REPARAÇÃO DE UMA ESTRUTURA EM MATERIAL COMPÓSITO
(71) Airbus Operations SAS (FR)

(21) **PI 0619073-1** A2 **9.1**
(22) 04/12/2006
(54) PRODUTO ALIMENTAR DE FRITURA POR IMERSÃO CONTENDO FITOSTEROL E SEU MÉTODO DE PREPARO
(71) Bunge Oils, INC (US)

(21) **PI 0703720-1** A2 **9.1**
(22) 20/09/2007
(54) UNIDADE DE GRUA PARA MÁQUINA DE PROCESSAMENTO DE ÁRVORE
(71) Laurent Denis (CA)

(21) **PI 0708007-7** A2 **9.1**
(22) 23/01/2007
(54) PROCESSO PARA COACERVAÇÃO DE COMPOSTOS DE IODOPROPARGILA, COMPOSTO DE IODOPROPARGILA, AGENTE MICROBICIDA, USO DE COMPOSTO DE IODOPROPARGILA, DISPERSÕES AQUOSAS ESTÁVEIS, MISTURA E PROCESSO PARA PRODUÇÃO DA MESMA, MATERIAL TÉCNICO
(71) Lanxess Deutschland GMBH (DE)

(21) **PI 0713037-6** A2 **9.1**
(22) 23/05/2007
(54) COMPOSIÇÃO LUBRIFICANTE, COMPOSIÇÃO DE ENXÁGUE E MÉTODO PARA PROCESSAR E TRANSPORTAR GARRAFAS DE BEBIDAS UTILIZANDO AS DITAS COMPOSIÇÕES
(71) Ecolab Inc. (US)

(21) **PI 0717689-9** A2 **9.1**
(22) 30/11/2007
(54) "COMPOSIÇÃO CONCENTRADA EM SUSPENSÃO ARTROPODICIDA E MÉTODO DE CONTROLE DE PRAGAS ARTRÓPODES"

(71) E.I. DUPONT DE NEMOURS AND COMPANY (US)

(21) **PI 0717878-6** A2 **9.1**
(22) 02/11/2007
(54) Derivados de 2,2,3-trimetilciclopentano, composição de fragrância, uso da mesma e métodos de fabricação da referida composição e para melhorar, intensificar ou modificar a fragrância de uma composição de fragrância ou aplicação de fragrância
(71) Givaudan SA (CH)

(21) **PI 0718144-2** A2 **9.1**
(22) 16/11/2007
(54) PROCESSO PARA PRODUZIR UM ISOCIANATO, E, POLICARBAMATO DE ARILA
(71) Asahi Kasei Chemicals Corporation (JP)

(21) **PI 0720053-6** A2 **9.1**
(22) 04/12/2007
(54) PROCESSO PARA A PREPARAÇÃO DE UM ALQUILENO GLICOL A PARTIR DE UM CARBONATO DE ALQUILENO.
(71) Shell Internationale Research Maatschappij B. V. (NL)

(21) **PI 0720063-3** A2 **9.1**
(22) 10/12/2007
(54) Composição oftálmica compreendendo copolímero de bloco depoli(oxietileno)-poli(oxibutileno)
(71) Alcon Research, Ltd. (US)

(21) **PI 0720736-0** A2 **9.1**
(22) 06/12/2007
(54) TRATAMENTO PÓS-COLHEITA DE BANANAS, COM UMA NOVA COMPOSIÇÃO ANTIFÚNGICA
(71) Dsm Ip Assets B.V. (NL)

(21) **PI 0721699-8** A2 **9.1**
(22) 16/11/2007
(54) " RESERVATÓRIO DE PRODUTO, SISTEMA PARA DESCARREGAR FLUIDOS, MÁQUINA DE PLANTAR SEMENTES AGRÍCOLAS, SISTEMA DE TRANSFERÊNCIA FECHADA PARA A APLICAÇÃO DE SUBSTÂNCIAS QUÍMICAS AGRÍCOLAS E MÉTODO DE APLICAÇÃO DE UM PESTICIDA LÍQUIDO ".
(71) Syngenta Participations AG (CH)

(21) **PI 0803503-2** A2 **9.1**
(22) 11/08/2008
(54) MÉTODO PARA PURIFICAÇÃO DE GLICEROL BRUTO CONTAMINADO COM SAIS ALCALINOS
(71) ROHM AND HASS COMPANY (US)

(21) **PI 0804083-4** A2 **9.1**
(22) 04/09/2008
(54) PROCESSO DE PURIFICAÇÃO DE BIODIESEL
(71) Petróleo Brasileiro S/A - PETROBRAS (BR/RJ)

(21) **PI 0805039-2** A2 **9.1**
(22) 24/11/2008
(54) FERTIRRIGADOR PARA TORNEIRA CASEIRA COM SOLUÇÃO NUTRITIVA EM ÁREAS NÃO AGRÍCOLAS DESTINADO A ADUBAÇÃO DE PLANTAS ORNAMENTAIS DE RESIDÊNCIAS, CHÁCARAS, ESTABELECIMENTOS ESPORTIVOS, COMERCIAIS E DE LAZER
(71) EDUARDO BRANCO DA LUZ (BR/SP)

(21) **PI 0805356-1** A2 **9.1**
(22) 22/12/2008
(54) Composto retinóides para tratamento de acne atrofia da pele, foto-envelhecimento, rugas, linhas finas, marcas de esticamento ou celulite, composições cosméticas ou farmacêuticas compreendendo o referido composto e processo para a preparação das composições
(71) Johnson & Johnson Consumer France SAS (FR)

(21) **PI 0811273-8** A2 **9.1**
(22) 08/05/2008
(54) COMPOSIÇÃO ANTI-ENVELHECIMENTO PARA CUIDADO DA PELE, E, MÉTODO DE TRATAMENTO COSMÉTICO DA PELE
(71) Tupperware Products S.A. (CH)

(21) **PI 0812424-8** A8 **9.1**
(22) 28/05/2008
(54) DISPOSITIVO E PROCESSO PARA REAÇÕES EM FASE CATALÍTICA E USO DOS MESMO
(71) Uhde GMBH (DE)

(21) **PI 0812900-2** A2 **9.1**
(22) 06/06/2008
(54) PROCESSO DE GRANULAÇÃO E DISPOSITIVO CORRELATO.
(71) Urea Casale S.A. (CH)

(21) **PI 0813852-4** A2 **9.1**
(22) 31/07/2008
(54) APLICADOR DE COSMÉTICO E PROCESSO DE PREPARAÇÃO DO MESMO
(71) Avon Products, Inc. (US)

(21) **PI 0814313-7** A2 **9.1**
(22) 02/07/2008
(54) Cápsula de filtro UV, sua dispersão, seu uso, composição e processos para preparação da dita cápsula e dita composição
(71) Basf SE (DE)

(21) **PI 0817144-0** A2 **9.1**
(22) 30/10/2008
(54) COMPOSIÇÃO ESTABILIZADORA EM ESPUMA
(71) MUNDIPHARMA INTERNATIONAL LIMITED (BM)

(21) **PI 0817934-4** A2 **9.1**
(22) 23/09/2008
(54) COMPOSIÇÃO E MÉTODOS PARA MELHORAR SINERGICAMENTE O RENDIMENTO DE PLANTAÇÃO COMPREENDENDO COMBINAÇÃO DE GENISTEÍNA, DAIDZEÍNA E LIPO-QUITOOLIGOSSACARÍDEO DE RHIZOBIUM LEGUMINOSARUM "
(71) Merck Patent Gesellschaft mit Beschränkter Haftung (DE)

(21) **PI 0818361-9** A2 **9.1**
(22) 25/09/2008
(54) COMPOSIÇÃO DETERGENTE GRANULAR PARA LAVAGEM DE ROUPAS E MÉTODO DE UTILIZAÇÃO.
(71) Unilever N.V. (NL)

(21) **PI 0819931-0** A2 **9.1**
(22) 14/11/2008
(54) COMPOSIÇÕES TÓPICAS COMPREENDENDO AMINOÁCIDOS NÃO-PROTEOGÊNICOS E MÉTODO COSMÉTICO DE TRATAMENTO DA PELE
(71) Avon Products, Inc. (US)

(21) **PI 0820022-0** A2 **9.1**
(22) 13/11/2008
(54) Método para preparar uma composição cosmética sólida colorida
(71) Avon Products, INC. (US)

(21) **PI 0908014-7** A2 **9.1**
(22) 03/03/2009
(54) MÉTODO PARA TRATAR CABELO
(71) LUBRIZOL ADVANCED MATERIALS, INC (US)

(21) **PI 0910035-0** A2 **9.1**
(22) 13/03/2009
(54) Composição fixadora para cabelos, seus usos, e processo para penteado ou fixação dos cabelos
(71) BAYER MATERIALSCIENCE AG (DE)

(21) **PI 0910837-8** A2 **9.1**
(22) 18/04/2009
(54) ÉSTERES E TIOÉSTERES TIAZOL-4-CARBOXÍLICOS COMO AGENTES DE PROTEÇÃO DE COLHEITAS
(71) BAYER INTELLECTUAL PROPERTY GMBH (DE)

(21) **PI 0910892-0** A2 **9.1**
(22) 16/04/2009
(54) COMPOSIÇÃO NÃO ESPUMANTE PARA CUIDADOS PESSOAIS SOB A FORMA DE ARTIGO
(71) The Procter & Gamble Company (US)

(21) **PI 0914427-7** A2 **9.1**
(22) 09/10/2009
(54) COMPOSIÇÃO DENTAL ENDURECIVEL
(71) 3M INNOVATIVE PROPERTIES COMPANY (US)

(21) **PI 0914444-7** A2 **9.1**
(22) 20/10/2009
(54) Composição de protetor solar compreendendo metil celulose e método para aumentar o FPS de uma composição de protetor solar
(71) DOW GLOBAL, TECHNOLOGIES LLC (US)

(21) **PI 0914447-1** A2 **9.1**
(22) 20/10/2009
(54) Composição de protetor solar compreendendo hidroxipropil metilcelulose e método para intensificar o FPS de uma composição de proteção solar
(71) DOW GLOBAL, TECHNOLOGIES LLC (US)

(21) **PI 0914469-2** A2 **9.1**
(22) 20/10/2009
(54) "COMPOSIÇÃO DE SABÃO LÍQUIDO E MÉTODO PARA INTENSIFICAR A DEPOSIÇÃO DE AGENTES INTENSIFICADORES DA APARENCIA DA PELE"
(71) UNILEVER N.V. (NL)

(21) **PI 0914488-9** A2 **9.1**
(22) 30/09/2009
(54) Lenço umedecido e composição de fase única para limpeza da pele ou dos cabelos, e método para limpeza da pele ou dos cabelos
(71) KIMBERLY-CLARK WORLDWIDE, INC. (US)

(21) **PI 0916036-1** A2 **9.1**
(22) 22/10/2009
(54) MÉTODO COSMÉTICO PARA TRATAR A PERSPIRAÇÃO HUMANA, COMPOSIÇÃO E COMPOSIÇÃO SÓLIDA ANIDRA
(71) L'OREAL (FR)

(21) **PI 0918201-2** A2 **9.1**
(22) 15/12/2009
(54) Emulsão antitranspirante para aplicação com esfera de rolagem e método para melhorar visualmente a aparência da pele
(71) UNILEVER N.V (NL)

(21) **PI 0918352-3** A2 **9.1**
(22) 04/12/2009
(54) Composição cosmética antiperspirante, processo para a fabricação de uma composição e método de acentuar visualmente a aparência da pele e simultaneamente reduzir a perspiração
(71) UNILEVER N.V. (NL)

(21) **PI 0920558-6** A2 **9.1**
(22) 08/10/2009
(54) PELÍCULA PARA USO EM UMA CAVIDADE ORAL
(71) Biofilm Limited (GB) , Novamin Technology, Inc. (US)

(21) **PI 0921028-8** A2 **9.1**
(22) 31/10/2009
(54) COMBINAÇÕES DE COMPOSTOS ATIVOS TENDO PROPRIEDADES INSETICIDAS E ACARICIDAS
(71) BAYER INTELLECTUAL PROPERTY GMBH (DE)

(21) **PI 0922089-5** A2 **9.1**
(22) 04/11/2009
(54) USO DOS COMPOSTOS, E, PREPARAÇÃO COSMÉTICA
(71) Basf SE (DE)

(21) **PI 0923534-5** A2 **9.1**
(22) 22/12/2009
(54) COMPOSIÇÃO COSMÉTICA DE EMULSÃO DE ÓLEO EM ÁGUA NÃO FORMADORA DE ESPUMA E USO DA MESMA
(71) Johnson & Johnson Consumer Holdings France (FR)

(21) **PI 0923662-7** A2 **9.1**
(22) 17/09/2009
(54) Método para conferir um benefício antienvelhecimento para a pele humana, método de redução de rugas e/ou linhas finas na pele e composição de uso tópico para conferir à pele um benefício antienvelhecimento
(71) Avon Products, INC. (US)

(21) **PI 1001878-6** A2 **9.1**
(22) 25/01/2010
(54) COMPOSIÇÃO ODONTOLÓGICA COMPREENDENDO UMA FONTE DE CÁLCIO
(71) Angelus Industria de Produtos Odontologicos S/A (BR/PR)

(21) **PI 1002337-2** A2 **9.1**
(22) 08/07/2010
(54) DISPOSITIVO PARA PERFURAÇÃO A LASER
(71) Faculdades Católicas (BR/RJ)

(21) **PI 1006961-5** A2 **9.1**
(22) 20/01/2010
(54) Composição cosmética capilar compreendendo um policarbonato de poliéter
(71) Kao Corporation (JP)

(21) **PI 1009382-6** A2 **9.1**
(22) 08/03/2010
(54) MÉTODO PARA A FABRICAÇÃO DE DERIVADOS DE 2,2 - DIFLUORETILAMINA POR MEIO DE HIDROGENAÇÃO DE IMINA
(71) BAYER INTELLECTUAL PROPERTY GMBH (DE)

9.1.2 PUBLICAÇÃO ANULADA

(21) **MU 8701622-2** U2 **9.1.2**
(22) 26/09/2007
(54) DISPOSITIVO PARA RETIRADA DE HASTES CÔNICAS UTILIZADAS NA FURAÇÃO EM PEDREIRAS
(71) Gilmar de Aguiar (BR/ES)

9.1.3 REPUBLICAÇÃO

(21) **MU 8603198-8** U2 **9.1.3**
(22) 09/05/2006
(54) DISPOSIÇÃO CONSTRUTIVA APLICADA EM CONJUNTO DE BAIA SINALIZADORA DE PONTO DE DIVERGÊNCIA APLICADA EM VIAS DE TRANSITO
(71) Viaflex Serviços Ltda. (BR/SP)
(72) Luiz Carlos Martire

(21) **PI 0700817-1** B1 **9.1.3**
(22) 14/03/2007
(54) PREPARAÇÃO DE PIGMENTOS BASEADA EM I.C. PIGMENTO AMARELO 155, SEU PROCESSO DE PRODUÇÃO, E USO DA MESMA NA PIGMENTAÇÃO DE SUBSTRATOS
(71) Clariant Finance (BVI) Limited (VG)
(72) Karl-Heinz Schweikart, Jean-Philippe Lerch, laurent Pourcheron

(21) **PI 0702149-6** A2 **9.1.3**
(22) 03/07/2007
(54) CATALISADOR HETEROGÊNEO E PROCESSO DE TRANSESTERIFICAÇÃO COMPREENDENDO O USO DE CATALISADOR HETEROGÊNEO
(71) Universidade de São Paulo - USP (BR/SP)
(72) Miguel Joaquim Dabdoub, Vânia Maria Brugnara Dabdoub, Daniel Armelim Bortoleto, Hugo de Souza Rodrigues, Márcia Alexandra Rampin

(21) **PI 0708585-0** A2 **9.1.3**
(22) 08/01/2007
(54) SOLUBILIZADO LIVRE DE AGENTE DE ESTABILIZAÇÃO, PROCESSO PARA A PREPARAÇÃO E USO DO MESMO
(71) Dritte Patentportfolio Beteiligungsgesellschaft mbH & Co. KG (DE)
(72) Dariush Behnam

9.2 INDEFERIMENTO

(21) **BR 10 2013 021414-0** A2 **9.2**
(22) 22/08/2013
(54) SISTEMA REGENERATIVO DE ENERGIA RESIDUAL EM GRUPOS DE ELETROIMÃS
(71) GUILHERME DOS SANTOS (BR/RS)

(21) **BR 10 2016 002999-6** A2 **9.2**
(22) 12/02/2016
(54) ATIVO ORGÂNICO MULTIUSO A BASE DE ÓLEO DE SOJA E CAFÉ
(71) EDGAR AUGUSTINHO SERAFINI (BR/SC)

(21) **BR 11 2012 013973-8** A2 **9.2**
(22) 09/12/2010
(54) MÉTODO PARA REDUÇÃO DE ESTRESSE PELA TEMPERATURA EM PLANTAS
(71) Sumitomo Chemical Company, Limited (JP)

(21) **BR 12 2014 009781-6** A2 **9.2**
(22) 19/05/2000
(54) MÉTODO DE TRANSMISSÃO DE INFORMAÇÃO DE CONTROLE PARA UMA ESTAÇÃO MÓVEL EM UMA PRIMEIRA CÉLULA DE UMA REDE DE TELECOMUNICAÇÕES CELULAR E REDE DE TELECOMUNICAÇÕES CELULAR
(62) PI 0010742-5 19/05/2000
(71) TELEFONAKTIEBOLAGET L M ERICSSON (publ) (SE)

(21) **BR 20 2013 027509-9** U2 **9.2**
(22) 04/10/2013
(54) VASSOURA DE VASCULHAR
(71) IRENI DA CONCEIÇÃO COSTA (BR/AL)

(21) **MU 8802703-1** U2 **9.2**
(22) 10/11/2008
(54) DISPOSIÇÃO CONSTRUTIVA EM BASE COLETORA DE ÁGUA APLICADA EM VASOS
(71) José Raul Malta da Silva (BR/RS)

(21) **PI 0008952-4** A2 **9.2**
(22) 13/03/2000
(54) COMPOSIÇÃO DE PREPARAÇÃO DE IODO
(71) Convatec Technologies INC. (US)
Indefiro o pedido de acordo com os artigos 8º, 11 e 13 da LPI.

(21) **PI 0314722-3** A2 **9.2**
(22) 28/04/2003
(54) MÉTODO PARA TRANSMISSÃO DE DADOS DE DIFERENTES USUÁRIOS NO TRONCO CONTENTOR VIRTUAL DA REDE DE ÁREA METROPOLITANA
(71) Huawei Technologies Co., Ltd. (CN)

(21) **PI 0317767-0** A2 **9.2**
(22) 06/01/2003
(54) TAMPA DE PONTA DE PROVA PARA TERMÔMETRO AURICULAR
(71) Covidien AG (CH)

(21) **PI 0401403-0** A2 **9.2**
(22) 05/03/2004
(54) DISJUNTOR DE TENSÃO
(71) VOLTEX INDÚSTRIA E COMÉRCIO DE EQUIPAMENTOS ELETRÔNICOS LTDA. - ME (BR/CE)

(21) **PI 0401598-3** A2 **9.2**
(22) 15/04/2004
(54) SISTEMA DE INJEÇÃO ELETRONICA DE COMBUSTÍVEL PARA MOTOCICLETA
(71) Magneti Marelli Sistemas Automotivos Indústria e Comércio Ltda. (BR/MG)

(21) **PI 0405040-1** A2 **9.2**
(22) 18/11/2004
(54) CAVIDADE UTILIZANDO MICROONDAS ELETROMEGNÉTICAS PARA PROCESSOS QUÍMICOS, EM FLUXO LAMINAR
(71) Marcelo Neves Garofalo (BR/SC) , Evandro Luiz Dall'Oglio (BR/MT)

(21) **PI 0405248-0** A2 **9.2**
(22) 25/11/2004
(54) SISTEMA DE CONTROLE DE VELOCIDADE DO VEÍCULO, ASSOCIADO ÀS VELOCIDADES PERMITIDAS NAS VIAS PÚBLICAS
(71) Universidade de São Paulo - USP (BR/SP)

(21) **PI 0406602-2** A2 **9.2**
(22) 15/01/2004
(54) MÉTODO
(71) DuPont Nutrition BioSciences ApS (DK)

(21) **PI 0407057-7** A2 **9.2**
(22) 19/08/2004
(54) APARELHO DE REPRODUÇÃO, MÉTODO DE REPRODUÇÃO, PROGRAMA DE REPRODUÇÃO, E, MEIO DE GRAVAÇÃO
(71) Sony Corporation (JP)

(21) **PI 0408764-0** A2 **9.2**
(22) 25/03/2004
(54) GENE LIPOXIGENASE-1 DE CEVADA, MÉTODO DE SELEÇÃO PARA CEVADA, MATERIAIS PARA BEBIDAS ALCOÓLICAS DE MALTE E MÉTODO PARA PRODUÇÃO DE BEBIDAS ALCOÓLICAS DE MALTE
(71) Sapporo Breweries LTD. (JP)

(21) **PI 0409665-7** A2 **9.2**
(22) 21/04/2004
(54) DISPOSITIVO DE AUXÍLIO À SELEÇÃO DE UMA ÓRTESE DE CONTENÇÃO E À SUA ADAPTAÇÃO À MORFOLOGIA DE UM MEMBRO
(71) Laboratoires Innothera SAS (FR)

(21) **PI 0410835-3** A2 **9.2**
(22) 28/05/2004
(54) DISPOSITIVO AUXILIAR VENTRICULAR PNEUMÁTICO UNIVERSAL
(71) Vitalmex Internacional, S.A. de C.V. (MX)

(21) **PI 0412390-5** A2 **9.2**
(22) 06/07/2004
(54) PROTEÍNAS INSETICIDAS SECRETADAS DE ESPÉCIES BACILLUS E USO DESSAS PROTEÍNAS
(71) Monsanto Technology LLC (US)

(21) **PI 0416045-2** A2 **9.2**
(22) 12/11/2004
(54) DISPOSITIVO DE EJEÇÃO DE MICROFLUIDO QUE TEM CIRCUITOS LÓGICOS E ACIONADORES EFICIENTES
(71) FUNAI ELECTRIC COMPANY LTD (JP)

(21) **PI 0419075-0** A2 **9.2**
(22) 06/10/2004
(54) MÉTODO E SISTEMA PARA ARMAZENAR DADOS EM CACHE
(71) THOMSON LICENSING (FR)

(21) **PI 0419173-0** A2 **9.2**
(22) 31/12/2004
(54) APARELHO PARA CONTROLE DE ENERGIA EM MODO DE ESPERA
(71) Inca Solution Co. Ltd. (SI)

(21) **PI 0506115-6** A2 **9.2**
(22) 02/08/2005
(54) PROCESSO DE PROCURAÇÃO DE SUBSTÂNCIAS DOTADAS DE CARACTERÍSTICAS SENSORIAIS E COMPOSIÇÕES CONTENDO TAIS SUBSTÂNCIAS
(71) Universidade Federal do Rio de Janeiro - UFRJ (BR/RJ) , Universidade Federal Fluminense - UFF (BR/RJ)

(21) **PI 0506243-8** A2 **9.2**
(22) 06/09/2005
(54) PROCESSO DE OBTENÇÃO DE EXTRATO DE PRÓPOLIS PARA USO ODONTOLÓGICO E FORMULAÇÕES DE PRÓPOLIS PARA USO ODONTOLÓGICO
(71) Universidade Estadual de Maringá (BR/PR)

(21) **PI 0511857-3** A2 **9.2**
(22) 04/06/2005
(54) MÉTODO PARA PRODUZIR UMA PLANTA DE SOJA TRANSGÊNICA
(71) Basf Plant Science Gmbh (DE)

(21) **PI 0512904-4** A2 **9.2**
(22) 30/06/2005
(54) MÉTODO PARA O AUMENTO DA RESISTÊNCIA DE PLANTAS A PATÓGENOS DE FUNGO
(71) Pioneer Hi-Bred International, Inc. (US)

(21) **PI 0512931-1** A2 **9.2**
(22) 25/07/2005
(54) COMPOSIÇÕES E MÉTODOS PARA USAR UM REGULADOR DE PRODUÇÃO DE BIOPOLÍMERO
(71) Shin-Etsu Chemical Co., Ltd. (JP)

(21) **PI 0604581-2** A2 **9.2**
(22) 29/09/2006
(54) REATOR ELETRÔNICO PARA LÂMPADAS FLUORESCENTES USANDO TÉCNICAS DE INTEGRAÇÃO PARA CORREÇÃO DO FATOR DE POTÊNCIA
(71) Universidade Federal de Santa Catarina (BR/SC)

(21) **PI 0619323-4** A2 **9.2**
(22) 29/09/2006
(54) COMPOSIÇÃO ANIDRA ANTIPERSPIRANTE OU DESODORANTE E MÉTODO NÃO TERAPÊUTICO PARA A INIBIÇÃO DA PERSPIRAÇÃO OU DO ODOR CORPORAL
(71) Unilever N.V (NL)

(21) **PI 0621779-6** A2 **9.2**
(22) 27/10/2006
(54) CONJUNTO DE PAINÉIS DE PISO, PAINEL DE PISO, LINGÜETA PARA UM PAINEL DE CONSTRUÇÃO, SISTEMA DE TRAVAMENTO PARA PAINÉIS DE PISO E MÉTODO PARA CONECTAR PAINÉIS DE PISO
(71) VÄLINGE INNOVATION AB (SE)

(21) **PI 0701386-8** A2 **9.2**
(22) 23/03/2007
(54) SOLUÇÃO FOTOSSENSÍVEL INTRODUZIDA EM TINTAS E VERNIZES OU QUALQUER SUPERFÍCIES SÓLIDA UTILIZADA PARA DESINFECÇÃO DE AMBIENTES ATRAVÉS DE REAÇÃO FOTODINÂMICA
(71) Universidade de São Paulo - USP (BR/SP)

(21) **PI 0713072-4** A2 **9.2**
(22) 02/07/2007
(54) MÉTODO PARA PRODUZIR UMA COMPOSIÇÃO DE COMBUSTÍVEL, E, COMPOSIÇÃO DE COMBUSTÍVEL
(71) University Of North Dakota (US)

(21) **PI 0713592-0** A2 **9.2**
(22) 02/06/2007
(54) COMPOSIÇÕES DE LUBRIFICANTES CONTENDO ÉSTERES COMPLEXOS
(71) Cognis Ip Management GMBH (DE)

(21) **PI 0716626-5** A2 **9.2**
(22) 30/08/2007
(54) CATALISADOR DE TRANSALQUILAÇÃO, E, PROCESSOS PARA A PRODUÇÃO DE UM CATALISADOR DE TRANSALQUILAÇÃO E PARA A PRODUÇÃO DE XILENO
(71) Uop LLC (US)

(21) **PI 0716687-7** A2 **9.2**
(22) 02/10/2007
(54) MÉTODO DE EXTRAÇÃO DE METAIS DO GRUPO DA PLATINA A PARTIR DE RESÍDUOS CATALÍTICOS ATRAVÉS DE PROCESSO ELETROQUÍMICO
(71) IN-SOO JIN (KR)

(21) **PI 0717924-3** A2 **9.2**
(22) 29/10/2007
(54) PROCESSO CONTÍNUO PARA MONOALQUILAR UM COMPOSTO AROMÁTICO
(71) UOP LLC (US)

(21) **PI 0718026-8** A2 **9.2**
(22) 09/10/2007
(54) PROCESSO PARA PRODUÇÃO DE URÉIA E INSTALAÇÃO CORRESPONDENTE
(71) Urea Casale S.A. (CH)

(21) **PI 0718170-1** A2 **9.2**
(22) 19/10/2007
(54) SÍNTESE DE BIODIESEL
(71) Renewable Holdings Limited (GB)

(21) **PI 0720532-5** A2 **9.2**
(22) 18/12/2007
(54) PROCESSO PARA PREPARAR UM COMPOSTO.
(71) MEXICHEM AMANCO HOLDINGS S.A. DE C.V (MX)

(21) **PI 0721439-1** A2 **9.2**
(22) 24/05/2007
(54) PRODUÇÃO DE MISTURA DE ÁLCOOIS ÚTIL EM VEÍCULOS DE COMBUSTÍVEL FLEXÍVEL POR MEIO DE SÍNTESE DE FISCHER-TROPSCH
(71) David Bradin (US)

(21) **PI 0721719-6** A2 **9.2**
(22) 29/05/2007
(54) CATALISADORES BASEADOS EM METAIS ATIVADOS
(71) Evonik Degussa Gmbh (DE)

(21) **PI 0909296-0** A2 **9.2**
(22) 16/03/2009
(54) USO DE PELO MENOS UM PRINCÍPIO ATIVO, E, COMPOSIÇÕES COSMÉTICA, FARMACÊUTICA E/OU DERMATOLÓGICA
(71) Basf Beauty Care Solutions France Sas (FR)

(21) **PI 0910342-2** A2 **9.2**
(22) 31/03/2009
(54) PREPARAÇÃO ORAL, PREPARAÇÃO PARA INJEÇÃO, PREPARAÇÃO PARA A PELE, USO EXTERNO, E MÉTODO COSMÉTICO PARA PREVENÇÃO E CORREÇÃO DE RUGAS
(71) Shiseido Company LTD. (JP)

(21) **PI 1001435-7** A2 **9.2**
(22) 20/01/2010
(54) PROCESSO DE ESTABILIZAÇÃO QUÍMICA DA HIDROQUINONA EM PREPARAÇÕES DERMATOLÓGICAS SEMI-SÓLIDAS USANDO N-ACETILCISTEÍNA
(71) UNIVERSIDADE FEDERAL DO PARÁ (BR/PA)

(21) **PI 1101133-5** A2 **9.2**
(22) 31/03/2011
(54) COMPOSIÇÃO COSMÉTICA PARA LIMPEZA DA PELE CONTENDO ÓLEOS DE ORIGEM VEGETAL, SEU PROCESSO DE FABRICAÇÃO, BEM COMO SEU USO
(71) Natura Cosmeticos S.A. (BR/SP)

9.2.4 MANUTENÇÃO DO INDEFERIMENTO

(21) **MU 8701305-3** U2 **9.2.4**
(22) 28/06/2007
(54) DISPOSIÇÃO CONSTRUTIVA INTRODUZIDA EM JARRA COM ELEMENTO FILTRANTE
(71) Marcelo Ginzberg (BR/SP)
MANTIDO O INDEFERIMENTO UMA VEZ QUE NÃO FOI APRESENTADO RECURSO DENTRO DO PRAZO LEGAL.

(21) **MU 8702236-2** U2 **9.2.4**
(22) 24/05/2007
(54) TAMPA COM LACRE
(71) Vicente Romo Rodrigues Neto (BR/SP)
MANTIDO O INDEFERIMENTO UMA VEZ QUE NÃO FOI APRESENTADO RECURSO DENTRO DO PRAZO LEGAL.

(21) **MU 8702524-8** U2 **9.2.4**
(22) 18/10/2007
(54) SOLUÇÃO PARA GARANTIA DE INTEGRIDADE DE MÓDULOS INTEGRANTES DE EQUIPAMENTOS DE AUTO-ATENDIMENTO BANCÁRIO
(71) Procomp Indústria Eletrônica Ltda (BR/SP)
MANTIDO O INDEFERIMENTO UMA VEZ QUE NÃO FOI APRESENTADO RECURSO DENTRO DO PRAZO LEGAL.

(21) **MU 8803051-2** U2 **9.2.4**
(22) 15/10/2008
(54) BANCADA PARA ENSINO DE TÉCNICAS DE INSTALAÇÕES ELÉTRICAS
(71) UNIVERSIDADE DE SÃO PAULO - USP (BR/SP)
MANTIDO O INDEFERIMENTO UMA VEZ QUE NÃO FOI APRESENTADO RECURSO DENTRO DO PRAZO LEGAL.

(21) **PI 0103080-9** A2 **9.2.4**
(22) 25/07/2001
(54) PROCESSO DE PREPARAÇÃO DE CATALISADOR COM SUPORTE CATALÍTICO REVESTIDO COM CARBONO, CATALISADOR ASSIM OBTIDO E PROCESSO DE HIDROTRATAMENTO DE FRAÇÕES DE PETRÓLEO
(71) Petróleo Brasileiro S.A. - PETROBRÁS (BR/RJ)
MANTIDO O INDEFERIMENTO UMA VEZ QUE NÃO FOI APRESENTADO RECURSO DENTRO DO PRAZO LEGAL.

11. Arquivamento

11.2 ARQUIVAMENTO - ART. 36 PARÁG. 1º DA LPI

(21) **PI 0304102-6** A2 **11.2**
(22) 11/06/2003
(71) Nagahama Seisakusho LTD. (JP)

(21) **PI 0407588-9** A2 **11.2**
(22) 20/01/2004
(71) Sony Ericsson Mobile Communications AB (SE)

(21) **PI 0419041-6** A2 **11.2**
(22) 14/10/2004
(71) Instituto Mexicano Del Petróleo (MX/MX) (MX)

(21) **PI 0508504-7** A2 **11.2**
(22) 23/02/2005
(71) Filtech Korea Co., Ltd (KR)

(21) **PI 0520541-7** A2 **11.2**
(22) 06/04/2005
(71) HPD PROCESS ENGINEERING SA (ES)

(21) **PI 0608237-8** A2 **11.2**
(22) 10/02/2006
(71) Uhdenora S.P.A (IT)

(21) **PI 0707453-0** A2 **11.2**
(22) 17/07/2007
(71) Davy Process Technology Limited (GB)

(21) **PI 0708440-4** A2 **11.2**
(22) 05/03/2007
(71) Intelligent Energy Limited (GB)

(21) **PI 0715755-0** A2 **11.2**
(22) 06/07/2007
(71) Iogen Energy Corporation (CA)

(21) **PI 0813448-0** A2 **11.2**
(22) 11/06/2008
(71) Syngenta Participations AG (CH)

11.5 ARQUIVAMENTO - ART. 34 DA LPI

(21) **BR 10 2013 016486-0** A2 **11.5**
(22) 26/06/2013
(71) SANDRA APARECIDA DE ASSIS (BR/BA)

(21) **BR 11 2012 014729-3** A2 **11.5**
(22) 13/12/2010
(71) Boehringer Ingelheim International GMBH. (DE)

(21) **BR 11 2013 006341-6** A2 **11.5**
(22) 16/09/2011
(71) Dow Agrosciences LLC (US)

(21) **BR 11 2013 010501-1** A2 **11.5**
(22) 28/02/2012
(71) THE GILLETTE COMPANY (US)

(21) **BR 11 2014 000267-3** A2 **11.5**
(22) 02/07/2012
(71) BAYER INTELLECTUAL PROPERTY GMBH (DE)

(21) **PI 0605943-0** A2 **11.5**
(22) 25/10/2006
(71) ORGANOESTE BIOTECNOLOGIA & PARTICIPAÇÕES LTDA (BR/PR)

(21) **PI 0716220-0** A2 **11.5**
(22) 09/08/2007
(71) Bristol-Myers Squibb Company (US)

11.6.1 ARQUIVAMENTO DA PETIÇÃO - ART. 216 PARÁG. 2º DA LPI

(21) **BR 11 2012 000031-4** **11.6.1**
(22) 24/06/2010
(71) Dexcel Pharma Technologies Ltd (IL)
Promulga-se o arquivamento da petição de entrada na fase nacional por intempestividade de apresentação da procuração conforme apresentado no art. 216 § 2º da LPI (Lei 9279/1996) e da Resolução INPI-PR nº 77/2013, art. 31. Desta data, corre o prazo de 60 (sessenta) dias para eventual recurso do interessado conforme apresentado no

art. 212 da LPI (Lei 9279/1996) e da Resolução INPI-PR nº 77/2013, art. 31, parágrafo único.

(21) **BR 11 2012 001677-6** **11.6.1**
(22) 09/07/2010
(71) Isconova AB (SE)
Promulga-se o arquivamento da petição de entrada na fase nacional por intempestividade de apresentação da procuração conforme apresentado no art. 216 § 2º da LPI (Lei 9279/1996) e da Resolução INPI-PR nº 77/2013, art. 31. Desta data, corre o prazo de 60 (sessenta) dias para eventual recurso do interessado conforme apresentado no art. 212 da LPI (Lei 9279/1996) e da Resolução INPI-PR nº 77/2013, art. 31, parágrafo único.

(21) **BR 11 2012 010957-0** **11.6.1**
(22) 11/11/2010
(71) Marc Pelzer (CH)
Promulga-se o arquivamento da petição de entrada na fase nacional por intempestividade de apresentação da procuração conforme apresentado no art. 216 § 2º da LPI (Lei 9279/1996) e da Resolução INPI-PR nº 77/2013, art. 31. Desta data, corre o prazo de 60 (sessenta) dias para eventual recurso do interessado conforme apresentado no art. 212 da LPI (Lei 9279/1996) e da Resolução INPI-PR nº 77/2013, art. 31, parágrafo único.

(21) **BR 11 2013 027779-3** **11.6.1**
(22) 27/04/2012
(71) KETAN C. MEHTA (US)
Promulga-se o arquivamento da petição de entrada na fase nacional por intempestividade de apresentação da procuração conforme apresentado no art. 216 § 2º da LPI (Lei 9279/1996) e da Resolução INPI-PR nº 77/2013, art. 31. Desta data, corre o prazo de 60 (sessenta) dias para eventual recurso do interessado conforme apresentado no art. 212 da LPI (Lei 9279/1996) e da Resolução INPI-PR nº 77/2013, art. 31, parágrafo único

(21) **BR 20 2012 017511-3** U2 **11.6.1**
(22) 09/07/2012
(71) Plácido de Assis Alves (BR/MS)
Arquivada a petição nº870160077531 de 20/12/2016 , uma vez que não foi apresentada a procuração devida no prazo de 60 dias contados da prática do ato, conforme art. 216, parágrafo 2º, da LPI. Desta data corre o prazo de 60 dias para eventual recurso do interessado.

11.14 PUBLICAÇÃO ANULADA

(21) **PI 0205361-6** A2 **11.14**
(22) 20/12/2002
(71) Fundação CPqD - Centro de Pesquisa e Desenvolvimento em Telecomunicações (BR/SP)

(21) **PI 0406344-9** A2 **11.14**
(22) 05/11/2004
(71) Neidival Muniz (BR/PR)
Referente a RPI 2397 de 13/12/2016, uma vez que foi devolvido o prazo ao requerente.

11.17 ARQUIVAMENTO DO PEDIDO DE CERTIFICADO DE ADIÇÃO DE INVENÇÃO

(21) **BR 13 2014 026942-7** E2 **11.17**
(22) 28/10/2014
(61) BR 10 2012 031841-5 13/12/2012
(71) BRAERG - GRUPO BRASILEIRO DE PESQUISAS ESPECIALIZADAS LTDA - EPP (BR/SP)

12. Recurso

12.3 RECURSO CONTRA O ARQUIVAMENTO

(21) **PI 0911216-2** **12.3**
(22) 22/05/2009
(71) Universidade Federal de Minas Gerais - UFMG (BR/MG) , University Of Southampton (GB)

12.6 OUTROS RECURSOS

(21) **BR 11 2012 024018-8** **12.6**
(22) 21/03/2011
(71) Fibria Celulose S/A. (BR/ES)

(21) **PI 0912708-9** **12.6**
(22) 17/04/2009
(71) Council Of Scientific & Industrial Research (IN)

(21) **PI 0913501-4** A2 **12.6**
(22) 04/09/2009
(71) THORLEY INDUSTRIES, LLC (US)

(21) **PI 0913504-9** A2 **12.6**
(22) 03/09/2009
(71) AURIS MEDICAL LIMITED (GB)

(21) **PI 0918676-0** A2 **12.6**
(22) 23/12/2009
(71) INTEL CORPORATION (US)

(21) **PI 0922847-0** **12.6**
(22) 02/12/2009
(71) LEICA GEOSYSTEMS AG (CH)

(21) **PI 1010655-3** **12.6**
(22) 12/04/2010
(71) Qui, Haiyan (US)

(21) **PI 1012962-6** A2 **12.6**
(22) 27/04/2010
(71) PGS Geophysical AS (NO)

(21) **PI 1015059-5** **12.6**
(22) 09/03/2010
(71) Sulphur Solutions, INC. (CA)

(21) **PI 1015126-5** A2 **12.6**
(22) 05/05/2010
(71) Carefusion 303, Inc. (US)

15. Outros Referentes a Pedidos

15.7 PETIÇÃO NÃO CONHECIDA

(21) **BR 10 2012 012839-0** A2 **15.7**
(22) 29/05/2012
(71) Rogério Riva Raymundo (BR/SP)
Não conhecida a petição nº870160077565 de 20/12/2016, em virtude do disposto no artº219, inciso III da LPI.

(21) **BR 10 2016 012555-3** **15.7**
(22) 02/06/2016
(71) GILDO DO VALE ALONSO (BR/MG)
Não conhecida a petição 870160042601 de 08/08/2016 em virtude do disposto no Art. 218, inciso I da LPI.

(21) **BR 20 2012 007847-9** U2 **15.7**
(22) 05/04/2012
(71) Jilvando Gama Dos Santos (BR/BA)
Não conhecida a petição nº 870160075219 de 13/12/2016, em virtude do disposto no artº219, inciso III da LPI.

(21) **BR 20 2012 017511-3** U2 **15.7**
(22) 09/07/2012
(71) Plácido de Assis Alves (BR/MS)
Não conhecida a petição nº 870160076505 de 16/12/2016, em virtude do disposto artº 218, inciso II da LPI.

(21) **BR 20 2013 030263-0** U2 **15.7**
(22) 26/11/2013
(66) BR 20 2013 018008-0 15/07/2013
(71) MARCELO VICENTE DA SILVA (BR/RJ)
Não conhecida a petição nº 870160073658 de 08/12/2016, em virtude do disposto no artº219, inciso III da LPi.

(21) **PI 0701854-1** A2 **15.7**
(22) 30/03/2007
(71) LUIZ CARLOS FERNANDES CARDOSO (BR/SC)
Não conhecida a petição nº 870160074400 de 09/12/2016, em virtude do disposto no artº219, inciso III da LPI

(21) **PI 0918706-5** **15.7**
(22) 31/12/2009
(71) DOW GLOBAL TECHNOLOGIES LLC (US)
Petição n° 870160079224 de 26/12/2016 não conhecida em virtude da divergência entre a empresa depositante que deu entrada na fase nacional DOW GLOBAL TECHNOLOGIES LLC e a empresa responsável pela petição em questão W. R. GRACE & CO.-CONN.. Mesmo que tendo sido solicitada a alteração e/ou transferência do pedido, o nome do depositante somente poderá ser alterado nos formulários após a avaliação e aprovação da mesma pelo setor competente.

(21) **PI 1014047-6** **15.7**
(22) 28/05/2010
(71) Inviragen, Inc. (US)
Petição n° 870160078627 de 22/12/2016 não conhecida em virtude da divergência entre a empresa depositante que deu entrada na fase nacional INVIRAGEN, INC. e a empresa responsável pela petição em questão TAKEDA VACCINES, INC.. Mesmo que tendo sido solicitada a alteração e/ou transferência do pedido, o nome do depositante somente poderá ser alterado nos formulários após a avaliação e aprovação da mesma pelo setor competente.

15.9 PERDA DE PRIORIDADE

(21) **BR 11 2012 003087-6** A2 **15.9**
(22) 12/08/2010
(71) Corning Incorporated (US)
Perda da prioridade US 61/233.273 de 12/08/2009, conforme as disposições previstas na Lei 9.279 de 14/05/1996 (LPI) art. 16 § 7° e no art. 28 do Ato Normativo 128/1997, por não atender ao disposto no art. 27 do Ato Normativo 128/1997, pois não foi apresentada cessão da referida prioridade, que possui depositante diferente do depositante da Fase Nacional.

(21) **BR 11 2012 033048-9** A2 **15.9**
(22) 17/06/2011
(71) Water Powered Technologies Limited (GB)
\Perda da prioridade GB 1010379.4 de 21/06/2010, conforme as disposições previstas na Lei 9.279 de 14/05/1996 (LPI) art. 16 § 7° e no art. 28 do Ato Normativo 128/1997, por não atender ao disposto no art. 27 do Ato Normativo 128/1997, pois não foi apresentada cessão da referida prioridade, que possui depositante diferente do depositante da Fase Nacional.

(21) **BR 11 2013 026922-7** A2 **15.9**
(22) 16/03/2012
(71) MYUNG-SOON BAE (KR)
Perda da prioridade KR 10-2011-0040242 de 28/04/2011 reivindicada no PCT/KR2012/001917 por não envio de documento comprobatório de cessão da mesma conforme as disposições previstas na Lei 9.279 de 14/05/1996 (LPI) art. 16 § 6°, item 27 do Ato Normativo 128/97 e no art. 28 da Resolução INPI-PR 77/2013 uma vez que depositante constante da petição de requerimento do pedido PCT (MYUNG-SOON BAE) é distinto daquele que depositou a prioridade reivindicada (GT ENERGY CO.,Ltd.).

(21) **BR 11 2013 028489-7** A2 **15.9**
(22) 19/09/2011
(71) CLEAN WAVE TECHNOLOGIES, INC. (US)
Perda da prioridade US 61/482,878 de 05/05/2011 reivindicada no PCT/US2011/052074, conforme as disposições previstas na Lei 9.279 de 14/05/1996 (LPI) art. 16 § 7°, item 28 do Ato Normativo 128/97 e no art. 29 da Resolução INPI-PR 77/2013. Esta perda se deu pelo fato de o depositante constante da petição de requerimento do pedido PCT ("Clean Wave Technologies, Inc") ser distinto daquele que depositou a prioridade reivindicada e não foi apresentado o documento comprobatório de cessão,

conforme as disposições previstas na Lei 9.279 de 14/05/1996 (LPI) art. 16 § 6°, item 27 do Ato Normativo 128/97 e no art. 28 da Resolução INPI-PR 77/2013.

(21) **BR 11 2013 028505-2** A2 **15.9**
(22) 09/05/2012
(71) THERAVIDA, INC. (US)
Perda da prioridade US 61/484,660 de 10/05/2011 reivindicada no PCT/US2012/037010, conforme as disposições previstas na Lei 9.279 de 14/05/1996 (LPI) art. 16 § 7°, item 28 do Ato Normativo 128/97 e no art. 29 da Resolução INPI-PR 77/2013. Esta perda se deu pelo fato de o depositante constante da petição de requerimento de entrada na fase nacional ser distinto daquele que depositou o pedido anterior cuja prioridade é reivindicada e não foi apresentada cópia do correspondente documento de cessão tempestivamente (60 dias após a entrada da Fase Nacional do Brasil), conforme as disposições previstas na Lei 9.279 de 14/05/1996 (LPI) art. 16 § 6°, item 27 do Ato Normativo 128/97 e no art. 28 da Resolução INPI-PR 77/2013.

(21) **BR 11 2013 028516-8** A2 **15.9**
(22) 03/05/2012
(71) CHEMETALL GMBH (DE)
Perda da prioridade US 61/483,271 de 06/05/2011 reivindicada no PCT/EP2012/058086, conforme as disposições previstas na Lei 9.279 de 14/05/1996 (LPI) art. 16 § 7°, item 28 do Ato Normativo 128/97 e no art. 29 da Resolução INPI-PR 77/2013. Esta perda se deu pelo fato de o depositante constante da petição de requerimento de entrada na fase nacional ser distinto daquele que depositou o pedido anterior cuja prioridade é reivindicada e não foi apresentada cópia do correspondente documento de cessão tempestivamente (60 dias após a entrada da Fase Nacional do Brasil), conforme as disposições previstas na Lei 9.279 de 14/05/1996 (LPI) art. 16 § 6°, item 27 do Ato Normativo 128/97 e no art. 28 da Resolução INPI-PR 77/2013.

(21) **PI 1006382-0** A2 **15.9**
(22) 26/02/2010
(71) KONINKLIJKE PHILIPS ELECTRONICS N.V. (NL)
Perda da prioridade EP 09154521.0 de 06/03/2009 reivindicada no PCT/IB2010/050836, conforme as disposições previstas na Lei 9.279 de 14/05/1996 (LPI) art. 16 § 7°, item 28 do Ato Normativo 128/97 e no art. 29 da Resolução INPI-PR 77/2013. Esta perda se deu pelo fato de o depositante constante da petição de requerimento do pedido PCT ("Koninklijke Philips Electronics N.V.") não ter apresentado o documento de cessão parcial do pedido cuja prioridade está sendo reivindicada, visto que não é o titular único desta, conforme as disposições previstas na Lei 9.279 de 14/05/1996 (LPI) art. 16 § 6°, item 27 do Ato Normativo 128/97 e no art. 28 da Resolução INPI-PR 77/2013.

15.11 ALTERAÇÃO DE CLASSIFICAÇÃO

(21) **BR 10 2012 000050-4** A8 **15.11**
(22) 02/01/2012
(51) H04W 4/12 (2009.01), B60L 11/18 (2006.01), H02J 7/00 (2006.01)
As Classificações Anteriores eram: H04W 4/12 , B60L 11/18 , H02J 7/00

(21) **MU 8900793-0** U2 **15.11**
(22) 15/05/2009
(51) E03F 5/06 (2006.01), E02D 29/14 (2006.01), E03F 5/04 (2006.01)
A Classificação Anterior era: E03F 5/06

(21) **MU 8901313-1** U2 **15.11**
(22) 06/07/2009
(51) B60R 5/00 (2006.01)
A Classificação Anterior era: B60R 7/02

(21) **MU 8902675-6** U2 **15.11**
(22) 08/12/2009
(51) E04H 12/08 (2006.01), E04H 12/00 (2006.01), E04C 3/32 (2006.01), E04F 17/08 (2006.01), G01R 11/04 (2006.01), H02G 7/20 (2006.01)
As Classificações Anteriores eram: E04H 12/00 , G01R 11/04

(21) **MU 8902774-4** U2 **15.11**
(22) 17/12/2009
(51) B60G 5/00 (2006.01)
A Classificação Anterior era: F16K 1/18

(21) **PI 0200877-7** A2 **15.11**
(22) 20/03/2002
(51) H04L 29/06 (2006.01), H04Q 11/04 (2006.01), H04L 29/08 (2006.01)
A Classificação Anterior era: H04L 12/56

(21) **PI 0315561-7** A2 **15.11**
(22) 24/10/2003
(51) H04W 88/06 (2009.01), H04W 52/50 (2009.01), H04W 74/08 (2009.01)
As Classificações Anteriores eram: H04L 12/28 , H04Q 7/38

(21) **PI 0407577-3** A2 **15.11**
(22) 17/02/2004
(51) H04W 72/04 (2009.01), H04W 52/34 (2009.01), H04W 52/36 (2009.01), H04L 27/26 (2006.01)
As Classificações Anteriores eram: C07D 473/04 , C07D 473/06 , C07D 473/08 , C07D 473/00

(21) **PI 0501917-6** A2 **15.11**
(22) 17/05/2005
(51) A61B 5/02 (2006.01), A61B 5/021 (2006.01), A61B 5/0215 (2006.01), A61B 5/028 (2006.01), A61B 5/029 (2006.01)
As Classificações Anteriores eram: A61B 5/02 , G06F 159/00

(21) **PI 0505081-2** A2 **15.11**
(22) 30/11/2005
(51) G06F 9/455 (2006.01), G06T 15/00 (2011.01), G06F 13/10 (2006.01)
A Classificação Anterior era: G06F 9/445

(21) **PI 0505512-1** A2 **15.11**
(22) 14/12/2005
(51) G06F 9/44 (2006.01)
A Classificação Anterior era: G06F 17/30

(21) **PI 0609721-9** A2 **15.11**
(22) 24/03/2006
(51) C12P 1/02 (2006.01), A23F 5/02 (2006.01), A23F 5/24 (2006.01)
As Classificações Anteriores eram: A23F 5/02 , C12N 1/14 , C12N 15/09

(21) **PI 0612874-2** A2 **15.11**
(22) 23/06/2006
(51) E04G 11/38 (2006.01), E04G 11/52 (2006.01), E04C 3/02 (2006.01)
As Classificações Anteriores eram: E04G 11/52 , E04G 17/04

(21) **PI 0613674-5** A2 **15.11**
(22) 24/07/2006
(51) C12N 15/84 (2006.01), A01H 5/00 (2006.01), A01H 5/10 (2006.01), A23L 7/143 (2016.01)
As Classificações Anteriores eram: C12N 15/82 , A01H 5/00 , A01H 5/10

(21) **PI 0616375-0** A2 **15.11**
(22) 20/09/2006
(51) A01H 1/08 (2006.01), A01H 5/10 (2006.01)
A Classificação Anterior era: A01H 1/08

(21) **PI 0705912-4** A2 **15.11**
(22) 02/02/2007
(51) B01D 15/08 (2006.01), B01D 37/00 (2006.01), C07C 67/56 (2006.01)
As Classificações Anteriores eram: B01D 37/00 , C10L 1/02

(21) **PI 0714091-6** A2 **15.11**
(22) 09/07/2007
(51) C04B 35/01 (2006.01), C04B 35/622 (2006.01), C09K 8/80 (2006.01)
As Classificações Anteriores eram: C09K 8/80 , C04B 38/00

(21) **PI 0814858-9** A2 **15.11**
(22) 07/08/2008
(51) A01N 25/04 (2006.01), A01N 37/38 (2006.01), A01N 25/02 (2006.01), A01N 25/30 (2006.01), A01N 53/00 (2006.01), A01P 7/04 (2006.01)
As Classificações Anteriores eram: A01N 53/00 , A01N 37/38 , A01N 25/04 , A01P 7/04

(21) **PI 0905117-1** A2 **15.11**
(22) 18/12/2009
(51) A01K 63/04 (2006.01), B01F 3/04 (2006.01)
A Classificação Anterior era: A01K 63/04

(21) **PI 0910287-6** A2 **15.11**
(22) 02/03/2009
(51) C09K 9/02 (2006.01), G02B 1/06 (2006.01), G02B 5/23 (2006.01), G02C 7/10 (2006.01)
A Classificação Anterior era: C09K 9/02

(21) **PI 1002135-3** A2 **15.11**
(22) 15/06/2010
(51) A61K 8/34 (2006.01), A61K 8/04 (2006.01), A61Q 17/00 (2006.01), B05B 11/00 (2006.01)
As Classificações Anteriores eram: A61K 8/92 , A61K 8/81 , A61K 8/34 , A61Q 5/00 , A61Q 15/00 , A61Q 17/00 , A61Q 19/00

(21) **PI 1003162-6** A2 **15.11**
(22) 03/08/2010
(51) A61K 8/29 (2006.01), A61K 8/362 (2006.01), A61Q 11/00 (2006.01)
As Classificações Anteriores eram: A61K 8/36 , A61K 8/21 , A61K 8/25 , A61K 8/29 , A61Q 11/00

(21) **PI 1003240-1** A2 **15.11**
(22) 03/08/2010
(51) A61K 8/29 (2006.01), A61K 8/362 (2006.01), A61Q 11/00 (2006.01)
As Classificações Anteriores eram: A61K 8/36 , A61K 8/21 , A61K 8/25 , A61K 8/29 , A61Q 11/00

(21) **PI 1008176-3** A2 **15.11**
(22) 10/05/2010
(51) A61K 8/49 (2006.01), A61K 8/04 (2006.01), A61K 8/34 (2006.01), A61Q 5/00 (2006.01), A61Q 5/02 (2006.01)
As Classificações Anteriores eram: A61K 8/27 , A61K 8/34 , A61K 8/46 , A61K 8/49 , A61Q 5/02 , A61Q 5/12 , A61K 8/04 , A61Q 5/00

(21) **PI 1010140-3** A2 **15.11**
(22) 27/05/2010
(51) A61K 8/92 (2006.01), A61K 8/04 (2006.01), A61Q 5/02 (2006.01), A61Q 5/12 (2006.01)
As Classificações Anteriores eram: A61K 8/04 , A61Q 5/02 , A61Q 5/12 , A61K 8/31 , A61K 8/34 , A61K 8/41 , A61K 8/46 , A61K 8/73 , A61K 8/92

15.21 NUMERAÇÃO ANULADA

(21) **BR 10 2016 025137-0** **15.21**
(22) 27/10/2016
(71) ROMULO ANDRE HIATH BEZERRA CARDOSO (BR/RN)
NUMERAÇÃO ANULADA POR TER SIDO INDEVIDA

(21) **BR 10 2016 025141-9** **15.21**
(22) 27/10/2016
(71) ARTHUR DAS NEVES DE OLIVEIRA ARAÚJO (BR/RJ)
NUMERAÇÃO ANULADA POR TER SIDO INDEVIDA

(21) **BR 10 2016 025166-4** **15.21**
(22) 27/10/2016
(71) GABRIEL FRACALOSSI FEIJO (BR/RJ)
NUMERAÇÃO ANULADA POR TER SIDO INDEVIDA

(21) **BR 10 2016 025169-9** **15.21**
(22) 27/10/2016
(71) RENATA DA VEIGA JOSE (BR/RJ)
NUMERAÇÃO ANULADA POR TER SIDO INDEVIDA

(21) **BR 10 2016 025171-0** **15.21**
(22) 27/10/2016
(71) CAMILLA PAULINO DE OLIVEIRA (BR/RJ)
NUMERAÇÃO ANULADA POR TER SIDO INDEVIDA

(21) **BR 10 2016 025174-5** **15.21**
(22) 27/10/2016
(71) MARIANA MANACORDA DA COSTA (BR/RJ)
NUMERAÇÃO ANULADA POR TER SIDO INDEVIDA

(21) **BR 10 2016 025175-3** **15.21**
(22) 27/10/2016
(71) RENATA DA VEIGA JOSE (BR/RJ)
NUMERAÇÃO ANULADA POR TER SIDO INDEVIDA

(21) **BR 10 2016 025176-1** **15.21**

(22) 27/10/2016
(71) CAMILA PINTO DE SOUZA (BR/RJ)
NUMERAÇÃO ANULADA POR TER SIDO INDEVIDA

(21) **BR 10 2016 025179-6 15.21**
(22) 27/10/2016
(71) ANA PAULA FREIRES GONÇALVES (BR/RJ)
NUMERAÇÃO ANULADA POR TER SIDO INDEVIDA

(21) **BR 10 2016 025180-0 15.21**
(22) 27/10/2016
(71) EDUARDO GUIMARÃES DE SOUZA (BR/RJ)
NUMERAÇÃO ANULADA POR TER SIDO INDEVIDA

(21) **BR 10 2016 025183-4 15.21**
(22) 27/10/2016
(71) KENFAI CHAN TONG (BR/RJ)
NUMERAÇÃO ANULADA POR TER SIDO INDEVIDA

(21) **BR 10 2016 025184-2 15.21**
(22) 27/10/2016
(71) JONATHAN DA SILVA BARBOSA (BR/RJ)
NUMERAÇÃO ANULADA POR TER SIDO INDEVIDA

(21) **BR 10 2016 025185-0 15.21**
(22) 27/10/2016
(71) CAROLINA ALVES LENKER (BR/RJ)
NUMERAÇÃO ANULADA POR TER SIDO INDEVIDA

(21) **BR 10 2016 025187-7 15.21**
(22) 27/10/2016
(71) RENE UGALDE (BR/RJ)
NUMERAÇÃO ANULADA POR TER SIDO INDEVIDA

(21) **BR 10 2016 025194-0 15.21**
(22) 27/10/2016
(71) ALAN CAMPELO (BR/RJ)
NUMERAÇÃO ANULADA POR TER SIDO INDEVIDA

(21) **BR 10 2016 025195-8 15.21**
(22) 27/10/2016
(71) RAFAEL GONÇALVES DOS SANTOS (BR/RJ)
NUMERAÇÃO ANULADA POR TER SIDO INDEVIDA

(21) **BR 10 2016 025209-1 15.21**
(22) 27/10/2016
(71) MARIA EDOARDA VALLIM FONSECA (BR/RJ)
NUMERAÇÃO ANULADA POR TER SIDO INDEVIDA

(21) **BR 10 2016 025219-9 15.21**
(22) 27/10/2016
(71) BRUNO BRAZOLA (BR/RJ)
NUMERAÇÃO ANULADA POR TER SIDO INDEVIDA

(21) **BR 10 2016 025228-8 15.21**
(22) 27/10/2016
(71) CLAUDIO SANTOS DE SOUZA JUNIOR (BR/RJ)
NUMERAÇÃO ANULADA POR TER SIDO INDEVIDA

(21) **BR 10 2016 025254-7 15.21**
(22) 27/10/2016
(71) THALES ATHAYDE SANTOS (BR/RJ)
NUMERAÇÃO ANULADA POR TER SIDO INDEVIDA

(21) **BR 10 2016 025260-1 15.21**
(22) 27/10/2016
(71) PEDRO PAULO PINHEIRO DA CONCEICAO ZANARDI (BR/RJ)
NUMERAÇÃO ANULADA POR TER SIDO INDEVIDA

(21) **BR 10 2016 025267-9 15.21**
(22) 27/10/2016
(71) GABRIEL HENRIQUES DE CARVALHO (BR/RJ)
NUMERAÇÃO ANULADA POR TER SIDO INDEVIDA

(21) **BR 10 2016 025272-5 15.21**
(22) 27/10/2016
(71) BEATRIZ LOPES SOUZA (BR/RJ)
NUMERAÇÃO ANULADA POR TER SIDO INDEVIDA

(21) **BR 10 2016 025275-0 15.21**
(22) 27/10/2016
(71) MILENA CASAGRANDE AZEREDO (BR/RJ)
NUMERAÇÃO ANULADA POR TER SIDO INDEVIDA

(21) **BR 10 2016 025277-6 15.21**
(22) 27/10/2016
(71) CAMILA MEIRA DOS SANTOS (BR/RJ)
NUMERAÇÃO ANULADA POR TER SIDO INDEVIDA

(21) **BR 10 2016 025285-7 15.21**
(22) 27/10/2016
(71) DANILO CESAR DE AZEVEDO MONTEIRO (BR/RJ)
NUMERAÇÃO ANULADA POR TER SIDO INDEVIDA

(21) **BR 10 2016 025288-1 15.21**
(22) 27/10/2016
(71) RENAN JOBIM GOMES NETTO (BR/RJ)
NUMERAÇÃO ANULADA POR TER SIDO INDEVIDA

(21) **BR 10 2016 025294-6 15.21**
(22) 27/10/2016
(71) IVAN DA COSTA FIGUEIREDO (BR/RJ)
NUMERAÇÃO ANULADA POR TER SIDO INDEVIDA

(21) **BR 10 2016 025296-2 15.21**
(22) 27/10/2016
(71) IASMIN MATTOS DE OLIVEIRA (BR/RJ)
NUMERAÇÃO ANULADA POR TER SIDO INDEVIDA

(21) **BR 10 2016 025300-4 15.21**
(22) 27/10/2016
(71) SHIRLEY PRAZERES DOS SANTOS (BR/RJ)
NUMERAÇÃO ANULADA POR TER SIDO INDEVIDA

15.30
PUBLICAÇÃO ANULADA

(21) **BR 10 2016 027439-7 15.30**
(22) 23/11/2016
(71) GENERAL ELECTRIC COMPANY (US)
ANULADO O DESPACHO 15.21 DA RPI 2400 POR TER SIDO INDEVIDO.

16. Concessão de Patente ou Certificado de Adição de Invenção

16.1
CONCESSÃO DE PATENTE OU CERTIFICADO DE ADIÇÃO DE INVENÇÃO

(11) **BR 10 2013 016568**-9 B1 **16.1**
(22) 27/06/2013
(43) 25/08/2015
(51) F21V 29/50 (2015.01), F21V 29/60 (2015.01), F21V 29/76 (2015.01)
(54) Disposição construtiva introduzida em luminária com controle de temperatura e dissipação de calor
(73) UNIVERSIDADE FEDERAL DE SANTA MARIA (BR/RS)
(72) VITOR CRISTIANO BENDER, ODIRLAN IARONKA, GUILHERME CERETTA FLORES, TIAGO BANDEIRA MARCHESAN
Prazo de Validade: 20 (vinte) anos contados a partir de 27/06/2013, observadas as condições legais.

(11) **BR 11 2015 002284**-7 B1 **16.1**
(22) 01/05/2013
(30) 08/10/2012 US 61/711,132
(51) E21B 43/36 (2006.01)
(54) Sistema de separação multifásica e método para separação de líquidos e gases em um fluido multifásico
(73) EXXONMOBIL UPSTREAM RESEARCH COMPANY (US)
(72) EDWARD J. GRAVE, ADAM S. BYMASTER, TRACY A. FOWLER
Prazo de Validade: 20 (vinte) anos contados a partir de 01/05/2013, observadas as condições legais.

(11) **BR 12 2013 017459**-1 B1 **16.1**
(22) 13/03/2002
(30) 14/03/2001 US 60/275,526
(51) C12N 1/16 (2006.01)
(54) COMPOSIÇÃO PARA USO NA PROTEÇÃO DE PRODUÇÃO AGRÍCOLA
(62) PI 0204511-7 13/03/2002
(73) STATE OF ISRAEL - MINISTRY OF AGRICULTURE AGRICULTURAL RESEARCH ORGANIZATION (IL)
(72) SAMIR DROBY
Prazo de Validade: 10 (dez) anos contados a partir de 17/01/2017, observadas as condições legais.

(11) **BR 12 2014 027339**-8 B1 **16.1**
(22) 05/01/2001
(30) 07/01/2000 US 60/174,880
(51) C12N 15/00 (2006.01)
(54) MÉTODOS PARA SELEÇÃO DE PLANTA DE SOJA TENDO ALELO DE Rhg4 RESISTENTE AO NEMATÓDEO DO CISTO DA SOJA E PARA INVESTIGAÇÃO DE HAPLÓTIPO DE Rhg4 DE PLANTA DE SOJA, BEM COMO MÉTODO DE SELEÇÃO ASSISTIDA POR MARCADOR DE ÁCIDO NUCLEICO EM PLANTA DE SOJA PARA SELEÇÃO DE PLANTA DE SOJA TENDO ALELO QUE CONFERE RESISTÊNCIA AO NEMATÓDEO DO CISTO DA SOJA
(62) PI 0107440-7 05/01/2001
(73) MONSANTO TECHNOLOGY LLC (US)
(72) BRIAN M. HAUGE, MING LI WANG, JEREMY D. PARSONS, LAURENCE D. PARNELL
Prazo de Validade: 10 (dez) anos contados a partir de 17/01/2017, observadas as condições legais.

(11) **BR 12 2015 004819**-2 B1 **16.1**
(22) 05/03/2004
(30) 07/03/2003 US 10/384,470
(51) E21B 49/10 (2006.01)
(54) Ferramenta para testar ou recuperar fluidos de uma formação subterrânea, método para testar uma formação de reservatório com uma ferramenta, e, bloco de vedação para uso em uma ferramenta capaz de amostrar fluidos de formação em um furo de sondagem
(62) PI 0408156-0 05/03/2004
(73) Halliburton Energy Services, Inc. (US)
(72) Philip Edmund Fox, Michael Shade, Greg Gilbert, MARK A. PROETT
Prazo de Validade: 10 (dez) anos contados a partir de 17/01/2017, observadas as condições legais.

(11) **BR 12 2015 004822**-2 B1 **16.1**
(22) 05/03/2004
(30) 07/03/2003 US 10/384,470
(51) E21B 49/10 (2006.01)
(54) Método para avaliar a produtividade de uma matriz heterogênea em uma formação subterrânea
(62) PI 0408156-0 05/03/2004
(73) Halliburton Energy Services, Inc. (US)
(72) Philip Edmund Fox, Michael Shade, Greg Gilbert, MARK A. PROETT
Prazo de Validade: 10 (dez) anos contados a partir de 17/01/2017, observadas as condições legais.

(11) **BR 12 2015 007106**-2 B1 **16.1**
(22) 13/09/2007
(30) 14/09/2006 US 60/844469
(51) A01N 25/10 (2006.01), A01P 7/00 (2006.01), A01N 43/36 (2006.01), A01N 47/34 (2006.01)
(54) COMPOSIÇÃO PESTICIDA NA FORMA DE UM GEL PRONTO PARA O USO, USO DA MESMA, MÉTODO PARA COMBATER PRAGA DE ARTRÓPODOS, E, DISPOSITIVO
(62) PI 0716725-3 13/09/2007
(73) BASF SE (DE)
(72) Claude Taranta, Thomas Bork, Wolfgang Meier, Ronald Wilhelm, Matthias Bratz, Keith A. Holmes, Eric Cazeneuve, Hassan Oloumi-Sadeghi, Mark Coffelt
Prazo de Validade: 20 (vinte) anos contados a partir de 13/09/2007, observadas as condições legais.

(11) **BR 12 2016 004101**-8 B1 **16.1**
(22) 19/10/2006
(30) 20/12/2005 US 11/315749
(51) B01J 20/34 (2006.01)
(54) PROCESSO PARA A REGENERAÇÃO DE CATALISADOR ÁCIDO USADO POR HIDROGENAÇÃO
(62) PI 0620230-6 19/10/2006
(73) CHEVRON U.S.A. INC. (US)
(72) SALEH ELOMARI, THOMAS V. HARRIS
Prazo de Validade: 10 (dez) anos contados a partir de 17/01/2017, observadas as condições legais.

(11) **BR 20 2013 019488**-9 Y1 **16.1**
(22) 31/07/2013
(43) 01/12/2015
(51) B60L 13/04 (2006.01)
(54) APERFEIÇOAMENTO EM ARRANJO DE ÍMÃS, PARA SISTEMA MAGNÉTICO DE SUSPENSÃO DE EIXOS
(73) ANTONIO ALDO D'ABRONZO (BR/SP) , JOSE ROBERTO D'ABRONZO (BR/SP)
(72) ANTONIO ALDO D'ABRONZO, JOSE ROBERTO D'ABRONZO
Prazo de Validade: 15 (quinze) anos contados a partir de 31/07/2013, observadas as condições legais.

(11) **MU 8202477-4** Y1 **16.1**
(22) 21/10/2002
(43) 01/06/2004
(51) F21V 21/08 (2006.01), F21V 17/10 (2006.01), H01R 33/02 (2006.01)
(54) SUPORTE DE LÂMPADA CONFIGURADO POR BOCAL COM ACOPLAMENTO POR PRESSÃO E ENCAIXE
(73) ALS Administradora de Bens Ltda. (BR/SC)
(72) Reinaldo Gomes
Prazo de Validade: 7 (sete) anos contados a partir de 17/01/2017, observadas as condições legais.

(11) **MU 8800738-3** Y1 **16.1**
(22) 28/03/2008
(43) 10/11/2009
(51) E02F 3/47 (2006.01)
(54) PÁ CARREGADEIRA REVERSÍVEL EM GARRAS COM MORDENTES
(73) SEMEATO S/A INDÚSTRIA E COMÉRCIO (BR/RS)
(72) Emílio Bortoli, Diogo Prates Pacheco, Roberto Otaviano Rossato
Prazo de Validade: 7 (sete) anos contados a partir de 17/01/2017, observadas as condições legais.

(11) **MU 8801761-3** Y1 **16.1**
(22) 31/07/2008
(43) 16/11/2010
(51) E03D 9/052 (2006.01), E03F 5/08 (2006.01)
(54) DISPOSIÇÃO APLICADA EM ELIMINADOR DE ODORES PARA VASOS SANITÁRIOS E CONGÊNERES
(73) Thiago Paggiaro (BR/SP)
(72) Thiago Paggiaro
Prazo de Validade: 7 (sete) anos contados a partir de 17/01/2017, observadas as condições legais.

(11) **MU 8802201-3** Y1 **16.1**
(22) 11/06/2008
(43) 09/02/2010
(51) A62B 1/16 (2006.01), A62B 35/00 (2006.01), E06C 7/18 (2006.01)
(54) APERFEIÇOAMENTOS INTRODUZIDOS EM CINTA DE ANCORAGEM PARA PROTEÇÃO INDIVIDUAL NA UTILIZAÇÃO DE ESCADAS EM GERAL
(73) A&T Consultores S/C Ltda. (BR/SP) , JTT INSTALAÇÃO E MANUTENÇÃO DE EQUIPAMENTOS LTDA. (BR/SP)
(72) Alain Clement Lesser Levy, Jacques Lesser Levy
Prazo de Validade: 7 (sete) anos contados a partir de 17/01/2017, observadas as condições legais.

(11) **PI 0108933-1** B1 **16.1**
(22) 27/12/2001
(30) 28/12/2000 US 60/258,669; 19/03/2001 US 60/277,020; 14/12/2001 US 10/014,448
(51) H04W 36/00 (2009.01), H04W 36/04 (2009.01), H04W 36/14 (2009.01), H04W 88/16 (2009.01)
(54) MÉTODO PARA ROAMING VERTICAL AUTOMÁTICO SEM INTERRUPÇÃO
(73) Symbol Technologies, INC. (US)
(72) Raj Bridgelall
Prazo de Validade: 10 (dez) anos contados a partir de 17/01/2017, observadas as condições legais.

(11) **PI 0205988-6** B1 **16.1**
(22) 11/09/2002
(30) 12/09/2001 JP 2001-276280
(51) H04N 19/117 (2014.01), H04N 19/46 (2014.01), H04N 19/527 (2014.01)
(54) Aparelho de codificação de imagem que codifica imagens que são introduzidas em sequência e aparelho de decodificação de imagem que decodifica imagens que são introduzidas em sequência
(73) PANASONIC INTELLECTUAL PROPERTY CORPORATION OF AMERICA (US)
(72) Makoto Hagai, Shinya Kadono
Prazo de Validade: 10 (dez) anos contados a partir de 17/01/2017, observadas as condições legais.

(11) **PI 0209463-0** B1 **16.1**
(22) 10/05/2002
(30) 09/05/2001 US 09/851,768
(51) H04L 29/00 (2006.01)
(54) Método de filtragem de um fluxo de pacote de entrada, filtro dinâmico para realizar tal método, método de monitorar o estado de uma sessão de comunicação e aparelho de computação digital
(73) Telecom Italia S.P.A. (IT)
(72) Ronen Goldberg, Gady Daniely, Moshe Zezak, Drory Shohat
Prazo de Validade: 10 (dez) anos contados a partir de 17/01/2017, observadas as condições legais.

(11) **PI 0210903-4** B1 **16.1**
(22) 21/05/2002
(30) 18/05/2001 DK PA 2001 00799
(51) G01N 33/569 (2006.01), G01N 33/53 (2006.01)
(54) MÉTODO DE DIAGNÓSTICO OU PROGNÓSTICO DE PRINCIPAIS PATÓGENOS BACTERIANOS RESPIRATÓRIOS EM UM INDIVÍDUO
(73) Virogates APS (DK)
(72) Jesper Eugen-Ol-Sen
Prazo de Validade: 10 (dez) anos contados a partir de 17/01/2017, observadas as condições legais.

(11) **PI 0211109-8** B1 **16.1**
(22) 12/07/2002
(30) 13/07/2001 EP 01460046.4
(51) H04N 21/234 (2011.01), H04N 21/2343 (2011.01), H04N 21/262 (2011.01), H04N 21/44 (2011.01)
(54) Método para transmitir sinais de multimídia para uma pluralidade de terminais
(73) France Telecom (FR)
(72) Alexandre Cotarmanac'h, Dominique Curet, Michel Veillard
Prazo de Validade: 10 (dez) anos contados a partir de 17/01/2017, observadas as condições legais.

(11) **PI 0304678-8** B1 **16.1**
(22) 23/10/2003
(30) 24/10/2002 US 60/420782; 05/11/2002 US 10/287810
(43) 31/08/2004
(51) H04W 28/06 (2009.01), H04W 28/18 (2009.01)
(54) MÉTODO PARA SINALIZAÇÃO DE TAMANHO DE BLOCO DE TRANSPORTE, SISTEMA DE COMUNICAÇÃO SEM FIO, E, ESTAÇÃO BASE E TERMINAL DE USUÁRIO EM UM SISTEMA DE COMUNICAÇÃO SEM FIO
(73) Qualcomm Incorporated (US)
(72) Esa Malkamaki
Prazo de Validade: 10 (dez) anos contados a partir de 17/01/2017, observadas as condições legais.

(11) **PI 0307275-4** B1 **16.1**
(22) 04/02/2003
(30) 13/02/2002 US 10/074,970
(51) H04B 17/00 (2006.01)
(54) OTIMIZAÇÃO DA RESSELEÇÃO EM DISPOSITIVOS MÓVEIS DE COMUNICAÇÃO SEM FIO E MÉTODOS PARA A MESMA
(73) GOOGLE TECHNOLOGY HOLDINGS LLC (US)
(72) Steve Brandt, Donald Dorsey
Prazo de Validade: 10 (dez) anos contados a partir de 17/01/2017, observadas as condições legais.

(11) **PI 0309059-0** B1 **16.1**
(22) 01/04/2003
(30) 08/04/2002 DE 102 15 380.9; 29/04/2002 DE 102 19 151.4
(51) H04L 1/00 (2006.01), H04L 1/08 (2006.01), H03M 13/23 (2006.01)
(54) Processo para a equalização da taxa de transmissão de dados em um dispositivo de comunicação e dispositivo de comunicação
(73) Siemens Aktiengesellschaft (DE)
(72) Martin Döttling, Bernhard Raaf
Prazo de Validade: 10 (dez) anos contados a partir de 17/01/2017, observadas as condições legais.

(11) **PI 0309959-8** B1 **16.1**
(22) 08/05/2003
(30) 13/05/2002 SE 02 01424-9
(51) H01T 2/02 (2006.01)
(54) Dispositivo e método para fechamento rápido de um circuito elétrico de alta tensão, uso de um dispositivo e dispositivo de proteção de sobretensão
(73) ABB AB (SE)
(72) Per Halvarsson, Ola Jeppsson, Jan Johansson, Lars Paulsson
Prazo de Validade: 10 (dez) anos contados a partir de 17/01/2017, observadas as condições legais.

(11) **PI 0314660-0** B1 **16.1**
(22) 24/09/2003
(30) 25/09/2002 EP 02447182.3
(51) H04L 12/26 (2006.01), H04L 12/44 (2006.01)
(54) Método para rotear pacotes de dados e dispositivos para implementar o método
(73) Thomson Licensing S. A (FR)
(72) Sylvain Dumet, Jan Voet
Prazo de Validade: 10 (dez) anos contados a partir de 17/01/2017, observadas as condições legais.

(11) **PI 0315001-1** B1 **16.1**
(22) 01/10/2003
(30) 01/10/2002 FR 02/12158
(51) H04L 1/00 (2006.01), H03M 13/25 (2006.01)
(54) Recepção de um sinal modulado de acordo com uma técnica de codificação com múltiplos níveis
(73) TDF (FR)
(72) Bruno Jahan, Pierrick Louin
Prazo de Validade: 10 (dez) anos contados a partir de 17/01/2017, observadas as condições legais.

(11) **PI 0318312-2** B1 **16.1**
(22) 06/05/2003
(30) 28/04/2003 KR 10-2003-0026809
(51) G01N 33/543 (2006.01)
(54) MÉTODO DE DIAGNÓSTICO DE DOENÇA DOS PÉS E BOCA POR INFECÇÃO VIRÓTICA E KIT DE DIAGNÓSTICO DE DOENÇA DOS PÉS E BOCA POR INFECÇÃO VIRÓTICA
(73) Republic Of Korea (National Veterinary Research and Quarantine Service) (KR) , Princeton Biomeditech East, Inc (KR) , Princeton Biomeditech Corporation (US)
(72) In-Soo Cho, Bang-Hun Hyun, Kwang-Nyeong Lee, Jae-Ku Oem, Young-Joon Ko, Yi-Seok Joo, Soo-Hwan An, In-Joong Kim, Ok-Kyung Kim, Hee-Jeong Kim, Ki-Yong Jang, Nam-Kyu Shin, Suh-Ha Hwang, Je-Mo Kang, Chang-Ho Kim, Song-Woo Ko, Soo-Jeong Kye, Bok-Kyung Ku
Prazo de Validade: 10 (dez) anos contados a partir de 17/01/2017, observadas as condições legais.

(11) **PI 0318842-6** B1 **16.1**
(22) 01/04/2003
(30) 08/04/2002 DE 102 15 380.9; 29/04/2002 DE 102 91 151.4
(51) H04L 1/00 (2006.01)
(54) Processo para a equalização da taxa de transmissão de dados em um dispositivo de comunicação e dispositivo de comunicação
(62) PI 0309059-0 01/04/2003
(73) Siemens Aktiengesellschaft (DE)
(72) Martin Döttling, Bernhard Raaf
Prazo de Validade: 10 (dez) anos contados a partir de 17/01/2017, observadas as condições legais.

(11) **PI 0402948-8** B1 **16.1**
(22) 08/07/2004
(43) 21/02/2006
(51) H04B 7/26 (2006.01), G08B 13/14 (2006.01), G08B 21/18 (2006.01), G01V 15/00 (2006.01), G06Q 10/08 (2012.01), G06K 7/08 (2006.01)
(54) SISTEMA E MÉTODO DE DETECÇÃO AUTOMÁTICA DA ASSOCIAÇÃO ENTRE OBJETOS
(73) OKI BRASIL INDÚSTRIA E COMÉRCIO DE PRODUTOS E TECNOLOGIA EM AUTOMAÇÃO S.A. (BR/SP)
(72) Roberto Figueira Santos Filho
Prazo de Validade: 10 (dez) anos contados a partir de 17/01/2017, observadas as condições legais.

(11) **PI 0410112-0** B1 **16.1**
(22) 07/05/2004
(30) 07/05/2003 US 10/249,781
(51) G06F 3/14 (2006.01), G06F 9/44 (2006.01), G06F 9/54 (2006.01), G09G 5/14 (2006.01), G09G 5/39 (2006.01)
(54) MÉTODO PARA MAPEAMENTO DE DADOS DE EXIBIÇÃO
(73) International Business Machines Corporation (US)
(72) Joseph M. Crichton
Prazo de Validade: 10 (dez) anos contados a partir de 17/01/2017, observadas as condições legais.

(11) **PI 0411406-0** B1 **16.1**
(22) 18/05/2004
(30) 06/06/2003 US 10/455,943
(51) G02C 7/10 (2006.01), G02C 7/12 (2006.01), G02B 5/23 (2006.01)
(54) LENTE OCULAR TENDO SELETIVA RESPOSTA ESPECTRAL
(73) Younger MFG. CO Dba Younger Optics (US)
(72) Thomas A. Balch, Nancy L. S. Yamasaki, David Ambler
Prazo de Validade: 10 (dez) anos contados a partir de 17/01/2017, observadas as condições legais.

(11) **PI 0416779-1** B1 **16.1**
(22) 19/11/2004
(30) 21/11/2003 FR 0350887
(51) A61K 38/21 (2006.01), A61K 9/14 (2006.01), A61K 38/20 (2006.01), A61K 47/42 (2006.01)
(54) Formulação farmacêutica líquida para a liberação prolongada de princípio(s) ativo(s), processo para a preparação desta formulação, e processo para a preparação de um pó derivado desta formulação
(73) FLAMEL IRELAND LIMITED (IE)
(72) Gauthier Pouliquen, Olivier Soula, Rémi Meyrueix, Florence Nicolas
Prazo de Validade: 10 (dez) anos contados a partir de 17/01/2017, observadas as condições legais.

(11) **PI 0501236-8** B1 **16.1**
(22) 05/04/2005
(30) 07/04/2004 FR 0403599
(43) 16/11/2005
(51) C03C 17/32 (2006.01), E04F 13/00 (2006.01)
(54) REVESTIMENTO MURAL À BASE DE VIDRO
(73) Saint-Gobain Glass France (FR)
(72) Isabelle Pires, Emmanuel Desesquelles, Isabelle Bernheim
Prazo de Validade: 10 (dez) anos contados a partir de 17/01/2017, observadas as condições legais.

(11) **PI 0504198-8** B1 **16.1**
(22) 09/08/2005
(43) 09/10/2007
(51) H01M 6/14 (2006.01)
(54) Eletrólito ácido não aquoso para pilha elétrica de baixa voltagem e seu processo de obtenção
(73) Comissão Nacional de Energia Nuclear (BR/RJ)
(72) José Mario Prison, José Roberto Martinelli
Prazo de Validade: 10 (dez) anos contados a partir de 17/01/2017, observadas as condições legais.

(11) **PI 0504861-3** B1 **16.1**
(22) 23/11/2005
(30) 24/11/2004 JP 2004-339330
(43) 11/07/2006
(51) C08L 15/02 (2006.01)
(54) "Composição para borracha vulcanizada, produto vulcanizado, e peça de borracha para utilização em automóveis"
(73) Daiso Co., Ltd. (JP)
(72) Toyofumi Otaka, Shigeru Shoji, Yasushi Hamura, Toshiyuki Funayama
Prazo de Validade: 10 (dez) anos contados a partir de 17/01/2017, observadas as condições legais.

(11) **PI 0505213-0** B1 **16.1**
(22) 01/11/2005
(43) 20/06/2006
(51) B65D 45/30 (2006.01), E05B 73/00 (2006.01), B65D 53/00 (2006.01)
(54) APERFEIÇOAMENTO INTRODUZIDO EM LACRE
(73) SSB - Selos de Segurança do Brasil Ltda. (BR/MG)
(72) Luiz Roberto Barcellos Gonçalves
Prazo de Validade: 10 (dez) anos contados a partir de 17/01/2017, observadas as condições legais.

(11) **PI 0509109-8** B1 **16.1**
(22) 16/03/2005
(30) 05/04/2004 DE 10 2004 017 292.7
(51) H05K 7/14 (2006.01), H01R 11/11 (2006.01)
(54) Aparelho de comando do motor
(73) SIEMENS AKTIENGESELLSCHAFT (DE)
(72) Markus Meier, Norbert Reichenbach, Fritz Royer
Prazo de Validade: 10 (dez) anos contados a partir de 17/01/2017, observadas as condições legais.

(11) **PI 0511043-2** B1 **16.1**
(22) 10/05/2005
(30) 10/05/2004 US 10/842,374
(51) E21B 33/12 (2006.01), B28B 7/00 (2006.01)
(54) Copo circular aperfeiçoado para uso em dispositivos de infiltração e copo composto para uso em um lingote
(73) Tom Harper (US) , James R. Stewart (US) , Larry J. Kirspel (US) , David Hutchinson (US) , Terry Deroche, Jr (US)
(72) Tom Harper, James R. Stewart, Larry J. Kirspel, David Hutchinson, Terry Deroche, Jr
Prazo de Validade: 10 (dez) anos contados a partir de 17/01/2017, observadas as condições legais.

(11) **PI 0517119-9** B1 **16.1**
(22) 13/06/2005
(30) 01/12/2004 EP 04106227.4
(51) H02G 11/02 (2006.01)
(54) SISTEMA MARÍTIMO DE SUPRIMENTO DE ENERGIA E MÉTODO PARA FORNECER ENERGIA A UM NAVIO ATRACADO
(73) Ipalco B.V. (NL)
(72) Ottonel Popesco
Prazo de Validade: 10 (dez) anos contados a partir de 17/01/2017, observadas as condições legais.

(11) **PI 0517807-0** B1 **16.1**
(22) 20/10/2005
(30) 04/11/2004 DE 10 2004 053 199.4
(51) B01J 19/18 (2006.01), C08G 63/78 (2006.01)
(54) PROCESSO PARA A PRODUÇÃO DE POLIÉSTERES E REATOR DE DISCO ANELAR APROPRIADO PARA TAL
(73) LURGI ZIMMER GMBH (DE)
(72) Fritz Wilhelm, MICHAEL REISEN, LUDWIG HÖLTING, PETER SEIDEL, PETER REICHWEIN
Prazo de Validade: 10 (dez) anos contados a partir de 17/01/2017, observadas as condições legais.

(11) **PI 0517871-1** B1 **16.1**
(22) 11/11/2005
(30) 26/11/2004 EP 04078224.5
(51) C08F 4/658 (2006.01), C08F 10/06 (2006.01)
(54) CATALISADOR DE POLIMERIZAÇÃO, E PROCESSO PARA PREPARAÇÃO DE UM COMPONENTE DO MESMO
(73) Saudi Basic Industries Corporation (SA)
(72) Yves Johann Elizabeth Ramjoie, Gennadii Dimitrievich Bukatov, Sergei Andreevich Sergeev, Vladimir Aleksandrovich Zakharov, Mark Vlaar
Prazo de Validade: 10 (dez) anos contados a partir de 17/01/2017, observadas as condições legais.

(11) **PI 0604372-0** B1 **16.1**
(22) 27/10/2006
(30) 31/10/2005 JP 2005-316622
(43) 28/08/2007
(51) B60Q 1/34 (2006.01), B62J 6/00 (2006.01)
(54) ESTRUTURA DE MONTAGEM DE PISCA-PISCA PARA UMA MOTOCICLETA
(73) Honda Motor Co., Ltd. (JP)
(72) Hiroyuki Nakajima, Kanichiro Ogiya, Akihiko Nishimoto, Takashi Danhara
Prazo de Validade: 10 (dez) anos contados a partir de 17/01/2017, observadas as condições legais.

(11) **PI 0604514-6** B1 **16.1**
(22) 01/11/2006
(30) 10/11/2005 JP 2005-326021
(43) 28/08/2007
(51) B60Q 1/38 (2006.01), B62J 6/04 (2006.01)
(54) ESTRUTURA DE LANTERNA TRASEIRA
(73) Honda Motor CO., LTD (JP)
(72) Koji Okamoto, Hiroyuki Nakajima, Kanichiro Ogiya, Hirofumi Wakayama
Prazo de Validade: 10 (dez) anos contados a partir de 17/01/2017, observadas as condições legais.

(11) **PI 0608494-0** B1 **16.1**
(22) 14/04/2006
(30) 20/04/2005 JP 2005-121829
(51) C23C 2/02 (2006.01), C23C 2/06 (2006.01), C23C 2/28 (2006.01)
(54) MÉTODO PARA GALVANIZAÇÃO POR IMERSÃO A QUENTE
(73) NIPPON STEEL & SUMITOMO METAL CORPORATION (JP)
(72) Kiyokazu Ishizuka, Kazumi Nishimura, Ikuo Kikuchi
Prazo de Validade: 10 (dez) anos contados a partir de 17/01/2017, observadas as condições legais.

(11) **PI 0608680-2** B1 **16.1**
(22) 31/03/2006
(30) 01/04/2005 FR 0550860
(51) C03C 25/42 (2006.01), C03C 25/26 (2006.01), C03C 25/34 (2006.01), C03C 13/00 (2006.01), C03C 25/14 (2006.01)
(54) LÃ MINERAL, PROCESSO DE OBTENÇÃO DE LÃS MINERAIS, UTILIZAÇÃO DE UMA LÃ MINERAL E PRODUTO DE ISOLAMENTO TÉRMICO E/OU ACÚSTICO
(73) SAINT-GOBAIN ISOVER (FR)
(72) JEAN - LUC BERNARD, JÉRÔME DOUCE
Prazo de Validade: 10 (dez) anos contados a partir de 17/01/2017, observadas as condições legais.

(11) **PI 0610540-8** B1 **16.1**
(22) 14/04/2006
(30) 20/04/2005 JP 2005-121831; 22/08/2005 JP 2005-239384
(51) C23C 2/02 (2006.01), C23C 2/06 (2006.01), C23C 2/28 (2006.01)
(54) Método de produção de chapa de aço recozida após galvanização de imersão a quente
(73) NIPPON STEEL & SUMITOMO METAL CORPORATION (JP)
(72) Kiyokazu Ishizuka, Akihiro Miyasaka, Kazumi Nishimura, Ikuo Kikuchi
Prazo de Validade: 10 (dez) anos contados a partir de 17/01/2017, observadas as condições legais.

(11) **PI 0611507-1** B1 **16.1**
(22) 31/05/2006
(30) 03/06/2005 GB 05 11321.2; 06/02/2006 GB 06 02330.3
(51) C01G 33/00 (2006.01)
(54) PÓ DE SUBÓXIDO DE NIÓBIO, SEU USO E SEU PROCESSO DE FABRICAÇÃO
(73) H.C. Starck GMBH (DE)
(72) CHRISTOPH SCHNITTER, HOLGER BRUMM, CHRISTINE RAWOHL, COLIN MCCRACKEN
Prazo de Validade: 10 (dez) anos contados a partir de 17/01/2017, observadas as condições legais.

(11) **PI 0612160-8** B1 **16.1**
(22) 05/06/2006
(30) 13/06/2005 JP 2005-172396
(51) B22C 15/02 (2006.01), B22C 9/10 (2006.01), B22C 11/00 (2006.01), B22C 17/12 (2006.01), B22C 23/02 (2006.01)
(54) Método e aparelho para fabricar moldes superior e inferior de caixas de fundição que são empilhados
(73) SINTOKOGIO LTD. (JP)
(72) Minoru Hirata
Prazo de Validade: 10 (dez) anos contados a partir de 17/01/2017, observadas as condições legais.

(11) **PI 0612261-2** B1 **16.1**
(22) 02/06/2006
(30) 16/06/2005 FR 0551647
(51) B60R 5/04 (2006.01)
(54) DISPOSIÇÃO DE UMA PRATELEIRA TRASEIRA DE SEPARAÇÃO DE UM COMPARTIMENTO DE PASSAGEIROS (H) E DE UM PORTA-MALAS (C) DE VEÍCULO AUTOMOTIVO
(73) RENAULT S. A. S. (FR)
(72) ERIC CHATELAIN, PASCAL JOSSE
Prazo de Validade: 10 (dez) anos contados a partir de 17/01/2017, observadas as condições legais.

(11) **PI 0612775-4** B1 **16.1**
(22) 06/07/2006
(30) 06/07/2006 EP 05106142.2
(51) B29B 17/00 (2006.01)
(54) MÉTODOS PARA A COMINUIÇÃO DE ARTIGOS CONFORMADOS POLIMÉRICOS POR MOAGEM
(73) PURAC BIOCHEM B.V. (NL)

(72) ALBERT VAN DER WAL
Prazo de Validade: 10 (dez) anos contados a partir de 17/01/2017, observadas as condições legais.

(11) **PI 0615910-9** B1 **16.1**
(22) 03/10/2006
(30) 13/10/2005 US 11/249.557
(51) C02F 1/00 (2006.01), C02F 103/22 (2006.01)
(54) Sistema de tratamento para recuperação, recondicionamento e reuso no local de água de processamento e Método para recuperação, recondicionamento e reaplicação no local de água de processamento de aves
(73) ECOLAB INC. (US)
(72) JEFFREY L. BUEHLER, DARRELL H. PILLIARD, SCOTT A. MUSGRAVE, JOHN D. HILGREN
Prazo de Validade: 10 (dez) anos contados a partir de 17/01/2017, observadas as condições legais.

(11) **PI 0700817-1** B1 **16.1**
(22) 14/03/2007
(30) 14/03/2006 EP 06 290428.9
(43) 13/11/2007
(51) C09D 11/00 (2006.01)
(54) PREPARAÇÃO DE PIGMENTOS BASEADA EM I.C. PIGMENTO AMARELO 155, SEU PROCESSO DE PRODUÇÃO, E USO DA MESMA NA PIGMENTAÇÃO DE SUBSTRATOS
(73) Clariant Finance (BVI) Limited (VG)
(72) Karl-Heinz Schweikart, Jean-Philippe Lerch, laurent Pourcheron
Prazo de Validade: 20 (vinte) anos contados a partir de 14/03/2007, observadas as condições legais.

(11) **PI 0707912-5** B1 **16.1**
(22) 16/01/2007
(30) 13/02/2006 EP 06002825.5
(51) B01J 8/02 (2006.01), B01J 8/00 (2006.01), C01C 1/04 (2006.01)
(54) SISTEMA DE PAREDE PARA LEITOS CATALÍTICOS DE REATORES DE SÍNTESE
(73) Ammonia Casale S.A (CH)
(72) Filippi, Ermanno, Rizzi, Enrico, Tarozzo, Mirco
Prazo de Validade: 10 (dez) anos contados a partir de 17/01/2017, observadas as condições legais.

(11) **PI 0708115-4** B1 **16.1**
(22) 08/02/2007
(30) 21/02/2006 DE 10 2006 007 882.9
(51) C07C 49/225 (2006.01), C07C 57/46 (2006.01), C07C 233/00 (2006.01), C07D 207/36 (2006.01), C07D 231/54 (2006.01), C07D 307/60 (2006.01), A01N 43/08 (2006.01), A01N 43/36 (2006.01), A01N 43/56 (2006.01)
(54) Cetoenóis cíclicos substituídos com cicloalquilfenila, seu processo de preparação, seus usos e seus intermediários, composições, seu processo de preparação e seu uso, e métodos para controlar pestes animais e plantas indesejadas e para aumentar a atividade de pesticidas e/ou herbicidas
(73) BAYER INTELLECTUAL PROPERTY GMBH (DE)
(72) Reiner Fischer, Thomas Bretschneider, Stefan Lehn, Dieter Feucht, Eva-Maria Franken, Olga Malsam, Alfred Angermann, Guido Bojack, Christian Arnold, Martin Jeffrey Hills, Heinz Kehne, Christopher Hugh Rosinger
Prazo de Validade: 20 (vinte) anos contados a partir de 08/02/2007, observadas as condições legais.

(11) **PI 0714358-3** B1 **16.1**
(22) 06/07/2007
(30) 06/07/2006 US 60/819.145; 06/09/2006 US 60/842.476; 21/03/2007 US 60/896.205
(51) C07C 69/66 (2006.01)
(54) PROCESSO PARA FABRICAÇÃO DE UM LACTIL LACTATO DE ALQUILA
(73) Stepan Company (US)
(72) David R. Allen, Anatoliy A. Dameshek, Branko Sajic, Xue Min Dong, John C. Hutchison, Christopher D. Smith, Jacqueline M. Pytel, Jeremy Weitgenant, Irene Shapiro
Prazo de Validade: 20 (vinte) anos contados a partir de 06/07/2007, observadas as condições legais.

(11) **PI 0717591-4** B1 **16.1**
(22) 27/09/2007
(30) 28/09/2006 JP 2006-264139
(51) C10G 9/36 (2006.01)
(54) MÉTODO PARA PROCESSAMENTO DE CRAQUEAMENTO TÉRMICO DE ÓLEO DE PETRÓLEO PESADO, BEM COMO RECIPIENTE DE REAÇÃO PARA CRAQUEAMENTO TÉRMICO
(73) Chiyoda Corporation (JP) , Fuji Oil CO., LTD. (JP)
(72) Makoto Nomura, Kenichi Mimura, Munenori Maekawa, Naoko Suzuki, Katsunori Yagi
Prazo de Validade: 20 (vinte) anos contados a partir de 27/09/2007, observadas as condições legais.

(11) **PI 0721456-1** B1 **16.1**
(22) 27/07/2007
(30) 07/03/2007 CN 200710064232.3
(51) C07C 1/24 (2006.01), C07C 1/20 (2006.01), C07C 11/04 (2006.01), C07C 11/06 (2006.01), C07C 43/04 (2006.01)
(54) MÉTODO PARA A PRODUÇÃO DE OLEFINAS LEVES A PARTIR DO METANOL E/OU DIMETIL ÉTER
(73) Dalian Institute Of Chemical Physics, Chinese Academy Of Sciences (CN)
(72) Yue Qi, Zhongmin Liu, Zhihui Lv, Changqing He, Lei Xu, Jinling Zhang, Hua Wang, Xiangao Wang
Prazo de Validade: 20 (vinte) anos contados a partir de 27/07/2007, observadas as condições legais.

(11) **PI 0807071-7** B1 **16.1**
(22) 29/04/2008
(30) 02/05/2007 SE 0701056.4
(51) H04L 27/26 (2006.01)
(54) MÉTODO, TRANSMISSOR, RECEPTOR E SISTEMA PARA ESTABELECER UM SINAL DE SINCRONIZAÇÃO PARA TRANSMISSÃO EM UM SISTEMA DE COMUNICAÇÃO
(73) HUAWEI TECHNOLOGIES CO., LTD. (CN)
(72) BRANISLAV, M. POPOVIC
Prazo de Validade: 20 (vinte) anos contados a partir de 29/04/2008, observadas as condições legais.

(11) **PI 0811260-6** B1 **16.1**
(22) 07/05/2008
(30) 11/05/2007 US 60/917.621
(51) C07D 301/03 (2006.01)
(54) Partida de catalisadores de alta seletividade em plantas de óxido de olefina.
(73) Barry J. Billig (US) , James Mann (US) , Norma Beatriz Castagnola (US) , Andrzej Rokicki (US) , Christian J. Gueckel (DE)
(72) Barry J. Billig, James Mann, Norma Beatriz Castagnola, Andrzej Rokicki, Christian J. Gueckel
Prazo de Validade: 20 (vinte) anos contados a partir de 07/05/2008, observadas as condições legais.

(11) **PI 0811885-0** B1 **16.1**
(22) 20/05/2008
(30) 20/06/2007 DE 102007028425.1; 20/05/2008 DE 10 2008 024 284.5
(51) C10M 133/40 (2006.01), C10M 133/44 (2006.01), C10M 133/46 (2006.01), C10M 135/10 (2006.01), C10M 137/08 (2006.01), C10M 137/12 (2006.01), C10M 169/04 (2006.01), C10M 171/00 (2006.01), C10N 20/00 (2006.01), C10N 30/02 (2006.01), C10N 30/06 (2006.01), C10N 40/04 (2006.01), C10N 50/10 (2006.01)
(54) COMPOSIÇÃO DE GRAXA LUBRIFICANTE
(73) Klüber Lubrication München KG (DE)
(72) Günther Bodesheim, Martin Schmidt-Amelunxen, Dieter Sohn, Andrea Höpke, Stefan Grundei
Prazo de Validade: 20 (vinte) anos contados a partir de 20/05/2008, observadas as condições legais.

(11) **PI 0903885-0** B1 **16.1**
(22) 30/09/2009
(30) 12/06/2009 JP 2009-140959; 15/07/2009 JP 2009-166508
(43) 01/03/2011
(51) A01N 43/56 (2006.01), A01N 43/48 (2006.01), A01N 43/40 (2006.01), A01N 33/18 (2006.01), A01N 35/10 (2006.01), A01P 13/00 (2006.01), A01P 7/00 (2006.01)
(54) MÉTODO PARA CONTROLAR ORGANISMOS NOCIVOS
(73) Sumitomo Chemical Company, Limited (JP)
(72) Hajime Ikeda, Atsushi Iwata
Prazo de Validade: 20 (vinte) anos contados a partir de 30/09/2009, observadas as condições legais.

(11) **PI 0910110-1** B1 **16.1**
(22) 09/03/2009
(30) 25/03/2008 US 61/070,743
(51) A01N 25/04 (2006.01), A01N 25/10 (2006.01), A01N 25/30 (2006.01)
(54) COMPOSIÇÃO EM EMULSÃO ÓLEO-EM-ÀGUA E MÉTODO PARA PREVENÇÃO OU CONTROLE DE VEGETAÇÃO INDESEJADA, FUNGOS, INSETOS, NEMATÓIDES, ÁCAROS, ARTRÓPODES, ROEDORES, TÉRMITAS OU BACTÉRIAS E OUTROS MICRORGANISMOS
(73) DOW AGROSCIENCES LLC (US)
(72) Wen Xu, Holger Tank
Prazo de Validade: 20 (vinte) anos contados a partir de 09/03/2009, observadas as condições legais.

(11) **PI 0911134-4** B1 **16.1**
(22) 16/03/2009
(30) 21/03/2008 JP 2008-073241
(51) A01N 37/18 (2006.01), A01N 43/54 (2006.01), A01P 3/00 (2006.01)
(54) COMPOSIÇÃO DE CONTROLE DE DOENÇAS DE PLANTAS, MÉTODO DE CONTROLE DE DOENÇAS DE PLANTAS, E USO
(73) Sumitomo Chemical Company, Limited (JP)
(72) Masanao Takaishi, Norio Kimura
Prazo de Validade: 20 (vinte) anos contados a partir de 16/03/2009, observadas as condições legais.

(11) **PI 0912134-0** B1 **16.1**
(22) 29/05/2009
(30) 29/05/2008 JP 2008-141738
(51) A61K 8/34 (2006.01), A61K 8/67 (2006.01), A61Q 19/02 (2006.01), A61K 31/05 (2006.01), A61K 31/375 (2006.01)
(54) PREPARAÇÃO EXTERNA PARA PELE
(73) Shiseido Company, LTD. (JP)
(72) Keisuke Shinto, Takayuki Sakiguchi, Kazuhiko Fujiwara
Prazo de Validade: 20 (vinte) anos contados a partir de 29/05/2009, observadas as condições legais.

(11) **PI 0917104-5** B1 **16.1**
(22) 17/08/2009
(30) 29/08/2008 DE 102008041695.9
(51) A01N 43/40 (2006.01), A01P 21/00 (2006.01), A01N 43/78 (2006.01), A01N 51/00 (2006.01), A01N 47/40 (2006.01)
(54) USO DE SULFOXIMINAS PARA INTENSIFICAR A RESISTÊNCIA DE PLANTAS A FATORES ABIÓTICOS DE ESTRESSE DE DEFICÊNCIA DE OXIGÊNIO, SOLUÇÃO NUTRIENTE, E SEU USO
(73) BAYER INTELLECTUAL PROPERTY GMBH (DE)
(72) Peter Jeschke, Wolfgang Thielert, Heike Hungenberg
Prazo de Validade: 20 (vinte) anos contados a partir de 17/08/2009, observadas as condições legais.

(11) **PI 0917110-0** B1 **16.1**
(22) 27/08/2009
(30) 02/09/2008 US 61/190786
(51) A61K 8/81 (2006.01), C08F 220/18 (2006.01), C08F 220/32 (2006.01), C08F 220/34 (2006.01), C08F 220/56 (2006.01), C08F 220/62 (2006.01), C08F 220/68 (2006.01)
(54) COMPOSIÇÃO AQUOSA PARA O CUIDADO PESSOAL, CUIDADO DOMÉSTICO, OU PARA O CUIDADO DE TECIDOS, E, MÉTODO PARA A MODIFICAÇÃO REOLÓGICA DE UMA COMPOSIÇÃO PARA O CUIDADO PESSOAL, O CUIDADO DOMÉSTICO OU O CUIDADO DOS TECIDOS
(73) Basf Se (DE)
(72) Keith Graham, David Normington, Howard Roger Dungworth, John Mark Plonka
Prazo de Validade: 20 (vinte) anos contados a partir de 27/08/2009, observadas as condições legais.

(11) **PI 9811455-7** B1 **16.1**
(22) 27/02/1998
(30) 04/03/1997 US 08/811,266
(51) H04N 9/806 (2006.01)
(54) MÉTODO E SISTEMA PARA MANIPULAÇÃO DE SINAIS DE ÁUDIO
(73) Sightsound.com Incorporated (US)
(72) Arthur R. Ahir
Prazo de Validade: 10 (dez) anos contados a partir de 17/01/2017, observadas as condições legais.

17. Nulidade Administrativa

17.1
NOTIFICAÇÃO DE INTERPOSIÇÃO DE NULIDADE ADMINISTRATIVA

(11) **PI 0910291-4** B1 **17.1**
(45) 05/07/2016
(73) NEI LUSA (BR/SP)
Requerente da nulidade: AUGUSTA GONCALVES SARTORELLI ITAPIRA ME - petição nº870160044987 de 18/08/2016.

21. Extinção de Patente e Certificado de Adição de Invenção

21.6 EXTINÇÃO DA PATENTE PARA FINS DA RESTAURAÇÃO NOS TERMOS DO ART. 87 DA LPI

(11) **BR 10 2013 004149**-1 B1 **21.6**
(45) 03/01/2017
(73) DJALMA COLANERI (BR/SP)
Referente à 4ª anuidade.

(11) **BR 20 2012 006097**-9 Y1 **21.6**
(45) 27/12/2016
(73) CARLOS ALBERTO VENTURELLA (BR/SP)
Referente à 5ª anuidade.

(11) **MU 8100450-8** Y1 **21.6**
(45) 17/04/2012
(73) Keko Acessórios S/A (BR/RS)
Referente à 16ª anuidade.

(11) **MU 8202597-5** Y1 **21.6**
(45) 23/06/2015
(73) LP Indústria e Comércio de Peças para Carburadores LTDA. (BR/SP)
Referente ao despacho 24.2, RPI 2391 de 01-11-2016.

(11) **MU 8300326-6** Y1 **21.6**
(45) 27/08/2013
(73) José Mastellaro (BR/SP)
Referente à 14ª anuidade.

(11) **MU 8400041-4** Y1 **21.6**
(45) 24/09/2013
(73) Instituto de Tecnologia para o Desenvolvimento - LACTEC (BR/PR)
Referente à 13ª anuidade.

(11) **MU 8400211-5** Y1 **21.6**
(45) 02/05/2012
(73) Electrolux do Brasil S/A (BR/PR)
Referente à 13ª anuidade.

(11) **MU 8400327-8** Y1 **21.6**
(45) 02/10/2012
(73) Sogefi Filtration do Brasil Ltda. (BR/SP)
Referente à 13ª anuidade.

(11) **MU 8400328-6** Y1 **21.6**
(45) 15/05/2012
(73) Sogefi Filtration do Brasil Ltda. (BR/SP)
Referente à 13ª anuidade.

(11) **MU 8400730-3** Y1 **21.6**
(45) 28/04/2015
(73) Valdemir Angelo Poletti (BR/SC)
Referente à 13ª anuidade.

(11) **MU 8400731-1** Y1 **21.6**
(45) 28/04/2015
(73) Valdemir Angelo Poletti (BR/SC)
Referente à 13ª anuidade.

(11) **MU 8500429-4** Y1 **21.6**
(45) 08/10/2013
(73) Vital Ferreira de Paula (BR/DF)
Referente à 12ª anuidade.

(11) **MU 8500430-8** Y1 **21.6**
(45) 26/12/2012
(73) Vital Ferreira de Paula (BR/DF)
Referente à 12ª anuidade.

(11) **MU 8501693-4** Y1 **21.6**
(45) 26/08/2014
(73) JOSÉ VICENTINO DOS SANTOS (BR/SP)
Referente à 12ª anuidade.

(11) **MU 8600373-9** Y1 **21.6**
(45) 10/03/2015
(73) Aguia Sistemas de Armazenagem S.A. (BR/PR)
Referente à 11ª anuidade.

(11) **MU 8600414-0** Y8 **21.6**
(45) 08/01/2013
(73) Eremito Matias das Chagas (BR/SP)
Referente à 11ª anuidade.

(11) **MU 8700306-6** Y1 **21.6**
(45) 21/06/2016
(73) Keko Acessórios S/A. (BR/RS)
Referente à 10ª anuidade.

(11) **MU 8701394-0** Y1 **21.6**
(45) 24/05/2016
(73) KEKO ACESSÓRIOS S/A (BR/RS)
Referente à 9ª anuidade.

(11) **MU 8801997-7** Y1 **21.6**
(45) 03/01/2017
(73) SEMEATO S/A INDÚSTRIA E COMÉRCIO (BR/RS)
Referente à 8ª anuidade.

(11) **MU 8803448-8** Y1 **21.6**
(45) 30/07/2013
(73) Cosme Francisco de Carvalho (BR/RJ)
Referente à 9ª anuidade.

(11) **PI 0000820-6** B1 **21.6**
(45) 04/09/2012
(73) Eaton Corporation (US)
Referente à 17ª anuidade.

(11) **PI 0001322-6** B1 **21.6**
(45) 14/07/2009
(73) Albany International Corp. (US)
Referente à 17ª anuidade.

(11) **PI 0002181-4** B1 **21.6**
(45) 10/03/2009
(73) Rui Vagner da Silva Berengan (BR/SP)
Referente à 17ª anuidade.

(11) **PI 0008772-6** B1 **21.6**
(45) 01/11/2011
(73) Zymogenetics, Inc. (US)
Referente à 17ª anuidade.

(11) **PI 0008849-8** B1 **21.6**
(45) 30/11/2010
(73) Uhde GmbH (DE)
Referente à 17ª anuidade.

(11) **PI 0009121-9** B1 **21.6**
(45) 06/04/2010
(73) Michelin Recherche et Technique S.A. (CH) , Compagnie Generale Des Etablissements Michelin (FR)
Referente à 17ª anuidade.

(11) **PI 0009126-0** B1 **21.6**
(45) 24/08/2010
(73) Michelin Recherche et Technique S.A. (CH) , Compagnie Generale Des Etablissements Michelin (FR)
Referente à 17ª anuidade.

(11) **PI 0009157-0** B1 **21.6**
(45) 24/12/2013
(73) GlaxoSmithKline Biologicals S.A. (BE)
Referente à 17ª anuidade.

(11) **PI 0009325-4** B1 **21.6**
(45) 22/02/2011
(73) Bayer Aktiengesellschaft (DE)
Referente à 17ª anuidade.

(11) **PI 0009567-2** B1 **21.6**
(45) 17/11/2009
(73) Huesker Synthetic GmbH (DE)
Referente à 17ª anuidade.

(11) **PI 0100928-1** B1 **21.6**
(45) 15/06/2010
(73) Johnson & Johnson (US)
Referente à 16ª anuidade.

(11) **PI 0100985-0** B1 **21.6**
(45) 22/05/2007
(73) Denso Corporation (JP)
Referente à 16ª anuidade.

(11) **PI 0100990-7** B1 **21.6**
(45) 12/07/2011
(73) JFE Steel Corporation (JP)
Referente à 16ª anuidade.

(11) **PI 0100993-1** B1 **21.6**
(45) 07/04/2009
(73) Technological Resources Pty Ltd. (AU)
Referente à 16ª anuidade.

(11) **PI 0101015-8** B1 **21.6**
(45) 23/08/2011
(73) Rax Service Ltda. (BR/SP)
Referente à 16ª anuidade.

(11) **PI 0101186-3** B1 **21.6**
(45) 06/10/2009
(73) Dana Indústrias Ltda. (BR/SP)
Referente à 16ª anuidade.

(11) **PI 0101416-1** B1 **21.6**
(45) 18/09/2012
(73) Tecnouveau Engenharia e Consultoria Técnica Ltda. (BR/MG)
Referente à 16ª anuidade.

(11) **PI 0102414-0** B1 **21.6**
(45) 30/09/2014
(73) Coppe/UFRJ - Coordenação Dos Programas De Pós Graduação De Engenharia Da Universidade Federal Do Rio De Janeiro (BR/RJ)
Referente à 16ª anuidade.

(11) **PI 0102829-4** B1 **21.6**
(45) 06/09/2011
(73) Ross Operating Valve Company (US)
Referente à 16ª anuidade.

(11) **PI 0105379-5** B1 **21.6**
(45) 22/09/2009
(73) Robert Bosch GmbH (DE)
Referente à 16ª anuidade.

(11) **PI 0109012-7** B1 **21.6**
(45) 26/08/2014
(73) NICOX S.A. (FR)
Referente à 16ª anuidade.

(11) **PI 0109284-7** B1 **21.6**
(45) 16/11/2010
(73) Tyco Valves & Controls, Inc. (US)
Referente à 16ª anuidade.

(11) **PI 0109418-1** B1 **21.6**
(45) 24/08/2010
(73) Aker Kvaerner Subsea AS (NO)
Referente à 16ª anuidade.

(11) **PI 0109423-8** B1 **21.6**
(45) 24/06/2014
(73) Intel Corporation (US)
Referente à 16ª anuidade.

(11) **PI 0109451-3** B1 **21.6**
(45) 01/12/2009
(73) Alfa Laval Corporate AB (SE)
Referente à 16ª anuidade.

(11) **PI 0109567-6** B1 **21.6**
(45) 05/04/2011
(73) Unilever N.V. (NL)
Referente à 16ª anuidade.

(11) **PI 0200665-0** B1 **21.6**
(45) 28/12/2010
(73) Honda Giken Kogyo Kabushiki Kaisha (JP)
Referente à 15ª anuidade.

(11) **PI 0200671-5** B1 **21.6**
(45) 25/01/2011
(73) Honda Giken Kogyo Kabushiki Kaisha (JP)
Referente à 15ª anuidade.

(11) **PI 0200849-1** B1 **21.6**
(45) 11/12/2012
(73) Honda Giken Kogyo Kabushiki Kaisha (JP)

Referente à 15ª anuidade.

(11) **PI 0204674-1** B1 **21.6**
(45) 24/01/2012
(73) SCHAEFFLER TECHNOLOGIES AG & CO. KG (DE)
Referente à 15ª anuidade.

(11) **PI 0204680-6** B1 **21.6**
(45) 05/10/2010
(73) Plansee Tizit Aktiengesellschaft (AT)
Referente à 15ª anuidade.

(11) **PI 0207859-7** B1 **21.6**
(45) 04/09/2012
(73) Shell Internationale Research Maatschappij B.V. (NL)
Referente à 15ª anuidade.

(11) **PI 0207892-9** B1 **21.6**
(45) 07/02/2012
(73) Shell Internationale Research Maatschappij B.V. (NL)
Referente à 15ª anuidade.

(11) **PI 0207915-1** B1 **21.6**
(45) 02/07/2013
(73) Syngenta Limited (GB)
Referente à 15ª anuidade.

(11) **PI 0208020-6** B1 **21.6**
(45) 22/02/2011
(73) Sidel (FR)
Referente à 15ª anuidade.

(11) **PI 0208156-3** B1 **21.6**
(45) 10/09/2013
(73) MERIAL LIMITED (US)
Referente à 15ª anuidade.

(11) **PI 0208236-5** B1 **21.6**
(45) 14/04/2015
(73) Suikoh Top Line Co., Ltd. (JP)
Referente à 15ª anuidade.

(11) **PI 0208246-2** B1 **21.6**
(45) 30/12/2014
(73) SAINT-GOBAIN GLASS FRANCE (FR)
Referente à 15ª anuidade.

(11) **PI 0208254-3** B1 **21.6**
(45) 20/09/2011
(73) The Coca-Cola Company (US)
Referente à 15ª anuidade.

(11) **PI 0208314-0** B1 **21.6**
(45) 31/05/2011
(73) Dow Corning Asia, Ltd. (JP)
Referente à 15ª anuidade.

(11) **PI 0209866-0** B1 **21.6**
(45) 24/07/2012
(73) Cooper Cameron Corporation (US)
Referente à 15ª anuidade.

(11) **PI 0300458-9** B1 **21.6**
(45) 18/02/2015
(73) Veyance Technologies, Inc. (US)
Referente à 14ª anuidade.

(11) **PI 0300519-4** B1 **21.6**
(45) 23/08/2011
(73) Carlos Alberto Ribeiro da Silva (BR/SP)
Referente à 14ª anuidade.

(11) **PI 0300522-4** B1 **21.6**
(45) 27/11/2012
(73) Ticona GmbH (DE)
Referente à 14ª anuidade.

(11) **PI 0300699-9** B1 **21.6**
(45) 09/12/2014
(73) JOHNSON & JOHNSON INDUSTRIAL LTDA. (BR/SP)
Referente à 14ª anuidade.

(11) **PI 0300724-3** B1 **21.6**
(45) 17/04/2012
(73) Honda Giken Kogyo Kabushiki Kaisha (JP)
Referente à 14ª anuidade.

(11) **PI 0300746-4** B1 **21.6**
(45) 29/11/2011
(73) Honda Giken Kogyo Kabushiki Kaisha (JP)
Referente à 14ª anuidade.

(11) **PI 0308073-0** B1 **21.6**
(45) 07/08/2012
(73) Frito-Lay North America, Inc. (US)
Referente à 14ª anuidade.

(11) **PI 0308311-0** B1 **21.6**
(45) 05/08/2014
(73) Volvo Lastvagnar AB (SE)
Referente à 14ª anuidade.

(11) **PI 0308363-2** B1 **21.6**
(45) 07/08/2012
(73) Douglas L. Allen (US)
Referente à 14ª anuidade.

(11) **PI 0308598-8** B1 **21.6**
(45) 01/12/2015
(73) Ciba Specialty Chemicals Holding INC. (CH)
Referente à 14ª anuidade.

(11) **PI 0308618-6** B1 **21.6**
(45) 03/12/2013
(73) Ciba Specialty Chemicals Holding INC. (CH)
Referente à 14ª anuidade.

(11) **PI 0308836-7** B1 **21.6**
(45) 26/06/2012
(73) Uni-Charm Co., Ltd. (JP)
Referente à 14ª anuidade.

(11) **PI 0308969-0** B1 **21.6**
(45) 22/01/2013
(73) Brano Wagenheber GmbH (DE)
Referente à 14ª anuidade.

(11) **PI 0318172-3** B1 **21.6**
(45) 20/08/2013
(73) Ericsson Telecomunicações S.A. (BR/SP)
Referente à 14ª anuidade.

(11) **PI 0400216-4** B1 **21.6**
(45) 27/11/2012
(73) Sogefi Filtration do Brasil Ltda. (BR/SP)
Referente à 13ª anuidade.

(11) **PI 0400320-9** B1 **21.6**
(45) 09/09/2014
(73) SIDERCA SAIC (AR)
Referente à 13ª anuidade.

(11) **PI 0400349-7** B1 **21.6**
(45) 23/12/2014
(73) COOPER CAMERON CORPORATION (US)
Referente à 13ª anuidade.

(11) **PI 0404730-3** B1 **21.6**
(45) 11/10/2016
(73) Comissão Nacional de Energia Nuclear (BR/RJ)
Referente 11a. anuidade(s)

(11) **PI 0408099-8** B1 **21.6**
(45) 08/04/2014
(73) Byocoat Enterprises, Inc. (US)
Referente à 13ª anuidade.

(11) **PI 0408324-5** B1 **21.6**
(45) 05/08/2014
(73) Societe Bic S.A. (FR)
Referente à 13ª anuidade.

(11) **PI 0408480-2** B1 **21.6**
(45) 09/09/2014
(73) Sasol Technology (PTY) LTD (ZA)
Referente à 13ª anuidade.

(11) **PI 0408482-9** B1 **21.6**
(45) 30/12/2014
(73) SASOL TECHNOLOGY (PTY) LTD (ZA)
Referente à 13ª anuidade.

(11) **PI 0408700-3** B1 **21.6**
(45) 14/01/2014
(73) Basf Aktiengesellschaft (DE)
Referente à 13ª anuidade.

(11) **PI 0408974-0** B1 **21.6**
(45) 26/12/2012
(73) Construction Research & Technology GmbH (DE)
Referente à 13ª anuidade.

(11) **PI 0500969-3** B1 **21.6**
(45) 11/08/2015
(73) Bayer Materialscience LLC (US)
Referente à 12ª anuidade.

(11) **PI 0507876-8** B1 **21.6**
(45) 13/10/2015
(73) BAYER INTELLECTUAL PROPERTY GMBH (DE)
Referente à 12ª anuidade.

(11) **PI 0509029-6** B1 **21.6**
(45) 02/06/2015
(73) VALMET TECHNOLOGIES, INC (FI)
Referente à 12ª anuidade.

(11) **PI 0509780-0** B1 **21.6**
(45) 08/12/2015
(73) SAURER GERMANY GMBH & CO. KG (DE)
Referente à 12ª anuidade.

(11) **PI 0600613-2** B1 **21.6**
(45) 11/08/2015
(73) Tecsis Tecnologia e Sistemas Avançados S.A. (BR/SP)
Referente à 11ª anuidade.

(11) **PI 0808983-3** B1 **21.6**
(45) 18/10/2016
(73) TEN MEDIA, LLC (US)
Referente à 9ª anuidade.

(11) **PI 9601007-0** B1 **21.6**
(45) 30/01/2007
(73) Ascom Monetel S.A. (FR)
Referente à 21ª anuidade.

(11) **PI 9607646-1** B1 **21.6**
(45) 05/07/2016
(73) Novozymes A/S (DK)
Referente à 21ª anuidade.

(11) **PI 9700385-9** B1 **21.6**
(45) 07/04/2009
(73) Motorola, Inc. (US)
Referente à 20ª anuidade.

(11) **PI 9701212-2** B1 **21.6**
(45) 14/05/2002
(73) Voss Automotive GmbH (DE)
Referente à 20ª anuidade.

(11) **PI 9701227-0** B1 **21.6**
(45) 21/06/2005
(73) Isover Saint-Gobain (FR)
Referente à 20ª anuidade.

(11) **PI 9701257-2** B1 **21.6**
(45) 30/04/2002
(73) The Goodyear Tire & Rubber Company (US)
Referente à 20ª anuidade.

(11) **PI 9702106-7** B1 **21.6**
(45) 14/08/2007
(73) Kao Corporation (JP) , Monsanto Company (US)
Referente à 20ª anuidade.

(11) **PI 9702721-9** B1 **21.6**
(45) 26/11/2002
(73) Industrias "Machina Zaccaria" S/A (BR/SP)
Referentre 13a., 14a., 15a., 16a., 17a., 18a., e 19a anuidade(s).

(11) **PI 9707967-7** B1 **21.6**
(45) 15/03/2005
(73) Faserwerk Kelheim GmbH (DE)
Referente à 20ª anuidade.

(11) **PI 9707996-0** B1 **21.6**
(45) 07/06/2005
(73) Kabushiki Kaisha Kobe Seiko Sho (JP)
Referente à 20ª anuidade.

(11) **PI 9708330-5** B1 **21.6**
(45) 03/08/2004
(73) Emitec Gesellschaft Fuer Emissionstechnologie mbH (DE)
Referente à 20ª anuidade.

(11) **PI 9708424-7** B1 **21.6**
(45) 08/11/2005
(73) Harman International Industries, Incorporated (US)
Referente à 20ª anuidade.

(11) **PI 9713938-6** B1 **21.6**
(45) 23/02/2010

(73) Minnesota Mining and Manufacturing Company (US)
Referente à 20ª anuidade.

(11) **PI 9800846-3** B1 **21.6**
(45) 11/04/2006
(73) Veyance Technologies, Inc. (US)
Referente à 19ª anuidade.

(11) **PI 9800904-4** B1 **21.6**
(45) 13/02/2007
(73) Iogen Bio-Products Corporation (CA)
Referente à 19ª anuidade.

(11) **PI 9801367-0** B1 **21.6**
(45) 14/07/2009
(73) SCHAEFFLER TECHNOLOGIES AG & CO. KG (DE)
Referente à 19ª anuidade.

(11) **PI 9804865-1** B1 **21.6**
(45) 23/08/2011
(73) Dow AgroSciences LLC (US)
Referente à 19ª anuidade.

(11) **PI 9806695-1** B1 **21.6**
(45) 11/11/2003
(73) Titus International PLC (GB)
Referente à 19ª anuidade.

(11) **PI 9808148-9** B1 **21.6**
(45) 13/02/2007
(73) Kværner Process Systems A. S. (NO)
Referente à 19ª anuidade.

(11) **PI 9808343-0** B1 **21.6**
(45) 04/12/2007
(73) E.I. du Pont de Nemours and Company (US)
Referente à 19ª anuidade.

(11) **PI 9808359-7** B1 **21.6**
(45) 17/08/2004
(73) Parker Medical Limited Partnership (US)
Referente à 19ª anuidade.

(11) **PI 9808839-4** B1 **21.6**
(45) 24/04/2007
(73) Aker Kvaerner Subsea AS (NO)
Referente à 19ª anuidade.

(11) **PI 9812424-2** B1 **21.6**
(45) 23/08/2011
(73) The Procter & Gamble Company (US)
Referente à 19ª anuidade.

(11) **PI 9900732-0** B1 **21.6**
(45) 01/11/2011
(73) D.K.L. Indústria e Comércio Ltda. (BR/SP)
Referente à 18ª anuidade.

(11) **PI 9900974-9** B1 **21.6**
(45) 19/04/2011
(73) Rohm and Haas Company (US)
Referente à 18ª anuidade.

(11) **PI 9902336-9** B1 **21.6**
(45) 28/09/2004
(73) Luk Lamellen und Kupplungsbau Beteiligungs KG (DE) , SCHAEFFLER TECHNOLOGIES AG & CO. KG (DE)
Referente à 18ª anuidade.

(11) **PI 9902337-7** B1 **21.6**
(45) 11/04/2006
(73) LuK Lamellen und Kupplungsbau Beteiligungs KG (DE)
Referente à 18ª anuidade.

(11) **PI 9903038-1** B1 **21.6**
(45) 04/07/2006
(73) Technip Geoproduction (FR)
Referente à 18ª anuidade.

(11) **PI 9908759-6** B1 **21.6**
(45) 14/12/2010
(73) Giesecke & Devrient GmbH (DE)
Referente à 18ª anuidade.

(11) **PI 9908951-3** B1 **21.6**
(45) 25/03/2014
(73) DuPont Nutrition BioSciences ApS (DK)
Referente à 18ª anuidade.

(11) **PI 9909040-6** B1 **21.6**
(45) 16/11/2010
(73) Sulzer Chemtech AG (CH) , Chemopetrol, A.S. (CZ)
Referente à 18ª anuidade.

(11) **PI 9909123-2** B1 **21.6**
(45) 13/07/2010
(73) Unilever N.V. (NL)
Referente à 18ª anuidade.

(11) **PI 9916956-8** B1 **21.6**
(45) 13/02/2007
(73) Veyance Technologies, Inc. (US)
Referente à 18ª anuidade.

21.8
DESPACHO ANULADO (**)

(11) **MU 8602914-2** Y1 **21.8**
(45) 19/01/2016
(73) Cemig Distribuição S.A. (BR/MG)
referente ao despacho 21.6 na RPI 2390 de 25/10/2016

22. Outros Referentes a Patentes e Certificados de Adição de Invenção

22.2
PETIÇÃO NÃO CONHECIDA

(11) **MU 8602811-1** Y1 **22.2**
(45) 27/10/2015
(73) Nilson Satoshi Arai (BR/SP)
Não conhecida a petição nº 870160073760 de 08/12/2016, em virtude do disposto no artº219 inciso II da LPI.

(11) **MU 8700300-7** Y1 **22.2**
(45) 06/09/2016
(73) Lucio Aparecido de Araujo (BR/MG)
Não conhecida a petição nº 870160076788 de 19/12/2016, em virtude do disposto no artº218 inciso II da LPI.

24. Anuidade de Patente

24.4
RESTAURAÇÃO

(11) **MU 8101626-3** Y1 **24.4**
(45) 12/06/2012
(73) Keko Acessórios S/A. (BR/RS)

(11) **MU 8401554-3** Y1 **24.4**
(45) 04/11/2014
(73) KEKO ACESSÓRIOS S.A. (BR/RS)

(11) **MU 8401656-6** Y1 **24.4**
(45) 24/12/2013
(73) Keko Acessórios S.A. (BR/RS)

(11) **PI 0500898-0** B1 **24.4**
(45) 29/04/2014
(73) Casa da Moeda do Brasil (BR/RJ) , COPPE/UFRJ - Coordenação dos Programas de Pós Graduação de Engenharia da Universidade Federal do Rio de Janeiro (BR/RJ)

24.5
DESPACHO ANULADO (**)

(11) **BR 20 2012 026793**-0 Y1 **24.5**
(45) 01/09/2015
(73) IOANNIS PANAGIOTIS BETHANIS (BR/SP)
referente ao despacho 24.2 na RPI 2397 de 13/12/2016

24.10
MANUTENÇÃO DA EXTINÇÃO - ART. 78 INCISO IV DA LPI

(11) **MU 8002510-2** Y1 **24.10**
(45) 10/08/2010
(73) Gilberto Alves dos Santos (BR/SP)
Em virtude da extinção publicada na RPI 2386 de 27-09-2016 e considerando ausência de manifestação dentro dos prazos legais, informo que cabe ser mantida a extinção da patente e seus certificados, conforme o disposto no artigo 12, da resolução 113/2013.

(11) **MU 8102383-9** Y1 **24.10**
(45) 23/07/2013
(73) VALE S.A. (BR/RJ)
Em virtude da extinção publicada na RPI 2386 de 27-09-2016 e considerando ausência de manifestação dentro dos prazos legais, informo que cabe ser mantida a extinção da patente e seus certificados, conforme o disposto no artigo 12, da resolução 113/2013.

(11) **MU 8202543-6** Y1 **24.10**
(45) 12/06/2012
(73) José Maria Pereira de Godoy (BR/SP) , Maria de Fátima Guerreiro Godoy (BR/SP)
Em virtude da extinção publicada na RPI 2386 de 27-09-2016 e considerando ausência de manifestação dentro dos prazos legais, informo que cabe ser mantida a extinção da patente e seus certificados, conforme o disposto no artigo 12, da resolução 113/2013.

(11) **MU 8202546-0** Y1 **24.10**
(45) 25/01/2011
(73) Sogefi Filtration do Brasil Ltda. (BR/SP)
Em virtude da extinção publicada na RPI 2386 de 27-09-2016 e considerando ausência de manifestação dentro dos prazos legais, informo que cabe ser mantida a extinção da patente e seus certificados, conforme o disposto no artigo 12, da resolução 113/2013.

(11) **MU 8202549-5** Y1 **24.10**
(45) 03/11/2010
(73) Claudio Lourenço Lorenzetti (BR/SP)
Em virtude da extinção publicada na RPI 2386 de 27-09-2016 e considerando ausência de manifestação dentro dos prazos legais, informo que cabe ser mantida a extinção da patente e seus certificados, conforme o disposto no artigo 12, da resolução 113/2013.

(11) **MU 8202578-9** Y1 **24.10**
(45) 18/10/2011
(73) Ferplast Indústria e Comércio de Peças Plásticas e Ferramentais Ltda. (BR/SP)
Em virtude da extinção publicada na RPI 2386 de 27-09-2016 e considerando ausência de manifestação dentro dos prazos legais, informo que cabe ser mantida a extinção da patente e seus certificados, conforme o disposto no artigo 12, da resolução 113/2013.

(11) **MU 8203007-3** Y1 **24.10**
(45) 27/07/2010
(73) Keko Acessórios S/A. (BR/RS)
Em virtude da extinção publicada na RPI 2386 de 27-09-2016 e considerando ausência de manifestação dentro dos prazos legais, informo que cabe ser mantida a extinção da patente e seus certificados, conforme o disposto no artigo 12, da resolução 113/2013.

(11) **MU 8203049-9** Y1 **24.10**
(45) 27/07/2010
(73) Semeato S/A Indústria e Comércio (BR/RS)
Em virtude da extinção publicada na RPI 2386 de 27-09-2016 e considerando ausência de manifestação dentro dos prazos legais, informo que cabe ser mantida a extinção da patente e seus certificados, conforme o disposto no artigo 12, da resolução 113/2013.

(11) **MU 8302528-6** Y1 **24.10**
(45) 10/03/2015
(73) RONALDO MAFRA (BR/MG) , CAROLINA TORRES MAFRA (BR/MG) , NATALIA TORRES

MAFRA (BR/MG) , GUSTAVO TORRES MAFRA (BR/MG)
Em virtude da extinção publicada na RPI 2386 de 27-09-2016 e considerando ausência de manifestação dentro dos prazos legais, informo que cabe ser mantida a extinção da patente e seus certificados, conforme o disposto no artigo 12, da resolução 113/2013.

(11) **MU 8302529-4** Y1 **24.10**
(45) 17/03/2015
(73) RONALDO MAFRA (BR/MG) , CAROLINA TORRES MAFRA (BR/MG) , NATALIA TORRES MAFRA (BR/MG) , GUSTAVO TORRES MAFRA (BR/MG)
Em virtude da extinção publicada na RPI 2386 de 27-09-2016 e considerando ausência de manifestação dentro dos prazos legais, informo que cabe ser mantida a extinção da patente e seus certificados, conforme o disposto no artigo 12, da resolução 113/2013.

(11) **MU 8302530-8** Y1 **24.10**
(45) 03/06/2008
(73) Eloi Eusebio Giacomin (BR/RS)
Em virtude da extinção publicada na RPI 2386 de 27-09-2016 e considerando ausência de manifestação dentro dos prazos legais, informo que cabe ser mantida a extinção da patente e seus certificados, conforme o disposto no artigo 12, da resolução 113/2013.

(11) **MU 8302565-0** Y1 **24.10**
(45) 17/04/2012
(73) IRACI PEDRO GIRELLI (BR/SC)
Em virtude da extinção publicada na RPI 2386 de 27-09-2016 e considerando ausência de manifestação dentro dos prazos legais, informo que cabe ser mantida a extinção da patente e seus certificados, conforme o disposto no artigo 12, da resolução 113/2013.

(11) **MU 8302765-3** Y1 **24.10**
(45) 16/07/2013
(73) Mario Celso Keinert Petraglia (BR/PR) , Jelmo Luiz de Medeiros (BR/PR)
Em virtude da extinção publicada na RPI 2386 de 27-09-2016 e considerando ausência de manifestação dentro dos prazos legais, informo que cabe ser mantida a extinção da patente e seus certificados, conforme o disposto no artigo 12, da resolução 113/2013.

(11) **MU 8302989-3** Y1 **24.10**
(45) 02/10/2012
(73) Elite-Aço Indústria e Comércio de Móveis Ltda. (BR/SP)
Em virtude da extinção publicada na RPI 2386 de 27-09-2016 e considerando ausência de manifestação dentro dos prazos legais, informo que cabe ser mantida a extinção da patente e seus certificados, conforme o disposto no artigo 12, da resolução 113/2013.

(11) **MU 8402922-6** Y1 **24.10**
(45) 26/12/2012
(73) Aldevir Ferreira Schatz (BR/PR)
Em virtude da extinção publicada na RPI 2386 de 27-09-2016 e considerando ausência de manifestação dentro dos prazos legais, informo que cabe ser mantida a extinção da patente e seus certificados, conforme o disposto no artigo 12, da resolução 113/2013.

(11) **MU 8403001-1** Y1 **24.10**
(45) 03/05/2011
(73) SUMIG SOLUÇÕES PARA SOLDA E CORTE LTDA. (BR/RS)
Em virtude da extinção publicada na RPI 2386 de 27-09-2016 e considerando ausência de manifestação dentro dos prazos legais, informo que cabe ser mantida a extinção da patente e seus certificados, conforme o disposto no artigo 12, da resolução 113/2013.

(11) **MU 8403635-4** Y1 **24.10**
(45) 18/06/2013
(73) Semeato S/A Indústria e Comércio (BR/RS)
Em virtude da extinção publicada na RPI 2386 de 27-09-2016 e considerando ausência de manifestação dentro dos prazos legais, informo que cabe ser mantida a extinção da patente e seus certificados, conforme o disposto no artigo 12, da resolução 113/2013.

(11) **MU 8502561-5** Y1 **24.10**
(45) 29/03/2016
(73) Icon Estampos e Moldes S/A. (BR/SC)
Em virtude da extinção publicada na RPI 2386 de 27-09-2016 e considerando ausência de manifestação dentro dos prazos legais, informo que cabe ser mantida a extinção da patente e seus certificados, conforme o disposto no artigo 12, da resolução 113/2013.

(11) **MU 8602333-0** Y1 **24.10**
(45) 26/12/2012
(73) Indústria e Comércio de Máquinas Perfecta Curitiba Ltda. (BR/PR)
Em virtude da extinção publicada na RPI 2386 de 27-09-2016 e considerando ausência de manifestação dentro dos prazos legais, informo que cabe ser mantida a extinção da patente e seus certificados, conforme o disposto no artigo 12, da resolução 113/2013.

(11) **MU 8903421-0** Y1 **24.10**
(45) 14/01/2014
(73) Valmir Antonio Maison (BR/SC)
Em virtude da extinção publicada na RPI 2386 de 27-09-2016 e considerando ausência de manifestação dentro dos prazos legais, informo que cabe ser mantida a extinção da patente e seus certificados, conforme o disposto no artigo 12, da resolução 113/2013.

(11) **PI 0005401-1** B1 **24.10**
(45) 02/12/2008
(73) Uni-Charm Corporation (JP)
Em virtude da extinção publicada na RPI 2386 de 27-09-2016 e considerando ausência de manifestação dentro dos prazos legais, informo que cabe ser mantida a extinção da patente e seus certificados, conforme o disposto no artigo 12, da resolução 113/2013.

(11) **PI 0005411-9** B1 **24.10**
(45) 20/05/2008
(73) Compagnie Plastic Ominium (FR) , Renault (FR)
Em virtude da extinção publicada na RPI 2386 de 27-09-2016 e considerando ausência de manifestação dentro dos prazos legais, informo que cabe ser mantida a extinção da patente e seus certificados, conforme o disposto no artigo 12, da resolução 113/2013.

(11) **PI 0005413-5** B1 **24.10**
(45) 07/08/2012
(73) Korea Advanced Institute of Science and Technology (KR) , Innotech Medical, Inc. (KR)
Em virtude da extinção publicada na RPI 2386 de 27-09-2016 e considerando ausência de manifestação dentro dos prazos legais, informo que cabe ser mantida a extinção da patente e seus certificados, conforme o disposto no artigo 12, da resolução 113/2013.

(11) **PI 0005520-4** B1 **24.10**
(45) 13/12/2011
(73) Kellogg, Brown & Root, Inc. (US)
Em virtude da extinção publicada na RPI 2386 de 27-09-2016 e considerando ausência de manifestação dentro dos prazos legais, informo que cabe ser mantida a extinção da patente e seus certificados, conforme o disposto no artigo 12, da resolução 113/2013.

(11) **PI 0005529-8** B1 **24.10**
(45) 20/11/2007
(73) Continental Automotive GMBH (DE)
Em virtude da extinção publicada na RPI 2386 de 27-09-2016 e considerando ausência de manifestação dentro dos prazos legais, informo que cabe ser mantida a extinção da patente e seus certificados, conforme o disposto no artigo 12, da resolução 113/2013.

(11) **PI 0005545-0** B1 **24.10**
(45) 15/06/2010
(73) Michelin Recherche et Technique S.A. (CH) , Compagnie Generale Des Etablissements Michelin (FR)
Em virtude da extinção publicada na RPI 2386 de 27-09-2016 e considerando ausência de manifestação dentro dos prazos legais, informo que cabe ser mantida a extinção da patente e seus certificados, conforme o disposto no artigo 12, da resolução 113/2013.

(11) **PI 0005561-1** B1 **24.10**
(45) 22/01/2013
(73) Continental Automotive GmbH (DE)
Em virtude da extinção publicada na RPI 2386 de 27-09-2016 e considerando ausência de manifestação dentro dos prazos legais, informo que cabe ser mantida a extinção da patente e seus certificados, conforme o disposto no artigo 12, da resolução 113/2013.

(11) **PI 0005585-9** B1 **24.10**
(45) 02/01/2008
(73) Industécnica Equipamentos Industriais Ltda. (BR/SP)
Em virtude da extinção publicada na RPI 2386 de 27-09-2016 e considerando ausência de manifestação dentro dos prazos legais, informo que cabe ser mantida a extinção da patente e seus certificados, conforme o disposto no artigo 12, da resolução 113/2013.

(11) **PI 0005792-4** B1 **24.10**
(45) 11/03/2014
(73) Shinei Fermentec Corporation (JP)
Em virtude da extinção publicada na RPI 2386 de 27-09-2016 e considerando ausência de manifestação dentro dos prazos legais, informo que cabe ser mantida a extinção da patente e seus certificados, conforme o disposto no artigo 12, da resolução 113/2013.

(11) **PI 0006713-0** B1 **24.10**
(45) 25/03/2008
(73) Parker Hannifin Indústria e Comércio Ltda. (BR/SP)
Em virtude da extinção publicada na RPI 2386 de 27-09-2016 e considerando ausência de manifestação dentro dos prazos legais, informo que cabe ser mantida a extinção da patente e seus certificados, conforme o disposto no artigo 12, da resolução 113/2013.

(11) **PI 0007712-7** B1 **24.10**
(45) 06/04/2010
(73) Continental Automotive GmbH (DE)
Em virtude da extinção publicada na RPI 2386 de 27-09-2016 e considerando ausência de manifestação dentro dos prazos legais, informo que cabe ser mantida a extinção da patente e seus certificados, conforme o disposto no artigo 12, da resolução 113/2013.

(11) **PI 0015358-3** B1 **24.10**
(45) 03/06/2008
(73) GE OIL & GAS UK LIMITED (GB)
Em virtude da extinção publicada na RPI 2386 de 27-09-2016 e considerando ausência de manifestação dentro dos prazos legais, informo que cabe ser mantida a extinção da patente e seus certificados, conforme o disposto no artigo 12, da resolução 113/2013.

(11) **PI 0015385-0** B1 **24.10**
(45) 17/05/2011
(73) BASF Aktiengesellschaft (DE)
Em virtude da extinção publicada na RPI 2386 de 27-09-2016 e considerando ausência de manifestação dentro dos prazos legais, informo que cabe ser mantida a extinção da patente e seus certificados, conforme o disposto no artigo 12, da resolução 113/2013.

(11) **PI 0015387-7** B1 **24.10**
(45) 03/06/2008
(73) Shell Internationale Research Maatschappij B.V. (NL)
Em virtude da extinção publicada na RPI 2386 de 27-09-2016 e considerando ausência de manifestação dentro dos prazos legais, informo que cabe ser mantida a extinção da patente e seus certificados, conforme o disposto no artigo 12, da resolução 113/2013.

(11) **PI 0015489-0** B1 **24.10**
(45) 27/11/2012
(73) Syngenta Participations AG (CH)
Em virtude da extinção publicada na RPI 2386 de 27-09-2016 e considerando ausência de manifestação dentro dos prazos legais, informo que cabe ser mantida a extinção da patente e seus certificados, conforme o disposto no artigo 12, da resolução 113/2013.

(11) **PI 0015529-2** B1 **24.10**
(45) 16/12/2008

(73) Michael Pietsch (AU)
Em virtude da extinção publicada na RPI 2386 de 27-09-2016 e considerando ausência de manifestação dentro dos prazos legais, informo que cabe ser mantida a extinção da patente e seus certificados, conforme o disposto no artigo 12, da resolução 113/2013.

(11) **PI 0015600-0** B1 **24.10**
(45) 03/06/2008
(73) Sandvik Intellectual Property AB (SE)
Em virtude da extinção publicada na RPI 2386 de 27-09-2016 e considerando ausência de manifestação dentro dos prazos legais, informo que cabe ser mantida a extinção da patente e seus certificados, conforme o disposto no artigo 12, da resolução 113/2013.

(11) **PI 0015751-1** B1 **24.10**
(45) 17/05/2011
(73) Shell Internationale Research Maatschappij B.V. (NL)
Em virtude da extinção publicada na RPI 2386 de 27-09-2016 e considerando ausência de manifestação dentro dos prazos legais, informo que cabe ser mantida a extinção da patente e seus certificados, conforme o disposto no artigo 12, da resolução 113/2013.

(11) **PI 0015770-8** B1 **24.10**
(45) 30/07/2013
(73) Galderma Research & Development, S.N.C. (FR)
Em virtude da extinção publicada na RPI 2386 de 27-09-2016 e considerando ausência de manifestação dentro dos prazos legais, informo que cabe ser mantida a extinção da patente e seus certificados, conforme o disposto no artigo 12, da resolução 113/2013.

(11) **PI 0015931-0** B1 **24.10**
(45) 22/03/2011
(73) BP Exploration Operating Company Limited (GB)
Em virtude da extinção publicada na RPI 2386 de 27-09-2016 e considerando ausência de manifestação dentro dos prazos legais, informo que cabe ser mantida a extinção da patente e seus certificados, conforme o disposto no artigo 12, da resolução 113/2013.

(11) **PI 0015937-9** B1 **24.10**
(45) 27/12/2011
(73) Evonik Rohmax Additives GmbH (DE)
Em virtude da extinção publicada na RPI 2386 de 27-09-2016 e considerando ausência de manifestação dentro dos prazos legais, informo que cabe ser mantida a extinção da patente e seus certificados, conforme o disposto no artigo 12, da resolução 113/2013.

(11) **PI 0015940-9** B1 **24.10**
(45) 13/12/2011
(73) Evonik RohMax Additives GmbH (DE)
Em virtude da extinção publicada na RPI 2386 de 27-09-2016 e considerando ausência de manifestação dentro dos prazos legais, informo que cabe ser mantida a extinção da patente e seus certificados, conforme o disposto no artigo 12, da resolução 113/2013.

(11) **PI 0015970-0** B1 **24.10**
(45) 24/01/2012
(73) Bayer Aktiengesellschaft (DE)
Em virtude da extinção publicada na RPI 2386 de 27-09-2016 e considerando ausência de manifestação dentro dos prazos legais, informo que cabe ser mantida a extinção da patente e seus certificados, conforme o disposto no artigo 12, da resolução 113/2013.

(11) **PI 0017082-8** B1 **24.10**
(45) 25/02/2009
(73) Kennametal Inc. (US) , Design & Manufacturing Solutions, Inc. (US)
Em virtude da extinção publicada na RPI 2386 de 27-09-2016 e considerando ausência de manifestação dentro dos prazos legais, informo que cabe ser mantida a extinção da patente e seus certificados, conforme o disposto no artigo 12, da resolução 113/2013.

(11) **PI 0105233-0** B1 **24.10**
(45) 28/07/2009
(73) MAPAL Fabrik für Präzisionswerkzeuge Dr. Kress KG (DE)
Em virtude da extinção publicada na RPI 2386 de 27-09-2016 e considerando ausência de manifestação dentro dos prazos legais, informo que cabe ser mantida a extinção da patente e seus certificados, conforme o disposto no artigo 12, da resolução 113/2013.

(11) **PI 0105276-4** B1 **24.10**
(45) 22/04/2009
(73) Uni-Charm Corporation (JP)
Em virtude da extinção publicada na RPI 2386 de 27-09-2016 e considerando ausência de manifestação dentro dos prazos legais, informo que cabe ser mantida a extinção da patente e seus certificados, conforme o disposto no artigo 12, da resolução 113/2013.

(11) **PI 0105360-4** B1 **24.10**
(45) 07/04/2009
(73) Arcor S.A.I.C. (AR)
Em virtude da extinção publicada na RPI 2386 de 27-09-2016 e considerando ausência de manifestação dentro dos prazos legais, informo que cabe ser mantida a extinção da patente e seus certificados, conforme o disposto no artigo 12, da resolução 113/2013.

(11) **PI 0105403-1** B1 **24.10**
(45) 05/04/2011
(73) LuK Lamellen und Kupplungsbau Beteiligungs KG (DE)
Em virtude da extinção publicada na RPI 2386 de 27-09-2016 e considerando ausência de manifestação dentro dos prazos legais, informo que cabe ser mantida a extinção da patente e seus certificados, conforme o disposto no artigo 12, da resolução 113/2013.

(11) **PI 0105454-6** B1 **24.10**
(45) 18/02/2015
(73) LG Electronics INC. (KR)
Em virtude da extinção publicada na RPI 2386 de 27-09-2016 e considerando ausência de manifestação dentro dos prazos legais, informo que cabe ser mantida a extinção da patente e seus certificados, conforme o disposto no artigo 12, da resolução 113/2013.

(11) **PI 0106199-2** B1 **24.10**
(45) 18/10/2011
(73) Vale S.A. (BR/RJ)
Em virtude da extinção publicada na RPI 2386 de 27-09-2016 e considerando ausência de manifestação dentro dos prazos legais, informo que cabe ser mantida a extinção da patente e seus certificados, conforme o disposto no artigo 12, da resolução 113/2013.

(11) **PI 0108970-6** B1 **24.10**
(45) 01/12/2009
(73) Eisenmann AG (DE)
Em virtude da extinção publicada na RPI 2386 de 27-09-2016 e considerando ausência de manifestação dentro dos prazos legais, informo que cabe ser mantida a extinção da patente e seus certificados, conforme o disposto no artigo 12, da resolução 113/2013.

(11) **PI 0115218-1** B1 **24.10**
(45) 03/11/2010
(73) Curozone Ireland Limited (IE)
Em virtude da extinção publicada na RPI 2386 de 27-09-2016 e considerando ausência de manifestação dentro dos prazos legais, informo que cabe ser mantida a extinção da patente e seus certificados, conforme o disposto no artigo 12, da resolução 113/2013.

(11) **PI 0115482-6** B1 **24.10**
(45) 19/02/2013
(73) Tate & Lyle Technology Limited (GB)
Em virtude da extinção publicada na RPI 2386 de 27-09-2016 e considerando ausência de manifestação dentro dos prazos legais, informo que cabe ser mantida a extinção da patente e seus certificados, conforme o disposto no artigo 12, da resolução 113/2013.

(11) **PI 0115863-5** B1 **24.10**
(45) 18/10/2011
(73) Prysmian Cavi e Sistemi Energia S.r.l. (IT)
Em virtude da extinção publicada na RPI 2386 de 27-09-2016 e considerando ausência de manifestação dentro dos prazos legais, informo que cabe ser mantida a extinção da patente e seus certificados, conforme o disposto no artigo 12, da resolução 113/2013.

(11) **PI 0115964-0** B1 **24.10**
(45) 24/07/2012
(73) Stamicarbon B.V. (NL)
Em virtude da extinção publicada na RPI 2386 de 27-09-2016 e considerando ausência de manifestação dentro dos prazos legais, informo que cabe ser mantida a extinção da patente e seus certificados, conforme o disposto no artigo 12, da resolução 113/2013.

(11) **PI 0116389-2** B1 **24.10**
(45) 02/10/2012
(73) Unilever N.V. (NL)
Em virtude da extinção publicada na RPI 2386 de 27-09-2016 e considerando ausência de manifestação dentro dos prazos legais, informo que cabe ser mantida a extinção da patente e seus certificados, conforme o disposto no artigo 12, da resolução 113/2013.

(11) **PI 0116430-9** B1 **24.10**
(45) 07/02/2012
(73) Georgia-Pacific Resins, Inc. (US)
Em virtude da extinção publicada na RPI 2386 de 27-09-2016 e considerando ausência de manifestação dentro dos prazos legais, informo que cabe ser mantida a extinção da patente e seus certificados, conforme o disposto no artigo 12, da resolução 113/2013.

(11) **PI 0201346-0** B1 **24.10**
(45) 15/12/2015
(73) José Carlos Cella (BR/SP)
Em virtude da extinção publicada na RPI 2386 de 27-09-2016 e considerando ausência de manifestação dentro dos prazos legais, informo que cabe ser mantida a extinção da patente e seus certificados, conforme o disposto no artigo 12, da resolução 113/2013.

(11) **PI 0204639-3** B1 **24.10**
(45) 29/06/2010
(73) Deere & Company (US)
Em virtude da extinção publicada na RPI 2386 de 27-09-2016 e considerando ausência de manifestação dentro dos prazos legais, informo que cabe ser mantida a extinção da patente e seus certificados, conforme o disposto no artigo 12, da resolução 113/2013.

(11) **PI 0204642-3** B1 **24.10**
(45) 14/12/2010
(73) Sogefi Filtration do Brasil Ltda. (BR/SP)
Em virtude da extinção publicada na RPI 2386 de 27-09-2016 e considerando ausência de manifestação dentro dos prazos legais, informo que cabe ser mantida a extinção da patente e seus certificados, conforme o disposto no artigo 12, da resolução 113/2013.

(11) **PI 0204924-4** B1 **24.10**
(45) 09/03/2011
(73) Whirlpool S.A. (BR/SP)
Em virtude da extinção publicada na RPI 2386 de 27-09-2016 e considerando ausência de manifestação dentro dos prazos legais, informo que cabe ser mantida a extinção da patente e seus certificados, conforme o disposto no artigo 12, da resolução 113/2013.

(11) **PI 0205023-4** B1 **24.10**
(45) 24/04/2013
(73) Tacom S.A. (CH)
Em virtude da extinção publicada na RPI 2386 de 27-09-2016 e considerando ausência de manifestação dentro dos prazos legais, informo que cabe ser mantida a extinção da patente e seus certificados, conforme o disposto no artigo 12, da resolução 113/2013.

(11) **PI 0206147-3** B1 **24.10**
(45) 05/04/2011

(73) Walter Maschinenbau GmbH (DE)
Em virtude da extinção publicada na RPI 2386 de 27-09-2016 e considerando ausência de manifestação dentro dos prazos legais, informo que cabe ser mantida a extinção da patente e seus certificados, conforme o disposto no artigo 12, da resolução 113/2013.

(11) **PI 0206739-0** B1 **24.10**
(45) 08/02/2011
(73) Asept International AB (SE)
Em virtude da extinção publicada na RPI 2386 de 27-09-2016 e considerando ausência de manifestação dentro dos prazos legais, informo que cabe ser mantida a extinção da patente e seus certificados, conforme o disposto no artigo 12, da resolução 113/2013.

(11) **PI 0206890-7** B1 **24.10**
(45) 21/08/2012
(73) Johnson & Johnson (US)
Em virtude da extinção publicada na RPI 2386 de 27-09-2016 e considerando ausência de manifestação dentro dos prazos legais, informo que cabe ser mantida a extinção da patente e seus certificados, conforme o disposto no artigo 12, da resolução 113/2013.

(11) **PI 0208083-4** B1 **24.10**
(45) 02/04/2013
(73) LG Electronics, Inc. (KR)
Em virtude da extinção publicada na RPI 2386 de 27-09-2016 e considerando ausência de manifestação dentro dos prazos legais, informo que cabe ser mantida a extinção da patente e seus certificados, conforme o disposto no artigo 12, da resolução 113/2013.

(11) **PI 0214227-9** B1 **24.10**
(45) 09/04/2013
(73) Isagro S.p.A. (IT)
Em virtude da extinção publicada na RPI 2386 de 27-09-2016 e considerando ausência de manifestação dentro dos prazos legais, informo que cabe ser mantida a extinção da patente e seus certificados, conforme o disposto no artigo 12, da resolução 113/2013.

(11) **PI 0214260-0** B1 **24.10**
(45) 29/07/2014
(73) INVISTA TECHNOLOGIES S.À.R.L. (CH)
Em virtude da extinção publicada na RPI 2386 de 27-09-2016 e considerando ausência de manifestação dentro dos prazos legais, informo que cabe ser mantida a extinção da patente e seus certificados, conforme o disposto no artigo 12, da resolução 113/2013.

(11) **PI 0214267-8** B1 **24.10**
(45) 18/09/2012
(73) Philip Morris Products S.A. (CH)
Em virtude da extinção publicada na RPI 2386 de 27-09-2016 e considerando ausência de manifestação dentro dos prazos legais, informo que cabe ser mantida a extinção da patente e seus certificados, conforme o disposto no artigo 12, da resolução 113/2013.

(11) **PI 0214306-2** B1 **24.10**
(45) 27/11/2012
(73) Ciba Specialty Chemicals Holding Inc. (CH)
Em virtude da extinção publicada na RPI 2386 de 27-09-2016 e considerando ausência de manifestação dentro dos prazos legais, informo que cabe ser mantida a extinção da patente e seus certificados, conforme o disposto no artigo 12, da resolução 113/2013.

(11) **PI 0214307-0** B1 **24.10**
(45) 06/09/2011
(73) Saint-Gobain Abrasives, Inc. (US)
Em virtude da extinção publicada na RPI 2386 de 27-09-2016 e considerando ausência de manifestação dentro dos prazos legais, informo que cabe ser mantida a extinção da patente e seus certificados, conforme o disposto no artigo 12, da resolução 113/2013.

(11) **PI 0214379-8** B1 **24.10**
(45) 27/11/2012
(73) N.V. Bekaert S.A. (BE)
Em virtude da extinção publicada na RPI 2386 de 27-09-2016 e considerando ausência de manifestação dentro dos prazos legais, informo que cabe ser mantida a extinção da patente e seus certificados, conforme o disposto no artigo 12, da resolução 113/2013.

(11) **PI 0214445-0** B1 **24.10**
(45) 10/07/2012
(73) INVISTA Technologies S.à.r.l. (CH)
Em virtude da extinção publicada na RPI 2386 de 27-09-2016 e considerando ausência de manifestação dentro dos prazos legais, informo que cabe ser mantida a extinção da patente e seus certificados, conforme o disposto no artigo 12, da resolução 113/2013.

(11) **PI 0214491-3** B1 **24.10**
(45) 24/07/2012
(73) Focke & Co. (GmbH & Co.) (DE)
Em virtude da extinção publicada na RPI 2386 de 27-09-2016 e considerando ausência de manifestação dentro dos prazos legais, informo que cabe ser mantida a extinção da patente e seus certificados, conforme o disposto no artigo 12, da resolução 113/2013.

(11) **PI 0214580-4** B1 **24.10**
(45) 27/11/2012
(73) Baker Hughes Incorporated (US)
Em virtude da extinção publicada na RPI 2386 de 27-09-2016 e considerando ausência de manifestação dentro dos prazos legais, informo que cabe ser mantida a extinção da patente e seus certificados, conforme o disposto no artigo 12, da resolução 113/2013.

(11) **PI 0214616-9** B1 **24.10**
(45) 07/08/2012
(73) Ciba Specialty Chemicals Holding Inc. (CH)
Em virtude da extinção publicada na RPI 2386 de 27-09-2016 e considerando ausência de manifestação dentro dos prazos legais, informo que cabe ser mantida a extinção da patente e seus certificados, conforme o disposto no artigo 12, da resolução 113/2013.

(11) **PI 0214629-0** B1 **24.10**
(45) 21/08/2012
(73) INVISTA Technologies S.à.r.l. (CH)
Em virtude da extinção publicada na RPI 2386 de 27-09-2016 e considerando ausência de manifestação dentro dos prazos legais, informo que cabe ser mantida a extinção da patente e seus certificados, conforme o disposto no artigo 12, da resolução 113/2013.

(11) **PI 0304844-6** B1 **24.10**
(45) 28/01/2014
(73) Focke & CO (GMBH & CO) (DE)
Em virtude da extinção publicada na RPI 2386 de 27-09-2016 e considerando ausência de manifestação dentro dos prazos legais, informo que cabe ser mantida a extinção da patente e seus certificados, conforme o disposto no artigo 12, da resolução 113/2013.

(11) **PI 0304848-9** B1 **24.10**
(45) 27/11/2012
(73) Poly-Clip System GmbH & Co. KG (DE)
Em virtude da extinção publicada na RPI 2386 de 27-09-2016 e considerando ausência de manifestação dentro dos prazos legais, informo que cabe ser mantida a extinção da patente e seus certificados, conforme o disposto no artigo 12, da resolução 113/2013.

(11) **PI 0304855-1** B1 **24.10**
(45) 31/05/2011
(73) Ishikawajima-Harima Heavy Industries Co., Ltd. (JP)
Em virtude da extinção publicada na RPI 2386 de 27-09-2016 e considerando ausência de manifestação dentro dos prazos legais, informo que cabe ser mantida a extinção da patente e seus certificados, conforme o disposto no artigo 12, da resolução 113/2013.

(11) **PI 0305143-9** B1 **24.10**
(45) 24/12/2013
(73) Astrium GMBH (DE)
Em virtude da extinção publicada na RPI 2386 de 27-09-2016 e considerando ausência de manifestação dentro dos prazos legais, informo que cabe ser mantida a extinção da patente e seus certificados, conforme o disposto no artigo 12, da resolução 113/2013.

(11) **PI 0305144-7** B1 **24.10**
(45) 07/04/2015
(73) Ross Operating Valve Company (US) , Ross South America LTDA (BR/SP)
Em virtude da extinção publicada na RPI 2386 de 27-09-2016 e considerando ausência de manifestação dentro dos prazos legais, informo que cabe ser mantida a extinção da patente e seus certificados, conforme o disposto no artigo 12, da resolução 113/2013.

(11) **PI 0305312-1** B1 **24.10**
(45) 26/12/2012
(73) Focke & Co. (GmbH & Co.) (DE)
Em virtude da extinção publicada na RPI 2386 de 27-09-2016 e considerando ausência de manifestação dentro dos prazos legais, informo que cabe ser mantida a extinção da patente e seus certificados, conforme o disposto no artigo 12, da resolução 113/2013.

(11) **PI 0305342-3** B1 **24.10**
(45) 06/08/2013
(73) Deere & Company (US)
Em virtude da extinção publicada na RPI 2386 de 27-09-2016 e considerando ausência de manifestação dentro dos prazos legais, informo que cabe ser mantida a extinção da patente e seus certificados, conforme o disposto no artigo 12, da resolução 113/2013.

(11) **PI 0315487-4** B1 **24.10**
(45) 03/12/2013
(73) Dow Global Technologies Inc. (US)
Em virtude da extinção publicada na RPI 2386 de 27-09-2016 e considerando ausência de manifestação dentro dos prazos legais, informo que cabe ser mantida a extinção da patente e seus certificados, conforme o disposto no artigo 12, da resolução 113/2013.

(11) **PI 0316410-1** B1 **24.10**
(45) 26/12/2012
(73) Brown & Williamson Holdings, Inc. (US)
Em virtude da extinção publicada na RPI 2386 de 27-09-2016 e considerando ausência de manifestação dentro dos prazos legais, informo que cabe ser mantida a extinção da patente e seus certificados, conforme o disposto no artigo 12, da resolução 113/2013.

(11) **PI 0316418-7** B1 **24.10**
(45) 12/07/2011
(73) Ciba Specialty Chemicals Holding Inc. (CH)
Em virtude da extinção publicada na RPI 2386 de 27-09-2016 e considerando ausência de manifestação dentro dos prazos legais, informo que cabe ser mantida a extinção da patente e seus certificados, conforme o disposto no artigo 12, da resolução 113/2013.

(11) **PI 0316743-7** B1 **24.10**
(45) 28/04/2015
(73) National Oilwell Varco Denmark I/S (DK)
Em virtude da extinção publicada na RPI 2386 de 27-09-2016 e considerando ausência de manifestação dentro dos prazos legais, informo que cabe ser mantida a extinção da patente e seus certificados, conforme o disposto no artigo 12, da resolução 113/2013.

(11) **PI 0316844-1** B1 **24.10**
(45) 08/03/2016
(73) Basf Aktiengesellschaft (DE)
Em virtude da extinção publicada na RPI 2387 de 04-10-2016 e considerando ausência de manifestação dentro dos prazos legais, informo que cabe ser mantida a extinção da patente e seus certificados, conforme o disposto no artigo 12, da resolução 113/2013.

(11) **PI 0317081-0** B1 **24.10**
(45) 24/09/2013
(73) Unilever N.V. (NL)
Em virtude da extinção publicada na RPI 2386 de 27-09-2016 e considerando ausência de manifestação dentro dos prazos legais, informo que cabe ser mantida a extinção da patente e seus certificados, conforme o disposto no artigo 12, da resolução 113/2013.

(11) **PI 0317498-0** B1 **24.10**
(45) 15/04/2014
(73) UNILEVER N.V. (NL)
Em virtude da extinção publicada na RPI 2386 de 27-09-2016 e considerando ausência de

manifestação dentro dos prazos legais, informo que cabe ser mantida a extinção da patente e seus certificados, conforme o disposto no artigo 12, da resolução 113/2013.

(11) **PI 0404808-3** B1 **24.10**
(45) 30/11/2010
(73) Semeato S/A Indústria e Comércio (BR/RS)
Em virtude da extinção publicada na RPI 2386 de 27-09-2016 e considerando ausência de manifestação dentro dos prazos legais, informo que cabe ser mantida a extinção da patente e seus certificados, conforme o disposto no artigo 12, da resolução 113/2013.

(11) **PI 0404811-3** B1 **24.10**
(45) 05/04/2011
(73) Semeato S/A Indústria e Comércio (BR/RS)
Em virtude da extinção publicada na RPI 2386 de 27-09-2016 e considerando ausência de manifestação dentro dos prazos legais, informo que cabe ser mantida a extinção da patente e seus certificados, conforme o disposto no artigo 12, da resolução 113/2013.

(11) **PI 0404812-1** B1 **24.10**
(45) 31/05/2011
(73) Semeato S/A Indústria e Comércio (BR/RS)
Em virtude da extinção publicada na RPI 2386 de 27-09-2016 e considerando ausência de manifestação dentro dos prazos legais, informo que cabe ser mantida a extinção da patente e seus certificados, conforme o disposto no artigo 12, da resolução 113/2013.

(11) **PI 0404813-0** B1 **24.10**
(45) 31/05/2011
(73) Semeato S/A Indústria e Comércio (BR/RS)
Em virtude da extinção publicada na RPI 2386 de 27-09-2016 e considerando ausência de manifestação dentro dos prazos legais, informo que cabe ser mantida a extinção da patente e seus certificados, conforme o disposto no artigo 12, da resolução 113/2013.

(11) **PI 0405328-1** B1 **24.10**
(45) 09/06/2015
(73) Eaton Corporation (US)
Em virtude da extinção publicada na RPI 2386 de 27-09-2016 e considerando ausência de manifestação dentro dos prazos legais, informo que cabe ser mantida a extinção da patente e seus certificados, conforme o disposto no artigo 12, da resolução 113/2013.

(11) **PI 0415741-9** B1 **24.10**
(45) 23/07/2013
(73) U.S. Smokeless Tobacco Company LLC (US)
Em virtude da extinção publicada na RPI 2386 de 27-09-2016 e considerando ausência de manifestação dentro dos prazos legais, informo que cabe ser mantida a extinção da patente e seus certificados, conforme o disposto no artigo 12, da resolução 113/2013.

(11) **PI 0415821-0** B1 **24.10**
(45) 18/08/2015
(73) E.I. Du Pont de Nemours And Company (US)
Em virtude da extinção publicada na RPI 2386 de 27-09-2016 e considerando ausência de manifestação dentro dos prazos legais, informo que cabe ser mantida a extinção da patente e seus certificados, conforme o disposto no artigo 12, da resolução 113/2013.

(11) **PI 0416365-6** B1 **24.10**
(45) 28/07/2015
(73) Cerestar Holding B.V. (NL)
Em virtude da extinção publicada na RPI 2386 de 27-09-2016 e considerando ausência de manifestação dentro dos prazos legais, informo que cabe ser mantida a extinção da patente e seus certificados, conforme o disposto no artigo 12, da resolução 113/2013.

(11) **PI 0416795-3** B1 **24.10**
(45) 16/09/2014
(73) David Ho Sue San (MY) , CAROTECH INC (US)
Em virtude da extinção publicada na RPI 2386 de 27-09-2016 e considerando ausência de manifestação dentro dos prazos legais, informo que cabe ser mantida a extinção da patente e seus certificados, conforme o disposto no artigo 12, da resolução 113/2013.

(11) **PI 0416850-0** B1 **24.10**
(45) 22/04/2014
(73) Texaco Development Coporation (US)
Em virtude da extinção publicada na RPI 2386 de 27-09-2016 e considerando ausência de manifestação dentro dos prazos legais, informo que cabe ser mantida a extinção da patente e seus certificados, conforme o disposto no artigo 12, da resolução 113/2013.

(11) **PI 0417617-0** B1 **24.10**
(45) 09/09/2014
(73) BP CORPORATION NORTH AMERICA INC. (US)
Em virtude da extinção publicada na RPI 2386 de 27-09-2016 e considerando ausência de manifestação dentro dos prazos legais, informo que cabe ser mantida a extinção da patente e seus certificados, conforme o disposto no artigo 12, da resolução 113/2013.

(11) **PI 0417998-6** B1 **24.10**
(45) 22/04/2014
(73) Chevron U.S.A INC. (US)
Em virtude da extinção publicada na RPI 2386 de 27-09-2016 e considerando ausência de manifestação dentro dos prazos legais, informo que cabe ser mantida a extinção da patente e seus certificados, conforme o disposto no artigo 12, da resolução 113/2013.

(11) **PI 0518866-0** B1 **24.10**
(45) 16/06/2015
(73) COLGATE-PALMOLIVE COMPANY (US)
Em virtude da extinção publicada na RPI 2386 de 27-09-2016 e considerando ausência de manifestação dentro dos prazos legais, informo que cabe ser mantida a extinção da patente e seus certificados, conforme o disposto no artigo 12, da resolução 113/2013.

(11) **PI 9505246-1** B1 **24.10**
(45) 13/01/2009
(73) Rhodia Inc. (US)
Em virtude da extinção publicada na RPI 2386 de 27-09-2016 e considerando ausência de manifestação dentro dos prazos legais, informo que cabe ser mantida a extinção da patente e seus certificados, conforme o disposto no artigo 12, da resolução 113/2013.

(11) **PI 9604541-8** B1 **24.10**
(45) 28/07/2009
(73) Eaton Corporation (US)
Em virtude da extinção publicada na RPI 2386 de 27-09-2016 e considerando ausência de manifestação dentro dos prazos legais, informo que cabe ser mantida a extinção da patente e seus certificados, conforme o disposto no artigo 12, da resolução 113/2013.

(11) **PI 9611697-8** B1 **24.10**
(45) 17/09/2013
(73) Sanofi-Aventis (FR)
Em virtude da extinção publicada na RPI 2386 de 27-09-2016 e considerando ausência de manifestação dentro dos prazos legais, informo que cabe ser mantida a extinção da patente e seus certificados, conforme o disposto no artigo 12, da resolução 113/2013.

(11) **PI 9612404-0** B1 **24.10**
(45) 11/08/2009
(73) MOTOROLA MOBILITY, INC. (US)
Em virtude da extinção publicada na RPI 2386 de 27-09-2016 e considerando ausência de manifestação dentro dos prazos legais, informo que cabe ser mantida a extinção da patente e seus certificados, conforme o disposto no artigo 12, da resolução 113/2013.

(11) **PI 9704158-0** B1 **24.10**
(45) 13/03/2007
(73) Ana Cristina de Souza Gomes (BR/RS)
Em virtude da extinção publicada na RPI 2386 de 27-09-2016 e considerando ausência de manifestação dentro dos prazos legais, informo que cabe ser mantida a extinção da patente e seus certificados, conforme o disposto no artigo 12, da resolução 113/2013.

(11) **PI 9705420-8** B1 **24.10**
(45) 30/06/2009
(73) Xerox Corporation (US)
Em virtude da extinção publicada na RPI 2386 de 27-09-2016 e considerando ausência de manifestação dentro dos prazos legais, informo que cabe ser mantida a extinção da patente e seus certificados, conforme o disposto no artigo 12, da resolução 113/2013.

(11) **PI 9705488-7** B1 **24.10**
(45) 17/02/2004
(73) Canon Kabushiki Kaisha (JP)
Em virtude da extinção publicada na RPI 2386 de 27-09-2016 e considerando ausência de manifestação dentro dos prazos legais, informo que cabe ser mantida a extinção da patente e seus certificados, conforme o disposto no artigo 12, da resolução 113/2013.

(11) **PI 9705724-0** B1 **24.10**
(45) 04/07/2006
(73) Matsushita Electric Industrial CO., Ltd. (JP)
Em virtude da extinção publicada na RPI 2386 de 27-09-2016 e considerando ausência de manifestação dentro dos prazos legais, informo que cabe ser mantida a extinção da patente e seus certificados, conforme o disposto no artigo 12, da resolução 113/2013.

(11) **PI 9705806-8** B1 **24.10**
(45) 30/12/2008
(73) Contitech Luftfedersysteme GmbH (DE)
Em virtude da extinção publicada na RPI 2386 de 27-09-2016 e considerando ausência de manifestação dentro dos prazos legais, informo que cabe ser mantida a extinção da patente e seus certificados, conforme o disposto no artigo 12, da resolução 113/2013.

(11) **PI 9705832-7** B1 **24.10**
(45) 28/07/2009
(73) Cables Pirelli (FR)
Em virtude da extinção publicada na RPI 2386 de 27-09-2016 e considerando ausência de manifestação dentro dos prazos legais, informo que cabe ser mantida a extinção da patente e seus certificados, conforme o disposto no artigo 12, da resolução 113/2013.

(11) **PI 9705846-7** B1 **24.10**
(45) 14/02/2006
(73) Saint-Gobain Vitrage (FR)
Em virtude da extinção publicada na RPI 2386 de 27-09-2016 e considerando ausência de manifestação dentro dos prazos legais, informo que cabe ser mantida a extinção da patente e seus certificados, conforme o disposto no artigo 12, da resolução 113/2013.

(11) **PI 9709148-0** B8 **24.10**
(45) 29/10/2013
(73) MOTOROLA MOBILITY, INC. (US)
Em virtude da extinção publicada na RPI 2386 de 27-09-2016 e considerando ausência de manifestação dentro dos prazos legais, informo que cabe ser mantida a extinção da patente e seus certificados, conforme o disposto no artigo 12, da resolução 113/2013.

(11) **PI 9711534-7** B1 **24.10**
(45) 17/08/2004
(73) Troy Technology Corporation, Inc. (US)
Em virtude da extinção publicada na RPI 2386 de 27-09-2016 e considerando ausência de manifestação dentro dos prazos legais, informo que cabe ser mantida a extinção da patente e seus certificados, conforme o disposto no artigo 12, da resolução 113/2013.

(11) **PI 9713065-6** B1 **24.10**
(45) 03/02/2004
(73) Aktiebolaget Electrolux (SE)
Em virtude da extinção publicada na RPI 2386 de 27-09-2016 e considerando ausência de manifestação dentro dos prazos legais, informo que cabe ser mantida a extinção da patente e seus certificados, conforme o disposto no artigo 12, da resolução 113/2013.

(11) **PI 9713098-2** B1 **24.10**
(45) 15/02/2005
(73) Dayton Systems Group, Inc. (US)
Em virtude da extinção publicada na RPI 2386 de 27-09-2016 e considerando ausência de manifestação dentro dos prazos legais, informo que cabe ser mantida a extinção da patente e seus certificados, conforme o disposto no artigo 12, da resolução 113/2013.

(11) **PI 9713338-8** B1 **24.10**
(45) 01/12/2009
(73) TAKEDA GMBH (DE)
Em virtude da extinção publicada na RPI 2386 de 27-09-2016 e considerando ausência de manifestação dentro dos prazos legais, informo que cabe ser mantida a extinção da patente e seus certificados, conforme o disposto no artigo 12, da resolução 113/2013.

(11) **PI 9713386-8** B1 **24.10**
(45) 22/09/2009
(73) Welltec A/S (DK)
Em virtude da extinção publicada na RPI 2386 de 27-09-2016 e considerando ausência de manifestação dentro dos prazos legais, informo que cabe ser mantida a extinção da patente e seus certificados, conforme o disposto no artigo 12, da resolução 113/2013.

(11) **PI 9713405-8** B1 **24.10**
(45) 30/08/2005
(73) RF - Rogaland Research (NO) , Clariant Produkte (Deutschland) GmbH (DE)
Em virtude da extinção publicada na RPI 2386 de 27-09-2016 e considerando ausência de manifestação dentro dos prazos legais, informo que cabe ser mantida a extinção da patente e seus certificados, conforme o disposto no artigo 12, da resolução 113/2013.

(11) **PI 9713784-7** B1 **24.10**
(45) 11/09/2007
(73) Arch UK Biocides Limited (GB)
Em virtude da extinção publicada na RPI 2386 de 27-09-2016 e considerando ausência de manifestação dentro dos prazos legais, informo que cabe ser mantida a extinção da patente e seus certificados, conforme o disposto no artigo 12, da resolução 113/2013.

(11) **PI 9714636-6** B1 **24.10**
(45) 21/06/2005
(73) Shell Internationale Research Maatschappij B.V. (NL)
Em virtude da extinção publicada na RPI 2386 de 27-09-2016 e considerando ausência de manifestação dentro dos prazos legais, informo que cabe ser mantida a extinção da patente e seus certificados, conforme o disposto no artigo 12, da resolução 113/2013.

(11) **PI 9803595-9** B8 **24.10**
(45) 23/08/2011
(73) Xerox Corporation (US)
Em virtude da extinção publicada na RPI 2386 de 27-09-2016 e considerando ausência de manifestação dentro dos prazos legais, informo que cabe ser mantida a extinção da patente e seus certificados, conforme o disposto no artigo 12, da resolução 113/2013.

(11) **PI 9804474-5** B1 **24.10**
(45) 02/12/2008
(73) Evonik Degussa GmbH (DE)
Em virtude da extinção publicada na RPI 2386 de 27-09-2016 e considerando ausência de manifestação dentro dos prazos legais, informo que cabe ser mantida a extinção da patente e seus certificados, conforme o disposto no artigo 12, da resolução 113/2013.

(11) **PI 9804615-2** B1 **24.10**
(45) 11/08/2009
(73) Xerox Corporation (US)
Em virtude da extinção publicada na RPI 2386 de 27-09-2016 e considerando ausência de manifestação dentro dos prazos legais, informo que cabe ser mantida a extinção da patente e seus certificados, conforme o disposto no artigo 12, da resolução 113/2013.

(11) **PI 9804645-4** B1 **24.10**
(45) 22/07/2003
(73) Deere & Company (US)
Em virtude da extinção publicada na RPI 2386 de 27-09-2016 e considerando ausência de manifestação dentro dos prazos legais, informo que cabe ser mantida a extinção da patente e seus certificados, conforme o disposto no artigo 12, da resolução 113/2013.

(11) **PI 9804695-0** B1 **24.10**
(45) 30/11/2010
(73) Sanofi-Aventis Deutschland GmbH (DE)
Em virtude da extinção publicada na RPI 2386 de 27-09-2016 e considerando ausência de manifestação dentro dos prazos legais, informo que cabe ser mantida a extinção da patente e seus certificados, conforme o disposto no artigo 12, da resolução 113/2013.

(11) **PI 9804721-3** B1 **24.10**
(45) 05/08/2003
(73) International Truck Intellectual Property Company, LLC (US)
Em virtude da extinção publicada na RPI 2386 de 27-09-2016 e considerando ausência de manifestação dentro dos prazos legais, informo que cabe ser mantida a extinção da patente e seus certificados, conforme o disposto no artigo 12, da resolução 113/2013.

(11) **PI 9804740-0** B1 **24.10**
(45) 27/03/2007
(73) Johnson & Johnson (US)
Em virtude da extinção publicada na RPI 2386 de 27-09-2016 e considerando ausência de manifestação dentro dos prazos legais, informo que cabe ser mantida a extinção da patente e seus certificados, conforme o disposto no artigo 12, da resolução 113/2013.

(11) **PI 9805149-0** B1 **24.10**
(45) 29/03/2005
(73) Sung Soo Oh (BR/SP)
Em virtude da extinção publicada na RPI 2386 de 27-09-2016 e considerando ausência de manifestação dentro dos prazos legais, informo que cabe ser mantida a extinção da patente e seus certificados, conforme o disposto no artigo 12, da resolução 113/2013.

(11) **PI 9805547-0** B1 **24.10**
(45) 01/03/2006
(73) Etablissement Supervis (LI)
Em virtude da extinção publicada na RPI 2386 de 27-09-2016 e considerando ausência de manifestação dentro dos prazos legais, informo que cabe ser mantida a extinção da patente e seus certificados, conforme o disposto no artigo 12, da resolução 113/2013.

(11) **PI 9814014-0** B1 **24.10**
(45) 07/10/2014
(73) STRAKAN INTERNATIONAL LIMITED (GB)
Em virtude da extinção publicada na RPI 2386 de 27-09-2016 e considerando ausência de manifestação dentro dos prazos legais, informo que cabe ser mantida a extinção da patente e seus certificados, conforme o disposto no artigo 12, da resolução 113/2013.

(11) **PI 9814696-3** B1 **24.10**
(45) 09/02/2010
(73) Evonik RohMax Additives GmbH (DE)
Em virtude da extinção publicada na RPI 2386 de 27-09-2016 e considerando ausência de manifestação dentro dos prazos legais, informo que cabe ser mantida a extinção da patente e seus certificados, conforme o disposto no artigo 12, da resolução 113/2013.

(11) **PI 9814896-6** B1 **24.10**
(45) 13/02/2007
(73) EVONIK DEGUSSA GMBH (DE)
Em virtude da extinção publicada na RPI 2386 de 27-09-2016 e considerando ausência de manifestação dentro dos prazos legais, informo que cabe ser mantida a extinção da patente e seus certificados, conforme o disposto no artigo 12, da resolução 113/2013.

(11) **PI 9814980-6** B1 **24.10**
(45) 20/05/2008
(73) Kvaerner Process Systems A.S. (NO)
Em virtude da extinção publicada na RPI 2386 de 27-09-2016 e considerando ausência de manifestação dentro dos prazos legais, informo que cabe ser mantida a extinção da patente e seus certificados, conforme o disposto no artigo 12, da resolução 113/2013.

(11) **PI 9815112-6** B1 **24.10**
(45) 02/12/2008
(73) EVONIK DEGUSSA GMBH (DE)
Em virtude da extinção publicada na RPI 2386 de 27-09-2016 e considerando ausência de manifestação dentro dos prazos legais, informo que cabe ser mantida a extinção da patente e seus certificados, conforme o disposto no artigo 12, da resolução 113/2013.

(11) **PI 9815301-3** B1 **24.10**
(45) 20/05/2008
(73) OSi Specialties, Inc. (US)
Em virtude da extinção publicada na RPI 2386 de 27-09-2016 e considerando ausência de manifestação dentro dos prazos legais, informo que cabe ser mantida a extinção da patente e seus certificados, conforme o disposto no artigo 12, da resolução 113/2013.

(11) **PI 9815406-0** B1 **24.10**
(45) 16/09/2003
(73) Litens Automotive Partnership (CA)
Em virtude da extinção publicada na RPI 2386 de 27-09-2016 e considerando ausência de manifestação dentro dos prazos legais, informo que cabe ser mantida a extinção da patente e seus certificados, conforme o disposto no artigo 12, da resolução 113/2013.

(11) **PI 9816064-8** B1 **24.10**
(45) 16/11/2010
(73) INTERCONTINENTAL GREAT BRANDS LLC (US)
Em virtude da extinção publicada na RPI 2386 de 27-09-2016 e considerando ausência de manifestação dentro dos prazos legais, informo que cabe ser mantida a extinção da patente e seus certificados, conforme o disposto no artigo 12, da resolução 113/2013.

(11) **PI 9905654-2** B1 **24.10**
(45) 27/09/2005
(73) Valeo Climatisation (FR)
Em virtude da extinção publicada na RPI 2386 de 27-09-2016 e considerando ausência de manifestação dentro dos prazos legais, informo que cabe ser mantida a extinção da patente e seus certificados, conforme o disposto no artigo 12, da resolução 113/2013.

(11) **PI 9905718-2** B1 **24.10**
(45) 31/07/2007
(73) Sogefi Filtration do Brasil Ltda. (BR/SP)
Em virtude da extinção publicada na RPI 2386 de 27-09-2016 e considerando ausência de manifestação dentro dos prazos legais, informo que cabe ser mantida a extinção da patente e seus certificados, conforme o disposto no artigo 12, da resolução 113/2013.

(11) **PI 9906065-5** B1 **24.10**
(45) 06/11/2007
(73) Valeo Securite Habitacle (FR)
Em virtude da extinção publicada na RPI 2386 de 27-09-2016 e considerando ausência de manifestação dentro dos prazos legais, informo que cabe ser mantida a extinção da patente e seus certificados, conforme o disposto no artigo 12, da resolução 113/2013.

(11) **PI 9906891-5** B1 **24.10**
(45) 06/12/2005
(73) Norbert Umlauf (DE)
Em virtude da extinção publicada na RPI 2386 de 27-09-2016 e considerando ausência de manifestação dentro dos prazos legais, informo que cabe ser mantida a extinção da patente e seus certificados, conforme o disposto no artigo 12, da resolução 113/2013.

(11) **PI 9907326-9** B1 **24.10**
(45) 05/12/2006
(73) Magneti Marelli S.p.A. (IT)
Em virtude da extinção publicada na RPI 2386 de 27-09-2016 e considerando ausência de manifestação dentro dos prazos legais, informo que cabe ser mantida a extinção da patente e seus certificados, conforme o disposto no artigo 12, da resolução 113/2013.

(11) **PI 9907536-9** B1 **24.10**
(45) 06/12/2005
(73) Ergom Materie Plastiche S.P.A. (IT)
Em virtude da extinção publicada na RPI 2386 de 27-09-2016 e considerando ausência de manifestação dentro dos prazos legais, informo que cabe ser mantida a extinção da patente e seus certificados, conforme o disposto no artigo 12, da resolução 113/2013.

(11) **PI 9915156-1** B1 **24.10**
(45) 04/11/2008
(73) Elkem Asa (NO) , Mondo Minerals Oy (FI)
Em virtude da extinção publicada na RPI 2386 de 27-09-2016 e considerando ausência de manifestação dentro dos prazos legais, informo que cabe ser mantida a extinção da patente e seus certificados, conforme o disposto no artigo 12, da resolução 113/2013.

(11) **PI 9915363-7** B1 **24.10**
(45) 26/12/2012
(73) Telefonaktiebolaget LM Ericsson (SE)
Em virtude da extinção publicada na RPI 2386 de 27-09-2016 e considerando ausência de manifestação dentro dos prazos legais, informo que cabe ser mantida a extinção da patente e seus certificados, conforme o disposto no artigo 12, da resolução 113/2013.

(11) **PI 9915503-6** B1 **24.10**
(45) 19/10/2010
(73) BASF Aktiengesellschaft (DE)
Em virtude da extinção publicada na RPI 2386 de 27-09-2016 e considerando ausência de manifestação dentro dos prazos legais, informo que cabe ser mantida a extinção da patente e seus certificados, conforme o disposto no artigo 12, da resolução 113/2013.

(11) **PI 9915621-0** B1 **24.10**
(45) 26/07/2011
(73) Johnson & Johnson Consumer Companies, Inc. (US)
Em virtude da extinção publicada na RPI 2386 de 27-09-2016 e considerando ausência de manifestação dentro dos prazos legais, informo que cabe ser mantida a extinção da patente e seus certificados, conforme o disposto no artigo 12, da resolução 113/2013.

(11) **PI 9915624-5** B1 **24.10**
(45) 26/01/2010
(73) ARCELORMITTAL INVESTIGACIÓN Y DESAROLLO SL (ES)
Em virtude da extinção publicada na RPI 2386 de 27-09-2016 e considerando ausência de manifestação dentro dos prazos legais, informo que cabe ser mantida a extinção da patente e seus certificados, conforme o disposto no artigo 12, da resolução 113/2013.

(11) **PI 9915710-1** B1 **24.10**
(45) 16/12/2008
(73) Airbus Operations Limited (GB)
Em virtude da extinção publicada na RPI 2386 de 27-09-2016 e considerando ausência de manifestação dentro dos prazos legais, informo que cabe ser mantida a extinção da patente e seus certificados, conforme o disposto no artigo 12, da resolução 113/2013.

(11) **PI 9915763-2** B1 **24.10**
(45) 07/08/2012
(73) LG Electronics Inc. (KR)
Em virtude da extinção publicada na RPI 2386 de 27-09-2016 e considerando ausência de manifestação dentro dos prazos legais, informo que cabe ser mantida a extinção da patente e seus certificados, conforme o disposto no artigo 12, da resolução 113/2013.

(11) **PI 9915807-8** B1 **24.10**
(45) 16/01/2007
(73) Ortloff Engineers Ltd. (US)
Em virtude da extinção publicada na RPI 2386 de 27-09-2016 e considerando ausência de manifestação dentro dos prazos legais, informo que cabe ser mantida a extinção da patente e seus certificados, conforme o disposto no artigo 12, da resolução 113/2013.

(11) **PI 9916794-8** B1 **24.10**
(45) 16/01/2007
(73) Fiat Auto S.p.A. (IT)
Em virtude da extinção publicada na RPI 2386 de 27-09-2016 e considerando ausência de manifestação dentro dos prazos legais, informo que cabe ser mantida a extinção da patente e seus certificados, conforme o disposto no artigo 12, da resolução 113/2013.

(11) **PI 9917564-9** B1 **24.10**
(45) 25/02/2009
(73) Applied Seismic Research Corporation (US)
Em virtude da extinção publicada na RPI 2386 de 27-09-2016 e considerando ausência de manifestação dentro dos prazos legais, informo que cabe ser mantida a extinção da patente e seus certificados, conforme o disposto no artigo 12, da resolução 113/2013.

25. Anotação de Alteração de Nome e/ou Sede e Transferência de Pedido, Patente e Certificado de Adição de Invenção

25.1 TRANSFERÊNCIA DEFERIDA

(21) **PI 0409927-3** A2 **25.1**
(22) 29/04/2004
(71) GOOGLE TECHNOLOGY HOLDINGS LLC (US)

(11) **PI 0507828-8** B1 **25.1**
(22) 09/02/2005
(73) ECOLAB USA INC. (US)

(21) **PI 0600193-9** A2 **25.1**
(22) 30/01/2006
(71) MICROSOFT TECHNOLOGY LICENSING, LLC (US)

(21) **PI 0600359-1** A2 **25.1**
(22) 09/02/2006
(71) MICROSOFT TECHNOLOGY LICENSING, LLC (US)

(21) **PI 0600395-8** A2 **25.1**
(22) 17/02/2006
(71) MICROSOFT TECHNOLOGY LICENSING, LLC (US)

(21) **PI 0600711-2** A2 **25.1**
(22) 10/03/2006
(71) MICROSOFT TECHNOLOGY LICENSING, LLC (US)

(21) **PI 0600716-3** A2 **25.1**
(22) 17/03/2006
(71) MICROSOFT TECHNOLOGY LICENSING, LLC (US)

(21) **PI 0600779-1** A2 **25.1**
(22) 08/03/2006
(71) MICROSOFT TECHNOLOGY LICENSING, LLC (US)

(21) **PI 0607420-0** A2 **25.1**
(22) 06/04/2006
(71) MICROSOFT TECHNOLOGY LICENSING, LLC (US)

(21) **PI 0608267-0** A2 **25.1**
(22) 16/03/2006
(71) MICROSOFT TECHNOLOGY LICENSING, LLC (US)

(21) **PI 0608324-2** A2 **25.1**
(22) 16/02/2006
(71) MICROSOFT TECHNOLOGY LICENSING, LLC (US)

(21) **PI 0608551-2** A2 **25.1**
(22) 14/03/2006
(71) MICROSOFT TECHNOLOGY LICENSING, LLC (US)

(21) **PI 0609105-9** A2 **25.1**
(22) 19/04/2006
(71) MICROSOFT TECHNOLOGY LICENSING, LLC (US)

(21) **PI 0609106-7** A2 **25.1**
(22) 17/04/2006
(71) MICROSOFT TECHNOLOGY LICENSING, LLC (US)

(21) **PI 0609123-7** A2 **25.1**
(22) 05/04/2006
(71) MICROSOFT TECHNOLOGY LICENSING, LLC (US)

(21) **PI 0610289-1** A2 **25.1**
(22) 19/04/2006
(71) MICROSOFT TECHNOLOGY LICENSING, LLC (US)

(21) **PI 0610445-2** A2 **25.1**
(22) 09/03/2006
(71) MICROSOFT TECHNOLOGY LICENSING, LLC (US)

(21) **PI 0611588-8** A2 **25.1**
(22) 08/05/2006
(71) MICROSOFT TECHNOLOGY LICENSING, LLC (US)

(21) **PI 0612625-1** A2 **25.1**
(22) 07/06/2006
(71) MICROSOFT TECHNOLOGY LICENSING, LLC (US)

(21) **PI 0612713-4** A2 **25.1**
(22) 11/07/2006
(71) MICROSOFT TECHNOLOGY LICENSING, LLC (US)

(21) **PI 0612865-3** A2 **25.1**
(22) 14/07/2006
(71) MICROSOFT TECHNOLOGY LICENSING, LLC (US)

(21) **PI 0613075-5** A2 **25.1**
(22) 12/05/2006
(71) MICROSOFT TECHNOLOGY LICENSING, LLC (US)

(21) **PI 0613103-4** A2 **25.1**
(22) 30/06/2006
(71) MICROSOFT TECHNOLOGY LICENSING, LLC (US)

(21) **PI 0613455-6** A2 **25.1**
(22) 10/07/2006
(71) MICROSOFT TECHNOLOGY LICENSING, LLC (US)

(21) **PI 0613458-0** A2 **25.1**
(22) 10/07/2006
(71) MICROSOFT TECHNOLOGY LICENSING, LLC (US)

(21) **PI 0614089-0** A2 **25.1**
(22) 30/03/2006
(71) MICROSOFT TECHNOLOGY LICENSING, LLC (US)

(21) **PI 0614428-4** A2 **25.1**
(22) 20/07/2006
(71) MICROSOFT TECHNOLOGY LICENSING, LLC (US)

(21) **PI 0614688-0** A2 **25.1**
(22) 10/08/2006
(71) MICROSOFT TECHNOLOGY LICENSING, LLC (US)

(21) **PI 0614759-3** A2 **25.1**
(22) 03/08/2006
(71) MICROSOFT TECHNOLOGY LICENSING, LLC (US)

(21) **PI 0614766-6** A2 **25.1**
(22) 03/08/2006
(71) MICROSOFT TECHNOLOGY LICENSING, LLC (US)

(21) **PI 0614767-4** A2 **25.1**
(22) 03/08/2006
(71) MICROSOFT TECHNOLOGY LICENSING, LLC (US)

(21) **PI 0614768-2** A2 **25.1**
(22) 03/08/2006
(71) MICROSOFT TECHNOLOGY LICENSING, LLC (US)

(21) **PI 0614925-1** A2 **25.1**
(22) 03/08/2006
(71) MICROSOFT TECHNOLOGY LICENSING, LLC (US)

(21) **PI 0615023-3** A2 **25.1**
(22) 29/08/2006
(71) MICROSOFT TECHNOLOGY LICENSING, LLC (US)

(21) **PI 0615099-3** A2 **25.1**
(22) 03/08/2006
(71) MICROSOFT TECHNOLOGY LICENSING, LLC (US)

(21) **PI 0615103-5** A2 **25.1**
(22) 29/08/2006
(71) MICROSOFT TECHNOLOGY LICENSING, LLC (US)

(21) **PI 0615147-7** A2 **25.1**
(22) 10/08/2006
(71) MICROSOFT TECHNOLOGY LICENSING, LLC (US)

(21) **PI 0615237-6** A2 **25.1**
(22) 29/08/2006
(71) MICROSOFT TECHNOLOGY LICENSING, LLC (US)

(21) **PI 0615325-9** A2 **25.1**
(22) 29/08/2006
(71) MICROSOFT TECHNOLOGY LICENSING, LLC (US)

(21) **PI 0615459-0** A2 **25.1**
(22) 29/08/2006
(71) MICROSOFT TECHNOLOGY LICENSING, LLC (US)

(21) **PI 0615570-7** A2 **25.1**
(22) 29/08/2006
(71) MICROSOFT TECHNOLOGY LICENSING, LLC (US)

(21) **PI 0615572-3** A2 **25.1**
(22) 06/09/2006
(71) MICROSOFT TECHNOLOGY LICENSING, LLC (US)

(21) **PI 0615650-9** A2 **25.1**
(22) 29/08/2006
(71) MICROSOFT TECHNOLOGY LICENSING, LLC (US)

(21) **PI 0615658-4** A2 **25.1**
(22) 06/09/2006
(71) MICROSOFT TECHNOLOGY LICENSING, LLC (US)

(21) **PI 0615664-9** A2 **25.1**
(22) 06/09/2006
(71) MICROSOFT TECHNOLOGY LICENSING, LLC (US)

(21) **PI 0615679-7** A2 **25.1**
(22) 07/09/2006
(71) MICROSOFT TECHNOLOGY LICENSING, LLC (US)

(21) **PI 0615761-0** A2 **25.1**
(22) 08/09/2006
(71) MICROSOFT TECHNOLOGY LICENSING, LLC (US)

(21) **PI 0615782-3** A2 **25.1**
(22) 08/09/2006
(71) MICROSOFT TECHNOLOGY LICENSING, LLC (US)

(21) **PI 0615783-1** A2 **25.1**
(22) 06/09/2006
(71) MICROSOFT TECHNOLOGY LICENSING, LLC (US)

(21) **PI 0615789-0** A2 **25.1**
(22) 29/08/2006
(71) MICROSOFT TECHNOLOGY LICENSING, LLC (US)

(21) **PI 0615817-0** A2 **25.1**
(22) 01/09/2006
(71) MICROSOFT TECHNOLOGY LICENSING, LLC (US)

(21) **PI 0615821-8** A2 **25.1**
(22) 12/09/2006
(71) MICROSOFT TECHNOLOGY LICENSING, LLC (US)

(21) **PI 0616858-2** A2 **25.1**
(22) 03/10/2006
(71) MICROSOFT TECHNOLOGY LICENSING, LLC (US)

(21) **PI 0619245-9** A2 **25.1**
(22) 17/11/2006
(71) MICROSOFT TECHNOLOGY LICENSING, LLC (US)

(21) **PI 0708763-2** A2 **25.1**
(22) 16/01/2007
(71) MICROSOFT TECHNOLOGY LICENSING, LLC (US)

(21) **PI 0708901-5** A2 **25.1**
(22) 08/03/2007
(71) MICROSOFT TECHNOLOGY LICENSING, LLC (US)

(21) **PI 0708916-3** A2 **25.1**
(22) 23/02/2007
(71) MICROSOFT TECHNOLOGY LICENSING, LLC (US)

(21) **PI 0710003-5** A2 **25.1**
(22) 15/02/2007
(71) MICROSOFT TECHNOLOGY LICENSING, LLC (US)

(21) **PI 0710014-0** A2 **25.1**
(22) 25/04/2007
(71) MICROSOFT TECHNOLOGY LICENSING, LLC (US)

(21) **PI 0710700-5** A2 **25.1**
(22) 25/04/2007
(71) MICROSOFT TECHNOLOGY LICENSING, LLC (US)

(21) **PI 0710701-3** A2 **25.1**
(22) 17/05/2007
(71) MICROSOFT TECHNOLOGY LICENSING, LLC (US)

(21) **PI 0710704-8** A2 **25.1**
(22) 04/05/2007
(71) MICROSOFT TECHNOLOGY LICENSING, LLC (US)

(21) **PI 0710731-5** A2 **25.1**
(22) 25/01/2007
(71) MICROSOFT TECHNOLOGY LICENSING, LLC (US)

(21) **PI 0710785-4** A2 **25.1**
(22) 04/05/2007
(71) MICROSOFT TECHNOLOGY LICENSING, LLC (US)

(21) **PI 0710933-4** A2 **25.1**
(22) 07/05/2007
(71) MICROSOFT TECHNOLOGY LICENSING, LLC (US)

(21) **PI 0710934-2** A2 **25.1**
(22) 04/05/2007
(71) MICROSOFT TECHNOLOGY LICENSING, LLC (US)

(21) **PI 0711095-2** A2 **25.1**
(22) 04/05/2007
(71) MICROSOFT TECHNOLOGY LICENSING, LLC (US)

(21) **PI 0711335-8** A2 **25.1**
(22) 26/04/2007
(71) MICROSOFT TECHNOLOGY LICENSING, LLC (US)

(21) **PI 0711336-6** A2 **25.1**
(22) 08/03/2007
(71) MICROSOFT TECHNOLOGY LICENSING, LLC (US)

(21) **PI 0711369-2** A2 **25.1**
(22) 14/05/2007
(71) MICROSOFT TECHNOLOGY LICENSING, LLC (US)

(21) **PI 0711371-4** A2 **25.1**
(22) 14/05/2007
(71) MICROSOFT TECHNOLOGY LICENSING, LLC (US)

(21) **PI 0711702-7** A2 **25.1**
(22) 25/05/2007
(71) MICROSOFT TECHNOLOGY LICENSING, LLC (US)

(21) **PI 0711731-0** A2 **25.1**
(22) 01/06/2007
(71) MICROSOFT TECHNOLOGY LICENSING, LLC (US)

(21) **PI 0711752-3** A2 **25.1**
(22) 15/02/2007
(71) MICROSOFT TECHNOLOGY LICENSING, LLC (US)

(21) **PI 0711782-5** A2 **25.1**
(22) 16/05/2007
(71) MICROSOFT TECHNOLOGY LICENSING, LLC (US)

(21) **PI 0712171-7** A2 **25.1**
(22) 25/05/2007
(71) MICROSOFT TECHNOLOGY LICENSING, LLC (US)

(21) **PI 0712431-7** A2 **25.1**
(22) 15/03/2007
(71) MICROSOFT TECHNOLOGY LICENSING, LLC (US)

(21) **PI 0713616-1** A2 **25.1**
(22) 04/06/2007
(71) MICROSOFT TECHNOLOGY LICENSING, LLC (US)

(21) **PI 0713789-3** A2 **25.1**
(22) 25/06/2007
(71) MICROSOFT TECHNOLOGY LICENSING, LLC (US)

(21) **PI 0714116-5** A2 **25.1**
(22) 26/07/2007
(71) MICROSOFT TECHNOLOGY LICENSING, LLC (US)

(21) **PI 0714141-6** A2 **25.1**
(22) 03/08/2007
(71) MICROSOFT TECHNOLOGY LICENSING, LLC (US)

(21) **PI 0714232-3** A2 **25.1**
(22) 29/05/2007
(71) MICROSOFT TECHNOLOGY LICENSING, LLC (US)

(21) **PI 0714703-1** A2 **25.1**
(22) 05/09/2007
(71) MICROSOFT TECHNOLOGY LICENSING, LLC (US)

(21) **PI 0714869-0** A2 **25.1**
(22) 03/08/2007
(71) MICROSOFT TECHNOLOGY LICENSING, LLC (US)

(21) **PI 0715347-3** A2 **25.1**
(22) 03/08/2007
(71) MICROSOFT TECHNOLOGY LICENSING, LLC (US)

(21) **PI 0715520-4** A2 **25.1**
(22) 15/08/2007
(71) MICROSOFT TECHNOLOGY LICENSING, LLC (US)

(21) **PI 0715774-6** A2 **25.1**
(22) 16/10/2007
(71) MICROSOFT TECHNOLOGY LICENSING, LLC (US)

(21) **PI 0715778-9** A2 **25.1**
(22) 30/08/2007
(71) MICROSOFT TECHNOLOGY LICENSING, LLC (US)

(21) **PI 0715954-4** A2 **25.1**
(22) 20/09/2007
(71) MICROSOFT TECHNOLOGY LICENSING, LLC (US)

(21) **PI 0716520-0** A2 **25.1**
(22) 05/10/2007
(71) MICROSOFT TECHNOLOGY LICENSING, LLC (US)

(21) **PI 0717968-5** A2 **25.1**
(22) 07/12/2007
(71) MICROSOFT TECHNOLOGY LICENSING, LLC (US)

(21) **PI 0719026-3** A2 **25.1**
(22) 27/11/2007
(71) MICROSOFT TECHNOLOGY LICENSING, LLC (US)

(21) **PI 0719066-2** A2 **25.1**
(22) 26/11/2007
(71) MICROSOFT TECHNOLOGY LICENSING, LLC (US)

(21) **PI 0719534-6** A2 **25.1**
(22) 30/10/2007
(71) MICROSOFT TECHNOLOGY LICENSING, LLC (US)

(21) **PI 0720123-0** A2 **25.1**
(22) 08/11/2007
(71) MICROSOFT TECHNOLOGY LICENSING, LLC (US)

(21) **PI 0720699-2** A2 **25.1**
(22) 31/12/2007
(71) MICROSOFT TECHNOLOGY LICENSING, LLC (US)

(21) **PI 0720700-0** A2 **25.1**
(22) 19/12/2007
(71) MICROSOFT TECHNOLOGY LICENSING, LLC (US)

(21) **PI 0720921-5** A2 **25.1**
(22) 12/12/2007
(71) MICROSOFT TECHNOLOGY LICENSING, LLC (US)

(21) **PI 0722069-3** A2 **25.1**
(22) 26/12/2007
(71) MICROSOFT TECHNOLOGY LICENSING, LLC (US)

(21) **PI 0807211-6** A2 **25.1**
(22) 15/02/2008
(71) MICROSOFT TECHNOLOGY LICENSING, LLC (US)

(21) **PI 0807464-0** A2 **25.1**
(22) 12/02/2008
(71) MICROSOFT TECHNOLOGY LICENSING, LLC (US)

(21) **PI 0807465-8** A2 **25.1**
(22) 20/02/2008
(71) MICROSOFT TECHNOLOGY LICENSING, LLC (US)

(21) **PI 0807899-8** A2 **25.1**
(22) 06/03/2008
(71) MICROSOFT TECHNOLOGY LICENSING, LLC (US)

(21) **PI 0809586-8** A2 **25.1**
(22) 31/03/2008
(71) MICROSOFT TECHNOLOGY LICENSING, LLC (US)

(21) **PI 0809929-4** A2 **25.1**
(22) 26/03/2008
(71) MICROSOFT TECHNOLOGY LICENSING, LLC (US)

(21) **PI 0810764-5** A2 **25.1**
(22) 09/05/2008
(71) MICROSOFT TECHNOLOGY LICENSING, LLC (US)

(21) **PI 0810767-0** A2 **25.1**
(22) 16/05/2008
(71) MICROSOFT TECHNOLOGY LICENSING, LLC (US)

(21) **PI 0810906-0** A2 **25.1**
(22) 19/05/2008
(71) MICROSOFT TECHNOLOGY LICENSING, LLC (US)

(21) **PI 0811105-7** A2 **25.1**
(22) 12/06/2008
(71) MICROSOFT TECHNOLOGY LICENSING, LLC (US)

(21) **PI 0811989-9** A2 **25.1**
(22) 09/05/2008
(71) HIMAK ENGINEERING LIMITED (PA)

(21) **PI 0812960-6** A2 **25.1**
(22) 11/08/2008
(71) MICROSOFT TECHNOLOGY LICENSING, LLC (US)

(21) **PI 0813398-0** A2 **25.1**
(22) 17/06/2008
(71) MICROSOFT TECHNOLOGY LICENSING, LLC (US)

(21) **PI 0814853-8** A2 **25.1**
(22) 04/08/2008
(71) MICROSOFT TECHNOLOGY LICENSING, LLC (US)

(21) **PI 0815915-7** A2 **25.1**
(22) 25/08/2008
(71) MICROSOFT TECHNOLOGY LICENSING, LLC (US)

(21) **PI 0816222-0** A2 **25.1**
(22) 26/09/2008
(71) MICROSOFT TECHNOLOGY LICENSING, LLC (US)

(21) **PI 0816893-8** A2 **25.1**
(22) 22/10/2008
(71) MICROSOFT TECHNOLOGY LICENSING, LLC (US)

(21) **PI 0816936-5** A2 **25.1**
(22) 07/10/2008
(71) MICROSOFT TECHNOLOGY LICENSING, LLC (US)

(21) **PI 0818940-4** A2 **25.1**
(22) 14/11/2008
(71) MICROSOFT TECHNOLOGY LICENSING, LLC (US)

(21) **PI 0819300-2** A2 **25.1**
(22) 24/11/2008
(71) MICROSOFT TECHNOLOGY LICENSING, LLC (US)

(21) **PI 0819718-0** A2 **25.1**
(22) 18/11/2008
(71) MICROSOFT TECHNOLOGY LICENSING, LLC (US)

(21) **PI 0819825-0** A2 **25.1**
(22) 11/11/2008
(71) MICROSOFT TECHNOLOGY LICENSING, LLC (US)

(21) **PI 0819827-6** A2 **25.1**
(22) 18/11/2008
(71) MICROSOFT TECHNOLOGY LICENSING, LLC (US)

(21) **PI 0820382-2** A2 **25.1**
(22) 10/11/2008
(71) MICROSOFT TECHNOLOGY LICENSING, LLC (US)

(21) **PI 0820493-4** A2 **25.1**
(22) 25/11/2008
(71) MICROSOFT TECHNOLOGY LICENSING, LLC (US)

(21) **PI 0906256-4** A2 **25.1**
(22) 07/01/2009
(71) MICROSOFT TECHNOLOGY LICENSING, LLC (US)

(21) **PI 0906412-5** A2 **25.1**
(22) 07/01/2009
(71) MICROSOFT TECHNOLOGY LICENSING, LLC (US)

(21) **PI 0906438-9** A2 **25.1**
(22) 06/01/2009
(71) MICROSOFT TECHNOLOGY LICENSING, LLC (US)

(21) **PI 0906882-1** A2 **25.1**
(22) 09/01/2009
(71) MICROSOFT TECHNOLOGY LICENSING, LLC (US)

(21) **PI 0907249-7** A2 **25.1**
(22) 08/01/2009
(71) MICROSOFT TECHNOLOGY LICENSING, LLC (US)

(21) **PI 0907464-3** A2 **25.1**
(22) 21/01/2009
(71) MICROSOFT TECHNOLOGY LICENSING, LLC (US)

(21) **PI 0907465-1** A2 **25.1**
(22) 19/01/2009
(71) MICROSOFT TECHNOLOGY LICENSING, LLC (US)

(21) **PI 0907575-5** A2 **25.1**
(22) 29/01/2009
(71) MICROSOFT TECHNOLOGY LICENSING, LLC (US)

(21) **PI 0907608-5** A2 **25.1**
(22) 30/01/2009
(71) MICROSOFT TECHNOLOGY LICENSING, LLC (US)

(21) **PI 0907774-0** A2 **25.1**
(22) 16/02/2009
(71) MICROSOFT TECHNOLOGY LICENSING, LLC (US)

(21) **PI 0907860-6** A2 **25.1**
(22) 25/02/2009
(71) MICROSOFT TECHNOLOGY LICENSING, LLC (US)

(21) **PI 0907861-4** A2 **25.1**
(22) 30/01/2009
(71) MICROSOFT TECHNOLOGY LICENSING, LLC (US)

(21) **PI 0908169-0** A2 **25.1**
(22) 27/02/2009
(71) MICROSOFT TECHNOLOGY LICENSING, LLC (US)

(21) **PI 0908188-7** A2 **25.1**
(22) 30/01/2009
(71) MICROSOFT TECHNOLOGY LICENSING, LLC (US)

(21) **PI 0908272-7** A2 **25.1**
(22) 20/02/2009
(71) MICROSOFT TECHNOLOGY LICENSING, LLC (US)

(21) **PI 0908274-3** A2 **25.1**
(22) 16/02/2009
(71) MICROSOFT TECHNOLOGY LICENSING, LLC (US)

(21) **PI 0908750-8** A2 **25.1**
(22) 16/03/2009
(71) MICROSOFT TECHNOLOGY LICENSING, LLC (US)

(21) **PI 0909213-7** A2 **25.1**
(22) 03/04/2009
(71) MICROSOFT TECHNOLOGY LICENSING, LLC (US)

(21) **PI 0909245-5** A2 **25.1**

(22) 03/04/2009
(71) MICROSOFT TECHNOLOGY LICENSING, LLC (US)

(21) **PI 0910531-0** A2 **25.1**
(22) 01/05/2009
(71) MICROSOFT TECHNOLOGY LICENSING, LLC (US)

(21) **PI 0910533-6** A2 **25.1**
(22) 01/05/2009
(71) MICROSOFT TECHNOLOGY LICENSING, LLC (US)

(21) **PI 0910561-1** A2 **25.1**
(22) 17/04/2009
(71) MICROSOFT TECHNOLOGY LICENSING, LLC (US)

(21) **PI 0910565-4** A2 **25.1**
(22) 27/03/2009
(71) MICROSOFT TECHNOLOGY LICENSING, LLC (US)

(21) **PI 0910566-2** A2 **25.1**
(22) 07/05/2009
(71) MICROSOFT TECHNOLOGY LICENSING, LLC (US)

(21) **PI 0910819-0** A2 **25.1**
(22) 09/03/2009
(71) MICROSOFT TECHNOLOGY LICENSING, LLC (US)

(21) **PI 0911130-1** A2 **25.1**
(22) 20/04/2009
(71) MICROSOFT TECHNOLOGY LICENSING, LLC (US)

(21) **PI 0911610-9** A2 **25.1**
(22) 15/05/2009
(71) MICROSOFT TECHNOLOGY LICENSING, LLC (US)

(21) **PI 0911616-8** A2 **25.1**
(22) 16/04/2009
(71) MICROSOFT TECHNOLOGY LICENSING, LLC (US)

(21) **PI 0911677-0** A2 **25.1**
(22) 16/04/2009
(71) MICROSOFT TECHNOLOGY LICENSING, LLC (US)

(21) **PI 0912269-9** A2 **25.1**
(22) 24/06/2009
(71) MICROSOFT TECHNOLOGY LICENSING, LLC (US)

(21) **PI 0912271-0** A2 **25.1**
(22) 29/05/2009
(71) MICROSOFT TECHNOLOGY LICENSING, LLC (US)

(21) **PI 0912357-1** A2 **25.1**
(22) 01/05/2009
(71) MICROSOFT TECHNOLOGY LICENSING, LLC (US)

(21) **PI 0912366-0** A2 **25.1**
(22) 12/05/2009
(71) MICROSOFT TECHNOLOGY LICENSING, LLC (US)

(21) **PI 0912583-3** A2 **25.1**
(22) 21/04/2009
(71) MICROSOFT TECHNOLOGY LICENSING, LLC (US)

(21) **PI 0912888-3** A2 **25.1**
(22) 21/04/2009
(71) MICROSOFT TECHNOLOGY LICENSING, LLC (US)

(21) **PI 0913001-2** A2 **25.1**
(22) 15/05/2009
(71) MICROSOFT TECHNOLOGY LICENSING, LLC (US)

(21) **PI 0913024-1** A2 **25.1**
(22) 15/05/2009
(71) MICROSOFT TECHNOLOGY LICENSING, LLC (US)

(21) **PI 0913201-5** A8 **25.1**
(22) 02/06/2009
(71) MICROSOFT TECHNOLOGY LICENSING, LLC (US)

(21) **PI 0913210-4** A2 **25.1**
(22) 20/05/2009
(71) MICROSOFT TECHNOLOGY LICENSING, LLC (US)

(21) **PI 0913294-5** A2 **25.1**
(22) 26/06/2009
(71) MICROSOFT TECHNOLOGY LICENSING, LLC (US)

(21) **PI 0913333-0** A2 **25.1**
(22) 05/06/2009
(71) MICROSOFT TECHNOLOGY LICENSING, LLC (US)

(21) **PI 0913363-1** A2 **25.1**
(22) 21/04/2009
(71) MICROSOFT TECHNOLOGY LICENSING, LLC (US)

(21) **PI 0913620-7** A2 **25.1**
(22) 28/05/2009
(71) MICROSOFT TECHNOLOGY LICENSING, LLC (US)

(21) **PI 0914246-0** A2 **25.1**
(22) 10/06/2009
(71) MICROSOFT TECHNOLOGY LICENSING, LLC (US)

(21) **PI 0914313-0** A2 **25.1**
(22) 28/06/2009
(71) MICROSOFT TECHNOLOGY LICENSING, LLC (US)

(21) **PI 0914414-5** A2 **25.1**
(22) 21/05/2009
(71) MICROSOFT TECHNOLOGY LICENSING, LLC (US)

(21) **PI 0914946-5** A2 **25.1**
(22) 05/06/2009
(71) MICROSOFT TECHNOLOGY LICENSING, LLC (US)

(21) **PI 0914955-4** A2 **25.1**
(22) 25/06/2009
(71) MICROSOFT TECHNOLOGY LICENSING, LLC (US)

(21) **PI 0914960-0** A2 **25.1**
(22) 05/06/2009
(71) MICROSOFT TECHNOLOGY LICENSING, LLC (US)

(21) **PI 0914999-6** A2 **25.1**
(22) 12/06/2009
(71) MICROSOFT TECHNOLOGY LICENSING, LLC (US)

(21) **PI 0915060-9** A2 **25.1**
(22) 26/06/2009
(71) MICROSOFT TECHNOLOGY LICENSING, LLC (US)

(21) **PI 0915167-2** A2 **25.1**
(22) 18/05/2009
(71) MICROSOFT TECHNOLOGY LICENSING, LLC (US)

(21) **PI 0915330-6** A2 **25.1**
(22) 16/07/2009
(71) MICROSOFT TECHNOLOGY LICENSING, LLC (US)

(21) **PI 0915635-6** A2 **25.1**
(22) 09/06/2009
(71) MICROSOFT TECHNOLOGY LICENSING, LLC (US)

(21) **PI 0915636-4** A2 **25.1**
(22) 16/07/2009
(71) MICROSOFT TECHNOLOGY LICENSING, LLC (US)

(21) **PI 0915874-0** A2 **25.1**
(22) 24/07/2009
(71) MICROSOFT TECHNOLOGY LICENSING, LLC (US)

(21) **PI 0915875-8** A2 **25.1**
(22) 20/07/2009
(71) MICROSOFT TECHNOLOGY LICENSING, LLC (US)

(21) **PI 0915877-4** A2 **25.1**
(22) 19/07/2009
(71) MICROSOFT TECHNOLOGY LICENSING, LLC (US)

(21) **PI 0916273-9** A2 **25.1**
(22) 31/07/2009
(71) MICROSOFT TECHNOLOGY LICENSING, LLC (US)

(21) **PI 0917833-3** A2 **25.1**
(22) 22/09/2009
(71) MICROSOFT TECHNOLOGY LICENSING, LLC (US)

(21) **PI 0918046-0** A2 **25.1**
(22) 19/10/2009
(71) MICROSOFT TECHNOLOGY LICENSING, LLC (US)

(21) **PI 0918439-2** A2 **25.1**
(22) 16/10/2009
(71) MICROSOFT TECHNOLOGY LICENSING, LLC (US)

(21) **PI 0918932-7** A2 **25.1**
(22) 09/10/2009
(71) MICROSOFT TECHNOLOGY LICENSING, LLC (US)

(21) **PI 0919072-4** A2 **25.1**
(22) 15/10/2009
(71) MICROSOFT TECHNOLOGY LICENSING, LLC (US)

(21) **PI 0919074-0** A2 **25.1**
(22) 16/10/2009
(71) MICROSOFT TECHNOLOGY LICENSING, LLC (US)

(21) **PI 0919075-9** A2 **25.1**
(22) 26/09/2009
(71) MICROSOFT TECHNOLOGY LICENSING, LLC (US)

(21) **PI 0919294-8** A2 **25.1**
(22) 27/10/2009
(71) MICROSOFT TECHNOLOGY LICENSING, LLC (US)

(21) **PI 0919394-4** A2 **25.1**
(22) 24/10/2009
(71) MICROSOFT TECHNOLOGY LICENSING, LLC (US)

(21) **PI 0921567-0** A2 **25.1**
(22) 18/11/2009
(71) MICROSOFT TECHNOLOGY LICENSING, LLC (US)

(21) **PI 0922394-0** A2 **25.1**
(22) 03/12/2009
(71) MICROSOFT TECHNOLOGY LICENSING, LLC (US)

(21) **PI 1006111-8** A2 **25.1**
(22) 12/01/2010
(71) MICROSOFT TECHNOLOGY LICENSING, LLC (US)

(21) **PI 1006166-5** A2 **25.1**
(22) 22/01/2010
(71) MICROSOFT TECHNOLOGY LICENSING, LLC (US)

(21) **PI 1007506-2** A2 **25.1**
(22) 22/01/2010
(71) MICROSOFT TECHNOLOGY LICENSING, LLC (US)

(21) **PI 1008026-0** A2 **25.1**
(22) 09/03/2010
(71) MICROSOFT TECHNOLOGY LICENSING, LLC (US)

(21) **PI 1008597-1** A2 **25.1**
(22) 09/03/2010
(71) MICROSOFT TECHNOLOGY LICENSING, LLC (US)

(21) **PI 1009274-9** A2 **25.1**

(22) 19/03/2010
(71) MICROSOFT TECHNOLOGY LICENSING, LLC (US)

(21) **PI 1009275-7** A2 **25.1**
(22) 02/03/2010
(71) MICROSOFT TECHNOLOGY LICENSING, LLC (US)

(21) **PI 1009277-3** A2 **25.1**
(22) 19/03/2010
(71) MICROSOFT TECHNOLOGY LICENSING, LLC (US)

(21) **PI 1009547-0** A2 **25.1**
(22) 02/03/2010
(71) MICROSOFT TECHNOLOGY LICENSING, LLC (US)

(21) **PI 1009910-7** A2 **25.1**
(22) 30/04/2010
(71) MICROSOFT TECHNOLOGY LICENSING, LLC (US)

(21) **PI 1009911-5** A2 **25.1**
(22) 04/05/2010
(71) MICROSOFT TECHNOLOGY LICENSING, LLC (US)

(21) **PI 1009915-8** A2 **25.1**
(22) 10/05/2010
(71) MICROSOFT TECHNOLOGY LICENSING, LLC (US)

(21) **PI 1010562-0** A2 **25.1**
(22) 27/05/2010
(71) MICROSOFT TECHNOLOGY LICENSING, LLC (US)

(21) **PI 1011193-0** A2 **25.1**
(22) 25/05/2010
(71) MICROSOFT TECHNOLOGY LICENSING, LLC (US)

(21) **PI 1011212-0** A2 **25.1**
(22) 29/05/2010
(71) MICROSOFT TECHNOLOGY LICENSING, LLC (US)

25.3 TRANSFERÊNCIA EM EXIGÊNCIA

(21) **MU 8902498-2** U2 **25.3**
(22) 12/11/2009
(71) CRP TRANSFORMADORA DE PLÁSTICOS LTDA. (BR/SP)
A fim de atender a transferência, requerida através da petição nº 870160010678 de 24/03/2016, é necessário apresentar o contrato social da empresa cedente para verificar se o representante que assina pela cedente tem poderes para realizar tal ato.

25.4 ALTERAÇÃO DE NOME DEFERIDA

(21) **PI 0808537-4** A2 **25.4**
(22) 22/02/2008
(71) GOOGLE TECHNOLOGY HOLDINGS LLC (US)

(21) **PI 0817068-1** A2 **25.4**
(22) 09/09/2008
(71) CAREFUSION 207 , INC. (US)

(21) **PI 1101610-8** A2 **25.4**
(22) 06/04/2011
(71) FUNDAÇÃO UNIVERSIDADE ESTADUAL DO CEARÁ (FUNECE) (BR/CE) , ACP PESQUISA, DESENVOLVIMENTO E INOVAÇÃO LTDA. (ACP BIOTECNOLOGIA) (BR/CE)

25.7 ALTERAÇÃO DE SEDE DEFERIDA

(21) **PI 0404725-7** A2 **25.7**
(22) 04/08/2004
(71) ORTENG EQUIPAMENTOS E SISTEMAS LTDA (BR/MG)

(21) **PI 0406372-4** A2 **25.7**
(22) 30/12/2004
(71) ORTENG EQUIPAMENTOS E SISTEMAS LTDA (BR/MG)

(21) **PI 0415014-7** A2 **25.7**
(22) 30/09/2004
(71) TAKEDA GMBH (US)

(21) **PI 0518629-3** A2 **25.7**
(22) 29/11/2005
(71) ASAHI KASEI KABUSHIKI KAISHA (JP)

(21) **PI 0814781-7** A2 **25.7**
(22) 21/07/2008
(71) DUTCH DNA BIOTECH B.V. (NL)

(21) **PI 0815046-0** A2 **25.7**
(22) 31/07/2008
(71) BASF ENZYMES, LLC (US)

Tabela de Códigos de Despachos de Pedidos e Registros de Desenhos Industriais

RPI 2402 de 17/01/2017

30 Exigência – Art. 103 da LPI
O pedido requerido pela petição citada não atende formalmente ao disposto no art. 103 da LPI e/ou às demais disposições quanto à sua forma, tendo sido recebido provisoriamente. Não tendo sido possível uma ciência ao interessado diretamente no processo ou por via postal, fica o requerente obrigado a sanar, em 5 (cinco) dias a contar desta data, as exigências estabelecidas. Não sendo a exigência cumprida com a apresentação da documentação correspondente no prazo acima, o depósito não será aceito e a documentação ficará à disposição do interessado.

31 Notificação de Depósito
Notificação de depósito de pedido de registro de desenho industrial. O pedido estará disponível para vista ou cópias a serem requisitadas na DIRTEC/CGREG/SEATOR.

32 Notificação do Depósito Com Requerimento de Sigilo
Tendo sido requerido o sigilo na forma do Art. 106 § 1º o processamento do pedido será suspenso pelo prazo de 180 (cento e oitenta) dias . O depositante poderá solicitar a retirada do pedido dentro do prazo de 90 (noventa) dias contados da data do depósito. A retirada do pedido sem que o mesmo tenha produzido qualquer efeito dará prioridade ao depósito imediatamente posterior.

33 Pedido Retirado
Retirado o pedido com base no Art. 105 da LPI a requerimento do depositante.

33.1 Pedido Inexistente
Pedido considerado inexistente, conforme o art. 103 da Lei 9279/96, por não atender formalmente ao disposto no art. 101.

34 Exigência - Art. 106 § 3º da LPI
Suspensão do andamento do pedido de registro de desenho industrial que, para instrução regular, aguardará o atendimento ou contestação das exigências formuladas. Caso a exigência não tenha sido explicitada no despacho da RPI, o depositante poderá requerer cópia do parecer através do formulário Modelo 1.05. A não manifestação do depositante no prazo de 60 (sessenta) dias desta data acarretará o **arquivamento definitivo** do pedido.

35 Arquivamento do Pedido – Art. 216 § 2º e Art. 106 § 3º da LPI
Arquivado definitivamente o pedido de registro de desenho industrial, uma vez que não foi apresentada a procuração devida no prazo de 60 (sessenta) dias contados da prática do primeiro ato da parte no processo ou não houve manifestação do depositante quanto à exigência formulada. Pode ser adquirido no Banco de Patentes do Centro de Documentação e Informação Tecnológica do INPI - CEDIN - o folheto com o relatório descritivo e reivindicações (se for o caso) e desenhos do pedido.

35.1 Arquivamento da Petição
Arquivada a petição. Desta data corre o prazo de 60 (sessenta dias) para eventual recurso do interessado.

36 Indeferimento - Art. 106 § 4º da LPI
Indeferido o pedido por não atender ao disposto no Art. 100 da LPI, conforme parecer técnico. A cópia do parecer técnico poderá ser solicitada através do formulário Modelo 2.04. Desta data corre o prazo de 60 (sessenta) dias para eventual recurso do depositante. Pode ser adquirido no Banco de Patentes do Centro de Documentação e Informação Tecnológica do INPI - CEDIN - o folheto com o relatório descritivo e reivindicações (se for o caso) e desenhos do pedido.

37 Recurso Contra o Indeferimento
Notificação de interposição de recurso ao Presidente do INPI contra o indeferimento do pedido de registro de desenho industrial, objetivando o reexame da matéria. Desta data corre o prazo de 60 (sessenta) dias para apresentação de contra-razões por qualquer interessado. Poderá ser requerida cópia do recurso através de formulário específico.

38 Outros Recursos
Notificação de interposição de recurso ao Presidente do INPI contra a decisão proferida pela DIRTEC, objetivando o reexame da matéria. Desta data corre o prazo de 60 (sessenta) dias para apresentação de contra-razões por qualquer interessado. Poderá ser requerida cópia do recurso através de formulário específico.

39 Concessão do Registro
Expedição do certificado de registro de desenho industrial. O título acha-se à disposição do interessado no setor competente do INPI. Desta data corre o prazo de 5 (cinco) anos para interposição de nulidade administrativa por qualquer interessado (Art. 113 § 1º da LPI). Se interposto o pedido de nulidade no prazo de 60 (sessenta) dias contados da data da concessão, os efeitos da concessão do registro serão suspensos (Art. 113 § 2º).

39.5 Notificação de Requerimento de Exame de Mérito, quanto aos aspectos de novidade e de originalidade, formulado pelo Titular do Registro

40 Publicação do Parecer de Mérito
Notificação da emissão do parecer de mérito conforme previsto no Art. 111 da LPI. O parecer estará a disposição do interessado no setor competente do INPI.

41 Nulidade Administrativa
Notificação, ao titular do Registro, de instauração de processo administrativo de nulidade. Desta data corre o prazo de 60 (sessenta) dias para eventual contestação do titular (Art. 114 da LPI). Se interposto o pedido de nulidade no prazo de 60 (sessenta) dias contados da data da concessão, os efeitos da concessão do Registro serão suspensos (Art. 113 § 2º). Poderá ser requerida cópia do processo de nulidade através de formulário específico.

42 Extinção - Art. 119 inciso I da LPI
Notificação da extinção do registro de desenho industrial, pela expiração do prazo de vigência de proteção legal ou da prorrogação.

43 Extinção - Art. 119 inciso II da LPI
Notificação da extinção do registro de desenho industrial, pela homologação da renúncia apresentada pelo seu titular. Homologada a renúncia, o registro será considerado extinto na data da apresentação da renúncia.

44 Extinção - Art. 119 inciso III da LPI
Notificação da extinção do registro de desenho industrial pela falta de pagamento da retribuição prevista nos Arts. 108 e 120 da LPI.

45 Extinção - Art. 119 inciso IV da LPI
Notificação da extinção do registro de desenho industrial uma vez que após solicitação do INPI o titular deixou de comprovar a obrigação decorrente do Art. 217 da LPI.

46 Prorrogação
Prorrogada a vigência do certificado do registro de desenho industrial por solicitação do titular.

46.1 Exigência de comprovação de qüinqüênio e/ou prorrogação – Arts. 120 e 108 da LPI
O Titular deverá apresentar a comprovação do pagamento de qüinqüênio/prorrogação recolhido dentro do prazo legal estabelecido. Não cumprida a exigência no prazo de 60 (sessenta) dias, presumir-se-á o não pagamento, acarretando a extinção do registro.

46.2 Exigência de complementação de qüinqüênio e/ou prorrogação – Art. 120 e 108 da LPI
O Titular deverá complementar, de acordo com a tabela vigente na data da complementação o recolhimento do qüinqüênio/prorrogação especificado através do formulário modelo 1.07, acompanhado da guia de "cumprimento de exigência" e da de “complementação”. O não cumprimento no prazo de 60 (sessenta) dias acarretará a extinção do registro.

46.3 Qüinqüênio/Prorrogação em exigência – Art. 120 e 108 da LPI.
Exigência referente ao pagamento de qüinqüênio e/ou prorrogação. Desta data corre o prazo de 60 (sessenta) dias para cumprimento da exigência formulada sob pena de extinção do registro ou desconsideração do pagamento.

47 Petição Não Conhecida
Não conhecimento da petição apresentada em virtude do disposto nos Arts. 218 ou 219 da LPI.

47.1 Petição Prejudicada
Prejudicada a Petição Indicada de acordo com o complemento.

48 Petição Sustada
Sustado o conhecimento da petição para aguardar providências necessárias ao seu conhecimento.

49 Perda de Prioridade
Perda da prioridade reivindicada por não atender às disposições previstas no Art. 99 da LPI.

50 Alteração de Classificação
Alterada a classificação do registro para melhor adequação.

51 Renumeração
Alterada a numeração por ter sido numerado indevidamente.

52 Numeração Anulada
Anulada a numeração do registro.

53 Notificação de Decisão Judicial
Notificação de decisão judicial referente ao registro.

53.1 Pedido ou Registro Sub-Judice
Notificação de Ação Judicial referente ao registro.

54 Devolução de Prazo Concedida
Notificação de devolução de prazo. Desta data corre o prazo adicional concedido no despacho. O prazo será de 5 (cinco) dias, na hipótese do Art. 103 da LPI e de, no mínimo 15 (quinze) dias a, no máximo, o prazo legal dos atos correspondentes nos demais casos. De acordo com o estabelecido na Resolução 116/2004.

54.1 Devolução de Prazo Negada
Negada a solicitação de devolução de prazo uma vez que não ficou comprovada a justa causa conforme definido no Art. 221 da LPI e com base na Resolução 116/2004. A cópia do parecer poderá ser solicitada através de formulário específico. Desta data corre o prazo de 60 (sessenta) dias para eventual recurso do interessado.

55 Exigências Diversas
Formulada exigência para adequação ou cumprimento de disposições legais no prazo de 60 (sessenta) dias desta data. Caso a exigência não tenha sido explicitada no despacho da RPI, o depositante/titular poderá requerer cópia do parecer através de formulário específico.

56 Transferência Deferida
Notificação do deferimento da transferência requerida. Desta data corre o prazo de 60 (sessenta) dias para eventual recurso do interessado.

57 Transferência Indeferida
Notificação do indeferimento da transferência requerida. Desta data corre o prazo de 60 (sessenta) dias para eventual recurso do interessado.

58 Transferência em Exigência
Exigência referente ao pedido de transferência requerida. Desta data corre o prazo de 60 (sessenta) dias para cumprimento da exigência formulada, sob pena de Arquivamento da Petição do pedido de Transferência.

59 Alteração de Nome Deferida
Notificação do deferimento da alteração de nome requerida. Desta data corre o prazo de 60 (sessenta) dias para eventual recurso do interessado.

60 Alteração de Nome Indeferida
Notificação do indeferimento da alteração de nome requerida. Desta data corre o prazo de 60 (sessenta) dias para eventual recurso do interessado.

61 Alteração de Nome em Exigência
Exigência referente ao pedido de alteração de nome requerida. Desta data corre o prazo de 60 (sessenta) dias para cumprimento da exigência formulada, sob pena de arquivamento da Petição do pedido de alteração.

62 Alteração de Sede Deferida
Notificação do deferimento da alteração de Sede requerida. Desta data corre o prazo de 60 (sessenta) dias para eventual recurso do interessado.

63 Alteração de Sede Indeferida
Notificação do indeferimento da alteração de Sede requerida. Desta data corre o prazo de 60 (sessenta) dias para eventual recurso do interessado.

64 Alteração de Sede em Exigência
Exigência referente ao pedido de alteração de Sede requerida. Desta data corre o prazo de 60 (sessenta) dias para cumprimento da exigência formulada, sob pena de arquivamento da Petição do pedido de alteração.

65 Desistência Homologada
Homologada a desistência do pedido de registro ou da petição relativa a desenho industrial apresentada pelo depositante, com base no art. 51 da Lei 9.784/99. Pode ser adquirido no Banco de Patentes do Centro de Documentação e Informação Tecnológica do INPI - CEDIN - o folheto com o relatório descritivo e reivindicações (se for o caso) e desenhos do pedido.

66 Anotação de Limitação ou Ônus
Notificação referente à anotação de limitação ou ônus conforme indicado no complemento

70 Publicação Anulada
Anulada a publicação de qualquer um dos itens anteriores por ter sido indevida.

71 Despacho Anulado
Anulado o despacho de qualquer um dos itens anteriores, por ter sido indevido.

72 Decisão Anulada
Anulação da decisão referente a qualquer um dos itens anteriores por ter sido indevida.

73 Retificação
Retificação da publicação de qualquer um dos itens anteriores por ter sido efetuada com incorreção. Tal publicação não implica na alteração da data da decisão ou despacho e nos prazos decorrentes da mesma.

74 Republicação
Republicação da publicação de qualquer um dos itens anteriores por ter sido indevida.

Códigos para Identificação de Dados Bibliográficos (INID)

(11) Número do Registro

(15) Data do Registro/Data da Prorrogação

(21) Número do Pedido

(22) Data do Depósito

(30) Dados da Prioridade Unionista (data, país e número)

(43) Data de Publicação do Desenho Industrial (antes de ser examinado)

(44) Data de Publicação do Desenho Industrial (depois de examinado, mas antes da concessão do registro)

(45) Data de Publicação do Desenho Industrial (após concessão)

(52) Classificação Nacional

(54) Título

(71) Nome do Depositante

(72) Nome do Autor

(73) Nome do Titular

(74) Nome do Procurador

(78) Nome do Novo Titular no caso de Mudança de Titular

Índice Numérico Remissivo de Pedidos e Registros de Desenho Industrial

RPI 2402 de 17/01/2017

BR 302012000038-6 39 **259**
BR 302012000185-4 39 **259**
BR 302012000188-9 34 **265**
BR 302012000340-7 39 **259**
BR 302012000416-0 39 **259**
BR 302012000490-0 39 **260**
BR 302012000533-7 39 **260**
BR 302012000560-4 39 **260**
BR 302012000736-4 39 **260**
BR 302012000773-9 39 **261**
BR 302012000778-0 34 **265**
BR 302012000952-9 39 **261**
BR 302012000993-6 34 **265**
BR 302012001000-4 39 **261**
BR 302012001776-9 34 **265**
BR 302012001777-7 39 **261**
BR 302012001819-6 39 **261**
BR 302012002143-0 34 **265**
BR 302012002503-6 39 **262**
BR 302012002637-7 39 **262**
BR 302012002638-5 39 **262**
BR 302012003051-0 41 **265**
BR 302012003191-5 39 **262**
BR 302012003242-3 34 **265**
BR 302012003580-5 34 **265**
BR 302012003755-7 34 **265**
BR 302012003820-0 39 **262**
BR 302012003953-3 34 **265**
BR 302012004244-5 34 **265**
BR 302012004823-0 39 **263**
BR 302012005281-5 39 **263**
BR 302012005921-6 34 **265**
BR 302012006175-0 39 **263**
BR 302012006580-1 39 **263**
BR 302013000604-2 39 **264**
BR 302013000605-0 39 **264**
BR 302013000607-7 39 **264**
BR 302013001374-0 41 **265**
BR 302013001375-8 41 **265**
BR 302013002132-7 41 **265**
BR 302013002137-8 41 **265**
BR 302013003554-9 41 **265**
BR 302013003555-7 41 **265**
BR 302013003556-5 41 **266**
BR 302013003557-3 41 **266**
BR 302013003558-1 41 **266**
BR 302013003560-3 41 **266**
BR 302013006602-9 71 **266**
BR 302014005657-3 41 **266**
BR 302015001440-7 55 **266**
BR 302015003819-5 47 **266**
BR 302015004164-1 41 **266**
BR 302015004226-5 41 **266**
BR 302015004494-2 41 **266**
BR 302015004497-7 41 **266**
BR 302015004540-0 41 **266**
BR 302015004556-6 41 **266**
BR 302015004706-2 41 **266**
DI 7001418-3 PR **7**
DI 7005562-9 PR **7**
DI 7101824-7 74 **266**
DI 7102923-0 PR **7**
DI 7106243-2 47 266

Despachos Relativos a Publicação de Desenhos Industriais

39
CONCESSÃO DO REGISTRO

(11) **BR 30 2012 000038-6** **39**
(22) 05/01/2012
(15) 17/01/2017
(45) 17/01/2017
(54) CONFIGURAÇÃO APLICADA EM TÊNIS
(73) USTEMP INDÚSTRIA E COMÉRCIO DE CALÇADOS E CONFECÇÕES LTDA (BR/RS)
(72) Fabiano Bladt
(74) Fernando Santos Arenhart
Prazo de validade: 10 (dez) anos contados a partir de 05/01/2012, mediante o recolhimento da taxa quinquenal de manutenção (Artigos 119 e 120 da LPI) e observadas as demais condições legais.

(11) **BR 30 2012 000185-4** **39**
(22) 18/01/2012
(15) 17/01/2017
(30) 19/07/2011 CH 138182
(45) 17/01/2017
(52) 24-01
(54) "CONFIGURAÇÃO APLICADA EM APARELHO PARA LABORATÓRIO"
(73) Tecan Trading AG (CH)
(72) Stefan Degn
(74) Custódio de Almeida & Cia.
Prazo de validade: 10 (dez) anos contados a partir de 18/01/2012, mediante o recolhimento da taxa quinquenal de manutenção (Artigos 119 e 120 da LPI) e observadas as demais condições legais.

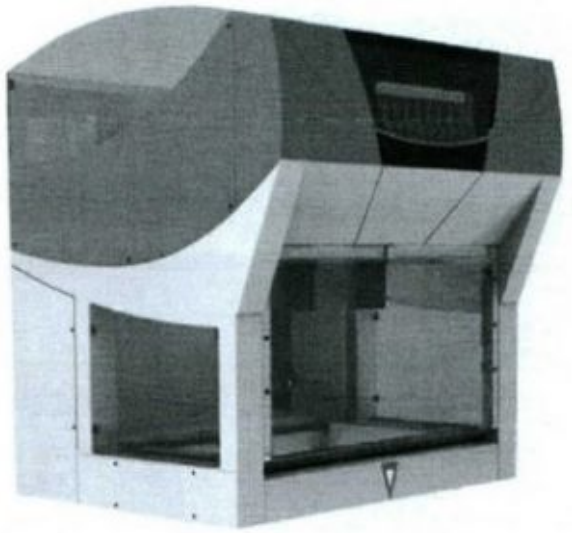

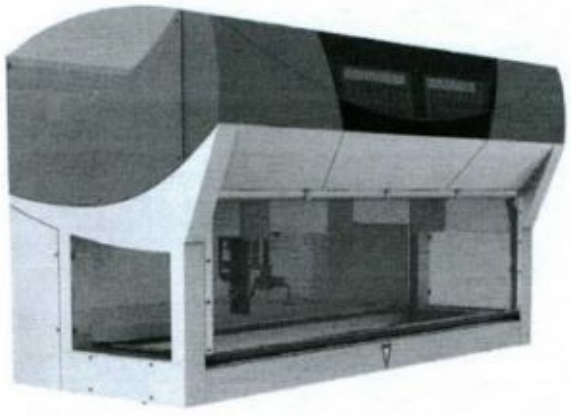

(11) **BR 30 2012 000340-7** **39**
(22) 27/01/2012
(15) 17/01/2017
(30) 30/08/2011 CN 201130310652.2
(45) 17/01/2017
(52) 12-15
(54) CONFIGURAÇÃO APLICADA EM CALOTA
(73) Ford Motor Company Brasil Ltda. (BR/SP)
(72) Marcelo Aguiar, Ehab Naguib Kaoud
(74) Artur Francisco Schaal
Prazo de validade: 10 (dez) anos contados a partir de 27/01/2012, mediante o recolhimento da taxa quinquenal de manutenção (Artigos 119 e 120 da LPI) e observadas as demais condições legais.

(11) **BR 30 2012 000416-0** **39**
(22) 31/01/2012
(15) 17/01/2017
(30) 05/08/2011 WO 076548
(45) 17/01/2017
(52) 03-01
(54) "CONFIGURAÇÃO APLICADA A BOLSA"
(73) Hermes Sellier (FR)
(72) Couli Jobert
(74) Artur Francisco Schaal
Prazo de validade: 10 (dez) anos contados a partir de 31/01/2012, mediante o recolhimento da taxa quinquenal de manutenção (Artigos 119 e 120 da LPI) e observadas as demais condições legais.

(11) **BR 30 2012 000490-0** **39**
(22) 06/02/2012
(15) 17/01/2017
(45) 17/01/2017
(52) 12-15
(54) CONFIGURAÇÃO APLICADA A PNEU.
(73) SUMITOMO RUBBER INDUSTRIES, LTD (JP)
(72) GORO MUNESAWA
(74) Di Blasi, Parente & Ass. Prop. Ind. LTDA
Prazo de validade: 10 (dez) anos contados a partir de 06/02/2012, mediante o recolhimento da taxa quinquenal de manutenção (Artigos 119 e 120 da LPI) e observadas as demais condições legais.

(11) **BR 30 2012 000560-4** **39**
(22) 10/02/2012
(15) 17/01/2017
(45) 17/01/2017
(52) 06-04
(54) CONFIGURAÇÃO APLICADA Á GUARDA ROUPA.
(73) GILNEI ANTONIO SCHMITZ (BR/SC)
(72) GILNEI ANTONIO SCHMITZ
(74) Sandro Conrado Da Silva
Prazo de validade: 10 (dez) anos contados a partir de 10/02/2012, mediante o recolhimento da taxa quinquenal de manutenção (Artigos 119 e 120 da LPI) e observadas as demais condições legais.

(11) **BR 30 2012 000533-7** **39**
(22) 09/02/2012
(15) 17/01/2017
(30) 25/08/2011 JP 2011-019284
(45) 17/01/2017
(52) 08-05
(54) CONFIGURAÇÃO APLICADA A UM PULVERIZADOR
(73) MAKITA CORPORATION (JP)
(72) YUJI YAMAMOTO, RYOUCHI SHIMOOKA, MASAHIKO MIURA
(74) Araripe & Associados
Prazo de validade: 10 (dez) anos contados a partir de 09/02/2012, mediante o recolhimento da taxa quinquenal de manutenção (Artigos 119 e 120 da LPI) e observadas as demais condições legais.

(11) **BR 30 2012 000736-4** **39**
(22) 17/02/2012
(15) 17/01/2017
(30) 18/08/2011 EM 001289912-0001
(45) 17/01/2017
(54) CONFIGURAÇÃO APLICADA EM EQUIPAMENTO DE ILUMINAÇÃO EXTERNA.
(73) SCHREDER (BE)
(72) JOHN MICHAEL ELAM
(74) DANNEMANN, SIEMSEM, BIGLER & IPANEMA MOREIRA
Prazo de validade: 10 (dez) anos contados a partir de 17/02/2012, mediante o recolhimento da taxa quinquenal de manutenção (Artigos 119 e 120 da LPI) e observadas as demais condições legais.

(11) **BR 30 2012 000773-9** **39**
(22) 24/02/2012
(15) 17/01/2017
(30) 24/08/2011 EM 001907601-0001
(45) 17/01/2017
(52) 23-02
(54) CONFIGURAÇÃO APLICADA EM DISPENSADOR
(73) Sca Hygiene Products AB (SE)
(72) Michael A Dotsey, Patrick Nolan
(74) Magnus Aspeby/Claudio Szabas
Prazo de validade: 10 (dez) anos contados a partir de 24/02/2012, mediante o recolhimento da taxa quinquenal de manutenção (Artigos 119 e 120 da LPI) e observadas as demais condições legais.

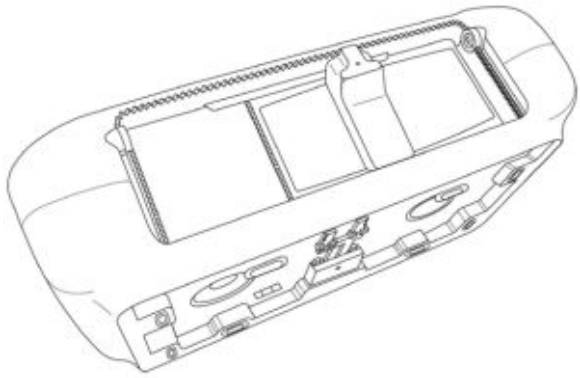

(11) **BR 30 2012 000952-9** **39**
(22) 02/03/2012
(15) 17/01/2017
(30) 08/09/2011 EP 001914631-0001
(45) 17/01/2017
(52) 08-05
(54) CONFIGURAÇÃO APLICADA EM CANETA DE SEGURANÇA
(73) N.V. HOLMATRO (NL)
(72) BAS COREMANS
(74) DAVID DO NASCIMENTO ADVOGADOS ASSOCIADOS
Prazo de validade: 10 (dez) anos contados a partir de 02/03/2012, mediante o recolhimento da taxa quinquenal de manutenção (Artigos 119 e 120 da LPI) e observadas as demais condições legais.

(11) **BR 30 2012 001000-4** **39**
(22) 07/03/2012
(15) 17/01/2017
(30) 07/09/2011 EM 001913435-0001
(45) 17/01/2017
(52) 12-08
(54) CONFIGURAÇÃO APLICADA EM AUTOMÓVEL
(73) Audi Ag (DE)
(72) Cesar Muntada Roura, Achim Badstuebner
(74) ADVOCACIA PIETRO ARIBONI S/C
Prazo de validade: 10 (dez) anos contados a partir de 07/03/2012, mediante o recolhimento da taxa quinquenal de manutenção (Artigos 119 e 120 da LPI) e observadas as demais condições legais.

(11) **BR 30 2012 001777-7** **39**
(22) 10/04/2012
(15) 17/01/2017
(30) 10/10/2011 US 29/403,662
(45) 17/01/2017
(52) 20-02
(54) CONFIGURAÇÃO APLICADA A UM DISTRIBUIDOR COM EXIBIDOR DE ANÚNCIO.
(73) Terraboost Media, LLC (US)
(72) Brian Morrison
(74) ORLANDO DE SOUZA
Prazo de validade: 10 (dez) anos contados a partir de 10/04/2012, mediante o recolhimento da taxa quinquenal de manutenção (Artigos 119 e 120 da LPI) e observadas as demais condições legais.

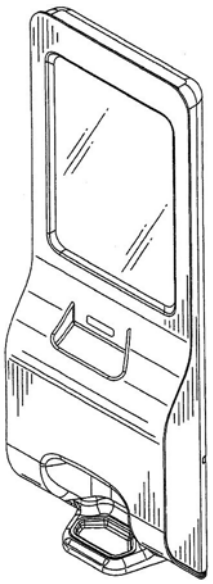

(11) **BR 30 2012 001819-6** **39**
(22) 12/04/2012
(15) 17/01/2017
(30) 13/10/2011 EM DM/077626
(45) 17/01/2017
(52) 10-07
(54) CONFIGURAÇÃO APLICADA EM CAIXA DE RELÓGIO
(73) CARTIER CREATION STUDIO S.A (CH)
(72) M. ARNAUD CHASTAINGT
(74) DAVID DO NASCIMENTO ADVOGADOS ASSOCIADOS
Prazo de validade: 10 (dez) anos contados a partir de 12/04/2012, mediante o recolhimento da taxa quinquenal de manutenção (Artigos 119 e 120 da LPI) e observadas as demais condições legais.

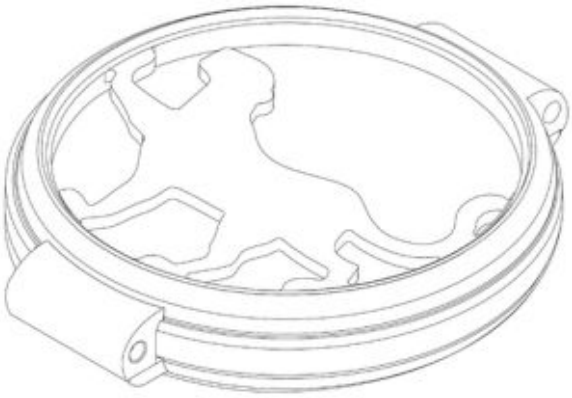

(11) **BR 30 2012 002503-6** **39**
(22) 18/05/2012
(15) 17/01/2017
(30) 18/11/2011 US 29/406,821
(45) 17/01/2017
(54) CONFIGURAÇÃO APLICADA EM ESCOVA PARA VASSOURA
(73) 3M INNOVATIVE PROPERTIES COMPANY (US)
(72) FABIANO GUILARES DA SILVA POTTES
(74) JULIANO RYOTA MURAKAMI
Prazo de validade: 10 (dez) anos contados a partir de 18/05/2012, mediante o recolhimento da taxa quinquenal de manutenção (Artigos 119 e 120 da LPI) e observadas as demais condições legais.

(11) **BR 30 2012 002637-7** **39**
(22) 24/05/2012
(15) 17/01/2017
(30) 14/12/2011 US 29/408,570
(45) 17/01/2017
(52) 26-06
(54) "CONFIGURAÇÃO APLICADA EM LANTERNA TRASEIRA"
(73) FORD MOTOR COMPANY (US)
(72) BRUCE PRESTON WILLIAMS, CHRISTOPHER HAMILTON, MORAY STUART CALLUM, THEODORE J. MAYER
(74) ARTUR FRANCISCO SCHAAL
Prazo de validade: 10 (dez) anos contados a partir de 24/05/2012, mediante o recolhimento da taxa quinquenal de manutenção (Artigos 119 e 120 da LPI) e observadas as demais condições legais.

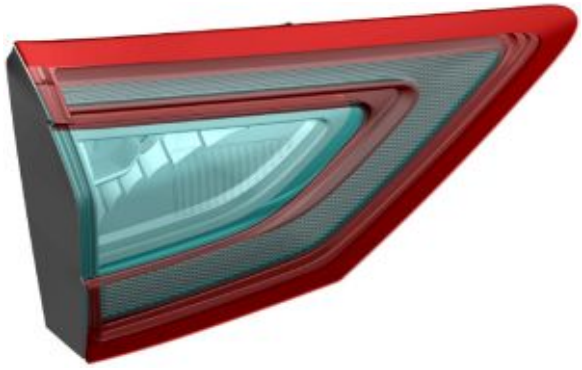

(11) **BR 30 2012 002638-5** **39**
(22) 24/05/2012
(15) 17/01/2017
(30) 14/12/2011 US 29/408,575
(45) 17/01/2017
(52) 26-06
(54) "CONFIGURAÇÃO APLICADA EM LANTERNA TRASEIRA"
(73) FORD MOTOR COMPANY (US)
(72) BRUCE PRESTON WILLIAMS, CHRISTOPHER HAMILTON, MORAY STUART CALLUM, THEODORE J. MAYER
(74) ARTUR FRANCISCO SCHAAL
Prazo de validade: 10 (dez) anos contados a partir de 24/05/2012, mediante o recolhimento da taxa quinquenal de manutenção (Artigos 119 e 120 da LPI) e observadas as demais condições legais.

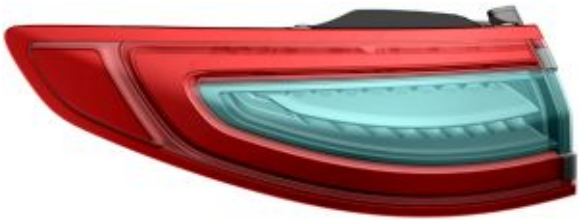

(11) **BR 30 2012 003191-5** **39**
(22) 27/06/2012
(15) 17/01/2017
(30) 10/01/2012 EM 0019722977-0001
(45) 17/01/2017
(52) 09-01
(54) CONFIGURAÇÃO APLICADA EM FRASCOS
(73) UNILEVER N.V. (NL)
(72) CORINNE ELIZABETH ELSTOW, DAVID ANDREW LICKSTEIN, JONH DAVID ALMSTEAD JR, MARTIN CHRISTOPHER BUNCE, NAMRATA NAYYAR-KAMDAR, SCOT LAWRENCE FORREST
(74) JULIANO RYOTA MURAKAMI
Prazo de validade: 10 (dez) anos contados a partir de 27/06/2012, mediante o recolhimento da taxa quinquenal de manutenção (Artigos 119 e 120 da LPI) e observadas as demais condições legais.

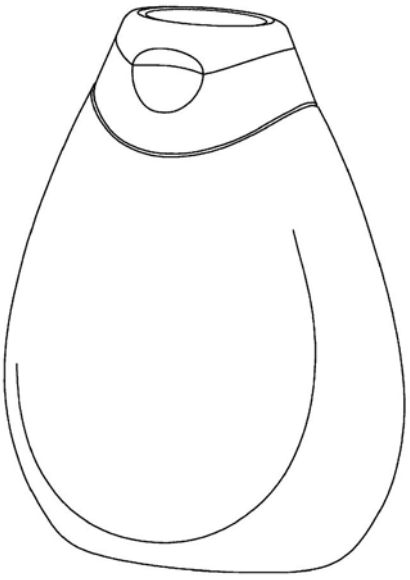

(11) **BR 30 2012 003820-0** **39**
(22) 27/07/2012
(15) 17/01/2017
(45) 17/01/2017
(52) 12-16
(54) CONFIGURAÇÃO APLICADA EM MÓDULO DE DISPOSITIVO DE ILUMINAÇÃO PARA VEÍCULO
(73) VALEO VISION (FR)
(72) ERIC MORNET, PASCAL GARIN, CHRISTOPHE DUBOSC
(74) Luiz Leonardos & Cia - Propriedade Intelectual
Prazo de validade: 10 (dez) anos contados a partir de 27/07/2012, mediante o recolhimento da taxa quinquenal de manutenção (Artigos 119 e 120 da LPI) e observadas as demais condições legais.

(11) **BR 30 2012 004823-0** **39**
(22) 17/09/2012
(15) 17/01/2017
(45) 17/01/2017
(52) 19-06
(54) "CONFIGURAÇÃO APLICADA EM INSTRUMENTO DE ESCRITA"
(73) SOCIETE BIC (FR)
(72) DAVIDBOISDEVESYS
(74) ARTUR FRANCISCO SCHAAL
Prazo de validade: 10 (dez) anos contados a partir de 17/09/2012, mediante o recolhimento da taxa quinquenal de manutenção (Artigos 119 e 120 da LPI) e observadas as demais condições legais.

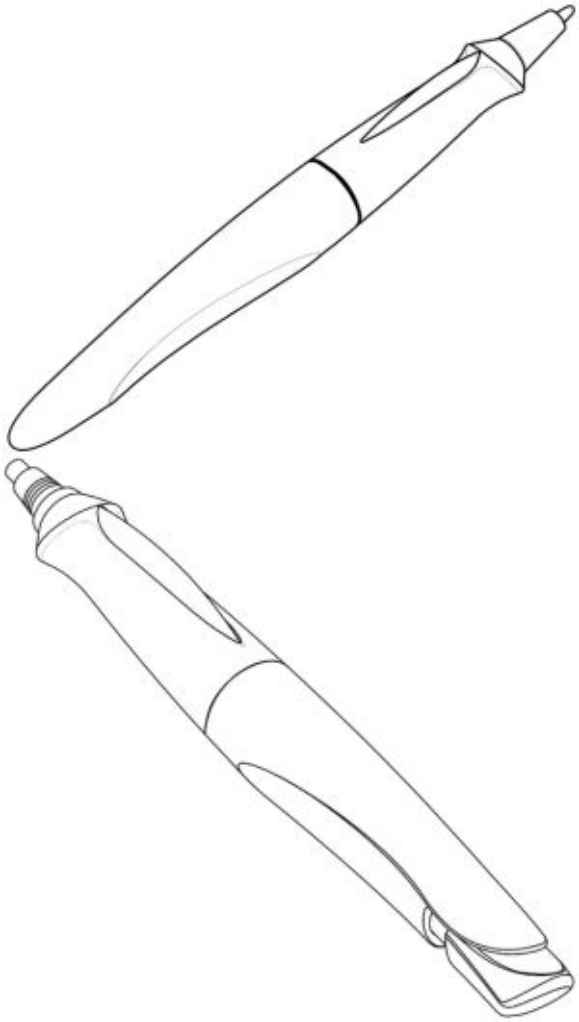

(11) **BR 30 2012 005281-5** **39**
(22) 10/10/2012
(15) 17/01/2017
(30) 11/04/2012 CN 201230105098.9
(45) 17/01/2017
(54) "CONFIGURAÇÃO APLICADA EM AUTOMÓVEL "
(73) CHERY AUTOMOBILE CO., LTD. (CN)
(72) JIANHUI LU
(74) ADVOCACIA PIETRO ARIBONI S/C

Prazo de validade: 10 (dez) anos contados a partir de 10/10/2012, mediante o recolhimento da taxa quinquenal de manutenção (Artigos 119 e 120 da LPI) e observadas as demais condições legais.

(11) **BR 30 2012 006175-0** **39**
(22) 03/12/2012
(15) 17/01/2017
(45) 17/01/2017
(52) 12-08 , 21-01
(54) CONFIGURAÇÃO APLICADA EM AUTOMÓVEL
(73) Volkswagen Aktiengesellschaft (DE)
(72) Luiz Alberto Veiga
(74) Dannemann, Siemsen, Bigler & Ipanema Moreira.
Prazo de validade: 10 (dez) anos contados a partir de 03/12/2012, mediante o recolhimento da taxa quinquenal de manutenção (Artigos 119 e 120 da LPI) e observadas as demais condições legais.

(11) **BR 30 2012 006580-1** **39**
(22) 19/12/2012
(15) 17/01/2017
(30) 19/06/2012 WO DM/079523
(45) 17/01/2017
(52) 02-02
(54) CONFIGURAÇÃO APLICADA EM VESTIMENTA
(73) Scaldis ST-Martin (BE)
(72) Vincent Vanneste
(74) Dannemann, Siemsen, Bigler & Ipanema Moreira

Prazo de validade: 10 (dez) anos contados a partir de 19/12/2012, mediante o recolhimento da taxa quinquenal de manutenção (Artigos 119 e 120 da LPI) e observadas as demais condições legais.

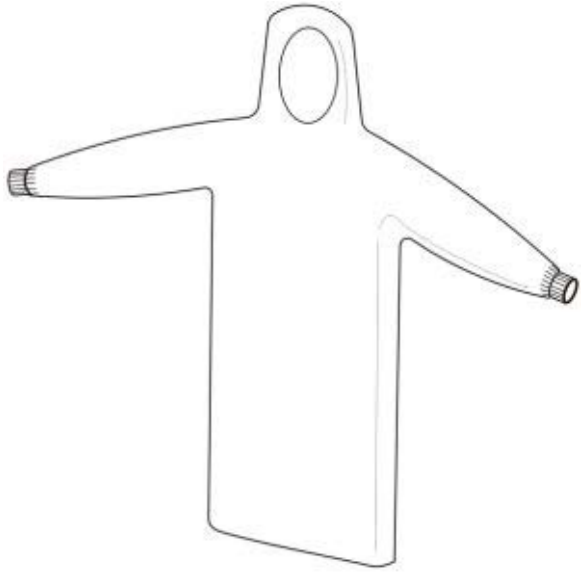

(11) **BR 30 2013 000604-2** **39**
(22) 14/02/2013
(15) 17/01/2017
(30) 15/08/2012 US 29/429,653
(45) 17/01/2017
(54) "CONFIGURAÇÃO APLICADA EM CAPÔ"
(73) FORD GLOBAL TECHNOLOGIES LLC (US)
(72) ERNESTO RUPAR
(74) ARTUR FRANCISCO SCHAAL
Prazo de validade: 10 (dez) anos contados a partir de 14/02/2013, mediante o recolhimento da taxa quinquenal de manutenção (Artigos 119 e 120 da LPI) e observadas as demais condições legais.

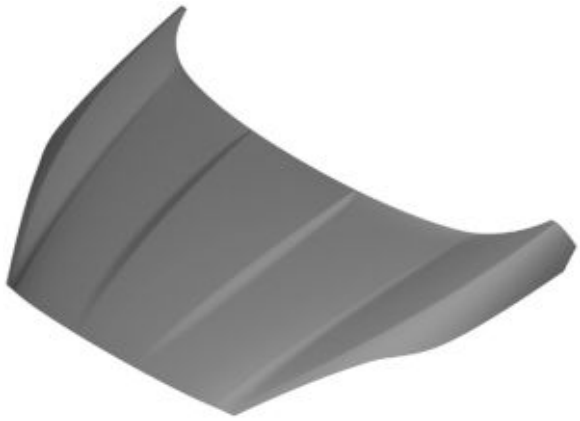

(11) **BR 30 2013 000605-0** **39**
(22) 14/02/2013
(15) 17/01/2017
(30) 15/08/2012 US 29/429,654
(45) 17/01/2017
(54) CONFIGURAÇÃO APLICADA EM ESPELHO RETROVISOR
(73) FORD GLOBAL TECHNOLOGIES LLC (US)
(72) ERNESTO RUPAR
(74) ARTUR FRANCISCO SCHAAL
Prazo de validade: 10 (dez) anos contados a partir de 14/02/2013, mediante o recolhimento da taxa quinquenal de manutenção (Artigos 119 e 120 da LPI) e observadas as demais condições legais.

(11) **BR 30 2013 000607-7** **39**
(22) 14/02/2013
(15) 17/01/2017
(30) 15/08/2012 US 29/429,669
(45) 17/01/2017
(54) "CONFIGURAÇÃO APLICADA EM PARA-CHOQUE TRASEIRO SUPERIOR"
(73) FORD GLOBAL TECHNOLOGIES LLC (US)
(72) ERNESTO RUPAR
(74) ARTUR FRANCISCO SCHAAL
Prazo de validade: 10 (dez) anos contados a partir de 14/02/2013, mediante o recolhimento da taxa quinquenal de manutenção (Artigos 119 e 120 da LPI) e observadas as demais condições legais.

Despachos Relativos a Pedidos e Registros de Desenho Industrial

34
EXIGÊNCIA - ART. 106 PARÁG.3º DA LPI

(21) **BR 30 2012 000188-9** **34**
(22) 18/01/2012
(71) BMS "BOGDMAR" PEGZA SLAWOMIR (PL)
(74) DAVID DO NASCIMENTO ADV. ASSOC.
1. Cancelar a atual apresentação do pedido. Apresentar novas figuras (desenhos ou fotografias) com melhor qualidade gráfica, nitidez e contraste, capazes de revelar com precisão os contornos, relevos e rebaixos do objeto reivindicado, permitindo a compreensão de seus detalhes. 2. As figuras devem ser numeradas conforme o disposto no inciso VI do artigo 20 da IN 44/2015.

(21) **BR 30 2012 000778-0** **34**
(22) 24/02/2012
(71) Duna Enterprises S.L. (ES)
(74) Rubens dos Santos Filho
1. Cancelar a atual apresentação do pedido. Apresentar novas figuras (desenhos ou fotografias) com melhor qualidade gráfica, nitidez e contraste, capazes de revelar com precisão os contornos, relevos e rebaixos do objeto reivindicado, permitindo a compreensão de seus detalhes. Sugerimos evitar serrilhas ou qualquer outro elemento que atrapalhe o entendimento da forma. 2. As figuras devem ser numeradas conforme o disposto no inciso VI do artigo 20 da IN 44/2015. 3. Modificar título para: “Configuração aplicada em secador”.

(21) **BR 30 2012 000993-6** **34**
(22) 07/03/2012
(71) The Laryngeal Mask Company Limited (SC)
(74) Dannemann, Siemsen, Bigler & Ipanema Moreira
1. Cancelar a atual apresentação do pedido. Apresentar novas figuras (desenhos ou fotografias) com melhor qualidade gráfica, nitidez e contraste, capazes de revelar com precisão os contornos, relevos e rebaixos do objeto reivindicado, permitindo a compreensão de seus detalhes. Sugerimos evitar serrilhas ou qualquer outro elemento que atrapalhe o entendimento da forma. 2. As figuras devem ser numeradas conforme o disposto no inciso VI do artigo 20 da IN 44/2015.

(21) **BR 30 2012 001776-9** **34**
(22) 10/04/2012
(71) Skullcandy, Inc (US)
(74) Antonio Mauricio Pedras Arnaud
1. Cancelar a atual apresentação. Apresentar novo conjunto de figuras em que o objeto deve ser representado por meio de linhas contínuas e uniformes, sem tracejados. 2. As figuras devem ser numeradas conforme o disposto no inciso VI do artigo 20 da IN 44/2015.

(21) **BR 30 2012 002143-0** **34**
(22) 30/04/2012
(71) Bajaj Auto Limited (IN)
(74) Security, do Nascimento Souza & Associados Prop. Intelectual Ltda.
1.Reapresentar as figuras com excelente qualidade gráfica, nitidez e contraste, com o intuito de revelar com precisão os contornos, relevos e rebaixos do objeto reivindicado, permitindo a compreensão de seus detalhes. Foi analisada a petição 020120049869, porém as imagens estão com qualidade insatisfatória. 2.As figuras devem ser numeradas conforme o disposto no inciso VI do artigo 20 da IN 44/2015: figura 1.1, figura 1.2, etc.

(21) **BR 30 2012 003242-3** **34**
(22) 28/06/2012
(71) KARL STORZ GMBH & CO. KG (DE)
(74) DANNEMANN, SIEMSEN, BIGLER & IPANEMA MOREIRA
1.Reapresentar as figuras do documento de prioridade referentes ao objeto reivindicado, pois a qualidade está muito ruim, impossibilitando a comparação com o objeto do depósito. 2.Reapresentar as figuras do depósito com excelente qualidade gráfica, nitidez e contraste, com o intuito de revelar com precisão os contornos, relevos e rebaixos do objeto reivindicado, permitindo a compreensão de seus detalhes. 3.As figuras devem ser numeradas conforme o disposto no inciso VI do artigo 20 da IN 44/2015: figura 1.1, figura 1.2, etc.

(21) **BR 30 2012 003580-5** **34**
(22) 13/07/2012
(71) STOLL GIROFLEX AG (CH)
(74) DANNEMANN, SIEMSEN, BIGLER & IPANEMA MOREIRA
1.Reapresentar as figuras com excelente qualidade gráfica, nitidez e contraste, com o intuito de revelar com precisão os contornos, relevos e rebaixos do objeto reivindicado, permitindo a compreensão de seus detalhes. As figuras devem ser correspondentes entre si: na vista frontal e na posterior observam-se áreas mais claras (parecem ser transparentes) no encosto que não são perceptíveis nas demais figuras. 2.As figuras devem ser dispostas no papel com as margens mínimas (superior; esquerda; direita; inferior) de 3 cm, conforme inciso IX do art. 20 da IN 44/2015. 3.As figuras devem ser numeradas conforme o disposto no inciso VI do artigo 20 da IN 44/2015: figura 1.1, figura 1.2, etc.

(21) **BR 30 2012 003755-7** **34**
(22) 26/07/2012
(71) FIAT GROUP AUTOMOBILES (IT)
1. Cancelar a atual apresentação do pedido. Apresentar novas figuras (desenhos ou fotografias), incluindo vista superior. 2. As figuras devem ser numeradas conforme o disposto no inciso VI do artigo 20 da IN 44/2015.

(21) **BR 30 2012 003953-3** **34**
(22) 02/08/2012
(71) KTM-Sportmotorcycle Ag (AT)
(74) Dannemann, Siemsen, Bigler & Ipanema Moreira
1.Reapresentar as figuras com excelente qualidade gráfica, nitidez e contraste, com o intuito de revelar com precisão os contornos, relevos e rebaixos do objeto reivindicado, permitindo a compreensão de seus detalhes. As figuras devem mostrar o objeto idêntico ao da prioridade. 2.As figuras devem ser numeradas conforme o disposto no inciso VI do artigo 20 da IN 44/2015: figura 1.1, figura 1.2, etc.

(21) **BR 30 2012 004244-5** **34**
(22) 17/08/2012
(71) 3M INNOVATIVE PROPERTIES COMPANY (US)
(74) JULIANO RYOTA MURAKAMI
1.Reapresentar as figuras com excelente qualidade gráfica, nitidez e contraste, com o intuito de revelar com precisão os contornos, relevos e rebaixos do objeto reivindicado, permitindo a compreensão de seus detalhes. 2.As figuras devem ser numeradas conforme o disposto no inciso VI do artigo 20 da IN 44/2015: figura 1.1, figura 1.2, etc. 3.Apresentar novo campo de aplicação que permita a identificação e correta classificação do objeto, preferencialmente em conformidade com a Classificação de Locarno, conforme o disposto no artigo 19 da IN 44/2015.

(21) **BR 30 2012 005921-6** **34**
(22) 19/11/2012
(71) Grendene S.A. (BR/CE)
(74) Custódio de Almeida & Cia.
1.Reapresentar as figuras com excelente qualidade gráfica, nitidez e contraste, com o intuito de revelar com precisão os contornos, relevos e rebaixos do objeto reivindicado, permitindo a compreensão de seus detalhes. Não é possível visualizar, por exemplo, os relevos da sola. Evitar reflexos. 2.As figuras devem ser numeradas conforme o disposto no inciso VI do artigo 20 da IN 44/2015: figura 1.1, figura 1.2, etc.

41
NULIDADE ADMINISTRATIVA

(11) **BR 30 2012 003051-0** **41**
(15) 25/06/2013
(73) Riberman Plásticos Industriais Ltda (BR/SP)
(74) Vilage Marcas & Patentes S/S Ltda
Processo Administrativo de Nulidade instaurado por requerimento de terceiros através da Pet. (WB) 870160076707, de 19/12/2016. Interessado(s): AGRO PASTORIL PASCHOAL CAMPANELLI S.A. Procurador(es): LUIS FELIPE BALIEIRO LIMA. Fica sobrestado o exame do Processo Administrativo de Nulidade de terceiros, publicado na RPI 2389, de 18/10/2016, Interessado(s): KARINA HAIDAR MULLER, para que seja instruído concomitantemente com este Processo Administrativo de Nulidade de terceiros.

(11) **BR 30 2013 001374-0** **41**
(15) 25/10/2016
(73) VICTAULIC COMPANY (US)
(74) ORLANDO DE SOUZA
Processo Administrativo de Nulidade instaurado por requerimento de terceiros através da Pet. (WB) 870160079016, de 26/12/2016, ficando suspensos os efeitos da concessão, de acordo com o parágrafo 2º do artigo 113 da Lei 9279/96. Interessado(s): ALVENIUS EQUIPAMENTOS TUBULARES LTDA. Procurador(es): EDUARDO RIBEIRO AUGUSTO.

(11) **BR 30 2013 001375-8** **41**
(15) 25/10/2016
(73) VICTAULIC COMPANY (US)
(74) ORLANDO DE SOUZA
Processo Administrativo de Nulidade instaurado por requerimento de terceiros através da Pet. (WB) 870160079025, de 26/12/2016, ficando suspensos os efeitos da concessão, de acordo com o parágrafo 2º do artigo 113 da Lei 9279/96. Interessado(s): ALVENIUS EQUIPAMENTOS TUBULARES LTDA. Procurador(es): EDUARDO RIBEIRO AUGUSTO.

(11) **BR 30 2013 002132-7** **41**
(15) 29/09/2015
(73) ALEXANDRE DE AZEVEDO PIMENTEL (BR/SP)
(74) JOÃO CARLOS SALATIEL E/OU
Processo Administrativo de Nulidade instaurado por requerimento de terceiros através da Pet. (WB) 870160073904, de 08/12/2016. Interessado(s): NEW TURTLE IND. E COM. DE PEÇAS DE PLÁSTICOS E METAIS LTDA. Procurador(es): MIRIAN HELENA CARUY E SILVA

(11) **BR 30 2013 002137-8** **41**
(15) 29/09/2015
(73) ALEXANDRE DE AZEVEDO PIMENTEL (BR/SP)
(74) JOÃO CARLOS SALATIEL E/OU
Processo Administrativo de Nulidade instaurado por requerimento de terceiros através da Pet. (WB) 870160073908, de 08/12/2016. Interessado(s): NEW TURTLE IND. E COM. DE PEÇAS DE PLÁSTICOS E METAIS LTDA. Procurador(es): MIRIAN HELENA CARUY E SILVA

(11) **BR 30 2013 003554-9** **41**
(15) 01/03/2016
(73) CARLOS ALBERTO DE AGRELA RODRIGUES CAMPANÁRIO (BR/SP)
(74) ÍTALO MUGLIA DE MARCHI
Processo Administrativo de Nulidade instaurado por requerimento de terceiros através da Pet. (WB) 870160076456, de 16/12/2016. Interessado(s): MAGNOJET - INDUSTRIA LTDA Procurador(es): FABRICIO VILELA COELHO

(11) **BR 30 2013 003555-7** **41**
(15) 01/03/2016

(73) CARLOS ALBERTO DE AGRELA RODRIGUES CAMPANÁRIO (BR/SP)
(74) ÍTALO MUGLIA DE MARCHI
Processo Administrativo de Nulidade instaurado por requerimento de terceiros através da Pet. (WB) 870160009546, de 17/03/2016, ficando suspensos os efeitos da concessão, de acordo com o parágrafo 2º do artigo 113 da Lei 9279/96. Interessado(s): MAGNOJET INDÚSTRIA E COMÉRCIO DE PRODUTOS AGRÍCOLAS LTDA Procurador(es): ROGERIO APARECIDO DE CARVALHO Processo Administrativo de Nulidade instaurado por requerimento de terceiros através da Pet. (WB) 870160076466, de 16/12/2016. Interessado(s): MAGNOJET - INDUSTRIA LTDA Procurador(es): FABRICIO VILELA COELHO

(11) **BR 30 2013 003556-5** **41**
(15) 10/06/2014
(73) CARLOS ALBERTO DE AGRELA RODRIGUES CAMPANÁRIO (BR/SP)
(74) ÍTALO MUGLIA DE MARCHI
Processo Administrativo de Nulidade instaurado por requerimento de terceiros através da Pet. (WB) 870160076458, de 16/12/2016. Interessado(s): MAGNOJET - INDUSTRIA LTDA Procurador(es): FABRICIO VILELA COELHO

(11) **BR 30 2013 003557-3** **41**
(15) 17/11/2015
(73) CARLOS ALBERTO DE AGRELA RODRIGUES CAMPANÁRIO (BR/SP)
(74) ÍTALO MUGLIA DE MARCHI
Processo Administrativo de Nulidade instaurado por requerimento de terceiros através da Pet. (WB) 870160076469, de 16/12/2016. Interessado(s): MAGNOJET - INDUSTRIA LTDA Procurador(es): FABRICIO VILELA COELHO.

(11) **BR 30 2013 003558-1** **41**
(15) 10/06/2014
(73) CARLOS ALBERTO DE AGRELA RODRIGUES CAMPANÁRIO (BR/SP)
(74) ÍTALO MUGLIA DE MARCHI
Processo Administrativo de Nulidade instaurado por requerimento de terceiros através da Pet. (WB) 870160076462, de 16/12/2016. Interessado(s): MAGNOJET - INDUSTRIA LTDA Procurador(es): FABRICIO VILELA COELHO

(11) **BR 30 2013 003560-3** **41**
(15) 10/06/2014
(73) CARLOS ALBERTO DE AGRELA RODRIGUES CAMPANÁRIO (BR/SP)
(74) ÍTALO MUGLIA DE MARCHI
Processo Administrativo de Nulidade instaurado por requerimento de terceiros através da Pet. (WB) 870160009550, de 17/03/2016. Interessado(s): MAGNOJET INDUSTRIA E COMERCIO DE PRODUTOS AGRICOLAS LTDA. Procurador(es): ROGERIO APARECIDO DE CARVALHO. Processo Administrativo de Nulidade instaurado por requerimento de terceiros através da Pet. (WB) 870160076471, de 16/12/2016. Interessado(s): MAGNOJET - INDUSTRIA LTDA Procurador(es): FABRICIO VILELA COELHO.

(11) **BR 30 2014 005657-3** **41**
(15) 17/05/2016
(73) CARTOCOR S.A. (AR)
(74) SOERENSEN GARCIA ADVOGADOS ASSOCIADOS
Processo Administrativo de Nulidade instaurado por requerimento de terceiros através da Pet. (WB) 870160076093, de 16/12/2016. Interessado(s): RIGESA, CELULOSE, PAPEL E EMBALAGENS LTDA Procurador(es): JOÃO CASSIANO BAIRROS OYARZABAL

(11) **BR 30 2015 004164-1** **41**
(15) 11/10/2016
(73) SPECTRUM BRANDS, INC. (US)
(74) MARCELO OLIVEIRA DE SOUZA
Processo Administrativo de Nulidade instaurado por requerimento de terceiros através da Pet. (WB) 870160074429, de 12/12/2016, ficando suspensos os efeitos da concessão, de acordo com o parágrafo 2º do artigo 113 da Lei 9279/96. Interessado(s): MK ELETRODOMESTICOS LTDA.

(11) **BR 30 2015 004226-5** **41**
(15) 11/10/2016
(73) FORTUCE & FORTUCE LTDA (BR/MG)
(74) Marco Antônio Velloso Costa Ferreira
Processo Administrativo de Nulidade instaurado por requerimento de terceiros através da Pet. (WB) 870160074693, de 12/12/2016, ficando suspensos os efeitos da concessão, de acordo com o parágrafo 2º do artigo 113 da Lei 9279/96. Interessado(s): GUARANIPLAST INDUSTRIA DE EMBALAGENS LTDA - ME Procurador(es): GEISLER CHBANE BOSSO

(11) **BR 30 2015 004494-2** **41**
(15) 25/10/2016
(73) GINO LEONELLO CORAZZARI NETO (BR/SP)
(74) JOSÉ EDIS RODRIGUES
Processo Administrativo de Nulidade instaurado por requerimento de terceiros através da Pet. (WB) 870160075563, de 14/12/2016, ficando suspensos os efeitos da concessão, de acordo com o parágrafo 2º do artigo 113 da Lei 9279/96. Interessado(s): MONTE LIBANO IND E COM DE BRINQUEDOS LTDA. Procurador(es): CELINO BENTO DE SOUZA.

(11) **BR 30 2015 004497-7** **41**
(15) 25/10/2016
(73) ESSENZA DESIGN INDUSTRIA DE MOVEIS LTDA (BR/RS)
(74) JORGE CARVALHO
Processo Administrativo de Nulidade instaurado por requerimento de terceiros através da Pet. (WB) 870160078982, de 26/12/2016, ficando suspensos os efeitos da concessão, de acordo com o parágrafo 2º do artigo 113 da Lei 9279/96. Interessado(s): POLLUS INDÚSTRIA E COMERCIO DE MÓVEIS LTDA. Procurador(es): GEISLER CHBANE BOSSO

(11) **BR 30 2015 004540-0** **41**
(15) 01/11/2016
(73) BRAND DEVELOPERS LIMITED (NZ)
(74) PEDRO AFONSO VIEIRA BHERING
Processo Administrativo de Nulidade instaurado por requerimento de terceiros através da Pet. (WB) 870160079242, de 27/12/2016, ficando suspensos os efeitos da concessão, de acordo com o parágrafo 2º do artigo 113 da Lei 9279/96. Interessado(s): MK ELETRODOMESTICOS MONDIAL S.A.

(11) **BR 30 2015 004556-6** **41**
(15) 01/11/2016
(73) BRITÂNIA ELETRODOMÉSTICOS SA (BR/PR)
(74) ILDO RITTER DE OLIVEIRA
Processo Administrativo de Nulidade instaurado por requerimento de terceiros através da Pet. (WB) 870160079241, de 27/12/2016, ficando suspensos os efeitos da concessão, de acordo com o parágrafo 2º do artigo 113 da Lei 9279/96. Interessado(s): MK ELETRODOMESTICOS MONDIAL S.A.

(11) **BR 30 2015 004706-2** **41**
(15) 01/11/2016
(73) EDEZIO LUIZ BARBOSA (BR/SC)
(74) ELAINE LAU DA SILVA PEREIRA
Processo Administrativo de Nulidade instaurado por requerimento de terceiros através da Pet. (WB) 870160075696, de 15/12/2016, ficando suspensos os efeitos da concessão, de acordo com o parágrafo 2º do artigo 113 da Lei 9279/96. Interessado(s): POLAR COMERCIO DE PLÁSTICOS LTDA - EPP Procurador(es): SANDRO WUNDERLICH

47
PETIÇÃO NÃO CONHECIDA

(21) **BR 30 2015 003819-5** **47**
(22) 13/08/2015
(71) J.H. TÖNNJES GMBH & CO. KG (DE)
(74) DANNEMANN, SIEMSEN, BIGLER & IPANEMA MOREIRA, PROPRIEDADE INDUSTRIAL LTDA.
Não conhecimento da petição 870150004355, apresentada em 08/10/2015, em virtude da não reivindicação de Prioridade Unionista no ato do depósito, conforme artigo 16, § 1º, de lei 9.279, de 14 de maio de 1996.

(11) **DI 7106243-2** **47**
(22) 16/12/2011
(15) 19/01/2016
(71) RECKITT & COLMAN (OVERSEAS) LIMITED (GB) (GB)
(74) Di Blasi, Parente & Ass. Prop. Ind. Ltda
A petição nº 020140037681, de 29/12/2014, não foi conhecida por conter alteração de matéria em relação ao depósito.

55
EXIGÊNCIAS DIVERSAS

(21) **BR 30 2015 001440-7** **55**
(22) 30/03/2015
(71) AYRTON GODOY NERY (BR/GO)
Foi verificada apresentação tempestiva de petição de cumprimento de exigência técnica (código de despacho 34) utilizando uma GRU de código 104 (guia isenta de retribuição). Porém o correto cumprimento desta exigência se dá através da GRU de código 105. Para possibilitar o andamento do pedido de registro se faz necessária apresentação de petição de Comprovação de Recolhimento de Retribuição INPI (código 124 - isenta) onde constem a GRU de código 105, corretamente associada ao pedido de registro em questão, e seu comprovante de pagamento, observando os valores da Tabela de Retribuição vigente. O protocolo deste cumprimento de exigência poderá ser feito por meio do Peticionamento Eletrônico ou da recepção do INPI.

71
DESPACHO ANULADO

(11) **BR 30 2013 006602-9** **71**
(22) 18/12/2013
(15) 24/01/2017
(71) RENATO BREUEL GONÇALVES (BR/PR)
(74) VILAGE MARCAS E PATENTES LTDA
Referente RPI: 2397 - Cód. 34, Publicado: 13/12/2016, por ter sido indevido. O pedido será reexaminado.

74
REPUBLICAÇÃO

(11) **DI 7101824-7** **74**
(22) 30/03/2011
(15) 17/01/2017
(71) RANDON S/A IMPLEMENTOS E PARTICIPAÇÕES (BR/RS)
(74) Vieira de Mello Advogados
Referente RPI: 2397 - Cód. 56, Publicado: 13/12/2016. Transferido de Suspensys Sistemas Automotivos Ltda., conforme petição 020140029203, de 18/09/2014.

Contratos, Programa de Computador, Indicações Geográficas e Topografia de Circuito Integrado

Licença e Cessão de Marcas, Patentes e Desenhos Industriais, Contratos de Tecnologia e Franquias Empresariais
Tabela de Códigos de Despachos

060 **Exigência em Grau de Recurso**. Formulada exigência para complementação das razões oferecidas a título de recurso no prazo de 60 (sessenta dias) desta data, observando o disposto no complemento, conforme art. 214 da Lei nº 9279/1996. O exame do recurso prosseguirá havendo ou não manifestação sobre a exigência formulada.

130 **Processo indeferido**. Requerimento de Averbação (contrato ou fatura) indeferido por não atender aos requisitos legais, observando o disposto no complemento.

135 **Petição Indeferida**. Petição indeferida por não atender as formalidades previstas em Lei, observando o disposto no complemento.

140 **Pedido Inexistente.** Pedido de averbação ou petição de qualquer natureza recusado devido ao não pagamento de retribuição; GRU não conciliada; ou não apresentação de documentos estipulados na IN nº 16/2013.

145 **Exigência.** Abertura do prazo de 60 (sessenta) dias corridos, contados a partir do dia subsequente à data da publicação na RPI para adequação ou cumprimento de disposições legais, ou ainda, contestação da(s) exigência(s). A não manifestação no prazo acarretará o arquivamento do processo conforme arts 223 e 224 da Lei nº 9279/1996.

150 **Notificado o Requerimento de Averbação ou Petição.** Notificação de requerimento de averbação de contrato, fatura ou petição de qualquer natureza. A contagem do prazo de 30 (trinta) dias para decisão ou formulação de exigências terá início a partir do dia subsequente à data da publicação desta RPI, conforme parágrafo único do artigo 211 da Lei nº 9279/1996.

155 **Consulta Respondida.** À disposição do requerente no setor competente do INPI, carta resposta de consulta.

185 **Processo arquivado**. Arquivamento do processo na data da publicação da RPI devido a não manifestação do requerente quanto à exigência formulada ou a pedido do requerente, ou processo de ofício, observando o disposto no complemento.

210 **Recurso Interposto**. Recurso à Presidência do INPI para reexame da decisão da Diretoria de Contratos, Indicações Geográficas e Registros, que deverá ser interposto no prazo de 60 (sessenta) dias, conforme art. 212 da Lei nº 9279/1996.

272 **Recurso decidido**. Recurso à Presidência do INPI decidido e irrecorrível na esfera administrativa, conforme art. 215 da Lei nº 9279/1996, observando o disposto no complemento.

290 **Retificação de Publicação**. Retificação da publicação de qualquer um dos itens anteriores por incorreção, observando o disposto no complemento.

295 **Anulação de Publicação**. Anulação de publicação realizada na RPI, observando o disposto no complemento.

350 **Certificado de Averbação Expedido**. Expedição do Certificado de Averbação, conforme artigos 62, 121, 140 e 211 da Lei nº 9279/1996, que se encontra à disposição do requerente no setor competente do INPI.

800 **Certificado de Averbação Cancelado**. Certificado de Averbação cancelado devido ao arquivamento do processo.

801 **Cancelamento de Certificado de Averbação**. Cancelamento de Certificado de Averbação devido a uma decisão administrativa ou judicial.

998 **Pedido de Licença Compulsória para Exploração de Patente**. Notificação e Intimação ao titular da patente para manifestação sobre requerimento de licença compulsória. Abertura do prazo de 60 (sessenta) dias, contados a partir da data subsequente da publicação na RPI, para manifestação do titular da patente, nos termos do §1º do Art. 73 da Lei nº 9279/1996.

999 **Outros**. Decisões diversas, observando o disposto no complemento.

Programas de Computador
Tabela de Códigos de Despachos

080 **Publicação de pedido de Registro de Programa de Computador.** Publicação de pedido de programa de Computador, art. 3º da Lei 9609/98.

082 **Pedido em exigência devido a irregularidades.** Pedido em exigência, conforme artigos 3º, 4º e 5º. Suspensão do andamento do Pedido do Registro, que, para instrução regular, aguardará o atendimento ou contestação das exigências formuladas. Da data da notificação corre o prazo de 60 dias para o comprimento desta exigência.

090 **Deferimento de pedido de registro de programa de computador.**

Deferido o pedido de registro de programa de computador com base na lei 9609/98. Desta data corre o prazo de 60 (sessenta) dias para interposição de recurso ao Presidente do INPI.

091 **Alteração de Nome Deferida.**

Notificação de deferimento de alteração de nome. Desta data corre o prazo de 60 (sessenta) dias para eventuais recursos de interessados.

092 **Alteração de Nome em Exigência.**

Notificação de exigência referente ao pedido de alteração nome requerida. Desta data corre prazo de 60 (sessenta) dias para cumprimento da exigência formulada, sob pena de indeferimento da alteração.

093 **Alteração de Nome Indeferida.**

Notificação de indeferimento de transferência de alteração de nome requerida. Desta data corre o prazo de 60 (sessenta) dias para eventual recurso do interessado.

094 **Alteração de Razão Social Deferida.**

Notificação de deferimento de alteração de razão social requerida. Desta data corre o prazo de 60 (sessenta) dias para eventuais recursos de interessados.

095 **Alteração de Razão Social em Exigência.**

Notificação de exigência referente ao pedido de alteração de razão social requerida. Desta data corre prazo de 60 (sessenta) dias para cumprimento da exigência formulada, sob pena de indeferimento da alteração.

096 **Alteração de Razão Social Indeferida.**

Notificação de indeferimento de alteração de razão social requerida. Desta data corre o prazo de 60 (sessenta) dias para eventuais recursos dos interessados.

097 **Alteração de Endereço Deferida.**

Notificação de deferimento de alteração endereço requerida. Desta data corre o prazo de 60 (sessenta) dias para eventuais recursos de interessados.

098 **Alteração de Endereço em Exigência.**

Notificação de exigência referente ao pedido de alteração endereço requerida. Desta data corre prazo de 60 (sessenta) dias para cumprimento da exigência formulada, sob pena de indeferimento da alteração.

099 **Alteração de Endereço Indeferida.**

Notificação de indeferimento de alteração endereço requerida. Desta data corre o prazo de 60 (sessenta) dias para eventual recurso do interessado.

100 **Transferência de Titularidade Deferida.**

Notificação de deferimento da transferência de titularidade requerida. Desta data corre o prazo de 60 (sessenta) dias para eventuais recursos de interessados.

101 **Transferência de Titularidade em Exigência.**

Notificação de exigência referente ao pedido de transferência de titularidade requerida. Desta data corre prazo de 60 (sessenta) dias para cumprimento da exigência formulada, sob pena de indeferimento da transferência.

102 **Transferência de Titularidade Indeferida.**

Notificação de indeferimento de transferência de titularidade requerida. Desta data corre o prazo de 60 (sessenta) dias para eventual recurso do interessado.

104 **Petição não conhecida.**

Não conhecimento de petição por insuficiência de fundamentação legal ou se desacompanhada do comprovante da respectiva retribuição do valor vigente à data de sua apresentação.

105 Desistência de pedido de registro de programa de computador homologada.
Homologada a desistência do pedido de registro de programa de computador.

106 Renúncia ao registro de programa de computador homologada.
Homologada a renúncia do registro de programa de computador.

107 Renúncia ao sigilo da documentação técnica homologada.
Notificação de renúncia ao sigilo da documentação técnica.

108 Registro/pedido de registro *sub-judice*.
Notificação de procedimento judicial.

109 Anotação de limitação ou ônus.
Notificação referente à anotação de limitação ou ônus, conforme indicado no complemento.

110 Publicação Anulada.
Anulação da publicação referente a qualquer um dos itens anteriores, por ter sido indevida.

111 Despacho Anulado.
Anulação do despacho referente a qualquer um dos itens anteriores, por ter sido indevida.

112 Decisão Anulada.
Anulação da decisão referente a qualquer um dos itens anteriores, por ter sido indevida.

113 Retificação.
Retificação da publicação referente a qualquer um dos itens anteriores, por ter sido efetuada com incorreção. Tal publicação não implica na alteração da data da decisão ou despacho e nos prazos decorrentes da mesma.

114 Republicação.
Republicação da publicação referente a qualquer um dos itens anteriores, por ter sido indevida.

115 Recurso contra o deferimento
Notificação de interposição de recurso ao presidente do INPI contra o deferimento do pedido de registro de programa de computador, objetivando o reexame da documentação formal. Desta data corre o prazo de 30 (trinta) dias para a apresentação de contra-razões pelo interessado. Poderá ser requerida cópia do recurso utilizando o formulário Folha de Petição Programa de Computador.

120 Concessão do Registro.
Expedição do certificado de registro de programa de computador. O título será enviado ao titular ou ao seu procurador, se for o caso.

Tabela de Códigos de Despachos
INDICAÇÕES GEOGRÁFICAS

305 **CUMPRA A EXIGÊNCIA**, observando o disposto no complemento.

315 Recolha e/ou complemente a **RETRIBUIÇÃO** devida, no exato valor fixado na **tabela de retribuições de serviços**, em vigor na data da comprovação do cumprimento desta exigência junto ao **INPI**, observando o disposto no complemento. Recolha, também, a retribuição estabelecida para **CUMPRIMENTO DE EXIGÊNCIA.**

325 **ARQUIVADO** o pedido de registro de indicação geográfica, **POR FALTA DE CUMPRIMENTO/ RESPOSTA À EXIGÊNCIA**.

335 **PUBLICADO** o pedido de registro de indicação geográfica. Inicia-se, nesta data, o prazo de 60 (sessenta) dias para manifestação de terceiros.

340 **MANIFESTAÇÃO(ÕES)** de terceiros(s) indicado(s) no complemento, face à publicação do pedido de registro de indicação geográfica.

373 **DEFERIDO o pedido de registro de indicação geográfica**. Inicia-se, nesta data, o prazo de 60 (sessenta) dias para que o requerente comprove, junto ao INPI, o recolhimento da **RETRIBUIÇÃO RELATIVA À EXPEDIÇÃO DE CERTIFICADO DE REGISTRO,** no exato valor previsto na **tabela de custos de serviços prestados pelo INPI,** vigente à época do recolhimento.

375 **INDEFERIDO** o pedido de registro de indicação geográfica, observado o disposto no complemento.

380 **RECURSO INTERPOSTO** contra a decisão indicada. Notificação de interposição de recurso ao Senhor presidente do INPI, contra o indeferimento ou contra a decisão proferida pela Diretoria de Contratos, Indicações Geográficas e Registros-DICIG, objetivando o reexame de matéria.

385 **Recurso conhecido. Negado provimento. Mantido o Indeferimento/Deferimento do Pedido de Indicação Geográfica.**

390 **Recurso conhecido. Dado Provimento. Reformada a Decisão recorrida, conforme o disposto no complemento:**

395 Comunicação de **CONCESSÃO DE REGISTRO** de reconhecimento de indicação geográfica. O certificado de registro estará à disposição do Titular na recepção do **INPI**, após 60 (sessenta) dias, a contar desta data. Poderá, a pedido, ser remetido a qualquer Delegacia/Representação do **INPI/MDIC**.

405 Retificação da **COMUNICAÇÃO DE CONCESSÃO DE REGISTRO** de reconhecimento de indicação geográfica, conforme indicado no complemento. O certificado de registro estará à disposição do Titular na recepção do **INPI,** após 60 (sessenta) dias, a contar desta data. Poderá, a pedido, ser remetido a qualquer Delegacia/Representação do **INPI/MDIC**.

410 **NÃO CONHECIDA A PETIÇÃO** indicada, observando o disposto no complemento.

412 **PREJUDICADA A PETIÇÃO** indicada.

413 **ARQUIVADA A PETIÇÃO** indicada.

414 **INDEFERIDA A PETIÇÃO** indicada.

415 **ARQUIVADO** o pedido de registro de indicação geográfica, por **DESISTÊNCIA** do requerente.

416 **RECONHECIDO O OBSTÁCULO ADMINISTRATIVO. DEVOLVIDO O PRAZO,** conforme requerido, que começará a fluir a partir da data de sua publicação na RPI, observando o disposto no complemento.

420 **HOMOLOGADA A DESISTÊNCIA** requerida, através da petição indicada.

423 **ANULADO(S)** o(s) despacho(s) abaixo indicado(s).

425 **NOMEADO PERITO**, para saneamento de questões técnicas.

430 **SOBRESTADO** o exame do pedido de registro de indicação geográfica, observando o disposto no complemento.

435 **PEDIDO DE REGISTRO DE INDICAÇÃO GEOGRÁFICA *SUB-JUDICE*. NOTIFICAÇÃO DE PROCEDIMENTO JUDICIAL**, observando o disposto no complemento.

440 **REGISTRO DE INDICAÇÃO GEOGRÁFICA *SUB-JUDICE*, NOTIFICAÇÃO DE PROCEDIMENTO JUDICIAL**, observando o disposto no complemento.

Tabela de Códigos de Despachos
Registro de Topografia de Circuito Integrado

501 **Publicação de pedido de Registro de Topografia de Circuito Integrado**
Publicação de pedido de Topografia de Circuito Integrado.

502 **Pedido em exigência devido a irregularidades**
Pedido em exigência, de acordo com o artigo 33 da Lei 11.484/07. Suspensão do andamento do pedido de registro que, para instrução regular, aguardará o atendimento ou contestação das exigências formuladas. Da data da notificação corre o prazo de 60 dias para o comprimento desta exigência.

504 **Arquivamento definitivo do pedido, devido ao não cumprimento de exigências formuladas**
Arquivamento definitivo do pedido, devido ao não cumprimento de exigências formuladas, de acordo com o artigo 33 da Lei 11.484/07.

506 **Arquivamento definitivo do pedido, devido a não apresentação do circuito integrado relativo à topografia requerida**
Arquivamento definitivo do pedido, devido a não apresentação do circuito integrado relativo à topografia requerida, de acordo com o item IV do art. 3º da Resolução 187/98.

508 **Arquivamento definitivo do pedido, em função de a data de início de exploração, no Brasil ou no exterior, ser anterior a 2 (dois) anos, contados da data de depósito**
Arquivamento definitivo do pedido, em função de a data de início de exploração, no Brasil ou no exterior, ser anterior a 2 (dois) anos, contados da data de depósito, de acordo com o artigo 33 da Lei 11.484/07.

520 **Alteração de Nome ou Razão Social Deferida**
Notificação de deferimento de alteração de nome ou Razão Social. Desta data corre o prazo de 10 (dez) dias para eventuais recursos de interessados.

522 **Alteração de Nome ou Razão Social em Exigência**
Notificação de exigência referente ao pedido de alteração nome ou Razão Social requerida. Desta data corre prazo de 60 (sessenta) dias para cumprimento da exigência formulada, sob pena de indeferimento da alteração.

524 **Alteração de Nome ou Razão Social Indeferida**
Notificação de indeferimento de transferência de alteração de nome ou Razão Social requerida. Desta data corre o prazo de 10 (dez) dias para eventuais recursos de interessados.

526 **Alteração de Endereço Deferida**
Notificação de deferimento de alteração endereço requerida. Desta data corre o prazo de 10 (dez) dias para eventuais recursos de interessados.

528 **Alteração de Endereço em Exigência**
Notificação de exigência referente ao pedido de alteração endereço requerida. Desta data corre prazo de 60 (sessenta) dias para cumprimento da exigência formulada, sob pena de indeferimento da alteração.

530 **Alteração de Endereço Indeferida**
Notificação de indeferimento de alteração endereço requerida. Desta data corre o prazo de 10 (dez) dias para eventual recurso do interessado.

532 **Transferência de Titular Deferida**
Notificação de deferimento da transferência de titular requerida. Desta data corre o prazo de 10 (dez) dias para eventuais recursos de interessados.

534 **Transferência de Titular em Exigência**
Notificação de exigência referente ao pedido de transferência de titular requerida. Desta data corre prazo de 60 (sessenta) dias para cumprimento da exigência formulada, sob pena de arquivamento da transferência.

536 **Transferência de Titular Indeferida**
Notificação de indeferimento de transferência de titular requerida. Desta data corre o prazo de 10 (dez) dias para eventual recurso do interessado.

538 **Petição não conhecida**
Não conhecimento de petição por insuficiência de fundamentação legal ou se desacompanhada do comprovante da respectiva retribuição do valor vigente à data de sua apresentação.

540 **Desistência de pedido de registro de Topografia de Circuito Integrado homologada**
Homologada a desistência do pedido de registro de Topografia de Circuito Integrado.

542 **Renúncia ao registro de Topografia de Circuito Integrado homologada**
Homologada a renúncia do registro de Topografia de Circuito Integrado e o registro é considerado extinto na data da apresentação da renúncia.

544 **Renúncia ao sigilo de pedido de registro de Topografia de Circuito Integrado**
Notificação de renúncia ao sigilo de pedido de registro de Topografia de Circuito Integrado.

546 **Registro/pedido de registro sub-judice**
Notificação de procedimento judicial.

548 **Anotação de limitação ou ônus**
Notificação referente à anotação de limitação ou ônus, conforme indicado no complemento.

640 **Publicação Anulada**
Anulação da publicação referente a qualquer um dos itens anteriores, por ter sido indevida.

642 **Despacho Anulado**
Anulação do despacho referente a qualquer um dos itens anteriores, por ter sido indevida.

644 **Decisão Anulada**
Anulação da decisão referente a qualquer um dos itens anteriores, por ter sido indevida.

646 **Retificação**
Retificação da publicação referente a qualquer um dos itens anteriores, por ter sido efetuada com incorreção. Tal publicação não implica na alteração da data da decisão ou despacho e nos prazos decorrentes da mesma.

648 **Republicação**
Republicação da publicação referente a qualquer um dos itens anteriores, por ter sido indevida.

650 **Recurso**

Notificação de interposição de recurso ao Presidente do INPI contra a decisão proferida. Desta data corre o prazo de 5 (cinco) dias, contados a partir da data de publicação do ato, para a apresentação de contra-razões pelo interessado. Poderá ser requerida cópia do recurso utilizando o formulário Folha de Petição Topografia de Circuito Integrado.

654 Concessão do Registro
Expedição do certificado de registro de Topografia de Circuito Integrado. O título acha-se à disposição do interessado na recepção da Representação do Estado no qual foi depositado. Desta data corre o prazo de 5 (cinco) anos para interposição de nulidade administrativa.

656 Nulidade Administrativa
Notificação de interposição de nulidade administrativa de registro de Topografia de Circuito Integrado, objetivando o reexame da documentação formal. Desta data corre o prazo de 5 (cinco) dias, contados a partir da data de publicação do ato, para a apresentação de manifestação pelo titular.

658 Revisão Administrativa
Notificação de revisão administrativa de registro de Topografia de Circuito Integrado, objetivando o reexame da documentação formal. Desta data corre o prazo de 10 (dez) dias, contados a partir da data de publicação do ato, para a apresentação de manifestação pelo titular.

660 Extinção
Notificação da extinção do registro de topografia de circuito integrado, pela expiração do prazo de vigência de proteção legal.

662 Devolução de Prazo
Notificação de devolução de prazo por justa causa, de acordo com a Resolução INPI nº 116, de 22 de dezembro de 2004. Desta data corre o prazo adicional concedido no despacho.

664 Outro

Contratos de Tecnologia (Fornecimento de Tecnologia e Serviços de Assistência Técnica) Licenças de Direitos de PI (Uso de Marca e Exploração de Patente e DI) e Franquia

RPI 2402 de 17/01/2017

Processo: BR 70 2016 000479-1 **130**
Cedente: PIPELINE INDUCTION HEAT LTD
Cessionária: CRC-EVANS PIH SERVIÇOS DE TUBULAÇÃO DO BRASIL LTDA

Petição: 880160002427 **135**
Processo: BR 70 2016 000145-8
Requerente: BLOOM RESTAURANTES BRASIL S.A.
Complemento: Conforme carta que se encontra à disposição do interessado no setor competente do INPI.

Petição: 880160002415 **135**
Processo: BR 70 2016 000490-2
Requerente: CENTRO DE PESQUISAS DE ENERGIA ELÉTRICA - CEPEL
Complemento: Conforme carta que se encontra à disposição do interessado no setor competente do INPI.

Processo: 110670 **145**
Cedente: PPG INDUSTRIES OHIO, INC.
Cessionária: PPG INDUSTRIAL DO BRASIL - TINTAS E VERNIZES - LTDA.
Complemento: Conforme carta que se encontra à disposição do interessado no setor competente do INPI.

Processo: 110676 **145**
Cedente: CONTINENTAL AUTOMOTIVE GMBH
Cessionária: CONTINENTAL BRASIL INDÚSTRIA AUTOMOTIVA LTDA.
Complemento: Conforme carta que se encontra à disposição do interessado no setor competente do INPI.

Processo: 110817 **145**
Cedente: PIRELLI TYRE S.P.A
Cessionária: PIRELLI PNEUS LTDA.
Complemento: Conforme carta que se encontra à disposição do interessado no setor competente do INPI.

Processo: 130357 **145**
Cedente: CATERPILLAR INC.
Cessionária: CSTORE COMÉRCIO DE MATERIAIS LOGOMARCADOS LTDA
Complemento: Conforme carta que se encontra à disposição do interessado no setor competente do INPI.

Processo: 130450 **145**
Cedente: WELLSTREAM INTERNATIONAL LIMITED
Cessionária: GE OIL & GAS DO BRASIL LTDA
Complemento: Conforme carta que se encontra à disposição do interessado no setor competente do INPI.

Processo: 130900 **145**
Cedente: LEROY-SOMER HOLDING
Cessionária: MOTEURS LEROY-SOMER
Complemento: Conforme carta que se encontra à disposição do interessado no setor competente do INPI.

Processo: 140547 **145**
Cedente: EVONIK NUTRITION & CARE GMBH
Cessionária: EVONIK DEGUSSA BRASIL LTDA
Complemento: Conforme carta que se encontra à disposição do interessado no setor competente do INPI.

Processo: 140745 **145**
Cedente: BELL SPORTS INC.
Cessionária: STAR RACER BRASIL LTDA
Complemento: Conforme carta que se encontra à disposição do interessado no setor competente do INPI.

Processo: 140790 **145**
Cedente: JANSPORT APPAREL CORP.
Cessionária: COMERCIAL ASTE DE IMPORTAÇÃO LTDA.
Complemento: Conforme carta que se encontra à disposição do interessado no setor competente do INPI.

Processo: BR 70 2014 000207-6 **145**
Cedente: ARPOADOR ADMINISTRADORA DE MARCAS E PATENTES LTDA
Cessionária: CRIVIALLI BRASIL LTDA - EPP
Complemento: Conforme carta que se encontra à disposição do interessado no setor competente do INPI.

Processo: BR 70 2014 000208-4 **145**
Cedente: ARPOADOR ADMINISTRADORA DE MARCAS E PATENTES LTDA
Cessionária: NATURYTHÁ INDÚSTRIA E COMÉRCIO DE COSMÉTICOS LTDA - EPP
Complemento: Conforme carta que se encontra à disposição do interessado no setor competente do INPI.

Processo: BR 70 2015 000032-7 **145**
Cedente: ROLLS ROYCE AB
Cessionária: ROLLS-ROYCE BRASIL LTDA
Complemento: Conforme carta que se encontra à disposição do interessado no setor competente do INPI.

Processo: BR 70 2015 000033-5 **145**
Cedente: ROLLS-ROYCE MARINE OY AB
Cessionária: ROLLS-ROYCE BRASIL LTDA
Complemento: Conforme carta que se encontra à disposição do interessado no setor competente do INPI.

Processo: BR 70 2015 000034-3 **145**
Cedente: ROLLS-ROYCE MARINE AS
Cessionária: ROLLS-ROYCE BRASIL LTDA
Complemento: Conforme carta que se encontra à disposição do interessado no setor competente do INPI.

Processo: BR 70 2015 000095-5 **145**
Cedente: THE COCA-COLA COMPANY
Cessionária: BEL FIX IMPORTAÇÃO LTDA
Complemento: Conforme carta que se encontra à disposição do interessado no setor competente do INPI.

Processo: BR 70 2015 000353-9 **145**
Cedente: TUV NORD ENSYS HANNOVER GMBH & CO. KG
Cessionária: ELETROBRÁS TERMONUCLEAR S.A. - ELETRONUCLEAR
Complemento: Conforme carta que se encontra à disposição do interessado no setor competente do INPI.

Processo: BR 70 2015 000365-2 **145**
Cedente: ROLLS ROYCE MARINE CHILE S.A.
Cessionária: ROLLS-ROYCE BRASIL LTDA
Complemento: Conforme carta que se encontra à disposição do interessado no setor competente do INPI.

Processo: BR 70 2015 000854-9 **145**
Cedente: PEUGEOT CITROEN AUTOMOBILES
Cessionária: PEUGEOT CITROËN DO BRASIL AUTOMÓVEIS LTDA
Complemento: Conforme carta que se encontra à disposição do interessado no setor competente do INPI.

Processo: BR 70 2015 000856-5 **145**
Cedente: METALURGICA FOURTEEN-EIRELI
Cessionária: MCLEAN INDUSTRIA E COMERCIO LTDA
Complemento: Conforme carta que se encontra à disposição do interessado no setor competente do INPI.

Processo: BR 70 2016 000476-7 **145**
Cedente: SIEMENS AG
Cessionária: SETTA ENERGY EIRELI - EPP
Complemento: Conforme carta que se encontra à disposição do interessado no setor competente do INPI.

Processo: BR 70 2016 000481-3 **145**
Cedente: F.LLI GALLI CAMIS & STOCK AG
Cessionária: DISTILLERIE STOCK DO BRASIL LTDA
Complemento: Conforme carta que se encontra à disposição do interessado no setor competente do INPI.

Processo: BR 70 2016 000549-6 **145**
Cedente: HELISIM
Cessionária: HELICÓPTEROS DO BRASIL S.A. - HELIBRAS
Complemento: Conforme carta que se encontra à disposição do interessado no setor competente do INPI.

Processo: BR 70 2016 000568-2 **145**
Cedente: SCHNEIDER ELECTRIC SERVICES INTERNATIONAL SPRL
Cessionária: SCHNEIDER ELECTRIC BRASIL AUTOMAÇÃO DE PROCESSOS LTDA.
Complemento: Conforme carta que se encontra à disposição do interessado no setor competente do INPI.

Processo: BR 70 2016 000590-9 **145**
Cedente: EXXONMOBIL OIL CORPORATION
Cessionária: COSAN COMBUSTÍVEIS E LUBRIFICANTES S.A.
Complemento: Conforme carta que se encontra à disposição do interessado no setor competente do INPI.

Processo: BR 70 2016 000597-6 **145**
Cedente: CERPRAN PARTICIPAÇÕES E ADMINISTRAÇÃO DE BENS S/A
Cessionária: CASTELO ALIMENTOS S/A
Complemento: Conforme carta que se encontra à disposição do interessado no setor competente do INPI.

Processo: BR 70 2016 000598-4 **145**
Cedente: SLEIPNER FINLAND OY
Cessionária: VALE S.A.
Complemento: Conforme carta que se encontra à disposição do interessado no setor competente do INPI.

Processo: BR 70 2016 000601-8 **145**
Cedente: REED EXHIBITIONS DEUTSCHLAND GMBH
Cessionária: REED EXHIBITIONS ALCANTARA MACHADO LTDA.
Complemento: Conforme carta que se encontra à disposição do interessado no setor competente do INPI.

Processo: BR 70 2016 000605-0 **145**
Cedente: SIEMENS AKTIENGESELLSCHAFT
Cessionária: SIEMENS LTDA.
Complemento: Conforme carta que se encontra à disposição do interessado no setor competente do INPI.

Processo: BR 70 2016 000606-9 **145**
Cedente: THE COCA-COLA COMPANY
Cessionária: SUGAR SHOES LTDA.
Complemento: Conforme carta que se encontra à disposição do interessado no setor competente do INPI.

Processo: BR 70 2016 000607-7 **145**
Cedente: JTEKT CORPORATION
Cessionária: JTEKT AUTOMOTIVA BRASIL LTDA
Complemento: Conforme carta que se encontra à disposição do interessado no setor competente do INPI.

Processo: BR 70 2016 000608-5 **145**
Cedente: TECNA ESTUDIOS Y PROYECTOS DE INGINIERIA S.A
Cessionária: TECNA BRASIL LTDA
Complemento: Conforme carta que se encontra à disposição do interessado no setor competente do INPI.

Processo: BR 70 2016 000609-3 **145**
Cedente: JTEKT CORPORATION
Cessionária: JTEKT AUTOMOTIVA BRASIL LTDA

Complemento: Conforme carta que se encontra à disposição do interessado no setor competente do INPI.

Processo: BR 70 2016 000610-7 **145**
Cedente: JTEKT CORPORATION
Cessionária: JTEKT AUTOMOTIVA BRASIL LTDA
Complemento: Conforme carta que se encontra à disposição do interessado no setor competente do INPI.

Processo: BR 70 2016 000611-5 **145**
Cedente: THE COCA-COLA COMPANY
Cessionária: MASTER GLASSES INDÚSTRIA E COMÉRCIO LTDA
Complemento: Conforme carta que se encontra à disposição do interessado no setor competente do INPI.

Processo: 080001 **150**
Petição: 880160002296
Data de entrada: 14/12/2016
Requerente: ARTECHE EDC EQUIPAMENTOS E SISTEMAS S/A

Processo: 110348 **150**
Petição: 880170000005
Data de entrada: 03/01/2017
Requerente: MOTO HONDA DA AMAZONIA LTDA.

Processo: 110676 **150**
Petição: 880160002259
Data de entrada: 09/12/2016
Requerente: CONTINENTAL BRASIL INDÚSTRIA AUTOMOTIVA LTDA.

Processo: 110817 **150**
Petição: 880170000034
Data de entrada: 05/01/2017
Requerente: PIRELLI PNEUS LTDA.

Processo: 120338 **150**
Petição: 880170000002
Data de entrada: 02/01/2017
Requerente: WYNDHAM HOTEL GROUP INTERNATIONAL, INC.

Processo: 120339 **150**
Petição: 880170000003
Data de entrada: 02/01/2017
Requerente: WYNDHAM HOTEL GROUP INTERNATIONAL, INC.

Processo: 120823 **150**
Petição: 018160004515
Data de entrada: 16/12/2016
Requerente: KOMATSU DO BRASIL LTDA

Processo: 140039 **150**
Petição: 880170000039
Data de entrada: 06/01/2017
Requerente: LAUREATE TRADEMARK BV

Processo: 140390 **150**
Petição: 880170000009
Data de entrada: 04/01/2017
Requerente: V8 - ADMINISTRAÇÃO DE IMÓVEIS PRÓPRIOS LTDA.

Processo: BR 70 2014 000108-8 **150**
Petição: 880170000007
Data de entrada: 03/01/2017
Requerente: NOV FLEXIBLES EQUIPAMENTOS E SERVIÇOS LTDA

Processo: BR 70 2014 000467-2 **150**
Petição: 016160000537
Data de entrada: 14/12/2016
Requerente: IPACOL MÁQUINAS AGRÍCOLAS LTDA.

Processo: BR 70 2015 000162-5 **150**
Petição: 880170000008
Data de entrada: 03/01/2017
Requerente: NESTLÉ BRASIL LTDA.

Processo: BR 70 2015 000240-0 **150**
Petição: 880170000001
Data de entrada: 02/01/2017
Requerente: EVONIK DEGUSSA BRASIL LTDA.

Processo: BR 70 2016 000291-8 **150**
Petição: 880170000010
Data de entrada: 04/01/2017
Requerente: AMBEV S.A.

Processo: BR 70 2016 000432-5 **150**
Petição: 880170000014
Data de entrada: 05/01/2017
Requerente: FAZENDA BRASILEIRO DESENVOLVIMENTO MINERAL LTDA

Processo: BR 70 2016 000433-3 **150**
Petição: 880170000013
Data de entrada: 05/01/2017
Requerente: MINERAÇÃO MARACA INDUSTRIA E COMERCIO S.A.

Processo: BR 70 2016 000472-4 **150**
Petição: 880170000017
Data de entrada: 05/01/2017
Requerente: PECVAL INDÚSTRIA LTDA.

Processo: BR 70 2016 000476-7 **150**
Petição: 880170000016
Data de entrada: 05/01/2017
Requerente: SETTA ENERGY EIRELI - EPP

Processo: BR 70 2016 000541-0 **150**
Petição: 015160000686
Data de entrada: 26/12/2016
Requerente: C&SBRA SERVIÇOS E TECNOLOGIA PELO SISTEMA ELÉTRICO LTDA

Processo: BR 70 2016 000542-9 **150**
Petição: 015160000687
Data de entrada: 26/12/2016
Requerente: C&SBRA SERVIÇOS E TECNOLOGIA PELO SISTEMA ELÉTRICO LTDA

Processo: BR 70 2016 000590-9 **150**
Data de entrada: 14/12/2016
Cedente: EXXONMOBIL OIL CORPORATION
Cessionária: COSAN COMBUSTÍVEIS E LUBRIFICANTES S.A.

Processo: BR 70 2016 000614-0 **150**
Data de entrada: 23/12/2016
Cedente: HELLA ELECTRONICS CORPORATION
Cessionária: HELLA DO BRASIL AUTOMOTIVE LTDA

Processo: BR 70 2016 000628-0 **150**
Data de entrada: 29/12/2016
Cedente: UP
Cessionária: UP GROUPE INVEST PARTICIPAÇÕES LTDA.

Processo: BR 70 2016 000629-8 **150**
Data de entrada: 29/12/2016
Cedente: UP GROUPE INVEST PARTICIPAÇÕES LTDA.
Cessionária: POLICARD SYSTEMS E SERVIÇOS S/A

Processo: BR 70 2016 000630-1 **150**
Data de entrada: 29/12/2016
Cedente: UP GROUPE INVEST PARTICIPAÇÕES LTDA.
Cessionária: PLANINVESTI - ADMINISTRAÇÃO E SERVIÇOS LTDA.

Processo: BR 70 2016 000631-0 **150**
Data de entrada: 29/12/2016
Cedente: UP GROUPE INVEST PARTICIPAÇÕES LTDA.
Cessionária: EMPÓRIO CARD LTDA.

Processo: BR 70 2017 000001-2 **150**
Data de entrada: 06/01/2017
Cedente: AMTEL - ADVANCED MINERAL TECHNOLOGY LABORATORY LIMITED
Cessionária: ANGLOGOLD ASHANTI CÓRREGO DO SÍTIO MINERAÇÃO S/A

Processo: BR 70 2017 000002-0 **150**
Data de entrada: 06/01/2017
Cedente: AMTEL - ADVANCED MINERAL TECHNOLOGY LABORATORY LIMITED
Cessionária: ANGLOGOLD ASHANTI CÓRREGO DO SÍTIO MINERAÇÃO S/A

Processo: BR 70 2017 000002-0 **150**
Petição: 880170000040
Data de entrada: 06/01/2017
Requerente: ANGLOGOLD ASHANTI CÓRREGO DO SÍTIO MINERAÇÃO S/A

Processo: BR 70 2017 000003-9 **150**
Data de entrada: 06/01/2017
Cedente: THE ESAB GROUP, INC.
Cessionária: USINAS SIDERURGICAS DE MINAS GERAIS S/A USIMINAS

Processo: BR 70 2017 000004-7 **150**
Data de entrada: 06/01/2017
Cedente: AMTEL - ADVANCED MINERAL TECHNOLOGY LABORATORY LIMITED
Cessionária: ANGLOGOLD ASHANTI CÓRREGO DO SÍTIO MINERAÇÃO S/A

Petição: 880160002263 **155**
Requerente: POPPI CLEMENTINO TECNOLOGIAS SUSTENTAVEIS LTDA EPP

Petição: 880160002316 **155**
Requerente: THE COCA-COLA COMPANY

Processo: 000107 **350**
Certificado de Averbação: 000107/26
Cedente: WHIRLPOOL PROPERTIES INC.
País da Cedente: ESTADOS UNIDOS
Cessionária: WHIRLPOOL S/A
País da Cessionária: BRASIL
Setor: FABRICAÇÃO DE ELETRODOMÉSTICOS
Natureza do Documento: Aditivo de 07/11/2016 ao Contrato de 01/09/1999 e Aditivos de 12/07/2002, 01/01/2005 e 01/01/2008.
Objeto: UM - Licença não exclusiva para os Registros de Marca mencionados no item "Prazo". - Alteração do item "Prazo".
Moeda de Pagamento: DOLAR DOS ESTADOS UNIDOS
Valor: 1% (um por cento) sobre as vendas líquidas dos produtos contratuais.
Forma de Pagamento: .
Prazo: De 21/12/2016 até:
30/12/2017 para os Registros 818723483 e 818723475;
22/01/2018 para os Registros 817561129 826002390 e 826002412;
01/04/2018 para o Registro 826002382;
28/12/2019 para o Registro 819892416;
19/01/2022 para o Registro 710207859;
13/07/2023 para o Registro 816460582;
03/08/2023 para o Registro 816460604;
29/11/2024 para o Registro 816460590;
18/07/2025 para o Registro 817561129;
19/12/2025 para os Registros 817561099 e 817561102;
10/07/2026 para os Registros 007566298, 006376258, 007566301, 006376240;
27/08/2026 para o Registro 817561110.
Responsável pelo pagamento do Imposto de Renda: Cessionária
Serviços/Despesas Isentas de Averbação: .
Observações: 1) A validade deste Certificado de Averbação está condicionada à regular situação das marcas licenciadas;
2) O presente altera e complementa os Certificados de Averbação nºs 000107/01 a 000107/25.

Processo: 060219 **350**
Certificado de Averbação: 060219/10
Cedente: THE H.D. LEE COMPANY, INC.
País da Cedente: ESTADOS UNIDOS
Cessionária: VF DO BRASIL LTDA
País da Cessionária: BRASIL
Setor: Confecção de peças do vestuário, exceto roupas íntimas e as confeccionadas sob medida
Natureza do Documento: Contrato de 01/01/2004.
Objeto: UM - Licença não exclusiva para os Registros de Marca 816383642, 816668434, 821665308, 811067904, 006006752, 006006760, 815707177, 816137552, 006141242, 816574782, 816441677, 817779973, 006607489, 827385439, 827385412, 827385382, 007039751, 816366179, 740045342, 200068504 e 750017635. - Alteração do item "Prazo".
Moeda de Pagamento: DOLAR DOS ESTADOS UNIDOS
Valor: 1% (um por cento) sobre o preço líquido de vendas dos produtos contratuais.
Forma de Pagamento: .
Prazo: De 02/01/2017 até 01/01/2018.
Responsável pelo pagamento do Imposto de Renda: Cessionária
Serviços/Despesas Isentas de Averbação: .
Observações: 1) A validade deste Certificado de Averbação está condicionada à regular situação das marcas licenciadas;
2) O presente altera e complementa os Certificados de Averbação n°s 060219/01 a 060219/09;
3) Faz parte do presente a carta C/INPI/CGTEC/Nº 23/2017 de 17/01/2017.

Processo: 060220 **350**
Certificado de Averbação: 060220/11
Cedente: WRANGLER APPAREL CORP
País da Cedente: ESTADOS UNIDOS
Cessionária: VF DO BRASIL LTDA
País da Cessionária: BRASIL
Setor: Confecção de peças do vestuário, exceto roupas íntimas e as confeccionadas sob medida
Natureza do Documento: Contrato de 01/01/2004.
Objeto: UM - Licença não exclusiva para os Registros de Marca 814724850, 821106589, 770158501, 003031985, 006716334, 006716342, 007140851, 200067389, 790251930, 790265508, 800297733, 811202810, 811381765, 813145414, 813421985, 815669976, 816542295, 816890951, 818021950, 818450673, 819171310, 819631060, 819649210, 820133698, 820171557, 820302465, 820927287, 820927295, 821226754, 821228650, 821505238, 826639119, 826731007, 826731015, 826731023, 827366647, 827366655, 827366663, 827366671, 827366680, 827366701, 827366710, 827366728, 827366736, 827366744, 827366752, 827366760, 827366779, 827366787, 827366795 e 827366809. - Alteração do item "Prazo".
Moeda de Pagamento: DOLAR DOS ESTADOS UNIDOS
Valor: 1% (um por cento) sobre o preço líquido de vendas dos produtos contratuais.

Forma de Pagamento: .
Prazo: De 02/01/2017 até:
22/04/2017 para Registro 818450673;
07/08/2017 para os Registros 820171557 e 820927295;
21/08/2017 para o Registro 826639119;
11/09/2017 para os Registros 826731007, 826731015 e 826731023;
13/11/2017 para os Registros 827366647, 827366655, 827366663, 827366671, 827366680, 827366701, 827366710, 827366728, 827366736, 827366744, 827366752, 827366760, 827366779, 827366787, 827366795 e 827366809;
01/01/2018 para os Registros 814724850, 821106589, 770158501, 003031985, 006716334, 006716342, 007140851, 200067389, 790251930, 790265508, 800297733, 811202810, 811381765, 813145414, 813421985, 815669976, 816542295, 816890951, 818021950, 819171310, 819631060, 819649210, 820133698, 820302465, 820927287, 821226754, 821228650 e 821505238.
Responsável pelo pagamento do Imposto de Renda: Cedente
Serviços/Despesas Isentas de Averbação: .
Observações: 1) A validade deste Certificado de Averbação está condicionada à regular situação das marcas licenciadas;
2) O presente altera e complementa os Certificados de Averbação nºs 060220/01 a 060220/10;
3) Faz parte do presente a carta C/INPI/CGTEC/Nº 0022/2017 de 17/01/2017.

Processo: 080001 **350**
Certificado de Averbação: 080001/05
Cedente: ARTECHE LANTEGI ELKARTEA S/A
País da Cedente: ESPANHA
Cessionária: ARTECHE EDC EQUIPAMENTOS E SISTEMAS S/A
País da Cessionária: BRASIL
Setor: FABRICAÇÃO DE SUBESTAÇÕES, QUADROS DE COMANDO, REGULADORES DE VOLTAGEM E OUTROS APARELHOS E EQUIPAMENTOS PARA DISTRIBUIÇÃO E CONTROLE DE ENERGIA
Natureza do Documento: Aditvo de 16/11/2016 ao Contrato de 31/10/2007 e Aditivos de 07/02/2008 e 03/12/2012.
Objeto: UM - Licença exclusiva para os registros 006830714 e 828946230. - Alteração dos itens "Prazo" e "Valor".
Moeda de Pagamento: REAL
Valor: 1% (um por cento) sobre a receita líquida dos produtos contratuais, condicionado à realização de lucro, nos termos da cláusula 1 do Aditivo de 16/11/2016.
Forma de Pagamento: .
Prazo: De 17/01/2017 até:
10/07/2018 para o Registro 006830714;
13/10/2019 para o Registro 828946230.
Responsável pelo pagamento do Imposto de Renda: Cedente
Serviços/Despesas Isentas de Averbação: .
Observações: 1) A validade desta averbação está condicionada à regular situação das marcas licenciadas;
2) O presente altera e complementa os Certificados de Averbação nºs 080001/01 a 080001/04.

Processo: 080335 **350**
Certificado de Averbação: 080335/08
Cedente: CNH INDUSTRIAL AMERICA L.L.C.
País da Cedente: ESTADOS UNIDOS
Cessionária: CNH INDUSTRIAL LATIN AMERICA LTDA.
País da Cessionária: BRASIL
Setor: Fabricação de máquinas e equipamentos para terraplenagem, pavimentação e construção, peças e acessórios, exceto tratores
Natureza do Documento: Aditivo de 25/10/2016 ao Contrato de 12/12/2007.
Objeto: UM - Licença exclusiva para os Registros de Marca mencionados no item "Prazo". - Alteração do item "Valor" e "Prazo".
Moeda de Pagamento: DOLAR DOS ESTADOS UNIDOS
Valor: 0,23% (zero vírgula vinte e três por cento) sobre o preço líquido de venda dos produtos contratuais.
Forma de Pagamento: .
Prazo: De 01/01/2017 até:
15/05/2017 para os Registros 824646444, 824646452, 824646460 e 824646479;
10/06/2017 para o Registro 003516253;
11/06/2018 para os Registros 818944960, 818944978, 818944986, 730028259, 810671867, 810671875, 810667371, 810839075, 810839083 e 006138489.
Responsável pelo pagamento do Imposto de Renda: Cedente
Serviços/Despesas Isentas de Averbação: .
Observações: 1) A validade desta averbação está condicionada à regular situação das marcas licenciadas;
2) O presente altera e complementa os Certificados de Averbação nºs 080335/01 a 080335/07.

Processo: 080784 **350**
Certificado de Averbação: 080784/06
Cedente: ARCOR SOCIEDAD ANONIMA INDUSTRIAL Y COMERCIAL
País da Cedente: ARGENTINA
Cessionária: BAGLEY DO BRASIL ALIMENTOS LTDA
País da Cessionária: BRASIL
Setor: FABRICAÇÃO DE BISCOITOS E BOLACHAS
Natureza do Documento: Contrato de 03/01/2005.
Objeto: UM - Licença exclusiva para os Registros mencionados no item “Prazo” - Alteração do item "Prazo".
Moeda de Pagamento: REAL
Valor: 0,1% (zero vírgula um por cento) sobre as vendas líquidas para os registros mencionados no item "Prazo".
Forma de Pagamento: .
Prazo: De 21/12/2012 até:
13/02/2017 para os Registros 823272338 e 823272320;
03/02/2019 para os Registros 823532747 e 823532755.

De 24/10/2016 até:
26/01/2026 para os Registros 824489470, 824489489, 824489497, 824489500 e 826738842.
Responsável pelo pagamento do Imposto de Renda: Cessionária
Serviços/Despesas Isentas de Averbação: .
Observações: 1- A validade desta averbação está condicionada à regular situação das marcas licenciadas;
2- Faz parte do presente a CARTA/INPI/Nº 0019/2017 ;
3- O presente altera e complementa os Certificados de Averbação n°s 080784/01 a 08078439/04;
4 - O presente cancela e substitui o Certificado de Averbação n° 080784/05

Processo: 110669 **350**
Certificado de Averbação: 110669/03
Cedente: FCA ITALY S.P.A.
País da Cedente: ITÁLIA
Cessionária: FCA FIAT CHRYSLER AUMOTOVEIS BRASIL LTDA.
País da Cessionária: BRASIL
Setor: Fabricação de automóveis, camionetas e utilitários
Natureza do Documento: Aditivo de 31/12/2014 ao Contrato de 11/04/2011.
Objeto: FT - Fabricação dos veículos da linha "BRAVO". - Alteração dos itens "Cedente" (anteriormente denominada "FIAT ITALY S.P.A."), Cessionária (anteriormente denominada "FIAT AUTOMÓVEIS S/A"), "Prazo" e "Valor".
Moeda de Pagamento: EURO
Valor: R$ 4.753.000,45.
Forma de Pagamento: .
Prazo: 60 (Sessenta) dias a contar de 17/01/2017.
Responsável pelo pagamento do Imposto de Renda: Cedente
Serviços/Despesas Isentas de Averbação: .
Observações: O presente altera e complementa os Certificados de Averbação nºs 110669/01 e 110669/02 e visa apenas permitir a remessa de valores devidos no período de 10/09/2014 até 10/05/2016.

Processo: 110748 **350**
Certificado de Averbação: 110748/02
Cedente: SCHAEFFLER TECHNOLOGIES GMBH & CO. KG
País da Cedente: ALEMANHA
Cessionária: SCHAEFFLER BRASIL LTDA.
País da Cessionária: BRASIL
Setor: Serviços de montagem de móveis de qualquer material
Natureza do Documento: Contrato de 12/07/2011.
Objeto: FT - Fabricação de conjuntos de transmissão, como embreagens, câmbio, motor, mecanismos biela-manivela, sistemas de tração híbridos e sistemas de amortecimento. - Alteração do item "Prazo".
Moeda de Pagamento: DOLAR DOS ESTADOS UNIDOS
Valor: 5% (cinco por cento) do preço líquido de venda dos produtos contratuais.
Forma de Pagamento: .
Prazo: De13/07/2016 até 12/07/2021.
Responsável pelo pagamento do Imposto de Renda: Cedente
Serviços/Despesas Isentas de Averbação: .
Observações: O presente altera e complementa o Certificado de Averbação nº 110748/01.

Processo: 120221 **350**
Certificado de Averbação: 120221/03
Cedente: OJI IMAGING MEDIA CO. LTD
País da Cedente: JAPÃO
Cessionária: OJI PAPEIS ESPECIAIS LTDA.
País da Cessionária: BRASIL
Setor: Fabricação de papel
Natureza do Documento: Aditivo de 30/11/2016 ao Contrato de 20/12/2011 e Contrato de Cessão de 01/10/2012.
Objeto: FT - Fabricação de produtos de Papel Térmico. - Alteração dos itens "Valor" e "Prazo".
Moeda de Pagamento: DOLAR DOS ESTADOS UNIDOS
Valor: 0,8 % (zero vírgula oito por cento) sobre o preço líquido de venda dos produtos, após a dedução do valor dos insumos importados da cedente ou de fonte a ela vinculada, direta ou indiretamente.
Forma de Pagamento: .
Prazo: De 21/12/2016 até 20/12/2021.
Responsável pelo pagamento do Imposto de Renda: Cessionária
Serviços/Despesas Isentas de Averbação: .
Observações: O presente altera e complementa os Certificados de Averbação nºs 120221/01 e 120221/02.

Processo: BR 70 2014 000261-0 **350**
Certificado de Averbação: 702014000261/01
Cedente: SIEMENS AKTIENGESELLSCHAFT
País da Cedente: ALEMANHA
Cessionária: IRIEL INDÚSTRIA E COMÉRCIO DE SISTEMAS ELÉTRICOS LTDA
País da Cessionária: BRASIL
Setor: Fabricação de material elétrico para instalações em circuito de consumo
Natureza do Documento: Contrato de 03/09/2015.
Objeto: CDI - Cessão para o Registro de Desenho Indoatrial DI6402680-9.
Moeda de Pagamento: EURO
Valor: EUR 5.000,00.
Forma de Pagamento: .
Prazo: 60 (sessenta dias) a contar de /01/2017 (data de emisssão do certificadode Averbação).
Responsável pelo pagamento do Imposto de Renda: Cessionária
Serviços/Despesas Isentas de Averbação: .
Observações: .

Processo: BR 70 2014 000467-2 **350**
Certificado de Averbação: 702014000467/03
Cedente: LACOTEC GMBH
País da Cedente: ALEMANHA
Cessionária: IPACOL MÁQUINAS AGRÍCOLAS LTDA.
País da Cessionária: BRASIL
Setor: Fabricação de máquinas e equipamentos para a agricultura e pecuária, exceto para irrigação
Natureza do Documento: Aditivo de 28/01/2016 ao Contrato de 30/10/2014.
Objeto: FT - Fabricação de Ensiladeira LACOTEC LH I; Cabeçais para ensilagem de
milho 2,2 m de 3 fileiras, e 3,0 m de 4 fileiras; Cabeçal recolhedor de pasto de 2,5 m, Colhedora de forragem LHI atuador, Colhedora de forragem LHI hidráulica, conforme Aditivo de 28/01/2016, incluindo assistência técnica. - Alteração do item "Valor".
Moeda de Pagamento: EURO
Valor: Pela Tecnologia - € 2.500,00 e taxa de 2,0% (dois por cento) sobre receita líquida de vendas dos produtos contratuais, cobrança limitada até 150 unidades dos produtos vendidos.
Pela Assistência Técnica:
Forma de Pagamento: Taxas/hora de € 65,00 e € 90,00.
Prazo: De 12/05/2016 até 30/10/2019.
Responsável pelo pagamento do Imposto de Renda: Cessionária
Serviços/Despesas Isentas de Averbação: .
Observações: 1) Para efeito de dedutibilidade fiscal deverá ser respeitado o percentual de 5 % (cinco por cento) das vendas liquidas dos produtos contratuais estabelecido pela Portaria nº 436/1958 do Ministério da Fazenda e Decreto nº1730/1979;
2) O presente Certificado altera e complementa os Certificados de Averbação nºs 702014000467/01 e 702014000467/02;
3) Faz parte do presente a carta C/INPI/CGTEC/nº 44/2017.

Processo: BR 70 2014 000563-6 **350**
Certificado de Averbação: 702014000563/04
Cedente: THE COCA-COLA COMPANY
País da Cedente: ESTADOS UNIDOS
Cessionária: BIGNARDI - INDÚSTRIA E COMÉRCIO DE PAPÉIS E ARTEFATOS LTDA
País da Cessionária: BRASIL
Setor: FABRICAÇÃO DE PAPEL
Natureza do Documento: Aditivo de 03/11/2016 ao Contrato de 01/01/2015.

Objeto: UM - Licença não exclusiva para uso dos Registros de Marca 824680383, 820447757, 824680332, 830726012 e 824680375, na fabricação, promoção, distribuição, publicidade e comercialização de artigos de papelaria e acessórios
em geral - Alteração dos itens "Prazo" e "Valor".
Moeda de Pagamento: DOLAR DOS ESTADOS UNIDOS
Valor: 70% (setenta por cento) dos royalties, calculados sobre as taxas de 7,5% e 11% das vendas líquidas, conforme estabelecido no Anexo B e Artigo 2.1 do Anexo A do Contrato, observando-se os royalties mínimos previstos no Aditivo de 03/11/2016.
Forma de Pagamento: .
Prazo: De 01/01/2017 até:
30/10/2017 para os Registros 824680383 e 824680375;
31/12/2017 para os Registros 820447757, 824680332 e 830726012.
Responsável pelo pagamento do Imposto de Renda: Cedente
Serviços/Despesas Isentas de Averbação: 1- Contribuição de Marketing de 2% (dois por cento) das vendas líquidas, conforme disposto no Anexo B;
2- Serviços de Agenciamento: 30% (trinta por cento) dos royalties, calculados sobre as taxas de 7,5% e 11% das vendas líquidas, conforme estabelecido no Anexo B e Artigo 2.1 do Anexo A do Contrato, pagos em Reais.
Observações: 1- A validade deste Certificado de Averbação está condicionada à regular situação das marcas licenciadas;
2- Para efeito de dedutibilidade fiscal deve ser respeitado o coeficiente de 1% (um por cento) conforme estabelecido na Portaria nº 436/58 do Ministério da Fazenda;
3- O presente altera e complementa os Certificados de Averbação nºs 702014000563/01, 702014000563/02 e 702014000563/03.

Processo: BR 70 2015 000162-5 **350**
Certificado de Averbação: 702015000162/04
Cedente: NESTEC S/A
País da Cedente: SUIÇA
Cedente: NESTLÉ S.A.
País da Cedente: SUIÇA
Cedente: SOCIÉTÉ DES PRODUITS NESTLÉ S/A
País da Cedente: SUIÇA
Cessionária: NESTLÉ BRASIL LTDA.
País da Cessionária: BRASIL
Setor: Fabricação de outros produtos alimentícios não especificados anteriormente
Cessionária: NESTLE WATERS BRASIL - BEBIDAS E ALIMENTOS LTDA
País da Cessionária: BRASIL
Setor: Fabricação de laticínios
Natureza do Documento: Contrato de 13/02/2015 e Aditivo de 22/09/2016.
Objeto: FT - Fabricação de alimentos, a saber: biscoitos, bebidas achocolatadas e chás,
cafés, cereais, chocolates, produtos culinários, produtos lácteos, produtos de nutrição infantil;
EP - Licença exclusiva para as Patentes e Pedidos de Patente listados no item “Prazo” - Alteração do item "Cessionária".
Moeda de Pagamento: FRANCO SUIÇO
Valor: FT - Pela Tecnologia - 4% (quatro por cento) sobre o preço líquido de venda dos produtos contratuais, após a dedução das matérias-primas e insumos importados da cedente ou de fonte a ela vinculada, direta ou indiretamente;
EP - "NIHIL".
Forma de Pagamento: .
Prazo: FT - De 01/10/2016 até 15/02/2020;
EP - De 01/10/2016 até:
30/06/2017 para a Patente PI9703801;
25/02/2019 para a Patente PI9704520;
07/04/2019 para a Patente PI9802202;
05/05/2019 para a Patente PI9801181;
15/02/2020 para as Patentes PI0207372, PI0101145, PI0002130, PI9802018, PI9802204, PI0215317, PI0207791, PI0116634, PI0116655 e PI010952; e
até a expedição das Cartas-Patente para os Pedidos de Patente PI9802359, PI0210543, PI0210481, PI0109120, PI0115606 e PI0206916, desde que não ultrapasse 15/02/2020.
Responsável pelo pagamento do Imposto de Renda: Cedente
Serviços/Despesas Isentas de Averbação: .
Observações: 1- A validade deste Certificado está condicionada à regular situação das patentes licenciadas;
2 - Tão logo sejam expedidas as Cartas Patentes referentes a cada um dos Pedidos de Patentes, a empresa deverá solicitar a alteração do presente Certificado;
3- O presente altera e complementa os Certificados de Averbação nºs 702015000162/01 a 702015000162/03;
4- O Pedido de Patente PI0115606 está em situação de Recurso no INPI, nos termos do § 1º do Artigo 212 da Lei nº 9279/1996.

Processo: BR 70 2015 000283-4 **350**
Certificado de Averbação: 702015000283/04
Cedente: THE LUBRIZOL CORPORATION
País da Cedente: ESTADOS UNIDOS
Cessionária: LUBRIZOL DO BRASIL ADITIVOS LTDA
País da Cessionária: BRASIL
Setor: Fabricação de aditivos de uso industrial
Natureza do Documento: Contrato de 03/03/2015.
Objeto: UM - Licença não exclusiva para os Registros listados no item "Prazo". - Alteração do item "Prazo".
Moeda de Pagamento: DOLAR DOS ESTADOS UNIDOS
Valor: 1% (um por cento) das vendas líquidas para os Registros de Marca listados no item "Prazo".
Forma de Pagamento: .
Prazo: Da 26/12/2016 até:
20/05/2018 para o Registro 825834902;
01/07/2018 para o Registro 827807716;
08/07/2018 para os Registros 827910800 e 827910819;
22/07/2018 para o Registro 826652255;
16/08/2018 para o Registro 813353670;
11/11/2018 para os Registros 825834880 e 825834899;
13/10/2019 para os Registros 828994838, 828994846 e 828994854;
19/01/2020 para os Registros 829107479, 829107487, 829107495 e 829190260;
25/05/2020 para os Registros 829442979 e 829442987;
23/08/2021 para o Registro 829328726;
25/10/2021 para os Registros 825981913 e 825981921;
18/01/2024 para o Registro 816755957;
25/05/2026 para os Registros 006329705, 006329713 e 006329721;
17/04/2027 para o Registro 823931315; e
08/05/2027 para os Registros 825728908 e 825728916.
Responsável pelo pagamento do Imposto de Renda: Cedente
Serviços/Despesas Isentas de Averbação: .
Observações: 1) A validade deste Certificado de Averbação está condicionada à regular situação das marcas licenciadas;
2) O presente altera e complementa os Certificados de Averbação nºs 702015000283/01, 702015000283/02 e 702015000283/03.

Processo: BR 70 2015 000284-2 **350**
Certificado de Averbação: 702015000284/03
Cedente: LUBRIZOL ADVANCED MATERIALS, INC.
País da Cedente: ESTADOS UNIDOS
Cessionária: LUBRIZOL DO BRASIL ADITIVOS LTDA
País da Cessionária: BRASIL
Setor: Fabricação de aditivos de uso industrial
Natureza do Documento: Contrato de 03/03/2015.
Objeto: UM - Licença não exclusiva para os Registros e Pedido de Registro de Marca mencionados no item "Prazo". - Alteração do item "Prazo".
Moeda de Pagamento: DOLAR DOS ESTADOS UNIDOS
Valor: 1% (um por cento) das vendas líquidas para os Registros de Marca, e "NIHIL" para o Pedido de Registro de Marca, mencionados no item "Prazo".
Forma de Pagamento: .
Prazo: De 26/12/2016 até:
25/03/2018 para o Registro de Marca 006665985;
10/04/2019 para o Registro de Marca 006904319;
30/05/2019 para o Registro de Marca 812551559;
03/08/2019 para os Registros de Marca 819585556, 819585564 e 819585572;
25/08/2019 para os Registros de Marca 823855236, 823973336, 824334809, 824496191 e 826229824;
01/09/2019 para o Registro de Marca 826321496;
08/09/2019 para os Registros de Marca 824280598, 825413982, 825413990, 826402607 e 826402615;
18/11/2019 para o Registro de Marca 002408376;
21/12/2019 para o Registro de Marca 002272067;
19/01/2020 para o Registro de Marca 824319885;
15/08/2020 para o Registro de Marca 818798181;
14/12/2020 para o Registro de Marca 822057573;
26/12/2020 para o Registro de Marca 814700357;
28/03/2026 para os Registros de Marca 822057557 e 822057565;
18/02/2027 para o Registro de Marca 818164743;
E até a Expedição do Certificado do Registro de Marca para o Pedido de Registro de Marca 840316577, desde que não ultrapasse a data de 18/02/2027.
Responsável pelo pagamento do Imposto de Renda: Cedente
Serviços/Despesas Isentas de Averbação: .
Observações: 1) A validade deste Certificado de Averbação está condicionada à regular situação das marcas licenciadas;
2) Tão logo seja expedido o Certificado de Registro de Marca referente ao Pedido de Registro de Marca, a empresa deverá solicitar a alteração do presente Certificado de Averbação;
3) O presente altera e complementa os Certificados de Averbação nºs 702015000284/01 e 702015000284/02;
4) Faz parte do presente a carta C/INPI/CGTEC/nº 26/2017 de 17/01/2017.

Processo: BR 70 2015 000330-0 **350**
Certificado de Averbação: 702015000330/01
Cedente: WEATHERFORD SWITZERLAND TRADING AND DEVELOPMENT GMBH
País da Cedente: SUIÇA
Cessionária: WEATHERFORD INDÚSTRIA E COMÉRCIO LTDA
País da Cessionária: BRASIL
Setor: Atividades de apoio à extração de petróleo e gás natural
Natureza do Documento: Contrato de 11/02/2015 e Aditivos de 30/10/2015, 30/10/2015, 20/11/2015 e 29/09/2016.
Objeto: FT- Fabricação de produtos de exploração de óleo e gás, conforme cláusula 3
do Aditivo de 20/11/2015;
UM - Sublicença não exclusiva para os Registros de Marca 006762174, 814206980, 814207014, 820422797, 825184940, 825184959, 826111130, 826111149, 826111157, 826111165, 826111173, 826111181, 826117023, 826117031, 826117040, 826117058, 826117066, 826117074, 840209959, 840209967, 840213280, 840213301 e Pedidos de Registro de Marca 907798683
e 907798772;
EP - Sublicença não exclusiva para as Patentes PI0306085-3, PI0306091-8, PI0306089-6 e Pedidos de Patente BR112014027295-6, BR112013020983-6,
BR102013027600-6, BR112014016535-1, BR102014003019-0, BR102013026526-8, BR112013032043-5, BR102012029730-2, BR102014004788-3, BR102015000158-4, BR102014029562-3, BR102013013558-5, BR102014006168-1, BR102015015698-7, PI0904150-7, PI0904009-9, BR102014023581-7, PI0117334-0, PI0703502-0, BR112014020582-5, BR112014020580-9, BR102014005625-4, BR102014004609-7, PI1007311-6, PI1003097-2, PI0806857-4, BR112014010219-8, BR112014010227-9, PI0108593-0, BR112014016321-9, BR102015003617-5, BR102014029367-1, BR112014018184-5, PI0804410-4, PI0917018-9, BR112014008300-2, BR112013008612-2, PI1101694-9, BR112015005470-6, BR112014006693-0, PI0619754-0, BR112013014858-6, PI0619250-5, BR112013032909-2, BR112013030098-1, BR112013007268-7,
BR112013009489-3, BR1120130099-3, BR112013008051-5, BR102015001251-9, PI0921167-5, BR112014022072-7, BR112015019325-0,
BR112015016010-7, BR112015016602-4, PI9915956-2,BR112015017158-3, BR112015017467-1, BR102012029292-0, BR112015003318-0, BR102015011007-3, BR112015016009-3 e BR112015021893-8.
Moeda de Pagamento: DOLAR DOS ESTADOS UNIDOS
Valor: FT - 5% (cinco por cento) sobre a "Receita Líquida de Terceiros" dos produtos contratuais, após dedução de partes, peças e componentes importados da cedente ou de empresa a ela vinculada, direta ou indiretamente, conforme clausula 3 do Aditivo de 30/10/2015.
UM/EP - "NIHIL".
Forma de Pagamento: .
Prazo: FT - De 08/04/2015 até 07/04/2020;
EP - De 08/04/2015 até 07/04/2020;
UM - De 08/04/2015 até:
02/05/2017 para os Registros 825184959 e 825184940;

03/07/2017 para os Registros 826111130, 826111149, 826111157, 826111165, 826111173 e 826111181;
06/05/2018 para os Registros 826117040, 826117058, 826117066 e 826117074;
25/09/2018 para o Registro 6762174;
02/12/2018 para o Registro 826117031;
07/04/2020 para os Registros 814207014, 814206980, 820422797, 826117023, 840209959, 840209967, 840213280 e 840213301;
E até a expedição do Registro de Marca para os Pedidos de Registro de Marca 907798683 e 907798772, desde que não ultrapasse a data de 07/04/2020.
Responsável pelo pagamento do Imposto de Renda: Cessionária
Serviços/Despesas Isentas de Averbação: .
Observações: .

Processo: BR 70 2015 000725-9 **350**
Certificado de Averbação: 702015000725/01
Cedente: RICETEC AKTIENGESELLSCHAFT
País da Cedente: LIECHTENSTEIN
Cessionária: RICETEC SEMENTES LTDA.
País da Cessionária: BRASIL
Setor: Produção de sementes certificadas, exceto de forrageiras para pasto
Natureza do Documento: Contrato de 01/05/2015.
Objeto: FT – Produção de sementes de arroz híbrido da "tecnologia híbrida two-line" e a "tecnologia híbrida three-line" (denominado Tecnologia de Arroz Híbrido).
Moeda de Pagamento: DOLAR DOS ESTADOS UNIDOS
Valor: Pela "tecnologia de hibrido two-line"
a) 1,0 % (um por cento) da "Venda Líquida" do faturamento comercial da semente híbrida quando a contribuição genética do germoplasma HHRRC para cada parental é 100%, da semente híbrida quando a contribuição genéticado germoplasma HHRRC para somente um parental é 100%, da semente híbrida quando a contribuição genética do germoplasma HHRRC para a combinação de híbrido é de, pelo menos 25%, da semente híbrida quando combinada a contribuição genética do germoplasma HHRRC para a combinação de híbrido de, pelo menos, 12,5%, mas menos do que 25%, após dedução de componentes importados da cedente ou de empresa a ela vinculada, direta ou indiretamente;
b) 0,5% (meio por cento) da “Venda Líquida” do faturamento comercial da semente híbrida quando combinada a contribuição genética do germoplasma HHRRC para a combinação de híbrido de, pelo menos, 6,25%, mas menos do que 12,5%, após dedução de componentes importados da cedente ou de empresa a ela vinculada, direta ou indiretamente;
f) "NIHIL" uma contribuição genética de germoplasma HHRRC para a combinação de híbridos menos do que 6.5%.

- Pela "tecnologia de hibrido three-line "
a) 1,0 % (umpor cento) da “Venda Líquida” do faturamentocomercial da semente híbrida quando a contribuição genética do germoplasma HHRRC para cada parental é 100%, da semente híbrida quando a contribuição genética do germoplasma HHRRC para somente um parental é 100%,da semente híbrida quando a contribuição genética do germoplasma HHRRC para a combinação de híbrido é de, pelo menos 25%, após dedução de componentes importados da cedente ou de empresa a ela vinculada, direta ou indiretamente;
b) 0,5% (meio por cento) da "Venda Líquida" do faturamento comercial da semente híbrida quando combinada a contribuição genética do germoplasma HHRRC para a combinação de híbrido de, pelo menos, 12,5%, mas menos do que 25%, após dedução de componentes importados da cedente ou de empresa a ela vinculada, direta ou indiretamente;
e) 0,25% (zero vírgula vinte e cinco por cento) da "Venda Líquida" do faturamento comercial da semente híbrida quando combinada a contribuição genética do germoplasma HHRRC para a combinação de híbrido de, pelo menos, 6,25%, mas menos do que 12.5%, após dedução de componentes importados da cedente ou de empresa a ela vinculada, direta ou indiretamente;
f) "NIHIL" uma contribuição genética de germoplasma HHRRC para a combinação de híbridos menos do que 6,5%.
Forma de Pagamento: .
Prazo: De 16/09/2015 até 31/04/2020.
Responsável pelo pagamento do Imposto de Renda: Cessionária
Serviços/Despesas Isentas de Averbação: .
Observações: Faz parte do presente a CARTA/INPI/Nº 0013/2017.

Processo: BR 70 2015 000751-8 **350**
Certificado de Averbação: 702015000751/01
Cedente: RAUCH LANDMASCHINENFABRIK GMBH
País da Cedente: ALEMANHA
Cessionária: KUHN DO BRASIL S/A - IMPLEMENTOS AGRÍCOLAS
País da Cessionária: BRASIL
Setor: Fabricação de máquinas e equipamentos para a agricultura e pecuária, peças e acessórios, exceto para irrigação
Natureza do Documento: Contrato de 28/02/2014.
Objeto: FT - Fabricação de máquinas dispersoras de adubo, modelo MDS.
Moeda de Pagamento: EURO
Valor: 5% (cinco por cento) sobre o preço líquido de venda dos produtos contratuais, após dedução de partes, peças e componentes importados da cedente ou de empresa a ela vinculada, direta ou indiretamente.
Forma de Pagamento: .
Prazo: De 29/09/2015 até 29/09/2020.
Responsável pelo pagamento do Imposto de Renda: Cessionária
Serviços/Despesas Isentas de Averbação: .
Observações: Para fins de dedutibilidade fiscal deverá ser observado o limite de 5% (cinco por cento) sobre o preço líquido de venda, conforme Portaria nº 436/58 do Ministério da Fazenda.

Processo: BR 70 2016 000140-7 **350**
Certificado de Averbação: 702016000140/01
Cedente: LLOYD´S REGISTER CONSULTING - ENERGY AS
País da Cedente: NORUEGA
Cessionária: STATOIL BRASIL ÓLEO E GÁS LTDA
País da Cessionária: BRASIL
Setor: Extração de petróleo e gás natural
Natureza do Documento: Contrato nº 4503308070 de 01/12/2015.
Objeto: SAT - Serviços técnicos para a análise por fluidodinâmica computacional (CFD) para propostas de modificação da ventilação de carga e cálculo de dispersão de gás em condições específicas.
Moeda de Pagamento: COROA NORUEGUESA
Valor: Até NOK 151.000,00.
Forma de Pagamento: Taxas/hora de NOK 780,00 e NOK 1.435,00.
Prazo: De 01/12/2015 até 01/02/2016.
Responsável pelo pagamento do Imposto de Renda: Cessionária
Serviços/Despesas Isentas de Averbação: Até NOK 22.650,00 - Custo de Software.
Observações: .

Processo: BR 70 2016 000160-1 **350**
Certificado de Averbação: 702016000160/02
Cedente: TOYOTA MOTOR CORPORATION
País da Cedente: JAPÃO
Cessionária: TOYOTA DO BRASIL LTDA
País da Cessionária: BRASIL
Setor: Fabricação de outras peças e acessórios para veículos automotores não especificadas anteriormente
Natureza do Documento: Contrato de 30/03/2016.
Objeto: FT - Fabricação do veículo modelo "NOVO ETIOS" suas peças e componentes, incluindo assistência técnica. - Alteração do item "Objeto".
Moeda de Pagamento: DOLAR DOS ESTADOS UNIDOS
Valor: 5% (cinco por cento) sobre o preço líquido de venda do produto, após dedução de partes, peças e componentes importados da cedente ou de empresa a ela vinculada, direta ou indiretamente.
Forma de Pagamento: .
Prazo: De 08/04/2016 até 08/04/2021.
Responsável pelo pagamento do Imposto de Renda: Cedente
Serviços/Despesas Isentas de Averbação: .
Observações: 1- O presente altera e complementa o Certificado de Averbação nº 702016000160/01;
2 - Faz parte do presente a Carta Nº 0008/2017.

Processo: BR 70 2016 000161-0 **350**
Certificado de Averbação: 702016000161/02
Cedente: DAIDO KOGYO CO, LTD
País da Cedente: JAPÃO
Cessionária: DAIDO INDUSTRIAL E COMERCIAL LTDA.
País da Cessionária: BRASIL
Setor: Fabricação de equipamentos de transmissão para fins industriais, exceto rolamentos
Natureza do Documento: Contrato de 01/01/1997.
Objeto: UM - Licença não exclusiva para o Registro de Marca 006318320. - Alteração do item "Prazo".
Moeda de Pagamento: IEN JAPONES
Valor: 1%(um por cento) sobre o faturamento líquido dos produtos contratuais.
Forma de Pagamento: .
Prazo: De 01/01/2017 até 31/12/2017.
Responsável pelo pagamento do Imposto de Renda: Cessionária
Serviços/Despesas Isentas de Averbação: .
Observações: 1) O presente altera e complementa o Certificado de Averbação nº 702016000161/01.
2) A validade deste Certificado de Averbação está condicionada à regular situação da marca licenciada.

Processo: BR 70 2016 000175-0 **350**
Certificado de Averbação: 702016000175/01
Cedente: CIONET AMERICAS SOCIEDAD LIMITADA
País da Cedente: ESPANHA
Cessionária: CLNET TECNOLOGIA, MARKETING E EVENTOS EIRELI - EPP
País da Cessionária: BRASIL
Setor: Serviços de organização de feiras, congressos, exposições e festas
Natureza do Documento: Contrato de 20/10/2015 e Aditivo de 13/10/2016.
Objeto: FRA - Franquia exclusiva para oferecer no Brasil os serviços de Tecnologia
da informação pela Rede Local desenvolvido pelo CIONET Internacional,
situada a Rua Senador Cesar Lacerda Vergueiro, 531, cj 44, São Paulo, Brasil, 05435-060, incluindo os Pedidos de Registro de Marca 909342628, 909342660 e 909342695.
Moeda de Pagamento: DOLAR DOS ESTADOS UNIDOS
Valor: 1) Taxa Inicial de Franquia: USD 17.910,00;
2) Royalties:
a) Taxa de receita de R$ 0 a R$ 100 mil: 30% (trinta por cento) da receita bruta pelos serviços contratuais;
b) Taxa de receita de R$ 100 mil a R$ 200 mil: 25% (vinte e cinco por cento) da receita bruta pelos serviços contratuais;
c) Taxa de receita acima de R$ 200 mil: 20% (vinte por cento) da receita bruta pelos serviços contratuais.
Forma de Pagamento: .
Prazo: De 07/04/2016 até a expedição dos Registros de marca para os Pedidos de Registro de Marca 909342628, 909342660 e 909342695, desde que não ultrapasse a data de 30/07/2030.
Responsável pelo pagamento do Imposto de Renda: Cessionária
Serviços/Despesas Isentas de Averbação: .
Observações: 1) A validade deste Certificado de Averbação está condicionada à regular situação das marcas licenciadas;
2) Tão logo seja expedido o Certificado de Registro de Marca referente ao Pedido de Registro de Marca, a empresa deverá solicitar a alteração do presente Certificado de Averbação;
3) Para efeito de dedutibilidade fiscal deve ser respeitado o coeficiente de 5% (cinco porcento) conforme estabelecido na Portaria nº 436/1958 do Ministério da Fazenda e Ato Declaratório Interpretativo nº 02/2002 da Secretaria da Receita Federal.

Processo: BR 70 2016 000286-1 **350**
Certificado de Averbação: 702016000286/01
Cedente: SOPERO INDÚSTRIA E COMÉRCIO LTDA - ME
País da Cedente: BRASIL
Cessionária: JS COMÉRCIO EIRELI ME
País da Cessionária: BRASIL
Setor: Confecção, sob medida, de peças do vestuário, exceto roupas íntimas
Natureza do Documento: Contrato de 28/09/2015.
Objeto: UM - Licença não exclusiva para o Registro de Marca 901053562.
Valor: "NIHIL".
Forma de Pagamento: .
Prazo: De 17/01/2017 até 07/12/2020.
Responsável pelo pagamento do Imposto de Renda: Não se Aplic
Serviços/Despesas Isentas de Averbação: .
Observações: 1) A validade deste Certificado de Averbação está condicionada à regular situação da marca licenciada;
2) O prazo de averbação foi fixado em função da maior validade referente ao Registro de Marca 901053562.

Processo: BR 70 2016 000291-8 **350**
Certificado de Averbação: 702016000291/02
Cedente: ANHEUSER-BUSCH INBEV S.A.
País da Cedente: BÉLGICA
Cessionária: AMBEV S.A.
País da Cessionária: BRASIL
Setor: Fabricação de cervejas e chopes
Natureza do Documento: Contrato de 16/10/2015.
Objeto: UM - Licença exclusiva dos Registros de Marca 827529716, 815962517,
821868594, 823684172, 826339425, 829742336, 903740400, 831224584, 831228911, 831249471e Pedidos de Registro de Marca 909035016 e 909047316;
FT - Fabricação de cerveja, conforme Cláusula 4 e Anexo 1 do Contrato, incluindo assistência técnica nos termos da Cláusula 6 do contrato. - Alteração do item "Prazo".
Moeda de Pagamento: EURO
Valor: UM - 1% (um por cento) das receitas líquidas dos produtos contratuais vendidos;
FT - "NIHIL".
Forma de Pagamento: .
Prazo: UM - De 22/06/2016 até:
29/08/2016 para o Registro 821868594
07/08/2017 para o Registro 826339425
30/10/2017 para o Registro 827529716
13/03/2022 para o Registro 829742336
29/06/2023 para o Registro 815962517
14/10/2023 para o Registro 823684172
11/11/2024 para o Registro 903740400;
02/12/2024 para os Registros 831224584 e 831228911;
23/12/2024 para o Registro 831249471;
E até a expedição dos Certificados de Registro de Marca para os Pedidos de Registro de Marca 909035016 e 909047316, desde que não ultrapasse a data de 23/12/2024;
FT - De 22/06/2016 até 22/06/2021.
Responsável pelo pagamento do Imposto de Renda: Cedente
Serviços/Despesas Isentas de Averbação: .
Observações: 1) A validade deste Certificado de Averbação está condicionada à regular situação das marcas licenciadas;
2) Tão logo sejam expedidos os Certificados de Registro de Marca referentes aos Pedidos de Registro, deverá ser solicitada a alteração deste Certificado de Averbação;
3) O presente altera e complementa o Certificado de Averbação nº 702016000291/01.

Processo: BR 70 2016 000369-8 **350**
Certificado de Averbação: 702016000369/01
Cedente: NITTO DENKO CORPORATION
País da Cedente: JAPÃO
Cessionária: NITTO DENKO AMERICA LATINA LTDA
País da Cessionária: BRASIL
Setor: Fabricação de artefatos de borracha não especificados anteriormente
Natureza do Documento: Contrato de 01/10/2015.
Objeto: FT - Fabricação dos produtos NITOHARD RE 1000 e LEGETLEX D-350, conforme mencionados no Apêndice 1, do Contrato.
Moeda de Pagamento: IEN JAPONES
Valor: 3% (três por cento) do preço liquido de vendas dos produtos contratuais, após a dedução do valor dos componentes, insumos e matérias-primas importados da cedente ou de fonte a ela vinculada direta ou indiretamente.
Forma de Pagamento: .
Prazo: De 05/08/2016 até 05/08/2021.
Responsável pelo pagamento do Imposto de Renda: Cedente
Serviços/Despesas Isentas de Averbação: .
Observações: .

Processo: BR 70 2016 000487-2 **350**
Certificado de Averbação: 702016000487/01
Cedente: JTEKT CORPORATION
País da Cedente: JAPÃO
Cessionária: JTEKT AUTOMOTIVA BRASIL LTDA
País da Cessionária: BRASIL
Setor: FABRICAÇÃO DE PEÇAS E ACESSÓRIOS PARA O SISTEMA DE DIREÇÃO E SUSPENSÃO
Natureza do Documento: Contrato de 15/01/2016.
Objeto: FT - Fabricação de direção elétrica tipo coluna e componentes da direção elétrica tipo coluna para veículo Toyota ETIOS 046B, conforme Anexo C do contrato, incluindo assistência técnica.
UM: Licença não exclusiva para Registro de Marca 827942214.
Moeda de Pagamento: IEN JAPONES
Valor: FT: 5,0% (cinco por cento) sobre o preço líquido de vendas dos produtos contratuais, após dedução de partes, peças e componentes importados da cedente ou de empresa a ela vinculada, direta ou indiretamente;
UM: "NIHIL"
Forma de Pagamento: .
Prazo: FT: De 18/10/2016 até 15/01/2021;
UM: De 18/10/2016 até 24/06/2018.
Responsável pelo pagamento do Imposto de Renda: Cedente
Serviços/Despesas Isentas de Averbação: .
Observações: A validade deste Certificado de Averbação está condicionada à regular situação da marca licenciada.

Processo: BR 70 2016 000488-0 **350**
Certificado de Averbação: 702016000488/01
Cedente: JTEKT CORPORATION
País da Cedente: JAPÃO
Cessionária: JTEKT AUTOMOTIVA BRASIL LTDA
País da Cessionária: BRASIL
Setor: FABRICAÇÃO DE PEÇAS E ACESSÓRIOS PARA O SISTEMA DE DIREÇÃO E SUSPENSÃO
Natureza do Documento: Contrato de 15/01/2016.
Objeto: FT - Fabricação de direção elétrica tipo coluna e componentes da direção elétrica tipo coluna para o veículo Nissan B02A, conforme Anexo C do contrato, incluindo assistência técnica.
UM: Licença não exclusiva para o Registro de Marca 827942214.
Moeda de Pagamento: IEN JAPONES
Valor: FT: 5,0% (cinco por cento) sobre o preço líquido de vendas dos produtos contratuais, após dedução de partes, peças e componentes importados da cedente ou de empresa a ela vinculada, direta ou indiretamente.
UM: "NIHIL".
Forma de Pagamento: .
Prazo: FT: De 18/10/2016 até 15/01/2021.
UM: De 18/10/2016 até 24/06/2018.
Responsável pelo pagamento do Imposto de Renda: Cedente
Serviços/Despesas Isentas de Averbação: .
Observações: .

Processo: BR 70 2016 000504-6 **350**
Certificado de Averbação: 702016000504/01
Cedente: INGETEAM POWER TECHNOLOGY S.A. INDUSTRY
País da Cedente: ESPANHA
Cessionária: ARCELORMITTAL BRASIL S.A.
País da Cessionária: BRASIL
Setor: Produção de laminados longos de aço, exceto tubos
Natureza do Documento: FATURA Nº 1091600058 de 12/09/2016.
Objeto: SAT - Serviço de estudo de engenharia para melhorias operacionais com o objetivo de aumentar a produtividade da linha de produção da linha de Galvanização 2.
Moeda de Pagamento: EURO
Valor: € 29.885,00.
Forma de Pagamento: Taxa/hora € 309,06 e € 1.558,75.
Prazo: De 30/08/2016 até 31/08/2016.
Responsável pelo pagamento do Imposto de Renda: Cessionária
Serviços/Despesas Isentas de Averbação: .
Observações: .

Processo: BR 70 2016 000516-0 **350**
Certificado de Averbação: 702016000516/01
Cedente: AMC CONSULTANTS PTY LTD.
País da Cedente: AUSTRÁLIA
Cessionária: MINERAÇÃO PARAGOMINAS S.A.
País da Cessionária: BRASIL
Setor: Extração de minério de alumínio
Natureza do Documento: Contrato nº # 2750660 de 21/04/2016.
Objeto: SAT - Serviços de avaliação do planejamento de lavra e operação da mineração da cessionária, localizada em Paragominas/Pará, visando avaliar as
recentes melhorias de desempenho no site do cliente, conforme as especificações descritas no Anexo II do Contrato.
Moeda de Pagamento: DOLAR DOS ESTADOS UNIDOS
Valor: Até USD 37.147,50.
Forma de Pagamento: Taxa/dia variando entre US$ 850,00 e US$ 1.900,00.
Prazo: De 21/04/2016 até 31/05/2016.
Responsável pelo pagamento do Imposto de Renda: Cessionária
Serviços/Despesas Isentas de Averbação: Até USD 26.571,50 - Viagem, Despesas de Escritório e Despesas Reembolsáveis.
Observações: .

Processo: BR 70 2016 000539-9 **350**
Certificado de Averbação: 702016000539/01
Cedente: AREVA NP SERVICES SPAIN S.L.
País da Cedente: ESPANHA
Cessionária: ELETROBRÁS TERMONUCLEAR S.A. - ELETRONUCLEAR
País da Cessionária: BRASIL
Setor: Geração de energia elétrica
Natureza do Documento: Contrato CGI.A/CT - 4500191498 de 26/10/2016.
Objeto: SAT - Serviços de Engenharia e Plugueamento Contingencial de Tubos dos Geradores de Vapor das Unidades 1 e 2 da Central Nuclear Almirante Alvaro Alberto - CNAAA.
Moeda de Pagamento: EURO
Valor: Até € 208.800,00.
Forma de Pagamento: Taxa/hora de € 145,00.
Prazo: De 26/10/2016 até 25/10/2019.
Responsável pelo pagamento do Imposto de Renda: Cessionária
Serviços/Despesas Isentas de Averbação: Até € 576.183,30 - Diárias, Acomodações, Mobilização, Aluguel de veículos, Locação de equipamento e Plugues.
Observações: .

Processo: BR 70 2016 000563-1 **350**
Certificado de Averbação: 702016000563/01
Cedente: J2W CONSULTING LTD
País da Cedente: REINO UNIDO
Cessionária: EMBRAER S.A
País da Cessionária: BRASIL
Setor: Fabricação de aeronaves
Natureza do Documento: Ordem de Compra N° 901961927 de 27/10/2016.
Objeto: SAT - Serviço de Consultoria especializada em projeto preliminar e conceitual de aeronaves, particularmente envolvendo aspectos multidisciplinares relativos à implementação de ciclos de otimização.
Moeda de Pagamento: LIBRA ESTERLINA
Valor: Até GBP 1.875,00.
Forma de Pagamento: Taxa/hora de GBP 75,00.
Prazo: De 01/11/2016 até 31/12/2017.
Responsável pelo pagamento do Imposto de Renda: Cessionária
Serviços/Despesas Isentas de Averbação: .
Observações: .

Processo: BR 70 2016 000566-6 **350**
Certificado de Averbação: 702016000566/01
Cedente: WORLEYPARSONS INTERNATIONAL INC.
País da Cedente: ESTADOS UNIDOS
Cessionária: PETRÓLEO BRASILEIRO S/A - PETROBRAS
País da Cessionária: BRASIL
Setor: Fabricação de produtos do refino de petróleo
Natureza do Documento: Contrato nº 6000.0039822.08.2 de 13/02/2008 Aditivo de 01/01/2009.
Objeto: SAT- Serviços especializados de engenharia,treinamento e de assistência
técnica, visando a elaboração do projeto básico de engenharia para a construção de duas unidades de recuperação de enxofre modificadas por Claus e uma unidade de limpeza de gás residual.
Moeda de Pagamento: DOLAR DOS ESTADOS UNIDOS
Valor: Até US$ 47.815,00.
Forma de Pagamento: Taxa/hora variando de US$ 92,00 a US$ 199,23.
Prazo: De 13/02/2013 até 10/02/2018.
Responsável pelo pagamento do Imposto de Renda: Cessionária
Serviços/Despesas Isentas de Averbação: Até US$ 172.680,15 - Transporte e hospedagem.
Observações: .

Processo: BR 70 2016 000582-8 **350**
Certificado de Averbação: 702016000582/01
Cedente: VENTILAQUA S.A.
País da Cedente: PORTUGAL
Cessionária: PROCYTEK INDÚSTRIA E COMÉRCIO LTDA
País da Cessionária: BRASIL
Setor: Fabricação de outros produtos químicos não especificados anteriormente
Natureza do Documento: Contrato de 17/10/2016.
Objeto: FT - Fabricação de equipamentos denominados estações compactas para tratamento de efluentes industriais, hospitalares e domésticos, incluindo tecnologia de filtração final.
Moeda de Pagamento: EURO
Valor: a) € 495.200,00
b) 8,0 % (oito por cento) sobre a receita líquida de vendas dos produtos contratuais.

Forma de Pagamento: .
Prazo: De 09/12/2016 até 17/10/2020.
Responsável pelo pagamento do Imposto de Renda: Cessionária
Serviços/Despesas Isentas de Averbação: .
Observações: 1) Para fins de dedutibilidade fiscal, deverá ser respeitado o percentual de 5% (cinco por cento) das vendas líquidas dos produtos contratuais, conforme Portaria nº 436/1958 do Ministério da Fazenda e Decreto nº1730/1979;
2) Faz parte do presente a carta C/INPI/CGTEC/Nº 49/2017.

Processo: BR 70 2016 000591-7 **350**
Certificado de Averbação: 702016000591/01
Cedente: REEBOK INTERNATIONAL LIMITED
País da Cedente: REINO UNIDO
Cessionária: ADIDAS DO BRASIL LTDA
País da Cessionária: BRASIL
Setor: Comércio atacadista de calçados
Natureza do Documento: Contrato de 18/10/2016.
Objeto: UM - Licença exclusiva para os Registros de Marcas e para os Pedidos de Registro de Marcas listados abaixo no item "Prazo".
Moeda de Pagamento: EURO
Valor: - 1,0% das vendas líquidas dos produtos licenciados para os Registros de Marcas;
- "NIHIL" para os Pedidos de Registro de Marcas.
Forma de Pagamento: .
Prazo: De 14/12/2016 até 25/02/2017 para o Registro 816814201;
01/04/2017 para o Registro 813563151;
15/07/2017 para o Registro 813161924;
07/08/2017 para o Registro 825124190;
04/09/2017 para os Registros 825388899, 825388937;
07/10/2017 para os Registros 814384528, 816034117;
14/10/2017 para o Registro 818642521;
06/11/2017 para o Registro 827217242;
15/04/2018 para o Registro 823365433;
17/11/2018 para o Registro 819156485;
10/02/2019 para o Registro 825270049;
15/08/2019 para o Registro 814194575;
19/10/2019 para o Registro 820027626;
22/12/2019 para os Registros 829442626, 829443100;
22/06/2020 para os Registros 825008409, 825008360;
14/08/2020 para o Registro 813161630;
22/08/2020 para o Registro 816405271;
31/12/2020 para os Registros 820027634, 829442618, 829037012, 829037004, 827217250, 829037020, 825008344, 815250371, 200050885, 200050877, 815492685, 830445846, 830445870, 830445862, 830306250, 815960913, 830590196, 816638560, 816082740, 816664757, 816526222, 816292540, 816714398, 817163034, 823365425, 825008379, 825008352, 825008387, 816814180, 830824154, 830823930, 903222051, 903222078, 817215344, 816814198, 817215395, 840028377, 830680853, 822400340, 840556284, 840556276 e 840631510;
E até a expedição dos Certificados de Registro de Marca para os Pedidos de Registro 909478643, 908100485, 830885862, 909478821, 911527060, 911526935, 840028393, 911526943, 911527001, 908100493, 828220956, desde que não ultrapasse a data de 31/12/2020.
Responsável pelo pagamento do Imposto de Renda: Cedente
Serviços/Despesas Isentas de Averbação: .
Observações: 1- Para efeito de dedutibilidade fiscal deve ser respeitado o coeficiente de 1% (um por cento) das vendas líquidas dos produtos contratuais estabelecidos pela Portaria nº 436/1958 do Ministério da Fazenda e Decreto nº 1730/1979;
2- A validade deste Certificado de Averbação está condicionada à regular situação das marcas licenciadas;
3- Tão logo sejam expedidos os Certificados de Registro de Marca referentes a cada um dos Pedidos, a empresa deverá solicitar a alteração do presente Certificado de Averbação;
4- Faz parte do presente a carta C/INPI/CGTEC/Nº 35/2017.

Processo: BR 70 2016 000603-4 **350**
Certificado de Averbação: 702016000603/01
Cedente: CURTIN UNIVERSITY OF TECHNOLOGY
País da Cedente: AUSTRÁLIA
Cessionária: FACULDADES CATÓLICAS
País da Cessionária: BRASIL
Setor: Educação superior - graduação e pós-graduação
Natureza do Documento: Contrato de 19/02/2016.
Objeto: SAT - Serviço de Desenvolvimento de equipamento que utiliza frequência
sísmica para a determinação de propriedades elásticas de sólidos nas frequências (0.1 - 400Hz), e desenvolvimento de equipamento que utiliza
frequência ultrassônica na faixa de frequências (0.1 - MHz).
Moeda de Pagamento: REAL
Valor: Até R$ 1.192.442,00.
Forma de Pagamento: Taxas/dia de R$ 2.267,00 e R$ 5.667,50.
Prazo: De 22/02/2016 até 07/05/2017.
Responsável pelo pagamento do Imposto de Renda: Cessionária
Serviços/Despesas Isentas de Averbação: Até R$ 707.808,00 - Despesas de viagem, acomodação e refeições e serviços sem transferência de tecnolog
Observações: .

Processo: BR 70 2016 000612-3 **350**
Certificado de Averbação: 702016000612/01
Cedente: HYUNDAI MOBIS CO. LTD.
País da Cedente: REPÚBLICA DA CORÉIA DO SUL
Cessionária: MOBIS BRASIL FABRICAÇÃO DE AUTO PEÇAS LTDA.
País da Cessionária: BRASIL
Setor: Fabricação de chassis com motor para automóveis, camionetas e utilitários
Natureza do Documento: Contrato de 19/12/2016.
Objeto: FT - Fabricação e montagem dos produtos "Para-Choque", "Cabine" e "Chassis Traseiro" para o veículo "CRETA".
Moeda de Pagamento: DOLAR DOS ESTADOS UNIDOS
Valor: 3% (três por cento) sobre preço líquido de venda dos produtos objeto do contrato, após a dedução de peças, partes, matérias primas e componentes importados da Cedente ou de fonte a ela vinculada, direta ou indiretamente.
Forma de Pagamento: .
Prazo: De 22/12/2016 até 22/12/2021.
Responsável pelo pagamento do Imposto de Renda: Cedente
Serviços/Despesas Isentas de Averbação: .
Observações: 1- À consideração do Banco Central do Brasil o atendimento ao disposto no Artigo 17 do Decreto nº 55.762 de 17/02/1965;
2- As faturas referentes aos pagamentos pela assistência técnica e treinamento, conforme a Cláusula 4 e Apêndice I, deverão ser apresentadas para averbação por este Instituto.
3- Para fins de dedutibilidade fiscal e remessas, o somatório pela tecnologia e pela assistência técnica não poderá ultrapassar o limite anual de 5% (cinco por cento) sobre o preço líquido de venda dos produtos contratuais, conforme parágrafo único do Artigo 50 da Lei nº 8.383/91 e Portaria nº 436/58 do Ministério da Fazenda.

Processo: BR 70 2016 000620-4 **350**
Certificado de Averbação: 702016000620/01
Cedente: PSA INNOVATION ET DESIGN SAS
País da Cedente: FRANÇA
Cessionária: EMBRAER S.A
País da Cessionária: BRASIL
Setor: Fabricação de aeronaves
Natureza do Documento: Ordem de Compra nº 901987758 de 09/12/2016.
Objeto: SAT - Serviço de estudo para desenvolvimento de novas soluções e materiais naturais para divulgar e comunicar adequadamente o nosso respeito com o meio ambiente e continuar a fornecer novas e melhores opções de materiais para o interior da cabine.
Moeda de Pagamento: EURO
Valor: Até € 20.000,00.
Forma de Pagamento: Taxa/hora de € 80,00.
Prazo: De 10/08/2016 até 10/09/2016.
Responsável pelo pagamento do Imposto de Renda: Cessionária
Serviços/Despesas Isentas de Averbação: .
Observações: .

Processo: BR 70 2016 000621-2 **350**
Certificado de Averbação: 702016000621/01
Cedente: KEA COPENHAGEN SCHOOL OF DESIGN AND TECHNOLOGY
País da Cedente: DINAMARCA
Cessionária: EMBRAER S.A
País da Cessionária: BRASIL
Setor: Fabricação de aeronaves
Natureza do Documento: Ordem de Compra Nº 901982060 de 01/12/2016.
Objeto: SAT - Serviço de estudo para desenvolvimento de novas soluções e materiais naturais para continuar a fornecer novas e melhores opções de materiais para o interior da cabine.
Moeda de Pagamento: EURO
Valor: Até € 40.000,00.
Forma de Pagamento: Taxa/hora de € 80,00.
Prazo: De 10/08/2016 até 10/09/2016.
Responsável pelo pagamento do Imposto de Renda: Cessionária
Serviços/Despesas Isentas de Averbação: .
Observações: .

Processo: BR 70 2016 000622-0 **350**
Certificado de Averbação: 702016000622/01
Cedente: NATIONAL AEROSPACE LABORATORY NLR
País da Cedente: HOLANDA
Cessionária: EMBRAER S.A
País da Cessionária: BRASIL
Setor: Fabricação de aeronaves
Natureza do Documento: Ordem de Compra Nº 901981238 de 30/11/2016.
Objeto: SAT - Serviço de estudo para desenvolvimento de novas metodologias para tratativa de curvas de propagação de trincas por fadiga em ligas de alumínio aeronáutico.
Moeda de Pagamento: EURO
Valor: Até € 36.000,00.
Forma de Pagamento: Taxa/hora de € 80,00.
Prazo: De 28/10/2016 até 28/10/2020.
Responsável pelo pagamento do Imposto de Renda: Cessionária
Serviços/Despesas Isentas de Averbação: .
Observações: .

Processo: 820227 **350**
Certificado de Averbação: 820227/20
Cedente: KUMIAI CHEMICAL INDUSTRY CO. LTD.
País da Cedente: JAPÃO
Cessionária: IHARABRAS S.A. INDUSTRIAS QUÍMICAS
País da Cessionária: BRASIL
Setor: Fabricação de defensivos agrícolas
Natureza do Documento: Contrato de 14/12/1981 e Aditivos de 05/07/1982, 19/02/1985 e 24/07/2007.
Objeto: UM - Licença não exclusiva para os Registros nºs 007548923, 750070927, 760231737, 006761011.
Alteração do item "Prazo".
Valor: "NIHIL".
Forma de Pagamento: .
Prazo: De 15/12/2016 até 25/09/2018 para o Registro 006761011; 14/12/2021 para os Registros 007548923, 750070927 e 760231737.
Responsável pelo pagamento do Imposto de Renda: Não se Aplic
Serviços/Despesas Isentas de Averbação: .
Observações: 1) O presente altera e complementa os Certificados de Averbação nºs 15.475/83, 16.106/83, 17.293/84, 17.743/84, 17.938/84, 18.469/85, 18.943/85, 21.431/87, 22.919/88, 820277/10, 820277/11, 820277/12, 820277/13, 820277/14, 820277/15, 820277/16, 820227/17, 820227/18 e 820227/19;
2) A validade deste Certificado de Averbação está condicionada à regular situação das marcas licenciadas.

Processo: 080784 **801**
Certificado de Averbação: 080784/05
Cedente: ARCOR SOCIEDAD ANONIMA INDUSTRIAL Y COMERCIAL
Cessionária: BAGLEY DO BRASIL ALIMENTOS LTDA

080
PUBLICAÇÃO DE PEDIDO DE REGISTRO DE PROGRAMA DE COMPUTADOR

Processo: BR 51 2016 001653-1 **080**
Título: SGP - SISTEMA DE GERÊNCIA DE PAVIMENTOS
Titular: PAVESYS ENGENHARIA S/S LTDA.
Criador: FERNANDO JOSÉ PUGLIERO GONÇALVES; RÉGIS MARTINS RODRIGUES
Linguagem: DELPHI
Campo de Aplicação: AD-02; AD-05; CC-04; SV-01; TP-02
Tipo de Programa:
Data da Criação: 25/04/2001
Regime de Guarda: Sem sigilo
Procurador: Não informado ou inexistente

Processo: BR 51 2016 001712-0 **080**
Título: SISTEMA DE AUTOMAÇÃO DE TESTES DE SOFTWARE E PROCESSOS
Titular: RAFAEL CIDRAL DA COSTA
Criador: RAFAEL CIDRAL DA COSTA
Linguagem: .NET; C#; MYSQL
Campo de Aplicação: IF-10
Tipo de Programa: AT-01; AT-02; AT-03; AT-04
Data da Criação: 14/12/2016
Regime de Guarda: SIGILO ATÉ 15/12/2026
Procurador: CARLOS EDUARDO GOMES DA SILVA

Processo: BR 51 2016 001745-7 **080**
Título: SMARTPIVO
Titular: UNIVERSIDADE FEDERAL DE MINAS GERAIS
Criador: FLÁVIO GONÇALVES OLIVEIRA; LUARA VIEIRA DE OLIVEIRA
Linguagem: CSS; HTML5; JAVASCRIPT
Campo de Aplicação: AG-06
Tipo de Programa: AP-01; GI-01; GI-04; GI-06; TC-01
Data da Criação: 14/10/2016
Regime de Guarda: SIGILO ATÉ 20/12/2026
Procurador: Não informado ou inexistente

Processo: BR 51 2016 001746-5 **080**
Título: PLATAFORMA PHILA
Titular: UNIVERSIDADE FEDERAL DE MINAS GERAIS
Criador: FRANCISCO EDUARDO DE CAMPOS; GUSTAVO SILVA STORCK; MARIANA APARECIDA DE LELIS; RAPHAEL AUGUSTO TEIXEIRA DE AGUIAR; ROBERTA DE PAULA SANTOS; SARA SHIRLEY BELO LANÇA
Linguagem: PHP
Campo de Aplicação: ED-01; ED-02; ED-03; ED-04; ED-05
Tipo de Programa: AT-01; AT-06; FA-01; GI-01; GI-04
Data da Criação: 19/07/2016
Regime de Guarda: SIGILO ATÉ 20/12/2026
Procurador: Não informado ou inexistente

Processo: BR 51 2016 001764-3 **080**
Título: PÉ DE TRINCHEIRA
Titular: UNIVERSIDADE DO VALE DO SAPUCAÍ
Criador: BRUNO MENDES; FERNANDA AUGUSTA MARQUES PINHEIRO FARIA; GERALDO MAGELA SALOMÉ; SILAS JOSÉ MENDONÇA
Linguagem: CSS; HTML; JAVA
Campo de Aplicação: SD-05; SD-06
Tipo de Programa: FA-01
Data da Criação: 15/11/2016
Regime de Guarda: SIGILO ATÉ 22/12/2026
Procurador: Não informado ou inexistente

Processo: BR 51 2016 001771-6 **080**
Título: SISTEMA DE GESTÃO DE EVENTOS E EQUIPE
Titular: LEONARDO DA SILVA SOUZA
Criador: LEONARDO DA SILVA SOUZA
Linguagem: HTML; PYTHON 2.7
Campo de Aplicação: AD-02
Tipo de Programa: AT-02; SO-05; UT-01
Data da Criação: 10/03/2016
Regime de Guarda: SIGILO ATÉ 23/12/2026
Procurador: Não informado ou inexistente

Processo: BR 51 2016 001772-4 **080**
Título: KINECT OSC SERVER
Titular: LEONARDO DA SILVA SOUZA
Criador: LEONARDO DA SILVA SOUZA
Linguagem: ACTIONSCRIPT 3.0
Campo de Aplicação: CO-02; CO-05
Tipo de Programa: CD-01; SO-04; TC-01
Data da Criação: 30/08/2012
Regime de Guarda: SIGILO ATÉ 23/12/2026
Procurador: Não informado ou inexistente

Processo: BR 51 2016 001773-2 **080**
Título: UCRÂNIA
Titular: LEONARDO DA SILVA SOUZA
Criador: LEONARDO DA SILVA SOUZA
Linguagem: ACTIONSCRIPT 3.0; FLEX
Campo de Aplicação: CO-04; CO-05
Tipo de Programa: ET-01; IA-02; TC-01; TC-04; UT-01
Data da Criação: 09/07/2015
Regime de Guarda: SIGILO ATÉ 23/12/2026
Procurador: Não informado ou inexistente

Processo: BR 51 2016 001774-0 **080**
Título: SÍNTESE DE CLASSIFICAÇÕES
Titular: LEONARDO DA SILVA SOUZA
Criador: LEONARDO DA SILVA SOUZA
Linguagem: JAVASCRIPT; PYTHON 2.7
Campo de Aplicação: CO-03; ED-03; ED-05
Tipo de Programa: IA-01; TC-01
Data da Criação: 22/08/2014
Regime de Guarda: SIGILO ATÉ 23/12/2026
Procurador: Não informado ou inexistente

Processo: BR 51 2016 001785-6 **080**
Título: CONTROLEST
Titular: UNIVERSIDADE FEDERAL DE UBERLÂNDIA
Criador: MARCUS EVANDRO TEIXEIRA SOUZA JUNIOR; RODRIGO DE ALMEIDA BOGHOSSIAN; SHIGUEO NOMURA
Linguagem: C; HTML
Campo de Aplicação: AD-01; AD-05; AD-09; FN-06; IF-07
Tipo de Programa: AP-03; AT-06; GI-01; SO-02; SO-07
Data da Criação: 17/04/2013
Regime de Guarda: SIGILO ATÉ 22/12/2026
Procurador: Não informado ou inexistente

Processo: BR 51 2016 001787-2 **080**
Título: DOUTOR MILHO
Titular: EMPRESA BRASILEIRA DE PESQUISA AGROPECUÁRIA
Criador: ALEXANDRE MARTINS ABDÃO DOS PASSOS; DIEGO DE OLIVEIRA CARVALHO; FÁBIO HITOSHI IDE; GUILHERME FERREIRA VIANA; NATÁLIA SANTOS FOIS; PAULO CÉSAR MAGALHÃES; PEDRO ASSIS GOMIDE
Linguagem: HTML5
Campo de Aplicação: AG-01; AG-02; AG-08; AG-09; BT-01
Tipo de Programa: AP-01
Data da Criação: 30/11/2015
Regime de Guarda: SIGILO ATÉ 24/12/2026
Procurador: MILENA OLIVIERI LISITA

Processo: BR 51 2016 001788-0 **080**
Título: CONFORCALC
Titular: EMPRESA BRASILEIRA DE PESQUISA AGROPECUÁRIA
Criador: ARLEI COLDEBELLA; GEORDANO DALMÉDICO; JONAS IRINEU DOS SANTOS FILHO; PAULO GIOVANNI DE ABREU
Linguagem: JAVA
Campo de Aplicação: AG-10; CO-02; IF-10
Tipo de Programa: AP-01; FA-01; TC-01; UT-01
Data da Criação: 05/08/2016
Regime de Guarda: SIGILO ATÉ 24/12/2026
Procurador: MILENA OLIVIERI LISITA

Processo: BR 51 2016 001794-5 **080**
Título: CUSTO ESCOLA QUALIDADE - CEQ
Titular: JOSÉ CAVALCANTE ARNAUD
Criador: CARLOS ANDREY GOIS DE OLIVEIRA
Linguagem: JAVA
Campo de Aplicação: AD-02; ED-01; ED-03; ED-06; FN-01
Tipo de Programa: AP-03; AT-06; AV-02; FA-04; GI-01
Data da Criação: 23/11/2016
Regime de Guarda: SIGILO ATÉ 27/12/2026
Procurador: Não informado ou inexistente

Processo: BR 51 2016 001795-3 **080**
Título: MOBLEE FRAMEWORK
Titular: MOBLEE TECNOLOGIA DA INFORMAÇÃO LTDA. - ME
Criador: ANDRÉ RODRIGUES DA SILVA
Linguagem: JAVA; JAVASCRIPT; OBJECTIVE C; PHP; SWIFT
Campo de Aplicação: CC-01; CC-02; CC-03; CC-04; CC-05; CC-06; IF-01; IF-02; IF-03; IF-04; IF-05; IF-06; IF-07; IF-08; IF-09; IF-10; SV-01; SV-02; SV-03; SV-04
Tipo de Programa: AP-01; CD-01; FA-01; GI-01; UT-01
Data da Criação: 21/01/2013
Regime de Guarda: SIGILO ATÉ 28/12/2026
Procurador: VILAGE MARCAS E PATENTES LTDA

Processo: BR 51 2016 001798-8 **080**
Título: PEGASUS - PLATAFORMA DE EDUCAÇÃO E GESTÃO DO ATENDIMENTO DO SUS UNIFESP
Titular: UNIVERSIDADE FEDERAL DE SÃO PAULO
Criador: ADALBERTO SIMÕES MANIA; ALBERTO CEBUKIN; ANDRE ALBERTO DO PRADO; CICERO INACIO DA SILVA; CLAUDIA GALINDO NOVOA
Linguagem: PHP; POSTGRESQL
Campo de Aplicação: SD-01
Tipo de Programa: TC-01
Data da Criação: 18/07/2016
Regime de Guarda: SIGILO ATÉ 28/12/2026
Procurador: PATRICIA FALCÃO CORRÊA

Processo: BR 51 2016 001801-1 **080**
Título: DEPON - DEPARTAMENTO ONLINE
Titular: FUNDAÇÃO UNIVERSIDADE DE BRASÍLIA
Criador: GEORGES DANIEL AMVAME NZE; LUANA DAHER LOPES; THAMARA GUIMARÃES SILVA
Linguagem: HTML; JAVASCRIPT; PHP
Campo de Aplicação: AD-01
Tipo de Programa: GI-01
Data da Criação: 05/07/2016
Regime de Guarda: Sem sigilo
Procurador: Não informado ou inexistente

Processo: BR 51 2016 001802-0 **080**
Título: SURFION
Titular: FUNDAÇÃO UNIVERSIDADE DE BRASÍLIA
Criador: LEONARDO LUIZ E CASTRO
Linguagem: FORTRAN
Campo de Aplicação: FQ-06
Tipo de Programa: SM-01
Data da Criação: 22/09/2016
Regime de Guarda: SIGILO ATÉ 29/12/2026
Procurador: Não informado ou inexistente

Processo: BR 51 2016 001803-8 **080**
Título: NANOVIS
Titular: FUNDAÇÃO UNIVERSIDADE DE BRASÍLIA
Criador: LEONARDO LUIZ E CASTRO
Linguagem: C
Campo de Aplicação: FQ-06
Tipo de Programa: ET-03; FA-04; SM-04; SO-02; TC-04
Data da Criação: 22/09/2016
Regime de Guarda: SIGILO ATÉ 29/12/2026
Procurador: Não informado ou inexistente

Processo: BR 51 2016 001804-6 **080**
Título: SIMULECTO
Titular: FUNDAÇÃO UNIVERSIDADE DE BRASÍLIA
Criador: LEONARDO LUIZ E CASTRO
Linguagem: C; FORTRAN
Campo de Aplicação: AN-01; AN-03; BL-01; CO-03; EC-04
Tipo de Programa: ET-03; FA-04; SM-01; TC-01
Data da Criação: 22/09/2016
Regime de Guarda: Sem sigilo
Procurador: Não informado ou inexistente

Processo: BR 51 2016 001805-4 **080**
Título: SMAP - SISTEMA DE AVALIAÇÃO PRÉ-OPERATÓRIA (IOS)
Titular: IPADE - INSTITUTO PARA O DESENVOLVIMENTO DA EDUCAÇÃO LTDA.; MARCOS KUBRUSLY; RICARDO VICTOR SOARES PEREIRA
Criador: MARCOS KUBRUSLY; RICARDO VICTOR SOARES PEREIRA
Linguagem: SWIFT
Campo de Aplicação: SD-08
Tipo de Programa: AP-01
Data da Criação: 16/10/2016
Regime de Guarda: SIGILO ATÉ 29/12/2026
Procurador: PAULO ROBERTO MARTINS GRANGEIRO

Processo: BR 51 2016 001806-2 **080**
Título: SMAP - SISTEMA DE AVALIAÇÃO PRÉ-OPERATÓRIA (ANDROID)
Titular: IPADE - INSTITUTO PARA O DESENVOLVIMENTO DA EDUCAÇÃO

LTDA.; MARCOS KUBRUSLY; RICARDO VICTOR SOARES PEREIRA
Criador: MARCOS KUBRUSLY; RICARDO VICTOR SOARES PEREIRA
Linguagem: JAVA
Campo de Aplicação: SD-08
Tipo de Programa: AP-01
Data da Criação: 16/10/2016
Regime de Guarda: SIGILO ATÉ 29/12/2026
Procurador: PAULO ROBERTO MARTINS GRANGEIRO

Processo: BR 51 2016 001807-0 **080**
Título: APP ATJ - APLICATIVO PARA PLANEJAMENTO DE ARTROPLASTIA TOTAL DO JOELHO (ANDROID)
Titular: ABRAHÃO CAVALCANTE GOMES DE SOUZA CARVALHO; IPADE - INSTITUTO PARA O DESENVOLVIMENTO DA EDUCAÇÃO LTDA.; JOÃO BOSCO SALES NOGUEIRA
Criador: ABRAHÃO CAVALCANTE GOMES DE SOUZA CARVALHO; JOÃO BOSCO SALES NOGUEIRA
Linguagem: JAVA; XML
Campo de Aplicação: SD-08
Tipo de Programa: AP-01
Data da Criação: 24/11/2016
Regime de Guarda: SIGILO ATÉ 29/12/2026
Procurador: PAULO ROBERTO MARTINS GRANGEIRO

Processo: BR 51 2016 001808-9 **080**
Título: APP ATJ - APLICATIVO PARA PLANEJAMENTO DE ARTROPLASTIA TOTAL DO JOELHO (IOS)
Titular: ABRAHÃO CAVALCANTE GOMES DE SOUZA CARVALHO; IPADE - INSTITUTO PARA O DESENVOLVIMENTO DA EDUCAÇÃO LTDA.; JOÃO BOSCO SALES NOGUEIRA
Criador: ABRAHÃO CAVALCANTE GOMES DE SOUZA CARVALHO; JOÃO BOSCO SALES NOGUEIRA
Linguagem: C++; SWIFT
Campo de Aplicação: SD-08
Tipo de Programa: AP-01
Data da Criação: 24/11/2016
Regime de Guarda: SIGILO ATÉ 29/12/2026
Procurador: PAULO ROBERTO MARTINS GRANGEIRO

Processo: BR 51 2016 001824-0 **080**
Título: MACROTAB
Titular: VALE S/A
Criador: ANA CRISTINA BELEM OLIVEIRA; ANDRÉ BOLINELLI AGUIAR; MARCIA DAYRELL FARINHA RODRIGUES; ROBERTA CHENDES DIAS GOMES
Linguagem: VBA
Campo de Aplicação: AD-02
Tipo de Programa: FA-03
Data da Criação: 01/04/2016
Regime de Guarda: SIGILO ATÉ 30/12/2026
Procurador: CLÁUDIA SILVA DE OLIVEIRA

Processo: BR 51 2016 001825-9 **080**
Título: DIGITAL PLANTS
Titular: VALE S/A
Criador: ADALBERTO DOS REMÉDIOS SILVA JÚNIOR; ANA CAROLINA QUINTÃO SIRAVENHA; CLEIDSON RONALD BOTELHO DE SOUZA; DANILO FERNANDES FERREIRA; EWELTON YOSHIO CHIBA YOSHIDOME; JAIR DA SILVA FERREIRA JUNIOR; MELINA DE VASCONCELOS ALBERIO GUERRA; RENATO DE PINA FERREIRA; SCHUBERT RIBEIRO DE CARVALHO; WALLACE MICHEL PINTO LIRA
Linguagem: OBJECTIVE C; SWIFT
Campo de Aplicação: BT-04
Tipo de Programa: FA-01
Data da Criação: 01/06/2015
Regime de Guarda: SIGILO ATÉ 30/12/2026
Procurador: CLÁUDIA SILVA DE OLIVEIRA

Processo: BR 51 2016 001826-7 **080**
Título: AMBIENTE VIRTUAL DE APRENDIZAGEM DOD SUS - AVASUS 1.0
Titular: INSTITUTO FEDERAL DE EDUCAÇÃO, CIÊNCIA E TECNOLOGIA DO RIO GRANDE DO NORTE; UNIVERSIDADE FEDERAL DO RIO GRANDE DO NORTE
Criador: ALINE DE PINHO DIAS; ANTONIO HIGOR FREIRE DE MORAIS; ARTHUR HENRIQUE GARCIA RÊGO; ARTUR NOBRE SILVA; BRUNO GOMES DE ARAÚJO; CUSTODIO LEOPOLDINO DE BRITO GUERRA NETO; DANIELE MONTENEGRO DA SILVA BARROS; DANILO ALVES PINTO NAGEM; EDUARDO HENRIQUE OLIMPIO DE GUSMÃO; ESDRAS CALEB OLIVEIRA SILVA; HELIO ROBERTO HEKIS; IONE RODRIGUES DINIZ MORAIS; JÂNIO GUSTAVO BARBOSA; JOÃO PAULO QUEIROZ DOS SANTOS; JOSE DINIZ JUNIOR; KALINE SAMPAIO DE ARAÚJO; KARILANY DANTAS COUTINHO; LAWRENCE CÉZAR MEDEIROS ARAÚJO DE MOURA; LYANE RAMALHO CORTEZ; MARCEL DA CÂMARA RIBEIRO DANTAS; MARIA CARMEM FREIRE DIÓGENES RÊGO; MATHEUS ANDRÉ COUTINHO FERREIRA; MAURICIO DA SILVA OLIVEIRA JUNIOR; PABLO HOLANDA CARDOSO; PAULO VICTOR DE AZEVEDO GUERRA; PHILIPPI SEDIR GRILO DE MORAIS; RICARDO ALEXSANDRO DE MEDEIROS VALENTIM; ROBINSON LUIS DE SOUZA ALVES; RODRIGO DANTAS DA SILVA; SAULO RUFINO DE SÁ; SILAS FABIANO ALVES BEZERRA
Linguagem: CSS3; HTML; PHP
Campo de Aplicação: ED-04; ED-06; SD-01
Tipo de Programa: AP-01
Data da Criação: 01/03/2015
Regime de Guarda: SIGILO ATÉ 20/12/2026
Procurador: Não informado ou inexistente

Processo: BR 51 2016 001827-5 **080**
Título: PLATAFORMA NACIONAL DA FORÇA DE TRABALHO NA SAÚDE 2.0
Titular: INSTITUTO FEDERAL DE EDUCAÇÃO, CIÊNCIA E TECNOLOGIA DO RIO GRANDE DO NORTE; UNIVERSIDADE FEDERAL DO RIO GRANDE DO NORTE
Criador: FABIANO PAPAIZ; HELIO ROBERTO HEKIS; JÂNIO GUSTAVO BARBOSA; JEAN JAR PEREIRA DE ARAÚJO; LUIZ GUILHERME PORTELA OLIVEIRA DE CERQUEIRA; MARCEL DA CÂMARA RIBEIRO DANTAS; PABLO HOLANDA CARDOSO; RICARDO ALEXSANDRO DE MEDEIROS VALENTIM; ROBINSON LUIS DE SOUZA ALVES; RODRIGO DANTAS DA SILVA
Linguagem: JAVASCRIPT; PHP; SQL
Campo de Aplicação: IF-01; IF-02; IF-10
Tipo de Programa: GI-01; GI-02; GI-04
Data da Criação: 01/04/2016
Regime de Guarda: SIGILO ATÉ 20/12/2026
Procurador: Não informado ou inexistente

Processo: BR 51 2016 001828-3 **080**
Título: INOVASUS
Titular: INSTITUTO FEDERAL DE EDUCAÇÃO, CIÊNCIA E TECNOLOGIA DO RIO GRANDE DO NORTE; UNIVERSIDADE FEDERAL DO RIO GRANDE DO NORTE
Criador: CUSTODIO LEOPOLDINO DE BRITO GUERRA NETO; DANILO ALVES PINTO NAGEM; HELIO ROBERTO HEKIS; HERTZ WILTON DE CASTRO LINS; JÂNIO GUSTAVO BARBOSA; KARILANY DANTAS COUTINHO; LUIZ GUILHERME PORTELA OLIVEIRA DE CERQUEIRA; RICARDO ALEXSANDRO DE MEDEIROS VALENTIM; ROBINSON LUIS DE SOUZA ALVES; RODRIGO DANTAS DA SILVA
Linguagem: JAVASCRIPT; PHP; SQL
Campo de Aplicação: AD-01; CO-04; TB-02
Tipo de Programa: GI-01; GI-02; GI-04
Data da Criação: 10/11/2015
Regime de Guarda: SIGILO ATÉ 20/12/2026
Procurador: Não informado ou inexistente

Processo: BR 51 2016 001829-1 **080**
Título: SABIÁ - SAÚDE ABERTA À INTERATIVIDADE E À APRENDIZAGEM
Titular: INSTITUTO FEDERAL DE EDUCAÇÃO, CIÊNCIA E TECNOLOGIA DO RIO GRANDE DO NORTE; UNIVERSIDADE FEDERAL DO RIO GRANDE DO NORTE
Criador: AQUILES MEDEIROS FILGUEIRA BURLAMAQUI; BRUNO GOMES DE ARAÚJO; DENIS RICARDO DA SILVA MEDEIROS; HUGO TÁCITO AZEVEDO DE SENA; JAILTON CARLOS DE PAIVA; JÂNIO GUSTAVO BARBOSA; JOÃO PAULO QUEIROZ DOS SANTOS; JONATHAN BATISTA DE OLIVEIRA SILVA; KARILANY DANTAS COUTINHO; MARCEL DA CÂMARA RIBEIRO DANTAS; MARIA CARMEM FREIRE DIÓGENES RÊGO; PABLO HOLANDA CARDOSO; RICARDO ALEXSANDRO DE MEDEIROS VALENTIM; ROBINSON LUIS DE SOUZA ALVES; RODRIGO DANTAS DA SILVA; TÚLIO DE PAIVA MARQUES CARVALHO; WELKSON RENNY DE MEDEIROS
Linguagem: PYTHON
Campo de Aplicação: IF-07
Tipo de Programa: SO-05
Data da Criação: 25/08/2015
Regime de Guarda: SIGILO ATÉ 20/12/2026
Procurador: Não informado ou inexistente

Processo: BR 51 2016 001830-5 **080**
Título: PSBE - PORTAL DA SAÚDE BASEADA EM EVIDÊNCIAS
Titular: INSTITUTO FEDERAL DE EDUCAÇÃO, CIÊNCIA E TECNOLOGIA DO RIO GRANDE DO NORTE; UNIVERSIDADE FEDERAL DO RIO GRANDE DO NORTE
Criador: ALLYSON BRUNO CAMPOS BARROS VILELA; CUSTODIO LEOPOLDINO DE BRITO GUERRA NETO; HELIO ROBERTO HEKIS; HERTZ WILTON DE CASTRO LINS; JAILTON CARLOS DE PAIVA; JÂNIO GUSTAVO BARBOSA; JOÃO PAULO QUEIROZ DOS SANTOS; KARILANY DANTAS COUTINHO; RICARDO ALEXSANDRO DE MEDEIROS VALENTIM; ROBINSON LUIS DE SOUZA ALVES; TÚLIO DE PAIVA MARQUES CARVALHO
Linguagem: PHP
Campo de Aplicação: SD-01
Tipo de Programa: GI-01
Data da Criação: 21/03/2016
Regime de Guarda: SIGILO ATÉ 20/12/2026
Procurador: Não informado ou inexistente

Processo: BR 51 2016 001831-3 **080**
Título: DOUSHI ATTAKU
Titular: UNIVERSIDADE FEDERAL DO RIO GRANDE DO NORTE
Criador: ARTUR SOUZA ALVES PEREIRA; JOSÉ ALBERTO NICOLAU DE OLIVEIRA; TALES MEDEIROS VIEIRA
Linguagem: LUA
Campo de Aplicação: ED-06
Tipo de Programa: ET-02
Data da Criação: 11/09/2016
Regime de Guarda: SIGILO ATÉ 20/12/2026
Procurador: Não informado ou inexistente

Processo: BR 51 2016 001832-1 **080**
Título: RMIIASE
Titular: FUNDAÇÃO UNIVERSIDADE FEDERAL DO MARANHAO-UFMA
Criador: STEFANO WALKER PEREIRA PONTES; TIAGO BONINI BOECHARTT
Linguagem: HTML; JAVASCRIPT; PHP
Campo de Aplicação: SD-01; SD-03
Tipo de Programa: AP-01; FA-01
Data da Criação: 28/07/2016
Regime de Guarda: SIGILO ATÉ 16/12/2026
Procurador: Não informado ou inexistente

Processo: BR 51 2016 001833-0 **080**
Título: COORD. PED.
Titular: MR EDUCACIONAL LTDA.
Criador: ALEXANDRE DE CASTRO AVILA
Linguagem: MYSQL; PHP
Campo de Aplicação: ED-01; ED-03; ED-04; ED-05; ED-06
Tipo de Programa: GI-01; GI-02; GI-04; SO-01; SO-07
Data da Criação: 18/11/2016
Regime de Guarda: SIGILO ATÉ 27/12/2026
Procurador: CIDWAN UBERLÂNDIA LTDA.

Processo: BR 51 2016 001834-8 **080**
Título: PUBLICIST
Titular: WENDEL ANTONIO LOPES ME
Criador: WENDEL ANTONIO LOPES
Linguagem: ASP; JAVASCRIPT; JQUERY
Campo de Aplicação: AD-05; AD-10; AD-11
Tipo de Programa: GI-01; GI-04; GI-06
Data da Criação: 01/09/2016
Regime de Guarda: SIGILO ATÉ 20/12/2026
Procurador: Não informado ou inexistente

Processo: BR 51 2016 001835-6 **080**
Título: SAGET - SISTEMA DE ARRECADAÇÃO E GESTÃO TRIBUTÁRIA
Titular: LUIS JHONNE CARVALHAL DE MELO
Criador: LUIS JHONNE CARVALHAL DE MELO
Linguagem: CSS; HTML; PHP
Campo de Aplicação: FN-01; IF-07
Tipo de Programa: AP-03; GI-01
Data da Criação: 19/06/2015
Regime de Guarda: SIGILO ATÉ 21/12/2026
Procurador: Não informado ou inexistente

Processo: BR 51 2016 001836-4 **080**
Título: PROGRAMA DE CÁLCULO DO POSICIONAMENTO DE ELETRODOS DO SI 10/20
Titular: UNIVERSIDADE FEDERAL DA PARAÍBA
Criador: ALEXANDRE ALEX ALMEIDA; DAYSE DA SILVA SOUZA; MARINE RAQUEL DINIZ ROSA; SUELLEN MARY MARINHO DOS SANTOS ANDRADE
Linguagem: Não informado
Campo de Aplicação: BL-06; CO-02; SD-09
Tipo de Programa: AP-01; DS-03; FA-01; TC-01; UT-01
Data da Criação: 25/03/2016

Regime de Guarda: SIGILO
ATÉ 20/12/2026
Procurador: Não informado ou inexistente

Processo: BR 51 2016 001837-2 **080**
Título: PIXEWS
Titular: FUNDAÇAO UNIVERSIDADE DO AMAZONAS
Criador: EDUARDO JAMES PEREIRA SOUTO; JACKSON LUCAS SALES DE LIMA; LEANDRO YOUITI SILVA OKIMOTO; RODRIGO AUGUSTO DE SOUZA MARQUES; THAIS GOMES DE ALMEIDA
Linguagem: CSS; HTML; JAVA/ANDROID; JAVASCRIPT
Campo de Aplicação: IF-07
Tipo de Programa: AP-01; GI-01
Data da Criação: 17/10/2016
Regime de Guarda: SIGILO
ATÉ 14/12/2026
Procurador: Não informado ou inexistente

Processo: BR 51 2016 001838-0 **080**
Título: AVISAAI
Titular: FUNDAÇAO UNIVERSIDADE DO AMAZONAS
Criador: EDUARDO JAMES PEREIRA SOUTO; JOÃO DANILO PINTO JÚNIOR; KAIQUE MARTINS CRUZ DAMASCENO; MICHAEL MARLON FIGUEIRA DA COSTA
Linguagem: C; JAVA ANDROID
Campo de Aplicação: IF-07
Tipo de Programa: AP-01; GI-01
Data da Criação: 17/10/2016
Regime de Guarda: SIGILO
ATÉ 14/12/2026
Procurador: Não informado ou inexistente

Processo: BR 51 2016 001839-9 **080**
Título: SIPSS - SISTEMA DE PROCESSOS SELETIVOS
Titular: DAVID FERNANDO DE MORAIS NERI; ELIEZER NETO FERNANDES ANDRADE; FRANCISCO RICARDO DUARTE; MÍRIAN LUCIA PEREIRA; RAMON BRITO CARVALHO
Criador: DAVID FERNANDO DE MORAIS NERI; ELIEZER NETO FERNANDES ANDRADE; FRANCISCO RICARDO DUARTE; MÍRIAN LUCIA PEREIRA; RAMON BRITO CARVALHO
Linguagem: JAVASCRIPT; PHP
Campo de Aplicação: AD-01; IF-07; MA-01
Tipo de Programa: GI-01
Data da Criação: 10/05/2014
Regime de Guarda: SIGILO
ATÉ 13/12/2026
Procurador: Não informado ou inexistente

Processo: BR 51 2016 001840-2 **080**
Título: JSECITEC
Titular: JÚLIO MATHEUS SANTOS VIRGÍNIO; LUCAS MARIANO GALDINO DE ALMEIDA
Criador: JÚLIO MATHEUS SANTOS VIRGÍNIO; LUCAS MARIANO GALDINO DE ALMEIDA
Linguagem: HTML; JAVA; SQL
Campo de Aplicação: CO-04; IF-02; IF-07; SV-04
Tipo de Programa: FA-01; GI-01
Data da Criação: 26/10/2015
Regime de Guarda: Sem sigilo
Procurador: Não informado ou inexistente

Processo: BR 51 2016 001841-0 **080**
Título: EDUCAO - EDUCAÇÃO EM CURSO ABERTO ONLINE
Titular: DAVID FERNANDO DE MORAIS NERI; ELIEZER NETO FERNANDES ANDRADE; FRANCISCO RICARDO DUARTE; LUÍS RICARDO ARAUJO DIAS; RAMON BRITO CARVALHO
Criador: DAVID FERNANDO DE MORAIS NERI; ELIEZER NETO FERNANDES ANDRADE; FRANCISCO RICARDO DUARTE; LUÍS RICARDO ARAUJO DIAS; RAMON BRITO CARVALHO
Linguagem: JAVASCRIPT; PHP
Campo de Aplicação: ED-04; ED-06
Tipo de Programa: AP-01; ET-01
Data da Criação: 05/11/2015
Regime de Guarda: SIGILO
ATÉ 05/01/2027
Procurador: Não informado ou inexistente

Processo: BR 51 2016 001842-9 **080**
Título: CERTIFIQUE-SE
Titular: CERTIFIQUE-SE INFORMAÇÕES INTELIGENTES LTDA.
Criador: JULIO CESAR MESQUITA BOTELHO
Linguagem: .NET
Campo de Aplicação: IF-02; IF-04; IF-06; IF-07; IF-10
Tipo de Programa: AT-06; DS-02; DS-04; GI-01; GI-02
Data da Criação: 01/12/2014
Regime de Guarda: SIGILO
ATÉ 21/12/2026
Procurador: MARIA VILMA DA CONCEIÇÃO OLIVEIRA

082
PEDIDO EM EXIGENCIA DEVIDO A IRREGULARIDADE

Processo: BR 51 2016 001265-0 **082**
Título: HSM - MEDIDOR DE ESTRESSE HÍDRICO
Titular: EMPRESA BRASILEIRA DE PESQUISA AGROPECUÁRIA
Procurador: MILENA OLIVIERI LISITA
Campo Tipo de Programa. Referência: Instrução Normativa INPI nº.11 / 2013, art.12. Exigência: Apresentar ou retificar os dados referentes ao campo tipo de programa no formulário.Não apresentou o campo Tipo de Programa.
Data de criação. Referência: Instrução Normativa INPI nº.11/2013, art.4º, §1º. Exigência: Informar a data de criação do programa de computadorNão apresentou a Data de Criação do programa.

Processo: BR 51 2016 001678-7 **082**
Título: RASTRUMC3
Titular: LOCKTEC TECNOLOGIA EM SEGURANÇA INTEGRADA LTDA
Procurador: WETTOR - BUREAU DE APOIO EMPRESARIAL S/C LTDA.
CPF do autor. Referência: Instrução Normativa INPI nº.11/2013, art.4º, §1º. Exigência: Apresentar ou retificar o CPF do autor.CPF do autor Francisco Filho de Sousa informado incorretamente. (95332392315)

Processo: BR 51 2016 001687-6 **082**
Título: MULTISCALE SHARE GAS SIMULATOR - MSSHAREGAS
Titular: LABORATÓRIO NACIONAL DE COMPUTAÇÃO CIENTÍFICA
Procurador: AMANDA CRISTINA GOMES LYRA
CPF do autor. Referência: Instrução Normativa INPI nº.11/2013, art.4º, §1º. Exigência: Apresentar ou retificar o CPF do autor.CPF da autora Patrícia de Araújo Pereira foi informado incorretamente. (90879093772)

Processo: BR 51 2016 001767-8 **082**
Título: JOGO JORNADA PARALIMPICA
Titular: ASSOCIAÇÃO PARANAENSE DE CULTURA-APC
Procurador: VALOR PROPRIEDADE INTELECTUAL S/S LTDA
CPF do autor. Referência: Instrução Normativa INPI nº.11/2013, art.4º, §1º. Exigência: Apresentar ou retificar o CPF do autor.CPF apresentado do autor Leonardo Zanier esta incorreto. (1069550969)

090
DEFERIMENTO DE PEDIDO DE REGISTRO DE PROGRAMA DE COMPUTADOR

Processo: 08282-6 **090**
Título: VERTI
Titular: GDN TECNOLOGIA LTDA
Criador: GELSON ZAMBONI
Linguagem: ASSEMBLER
Campo de Aplicação: AD-04; EC-04; EC-07; FN-03
Tipo de Programa: DS-08; LG-07; PD-04; UT-03
Data da Criação: 29/06/2007
Regime de Guarda: SIGILO
ATÉ 20/07/2017
Procurador: ADVOCACIA PIETRO ARIBONI S/C

Processo: 12303-6 **090**
Título: QUARD1/Q1
Titular: NEOQUARD SISTEMAS DE INFORMAÇÃO LTDA
Criador: LUIZ ANTONIO MACIEL BRESCOVITES
Linguagem: C++
Campo de Aplicação: AD-05; IN-05
Tipo de Programa: SO-05; SO-07
Data da Criação: 18/02/2009
Regime de Guarda: Sem sigilo
Procurador: ROGÉRIO DE SOUZA

Processo: BR 50 2016 001251-3 **090**
Título: QRISK II - SISTEMA DE GESTÃO DE RISCO FINANCEIRO
Titular: QUALIS SISTEMAS E SOLUÇÕES LTDA EPP
Criador: MAURÍCIO MEGID
Linguagem: DELPHI
Campo de Aplicação: AD-08; FN-03; FN-04; FN-05; SV-03
Tipo de Programa: AP-01; AP-02; AP-03; AP-04; AP-05
Data da Criação: 02/05/2016
Regime de Guarda: SIGILO
ATÉ 28/09/2026
Procurador: Não informado ou inexistente

Processo: BR 50 2016 001252-1 **090**
Título: LPROD IV - SISTEMA INTEGRADO DE PRODUÇÃIO
Titular: QUALIS SISTEMAS E SOLUÇÕES LTDA EPP
Criador: MAURÍCIO MEGID
Linguagem: DELPHI
Campo de Aplicação: AD-05; AD-06; AD-08; AD-09; AD-10
Tipo de Programa: AP-01; AP-02; AP-03; AP-04; AP-05
Data da Criação: 22/09/2009
Regime de Guarda: SIGILO
ATÉ 28/09/2026
Procurador: Não informado ou inexistente

Processo: BR 50 2016 001256-4 **090**
Título: ACGRN - APLICATIVO PARA CÁLCULOS GLOBAIS DE REATORES NUCLEARES
Titular: HERMES ALVES FILHO
Criador: HERMES ALVES FILHO
Linguagem: FORTRAN 77
Campo de Aplicação: EN-06
Tipo de Programa: SM-01; TC-01
Data da Criação: 03/03/2003
Regime de Guarda: SIGILO
ATÉ 22/09/2026
Procurador: Não informado ou inexistente

Processo: BR 50 2016 001274-2 **090**
Título: MÉTODO TNA DE ALOCAÇÃO PATRIMONIAL
Titular: TABOAÇO, NIECKELE & ASSOCIADOS GESTÃO PATRIMONIAL LTDA.
Criador: SÉRGIO COELHO AGUIAR ANDRADE
Linguagem: JAVA
Campo de Aplicação: FN-04
Tipo de Programa: FA-01
Data da Criação: 16/01/2015
Regime de Guarda: SIGILO
ATÉ 30/09/2026
Procurador: PATRÍCIA VALVERDE SOARES AZEVEDO

Processo: BR 50 2016 001281-5 **090**
Título: KRAKEN ADMINISTRATIVE SYSTEM
Titular: SIGMA SISTEMAS DE INFORMÁTICA LTDA - ME
Criador: ADRIANO URBANO
Linguagem: BORLAND DELPHI 7.0; FIREBIRD
Campo de Aplicação: AD-01; AD-05; AD-11; FN-05; FN-06
Tipo de Programa: AP-01; AT-02; GI-01
Data da Criação: 30/11/2011
Regime de Guarda: SIGILO
ATÉ 23/09/2026
Procurador: Não informado ou inexistente

Processo: BR 50 2016 001518-0 **090**
Título: GASPIPELINEDESIGN SUITE
Titular: AT WORK RIO SOLUTIONS LTDA.
Criador: SIDNEY PEREIRA DOS SANTOS
Linguagem: C#; HTML5; JAVASCRIPT
Campo de Aplicação: EN-02; TP-02
Tipo de Programa: AP-01; SM-01
Data da Criação: 01/11/2016
Regime de Guarda: SIGILO
ATÉ 12/11/2026
Procurador: ANA GABRIELA DE GOUVEA DANTAS MOTTA KURTZ

Processo: BR 50 2016 001603-9 **090**
Título: ANESTESIA DO BEM
Titular: KAÍQUE GUERRA ROQUE DE ARAÚJO
Criador: KAÍQUE GUERRA ROQUE DE ARAÚJO
Linguagem: HTML; JAVA
Campo de Aplicação: SD-10; SD-11
Tipo de Programa: AP-01
Data da Criação: 04/06/2016
Regime de Guarda: SIGILO
ATÉ 26/11/2026
Procurador: Não informado ou inexistente

Processo: BR 50 2016 001688-8 **090**
Título: LOUSA21
Titular: AMORIM INFORMÁTICA LTDA. ME
Criador: ROBERTO DE AMORIM
Linguagem: DELPHI 7.0; PASCAL
Campo de Aplicação: ED-01; ED-02; ED-03; ED-04; ED-05
Tipo de Programa: AP-01; SO-02; TC-04
Data da Criação: 01/01/2011
Regime de Guarda: SIGILO
ATÉ 10/12/2026
Procurador: Não informado ou inexistente

Processo: BR 51 2013 000425-0 **090**
Título: LAUDOECIA
Titular: TEKNA TECNOLOGIA EM MANUTENÇÕES LTDA-EPP
Criador: AMSTERDAM LUIS DE LIMA FILHO; JANIO MARTINS DE PAULA

Linguagem: JAVA SE7
Campo de Aplicação: SD-02; SD-05; SD-08
Tipo de Programa: AP-03; FA-01; FA-02; GI-01; SO-05
Data da Criação: 22/08/2012
Regime de Guarda: SIGILO ATÉ 30/04/2023
Procurador: Não informado ou inexistente

Processo: BR 51 2014 000632-8 **090**
Título: MEMOVOX
Titular: REISTAR INDÚSTRIA E COMÉRCIO DE ELETRÔNICOS LTDA; SERVIÇO NACIONAL DE APRENDIZAGEM INDUSTRIAL-SENAI/DR-BAHIA
Criador: ANDERSON CONCEIÇÃO RODRIGUES; GUILHERME DE BESSA RIBEIRO SANTOS; MARLESSON RODRIGUES OLIVEIRA DE SANTANA; PAULO CEZAR CABRAL JUNIOR; THIAGO SANTANA DA SILVA
Linguagem: JAVA
Campo de Aplicação: IN-02
Tipo de Programa: ET-02
Data da Criação: 16/09/2013
Regime de Guarda: SIGILO ATÉ 13/06/2024
Procurador: Não informado ou inexistente

Processo: BR 51 2014 001603-0 **090**
Título: MEMÓRIA DAS DISCIPLINAS - MIDAS
Titular: FUNDAÇÃO DE INTEGRAÇÃO, DESENVOLVIMENTO E EDUCAÇÃO DO NOROESTE DO ESTADO DO RIO GRANDE DO SUL
Criador: IGOR GAMSTE HAUGG; MARCOS PAULO DHEIN GRIEBELER
Linguagem: JAVA
Campo de Aplicação: AD-05
Tipo de Programa: AP-02; AP-03; FA-01; GI-01
Data da Criação: 05/01/2014
Regime de Guarda: SIGILO ATÉ 10/02/2025
Procurador: ROGÉRIO NORA DE CARVALHO

Processo: BR 51 2015 001129-4 **090**
Título: E-REGISTRO - REGISTRO ELETRONICO DE CONTRATOS DE FINANCIAMENTO
Titular: ALIAS - TELEINFORMÁTICA LTDA
Criador: EDO RICARDO VIRGOLIM; EDUARDO APARECIDO LEMOS RESENDE; JASSAGUARA GOMES SILVA; MARCELO ALVES DE OLIVEIRA; MARCELO ROGÉRIO DE MIRANDA PONTES
Linguagem: HTML; JAVA; XML
Campo de Aplicação: AD-04; FN-01; FN-02; IF-02; IF-10
Tipo de Programa: AP-03; AT-01; AT-06; GI-01; GI-06
Data da Criação: 01/07/2014
Regime de Guarda: SIGILO ATÉ 05/10/2025
Procurador: Não informado ou inexistente

Processo: BR 51 2015 001254-1 **090**
Título: SISTEMA DE CORREÇÃO DE DADOS
Titular: UNIVERSIDADE FEDERAL DA PARAÍBA
Criador: BRUNO GOLZIO NAVARRO WINKELER; EULER CÁSSIO TAVARES DE MACEDO; FELIPE RICARDO EVARISTO DOS SANTOS; HELON DAVID DE MACÊDO BRAZ; IGOR HENRIQUE FERREIRA MORENO PINHEIRO DA SILVA; JOEL ADELAIDE MEDEIROS; JOSÉ HENRIQUE SILVA DE OLIVEIRA; JUAN MOISES MAURICIO VILLANUEVA; MATEUS AUGUSTO SANTOS PRESTES; RODOLFO DE MEDEIROS STRUNKIS; ROMERO ÁLAMO OLIVEIRA DE MEDEIROS; YURI PERCY MOLINA RODRIGUEZ
Linguagem: C#; VISUAL STUDIO
Campo de Aplicação: IN-01; MT-01
Tipo de Programa: DS-01; DS-04; FA-02; GI-02; GI-08
Data da Criação: 02/01/2015
Regime de Guarda: SEM SIGILO ATÉ 20/10/2025
Procurador: Não informado ou inexistente

Processo: BR 51 2015 001637-7 **090**
Título: ICTHUS ERP
Titular: WM SISTEMAS DE GESTÃO LTDA - ME
Criador: WAGNER BATISTA MENDONÇA
Linguagem: VISUAL BASIC 6
Campo de Aplicação: AD-01; AD-05; AD-06; AD-08; AD-09; AG-04; EC-01; FN-02; FN-04; FN-05
Tipo de Programa: AP-03; AT-02; AT-03; AT-06; DS-02; DS-05; FA-04; GI-01; GI-02; GI-03; GI-04; GI-05; GI-06; GI-07; LG-01; LG-08; PD-02; PD-03; PD-04; PD-05; SO-05; SO-07; TI-03; UT-06
Data da Criação: 01/03/2004
Regime de Guarda: SIGILO ATÉ 16/12/2025
Procurador: WAGNER BATISTA MENDONÇA

Processo: BR 51 2016 000345-6 **090**
Título: LABSTOCKER - SISTEMA EM NUVEM PARA GERENCIAMENTO DE REAGENTES QUÍMICOS
Titular: INSTITUTO FEDERAL DE EDUCAÇÃO, CIÊNCIA E TECNOLOGIA DO RIO GRANDE DO NORTE
Criador: ÁLEX FILIPE CÂMARA BATISTA SANTOS; AMANDA MYRIS ARAÚJO DE SOUZA; BRUNO VALNIERY GOMES DE SOUSA; ROBERTO RODRIGUES CUNHA LIMA; RODOLFO DA SILVA COSTA
Linguagem: JAVA; JAVASCRIPT; PHP
Campo de Aplicação: AD-08; ED-03; FQ-14; IF-07; IN-02
Tipo de Programa: AP-01; AP-03; FA-01; GI-01; TC-01
Data da Criação: 14/03/2015
Regime de Guarda: SIGILO ATÉ 19/03/2026
Procurador: Não informado ou inexistente

Processo: BR 51 2016 001071-1 **090**
Título: ACERTO FÁCIL
Titular: ERLI SALGUEIRO JUNIOR &CIA LTDA - ME
Criador: ERLI SALGUEIRO JUNIOR
Linguagem: PHP
Campo de Aplicação: AD-11; FN-02
Tipo de Programa: AP-03; GI-01; GI-02; GI-03; GI-04
Data da Criação: 01/08/2013
Regime de Guarda: SIGILO ATÉ 11/08/2026
Procurador: MARPA CONSULTORIA & ASSESSORIA EMPRESARIAL LTDA.

Processo: BR 51 2016 001079-7 **090**
Título: SIMSUS
Titular: CENTRO FEDERAL DE EDUCAÇÃO TECNOLÓGICA DE MINAS GERAIS; UNIVERSIDADE FEDERAL DE SÃO JOÃO DEL REI
Criador: ÁLVARO MARINS ESPÍNDOLA; CLÁUDIA DI LORENZO OLIVEIRA; DANIEL MORAIS DOS REIS; EDUARDO HABIB BACHELANE MAIA; HELISE DE ASSIS ALMEIDA; MARIA TEREZA MENEZES COSTA; THAIS MARCELLY DE ALMEIDA LELES
Linguagem: CSS; HTML; JAVA; JAVA SCRIPT; MYSOL
Campo de Aplicação: ED-01; SD-01
Tipo de Programa: AP-01; ET-01
Data da Criação: 14/11/2015
Regime de Guarda: SIGILO ATÉ 17/08/2026
Procurador: Não informado ou inexistente

Processo: BR 51 2016 001104-1 **090**
Título: VIRTUAL AGE BY TOTVS
Titular: VIRTUAL AGE SOLUÇÕES EM TECNOLOGIA LTDA
Criador: JOSE MARCOS NABHAN
Linguagem: UNIFACE
Campo de Aplicação: AD-05; AD-06; AD-07; AD-08; AD-09; AD-10; AD-11; IN-05
Tipo de Programa: AP-02; AP-03; AP-04; AP-05; AT-02; AT-03; AT-05; AT-06; CD-04; FA-01; GI-04; GI-06; PD-01; PD-02; PD-03; PD-05; SO-02; SO-04; SO-05; SO-07; SO-09; UT-05
Data da Criação: 18/07/2016
Regime de Guarda: SIGILO ATÉ 19/08/2026
Procurador: BENNY SPIEWAK

Processo: BR 51 2016 001123-8 **090**
Título: IMAGINIE_DEV & IMG_MOBILE
Titular: IMAGINIE TECNOLOGIA EDUCACIONAL LTDA.
Criador: THIAGO DE OLIVEIRA DRUMOND LAGE
Linguagem: PYTHON
Campo de Aplicação: ED-01; ED-04
Tipo de Programa: AP-01; AV-01
Data da Criação: 01/01/2015
Regime de Guarda: SIGILO ATÉ 24/08/2026
Procurador: ALESSANDRA MARTINS ABDÃO CELESTINO DE ARAÚJO

Processo: BR 51 2016 001133-5 **090**
Título: DIGIPARE
Titular: AREATEC TECNOLOGIA E SERVIÇOS LTDA EPP
Criador: BRUNO PICOLLO BIGNAMI; FÁBIO EDUARDO CRESSONI BATISTELLA; MÁRCIO ALEXANDRONI DA SILVA; PEDRO ALESSANDRO FURLAN
Linguagem: JAVA
Campo de Aplicação: FN-03; IF-07; IN-02; SV-01; UB-04
Tipo de Programa: AP-01; CD-01; DS-04; IA-02
Data da Criação: 20/08/2014
Regime de Guarda: SIGILO ATÉ 26/08/2026
Procurador: SOLUÇÃO COMERCIAL ASSESSORIA LTDA

Processo: BR 51 2016 001152-1 **090**
Título: SELENA- SISTEMA DE GESTÃO DE LEI DE INFORMÁTICA SENAI
Titular: SERVIÇO NACIONAL DE APRENDIZAGEM INDUSTRIAL-SENAI/DR-BAHIA
Criador: FRANZ GRESIK NETO; RADSON ANTÔNIO SOUZA SANTOS; RAFAELE ALMEIDA DA PAZ COMIN; SILVIO LUIS COMIN; STEFANO AZEVEDO DA SILVA
Linguagem: HTML; PL/PGSQL; RUBY ON RAILS
Campo de Aplicação: AD-02; AD-11; IF-06
Tipo de Programa: AP-02; AP-03; AT-06
Data da Criação: 16/02/2016
Regime de Guarda: SIGILO ATÉ 26/08/2026
Procurador: LEONE PETER CORREIA DA SILVA ANDRADE

Processo: BR 51 2016 001156-4 **090**
Título: SISTEMA DE TECNOLOGIA SOCIAL APLICADO AO GERENCIAMENTO DE COLETA SELETIVA
Titular: UNIVERSIDADE FEDERAL DE UBERLÂNDIA
Criador: BRUNO MESSIAS FARIAS DE RESENDE; CRISTIANE BETANHO; REGIS MICHEL DOS SANTOS SOUSA; SAULO COUTINHODE FARIA
Linguagem: JAVA SCRIPT; PYTHON
Campo de Aplicação: AD-03; AD-08
Tipo de Programa: AT-06; GI-01; GI-04; GI-06
Data da Criação: 02/06/2016
Regime de Guarda: SIGILO ATÉ 30/08/2026
Procurador: Não informado ou inexistente

Processo: BR 51 2016 001159-9 **090**
Título: FRACTRON
Titular: FUNDAÇÃO UNIVERSIDADE FEDERAL DO AMAPÁ
Criador: JOSÉ LUÍS SOARES BATISTA; PEDRO FRANCO SÁ; RAFAEL PONTES LIMA
Linguagem: PHP
Campo de Aplicação: ED-01; ED-02; ED-04; MT-01; MT-06
Tipo de Programa: AP-01; DS-04; SM-01; SO-04; TC-01
Data da Criação: 21/08/2013
Regime de Guarda: SIGILO ATÉ 01/09/2026
Procurador: Não informado ou inexistente

Processo: BR 51 2016 001225-0 **090**
Título: LOGCONSIG - SISTEMA DE GESTÃO DE MARGENS CONSIGNÁVEIS
Titular: CONSIGLOG TECNOLOGIA E SOLUÇÕES LTDA.
Criador: FABRÍCIO CRISTOFER DE OLIVEIRA
Linguagem: C#; MICROSOFT.NET; MSSQL
Campo de Aplicação: FN-03
Tipo de Programa: GI-01
Data da Criação: 01/02/2009
Regime de Guarda: SIGILO ATÉ 17/09/2026
Procurador: EXCEL MARCAS E PATENTES S/C LTDA

Processo: BR 51 2016 001247-1 **090**
Título: KORREKTUR
Titular: CLAUDIO ANTONIO RODRIGUES TULLI
Criador: CLAUDIO ANTONIO RODRIGUES TULLI
Linguagem: HTML 5.0; RUBY
Campo de Aplicação: ED-06; PS-02; SD-06; SD-07; TB-04
Tipo de Programa: AP-01; IT-03; SO-05; TC-03; TC-04
Data da Criação: 04/04/2016
Regime de Guarda: SIGILO ATÉ 27/09/2026
Procurador: ANEL MARCAS E PATENTES EIRELI

Processo: BR 51 2016 001248-0 **090**
Título: SOLUÇÃO DE GESTÃO DE FROTAS PESSOA JURÍDICA E FÍSICA
Titular: ADVISOR & SUNN NATIONAL TELECOM PREST. SERV. TELECOMUNICAÇÕES LTDA; CARLOS GILBERTO OGATA ME
Criador: ALEXANDRE LEME PEREIRA LEITE; CARLOS GILBERTO OGATA
Linguagem: IONIC; JAVASCRIPT; PHP
Campo de Aplicação: FN-05; SV-01; SV-02; TP-01; TP-03
Tipo de Programa: GI-01; GI-04; GI-06; LG-06; SO-07
Data da Criação: 01/09/2016
Regime de Guarda: SIGILO ATÉ 27/09/2026
Procurador: PATRICIA ROBERTO SAVOY DE BRITO PEREIRA LEITE

Processo: BR 51 2016 001253-6 **090**
Título: STELA EXPERTA
Titular: TEKIS TECNOLOGIA AVANÇADAS LTDA
Criador: ALEXANDRE MARQUES DE ALMEIDA ; ARAN BEY TCHOLAKIAN MORALES; CLEITON EDGAR JANKE DUARTE; DENILSON SELL; FABIO FERNANDES DA SILVA ; FERNANDO BORGES MONTENEGRO; MARCOS

LUIZ MARCHEZAN; RICARDO JOÃO PIRES
Linguagem: HTML; JAVA; XML
Campo de Aplicação: IF-07
Tipo de Programa: CD-01; GI-01; GI-04; GI-06; GI-08
Data da Criação: 01/06/2010
Regime de Guarda: SIGILO ATÉ 28/09/2026
Procurador: MARCELO ANDRÉ MARCHEZAN

Processo: BR 51 2016 001254-4 **090**
Título: SISTEMA DE MONITORAMENTO AGROMETEOROLÓGICO - AGRITEMPO 2.0
Titular: EMPRESA BRASILEIRA DE PESQUISA AGROPECUÁRIA; UNIVERSIDADE ESTADUAL DE CAMPINAS - UNICAMP
Criador: ADRIANO FRANZONI OTAVIAN; ALAN MASSARU NAKAI; ANA MARIA HEUMINSKI DE ÁVILA; ARIOVALDO LUCHIARI JUNIOR ; ARYEVERTON FORTES DE OLIVEIRA ; EDUARDO DELGADO ASSAD; GIAMPAOLO QUEIROZ PELLEGRINO; HILTON SILVEIRA PINTO ; JOSÉ EDUARDO BOFFINO DE ALMEIDA MONTEIRO; JULIO CESAR DALLA MORA ESQUERDO; JURANDIR ZULLO JUNIOR; LUCIANA ALVIM SANTOS ROMANI; LUCIANO VIEIRA KOENIGKHAN; MARTHA DELPHINO BAMBINI; SILVIO ROBERTO MEDEIROS EVANGELISTA
Linguagem: JAVA
Campo de Aplicação: AD-04; AG-01; AG-02; AG-09; GI-01; GI-02; HD-01; TC-01; TC-04
Tipo de Programa: GI-08
Data da Criação: 09/03/2015
Regime de Guarda: SIGILO ATÉ 28/09/2026
Procurador: MILENA OLIVIERI LISITA

Processo: BR 51 2016 001255-2 **090**
Título: STKD
Titular: PEDRO VIEIRA SARMET MOREIRA
Criador: PEDRO VIEIRA SARMET MOREIRA
Linguagem: MATLAB
Campo de Aplicação: IF-02; MT-06
Tipo de Programa: AV-01; FA-03; FA-04; GI-04; TC-01
Data da Criação: 15/09/2016
Regime de Guarda: SIGILO ATÉ 22/09/2026
Procurador: Não informado ou inexistente

Processo: BR 51 2016 001261-7 **090**
Título: RB SISTEMA - SISTEMA DE GESTÃO DE BENEFÍCIOS
Titular: RB SERVIÇOS EMPRESARIAIS LTDA.
Criador: EDILSON SILVA MARTINS JÚNIOR
Linguagem: C#; MYSQL; PHP
Campo de Aplicação: AD-05; AD-07; SV-01
Tipo de Programa: AP-01; AP-03; AT-03; TI-03; UT-06
Data da Criação: 10/02/2010
Regime de Guarda: SIGILO ATÉ 28/09/2026
Procurador: MARCOS PAULO SANCHEZ

Processo: BR 51 2016 001262-5 **090**
Título: MEB - SOFTWARE: PAREAMENTO E EDIÇÃO DE BANCOS DE DADOS GENÉTICOS
Titular: CARLOS MURILO TENORIO MACIEL; CRISTIANA RAMALHO MACIEL; RODRIGO RAMALHO MACIEL
Criador: CARLOS MURILO TENORIO MACIEL; CRISTIANA RAMALHO MACIEL; RODRIGO RAMALHO MACIEL
Linguagem: PASCAL
Campo de Aplicação: BL-02
Tipo de Programa: AP-01
Data da Criação: 17/08/2015
Regime de Guarda: SIGILO ATÉ 31/08/2026
Procurador: Não informado ou inexistente

Processo: BR 51 2016 001263-3 **090**
Título: LFW
Titular: ENGINNERING DO BRASIL S/A
Criador: RAFAEL VILAS BOAS CERÁVOLO
Linguagem: HTML; JAVA; JAVASCRIPT
Campo de Aplicação: IF-01; IF-02; IN-02
Tipo de Programa: DS-01; DS-05; DS-06
Data da Criação: 01/01/2010
Regime de Guarda: SIGILO ATÉ 29/09/2026
Procurador: FAUSTO SETTE CAMARA

Processo: BR 51 2016 001264-1 **090**
Título: PBL ELETRICIDADE MODULO 1 VER 1.0
Titular: UNIVERSIDADE FEDERAL DO RIO GRANDE DO SUL-UFRGS
Criador: ALBERTO BASTOS DO CANTO FILHO; LUIZ TIARAJÚ DOS REIS LOUREIRO
Linguagem: C#; JAVASCRIPT; XAML
Campo de Aplicação: AD-01; CO-04; ED-01
Tipo de Programa: AT-01; CD-01; UT-01
Data da Criação: 01/03/2016
Regime de Guarda: SIGILO ATÉ 29/09/2026
Procurador: Não informado ou inexistente

Processo: BR 51 2016 001266-8 **090**
Título: SISTEMA MECANIZADO DE ESTIMATIVA DE CUSTOS - SMEC
Titular: PETRÓLEO BRASILEIRO S/A - PETROBRAS
Criador: HELON ALVES MARTINS; LEANDRO ANDRÉ ; LEONARDO MULLER; RODRIGO NOGUEIRA BARRETO; SAMUEL DA SILVA VIEIRA; VERÔNICA GOMES VAIRO
Linguagem: ADOBE FLEX; JAVA
Campo de Aplicação: AD-04; CC-01; CC-04; IF-02; IN-03
Tipo de Programa: AP-02; AV-02; FA-03; GI-01; GI-06
Data da Criação: 18/06/2015
Regime de Guarda: SIGILO ATÉ 30/09/2026
Procurador: Não informado ou inexistente

Processo: BR 51 2016 001267-6 **090**
Título: DESIDRAT - DIMENSIONAMENTO DE DISTEMAS DE DESIDRATAÇÃO POR ADSORÇÃO
Titular: PETRÓLEO BRASILEIRO S/A - PETROBRAS
Criador: ANNA AMÉLIA PAULA GOMES DE OLIVEIRA AMBRÓSIO; FELIPE EDUARDO BRAUN; FERNANDO GONÇALVES DE AQUINO; IRINA DOS SANTOS CORREIA
Linguagem: .NET; C#
Campo de Aplicação: IN-03
Tipo de Programa: TC-01
Data da Criação: 01/06/2016
Regime de Guarda: SIGILO ATÉ 30/09/2026
Procurador: Não informado ou inexistente

Processo: BR 51 2016 001268-4 **090**
Título: NUMERADOR PROCESSUAL
Titular: FABRINIA GAVE CARDOSO
Criador: RILKE SOARES DAZZI MACEDO
Linguagem: C#; SQL
Campo de Aplicação: AD-04; IF-03; IF-10; IN-02
Tipo de Programa: AP-01; AT-01; FA-01; UT-01
Data da Criação: 24/08/2016
Regime de Guarda: SIGILO ATÉ 30/09/2026
Procurador: Não informado ou inexistente

Processo: BR 51 2016 001269-2 **090**
Título: FIRMWARE DO PAINEL DO SIMULADOR DE ROV
Titular: UNIVERSIDADE FEDERAL DO RIO DE JANEIRO
Criador: GERSON GOMES CUNHA
Linguagem: C++
Campo de Aplicação: EN-02
Tipo de Programa: AT-01
Data da Criação: 01/07/2016
Regime de Guarda: SIGILO ATÉ 30/09/2026
Procurador: Não informado ou inexistente

Processo: BR 51 2016 001270-6 **090**
Título: SIMULADOR DE ROV
Titular: UNIVERSIDADE FEDERAL DO RIO DE JANEIRO
Criador: GABRIEL MATOS CARDOSO LEITE; GERSON GOMES CUNHA
Linguagem: UNITY 3D
Campo de Aplicação: EN-02
Tipo de Programa: SM-02
Data da Criação: 01/07/2016
Regime de Guarda: SIGILO ATÉ 30/09/2026
Procurador: Não informado ou inexistente

Processo: BR 51 2016 001271-4 **090**
Título: FIRMWARE DO JOYSTICK 5DOF SIMULADOR DE ROV
Titular: UNIVERSIDADE FEDERAL DO RIO DE JANEIRO
Criador: GERSON GOMES CUNHA
Linguagem: C++
Campo de Aplicação: EN-02
Tipo de Programa: AT-01
Data da Criação: 01/07/2016
Regime de Guarda: SIGILO ATÉ 30/09/2026
Procurador: Não informado ou inexistente

Processo: BR 51 2016 001272-2 **090**
Título: MÓDULO SERVIDOR DE REDE E BANCO DE DADOS DO SIMULADOR DE ROV
Titular: UNIVERSIDADE FEDERAL DO RIO DE JANEIRO
Criador: CESAR HENRIQUE VEIGA DA COSTA ; GERSON GOMES CUNHA
Linguagem: VB6.0
Campo de Aplicação: EN-02
Tipo de Programa: CD-05; GI-02
Data da Criação: 01/07/2016
Regime de Guarda: SIGILO ATÉ 30/09/2026
Procurador: Não informado ou inexistente

Processo: BR 51 2016 001273-0 **090**
Título: MÓDULO SUPERVISOR DO SIMULADOR DE ROV
Titular: UNIVERSIDADE FEDERAL DO RIO DE JANEIRO
Criador: CESAR HENRIQUE VEIGA DA COSTA ; GERSON GOMES CUNHA
Linguagem: VB6.0
Campo de Aplicação: EN-02
Tipo de Programa: AP-01; CD-05
Data da Criação: 01/07/2016
Regime de Guarda: SIGILO ATÉ 30/09/2026
Procurador: Não informado ou inexistente

Processo: BR 51 2016 001275-7 **090**
Título: SALVA-VIDAS SISTEMA DE SAÚDE E EMERGÊNCIA
Titular: LOCANET SERVER SOLUÇÕES EM INFORMÁTICA LTDA - EPP
Criador: GUILHERME BRITTO DA SILVA
Linguagem: HTML; HTML 5.0; JAVASCRIPT; PHP
Campo de Aplicação: IF-04; PR-03; SD-01
Tipo de Programa: AP-01; DS-04; GI-01; SO-05
Data da Criação: 25/05/2015
Regime de Guarda: SIGILO ATÉ 30/09/2026
Procurador: EDUARDO AUGUSTO FAITARONE DO SIM

Processo: BR 51 2016 001276-5 **090**
Título: APLICATIVO DOE+PARA DOAÇÃO DE SANGUE
Titular: INSTITUTO FEDERAL DE ALAGOAS
Criador: ERANDES ROBERTO DA SILVA JÚNIOR; MARCÍLIO FERREIRA DE SOUZA JÚNIOR ; NYWTON ROGÉRIO BARROS DA SILVA
Linguagem: ANDROID; JAVA
Campo de Aplicação: AD-04; SD-06
Tipo de Programa: AP-01; AT-06
Data da Criação: 04/08/2014
Regime de Guarda: SIGILO ATÉ 14/09/2026
Procurador: Não informado ou inexistente

Processo: BR 51 2016 001277-3 **090**
Título: SISPRONATEC
Titular: INSTITUTO FEDERAL DE ALAGOAS
Criador: ANDERSON MAIA DE ALBUQUERQUE ; JOEL HENRIQUE NEVES COSTA
Linguagem: AJAX; JAVASCRIPT; PHP
Campo de Aplicação: AD-02; AD-07
Tipo de Programa: AP-01; GI-01
Data da Criação: 01/02/2014
Regime de Guarda: SIGILO ATÉ 14/09/2026
Procurador: Não informado ou inexistente

Processo: BR 51 2016 001278-1 **090**
Título: CEP - CONSIGNADO EMPRESA PRIVADA
Titular: AMILCAR FIRMO COLLARES CHAVES
Criador: AMILCAR FIRMO COLLARES CHAVES
Linguagem: CSS; HTML; JAVASCRIPT; PYTHON
Campo de Aplicação: AD-10; FN-02; FN-03
Tipo de Programa: AP-03; GI-01; SO-05
Data da Criação: 15/03/2016
Regime de Guarda: SIGILO ATÉ 01/10/2026
Procurador: DI BLASI, PARENTE & ADVOGADOS ASSOCIADOS

Processo: BR 51 2016 001279-0 **090**
Título: MP - MULHER PROTEGIDA
Titular: GABRIEL DIB DAUD DE VUONO; RICARDO APARECIDO DE ALMEIDA VIDAL; UMBERTO ANTONIO JANONI DE VUONO
Criador: GABRIEL DIB DAUD DE VUONO; RICARDO APARECIDO DE ALMEIDA VIDAL; UMBERTO ANTONIO JANONI DE VUONO
Linguagem: HTML; JAVASCRIPT; PHP
Campo de Aplicação: DI-01; IF-10
Tipo de Programa: AP-01; GI-01
Data da Criação: 29/08/2016
Regime de Guarda: SIGILO ATÉ 30/09/2026
Procurador: Não informado ou inexistente

Processo: BR 51 2016 001280-3 **090**

Título: ZIIT
Titular: INSTITUTO TOTUM DE DESENVOLVIMENTO E GESTÃO EMPRESARIAL LTDA.
Criador: ANDRÉ ROBERTO LIMA TAPAJÓS
Linguagem: IOS; PHP; XAMARIN FOR ANDROID
Campo de Aplicação: EN-01; EN-02; EN-04
Tipo de Programa: AP-01
Data da Criação: 01/03/2016
Regime de Guarda: SIGILO ATÉ 27/09/2026
Procurador: Não informado ou inexistente

Processo: BR 51 2016 001282-0 **090**
Título: CONTELE GV
Titular: CONTELE SOLUÇÕES TECNOLÓGICAS LTDA.
Criador: MARCO ANTONIO FASSA DA SILVA
Linguagem: CSS; HTML; JAVASCRIPT; PHP
Campo de Aplicação: TC-02; TP-01
Tipo de Programa: AT-02; CD-04; SO-06; TI-01
Data da Criação: 01/01/2015
Regime de Guarda: SIGILO ATÉ 24/09/2026
Procurador: DÉBORA ARAÚJO LOPES

Processo: BR 51 2016 001283-8 **090**
Título: SISTEMA DE PRECIFICAÇÃO DE SERVIÇOS WEB (SPSW)
Titular: PETRÓLEO BRASILEIRO S/A - PETROBRAS
Criador: BERNARDO BASTOS ALEXANDRE; FERNANDO NAHID LEITÃO
Linguagem: .NET; C#
Campo de Aplicação: CC-03; CC-04; FN-04; IN-03
Tipo de Programa: FA-01; FA-03; GI-02
Data da Criação: 08/08/2016
Regime de Guarda: SIGILO ATÉ 04/10/2026
Procurador: Não informado ou inexistente

Processo: BR 51 2016 001284-6 **090**
Título: BOMBAS - DIMENSIONAMENTO DE BOMBAS CENTRÍFUGAS
Titular: PETRÓLEO BRASILEIRO S/A - PETROBRAS
Criador: ANNA AMÉLIA PAULA GOMES DE OLIVEIRA AMBRÓSIO; FELIPE EDUARDO BRAUN; FERNANDO GONÇALVES DE AQUINO; IRINA DOS SANTOS CORREIA
Linguagem: .NET; C#
Campo de Aplicação: IN-03
Tipo de Programa: TC-01
Data da Criação: 01/03/2016
Regime de Guarda: SIGILO ATÉ 04/10/2026
Procurador: Não informado ou inexistente

Processo: BR 51 2016 001286-2 **090**
Título: MAMOGRAFIA EM FOCO
Titular: UNIVERSIDADE FEDERAL DE UBERLÂNDIA
Criador: ANA CLAUDIA PATROCINIO; RICARDO DE LIMA THOMAZ; RODOLFO DOS SANTOS RIBEIRO
Linguagem: C
Campo de Aplicação: ED-01; ED-04; SD-07
Tipo de Programa: TC-01
Data da Criação: 08/08/2016
Regime de Guarda: SIGILO ATÉ 01/10/2026
Procurador: Não informado ou inexistente

Processo: BR 51 2016 001287-0 **090**
Título: PHYSIOLUNG
Titular: XLUNG - PRESTAÇÃO DE SERVIÇOS EM DESENVOLVIMENTO DE SOFTWARE LTDA-ME
Criador: ANDREA KELLY DA SILVEIRA CARVALHO; DAVI MOTA ALCÂNTARA; MARCELO ALCANTARA HOLANDA; MARCELO EMANOEL BEZERRA DINIZ
Linguagem: JAVA; JAVASCRIPT; SCALA
Campo de Aplicação: ED-04; SD-05; SD-08
Tipo de Programa: FA-01; SM-01; SM-02; SM-03; TC-01
Data da Criação: 25/04/2015
Regime de Guarda: SIGILO ATÉ 05/10/2026
Procurador: Não informado ou inexistente

Processo: BR 51 2016 001288-9 **090**
Título: XLUNG ASSIST
Titular: XLUNG - PRESTAÇÃO DE SERVIÇOS EM DESENVOLVIMENTO DE SOFTWARE LTDA-ME
Criador: ALEXANDRE MARINI ÍSOLA; ANDREA KELLY DA SILVEIRA CARVALHO; CARLOS EDUARDO PONTUAL DE LEMOS CASTRO; FRANCISCO ALISSON ALEXANDRE SALES; MARCELO ALCANTARA HOLANDA; MARCELO EMANOEL BEZERRA DINIZ
Linguagem: JAVA; SWIFT
Campo de Aplicação: ED-04; SD-05; SD-08
Tipo de Programa: AP-01; DS-04; FA-01; IA-02; TC-01
Data da Criação: 25/04/2015
Regime de Guarda: SIGILO ATÉ 05/10/2026
Procurador: Não informado ou inexistente

Processo: BR 51 2016 001289-7 **090**
Título: OXYLUNG
Titular: XLUNG - PRESTAÇÃO DE SERVIÇOS EM DESENVOLVIMENTO DE SOFTWARE LTDA-ME
Criador: ANDREA KELLY DA SILVEIRA CARVALHO; DAVI MOTA ALCÂNTARA; MARCELO ALCANTARA HOLANDA; MARCELO EMANOEL BEZERRA DINIZ
Linguagem: JAVA; JAVASCRIPT; SCALA
Campo de Aplicação: ED-04; SD-05; SD-08
Tipo de Programa: FA-01; SM-01; SM-02; SM-03; TC-01
Data da Criação: 25/04/2015
Regime de Guarda: SIGILO ATÉ 05/10/2026
Procurador: Não informado ou inexistente

Processo: BR 51 2016 001290-0 **090**
Título: SISTEMA DE INFORMAÇÕES GEOGRÁFICAS DE SANTA CATARINA - SIGSC
Titular: UNIVERSIDADE FEDERAL DE SANTA CATARINA
Criador: ALDO VON WANGENHEIM; PAULO ROBERTO BATTAZZA LASBECH; ROQUE FRANCISCO SANCHEZ DALOTTO; WALTER HARLINZON MAYORGA OLABARRERA
Linguagem: JAVA; JAVASCRIPT; SQL
Campo de Aplicação: AG-01; CC-04; GC-06; HB-01; IF-02
Tipo de Programa: AP-02; GI-01; GI-08
Data da Criação: 26/06/2015
Regime de Guarda: SIGILO ATÉ 05/10/2026
Procurador: Não informado ou inexistente

Processo: BR 51 2016 001291-9 **090**
Título: SILQ - SISTEMA DE INTEGRAÇÃO LATTES-QUALIS
Titular: UNIVERSIDADE FEDERAL DE SANTA CATARINA
Criador: CARINA FRIEDRICH DORNELES; CARLOS BONETTI; FELIPE NEDEL MENDES DE AGUIAR; MARIA ELOÍSA COSTA
Linguagem: JAVA; JAVASCRIPT; SCALA
Campo de Aplicação: AD-01; AD-07; IF-02; IF-07
Tipo de Programa: GI-01; GI-04; GI-08; SO-02
Data da Criação: 25/05/2015
Regime de Guarda: SIGILO ATÉ 05/10/2026
Procurador: Não informado ou inexistente

Processo: BR 51 2016 001292-7 **090**
Título: GEFIPE
Titular: UNIVERSIDADE FEDERAL DE SANTA CATARINA
Criador: ALOISIO NELMO KLEIN; CRISTIANO BINDER; PEDRO HENRIQUE TESHIMA SHIOGA
Linguagem: HTML; JAVA; JAVASCRIPT
Campo de Aplicação: AD-05; IF-02; IN-02
Tipo de Programa: AP-01; AP-03; GI-01; GI-04
Data da Criação: 26/01/2015
Regime de Guarda: SIGILO ATÉ 05/10/2026
Procurador: Não informado ou inexistente

Processo: BR 51 2016 001293-5 **090**
Título: IBLBROWSER
Titular: UNIVERSIDADE FEDERAL DE SANTA CATARINA
Criador: ALDO VON WANGENHEIM
Linguagem: SMALLTALK
Campo de Aplicação: ED-01; MT-06
Tipo de Programa: IA-01; SM-01
Data da Criação: 28/04/2015
Regime de Guarda: SIGILO ATÉ 05/10/2026
Procurador: Não informado ou inexistente

Processo: BR 51 2016 001294-3 **090**
Título: COPA-TRAD: CORPUS PARALELO DE TRADUÇÃO - VERSÃO 2.0
Titular: UNIVERSIDADE FEDERAL DE SANTA CATARINA
Criador: CARLOS EDUARDO DA SILVA ; LINCOLN PAULO FERNANDES
Linguagem: JAVASCRIPT; PHP
Campo de Aplicação: CO-03
Tipo de Programa: FA-01; GI-01; GI-08; UT-01
Data da Criação: 01/06/2011
Regime de Guarda: SIGILO ATÉ 05/10/2026
Procurador: Não informado ou inexistente

Processo: BR 51 2016 001295-1 **090**
Título: SCRATCHDUINO
Titular: UNIVERSIDADE FEDERAL DE SANTA CATARINA
Criador: ALDO VON WANGENHEIM; CHRISTIANE GRESSE VON WANGENHEIN; FERNANDO SANTANA PACHECO
Linguagem: PHYTON
Campo de Aplicação: ED-01; ED-04
Tipo de Programa: CD-05; SO-04; SO-07
Data da Criação: 05/12/2015
Regime de Guarda: SIGILO ATÉ 05/10/2026
Procurador: Não informado ou inexistente

Processo: BR 51 2016 001296-0 **090**
Título: DOTPROJECT+
Titular: UNIVERSIDADE FEDERAL DE SANTA CATARINA
Criador: CHRISTIANE GRESSE VON WANGENHEIN; RAFAEL QUEIROZ GONÇALVES
Linguagem: JAVASCRIPT; MYSQL; PHP
Campo de Aplicação: AD-02; AD-06; ED-04; ED-06
Tipo de Programa: AP-02; DS-01; DS-03; DS-04
Data da Criação: 24/08/2015
Regime de Guarda: SIGILO ATÉ 05/10/2026
Procurador: Não informado ou inexistente

Processo: BR 51 2016 001297-8 **090**
Título: E-RUE
Titular: UNIVERSIDADE FEDERAL DE SANTA CATARINA
Criador: FERNANDA PAESE; GRACE TERESINHA MARCON DAL SASSO; GREIZE CRISTINA RIOS; JOSÉ RAUPP DA ROSA JUNIOR; NILTON GOMES DE OLIVEIRA NETO
Linguagem: HTML; MONGODB; NODEJS
Campo de Aplicação: SD-01; SD-03; SD-06; SD-09
Tipo de Programa: GI-01; PD-01; SO-05; TI-01
Data da Criação: 19/04/2013
Regime de Guarda: SIGILO ATÉ 05/10/2026
Procurador: Não informado ou inexistente

Processo: BR 51 2016 001298-6 **090**
Título: CENTRAL INFORMATIZADA DE HORA FALADA - CIHOF 2
Titular: OBSERVATÓRIO NACIONAL
Criador: MÁRIO NOTO FITTIPALDI
Linguagem: BORLAND C++; BUILDER 6
Campo de Aplicação: IF-01; IF-10; IN-02; SV-01; TC-03
Tipo de Programa: TC-01
Data da Criação: 18/07/2014
Regime de Guarda: SIGILO ATÉ 06/10/2026
Procurador: AMANDA CRISTINA GOMES LYRA

Processo: BR 51 2016 001299-4 **090**
Título: APREV
Titular: ATENTA TECNOLOGIA LTDA.
Criador: MARCÍLIO SILVA OLIVEIRA
Linguagem: JAVA; SQL
Campo de Aplicação: FN-05; FN-06; PR-01; PR-02; PR-03
Tipo de Programa: AP-01; GI-01; IA-02
Data da Criação: 15/01/2013
Regime de Guarda: SIGILO ATÉ 06/10/2026
Procurador: Não informado ou inexistente

Processo: BR 51 2016 001302-8 **090**
Título: AGILEOPS PLANNER
Titular: ERICK BUTLER POLETTO
Criador: ERICK BUTLER POLETTO
Linguagem: JAVA
Campo de Aplicação: AD-08
Tipo de Programa: AP-02; FA-03; GI-01; GI-04; SM-01
Data da Criação: 25/09/2016
Regime de Guarda: SIGILO ATÉ 28/09/2026
Procurador: Não informado ou inexistente

Processo: BR 51 2016 001303-6 **090**
Título: SISTEMA DE GESTÃO E VENDAS PELA INTERNET PARA DELIVERIES
Titular: RODRIGO DANIEL MAIARA
Criador: RODRIGO DANIEL MAIARA
Linguagem: CSS; HTML; JAVA; JAVASCRIPT; SQL
Campo de Aplicação: AD-05; AD-08; AD-10; IF-10; SV-03
Tipo de Programa: AT-03; GI-04
Data da Criação: 01/10/2010
Regime de Guarda: SIGILO ATÉ 28/09/2026
Procurador: Não informado ou inexistente

Processo: BR 51 2016 001304-4 **090**

Título: ITFPDV
Titular: ITF - SERVIÇOS E TECNOLOGIA EM SOFTWARE LTDA.
Criador: EVER SANTORO
Linguagem: JAVA
Campo de Aplicação: IF-10; SV-03
Tipo de Programa: AP-01; GI-01
Data da Criação: 01/07/2016
Regime de Guarda: SIGILO ATÉ 01/10/2026
Procurador: THAIS STELA SIMOES ARTIBALE FARIA

Processo: BR 51 2016 001307-9 **090**
Título: CLASSIFICADOR DE IMAGENS DIAPHORINE CITRI
Titular: JOSÉ LEONARDO DOS SANTOS MELO
Criador: JOSÉ LEONARDO DOS SANTOS MELO
Linguagem: OPENCV; PYTHON; SCIKIT LEARN
Campo de Aplicação: AG-04; MT-06
Tipo de Programa: IA-02; SM-01
Data da Criação: 01/02/2016
Regime de Guarda: SIGILO ATÉ 28/09/2026
Procurador: Não informado ou inexistente

Processo: BR 51 2016 001308-7 **090**
Título: GERADOR DE REFERÊNCIAS BIBLIOGRÁFICAS ABNT LATEX
Titular: JOSÉ LEONARDO DOS SANTOS MELO
Criador: JOSÉ LEONARDO DOS SANTOS MELO
Linguagem: .NET FRAMEWORK; C#; XAML
Campo de Aplicação: CO-02; CO-04
Tipo de Programa: FA-02
Data da Criação: 01/02/2016
Regime de Guarda: SIGILO ATÉ 28/09/2026
Procurador: Não informado ou inexistente

Processo: BR 51 2016 001309-5 **090**
Título: FACCRED
Titular: REZEK FERREIRA INFORMÁTICA LTDA
Criador: ANDRÉ CHAVES REZEK FERREIRA
Linguagem: DELPHI; PL / SQL
Campo de Aplicação: FN-03; FN-05; FN-06
Tipo de Programa: AP-02; AP-03; AP-05; GI-01; GI-04
Data da Criação: 01/01/2011
Regime de Guarda: SIGILO ATÉ 07/10/2026
Procurador: Não informado ou inexistente

Processo: BR 51 2016 001312-5 **090**
Título: MEU PRÉ-NATAL
Titular: ZILMA SILVEIRA NOGUEIRA REIS
Criador: DIMITRI BASSANI SANTOS NEVES; ISAIAS JOSE RAMOS DE OLIVEIRA; MARCELO RODRIGUES DOS SANTOS JUNIOR; PATRÍCIA GONÇALVES TEIXEIRA; ZILMA SILVEIRA NOGUEIRA REIS
Linguagem: HTML; IONIC; JAVASCRIPT
Campo de Aplicação: CO-02; ED-06; SD-08
Tipo de Programa: AP-01
Data da Criação: 01/05/2016
Regime de Guarda: SIGILO ATÉ 05/10/2026
Procurador: Não informado ou inexistente

Processo: BR 51 2016 001313-3 **090**
Título: PRÊMIO SINDUSCON
Titular: SINDICATO DA INDÚSTRIA DA CONSTRUÇÃO CIVIL DA REGIÃO NOROESTE DO PARANÁ
Criador: FERNANDO HENRIQUE DE OLIVEIRA
Linguagem: CSS3; HTML; JAVASCRIPT; JQUERY; MYSQL; PHP
Campo de Aplicação: AD-02; AD-08; CC-01
Tipo de Programa: FA-01; GI-06; UT-01
Data da Criação: 02/09/2014
Regime de Guarda: SIGILO ATÉ 08/10/2026
Procurador: EDUARDO PEREIRA DA SILVA

Processo: BR 51 2016 001314-1 **090**
Título: SAIA JUSTA
Titular: DIMITRI BASSANI SANTOS NEVES; ISAIAS JOSE RAMOS DE OLIVEIRA; MÁRIO DIAS CORRÊA JÚNIOR; ZILMA SILVEIRA NOGUEIRA REIS
Criador: DIMITRI BASSANI SANTOS NEVES; ISAIAS JOSE RAMOS DE OLIVEIRA; MÁRIO DIAS CORRÊA JÚNIOR; ZILMA SILVEIRA NOGUEIRA REIS
Linguagem: HTML; IONIC; JAVASCRIPT
Campo de Aplicação: CO-02; ED-06; SD-08
Tipo de Programa: AP-01
Data da Criação: 01/05/2016
Regime de Guarda: SIGILO ATÉ 05/10/2026
Procurador: Não informado ou inexistente

Processo: BR 51 2016 001317-6 **090**
Título: NETUNO
Titular: EOS ORGANIZAÇÃO E SISTEMAS LTDA - EPP
Criador: HENRIQUE RICARDO MUHR
Linguagem: ASP.NET; C#
Campo de Aplicação: GC-08; SM-01; SM-04; SM-05; SV-01
Tipo de Programa: GI-01; IA-02
Data da Criação: 24/06/1999
Regime de Guarda: SIGILO ATÉ 04/10/2026
Procurador: REMAT MARCAS E PATENTES LTDA

Processo: BR 51 2016 001318-4 **090**
Título: AGILLIS
Titular: EOS ORGANIZAÇÃO E SISTEMAS LTDA - EPP
Criador: HENRIQUE RICARDO MUHR
Linguagem: .NET; ASP.NET; C#
Campo de Aplicação: GC-08; SM-01; SM-04; SM-05; SV-01
Tipo de Programa: AP-01; GI-01; IA-02
Data da Criação: 30/01/2004
Regime de Guarda: SIGILO ATÉ 04/10/2026
Procurador: REMAT MARCAS E PATENTES LTDA

Processo: BR 51 2016 001319-2 **090**
Título: NAUTILUS
Titular: EOS ORGANIZAÇÃO E SISTEMAS LTDA - EPP
Criador: HENRIQUE RICARDO MUHR
Linguagem: .NET; ASP.NET; C#
Campo de Aplicação: GC-08; SM-01; SM-04; SM-05; SV-01
Tipo de Programa: AP-01; GI-01; IA-02
Data da Criação: 29/01/2010
Regime de Guarda: SIGILO ATÉ 04/10/2026
Procurador: REMAT MARCAS E PATENTES LTDA

Processo: BR 51 2016 001332-0 **090**
Título: XCLUSIVO
Titular: FABRÍCIO OLIVEIRA RIBEIRO; PEDRO DINIZ KUBITSCHEK
Criador: FABRÍCIO OLIVEIRA RIBEIRO; PEDRO DINIZ KUBITSCHEK
Linguagem: BD; IOS; PHP
Campo de Aplicação: SV-03
Tipo de Programa: AP-01; SO-01; TI-02; TI-03; UT-01
Data da Criação: 27/06/2014
Regime de Guarda: SIGILO ATÉ 11/10/2026
Procurador: LEONARDO VINÍCIOS DE SOUZA

Processo: BR 51 2016 001333-8 **090**
Título: SPOTFINDER
Titular: GOTOBIZ - TECNOLOGIA E PRESENÇA DIGITAL LTDA.
Criador: ALEXANDRE MOTA MACHADO; GABRIEL LUIS DE OLIVEIRA
Linguagem: CSS; HTML; IONIC; JAVASCRIPT
Campo de Aplicação: AD-10
Tipo de Programa: AP-01
Data da Criação: 05/11/2015
Regime de Guarda: SIGILO ATÉ 11/10/2026
Procurador: LEÃO PROPRIEDADE INTELECTUAL

Processo: BR 51 2016 001334-6 **090**
Título: SEMPREON
Titular: SEMPREON SOLUÇÕES TECNOLOGICAS LTDA. - ME
Criador: JOÃO WILLIAMS NARCIZO BALANIUC
Linguagem: CSS3; HTML 5.0; JAVASCRIPT; PHP
Campo de Aplicação: AD-10; CO-04; IF-07; IF-09; TC-04
Tipo de Programa: AP-03; AP-04; AP-05; AT-06; AV-01; AV-02; CD-01; CD-05; CT-03; DS-05; FA-01; FA-04; GI-01; GI-04; GI-06; GI-07; IT-02; IT-04; PD-01; PD-02; PD-03; PD-04; PD-05; SO-05; SO-08; TC-01; TC-02; TC-04; TI-03; TI-04; UT-06
Data da Criação: 01/06/2013
Regime de Guarda: SIGILO ATÉ 12/10/2026
Procurador: Não informado ou inexistente

Processo: BR 51 2016 001338-9 **090**
Título: MOSQUITO ZERO (APLICATIVO, PORTAL E SISTEMA DE GESTÃO)
Titular: ALEX SANDRO PEREIRA CORREIA
Criador: ALEX SANDRO PEREIRA CORREIA
Linguagem: C#; JAVA; JAVASCRIPT; PHP
Campo de Aplicação: SD-01; SD-02; SD-05; SD-08; SD-10
Tipo de Programa: FA-01; GI-01; GI-04; GI-06; SO-02
Data da Criação: 01/12/2013
Regime de Guarda: SIGILO ATÉ 14/10/2026
Procurador: VILAGE MARCAS E PATENTES LTDA

Processo: BR 51 2016 001339-7 **090**
Título: E SMART
Titular: GABRIELLI ROMANINI DA SILVA; LEONARDO MORETTI FOLTRAM; LUIGI HENRIQUE POLIDORIO; VICTOR HENRIQUE WATANABE
Criador: GABRIELLI ROMANINI DA SILVA; LEONARDO MORETTI FOLTRAM; LUIGI HENRIQUE POLIDORIO; VICTOR HENRIQUE WATANABE
Linguagem: CSS; HTML; JAVASCRIPT; JQUERY; JSON; MYSQL; PHP
Campo de Aplicação: AD-04; AD-05; IN-02; SV-01
Tipo de Programa: AP-03; FA-04; GI-01; GI-06; SO-04; SO-05; SO-06
Data da Criação: 14/03/2016
Regime de Guarda: SIGILO ATÉ 14/10/2026
Procurador: MÁRCIA ARAÚJO DA SILVA

Processo: BR 51 2016 001341-9 **090**
Título: SIMULADOR DE SERVOVISÃO ROBÓTICA - SERVOROB
Titular: ALESSANDRO ROSA LOPES ZACHI; SAMANTHA MENDONÇA DE SOUZA
Criador: ALESSANDRO ROSA LOPES ZACHI; SAMANTHA MENDONÇA DE SOUZA
Linguagem: C; OPENCV
Campo de Aplicação: ED-01; IF-01; IF-10; IN-02
Tipo de Programa: AP-01; SM-03
Data da Criação: 05/04/2011
Regime de Guarda: SIGILO ATÉ 15/10/2026
Procurador: Não informado ou inexistente

Processo: BR 51 2016 001342-7 **090**
Título: CHURCH WAY
Titular: EVANDRO VIEIRA DA SILVA LOPES
Criador: RAFAEL IMPARATO BOTELHO
Linguagem: .NET; C#
Campo de Aplicação: AN-05
Tipo de Programa: AP-01
Data da Criação: 04/08/2016
Regime de Guarda: SIGILO ATÉ 15/10/2026
Procurador: Não informado ou inexistente

Processo: BR 51 2016 001349-4 **090**
Título: CLICKMEC
Titular: MÁRIO SÉRGIO GUEDES DA SILVA JÚNIOR
Criador: MÁRIO SÉRGIO GUEDES DA SILVA JÚNIOR
Linguagem: MYSQL; OBJECTIVE-C; PHP
Campo de Aplicação: AD-10; CO-04; EC-04; EC-07; EC-08
Tipo de Programa: FA-01; GI-01; SO-04; SO-05; SO-07
Data da Criação: 30/11/2015
Regime de Guarda: SIGILO ATÉ 11/10/2026
Procurador: MÁRIO MONTANDON BEDIN

Processo: BR 51 2016 001353-2 **090**
Título: AUDTAXCARD
Titular: V.C.CORTEIS SISTEMAS EIRELI ME
Criador: MARIO FLAVIO FELICIO TEODORO
Linguagem: PYTHON
Campo de Aplicação: FN-03; FN-05
Tipo de Programa: AP-01; AP-04
Data da Criação: 01/06/2015
Regime de Guarda: SIGILO ATÉ 08/10/2026
Procurador: Não informado ou inexistente

Processo: BR 51 2016 001354-0 **090**
Título: BIO-COT
Titular: MARIA DE LOURDES DE SOUZA
Criador: BERNARDO PANERAI VELLOSO; MARIA DE LOURDES DE SOUZA
Linguagem: C++; JAVASCRIPT; PYTHON
Campo de Aplicação: AN-02; CO-02; IF-02; IF-10; SD-01
Tipo de Programa: FA-01; FA-04; GI-01; GI-04; IT-04
Data da Criação: 10/11/2016
Regime de Guarda: Sem sigilo
Procurador: RODRIGO DELLA VECHIA

Processo: BR 51 2016 001359-1 **090**
Título: VLIBRAS-VÍDEO: TRADUTOR AUTOMÁTICO DE VÍDEOS DIGITAIS PARA LIBRAS
Titular: MINISTÉRIO DO PLANEJAMENTO, DESENVOLVIMENTO E GESTÃO - MP; REDE NACIONAL DE ENSINO E

PESQUISA - RNP; UNIVERSIDADE FEDERAL DA PARAÍBA
Criador: DANILO ASSIS NOBRE DOS SANTOS SILVA; DERZU OMAIA; ERICKSON SILVA DE OLIVEIRA; FELIPE LACET SILVA FERREIRA; FERNANDO SANTOS DE MATTOS BRITO; GUIDO LEMOS DE SOUZA FILHO; ÍCARO LIMA MAGALHÃES; LEONARDO DE ARAÚJO DOMINGUES; MANUELLA ASCHOFF CAVALCANTI BRANDÃO LIMA; RENAN SOARES DE ANDRADE; TIAGO MARITAN UGULINO DE ARAÚJO; WESNYDY LIMA BARRETO
Linguagem: C#; C++; PYTHON
Campo de Aplicação: CO-04
Tipo de Programa: IA-03
Data da Criação: 31/03/2016
Regime de Guarda: SIGILO ATÉ 19/10/2026
Procurador: Não informado ou inexistente

Processo: BR 51 2016 001360-5 **090**
Título: VLIBRAS-PLUGIN: TRADUTOR AUTOMÁTICO DE CONTEÚDOS DIGITAIS PARA LIBRAS PARA NAVEGADORES WEB
Titular: MINISTÉRIO DO PLANEJAMENTO, DESENVOLVIMENTO E GESTÃO - MP; REDE NACIONAL DE ENSINO E PESQUISA - RNP; UNIVERSIDADE FEDERAL DA PARAÍBA
Criador: DANIEL GONÇALVES RAMOS; DANILO ASSIS NOBRE DOS SANTOS SILVA; DAVID LEITE GUILHERME ; ERICKSON SILVA DE OLIVEIRA; ERMESON DAVID FELICIANO LIRA; FELIPE LACET SILVA FERREIRA; FRANCIELLY CARDOSO GRIGORIO; GUIDO LEMOS DE SOUZA FILHO; GUTENBERG EDSON OLIVEIRA COSTA; ÍCARO LIMA MAGALHÃES; JAELSON LIMA DE CARVALHO JUNIOR; LEONARDO DE ARAÚJO DOMINGUES; MANUELLA ASCHOFF CAVALCANTI BRANDÃO LIMA; MATEUS PIRES LUSTOSA; RENAN SOARES DE ANDRADE; ROSTAND EDSON OLIVEIRA COSTA; TIAGO MARITAN UGULINO DE ARAÚJO
Linguagem: C#; JAVASCRIPT; PYTHON
Campo de Aplicação: CO-04
Tipo de Programa: IA-03
Data da Criação: 19/10/2015
Regime de Guarda: SIGILO ATÉ 19/10/2026
Procurador: Não informado ou inexistente

Processo: BR 51 2016 001361-3 **090**
Título: V-LIBRAS MOVEL: TRADUTOR AUTOMÁTICO DE CONTEÚDOS DIGITAIS PARA LIBRAS PARA DISPOSITIVOS MÓVEIS
Titular: MINISTÉRIO DO PLANEJAMENTO, DESENVOLVIMENTO E GESTÃO - MP; REDE NACIONAL DE ENSINO E PESQUISA - RNP; UNIVERSIDADE FEDERAL DA PARAÍBA
Criador: DANILO ASSIS NOBRE DOS SANTOS SILVA; ERICKSON SILVA DE OLIVEIRA; ERMESON DAVID FELICIANO LIRA; FELIPE LACET SILVA FERREIRA; GUIDO LEMOS DE SOUZA FILHO; ÍCARO LIMA MAGALHÃES; LEONARDO DE ARAÚJO DOMINGUES; MANUELLA ASCHOFF CAVALCANTI BRANDÃO LIMA; MATEUS PIRES LUSTOSA; TIAGO MARITAN UGULINO DE ARAÚJO
Linguagem: C#; JAVA; PYTHON
Campo de Aplicação: CO-04
Tipo de Programa: IA-03
Data da Criação: 19/10/2015
Regime de Guarda: SIGILO ATÉ 19/10/2026
Procurador: Não informado ou inexistente

Processo: BR 51 2016 001362-1 **090**
Título: SUBLIBRAS: FERRAMENTA DE REVISÃO DE TRADUÇÃO DE CONTEÚDOS EM LIBRAS
Titular: MINISTÉRIO DO PLANEJAMENTO, DESENVOLVIMENTO E GESTÃO - MP; REDE NACIONAL DE ENSINO E PESQUISA - RNP; UNIVERSIDADE FEDERAL DA PARAÍBA
Criador: ERICKSON SILVA DE OLIVEIRA; GUIDO LEMOS DE SOUZA FILHO; LEONARDO DE ARAÚJO DOMINGUES; RENAN SOARES DE ANDRADE; TIAGO MARITAN UGULINO DE ARAÚJO
Linguagem: C++; JAVASCRIPT; PYTHON
Campo de Aplicação: CO-04
Tipo de Programa: IA-03
Data da Criação: 19/10/2015
Regime de Guarda: SIGILO ATÉ 19/10/2026
Procurador: Não informado ou inexistente

Processo: BR 51 2016 001363-0 **090**
Título: VLIBRAS-DESKTOP: TRADUTOR AUTOMÁTICO DE CONTEÚDOS DIGITAIS PARA LIBRAS
Titular: MINISTÉRIO DO PLANEJAMENTO, DESENVOLVIMENTO E GESTÃO - MP; REDE NACIONAL DE ENSINO E PESQUISA - RNP; UNIVERSIDADE FEDERAL DA PARAÍBA
Criador: BEATRIZ HELENA DO REGO MEIRELES; BRUNO DE ARAÚJO SANTOS; DANILO ASSIS NOBRE DOS SANTOS SILVA; ERICKSON SILVA DE OLIVEIRA; ERMESON DAVID FELICIANO LIRA; EZEQUIEL SEVERIANO DA SILVA; GUIDO LEMOS DE SOUZA FILHO; GUSTAVO HENRIQUE DA SILVA SOBRAL; ÍCARO LIMA MAGALHÃES; JAELSON LIMA DE CARVALHO JUNIOR; LEONARDO DE ARAÚJO DOMINGUES; MANUELLA ASCHOFF CAVALCANTI BRANDÃO LIMA; MATEUS PIRES LUSTOSA; RENAN SOARES DE ANDRADE; TIAGO MARITAN UGULINO DE ARAÚJO
Linguagem: C#; C++; PYTHON
Campo de Aplicação: CO-04
Tipo de Programa: IA-03
Data da Criação: 19/10/2015
Regime de Guarda: SIGILO ATÉ 19/10/2026
Procurador: Não informado ou inexistente

Processo: BR 51 2016 001377-0 **090**
Título: CPQD3321 - CPQD PLANT MANAGEMENT - V.7.13.104
Titular: FUNDAÇÃO CPQD - CENTRO DE PESQUISA E DESENVOLVIMENTO EM TELECOMUNICAÇÕES
Criador: JANE ELLEN MORALES; LINCOLN RODRIGO SILVA; LUCIANO PRIETO
Linguagem: C++; JAVA
Campo de Aplicação: TC-02; TC-03; TC-04
Tipo de Programa: AP-01
Data da Criação: 13/07/2016
Regime de Guarda: SIGILO ATÉ 22/10/2026
Procurador: ANA LÚCIA FORNI POPPI

Processo: BR 51 2016 001379-6 **090**
Título: CPQD3323 - CPQD PLANT MANAGEMENT - V.8.11.37
Titular: FUNDAÇÃO CPQD - CENTRO DE PESQUISA E DESENVOLVIMENTO EM TELECOMUNICAÇÕES
Criador: JANE ELLEN MORALES; LINCOLN RODRIGO SILVA; LUCIANO PRIETO
Linguagem: C++; JAVA
Campo de Aplicação: TC-02; TC-03; TC-04
Tipo de Programa: AP-01
Data da Criação: 31/08/2016
Regime de Guarda: SIGILO ATÉ 22/10/2026
Procurador: ANA LÚCIA FORNI POPPI

Processo: BR 51 2016 001380-0 **090**
Título: CPQD3313 - BIBLIOTECA DE CAPTURA DE AMOSTRAS BIOMÉTRICAS DE FACE EMBARCADAS EM ANDROID - V.1.0.0
Titular: FUNDAÇÃO CPQD - CENTRO DE PESQUISA E DESENVOLVIMENTO EM TELECOMUNICAÇÕES
Criador: FERNANDO CEZAR HERÉDIA MARINO; RICARDO SHIGUEMI HIRAMATSU
Linguagem: C++; JAVA
Campo de Aplicação: IF-01
Tipo de Programa: TC-03
Data da Criação: 23/03/2016
Regime de Guarda: SIGILO ATÉ 22/10/2026
Procurador: ANA LÚCIA FORNI POPPI

Processo: BR 51 2016 001382-6 **090**
Título: CPQD3310 - CPQD TEXTOFALA - PLUGIN DE SÍNTESE CONCATENATIVA COM COMPRESSÃO - V.4.1
Titular: FUNDAÇÃO CPQD - CENTRO DE PESQUISA E DESENVOLVIMENTO EM TELECOMUNICAÇÕES
Criador: BRUNO RIBEIRO DA COSTA; EDSON JOSÉ NAGLE; FLÁVIO OLMOS SIMÕES; LEANDRO DE CAMPOS TEIXEIRA GOMES; LISSA PESCI; MÁRIO ULIANI NETO; VANESSA GRACIELA DE SOUZA PINTO
Linguagem: C; C++
Campo de Aplicação: IN-02
Tipo de Programa: DS-05
Data da Criação: 30/03/2016
Regime de Guarda: SIGILO ATÉ 22/10/2026
Procurador: ANA LÚCIA FORNI POPPI

Processo: BR 51 2016 001390-7 **090**
Título: CPQD3324 - CPQD PLANT MANAGEMENT - V.8.11.38
Titular: FUNDAÇÃO CPQD - CENTRO DE PESQUISA E DESENVOLVIMENTO EM TELECOMUNICAÇÕES
Criador: JANE ELLEN MORALES; LINCOLN RODRIGO SILVA; LUCIANO PRIETO
Linguagem: C++; JAVA
Campo de Aplicação: TC-02; TC-03; TC-04
Tipo de Programa: AP-01
Data da Criação: 21/09/2016
Regime de Guarda: SIGILO ATÉ 22/10/2026
Procurador: ANA LÚCIA FORNI POPPI

Processo: BR 51 2016 001391-5 **090**
Título: CPQD3334 - SIMULADOR ÓPTICO - V.3.0
Titular: FUNDAÇÃO CPQD - CENTRO DE PESQUISA E DESENVOLVIMENTO EM TELECOMUNICAÇÕES
Criador: ANDRÉ LUIZ NUNES DE SOUZA ; EDUARDO DE SOUZA ROSA; GLAUCO CESAR CRYSTAL PEREIRA SIMÕES; JACKLYN DIAS REIS; STENIO MAGALHÃES RANZINI; VICTOR EMANUEL SARAIVA PARAHYBA
Linguagem: PYTHON
Campo de Aplicação: TC-02
Tipo de Programa: SM-02
Data da Criação: 25/08/2016
Regime de Guarda: SIGILO ATÉ 22/10/2026
Procurador: ANA LÚCIA FORNI POPPI

Processo: BR 51 2016 001392-3 **090**
Título: CPQD3320 - SOFTWARE PARA CARACTERIZAÇÃO DE FILTRO DE PRÉ-ÊNFASE PARA APLIFICADORES DO TIPO EDFA - V.2.0
Titular: FUNDAÇÃO CPQD - CENTRO DE PESQUISA E DESENVOLVIMENTO EM TELECOMUNICAÇÕES
Criador: HEITOR SILVA CARVALHO; HUGO HIROSHI YAMAMURA
Linguagem: PYTHON
Campo de Aplicação: IN-03
Tipo de Programa: AT-01
Data da Criação: 08/09/2016
Regime de Guarda: SIGILO ATÉ 22/10/2026
Procurador: ANA LÚCIA FORNI POPPI

Processo: BR 51 2016 001393-1 **090**
Título: CPQD3319 - MÓDULO DE CONTROLE DE POTÊNCIA PELA MEDIDA DA POTÊNCIA DE RETORNO DA PLACA PCB2 - V.1.0
Titular: FUNDAÇÃO CPQD - CENTRO DE PESQUISA E DESENVOLVIMENTO EM TELECOMUNICAÇÕES
Criador: DANIEL SIMÕES
Linguagem: C
Campo de Aplicação: TC-03
Tipo de Programa: TI-03
Data da Criação: 19/09/2016
Regime de Guarda: SIGILO ATÉ 22/10/2026
Procurador: ANA LÚCIA FORNI POPPI

Processo: BR 51 2016 001394-0 **090**
Título: CPQD3318 - MÓDULO DE CALIBRAÇÃO E CONTROLE DE COMPENSAÇÃO DO PRÉ-AMPLIADOR DA UNIDADE DE RÁDIO FREQUENCIA (UFR) - V.1.0
Titular: FUNDAÇÃO CPQD - CENTRO DE PESQUISA E DESENVOLVIMENTO EM TELECOMUNICAÇÕES
Criador: DANIEL SIMÕES
Linguagem: C
Campo de Aplicação: TC-03
Tipo de Programa: TI-03
Data da Criação: 22/09/2016
Regime de Guarda: SIGILO ATÉ 22/10/2026
Procurador: ANA LÚCIA FORNI POPPI

Processo: BR 51 2016 001395-8 **090**
Título: CPQD3299 - CPQD BILLING - V.8.41
Titular: FUNDAÇÃO CPQD - CENTRO DE PESQUISA E DESENVOLVIMENTO EM TELECOMUNICAÇÕES
Criador: LUCIANO PRIETO; RODRIGO JORGE
Linguagem: C++; JAVA
Campo de Aplicação: TC-04
Tipo de Programa: AP-01; AP-05; AT-01; AT-06; PD-04
Data da Criação: 01/07/2016
Regime de Guarda: SIGILO ATÉ 22/10/2026
Procurador: ANA LÚCIA FORNI POPPI

Processo: BR 51 2016 001400-8 **090**
Título: SILAS
Titular: INTEGRAL AGRONET DESENVOLVIMENTO DE SISTEMAS LTDA.
Criador: OTO CARLOS GUGELER
Linguagem: ACCESS; VISUAL BASIC
Campo de Aplicação: AD-06; AG-09; BL-01; BL-04; BT-03
Tipo de Programa: AP-01; AT-02; IA-02; TC-01
Data da Criação: 01/01/2000
Regime de Guarda: SIGILO ATÉ 25/10/2026
Procurador: Não informado ou inexistente

Processo: BR 51 2016 001401-6 **090**
Título: BEBIWIN
Titular: INTEGRAL AGRONET DESENVOLVIMENTO DE SISTEMAS LTDA.
Criador: OTO CARLOS GUGELER
Linguagem: ACCESS; VISUAL BASIC
Campo de Aplicação: AD-06; AD-09; BL-01; FQ-12; IF-04

Tipo de Programa: AP-01; AT-02; IA-02; TC-01
Data da Criação: 01/01/2000
Regime de Guarda: SIGILO ATÉ 25/10/2026
Procurador: Não informado ou inexistente

Processo: BR 51 2016 001414-8 **090**
Título: SISOUV WEB - SISTEMA DE OUVIDORIA
Titular: TRIBUNAL DE CONTAS DA UNIÃO
Criador: BENONI BATISTA BRAGA JUNIOR; DANIEL QUEIROZ DA MATA; DIEGO VILLACORTA SIQUEIRA; EDUARDO DUAILIBE MURICI; EDUARDO NERY MACHADO FILHO; FERNANDO MARINHO DO NASCIMENTO ; FILIPE CASTRO NICOLLI; MARCIA BITTENCOURT DA COSTA; RICARDO DANTAS STUMPF
Linguagem: APEX
Campo de Aplicação: AD-01; AD-04
Tipo de Programa: AP-01
Data da Criação: 11/10/2011
Regime de Guarda: SIGILO ATÉ 27/10/2026
Procurador: Não informado ou inexistente

Processo: BR 51 2016 001415-6 **090**
Título: ISCNET
Titular: TRIBUNAL DE CONTAS DA UNIÃO
Criador: GISTAVO PAROLIN PIMENTA; RICARDO NELSON GONÇALVES
Linguagem: ASP
Campo de Aplicação: ED-06
Tipo de Programa: AP-01; AP-02; AP-03
Data da Criação: 24/08/2006
Regime de Guarda: SIGILO ATÉ 27/10/2026
Procurador: Não informado ou inexistente

Processo: BR 51 2016 001416-4 **090**
Título: ALMOX - SISTEMA DE ALMOXARIFADO
Titular: TRIBUNAL DE CONTAS DA UNIÃO
Criador: ASSIS URTIGA MOREIRA; DOUGLAS DOMINGOS DE OLIVEIRA; LUIZ RONALDO DE OLIVEIRA MELO; ODNALRO CRUZ VIDEIRO JUNIOR; THAIS DE OLIVEIRA COELHO; WAGNER ALVES PASSOS
Linguagem: APEX
Campo de Aplicação: AD-08
Tipo de Programa: AP-01; AP-03
Data da Criação: 26/10/2012
Regime de Guarda: SIGILO ATÉ 27/10/2026
Procurador: PAULO ANDRÉ MATTOS DE CARVALHO

Processo: BR 51 2016 001417-2 **090**
Título: SISTEMA DE PATRIMÔNIO
Titular: TRIBUNAL DE CONTAS DA UNIÃO
Criador: ALFRAM ROBERTO RODRIGUES DE ALBUQUERQUE; MARCELO DA SILVA SOUSA; RENATA MILAGRES LIMA; ROBSON DE ALMEIDA PEREIRA
Linguagem: JAVA
Campo de Aplicação: AD-09
Tipo de Programa: AP-01; AP-03
Data da Criação: 01/09/2007
Regime de Guarda: SIGILO ATÉ 27/10/2026
Procurador: PAULO ANDRÉ MATTOS DE CARVALHO

Processo: BR 51 2016 001434-2 **090**
Título: ALFAMCV
Titular: UNIVERSIDADE DO ESTADO DO RIO DE JANEIRO
Criador: ANA WALDILA DE QUEIROZ RAMIRO REIS; MARGARETH DA SILVA MAGALHÃES; RODRIGO BIRD BURGOS
Linguagem: VISUAL BASIC
Campo de Aplicação: CC-05
Tipo de Programa: AP-01
Data da Criação: 28/07/2016
Regime de Guarda: Sem sigilo
Procurador: JOSÉ CARLOS VAZ E DIAS

Processo: BR 51 2016 001435-0 **090**
Título: COLORIMETRIA
Titular: UNIVERSIDADE DO ESTADO DO RIO DE JANEIRO
Criador: FERNANDO REISZEL PEREIRA
Linguagem: PROCESSING 3.1.1
Campo de Aplicação: CO-05; FQ-12; IF-02; IF-03
Tipo de Programa: AT-01; TC-01; TC-04
Data da Criação: 02/02/2015
Regime de Guarda: Sem sigilo
Procurador: JOSÉ CARLOS VAZ E DIAS

Processo: BR 51 2016 001436-9 **090**
Título: RAC - SISTEMA DE CAPTAÇÃO, ARMAZENAMENTO E APROVEITAMENTO DE ÁGUA DE CHUVA
Titular: UNIVERSIDADE DO ESTADO DO RIO DE JANEIRO
Criador: ALFREDO AKIRA OHNUMA JÚNIOR; ANA WALDILA DE QUEIROZ RAMIRO REIS
Linguagem: VISUAL BASIC
Campo de Aplicação: SM-04
Tipo de Programa: AP-01; DS-04
Data da Criação: 14/06/2016
Regime de Guarda: Sem sigilo
Procurador: JOSÉ CARLOS VAZ E DIAS

Processo: BR 51 2016 001437-7 **090**
Título: GPU_SPHLABTRAN_3D
Titular: UNIVERSIDADE DO ESTADO DO RIO DE JANEIRO
Criador: HELIO PEDRO AMARAL SOUTO; JOSECLEY FIALHO GÓES; MARCIANA LIMA GÓES
Linguagem: CUDA-C
Campo de Aplicação: CC-09; EN-02; FQ-05; HD-04; MA-02
Tipo de Programa: SM-01
Data da Criação: 29/04/2016
Regime de Guarda: SIGILO ATÉ 28/10/2026
Procurador: JOSÉ CARLOS VAZ E DIAS

Processo: BR 51 2016 001438-5 **090**
Título: MÓDULO RELATÓRIO DE NOTAS PARA O MOODLE
Titular: UNIVERSIDADE DO ESTADO DO RIO DE JANEIRO
Criador: ALEXSANDRA BARBOSA DA SILVA; LUCAS DE BARROS NASCIMENTO; MARCIA TABORDA CORREA OLIVEIRA; RODRIGO RIBEIRO DE MORAES NICACIO
Linguagem: PHP
Campo de Aplicação: ED-04
Tipo de Programa: AP-01; GI-04
Data da Criação: 28/08/2015
Regime de Guarda: Sem sigilo
Procurador: JOSÉ CARLOS VAZ E DIAS

Processo: BR 51 2016 001439-3 **090**
Título: OVIEW - CAPTURA DE IMAGEM ACOPLADA A RECONHECIMENTO DE VOZ
Titular: UNIVERSIDADE DO ESTADO DO RIO DE JANEIRO
Criador: EDUARDO SICA PINHEIRO; GERMANO MAIOLI PENELLO; WELLINGTON WALLACE MIGUEL MELO
Linguagem: PYTHON
Campo de Aplicação: SD-06; SD-08
Tipo de Programa: TC-04
Data da Criação: 07/07/2016
Regime de Guarda: SIGILO ATÉ 28/10/2026
Procurador: JOSÉ CARLOS VAZ E DIAS

Processo: BR 51 2016 001440-7 **090**
Título: MANUAL DO ESTAUDANTE DA UERJ
Titular: UNIVERSIDADE DO ESTADO DO RIO DE JANEIRO
Criador: MARCO ANTONIO AGUIAR SANTOS
Linguagem: CSS; HTML5; JAVASCRIPT
Campo de Aplicação: AD-04
Tipo de Programa: AP-01
Data da Criação: 27/09/2016
Regime de Guarda: Sem sigilo
Procurador: JOSÉ CARLOS VAZ E DIAS

Processo: BR 51 2016 001441-5 **090**
Título: WIPLAN - BSA
Titular: UNIVERSIDADE DO ESTADO DO RIO DE JANEIRO
Criador: ANDERSON RODRIGUES DOS SANTOS; JORGE LUÍS MACHADO DO AMARAL
Linguagem: MATLAB
Campo de Aplicação: TC-04
Tipo de Programa: SM-01
Data da Criação: 01/10/2015
Regime de Guarda: Sem sigilo
Procurador: JOSÉ CARLOS VAZ E DIAS

Processo: BR 51 2016 001464-4 **090**
Título: SIA - SISTEMA DE INTEGRAÇÃO DE RECEITA / SGC - SISTEMA GERENCIAL DE CONTROLE
Titular: COMPANHIA DE PARTICIPAÇÕES EM CONCESSÕES
Criador: ANDRÉ LUIS PEREIRA COSTA; CRISTINA ALEXANDRA LOPES GOMES; KELI FERNANDA FINCO
Linguagem: DELPHI
Campo de Aplicação: AD-05
Tipo de Programa: IA-02
Data da Criação: 03/05/2004
Regime de Guarda: SIGILO ATÉ 04/11/2026
Procurador: SHEILA CORREA DE MEDEIROS

Processo: BR 51 2016 001466-0 **090**
Título: CONSULTA DO BEM COMPLETO
Titular: CONSULTA DO BEM TECNOLOGIA S.A
Criador: BRUNO CÉSAR SILVEIRA SANTOS; RAFAEL ARAÚJO DINIZ
Linguagem: HTML; JAVASCRIPT; PHP
Campo de Aplicação: SD-05
Tipo de Programa: AP-01; GI-07; SO-02; SO-04
Data da Criação: 01/10/2015
Regime de Guarda: SIGILO ATÉ 04/11/2026
Procurador: Não informado ou inexistente

Processo: BR 51 2016 001467-9 **090**
Título: RADIOPRO TRANSCRITOR - VOICE TO TEXT
Titular: RADIOPRO SISTEMAS LTDA. ME
Criador: DARLAN FRANCISCO DE ALMEIDA
Linguagem: DELPHI
Campo de Aplicação: FQ-02; IF-02; TC-02
Tipo de Programa: GI-01; IA-03; SO-02
Data da Criação: 01/08/2016
Regime de Guarda: SIGILO ATÉ 04/11/2026
Procurador: Não informado ou inexistente

Processo: BR 51 2016 001468-7 **090**
Título: JISSO
Titular: LOG SITE CONSULTORIA EM PRODUTIVIDADE LOGÍSTICA EIRELI
Criador: DIEGO MACEDO DE SOUZA; TATIANE DE PAULA SILVA ERNANDES
Linguagem: C#; HTML; JAVASCRIPT
Campo de Aplicação: SV-01; TP-03
Tipo de Programa: AT-02; FA-01; GI-02
Data da Criação: 29/07/2016
Regime de Guarda: SIGILO ATÉ 05/11/2026
Procurador: VILELA COELHO SOCIEDADE DE ADVOGADOS

Processo: BR 51 2016 001469-5 **090**
Título: MULTIBASE
Titular: INSTITUTO FEDERAL DE EDUCAÇÃO CIÊNCIA E TECNOLOGIA DO ESPÍRITO SANTO
Criador: RONY CLÁUDIO DE OLIVEIRA FREITAS; VITO RODRIGUES FRANZOSI
Linguagem: JAVA; XML
Campo de Aplicação: ED-01; ED-02; ED-03; MT-01; MT-02
Tipo de Programa: DS-04; FA-01
Data da Criação: 22/08/2013
Regime de Guarda: SIGILO ATÉ 05/11/2026
Procurador: Não informado ou inexistente

Processo: BR 51 2016 001470-9 **090**
Título: SIM - SISTEMA IMTEGRA DE GESTÃO EMPRESARIAL
Titular: IMTEGRA GESTÃO FISCAL EMPRESARIAL LTDA. ME
Criador: LUCIANO DE CASTRO PEREIRA
Linguagem: DELPHI 7.0
Campo de Aplicação: AD-01; AD-02; AD-03; AD-04; AD-05; AD-06; AD-07; AD-08; AD-09; AD-10
Tipo de Programa: AP-01; AP-02; AP-03; AP-04; AT-01; AT-02; AT-03; AT-04; AT-05; AT-06
Data da Criação: 14/10/2016
Regime de Guarda: SIGILO ATÉ 05/11/2026
Procurador: IGOR FACCIM BONINE

Processo: BR 51 2016 001472-5 **090**
Título: TAX SCAN
Titular: DELOITTE TOUCHE TOHMATSU CONSULTORES LTDA.
Criador: ALEKSANDER OGATHA; ALEXANDRE PEREIRA JORDÃO; DANIELA BRITO COSTA; DEBORAH MINHARRO GAMBIN GOSHI; DIEGO MARIN BISSI; GUSTAVO ORSI PINTO DOS SANTOS; LUCAS BORAGINI CARNEIRO; PAULO LOUIS DOS SANTOS NAKAKOGE; THIAGO PASTORELLO GERVAZONI
Linguagem: ASP.NET; C#
Campo de Aplicação: FN-02
Tipo de Programa: AP-01
Data da Criação: 01/01/2015
Regime de Guarda: SIGILO ATÉ 05/11/2026
Procurador: NEWTON SILVEIRA

Processo: BR 51 2016 001473-3 **090**
Título: E-GOT
Titular: DELOITTE TOUCHE TOHMATSU CONSULTORES LTDA.
Criador: DANIELA BRITO COSTA; GUSTAVO PEREIRA DE OLIVEIRA; LUCAS BORAGINI CARNEIRO; MARCOS PAULO COUTINHO COUTO; PAULO LOUIS DOS SANTOS NAKAKOGE; THIAGO PASTORELLO GERVAZONI
Linguagem: ASP.NET; C#
Campo de Aplicação: FN-02
Tipo de Programa: AP-01
Data da Criação: 30/06/2015
Regime de Guarda: SIGILO ATÉ 05/11/2026
Procurador: NEWTON SILVEIRA

Processo: BR 51 2016 001474-1 **090**
Título: ECF TOOL
Titular: DELOITTE TOUCHE TOHMATSU CONSULTORES LTDA.
Criador: ALEKSANDER OGATHA; ALEXANDRE PEREIRA JORDÃO; BRUNO CRUZ DE LIMA; DANIELA BRITO COSTA; DEBORAH MINHARRO GAMBIN GOSHI; JOSÉ EDIELSON MOREIRA MENDES; LUCAS BORAGINI CARNEIRO; THIAGO PASTORELLO GERVAZONI
Linguagem: ASP.NET; C#
Campo de Aplicação: FN-02
Tipo de Programa: AP-01
Data da Criação: 30/06/2016
Regime de Guarda: SIGILO ATÉ 05/11/2026
Procurador: NEWTON SILVEIRA

Processo: BR 51 2016 001483-0 **090**
Título: INDUSTRIAL MANAGEMENT SYSTEM (IMS)
Titular: AEVO - TECNOLOGIA DA INFORMAÇÃO LTDA. EPP
Criador: LUÍS FELIPE GOMES CARVALHO
Linguagem: C#
Campo de Aplicação: IN-05
Tipo de Programa: AT-05
Data da Criação: 03/10/2016
Regime de Guarda: SIGILO ATÉ 08/11/2026
Procurador: WELLITON PIMENTEL COUTINHO

Processo: BR 51 2016 001492-0 **090**
Título: SUELD - SISTEMA ÚNICO DE ELEIÇÃO DIRETA
Titular: FRANCISCO LEOCADIO SIQUEIRA SOARES
Criador: FRANCISCO LEOCADIO SIQUEIRA SOARES
Linguagem: PHP
Campo de Aplicação: AD-02; AD-05; AD-07
Tipo de Programa: GI-01; SO-07
Data da Criação: 01/10/2016
Regime de Guarda: SIGILO ATÉ 09/11/2026
Procurador: BEÉRRE ASSESSORIA EMPRESARIAL LTDA

Processo: BR 51 2016 001493-8 **090**
Título: ÓCULUS AKI
Titular: MINAS BRASIL IMPORTAÇÃO E EXPORTAÇÃO LTDA. - ME
Criador: CELIOMAR DIAS NEVES; SAMUEL LUCIANO DE SOUZA
Linguagem: HTML; IONIC; JAVASCRIPT
Campo de Aplicação: AD-02; AD-10; CO-04; IF-02
Tipo de Programa: AP-01; ET-01
Data da Criação: 07/06/2014
Regime de Guarda: SIGILO ATÉ 09/11/2026
Procurador: MARGARETH PENA - LANCASTER

Processo: BR 51 2016 001494-6 **090**
Título: MÓDULO AGRO
Titular: CRK S.A
Criador: FRANK YUTAKA FUJISAWA
Linguagem: .NET
Campo de Aplicação: EC-04; EC-07; EC-14; FN-04; FN-05
Tipo de Programa: AP-02; FA-01; GI-06; IA-02; SO-07
Data da Criação: 17/10/2014
Regime de Guarda: SIGILO ATÉ 09/11/2026
Procurador: CAROLINA RODRIGUES

Processo: BR 51 2016 001497-0 **090**
Título: IECHO
Titular: MARCELLO FONSECA SALGADO FILHO; MARIA JOSÉ CARVALHO CARMONA; RAFAEL SACHETTO OLIVEIRA
Criador: MARCELLO FONSECA SALGADO FILHO; MARIA JOSÉ CARVALHO CARMONA; RAFAEL SACHETTO OLIVEIRA
Linguagem: ANDROID; JAVA
Campo de Aplicação: SD-06; SD-08
Tipo de Programa: AP-01; TC-01
Data da Criação: 20/07/2016
Regime de Guarda: SIGILO ATÉ 08/11/2026
Procurador: Não informado ou inexistente

Processo: BR 51 2016 001498-9 **090**
Título: O-TREK
Titular: ANDRÉ HIDEKI ISHII PORTO; CARLOS EDUARDO BERNINI KAPINS
Criador: ANDRÉ HIDEKI ISHII PORTO; CARLOS EDUARDO BERNINI KAPINS
Linguagem: ANGULAR; C#; HTML; SQLSERVER; WCF
Campo de Aplicação: AD-01; SD-02; SD-05; SD-07; SD-08
Tipo de Programa: GI-01; GI-07; SO-04; SO-05; SO-07
Data da Criação: 02/09/2016
Regime de Guarda: SIGILO ATÉ 09/11/2026
Procurador: DIEGO PERANDIN

Processo: BR 51 2016 001503-9 **090**
Título: SISAMB - SISTEMA COMPUTACIONAL DE GESTÃO AMBIENTAL
Titular: ALESSANDRA CONCEIÇÃO FARIA AGUIAR CAMPOS; JANAÍNA LÚCIA FARIA SPELTA; MARCIA GOMES PELLEGRINO; SATYA SISTEMAS LTDA - ME
Criador: ALESSANDRA CONCEIÇÃO FARIA AGUIAR CAMPOS; MARCIA GOMES PELLEGRINO
Linguagem: XPDL
Campo de Aplicação: AD-05; AD-06; AD-08; AD-11
Tipo de Programa: GI-01; GI-02; GI-04; PD-04
Data da Criação: 01/04/2015
Regime de Guarda: SIGILO ATÉ 10/11/2026
Procurador: Não informado ou inexistente

Processo: BR 51 2016 001509-8 **090**
Título: SISTEMA GESTÃO XXI
Titular: MARCO ANTÔNIO DE FILIPPIS
Criador: MARCO ANTÔNIO DE FILIPPIS
Linguagem: VISUAL BASIC
Campo de Aplicação: AD-05; AD-06; AD-08; AD-10; FN-05
Tipo de Programa: AT-01; AT-02; AT-03; AT-05; AT-06
Data da Criação: 08/11/2016
Regime de Guarda: SIGILO ATÉ 11/11/2026
Procurador: Não informado ou inexistente

Processo: BR 51 2016 001510-1 **090**
Título: SIM - RELATÓRIO DE OBRAS
Titular: CLEUTON BATISTA BRASILEIRO
Criador: CLEUTON BATISTA BRASILEIRO
Linguagem: MYSQL; VB.NET
Campo de Aplicação: AD-02; AD-05; AD-06; AD-08; AD-11
Tipo de Programa: GI-01; GI-02; GI-04; GI-06; GI-07
Data da Criação: 12/11/2012
Regime de Guarda: Sem sigilo
Procurador: MANUELLA SANTOS DE CASTRO

Processo: BR 51 2016 001514-4 **090**
Título: INTERFACE@ - ERP
Titular: INTERFACE SISTEMAS COMERCIAIS DE TERESÓPOLIS LTDA. - ME
Criador: MÁRCIO JOSÉ FREITAS DE SOUZA
Linguagem: DELPHI PASCAL
Campo de Aplicação: AD-02; AD-03; AD-05; AD-08; TP-03
Tipo de Programa: AT-03; AT-04; AT-05; AT-06
Data da Criação: 11/11/2009
Regime de Guarda: SIGILO ATÉ 12/11/2026
Procurador: Não informado ou inexistente

Processo: BR 51 2016 001515-2 **090**
Título: LEANKEEP CHAMADO IOS
Titular: LEANKEEP SOFTWARE LTDA
Criador: PATRÍCIA DA SILVA LEITE
Linguagem: OBJECTIVE-C; SWIFT
Campo de Aplicação: CC-06; SV-01
Tipo de Programa: AP-02; AP-03; CT-03; FA-04
Data da Criação: 14/09/2015
Regime de Guarda: SIGILO ATÉ 12/11/2026
Procurador: ABREU, MERKL E ADVOGADOS ASSOCIADOS

Processo: BR 51 2016 001519-5 **090**
Título: TRADETOOLS
Titular: ANTONIO CARLOS CLARK PORTINHO
Criador: ANTONIO CARLOS CLARK PORTINHO
Linguagem: ANGULAR; LARAVEL 4.2
Campo de Aplicação: AD-01; AD-03; AD-10
Tipo de Programa: FA-04; GI-01; GI-07
Data da Criação: 28/10/2016
Regime de Guarda: SIGILO ATÉ 12/11/2026
Procurador: BARTHOLOMEU AUGUSTO M DE V DIAS

Processo: BR 51 2016 001520-9 **090**
Título: PLATAFORMA GRIFOS
Titular: RAFAEL BARROS DUTRA
Criador: RAFAEL BARROS DUTRA
Linguagem: HTML; PHP; POSTGRESQL
Campo de Aplicação: IF-01; IF-02; IF-07; IF-10
Tipo de Programa: DS-01; DS-02; GI-03
Data da Criação: 01/07/2003
Regime de Guarda: SIGILO ATÉ 15/11/2026
Procurador: Não informado ou inexistente

Processo: BR 51 2016 001522-5 **090**
Título: WMS IBRIDGE
Titular: MARCELO DE OLIVEIRA GOMES; WILLIAM STUANI
Criador: MARCELO DE OLIVEIRA GOMES; WILLIAM STUANI
Linguagem: ANGULAR JS; JAVASCRIPT; NODEJS
Campo de Aplicação: AD-08
Tipo de Programa: AP-01; GI-01
Data da Criação: 05/12/2014
Regime de Guarda: SIGILO ATÉ 17/11/2026
Procurador: ADRIANA DE OLIVEIRA GOMES

Processo: BR 51 2016 001523-3 **090**
Título: TMS IBRIDGE
Titular: MARCELO DE OLIVEIRA GOMES; WILLIAM STUANI
Criador: MARCELO DE OLIVEIRA GOMES; WILLIAM STUANI
Linguagem: ANGULAR JS; JAVASCRIPT; NODEJS
Campo de Aplicação: AD-09; TP-01
Tipo de Programa: AP-01; GI-01
Data da Criação: 05/12/2014
Regime de Guarda: SIGILO ATÉ 17/11/2026
Procurador: ADRIANA DE OLIVEIRA GOMES

Processo: BR 51 2016 001524-1 **090**
Título: PORTAL MERCHAN IBRIDGE
Titular: MARCELO DE OLIVEIRA GOMES; WILLIAM STUANI
Criador: MARCELO DE OLIVEIRA GOMES; WILLIAM STUANI
Linguagem: ANGULAR JS; JAVASCRIPT; NODEJS
Campo de Aplicação: AD-06; AD-08; AD-10
Tipo de Programa: AP-01; GI-01
Data da Criação: 03/10/2016
Regime de Guarda: SIGILO ATÉ 17/11/2026
Procurador: ADRIANA DE OLIVEIRA GOMES

Processo: BR 51 2016 001525-0 **090**
Título: PERFORMANCE SECURITY - PSEC
Titular: IORSEC CONSULTORIA EM SEGURANÇA LTDA. ME
Criador: JEAN CARLOS DE ABREU
Linguagem: DELPH; JAVA; JAVASCRIPT; PHP
Campo de Aplicação: AD-02; AD-03; AD-05
Tipo de Programa: AV-01; DS-02; DS-04
Data da Criação: 01/12/2014
Regime de Guarda: SIGILO ATÉ 17/11/2026
Procurador: Não informado ou inexistente

Processo: BR 51 2016 001526-8 **090**
Título: NR MANAGER
Titular: FOCUS ENGENHARIA ELÉTRICA LTDA.
Criador: WEDERSON SILVA CAMARGO
Linguagem: DRUPAL; PHP
Campo de Aplicação: AD-06; EN-04; IN-04; SV-01
Tipo de Programa: GI-01
Data da Criação: 06/11/2015
Regime de Guarda: SIGILO ATÉ 17/11/2026
Procurador: BEÉRRE ASSESSORIA EMPRESARIAL LTDA

Processo: BR 51 2016 001527-6 **090**
Título: SGTI
Titular: SONEPAR SOUTH AMERICA PARTICIPAÇÕES LTDA.
Criador: ERIC MICHEL FOURCINE; JOSÉ CARLOS VAZ GONÇALVES JUNIOR
Linguagem: HTML 5.0; JAVASCRIPT; PHP 5
Campo de Aplicação: AD-05
Tipo de Programa: AT-03
Data da Criação: 01/09/2016
Regime de Guarda: SIGILO ATÉ 17/11/2026
Procurador: ICAMP MARCAS E PATENTES S/C LTDA.

Processo: BR 51 2016 001528-4 **090**
Título: SERVIX
Titular: SONEPAR SOUTH AMERICA PARTICIPAÇÕES LTDA.
Criador: ERIC MICHEL FOURCINE; JOSÉ CARLOS VAZ GONÇALVES JUNIOR
Linguagem: HTML 5.0; JAVASCRIPT; PHP 5.0
Campo de Aplicação: AD-05
Tipo de Programa: AT-03
Data da Criação: 20/10/2016
Regime de Guarda: SIGILO ATÉ 17/11/2026
Procurador: ICAMP MARCAS E PATENTES S/C LTDA.

Processo: BR 51 2016 001530-6 **090**
Título: CADASTRO DE PRODUTOS SONEPAR
Titular: SONEPAR SOUTH AMERICA PARTICIPAÇÕES LTDA.
Criador: ERIC MICHEL FOURCINE; JOSÉ CARLOS VAZ GONÇALVES JUNIOR
Linguagem: HTML 5.0; JAVASCRIPT; PHP 5.0
Campo de Aplicação: AD-05
Tipo de Programa: AT-03
Data da Criação: 20/10/2016
Regime de Guarda: SIGILO ATÉ 17/11/2026

Procurador: ICAMP MARCAS E PATENTES S/C LTDA.

Processo: BR 51 2016 001532-2 **090**
Título: ALIANZA BRASIL
Titular: SONEPAR SOUTH AMERICA PARTICIPAÇÕES LTDA.
Criador: ERIC MICHEL FOURCINE; JOSÉ CARLOS VAZ GONÇALVES JUNIOR
Linguagem: HTML; JAVASCRIPT; PHP
Campo de Aplicação: AD-05
Tipo de Programa: AT-03
Data da Criação: 03/06/2013
Regime de Guarda: SIGILO ATÉ 17/11/2026
Procurador: ICAMP MARCAS E PATENTES S/C LTDA.

Processo: BR 51 2016 001537-3 **090**
Título: SIOS - SISTEMA DE INTELIGÊNCIA OPERACIONAL DE SEGURANÇA
Titular: RENATO MARCHESI; RODRIGO DE SOUZA BARBOSA
Criador: RENATO MARCHESI; RODRIGO DE SOUZA BARBOSA
Linguagem: MYSQL; PHP
Campo de Aplicação: AD-01; AD-08; AD-09
Tipo de Programa: AP-03; GI-01; GI-04; PD-04; SO-02
Data da Criação: 01/10/2016
Regime de Guarda: SIGILO ATÉ 18/11/2026
Procurador: Não informado ou inexistente

Processo: BR 51 2016 001538-1 **090**
Título: COLHE CERTO
Titular: COLHE CERTO DESENVOLVIMENTO DE SISTEMAS LTDA.
Criador: RICARDO PEREIRA RIOS
Linguagem: PHP
Campo de Aplicação: AG-09
Tipo de Programa: AT-06; CD-01; FA-04; GI-04; GI-06
Data da Criação: 15/10/2013
Regime de Guarda: Sem sigilo
Procurador: SANDRA LUISA CALDAS CORREIA

Processo: BR 51 2016 001539-0 **090**
Título: DESENVOLVIMENTO DE AMBIENTE VIRTUAL DE APRENDIZAGEM PARA A CAPACITAÇÃO EM PARADA CARDIORRESPIRATÓRIA
Titular: UNIVERSIDADE DE SÃO PAULO
Criador: ANAZILDA CARVALHO DA SILVA; ANDREA BERNARDES; CAMILA SANTANA JUSTO CINTRA SAMPAIO; YOLANDA DORA MARTINEZ EVORA
Linguagem: HTML; JAVASCRIPT; PHP
Campo de Aplicação: CO-02; ED-04; ED-06; IF-04; SD-08
Tipo de Programa: GI-01; SO-04; TC-01
Data da Criação: 16/10/2015
Regime de Guarda: SIGILO ATÉ 19/11/2026
Procurador: Não informado ou inexistente

Processo: BR 51 2016 001540-3 **090**
Título: PROGEM38
Titular: UNIVERSIDADE DE SÃO PAULO
Criador: JORGE LUÍS PORSANI; VINICIUS RAFAEL NERIS DOS SANTOS
Linguagem: MATLAB
Campo de Aplicação: GL-07
Tipo de Programa: TC-01
Data da Criação: 01/06/2010
Regime de Guarda: SIGILO ATÉ 19/11/2026
Procurador: MARIA APARECIDA DE SOUZA

Processo: BR 51 2016 001541-1 **090**
Título: GPR/SA (GROUND PENETRATING RADAR SIGNAL ANALYSIS)
Titular: UNIVERSIDADE DE SÃO PAULO
Criador: JORGE LUÍS PORSANI; VINICIUS RAFAEL NERIS DOS SANTOS
Linguagem: MATLAB
Campo de Aplicação: GL-07
Tipo de Programa: TC-01
Data da Criação: 01/03/2014
Regime de Guarda: SIGILO ATÉ 19/11/2026
Procurador: MARIA APARECIDA DE SOUZA

Processo: BR 51 2016 001542-0 **090**
Título: SOFTREE
Titular: UNIVERSIDADE DE SÃO PAULO
Criador: JORGE LUÍS PORSANI; VINICIUS RAFAEL NERIS DOS SANTOS
Linguagem: MATLAB
Campo de Aplicação: GL-07
Tipo de Programa: TC-01
Data da Criação: 01/06/2015
Regime de Guarda: SIGILO ATÉ 19/11/2026
Procurador: MARIA APARECIDA DE SOUZA

Processo: BR 51 2016 001543-8 **090**
Título: E-NUTRIHS
Titular: UNIVERSIDADE DE SÃO PAULO
Criador: LUCIANA GAVILAN FOLCHETTI; SANDRA ROBERTA GOUVEA VIVOLO
Linguagem: JAVASCRIPT; PHP; SQL
Campo de Aplicação: IF-02; SD-06; SD-07; SD-08
Tipo de Programa: AP-02; FA-01; GI-04; TC-01
Data da Criação: 26/02/2016
Regime de Guarda: SIGILO ATÉ 19/11/2026
Procurador: MARIA APARECIDA DE SOUZA

Processo: BR 51 2016 001552-7 **090**
Título: BR-PLANTVIEWER
Titular: PETRÓLEO BRASILEIRO S/A - PETROBRAS; UNIVERSIDADE FEDERAL DO RIO GRANDE DO NORTE
Criador: DANILO MIKAEL COSTA BARROS; EDSON JACKSON DE MEDEIROS NETO; GUSTAVO BEZERRA PAZ LEITÃO; JOILSON VIDAL ABRANTES; JULIANO RAFAEL SENA DE ARAÚJO; KAKU SAITO; LUIZ AFFONSO HENDERSON GUEDES DE OLIVEIRA
Linguagem: C++; JAVA
Campo de Aplicação: IF-07; IN-02
Tipo de Programa: AT-05; AV-01; FA-04; GI-01; TC-01
Data da Criação: 01/12/2014
Regime de Guarda: SIGILO ATÉ 22/11/2026
Procurador: Não informado ou inexistente

Processo: BR 51 2016 001553-5 **090**
Título: BR-PLANTHISTORIAN
Titular: PETRÓLEO BRASILEIRO S/A - PETROBRAS; UNIVERSIDADE FEDERAL DO RIO GRANDE DO NORTE
Criador: DANILO MIKAEL COSTA BARROS; EDSON JACKSON DE MEDEIROS NETO; GUSTAVO BEZERRA PAZ LEITÃO; JOILSON VIDAL ABRANTES; JULIANO RAFAEL SENA DE ARAÚJO; KAKU SAITO; LUIZ AFFONSO HENDERSON GUEDES DE OLIVEIRA
Linguagem: C++; JAVA
Campo de Aplicação: IF-07; IN-02
Tipo de Programa: AT-05; AV-01; FA-04; GI-01; TC-01
Data da Criação: 01/12/2014
Regime de Guarda: SIGILO ATÉ 22/11/2026
Procurador: Não informado ou inexistente

Processo: BR 51 2016 001554-3 **090**
Título: MPSS2015
Titular: PETRÓLEO BRASILEIRO S/A - PETROBRAS
Criador: JAILTON FERREIRA DO NASCIMENTO; JOSÉ LUIZ DE MEDEIROS; LARA DE OLIVEIRA ARINELLI; OFÉLIA DE QUEIROZ FERNANDES ARAUJO; WILSON MANTOVANI GRAVA
Linguagem: VB
Campo de Aplicação: FQ-06; FQ-07; FQ-16
Tipo de Programa: SO-02; SO-04; SO-07
Data da Criação: 01/08/2015
Regime de Guarda: SIGILO ATÉ 22/11/2026
Procurador: Não informado ou inexistente

Processo: BR 51 2016 001555-1 **090**
Título: SISTEMA DE DISPONIBILIZAÇÃO DE ARQUIVOS DE COBRANÇA
Titular: CONFEDERAÇÃO NACIONAL DAS COOP. CENTRAIS UNICRED'S - UNICRED DO BRASIL
Criador: FERNANDO AURÉLIO FAGUNDES DA MOTTA
Linguagem: JAVA
Campo de Aplicação: FN-03
Tipo de Programa: AT-04
Data da Criação: 30/09/2015
Regime de Guarda: SIGILO ATÉ 22/11/2026
Procurador: POLI ADVOGADOS ASSOCIADOS

Processo: BR 51 2016 001556-0 **090**
Título: PORTABILIDADE DE CRÉDITO
Titular: CONFEDERAÇÃO NACIONAL DAS COOP. CENTRAIS UNICRED'S - UNICRED DO BRASIL
Criador: FERNANDO AURÉLIO FAGUNDES DA MOTTA
Linguagem: JAVA
Campo de Aplicação: FN-03
Tipo de Programa: AT-04
Data da Criação: 16/12/2015
Regime de Guarda: SIGILO ATÉ 22/11/2026
Procurador: POLI ADVOGADOS ASSOCIADOS

Processo: BR 51 2016 001560-8 **090**
Título: GESTOR DE CRÉDITO
Titular: CONFEDERAÇÃO NACIONAL DAS COOP. CENTRAIS UNICRED'S - UNICRED DO BRASIL
Criador: FERNANDO AURÉLIO FAGUNDES DA MOTTA
Linguagem: JAVA
Campo de Aplicação: FN-03
Tipo de Programa: AT-04
Data da Criação: 22/05/2012
Regime de Guarda: SIGILO ATÉ 22/11/2026
Procurador: POLI ADVOGADOS ASSOCIADOS

Processo: BR 51 2016 001561-6 **090**
Título: BACK OFFICE
Titular: CONFEDERAÇÃO NACIONAL DAS COOP. CENTRAIS UNICRED'S - UNICRED DO BRASIL
Criador: FERNANDO AURÉLIO FAGUNDES DA MOTTA
Linguagem: JAVA
Campo de Aplicação: FN-03
Tipo de Programa: AT-04
Data da Criação: 17/11/2015
Regime de Guarda: SIGILO ATÉ 22/11/2026
Procurador: POLI ADVOGADOS ASSOCIADOS

Processo: BR 51 2016 001562-4 **090**
Título: FIDELIZA
Titular: CONFEDERAÇÃO NACIONAL DAS COOP. CENTRAIS UNICRED'S - UNICRED DO BRASIL
Criador: FERNANDO AURÉLIO FAGUNDES DA MOTTA
Linguagem: POWERBUILDER
Campo de Aplicação: FN-03
Tipo de Programa: AT-04
Data da Criação: 12/07/2011
Regime de Guarda: SIGILO ATÉ 22/11/2026
Procurador: POLI ADVOGADOS ASSOCIADOS

Processo: BR 51 2016 001563-2 **090**
Título: PORTAL MÓDULO FISCAL
Titular: CONFEDERAÇÃO NACIONAL DAS COOP. CENTRAIS UNICRED'S - UNICRED DO BRASIL
Criador: FERNANDO AURÉLIO FAGUNDES DA MOTTA
Linguagem: JAVA
Campo de Aplicação: FN-03
Tipo de Programa: AT-04
Data da Criação: 02/09/2015
Regime de Guarda: SIGILO ATÉ 22/11/2026
Procurador: POLI ADVOGADOS ASSOCIADOS

Processo: BR 51 2016 001564-0 **090**
Título: SISTEMA DE UNIDADE DE RESPOSTA AUDÍVEL
Titular: CONFEDERAÇÃO NACIONAL DAS COOP. CENTRAIS UNICRED'S - UNICRED DO BRASIL
Criador: FERNANDO AURÉLIO FAGUNDES DA MOTTA
Linguagem: POWERBUILDER
Campo de Aplicação: FN-03
Tipo de Programa: AT-04
Data da Criação: 07/01/2015
Regime de Guarda: SIGILO ATÉ 22/11/2026
Procurador: POLI ADVOGADOS ASSOCIADOS

Processo: BR 51 2016 001565-9 **090**
Título: AGENDADOR DE ARQUIVOS
Titular: CONFEDERAÇÃO NACIONAL DAS COOP. CENTRAIS UNICRED'S - UNICRED DO BRASIL
Criador: FERNANDO AURÉLIO FAGUNDES DA MOTTA
Linguagem: JAVA
Campo de Aplicação: FN-03
Tipo de Programa: AT-04
Data da Criação: 19/11/2013
Regime de Guarda: SIGILO ATÉ 22/11/2026
Procurador: POLI ADVOGADOS ASSOCIADOS

Processo: BR 51 2016 001566-7 **090**
Título: INTERNET EASY BANKING
Titular: CONFEDERAÇÃO NACIONAL DAS COOP. CENTRAIS UNICRED'S - UNICRED DO BRASIL
Criador: FERNANDO AURÉLIO FAGUNDES DA MOTTA
Linguagem: JAVA
Campo de Aplicação: FN-03
Tipo de Programa: AT-04
Data da Criação: 17/11/2015
Regime de Guarda: SIGILO ATÉ 22/11/2026
Procurador: POLI ADVOGADOS ASSOCIADOS

Processo: BR 51 2016 001567-5 **090**
Título: UNICRED CASH

Titular: CONFEDERAÇÃO NACIONAL DAS COOP. CENTRAIS UNICRED'S - UNICRED DO BRASIL
Criador: FERNANDO AURÉLIO FAGUNDES DA MOTTA
Linguagem: POWERBUILDER
Campo de Aplicação: FN-03
Tipo de Programa: AT-04
Data da Criação: 26/04/2012
Regime de Guarda: SIGILO ATÉ 22/11/2026
Procurador: POLI ADVOGADOS ASSOCIADOS

Processo: BR 51 2016 001571-3 **090**
Título: RESULTADO POR AGÊNCIA
Titular: CONFEDERAÇÃO NACIONAL DAS COOP. CENTRAIS UNICRED'S - UNICRED DO BRASIL
Criador: FERNANDO AURÉLIO FAGUNDES DA MOTTA
Linguagem: QLIKVIEW
Campo de Aplicação: FN-03
Tipo de Programa: AT-04
Data da Criação: 21/01/2014
Regime de Guarda: SIGILO ATÉ 22/11/2026
Procurador: POLI ADVOGADOS ASSOCIADOS

Processo: BR 51 2016 001572-1 **090**
Título: SISTEMA DE AUTOMAÇÃO UNICRED WEB
Titular: CONFEDERAÇÃO NACIONAL DAS COOP. CENTRAIS UNICRED'S - UNICRED DO BRASIL
Criador: FERNANDO AURÉLIO FAGUNDES DA MOTTA
Linguagem: JAVA
Campo de Aplicação: FN-03
Tipo de Programa: AT-04
Data da Criação: 27/05/2015
Regime de Guarda: SIGILO ATÉ 22/11/2026
Procurador: POLI ADVOGADOS ASSOCIADOS

Processo: BR 51 2016 001573-0 **090**
Título: SIMULADOR DE NEGÓCIOS
Titular: CONFEDERAÇÃO NACIONAL DAS COOP. CENTRAIS UNICRED'S - UNICRED DO BRASIL
Criador: FERNANDO AURÉLIO FAGUNDES DA MOTTA
Linguagem: JAVA
Campo de Aplicação: FN-03
Tipo de Programa: AT-04
Data da Criação: 27/08/2015
Regime de Guarda: SIGILO ATÉ 22/11/2026
Procurador: POLI ADVOGADOS ASSOCIADOS

Processo: BR 51 2016 001574-8 **090**
Título: AUTORIZADOR DE CARTÕES
Titular: CONFEDERAÇÃO NACIONAL DAS COOP. CENTRAIS UNICRED'S - UNICRED DO BRASIL
Criador: FERNANDO AURÉLIO FAGUNDES DA MOTTA
Linguagem: JAVA
Campo de Aplicação: FN-03
Tipo de Programa: AT-04
Data da Criação: 30/09/2015
Regime de Guarda: SIGILO ATÉ 22/11/2026
Procurador: POLI ADVOGADOS ASSOCIADOS

Processo: BR 51 2016 001575-6 **090**
Título: SAUDITOR
Titular: CONFEDERAÇÃO NACIONAL DAS COOP. CENTRAIS UNICRED'S - UNICRED DO BRASIL
Criador: FERNANDO AURÉLIO FAGUNDES DA MOTTA
Linguagem: POWERBUILDER
Campo de Aplicação: FN-03
Tipo de Programa: AT-04
Data da Criação: 08/07/2015
Regime de Guarda: SIGILO ATÉ 22/11/2026
Procurador: POLI ADVOGADOS ASSOCIADOS

Processo: BR 51 2016 001582-9 **090**
Título: K-ÁGORA
Titular: INSTITUTO FEDERAL DE EDUCAÇÃO, CIÊNCIA E TECNOLOGIA BAIANO
Criador: ANDRÉ LUIZ ANDRADE REZENDE; ANDRÉ LUIZ SOUZA DA SILVA; ANDRÉA FERREIRA LAGO; FABIANA DOS SANTOS NASCIMENTO; GILVANIA CLEMENTE VIANA; INAIÁ BRANDÃO PEREIRA; IURY BARRETO DA SILVA; JASON SCALCO PILOTI; JOSEMEIRE MACHADO DIAS; NINA FLORA MIRANDA LUCAS; TÂNIA MARIA HETKOWSKI
Linguagem: API DO GOOGLE MAPS; API OPENLAYERS; PHP
Campo de Aplicação: AN-07; ED-01; ED-04; ED-06
Tipo de Programa: IA-02; TC-01
Data da Criação: 01/10/2015
Regime de Guarda: Sem sigilo
Procurador: Não informado ou inexistente

Processo: BR 51 2016 001583-7 **090**
Título: TRIADE - LIBERDADE, IGUALDADE E FRATERNIDADE
Titular: UNIVERSIDADE DO ESTADO DA BAHIA
Criador: ALDEMAR MACEDO JUNIOR; ALESSANDRA SILVA DE SOUZA; ARIVAN SILVA BASTOS; FÉLIX DE SOUZA NETO; ISA BEATRIZ DA CRUZ NEVES; LEONARDO PESSOA DE MOURA; LYNN ROSALINA GAMA ALVES; OBDÁLIA SANTANA FERRAZ SILVA; TATIANA SANTOS DA PAZ; TIAGO PESSOA DE MOURA; VANESSA DOS SANTOS RIOS
Linguagem: C
Campo de Aplicação: ED-06
Tipo de Programa: ET-02
Data da Criação: 20/02/2009
Regime de Guarda: SIGILO ATÉ 17/11/2026
Procurador: Não informado ou inexistente

Processo: BR 51 2016 001584-5 **090**
Título: PLATAFORMA VERDE DIGITALIZANDO O LIXO
Titular: FRANCISCO MIGUEL DE SOUSA GOULÃO REGO
Criador: FRANCISCO MIGUEL DE SOUSA GOULÃO REGO
Linguagem: LARAVEL 5.X; MYSQL; PHP
Campo de Aplicação: EL-03; IF-07; IN-02; SM-02; SM-03
Tipo de Programa: AP-01; AP-02; DS-01; SO-01; TI-03
Data da Criação: 04/01/2014
Regime de Guarda: SIGILO ATÉ 22/11/2026
Procurador: MARIANA HAMAR VALVERDE GODOY

Processo: BR 51 2016 001585-3 **090**
Título: SALVADOR SIM
Titular: UNIVERSIDADE DO ESTADO DA BAHIA
Criador: ALDEMAR MACEDO JUNIOR; ARIVAN SILVA BASTOS; DANILO SÉRIGO CAMPOS DIAS; FILIPE TIAGO LIMA PEREIRA; ISA BEATRIZ DA CRUZ NEVES; IURI OLIVEIRA RUBIM; LAIZA COSTA CAMURUGY; LYNN ROSALINA GAMA ALVES; RAFAELLA MORAES BORGES VIEIRA
Linguagem: ACTION SCRIPT
Campo de Aplicação: ED-01; ED-03; ED-04; ED-06
Tipo de Programa: ET-01; ET-02
Data da Criação: 08/09/2014
Regime de Guarda: SIGILO ATÉ 17/11/2026
Procurador: Não informado ou inexistente

Processo: BR 51 2016 001586-1 **090**
Título: BÚZIOS - ECOS DE LIBERDADE
Titular: UNIVERSIDADE DO ESTADO DA BAHIA
Criador: ALDEMAR MACEDO JUNIOR; ALESSANDRA SILVA DE SOUZA; ANDRÉ LUIS PEREIRA DOS SANTOS; ARIVAN SILVA BASTOS; DANILO SÉRIGO CAMPOS DIAS; FÉLIX DE SOUZA NETO; FILIPE TIAGO LIMA PEREIRA; ISA BEATRIZ DA CRUZ NEVES; IVANA CAROLINA ALVES DA SILVA SOUZA; JAILCE FERNANDA LEAL DOS SANTOS BRITO; LAIZA COSTA CAMURUGY; LYNN ROSALINA GAMA ALVES; OBDÁLIA SANTANA FERRAZ SILVA; TATIANA SANTOS DA PAZ; VANESSA DOS SANTOS RIOS
Linguagem: FLASH/ACTION SCRIPT
Campo de Aplicação: ED-06
Tipo de Programa: ET-02
Data da Criação: 20/08/2008
Regime de Guarda: Sem sigilo
Procurador: Não informado ou inexistente

Processo: BR 51 2016 001587-0 **090**
Título: GUARDIÕES DA FLORESTA
Titular: UNIVERSIDADE DO ESTADO DA BAHIA
Criador: ALDEMAR MACEDO JUNIOR; ARIVAN SILVA BASTOS; DANILO SÉRIGO CAMPOS DIAS; FILIPE TIAGO LIMA PEREIRA; JAILCE FERNANDA LEAL DOS SANTOS BRITO; JÉSSICA SANTOS GUIMARÃES; JOSEMEIRE MACHADO DIAS; LYNN ROSALINA GAMA ALVES; MARCOS PAULO LOPES PESSOA; MAURÍCIO JULIANO DOS SANTOS; OBDÁLIA SANTANA FERRAZ SILVA; RAFAELLA MORAES BORGES VIEIRA; VANESSA DOS SANTOS RIOS
Linguagem: C#
Campo de Aplicação: ED-01; ED-03; ED-04; ED-06; PS-01
Tipo de Programa: AP-01; ET-01; ET-02
Data da Criação: 14/08/2013
Regime de Guarda: Sem sigilo
Procurador: Não informado ou inexistente

Processo: BR 51 2016 001588-8 **090**
Título: PLATAFORMA EAD BIOTRAN
Titular: CARLOS ANTÔNIO DE CARVALHO FERNANDES
Criador: SERGIO ROBERTO LEMOS DE CARVALHO
Linguagem: HTML; MYSOL; PHP
Campo de Aplicação: AG-10; ED-02; ED-04
Tipo de Programa: FA-01; GI-01; GI-02
Data da Criação: 16/05/2015
Regime de Guarda: SIGILO ATÉ 10/11/2026
Procurador: Não informado ou inexistente

Processo: BR 51 2016 001589-6 **090**
Título: MENA CARÓTIDAS
Titular: HUMBERTO VLADIMIR MENA LAZO
Criador: HUMBERTO VLADIMIR MENA LAZO
Linguagem: PASCAL
Campo de Aplicação: SD-06; SD-08; SD-09
Tipo de Programa: GI-04; GI-06; GI-07; IT-03; TC-01
Data da Criação: 28/05/2016
Regime de Guarda: Sem sigilo
Procurador: Não informado ou inexistente

Processo: BR 51 2016 001590-0 **090**
Título: CIFRAS
Titular: CIFRAS ASSESSORIA E CONSULTORIA LTDA.
Criador: APARECIDA SONEGO FONSECA
Linguagem: C#
Campo de Aplicação: AG-01; AG-03; AG-04; AG-10; AG-14
Tipo de Programa: AV-01; FA-03; GI-01; SO-04
Data da Criação: 05/01/2015
Regime de Guarda: SIGILO ATÉ 29/10/2026
Procurador: GUSTAVO PINATTI DO NASCIMENTO

Processo: BR 51 2016 001591-8 **090**
Título: SVF - SISTEMA DE VERIFICAÇÃO DE FREQUÊNCIA
Titular: MSMT - UNIVERSIDADE CATÓLICA DOM BOSCO
Criador: HEMERSON PISTORI; PEDRO LUCAS FRANÇA ALBUQUERQUE; RODRIGO BRAGATO PIVA; VANESSA APARECIDA DE MORAES WEBER
Linguagem: PHYTON
Campo de Aplicação: AG-10
Tipo de Programa: GI-01; IA-02; TC-04
Data da Criação: 25/05/2016
Regime de Guarda: SIGILO ATÉ 04/11/2026
Procurador: Não informado ou inexistente

Processo: BR 51 2016 001592-6 **090**
Título: SISTEMA DE MARKETING EM GESTÃO RURAL AGRÍCOLA E PECUÁRIA
Titular: SILVINO BENEVIDES MAGALHÃES
Criador: SILVINO BENEVIDES MAGALHÃES
Linguagem: HTML; JAVA; SQL
Campo de Aplicação: AD-06; AD-10; AG-03; AG-09; AG-10; SM-01
Tipo de Programa: AP-01; AP-02; AP-03; CD-01; GI-01
Data da Criação: 12/09/2016
Regime de Guarda: SIGILO ATÉ 23/11/2026
Procurador: Não informado ou inexistente

Processo: BR 51 2016 001598-5 **090**
Título: WWW.TRAVELMARKETING.TUR.BR
Titular: JOSÉ WILSON DE JESUS SILVA
Criador: JOSÉ WILSON DE JESUS SILVA
Linguagem: C#
Campo de Aplicação: AD-03; AD-05; AD-07; AD-10; CO-04
Tipo de Programa: AP-01; AP-02; AP-03; AT-01; AT-02; AT-03; AT-06; AV-01; AV-02; CD-01; CD-02; CD-03; CD-04; CD-05; CT-02; CT-03; CT-04; DS-01; DS-02; DS-03; DS-04; DS-05; DS-06; DS-07; DS-08; FA-01; FA-02; FA-03; FA-04; GI-01; GI-02; GI-03; GI-04; GI-05; GI-06; GI-07; GI-08; IA-02; IA-03; LG-01; LG-02; LG-03; LG-04; LG-05; LG-06; LG-07; LG-08; LG-09; PD-01; PD-02; PD-03; PD-04; PD-05; SM-01; SO-01; SO-02; SO-03; SO-04; SO-05; SO-06; SO-07; SO-09; TC-03; TC-04; TI-01; TI-02; TI-03; TI-04; UT-02; UT-03; UT-04; UT-05; UT-06
Data da Criação: 28/06/2016
Regime de Guarda: SIGILO ATÉ 24/11/2026
Procurador: CARLOS EDUARDO GOMES DA SILVA

Processo: BR 51 2016 001599-3 **090**
Título: COMPOR 90
Titular: 90 INFORMÁTICA LTDA
Criador: PIO SOARES CANEDO JUNIOR
Linguagem: COBOL
Campo de Aplicação: CC-01; CC-03; CC-04; CC-06; CC-09
Tipo de Programa: AP-01; AP-02; AP-03; AT-06; FA-01
Data da Criação: 03/07/1989
Regime de Guarda: SIGILO

ATÉ 24/11/2026
Procurador: VICENTINA MARIA DE CASTRO VASCONCELOS

Processo: BR 51 2016 001600-0 **090**
Título: HERBALHEALING
Titular: UNIVERSIDADE DO VALE DO SAPUCAÍ
Criador: CAROLINA ROCHA MARTINS DE ALMEIDA; GERALDO MAGELA SALOMÉ; IGOR LUCIANO DE LIMA MOREIRA; IVAN PAULINO PEREIRA; JOSÉ CARLOS BUENO; MATHEUS RODRIGUES DA SILVA
Linguagem: ANDROID; JAVA
Campo de Aplicação: SD-08
Tipo de Programa: AP-01; FA-01; IT-03
Data da Criação: 13/05/2016
Regime de Guarda: SIGILO
ATÉ 25/11/2026
Procurador: Não informado ou inexistente

Processo: BR 51 2016 001601-9 **090**
Título: NUTRIAVALIA
Titular: UNIVERSIDADE DO VALE DO SAPUCAÍ
Criador: ANA CAROLINA BRASIL E BERNARDES; FLÁVIO JOSÉ NUNES DA ROSA ; MANOEL ARAUJO TEIXEIRA
Linguagem: ASP; HTML; JAVASCRIPT; MS SQL SERVER
Campo de Aplicação: SD-05; SD-06; SD-07
Tipo de Programa: FA-01; IT-02; IT-03
Data da Criação: 01/05/2016
Regime de Guarda: SIGILO
ATÉ 25/11/2026
Procurador: Não informado ou inexistente

Processo: BR 51 2016 001606-0 **090**
Título: MEDIÇÃO GRÁFICA 2
Titular: FABIO FERREIRA CARVALHO DA SILVA
Criador: FABIO FERREIRA CARVALHO DA SILVA
Linguagem: ANDROID (JAVA)
Campo de Aplicação: CC-01; CC-02; CC-03; CC-04
Tipo de Programa: AP-02; AP-03; AP-04
Data da Criação: 01/06/2016
Regime de Guarda: SIGILO
ATÉ 26/11/2026
Procurador: Não informado ou inexistente

Processo: BR 51 2016 001607-8 **090**
Título: SYSLEGIS
Titular: CÂMARA MUNICIPAL DE SOROCABA
Criador: HEITOR AUGUSTO ARRUDA MAYER; RODRIGO DE ALMEIDA AMERICO; RODRIGO VIEIRA DE MORAES
Linguagem: GRAILS; JAVA; MYSQL
Campo de Aplicação: AD-04
Tipo de Programa: FA-01; GI-01; GI-07
Data da Criação: 10/11/2016
Regime de Guarda: SIGILO
ATÉ 19/11/2026
Procurador: Não informado ou inexistente

Processo: BR 51 2016 001608-6 **090**
Título: SISTEMA DE APOIO À GESTÃO - SISAAG
Titular: HANS PETER PFEIFFER; MARCOS JORGE SANTOS PINTO
Criador: HANS PETER PFEIFFER; MARCOS JORGE SANTOS PINTO
Linguagem: HTML; JAVASCRIPT; PHP
Campo de Aplicação: AD-01; EC-13; IF-10; PL-02
Tipo de Programa: AP-02; FA-01; GI-01; SO-07
Data da Criação: 09/11/2016
Regime de Guarda: SIGILO
ATÉ 26/11/2026
Procurador: Não informado ou inexistente

Processo: BR 51 2016 001609-4 **090**
Título: PRODAP TAURUS
Titular: PRODAP LTDA
Criador: BRUNO RAMOS NETTO
Linguagem: .NET; PYTHON
Campo de Aplicação: AD-05; AG-04; AG-09; AG-10; FN-05
Tipo de Programa: AP-01; AP-02; AP-03; AT-06
Data da Criação: 01/01/2012
Regime de Guarda: SIGILO
ATÉ 26/11/2026
Procurador: MG MARCAS E PATENTES LTDA

Processo: BR 51 2016 001610-8 **090**
Título: A SAFE SPEED GUIDANCE IN HIGHWAYS
Titular: RENATO DAVI CHIODI; RENATO DE MELLO
Criador: RENATO DAVI CHIODI; RENATO DE MELLO
Linguagem: EXCEL; FUZZYTECH LANGUAGE
Campo de Aplicação: IF-07; IF-10; MT-01; TP-01
Tipo de Programa: AP-01; FA-01; IA-02; TC-02
Data da Criação: 23/09/2016
Regime de Guarda: Sem sigilo
Procurador: Não informado ou inexistente

Processo: BR 51 2016 001611-6 **090**
Título: CORE MMN
Titular: PROCORPORATION APOIO EMPRESARIAL EIRELI
Criador: CLAREL LOPES DOS SANTOS JUNIOR
Linguagem: JAVASCRIPT; PHP; PYTHON
Campo de Aplicação: IF-07; IF-10
Tipo de Programa: AP-03; GI-01; IA-02
Data da Criação: 12/01/2012
Regime de Guarda: SIGILO
ATÉ 26/11/2026
Procurador: ACLECIO RODRIGUES DA SILVA

Processo: BR 51 2016 001614-0 **090**
Título: SISTEMA DE INFORMAÇÃO GERENCIAL PARA IRRIGAÇÃO - SIGI
Titular: FUNDAÇÃO UNIVERSIDADE FEDERAL DO TOCANTINS
Criador: FERNANDO BEZERRA CHAGAS; FRANCISCO GLAUBOS NUNES CLIMACO; JOSÉ ITAMAR MENDES DE SOUZA JUNIOR; PATRICK LETOUZE MOREIRA; VALERIA MARTINS DA SILVA
Linguagem: JAVA; JAVASERVER FACES
Campo de Aplicação: IF-10
Tipo de Programa: GI-01
Data da Criação: 26/03/2015
Regime de Guarda: SIGILO
ATÉ 09/11/2026
Procurador: Não informado ou inexistente

Processo: BR 51 2016 001615-9 **090**
Título: DESAFIO DO CARTEIRO
Titular: FUNDAÇÃO UNIVERSIDADE DO VALE DO ITAJAÍ - UNIVALI
Criador: ADRIANA GOMES ALVES; ANA ELISA FERREIRA SCHMIDT; GUILHERME GARCIA DA ROSA; KARLA DEMONTI PASSOS CATHCART; LUCAS CLAZER PERUSSOLO; LUIS HENRIQUE DE MELO SANTIAGO; MARCO AURÉLIO SOARES DOS SANTOS; RICARDO MAES ZAGUINI NUNES; RODRIGO DE PAULA E SILVA RIBEIRO
Linguagem: C#; UNITY 3D
Campo de Aplicação: ED-01; ED-04; ED-06
Tipo de Programa: ET-02
Data da Criação: 30/03/2016
Regime de Guarda: Sem sigilo
Procurador: Não informado ou inexistente

Processo: BR 51 2016 001616-7 **090**
Título: AACT - MOBILE
Titular: FUNDAÇÃO UNIVERSIDADE DO VALE DO ITAJAÍ
Criador: ALEJANDRO RAFAEL GARCIA RAMIREZ; FABIANA DE MELO GIACOMINI GARCEZ; MAURO JOSÉ CONTE
Linguagem: ANDROID
Campo de Aplicação: CO-04
Tipo de Programa: AP-01
Data da Criação: 02/07/2015
Regime de Guarda: Sem sigilo
Procurador: Não informado ou inexistente

Processo: BR 51 2016 001617-5 **090**
Título: AACTOOL
Titular: FUNDAÇÃO UNIVERSIDADE DO VALE DO ITAJAÍ
Criador: ALEJANDRO RAFAEL GARCIA RAMIREZ; CLEITON EDUARDO SATURNO; JÉFERSON FERNANDES DA SILVA
Linguagem: C#
Campo de Aplicação: CO-04
Tipo de Programa: SO-04
Data da Criação: 25/03/2013
Regime de Guarda: SIGILO
ATÉ 10/11/2026
Procurador: Não informado ou inexistente

Processo: BR 51 2016 001618-3 **090**
Título: 2DGRID
Titular: HÉLCIO RANGEL BARRETO ORLANDE; LEONARDO FREITAS SAKER; MARCELO JOSÉ COLAÇO
Criador: HÉLCIO RANGEL BARRETO ORLANDE; LEONARDO FREITAS SAKER; MARCELO JOSÉ COLAÇO
Linguagem: FORTRAN
Campo de Aplicação: FQ-07; IN-03
Tipo de Programa: SM-01
Data da Criação: 01/01/1995
Regime de Guarda: SIGILO
ATÉ 10/11/2026
Procurador: Não informado ou inexistente

Processo: BR 51 2016 001619-1 **090**
Título: DIFF2D
Titular: HÉLCIO RANGEL BARRETO ORLANDE; LEONARDO FREITAS SAKER; MARCELO JOSÉ COLAÇO
Criador: HÉLCIO RANGEL BARRETO ORLANDE; LEONARDO FREITAS SAKER; MARCELO JOSÉ COLAÇO
Linguagem: DELPHI; FORTRAN
Campo de Aplicação: FQ-07; IN-03
Tipo de Programa: SM-01
Data da Criação: 01/01/1999
Regime de Guarda: SIGILO
ATÉ 10/11/2026
Procurador: Não informado ou inexistente

Processo: BR 51 2016 001620-5 **090**
Título: 2DHEAT
Titular: HÉLCIO RANGEL BARRETO ORLANDE; LEONARDO FREITAS SAKER; MARCELO JOSÉ COLAÇO
Criador: HÉLCIO RANGEL BARRETO ORLANDE; LEONARDO FREITAS SAKER; MARCELO JOSÉ COLAÇO
Linguagem: FORTRAN
Campo de Aplicação: FQ-07; IN-03
Tipo de Programa: SM-01
Data da Criação: 01/01/1995
Regime de Guarda: SIGILO
ATÉ 10/11/2026
Procurador: Não informado ou inexistente

Processo: BR 51 2016 001621-3 **090**
Título: FOCO X CUCA FRESCA
Titular: KATIA ESPER IZAR VERNIANO
Criador: KATIA ESPER IZAR VERNIANO
Linguagem: C#
Campo de Aplicação: ED-04; PS-01; SD-04; SD-09
Tipo de Programa: AP-01; DS-04; DS-06
Data da Criação: 04/05/2016
Regime de Guarda: SIGILO
ATÉ 09/11/2026
Procurador: Não informado ou inexistente

Processo: BR 51 2016 001623-0 **090**
Título: B2-4CEP
Titular: UNIVERSIDADE ESTADUAL DE CAMPINAS - UNICAMP
Criador: ANDRÉ LEON SAMPAIO GRADVOHL
Linguagem: C; JAVA
Campo de Aplicação: IF-02; IF-07; IF-10
Tipo de Programa: AV-01; AV-02; IT-02
Data da Criação: 31/10/2016
Regime de Guarda: SIGILO
ATÉ 29/11/2026
Procurador: FERNANDA LAVRAS COSTALLAT SILVADO

Processo: BR 51 2016 001624-8 **090**
Título: SISGEASE2.0 - SISTEMA DE GESTÃO DE AUTOMAÇÃO DE SUBESTAÇÕES DE ENERGIA
Titular: SÉRGIO GOULART ALVES PEREIRA
Criador: SÉRGIO GOULART ALVES PEREIRA
Linguagem: DELPHI
Campo de Aplicação: AD-02; AD-06; AD-08; EN-04
Tipo de Programa: AP-01; AP-02; GI-01; GI-02; UT-01
Data da Criação: 13/07/2016
Regime de Guarda: SIGILO
ATÉ 29/11/2026
Procurador: Não informado ou inexistente

Processo: BR 51 2016 001625-6 **090**
Título: VTMCC - CÁLCULO DE TENSÃO TERMINAL MÁQUINAS DE CORRENTE CONTÍNUA V1.0
Titular: JOSÉ PAULO DE FIGUEIREDO; SÉRGIO GOULART ALVES PEREIRA
Criador: JOSÉ PAULO DE FIGUEIREDO; SÉRGIO GOULART ALVES PEREIRA
Linguagem: VBSCRIPT
Campo de Aplicação: FQ-05; IN-01; IN-02; IN-03; IN-05
Tipo de Programa: AP-01; TC-01; UT-01
Data da Criação: 15/07/2016
Regime de Guarda: SIGILO
ATÉ 29/11/2026
Procurador: SÉRGIO GOULART ALVES PEREIRA

Processo: BR 51 2016 001626-4 **090**
Título: ENCODER ANGULAR - PROGRAMA DE CÁLCULO - VERSÃO V1.0 - 2016
Titular: SÉRGIO GOULART ALVES PEREIRA
Criador: SÉRGIO GOULART ALVES PEREIRA
Linguagem: VBSCRIPT
Campo de Aplicação: FQ-05; IN-01; IN-02; IN-03; IN-05
Tipo de Programa: AP-01; TC-01; UT-01
Data da Criação: 15/07/2016
Regime de Guarda: SIGILO
ATÉ 29/11/2026
Procurador: Não informado ou inexistente

Processo: BR 51 2016 001629-9 **090**
Título: CAÍ, PERDI UM DENTE... E DAÍ?
Titular: UNIVERSIDADE DE SÃO PAULO

Criador: ALEXANDRE ALBERTO PASCOTTO MONTILHA; MARIA APARECIDA DE ANDRADE MOREIRA MACHADO; MARIANA HORTOLANI RODRIGUES; SUSY NAZARÉ SILVA RIBEIRO AMANTINI
Linguagem: CSS; HTML; JAVASCRIPT
Campo de Aplicação: SD-11
Tipo de Programa: AP-01; ET-02
Data da Criação: 26/11/2015
Regime de Guarda: SIGILO ATÉ 30/11/2026
Procurador: MARIA APARECIDA DE SOUZA

Processo: BR 51 2016 001630-2 **090**
Título: SIMPLE - CONTROLE DE PESSOAL PARA LABORATÓRIOS
Titular: UNIVERSIDADE DE SÃO PAULO
Criador: EDUARDO QUARESMA JÚNIOR; VITOR HUGO POLISEL PACCES
Linguagem: SQLSERVER; VB
Campo de Aplicação: AD-01; AD-07
Tipo de Programa: AP-01; GI-01; TC-01
Data da Criação: 03/07/2015
Regime de Guarda: SIGILO ATÉ 30/11/2026
Procurador: MARIA APARECIDA DE SOUZA

Processo: BR 51 2016 001631-0 **090**
Título: SOFTWARE PARA CONDOMÍNIO - CONDOMÍNIOS VIRTUAIS
Titular: MAIKEL JOEL DE SOUZA
Criador: MAIKEL JOEL DE SOUZA
Linguagem: JAVA; JAVASCRIPT; MYSQL
Campo de Aplicação: HB-01
Tipo de Programa: GI-01; LG-01; SO-05
Data da Criação: 01/01/2016
Regime de Guarda: SIGILO ATÉ 30/11/2026
Procurador: Não informado ou inexistente

Processo: BR 51 2016 001632-9 **090**
Título: SIM - SISTEMA INTEGRADO DE GESTÃO DE DADOS PARA MARMORARIA
Titular: CLEUTON BATISTA BRASILEIRO
Criador: CLEUTON BATISTA BRASILEIRO
Linguagem: MYSQL; VB.NET
Campo de Aplicação: AD-02; AD-05; AD-06; AD-08; AD-11
Tipo de Programa: GI-01; GI-02; GI-04; GI-06; GI-07
Data da Criação: 12/11/2012
Regime de Guarda: Sem sigilo
Procurador: MANUELLA SANTOS DE CASTRO

Processo: BR 51 2016 001633-7 **090**
Título: SAPNET
Titular: PANDATA INFORMÁTICA S/C LTDA.
Criador: WALTER FRANCO TARABAY
Linguagem: JAVA
Campo de Aplicação: FN-03
Tipo de Programa: AT-03; AT-04; IA-02
Data da Criação: 08/01/2001
Regime de Guarda: SIGILO ATÉ 30/11/2026
Procurador: DAVID DO NASCIMENTO ADVOGADOS ASSOCIADOS

Processo: BR 51 2016 001634-5 **090**
Título: SISGALE - SISTEMA DE GERENCIAMENTO AGRÍCOLA DO LODO DE ESGOTO
Titular: FERNANDO KENDY AOKI RIZZATO
Criador: FERNANDO KENDY AOKI RIZZATO
Linguagem: JAVA; SQLITE; XML
Campo de Aplicação: AG-07
Tipo de Programa: AP-01; GI-01; GI-06; TC-01
Data da Criação: 01/01/2016
Regime de Guarda: SIGILO ATÉ 26/11/2026
Procurador: Não informado ou inexistente

Processo: BR 51 2016 001635-3 **090**
Título: CP - CONTROLE DE PENDÊNCIAS
Titular: VALE S/A
Criador: FRÂNCIS FRANCELINO DE OLIVEIRA DO SOCORRO
Linguagem: C#; VB.NET
Campo de Aplicação: AD-02
Tipo de Programa: FA-01; GI-02
Data da Criação: 02/01/2014
Regime de Guarda: SIGILO ATÉ 30/11/2026
Procurador: CLÁUDIA SILVA DE OLIVEIRA

Processo: BR 51 2016 001636-1 **090**
Título: CA - CONTROLE DE ANDAIMES
Titular: VALE S/A
Criador: FRÂNCIS FRANCELINO DE OLIVEIRA DO SOCORRO
Linguagem: C#; VB.NET
Campo de Aplicação: AD-02
Tipo de Programa: FA-01; GI-02
Data da Criação: 02/03/2016
Regime de Guarda: SIGILO ATÉ 30/11/2026
Procurador: CLÁUDIA SILVA DE OLIVEIRA

Processo: BR 51 2016 001637-0 **090**
Título: PS - PAINEL DE SOLICITAÇÕES
Titular: VALE S/A
Criador: FRÂNCIS FRANCELINO DE OLIVEIRA DO SOCORRO
Linguagem: C#; VB.NET
Campo de Aplicação: AD-02
Tipo de Programa: FA-01; GI-02
Data da Criação: 02/08/2016
Regime de Guarda: SIGILO ATÉ 30/11/2026
Procurador: CLÁUDIA SILVA DE OLIVEIRA

Processo: BR 51 2016 001638-8 **090**
Título: GP - GESTÃO DE PARADAS
Titular: VALE S/A
Criador: FRÂNCIS FRANCELINO DE OLIVEIRA DO SOCORRO
Linguagem: C#; VB.NET
Campo de Aplicação: AD-02
Tipo de Programa: FA-01; GI-02
Data da Criação: 02/06/2016
Regime de Guarda: SIGILO ATÉ 30/11/2026
Procurador: CLÁUDIA SILVA DE OLIVEIRA

Processo: BR 51 2016 001639-6 **090**
Título: BC - BONSAI DE COMPONENTES
Titular: VALE S/A
Criador: FRÂNCIS FRANCELINO DE OLIVEIRA DO SOCORRO
Linguagem: C#; VB.NET
Campo de Aplicação: AD-02
Tipo de Programa: FA-01; GI-02
Data da Criação: 04/01/2015
Regime de Guarda: SIGILO ATÉ 30/11/2026
Procurador: CLÁUDIA SILVA DE OLIVEIRA

Processo: BR 51 2016 001640-0 **090**
Título: TS APP - TRAQUEOSIM APP
Titular: UNIVERSIDADE FEDERAL DO PARANÁ
Criador: ANA MARIA DE LARA; BRUNO BONAT CARDOSO; CECÍLIA HISSAI YAEGASHI; EDUARDO MURILO NOVAK; KASSIO SILVA TEMPERLY
Linguagem: CSS; HTML; JAVASCRIPT
Campo de Aplicação: SD-07; SD-09
Tipo de Programa: AP-01; FA-01; SM-01; TC-01
Data da Criação: 01/10/2016
Regime de Guarda: SIGILO ATÉ 30/11/2026
Procurador: Não informado ou inexistente

Processo: BR 51 2016 001641-8 **090**
Título: FM SISTEMAS- AUTOMAÇÃO COMERCIAL
Titular: FM SISTEMAS COMÉRCIO E LOCAÇÃO DE SOFTWARE LTDA. - EPP
Criador: MARILDO LOURENÇO PEDRO
Linguagem: VISUAL BASIC
Campo de Aplicação: AD-06; IF-02; IF-07; IF-10; SV-03
Tipo de Programa: AT-03; GI-01
Data da Criação: 08/10/2009
Regime de Guarda: SIGILO ATÉ 01/12/2026
Procurador: ICAMP MARCAS E PATENTES S/C LTDA.

Processo: BR 51 2016 001642-6 **090**
Título: HELICAL - TRE 2
Titular: CLAINER BRAVIN DONADEL; DANIELI SOARES DE OLIVEIRA
Criador: CLAINER BRAVIN DONADEL; DANIELI SOARES DE OLIVEIRA
Linguagem: HTML; JAVASCRIPT
Campo de Aplicação: IN-03; SM-02; SM-04
Tipo de Programa: SM-01
Data da Criação: 28/11/2016
Regime de Guarda: SIGILO ATÉ 01/12/2026
Procurador: Não informado ou inexistente

Processo: BR 51 2016 001643-4 **090**
Título: ESTRATÉGIA
Titular: INSTITUTO FEDERAL DE EDUCAÇÃO, CIÊNCIA E TECNOLOGIA DE SANTA CATARINA
Criador: MARCO ANTONIO NEIVA KOSLOSKY
Linguagem: HTML; JAVASCRIPT; PHP
Campo de Aplicação: AD-01; AD-02; AD-03; AD-04; AD-05
Tipo de Programa: AP-02; AP-03; AV-01; GI-01
Data da Criação: 19/08/2016
Regime de Guarda: Sem sigilo
Procurador: Não informado ou inexistente

Processo: BR 51 2016 001645-0 **090**
Título: CPQD3347 - CPQD PLANT MANAGEMENT - V.8.21.13
Titular: FUNDAÇÃO CPQD - CENTRO DE PESQUISA E DESENVOLVIMENTO EM TELECOMUNICAÇÕES
Criador: JANE ELLEN MORALES; LINCOLN RODRIGO SILVA; LUCIANO PRIETO
Linguagem: C++; JAVA
Campo de Aplicação: TC-02; TC-03; TC-04
Tipo de Programa: AP-01
Data da Criação: 01/11/2016
Regime de Guarda: SIGILO ATÉ 02/12/2026
Procurador: ANA LÚCIA FORNI POPPI

Processo: BR 51 2016 001646-9 **090**
Título: CPQD3348 - CDK CPQD DEVELOPMENT KIT - V.10.28
Titular: FUNDAÇÃO CPQD - CENTRO DE PESQUISA E DESENVOLVIMENTO EM TELECOMUNICAÇÕES
Criador: JANE ELLEN MORALES; LINCOLN RODRIGO SILVA; LUCIANO PRIETO
Linguagem: C++; JAVA
Campo de Aplicação: IF-07
Tipo de Programa: DS-01; DS-02; GI-03; GI-04
Data da Criação: 24/10/2016
Regime de Guarda: SIGILO ATÉ 02/12/2026
Procurador: ANA LÚCIA FORNI POPPI

Processo: BR 51 2016 001647-7 **090**
Título: CPQD3335 - DEVICE DRIVER PARA CONVERSOR DE FREQUÊNCIA RF2052 - V.1.0
Titular: FUNDAÇÃO CPQD - CENTRO DE PESQUISA E DESENVOLVIMENTO EM TELECOMUNICAÇÕES
Criador: THIAGO MENDES DOS SANTOS
Linguagem: C
Campo de Aplicação: TC-02
Tipo de Programa: CD-04
Data da Criação: 11/07/2016
Regime de Guarda: SIGILO ATÉ 02/12/2026
Procurador: ANA LÚCIA FORNI POPPI

Processo: BR 51 2016 001648-5 **090**
Título: CPQD3336 - SOFTWARE DE TESTE E CALIBRAÇÃO PARA CONVERSORES DE FREQUÊNCIA - V.1.0
Titular: FUNDAÇÃO CPQD - CENTRO DE PESQUISA E DESENVOLVIMENTO EM TELECOMUNICAÇÕES
Criador: THIAGO MENDES DOS SANTOS
Linguagem: C
Campo de Aplicação: TC-02
Tipo de Programa: CD-04
Data da Criação: 11/07/2016
Regime de Guarda: SIGILO ATÉ 02/12/2026
Procurador: ANA LÚCIA FORNI POPPI

Processo: BR 51 2016 001649-3 **090**
Título: CPQD3302 - PROCESS FAPI PCAP - V.1.0
Titular: FUNDAÇÃO CPQD - CENTRO DE PESQUISA E DESENVOLVIMENTO EM TELECOMUNICAÇÕES
Criador: GILBERTO GAMBUGGE NETO
Linguagem: C
Campo de Aplicação: TC-02
Tipo de Programa: CD-04
Data da Criação: 11/07/2016
Regime de Guarda: SIGILO ATÉ 02/12/2026
Procurador: ANA LÚCIA FORNI POPPI

Processo: BR 51 2016 001650-7 **090**
Título: CPQD3345 - IMPLEMENTAÇÃO DO PDCCH DA CAMADA L2 LTE - V.1.0
Titular: FUNDAÇÃO CPQD - CENTRO DE PESQUISA E DESENVOLVIMENTO EM TELECOMUNICAÇÕES
Criador: DANIEL CAMILLO COLLIER FARIAS
Linguagem: C++
Campo de Aplicação: TC-02
Tipo de Programa: TI-03
Data da Criação: 04/11/2016
Regime de Guarda: SIGILO ATÉ 02/12/2026
Procurador: ANA LÚCIA FORNI POPPI

Processo: BR 51 2016 001651-5 **090**
Título: CPQD3343 - MONITOR FAP - V.1.0
Titular: FUNDAÇÃO CPQD - CENTRO DE PESQUISA E DESENVOLVIMENTO EM TELECOMUNICAÇÕES
Criador: IRVIN RODRIGO GOMES
Linguagem: PYTHON
Campo de Aplicação: TC-02
Tipo de Programa: SO-04
Data da Criação: 19/05/2016
Regime de Guarda: SIGILO ATÉ 02/12/2026
Procurador: ANA LÚCIA FORNI POPPI

Processo: BR 51 2016 001652-3 **090**
Título: COKATO - GESTOR DE RESULTADOS
Titular: CARLOS ROBERTO DE CARVALHO STARLING
Criador: CARLOS ROBERTO DE CARVALHO STARLING
Linguagem: CSS; HTML; JAVASCRIPT; PHP; SQL
Campo de Aplicação: AD-05; FN-05
Tipo de Programa: SO-07

Data da Criação: 08/08/2016
Regime de Guarda: SIGILO
ATÉ 02/12/2026
Procurador: Não informado ou inexistente

Processo: BR 51 2016 001654-0 **090**
Título: SGM - SISTEMA DE GESTÃO DA MANUTENÇÃO
Titular: PAVESYS ENGENHARIA S/S LTDA.
Criador: FERNANDO JOSÉ PUGLIERO GONÇALVES; RÉGIS MARTINS RODRIGUES
Linguagem: DELPHI
Campo de Aplicação: AD-02; AD-05; CC-04; SV-01; TP-02
Tipo de Programa:
Data da Criação: 25/04/2001
Regime de Guarda: SIGILO
ATÉ 02/12/2026
Procurador: Não informado ou inexistente

Processo: BR 51 2016 001655-8 **090**
Título: GEK
Titular: ANTONIO ESCAÑO SCURI
Criador: ANTONIO ESCAÑO SCURI
Linguagem: C; LUA
Campo de Aplicação: IF-02; IF-09
Tipo de Programa: AP-01
Data da Criação: 01/10/2015
Regime de Guarda: SIGILO
ATÉ 02/12/2026
Procurador: Não informado ou inexistente

Processo: BR 51 2016 001656-6 **090**
Título: IMLAB
Titular: ANTONIO ESCAÑO SCURI
Criador: ANTONIO ESCAÑO SCURI
Linguagem: C; C++
Campo de Aplicação: IF-01; IF-10
Tipo de Programa: TC-01; TC-03; TC-04
Data da Criação: 10/10/2002
Regime de Guarda: Sem sigilo
Procurador: Não informado ou inexistente

Processo: BR 51 2016 001657-4 **090**
Título: SOFTWARE - EDI EDUCAÇÃO INFANTIL
Titular: FUNDAÇAO UNIVERSIDADE DO AMAZONAS
Criador: EDIVALDA PEREIRA DA SILVA MARTINS
Linguagem: JAVA SE
Campo de Aplicação: ED-03
Tipo de Programa: AP-01
Data da Criação: 24/11/2016
Regime de Guarda: Sem sigilo
Procurador: Não informado ou inexistente

Processo: BR 51 2016 001658-2 **090**
Título: PORTAL DO ESTUDANTE DO IFPB
Titular: INSTITUTO FEDERAL DE EDUCAÇÃO, CIÊNCIA E TECNOLOGIA DA PARAÍBA - IFPB
Criador: ANDERSON BRAULIO NOBREGA DA SILVA; ÂNGELO LEMOS VIDAL DE NEGREIROS; DAVI ALVES MAGALHÃES; FÁBIO DE ALBUQUERQUE SILVA; FELIPE HERMÍNIO LEMOS; IVAN SOARES DE MEDEIROS JÚNIOR; JORCYANE ARAÚJO LIMA; JÚLIO ZINGA SUZUKI LOPES; KELVSON NUNES DOS SANTOS; RAPHAEL MEDEIROS ALVES; RHARON MAIA GUEDES; RODRIGO PINHEIRO MARQUES DE ARAÚJO; VALBERTO VIEIRA CARNEIRO
Linguagem: DJANGO; POSTGRES; PYTHON
Campo de Aplicação: CO-04; IF-02
Tipo de Programa: GI-01
Data da Criação: 07/07/2016
Regime de Guarda: SIGILO
ATÉ 05/11/2026
Procurador: Não informado ou inexistente

Processo: BR 51 2016 001659-0 **090**
Título: GEENET - SISTEMA DE GESTÃO DE ATIVOS
Titular: GEE GESTÃO DE EMBALAGENS LTDA.
Criador: LAURIBERTO SERILLO JUNIOR
Linguagem: AJAX; JAVA; JAVASCRIPT
Campo de Aplicação: AD-02; AD-05; AD-08
Tipo de Programa: AP-03; AT-05; GI-01; GI-04; IA-02
Data da Criação: 12/05/2015
Regime de Guarda: SIGILO
ATÉ 10/11/2026
Procurador: MAURÍCIO DARRÉ

Processo: BR 51 2016 001660-4 **090**
Título: TAR TAX AT RISK
Titular: EDUARDO MENICUCCI FERRI HORTA
Criador: EDUARDO MENICUCCI FERRI HORTA
Linguagem: JAVASCRIPT
Campo de Aplicação: AD-05; DI-03; EC-14; FN-01; FN-05
Tipo de Programa: FA-01; FA-04; GI-04; GI-06; SO-01
Data da Criação: 17/10/2016
Regime de Guarda: SIGILO
ATÉ 03/12/2026
Procurador: SÂMIA BATISTA AMIN

Processo: BR 51 2016 001661-2 **090**
Título: SOLGI - PROGR. COMP PARA INVESTIGAÇÃO DE OCORRÊNCIAS E GERENCI DE AÇÕES
Titular: INSTITUTO SUPERIOR DE EDUCAÇÃO SANTA CECÍLIA-MANTENEDOR DA UNISANTA - ISESC
Criador: RUBENS POUSA NETO
Linguagem: VISUAL BASIC
Campo de Aplicação: AD-02; IF-10
Tipo de Programa: CT-03; FA-01
Data da Criação: 11/08/2015
Regime de Guarda: Sem sigilo
Procurador: Não informado ou inexistente

Processo: BR 51 2016 001662-0 **090**
Título: EYEGLASS MEASURER
Titular: CARLOS ERNESTO ALVARES VASCO
Criador: WELLINGTON CHRISTIAN DA SILVA
Linguagem: VB
Campo de Aplicação: FQ-02; FQ-04
Tipo de Programa: TC-03; TC-04
Data da Criação: 26/07/2016
Regime de Guarda: SIGILO
ATÉ 03/12/2026
Procurador: GEORGE AFONDOPOULOS JR

Processo: BR 51 2016 001664-7 **090**
Título: SYNAPSES GESTOR DE OBRAS
Titular: PLENOS PLANEJAMENTO E DESENVOLVIMENTO ORGANIZACIONAL LTDA
Criador: DARLINGTON DAVIDSON DE CASTRO JUNIOR; EDUARDO DE CÁSSIA ROSA
Linguagem: APEX; HTML; JAVASCRIPT
Campo de Aplicação: CC-01; CC-02; CC-03; CC-04; CC-05; CC-06; CC-07; CC-08; CC-09; CC-10
Tipo de Programa: FA-01; FA-02; FA-03; FA-04; GI-01; GI-04; GI-07
Data da Criação: 25/11/2015
Regime de Guarda: SIGILO
ATÉ 03/12/2026
Procurador: MAURÍCIO RAMOS DAMASCENO

Processo: BR 51 2016 001665-5 **090**
Título: DIÁRIO DE OBRAS
Titular: PLENOS PLANEJAMENTO E DESENVOLVIMENTO ORGANIZACIONAL LTDA
Criador: DARLINGTON DAVIDSON DE CASTRO JUNIOR; EDUARDO DE CÁSSIA ROSA
Linguagem: APEX; HTML; JAVASCRIPT; VISUALFORCE
Campo de Aplicação: CC-01; CC-02; CC-03; CC-04; CC-05; CC-06; CC-07; CC-08; CC-09; CC-10
Tipo de Programa: FA-03; FA-04
Data da Criação: 21/04/2014
Regime de Guarda: SIGILO
ATÉ 03/12/2026
Procurador: MAURÍCIO RAMOS DAMASCENO

Processo: BR 51 2016 001666-3 **090**
Título: PQ-MH-HUGG
Titular: FÁBIO VILAS GONÇALVES FILHO
Criador: FÁBIO VILAS GONÇALVES FILHO
Linguagem: JAVASCRIPT; JQUERY; PHP
Campo de Aplicação: AD-08
Tipo de Programa: GI-01
Data da Criação: 10/11/2016
Regime de Guarda: SIGILO
ATÉ 03/12/2026
Procurador: Não informado ou inexistente

Processo: BR 51 2016 001667-1 **090**
Título: OPEN CS SOFTWARE
Titular: GEMALTO S.A
Criador: ANTONIO RAFAEL DIAS TEIXEIRA; FABIO JUN TAKADA CHINO
Linguagem: C; C#; C++; JAVA; JAVASCRIPT; OBJECTIVE
Campo de Aplicação: IF-07
Tipo de Programa: PD-01; PD-02; PD-03; PD-05
Data da Criação: 01/06/2004
Regime de Guarda: SIGILO
ATÉ 03/12/2026
Procurador: JOSÉ CARLOS VAZ E DIAS

Processo: BR 51 2016 001668-0 **090**
Título: JCARBON - SOFTWARE NA WEB COM DATA MINING PARA ESTIMAS DE VOLUME , BIOMASSA E CARBONO NAS FLORESTAS
Titular: UNIVERSIDADE FEDERAL DO PARANÁ
Criador: ANA PAULA DALLA CORTE; CARLOS ROBERTO SANQUETTA; JAIME WOJCIECHOWSKI
Linguagem: HTML; JAVA; JSP
Campo de Aplicação: AG-11
Tipo de Programa: IA-01; IA-02
Data da Criação: 29/06/2015
Regime de Guarda: SIGILO
ATÉ 03/12/2026
Procurador: Não informado ou inexistente

Processo: BR 51 2016 001669-8 **090**
Título: SISTEMA STUDIO BOND
Titular: UNIVERSIDADE FEDERAL DO PARANÁ
Criador: ANA PAULA GULINELLI DE ANDRADE; JAIME WOJCIECHOWSKI
Linguagem: HTML; JAVA; JSP
Campo de Aplicação: BL-06; FN-05; IF-07
Tipo de Programa: AT-06; IA-02
Data da Criação: 01/07/2016
Regime de Guarda: Sem sigilo
Procurador: Não informado ou inexistente

Processo: BR 51 2016 001670-1 **090**
Título: IAGCC
Titular: INVEST SOLUÇÕES EM TECNOLOGIA DA INFORMAÇÃO LTDA - ME
Criador: LUIZ FLAVIO FONSECA CASAGRANDE; NATANIEL SOARES RODRIGUES
Linguagem: C#; CSS; JAVASCRIPT
Campo de Aplicação: AD-05; CO-04; IF-02; IF-07; IF-10
Tipo de Programa: AP-01; DS-04; GI-01; GI-02; SO-04
Data da Criação: 25/09/2014
Regime de Guarda: SIGILO
ATÉ 06/12/2026
Procurador: ALEX LOZANO

Processo: BR 51 2016 001671-0 **090**
Título: COLEÇÃO SEMPRE APRENDER
Titular: AMJ EDUCACIONAL LTDA.
Criador: ALEXANDRE TAVARES DE ASSIS
Linguagem: FLASH; HTML; JAVA
Campo de Aplicação: ED-01; ED-02; ED-04; ED-05; ED-06
Tipo de Programa: AP-01; ET-01; ET-02
Data da Criação: 05/11/2012
Regime de Guarda: SIGILO
ATÉ 06/12/2026
Procurador: Não informado ou inexistente

Processo: BR 51 2016 001672-8 **090**
Título: EL MOCHILERO
Titular: DAIANE PADULA PAZ; HUMBERTO DE MOURA COSTA
Criador: DAIANE PADULA PAZ; HUMBERTO DE MOURA COSTA
Linguagem: JAVA ANDROID
Campo de Aplicação:
Tipo de Programa:
Data da Criação: 04/12/2016
Regime de Guarda: Sem sigilo
Procurador: Não informado ou inexistente

Processo: BR 51 2016 001674-4 **090**
Título: BIORIC
Titular: SAFETY SYSTEM TECHNOLOGY CONSULTORIA EM TECNOLOGIA DA INFORMAÇÃO
Criador: ANTONIO FERREIRA DE SOUZA
Linguagem: JAVA; RUBY
Campo de Aplicação: IF-02; IF-04; IF-07; IF-09; IF-10
Tipo de Programa: AP-01; CD-01; SO-04; TC-03; TC-04
Data da Criação: 16/11/2016
Regime de Guarda: SIGILO
ATÉ 06/12/2026
Procurador: JULIA QUEIROZ E ADVOGADOS ASSOCIADOS

Processo: BR 51 2016 001675-2 **090**
Título: PRIME.ERP
Titular: SATUS TECNOLOGIA EM SISTEMAS LTDA.
Criador: LUCAS LUIZ RAMOS
Linguagem: DELPHI
Campo de Aplicação: AD-05; AD-07; AD-09; FN-05; FN-06; IF-10
Tipo de Programa: AP-01; AP-02; AP-03; AP-04; AP-05; AT-01; AT-03; AT-06; CD-01; CD-06; DS-04; DS-05; FA-04; GI-01; GI-04; GI-06; LG-08; SO-05; SO-07; UT-01; UT-06
Data da Criação: 02/02/2009
Regime de Guarda: Sem sigilo
Procurador: A PROVINCIA MARCAS E PATENTES LTDA

Processo: BR 51 2016 001676-0 **090**
Título: PRFISCAL
Titular: L A ROZANTE JUNIOR PROCESSAMENTO DE DADOS - ME
Criador: LAURINDO ANTÔNIO ROZANTE JUNIOR
Linguagem: Não informado
Campo de Aplicação: DI-03
Tipo de Programa: AP-04
Data da Criação: 27/09/2011
Regime de Guarda: SIGILO
ATÉ 06/12/2026

Procurador: JULIANA DE MORAES CARVALHO MELLO

Processo: BR 51 2016 001677-9 **090**
Título: SGE - SISTEMA GERENCIADOR DE EFETIVO
Titular: MAISTRE INFORMÁTICA LTDA
Criador: DOMINGOS LUNELLI; SHEILA REGINA ALCÂNTARA; VINYCIO DE CORREA LUNELLI
Linguagem: CRYSTAL REPORT; SQL SERVER; VISUAL BASIC
Campo de Aplicação: AD-04; IF-10; SV-01
Tipo de Programa: AT-02; FA-01; FA-04; GI-01; GI-04
Data da Criação: 09/05/2002
Regime de Guarda: SIGILO ATÉ 07/12/2026
Procurador: Não informado ou inexistente

Processo: BR 51 2016 001679-5 **090**
Título: SIZIFY - GESTÃO E MEDIÇÃO DE ANÁLISE DE PONTOS DE FUNÇÃO
Titular: 2REACH INFORMÁTICA LTDA
Criador: BRUNO NERI TORQUATO; PAULO RUBENS GOMES TORQUATO
Linguagem: RUBY ON RAILS
Campo de Aplicação: IF-02; IF-07; IF-10
Tipo de Programa: AP-02; AP-03; FA-01; GI-01; IA-02
Data da Criação: 08/01/2013
Regime de Guarda: SIGILO ATÉ 08/12/2026
Procurador: Não informado ou inexistente

Processo: BR 51 2016 001680-9 **090**
Título: PORTAL/SITE FLIIG
Titular: MS CONTACT CENTER E TECNOLOGIA DA INFORMAÇÃO LTDA
Criador: SILVIA HELENA MUNHOZ MARINHO DE OLIVEIRA
Linguagem: CSS; HTML; JAVASCRIPT; PHP
Campo de Aplicação: CO-04; EC-07; IF-02; SV-01; SV-03
Tipo de Programa: AP-01; AT-03; GI-01; GI-02; UT-01
Data da Criação: 12/02/2013
Regime de Guarda: SIGILO ATÉ 08/12/2026
Procurador: PIRAMIDY REGISTRO DE MARCAS E PATENTES S/C LTDA

Processo: BR 51 2016 001681-7 **090**
Título: SUITE KOMEX
Titular: KNBS TELECOMUNICAÇÕES E INFORMÁTICA LTDA
Criador: CARLOS ALBERTO FROES LIMA
Linguagem: JAVA
Campo de Aplicação: AD-05; EC-12; SV-03
Tipo de Programa: AP-03; AT-06; GI-01; GI-06; IA-02
Data da Criação: 07/09/2014
Regime de Guarda: Sem sigilo
Procurador: Não informado ou inexistente

Processo: BR 51 2016 001682-5 **090**
Título: NAKASONE SOFT
Titular: JULIO NAKASONE
Criador: JULIO NAKASONE
Linguagem: BOOTSTRAP; CSS; HTML; JQUERY; PHP; POSTGRE SQL
Campo de Aplicação: FN-06
Tipo de Programa: AP-01; AP-02; AP-03; AP-05
Data da Criação: 22/06/2016
Regime de Guarda: SIGILO ATÉ 08/12/2026
Procurador: Não informado ou inexistente

Processo: BR 51 2016 001683-3 **090**
Título: IMOB
Titular: TLMV CONSULTORIA E SISTEMAS LTDA
Criador: LUIZ MARCIO FARIA DE AQUINO VIANA
Linguagem: JAVA; JAVASCRIPT
Campo de Aplicação: AD-05
Tipo de Programa: AP-01; AP-02; AP-03
Data da Criação: 02/12/2014
Regime de Guarda: SIGILO ATÉ 09/12/2026
Procurador: Não informado ou inexistente

Processo: BR 51 2016 001684-1 **090**
Título: GEETOR VTCALL
Titular: VT NETWORKS TECNOLOGIA LTDA - E.P.P
Criador: JORGE GOULART DE JESUS
Linguagem: JAVASCRIPT; PHP
Campo de Aplicação: SV-01; TC-01; TC-02; TC-03; TC-04
Tipo de Programa: AT-06; FA-01; GI-01; SO-07; SO-09
Data da Criação: 01/02/2014
Regime de Guarda: Sem sigilo
Procurador: IDÉIATIVA PROPRIEDADE INTELECTUAL

Processo: BR 51 2016 001685-0 **090**
Título: AS - ANIMAL SIGNATURE
Titular: VITOR MACIEL VILELA FERREIRA
Criador: VITOR MACIEL VILELA FERREIRA
Linguagem: PYTHON
Campo de Aplicação: AG-01; AG-02; AG-10; BL-06; BL-08
Tipo de Programa: IT-01; IT-03; TC-01; TC-03; TC-04
Data da Criação: 21/11/2016
Regime de Guarda: SIGILO ATÉ 30/11/2026
Procurador: Não informado ou inexistente

Processo: BR 51 2016 001686-8 **090**
Título: SOFTWARE EM REALIDADE VIRTUAL DE UMA SUBESTAÇÃO DE DISTRIBUIÇÃO DE ENERGIA ELÉTRICA
Titular: COMPANHIA PAULISTA DE FORÇA E LUZ; INSTITUTO DE PESQUISAS ELDORADO
Criador: ADRIANA EUFLAUSINO BARROS; CARLUCIO SANTOS CORDEIRO; EDGAR VILELA GADBEM; EDUARDO HIDEKI TANAKA; JULIANA ARAMIZU PALUDO; OLAVO GIRALDI JUNIOR; RAFAEL D'ALECIO BACCHETTI
Linguagem: C++
Campo de Aplicação: ED-02; ED-04; EN-04; IN-02
Tipo de Programa: IA-03; IT-02; SM-03
Data da Criação: 01/03/2016
Regime de Guarda: SIGILO ATÉ 10/12/2026
Procurador: DI BLASI, PARENTE & ADVOGADOS ASSOCIADOS

Processo: BR 51 2016 001689-2 **090**
Título: CALCFLUX
Titular: UNIVERSIDADE FEDERAL DE VIÇOSA
Criador: ARISTIDES RIBEIRO; AYLEN RAMOS FREITAS; IVO RIBEIRO DA SILVA; RAFAEL DA SILVA TEIXEIRA; RICARDO CARDOSO FIALHO
Linguagem: MATLAB
Campo de Aplicação: AG-07; MA-04; ME-02; ME-03
Tipo de Programa: GI-01; GI-04; LG-02; SO-02
Data da Criação: 01/11/2016
Regime de Guarda: Sem sigilo
Procurador: AFONSO SÉRGIO CORRÊA DE FARIA

Processo: BR 51 2016 001690-6 **090**
Título: TOOLSYS - SISTEMA DE GERENCIAMENTO DE CONTEÚDO
Titular: STUDIUM TECNOLOGIA DA INFORMAÇÃO LTDA ME
Criador: CLODINEY AGNALDO CRUZ
Linguagem: PHP; SQL
Campo de Aplicação: IF-07; IF-08; IF-09; IF-10
Tipo de Programa: AP-01; FA-01; GI-01; GI-02; GI-04
Data da Criação: 23/01/2011
Regime de Guarda: SIGILO ATÉ 13/12/2026
Procurador: Não informado ou inexistente

Processo: BR 51 2016 001691-4 **090**
Título: "WEISSWATER GERENCIAMENTO - REATORES UASB@"
Titular: UNIVERSIDADE FEDERAL DE VIÇOSA
Criador: ANTONIO MARCOS COSTA SANTANA; ERLON LOPES PEREIRA; HELDER NEME FONTES
Linguagem: JAVA; SQL
Campo de Aplicação: MA-04; SM-01; SM-02; SM-05
Tipo de Programa: CD-01; DS-03; DS-04; GI-04; SM-01
Data da Criação: 01/05/2016
Regime de Guarda: SIGILO ATÉ 13/12/2026
Procurador: AFONSO SÉRGIO CORRÊA DE FARIA

Processo: BR 51 2016 001692-2 **090**
Título: "WEISSWATER GERENCIAMENTO - LAGOAS ANAERÓBIAS"
Titular: UNIVERSIDADE FEDERAL DE VIÇOSA
Criador: ANTONIO MARCOS COSTA SANTANA; ERLON LOPES PEREIRA; HELDER NEME FONTES
Linguagem: JAVA; SQL
Campo de Aplicação: MA-04; SM-01; SM-02; SM-05
Tipo de Programa: CD-01; DS-03; DS-04; GI-04; SM-01
Data da Criação: 01/05/2016
Regime de Guarda: Sem sigilo
Procurador: AFONSO SÉRGIO CORRÊA DE FARIA

Processo: BR 51 2016 001693-0 **090**
Título: "WEISSWATER GERENCIAMENTO - LAGOAS AERADAS FACULTATIVAS"
Titular: UNIVERSIDADE FEDERAL DE VIÇOSA
Criador: ANTONIO MARCOS COSTA SANTANA; ERLON LOPES PEREIRA; HELDER NEME FONTES
Linguagem: JAVA; SQL
Campo de Aplicação: MA-04; SM-01; SM-02; SM-05
Tipo de Programa: CD-01; DS-03; DS-04; GI-04; SM-01
Data da Criação: 01/05/2016
Regime de Guarda: SIGILO ATÉ 13/12/2026
Procurador: Não informado ou inexistente

Processo: BR 51 2016 001694-9 **090**
Título: "WEISSWATER GERENCIAMENTO - LAGOAS FACULTATIVAS"
Titular: UNIVERSIDADE FEDERAL DE VIÇOSA
Criador: ANTONIO MARCOS COSTA SANTANA; ERLON LOPES PEREIRA; HELDER NEME FONTES
Linguagem: JAVA; SQL
Campo de Aplicação: MA-04; SM-01; SM-02; SM-05
Tipo de Programa: CD-01; DS-03; DS-04; GI-04; SM-01
Data da Criação: 01/05/2016
Regime de Guarda: Sem sigilo
Procurador: Não informado ou inexistente

Processo: BR 51 2016 001695-7 **090**
Título: "WEISSWATER GERENCIAMENTO - SISTEMA PRELIMINAR"
Titular: UNIVERSIDADE FEDERAL DE VIÇOSA
Criador: ANTONIO MARCOS COSTA SANTANA; ERLON LOPES PEREIRA; HELDER NEME FONTES
Linguagem: JAVASCRIPT; SQL
Campo de Aplicação: MA-04; SM-01; SM-02; SM-05
Tipo de Programa: CD-01; DS-03; DS-04; GI-04; SM-01
Data da Criação: 01/05/2016
Regime de Guarda: Sem sigilo
Procurador: AFONSO SÉRGIO CORRÊA DE FARIA

Processo: BR 51 2016 001696-5 **090**
Título: RBIO: BIOMETRIA NO R
Titular: UNIVERSIDADE FEDERAL DE VIÇOSA
Criador: LEONARDO LOPES BHERING
Linguagem: R; VB.NET
Campo de Aplicação: BL-02
Tipo de Programa: AP-01
Data da Criação: 01/08/2016
Regime de Guarda: Sem sigilo
Procurador: Não informado ou inexistente

Processo: BR 51 2016 001697-3 **090**
Título: "WEISSWATER GERENCIAMENTO - FILTRO ANAERÓBIO"
Titular: UNIVERSIDADE FEDERAL DE VIÇOSA
Criador: ANTONIO MARCOS COSTA SANTANA; ERLON LOPES PEREIRA; HELDER NEME FONTES
Linguagem: JAVA; SQL
Campo de Aplicação: MA-04; SM-01; SM-02; SM-05
Tipo de Programa: CD-01; DS-03; DS-04; GI-04; SM-01
Data da Criação: 01/05/2016
Regime de Guarda: Sem sigilo
Procurador: AFONSO SÉRGIO CORRÊA DE FARIA

Processo: BR 51 2016 001698-1 **090**
Título: "WEISSWATER GERENCIAMENTO - LAGOAS AERADAS DE MISTURA COMPLETA (LAMC)"
Titular: UNIVERSIDADE FEDERAL DE VIÇOSA
Criador: ANTONIO MARCOS COSTA SANTANA; ERLON LOPES PEREIRA; HELDER NEME FONTES
Linguagem: JAVA; SQL
Campo de Aplicação: MA-04; SM-01; SM-02; SM-05
Tipo de Programa: CD-01; DS-03; DS-04; GI-04; SM-01
Data da Criação: 01/05/2016
Regime de Guarda: Sem sigilo
Procurador: AFONSO SÉRGIO CORRÊA DE FARIA

Processo: BR 51 2016 001699-0 **090**
Título: GLOBAL POINTS
Titular: K10 PROMOÇÕES E EVENTOS LTDA.
Criador: FABIO MIGUEL KEZAM
Linguagem: ANGULAR; C#; RAZOR
Campo de Aplicação: TC-04
Tipo de Programa: SO-01
Data da Criação: 01/03/2016
Regime de Guarda: SIGILO ATÉ 13/12/2026
Procurador: Não informado ou inexistente

Processo: BR 51 2016 001701-5 **090**
Título: OBRASWEB
Titular: TECTRILHA INFORMÁTICA LTDA-ME
Criador: LEONARDO HEES DRUMMOND
Linguagem: .NET; ASPX; C#
Campo de Aplicação: AD-01; AD-02; AD-03; AD-04; FN-01
Tipo de Programa: AP-01; AP-02; AP-03; AP-04; AT-02
Data da Criação: 09/12/2009

Regime de Guarda: SIGILO
ATÉ 13/12/2026
Procurador: Não informado ou inexistente

Processo: BR 51 2016 001702-3 **090**
Título: TRANSPARÊNCIA WEB
Titular: TECTRILHA INFORMÁTICA LTDA-ME
Criador: LEONARDO HEES DRUMMOND
Linguagem: .NET; ASPX; C#
Campo de Aplicação: AD-01; AD-02; AD-03; AD-04; FN-01
Tipo de Programa: AP-01; AP-02; AP-03; AP-04; AT-01
Data da Criação: 30/11/2009
Regime de Guarda: SIGILO
ATÉ 13/12/2026
Procurador: Não informado ou inexistente

Processo: BR 51 2016 001703-1 **090**
Título: RANSAC
Titular: UNIVERSIDADE FEDERAL DO ESPÍRITO SANTO
Criador: DANIEL HENRIQUE BREDA BINOTI; GILSON FERNANDES DA SILVA
Linguagem: JAVA
Campo de Aplicação: AG-11
Tipo de Programa: TC-02
Data da Criação: 10/07/2016
Regime de Guarda: SIGILO
ATÉ 13/12/2026
Procurador: Não informado ou inexistente

Processo: BR 51 2016 001704-0 **090**
Título: BIOGASMETER
Titular: FUNDAÇÃO VALE DO TAQUARI DE EDUCAÇÃO E DESENVOLVIMENTO SOCIAL
Criador: ODORICO KONRAD
Linguagem: JAVASCRIPT; LADDER
Campo de Aplicação: AD-02; EN-03
Tipo de Programa: SO-02; TI-04
Data da Criação: 22/10/2015
Regime de Guarda: SIGILO
ATÉ 14/12/2026
Procurador: ALEX SANDRO HEROLD

Processo: BR 51 2016 001705-8 **090**
Título: PSIUCAR
Titular: DISAL TECNOLOGIA DA INFORMAÇÃO LTDA.
Criador: EDUARDO SILVA DE AGUIAR
Linguagem: .NET; C#; JAVA
Campo de Aplicação: CO-04
Tipo de Programa: SO-04
Data da Criação: 10/01/2015
Regime de Guarda: SIGILO
ATÉ 14/12/2026
Procurador: SUL AMERICA MARCAS E PATENTES LTDA

Processo: BR 51 2016 001706-6 **090**
Título: TEM TROCO
Titular: MARCELLO DE LUCENA REZENDE
Criador: LUCIANO DE LUCENA REZENDE
Linguagem: DELPHI; JAVA; OBJECTIVE C
Campo de Aplicação: EC-06; FN-03
Tipo de Programa: AP-01
Data da Criação: 01/02/2016
Regime de Guarda: SIGILO
ATÉ 14/12/2026
Procurador: ALGO ALLIANCE ASSESSORIA EM PROPRIEDADE INTELECTUAL LTDA

Processo: BR 51 2016 001707-4 **090**
Título: FRAMEWORK PARA GERAÇÃO DE CONUNTO DE CRITÉRIOS DE TESTE DE SEGURANÇA DE SOFTWARE
Titular: CENTRO DE TECNOLOGIA DA INFORMAÇÃO RENATO ARCHER - CTI
Criador: AMANDIO FERREIRA BALCÃO FILHO; FERRUCIO DE FRANCO ROSA; LUIZ ANTONIO LIMA TEIXEIRA JUNIOR; MÁRIO JINO
Linguagem: C; C#
Campo de Aplicação: IF-07; IN-03; SV-01; TC-01
Tipo de Programa: AV-01; IT-02; PD-01
Data da Criação: 23/09/2016
Regime de Guarda: SIGILO
ATÉ 14/12/2026
Procurador: VILAGE MARCAS E PATENTES LTDA

Processo: BR 51 2016 001708-2 **090**
Título: FAT_SGRP - FRAMEWORK DE AUTOMAÇÃO DE TESTES DO SISTEMA SGRP
Titular: CENTRO DE TECNOLOGIA DA INFORMAÇÃO RENATO ARCHER - CTI
Criador: MIGUEL DE TEIVE E ARGOLLO JUNIOR
Linguagem: RUBY
Campo de Aplicação: IN-02; IN-04
Tipo de Programa: DS-01; DS-03; FA-01; GI-06
Data da Criação: 19/04/2013
Regime de Guarda: SIGILO
ATÉ 14/12/2026
Procurador: VILAGE MARCAS E PATENTES LTDA

Processo: BR 51 2016 001709-0 **090**
Título: SISFAG - SISTEMA FISCAL PARA ARMAZÉM GERAL
Titular: XRA INFORMÁTICA E CONSULTORIA LTDA
Criador: ALEXANDRE BREDARIOL
Linguagem: .NET; ORACLE PL/SQL
Campo de Aplicação: AD-08; FN-05
Tipo de Programa: AP-04; GI-01; GI-04; GI-06; PD-05
Data da Criação: 05/12/2016
Regime de Guarda: SIGILO
ATÉ 06/12/2026
Procurador: Não informado ou inexistente

Processo: BR 51 2016 001710-4 **090**
Título: MYCOMMERCE
Titular: VISUAL SOFTWARE LTDA.
Criador: LUCAS DANIEL ALBERTI
Linguagem: MYSQL; VISUAL BASIC 6
Campo de Aplicação: AD-05; AD-07; AD-08; AD-09; EC-07
Tipo de Programa: AT-01; AT-03; AT-05; CT-03; GI-04
Data da Criação: 05/06/2007
Regime de Guarda: Sem sigilo
Procurador: PAULO JOSÉ LUNKES

Processo: BR 51 2016 001711-2 **090**
Título: AGRIMINING - FRAMEWORK PARA MINERAÇÃO DE DADOS AGRÍCOLAS
Titular: UNIVERSIDADE ESTADUAL DE LONDRINA
Criador: SYLVIO BARBON JUNIOR
Linguagem: R
Campo de Aplicação: AG-01; AG-09; AG-11
Tipo de Programa: DS-05; IA-01; TC-03
Data da Criação: 01/10/2016
Regime de Guarda: Sem sigilo
Procurador: Não informado ou inexistente

Processo: BR 51 2016 001713-9 **090**
Título: IPLANTÃO - GESTÃO DE ESCALAS MÉDICAS
Titular: JOSENILSON CAMPOS DE OLIVEIRA
Criador: JOSENILSON CAMPOS DE OLIVEIRA
Linguagem: FLASH; PHP; POSTGRE SQL
Campo de Aplicação: AD-02; IF-02; IF-07; IF-10; SD-02
Tipo de Programa: AP-01; AT-01; GI-01; GI-04; IA-02
Data da Criação: 31/12/2013
Regime de Guarda: SIGILO
ATÉ 08/12/2026
Procurador: Não informado ou inexistente

Processo: BR 51 2016 001714-7 **090**
Título: MEDUSA
Titular: ARGONAUTICA ENGENHARIA E PESQUISAS LTDA
Criador: EDUARDO AOUN TANNURI; FELIPE RUGGERI; GUILHERME FEITOSA ROSETTI; RAFAEL DE ANDRADE WATAI; RODRIGO SAURI LAVIERI
Linguagem: MATLAB
Campo de Aplicação: HD-04; IN-03; TP-04
Tipo de Programa: DS-04; SM-01; TC-01
Data da Criação: 01/08/2016
Regime de Guarda: SIGILO
ATÉ 07/12/2026
Procurador: Não informado ou inexistente

Processo: BR 51 2016 001715-5 **090**
Título: SOCIALNET
Titular: RKM SISTEMAS LTDA. ME
Criador: SIDNEI JOSÉ RODRIGUES DA SILVA
Linguagem: CSS; HTML; JAVASCRIPT; PHP
Campo de Aplicação: AD-04; IF-10; PR-03
Tipo de Programa: AP-01; AP-02; AP-03; FA-01; GI-01
Data da Criação: 01/07/2010
Regime de Guarda: SIGILO
ATÉ 06/12/2026
Procurador: Não informado ou inexistente

Processo: BR 51 2016 001716-3 **090**
Título: EDUCAWEB
Titular: RKM SISTEMAS LTDA. ME
Criador: SIDNEI JOSÉ RODRIGUES DA SILVA
Linguagem: CSS; HTML; JAVASCRIPT; PHP
Campo de Aplicação: AD-04; ED-03; IF-10
Tipo de Programa: AP-01; AP-02; AP-03; FA-01; GI-01
Data da Criação: 01/01/2009
Regime de Guarda: SIGILO
ATÉ 06/12/2026
Procurador: Não informado ou inexistente

Processo: BR 51 2016 001717-1 **090**
Título: APISULOG 2.0
Titular: MULTISAT SISTEMAS DE GERENCIAMENTO DE RISCOS LTDA
Criador: PAULO ROBERTO PURPER DA CUNHA
Linguagem: C#; CSS; HTML; JAVASCRIPT
Campo de Aplicação: TP-01; TP-02; TP-03; TP-04; TP-05
Tipo de Programa: GI-01; SO-07
Data da Criação: 10/03/2014
Regime de Guarda: SIGILO
ATÉ 15/12/2026
Procurador: SKO OYARZÁBALL MARCAS E PATENTES SOCIEDADE SIMPLES LTDA

Processo: BR 51 2016 001718-0 **090**
Título: INTEGRA 2.0
Titular: MULTISAT SISTEMAS DE GERENCIAMENTO DE RISCOS LTDA
Criador: PAULO ROBERTO PURPER DA CUNHA
Linguagem: C#; CSS; HTML; JAVASCRIPT
Campo de Aplicação: TP-01; TP-02; TP-03; TP-04; TP-05
Tipo de Programa: GI-01; SO-07
Data da Criação: 18/06/2016
Regime de Guarda: SIGILO
ATÉ 15/12/2026
Procurador: SKO OYARZÁBALL MARCAS E PATENTES SOCIEDADE SIMPLES LTDA

Processo: BR 51 2016 001719-8 **090**
Título: BIM ANALYSIS
Titular: FÁBIO ROBERTO VIEIRA DA SILVA; ODUVALDO VANDRAMETTO; SAMUEL DERESTE DOS SANTOS
Criador: FÁBIO ROBERTO VIEIRA DA SILVA; ODUVALDO VANDRAMETTO; SAMUEL DERESTE DOS SANTOS
Linguagem: CODE IGNITER; MYSQL; PHP
Campo de Aplicação: CC-01; CC-03
Tipo de Programa: AP-01; AP-02
Data da Criação: 15/11/2016
Regime de Guarda: SIGILO
ATÉ 15/12/2026
Procurador: Não informado ou inexistente

Processo: BR 51 2016 001720-1 **090**
Título: FULLECM
Titular: USHUAIA PARTICIPAÇÕES EIRELI
Criador: ROBERTO DE SOUZA LOPES
Linguagem: ANGULARJS; C#; JAVA; SWIFT
Campo de Aplicação: AD-01; AD-02; AD-03; AD-04; AD-05
Tipo de Programa: DS-07; FA-01; GI-01; GI-04; SO-02
Data da Criação: 01/09/2016
Regime de Guarda: SIGILO
ATÉ 16/12/2026
Procurador: VILAGE MARCAS E PATENTES LTDA

Processo: BR 51 2016 001721-0 **090**
Título: MAXREPORT
Titular: MÁXIMA SISTEMAS DE INFORMÁTICA S.A.
Criador: WAGNER PATRUS DE LIMA CRUZ
Linguagem: .NET; C#
Campo de Aplicação: AD-05
Tipo de Programa: AP-01
Data da Criação: 01/07/2016
Regime de Guarda: SIGILO
ATÉ 16/12/2026
Procurador: MAURÍCIO RAMOS DAMASCENO

Processo: BR 51 2016 001722-8 **090**
Título: PEDIDO DE VENDA MEDICAMENTOS
Titular: MÁXIMA SISTEMAS DE INFORMÁTICA S.A.
Criador: WAGNER PATRUS DE LIMA CRUZ
Linguagem: .NET; C#; JAVA ANDROID
Campo de Aplicação: AD-05
Tipo de Programa: AP-01
Data da Criação: 01/08/2016
Regime de Guarda: SIGILO
ATÉ 16/12/2026
Procurador: MAURÍCIO RAMOS DAMASCENO

Processo: BR 51 2016 001723-6 **090**
Título: PEDIDO DE VENDA
Titular: MÁXIMA SISTEMAS DE INFORMÁTICA S.A.
Criador: WAGNER PATRUS DE LIMA CRUZ
Linguagem: .NET; C#; JAVA ANDROID
Campo de Aplicação: AD-05
Tipo de Programa: AP-01
Data da Criação: 01/08/2016
Regime de Guarda: SIGILO
ATÉ 16/12/2026
Procurador: MAURÍCIO RAMOS DAMASCENO

Processo: BR 51 2016 001724-4 **090**
Título: PORTAL EXECUTIVO
Titular: MÁXIMA SISTEMAS DE INFORMÁTICA S.A.

Criador: WAGNER PATRUS DE LIMA CRUZ
Linguagem: .NET; C#
Campo de Aplicação: AD-05
Tipo de Programa: AP-01
Data da Criação: 01/08/2016
Regime de Guarda: SIGILO ATÉ 16/12/2026
Procurador: MAURÍCIO RAMOS DAMASCENO

Processo: BR 51 2016 001725-2 **090**
Título: PRONTA ENTREGA
Titular: MÁXIMA SISTEMAS DE INFORMÁTICA S.A.
Criador: WAGNER PATRUS DE LIMA CRUZ
Linguagem: .NET; C#; JAVA ANDROID
Campo de Aplicação: AD-05
Tipo de Programa: AP-01
Data da Criação: 01/08/2016
Regime de Guarda: SIGILO ATÉ 16/12/2026
Procurador: MAURÍCIO RAMOS DAMASCENO

Processo: BR 51 2016 001726-0 **090**
Título: MAXPROMOTOR
Titular: MÁXIMA SISTEMAS DE INFORMÁTICA S.A.
Criador: WAGNER PATRUS DE LIMA CRUZ
Linguagem: JAVA ANDROID; JAVA WEB
Campo de Aplicação: AD-05
Tipo de Programa: AP-01
Data da Criação: 01/08/2016
Regime de Guarda: SIGILO ATÉ 16/12/2026
Procurador: MAURÍCIO RAMOS DAMASCENO

Processo: BR 51 2016 001727-9 **090**
Título: MAXMOVE ENTREGA
Titular: MÁXIMA SISTEMAS DE INFORMÁTICA S.A.
Criador: WAGNER PATRUS DE LIMA CRUZ
Linguagem: JAVA ANDROID; JAVA WEB
Campo de Aplicação: AD-05
Tipo de Programa: AP-01
Data da Criação: 01/08/2016
Regime de Guarda: SIGILO ATÉ 16/12/2026
Procurador: MAURÍCIO RAMOS DAMASCENO

Processo: BR 51 2016 001728-7 **090**
Título: MAXCOM
Titular: MÁXIMA SISTEMAS DE INFORMÁTICA S.A.
Criador: WAGNER PATRUS DE LIMA CRUZ
Linguagem: .NET; C#
Campo de Aplicação: AD-05
Tipo de Programa: AP-01
Data da Criação: 01/07/2016
Regime de Guarda: SIGILO ATÉ 16/12/2026
Procurador: MAURÍCIO RAMOS DAMASCENO

Processo: BR 51 2016 001729-5 **090**
Título: CATÁLOGO
Titular: MÁXIMA SISTEMAS DE INFORMÁTICA S.A.
Criador: WAGNER PATRUS DE LIMA CRUZ
Linguagem: .NET; C#; JAVA ANDROID
Campo de Aplicação: AD-05
Tipo de Programa: AP-01
Data da Criação: 01/08/2016
Regime de Guarda: SIGILO ATÉ 16/12/2026
Procurador: MAURÍCIO RAMOS DAMASCENO

Processo: BR 51 2016 001730-9 **090**
Título: ISA - IMPLEMENTATION SOFTWARE FOR VISUAL ACCESSIBILITY
Titular: CENTRO UNIFICADO DE EDUCAÇÃO BARRETOS LTDA.
Criador: ADRIANO ROBSON DE ANDRADE; MARIA LUDOVINA APARECIDA QUINTANS GUAPYASSU
Linguagem: C#
Campo de Aplicação: ED-01; ED-03; ED-04; ED-06; SD-04
Tipo de Programa: AP-01; FA-01; GI-01
Data da Criação: 02/05/2016
Regime de Guarda: SIGILO ATÉ 16/12/2026
Procurador: JOSÉ BUENO DA SILVA FILHO

Processo: BR 51 2016 001731-7 **090**
Título: STATEM
Titular: UNIVERSIDADE DE SÃO PAULO
Criador: CASSIANO ANTONIO BORTOLOZO; DAVID NAKAMURA LEITE; JORGE LUÍS PORSANI; MARCO ANTONIO COUTO JR
Linguagem: MATLAB
Campo de Aplicação: GL-07
Tipo de Programa: TC-01
Data da Criação: 15/06/2016
Regime de Guarda: SIGILO ATÉ 16/12/2026
Procurador: MARIA APARECIDA DE SOUZA

Processo: BR 51 2016 001732-5 **090**
Título: STATIC SHIFT CORRECTION
Titular: UNIVERSIDADE DE SÃO PAULO
Criador: CASSIANO ANTONIO BORTOLOZO; JORGE LUÍS PORSANI
Linguagem: MATLAB
Campo de Aplicação: GL-07
Tipo de Programa: TC-01
Data da Criação: 15/06/2016
Regime de Guarda: SIGILO ATÉ 16/12/2026
Procurador: MARIA APARECIDA DE SOUZA

Processo: BR 51 2016 001733-3 **090**
Título: CONV_TDEM_DAT2CURUPIRA
Titular: UNIVERSIDADE DE SÃO PAULO
Criador: CASSIANO ANTONIO BORTOLOZO; JORGE LUÍS PORSANI
Linguagem: MATLAB
Campo de Aplicação: GL-07
Tipo de Programa: TC-01
Data da Criação: 15/06/2016
Regime de Guarda: SIGILO ATÉ 16/12/2026
Procurador: MARIA APARECIDA DE SOUZA

Processo: BR 51 2016 001734-1 **090**
Título: CONCATENADOR_USFIX
Titular: UNIVERSIDADE DE SÃO PAULO
Criador: CASSIANO ANTONIO BORTOLOZO; DAVID NAKAMURA LEITE; JORGE LUÍS PORSANI
Linguagem: MATLAB
Campo de Aplicação: GL-07
Tipo de Programa: TC-01
Data da Criação: 15/06/2016
Regime de Guarda: SIGILO ATÉ 16/12/2026
Procurador: MARIA APARECIDA DE SOUZA

Processo: BR 51 2016 001735-0 **090**
Título: ACIDFRAC - ANÁLISE DE CONDUTIVIDADE DE FRATURAS ÁCIDAS
Titular: SIMWORX PESQUISA E DESENVOLVIMENTO DE PROGRAMAS DE COMPUTADOR LTDA.
Criador: ANTONIO MARINHO BARBOSA NETO; BRUNO FIRMINO DA SILVA; EDIMAR CÉSAR RYLO; ÉRICK MASCAGNI FERDINANDO; GUSTAVO CAMARGO LONGHIN; ISABELA BARRETO TOLENTINO; KLAUS FEINE VAZ CID; LÍVIA MORAES MARQUES BENVENUTTI; MILENA PONCZEK; RAFAEL GUIMARÃES RAMOS; RAPHAEL AGOSTIN LEITE CRISTOFARO; TIAGO LUÍS DUARTE FORTI
Linguagem: C++; DELPHI
Campo de Aplicação: EN-02; FQ-14; FQ-16; GL-07; IN-04
Tipo de Programa: AV-01; FA-01; FA-04; SM-01; TC-01
Data da Criação: 25/08/2016
Regime de Guarda: SIGILO ATÉ 06/12/2026
Procurador: CICERO RIBEIRO MAGALHÃES ME

Processo: BR 51 2016 001736-8 **090**
Título: ANÁLISE DE FASES - MEMAT/UNIFOA
Titular: FREDERICO DE AQUINO CARNEIRO; ROBERTO DE OLIVEIRA MANGNANO
Criador: FREDERICO DE AQUINO CARNEIRO; ROBERTO DE OLIVEIRA MANGNANO
Linguagem: PYTHON
Campo de Aplicação: FQ-03
Tipo de Programa: TC-01
Data da Criação: 01/06/2016
Regime de Guarda: SIGILO ATÉ 17/12/2026
Procurador: Não informado ou inexistente

Processo: BR 51 2016 001737-6 **090**
Título: UP SOFTWARE
Titular: UNIVERSIDADE ESTADUAL DO CEARÁ
Criador: JOÃO PAULO CAMELO MENEZES
Linguagem: ACCESS
Campo de Aplicação: SD-02; SD-03; SD-05; SD-06; SD-09
Tipo de Programa: AP-01; FA-04; GI-01; SO-02; SO-05
Data da Criação: 16/12/2016
Regime de Guarda: SIGILO ATÉ 17/12/2026
Procurador: SAMUEL FAÇANHA CÂMARA

Processo: BR 51 2016 001738-4 **090**
Título: TREINAMENTO DA ATENÇÃO E CONTROLE INIBITÓRIO
Titular: UNIVERSIDADE FEDERAL DO PIAUÍ
Criador: FERNANDO LOPES E SILVA JÚNIOR; FRANCISCO ELEZIER XAVIER MAGALHÃES; FRANCISCO VICTOR COSTA MARINHO; GILDÁRIO DIAS LIMA; IRIS JORDÂNIA LUZ MOURA; JESSICA ALVES RIBEIRO; KALINE DE MELO ROCHA; MARCOS AURÉLIO AYRES DA SILVA; SILMAR SILVA TEIXEIRA; VICTOR HUGO DO VALE BASTOS
Linguagem: JAVA BLOCK; SCRATCH
Campo de Aplicação: SD-01; SD-04; SD-09
Tipo de Programa: FA-01; SO-02; SO-04
Data da Criação: 15/05/2016
Regime de Guarda: SIGILO ATÉ 01/12/2026
Procurador: Não informado ou inexistente

Processo: BR 51 2016 001739-2 **090**
Título: THEMIS BARCODE
Titular: UNIVERSIDADE FEDERAL DO PIAUÍ
Criador: GILDÁRIO DIAS LIMA; IRIS JORDÂNIA LUZ MOURA; MARCELO MESQUITA SILVA; SILMAR SILVA TEIXEIRA
Linguagem: JAVA BLOCK; SCRATCH
Campo de Aplicação: AD-02; AD-04
Tipo de Programa: AP-01; AT-06
Data da Criação: 28/06/2016
Regime de Guarda: SIGILO ATÉ 01/12/2026
Procurador: Não informado ou inexistente

Processo: BR 51 2016 001740-6 **090**
Título: APLICATIVO PARA OPERAÇÕES MATEMÁTICAS
Titular: UNIVERSIDADE FEDERAL DO PIAUÍ
Criador: FRANCISCO ELEZIER XAVIER MAGALHÃES; FRANCISCO VICTOR COSTA MARINHO; GILDÁRIO DIAS LIMA; IRIS JORDÂNIA LUZ MOURA; JESSICA ALVES RIBEIRO; KALINE DE MELO ROCHA; MARCOS AURÉLIO AYRES DA SILVA; SILMAR SILVA TEIXEIRA; VICTOR HUGO DO VALE BASTOS
Linguagem: JAVA BLOCK; SCRATCH
Campo de Aplicação: ED-06; MT-02; SD-04
Tipo de Programa: FA-01; SO-02; SO-04
Data da Criação: 04/05/2016
Regime de Guarda: SIGILO ATÉ 01/12/2026
Procurador: Não informado ou inexistente

Processo: BR 51 2016 001741-4 **090**
Título: ARTYOU VR
Titular: ARTYOU SERVIÇOS LTDA - ME
Criador: DOUGLAS NEGRISOLI
Linguagem: UNITY
Campo de Aplicação: CO-05; ED-04; ED-06; IN-02; UB-05
Tipo de Programa: SO-01; SO-02; SO-04; SO-05; SO-06
Data da Criação: 15/06/2016
Regime de Guarda: SIGILO ATÉ 20/12/2026
Procurador: CELI DE SOUSA MENDES

Processo: BR 51 2016 001742-2 **090**
Título: JUS CODE
Titular: UNIVERSIDADE FEDERAL DO PIAUÍ
Criador: GILDÁRIO DIAS LIMA; IRIS JORDÂNIA LUZ MOURA; MARCELO MESQUITA SILVA; SILMAR SILVA TEIXEIRA
Linguagem: JAVA BLOCK; SCRATCH
Campo de Aplicação: AD-02; AD-04
Tipo de Programa: AP-01; AT-06
Data da Criação: 15/08/2016
Regime de Guarda: SIGILO ATÉ 01/12/2026
Procurador: Não informado ou inexistente

Processo: BR 51 2016 001743-0 **090**
Título: APLICATIVO PARA TREINAMENTO OPTOCINÉTICO
Titular: UNIVERSIDADE FEDERAL DO PIAUÍ
Criador: FERNANDO LOPES E SILVA JÚNIOR; FRANCISCO VICTOR COSTA MARINHO; GILDÁRIO DIAS LIMA; IRIS JORDÂNIA LUZ MOURA; KALINE DE MELO ROCHA; MARCOS AURÉLIO AYRES DA SILVA; RAYELE PRICILA MOREIRA DOS SANTOS; SILMAR SILVA TEIXEIRA; VICTOR HUGO DO VALE BASTOS
Linguagem: JAVA BLOCK; SCRATCH
Campo de Aplicação: SD-01; SD-04; SD-09
Tipo de Programa: FA-01; SO-02; SO-04
Data da Criação: 20/03/2016
Regime de Guarda: SIGILO ATÉ 01/12/2026
Procurador: Não informado ou inexistente

Processo: BR 51 2016 001744-9 **090**
Título: E-DOSIMETRIA
Titular: UNIVERSIDADE FEDERAL DO PIAUÍ
Criador: GILDÁRIO DIAS LIMA; IRIS JORDÂNIA LUZ MOURA; MARCELO MESQUITA SILVA; SILMAR SILVA TEIXEIRA
Linguagem: JAVA BLOCK; SCRATCH
Campo de Aplicação: AD-04

Tipo de Programa: AP-01; GI-01
Data da Criação: 15/08/2016
Regime de Guarda: SIGILO
ATÉ 01/12/2026
Procurador: Não informado ou inexistente

Processo: BR 51 2016 001747-3 **090**
Título: GEOAREA
Titular: GEO-IMOBILIÁRIA SERVIÇOS E NEGÓCIOS IMOBILIÁRIOS LTDA. - EPP
Criador: CELSO DE SAMPAIO AMARAL NETO; JOÃO FREIRE D'AVILA NETO; MARCELO BRITO MOLARI; MARIO JOSÉ BRITO MOLARI
Linguagem: ASP; FLASH; HTML; JAVASCRIPT; SQL
Campo de Aplicação: HB-01; HB-02; SV-03
Tipo de Programa: AT-01; GI-01; GI-02; TI-03
Data da Criação: 01/12/2016
Regime de Guarda: Sem sigilo
Procurador: VINÍCIUS VILODRES CAMPANHA

Processo: BR 51 2016 001748-1 **090**
Título: GEO SINAV
Titular: GEOIMOVEL TECNOLOGIA E INFORMAÇÃO IMOBILIARIA LTDA
Criador: CELSO DE SAMPAIO AMARAL NETO; JOÃO FREIRE D'AVILA NETO; MARCELO BRITO MOLARI; MARIO JOSÉ BRITO MOLARI
Linguagem: ASP; FLASH; HTML; JAVASCRIPT; SQL
Campo de Aplicação: HB-01; HB-02; SV-03
Tipo de Programa: AT-01; GI-01; GI-02; TI-03
Data da Criação: 01/12/2016
Regime de Guarda: SIGILO
ATÉ 20/12/2026
Procurador: VINÍCIUS VILODRES CAMPANHA

Processo: BR 51 2016 001749-0 **090**
Título: AZPAY PAGAMENTOS ELETRÔNICOS
Titular: AZPAY PAGAMENTOS ELETRÔNICOS LTDA. -ME
Criador: GUSTAVO SANCHEZ PALENCIA
Linguagem: MYSQL; NODEJS; PHP
Campo de Aplicação: AD-01; EC-01; IF-02; IF-04; SV-03
Tipo de Programa: AP-01; CD-01; GI-01; GI-06
Data da Criação: 15/09/2014
Regime de Guarda: SIGILO
ATÉ 20/12/2026
Procurador: RITA DE CASSIA BRUNNER

Processo: BR 51 2016 001750-3 **090**
Título: SEVEN - VERIFICAÇÃO SELETIVA NA CAMADA DE APLICAÇÃO
Titular: REDE NACIONAL DE ENSINO E PESQUISA - RNP; UNIVERSIDADE FEDERAL DA PARAÍBA
Criador: EDUARDO DE SOUZA GAMA; GUSTAVO BRITO SAMPAIO; IGUATEMI EDUARDO DA FONSECA; MARCÍLIO OLINTO DE OLIVEIRA LEMOS; MOISÉS RENATO NUNES RIBEIRO; VIVEK NIGAM
Linguagem: C++; PHP; SHELL SCRIPT
Campo de Aplicação: IF-01; IF-07; IF-10; TC-02; TC-04
Tipo de Programa: CD-05; PD-01; PD-05; TI-01
Data da Criação: 11/03/2016
Regime de Guarda: SIGILO
ATÉ 20/12/2026
Procurador: Não informado ou inexistente

Processo: BR 51 2016 001761-9 **090**
Título: GD ARROZ
Titular: EMPRESA BRASILEIRA DE PESQUISA AGROPECUÁRIA
Criador: CRISTÓVÃO BASÍLIO PEREIRA; EMERSON LANGIE DOS SANTOS; IVAN RODRIGUES DE ALMEIDA; SANTIAGO VIANNA CUADRA; SILVIO STEINMETZ
Linguagem: JAVA; SQL; XML
Campo de Aplicação: AG-01; AG-02; AG-05; AG-08; AG-09
Tipo de Programa: AP-01; AP-02; GI-04; SM-01; TC-01
Data da Criação: 28/06/2015
Regime de Guarda: SIGILO
ATÉ 21/12/2026
Procurador: MILENA OLIVIERI LISITA

Processo: BR 51 2016 001763-5 **090**
Título: MULTI24H - SOLUÇÕES PÚBLICAS
Titular: SOLUÇÕES GLOBAIS TECNOLOGIA DA INFORMAÇÃO LTDA
Criador: DANILO ANTONIO MAZUTTI; EDEMAR ANTONIO BENATTI; GELSON FRANCISCO ZAMBON; GERVÁZIO KACZALA
Linguagem: PHP
Campo de Aplicação: AD-04; AD-08; AD-09; FN-01; FN-06
Tipo de Programa: AP-03; AP-05; AT-01; GI-01
Data da Criação: 11/11/2011
Regime de Guarda: SIGILO
ATÉ 21/12/2026
Procurador: IDEA MARCAS E PATENTES LTDA

Processo: BR 51 2016 001766-0 **090**
Título: PAFMEA - PLATAFORMA DE ABORDAGEM FMEA PARA ANÁLISE MULTICRITÉRIO DE PRIORIZAÇÃOEM MANUTENÇÃO INDUSTRIAL
Titular: ASSOCIAÇÃO PARANAENSE DE CULTURA-APC
Criador: EDUARDO ALVES PORTELA SANTOS; EDUARDO DE FREITAS ROCHA LOURES; JULIO CESAR BATTIROLA FILHO
Linguagem: BPMN; C; XPDL
Campo de Aplicação: IF-01; IF-07; IN-01; IN-02; IN-03
Tipo de Programa: AP-02; AV-01; DS-04; GI-01; TC-01
Data da Criação: 24/04/2015
Regime de Guarda: SIGILO
ATÉ 23/12/2026
Procurador: VALOR PROPRIEDADE INTELECTUAL S/S LTDA

Processo: BR 51 2016 001768-6 **090**
Título: PLATAFORMA CONTAÍ - UMA REDE DE CONTOS
Titular: ASSOCIAÇÃO PARANAENSE DE CULTURA-APC
Criador: EDER DIEGO DE OLIVEIRA; KELVYN CHRYSTOPHER MOLINARI DE FREITAS GIACOMELLI; LUCAS YOSHIYURI KAIBARA; MARCOS VINICIUS SANTANA MAZIERO; MATHEUS HENRIQUE LIMA VILAR; MIGUEL HENRIQUE SENEGALHA DE SOUZA
Linguagem: AJAX; CSS; HTML; JAVASCRIPT; JQUERY; MYSQL; PHP
Campo de Aplicação: CO-04; ED-01; ED-02; ED-04; ED-06
Tipo de Programa: DS-04; DS-05; ET-01; FA-01; FA-02
Data da Criação: 12/08/2016
Regime de Guarda: SIGILO
ATÉ 23/12/2026
Procurador: VALOR PROPRIEDADE INTELECTUAL S/S LTDA

Processo: BR 51 2016 001769-4 **090**
Título: CONTROLE DE DESEMPENHO DOS PARATLETAS DE GOALBALL
Titular: ASSOCIAÇÃO PARANAENSE DE CULTURA-APC
Criador: ALTEMIR TRAPP; ANDERSON LUIS SZEJKA; MARCELO RUDEK; MARIA LUCIA MIYAKE OKUMURA; OSÍRIS CANCIGLIERI JUNIOR
Linguagem: C++
Campo de Aplicação: AD-07; ED-06; IF-01; IF-09; SD-11
Tipo de Programa: AP-01; AV-01; FA-01; GI-01; SO-07
Data da Criação: 01/08/2015
Regime de Guarda: SIGILO
ATÉ 23/12/2026
Procurador: VALOR PROPRIEDADE INTELECTUAL S/S LTDA

Processo: BR 51 2016 001770-8 **090**
Título: JOGO PARARUNNER
Titular: ASSOCIAÇÃO PARANAENSE DE CULTURA-APC
Criador: ANDERSON LUIS SZEJKA; AUGUSTO VICENTE DIAS; BRUNO CAMPAGNOLO DE PAULA; MARCOS PAULO RODRIGUES CASTRO; MARIA LUCIA MIYAKE OKUMURA; MARINA DE LARA MULLER; MATEUS MARINHO MONTEIRO; RAFAELA DA ROSA CARDOSO RIESEMBERG; ROSIMEIRE SEDREZ BITENCOURT; THAYLAN ANDRÉ OLISCOVICZ
Linguagem: C#
Campo de Aplicação: AN-01; AN-02; AN-03; AN-06; SD-04
Tipo de Programa: AP-01; ET-01; ET-02; ET-04; SM-01
Data da Criação: 02/09/2016
Regime de Guarda: SIGILO
ATÉ 23/12/2026
Procurador: VALOR PROPRIEDADE INTELECTUAL S/S LTDA

Processo: BR 51 2016 001775-9 **090**
Título: MIGUIA
Titular: FUNDAÇAO UNIVERSIDADE DO AMAZONAS
Criador: ADIEL WESLEY BEZERRA DA SILVA; EDUARDO JAMES PEREIRA SOUTO; FELIPE BRASIL GUIMARÃES; ISABELLY ROHANA BARBOSA DE OLIVEIRA; MAX SIMÕES DOS SANTOS
Linguagem: C; JAVA ANDROID
Campo de Aplicação: IF-07
Tipo de Programa: AP-01; GI-01
Data da Criação: 17/10/2016
Regime de Guarda: SIGILO
ATÉ 16/12/2026
Procurador: Não informado ou inexistente

Processo: BR 51 2016 001779-1 **090**
Título: IZBOX
Titular: FUNDAÇAO UNIVERSIDADE DO AMAZONAS
Criador: ALEX FERNANDO DUARTE MONTEIRO; AURÉLIO FREIRE DE AQUINO; CIRO RAMIR ALVES CATIVO; DANIEL PRADO MENDES DE MELLO; EDUARDO JAMES PEREIRA SOUTO
Linguagem: C; JAVA ANDROID
Campo de Aplicação: IF-07
Tipo de Programa: AP-01; GI-01
Data da Criação: 17/10/2016
Regime de Guarda: SIGILO
ATÉ 16/12/2026
Procurador: Não informado ou inexistente

Processo: BR 51 2016 001780-5 **090**
Título: SOS CARRO
Titular: FUNDAÇAO UNIVERSIDADE DO AMAZONAS
Criador: CARLOS VICENTE SOARES ARAUJO; DANIEL FERNANDES DA SILVA PEREIRA; EDUARDO JAMES PEREIRA SOUTO; JADE CAROLINE SILVA RODRIGUES; LEONARDO CARNEIRO MARQUES
Linguagem: JAVA ANDROID; JAVASCRIPT; PYTHON
Campo de Aplicação: IF-07
Tipo de Programa: AP-01; GI-01
Data da Criação: 17/10/2016
Regime de Guarda: SIGILO
ATÉ 16/12/2026
Procurador: Não informado ou inexistente

Processo: BR 51 2016 001781-3 **090**
Título: MUNINN
Titular: FUNDAÇAO UNIVERSIDADE DO AMAZONAS
Criador: EDUARDO JAMES PEREIRA SOUTO; GABRIEL ALISSON COSTA QUEIROZ; ROSMAEL COLSOUL DE MIRANDA; VINICIUS DA SILVA SOUZA
Linguagem: JAVA ANDROID; JAVASCRIPT
Campo de Aplicação: IF-07
Tipo de Programa: AP-01; GI-01
Data da Criação: 17/10/2016
Regime de Guarda: SIGILO
ATÉ 16/12/2026
Procurador: Não informado ou inexistente

Processo: BR 51 2016 001782-1 **090**
Título: UMBORA
Titular: FUNDAÇAO UNIVERSIDADE DO AMAZONAS
Criador: DIEGO CAVALCANTI DA SILVEIRA; EDUARDO JAMES PEREIRA SOUTO; JOHNSON CORDEIRO SARMENTO; MAILSON FELIPE DA SILVA MARQUES; MILENA RODRIGUES TENÓRIO
Linguagem: JAVA ANDROID; PHP; SQL
Campo de Aplicação: IF-07
Tipo de Programa: AP-01; GI-01
Data da Criação: 17/10/2016
Regime de Guarda: SIGILO
ATÉ 16/12/2026
Procurador: Não informado ou inexistente

Processo: BR 51 2016 001783-0 **090**
Título: SISTEMA PQC - PROGRAMA DE QUALIDADE DO CAFÉ
Titular: INSTITUTO TOTUM DE DESENVOLVIMENTO E GESTÃO EMPRESARIAL LTDA.
Criador: GUSTAVO MENEGAZ MONTEIRO
Linguagem: PHP
Campo de Aplicação: IF-02; IF-04
Tipo de Programa: GI-01; GI-02; GI-04; GI-07
Data da Criação: 02/01/2007
Regime de Guarda: SIGILO
ATÉ 14/12/2026
Procurador: FLÁVIA MANSUR MURAD SCHAAL

Processo: BR 51 2016 001784-8 **090**
Título: SYSWELDV2
Titular: QGI BRASIL S.A
Criador: ALEX DA SILVA
Linguagem: C#
Campo de Aplicação: IF-02; IN-03; TP-03
Tipo de Programa: AP-01; AT-01; AV-01; GI-01; IT-01
Data da Criação: 17/03/2014
Regime de Guarda: SIGILO
ATÉ 23/12/2026
Procurador: ISABELE PEREIRA DA SILVA

Processo: BR 51 2016 001786-4 **090**
Título: I PET
Titular: JEAN DOS SANTOS JESUS
Criador: JEAN DOS SANTOS JESUS
Linguagem: BOOTSTRAP; C#; CSS; HTML; JAVASCRIPT; JQUERY; PHONEGAP; PHP
Campo de Aplicação: SV-03
Tipo de Programa: AP-01; TI-01
Data da Criação: 14/11/2016
Regime de Guarda: SIGILO
ATÉ 15/12/2026

Procurador: Não informado ou inexistente

Processo: BR 51 2016 001789-9 **090**
Título: PROJETO ATON
Titular: MATTHEUS ISRAEL DOMBROWSKI MANHÃES DE DEUS
Criador: MATTHEUS ISRAEL DOMBROWSKI MANHÃES DE DEUS
Linguagem: .NET; C#; CSS; HTML
Campo de Aplicação: CO-02; IN-02
Tipo de Programa: IA-01
Data da Criação: 19/10/2016
Regime de Guarda: SIGILO ATÉ 16/12/2026
Procurador: Não informado ou inexistente

Processo: BR 51 2016 001790-2 **090**
Título: CAPCHU - CÁLCULO DE SISTEMA PARA CAPTAÇÃO DE ÁGUA DE CHUVA
Titular: GUILHERME MIERZWA; IVANILDO HESPANHOL; JOSÉ CARLOS MIERZWA; MAURÍCIO COSTA CABRAL DA SILVA
Criador: GUILHERME MIERZWA; IVANILDO HESPANHOL; JOSÉ CARLOS MIERZWA; MAURÍCIO COSTA CABRAL DA SILVA
Linguagem: PYTHON
Campo de Aplicação: SM-04
Tipo de Programa: TC-01
Data da Criação: 26/10/2016
Regime de Guarda: SIGILO ATÉ 17/12/2026
Procurador: Não informado ou inexistente

Processo: BR 51 2016 001791-0 **090**
Título: INSPEC
Titular: ANA LUCIA TORRES SEROA DA MOTTA; MAURÍCIO TEIXEIRA NOYA
Criador: ANA LUCIA TORRES SEROA DA MOTTA; MAURÍCIO TEIXEIRA NOYA
Linguagem: VBA
Campo de Aplicação:
Tipo de Programa:
Data da Criação: 05/12/2016
Regime de Guarda: SIGILO ATÉ 13/12/2026
Procurador: Não informado ou inexistente

Processo: BR 51 2016 001793-7 **090**
Título: GUIA O JK
Titular: VINÍCIUS RIBEIRO DA CUNHA
Criador: VINÍCIUS RIBEIRO DA CUNHA
Linguagem: JAVA; XML
Campo de Aplicação: AD-05; AD-10; CO-04
Tipo de Programa: AP-01; UT-01
Data da Criação: 27/06/2016
Regime de Guarda: SIGILO ATÉ 24/12/2026
Procurador: Não informado ou inexistente

100 TRANSFERÊNCIA DE TITULARIDADE DEFERIDA

Processo: 03067-5 **100**
Título: TECTUM COMPRA E VENDA
Titular: JAIR ALCÂNTARA VIEIRA; PISCAR CONSULTORIA EM INFORMÁTICA LTDA
ANOTADA A TRANSFERÊNCIA DE TITULARIDADE DE: JAIR ALCÂNTARA VIEIRA, PARA: PISCAR CONSULTORIA EM INFORMÁTICA

111 DESPACHO ANULADO

Processo: BR 51 2014 001106-2 **111**
Título: ENTERPRISE SERVICE CENTER
Titular: ITAURUS DESENVOLVIMENTO DE SOFTWARE S.A.
Criador: LUIZ ANTONIO FERNANDES COTA
Linguagem: .NET; ASP.NET; C#
Campo de Aplicação:
Tipo de Programa: SO-05; SO-07; SO-09
Data da Criação: 14/07/2014
Regime de Guarda: SIGILO
Procurador: RUBENS DOS SANTOS FILHO
Despacho anulado por ter sido indevido.

Processo: BR 51 2015 000076-4 **111**
Título: SISTEMA DE INCUBAÇÃO ACELERADA DE PROJETOS SOLUÇÕES E EMPREENDIMENTOS - SINAPSE
Titular: FUNDAÇÃO CENTROS DE REFERÊNCIA EM TECNOLOGIAS INOVADORAS, CERTI
Criador: CÉLIO AUGUSTO DE ALMEIDA IKEDA
Linguagem: GRAILS; GROOVY; MYSQL
Campo de Aplicação: ED-04; FN-05; IF-07; IN-02; SV-01
Tipo de Programa: AT-06; GI-01; GI-06; SO-05
Data da Criação: 25/08/2011
Regime de Guarda: SIGILO
Procurador: GUIMARAES E SANTIAGO SOCIEDADE DE ADVOGADOS
Despacho anulado por ter sido indevido.

Processo: BR 51 2015 000144-2 **111**
Título: S4C - SMART SOLUTION FOR CITIES
Titular: COMTEX INDÚSTRIA E COMÉRCIO, IMPORTAÇÃO E EXPORTAÇÃO LTDA
Criador: ANDRÉ MONTEIRO ABADESSO CARDOSO; CLAUDIO HENRIQUE GINGLASS PEREIRA DE MATTOS
Linguagem: ANGULAR JS; GEOJSON; JAVASCRIPT; JSON; KML; NGINX; NODEJS; POST GIS; POSTGRESQL; REDIS
Campo de Aplicação: AD-01; AD-04; AD-05; SV-01
Tipo de Programa: AP-01; AP-02; AT-01; CD-01; GI-01
Data da Criação: 01/01/2015
Regime de Guarda: SIGILO
Procurador: VIEIRA DE MELLO ADVOGADOS
Despacho anulado por ter sido indevido.

Processo: BR 51 2016 000346-4 **111**
Título: SISTEMA PARA GESTÃO DE LIVROS DIDÁTICOS - CONTROLE PNLD
Titular: INSTITUTO FEDERAL DE EDUCAÇÃO, CIÊNCIA E TECNOLOGIA DO RIO GRANDE DO NORTE
Criador: AMANDA SAYONARA DE LIMA MEDEIROS; GEAM CARLOS DE ARAÚJO FILGUEIRA; KARLOS THADEU MATIAS VITAL DE OLIVEIRA; PEDRO EMANUEL DE MEDEIROS TEIXEIRA; TAILMA GONÇALVES DA SILVA
Linguagem: PHP
Campo de Aplicação: ED-02
Tipo de Programa: AP-03; GI-01; SO-05
Data da Criação: 18/06/2013
Regime de Guarda: SIGILO
Procurador: Não informado ou inexistente
Despacho anulado por ter sido indevido.

Estatísticas

PATENTES

Código	Quantidade	Código	Quantidade	Código	Quantidade	Código	Quantidade
1.1	1018	9.1.2	1	15.24.2	-	23.12	-
1.1.1	-	9.1.3	4	15.24.3	-	23.13	-
1.1.2	-	9.1.4	-	15.30	1	23.14	-
1.1.3	-	9.2	45	15.31	-	23.15	-
1.2	32	9.2.1	-	15.32	-	23.16	-
1.2.1	-	9.2.2	-	15.33	-	23.17	-
1.2.2	-	9.2.3	-	16.1	65	23.18	-
1.2.3	-	9.2.4	5	16.2	-	23.19	-
1.3	375	9.2.4.1	-	16.3	-	24.2	-
1.3.1	-	10.1	-	16.4	-	24.3	-
1.3.2	-	10.5	-	17.1	1	24.4	4
1.3.3	-	10.6	-	17.2	-	24.5	1
1.3.4	-	10.7	-	17.3	-	24.6	-
1.4	-	10.8	-	18.1	-	24.7	-
1.4.1	3	10.9	-	18.2	-	24.8	-
1.4.2	-	10.9.1	-	18.3	-	24.10	157
1.4.3	-	11.1	-	18.4	-	25.1	209
1.4.4	-	11.1.1	-	18.5	-	25.2	-
1.5	-	11.2	10	18.6	-	25.3	1
1.5.1	-	11.4	-	18.10	-	25.4	3
1.5.2	-	11.5	7	18.11	-	25.5	-
1.5.3	-	11.6	-	18.12	-	25.6	-
2.1	141	11.6.1	5	18.13	-	25.7	6
2.4	-	11.11	-	19.1	-	25.8	-
2.5	81	11.12	-	19.2	-	25.9	-
2.6	1	11.13	-	19.3	-	25.10	-
2.7	-	11.14	2	21.1	-	25.11	-
2.10	9	11.15	-	21.2	-	25.12	-
3.1	37	11.16	-	21.6	124	25.13	-
3.2	-	11.17	1	21.7	-	26.1	-
3.6	30	11.30	-	21.8	1	26.2	-
3.7	-	11.31	-	21.9	-	26.3	-
3.8	-	12.1	-	21.10	-	26.4	-
4.3	-	12.2	-	22.2	2	26.5	-
4.3.1	-	12.3	1	22.3	-	26.6	-
4.3.2	-	12.6	10	22.4	-	26.7	-
6.1	75	12.7	-	22.5	-	27.1	-
6.6	14	12.8	-	22.10	-	27.2	-
6.7	5	13.1	-	22.11	-	27.3	-
6.8	-	13.2	-	22.12	-	27.4	-
6.9	1	15.1	-	22.13	-	27.5	-
6.10	-	15.2	-	22.14	-	27.6	-
7.1	154	15.3	-	22.15	-	27.7	-
7.2	-	15.3.1	-	22.20	-	28.1	-
7.3	1	15.4	-	22.21	-	28.2	-
7.4	20	15.7	8	22.22	-	28.3	-
7.5	-	15.8	-	22.23	-	28.4	-
7.6	-	15.9	7	23.1	-	28.5	-
7.7	-	15.10	-	23.1.1	-	29.1	-
8.5	19	15.11	25	23.2	-	29.2	-
8.6	535	15.12	-	23.3	-	29.3	-
8.7	23	15.13	-	23.4	-	29.10	-
8.8	2	15.14	-	23.5	-	29.11	-
8.9	-	15.21	30	23.6	-	29.12	-
8.10	-	15.22	-	23.7	-		
8.11	3073	15.22.1	-	23.8	-		
8.12	-	15.23	-	23.9	-		
9.1	157	15.24	-	23.10	-		
9.1.1	-	15.24.1	-	23.11	-		

TOTAL: 6542

Estatística de Pedidos e Registros de Desenhos Industriais

RPI 2402 de 17/01/2017

PEDIDOS E REGISTROS DE DESENHOS INDUSTRIAIS

Código	Quantidade	Código	Quantidade
30	-	50	-
31	-	51	-
32	-	52	-
33	-	53	-
33.1	-	53.1	-
34	11	54	-
35	-	54.1	-
35.1	-	55	1
36	-	56	-
37	-	57	-
38	-	58	-
39	25	59	-
39.5	-	60	-
40	-	61	-
41	19	62	-
42	-	63	-
43	-	64	-
44	-	65	-
45	-	66	-
46	-	70	-
46.1	-	71	1
46.2	-	72	-
46.3	-	73	-
47	2	74	1
47.1	-		
48	-		
49	-		

TOTAL: 60

Estatística de Contratos, Programa de Computador, Indicações Geográficas e Topografia de Circuito Integrado

RPI 2402 de 17/01/2017

CONTRATOS DE TECNOLOGIA
LICENÇAS DE USO DE MARCAS

Código	Quantidade	Código	Quantidade	Código	Quantidade
060	-	210	-	800	-
130	1	272	-	801	1
135	2	290	-	998	-
140	-	295	-	999	-
145	34	350	40		
150	31				
155	2				
185	-				

Total:	111

REGISTROS DE PROGRAMAS DE COMPUTADOR

Código	Quantidade	Código	Quantidade	Código	Quantidade
080	42	101	-	114	-
082	4	102	-	115	-
090	335	104	-	120	-
091	-	105	-		
093	-	106	-		
094	-	107	-		
095	-	108	-		
096	-	109	-		
097		110	-		
098	-	111	4		
099	-	112	-		
100	1	113	-		

Total:	386

INDICAÇÕES GEOGRÁFICAS
PEDIDOS E REGISTROS

Código	Quantidade	Código	Quantidade	Código	Quantidade
305	-	365	-	415	-
315	-	373	-	420	-
325	-	375	-	423	-
335	-	380	-	425	-
340	-	385	-	430	-
345	-	390	-	435	-
350	-	395	-	440	-
357	-	405	-	445	-
360	-	410	-		
		Total:	**-**		

TOPOGRAFIA DE CIRCUITO INTEGRADO

Código	Quantidade	Código	Quantidade	Código	Quantidade
501	-	532	-	644	-
502	-	534	-	646	-
504	-	536	-	648	-
506	-	538	-	650	-
508	-	540	-	654	-
520	-	542	-	656	-
522	-	544	-	658	-
524	-	546	-	660	-
526	-	548	-	662	-
528	-	640	-	664	-
530	-	642	-		
		Total:	**-**		

Código Internacional adotado pelo INPI para Países e Organizações Internacionais

Organizações Internacionais

Escritório Eurasiano de Patentes	EA
Escritório de Marcas do Benelux e Escritório de Modelos de Benelux	BX
Instituto Internacional de Patentes	IB
Organização Regional de Propriedade Industrial Africana	AP
Organização Africana de Propriedade Intelectual (OAPI)	OA
Organização Européia de Patentes EPO	EP
Organização Mundial de Propriedade Intelectual (OMPI) (WIPO)	WO
Escritório para Harmonização no Mercado Interno (Marcas Registradas e Designs)	EM

Países - Ordem de Nomes

AFEGANISTÃO	AF
ÁFRICA DO SUL	ZA
ALBÂNIA	AL
ALEMANHA	DE
ANDORRA	AD
ANGOLA	AO
ANGUILLA	AI
ANT.IUGOSLÁVIA (REP.MACEDÔNIA)	MK
ANTARTICA	AQ
ANTÍGUA E BARBUDA	AG
ANTILHAS HOLANDESAS	AN
ARÁBIA SAUDITA	SA
ARGÉLIA	DZ
ARGENTINA	AR
ARMÊNIA	AM
ARUBA	AW
AUSTRÁLIA	AU
ÁUSTRIA	AT
AZERBAIJÃO	AZ
BAHAMAS	BS
BANGLADESH	BD
BARBADOS	BB
BAREINE	BH
BELARUS	BY
BÉLGICA	BE
BELIZE	BZ
BENIN	BJ
BERMUDAS	BM
BOLÍVIA	BO
BÓSNIA E HERZEGÓVINA	BA
BOTSUANA	BW
BRASIL	BR
BRUNEI DARUSSALAM	BN
BULGÁRIA	BG
BURKINA FASO	BF
BURUNDI	BI
BUTÃO	BT
CABO VERDE	CV
CAMARÕES	CM
CAMBOJA	KH
CANADÁ	CA
CATAR	QA
CAZAQUISTÃO	KZ
CHADE	TD
CHANNEL ISLAND OF GUERNSEY	GG
CHILE	CL
CHINA	CN
CHIPRE	CY
COLÔMBIA	CO
COMORES	KM
CONGO	CG
COSTA DO MARFIM	CI
COSTA RICA	CR
CROÁCIA	HR
CUBA	CU
DINAMARCA	DK
DJIBUTI	DJ
DOMINICA	DM
EGITO	EG
EL SALVADOR	SV
EMIRADOS ARABES UNIDOS	AE
EQUADOR	EC
ERITRÉIA	ER
ESLOVÁQUIA	SK
ESLOVENIA	SI
ESPANHA	ES
ESTADOS UNIDOS	US
ESTÔNIA	EE
ETIÓPIA	ET
FEDERAÇÃO RUSSA	RU
FIJI	FJ
FILIPINAS	PH
FINLÂNDIA	FI
FRANÇA	FR
GABÃO	GA
GÂMBIA	GM
GANA	GH
GEÓRGIA	GE
GEORGIA DO SUL E ILHAS SANDWICH DO SUL	GS
GIBRALTAR	GI
GRANADA	GD
GRÉCIA	GR
GROELÂNDIA	GL
GUADALUPE	GP
GUAM	GU
GUATEMALA	GT
GUIANA	GY
GUIANA FRANCESA	GF
GUINÉ	GN
GUINÉ BISSAU	GW
GUINÉ EQUATORIAL	GQ
HAITI	HT
HOLANDA	NL
HONDURAS	HN
HONG-KONG	HK
HUNGRIA	HU
IÊMEN	YE
ILHA BOUVET	BV
ILHA DO HOMEN	IM
ILHA NATAL	CX
ILHA NORFALK	NF
ILHAS CAIMAN	KY
ILHAS COCOS	CC
ILHAS COOK	CK
ILHAS FAROE	FO
ILHAS HEARD E MC DONALD	HM
ILHAS MALVINAS	FK
ILHAS MARIANAS DO NORTE	MP
ILHAS MARSHALL	MH
ILHAS MENORES AFASTADAS EUA	UM
ILHAS SALOMÃO	SB
ILHAS TURKS E CAICOS	TC
ILHAS VIRGENS (BRITÂNICAS)	VG
ILHAS VIRGENS (U.S.)	VI
ILHAS WALLIS E FUTURA	WF
ÍNDIA	IN
INDONÉSIA	ID
IRÃ (REPÚBLICA ISLÂMICA DO)	IR
IRAQUE	IQ
IRLANDA	IE
ISLÂNDIA	IS
ISRAEL	IL
ITÁLIA	IT
JAMAICA	JM
JAPÃO	JP
JORDÂNIA	JO
KIRIBATI	KI
KUWAIT	KW
LAOS	LA
LESOTO	LS
LETÔNIA	LV
LÍBIA	LY
LIECHTENSTEIN	LI
LITUÂNIA	LT
LUXEMBURGO	LU
MACAU	MO
MADAGASCAR	MG
MALÁSIA	MY
MALÁWI	MW
MALDIVAS	MV
MALI	ML
MALTA	MT
MARROCOS	MA
MARTINICA	MQ
MAURÍCIO	MU
MAURITÂNIA	MR
MAYOTTE	YT
MÉXICO	MX
MIANMÁ	MM
MICRONÉSIA (EST. DA FEDERAÇÃO)	FM
MOÇAMBIQUE	MZ
MÔNACO	MC
MONGÓLIA	MN
MONT SERRAT	MS
NAMÍBIA	NA
NAURU	NR
NEPAL	NP
NICARÁGUA	NI
NÍGER	NE
NIGÉRIA	NG
NIUE	NU
NORUEGA	NO
NOVA CALEDÔNIA	NC
NOVA ZELÂNDIA	NZ
OMÃ	OM
ORGANIZAÇÃO EUROPÉIA DE PATENTES	EP
PAÍSES BAIXOS	PB
PALAU	PW
PANAMÁ	PA
PAPUA NOVA GUINÉ	PG
PAQUISTÃO	PK
PARAGUAI	PY
PERU	PE
PITCAIRN	PN
POLINÉSIA FRANCESA	PF
POLÔNIA	PL
PORTO RICO	PR
PORTUGAL	PT
QUÊNIA	KE
QUIRGUISTÃO	KG
REINO UNIDO	GB
REPÚBLICA CENTRO AFRICANA	CF
REPÚBLICA DA CORÉIA	KR
REPÚBLICA DA MOLDOVA	MD
REPÚBLICA DOMINICANA	DO
REPÚBLICA POPULAR DEM. DA CORÉIA	KP
REPÚBLICA TCHECA	CZ
REPÚBLICA UNIDA DA TANZÂNIA	TZ
REUNIÃO	RE
ROMÊNIA	RO
RUANDA	RW
SAARA OCIDENTAL	EH
SAINT PIERRE E MIQUELON	PM
SAMOA AMERICANA	AS
SAMOA OCIDENTAL	WS
SANTA HELENA	SH
SANTA LÚCIA	LC
SÃO CRISTÓVÃO E NEVIS	KN
SÃO MARINO	SM
SÃO TOMÉ E PRÍNCIPE	ST
SÃO VICENTE E GRANADINAS	VC
SENEGAL	SN
SERRA LEOA	SL
SEYCHELLES	SC
SINGAPURA	SG
SÍRIA	SY
SOMÁLIA	SO
SRI LANKA	LK
SUAZILÂNDIA	SZ
SUDÃO	SD
SUÉCIA	SE
SUÍÇA	CH
SURINAME	SR
SVALBARD E JAN MAYEN	SJ
TADJIQUISTÃO	TJ
TAILÂNDIA	TH
TAIWAN, PROVÍNCIA DA CHINA	TW
TERRAS AUSTRAIS FRANCESAS	TF
TERRIT. BRITAN. OCEANO ÍNDICO	IO
TERRITÓRIO OCUPADO PALESTINO	PS
TIMOR -LESTE	TL
TOGO	TG
TOKELAU	TK
TONGA	TO
TRINIDAD E TOBAGO	TT
TUNÍSIA	TN
TURCOMENISTÃO	TM
TURQUIA	TR
TUVALU	TV
UCRÂNIA	UA
UGANDA	UG
URUGUAI	UY
UZBEQUISTÃO	UZ
VANUATU	VU
VATICANO	VA
VENEZUELA	VE
VIETNÃ	VN
YUGOSLÁVIA	YU
ZAIRE	ZR
ZÂMBIA	ZM
ZIMBÁBUE	ZW

Países - Ordem de Sigla

AD	ANDORRA
AE	EMIRADOS ARABES UNIDOS
AF	AFEGANISTÃO
AG	ANTÍGUA E BARBUDA
AI	ANGUILLA
AL	ALBÂNIA
AM	ARMÊNIA
AN	ANTILHAS HOLANDESAS
AO	ANGOLA
AQ	ANTARTICA
AR	ARGENTINA
AS	SAMOA AMERICANA
AT	ÁUSTRIA
AU	AUSTRÁLIA
AW	ARUBA
AZ	AZERBAIJÃO
BA	BÓSNIA E HERZEGÓVINA
BB	BARBADOS
BD	BANGLADESH
BE	BÉLGICA
BF	BURKINA FASO
BG	BULGÁRIA
BH	BAREINE
BI	BURUNDI
BJ	BENIN
BM	BERMUDAS
BN	BRUNEI DARUSSALAM
BO	BOLÍVIA
BR	BRASIL
BS	BAHAMAS
BT	BUTÃO
BV	ILHA BOUVET
BW	BOTSUANA
BY	BELARUS
BZ	BELIZE
CA	CANADÁ
CC	ILHAS COCOS
CF	REPÚBLICA CENTRO AFRICANA
CG	CONGO
CH	SUÍÇA
CI	COSTA DO MARFIM
CK	ILHAS COOK
CL	CHILE
CM	CAMARÕES
CN	CHINA
CO	COLÔMBIA
CR	COSTA RICA
CU	CUBA
CV	CABO VERDE
CX	ILHA NATAL
CY	CHIPRE
CZ	REPÚBLICA TCHECA
DE	ALEMANHA
DJ	DJIBUTI
DK	DINAMARCA
DM	DOMINICA
DO	REPÚBLICA DOMINICANA
DZ	ARGÉLIA
EC	EQUADOR
EE	ESTÔNIA
EG	EGITO
EH	SAARA OCIDENTAL
EP	ORGANIZAÇÃO EUROPÉIA DE PATENTES
ER	ERITRÉIA
ES	ESPANHA
ET	ETIÓPIA
FI	FINLÂNDIA
GG	CHANNEL ISLAND OF GUERNSEY
FJ	FIJI
FK	ILHAS MALVINAS
FM	MICRONÉSIA (EST. DA FEDERAÇÃO)
FO	ILHAS FAROE
FR	FRANÇA
GA	GABÃO
GB	REINO UNIDO
GD	GRANADA
GE	GEÓRGIA
GF	GUIANA FRANCESA
GH	GANA
GI	GIBRALTAR
GL	GROELÂNDIA
GM	GÂMBIA
GN	GUINÉ
GP	GUADALUPE
GQ	GUINÉ EQUATORIAL
GR	GRÉCIA
GS	GEORGIA DO SUL E ILHAS SANDWICH DO SUL
GT	GUATEMALA
GU	GUAM
GW	GUINÉ BISSAU
GY	GUIANA
HK	HONG-KONG
HM	ILHAS HEARD E MC DONALD
HN	HONDURAS
HR	CROÁCIA
HT	HAITI
HU	HUNGRIA
ID	INDONÉSIA
IE	IRLANDA
IL	ISRAEL
IM	ILHA DO HOMEM
IN	ÍNDIA
IO	TERRIT. BRITAN. OCEANO ÍNDICO
IQ	IRAQUE
IR	IRÃ (REPÚBLICA ISLÂMICA DO)
IS	ISLÂNDIA
IT	ITÁLIA
JM	JAMAICA
JO	JORDÂNIA
JP	JAPÃO
KE	QUÊNIA
KG	QUIRGUISTÃO
KH	CAMBOJA
KI	KIRIBATI
KM	COMORES
KN	SÃO CRISTÓVÃO E NEVIS
KP	REPÚBLICA POPULAR DEM. DA CORÉIA
KR	REPÚBLICA DA CORÉIA
KW	KUWAIT
KY	ILHAS CAIMAN
KZ	CAZAQUISTÃO
LA	LAOS
LB	LÍBANO
LC	SANTA LÚCIA
LI	LIECHTENSTEIN
LK	SRI LANKA
LR	LIBÉRIA
LS	LESOTO
LT	LITUÂNIA
LU	LUXEMBURGO
LV	LETÔNIA
LY	LÍBIA
MA	MARROCOS
MC	MÔNACO
MD	REPÚBLICA DA MOLDOVA
MG	MADAGASCAR
MH	ILHAS MARSHALL
MK	ANT.IUGOSLÁVIA (REP.MACEDÔNIA)
ML	MALI
MM	MIANMÁ
MN	MONGÓLIA
MO	MACAU
MP	ILHAS MARIANAS DO NORTE
MQ	MARTINICA
MR	MAURITÂNIA
MS	MONT SERRAT
MT	MALTA
MU	MAURÍCIO
MV	MALDIVAS
MW	MALÁWI
MX	MÉXICO
MY	MALÁSIA
MZ	MOÇAMBIQUE
NA	NAMÍBIA
NC	NOVA CALEDÔNIA
NE	NÍGER
NF	ILHA NORFALK
NG	NIGÉRIA
NI	NICARÁGUA
NL	HOLANDA
NO	NORUEGA
NP	NEPAL
NR	NAURU
NU	NIUE
NZ	NOVA ZELÂNDIA
OM	OMÃ
PA	PANAMÁ
PB	PAÍSES BAIXOS
PE	PERU
PF	POLINÉSIA FRANCESA
PG	PAPUA NOVA GUINÉ
PH	FILIPINAS
PK	PAQUISTÃO
PL	POLÔNIA
PM	SAINT PIERRE E MIQUELON
PN	PITCAIRN
PR	PORTO RICO
PS	TERRITÓRIO OCUPADO PALESTINO
PT	PORTUGAL
PW	PALAU
PY	PARAGUAI
QA	CATAR
RE	REUNIÃO
RO	ROMÊNIA
RU	FEDERAÇÃO RUSSA
RW	RUANDA
SA	ARÁBIA SAUDITA
SB	ILHAS SALOMÃO
SC	SEYCHELLES
SD	SUDÃO
SE	SUÉCIA
SG	SINGAPURA
SH	SANTA HELENA
SI	ESLOVENIA
SJ	SVALBARD E JAN MAYEN
SK	ESLOVÁQUIA
SL	SERRA LEOA
SM	SÃO MARINO
SN	SENEGAL
SO	SOMÁLIA
SR	SURINAME
ST	SÃO TOMÉ E PRÍNCIPE
SV	EL SALVADOR
SY	SÍRIA
SZ	SUAZILÂNDIA
TC	ILHAS TURKS E CAICOS
TD	CHADE
TF	TERRAS AUSTRAIS FRANCESAS
TG	TOGO
TH	TAILÂNDIA
T	TADJIQUISTÀO
TK	TOKELAU
TL	TIMOR-LESTE
TM	TURCOMENISTÃO
TN	TUNÍSIA
TO	TONGA
TR	TURQUIA
TT	TRINIDAD E TOBAGO
TV	TUVALU
TW	TAIWAN, PROVÍNCIA DA
TZ	REPÚBLICA UNIDA DA TANZÂNIA
UA	UCRÂNIA
UG	UGANDA
UM	ILHAS MENORES AFASTADAS / EUA
US	ESTADOS UNIDOS
UY	URUGUAI
UZ	UZBEQUISTÃO
VA	VATICANO
VC	SÃO VICENTE E GRANADINAS
VE	VENEZUELA
VG	ILHAS VIRGENS (BRITÂNICAS)
VI	ILHAS VIRGENS (U.S.)
VN	VIETNÃ
VU	VANUATU
WF	ILHAS WALLIS E FUTURA
WS	SAMOA OCIDENTAL
YE	IÊMEN
YT	MAYOTTE
YU	YUGOSLÁVIA
ZA	ÁFRICA DO SUL
ZM	ZÂMBIA
ZR	ZAIRE
ZW	ZIMBÁBUE

"Lista dos Códigos de Duas-Letras para representação dos Paises, Entidades e Organizações Intergovernamentais baseada no Padrão ST.3 recomendado pela OMPI e na ISSO 3166-1."