

INPI INSTITUTO NACIONAL DA PROPRIEDADE INDUSTRIAL

Revista da Propriedade Industrial

Seção I

Nº 2333
22 de Setembro de 2015

Patentes
Desenhos Industriais
Contratos de Tecnologia
Programas de Computador
Indicações Geográficas
Topografias de Circuitos Integrados



REPÚBLICA FEDERATIVA DO BRASIL
Presidente
Dilma Roussef

MINISTÉRIO DO DESENVOLVIMENTO, INDÚSTRIA E COMÉRCIO EXTERIOR
Ministro do Desenvolvimento, Indústria e Comércio Exterior
Armando Monteiro

INSTITUTO NACIONAL DA PROPRIEDADE INDUSTRIAL
Presidente
Luiz Otávio Pimentel

De conformidade com a Lei nº 5.648 de 11 de dezembro de 1970, esta é a publicação oficial do Instituto Nacional da Propriedade Industrial, órgão vinculado ao Ministério do Desenvolvimento, Indústria e Comércio Exterior, República Federativa do Brasil, que publica todos os seus atos, despachos e decisões relativos ao sistema de propriedade industrial no Brasil, compreendendo Marcas e Patentes, bem como os referentes a contratos de Transferência de Tecnologia e assuntos correlatos, além dos que dizem respeito ao registro de programas de computador como direito autoral.

As established by Law nº 5.648 of december 11, 1970, this is the official publication of the National Institute of Industrial Property, an office under the Ministry of Development, Industry and Foreign Trade, Federative Republic of Brazil, which publishes all its official acts, orders and decisions regarding the industrial property system in Brazil, comprising Trademarks and Patents, as well as those refering to Technology Transfer agreements and related matters, besides those regarding software registering as copyright.

D´après la Loi nº 5.648 du 11 décembre 1970, celle-si est la publication officielle de l'Institut National de la Propriété Industrielle, un office lié au Ministère du Développement, de l'Industrie et du Commerce Extérieur, République Fédérative du Brésil, qui publie tous ses actes, ordres et décisions concernant le système de la propriété industrielle au Brésil, y compris marques et brevets, aussi que ceux référents aux contracts de transfert de technologie et des sujets afférents, en outre que ceux se rapportant à l'enregistrement des programmes d´ordinateur comme droit d'auteur.

Según estabelece la Ley nº 5.648 de 11 diciembre 1970, esta es la publicación oficial del Instituto Nacional de la Propiedad Industrial, oficina vinculada al Ministerio del Desarrollo, Industria y Comercio Exterior, República Federativa del Brasil, que publica todos sus actos, ordenes y decisiónes referentes al sistema de propiedad industrial en Brasil, comprendendo marcas y patentes así que los referentes a contractos de transferencia de tecnologia y asuntos corelacionados, además de los referentes al registro de programas de ordenador como derecho de autor.

Laut Gezets Nr. 5.648 vom 11. dezember 1970, ist dies das Amtsblatt des Nationalen Instituts für gewerbliches Eigentum (INPI), eines Organs des Bundesministerium für Entwicklung, Industrie und Aussenhandel, der Bundesrepublik Brasilien, welches alle Amtshandlungen, Beschlüsse und Entscheidungen über gewerbliches Eigentum in Brasilien, einschliesslich Warenzeichen und Patente, ebenso wie auch Übertragunsvertrage von Technologie und Computerprogramme als Urheberrecht veroffentlicht.

Outras informações, tais como telefones das unidades do INPI; endereços, telefones e horários de atendimento das Divisões Regionais, Representações e Postos avançados, podem ser obtidos no endereço eletrônico abaixo.

www.inpi.gov.br

Índice Geral

Comunicados	-
Ministério do Desenvolvimento, Indústria e Comércio Exterior	-
Presidência do INPI	5
DIRETORIA DE PATENTES	
Exame Formal Preliminar – Índice Remissivo por Depositante	-
Exame Formal Preliminar – Índice Numérico Remissivo	-
Exigências Decorrentes do Exame Formal Preliminar	-
Tabela de Códigos de Despachos e Códigos INID de Pedidos, Patentes (incluindo as de MI/DI expedidas na vigência da Lei 5772/71) e Certificados de Adição de Invenção	7
Tabela de Códigos de Despachos de Pedidos e Patentes (incluindo as de MI/DI expedidas na vigência da Lei 5772/71) - Período de Transição (Lei 5772/71)	15
Índice Numérico Remissivo de Pedidos, Patentes e Certificados de Adição de Invenção	17
Notificação - Fase Nacional - PCT e Publicação de Pedidos de Patente e de Certificado de Adição de Invenção	21
Despachos Relativos a Pedidos, Patentes (incluindo as de MI/DI expedidas na vigência de Lei 5772/71) e Certificados de Adição de Invenção	143
Pipeline - Publicação para Manifestação de Terceiros	-
Pipeline - Comunicação de Depósito e Despachos Relativos a Pedidos e Patentes	-
Despachos Relativos a Pedidos e Patentes - Período de Transição (Lei 5772/71)	-
DIRETORIA DE CONTRATOS, INDICAÇÕES GEOGRÁFICAS E REGISTROS	
Tabela de Códigos de Despachos e Códigos INID de Pedidos e Registros de Desenho Industrial	183
Índice Numérico Remissivo de Pedidos e Registros de Desenho Industrial	185
Publicação de Desenhos Industriais	187
Despachos Relativos a Pedidos e Registros de Desenho Industrial	269
Tabelas de Códigos de Despacho em Contratos, Indicações Geográficas e Registros	273
Despachos em Contratos de Tecnologia e em Licença de Uso de Marca	277
Despachos em Registros de Programas de Computador	281
Despachos - Indicações Geográficas	-
Despachos - Registro de Topografia de Circuito Integrado	-
PROCURADORIA	
Estatísticas	287
Código Internacional de Países e Organizações	293

INPI INSTITUTO NACIONAL DA PROPRIEDADE INDUSTRIAL

De conformidade com a Lei nº 5.648, de 11 de dezembro de 1970, esta é a publicação oficial do Instituto Nacional da Propriedade Industrial, órgão vinculado ao Ministério do Desenvolvimento, Indústria e Comércio Exterior, República Federativa do Brasil, que publica todos os seus atos, despachos e decisões relativos ao sistema de propriedade industrial no Brasil, compreendendo Marcas e Patentes, bem como os referentes a contratos de Transferência de Tecnologia e assuntos correlatos, além dos que dizem respeito ao registro de programas de computador como direito autoral.

As established by Law nº 5.648 of december 11, 1970, this is the official publication of the National Institute of Industrial Property, an office under the Ministry of Development, Industry and Foreign Trade, Federative Republic of Brazil, which publishes all its official acts, orders and decisions regarding the industrial property system in Brazil, comprising Trademarks and Patents, as well as those refering to Technology Transfer agreements and related matters, besides those regarding software registering as copyright.

D´après la Loi nº 5.648 du 11 décembre 1970, celle-si est la publication officielle de l'Institut National de la Propriété Industrielle, un office lié au Ministère du Développement, de l'Industrie et du Commerce Extérieur, République Fédérative du Brésil, qui publie tous ses actes, ordres et décisions concernant le système de la propriété industrielle au Brésil, y compris marques et brevets, aussi que ceux référents aux contracts de transfert de technologie et des sujets afférents, en outre que ceux se rapportant à l'enregistrement des programmes d´ordinateur comme droit d'auteur.

Según estabelece la Ley nº 5.648 de 11 diciembre 1970, esta es la publicación oficial del Instituto Nacional de la Propiedad Industrial, oficina vinculada al Ministerio del Desarrollo, Industria y Comercio Exterior, República Federativa del Brasil, que publica todos sus actos, ordenes y decisiónes referentes al sistema de propiedad industrial en Brasil, comprendendo marcas y patentes así que los referentes a contractos de transferencia de tecnologia y asuntos corelacionados, además de los referentes al registro de programas de ordenador como derecho de autor.

Laut Gezets Nr. 5.648 vom 11. dezember 1970, ist dies das Amtsblatt des Nationalen Instituts für gewerbliches Eigentum (INPI), eines Organs des Bundesministerium für Entwicklung, Industrie und Aussenhandel, der Bundesrepublik Brasilien, welches alle Amtshandlungen, Beschlüsse und Entscheidungen über gewerbliches Eigentum in Brasilien, einschliesslich Warenzeichen und Patente, ebenso wie auch Übertragunsvertrage von Technologie und Computerprogramme als Urheberrecht veroffentlicht.

INPI - Presidência

RPI 2333 de 22/09/2015

NULIDADES E RECURSOS AO SR. PRESIDENTE DO INPI

DICIG

NULIDADES

(11) **DI 6403467-4** (45) 14/12/2004
(73) LUCIANO RADUAN DIAS (BR/SP)
(74) Logos Marcas e Patentes S/S Ltda
PAN de terceiros: O(s) Titular(es): LUCIANO RADUAN DIAS e Requerente(s): ORTHOCRIN INDUSTRIA E COMERCIO LTDA / Procurador(es): MINASMARCA & PATENTE LTDA, deverão tomar conhecimento do parecer técnico que concluiu pela manutenção do registro, para se manifestarem no prazo de sessenta dias. O parecer encontra-se disponibilizado para o titular através do e-mail corporativo cgrec.desenho
inpi.gov.br

(11) **DI 6700275-7** (45) 08/07/2008
(73) DURAFACE PROJETOS LTDA - EPP (BR/SP)
(74) CITY PATENTES E MARCAS LTDA
PAN de terceiros: O(s) Titular(es): DURAFACE PROJETOS LTDA e Requerente(s): MARLI REGINA BUSSOLA GAGLIOTTI / Procurador(es): SIGILO'S MARCAS E PATENTES S/A LTDA, deverão tomar conhecimento do parecer técnico que concluiu pela nulidade do registro, para se manifestarem no prazo de sessenta dias. O parecer encontra-se disponibilizado para o titular através do e-mail corporativo cgrec.desenho
inpi.gov.br

(11) **DI 6702000-3** (45) 06/02/2008
(73) ELDIMAR TAVARES TORRES (BR/SC)
(74) ANEL MARCAS E PATENTES LTDA
PAN de ofício: O Titular deverá tomar conhecimento do parecer técnico que concluiu pela manutenção do registro, para se manifestar no prazo de sessenta dias. O parecer encontra-se disponibilizado para o titular através do e-mail corporativo cgrec.desenho
inpi.gov.br

(11) **DI 6704554-5** (45) 15/07/2008
(73) Caio Rossi Savastano (BR/SP)
(74) Ana Paula Mazzei dos Santos Leite
Conheço do Processo Administrativo de Nulidade instaurado. Nego-lhe provimento em seu mérito. Mantenho a Concessão do Registro.

(11) **DI 6705169-3** (45) 02/09/2008
(73) Hermes Sellier (FR)
(74) Arthur Francisco Schaal
PAN de terceiros: O(s) Titular(es): HERMES SELLIER e Requerente(s): FRANCISCO ALEXSANDRO BATISTA SANTANA / Procurador(es): O PRÓPRIO, deverão tomar conhecimento do parecer técnico que concluiu pela manutenção do registro, para se manifestarem no prazo de sessenta dias. O parecer encontra-se disponibilizado para o titular através do e-mail corporativo cgrec.desenho
inpi.gov.br

(11) **DI 6800875-9** (45) 18/11/2008
(73) APPLE INC. (US)
(74) MOMSEN, LEONARDOS & CIA.
PAN de ofício: O Titular deverá tomar conhecimento do parecer técnico que concluiu pela nulidade do registro, para se manifestar no prazo de sessenta dias. O parecer encontra-se disponibilizado para o titular através do e-mail corporativo cgrec.desenho
inpi.gov.br.

(11) **DI 6802367-7** (45) 18/08/2009
(73) Companhia de Bebidas das América - AMBEV (BR/SP)
(74) Dannemann ,Siemsen, Bigler & Ipanema Moreira
PAN de ofício: O Titular deverá tomar conhecimento do parecer técnico que concluiu pela nulidade do registro, para se manifestar no prazo de sessenta dias. O parecer encontra-se disponibilizado para o titular através do e-mail corporativo cgrec.desenho
inpi.gov.br

(11) **DI 6802392-8** (45) 17/11/2009
(73) Orlando Rodrigues Martinez (BR/SP)
(74) Amâncio da Conceição Machado
PAN de terceiros: O(s) Titular(es): ORLANDO RODRIGUES MARTINEZ e Requerente(s): FORD MOTOR COMPANY / Procurador(es): ANA PAULA SANTOS CELIDONIO, deverão tomar conhecimento do parecer técnico que concluiu pela nulidade do registro, para se manifestarem no prazo de sessenta dias. O parecer encontra-se disponibilizado para o titular através do e-mail corporativo cgrec.desenho
inpi.gov.br

(11) **DI 6802982-9** (45) 27/01/2009
(73) Bombril Mercosul S.A (BR/SP)
(74) ARTUR FRANCISCO SCHAAL
PAN de ofício: O Titular deverá tomar conhecimento do parecer técnico que concluiu pela nulidade do registro, para se manifestar no prazo de sessenta dias. O parecer encontra-se disponibilizado para o titular através do e-mail corporativo cgrec.desenho
inpi.gov.br

(11) **DI 6804910-2** (45) 27/10/2009
(73) Dilso Santo Rossi (BR/PR)
(74) Marcos Antonio Nunes
PAN de Oficio e PAN de terceiros: O(s) Titular(es): DILSO SANTOS ROSSI e Requerente(s): BIC BRASIL / Procurador(es): ALEXANDRE FUKUDA YAMASHITA, deverão tomar conhecimento do parecer técnico que concluiu pela nulidade do registro, para se manifestarem no prazo de sessenta dias. O parecer encontra-se disponibilizado para o titular através do e-mail corporativo cgrec.desenho
inpi.gov.br

(11) **DI 6900190-1** (45) 08/12/2009
(73) NORDTECH MÁQUINAS E MOTORES LTDA (BR/PR) , NORDTECH MÁQUINAS E MOTORES LTDA (BR/PR)
(74) Carlos Eduardo Leme de Jesus
PAN de ofício: O Titular deverá tomar conhecimento do parecer técnico que concluiu pela nulidade do registro, para se manifestar no prazo de sessenta dias. O parecer encontra-se disponibilizado para o titular através do e-mail corporativo cgrec.desenho
inpi.gov.br

(11) **DI 6900620-2** (45) 22/12/2009
(73) Adercio Verissimo Prado (BR/SP)
(74) Calisto Vendrame Sobrinho
PAN de terceiros: O(s) Titular(es): ADERCIO VERISSIMO PRADO e Requerente(s): JUSSEL MATTHES ARROYO SOARES / Procurador(es): BEERRE ASSESSORIA EMPRESARIAL LTDA, deverão tomar conhecimento do parecer técnico que concluiu pela nulidade do registro, para se manifestarem no prazo de sessenta dias. O parecer encontra-se disponibilizado para o titular através do e-mail corporativo cgrec.desenho
inpi.gov.br

(11) **DI 6901892-8** (45) 11/05/2010
(73) Cerâmica Cejatel Ltda (BR/SC)
(74) D'MARK Registros de Marcas e Patentes S/C Ltda.
PAN de ofício: O Titular deverá tomar conhecimento do parecer técnico que concluiu pela manutenção do registro, para se manifestar no prazo de sessenta dias. O parecer encontra-se disponibilizado para o titular através do e-mail corporativo cgrec.desenho
inpi.gov.br

(11) **DI 6901981-9** (45) 04/05/2010
(73) Grendene S.A (BR/CE)
(74) Custódio de Almeida & Cia
PAN de terceiros: O(s) Titular(es): GRENDENE S.A e Requerente(s): INDUSTRIA DE CALÇADOS VIVO LTDA / Procurador(es): CAPELLA E VELOSO ASSOCIADOS LTDA., deverão tomar conhecimento do parecer técnico que concluiu pela manutenção do registro, para se manifestarem no prazo de sessenta dias. O parecer encontra-se disponibilizado para o titular através do e-mail corporativo cgrec.desenho
inpi.gov.br

(11) **DI 6903850-3** (45) 01/03/2011
(73) Manufatura Produtos King Ltda (BR/RJ)
(74) Syneid Maria Franco Lima Coelho
PAN de ofício: O Titular deverá tomar conhecimento do parecer técnico que concluiu pela manutenção do registro, para se manifestar no prazo de sessenta dias. O parecer encontra-se disponibilizado para o titular através do e-mail corporativo cgrec.desenho
inpi.gov.br

(11) **DI 6904292-6** (45) 27/07/2010
(73) Indústria de Calçados Vivo Ltda. (BR/RS)
(74) Capella & Veloso Associados Ltda
PAN de terceiros: O(s) Titular(es): INDÚSTRIA DE CALÇADOS VIVO LTDA e Requerente(s): GRENDENE S.A. / Procurador(es): CUSTÓDIO DE ALMEIDA & CIA, deverão tomar conhecimento do parecer técnico que concluiu pela manutenção do registro, para se manifestarem no prazo de sessenta dias. O parecer encontra-se disponibilizado para o titular através do e-mail corporativo cgrec.desenho
inpi.gov.br

(11) **DI 6904557-7** (45) 10/08/2010
(73) CLEBER FRANCISCO MARTINS MAZZA (BR/SP)
(74) MARCO ANTONIO DE OLIVEIRA
PAN de terceiros: O(s) Titular(es): CLEBER FRANCISCO MARTINS MAZZA , Requerente(s): INTERNATIONAL PLASTICS IND & COM LTDA / Procurador(es): BEERRE ASSESSORIA EMPRESARIAL LTDA e Requerente(s): PISANI PLÁSTICOS S.A / Procurador(es): SKO OYARZABAL MARCAS E PATENTES S/S LTDA, deverão tomar conhecimento do parecer técnico que concluiu pela nulidade do registro, para se manifestarem no prazo de sessenta dias. O parecer encontra-se disponibilizado para o titular através do e-mail corporativo cgrec.desenho
inpi.gov.br

(11) **DI 6904944-0** (45) 17/08/2010
(73) Indústria e Comércio de Bebidas Funada Ltda (BR/SP)
(74) Vilage Marcas & Patentes S/S LTDA
PAN de ofício: O Titular deverá tomar conhecimento do parecer técnico que concluiu pela nulidade do registro, para se manifestar no prazo de sessenta dias. O parecer encontra-se disponibilizado para o titular através do e-mail corporativo cgrec.desenho
inpi.gov.br

(11) **DI 7001199-0** (45) 23/11/2010
(73) Siemens Aktiengesellschaft
(74) Dannemann, Siemsen, Bigler & Ipanema Moreira
PAN de OFÍCIO e PAN de terceiros: O(s) Titular(es): SIEMENS AKTIENGESELLSCHAFT e Requerente(s): STECK INDUSTRIA ELÉTRICA LTDA. / Procurador(es): MIRANDA, LYNCH & KNEBLEWSKI LTDA, deverão tomar conhecimento do parecer técnico que concluiu pela nulidade do registro, para se manifestarem no prazo de sessenta dias. O parecer encontra-se disponibilizado para o titular através do e-mail corporativo cgrec.desenho inpi.gov.br

(11) **DI 7002946-6** (45) 25/01/2011
(73) Reginaldo Alves Amaral (BR/MG)
(74) Antonio Fernando de Lacerda
PAN de Ofício e PAN de terceiros: O(s) Titular(es): REGINALDO ALVES AMARAL e Requerente(s): GRENDENE S.A./ Procurador(es): CUSTÓDIO DE ALMEIDA & CIA, deverão tomar conhecimento do parecer técnico que concluiu pela nulidade do registro, para se manifestarem no prazo de sessenta dias. O parecer encontra-se disponibilizado para o titular através do e-mail corporativo cgrec.desenho inpi.gov.br

(11) **DI 7005083-0** (45) 26/04/2011
(73) TECELAGEM PANAMERICANA LTDA (BR/SP)
(74) BEERRE ASSESSORIA EMPRESARIAL LTDA
PAN de ofício: O Titular deverá tomar conhecimento do parecer técnico que concluiu pela nulidade do registro, para se manifestar no prazo de sessenta dias. O parecer encontra-se disponibilizado para o titular através do e-mail corporativo cgrec.desenho inpi.gov.br

(11) **DI 7100901-9** (45) 18/10/2011
(73) Manoel Trajano Junqueira dos Santos (BR/CE)
(74) Wettor Bureau de Apoio Emp. S/S Ltda Me
PAN de terceiros: O(s) Titular(es): MANOEL TRAJANO JUNQUEIRA DOS SANTOS, Requerente(s): NOVA DUBLAGEM LTDA / Procurador(es): VILAGE MARCAS & PATENTES S/S LTDA e Requerente(s): MARTEXTIL INDUSTRIA E COMÉRCIO TEXTIL LTDA. / Procurador(es): CUSTÓDIO DE ALMEIDA & CIA, deverão tomar conhecimento do parecer técnico que concluiu pela nulidade do registro, para se manifestarem no prazo de sessenta dias. O parecer encontra-se disponibilizado para o titular através do e-mail corporativo cgrec.desenho inpi.gov.br

DIRPA

NULIDADES

(11) **MU 7900075-4** Y1(45) 02/01/2008
(73) Celso Luís Casale (BR/SP)
(74) Ednéa Casagrande Pinheiro
Requerente da Nulidade: MARCHESAN IMPLEMENTOS E MÁQUINAS AGRÍCOLAS TATU S/A
Despacho: Intimação para manifestação por parte do Titular e do Requerente no prazo comum de 60 (sessenta) dias .[205]

(11) **MU 8601356-4** Y1(45) 17/06/2014
(73) Rodsley Sérgio Fragoso Lopes (BR/PR)
(74) MARCELO ALVES PEREIRA
Requerente da Nulidade: REOBOTE FÁBRICA E COMÉRCIO DE EQUIPAMENTOS LTDA.
Despacho: Intimação para manifestação por parte do Titular e do Requerente no prazo comum de 60 (sessenta) dias .[205]

(11) **MU 8603067-1** Y1(45) 10/09/2013
(73) José Mastellaro (BR/SP)
(74) David do Nascimento Advogados Associados S/C
Requerente da Nulidade: BLUKIT METALÚRGICA LTDA.
Despacho: Intimação para manifestação por parte do Titular e do Requerente no prazo comum de 60 (sessenta) dias .[205]

(11) **PI 0001088-0** B1 (45) 20/03/2012
(73) MARCELO GOSMANN (BR/RS)
(74) Marpa Cons. e Asses. Empres. Ltda
Requerente da Nulidade: TANAC S.A.
Despacho: Intimação para manifestação por parte do Titular e do Requerente no prazo comum de 60 (sessenta) dias .[205]

(11) **PI 0014232-8** B1 (45) 24/08/2010
(73) Basell Polyolefine GmbH
(74) Dannemann, Siemsen, Bigler & Ipanema Moreira
Requerente da Nulidade: BRASKEM S. A.
Despacho: Intimação para manifestação por parte do Titular e do Requerente no prazo comum de 60 (sessenta) dias .[205]

RECURSOS

(21) **PI 0111458-1** A2 (22) 07/06/2001
(71) Peplin Research PTY LTD (AU)
(74) Hugo Silva, Rosa, Santiago & Maldonado
Recorrente: O depositante.
Despacho: Tome conhecimento do parecer técnico.[120]

(21) **PI 9508596-3** A2 (22) 17/08/1995
(71) The Rockefeller University (US)
(74) Dannemann, Siemsen, Bigler & Ipanema Moreira
Recorrente: O depositante.
Despacho: Tome conhecimento do parecer técnico.[120]

(21) **PI 9714685-4** A2 (22) 23/09/1997
(71) Thomson Consumer Eletronics, INC (US)
Recorrente: O depositante.
Despacho: Tome conhecimento do parecer técnico.[120]

(21) **PI 9810196-0** A2 (22) 18/06/1998
(71) IPR Licensing, Inc. (US)
(74) ADVOCACIA PIETRO ARIBONI S/C
Recorrente: O depositante.
Despacho: Tome conhecimento do parecer técnico.[120]

(21) **PI 0014575-0** A2 (22) 15/09/2000
(71) Transitions Optical, INC (US)
(74) Martinez & Kneblewski S/C LTDA
Recorrente: O depositante.
Despacho: Cumpra as exigências do parecer técnico.[121]

(21) **PI 0014696-0** A2 (22) 04/10/2000
(71) Davy Process Technology Limited (GB)
(74) Dannemann, Siemsen, Bigler & Ipanema Moreira
Recorrente: O depositante.
Despacho: Cumpra as exigências do parecer técnico.[121]

(21) **PI 0016946-3** A2 (22) 12/01/2000
(71) Societe Des Produits Nestle S.A. (CH)
(74) Dannemann, Siemsen, Bigler & Ipanema Moreira
Recorrente: O depositante.
Despacho: Cumpra as exigências do parecer técnico.[121]

(21) **PI 9917883-4** A2 (22) 01/04/1999
(62) PI 9909535-1 01/04/1999
(71) Lucite International UK Limited (GB)
(74) Momsen, Leonardos & Cia
Recorrente: O depositante.
Despacho: Cumpra as exigências do parecer técnico.[121]

(21) **MU 8702187-0** U2(22) 03/10/2007
(71) Maria Helena Gorla (BR/PR)
(74) ABM - Assessoria Brasileira de Marcas Ltda.
Despacho: Prejudicado o recurso publicado na RPI 2286 de 29/10/2014, por perda de objeto, já que o pedido foi definitivamente arquivado por falta de pagamento de retribuição anual, sendo a notificação de tal ato efetuada na RPI 2310 de 14/04/2015. [130]

(21) **PI 0010176-1** A2 (22) 19/04/2000
(71) Sensormatic Electronics, LLC (US)
(74) NELLIE ANNE DANIEL-SHORES
Despacho: Prejudicado o recurso publicado na RPI 2264 de 27/05/2014, por perda de objeto, já que o pedido foi definitivamente arquivado por falta de pagamento de retribuição anual, sendo a notificação de tal ato efetuada na RPI 2328 de 18/08/2015. [130]

(21) **PI 0105707-3** A2 (22) 01/11/2001
(71) Emilio Smilari Iacovini Júnior (BR/SP)
(74) Blanco & Vallim S/C Ltda.
Despacho: Prejudicado o recurso publicado na RPI 2207 de 24/04/2013, por perda de objeto, já que o pedido foi definitivamente arquivado por falta de pagamento de retribuição anual, sendo a notificação de tal ato efetuada na RPI 2306 de 17/03/2015. [130]

(21) **PI 9814490-1** A2 (22) 17/12/1998
(71) Abbott Biologicals B.V. (NL)
(74) Kasznar Lenardos Propriedade Intelectual
Despacho: Prejudicado o recurso publicado na RPI 2116 de 26/07/2011, por perda de objeto, já que o pedido foi definitivamente arquivado por falta de pagamento de retribuição anual, sendo a notificação de tal ato efetuada na RPI 2309 de 07/04/2015. [130]

DICIG

RECURSOS

(21) **DI 6801963-7** (22) 29/04/2008
(71) Gelius Industria de Moveis Ltda (BR/SP)
(74) Beerre Assessoria Empresarial Ltda
Em retificação ao despacho 41 publicado na RPI 2257, de 08/04/2014, tendo em vista erro formal. A petição de nulidade RJ 020080144043, de 19/11/2008, depositada por STHANDER IND. E COM. DE MÓVEIS LTDA., é intempestiva e teve publicação do código 47 (petição não conhecida) na RPI1986, de 27/01/2009. Portanto, a publicação do processo administrativo de nulidade refere-se apenas à Pet.(PR)015130002025, de 08/06/2013, apresentada por TOCANTINS MADEIRAS LTDA.

(21) **DI 6602271-1** (22) 07/06/2006
(71) Helvenécio Ferreira Pinto (BR/MG)
(74) Adilson de Souza Pena - Lancaster
Anulada a publicação da RPI2270, de 08/07/2014 tendo em vista erro material. A nulidade requerida por METALURGICA ATHUAL LTDA, por meio da Pet.(MG) 014120000469, de 09/03/2012, já havia sido publicada na RPI2269 de 01/07/2014.

Diretoria de Patentes - DIRPA

Tabela de Códigos de Despachos de Pedidos, Patentes (incluindo as de MI/DI expedidas na vigência da Lei 5772/71) e Certificados de Adição de Invenção

RPI 2333 de 22/09/2015

1. Pedido Internacional PCT/BR Designado ou Eleito

1.1 Publicação Internacional – PCT. Apresentação de petição de requerimento de entrada na fase nacional.
Comunicação da publicação internacional do pedido internacional nos termos do Tratado de Cooperação em matéria de Patentes – PCT e da apresentação de petição de requerimento de entrada na fase nacional. Documento publicado disponível no endereço eletrônico http://www.wipo.int/pct/en do sistema PATENTSCOPE® Search Service da Organização Mundial de Propriedade Intelectual – OMPI.

1.1.1 Retificação
Retificação da notificação da publicação internacional e da apresentação de petição de requerimento de entrada na fase nacional por ter sido efetuada com incorreção.

1.1.2 Publicação Anulada
Anulação da publicação da notificação da publicação internacional e da apresentação de petição de requerimento de entrada na fase nacional por ter sido indevida.

1.1.3 Republicação
Republicação da publicação da notificação da publicação internacional e da apresentação de petição de requerimento de entrada na fase nacional por ter sido efetuada com incorreção vida.

1.2 Notificação – Pedido Retirado – PCT
Notificação da retirada do pedido internacional de patente depositado nos termos do Tratado de Cooperação em Matéria de Patentes – PCT no Brasil por não terem sido cumpridas as determinações referentes à entrada na fase nacional disciplinadas nos artigos 22 (designação) ou 39 (eleição) do PCT. Desta data corre o prazo de 60 (sessenta) dias para eventual recurso do interessado.

1.2.1 Publicação Anulada
Anulação da publicação da retirada do pedido por ter sido indevida.

1.2.2 Republicação
Republicação da publicação da retirada do pedido por ter sido efetuada com incorreção.

1.2.3 Decisão Anulada (**)
Anulação da decisão de retirada do pedido internacional por ter sido indevida.

1.3 Notificação - Fase Nacional - PCT
Notificação da entrada na fase nacional brasileira do pedido internacional de patente depositado nos termos do Tratado de Cooperação em Matéria de Patentes – PCT. O prazo para requerimento do pedido de exame, conforme art. 33 da Lei nº 9.279/96 – Lei da Propriedade Industrial – LPI, é de 36 (trinta e seis) meses contado da data do depósito internacional.

1.3.1 Retificação
Retificação da notificação de entrada na fase nacional – PCT por ter sido efetuada com incorreção.

1.3.2 Publicação Anulada
Anulação da publicação da notificação de entrada na fase nacional – PCT por ter sido indevida.

1.3.3 Republicação
Republicação da publicação da notificação de entrada na fase nacional – PCT por ter sido efetuada com incorreção.

1.3.4 Decisão Anulada (**)
Anulação da decisão da notificação de entrada na fase nacional por ter sido indevida.

1.4 Restabelecimento de Direito para Entrada na Fase Nacional do PCT concedido
Notificação da concessão de devolução de prazo para o restabelecimento de direito para entrada na fase nacional brasileira do pedido internacional depositado através do PCT conforme norma vigente.

1.4.1 Restabelecimento de Direito para Entrada na Fase Nacional do PCT negado
Notificação da negação de devolução de prazo para o restabelecimento de direito para entrada na fase nacional brasileira do pedido internacional depositado através do PCT conforme norma vigente. Desta data corre o prazo de 60 (sessenta) dias para eventual recurso do interessado.

1.4.2 Publicação Anulada
Anulação da publicação da notificação da concessão de devolução de prazo para o restabelecimento de direito para entrada na fase nacional por ter sido indevida.

1.4.3 Republicação
Republicação da publicação de notificação da concessão de devolução de prazo para o restabelecimento de direito para entrada na fase nacional por ter sido efetuada com incorreção.

1.4.4 Decisão Anulada (**)
Anulação da decisão da concessão de devolução de prazo para o restabelecimento de direito para entrada na fase nacional por ter sido indevida.

1.5 Exigências Diversas
Suspensão do andamento de entrada na fase nacional brasileira do pedido internacional de patente depositado nos termos do Tratado de Cooperação em matéria de Patentes – PCT que, para sua instrução regular, aguardará, pelo prazo de 60 (sessenta) dias, o atendimento da exigência formulada. Caso a exigência não tenha sido explicitada no despacho na RPI, o interessado poderá obter o parecer através do endereço eletrônico www.inpi.gov.br - janela "*e*-parecer".

1.5.1 Publicação Anulada
Anulação da publicação da exigência por ter sido indevida.

1.5.2 Republicação
Republicação da publicação da exigência por ter sido efetuada com incorreção.

1.5.3 Exigência Anulada (**)
Anulação da exigência por ter sido indevida.

2. Depósito

2.1 Pedido de Patente ou Certificado de Adição de Invenção depositado
Pedido de Patente ou Certificado de adição de invenção protocolizado. O pedido será mantido em sigilo durante 18 (dezoito) meses a contar da data da prioridade mais antiga. Decorrido esse prazo, será publicado para conhecimento público. O depositante pode, porém, requerer a antecipação da publicação. O prazo de sigilo de 18 (dezoito) meses para o pedido de Certificado de Adição de Invenção é contado da data do depósito do pedido principal. Quando houver ocorrido a publicação do pedido principal, o pedido de Certificado de Adição de Invenção será imediatamente publicado. Os depósitos são designados de acordo com a natureza requerida: Invenção (PI), Modelo de Utilidade (MU) e Certificado de Adição de Invenção (C). Os pedidos depositados através do PCT são notificados no subitem 1.1.

2.4 Notificação de Depósito do Pedido Dividido - Art 26 inciso I da LPI

Notificação de pedido dividido de um pedido de patente depositado anteriormente. Em relação ao pedido original, o pedido dividido tem a mesma data de depósito e, se for o caso, o correspondente benefício da prioridade reivindicada. O pedido dividido é considerado como estando na mesma fase processual do pedido original.

2.5 Exigência - Art. 21 da LPI
O pedido protocolizado não atende formalmente ao disposto no art. 19 da LPI e / ou às demais disposições quanto à sua forma. Fica o requerente obrigado a sanar, em 30 (trinta) dias a contar desta data, as exigências estabelecidas. Caso a exigência não tenha sido explicitada no despacho da RPI, o depositante poderá obter o parecer através do endereço eletrônico www.inpi.gov.br - janela "*e*-Patentes". Não sendo a exigência cumprida com a apresentação da documentação correspondente no prazo acima, o depósito não será aceito e sua numeração será anulada conforme norma vigente.

2.6 Publicação Anulada
Anulada a publicação por ter sido indevida.

2.7 Republicação(*)
Republicação por ter sido efetuada com incorreção.

2.10 Requerimento de Pedido de Patente ou Certificado de Adição de Invenção
Notificação de requerimento de pedido de patente ou certificado de adição de invenção. Será realizado o exame formal a

fim de verificação do Art. 19 da LPI e IN 031/2013

3. Publicação do Pedido

3.1 Publicação do Pedido de Patente ou de Certificado de Adição de Invenção

Publicação do pedido depositado (Art. 30 da LPI), podendo ser adquirido no Banco de Patentes do Centro de Documentação e Informação Tecnológica do INPI - CEDIN - o folheto com o relatório descritivo, reivindicações, desenhos e resumo do pedido, por quem se interessar. Não sendo o exame requerido, pelo depositante ou qualquer interessado, no prazo de 36 (trinta e seis) meses do depósito, o pedido será arquivado. Publicado o arquivamento do pedido, poderá ser requerido, no prazo de 60 (sessenta) dias, o seu desarquivamento. Não sendo o requerido o desarquivamento no prazo anteriormente citado, o pedido será considerado definitivamente arquivado**.**

3.2 Publicação Antecipada
Publicação do pedido depositado, a requerimento do depositante. Aplicam-se as disposições do subitem 3.1.

3.6 Publicação do Pedido Arquivado Definitivamente - Art. 216 §2º e Art. 17 §2º da LPI
Publicação de pedido definitivamente arquivado devido à não apresentação de procuração ou devido à apresentação de um pedido posterior Encerrada a instância administrativa. Pode ser adquirido no Banco de Patentes do Centro de Documentação e Informação Tecnológica do INPI - CEDIN - o folheto com o relatório descritivo, reivindicações, desenhos e resumo do pedido.

3.7 Publicação Anulada
Anulação da publicação do pedido por ter sido indevida.

3.8 Retificação
Retificação da publicação do pedido por ter sido efetuada com incorreção que não impossibilita sua identificação. Tal publicação não implica na alteração da data de publicação do pedido de patente e nos prazos decorrentes da mesma.

4. Pedido de Exame

4.3 Desarquivamento - Art. 33 parágrafo único da LPI.
Desarquivado o pedido, arquivado por falta de pedido de exame (cf. item 11.1), para prosseguir seu andamento.

4.3.1 Publicação Anulada
Anulação da publicação do desarquivamento do pedido por ter sido indevida.

4.3.2 Republicação
Republicação da publicação do desarquivamento do pedido por ter sido efetuada com incorreção.

6.Exigências Técnicas e Formais

6.1 Exigência - Art. 36 da LPI
Suspensão do andamento do pedido de patente que, para instrução regular, aguardará o atendimento ou contestação das exigências formuladas. O depositante poderá obter o parecer através do endereço eletrônico www.inpi.gov.br - janela "*e*-parecer". A não manifestação do depositante no prazo de 90 (noventa) dias desta data acarretará o **arquivamento definitivo** do pedido.

6.6 Exigência - Art. 34 da LPI
Suspensão do andamento do pedido de patente para que sejam apresentados todos os documentos relativos às objeções, buscas de anterioridade e resultados de exame para concessão de pedido correspondente em outros países quando houver reivindicação de prioridade, documentos necessários à regularização do processo e exame do pedido, ou a tradução simples do documento hábil referido no § 2º do art. 16, caso esta tenha sido substituída pela declaração prevista no § 5º do mesmo artigo. Caso a exigência não tenha sido explicitada no despacho RPI, o depositante poderá obter o parecer através do endereço eletrônico www.inpi.gov.br - janela "*e*-parecer". A não manifestação do depositante no prazo de 60 (sessenta) dias desta data acarretará o arquivamento do pedido.

6.7 Outras Exigências
Outras exigências que não as especificadas nos subitens anteriores (6.1 e 6.6). Suspensão do andamento do pedido de patente que, para instrução regular da patente, aguardará pelo prazo de 60 (sessenta) dias o atendimento da exigência formulada. Caso a exigência não tenha sido explicitada no despacho da RPI, o depositante poderá obter o parecer através do endereço eletrônico www.inpi.gov.br - janela "*e*-parecer".

6.8 Exigência Anulada (**)
Anulação da exigência por ter sido indevida.

6.9 Publicação Anulada
Anulação da publicação da exigência por ter sido indevida.

6.10 Republicação
Republicação da publicação de qualquer um dos subitens anteriores por ter sido efetuada com incorreção.

7. Ciência de Parecer

7.1 Conhecimento de Parecer Técnico
Suspenso o andamento do pedido para que o depositante se manifeste, no prazo de 90 (noventa) dias desta data, quanto ao contido no parecer técnico. O parecer pode ser obtido através do endereço eletrônico www.inpi.gov.br - janela "*e*-parecer". A não manifestação ou a manifestação considerada improcedente acarretará a manutenção do posicionamento técnico anterior.

7.2 Publicação Anulada
Anulada a publicação por ter sido indevida.

7.3 Republicação
Republicação por ter sido efetuada com incorreção.

7.4 Ciência relacionada com o Art. 229-C da LPI
Comunicação ao usuário de que o pedido esta sendo encaminhado para obtenção da anuência de que trata o Art. 229 da Lei no 9.279 de 14 de maio de 1996, conforme redação dada pela Lei nº 10.196, de 14 de fevereiro de 2001 que alterou a Lei no 9.279 de 14 de maio de 1996, considerando a aprovação dos termos do Parecer nº 337/PGF/EA/2010. O processo pode ser visualizado no endereço eletrônico www.inpi.gov.br - janela "*e*-vista".

7.5 Notificação de Anuência relacionada com o Art. 229-C da LPI
O pedido obteve anuência referente ao disposto no Art. 229 da Lei nº 9279 de 14 de maio de 1996, conforme redação dada pela Lei nº 10.196, de 14 de fevereiro de 2001 que alterou a Lei nº 9.279 de 14 de maio de 1996, considerando a aprovação dos termos do Parecer nº 337/PGF/EA/2010

7.6 Notificação de não Anuência relacionada com o Art. 229-C da LPI
O pedido não obteve anuência referente ao disposto no Art. 229 da Lei nº 9.279 de 14 de maio de 1996, conforme redação dada pela Lei nº 10.196, de 14 de fevereiro de 2001 que alterou a Lei nº 9.279 de 14 de maio de 1996, considerando a aprovação dos termos do Parecer nº 337/PGF/EA/2010

7.7 Notificação de devolução do pedido por não se enquadrar no Art. 229-C da LPI.
Notificação de devolução do pedido, por não se enquadrar no disposto no Art. 229 da Lei no 9.279 de 14 de maio de 1996, conforme redação dada pela Lei nº 10.196, de 14 de fevereiro de 2001 que alterou a Lei no 9.279 de 14 de maio de 1996.

8. Anuidade do Pedido

8.5 Exigência de Complementação da Retribuição Anual
O depositante deverá complementar, de acordo com a tabela vigente na data da complementação, o pagamento da retribuição especificada, por meio do formulário FQ002 acompanhado dos comprovantes dos pagamentos correspondentes ao cumprimento de exigência e a complementação da retribuição anual, no valor da retribuição adicional de que trata o art. 84º § 2º da LPI. O não cumprimento no prazo de 60 (sessenta) dias acarretará o arquivamento do pedido.

8.6 Arquivamento - Art. 86 da LPI
Arquivado o pedido por falta de pagamento da retribuição anual dentro do prazo ou por não cumprimento de exigência de complementação de pagamento da retribuição. Desta data corre o prazo de 3 (três) meses para o depositante requerer a restauração do andamento do pedido por meio do formulário modelo FQ002 acompanhado dos comprovantes referentes ao pagamento da restauração e conforme o caso: da cópia do pagamento correspondente a retribuição anual paga fora do prazo; do pagamento correspondente a retribuição anual em débito; ou do pagamento correspondente a complementação no valor da retribuição adicional de que trata o art. 84º § 2º da LPI.

8.7 Restauração
Notificação quanto à restauração do andamento do pedido.

8.8 Despacho Anulado (**)
Anulação do despacho por ter sido indevido.

8.9 Publicação Anulada
Anulada a publicação por ter sido indevida

8.10 Republicação
Republicação da publicação de qualquer um dos subitens por ter sido efetuada com incorreção.

8.11 Manutenção do Arquivamento
Mantido o arquivamento do pedido uma vez que não foi requerida a restauração nos termos do disposto no art. 87 da LPI, encerrando a instância administrativa.

8.12 Arquivamento Definitivo

Arquivamento definitivo do pedido e seus certificados se for o caso, por falta do pagamento em mais de uma retribuição anual nos prazos fixados conforme IN 113/2013 e nos Art. 84 e 86 da LPI, não se aplicando a hipótese de restauração prevista no artigo 87 da referida Lei.

9. Decisão

9.1 Deferimento
Deferido o pedido de patente. Desta data corre o prazo de 60 (sessenta) dias para o pagamento da retribuição para expedição da carta-patente conforme a Resolução 72/2013.
O pagamento desta retribuição poderá ainda ser efetuado dentro de 30 (trinta) dias subsequentes, independente de notificação na RPI mediante pagamento de retribuição específica. O não pagamento da retribuição nos prazos acima determinados acarretará o arquivamento definitivo do pedido.

9.1.1 Decisão Anulada (**)
Anulação da decisão de deferimento por ter sido indevida.

9.1.2 Publicação Anulada
Anulada a publicação de deferimento por ter sido indevida.

9.1.3 Republicação
Republicação da publicação de deferimento por ter sido efetuada com incorreção.

9.1.4 Retificação
Retificação da publicação de deferimento por ter sido efetuada com incorreção. Tal publicação não implica na alteração da data do deferimento e nos prazos decorrentes da mesma.

9.2 Indeferimento
Indeferido o pedido por não atender aos requisitos legais, conforme parecer técnico que pode ser obtido através do endereço eletrônico www.inpi.gov.br - janela "*e*-parecer". Desta data corre o prazo de 60 (sessenta) dias para eventual recurso do depositante. No caso de pedido de certificado de adição indeferido por não ter o mesmo conceito inventivo, o depositante poderá, no prazo de recurso, requerer a sua transformação em pedido de patente de invenção ou modelo de utilidade, nos termos do Art. 76 § 4º da LPI.

9.2.1 Decisão Anulada (**)
Anulação da decisão de indeferimento do pedido por ter sido indevida.

9.2.2 Publicação Anulada
Anulada a publicação de indeferimento por ter sido indevida.

9.2.3 Republicação
Republicação da publicação de indeferimento por ter sido efetuada com incorreção.

9.2.4 Manutenção do Indeferimento
Mantido o indeferimento uma vez que não foi apresentado recurso dentro do prazo legal.

9.2.4.1 Publicação Anulada
Anulada a publicação da manutenção do indeferimento por ter sido indevida

10. Desistência

10.1 Desistência Homologada
Notificação da homologação da desistência do pedido de patente, apresentada pelo depositante, acarretando o encerramento do processo administrativo.

10.5 Desistência não Homologada
Notificação da não homologação da desistência do pedido de patente.

10.6 Despacho Anulado (**)
Anulação do despacho por ter sido indevido.

10.7 Publicação Anulada
Anulada a publicação por ter sido indevida

10.8 Republicação
Republicação da publicação de qualquer um dos subitens anteriores por ter sido efetuada com incorreção.

10.9 Retirada Homologada Art. 29 § 1º da LPI
Notificação de homologação da retirada do pedido de patente, solicitada pelo depositante.

10.9.1 Retirada Não Homologada Art. 29 § 1º da LPI
Notificação de não homologação da retirada do pedido de patente.

11. Arquivamento

11.1 Arquivamento - Art. 33 da LPI
Arquivado o pedido uma vez que não foi requerido o pedido de exame no prazo previsto no Art. 33 da LPI. Desta data corre o prazo de 60 (sessenta) dias para o depositante requerer o desarquivamento, através do formulário FQ002, mediante pagamento da retribuição específica de desarquivamento e do pagamento do pedido de exame sob pena de arquivamento definitivo.

11.1.1 Arquivamento definitivo - Art. 33 da LPI
Arquivado definitivamente o pedido uma vez que não foi requerido o desarquivamento.

11.2 Arquivamento - Art. 36 §1° da LPI
Arquivado definitivamente o pedido de patente, uma vez que não foi respondida a exigência formulada.

11.4 Arquivamento - Art. 38 § 2° da LPI
Arquivado definitivamente o pedido de patente, uma vez que não foi comprovado o pagamento da retribuição de expedição da carta-patente.

11.5 Arquivamento - Art. 34 da LPI
Arquivado o pedido, uma vez que não foram atendidas as exigências previstas no Art. 34 da LPI. Desta data corre o prazo de 60 (sessenta) dias para eventual recurso do interessado.

11.6 Arquivamento do Pedido-Art. 216 §2° da LPI
Arquivado definitivamente o pedido de patente, uma vez que não foi apresentada a procuração devida no prazo de 60 (sessenta) dias contados da prática do primeiro ato da parte no processo.

11.6.1 Arquivamento da Petição-Art. 216 §2º da LPI
Arquivada a petição, uma vez que não foi apresentada a procuração devida no prazo de 60 (sessenta) dias contados da prática do ato. Desta data corre o prazo de 60 (sessenta) dias para eventual recurso do interessado.

11.11 Arquivamento - Art. 17 § 2º da LPI
Arquivado definitivamente o pedido de patente, uma vez que foi efetuado depósito posterior nos termos do Art. 17 § 2º da LPI.

11.12 Art. 26 parágrafo único da LPI
Arquivado o pedido, uma vez que o requerimento de divisão está em desacordo com o disposto no Art. 26 da LPI. Desta data corre o prazo de 60 (sessenta) dias para eventual recurso ao depositante.

11.13 Despacho Anulado (**)
Anulação do despacho de arquivamento do pedido por ter sido indevido.

11.14 Publicação Anulada
Anulada a publicação de arquivamento do pedido por ter sido indevida.

11.15 Republicação
Republicação da publicação de qualquer um dos subitens anteriores por ter sido efetuada com incorreção.

11.16 Restauração
Notificação quanto à restauração do andamento do pedido.

11.17 Arquivamento do pedido de Certificado de Adição de Invenção – Art. 77 da LPI
Arquivado o pedido de Certificado de Adição de Invenção uma vez que não há uma patente de invenção da qual o mesmo possa ser acessório.
Desta data corre o prazo de 60 (sessenta) dias para eventual recurso do depositante.

12. Recurso

12.2 Recurso Contra o Indeferimento
Notificação de interposição de recurso ao Presidente do INPI contra o indeferimento do pedido de patente ou do certificado de adição de invenção, objetivando o reexame da matéria. Desta data corre o prazo de 60 (sessenta) dias para apresentação de contra-razões por qualquer interessado. Poderá ser requerida cópia do recurso através do formulário modelo FQ005.

12.3 Recurso Contra o Arquivamento
Notificação de interposição de recurso ao Presidente do INPI contra o arquivamento do pedido de patente, objetivando o reexame da matéria. Desta data corre o prazo de 60 (sessenta) dias para apresentação de contra-razões por qualquer interessado. Poderá ser requerida cópia do recurso através do formulário modelo FQ005.

12.6 Outros Recursos
Notificação de interposição de recurso ao Presidente do INPI contra a decisão proferida pela DIRPA, objetivando o reexame da matéria. Desta data corre o prazo de 60 (sessenta) dias para apresentação de contra-razões por qualquer interessado. Poderá ser requerida cópia do recurso através do formulário modelo FQ005.

12.7 Publicação Anulada
Anulada a publicação de notificação do recurso por ter sido indevida.

12.8 Republicação
Republicação da publicação de qualquer um dos subitens anteriores por ter sido efetuada com incorreção.

15. Outros Referentes a Pedidos

15.7 Petição Não Conhecida
Não conhecimento da petição apresentada em virtude do disposto nos Arts. 218 ou 219 da LPI.

15.8 Petição Sustada
Sustado o conhecimento da petição para aguardar providências necessárias ao seu conhecimento.

15.9 Perda de Prioridade

Perda da prioridade reivindicada por não atender às disposições previstas no artigo 16 § 7º da LPI.

15.10 Mudança de Natureza
Mudada a natureza e alterado o número do pedido.

15.11 Alteração de Classificação
Alterada a classificação do pedido para melhor adequação.

15.12 Renumeração
Alterada a numeração por ter sido numerado indevidamente.

15.14 Notificação de Decisão Judicial
Notificação de decisão judicial referente ao pedido.

15.21 Numeração Anulada
Anulada a numeração do pedido de patente ou certificado de adição de invenção. A documentação ficará a disposição do depositante ou seu procurador pelo prazo de 180 dias desta publicação. A documentação não retirada será descartada.

15.22 Devolução de Prazo Concedida
Notificação de devolução de prazo uma vez que não foi possível ciência ao interessado diretamente no processo. Desta data corre o prazo adicional concedido no despacho. O prazo será de, no mínimo 15 (quinze) dias e, no máximo, o prazo legal dos atos correspondentes (Art. 221 da LPI e IN 030 e IN 031/2013).

15.22.1 Devolução de Prazo Negada
Negada a solicitação de devolução de prazo uma vez que não ficou comprovada a justa causa conforme definida no Art. 221 da LPI. A cópia do parecer poderá ser obtida através do endereço eletrônico www.inpi.gov.br - janela "*e*-parecer". Desta data corre o prazo de 60 (sessenta) dias para eventual recurso do interessado.

15.23 Pedido "SUB JUDICE"
Notificação de ação judicial referente a pedido.

15.24 Notificação de requerimento de exame prioritário de pedido de patente.
O exame prioritário do pedido de patente só será iniciado após ter sido atendido o disposto no parágrafo único do art. 31 da LPI e nos arts. 33 e 84 da LPI, bem como transcorridos 24 meses da data de seu depósito, para garantir que todos os pedidosde patente depositados com data anterior já tenham sido publicados.

15.24.1 Notificação de exame prioritário, de Ofício, de pedido de patente.
O exame prioritário do pedido de patente só será iniciado após ter sido atendido o disposto no parágrafo único do art. 31 da LPI e nos arts. 33 e 84 da LPI, bem como transcorridos 24 meses da data de seu depósito, para garantir que todos os pedidos de patente depositados com data anterior já tenham sido publicados.

15.24.2 Concedido o exame prioritário do pedido de patente
Concedido o exame prioritário do pedido de patente uma vez que o requerimento apresentado atende ao disposto na Resolução INPI nº 68/2013 e na Resolução INPI nº 080/2013.

15.24.3 Negado o exame prioritário do pedido de patente
Negado o exame prioritário do pedido de patente uma vez que o requerimento apresentado não atende ao disposto na Resolução INPI nº 68/2013 e na Resolução INPI nº 080/2013.

15.30 Publicação Anulada
Anulada a publicação de qualquer um dos subitens anteriores por ter sido indevida.

15.31 Despacho Anulado (**)
Anulação do despacho referente a qualquer um dos subitens anteriores por ter sido indevido.

15.32 Decisão Anulada (**)
Anulação da decisão referente a qualquer um dos subitens anteriores por ter sido indevida.

15.33 Republicação
Republicação da publicação de qualquer um dos subitens anteriores por ter sido efetuada com incorreção.

16. Concessão de Patente ou Certificado de Adição de Invenção

16.1 Concessão de Patente ou Certificado de Adição de Invenção
Expedição da carta-patente ou do certificado de adição de invenção. O título acha-se à disposição do interessado no setor competente do INPI. Desta data corre o prazo de 6 (seis) meses para interposição de nulidade administrativa por qualquer interessado (Art. 51 da LPI).O certificado de adição é acessório da patente, tem a data final de vigência desta e a acompanha para todos os efeitos legais.
Para acessar Cartas Patentes ou Certificados de Adição de Invenção concedidos de acordo com o Artigo 38 da Lei 9.279/96, por ocasião da expedição da Carta Patente, através do endereço eletrônico www.inpi.gov.br - janela "*e*-carta".

16.2 Publicação Anulada
Anulada a publicação da concessão por ter sido indevida.

16.3 Retificação
Retificação da publicação da concessão da patente por ter sido efetuada com incorreção que não impossibilita sua identificação. Tal publicação não implica na alteração da data de publicação da concessão da patente e nos prazos decorrentes da mesma.

16.4 Concessão Anulada
Anulada a concessão da patente por ter sido indevida.

17.Nulidade Administrativa

17.1 Notificação de Interposição de Nulidade Administrativa
Notificação, ao titular da patente, de instauração de processo administrativo de nulidade. Desta data corre o prazo de 60 (sessenta) dias para eventual contestação do titular (Art. 52 da LPI). Poderá ser requerida cópia do processo de nulidade através do formulário modelo FQ005.

17.2 Publicação Anulada
Anulação da publicação de notificação da instauração de processo administrativo de nulidade por ter sido indevida.

17.3 Republicação
Republicação da publicação de notificação da instauração de processo administrativo de nulidade por ter sido efetuada com incorreção.

18. Caducidade

18.1 Notificação de Pedido de Caducidade
Notificação, ao titular da patente, da instauração do processo de caducidade por falta de exploração por requerimento de terceiros e/ou de ofício. Poderá ser requerida cópia do processo de caducidade através do formulário modelo FQ005.

18.3 Caducidade Deferida
Declarada a caducidade da patente por falta de exploração. Desta data corre o prazo de 60 (sessenta) dias para eventual recurso do titular (Art. 212 da LPI). A decisão da caducidade produzirá efeitos a partir da data do requerimento ou da publicação da instauração de ofício do processo. O parecer pode ser obtido através do endereço eletrônico www.inpi.gov.br - janela "*e*-parecer".

18.4 Caducidade Indeferida
Denegado o pedido de caducidade da patente. Desta data corre o prazo de 60 (sessenta) dias para eventual recurso do interessado (Art. 212 da LPI). O parecer pode ser obtido através do endereço eletrônico www.inpi.gov.br - janela "*e*-parecer".

18.5 Recurso contra o Deferimento da Caducidade
Interposição de recurso ao Presidente do INPI contra o deferimento do pedido de caducidade, objetivando o reexame da matéria. Desta data corre o prazo de 60 (sessenta) dias para eventual contestação do interessado. Poderá ser requerida cópia do recurso através do formulário modelo FQ005.

18.6 Recurso contra o Indeferimento da Caducidade
Interposição de recurso ao Presidente do INPI contra o indeferimento do pedido de caducidade, objetivando o reexame da matéria. Poderá ser requerida cópia do recurso através do formulário modelo FQ005.

18.10 Desistência de Caducidade
Notificação de desistência do pedido de caducidade.

18.11 Decisão Anulada (**)
Anulação da decisão da caducidade por ter sido indevida.

18.12 Publicação Anulada
Anulada a publicação de qualquer um dos subitens anteriores por ter sido indevida.

18.13 Republicação
Republicação da publicação de qualquer um dos subitens anteriores por ter sido efetuada com incorreção.

19. Notificação de Decisão Judicial

19.1 Notificação de Decisão Judicial
Comunicação de decisão judicial referente à patente.

19.2 Publicação Anulada
Anulada a publicação de comunicação de decisão judicial por ter sido indevida.

19.3 Retificação
Retificação da publicação de comunicação de decisão judicial ter sido efetuada com incorreção.

21. Extinção de Patente e Certificado de Adição de Invenção

21.1 Extinção - Art. 78 inciso I da LPI
Notificação da extinção da patente e seus certificados, se for o caso, pela expiração do prazo de vigência de proteção legal.

21.2 Extinção - Art 78 inciso II da LPI
Notificação da extinção da patente e seus certificados, se for o caso, pela homologação da renúncia apresentada pelo seu titular. Homologada a renúncia, a patente será considerada extinta na data da apresentação da renúncia.

21.6 Extinção da patente para fins da restauração nos termos do art. 87 da LPI.
Extinção da patente por falta de pagamento da retribuição anual, por pagamento da retribuição anual fora do prazo ou por não cumprimento de exigência de complementação de pagamento da retribuição anual. Desta data corre o prazo de 3 (três) meses para o titular requerer a restauração da patente. A restauração deve ser requerida por meio do formulário FQ002, acompanhado dos comprovantes dos pagamentos correspondentes à restauração e a retribuição anual ou sua complementação no valor da retribuição adicional de que trata o art. 84º § 2º da LPI, sob pena da manutenção da extinção de acordo com o disposto no inciso IV do art. 78 da LPI.

21.7 Extinção - Art. 78 inciso V da LPI
Notificação da extinção da patente e seus certificados, se for o caso, uma vez que após solicitação do INPI o titular deixou de comprovar a obrigação decorrente do Art. 217 da LPI.

21.8 Despacho Anulado (**)
Anulação do despacho da extinção da patente por ter sido indevido.

21.9 Publicação Anulada
Anulada a publicação de qualquer um dos subitens anteriores por ter sido indevida.

21.10 Republicação
Republicação da publicação de qualquer um dos subitens anteriores por ter sido efetuada com incorreção.

22. Outros Referentes a Patentes e Certificados de Adição de Invenção

22.2 Petição Não Conhecida
Não conhecimento da petição apresentada em virtude do disposto nos Arts. 218 ou 219 da LPI.

22.3 Petição Sustada
Sustado o conhecimento da petição para aguardar providências necessárias ao seu conhecimento.

22.4 Pedido de Licença Compulsória Para Exploração de Patente
Notificação de requerimento de licença compulsória para exploração da patente e seus certificados, se for o caso, face ao disposto no Art. 68 da LPI. Desta data corre o prazo de 60 (sessenta) dias para manifestação do titular. Ver publicação correspondente na seção da Diretoria de Transferência de Tecnologia.

22.5 Exigências Diversas
Formulada exigência para adequação ou cumprimento de disposições legais no prazo de 60 (sessenta) dias desta data. Caso a exigência não tenha sido explicitada no despacho da RPI, o parecer pode ser obtido através do endereço eletrônico www.inpi.gov.br - janela "*e-parecer*".

22.10 Outros Recursos
Notificação de interposição de recurso ao Presidente do INPI contra a decisão proferida pela DIRPA, objetivando o reexame da matéria. Desta data corre o prazo de 60 (sessenta) dias para eventual contestação do interessado. Poderá ser requerida cópia do recurso através do formulário modelo FQ005.

22.11 Devolução de Prazo
Notificação de devolução de prazo uma vez que não foi possível ciência ao interessado diretamente no processo. Desta data corre o prazo adicional concedido no despacho. O prazo será de, no mínimo 15 (quinze) dias e, no máximo, o prazo legal dos atos correspondentes (Art. 221 da LPI e IN 030 e IN 031/2013).

22.12 Oferta de Licença de Patente
Notificação de oferta de licença (ou renovação da mesma) para exploração da patente (Art. 64 § 1º da LPI). O interessado poderá obter cópia na íntegra das condições contratuais oferecidas pelo titular mediante solicitação através do formulário modelo FQ005.

22.13 Desistência da Oferta de Licença
Notificação da desistência da oferta de licença pelo titular (Art. 64 § 4º).

22.14 Arquivamento da Petição-Art. 216 §2º da LPI
Arquivada a petição, uma vez que não foi apresentada a procuração devida no prazo de 60 (sessenta) dias contados da prática do ato. Desta data corre o prazo de 60 (sessenta) dias para eventual recurso do interessado.

22.15 Patente "SUB JUDICE"
Notificação de ação judicial referente a patente.

22.20 Publicação Anulada
Anulada a publicação de qualquer um dos subitens anteriores por ter sido indevida.

22.21 Despacho Anulado (**)
Anulação do despacho referente a qualquer um dos subitens anteriores por ter sido indevido.

22.22 Decisão Anulada (**)
Anulação da decisão referente a qualquer um dos subitens anteriores por ter sido indevida.

22.23 Republicação
Republicação da publicação de qualquer um dos subitens anteriores por ter sido efetuada com incorreção.

23. Processamento de Pedidos Segundo Artigos 230 e 231 da Lei 9279/96

23.1 Notificação de Pedido Depositado

23.1.1 Notificação de Depósito de Pedido Dividido
Notificação de pedido dividido de um pedido depositado anteriormente. Em relação ao pedido original, o pedido dividido tem a mesma data de depósito. O pedido dividido é considerado como estando na mesma fase processual do pedido original.

23.2 Exigência
Suspenso andamento do pedido que,para instrução regular, aguardará o atendimento da exigência formulada em 90 (noventa) dias, desta data

23.3 Publicação do Pedido para Manifestação de Terceiros
Publicado o pedido uma vez que já foi apresentada a declaração de não comercialização até a data do depósito. Desta data corre o prazo de 90 (noventa) dias para apresentação, por qualquer interessado, de manifestação quanto ao atendimento ao disposto no caput do art. 230 da Lei 9279/96.

23.4 Notificação para Contestação do Depositante

23.5 Anuidade

23.6 Arquivamento

23.7 Denegação do Pedido

23.8 Recurso

23.9 Expedição da Patente

23.10 Publicação Anulada

23.11 Republicação

23.12 Retificação

23.13 Deferimento
Deferido o pedido. Desta data corre o prazo de 60 (sessenta) dias para o pagamento da retribuição para expedição da carta-patente. O pagamento desta retribuição, poderá ainda ser efetuado dentro dos 30 (trinta) dias subsequentes, independente de notificação da RPI. O não pagamento e sua comprovação nos prazos acima acarretará o arquivamento definitivo do pedido.

23.14 Decisão Anulada

23.15 Expedição Anulada

23.16 Outros

23.17 Ciência Relacionada com o Art. 229 da LPI
O exame técnico concluiu que o pedido atende aos requisitos estabelecidos pelos artigos 229 a 231 da LPI. O deferimento do mesmo está condicionado à obtenção da anuência de que trata o art. 229 da LPI da Lei 9.279/96, conforme redação dada pela Lei 10.196/2001

23.18 Notificação de Interposição de Nulidade Administrativa
Notificação ao titular da patente, de instauração de processo administrativo de nulidade. Desta data corre o prazo de 60 (sessenta) dias para eventual contestação do titular (Art. 52 da LPI). Poderá ser requerida cópia do processo de nulidade através do formulário modelo FQ005.

23.19 Extinção – Art. 78 da LPI
Notificação da extinção da patente pipeline pela expiração do prazo de vigência de proteção legal.

24. Anuidade de Patente

24.2 Exigência de Complementação da Retribuição Anual
O titular deverá complementar, de acordo com a tabela vigente na data da complementação, o recolhimento da retribuição anual especificada, por meio do formulário modelo FQ002 acompanhado dos comprovantes dos pagamentos correspondentes ao cumprimento da exigência e a complementação da retribuição anual no valor da retribuição adicional de que trata o art. 84º § 2º da LPI. O não cumprimento no prazo de 60 (sessenta) dias acarretará a extinção da patente nos termos do no art. 87 da LPI.

24.4 Restauração
Notificação quanto à restauração da patente.

24.5 Despacho Anulado (**)
Anulação do despacho referente a qualquer um dos subitens por ter sido indevido.

24.6 Publicação Anulada
Anulação da publicação referente a qualquer um dos subitens por ter sido indevida.

24.7 Republicação
Republicação da publicação de qualquer um dos subitens por ter sido efetuada com incorreção.

24.8 Extinção Definitiva - Art. 78 inciso IV da LPI
Extinção definitiva da patente e seus certificados se for o caso, por falta do pagamento em mais de uma retribuição anual nos prazos fixados conforme IN 113/2013 e nos Art. 84 e 86 da LPI, não se aplicando a hipótese de restauração prevista no artigo 87 da referida Lei.

24.10 Manutenção da Extinção - Art. 78 inciso IV da LPI
Mantida a extinção da patente e seus certificados, se for o caso, uma vez que não foi requerida a restauração nos termos do disposto no art. 87 da LPI, encerrando a instância administrativa. A patente é considerada extinta na data final do prazo legal (nove meses) do primeiro pagamento devido que deixou de ser efetuado.

25. Anotação de Alteração de nome e/ou sede, de Transferência e de Limitação ou Ônus de Pedido, Patente e Certificado de Adição de Invenção.

25.1 Transferência Deferida
Notificação do deferimento da transferência requerida. Desta data corre o prazo de 60 (sessenta) dias para eventual recurso do interessado.

25.2 Transferência Indeferida
Notificação do indeferimento da transferência requerida. Desta data corre o prazo de 60 (sessenta) dias para eventual recurso do interessado.

25.3 Transferência em Exigência
Exigência referente ao pedido de transferência requerida. Desta data corre o prazo de 60 (sessenta) dias para cumprimento da exigência formulada, sob pena de indeferimento da transferência.

25.4 Alteração de Nome Deferida
Notificação do deferimento da alteração de nome requerida. Desta data corre o prazo de 60 (sessenta) dias para eventual recurso do interessado.

25.5 Alteração de Nome Indeferida
Notificação do indeferimento da alteração de nome requerida. Desta data corre o prazo de 60 (sessenta) dias para eventual recurso do interessado.

25.6 Alteração de Nome em Exigência
Exigência referente ao pedido de alteração de nome requerida. Desta data corre o prazo de 60 (sessenta) dias para cumprimento da exigência formulada, sob pena de indeferimento da alteração.

25.7 Alteração de Sede Deferida
Notificação do deferimento da alteração de Sede requerida. Desta data corre o prazo de 60 (sessenta) dias para eventual recurso do interessado.

25.8 Alteração de Sede Indeferida
Notificação do indeferimento da alteração de Sede requerida. Desta data corre o prazo de 60 (sessenta) dias para eventual recurso do interessado.

25.9 Alteração de Sede em Exigência
Exigência referente ao pedido de alteração de Sede requerida. Desta data corre o prazo de 60 (sessenta) dias para cumprimento da exigência formulada, sob pena de indeferimento da alteração.

25.10 Despacho Anulado (**)
Anulação do despacho referente a qualquer um dos subitens anteriores por ter sido indevido.

25.11 Republicação
Republicação da publicação de qualquer um dos subitens anteriores por ter sido indevida.

25.12 Publicação Anulada
Anulada a publicação de qualquer um dos subitens anteriores por ter sido efetuada com incorreção.

25.13 Anotação de Limitação ou Ônus
Notificação referente à anotação de limitação ou ônus conforme indicado no complemento

26. Opinião Preliminar sobre a Patenteabilidade - Programa Piloto.

26.1 – Pedido Apto
Comunicação ao depositante que o pedido está apto a participar do Programa Piloto de Opinião Preliminar sobre a Patenteabilidade.

26.2 – Pedido Irregular
Comunicação ao depositante que o pedido não está apto a participar do Programa Piloto de Opinião Preliminar sobre a Patenteabilidade.

26.3 – Pedido Excedente
Comunicação ao depositante que o pedido excedeu o limite de vagas no Programa Piloto de Opinião Preliminar sobre a Patenteabilidade.

26.4 – Opinião Preliminar sobre a Patenteabilidade
Comunicação ao depositante da "Opinião Preliminar sobre a Patenteabilidade".

26.5 – Republicação
Republicação da publicação por ter sido efetuada com incorreções.

26.6 – Retificação
Retificação da publicação por ter sido efetuada com incorreção que não impossibilita sua identificação. Tal publicação não implica em alteração da data de publicação e nos prazos decorrentes da mesma.

26.7 – Publicação anulada
Anulada a publicação por ter sido indevida.

27. Patentes Verdes – Programa Piloto.

27.1 Notificação de Solicitação para Participação no Programa de Patentes Verdes

27.2 Solicitação Concedida
O pedido está apto a participar do Programa de Patentes Verdes.

27.3 Solicitação Negada
O pedido não está apto a participar do Programa de Patentes Verdes. Desta data corre o prazo de 60 (sessenta) dias para eventual recurso do interessado.

27.4 Solicitação Excedente
O pedido excedeu o limite das solicitações concedidas no Programa de Patentes Verdes.

27.5 Republicação
Republicação da publicação por ter sido efetuada com incorreções.

27.6 Retificação
Retificação da publicação por ter sido efetuada com incorreção que não impossibilita sua identificação. Tal publicação não implica em alteração da data de publicação e nos prazos decorrentes da mesma.

27.7 Publicação Anulada
Anulada a publicação por ter sido indevida.

PR. INPI - Presidência

Nulidade Administrativa - Intimação para Manifestação
Notificação ao titular da patente e ao requerente da nulidade, da emissão de parecer do INPI para manifestação. A manifestação deverá ser apresentada no prazo de 60(sessenta) dias, desta data após o que o processo será decidido. O parecer pode ser obtido através do endereço eletrônico www.inpi.gov.br - janela "*e*-parecer".

Nulidade Administrativa - Decisão
A decisão da nulidade encerra a instância administrativa.

Recurso – Exigência

Recurso - Exigência - Art. 214 da LPI
Formulada exigência para complementação das razões oferecidas a título de recurso no prazo de 60 (sessenta) dias desta data. Havendo ou não manifestação sobre a exigência dar-se-á prosseguimento ao exame do recurso. Caso a exigência não tenha sido explicitada no despacho da RPI, O parecer pode ser obtido através do endereço eletrônico www.inpi.gov.br - janela "*e*-parecer".

Recurso - Decisão
A decisão do recurso é final e irrecorrível na esfera administrativa.

Considerações Finais

Solicitação de Cópias:

1 - Os pedidos de fotocópias podem ser solicitados na sede do INPI/RJ ou nas delegacias e representações do INPI constantes da primeira página da RPI.

(*) Quando a republicação se referir a item de publicação que envolva o prazo para tomada de providências, o prazo contar-se-á a partir da data da republicação.

(**) A toda publicação que envolva anulação de ato ou despacho caberá justificativa no processo adminstrativo.

Códigos para Identificação de Dados Bibliográficos (INID)

(11) Número da Patente

(21) Número do Pedido
(22) Data do Depósito
(30) Dados da Prioridade Unionista (data de depósito, país, número)
(43) Data da Publicação do Pedido

(45) Data da Concessão da Patente/Certificado de Adição de Invenção
(51) Classificação Internacional
(52) Classificação Nacional

(54) Título
(57) Resumo
(61) Dados do Pedido ou patente principal do qual o presente é uma adição (número e data de depósito)

(62) Dados do pedido original do qual o presente é uma divisão (número e dadta de depósito)
(66) Dados da Prioridade Interna (número e data de depósito)
(71) Nome do Depositante
(72) Nome do Inventor
(73) Nome do Titular
(74) Nome do Procurador
(81) Países Designados
(85) Data do Início da Fase Nacional
(86) Número, Idioma e Data do Depósito Internacional
(87) Número, Idioma e Data da Publicação Internacional

Diretoria de Patentes - DIRPA
Tabela de Códigos de Despachos de Pedidos e Patentes (incluindo as de MI/DI expedidas na vigência da LEI 5772/71)
Período de Transição - LEI 5772/71 (CPI)

RPI 2333 de 22/09/2015

11.30 Arquivamento Definitivo – Art. 18 § 1º da Lei 5772/71

Notificação da **retirada definitiva** do pedido de patente uma vez que não foi requerido o pedido de exame no prazo previsto pelo Art 18 § 1º, tendo o prazo expirado na vigência da Lei 5772/71.

11.31 Arquivamento Definitivo - Falta de Cumprimento de Exigência

Notificação do **arquivamento definitivo** do pedido uma vez que não houve manifestação do depositante quanto à exigência formal; exigência técnica ou exigência referente ao Art. 20, tendo o prazo de cumprimento expirado na vigência da Lei 5772/71.

12.1 Recurso Contra o Deferimento

Notificação de recurso, interposto na vigência da Lei 5772/71, contra o deferimento do pedido de patente, objetivando o reexame da matéria. Desta data corre o prazo de 60 (sessenta) dias para eventual contestação do depositante. Poderá ser requerida cópia do recurso através do formulário modelo FQ005.

13.1 Notificação para Pagamento da Retribuição Relativa à Expedição da Carta-Patente dos Pedidos Deferidos na Vigência da Lei 5772/71

Desta data corre o prazo de 60 (sessenta) dias para o pagamento e comprovação de retribuição para expedição da carta-patente. O não pagamento e sua comprovação no prazo acima determinado acarretará o **arquivamento definitivo** do pedido.

13.2 Publicação Anulada

Anulação da publicação de notificação para recolhimento por ter sido indevida.

15.1 Arquivamento do Pedido de Patente por Comprovação e Recolhimento Intempestivo de Anuidade - AN 082/86 item 4.1

Notificação do arquivamento automático do pedido de patente, ocorrido durante a vigência da Lei 5772/71, por intempestividade de comprovação e recolhimento de anuidade. Desta data corre o prazo de 60 (sessenta) dias para o depositante requerer a restauração do andamento do pedido através do formulário modelo 1.02, com o recolhimento correspondente à restauração.

15.2 Arquivamento do Pedido de Patente por Comprovação Intempestiva de Anuidade - AN 082/86 item 4.1

Notificação do arquivamento automático do pedido de patente, ocorrido durante a vigência da Lei 5772/71, por intempestividade de comprovação de anuidade. Desta data corre o prazo de 60 (sessenta) dias para o depositante requerer a restauração do andamento do pedido através do formulário modelo FQ002, com o recolhimento correspondente à restauração.

15.3 Arquivamento do Pedido de Patente por Falta de Comprovação e Recolhimento de Anuidade - AN 082/86 item 4.1

Notificação do arquivamento automático do pedido de patente, ocorrido durante a vigência da Lei 5772/71, por falta de comprovação e recolhimento de anuidade. Desta data corre o prazo de 60 (sessenta) dias para o depositante requerer a restauração do andamento do pedido através do formulário modelo FQ002, com o recolhimento correspondente à restauração, devendo anexar a guia de recolhimento referente à anuidade devida. No caso de arquivamento indevido, o depositante deverá, no prazo acima, apresentar o comprovante de recolhimento tempestivo, através do formulário modelo FQ002, isento de retribuição.

15.3.1 Aquivamento do pedido de patente de Modelo ou Desenho Industrial por falta de recolhimento de anuidade/comprovação – AN 082/86 item 4.1

Notificação do arquivamento automático do pedido de patente, ocorrido durante a vigência da Lei 5772/71, por falta de recolhimento/comprovação de anuidade. Desta data corre o prazo de 60 (sessenta) dias para o depositante requerer a restauração do andamento do pedido através do formulário FQ002, com o recolhimento correspondente à restauração, não sendo necessário o recolhimento da(s) anuidade(s). No caso de arquivamento indevido, o depositante deverá, no prazo acima, apresentar o comprovante do recolhimento tempestivo através do formulário modelo FQ002, isento de retribuição.

15.4 Arquivamento do Pedido de Patente por Falta de Comprovação e Recolhimento de Anuidade e Comprovação e Recolhimento Intempestivo de Anuidade - AN 082/86 item 4.1

Notificação do arquivamento automático do pedido de patente, ocorrido durante a vigência da Lei 5772/71, por falta e por intempestividade de comprovação e recolhimento de anuidade. Desta data corre o prazo de 60 (sessenta) dias para o depositante requerer a restauração do andamento do pedido através do formulário modelo FQ002, com o recolhimento correspondente à restauração, devendo anexar a guia de recolhimento referente à anuidade devida. No caso de arquivamento indevido, o depositante deverá, no prazo acima, apresentar o comprovante de comprovação e recolhimento tempestivo, através do formulário modelo FQ002, isento de retribuição.

15.13 Extinção da Garantia de Prioridade

Notificação da extinção da garantia de prioridade por não ter sido requerido o privilégio dentro dos prazos previstos no Art 7º da Lei 5772/71.

18.2 Caducidade - Art 50 da Lei 5772/71

Notificação de caducidade automática da patente por não ter sido efetuada a comprovação do pagamento da respectiva anuidade no prazo legal encerrado na vigência da Lei 5772/71.

MDIC - MINISTÉRIO DO DESENVOLVIMENTO, INDÚSTRIA E COMÉRCIO EXTERIOR

Recurso - Interposição

Notificação de interposição, na vigência da Lei 5772/71, de recurso ao Ministro do Desenvolvimento, Indústria e Comércio Exterior contra a decisão proferida pelo Presidente do INPI, objetivando o reexame da matéria.

Recurso - Decisão

A decisão do recurso, interposto na vigência da Lei 5772/71, pelo Ministério do Desenvolvimento, Indústria e Comércio Exterior encerra a instância administrativa..

DIRETORIA DE PATENTES - DIRPA

Índice Numérico Remissivo de Pedidos, Patentes (incluindo as de MI/DI expedidas na vigência da Lei 5772/71) e Certificados de Adição de Invenção

RPI 2333 de 22/09/2015

BR 102012002924-3	11.14	170	BR 102013023510-5	3.1	73	BR 102014004837-5	2.1	146	BR 102014026545-7	3.1	117	BR 102015008691-1	2.10	149
BR 102012003028-4	8.7	161	BR 102013023522-9	3.1	74	BR 102014005396-4	2.1	146	BR 102014026561-9	3.1	117	BR 102015008822-1	2.10	149
BR 102012003488-3	12.2	171	BR 102013025524-6	2.1	146	BR 102014006047-2	2.1	146	BR 102014026586-4	3.1	117	BR 102015009204-0	2.10	149
BR 102012004555-9	15.21	172	BR 102013026938-7	3.8	154	BR 102014006142-8	3.1	95	BR 102014026602-0	3.1	117	BR 102015010862-1	2.10	149
BR 102012005636-4	3.1	59	BR 102013028108-5	3.1	74	BR 102014009861-5	25.3	179	BR 102014026682-8	3.1	118	BR 102015010890-7	2.10	149
BR 102012007496-6	15.24	172	BR 102013028112-3	3.1	74	BR 102014016200-3	3.1	95	BR 102014026686-0	3.1	118	BR 102015010929-6	2.10	149
BR 102012008462-7	8.5	160	BR 102013028113-1	3.1	75	BR 102014017977-1	2.1	146	BR 102014026715-8	3.1	118	BR 102015012022-2	2.1	146
BR 102012009402-9	2.1	145	BR 102013028122-0	3.1	75	BR 102014018191-1	2.5	147	BR 102014026731-0	3.1	119	BR 102015012041-9	2.1	146
BR 102012011020-2	2.6	148	BR 102013028135-2	3.1	75	BR 102014019129-1	3.1	95	BR 102014026743-3	3.1	119	BR 102015012093-1	2.5	148
BR 102012013284-2	9.1	161	BR 102013028142-5	3.1	75	BR 102014019159-3	3.1	95	BR 102014026807-3	3.1	119	BR 102015012169-5	2.1	146
BR 102012015662-8	3.1	59	BR 102013028165-4	3.1	76	BR 102014019161-5	3.1	95	BR 102014026819-7	2.5	147	BR 102015012170-9	2.1	146
BR 102012015782-9	3.1	59	BR 102013028189-1	3.1	76	BR 102014019164-0	3.1	96	BR 102014026820-0	2.10	148	BR 102015012178-4	2.1	146
BR 102012015800-0	3.1	60	BR 102013028212-0	3.1	76	BR 102014019270-0	3.1	96	BR 102014026844-8	3.1	119	BR 102015012832-0	2.10	149
BR 102012016014-5	3.1	60	BR 102013028216-2	3.1	76	BR 102014019292-1	3.1	96	BR 102014026870-7	3.1	120	BR 102015013153-4	2.1	146
BR 102012016016-1	3.1	60	BR 102013028217-0	3.1	77	BR 102014019345-6	3.1	96	BR 102014026876-6	3.1	120	BR 102015013180-1	2.1	146
BR 102012016017-0	3.1	60	BR 102013028219-7	3.1	77	BR 102014019375-8	2.1	146	BR 102014026887-1	3.1	120	BR 102015013187-9	2.1	146
BR 102012016057-9	3.1	60	BR 102013028220-0	3.1	77	BR 102014019376-6	2.1	146	BR 102014026911-8	3.1	120	BR 102015013656-0	2.10	149
BR 102012016127-3	3.1	61	BR 102013028226-0	3.1	77	BR 102014019401-0	2.1	146	BR 102014028196-7	2.10	148	BR 102015013693-5	2.10	149
BR 102012016182-6	3.1	61	BR 102013028229-4	3.1	78	BR 102014019406-1	3.1	96	BR 102014030305-7	2.10	148	BR 102015014285-4	2.1	146
BR 102012016341-1	3.1	61	BR 102013028230-8	3.1	78	BR 102014019413-4	3.1	97	BR 102014030979-9	2.10	148	BR 102015015695-2	2.10	149
BR 102012016347-0	3.1	61	BR 102013028237-5	3.1	78	BR 102014019418-5	3.1	97	BR 102014031564-0	2.10	148	BR 102015016045-3	2.5	148
BR 102012016350-0	3.1	62	BR 102013028239-1	3.1	78	BR 102014019484-3	2.1	146	BR 102014031650-7	2.10	148	BR 102015017367-9	2.10	149
BR 102012016360-8	3.1	62	BR 102013028245-6	3.1	79	BR 102014019505-0	3.1	97	BR 102014031653-1	2.10	148	BR 102015020258-0	2.1	146
BR 102012017901-6	3.1	62	BR 102013028247-2	3.1	79	BR 102014019581-5	3.1	97	BR 102014031735-0	3.1	121	BR 102015021844-3	2.10	149
BR 102012018091-0	3.1	62	BR 102013028256-1	3.1	79	BR 102014019615-3	3.1	97	BR 102014031736-8	3.1	121	BR 102015021852-4	2.10	149
BR 102012018102-9	3.1	63	BR 102013028261-8	3.1	79	BR 102014019618-8	3.1	98	BR 102014031737-6	3.1	121	BR 102015021864-8	2.10	149
BR 102012018137-1	15.24.2	173	BR 102013028270-7	3.1	80	BR 102014019624-2	3.1	98	BR 102014031751-1	3.1	121	BR 102015021882-6	2.10	149
BR 102012018406-0	3.1	63	BR 102013028278-2	3.1	80	BR 102014019747-8	3.1	98	BR 102014031766-0	3.1	122	BR 102015021895-8	2.10	150
BR 102012018575-0	2.6	148	BR 102013028291-0	3.1	80	BR 102014019834-2	3.1	99	BR 102014031767-8	3.1	122	BR 102015021900-8	2.10	150
BR 102012019373-6	3.6	140	BR 102013028304-5	3.1	80	BR 102014019837-7	3.1	99	BR 102015000214-9	3.1	122	BR 102015021909-1	2.10	150
BR 102012019402-3	3.1	63	BR 102013028305-3	3.1	81	BR 102014019854-7	3.1	99	BR 102015000390-0	3.1	122	BR 102015021913-0	2.10	150
BR 102012019639-5	3.1	63	BR 102013028308-8	3.1	81	BR 102014019856-3	3.1	99	BR 102015000450-8	3.1	123	BR 102015021916-4	2.10	150
BR 102012020347-2	6.1	155	BR 102013028335-5	3.1	81	BR 102014019871-7	3.1	100	BR 102015000500-8	3.1	123	BR 102015021918-0	2.10	150
BR 102012020368-5	3.1	64	BR 102013028361-4	3.1	81	BR 102014019892-0	3.1	100	BR 102015000612-8	3.1	123	BR 102015021944-0	2.10	150
BR 102012020461-4	3.1	64	BR 102013028379-7	3.1	82	BR 102014019930-6	3.1	100	BR 102015000684-5	3.1	123	BR 102015021963-6	2.10	150
BR 102012020586-6	3.8	153	BR 102013028409-2	3.1	82	BR 102014019972-1	3.1	101	BR 102015000747-7	3.1	124	BR 102015021975-0	2.10	150
BR 102012020587-4	3.8	153	BR 102013028432-7	3.1	82	BR 102014020062-2	3.1	101	BR 102015000750-7	3.1	124	BR 102015022026-0	2.10	150
BR 102012021061-4	3.1	64	BR 102013028446-7	3.1	82	BR 102014020066-5	3.1	101	BR 102015000769-8	3.1	124	BR 102015022026-0	2.10	150
BR 102012021080-0	3.1	65	BR 102013028454-8	3.1	83	BR 102014020101-7	3.1	101	BR 102015000999-2	3.1	124	BR 102015022029-4	2.10	150
BR 102012021129-7	3.1	65	BR 102013028472-6	3.1	83	BR 102014020190-4	3.1	102	BR 102015001071-0	3.1	125	BR 102015022032-4	2.10	150
BR 102012021165-3	3.1	65	BR 102013028476-9	3.1	83	BR 102014020217-0	3.1	102	BR 102015001251-9	3.1	125	BR 102015022050-2	2.10	150
BR 102012021282-0	3.1	65	BR 102013028477-7	3.1	83	BR 102014020218-8	3.1	102	BR 102015001342-6	3.1	125	BR 102015022068-5	2.10	150
BR 102012023641-9	2.5	147	BR 102013029113-7	3.1	84	BR 102014020566-7	3.1	102	BR 102015001351-5	3.1	125	BR 102015022081-2	2.10	150
BR 102012026066-2	2.1	145	BR 102013029291-5	3.1	84	BR 102014020700-7	3.1	103	BR 102015001408-2	3.1	126	BR 102015022082-0	2.10	150
BR 102012026964-3	3.1	65	BR 102013030386-0	3.1	84	BR 102014020703-1	3.1	103	BR 102015001556-9	3.1	126	BR 102015022088-0	2.10	150
BR 102012029507-5	9.1	161	BR 102013030569-3	3.1	84	BR 102014020798-8	3.1	103	BR 102015001605-0	3.1	126	BR 102015022090-1	2.10	150
BR 102012030373-6	15.24	172	BR 102013030594-4	3.1	85	BR 102014020815-1	3.1	103	BR 102015001708-1	3.1	126	BR 102015022101-0	2.10	150
BR 102012031197-6	15.11	171	BR 102013030596-0	3.1	85	BR 102014020833-0	3.1	104	BR 102015001780-4	3.1	126	BR 102015022114-2	2.10	150
BR 102012031364-2	9.1	161	BR 102013030662-2	3.1	85	BR 102014020882-8	3.1	104	BR 102015001814-2	3.1	127	BR 102015022137-1	2.10	150
BR 102012033639-1	9.1	161	BR 102013030737-8	3.1	85	BR 102014020939-5	3.1	104	BR 102015001913-0	3.1	127	BR 102015022138-0	2.10	150
BR 102012033794-0	2.1	146	BR 102013030843-9	3.1	85	BR 102014020949-2	3.1	105	BR 102015001915-7	3.1	127	BR 102015022147-9	2.10	150
BR 102013000205-4	6.1	155	BR 102013030850-1	3.1	85	BR 102014020971-9	3.1	105	BR 102015001921-1	3.1	128	BR 102015022149-5	2.10	150
BR 102013001698-5	2.1	146	BR 102013030928-1	3.1	86	BR 102014021006-7	3.1	105	BR 102015002135-6	2.10	149	BR 102015022153-3	2.10	150
BR 102013002909-2	9.1	162	BR 102013030945-1	3.1	86	BR 102014021010-5	3.1	105	BR 102015002151-8	2.10	149	BR 102015022155-0	2.10	150
BR 102013004069-0	3.8	154	BR 102013030961-3	3.1	86	BR 102014021089-0	3.1	106	BR 102015002296-4	2.10	149	BR 102015022159-2	2.10	150
BR 102013006865-9	3.1	66	BR 102013030998-2	3.1	87	BR 102014021107-1	3.1	106	BR 102015002413-4	2.10	149	BR 102015022165-7	2.10	150
BR 102013008138-8	15.7	171	BR 102013031016-6	3.1	87	BR 102014021140-3	3.1	106	BR 102015002417-7	2.10	149	BR 102015022165-7	2.10	150
BR 102013008924-9	15.24.2	173	BR 102013031046-8	3.1	87	BR 102014021159-4	3.1	106	BR 102015002418-5	2.1	146	BR 102015022188-6	2.10	150
BR 102013011205-4	15.24.2	173	BR 102013031047-6	3.1	87	BR 102014021160-8	3.1	107	BR 102015002419-3	2.10	149	BR 102015022188-6	2.10	150
BR 102013014793-1	3.1	66	BR 102013031053-0	3.1	88	BR 102014021167-5	3.1	107	BR 102015002745-1	2.10	149	BR 102015022229-7	2.10	150
BR 102013015147-5	3.8	154	BR 102013031068-9	3.1	88	BR 102014021183-7	3.1	107	BR 102015002894-6	2.10	149	BR 102015022262-9	2.10	150
BR 102013015672-8	3.1	66	BR 102013031072-7	3.1	88	BR 102014021291-4	3.1	107	BR 102015002895-4	2.10	149	BR 102015022272-6	2.10	150
BR 102013016115-2	3.8	154	BR 102013031073-5	3.1	88	BR 102014021309-0	3.1	108	BR 102015002902-0	2.10	149	BR 102015022277-7	2.10	151
BR 102013017882-9	3.1	66	BR 102013031138-3	3.1	89	BR 102014021314-7	3.1	108	BR 102015002904-7	2.10	149	BR 102015022295-5	2.10	151
BR 102013018001-7	7.1	156	BR 102013031151-0	3.1	89	BR 102014021330-9	3.1	108	BR 102015002989-6	2.10	149	BR 102015022303-0	2.10	151
BR 102013018010-6	3.1	67	BR 102013031175-8	3.1	89	BR 102014021335-0	3.1	108	BR 102015003039-8	2.10	149	BR 102015022315-3	2.10	151
BR 102013018202-8	3.1	67	BR 102013031178-2	3.1	89	BR 102014021345-7	3.1	109	BR 102015003114-9	2.10	149	BR 102015022316-1	2.10	151
BR 102013018503-5	2.5	147	BR 102013031179-0	3.1	90	BR 102014021352-0	3.1	109	BR 102015003298-6	2.10	149	BR 102015022335-8	2.10	151
BR 102013019270-8	3.1	67	BR 102013031180-4	3.1	90	BR 102014021446-1	3.1	109	BR 102015003334-6	2.10	149	BR 102015022350-1	2.10	151
BR 102013019271-6	3.1	67	BR 102013031266-5	3.1	90	BR 102014021544-1	3.1	110	BR 102015003752-0	2.10	149	BR 102015022406-0	2.10	151
BR 102013019288-0	15.24	172	BR 102013031267-3	3.1	90	BR 102014025552-4	3.1	110	BR 102015004293-0	2.1	146	BR 102015022451-6	2.10	151
BR 102013019310-0	3.1	68	BR 102013033208-9	3.1	91	BR 102014025717-9	3.1	110	BR 102015004308-2	2.1	146	BR 102015022482-6	2.10	151
BR 102013019311-9	3.1	68	BR 102013033232-1	3.1	91	BR 102014025739-0	3.1	110	BR 102015005289-8	2.1	146	BR 102015022489-3	2.10	151
BR 102013019318-6	3.1	68	BR 102013033241-0	3.1	91	BR 102014025775-6	3.1	111	BR 102015005547-1	2.10	149	BR 102015022498-2	2.10	151
BR 102013019430-1	3.1	68	BR 102013033242-9	3.1	91	BR 102014025797-7	3.1	111	BR 102015005567-6	2.10	149	BR 102015022515-6	2.10	151
BR 102013019451-4	3.1	69	BR 102013033274-7	3.1	91	BR 102014025813-2	3.1	111	BR 102015005574-9	2.10	149	BR 102015022550-4	2.10	151
BR 102013019452-2	3.1	69	BR 102013033289-5	3.1	91	BR 102014025834-5	3.1	111	BR 102015005577-3	2.10	149	BR 102015022560-1	2.10	151
BR 102013019462-0	3.1	69	BR 102013033336-0	3.1	92	BR 102014025858-2	3.1	111	BR 102015005693-1	2.10	149	BR 102015022563-6	2.10	151
BR 102013019489-1	3.1	69	BR 102013033425-1	3.1	92	BR 102014025869-8	3.1	112	BR 102015005722-9	2.10	149	BR 102015022573-3	2.10	151
BR 102013019561-8	3.1	69	BR 102013033619-0	3.1	92	BR 102014025872-8	3.1	112	BR 102015005941-8	15.7	171	BR 102015022581-4	2.10	151
BR 102013019587-1	3.1	70	BR 102013033627-0	3.1	92	BR 102014025884-1	3.1	112	BR 102015007548-0	2.10	149	BR 102015022598-9	2.10	151
BR 102013019611-8	3.1	70	BR 102013033663-7	3.1	93	BR 102014025896-5	3.1	112	BR 102015007702-5	2.5	147	BR 102015022642-0	2.10	151
BR 102013019651-7	3.1	70	BR 102013033682-3	3.1	93	BR 102014025901-5	3.1	112	BR 102015007703-3	2.5	147	BR 102015022659-4	2.10	151
BR 102013019672-0	3.1	70	BR 102013033865-6	3.1	93	BR 102014025948-1	3.1	113	BR 102015007791-2	2.5	147	BR 102015022662-4	2.10	151
BR 102013019686-0	3.1	71	BR 102013033866-4	3.1	93	BR 102014025987-2	3.1	113	BR 102015007796-3	2.1	146	BR 102015022689-6	2.10	151
BR 102013019706-8	3.1	71	BR 102013033895-8	3.1	94	BR 102014026018-8	3.1	113	BR 102015007922-2	2.5	147	BR 102015022691-8	2.10	151
BR 102013019722-0	3.1	71	BR 102013033896-6	3.1	94	BR 102014026059-5	3.1	113	BR 102015007952-4	2.1	146	BR 102015022696-9	2.10	151
BR 102013019730-0	3.1	71	BR 102013034036-7	3.1	94	BR 102014026116-8	3.1	114	BR 102015007978-8	2.1	146	BR 102015022706-0	2.10	151
BR 102013019747-5	3.1	71	BR 102013034037-5	3.1	94	BR 102014026227-0	3.1	114	BR 102015007980-0	2.5	147	BR 102015022722-1	2.10	151
BR 102013019756-4	3.1	72	BR 102013034041-3	3.1	94	BR 102014026249-0	3.1	114	BR 102015008094-8	2.1	146	BR 102015022724-8	2.10	151
BR 102013019780-7	3.1	72	BR 102014000283-9	2.1	146	BR 102014026278-4	3.1	115	BR 102015008474-9	2.5	148	BR 102015022725-6	2.10	151
BR 102013019872-2	3.1	72	BR 102014000399-1	6.1	155	BR 102014026338-1	3.1	115	BR 102015008475-7	2.5	148	BR 102015022728-0	2.10	151
BR 102013019899-4	3.1	73	BR 102014000478-5	2.1	146	BR 102014026368-3	3.1	115	BR 102015008476-5	2.1	146	BR 102015022817-1	2.10	151
BR 102013020057-3	3.1	73	BR 102014000958-2	6.1	155	BR 102014026388-8	3.1	115	BR 102015008483-8	2.1	146	BR 102015022835-0	2.10	151
BR 102013021414-0	2.5	147	BR 102014001131-5	10.9	170	BR 102014026435-3	3.1	116	BR 102015008484-6	2.1	146	BR 102015022871-6	2.10	151
BR 102013022351-4	3.1	73	BR 102014002375-5	2.5	147	BR 102014026488-4	3.1	116	BR 102015008497-8	2.1	146	BR 102015022910-0	2.10	151
BR 102013022632-7	3.8	154	BR 102014003019-0	2.1	146	BR 102014026508-2	3.1	116	BR 102015008501-0	2.1	146	BR 102015022957-7	2.10	151
BR 102013023496-6	3.1	73	BR 102014003864-7	2.5	147	BR 102014026509-0	3.1	116	BR 102015008690-3	2.10	149	BR 102015022989-5	2.10	151

BR 102015023008-7 2.10 152
BR 102015023050-8 2.10 152
BR 102015023056-7 2.10 152
BR 102015023107-5 2.10 152
BR 102015023131-8 2.10 152
BR 102015023195-4 2.10 152
BR 102015023230-6 2.10 152
BR 102015023388-4 2.10 152
BR 102015023450-3 2.10 152
BR 102015023452-0 2.10 152
BR 112012000081-0 1.3 21
BR 112012002854-5 1.3 21
BR 112012002871-5 1.3 21
BR 112012002975-4 1.3 21
BR 112012003225-9 1.3 21
BR 112012003263-1 1.3 21
BR 112012003958-0 1.3 21
BR 112012004152-5 8.6 160
BR 112012005194-6 8.6 160
BR 112012007737-6 15.9 171
BR 112012007820-8 1.3 21
BR 112012007829-1 1.3 21
BR 112012007844-5 1.3 21
BR 112012007869-0 1.3 22
BR 112012007882-8 1.3 22
BR 112012007944-1 1.3 22
BR 112012008017-2 1.3 22
BR 112012008108-0 1.3 22
BR 112012008128-4 1.3 22
BR 112012008233-7 1.3 22
BR 112012008271-0 1.3 22
BR 112012008274-4 1.3 22
BR 112012008464-0 1.3 22
BR 112012008530-1 1.3 22
BR 112012008536-0 1.3 23
BR 112012008786-0 1.3 23
BR 112012008849-1 1.3 23
BR 112012008854-8 1.3 23
BR 112012008858-0 1.3 23
BR 112012008952-8 1.3 23
BR 112012008993-5 1.3 23
BR 112012009056-9 1.3 23
BR 112012009146-8 1.3 23
BR 112012009311-8 1.3 24
BR 112012009374-6 1.3 24
BR 112012009621-4 1.3.1 143
BR 112012010052-1 1.3 24
BR 112012010194-3 1.3 24
BR 112012010202-8 1.3 24
BR 112012010249-4 1.3 24
BR 112012010755-0 1.3 24
BR 112012012444-7 1.3 24
BR 112012012449-8 8.6 160
BR 112012012584-2 8.6 160
BR 112012014722-6 1.3 25
BR 112012015040-5 1.3 25
BR 112012015115-0 1.3 25
BR 112012015120-7 1.3 25
BR 112012015154-1 1.3 25
BR 112012015184-3 1.3 25
BR 112012015219-0 1.3 25
BR 112012015233-5 1.3 25
BR 112012015234-3 1.3 25
BR 112012015249-1 1.3 25
BR 112012015490-7 1.3 26
BR 112012015506-7 1.3 26
BR 112012015583-0 1.3 26
BR 112012019430-5 1.3 26
BR 112012019936-6 1.3 26
BR 112012019973-0 1.3 26
BR 112012020084-4 1.3 26
BR 112012021123-4 1.3 26
BR 112012021146-3 1.3 27
BR 112012021267-2 1.3 27
BR 112012021495-0 1.3 27
BR 112012021506-0 1.3 27
BR 112012021843-3 1.3 27
BR 112012022045-4 1.3 27
BR 112012022187-6 1.3 27
BR 112012022227-9 11.6.1 170
BR 112012022318-6 1.3 27
BR 112012023004-2 15.9 171
BR 112012023037-9 1.3 27
BR 112012023500-1 1.3 28
BR 112012023743-8 15.9 171
BR 112012023836-1 1.3 28
BR 112012023875-2 1.3 28
BR 112012024071-4 1.3 28
BR 112012024464-7 15.9 171
BR 112012024550-3 1.3 28
BR 112012024557-0 1.3 28
BR 112012024717-4 1.3 28
BR 112012024925-8 1.3 28
BR 112012024957-6 1.3 28
BR 112012024959-2 1.3 29
BR 112012025022-1 1.3 29
BR 112012025082-5 1.3 29
BR 112012025195-3 1.3 29
BR 112012025326-3 1.3 29
BR 112012025364-6 1.3 29
BR 112012025391-3 1.3 29
BR 112012025392-1 1.3 29
BR 112012025494-4 1.3 30
BR 112012025495-2 1.3 30
BR 112012025584-3 1.3 30
BR 112012025685-8 1.3 30
BR 112012025729-3 1.3 30
BR 112012025772-2 1.3 30
BR 112012025866-4 1.3 30
BR 112012025935-0 1.3 30
BR 112012026330-7 1.3 31
BR 112012026379-0 1.3 31
BR 112012026539-3 1.3 31
BR 112012026708-6 1.3 31
BR 112012026730-2 1.3 31
BR 112012026736-1 1.3 31
BR 112012026785-0 1.3 31
BR 112012026835-0 1.3 31
BR 112012026880-5 1.3 31
BR 112012026882-1 1.3 32
BR 112012026934-8 1.3 32
BR 112012027022-2 1.3 32
BR 112012027065-6 1.3 32
BR 112012027080-0 1.3 32
BR 112012027139-3 1.3 32
BR 112012027140-7 1.3 32
BR 112012027217-9 1.3 33
BR 112012027256-0 1.3 33
BR 112012027282-9 1.3 33
BR 112012027293-4 1.3 33
BR 112012027430-9 1.3 33
BR 112012027434-1 1.3 33
BR 112012027526-7 1.3 33
BR 112012028290-5 1.3 34
BR 112012028456-8 1.3 34
BR 112012028466-5 1.3 34
BR 112012028467-3 1.3 34
BR 112012028848-2 1.3.2 145
BR 112012028855-5 1.3 34
BR 112012028881-4 1.3 34
BR 112012029272-2 1.3 35
BR 112012029293-5 1.3 35
BR 112012029389-3 1.3 35
BR 112012029420-2 1.3 35
BR 112012029436-9 1.3 35
BR 112012029439-3 1.3 35
BR 112012029576-4 1.3 35
BR 112012029621-3 1.3 35
BR 112012030186-1 1.3 35
BR 112012030191-8 1.3 36
BR 112012030902-1 1.3 36
BR 112012031081-0 1.3 36
BR 112012031102-6 1.3 36
BR 112012031138-7 1.3 36
BR 112012031143-3 1.3 36
BR 112012031238-3 1.3 36
BR 112012031299-5 1.3 36
BR 112012031300-2 1.3 36
BR 112012031378-9 1.3 36
BR 112012031406-8 1.3 37
BR 112012031463-7 1.3 37
BR 112012031507-2 1.3 37
BR 112012031737-7 1.3 37
BR 112012031822-5 1.3 37
BR 112012031846-2 1.3 37
BR 112012031877-2 1.3 37
BR 112012031886-1 1.3 37
BR 112012031959-0 1.3 38
BR 112013008662-9 15.24 172
BR 112013031322-6 1.3 38
BR 112015004344-5 1.3 38
BR 112015005215-0 1.3 38
BR 112015008068-5 1.3 38
BR 122012003219-0 3.1 128
BR 122012003892-0 12.2 171
BR 122012006838-1 3.1 128
BR 122012011653-0 9.2 164
BR 122013002046-2 9.2 164
BR 122013013022-5 7.1 156
BR 122013014159-6 3.1 128
BR 122013014165-0 3.1 128
BR 122013029432-5 3.1 129
BR 122014000892-9 9.2.4 168
BR 122014002580-7 3.1 129
BR 122014008935-0 9.2.4 168
BR 122014012575-5 9.2 164
BR 122014015727-4 6.6 156
BR 122014017874-3 9.2 164
BR 122014018684-3 16.1 174
BR 122014023472-4 9.2 164
BR 122014026986-2 9.2.4 168
BR 122014029722-0 16.1 174
BR 122014032366-2 2.5 148
BR 122015006443-0 9.2 164
BR 122015006903-3 9.1 162
BR 122015013416-1 7.1 156
BR 122015015874-5 2.4 147
BR 122015016736-1 2.4 147
BR 122015016845-7 2.4 147
BR 122015016965-8 2.4 147
BR 122015019055-0 2.4 147
BR 122015019083-5 11.12 170
BR 122015019214-5 11.12 170
BR 122015019398-2 2.4 147
BR 122015019487-3 2.4 147
BR 122015019488-1 2.4 147
BR 122015019544-6 2.4 147
BR 122015019592-6 2.4 147
BR 122015021328-2 2.10 152
BR 122015021405-0 2.10 152
BR 122015021484-0 2.10 152
BR 122015022086-6 2.10 152
BR 122015022124-2 2.10 152
BR 122015022158-7 2.10 152
BR 122015022909-0 2.10 152
BR 122015023066-7 2.10 152
BR 132012021144-0 3.1 129
BR 132013030798-9 2.5 148
BR 132014031563-1 2.10 152
BR 132015005306-0 2.6 148
BR 132015008561-2 2.10 152
BR 132015022098-6 2.10 152
BR 202012000724-5 3.1 129
BR 202012006097-9 15.24.2 173
BR 202012006194-0 6.7 156
BR 202012011725-3 15.24.2 173
BR 202012012417-9 2.1 146
BR 202012012951-0 15.24.2 173
BR 202012015758-1 3.1 130
BR 202012015759-0 3.1 130
BR 202012017895-3 3.1 130
BR 202012017904-6 3.1 131
BR 202012018039-7 15.24.2 173
BR 202012018040-0 15.24.2 173
BR 202012018041-9 15.24.2 173
BR 202012020543-8 3.1 131
BR 202012020649-3 3.1 131
BR 202012021046-6 3.1 131
BR 202012021141-1 3.1 132
BR 202012024761-0 3.1 132
BR 202012024987-7 15.24 172
BR 202012026267-9 15.24.2 173
BR 202012031550-0 15.24.2 173
BR 202013006878-6 15.24.3 173
BR 202013018080-2 3.1 132
BR 202013019748-9 15.24.2 173
BR 202013019943-0 3.1 133
BR 202013023365-5 3.1 133
BR 202013023376-0 3.1 133
BR 202013023379-5 3.1 134
BR 202013023391-4 3.1 134
BR 202013023437-6 3.1 134
BR 202014000008-4 15.7 171
BR 202014002178-2 2.5 148
BR 202014002180-4 2.1 146
BR 202014002225-8 2.5 148
BR 202014003687-9 2.1 146
BR 202014003706-9 2.1 146
BR 202014003924-0 2.1 146
BR 202014003980-0 2.1 146
BR 202014003987-8 2.1 146
BR 202014003998-3 2.5 148
BR 202014004030-2 2.1 146
BR 202014004031-0 2.1 146
BR 202014004039-6 2.1 146
BR 202014006521-6 2.10 152
BR 202014008960-3 2.5 148
BR 202014008977-8 2.5 148
BR 202014009731-2 10.9 170
BR 202014010643-5 2.10 152
BR 202014011099-8 2.5 148
BR 202014018326-0 15.30 173
BR 202014023074-8 16.1 174
BR 202014025925-8 2.5 148
BR 202014026496-0 3.1 134
BR 202014028827-4 2.10 152
BR 202014030933-6 2.10 152
BR 202014031493-3 2.10 152
BR 202014031625-1 2.10 152
BR 202014031648-0 2.10 152
BR 202014032430-0 2.10 152
BR 202015000727-8 2.1 146
BR 202015002294-3 2.10 152
BR 202015002495-4 2.10 152
BR 202015002497-0 2.10 152
BR 202015002742-2 2.10 152
BR 202015002744-9 2.10 152
BR 202015002999-9 2.10 152
BR 202015003335-0 2.10 152
BR 202015003407-0 2.10 152
BR 202015003436-4 2.1 146
BR 202015003585-9 2.5 148
BR 202015003600-6 2.10 153
BR 202015003915-3 2.1 146
BR 202015003974-9 2.1 146
BR 202015004889-6 2.10 153
BR 202015004960-4 2.5 148
BR 202015005144-7 2.10 153
BR 202015005291-5 2.1 147
BR 202015005649-0 2.10 153
BR 202015005730-5 2.1 147
BR 202015005881-6 2.5 148
BR 202015006215-5 2.5 148
BR 202015006227-9 2.1 147
BR 202015006245-7 2.1 147
BR 202015006654-1 2.1 147
BR 202015006655-0 2.1 147
BR 202015006905-2 2.5 148
BR 202015007205-3 2.5 148
BR 202015007206-1 2.5 148
BR 202015007229-0 2.5 148
BR 202015007699-7 2.5 148
BR 202015008162-1 2.5 148
BR 202015009841-9 2.5 148
BR 202015010533-4 2.5 148
BR 202015010540-7 2.5 148
BR 202015010573-3 2.5 148
BR 202015010636-5 2.5 148
BR 202015010659-4 2.5 148
BR 202015010683-7 2.5 148
BR 202015011443-0 2.5 148
BR 202015011566-6 2.5 148
BR 202015011578-0 2.5 148
BR 202015013546-2 2.10 153
BR 202015013676-0 2.6 148
BR 202015021874-0 2.10 153
BR 202015021896-1 2.10 153
BR 202015022001-0 2.10 153
BR 202015022104-0 2.10 153
BR 202015022152-0 2.10 153
BR 202015022185-7 2.10 153
BR 202015022185-7 2.10 153
BR 202015022269-1 2.10 153
BR 202015022339-6 2.10 153
BR 202015022578-0 2.10 153
BR 202015022616-6 2.10 153
BR 202015022622-0 2.10 153
BR 202015022681-6 2.10 153
BR 202015022687-5 2.10 153
BR 202015022698-0 2.10 153
BR 202015022888-6 2.10 153
BR 202015022990-4 2.10 153
BR 202015022991-2 2.10 153
BR 202015022992-0 2.10 153
BR 202015023046-5 2.10 153
BR 202015023143-7 2.10 153
BR 202015023211-5 2.10 153
BR 222015022899-4 2.10 153
C1 0403547-0 6.1 155
C1 0500337-7 15.7 171
C1 0900771-7 8.5 160
C1 0900876-4 3.1 135
C1 1001513-2 2.1 147
C1 9802530-9 11.17 171
MU 7900075-4 PR 6
MU 8202191-0 24.4 178
MU 8300765-2 9.1 162
MU 8301675-9 9.2 164
MU 8302928-1 11.2 170
MU 8400738-9 9.2 164
MU 8402410-0 17.1 177
MU 8500449-9 25.3 179
MU 8500750-1 15.24 172
MU 8501786-8 9.2 164
MU 8502339-6 16.1 174
MU 8502634-4 16.1 174
MU 8600482-4 9.2 164
MU 8600529-4 9.2 164
MU 8600964-8 9.1 162
MU 8601040-9 9.2 165
MU 8601050-6 11.2 170
MU 8601090-5 9.2 165
MU 8601156-1 9.2 165
MU 8601162-6 9.2 165
MU 8601206-1 9.2 165
MU 8601258-4 11.2 170
MU 8601282-7 9.2 165
MU 8601356-4 PR 6
MU 8601858-2 9.2 165
MU 8601982-1 9.2 165
MU 8602027-7 9.2 165
MU 8602058-7 11.2 170
MU 8602084-6 16.1 174
MU 8602164-8 11.2 170
MU 8602258-0 9.2 165
MU 8602288-1 11.2 170
MU 8602346-2 11.2 170
MU 8602349-7 9.2 165
MU 8602355-1 9.2 165
MU 8602386-1 9.2 165
MU 8602401-9 9.2 165
MU 8602467-1 9.2 165
MU 8602620-8 11.2 170
MU 8602750-6 9.2 165
MU 8602751-4 9.2 165
MU 8602768-9 11.2 170
MU 8602849-9 9.2 165
MU 8602858-8 9.2 165
MU 8602891-0 25.7 180
MU 8602994-0 15.24.2 173
MU 8603064-7 9.2 165
MU 8603067-1 PR 6
MU 8700005-9 11.2 170
MU 8700023-7 11.2 170
MU 8700024-5 9.2 165
MU 8700057-1 9.2 165
MU 8700073-3 11.2 170
MU 8700079-2 9.2 165
MU 8700171-3 9.2 165
MU 8700172-1 11.2 170
MU 8700233-7 9.1 162
MU 8700315-5 9.2 165
MU 8700417-8 9.2 165
MU 8700419-4 9.1 162
MU 8700454-2 9.2 165
MU 8700476-3 16.1 174
MU 8700481-0 9.1 162
MU 8700504-2 9.1 162
MU 8700506-9 9.1 162
MU 8700639-1 15.11 171
MU 8700884-0 6.1 155
MU 8700933-1 11.2 170
MU 8700934-0 9.2 165
MU 8700939-0 9.2 165
MU 8701171-9 9.2 165
MU 8701253-7 11.2 170
MU 8701292-8 7.1 156
MU 8701315-0 9.2 166
MU 8701463-7 7.1 156
MU 8701512-9 7.1 156
MU 8701620-6 6.1 155
MU 8701794-6 11.2 170
MU 8701837-3 9.2 166
MU 8701864-0 6.1 155
MU 8702071-8 11.2 170
MU 8702089-0 9.2 166
MU 8702145-5 9.2 166
MU 8702160-9 9.2 166
MU 8702187-0 PR 6
MU 8702215-0 7.1 156
MU 8702266-4 7.1 156
MU 8702295-8 6.1 155
MU 8702302-4 9.2 166
MU 8702320-2 11.2 170
MU 8702335-0 15.11 171
MU 8702372-5 11.2 170
MU 8702419-5 7.1 156
MU 8702434-9 9.2 166
MU 8702513-2 7.1 156
MU 8702546-9 9.1 162
MU 8702646-5 9.2 166
MU 8702657-0 9.1 162
MU 8702706-2 6.1 155
MU 8702766-6 9.2 166
MU 8702809-3 6.1 155
MU 8702822-0 9.2 166
MU 8702823-9 9.2 166
MU 8702871-9 9.2 166
MU 8800287-0 7.1 156
MU 8800345-0 16.1 174
MU 8800481-3 15.24.3 173
MU 8801941-1 15.24 172
MU 8802493-8 15.24 172
MU 8803454-2 9.1 162
MU 8900648-8 15.24.2 173
MU 8901379-4 8.5 160
MU 8901554-1 8.6 160
MU 8901903-2 8.6 160
MU 8902891-0 8.7 161
MU 8903077-0 15.24.2 173
MU 8903166-0 15.24.2 173
MU 9000591-0 15.24.2 173
MU 9000709-3 8.7 161
MU 9001035-3 8.7 161
MU 9001325-5 15.24.2 173
MU 9001517-7 3.1 135
MU 9002203-3 3.1 135
MU 9002233-5 9.2 166
MU 9002337-4 15.24.3 173
MU 9100075-0 2.5 148
MU 9100203-6 15.24 172
MU 9100238-9 3.1 135
MU 9101024-1 16.1 174
MU 9101182-5 9.2 166
MU 9101508-1 3.1 136
MU 9101832-3 8.6 160
MU 9102721-7 2.1 147
MU 9103001-3 15.24.2 173
MU 9103157-5 15.24 172
PI 0000341-7 15.11 171
PI 0000662-9 7.1 156
PI 0001088-0 PR 6
PI 0001660-8 25.4 179
PI 0002694-8 16.3 177
PI 0003364-2 19.1 177
PI 0005427-5 25.1 178
PI 0005458-5 25.4 179
PI 0009717-9 25.1 178
PI 0010176-1 PR 6
PI 0011681-5 12.2 171
PI 0011867-2 7.4 158
PI 0012017-0 11.2 170
PI 0013207-1 16.1 174
PI 0014227-1 9.2 166
PI 0014232-8 PR 6
PI 0014575-0 PR 6
PI 0014696-0 PR 6
PI 0015105-0 9.1 162
PI 0015528-4 25.4 179
PI 0016121-7 12.2 171
PI 0016830-0 9.2 166
PI 0016946-3 PR 6
PI 0017350-9 9.2 166
PI 0017624-9 12.2 171
PI 0100111-6 6.1 155
PI 0100693-2 6.1 155
PI 0100980-0 25.4 179
PI 0103268-2 24.2 178
PI 0103502-9 16.1 174
PI 0103585-1 7.1 156
PI 0104218-1 9.2 166
PI 0105094-0 9.2 166
PI 0105131-8 7.1 156
PI 0105514-3 6.1 155
PI 0105707-3 PR 6
PI 0105746-4 11.2 170
PI 0106595-5 25.4 179
PI 0106630-7 6.1 155
PI 0106745-1 16.3 177
PI 0107262-5 24.5 178
PI 0108371-6 9.2 166
PI 0108901-3 9.2 166
PI 0109822-5 11.2 170
PI 0110561-2 6.1 155
PI 0110631-7 6.1 155
PI 0110717-8 7.4 158
PI 0110720-8 9.1 162
PI 0111077-2 7.1 156
PI 0111373-9 16.1 174
PI 0111458-1 PR 6
PI 0111745-9 7.1 156
PI 0112645-8 15.11 171
PI 0113104-4 7.4 158
PI 0113208-3 9.2 166
PI 0113418-3 7.1 157
PI 0113615-1 9.1 162
PI 0113642-9 25.1 178
PI 0115801-5 7.4 158
PI 0116157-1 6.1 155
PI 0116625-5 9.2 166
PI 0117135-6 9.1 162
PI 0117147-0 25.1 178
PI 0117224-7 9.2 166
PI 0117251-4 7.1 157
PI 0117252-2 7.1 157
PI 0200507-7 9.1 162
PI 0200635-9 7.1 157
PI 0200986-2 7.4 158
PI 0201098-4 9.2 166
PI 0201155-7 12.2 171
PI 0201888-8 9.2 166
PI 0202210-9 9.2 166
PI 0202278-8 9.1 162
PI 0202427-6 9.2 166
PI 0202976-6 9.2.4 168
PI 0203649-5 7.1 157
PI 0203845-5 16.1 174
PI 0203882-0 9.2 166
PI 0204043-3 6.1 155
PI 0204599-0 7.4 158
PI 0204744-6 7.1 157
PI 0205093-5 6.1 155
PI 0205515-5 7.1 157
PI 0205516-3 7.1 157
PI 0205526-0 9.1 162
PI 0205988-6 6.1 155
PI 0206096-5 9.2 167
PI 0206139-2 7.1 157
PI 0206273-9 7.4 158
PI 0206288-7 9.2.4 168
PI 0206380-8 15.11 172
PI 0206499-5 7.1 157
PI 0206669-6 16.1 174
PI 0206772-2 9.1 162
PI 0206845-1 7.1 157
PI 0206877-0 9.1 162
PI 0207421-4 7.1 157
PI 0207447-8 16.1 174
PI 0207588-1 16.1 174
PI 0207618-7 25.1 178
PI 0207650-0 9.1 162
PI 0208085-0 9.1 162
PI 0208888-6 9.2.4 168
PI 0209143-7 15.11 172
PI 0209249-2 6.1 155
PI 0209579-3 7.4 158
PI 0209642-0 7.1 157
PI 0209663-3 7.1 157
PI 0209741-9 16.1 175
PI 0209755-9 9.1 162
PI 0209801-6 6.1 155
PI 0209907-1 6.1 155
PI 0209989-6 7.4 158
PI 0210452-0 9.2.4 168
PI 0210457-1 7.1 157
PI 0210485-7 12.2 171
PI 0210555-1 9.1 162
PI 0210557-8 7.1 157
PI 0210679-5 7.1 157
PI 0210757-0 7.1 157
PI 0210973-5 7.1 157
PI 0211434-8 15.11 172
PI 0211745-2 9.2.4 168
PI 0211882-3 7.1 157
PI 0212328-2 15.11 172
PI 0212376-2 7.1 157
PI 0212715-6 6.1 155
PI 0212820-9 12.2 171
PI 0213355-5 15.24 172
PI 0214336-4 9.1 162
PI 0214678-9 12.2 171
PI 0214729-7 16.1 175
PI 0215115-4 7.4 158
PI 0215228-2 9.1 162
PI 0215569-9 9.1 162
PI 0300272-1 16.1 175
PI 0300709-0 9.2 167
PI 0300921-1 9.2 167
PI 0301024-4 22.22 178
PI 0301192-5 9.1 162
PI 0301884-9 9.2 167
PI 0302271-4 9.2 167
PI 0302364-8 25.4 179
PI 0302590-0 15.11 172
PI 0302729-5 9.2 167
PI 0302904-2 6.1 155
PI 0303331-7 6.1 155
PI 0303376-7 6.1 155
PI 0303907-2 16.1 175
PI 0304115-8 9.2 167
PI 0304717-2 9.2 167
PI 0304793-8 6.1 155
PI 0305459-4 16.1 175
PI 0305777-1 9.2 167
PI 0305983-9 16.1 175
PI 0306687-8 16.1 175
PI 0306693-2 7.1 157
PI 0306722-0 25.1 178
PI 0306937-0 7.1 157
PI 0306984-2 7.4 158
PI 0307017-4 9.1 162
PI 0307196-0 7.4 158
PI 0307204-5 9.1 162
PI 0307211-8 9.2.4 168
PI 0307315-7 7.1 157
PI 0307351-3 7.4 158
PI 0307462-5 25.4 179
PI 0307652-0 6.1 155
PI 0307739-0 9.2 167
PI 0308013-7 12.2 171
PI 0308026-9 9.2 167
PI 0308733-6 9.1 162
PI 0309102-3 7.1 157
PI 0309142-2 16.1 175
PI 0309258-5 15.11 172
PI 0309534-7 7.4 158
PI 0310013-8 17.1 177
PI 0311148-2 16.1 175
PI 0311453-8 9.2.4 168
PI 0311654-9 7.1 157

PI 0312128-3	7.4 **158**	PI 0507825-3	16.1 **176**	PI 0616983-0	15.11 **172**	PI 0813769-2	25.1 **179**	PI 0909020-7	1.3 **44**
PI 0312437-1	16.1 **175**	PI 0507899-7	9.1 **163**	PI 0618556-8	7.1 **158**	PI 0814324-2	25.4 **180**	PI 0909021-5	1.3 **44**
PI 0312840-7	7.4 **158**	PI 0508200-5	6.1 **155**	PI 0619639-0	7.1 **158**	PI 0814501-6	25.7 **181**	PI 0909023-1	1.3 **44**
PI 0313327-3	9.2.4 **169**	PI 0508446-6	16.1 **176**	PI 0619780-9	7.1 **158**	PI 0814642-0	25.4 **180**	PI 0909024-0	1.3 **44**
PI 0313611-6	7.4 **158**	PI 0508531-4	7.1 **157**	PI 0619781-7	7.1 **158**	PI 0814884-8	1.3.1 **143**	PI 0909025-8	1.3 **44**
PI 0313782-1	16.1 **175**	PI 0509239-6	7.4 **159**	PI 0620002-8	9.2 **168**	PI 0815085-0	6.1 **156**	PI 0909028-2	1.3 **44**
PI 0314077-6	15.11 **172**	PI 0509308-2	6.6 **156**	PI 0620024-9	25.7 **181**	PI 0815181-4	11.5 **170**	PI 0909029-0	1.3 **45**
PI 0315248-0	6.1 **155**	PI 0509530-1	16.3 **177**	PI 0620036-2	25.7 **181**	PI 0815616-6	1.3.1 **143**	PI 0909514-4	1.3 **45**
PI 0315549-8	9.1 **163**	PI 0509718-5	9.1 **163**	PI 0620124-5	25.7 **181**	PI 0815649-2	25.1 **179**	PI 0909516-0	1.3 **45**
PI 0315691-5	7.4 **159**	PI 0509808-4	25.1 **178**	PI 0620785-5	9.1 **164**	PI 0816105-4	25.1 **179**	PI 0909518-7	1.3 **45**
PI 0316253-2	7.1 **157**	PI 0510702-4	25.1 **178**	PI 0621788-5	7.1 **158**	PI 0816221-2	1.3.1 **143**	PI 0909520-9	1.3 **45**
PI 0316504-3	9.1 **163**	PI 0510792-0	7.1 **157**	PI 0621909-8	7.1 **158**	PI 0816278-6	1.3 **39**	PI 0909526-8	1.3 **45**
PI 0316889-1	9.2.4 **169**	PI 0510794-6	6.1 **155**	PI 0621924-1	7.1 **158**	PI 0816455-0	25.1 **179**	PI 0909531-4	1.3 **45**
PI 0316916-2	25.1 **178**	PI 0510999-0	15.11 **172**	PI 0622240-4	25.7 **181**	PI 0816615-3	15.24.2 **173**	PI 0909533-0	1.2 **143**
PI 0317356-9	7.1 **157**	PI 0511605-8	9.1 **163**	PI 0622288-9	2.4 **147**	PI 0816821-0	1.3.1 **143**	PI 0909534-9	1.3 **45**
PI 0317617-7	7.1 **157**	PI 0511887-5	9.1 **163**	PI 0700023-5	6.6 **156**	PI 0817290-0	25.1 **179**	PI 0909539-0	1.3 **45**
PI 0317826-9	7.1 **157**	PI 0512096-9	16.1 **176**	PI 0700024-3	6.6 **156**	PI 0817329-0	25.4 **180**	PI 0909550-0	1.3 **45**
PI 0318000-0	12.2 **171**	PI 0512106-0	6.1 **155**	PI 0700418-4	6.1 **156**	PI 0817468-7	8.6 **160**	PI 0909551-9	1.3 **45**
PI 0318070-0	7.1 **157**	PI 0512626-6	9.1 **163**	PI 0700539-3	7.1 **158**	PI 0817495-4	1.3 **39**	PI 0909552-7	1.3 **45**
PI 0318171-5	7.1 **157**	PI 0512650-9	11.5 **170**	PI 0700657-8	15.24 **172**	PI 0817604-3	1.3 **39**	PI 0909555-1	1.3 **45**
PI 0318280-0	7.1 **157**	PI 0513010-7	9.2 **167**	PI 0700896-1	7.1 **158**	PI 0817610-8	1.3 **39**	PI 0909556-0	1.3 **45**
PI 0318568-0	9.2 **167**	PI 0513263-0	9.2 **168**	PI 0702341-3	7.1 **158**	PI 0817710-4	8.6 **160**	PI 0909559-4	1.3 **46**
PI 0318650-4	7.1 **157**	PI 0513416-1	7.1 **157**	PI 0702438-0	6.1 **156**	PI 0817875-5	15.7 **171**	PI 0909560-8	1.3 **46**
PI 0318772-1	7.1 **157**	PI 0513484-6	6.1 **155**	PI 0703180-7	9.1 **164**	PI 0817975-1	8.8 **161**	PI 0909561-6	1.3 **46**
PI 0318799-3	7.4 **159**	PI 0513764-0	6.1 **155**	PI 0703709-0	15.11 **172**	PI 0817988-3	25.4 **180**	PI 0909562-4	1.3 **46**
PI 0400215-6	25.1 **178**	PI 0514009-9	9.1 **163**	PI 0705832-2	8.5 **160**	PI 0818103-9	1.3 **39**	PI 0909564-0	1.3 **46**
PI 0400327-6	25.1 **178**	PI 0514153-2	9.2.4 **169**	PI 0706397-0	6.1 **156**	PI 0818110-1	1.3 **39**	PI 0909573-0	11.6.1 **170**
PI 0400447-7	9.2 **167**	PI 0514483-3	25.4 **180**	PI 0706544-2	25.7 **181**	PI 0818637-5	8.6 **160**	PI 0909574-8	1.3 **46**
PI 0401239-9	9.2.4 **169**	PI 0516006-5	15.11 **172**	PI 0706546-9	25.7 **181**	PI 0818668-5	1.3 **39**	PI 0909575-6	1.3 **46**
PI 0401524-0	9.1 **163**	PI 0516186-0	6.1 **155**	PI 0707190-6	25.7 **181**	PI 0818685-5	25.3 **179**	PI 0909578-0	1.3 **46**
PI 0401592-4	9.2.4 **169**	PI 0516282-3	7.1 **157**	PI 0707846-3	7.1 **158**	PI 0818865-3	8.6 **160**	PI 0909580-2	1.3 **46**
PI 0401660-2	7.4 **159**	PI 0516321-8	6.1 **155**	PI 0708056-5	9.2.4 **169**	PI 0818999-4	1.3 **40**	PI 0909582-9	1.3 **46**
PI 0401895-8	17.1 **177**	PI 0516515-6	25.1 **178**	PI 0711009-0	1.3.1 **143**	PI 0819023-2	25.7 **181**	PI 0909583-7	1.3 **47**
PI 0402152-5	9.2.4 **169**	PI 0516921-6	7.1 **157**	PI 0711595-4	25.4 **180**	PI 0819282-0	1.3 **40**	PI 0909585-3	1.3 **47**
PI 0402209-2	15.24.2 **173**	PI 0516985-2	7.1 **158**	PI 0712600-0	9.1.4 **164**	PI 0819428-9	8.6 **160**	PI 0909586-1	1.3 **47**
PI 0402296-3	16.1 **175**	PI 0517045-1	16.1 **176**	PI 0713000-7	25.7 **181**	PI 0819542-0	1.3.1 **143**	PI 0909596-9	1.3 **47**
PI 0402432-0	9.1 **163**	PI 0517431-7	15.11 **172**	PI 0713761-3	25.4 **180**	PI 0819621-4	15.31 **174**	PI 0909599-3	1.3 **47**
PI 0402479-6	7.1 **157**	PI 0517546-1	9.1 **163**	PI 0715593-0	25.4 **180**	PI 0819700-8	25.1 **179**	PI 0909602-7	1.3 **47**
PI 0402511-3	25.4 **179**	PI 0517890-8	25.7 **180**	PI 0715595-6	25.4 **180**	PI 0819719-9	1.3.1 **143**	PI 0909603-5	1.3 **47**
PI 0402740-0	25.4 **179**	PI 0518188-7	6.1 **155**	PI 0716267-7	7.1 **158**	PI 0819832-2	8.6 **160**	PI 0909614-0	1.3 **47**
PI 0403278-0	9.1 **163**	PI 0518299-9	11.5 **170**	PI 0716705-9	9.2 **168**	PI 0820345-8	1.3 **40**	PI 0909619-1	1.3 **47**
PI 0403547-0	9.1 **163**	PI 0519103-3	16.1 **176**	PI 0716762-8	15.24 **172**	PI 0820464-0	1.3.1 **144**	PI 0909628-0	1.3 **47**
PI 0403799-5	7.1 **157**	PI 0519159-9	9.1 **163**	PI 0717315-6	16.1 **176**	PI 0820465-9	1.3.1 **144**	PI 0909629-9	1.3 **47**
PI 0404342-1	25.7 **180**	PI 0519435-0	15.11 **172**	PI 0717551-5	6.1 **156**	PI 0820489-6	1.3.1 **144**	PI 0909630-2	1.3 **47**
PI 0404442-8	9.2 **167**	PI 0519610-8	9.2 **168**	PI 0717695-3	1.2 **143**	PI 0820583-3	1.3.1 **144**	PI 0909631-0	1.3 **47**
PI 0404945-4	9.1 **163**	PI 0519998-0	6.1 **155**	PI 0718203-1	1.3 **38**	PI 0820586-8	1.3.1 **144**	PI 0909632-9	1.3 **48**
PI 0405333-8	9.2 **167**	PI 0520374-0	7.1 **158**	PI 0718314-3	9.2 **168**	PI 0820602-3	15.9 **171**	PI 0909633-7	1.3 **48**
PI 0405493-8	9.1 **163**	PI 0520392-9	6.1 **155**	PI 0718314-3	15.11 **172**	PI 0820719-4	1.3.1 **144**	PI 0909634-5	1.3 **48**
PI 0405782-1	7.1 **157**	PI 0520517-4	16.1 **176**	PI 0718447-6	25.4 **180**	PI 0820751-8	25.4 **180**	PI 0909635-3	1.3 **48**
PI 0405816-0	6.1 **155**	PI 0520521-2	6.1 **155**	PI 0718639-8	9.2.4 **169**	PI 0820984-7	1.3.1 **144**	PI 0909637-0	1.3 **48**
PI 0405874-7	9.1 **163**	PI 0520556-5	7.1 **158**	PI 0718662-2	1.2 **143**	PI 0821046-2	1.3 **40**	PI 0909638-8	1.3 **48**
PI 0406566-2	9.2.4 **169**	PI 0520602-2	9.1 **163**	PI 0719067-0	25.4 **180**	PI 0821431-0	1.3.1 **144**	PI 0909642-6	1.3 **48**
PI 0406571-9	25.1 **178**	PI 0600508-0	16.1 **176**	PI 0719188-0	16.1 **176**	PI 0821743-2	1.3 **40**	PI 0909643-4	1.3 **48**
PI 0406692-8	9.2 **167**	PI 0600771-6	6.1 **155**	PI 0719602-4	1.3 **38**	PI 0821755-6	11.5 **170**	PI 0909644-2	1.3 **48**
PI 0406827-0	15.24.2 **173**	PI 0601129-2	9.1 **163**	PI 0719731-4	25.4 **180**	PI 0821819-6	1.3 **40**	PI 0909646-9	1.3 **48**
PI 0406886-6	9.2 **167**	PI 0601362-7	9.2 **168**	PI 0719825-6	25.7 **181**	PI 0821833-1	1.3 **40**	PI 0909647-7	1.3 **48**
PI 0406939-0	9.2 **167**	PI 0601377-5	7.4 **159**	PI 0720065-0	25.4 **180**	PI 0821858-7	8.7 **161**	PI 0909649-3	1.3 **48**
PI 0406944-7	9.2 **167**	PI 0601390-2	7.4 **159**	PI 0720195-8	25.4 **180**	PI 0821859-5	8.7 **161**	PI 0909650-7	1.3 **48**
PI 0407041-0	9.1.3 **164**	PI 0601653-7	17.1 **177**	PI 0720213-0	25.4 **180**	PI 0821889-7	1.3 **40**	PI 0909651-5	1.3 **48**
PI 0407041-0	16.1 **175**	PI 0601965-0	9.2 **168**	PI 0720658-5	25.4 **180**	PI 0821896-0	1.3 **40**	PI 0909652-3	1.3 **49**
PI 0407831-4	25.4 **179**	PI 0602351-7	7.4 **159**	PI 0720931-2	25.4 **180**	PI 0821920-6	1.3 **40**	PI 0909653-1	1.3 **49**
PI 0407862-4	15.24 **172**	PI 0602388-6	7.4 **159**	PI 0720935-5	25.4 **180**	PI 0821947-8	1.3 **40**	PI 0909654-0	1.3 **49**
PI 0408402-0	25.1 **178**	PI 0602496-3	7.4 **159**	PI 0721047-7	15.11 **172**	PI 0821961-3	1.3 **40**	PI 0909657-4	1.3 **49**
PI 0408709-7	9.1 **163**	PI 0602691-5	7.4 **159**	PI 0721144-9	25.4 **180**	PI 0821984-2	1.3 **40**	PI 0909659-0	1.3 **49**
PI 0408844-1	9.1 **163**	PI 0602793-8	7.4 **159**	PI 0721238-0	15.24.3 **173**	PI 0822066-2	1.3 **41**	PI 0909671-0	1.3 **49**
PI 0409196-5	16.1 **175**	PI 0602925-6	15.24.3 **173**	PI 0721492-8	7.1 **158**	PI 0822162-6	1.3.1 **144**	PI 0909674-4	1.3 **49**
PI 0409293-7	7.4 **159**	PI 0603114-5	25.7 **181**	PI 0721592-4	6.6 **156**	PI 0822264-9	11.5 **170**	PI 0909681-7	1.3 **49**
PI 0409374-7	7.4 **159**	PI 0603590-6	7.4 **159**	PI 0721797-8	9.1 **164**	PI 0822321-1	1.3.1 **144**	PI 0909683-3	1.3 **49**
PI 0409440-9	7.4 **159**	PI 0603924-3	16.1 **176**	PI 0721850-8	9.1 **164**	PI 0822465-0	1.3.1 **144**	PI 0909685-0	1.3 **49**
PI 0409469-7	15.11 **172**	PI 0603955-3	16.1 **176**	PI 0722298-0	7.1 **158**	PI 0822470-6	1.3.1 **144**	PI 0909686-8	1.3 **49**
PI 0409787-4	7.4 **159**	PI 0603958-8	9.2 **168**	PI 0722352-8	7.1 **158**	PI 0822575-3	1.3.1 **144**	PI 0909687-6	1.3 **49**
PI 0410093-0	7.4 **159**	PI 0604014-4	9.1 **163**	PI 0800020-4	7.1 **158**	PI 0822731-4	8.6 **160**	PI 0909688-4	1.3 **49**
PI 0410501-0	6.1 **155**	PI 0604034-9	9.1 **163**	PI 0800285-1	7.4 **159**	PI 0822834-5	1.3.1 **144**	PI 0909693-0	1.3 **49**
PI 0410568-0	25.1 **178**	PI 0604067-5	8.11 **161**	PI 0801909-6	6.1 **156**	PI 0822912-0	1.3.1 **144**	PI 0910205-1	1.3 **50**
PI 0410575-3	9.2 **167**	PI 0604132-9	7.4 **159**	PI 0803387-0	6.1 **156**	PI 0823071-4	1.3 **41**	PI 0910213-2	1.3 **50**
PI 0411201-6	9.2 **167**	PI 0604559-6	7.4 **159**	PI 0803808-2	15.24 **173**	PI 0823072-2	1.3 **41**	PI 0910215-9	1.3 **50**
PI 0411555-4	7.4 **159**	PI 0604691-6	7.4 **159**	PI 0804053-2	15.24 **173**	PI 0823073-0	1.3 **41**	PI 0910218-3	1.3 **50**
PI 0411578-3	16.1 **175**	PI 0604703-3	9.1 **164**	PI 0804404-0	7.4 **159**	PI 0823187-7	1.3.1 **144**	PI 0910220-5	1.3 **50**
PI 0411684-4	8.6 **160**	PI 0604760-2	7.4 **159**	PI 0804668-9	16.1 **177**	PI 0823198-2	1.3.1 **145**	PI 0910221-3	1.3 **50**
PI 0412171-6	16.1 **175**	PI 0605126-0	9.1 **164**	PI 0804926-2	7.1 **158**	PI 0823351-9	1.3.1 **145**	PI 0910223-0	1.3 **50**
PI 0412263-1	7.4 **159**	PI 0605162-6	6.7 **156**	PI 0805061-9	7.4 **159**	PI 0823393-4	1.3.1 **145**	PI 0910225-6	1.3 **50**
PI 0412410-3	9.2.4 **169**	PI 0605163-4	6.7 **156**	PI 0806018-5	15.24.3 **173**	PI 0823572-4	2.1 **147**	PI 0910226-4	1.3 **50**
PI 0412733-1	7.1 **157**	PI 0605166-9	7.4 **159**	PI 0806266-8	7.4 **159**	PI 0902887-0	1.3 **41**	PI 0910335-0	1.3 **50**
PI 0412777-3	9.1 **163**	PI 0605212-6	7.4 **159**	PI 0806335-4	7.4 **159**	PI 0902891-9	1.3 **41**	PI 0910336-8	1.3 **50**
PI 0413000-6	7.4 **159**	PI 0605545-1	7.4 **159**	PI 0806869-0	15.24 **173**	PI 0902903-6	1.3 **41**	PI 0910337-6	1.3 **50**
PI 0413165-7	7.4 **159**	PI 0605598-2	6.1 **156**	PI 0806870-4	15.24.3 **173**	PI 0902920-6	8.6 **160**	PI 0910359-7	1.3 **50**
PI 0413232-7	7.4 **159**	PI 0605658-0	7.4 **159**	PI 0807091-1	15.24.3 **173**	PI 0903353-0	25.1 **179**	PI 0910436-4	1.3 **51**
PI 0413283-1	7.4 **159**	PI 0605670-9	9.1 **164**	PI 0807283-3	1.3 **38**	PI 0903494-3	1.3 **41**	PI 0910514-0	1.3 **51**
PI 0413310-2	9.1 **163**	PI 0605768-3	7.1 **158**	PI 0807649-9	7.4 **159**	PI 0903505-2	1.3 **41**	PI 0910559-0	1.3 **51**
PI 0413732-9	25.1 **178**	PI 0605850-7	7.4 **159**	PI 0807733-9	16.1 **177**	PI 0904337-3	15.24 **173**	PI 0910561-1	1.3 **51**
PI 0413862-7	25.1 **178**	PI 0605982-1	3.8 **154**	PI 0808262-6	15.9 **171**	PI 0905370-0	1.3 **41**	PI 0910563-8	1.3 **51**
PI 0414298-5	25.1 **178**	PI 0606036-6	7.1 **158**	PI 0808329-0	25.7 **181**	PI 0905549-5	9.1 **164**	PI 0910564-6	1.3 **51**
PI 0414383-3	7.1 **157**	PI 0606466-3	7.4 **159**	PI 0808366-5	7.1 **158**	PI 0905940-7	1.3.1 **145**	PI 0910565-4	1.3 **51**
PI 0414530-5	25.4 **179**	PI 0606987-8	6.1 **156**	PI 0808658-3	8.6 **160**	PI 0905959-8	1.3.1 **145**	PI 0910566-2	1.3 **51**
PI 0414687-5	16.1 **175**	PI 0607034-5	16.1 **176**	PI 0808730-0	7.1 **158**	PI 0906089-8	1.3 **41**	PI 0910567-0	1.3 **51**
PI 0414872-0	17.1 **177**	PI 0607430-8	7.4 **159**	PI 0808754-7	15.11 **172**	PI 0906160-6	1.3 **41**	PI 0910568-9	1.3 **51**
PI 0414959-9	9.2.4 **169**	PI 0607548-7	7.4 **159**	PI 0808985-0	7.1 **158**	PI 0906173-8	1.3 **41**	PI 0910569-7	1.3 **51**
PI 0415718-4	9.1 **163**	PI 0607578-9	7.1 **158**	PI 0809088-2	25.1 **178**	PI 0906183-5	1.3 **41**	PI 0910570-0	1.3 **51**
PI 0415754-0	25.1 **178**	PI 0607609-2	25.4 **180**	PI 0809277-0	1.3 **38**	PI 0906186-0	1.3 **42**	PI 0910581-6	1.3 **51**
PI 0416381-8	16.1 **175**	PI 0607631-9	6.1 **156**	PI 0809756-9	15.31 **174**	PI 0906200-9	1.3 **42**	PI 0910583-2	1.3 **51**
PI 0416894-1	7.1 **157**	PI 0607807-9	9.1 **164**	PI 0809972-3	25.4 **180**	PI 0906212-2	1.3 **42**	PI 0910585-9	1.3 **52**
PI 0417412-7	7.1 **157**	PI 0607889-3	9.1 **164**	PI 0809989-8	1.5.1 **145**	PI 0906213-0	1.3 **42**	PI 0910586-7	1.3 **52**
PI 0417447-0	6.1 **155**	PI 0607968-7	25.1 **178**	PI 0810162-0	25.4 **180**	PI 0906234-3	1.3.1 **145**	PI 0910587-5	1.3 **52**
PI 0417539-5	6.1 **155**	PI 0608157-6	6.1 **156**	PI 0810755-6	15.24.3 **173**	PI 0906255-6	1.3 **42**	PI 0910588-3	1.3 **52**
PI 0417689-8	7.4 **159**	PI 0608166-5	9.1 **164**	PI 0810789-0	25.4 **180**	PI 0906304-8	1.3 **42**	PI 0910590-5	1.3 **52**
PI 0417764-9	7.1 **157**	PI 0608239-4	6.1 **156**	PI 0810907-9	6.1 **156**	PI 0906305-6	1.3 **42**	PI 0910591-3	1.3 **52**
PI 0417792-4	16.3 **177**	PI 0608310-2	7.4 **159**	PI 0810932-0	8.6 **160**	PI 0906323-4	1.3 **42**	PI 0910592-1	1.3 **52**
PI 0418209-0	16.1 **176**	PI 0608432-0	7.4 **159**	PI 0810964-8	25.7 **181**	PI 0906344-7	1.3 **42**	PI 0910596-4	1.3 **52**
PI 0418263-4	16.1 **176**	PI 0608455-9	7.4 **159**	PI 0811045-0	8.6 **160**	PI 0906540-7	1.3 **42**	PI 0910600-6	1.3 **52**
PI 0418911-6	9.1 **163**	PI 0608768-0	7.4 **159**	PI 0811080-8	8.6 **160**	PI 0906638-1	25.4 **180**	PI 0910602-2	1.3 **52**
PI 0418938-8	15.11 **172**	PI 0608782-5	7.4 **159**	PI 0811200-2	25.1 **178**	PI 0906836-8	25.1 **179**	PI 0910607-3	1.3 **52**
PI 0419301-6	9.2.4 **169**	PI 0608813-9	7.1 **158**	PI 0811204-5	25.1 **178**	PI 0907018-4	1.3.1 **145**	PI 0910624-3	1.3 **52**
PI 0500342-3	16.1 **176**	PI 0608877-5	7.4 **159**	PI 0811211-8	25.1 **179**	PI 0907032-0	1.3.1 **145**	PI 0910625-1	1.3 **52**
PI 0500552-3	9.1 **163**	PI 0608987-9	9.2.4 **169**	PI 0811340-8	1.3 **39**	PI 0907042-7	1.3.1 **145**	PI 0910627-8	1.3 **53**
PI 0500961-8	9.2 **167**	PI 0609141-5	9.1 **164**	PI 0811364-5	1.3 **39**	PI 0908543-2	1.3 **42**	PI 0910628-6	1.3 **53**
PI 0501172-8	9.1 **163**	PI 0609710-3	9.1 **164**	PI 0811396-3	25.1 **179**	PI 0908550-5	1.3 **42**	PI 0910629-4	1.3 **53**
PI 0501658-4	15.24 **172**	PI 0609830-4	9.2.4 **169**	PI 0811459-5	25.4 **180**	PI 0908551-3	1.3 **42**	PI 0910631-6	1.3 **53**
PI 0502161-8	6.1 **155**	PI 0609845-2	9.2 **168**	PI 0811956-2	25.1 **179**	PI 0908555-6	1.3 **42**	PI 0910632-4	1.3 **53**
PI 0502224-0	9.1 **163**	PI 0609949-1	7.4 **159**	PI 0811992-9	25.1 **179**	PI 0908558-0	1.3 **43**	PI 0910642-1	1.3 **53**
PI 0502468-4	15.11 **172**	PI 0609972-6	6.7 **156**	PI 0811994-5	25.1 **179**	PI 0908559-9	1.3 **43**	PI 0910643-0	1.3 **53**
PI 0502706-3	3.8 **154**	PI 0610513-0	9.1 **164**	PI 0812048-0	25.1 **179**	PI 0908560-2	1.3 **43**	PI 0910644-8	1.3 **53**
PI 0503078-1	15.24 **172**	PI 0611020-7	7.4 **159**	PI 0812054-4	6.1 **156**	PI 0908562-9	1.3 **43**	PI 0910646-4	1.3 **53**
PI 0503089-7	25.1 **178**	PI 0611596-9	6.1 **156**	PI 0812203-2	25.4 **180**	PI 0908567-0	1.3 **43**	PI 0910647-2	1.3 **53**
PI 0503675-5	8.8 **161**	PI 0611711-2	9.2 **168**	PI 0812210-5	1.3 **39**	PI 0908568-8	1.3 **43**	PI 0910648-0	1.3 **53**
PI 0503684-4	9.1 **163**	PI 0611907-7	16.1 **176**	PI 0812265-2	8.6 **160**	PI 0908569-6	1.3 **43**	PI 0910649-9	1.3 **53**
PI 0504080-9	16.1 **176**	PI 0612310-4	6.6 **156**	PI 0812378-0	25.4 **180**	PI 0908571-8	1.3 **43**	PI 0910650-2	1.3 **53**
PI 0504866-4	15.24 **172**	PI 0613157-3	6.1 **156**	PI 0812525-2	1.3 **39**	PI 0908574-2	1.3 **43**	PI 0910655-3	1.3 **53**
PI 0506560-7	9.2 **167**	PI 0613286-3	9.2 **168**	PI 0812627-5	1.3 **39**	PI 0908575-0	1.3 **43**	PI 0910657-0	1.3 **54**
PI 0506713-8	9.2.4 **169**	PI 0613347-9	9.2 **168**	PI 0812643-7	8.6 **160**	PI 0908576-9	1.3 **43**	PI 0911501-3	8.6 **160**
PI 0506960-2	7.1 **157**	PI 0613940-0	7.1 **158**	PI 0813013-2	25.1 **179**	PI 0908904-7	1.3 **43**	PI 0911623-0	15.24.2 **173**
PI 0506961-0	9.1 **163**	PI 0614444-6	7.1 **158**	PI 0813185-6	8.6 **160**	PI 0908905-5	1.3 **43**	PI 0912500-0	3.1 **136**
PI 0507047-3	9.2 **167**	PI 0615902-8	6.1 **156**	PI 0813200-3	8.6 **160**	PI 0908911-0	1.3 **43**	PI 0914781-0	8.6 **160**
PI 0507410-0	7.1 **157**	PI 0616296-7	6.1 **156**	PI 0813203-8	25.1 **179**	PI 0909002-9	1.3 **44**	PI 0915022-6	8.6 **160**
PI 0507517-3	7.1 **157**	PI 0616328-9	9.2.4 **169**	PI 0813238-0	25.7 **181**	PI 0909009-6	1.3 **44**	PI 0915589-9	1.3 **54**
PI 0507549-1	7.1 **157**	PI 0616409-9	9.2.4 **169**	PI 0813489-8	25.7 **181**	PI 0909010-0	1.3 **44**	PI 0915594-5	1.3 **54**
PI 0507689-7	25.1 **178**	PI 0616586-9	7.1 **158**	PI 0813577-0	25.1 **179**	PI 0909011-8	1.3 **44**	PI 0917145-2	8.6 **160**
PI 0507712-5	16.1 **176**	PI 0616794-2	8.6 **160**	PI 0813599-1	1.3 **39**	PI 0909012-6	1.3 **44**	PI 0918050-8	1.3 **54**
PI 0507749-4	7.1 **157**	PI 0616884-1	25.1 **178**	PI 0813600-9	1.3 **39**	PI 0909013-4	1.3 **44**	PI 0918433-3	1.3 **54**
PI 0507760-5	9.2 **167**	PI 0616929-5	7.1 **158**	PI 0813757-9	25.4 **180**	PI 0909014-2	1.3 **44**	PI 0918481-3	1.3 **54**

PI 0918500-3	1.3	**54**
PI 0918503-8	1.3	**54**
PI 0918536-4	1.3	**54**
PI 0918548-8	1.3	**54**
PI 0918624-7	1.3	**54**
PI 0918637-9	1.3	**54**
PI 0918687-5	1.3	**54**
PI 0918764-2	1.3	**55**
PI 0918869-0	1.3	**55**
PI 0918990-4	1.3	**55**
PI 0919842-3	1.3.1	**145**
PI 0920444-0	1.1.1	**143**
PI 0921237-0	1.3	**55**
PI 0923114-5	8.6	**160**
PI 0923362-8	8.8	**161**
PI 0923814-0	8.6	**160**
PI 0923815-8	8.6	**160**
PI 0923857-3	8.6	**160**
PI 0923889-1	8.6	**161**
PI 0923931-6	8.6	**161**
PI 0924345-3	8.6	**161**
PI 0924929-0	8.6	**161**
PI 0925292-4	3.1	**136**
PI 1001183-8	3.1	**137**
PI 1001817-4	3.6	**141**
PI 1002385-2	3.1	**137**
PI 1003480-3	8.6	**161**
PI 1003504-4	8.6	**161**
PI 1003891-4	3.1	**137**
PI 1003977-5	3.1	**137**
PI 1004244-0	3.1	**138**
PI 1005467-7	3.1	**138**
PI 1005792-7	1.1.2	**143**
PI 1006178-9	1.3	**55**
PI 1006184-3	1.3	**55**
PI 1007046-0	15.24	**173**
PI 1007175-0	8.6	**161**
PI 1008191-7	1.3.1	**145**
PI 1008253-0	8.6	**161**
PI 1008403-7	8.6	**161**
PI 1008438-0	8.6	**161**
PI 1008689-7	8.6	**161**
PI 1008951-9	11.14	**170**
PI 1009147-5	1.3	**55**
PI 1009192-0	1.3	**55**
PI 1009271-4	8.6	**161**
PI 1009389-3	8.6	**161**
PI 1009773-2	8.6	**161**
PI 1009804-6	8.6	**161**
PI 1010479-8	3.1	**138**
PI 1010766-5	1.3	**55**
PI 1010825-4	1.3	**55**
PI 1010885-8	1.3	**55**
PI 1011628-1	1.3	**55**
PI 1011860-8	1.3	**55**
PI 1011876-4	1.3	**56**
PI 1011901-9	1.3	**56**
PI 1011917-5	1.3	**56**
PI 1011918-3	1.3	**56**
PI 1011950-7	1.3	**56**
PI 1011970-1	1.3	**56**
PI 1011982-5	1.3	**56**
PI 1011983-3	1.3	**56**
PI 1012003-3	1.3	**56**
PI 1012007-6	1.3	**56**
PI 1012010-6	1.3	**56**
PI 1012018-1	1.3	**56**
PI 1012042-4	1.3	**56**
PI 1012044-0	1.3	**57**
PI 1012105-6	1.3	**57**
PI 1012118-8	1.3	**57**
PI 1012154-4	1.3	**57**
PI 1012166-8	1.3	**57**
PI 1012174-9	1.3	**57**
PI 1012204-4	1.3	**57**
PI 1012209-5	1.3	**57**
PI 1012247-8	1.3	**57**
PI 1012248-6	1.3	**57**
PI 1012249-4	1.3	**57**
PI 1012252-4	1.3	**57**
PI 1012282-6	1.3	**57**
PI 1012285-0	1.3	**58**
PI 1012286-9	1.3	**58**
PI 1012287-7	1.3	**58**
PI 1012290-7	1.3	**58**
PI 1012301-6	1.3	**58**
PI 1012302-4	1.3	**58**
PI 1012303-2	1.3	**58**
PI 1012308-3	1.3	**58**
PI 1012319-9	1.3	**58**
PI 1012322-9	1.3	**58**
PI 1012331-8	1.3	**58**
PI 1012533-7	1.3	**58**
PI 1012544-2	1.3	**59**
PI 1012550-7	1.3	**59**
PI 1012587-6	1.3	**59**
PI 1012590-6	1.3	**59**
PI 1013007-1	1.3	**59**
PI 1013442-5	25.3	**179**
PI 1013561-8	1.3.1	**145**
PI 1013822-6	8.6	**161**
PI 1015272-5	8.6	**161**
PI 1015564-3	8.6	**161**
PI 1016269-0	2.1	**147**
PI 1100433-9	9.1	**164**
PI 1100446-0	15.10	**171**
PI 1100518-1	15.24	**173**
PI 1100590-4	3.1	**138**
PI 1100591-2	3.1	**138**
PI 1101279-0	9.2	**168**
PI 1101815-1	3.1	**139**
PI 1101973-5	3.8	**154**
PI 1102180-2	3.1	**139**
PI 1102713-4	15.30	**173**
PI 1103258-8	2.5	**148**
PI 1103671-0	3.1	**139**
PI 1103735-0	2.1	**147**
PI 1103833-0	3.8	**154**
PI 1104018-1	15.24	**173**
PI 1104526-4	15.24	**173**
PI 1104534-5	15.24.2	**173**
PI 1105007-1	3.1	**139**
PI 1105361-5	15.24	**173**
PI 1105557-0	15.24	**173**
PI 1105592-8	3.1	**140**
PI 1106002-6	9.2	**168**
PI 1106016-6	15.24	**173**
PI 1106173-1	15.24.2	**173**
PI 1106404-8	8.5	**160**
PI 1106486-2	2.5	**148**
PI 1107041-2	3.1	**140**
PI 1107283-0	3.1	**140**
PI 1107284-9	3.1	**140**
PI 1107293-8	8.6	**161**
PI 1107294-6	8.6	**161**
PI 1107295-4	8.6	**161**
PI 1107324-1	2.5	**148**
PI 1107375-6	8.8	**161**
PI 9404687-5	22.22	**178**
PI 9406463-6	15.11	**172**
PI 9507527-5	25.4	**180**
PI 9508528-9	22.22	**178**
PI 9508596-3	PR	**6**
PI 9509169-6	25.1	**179**
PI 9510740-1	25.4	**180**
PI 9510761-4	25.4	**180**
PI 9510769-0	25.4	**180**
PI 9510821-1	9.2.4	**169**
PI 9601698-1	25.4	**180**
PI 9601933-6	21.6	**177**
PI 9605110-8	25.4	**180**
PI 9608227-5	25.1	**179**
PI 9611960-8	25.1	**179**
PI 9613026-1	9.2.4	**169**
PI 9709149-9	15.11	**172**
PI 9710828-6	6.6	**156**
PI 9713695-6	25.4	**180**
PI 9714685-4	PR	**6**
PI 9715293-5	15.11	**172**
PI 9715327-3	16.1	**177**
PI 9801141-3	22.22	**178**
PI 9801664-4	25.1	**179**
PI 9804809-0	25.4	**180**
PI 9809025-9	25.1	**179**
PI 9810196-0	PR	**6**
PI 9814490-1	PR	**6**
PI 9902056-4	9.2.4	**169**
PI 9903197-3	17.1	**177**
PI 9906413-8	25.4	**180**
PI 9906569-0	25.4	**180**
PI 9906986-5	21.8	**177**
PI 9907322-6	8.6	**161**
PI 9907760-4	25.4	**180**
PI 9908611-5	25.4	**180**
PI 9910347-8	25.4	**180**
PI 9910352-4	25.1	**179**
PI 9910958-1	8.6	**161**
PI 9911870-0	16.3	**177**
PI 9913170-6	25.1	**179**
PI 9914685-1	8.6	**161**
PI 9915615-6	25.1	**179**
PI 9915956-2	25.1	**179**
PI 9916066-8	25.1	**179**
PI 9916067-6	25.1	**179**
PI 9917847-8	9.2.4	**169**
PI 9917883-4	PR	**6**
PP 1101140-8	7.2	**158**

Diretoria de Patentes - DIRPA
Notificação - Fase Nacional - PCT
Publicação de Pedidos de Patente e de Certificado de Adição de Invenção

RPI 2333 de 22/09/2015

1. Pedido Internacional PCT/BR Designado ou Eleito

1.3
NOTIFICAÇÃO - FASE NACIONAL - PCT

(21) **BR 11 2012 000081-0** A2 **1.3**
(22) 17/06/2010
(30) 03/07/2009 EP 09164571.3
(51) C12P 7/06 (2006.01)
(54) PRÉ-TRATAMENTO DE MATERIAL LIGNOCELULÓSICO NÃO-MADEIREIRO.
(71) Sekab E-Technology AB (SE)
(72) LOVISA BJÖRNSSON, SVEN-ERIK SVENSSON, SANAM MONAVARI, EMMA KREUGER, GUIDO ZACCHI
(74) Flávia Salim Lopes
(85) 03/01/2012
(86) PCT EP2010/058563 de 17/06/2010
(87) WO 2011/000712 de 06/01/2011

(21) **BR 11 2012 002854-5** A2 **1.3**
(22) 09/08/2010
(30) 10/08/2009 US 61/232,603; 17/02/2010 US 61/305,459
(51) A01N 43/56 (2006.01), A61K 31/415 (2006.01)
(54) INDAZÓIS INIBIDORES DA VIA DE SINALIZAÇÃO DE WNT E USOS TERAPÊUTICOS DESSES
(71) Epitherix, LLC (US)
(72) John Hood, David Mark Wallace, Sunil Kumar Kc
(74) Dannemann, Siemsen, Bigler & Ipanema Moreira
(85) 08/02/2012
(86) PCT US2010/044872 de 09/08/2010
(87) WO 2011/019651 de 17/02/2011

(21) **BR 11 2012 002871-5** A2 **1.3**
(22) 04/08/2010
(30) 11/08/2009 EP 09167593.4
(51) C07D 307/60 (2006.01)
(54) MÉTODO PARA FABRICAÇÃO DE 2,4-DIÓXOTETRAHIDROFURANO-3-CARBOXILATOS
(71) Bayer Cropscience AG (DE)
(72) Norbert Lui, Jens-Dietmar Heinrich, Christian Funke
(74) Maria Pia Carvalho Guerra
(85) 08/02/2012
(86) PCT EP2010/004777 de 04/08/2010
(87) WO 2011/018180 de 17/02/2011

(21) **BR 11 2012 002975-4** A2 **1.3**
(22) 30/07/2010
(30) 11/08/2009 JP 2009-186379
(51) A01N 43/22 (2006.01), A01N 43/08 (2006.01), A01N 47/06 (2006.01), A01P 7/02 (2006.01), A01P 7/04 (2006.01)
(54) COMPOSIÇÃO PARA O CONTROLE DE PRAGAS
(71) Sumitomo Chemical Company, Limited (JP)
(72) Yasutaka Shimokawatoko, Emiko Sakamoto, Mayuko Ozawa
(74) Dannemann, Siemsen, Bigler & Ipanema Moreira
(85) 09/02/2012
(86) PCT JP2010/063339 de 30/07/2010
(87) WO 2011/018986 de 17/02/2011

(21) **BR 11 2012 003225-9** A2 **1.3**
(22) 05/08/2010
(30) 18/08/2009 EP 09168068.6; 21/08/2009 US 61/235,878
(51) C07D 401/12 (2006.01), C07D 307/66 (2006.01)
(54) NOVO PROCESSO PARA A PRODUÇÃO DE 4-AMINOBUT-2- ENOLIDAS
(71) BAYER CROPSCIENCE AG (DE)
(72) NORBERT LUI
(74) Maria Pia Carvalho Guerra
(85) 13/02/2012
(86) PCT EP2010/004800 de 05/08/2010
(87) WO 2011/020564 de 24/02/2011

(21) **BR 11 2012 003263-1** A2 **1.3**
(22) 12/08/2010
(30) 14/08/2009 US 61/234129
(51) A01N 43/42 (2006.01), A61K 31/44 (2006.01)
(54) FORMULAÇÕES INTRAVENOSAS DE ANTAGONISTAS DE NEUROQUININA-1
(71) Opko Health, Inc. (US)
(72) Jiansheng Wan, Pranav Gupta, David Monteith, Soumendu Bhattacharya
(74) Dannemann, Siemsen, Bigler & Ipanema Moreira
(85) 13/02/2012
(86) PCT US2010/045317 de 12/08/2010
(87) WO 2011/019911 de 17/02/2011

(21) **BR 11 2012 003958-0** A2 **1.3**
(22) 21/07/2010
(30) 25/08/2009 JP 2009-194636
(51) C12P 13/04 (2006.01), C12N 15/09 (2006.01)
(54) MÉTODO PARA PRODUZIR UM L-AMINOÁCIDO.
(71) Ajinomoto CO., INC (JP)
(72) Takeshi Nagahiko, Jun Nakamura
(74) Momsen, Leonardos & CIA.
(85) 23/02/2012
(86) PCT JP2010/062253 de 21/07/2010
(87) WO 2011/024583 de 03/03/2011

(21) **BR 11 2012 007820-8** A2 **1.3**
(22) 04/10/2010
(30) 05/10/2009 US 61/248,878
(51) A01N 35/06 (2006.01), A01N 25/02 (2006.01), A01P 3/00 (2006.01), A01P 7/00 (2006.01)
(54) DERIVADOS CONTENDO ANTRAQUINONA COMO PRODUTOS AGRÍCOLAS BIOQUÍMICOS
(57) Patente de Invenção: DERIVADOS CONTENDO ANTRAQUINONA COMO PRODUTOS AGRÍCOLAS BIOQUÍMICOS. A presente invenção refere-se a formulações contendo derivados de antraquinona com eficácia elevada como pesticidas são fornecidas. Estas formulações podem compreender (a) uma preparação compreendendo um ou mais derivados de antraquinona com atividade contra pragas de plantas, (b) um ou mais álcoois C 2-C7, ou glicóis ou lactonas e (c) um ou mais tensoativos selecionados do grupo consistindo em um sulfato, ésteres de ácidos graxos etoxilados em que os referidos álcoois e tensoativos estão presentes em quantidades eficazes para a estabilidade de referida preparação. São também proporcionadas métodos de utilização destas formulações como pesticidas.
(71) Marrone Bio Innovations, Inc. (US)
(72) Huazhang Huang, Brian Campbell
(74) Dannemann, Siemsen, Bigler & Ipanema Moreira
(85) 04/04/2012
(86) PCT US10/051359 de 04/10/2010
(87) WO 2011/044055 de 14/04/2011

(21) **BR 11 2012 007829-1** A2 **1.3**
(22) 27/09/2010
(30) 07/10/2009 US 61/249386
(51) A01N 57/00 (2006.01)
(54) MÉTODO PARA TRATAR BEXIGA HIPERATIVA, E, COMPOSIÇÃO FARMACÊUTICA.
(57) MÉTODO PARA TRATAR BEXIGA HIPERATIVA, E, COMPOSIÇÃO FARMACÊUTICA - É aqui descrito um método melhorado de tratar bexiga hiperativa, em que o método compreende administrar a um paciente em necessidade deste um agonista do receptor beta 3 adrenérgico, um agente muscarínico e um antagonista M2 opcional seletivo. Tal terapia de combinação fornece eficácia melhorada e/ou efeitos colaterais reduzidos.
(71) Merck Sharp & Dohme Corp. (US)
(72) Hiroshi Nagabukuro, Scott D. Edmondson, Mary Struthers Sinharoy, William S. Denney, Tara L. Frenkl
(74) Momsen, Leonardos & CIA.
(85) 04/04/2012
(86) PCT US2010/050328 de 27/09/2010
(87) WO 2011/043942 de 14/04/2011

(21) **BR 11 2012 007844-5** A2 **1.3**
(22) 30/09/2010
(30) 07/10/2009 JP 2009-233158
(51) C07D 417/04 (2006.01), A01N 43/78 (2006.01), A01N 43/90 (2006.01), A01P 7/00 (2006.01), C07D 513/04 (2006.01)

(54) COMPOSTO HETEROCÍCLICO E SEU USO PARA CONTROLE DE UMA PESTE ARTRÓPODE.
(57) COMPOSTO HETEROCÍCLICO E SEU USO PARA CONTROLE DE UMA PESTE ARTRÓPODE - A invenção refre-se a um composto heterocíclico representado pela fórmula (1): em que A^1, A^2, R^1, R^2, R^3, R^4, n e assim por diante são definidos naquela descrição, tem um excelente efeito de controle sobre pestes artrópodes e são úteis para o controle de pestes artrópodes.
(71) Sumitomo Chemical Company, Limited (JP)
(72) Mitsuhiko Iwakoshi
(74) DANNEMANN, SIEMSEN, BIGLER & IPANEMA MOREIRA
(85) 04/04/2012
(86) PCT JP2010/067609 de 30/09/2010
(87) WO 2011/043404 de 14/04/2011

(21) **BR 11 2012 007869-0** A2 **1.3**
(22) 06/10/2010
(30) 06/10/2009 FR 0956962
(51) C07D 233/84 (2006.01)
(54) "PROCESSO DE SÍNTESE DE UM DERIVADO DE FÓRMULA E COMPOSTO"
(71) TETRAHEDRON (FR)
(72) IRENE ERDELMEIER
(74) PAOLA CALABRIA MATTIOLI DANTAS
(85) 05/04/2012
(86) PCT EP2010/064950 de 06/10/2010
(87) WO 2011/042480 de 14/04/2011

(21) **BR 11 2012 007882-8** A2 **1.3**
(22) 29/07/2010
(30) 31/07/2009 GB 09 13436.2; 27/07/2010 GB 10 12582.1
(51) C07D 401/08 (2006.01), C07D 405/08 (2006.01), C07D 409/08 (2006.01), C07D 417/08 (2006.01), C07D 417/14 (2006.01), A01N 43/78 (2006.01)
(54) DIONAS CÍCLICAS DE HETEROARILA SUBSTITUÍDA OU SEUS DERIVADOS HERBICIDAMENTE ATIVOS
(71) SYNGENTA LIMITED (GB)
(72) Stephane André Marie Jeanmart, Adrian Longstaff, Christopher John Mathews, Claire Janet Russell, Russell Colin Viner, Frances Kathryn Wood
(74) DANNEMANN, SIEMSEN, BIGLER & IPANEMA MOREIRA
(85) 05/04/2012
(86) PCT GB2010/001449 de 29/07/2010
(87) WO 2011/012862 de 03/02/2011

(21) **BR 11 2012 007944-1** A2 **1.3**
(22) 06/10/2010
(30) 06/10/2009 FR 0956968
(51) C07D 233/84 (2006.01)
(54) PROCESSO DE SÍNTESE DA 2-TIOHISTIDINA E ANÁLOGOS
(71) TETRAHEDRON (FR)
(72) IRENE ERDELMEIER, SYLVAIN DAUNAY
(74) CAROLINA NAKATA
(85) 05/04/2012
(86) PCT EP2010/064947 de 06/10/2010
(87) WO 2011/042478 de 14/04/2011

(21) **BR 11 2012 008017-2** A2 **1.3**
(22) 08/10/2010
(30) 08/10/2009 FR 0957036
(51) C07D 253/07 (2006.01), C08K 5/00 (2006.01)
(54) 1,2,4-TRIAZINA, UTILIZAÇÃO DE UMA 1,2,4-TRIAZINA E PROCESSO DE PREPARAÇÃO DE UMA 1,2,4-TRIAZINA
(57) 1,2,4-TRIAZINA, UTILIZAÇÃO DE UMA 1,2,4-TRIAZINA E PROCESSO DE PREPARAÇÃO DE UMA 1,2,4-TRIAZINA. A invenção refere-se a uma 1,2,4-triazina de fórmula (I) bem como seu processo de fabricação e a sua utilização.
(71) Société de Technologie Michelin (FR) , Michelin Recherche Et Technique S.A. (CH)
(72) Nicolas Seeboth, Sergey Ivanov, Sergey Molkov
(74) Momsen, Leonardos & Cia.
(85) 05/04/2012
(86) PCT EP2010/065067 de 08/10/2010
(87) WO 2011/042521 de 14/04/2011

(21) **BR 11 2012 008108-0** A2 **1.3**
(22) 02/09/2010
(30) 02/09/2009 US 61/239,342; 01/09/2010 US 12/873,991
(51) A01N 43/90 (2006.01), A61K 31/522 (2006.01)
(54) DERIVADOS DE XANTINA SUBSTITUÍDOS
(71) CONCERT PHARMACEUTICALS INC. (US)
(72) ROGER D. TUNG, JULIE F. LIU, SCOTT L. HARBESON
(74) DANNEMANN, SIEMEN, BIGLER & IPANEMA MOREIRA
(85) 09/04/2012
(86) PCT US2010/047708 de 02/09/2010
(87) WO 2011/028922 de 10/03/2011

(21) **BR 11 2012 008128-4** A2 **1.3**
(22) 27/07/2010
(30) 31/07/2009 US 61/230,134; 06/07/2010 US 61/230,134
(51) C07D 231/14 (2006.01), C07D 409/12 (2006.01)
(54) PROCESSOS PARA ALQUILAÇÃO DE PIRAZÓIS
(71) SYNGENTA PARTICIPATIONS AG (CH)
(72) LIHUA WANG, JEFFERSON THOMAS EBERT
(74) DANNEMANNM, SIEMSEN, BIGLER & IPANEMA MOREIRA
(85) 09/04/2012
(86) PCT EP2010/060884 de 27/07/2010
(87) WO 2011/012620 de 03/02/2011

(21) **BR 11 2012 008233-7** A2 **1.3**
(22) 08/10/2010
(30) 08/10/2009 US 61/249,968; 04/09/2010 US 12/876,122
(51) A01N 25/32 (2006.01), A01N 53/06 (2006.01)
(54) FORMULAÇÃO LÍQUIDA PARA CONTROLE DE PRAGAS.
(57) Patente de Invenção: FORMULAÇÃO LÍQUIDA PARA CONTROLE DE PRAGAS. A presente invenção refere-se a um sistema líquido de controle de pragas que inclui um piretroide sintético como um ingrediente ativo de controle de pragas e um agente selecionado do grupo consistindo em monoetil éter de dietileno gilcol purificado, tocoferol nicotinato e tocoferol succinato, e combinações dos mesmos, para reduzir ou eliminar parestesia do piretroide sintético. O sistema libera o piretroide sintético eficientemente e uniformemente. O sistema de controle de pragas é menos irritante para a pele do animal quando comparado aos sistemas da técnica anterior, particularmente para as raças pequenas de cães. O sistema é útil para fazer tratamentos líquidos tópicos, sprays e similares.
(71) Sergeant's Pet Care Products, Inc. (US)
(72) Donald W. Kelley
(74) Dannemann, Siemsen, Bigler & Ipanema Moreira
(85) 09/04/2012
(86) PCT US2010/051999 de 08/10/2010
(87) WO 2011/044475 de 14/04/2011

(21) **BR 11 2012 008271-0** A2 **1.3**
(22) 08/10/2010
(30) 08/10/2009 US 61/249.803
(51) A01N 43/78 (2006.01), A61K 31/425 (2006.01)
(54) COMBINAÇÃO
(57) COMBINAÇÃO. A presente invenção refere-se a um método de tratamento de câncer em um humano e para combinações farmacêuticas úteis no tal tratamento. Em particular, o método refere-se a um método de tratamento do câncer que inclui a administração de N-{3-[5-(2-Amino-4-pirimidinila)-2-(1,1-dimetiletil)-1,3-tiazol-4-il]-2-fluor ofenil}-2,6-difluorobenzenossulfonamida ou sal farmaceuticamente aceitável do mesmo, e N-{(1S)-2-amino-1-[(3,4-fluorofenil)metil]etil}-5-cloro-4-(4-cloro-1-metil- 1H-pirazol-5-il)-2-furancarboxamida, ou um sal farmaceuticamente aceitável do mesmo, a um humano em necessidade do mesmo.
(71) Glaxosmithkline LLC (US)
(72) Melissa Dumble, Tona Gilmer, Rakesh Kumar, Sylvie Laquerre, Peter F. Lebowitz, Shannon Renae Morris
(74) Nellie D Shores
(85) 09/04/2012
(86) PCT US10/051907 de 08/10/2010
(87) WO 2011/044414 de 14/04/2011

(21) **BR 11 2012 008274-4** A2 **1.3**
(22) 08/10/2010
(30) 08/10/2009 US 61/249.808
(51) A01N 43/78 (2006.01), A61K 31/425 (2006.01)
(54) COMBINAÇÃO
(57) COMBINAÇÃO. A presente invenção refere-se a um método de tratamento de câncer em um humano e para combinações farmacêuticas úteis no tal tratamento. Em particular, o método refere-se a um método de tratamento do câncer que inclui a administração de N-{3-[5-(2-amino-4-pirimidinila)-2-(1,1-dimetiletil)-1,3-tiazol-4-il]-2-fluor ofenil}-2,6-difluorobenzenossulfonamida ou sal farmaceuticamente aceitável do mesmo, e N-{(1S)-2-amino-1-[(3,4-fluorofenil)metil]etil}-5-cloro-4-(4-cloro-1-metil- 1H-pirazol-5-il)-2-furancarboxamida, ou um sal farmaceuticamente aceitável do mesmo, a um humano em necessidade do mesmo.
(71) Glaxosmithkline LLC (US)
(72) Melissa Dumble, Tona Gilmer, Rakesh Kumar, Sylvie Laquerre, Peter F. Lebowitz, Shannon Renae Morris
(74) Nellie D Shores
(85) 09/04/2012
(86) PCT US10/051909 de 08/10/2010
(87) WO 2011/044415 de 14/04/2011

(21) **BR 11 2012 008464-0** A2 **1.3**
(22) 14/10/2010
(30) 16/10/2009 EP 093822120
(51) C07D 213/80 (2006.01), C07D 213/803 (2006.01), C07C 211/45 (2006.01), C07C 211/64 (2006.01)
(54) PROCESSO PARA A FABRICAÇÃO DE ACIDO 2 -3 5 DIFLUORO 3 1,1 METOXI 1,1 BIFENIL 4 IL,AMINO NICOTINICO E COMPOSTO
(71) ALMIRALL S.A. (ES)
(72) MARIA CARMEN BOIX BERNARDINI
(74) MARTINEZ & ASSOCIADOS S/S LTDA
(85) 11/04/2012
(86) PCT EP2010/006283 de 14/10/2010
(87) WO 2011/045059 de 21/04/2011

(21) **BR 11 2012 008530-1** A2 **1.3**
(22) 08/10/2010
(30) 13/10/2009 GB 0917934.2

(51) C07D 471/04 (2006.01), A01N 43/54 (2006.01)
(54) COMPOSTO, COMPOSIÇÃO HERBICIDA, USO DE UM COMPOSTO, E, MÉTODO PARA CONTROLAR ERVAS DANINHAS
(57) COMPOSTO, COMPOSIÇÃO HERBICIDA, USO DE UM COMPOSTO, E, MÉTODO PARA CONTROLAR ERVAS DANINHAS. A presente invenção está relacionada a derivados de ácido carboxílico heterocíclico substituídos, bem como N-óxidos e sais agrariamente aceitáveis dos mesmo e dos respectivos uso no controle de crescimento de plantas, particularmente o crescimento de plantas indesejáveis, em cultivos de plantas úteis. A invenção também abrange composições herbicidas compostas por tais compostos, N-óxidos e/ou sais, bem como misturas dos mesmos com uma ou mais ingredientes ativos e/ou um protetor.
(71) Syngenta Limited (GB)
(72) William Guy Whittingham, Caroline Louise Winn, Julie Evelyne Blanc, Shuji Hachisu, Matthew Brian Hotson, Harry Glithro
(74) Momsen, Leonardos & Cia.
(85) 11/04/2012
(86) PCT GB10/001890 de 08/10/2010
(87) WO 2011/045561 de 21/04/2011

(21) **BR 11 2012 008536-0** A2 **1.3**
(22) 06/10/2010
(30) 13/10/2009 US 61/251,114
(51) A01N 25/00 (2006.01), A01C 1/06 (2006.01)
(54) CAROÇOS DE ALGODÃO FELPUDO QUE COMPREENDEM UM REVESTIMENTO DE POLIURETANO AQUOSO
(57) Patente de Invenção: CAROÇOS DE ALGODÃO FELPUDO QUE COMPREENDEM UM REVESTIMENTO AQUOSO. A presente invenção refere-se a caroços de algodão felpudo com uma dispersão de poliuretano aquoso, os quais têm uma superfície lisa e não pegajosa. Os ditos caroços revestidos têm, ao mesmo tempo, uma dureza sufuciente para o uso em maquinaria de semeadura e também têm excelentes propriedades de germinação.
(71) Bayer Material Science AG (DE) , Bayer Cropscience LP (US)
(72) Sebastian Dorr, Eric Seewald, Thomas Bregger
(74) Dannemann, Siemsen, Bigler & Ipanema Moreira
(85) 11/04/2012
(86) PCT EP10/006161 de 06/10/2010
(87) WO 2011/045004 de 21/04/2011

(21) **BR 11 2012 008786-0** A2 **1.3**
(22) 13/10/2010
(30) 13/10/2009 US 61/251,037
(51) A01N 33/00 (2006.01), A01N 43/90 (2006.01)
(54) COMPOSIÇÕES E PROCESSOS PARA O CONTROLE DE AGENTES PATOGÊNICOS FÚNGICOS EM OOMICETO.
(57) Patente de Invenção: COMPOSIÇÕES E PROCESSOS PARA O CONTROLE DE AGENTES PATOGÊNICOS FÚNGICOS EM OOMICETO. A presente invenção refere-se a composições fungicidas e ao uso das mesmas para o controle de doença ou de doenças induzidas por agentes patogênico do oomicete em uma ou mais plantas. Os processos da invenção compreendem o contato de uma planta sob risco de contrair a doença de um agente patogênico do oomiceto que produza zoósporo com uma composição que compreende uma quantidade eficaz de um fungicida, pelo menos um entre atraente de zoósporo e derivado de atraente de zoósporo, um ou mais aglutinantes e, opcionalmente, outros ingredientes com formulação inerte. Alternativamente, a composição da presente invenção pode consistir em diferentes atraentes de zoósporo e derivados de atraentes de zoósporo, assim como uma mistura de fungicidas diferentes.
(71) Dow Agrosciences LLC (US)
(72) Norman Pearson, Lei Liu, Robert Ehr, John Atkinson
(74) Dannemann, Siemsen, Bigler & Ipanema Moreira
(85) 13/04/2012
(86) PCT US2010/052477 de 13/10/2010
(87) WO 2011/047025 de 21/04/2011

(21) **BR 11 2012 008849-1** A2 **1.3**
(22) 05/10/2010
(30) 14/10/2009 US 61/251603; 16/10/2009 US 61/252468
(51) A01N 43/40 (2006.01), A61K 31/445 (2006.01)
(54) COMPOSTO, COMPOSIÇÃO FARMACÊUTICA, E, USO DE UM COMPOSTO
(57) COMPOSTO, COMPOSIÇÃO FARMACÊUTICA, E, USO DE UM COMPOSTO. A presente invenção proporciona um composto de fórmula (1) como descrito aqui ou um sal, solvato ou éster farmaceuticamente aceitável do mesmo. Os compostos são úteis como inibidores da proteína HDM2. Revela-se também composições farmacêuticas compreendendo os compostos acima e métodos para tratar câncer usando os mesmos.
(71) Schering Corporation (US)
(72) Stephane L. Bogen, Yao Ma, Yaolin Wang, Brian Robert Lahue, Latha G. Nair, Minami Shizuka, Matthew Ernst Voss, Margarita Kirova-Snover, Weidong Pan, Yuan Tian, Bheemashnkar A. Kulkarni, Craig R. Gibeau, Yuan Liu, Giovanna Scapin, Diane Rindgen, Ronald J. Doll, Timothy J. Guzi, Danny J. Hicklin, Amin Nomeir, Cynthia Seidel-Dugan, Gerald W. Shipps Jr, Malcolm MacCoss
(74) Momsen, Leonardos & Cia
(85) 13/04/2012
(86) PCT US10/051403 de 05/10/2010
(87) WO 2011/046771 de 21/04/2011

(21) **BR 11 2012 008854-8** A2 **1.3**
(22) 15/10/2010
(30) 16/10/2009 US 61/252213
(51) A01N 43/90 (2006.01), A61K 31/519 (2006.01)
(54) COMBINAÇÃO, KIT DE COMBINAÇÃO, USO DE UMA COMBINAÇÃO, COMPOSIÇÃO FARMACÊUTICA, E, MÉTODO PARA TRATAR CÂNCER EM UM SER HUMANO
(71) GLAXOSMITHKLINE LLC (US)
(72) MELISSA DUMBLE, RAKESH KUMAR, SYLVIE LAQUERRE, PETER LEBOWITZ
(74) MOMSEN, LEONARDOS & CIA.
(85) 13/04/2012
(86) PCT US2010/052808 de 15/10/2010
(87) WO 2011/047238 de 21/04/2011

(21) **BR 11 2012 008858-0** A2 **1.3**
(22) 15/10/2010
(30) 15/10/2009 US 61/251867
(51) C07D 257/04 (2006.01)
(54) MÉTODOS PARA PREPARAR ÉSTER DO ÁCIDO ARIL-2-TETRAZOLIL-ETIL CARBÂNICO, E UM COMPOSTO DE ÁLCOOL.
(57) MÉTODOS PARA PREPARAR ÉSTER DO ÁCIDO ARIL-2-TETRAZOLIL-ETIL CARBÂNICO, E UM COMPOSTO DE ÁLCOOL - É descrito um método para a preparação de éster do ácido (R)-1-aril-2-tetrazolil-etil carbâmico, que compreende a redução da enzima enantiosseletiva da arilcetona correspondente e a carbamação do álcool resultante.
(71) SK Biopharmaceuticals Co., Ltd (KR)
(72) Sang Chul Lim, Moo Yong Uhm, Dae Won Lee, Hui Ho Kim, Dong Ho Lee, Hyun Seok Lee
(74) Momsen, Leonardos & CIA.
(85) 13/04/2012
(86) PCT KR2010/007069 de 15/10/2010
(87) WO 2011/046380 de 21/04/2011

(21) **BR 11 2012 008952-8** A2 **1.3**
(22) 14/10/2010
(30) 16/10/2009 EP 09173257.8
(51) C07D 231/14 (2006.01), C07D 333/28 (2006.01), C07D 409/12 (2006.01), C07C 239/20 (2006.01), A01N 43/56 (2006.01)
(54) MICROBICIDAS
(57) MICROBICIDAS A presente invenção refere-se ao composto da fórmula I em que os substiutintes são conforme definido na reivindicação 1 , adequados para uso como microbicidas.
(71) Syngenta Participations Ag (CH)
(72) Harald Walter, Daniel Strierli
(74) DANNEMANN, SIEMSEN, BIGLER & IPANEMA MOREIRA
(85) 16/04/2012
(86) PCT EP2010/065371 de 14/10/2010
(87) WO 2011/045355 de 21/04/2011

(21) **BR 11 2012 008993-5** A2 **1.3**
(22) 14/10/2010
(30) 14/10/2009 US 61/251,335
(51) C07D 491/20 (2006.01)
(54) MÉTODOS SINTÉTICOS PARA COMPOSTOS ESPIRO-OXINDOLE
(57) MÉTODOS SINTÉTICOS PARA COMPOSTOS ESPIRO-OXINDOLE Esta invenção é dirigida a métodos de preparação de certos derivados de espiro-oxindole, que são úteis para o tratamento e / ou prevenção de canal de sódio mediados de doenças ou condições, tais como a dor.
(71) Xenon Pharmaceuticals Inc. (CA)
(72) Jean-Jacques Cadieux, Mikhail Chafeev, Sultan Chowdhury, Jianmin Fu, Qi Jia, Stefanie Abel, Emad El-Sayed, Elke Huthmann, Thomas Isarno
(74) Nellie D Shores
(85) 16/04/2012
(86) PCT US10/052704 de 14/10/2010
(87) WO 2011/047174 de 21/04/2011

(21) **BR 11 2012 009056-9** A2 **1.3**
(22) 18/10/2010
(30) 20/10/2009 JP 2009-241746
(51) A01N 43/76 (2006.01), A01N 43/56 (2006.01), A01N 43/90 (2006.01), A01P 7/04 (2006.01), C07D 413/04 (2006.01), C07D 413/14 (2006.01), C07D 498/04 (2006.01)
(54) COMPOSIÇÃO E MÉTODO PARA CONTROLAR PRAGAS POR ARTRÓPODES
(57) COMPOSIÇÃO E MÉTODO PARA CONTROLAR PRAGAS POR ARTRÓPODES. A presente invenção refere-se a uma composição de controle de pragas por artóprodes compreendendo, como ingredientes ativos, um composto heterocíclico condensado a um composto de diamida; um método para controlar pragas por artrópodes o qual compreende aplicar quantidades eficazes de um composto heterocíclico condensado e um composto de diamida ás pragas por artrópodes ou um lócus onde as pragas por artrópodes vivem; e assim por diante.
(71) Sumitomo Chemical Company, Limited (JP)
(72) Junko Otsuki
(74) Dannemann, Siemsen, Bigler & Ipanema Moreira.
(85) 17/04/2012
(86) PCT JP2010/068778 de 18/10/2010
(87) WO 2011/049222 de 28/04/2011

(21) **BR 11 2012 009146-8** A2 **1.3**
(22) 08/10/2010
(30) 20/10/2009 US 61/279397
(51) A01N 31/08 (2006.01), A01N 57/34 (2006.01), A01N 43/68 (2006.01), A01N 43/32 (2006.01), A01N 35/02 (2006.01), A01P 1/00 (2006.01), C09D 5/14 (2006.01), C10L 10/00 (2006.01)
(54) COMPOSIÇÃO ANTIMICROBIANA SINÉRGICA
(57) COMPOSIÇÃO ANTIMICROBIANA SINÉRGICA. Uma composição antimicrobiana sinérgica tendo dois componentes. O primeiro componente é um

composto de fósforo substituído por hidroximetila. O segundo componente é um dos seguintes biocidas: hexahidro-1,3,5-tris(2-hidroxietil)-s-triazina, acetato de 2,6-dimetil-1,3-dioxan-4-ila ou orto-fenilfenol ou seus sais de metal alcalino ou amônio.
(71) Dow Global Technologies LLC (US)
(72) Bei Yin
(74) Momsen, Leonardos & CIA.
(85) 18/04/2012
(86) PCT US10/052010 de 08/10/2010
(87) WO 2011/049761 de 28/04/2011

(21) **BR 11 2012 009311-8** A2 **1.3**
(22) 20/10/2010
(30) 20/10/2009 US 61/253452
(51) A01N 43/78 (2006.01), A61K 31/425 (2006.01)
(54) COMPOSTO, COMPOSIÇÃO FARMACÊUTICA, E, USO DO COMPOSTO
(57) COMPOSTO, COMPOSIÇÃO FARMACÊUTICA, E, USO DO COMPOSTO. A presente invenção fornece derivados de 2-substituído-etinil-tiazol de fórmula (I): na qual R^1, R^2 e X são como aqui definidos, ou um sal farmaceuticamente aceitável do mesmo; e composições farmacêuticas e usos dos(as) mesmos(as).
(71) H. Lundbeck A/S (DK)
(72) Mathivanan Packiarajan, ANETTE GRAVEN SAMS, Gitte Kobberoee Mikkelsen, Allen Hopper, Michel Grenon
(74) Momsen, Leonardos & Cia.
(85) 19/04/2012
(86) PCT US2010/053379 de 20/10/2010
(87) WO 2011/050063 de 28/04/2011

(21) **BR 11 2012 009374-6** A2 **1.3**
(22) 19/10/2010
(30) 23/10/2009 JP 2009-244230
(51) A01N 43/56 (2006.01), A01N 43/40 (2006.01), A01P 7/04 (2006.01)
(54) COMPOSIÇÃO DE CONTROLE DE PESTE
(57) COMPOSIÇÃO DE CONTROLE DE PESTE. A presente invenção refere-se a uma composição de peste compreendendo, como ingrediente ativos, um composto de amida da fórmula (I): onde, em R1 e R3 representam, por exemplo, um grupo C1-C6 alquila; R2 representa, por exemplo, um átomo de hidrogênio, um grupo alquila C1-C6; R4 representa, por exemplo, um átomo de halogênio, um grupo alquila C1-C6; R5 representa, por exemplo, um átomo de halogênio, um grupo ciano; R6 e R7 representam, por exemplo, um átomo de halogênio] e piriproxifeno; e assim por diante.
(71) Sumitomo Chemical Co., Ltd (JP)
(72) Norihisa Sakamoto, Shinya Nishimura
(74) Dannemann ,Siemsen, Bigler & Ipanema Moreira
(85) 20/04/2012
(86) PCT JP10/068799 de 19/10/2010
(87) WO 2011/049233 de 28/04/2011

(21) **BR 11 2012 010052-1** A2 **1.3**
(22) 29/10/2010
(30) 29/10/2009 IN 2514/MUM/2009
(51) C12P 7/64 (2006.01), C12R 1/84 (2006.01), C10L 1/02 (2006.01)
(54) PROCESSO PARA PRODUÇÃO DE BIODIESEL A PARTIR DE UMA LINHAGEM DE LEVEDURA
(57) PROCESSO PARA PRODUÇÃO DE BIODIESEL A PARTIR DE UMA LINHAGEM DE LEVEDURA. São divulgados aqui métodos e composições relacionadas à produção e extração de óleos e biodiesel a partir de levedura oleaginosa, como uma nova levedura isolada do gênero Pichia. Também são divulgados métodos para fornecer condições de fermentação para a produção de levedura em alta densidade usando matérias primas baratas incluindo glicerol cru e milhocina.
(71) Reliance Life Sciences PVT. LTD. (IN)
(72) Vidhya Rangaswamy, Mithra Kannabiran, Meikandhan Thiru, Santosh Sankh, Saurabh Saran
(74) DI BLASI, PARENTE & ASS. PROP. IND. LTDA
(85) 27/04/2012
(86) PCT IN2010/000712 de 29/10/2010
(87) WO 2011/051977 de 05/05/2011

(21) **BR 11 2012 010194-3** A2 **1.3**
(22) 30/10/2009
(51) C12P 7/18 (2006.01), C12P 19/02 (2006.01)
(54) PROCESSO ECONÔMICO PARA PRODUÇÃO DE XILOSE DE HIDROLISADO USANDO ELETRODIÁLISE E PROCESSO DE RECUPERAÇÃO DIRETA
(71) CJ CHEILJEDANG CORPORATION (KR)
(72) JOO-HANG LEE, JUN-GAP AN, Seung-Won Park, TAEK-BEOM KIM, Seong-Bo Kim, DONG-HOON LEE, WOON-HWA LEE, DAE-HO SON, SEUNG-BAE JI, Kang-Pyo Lee
(74) DANNEMANN, SIEMSEN, BIGLER & IPANEMA MOREIRA
(85) 30/04/2012
(86) PCT KR2009/006359 de 30/10/2009
(87) WO 2011/052824 de 05/05/2011

(21) **BR 11 2012 010202-8** A2 **1.3**
(22) 02/11/2010
(30) 02/11/2009 US 61/257,458; 04/08/2010 US 61/370,752
(51) C12N 9/16 (2006.01), C12N 9/22 (2006.01)
(54) MOLÉCULA DE NUCLEASE HIBRIDA POLIPEPTIDEO DIMERICO, COMPOSIÇÃO FARMACÊUTICA MOLÉCULA DE ACIDO NUCLEICO VETOR DE EXPRESSÃO RECOMBINANTE CÉLULA HOSPEDEIRA TRANSFORMADA METODO PARA PREPARAR A MOLÉCULA DE NUCLEASE E METODO PARA TRATAR OU PREVINIR UMA CONDIÇÃO ASSOCIADA COM UMA IMUNE ANORMAL
(71) UNIVERSITY OF WASHINGTON (US)
(72) JEFFREY A. LEDBETTER, KEITH ELKON, XIZHANG SUN
(74) ANTONIO MAURICIO PEDRAS ARNAUD
(85) 30/04/2012
(86) PCT US2010/055131 de 02/11/2010
(87) WO 2011/053982 de 05/05/2011

(21) **BR 11 2012 010249-4** A2 **1.3**
(22) 28/10/2010
(30) 29/10/2009 EP 09 174526.5
(51) A61L 2/00 (2006.01), C08G 65/329 (2006.01), A61K 41/00 (2006.01), A61K 9/16 (2006.01), A61K 47/48 (2006.01), A61P 43/00 (2006.01)
(54) ESTERILIZAÇÃO DE HIDRÓGEIS BIODEGRADÁVEIS
(57) ESTERILIZAÇÃO DE HIDRÓGEIS BIODEGRADÁVEIS. A presente invenção refere-se a um processo de esterilização terminal para hidrógeis insolúveis com base em PEG biodegradável usando irradiação. A presença de um solvente protetor garante que o hidrogel permaneça funcionalmente intacto com propriedade tridimensionais e físicoquímicas preservadas.
(71) Ascendis Pharma AS (DK)
(72) Harald Rau, Tobias Voigt, Ulrich Hersel
(74) Dannemann, Siemsen, Bigler & Ipanema Moreira.
(85) 30/04/2012
(86) PCT EP2010/066404 de 28/10/2010
(87) WO 2011/051406 de 05/05/2011

(21) **BR 11 2012 010755-0** A2 **1.3**
(22) 04/11/2010
(30) 05/11/2009 ES P200902122
(51) C12N 15/63 (2006.01), C12N 15/86 (2006.01)
(54) CONSTRUCTO DE GENE QUE PERMITE A EXPRESSÃO HEPATO-ESPECÍFICA INDUZÍVEL DE UM POLINUCLEOTÍDEO DE INTERESSE EM RESPOSTA A UM AGENTE INDUTOR, VETOR, GENOMA VIRAL RECOMBINANTE, VÍRION, MÉTODO IN VITRO PARA A EXPRESSÃO DE UM POLINUCLEOTÍDEO DE INTERESSE EM UMA CÉLULA DE ORIGEM HEPÁTICA, COMPOSIÇÃO FARMACÊUTICA E OPERADOR-PROMOTOR BI-DIRECIONAL INDUZÍVEL ADEQUADO PARA A EXPRESSÃO HEPATO-ESPECÍFICA INDUZÍVEL DE DOIS POLINUCLEOTÍDEOS DE INTERESSE POR UM AGENTE INDUTOR
(57) CONSTRUCTO DE GENE QUE PERMITE A EXPRESSÃO HEPATO-ESPECÍFICA INDUZÍVEL DE UM POLINUCLEOTÍDEO DE INTERESSE EM RESPOSTA A UM AGENTE INDUTOR, VETOR, GENOMA VIRAL RECOMBINANTE, VÍRION, MÉTODO IN VITRO PARA A EXPRESSÃO DE UM POLINUCLEOTÍDEO DE INTERESSE EM UMA CÉLULA DE ORIGEM HEPÁTICA, COMPOSIÇÃO FARMACÊUTICA E OPERADOR-PROMOTOR BI-DIRECIONAL INDUZÍVEL ADEQUADO PARA A EXPRESSÃO HEPATO-ESPECÍFICA INDUZÍVEL DE DOIS POLINUCLEOTÍDEOS DE INTERESSE POR UM AGENTE INDUTOR. O pedido refere-se ao constructo de genes para a expressão hepato-específica induzível dos polinucleotídeos de interesse em resposta a um agente indutor, os referidos constructos compreendendo (i) um operador bi-direcional induzível-promotor com pelo menos um elemento responsivo ao referido agente indutor flanqueado por dois promotores hepato-específicos agindo de maneira divergente, (ii) uma primeira sequência de nucleotídeo codificando um transativador ao primeiro promotor hepato-específico e (iii) a segunda sequência de nucleotídeo operacionalmente acoplada ao segundo promotor hepato-específico, sendo que os promotores são induzidos como uma consequência da ligação da transativador para a região do operador-promotor na presença do agente indutor.
(71) Proyecto de Biomedicina Cima, S.L. (ES)
(72) Gloria González Aseguinolaza, Jesús Maria Prieto Valtueña, Lucía Maria Vanrell Majó
(74) Bhering Advogados
(85) 07/05/2012
(86) PCT ES2010/070715 de 04/11/2010
(87) WO 2011/054994 de 12/05/2011

(21) **BR 11 2012 012444-7** A2 **1.3**
(22) 26/11/2010
(30) 27/11/2009 US 61/264,715; 27/11/2009 EP 09177375.4; 20/07/2010 US 61/365,809; 20/07/2010 EP 10170199.3; 20/07/2010 EP 10170164.7; 20/07/2010 US 61/365,836
(51) C12N 9/22 (2006.01), C12N 15/10 (2006.01), C12N 15/52 (2006.01), C12N 15/62 (2006.01), C12N 15/82 (2006.01)
(54) "ENDONUCLEASE QUIMÉRICA, POLINUCLEOTÍDEO ISOLADO, CASSETE DE EXPRESSÃO, VETOR, ORGANISMO NÃO HUMANO, MÉTODO PARA FORNECER UMA ENDONUCLEASE QUIMÉRICA, MÉTODO PARA RECOMBINAÇÃO HOMÓLOGA DE POLINUCLEOTÍDEOS, MÉTODO PARA MUTAÇÃO ALVEJADA DE POLINUCLEOTÍDEOSA E MÉTODO PARA RECOMBINAÇÃO HOMÓLOGA OU MUTAÇÃO ALVEJADA"
(71) BASF PLANT SCIENCE COMPANY GMBH (DE)
(72) ANDREA HLUBEK, CHRISTIAN BIESGEN, HANS WOLFGANG HÖFFKEN
(74) ANA PAULA SANTOS CELIDONIO
(85) 24/05/2012
(86) PCT IB2010/055453 de 26/11/2010

(87) WO 2011/064751 de 03/06/2011

(21) **BR 11 2012 014722-6** A2 **1.3**
(22) 06/12/2010
(30) 15/12/2009 US 61/286,535
(51) A01N 25/28 (2006.01), A01N 25/08 (2006.01), B01J 13/02 (2006.01)
(54) "MICROCÁPSULAS DE SÍLICA DE LIBERAÇÃO SUSTENTADA"
(57) "MICROCÁPSULAS DE SÍLICA DE LIBERAÇÃO SUSTENTADA" A presente invenção se refere a uma microcápsula que exibe propriedades de liberação sustentada desejáveis, cuja microcápsula compreende um material núcleo compreendendo um ingrediente ativo encapsulado com uma casca de sílica, em que a superfície externa da referida casca de sílica possui uma camada de metal selecionado do grupo que consiste de Grupo 2a, Grupo 8, Grupo 2b e Grupo 3a de metais da tabela periódica na fronteira da mesma. Em outros aspectos, essa invenção se refere a um método de preparar a referida microcápsulaq; uma composição pesticida compreendendo microcápsulas que compreendem um ingrediente pesticida ativo e um veículo adequado; e também se refere a um método de controle de pestes que compreende aplicar uma quaqntidade efetiva de referida pesticida a um local onde as pestes estão ou são espaeradas estarem presentes.
(71) FMC CORPORATION (US) , SOL - GEL TECHNOLOGIES LTD (IL)
(72) Craig Arlen Martin, RAED ABU-REZIQ, LAIBIN BRUCE YAN
(74) Luiz Leonardos & CIA
(85) 15/06/2012
(86) PCT US2010/059102 de 06/12/2010
(87) WO 2011/081787 de 07/07/2011

(21) **BR 11 2012 015040-5** A2 **1.3**
(22) 13/12/2010
(30) 18/12/2009 EP 09179983.3
(51) C07D 249/12 (2006.01)
(54) PROCESSO PARA A PREPARAÇÃO DE GRUPOS TIO-TRIAZOL SUBSTITUÍDOS DA FÓRMULA GERAL (I) E COMPOSTOS (LLA)
(71) BASF SE (DE)
(72) JENS RENNER, JOACHIM GEBHARDT, JOCHEN DIETZ, MARKUS NETT, MICHAEL KEIL, THOMAS GROTE
(74) CAROLINA NAKATA
(85) 19/06/2012
(86) PCT EP2010/069534 de 13/12/2010
(87) WO 2011/073145 de 23/06/2011

(21) **BR 11 2012 015115-0** A2 **1.3**
(22) 17/12/2010
(30) 21/12/2009 JP 2009-289576; 25/02/2010 JP 2010-039839; 21/05/2010 JP 2010-117392
(51) C07D 451/06 (2006.01), A01N 43/42 (2006.01), A01P 7/02 (2006.01), C07D 401/12 (2006.01), C07D 401/14 (2006.01), C07D 405/14 (2006.01), C07D 409/14 (2006.01)
(54) "COMPOSTO DE AMINA CÍCLICA E MITICIDA"
(57) Patente de Invenção: "COMPOSTO DE AMINA CÍCLICA E MITICIDA". A presente invenção refere-se a um composto de amina cíclica, representado pela seguinte fórmula (I) que tem atividade miticida superior, tem propriedades superiores e segurança, e que podxe ser industriamente vantajosamente industrializado, um sal do mesmo e um miticida: (em que, Cy^1 e Cy^2 respectivamente e independentemente reperesentam, por exemplo, um grupo arila, R^{1a} , R^1b, R^2b, R^3a, R^3b,R^3b, R4a,R4b e R5a respectivamente e independentemenet representam, por exemplo, um átomo de hidrogênio, R^{1a} e R^{2a} ou R^{3a} e $R4^a$ podem juntamente formar, por exemplo, um grupo etileno, R10, R11, R20 e R21 respectivamente e independentemente representam, poe exemplo, um grupo alquila, R10 ou R11 pode respectivamente ou mutualmente, ou juntamente com um átomo que se liga em Cy^1, formar um anel, R20 ou R21 em Cy^2 pode respectivamente ou mutualmente, ou com um átomo que se liga em Cy^2, formar um anel, m representa um número inteiro de 0 a 5, m representa um número inteiro de 0 a 5, p representa um número inteiro de 0 a 5, e r repre3senta um número inteiro de 0 a 5).
(71) NIPPON SODA CO, LTD (JP)
(72) Isami Hamamoto, KEIJI KOIZUMI, MAKIO YANO, MASAHIRO KAWAGUCHI, HAZUMI NOMURA, TETSUYA HARUYAMA
(74) DANNEMANN, SIEMSEN, BIGLER & IPANEMA MOREIRA
(85) 19/06/2012
(86) PCT JP2010/072766 de 17/12/2010
(87) WO 2011/078081 de 30/06/2011

(21) **BR 11 2012 015120-7** A2 **1.3**
(22) 22/12/2010
(30) 22/12/2009 US 61/288,900
(51) C07D 305/06 (2006.01), C08F 2/44 (2006.01), C08F 32/02 (2006.01), C08F 36/02 (2006.01)
(54) "COMPOSIÇÃO DE MODIFICADOR DE VINILA MELHORADA E PROCESSOS PARA A UTILIZAÇÃO DA MESMA"
(71) BRIDGESTONE CORPORATION (JP)
(72) TERRENCE E. HOGAN, WARUNA KIRIDENA
(74) Montaury Pimenta, Machado & Lioce S/C Ltda
(85) 19/06/2012
(86) PCT US2010/061795 de 22/12/2010
(87) WO 2011/087841 de 21/07/2011

(21) **BR 11 2012 015154-1** A2 **1.3**
(22) 17/12/2010
(30) 21/12/2009 EP 09180138.1; 21/12/2009 US 61/288,475
(51) A01N 43/653 (2006.01), A01N 37/50 (2006.01), A01P 3/00 (2006.01)
(54) "COMBINAÇÃO SINERGÉTICA DE PROTIOCONAZOL E METOMINOSTROBIN."
(57) COMBINAÇÃO SINERGÉTICA DE PROTIOCONAZOL E METOMINOSTROBIN. Combinação compreendendo Protioconazol e Metominostrobin preferencialmente como uma mistura, a formulação agroquímica ou composição para curativamente e / ou preventivamente controlar fungos fitopatogênicos e / ou microrganismos de plantas e plantações.
(71) Bayer Cropscience AG (DE)
(72) Ulrike Wachendorff - Neumann, Anton Kraus, Ingo Wetcholowsky, Peter Dahmen, Hiroyuki Hadano
(74) Maria Pia Carvalho Guerra
(85) 19/06/2012
(86) PCT EP10/070093 de 17/12/2010
(87) WO 2011/076688 de 30/06/2011

(21) **BR 11 2012 015184-3** A2 **1.3**
(22) 15/12/2010
(30) 21/12/2009 US 61/288649; 30/06/2010 US 61/360148
(51) C07D 319/12 (2006.01), C08G 63/08 (2006.01)
(54) "PROCESSO PARA PREPARAR UM ÉSTER CÍCLICO, COPOLÍMERO, MICROPARTÍCULA,E, MICELA DE POLÍMERO"
(57) "PROCESSO PARA PREPARAR UM ÉSTE3R CÍCLICO, COPOLÍMERO, MICROPARTÍCULA, E, MICELA DE POLÍMERO". São divulgados aqui processos para preparar ésteres cíclicos compreendendo grupos funcionais insaturados. Também são divulgados copolímeros preparados dos ésteres cíclicos. Os copolímeros podem ser usados para formar micropartículas, micelas de polímero, etc., que são úteis em aplicações de distribuição de droga.
(71) Evonik Degussa Corporation (US)
(72) PETER MARKLAND, XI ZHANG
(74) Kasznar Leonardos Propriedade Intelectual
(85) 19/06/2012
(86) PCT US2010/060475 de 15/12/2010
(87) WO 2011/084466 de 14/07/2011

(21) **BR 11 2012 015219-0** A2 **1.3**
(22) 20/12/2010
(30) 23/12/2009 US 61/289,719
(51) C07D 301/10 (2006.01), C07C 11/04 (2006.01)
(54) PROCESSO PARA INICIAR UM CATALISADOR DE ÓXIDO DE ETILENO ALTAMENTE SELETIVO
(57) PROCESSO PARA INICIAR UM CATALISADOR DE ÓXIDO DE ETILENO ALTAMENTE SELETIVO É provido de partida para epoxidação de etileno. O processo inclui iniciar uma reação de epoxidação reagindo uma composição de gás de alimentação na presença de um catalisador de epoxidação a um primeira temperatura de cerca de 108 °C a cerca de 210 °C. A primeira temperatura é aumentada para uma segunda temperatura de cerca de 230 °C a cerca de 290 °C, por um período de tempo de cerca de 6 horas a cerca de 50 horas, simultaneamente adicionando uma concentração suficiente de moderador de forma que a quantidade de moderador absorvida no catalisador depois de atingir a segunda temperatura seja cerca de 10 a cerca de 50 g/m ^3^ de catalisador. A segunda temperatura é mantida por cerca de 50 horas a cerca de 350 horas, regulando ao mesmo tempo a composição de gás de alimentação para conter cerca de 0,5 % a cerca de 25 % de CO 2. A segunda temperatura é diminuída para uma terceira temperatura, simultaneamente aumentando a concentração do moderador para um nível maior que a concentração suficiente.
(71) Scientific Design Company, Inc. (US)
(72) Nabil Rizkalla, Norma B. Castagnola, Girish Desai
(74) Nellie D Shores
(85) 19/06/2012
(86) PCT US10/061192 de 20/12/2010
(87) WO 2011/079056 de 30/06/2011

(21) **BR 11 2012 015233-5** A2 **1.3**
(22) 21/12/2010
(30) 21/12/2009 HU 0900794
(51) C07D 495/04 (2006.01)
(54) "PROCESSO DE PREPARAÇÃO DE COMPOSTO FARMACÊUTICOS E COMPOSTOS INTERMEDIARIOS
(71) EGIS GIOGYSZERGYAR NYILVANOSAN MÜKODO RESZVENYTARSASAG (HU)
(72) MÁRTA MAKKAY, BALÁZS VOLK, TAMÁS GREGOR, JÓZSEF BARKÓCZY, TIBOR MEZEI, JUDIT BRODA, BÁLINT NYULASI, GYÖRGY RUZSICS, ENIKÖ MOLNÁR, JÓZSEF DEBRECZENI, KALMÁN NAGY, ANGÉLA PANDUR, ZSUSANNA SZENTKIRÁLLYI
(74) DR. CARLOS E. B. FERNANDES
(85) 20/06/2012
(86) PCT HU2010/000149 de 21/12/2010
(87) WO 2011/077174 de 30/06/2011

(21) **BR 11 2012 015234-3** A2 **1.3**
(22) 21/12/2010
(30) 21/12/2009 HU 0900795
(51) C07D 495/04 (2006.01)
(54) "PROCESSO APRIMORADO DE PREPARAÇÃO DE COMPOSTO FARMACÊTICO"
(71) EGIS GIÓGYSZERGYÁR NYILVÁNOSAN MÜKÖDÖ RÉSZVÉNYTÁRSASÁG (HU)
(72) MÁRTA MAKKAY, TAMÁS GREGOR, BALÁZS VOLK, GÁBOR NÉMETH, JOZSEF BARKÓCZY, BÁLINT NYULASI, TIBOR MEZEI, GYORGY RUZSICS, ANGÉLA PANDUR, ERIKA SZILÁGYI, KALMÁN NAGY, PÉRTE SLÉGEL, ENIKÖ MOLNÁR, JOZSEF DE BRECZENI
(74) CARLOS E. BORGHI FERNANDES
(85) 20/06/2012
(86) PCT HU2010/000148 de 21/12/2010
(87) WO 2011/077173 de 30/06/2011

(21) **BR 11 2012 015249-1** A2 **1.3**
(22) 17/12/2010
(30) 21/12/2009 US 61/288,511

(51) C07D 301/19 (2006.01), C07D 301/12 (2006.01)
(54) PROCESSO PARA PREPARAR UM DIÓXIDO DE DIVINILARENO
(71) DOW GLOBAL TECHNOLOGIES INC (US)
(72) ERIC B. RIPPLINGER, DAVID JEAN, DAVID L. BUROW, KHIET T. PHAM-, GYONGYI GULYAS, BRUCE D. HOOK
(74) ANTONIO MAURICIO PEDRAS ARNAUD
(85) 20/06/2012
(86) PCT US2010/061019 de 17/12/2010
(87) WO 2011/084687 de 14/07/2011

(21) **BR 11 2012 015490-7** A2 **1.3**
(22) 15/12/2010
(30) 23/12/2009 DE 10 2009 055 256.1
(51) C07H 1/00 (2006.01), C07H 15/04 (2006.01)
(54) ADOÇANTES E PROCESSO PARA A SUA PRODUÇÃO
(57) ADOÇANTES E PROCESSO PARA A SUA PRODUÇÃO. A presente invfenção refere-se a um adoçante, bem como um processo para a sua produção.
(71) Evonik Degussa Gmbh (DE)
(72) Olivier Zehnacker, Thomas Tacke, Thomas Haas, Nicole Brausch, Marc Becker
(74) Dannemann ,Siemsen, Bigler & Ipanema Moreira
(85) 25/06/2012
(86) PCT EP10/069726 de 15/12/2010
(87) WO 2011/076625 de 30/06/2011

(21) **BR 11 2012 015506-7** A2 **1.3**
(22) 22/12/2010
(30) 22/12/2009 EP 09180383.3
(51) C07D 201/08 (2006.01), C07D 223/10 (2006.01)
(54) "PREPARAÇÃO DE CAPROLACTAMA A PARTIR DE ÁCIDO 6-AMINOCAPRÓICO OBTIDO EM UM PROCESSO DE FERMENTAÇÃO".
(57) "PREPARAÇÃO DE CARROLACTAMA A PARTIR DE ÁCIDO 6-AMINOCAPRÓICO OBTIDO EM UM PROCESSO DE FERMENTAÇÃO" A invenção refere-se a um método para a preparação de caprolactama compreendendo a recuperação de uma mistura contendo ácido 6-aminocapróico, a partir de um meio de cultura compreendendo a biomassa,e, subsquentemente, a ciclização do ácido 6-aminocapróco, na presença de vapor superaquecido, formando assim caprolactama, em que o peso para proporção de peso de hidrato de carbono e ácido 6-aminocapróico em uma dita mistura é 0,03 ou menos.
(71) DSM IP ASSETS B.V (NL)
(72) Rudolf Philippus Maria Guit, THOMAS VAN DER DOES, LOURINA MADELEINE RAAMSDONK
(74) ORLANDO DE SOUZA
(85) 25/06/2012
(86) PCT NL2010/050878 de 22/12/2010
(87) WO 2011/078668 de 30/06/2011

(21) **BR 11 2012 015583-0** A2 **1.3**
(22) 23/12/2010
(30) 23/12/2009 GB 0922623.4
(51) C07D 487/22 (2006.01), C08G 73/06 (2006.01)
(54) MÉTODOS PARA PURIFICAÇÃO DE CUCURBITURILA
(57) MÉTODOS PARA PURIFICAÇÃO DE CUCURBITURILA. A presente invenção proporciona um método para purificar uma cucurtiburila a partir de uma mistura. O método compreende a etapa de formar um complexo entre a cucurbiturila e um hóspede de cucurbiturila. O complexo tem propriedade físicas e/ou químicas alteradas para uma cucurbiturila que permite que o complexo seja separado a partir de pelo menos um outro componente da mistura. A mistura compreende uma cucurbiturila, o outro componente e um solvente.
(71) Cambridge Enterprise Limited (GB)
(72) Oren Alexandre Scherman, Dezhi Jiao, Nan Zhao
(74) Nellie D Shores
(85) 25/06/2012
(86) PCT GB2010/002330 de 23/12/2010
(87) WO 2011/077099 de 30/06/2011

(21) **BR 11 2012 019430-5** A2 **1.3**
(22) 31/01/2011
(30) 03/02/2010 IN 248/MUM/2010
(51) A01N 33/18 (2006.01), A01N 25/28 (2006.01)
(54) FORMULAÇÃO DE SUSPENÇÃO EM CÁPSULA DE PENDIMENTALINA, PROCESSO PARA A PREPARAÇÃO DA FORMULAÇÃO DE SUSPENSÃO EM CÁPSULA E MÉTODO DE CONTROLE DE ESPÉCIES VEGETAIS INDESEJADAS EM UM LOCAL
(71) UNITED PHOSPHORUS LIMITED. (IN)
(72) VIKRAM RAJNIKANT SHROFF, PRAKASH MAHADEV JADHAV, CHRISTIAN BECKER, JAIDEV RAJNIKANT SHROFF
(74) SABINA NEHMI DE OLIVEIRA
(85) 03/08/2012
(86) PCT IB2011/000144 de 31/01/2011
(87) WO 2011/095859 de 11/08/2011

(21) **BR 11 2012 019936-6** A2 **1.3**
(22) 10/02/2011
(30) 10/02/2010 EP 10153160.6
(51) C07D 265/32 (2006.01), C07D 333/38 (2006.01), C07D 409/12 (2006.01), C07D 413/12 (2006.01), C07D 413/14 (2006.01)
(54) USO DE UM COMPOSTO, MÉTODO DE PREPARAÇÃO DE UM COMPOSTO, MÉTODO E COMPOSTO
(71) SANDOZ AG (CH)
(72) HUBERT STURM, DOMINIC DE SOUZA, KERSTIN KNEPPER, MARTIN ALBERT
(74) LUCAS MARTINS GAIARSA
(85) 09/08/2012
(86) PCT EP2011/051920 de 10/02/2011
(87) WO 2011/098501 de 18/08/2011

(21) **BR 11 2012 019973-0** A2 **1.3**
(22) 04/02/2011
(30) 09/02/2010 US 61/302,651; 09/02/2010 EP 10153013.7
(51) A01N 43/713 (2006.01), C07D 401/14 (2006.01), C07D 403/06 (2006.01), A61K 31/4439 (2006.01), A61P 33/00 (2006.01)
(54) DERIVADOS DE ÁCIDO ANTRANÍLICO HIDRAZINA-SUBSTITUÍDOS.
(57) Patente de Invenção para: DERIVADOS DE ÁCIDO ANTRANÍLICO HIDRAZINA-SUBSTITUÍDOS.A presente invenção constitui novos derivados de ácidos antranílico hidrazina-subsituídos de formula geral (I), no qua R^1, R^2, R^3, R^4, R^5, R^6, Qx, A, Qy e n apresentam definições indicadas na descrição, as aplicações do mesmo como inseticidas e acaricidas para o controle de pragas animais, sozinhos ou em combinação com outros agentes para incrementar a atividade, e diversos processos de preparação.
(71) Bayer Cropscience AG (DE)
(72) Rüdiger Fischer, Heinz-Juergen Wroblowsky, Ernst Rudolf Gesing, Christoph Grondal, Achim Hense, Arnd Voerste
(74) Maria Pia Carvalho Guerra
(85) 09/08/2012
(86) PCT EP2011/051665 de 04/02/2011
(87) WO 2011/098408 de 18/08/2011

(21) **BR 11 2012 020084-4** A2 **1.3**
(22) 08/02/2011
(30) 10/02/2010 US 61/303,071; 10/02/2010 EP 10153201.8
(51) C07D 207/36 (2006.01), C07D 307/60 (2006.01), A01N 43/08 (2006.01), A01N 43/36 (2006.01)
(54) CETOENÓIS CÍCLICOS COM BIFENIL-SIBSTITUÍDO
(57) CETOENÓIS CÍCLICOS COM BIFENIL-SIBSTITUÍDO. A invenção se relaciona a novos compostos da fórmula (I) onde W,X.Y.Z, e CKE possuem os significativas dados acima, a uma pluralidade de processos e intermediários para a sua preparação e para o seu uso como pesticidas e/ou herbicidas e/ou fungicidas. Além disso , a invenção se relaicona seletivamente as composições herbicidas compreendendo, em primeiro lugar, aos cetoenóis cíclicos com bifenil-substituído e, secundariamente, a um composto de compatibilidade aprimorada da planta de colheita. A presente invenção também se relaciona ao impulsionamento da ação das composições de proteção as colheitas compreendendo em particular cetoenóis cíclicos com bifenil-substituído através da adição de sais de amônia ou fosfônio e opcionalmente penetrantes, para as composições correspondentes, para os processo para a sua preparação e para o seu uso na proteção da colheita como inseticidas e/ou nematicidas e/ou acaricidas e/ou fungicidas e/ou para evitar o crescimento de plantas indesejáveis.
(71) Bayer Intellectual Property Gmbh (DE)
(72) Reiner Fischer, Stefan Lehr, Isolde Häuser-Hahn, Christopher Hugh Rosinger, Chieko Ueno, Arnd Voerste, Elmar Gatzweiler, Ines Heinemann, Ulrich Görgens
(74) Alex Gonçalves de Almeida
(85) 10/08/2012
(86) PCT EP11/051784 de 08/02/2011
(87) WO 2011/098440 de 18/08/2011

(21) **BR 11 2012 021123-4** A2 **1.3**
(22) 15/02/2011
(30) 23/02/2010 EP 10 001837.3; 24/12/2010 EP 10 016075.3
(51) A01N 33/04 (2006.01), A01N 33/08 (2006.01), A01N 33/12 (2006.01), A01N 43/80 (2006.01), A01N 47/12 (2006.01), A01N 57/34 (2006.01), C09D 5/14 (2006.01), C09K 8/03 (2006.01), A01N 25/08 (2006.01), A01N 25/12 (2006.01), A01P 13/00 (2006.01), A01P 1/00 (2006.01)
(54) PROCESSO PARA COENCAPSULAMENTO DE COMPOSTO BIOCIDICAMENTE ATIVOS EM MINERAIS DE ARGILA FUNCIONALIZADOS POR COMPOSTOS DE NITROGÊNIO.
(57) PROCESSO PARA COENCAPSULAMENTO DE COMPOSTO BIOCIDICAMENTE ATIVOS EM MINERAIS DE ARGILA FUNCIONALIZADOS POR COMPOSTOS DE NITROGÊNIO. Esta invenção refere-se a um processo para O coencapsulamento de ingredientes biocidicamente ativos em um mineral de argila, o processo compreendendo a etapa de colocar o mineral de argila em contato com um composto de nitrogênio biocidicamente ativo que contém pelo menos um grupo hidrocarboneto com 6 a 20 carbonos átomos, e ao mesmo tempo ou subsequentemente com pelo menos um composto biocidicamente ativo selecionado a partir do grupo consistindo em 2-n-octil-4isotiazolina-3-ona, carbamato de 3-iodopropenilbutila e sulfato de retracis (hidroximetil) fosfônio. E o uso de tal produto encapsulado em tintas, revestimentos e vernizes à base de água.
(71) CLARIANT S.A. BRAZIL (BR/SP)
(72) Antonio Pedro de Oliveira Filho, Wagner Claudio da Silva, Manlio Gallotti, Alexandra Paschoalin Menezes, Karine Framesqui Righi, Marcia Regina da Silva Rios
(74) DANNEMANN, SIEMSEN, BIGLER & IPANEMA MOREIRA
(85) 22/08/2012
(86) PCT EP2011/000683 de 15/02/2011

(87) WO 2011/103969 de 01/09/2011

(21) **BR 11 2012 021146-3** A2 **1.3**
(22) 22/02/2011
(30) 23/02/2010 JP 2010-037475
(51) C07D 215/22 (2006.01), A01N 47/06 (2006.01), A01P 7/04 (2006.01)
(54) CRISTAL ESTABILIZADO DE 2-ETIL-3,7-DIMETIL-6-(4-(TRIFLUORMETOXI) FENOXI) QUINOLINA-4-ILMETIL CARBONATO, PROCESSO PARA PRODUÇÃO DO CRISTAL, E COMPOSIÇÃO QUÍMICA AGRÍCOLA CONSTITUÍDA PELO CRISTAL.
(57) CRISTAL ESTABILIZADO DE 2-ETIL-3,7-DIMETIL-6-(4-(TRIFLUORMETOXI) QUINOLINA-4-ILMETIL CARBONATO, PROCESSO PARA PRODUÇÃO DO CRISTAL, E COMPOSIÇÃO QUÍMICA AGRÍCOLA CONSTITUÍDA PELO CRISTAL. Um objetivo da invenção atual é produzir um cristal de 2-etil-3,7-dimetil-6-(4-(trifluormetoxi)fenoxi)quinolina-4-ilmetil carbonato tendo propriedades físico-químicas estáveis. O objetivo é alcançado em um cristal de 2-etil-3,7-dimetil-6-(4-(trifluormetoxi)fenoxi)quinolina-4-ilmetil carbonato que apresenta um padrão de pico de difração mostrada na figura 1 conforme determinado por difratometria de raios X em pó.
(71) Nippon Kayaku CO., LTD (JP) , Meiji Seika Pharma Co., Ltd. (JP)
(72) Kouki Tanigakiuchi, Mikio Sekiguchi, Hiroki Hotta, Shizuo Shimano, Akinori Morikawa, KAZUMI YAMAMOTO, Nozomu Nakanishi, Nobuto Minowa, TAKASHI WATANABE
(74) Luiz Leonardos & Cia - Propriedade Itelectual
(85) 23/08/2012
(86) PCT JP2011/053781 de 22/02/2011
(87) WO 2011/105349 de 01/09/2011

(21) **BR 11 2012 021267-2** A2 **1.3**
(22) 21/02/2011
(30) 23/02/2010 US 61307056; 24/02/2010 US 103051835
(51) C12N 5/0735 (2010.01)
(54) MÉTODOS PARA A PREPARAÇÃO DE MELANÓCITOS A PARTIR DE CÉLULAS TRONCO HUMANAS PLURIPOTENTES.
(57) MÉTODOS PARA A PREPARAÇÃO DE MELANÓCITOS A PARTIR DE CÉLULAS TRONCO HUMANAS PLURIPOTENTES. A invenção refere-se a um método ex vivo para obtenção de uma população de melanócitos humanos derivados de células tronco pluripotentes humanas compreendendo a etapa que consiste no cocultivo de células tronco pluripotentes humanas com células que suportam a diferenciação ectodérmica na presença de um agente que estimula a indução epidérmica e de um agente que estimula a diferenciação terminal de queratinócitos. A invenção também se refere aos melanócitos humanos obteníveis pelo dito método e seus usos em terapia celular e em ensaios de varredura.
(71) Inserm (Institut National De La Sante Et De La Recherche Medicale) (FR)
(72) Xavier Nissan, Christine Baldeschi, Gilles Lemaitre, Mare Peschanski
(74) Di Blasi, Parente, S. G. & Associados S/C
(85) 23/08/2012
(86) PCT EP2011/052504 de 21/02/2011
(87) WO 2011/104200 de 01/09/2011

(21) **BR 11 2012 021495-0** A2 **1.3**
(22) 22/02/2011
(30) 26/02/2010 EP 10001998.3
(51) A01N 43/54 (2006.01), A01N 57/20 (2006.01), A01P 13/00 (2006.01), A01P 13/02 (2006.01)
(54) COMPOSIÇÃO HERBICIDA CONTENDO OS HIDRATOS DE SAFLUFENACIL E GLIFOSATO OU GLUFOSINATO
(71) BAYER INTELLECTUAL PROPERTY GMBH (DE)
(72) ALFRED ANGERMANN, STEFAN LEHR, HUBERT MENNE, LOTHAR WILLMS, ERWIN HACKER, BRITTA OLENIK
(74) ALEX GONÇALVES DE ALMEIDA
(85) 27/08/2012
(86) PCT EP2011/052558 de 22/02/2011
(87) WO 2011/104213 de 01/09/2011

(21) **BR 11 2012 021506-0** A2 **1.3**
(22) 02/03/2011
(30) 04/03/2010 US 61/310,327; 04/03/2010 EP 10155513.4
(51) A01N 37/24 (2006.01), A01N 43/40 (2006.01), A01N 43/56 (2006.01), A01N 43/78 (2006.01), A01N 47/12 (2006.01), A01N 47/22 (2006.01), A01N 47/24 (2006.01), A01N 47/38 (2006.01), A01N 57/12 (2006.01), A01N 57/14 (2006.01), A01N 57/16 (2006.01), A01N 57/20 (2006.01), A01N 57/28 (2006.01), A01N 53/00 (2006.01)
(54) "MISTURA, COMPOSIÇÃO AGROQUÍMICA, SEMENTE E MÉTODOS PARA COMBATE DE FUNGOS NOCIVOS FITOPATOGÊNICOS E PARA MELHORAR A SAÚDE DE PLANTAS"
(71) BASF SE (DE)
(72) MARKUS GEWHR
(74) PRISCILA PENHA BARROS
(85) 27/08/2012
(86) PCT EP2011/053093 de 02/03/2011
(87) WO 2011/107508 de 09/09/2011

(21) **BR 11 2012 021843-3** A2 **1.3**
(22) 31/08/2011
(30) 31/08/2010 JP 2010-194521
(51) A23C 9/127 (2006.01), C12N 1/20 (2006.01), C12N 15/09 (2006.01), C12R 1/01 (2006.01)
(54) MÉTODO PARA PRODUZIR UM ALIMENTO FERMENTADO CONTENDO BIFIDOBACTÉRIA
(57) MÉTODO PARA PRODUZIR UM ALIMENTO FERMENTADO CONTENDO BIFIDOBACTÉRIA. Uma matéria prima de leite é fermentada usando-se Lactococcus lactis que não possui proteinase envelopada na parede celular e uma bactéris de Bifidobacterium. A Lactococcus lactis é, por exemplo, uma Lactcoccus lactis tendo uma propriedae que, quando esta bactéria de Bifidobacterium são inoculadas em um meio que contém 1% (P/P) de glicose e 10% (P/P) de leite em pó com gordura reduzida em quantidades de 5,0x 106 a 2,0 x 108 CFU e 1,0 x 107 a 3,0 x 109 CFU por 1 ml do meio, respectivamente, e cultivada, e o meio é rapidamente resfriado até 10ºC da temperatura de cultura quando o pH do meio se torna de 4,6a 5,5, e armazenadas a 10ºC por 2 semanas, a taxa de sobrevivência da bactéria de Bifidobacterium é mantida para ser de 30% ou mais.
(71) Morinaga Milk Industry Co.,Ltd (JP)
(72) Toshitaka Odamaki, Sumiko Yonezawa, Hiroshi Murayama, Noritoshi Takahashi
(74) Luiz Leonardos & Cia - Propriedade Intelectual
(85) 30/08/2012
(86) PCT JP2011/069726 de 31/08/2011
(87) WO 2012/029835 de 08/03/2012

(21) **BR 11 2012 022045-4** A2 **1.3**
(22) 03/03/2011
(30) 03/03/2010 US 61/309,906
(51) C12N 15/82 (2006.01), C12N 9/02 (2006.01), A01H 5/00 (2006.01)
(54) "PLANTA TRANGÊNIC,SEMENTE TRANGÊNICA,MÉTODO PARA PRODUZIR UAM PLANTA TRANGÊNICA,MÉTODO PARA PRODUZIR SEMENTES TRANSGÊNICAS,PRODUTO E/OU SUBPRODUTO,POLINUCLEOTIDEO ISOLADO E PLANTA OU SEMENTE".
(71) E.I. DU PONT DE NEMOURS AND COMPANY (US)
(72) KNUT MEYER, KEVIN L. STECCA
(74) ANA PAULA SANTOS CELIDONIO
(85) 31/08/2012
(86) PCT US2011/027027 de 03/03/2011
(87) WO 2011/109618 de 09/09/2011

(21) **BR 11 2012 022187-6** A2 **1.3**
(22) 02/03/2011
(30) 03/03/2010 US 61/339,375
(51) A01N 43/42 (2006.01)
(54) TRATAMENTO DE ARTRITE REUMATÓIDE COM A COMBINAÇÃO DE LAQUINIMOD E METOTREXATO
(57) um TRATAMENTO DE ARTRITE REUMATÓIDE COM A COMBINAÇÃO DE LAQUINIMOD E METOTREXARTO . Esta invenção fornece um método de tratamento de uma pessoa afetada com artrite reumatóide que compreende a administração periódica de uma quantidade de Laquinimod ou do seu sal farmaceuticamente aceitável e uma quantidade de metotrexato a um indivídeuo, em que as quantidades quando tomados em conjunto são eficazes para tratar o indivíduo. Esta invenção também proporciona o Laquinimod ou o seu sal farmaceuticamente aceitável, para utilização em combinação com o metotrexato no tratamento de um indivíduo afligido com a artrite reumatóide. Esta invenção também proporciona uma composiçãofarmacêutica compreendendo uma quantidade de Laquinimod ou do seu sal farmaceuticamente aceitável e uma quantidade de metotrexato para utilização no tratamento de um indivídeuo afligido com a artrite reumatóide.
(71) Teva Pharmaceutical Industries Ltd. (IL)
(72) Joel Kaye, Eran Blaugrund, Nora Tarcic
(74) Orlando de Souza
(85) 03/09/2012
(86) PCT US2011/026885 de 02/03/2011
(87) WO 2011/109531 de 09/09/2011

(21) **BR 11 2012 022318-6** A2 **1.3**
(22) 01/03/2011
(30) 04/03/2010 EP 10155476.4; 08/03/2010 US 61/311,439
(51) A01N 37/36 (2006.01), A01N 37/42 (2006.01), A01N 47/40 (2006.01), A01P 3/00 (2006.01)
(54) USO DE SAIS MALEIMIDA PARA CONTROLAR FUNGOS FITOTOGÊNICOS
(57) USO DE SAIS DE MALEIMIDA PARA CONTROLAR FUNGOS FITOPATOGÊNICOS. A presente invenção se relaciona de novos sais de maleimida conhecidos para controlar os fungos fitopatogênicos, e também aos métodos para controlar fungos fitopatogênicos em proteção de colheita, no lar e setores de higiene e em proteção de materiais, e também composições de proteção a plantas de colheita compreendendo estes sais de maleimida.
(71) Bayer Intellectual Property Gmbh (DE)
(72) Thomas Seitz, Thomas Himmler, Jurgen Benting, Ulrike Wachendorff-Neumann
(74) Alex Goncalves de Almeida
(85) 04/09/2012
(86) PCT EP11/052961 de 01/03/2011
(87) WO 2011/107444 de 09/09/2011

(21) **BR 11 2012 023037-9** A2 **1.3**
(22) 11/03/2011
(30) 12/03/2010 US 61/313,458
(51) A01H 5/00 (2006.01), C12N 15/29 (2006.01), C12N 15/82 (2006.01), C07K 14/415 (2006.01)
(54) PEPTÍDIOS DEFENSIVOS DE PLANTAS.
(57) PEPTÍDIOS DEFENSIVOS DE PLANTAS. A presente invenção refere-se a um sistema de defesa das plantas de amplo espectro empregando tioninas. A invenção protege várias espécies de cultivo e outras espécies vegetais contra ataque por uma ampla gama de fitopatógenos, proporcionando ampla resistência a diversas doenças de plantas, usando transgenes codificando uma tionina derivada de semente e um peptídeo sinal adequado. As variedades de cultura resistentes não só podem prevenir as perdas de rendimento devido a doenças bacterianas e fúngicas, como também podem expandir as fronteiras geográficas de possíveis áreas de cultivo para culturas economicamente importantes.

(71) Board Of Supervisors Of Louisiana State University And Agricultural And Mechanical College (US)
(72) Svetlana Oard
(74) DANNEMANN, SIEMSEN, BIGLER & IPANEMA MOREIRA
(85) 12/09/2012
(86) PCT US2011/028026 de 11/03/2011
(87) WO 2011/112891 de 15/09/2011

(21) **BR 11 2012 023500-1** A2 **1.3**
(22) 14/03/2011
(30) 18/03/2010 EP 101568368; 18/03/2010 US 61/315,027
(51) A01N 63/04 (2006.01), A01N 37/50 (2006.01), A01N 37/38 (2006.01), A01N 47/08 (2006.01), A01N 43/48 (2006.01), A01N 43/00 (2006.01), A01N 47/44 (2006.01), A01N 59/20 (2006.01), A01N 59/02 (2006.01), A01N 63/02 (2006.01), A01P 3/00 (2006.01)
(54) "COMPOSIÇÕES FUNGICIDAS QUE COMPREENDEM UM MICRO-ORGANISMO DE SOLUBILIZAÇÃO DE FOSFATO E UM COMPOSTO ATIVO COMO FUNGICIDA"
(71) BASF SE (DE)
(72) THORSTEN JABS
(74) ANA PAULA SANTOS CELIDONIO
(85) 18/09/2012
(86) PCT IB2011/051058 de 14/03/2011
(87) WO 2011/114280 de 22/09/2011

(21) **BR 11 2012 023836-1** A2 **1.3**
(22) 29/03/2011
(30) 29/03/2010 US 61/318,606
(51) A01N 43/42 (2006.01), C07D 221/06 (2006.01)
(54) COMPOSTO TRICÍCLICOS E INIBIDORES DE PBK CONTENDO OS MESMOS
(57) COMPOSTO TRICÍCLICOS E INIBIDORES DE PBK CONTENDO OS MESMOS. A presente invenção refere-se a compostos tricíclicos que são fornecidos. Estes compostos são inibidores de PBK, e são úteis para o tratamento de doenças relacionadas com PBK, incluindo câncer.
(71) Oncotherapy Science, Inc. (JP)
(72) Yusuke Nakamura, Robert B. Kargbo, Wenge Cui, Polivina Jolicia F. Gauuan, Joel R. Walker, Helene Decornez, Mahender Gurram, Yo Matsuo, Shoji Hisada, Feryan Ahmed, Raymond Huntley, Zohreh Sajjadi-Hashemi, David M. Jenkins
(74) Dannemann, Siemsen, Bigler & Ipanema Moreira.
(85) 20/09/2012
(86) PCT US11/030278 de 29/03/2011
(87) WO 2011/123419 de 06/10/2011

(21) **BR 11 2012 023875-2** A2 **1.3**
(22) 15/03/2011
(30) 16/03/2010 US 61/314,318
(51) C12N 15/10 (2006.01), C12Q 1/68 (2006.01), C12S 3/20 (2006.01), C12N 1/06 (2006.01), C12R 1/44 (2006.01), C12R 1/46 (2006.01)
(54) USO DE ACROMOPEPTIDASE PARA LISE EM TEMPERATURA AMBIENTE
(57) USO DE ACROMOPEPTIDASE PARA LISE EM TEMPERATURA AMBIENTE. Um processo para detectar a presença ou ausência de bactérias gram positivas em uma amostra biológica. A amostra biológica pode ser obtida a partir de qualquer mamífero e contém, em um mínimo, componentes celulares. A amostra é combinada com um agente de lise enzimática como acromopeptidase, e lisado em temperatura ambiente. Óxido férrico é então adicionado à amostra contendo acromopeptidase. Um campo magnético é aplicado á amostra e ácidos nucléicos são extraídos dos componentes celulares. Ácidos nucleicos alvos, se presentes, são amplificados usando técnicas como realçao em cadeia da polimera-se (PCR) e então usados para detectar a presença ou ausência de bactérias gram positivas.Staphylococcus aureus e Streptococcus agalactiae são exemplos de bactérias alvos detectadas pelos métodos da presente invenção.
(71) Becton, Dickinson and Company (US)
(72) Danielle Hilligoss, Becton, Dickinson and Company, Lisa M. Keller, Samah Ramadan, Jamie Coady, Tobin J. Hellyer
(74) Nellie D Shores
(85) 17/09/2012
(86) PCT US2011/028494 de 15/03/2011
(87) WO 2011/115975 de 22/09/2011

(21) **BR 11 2012 024071-4** A2 **1.3**
(22) 25/03/2010
(51) A61L 9/12 (2006.01), B60H 3/00 (2006.01)
(54) PURIFICADOR DE AR DE VEÍCULO CONTENDO TOCADOR DE ORAÇÕES E MENSAGENS SONORAS
(71) MARCK SHUVAL (ES)
(72) MARCK SHUVAL
(74) ALBERTO LUIS CAMELIER DA SILVA
(85) 24/09/2012
(86) PCT ES2010/000120 de 25/03/2010
(87) WO 2011/117428 de 29/09/2011

(21) **BR 11 2012 024550-3** A2 **1.3**
(22) 30/03/2011
(30) 30/03/2010 EP 10158511.5; 16/04/2010 US 61/282,895
(51) C12N 9/64 (2006.01)
(54) PROCESSO PARA PURIFICAÇÃO DE PROTEÍNAS DEPENDENTES DE VITAMINA K TAL COMO O FATOR DE COAGULAÇÃO IX
(57) PROCESSO PARA PURIFICAÇÃO DE PROTEÍNAS DEPENDENTES DE VITAMINA K TAL COMO O FATOR DE COAGULAÇÃO IX. Processo de produção de uma proteína dependente de vitamina K livre de príons em uma sequência de purificação que emprega cromatografia caracterizado pelo fato de que - pelo menos uma etapa de cromatografia é realizada utilizando uma resina multimodal - fornecimento de uma fração que contém proteína dependente de vitamina K em uma solução aquosa; - contato da fração que contém a proteína dependente de vitamina K com uma resina multimodal em um pH entre 6-9; - opcionalmente lavagem da resina multimodal que possui a proteína dependente de vitamina K adsorvida com um tampãp de lavagem aquoso para lavar contaminantes e reter a proteína dependente de vitamina K, antes da proteína dependente de vitamina K ser eluída; - a proteína dependente de vitamina K é eluída da resina multi-modal em um pH entre 6 até 9 em um tampão que compreende arginina; e - opcionalmente coleta de frações que contêm proteína dependente de vitamina K na forma purificada ou enriquecida.
(71) Octapharma AG (CH)
(72) Gustav Gilljam, Stefan Winge
(74) Dannemann ,Siemsen, Bigler & Ipanema Moreira
(85) 26/09/2012
(86) PCT EP11/054906 de 30/03/2011
(87) WO 2011/121020 de 06/10/2011

(21) **BR 11 2012 024557-0** A2 **1.3**
(22) 18/03/2011
(30) 31/03/2010 JP 2010-081657
(51) A01N 53/04 (2006.01), C07D 233/78 (2006.01)
(54) COMPOSTO DE ÉSTER E SEU USO
(57) COMPOSTO DE ÉSTER E SEU USO. A presente invenção refere-se a um composto de éster representado pela fómula (1) em que R^3 representa hidrogênio ou metila, R^4 representa hidrogênio ou C1-C4 alquila, e R^5 representa hidrogênio ou C1-C4 alquila; Possui um excelente efeito de controle de pestes e é,portanto, útil como um ingrediente ativo de um agente de controle de pestes.
(71) Sumitomo Chemical Company, Limited (JP)
(72) Noritada Matsuo
(74) Dannemann ,Siemsen, Bigler & Ipanema Moreira
(85) 26/09/2012
(86) PCT JP11/057504 de 18/03/2011
(87) WO 2011/122509 de 06/10/2011

(21) **BR 11 2012 024717-4** A2 **1.3**
(22) 30/03/2011
(30) 31/03/2010 FR 1052404
(51) A23L 3/3517 (2006.01), A01J 27/02 (2006.01), A23C 19/16 (2006.01), C08F 293/00 (2006.01), C08L 53/00 (2006.01), C09D 131/02 (2006.01), C09D 153/00 (2006.01)
(54) CERA DE REVESTIMENTO À BASE DE COPOLÍMEROS, SUAS UTILIZAÇÕES E SEU PROCESSO DE PREPARAÇÃO.
(57) CERA DE REVESTIMENTO À BASE DE COPOLÍMEROS, SUAS UTILIZAÇÕES E SEU PROCESSO DE PREPARAÇÃO. A presente invenção refere-se a uma cera de revestimento de um produto alimentício, compreendendo pelo menos um copolímero em blocos constituído de, pelo menos, um bloco de polímero (A) resultante da polimerização de pelo menos dois monômeros (M_A), idênticos ou diferentes, derivados de ácidos graxos de cadeia longa, a referida cadeia longa compreendendo de 14 a 34 átomos de carbono; e de pelo menos um bloco de polímero (B), diferente de (A), resultante da polimerização de pelo menos dois monômeros (M_B), idênticos ou diferentes, derivados de ácidos graxos de cadeia curta.
(71) Fromageries Bel (FR)
(72) Pierre-Yves Pennarun
(74) Luiz Leonardos & Cia - Propriedade Itelectual
(85) 27/09/2012
(86) PCT FR2011/050714 de 30/03/2011
(87) WO 2011/121239 de 06/10/2011

(21) **BR 11 2012 024925-8** A2 **1.3**
(22) 28/03/2011
(30) 29/03/2010 DE 10 2010 013 209.8
(51) A23K 1/00 (2006.01), A23K 1/18 (2006.01), A61K 9/02 (2006.01), A61K 35/74 (2006.01), C12N 1/20 (2006.01)
(54) RAÇÃO ANIMAL DE NOVILHOS PARA CONDICIONAMENTO DA FLORA INTESTINAL
(57) RAÇÃO ANIMAL DE NOVILHOS PARA CONDICIONAMENTO DA FLORA INTESTINAL. A presente invenção está direcionada a uma ração animal para novilhos compreendendo bactérias específicas a novilhos, opcionalmente, lípidios, proteínas, vitaminas e/ou materiais minerais, para o condicionamento de flora intestinal em novilhos, e, portanto para a profilaxia e/ou tratamento da diarreia nos novilhos.
(71) Technische Universität München (DE)
(72) Johann Bauer, Karin Schwaiger
(74) Nellie D Shores
(85) 28/09/2012
(86) PCT EP11/054743 de 28/03/2011
(87) WO 2011/120929 de 06/10/2011

(21) **BR 11 2012 024957-6** A2 **1.3**
(22) 24/03/2011

(30) 30/03/2010 US 61/318,836
(51) A23L 1/015 (2006.01), A23L 1/275 (2006.01), A23L 2/58 (2006.01), A23G 3/32 (2006.01)
(54) REMOÇÃO DE SUBPRODUTOS DE REAÇÃO E IMPUREZAS DE CORANTE DE CARAMELO E UM CONCENTRADO DE CORANTE DE CARAMELO DE ARMAZENAMENTO ESTÁVEL
(57) REMOÇÃO DE SUBPRODUTOS DE REAÇÃO E IMPUREZAS DE CORANTE DE CARAMELO E UM CONCENTRADO DE CORANTE DE CARAMELO DE ARMAZENAMENTO ESTÁVEL. A presente invenção refere-se a concentrados de corante de caramelo que são preparados por sujeição de uma solução de corante de caramelo a ultrafiltração através de uma membrana semipermeável tendo um corte de Peso Molecular (MWCA) de não mais do que 3000 Dáltons para reter sólidos de caramelo, mas remove 4 Mel e outros sais. Após ultrafiltração, o retido é submetido a uma etapa de acidificação para converter impurezas remanescentes em sais que são, em seguida, removidos. Um concentrado de armazenagem estável é obtido tendo corpos coloridos com uma ampla faixa de peso molecular.
(71) Pepsico, Inc. (US)
(72) Setlur Ranganna Ramaswany, Charles Walberg
(74) Dannemann, Siemsen, Bigler & Ipanema Moreira.
(85) 28/09/2012
(86) PCT US11/029703 de 24/03/2011
(87) WO 2011/123311 de 06/10/2011

(21) **BR 11 2012 024959-2** A2 **1.3**
(22) 31/03/2010
(51) C12N 9/42 (2006.01), C12N 1/15 (2006.01), C12N 1/19 (2006.01), C12N 1/21 (2006.01), C12N 5/10 (2006.01), C12N 15/09 (2006.01), C12P 7/10 (2006.01), C12P 21/02 (2006.01)
(54) NOVO GENE DE CELULOSE
(57) NOVO GENE DE CELULOSE. Um objetivo da invenção é a identificação de genes de endoglucanase e β-glucosidade através do isolamento do DNA genômico contendo genes de celulase, que são classificados em endoglucanases ou βglucosidases, a partir de um Acremonium Cellulolyticus, e sequenciamente das sequências de nucleotídeos do mesmo. Os inventores compararam intensivamente as sequências de aminoácidos de endoglucanases e β-glucosidases conhecidas para descobrir a região conservada de sequências de aminoácidos em um Acremonium Cellulolyticus, e vários primers foram projetados com base na informação. A PCR foi realizada usando os vários primers projetados e o DNA genômico ou o cDNA como um molde. Como um resultado, os fragmentos de gene de endoglucanases e β-glucosidases foram obtidos. Os primers foram projetados com base nos fragmentos de gene, e a PCR foi realizada para amplificar nove genes de endoglucanases e β-glucosidases. As sequências de nucleotídeos do mesmo foram sequenciadas e a presente invenção foi concluída.
(71) Meiji Seika Pharma Co., Ltd. (JP)
(72) Fumikazu Yokoyama
(74) Nellie D Shores
(85) 28/09/2012
(86) PCT JP10/055897 de 31/03/2010
(87) WO 2011/121768 de 06/10/2011

(21) **BR 11 2012 025022-1** A2 **1.3**
(22) 30/12/2010
(30) 01/04/2010 US 61/320,183; 14/04/2010 US 61/324,192; 28/10/2010 US PCT/US2010/054549
(51) C12N 5/076 (2010.01), C12N 5/02 (2006.01), C12Q 1/02 (2006.01), G01N 33/48 (2006.01)
(54) "MÉTODO DE REDUÇÃO DA FRAGMENTAÇÃO DE DNA EM UMA AMOSTRA DE ESPERMATOZOIDES SEPARADOS"
(57) " MÉTODO DE REDUÇÃO DA FRAGMENTAÇÃO DE DNA EM UMA AMOSTRA DE ESPERMATOZOIDES SEPARADOS" A presente invenção se refere a um método e sistema para o processamento de amostras de células reprodutoras e a separação de espeermatozoides com níveis e ocorrências de fragmentação de DNA reduzidos em comparação com os métodos de separação e processamento convencionais, e para o uso de amostras de células reprodutoras e de espermatozoides com baixos níveis de fragmentação de DNA para aprimorar a viabilidade de amostras de inseminação, as taxas de fertilidade e de êxito em procedimentos de reprodução assistida, incluindo a inseminação artificial, a fertilização in vitro, a injeção intracitoplasmática, e outras técnicas relacionadas.
(71) Inguran, LLC (US)
(72) Juan Moreno, Michael Evans, Michael Kjelland, Jaime Gosalvez, Clara Gonzalez Martin, Carmen Lopez Fernandez
(74) Matos & Associados - Advogados
(85) 01/10/2012
(86) PCT US2010/062598 de 30/12/2010
(87) WO 2011/123166 de 06/10/2011

(21) **BR 11 2012 025082-5** A2 **1.3**
(22) 31/03/2011
(30) 01/04/2010 JP 2010-084863
(51) C12N 15/09 (2006.01), C07K 16/36 (2006.01), C12N 5/10 (2006.01), C12N 15/02 (2006.01), G01N 33/53 (2006.01), G01N 33/531 (2006.01), G01N 33/563 (2006.01), C12P 21/08 (2006.01)
(54) NOVOS ANTICORPOS MONOCLONAIS E MÉTODO DE ANÁLISE IMUNOLÓGICA DE DÍMERO-D
(71) Mitsubishi CHEMICAL MEDIENCE CORPORATION (JP)
(72) YUTAKA NAGAHAMA, JUNKO NOZAKI, GEORGE SAKURAI
(74) NELLIE D SHORES
(85) 01/10/2012
(86) PCT JP2011/058286 de 31/03/2011
(87) WO 2011/125875 de 13/10/2011

(21) **BR 11 2012 025195-3** A2 **1.3**
(22) 01/04/2011
(30) 02/04/2010 US 12/753,538
(51) A21D 13/00 (2006.01)
(54) BISCOITOS MULTICOLORIDOS E MÉTODO DE FABRICAÇÃO DOS MESMOS
(57) BISCOITOS MULTICOLORIDOS E MÉTODO DE FABRICAÇÃO DOS MESMOS. A presente invenção refere-se a um método para produção de uma folha de massa de múltiplas características e a peça de alimento resultante possuindo zonas características distintas. De acordo com uma modalidade da presente invenção, o sistema de laminação de massa envolve a laminação de um primeiro componente de massa, extrusão em pelotas de um segundo componente de massa, pulverização das pelotas no primeiro componente de massa laminado, e combinação de dois componentes de massa em uma segunda etapa de laminação. A folha de massa composta resultante mantém zonas de componente de massa distintas. Essa folha de massa resultante é então cortada em peças de alimento individuais, que são adicionalmente processadas para produzir um petisco comestível singular, tal como um biscoito marmorizado ou uma batata multicolorida.
(71) Frito-Lay North America, Inc. (US)
(72) Eugenio Bortone
(74) Dannemann, Siemsen, Bigler & Ipanema Moreira
(85) 02/10/2012
(86) PCT US11/030923 de 01/04/2011
(87) WO 2011/123770 de 06/10/2011

(21) **BR 11 2012 025326-3** A2 **1.3**
(22) 06/04/2011
(30) 06/04/2010 US 61/321,286; 06/04/2010 US 61/321,290
(51) A23J 1/00 (2006.01)
(54) "EXTRAÇÃO SELETIVA DE PROTEÍNAS DE ALGAS DE ÁGUA SALGADA"
(57) EXTRAÇÃO SELETIVA DE PROTEÍNAS DE ALGAS DE ÁGUA SALGADA. A presente invenção refere-se a métodos para extração seletiva e fracionamento de proteínas de algas de uma biomassa de algas ou cultura de algas que são divulgados. Um método de remoção seletiva de produtos a partir de uma biomassa de algas prevê processos de extração simples e de multifases que permitem separação eficiente de proteínas de algas. Estas proteínas podem ser usadas como fontes renováveis de proteínas para estoques de alimentação de animais e alimentação humana. Além disso, os lipídios restantes na biomassa de algas após extração de proteínas podem ser usados para gerar combustíveis renováveis.
(71) Heliae Development, LLC (US)
(72) Aniket Kale
(74) Dannemann, Siemsen, Bigler & Ipanema Moreira
(85) 04/10/2012
(86) PCT US2011/031408 de 06/04/2011
(87) WO 2011/127161 de 13/10/2011

(21) **BR 11 2012 025364-6** A2 **1.3**
(22) 07/04/2011
(30) 07/04/2010 US 61/321,856
(51) C12N 7/04 (2006.01), C07K 14/015 (2006.01)
(54) MÉTODO PARA GERAÇÃO DE PARTÍCULA SEMELHANTE A VÍRUS DE PARVOVÍRUS B19
(57) MÉTODO PARA GERAÇÃO DE PARTÍCULA SEMELHANTE A VÍRUS DE PARVOVÍRUS B19. A invenção proporciona um processo para a geração de partícula semelhante (VPLs) a vírus de parvovírus VP1/VP2. A invenção proporciona ainda métodos para a purificação dos parvovírus VLPs e composições imunogênicas que contenham as VLPs. A invenção também inclui moléculas de ácido nucléicos recombinantes que codificam os parvovírus VP1 e VP2, e células hospedeiras que contêm os ácidos nucleicos recombinantes.
(71) Novartis AG (CH)
(72) Ethan Settembre, Angelica Medina-Selby, Doris Coit, Philip R. Dormitzer
(74) Orlando de Souza
(85) 04/10/2012
(86) PCT US2011/031630 de 07/04/2011
(87) WO 2011/127316 de 13/10/2011

(21) **BR 11 2012 025391-3** A2 **1.3**
(22) 07/04/2011
(30) 07/04/2010 US 61/321661; 16/12/2010 US 61/424031
(51) A61L 15/22 (2006.01), A61L 15/42 (2006.01), A61L 15/58 (2006.01), A61L 24/00 (2006.01), A61L 24/04 (2006.01), A61L 26/00 (2006.01)
(54) ESPONJA, USO DE UMA ESPONJA, MÉTODO DE TRATAMENTO DE UMA LESÃO, KIT, MÉTODO DE FABRICAÇÃO DE UMA ESPONJA HEMOSTÁTICA, E , COMPÓSITO HEMOSTÁTICO
(57) ESPONJA, USO DE UMA ESPONJA, MÉTODO DE TRATAMENTO DE UMA LESÃO, KIT, MÉTODO DE FABRICAÇÃO DE UMA ESPONJA HEMOSTÁTICA, E , COMPÓSITO HEMOSTÁTICO. A presente invenção provê uma esponja compósita porosa hemostática compreendendo i) uma matriz de um biomaterail e ii) um componente polimérico hidrofilico compreendendo grupos reativos em que i) e ii) são associados uns aos outros, de modo que a reatividade do componente polimérico é retida, em que associado significa que - referido componente polimérico é revestido sobre uma superfície da referida matriz de um biomaterial, ou - a referida matriz está impregnada com o referido material polimérico, ou - ambos.
(71) Baxter International Inc (US) , Baxter Healthcare S.A (CH)
(72) Hans Christian Hedrich, Joris Hoefinghoff
(74) Kasznar Leonardos Propriedade Intelectual
(85) 04/10/2012
(86) PCT EP11/055418 de 07/04/2011
(87) WO 2011/124640 de 13/10/2011

(21) **BR 11 2012 025392-1** A2 **1.3**

(22) 06/04/2011
(30) 06/04/2010 EP 10 003712.6
(51) C12N 7/04 (2006.01), C12N 15/869 (2006.01)
(54) PARTÍCULA VIRAL LIBERADA DEPOIS DA INFECÇÃO DE CÉLULAS DE MAMÍFEROS POR CITOMEGALOVÍRUS (HCMV) CONTENDO UMA PROTEÍNA DE FUSÃO E SEU USO
(57) PARTÍCULA VIRAL LIBERADA DEPOIS DA INFECÇÃO DE CÉLULAS DE MAMÍFEROS POR CITOMEGALOVÍRUS (HCMV) CONTENDO UMA PROTEÍNA DE FUSÃO E SEU USO. A presente invenção refere-se a uma partícula viral liberada depois da infecção de células de mamífero mpor citomegalovírus de ser humano (HCMV), em que a) a particula está envolvida por uma membrana de lipídio que glicoproteínas virais estão embutidas, b) a partícula contém nem DNA viral nem capsídeos; e c) a partícula contém uma proteína de fusão compreendendo uma ou mais partes do antígeno pp65 de célula T e pelo menos um peptídeo heterólogo, e em que pelo menos um peptídeo heterólogo é inserido na posição de aminoácido W175 ou A534 da consequência de aminoácidos de antígeno pp65 de célula T.
(71) Vakzine Projekt Management Gmbh (DE)
(72) Sabine Becke, Sabine Reyda, Bodo Plachter
(74) Dannemann ,Siemsen, Bigler & Ipanema Moreira
(85) 04/10/2012
(86) PCT EP11/001712 de 06/04/2011
(87) WO 2011/124371 de 13/10/2011

(21) **BR 11 2012 025494-4** A2 **1.3**
(22) 06/04/2011
(30) 06/04/2010 US 61/321,286; 06/04/2010 US 61/321,290
(51) A23J 1/00 (2006.01)
(54) EXTRAÇÃO SELETIVA DE PROTEÍNAS DE ALGAS DE ÁGUA DOCE OU ÁGUA SALGADA.
(57) EXTRAÇÃO SELETIVA DE PROTEÍNAS DE ALGAS DE ÁGUA DOCE OU ÁGUA SALGADA - A presente invenção refere-se a métodos para extração seletiva e fracionamento de proteínas de algas de uma biomassa de algas ou cultura de algas de uma biomassa de algas prevê processos de extração simples e de multifases que permitem separação eficiente de proteínas de algas. Esras proteínas podem ser usadas como fontes renováveis de proteínas para estoques de alimentação de animais e alimento humano. Além disso, os lipídios restantes na biomassa de algas após extração de proteínas podem ser usados para gerar combustíveis renováveis.
(71) Heliae Development, LLC (US)
(72) Aniket Kale
(74) DANNEMANN, SIEMSEN, BIGLER & IPANEMA MOREIRA
(85) 05/10/2012
(86) PCT US2011/031412 de 06/04/2011
(87) WO 2011/127165 de 13/10/2011

(21) **BR 11 2012 025495-2** A2 **1.3**
(22) 06/04/2011
(30) 06/04/2010 US 61/321,290; 06/04/2010 US 61/321,286
(51) C12N 1/02 (2006.01), A23J 1/00 (2006.01)
(54) MÉTODOS E SISTEMAS PARA DESIDRATAR ALGAS E RECICLAR ÁGUA DAS MESMAS.
(57) MÉTODOS E SISTEMAS PARA DESIDRATAR ALGAS E RECICLAR ÁGUA DAS MESMAS - A presente invenção refere-se a um método para desidratar algas e reciclar água ds mesmas. Um método para desidratar uma cultura de células de algas úmidas inclui remover líquido de uma cultura de células de algas para obter uma biomassa de algas úmidas tendo um teor de líquido menor que a cultura de células de algas. Pelo menos uma porção do líquido removido da cultura de células de algas é reciclada para uso em uma cultura de células de algas diferentes. O método inclui adicionar um conjunto de solventes miscíveis em água à biomassa de algas úmidas e esperar uma quantidade de tempo para permitir que as células de algas da biomassa de algas se reúnam e isolar pelo menos uma das células de algas reunidas de pelo menos uma porção do conjunto de solventes e líquidos da biomassa de algas úmidas, de modo que a biomassa de algas desidratada seja gerada. A biomassa de algas desidratada pode ser usada para gerar produtos de algas, tal como biocombustíveis e nutracêuticos.
(71) Heliae Development, LLC (US)
(72) Aniket Kale
(74) DANNEMANN, SIEMSEN, BIGLER & IPANEMA MOREIRA
(85) 05/10/2012
(86) PCT US2011/031414 de 06/04/2011
(87) WO 2011/127167 de 13/10/2011

(21) **BR 11 2012 025584-3** A2 **1.3**
(22) 06/04/2011
(30) 06/04/2010 US 61/321,286; 06/04/2010 US 61/321,290
(51) A23J 1/00 (2006.01)
(54) EXTRAÇÃO SELETIVA DE PROTEÍNAS DE ALGAS DE ÁGUA DOCE
(57) EXTRAÇÃO SELETIVA DE PROTEÍNAS DE ALGAS DE ÁGUA DOCE. A presente invenção refere-se a métodos para extração seletiva e fracionamento de proteínas de algas de uma biomassa de algas ou cultura de algas são divulgados. Um método de remoção seletiva de produtos a partir de uma biomassa de algas prevê processos de extração simples e de multifases que permitem separação eficiente de proteínas para estoques de alimentação de animais e alimentos humanos. Além disso, os lipídios restantes na biomassa de alga após extração de proteína podem ser usados para gerar combustíveis renováveis.
(71) Heliae Development, LLC (US)
(72) Aniket Kale
(74) Dannemann, Siemsen, Bigler & Ipanema Moreira
(85) 05/10/2012
(86) PCT US2011/031407 de 06/04/2011
(87) WO 2011/127160 de 13/10/2011

(21) **BR 11 2012 025685-8** A2 **1.3**
(22) 08/04/2011
(30) 09/04/2010 EP 10159546.0; 12/04/2010 US 61/323,098
(51) A23L 1/10 (2006.01)
(54) "MÉTODO DE AUMENTO DA CAPACIDADE DE RETENÇÃO DE ÁGUA (CRA), FRAÇÃO DE FARELO DE CEREAL, USO, PRODUTO ALIMENTÍCIO E KIT"
(71) DUPONT NUTRITION BIOSCIENCES APS. (DK)
(72) JENS FRISB/EK SORENSEN
(74) PRISCILA PENHA BARROS
(85) 08/10/2012
(86) PCT EP2011/055502 de 08/04/2011
(87) WO 2011/124678 de 13/10/2011

(21) **BR 11 2012 025729-3** A2 **1.3**
(22) 24/03/2011
(30) 08/04/2010 US 61/321,919
(51) A23L 1/015 (2006.01), A23L 1/275 (2006.01), A23L 2/58 (2006.01), A23G 3/32 (2006.01)
(54) PURIFICAÇÃO POR ADSORÇÃO DE CARAMELO
(57) PURIFICAÇÃO POR ADSORÇÃO DE CARAMELO. A presente invenção refere-se a um processo de purificação de uma solução de cor de caramelo compreendendo introdução da solução de cor de caramelo em um adsorvente onde o adsorvente adsorve 4-Mel para formar uma solução de cor de caramelo purificada, e adição de um ácido à solução de cor de caramelo purificada para diminuir o pH para menos de 5.
(71) Pepsico, Inc. (US)
(72) Setlur Ranganna Ramaswamy, Charles Walberg
(74) DANNEMANN, SIEMSEN, BIGLER & IPANEMA MOREIRA
(85) 08/10/2012
(86) PCT US2011/029713 de 24/03/2011
(87) WO 2011/126752 de 13/10/2011

(21) **BR 11 2012 025772-2** A2 **1.3**
(22) 09/05/2011
(30) 12/05/2010 US 61/334,037
(51) A23K 1/16 (2006.01), A23K 1/18 (2006.01), A61P 19/02 (2006.01), A61P 29/00 (2006.01)
(54) MÉTODOS DE CONTROLE E PROFILAXIA DE INFLAMAÇÃO E MITIGAÇÃO DE CONDIÇÕES INFLAMATÓRIAS EM ANIMAIS DE ESTIMAÇÃO
(57) MÉTODOS DE CONTROLE E PROFILAXIA DE INFLAMAÇÃO E MITIGAÇÃO DE CONDIÇÕES INFLAMATÓRIAS EM ANIMAIS DE ESTIMAÇÃO A invenção diz respeito a métodos e profilaxia da inflamação e mitigação de condições inflamatórias, particularmente artrite e dor na junta, em animais de estimação, por exemplo, cães ou gatos, que compreendem administrar uma dieta que compreende ácido lipóico.
(71) Hill's Pet Nutrition, Inc. (US)
(72) Nolan Zeulon Frantz
(74) Luiz Leonardos & Cia - Propriedade Intelectual
(85) 09/10/2012
(86) PCT US11/035736 de 09/05/2011
(87) WO 2011/143104 de 17/11/2011

(21) **BR 11 2012 025866-4** A2 **1.3**
(22) 08/04/2011
(30) 09/04/2010 US 61/322,499
(51) A23P 1/08 (2006.01), A23B 7/16 (2006.01), A23G 3/54 (2006.01), A23L 1/09 (2006.01), A23L 3/3562 (2006.01), A23P 1/02 (2006.01)
(54) COMPOSIÇÃO DE REVESTIMENTO COMESTÍVEL E USOS DA MESMA.
(57) COMPOSIÇÃO DE REVESTIMENTO COMESTÍVEL E USOS DA MESMA. A presente invenção refere-se a um revestimento comestível para produtos alimentícios em que os revestimentos compreendem um polissacarídeo reticulado com uma solução de agente de reticulação. Também descritos aqui são os métodos para revestir produtos alimentícios e formar grupos de produtos alimentícios. O uso do revestimento comestível para estender a vida útil de produtos alimentícios é também descrito.
(71) Fruitsymbiose Inc. (CA)
(72) Geneviéve Girard
(74) Di Blasi, Parente & Ass. Ind. Ltda
(85) 09/10/2012
(86) PCT CA2011/000392 de 08/04/2011
(87) WO 2011/123949 de 13/10/2011

(21) **BR 11 2012 025935-0** A2 **1.3**
(22) 18/04/2011
(30) 18/05/2011 EP 10163048.1
(51) A23D 7/005 (2006.01), A23D 7/015 (2006.01), A23L 1/30 (2006.01)
(54) "PASTA CONTÍNUA DE GORDURA COMESTÍVEL E PROCESSO PARA PREPARAÇÃO DE UMA PASTA CONTÍNUA DE GORDURA COMESTÍVEL"
(71) UNILEVER N.V. (NL)
(72) ROBERT BELTMAN, HENK HUSKEN, IRENE ERICA SMIT KINGMA, KRASSIMIR PETKOV VELIKOV, RENATE GEMMA JACOBINA MARIA JACOBS
(74) PRISCILA PENHA DE BARROS THEREZA

(85) 10/10/2012
(86) PCT EP2011/056161 de 18/04/2011
(87) WO 2011/144405 de 24/11/2011

(21) **BR 11 2012 026330-7** A2 **1.3**
(22) 13/04/2011
(30) 14/04/2010 US 61/323,926; 14/04/2010 SE 1050367-0
(51) A61L 15/22 (2006.01), A61L 15/60 (2006.01)
(54) GÉIS ANTIMICROBIANOS
(57) GÉIS ANTIMICROBIANOS. A presenten invenção pertence às composições antimicrobianas compreendendo entre outras coisas pelo menos um polissiloxano substituído por alquenila- e/ou alquinila, pelo menos um polissiloxano compreendendo átomos de hidrogênio ligados ao silício, e pelo menos um catalisador de hidrossililação, bem como géis de silicone antimicrobianos, curativos, e métodos de preparação dos acima mencionados.
(71) Mölnlycke Health Care AB (SE)
(72) Peter Löwenhielm, Malin Holmen, Dennis Hansson, Sofia Bergstrand, Stefan Areskoug
(74) Dannemann, Siemsen, Bigler & Ipanema Moreira
(85) 15/10/2012
(86) PCT SE11/050452 de 13/04/2011
(87) WO 2011/129759 de 20/10/2011

(21) **BR 11 2012 026379-0** A2 **1.3**
(22) 13/04/2011
(30) 13/04/2010 US 61/323,698; 13/04/2010 US 61/323,719; 13/04/2010 US 61/323,702; 23/07/2010 US 61/367,017; 07/10/2010 US 61/390,668; 01/11/2010 US 61/408,856; 12/01/2011 US 61/431,957
(51) C12N 15/00 (2006.01), C12N 5/00 (2006.01)
(54) MÉTODOS PARA GERAR PROTEÍNA ENDOGENAMENTE MARCADA
(57) MÉTODO PARA GERAR PROTEÍNA ENDOGENAMENTE MARCADA. A presente invenção refere-se a um método para marcar endogenamente uma proteína endógena em uma célula, e uma célula compreendendo uma proteína endogenamente marcada. Também são descritas células produzidas usando tal método e um kit compreendendo uma célula tendo proteína endógena marcada.
(71) Sigma-Aldrich Co., LLC (US)
(72) Dmitry Malkov, Nathan Zenser, Deborah Vassar, Fan Zhang, Hongyi Zhang
(74) Dannemann, Siemsen, Bigler & Ipanema Moreira
(85) 15/10/2012
(86) PCT US2011/032218 de 13/04/2011
(87) WO 2011/130346 de 20/10/2011

(21) **BR 11 2012 026539-3** A2 **1.3**
(22) 16/04/2011
(30) 16/04/2010 US 61/342,695
(51) C12N 1/20 (2006.01), C12P 7/40 (2006.01), C12N 1/21 (2006.01), C12N 15/31 (2006.01), C12N 15/52 (2006.01), C12R 1/01 (2006.01)
(54) "PRODUÇÃO DE ÁCIDOS ORGÂNICOS A PARTIR DE HIDROLISADO RICO EM XILOSE POR FERMENTAÇÃO BACTERIANA"
(57) PRODUÇÃO DE ÁCIDOS ORGÂNICOS A PARTIR DE HIDROLISADO RICO EM XILOSE POR FERMENTAÇÃO BACTERIANA. A presente invenção refere-se á evolução metabólica de um organismo microbiano previamente otimizado para produzir um ácido orgânico em quantidades comercialmente significantes sob condições fermentativas usando um açúcar de hexose como a única fonte de carbono em um meio mineral mínimo. Como um resultado desta evolução metabólica, o organismo microbiano adquire a capacidade para usar açúcares de pentose em hidrolisado lignocelulósico não desintoxicado para seu crescimento enquanto mantendo a cinética de crescimento original, a taxa de produção de ácido orgânico e a capacidade para usar açúcares de hexose como uma fonte de carbono. Mais especificamente, esta invenção fornece cepas bacterianas que têm a capacidade para produzir ácido succínico usando hidrolisado lignocelulósico não desintoxicado como a fonte de carbono. Esta invenção também descreve as mudanças genéticas no micro-organismo que surgem durante o curso da evolução metabólica na presença de hidrolisado lignocelulósico não desintoxicado.
(71) Myriant Corporation (US)
(72) Tammy B. Grabar, William Houser
(74) Dannemann, Siemsen, Bigler & Ipanema Moreira
(85) 16/10/2012
(86) PCT US2011/032803 de 16/04/2011
(87) WO 2011/130725 de 20/10/2011

(21) **BR 11 2012 026708-6** A2 **1.3**
(22) 15/04/2011
(30) 20/05/2010 US 61/346,606
(51) C07D 403/14 (2006.01), C07D 307/14 (2006.01), C07D 409/14 (2006.01), C07D 413/14 (2006.01), C07D 417/04 (2006.01), C07D 417/14 (2006.01), A01N 43/78 (2006.01)
(54) COMPOSTO SELECIONADO, COMPOSIÇÃO FUNGICIDA E MÉTODO PARA CONTROLAR DOENÇAS VEGETAIS
(71) E.I. DU PONT DE NEMOURS AND COMPANY (US)
(72) MARY ANN HANAGAN, ANDRIS JURIS LIEPA, ERIC ALLEN MARSHALL, ROBERT JAMES PASTERIS
(74) PRISCILA PENHA DE BARROS THEREZA
(85) 18/10/2012
(86) PCT US2011/032599 de 15/04/2011
(87) WO 2011/146182 de 24/11/2011

(21) **BR 11 2012 026730-2** A2 **1.3**
(22) 22/04/2011
(30) 23/04/2010 US 61/327,521
(51) C12N 9/88 (2006.01), C12N 15/864 (2006.01)
(54) VETOR VIRAL ADENO-ASSOCIADO RECOMBINANTE, PLURALIDADE DE PARTÍCULAS VIRAIS INFECCIOSAS, CÉLULAS HOSPEDEIRA DE MAMÍFERO, KIT, USO DE COMPOSIÇÃO, MÉTODOS PARA PREVENIR, TRATAR OU MELHORAR DOENÇA, DISFUNÇÃO, DISTÚRBIO, DEFICIÊNCIA OU CONDIÇÃO ANORMAL EM MANÍFERO DE UM OU MAIS SINTOMAS DOS MESMOS, PARA PROVER QUANTIDADE TERAPEUTICAMENTE EFICAZ DE PEPTÍDEO, POLIPEPTÍDEO OU PROTEÍNA DE GUANILATO CICLASE A MAMÍFERO BIOLOGICAMENTE ATIVO EM NECESSIDADE DA MESMA, PARA AUMENTAR O NÍVEL DE PROTEÍNA RETGC1 BIOLOGICAMENTE EM UM OU MAIS CÉLULAS RETINAIS DE MAMÍFERO E PARA TRATAR OU MELHORAR UM OU MAIS SINTOMAS DE DISTROFIA RETINAL EM MAMÍFERO
(57) VETOR VIRAL ADENO-ASSOCIADO RECOMBINANTE, PLURALIDADE DE PARTÍCULAS VIRAIS INFECCIOSAS, CÉLULAS HOSPEDEIRA DE MAMÍFERO, KIT, USO DE COMPOSIÇÃO, MÉTODOS PARA PREVENIR, TRATAR OU MELHORAR DOENÇA, DISFUNÇÃO, DISTÚRBIO, DEFICIÊNCIA OU CONDIÇÃO ANORMAL EM MANÍFERO DE UM OU MAIS SINTOMAS DOS MESMOS, PARA PROVER QUANTIDADE TERAPEUTICAMENTE EFICAZ DE PEPTÍDEO, POLIPEPTÍDEO OU PROTEÍNA DE GUANILATO CICLASE A MAMÍFERO BIOLOGICAMENTE ATIVO EM NECESSIDADE DA MESMA, PARA AUMENTAR O NÍVEL DE PROTEÍNA RETGC1 BIOLOGICAMENTE EM UM OU MAIS CÉLULAS RETINAIS DE MAMÍFERO E PARA TRATAR OU MELHORAR UM OU MAIS SINTOMAS DE DISTROFIA RETINAL EM MAMÍFERO São descritas composições de vetores compreendendo sequências de polinucleotídeo que expressam uma ou mais proteínas de mamíferps guanilato cinase biologicamente ativas. Também são descritos métodos para seu uso na prevenção, tratamento e/ou melhora de pelo menos um ou mais sintomas de uma doença, distúrbios, condição anormal, ou disfunção resultando pelo menos em parte, de uma deficiência de guanilato ciclase in vivo. Em modalidades particulares, o uso dos vetores virais adeno-associados recombinantes (rAAV) para tratar ou melhorar os sintomas de amaurose congênita de Leber, bem como outras condições causadas por uma ausência ou redução na expressão de um guanilato ciclase 1 específico de retina funcional (retGC1).
(71) University of Florida Research Foundation, Inc. (US)
(72) Shannon Elizabeth Boye, William W. Hauswirth, Sanford Leon Boye
(74) Hugo Silva & Maldonado Propriedade Intelectual
(85) 18/10/2012
(86) PCT US11/033669 de 22/04/2011
(87) WO 2011/133933 de 27/10/2011

(21) **BR 11 2012 026736-1** A2 **1.3**
(22) 20/04/2011
(30) 22/04/2010 EP 10160740.6
(51) C12N 9/74 (2006.01), C07K 1/113 (2006.01)
(54) PROCESSO PARA A PRODUÇÃO DE PROTROMBINA ENOVELADA OU DE UM DERIVADO DESSA, PROCESSO PARA A PRODUÇÃO DE TROMBINA E /OU A TROMBINA OU DE UM DERIVADO DESSA, E, SOLUÇÃO CONTENDO PROTROMBINA ENOVELADA, E/OU A-PROTROMBINA ENOVELADA OU UM DERIVADO DESSA
(71) SCIL PROTEINS GMBH (DE)
(72) ANDREAS ANTON, ARNDT DIETRICH, JOCHEN KOETTER, JOERG SCHAEFFNER
(74) DAVID DO NASCIMENTO ADVOGADOS ASSOCIADOS
(85) 18/10/2012
(86) PCT EP11/056359 de 20/04/2011
(87) WO 2011/131736 de 27/10/2011

(21) **BR 11 2012 026785-0** A2 **1.3**
(22) 18/04/2011
(30) 20/04/2010 EP 10160479.1; 20/04/2010 US 61/325,834
(51) A01N 43/90 (2006.01), A01N 43/713 (2006.01), A01N 47/18 (2006.01), A01N 47/36 (2006.01), A01P 3/00 (2006.01)
(54) MISTURAS FUNGICIDAS À BASE DE AZOLOPIRIMIDINILAMINAS
(71) BASF SE (DE)
(72) MARKUS GEWEHR, EGON HADEN, JOCHEN DIETZ, THOMAS GROTE
(74) PAOLA CALABRIA MATTIOLI DANTAS
(85) 19/10/2012
(86) PCT EP2011/056096 de 18/04/2011
(87) WO 2011/131602 de 27/10/2011

(21) **BR 11 2012 026835-0** A2 **1.3**
(22) 29/04/2011
(30) 30/04/2010 US 61/329,839
(51) A61L 15/20 (2006.01), A61L 15/26 (2006.01)
(54) NÃO-TECIDO QUE TEM REVESTIMENTO HIDROFÍLICO DURÁVEL
(57) NÃO-TECIDO QUE TEM REVESTIMENTO HIDROFÍLICO DURÁVEL A presente invenção refere-se a um material não-tecido revestido com um silicone amina-poliéter. A composição do revestimento pode incluir um agente umectante, um ácido, e/ou eleminador de espuma. O não-tecido pode ser incorporado a um artigo absorvente descartável. O artigo absorvente descartável pode incluir ao menos quantidades-traço de um óleo mineral. O revestimento do não-tecido pode ser durável mesmo na presença de óleo mireral.
(71) The Procter & Gamble Company (US)
(72) Kemal Vatansever Catalan, Carolyn Ann Spitzmueller, Jensen Kiziri Buhiru, Calvin Hoi Wung Cheng, Amy Lynn Tally
(74) Vieira de Mello Advogados
(85) 19/10/2012
(86) PCT US11/034518 de 29/04/2011
(87) WO 2011/137323 de 03/11/2011

(21) **BR 11 2012 026880-5** A2 **1.3**
(22) 27/04/2011
(30) 27/04/2010 EP 10161170.5
(51) C12N 9/36 (2006.01), C12N 9/52 (2006.01)

(54) MÉTODO DE REDUÇÃO DE BIOFILMES
(57) MÉTODO DE REDUÇÃO DE BIOFILMES A presente invenção refere-se a métodos de eliminação , redução ou prevenção de biofilmes bacterianos através de uma proteína de fusão que compreende uma endolisina, uma endolisina, uma entolisina ou uma bacteriocina à qual um peptídeo com membrana ou LPS que interrompe atividade é fundido. Ainda, a presente invenção refere-se a proteínas de fusão para uso como um medicamento , em paricular para o tratamento ou para a prevenção de infecções causadas por bactérias Gram-popsitivas e/ou Gram-negativas associadas ao biofilme bacteriano, como um meio para diagnóstico, desinfetante ou como substância cosmética. A presente invenção refere-se ainda à remoção ou à redução ou à prevenção de contaminação por bactérias Gram-negativa e/ou Gram-positiva associadas ao biofilme bacteriano de matéria alimentícia, de equipamento para processamento de alimentos, de plantas de processamento de alimentos, de superfície que entram em contato com matéria alimentícia , de dispositivos médicos, de superfície em hospitais e cirurgia. Além disso , a presente invenção refere-se ao uso da dita proteína de fusão como um meio para diagnóstico em diagnósticos médicos, de alimentos ou produtos alimentícios ou ambientais associados ao biofilme bacteriano.
(71) Lysando Ag (LI)
(72) Stefan Miller
(74) Nellie D Shores
(85) 19/10/2012
(86) PCT EP2011/056657 de 27/04/2011
(87) WO 2011/134998 de 03/11/2011

(21) **BR 11 2012 026882-1** A2 **1.3**
(22) 17/05/2010
(51) C12N 1/12 (2006.01)
(54) SISTEMAS PARA SEMEAR CÉLULAS EM SUSTENTAÇÕES TRI-DIMENSIONAIS
(57) SISTEMA PARA SEMEAR CÉLULAS EM SUSTENTAÇÕES TRI-DIMENSIONAIS Sistemas são fornecido para isolamento conveniente e estéril, coleção, e semeadura de células em um enxerto de sustentação ou tecido. Os sistemas podem ser fechados. Métodos para usos dos sistemas descritos para isolamento, coleção e semeadura de células e geração de enxertos vasculares criados por tecidos são da mesma forma fornecidos. Os sistemas podem ser fornecidos em kits para usos eficiente e expedido.
(71) Yale University (US) , Pall Corporation (US)
(72) Christopher Breuer, Edward L. Snyder, Keru Shafi, Martin Alexander Smith
(74) Nellie D Shores
(85) 19/10/2012
(86) PCT US2010/035109 de 17/05/2010
(87) WO 2011/146046 de 24/11/2011

(21) **BR 11 2012 026934-8** A2 **1.3**
(22) 21/04/2011
(30) 22/04/2010 GB 1006753.6
(51) A61L 2/10 (2006.01), C07K 16/06 (2006.01), A61K 9/08 (2006.01), A61K 39/395 (2006.01), A61P 31/00 (2006.01), A61P 37/00 (2006.01)
(54) PROCESSO PARA A PREPARAÇÃO DE UMA COMPOSIÇÃO, PREPARAÇÃO DE ANTICORPO, COMPOSIÇÃO DE IMUNOGLOBULINA CONTENDO IGM, USO DE UMA PREPARAÇÃO DE ANTICORPO, E, MÉTODO DE TRATAMENTO DE UM PACIENTE
(57) PROCESSO PARA A PREPARAÇÃO DE UMA COMPOSIÇÃO, PREPARAÇÃO DE ANTICORPO, COMPOSIÇÃO DE IMUNOGLOBULINA CONTENDO IGM, USO DE UMA PREPARAÇÃO DE ANTICORPO, E, MÉTODO DE TRATAMENTO DE UM PACIENTE Provê-se um processo para a preparação de uma composição de imunoglobulina a partir de uma fração de plasma compreendendo imunoglobulinas, e preparações de anticorpo preparadas utilizando o processo.
(71) Biotest AG (DE)
(72) Wolfgang Möller, Dieter Rudnick, Oliver Maneg, Michael Rodemer, Herbert Dichtelmueller, Eckhard Flechsig
(74) Kasznar Leonardos Propriedade Intelectual
(85) 19/10/2012
(86) PCT EP11/056486 de 21/04/2011
(87) WO 2011/131786 de 27/10/2011

(21) **BR 11 2012 027022-2** A2 **1.3**
(22) 19/04/2011
(30) 21/04/2010 EP 10160647.3; 21/04/2010 US 61/326,358; 21/04/2010 EP 10106622.6; 21/04/2010 US 61/326,351
(51) C12N 1/36 (2006.01), C07K 14/395 (2006.01)
(54) CÉLULA ADEQUADA PARA A FERMENTAÇÃO DE UMA COMPOSIÇÃO DE AÇÚCAR MISTO
(57) CÉLULA ADEQUADA PARA A FERMENTAÇÃO DE UMA COMPOSIÇÃO DE AÇÚCAR MISTO. A presente invenção refere-se a uma célula adequada para a produção de um ou mais produtos de fermentação a partir de uma composição de açúcar que compreende glicose, galactose, arabinose e xilose, em que a célula compreende de 2 a 15 cópias de um ou mais genes de xilose isomerase ou de 2 a 15 cópias de uma ou mais xilose redutase e xilitol desidrogenase, e de 2 a 10 cópias dos genes araA, araB, e araD, em que estes genes são integrados ao genoma da célula.
(71) DSM Ip Assets B.V. (NL)
(72) Paul Klaassen, Bianca Elisabeth Maria Gielesen, Gijsberdina Pieternella Van Suylekom, Wilbert Herman Marie Heijne
(74) Orlando de Souza
(85) 22/10/2012
(86) PCT EP11/056232 de 19/04/2011
(87) WO 2011/131667 de 27/10/2011

(21) **BR 11 2012 027065-6** A2 **1.3**
(22) 14/04/2011
(30) 23/04/2010 US 61/327,178
(51) A61L 12/04 (2006.01), B29D 11/00 (2006.01)
(54) MÉTODO PARA MELHORAR A ROTAÇÃO DA LENTE
(57) MÉTODO PARA MELHORAR A ROTAÇÃO DA LENTE A presente invenção refere-se ao método que envolve o tratamento de uma lente oftámica polimerizada com um agente umectante , de modo que a formulação da lente oftálmica não compreenda o agente umectante anterior a sua polimerização. A lente oftalmica polimerizada é então aquecida em uma solução de embalagem contendo água desionizada, ou solução salina, e o agente umectante
(71) Johnson & Johnson Vision Care, Inc. (US)
(72) Ross Franklin, Jonathan Hansen, Kurt Moody
(74) DANNEMANN, SIEMSEN, BIGLER & IPANEMA MOREIRA
(85) 22/10/2012
(86) PCT US2011/032413 de 14/04/2011
(87) WO 2011/133376 de 27/10/2011

(21) **BR 11 2012 027080-0** A2 **1.3**
(22) 20/04/2011
(30) 23/04/2010 US 61/327,379; 11/05/2010 US 61/333,398
(51) C12N 15/113 (2010.01), A61P 3/12 (2006.01)
(54) COMPOSIÇÕES ORGÂNICAS PARA TRATAR DOENÇAS RELACIONADAS A BETA - ENA
(57) COMPOSIÇÕES ORGÂNICAS PARA TRATAR DOENÇAS RELACIONADAS A BETA-ENAC A presente descrição refere-se a agentes de RNAi útila em método todos de tratar doenças Relacionados a Beta-ENaC tal como fibrose cística, pseudoipoaldoesteronismo tipo 1 (PHA1), síndrome de Liddle, hipertensão, alcalose, hipocalemia, e hipertensão associada à obseidade, que usam uma quantidade terapeuticamente eficaz de um agente de RNAi para Beta-ENaC.
(71) Novartis Ag (CH)
(72) Antonin de Fougerolles, John L. Diener, Emma Hickman, Gregory Hinkle, Stuart Milstein, Anne-Marie Pulichino, Andrew Sprague
(74) DANNEMANN, SIEMSEN, BIGLER & IPANEMA MOREIRA
(85) 22/10/2012
(86) PCT EP2011/056299 de 20/04/2011
(87) WO 2011/131707 de 27/10/2011

(21) **BR 11 2012 027139-3** A2 **1.3**
(22) 22/04/2011
(30) 23/04/2010 US 61327240; 30/09/2010 US 61388273; 15/04/2011 US 61476005; 20/04/2011 US 61477447
(51) A01H 5/00 (2006.01), C12N 5/02 (2006.01)
(54) "COMBINAÇÕES INCLUINDO PROTEÍNAS CRY34AB/35AB E CRY6AA PARA PREVENIR DESENVOLVIMENTO DE RESISTÊNCIA EM CRISOMELÍDEO DO MILHO (DIABROTICA SPP.)"
(57) COMBINAÇÕES INCLUINDO PROTEÍNAS CRY34Ab/35Ab e Cry6Aa PARA PREVENIR DESENVOLVIMENTO DE RESISTÊNCIA EM CRISOMELÍDEO DO MILHO (DIABROTICA SPP.). A presente invenção refere-se, em parte, à Cry34Ab/35Ab em combinação com Cry6Aa. A presente invenção refere-se, em parte, à supreendente descoberta de que combinações de Cry34Ab/Cry35Ab e Cry6A6 são úteis para prevenir o desenvolvimento de resistância (a qualquer sistema de proteína inseticida isoladamente) por uma população de crisomelídeo de milho (Diabrotica spp.). incluem-se na presente invenção plantas que produzem estas proteínas inseticidas Cry, as quais são úteis para atenuar a preocupação de que a população de crisomelídeo de milho possa desenvolver reisistência a qualquer um destes sistemas de proteína inseticida isoladamente. Plantas (e acres plantados com tais plantas) que produzem estes dois sistemas de proteina inseticida estão incluídas dentro do âmbito da presente invenção. A presente invenção refere-se também, em parte, a combinações de proteínas Cry34Ab/35Ab e Cry3Aa "triplamente empilhadas" com uma proteina Cry6Aa. Plantas transgênicas, incluindo milho, que compreendem um gene cry6Aa, genes cry34Ab/35Ab e um cry3Aa estão incluídas dentro do âmbito da presente invenção. Assim, tais modalidades objetivam crisomelídeos com três modos de ação.
(71) Dow Agrosciences Llc (US)
(72) Kenneth E.Narva, Thomas Meade, Kristin j.Fencil, Huarong Li, Timothy D. Hey, Aaron T.Woosley, Aaron T.Woosley
(74) DANNEMANN, SIEMSEN, BIGLER & IPANEMA MOREIRA
(85) 23/10/2012
(86) PCT US2011/033621 de 22/04/2011
(87) WO 2011/133895 de 27/10/2011

(21) **BR 11 2012 027140-7** A2 **1.3**
(22) 22/04/2011
(30) 23/04/2010 US 61327240; 30/09/2010 US 61388273; 15/04/2011 US 61476005; 20/04/2011 US 61477447
(51) A01H 5/00 (2006.01), C12N 5/04 (2006.01), A01N 37/18 (2006.01)

(54) "COMBINAÇÕES INCLUINDO PROTEÍNAS CRY34AB/35AB E CRY3BA PARA PREVENIR O DESENVOLVIMENTO DA RESISTÊNCIA NOS CRISOMELÍDEOS DO MILHO (DIABROTICA SPP.)"
(57) COMBINAÇÕES INCLUINDO PROTEÍNAS CRY34AB/35AB E CRY3BA PARA PREVENIR O DESENVOLVIMENTO DA RESISTÊNCIA NOS CRISOMELÍDEOS DO MILHO (DIABROTICA SPP.). O presente da invenção refere-se em parte a Cry34Ab/35Ab em combinação com a Cry3Ba. O objetivo da invenção refere-se em parte à surpreendente descoberta de que Cry34Ab/Cry35Ab e Cry3Ba são úteis para prevenir o desenvolvimento da resistência (para cada sistema de proteína inseticida sozinho). Como alguém versado na técnica reconhecerá com o benefício desta descrição, as plantas produzindo estas proteínas inseticidas Cry devem ser úteis para aliviar a preocupação de que uma população de crisomelídeo do milho poderia desenvolver o que seria resistente para cada um destes sistemas de proteína inseticida sozinho. O objetivo da Invenção é sustentado em parte pela descoberta de que os componentes destes sistemas de proteína Cry não competem um com o outro para a ligação dos receptores do tubo digestivo do crisomelídeo do milho. O objetivo da invenção também se refere em parte a "pirâmidas" ou pilhas triplas de três (ou mais) sistemas de toxina, com Cry34Ab/Cry35Ab e Cry3Ba sendo o par de base. Deste modo, as plantas (e área plantada com tais plantas) que produzem estes dois sistemas de proteína inseticida são incluídas dentro do escopo do objetivo da invenção.
(71) Dow Agrosciences Llc (US)
(72) Kenneth E. Narva, Thomas Meade, Kristin J.Fencil, Huarong Li, Timothy D.Hey, Aaron T. Woosley
(74) DANNEMANN, SIEMSEN, BIGLER & IPANEMA MOREIRA
(85) 23/10/2012
(86) PCT US2011/033618 de 22/04/2011
(87) WO 2011/133892 de 27/10/2011

(21) **BR 11 2012 027217-9** A2 **1.3**
(22) 26/04/2011
(30) 23/04/2010 EP 10 004318.1; 19/08/2010 EP 10 008660.2; 31/08/2010 EP 10 009039.8; 23/09/2010 EP 10 010255.7; 04/10/2010 EP 10 013264.6
(51) A22C 7/00 (2006.01)
(54) APARELHO DE FORMAÇÃO DE PRODUTO ALIMENTÍCIO.
(57) APARELHO DE FORMAÇÃO DE PRODUTO ALIMENTÍCIO. A presente invenção refere-se a um aparelho de formação de produtos alimentícios (3) para produzir salgados (22) com um membro de formação (1) o qual compreende moldes (11) dentro dos quais os salgados (22) são formados, enquanto que o membro de formação (1) está localizado adjacente a um membro de pressão (13) e é pelo menos parcialmente feito de um material poroso.
(71) Cfs Bakel B.V. (NL)
(72) Hendrikus, Petrus, Gerardus Van Gerwen, George Lambertus Josephus Maria Boogers, Hendrik Jan Righolt
(74) DANNEMANN, SIEMSEN, BIGLER & IPANEMA MOREIRA
(85) 23/10/2012
(86) PCT EP2011/002075 de 26/04/2011
(87) WO 2011/131372 de 27/10/2011

(21) **BR 11 2012 027256-0** A2 **1.3**
(22) 18/04/2011
(30) 27/04/2010 EP 10 161119.2
(51) A01N 43/707 (2006.01), A01P 7/04 (2006.01)
(54) MÉTODOS DE CONTROLE DE AFÍDEOS RESISTENTES A NEONICOTINOIDES
(57) MÉTODOS DE CONTROLE DE AFÍDEOS RESISTENTES A NEONICOTINOIDES. A presente invenção refere-se a um método de controle de afídeos que são resistentes a inseticidas neonicotinoides, usando o composto 4,5-di-hidro-6-metil-4-(3-piridilmetilenoamino)-1,2,4-triazin-3(2H)-ona em forma livre ou em forma de sal agroquimicamente aceitável, bem como a utilização de composições compreendendo esse composto para controlar insetos resistentes a neonicontinoides. Em particular, os métodos referem-se ao controle de insetos resistentes a neocicotinoides da família Aphididae, que são resistentes a um ou mais inseticidas neonicotinoides. Os métodos da invenção têm utilização particular no controle de insetos resistentes na neonicotinoides em culturas de plantas úteis. Além disso, a invenção estende-se a métodos de controle de vírus de plantas disseminados por insetos resistentes a neonicotinoides.
(71) Syngenta Participations Ag (CH)
(72) Russell Slater
(74) DANNEMANN, SIEMSEN, BIGLER & IPANEMA MOREIRA
(85) 24/10/2012
(86) PCT EP11/056117 de 18/04/2011
(87) WO 2011/134816 de 03/11/2011

(21) **BR 11 2012 027282-9** A2 **1.3**
(22) 25/04/2011
(30) 26/04/2010 US 61/327,836
(51) C12N 5/00 (2006.01)
(54) MEIO DE CULTURA DE CÉLULAS APERFEIÇOADO
(57) MEIO DE CULTURA DE CÉLULAS APERFEIÇOADO. A presente invenção refere-se a um meio otimizado para o crescimento de células de mamíferos, bem como a produção de polipeptídeos. O meio de cultura de células é distiguido por uma razão Sow de íons de sódio para potássio, e ele refere-se ainda ao método para produzir polipeptídeos usando tais meios de cultura de células. Em outro aspecto, o método para produzir polipeptídeos usando pode compreender também um deslocamento de temperatura e/ou um deslocamento de pH para otimizar ainda mais o crescimento e o rendimento do produto.
(71) Novartis AG (CH)
(72) Christian Leist, Petra Meissner, Jörg Schmidt
(74) Dannemann, Siemsen, Bigler & Ipanema Moreira
(85) 24/10/2012
(86) PCT EP2011/056508 de 25/04/2011
(87) WO 2011/134920 de 03/11/2011

(21) **BR 11 2012 027293-4** A2 **1.3**
(22) 20/05/2011
(30) 20/05/2010 EP 10163490.5
(51) C12N 1/36 (2006.01), C12P 1/04 (2006.01)
(54) PROCESSO PARA AUMENTAR O CRESCIMENTO DE UMA CÉLULA PROCARIÍTICA, PROCESSO PARA A REDUÇÃO DA PRODUÇÃO POR UMA CÉLULA, PROCESSO PARA AUMENTAR O TEOR DE GLICOGÉNIO NUMA CÉLULA, CÉLULA RECOMBINANTE E USO DA CÉLULA
(71) UNIVERSITE LIBRE DE BRUXELLES (BE)
(72) LAURENCE VAN MELDEREN, JOHAN TIMMERMANS
(74) PAULO SÉRGIO SCATAMBURLO
(85) 24/10/2012
(86) PCT EP2011/058260 de 20/05/2011
(87) WO 2011/144739 de 24/11/2011

(21) **BR 11 2012 027430-9** A2 **1.3**
(22) 25/04/2011
(30) 26/04/2010 US 61327846
(51) C12N 5/00 (2006.01), C12P 21/00 (2006.01), C12N 5/02 (2006.01), C12P 21/02 (2006.01)
(54) PROCESSO DE CULTIVO DE CÉLULAS APRIMORADO
(57) PROCESSO DE CULTIVO DE CÉLULAS APRIMORADO. A presente invenção refere-se a um processo de cultura de células para a produção de polipeptídeos em células CHO de mamífero caracterizado por uma ou mais alterações na temperatura e no pH que são ajustados em relação ao seu momento e ao tamanho da etapa para reduzir a morte celular, aumentar o rendimento do produto e aprimorar a qualidade do produto.
(71) Novartis Ag (CH)
(72) Christoph E.Joosten, Christian Leist, Jorg Schimidt
(74) DANNEMANN, SIEMSEN, BIGLER & IPANEMA MOREIRA
(85) 25/10/2012
(86) PCT EP2011/056507 de 25/04/2011
(87) WO 2011/134919 de 03/11/2011

(21) **BR 11 2012 027434-1** A2 **1.3**
(22) 25/04/2011
(30) 26/04/2010 US 61327837
(51) C12N 5/00 (2006.01)
(54) MEIO DE CULTURA DE CÉLULAS MELHORADO
(57) MEIO DE CULTURA DE CÉLULAS MELHORADO. A presente invenção refere-se a um meio de cultura de células com alto teor de cloreto de colina. Os meios de cultura de células também compreendem apenas quantidades moderadas de aminoácidos, em particula, a quantidade de glutamina nos meios de cultura de células é limitada. Os meios de cultura de células com alto teor de cloreto de colina são particulamente adequados para cultura de células descotínua alimentada, pelo que as viabilidades das células permanecem a um nível mais elevado por um tempo maior e altas titulações de polipeptídeo, embora sejam usadas quantidades limitadas de aminoácidos.
(71) Novartis Ag (CH)
(72) Wolfgang Ernst Gustav Budach, Helene C.Chassin, Kerstin Dorsch
(74) DANNEMANN, SIEMSEN, BIGLER & IPANEMA MOREIRA
(85) 25/10/2012
(86) PCT EP2011/056509 de 25/04/2011
(87) WO 2011/134921 de 03/11/2011

(21) **BR 11 2012 027526-7** A2 **1.3**
(22) 18/04/2011
(30) 27/04/2010 EP 10 1611242.
(51) A01N 47/06 (2006.01), A01P 7/04 (2006.01)
(54) MÉTODOS DE CONTROLE DE AFÍDEOS RESISTENTES A NEONICOTINOIDES
(57) MÉTODOS DE CONTROLE DE AFÍDEOS RESISTENTES A NEONICOTINOIDES. A presente invenção refere-se a um método de controle de afídeos que são resistentes a inseticidas neonicotinoides, usando o composto espirotetramate em forma livre ou em forma de sal agroquimicamente aceitável, bem como a utilização de composições compreendendo esse composto para controlar insetos resistentes a neonicontinoides. Em particular, os métodos referem-se ao controle de insetos resistentes a neonicotinoides da família Aphididae, que são resistentes a um ou mais inseticidas neonicotinoides. Os métodos da invenção têm utilização particular no controle de insetos resistentes a neonicotinoides em culturas de plantas úteis. Além disso, a invenção estende-se a métodos de controle de vírus de plantas disseminados por insetos resistentes a neonicotinoides. Sistema para a despolimerização de hidrocarboneto contendo material para a produção de óleo diesel e/ou óleo de aquecimento compreendendo: um reator; meios para o pré-aquecimento hidrocarboneto bruto contendo material para um estado fluídico ou viscoso e introduzir o referido material pré-aquecido sob pressão no referido reator; meios de aquecimento adicional da matéria prima sob vácuo no referido reator de tal modo que a matéria-prima sob vácuo é aquecida a uma rtemperatura desejada, e meios para extrair o vapor do referida matéria prima aquecido para uma área de evaporador e produzir o referido óleo diesel ou óleo de aquecimento; sistema de acordo com a reivindicação 1, em que a faixqa de temperatura desejada opera substancialmente na faixa de 390 a 420 °C; sistema de acordo com qualquer uma das reivindicações 1 e 2, que compreende meios para a remoção da matéria-prima aquecida após a extração de vapor a partir do referido reator em intervalos para um vaso de armazenamento resfriamento e estocagem; Sistema de acordo com qualquer das reivindicações 1 a 3, em que o reator compreende um revestimento de aquecimento, provido substancialmente em torno do reator para definir um espaço de aquecimento entre a superfície exterior da coluna e a superfície interior do revestimento.

Sistema de acordo com a reivindicação 4, em que os referidosmeios para aquecimento compreendem meios para o gás quente se fornecido a partir de um queimador externo e sistema de soprador através de uma entarda para o espaço de aquecimento. Sistema de acordo com qualquer uma das reivindicações 1 a 5, que compreende meios para distribuir uniformemente uma película de matéria prima aquecida na superfície interior do referido reator. Sistema de acordo com a reivindicação6, em que o reator é substancialmente cilíndrico em forma e os meios para distribuir uniformemente o material compreendem uma lâmina de rotor que gira em torno de um eixo do referido reator. Sistema de acordo com a reivindicação 7, em que a referida lâmina é dimensaionada par aproporcionar uma folga entre a superfície interna do reator e a extremidade da lâmina para definir a espessura da película de matéria-prima aquecida. Sistema de acordo com a reivindicação8, em euq a folga é selecionada para gerar uma zona altamente turbulenta para proporcionar a valores de transferência elevados para que o vapor possa ser extraído para a área de evaporação. Sistema de acordo com qualquer das reivindicações 1 a 9, em que o reator é em forma cônica tal que a matéria prima a ser processda aquecida é continuamente alimentada dentro do maior diâmetro do reator e espalhada na extremidade de menor diâmetro do reator. Sistema de acordo com qualquer das reivindicações 1 a 10, em que o reator compreende uma coluna de destilação de percurso curto. Sistema de acordo com qualquer das reivindicações 1 a 11, em que o reator compreende um evaporador de película fina. Sistema de acordo com qualquer das reivindicações 1 a 12, em que o reator compreende meios para a remoção do resíduo a partir das paredes interiores do reator, permitindo assim um aquecimento constante e estável da matéria prima. Sistema de acordo com a reivindicação 13, em que os meios para a remoção do resíduo ou fração sólida periodicamente através de um sistema de válvula de isolamento e os meios para o transporte para longe do reator por meio de um parafuso de extrusão para um vaso de armazenamento de resfriamento. Sistema de acordo com qualquer das reivindicações 1 a 14, em que o reator é provido de meios para controlar o balanço de massa na etapa de extração do vapor. processo para a despolimerização de hidrocarboneto contendo material para a produção de óleo diesel e/ou óleo de aquecimento, o dito processo compreendendo as etapas de: pré-aquecimento do hidrocarboneto bruto contendo material para um estado fluido ou viscoso e introduzir o referido material pré-aquecido sob pressão para dentro de um reator; aquecimento adicional da matéria prima sob vácuio no referido reator de tal modo que a matéria prima sob vácuo é aquecida a uma temperatura desejada; extração do vapor da referida matéria prima aquecida para uma área de evaporação e produzir o referido óleo diesel ou óleo de aquecimento, em que a faixa de temperatura desejada opera substancialmente na faixa de 390 a 420 ° C. A presente invenção fornece um sistgema e processo para a despolimerização de hidrocarbonetos contendo material para produção de óleo diesel ou óleo de aquecimento, que compreende um reator adaptado para ultrapassar a operação de temperatura de 390 °C e fornecido com uma planta fonte de calor exotérmico específico. Em uma modalidade preferida, matérias primas entram no reator em estado líquido ou viscoso por pré-aquecimento e introdução sob pressão no reator especialmente adaptado onde ocorre aquecimento adicional da matéria-prima sob vácuo.
(71) Syngenta Participations Ag (CH)
(72) Russell Slater
(74) DANNEMANN, SIEMSEN, BIGLER & IPANEMA MOREIRA
(85) 26/10/2012
(86) PCT EP2011/056129 de 18/04/2011
(87) WO 2011/134820 de 03/11/2011

(21) **BR 11 2012 028290-5** A2 **1.3**
(22) 05/05/2011
(30) 05/05/2010 US 61/331,657; 03/06/2010 US 61/351,133
(51) C12N 1/18 (2006.01), C12N 9/02 (2006.01), C12N 9/04 (2006.01), C12P 7/02 (2006.01), C12P 7/06 (2006.01), C12P 7/08 (2006.01), C12P 7/28 (2006.01), C12P 7/62 (2006.01)
(54) DESINTOXICAÇÃO DE ACETATO DERIVADO DE BIOMASSA VIA CONVERSÃO METABÓLICA EM ETANOL, ACETONA, ISOPROPANOL OU ACETATO DE ETILA
(57) DESINTOXICAÇÃO DE ACETATO DERIVADO DE BIOMASSA VIA CONVERSÃO METABÓLICA EM ETANOL, ACETONA, ISOPROPANOL OU ACETATO DE ETILA. A presente invenção fornece novas vias metabólicas para desintoxicar acetato derivado de biomassa via conversão metabólica em etanol, acetona, isopropanol ou acetato de etila. Mais especificamente, a invenção fornece um micro-organismo recombinante compreendendo uma ou mais enzimas nativas e/ou heterólogas que funcionam em uma ou mais vias metabólicas construídas para obter: (1) conversão de acetato em etanol; (2) conversão de acetato em acetona; (3) conversão de acetato em isopropanol; ou (4) conversão de acetato em acetato de etila; em que uma ou mais enzimas nativas e/ou heterólogas são ativadas, suprarreguladas ou infrarreguladas. A invenção também fornece novos organismos adaptados para crescer na presença de compostos inibitórios, incluindo, mas não limitados a acetato.
(71) Mascoma Corporation (US)
(72) William Ryan Sillers, Hans Van Dijken, Steve Licht, Arthur J. Shaw IV, Alan Benjamin Gilbert, Aaron Argyros, Allan C. Froehlich, John E. Mcbride, Haowen Xu, David A. Hogsett, Vineet B. Rajgarhia
(74) Nellie D Shores
(85) 05/11/2012
(86) PCT US2011/035416 de 05/05/2011
(87) WO 2011/140386 de 10/11/2011

(21) **BR 11 2012 028456-8** A2 **1.3**
(22) 09/05/2011
(30) 07/05/2010 GB 1007660.2
(51) A61L 9/01 (2006.01), A61L 9/14 (2006.01)
(54) COMPOSIÇÕES DE AEROSSOL
(57) COMPOSIÇÕES DE AEROSSOL. Uma composição de aerossol com propelente de gás comprimido que é isento de propelentes de hidrocarbonetos é descrita, em que a composição compreende: 85,0% em peso a 98,0% em peso se água; 0,01% em peso a 10,00% em peso de álcool de baixo PM; 0,001% em peso de fragrância; 0,001% em peso a 5,0% em peso de sal de borato; 0,001% em peso a 5,00% em peso de conservante.
(71) Reckitt & Collman (Overseas) Limited (GB)
(72) John Guy
(74) Di Blasi & Parente
(85) 06/11/2012
(86) PCT GB2011/050886 de 09/05/2011
(87) WO 2011/138620 de 10/11/2011

(21) **BR 11 2012 028466-5** A2 **1.3**
(22) 05/05/2011
(30) 06/05/2010 US 61/332,151; 06/05/2010 US 61/332,006; 12/10/2010 US 61/392,364; 12/10/2010 US 61/392,188
(51) C12N 9/54 (2006.01), C11D 3/386 (2006.01), C11D 3/39 (2006.01)
(54) PRODUTOS DESTINADOS AO CONSUMIDOR COM VARIANTES DE PROTEASE
(57) PRODUTOS DESTINADOS AO CONSUMIDOR COM VARIANTES DE PROTEASE. A presente invenção refere-se a produtos destinados ao consumidor que compreendem proteases, particularmente, proteases de água fria e processos para produzir e usar tais produtos. Tais produtos destinados ao consumidor fornecem limpeza, brancura e/ou frescor otimizado. Tais proteases são derivadas de uma enzima parental, por exemplo, Bacillus Lentus, por substituição, inserção e/ou deleção de uma ou mais dos aminoácidos das enzimas parentais.
(71) The Procter & Gamble Company (US) , Danisco US Inc. (US)
(72) Philip Frank Souter, Glenn Steven Ward, Ayrookaran Joseph. Poulose, David A. Estell, James T. Kellis, Jr., Katherine D. Collier, Luis Gustavo Cascão-Pereira, Viktor Yuryevich Alekseyev, Neelam S. Amin, Jian Yao, Katherine Augustyn
(74) Dannemann, Siemsen, Bigler & Ipanema Moreira
(85) 06/11/2012
(86) PCT US2011/035319 de 05/05/2011
(87) WO 2011/140316 de 10/11/2011

(21) **BR 11 2012 028467-3** A2 **1.3**
(22) 05/05/2011
(30) 06/05/2010 US 61/332,151; 06/05/2010 US 61/332,006; 12/10/2010 US 61/392,364; 12/10/2010 US 61/392,188
(51) C12N 9/54 (2006.01), C11D 3/386 (2006.01), C11D 3/39 (2006.01)
(54) COMPOSIÇÕES E MÉTODOS QUE COMPREENDEM VARIANTES DE SUBTILISINA
(57) COMPOSIÇÕES E MÉTODOS QUE COMPREENDEM VARIANTES DE SUBTILISINA. A presente invenção apresenta variantes de protease de serina produzidas a partir da invenção. Especificamente, a presente invenção fornece variantes de serina protease que possuem uma ou mais substituições em comparação a uma serina protease de referência. Além disso, a presente invenção apresenta composições que compreendem estas variantes de serina protease. Em algumas modalidades, a presente invenção apresenta composições de limpeza que compreendem pelo menos uma destas variantes de serina protease.
(71) Danisco US Inc. (US) , The Procter & Gamble Company (US)
(72) Viktor Yuryevich Alekseyev, Neelam S. Amin, Katherine Augustyn, Luis Gustavo Cascao-Pereira, Katherine D. Collier, David A. Estell, James T. Kellis, Jr., Ayrookaran J. Poulose, Philip Frank Souter, Glenn Steven Ward, Jian Yao
(74) Dannemann, Siemsen, Bigler & Ipanema Moreira
(85) 06/11/2012
(86) PCT US2011/035389 de 05/05/2011
(87) WO 2011/140364 de 10/11/2011

(21) **BR 11 2012 028855-5** A2 **1.3**
(22) 11/05/2011
(30) 12/05/2010 US 61/333,831
(51) C12N 5/071 (2010.01), C12Q 1/68 (2006.01), C12N 5/0735 (2010.01), C12N 5/02 (2006.01), C07K 14/47 (2006.01), C07K 14/50 (2006.01)
(54) DIFERENCIAÇÃO DAS CÉLULAS-TRONCO EMBRIONÁRIAS HUMANAS
(57) DIFERENCIAÇÃO DAS CÉLULAS-TRONCO EMBRIONÁRIAS HUMANAS. A presente invenção refere-se a métodos para promover a diferenciação das células-tronco pluripotentes nas células que produzem insulina. Em particular, a presente invenção apresenta um método para produzir um apopulação de células expressoras de marcadores característicos da linhagem de endoderma pancreático, em que mais que 50% das células na população coexpressam PDX1 e NKX6.1.
(71) Janssen Biotech, Inc (US)
(72) Jean Xu
(74) Dannemann ,Siemsen, Bigler & Ipanema Moreira
(85) 12/11/2012
(86) PCT US11/036043 de 11/05/2011
(87) WO 2011/143299 de 17/11/2011

(21) **BR 11 2012 028881-4** A2 **1.3**

(22) 27/05/2011
(30) 28/05/2010 EP 10164305.4; 28/05/2010 US 61/349,228
(51) A01N 43/90 (2006.01), A01N 43/40 (2006.01), A01N 53/00 (2006.01), A01P 7/00 (2006.01)
(54) MISTURAS, COMPOSIÇÃO PESTICIDA, MÉTODO PARA CONTROLE DE PESTES ANIMAIS E PARA PROTEÇÃO DE MATERIAL DE PROPAGAÇÃO DE PLANTA, MATERIAL DE PROPAGAÇÃO DE PLANTA E USO DE UMA MISTURA
(71) BASF SE (DE)
(72) MATTHIAS POHLMAN, JÜRGEN LANGEWALD, MARKUS GEWEHR, TATJANA SIKULJAK
(74) PAOLA CALABRIA MATTIOLI DANTAS
(85) 12/11/2012
(86) PCT EP2011/058704 de 27/05/2011
(87) WO 2011/147952 de 01/12/2011

(21) **BR 11 2012 029272-2** A2 **1.3**
(22) 17/05/2011
(30) 18/05/2010 US 61/345,796; 18/05/2010 EP 10163067.1
(51) C07D 417/14 (2006.01), A01N 43/78 (2006.01), C07D 471/14 (2006.01)
(54) BIS-(DIFLUOROMETIL)-PIRAZOL COMO FUNGICIDA.
(57) BIS-(DIFLUOROMETIL)-PIRAZOL COMO FUNGICIDA. A invenção se refere a derivados de Bis (difluorometil) pirazole da fórmula (I) em que o símbolo R^1, X,Y e Q são cada um como definido na descrição, e os seus sais agroquimicamente ativos dos mesmos, e à sua utilização para o controle de fungos fitopatogênicos prejudiciais, e também processos para a preparação de compostos da fórmula (I).
(71) Bayer Crospcience Ag (DE)
(72) PIERRE CRISTAU, JOACHIM KLUTH, ULRIKE WACHENDORFF-NEUMANN, SEBASTIAN HOFFMANN, THOMAS SEITZ, TOMOKI TSUCHIYA, PIERRE WASNAIRE, JÜRGEN BENTING
(74) Alex Gonçalves de Almeida
(85) 16/11/2012
(86) PCT EP2011/057912 de 17/05/2011
(87) WO 2011/144586 de 24/11/2011

(21) **BR 11 2012 029293-5** A2 **1.3**
(22) 16/05/2011
(30) 17/05/2010 US 12/781,103
(51) A61L 15/00 (2006.01)
(54) MATRIZ SINTÉTICA ABSORVÍVEL REFORÇADA PARA APLICAÇÕES HEMOSTÁTICAS
(57) MATRIZ SINTÉTICA ABSORVÍVEL REFORÇADA PARA APLICAÇÕES HEMOSTÁTICAS. A presente invenção refere-se a um hemostato absorvível reforçado que compreende pelo menos um agente hemostático em um camada única de tecido sintético não tecido que tem uma mistura de grampos de fibra comprimida de um copolímero de poliglicolídeo/polilactpideo e uma polidioxanona.
(71) Ethicon, Inc (US)
(72) Olajompo Moloye-Olabisi, Dhanuraj S. Shetty, Robert W. Van Holten, Degang Zhong
(74) Dannemann ,Siemsen, Bigler & Ipanema Moreira
(85) 16/11/2012
(86) PCT US11/036590 de 16/05/2011
(87) WO 2011/146359 de 24/11/2011

(21) **BR 11 2012 029389-3** A2 **1.3**
(22) 20/05/2011
(30) 21/05/2010 US 61/346,943
(51) A01N 63/00 (2006.01), A01G 7/06 (2006.01)
(54) INJEÇÃO BACTERIANA NA CANA DE AÇÚCAR
(57) INJEÇÃO BACTERIANA NA CANA DE AÇÚCAR. A presente invenção refere-se a métodos para o tratamento da cana de acúcar, métodos para o cultivo da cana de açúcar e sistemas de propagação da cana de açúcar. Num exemplo, um método para o tratamento inclui a injeção de uma mistura, incluindo bactérias fixadoras do nitrogênio num troço de caule.
(71) Syngenta Participations AG (CH)
(72) Leandro Martinho, Murilo Moreira, Jose Claudionir
(74) DANNEMANN, SIEMSEN, BIGLER & IPANEMA MOREIRA
(85) 19/11/2012
(86) PCT EP2011/058270 de 20/05/2011
(87) WO 2011/144741 de 24/11/2011

(21) **BR 11 2012 029420-2** A2 **1.3**
(22) 17/05/2011
(30) 19/05/2010 US 61/346,162
(51) A61L 12/06 (2006.01), A45C 11/00 (2006.01)
(54) BASE DE DESINFECÇÃO DE DIODO EMISSOR DE LUZ PARA LENTES OFTÁLMICAS
(71) JOHNSON & JOHNSON VISION CARE INC (US)
(72) RANDALL B. PUGH, EDWARD R. KERNICK, WILLIAM CHESTER NEELEY, DWIGHT ABOUHALKAH, LESLIE A. VOSS, KARSON S. PUTT, JAMES DANIEL RIALL
(74) DANNEMANN ,SIEMSEN, BIGLER & IPANEMA MOREIRA
(85) 19/11/2012
(86) PCT US2011/036832 de 17/05/2011
(87) WO 2011/146501 de 24/11/2011

(21) **BR 11 2012 029436-9** A2 **1.3**
(22) 17/05/2011
(30) 19/05/2010 US 61/346; 27/04/2011 US 13/095,805
(51) A61L 12/06 (2006.01), A45C 11/00 (2006.01)
(54) ESTOJO DESINFETANTE PARA GUARDAR LENTE OFTÁLMICA.
(57) ESTOJO DESINFETANTE PARA GUARDAR LENTE OFTÁLMICA. A presente invenção refere-se a um estojo para guardar uma lente oftálmica, em que o estojo facilita a desinfecção da lente oftálmica com radiação de desinfecção. Várias modalidades podem incluir um dispositivo de alinhamento, como im pedestal ou uma bacia côcava para posicionar a lente que irá receber radiação de desinfecção. Além disso, o estojo pode incluir uma ou mais janelas de radiação de desinfecção para admitir radiação de desinfecção no estojo.
(71) Johnson & Johnson Vision Care , INC (US)
(72) Randall B. Pugh, Edward R. Kernick, William Chester Neeley, Dwight Abouhalkah, Leslie A. Voss, Karson S. Putt, James Daniel Riall
(74) DANNEMANN, SIEMSEN, BIGLER & IPANEMA MOREIRA
(85) 19/11/2012
(86) PCT US2011/036822 de 17/05/2011
(87) WO 2011/146495 de 24/11/2011

(21) **BR 11 2012 029439-3** A2 **1.3**
(22) 17/05/2011
(30) 19/05/2010 US 61/346,162
(51) A61L 12/06 (2006.01), A45C 11/00 (2006.01)
(54) BASE DE DESINFECÇÃO DE LENTE OFTÁLMICA.
(57) BASE DE DESINFECÇÃO DE LENTE OFTÁLMICA. A presente invenção fornece uma base para radiação de desinfecção de operação em conjunto com um estojo para guardar uma lente oftálmica. A base para radiação de desinfecção fornece radiação de desinfecção para desinfetar uma lente oftálmica. A base para radiação de desinfecção pode também incluir um processador e memória digital para funções automatizadas associadas com a base.
(71) Johnson & Johnson Vision Care , INC (US)
(72) Randall B. Pugh, Edward R. Kernick, William Chester Neeley, Dwight Abouhalkah, Leslie A. Voss, Karson S. Putt, James Daniel Riall
(74) DANNEMANN, SIEMSEN, BIGLER & IPANEMA MOREIRA
(85) 19/11/2012
(86) PCT US2011/036826 de 17/05/2011
(87) WO 2011/146497 de 24/11/2011

(21) **BR 11 2012 029576-4** A2 **1.3**
(22) 27/05/2011
(30) 28/05/2010 EP 10164318.7; 28/05/2010 US 61/349,230
(51) A01N 43/90 (2006.01), A01P 7/04 (2006.01), A01P 3/00 (2006.01), A01N 53/00 (2006.01)
(54) MISTURAS, COMPOSIÇÃO PESTICIDA, MÉTODOS PARA APRIMORAR A SAÚDE DE PLANTAS E OU AUMENTAR O RENDIMENTO, PARA CONTROLAR PRAGAS E PARA PROTEÇÃO DE MATERIAIS DE PROPAGAÇÃO DE PLANTA E/OU DE PLANTAS, MATERIAL DE PROPAGAÇÃO DE PLANTA E USO DE UMA MISTURA
(71) BASF SE (DE)
(72) MATTHIAS POHLMAN, EGON HADEN, JÜRGEN LANGEWALD, MARKUS GEWEHR
(74) ANA PAULA SANTOS CELIDONIO
(85) 21/11/2012
(86) PCT EP2011/058705 de 27/05/2011
(87) WO 2011/147953 de 01/12/2011

(21) **BR 11 2012 029621-3** A2 **1.3**
(22) 19/05/2011
(30) 21/05/2010 EP 10163613.2
(51) A01N 57/20 (2006.01), A01N 43/40 (2006.01), A01N 43/54 (2006.01), A01P 13/02 (2006.01)
(54) AGENTES HERBICIDAS PARA AS CULTURAS DE MILHO TOLERANTES OU RESISTENTES
(57) AGENTES HERBICIDAS PARA AS CULTURAS DE MILHO TOLERANTES OU RESISTENTES. A gentes herbicidas para as culturas de milho tolerantes ou resistentes A presente invenção proporciona combinações de herbicidas e a utilização de combinações de herbicidas para controlar plantas prejudiciais em colheitas de milho, caracterizado pelo fato da combinação herbicida em questão compreender (A) um herbicida do grupo dos compostos de fórmula (A1) em que Z representa hidroxil, -$NHCH(CH_3)CONHCH(CH_3)COOH$ ou -$NHCH(CH_3)CONHCH[CH_2CH(CH_3)\ 2]COOH$, ou um éster ou sal deste, e (B) um herbicida da fórmula (B1) em que X representa N ou CH e R representa CO_2H ou sue derivado herbicidamente ativo, e as culturas de milho são tolerantes, se apropriando, na presença de agentes de proteção aos herbicidas (A) e (B) presentes na combinação.
(71) Bayer Intellectual Property Gmbh (DE)
(72) Erwin Hacker, Hansjörg Dietrich, Klaus Trabold, Elmar Gatzweiler, Frank Ziemer
(74) Alex Gonçalves de Almeida
(85) 21/11/2012
(86) PCT EP2011/058124 de 19/05/2011
(87) WO 2011/144691 de 24/11/2011

(21) **BR 11 2012 030186-1** A2 **1.3**
(22) 24/05/2011
(30) 27/05/2010 EP 10164145.4; 02/06/2010 US 61/350,525
(51) C07D 277/24 (2006.01), C07D 417/04 (2006.01), C07D 417/12 (2006.01), A01N 43/78 (2006.01)
(54) DERIVADOS DE ALCANOL HETEROCÍCLICOS COMO FUNGICIDAS
(71) BAYER INTELLECTUAL PROPERTY GMBH (DE)
(72) CARL FRIEDRICH NISING
(74) DANNEMANN ,SIEMSEN, BIGLER & IPANEMA MOREIRA
(85) 27/11/2012
(86) PCT EP2011/058435 de 24/05/2011

(87) WO 2011/147811 de 01/12/2011

(21) **BR 11 2012 030191-8** A2 **1.3**
(22) 24/05/2011
(30) 27/05/2010 EP 10164139.7; 02/06/2010 US 61/350,509
(51) C07D 277/24 (2006.01), C07D 417/04 (2006.01), A01N 43/78 (2006.01)
(54) DERIVADOS DE ALCANOL HETEROCÍCLICOS COMO FUNGICIDAS
(71) BAYER INTELECTUAL PROPERTY GMBH (DE)
(72) CARL FRIEDRICH NISING
(74) DANNEMANN ,SIEMSEN, BIGLER & IPANEMA MOREIRA
(85) 27/11/2012
(86) PCT EP2011/058439 de 24/05/2011
(87) WO 2011/147814 de 01/12/2011

(21) **BR 11 2012 030902-1** A2 **1.3**
(22) 31/05/2011
(30) 04/06/2010 DE 10 2010 023 105.3
(51) C07D 257/02 (2006.01)
(54) PREPARAÇÃO DE GADOBUTROL NO PROCESSO DE ETAPA ÚNICA POR MEIO DE DMF-ACETAL E N-METILIMIDAZOL
(71) BAYER INTELLECTUAL PROPERTY GMBH (DE)
(72) JOHANNES PLATZEK
(74) DANNEMANN, SIEMEN, BIGLER & IPANEMA MOREIRA
(85) 04/12/2012
(86) PCT EP2011/058988 de 31/05/2011
(87) WO 2011/151347 de 08/12/2011

(21) **BR 11 2012 031081-0** A2 **1.3**
(22) 07/06/2011
(30) 07/06/2010 US 61/352,252
(51) A01N 27/00 (2006.01), A61K 9/14 (2006.01)
(54) COMPOSIÇÕES DE CICLOPROPENO
(57) COMPOSIÇÕES DE CICLOPROPENO. São proporcionadas composições de ciclopropeno líquidas e estabilizadas que compreendem dispersões concentradas não aquosas fluídas que compreendem a) uma fase contínua líquida substancialmente imiscível em água e b) uma fase sólida dispersa que compreende partículas poliméricas curadas preparadas a partir de uma resina termofixa polimerizável, sendo que essas partículas contêm pelo menos um complexo de ciclopropeno, opcionalmente um mineral particulado não poroso e, opcionalmente, um produto químico móvel não reticulável distribuídos ns mesmas e em que as superfícies externas das partículas compreendem um material sólido coloidal. As composições da invenção podem ser usadas diretamente ou diluídas para combater pragas ou como reguladores do crescimento de plantas.
(71) Syngenta Participations AG (CH)
(72) Jeffrey David Fowler, Sejong Kim
(74) DANNEMANN, SIEMSEN, BIGLER & IPANEMA MOREIRA
(85) 06/12/2012
(86) PCT US2011/039461 de 07/06/2011
(87) WO 2011/156388 de 15/12/2011

(21) **BR 11 2012 031102-6** A2 **1.3**
(22) 01/12/2010
(30) 16/09/2010 IN 2564/MUM/2010
(51) A01N 43/40 (2006.01)
(54) FORMA DE DOSAGEM ORAL SÓLIDA
(71) J.B. CHEMICALS AND PHARMACEUTICALS LIMITED (IN)
(72) BHARAT PRAVINCHANDRA MEHTA, RAJEN DHIRUBHAI SHAH, MANOJ KANTILAL PATEL, PARMESHWAR B. BANG
(74) ANTONIO MAURICIO PEDRAS ARNAUD
(85) 06/12/2012
(86) PCT IN2010/000775 de 01/12/2010
(87) WO 2012/035541 de 22/03/2012

(21) **BR 11 2012 031138-7** A2 **1.3**
(22) 07/06/2011
(30) 08/06/2010 US 61/352,505
(51) A01N 25/04 (2006.01), A01N 25/28 (2006.01), A01N 37/40 (2006.01), A01N 57/20 (2006.01)
(54) ÓLEOS MICROENCAPSULADOS PARA CONTROLE DE DESLOCAMENTO DE PULVERIZAÇÃO PESTICIDA
(57) ÓLEOS MICROENCAPSULADOS PARA CONTROLE DE DESLOCAMENTO DE PULVERIZAÇÃO PESTICIDA. A presente invenção refere-se à deslocamento (drift) de pulverização durante a aplicação de produtos químicos agrícolas que é reduzida por meio de incorporação de óleos microencapsulados na solução ou mitura aquoasa que deve ser pulverizada.
(71) Dow Agrosciences LLC (US)
(72) Stephen Wilson, Brandon Downer, Kuide Qin, Lei Liu, Holger Tank, Mei Li, David Ouse, Hong Zhang
(74) Dannemann, Siemsen, Bigler & Ipanema Moreira
(85) 06/12/2012
(86) PCT US2011/039376 de 07/06/2011
(87) WO 2011/156320 de 15/12/2011

(21) **BR 11 2012 031143-3** A2 **1.3**
(22) 23/05/2011
(30) 10/06/2010 EP 10165530.6
(51) C07D 215/18 (2006.01), C07D 215/20 (2006.01), A01N 43/42 (2006.01)
(54) DERIVADOS DE QUINOLINA COMO FUNGICIDAS
(57) DERIVADOS DE QUINOLINA COMO FUNGICIDAS. A presente invenção refere-se a compostos da fórmula geral em que os substituintes são como definidos na reivindicação 1, são úteis como fungicidas.
(71) Syngenta Participations AG (CH)
(72) Laura Quaranta, Stephan Trah, Renaud Beaudegnies, Fiona Murphy Kessabi, Guillaume Berthon, Clemens Lamberth
(74) Dannemann, Siemsen, Bigler & Ipanema Moreira
(85) 06/12/2012
(86) PCT EP2011/058369 de 23/05/2011
(87) WO 2011/154240 de 15/12/2011

(21) **BR 11 2012 031238-3** A2 **1.3**
(22) 08/06/2011
(30) 09/06/2010 US 61/352,843; 09/06/2010 EP 10165425.9; 15/04/2011 EP 11162687.5
(51) A01N 47/24 (2006.01), A01N 37/46 (2006.01), A01N 47/40 (2006.01)
(54) MÉTODO PARA CULTIVAR CANA-DE-AÇUCAR
(71) BASF SE (DE)
(72) NILTON DEGASPARI, ANTONIO CESAR AZENHA, CASSIO DA SILVA CARDOSO TEIXEIRA, FRANK WERNER, MARCO ANTONIO TAVARES RODRIGUES, PAULO CESAR QUEIROZ
(74) PAOLA CALABRIA MATTIOLI DANTAS
(85) 07/12/2012
(86) PCT EP2011/059419 de 08/06/2011
(87) WO 2011/154419 de 15/12/2011

(21) **BR 11 2012 031299-5** A2 **1.3**
(22) 31/05/2011
(30) 07/06/2010 US 61/352,104
(51) C07D 241/02 (2006.01), A01N 43/56 (2006.01)
(54) "CARBOXAMIDAS PIRAZINILA COMO FUNGICIDAS"
(57) CARBOXAMIDAS PIRAZINILA COMO FUNGICIDAS. A presente invenção refere-se ao campo das carboxamidas pirazina e os seus derivados e o uso destes compostos como fungicidas.
(71) Dow Agrosciences LLC (US)
(72) Kristy Bryan, George Davis, Paul Graupner, Beth Lorsbach, W. Owen, Francis Tisdell
(74) Dannemann, Siemsen, Bigler & Ipanema Moreira
(85) 07/12/2012
(86) PCT US2011/038517 de 31/05/2011
(87) WO 2011/156174 de 15/12/2011

(21) **BR 11 2012 031300-2** A2 **1.3**
(22) 11/04/2011
(30) 07/06/2010 US 61/352,084
(51) A01N 25/28 (2006.01)
(54) "SUSPENSÕES DE MICROCÁPSULAS INCLUINDO ALTOS NÍVEIS DE INGREDIENTES AGRICOLAMENTE ATIVOS"
(57) SUSPENSÕES DE MICROCÁPSULAS INCLUINDO ALTOS NÍVEIS DE INGREDIENTES AGRICOLAMENTE ATIVOS. A presente invenção refere-se a materiais e métodos para a formação de microcápsulas que incluem uma alta concentração de ingredientes agricolamente ativos (AIs) e um polímero lipofílico encapsulado dentro de um invólucro polimérico formado mediante uma reação de policondensação interfacial. Sob algumas condições, essas microcápsulas podem ser formadas com o uso de menos solvente lipofílico do que é requerido com o uso de técnicas convencionais de microencapsulação. Esses métodos da invenção incluem a formação de uma emulsão de óleo em água, em alguns casos usando um primeiro polímero como um solvente lipofílico para o AI, e formação da microcápsula que inclui o AI e polímero. Outros métodos incluem a formação de uma microcápsula que inclui um monômero lipofílico, ingrediente agricolamente ativo e iniciador com um invólucro polimérico, então, elevação da temperatura para iniciar a polimerização do monômero com a microcápsula.
(71) Dow Agrosciences LLC (US)
(72) Wen Xu, Holder Tank
(74) Dannemann, Siemsen, Bigler & Ipanema Moreira
(85) 07/12/2012
(86) PCT US2011/031925 de 11/04/2011
(87) WO 2011/156048 de 15/12/2011

(21) **BR 11 2012 031378-9** A2 **1.3**
(22) 19/05/2011
(30) 31/05/2010 JP 2010-124101
(51) C07D 301/12 (2006.01), B01J 29/89 (2006.01), C07D 301/36 (2006.01), C07D 303/04 (2006.01), C07B 61/00 (2006.01)
(54) MÉTODO PARA PRODUZIR ÓXIDO DE OLEFINA
(57) MÉTODO PARA PRODUZIR ÓXIDO DE OLEFINA. De acordo com um método convencional para produzir um óxido de olefina, um período de hidrogênio e um óxido de olefina como um produto são obtidos no estado de uma mistura, a fim de diminuir o teor de peróxido de hidrogênio na mistura, é necessário destilar a mistura para separar o peróxido de hidrogênio do óxido de olefina. A presente invenção fornece um método para produzir um óxido de olefina, incluindo uma etapa de reação para reagir o peróxido de hidrogênio com uma olefina na presença de um solvente e um catalisador de titânio silicato; e uma etapa para misturar um agente de redução contendo pelo menos um selecionado grupo consistindo de um sulfeto e hidrazina com a solução de reação obtida na etapa de reação.
(71) Sumitomo Chemical Company, Limited (JP)
(72) Hideo Kanazawa
(74) Dannemann, Siemsen, Bigler & Ipanema Moreira
(85) 30/11/2012

(86) PCT JP11/062040 de 19/05/2011
(87) WO 2011/152268 de 08/12/2011

(21) **BR 11 2012 031406-8** A2 **1.3**
(22) 14/06/2011
(30) 11/06/2010 EP PCT/EP2010/058207; 22/12/2010 EP 10 196633.1
(51) C07D 413/12 (2006.01), C07D 413/14 (2006.01), C07D 417/14 (2006.01), A01N 43/80 (2006.01), C07D 207/20 (2006.01), C07D 401/04 (2006.01), C07D 403/04 (2006.01), C07D 409/12 (2006.01), C07D 409/14 (2006.01), A01N 43/36 (2006.01), A01N 43/40 (2006.01), C07C 1/32 (2006.01)
(54) PROCESSO PARA A PREPARAÇÃO DE DERIVADOS DE DI-HIDROPIRROL
(57) PROCESSO PARA A PREPARAÇÃO DE DERIVADOS DE DI-HIDROPIRROL. A presente invenção refere-se a processos estereoseletivos para a preparação de compostos de fórmula (I) caracterizado pelo fato de que P ser fenil, naftil, um grupo heteroarilo de 6 membros contendo uma ou dois átomos de nitrogênio como membros do anel, ou um grupo heteroarilo bicíclico de 10 membros contendo uma ou dois átomos de nitrogênio como membros do anel, e em que os grupos fenil, nagtil e heteroaril são opcionalmente substituídos; R^1é clorodifluoutometila ou trifluorometila; R^2 é aril opcionalmente substituído ou heteroaril opcionalmente substituído; n é 0 ou 1; incluindo o processo compreendendo (a-i) fazer reagir um composto de fórmula II em que P, R^1 e R^2são definidos para o composto de fórmula I; com nitrometano na presença de um catalisador quiral para dar um composto de fórmula III em que P, R^1 e R^2 são definidos para o composto de fórmula I; e (a-ii) redutivamente ciclizar o composto de fórmula III para dar o composto de fórmula I. A presente invenção também fornece intermediários úteis para processos de síntese dos compostos de fórmula (I).
(71) Syngenta Participations Ag (CH) , Syngenta Limited (GB)
(72) Myriem El Qacemi, Helmars Smits, Jérome Yves Cassayre, Nicholas Phillip Mulholland, Peter Renold, Edouard Godineau, Thomas Pitterna
(74) Dannemann ,Siemsen, Bigler & Ipanema Moreira
(85) 10/12/2012
(86) PCT EP11/059823 de 14/06/2011
(87) WO 2011/154555 de 15/12/2011

(21) **BR 11 2012 031463-7** A2 **1.3**
(22) 11/07/2011
(30) 12/07/2010 JP 2010-157659; 12/07/2010 JP 2011-148059
(51) A01N 25/24 (2006.01), A01N 25/02 (2006.01), A01N 25/30 (2006.01), A01N 59/20 (2006.01), A01P 3/00 (2006.01)
(54) COMPOSIÇÃO COMPREENDENDO UM AGENTE AUMENTADOR DE EFICÁCIA DE PRODUTOS AGROQUÍMICOS, COMPOSIÇÃO AGROQUÍMICA, PREPARADO DE PRODUTO AGROQUÍMICO, MÉTODO PARA CULTIVAR UM PRODUTO AGRÍCOLA, MÉTODO PARA MELHORAR UM PRODUTO AGROQUÍMICO, UTILIZAÇÃO DA COMPOSIÇÃO COMPREENDENDO UM AGENTE AUMENTADOR DE EFICÁCIA DE PRODUTOS AGROQUÍMICOS, UTILIZAÇÃO DE UMA COMPOSIÇÃO AGROQUÍMICA
(57) COMPOSIÇÃO COMPREENDENDO UM AGENTE AUMENTADOR DE EFICÁCIA DE PRODUTOS AGROQUÍMICOS, COMPOSIÇÃO AGROQUÍMICA, PREPARADO DE PRODUTO AGROQUÍMICO, MÉTODO PARA CULTIVAR UM PRODUTO AGRÍCOLA, MÉTODO PARA MELHORAR UM PRODUTO AGROQUÍMICO, UTILIZAÇÃO DA COMPOSIÇÃO COMPREENDENDO UM AGENTE AUMENTADOR DE EFICÁCIA DE PRODUTOS AGROQUÍMICOS, UTILIZAÇÃO DE UMA COMPOSIÇÃO AGROQUÍMICA. O presente invento proporciona a composição compreendendo um agente aumentador de eficácia de produtos agroquímicos, contendo (A) o agente tensoativo de éster de sorbitano de ácido graxo, (B) o agente tensoativo adutor de colofônio - oxialquileno, ou um agente tensoativo de sal de amônio quaternário especificado, e (C) um solvente de éter glicólico especificado.
(71) Kao Corporation (JP)
(72) Katsuhiko Yamaguchi, Kazuhiko Kurita
(74) Walter de Almeida Martins
(85) 10/12/2012
(86) PCT JP2011/065752 de 11/07/2011
(87) WO 2012/008391 de 19/01/2012

(21) **BR 11 2012 031507-2** A2 **1.3**
(22) 06/06/2011
(30) 08/06/2010 EP 10165235.2
(51) A01N 53/00 (2006.01), A01P 7/04 (2006.01), A01N 25/18 (2006.01), A01N 25/34 (2006.01)
(54) MÉTODO PARA A LIBERAÇÃO SUSTENTADA DE UM COMPOSTO ATIVO COMO INSETICIDA
(57) MÉTODO PARA A LIBERAÇÃO SUSTENTADA DE UM COMPOSTO ATIVO COMO INSETICIDA. É descito um método para efetuar a liberação sustentada de um agente ativo como inseticida, empregando uma tecnologia de manta celulósica e equipamento de aquecimento existente, em que o método compreende aquecer a manta, por meio de um aquecedor, a uma temperatura selecionada para estar dentro da faixa a partir de 60°C a 95°C; para esse fim, a substância ativa é selecionada a partir do grupo que consiste de transflutrina, metoflutrina, e misturas dos mesmos.
(71) S.C. Johnson & Son, Inc (US)
(72) Eduard Monsonis Güell, Jordi Cortès Barea, Flors Salmons Creus
(74) Nellie D Shores
(85) 10/12/2012
(86) PCT NL2011/050398 de 06/06/2011
(87) WO 2011/155823 de 15/12/2011

(21) **BR 11 2012 031737-7** A2 **1.3**
(22) 08/06/2011
(30) 14/06/2010 JP 2010-135400; 12/10/2010 JP 2010-229645
(51) A01N 47/36 (2006.01), A01N 47/30 (2006.01)
(54) COMPOSIÇÃO HERBICIDA
(57) COMPOSIÇÃO HERBICIDA. A presente invenção refere-se a muitas composições herbicidas que foram desenvolvidas e usadas, mas existe uma variedade de tipos de ervas daninhas a serem controladas, e seu desenvolvimento demora um longo período de tempo. Assim, uma composição herbicida alatamente ativa e de longa ação residual tendo um amplo espectro herbicida tem sido desejada. A presente invenção provê uma composição herbicida sinergística compreendendo (A) Flazassulfurom ou seu sale (B) pelo menos um composto ureia selecionado do grupo consistindo em teburitiurom, diurom e metobromurom ou seu sal. De acordo com a composição herbicida sinergística da presente invenção, uma composição herbicida altamente ativa e de longa duração tendo um amplo espectro pode ser provida.
(71) Ishihara Sangyo Kaisha (JP)
(72) Hiroshi Kikugawa, Tomoaki Kekuza, Ryu Yamada, Takashi Terada
(74) Dannemann , Siemsen , Bigler & Ipanema Moreira
(85) 12/12/2012
(86) PCT JP2011/063625 de 08/06/2011
(87) WO 2011/158843 de 22/12/2011

(21) **BR 11 2012 031822-5** A2 **1.3**
(22) 10/06/2011
(30) 16/06/2010 US 61/355,198
(51) C07D 313/04 (2006.01), C07C 29/149 (2006.01), C12P 7/44 (2006.01), C07D 223/10 (2006.01)
(54) PROCESSOS PARA A PRODUÇÃO DE PRODUTOS HIDROGENADOS E SEUS DERIVADOS.
(57) PROCESSOS PARA A PRODUÇÃO DE PRODUTOS HIDROGENADOS E SEUS DERIVADOS. A presente invenção refere-se a um processo para a preparação um produto hidrogenado compreendendo caprolactona (CLO) e 1,6-hexanodiol (HDO) e seus derivados a partir do ácido (AA) obtidos a partir dos caldos de fermentação contendo adipato de diamônio (DAA) ou aipato de monoamônio (MAA).
(71) Bioamber S.A.S (FR)
(72) Olan S. Fruchey, Leo E. Manzer, Dilum Dunuwila, Brian T. Keen, Brooke A. Albin, Nye A. Clinton, Bernard D. Dombek
(74) Dannemann , Siemsen Bigler & Ipanema Moreira
(85) 13/12/2012
(86) PCT US2011/039914 de 10/06/2011
(87) WO 2011/159562 de 22/12/2011

(21) **BR 11 2012 031846-2** A2 **1.3**
(22) 20/06/2011
(30) 21/06/2010 US 61/356,716
(51) A01N 43/36 (2006.01), A01N 47/34 (2006.01), A01P 7/00 (2006.01)
(54) COMPOSIÇÃO PESTICIDA, PROCESSO PARA PREPARAR A COMPOSIÇÃO PESTICIDA, USO DA COMPOSIÇÃO PESTICIDA, MÉTODO PARA CONTROLAR PRAGAS INVERTEBRADAS, MÉTODO PARA TRATAR E/OU PROTEGER PLANTAS DO ATAQUE OU INFESTAÇÃO DE PRAGAS E MÉTODO DE PROTEÇÃO DE MATERIAL DE PROPAGAÇÃO DE PLANTA E/OU A PLANTA
(71) BASF SE (DE)
(72) ALEXANDER GUTTENKUNST PRADE
(74) PAOLA CALABRIA MATTIOLI DANTAS
(85) 13/12/2012
(86) PCT EP2011/060194 de 20/06/2011
(87) WO 2011/161040 de 29/12/2011

(21) **BR 11 2012 031877-2** A2 **1.3**
(22) 10/06/2011
(30) 16/06/2010 US 61/355,197
(51) C07D 223/10 (2006.01), C12P 7/44 (2006.01)
(54) PROCESSO PARA PRODUZIR CAPROLACTAM E DERIVADOS DO MESMO DE CALDOS DE FERMENTAÇÃO CONTENDO ADIPATO DE DIAMÔNIO OU ADIPATO DE MONOMÔNIO.
(57) PROCESSO PARA PRODUZIR CAPROLACTAM E DERIVADOS DO MESMO DE CALDOS DE FERMENTAÇÃO CONTENDO ADIPATO DE DIAMÔNIO OU ADIPATO DE MONOAMÔNIO. A presente invenção refere-se aos processos para produzir caprolactam (CL) e derivados do mesmo de ácido (AA) obtido de caldos de fermentação contendo adipato de diamônio (DAA) ou adipato de monoamônio (MAA).
(71) Bioamber S.A.S (FR)
(72) Olan S. Fruchey, Leo E. Manzer, Dilum Dunuwila, Brian T. Keen, Brooke A. Albin, Nye A. Clinton, Bernard D. Dombek
(74) Dannemann , Siemsen Bigler & Ipanema Moreira
(85) 13/12/2012
(86) PCT US2011/039895 de 10/06/2011
(87) WO 2011/159555 de 22/12/2011

(21) **BR 11 2012 031886-1** A2 **1.3**
(22) 16/06/2011
(30) 16/06/2010 US 61/355,167
(51) A01N 37/18 (2006.01), A01P 13/00 (2006.01)
(54) COMPOSIÇÕES HERBICIDAS SINERGÍSTICAS CONTENDO PROPIZAMIDA E AMINOPIRALIDE
(57) COMPOSIÇÕES HERBICIDAS SINERGÍSTICAS CONTENDO PROPIZAMIDA E AMINOPIRALIDE. A presente invenção refere-se a uma composição farmacêutica herbicida contendo (a) propizamida e (b) aminopiralidade proporciona controle sinergístico de ervas daninhas selecoionadas em colza oleaginosa e em culturas de folhas largas, gramíneas e perenes.
(71) Dow Agrosciences LLC (US)
(72) Richard Mann, Xavier de Gaujac
(74) DANNEMANN, SIEMSEN, BIGLER & IPANEMA MOREIRA
(85) 13/12/2012
(86) PCT US2011/040673 de 16/06/2011

(87) WO 2011/159879 de 22/12/2011

(21) **BR 11 2012 031959-0** A2 **1.3**
(22) 09/06/2011
(30) 17/06/2010 IN 648/KOL/2010; 01/12/2010 IN 1365/KOL/2010
(51) C07D 207/09 (2006.01)
(54) UM PROCESSO APERFEIÇOADO PARA PREPARAÇÃO DE AMISULPRIDE
(57) UM PROCESSO APERFEIÇOADO PARA PREPARAÇÃO DE AMISULPRIDE. A presente invenção está relacionada com um novo processo para a preparação de maisulpride (I) que envolve: a metilação de 4-amino-salicílico, ácido (VI) com sulfato de dimetilo e uma base, facultativamente na presença de TBAB para se obter 4-amino-2 metoxi-benzoato de metilo (VIII) e (ii) a oxidação de 4-amino-2-metoxi-5-etil-tio-benzólico (IX) ou de 4-amino-2-metoxi-5-etil-tio-metil benzoato de metilo (X) com o oxidante agente na presença de tungstato de sódio ou molibdato de amónio, para dar 2-metoxi-4-amino-5-etil-sulfonil-benzóico (IV) ou 2-metoxi-4-amino-5-etil-sulfonil-metil benzoato de metilo (XI), respectivamente.
(71) Lupin Limited (IN)
(72) Dinesh Jayntibhai Paghdar, Mahesh Ramkumar Kolekar, Tushar Nandkumar Deshpande, Surya Prakash Pandurang Patil, Yuvraj Atmaram Chavan, Purna Chandra Ray, Girij Pal Singh
(74) Security, Do Nascimento Souza & Assoc Prop. Intelectual Ltda
(85) 14/12/2012
(86) PCT IB2011/001301 de 09/06/2011
(87) WO 2011/158084 de 22/12/2011

(21) **BR 11 2013 031322-6** A2 **1.3**
(22) 01/06/2012
(30) 10/06/2011 EP 11004796.6
(51) B01D 53/047 (2006.01), B01D 61/36 (2006.01), B01D 69/14 (2006.01), B01D 71/02 (2006.01), B01D 71/36 (2006.01), C07C 45/78 (2006.01), C12P 7/06 (2006.01)
(54) MÉTODO PARA O ENRIQUECIMENTO DE PELO MENOS UM COMPONENTE COMPOSTO DE UMA MISTURA GASOSA DE SUBSTÂNCIA
(71) CLARIANT PRODUKTE (DEUTSCHLAND) GMBH (DE)
(72) ACHIM KOCH, CHRISTOPH KRÖHNKE, MICHAEL ZAVREL, ULRICH KETTLING
(74) PAOLA CALABRIA MATTIOLI
(85) 05/12/2013
(86) PCT EP2012/060376 de 01/06/2012
(87) WO 2012/168154 de 13/12/2012

(21) **BR 11 2015 004344-5** A2 **1.3**
(22) 07/11/2013
(30) 09/11/2012 EP 12191957.5; 02/07/2013 EP 13174656.2; 11/07/2013 EP 13176083.7; 15/07/2013 EP 13176500.0; 17/09/2013 EP 13184702.2; 17/09/2013 EP 13184701.4
(51) C12P 1/00 (2006.01), C12P 19/14 (2006.01)
(54) PROCESSO PARA HIDRÓLISE ENZIMÁTICA DE MATERIAL LIGNOCELULÓSICO E FERMENTAÇÃO DE AÇÚCARES
(57) RESUMO PROCESSO PARA HIDRÓLISE ENZIMÁTICA DE MATERIAL LIGNOCELULÓSICO E FERMENTAÇÃO DE AÇÚCARES A invenção refere-se a um processo para a preparação de um produto de açúcar a partir de material lignocelulósico, que compreende as seguintes etapas: opcionalmente pré-tratamento do material lignocelulósico; opcionalmente lavagem do material lignocelulósico opcionalmente pré-tratado; hidrólise enzimática do material lignocelulósico opcionalmente lavado e/ou opcionalmente pré-tratado com o uso de uma composição de enzima que compreende ao menos duas celulases e de modo que a composição de enzima ao menos compreenda GH61; e opcionalmente recuperação de um produto de açúcar; em que, durante parte do tempo da hidrólise enzimática, o oxigênio é adicionado ao material lignocelulósico e durante parte do tempo da hidrólise enzimática menos oxigênio é adicionado ao material lignocelulósico, em comparação com a outra parte do tempo da hidrólise enzimática, de preferência, nenhum oxigênio é adicionado ao material lignocelulósico.
(71) DSM IP ASSETS B.V. (NL)
(72) MICHAEL PETRUS JOZEF BERKHOUT, AIDA HISENI, BERTUS NOORDAM
(74) FLÁVIA SALIM LOPES
(85) 27/02/2015
(86) PCT EP2013/073253 de 07/11/2013
(87) WO 2014/072393 de 15/05/2014

(21) **BR 11 2015 005215-0** A2 **1.3**
(22) 21/10/2014
(30) 21/10/2013 JP 2013-218221
(51) C12N 15/09 (2006.01), C12P 13/04 (2006.01)
(54) MÉTODO PARA PRODUZIR UM L-AMINOÁCIDO.
(57) 1 / 1 RESUMO â€œMÃ‰TODO PARA PRODUZIR UM L-AMINOÃ□CIDOâ€□ Ã‰ fornecido um mÃ©todo para produzir de um L-aminoÃ¡cido. Um L-aminoÃ¡cido Ã© produzido cultivando um bactÃ©ria que pertence Ã famÃ-lia Enterobacteriaceae e com uma capacidade de produzir L-aminoÃ¡cido, que foi modificado de maneira tal que o operon acpP-fabF seja atenuado, em um meio, e coletando o L-aminoÃ¡cido do meio ou cÃ©lulas da bactÃ©ria.
(71) AJINOMOTO CO., INC. (JP)
(72) MIKU TOYAZAKI, KEIKO NOGUCHI, MIKA MORIYA, YURI UEHARA
(74) KASZNAR LEONARDOS PROPRIEDADE INTELECTUAL
(85) 09/03/2015
(86) PCT JP2014/077993 de 21/10/2014
(87) WO 2015/060314 de 30/04/2015

(21) **BR 11 2015 008068-5** A2 **1.3**
(22) 11/10/2013
(30) 13/10/2012 DE 10 2012 020 166.4
(51) C13K 1/00 (2006.01), C13K 13/00 (2006.01), B01J 19/28 (2006.01)
(54) MÉTODO PARA A HIDRÓLISE DE BIOMASSAS PELETIZÁVEIS USANDO ÁCIDOS HALÍDRICO
(57) RESUMO Patente de Invenção: "MÉTODO PARA A HIDRÓLISE DE BIOMASSAS PELETIZÁVEIS USANDO ÁCIDOS HALÍDRICO". A presente invenção refere-se à quebra hidrolítica de biomassas vegetais através de ácidos halídricos, de preferência o chamado ácido clorídrico. As biomassas lignificadas foram preferencialmente hidrolisadas no passado porque outros tipos de biomassa, por exemplo palha, são apenas capazes de serem preenchidas nos reatores com uma densidade muito baixa e que tendem a compactar, no decurso do processo. A presente invenção resolve este problema com duas modificações. Em primeiro lugar, as biomassas peletizáveis são completamente ou parcialmente carregadas sob a forma de péletes e uma densidade de enchimento fortemente crescente é conseguida por causa disso. Em segundo lugar, os reatores de hidrólise são inclinados, de preferência, dispostos entre 30 ° e 60 °, e são impedidos de compactação. A eficácia econômica de ambas as modificações deve ser determinada em testes práticos para cada biomassa peletizável. É possível que uma das duas modificações possam ser omitidas.
(71) GREEN SUGAR GMBH PRODUKTINNOVATIONEN AUS BIOMASSE (DE)
(72) MATTHIAS SCHMIDT, FRANK KOSE
(74) Dannemann, Siemsen, Bigler & Ipanema Moreira
(85) 10/04/2015
(86) PCT DE2013/000592 de 11/10/2013
(87) WO 2014/056484 de 17/04/2014

(21) **PI 0718203-1** A2 **1.3**
(22) 24/10/2007
(30) 09/11/2006 JP 2006-303776
(51) B21B 17/02 (2006.01), B21B 27/02 (2006.01)
(54) FRESA PARA MANDRIL, MÉTODO DE OPERAÇÃO DESTA E MÉTODO DE PRODUÇÃO DE TUBO SEM COSTURA.
(71) Sumitomo Metal Industries, Ltd. (JP)
(72) Kenichi Sasaki
(74) Araripe & Associados
(85) 29/04/2009
(86) PCT JP2007/070732 de 24/10/2007
(87) WO 2008/056540 de 15/05/2008

(21) **PI 0719602-4** A2 **1.3**
(22) 20/12/2007
(30) 20/12/2006 US 60/875,804
(51) C12N 15/82 (2006.01), A01H 1/00 (2006.01), C07H 21/04 (2006.01)
(54) POLINUCLEOTÍDEO ISOLADO, POLIPEPTÍDEO ISOLADO, CONSTRUÇÃO DE UM ÁCIDO NUCLÊICO, CÉLULA TRANSGÊNICA, PLANTA TRANSGÊNICA, MÉTODO PARA AUMENTAR UMA BIOMASSA DE UMA PLANTA, MÉTODO PARA AUMENTAR O VIGOR DE UMA PLANTA, MÉTODO PARA AUMENTAR O RENDIMENTO DE UMA PLANTA, MÉTODO PARA AUMENTAR UMA TOLERÂNCIA DE UMA PLANTA AO STRESS ABIÓTICO, MÉTODO PARA APRIMORAR A QUALIDADE DA FIBRA E/OU RENDIMENTO DE UMA PLANTA QUE PRODUZ FIBRA, MÉTODO PARA PRODUZIR FIBRAS DE ALGODÃO, SISTEMA DE CONSTRUÇÃO DE UM ÁCIDO NUCLEICO, MÉTODO PARA EXPRESSAR UM POLIPEPTÍDEO DE INTERESSE EM UMA PLANTA, MÉTODO PARA EXPRESSAR UM POLIPEPTÍDEO DE INTERESSE EM UMA PLANTA DE ALGODÃO E CÉLULA
(71) Evogene Ltd. (IL)
(72) SHARON AYAL, HAGAI KARCHI, LAURA BEKERMAN, EVGENIA GOLD
(74) TINOCO SOARES & FILHO LTDA
(85) 19/06/2009
(86) PCT IL2007/001590 de 20/12/2007
(87) WO 2008/075364 de 26/06/2008

(21) **PI 0807283-3** A2 **1.3**
(22) 12/02/2008
(30) 12/02/2007 US 11/673,747
(51) C09K 3/22 (2006.01)
(54) COMPOSIÇÃO DE ÓLEO DE REVESTIMENTO, MÉTODO PARA CONTROLAR A GERAÇÃO DE POEIRA DE MATERIAIS PARTICULADOS E SÓLIDO PARTICULADO REVESTIDO
(71) NALCO COMPANY (US)
(72) BO L. TRAN, THEODORE C. ARNST, PATRICK C. MILLER, DMITRI L. KOUZNETSOV
(74) DAVID DO NASCIMENTO ADVOGADOS ASSOCIADOS
(85) 11/08/2009
(86) PCT US08/053701 de 12/02/2008
(87) WO 2008/100921 de 21/08/2008

(21) **PI 0809277-0** A2 **1.3**
(22) 19/03/2008
(30) 19/03/2007 EP 07405087.3
(51) G01N 21/88 (2006.01), G06K 9/20 (2006.01), G06K 7/10 (2006.01)

(54) MÉTODO PARA INDENTIFICAÇÃO DE CARACTERÍSTICAS DE SUPERFÍCIE DE PRODUTOS METALÚRGICOS, ESPECIALMENTE PRODUTOS LAMINADOS E DE FUNDIÇÃO CONTÍNUA, E UM DISPOSITIVO PARA EXECUTAR O DITO MÉTODO.
(71) Sms Concast Ag. (CH)
(72) Tobias Rauber
(74) Gruenbaum e Gaspar Ltda
(85) 21/09/2009
(86) PCT EP2008/002206 de 19/03/2008
(87) WO 2008/113579 de 25/09/2008

(21) **PI 0811340-8** A2 **1.3**
(22) 10/03/2008
(30) 29/06/2007 IT TO2007 A 000468
(51) B64C 21/02 (2006.01)
(54) MÉTODO PARA AUMENTAR A SUSTENTAÇÃO DE SUPERFÍCIES AERODINÂMICAS E PARA REDUZIR O ARRASTO.
(71) ALENIA AERONAUTICA S.P.A (IT)
(72) NICOLA ITALO CATINO
(74) ADVOCACIA PIETRO ARIBONI S/C
(85) 03/12/2009
(86) PCT IB2008/050867 de 10/03/2008
(87) WO 2009/004499 de 08/01/2009

(21) **PI 0811364-5** A2 **1.3**
(22) 28/01/2008
(30) 20/06/2007 KR 10-2007-0060634
(51) H01M 8/02 (2006.01)
(54) "SEPARADOR DE AÇO INOXIDÁVEL PARA UMA CÉLULA DE COMBUSTÍVEL E MÉTODO PARA MANUFATURAR O SEPARADOR DE AÇO INOXIDÁVEL PARA CÉLULA DE COMBUSTÍVEL"
(71) HYUNDAI HYSCO (KR)
(72) YOO TAEK JEON, KYEONG WOO CHUNG, YOUNG SIK YUN, EUN YOUNG KIM, HYUN SIK MYUNG, JONG IN PARK
(74) DAVID DO NASCIMENTO ADVOGADOS ASSOCIADOS
(85) 07/12/2009
(86) PCT KR08/000508 de 28/01/2008
(87) WO 2008/156241 de 24/12/2008

(21) **PI 0812210-5** A2 **1.3**
(22) 05/06/2008
(30) 08/06/2007 US 11/760.447
(51) C09J 153/00 (2006.01), B32B 27/04 (2006.01)
(54) COMPOSIÇÃO ADESIVA TERMOPLÁSTICA, LAMINADO ELÁSTICO, ARTIGO, MÉTODO DE FABRICAR LAMINADO E LAMINADO ELÁSTICO
(71) Bostik, Inc. (US)
(72) Monina Kanderski
(74) Bhering Advogados
(85) 07/12/2009
(86) PCT US2008/065934 de 05/06/2008
(87) WO 2008/154299 de 18/12/2008

(21) **PI 0812525-2** A2 **1.3**
(22) 12/06/2008
(30) 12/06/2007 NO 2007 3010
(51) F16G 11/04 (2006.01), F16G 15/00 (2006.01), B63B 21/18 (2006.01)
(54) DISPOSITIVO DE TRAVAMENTO
(71) Odim ASA (NO)
(72) Sindre Walderhaug
(74) MAGNUS ASPEBY E CLAUDIO SZABAS
(85) 11/12/2009
(86) PCT NO2008/000210 de 12/06/2008
(87) WO 2008/153411 de 18/12/2008

(21) **PI 0812627-5** A2 **1.3**
(22) 14/07/2008
(30) 12/07/2007 ES 200701953
(51) G07F 11/24 (2006.01), G07F 11/08 (2006.01)
(54) SISTEMA EXTRATOR DE LATAS E GARRAFAS PARA MÁQUINAS DE VENDA AUTOMÁTICA.
(71) Jofemar S.A. (ES)
(72) FELIX GUINDULAIN BUSTO
(74) ALBERTO LUIS CAMELIER DA SILVA
(85) 11/01/2010
(86) PCT ES2008/070138 de 14/07/2008
(87) WO 2009/007491 de 15/01/2009

(21) **PI 0813599-1** A2 **1.3**
(22) 18/07/2008
(30) 06/08/2007 EP 07425513.4
(51) H03B 5/32 (2006.01)
(54) CIRCUITO DE ACIONAMENTO DE RESSONADOR DE ONDA DE SUPERFÍCIE E SEU OSCILADOR.
(71) STE S.A.S. DI G. MOIRAGHI & C. (IT)
(72) GUIDO MOIRAGHI, LUCA MOIRAGHI, PAOLO MOIRAGHI
(74) ADVOCACIA PIETRO ARIBONI S/C
(85) 05/02/2010
(86) PCT EP2008/059431 de 18/07/2008
(87) WO 2009/019121 de 12/02/2009

(21) **PI 0813600-9** A2 **1.3**
(22) 05/08/2008
(30) 06/08/2007 US 60/954,197
(51) H04L 5/14 (2006.01), H04L 25/03 (2006.01), H04L 27/00 (2006.01)
(54) FORMATAÇÃO DE PULSO PARA EGPRS-2
(71) INTERDIGITAL PATENT HOLDINGS, INC. (US)
(72) MARIA RUDOLF, BEHROUZ AGHILI, STEPHEN G. DICK, PRABHAKAR R. CHITRAPU, YAN LI
(74) ADVOCACIA PIETRO ARIBONI S/C
(85) 08/02/2010
(86) PCT US2008/072244 de 05/08/2008
(87) WO 2009/020975 de 12/02/2009

(21) **PI 0816278-6** A2 **1.3**
(22) 27/08/2008
(30) 05/09/2007 US 60/970.030
(51) C07D 413/12 (2006.01), A61K 31/538 (2006.01), A61P 11/06 (2006.01)
(54) FORMA SAL
(71) Pfizer Limited (GB)
(72) STEFAN COLIN JOHN TAYLOR
(74) NELLIE ANNE DANIEL-SHORES
(85) 03/03/2010
(86) PCT IB2008/002288 de 27/08/2008
(87) WO 2009/031011 de 12/03/2009

(21) **PI 0817495-4** A2 **1.3**
(22) 20/10/2008
(30) 01/11/2007 JP 2007-285382; 10/06/2008 JP 2008-151662
(51) B21B 25/04 (2006.01), B21B 25/06 (2006.01), C23C 4/02 (2006.01), C23C 4/06 (2006.01), C23C 4/10 (2006.01)
(54) BUJÃO DE PUNÇÃO E DE LAMINAÇÃO, MÉTODO DE REGENERAÇÃO DE TAL BUJÃO DE PUNÇÃO E DE LAMINAÇÃO, LINHA DE EQUIPAMENTO PARA REGENERAÇÃO DE TAL BUJÃO DE PUNÇÃO E DE LAMINAÇÃO
(71) Sumitomo Metal Industries LTD. (JP)
(72) Yasuyoshi Hidaka, Kazuhiro Shimoda, Kouji Nakaike, Naoya Hirase, YASUTO HIGASHIDA, Takateru Inage, Jyun Nagakita, Masaharu Nakamori, Fumihito Yoshikawa, Yoshihiko Hayashi, Takayuki Aisaka
(74) Araripe & Associados
(85) 01/04/2010
(86) PCT JP2008/068950 de 20/10/2008
(87) WO 2009/057471 de 07/05/2009

(21) **PI 0817604-3** A2 **1.3**
(22) 26/09/2008
(30) 01/10/2007 EP 07 117646.5
(51) B66B 23/12 (2006.01)
(54) INFRAESTRUTURA DE DEGRAU OU INFRAESTRUTURA DE PALETA PARA UNIDADES DE ESTRIBO DE UMA INSTALAÇÃO DE TRANSLAÇÃO, UNIDADES DE ESTRIBO E INSTALAÇÃO DE TRANSLAÇÃO
(71) Inventio AG (CH)
(72) Michael Matheisl, Thomas Illedits, Thomas Novacek, Harald Gössl
(74) DANNEMANN, SIEMSEN, BIGLER & IPANEMA MOREIRA
(85) 30/03/2010
(86) PCT EP2008/062970 de 26/09/2008
(87) WO 2009/047146 de 16/04/2009

(21) **PI 0817610-8** A2 **1.3**
(22) 01/10/2008
(30) 04/10/2007 US 11/906,877
(51) C08F 214/26 (2006.01), C08J 9/00 (2006.01)
(54) COPOLÍMEROS DE TETRAFLUORETILENO EXPANSÍVEIS, SEU MÉTODO DE PRODUÇÃO E ARTIGOS POROSOS EXPANDIDOS FEITOS COM ELES.
(71) Gore Enterprise Holdings, INC. (US)
(72) Lawrence A. Ford
(74) Tavares Propriedade Intelectual Ltda
(85) 30/03/2010
(86) PCT US2008/011349 de 01/10/2008
(87) WO 2009/045423 de 09/04/2009

(21) **PI 0818103-9** A2 **1.3**
(22) 13/11/2008
(30) 14/11/2007 IT TV2007A000182
(51) B60R 11/02 (2006.01)
(54) "DISPOSITIVO MAGNÉTICO PARA O SUPORTE EM AUTOMÓVEIS DE EQUIPAMENTO ELETRÔNICO PORTÁTIL"
(71) WALMEC SPA (IT)
(72) PAOLO ZANETTI
(74) DAVID DO NASCIMENTO ADVOGADOS ASSOCIADOS
(85) 13/05/2010
(86) PCT IB08/003224 de 13/11/2008
(87) WO 2009/063314 de 22/05/2009

(21) **PI 0818110-1** A2 **1.3**
(22) 24/10/2008
(30) 15/11/2007 US 11/985,515
(51) C04B 11/00 (2006.01)
(54) GIPSITA DE TRITURAÇÃO ÚMIDA COM POLICARBOXILATOS
(71) UNITED STATES GYPSUM COMPANY (US)
(72) SHARON LOUISE TRACY, QINGXIA LIU, DAVID B. MCDONALD
(74) City Patentes e Marcas Ltda.
(85) 13/05/2010
(86) PCT US2008/081056 de 24/10/2008
(87) WO 2009/064602 de 22/05/2009

(21) **PI 0818668-5** A2 **1.3**
(22) 24/09/2008
(30) 18/10/2007 DE 10 2007 049 945.2
(51) F02M 51/06 (2006.01)
(54) VÁLVULA DE INJEÇÃO DE COMBUSTÍVEL

(71) Robert Bosch GMBH (DE)
(72) Ferdinand Reiter
(74) Dannemann , Siemsen, Bigler & Ipanema Moreira
(85) 14/04/2010
(86) PCT EP2008/062727 de 24/09/2008
(87) WO 2009/053196 de 30/04/2009

(21) **PI 0818999-4** A2 **1.3**
(22) 19/11/2008
(30) 19/11/2007 US 11/942.298
(51) H05K 5/00 (2006.01)
(54) "ARMÁRIO DE GESTÃO DE CABOS E SISTEMA DO MESMO; MÉTODO DE ARREFECIMENTO DE UM DISPOSITIVO GERADOR DE CALOR"
(71) ORTRONICS, INC. (US)
(72) LARS R. LARSEN, STEWART A. LEVESQUE
(74) Nascimento Advogados
(85) 18/05/2010
(86) PCT US2008/083959 de 19/11/2008
(87) WO 2009/067469 de 28/05/2009

(21) **PI 0819282-0** A2 **1.3**
(22) 21/11/2008
(30) 23/11/2007 KR 10-2007-0120543; 23/11/2007 KR 10-2007-0120545; 29/11/2007 KR 10-2007-0122638
(51) H01M 2/10 (2006.01), H01M 2/12 (2006.01), H01M 2/02 (2006.01)
(54) PACOTE DE BATERIA SECUNDÁRIA FORNECENDO EXCELENTE PRODUTIVIDADE E ESTABILIDADE ESTRUTURAL
(71) LG Chem, LTD. (KR)
(72) YOUNG-SUN PARK, JEONGSUK LEE, KEUNPYO AHN, CHUNYEON KIM, JOUNG HO HA, MASAYUKI WAKEBE
(74) Nellie Anne Daniel-Shores
(85) 20/05/2010
(86) PCT KR2008/006872 de 21/11/2008
(87) WO 2009/066953 de 28/05/2009

(21) **PI 0820345-8** A2 **1.3**
(22) 05/11/2008
(30) 06/11/2007 JP 2007-288372; 06/11/2007 JP 2007-288374; 25/01/2008 JP 2008-014626
(51) F25D 23/00 (2006.01), B05B 5/057 (2006.01)
(54) REFRIGERADOR
(71) Panasonic Corporation (JP)
(72) Kiyoshi Mori, Kenichi Kakita, Tosiaki Mamemoto, Yoshihiro Ueda, Toyoshi Kamisako, Takahiro Ueno
(74) Dannemann, Siemsen, Bigler & Ipanema Moreira
(85) 06/05/2010
(86) PCT JP2008/003171 de 05/11/2008
(87) WO 2009/060592 de 14/05/2009

(21) **PI 0821046-2** A2 **1.3**
(22) 08/12/2008
(30) 07/12/2007 FR 07 59641
(51) A61K 8/73 (2006.01), A61K 31/738 (2006.01), A61L 27/20 (2006.01), A61L 27/26 (2006.01), A61L 27/52 (2006.01)
(54) HIDROGEL COESIVO MONOFÁSICO BIODEGRADÁVEL, PROCESSO DE PREPARAÇÃO DO MESMO, UTILIZAÇÃO DE UM HIDROGEL, E, KIT
(71) Laboratoires Vivacy (FR)
(72) Marie Estelle Piron, Guy Vitally
(74) Custódio de Almeida & Cia.
(85) 07/06/2010
(86) PCT EP2008/067029 de 08/12/2008
(87) WO 2009/071697 de 11/06/2009

(21) **PI 0821743-2** A2 **1.3**
(22) 25/11/2008
(30) 21/12/2007 DE 10 2007 061 963.6
(51) C07D 401/14 (2006.01), C07D 403/10 (2006.01), C07D 403/14 (2006.01), A61K 31/501 (2006.01), A61P 35/00 (2006.01)
(54) DERIVADOS DE PIRIDAZINONA
(71) Merck Patent Gesellschaft Mit Berschränkter Haftung (DE)
(72) Dieter Dorsch, Oliver Schadt, Frank Stieber, Andree Blaukat
(74) Dannemann , Siemsen, Bigler & Ipanema Moreira
(85) 18/06/2010
(86) PCT EP2008/009970 de 25/11/2008
(87) WO 2009/083076 de 09/07/2009

(21) **PI 0821819-6** A2 **1.3**
(22) 26/12/2008
(30) 04/01/2008 JP 2008-000198; 12/03/2008 JP 2008-062970
(51) H04W 72/04 (2009.01), H04J 11/00 (2006.01), H04W 28/06 (2009.01)
(54) PROCESSO DE DISPOSIÇÃO DE CANAL E DISPOSITIVO DE ESTAÇÃO BASE DE COMUNICAÇÃO SEM FIO
(71) Panasonic Corporation (JP)
(72) Akihiko Nishio, Christian Wengerter, Hidetoshi Suzuki, Katsuhiko Hiramatsu
(74) Dannemann, Siemsen, Bigler & Ipanema Moreira
(85) 02/07/2010
(86) PCT JP2008/004010 de 26/12/2008
(87) WO 2009/087744 de 16/07/2009

(21) **PI 0821833-1** A2 **1.3**
(22) 24/12/2008
(30) 26/12/2007 JP 2007-333494; 04/03/2008 JP 2008-053836
(51) G01N 27/407 (2006.01), G01N 27/406 (2006.01), F02D 41/06 (2006.01), F02D 41/12 (2006.01)
(54) APARELHO DE DETECÇÃO DE CONCENTRAÇÃO DE GÁS
(71) Toyota Jidosha Kabushiki Kaisha (JP)
(72) Takanori Sasaki
(74) DANNEMANN, SIEMSEN, BIGLER & IPANEMA MOREIRA
(85) 24/06/2010
(86) PCT JP2008/073916 de 24/12/2008
(87) WO 2009/082030 de 02/07/2009

(21) **PI 0821889-7** A2 **1.3**
(22) 17/07/2008
(30) 16/01/2008 GB PCT/GB08/000138
(51) E04C 2/292 (2006.01), E04C 2/38 (2006.01), E04C 5/16 (2006.01), E04B 1/61 (2006.01), E04B 5/00 (2006.01)
(54) PAINEL ESTRUTURAL TIPO SANDUÍCHE, MÉTODO PARA FABRICAR UM PAINEL ESTRUTURAL TIPO SANDUÍCHE E MÉTODO PARA CONSTRUIR UMA ESTRUTURA DE EDIFICAÇÃO OU OFF-SHORE
(71) Intelligent Engineering (Bahamas) Limited (BS)
(72) STEPHEN JOHN KENNEDY
(74) Dannemann, Siemsen, Bigler & Ipanema Moreira
(85) 15/07/2010
(86) PCT GB2008/002448 de 17/07/2008
(87) WO 2009/090357 de 23/07/2009

(21) **PI 0821896-0** A2 **1.3**
(22) 02/04/2008
(51) C08J 9/00 (2006.01), B01J 20/20 (2006.01), B01J 20/28 (2006.01)
(54) "FILTROS DE POLIURETANO PARA PURIFICAÇÃO DO AR"
(71) MOISÉS LUZIA GONÇALVES PINTO (PT) , JOÃO MANUEL PIRES DA SILVA (PT) , JOÃO CARLOS MOURA BORDADO (PT) , ANTÓNIO NUNES BARATA (PT) , JOSÉ BOAVIDA VALENTE (PT)
(72) MOISÉS LUZIA GONÇALVES PINTO, JOÃO MANUEL PIRES DA SILVA, JOÃO CARLOS MOURA BORDADO, ANTÓNIO NUNES BARATA, JOSÉ BOAVIDA VALENTE
(74) SUL AMÉRICA MARCAS E PATENTES LTDA.
(85) 01/10/2010
(86) PCT PT2008/000013 de 02/04/2008
(87) WO 2009/123484 de 08/10/2009

(21) **PI 0821920-6** A2 **1.3**
(22) 04/12/2008
(30) 28/12/2007 JP 2007-338867
(51) B22D 11/06 (2006.01)
(54) DISPOSITIVO PARA LIMPEZA DE ROLOS ENREGELADOS
(71) Ihi Corporation (JP)
(72) Hiroyuki Otsuka, Hiroki Yoshizawa, Katsumi Nakayama
(74) Dannemann, Siemsen, Bigler & Ipanema Moreira
(85) 25/06/2010
(86) PCT JP2008/003587 de 04/12/2008
(87) WO 2009/084153 de 09/07/2009

(21) **PI 0821947-8** A2 **1.3**
(22) 25/12/2008
(30) 26/12/2007 JP 2007-333408
(51) C07K 9/00 (2006.01), C07G 11/00 (2006.01), A61K 38/00 (2006.01), A61P 9/00 (2006.01), A61P 31/04 (2006.01)
(54) DERIVADOS DE ANTIBIÓTICO DE GLICOPETÍDEO GLICOSILATADO
(71) Shionogi & Co., Ltd. (JP)
(72) Kouhei Matsui, Kazuyuki Minagawa, Osamu Yoshida, Kenji Morimoto, Yuuki Ogata
(74) Dannemann, Siemsen, Bigler & Ipanema Moreira
(85) 29/06/2010
(86) PCT JP2008/073511 de 25/12/2008
(87) WO 2009/081958 de 02/07/2009

(21) **PI 0821961-3** A2 **1.3**
(22) 26/12/2008
(30) 04/01/2008 JP 2008-000197
(51) H04J 11/00 (2006.01), H04B 1/707 (2011.01), H04W 72/04 (2009.01)
(54) DISPOSITIVO TERMINAL DE RADIOCOMUNICAÇÃO E MÉTODO DE RÁDIO TRANSMISSÃO
(71) Panasonic Corporation (JP)
(72) Tomofumi Takata, Daichi Imamura, Seigo Nakao, Sadaki Futagi, Takashi Iwai, Yoshihiko Ogawa
(74) Dannemann, Siemsen, Bigler & Ipanema Moreira
(85) 05/07/2010
(86) PCT JP2008/004006 de 26/12/2008
(87) WO 2009/087741 de 16/07/2009

(21) **PI 0821984-2** A2 **1.3**
(22) 23/12/2008
(30) 11/01/2008 EP 08 100388.1
(51) F01K 13/02 (2006.01)
(54) INSTALAÇÃO DE ENERGIA COM CAPTURA E COMPRESSÃO DE CO^2
(71) Alstom Technology LTD. (CH)
(72) Charles Soothill, Christian Steinbach, Allen Michael Pfeffer, Philippe Jean Michel Paelinck, Jürgen Hoffmann

(74) Dannemann, Siemsen, Bigler & Ipanema Moreira
(85) 09/07/2010
(86) PCT EP2008/068212 de 23/12/2008
(87) WO 2009/087060 de 16/07/2009

(21) **PI 0822066-2** A2 **1.3**
(22) 10/12/2008
(30) 11/12/2007 FR 07 08604
(51) C07D 209/08 (2006.01), A61K 31/404 (2006.01)
(54) DERIVADOS DIOLATOS DAIZÊNIO, O RESPECTIVO PROCESSO DE PREPARO E AS COMPOSIÇÕES FARMACÊUTICAS QUE OS CONTÊM
(71) Les Laboratoires Servier (FR)
(72) Alexis Cordi, Laure Haberkorn, Tony Verbeuren, Christine Courchay, Serge Simonet
(74) Dannemann, Siemsen, Bigler & Ipanema Moreira
(85) 10/06/2010
(86) PCT FR2008/001716 de 10/12/2008
(87) WO 2009/103875 de 27/08/2009

(21) **PI 0823071-4** A2 **1.3**
(22) 08/09/2008
(51) B60T 7/12 (2006.01), B60T 13/68 (2006.01)
(54) METODO PARA OPERACAO DE UM SISTEMA DE FREIO DE UMA MAQUINA DE TRABALHO E SISTEMA DE FREIO PARA UMA MAQUINA DE TRABALHO
(71) Volvo Construction Equipment AB (SE)
(72) Richter, Alfred, Lastre, Fredric
(74) Magnus Aspeby / Claudio Szabas
(85) 04/03/2011
(86) PCT SE2008/000503 de 08/09/2008
(87) WO 2010/027302 de 11/03/2010

(21) **PI 0823072-2** A2 **1.3**
(22) 08/09/2008
(51) B62D 33/067 (2006.01), B62D 25/10 (2006.01), B62D 25/24 (2006.01)
(54) DISPOSICAO DE PAINEL DIANTEIRO DE VEICULO
(71) Volvo Lastvagnar AB (SE)
(72) Larsen, Jessica, Davidson, Geoffrey
(74) Magnus Aspeby / Claudio Szabas
(85) 04/03/2011
(86) PCT SE2008/000502 de 08/09/2008
(87) WO 2010/027301 de 11/03/2010

(21) **PI 0823073-0** A2 **1.3**
(22) 08/09/2008
(51) F02D 41/00 (2006.01), F02D 41/12 (2006.01), G01M 17/007 (2006.01), B60W 10/06 (2006.01), F02B 37/12 (2006.01), F02D 9/06 (2006.01), G01M 3/02 (2006.01)
(54) METODO PARA DIAGNOSTICOS EMBARCADOS E SISTEMA PARA DIAGNOSTICOS EMBARCADOS
(71) Volvo Lastvagnar AB (SE)
(72) Wikner, Stefan
(74) Magnus Aspeby / Claudio Szabas
(85) 04/03/2011
(86) PCT SE2008/000504 de 08/09/2008
(87) WO 2010/027303 de 11/03/2010

(21) **PI 0902887-0** A2 **1.3**
(22) 14/01/2009
(30) 17/01/2008 US 61/021,817
(51) H04N 5/93 (2006.01), G11B 20/12 (2006.01), G11B 27/00 (2006.01), H04N 5/85 (2006.01)
(54) MEIO DE GRAVAÇÃO NO QUAL UM VÍDEO 3D É GRAVADO, MEIO DE GRAVAÇÃO PARA GRAVAÇÃO DE UM VÍDEO 3D E DISPOISITIVO DE REPRODUÇÃO E MÉTODO PARA REPRODUÇÃO DE UM VÍDEO 3D
(71) Panasonic Corporation (JP)
(72) Tomoki Ogawa, Hiroshi Yahata
(74) Dannemann, Siemsen, Bigler & Ipanema Moreira
(85) 16/09/2009
(86) PCT JP2009/000109 de 14/01/2009
(87) WO 2009/090868 de 23/07/2009

(21) **PI 0902891-9** A2 **1.3**
(22) 09/02/2009
(30) 15/02/2008 US 61/029,054
(51) H04N 7/173 (2011.01), H04N 5/765 (2006.01)
(54) DISPOSITIVO DE REPRODUÇÃO, DISPOSITIVO DE GRAVAÇÃO, MÉTODO DE REPRODUÇÃO E MÉTODO DE GRAVAÇÃO
(71) Panasonic Corporation (JP)
(72) Taiji Sasaki, Hiroshi Yahata, Wataru Ikeda, Kazuhiro Mochinaga
(74) Dannemann, Siemsen, Bigler & Ipanema Moreira
(85) 14/10/2009
(86) PCT JP2009/000505 de 09/02/2009
(87) WO 2009/101787 de 20/08/2009

(21) **PI 0902903-6** A2 **1.3**
(22) 27/02/2009
(30) 28/02/2008 US 61/032,112; 28/04/2008 US 61/048,262
(51) G11B 20/18 (2006.01), G11B 7/0045 (2006.01), G11B 20/10 (2006.01)
(54) MÉTODO DE AVALIAÇÃO DE SINAL E APARELHO DE AVALIAÇÃO DE SINAL
(71) Panasonic Corporation (JP)
(72) Harumitsu Miyashita, Kohei Nakata, Yasumori Hino, Naohiro Kimura
(74) DANNEMANN, SIEMSEN, BIGLER & IPANEMA MOREIRA
(85) 27/10/2009
(86) PCT JP2009/000907 de 27/02/2009
(87) WO 2009/107399 de 03/09/2009

(21) **PI 0903494-3** A2 **1.3**
(22) 12/03/2009
(30) 14/03/2008 JP 2008-066712
(51) B21B 37/00 (2006.01)
(54) MÉTODO DE APRENDIZAGEM DE PREDIÇÃO DE CARGA DE LAMINAÇÃO PARA LAMINAÇÃO A QUENTE
(71) Nippon Steel Corporation (JP)
(72) Tsuyoshi Higo, Yosuke Mizoguchi, Kazatsugu Igarashi, Yasushi Fukuoka
(74) DANNEMANN, SIEMSEN, BIGLER & IPANEMA MOREIRA
(85) 24/11/2009
(86) PCT JP2009/055364 de 12/03/2009
(87) WO 2009/113719 de 17/09/2009

(21) **PI 0903505-2** A2 **1.3**
(22) 18/08/2009
(30) 07/07/2009 JP 2009-160599
(51) B22D 11/108 (2006.01), B22D 11/00 (2006.01), C21C 7/076 (2006.01)
(54) MÉTODO DE FLUXO DE MOLDE PARA LINGOTAMENTO CONTÍNUO DE AÇO
(71) Sumitomo Metal Industries, Ltd. (JP)
(72) Masahito Hanao, Masayuki Kawamoto
(74) Dannemann, Siemsen, Bigler & Ipanema Moreira
(85) 30/11/2009
(86) PCT JP2009/064429 de 18/08/2009
(87) WO 2011/004507 de 13/01/2011

(21) **PI 0905370-0** A2 **1.3**
(22) 07/10/2009
(30) 14/10/2008 JP PCT/JP2008/068582
(51) C10B 39/02 (2006.01)
(54) "EQUIPAMENTO PARA EXTINÇÃO DA COCA SECA"
(71) NIPPON STEEL ENGINEERING CO., LTD. (JP) , NITTETSU PLANT DESIGNING CORPORATION (JP)
(72) ATSUSHI FUJIKAWA, HIROSHI OTANI, TAKASHI FUKUOKA
(74) Nascimento Advogados
(85) 27/05/2010
(86) PCT JP2009/005226 de 07/10/2009
(87) WO 2010/044219 de 22/04/2010

(21) **PI 0906089-8** A2 **1.3**
(22) 29/01/2009
(30) 04/03/2008 JP 2008-053331; 31/03/2008 JP 2008-091887; 14/01/2009 JP 2009-005656
(51) C09D 11/00 (2006.01), B41J 2/01 (2006.01), B41M 5/00 (2006.01)
(54) COMPOSIÇÃO DE TINTA NÃO-AQUOSA PARA IMPRESSÃO DE JATO DE TINTA
(71) DAI NIPPON TORYO CO., LTD (JP)
(72) TAKEHIRO KOTERA, HARUMI KANEKO, TOSHIHIKO SHIOTANI, TETSUO SUGAWA
(74) Nascimento Advogados
(85) 06/09/2010
(86) PCT JP2009/051407 de 29/01/2009
(87) WO 2009/110266 de 11/09/2009

(21) **PI 0906160-6** A2 **1.3**
(22) 12/03/2009
(30) 12/03/2008 US 61/035,999; 15/10/2008 US 12/251,861
(51) B65B 13/24 (2006.01)
(54) APARELHO DE TRAVAMENTO DE FAIXA FIXA
(71) BAND-IT-IDEX, INC (US)
(72) DANIEL J. NELSON, MIKLOS BALAZS MARELIN, RENE LEIST, CASEY JAMES DORNEMAN
(74) City Patentes e Marcas Ltda.
(85) 10/09/2010
(86) PCT US2009/037000 de 12/03/2009
(87) WO 2009/114717 de 17/09/2009

(21) **PI 0906173-8** A2 **1.3**
(22) 16/01/2009
(30) 18/03/2008 JP 2008-070281
(51) A61F 13/496 (2006.01)
(54) ARTIGO DO VESTUÁRIO
(71) UNI-CHARM CORPORATION (JP)
(72) TOSHIFUMI OTSUBO
(74) Nascimento Advogados
(85) 17/09/2010
(86) PCT JP2009/050581 de 16/01/2009
(87) WO 2009/116306 de 24/09/2009

(21) **PI 0906183-5** A2 **1.3**
(22) 12/03/2009
(30) 18/03/2008 JP 2008-069473
(51) B65G 33/06 (2006.01), B65B 35/40 (2006.01), B65B 35/44 (2006.01), B65B 35/46 (2006.01), B65B 35/54 (2006.01), B65G 15/14 (2006.01)
(54) DISPOSITIVO DE AGRUPAMENTO DE PRODUTO
(71) ORION MACHINERY CO., LTD. (JP)
(72) YASUYUKI IWASAKI
(74) Nascimento Advogados
(85) 17/09/2010
(86) PCT JP2009/054762 de 12/03/2009
(87) WO 2009/116449 de 24/09/2009

(21) **PI 0906186-0** A2 **1.3**
(22) 17/03/2009
(30) 17/03/2008 US 61/069,763; 31/10/2008 US 61/110,508
(51) C07D 239/88 (2006.01), C07D 239/93 (2006.01), A61K 31/517 (2006.01), A61P 35/00 (2006.01)
(54) COMPOSTO E USO DE UM COMPOSTO
(71) AMBIT BIOSCIENCES CORPORATION (CA)
(72) SUNNY ABRAHAM, SHRIPAD BHAGWAT, BRIAN T. CAMPBELL, QI CHAO, RAFFALELLA FARAONI, MARK W. HOLLADAY, ANDILY G. LAI, MARTIN W. ROWBOTTON, EDUARDO SETTI, KELLY G. SPRANKLE
(74) Antonio Mauricio Pedras Arnaud
(85) 17/09/2010
(86) PCT US2009/001659 de 17/03/2009
(87) WO 2009/117080 de 24/09/2009

(21) **PI 0906200-9** A2 **1.3**
(22) 17/02/2009
(30) 17/03/2008 JP 2008-068409
(51) A61F 13/49 (2006.01), A61F 13/15 (2006.01), A61F 13/53 (2006.01)
(54) APARELHO E MÉTODO PARA FABRICAÇÃO DE UM CORPO ABSORVENTE
(71) UNI-CHARM CORPORATION (JP)
(72) TATSUO TAKAHASHI, NORITOMO KAMEDA
(74) Nascimento Advogados
(85) 15/09/2010
(86) PCT JP2009/052697 de 17/02/2009
(87) WO 2009/116344 de 24/09/2009

(21) **PI 0906212-2** A2 **1.3**
(22) 25/03/2009
(30) 28/03/2008 JP 2008-088661
(51) A61F 13/15 (2006.01), A61F 5/44 (2006.01), A61F 13/49 (2006.01), A61F 13/53 (2006.01)
(54) FRALDA E ALMOFADA RECEPTORA DE URINA PARA FRALDA.
(71) UNI-CHARM CORPORATION (JP)
(72) NATSUKO AOYAGI, YASUHIKO KENMOCHI
(74) Nascimento Advogados
(85) 15/09/2010
(86) PCT JP2009/055980 de 25/03/2009
(87) WO 2009/119679 de 01/10/2009

(21) **PI 0906213-0** A2 **1.3**
(22) 14/03/2009
(30) 20/03/2008 DE 202008003886320
(51) E05B 17/22 (2006.01), B60J 5/04 (2006.01), B60J 10/08 (2006.01)
(54) 'DISPOSITIVO PARA A IMPLANTAÇÃO DE UMA CONEXÃO ELÉTRICA SECA PARA UMA FECHADURA DE VEÍCULO AUTOMOTOR
(71) KIEKERT AKTIENGESELLSCHAFT (DE)
(72) SVEN ALBERS
(74) Miranda Lynch Kneblewki S/C Ltda
(85) 17/09/2010
(86) PCT DE2009/000358 de 14/03/2009
(87) WO 2009/115080 de 24/09/2009

(21) **PI 0906255-6** A2 **1.3**
(22) 17/04/2009
(30) 11/06/2008 JP 2008-152949
(51) A23C 9/127 (2006.01)
(54) MÉTODO PARA PRODUZIR LEITE FERMENTADO
(71) Morinaga Milk Industry CO., Ltd (JP)
(72) Kanetada Shimizu, Sumiko Yonezawa
(74) Dannemann, Siemsen, Bigler & Ipanema Moreira
(85) 28/06/2010
(86) PCT JP2009/057760 de 17/04/2009
(87) WO 2009/150897 de 17/12/2009

(21) **PI 0906304-8** A2 **1.3**
(22) 24/03/2009
(30) 31/03/2008 JP 2008-094108
(51) A61F 13/49 (2006.01), A61F 13/56 (2006.01)
(54) ARTIGO ABSORVENTE
(71) UNICHARM CORPORATION (JP)
(72) SATORU SAKAGUCHI
(74) Nascimento Advogados
(85) 30/09/2010
(86) PCT JP2009/055839 de 24/03/2009
(87) WO 2009/122970 de 08/10/2009

(21) **PI 0906305-6** A2 **1.3**
(22) 20/02/2009
(30) 31/03/2008 JP 2008-092750
(51) A61F 13/15 (2006.01), A61F 13/472 (2006.01), A61F 13/53 (2006.01), A61F 13/534 (2006.01), A61F 13/539 (2006.01)
(54) ARTIGO ABSORVENTE E MÉTODO DE PRODUÇÃO DO MESMO
(71) UNICHARM CORPORATION (JP)
(72) HIROYUKI HARADA, TATSUYA TAMURA
(74) Nascimento Advogados
(85) 30/09/2010
(86) PCT JP2009/053612 de 20/02/2009
(87) WO 2009/122830 de 08/10/2009

(21) **PI 0906323-4** A2 **1.3**
(22) 18/02/2009
(30) 31/03/2008 JP 2008-092711
(51) A61F 13/15 (2006.01), A61F 13/49 (2006.01), A61F 13/494 (2006.01), A61F 13/496 (2006.01), A61F 13/53 (2006.01)
(54) "ARTIGO ABSORVENTE DESCARTÁVEL DO VESTUÁRIO"
(71) UNI-CHARM CORPORATION (JP)
(72) SEIICHI KUWANO, YOSHIO ONO
(74) NASCIMENTO ADVOGADOS.
(85) 30/09/2010
(86) PCT JP2009/052812 de 18/02/2009
(87) WO 2009/122801 de 08/10/2009

(21) **PI 0906344-7** A2 **1.3**
(22) 13/03/2009
(30) 31/03/2008 ES P200800891
(51) C04B 28/14 (2006.01)
(54) ARGAMASSA DE GESSO COM VERMICULITA EXPANDIDA E ADITIVADA, E PROCESSO DE OBTENÇÃO DA MESMA
(71) BÁRBARA ROMAN ALEMAÑ (ES) , PILAR TORRES ZACARIAS (ES)
(72) BÁRBARA ROMAN ALEMAÑ, PILAR TORRES ZACARIAS
(74) Miranda Lynch Kneblewki S/C Ltda
(85) 29/09/2010
(86) PCT ES2009/000148 de 13/03/2009
(87) WO 2009/121984 de 08/10/2009

(21) **PI 0906540-7** A2 **1.3**
(22) 03/04/2009
(30) 04/04/2008 US 61/042,542
(51) G06F 7/60 (2006.01)
(54) DISPOSITIVOS E MÉTODOS PARA CORRELACIONAR REPRESENTAÇÕES MODELO METADATA E REPRESENTAÇÕES MODELO LÓGICA DE ATIVOS
(71) LANDMARK GRAPHICS CORPORATION, A HALLIBURTON COMPANY (US)
(72) RAJPAUL SINGH BAL, MARK LOCHMANN, CHAMINDA PERIES, LAURENCE REID
(74) GEORGE AFONDOPULOS JUNIOR
(85) 04/10/2010
(86) PCT US2009/039480 de 03/04/2009
(87) WO 2009/124256 de 08/10/2009

(21) **PI 0908543-2** A2 **1.3**
(22) 20/02/2009
(30) 03/03/2008 US 12/041,321
(51) C05C 3/00 (2006.01), C05D 3/00 (2006.01), C05B 1/00 (2006.01), C05D 9/02 (2006.01)
(54) FERTILIZANTE DE SAL DUPLO DANDO RENDIMENTOS DE COLHEITA AUMENTADOS
(71) Specialty Fertilizer Products, LLC (US) , John Larry Sanders (US)
(72) John Larry Sanders
(74) DANNEMANN, SIEMSEN, BIGLER & IPANEMA MOREIRA
(85) 01/09/2010
(86) PCT US2009/034616 de 20/02/2009
(87) WO 2009/111182 de 11/09/2009

(21) **PI 0908550-5** A2 **1.3**
(22) 27/02/2009
(30) 05/03/2008 DE 10 2008 012 731.0
(51) B01J 8/00 (2006.01), B65D 88/72 (2006.01), B65D 90/02 (2006.01)
(54) DISPOSITIVO PARA DESCARGA DE MATERIAIS SÓLIDOS DE FINA GRANULAÇÃO OU EM FORMA PULVÉREA A PARTIR DE UM RECIPIENTE
(71) Uhde GMBH (DE)
(72) Eberhard Kuske, Stefan Hamel
(74) DANNEMANN, SIEMSEN, BIGLER & IPANEMA MOREIRA
(85) 06/09/2010
(86) PCT EP2009/001070 de 27/02/2009
(87) WO 2009/109286 de 11/09/2009

(21) **PI 0908551-3** A2 **1.3**
(22) 02/03/2009
(30) 05/03/2008 DE 10 2008 012 603.9
(51) F16C 33/10 (2006.01), F16C 39/02 (2006.01)
(54) MÁQUINA QUE TEM UM MANCAL DE RESERVA COM UMA CAMADA DE METAL LÍQUIDO ANTI-ATRITO
(71) SIEMENS AKTIENGESELLSCHAFT (DE)
(72) Hartmut Walter
(74) DANNEMANN, SIEMSEN, BIGLER & IPANEMA MOREIRA
(85) 06/09/2010
(86) PCT EP2009/052458 de 02/03/2009
(87) WO 2009/109548 de 11/09/2009

(21) **PI 0908555-6** A2 **1.3**
(22) 16/03/2009
(30) 17/03/2008 IT BO2008A000171
(51) B60B 27/00 (2006.01)
(54) MÉTODO PARA PRODUZIR CUBOS DE RODA PARA VEÍCULOS E CUBOS DE RODA FEITOS USANDO ESSE MÉTODO.
(71) Minganti International Limited (IE)

(72) Marcus Caldana
(74) Tavares Propriedade Intelectual Ltda.
(85) 15/09/2010
(86) PCT EP2009/053097 de 16/03/2009
(87) WO 2009/115499 de 24/09/2009

(21) **PI 0908558-0** A2 **1.3**
(22) 11/03/2009
(30) 17/03/2008 JP 2008-068415
(51) C10M 169/04 (2006.01), C10M 143/00 (2006.01), C10M 145/14 (2006.01), C10N 20/02 (2006.01), C10N 20/04 (2006.01), C10N 40/25 (2006.01)
(54) COMPOSIÇÃO LUBRIFICANTE
(71) Idemitsu Kosan Co., Ltd. (JP)
(72) Hideyuki Murata, Moritsugu Kasai
(74) Dannemann, Siemsen, Bigler & Ipanema Moreira
(85) 15/09/2010
(86) PCT JP2009/054638 de 11/03/2009
(87) WO 2009/116438 de 24/09/2009

(21) **PI 0908559-9** A2 **1.3**
(22) 19/02/2009
(30) 18/03/2008 EP 08 102706.2
(51) B63B 22/02 (2006.01)
(54) MONTAGEM DE AMARRAÇÃO DESCONECTÁVEL
(71) Bluewater Energy Services, B.V. (NL)
(72) Bernardus Cornelis Hendrikus Hoogeveen
(74) Dannemann, Siemsen, Bigler & Ipanema Moreira
(85) 15/09/2010
(86) PCT EP2009/051952 de 19/02/2009
(87) WO 2009/115388 de 24/09/2009

(21) **PI 0908560-2** A2 **1.3**
(22) 27/02/2009
(30) 07/03/2008 EP 08152499.3
(51) C07K 14/47 (2006.01), A61K 38/17 (2006.01), A61P 31/06 (2006.01)
(54) USOS DE UM VARIANTE DE UMA DEFENSIVA PRECURSORA E DE UM POLIPEPTÍDEO, VARIANTE DE UMA DEFENSINA PRECURSORA, MÉTODOS PARA EXTERMINAR OU INIBIR CÉLULAS DE MYCOBACTERIUM E PARA TRATAR DOENÇAS MEDIADAS POR MYCOBACTERIUM, E, POLIPEPTÍDEO
(71) Novozymes Adenium Biotech A/S (DK)
(72) Hans-Henrik Kristensen Hoegenhaug, Gary K. Schoolnik, Sidharth Chopra, Dorotea Raventos Segura
(74) Momsen Leonardos & CIA
(85) 03/09/2010
(86) PCT EP2009/052405 de 27/02/2009
(87) WO 2009/109532 de 11/09/2009

(21) **PI 0908562-9** A2 **1.3**
(22) 09/03/2009
(30) 17/03/2008 EP 08 250926.6
(51) G06Q 30/00 (2006.01)
(54) MÉTODO E APARELHO PARA IDENTIFICAR, AUTENTICAR, RASTREAR E DESCOBRIR ITENS FABRICADOS
(71) Philip Morris Products S.A. (CH)
(72) Philippe Chatelain, Patrick Chanez, Erwan Fradet, Alain Sager
(74) Dannemann, Siemsen, Bigler & Ipanema Moreira
(85) 15/09/2010
(86) PCT EP2009/001681 de 09/03/2009
(87) WO 2009/115207 de 24/09/2009

(21) **PI 0908567-0** A2 **1.3**
(22) 04/03/2009
(30) 05/03/2008 EP 08152332.6
(51) C07K 14/38 (2006.01), C12P 7/46 (2006.01), C12P 1/02 (2006.01)
(54) SEQUÊNCIA DE ÁCIDO NUCLEICO, PROTEÍNA, MÉTODO PARA A PRODUÇÃO DE ÁCIDO ITACÔNICO EM UM MICROORGANISMO, CÉLULA HOSPEDEIRA, USOS DE UMA PROTEÍNA E DA COMBINAÇÃO DE PROTEÍNA COM A ENZIMA CAD E/OU UMA PROTEÍNA TRASPORTADORA DE DI/TRICARBOXILATO DA MITOCÔNDRIA
(71) Nederlandse Organisatie Voor Toegepast-Natuurwetenschappelijk Onderzoek TNO (NL)
(72) Maria Johanna Van Der Werf, Peter Jan Punt
(74) Momsen Leonardos & Cia
(85) 03/09/2010
(86) PCT NL2009/050099 de 04/03/2009
(87) WO 2009/110796 de 11/09/2009

(21) **PI 0908568-8** A2 **1.3**
(22) 06/03/2009
(30) 06/03/2008 US 61/034312
(51) H01B 11/10 (2006.01), H01B 7/18 (2006.01)
(54) FITA DE BARREIRA, E, CABO
(71) Panduit Corp (US)
(72) Ronald A. Nordin, Masud Bolouri-Saransar, Royal O. Jenner, Thomas G. Mclaughlin, Kenneth E. Cornelison, TIMOTHY J. HOUGHTON, II, DAVID P. CAMP, II
(74) Momsen Leonardos & CIA
(85) 03/09/2010
(86) PCT US2009/036308 de 06/03/2009
(87) WO 2009/111689 de 11/09/2009

(21) **PI 0908569-6** A2 **1.3**
(22) 27/02/2009
(30) 05/03/2008 EP 08 004052.0
(51) A61K 31/4985 (2006.01), C07D 471/04 (2006.01)
(54) ESTIMULADORES DE SECREÇÃO DE INSULINA DERIVADOS DE PIRIDOPIRAZINONAS, MÉTODOS PARA OBTÊ-LOS E USO DOS MESMOS PARA O TRATAMENTO DE DIABETES
(71) Merck Patent GMBH (DE)
(72) Gérard Botton, Eric Valeur, Micheline Kergoat, Christine Charon, Samer Elbawab
(74) Dannemann, Siemsen, Bigler & Ipanema Moreira
(85) 02/09/2010
(86) PCT EP2009/001428 de 27/02/2009
(87) WO 2009/109341 de 11/09/2009

(21) **PI 0908571-8** A2 **1.3**
(22) 03/03/2009
(30) 04/03/2008 NL N2001348
(51) A01K 13/00 (2006.01)
(54) ESCOVA PARA ANIMAIS DE FAZENDA, DISPOSITIVO COMPREENDENDO UMA ESCOVA DESTE TIPO, E MÉTODO PARA A ESCOVAÇÃO DE ANIMAIS DE FAZENDA
(71) Delaval Holding AB (SE)
(72) Hans Van Der Poel
(74) Dannemann, Siemsen, Bigler & Ipanema Moreira
(85) 02/09/2010
(86) PCT SE2009/000117 de 03/03/2009
(87) WO 2009/110828 de 11/09/2009

(21) **PI 0908574-2** A2 **1.3**
(22) 26/01/2009
(30) 03/03/2008 DE 10 2008 012 247.5
(51) A61F 13/56 (2006.01), A61L 15/22 (2006.01), A61L 15/58 (2006.01)
(54) PRODUTO DE HIGIENE ABSORVENTE
(71) Henkel AG & CO. KGAA (DE)
(72) Eckhard Pürkner, Achim Schmitt, Heinrich Träger, Holger Tönniessen
(74) Dannemann, Siemsen, Bigler & Ipanema Moreira
(85) 02/09/2010
(86) PCT EP2009/050815 de 26/01/2009
(87) WO 2009/109417 de 11/09/2009

(21) **PI 0908575-0** A2 **1.3**
(22) 25/02/2009
(30) 04/03/2008 EP 08152265.8
(51) C21D 7/02 (2006.01), D07B 1/06 (2006.01)
(54) FILAMENTO DE AÇO COM BAIXO TEOR DE CARBONO TREFILADO A FRIO E MÉTODO DE FABRICAÇÃO DO REFERIDO FILAMENTO
(71) Nv Bekaert Sa (BE)
(72) Javier Del Rio Rodriguez, Dirk Meersschaut
(74) Dannemann,Siemsen, Bigler & Ipanema Moreira
(85) 13/09/2010
(86) PCT EP2009/052216 de 25/02/2009
(87) WO 2009/109495 de 11/09/2009

(21) **PI 0908576-9** A2 **1.3**
(22) 28/02/2009
(30) 13/03/2008 DE 102008014109.7
(51) A61K 9/10 (2006.01), A61K 33/44 (2006.01)
(54) FORMULAÇÃO DE SUSPENSÃO PARA ADSORVENTES DE CARBONO
(71) Bayer Animal Health Gmbh (DE)
(72) Olaf Behrend, Iris Heep, Nikolaus Kowollik, Dirk Mertin, Petra Ohage-Spitzlei, Bernard Schmidt, Wolfgang Wiehl
(74) Dannemann,Siemsen, Bigler & Ipanema Moreira
(85) 13/09/2010
(86) PCT EP2009/001450 de 28/02/2009
(87) WO 2009/112169 de 17/09/2009

(21) **PI 0908904-7** A2 **1.3**
(22) 18/02/2009
(30) 12/03/2008 DE 10 2008 000 626.2
(51) B60S 1/40 (2006.01)
(54) DISPOSITIVO PARA UNIÃO ARTICULADA DE UMA BORRACHA DE LIMPA-VIDROS
(71) Robert Bosch Gmbh (DE)
(72) Inigo Op't Roodt, Peter De Block, Hans Beelen, Eric Windmolders
(74) DANNEMANN, SIEMSEN, BIGLER & IPANEMA MOREIRA
(85) 27/08/2010
(86) PCT EP2009/051885 de 18/02/2009
(87) WO 2009/112330 de 17/09/2009

(21) **PI 0908905-5** A2 **1.3**
(22) 05/02/2009
(30) 29/02/2008 US 61/032,449
(51) C09D 9/00 (2006.01)
(54) COMPOSIÇÕES PARA LIMPEZA DE SUBSTRATO MICROELETRÔNICO
(71) Mallinckrodt Baker, Inc. (US)
(72) William R. Gemmill
(74) DANNEMANN, SIEMSEN, BIGLER & IPANEMA MOREIRA
(85) 27/08/2010
(86) PCT US2009/033148 de 05/02/2009
(87) WO 2009/108474 de 03/09/2009

(21) **PI 0908911-0** A2 **1.3**
(22) 12/03/2009
(30) 14/03/2008 US 12/048,963
(51) H02H 7/16 (2006.01)
(54) MONITOR DE BANCO CAPACITOR E MÉTODO DE USO DO MESMO
(71) Cooper Technologies Company (US)

(72) John Frederick Banting, Anand Sharad Kulkarni
(74) Orlando De Souza
(85) 14/09/2010
(86) PCT US2009/036912 de 12/03/2009
(87) WO 2009/114667 de 17/09/2009

(21) **PI 0909002-9** A2 **1.3**
(22) 09/04/2009
(30) 11/04/2008 US 12/101,198
(51) E21B 47/00 (2006.01)
(54) APARELHO PARA USO EM UM POÇO, SISTEMA, E MÉTODO PARA USO EM UM POÇO
(71) Prad Research And Development Limited (US)
(72) John R. Lovell
(74) Walter de Almeida Martins
(85) 23/09/2010
(86) PCT US2009/039986 de 09/04/2009
(87) WO 2009/126761 de 15/10/2009

(21) **PI 0909009-6** A2 **1.3**
(22) 07/04/2009
(30) 11/04/2008 JP 2008-104034
(51) C07C 37/07 (2006.01), C07C 39/08 (2006.01), C07C 45/62 (2006.01), C07C 45/66 (2006.01), C07C 49/497 (2006.01), C07C 49/713 (2006.01), C07B 53/00 (2006.01), C07B 61/00 (2006.01)
(54) MÉTODO PARA PRODUZIR CATECOL
(71) Mitsui Chemicals, INC. (JP)
(72) Tsuneji Suzuki, Takaomi Hayashi, Hideo Kitagawa, Naritoshi Yoshimura
(74) DANNEMANN, SIEMSEN, BIGLER & IPANEMA MOREIRA
(85) 11/10/2010
(86) PCT JP2009/001607 de 07/04/2009
(87) WO 2009/125581 de 15/10/2009

(21) **PI 0909010-0** A2 **1.3**
(22) 25/03/2009
(30) 11/04/2008 DE 10 2008 018 467.5
(51) F04B 39/06 (2006.01), F04B 39/10 (2006.01), F04B 39/12 (2006.01), F16K 15/10 (2006.01)
(54) PLACA DA VÁLVULA PARA UM COMPRESSOR E PROCESSO PARA RESFRIAMENTO DE AR COMPRIMIDO EM UMA PLACA DA VÁLVULA DE UM COMPRESSOR
(71) KNORR-BREMSE SYSTEME FÜR NUTZFAHRZEUGE GMBH (DE)
(72) Jean-Louis Mezza, Yvan Baptiste
(74) DANNEMANN, SIEMSEN, BIGLER & IPANEMA MOREIRA
(85) 11/10/2010
(86) PCT EP2009/002167 de 25/03/2009
(87) WO 2009/124659 de 15/10/2009

(21) **PI 0909011-8** A2 **1.3**
(22) 10/04/2009
(30) 14/04/2008 FR 08 02033
(51) A61F 5/00 (2006.01)
(54) ANEL GÁSTRICO COMPREENDENDO UMA CINTA MONOBLOCO
(71) COMPAGNIE EUROPEENNE D' ETUDE ET DE RECHERCHE DE DISPOSITIFS POUR L' IMPLANTATION PAR LAPAROSCOPIE (FR)
(72) Pascal Paganon
(74) DANNEMANN, SIEMSEN, BIGLER & IPANEMA MOREIRA
(85) 11/10/2010
(86) PCT FR2009/050670 de 10/04/2009
(87) WO 2009/136120 de 12/11/2009

(21) **PI 0909012-6** A2 **1.3**
(22) 10/04/2009
(30) 11/04/2008 JP 2008-103303; 17/07/2008 JP 2008-185660
(51) C22C 38/60 (2006.01), C21D 8/02 (2006.01), C21D 9/46 (2006.01)
(54) AÇO DE RESISTÊNCIA À TRAÇÃO ALTA PARA RECIPIENTE E MÉTODO DE PRODUÇÃO DO MESMO
(71) JFE Steel Corporation (JP)
(72) Toshikatsu Kato, Makoto Aratani, Katsuhito Kawamura, Katsumi Kojima, Kaku Sato, Shigeko Sujita, Fumio Aoki
(74) DANNEMANN, SIEMSEN, BIGLER & IPANEMA MOREIRA
(85) 11/10/2010
(86) PCT JP2009/057717 de 10/04/2009
(87) WO 2009/125876 de 15/10/2009

(21) **PI 0909013-4** A2 **1.3**
(22) 21/03/2009
(30) 12/04/2008 DE 10 2008 018 527.2; 02/06/2008 DE 10 2008 026 416.4; 02/06/2008 DE 10 2008 026 417.2
(51) B03B 9/06 (2006.01), B29B 17/02 (2006.01)
(54) PROCESSO E INSTALAÇÃO PARA O TRATAMENTO DE RESÍDUOS RICOS EM MATERIAL SINTÉTICO
(71) Volkswagen Aktiengesellschaft (DE) , Sicon Gmbh (DE)
(72) Heiner Guschall, Daniel Goldmann
(74) DANNEMANN, SIEMSEN, BIGLER & IPANEMA MOREIRA
(85) 11/10/2010
(86) PCT EP2009/002104 de 21/03/2009
(87) WO 2009/124651 de 15/10/2009

(21) **PI 0909014-2** A2 **1.3**
(22) 11/03/2009
(30) 28/03/2008 SE 0800689-2
(51) F02M 25/07 (2006.01), F02B 23/00 (2006.01), F28D 7/00 (2006.01)
(54) TROCADOR DE CALOR TAL COMO REFRIGERADOR DE AR DE CARGA
(71) TITANX ENGINE COOLING HOLDING AB (SE)
(72) Anders Noren, Bengt-Ove Birgersson, Luis Amaya
(74) DANNEMANN, SIEMSEN, BIGLER & IPANEMA MOREIRA
(85) 23/09/2010
(86) PCT SE2009/000130 de 11/03/2009
(87) WO 2009/120128 de 01/10/2009

(21) **PI 0909020-7** A2 **1.3**
(22) 30/04/2009
(30) 29/10/2008 JP 2008-278643
(51) F03D 7/04 (2006.01)
(54) GERADOR DE TURBINA EÓLICA, E, MÉTODO PARA CONTROLAR O MESMO.
(71) Mitsubishi Heavy Industries, Ltd. (JP)
(72) KOJI FUKAMI, ATSUSHI MATSUO
(74) MOMSEN, LEONARDOS & CIA
(85) 28/09/2010
(86) PCT JP2009/058790 de 30/04/2009
(87) WO 2010/050260 de 06/05/2010

(21) **PI 0909021-5** A2 **1.3**
(22) 30/03/2009
(30) 04/04/2008 EP 08154103.9
(51) A61K 38/17 (2006.01), A61K 38/04 (2006.01), C07K 14/47 (2006.01)
(54) USO DE UM POLIPEPTÍDEO, POLIPEPTÍDEO, E, MÉTODO DE TRATAMENTO DE MENINGITE
(71) Novozymes Adenium Biotech A/S (DK)
(72) Hans-Henrik Kristensen Hoegenhaug, Dorthe Sandvang
(74) MOMSEN, LEONARDOS & CIA
(85) 28/09/2010
(86) PCT EP2009/053726 de 30/03/2009
(87) WO 2009/121828 de 08/10/2009

(21) **PI 0909023-1** A2 **1.3**
(22) 01/04/2009
(30) 01/04/2008 DE 10 2008 016 828.9
(51) B28B 11/12 (2006.01), B28B 19/00 (2006.01), B28B 21/02 (2006.01), E04H 12/12 (2006.01)
(54) PROCESSO PARA PRODUZIR PEÇAS DE CONCRETO PRÉ-MOLDADAS, PEÇA DE CONCRETO PRÉ-MOLDADA, POSTE, E, INSTALAÇÃO DE ENERGIA EÓLICA
(71) Aloys Wobben (DE)
(72) NORBERT HÖLSCHER
(74) Momsen, Leonardos & Cia
(85) 28/09/2010
(86) PCT EP2009/002374 de 01/04/2009
(87) WO 2009/121581 de 08/10/2009

(21) **PI 0909024-0** A2 **1.3**
(22) 31/03/2009
(30) 03/04/2008 NO 20081658
(51) A47D 15/00 (2006.01), A47C 3/20 (2006.01), A47D 1/00 (2006.01)
(54) DISPOSITIVO DE FIXAÇÃO, CONJUNTO DE ARNÊS E CONJUNTO DE TRILHO DE ASSENTO PARA UMA CADEIRA DE CRIANÇA, COMBINAÇÃO DE CONJUNTO DE TRILHO DE ASSENTO E ARNÊS, E, USO DE UM DISPOSITIVO DE FIXAÇÃO
(71) PETER OPSVIK AS (NO)
(72) Peter Opsvik
(74) Momsen, Leonardos & Cia
(85) 28/09/2010
(86) PCT NO2009/000121 de 31/03/2009
(87) WO 2009/123470 de 08/10/2009

(21) **PI 0909025-8** A2 **1.3**
(22) 01/05/2009
(30) 07/05/2008 IT MI2008A000823
(51) C08J 9/00 (2006.01)
(54) COMPOSIÇÕES DE POLÍMEROS VINÍLICOS AROMÁTICOS EXPANSÍVEIS, ARTIGOS EXPANDIDOS, FOLHAS ESTRUSADAS ESPANDIDAS, E, PROCESSOS PARA PREPARAR AS COMPOSIÇÕES DE POLÍMEROS VINÍLICOS AROMÁTICOS EXPANSÍVEIS, E PARA A PRODUÇÃO DE FOLHAS ESTRUSADAS EXPANDIDAS
(71) Polimeri Europa S.P.A. (IT)
(72) Antonio Ponticiello, Dario Ghidoni, Riccardo Felisari
(74) Momsen, Leonardos & Cia
(85) 28/09/2010
(86) PCT EP2009/003448 de 01/05/2009
(87) WO 2009/135695 de 12/11/2009

(21) **PI 0909028-2** A2 **1.3**
(22) 25/03/2009
(30) 26/03/2008 US 61/070,855
(51) C07D 498/04 (2006.01), A61P 31/04 (2006.01), A61P 31/06 (2006.01), A61K 31/5365 (2006.01)

(54) NITROIMIDAZÓIS BICÍCLICOS COVALENTEMENTE LIGADOS A FENIL OXAZOLIDINONAS SUBSTITUÍDAS, COMPOSIÇÕES FARMACÊUTICAS E USO DOS MESMOS
(71) Global Alliance For TB Drug Development (US)
(72) CHARLES Z. DING, GENLIANG LU, KEITH COMBRINK, DIANJUN D. CHEN, MINSOO SONG, JIANCHENG WANG, ZHENKUN MA, BRIAN DESMOND PALMER, ADRIAN BLASER, ANDREW M. THOMPSON, IVETA KMENTOVA, HAMISH SCOTT SUTHERLAND, WILLIAM ALEXANDER DENNY
(74) DANNEMANN, SIEMSEN, BIGLER & IPANEMA MOREIRA
(85) 23/09/2010
(86) PCT US2009/038266 de 25/03/2009
(87) WO 2009/120789 de 01/10/2009

(21) **PI 0909029-0** A2 **1.3**
(22) 27/03/2009
(30) 28/03/2008 JP 2008-088819; 24/03/2009 JP 2009-072961
(51) H04W 72/12 (2009.01), H04W 72/04 (2009.01)
(54) MÉTODO DE SELEÇÃO DE RECURSO DE RÁDIO, ESTAÇÃO MÓVEL E ESTAÇÃO BASE DE RÁDIO
(71) NTT Docomo, INC (JP)
(72) Hiroyuki Ishii, Anil Umesh
(74) Dannemann , Siemsen, Bigler & Ipanema Moreira
(85) 01/09/2010
(86) PCT JP2009/056321 de 27/03/2009
(87) WO 2009/119818 de 01/10/2009

(21) **PI 0909514-4** A2 **1.3**
(22) 24/03/2009
(30) 24/03/2008 JP 2008-076877
(51) H04W 88/02 (2009.01), H04W 48/02 (2009.01), H04W 48/16 (2009.01)
(54) ESTAÇÃO MÓVEL
(71) Ntt Docomo, INC (JP)
(72) Mikio Iwamura
(74) Dannemann, Siemsen, Bigler & Ipanema Moreira
(85) 23/09/2010
(86) PCT JP2009/055800 de 24/03/2009
(87) WO 2009/119567 de 01/10/2009

(21) **PI 0909516-0** A2 **1.3**
(22) 25/03/2009
(30) 25/03/2008 US 12/054,542
(51) B60W 20/00 (2006.01), B60W 10/26 (2006.01), B60W 10/08 (2006.01), B60K 6/28 (2007.10)
(54) ESTRATÉGIA DE GERENCIMENTO DE PACK DE BATERIA DE UM VEÍCULO A MOTOR ELÉTRICO HÍBRIDO
(71) International Truck Intellectual Property Company, LLC (US)
(72) Stanton E. Miller
(74) Dannemann, Siemsen, Bigler & Ipanema Moreira
(85) 23/09/2010
(86) PCT US2009/038179 de 25/03/2009
(87) WO 2009/120740 de 01/10/2009

(21) **PI 0909518-7** A2 **1.3**
(22) 12/03/2009
(30) 26/03/2008 EP 08 102906.8; 10/12/2008 EP 08 171223.4; 12/12/2008 EP 08 171480.0
(51) D21H 17/66 (2006.01), D21H 21/16 (2006.01), D21H 21/30 (2006.01), D21H 17/63 (2006.01)
(54) COMPOSIÇÕES MELHORADAS DE BRANQUEAMENTO ÓTICO
(71) Clariant Finance (BVI) Limited (VG)
(72) Andrew Clive Jackson, David Puddiphatt, Cédric Klein
(74) Dannemann, Siemsen, Bigler & Ipanema Moreira
(85) 23/09/2010
(86) PCT EP2009/052919 de 12/03/2009
(87) WO 2009/118247 de 01/10/2009

(21) **PI 0909520-9** A2 **1.3**
(22) 23/03/2009
(30) 24/03/2008 US 61/039,044; 05/05/2008 US 61/050,314; 13/08/2008 US 61/088,456; 27/08/2008 US 61/092,346; 19/03/2009 US 12/407,177
(51) H04W 28/16 (2009.01), H04W 92/12 (2009.01)
(54) RELATO DE USO DE RECURSOS DE CANAL DE DADOS COMUM
(71) QUALCOMM INCORPORATED (US)
(72) Sharad Deepak Sambhwani, Wei Zhang, Rohit Kapoor
(74) Montaury Pimenta, Machado e Lioce
(85) 23/09/2010
(86) PCT US2009/037974 de 23/03/2009
(87) WO 2009/120632 de 01/10/2009

(21) **PI 0909526-8** A2 **1.3**
(22) 05/03/2009
(30) 10/03/2008 DE 10 2008 013 487.2
(51) B60R 25/02 (2013.01)
(54) PROCESSO E DISPOSITIVO PARA O CONTROLE DE UM ELEMENTO DE BLOQUEIO
(71) Huf Hülsbeck & Fürst GmbH & Co. KG (DE)
(72) Stefan Mönig, Dirk Wittwer, Armin Geurden, Jörg Simon, Mirko Schindler, Matthias Klein, Joachim Schneider
(74) Guerra Propriedade Industrial
(85) 06/09/2010
(86) PCT EP2009/052628 de 05/03/2009
(87) WO 2009/112429 de 17/09/2009

(21) **PI 0909531-4** A2 **1.3**
(22) 26/05/2009
(30) 27/05/2008 IT TO2008A 000404
(51) B32B 1/08 (2006.01), B32B 27/34 (2006.01), B60H 1/00 (2006.01), F16L 11/04 (2006.01), F25B 41/00 (2006.01), C08L 77/06 (2006.01)
(54) ELEMENTO OCO DE ADUÇÃO DE REFRIGERANTE EM VEÍCULOS
(71) DYTECH - DYNAMIC FLUID TECHNOLOGIES S.P.A. (IT)
(72) ROBERTO DEFILIPPI
(74) ADVOCACIA PIETRO ARIBONI S/C
(85) 26/11/2010
(86) PCT IB2009/005713 de 26/05/2009
(87) WO 2009/147487 de 10/12/2009

(21) **PI 0909534-9** A2 **1.3**
(22) 01/05/2009
(30) 30/05/2008 US 12/156,323
(51) A61F 13/56 (2006.01), A61F 13/551 (2006.01), A61F 13/49 (2006.01), A61F 13/53 (2006.01)
(54) "ARTIGO ABSORVENTE DE USO PESSOAL COM ABA DE DIPOSIÇÃO"
(71) KIMBERLY-CLARK WOLDWIDE, INC (US)
(72) DANIEL R. SCHLINZ, NANCY E. DAWSON
(74) Pinheiro Neto - Advogados
(85) 29/11/2010
(86) PCT IB2009/051786 de 01/05/2009
(87) WO 2009/144605 de 03/12/2009

(21) **PI 0909539-0** A2 **1.3**
(22) 01/05/2009
(30) 30/05/2008 US 12/130,468
(51) A61F 13/493 (2006.01), A61F 13/56 (2006.01), A61F 13/49 (2006.01), A61F 13/53 (2006.01)
(54) "ARTIGO ABSORVENTE DE USO PESSOAL COM ABA DE AJUSTE NA CINTURA"
(71) KIMBERLY-CLARK WORLDWIDE, INC. (US)
(72) JOHN E. FLANNERY
(74) PINHEIRO NETO ADVOGADOS
(85) 30/11/2010
(86) PCT IB2009/051785 de 01/05/2009
(87) WO 2009/144604 de 03/12/2009

(21) **PI 0909550-0** A2 **1.3**
(22) 09/04/2009
(30) 29/05/2008 US 12/129,358
(51) B32B 33/00 (2006.01), H01Q 1/12 (2006.01), G06K 19/077 (2006.01)
(54) ELEMENTO DE IRRADIAÇÃO PARA UM EQUIPAMENTO EMISSOR DE SINAL
(71) KIMBERLY-CLARK WORDWIDE, INC (US)
(72) SUDHANSHU GAKHAR, DUANE JOSEPH SHUKOSKI, THOMAS MICHAEL ALES, SHAWN JEFFERY SULLIVAN, ANDREW MARK LONG, DAVIS-DANG H. NHAN, SRIDHAR RANGANATHAN
(74) PINHEIRO NETO ADVOGADOS
(85) 26/11/2010
(86) PCT IB2009/051514 de 09/04/2009
(87) WO 2009/144595 de 03/12/2009

(21) **PI 0909551-9** A2 **1.3**
(22) 28/05/2009
(30) 29/05/2008 US 61/130,220
(51) D04H 13/00 (2006.01), D04H 1/42 (2006.01), B32B 27/12 (2006.01)
(54) TRAMAS CONDUTORAS QUE CONTÊM VIAS ELÉTRICAS E MÉTODO PARA FABRICAR AS MESMAS
(71) KIMBERLY-CLARK WORLDWIDE, INC. (US)
(72) DAVIS-DANG H. NHAN, THOMAS MICHAEL ALES, SUDHANSHU GAKHAR, THOMAS DAVID EHLERT
(74) PINHEIRO NETO ADVOGADOS
(85) 26/11/2010
(86) PCT IB2009/052260 de 28/05/2009
(87) WO 2009/144678 de 03/12/2009

(21) **PI 0909552-7** A2 **1.3**
(22) 06/05/2009
(30) 29/05/2008 US 12/129,175
(51) H05K 13/02 (2006.01), H05K 13/04 (2006.01)
(54) MÉTODO, CONJUNTO E KIT PARA FIXAÇÃO DE UM ARTIGO EM UMA SUPERFICIE DE SUPORTE E ARTIGO.
(71) 3M INNOVATIVE PROPERTIES COMPANY (US)
(72) CRAIG D. THOMPSON
(74) ALEXANDRE FUKUDA YAMASHITA
(85) 26/11/2010
(86) PCT US2009/042939 de 06/05/2009
(87) WO 2009/148757 de 10/12/2009

(21) **PI 0909555-1** A2 **1.3**
(22) 09/04/2009
(30) 30/05/2008 US 12/130,026
(51) D21H 21/14 (2006.01), D21H 17/04 (2006.01), D21H 17/06 (2006.01), A47K 7/00 (2006.01), A47K 10/16 (2006.01)
(54) "PRODUTOS DE PAPEL COM SENSAÇÃO DE RESFRIAMENTO QUANDO EM CONTATO COM A PELE"
(71) KIMBERLY-CLARK WOLDWIDE, INC (US)
(72) THOMAS GERARD SHANNON, FRANK P. ABUTO
(74) Pinheiro Neto - Advogados
(85) 29/11/2010
(86) PCT IB2009/051515 de 09/04/2009
(87) WO 2009/144596 de 03/12/2009

(21) **PI 0909556-0** A2 **1.3**

(22) 01/05/2009
(30) 30/05/2008 US 12/130,601
(51) A61F 13/56 (2006.01), A61F 13/49 (2006.01), A61F 13/53 (2006.01)
(54) "ARTIGO ABSORVENTE DE USO PESSOAL COM ABA"
(71) KIMBERLY-CLARK WORLDWIDE INC. (US)
(72) MICHAEL J. FAULKS, ROBERT LEE POPP, MICHAEL D. SPERL, NANCY MEETZ, SANDRA M. ROGERS
(74) Pinheiro Neto - Advogados
(85) 29/11/2010
(86) PCT IB2009/051784 de 01/05/2009
(87) WO 2009/144603 de 03/12/2009

(21) **PI 0909559-4** A2 **1.3**
(22) 20/05/2009
(30) 30/05/2008 EP 08157314.9
(51) F17D 5/02 (2006.01)
(54) MECANISMO DE ÁGUA QUE TEM UMA UNIDADE DE CONTROLE DE FLUXO DE ÁGUA PARA CONTROLE DE UM FLUXO DE ÁGUA E CONJUNTO DE FILTRO PARA UM MECANISMO DE ÁGUA
(71) KONINKLIJKE PHILIPS ELECTRONICS N.V. (NL)
(72) FRANS MOUS, SANDER DE JONGE
(74) DAVID DO NASCIMENTO
(85) 26/11/2010
(86) PCT IB09/052102 de 20/05/2009
(87) WO 2009/144630 de 03/12/2009

(21) **PI 0909560-8** A2 **1.3**
(22) 08/05/2009
(30) 11/06/2008 IT 08158022.7
(51) C07C 51/09 (2006.01), C07C 17/14 (2006.01), C07C 17/26 (2006.01), C07C 253/14 (2006.01), C07C 255/35 (2006.01), C07C 57/62 (2006.01), C07C 25/18 (2006.01)
(54) PROCESSO DE PREPARAÇÃO DE DERIVAODS DE ÁCIDO 1-(2-HALO-BIFENIL-4-IL)-CICLOPROPANO CARBOXÍLICO
(71) CHIESI FARMACEUTICI S.P.A. (IT)
(72) FAUSTO PIVETTI, THOMAS DELACROIX, HUBERT BOTTE, BENOIT FOLLEAS
(74) Carlos Vicente da Silva Nogueira
(85) 26/11/2010
(86) PCT EP2009/003288 de 08/05/2009
(87) WO 2009/149797 de 17/12/2009

(21) **PI 0909561-6** A2 **1.3**
(22) 24/04/2009
(30) 28/05/2008 GB 0809545.7
(51) A61M 5/30 (2006.01), A61C 19/00 (2006.01)
(54) DISPOSITIVO E MÉTODO PARA DISPENSAÇÃO DE UMA COMPOSIÇÃO DENTAL.
(71) 3M INNOVATIVE PROPERTIES COMPANY (US)
(72) HELMUT PAUSER
(74) Alexandre Fukuda Yamashita
(85) 26/11/2010
(86) PCT US2009/041657 de 24/04/2009
(87) WO 2009/154871 de 23/12/2009

(21) **PI 0909562-4** A2 **1.3**
(22) 25/06/2009
(30) 27/06/2008 US 61/076,329
(51) G06F 7/00 (2006.01)
(54) APARELHOS PARA GRAVAR EVENTOS EM UM VEÍCULO
(71) FORD GLOBAL TECHNOLOGIES, LLC (US)
(72) THOMAS LEE MILLER, BRIAN BENNIE, SCOTT ALAN WATKINS
(74) Alexandre Fukuda Yamashita
(85) 26/11/2010
(86) PCT US2009/048612 de 25/06/2009
(87) WO 2009/158469 de 30/12/2009

(21) **PI 0909564-0** A2 **1.3**
(22) 28/05/2009
(30) 28/05/2008 US 61/056,715
(51) A61K 31/575 (2006.01), A61P 21/00 (2006.01), A61P 19/02 (2006.01), A61P 11/06 (2006.01)
(54) COMPOSTO PARA USO NA FABICAÇÃO DE UM MEDICAMENTO PARA REDUZIR OS SINTOMAS DE UMA DOENÇA SELECIONADA DO GRUPO CONSISTINDO DE DISTROFIA MUSCULAR, ARTRITE, TRAUMATISMO CRANIOCEREBRAL, LESÃO DA MEDULA ESPINAL, SEPSIA, DOENÇA REUMATICA, ARTEROESCLEROSE DE CÂNCER, DIABETES TIPO 1, DIABETES TIPO 2, DOENÇA RENAL DE LEPTOSPIROSE, GLAUCOMA, DOENÇA RETINAL, ENVELHECIMENTO,DOR DE CABEÇA, DORES, SÍNDROME DE DOR REGIONAL COMPLEXA, HIPERTROFIA CARDÍACA, DEPERDIÇÃO MUSCULAR, DESORDENS CATABÓLICAS, OBESIDADE, RETARDO NO CRESCIMENTO FETAL, HIPERCOLESTEROLEMIA, DOENÇA CARDÍACA, INSUFICIÊNCIA CARDÍACA CRÔNICA, ISQUEMIA/REPERFUSÃO, AVC, ANEURISMA CEREBRAL, ANGINA PECTORIS, DOENÇA PULMONAR, FIBROSE CÍSTICA, LESÃO PULMONAR INDUZIDA POR ÁCIDO, HIPERTENSÃOPULMONAR, ASMA, DOENÇA PULMONAR OBSTRUTIVA CRÔNICA, SÍNDROME DE SJOGREN, DOENÇA DA MEMBRANA HIALINA, DOENÇA RENAL, DOENÇA GLOMERULAR, DOENÇA DO FÍGADO ALCOÓLICA, DOENÇAS DO INTESTINO, ENDOMETRIOSE PERITONEAL, DOENÇAS DA PELE, SINUSITE NASAL, MESOTELIOMA, DISPLASIA ECODÉRMICA ANIDRÓTICA-ID, DOENÇA DE BEHCET, INCONTINENCIA PIGMENTAR, TUBERCULOSE, ASMA, DOENÇA DE CROHN, COLITE, ALERGIA OCULAR, APENDICITE, DOENÇA DE PAGET, PANCREATITE, PERIODONTITE, ENDOMETRIOSE, DOENÇA DO INTESTINO INFLAMATÓRIA, DOENÇA PULMONAR INFLAMATÓRIA, DOENÇAS INDUZIDAS POR SÍLICA, APNÉIA DE SONO, AIDS, HIV-1, DOENÇAS AUTOIMUNES, SÍNDROME ANTIFOSFOLIPÍDICA, LÚPUS, LÚPUS NEFRITE, FEBRE DE MALTA FAMILIAR, SÍNDROME DE FEBRE PERIÓDICA HEREDITÁRIA, DOENÇAS DE ESTRESSE PSICOSSOCIAL, DOENÇAS NEUROPATOLÓGICAS, POLINEUROPATIA AMILOIDÓTICA FAMILIAR, NEUROPATIA INFLAMATÓRIA, DOENÇA DE PARKINSON, ESCLEROSE MÚLTIPLA, DOENÇA DE ALZHEIMER, ESCLEROSE LATERAL AMIOTRÓPICA, DOENÇA DE HUNTINGTON, CATARATAS, E PERDA DA AUDIÇÃO E COMPOSIÇÃO FARMACÊUTICA
(71) VALIDUS BIOPHARMA, INC. (US)
(72) JOHN M. MCCALL, ERIC HOFFMAN, NAGARAJU KANNEBOYINA
(74) DAVID DO NASCIMENTO
(85) 26/11/2010
(86) PCT US09/045489 de 28/05/2009
(87) WO 2009/155056 de 23/12/2009

(21) **PI 0909574-8** A2 **1.3**
(22) 01/06/2009
(30) 30/05/2008 IT AT2008A 000003
(51) F16D 7/04 (2006.01)
(54) ACOPLAMENTO DE SEGURANÇA PARA A TRANSMISSÃO DE UM MOVIMENTO ROTATIVO.
(71) MAINA ORGANI DI TRASMISSIONE S.p.A. (IT)
(72) CESARE PADOVAN
(74) ADVOCACIA PIETRO ARIBONI S/C
(85) 29/11/2010
(86) PCT IB2009/052298 de 01/06/2009
(87) WO 2009/144686 de 03/12/2009

(21) **PI 0909575-6** A2 **1.3**
(22) 14/05/2009
(30) 03/06/2008 US 61/058,363
(51) A61C 5/06 (2006.01), B01F 7/02 (2006.01), A61C 19/00 (2006.01)
(54) "MISTURADOR PARA MISTURAR UMA COMPOSIÇÃO DENTÁRIA, SISTEMA DE LIBERAÇÃO PARA UMA COMPOSIÇÃO DENTÁRIA, SISTEMA E KIT DE PARTES"
(71) 3M INNOVATIVE PROPERTIES COMPANY (US)
(72) ANDREAS J. BOEHM, ALEXANDER WALTER, BRUCE R. BROYLES, JOEL D. OXMAN, JOHN W. DUBBE, MARC PEUKER, MARTIN G. HARTUNG, SEBASTIAN GUGGENMOS
(74) ALEXANDRE FUKUDA YAMASHITA
(85) 29/11/2010
(86) PCT US2009/043881 de 14/05/2009
(87) WO 2009/148785 de 10/12/2009

(21) **PI 0909578-0** A2 **1.3**
(22) 21/04/2009
(30) 30/05/2008 US 12/130,409
(51) A61F 13/56 (2006.01), A61F 13/551 (2006.01), A61F 13/49 (2006.01), A61F 13/53 (2006.01)
(54) "ARTIGO ABSORVENTE DE USO PESSOAL COM ABA DE DISPOSIÇÃO"
(71) KIMBERLY-CLARK WOLDWIDE, INC (US)
(72) MICHAEL J. FAULKS, ROBERT LEE POPP, MICHAEL D. SPERL, NANCY MEETZ, SANDRA M. ROGERS, LORELLE M. SCHEIBE, JOSEPH P. FELL, CHRISTINE ANN CANEBA
(74) Pinheiro Neto - Advogados
(85) 25/11/2010
(86) PCT IB2009/051632 de 21/04/2009
(87) WO 2009/144601 de 03/12/2009

(21) **PI 0909580-2** A2 **1.3**
(22) 26/05/2009
(30) 28/05/2008 US 61/056,723; 13/06/2008 EP 08158239.7
(51) G01J 3/46 (2006.01)
(54) "MÉTODO DE DETERMINAÇÃO DE UMA VARIANTE CORRESPONDENTE DE UMA COR PADRÃO DE UMA TINTA DE REPARO QUE IGUALE A COR DE EFEITO DE UM OBJETO A SER REPARADO"
(71) AKZO NOBEL COATINGS INTERNATIONAL B. V. (NL)
(72) ALAN CRAIGHEAD, CLAUDE GRIFFITH, SWIE LAN NJO
(74) DAVID DO NASCIMENTO ADVOGADOS ASSOCIADOS
(85) 25/11/2010
(86) PCT EP09/056373 de 26/05/2009
(87) WO 2009/144222 de 03/12/2009

(21) **PI 0909582-9** A2 **1.3**
(22) 20/05/2009
(30) 30/05/2008 EP 08157301.6
(51) A47J 43/046 (2006.01), F16D 1/10 (2006.01)
(54) "APARELHO DE COZINHA, UTENSÍLIO APROPRIADO PARA SER UTILIZADO COM UM APARELHO DE COZINHA E E CONJUNTO DE VASILHA E UTESÍLIO QUE PODE SER FIXADO À DITA VASILHA"
(71) KONINKLIJKE PHILIPS ELECTRONICS N.V (NL)
(72) ALBERT ING. QUINESSER
(74) DAVID DO NASCIMENTO ADVOGADOS ASSOCIADOS

(85) 25/11/2010
(86) PCT IB2009/052119 de 20/05/2009
(87) WO 2009/144637 de 03/12/2009

(21) **PI 0909583-7** A2 **1.3**
(22) 25/05/2009
(30) 30/05/2008 EP 08157251.3
(51) A47J 43/042 (2006.01), A47J 43/07 (2006.01)
(54) "SISTEMA LIQUIDIFICADOR"
(71) KONINKLIJKE PHILIPS ELECTRONICS N.V (NL)
(72) JOHANN UNTEREGGER, JUERGEN HOLZBAUER
(74) DAVID DO NASCIMENTO ADVOGADOS ASSOCIADOS
(85) 25/11/2010
(86) PCT IB09/052175 de 25/05/2009
(87) WO 2009/144654 de 03/12/2009

(21) **PI 0909585-3** A2 **1.3**
(22) 13/04/2009
(30) 30/05/2008 US 12/130,539
(51) A61B 5/0215 (2006.01), A61M 25/00 (2006.01)
(54) "DISPOSITIVO COM PONTA DE CATÉTER E MÉTODO PARA A FABRICAÇÃO DE DISPOSITIVOS COM PONTA DE CATÉTER"
(71) GENERAL ELECTRIC COMPANY (US)
(72) WOOJIN KIM, BRAD JEFFREY NEIMAN, MARK SHEWARD, MICHAEL KLITZKE
(74) ARTUR FRANCISCO SCHAAL
(85) 29/11/2010
(86) PCT US2009/040345 de 13/04/2009
(87) WO 2009/146163 de 03/12/2009

(21) **PI 0909586-1** A2 **1.3**
(22) 20/05/2009
(30) 26/05/2008 EP 08156917.0
(51) A61B 5/00 (2006.01)
(54) "MÉTODO DE DETECÇÃO ÓPTICA E DISPOSITIVO PARA DETECÇÃO ÓPTICA DA CONDIÇÃO DAS ARTICULAÇÕES"
(71) KONINKLIJKE PHILIPS ELECTRONICS N.V (NL)
(72) WOUTER H.J. RENSEN, MICHAEL C. VAN BEEK, RIK HARBERS
(74) DAVID DO NASCIMENTO ADVOGADOS ASSOCIADOS
(85) 23/11/2010
(86) PCT IB09/052112 de 20/05/2009
(87) WO 2009/147560 de 10/12/2009

(21) **PI 0909596-9** A2 **1.3**
(22) 18/05/2009
(30) 05/06/2008 US 61/059,018
(51) H01B 7/282 (2006.01), H01B 13/14 (2006.01)
(54) MÉTODO PARA PREPARAR UM REVESTIMENTO PARA CABO RESISTENTE À ARBORESCÊNCIA POR ÁGUA E CABO
(71) UNION CARBIDE CHEMICALS & PLASTICS TECHNOLOGIES LLC (US)
(72) PAUL J. CARONIA, ROBERT F. EATON, LAURENCE H. GROSS, TIMOTHY J. PERSON, ALFRED MENDELSOHN, SCOTT H. WASSERMAN, JEFFREY M. COGEN
(74) Antonio Mauricio Pedras Arnaud
(85) 25/11/2010
(86) PCT US2009/044329 de 18/05/2009
(87) WO 2009/148811 de 10/12/2009

(21) **PI 0909599-3** A2 **1.3**
(22) 19/05/2009
(30) 26/05/2008 SE 0801224-7
(51) C23C 2/28 (2006.01), C23C 2/36 (2006.01), C23C 2/38 (2006.01), C23C 2/40 (2006.01)
(54) MÉTODO PARA GALVANIZAR E REVENIR UM MATERIAL DE AÇO
(71) AGA AB (SE)
(72) MATS GARTZ, OLA RITZEN
(74) Antonio Mauricio Pedras Arnaud
(85) 25/11/2010
(86) PCT SE2009/050567 de 19/05/2009
(87) WO 2009/145705 de 03/12/2009

(21) **PI 0909602-7** A2 **1.3**
(22) 19/05/2009
(30) 27/05/2008 EP 08104108.9
(51) H01M 8/22 (2006.01)
(54) "FONTE DE ENERGIA DE UM MICROSSISTEMA PARA GERAR ENERGIA A PARTIR DE UM BIOLÍQUIDO E PARA PROVER A ENERGIA GERADA A UM MICROSSISTEMA E MÉTODO PARA A PROVISÃO DE ENERGIA A UM MICROSSISTEMA"
(71) KONINKLIJKE PHILIPS ELECTRONICS N.V. (NL)
(72) DIRK J. BROER, ROEL PENTERMAN, EMIEL PEETERS, RALPH KURT, DAVID HALTER, HENDRIK DE KONING
(74) DAVID DO NASCIMENTO ADVOGADOS ASSOSSIADOS
(85) 24/11/2010
(86) PCT IB09/052088 de 19/05/2009
(87) WO 2009/144620 de 03/12/2009

(21) **PI 0909603-5** A2 **1.3**
(22) 05/06/2009
(30) 28/07/2008 FR 0855174
(51) B25B 11/02 (2006.01), B62D 65/06 (2006.01), E05D 11/00 (2006.01)
(54) DISPOSITIVO DE MONTAGEM DE DOBRADIÇAS SUPERIOR E INFERIOR DE UMA PORTA DE VEÍCULO E MÉTODO DE MONTAGEM DA MESA
(71) PEUGEOT CITROEN AUTOMOBILES S.A. (FR)
(72) FRÉDÉRIC COLIN, LIONEL DABREMONT
(74) Nascimento Advogados
(85) 23/11/2010
(86) PCT FR2009/051071 de 05/06/2009
(87) WO 2010/012917 de 04/02/2010

(21) **PI 0909614-0** A2 **1.3**
(22) 29/05/2009
(30) 30/05/2008 US 61/057,559
(51) C07D 473/32 (2006.01), A61P 35/00 (2006.01), A61K 31/52 (2006.01)
(54) "COMPOSTO, COMPOSIÇÃO FARMACÊUTICA, MÉTODO DE TRATAMENTO DE UM TRANSTORNO HIPERPROLIFERATIVO EM UM MAMÍFERO, PROCESSO PARA A PREPARAÇÃO DE UMA COMPOSIÇÃO FARMACÊUTICA, MÉTODO PARA A INIBIÇÃO OU MODULAÇÃO DA ATIVIDADE DE QUINASE DE LIPÍDIO EM UM MAMÍFERO, KIT PARA O TRATAMENTO DE CONDIÇÃO MEDIADA POR PI3K E MÉTODO DE PREPARAÇÃO DE UM COMPOSTO DA FÓRMULA
(71) GENENTECH, INC. (US) , F. HOFFMANN-LA ROCHE AG (CH)
(72) GEORGETTE CASTANEDO, ADRIAN FOLKES, DANIEL P. SUTHERLIN, IRINA CHUCKOWREE, NAN CHI WAN
(74) PAOLA CALABRIA MATTIOLI
(85) 29/11/2010
(86) PCT US2009/045603 de 29/05/2009
(87) WO 2009/146406 de 03/12/2009

(21) **PI 0909619-1** A2 **1.3**
(22) 19/06/2009
(30) 20/06/2008 US 61/074,178; 20/06/2008 US 61/074,179; 20/06/2008 US 61/074,181
(51) C09K 3/30 (2006.01), C09K 5/04 (2006.01), A62D 1/00 (2006.01), C08J 9/14 (2006.01)
(54) "COMPOSIÇÃO, PROCESSO PARA A PREPARAÇÃO DE UMA ESPUMA TERMOPLÁSTICA OU DE TERMOCURA, PROCESSO PARA A PRODUÇÃO DE REFRIGERAÇÃO, PROCESSO PARA A PRODUÇÃO DE UM PRODUTO EM AEROSOL E PROCESSO PARA A EXTINÇÃO OU SUPRESSÃO DE UM FOGO"
(71) E.I. DU PONT DE NEMOURS AND COMPANY (US)
(72) MARK L. ROBIN
(74) Cristiane Araújo Rodrigues
(85) 24/11/2010
(86) PCT US2009/047912 de 19/06/2009
(87) WO 2009/155490 de 23/12/2009

(21) **PI 0909628-0** A2 **1.3**
(22) 14/02/2009
(30) 14/03/2008 EP 08 004860.6
(51) C07D 471/04 (2006.01), A61K 31/4353 (2006.01), A61P 25/00 (2006.01)
(54) COMPOSTOS DE AZAINDOL PARA O TRATAMENTO DE DISTÚRBIOS DO SISTEMA NERVOSOS CENTRAL
(71) Merck Patent Gesellschaft Mit Beschränkter Haftung (DE)
(72) Timo Heinrich, Michael Katzer
(74) DANNEMANN, SIEMSEN, BIGLER & IPANEMA MOREIRA
(85) 10/09/2010
(86) PCT EP2009/001055 de 14/02/2009
(87) WO 2009/112139 de 17/09/2009

(21) **PI 0909629-9** A2 **1.3**
(22) 18/02/2009
(30) 13/03/2008 US 12/076,101
(51) C23C 16/453 (2006.01), C03C 17/00 (2006.01), C23C 16/40 (2006.01)
(54) CARREGAMENTO DE REVESTIMENTOS DE ÓXIDO DE METAL DE MATRIZ DE NANOPARTÍCULA EM SUA POSIÇÃO ORIGINAL ATRAVÉS DE DEPÓSITO POR COMBUSTÃO
(71) Guardian Industries Corp. (US)
(72) Mark A. Lewis, David D. Mclean
(74) DANNEMANN, SIEMSEN, BIGLER & IPANEMA MOREIRA
(85) 10/09/2010
(86) PCT US2009/001002 de 18/02/2009
(87) WO 2009/114060 de 17/09/2009

(21) **PI 0909630-2** A2 **1.3**
(22) 10/03/2009
(30) 11/03/2008 US 61/035,459
(51) A61K 31/58 (2006.01), A61K 9/10 (2006.01), A61K 47/34 (2006.01), A61P 27/02 (2006.01)
(54) SUSPENSÕES DE TRIANCINOLONA ACETONIDA ALTAMENTE FLOCULADA DE BAIXA VISCOSIDADE PARA INJEÇÃO INTRAVITREAL
(71) Alcon Research, Ltd. (US)
(72) Bhagwati P. Kabra, Ruma Sarkar
(74) DANNEMANN, SIEMSEN, BIGLER & IPANEMA MOREIRA
(85) 10/09/2010
(86) PCT US2009/036652 de 10/03/2009
(87) WO 2009/114521 de 17/09/2009

(21) **PI 0909631-0** A2 **1.3**
(22) 19/02/2009
(30) 12/03/2008 US 12/046,722
(51) B60B 35/00 (2006.01), B60B 37/00 (2006.01)
(54) EIXO DE VEÍCULO FABRICADO
(71) Hendrickson USA, L.L.C. (US)
(72) John Stephen Bubulka, Ashley Thomas Dudding, Jerome Lim Cortez
(74) DANNEMANN, SIEMSEN, BIGLER & IPANEMA MOREIRA
(85) 10/09/2010
(86) PCT US2009/034489 de 19/02/2009
(87) WO 2009/114245 de 17/09/2009

(21) **PI 0909632-9** A2 **1.3**
(22) 10/01/2009
(30) 10/03/2008 DE 10 2008 013 357.4
(51) G08G 5/00 (2006.01), H04B 7/185 (2006.01)
(54) CONJUNTO E PROCESSO PARA A PROTEÇÃO DE VOO E/OU COMANDO DE VOO DE UMA AERONAVE
(71) Thales Atm Gmbh (DE)
(72) Helmut Blomenhofer, Holger Neufeldt
(74) DANNEMANN, SIEMSEN, BIGLER & IPANEMA MOREIRA
(85) 10/09/2010
(86) PCT EP2009/000095 de 10/01/2009
(87) WO 2009/112112 de 17/09/2009

(21) **PI 0909633-7** A2 **1.3**
(22) 11/03/2009
(30) 12/03/2008 US 61/069,199
(51) C07K 16/30 (2006.01), A61P 35/00 (2006.01), C12N 15/13 (2006.01), A61K 39/395 (2006.01)
(54) ANTICORPOS ANTI-TYRP1
(71) Imclone LLC (US)
(72) Xiaoqiang Kang, Paul J. Balderes
(74) DANNEMANN, SIEMSEN, BIGLER & IPANEMA MOREIRA
(85) 10/09/2010
(86) PCT US2009/036739 de 11/03/2009
(87) WO 2009/114585 de 17/09/2009

(21) **PI 0909634-5** A2 **1.3**
(22) 23/02/2009
(30) 05/03/2008 EP 08152327.6
(51) C07D 401/12 (2006.01), C07D 401/14 (2006.01), C07D 405/14 (2006.01), C07D 451/14 (2006.01), A61K 31/4709 (2006.01), A61P 25/00 (2006.01)
(54) 2-AMINOQUINOLINAS
(71) F. Hoffmann-La Roche Ag (CH)
(72) Sabine Kolczewski, Claus Riemer, Olivier Roche, Lucinda Steward, Juergen Wichmann, Thomas Woltering
(74) Dannemann Siemsen Bigler & Ipanema Moreira
(85) 03/09/2010
(86) PCT EP2009/052100 de 23/02/2009
(87) WO 2009/109477 de 11/09/2009

(21) **PI 0909635-3** A2 **1.3**
(22) 25/02/2009
(30) 04/03/2008 US 12/041,919
(51) F24F 3/14 (2006.01), F24F 5/00 (2006.01)
(54) APARELHO DESUMIDIFICADOR E MÉTODO
(71) American Power Conversion Corporation (US)
(72) John H. Bean Jr.
(74) Dannemann Siemsen Bigler & Ipanema Moreira
(85) 03/09/2010
(86) PCT US2009/035134 de 25/02/2009
(87) WO 2009/111243 de 11/09/2009

(21) **PI 0909637-0** A2 **1.3**
(22) 25/02/2009
(30) 07/03/2008 EP 08152435.7
(51) C07D 215/38 (2006.01), C07D 405/12 (2006.01), A61K 31/47 (2006.01), A61K 31/4709 (2006.01), A61P 25/00 (2006.01)
(54) 2-AMINOQUINOLINAS
(71) F. Hoffmann-La Roche Ag (CH)
(72) Sabine Kolczewski, Claus Riemer, Oliver Roche, Lucinda Steward, Juergen Wichmann, Thomas Johannes Woltering
(74) Dannemann , Siemsen, Bigler & Ipanema Moreira
(85) 03/09/2010
(86) PCT EP2009/052195 de 25/02/2009
(87) WO 2009/109493 de 11/09/2009

(21) **PI 0909638-8** A2 **1.3**
(22) 06/02/2009
(30) 06/03/2008 US 12/073,562
(51) H01L 31/048 (2006.01)
(54) DISPOSITIVO FOTOVOLTAICO TENDO VIDRO DE ALTA TRANSMISSÃO E BAIXO TEOR DE FERRO COM ÓXIDO DE LÍTIO PARA REDUÇÃO DO TEMPO LIVRE DE SEMENTE E MÉTODO CORRESPODENTE
(71) Guardian Industries Corp. (US)
(72) Kevin R. Fulton, Richard Hulme, Scott V. Thomsen
(74) Dannemann , Siemsen, Bigler & Ipanema Moreira
(85) 03/09/2010
(86) PCT US2009/000787 de 06/02/2009
(87) WO 2009/110957 de 11/09/2009

(21) **PI 0909642-6** A2 **1.3**
(22) 03/03/2009
(30) 07/03/2008 DE 10 2008 013 291.8
(51) B63G 13/00 (2006.01), F41H 9/04 (2006.01), G08B 15/02 (2006.01)
(54) SISTEMA DE SEGURANÇA MARÍTIMA
(71) Lexgabinia Ug (DE)
(72) Sven Fürus, Jan-Hendrik Ströher
(74) DANNEMANN, SIEMSEN, BIGLER & IPANEMA MOREIRA
(85) 03/09/2010
(86) PCT EP2009/052498 de 03/03/2009
(87) WO 2009/109571 de 11/09/2009

(21) **PI 0909643-4** A2 **1.3**
(22) 05/03/2009
(30) 07/03/2008 JP 2008-057613
(51) C22C 38/00 (2006.01), C22C 38/28 (2006.01), C22C 38/54 (2006.01)
(54) AÇO INOXIDÁVEL FERRÍTICO EXCELENTE EM RESISTÊNCIA AO CALOR E TENACIDADE
(71) Jfe Steel Corporation (JP)
(72) Yasushi Kato, Norimasa Hirata, Tetsuyuki Nakamura, Takumi Ujiro
(74) DANNEMANN, SIEMSEN, BIGLER & IPANEMA MOREIRA
(85) 03/09/2010
(86) PCT JP2009/054707 de 05/03/2009
(87) WO 2009/110641 de 11/09/2009

(21) **PI 0909644-2** A2 **1.3**
(22) 02/03/2009
(30) 07/03/2008 EP 08152423.3
(51) A61B 18/20 (2006.01), A61B 17/00 (2006.01), A61B 18/18 (2006.01), A61B 19/00 (2006.01), A61N 5/06 (2006.01)
(54) DISPOSITIVO DE FOTO-EPILAÇÃO
(71) Koninklijke Philips Electronics N.V. (NL)
(72) Antonius M. Nuijs, Lenie J. T. Evers-Derkx
(74) Momsen Leonardos & CIA
(85) 03/09/2010
(86) PCT IB2009/050817 de 02/03/2009
(87) WO 2009/109885 de 11/09/2009

(21) **PI 0909646-9** A2 **1.3**
(22) 05/03/2009
(30) 07/03/2008 GB 0804274.9; 30/04/2008 EP 08155517.9
(51) A63F 13/00 (2006.01), H04L 29/06 (2006.01)
(54) SISTEMA DE MÍDIA INTERATIVO, SISTEMA E MÉTODO DE RASTREAMENTO DE LOCALIZAÇÃO, MÉTODO PARA PROVER UMA SIMULAÇÃO DE UM EVENTO AO VIVO REAL, UNIDADE DE AMBIENTE DE MUNDO VIRTUAL, MÉTODO PARA OPERAR A MESMA, E, MÉTODO PARA VISUALIZAR UMA SIMULAÇÃO
(71) Virtually Live Limited (VG)
(72) Jesus Hormigo Cebolla, Jamil Nadim El Imad
(74) Momsen Leonardos & CIA
(85) 03/09/2010
(86) PCT GB2009/050222 de 05/03/2009
(87) WO 2009/109784 de 11/09/2009

(21) **PI 0909647-7** A2 **1.3**
(22) 19/02/2009
(30) 06/03/2008 SE 0800516-7
(51) B32B 37/10 (2006.01), D21H 27/30 (2006.01), B32B 27/10 (2006.01), D21F 3/00 (2006.01), D21H 27/18 (2006.01)
(54) ESTAÇÃO DE LAMINAÇÃO DE UMA PELÍCULA OU UMA CAMADA DE MATERIAL, E, USO DA MESMA
(71) Tetra Laval Holdings & Finance SA (CH)
(72) Ake Persson, Katarina Jonasson
(74) Momsen Leonardos & CIA
(85) 03/09/2010
(86) PCT SE2009/000093 de 19/02/2009
(87) WO 2009/110825 de 11/09/2009

(21) **PI 0909649-3** A2 **1.3**
(22) 05/03/2009
(30) 11/03/2008 EP 08102499.4
(51) H04W 56/00 (2009.01)
(54) MÉTODO PARA SINCRONIZAÇÃO DE TEMPO, E, CONJUNTO DE UMA PLURALIDADE DE DIFERENTES REDES SEM FIO
(71) KONINKLIJKE PHILIPS ELECTRONICS N.V. (NL)
(72) Thomas Falck, Victor M. g. Van acht
(74) Momsen, Leonardos & Cia
(85) 08/09/2010
(86) PCT IB2009/050909 de 05/03/2009
(87) WO 2009/112985 de 17/09/2009

(21) **PI 0909650-7** A2 **1.3**
(22) 10/03/2009
(30) 10/03/2008 FR 0851510
(51) H01L 31/0216 (2006.01), G02B 1/11 (2006.01)
(54) SUBSTRATO TRANSPARENTE, UTILIZAÇÃO DO SUBSTRATO, MÓDULO SOLAR E PROCESSO DE OBTENÇÃO DO SUBSTRATO.
(71) Saint-Gobain Glass France (FR)
(72) Stephanie Roche, Erwan Mahe, Laurent Labrousse
(74) Momsen, Leonardos & Cia
(85) 08/09/2010
(86) PCT FR2009/050387 de 10/03/2009
(87) WO 2009/115757 de 24/09/2009

(21) **PI 0909651-5** A2 **1.3**
(22) 09/03/2009
(30) 10/03/2008 JP 2008-059342
(51) C07D 401/12 (2006.01), A61K 31/4439 (2006.01), A61P 1/04 (2006.01)

(54) CRISTAL, AGENTE FARMACÊUTICO, MÉTODO PARA TRATAR OU EVITAR DOENÇA, USO DO CRISTAL, E, MÉTODO PARA A PRODUÇÃO DE UM CRISTAL
(71) Takeda Pharmaceutical Company (JP)
(72) Hideo Hashimoto, Tadashi Urai
(74) Momsen, Leonardos & Cia
(85) 08/09/2010
(86) PCT JP2009/054970 de 09/03/2009
(87) WO 2009/113696 de 17/09/2009

(21) **PI 0909652-3** A2 **1.3**
(22) 05/03/2009
(30) 07/03/2008 US 12/075,024
(51) B65D 33/01 (2006.01)
(54) EMBALAGEM PARA COMPOSIÇÕES GRANULARES
(71) The Procter & Gamble Company (US)
(72) Alejandro Gonzalez Leon, Pedro Miguel Mendoza, Larry Jose Parada, Lucas Enrique Rojas
(74) Dannemann,Siemsen, Bigler & Ipanema Moreira
(85) 08/09/2010
(86) PCT US2009/036105 de 05/03/2009
(87) WO 2009/114369 de 17/09/2009

(21) **PI 0909653-1** A2 **1.3**
(22) 28/02/2009
(30) 11/03/2008 DE 102008013701.4
(51) A61K 9/70 (2006.01), A61K 9/00 (2006.01)
(54) SISTEMA TERAPÊUTICO TRANSDÉRMICO COM MEMBRAMA ESTABILIZADA
(71) Lts Lohmann Therapie-Systeme AG (DE)
(72) Michael Horstmann, Mohammad Sameti, Patrick Mohr
(74) Dannemann, Siemsen & Ipanema Moreira
(85) 08/09/2010
(86) PCT EP2009/001446 de 28/02/2009
(87) WO 2009/112167 de 17/09/2009

(21) **PI 0909654-0** A2 **1.3**
(22) 11/03/2009
(30) 11/03/2008 US 61/035,480; 31/10/2008 US 12/262,904
(51) H04B 7/04 (2006.01), H04B 1/38 (2006.01)
(54) FORMAÇÃO DE FEIXE ITERATIVO BIDIRECIONAL
(71) Intel Corporation (US)
(72) Ilan Sutskover, Assaf Kasher, Qinghua Li, Huaning Niu
(74) Dannemann,Siemsen, Bigler & Ipanema Moreira
(85) 08/09/2010
(86) PCT US2009/036841 de 11/03/2009
(87) WO 2009/114631 de 17/09/2009

(21) **PI 0909657-4** A2 **1.3**
(22) 05/03/2009
(30) 07/03/2008 US 61/034,713
(51) A61F 2/30 (2006.01), A61F 2/44 (2006.01)
(54) DISPOSITIVO ESPAÇADOR INTERSOMÁTICO EXPANSÍVEL
(71) Synthes Gmbh (CH)
(72) Joshua Mcmanus, William Woodburn, Walter Widmer
(74) Tavares Propriedade Intelectual LTDA
(85) 08/09/2010
(86) PCT US2009/036148 de 05/03/2009
(87) WO 2009/114381 de 17/09/2009

(21) **PI 0909659-0** A2 **1.3**
(22) 05/03/2009
(30) 10/03/2008 US 61/035,073
(51) A61K 31/4985 (2006.01), A61P 27/02 (2006.01)
(54) TRATAMENTO PARA DISTÚRBIOS RELACIONADOS OCULARES
(71) Sanofi-Aventis (FR)
(72) Thomas Oligino, Chang Hahn, Timothy A. Gillespy, Ramalinga Dharanipragada, Ellen Matzkin
(74) Dannemann,Siemsen, Bigler & Ipanema Moreira
(85) 08/09/2010
(86) PCT US2009/036119 de 05/03/2009
(87) WO 2009/114373 de 17/09/2009

(21) **PI 0909671-0** A2 **1.3**
(22) 16/03/2009
(30) 18/03/2008 EP 08152950.5
(51) C11D 3/37 (2006.01), C11D 1/37 (2006.01), C11D 1/83 (2006.01), C11D 3/39 (2006.01), C11D 3/22 (2006.01)
(54) COMPOSIÇÃO DETERGENTE COMPREENDENDO UM COPOLIÉSTER DE ÁCIDOS DICARBOXÍLICOS E DIÓIS
(71) The Procter & Gamble Company (US)
(72) Laura Judith Smalley, Timothy Jobson
(74) Dannemann Siemsen Bigler & Ipanema Moreira
(85) 16/09/2010
(86) PCT US2009/037236 de 16/03/2009
(87) WO 2009/117340 de 24/09/2009

(21) **PI 0909674-4** A2 **1.3**
(22) 17/02/2009
(30) 05/03/2008 AT a 359/2008
(51) H01H 71/40 (2006.01)
(54) DISPOSITIVO DE COMUTAÇÃO
(71) Eaton Gmbh (AT)
(72) Adolf Tetik
(74) DANNEMANN, SIEMSEN, BIGLER & IPANEMA MOREIRA
(85) 03/09/2010
(86) PCT AT2009/000056 de 17/02/2009
(87) WO 2009/108967 de 11/09/2009

(21) **PI 0909681-7** A2 **1.3**
(22) 04/03/2009
(30) 06/03/2008 DK pa 2008 00331; 06/03/2008 US 61/034,251
(51) E21B 27/02 (2006.01), E21B 33/12 (2006.01), E21B 43/26 (2006.01)
(54) MÉTODO E APARELHO PARA INJEÇÃO NO FUNDO DE POÇO DE UM OU MAIS FLUIDOS DE TRATAMENTO
(71) Maersk Olie Og Gas A/S (DK)
(72) Wilhelmus Hubertus Paulus Maria Heijnen
(74) DANNEMANN, SIEMSEN, BIGLER & IPANEMA MOREIRA
(85) 03/09/2010
(86) PCT EP2009/052554 de 04/03/2009
(87) WO 2009/109599 de 11/09/2009

(21) **PI 0909683-3** A2 **1.3**
(22) 25/02/2009
(30) 03/03/2008 KR 10-2008-0019844; 30/06/2008 KR 10-2008-0063065
(51) G06F 21/00 (2013.01), H04L 9/06 (2006.01), G06F 3/12 (2006.01), G06F 9/00 (2006.01)
(54) UNIDADE QUE UTILIZA SISTEMA OPERACIONAL E APARELHO DE FORMAÇÃO DE IMAGEM QUE UTILIZA A MESMA
(71) SAMSUNG ELECTRONICS CO., LTD (KR)
(72) Jae-Sung Lee, Yoon-Tae Lee, Won-Il Cho
(74) DANNEMANN, SIEMSEN, BIGLER & IPANEMA MOREIRA
(85) 03/09/2010
(86) PCT KR2009/000892 de 25/02/2009
(87) WO 2009/110691 de 11/09/2009

(21) **PI 0909685-0** A2 **1.3**
(22) 04/03/2009
(30) 04/03/2008 FI 20080181
(51) H01F 27/28 (2006.01)
(54) ENROLAMENTO DE DISCO
(71) Abb Technology AG (CH)
(72) Timo Tuomisto
(74) DANNEMANN, SIEMSEN, BIGLER & IPANEMA MOREIRA
(85) 03/09/2010
(86) PCT FI2009/000032 de 04/03/2009
(87) WO 2009/109689 de 11/09/2009

(21) **PI 0909686-8** A2 **1.3**
(22) 26/02/2009
(30) 04/03/2008 JP 2008-053433
(51) G02F 1/1337 (2006.01), G02F 1/133 (2006.01), G02F 1/1333 (2006.01), G02F 1/1335 (2006.01), G02F 1/1343 (2006.01)
(54) DISPOSOTIVO DE TELA DE CRISTAL LÍQUIDO
(71) Sharp Kabushiki Kaisha (JP)
(72) Masaaki Saitoh, Tomoo Furukawa, Kazuyoshi Fujioka, Katsuya Ogawa, Koki Hongo
(74) DANNEMANN, SIEMSEN, BIGLER & IPANEMA MOREIRA
(85) 03/09/2010
(86) PCT JP2009/000853 de 26/02/2009
(87) WO 2009/110198 de 11/09/2009

(21) **PI 0909687-6** A2 **1.3**
(22) 03/03/2009
(30) 05/03/2008 JP 2008-054635; 06/11/2008 JP 2008-284935; 15/01/2009 JP 2009-006297
(51) C21C 1/04 (2006.01), C21C 1/02 (2006.01), C22B 7/00 (2006.01), C22B 9/10 (2006.01), F27B 1/00 (2006.01)
(54) MÉTODO PARA REMOVER COBRE EM FRAGMENTOS DE AÇO
(71) Jfe Steel Corporation (JP)
(72) Akitoshi Matsui, Yuichi Uchida, Yasuo Kishimoto, Futoshi Ogasawara
(74) DANNEMANN, SIEMSEN, BIGLER & IPANEMA MOREIRA
(85) 03/09/2010
(86) PCT JP2009/054370 de 03/03/2009
(87) WO 2009/110627 de 11/09/2009

(21) **PI 0909688-4** A2 **1.3**
(22) 04/03/2009
(30) 06/03/2008 US 61/068,292
(51) C09D 175/04 (2006.01), C09D 15/00 (2006.01)
(54) REVESTIMENTOS PARA FUNDO AQUOSO COM BASE EM DISPERSÕES DE POLIURETANO CURÁVEL POR ULTRAVIOLETA
(71) Bayer Materialscience LLC (US)
(72) Aaron A. Lockhart, Robert A. Wade, Michael A. Dvorchak, CLIUFFORD M. BRIDGES
(74) DANNEMANN, SIEMSEN, BIGLER & IPANEMA MOREIRA
(85) 03/09/2010
(86) PCT US2009/001363 de 04/03/2009
(87) WO 2009/111015 de 11/09/2009

(21) **PI 0909693-0** A2 **1.3**
(22) 05/03/2009
(30) 07/03/2008 JP 2008-058700; 07/03/2008 JP 2008-058753
(51) F02M 25/08 (2006.01), B62J 37/00 (2006.01)
(54) VEÍCULO DO TIPO DE ANDAR MONTADO
(71) Yamaha Hatsudoki Kabushiki Kaisha (JP)
(72) Masanori Shibata, Takeshi Okada, Makio Koike, TAKAYUKI OISHI
(74) NELLIE ANNE DANIEL-SHORES
(85) 02/09/2010
(86) PCT JP2009/054213 de 05/03/2009

(87) WO 2009/110573 de 11/09/2009

(21) **PI 0910205-1** A2 **1.3**
(22) 19/06/2009
(30) 30/06/2008 US 12/164,469
(51) A62B 18/02 (2006.01), A62B 9/00 (2006.01)
(54) RESPIRADOR RESISTENTE A COLAPSO
(71) KIMBERLY-CLARK WORLDWIDE, INC (US)
(72) ERIC STEINDORF, DEBRA NELL WELCHEL, CRAIG MILES, SARA STEPHAN
(74) PINHEIRO NETO ADVOGADOS
(85) 21/12/2010
(86) PCT IB2009/052626 de 19/06/2009
(87) WO 2010/001288 de 07/01/2010

(21) **PI 0910213-2** A2 **1.3**
(22) 30/06/2009
(30) 30/06/2008 US 61/076,941
(51) H04N 7/15 (2006.01), H04N 5/262 (2006.01)
(54) COMPUTADOR PARA UMA REUNIÃO VIRTUAL, MÉTODO PARA PROVER UM SERVIÇO DE LEIAUTE COMUM DE REUNIÃO VIRTUAL E SERVIDOR HOSPEDEIRO PARA VIDEOCONFERÊNCIA
(71) HEWLETT-PACKARD DEVELOPMENT COMPANY, L.P. (US)
(72) MARK E. GORZYNSKI, MICHAEL D. DEROCHER, BRADLEY L. ALLEN
(74) ANTONIO MAURICIO PEDRAS ARNAUD
(85) 23/12/2010
(86) PCT US2009/049308 de 30/06/2009
(87) WO 2010/002925 de 07/01/2010

(21) **PI 0910215-9** A2 **1.3**
(22) 24/06/2009
(30) 26/06/2008 US 61/075,791; 17/04/2009 US 12/425,518
(51) F16B 13/06 (2006.01)
(54) CONJUNTO DE PARAFUSO DE EXPANSÃO RADIAL.
(71) JETYD CORPORATION (US)
(72) MICHEL F. DOLAN, ULRICH OEHMS
(74) JOSÉ ANTONIO DE SOUZA CAPPELLINI
(85) 23/12/2010
(86) PCT US2009/048445 de 24/06/2009
(87) WO 2009/158401 de 30/12/2009

(21) **PI 0910218-3** A2 **1.3**
(22) 29/06/2009
(30) 30/06/2008 US 61/076,952
(51) C08K 5/00 (2006.01), C08K 5/14 (2006.01), C08L 23/04 (2006.01), H01B 3/44 (2006.01)
(54) COMPOSIÇÃO RETICULÁVEL COM UMIDADE E PROCESSO PARA RETICULAR COM UMIDADE UMA COMPOSIÇÃO POLIOLEFÍNICA
(71) UNION CARBIDE CHEMICALS & PLASTICS TECHNOLOGY LLC (US)
(72) MOHAMED ESSEGHIR, JEFFREY COGEN, ROBERT EATON, MICHAEL BISCOGLIO
(74) PAULO SÉRGIO SCATAMBURLO
(85) 30/12/2010
(86) PCT US2009/049065 de 29/06/2009
(87) WO 2010/002793 de 07/01/2010

(21) **PI 0910220-5** A2 **1.3**
(22) 24/06/2009
(30) 02/07/2008 BE BE20080368
(51) C09D 5/00 (2006.01), C09D 5/08 (2006.01), B05D 7/14 (2006.01), C23C 22/26 (2006.01), C23C 22/68 (2006.01)
(54) PROCESSO DE REVESTIMENTO DE UMA SUPERFÍCIE METÁLICA COM UMA CAMADA HÍBRIDA
(71) CENTRE DE RECHERCHES MÉTALLURGIQUES ASBL - CENTRUM VOOR RESEARCH IN DE METALLURGIE VZW (BE)
(72) SÉBASTIEN LE CRAZ
(74) PAULO SÉRGIO SCATAMBURLO
(85) 30/12/2010
(86) PCT EP2009/057861 de 24/06/2009
(87) WO 2010/000651 de 07/01/2010

(21) **PI 0910221-3** A2 **1.3**
(22) 30/06/2009
(30) 01/07/2008 US 61/077,327
(51) H01B 5/10 (2006.01)
(54) CONDUTOR AÉREO SUPORTADO COM COMPÓSITO DE FIBRA-POLÍMERO E CONDUTOR SUPORTADO COM COMPÓSITO DE FIBRA-POLÍMERO
(71) DOW GLOBAL TECHNOLOGIES INC. (US)
(72) BUO CHEN, SHU GUO, DIRK ZINKWEG
(74) PAULO SÉRGIO SCATAMBURLO
(85) 30/12/2010
(86) PCT US2009/049237 de 30/06/2009
(87) WO 2010/002878 de 07/01/2010

(21) **PI 0910223-0** A2 **1.3**
(22) 07/04/2009
(30) 09/04/2008 US 61/043,488
(51) H04N 5/445 (2011.01)
(54) ÍCONES CONFIGURÁVEIS PARA APRESENTAÇÃO DE CONTEÚDO
(71) The Directv Group, INC. (US)
(72) Tyler J. Slocum, Eric J. Bennett, Jon M. Dean, Brady C. Tsurutani, Don E. Cansino
(74) Orlando de Souza
(85) 30/09/2010
(86) PCT US2009/039814 de 07/04/2009
(87) WO 2009/126654 de 15/10/2009

(21) **PI 0910225-6** A2 **1.3**
(22) 02/04/2009
(30) 04/04/2008 US 12/098,235
(51) H04L 1/20 (2006.01)
(54) MÉTODO E APARELHO PARA IDENTIFICAR A INTERFERÊNCIA DE CO-CANAL
(71) The Directv Group, INC. (US)
(72) Guangcai Zhou, Ernest C. Chen, Joseph Santoru, Judith M. Wang
(74) Orlando de Souza
(85) 30/09/2010
(86) PCT US2009/039320 de 02/04/2009
(87) WO 2009/124195 de 08/10/2009

(21) **PI 0910226-4** A2 **1.3**
(22) 31/03/2009
(30) 31/03/2008 US 61/040,977
(51) F16L 43/00 (2006.01)
(54) MONTAGEM DE COLETOR DE DRENAGEM PARA MANTER A VEDAÇÃO DE ÁGUA; MÉTODO PARA INSTALAR UM COLETOR DE DRENAGEM ENTRE A DESCARGA DE UM ACESSÓRIO DE ENCANAMENTO E UMA SAÍDA DO CANO DE DRENAGEM
(71) Coflex, S.A.de C.V. (MX)
(72) Eduardo Coronado, Mauricio Coronado, Jorge Sada, Humberto Flores-Villarreal, Javier Canales
(74) Trench, Rossi e Watanabe Advogados
(85) 30/09/2010
(86) PCT IB2009/005483 de 31/03/2009
(87) WO 2009/122292 de 08/10/2009

(21) **PI 0910335-0** A2 **1.3**
(22) 09/03/2009
(30) 10/03/2008 US 61/035163
(51) A01N 43/80 (2006.01), A01N 43/50 (2006.01)
(54) COMPOSIÇÃO HERBICIDA, USO DA MESMA, MÉTODO PARA CONTROLAR VEGETAÇÃO INDESEJÁVEL, E, FORMULAÇÃO HERBICIDA
(71) Basf Se (DE)
(72) Bernd Sievernich, Anja Simon, William Karl Moberg, Richard R. Evans
(74) Momsen, Leonardos & Cia
(85) 10/09/2010
(86) PCT EP2009/052720 de 09/03/2009
(87) WO 2009/112454 de 17/09/2009

(21) **PI 0910336-8** A2 **1.3**
(22) 10/03/2009
(30) 11/03/2008 US 61/035520
(51) A01N 43/80 (2006.01), A01N 33/18 (2006.01), A01N 41/06 (2006.01), A01N 43/40 (2006.01), A01N 43/78 (2006.01)
(54) COMPOSIÇÃO HERBICIDA, USO DAS COMPOSIÇÕES, MÉTODO PARA CONTROLAR VEGETAÇÃO INDESEJÁVEL, E, FORMULAÇÃO HERBICIDA
(71) Basf Se (DE)
(72) Bernd Sievernich, Anja Simon, William Karl Moberg, Richard R. Evans
(74) Momsen, Leonardos & Cia
(85) 10/09/2010
(86) PCT EP2009/052782 de 10/03/2009
(87) WO 2009/112486 de 17/09/2009

(21) **PI 0910337-6** A2 **1.3**
(22) 16/03/2009
(30) 17/03/2008 US 61/037144; 01/12/2008 US 61/118803
(51) A01N 43/80 (2006.01), A01N 43/54 (2006.01), A01N 43/76 (2006.01), A01N 43/84 (2006.01), A01P 13/02 (2006.01)
(54) COMPOSIÇÃO HERBICIDA, USO DA MESMA, MÉTODO PARA CONTROLAR VEGETAÇÃO INDESEJÁVEL E, FORMULAÇÃO HERBICIDA
(71) Basf Se (DE)
(72) Bernd Sievernich, Anja Simon, William Karl Moberg, Richard R. Evans
(74) Momsen, Leonardos & Cia
(85) 10/09/2010
(86) PCT EP2009/053076 de 16/03/2009
(87) WO 2009/115490 de 24/09/2009

(21) **PI 0910359-7** A2 **1.3**
(22) 13/07/2009
(30) 15/07/2008 US 61/080,828
(51) A01N 37/34 (2006.01), A01N 35/08 (2006.01), A01P 1/00 (2006.01), A61K 8/40 (2006.01), A61K 8/42 (2006.01)
(54) MÉTODO PARA INIBIR O CRESCIMENTO DE MICROORGANISMOS E COMPOSIÇÃO BIOCIDA
(71) DOW GLOBAL TECHNOLOGIES INC. (US)
(72) JON B. RAYMOND, IONA ANNIS, JUDITH ADNETT
(74) ANTONIO MAURICIO PEDRAS ARNAUD
(85) 12/01/2011
(86) PCT US2009/050372 de 13/07/2009

(87) WO 2010/009033 de 21/01/2010

(21) **PI 0910436-4** A2 **1.3**
(22) 02/04/2009
(30) 02/04/2008 DE 1020080177156
(51) H02P 9/00 (2006.01)
(54) MÉTODO PARA OPERAÇÃO DE UMA INSTALAÇÃO DE ENERGIA EÓLICA COM UMA MÁQUINA ASSÍNCRONA DUPLAMENTE ALIMENTADA E INSTALAÇÃO DE ENERGIA EÓLICA COM UMA MÁQUINA ASSÍNCRONA DUPLAMENTE ALIMENTADA
(71) Nordex Energy GMBH (DE)
(72) Thomas Schubert, Uwe Bellgardt
(74) Dannemann, Siemsen, Bigler
(85) 30/09/2010
(86) PCT EP2009/002411 de 02/04/2009
(87) WO 2009/121596 de 08/10/2009

(21) **PI 0910514-0** A2 **1.3**
(22) 22/04/2009
(30) 11/07/2008 CN 200810116601.3; 17/10/2008 CN 200810224359.1
(51) C12N 15/31 (2006.01), C12N 1/21 (2006.01), C12N 15/63 (2006.01), C12P 17/16 (2006.01), C12R 1/19 (2006.01), C12R 1/40 (2006.01)
(54) BACTÉRIAS RECOMBINANTES PARA PRODUÇÃO DE DEOXIVIOLACEÍNA E SEUS USOS.
(71) TSINGHUA UNIVERSITY (CN) , STAR LAKE BIOSCIENCE CO., INC., ZHAOQING GUANGDONG (CN)
(72) XINHUI XING, PEIXIA JIANG
(74) ADVOCACIA PIETRO ARIBONI S/C
(85) 10/01/2011
(86) PCT CN2009/000430 de 22/04/2009
(87) WO 2010/003304 de 14/01/2010

(21) **PI 0910559-0** A2 **1.3**
(22) 16/04/2009
(30) 17/04/2008 FR 08/02128; 18/04/2008 US 61/045,999
(51) A61K 31/343 (2006.01), A61K 45/06 (2006.01), A61P 43/00 (2006.01), A61P 9/06 (2006.01)
(54) ASSOCIAÇÃO DA DRONEDARONA COM PELO MENOS UM DIURÉTICO, E SUA APLICAÇÃO EM TERAPÊUTICA.
(71) Sanofi-Aventis (FR)
(72) Davide Radzik, Martin Van Eickels
(74) DANNEMANN, SIEMSEN, BIGLER & IPANEMA MOREIRA
(85) 15/10/2010
(86) PCT FR2009/000450 de 16/04/2009
(87) WO 2009/133310 de 05/11/2009

(21) **PI 0910561-1** A2 **1.3**
(22) 17/04/2009
(30) 28/05/2008 US 12/127.828
(51) H04W 12/06 (2009.01), H04W 12/02 (2009.01)
(54) TÉCNICAS PARA PROVISIONAR E GERENCIAR UM TELEFONE DIGITAL PARA AUTENTICAR COM UMA REDE
(71) Microsoft Corporation (US)
(72) Anton Krantz, Rajesh Ramanathan, Adrian Potra
(74) Nellie Anne Daniel-Shores
(85) 15/10/2010
(86) PCT US2009/040918 de 17/04/2009
(87) WO 2009/154858 de 23/12/2009

(21) **PI 0910563-8** A2 **1.3**
(22) 17/04/2009
(30) 17/04/2008 GB 0807008.8
(51) F04C 2/107 (2006.01), F04C 13/00 (2006.01), F04C 15/00 (2006.01)
(54) CONJUNTO DE MOTOR DE PERFURAÇÃO
(71) Advanced Interactive Materials Science Limited (GB)
(72) Geoffrey Frederick Archer
(74) Nellie Anne Daniel-Shores
(85) 15/10/2010
(86) PCT GB2009/000984 de 17/04/2009
(87) WO 2009/127831 de 22/10/2009

(21) **PI 0910564-6** A2 **1.3**
(22) 09/04/2009
(30) 18/04/2008 US 12/105.323
(51) F17C 13/06 (2006.01), B65D 45/34 (2006.01)
(54) FECHO PARA UM SUB EQUIPAMENTO
(71) Perry Equipment Corporation (US)
(72) James G. Mc Quaid, Donald W. Ray, Firdosh Mehta Pe
(74) Nellie Anne Daniel-Shores
(85) 15/10/2010
(86) PCT US2009/040044 de 09/04/2009
(87) WO 2009/129117 de 22/10/2009

(21) **PI 0910565-4** A2 **1.3**
(22) 27/03/2009
(30) 16/05/2008 US 12/121.794
(51) G06F 9/46 (2006.01), G06F 9/06 (2006.01), G06F 13/00 (2006.01)
(54) COLEÇÕES DE ESCALONAMENTO EM UM ESCALONADOR
(71) Microsoft Corporation (US)
(72) Paul F. Ringseth, Genevieve Fernandes, Niklas Gustafsson, Rick Molloy
(74) Nellie Anne Daniel-Shores
(85) 15/10/2010
(86) PCT US2009/038658 de 27/03/2009
(87) WO 2009/139966 de 19/11/2009

(21) **PI 0910566-2** A2 **1.3**
(22) 07/05/2009
(30) 02/06/2008 US 12/131.449
(51) G06F 15/16 (2006.01), G06F 9/00 (2006.01), G06F 13/14 (2006.01)
(54) REDE DE FLUXO DE DADOS.
(71) Microsoft Corporation (US)
(72) Niklas Gustafsson, David Callahan
(74) Nellie Anne Daniel-Shores
(85) 15/10/2010
(86) PCT US2009/043112 de 07/05/2009
(87) WO 2009/148759 de 10/12/2009

(21) **PI 0910567-0** A2 **1.3**
(22) 17/04/2009
(30) 18/04/2008 US 12/105887
(51) G05D 16/06 (2006.01)
(54) DISPOSITIVO DE REGULAÇÃO DE FLUIDOS
(71) Fisher Controls International LLC (US)
(72) Jason S. Mevius, Gregory Lawrence Foust
(74) Momsen Leonardos & Cia
(85) 18/10/2010
(86) PCT US2009/041001 de 17/04/2009
(87) WO 2010/047848 de 29/04/2010

(21) **PI 0910568-9** A2 **1.3**
(22) 24/04/2009
(30) 25/04/2008 FR 0852782
(51) B66F 9/16 (2006.01)
(54) DISPOSITIVO DE MANIPULAÇÃO DESTINADO A PEGAR E LEVAR UM PACOTE FORMADO POR UM EMPILHAMENTO DE PNEUMÁTICOS, EMPILHADEIRA E PROCESSO DE MANIPULAÇÃO DE UM PACOTE FORMADO POR UM EMPILHAMENTO DE PNEUMÁTICOS
(71) Société de Technologie Michelin (FR) , MICHELIN RECHERCHE ET TECHNIQUE S.A. (CH)
(72) Etienne Rolland, Philippe Petrault, Bernard Defudes, Serge Lapierre, Sylvain Soboul, Damien Loussouarn
(74) Momsen Leonardos & Cia
(85) 18/10/2010
(86) PCT EP2009/054932 de 24/04/2009
(87) WO 2009/130295 de 29/10/2009

(21) **PI 0910569-7** A2 **1.3**
(22) 17/04/2009
(30) 18/04/2008 FR 08/02179
(51) B28B 11/18 (2006.01), B24B 19/14 (2006.01)
(54) PROCESSOS PARA REBARBAR UM NÚCLEO DE FUNDIÇÃO FEITO DE MATÉRIA CERÂMICA E PARA REBARBAR UM NÚCLEO CERÂMICO DE PÁ DE TURBOMÁQUINA, E, UTILIZAÇÃO DE UM DISPOSITIVO DE ACABAMENTO DE NÚCLEOS CERÂMICOS DE PEÇAS DE FUNDIÇÃO
(71) Snecma (FR)
(72) Christian Defrocourt, Serge Prigent, Daniel Quach, Patrick Wehrer
(74) Momsen Leonardos & Cia
(85) 18/10/2010
(86) PCT EP2009/054591 de 17/04/2009
(87) WO 2009/127721 de 22/10/2009

(21) **PI 0910570-0** A2 **1.3**
(22) 21/04/2009
(30) 22/04/2008 IT PD2008A 000125; 08/10/2008 IT PD2008A 000283
(51) A61K 47/48 (2006.01), A61P 35/00 (2006.01)
(54) USO DE BIOCONJUGADOS, E, FORMULAÇÕES FARMACÊUTICAS
(71) Fidia Farmaceutici S.P.A. (IT)
(72) Monica Campisi, Davide Renier, Pasquale Pierimarchi, Annalucia Serafino
(74) Momsen Leonardos & Cia
(85) 18/10/2010
(86) PCT IB2009/005309 de 21/04/2009
(87) WO 2009/130564 de 29/10/2009

(21) **PI 0910581-6** A2 **1.3**
(22) 14/01/2009
(30) 14/04/2008 KR 10-2008-0034175
(51) D06F 33/02 (2006.01), D06F 39/08 (2006.01)
(54) MÉTODO DE CONTROLE DE MÁQUINA DE LAVAR ROUPA
(71) Lg Electronics INC (KR)
(72) Bom Kwon Koo, Bo Sung Seo, Hyun Seok Seo, Jae Hyuk Jang
(74) Nellie Anne Daniel - Shores
(85) 13/10/2010
(86) PCT KR2009/000188 de 14/01/2009
(87) WO 2009/128603 de 22/10/2009

(21) **PI 0910583-2** A2 **1.3**
(22) 02/04/2009
(30) 08/05/2008 US 12/117.040
(51) G06F 21/22 (2006.01), G06F 17/21 (2006.01)
(54) ACESSO CONTROLADO A DOCUMENTOS USANDO BLOQUEIOS DE ARQUIVO
(71) Microsoft Corporation (US)
(72) Simon Skaria, Naresh Kannan, Simon Peter Clarke, Miko Arnab Sakhya Singha Bose, Christopher Antos, Mark Rolland Knight, Andrew G. Carlson, Don Adam Hedgpeth, Mitesh Pankaj Patel, Andrew Sean Watson, Jonathan B. Bailor, Elena Petrova
(74) Nellie Anne Danie-Shores
(85) 13/10/2010
(86) PCT US2009/039316 de 02/04/2009
(87) WO 2009/154842 de 23/12/2009

(21) **PI 0910585-9** A2 **1.3**
(22) 16/04/2009
(30) 17/04/2008 GB 0807050.0; 04/06/2008 GB 0810229.5
(51) C07D 401/12 (2006.01), A61K 31/4439 (2006.01), A61P 25/18 (2006.01)
(54) INDÓIS COMO MODULADORES DE RECEPTOR DE ACETICOLINA NICOTÍNICA DO SUBTIPO ALFA-7
(71) Glaxo Group Limited (GB)
(72) Kevin Dinnell, Andrew P. Lightfoot, Howard Robert Marshall
(74) Nellie Anne Danie-Shores
(85) 13/10/2010
(86) PCT EP2009/054495 de 16/04/2009
(87) WO 2009/127679 de 22/10/2009

(21) **PI 0910586-7** A2 **1.3**
(22) 17/04/2009
(30) 06/05/2008 US 12/115.556
(51) H04N 7/24 (2011.01), H04N 7/15 (2006.01)
(54) TÉCNICAS PARA GERENCIAR CONTEÚDO DE MÍDIA PARA UM EVENTO DE CONFERÊNCIA DE MULTIMÍDIA
(71) Microsoft Corporation (US)
(72) Pulin Thakkar, Noor-e-Gagan Singh, Stuti Jain, Avronil Bhattacharjee
(74) Nellie Anne Danie-Shores
(85) 13/10/2010
(86) PCT US2009/040926 de 17/04/2009
(87) WO 2009/137260 de 12/11/2009

(21) **PI 0910587-5** A2 **1.3**
(22) 04/03/2009
(30) 18/04/2008 US 12/081,623
(51) C25D 5/00 (2006.01), C25D 17/00 (2006.01)
(54) MÉTODO E APARELHO PARA ELETROGALVANIZAÇÃO
(71) Integran Technologies Inc. (CA)
(72) Klaus Tomantschger
(74) Dannemann Siemsen Bigler & Ipanema Moreira
(85) 18/10/2010
(86) PCT CA2009/000264 de 04/03/2009
(87) WO 2009/127037 de 22/10/2009

(21) **PI 0910588-3** A2 **1.3**
(22) 16/04/2009
(30) 18/04/2008 DE 20 2008 005 467.2
(51) G01S 5/02 (2010.01)
(54) DISPOSITIVO DE MONITORAMENTO DE POSIÇÃO PARA PESSOAS
(71) Rittal Gmbh & Co. Kg (DE)
(72) Martin Rossmann, Johannes Hertel
(74) Dannemann Siemsen Bigler & Ipanema Moreira
(85) 18/10/2010
(86) PCT EP2009/002780 de 16/04/2009
(87) WO 2009/127411 de 22/10/2009

(21) **PI 0910590-5** A2 **1.3**
(22) 27/04/2009
(30) 29/04/2008 US 12/111,426
(51) C08L 23/00 (2006.01)
(54) COMPOSIÇÕES POLIMÉRICAS E ARTIGOS COMPREENDENDO ÁCIDO POLILÁTICO E POLIOLEFINA
(71) The Procter & Gamble Company (US)
(72) Dimitris Ioannis Collias, Norman Scott Broyles, John Andrew Mcdaniel
(74) Vieira de Mello Advogados.
(85) 18/10/2010
(86) PCT US2009/041762 de 27/04/2009
(87) WO 2009/134704 de 05/11/2009

(21) **PI 0910591-3** A2 **1.3**
(22) 20/04/2009
(30) 29/04/2008 EP 08155318.2
(51) C07C 233/51 (2006.01), A61K 31/197 (2006.01), A61K 31/381 (2006.01), A61P 3/06 (2006.01), A61P 3/08 (2006.01), A61P 9/12 (2006.01), C07C 235/12 (2006.01), C07C 237/12 (2006.01), C07D 213/55 (2006.01), C07D 333/24 (2006.01)
(54) COMPOSTOS DE BUTIRATO DE 4-TRIMETILAMÔNIO, PROCESSO PARA A SUA PREPARAÇÃO, COMPOSIÇÕES FARMACÊUTICAS QUE OS COMPREENDEM, MÉTODO PARA O TRATAMENTO TERAPÊUTICO OU PROFILÁTICO DE ENFERMIDADES QUE SÃO MODULADAS POR INIBIDORES DE CPT2 E USOS DOS COMPOSTOS
(71) F. Hoffmann-La Roche Ag. (CH)
(72) Mirjana Andjelkovic, Simona M. Ceccarelli, Odile Chomienne, Patrizio Mattei
(74) Vieira de Mello Advogados.
(85) 18/10/2010
(86) PCT EP2009/054637 de 20/04/2009
(87) WO 2009/132979 de 05/11/2009

(21) **PI 0910592-1** A2 **1.3**
(22) 15/04/2009
(30) 16/04/2008 US 12/104,318
(51) C07K 14/655 (2006.01), C07K 7/06 (2006.01)
(54) ANTAGONISTAS DE RECEPTOR 2 DE SOMATOSTATINA
(71) Salk Institute For Biological Studies (US) , University Hospital Basel (CH) , UNIVERSITÄT BERN (CH)
(72) Jean E. F. Rivier, Judit Erchegyi, Jean Claude Reubi, Helmut R. Maecke
(74) Dannemann Siemsen Bigler & Ipanema Moreira
(85) 18/10/2010
(86) PCT US2009/040672 de 15/04/2009
(87) WO 2009/129311 de 22/10/2009

(21) **PI 0910596-4** A2 **1.3**
(22) 09/04/2009
(30) 18/04/2008 EP 08 007569.0
(51) C08G 18/10 (2006.01), C08G 18/12 (2006.01), C08G 18/08 (2006.01), C09D 175/04 (2006.01)
(54) SISTEMA PUR DE COMPONENTES ÚNICO CONSISTINDO EM POLIURETANOS AQUOSOS OU HIDROSSOLÚVEIS
(71) Bayer Materialscience AG (DE)
(72) Harald Blum, Heino Müller
(74) DANNEMANN, SIEMSEN, BIGLER & IPANEMA MOREIRA
(85) 18/10/2010
(86) PCT EP2009/002673 de 09/04/2009
(87) WO 2009/127371 de 22/10/2009

(21) **PI 0910600-6** A2 **1.3**
(22) 03/04/2009
(30) 04/04/2008 DE 1020080173118
(51) C01G 39/00 (2006.01), C01G 53/00 (2006.01), C07C 51/16 (2006.01), B01J 23/887 (2006.01), B01J 27/192 (2006.01), C01G 41/00 (2006.01), B01J 23/888 (2006.01)
(54) MÉTODO PARA A PRODUÇÃO DE UM ÓXIDO MISTO DE MOLIBDÊNIO NANOCRISTALINO
(71) Süd-Chemie AG (DE)
(72) Alfred Hagemeyer, Gerhard Mestl, Silvia Neumann, Hans-Jörg Wölk
(74) D'MARK REGISTROS DE MARCAS E PATENTES S/C LTDA.
(85) 01/10/2010
(86) PCT EP2009/002476 de 03/04/2009
(87) WO 2009/121626 de 08/10/2009

(21) **PI 0910602-2** A2 **1.3**
(22) 03/04/2009
(30) 04/04/2008 DE 1020080173088
(51) C01G 39/00 (2006.01), C01G 53/00 (2006.01), C07C 51/16 (2006.01), B01J 23/887 (2006.01), B01J 27/192 (2006.01)
(54) MÉTODO PARA A PRODUÇÃO DE ÓXIDO MISTO BISMUTO-MOLIBDÊNIO NANOCRISTALINO
(71) Süd-Chemie AG (DE)
(72) Alfred Hagemeyer, Oliver Wegner, Silvia Neumann, Hans-Jörg Wölk
(74) D'MARK REGISTROS DE MARCAS E PATENTES S/C LTDA
(85) 01/10/2010
(86) PCT EP2009/002475 de 03/04/2009
(87) WO 2009/121625 de 08/10/2009

(21) **PI 0910607-3** A2 **1.3**
(22) 25/03/2009
(30) 27/03/2008 EP 08005808.4
(51) C07D 491/147 (2006.01), C07D 471/04 (2006.01), C07D 491/052 (2006.01), A61K 31/407 (2006.01), A61P 25/04 (2006.01), A61P 25/30 (2006.01), A61P 25/28 (2006.01)
(54) DERIVADOS DO CICLOHEXANO ESPIROCÍCLICOS SUBSTITUÍDOS
(71) Grünenthal GMBH (DE)
(72) Saskia Zemolka, Bert Nolte, Sven Frormann, Claudia Hinze, Klaus Linz, Wolfgang Schröder, Werner Englberger, Hans Schick, Helmut Sonnenschein
(74) Guerra Propriedade Industrial
(85) 24/09/2010
(86) PCT EP2009/002186 de 25/03/2009
(87) WO 2009/118173 de 01/10/2009

(21) **PI 0910624-3** A2 **1.3**
(22) 24/03/2009
(30) 16/04/2008 EP 08425255.0
(51) B65D 47/40 (2006.01), B65D 49/04 (2006.01), B65D 47/12 (2006.01)
(54) TAMPA DE FECHAMENTO INVIOLÁVEL COMPACTA
(71) Guala Closures Patents B.V. (NL)
(72) Mauro Arecco
(74) Dannemann Siemsen Bigler & Ipanema Moreira
(85) 15/10/2010
(86) PCT EP2009/053413 de 24/03/2009
(87) WO 2009/127496 de 22/10/2009

(21) **PI 0910625-1** A2 **1.3**
(22) 16/04/2009
(30) 17/04/2008 US 61/124,482
(51) C10G 25/05 (2006.01), B01D 15/00 (2006.01), B01J 23/72 (2006.01), C07C 7/148 (2006.01)
(54) MÉTODOS E SISTEMAS PARA REMOÇÃO DE IMPUREZAS DE UM FLUIDO DE ALIMENTAÇÃO
(71) Univation Technologies, Llc. (US)
(72) Ronald S. Eisinger, David M. Gaines
(74) Dannemann Siemsen Bigler & Ipanema Moreira
(85) 15/10/2010
(86) PCT US2009/002368 de 16/04/2009

(87) WO 2009/145851 de 03/12/2009

(21) **PI 0910627-8** A2 **1.3**
(22) 15/04/2009
(30) 15/04/2008 US 61/045,177; 03/04/2009 US 61/166,487
(51) A61K 9/16 (2006.01), A61K 31/00 (2006.01)
(54) COMPOSIÇÕES DE ALTA DENSIDADE CONTENDO POSACONAZOL E FORMULAÇÕES COMPREENDENDO AS MESMAS
(71) Schering Corporation (US)
(72) Larry Yun Fang, David Harris, Gopal Krishna, Allen E. Moton, Jr., Russell C. Prestipino, Marc Steinman, Jiansheng Wan, Hetty Anne Waskin
(74) Dannemann Siemsen Bigler & Ipanema Moreira
(85) 15/10/2010
(86) PCT US2009/040652 de 15/04/2009
(87) WO 2009/129300 de 22/10/2009

(21) **PI 0910628-6** A2 **1.3**
(22) 13/04/2009
(30) 15/04/2008 US 12/103,486
(51) E21B 49/08 (2006.01), E21B 49/10 (2006.01)
(54) APARELHO E MÉTODO PARA OBTER AMOSTRAS DE FORMAÇÃO
(71) Baker Hughes Incorporated (US)
(72) Angus J. Simpson, Michael Shammai
(74) Dannemann Siemsen Bigler & Ipanema Moreira
(85) 15/10/2010
(86) PCT US2009/040377 de 13/04/2009
(87) WO 2009/129185 de 22/10/2009

(21) **PI 0910629-4** A2 **1.3**
(22) 14/04/2009
(30) 16/04/2008 IB PCT/IB2008/000919
(51) C07C 45/52 (2006.01), C07C 47/22 (2006.01)
(54) PROCESSO PARA A FABRICAÇÃO DE ACROLEÍNA OU DO ÁCIDO ACRÍLICO A PARTIR DA GLICERINA
(71) Arkema France (FR)
(72) Jean-Luc Dubois, Yasuhiro Magatani, Kimito Okumura
(74) Dannemann Siemsen Bigler & Ipanema Moreira
(85) 15/10/2010
(86) PCT JP2009/057818 de 14/04/2009
(87) WO 2009/128555 de 22/10/2009

(21) **PI 0910631-6** A2 **1.3**
(22) 16/04/2009
(30) 17/04/2008 FR 0802127; 18/04/2008 US 61/045,995; 10/06/2008 FR 0803208; 10/06/2008 US 61/060,257; 11/02/2009 EP 0920095.0; 11/02/2009 US 61/151,622; 11/02/2009 US 61/151,611; 11/02/2009 EP 09290098.4; 13/03/2009 US 61/159,956
(51) A61K 31/343 (2006.01), A61P 9/04 (2006.01)
(54) USO DE DRONEDARONA PARA A PREPARAÇÃO DE UM MEDICAMENTO PARA USO NA PREVENÇÃO DE HOSPITALIZAÇÃO CARDIOVASCULAR OU DE MORTALIDADE
(71) Sanofi-Aventis (FR)
(72) CHRISTOPHE GAUDIN, NACÉRA HAMDANI, DAVIDE RADZIK, MARTIN VAN EICKELS
(74) DANNEMANN, SIEMSEN, BIGLER & IPANEMA MOREIRA
(85) 15/10/2010
(86) PCT IB2009/005587 de 16/04/2009
(87) WO 2009/144550 de 03/12/2009

(21) **PI 0910632-4** A2 **1.3**
(22) 20/02/2009
(30) 15/04/2008 DE 10 2008 019 065.9
(51) B32B 3/12 (2006.01), B32B 3/28 (2006.01), B32B 38/10 (2006.01), B32B 7/08 (2006.01)
(54) PROCESSO PARA PRODUÇÃO DE UMA CONEXÃO DE NÚCLEO, PROVIDA EM AMBOS OS LADOS COM CAMADAS DE COBERTURA, BEM COMO CONEXÃO DE NÚCLEO
(71) Airbus Operations Gmbh (DE)
(72) Michael Kolax, Wolf-Dietrich Dolzinski
(74) DANNEMANN, SIEMSEN, BIGLER & IPANEMA MOREIRA
(85) 15/10/2010
(86) PCT EP2009/052034 de 20/02/2009
(87) WO 2009/127461 de 22/10/2009

(21) **PI 0910642-1** A2 **1.3**
(22) 08/04/2009
(30) 08/04/2008 US 12/099,426
(51) H01M 10/42 (2006.01), H01M 10/48 (2006.01), G01N 27/30 (2006.01)
(54) MÉTODO E APARELHO PARA MEDIÇÃO DE PROPRIEDADES ELETROQUÍMICAS
(71) THE GILLETTE COMPANY (US)
(72) In Tae Bae
(74) DANNEMANN, SIEMSEN, BIGLER & IPANEMA MOREIRA
(85) 08/10/2010
(86) PCT US2009/039831 de 08/04/2009
(87) WO 2009/126667 de 15/10/2009

(21) **PI 0910643-0** A2 **1.3**
(22) 13/03/2009
(30) 08/04/2008 DE 10 2008 017 821.7
(51) F16B 5/02 (2006.01), F16B 35/04 (2006.01)
(54) ELEMENTO DE FIXAÇÃO, E TURBOCOMPRESSOR DE GÁS DE DESCARGA TENDO GEOMETRIA DE TURBINA VARIÁVEL
(71) Continental Automotive GMBH (DE)
(72) Ralf Böning, Dirk Frankenstein, Holger Fäth, Marc Hiller
(74) DANNEMANN, SIEMSEN, BIGLER & IPANEMA MOREIRA
(85) 08/10/2010
(86) PCT EP2009/053004 de 13/03/2009
(87) WO 2009/124824 de 15/10/2009

(21) **PI 0910644-8** A2 **1.3**
(22) 15/04/2009
(30) 15/04/2008 US 61/045,133
(51) E21B 33/035 (2006.01), E21B 33/043 (2006.01), E21B 34/04 (2006.01)
(54) SISTEMA DE COMPLETAÇÃO DE ÁRVORE DE MULTISSEÇÕES
(71) Cameron International Corporation (US)
(72) David R. June
(74) DANNEMANN, SIEMSEN, BIGLER & IPANEMA MOREIRA
(85) 08/10/2010
(86) PCT US2009/040665 de 15/04/2009
(87) WO 2009/129307 de 22/10/2009

(21) **PI 0910646-4** A2 **1.3**
(22) 15/04/2009
(30) 16/04/2008 EP 08007450.3
(51) C08L 67/08 (2006.01), C08L 33/08 (2006.01), C09D 133/08 (2006.01), C09D 167/08 (2006.01)
(54) RESINA EM PASTA PARA PASTA DE PIGMENTO UNIVERSAL
(71) Cytec Austria Gmbh (AT)
(72) GERALD HOBISCH, PETER MORRE, THOMAS SCHÖNBACHER, EDMUND URBANO
(74) DANNEMANN, SIEMSEN, BIGLER & IPANEMA MOREIRA
(85) 15/10/2010
(86) PCT EP2009/054481 de 15/04/2009
(87) WO 2009/127668 de 22/10/2009

(21) **PI 0910647-2** A2 **1.3**
(22) 14/04/2009
(30) 16/04/2008 SE 0800871-6
(51) G01N 33/543 (2006.01), B01L 3/00 (2006.01), G01N 33/558 (2006.01)
(54) PROCESSO DE ENSAIO E DISPOSITIVO
(71) AMIC AB (CH)
(72) Jonas Melin, Christina Jönsson
(74) DANNEMANN, SIEMSEN, BIGLER & IPANEMA MOREIRA
(85) 15/10/2010
(86) PCT SE2009/050380 de 14/04/2009
(87) WO 2009/128774 de 22/10/2009

(21) **PI 0910648-0** A2 **1.3**
(22) 20/04/2009
(30) 18/04/2008 AU 2008901925
(51) C22B 3/20 (2006.01), C22B 3/06 (2006.01), C22B 3/04 (2006.01), C22B 23/00 (2006.01)
(54) MÉTODO PARA O TRATAMENTO DE PRODUTO DE HIDRÓXIDO MISTO PRODUZIDO EM UM PROCESSO DE EXTRAÇÃO DE METAL
(71) Enfin Australia Pty Ltd (AU)
(72) Grenvil Marquis Dunn
(74) DANNEMANN, SIEMSEN, BIGLER & IPANEMA MOREIRA
(85) 15/10/2010
(86) PCT AU2009/000486 de 20/04/2009
(87) WO 2010/118455 de 21/10/2010

(21) **PI 0910649-9** A2 **1.3**
(22) 20/02/2009
(30) 15/04/2008 DE 10 2008 019 070.5
(51) B32B 3/12 (2006.01), B32B 3/28 (2006.01), B32B 38/10 (2006.01)
(54) PROCESSO PARA PRODUÇÃO DE UMA CONEXÃO DE NÚCLEO PROVIDA DE CAMADAS DE COBERTURA EM AMBOS OS LADOS
(71) Airbus Operations Gmbh (DE)
(72) Michael Kolax, Wolf-Dietrich Dolzinski
(74) DANNEMANN, SIEMSEN, BIGLER & IPANEMA MOREIRA
(85) 15/10/2010
(86) PCT EP2009/052031 de 20/02/2009
(87) WO 2009/127460 de 22/10/2009

(21) **PI 0910650-2** A2 **1.3**
(22) 11/04/2009
(30) 16/04/2008 AT A-602/2008
(51) A21C 15/02 (2006.01)
(54) INSTALAÇÃO PARA A FABRICAÇÃO DE BISCOITOS TIPO SANDUÍCHE E SEMELHANTES
(71) Franz Haas Waffel -Und Keksanlagen-Industrie Gmbh (AT)
(72) Johann Haas, Stefan Jiraschek, Joseph Jun Haas, Johannes Haas, Christoph Jiraschek
(74) DANNEMANN, SIEMSEN, BIGLER & IPANEMA MOREIRA
(85) 15/10/2010
(86) PCT EP2009/002703 de 11/04/2009
(87) WO 2009/127380 de 22/10/2009

(21) **PI 0910655-3** A2 **1.3**
(22) 24/04/2009
(30) 25/04/2008 JP 2008-116464; 25/04/2008 JP 2008-116465
(51) H04W 4/22 (2009.01), G08B 21/10 (2006.01), G08B 27/00 (2006.01), H04M 11/04 (2006.01), H04W 4/06 (2009.01)
(54) MÉTODO DE RECEPÇÃO DE INFORMAÇÃO DE EMERGÊNCIA, ESTAÇÃO MÓVEL E ESTAÇÃO DE BASE DE RÁDIO
(71) NTT Docomo INC (JP)
(72) Hiroaki Yamagishi, Mikio Iwamura
(74) DANNEMANN, SIEMSEN, BIGLER & IPANEMA MOREIRA
(85) 18/10/2010

(86) PCT JP2009/058201 de 24/04/2009
(87) WO 2009/131224 de 29/10/2009

(21) **PI 0910657-0** A2 **1.3**
(22) 07/04/2009
(30) 17/04/2008 DE 10 2008 019 202.3
(51) C23C 14/00 (2006.01), C23C 14/06 (2006.01), C23C 14/34 (2006.01), C23C 14/54 (2006.01), C23C 30/00 (2006.01)
(54) MÉTODO DE REVESTIMENTO, PEÇA DE TREBELHO OU FERRAMENTA E SUA UTILIZAÇÃO
(71) Kennametal Inc (US)
(72) Ralf Tabersky, Mirjam Arndt
(74) DANNEMANN, SIEMSEN, BIGLER & IPANEMA MOREIRA
(85) 18/10/2010
(86) PCT EP2009/002537 de 07/04/2009
(87) WO 2009/127344 de 22/10/2009

(21) **PI 0915589-9** A2 **1.3**
(22) 07/05/2009
(30) 09/05/2008 DK PA 200800667
(51) A01N 43/80 (2006.01), A01N 37/20 (2006.01), A01P 13/00 (2006.01)
(54) COMBINAÇÃO HERBICIDA SINÉRGICA DE CLOMAZONE E PETOXAMIDA
(71) Cheminova A/S (DK)
(72) Matthias Refardt
(74) Di Blasi, Parente, Vaz e Dias & Al
(85) 08/11/2010
(86) PCT DK2009/000105 de 07/05/2009
(87) WO 2009/135492 de 12/11/2009

(21) **PI 0915594-5** A2 **1.3**
(22) 30/06/2009
(30) 03/07/2008 JP 2008-174963; 14/11/2008 JP 2008-292511
(51) A01N 59/02 (2006.01), A01P 3/00 (2006.01), A01N 43/40 (2006.01), A01N 43/42 (2006.01), A01N 43/56 (2006.01), A01N 43/78 (2006.01), A01N 43/90 (2006.01), A01N 43/653 (2006.01), A01N 47/44 (2006.01), A01N 47/24 (2006.01), A01N 47/14 (2006.01), A01N 37/06 (2006.01)
(54) COMPOSIÇÃO FUNGICIDA E PROCESSO PARA O CONTROLE DE DOENÇAS DE PLANTAS
(71) Ishihara Sangyo Kaisha Ltd. (JP)
(72) Munekazu Ogawa, Akihiro Nishimura
(74) DANNEMANN, SIEMSEN, BIGLER & IPANEMA MOREIRA
(85) 03/01/2011
(86) PCT JP2009/062259 de 30/06/2009
(87) WO 2010/002026 de 07/01/2010

(21) **PI 0918050-8** A2 **1.3**
(22) 21/09/2009
(30) 19/09/2008 US 61/098.594; 24/10/2008 US 61/108.386
(51) A01N 37/18 (2006.01), A61K 31/65 (2006.01)
(54) COMPOSTOS DE TETRACICLINA PARA O TRATAMENTO DE ARTRITE REUMATOIDE E METODOS RELACIONADOS DE TRATAMENTO
(71) Paratek Pharmaceuticals, Inc (US)
(72) Paul Abato, Todd Bowser, Paul Higgins, Atul K. Verma, Jie Zhang-Hoover
(74) Ana Paula Silva Jardim
(85) 18/03/2011
(86) PCT US2009/057727 de 21/09/2009
(87) WO 2010/033939 de 25/03/2010

(21) **PI 0918433-3** A2 **1.3**
(22) 08/08/2009
(30) 14/08/2008 DE 10 2008 037 625.6
(51) A01N 43/66 (2006.01), A01N 37/10 (2006.01), A01N 37/40 (2006.01), A01N 43/40 (2006.01), A01N 43/42 (2006.01), A01P 13/00 (2006.01)
(54) COMBINAÇÃO HERBICIDA COMPREENDENDO DIFLUORMETANO SULFONILANILDAS SUBSTITTUÍDAS POR DEMETOXITRIAZINILA.
(71) Bayer Cropscience AG (DE)
(72) Erwin Hacker, Christopher Hug Rosinger, Christian Waldraff, Chieko Ueno, Georg Bonfig-Picard, Stefan Schnatterer, Shinichi Shirakura
(74) DANNEMANN, SIEMSEN, BIGLER & IPANEMA MOREIRA
(85) 14/02/2011
(86) PCT EP2009/005759 de 08/08/2009
(87) WO 2010/017921 de 18/02/2010

(21) **PI 0918481-3** A2 **1.3**
(22) 02/09/2009
(30) 10/09/2008 EP 08164046.8
(51) C07D 249/08 (2006.01), A01N 43/653 (2006.01)
(54) COMPOSTO, COMPOSIÇÃO DE COMPOSTO ATIVO, SEMENTES, MEDICAMENTO, E, MÉTODOS PARA CONTROLAR FUNGOS FITOPAGÊNICOS, E PARA PREPARAR UM ANTIMICÓTICO
(71) Basf Se (DE)
(72) Sarah Ulmschneider, Jochen Dietz, Jens Renner, Thomas Grote, Wassilios Grammenos, Bernd Muller, Jan Klass Lohmann, Marianna Vrettou
(74) Momsen , Leonardos & CIA
(85) 10/03/2011
(86) PCT EP09/061308 de 02/09/2009
(87) WO 2010/028985 de 18/03/2010

(21) **PI 0918500-3** A2 **1.3**
(22) 24/07/2009
(30) 04/09/2008 GB 0816133.3; 24/04/2009 GB 0907122.6
(51) C07D 413/12 (2006.01), A01N 43/80 (2006.01)
(54) COMPOSTOS INSETICIDAS
(71) Syngenta Participations AG (CH)
(72) Peter Renold, Syngenta Limited, Jérôme Yves Cassayre, Myriem El Qacemi, Thomas Pitterna
(74) Dannemann , Siemsen, Bigler & Ipanema Moreira
(85) 02/03/2011
(86) PCT EP2009/059560 de 24/07/2009
(87) WO 2010/025998 de 11/03/2010

(21) **PI 0918503-8** A2 **1.3**
(22) 15/09/2009
(30) 16/09/2008 FR 08/05062
(51) C07D 493/18 (2006.01), C07H 19/01 (2006.01)
(54) PROCESSO DE PREPARAÇÃO DA 1,6:2,3-DIANIDRO-BETA-D-MANOPIRANOSE
(71) Sanofi-Aventis (FR)
(72) Pierre Jean Grossi, Christian Hoff, Jean-Claude Rovera, Raphaël Sole
(74) DANNEMANN, SIEMSEN, BIGLER & IPANEMA MOREIRA
(85) 15/03/2011
(86) PCT FR2009/051729 de 15/09/2009
(87) WO 2010/031953 de 25/03/2010

(21) **PI 0918536-4** A2 **1.3**
(22) 10/09/2009
(30) 11/09/2008 JP 2008-234066
(51) C07D 265/30 (2006.01)
(54) SAL DE DERIVADO DE MORFOLINA
(71) Astellas Pharma Inc (JP)
(72) Kazumi Kikuchi, Akio Kuroda, Ryo Mizoguchi, Kenichirou Sakamoto, Kazuhiro Takeguchi
(74) Ana Paula Silva Jardim
(85) 11/03/2011
(86) PCT JP09/065792 de 10/09/2009
(87) WO 2010/029959 de 18/03/2010

(21) **PI 0918548-8** A2 **1.3**
(22) 09/09/2009
(30) 22/09/2008 EP 08164773.7
(51) C07D 233/60 (2006.01), C07D 249/08 (2006.01), A01N 43/653 (2006.01), A01N 43/50 (2006.01)
(54) COMPOSTO, COMBINAÇÃO DE INGREDIENTE ATIVO, SEMENTE, MÉTODO PARA COMBATER FUNGOS FITOPATOGÊNICOS, MEDICAMENTOS, E, MÉTODO PARA PREPARAR UM ANTIMICÓTICO.
(71) Basf SE (DE)
(72) Jochen Dietz, Thomas Grote, Bernd Müller, Jan Klaas Lohmann, Jens Renner, Sarah Ulmschneider, Alice Glättli, Marianna Vrettou, Wassilios Grammenos
(74) Momsen, Leonardos & Cia.
(85) 16/03/2011
(86) PCT EP2009/061693 de 09/09/2009
(87) WO 2010/031721 de 25/03/2010

(21) **PI 0918624-7** A2 **1.3**
(22) 08/09/2009
(30) 16/09/2008 EP 081643835
(51) A01N 25/20 (2006.01), A01N 53/00 (2006.01), A01P 7/04 (2006.01)
(54) AGENTES DE ABSORÇÃO DE GÁS INSETICIDAS CONTENDO SUBSTÂNCIA ATIVA EM FORMA DE UM GRANULADO
(71) Bayer Cropscience Ag (DE)
(72) Johan Kijlstra, Frank Rosenfeldt, Stephan Schule, Ulrich Steffen
(74) Dannemann,Siemsen, Bigler & Ipanema Moreira
(85) 16/03/2011
(86) PCT EP2009/006503 de 08/09/2009
(87) WO 2010/031507 de 25/03/2010

(21) **PI 0918637-9** A2 **1.3**
(22) 01/09/2009
(30) 17/09/2008 EP 08164494.0
(51) A01N 59/16 (2006.01), A01N 59/00 (2006.01), A01N 37/44 (2006.01), A01N 33/24 (2006.01), A01N 33/08 (2006.01), A01N 37/52 (2006.01), A01N 33/04 (2006.01)
(54) COMPOSIÇÃO ANTIMICROBIANA.
(71) Taminco (BE)
(72) Jean-Michel Rabasse, Johan De Saegher, Marc Demuynck, Peter Roose
(74) Monsen, Leonardos & CIA
(85) 17/03/2011
(86) PCT EP2009/061269 de 01/09/2009
(87) WO 2010/031684 de 25/03/2010

(21) **PI 0918687-5** A2 **1.3**
(22) 15/12/2009
(30) 29/12/2008 EP 08173004.6
(51) A01N 25/02 (2006.01), A01N 25/04 (2006.01), C07C 69/28 (2006.01), A01N 43/653 (2006.01), A01N 47/24 (2006.01)
(54) COMPOSIÇÃO AGROQUÍMICA LÍQUIDA, PROCESSO PARA A PREPARAÇÃO DE UMA COMPOSIÇÃO, ALCÓXI ALCANOATO, USO DE ALCÓXI ALCANOATOS, USO DA COMPOSIÇÃO E SEMENTE

(71) BASF SE (DE)
(72) CHRISTIAN SOWA
(74) Paola Calabria Mattioli
(85) 29/06/2011
(86) PCT EP2009/067137 de 15/12/2009
(87) WO 2010/076183 de 08/07/2010

(21) **PI 0918764-2** A2 **1.3**
(22) 27/08/2009
(30) 27/08/2008 US 12/199,250
(51) A01N 43/46 (2006.01)
(54) ANIMAIS EXPOSTOS A DESAFIO COM 0,6 OU 0,7 X LD50 DE SOMAN E PÓS-TRATADOS COM GALANTAMINA SOBREVIVERAM SEM SINAIS IMEDIATOS DE TOXICIDADE.
(71) University of Maryland, Baltimore (US) , The Government of the United States, As Represented By The Secretary of the Army (US)
(72) Edson X. Albuquerque, Michael Adler, Edna F. R. Pereira
(74) Dannemann, Siemsen, Bigler & Ipanema Moreira
(85) 28/02/2011
(86) PCT US2009/055208 de 27/08/2009
(87) WO 2010/025259 de 04/03/2010

(21) **PI 0918869-0** A2 **1.3**
(22) 17/09/2009
(30) 19/09/2008 JP 2008-241610
(51) A01N 25/00 (2006.01), A01N 37/38 (2006.01), A01P 3/00 (2006.01)
(54) AGENTE DE TRATAMENTO DE SEMENTE E MÉTODO PARA PROTEÇÃO DE PLANTA
(71) Sumitomo Chemical Company, Limited (JP)
(72) Masanao Takaishi, Makoto Kurahashi
(74) Dannemann, Siemsen, Bigler & Ipanema Moreira
(85) 21/03/2011
(86) PCT JP2009/066837 de 17/09/2009
(87) WO 2010/032873 de 25/03/2010

(21) **PI 0918990-4** A2 **1.3**
(22) 18/09/2009
(30) 22/09/2008 EP 08164777.8
(51) C07D 233/60 (2006.01), C07D 249/08 (2006.01), A01N 43/653 (2006.01), A01N 43/50 (2006.01)
(54) COMPOSTO, COMBINAÇÃO DE COMPOSTO ATIVO, SEMENTE, PROCESSO PARA COMBATER FUNGOS FITOPATOGÊNICOS, MEDICAMENTO, E, PROCESSO PARA PREPARA UM ANTIMICÓTICO.
(71) Basf Se (DE)
(72) Jochen Dietz, Thomas Grote, Bernd Müller, Jan Klass Lohmann, Jens Renner, Sarah Ulmschneider, Alice Glättli, Marianna Vrettou, Wassilios Grammenos
(74) MOMSEN, LEONARDO & CIA.
(85) 22/03/2011
(86) PCT EP2009/062129 de 18/09/2009
(87) WO 2010/031847 de 25/03/2010

(21) **PI 0921237-0** A2 **1.3**
(22) 10/11/2009
(30) 10/11/2008 US 61/198.803; 18/11/2008 US 61/199.563; 18/11/2008 US 61/199.562; 18/11/2008 US 61/199.569; 19/11/2008 US 61/199.764; 01/12/2008 US 61/200635; 01/12/2008 US 61/200.634; 01/12/2008 US 61/200.640; 28/05/2009 US 61/181.788; 23/07/2009 US 61/228.047
(51) A61K 39/00 (2006.01), A61K 38/00 (2006.01), C07K 16/24 (2006.01)
(54) MÉTODOS E COMPOSIÇÕES PARA O TRATAMENTO DE DISTÚRBIOS ASSOCIADOS AO COMPLEMENTO
(71) Alexion Pharmaceuticals, Inc. (US)
(72) Russell P. Rother, Camille Bedrosian, Stephen P. Squinto, Leonard Bell
(74) Nellie Anne Danie-Shores
(85) 09/05/2011
(86) PCT US2009/063929 de 10/11/2009
(87) WO 2010/054403 de 14/05/2010

(21) **PI 1006178-9** A2 **1.3**
(22) 06/01/2010
(30) 15/01/2009 GB 0900641.2
(51) C07D 309/10 (2006.01), C07D 309/32 (2006.01), C07D 311/96 (2006.01), C07D 405/10 (2006.01), C07D 407/04 (2006.01), C07D 409/10 (2006.01), C07D 413/10 (2006.01), C07D 417/10 (2006.01), C07D 493/10 (2006.01), A01N 43/16 (2006.01), C07C 17/093 (2006.01)
(54) COMPOSTO, PROCESSO PARA PREPARAR UM COMPOSTO, COMPOSIÇÃO HERBICIDA, MÉTODO PARA CONTROLAR GRAMÍNEAS E ERVAS DANINHAS EM COLHEITAS DE PLANTAS ÚTEIS, E, MISTURA DE UM COMPOSTO
(71) Syngenta Limited (GB)
(72) Christopher John Mathews, John Finney, James Nicholas Scutt, Louisa Robinson, John Stephen Delaney
(74) Momsen , Leonardos & CIA
(85) 13/07/2011
(86) PCT EP2010/050074 de 06/01/2010
(87) WO 2010/081755 de 22/07/2010

(21) **PI 1006184-3** A2 **1.3**
(22) 25/03/2010
(30) 27/03/2009 US 61/164,247
(51) A61L 15/24 (2006.01), A61L 15/48 (2006.01), D06M 13/10 (2006.01), D06M 13/244 (2006.01)
(54) "COMPOSIÇÃO TERMOPLÁSTICA, ARTIGOS, LENÇOL CIRÚRGICO, AVENTAL CIRÚRGICO, MATERIAL PARA CONTATO COM FERIMENTO E MÉTODO PARA A FABRICAÇÃO DE UMA COMPOSIÇÃO"
(71) 3M INNOVATIVE PROPERTIES COMPANY (US)
(72) MATTHEW T. SCHOLZ, MICHAEL R. BERRIGAN, THOMAS P. KLUN
(74) CAROLINA NAKATA
(85) 27/09/2011
(86) PCT US2010/028665 de 25/03/2010
(87) WO 2010/111491 de 30/09/2010

(21) **PI 1009147-5** A2 **1.3**
(22) 19/03/2010
(30) 27/03/2009 US 12/383.830
(51) A23K 1/08 (2006.01), A23K 1/18 (2006.01), A23C 3/07 (2006.01), A23L 3/28 (2006.01)
(54) APARELHAGEM E MÉTODO PARA A PASTEURIZAÇÃO DESTINADA A ALIMENTAÇÃO DE BEZERROS
(71) Gea Farm Technologies, Inc. (US)
(72) Kevin M. Kastenschmidt, Matthew J.Stuessel, David A. Becker, Robert L. Buck, Ralph A. Rottier
(74) NELLIE ANNE DAIEL-SHORES
(85) 22/09/2011
(86) PCT US2010/000830 de 19/03/2010
(87) WO 2010/110853 de 30/09/2010

(21) **PI 1009192-0** A2 **1.3**
(22) 11/03/2010
(30) 11/03/2009 EP 09154840.4; 11/09/2009 EP 09170092.2; 22/12/2009 EP 09180441.9
(51) C12P 7/44 (2006.01), C12P 7/50 (2006.01), C12P 7/62 (2006.01), C12P 13/00 (2006.01), C12P 13/02 (2006.01), C12P 17/10 (2006.01), C12N 9/02 (2006.01), C12N 9/10 (2006.01), C12N 9/88 (2006.01)
(54) PREPARAÇÃO DE ÁCIDO ADÍPICO
(71) Dsm Ip Assets B.v. (NL)
(72) Petronella Catharina Raemakers-Franken, Martin Schurmann, Axel Christoph Trefzer, Stefaan Marie André de Wildeman
(74) Orlando de Souza
(85) 12/09/2011
(86) PCT NL2010/050127 de 11/03/2010
(87) WO 2010/104391 de 16/09/2010

(21) **PI 1010766-5** A2 **1.3**
(22) 16/06/2010
(30) 16/06/2009 US 61/187.470; 04/12/2009 US 61/266.728; 19/01/2010 US 61/296.107
(51) A23L 1/236 (2006.01), C07H 1/08 (2006.01)
(54) PROCESSO PARA REBAUDIOSÍDEO D
(71) EPC (BEEIJING) NATURAL PRODUCTS CO. LTD (CN) , Zhejiang Green Workd Bio-Tech Engineering CO., LTD (CN)
(72) Jingang Shi, Yunlong Feng, Chenghai Zhao, Hansheng Wang
(74) Nellie D Shores
(85) 13/12/2011
(86) PCT IB2010/001636 de 16/06/2010
(87) WO 2010/146463 de 23/12/2010

(21) **PI 1010825-4** A2 **1.3**
(22) 13/05/2010
(30) 14/05/2009 EP 09 160280.5; 13/04/2010 EP 10 159737.5
(51) C07D 233/22 (2006.01)
(54) COMPOSIÇÕES AMACIANTES GRANULARES PARA TECIDO COMPREENDENDO DERIVADOS DE IMIDAZOLINA DIALQUILA SUBSTITUIDA
(71) The Procter & Gamble Company (US)
(72) Hugo Jean Marie Demeyere
(74) Dannemann, Siemsen, Bigler & Ipanema Moreira
(85) 11/11/2011
(86) PCT US2010/034642 de 13/05/2010
(87) WO 2010/132629 de 18/11/2010

(21) **PI 1010885-8** A2 **1.3**
(22) 08/06/2010
(30) 08/06/2009 US 61/185,033
(51) C07H 21/04 (2006.01), C12N 15/11 (2006.01)
(54) MOTIVOS DE MODIFICAÇÃO QUÍMICA PARA INIBIDORES miRNA E MIMÉTICOS.
(71) Miragen Therapeutics (US)
(72) Christina Yamada, William S. Marshall
(74) Flávia Salim Lopes
(85) 08/12/2011
(86) PCT US2010/037821 de 08/06/2010
(87) WO 2010/144485 de 16/12/2010

(21) **PI 1011628-1** A2 **1.3**
(22) 20/04/2010
(30) 21/04/2009 EP 09 005585.6
(51) A23D 9/013 (2006.01), A23D 9/007 (2006.01)
(54) COMPOSIÇÃO DE ÓLEO DE COZINHA
(71) Cargill, Incorporated (US)
(72) Jeroen De Paepe, Marc Heirman
(74) Dannemann, Siemsen, Bigler & Ipanema Moreira
(85) 21/10/2011
(86) PCT EP2010/002394 de 20/04/2010
(87) WO 2010/121773 de 28/10/2010

(21) **PI 1011860-8** A2 **1.3**
(22) 03/06/2010
(30) 03/06/2009 EP 093055101
(51) A23C 9/123 (2006.01), A23C 19/032 (2006.01), A23C 19/076 (2006.01)

(54) PROCESSO DE FABRICAÇÃO DE UM PRODUTO LÁCTEO FERMENTADO
(71) Yoplait France (FR) , Chr. Hansen A/S (DK)
(72) Florence Robichon, Marie-Claude Bezenger, Laurence Peyraud, Hassina Ait Abderrahim, Jean-Marie Odinot, Bruno Lecanu
(74) Ana Cristina Müller Wegmann
(85) 01/12/2011
(86) PCT EP10/057790 de 03/06/2010
(87) WO 2010/139765 de 09/12/2010

(21) **PI 1011876-4** A2 **1.3**
(22) 29/04/2010
(30) 29/04/2009 US 61/173,763
(51) A01N 37/00 (2006.01), A61K 31/20 (2006.01)
(54) "COMPOSIÇÃO FARMACÊUTICA ESTÁVEL E MÉTODOS DE USO DA MESMA"
(71) Amarin Pharma, Inc. (US)
(72) Mehar Manku
(74) NELLIE ANNE DAIEL-SHORES
(85) 28/10/2011
(86) PCT US2010/032952 de 29/04/2010
(87) WO 2010/127103 de 04/11/2010

(21) **PI 1011901-9** A2 **1.3**
(22) 19/04/2010
(30) 30/04/2009 EP 09159156.0
(51) C07D 335/16 (2006.01), C07D 401/12 (2006.01), C07D 409/12 (2006.01), C08K 5/45 (2006.01), C09D 11/10 (2006.01)
(54) FOTOINICIADORES
(71) SIEGWERK BENELUX S A (BE)
(72) Pierre-Antoine Noirot, Thierry Marsille, Matthieu Carni, Gilles Catherin
(74) DANNEMANN, SIEMSEN, BIGLER & IPANEMA MOREIRA
(85) 28/10/2011
(86) PCT EP2010/055084 de 19/04/2010
(87) WO 2010/124950 de 04/11/2010

(21) **PI 1011917-5** A2 **1.3**
(22) 30/06/2010
(30) 01/07/2009 IT VA2009A000040
(51) A01N 25/30 (2006.01), A01N 57/20 (2006.01), A01P 13/00 (2006.01), A01N 25/22 (2006.01)
(54) COMPOSIÇÃO DE HERBICIDA AQUOSA.
(71) Lamberti Spa (IT)
(72) Peter Bohus, Rocco Di Modugno, Gianfranco Paganini, Cristina Picco, Giuseppe Li Bassi
(74) Momsen, Leonardos & Cia.
(85) 28/12/2011
(86) PCT EP2010/059304 de 30/06/2010
(87) WO 2011/000880 de 06/01/2011

(21) **PI 1011918-3** A2 **1.3**
(22) 30/06/2010
(30) 30/06/2009 DK PA 2009 00814
(51) A23C 9/123 (2006.01)
(54) MÉTODO PARA PRODUZIR UM PRODUTO DE LEITE FERMENTADO.
(71) Chr. Hansen A/S (DK)
(72) Ditte Marie Folkenberg, Gunnar Oregaard, Mads Bennedsen, Lone Poulsen
(74) Dannemann, Siemsen, Bigler & Ipanema Moreira.
(85) 28/12/2011
(86) PCT EP2010/059307 de 30/06/2010
(87) WO 2011/000883 de 06/01/2011

(21) **PI 1011950-7** A2 **1.3**
(22) 14/06/2010
(30) 16/06/2009 US 61/187,460
(51) A01N 63/02 (2006.01), C07K 14/32 (2006.01), A01H 5/00 (2006.01), C07H 21/04 (2006.01), A01P 1/00 (2006.01), A01P 7/04 (2006.01)
(54) "TOXINAS CRY DIG-11 INSETICIDAS"
(71) Dow Agrosciences LLC (US)
(72) Justin Lira, Kenneth Narva, Aaron Woosley, Ignacio Larrinua, Timothy Hey
(74) Dannemann, Siemsen, Bigler & Ipanema Moreira
(85) 16/12/2011
(86) PCT US2010/038483 de 14/06/2010
(87) WO 2010/147880 de 23/12/2010

(21) **PI 1011970-1** A2 **1.3**
(22) 27/04/2010
(30) 29/04/2009 CN 200910083205.X
(51) C07D 231/12 (2006.01), C07D 231/16 (2006.01), A01N 43/08 (2006.01), A01N 43/56 (2006.01), A01P 7/00 (2006.01)
(54) COMPOSTOS PIRAZOLIL-ACRILONITRILA E USOS DOS MESMOS.
(71) Sinochem Corporation (CN) , SHENYANG RESEARCH INSTITUTE OF CHEMICAL INDUSTRY CO.,LTD. (CN)
(72) Bin Li, HAIBO YU, Hong Zhang, Yan Cheng, Yanmei Luo, Lizeng Wang, Hongfei Wu, Man Xu
(74) MMV Agentes Da Propriedade Industrial
(85) 28/10/2011
(86) PCT CN2010/072224 de 27/04/2010
(87) WO 2010/124617 de 04/11/2010

(21) **PI 1011982-5** A2 **1.3**
(22) 21/05/2010
(30) 03/06/2009 DE 102009026699.2
(51) A01N 41/10 (2006.01), A01P 7/04 (2006.01), A01N 63/00 (2006.01)
(54) COMBINAÇÕES DE FLUBENDIAMIDAS E ORGANISMOS ÚTEIS.
(71) Bayer Cropscience AG (DE)
(72) Heike Hungenberg, Hans-Jürgen Schnorbach, Wolfram Andersch, Udo Reckmann
(74) Maria Pia Carvalho Guerra
(85) 30/11/2011
(86) PCT EP10/003147 de 21/05/2010
(87) WO 2010/139408 de 09/12/2010

(21) **PI 1011983-3** A2 **1.3**
(22) 26/05/2010
(30) 02/06/2009 EP 09161671.4
(51) A01N 37/22 (2006.01), A01N 37/24 (2006.01), A01N 43/36 (2006.01), A01N 43/40 (2006.01), A01N 43/56 (2006.01), A01P 3/00 (2006.01)
(54) UTILIZAÇÃO DE INIBIDORES DE SUCCINATO DESIDROGENASE PARA O CONTROLE SCLEROTINIA SSP.
(71) Bayer Cropscience AG (DE)
(72) Ingo Wetcholowsky, Heiko Rieck, Gilbert Labourdette, Jose Augusto Geraldes
(74) Maria Pia Carvalho Guerra
(85) 30/11/2011
(86) PCT EP10/003203 de 26/05/2010
(87) WO 2010/139410 de 09/12/2010

(21) **PI 1012003-3** A2 **1.3**
(22) 05/06/2010
(30) 05/06/2009 US 61/217,950
(51) A01H 5/00 (2006.01), C12N 15/82 (2006.01), C12N 15/113 (2010.01)
(54) "ISOLAMENTO E SUPRESSÃO DIRECIONADA DE GENES BIOSSINTÉTICOS DE LIGNINA DA CANA-DE-AÇÚCAR"
(71) University Of Florida Research Foundation, Inc. (US)
(72) Fredy Altpeter, Walid Mohamed Fouad, Maria Gallo, Je Hyeong Jung, Yuan Xiong
(74) Dannemann, Siemsen, Bigler & Ipanema Moreira
(85) 05/12/2011
(86) PCT US2010/037555 de 05/06/2010
(87) WO 2010/141928 de 09/12/2010

(21) **PI 1012007-6** A2 **1.3**
(22) 10/05/2010
(30) 05/06/2009 EP 09 162079.9
(51) C12P 7/50 (2006.01)
(54) "MÉTODO PARA A PREPARAÇÃO DE ÁCIDO 2-CETO-CARBOXÍLICO"
(71) Evonik Degussa Gmbh (DE)
(72) Andreas Karau, Nicolas Morin, Robert Gerstmeier
(74) Dannemann, Siemsen, Bigler & Ipanema Moreira
(85) 05/12/2011
(86) PCT EP2010/056345 de 10/05/2010
(87) WO 2010/139527 de 09/12/2010

(21) **PI 1012010-6** A2 **1.3**
(22) 15/04/2010
(30) 16/04/2009 JP 2009-099903
(51) C12P 7/46 (2006.01), C07C 29/147 (2006.01), C07C 31/20 (2006.01), C08G 63/16 (2006.01), C08G 69/26 (2006.01), C12N 1/20 (2006.01)
(54) MÉTODO DE PRODUÇÃO DE ÁCIDO SUCCÍNICO
(71) Mitsubishi Chemical Corporation (JP)
(72) Miki Ikuta, Sanae Koike, Naoko Onoe, Makoto Murase, Akiko Sakamoto
(74) Nellie Anne Danie-Shores
(85) 10/10/2011
(86) PCT JP2010/056783 de 15/04/2010
(87) WO 2010/119927 de 21/10/2010

(21) **PI 1012018-1** A2 **1.3**
(22) 26/05/2010
(30) 27/05/2009 EP 09290394.7; 22/09/2009 US 61/244547
(51) C07D 307/80 (2006.01)
(54) PROCESSO PARA PREPARAR UM COMPOSTO
(71) Sanofi (FR)
(72) Gerhard Kretzschmar, Volker Kraft, Kai Rossen, Joachim Gräser
(74) Momsen, Leonardos & CIA.
(85) 25/11/2011
(86) PCT EP10/057272 de 26/05/2010
(87) WO 2010/136502 de 02/12/2010

(21) **PI 1012042-4** A2 **1.3**
(22) 21/05/2010
(30) 26/05/2009 GB 09 09041.6; 19/11/2009 GB 09 20330.8; 27/11/2009 GB 09 20895.0
(51) C07D 491/107 (2006.01), C07D 495/10 (2006.01), C07D 211/94 (2006.01), A01N 43/42 (2006.01)
(54) DERIVADOS ESPIRO-HETEROCÍCLICOS DE FURANO E TIOFENO DIONA
(71) Syngenta Participations AG (CH)
(72) Jürgen Harry Schaetzer, Thomas Pitterna, Long Lu, Yaming Wu, Peter Renold, Francesca Perruccio, Jérôme Yves Cassayre, Michel Muehlebach

(74) Dannemann, Siemsen, Bigler & Ipanema Moreira
(85) 25/11/2011
(86) PCT CN2010/000728 de 21/05/2010
(87) WO 2010/135914 de 02/12/2010

(21) **PI 1012044-0** A2 **1.3**
(22) 21/05/2010
(30) 26/05/2009 JP 2009-126946
(51) A01N 37/30 (2006.01), A01G 7/06 (2006.01), A01N 47/24 (2006.01), A01P 21/00 (2006.01)
(54) COMPOSIÇÃO E MÉTODO PARA PROMOVER O CRESCIMENTO RADICULAR DE PLANTAS
(71) Sumitomo Chemical Company, Limited (JP)
(72) Miki Murakami, Shigeru Saito
(74) Dannemann, Siemsen, Bigler & Ipanema Moreira
(85) 25/11/2011
(86) PCT JP2010/059058 de 21/05/2010
(87) WO 2010/137677 de 02/12/2010

(21) **PI 1012105-6** A2 **1.3**
(22) 11/05/2010
(30) 23/05/2009 DE 10 2009 022 444.0
(51) A01N 37/06 (2006.01), A01N 43/08 (2006.01), A01N 43/16 (2006.01), A01N 43/80 (2006.01), A61Q 19/00 (2006.01), A61K 8/49 (2006.01), A01N 37/10 (2006.01)
(54) COMPOSIÇÃO CONTENDO MONOCAPRILATO DE SORBITANO E SUBSTÂNCIAS ATIVAS ANTIMICROBAINAS
(71) Clariant Finance (BVI) Limited (VG)
(72) Peter Klug, Sonja Gehm, Guiseppina Kluth, Franz-Xaver Scherl, Maurice Frederic Pilz
(74) DANNEMANN, SIEMSEN, BIGLER & IPANEMA MOREIRA
(85) 22/11/2011
(86) PCT EP10/002919 de 11/05/2010
(87) WO 2010/136121 de 02/12/2010

(21) **PI 1012118-8** A2 **1.3**
(22) 20/05/2010
(30) 20/05/2009 JP 2009-121833
(51) A23L 1/015 (2006.01), A23L 1/221 (2006.01), A61K 47/46 (2006.01)
(54) SUPRESSOR DE AMARGOR, PRODUTO ALIMENTÍCIO OU BEBIDA E UM PRODUTO FARMACÊUTICO, E, MÉTODOS PARA PRODUZIR UM PRODUTO ALIMENTÍCIO OU BEBIDA OU UM PRODUTO FARMACÊUTICO E PARA SUPRIMIR AMARGOR EM UM PRODUTO FARMACÊUTICO OU UM PRODUTO ALIMENTÍCIO OU BEBIDA.
(71) Kirin Holdings Kabushiki Kaisha (JP)
(72) Fumitoshi Manabe, Mikio Katayama, Youji Imasato
(74) Momsen, Leonardos & CIA.
(85) 17/11/2011
(86) PCT JP2010/058507 de 20/05/2010
(87) WO 2010/134568 de 25/11/2010

(21) **PI 1012154-4** A2 **1.3**
(22) 23/06/2010
(30) 30/06/2009 US 61/221.865
(51) A61L 9/20 (2006.01), A61L 2/08 (2006.01), A61L 2/10 (2006.01)
(54) ATIVADO POR LUZ ARTIGO MICROBICIDA E MÉTODO DE USO.
(71) 3M Innovative Properties Company. (US)
(72) Maria A. Appeaning, Sonja K. Belgrade, Douglas E. Weiss, Narina Y Stepanova, Caroline M. Ylitalo
(74) Nellie D Shores
(85) 28/12/2011
(86) PCT US2010/039580 de 23/06/2010
(87) WO 2011/008441 de 20/01/2011

(21) **PI 1012166-8** A2 **1.3**
(22) 07/05/2010
(30) 07/05/2009 EP 09 159680.9; 07/05/2009 US 61/176,162
(51) C12N 9/42 (2006.01), C12N 9/24 (2006.01), C12C 5/00 (2006.01), C12C 7/04 (2006.01), C12C 1/00 (2006.01)
(54) COMPLEXO DE ENZIMA A PARTIR DE ENZIMAS DE TRICHODERMA REESEI E P. FUNICOLOSUM
(71) Danisco A/S (DK)
(72) Neville Marshall Fish, Lone Brond Miller
(74) DANNEMANN, SIEMSEN, BIGLER & IPANEMA MOREIRA
(85) 07/11/2011
(86) PCT EP2010/056259 de 07/05/2010
(87) WO 2010/128140 de 11/11/2010

(21) **PI 1012174-9** A2 **1.3**
(22) 13/05/2010
(30) 13/05/2009 RU 2009117737
(51) A01N 25/14 (2006.01), A01N 59/16 (2006.01), A01N 59/20 (2006.01), A01P 1/00 (2006.01), A01P 3/00 (2006.01)
(54) COMPOSIÇÃO NANOESTRUTURAL DE BIOCIDA E PROCESSO DE OBTENÇÃO DE NANOCOMPOSIÇÃO BIOCIDA NANOESTRUTURAL
(71) Closed Stock Company "Institute Of Applied Nanotechnology" (RU) , Fondazione Salvatore Maugeri Clinica Del Lavora e Della Riabilitazione I.R.C.C.S. (IT) , Sib Laboratories Limited (MT)
(72) Grigoriev, Anatoly Ivanovich, Orlov, Oleg Igorevich, Maugeri, Umberto Orazio Giuseppe, Beklemyshev, Viacheslav Ivanovich, Makhonin, Igor Ivanovich, Abramyan, Ara Arshavirovich, Solodovinikov, Vladimir Aleksandrovich
(74) Magnus Aspeby / Claudio Szabas
(85) 11/11/2011
(86) PCT EP2010/056636 de 13/05/2010
(87) WO 2010/130823 de 18/11/2010

(21) **PI 1012204-4** A2 **1.3**
(22) 18/01/2010
(30) 14/05/2009 KR 10-2009-0042121
(51) C12P 7/06 (2006.01), C12P 7/08 (2006.01)
(54) MÉTODO DE PRÉ-TRATAMENTO DE BIOMASSA PARA PREPARAR BIOETANOL
(71) Industry Academic Cooperation Foudantion Keimyung University (KR)
(72) Kyung Pyo Yoon
(74) DANNEMANN, SIEMSEN, BIGLER & IPANEMA MOREIRA
(85) 16/11/2011
(86) PCT KR10/000290 de 18/01/2010
(87) WO 2010/131829 de 18/11/2010

(21) **PI 1012209-5** A2 **1.3**
(22) 11/05/2010
(30) 18/05/2009 JP 2009-119585
(51) C07D 413/04 (2006.01), A01N 43/82 (2006.01), A01N 47/38 (2006.01), A01P 7/04 (2006.01), C07D 413/14 (2006.01)
(54) DESCRIÇÃO DE COMPOSTO DE PIRIDINA E SEU USO NO CONTROLE DE PESTE
(71) Sumitomo Chemical Company, Limited (JP)
(72) Hajime Mizuno
(74) DANNEMANN, SIEMSEN, BIGLER & IPANEMA MOREIRA
(85) 16/11/2011
(86) PCT JP2010/058249 de 11/05/2010
(87) WO 2010/134478 de 25/11/2010

(21) **PI 1012247-8** A2 **1.3**
(22) 18/02/2010
(30) 26/03/2009 GB 0905239.0; 22/06/2009 GB 0910767.3; 24/07/2009 EP PCT/EP2009/059563; 17/02/2010 EP 10153788.4
(51) C07D 413/12 (2006.01), C07D 409/12 (2006.01), C07D 413/14 (2006.01), C07D 417/14 (2006.01), A01N 43/80 (2006.01), C07D 261/02 (2006.01), C07D 417/12 (2006.01)
(54) COMPOSTOS INSETICIDAS
(71) Syngenta Participations AG (CH) , Syngenta Limited (GB)
(72) Thomas Pitterna, Jérome Yves Cassayre, Myriem El Qacemi
(74) DANNEMANN, SIEMSEN, BIGLER & IPANEMA MOREIRA
(85) 23/09/2011
(86) PCT EP10/052056 de 18/02/2010
(87) WO 2010/108733 de 30/09/2010

(21) **PI 1012248-6** A2 **1.3**
(22) 24/06/2010
(30) 25/06/2009 US 61/220483
(51) A01N 43/40 (2006.01), A61K 31/44 (2006.01)
(54) "MÉTODO PARA TRATAR UM PACIENTE"
(71) POZEN INC (US)
(72) JOHN R. PLACHETKA
(74) Momsen, Leonardos & CIA.
(85) 23/12/2011
(86) PCT US2010/039864 de 24/06/2010
(87) WO 2010/151697 de 29/12/2010

(21) **PI 1012249-4** A2 **1.3**
(22) 22/06/2010
(30) 25/06/2009 JP 2009-150798
(51) C07D 491/107 (2006.01), C07D 493/10 (2006.01), C08K 5/151 (2006.01), C08L 101/00 (2006.01), C09K 9/02 (2006.01), G02B 5/23 (2006.01)
(54) "COMPOSTO DE CROMENO TENDO UMA ESTRUTURA, COMPOSIÇÃO FOTOCRÔMICA CURÁVEL, ARTIGO ÓPTICO,E, COMPOSTO DE NAFTOL".
(71) TOKUYAMA CORPORATION (JP)
(72) TOSHIAKI TAKAHASHI, JUNJI TAKENAKA, KAZUHIRO TERANISHI
(74) Momsen, Leonardos & CIA.
(85) 23/12/2011
(86) PCT JP2010/060936 de 22/06/2010
(87) WO 2010/150905 de 29/12/2010

(21) **PI 1012252-4** A2 **1.3**
(22) 24/06/2010
(30) 25/06/2009 NO 20092428
(51) A23K 1/18 (2006.01)
(54) "ADITIVO DE RAÇÃO PARA RETENÇÃO DE PIGMENTO APERFEIÇOADA"
(71) TROUW UNTERNATIONAL B.V. (NL)
(72) WOLFGANG M. KOPPE, GUNVOR KRISTIN LIEN BAARDSEN, NIELS PETER MOLLER
(74) DANNEMANN, SIEMSEN, BIGLER & IPANEMA MOREIRA
(85) 23/12/2011
(86) PCT NO2010/000248 de 24/06/2010
(87) WO 2010/151147 de 29/12/2010

(21) **PI 1012282-6** A2 **1.3**
(22) 25/03/2010
(30) 27/03/2009 US 61/164,883; 28/04/2009 US 61,214,883
(51) A01N 37/00 (2006.01), A61K 31/21 (2006.01)
(54) INIBIDORES DE ANEL FUNDIDOS DA HEPATITE C.
(71) Presidio Pharmaceuticals, INC (US)
(72) Leping Li, Min Zhong
(74) Bhering Advogados
(85) 23/09/2011
(86) PCT US2010/028730 de 25/03/2010
(87) WO 2010/111534 de 30/09/2010

(21) **PI 1012285-0** A2 **1.3**
(22) 27/05/2010
(30) 28/05/2009 US 61/182,044; 12/08/2009 US 61/233,345; 15/02/2010 US 61/304,745
(51) C07G 1/00 (2011.01), C08G 8/20 (2006.01), C08L 61/12 (2006.01)
(54) COMPOSIÇÕES DE RESINAS QUE COMPREENDEM DERIVADOS DE LIGNINA
(71) Lognol Innovations LTD. (CA)
(72) Alex Berlin
(74) DANNEMANN, SIEMSEN, BIGLER & IPANEMA MOREIRA
(85) 28/11/2011
(86) PCT CA2010/000800 de 27/05/2010
(87) WO 2010/135832 de 02/12/2010

(21) **PI 1012286-9** A2 **1.3**
(22) 15/02/2010
(30) 28/05/2009 US 61/182,044; 12/08/2009 US 61/233,345
(51) C07G 1/00 (2011.01), A23K 1/14 (2006.01), A23L 1/29 (2006.01), C08J 3/20 (2006.01), C08K 11/00 (2006.01), C09K 15/34 (2006.01)
(54) DERIVADOS DE LIGNINA NATIVA DE MATÉRIAS-PRIMAS DE FIBRAS DE PLANTAS ANUAIS
(71) Lignol Innovations LTD. (CA)
(72) Mikhail Yurevich Balakshin, Alex Berlin, Humbert Thomas Dellicolli, Chadrick Adam Nathaniel Jordan Grunert, Vera Maximenko Gutman, Darwin Ortiz, Edward Kendall Pye
(74) DANNEMANN, SIEMSEN, BIGLER & IPANEMA MOREIRA
(85) 28/11/2011
(86) PCT CA2010/000209 de 15/02/2010
(87) WO 2010/135805 de 02/12/2010

(21) **PI 1012287-7** A2 **1.3**
(22) 28/05/2010
(30) 29/05/2009 EP 09 161493.3
(51) A23L 1/30 (2006.01), A23L 1/302 (2006.01), A61K 8/67 (2006.01), A61K 31/353 (2006.01), A61K 31/375 (2006.01), A61K 36/82 (2006.01), A61K 36/87 (2006.01), A61P 17/00 (2006.01)
(54) EXTRATOS DE CHÁ VERDE DE BIODISPONIBILIDADE AUMENTADA
(71) Nestec S.A. (CH)
(72) Pierre Lambelet, Harlheinz Bortlik, Magalie Sabatier, Vanessa Crespy, Gary Williamson
(74) DANNEMANN, SIEMSEN, BIGLER & IPANEMA MOREIRA
(85) 28/11/2011
(86) PCT EP2010/057431 de 28/05/2010
(87) WO 2010/136570 de 02/12/2010

(21) **PI 1012290-7** A2 **1.3**
(22) 19/05/2010
(30) 27/05/2009 EP 09007061.6
(51) A01N 41/10 (2006.01), A01P 13/00 (2006.01)
(54) COMBINAÇÕES SINERGÍSTICAS DE HERBICIDAS COMPREENDENDO TEMBOTRIONA
(71) Bayer Crospscience AG (DE)
(72) Elmar Gatzweiler, Klaus Trabold, Erwin Hacker, Frank Ziemer, Alfred Angermann
(74) DANNEMANN, SIEMSEN, BIGLER & IPANEMA MOREIRA
(85) 28/11/2011
(86) PCT EP2010/003065 de 19/05/2010
(87) WO 2010/136146 de 02/12/2010

(21) **PI 1012301-6** A2 **1.3**
(22) 28/05/2010
(30) 29/05/2009 US 61/182,560
(51) A01N 43/04 (2006.01)
(54) COMPOSIÇÕES DE MELFALANO INJETÁVEIS COMPREENDENDO UM DERIVADO DE CICLODEXTRINA E MÉTODOS DE PREPARAR E USAR O MESMO
(71) Cydex Pharmaceuticals, Inc. (US)
(72) James D. Pipkin, Stephen G. Machatha
(74) DANNEMANN, SIEMSEN, BIGLER & IPANEMA MOREIRA
(85) 29/11/2011
(86) PCT US2010/036736 de 28/05/2010
(87) WO 2010/138920 de 02/12/2010

(21) **PI 1012302-4** A2 **1.3**
(22) 03/03/2010
(30) 03/03/2009 US 61/156,922
(51) A01N 43/04 (2006.01)
(54) COMPOSIÇÃO FARMACÊUTICA PARA A LIBERAÇÃO DE COMPOSTOS DE INIBIÇÃO DE TIROSINA QUINASE RECEPTORA (RTKI) PARA O OLHO
(71) Alcon Research, LTD. (US)
(72) Bhagwati P. Kabra, Malay Ghosh
(74) Dannemann , Siemsen, Bigler & Ipanema Moreira
(85) 02/09/2011
(86) PCT US2010/026033 de 03/03/2010
(87) WO 2010/101992 de 10/09/2010

(21) **PI 1012303-2** A2 **1.3**
(22) 04/03/2010
(30) 05/03/2009 EP 09003183.2
(51) A01N 47/40 (2006.01), A01N 51/00 (2006.01), A01N 43/40 (2006.01), A01N 25/00 (2006.01), A01N 25/04 (2006.01), A01N 25/30 (2006.01), A01P 7/04 (2006.01)
(54) DISPERSÕES DE ÓLEO DE NEONICOTINÓIDES NACHR VINCULATIVO
(71) Gat Microencapsulation AG. (AT)
(72) Victor Casanã Giner e Outros, Miguel Gimeno Sierro, Barbara Gimeno Sierra
(74) Security Do Nascimento Souza & Associados Propriedade Intelectual LTDA
(85) 02/09/2011
(86) PCT EP2010/001358 de 04/03/2010
(87) WO 2010/099965 de 10/09/2010

(21) **PI 1012308-3** A2 **1.3**
(22) 02/03/2010
(30) 03/03/2009 US 61/157,008
(51) A23L 1/236 (2006.01), A23L 1/22 (2006.01)
(54) MASCARAMENTO DE SABORES DESAGRADÁVEIS
(57) MASCARAMENTO DE SABORES DESAGRADÁVEIS. A presente invenção refere-se a um método de mascaramento do sabor desagradável de um adoçante artificial ou natural, compreendendo a adição ao adoçante de pelo menos um composto de acordo com a fórmula em que: R1 é selecionado de H, c_1-c1 alquila e Ph; R2 é selecionado de H e Me; R3 é selecionado de H, c_1-c1 alquila e Ph; R4 é selecionado de H e c1-c1 alquila: ou R3, R4 formamjuntos um anel alifático de cinco, seis ou sete elementos.
(71) Givaudan SA (CH)
(72) Ioana Maria Ungureanu, Esther Van Ommeren
(74) DANNEMANN, SIEMSEN, BIGLER & IPANEMA MOREIRA
(85) 02/09/2011
(86) PCT EP10/052633 de 02/03/2010
(87) WO 2010/100158 de 10/09/2010

(21) **PI 1012319-9** A2 **1.3**
(22) 15/06/2010
(30) 19/06/2009 US 61/218,765; 19/06/2009 EP 09305580.4
(51) A23K 1/16 (2006.01), A23K 1/175 (2006.01), A23K 1/18 (2006.01)
(54) METODO PARA PRODUZIR ALIEMNTO SECO PARA GATOS ALTAMENTE PALATAVEL
(71) Specialites Pet Food (FR)
(72) Loic Bramoulle, Isabelle Guiller, Julien Ruaud
(74) Dannemann, Siemsen, Bigler & Ipanema Moreira
(85) 16/12/2011
(86) PCT EP2010/058405 de 15/06/2010
(87) WO 2010/146060 de 23/12/2010

(21) **PI 1012322-9** A2 **1.3**
(22) 09/06/2010
(30) 17/06/2009 EP 09007926.0
(51) A01N 25/08 (2006.01), A01N 25/30 (2006.01), A01N 57/20 (2006.01), A01P 7/04 (2006.01), A01P 3/00 (2006.01), A01P 13/00 (2006.01), A01P 21/00 (2006.01)
(54) COMPOSICOES AGRICOLAS NAO AQUOSAS
(71) Cognis Ip Management GMBH (DE)
(72) Stephanie Merlet, Benoit Abribat
(74) Dannemann, Siemsen, Bigler & Ipanema Moreira
(85) 16/12/2011
(86) PCT EP2010/003454 de 09/06/2010
(87) WO 2010/145772 de 23/12/2010

(21) **PI 1012331-8** A2 **1.3**
(22) 16/03/2010
(30) 25/03/2009 EP 09156175.3
(51) A01N 43/40 (2006.01), A01N 43/78 (2006.01), A01N 47/24 (2006.01), A01N 47/22 (2006.01), A01N 57/12 (2006.01), A01N 57/32 (2006.01), A01N 43/80 (2006.01), A01N 43/90 (2006.01), A01N 63/00 (2006.01), A01N 63/04 (2006.01), A01N 53/00 (2006.01), A01N 43/56 (2006.01), A01N 47/40 (2006.01), A01N 47/06 (2006.01), A01P 5/00 (2006.01)
(54) "COMBINAÇÕES DE SUBSTÂNCIA ATIVA NEMATICIDAS, INSETICIDAS E ACARICIDAS COMPREENDENDO PIRIDIL-ETILBENZAMIDA E INSETICIDAS."
(71) Bayer Crospscience AG (DE)
(72) Wolfram Andersch, Heike Hungenberg, Heiko Rieck
(74) DANNEMANN, SIEMSEN, BIGLER & IPANEMA MOREIRA
(85) 23/09/2011
(86) PCT EP2010/001640 de 16/03/2010
(87) WO 2010/108616 de 30/09/2010

(21) **PI 1012533-7** A2 **1.3**
(22) 12/03/2010
(30) 13/03/2009 JP 2009-060943
(51) C07D 237/16 (2006.01), A01N 43/58 (2006.01)
(54) COMPOSTO DE PIRADAZINONA E USO DO MESMO
(71) Sumitomo Chemical Company, Limited (JP)
(72) Takafumi Fusaka
(74) DANNEMANN, SIEMSEN, BIGLER & IPANEMA MOREIRA

(85) 13/09/2011
(86) PCT JP2010/054725 de 12/03/2010
(87) WO 2010/104217 de 16/09/2010

(21) **PI 1012544-2** A2 **1.3**
(22) 15/03/2010
(30) 23/03/2009 DE 102009014020.4
(51) A23L 1/16 (2006.01), F26B 3/00 (2006.01), F26B 15/12 (2006.01)
(54) MÉTODO E DISPOSITIVO PARA SECAGEM DE BENS
(71) Bühler AG. (CH)
(72) Christian Mühlherr, Kurt Lieberherr
(74) DANNEMANN, SIEMSEN, BIGLER & IPANEMA MOREIRA
(85) 20/09/2011
(86) PCT EP10/053279 de 15/03/2010
(87) WO 2010/108806 de 30/09/2010

(21) **PI 1012550-7** A2 **1.3**
(22) 19/03/2010
(30) 20/03/2009 FR 09 51813
(51) A23L 1/27 (2006.01), A61K 8/97 (2006.01), A61K 36/74 (2006.01)
(54) PROCESSO PARA A OBTENÇÃO DE SUBSTÂNCIAS INSOLÚVEIS DE PRECIPITADOS DE EXTRATO DE JENIPAPO, SUBSTÂNCIAS DE PRECIPITADOS DE EXTRATO DE JENIPAPO, E SEUS USOS
(71) NATURA COSMÉTICOS S.A (BR/SP)
(72) Roberta Roesler, Cintia Rosa Ferrari, Cinthia Fernanda de Souza Ferreira
(74) DANNEMANN, SIEMSEN, BIGLER & IPANEMA MOREIRA
(85) 20/09/2011
(86) PCT BR10/000082 de 19/03/2010
(87) WO 2010/105320 de 23/09/2010

(21) **PI 1012587-6** A2 **1.3**
(22) 08/04/2010
(30) 08/04/2009 ES P200900961
(51) C12N 9/40 (2006.01), C12N 9/42 (2006.01), C12N 15/81 (2006.01)
(54) CEPAS DE S. CEREVISIAE CAPAZES DE CRESCER EM MEIO COM MELIBIOSE, ESTAQUIOSE E RAFINOSE
(71) Universidade da Coruna (ES)
(72) Manuel Becerra Fernández, Maria Esperanza Cerdán Villanueva, Rafael Fernández Leiro, María Isabel González Siso, Ángel Pereira Rodríguez
(74) Vieira de Mello Advogados
(85) 07/10/2011
(86) PCT ES2010/070219 de 08/04/2010
(87) WO 2010/116020 de 14/10/2010

(21) **PI 1012590-6** A2 **1.3**
(22) 25/02/2010
(30) 08/04/2009 US 61/167,612
(51) C12N 9/28 (2006.01)
(54) ALFA-AMILASES RELACIONADAS À CEPA WDG-195 DE HALOMONAS E MÉTODOS DE USO DAS MESMAS
(71) Danisco US Inc., Genencor Division (US)
(72) Melodie Estabrook, Brian E. Jones, Marc Kolkman, Chris Leeflang, Leo P.M. Van Marrewijk
(74) DANNEMANN, SIEMSEN, BIGLER & IPANEMA MOREIRA
(85) 07/10/2011
(86) PCT US2010/025368 de 25/02/2010
(87) WO 2010/117511 de 14/10/2010

(21) **PI 1013007-1** A2 **1.3**
(22) 18/05/2010
(30) 20/05/2009 US 61/179,995; 19/06/2009 US 61/218,832
(51) C12M 1/02 (2006.01), C12P 7/08 (2006.01), C13K 1/02 (2006.01), C12P 7/10 (2006.01), C12P 19/02 (2006.01), C12P 19/14 (2006.01)
(54) PROCESSAMENTO DE BIOMASSA
(71) Xyleco, Inc. (US)
(72) Marshall Medoff, Thomas Masterman
(74) DANNEMANN, SIEMSEN, BIGLER & IPANEMA MOREIRA
(85) 21/11/2011
(86) PCT US2010/035315 de 18/05/2010
(87) WO 2010/135365 de 25/11/2010

3. Publicação do Pedido

3.1
PUBLICAÇÃO DO PEDIDO DE PATENTE OU DE CERTIFICADO DE ADIÇÃO DE INVENÇÃO

(21) **BR 10 2012 005636-4** A2 **3.1**
(22) 14/03/2012
(51) A61H 1/02 (2006.01)
(54) MOBILIZADOR AUTOMÁTICO DE TORNOZELO
(57) MOBILIZADOR AUTOMÁTICO DE TORNOZELO. Idealizado por um equipamento fisioterápico para a dorsiflexão e flexão plantar, pertencente ao campo dos artigos para fisioterapia; não é conhecido do estado da técnica nenhum equipamento automático para tal finalidade, sendo que atualmente, para os indivíduos incapacitados de efetuarem essas movimentações, são efetuados manualmente por terceiros, normalmente profissionais fisioterápicos ou de enfermagem, o que demanda um relativo custo e impossibilita a aplicação da técnica em diversos casos; a fim de solucionar esses inconvenientes foi desenvolvido o objeto do presente pedido de patente, denominado de mobilizador automático tornozelo (1) constituído a partir de duas placas, ditas placa vertical (2) e placa de base (3), que podem ser plantas ou curvadas longitudinalmente, mutuamente conectadas em série por um meio de um eixo transversal (4) e mancais (5), em um ângulo relativo de 90°, sendo que um motor elétrico (7) proporciona a movimentação automática angular entre as placas, sendo o tornozelo do usuário acoplado à placa vertical (2) e o pé acoplado à placa de base (3), por meio de cintos (14).
(71) KARLA CRISTIANE BASTOS MELLO (BR/SP)
(72) KARLA CRISTIANE BASTOS MELLO
(74) PEZZUOL & ASSOCIADOS MARCAS E PATENTES

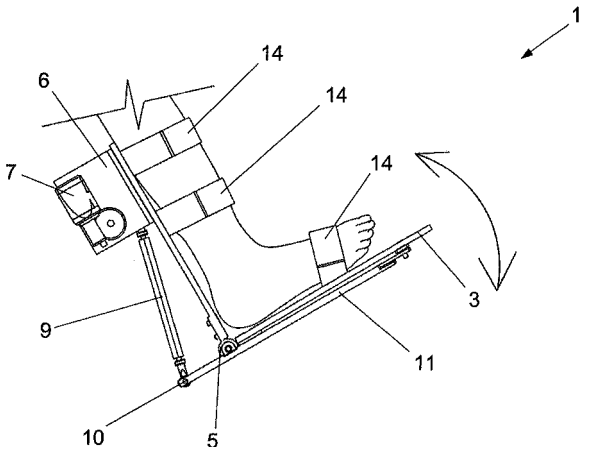

(21) **BR 10 2012 015662-8** A2 **3.1**
(22) 25/06/2012
(30) 04/04/2011 US 61/471.232; 26/03/2012 US 13/430.117
(51) B29C 57/02 (2006.01), B29C 65/78 (2006.01), C09K 3/10 (2006.01)
(54) SISTEMA DE JUNTA ADESIVA PRIMÁRIA E AUTO BOMBEAMENTO
(57) SISTEMA DE JUNTA ADESIVA PRIMÁRIA E AUTO BOMBEAMENTO. Uma montagem em forma de tubo inclui um membro interno e um membro externo. Cada um dos membros interno e externo tem uma compensação que cria uma cavidade entre eles. Durante a montagem do conjunto em forma de tudo, um adesivo é localizado na cavidade e espremido para fora e através das linhas de ligação adjacentes entre o membro interno e o membro externo. A pressurização e o fluxo do adesivo para fora da cavidade facilitam a remoção de bolhas de ar, assim como previne a introdução de bolhas de ar dentro da linha de ligação
(71) Bell Helicopter Textron Inc. (US)
(72) Daniel P. Sottiaux, Frank B. Stamps
(74) Tavares Propriedade Intelectual Ltda.

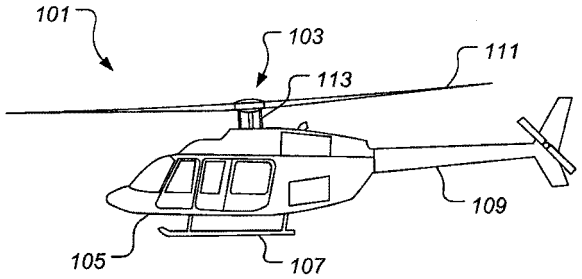

(21) **BR 10 2012 015782-9** A2 **3.1**
(22) 25/06/2012
(51) A47L 13/23 (2006.01)
(52) A47L 13/23
(54) DISPOSIÇÃO CONSTRUTIVA APLICADA EM VASSOURA COM CONEXÃO PARA MANGUEIRA
(57) DISPOSIÇÃO CONSTRUTIVA APLICADA EM VASSOURA COM CONEXÃO PARA MANGUEIRA, consiste de uma vassoura (1) composta por um cabo (2) e base (3) com cerdas (4), sendo este cabo (2), oco (5) para introdução de um duto (6) que na parte superior (S) uma conexão (7) que faz o acoplamento da mangueira de água (8), este duto tem início ao cabo (2) e atravessa até a base (3), ficando junto com as cerdas (4) e esta água auxilia a limpeza
(71) SILVA & BALBINO LTDA - ME (BR/SP)
(72) EDSON MARTINS DA SILVA
(74) JOSÉ RODOLFO MAZZONI

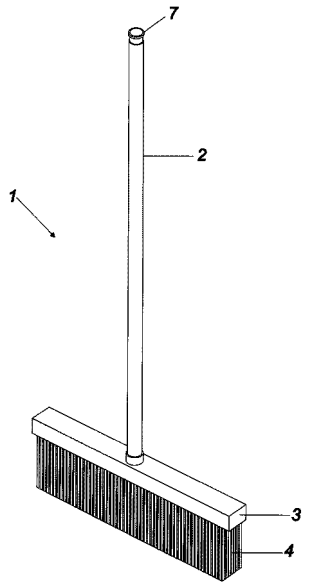

(21) **BR 10 2012 015800-0** A2 **3.1**
(22) 26/06/2012
(51) G07F 7/08 (2006.01), E05G 1/024 (2006.01)
(52) G07F 7/0873, E05G 1/024
(54) DISPOSITIVO PARA ACONDIONAMENTO E BLINDAGEM DE EQUIPAMENTO LEITOR DE REGISTROS DE CARTÕES DE DÉBITO E CRÉDITO
(57) DISPOSITIVO PARA ACONDICIONAMENTO E BLINDAGEM DE EQUIPAMENTO LEITOR DE REGISTROS DE CARTÕES DE DÉBITO E CRÉDITO, compreendido por um invólucro formado a partir de uma base, que projeta na secção traseira uma cavidade que acondiciona um equipamento leitor, enquanto a face frontal em suas secções superior e inferior são dotadas transversalmente de hastes limitadoras entre as quais projeta-se uma janela de acesso a um teclado alfa numérico, sendo a secção traseira da base provida de tampa fixada de modo articulável através de uma dobradiça posicionada na secção inferior, enquanto a secção superior central pino travador ladeado por um furo passante, ambos concêntricos aos respectivos furos disposto na aba superior de travamento, que se estende na secção traseira superior da base, sendo que no furo passante da tampa e no furo da aba recebem um lacre, sendo a face superior da base dotada de batoque onde é acoplado um cabo flexível, cujo extremo oposto detém um anel para fixação em um prisioneiro não mostrado
(71) FABIANO DE GODOY (BR/SP)
(72) FABIANO DE GODOY
(74) INTERAÇÃO MARCAS E PATENTES LTDA

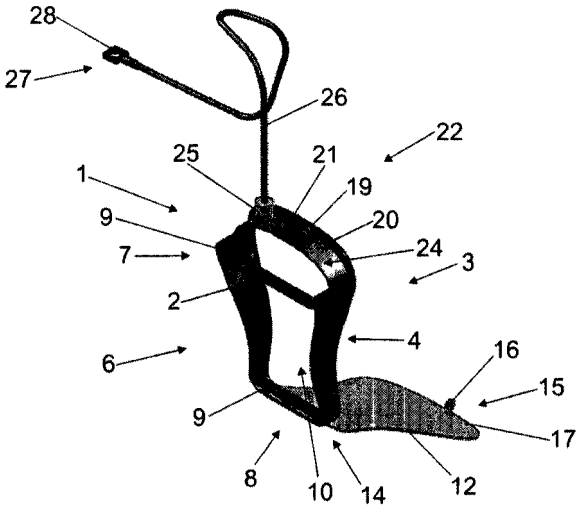

(21) **BR 10 2012 016014-5** A2 **3.1**
(22) 28/06/2012
(51) G06Q 50/22 (2012.01), E04H 3/08 (2006.01)
(52) G06Q 50/22, E04H 3/08
(54) ESTRUTURA DE UNIDADE DE EMERGÊNCIA EXCLUSIVA DO IDOSO
(57) ESTRUTURA DE UNIDADE DE EMERGÊNCIA EXCLUSIVA DO IDOSO, sendo caracterizada por estrutura física, recursos humanos e capacitações específicas
(71) IRINEU FRANCISCO DELFINO SILVA MASSAIA (BR/SP)
(72) IRINEU FRANCISCO DELFINO SILVA MASSAIA
(74) MARLIO DE ALMEIDA NOBREGA MARTINS

(21) **BR 10 2012 016016-1** A2 **3.1**
(22) 28/06/2012
(51) G06Q 50/20 (2012.01)
(52) G06Q 50/205
(54) PROCESSO DE COLETA E ANÁLISE DE DADOS ORIUNDOS DE PEÇAS TEATRAIS PARA FINS DE ESTUDOS OBSERVACIONAIS NO PROCESSO DE ENSINO APRENDIZAGEM E PESQUISA EM ADIMINISTRAÇÃO
(57) PROCESSO DE COLETA E ANÁLISE DE DADOS ORIUNDOS DE PEÇAS TEATRAIS PARA FINS DE ESTUDOS OBSERVACIONAIS NO PROCESSO DE ENSINO-APRENDIZAGEM E PESQUISA EM ADMINISTRAÇÃO. Patente de invenção de um processo de coleta e análise de dados oriundos de peças teatrais, com vistas aos estudos observacionais que possam contribuir para o processo de ensino-aprendizagem e pesquisa no campo da Administração. Nesse contexto, este invento tem como objetivo desenvolver mecanismos que possam estimular o uso do estudo observacional em Administração, em consonância com a experiência de simulação fazendo-se uso de peças teatrais. Para a obtenção dos resultados com a prática do exercício de ndissociabilidade entre ensino-aprendizagem, pesquisa e extensão foi desenvolvido um protocolo de observação próprio para a coleta e análise do material encontrado nessas peças. Para obtenção dos resultados que comprovem a validade desse protocolo busca-se a contribuição do teatro para o processo de ensino-aprendizagem em Administração nas vertentes: ensino, pesquisa e extensão, conforme descrito a seguir: No que tange à vertente do ensino pressupõe-se que a arte cênica pode trazer um novo olhar para a educação em Administração, tanto para os docentes 1 pesquisadores, quanto para os discentes que possam se envolver em projetos oriundos deste processo. Na vertente da pesquisa, parte-se da pressuposição que a arte cênica pode suscitar reflexões em Administração, tanto para os docentes 1 pesquisadores quanto para os discentes tomados também como sujeitos de pesquisa. No que se refere à vertente da extensão espera-se que os sujeitos de pesquisa, envolvidos com o teatro, possam aquilatar a importância do aprendizado obtido com os docentes 1 pesquisadores, assim como com os discentes que possam estar na plateia. Estão planejados projetos, em fluxo continuo, envolvendo docentes e discentes de Doutorado, Mestrado e Iniciação Científica em Administração
(71) ASSOCIAÇÃO EDUCACIONAL NOVE DE JULHO (BR/SP)
(72) NILDES RAIMUNDA PITOMBO LEITE, IRAIDES DO AMARAL GONÇALVES
(74) MARCELO FERREIRA ROJAS

(21) **BR 10 2012 016017-0** A2 **3.1**
(22) 28/06/2012
(51) G01D 21/00 (2006.01)
(54) PROCESSO DE COLETA E ANÁLISE DE DADOS ORIUNDOS DE FILMES COMERCIAIS SOB A ÉGIDE DOS ESTUDOS OBSERVACIONAIS NO PROCESSO DE ENSINO APRENDIZAGEM E PESQUISA EM ADMINISTRAÇÃO
(57) PROCESSO DE COLETA E ANÁLISE DE DADOS ORIUNDOS DE FILMES COMERCIAIS SOB A ÉGIDE DOS ESTUDOS OBSERVACIONAIS NO PROCESSO DE ENSINO APRENDIZAGEM E PESQUISA EM ADMINISTRAÇÃO. É relatada uma patente de invenção relacionada ao processo de coleta e análise de dados oriundos de filmes comerciais sob a égide dos estudos observacionais no processo de ensino-aprendizagem e pesquisa em Administração no Brasil. A análise fílmica é desenvolvida em duas fases: uma analitica, com linguagem racional e visão dos pormenores e outra sintética, com sentido intuitivo e visão do conjunto. O estudo observacional encaixa-se na perspectiva do exame minucioso de comportamentos ou atividades, podendo ser classificado como direto ou indireto. Nesta invenção, o estudo observacional é indireto, pois, sempre suas bases empíricas serão filmes, dos quais se poderão extrair dados referentes aos comportamentos verbal e não-verbal dos personagens. Nesta invenção, reforça-se a maturidade adquirida pelos sujeitos envolvidos nas diversas fases, propiciada pela repetiçãodas cenas que lhes dão base de conteúdo, minimizando as interpretações equivocadas. Nos resultados, relacionados ao processo em questão e registrados por meio de publicações em periádicos indexados e eventos científicos, a apropriação dalinguagem filmica no processo de ensino-aprendizagem e pesquisa em Administração, também vem sendo observada em consonância com a característica da própria linguagem cinematográfica, em sua pluralidade de níveis de leitura, sempre respaldadas por: microanálises das cenas; base(s) teórica(s) adotada(s) 1 autores quea(s) fundamentam; estratégia(s) de análise escolhida(s) 1 autores que a(s) fundamentam
(71) ASSOCIAÇÃO EDUCACIONAL NOVE DE JULHO (BR/SP)
(72) NILDES RAIMUNDA PITOMBO LEITE, FABIO PITOMBO LEITE
(74) MARCELO FERREIRA ROJAS

(21) **BR 10 2012 016057-9** A2 **3.1**
(22) 28/06/2012
(51) F25D 1/00 (2006.01)
(52) F25D 1/00, F25D 2400/361
(54) PAINEL DE INTERFACE COM USUÁRIO E APARELHO ELETRODOMÉSTICO
(57) PAINEL DE INTERFACE COM USUÁRIO E APARELHO ELETRODOMÉSTICO. A presente invenção refere-se a um painel de interface (1) e, mais especificamente, a um painel eletrônico de interface com o usuário para utilização em aparelhos eletrodomésticos. Tal painel de interface (1) com usuário é provido de uma tela principal (2) e ao menos um meio de seleção de cor (4) associado operativamente à tela principal (2), sendo que o meio de seleção de cor (4) é capaz de permitir alteração de cor de ao menos uma porção da tela principal (2) pelo usuário. A presente invenção refere-se também

a um aparelho eletrodoméstico que compreende o painel de interface (1) acima mencionado
(71) ELETROLUX DO BRASIL S.A. (BR/PR)
(72) JARDEL M. SPRENGER, BRUNO SHINTATE GALINDO, MARCELO GIESTEIRA CAMPANI
(74) JULIANO RYOTA MURAKAMI

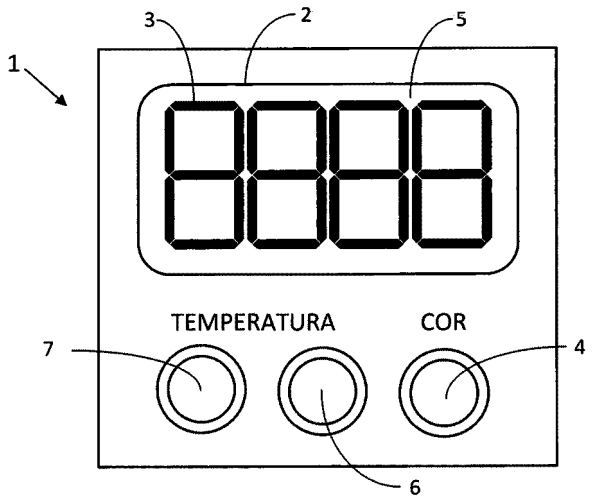

(21) **BR 10 2012 016127-3** A2 **3.1**
(22) 27/06/2012
(51) A61K 9/51 (2006.01), A61K 33/00 (2006.01), A61K 33/26 (2006.01), A61K 31/095 (2006.01), A61P 9/08 (2006.01)
(54) NANOPARTÍCULAS FERROMAGNÉTICAS FUNCIONALIZADAS, PROCESSO DE FUNCIONALIZAÇÃO DAS NANOPARTÍCULAS FERROMAGNÉTICAS, USOS DAS MESMAS E COMPOSIÇÃO FARMACÊUTICA
(57) NANOPARTÍCULAS FERROMAGNÉTICAS FUNCIONALIZADAS, PROCESSO DE FUNCIONALIZAÇÃO DAS NANOPARTÍCULAS FERROMAGNÉTICAS, USOS DAS MESMAS E COMPOSIÇÃO FARMACÊUTICA. A presente invenção se refere a nanopartículas ferromagnéticas doadoras de óxido nítrico (NO) como veículos de liberação controlada com grande potencial de aplicações biomédicas. A funcionalização de nanopartículas ferromagnéticas com grupos doadores de NO gera nanopartículas metálicas doadoras de NO que podem ser administradas in vivo diretamente em tecidos alvos através da aplicação de um campo magnético, carregando e liberando o óxido nítrico diretamente no órgão/tecido de interesse. Ainda, a presente invenção se refere ao processo de funcionalização das referidas nanopartículas ferromagnéticas doadoras de óxido nítrico (NO), a uma composição farmaêutica contendo tais nanopartículas, aos usos de tais nanoparticulas e a métodos de tratamento a elas relacionados
(71) UNIVERSIDADE ESTADUAL DE CAMPINAS-UNICAMP (BR/SP)
(72) MARCELO GANZAROLLI DE OLIVEIRA, AMEDEA BAROZZI SEABRA, PAULA HADDAD, ROSÂNGELA ITRI
(74) FERNANDA LAVRAS COSTALLAT SILVADO

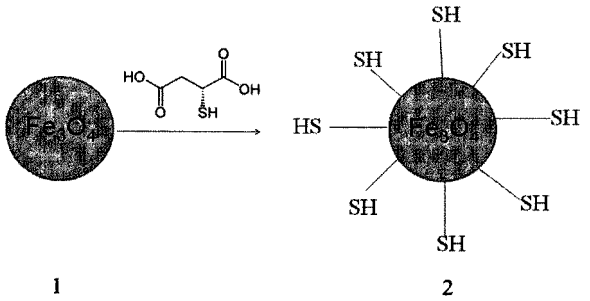

(21) **BR 10 2012 016182-6** A2 **3.1**
(22) 29/06/2012
(51) G01B 11/16 (2006.01), G01M 5/00 (2006.01), G01L 1/24 (2006.01)
(54) DISPOSITIVO PARA AMPLIFICAR OU REDUZIR A DEFORMAÇÃO MECÂNICA A SER MENSURADA EM UMA DETERMINADA ESTRUTURA
(57) DISPOSITIVO PARA AMPLIFICAR OU REDUZIR A DEFORMAÇÃO MECÂNICA A SER MENSURADA EM UMA DETERMINADA ESTRUTURA. Dispositivo para amplificar ou reduzir a deformação mecânica a ser mensurada em uma determinada estrutura, que compreende: uma haste de fixação de sensor (1) composta de duas partes fixadas à uma estrutura (E) a ser monitorada; dois elementos de fixação de sensor (3), acoplados a cada uma das partes da haste de fixação de sensor (1); e um sensor FBG (4), integrado à urna fibra óptica (2) e fixado à haste de fixação de sensor (1) por meio dos elementos de fixação de sensor (3), dito sensor FBG (4) que permite mensurar a ocorrência da solicitação mecânica na estrutura (E) através da variação do comprimento de onda refletido. A distância entre os pontos de fixação das partes da haste de fixação de sensor (1) junto à estrutura (E) determina a dimensão L; a distância entre os dois elementos de fixação de sensor (3) determina a dimensão A; e, portanto, o conjunto da haste de fixação de sensor (1) com os elementos de fixação de sensor (3) determina o fator de multiplicação LIA, que permite amplificar ou reduzir adequadamente a deformação a ser mensurada pelo sensor FBG (4)
(71) FUNDAÇÃO CPQD - CENTRO DE PESQUISA E DESENVOLVIMENTO EM TELECOMUNICAÇÕES (BR/SP)
(72) CAIO CESAR DOS REIS, EDUARDO FERREIRA DA COSTA, EVANDRO CESAR LONGHI, JOÃO GUILHERME DIAS DE AGUIAR, CLAUDIO ANTONIO HORTÊNCIO
(74) ANA LÚCIA FORNI POPPI

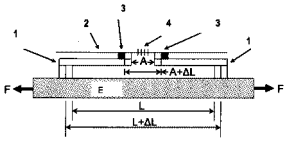

Figura 1(a)

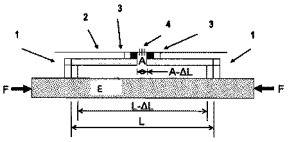

Figura 1(b)

(21) **BR 10 2012 016341-1** A2 **3.1**
(22) 02/07/2012
(51) A47J 47/16 (2006.01)
(52) A47J 47/16
(54) SUPORTE PARA INSTRUMENTO DE MANIPULAÇÃO DE ALIMENTOS PRONTOS
(57) SUPORTE PARA INSTRUMENTO DE MANIPULAÇÃO DE ALIMENTOS PRONTOS, idealizada por um suporte para o descanso de pegador de alimentos, desenvolvido para ser posicionado junto aos réchauds, ao lado dos pratos, bandejas ou entre as divisões de um balcão do tipo "self-service", pertencente ao campo dos artigos para bares e restaurantes; o grande inconveniente na utilização dos instrumento de manipulação de alimentos está no fato de que não existe nenhum tipo de suporte especificamente desenvolvido para o seu descanso junto aos pratos, aos réchauds, às divisões de um balcão do tipo "seíf-service", e afins; a fim de solucionar esse inconveniente foi desenvolvido o suporte para instrumento de manipulação de alimentos, constituído por um corpo rígido em aço inox, conformado por técnica de dobra, que apresenta na porção central de sua estrutura uma sede (2) em forma de "U", a qual é afixada entre dois perfis em forma de "L" assimétricos, que conformam os pés; mais precisamente a sede (2) na porção central que possui a forma de "u" é afixada no topo de duas estruturas de maiores alturas, sendo que a estrutura da esquerda (3) apresenta a forma de "L" invertido e a estrutura da direta (4) apresenta a forma de "L"
(71) FRANZ EHLERT (BR/SP)
(72) FRANZ EHLERT
(74) RUBENS DOS SANTOS FILHO

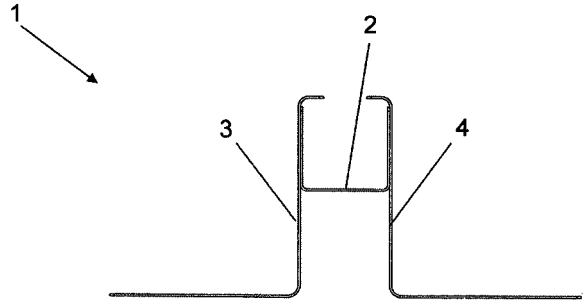

(21) **BR 10 2012 016347-0** A2 **3.1**
(22) 02/07/2012
(51) B30B 9/30 (2006.01)
(54) APERFEIÇOAMENTOS INTRIODUZIDOS EM CAIXA ARMAZENADORA, TRANSPORTADA E EXPOSITORA DE MÚLTIPLAS UNIDADES DE BONECAS OU BRINQUEDOS DIVERSOS.
(57) APERFEIÇOAMENTOS INTRODUZIDOS EM CAIXA ARMAZENADORA, TRANSPORTADA E EXPOSITORA DE MÚLTIPLAS UNIDADES DE BONECAS OU BRINQUEDOS DIVERSOS, mais precisamente trata-se de caixa (1) armazenadora, transportadora e expositora de múltiplas unidades (UD) de bonecas ou brinquedos diversos, cujas características construtivas proporcionam melhoria do acondicionamento das unidades (UD) e, também, melhorias quanto à exposição das mencionadas unidades (UD); dita caixa (1) é composta por embalagem principal (2) e suporte interno (3) que forma um

pedestal (PD), com pelo menos dois degraus; tanto a embalagem (2), como o suporte interno (3), são configurados por estruturas laminares onde são praticados vincos longitudinais (VL) e vincos transversais (VT) que configuram abas de fechamento (AF) e abas de travamento (AT), as quais, por sua vez, são montadas em recortes (RT); a embalagem (2) é oca, e apresenta-se com dimensional adequado para receber o suporte interno (3) que é montado de forma justaposta às paredes verticais internas da embalagem e sobre a base inferior interna e contempla, como complemento, de área destacável (AD), a qual, quando separada da caixa, configura espaço expositor (EX) para as referidas unidades (UD)
(71) COTIPLAS IND E COM DE ARTEFATOS PLASTICOS LTDA (BR/SP)
(72) CARLOS ALBERTO BAZZO
(74) BRAGA & BRAGA ASSOCIADOS - ADVOGADOS

(21) **BR 10 2012 016350-0** A2 **3.1**
(22) 02/07/2012
(51) B29C 59/02 (2006.01), B29C 59/10 (2006.01), B29C 43/24 (2006.01), B29C 43/26 (2006.01), G03G 15/00 (2006.01), D21G 1/00 (2006.01)
(52) B29C 59/02, B29C 59/10, B29C 43/24, B29C 43/265, G03G 15/00, D21G 1/00
(54) SISTEMA DE APLICAÇÃO DE EFEITOS BIDIMENSIONAL E TRIDIMENSIONAL SOBRE FILMES FLEXÍVEIS, RÍGIDOS E SEMIRRÍGIDOS E RESPECTIVOS PRODUTOS
(57) SISTEMA DE APLICAÇÃO DE EFEITOS BIDIMENSIONAL E TRIDIMENSIONAL SOBRE FILMES FLEXÍVEIS, RÍGIDOS E SEMIRRIGÍDOS E RESPECTIVOS PRODUTOS, pertencente ao campo dos artigos poliméricos, idealiza a aplicação de efeitos bidimensionais e tridimensionais em filmes flexíveis, rígidos e semirrigidos com e sem metalização por qualquer método, e o método por transferência térmica desses efeitos nos respectivos materiais poliméricos; até o momento não são conhecidos do estado da técnica efeitos visuais bidimensionais e tridimensionais aplicados em filmes poliméricos e placas poliméricas rígidas e semirrígidas constituidas; mais precisamente o objeto do presente pedido de patente é constituído por efeitos tridimensional e bidirecional aplicados na face de filmes flexíveis de PET reciclado, PET, Poli (Tereftalato de etileno); PEAD (polietileno de alta densidade); PEBD (polietileno de baixa densidade); PP (polipropileno); PSAI (Poliestireno); etc...
(71) PAULO SÉRGIO BORZI MAGALHÃES (BR/SP)
(72) PAULO SERGIO BORZI MAGALHÃES
(74) PEZZUOL & ASSOCIADOS MARCAS E PATENTES LTDA

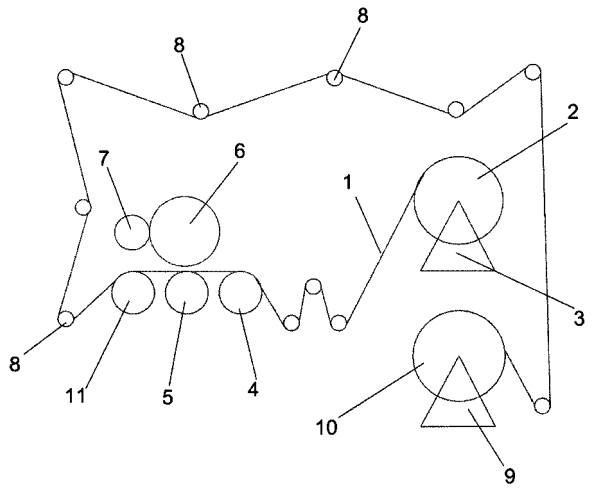

(21) **BR 10 2012 016360-8** A2 **3.1**
(22) 02/07/2012
(51) G09B 23/30 (2006.01), A63H 3/00 (2006.01)
(52) G09B 23/30, A63H 3/001
(54) BONECO EDUCATIVO
(57) BONECO EDUCATIVO. A presente invenção refere-se a um boneco educativo capaz de permitir a simulação de uma etapa de um procedimento de exame em pacientes pediátricos em tratamento oncolôgico, bem como de simular uma manifestação física que possa surgir durante o tratamento, a fim de auxiliar, ensinar e confortar os ditos pacientes e os seus respectivos acompanhantes. Tal boneco é dotado de pelo menos uma estrutura principal (1) substancialmente em forma de um corpo humano. A dita estrutura principal (1) compreende uma porção frontal (2) e uma porção posterior (3) envolvidas por um tecido de revestimento (4). A dita porção posterior (3) compreende um simulacro de coluna vertebral humana (5) acessível por meio de manipulação do tecido de revestimento (4)
(71) ASSOCIAÇÃO PAULISTA FEMININA DE COMBATE AO CÂNCER (BR/SP)
(72) PURIFICACION LOPEZ BORDIN
(74) JULIANO RYOTA MURAKAMI

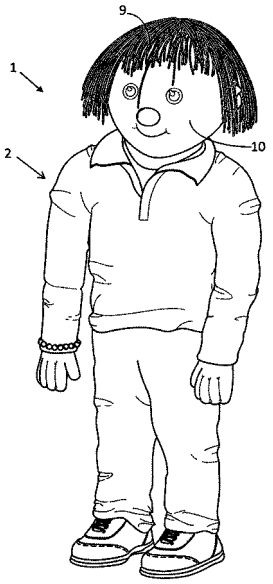

(21) **BR 10 2012 017901-6** A2 **3.1**
(22) 19/07/2012
(51) E05G 1/024 (2006.01)
(52) E05G 1/024
(54) CAIXA DE CONTENÇÃO CONTRA ATAQUES POR EXPLOSIVOS
(57) CAIXA DE CONTENÇÃO CONTRA ATAQUES POR EXPLOSIVOS. A presente invenção se refere a uma caixa de aço, instalada internamente ao cofre (10) junto à abertura do cofre (11) de caixas eletrônicos, por onde são entregues as cédulas de dinheiro aos clientes. Esta caixa de aço envolve a garganta do dispensador (1), fica fixada na abertura onde externamente se tem a portinhola de passagem de cédulas (7)"shutter original", possuindo na caixa no lado oposto, uma abertura onde é instalado uni shutter interno a caixa, chamado shutter de contenção (4), que se mantém fechada nas seguintes condiçêes: quando o ATM esta desligado, ou quando o shutter original (7) for arrombado, ou quando não se esta fazendo uma operação de entrega de cédulas, fazendo com que a caixa fique arcialmente fechada, e em caso de algum explosivo sólido ser inserido através da abertura do shutter original (7), toda pressão será contida tendo como maior parte do escape a abertura onde foi arrombada pelo ladrão, reduzindo assim as chances de sucesso no arrombamento e roubo do numerário. A parte inferior da caixa permite ainda que se possa através de um conector em Y, misturar e injetarsolução química expansível, misturando com a água ou outro liquido no interior da caixa.
(71) Danilo de Almeida Ferraz (BR/SP)
(72) Danilo de Almeida Ferraz

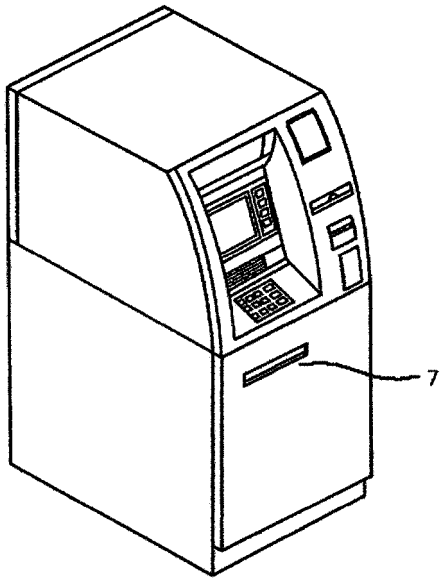

(21) **BR 10 2012 018091-0** A2 **3.1**
(22) 20/07/2012
(51) A44C 1/00 (2006.01), A44C 5/00 (2006.01)
(54) CONJUNTO DE ACESSÓRIOS DE VESTUÁRIO MULTITEMATICOS E PROMOCIONAIS
(57) CONJUNTO DE ACESSÓRIOS DE VESTUÁRIO MULTITEMATICOS E PROMOCIONAIS, refere-se a patente de invenção a conjunto de acessórios de vestuário multitematicos e promocionais aplicável em artigos de vestuários e

acessórios ou diretamente no corpo do usuário que objetiva vestir o usuário com icone que expressa a personalidade e a conexão emocional do usuário, divulgar marcas e produtos, controlar acessos a eventos e estabelecimentos e identificar pessoas, através da utilização visual de figuras, imagens, palavras, letras, marcas, etc., constituído preferencialmente por bóton (1) e pulseira (2) e por ser um produto multiproposito proporciona mais flexibilidade de uso e novas formas de utilização, trazendo vantagens de disponibilizar aos usuários um método simples de expressão e identidade individual, com baixo custo e como ferramenta de marketing, podendo ser vendido como produto e canal de mídia, permitindo exploração de mídia continuada mesmo após o evento e substituindo ainda custos com confecções de ingressós.
(66) PI 1107208-3 22/12/2011
(71) FABYAM SANTOS BENTO (BR/PR) , EMANUELL SANTOS BENTO (BR/PR)
(72) FABYAM SANTOS BENTO, EMANUELL SANTOS BENTO
(74) EDUARDO PEREIRA DA SILVA

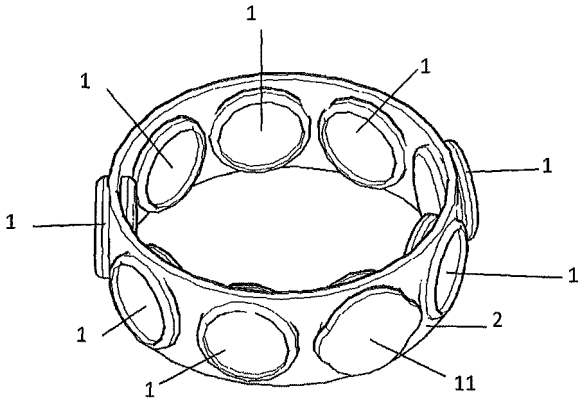

(21) **BR 10 2012 018102-9** A2 **3.1**
(22) 20/07/2012
(51) A61G 5/00 (2006.01), A47K 11/04 (2006.01)
(54) APERFEIÇOAMENTOS INTRODUZIDOS EM CADEIRA DE RODAS
(57) APERFEIÇOAMENTOS INTRODUZIDOS EM CADEIRA DE RODAS, refere-se a patente de invenção de aperfeiçoamentos introduzidos em cadeira de rodas aplicado para pessoas com dificuldade de locomoção que objetiva maior comodidade, mais eficiência na mobilidade mantendo as mesmas funções das cadeiras atuais inclusive conversibilidade para banho através de construtividades mecânicas de estrutura base (A), estrutura de assento (B) e estrutura de encosto C) introduzidas na cadeira de rodas, com redução de custo de produção, facilidade de montagem e desmontagem que visa disponibilizar ao usuário um jeito simples e eficaz de deslocamento.
(71) ASSOCIAÇÃO PARANAENSE DE REABILITAÇÃO (BR/PR)
(72) PAULO CIRINO DE SOUZA, GENIVAL SANTOS DO ROSÁRIO, MARCELO MENDES
(74) EDUARDO PEREIRA DA SILVA

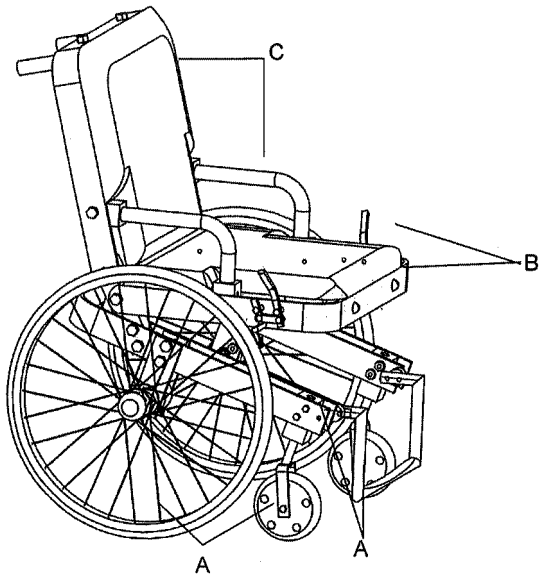

(21) **BR 10 2012 018406-0** A2 **3.1**
(22) 21/06/2012
(30) 21/06/2011 US 13/164.960
(51) A61B 17/068 (2006.01), A61B 17/064 (2006.01)
(52) A61B 17/0684, A61B 17/0644, A61B 2017/00367, A61B 2017/0038, A61B 2017/00818, A61B 2017/0488, A61B 2017/0645, A61B 2017/0725, A61B 2017/2913
(54) PERNDEDOR CIRÚRGICO PARA APLICAÇÃO DE UM GRAMPO GRANDE ATRAVÉS DE UMA PORTA DE APLICAÇÃO PEQUENA
(57) PRENDEDOR CIRÚRGICO PARA APLICAÇÃO DE UM GRAMPO GRANDE ATRAVÉS DE UMA PORTA DE APLICAÇÃO PEQUENA A presente invenção refere-se a um dispositivo de aplicação de prendedores cirúrgicos, que tem um cabo com um acionador fixado de modo articulado ao mesmo e móvel dentro de um plano do acionador. O acionador tem uma porção inferior estendendo-se a partir do cabo e uma porção superior disposta no interior de um alojamento do cabo. O dispositivo tem um alojamento de grampos com uma extremidade proximal fixada ao cabo, uma extremidade distal que se estende a partir do mesmo, e um eixo longitudinal entre os mesmos. O alojamento tem uma barra de descarga disposta dentro do mesmo, e o acionador é acoplado à barra de descarga. O dispositivo tem um elemento de ligação com uma primeira extremidade fixada de modo articulado à porção superior do acionador, o elemento de ligação tem uma segunda extremidade que compreende um pino deslizante. O pino se engata a uma trajetória de carne tridimensional disposta dentro do alojamento. O elemento de ligação segue os movimentos distal e proximal da porção superior do acionador, e o pino desliza de modo perpendicular em relação ao plano do acionador para seguir a trajetória de came tridimensional
(71) ETHICON ENDO-SURGERY, INC. (US)
(72) MATTHEW D. HOLCOMB, JASON L. HARRIS, MICHAEL J. STOKES, JEFFREY C. CERIER, JONATHAN B. O'KEEFE, KEITH D. BOUDREAU, MARK S. ZEINER
(74) DANNEMANN, SIEMSEN, BIGLER & IPANEMA MOREIRA

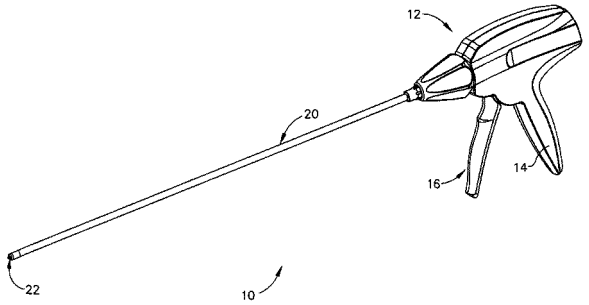

(21) **BR 10 2012 019402-3** A2 **3.1**
(22) 02/08/2012
(30) 02/08/2011 EP 111762894
(51) A61B 18/14 (2006.01), A61B 17/3211 (2006.01)
(52) A61B 18/1445, A61B 17/3211, A61B 2018/1455, A61B 2018/0063, A61B 2017/32113
(54) INSTRUMENTO PARA A FUSÃO E CORTE DOS VASOS SANGUÍNEOS
(57) INSTRUMENTO PARA A FUSÃO E CORTE DOS VASOS SANGUÍNEOS. A presente invenção refere-se a um instrumento (10) que é de preferência adequado para cirurgia minimamente invasiva, que pode ser introduzida em um corpo, por exemplo, através de um trocarte, possui dois braços (19, 20) e uma faca centralmente guiada (21) para fixação de vasos. A orientação central da faca em pelo menos um dos braços (19, 20) evita as desvantagenS que poderiam de outra forma se desenvolver como um resultado do corte fora do centro do tecido coagulado. Além disso, a orientação central limpa da faca (21) resulta em menor desgaste na faca (21). A invenção, assim, garante uma melhor qualidade de corte e uma maior vida útil da faca (21). Um dos braços possui um corpo de base, de preferência de cerâmica (23), nas extremidades superiores das quais as saliências se projetam internamente (38, 39) é fomecido, que possui a forma de um filete. Estas saliáncias eletricamente isolantes se estendem na direção do plano central (M) e fornecem duas melhorias: por um lado, o conjunto do eletrodo (33) é substancialmente facilitado. Por outro lado, dois pontos de fixação dos tecidos são criados. As saliências podem ser concebidas de tal modo que quando os braços (20, 19) são fechados, a distância (A) entre o eletrodo formado pelo braço superior (20) e o eletrodo (33) no ponto em que a distância A tem a sua largura máxima, e as duas distâncias B entre as saliências (38, 39) e o braço (20), é a mesma ou ligeiramente menor do que a distância A. Isto tem a vantagem de que, durante o processo de coagulação, no qual o volume de tecido cai dentro da região de coagulação, o tecido é, no entanto, firmemente agarrado. A distância A de preferência afunila a partir das saliências (38, 39) para a fenda guia (31). Com o presente instrumento, a área de coagulação é determinada pelas saliências de isolamento (38, 39) e é, assim, com confiavelmente reprodutível. A qualidade da coagulação é substancialmente melhorada.
(71) ERBE ELEKTROMEDIZIN GMBH (DE)
(72) Jurgen Hiller, Ralf Kuhner, Thomas Baur, Viktoria Rydzewski
(74) DANNEMANN, SIEMSEN, BIGLER & IPANEMA MOREIRA

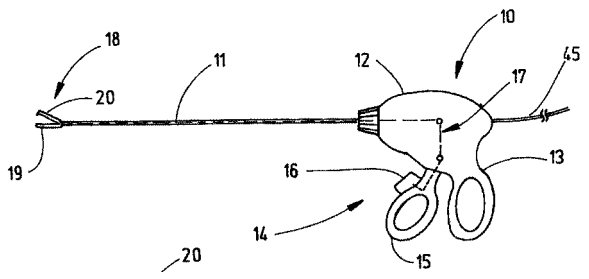

(21) **BR 10 2012 019639-5** A2 **3.1**
(22) 06/08/2012
(30) 05/08/2011 US 13204247

(51) G06Q 30/02 (2012.01)
(52) G06Q 30/0256
(54) MÉTODOS E APARELHO PARA DINAMICAMENTE FORNECER PROPAGANDAS
(57) MÉTODOS E APARELHO PARA DINAMICAMENTE FORNECER PROPAGANDAS. A presente invenção refere-se a uma midia não transitória legivel por processador que armazena código representando instruções para fazer com que um processador receba uma regra de propaganda definida por usuário associada com um conjunto de produtos listados em uma base de dados de inventário. A regra de propaganda definida por usuário tem pelo menos um campo dinâmico associado com um campo dentro da base de dados de inventário incluindo um campo de título de produto, um campo de marca registrada, um campo de endereço de página de internet, um campo de descrição, etc. O código também representa instruções para fazer com que o processador resolva o pelo menos um campo dinâmico para cada produto usando um dado armazenado no campo para definir uma propaganda diferente para cada produto. O código representa adicionalmente instruções para fazer com que o processador forneça a propaganda diferente para cada produto para um mecanismo de pesquisa de tal maneira que cada propaganda pode ser exibida pelo mecanismo de pesquisa em resposta a uma ou mais solicitações de pesquisa no mecanismo de pesquisa.
(71) Channeladvisor Corporation (US)
(72) Jason Thomas James, Kenneth Lincoln Walls, William Anthony Alford, Lucas Gregory Rugani, Michael Shawn Hagwood
(74) DANNEMANN, SIEMSEN, BIGLER & IPANEMA MOREIRA

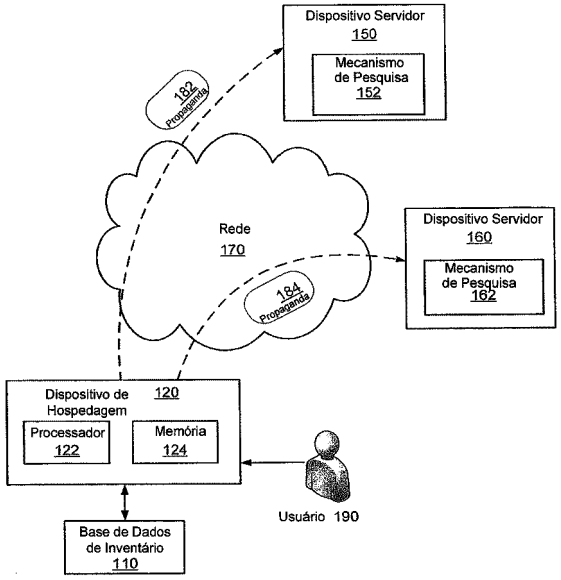

(21) **BR 10 2012 020368-5** A2 **3.1**
(22) 14/08/2012
(30) 26/01/2012 JP 2012-014470
(51) C21D 8/02 (2006.01), C22C 38/04 (2006.01), C22C 38/00 (2006.01), C22C 38/02 (2006.01), C22C 38/06 (2006.01), C22C 38/14 (2006.01)
(52) C21D 8/0226, C21D 8/02, C22C 38/04, C21D 2211/005, C21D 2201/03, C21D 2211/004, C22C 38/00, C22C 38/02, C22C 38/001, C22C 38/06, C22C 38/14, C22C 38/002
(54) CHAPA DE AÇO LAMINADA A QUENTE DE ALTA RESISTÊNCIA TENDO BOA RESISTÊNCIA À FADIGA E MÉTODO PARA PRODUÇÃO DA MESMA
(57) CHAPA DE AÇO LAMINADA A QUENTE DE ALTA RESISTÊNCIA TENDO BOA RESISTÊNCIA À FADIGA E MÉTODO PARA PRODUÇÃO DA MESMA. Para fornecer chapa de aço laminada a quente de uma alta resistência excelente em resistência à fadiga e tendo resistência à tração (TS) de pelo menos 490 MPa. Chapa de aço laminada a quente de alta resistência compreendendo, % em massa, C: 0,08% a 0,18 %, Si: menos de 0,5%, Mn: 0,8% a 1,8%, P: 0,05% ou menos, S: 0,005% ou menos, N: 0,008% ou menos, Aí: 0,01% a 0,1%, Ti: 0,01% a 0,1%, e Fe e as impurezas incidentais como remanescentes, onde a porção da camada de superfície da chapa de aço variando desde a superfície até uma profundidade de 100 .im tem microestrutura constituída de fase ferrita como fase principal e fase secundária de cuja fração é 30% ou menos, o diâmetro médio do grão da fase ferrita é de não mais que 10 jim, pelo menos 30% do teor de Ti na porção da camada de superfície é precipitado como carboneto de Ti na porção da camada de superfície, e o diâmetro médio de grão do carboneto de Ti é de não mais que 30 nm.
(71) JFE Steel Corporation (JP)
(72) Katsumi Nakajima, YOSHIMASA FUNAKAWA, NOBUYUKI NAKAMURA
(74) DANNEMANN, SIEMSEN, BIGLER & IPANEMA MOREIRA

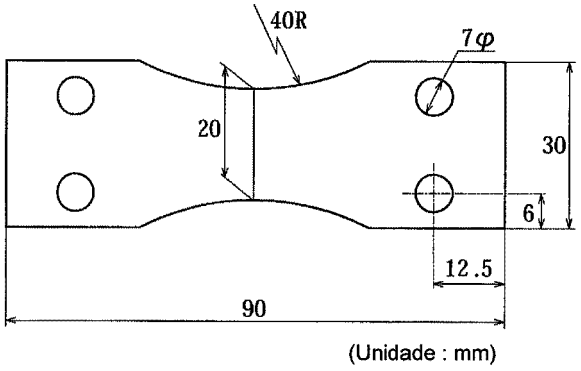

(21) **BR 10 2012 020461-4** A2 **3.1**
(22) 15/08/2012
(30) 29/06/2012 NL 2009093
(51) C04B 22/00 (2006.01), C04B 103/00 (2006.01), C04B 40/00 (2006.01)
(54) COMPOSIÇÃO CATALISADORA PARA COMPOSIÇÕES DE POZOLANA, USO DE UMA COMPOSIÇÃO, MÉTODO PARA A OBTENÇÃO DE UMA COMPOSIÇÃO PARA REFORÇAR O CIMENTO, COMPOSIÇÃO AGLUTINANTE, E, COMPOSIÇÃO DE CONSTRUÇÃO
(57) COMPOSIÇÃO CATALISADORA PARA COMPOSIÇÕES DE POZOLANA, USO DE UMA COMPOSIÇÃO, MÉTODO PARA A OBTENÇÃO DE UMA COMPOSIÇÃO PARA REFORÇAR O CIMENTO, COMPOSIÇÃO AGLUTINANTE, E, COMPOSIÇÃO DE CONSTRUÇÃO. A presente invenção refere-se a uma composição catalisadora para composições de pozolana, a qual compreende:a) um ou mais cloretos, selecionados do grupo que consiste em: cloreto de sódio, cloreto de potássio, cloreto de magnésio, cloreto de cálcio, cloreto de estrôncio, cloreto de bário e/ou cloreto de amônio, preferivelmente o cloreto de amônio; b) cloreto de alumínio; e c) um ou mais óxidos dos metais, preferivelmente selecionados do grupo que consiste em: áxidos dos metais do grupo II da Tabela Periádica, áxidos dos metais do grupo VIII B da Tabela Periódica (por exemplo, óxido de ferro, mais preferivelmente áxidos dos metais do grupo II da Tabela Periádica, ainda mais preferivelmente o óxido de magnésio ou o óxido de cálcio, e com a máxima preferência o óxido de magnésio. Além disso, a presente invenção refere-se ao uso de uma composição catalítica de acordo com a presente invenção para a adição ao cimento para a cimentação de poço de petróleo. Além disso, a presente invenção refere-se ao uso de uma composição catalítica de acordo com a presente invenção para abaixar o pH do cimento. Além disso, a presente invenção refere-se a um método para a obtenção de uma composição para reforçar o cimento. A presente invenção também se refere a uma composição aglutinante e a uma composição de construção.
(71) MEGA TECH HOLDING B.V. (NL)
(72) ROBIN DE LA ROIJ
(74) DAVID DO NASCIMENTO

(21) **BR 10 2012 021061-4** A2 **3.1**
(22) 22/08/2012
(30) 24/08/2011 IT VE2011A000061
(51) C14B 1/56 (2006.01)
(54) CABEÇOTE DE ESTAMPAGEM PARA MÁQUINAS DE ESTAMPAGEM EM COURO
(57) CABEÇOTE DE ESTAMPAGEM PARA MÁQUINAS DE ESTAMPAGEM EM COURO. Cabeçote de estampagem máquinas de estampagem de couro, do tipo compreendendo para cada dígito ou símbolo uma pluralidade de barras resistivas (4) aplicadas por sobre um circuito impresso e com seletíva alimentaçao de energia elétrica para aquecimento temporário, caracterizado por cada barra ser formada a partir de uma pluralidade de discretos resistores montados na superfície (14) com seus terminais soldados às trilhas (6,8) do referido circuito impresso.
(71) GER ELETTRONICA S.R.L. (IT)
(72) GIULIANO DAL CEREDO, RENATO VISONA, BRUNO BURATO
(74) Walter de Almeida Martins

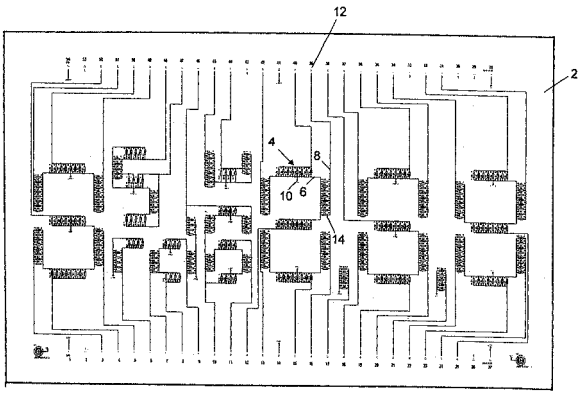

(21) **BR 10 2012 021080-0** A2 **3.1**
(22) 22/08/2012
(30) 23/08/2011 DE 102001110835.5
(51) A01K 27/00 (2006.01), B65H 75/44 (2006.01)
(54) DISPOSITIVO PARA ENROLAR E DESENROLAR UMA GUIA
(57) DISPOSITIVO PARA ENROLAR E DESENROLAR UMA GUIA. A presente invenção pertence a um dispositivo (10, 36, 39) para enrolar e desenrolar uma guia, especialmente para conduzir um animal, com um rolo de guia (11) e com um meio de bloqueio (22), que tem um elemento de acionamento (37) e um elemento de trava (26), em que o dito rolo de guia (11) pode ser acionado por meio dos meios de bloqueio (22) para bloquear um movimento de desenrolamento do rolo de guia (11) e o elemento de acionamento (37) pode ser acionado por meio de um movimento de acionamento, e em que um movimento de trava do elemento de travamento (26) pode ser disparado para bloquear o movimento de desenrolamento do rolo de guia (11) baseado no movimento de acionamento do elemento de acionamento (37). Para torná-lo tão difícil quanto possível para posicionar o meio de bloqueio tal que um ruído incômodo é gerado e ao mesmo tempo melhorar conforto operacional, o dispositivo (10, 36, 39) é caracterizado por o movimento de acionamento poder ser transferido por meio de um meio de transferência (23) em um movimento de trava do elemento de travamento (26) que é maior que o movimento de acionamento.
(71) FLEXI-BOGDAHN TECHNIK GMBH & CO. KG (DE)
(72) MANFRED BOGDAHN, JURGEN GROTH
(74) Maria Pia Carvalho Guerra

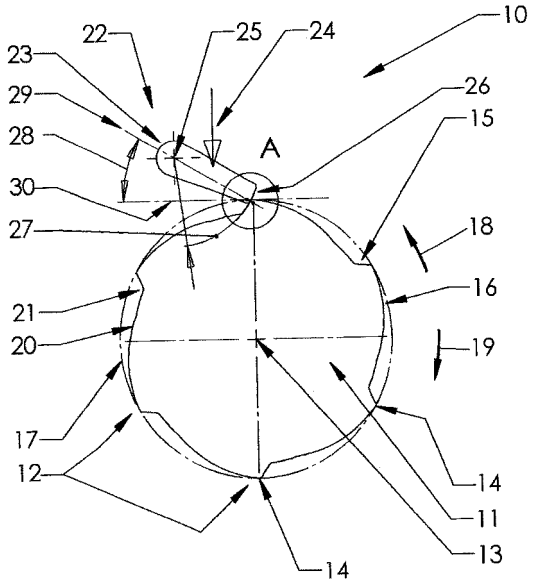

(21) **BR 10 2012 021129-7** A2 **3.1**
(22) 22/08/2012
(30) 22/08/2011 US 61/526.088
(51) G01C 21/34 (2006.01), G05D 1/02 (2006.01)
(54) SISTEMA DE CONTROLE DE LOCALIZAÇÃO PARA COLOCAÇÃO DE CARACTERÍSTICA
(57) SISTEMA DE CONTROLE DE LOCALIZAÇÃO PARA COLOCAÇÃO DE CARACTERÍSTICA. A presente invenção refere-se a um sistema para uso em máquinas de trabalho que determina a localização da máquina de trabalho e á capaz de atravessar autonomamente entre locais de trabalho. O sistema provê ainda a capacidade de identificar posições de poste de canto de uma cerca desejada e tem locais de poste intersticiais automaticamente gerados.
(71) DEERE & COMPANY (US)
(72) JEMES LEONARD MONTGOMERY, DOUGLAS MEYER, BRIAN CHRISOPHER PROEBER
(74) DANNEMANN, SIEMSEN, BIGLER & IPANEMA MOREIRA

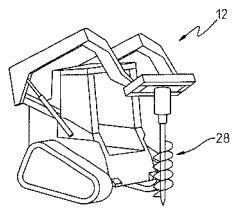

Fig. 1a

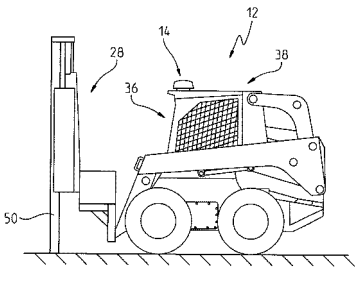

Fig. 1

(21) **BR 10 2012 021165-3** A2 **3.1**
(22) 23/08/2012
(51) E02D 5/12 (2006.01), E02D 29/16 (2006.01)
(52) E02D 5/12, E02D 29/16
(54) MÉTODO DE UNIÃO DE ESTACAS DE CONCRETO
(57) MÉTODO DE UNIÃO DE ESTACAS DE CONCRETO. Patente de invenção pertencente ao campo dos dispositivos mecânicos aplicados na construção civil compreendido por um sistema macho-fêmea fixado por pinos (1) transversais onde cada bloco (2) é totalmente incorporado na massa de concreto das estacas (3), na base (4) e no topo (5), e devidamente ancorado a ele por uma pluralidade de hastes (6) roscadas. Ambos os blocos (2) têm orifícios (7) para introdução dos pinos (1) de travamento, providos de uma ligeira excentricidade entre os furos (7) dos blocos (2), sendo ditos pinos (7) introduzidos pelo operário nos blocos (2) por meio apenas de algumas marretadas, em outros pinos (8) perpendiculares solidários aos blocos (2) e que são providos de furos (9) passantes, sendo o ponto central (10) dos blocos (2) provido de uma região elevada (11), para ao sofrer o impacto do bate-estaca permite entre os blocos (2) uma pré-compressão que assegura o contato entre ambos os lados de cima e de baixo, o qual viabiliza a construção "in-loco" de estacas de concreto por meio de usinas móveis, uma vez que as formas são autoportantes.
(71) TERRATEST BRASIL FUNDAÇÕES ESPECIAIS LTDA (BR/SP)
(72) JONNY ALTSTADT
(74) CESAR PEDUTI NETO

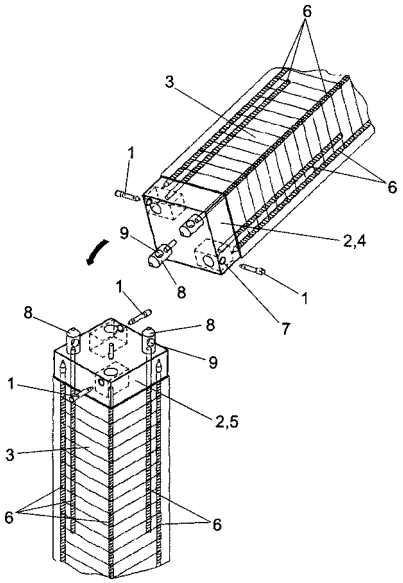

(21) **BR 10 2012 021282-0** A2 **3.1**
(22) 24/08/2012
(51) A23L 2/52 (2006.01)
(54) COMPOSIÇÃO PARA BEBIDA ENERGÉTICA A BASE DE SEMENTE DE CHIA
(57) COMPOSIÇÃO PARA BEBIDA ENERGÉTICA A BASE DE SEMENTE DE CHIA. Capaz de aliar as propriedades estimulantes dos compostos como taurina, cafeína e inositol com os benefícios antoixidantes da semente de chia, resgatando uma bebida tradicional, a "chia fresca" na forma de um produto industrializado, permitindo o eficaz aproveitamento da combinação das matérias-primas utilizadas para composição de uma bebida que traz em si beneficios à saúde, no que tange as funções neurológicas, por se tratar de um estimulante, bem como no que se refere ao controle de peso, por se tratar de um antioxidante e fonte de energia de baixa caloria ao corpo, controlador do colesterol e triglicerídeos e regulador intertinal.
(71) CDG - Participações e Investimentos Ltda (BR/RS)
(72) Janice da Silva, Suse Botelho da Silva, Gabriela Raimann
(74) Audita Assessoria Empresarial Ltda

(21) **BR 10 2012 026964-3** A2 **3.1**
(22) 22/10/2012
(51) E04F 15/024 (2006.01), E04F 15/06 (2006.01)
(52) E04F 15/02417, E04F 15/06
(54) PISO SENSORIAL CONTRA ATAQUES E ARROMBAMENTOS PARA TESOURARIAS
(57) PISO SENSORIAL CONTRA ATAQUES E ARROMBAMENTOS PARA TESOURARIAS. A presente invenção se refere a um piso ou conjunto de azulejos (1) que formam um piso, contendo como meio de identificar um ataque ou tentativa de arrombamento através de um sensor de terra (9), e ao mesmo tempo de retardar a ação de ladrões na ação através de meios abrasivos (5) e químicos (7).
(71) DANILO DE ALMEIDA FERRAZ (BR/SP) , VALTER MAGELA PONTES (BR/SP)
(72) DANILO DE ALMEIDA FERRAZ, VALTER MAGELA PONTES

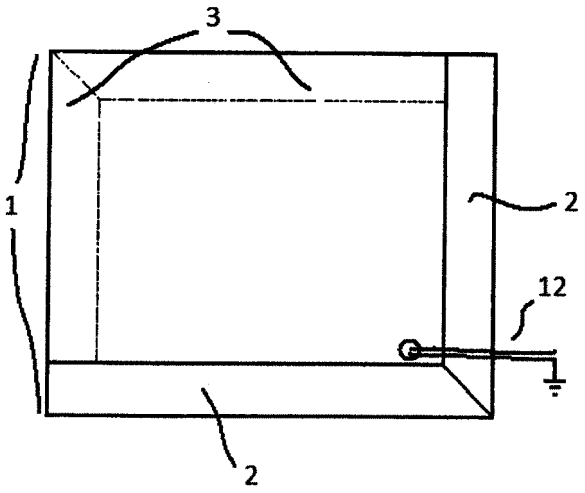

(21) **BR 10 2013 006865-9** A2 **3.1**
(22) 25/03/2013
(51) A61M 19/00 (2006.01), A61M 5/00 (2006.01)
(52) A61M 19/00, A61M 5/00
(54) ESTIMULADOR DE NERVOS PERIFÉRICOS AUTOMATIZADO E MÉTODO DE AUTOMATIZAÇÃO
(57) ESTIMULADOR DE NERVOS PERIFÉRICOS AUTOMATIZADO E MÉTODO DE AUTOMATIZAÇÃO. O presente pedido de patente de invenção refere-se a um estimulador de nervos cujo controle dos níveis de corrente é automatizado. O estimulador de nervos periféricos proposto possui principal aplicação no auxílio à anestesia regional, também conhecido como bloqueio de plexo. A invenção proposta melhora a praticidade do uso de estimulador em auxílio a procedimentos anestésicos regionais, por ampliar a usabilidade do estimulador, automatizando o ajuste do nível de corrente. Esta automatização é o que torna mais prático o uso do estimulador de nervos periféricos pelo médico anestesiologista, pois permite realizar um bloqueio de nervos periféricos utilizando-se do estimulador sem o auxílio de um assistente, mantendo a mesma qualidade e precisão do que com a presença deste.
(71) UNIVERSIDADE ESTADUAL DE CAMPINAS - UNICAMP (BR/SP)
(72) ANTONIO AUGUSTO FASOLO QUEVEDO, CARLOS ALEXANDRE FERRI
(74) FERNANDA LAVRAS COSTALLAT SILVADO

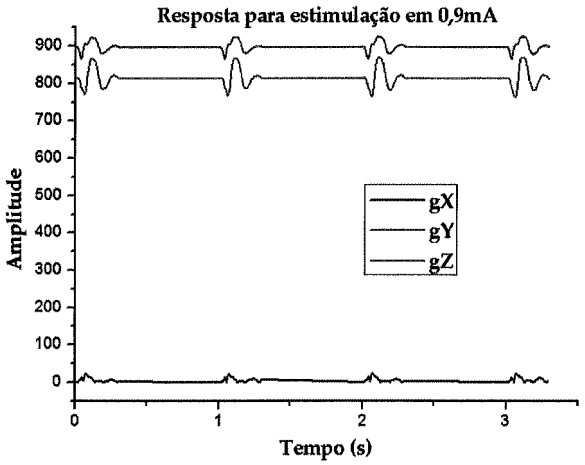

(21) **BR 10 2013 014793-1** A2 **3.1**
(22) 13/06/2013
(30) 15/06/2012 MY PI2012002702
(51) G01N 33/02 (2006.01), G01N 21/25 (2006.01)
(54) SENSOR PORTÁTIL MULTIBANDAS PARA A DETECÇÃO E CLASSIFICAÇÃO DA MATURIDADE DE FRUTAS
(57) SENSOR PORTÁTIL MULTIBANDAS PARA A DETECÇÃO E CLASSIFICAÇÃO DA MATURIDADE DE FRUTAS. Sensor portátil multibandas para a detecção e classificação de maturação de frutos que compreende: pelo menos um iluminador; pelo menos um fotodetector que compreende um microprocessador; uma placa de circuito ligada ao fotodetector; urna montagem de visualização de saída para exibir a saída; caracterizado por: o iluminador transmitir um mínimo de quatro comprimentos de onda de luz em que os comprimentos de onda de luz são selecionados a partir do grupo que compreende 405 nm, 51Onm a 560nm, 620nm a 680nm, 71Onm a 780nm e 84Onm para 940nm, ou qualquer combinação dos mesmos; o fotodetector ter um mínimo duas faixas de comprimentos de onda de 300nm a 800nm e de 8OOnm a 1800nm; o microprocessador ler a tensão do fotodetector para classificar a saída; e uma máscara para eliminar fonte luminosa externa durante o processo de detecção.

(71) UNIVERSITI PUTRA MALAYSIA (MY)
(72) ABDUL RASHID BIN MOHAMED SHARIFF, OSAMA MOHAMMED BEN SAEED, REZA EHSANI, MOHD. DIN BIN AMIRUDDIN, JOE MARI MAJA
(74) WALTER DE ALMEIDA MARTINS

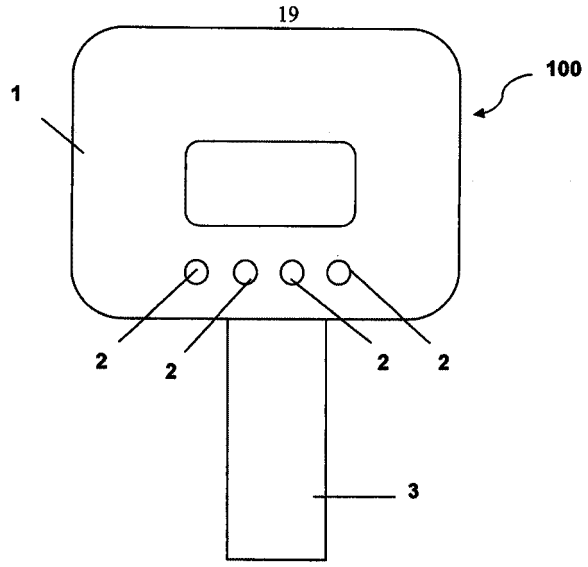

(21) **BR 10 2013 015672-8** A2 **3.1**
(22) 20/06/2013
(51) D06F 39/02 (2006.01)
(54) SISTEMA DE ARMAZENAMENTO E DISPENSAÇÃO DE INSUMOS PARA APARELHOS ELETRODOMÉSTICOS
(57) SISTEMA DE ARMAZENAMENTO E DISPENSAÇÃO DE INSUMOS PARA APARELHOS ELETRODOMÉSTICOS. A presente invenção refere-se a um sistema caracterizado por compreender meios para promover a diluição e o dispensação de insumos armazenados no interior de um compartimento (70) de um dispositivo dispensador de insumos (7) apenas por meio do movimento rotativo de um elemento agitador (8) cooperante com o eixo do rotor (5) do eletrodoméstico
(71) WHIRLPOOL S.A. (BR/SP)
(72) DENILSON FERNANDES DE OLIVEIRA, BRUNO TORQUATO RAMASCO, GUILHERME HENRIQUE MANZI, MARCELO ARAUJO DOS SANTOS
(74) CARINA S RODRIGUES

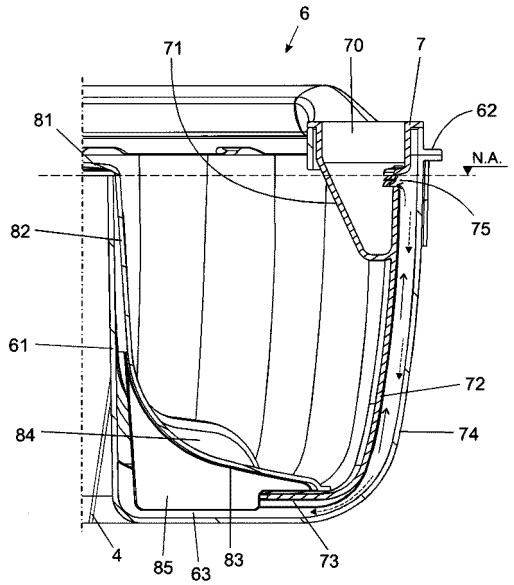

(21) **BR 10 2013 017882-9** A2 **3.1**
(22) 12/07/2013
(51) B30B 9/00 (2006.01)
(54) UNIDADE DE PRENSAGEM MÓVEL DE RESÍDUOS DE VEGETAIS
(57) UNIDADE DE PRENSAGEM MÓVEL DE RESÍDUOS DE VEGETAIS, refere-se a patente de unidade de prensagem móvel, aplicada na extrusão de resíduos originados na agricultura, na silvicultura, na indústria e no desperdício em geral, obtendo produto compactado diferenciado em suas dimensões e densidade e resistência mecânica, através de uma máquina de prensagem composta de conjunto de alimentação (1) e conjunto de prensagem (2) dotado

de grade de proteção (2-A), carcaça de proteção (2-B), carcaça frontal (2-C), dispositivo de prensagem (2-D), carcaça central (2-E), matriz (2-F), carcaça traseira (2-G) e redutor (2-I), que permite mobilidade e uso itinerante, trazendo vantagens de baixo consumo de energia, maior produtividade, menor custo de produção, menor número de paradas e baixo custo de manutenção e obtenção de produto com flexibilidade de utilização em diversos tipos de caldeiras de geração de vapor.
(71) IBITEC - INDÚSTRIA BRASILEIRA DE INOVAÇÃO TECNOLÓGICA LTDA (BR/PR)
(72) ALBERTINO MARQUES SIMÕES
(74) Eduardo Pereira da Silva

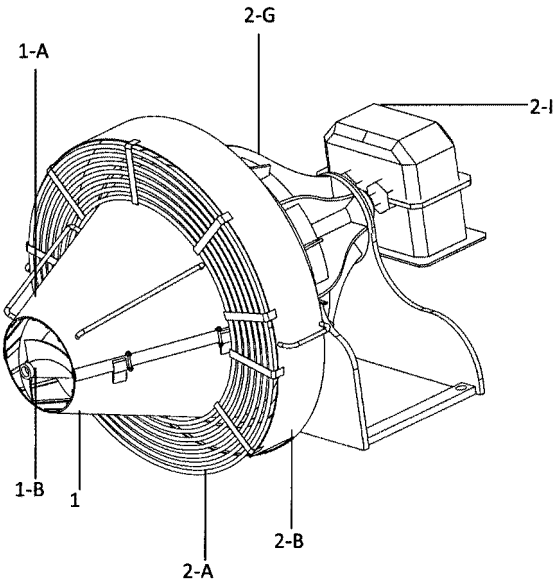

(21) **BR 10 2013 018010-6** A2 **3.1**
(22) 15/07/2013
(51) F16K 15/06 (2006.01)
(54) REDUTOR DE PRESSÃO DE ÁGUA INTEGRADO AO CORPO DE TORNEIRA COM RAMIFICAÇÃO PARA PURIFICADOR DE ÁGUA
(57) REDUTOR DE PRESSÃO DE ÁGUA INTEGRADO AO CORPO DE TORNEIRA COM RAMIFICAÇÃO PARA PURIFICADOR DE ÁGUA, mais precisamente trata-se de redutor de pressão (1) do tipo indicado para ser instalado em torneiras (TR) que possuem corpo tubular (C) provido de pelo menos duas ramificações, sendo uma ramificação (R1) para instalação de purificadores de água (P) com respectivo registro de acionamento (G1) e pelo menos uma ramificação (R2) para bica (B) e respectivo registro de acionamento (R2); o dispositivo redutor de pressão (1) é configurado por peça única, maciça e tubular (2), provida de membro de rosca (3) e membro de regulagem (4), com fenda (4a) ou equivalente, sendo que na extremidade do membro de rosca é instalado pelo menos um elemento de vedação externo (5); dito dispositivo redutor de pressão (1) é alojado em orifício roscado (6) praticado na ramificação (R1); o dispositivo redutor (1), ao ser rotacionado no orifício (6) por meio da fenda (4a), avança ou recua em relação à câmara de distribuição (7) permitindo maior ou menor fluxo (F1) de água em direção ao bocal de escoamento (8), atendendo, assim, à necessidade do purificador de água (P) em relação à pressão de água existente na rede.
(71) DIONISIO LEBID (BR/SP)
(72) DIONISIO LEBID
(74) MARA BARBOSA PEIXOTO

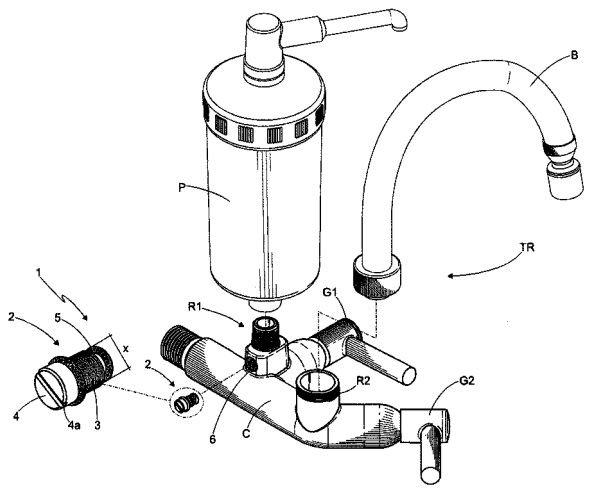

(21) **BR 10 2013 018202-8** A2 **3.1**
(22) 17/07/2013
(51) F02N 9/00 (2006.01)
(54) MOTOR DE COMBUSTÃO INTERNA
(57) MOTOR DE COMBUSTÃO INTERNA, refere-se a patente de motor de combustão interna aplicado em veículos tais como automóveis, caminhões, locomotivas, barcos e aeronaves e equipamentos estacionários tais como geradores de energia elétrica, através de sistema de combustível, sistema de ar de inicialização, sistema de ar de regime, sistema de aproveitamento residual de gases, sistema cinemático e sistema de controle inovadores e usar combustíveis gaseificados, próximos ao craqueamento das moléculas, com pressão e temperatura, controladas num estado prestes a reagir com o oxigênio, que permita reação química espontânea que proporcionam maior aproveitamento energético, maior torque para mudança brusca de estado, aumentando ou reduzindo a rotação, menor atrito e menor carga de inércia, trazendo vantagens de economizar a potência de eixo através de redução da quantidade de atrito para acionamento dos subsistemas do motor e redução das perdas de carga nos dutos de admissão; otimização do sistema cinemático, melhor aproveitamento do instante inicial da combustão minimizando o volume da câmara de combustão e reduzindo a mistura de gases novos com gases já queimados.
(71) ELIO DE MELLO CASTANHO JUNIOR (BR/SP)
(72) ELIO DE MELLO CASTANHO JUNIOR
(74) EDUARDO PEREIRA DA SILVA

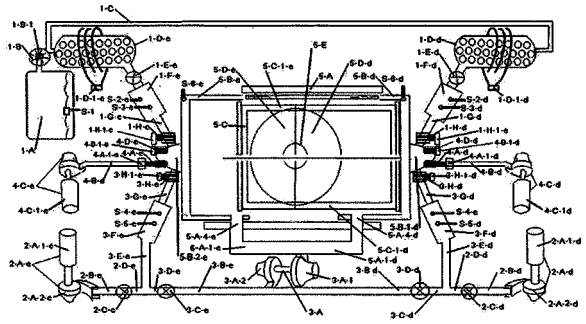

(21) **BR 10 2013 019270-8** A2 **3.1**
(22) 30/07/2013
(51) B62M 5/00 (2006.01)
(54) PLATAFORMA MECÂNICA ARTICULADA PARA PROPULSÃO MUSCULAR DE MOVIMENTO APLICADO EM PATINENTES, BICICLETAS OU HIBRIDOS DE PATINETES COM BICICLETAS
(57) PLATAFORMA MECÂNICA ARTICULADA PARA PROPULSÃO MUSCULAR DE MOVIMENTO APLICADO EM PATINETES, BICICLETAS OU HIBRIDOS DE PATINETES COM BICICLETAS, formado por um quadro (2) composto frontalmente por um barramento (3), possuindo acima um guidon (4) e, abaixo, garfo (5) com rodas e pneumáticos (6) ; dito quadro (2) possui trecho central e traseiro, sendo que, o trecho central é possuidor de um eixo transversal (7) composto, opostamente, por um par de pé de vela (8) e uma engrenagem motora (9); no dito garfo posterior (1O), fixa-se as rodas e pneumáticos (14) dispõe-se, lateralmente, braços articulados (15), os quais ficam superiormente ligados a porção posterior das plataformas longitudinais (16), sendo que, a porção anterior da dita plataforma (16) fica sustentada e articulada na extremidade de cada pé de vela (8), de modo ao conjunto (8,15 e 16) prover a sustentação do corpo do usuário, como também, possibilitar o ato de pedalar de uma forma diferente, fazendo com que o veículo de entretenimento (1) simule a sensação de um patinete, com a versatilidade de velocidade e manobras de uma bicicleta, onde não se necessita colocar os pés no chão para impulsionar o supracitado veículo (1).
(71) CELITO ZIMMERMANN (BR/SC)
(72) CELITO ZIMMERMANN
(74) SANDRO WUNDERLICH

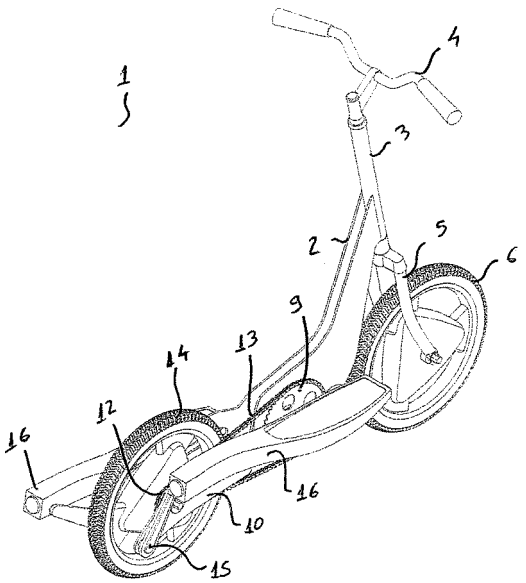

(21) **BR 10 2013 019271-6** A2 **3.1**

(22) 30/07/2013
(51) A61L 9/01 (2006.01)
(54) COMPOSTO DESODORIZADOR E ELIMINADOR DE ODORES
(57) COMPOSTO DESODORIZADOR E ELIMINADOR DE ODORES, sendo uma composição de líquido diretamente na água contida num vaso sanitário antes de usar, sendo que, a composição líquida contém ate 98 por cento em peso de água, tendo o balanço com constituintes adicionais, tais como óleos essenciais, conservantes e emulsilicantes ; a composição líquida reage com a água de modo a reduzir o odor durante e após a utilização do vaso sanitário.
(71) SÉRGIO PEREIRA CAMPOS (BR/SC)
(72) SÉRGIO PEREIRA CAMPOS
(74) SANDRO WUNDERLICH

(21) **BR 10 2013 019310-0** A2 **3.1**
(22) 30/07/2013
(51) F24F 13/32 (2006.01)
(54) SISTEMA DE SUPORTE E FIXAÇÃO PARA APARELHO DE AR-CONDICIONADO
(57) SISTEMA DE SUPORTE E FIXAÇÃO PARA APARELHO DE AR-CONDICIONADO. A presente invenção refere-se a um sistema de suporte e fixação para aparelho de ar-condicionado constituído por meios que visam facilitar os procedimentos de instalação e manutenção dos aparelhos, quando em comparação com os similares conhecidos. O dito sistema compreende pelo menos um dispositivo de extensão de comprimento (2) disposto entre a referida unidade de evaporação (1) e uma superfície de instalação (3), o qual é hábil de alterar o distanciamento linear (DL) entre a unidade de evaporação (1) e a superfície de instalação (3) através da alteração de seu comprimento.
(71) WHIRLPOOL S.A. (BR/SP)
(72) CRISTINA BRUNS, JACQUELINE MARQUES DA SILVA, GUSTAVO LAZZARIS DE BONA
(74) CARINA S RODRIGUES

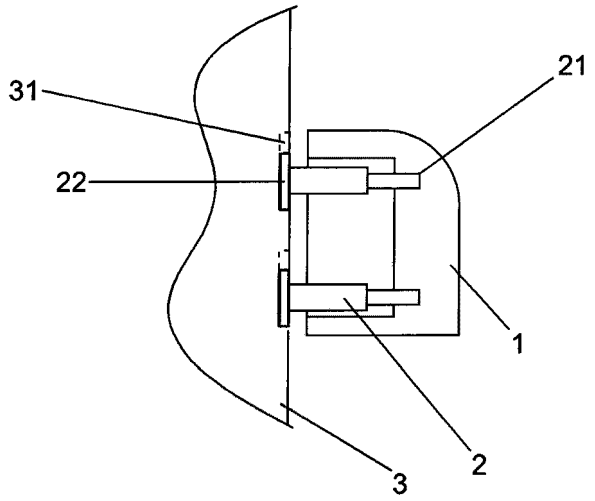

(21) **BR 10 2013 019311-9** A2 **3.1**
(22) 30/07/2013
(51) F25D 11/00 (2006.01)
(54) DISPOSITIVO ATENUADOR ACÚSTICO PARA COMPRESSORES
(57) DISPOSITIVO ATENUADOR ACÚSTICO PARA COMPRESSORES. A presente invenção trata de um dispositivo atenuador acústico destinado a compressores, preferencialmente àqueles utilizados em sistemas de refrigeração em gemi. Mais especificamente, a presente invenção refere-se a um dispositivo atenuador acústico que compreende. características técnicas, estruturais e funcionais capazes de obter a simplificação no processo de manufatura dessas peças, bem como aumentar os níveis de atenuação acústica dos compressores herméticos de um modo geral. Neste sentido, o dispositivo atenuador, segundo a presente invenção, é compreendido por um corpo oco (20) fechado por uma tampa (21), de modo a formdr uma estrutura que possui pelo menos um orifício de entrada (22) e um orifício de saída (23), sendo que entre o referido corpo oco (20) e a referida tampa (21) é disposto pelo menos um corpo intermediário (24) que divide a referida estrutura em ao menos duas câmaras acústicas (A, A'), e é formado por uma plataforma (25) dotada de pelo menos um canal de conexão (26), o qual está em comunicação fluídica entre as ditas câmaras acústicas (A, A') e, ainda, circunda o canal de saída (27) que é interligado ao dito orifício de saída (23) previsto na dita tampa (21).
(71) WHIRLPOOL S.A (BR/SP)
(72) EDUARDO ARCENO, BRUNO EDUARDO DA SILVA
(74) CARINA S RODRIGUES

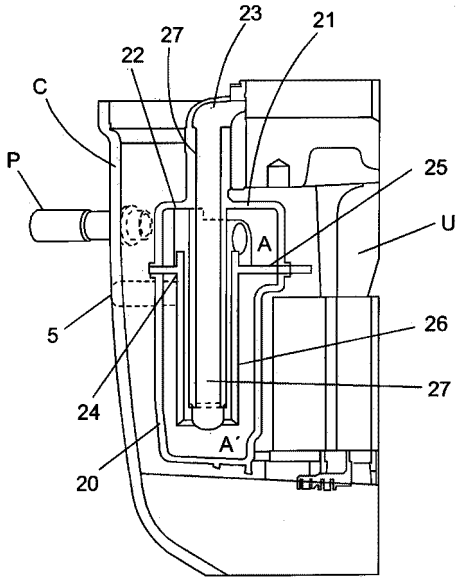

(21) **BR 10 2013 019318-6** A2 **3.1**
(22) 30/07/2013
(30) 03/08/2012 JP 2012-173044; 03/08/2012 JP 2012-173048
(51) B60R 16/027 (2006.01), B60Q 5/00 (2006.01), B60R 21/203 (2006.01)
(54) CIRCUITOS DE ACIONAMENTO DE BUZINA E DE DETECÇÃO DE ENTRADA DO COMUTADOR DE DIREÇÃO
(57) CIRCUITOS DE ACIONAMENTO DE BUZINA E DE DETECÇÃO DE ENTRADA DO COMUTADOR DE DIREÇÃO. É provido um circuito de acionamento de buzina para acionar um relé de buzina (50) para acionar uma buzina (60) em resposta a uma operação de um comutador de buzina (SWh) em uma direção (80). O circuito de acionamento de buzina inclui um cabo blindado (20), uma parte de detecção do comutador de buzina (72) e uma parte de determinação do comutador (OP). A parte de detecção do comutador de buzina (72) inclui o comutador de buzina (SWh) e um resistor (Rh). Um circuito de detecção de entrada do comutador de direção, que inclui um cabo blindado (220), uma parte de detecção do comutador de direção e uma parte de detecção do comutador de buzina (262), é provido. O cabo blindado (220) inclui uma fiação de buzina (Ln2h) conectada no comutador de buzina (SW2h). A parte de detecção do comutador de direção (261) inclui múltiplos comutadores de direção (SW2 1, SW22, SW23, SW24) e múltiplos primeiros resistores (R2 1, R22, R23, e R24).
(71) DENSO CORPORATION (JP)
(72) SHINJI OOYABU
(74) KASZNAR LEONARDOS PROPRIEDADE INTELECTUAL

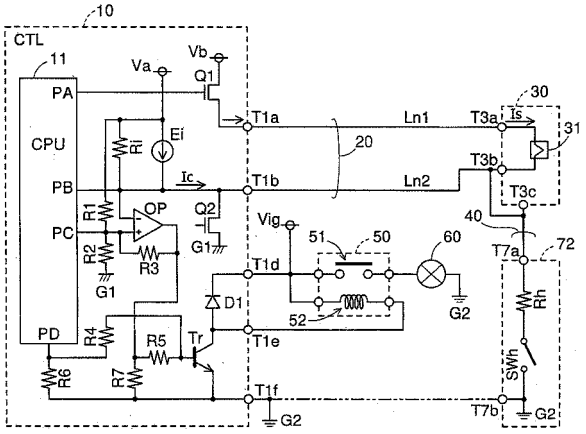

(21) **BR 10 2013 019430-1** A2 **3.1**
(22) 31/07/2013
(51) A61K 36/77 (2006.01), A61K 36/28 (2006.01), A61P 3/04 (2006.01)
(54) COMPOSIÇÕES NUTRACÊUTICAS E SEUS USOS
(57) COMPOSIÇÕES NUTRACÊUTICAS E SEUS USOS. A presente invenção trata de composições nutracêuticas para consumo humano, especificamente formadas por uma combinação de plantas, as quais podem ser acrescidas ou não de outros ingredientes, para uso na alimentação regular, em dietas para a perda de peso e na redução da obesidade. Mais particularmente, a um composto padronizado, de espécies do gênero Bacharis sp com L.sinensis originários da medicina tradicional brasileira, oriundo de cultivares com altíssimo rigor e controle da produção, para otimizar o composto padronizado de alta concentração e balanceamento de seus marcadores ativos, além de protegido por tecnologia proprietária conhecida como "Vetorized Protecion", para estender sua vida útil.
(71) FERNANDO PEREIRA LUNA (BR/SP)

(72) FERNANDO PEREIRA LUNA
(74) CONTINENTAL MARCAS E PATENTES S/S LTDA.

(21) **BR 10 2013 019451-4** A2 **3.1**
(22) 31/07/2013
(51) G06F 3/01 (2006.01)
(52) G06F 3/011
(54) EXOESQUELETO PARA SE MOVIMENTAR E INTERAGIR EM AMBIENTES VIRTUAIS
(57) EXOESQUELETO PARA SE MOVIMENTAR E INTERAGIR EM AMBIENTES VIRTUAIS. A presente invenção se refere a um exoesqueleto adaptável ao corpo humano que permite ao usuário se movimentar em ambientes virtuais, proporcionando a interação do usuário com o ambiente e vice versa, mais especificamente a presente invenção se refere a um dispositivo que permite uma imersão total do usuário no mundo virtual sem a necessidade de usar qualquer tipo de simulador, plataforma ou objeto fisico para que sua atividade seja desenvolvida. O exoesqueleto de acordo com a presente invenção comprende uma amadura (1), servo-motores .(2), urna armação metálica (3) formando uma base quadrada com parafusos de avanço (4) verticais que recebem fusos de esferas (5) dos quais saem hastes metálicas (6) unidas entre si por meio de uma estrutura retangular central (7), os fusos de esferas (5) sendo configuradas de modo a deslizar para cima e para baixo ao longo dos parafusos de avanço (4), e dois pistões (8) ligando a estrutura retangular central (7) às bases dos pés (9) da armadura (1), formando um conjunto unificado. O exoesqueleto. de acordo com a presente invenção pode ser operado com o auxílio de qualquer software ou console de realidade virtual amplida, ou seja, qualquer projeção de campo virtual e cibernético que possa ser expandido por um sistema tridimensional de profundidade.
(71) DAVID STAHL (BR/SP)
(72) DAVID STAHL
(74) GEORGE AFONDOPULOS JUNIOR

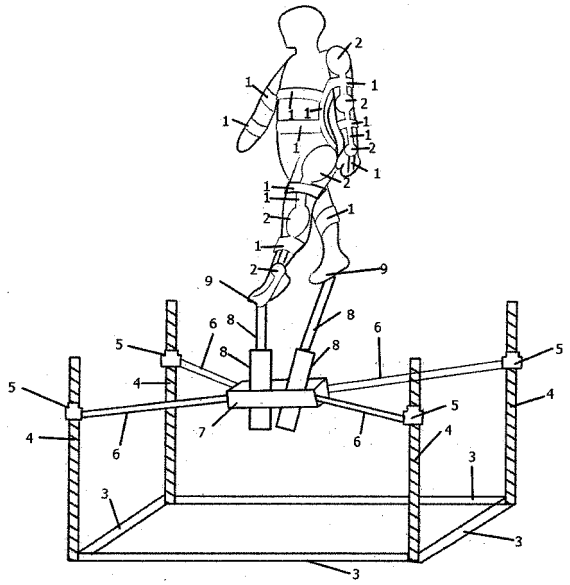

(21) **BR 10 2013 019452-2** A2 **3.1**
(22) 31/07/2013
(51) G01B 17/06 (2006.01), G01S 11/14 (2006.01)
(54) DISPOSITIVO PARA DETERMINAR A MEDIDA DO PERÍMETRO EXTERNO DE OBJETOS FÍSICOS
(57) DISPOSITIVO PARA DETERMINAR A MEDIDA DO PERÍMETRO EXTERNO DE OBJETOS FÍSICOS. A presente invenção se refere a um dispositivo para determinar a medida do perímetro externo de objetos fisicos, mais especificamente a presente invenção se refere a um dispositivo que permite detérminar de forma imediata e precisa, por exemplo, a medida da cintura humana. O dispositivo de acordo com a presente invenção compreende um hardware que inclui um aro (1) de raio R, em cuja parede interna estão dispostos sensores (2) orientados para o centro do aro (1) e um sistema microcontrolado de processamento das informações de medidas dos sensores, e um software do sistema microcontrolado que envia um comando de leitura aos sensores (2) e armazena as respostas.
(71) GERSON DE SOUZA FARIA (BR/SP)
(72) GERSON DE SOUZA FARIA, ANA PAULA NASCIMENTO
(74) GEORGE AFONDOPULOS JR

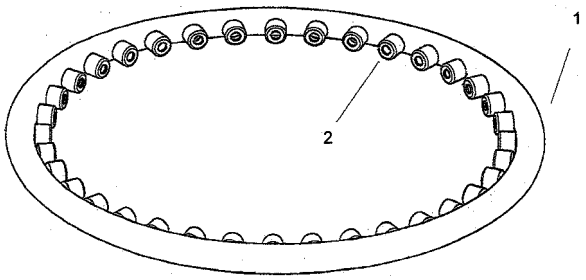

(21) **BR 10 2013 019462-0** A2 **3.1**
(22) 31/07/2013
(51) C07D 307/50 (2006.01), C07D 307/44 (2006.01)
(52) C07D 307/50, C07D 307/44
(54) PROCESSO PARA A PRODUÇÃO DE COMPOSTO ÁCIDO CARBOXÍLICO FURÂNICO DERIVADO DE UMA BIOMASSA VEGETAL E COMPOSTO
(57) PROCESSO PARA A PRODUÇÃO DE COMPOSTO ÁCIDO CARBOXÍLICO FURÂNICO DERIVADO DE UMA BIOMASSA VEGETAL E COMPOSTO. A presente invenção trata de um processo de obtenção do ácido ácido carboxilico furânico a ser descrito, que servirá como base na fabricação de polímeros/resinas renováveis, tendo como matéria prima a biomassa vegetal, espeficadamente o bagaço e palha da cana-de-açúcar, para aplicação em diversos setores da indústria química, como para a produção de tintas e resinas, figurando como uma possibilidade para o amplo e crescente mercado de produtos verdes.
(71) CNPEM - CENTRO NACIONAL DE PESQUISA EM ENERGIA E MATERIAIS (BR/SP) , UNIVERSIDADE ESTADUAL DE CAMPINAS - UNICAMP (BR/SP)
(72) GEORGE JACKSON DE MORAES ROCHA, VIVIANE MARCOS NASCIMENTO, LUIZ GUSTAVO BONATO, RUBENS MACIEL FILHO
(74) TAVARES PROPRIEDADE INTELECTUAL LTDA.

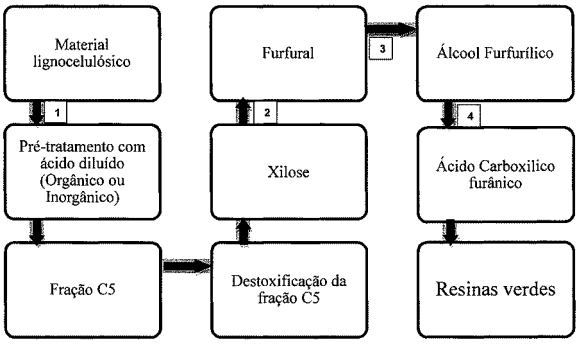

(21) **BR 10 2013 019489-1** A2 **3.1**
(22) 31/07/2013
(51) B32B 27/04 (2006.01), B32B 7/12 (2006.01), A43B 19/00 (2006.01)
(54) PRODUTO COM ESTRETELA PARA CABEDAL DE CALÇADO QUE MANTÉM A DEFORMAÇÃO PLÁSTICA POR ALTA FREQUÊNCIA
(57) PRODUTO COM ENTRETELA PARA CABEDAL DE CALÇADO QUE MANTÉM A DEFORMAÇÃO PLÁSTICA POR ALTA FREQUÊNCIA. A invenção refere-se a um produto com entretela empregado na produção de cabedal de calçados que é capaz de aceitar e manter a deformação plástica resultante da aplicação de um processo de alta frequência. O produto da invenção compreende um material laminar sintético extemo (4), uma entretela de não tecido obtido com material sintético (5) e um material laminar de forro (6). A entretela (5) é preferencialmente um material não tecido de poliéster de baixa densidade. A entretela (5) é previamente impregnada com uma resina termoplástica. O material de enchimento ou entretela (5) tem função de estabelecer ao conjunto um enchimento e certa resistência ao produto. Este material pode ser poliéster, poliamidas, não tecido de poliéster com um componente ou multicomponentes, não tecidos de polipropileno, não tecidos de polietileno, não tecidos de viscose, ou qualquer outra fibra sintética ou natural. O material de enchimento recebe uma impregnação com resinas termoplásticas, preferencialmente poliestireno, resinas acrílicas, ou resinas de poliacetato de vinila (PVA) ou qualquer outro tipo de resina capaz de conceder ao material estrutura e capacidade de conformação quando submetido à temperatura e pressão. Alternativamente, a resina de impregnação pode ser termofixa a base de látex natural ou látex SBR. Entre o material sintético extemo (4) e a entretela (5) e entre o forro (6) ed a entretela (5) é aplicada uma camada de filme adesivo (8).Os filmes adesivos (7 e 8) podem ser termoplástico poliolefínico (EVA, PP, PE, outros), poliuretano termoplástico (TPU), poliéster modificado, adesivo acrílico, adesivo de poliacetato de vinila (PVA), poliuretano reativo (PUR) ou poliamida (PA). Pode apresentar-se na forma de filme, manta, pó ou adesivo líquido. No caso da forma de filme ou manta, o adesivo pode apresentar uma gramatura que varia entre 20 a 300 g/m2 dependendo do nível de colagem exigido pelo usuário.
(71) ENTRETEX DO BRASIL INDÚSTRIA E COMERCIO TÊXTIL LTDA (BR/RS)
(72) CARLOS ALBERTO PEREIRA
(74) CUSTÓDIO DE ALMEIDA & CIA

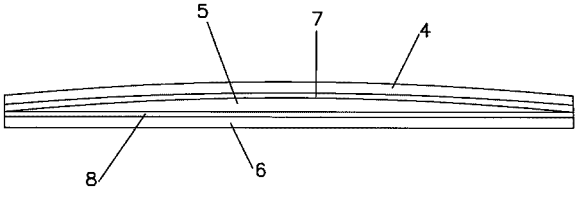

(21) **BR 10 2013 019561-8** A2 **3.1**
(22) 31/07/2013
(30) 31/07/2012 US 61/678025; 19/02/2013 US 61/766264
(51) B64D 15/12 (2006.01)

(54) MALHA ELÉTRICA E AERONAVE
(57) MALHA ELÉTRICA E AERONAVE. Uma malha elétrica (20) é adaptada para acoplamento a linhas de condução (30). A malha elétrica (20) compreende uma pluralidade de camadas (41- 48), um elemento aquecedor (50), e uma janela (60) alinhada com uma face de conexão em uma barra coletora de aquecedor (52). Uma parte de fixador (71) se estende através de cada janela (60) de forma a permitir a afixação mecânica de um terminal (32) e estabelecer uma conexão elétrica entre a linha de condução (30) e uma barra coletora de aquecedor (52).
(71) GOODRICH CORPORATION (US)
(72) LINDSAY KATHRYN MILLER, RICHARD JOSEPH CARPINO, II
(74) KASZNAR LEONARDOS PROPRIEDADE INTELECTUAL

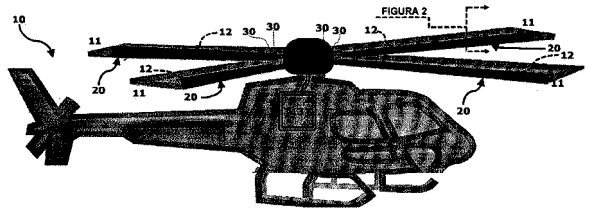

(21) **BR 10 2013 019587-1** A2 **3.1**
(22) 31/07/2013
(30) 31/08/2012 EP 12250147.1
(51) B64C 11/04 (2006.01), B64C 11/00 (2006.01)
(54) CONJUNTO DE PÁ DE ROTOR, AERONAVE DE ASAS ROTATIVAS, E, MÉTODO PARA REDUZIR VIBRAÇÃO DE UM CONJUNTO DE ROTOR
(57) CONJUNTO DE PÁ DE ROTOR, AERONAVE DE ASAS ROTATIVAS, E, MÉTODO PARA REDUZIR VIBRAÇÃO DE UM CONJUNTO DE ROTOR. Um conjunto de pá de rotor inclui uma pá de rotor e um compensador de ajuste móvel disposto ao longo de uma extensão da pá de rotor. Um posicionador linear é disposto dentro da pá de rotor e conectado operavelmente ao compensador de equilíbrio para mover o compensador de eqúilíbrio, reduzindo assim a vibração de pá. Um método para reduzir vibração de um conjunto rotor inclui energizar um posicionador linear posicionado dentro de uma pá de rotor do conjunto de rotor e mover um pistão de saída do posicionador linear. Um compensador de equilíbrio posicionado na pá de rotor é movido para um ângulo selecionado de compensador de equilíbrio em relação à pá de rotor por meio do pistão de saída, e o posicionador linear é desenergizado, travando assim o compensador de equilíbrio no ângulo selecionado do compensador de equilíbrio.
(71) CLAVERHAM LTD (GB)
(72) PAUL R. BREWER, SUAT BEKIRCAN
(74) KASZNAR LEONARDOS PROPRIEDADE INTELECTUAL

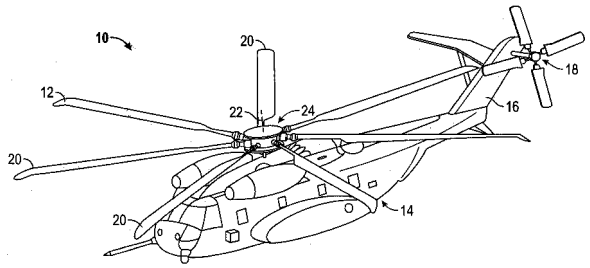

(21) **BR 10 2013 019611-8** A2 **3.1**
(22) 01/08/2013
(51) D03D 15/00 (2006.01), D03D 1/00 (2006.01), A41D 31/00 (2006.01)
(54) PRODUÇÃO DE ARTIGOS TEXTEIS HOSPITALARES DESCARTÁVEIS A PARTIR DE MATERIAL BIODEGRADÁVEL
(57) PRODUÇÃO DE ARTIGOS TEXTEIS HOSPITALARES DESCARTÁVEIS A PARTIR DE MATERIAL BIODEGRADÁVEL. A presente Patente de Invenção refere-se, conforme o titulo, a uma inovadora possibilidade de produção de artigos têxteis hospitalares descartáveis a partir de uma matéria prima biodegradável concebida a partir da cana de açúcar. A presente invenção é basicamente composta por os mais diversos artigos têxteis hospitalares, como capotes, pijamas, camisolas, lençóis, toucas, máscaras, aventais, fronhas, sacos e embalagens, dentre tantos, todos descartáveis, produzidos a partir de matéria prima biodegradável obtida da cana de açúcar. Com a utilização de artigos têxteis hospitalares descartáveis, haverá uma drástica economia nos gastos com lavanderias industriais, o que inclui a utilização de uma enorme quantidade de água e de energia, recursos cada vez mais escassos atualmente. Outro fato a ser considerado é a matéria prima utilizada no presente projeto ser totalmente biodegradável, o que em muito diminui o impacto ambiental com o descarte desse material. Além disso, a matéria prima utilizada é fruto de estudos em fase final de desenvolvimento em universidades que desenvolvem tais pesquisas.
(71) FLÁVIO LOPES PADILHA (BR/RJ) , SEBASTIÃO REZENDE SAGRADAS (BR/RJ)
(72) FLÁVIO LOPES PADILHA
(74) MONICA DA SILVA MORAES

(21) **BR 10 2013 019651-7** A2 **3.1**
(22) 01/08/2013
(30) 01/08/2012 US 61/678,101; 06/09/2012 US 13/604,628
(51) F03B 3/04 (2006.01)
(54) BOMBA SUBMERSÍVEL, ALOJAMENTO DE BOMBA CENTRÍFUGA, E MÉTODO
(57) BOMBA SUBMERSÍVEL, ALOJAMENTO DE BOMBA CENTRÍFUGA, E MÉTODO. Um alojamento de bomba submersível com aberturas de sangria de vedação é fornecido. Em uma implementação, um alojamento de bomba para bombas submersíveis elétricas (na sigla em inglês para electric submersible pumps, ESPs), tal como uma ESP centrífuga, tem vedações de extremidade que estão localizadas dentro ou mais internas em direção à alta pressão de empuxo gerada pela bomba do que as extremidades roscadas do alojamento de bomba. As vedações internas contêm e vedam a pressão da bomba e poupam as regiões roscadas que são mais vulneráveis à pressão do interior de alta pressão da bomba, desse modo aumentando a classificação de pressão do alojamento inteiro. Aberturas de vazamento ou aberturas de sangria são fornecidas mais externas às vedações de extremidade para aliviar fluido permeando de dentro do alojamento de bomba submersível perto de cada vedação de extremidade. Uma placa pode ser adicionada para dirigir pequenas quantidades de fluido escapando das vedações de extremidade para longe do revestimento de furo de poço no qual uma ESP está situada.
(71) SCHLUMBERGER TECHNOLOGY B.V. (NL)
(72) DAVID MILTON ESLINGER
(74) WALTER DE ALMEIDA MARTINS

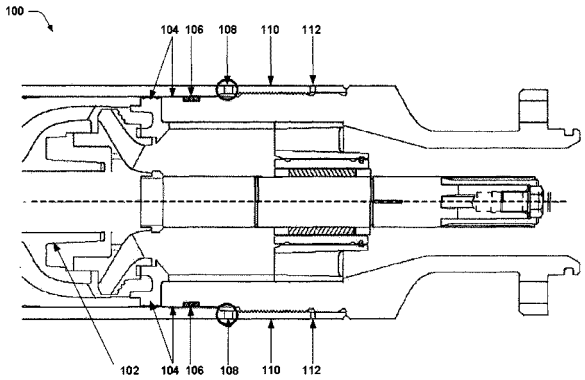

(21) **BR 10 2013 019672-0** A2 **3.1**
(22) 01/08/2013
(51) F04B 39/00 (2006.01)
(54) COMPRESSOR HERMÉTICO ALTERNATIVO DE APLICAÇÃO MÓVEL PROVIDO DE CONJUNTO LIMITADOR DE MOVIMENTO
(57) COMPRESSOR HERMÉTICO ALTERNATIVO DE APLICAÇÃO MÓVEL PROVIDO DE CONJUNTO LIMITADOR DE MOVIMENTO. A presente invenção refere-se a um compressor hermético alternativo de aplicação móvel provido de conjunto limitador de movimento de sua unidade de compressão em relação à sua carcaça hermética, o qual compreende características técnicas e funcionais capazes de otimizar a limitação da movimentação da unidade de compressão em relação à carcaça hermética de um compressor hermético alternativo, além de reduzir o nível e intensidade de vibrações e ruídos oriundos desta limitação de movimento. O referido Compressor hermético alternativo de aplicação móvel provido de conjunto imitador de movimento compreende, além de elementos e componentes convencionais, um batente superior (4) fixo à porção superior-intema da carcaça hermética (2), um corpo de alojamento (5) fixo à unidade de compressão (1) e compreendendo pelo menos uma cavidade de alojamento (51), e uma estrutura de amortecimento (6) alojada no interior da cavidade de alojamento (51) do corpo de alojamento (5) compreendendo pelo menos uma parede contornante (61) e pelo menos uma placa de fundo (62).
(71) WHIRLPOOL S.A. (BR/SP)
(72) EDSON CORRÊA MIGUEL, PATRICK GETNERSKI
(74) FABIO FERRAZ DE ARRUDA LEME

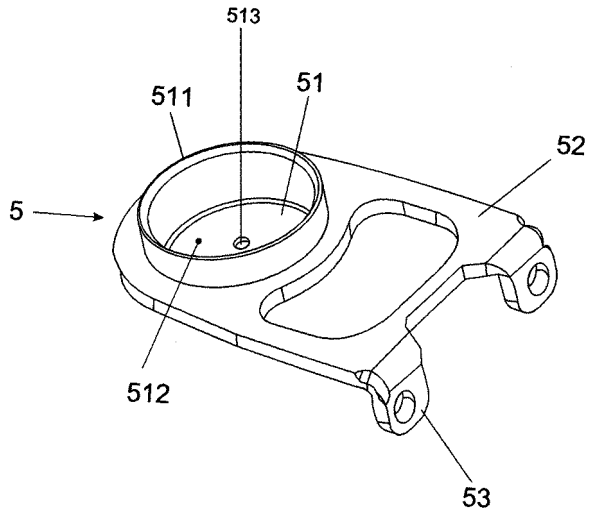

(21) **BR 10 2013 019686-0** A2 **3.1**
(22) 01/08/2013
(51) F16J 9/00 (2006.01), F16J 9/26 (2006.01)
(54) ANEL DE PISTÃO E SEU PROCESSO DE FABRICAÇÃO
(57) ANEL DE PISTÃO E SEU PROCESSO DE FABRICAÇÃO. A presente invenção refere-se a um anel de pistão, para uso no pistão de um motor de combustão interna ou compressor, apresentando um formato substancialmente anelar definindo uma face interna (2), voltada para o canalete, uma face superior (3) voltada para a câmara de combustão e substancialmente ortogonal à face superior (2) e uma face inferior (4) substancialmente oposta à segunda face (3), onde uma camada de revestimento termicamente isolante (P) é provida em pelo menos parte da superffcie da face interna, superior ou inferior (2,3,4).
(71) MAHLE METAL LEVE S/A (BR/SP) , MAHLE INTERNATIONAL GMBH (DE)
(72) ANTÔNIO EDUARDO MEIRELLES TOMANIK, DANIEL LOPEZ
(74) DANNEMANN ,SIEMSEN, BIGLER & IPANEMA MOREIRA

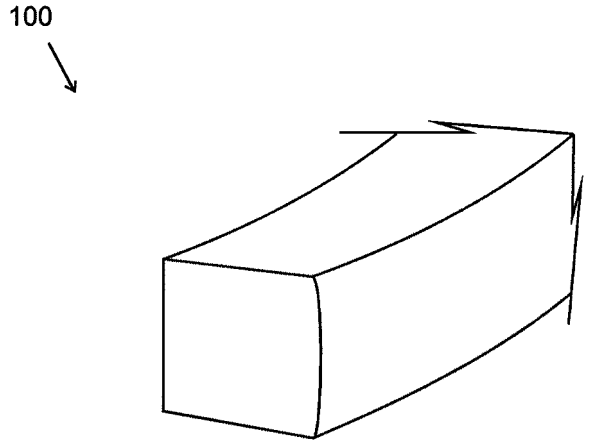

(21) **BR 10 2013 019706-8** A2 **3.1**
(22) 01/08/2013
(30) 07/08/2012 US 61/680,304; 14/02/2013 US 13/767,348
(51) B60C 11/00 (2006.01)
(54) BANDA DE RODAGEM FEITA A PARTIR DE COMPOSTOS DE MÚLTIPLAS COBERTURAS
(57) BANDA DE RODAGEM FEITA A PARTIR DE COMPOSTOS DE MÚLTIPLAS COBERTURAS. Trata-se de um pneu pneumático tendo uma banda de rodagem do pneu, sendo que a banda de rodagem compreende um ou mais elementos de banda de rodagem e uma ou mais ranhuras, sendo que a banda de rodagem tem uma superfície radialmente extema e uma profundidade de banda de rodagem antiderrapante conforme medido a partir da superfície radialmente externa da banda de rodagem e uma superfície radialmente mais interna das ranhuras. A banda de rodagem tem uma camada radialmente mais interna composta por um composto de banda de rodagem de base, uma camada de cobertura de banda de rodagem radialmente extema e uma camada de cobertura de banda de rodagem intermediária localizada entre a camada de base e a camada de cobertura de banda de rodagem externa. Em que a camada de cobertura de banda de rodagem radialmente externa tem uma profundidade D definida, exceto pelo fato de existir uma área entalhada onde a camada de cobertura de banda de rodagem se estende radialmente para dentro da profundidade D definida.
(71) THE GOODYEAR TIRE & RUBBER COMPANY (US)
(72) RALF REINARDT, THOMAS GESENHOFF, MICHEL JEAN YVES WINDESHAUSEN, MALIK DJELLOUL-MAZOUZ
(74) NELLIE D SHORES

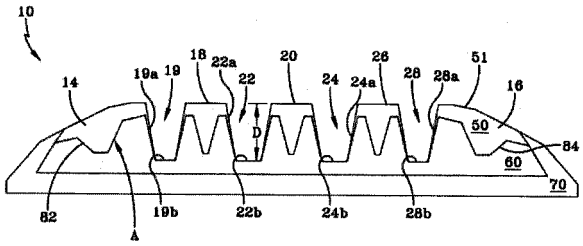

(21) **BR 10 2013 019722-0** A2 **3.1**
(22) 02/08/2013
(51) A01K 67/00 (2006.01), A01K 99/00 (2006.01)
(54) PROCESSO DE FORNECIMENTO DE PEIXE DULCICOLA COMO ISCA VIVA PARA PESCA INDUSTRIAL E/OU COMERCIAL DE PEIXES MARINHOS
(57) PROCESSO DE FORNECIMENTO DE PEIXE DULCICOLA COMO ISCA VIVA PARA PESCA INDUSTRIAL E/OU COMERCIAL DE PEIXES MARINHOS. A presente invenção se refere a processo de fornecimento de peixe dulcicola como isca viva para pesca industrial e/ou comercial de peixes marinhos, mais particularmente pertencente ao campo dos processos químicos e físicos que cultivam animais, particularmente peixes de água doce. Mais especificamente, a presente invenção se refere a um processo que visa cultivar, preferencialmente, o lambari como uma nova opção para pesca marítima, o qual apresenta substanciais vantagens frente às iscas vivas utilizadas atualmente, uma vez que não provoca risco ao ecossistema, pois o lambari é cultivado em água doce tanto em terra como nas tinas da embarcação e, após exercer sua função de isca viva não sobrevive em agua salgada.
(71) FELICIO DE ALVES OLIVEIRA (BR/SC) , RAFAEL MILANEZ (BR/SC)
(72) FELICIO ALVES DE OLIVEIRA, RAFAEL MILANEZ
(74) LEANDRO ROQUE DE OLIVEIRA NETO

(21) **BR 10 2013 019730-0** A2 **3.1**
(22) 02/08/2013
(51) A61F 5/01 (2006.01)
(52) A61F 5/013
(54) ÓRTESE AUTOARTICULADA PARA CORREÇÃO DO DESVIO ULNAR DOS DEDOS E DA ARTICULAÇÃO METACARPOFALANGEANA E USO
(57) ÓRTESE AUTOARTICULADA PARA CORREÇÃO DO DESVIO ULNAR DOS DEDOS E DA ARTICULAÇÃO METACARPOFALANGEANA E USO. A presente invenção descreve uma órtese autoarticulada para a correção do desvio ulnar dos dedos e da articulação metacarpofalangeana. Por se acoplar ao antebraço, ao punho e aos dedos da mão, a órtese tem a função de deixar essas partes do membro superior livres para a autoarticulação e o manejo de objetos com segurança, comodidade e sem desvios. O objeto desta invenção é obtido em tamanhos variados, a fim de atender qualquer usuário portador de moléstias do punho e da mão e que levem a deformidades dos dedos, tendo seu uso na área de terapia ocupacional e na fisioterapia, sendo aplicada em clínicas fisioterápicas, médicas, de reabilitação, além de ambientes domésticos, laborais, de lazer ou similares.
(71) UNIVERSIDADE DE SÃO PAULO - USP (BR/SP)
(72) BENEDITO DE MORAES PURQUERIO, CARLOS ALBERTO FORTULAN, VALÉRIA MEIRELLES CARRIL ELUI, DANIELA NAKANDAKARI GOIA
(74) MARIA APARECIDA DE SOUZA

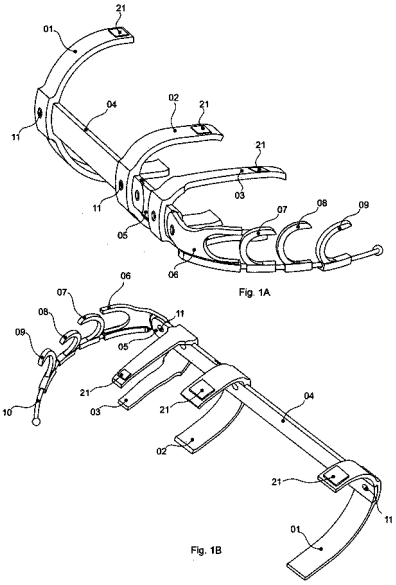

(21) **BR 10 2013 019747-5** A2 **3.1**
(22) 02/08/2013
(30) 03/08/2012 KR 10-2012-85115; 24/07/2013 KR 10-2013-87576
(51) A61B 17/70 (2006.01), A61F 2/44 (2006.01)
(52) A61B 17/7074, A61F 2/44
(54) APARELHO COM UMA PEÇA AUTOTENSORA PARA FIXAÇÃO DE COLUNA CERVICAL
(57) APARELHO COM UMA PEÇA AUTOTENSORA PARA FIXAÇÃO DE COLUNA CERVICAL trata de um aparelho para fixação de uma coluna cervical, que tem uma peça auto tensora utilizada na cirurgia ortopédica ou

neurocirurgia, quando a execução de uma operação de fixação anterior na espinha cervical está descrito, incluindo: uma ranhura formada por uma extensão de placa entre os furos de inserção e do centro da placa; um canal de ranhura formado com superficies escalonadas em ambos os lados, na fronteira dos furos de inserção e da ranhura de extens&o, uma guia que está ligado com o canal de ranhura formado com superfícies escalonadas em ambos os lados na fronteira dos furos de inserção e da ranhura de extensão; uma guia que está ligado com a ranhura do canal, gira para a esquerda/para a direita no canal de ranhura e trava o parafuso a ser inserido na inserção de furos; e uma peça de tensão que fornece uma força que empurra a guia para ser empurrada na direção do centro da placa e permite que a guia ser rodada no sulco do canal.
(71) SOLCO BIOMEDICAL CO., LTD (KR)
(72) KIM, Il, KIM, SEO-KON, YOON, DO-HEUM
(74) ICAMP MARCAS E PATENTES LTDA

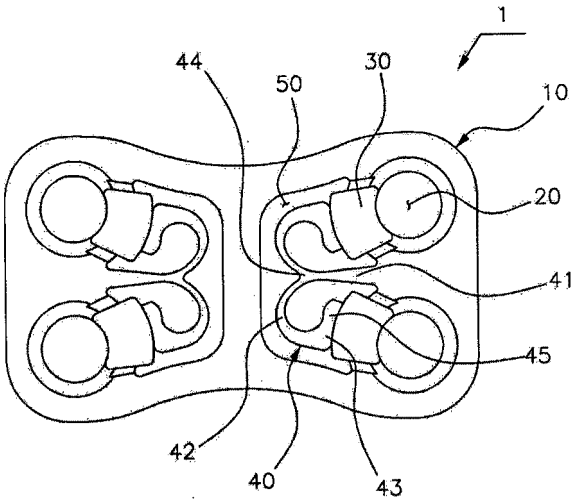

(21) **BR 10 2013 019756-4** A2 **3.1**
(22) 02/08/2013
(51) C01G 5/00 (2006.01), B82B 3/00 (2006.01)
(54) PROCESSO DE SÍNTESE, COMPÓSITO DE NANOPARTÍCULAS DE PRATA E HEXANIOBATO DE POTÁSSIO E SEUS USOS
(57) PROCESSO DE SÍNTESE, COMPÓSITO DE NANOPARTÍCULAS DE PRATA E HEXANIOBATO DE POTÁSSIO E SEUS USOS. A presente invenção se refere a um processo de síntese de compósito de nanopartículas de prata metálica na superfície de cristalitos de hexaniobato de potássio por meio da redução de íons prata localizados seletivamente na sua superfície por ação de luz UV, o compósito obtido e seus usos. O processo não utiliza reagentes tóxicos ao meio ambiente e resulta em compósito com nanopartículas localizadas na superfície, garantindo fácil ação da prata contra bactérias e liberação controlada. Os compósitos obtidos no presente pedido de patente são aplicáveis superfícies autolimpantes e antimicrobianas, interessantes para as indústrias relacionadas às áreas de saúde e de alimentos.
(71) UNIVERSIDADE ESTADUAL DE CAMPINAS - UNICAMP (BR/SP)
(72) ITALO ODONE MAZALI, JULIANA MARTINS DE SOUZA E SILVA, MATEUS BORBA CARDOSO, JÖRG KOBARG
(74) FERNANDA LAVRAS COSTALLAT SILVADO

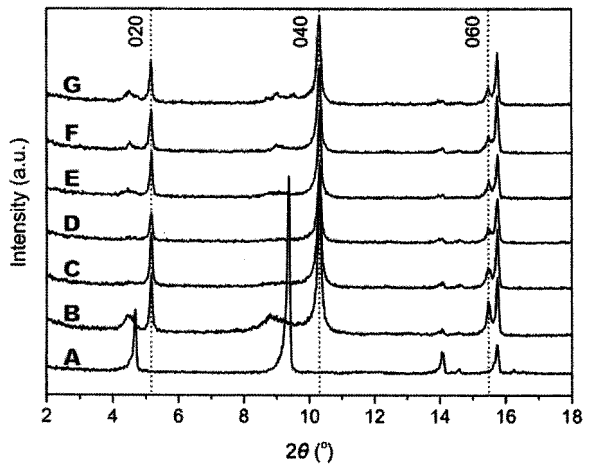

(21) **BR 10 2013 019780-7** A2 **3.1**
(22) 02/08/2013
(51) A23C 19/08 (2006.01)
(54) MÉTODOS DE FABRICAÇÃO DE QUEIJO MUSSARELA SEM GORDURA COM ACEITAÇÃO APERFEIÇOADA
(57) MÉTODOS DE FABRICAÇÃO DE QUEIJO MUSSARELA SEM GORDURA COM ACEITAÇÃO APERFEIÇOADA. Compreendem os revelados métodos para fabricação de queijo mussarela sem gordura, e queijos congêneres sem gordura, com aceitação aperfeiçoada. Os ingredientes, os coadjuvantes de tecnologia/aditivos e os processos desenvolvidos evitam as conseqüências prejudiciais da ausência da gordura, fazendo com que os produtos resultantes tenham aceitação semelhante aos queijos congêneres tradicionais.
(71) SEBASTIÃO CÉSAR CARDOSO BRANDÃO (BR/MG)
(72) SEBASTIÃO CÉSAR CARDOSO BRANDÃO
(74) RENATA DOS SANTOS ABREU

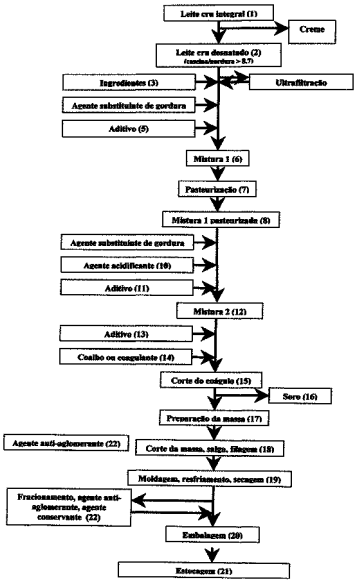

(21) **BR 10 2013 019872-2** A2 **3.1**
(22) 05/08/2013
(51) B29B 17/00 (2006.01), D01D 5/18 (2006.01), D01F 6/62 (2006.01)
(54) MÉTODO PARA OBTENÇÃO DE FIBRAS A PARTIR POLÍMEROS TERMOPLÁSTICOS RECICLÁVEIS
(57) MÉTODO PARA OBTENÇÃO DE FIBRAS A PARTIR DE POLÍMEROS TERMOPLÁSTICOS RECICLÁVEIS. Compreende uma método no qual é possivel obter fibras de poliéster e de outras resinas termoplásticas com qualidade comparável as produzidas pelo processo tradicional de extrusão; o método proposto utiliza aquecimento controlado e movimento rotativo, bem como outros parâmetros de ajuste com a finalidade de obter fibras nos mais diferentes diâmetros e formatos; o método ora revelado possibilita a utilização direta de f/akes para geração de fibras, reduzindo etapas produtivas e diminuindo sensivelmente o custo de fabricação, comparado aos processos convencionais para mesmo fim; um dos focos de aplicação das fibras obtidas pelo método descrito é seu uso por empresas que utilizam fibras poliméricas em seu processo produtivo, principalmente na área de não-têxteis, como material de enchimento, produtos para limpeza, decorações, além de aplicações de engenharia; por fim, graças a simplicidade e praticidade da técnica proposta, a mesmo pode ser facilmente implantada em cooperativas de catadores, contribuindo para criaçao de comunidades sustentáveis e reduzindo o impacto ambiental.
(71) UNIVERSIDADE TECNOLÓGICA FEDERAL DO PARANÁ (BR/PR)
(72) FERNANDO DE MEDEIROS DIÓRIO, ALEX SANDRO VIEL PULICI

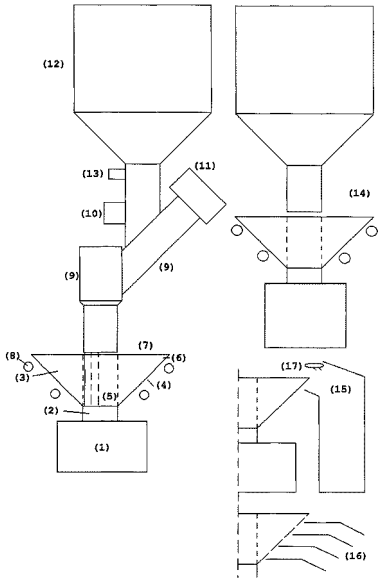

(21) **BR 10 2013 019899-4** A2 **3.1**
(22) 05/08/2013
(51) H01H 19/02 (2006.01), H01H 9/16 (2006.01), F21W 111/00 (2006.01), G09F 13/04 (2006.01)
(54) SISTEMA DE ILUMINAÇÃO SELETIVA PARA ESCALA INDICATIVA DE MANÍPULO ROTATIVO E EQUIPAMENTO ELETRODOMÉSTICO PROVIDO DE SISTEMA DE ILUMINAÇÃO SELETIVA PARA ESCALA INDICATIVA DE MANÍPULO ROTATIVO
(57) SISTEMA DE ILUMINAÇÃO SELETIVA PARA ESCALA INDICATIVA DE MANÍPULO ROTATIVO E EQUIPAMENTO ELETRODOMÉSTICO PROVIDO DE SISTEMA DE ILUMINAÇÃO SELETIVA PARA ESCALA INDICATIVA DE MANÍPULO ROTATIVO. A presente invenção refere-se a um sistema de iluminação seletiva para escala indicativa de manípulo rotativo onde a indicação do posicionamento do manípulo rotativo, em relação à sua escala indicativa, não é depende de indicadores referenciais presentes no mencionado manípulo rotativo, mas sim, é realizada apenas através da iluminação da marcação indicativa da escala indicativa. Para tanto, o sistema em questão conta com uma estrutura de bioquei de luz (8) que, provida de pelo menos uma janela radial (81), é hábil de promover seletivamente a passagem controlada de luz, de uma fonte de luz (5) para uma das marcações indicativas (21) da escala indicativa (2). A presente invenção refere-se ainda a um equipamento eletrodoméstico provido de sistema de iluminação seletiva para escala indicativa de manípulo rotativo ora revelado.
(71) WHIRLPOOL S.A. (BR/SP)
(72) MÁRIO A. FORNAZIER, ALEXANDRE LUIS MARANGONI
(74) CARINA S RODRIGUES

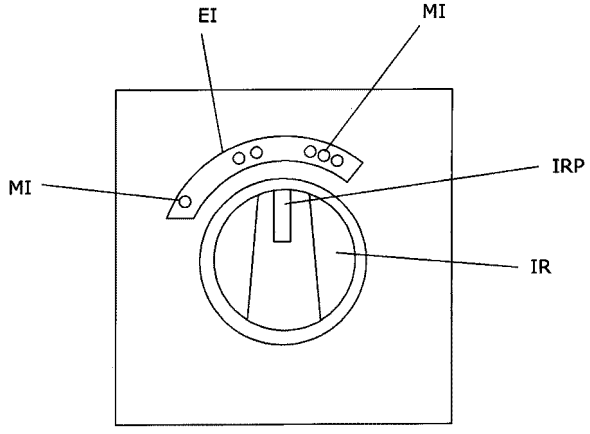

(21) **BR 10 2013 020057-3** A2 **3.1**
(22) 07/08/2013
(51) C08L 95/00 (2006.01), E01C 7/26 (2006.01)
(54) COMPOSTO ADITIVO PARA ASFALTO
(57) COMPOSTO ADITIVO PARA ASFALTO. A presente invenção refere-se ao "COMPOSTO ADITIVO PARA ASFALTO", formado por um conjunto de componentes que usualmente são destinados a aterros industriais e que, quando adicionado ao concreto asfáltico, é capaz de proporcionar propriedades químicas e mecânicas ao revestimento asfáltico, ou seja, melhoria do comportamento viscoelástico, diminuindo e retardando o aparecimento de trincas e tornando-o impermeável por um maior período de tempo.
(71) INDÚSTRIA DE MÓVEIS SAFARI LTDA. (BR/PR) , JOÃO BATISTA CARDOSO (BR/SP) , LUIZ CARLOS DA LUZ (BR/SC)
(72) JOÃO BATISTA CARDOSO
(74) SENIOR'S MARCAS E PATENTES LTDA.

(21) **BR 10 2013 022351-4** A2 **3.1**
(22) 02/09/2013
(51) H02J 3/28 (2006.01)
(54) DISPOSITIVO OTIMIZADOR DE CORRENTE ELÉTRICA E REDUTOR DE CONSUMO DE ENERGIA
(57) DISPOSITIVO OTIMIZADOR DE CORRENTE ELÉTRICA E REDUTOR DE CONSUMO DE ENERGIA, constituído por um dispositivo bifásico (1) ou trifásico (2), que será colocado na fiação de fase (3) e de neutro (4) entre o relógio de controle de consumo (5) e da chave geral (6) e do quadro de distribuição de energia (7), composto por uma placa eletrônica (8) com capacitores de coleta e armazenamento de energia (9), de 10 em 10 segundos, para descarga na corrente elétrica quando ocorrer uma queda momentânea de energia, além de um sinalizador luminoso de funcionamento (10) e de um medidor de tensão analógicoou digital (11), cujo desenvolvimento visa obter um dispositivo que permita proteger equipamentos eletroeletrônicos e determinados tipos ele lâmpadas elos danos causados pelas abruptas variações da corrente elétrica, reduzindo drasticamente o risco de danos quepoderiam encurtar sua vida útil ou mesmo provocar sua queima.
(71) CAMILA RUMI KITAGAWA (BR/SP)
(72) CAMILA RUMI KITAGAWA
(74) VILAGE MARCAS & PATENTES LTDA.

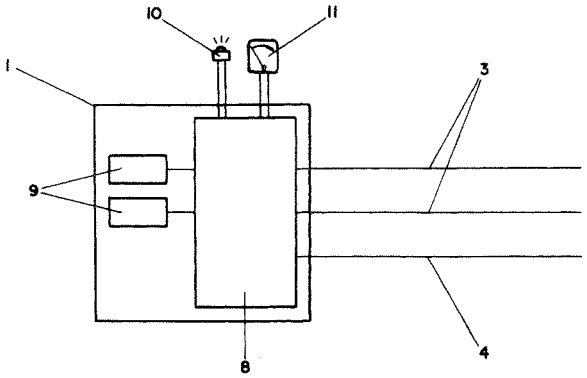

(21) **BR 10 2013 023496-6** A2 **3.1**
(22) 13/09/2013
(51) B67D 3/00 (2006.01)
(54) APERFEIÇOAMENTO INTRODUZIDO EM EQUIPAMENTO DE AUTO-SERVIÇO DE SUCOS
(57) APERFEIÇOAMENTO INTRODUZIDO EM EQUIPAMENTO DE AUTO-SERVIÇO DE SUCOS, equipamento para uso em bares e restaurantes, constituído por gabinete (1) com tampa de fechamento frontal superior fixa (2) com abertura de monitor tipo LCD/LED (5), controlado por pequeno computador embarcado ou por placalógica(6)compainelcombotões(7)e(8)paraajusteouescolbade sabor do suco ou com botões virtuais, em monitores tipo LCD/LED (5) tipo touch-screen ou um tablet, e de sensor de presença frontal (9) balançar, por açio de moto-redutor (11)9 a estrutura (12) com gavetas (13), com acesso pela porta inferior (3), das bolsas plásticas com suco de fruta concentrado com a válvula de abertura e fechamento com engate rápido (16), succionada por bomba peristáltica (17) para o seu misturador (19), para mistura com água com temperatura natural ou gelada, cujo desenvolvimento visa resolver os problemas de regulagem e de mistura e homogenização dos sucos naturais concentrados com água nas máquinas de auto-serviço e a comunicação visual com os seus usuários.
(71) LAURO EDUARDO MULLER (BR/SP)
(72) LAURO EDUARDO MULLER
(74) MONICA LORÓN GUIMARÃES

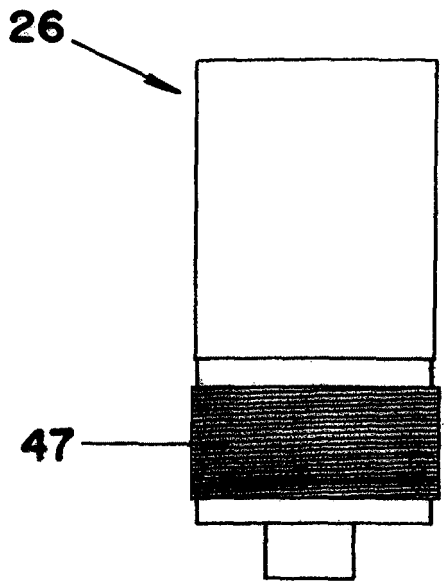

(21) **BR 10 2013 023510-5** A2 **3.1**
(22) 13/09/2013
(51) G07C 9/00 (2006.01)

(52) G07C 9/00
(54) SISTEMA PARA ANÁLISE COMPORTAMENTAL E IDENTIFICAÇÃO DE FLUXO DE INDIVÍDUOS VIA WI-FI
(57) SISTEMA PARA ANÁLISE COMPORTAMENTAL E IDENTIFICAÇÃO DE FLUXO DE INDIVÍDUOS VIA WI-FI. (100), coleta o sinal Wi-Fi (1) operacionalmente emitido constantemente e de forma automática através de pelo menos um sensor (5) instalado no ambiente (4) desejado e que apresente condições de ter um fluxo de transeuntes (3); o sensor (5) inclui uma placa de rede sem fio (WiFi) com transferência de dados, recepção e transmissão, sob controle e execução de um software (6) que através das informações que trafegam na rede,preferencialmente utilizando o MAC Address, nível de sinal, para pelo menos um servidor (7), o qual processa estas informações recebidas do sensor (5) e disponibiliza através de meios de visualização (8), por exemplo relatórios, tabelas, e gráficos em computadores (9), resultando em indicadores de fluxo de transeuntes (3) e segmentação dos indivíduos possibilitando a criação de campanhas de publicidade segmentadas
(71) THIAGO AUGUSTO BERGANTIN BALTHAZAR (BR/SP)
(72) THIAGO AUGUSTO BERGANTIN BALTHAZAR
(74) ICAMP MARCAS E PATENTES S/C LTDA

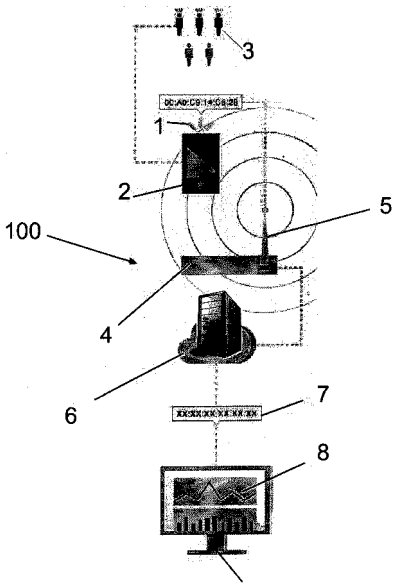

(21) **BR 10 2013 023522-9** A2 **3.1**
(22) 13/09/2013
(51) G06Q 10/06 (2012.01)
(52) G06Q 10/06
(54) SISTEMA PARA VALIDAÇÃO DE HORA DE TAREFAS DIVERSAS ATRAVÉS DE CÓDIGO DINÂMICO DE DISPOSITIVO DE SEGURANÇA
(57) SISTEMA PARA VALIDAÇÃO DE HORA DE TAREFAS DIVERSAS ATRAVÉS DE CÓDIGO DINÂMICO DE DISPOSITIVO DE SEGURANÇA, mais especificamente o presente sistema para validação de hora (1) em serviços diversos através de código dinâmico (3) em dispositivo de segurança (T) pertence ao campo dos sistemas e equipamentos de comunicação segura que tratam de gerar códigos dinâmico (3) passíveis de serem anotados manualmente em bloco de notas, livro do ponto ou similar ou, ainda, serem enviados eletronicamente via PC (internet), telefonia móvel ou outro equivalente, permitindo que tal código dinâmico (3) gerado pelo contratado (E) possa ser verificado, em tempo real ou posteriormente, por Sistemas Frontais (4), os quais 'validam a hora' (8) relacionada ao código dinâmico (3); o presente sistema confere um mecanismo de controle de validação de hora eficaz para contratantes e contratados como, por exemplo, empregadores e funcionários de empresas, donas de casa e empregadas domésticas, serviço de entrega de encomendas ou correspondência em condomínios e tantos outros profissionais que não possuem supervisão pessoal no local de trabalho
(71) HAROLDO RICARDO JUVENAL DE MACEDO (BR/SP)
(72) HAROLDO RICARDO JUVENAL DE MACEDO
(74) FLÁVIA COUTO PODADERA

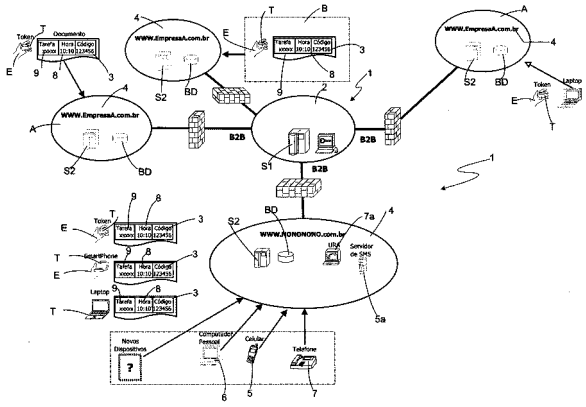

(21) **BR 10 2013 028108-5** A2 **3.1**
(22) 31/10/2013
(51) H02J 3/06 (2006.01), G05B 11/16 (2006.01), G05B 19/02 (2006.01), G06F 19/00 (2011.01), H04W 80/00 (2009.01), H04W 92/00 (2009.01)
(54) SISTEMA ELETRÔNICO DE CONTROLE DE FORNECIMENTO DE ENERGIA PARA CARGAS
(57) SISTEMA ELETRÔNICO DE CONTROLE DE FORNECIMENTO DE ENERGIA PARA CARGAS. Refere-se a Patente de Invenção de sistema eletrônico de controle de fornecimento de energia para cargas, aplicado na automação residencial, comercial, e/ou industrial, através de construtividades eletrônicas que possibilitam ao usuário a funcionalidade de automação de equipamentos elétricos tais como tomadas em geral, interruptores de luz, portões eletrônicos etc., por controle de fornecimento de energia, sendo utilizável através de comandos tais como, gestos 3D (7), sinais sonoros (6), toque (8), tecla/interruptor (9) ou através de comandos enviados por canal Wi-fi (13), Bluetooth® (14), infravermelho (15) ou canal cabeado (16), também sendo possível executar a automação através de uma pré-programação de comandos, e/ou condição de uso, como por exemplo, o desacionamento automático por falha na carga (10), e/ou alteração de temperatura (4) ou luminosidade do ambiente (5), trazendo vantagens de multiproposicidade, fácil utilização e instalação proporcionando ainda baixo custo na aquisição e manutenção
(71) JOÃO CARLOS FADEL (BR/PR) , RAFAEL WOLF (BR/PR)
(72) JOÃO CARLOS FADEL, RAFAEL WOLF
(74) EDUARDO PEREIRA DA SILVA

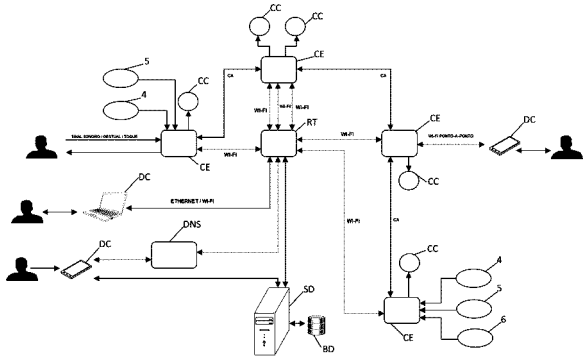

(21) **BR 10 2013 028112-3** A2 **3.1**
(22) 31/10/2013
(51) B65D 1/16 (2006.01), B65D 25/38 (2006.01), B65D 41/02 (2006.01)
(54) RECIPÍENTE CONJUGADO DE USO DETERMINADO, EM ESPECIAL PARA UM PRODUTO MASTIGÁVEL
(57) RECIPÍENTE CONJUGADO DE USO DETERMINADO, EM ESPECIAL PARA UM PRODUTO MASTIGÁVEL. O aludido recipiente se destina aos adeptos do uso de tabaco mascado, sendo para tanto constituído por um objeto troncônico voltado para seu eixo vertical, fabricado preferencialmente em material plástico ou noutro mais apropriado a sua aplicabilidade operacional, formado pela tampa (2) e pelo receptor (3), ambos interligados e fixados entre si pela rosca interna (4) no topo desse receptor (3) na forma de um pequeno balde estilizado. A referida tampa (2) dispõe no seu setor dianteiro de um largo bocal (5) ladeado por garras (6 e 6a) recurvadas para dentro, destinadas a prenderem a embalagem porta tabaco (7), a qual é extraída com o auxílio das aberturas (8 e 8a) na forma de oblongos moldadas junto às bordas contornantes internas do setor superior dessa tampa (2), cujo setor superior traseiro apresenta um bico (9) elevado e devidamente vedado pela tampa (10) removível e interligada a essa tampa (2) através do filamento (11) usual. O setor contornante superior do receptor (3) possui pequenas alças (13 e 13a) para que o usuário possa pendurar esse recipiente em torno de seu pescoço. O dito bico (9) elevado faz ligação com o interior do receptor (3) através do ducto interno (4), por onde passa o excesso de saliva e o tabaco mascado gospidos pelo usuário
(71) ARTHUR HENRIQUE DE BRITO (BR/MS)
(72) ARTHUR HENRIQUE DE BRITO
(74) DARCI ALVES CAVALHEIRO

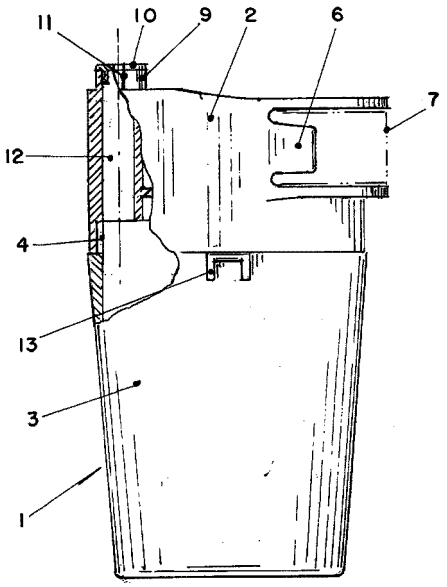

(21) **BR 10 2013 028113-1** A2 **3.1**
(22) 31/10/2013
(51) D06P 7/00 (2006.01)
(54) PROCESSO DE ESTAMPAGEM EM PEÇAS DO VESTUÁRIO
(57) PROCESSO DE ESTAMPAGEM EM PEÇAS DO VESTUÁRIO. O aludido processo de estampagem emprega, basicamente, uma placa (1) fabricada preferencialmente em EVA ou borracha, tendo numa de suas faces a estampa (2) e no verso os riscos (5) que servem de referência para a colocação dessa placa (1) sobre o local desejado do tecido (4) processado, sendo esse processo feito a frio com o auxilio de uma máquina convencional conhecida como "transfer" (3). Essa placa (1) atua como uma "matriz". A estampa (2) pode variar de estilo, cor e tamanho, o mesmo no tocante a dita placa (1) que poderá ser cortada no formato e dimensões desejadas. Esse processo de estampagem sobreposta pode ser feito sobre qualquer tipo de tecido
(71) RABIA BOUTROS KAIROUZ (BR/SP)
(72) RABIA BOUTROS KAIROUZ
(74) DARCI ALVES CAVALHEIRO

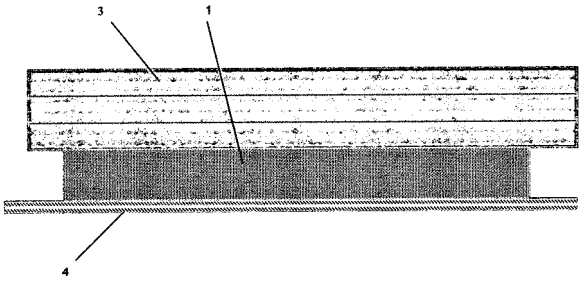

(21) **BR 10 2013 028122-0** A2 **3.1**
(22) 31/10/2013
(51) A61K 31/215 (2006.01), A61P 35/00 (2006.01)
(54) ÉSTERES OBTIDOS A PARTIR DE REAÇÕES COM ÁCIDO VALPRÓICO COM EFEITOS NA INIBIÇÃO DO CRESCIMENTO DE CÉLULAS TUMORAIS
(57) ÉSTERES OBTIDOS A PARTIR DE REAÇÕES COM ÁCIDO VALPRÓICO COM EFEITOS NA INIBIÇÃO DO CRESCIMENTO DE CÉLULAS TUMORAIS. A presente invenção visa proporcionar um método alternativo para a obtenção de ésteres a partir do ácido valpróico em reação alcoólica. Além disso, a partir dos produtos obtidos, são propostos fármacos com propriedades que os destinam para a devida inibição do crescimento de células tumorais
(71) NEUROASSAY PESQUISA E DESENVOLVIMENTO LTDA (BR/RS) , QUATRO G PESQUISA & DESENVOLVIMENTO LTDA (BR/RS)
(72) MARTINA BLANK, MARIA NOÊMIA MARTINS DE LIMA, ARETHUZA DA SILVA DORNELLES, JOCELEI MARIA CHIES
(74) MILTON LUCÍDIO LEÃO BARCELLOS

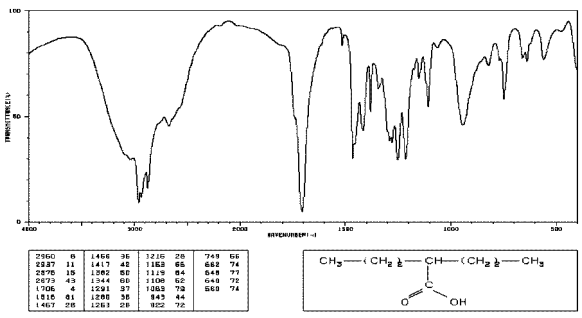

(21) **BR 10 2013 028135-2** A2 **3.1**
(22) 31/10/2013
(51) B60R 21/08 (2006.01), B62J 27/00 (2006.01), B62J 17/08 (2006.01)
(52) B60R 21/08, B62J 27/00, B62J 2017/086
(54) CÉLULA MÓVEL DE SOBREVIVÊNCIA OU ESTRUTURA DE PROTEÇÃO INDIVIDUAL TIPO ESCUDO OU ARMADURA CONFORTÁVEL: CONTORNA O CORPO E É FIXADA SÓ EM ALGUNS PONTOS, COM FOLGAS E ÁREAS ABERTAS
(57) CELULA MÓVEL DE SOBREVIVÊNCIA OU ESTRUTURA DE PROTEÇÃO INDIVIDUAL TIPO ESCUDO OU ARMADURA CONFORTÁVEL: CONTORNA O CORPO E É FIXADA SÓ EM ALGUNS PONTOS, COM FOLGAS E ÁREAS ABERTAS. Equipamento de materiais rígidos resistentes, como chapa, tubo ou barra, em volta de uma pessoa, sobretudo nas costas, mas também na parte superior, laterais das pernas, podendo ir até os pés e ser dobrada para frente. Pode ter uma circunferência fixada na parte superior e peças separadas para pés e joelhos. É fixado por cintos de segurança em posição semelhante a de uma mochila, sem causar calor nem desconforto, deixando braços e pernas livres para realizar atividades diversas, em situações que envolvam risco de queda, choques ou projéteis, como trabalhos em escadas, telhados, etc.; atividade de polícia, segurança e forças armadas; esportes diversos, como escalada, esqui, etc.; para transitar em veículos como bicicleta, motocicletas e similares. Pode ainda ser acoplado a equipamentos mais leves, como asa delta, bungee jump, pára-quedas, etc
(71) SÔNIA REGINA DE CASTRO (BR/SC)
(72) SÔNIA REGINA DE CASTRO

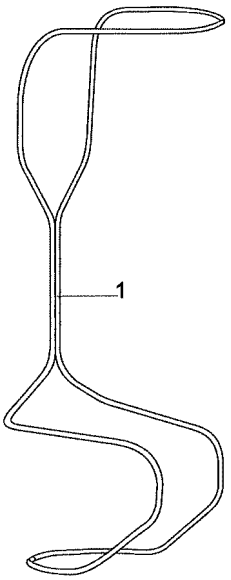

(21) **BR 10 2013 028142-5** A2 **3.1**
(22) 31/10/2013
(51) A01N 25/22 (2006.01), A01N 25/30 (2006.01), C05G 3/00 (2006.01)
(52) A01N 25/22, A01N 25/30, C05G 3/00
(54) COMPOSIÇÃO CONTENDO SISTEMA DE ADJUVANTES PARA CALDAS DE PULVERIZAÇÃO DO TIPO BAIXO VOLUME OLEOSO E SEU USO
(57) COMPOSIÇÃO CONTENDO SISTEMA DE ADJUVANTES PARA CALDAS DE PULVERIZAÇÃO DO TIPO BAIXO VOLUME OLEOSO E SEU USO. A presente invenção compreende composição contendo sistema de adjuvantes que proporciona a estabilidade para auxiliar no preparo de calda do tipo Baixo Volume Oleoso (BVOR), com alto desempenho e baixa demanda de volume de óleo, de modo a contribuir consideravelmente na aplicação simultânea de fertilizantes e agroquímicos entre outros produtos e apresentando uniformidade na formulação de aplicação contida no tanque. O sistema de adjuvantes segundo a invenção compreende em relação à massa da composição: (a) 30 a 90% de hidrocarbonetos alifáticos e/ou aromáticos; (b) 10 a 70% de ésteres de ácidos graxos; (c) 1 a 20% de surfactantes não-iônico, aniônico e/ou catiônico; (d) 1 a 20% de organosiliconados; (e) 1 a 20% de agentes compatibilizantes de formulação; e outros compostos conhecidos do homem da técnica para compor a calda, assim como herbicidas, fungicidas, inseticidas, fertilizantes, etc. A composição pode ser empregada em caídas do tipo baixo volume oleoso em aplicações agrícolas de herbicidas, inseticidas, fungicidas, ou outros produtos agrícolas, ou em aplicações não agricolas que podem ser em estradas, estradas de ferro, áreas industriais e áreas urbanas
(71) IHARABRAS S/A INDÚSTRIAS QUÍMICAS (BR/SP)
(72) MOACIR DE MANCILHA, VITORIO GIOVANNI ZANETTI FERRAZ, BRUNA MARIELE DE ALMEIDA, NATALIA REIGOTA CESAR
(74) ARIBONI, FABBRI & SCHMIDT SOCIEDADE DE ADVOGADOS

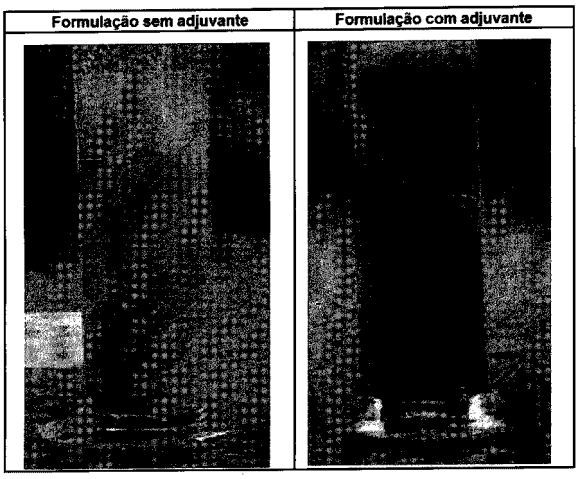

(21) **BR 10 2013 028165-4** A2 **3.1**
(22) 31/10/2013
(51) E04H 6/22 (2006.01)
(52) E04H 6/22
(54) ESTACIONAMENTO DE VEÍCULOS EM MÚLTIPLOS NÍVEIS E MÉTODO DE GESTÃO DE MANOBRAS
(57) ESTACIONAMENTO DE VEÍCULOS EM MÚLTIPLOS NÍVEIS E MÉTODO DE GESTÃO DE MANOBRAS. A presente invenção trata de um estacionamento (1) de veículos em múltiplos níveis que compreende um box de estacionamento (2) ; um estrutura basal (3); e, um sistema de elevação (4); viabilizando o armazenamento de veículos em diferentes níveis em relação ao andar térreo, otimizando o aproveitamento de espaço; e ao método de gestão de manobras consistido de um sistema de otimização do espaço de estacionamento e o estacionamento de veículos em múltiplos níveis (1)
(71) CARMINE ALEXANDRE CIFELLI (BR/SP) , VINÍCIUS PACHECO MOREIRA AMORIM (BR/SP)
(72) CARMINE ALEXANDRE CIFELLI, VINÍCIUS PACHECO MOREIRA AMORIM
(74) ORLANDO DE SOUZA

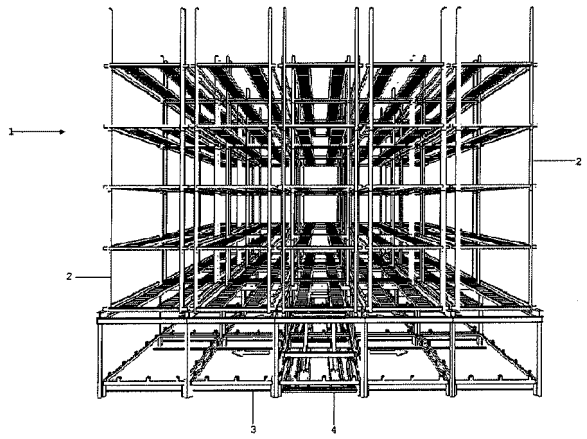

(21) **BR 10 2013 028189-1** A2 **3.1**
(22) 31/10/2013
(51) G01K 13/00 (2006.01), G09G 3/32 (2006.01), G01K 1/02 (2006.01), G01K 1/06 (2006.01)
(54) MÓDULO ELETRÔNICO PARA GABINETES, COM SISTEMA DE VISUALIZAÇÃO E GERENCIAMENTO DE TEMPERATURA LOCAL E REMOTA
(57) MÓDULO ELETRÔNICO PARA GABINETES, COM SISTEMA DE VISUALIZAÇÃO E GERENCIAMENTO DE TEMPERATURA LOCAL E REMOTA, onde um módulo eletrônico (1) recebe informações de sensores de temperatura (4a) e (4b) instalados no interior e externamente em gabinetes (G) em ambientes de data center, TI e quaisquer outros que utilizem-se de tecnologia. Tais informações térmicas são repassadas à LED's (5) integrados à programação lógica proposta pelo sistema, os quais mantêm-se com suas cores correspondentes à intensidade de aquecimento captadas no momento. Através do sistema, as condições de temperatura internas e externas ao gabinete (G) podem ser conferidas visualmente pelo responsável – central de monitoramento (C), no local, observando alterações na coloração dos LED's (7) ou, remotamente, quando a referida central de monitoramento (C) recebe do módulo eletrônico (1), tais informações térmicas. Dessa forma, problemas de superaquecimento de componentes, falhas na refrigeração e outros, são detectados de forma individual em cada gabinete (1), para tomada de providências preventivas ou corretivas, evitando paralizações nesses ambientes datacenter, TI e similares
(71) MB3 INFORMÁTICA LTDA EPP (BR/SP)
(72) Maercio Luis Conte Bracco, Rodrigo Carlos Tibério
(74) MODAL MARCAS E PATENTES LTDA

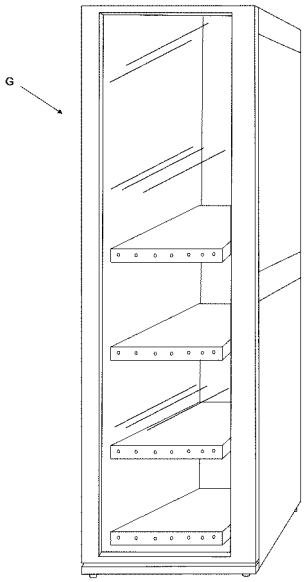

(21) **BR 10 2013 028212-0** A2 **3.1**
(22) 01/11/2013
(51) C02F 9/02 (2006.01), C02F 1/32 (2006.01)
(54) ESTAÇÃO DE TRATAMENTO DE ÁGUAS CINZAS DE NAVIOS E PLATAFORMAS OFFSHORE
(57) ESTAÇÃO DE TRATAMENTO DE ÁGUAS CINZAS DE NAVIOS E PLATAFORMAS OFFSHORE. A presente invenção trata de uma estação especialmente desenvolvida para realizar o tratamento de águas cinzas de navios e plataformas offshore utilizando processos de filtragem e separação de graxas e gorduras e desinfecção por ultravioleta. As águas cinza são direcionadas para o módulo de pré-tratamento (1), onde se realiza uma filtragem e separação das graxas e gorduras. A partir dai, seguem para o tanque de armazenamento (3) de onde serão automaticamente bombeados para o módulo de tratamento por ultravioleta (4), onde encontram-se duas bombas (9 e 10) responsáveis pela transferência da água pré-tratada até as células ultravioletas (11) que, após desinfectada, passa por um medidor de vazão (12) e daí é descartada para o mar respeitando os limites poluidores aceitáveis pela legislação
(71) VICEL COMÉRCIO INDÚSTRIA E SERVIÇOS LTDA (BR/RJ)
(72) JOSÉ EDUARDO FRANÇA ARRUDA
(74) CESAR DIÓGENES DE CARVALHO

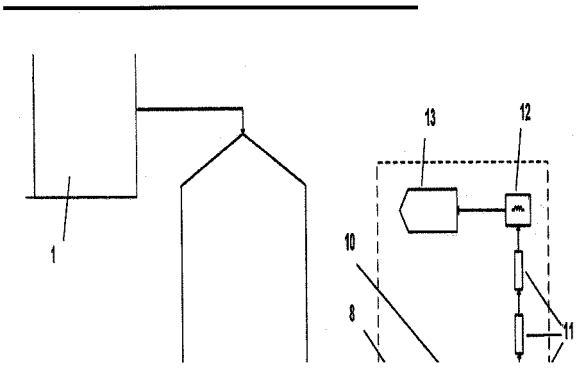

(21) **BR 10 2013 028216-2** A2 **3.1**
(22) 01/11/2013
(51) A01F 29/00 (2006.01)
(54) MÁQUINA FORRAGEIRA DESINTEGRADORA
(57) MÁQUINA FORRAGEIRA DESINTEGRADORA . A presente invenção refere-se a uma máquina forrageira para cortar, triturar, despolpar e desintegrar os mais diversos tipos de palhas, galhos, raízes, cactos e seus espinhos. Possibilitando a ingestão e a digestão pelos animais por eles alimentados. A referida invenção é caracterizada por um rotor com dois conjuntos de facas, dois conjuntos de contra facas, sendo um conjunto disposto radialmente e o outro axialmente e um conjunto de peneira, todos montados sobre uma estrutura de aço ou outro tipo de suporte.
(71) MANOEL JAIRON CORDEIRO DOS SANTOS (BR/PE)
(72) MANOEL JAIRON CORDEIRO DOS SANTOS

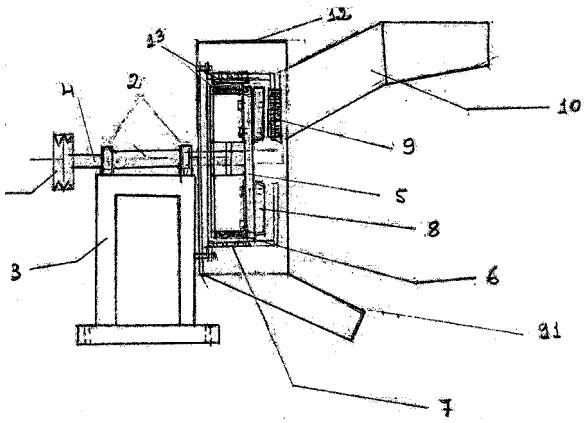

(21) **BR 10 2013 028217-0** A2 **3.1**
(22) 01/11/2013
(51) E01D 1/00 (2006.01), E01C 1/04 (2006.01)
(52) E01D 1/00, E01C 1/04
(54) PLATAFORMA PARA TRAVESSIA DE VIAS
(57) PLATAFORMA PARA TRAVESSIA DE VIAS. Patente de invenção pertencente ao campo das estruturas de transporte compreendida por rampas (1) de acesso tipo caracol, para um pavimento (2) a ser levantado sobre linhas de trens (3), avenidas (4) ou rios (5), permitindo que veículos (6) e pedestres atravessem sem ter que dar grandes voltas, mediante o pagamento de pedágio
(71) JOSÉ CARLOS PIMENTA (BR/SP)
(72) JOSÉ CARLOS PIMENTA
(74) ROMEU GUILHERME TRAGANTE

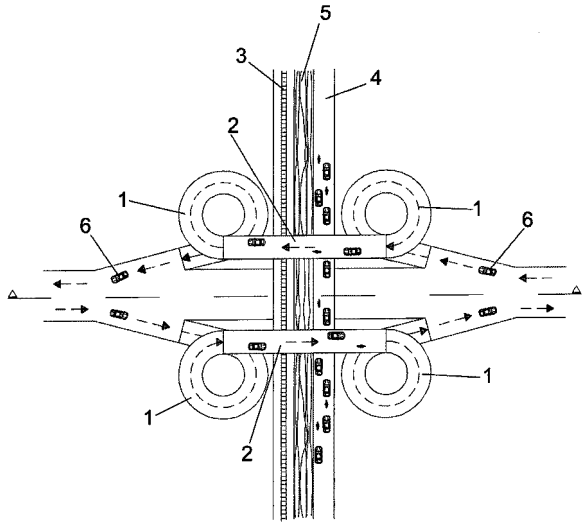

(21) **BR 10 2013 028219-7** A2 **3.1**
(22) 01/11/2013
(51) G06K 9/18 (2006.01), G06K 19/06 (2006.01), G06Q 30/02 (2012.01)
(54) SISTEMA PARA COLETA AUTOMÁTICA DE PREÇOS EM TERMINAIS DE CONSULTA E RESPECTIVO EQUIPAMENTO
(57) SISTEMA PARA COLETA AUTOMÁTICA DE PREÇOS EM TERMINAIS DE CONSULTA E RESPECTIVO EQUIPAMENTO, idealizada por um sistema associado a um aparelho eletrônico para coleta automática de preços que pertence ao campo da eletrônica; a atual metodologia de pesquisa de preços de produtos em mercados demanda muito tempo, uma vez que é efetuada manualmente direto nas prateleiras ou mesmo nos terminais de consulta, a fim de solucionar esse inconveniente, foi desenvolvido o objeto do presente pedido de patente, que se refere a um sistema associado a um dispositivo eletrônico na forma de um coletor de preços, capaz de simular em seu display (3) um determinado código de barras, o qual é interpretado pelo leitor ótico (4) dos terminais de consulta (5) e o preço da mercadoria referente é exibido em seu mostrador alfanumérico (8), cuja imagem é capturada pela câmera fotográfica (9) do telefone celular (6), conectado ao respectivo dispositivo eletrônico na forma de um coletor de preços e armazenada para posterior análise
(71) PAULO FERNANDES GARCIA NETO (BR/SP) , MARCUS VINICIUS VEIGA ROGGERO (BR/SP) , JULIANA GLASSER PELUSO (BR/SP) , LEONARDO SIERRA MONTEIRO (BR/SP)
(72) PAULO FERNANDES GARCIA NETO, MARCUS VINICIUS VEIGA ROGGERO, JULIANA GLASSER PELUSO, LEONARDO SIERRA MONTEIRO

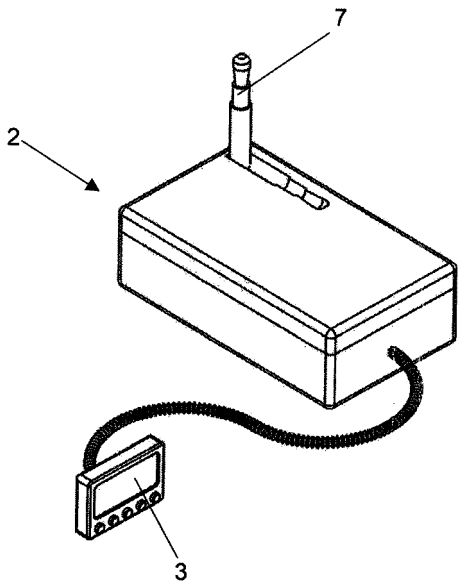

(21) **BR 10 2013 028220-0** A2 **3.1**
(22) 01/11/2013
(51) E04C 5/18 (2006.01)
(52) E04C 5/18
(54) PRESILHA PARA FIXAR CAIXAS DE CONTENÇÃO DAS FERRAGENS E CONCRETO DE VIGAS E COLUNAS DE ALVENARIA
(57) PRESILHA PARA FIXAR CAIXAS DE CONTENÇÃO DAS FERRAGENS E CONCRETO DE VIGAS E COLUNAS DE ALVENARIA. Patente de Invenção tem por objetivo apresentar tres modelos de presilha distintos as quais serão utilizadas para a fixação de três tipos de armações, colunas, vigas sobre paredes e vigas aéreas apoiadas em pontaletes as três presilhas de modelos distintos tem a função de fixar e manter toda caixa de material travada a fim de permitir que a coluna seja cheia de uma forma pratica rápida e segura
(71) CARLOS CORREA CLEMENTE (BR/SP)
(72) CARLOS CORREA CLEMENTE

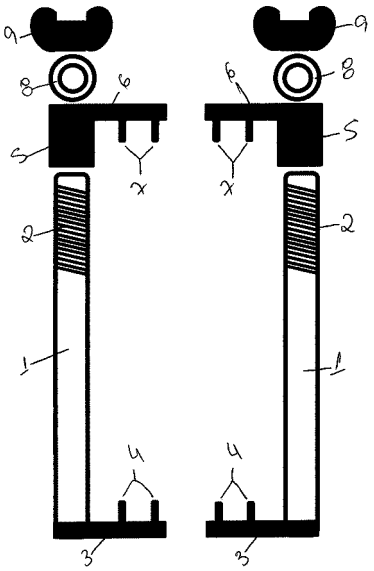

(21) **BR 10 2013 028226-0** A2 **3.1**
(22) 27/09/2013
(51) A63B 47/02 (2006.01)
(52) A63B 47/02
(54) DISPOSITIVO DE COLETA, ARMAZENAMENTO E DISPENSAÇÃO DE BOLAS.
(57) DISPOSITIVO DE COLETA, ARMAZENAMENTO E DISPENSAÇÃO DE BOLAS. A presente invenção refere-se a um Dispositivo de coleta, armazenamento e dispensação de bolas, que tem por objetivo recolher bolas usadas em atividades desportivas de forma prática e sem a necessidade de coleta manual das mesmas, ou seja, dispensando a necessidade de o desportista se abaixar. A coleta de bolas durante a prática de atividades esportívas pode ser executada de uma forma rápida e prática, permitindo que o esforço físico seja direcionado para a prática desportiva em si, o que é proposto por este dispositivo O dispositivo compreende um tubo cilíndrico 2 dispositivo recolhedor 1, este formado por uma pluralidade de abas assemelhadas a uma série de setores de coroa circular justapostos e separados por ranhuras posicionados radialmente à abertura de entrada, como mostrado na FIGURA 2. As ditas abas são confeccionadas de material flexível, de modo que ao se alinhar uma bola 10 ao eixo longitudinal do dito tubo cilíndrico 2 e pressioná-lo sobre uma bola fará com que as ditas abas se flexionem no sentido interior do

dito tubo cilíndrico e permita a passagem da bola para o interior deste, conforme sugerido na FIGURA 3
(71) JOSÉ LUIZ DE SOUZA NETO (BR/RN)
(72) JOSÉ LUIZ DE SOUZA NETO, RICARDO WAGNER DA COSTA MOREIRA
(74) MARIA LUCIA MOSCA

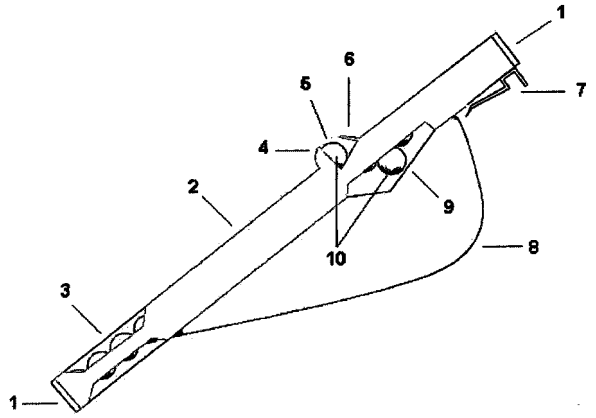

(21) **BR 10 2013 028229-4** A2 **3.1**
(22) 10/10/2013
(51) C04B 14/30 (2006.01), C04B 14/04 (2006.01)
(54) PROCESSO DE PRODUÇÃO DE PRODUTOS E ARTEFATOS DE CIMENTO À BASE DE SOLO CALCINADO E RESPECTIVAS FORMULAÇÕES
(57) PROCESSO DE PRODUÇÃO DE PRODUTOS E ARTEFATOS DE CIMENTO À BASE DE SOLO CALCINADO E RESPECTIVAS FORMULAÇÕES. O invento diz respeito a um processo de produção de artefatos de cimento à base de solo calcinado, bem como, a uma série de formulações contendo o referido solo calcinado. Mais especificamente, esta patente propõe o uso dos solos calcinados provenientes dos processos de calcinação de solos contaminados com resíduos de petróleo provenientes do processo de perfuração de poços de petróleo e de extração de petróleo, ambos em terra, e que resultam num material de composição físico-química e morfológica característica, e que é denominado pelas empresas do setor de petróleo como solo calcinado, em substituição parcial ou total aos agregados miúdos, mais especificamente, areias médias e finas, tradicionalmente utilizados em formulações de concreto e de argamassas para a fabricação de artefatos de cimento, mais especificamente, concretos para fundações, concretos estruturais, concretos de alto desempenho, argamassas de regularização, blocos de vedação, blocos estruturais e fundações simples, denominados de artefatos e estruturas de cimento de um modo geral
(71) UNIVERSIDADE FEDERAL DO RIO GRANDE DO NORTE (BR/RN) , IFRN - INSTITUTO FEDERAL DE EDUCAÇÃO, CIÊNCIA E TECNOLOGIA DO RIO GRANDE DO NORTE (BR/RN) , PETROLEO BRASILEIRO S. A. - PETROBRAS (BR/RJ)
(72) CARLOS ALBERTO PASKOCIMAS, FRED AMORIM SALVINO, MARCIO LUIZ VARELA NOGUEIRA DE MORAES, MÁRCIA JORDANA CAMPOS DOS SANTOS, RENATA MARIA SENA BRASIL LEAL, FABIANA VILLELA DA MOTTA, ALEX MICAEL DANTAS DE SOUSA

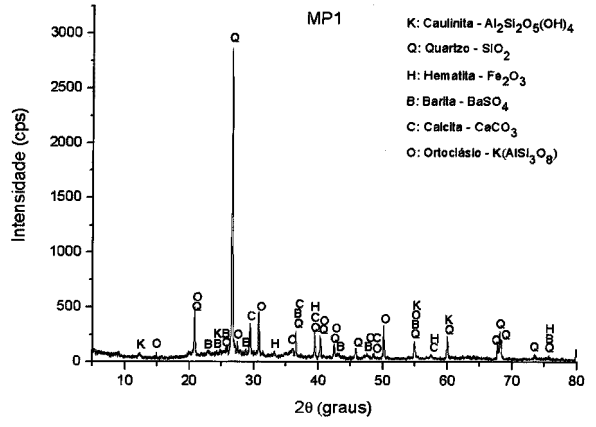

(21) **BR 10 2013 028230-8** A2 **3.1**
(22) 10/10/2013
(51) C04B 18/12 (2006.01)
(54) PROCESSO DE PRODUÇÃO DE REVESTIMENTOS CERÂMICOS À BASE DE RESÍDUO DE CASCALHO DE PERFURAÇÃO E RESPECTIVAS FORMULAÇÕES
(57) PROCESSO DE PRODUÇÃO DE REVESTIMENTOS CERÂMICOS À BASE DE RESÍDUO DE CASCALHO DE PERFURAÇÃO E RESPECTIVAS FORMULAÇÕES O invento diz respeito a um processo de produção de revestimentos cerâmicos à base de residuo de cascalho de perfuração, bem como, a uma série de formulações contendo o referido resíduo. Mais especificamente, esta patente propõe o uso dos resíduos provenientes do processo de perfuração de poços de petróleo, e que resultam num material de composição físico-química io e morfológica característica, e que é denominado pelas empresas do setor de petróleo como cascalho de perluração, em substituição parcial ou total aos formadores de estrutura e modificadores de estrutura tradicionalmente utilizados em formulações de massas para revestimentos cerâmicos, em especial em placas cerâmicas de porcelanato, grês, semi-grês ou porosas.
(71) UNIVERSIDADE FEDERAL DO RIO GRANDE DO NORTE (BR/RN) , IFRN - INSTITUTO FEDERAL DE EDUCAÇÃO, CIÊNCIA E TECNOLOGIA DO RIO GRANDE DO NORTE (BR/RN) , PETROLEO BRASILEIRO S. A. - PETROBRAS (BR/RJ)
(72) CARLOS ALBERTO PASKOCIMAS, FRED AMORIM SALVINO, MARCIO LUIZ VARELA NOGUEIRA DE MORAES, MÁRCIA JORDANA CAMPOS DOS SANTOS, RENATA MARIA SENA BRASIL LEAL, FABIANA VILLELA DA MOTTA, MAURICIO ROBERTO BOMIO DELMONTE, ALEX MICAEL DANTAS DE SOUSA

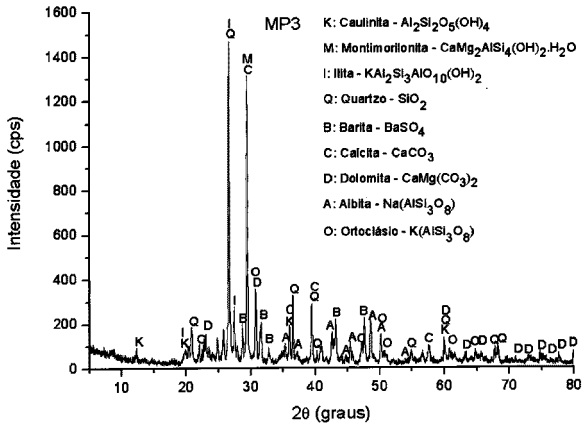

(21) **BR 10 2013 028237-5** A2 **3.1**
(22) 01/11/2013
(51) C01B 3/22 (2006.01), C25B 1/02 (2006.01)
(54) PRODUÇÃO DE HIDROGÊNIO A PARTIR DE RESÍDUOS ORGÂNICOS EMPREGANDO ELETRODO COMPÓSITO DE NÍQUEL
(57) PRODUÇÃO DE HIDROGÊNIO A PARTIR DE RESÍDUOS ORGÂNICOS EMPREGANDO ELETRODO COMPÓSITO DE NÍQUEL. A presente invenção descreve o processo de produção de hidrogênio de elevada pureza, utilizando o processo de eletrólise em meio aquoso com eletrodos compósitos de níquel-polianilina (Ni-PAni). O processo de produção de hidrogênio, objeto deste pedido de privilégio de invenção, utiliza resíduos oriundos do processo de produção do biodiesel (glicerina e outros compostos orgânicos), e/ou glicerina comercial para a obtenção de hidrogênio com elevada pureza
(71) UNIVERSIDADE FEDERAL DO RIO GRANDE DO SUL (BR/RS)
(72) CÉLIA DE FRAGA MALFATTI, CAMILA DOS SANTOS TORRES

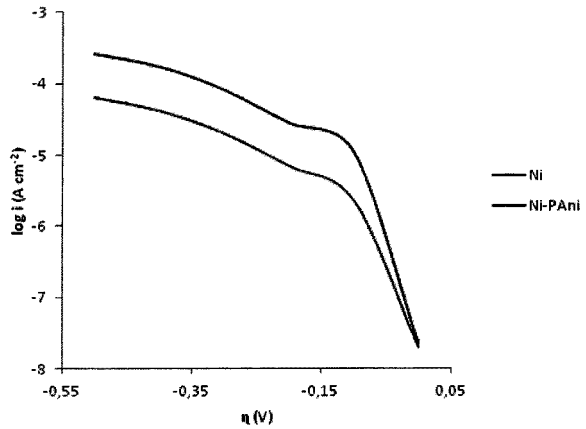

(21) **BR 10 2013 028239-1** A2 **3.1**
(22) 01/11/2013
(51) C12P 7/06 (2006.01), C12N 1/16 (2006.01), C12R 1/72 (2006.01), C12R 1/85 (2006.01)
(54) PROCESSO DE PRODUÇÃO DE ETANOL
(57) RESUMO PROCESSO DE PRODUÃ‡Ã*f*O DE ETANOL Esta invenÃ§Ã£o trata de um processo de produÃ§Ã£o de etanol que ocorre pela adiÃ§Ã£o de um pool de leveduras e a fermentaÃ§Ã£o ocorre a uma temperatura elevada.
(71) Universidade Estadual Paulista Julio de Mesquita Filho (BR/SP)
(72) Cecilia Laluce, Jéssica Carolina Medina Gallardo, Maria Olivia Campos Masiero, Eduardo Maffud Cilli
(74) Fabíola de Moraes Spiandorello

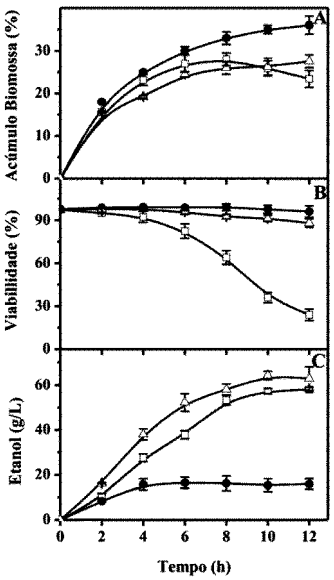

(21) **BR 10 2013 028245-6** A2 **3.1**
(22) 01/11/2013
(51) E04B 1/68 (2006.01)
(54) JUNTA DE DILATAÇÃO
(57) JUNTA DE DILATAÇÃO. A junta de dilatação inclui: um perfil de vedação (20), em elastômero, tendo duas abas laterais (21) fixadas contra o lado de montante de duas porções de estrutura (10) e unidas, entre si, em peça única, por uma porção central (22); e uma alma de reforço (30), em forma de manta flexível, tendo porções laterais (31) e uma porção mediana (32), associadas ao lado de jusante do perfil de vedação (20). Cada aba lateral (21) e cada porção lateral (31) apresenta uma borda longitudinal externa (21a,31a) em forma de um respectivo alargamento contínuo (CE). Um batente de retenção (40) é assentado contra o lado de montante da aba lateral (21), internamente ao alargamento contínuo (CE). Meios pressionadores (50) transpassam o batente de retenção (40), sendo ancorados na porção de estrutura (10), externamente aos alargamentos contínuos (CE), para comprimirem o batente de retenção (40), a aba lateral (21) e a porção lateral (31) contra a respectiva porção de estrutura (10)
(71) JORGE GABRIELLI ZACHARIAS CALIXTO (BR/SP)
(72) JORGE GABRIELLI ZACHARIAS CALIXTO
(74) Antonio Mauricio Pedras Arnaud

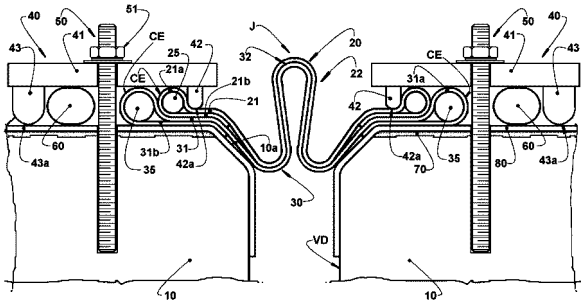

(21) **BR 10 2013 028247-2** A2 **3.1**
(22) 01/11/2013
(51) C09J 5/02 (2006.01), B32B 27/06 (2006.01)
(54) PROCESSO PARA AUMENTO DA ADESÃO DE UM MATERIAL INORGÂNICO DE REFORÇO EM UMA MATRIZ POLIMÉRICA, MATERIAL INORGÂNICO DE REFORÇO, PROCESSO DE OBTENÇÃO DE UM MATERIAL COMPÓSITO TERMOPLÁSTICO, MATERIAL COMPÓSITO TERMOPLÁSTICO E ARTIGO COMPÓSITO TERMOPLÁSTICO
(57) PROCESSO PARA AUMENTO DA ADESÃO DE UM MATERIAL INORGÂNICO DE REFORÇO EM UMA MATRIZ POLIMÉRICA, MATERIAL INORGÂNICO DE REFORÇO, PROCESSO DE OBTENÇÃO DE UM MATERIAL COMPÓSITO TERMOPLÁSTICO, MATERIAL COMPÓSITO TERMOPLÁSTICO E ARTIGO COMPÓSITO TERMOPLÁSTICO. O processo de aumento da adesão de um material inorgânico de reforço em uma matriz orgânica compreende: submeter uma carga, seca, de material inorgânico de reforço, particulado ou fibroso e apresentando hidroxilas em sua superfície, a um primeiro tratamento superficial, com um agente de acoplamento do tipo siloxano contendo grupos amina, dissolvido em solvente orgânico isento de água e com pH ácido e, após etapa de cura, a um novo tratamento superficial com pelo menos um agente de acoplamento do tipo siloxano dissolvido em uma solução contendo um solvente orgânico e água, para ser submetido a uma nova cura. O material de reforço assim tratado pode ser então misturado com uma carga de material orgânico definida por um polímero ou por um monômero, para obter uma mistura compósita para formar um material compósito polimérico que pode apresentar a forma final desejada ou uma forma bruta, a ser moída ou peletizada para uma forma particulada, para posterior processamento
(71) UNIVERSIDADE FEDERAL DE SANTA CATARINA (BR/SC)
(72) GUILHERME MARIZ DE OLIVEIRA BARRA, FELIPE DARBAS RZATKI, RAFAEL GUNTZEL ARENHART, Aloisio Nelmo Klein, Roberto Binder
(74) Antonio Mauricio Pedras Arnaud

(21) **BR 10 2013 028256-1** A2 **3.1**
(22) 01/11/2013
(51) H01M 4/94 (2006.01)
(54) ELETRODO CONTENDO PALÁDIO NANOESTRUTURADO PARA SISTEMAS DE CÉLULA A COMBUSTÍVEL DE MEMBRANA POLIMÉRICA CONDUTORA IÔNICA
(57) ELETRODO CONTENDO PALÁDIO NANOESTRUTURADO PARA SISTEMAS DE CÉLULA A COMBUSTÍVEL DE MEMBRANA POLIMÉRICA CONDUTORA IÔNICA. A presente invenção refere-se a eletrodo à base de paládio nanoestruturado, carbono e polímeros fluorados para uso como ânodo de conjunto eletrodo-membrana (MEA) em sistemas de célula a combustível cujo- eletrólito é um polímero condutor iônico, nos quais, por meio do suprimento de combustíveis e oxidantes apropriados, ocorre a geração de energia elétrica. O eletrodo é desenvolvido a partir de um eletrocatalisador à base de paládio e carbono, permeados por polímeros fluorados adequados e unidos à membrana polimérica por métodos de preparo como o de prensagem a quente, dentre outros, o que permite a fabricação de conjuntos eletrodo-membrana-eletrodo de variadas dimensões e com desempenho superior
(71) COMISSÃO NACIONAL DE ENERGIA NUCLEAR (BR/RJ) , FUNDAÇÃO DE AMPARO À PESQUISA DO ESTADO DE SÃO PAULO - FAPESP (BR/SP)
(72) MARCELO LINARDI, ALMIR OLIVEIRA NETO, RAFAEL NOGUEIRA BONIFÁCIO
(74) JULIO CESAR FONSECA CAPELLA

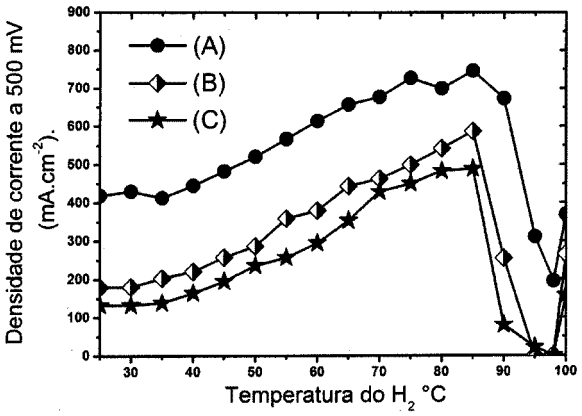

(21) **BR 10 2013 028261-8** A2 **3.1**
(22) 01/11/2013
(51) G06F 3/00 (2006.01), G06F 15/00 (2006.01), G10L 19/00 (2013.01)
(54) UNIDADE PROCESSADORA DE ÁUDIO E GERENCIADORA ELÉTRICA AUTOMOTIVA
(57) UNIDADE PROCESSADORA DE ÁUDIO E GERENCIADORA ELÉTRICA AUTOMOTIVA, a qual conta com um processador de áudio (13) e um gerenciador elétrico (14), a unidade processadora de áudio e gerenciadora elétrica automotiva em questão inclui ainda uma conexão USB (1), uma memória (11), conector de entrada de áudio (2), conectores de saida de áudio (3), (4), (5) e (6), conectores de energia (7), (8), (9) e (10), um dispositivo de conexão sem fio (63); sendo que a citada unidade processadora de áudio e. gerenciadora elétrica automotiva prevê que o processamento de áudio e o gerenciamento do sistema elétrico sejam incorporados no mesmo equipamento, o qual é configurado como um módulo unitário, que processa o áudio através de recursos de divisão de freqüências, equalização, alinhamento de tempo, limiter, entre outros recursos, também gerencia o sistema elétrico monitorando a tensão da(s) bateria(s) do veículo, monitorando diversas tensões em tempo real desejadas pelo usuário e controlando o estado de diversos comandos remotos com atraso programável para acionamento de módulos empregados no sistema de som de forma seqüencial e de acordo com as condições do sistema elétrico e objetivos de sonorização
(71) FERNANDO EID PIRES (BR/SP)
(72) FERNANDO EID PIRES
(74) TINOCO SOARES & FILHO LTDA

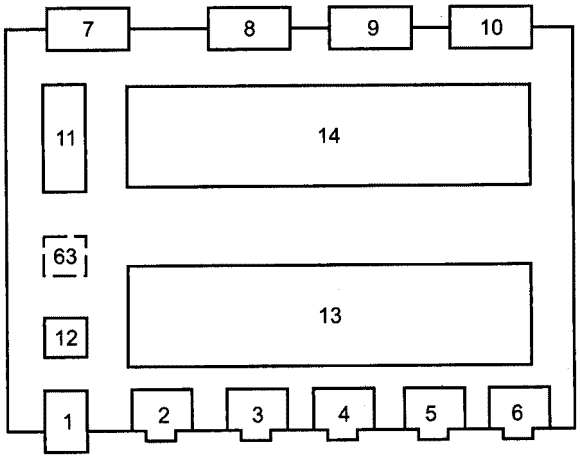

(21) **BR 10 2013 028270-7** A2 **3.1**
(22) 01/11/2013
(51) B60K 17/28 (2006.01)
(54) SISTEMA DE TRANSMISSÃO DE TORQUE E POTÊNCIA PARA A TOMADA DE POTÊNCIA EM UM TRATOR AGRÍCOLA
(57) SISTEMA DE TRANSMISSÃO DE TORQUE E POTÊNCIA PARA A TOMADA DE POTÊNCIA EM UM TRATOR AGRÍCOLA. A presente invenção refere-se a um sistema de transmissão de torque e potência para a tomada de potência (TDP) em um trator agrícola dotado de motor, onde a ligação entre o motor e a tomada de potência (TDP) é feita através de um eixo bipartido (8, 6). A invenção tem por objetivo prover um sistema de transmissão de torque e potência para a tomada de potência (TDP) que facilite as operações de manutenção do trator, especialmente aquelas que envolvam a remoção da embreagem
(71) VALTRA DO BRASIL LTDA. (BR/SP)
(72) EDSON ANTONIO SAKAI
(74) DANNEMANN, SIEMSEN, BIGLER & IPANEMA MOREIRA - API 192

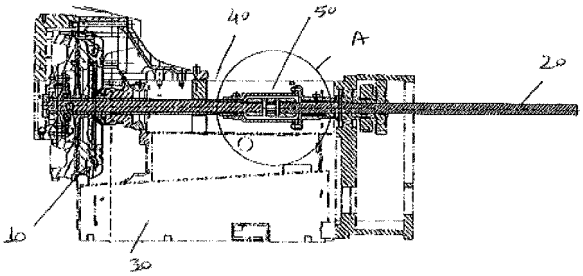

(21) **BR 10 2013 028278-2** A2 **3.1**
(22) 01/11/2013
(51) F24C 15/00 (2006.01), F24C 15/08 (2006.01)
(52) F24C 15/00, F24C 15/08
(54) SISTEMA DE ARMAZENAMENTO DE PRODUTOS EM MANÍPULOS DE APARELHOS ELETRODOMÉSTICOS
(57) SISTEMA DE ARMAZENAMENTO DE PRODUTOS EM MANÍPULOS DE APARELHOS ELETRODOMÉSTICOS. A presente invenção refere-se a um sistema de armazenamento de produtos em manípulos de aparelhos eletrodomésticos- mais especificamente de aparelhos de cocção- o qual foi desenvolvido para permitir que, além de exercer sua função inerente de manipular a chama dos queimadores, tais elementos compreendam uma função adicional ligada, principalmente, ao preparo dos produtos alimentícios que tais equipamentos são capazes de processar. Basicamente o dito sistema compreende pelo menos um manipulo (3) que pode ser removivelmente cooperante com pelo menos uma haste (4), sendo que o dito manípulo (3) compreende pelo menos um reservatório (31) de armazenamento de produtos e pelo menos uma tampa (32) cooperante com o pelo menos um reservatório (31)
(71) WHIRLPOOL S.A. (BR/SP)
(72) ANDRÉ DALGAS TOMM, RAMIRO RUTHES JUNIOR, MARCEL VIANA DE SOUZA
(74) FABIO FERRAZ DE ARRUDA LEME

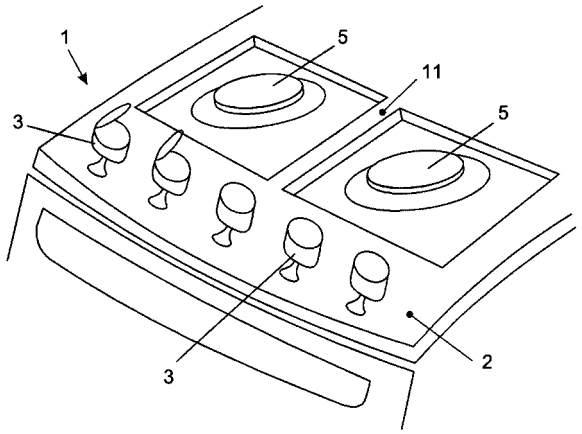

(21) **BR 10 2013 028291-0** A2 **3.1**
(22) 01/11/2013
(51) F24C 15/18 (2006.01), F24C 1/02 (2006.01), F24C 7/04 (2006.01), F24C 7/06 (2006.01)
(54) SISTEMA DE COCÇÃO PARA APARELHOS ELETRODOMÉSTICOS
(57) SISTEMA DE COCÇÃO PARA APARELHOS ELETRODOMÉSTICOS. A presente invenção refere-se a um sistema que visa possibilitar o preparo de alimentos grelhados e à vapor de forma prática nos aparelhos eletrodomésticos - mais especificamente em aparelhos de cocção - compreendendo, de forma mais objetiva, a incorporação de um compartimento para acomodar, preparar e armazenar um utensílio de cocção específico para essa finalidade na própria mesa de cocção do aparelho. O dito sistema de cocção compreende: pelo menos uma cavidade (15) na mesa de cocção (11); pelo menos um elemento de aquecimento (16) cooperante com pelo menos uma superfície interna da pelo menos uma cavidade (15) da mesa de cocção (11); pelo menos um utensílio de cocção (30) cooperante com a pelo menos uma cavidade (15) da mesa de cocção (11), sendo que o dito pelo menos um utensílio de cocção (30) compreende: pelo menos um compartimento (40) cooperante, de forma removível, com a cavidade (15) da mesa de cocção (11), pelo menos um compartimento para cocção à vapor (50) cooperante, de forma removível, com o pelo menos um compartimento (40), e pelo menos uma tampa (60) cooperante, de forma removível, com o pelo menos um compartimento (40) ou com o pelo menos um compartimento para cocção à vapor (50), sendo que a cavidade (15) da mesa de cocção (11) compreende profundidade (p) suficiente para acomodar a totalidade do pelo menos um compartimento (40) do utensílio de cocção (30) no interior do aparelho de cocção (1)
(71) Whirlpool S.A. (BR/SP)
(72) Samuel Alexandre de Oliveira Rodrigues, Thiago Marcos Nahas de Faria
(74) CARINA S RODRIGUES

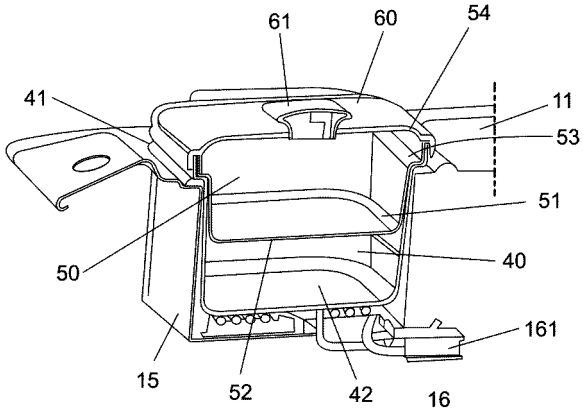

(21) **BR 10 2013 028304-5** A2 **3.1**
(22) 01/11/2013
(30) 03/03/2013 US 1378430; 02/11/2013 US 61721859
(51) G05B 19/048 (2006.01), G05B 23/02 (2006.01), H04L 12/24 (2006.01)
(54) SOLUÇÃO DE MONITORAMENTO DE MOTOR BASEADO EM NUVEM
(57) SOLUÇAO DE MONITORAMENTO DE MOTOR BASEADO EM NUVEM. Um sistema e método de monitoramento remoto baseado em nuvem monitoram uma instalação industrial. A instalação industrial inclui um ou mais dispositivos industriais. Um agente da nuvem localizado na instalação industrial é configurado para, por meio de ao menos um processador, coletar dados indicativos de um estado passado e/ou presente dos dispositivos industriais de acordo com um manifesto especifico para a instalação industrial. O agente da nuvem é ainda configurado para transmitir os dados coletados para que uma plataforma remota da nuvem de acordo com o manifesto reconfigure dinamicamente o agente da nuvem sem interrupção da coleta e da transmissão. A plataforma da nuvem processa os dados transmitidos para facilitar o monitoramento remoto dos dispositivos industriais
(71) ROCKWELL AUTOMATION TECHNOLOGIES, INC (US)

(72) JUAN L. ASENJO, FRANCISCO MATURANA
(74) ORLANDO DE SOUZA

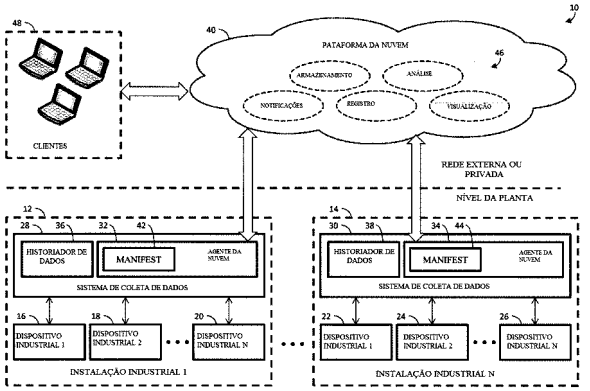

(21) **BR 10 2013 028305-3** A2 **3.1**
(22) 01/11/2013
(51) D06F 37/42 (2006.01)
(54) MÁQUINA LAVADORA DE ROUPAS COM MECANISMO DE DETECÇÃO DE VAZAMENTO
(57) MÁQUINA LAVADORA DE ROUPAS COM MECANISMO DE DETECÇÃO DE VAZAMENTO. A presente invenção trata de uma máquina lavadora de roupas dotada de mecanismo de detecção de vazamentos, sendo compreendida por características técnicas, construtivas e estruturais capazes de aumentar e assegurar a sensibilidade na detecção de um eventual vazamento de água do tanque de lavagem e, com isso, garantir a imediata identificação da necessidade de manutenção do equipamento, antes que a água afete, principalmente, o seu conjunto de mecanismos. Mais especificamente, a presente invenção compreende pelo menos um tanque de lavagem (10) cuja porção inferior e central é dotada de um orifício (11) através do qual fica posicionado o conjunto de mancalização 13, composto por pelo menos um eixo central (12), pelo menos um rolamento de mancalização (15) que promove o contato entre a dita abertura (11) e o referido eixo central (12), e pelo menos um retentor de vedação (16) posicionado na extremidade do dito orifício (11), sendo que a dita máquina lavadora de roupas é dotada de ao menos um sensor de vazamento (17) disposto entre o dito rolamento de mancalização (15) e o referido retentor de vedação (16)
(71) Whirlpool S.A. (BR/SP)
(72) João Alessandro da Cunha, Antonio Vinicius Amadio Caires
(74) CARINA S RODRIGUES

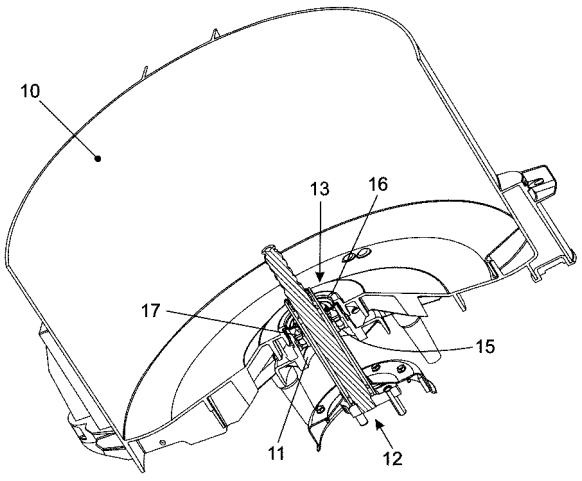

(21) **BR 10 2013 028308-8** A2 **3.1**
(22) 01/11/2013
(51) E01F 9/011 (2006.01), G09F 7/18 (2006.01)
(54) PLACA DE TRÂNSITO, PROCESSO DE FABRICAÇÃO DE PLACA DE TRÂNSITO E COMPOSIÇÃO DA MESMA
(57) PLACA DE TRÂNSITO, PROCESSO DE FABRICAÇÃO DE PLACA DE TRÂNSITO E COMPOSIÇÃO DA MESMA. Em que a placa (1) é composta por duas peças (2) unidas por encaixes macho (3) e fêmea (4), produzidas por injeção, utilizando aparas de procedência 100% pós industrial, sendo ditas peças (2) unidas por encaixe sob pressão mecânica.
(71) KLEBER ECCHER (BR/RS)
(72) KLEBER ECCHER
(74) PAULO ROBERTO AGUIAR DE FREITAS

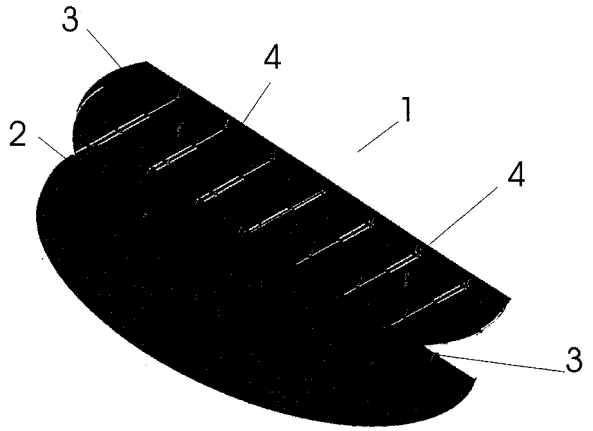

(21) **BR 10 2013 028335-5** A2 **3.1**
(22) 01/11/2013
(51) H03G 3/32 (2006.01), H03G 3/24 (2006.01), H03G 11/00 (2006.01), H04R 29/00 (2006.01), H03F 3/72 (2006.01), G05D 19/02 (2006.01)
(54) SISTEMA LIMITADOR CONTROLADOR ACÚSTICO PARA EQUIPAMENTOS DE ÁUDIO, SONORIZAÇÃO E SIMILARES
(57) SISTEMA LIMITADOR CONTROLADOR ACÚSTICO PARA EQUIPAMENTOS DE ÁUDIO, SONORIZAÇÃO E SIMILARES. Sistema que permite o controle do nível sonoro emitido por equipamentos de áudio ou similares e seu conjunto de alto-falantes, permitindo programar e fixar, baseado em parâmetros de controle, os níveis sonoros do equipamento de áudio ou similar, registrar e dar acesso aos parâmetros configurados, fixar os parâmetros pré-configurados no sistema limitador pelo uso de sistemas de segurança de acesso, transmitir dados de controle por meio de cabos ou tecnologias sem fio e permitir a visualização das configurações por sistemas de display
(71) Jeferson Gonçalves (BR/RS)
(72) Jeferson Gonçalves

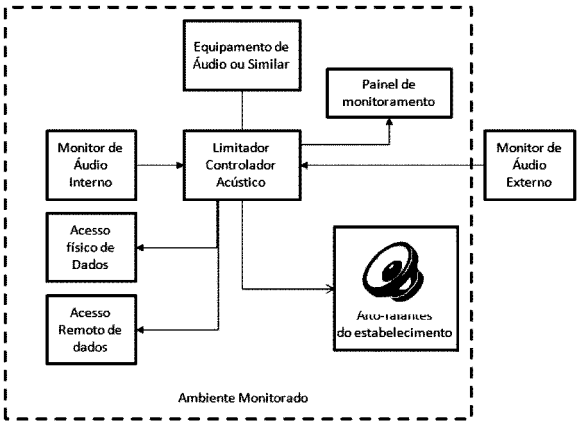

(21) **BR 10 2013 028361-4** A2 **3.1**
(22) 04/11/2013
(51) E04B 5/26 (2006.01), E04B 5/48 (2006.01), E04C 2/52 (2006.01)
(52) E04B 5/26, E04B 5/48, E04C 2/52
(54) ELEMENTO DE PREENCHIMENTO PARA FORMAÇÃO DE LAJES PRÉ-MOLDADAS
(57) ELEMENTO DE PREENCHIMENTO PARA FORMAÇÃO DE LAJES PRÉ-MOLDADAS. A presente patente de invenção refere-se a elementos (2) de preenchimento, particularmente em EPS para formação de lajes (1) pré-fabricadas, sendo o elemento (2) de preenchimento formado por um corpo sólido (102) dotado de canais (3) de passagens em sua face superior, dispostos de forma transversal ou paralela, facilitando a passagem de tubulações elétricas e/ou hidráulicas e proporcionando um aumento da resistência da laje pré-moldada e ainda canais (9) que se interligam em sua face inferior, para que quando preenchidos com argamassa, esta fique intertravada não se desprendendo do elemento (2), tornando assim o elemento (2) uma peça mais rígida e com uma melhor aderência da argamassa de acabamento
(71) CLÁUDIO SCHATTSCHENEIDER (BR/SC)
(72) CLÁUDIO SCHATTSCHENEIDER
(74) ELAINE LAU DA SILVA PEREIRA

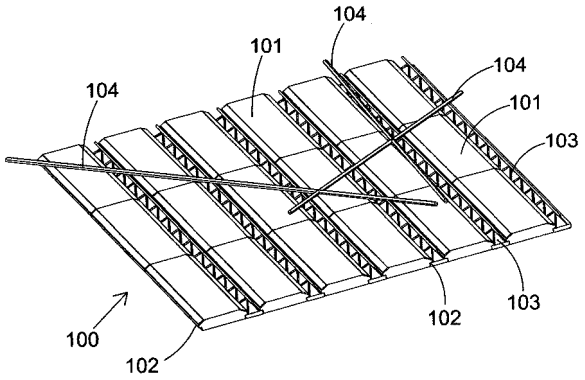

(21) **BR 10 2013 028379-7** A2 **3.1**
(22) 04/11/2013
(51) E04B 1/343 (2006.01), E04B 1/24 (2006.01), E04B 2/58 (2006.01), E04H 1/02 (2006.01)
(52) E04B 1/343, E04B 1/24, E04B 2/58, E04H 1/02
(54) APERFEIÇOAMENTO EM EDIFICAÇÕES A PARTIR DE PERFIS PULTRUDADOS
(57) APERFEIÇOAMENTO EM EDIFICAÇÕES A PARTIR DE PERFIS PULTRUDADOS. O presente privilégio de invenção refere-se a um aperfeiçoamento em edificações a partir de perfis pultrudados, tendo por características a montagem modular anticorrosiva, com baixo custo e rapidez de instalação, utilizando materiais modernos e agregando facilidade de acomodação em qualquer terreno, primando pela qualidade habitacional, durabilidade, facilidade de manutenção e de expansão, a ser aplicado na construção de edificações como escolas, edifícios comerciais, entre outros. O objetivo do presente privilégio de invenção compreende uma estrutura, formada a partir de perfis pultrudados em "U" de base (1), insertos metálicos (4), pilares (6), pilares com união de painéis (7), borda de painel (8), parafusos e porcas (9), painéis (10), vigas (11), chapas de união (12), estrutura metálica da cobertura (13), perfis de acabamento (14), e de ângulo (5), previamente cortados, que atuam tanto como colunas, vigas e base
(71) MVC COMPONENTES PLÁSTICOS LTDA (BR/PR)
(72) GILMAR DA COSTA LIMA
(74) CAPELLA E VELOSO ADVOGADOS ASSOCIADOS

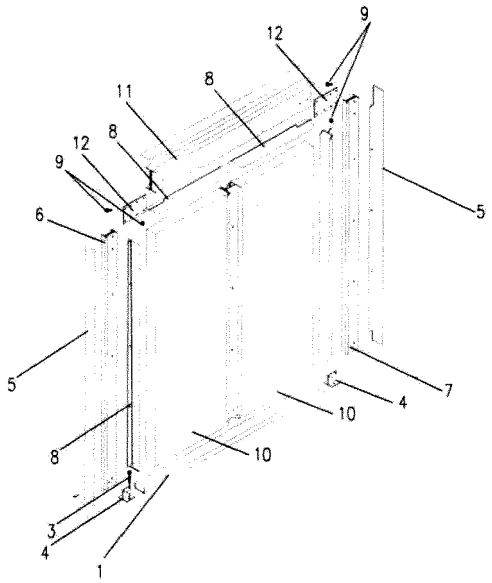

(21) **BR 10 2013 028409-2** A2 **3.1**
(22) 04/11/2013
(51) D06F 39/14 (2006.01), A47L 15/42 (2006.01)
(54) SISTEMA DE PIVOTAMENTO PARA PORTAS E TAMPAS MÓVEIS DE APARELHOS ELETRODOMÉSTICOS
(57) SISTEMA DE PIVOTAMENTO PARA PORTAS E TAMPAS MÓVEIS DE APARELHOS ELETRODOMÉSTICOS. A presente invenção refere-se a um sistema de pivotamento para tampas de aparelhos eletrodomésticos, mais especificamente para tampas de máquinas lavadoras de roupas, o qual foi desenvolvido para proporcionar uma utilização mais prática e segura, com formas de montagem e desmontagem mais simples e versátil que aquela conseguida com o uso dos similares conhecidos. A invenção caracteriza-se pelo fato de que: a pelo menos uma dobradiça compreende pelo menos um ressalto compreendendo pelo menos dois alojamentos interligados por ao menos uma parede medial contendo um orifício central, sendo que o alojamento é aberto na face inferior da dobradiça e o alojamento compreende uma fenda de interligação com o ambiente externo; o pelo menos um pino cooperante com a dobradiça compreende um corpo com região distal compreendendo pelo menos um rasgo perimetral cooperante com a fenda e um batente perimetral, e região proximal compreendendo ao menos duas hastes providas de cames cooperantes com a dita parede medial; e a pelo menos uma mola coopera com o batente perimetral e com a parede medial no interior do alojamento
(71) Whirlpool S.A. (BR/SP)
(72) William Buscarato, Silvio Antonio Bortolotti, Jaime Moreira
(74) CARINA S RODRIGUES

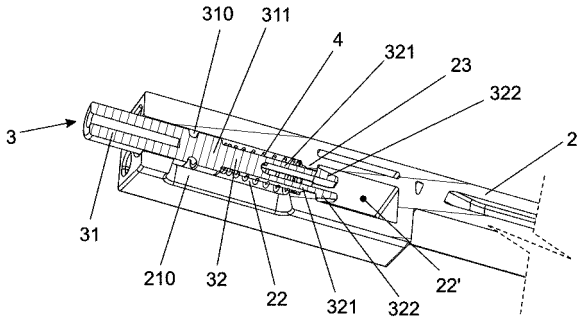

(21) **BR 10 2013 028432-7** A2 **3.1**
(22) 04/11/2013
(51) C08L 23/04 (2006.01), B82Y 30/00 (2011.01), H01B 7/18 (2006.01)
(54) COMPOSIÇÃO DE MATERIAL POLIMÉRICO NANOESTRUTURADO, PROCESSO DE PREPARAÇÃO DA MESMA E USO DA MESMA
(57) COMPOSIÇÃO DE MATERIAL POLIMÉRICO NANOESTRUTURADO, PROCESSO DE PREPARAÇÃO DA MESMA E USO DA MESMA. A presente invenção se refere a uma composição de material polimérico nanoestruturado a base de polietileno de alta densidade (HDPE), argila organofílica (OMMT) e cera de polietileno a partir de mistura no estado fundido com desempenho térmico e mecânico superior ao material referência (HDPE) para aplicação estrutural em redes de distribuição de energia elétrica. Além disso, a presente invenção se refere ao processo de preparação da referida composição de material polimérico nanoestruturado e ao uso do referido material polimérico nanoestruturado
(71) COMPANHIA PIRATININGA DE FORÇA E LUZ (BR/SP) , FUNDAÇÃO UNIVERSIDADE FEDERAL DE SÃO CARLOS - UFSCAR (BR/SP)
(72) ADHEMAR COLLÁ RUVOLO FILHO, LUIZ ANTONIO PESSAN, FABIO ROBERTO PASSADOR
(74) DI BLASI, PARENTE & ASSOCIADOS PROPRIEDADE INDUSTRIAL LTDA

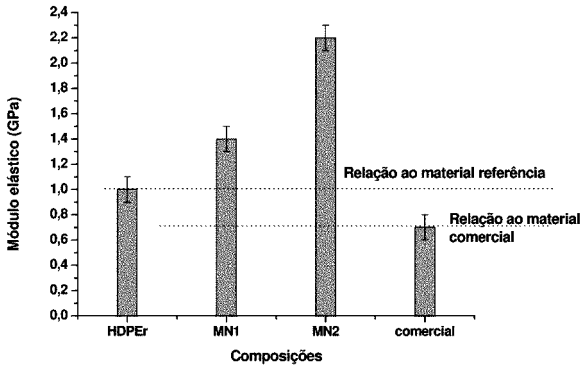

(21) **BR 10 2013 028446-7** A2 **3.1**
(22) 05/11/2013
(51) B28B 7/04 (2006.01), E04G 9/00 (2006.01)
(52) B28B 7/04, E04G 9/00
(54) SISTEMA DE TRAVAMENTO E AJUSTE DE FÔRMA EM LEITO UNIVERSAL
(57) SISTEMA DE TRAVAMENTO E AJUSTE DE FÔRMA EM LEITO UNIVERSAL.Tratou a presente solicitação de patente de invenção, a um sistema de travamento e ajuste de fôrma em leito universal, não observado na técnica atual no qual trás como novidade o ajuste de largura da forma diretamente na placa base (1) universal e fixa, montada sobre uma estrutura (3), de suporte e deslocamento da placa direita (19) e placa esquerda (20), montadas nas barras (17) e travadas pelo encaixe da ponta (7) da trava (8) articulada na calha guia (6)
(71) TGM Máquinas e Equipamentos Ltda (BR/SC)
(72) Álvaro Kasmierski
(74) Sandro Conrado da Silva

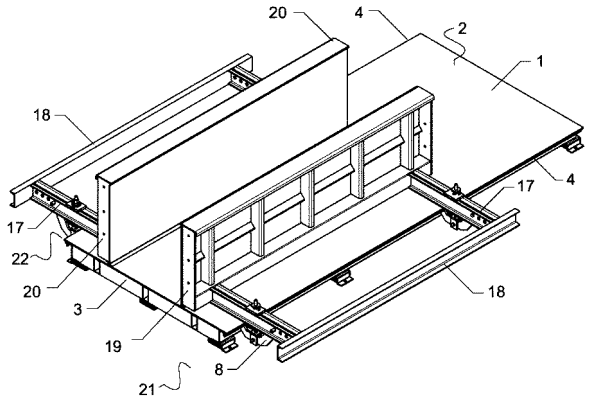

(21) **BR 10 2013 028454-8** A2 **3.1**
(22) 05/11/2013
(51) F02D 41/24 (2006.01), F02M 27/04 (2006.01)
(54) MÓDULO ELETRÔNICO PARA ECONOMIA DE COMBUSTÍVEL EM MOTORES A COMBUSTÃO EM GERAL
(57) MÓDULO ELETRÔNICO PARA ECONOMIA DE COMBUSTÍVEL EM MOTORES A COMBUSTÃO EM GERAL, se refere a um módulo eletrônico (1) composto de um circuito integrado (2) e de um relé (3), em que o primeiro aquisita sinais preferentemente de um sensor de rotação (4), que conforme o giro do motor regula a atuação do módulo (1) em um solenóide (5) no sentido de interromper ou liberar a passagem de combustível, mediante o sinal de um micro switch (6) instalado no conjunto do acelerador e outro micro switch (7) na embreagem, de forma que sempre o veículo estiver desacelerando haverá corte e economia no consumo de combustível
(71) PAULO ROBERTO HINZ (BR/RJ)
(72) PAULO ROBERTO HINZ
(74) VILAGE MARCAS E PATENTES LTDA

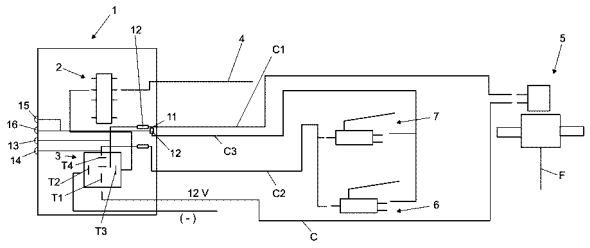

(21) **BR 10 2013 028472-6** A2 **3.1**
(22) 05/11/2013
(51) G06Q 50/32 (2012.01), G06Q 10/06 (2012.01)
(54) MÉTODO E SISTEMA PARA CÁLCULO DE ÍNDICE DE CIDADES DIGITAIS
(57) MÉTODO E SISTEMA PARA CÁLCULO DE ÍNDICE DE CIDADES DIGITAIS, que calculam um Índice de Cidades Digitais para um conjunto de cidades e as classifica segundo um nível de evolução dos serviços digitais que oferecem à população. O Índice de Cidades Digitais, proposto nesta invenção, considera dados do município relacionados à oferta de infraestrutura de redes de telecomunicações, disponibilização de serviços eletrônicos e integração, além de temas inerentes a serviços e sistemas internos que permitam a inclusão cada vez maior de novos serviços em setores como saúde, educação, cultura, esporte, segurança, provendo transparência, sustentabilidade, usabilidade, entre outros requisitos
(71) FUNDACAO CPQD - CENTRO DE PESQUISA E DESENVOLVIMENTO EM TELECOMUNICACOES (BR/SP)
(72) Graziella Cardoso Bonadia
(74) Ana Lúcia Forni Poppi

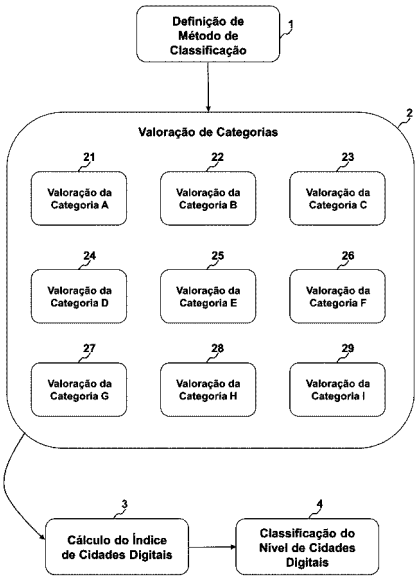

(21) **BR 10 2013 028476-9** A2 **3.1**
(22) 05/11/2013
(51) A61N 5/06 (2006.01)
(52) A61N 5/0621, A61N 5/0614, A61N 5/0616, A61N 5/0624
(54) APARELHO DE FOTOTERAPIA COM DIRECIONAMENTO DE FEIXE E/OU ALVO LUMINOSOS
(57) APARELHO DE FOTOTERAPIA COM DIRECIONAMENTO DE FEIXE E/OU ALVO LUMINOSOS. Trata-se a presente invenção de um aparelho para direcionamento de feixes luminosos a recém-nascidos ictéricos sob fototerapia neonatal, composto de uma ou mais fontes de iluminação, uma selecionada dentro da banda de absorção da bilirrubina e de seus isômeros (faixa espectral de 300 a 800 nm), e outra de qualquer cor ou espectro que possibilite o posicionamento ideal de pacientes ictéricos sob fontes de fototerapia, por meio do direcionamento de feixe e/ou alvo luminosos, intermitentes ou não, para uso em recém-nascidos ictéricos em incubadoras, maternidades, hospitais, unidades de pediatria, unidades de tratamento intensivo e domicílios. O aparelho tem variedade de uso em tratamentos médicos, hospitalares, comerciais e estéticos, com radiações ionizante ou náo-ionizante e com propósitos terapêuticos ou tecnológicos, tais como bronzeamento artificial, tratamento de vitiligo, tratamento oncológico e desinfestação, inibição de brotamento e retardo de maturação de alimentos
(71) UNIVERSIDADE FEDERAL DE OURO PRETO (BR/MG) , FAPEMIG - FUNDAÇÃO DE AMPARO A PESQUISA DO ESTADO DE MINAS GERAIS (BR/MG)
(72) RODRIGO FERNANDO BIANCHI, EDUARDO QUARESMA GONÇALVES

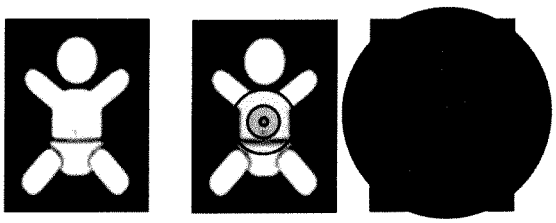

FIGURA 1: Princípio de funcionamento do aparelho de fototerapia com direcionamento de feixe e alvo luminosos ao paciente ictérico. Em (a) tem-se o RN; em (b) tem-se o direcionamento de uma fonte de luz vermelha, tipo foco, para posicionamento do RN nas melhores condições de iluminação e, finalmente, em (c) a exposição ideal de iluminação ao RN.

(21) **BR 10 2013 028477-7** A2 **3.1**
(22) 05/11/2013
(51) E04B 1/68 (2006.01), F16F 9/00 (2006.01)
(52) E04B 1/6801, F16F 9/00
(54) ATENUADOR DINÂMICO DE RUÍDO
(57) ATENUADOR DINÂMICO DE RUÍDO. Dispositivo para atenuação de ruído transmitido através de elementos estruturais e/ou vedação, composto basicamente de uma alma de metal que transmite o movimento vibratório de uma estrutura para um componente de densidade elevada, tendo entre eles um material capaz de gerar forças de reação quando sofrer algum tipo de carregamento e/ou capacidade de dissipar energia produzida por esta solicitação
(71) UNIVERSIDADE FEDERAL DE UBERLÂNDIA (BR/MG) , INSTITUTO FEDERAL DE EDUCAÇÃO, CIÊNCIA E TECNOLOGIA DE GOIÁS - IFG (BR/GO)
(72) MARCUS ANTONIO VIANA DUARTE, RICARDO VICTÓRIA DE HOLANDA

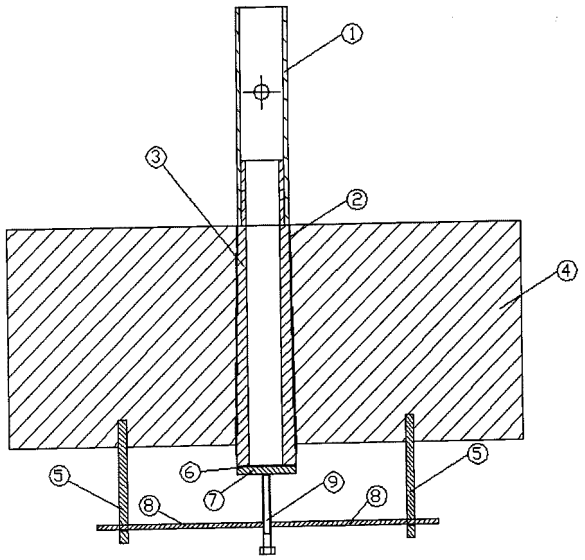

(21) **BR 10 2013 029113-7** A2 **3.1**
(22) 12/09/2013
(51) A63F 13/98 (2014.01)
(52) A63F 13/02, A63F 2300/80
(54) PLATAFORMA SIMULADORA INSTÁVEL COMO ACESSÓRIO E CONTROLE DE VIDEO GAMES
(57) PLATAFORMA SIMULADORA INSTÁVEL COMO ACESSÓRIO E CONTROLE DE VIDEO GAMES. Patente de Invenção que consiste de uma plataforma simuladora instável fornada de duas partes, uma base fixa (1), e outra móvel (7), que tem embarcado um sistema mecatrônico (9) o qual a habilita como controle de games proprietários que podem ser rodados em PCs e Smart TVs,voltados ao treino de equilíbrio, propriocepção e postura em vários decúbitos (em pé, sentado, decúbito dorsal e decúbito ventral), que também contemplam a possibilidade de desenvolvimento cognitivo como atenção e memoria. Serve ainda como acessório através do acoplamento fisico, em nichos especificos (13) da parte móvel (7), dos controles de video games (8) disponiveis no mercado, o que proporcionará uma experiência de jogos mais emocionante através do aumento do realismo dos games (simulador). A incorporação de vídeo games como ferramenta capaz de contribuir para adesão e fidelização do paciente aos tratamentos, baseados no conceito de Gamefication, aliada a adoção de plataformas instáveis nos tratamentos de equilíbrio, possibilita incremento de elementos de perturbação aos treinos de propriocepção, através da simulação de situações de risco e desafios em ambiente seguro e controlado proporcionado pelos video games, associado a planos instáveis
(71) DALTON YOSHIMI KINA (BR/SP)
(72) DALTON YOSHIMI KINA

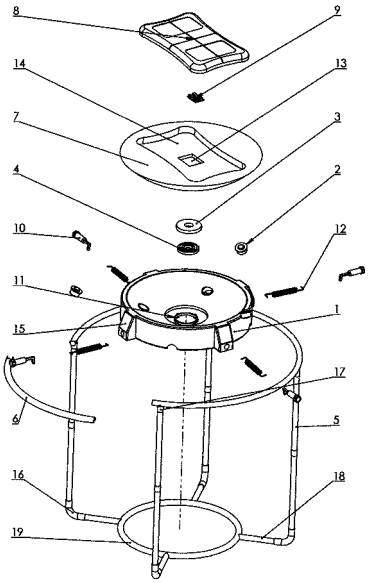

(21) **BR 10 2013 029291-5** A2 **3.1**
(22) 13/11/2013
(30) 15/11/2012 US 13/678,052
(51) H02J 3/00 (2006.01), H02J 3/18 (2006.01), H02J 3/12 (2006.01), H02J 3/01 (2006.01), H01F 27/38 (2006.01)
(54) SISTEMA DE CONTROLE DE QUALIDADE DE POTÊNCIA INTEGRADO E MÉTODO DE CONTROLE DE POTÊNCIA PARA UMA CARGA
(57) SISTEMA DE CONTROLE DE QUALIDADE DE POTÊNCIA INTEGRADO E MÉTODO DE CONTROLE DE POTÊNCIA PARA UMA CARGA. Trata-se de um sistema de controle de qualidade de potôncia integrado (60) que inclui um transformador (62) com um enrolamento primário (64), um enrolamento secundário (66, 74) e um enrolamento de compensaçio (68, 75) enrolado em um núcleo magnético (158). Um conversor eletrônico de potência (78) no sistema fornece uma tensão de referência ao enrolamento de compensação para Injetar uma tensão em série no enrolamento secundário do transformador. Um controlador (80) é utilizado para gerar a tensão de referência para o conversor eletrônico de potência com base em um requisito de controle de qualidade de potência.
(71) GENERAL ELECTRIC COMPANY (US)
(72) PINWAN THIWANKA BANDARA WIJEKOON, ARA PANOSYAN, MANOJ RAMPRASAD SHAH
(74) CAROLINA NAKATA

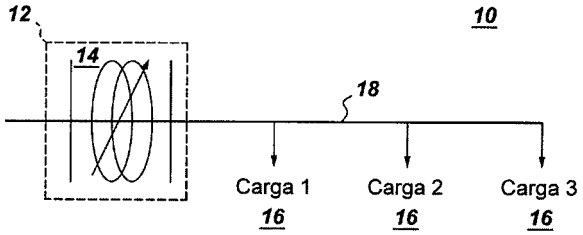

(21) **BR 10 2013 030386-0** A2 **3.1**
(22) 26/11/2013
(51) B23B 29/00 (2006.01)
(54) ADAPTADOR DE SERRA PARA FURADEIRA
(57) ADAPTADOR DE SERRA PARA FURADEIRA. Trata-se a presente patente de invenção de um adaptador de serra para furadeira, pertencente à área mecânica, mais particularmente, trata-se de um adaptador que será acoplado ao mandril da furadeira, transformando movimento circular em movimento linear, permitindo o corte de diversos materiais. O adaptador compreende uma carcaça protetora (1), formada por três partes, formando nas extremidades aberturas (16; 16') para passagem do mandril da furadeira e da guia da serra respectivamente, e internamente é dotada de reentrâncias (15) para fixação e acomodação da estrutura interna (2), na qual são fixados os eixos de transmissões longitudinal (3) e transversal (4) juntamente com seu apoio (5), além da placa (6), que forma uma abertura de orientação e limitação de movimento para a guia serra (7) onde é fixada a serra (8) através do porta serra (9) e externamente, na parte frontal, é previsto uma guia de corte (10).
(71) ALEX DIAS DE SOUZA (BR/SP)
(72) ALEX DIAS DE SOUZA
(74) BEERRE ASSESSORIA EMPRESARIAL LTDA

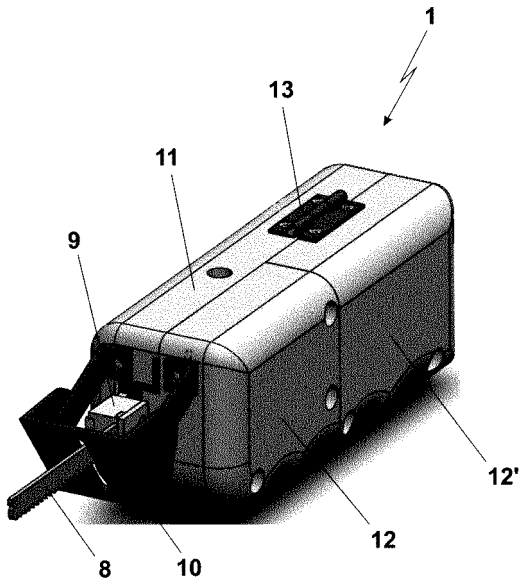

(21) **BR 10 2013 030569-3** A2 **3.1**
(22) 28/11/2013
(51) A61K 35/16 (2006.01)
(54) COMPOSIÇÃO FARMACÊUTICA DE PLASMA ENRIQUECIDO EM PLAQUETAS EQUINAS LIOFILIZADAS PARA USO NOS PROCESSOS DE REGENERAÇÃO TECIDUAL
(57) COMPOSIÇÃO FARMACÊUTICA DE PLASMA ENRIQUECIDO EM PLAQUETAS EQUINAS LIOFILIZADAS PARA USO NOS PROCESSOS DE REGENERAÇÃO TECIDUAL. A presente invenção trata de composição farmacêutica para uso como adjuvante nos processos inflamatórios de animais, bem como daqueles que necessitam reparação tecidual, a qual utiliza um processo de produção de pool de plasma enriquecido em plaquetas/ fatores de

crescimento a partir de plasma equino, bem como processo de separação e liofilização do mesmo.
(71) LABORATÓRIOS VENCOFARMA DO BRASIL LTDA (BR/PR)
(72) Ana Carolina Rusca Correa Porto, Marcelo Paulino das Neves, Alma Yasodhara Alexandra Hoge, Cristina de Oliveira Massoco Salles Gomes, Luis Eduardo dos Santos Ferraz, Bruno Akira Ozawa, Fernando Dambrós Pereira
(74) LONDON MARCAS E PATENTES SS LTDA

(21) **BR 10 2013 030594-4** A2 **3.1**
(22) 28/11/2013
(51) A01N 43/66 (2006.01), A01N 43/707 (2006.01), A01N 47/36 (2006.01), A01P 13/00 (2006.01)
(54) COMPOSIÇÕES HERBICIDAS QUE COMPREENDEM UM HERBICIDA DE TRIAZINONA E UM HERBICIDA INIBIDOR DE ALS E USOS DOS MESMOS
(57) COMPOSIÇÕES HERBICIDAS QUE COMPREENDEM UM HERBICIDA DE TRIAZINONA E UM HERBICIDA INIBIDOR DE ALS E USOS DOS MESMOS. A presente invenção refere-se a uma composição herbicida que compreende um herbicida inibidor de ALS e um 5 herbicida de triazinona, que reduz a fitotoxicidade do herbicida inibidor de ALS para plantas de colheita.
(71) ROTAM AGROCHEM INTERNATIONAL COMPANY LIMITED (CN)
(72) JAMES TIMOTHY BRISTOW
(74) VIEIRA DE MELLO ADVOGADOS

(21) **BR 10 2013 030596-0** A2 **3.1**
(22) 28/11/2013
(51) A01N 43/653 (2006.01), A01N 47/12 (2006.01), A01N 47/30 (2006.01), A01P 3/00 (2006.01)
(54) MÉTODO DE TRATAMENTO DE INFECÇÕES FUNGICIDAS, COMPOSIÇÕES FUNGICIDAS E SEU USO
(57) MÉTODO DE TRATAMENTO DE INFECÇÕES FUNGICIDAS, COMPOSIÇÕES FUNGICIDAS E SEU USO. Um método de prevenção e/ou tratamento de infestações fúngicas de uma planta é fornecido por meio da aplicação de uma composição fungicida, compreendendo um componente (A) pelo menos um dos triazóis e um componente (B) pelo menos um dos benzimidazóis, nas plantas ou partes da planta ou em um local nas etapas específicas de crescimento das plantas ou partes da planta.
(71) ROTAM AGROCHEM INTERNATIONAL COMPANY LIMITED (CN)
(72) JAMES TIMOTHY BRISTOW
(74) VIEIRA DE MELLO ADVOGADOS

(21) **BR 10 2013 030662-2** A2 **3.1**
(22) 28/11/2013
(51) C12Q 1/68 (2006.01), C12N 15/12 (2006.01), C07K 14/435 (2006.01), A61K 39/00 (2006.01), A61P 33/14 (2006.01)
(54) PROCESSO DE SELEÇÃO DE ANTÍGENOS DE CARRAPATOS E COMPOSIÇÕES ANTIGÊNICAS ANTICARRAPATOS
(57) PROCESSO DE SELEÇÃO DE ANTÍGENOS DE CARRAPATOS E COMPOSIÇÕES ANTIGÊNICAS ANTICARAPATOS. A presente invenção trata de um processo de seleção de antígenos de carrapatos compreendendo as etapas de: produção do transcriptoma de um carrapato; síntese de proteínas; seleção das proteínas antigênicas; avaliação da importância biológica das proteínas selecionadas; clonagem e subclonagem das sequências de ADN relativas às proteínas selecionadas; síntese dos antígenos anticarrapato; e também, a composições antígenícas antícarrapato úteis a animais mamíferos.
(71) UNIVERSIDADE DE SÃO PAULO - USP (BR/SP) , OFFICE TECNOLOGY TRANSFER OF NATIONAL INSTITUTES OS HEALTH - NIH-OTT (US)
(72) ISABEL KINNEY FERREIRA DE MIRANDA SANTOS, JOSÉ MARCOS CHAVES RIBEIRO, BEATRIZ ROSSETI FERREIRA, CECÍLIA JOSÉ VERÍSSIMO, LUCINDA GIAMPIETRO BRANDAO, SANDRA REGINA COSTA MARUYAMA, ELEN ANATRIELLO, GUSTAVO ROCHA GARCIA, DANIELA DANTAS MORÉ, JESUS GILBERTO VALENZUELA
(74) MARIA APARECIDA DE SOUZA

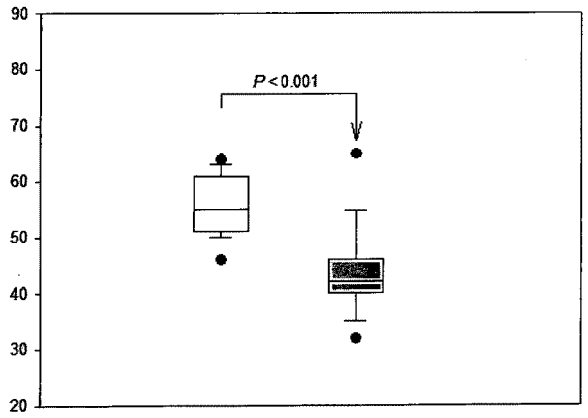

(21) **BR 10 2013 030737-8** A2 **3.1**
(22) 29/11/2013
(51) A01N 37/18 (2006.01), A01P 1/00 (2006.01)
(54) MÉTODO DE ESTOCAGEM DE ÓVULOS DO OURIÇO-DO-MAR PARA APLICAÇÃO EM TESTES ECOTOXICOLÓGICOS
(57) MÉTODO DE ESTOCAGEM DE ÓVULOS DO OURIÇO-DO-MAR PARA APLICAÇÃO EM TESTES ECOTOXICOLÓGICOS. Tratou a presente solicitação de patente de invenção a um método de estocagem de óvulos do ouriço-do-mar lytechinus Variegatus, Echi-nometra lucunter e Arbacia lixula, desenvolvido para possibilitar a preservação dos gametas destas espécies, para que possam assim serem utilizados em tes-tes ecotoxicológicos nos diversos laboratórios de ecotoxicologia bem como nas demais atividades laboratoriais tais quais, áreas de embriologia, bioquímica, bio-logia celular e aulas práticas.
(71) Fundação Universidade do Vale do Itajaí (BR/SC) , Fundação Universidade do Estado de Santa Catarina - UDESC (BR/SC)
(72) Alceu Mezzalira, Charrid Resgala Jr, Joana Cláudia Mezzalira, Marcus Vinícius Máximo
(74) Sandro Conrado da Silva

(21) **BR 10 2013 030843-9** A2 **3.1**
(22) 29/11/2013
(51) B23C 3/04 (2006.01), B23P 6/02 (2006.01), H02K 15/00 (2006.01)
(54) SISTEMA E MÉTODO PARA RECUPERAR UM ANEL DE FRENAGEM DE UM GERADOR ELÉTRICO
(57) SISTEMA E MÉTODO PARA RECUPERAR UM ANEL DE FRENAGEM DE UM GERADOR ELÉTRICO. A presente invenção refere-se a um método e sistema de recuperação de grandes superfícies circulares como, por exemplo, um anel de frenagem (2) de geradores hidroelétricos. O método de recuperação é realizado através do uso de um sistema (1) para a usinagem do anel de frenagem - um componente pesado e delicado de um gerador hidrelétrico - no interior da usina, sem desmontá-lo da unidade do gerador. Deste modo, os equipamentos que compõem o sistema (1) são instalados na própria unidade do gerador. Dentre esses equipamentos são: um dispositivo portátil de fresagem (3); suportes (4) para sustentação do anel de frenagem (2); um dispositivo de rotação (5), tal como um pneu para mover o anel (2); um redutor (6); um eixo de transmissão (7); rolamentos (8); uma estrutura de aço (10) para dar sustentação ao redutor (6); e um de torque (11) para proporcionar o funcionamento do redutor (6) à velocidade adequada para a rotação do anel de frenagem (2). Então, utilizando-se o dispositivo portátil de fresagem (3) recupera-se a superfície do anel de frenagem (2) através de usinagem, removendo-se alguns milímetros em espessura.
(71) ANDRITZ HYDRO INEPAR DO BRASIL S/A (BR/SP)
(72) LUIZ A. M. MARCATTO
(74) DANNEMANN, SIEMSEN, BIGLER & IPANEMA MOREIRA - API 192

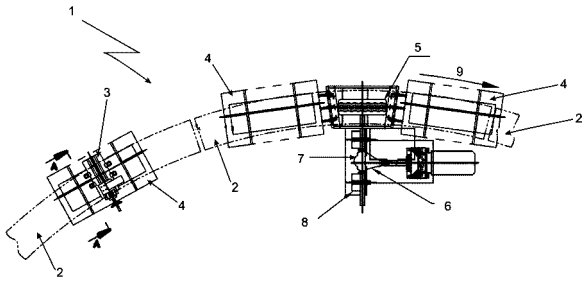

(21) **BR 10 2013 030850-1** A2 **3.1**
(22) 29/11/2013
(51) A01M 1/04 (2006.01)
(54) APARELHO DE AR CONDICIONADO PROVIDO DE SISTEMA DE ELIMINAÇÃO E EXPULSÃO DE INSETOS
(57) APARELHO DE AR CONDICIONADO PROVIDO DE SISTEMA DE ELIMINAÇÃO E EXPULSÃO DE INSETOS. A presente invenção refere-se a um sistema de controle de velocidade do ventilador, particularmente utilizado em aparelhos de ar condicionado dotado de direcionador de ar capaz de se movimentar angularmente para formar um efeito de brisa. Mais particularmente, a presente invenção se refere a um sistema de controle de velocidade do ventilador que compreende um módulo de posicionamento angular (P) capaz de monitorar o ângulo de abertura do direcionador de ar (10), sendo que o dito módulo de posicionamento angular (P) é conectado a um módulo de velocidade (V) que regula a velocidade de rotação do ventilador (20) de acordo com os sinais enviados pelo referido módulo de posicionamento angular (P).
(71) Whirlpool S.A. (BR/SP)
(72) Rafael Marc Le Boudec, Ivan Xavier Zanatta, Pedro Silva Inácio
(74) CARINA S RODRIGUES

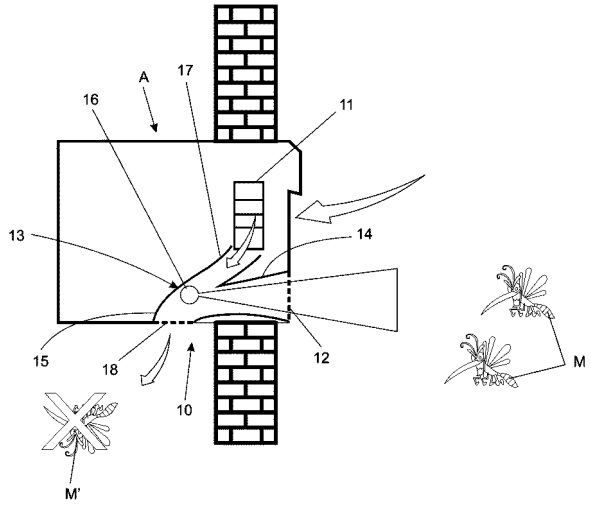

(21) **BR 10 2013 030928-1** A2 **3.1**
(22) 29/11/2013
(51) C07D 211/10 (2006.01), A61K 31/445 (2006.01), A61P 25/28 (2006.01)
(54) PROCESSO PARA A PREPARAÇÃO DE CLORIDRATO DE DONEPEZILA FORMAS I E III; E DE UM COMPOSTO INTERMEDIÁRIO DO MESMO
(57) PROCESSO PARA A PREPARAÇÃO DE CLORIDRATO DE DONEPEZILA FORMAS I E III; E DE UM COMPOSTO INTERMEDIÁRIO DO MESMO. A presente invenção refere-se a um novo processo eficiente e industrialmente viável para a preparação de cloridrato de donezepila nas formas cristalinas comerciais, Formas I e III, com alta pureza e de maneira seletiva. A presente invenção refere-se também a um novo processo para a preparação de um composto intermediário útil na preparação de cloridrato de donepezila.
(71) CRISTÁLIA PRODUTOS QUÍMICOS FARMACÊUTICOS LTDA. (BR/SP)
(72) Ogari de Castro Pacheco, Ariel Lázaro Llanes García
(74) LLC INFO CONNECTION LTDA

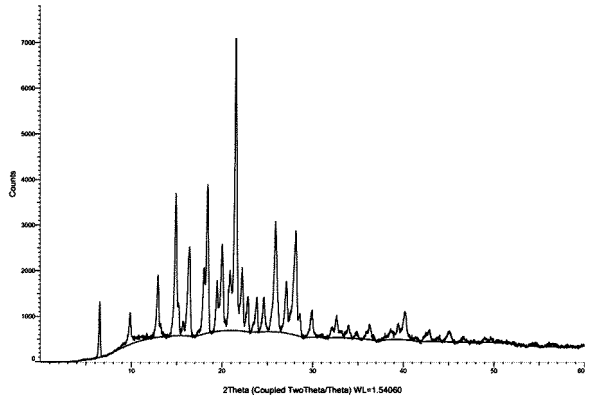

(21) **BR 10 2013 030945-1** A2 **3.1**
(22) 02/12/2013
(51) H01F 36/00 (2006.01), H01F 38/14 (2006.01)
(54) APARATO DE TERMINAÇÃO DE CABO TIPO SUPERCONDUTOR PARA USO COMO ELEMENTO DE TRANSIÇÃO ELÉTRICA ENTRE SISTEMAS SUPERCONDUTORES E/OU SISTEMAS ELÉTRICOS CONVENCIONAIS
(57) APARATO DE TERMINAÇÃO DE CABO TIPO SUPERCONDUTOR PARA USO COMO ELEMENTO DE TRANSIÇÃO ELÉTRICA ENTRE SISTEMAS SUPERCONDUTORES E/OU SISTEMAS ELÉTRICOS CONVENCIONAIS. A presente patente de invenção refere-se a terminação de cabo supercondutor para conexão a outros elementos de um sistema elétrico supercondutor e/ou convencional de potência operando em corrente alternada (CA). O aparato da presente invenção pode ser aplicado a elementos e equipamentos elétricos energizados (em especial cabos supercondutores e cabos metálicos, barramentos e pontos de conexão elétrica, intersecção e derivação de cabos), sem que haja a necessidade de conexão física entre os elementos, supercondutores e metálicos, otimizando a construção dos dispositivos terminais.
(71) CEMIG DISTRIBUIÇÃO S.A. (BR/MG) , CEMIG GERAÇÃO E TRANSMISSÃO S.A. (BR/MG) , CTEEP - COMPANHIA DE TRANSMISSÃO DE ENERGIA ELÉTRICA PAULISTA (BR/MG) , ECTE - EMPRESA CATARINENSE DE TRANSMISSÃO DE ENERGIA S.A. (BR/SC) , TAESA - TRANSMISSORA ALIANÇA DE ENERGIA ELÉTRICA S.A. (BR/RJ) , UNIVERSIDADE FEDERAL RURAL DO RIO DE JANEIRO (BR/RJ)
(72) MARCELO AZEVEDO NEVES, EDSON DE PINHO DA SILVA, MARCO ANTÔNIO PEREIRA DO ROSÁRIO, ARTUR JORGE DA SILVA LOPES, WANDERSON MENDES ALVES, PAULO CÉSAR DE OLIVEIRA
(74) SÂMIA BATISTA AMIN

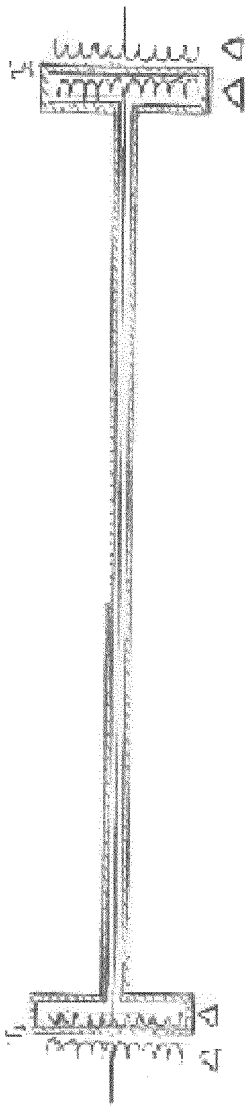

(21) **BR 10 2013 030961-3** A2 **3.1**
(22) 02/12/2013
(51) B60Q 1/54 (2006.01)
(52) B60Q 1/54
(54) INDICADOR TRAZEIRO DE ACELERAÇÃO PARA VEÍCULOS AUTOMOTORES
(57) INDICADOR TRAZEIRO DE ACELERAÇÃO PARA VEÍCULOS AUTOMOTORES. A presente patente de invenção para um indicador de aceleração para ser anexado ou integrado a trazeira dos veiculos, compreendidos por uma caixa única com partes para lampadas 2,3 e 4, dois suportes giratórios 5 e 5a das figures 1 e 2, adesivável ao vidro trazeiro ou integrado ao painel trazeiro dos diferentes veiculos ilustrados na figura 7. Utiliza cores para informar em tempo real a ação do motorista. A cor verde acesa indica que o motorista está acelerando. A cor amarela acesa indica que o motorista está desacelerando. A cor amarela se apaga pelo acionamento do freio. O presente indicador sinaliza, antes da luz de freio, uma redução ou desacelerelação, prevenindo assim acidentes.
(71) CARLOS EDMUNDO CARDOSO MENDES (BR/RJ)
(72) CARLOS EDMUNDO CARDOSO MENDES

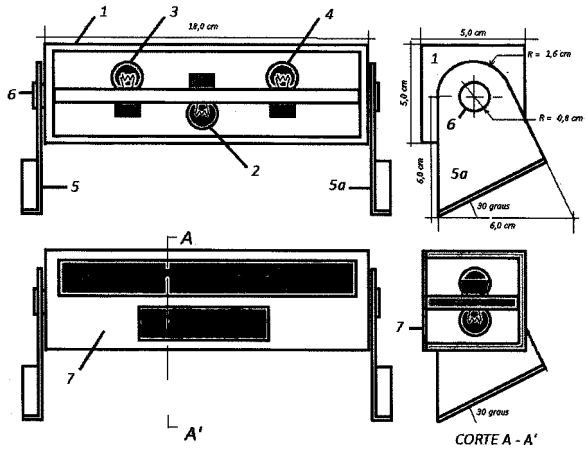

(21) **BR 10 2013 030998-2** A2 **3.1**
(22) 02/12/2013
(51) H04L 12/18 (2006.01), G06Q 50/10 (2012.01)
(54) SISTEMA DE CONSULTAS ONLINE POR VÍDEO CONFERENCIA VIA INTERNET
(57) SISTEMA DE CONSULTAS ONLINE POR VÍDEO CONFERENCIA VIA INTERNET que foi desenvolvido com a finalidade proporcionar um site de consultas online por via de vídeo conferencia, onde o usuário tem a possibilidade de encontrar profissionais liberais e seus currículos assim como a avaliação de outros usuários que já utilizaram o seu serviço, fazendo com que o usuário tenha grande facilidade em encontrar um profissional que seja do seu agrado. Após encontrar este profissional, o usuário pode escolher falar com ele caso esteja online ou marcar uma consulta por via de vídeo conferencia. Neste aspecto o usuário ganha velocidade de escolha, economia de tempo maior variedade de escolha do profissional adequado, também pode optar pelo preço que cada um cobra pelo seu tempo. O profissional no caso tem a grande vantagem de poder trabalhar de sua casa ou de qualquer lugar com boa conexão e não ter todos os custos fixos de um escritório, também ele recebe do site todo o sistema funcionando de atendimento/agenda e controles financeiros.
(71) Bruno Bauman (BR/SP)
(72) Bruno Bauman
(74) MODAL MARCAS E PATENTES LTDA

(21) **BR 10 2013 031016-6** A2 **3.1**
(22) 02/12/2013
(30) 05/12/2012 CN 201210518478.4; 11/07/2013 CN 201310289848.6; 11/07/2013 CN 201310289850.3
(51) C12N 15/32 (2006.01), C12N 15/82 (2006.01), C07K 14/325 (2006.01), A01N 63/02 (2006.01)
(54) GENE PESTICIDA E USO DO MESMO
(57) GENE PESTICIDA E USO DO MESMO. É envolvido um gene pesticida e o uso do mesmo, a sequência de nucleotídeos do gene pesticida compreende: (a) uma sequência de nucleotídeos conforme mostrado em SEQ ID NO : 3; ou (b) uma sequência de nucleotídeos conforme mostrado em SEQ ID NO :4; ou (c) uma sequência de isocodificação de (a) ou (b) a qual não é a sequência de nucleotídeos conforme mostrado em SEQ ID N : 22 ou SEQ ID NO : 26; ou (d) uma sequência de nucleotídeos a qual hibridiza com a sequência de nucleotídeos conforme mostrado em (a), (b) ou (c) sob condições estringentes e codifica uma proteína tendo atividade pesticida. O gene pesticida do presente Pedido de Patente é particularmente adequado para expressão em monocotiledôneas e aumenta consideravelmente o nível de expressão, estabilidade e virulência da proteína pesticida Vip3A. Ao mesmo tempo, no presente Pedido, Sesamia inferens é controlado pela proteína Vip3A tendo atividade pesticida contra Sesamia inferens, a qual é produzida nas plantas. O presente Pedido pode proteger toda a planta durante todo o período de crescimento contra danos por Sesamia inferens. Além disso, ela não provoca poluição e nenhum resíduo e confere um efeito de controle estável e completo. Ela também é simples, prática e econômica.
(71) BEIJING DABEINONG TECHNOLOGY GROUP CO., LTD. (CN) , BEIJING DABEINONG TECHNOLOGY GROUP CO., LTD., BIOTECH CENTER (CN) , BEIJING GREEN AGROSINO PLANT PROTECTION TECHNOLOGY CO., LTD. (CN)
(72) CHAO HAN, JIE PANG, DERONG DING, YUEJING KANG, LIJUN WANG, YANLONG LIANG, YANHUA LIU, YINGJIA QIAN, QIUMEI YANG, KANGLE TIAN, XIAONA ZHAO
(74) DANNEMANN, SIEMSEN, BIGLER & IPANEMA MOREIRA - API 192

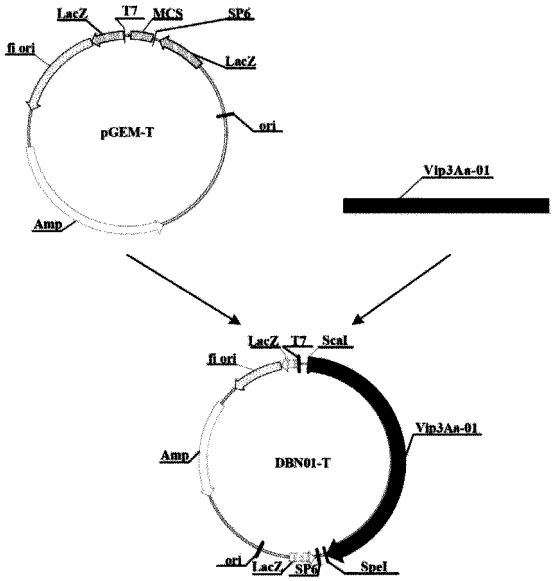

(21) **BR 10 2013 031046-8** A2 **3.1**
(22) 03/12/2013
(51) A63B 24/00 (2006.01)
(54) APERFEIÇOAMENTOS INTRODUZIDOS EM APARELHOS PARA EXERCÍCIOS
(57) APERFEIÇOAMENTOS INTRODUZIDOS EM APARELHOS PARA EXERCÍCIOS mais particularmente trata aperfeiçoamentos introduzidos em objeto para execução de exercícios, tais como esteiras, bicicletas ergométricas e afins, onde através da aplicabilidade de um dispositivo pessoal em formato de prancheta (Figura 1 A – 2 C) com um software que controla diversos programas embutido ao aparelho para exercícios (Figura 1 B – 2 D) e que, em conjunto, trabalham e executam operações simultaneamente ao comando do usuário.
(71) FERNANDO LORENZETTI (BR/SP) , EMERSON LORENZETTI (BR/SP)
(72) FERNANDO LORENZETTI, EMERSON LORENZETTI
(74) P. A. PRODUTORES ASSOCIADOS MARCAS E PATENTES LTDA.

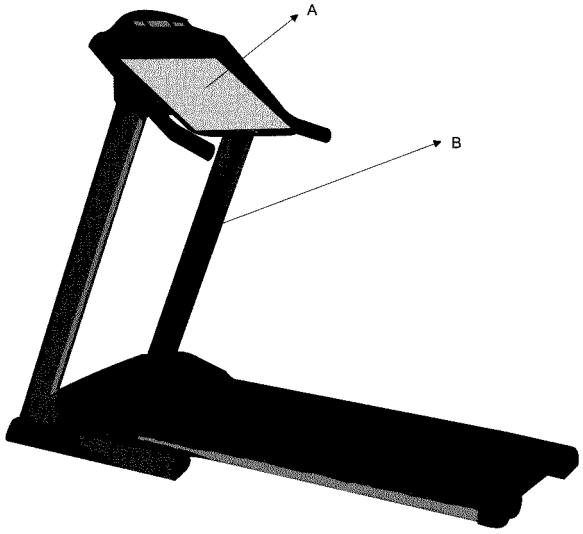

(21) **BR 10 2013 031047-6** A2 **3.1**
(22) 03/12/2013
(51) B60G 11/00 (2006.01)
(54) SUPERADOR DE ALTURA PARA REFORÇAR A SUSPENSÃO DIANTEIRA DE VEÍCULOS UTILITÁRIOS HYUNDAY-HR
(57) SUPERADOR DE ALTURA PARA REFORÇAR A SUSPENSÃO DIANTEIRA DE VEÍCULOS UTILITÁRIOS HYUNDAY-HR, constituído por um conjunto de acessórios adaptáveis a suspensão dianteira de veículos utilitários HYUNDAY-HR, compreendido por conjunto lado motorista e conjunto lado passageiro, sendo compreendido o lado do motorista por suporte superior da mola (1A); mola espiral (2A); suporte vertical direito e esquerdo (3A); suporte inferior (4A); trava das molas (5A) e o lado do passageiro compreendido por suporte superior da mola (1B); mola espiral (2B); suporte vertical direito e esquerdo (3B); suporte inferior (4B) e trava das molas (5B). O campo de aplicação deste superador de altura refere-se à área de peças automotivas, mais especificamente a suspensão dianteira.
(71) OTACILIO ELIAS (BR/SP)
(72) OTACILIO ELIAS
(74) ORGANIZAÇÃO MÉRITO MARCAS E PATENTES LTDA

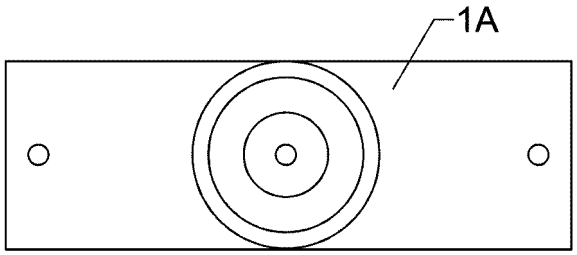

(21) **BR 10 2013 031053-0** A2 **3.1**
(22) 03/12/2013
(51) G01M 17/007 (2006.01)
(54) SISTEMA ELETRÔNICO EMBARCADO EM UM VEÍCULO AUTOMOTOR TERRESTRE E MÉTODO DE PROCESSAMENTO DE DADOS PARA VEÍCULO AUTOMOTOR TERRESTRE
(57) SISTEMA ELETRÔNICO EMBARCADO EM UM VEÍCULO AUTOMOTOR TERRESTRE E MÉTODO DE PROCESSAMENTO DE DADOS PARA VEÍCULO AUTOMOTOR TERRESTRE. A presente invenção refere-se a um sistema eletrônico para análise da condução/manutenção de um veículo automotivo por seu(s) antigo(s) proprietário(s). O sistema eletrônico da presente invenção recebe informações provenientes de sensores eletrônicos (14) espalhados por um veículo e computa as informações obtidas, revelando como resultado final uma nota referente à qualidade na condução/manutenção do automóvel por seus antigos proprietários. A referida nota - definida na presente invenção como sinal visual (17) - é exibida em um mostrador (16) e tem como finalidade determinar o quanto o veículo analisado sofreu stress e fadiga nas mãos de seus antigos proprietários. Esta informação, por sua vez, vai ao encontro dos interesses de potenciais compradores deste veículo, que, com o auxílio da nova tecnologia da presente invenção, conseguem determinar o valor real de um automóvel com base no desgaste real sofrido por este veículo.
(71) CONTINENTAL BRASIL INDÚSTRIA AUTOMOTIVA LTDA. (BR/SP)
(72) IARAN GADOTTI
(74) DANNEMANN, SIEMSEN, BIGLER & IPANEMA MOREIRA - API 192

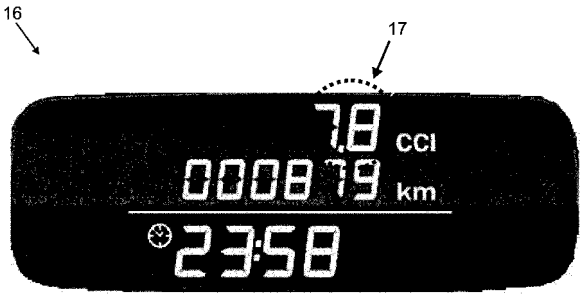

(21) **BR 10 2013 031068-9** A2 **3.1**
(22) 03/12/2013
(51) B29C 45/00 (2006.01), B29C 45/14 (2006.01), E05B 47/00 (2006.01)
(54) PROCESSO DE OBTENÇÃO DE FECHADURA ELETROÍMÃ A PARTIR DE INJEÇÃO PLÁSTICA E DE PRODUTO FECHADURA ELETROÍMÃ DE INJEÇÃO PLÁSTICA
(57) PROCESSO DE OBTENÇÃO DE FECHADURA ELETROÍMÃ A PARTIR DE INJEÇÃO PLÁSTICA E DE PRODUTO FECHADURA ELETROÍMÃ DE INJEÇÃO PLÁSTICA, consiste de um processo de fabricação através de um molde bipartido (1) de alojamento (2) para colocação do bloco laminar (BL) e bobina (B), onde numa das extremidades do molde bipartido (1) apresenta um canal (3) para acomodar de fios (F) da bobina (B), onde este tem o carretel (4) confeccionado em material Nylon 66 e de 30% de fibra, injetado a uma temperatura de 220° graus e os fios de cobre (F') revestidos com um verniz (5) de proteção superior a 240° graus, que na sequencia o molde bipartido (1) é fechada e vedado e injetado o material plástico ABS (6) em uma temperatura de 180° graus, conformando em uma fechadura eletroímã (7) em um bloco monolítico (8), introduzido em uma carcaça (9) fixada somente com parafusos (P) juntamente com acabamentos (10) extremos.
(71) VANDERLEY CIRILO (BR/SP)
(72) VANDERLEY CIRILO
(74) VILAGE MARCAS E PATENTES LTDA

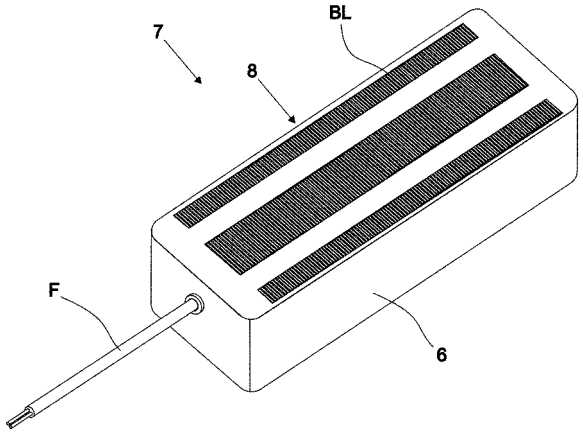

(21) **BR 10 2013 031072-7** A2 **3.1**
(22) 03/12/2013
(51) F16J 9/26 (2006.01), F16J 10/04 (2006.01)
(54) CONJUNTO DE DESLIZAMENTO
(57) CONJUNTO DE DESLIZAMENTO. A presente invenção refere-se a um conjunto de deslizamento para uso em um motor de combustão interna, compreendendo pelo menos uma camisa de cilindro (2) de formato cilíndrico definindo uma superfície interna de deslizamento (3) e um anel (4) definindo por pelo menos uma superfície lateral externa de deslizamento (5), a superfície externa de deslizamento (5) do anel (4) sendo deslizante em relação à superfície interna (3) da camisa (2), sendo que a superfície (5) do anel possui um primeiro revestimento (6) de nitreto metálico aplicado pelo processo de deposição física de vapor (physical vapour deposition - PVD) que desliza por sobre um segundo revestimento (7) de DLC (diamond like carbon) aplicado por sobre a superfície interna (3) da camisa (2).
(71) MAHLE Metal Leve S/A (BR/SP) , MAHLE International GmbH (DE)
(72) PAULO JOSÉ DA ROCHA MORDENTE, EDNEY DESCHAUER REJOWSKI, ROBERT RICHARD BANFIELD, JOSÉ VALENTIM LIMA SARABANDA
(74) DANNEMANN, SIEMSEN, BIGLER & IPANEMA MOREIRA - API 192

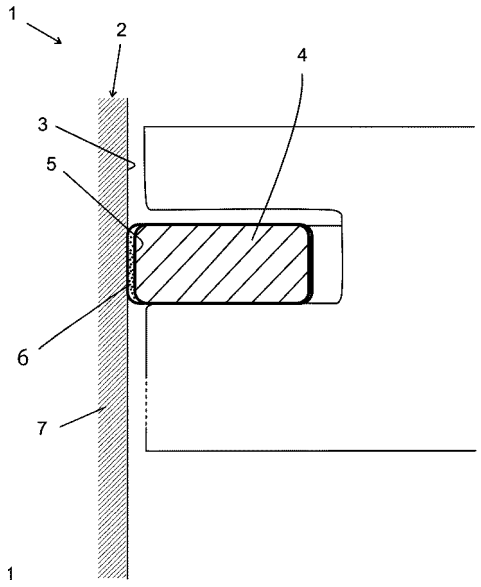

(21) **BR 10 2013 031073-5** A2 **3.1**
(22) 03/12/2013
(51) A61L 27/20 (2006.01), A61L 27/54 (2006.01), A61L 27/60 (2006.01), C12P 19/04 (2006.01), C12N 1/20 (2006.01), C08L 1/02 (2006.01)
(54) PROCESSO DE OBTENÇÃO E UTILIZAÇÃO DE MEMBRANA DE CELULOSE BACTERIANA EM BICAMADA COMO BIOCURATIVO DE LIBERAÇÃO SUSTENTADA DE FÁRMACOS E SUPORTE PARA CRESCIMENTO CELULAR
(57) PROCESSO DE OBTENÇÃO E UTILIZAÇÃO DE MEMBRANA DE CELULOSE BACTERIANA EM BICAMADA COMO BIOCURATIVO DE LIBERAÇÃO SUSTENTADA DE FÁRMACOS E SUPORTE PARA CRESCIMENTO CELULAR, notadamente de um processo de produção de membranas de celulose bacteriana (CB) em cinco etapas, onde o meio de cultivo (10) utiliza melaço de cana de açúcar e etanol como fontes de carbono e extrato de levedura como fonte de nitrogênio, definidos qualitativamente e quantitativamente; com o processo se obtém uma membrana de celulose bacteriana (CB) dupla camada (15), com as características estruturais e funcionais que permitem a liberação sustentada de fármacos e outros produtos biologicamente ativos; a membrana de celulose (CB) dupla camada (15)

permite a utilização como suporte para crescimento de células para aplicação em engenharia de tecidos, bem como sua utilização como substituto temporário de pele e liberação de fatores de crescimento residual.
(71) ASSOCIAÇÃO SÃO BENTO DE ENSINO (BR/SP)
(72) ANDRÉ CAPALDO AMARAL, WILTON ROGÉRIO LUSTRI, RENATA AQUINO DE CARVALHO, SILMARA CRISTINA LAZARINI
(74) VILAGE MARCAS E PATENTES LTDA

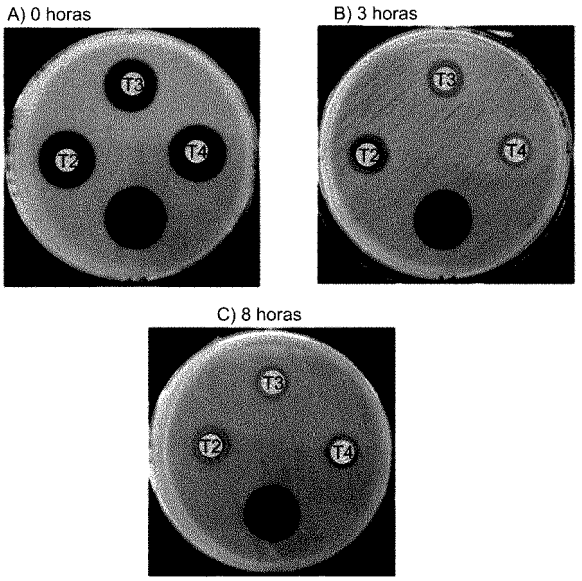

(21) **BR 10 2013 031138-3** A2 **3.1**
(22) 03/12/2013
(51) F16J 9/26 (2006.01)
(54) ANEL DE PISTÃO
(57) ANEL DE PISTÃO. A presente invenção refere-se a um anel de pistão para um motor de combustão interna, que compreende uma base metálica (4) à qual um revestimento de proteção (5) é aplicado para cobrir pelo menos parte da superfície da base (4), em que o revestimento é composto por pelo menos uma fase de nitreto produzida a partir de pelo menos um elemento metálico e alumínio (Al) e compreende tensão interna menor que 2,2 Gpa.
(71) MAHLE Metal Leve S/A (BR/SP) , MAHLE International GmbH (DE)
(72) MAURICIO CIMINELLI DUARTE DE SOUZA
(74) DANNEMANN, SIEMSEN, BIGLER & IPANEMA MOREIRA - API 192

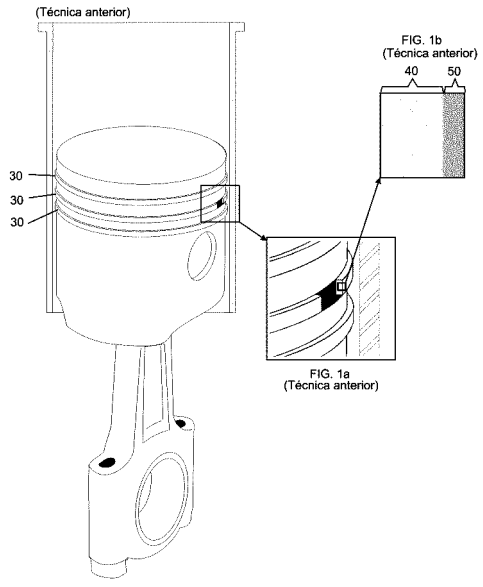

(21) **BR 10 2013 031151-0** A2 **3.1**
(22) 04/12/2013
(51) B65G 69/22 (2006.01)
(54) MECANISMO PARA MOVIMENTAÇÃO HORIZONTAL DE PISO DE EQUIPAMENTOS ESTACIONÁRIOS E MÓVEIS PARA OPERAÇÕES DE CARGA E DESCARGA
(57) MECANISMO PARA MOVIMENTAÇÃO HORIZONTAL DE PISO DE EQUIPAMENTOS ESTACIONÁRIOS E MÓVEIS PARA OPERAÇÕES DE CARGA E DESCARGA. É descrito um mecanismo para movimentação horizontal de piso de equipamentos estacionários e móveis para operações de carga e descarga dotado de pelo menos uma unidade hidráulica (40) que movimenta placas de piso (10 A e 10 B) dispostas em pelo menos dois níveis distintos de piso (A e B) em equipamentos estacionários ou móveis através de um braço de transmissão de movimento (10) que apresenta segmentos extremos (11 e 12) defasados no plano horizontal e interligados na porção média por um segmento intermediário (13) posicionado alinhado com a região de transição entre o piso de nível mais elevado (A) e o piso de nível menos elevado (B) da plataforma de carga (100).
(71) RUDI RENATO BECKER (BR/RS)
(72) RUDI RENATO BECKER
(74) PROMARK MARCAS & PATENTES LTDA

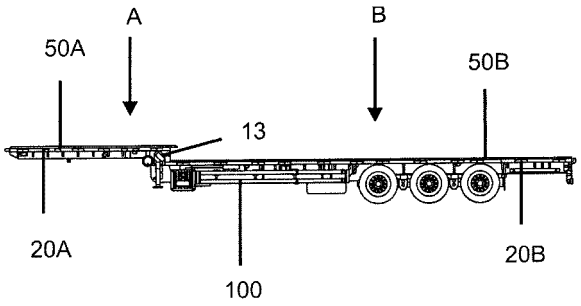

(21) **BR 10 2013 031175-8** A2 **3.1**
(22) 04/12/2013
(51) C02F 1/00 (2006.01), A47J 43/04 (2006.01), B01D 21/00 (2006.01), G01D 21/00 (2006.01)
(54) SISTEMA DE ILUMINAÇÃO DE APARELHO DISPENSADOR DE LÍQUIDOS E MÉTODO DE CONTROLE DE SISTEMA DE ILUMINAÇÃO
(57) SISTEMA DE ILUMINAÇÃO DE APARELHO DISPENSADOR DE LÍQUIDOS E MÉTODO DE CONTROLE DE SISTEMA DE ILUMINAÇÃO. A presente invenção se refere a um sistema de iluminação de aparelhos dispensadores de líquidos desenvolvido para indicar ao usuário o posicionamento adequado de um recipiente a ser preenchido com o líquido proveniente do aparelho dispensador, e seu respectivo método de controle. Dentre outros aspectos construtivos convencionais, o sistema destaca-se pelo fato de compreender pelo menos um sensor de presença (6) capaz de detectar a presença de um usuário, sendo esta detecção responsável pelo acionamento da fonte de luz (5) por meio da pelo menos uma unidade de controle (7), de modo que a mesma gere um feixe de luz (50) que é alinhado ao bocal (4) e indica o posicionamento adequado do recipiente (3).
(71) Whirlpool S.A. (BR/SP)
(72) Victor Henrique Sfoggia Carlotto, Anderson Ponick Pereira
(74) CARINA S RODRIGUES

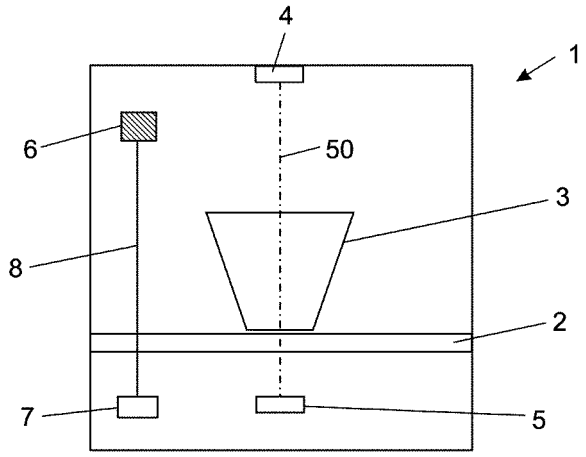

(21) **BR 10 2013 031178-2** A2 **3.1**
(22) 04/12/2013
(51) H03K 17/945 (2006.01), H05B 6/64 (2006.01), G06F 3/01 (2006.01)
(54) SISTEMA DE GERENCIAMENTO DE INTERFACE DE ELETRODOMÉSTICO
(57) SISTEMA DE GERENCIAMENTO DE INTERFACE DE ELETRODOMÉSTICO. A presente invenção refere-se a um sistema de gerenciamento interface de eletrodoméstico hábil de bloquear e desbloquear a referida interface do eletrodoméstico. Para tanto é prevista uma unidade de processamento (3) hábil de desbloquear a interface (2) a partir da recepção de pelo menos um sinal elétrico enviado pelo sensor de detecção de presença (4) a partir da detecção da presença de pelo menos um usuário (5).
(71) Whirlpool S.A. (BR/SP)
(72) Fábio Roberto Esposito, André Carlos Schmidt
(74) CARINA S RODRIGUES

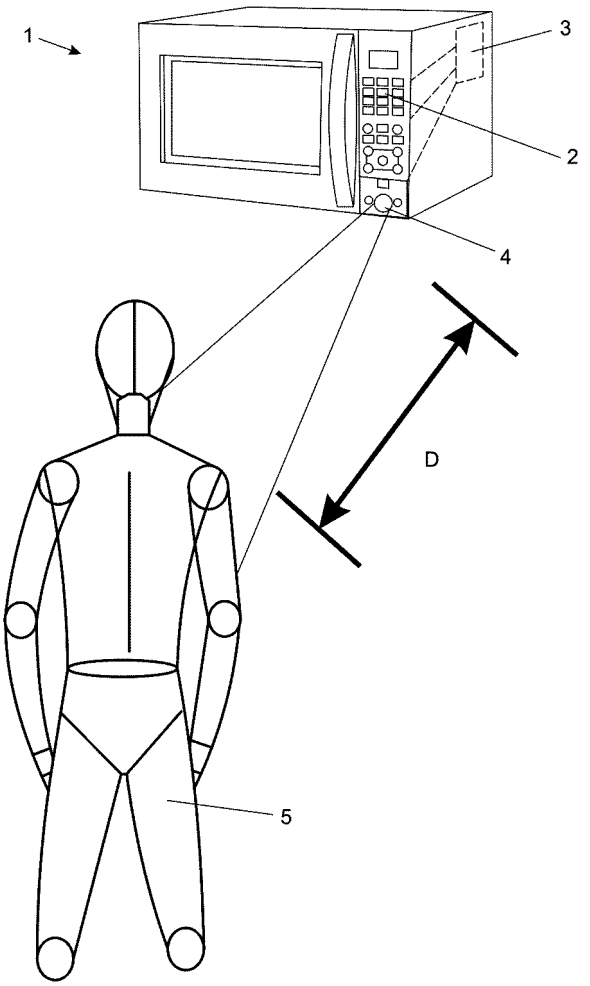

(21) **BR 10 2013 031179-0** A2 **3.1**
(22) 04/12/2013
(51) F25D 11/00 (2006.01)
(54) GAXETA DE VEDAÇÃO PARA EQUIPAMENTOS DE REFRIGERAÇÃO
(57) GAXETA DE VEDAÇÃO PARA EQUIPAMENTOS DE REFRIGERAÇÃO. A presente invenção trata de a uma gaxeta de vedação para equipamentos de refrigeração, especialmente para as portas de refrigeradores e freezers. Mais preferencialmente, a gaxeta de vedação segundo a presente invenção compreende características técnicas e funcionais capazes de reduzir custos de fabricação, mas principalmente melhorar as condições e a eficiência de vedação entre a porta e o gabinete do equipamento de refrigeração. Mais particularmente, a gaxeta de vedação, de acordo com a presente invenção, compreende uma base substancialmente plana (4) formada por uma superfície inferior (41) e uma superfície superior (42) que é fixada através da interação entre a referida superfície inferior (41) e um batente (11, 31) do equipamento de refrigeração (100). Ainda, a gaxeta compreende uma pluralidade de projeções delgadas (5) formadas por um corpo (52), uma extremidade livre (51) e um comprimento (L), e estão espaçadas entre si em uma distância (S) e inclinada a partir da superfície superior (42) da base (4) até sua extremidade livre (51). Além disso, essas projeções delgadas (5) são dispostas de forma apoiada uma sobre as outras quando submetidas à pressão da porta (3), no momento em que a mesma está fechada junto ao gabinete.
(71) Whirlpool S.A. (BR/SP)
(72) Mariana Rassweiler Bruno, Andrei Tres
(74) CARINA S RODRIGUES

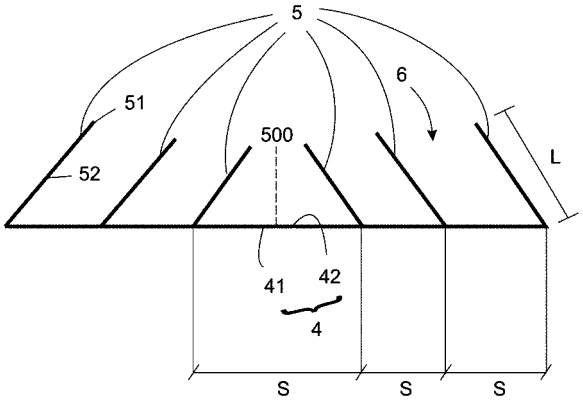

(21) **BR 10 2013 031180-4** A2 **3.1**
(22) 04/12/2013
(51) G01V 8/10 (2006.01), G01J 1/00 (2006.01), F25B 1/00 (2006.01)
(54) SISTEMA DE REFRIGERAÇÃO E MÉTODO DE CONTROLE DE SISTEMA DE REFRIGERAÇÃO
(57) SISTEMA DE REFRIGERAÇÃO E MÉTODO DE CONTROLE DE SISTEMA DE REFRIGERAÇÃO. A presente invenção se refere a um sistema de refrigeração para ambientes internos compreendendo pelo menos um aparelho condicionador de ar (1) sendo que o dito sistema de refrigeração compreende: pelo menos um sensor de presença (2) posicionado em pelo menos uma porta de acesso (3) ao ambiente interno (A); pelo menos uma unidade de controle (4) posicionada em cada pelo menos um aparelho condicionador de ar (1); pelo menos um meio de comunicação (5) entre o pelo menos um sensor de presença (2) e a pelo menos uma unidade de controle (4). A presente invenção se refere também a um método de controle de sistema de refrigeração para ambientes internos compreendendo pelo menos um aparelho condicionador de ar (1) que refrigera um ambiente interno (A), sendo que o dito método de controle compreende as etapas de: determinar a variação do número de indivíduos presentes no ambiente interno (A) por meio de pelo menos um dispositivo de detecção de presença (2) posicionado em pelo menos um acesso (3) ao ambiente interno (A); transmitir os dados referentes à variação do número de indivíduos presentes no ambiente interno (A) para pelo menos uma unidade de controle (4) por meio de pelo menos um meio de comunicação (5); ajustar os parâmetros de operação de pelo menos um aparelho condicionador de ar (1) por meio de pelo menos uma unidade de controle (4) com base na variação do número de indivíduos presentes no ambiente interno (A) detectada pelo dispositivo de detecção de presença (2).
(71) Whirlpool S.A. (BR/SP)
(72) Anderson Ponick Pereira, Alexandre de Souza Grosse, Vinicius da Silva Capanema
(74) CARINA S RODRIGUES

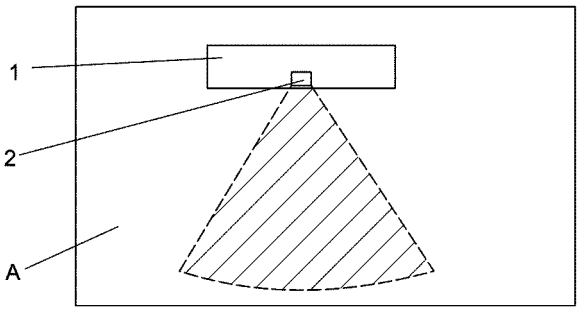

(ESTADO DA TÉCNICA)

(21) **BR 10 2013 031266-5** A2 **3.1**
(22) 05/12/2013
(51) G06K 9/46 (2006.01), G06F 21/32 (2013.01)
(54) PROCESSO DE VALIDAÇÃO DE IDENTIDADE PESSOAL POR BIOMETRIA FACIAL
(57) PROCESSO DE VALIDAÇÃO DE IDENTIDADE PESSOAL POR BIOMETRIA FACIAL, caracterizado pelo fato da determinação da identidade ser efetuada pela captura em tempo real de uma foto ou conjunto de fotos (streaming) do usuário e seu envio para uma central na qual é efetuada a verificação da identidade por meio de biometria facial. O campo de aplicação PROCESSO DE VALIDAÇÃO DE IDENTIDADE PESSOAL POR BIOMETRIA FACIAL pertence à área de segurança em informática.
(71) INNERCALC TECNOLOGIA DA INFORMAÇÃO LTDA ME (BR/SP)
(72) CARLOS ALBERTO BARCELLOS LEITE
(74) BEERRE ASSESSORIA EMPRESARIAL LTDA

(21) **BR 10 2013 031267-3** A2 **3.1**

(22) 05/12/2013
(51) B60R 13/04 (2006.01)
(52) B60R 13/04
(54) DISPOSIÇÃO CONSTRUTIVA APLICADA EM SOBRE GRADE PLÁSTICA ABS CROMADO
(57) DISPOSIÇÃO CONSTRUTIVA APLICADA EM SOBRE GRADE PLÁSTICA ABS CROMADO, acessório instalado em cima da grade original dos veículos, peça confeccionada em plástico ABS com alta fluidez de injeção, com acabamento cromado de alto brilho, livre de arestas cortantes e pontiagudas, com fácil instalação e acabamento de acordo com cada modelo de veículo, produto elaborado acompanhando as curvaturas originais da grade, com ângulos e raios de acordo com o design da frente do veículo, sobre grade desenhada com filetes arredondados com espaçamentos uniformes, ligados a um reforço que faz a união de todos os filetes, utilizado como ponto de fixação do produto na grade original, na parte de trás da peça filetes de adesivo esponjoso são aplicados para não danificar a grade original, caso exista a necessidade de retirada do componente. Seu campo de aplicação pertence ao setor de acessórios automotivos.
(71) GTNOX INDÚSTRIA E COMÉRCIO LTDA ME (BR/SP)
(72) ALENCAR FOGAÇA
(74) BEERRE ASSESSORIA EMPRESARIAL LTDA

(21) **BR 10 2013 033208-9** A2 **3.1**
(22) 23/12/2013
(30) 21/12/2012 EP 12199024.6
(51) C12N 9/00 (2006.01), C12N 9/10 (2006.01), C12P 13/00 (2006.01)
(54) CATALISADOR DE CÉLULA INTEGRAL, USO DO MESMO, MÉTODO PARA A CONVERSÃO DE UM ÁCIDO GRAXO E MISTURA DE REAÇÃO
(57) CATALISADOR DE CÉLULA INTEGRAL, USO DO MESMO, MÉTODO PARA A CONVERSÃO DE UM ÁCIDO GRAXO E MISTURA DE REAÇÃO. A presente invenção refere-se a um catalisador de célula integral que expressa uma a-dioxigenase recombinante ou a combinação de uma redutase de ácido graxo recombinante e uma fosfopanteteinil transferase fosfopanteteinila a redutase de ácido graxo, e que além da a-dioxigenase e/ou da combinação de redutase de ácido graxo e da fosfopanteteinil transferase expressa uma transaminase, caracterizado pelo fato de que a fosfopanteteinil transferase e/ou a transaminase são de preferência recombinantes; e a um método para a conversão de um ácido graxo, um ácido ?-hidróxi graxo, um ácido ?-oxo graxo ou um monoéster dos mesmos em um amina, o qual compreende as etapas de oxidação do ácido graxo, ácido ?-hidróxi graxo, ácido ?-oxo graxo ou monoéster dos mesmos em um produto de oxidação mediante o contato com um alcano hidroxilase e/ou desidrogenase de álcool, a colocação do produto de oxidação em contato com uma redutase de ácido graxo fosfopanteteinilada ou uma a-dioxigenase para obter um aldeído, e a colocação do aldeído em contato com uma transaminase.
(71) EVONIK INDUSTRIES AG (DE)
(72) STEFFEN SCHAFFER, JASMIN GIELEN, MIRJA WESSEL, HANS-GEORG HENNEMANN, HARALD HÄGER, THOMAS HAAS, WILFRIED BLÜMKE
(74) DANNEMANN, SIEMSEN, BIGLER & IPANEMA MOREIRA - API 192

(21) **BR 10 2013 033232-1** A2 **3.1**
(22) 23/12/2013
(51) A23L 1/39 (2006.01)
(54) CALDOS UTILIZANDO HEMICELULOSE VEGETAL
(57) CALDOS UTILIZANDO HEMICELULOSE VEGETAL. A presente invenção refere-se à elaboração de líquidos comestíveis com valor agregado por conter xiloglucano, extraída do endosperma da leguminosa Hymenaea courbaril L., como fonte de fibra solúvel e espessante propiciando melhoria da qualidade nutricional, com características químicas e físicas desejáveis
(71) FUNDAÇÃO EDSON QUEIROZ (BR/CE)
(72) RENATO DE AZEVEDO MOREIRA, ANA CRISTINA DE O. MONTEIRO MOREIRA, CLARICE MARIA ARAÚJO CHAGAS VERGARA, MELISSA DE LIMA MMATIAS, FREDERICO JOSÉ BESERRA, MARIA ANTONIA MENDES DE MENESES
(74) ANA VLÁDIA CESAR BARREIRA E MARIA CESAR BARREIRA

(21) **BR 10 2013 033241-0** A2 **3.1**
(22) 23/12/2013
(30) 21/12/2012 EP 12199027.9
(51) H02J 3/18 (2006.01), H02M 1/12 (2006.01), H02J 3/12 (2006.01)
(54) UMA DISPOSIÇÃO E UM MÉTODO PARA COMPENSAÇÃO DE CARGA
(57) UMA DISPOSIÇÃO E UM MÉTODO PARA COMPENSAÇÃO DE CARGA. A presente invenção se refere a uma disposição e a um método para compensação de carga em uma rede de energia elétrica. A disposição compreende pelo menos um aparelho de estabilização de voltagem (7) e pelo menos uma linha de carga (LL) compreendendo pelo menos um aparelho de compensação de carga (10), pelo menos uma carga (12) e pelo menos um reator de separação (8). Em concordância com a presente invenção, na disposição, o reator de separação (8) é para ser conectado em série com o aparelho de compensação de carga (10) e a linha de carga (LL) é para ser conectada em paralelo com o aparelho de estabilização de voltagem (7) de maneira tal que o reator de separação (8) é disposto entre o aparelho de estabilização de voltagem (7) e o aparelho de compensação de carga (10)
(71) ALSTOM TECHNOLOGY LTD (CH)
(72) AHO, JARMO
(74) MAGNUS ASPEBY

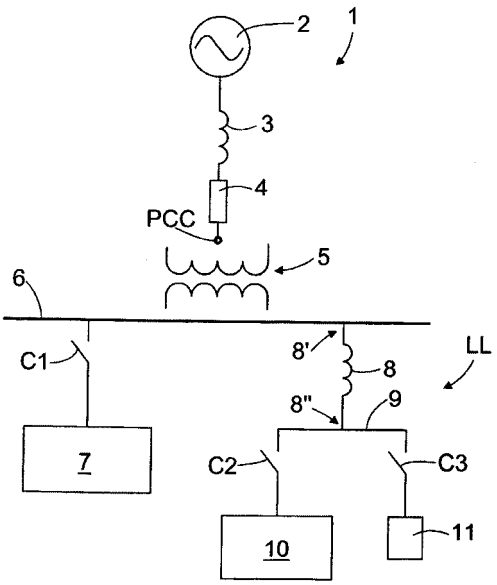

(21) **BR 10 2013 033242-9** A2 **3.1**
(22) 23/12/2013
(51) H01T 15/00 (2006.01), H01T 4/20 (2006.01), H02H 7/16 (2006.01)
(54) MÉTODO E DISPOSIÇÃO PARA ACIONAMENTO DE UMA ABERTURA DE FAÍSCA EM SÉRIE
(57) MÉTODO E DISPOSIÇÃO PARA ACIONAMENTO DE UMA ABERTURA DE FAÍSCA EM SÉRIE. A presente invenção se refere a uma abertura de faísca em série na qual são proporcionadas pelo menos três aberturas de faíscas parciais. Em concordância com a presente invenção, em um modo de operação contínuo uma voltagem de suplemento atuando sobre as (ao longo das) aberturas de faíscas parciais é dividida por primeiros recursos de divisão de voltagem. Durante acionamento, mais do que metade das aberturas de faíscas parciais é derivada (bypassed) por utilização de recursos de derivação de maneira tal que mais do que metade da voltagem de suprimento atua sobre as aberturas de faiscas parciais que não são derivadas, por intermédio do que a abertura de faísca parcial ou as aberturas de faíscas parciais que não são derivadas se inflamam. A voltagem atuando sobre as aberturas de faíscas parciais derivadas é dividida assimetricamente utilizando os recursos de derivação por intermédio do que as aberturas de faíscas parciais se inflamam sequencialmente na ordem determinada pela divisão de voltagem assimétrica
(71) ALSTOM TECHNOLOGY LTD (CH)
(72) PÖYHÖNEN, JUSSI
(74) MAGNUS ASPEBY

(21) **BR 10 2013 033274-7** A2 **3.1**
(22) 23/12/2013
(51) D21C 9/08 (2006.01), D21H 21/02 (2006.01), C02F 11/10 (2006.01), C02F 3/12 (2006.01)
(54) USO DE ADSORVENTES OBTIDOS A PARTIR DO LODO DE ESGOTO NA REMOÇÃO DE CONSTITUINTES QUÍMICOS LIPOFÍLICOS
(57) USO DE ADSORVENTES OBTIDOS A PARTIR DE LODO DE ESGOTO NA REMOÇÃO DE CONSTITUINTES QUÍMICOS LIPOFÍLICOS. A presente invenção trata do uso de adsorventes preparados a partir do lodo de esgoto por tratamento térmico, para a remoção de constituintes químicos lipofílicos presentes em extrativos de madeira e em depósitos de pitch na indústria de papel e celulose. A eficiência de adsorção foi avaliada e comparada com o adsorvente de referência, o silicato de magnésio, ou seja, o talco. Cinco adsorventes apresentaram capacidade de adsorção acima de 71,7% em massa. Todos os adsorventes preparados foram mais eficientes que o talco na adsorção de constituintes químicos lipofílicos do pitch em termos de massa e de número de compostos retidos.
(71) UNIVERSIDADE FEDERAL DE MINAS GERAIS - UFMG (BR/MG)
(72) FLAVIANO OLIVEIRA SILVÉRIO, GEVANY PAULINO DE PINHO, MARIA NARUNA FELIX, TATIANE RODRIGUES ABREU

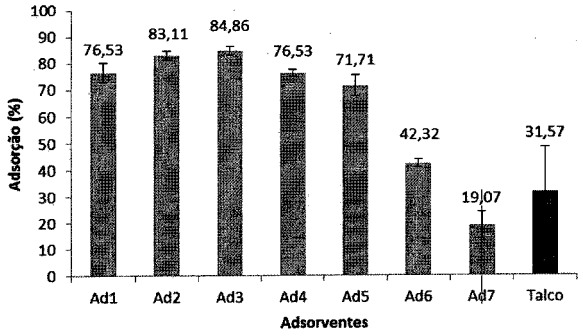

(21) **BR 10 2013 033289-5** A2 **3.1**
(22) 23/12/2013
(51) A01N 43/84 (2006.01), A01P 13/00 (2006.01)
(52) A01N 43/84
(54) COMPOSIÇÃO PARA CONTROLE DE ERVAS DANINHAS

(57) COMPOSIÇÃO PARA O CONTROLE DE ERVAS DANINHAS. A presente invenção se refere a uma composição compreendendo cristal de flumioxazina o qual é um ou mais selecionados do grupo que consiste em 1º cristal, 2º cristal, 3º cristal, 4º cristal, 5º cristal, 6º cristal e 7º cristal, cada um dos cristais mostrando um padrão de difração de pó por raios X o qual tem picos de difração com valores 20 (º) e um ou mais compostos herbicidas selecionados do grupo B-1, B-2, B-3, B-3, B-4, B-5, B-6, B-7, B-8, B-9, B-1O, B-11 e B-12 descritos no relatório descritivo. De acordo com a presente invenção, uma grande variedade de ervas daninhas pode ser controlada em um campo agrícola, terras de culturas perenes ou terras não produtivas
(71) SUMITOMO CHEMICAL COMPANY , LIMITED (JP)
(72) HAJIME IKEDA
(74) DANNEMANN ,SIEMSEN, BIGLER & IPANEMA MOREIRA

(21) **BR 10 2013 033336-0** A2 **3.1**
(22) 23/12/2013
(30) 21/12/2012 GB 1223285.6
(51) H01H 37/32 (2006.01), H01H 37/56 (2006.01), G01K 5/48 (2006.01), G01K 5/28 (2006.01)
(54) SISTEMA DE DETECÇÃO DE TEMPERATURA
(57) SISTEMA DE DETECÇÃO DE TEMPERATURA. Um sistema de detecção de temperatura 10 compreende um tubo condutivo 16, um elemento de liga de memória de forma (SMA) 20 e um detector 12. O elemento SMA 20 é disposto para criar um contato elétrico com o tubo condutivo 16 quando submetido a pelo menos uma temperatura crítica e o detector 12 é configurado para identificar uma condição de alarme quando o tubo condutivo 16 e o elemento SMA 20 formam um circuito elétrico fechado
(71) KIDDE TECHNOLOGIES, INC (US)
(72) PAUL D. SMITH, ROBERT G. DUNSTER
(74) KASZNAR LEONARDOS PROPRIEDADE INTELECTUAL

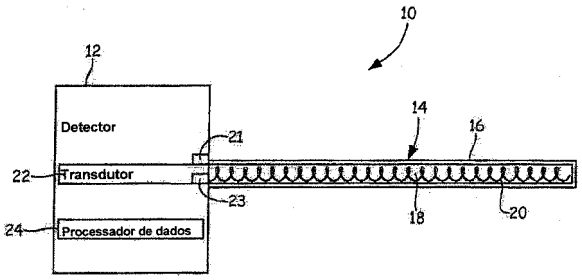

(21) **BR 10 2013 033425-1** A2 **3.1**
(22) 26/12/2013
(51) A61G 5/06 (2006.01), A61G 5/10 (2006.01)
(52) A61G 5/06, A61G 5/104, A61G 5/068
(54) SISTEMA DE RAMPAS PARA CADEIRAS DE RODAS MECÂNICAS OU MOTORIZADAS
(57) SISTEMA DE RAMPAS PARA CADEIRAS DE RODAS MECÂNICAS OU MOTORIZADAS. O sistema é essencialmente constituído por uma base principal que está ligada a base extensora que permite a variação de tamanho. A base principal está presa com um parafuso de engate rápido, que facilita a instalação do sistema de rampas em cadeiras de rodas, onde se movimenta através do eixo articulado com trava que possibilita o sistema de rampas ficar fixo na posição de repouso. Na extremidade da base extensora, encontra-se a rampa em formato triangular de acesso fixada na base extensora pelo parafuso articulado, que possibilita a passagem de nível da cadeira de rodas. Na rampa de acesso encontra-se a borracha antiderrapante para evitar deslizamento da cadeira de rodas próximo ao obstáculo. Para remoção do acessório, basta destravar a presilha rotativa que está fixada pelo eixo articulado com trava junto ao cubo da roda, que se movimenta pelo rolamento preso à porca onde se encontra a mola para fixação. A base principal se desloca através do cubo da roda que se encontra fixo ao raio e por sua vez se encontra no aro. O sistema irá beneficiar cadeirantes em locais desprovidos de preparo para o recebimento de tais necessidades, como degraus unitários, paralelepípedos, calçadas de ruas e/ou obstáculos
(71) THAÍS MOREIRA PINTO (BR/RJ) , CAMILA SILVA DE FIGUEIREDO MENDES (BR/RJ)
(72) THAÍS MOREIRA PINTO, CAMILA SILVA DE FIGUEIREDO MENDES

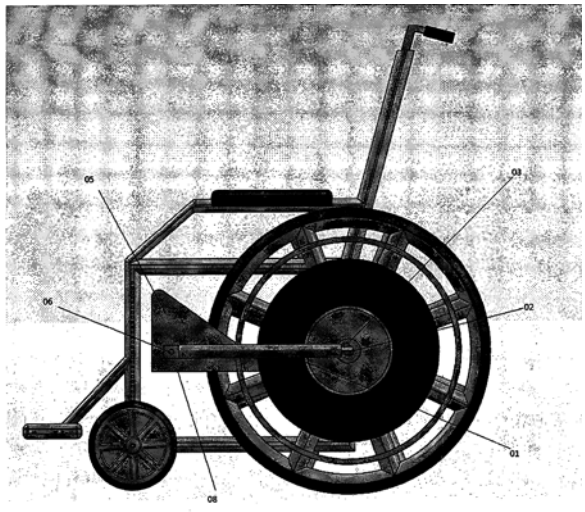

(21) **BR 10 2013 033619-0** A2 **3.1**
(22) 27/12/2013
(51) G21B 1/11 (2006.01), G21G 1/10 (2006.01)
(54) CÉLULA TOROIDAL FUSORA TRANSMUTADORA ISOTÓPICA
(57) CÉLULA TOROIDAL FUSORA TRANSMUTADORA ISOTÓPICA. A presente invenção se refere a uma Célula Toroidal Fusora Transmutadora Isotópica (CTFTI), caracterizada por ser um dispositivo compacto de fusão nuclear; consistindo de uma câmara de plasma (10), onde o mesmo pode ser gerado por meio de uma antena de radiofrequência interna (176) ou externa (177), um conjunto de letrodos: do plasma (13), supressor (131), de confinamento (132), e do alvo (11), que aceleraram íons de deutério (d) ou trítio (t) contra um alvo contendo hidretos metálicos (11), induzindo reações d-d, d-t ou t-t e gerando nêutrons; um sistema de refrigeração e isolador (162) do alvo, um moderador (15) de nêutrons de dimensão ajustável ao nível energético do feixe neutrônico de transmutação; um ou mais receptáculos de posicionamento de amostras (161); refletor de nêutrons (16), e blindagem (160). A CTFTI tem a finalidade de transmutar nuclídeos pela absorção de nêutrons, produzindo radioisótopos de meia vida curta ou longa, ricos em nêutrons, materiais e substâncias radioativas de interesse no diagnóstico e na terapia médica, ou nuclídeos físseis a partir de nuclídeos fissionáveis; ou transmutar radionuclídeos de meia vida longa em radionuclídeos de meia vida curta ou estáveis, de interesse na queima de rejeitos radioativos; ou, na redução da atividade de fontes radioativas indesejadas
(71) UNIVERSIDADE FEDERAL DE MINAS GERAIS (BR/MG)
(72) WAGNER LEITE ARAUJO, TARCÍSIO PASSOS RIBEIRO DE CAMPOS

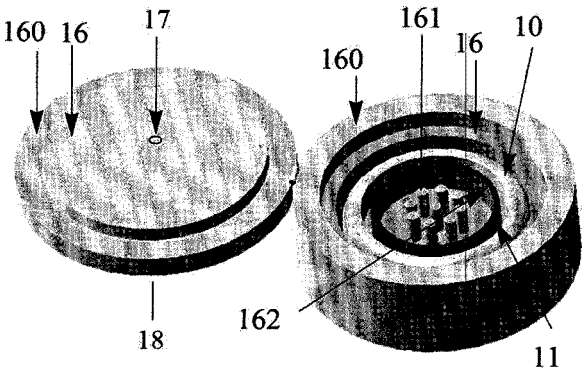

(21) **BR 10 2013 033627-0** A2 **3.1**
(22) 27/12/2013
(51) C07K 14/44 (2006.01), G01N 33/551 (2006.01), G01N 33/569 (2006.01), A61K 39/008 (2006.01), C07K 16/42 (2006.01)
(54) PEPTÍDEOS SINTÉTICOS, MÉTODO E KIT PARA IMUNODIAGNÓSTICO DA LEISHMANIOSE VISCERAL CANINA E DAS LEISHMANIOSES TEGUMENTAR E VISCERAL HUMANA
(57) PEPTÍDEOS SINTÉTICOS, MÉTODO E KIT PARA IMUNODIAGNÓSTICO DA LEISHMANIOSE VISCERAL CANINA E DAS LEISHMANIOSES TEGUMENTAR E VISCERAL HUMANA. A presente invenção descreve peptideos, um método e Kit para imunodiagnóstico das leishmanioses, doença causada por protozoários do gênero Leishmania, seja a infecção e/ou a doença, em seres humanos e/ou cães. A invenção trata da síntese e uso de peptídeos derivados de epitopos de célula B na identificação de indivíduos e animais infectados por leishmaniose visceral e tegumentar, visando o desenvolvimento de um método diagnóstico e um Kit diagnótico com maior especificidade, permitindo o aperfeiçoamento da reatividade dos testes sorológicos
(71) UNIVERSIDADE FEDERAL DE MINAS GERAIS (BR/MG)
(72) DANIELLA CASTANHEIRA BARTHOLOMEU, RICARDO TOSHIO FUJIWARA, DANIEL MENEZES SOUZA, TIAGO ANTÔNIO DE OLIVEIRA

MENDES, CARLOS DELFIN CHÁVEZ OLÓRTEGUI, MARCELO MATOS SANTORO, JAMIL SILVANO OLIVEIRA

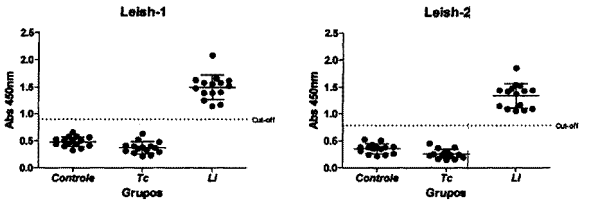

(21) **BR 10 2013 033663-7** A2 **3.1**
(22) 27/12/2013
(51) D21C 9/00 (2006.01), D21H 25/02 (2006.01)
(54) PROCESSO REVERSÍVEL DE CONVERSÃO DE PRODUÇÃO DE POLPA PAPEL EM POLPA SOLÚVEL E PROCESSO PARA PRODUÇÃO DE POLPA SOLÚVEL
(57) PROCESSO REVERSÍVEL DE CONVERSÃO DE PRODUÇÃO DE POLPA PAPEL EM POLPA SOLÚVEL E PROCESSO PARA PRODUÇÃO DE POLPA SOLÚVEL. O objetivo da presente invenção é proporcionar um novo modo para a conversão de fábricas operando com produção de polpa papel para passarem a operar com produção de polpa solúvel. Uma primeira realização da presente invenção refere-se a um processo reversível de conversão de produção de polpa papel em produção de polpa solúvel, caracterizado pelo fato de que compreende as etapas de extração alcalina a frio (EAF) e oxidação avançada (OA). Uma segunda realização da presente invenção refere-se a um processo para produção de polpa solúvel, caracterizado pelo fato de que compreende as etapas de cozimento, opcionalmente deslignificação, opcionalmente branqueamento, extração alcalina a frio (EAF) e oxidação avançada (OA), em que ditas etapas são conforme definidas no processo anterior
(71) SUZANO PAPEL E CELULOSE S.A. (BR/SP) , UNIVERSIDADE FEDERAL DE VIÇOSA (BR/MG)
(72) JORGE LUIZ COLODETTE, AUGUSTO F. MILANEZ
(74) PRISCILA DE BARROS THEREZA YAMASHITA

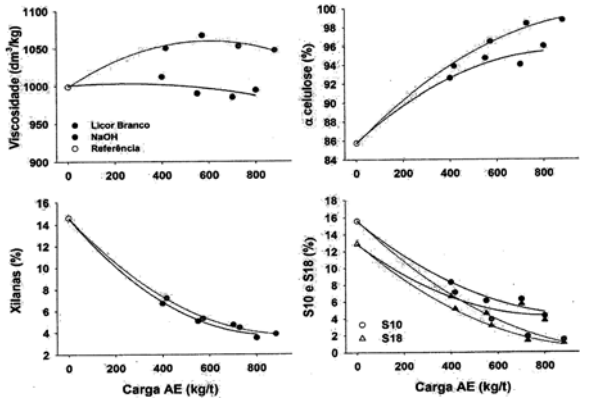

(21) **BR 10 2013 033682-3** A2 **3.1**
(22) 27/12/2013
(51) B60R 16/02 (2006.01), H02S 40/38 (2014.01), H02J 7/00 (2006.01)
(54) SISTEMA ALIMENTADO POR ENERGIA SOLAR PARA PROVIMENTO DE REDE ELÉTRICA, VEÍCULO COMPREENDENDO O MESMO E USO DO REFERIDO SISTEMA EM UM VEÍCULO DE TRANSPORTE COLETIVO
(57) SISTEMA ALIMENTADO POR ENERGIA SOLAR PARA PROVIMENTO DE REDE ELÉTRICA, VEÍCULO COMPREENDENDO O MESMO E USO DO REFERIDO SISTEMA EM UM VEÍCULO DE TRANSPORTE COLETIVO. A presente invenção pertence ao campo da engenharia elétrica e automotiva e provê um sistema alimentado por energia solar, para prover corrente elétrica a uma rede de alimentação com uma pluralidade de pontos de saída, como: tomadas; portas USB com alimentação elétrica ou equivalentes. A presente invenção faz referência, ainda, a um veículo dotado de tal sistema e o uso de tal sistema no interior de um veículo de transporte coletivo. Mais especificamente, tal sistema compreende uma pluralidade de pontos para alimentação de equipamentos elétricos e/ou eletrônicos, dispostas ao longo do veículo, para uso dos passageiros, a fim de carregar equipamentos portáteis, como notebooks, celulares, jogos eletrônicos e afins
(71) MARCOPOLO S.A (BR/RS)
(72) EDSON DALLE MOLLE MANIERI
(74) RICARDO AMARAL REMER

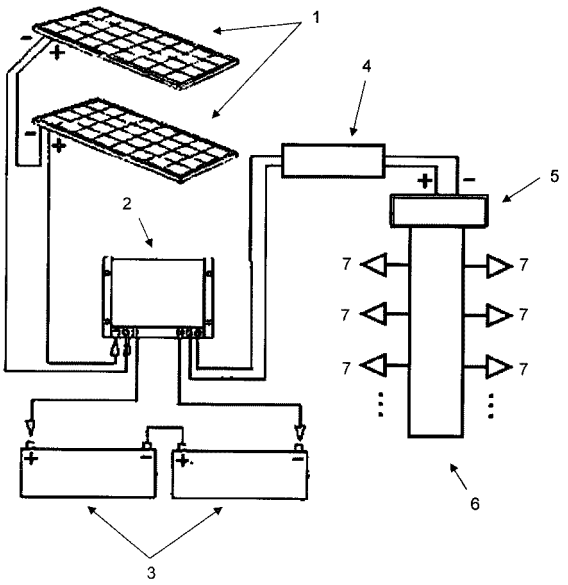

(21) **BR 10 2013 033865-6** A2 **3.1**
(22) 30/12/2013
(51) A61K 39/12 (2006.01), C12N 15/11 (2006.01), C12N 15/37 (2006.01), C12N 15/10 (2006.01), G01N 33/569 (2006.01), C12N 7/01 (2006.01)
(54) PROCESSO DE OBTENÇÃO E RECUPERAÇÃO DE VLPs RECOMBINANTES OBTIDAS DO PAPILOMAVÍRUS BOVINO TIPO 2 EXPRESSAS EM CÉLULAS DE MAMÍFEROS E O USO PARA COMPOSIÇÃO VACINAL
(57) PROCESSO DE OBTENÇÃO E RECUPERAÇÃO DE VLPS RECOMBINANTES OBTIDAS DO PAPILOMAVÍRUS BOVINO TIPO 2 EXPRESSAS EM CÉLULAS DE MAMÍFEROS E O USO PARA COMPOSIÇÃO VACINAL. A presente invenção refere-se ao processo de obtenção e recuperação de partículas semelhantes ao vírus (VLPs) recombinantes obtidas do papilomavirus bovino tipo 2 (PVB-2) produzidas em vírus recombinante da Vaccinia e expressas em células de mamíferos. A tecnologia também trata da produção de imunógenos baseados nas VLPs recombinantes e a utilização dessas partículas para a produção de vacina profilática contra a papilomatose em bovinos e a hematúria enzoótica bovina. Por fim, a invenção compreende o uso das VLPs e da composição vacinal para a prevenção e diagnóstico da papilomatose bovina.
(71) UNIVERSIDADE FEDERAL DE MINAS GERAIS (BR/MG)
(72) FLÁVIO GUIMARÃES DA FONSECA, ALICE FERNANDES ALFIERI, MICHELE LUNARDI, RODRIGO ALEJANDRO ARELLANO OTONEL, AMAURI ALCINDO ALFIERI

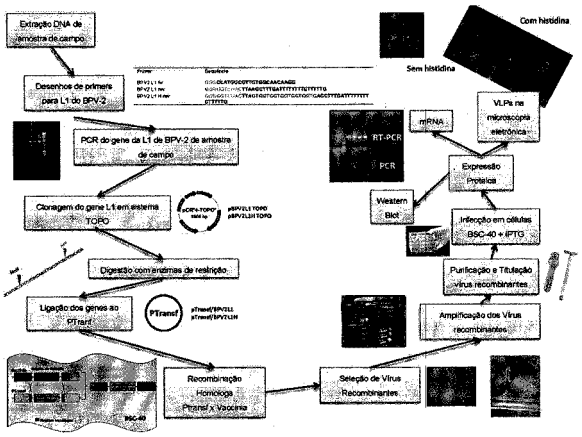

(21) **BR 10 2013 033866-4** A2 **3.1**
(22) 30/12/2013
(51) A61K 31/045 (2006.01), A61K 47/10 (2006.01), A61P 33/02 (2006.01)
(54) COMPOSIÇÕES ANTILEISHMANIA CONTENDO O FULEROL E USO
(57) COMPOSIÇÕES ANTILEISHMANIA CONTENDO O FULEROL E USO. A presente invenção refere-se às composições farmacêuticas contendo fulerenos, preferencialmente o fulerol, que são nanoestruturas esféricas de carbono, como novas ferramentas para o tratamento das leishmanioses visceral e cutânea. As composições antileishmania contendo o fulerol podem compreender ainda um outro fármaco leishmanicida ou imunomodulador, estando na forma livre ou associada a um nanocarreador, tal como lipossomas, que confere propriedades farmacocinéticas mais favoráveis aos princípios ativos, O fulerol demonstrou de forma surpreendente uma atividade antileishmania, assim como uma capacidade de reduzir a hepatotoxicidade do antimoniato de meglumina quando administrado em associação em modelo animal de leishmaniose visceral. Desta forma, o fulerol apresentou-se como o primeiro fármaco a demonstrar a dupla capacidade de exercer ação antileishmania sem efeitos colaterais e de reduzir a toxicidade de outro fármaco leishmanicida sem interferir na sua atividade farmacológica. Por fim, a invenção compreende o uso de composições farmacêuticas contendo fulerenos para o tratamento das leishmanioses

(71) UNIVERSIDADE FEDERAL DE MINAS GERAIS (BR/MG)
(72) FREDERIC JEAN GEORGES FREZARD, MAURÍCIO VELLOSO BRANT PINHEIRO, MARIA NORMA MELO, PAULA PEIXOTO CAMPOS, MARINA DE SOUZA LADEIRA, LUIZ ORLANDO LADEIRA, GUILHERME SANTOS RAMOS, SILVIA CAROLINA GUATIMOSIM FONSECA, KELLY CRISTINA KATO

(21) **BR 10 2013 033895-8** A2 **3.1**
(22) 30/12/2013
(51) A01N 43/84 (2006.01), A01P 13/00 (2006.01)
(52) A01N 43/84
(54) MÉTODO DE CONTROLE DE PESTES
(57) MÉTODO DE CONTROLE DE PESTES. A presente invenção refere-se a um método de controle de ervas daninhas em um campo de cultura, o método incluindo tratamento do campo de cultura com cristal de flumioxazina descrito no relatório ante da semeadura ou plantio, ao mesmo tempo que a semeadura ou plantio ou após semeadura ou plantio de sementes de cultura ou órgãos vegetativos tais como tubérculos, bulbos ou fragmentos de caule que são tratados com um ou mais compostos selecionados do grupo B que segue; Grupo B: compostos tipo neonicotinoide, compostos tipo diamida, compostos tipo carbamato, compostos tipo fósforo orgânico, compostos nematicidas biológicos, outros compostos inseticidas e compostos nematicidas, compostos tipo azol, compostos tipo estrobilurina, compostos tipo metalaxil, compostos SDHI e outros compostos fungicidas e reguladores de crescimento de planta. De acordo com o método de controle de pestes da presente invenção, ervas daninhas em campos de cultura podem ser eficientemente controladas
(71) SUMITOMO CHEMICAL COMPANY,LIMITED (JP)
(72) HAJIME IKEDA
(74) DANNEMANN ,SIEMSEN, BIGLER & IPANEMA MOREIRA

(21) **BR 10 2013 033896-6** A2 **3.1**
(22) 30/12/2013
(51) F02D 41/00 (2006.01)
(54) CONTROLE DA BORBOLETA DE ACELERAÇÃO COM ESTRATÉGIA DE AUTOPROTEÇÃO
(57) CONTROLE DA BORBOLETA DE ACELERAÇÃO COM ESTRATÉGIA DE AUTOPROTEÇÃO. É descrito um método para atenuar a atuação do motor DC de acionamento da borboleta de controle do fluxo de ar de admissão em um motor a combustão interna, na hipótese de ser verificada uma condição de falha no sistema de acionamento da borboleta devido a problemas elétricos nos sensores de posição. O método compreende identificar uma condição de falha no sistema de acionamento da borboleta e de limitar o duty cycle do motor DC no caso de identificação de uma condição de falha; sendo que identificar uma condição de falha compreende: comparar a soma das tensões dos sinais de saída (1, 2) dos sensores de posição angular do corpo da borboleta com um limite máximo (MAX) e com um limite mínimo (MIN) preestabelecidos; e comparar as tensões individuais dos sinais de saída (1, 2) dos sensores de posição angular do corpo da borboleta com respectivos valores de calibração baseados na tensão de alimentação do sistema veicular.
(71) MAGNETI MARELLI SISTEMAS AUTOMOTIVOS IND. E COM. LTDA. (BR/SP)
(72) ALEXANDRE ALVES SAMPAIO E SILVA, VAGNER EDUARDO GAVIOLI
(74) ADVOCACIA PIETRO ARIBONI S/C

(21) **BR 10 2013 034036-7** A2 **3.1**
(22) 23/12/2013
(51) C08B 37/04 (2006.01), C08K 3/04 (2006.01), A61K 9/00 (2006.01)
(54) PROCESSO DE OBTENÇÃO DE PELÍCULAS BIO-HÍBRIDAS MAGNÉTICAS E PELÍCULAS BIO-HÍBRIDAS MAGNÉTICAS
(57) PROCESSO DE OBTENÇÃO DE PELÍCULAS BIO-HÍBRIDAS MAGNÉTICAS E PELÍCULAS BIO-HÍBRIDAS MAGNÉTICAS. A presente invenção descreve o processo de obtenção de películas bio-híbridas magnéticas, as quais são compostas por bionanocompósitos à base de nanopartículas de grafite magnético e biopolímero alginato, bem como as respectivas películas bio-híbridas magnéticas. A partir de uma blenda, o sistema é capaz de encapsular a substância ativa de interesse, a qual pode ser um fármaco, um fertilizante ou um agrotóxico, preferencialmente um fármaco
(71) FUNDAÇÃO UNIVERSIDADE FEDERAL DE SÃO CARLOS (BR/SP) , EMPRESA BRASILEIRA DE PESQUISA AGROPECUÁRIA - EMBRAPA (BR/DF)
(72) FERNANDO MANUEL ARAÚJO MOREIRA, LÍGIA NUNES DE MORAIS RIBEIRO, ANA CLÉCIA SANTOS DE ALCANTÂRA, PAULO SERGIO DE PAULA HERRMANN JUNIOR
(74) MARCELO FERRO GARZON

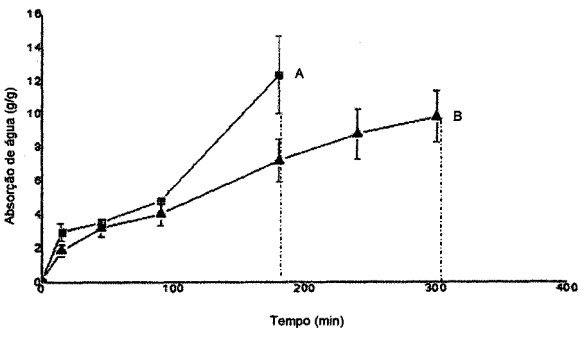

(21) **BR 10 2013 034037-5** A2 **3.1**
(22) 23/12/2013
(51) A61K 9/16 (2006.01), B82Y 5/00 (2011.01), A61K 35/12 (2006.01), B01J 13/02 (2006.01), C01B 31/04 (2006.01)
(52) A61K 9/1652, C12N 2533/74, B82Y 5/00, A61K 2035/128, B01J 13/02, C01B 31/04
(54) PROCESSO DE OBTENÇÃO DE MICROESFERAS BIO-HÍBRIDAS MAGNÉTICAS E MICROESFERAS BIO-HÍBRIDAS MAGNÉTICAS
(57) PROCESSO DE OBTENÇÃO DE MICROESFERAS BIO-HÍBRIDAS MAGNÉTICAS E MICROESFERAS BIO-HÍBRIDAS MAGNÉTICAS. A presente invenção descreve o processo de obtenção de microesferas bio-híbridas magnéticas, que são compostas por bionanocompósitos à base de nanopartículas de grafite magnético e biopolímero alginato, bem como as respectivas microesferas bio-híbridas magnéticas. A partir de uma blenda, o sistema é capaz de encapsular a substância ativa de interesse, a qual pode ser um fármaco, um fertilizante ou um agrotóxico, preferencialmente um fármaco
(71) FUNDAÇÃO UNIVERSIDADE FEDERAL DE SÃO CARLOS (BR/SP) , EMPRESA BRASILEIRA DE PESQUISA AGROPECUÁRIA - EMBRAPA (BR/DF)
(72) FERNANDO MANUEL ARAÚJO MOREIRA, LÍGIA NUNES DE MORAIS RIBEIRO, ANA CLÉCIA SANTOS DE ALCANTÂRA, PAULO SERGIO DE PAULA HERRMANN JUNIOR
(74) MAURÍCIO SAAB

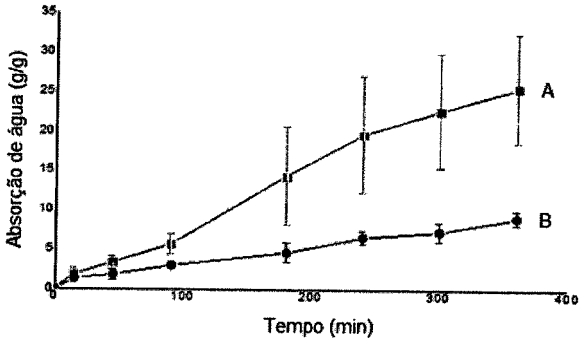

(21) **BR 10 2013 034041-3** A2 **3.1**
(22) 23/12/2013
(51) C07K 14/35 (2006.01), A61K 39/04 (2006.01), C12N 15/31 (2006.01), C12N 15/70 (2006.01), C12N 15/79 (2006.01), G01N 33/569 (2006.01)
(54) ANTÍGENO QUIMÉRICO E IMUNODIAGNÓSTICO DE TUBERCULOSE CAUSADA POR Mycobacterium bovis
(57) ANTÍGENO QUIMÉRICO E IMUNODIAGNÓSTICO DE TUBERCULOSE CAUSADA POR Mycobacterium bovis. A proteína quimera sintética de Mycobacterium bovis de 846 nucleotídeos foi construída com sequências de DNA codificantes para os domínios hidrofílicos de ESAT-6, MPB7O e MPB83, a qual foi clonada no sítio EcoRI local de pET47-b. Esta quimera foi construída com os nucleotídeos 18693 a 19025 de MPB7O (BX248344.1, fragmento 11/14), 15664 a 15966 de MPB83 (BX248344.1, fragmento 11/14) e de 221989 a 222198 de ESAT-6 (BX248341.1, fragmento 14/14). A proteína quimérica de ESAT-6/MPB7O/MPB83 foi testada como antígenos de ensaios de imunoadsorção enzimática do tipo ELISA para o diagnóstico de tuberculose bovina. A proteína foi produzida em Escherichia coli, cepa Rosetta. O ELISA com a quimera de ESAT-6/MPB7O/MPB83 foi útil para discriminar bovinos positivos e negativos para tuberculose em rebanhos antes do teste tuberculínico. A proteína pode ser usada em outros testes sorológicos, como aglutinação de látex, fluxo lateral (imunocromatografia), luminex e outros suportes e plataformas de ensaios diagnósticos
(71) EMBRAPA - EMPRESA BRASILEIRA DE PESQUISA AGROPECUÁRIA (BR/DF)
(72) FLÁBIO RIBEIRO DE ARAÚJO
(74) CHANG DAS ESTRELAS WILCHES

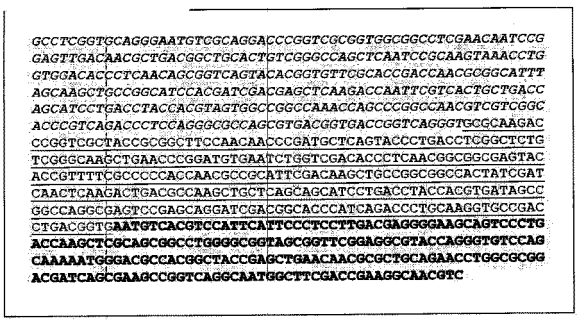
GCCTCGGTGCAGGGAATGTGGCAGGACCCGGTCGCGGTGGCGGCCTCGAACAATCCG
GAGTTGACAACGCTGACGGCTGCACTGTCGGGCCAGCTCAATCCGCAAGTAAACCTG
GTGGACACCCTCAACAGCGGTCAGTACACGGTGTTCGCACCGACCAACGCGGCATTT
AGCAAGCTGCCGGCATCCACGATCGACGAGCTCAAGACCAATTCGTCACTGCTGACC
AGCATCCTGACCTACCACGTAGTGGCCGGCCAAACCAGCCCGGCCAACGTCGTCGGC
ACCCGTCAGACCCTCCAGGGCGCCAGCGTGACGGTGACCGGTCAGGGTGCGCAAGAC
CCGGTCGCTACCGCGGCTTCCAACAACCCGATGCTCAGTACCCTGACCTCGGCTCTG
TCGGGCAAGCTGAACCCGGATGTGAATCTGGTCGACACCCTCAACGGCGGCGAGTAC
ACCGTTTTCGCCCCCACGCAACGCCGCATTCGACAAGCTGCCGGCGGCCACTATCGAT
CAACTCAAGACTGACGCCAAGCTGCTCAGCAGCATCCTGACCTACCACGTGATAGCC
GGCCAGGCGAGTCCGAGCAGGATCGACGGCACCCATCAGACCCTGCAAGGTGCCGAC
CTGACGGTGAATGTCACGTCCATTCATTCCCTCCTTGACGAGGGGAAGCAGTCCCTG
ACCAAGCTCGCAGCGGCCTGGGGCGGTAGCGGTTCGGAGGCGTACCAGGGTGTCCAG
CAAAAATGGGACGCCACGGCTACCGAGCTGAACAACGCGCTGCAGAACCTGGCGCGG
ACGATCAGCGAAGCCGGTCAGGCAATGGCTTCGACCGAAGGCAACGTC

Legenda: *mpb70* mpb83 esat-6
Posição no genoma:
18693-19025 de *mpb70* (BX248344.1, fragmento 11/14).
15664-15966 de *mpb83* (BX248344.1, fragmento 11/14).
221989-222198 de *esat-6* (BX248341.1, fragmento 14/14).

(21) **BR 10 2014 006142-8** A2 **3.1**
(22) 14/03/2014
(30) 14/03/2013 US 13/803,117
(51) A61B 17/072 (2006.01), A61B 17/3209 (2006.01)
(52) A61B 17/07207, A61B 17/32093, A61B 17/072
(54) SISTEMA DE CONTROLE DE ARTICULAÇÃO PARA INSTRUMENTOS CIRÚRGICOS ARTICULADOS
(57) SiSTEMA DE CONTROLE DE ARTICULAÇÃO PARA INSTRUMENTOS CIRÚRGICOS ARTICULADOS. A presente invenção refere-se a um nstrumento cirúrgico que compreende um atuador de extremidade, uma haste e uma alojamento que se estende proximalmente a partir da haste. O atuador de extremidade é móvel em relação à haste entre uma posição de estado inicial de articulação e uma posição articulada e compreende um grampeador cirúrgico que inclui uma pluralidade de grampos e um membro de disparo que dispara a pluralidade de granipos. O membro de disparo é móvel entre uma posição de estado inicial de disparo e uma posição disparada. A carcaça inclui um motor operacionalmente suportado pela carcaça, um controlador em comunicação com o motor e uma entrada de estado inicial configurada para transmitir um sinal de entrada de estado inicial ao controlador que é configurado para ativar o motor em resposta ao sinal de entrada de estado inicial para efetuar o retorno do atuador de extremidade à posição de estado inicial de articulação e o retorno do membro de disparo à posição de estado inicial de disparo.
(71) ETHICON ENDO-SURGERY, INC. (US)
(72) RICHARD L. LEIMBACH, MARK D. OVERMYER, SHANE R. ADAMS
(74) DANNEMANN, SIEMSEN, BIGLER & IPANEMA MOREIRA - API 192

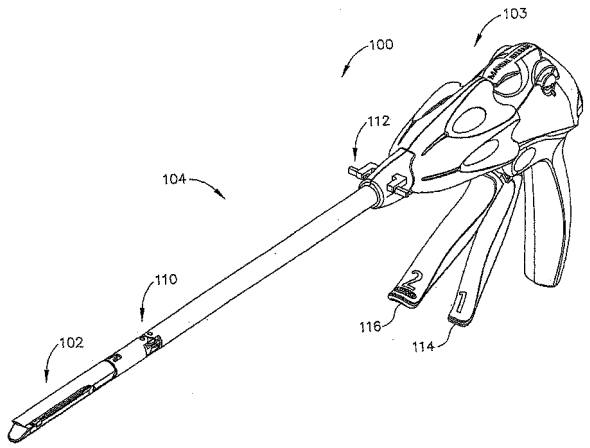

(21) **BR 10 2014 016200-3** A2 **3.1**
(22) 30/06/2014
(30) 02/07/2013 US 13/934,053
(51) H01L 29/772 (2006.01), H01L 29/04 (2006.01)
(54) DISPOSITIVO SEMICONDUTOR
(57) DISPOSITIVO SEMICONDUTOR. Trata-se de um dispositivo semicondutor que inclui uma camada de desvio de carboneto de silício (SiC) disposta em um substrato SiC orientado (0001). A camada de desvio de SiC tem uma superfície não plana que inclui uma pluralidade de atributos em repetição que são orientados paralelamente a um comprimento de um canal do dispositivo semicondutor. Ademais, a região de canal é disposta em um plano particular cristalográfico da camada de desvio de SiC.
(71) GENERAL ELECTRIC COMPANY (US)
(72) ALEXANDER VIKTOROVICH BOLOTNIKOV, PETER ALMERN LOSEE
(74) JULIANO RYOTA MURAKAMI

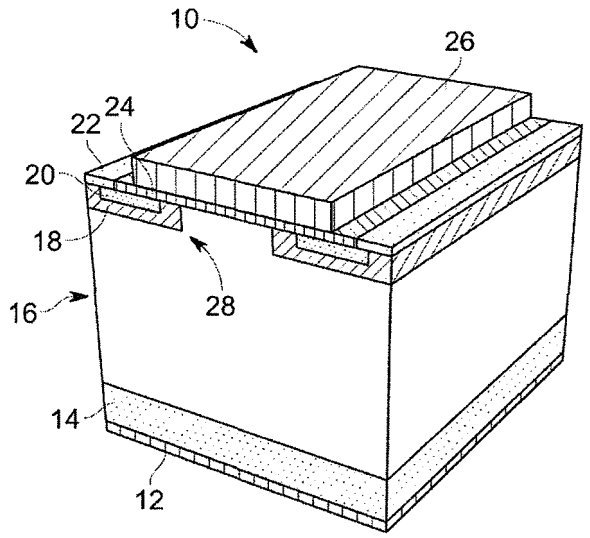

(21) **BR 10 2014 019129-1** A2 **3.1**
(22) 01/08/2014
(30) 01/08/2013 US 61/861,302
(51) E21B 33/129 (2006.01)
(52) E21B 33/129
(54) UNIDADE DE INSERÇÃO PARA ENXERTOS NÃO METÁLICOS ORIENTADOS NORMAIS PARA FACE DE CONE
(57) UNIDADES DE INSERÇÃO PARA ENXERTOS NÃO METÁLICOS ORIENTADOS NORMAIS PARA FACE DE CONE. Um conjunto de enxerto para urna ferramenta de fundo de poço, tal corno um plugue de ponte, tem um corpo de enxerto e pelo menos urna unidade de inserção com urna base e urna ou mais inserções. O corpo de enxerto tem urna inclinação em urna das extremidades que interage com urna superfície inclinada de um cone. Enquanto isto ocorre, o corpo de enxerto é empurrado para longe do mandril da ferramenta contra urna parede de revestimento circundante. A unidade de inserção é disposta no corpo de enxerto com a base orientada em um ângulo em relação à inclinação, e com a urna ou mais inserções estendendo a partir da base. Em particular, a base pode ser disposta em ou paralela para a inclinação, e urna ou mais inserções com menos área de superfície que a base podem estender perpendiculares à linha para as extremidades distais da inserção para engatar uma parede circundante de revestimento ou similar.
(71) WEATHERFORD/LAMB, INC. (US)
(72) JAMES ALAN ROCHEN, SHAWN J. TREADAWAY
(74) ORLANDO DE SOUZA

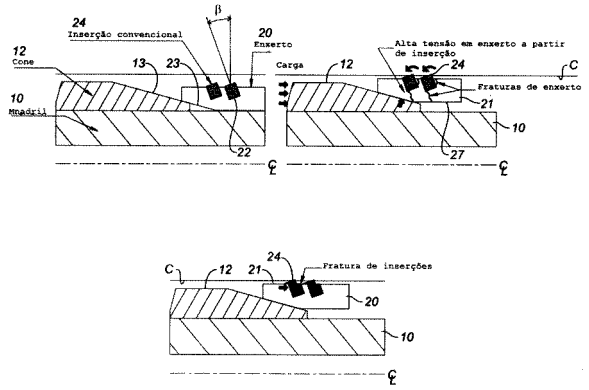

(21) **BR 10 2014 019159-3** A2 **3.1**
(22) 04/08/2014
(30) 06/08/2013 DE EP131793911
(51) H04B 5/00 (2006.01), H04W 4/00 (2009.01), G06K 7/10 (2006.01)
(52) H04B 5/0062, H04W 4/008, G06K 7/10128
(54) MÉTODO PARA DETECÇÃO CONTÍNUA DE PRESENÇA DE UMA PESSOA EM TRANSPORTE PÚBLICO
(57) MÉTODO PARA DETECÇÃO CONTÍNUA DE PRESENÇA DE UMA PESSOA EM TRANSPORTE PÚBLICO. Um método para detecção contínua da presença de uma pessoa num meio de transporte público é proposto, através do qual uma mídia c ustomizada compreendendo um tranceptor"RF"é atribuida para uma pessoa. em que. pelo menos, um dispositivo de leitura por compartimento de passageiros ou carro é fornecido para comunicção de dados na transmissão com a mídia customizada. a qual está conectacla a um servidor de computadores como uma unidade "on-board" (na placa), com o propósito de comunicação de dados,em que estes são também ligados entre si no caso em que vários dispositivos de leitura são proporcionados em que uma unidade "on-board" (na placa) serve como unidade "on-board" (na placa) principal sendo atribuida a um compartimento de passageiros ou carro se vários compartimentos die passageiros ou carro estão presentes, e os outros compartimentos de passageiros ou carro são atribuidos a unidades "on-board" (na placa) servindo como unidades "on-boarcd"(na placa) secundárías, que são conectados por meio de uma unidade "on-board" (na placa) principal para o propósito de comunicação de dados, através do qual a mídia customizada se encontra em modo "sleep" (repouso) sobre a entrada do transporte. a fim de manter o consumo de energia mais baixo possível.
(71) SKIDATA AG (AT) , EM MICROELECTRONIC-MARIN SA (CH)
(72) REINHARD SURKAU, CHARLES EGLI, FRANÇOIS FER, ERIC PIRET, JEAN CLAUDE FOURNIER, FABIEN MAUPAS, OLIVIER PREVOST
(74) EMILIO COLLADO LOPES

(21) **BR 10 2014 019161-5** A2 **3.1**
(22) 04/08/2014
(30) 06/08/2013 DE EP131793978
(51) G06K 19/07 (2006.01), H04B 1/38 (2006.01)
(52) G06K 19/0723, H04B 1/3827
(54) MÍDIA CUSTOMIZADA PARA GRAVAR A UTILIZAÇÃO DE SERVIÇOS
(57) MÍDIA CUSTOMIZADA PARA GRAVAR A UTILIZAÇÃO DE SERVIÇOS. Uma mídia customizada (1) para detecção da utilização de serviços é proposta,caracterizada pelo fato de que ela compreende uma primeira e uma segunda antena (2. 3) para comunicação de dados de longo alcance. uma terceira antena (4). um circuito integrado (6) compreendendo pelo menos um mecanismo de criptogratia, um microprocessador (5) conectado com o circuito integrado (6) ou integrado no circuito integrado (6). um amplificador operacional (8) e um transceptor "RF" (7),conectado à segunda antena (3). onde a terceira antena (4) está conectada a um módulo 'NFC" no circuito integrado (6) e é utilizada para comunicação dc dados de curto alcance no modo ativo da mídia customizada (1). onde a primeira antena (2) é usada como uma antena de alerta para receber um sinal de "despertar'" em anplitude modulada se a mídia customizada está em modo "sleep" (repouso), onde o sinal recebido pela antena de alerta (2) é demodulado e amplificado pelo amplilicador operacional

(8)servindo como módulo de detecção die alerta e é avaliadio pelo microprocessador (5) parcialmente ativado no modo sleep (repouso). no qual o microprocessador (5) está completamente ativado no caso de unm sinal die alerta ser dietectado como válido. através da mídia customizada (1) que entra no modo ativo onde o amplificador operacional (8) é o único componente da mídia customizada (1) que é totalmente ativo no modo "sleep" (repouso).
(71) SKIDATA AG (AT) , EM MICROELECTRONIC-MARIN SA (CH)
(72) CHARLES EGLI, FABIEN MAUPAS, JOSÉ LUIS GEIJO LIMA, JURGEN RIEDEL, MARTIN SCHWANDER
(74) EMILIO COLLADO LOPES

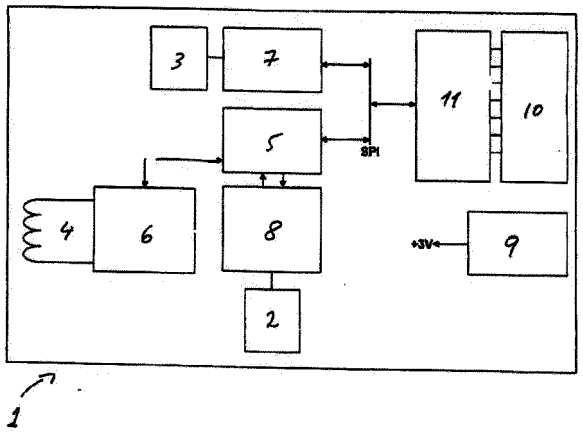

(21) **BR 10 2014 019164-0** A2 **3.1**
(22) 04/08/2014
(30) 06/08/2013 DE EP131793994
(51) H04B 5/00 (2006.01), G06K 7/10 (2006.01)
(52) H04B 5/0062, G06K 7/10009
(54) SISTEMA PARA DETECÇÃO DE MÍDIAS CUSTOMIZADAS COMPREENDENDO UM TRANSCEPTOR "RF" EM UM MEIO DE TRANSPORTE PÚBLICO
(57) SISTEMA PARA DETECÇÃO DE MÍDIAS CUSTOMIZADAS COMPREENDENDO UM TRANSCEPTOR "RF" EM UM MEIO DE TRANSPORTE PÚBLICO. Um sistema para detecção de mídias customizadas compreendendo um transceptor ""RE" em um meio de transporte público é proposto. onde cada compartimento de passageiros ou carro inclui um número de dispositivos dc Icitura, os quais sao ínterconectados e conectados a um servidor de computadores como Lima unidade 'on-board" (na placa). com o propósito de comunícação de dados, caracterizado pelo fato que todo o interior do compartimento de passageiros ou carro esta coberto por um número de dispositivos de leitura, ondce os dispositivos de leitura são organizados de tal maneira que qualquer um dos dois dispositivos de leitura sao colocados nas paredes laterais opostas aos compartimcntos de passageiros ou carro, os quais envolvem todo o local até a parede oposta. ou que cada unia das unidades de leitura são organizadas na área superior ou inferior, simetricamente ao redor dos eixos longitudlinais do compartimento de passageiros ou carro, onde o alcance de detecção dos dois respectivos dispositivos de leitura são substancialmente idênticos e substancíalmente envolvem toda extensão do compartimento de passageiros ou carro na área interior ou superior, onde a área inferior ou superior e envolvida considerando a distância pré-especificada ao longo dos eixos.
(71) SKIDATA AG (AT) , EM MICROELECTRONIC-MARIN SA (CH)
(72) REINHARD SURKAU, CHARLES EGLI, FABIEN MAUPAS, OLIVIER PREVOST
(74) EMILIO COLLADO LOPES

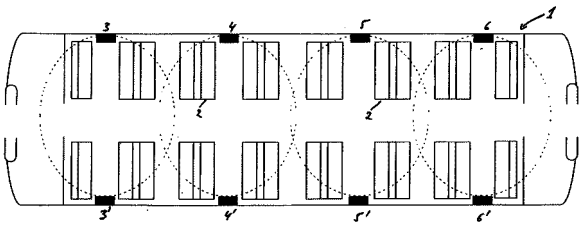

(21) **BR 10 2014 019270-0** A2 **3.1**
(22) 05/08/2014
(30) 05/08/2013 US 61/862,264
(51) A61L 15/58 (2006.01), A61L 15/24 (2006.01), C08F 12/08 (2006.01)
(54) ADESIVO E USO PARA FIXAÇÃO A PEÇAS DE VESTUÁRIO DE MICROFIBRA
(57) ADESIVO E USO PARA FIXAÇÃO A PEÇAS DE VESTUÁRIO DE MICROFIBRA. A presente invenção refere-se a um adesivo e seu uso para fixação a peças de vestuário de microfibra. O adesivo fornece propriedades de resistência ao descolamento, módulo complexo e transição vítrea adequadas para sua aplicação.
(71) MCNEIL-PPC, INC. (US)
(72) JENNIFER JENSEN AUSTIN, THOMAS HARRY QUINN
(74) DANNEMANN, SIEMSEN, BIGLER & IPANEMA MOREIRA - API 192

(21) **BR 10 2014 019292-1** A2 **3.1**
(22) 05/08/2014
(30) 05/08/2013 US 61/862,264
(51) A61L 15/58 (2006.01), A61L 15/24 (2006.01), C08F 12/08 (2006.01)
(54) ADESIVO E USO PARA FIXAÇÃO A PEÇAS DE VESTUÁRIO DE MICROFIBRA
(57) ADESIVO E USO PARA FIXAÇÃO A PEÇAS DE VESTUÁRIO DE MICROFIBRA. A presente invenção refere-se a um adesivo e seu uso para fixação a peças de vestuário de microfibra. O adesivo fornece propriedades de resistência ao descolamento, módulo complexo e transição vítrea adequadas para sua aplicação.
(71) MCNEIL-PPC, INC. (US)
(72) JENNIFER JENSEN AUSTIN, THOMAS HARRY QUINN
(74) DANNEMANN, SIEMSEN, BIGLER & IPANEMA MOREIRA - API 192

(21) **BR 10 2014 019345-6** A2 **3.1**
(22) 06/08/2014
(30) 08/08/2013 JP 2013-165106
(51) B60K 15/05 (2006.01), B62J 35/00 (2006.01)
(52) B60K 15/0406, B62J 35/00
(54) TAMPA DE COMBUSTÍVEL PROVIDA COM MECANISMO DE RESPIRADOR
(57) TAMPA DE COMBUSTÍVEL PROVIDA COM MECANISMO DE RESPIRADOR. Um objetivo da presente invenção é prover uma tecnologia que possa impedir chiado que ocorre em uma válvula de respirador e uma passagem em uma tampa de combustível provida com a válvula de respirador, reduzir uma carga sobre o ambiente, e também reduzir o custo. Em uma tampa de combustível provida com um mecanismo de respirador, uma tampa (60) capaz de abrir e fechar que cobre um abastecedor de combustível (16a) de um tanque de combustível (16), a tampa (60) incluindo uma passagem de respirador (80) para comunicação entre o interior e o exterior do tanque de combustível (16), a passagem de respirador (80) está provida com um mecanismo de válvula de respirador (120) e uma câmara de ressonador (81) como um mecanismo silenciador, e o mecanismo de respirador (120) é uma válvula que tem uma mola (111) capaz de reter uma pressão dentro do tanque de combustível (16) até uma pressão predeterminada.
(71) HONDA MOTOR CO., LTD. (JP)
(72) TAKUMA KOISHIKAWA, TAKESHI UEMAE, TAKASHI TORIKI, YOJI FUKUI, TAKUMI SAKAMOTO, TAKESHI SHIMURA, SHINJI KOBAYASHI, SATOSHI OKAYAMA
(74) DANNEMANN, SIEMSEN, BIGLER & IPANEMA MOREIRA - API 192

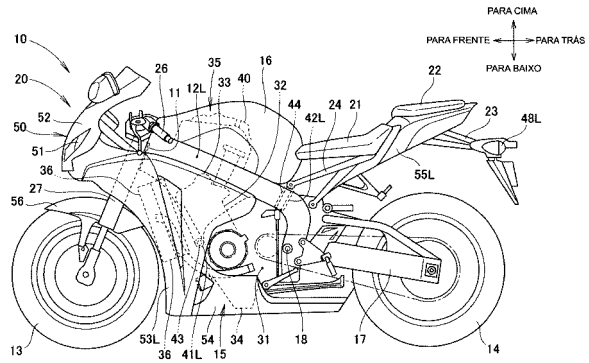

(21) **BR 10 2014 019406-1** A2 **3.1**
(22) 06/08/2014
(30) 08/08/2013 JP 2013-165518
(51) B62J 17/00 (2006.01)
(54) ESTRUTURA DE FIXAÇÃO DE APOIO DE CARENAGEM DIANTEIRA PARA VEÍCULO DO TIPO MONTAR EM SELIM
(57) ESTRUTURA DE FIXAÇÃO DE APOIO DE CARENAGEM DIANTEIRA PARA VEÍCULO DO TIPO MONTAR EM SELIM. Um apoio de carenagem dianteira (30) é permitido ser preso no lado de chassi de veículo sem tornar sua estrutura complicada enquanto assegurando suficientemente a capacidade de um membro tal como um filtro de ar (28) e similar disposto nas periferias de um tubo principal (11) e a porção dianteira de quadros principais e desejado assegurar sua capacidade.Um filtro de ar (28) está disposto para transpor um par de quadros principais esquerdo e direito (12L e 12R). Um apoio de carenagem dianteira (30) está preso no lado de chassi de veículo por meio de uma porção de fixação dianteira de utilização de apoio (53) presa a uma porção dianteira de um tubo principal (11), uma porção de fixação esquerda de utilização de apoio (48) presa a uma porção lateral esquerda (32L) do filtro de ar (28) e uma porção de fixação direita de utilização de apoio (49) presa a uma porção lateral direita (32) do filtro de ar (28).
(71) HONDA MOTOR CO., LTD. (JP)
(72) RYOJI IMAI
(74) DANNEMANN, SIEMSEN, BIGLER & IPANEMA MOREIRA - API 192

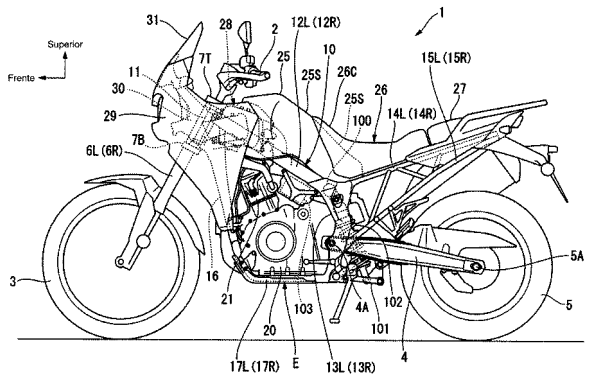

(21) **BR 10 2014 019413-4** A2 **3.1**
(22) 06/08/2014
(30) 11/09/2013 US 14/023508
(51) G01B 7/00 (2006.01), A01B 76/00 (2006.01)
(54) SISTEMAS DE IDENTIFICAÇÃO EM SISTEMAS DE COMPONENTE E DE IMPLEMENTO DE VEÍCULO
(57) SISTEMAS DE IDENTIFICAÇÃO EM SISTEMAS DE COMPONENTE E DE IMPLEMENTO DE VEÍCULO. Um sistema de identificação é provido para um sistema de implemento de veí-culo, em que um selecionado dentre uma pluralidade de diferentes implementos é acoplado ao veí-culo. Cada um da pluralidade de implementos tem um único correspondente componente ou atuador. Um sensor de componente sensorea uma condição do componente, tal como a posição do êmbolo de um cilindro hidráulico. O sensor gera um sinal de sensor que tem uma caracterí-stica de sinal (tal como uma frequência) que tem uma pluralidade de valores. Cada valor de frequência é único a um correspondente dos componentes. Uma unidade de processamento de sinal recebe o sinal de sensor e identifica o implemento selecionado como uma função do valor da caracterí-stica do sinal de sensor.
(71) DEERE & COMPANY (US)
(72) Bruce L. Upchurch, Andreas Wehle, Karl Pfeil
(74) KASZNAR LEONARDOS PROPRIEDADE INTELECTUAL

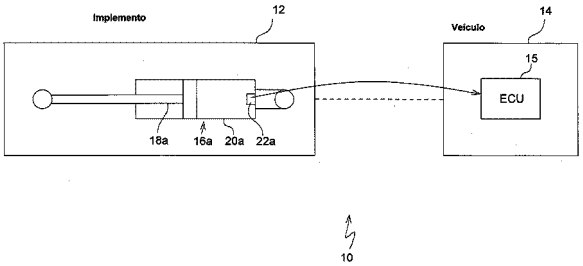

(21) **BR 10 2014 019418-5** A2 **3.1**
(22) 06/08/2014
(30) 14/10/2013 EP 13188488.4; 13/11/2013 EP 13192715.4
(51) E05F 15/614 (2015.01)
(54) DISPOSIÇÃO DE PORTA BASCULANTE ACIONADA PARA UM VEÍCULO AUTOMOTOR
(57) DISPOSIÇÃO DE PORTA BASCULANTE ACIONADA PARA UM VEÍCULO AUTOMOTOR. A presente invenção refere-se a uma disposição de porta basculante acionada, especialmente disposição de porta basculante traseira, para um veículo automotor com uma porta basculante e com uma unidade de acionamento de porta basculante (10) para a abertura e/ou fechamento da porta basculante, assim, a unidade de porta basculante (10) apresenta um motor (100) com um eixo de motor (102) e um pinhão de motor (200) e no mínimo uma engrenagem planetária com engrenagem central, um suporte planetário (311, 321) com corpos de rolamento planetários (313, 323) dispostos sobre pinos de mancal (312, 322) e uma roda oca, assim, a engrenagem central da engrenagem planetária é formada através do pinhão de motor (200), e um eixo de saída de movimento (314, 324) é acionado através da engrenagem planetária, caracterizada pelo fato de que o pinhão de motor (200) está inserido sobre o eixo de motor (102), disposição onde o eixo de saída de movimento (314, 324) está projetado de modo a formar uma só peça com um suporte planetário (311, 312) juntamente com os pinos de mancal (312, 322) para corpos de rolamento planetários (313, 323).
(71) IMS GEAR GMBH (DE)
(72) HEINZ GERT HAGERDORN, MATTHIAS KIENINGER
(74) DANNEMANN, SIEMSEN, BIGLER & IPANEMA MOREIRA - API 192

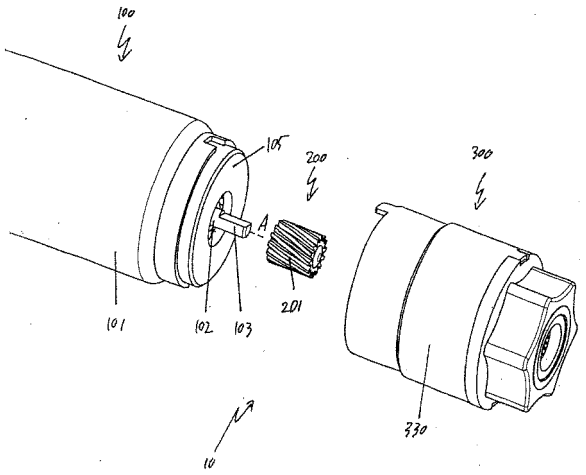

(21) **BR 10 2014 019505-0** A2 **3.1**
(22) 07/08/2014
(30) 09/08/2013 JP 2013-165905
(51) F04C 18/344 (2006.01), F04C 29/02 (2006.01)
(54) COMPRESSOR DE PALHETA ROTATIVA
(57) COMPRESSOR DE PALHETA ROTATIVA. A presente invenção refere-se a um compressor de palheta rotativa caracterizado pelo fato de o mecanismo de aplicação de contrapressão ser formado em uma passagem de montante, uma passagem de jusante e um mecanismo de comunicação intermitente. A passagem de montante se comunica com a câmara de descarga. A passagem de jusante é configurada para se comunicar com uma pluralidade de câmaras de contrapressão de maneira intermitente. O mecanismo de comunicação intermitente é fornecido entre a passagem de montante, a passagem de jusante e configurado para fazer comunicação intermitente entre a passagem de montante e a passagem de jusante. Quando o mecanismo de comunicação intermitente faz comunicação entre a passagem de montante e a passagem de jusante, o rotor é configurado para trazer a passagem de jusante em comunicação com nenhuma das câmaras de contrapressão. Quando o rotor faz comunicação da passagem de jusante com no mínimo uma das câmaras de contrapressão, o mecanismo de comunicação intermitente é configurado para fechar comunicação entre a passagem de montante e a passagem de jusante.
(71) KABUSHIKI KAISHA TOYOTA JIDOSHOKKI (JP)
(72) MASAHIRO INAGAKI, SHINICHI SATO, SATOSHI KOUMURA, KAZUO KOBAYASHI, KAZUHIRO HOTTA
(74) DANNEMANN, SIEMSEN, BIGLER & IPANEMA MOREIRA - API 192

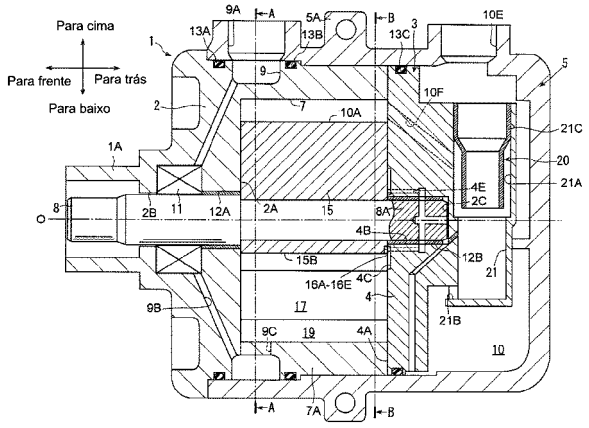

(21) **BR 10 2014 019581-5** A2 **3.1**
(22) 07/08/2014
(30) 22/08/2013 US 13/973,662
(51) C08G 63/183 (2006.01), C08J 3/00 (2006.01), C08K 5/053 (2006.01), C08K 5/092 (2006.01)
(54) PROCESSO SIMPLIFICADO PARA RESINA DE TONER SUSTENTÁVEL
(57) PROCESSO SIMPLIFICADO PARA RESINA DE TONER SUSTENTÁVEL. A divulgação descreve um processo de reação para fabricar uma resina de poliéster de base biológica. A resina de poliéster resultante mantém propriedades térmicas em comparação com uma resina similar, mas feita usando processos de várias etapas anteriores realizadas em vasos separados.
(71) XEROX CORPORATION (US)
(72) Guerino G. Sacripante, Ke Zhou, Edward G. Zwartz, Michael S. Hawkins, Veronique Laberge, Alan E. J. Toth, Rashid Mahmood, Mark R. Elliott, John Abate
(74) CITY PATENTES E MARCAS LTDA

(21) **BR 10 2014 019615-3** A2 **3.1**
(22) 07/08/2014
(30) 16/09/2013 US 14/028110
(51) B64D 27/26 (2006.01)
(54) CONJUNTO DE VIGA DE CARGA PARA UMA AERONAVE, E, MÉTODO PARA FABRICAR UM CONJUNTO DE VIGA DE CARGA EM PEÇA ÚNICA PARA UMA AERONAVE

(57) CONJUNTO DE VIGA DE CARGA PARA UMA AERONAVE, E , MÉTODO PARA FABRICAR UM CONJUNTO DE VIGA DE CARGA EM PEÇA ÚNICA PARA UMA AERONAVE. Um conjunto de viga de carga para uma aeronave incluindo uma viga de carga de polí-mero reforçado com fibras de carbono (CFRP) e uma pluralidade de suportes de CFRP e as placas de junção de c de CFRP, cada um conectado à vigia de carga de CFRP por camadas sobrepostas de CFRP. Os flanges do conjunto de viga de carga podem, todos, ser voltados para uma única direção. Os componentes do conjunto podem, todos, ser formados com camadas de CFRP configuradas em um assentamento tradicional e não tradicional. Os suportes de CFRP e as placas de junção de c de CFRP são configurados para conectar o conjunto de viga de carga a uma armação de quilha de uma aeronave. O flange superior da viga de carga de CFRP pode incluir um "acolchoado"acima de cada suporte de CFRP conectado à viga de carga de CFRP. A interface entre cada suporte de CFRP e a viga de carga de CFRP pode ser um raio de flange que inclui um acolchoado em rampa. A disposição entre junção pode prover transferência de carga entre um suporte de CFRP e a viga de carga de CFRP.
(71) THE BOEING COMPANY (US)
(72) Tibor A. Koncz
(74) KASZNAR LEONARDOS PROPRIEDADE INTELECTUAL

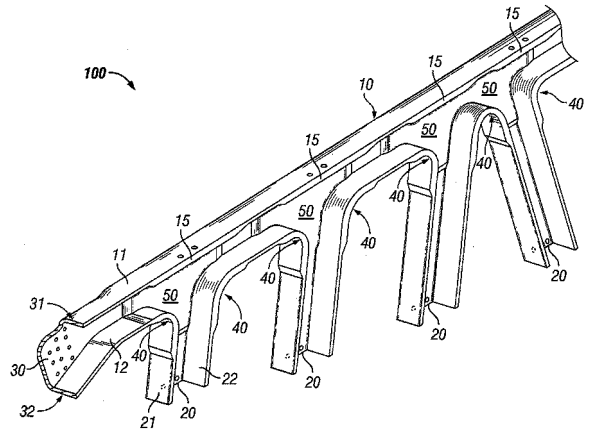

(21) **BR 10 2014 019618-8** A2 **3.1**
(22) 08/08/2014
(30) 14/10/2013 EP 13 188 490.0; 13/11/2013 EP 13 192 719.6
(51) E05F 15/614 (2015.01)
(54) DISPOSIÇÃO DE DOBRADIÇA ACIONADA PARA UM AUTOMÓVEL
(57) DISPOSIÇÃO DE DOBRADIÇA ACIONADA PARA UM AUTOMÓVEL. A presente invenção refere-se a uma disposição de dobradiça acionada, particularmente, uma disposição de tampa traseira para um automóvel, com uma dobradiça e um acionamento de dobradiça (10) para abrir e/ou fechar a tampa, sendo que o acionamento de dobradiça (10) apresenta um motor (100) com um eixo de motor (102) e um pinhão de motor (200) e pelo menos uma engrenagem planetária com roda central de sistema planetário, suportes planetários (311, 321), com corpos de rolamento planetários (313, 323) dispostos sobre pinos de mancal (312, 322) e roda oca, sendo que a roda central da engrenagem planetária é formada pelo pinhão de motor (200) e através da engrenagem planetária é acionado um eixo de saída (314, 324), no qual os pinos de mancal (312, 322) do suporte planetário salientam-se na direção do motor (100) acima dos corpos de rolamento planetários (313, 323) dispostos sobre os pinos de mancal (312 322).
(71) IMS GEAR GMBH (DE)
(72) HEINZ GERT HAGEDORN, MATTHIAS KIENINGER
(74) DANNEMANN, SIEMSEN, BIGLER & IPANEMA MOREIRA - API 192

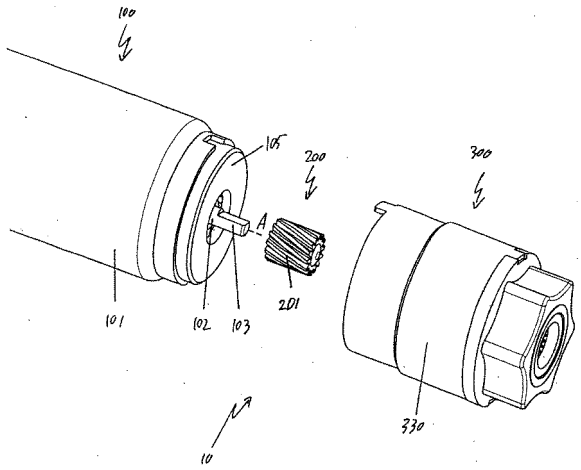

(21) **BR 10 2014 019624-2** A2 **3.1**
(22) 08/08/2014
(30) 14/10/2013 EP 13 188 489.2; 13/11/2013 EP 13 192 723.8
(51) E05F 15/614 (2015.01)
(54) DISPOSIÇÃO DE PORTA BASCULANTE ACIONADA PARA UM VEÍCULO AUTOMOTOR
(57) DISPOSIÇÃO DE PORTA BASCULANTE ACIONADA PARA UM VEÍCULO AUTOMOTOR. A presente invenção refere-se a uma disposição de porta basculante acionada, especialmente disposição de porta basculante traseira, para um veículo automotor com uma porta basculante e com uma unidade de acionamento de porta basculante (10) para a abertura e/ou o fechamento da porta basculante, sendo que a unidade de porta basculante (10) apresenta um motor (100) com um eixo de motor (102) e um pinhão de motor (200) e no mínimo uma engrenagem planetária com engrenagem central, um suporte planetário (311, 321) com corpos de rolamento planetários (313, 323) dispostos sobre pinos de mancal (312, 322) e uma roda oca, sendo que a engrenagem central da engrenagem planetária é formada através do pinhão de motor (200), e um eixo de saída de movimento (314, 324) é acionado através da engrenagem planetária, em que o pinhão de motor (200) está inserido sobre o eixo de motor (102).
(71) IMS GEAR GMBH (DE)
(72) HEINZ GERT HAGEDORN, MATTHIAS KIENINGER
(74) DANNEMANN, SIEMSEN, BIGLER & IPANEMA MOREIRA - API 192

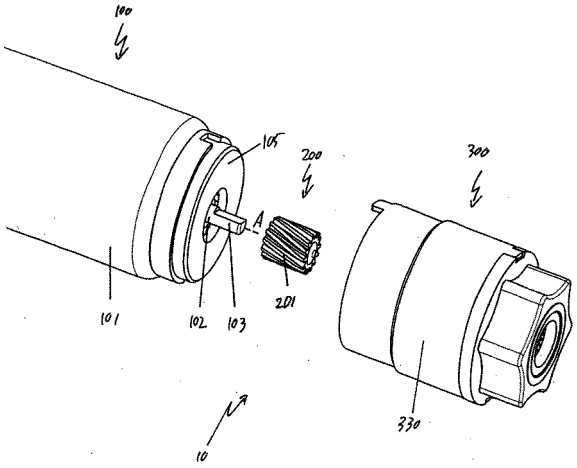

(21) **BR 10 2014 019747-8** A2 **3.1**
(22) 08/08/2014
(30) 12/08/2013 JP 2013-167820
(51) B60M 3/06 (2006.01), H02J 7/00 (2006.01), H02M 7/00 (2007.01), H02M 3/00 (2006.01)
(54) SISTEMA DE ALIMENTAÇÃO DE POTÊNCIA DE CARRO FERROVIÁRIO ELÉTRICO, DISPOSITIVO DE ALIMENTAÇÃO DE POTÊNCIA E DISPOSITIVO DE ARMAZENAMENTO DE POTÊNCIA
(57) SISTEMA DE ALIMENTAÇÃO DE POTÊNCIA DE CARRO FERROVIÁRIO ELÉTRICO, DISPOSITIVO DE ALIMENTAÇÃO DE POTÊNCIA E DISPOSITIVO DE ARMAZENAMENTO DE POTÊNCIA. A presente invenção refere-se a um sistema de alimentação de potência de carro ferroviário elétrico em uma modalidade que inclui um dispositivo de armazenamento de potência, um retificador e uma fonte de alimentação de emergência. O dispositivo de armazenamento de potência é conectado a uma linha alimentadora para uma carro ferroviário elétrico. O retificador converte potência de corrente alternada de um primeiro sistema de potência em potência de corrente direta e supre a potência de corrente direta para a linha alimentadora. A fonte de alimentação de emergência supre potência de um segundo sistema de potência diferente do primeiro sistema de potência para a linha alimentadora.
(71) KABUSHIKI KAISHA TOSHIBA (JP)
(72) MASAYUKI NOGI, NOBUHIKO SATAKE
(74) DANNEMANN, SIEMSEN, BIGLER & IPANEMA MOREIRA - API 192

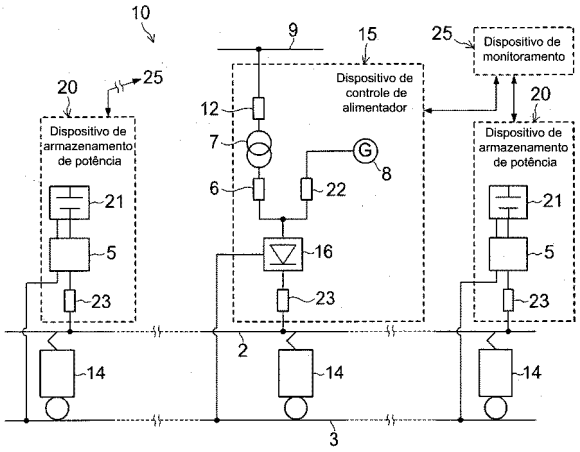

(21) **BR 10 2014 019834-2** A2 **3.1**
(22) 11/08/2014
(30) 12/08/2013 DE 10 2013 108 705.1
(51) F02P 9/00 (2006.01), F02P 23/04 (2006.01), F02P 3/01 (2006.01)
(52) F02P 9/007, F02P 23/04, F02P 3/01
(54) SISTEMA DE IGNIÇÃO DE COROA E MÉTODO PARA CONTROLAR UM DISPOSITIVO DE IGNIÇÃO DE COROA
(57) SISTEMA DE IGNIÇÃO DE COROA E MÉTODO PARA CONTROLAR UM DISPOSITIVO DE IGNIÇÃO DE COROA. A presente invenção refere-se a um sistema de ignição de coroa que compreende um circuito oscilante (7) com um eletrodo de ignição (5), que compreende um gerador de alta frequência (10) e uma unidade de controle (31). O fornecimento é feito para que a unidade (31) tenha uma instalação de armazenamento (32), que atribua um valor de impedância e de frequência a intervalos sucessivos de valores de tensão, em que a unidade (31) determina um valor de impedância, de frequência e de tensão correspondentes para cada ignição, armazena esses valores na estrutura de dados, para que uma variável seja armazenada na instalação (32) da unidade (31), com cujo valor a unidade (31) configura uma frequência da tensão alternada antes da geração de uma descarga de coroa, e, a cada vez um novo valor de frequência e de impedância são alocados a um intervalo e armazenados na estrutura de dados, para que a unidade (31) defina o valor da variável mais uma vez atribuindo um valor às variáveis. Além disso, é descrito um método para controlar um dispositivo de ignição de coroa.
(71) BORGWARNER LUDWIGSBURG GMBH (DE)
(72) TORSTEN SCHREMMER
(74) DANNEMANN, SIEMSEN, BIGLER & IPANEMA MOREIRA - API 192

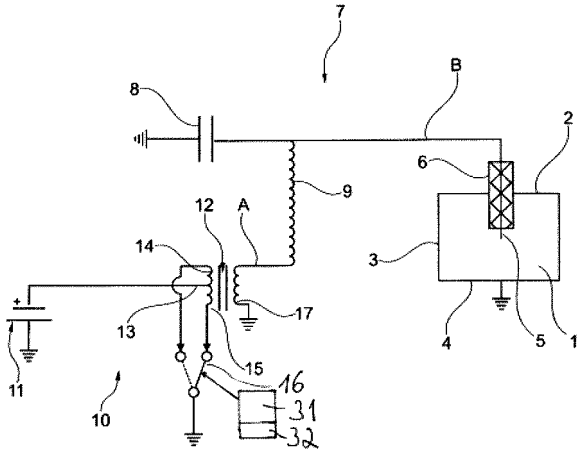

(21) **BR 10 2014 019837-7** A2 **3.1**
(22) 11/08/2014
(30) 12/08/2013 US 13/964,175
(51) B60C 23/10 (2006.01)
(54) CONJUNTO DE PNEUMÁTICO E VÁLVULA PARA MANUTENÇÃO DE AR
(57) CONJUNTO DE PNEUMÁTICO E VÁLVULA PARA MANUTENÇÃO DE AR. Um conjunto de pneumático e bomba de manutenção de ar inclui um pneumático possuindo uma cavidade de pneumático, primeiro e segundo costados se estendendo a partir das primeira e segunda regiões de talão de pneumático, respectivamente, para uma região de banda de rodagem de pneumático, uma passagem de ar alongada e substancialmente anular encerrada dentro de uma região de dobra dos costados, a passagem de ar fechando e abrindo de forma operacional, segmento por segmento, à medida que a região de dobra dos costados passa adjacente a uma pegada de pneumático em rolamento para bombear o ar ao longo da passagem de ar, um conjunto de porta de entrada de ar acoplado a, e em comunicação de fluxo de ar com, a passagem de ar em uma junção de passagem de ar de entrada, o conjunto de porta de entrada de ar sendo operável para canalizar o ar de entrada a partir de fora do pneumático para dentro da passagem de ar, o conjunto de porta de entrada de ar incluindo uma válvula de controle de entrada e uma estrutura em T de saída posicionada a 180 em oposição à válvula de controle de entrada na passagem de ar para mover o ar para dentro da cavidade do pneumático, a válvula de controle de entrada incluindo duas válvulas de verificação de entrada para garantir o fluxo de ar apenas para dentro, e não para fora da válvula de controle de entrada, a passagem de ar, uma estrutura de entrada em T simples correspondente, e a cavidade de pneumático.
(71) THE GOODYEAR TIRE & RUBBER COMPANY (US)
(72) CHENG-HSIUNG LIN
(74) RANA GOSAIN

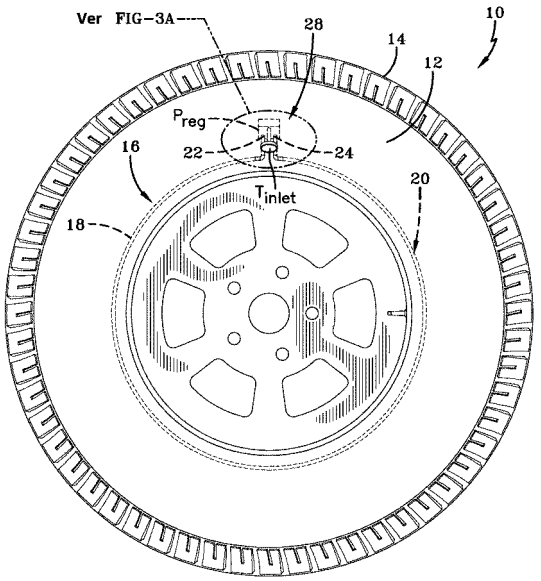

(21) **BR 10 2014 019854-7** A2 **3.1**
(22) 11/08/2014
(30) 20/08/2013 US 13/971,333
(51) B60C 5/16 (2006.01)
(54) BANDA DE RODAGEM DE PNEUMÁTICO COM RANHURAS TRANSVERSAIS E LÂMINA DE MOLDAGEM
(57) BANDA DE RODAGEM DE PNEUMÁTICO COM RANHURAS TRANSVERSAIS E LÂMINA DE MOLDAGEM. A invenção fornece uma banda de rodagem de pneu, a banda de rodagem tendo pelo menos um sulco principal que se estende circunferencialmente ou que se estende lateralmente, a profundidade radial máxima do pelo menos um sulco principal definindo uma profundidade da banda de rodagem antiderrapante, o pelo menos um sulco principal formando parcialmente pelo menos um elemento de banda de rodagem, o pelo menos um elemento de banda de rodagem tendo uma ranhura transversal no mesmo, em que a ranhura transversal tem uma primeira porção que tem um primeiro e segundo lados opostos e um terceiro lado que une os ditos primeiro e segundo lados, e a dita ranhura transversal incluindo ainda um trajeto tubular contínuo que delimita os ditos primeiro, segundo e terceiro lados. A invenção inclui ainda uma lâmina para moldagem de um pneu, a lâmina compreendendo uma primeira porção que tem um primeiro e segundo lados opostos e um terceiro lado que une os ditos primeiro e segundo lados, e a dita lâmina incluindo ainda um trajeto tubular contínuo que se estende ao longo do terceiro lado e se estende parcialmente ao longo de pelo menos um dos primeiro e segundo lados.
(71) THE GOODYEAR TIRE & RUBBER COMPANY (US)
(72) VINCENT BENOIT MATHONET, DANIEL SCHEUREN, PHILIPPE JOSEPH AUGUSTE MULLER, FRANK PIERRE SEVERENS, ERIC NOWAK
(74) RANA GOSAIN

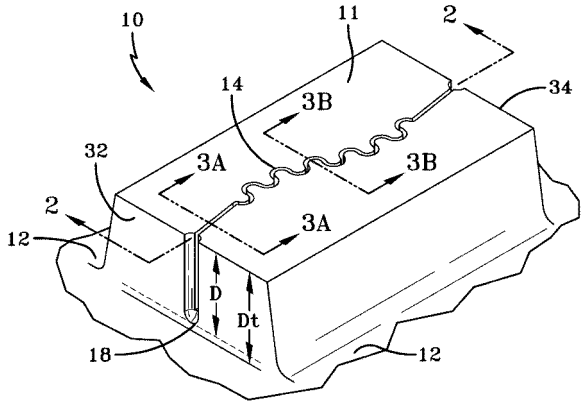

(21) **BR 10 2014 019856-3** A2 **3.1**
(22) 11/08/2014
(30) 12/09/2013 US 14/025089
(51) B32B 27/00 (2006.01), B32B 37/00 (2006.01)
(54) MATERIAL EM MULTICAMADAS, E, MÉTODO PARA PRODUZIR UM MATERIAL EM MULTICAMADAS

(57) MATERIAL EM MULTICAMADAS, E, MÉTODO PARA PRODUZIR UM MATERIAL EM MULTICAMADAS. Em um aspecto, um material em multicamadas compreende uma primeira camada formada de um material elastomérico termoplástico, uma segunda camada formada a partir de um tecido e presa a um primeiro lado da primeira camada, e uma terceira camada formada a partir de um tecido presa a um segundo lado da primeira camada. O material em multicamadas pode ser incorporado uma persiana de janela para uso em um veí-culo, por exemplo, uma aeronave ou similar.
(71) THE BOEING COMPANY (US)
(72) Perkins S. Thomas, John P. Baron, John N. Harris, Brian J. Lennon, David E. Sterling
(74) KASZNAR LEONARDOS PROPRIEDADE INTELECTUAL

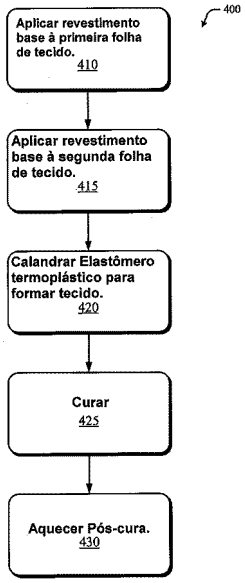

(21) **BR 10 2014 019871-7** A2 **3.1**
(22) 11/08/2014
(30) 28/08/2013 EP 13182105.0
(51) F17C 1/02 (2006.01), B64C 3/34 (2006.01)
(54) TANQUE DE VEÍCULO UTILITÁRIO
(57) TANQUE DE VEÍCULO UTILITÁRIO. A presente invenção refere-se a um tanque de veículo que consiste em um recipiente de volume coesivo, e pelo menos duas placas de chicana, que se estendem perpendicularmente ao eixo geométrico longitudinal do recipiente, em que as placas de chicana com paredes do recipiente formam um vaso de turbilhonamento, sendo que eles são diretamente e fixamente conectados ao recipiente e as placas de chicana têm pelo menos um orifício que fica acima do vaso de turbilhonamento formado, e sendo que as placas de chicana dentro do vaso de turbilhonamento têm válvulas que permitem o influxo de combustível no vaso de turbilhonamento, sendo que os orifícios são formados como peneiras.
(71) MAGNA STEYR FUEL SYSTEMS GESMBH (AT)
(72) JÖRG GROSS, BERND KAHLER, MICHAEL SCHMID
(74) DANNEMANN, SIEMSEN, BIGLER & IPANEMA MOREIRA - API 192

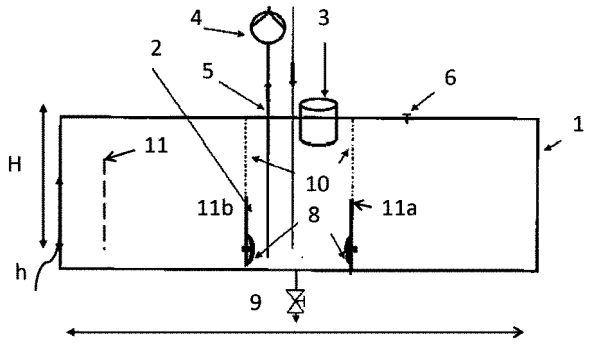

(21) **BR 10 2014 019892-0** A2 **3.1**
(22) 12/08/2014
(30) 20/08/2013 US 61/868,075; 21/07/2014 US 14/336,444
(51) F17C 1/00 (2006.01)
(54) CONJUNTO DE RECONVERSÃO E MÉTODO PARA INSTALAR UM MOTOR DE PROPULSÃO HIDRÁULICA EM UM VASO PRESSURIZADO
(57) CONJUNTO DE RECONVERSÃO E MÉTODO PARA INSTALAR UM MOTOR DE PROPULSÃO HIDRÁULICA EM UM VASO PRESSURIZADO. A presente invenção refere-se a um conjunto de propulsão hidráulica para um vaso digestor pressurizado preexistente grande e a um método de instalação do conjunto de propulsão hidráulica concebido. Tal dispositivo inclui uma manga de eixo que tem uma extremidade inferior e uma extremidade superior. A extremidade inferior acopla-se a um propulsor hidráulico e a extremidade superior é acoplada a um eixo de propulsão. O acoplamento também inclui um acoplamento superior e um acoplamento inferior. O acoplamento superior é acoplado ao eixo de propulsão, e o acoplamento inferior é acoplado à manga de eixo. Um braço de suporte do propulsor é unido ao propulsor hidráulico e unido então ao braço de suporte do propulsor por pelo menos uma placa individual que é fixada a uma fundação. O método de instalação do conjunto de propulsão hidráulica é utilizado quando da remoção de um motor elétrico e um dispositivo de transmissão mecânico e da sua substituição por um conjunto de propulsão hidráulica.
(71) ANDRITZ INC. (US)
(72) KEITH VOGEL, TIM PEASE
(74) DANNEMANN, SIEMSEN, BIGLER & IPANEMA MOREIRA - API 192

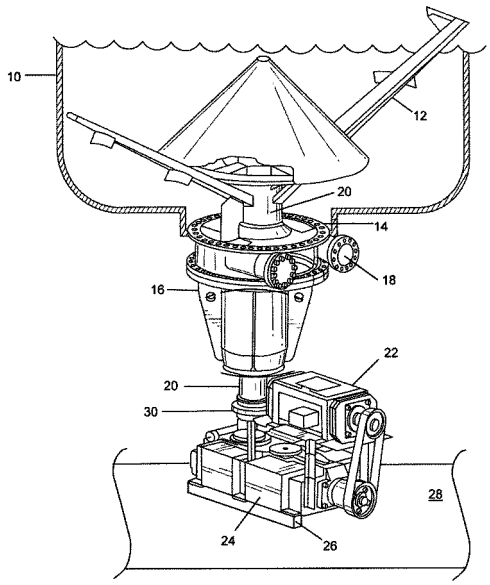

(21) **BR 10 2014 019930-6** A2 **3.1**
(22) 12/08/2014
(30) 20/09/2013 US 14/032832
(51) A01D 41/12 (2006.01)
(54) ARMAÇÃO PARA CONJUNTO DE PENEIRA ALTERNANTE
(57) ARMAÇÃO PARA CONJUNTO DE PENEIRA ALTERNANTE. Uma armação para conjunto de peneira alternativa compreende um primeiro membro lateral (300, 308) que é alongado e se estende longitudinalmente; um segundo membro lateral (302, 310) que é alongado e se estende longitudinalmente; um terceiro membro lateral (304, 312) que é alongado e se estende transversalmente; um quarto membro lateral (306, 314) que é alongado e se estende transversalmente; um primeiro suporte de suspensor (206L, 210L) acoplado a, e se estendendo entre, o primeiro membro lateral e o terceiro membro lateral; um segundo suporte de suspensor (208L, 212L) acoplado a, e se estendendo entre, o primeiro membro lateral e o quarto membro lateral; um terceiro suporte de suspensor (206R, 210R) acoplado a, e se estendendo entre, o segundo membro lateral e o terceiro membro lateral; e um quarto suporte de suspensor (208L, 212L) acoplado a, e se estendendo entre, o segundo membro lateral e o quarto membro lateral; em que o primeiro membro lateral, o segundo membro lateral, o terceiro membro lateral, e o quarto membro lateral são compostos essencialmente de uma liga de alumí-nio; e em que o primeiro suporte de suspensor, o segundo suporte de suspensor, o terceiro suporte de suspensor, e o quarto suporte de suspensor são compostos essencialmente de uma liga ferrosa.
(71) DEERE & COMPANY (US)
(72) Mark L. Pearson, James K. Adamson, Jeffrey R. Walter
(74) KASZNAR LEONARDOS PROPRIEDADE INTELECTUAL

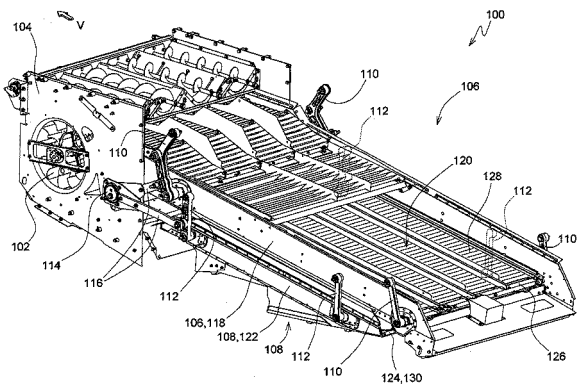

(21) **BR 10 2014 019972-1** A2 **3.1**
(22) 12/08/2014
(30) 12/08/2013 US 13/964.307
(51) B60C 23/06 (2006.01), G01M 17/02 (2006.01)
(54) SISTEMA E MÉTODO DE ESTIMATIVA DE ESTADO DE DESGASTE DE PNEU DE MODO DE TORÇÃO
(57) SISTEMA E MÉTODO DE ESTIMATIVA DE ESTADO DE DESGASTE DE PNEU DE MODO DE TORÇÃO. Um sistema de estimativa de estado de desgaste de pneu inclui um disposi-tivo de medição de pressão de pneu afixado a um pneu de veículo para medir a pressão de enchimento de pneu e gerar os dados de pressão de enchimento de pneu; meio de medição de modo de torção de pneu para medir a frequência de mo-do de torção de pneu e gerar os dados de frequência de modo de torção; e meio de identificação de pneu para gerar os coeficientes de modo de torção de pneu especí-fico utilizando dados de identificação de pneu específico. É feita uma estimativa de desgaste de pneu com base nos dados de pressão de enchimento de pneu, nos dados de frequência de modo de torção, e nos coeficientes de modo de torção derivados da identificação de pneu.
(71) THE GOODYEAR TIRE & RUBBER COMPANY (US)
(72) KANWAR BHARAT SINGH, YIU WAH LUK, ANTHONY WILLIAM PARSONS
(74) DENIS ALLAN DANIEL

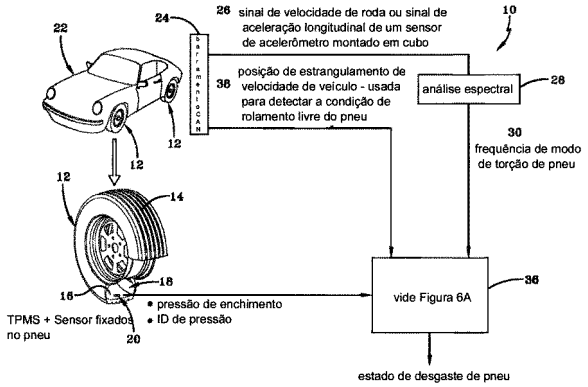

(21) **BR 10 2014 020062-2** A2 **3.1**
(22) 13/08/2014
(30) 16/08/2013 US 61/866,656; 29/11/2013 EP 13195098.2
(51) G06K 7/06 (2006.01)
(54) DECODIFICAÇÃO DINÂMICA DE COMUNICAÇÃO ENTRE LEITOR DE CARTÃO E DISPOSITIVO PORTÁTIL
(57) DECODIFICAÇÃO DINÂMICA DE COMUNICAÇÃO ENTRE LEITOR DE CARTÃO E DISPOSITIVO PORTÁTIL. A presente invenção refere-se geralmente ao campo de transmissão de dados, em particular, refere-se à decodificação de um sinal de dados codificado recebido em uma interface de áudio de um dispositivo eletrônico portátil, em que o sinal de dados codificado é codificado com um esquema de codificação possuindo uma frequência de relógio codificador ajustável. O método proposto compreende pré-processar (S1) o sinal de dados codificado recebido; digitalizar (S2) o sinal de dados codificado recebido para uma sequência de partida conhecida e quando uma sequência de partida conhecida é detectada com sucesso, então calcular (S3) uma frequência real com base na sequência de partida detectada; interpretar (S4), um bloco de dados sucedendo a sequência de partida utilizando a frequência real avaliada; e avaliar (S5) a possibilidade de solicitar ajuste (S5) da frequência do relógio do codificador ajustável com base na digitalização (S2) e/ou interpretação (S4). A tecnologia proposta refere-se a um método realizado em um dispositivo de comunicações portátil bem como um programa de computador e dispositivo correspondente.
(71) IZETTLE MERCHANT SERVICES AB (SE)
(72) FREDRIK ANDERSSON
(74) DANNEMANN, SIEMSEN, BIGLER & IPANEMA MOREIRA - API 192

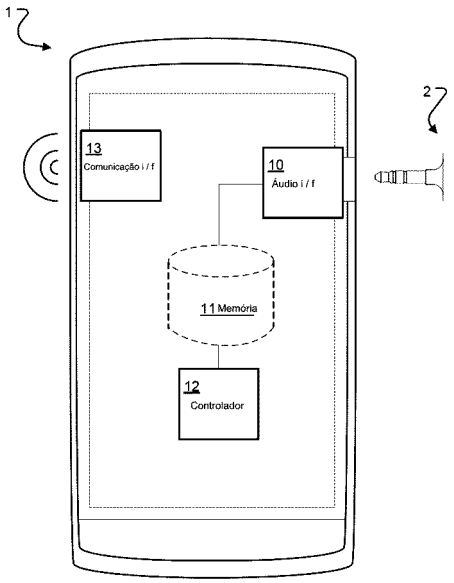

(21) **BR 10 2014 020066-5** A2 **3.1**
(22) 13/08/2014
(30) 21/08/2013 US 13/972,645
(51) B60T 8/17 (2006.01)
(54) MÉTODO PARA DISTRIBUIR ENERGIA ENTRE UM PRIMEIRO E SEGUNDO FREIOS, E SISTEMA E MÉTODO PARA DISTRIBUIR ENERGIA ENTRE UM FREIO DIANTEIRO E FREIO TRASEIRO
(57) MÉTODO PARA DISTRIBUIR ENERGIA ENTRE UM PRIMEIRO E SEGUNDO FREIOS, E SISTEMA E MÉTODO PARA DISTRIBUIR ENERGIA ENTRE UM FREIO DIANTEIRO E FREIO TRASEIRO. A presente invenção refere-se a um sistema, um método e um aparelho para a distribuição da energia entre pelo menos um freio dianteiro e pelo menos um freio traseiro para um veículo. O método envolve a determinação, com pelo menos um processador, de uma energia para pelo menos um primeiro freio e uma energia para pelo menos um segundo freio (20). Além disso, o método envolve a comparação, com pelo menos um processador, da energia para pelo menos um primeiro freio com a energia para o pelo menos um segundo freio (25). Além disso, a liberação do pelo menos um primeiro freio, quando o pelo menos um processador determina que a energia do pelo menos um primeiro freio é maior do que a energia para o pelo menos um segundo freio (30). Além disso, a liberação do pelo menos um segundo freio, quando o pelo menos um processador determina que a energia do pelo menos um segundo freio é maior do que a energia para o pelo menos um primeiro freio (35).
(71) THE BOEING COMPANY (US)
(72) SCOTT BRANDON KANEMORI, DAVID T. YAMAMOTO
(74) DANNEMANN, SIEMSEN, BIGLER & IPANEMA MOREIRA - API 192

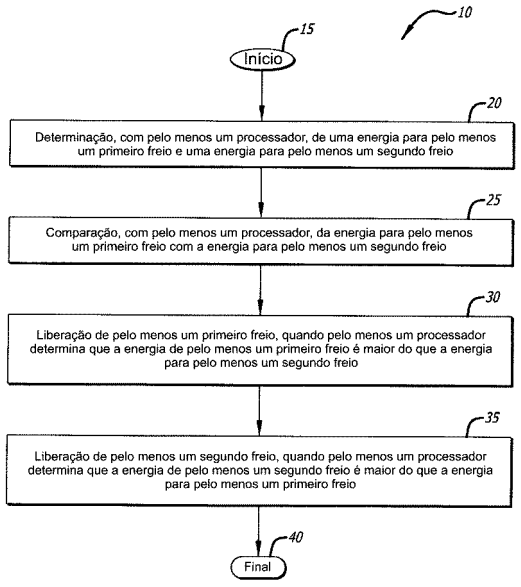

(21) **BR 10 2014 020101-7** A2 **3.1**
(22) 13/08/2014
(30) 02/10/2013 US 14/044494
(51) G01N 1/22 (2006.01), G01N 1/00 (2006.01), G06Q 50/30 (2012.01)
(52) G01N 1/2247, G01N 2001/002, G06Q 50/30
(54) SISTEMA E MÉTODO PARA MONITORAR A SAÍDA DE UMA FONTE DE GÁS, E, AERONAVE
(57) SISTEMA E MÉTODO PARA MONITORAR A SAÍDA DE UMA FONTE DE GÁS, E, AERONAVE. São descritos sistemas e métodos para detectar gás. Em um aspecto, um sistema para monitorar a saí-da de uma fonte de gás, compreende uma camera compreendendo uma pluralidade de orifí-cios de

entrada para receber entradas de uma pluralidade de fontes de gás, e meio para bloquear repetidamente um da pluralidade de orifí-cios de entrada por um perí-odo de tempo, detectar qual da pluralidade de orifí-cios de entrada estão bloqueado, coletar dados de uma pluralidade de amostras do encerramento enquanto um da pluralidade de orifí-cios de entrada estão bloqueado, e armazenar os dados em uma memória em associaçaõ com um indicador de qual da pluralidade de orifí-cios de entrada estão bloqueado. Outras formas de realização podem ser descritas.
(71) THE BOEING COMPANY (US)
(72) Richard R. Durbin, Jeffrey W. Glasnovich
(74) KASZNAR LEONARDOS PROPRIEDADE INTELECTUAL

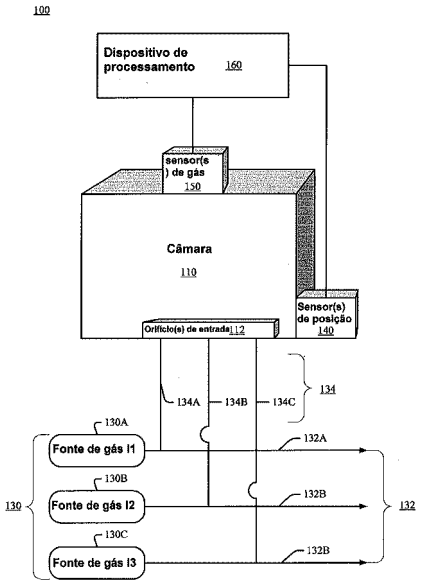

(21) **BR 10 2014 020190-4** A2 **3.1**
(22) 14/08/2014
(30) 24/09/2013 US 14/034720
(51) F02C 3/113 (2006.01)
(54) MOTOR DE TURBINA A GÁS
(57) MOTOR DE TURBINA A GÁS. Um sistema de engrenagem de acionamento da ventoinha para um motor de turbina a gás inclui um sistema de engrenagem que proporciona uma redução de velocidade entre uma turbina de acionamento da ventoinha e uma ventoinha e uni apoio flexivelmente suportando porções do sistema de engrenagem. Uni sistenía de lubrificação suportando o sistema de engrenageni de acionamento da ventoinha fornece o lubrificante para o sistema de engrenagem e remove energia térmica produzida pelo sistema de engrenagem.O sistema de lubrificação inclui uma capacidade para a remoção de energia igual a menos do cerca de 2¨% de entrada de energia para o sistema de engrenagem.
(71) UNITED TECHNOLOGIES CORPORATION (US)
(72) William G. Sheridan, Michael E. McCune, Frederick M. Schwarz, Daniel Bernard Kupratis, Gabriel L. Suciu, William K. Ackermann, Jason Husband
(74) KASZNAR LEONARDOS PROPRIEDADE INTELECTUAL

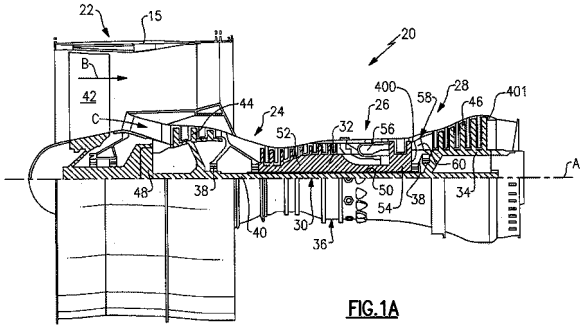

FIG.1A

(21) **BR 10 2014 020217-0** A2 **3.1**
(22) 14/08/2014
(30) 11/10/2013 US 14/051926
(51) B64C 3/18 (2006.01)
(54) CONJUNTO DE JUNTA, E, MÉTODO DE MONTAGEM DE UM CONJUNTO DE JUNTA
(57) CONJUNTO DE JUNTA, E, MÉTODO DE MONTAGEM DE UM CONJUNTO DE JUNTA. Um conjunto de junta para uma aeronave é provido. O conjunto de junta inclui uma única conexão principal incluindo um primeiro flange, um segundo flange, e um terceiro flange, um componente de longarina externo, acoplado ao primeiro flange usando pelo menos um fixador, um componente de longarina interno acoplado ao segundo flange usando pelo menos um fixador, e uma nervura de corpo acoplada ao terceiro flange usando pelo menos um fixador.
(71) THE BOEING COMPANY (US)
(72) Steven Paul Walker, Joanna Mara Sergiane Veit, Isaac G. Cambronero Jr., James Donald Davis, Michael D. Pagliarini
(74) KASZNAR LEONARDOS PROPRIEDADE INTELECTUAL

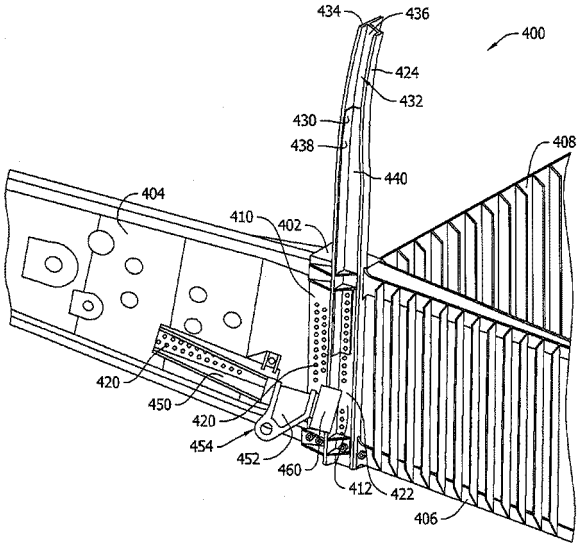

(21) **BR 10 2014 020218-8** A2 **3.1**
(22) 14/08/2014
(30) 03/09/2013 US 14/016691
(51) B29C 70/00 (2006.01), B32B 3/00 (2006.01)
(52) B29C 70/00, B32B 3/00
(54) APARELHO E MÉTODO PARA FABRICAÇÃO DE UMA ESTRUTURA EM SANDUÍCHE
(57) APARELHO E MÉTODO PARA FABRICAÇÃO DE UMA ESTRUTURA EM SANDUÍCHE Um método e aparelho para fabricação uma estrutura em sandui-che. Uma cavidade é formada em um núcleo da estrutura em sanduiche. Um inserto estrutural é colocado dentro da cavidade. O inserto estrutural compreende um primeiro número de partes configurado para receber uma carga e um segundo número de partes montadas com o primeiro número de partes para formar o inserto estrutural.
(71) THE BOEING COMPANY (US)
(72) Peter Holemans
(74) KASZNAR LEONARDOS PROPRIEDADE INTELECTUAL

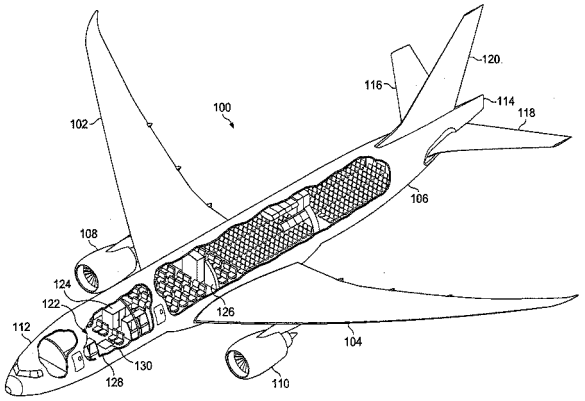

(21) **BR 10 2014 020566-7** A2 **3.1**
(22) 21/08/2014
(30) 17/09/2013 DE 10 2013 110 246.8
(51) F02P 23/04 (2006.01), H01T 19/00 (2006.01)
(54) DISPOSITIVO DE IGNIÇÃO COROA
(57) DISPOSITIVO DE IGNIÇÃO COROA. A presente invenção refere-se a um dispositivo de ignição coroa para ignição de combustível em um motor de combustão interna por meio de uma descarga coroa, compreendendo: um eletrodo central (3); um isolante (2), no qual o eletrodo central (3) é inserido; um alojamento (1), no qual o isolante (2) é inserido; um corpo de bobina (6), no qual uma bobina (5) é enrolada, que é conectado ao eletrodo central (3); uma tampa de blindagem (7), que é encaixada em uma seção de extremidade do corpo de bobina (6), a dita seção de extremidade voltada para o isolante (2). De acordo com a invenção, proporciona-se que a tampa de blindagem (7) compreenda uma ou várias ranhuras (9).
(71) BORGWARNER LUDWIGSBURG GMBH (DE)
(72) TOM ACHTSTÄTTER, TIMO STIFEL
(74) DANNEMANN, SIEMSEN, BIGLER & IPANEMA MOREIRA - API 192

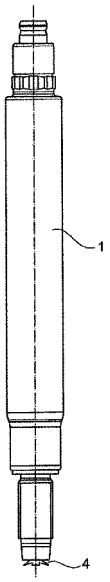

(21) **BR 10 2014 020700-7** A2 **3.1**
(22) 22/08/2014
(30) 13/09/2013 DE 10 2013 015 143.0
(51) B01D 27/08 (2006.01)
(54) FILTRO PARA FLUIDOS, ELEMENTO DE FILTRAÇÃO E CARCAÇA DE FILTRO DE UM FILTRO
(57) FILTRO PARA FLUIDOS, ELEMENTO DE FILTRAÇÃO E CARCAÇA DE FILTRO DE UM FILTRO. A invenção refere-se a um filtro (10) para fluidos, particularmente, óleo, combustível, água, ar ou solução de ureia, particularmente de um motor de combustão interna, particularmente, de um automóvel, a um elemento de filtração (24) e a uma carcaça de filtro (12). A carcaça de filtro (12), que pode ser aberta, apresenta pelo menos uma entrada (20) e pelo menos uma saída (30) para o fluido. O elemento de filtração (24) está disposto de modo trocável na carcaça de filtro (12), de tal modo que ele separa a pelo menos uma entrada (20) da pelo menos uma saída (30). A carcaça de filtro (12) apresenta pelo menos uma abertura de descarga (34), que pode ser aberta, e que no estado pronto para serviço do filtro (10) está fechada com pelo menos um elemento de fecho (64). O pelo menos um elemento de fecho (64) está disposto no elemento de filtração (24).
(71) MANN+HUMMEL GMBH (DE)
(72) IRMGARD THALMANN, MARIO RIEGER, VIT WOGNAR, PASCAL NEEF
(74) DANNEMANN, SIEMSEN, BIGLER & IPANEMA MOREIRA - API 192

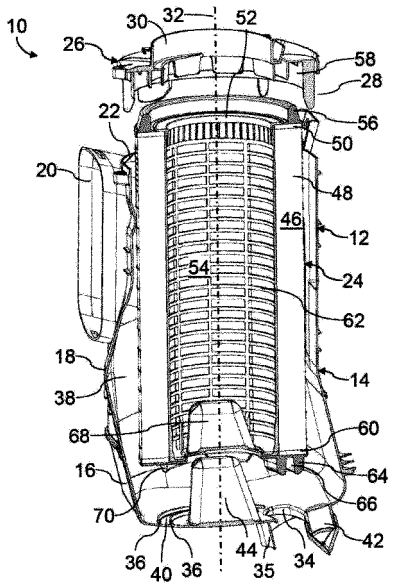

(21) **BR 10 2014 020703-1** A2 **3.1**
(22) 22/08/2014
(30) 20/09/2013 DE 20 2013 104 306.0
(51) F04B 41/06 (2006.01), F04B 39/06 (2006.01), F04B 41/00 (2006.01)
(54) COMPRESSOR DE FUNCIONAMENTO A SECO PARA CRIAR AR COMPRIMIDO
(57) COMPRESSOR DE FUNCIONAMENTO A SECO PARA CRIAR AR COMPRIMIDO. A presente invenção refere-se a um compressor de gás de funcionamento a seco, que tem pelo menos uma primeira unidade de compressão com um alojamento e uma primeira câmara de trabalho dentro da qual o gás é comprimido. Um vazio da dita primeira câmara de trabalho está dentro do dito alojamento. Um circuito de líquido de resfriamento fechado está adaptado para resfriar a primeira câmara de trabalho da primeira unidade de compressão. A unidade de compressão tem pelo menos um canal de lubrificante através do qual o lubrificante é guiado para um rolamento ou caixa de engrenagens ou outro componente da primeira unidade de compressão. O canal de lubrificante faz parte de um circuito de lubrificante. O circuito de lubrificante está efetivamente fluidamente separado do circuito de resfriamento.
(71) GARDNER DENVER DEUTSCHLAND GMBH (DE)
(72) ULRICH THOMES
(74) DANNEMANN, SIEMSEN, BIGLER & IPANEMA MOREIRA - API 192

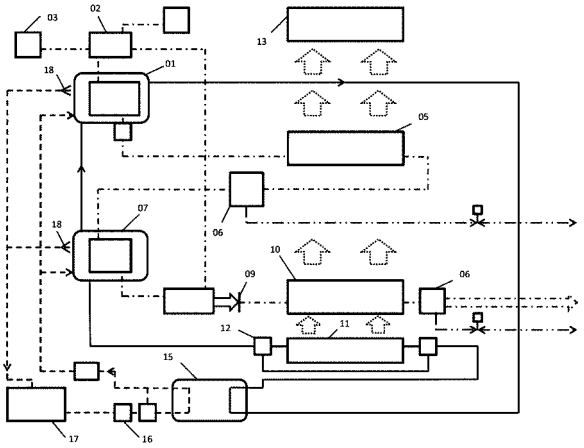

(21) **BR 10 2014 020798-8** A2 **3.1**
(22) 22/08/2014
(30) 29/08/2013 US 61/871.623
(51) B29D 30/24 (2006.01)
(54) TAMBOR DE CONSTRUÇÃO DE PNEU
(57) TAMBOR DE CONSTRUÇÃO DE PNEU. Trata-se de um tambor de construção de pneu que inclui uma seção interna, uma seção central e uma seção externa. A seção interna possui um eixo de rotação e um eixo deslizante, e o eixo deslizante é deslizável dentro do eixo. A seção interna inclui adicionalmente um dispositivo de trava de talão radialmente expansível montado sobre o eixo. A seção central possui um cubo interno montado sobre o eixo deslizante e compreende adicionalmente uma pluralidade de telhas que é radialmente expansível. A seção externa do tambor é montada sobre uma extremidade distal do eixo deslizante, e inclui adicionalmente um dispositivo de trava de talão radialmente expansível. A seção central e a seção externa são axialmente móveis por deslizamento do eixo deslizante.
(71) THE GOODYEAR TIRE & RUBBER COMPANY (US)
(72) GEORGE MICHAEL STOILA, VISCARDO BALDONI, THIERRY ROYER, DALE EUGENE WELLS, THOMAS ALAN SELLS, MINWU YAO
(74) DENIS ALLAN DANIEL

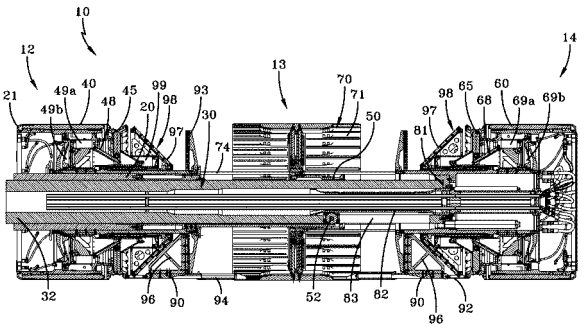

(21) **BR 10 2014 020815-1** A2 **3.1**
(22) 22/08/2014
(30) 03/01/2014 US 14/147,027
(51) F16L 17/02 (2006.01)
(54) MONTAGEM DE SELO DE ABA DUPLA DE BAIXA CARGA
(57) MONTAGEM DE SELO DE ABA DUPLA DE BAIXA CARGA. A presente invenção refere-se a um selo que é fornecido para o selo entre um primeiro membro e um segundo membro, incluindo uma primeira inserção anular e uma segunda inserção anular axialmente espaçada da primeira inserção anular. Um corpo elastomérico inclui uma primeira parte sobremoldada na primeira inserção anular e uma segunda parte sobremoldada na segunda inserção anular e uma teia intermediária, estendendo-se entre a primeiras e a segunda partes. A primeira e a segunda partes, incluindo uma aba anular que se estende a partir da primeira e da segunda inserções anulares que, em uma condição não instalada, estendem-se, radialmente, em relação à primeira e à segunda inserções anulares e em uma posição instalada estão adaptadas para serem comprimidas entre as inserções anulares e uma superfície do primeiro e do segundo membros.
(71) FREUDENBERG-NOK GENERAL PARTNERSHIP (US)
(72) JOHN B. WAGNER
(74) DANNEMANN, SIEMSEN, BIGLER & IPANEMA MOREIRA - API 192

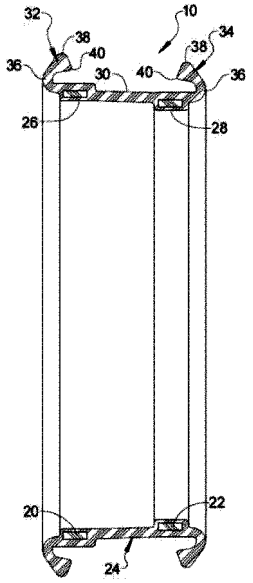

(21) **BR 10 2014 020833-0** A2 **3.1**
(22) 25/08/2014
(30) 28/08/2013 US 14/012,383
(51) B64C 1/14 (2006.01)
(54) CORTINA RETRÁTIL E MÉTODO PARA MONTAGEM DA MESMA
(57) CORTINA RETRÁTIL E MÉTODO PARA MONTAGEM DA MESMA. A presente invenção refere-se a um sistema de cortina de cilindro aquecido (10) é fornecido. O sistema de cortina de enrolar aquecido inclui um cilindro (12) situado em uma cavidade (18) definida entre uma parede interna de um veículo e uma parede externa do veículo. O sistema de cortina de enrolar também inclui uma cortina (16) acoplada ao cilindro. O cilindro é configurado para mover seletivamente a cortina entre uma posição estendida (35) e uma posição aberta (34). O sistema de cortina de enrolar também inclui um mecanismo de aquecimento (17) acoplado a pelo menos um deles, o cilindro e a cortina. O mecanismo de aquecimento facilita aumentar uma temperatura de, pelo menos, um deles, o cilindro e a cortina.
(71) THE BOEING COMPANY (US)
(72) SAHRUDINE APDALHALIEM, KIMBERLY DAWN MEREDITH, MORTEZA SAFAI, LON E. SWITZER, THOMAS SETH PERKINS, SCOTT A. LANGDON, TUAN D. NGUYEN
(74) DANNEMANN, SIEMSEN, BIGLER & IPANEMA MOREIRA - API 192

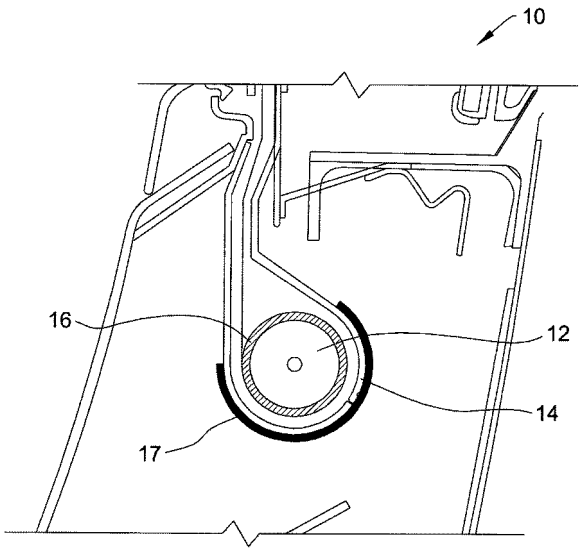

(21) **BR 10 2014 020882-8** A2 **3.1**
(22) 25/08/2014
(30) 08/11/2013 KR 10-2013-0135793
(51) H01H 71/02 (2006.01)
(54) DISJUNTOR EM CAIXA MOLDADA
(57) DISJUNTOR EM CAIXA MOLDADA. A presente invenção se refere a um disjuntor em caixa moldada que inclui: uma caixa; uma parte de terminal no lado de energia e uma parte de terminal no lado de carga formadas em dois lados da caixa; um montador instalado na parte de terminal com uma estrutura pra cercar um conector do terminal conectado com a parte de terminal, onde o montador inclui: uma superfície de montagem para montagem do conector do terminal; superfícies de isolamento se estendendo a partir de duas bordas laterais da superfície de montagem, e espaçadas umas das outras; e uma superfície de cobertura possuindo uma abertura, e formada em superfícies laterais externas das superfícies de isolamento de modo a cruzar as superfícies de isolamento e a superfície de montagem. Sob tal configuração, uma distância de isolamento regulada pode ser obtida, e o conector do terminal pode ser suportado mais estavelmente.
(71) LSIS CO., LTD (KR)
(72) KI HWAN OH
(74) DENIS ALLAN DANIEL

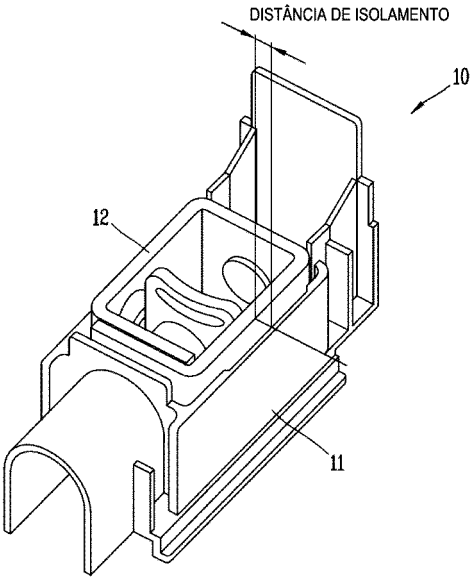

(21) **BR 10 2014 020939-5** A2 **3.1**
(22) 25/08/2014
(30) 23/08/2013 EP 13 181 570.6
(51) H04W 64/00 (2009.01)
(52) H04W 64/003
(54) MÉTODO E SINAL DE RADIO PARA LOCALIZAR UMA UNIDADE DE BORDO
(57) MÉTODO E SINAL DE RADIO PARA LOCALIZAR UMA UNIDADE DE BORDO. Um método para localizar uma unidade de bordo (8), que tem um transceptor de rádio (12) e um identificador (TP), para uma área pré-definida (6) em torno de um sinal de rádio (5), compreendendo as seguintes etapas: a) armazenar o identificador (TP) e uma propriedade de rádio associada (sens, cg) em um banco de dados (17); b) enviar um primeiro pedido (rq1); c) receber uma primeira resposta (rsp1) de uma unidade de bordo (8); d) determinar, a partir da base de dados (17), a propriedade de rádio (sens, cg) do transceptor (12) associada com o identificador recebido (PT); e e) localizar a unidade de bordo (8) na área pré-definida (6) usando a propriedade de rádio determinada (sens, GC); em que: as etapas b) a e) são repetidas para cada ciclo de execução das etapas b) a e), um resultado de localização (locRes) é armazenado na lista de presença (PRL), e a localização é verificada quando o número de resultados de localização positivos (locRes) excede um valor limite.
(71) KAPSCH TRAFFICCOM AG (AT)
(72) ROBERT POVOLNY, MARTIN FRISCHHERZ, JOSEF WINKLER
(74) DI BLASI, PARENTE & ASSOCIADOS PROPRIEDADE INDUSTRIAL LTDA

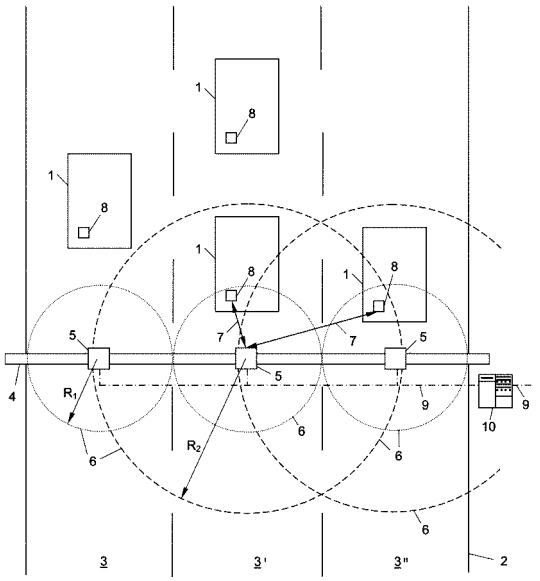

(21) **BR 10 2014 020949-2** A2 **3.1**
(22) 26/08/2014
(30) 03/09/2013 US 61/873,223; 27/06/2014 US 14/317,622
(51) G01V 1/20 (2006.01)
(54) SEQUENCIADOR DE MÚLTIPLOS SENSORES DISTRIBUÍDOS
(57) SEQUENCIADOR DE MÚLTIPLOS SENSORES DISTRIBUÍDOS. Essa descrição refere-se ao campo de sequenciadores. Em uma modalidade, um sequenciador pode incluir um grupo de sensores de movimento de partícula. Em algumas modalidades, pelo menos dois sensores de movimento de partícula no grupo são móveis com relação um ao outro dentro do sequenciador, e os dois sensores de movimento de partícula são configurados para medir o movimento ao longo de um eixo geométrico particular. Em algumas modalidades, o sequenciador pode incluir adicionalmente uma pluralidade de sensores de pressão.
(71) PGS GEOPHYSICAL AS (NO)
(72) MATTIAS SÜDOW, GEIR ANDRE MOTZFELDT DRANGE, ØYVIND HILLESUND
(74) DANNEMANN, SIEMSEN, BIGLER & IPANEMA MOREIRA - API 192

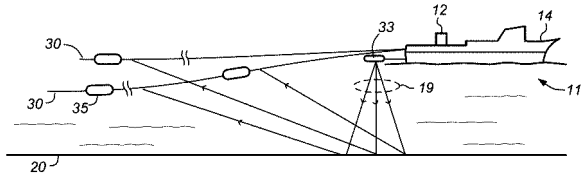

(21) **BR 10 2014 020971-9** A2 **3.1**
(22) 26/08/2014
(30) 27/08/2013 DE 10 2013 109 260.8
(51) E04B 1/94 (2006.01), A62C 3/00 (2006.01), A62C 2/00 (2006.01)
(52) E04B 1/94, A62C 3/00, A62C 2/00
(54) PARTE DE CARCAÇA PARA UMA CARCAÇA COM ENCAPSULAMENTO À PROVA DE CHAMA QUE COMPREENDE UM CORPO POROSO
(57) PARTE DE CARCAÇA PARA UMA CARCAÇA COM ENCAPSULAMENTO À PROVA DE CHAMA QUE COMPREENDE UM CORPO POROSO. A presente invenção se refere a uma parte de carcaça para uma carcaça protegida contra explosão (10) com encapsulamento à prova de chama. A parte de carcaça pode ser formada por um bocal (16) de um dispositivo de escoamento (11) e/ou por uma parede de carcaça (10b) e/ou por um fundo de carcaça (10a) e/ou por um topo de carcaça (10c). Esta parte de carcaça compreende um corpo poroso (20) que assenta em uma passagem (15) da mesma. A passagem (15) é fechada em uma maneira à prova de chama pelo corpo (20). O corpo (20) compreende um lado interior (21), para o interior da carcaça (10), e um lado exterior (22), para a área circundante (12) que compreende a atmosfera explosiva. Um volume de gás pode escoar através do corpo (20). O gás pode penetrar no corpo (20) no lado interior (21) e pode escapar no lado exterior (22), ou vice-versa. Para impedir a penetração de líquidos aquosos para o interior da carcaça (10) o corpo (20) compreende uma superfície hidrofóbica (B) em uma área (31).
(71) R. STAHL SCHALTGERÄTE GMBH (DE)
(72) BERND LIMBACHER, ULRICH MANN
(74) DANNEMANN, SIEMSEN, BIGLER & IPANEMA MOREIRA - API 192

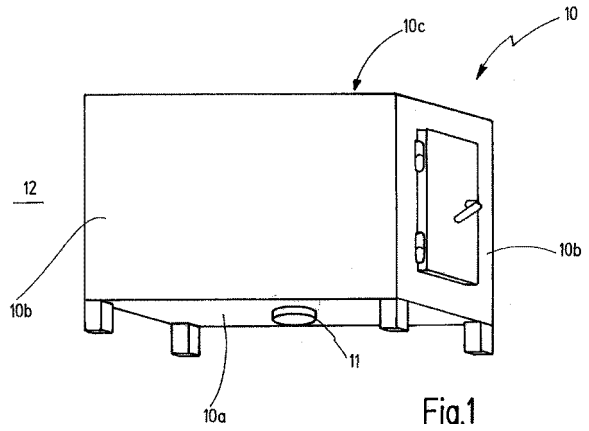

Fig.1

(21) **BR 10 2014 021006-7** A2 **3.1**
(22) 26/08/2014
(30) 27/08/2013 DE 10 2013 109 261.6
(51) A62C 3/00 (2006.01)
(52) A62C 3/00
(54) DISPOSITIVO DE LIBERAÇÃO DE PRESSÃO PARA INVÓLUCROS COM ENCAPSULAÇÃO À PROVA DE FOGO QUE COMPREENDE UMA ESTRUTURA POROSA QUE COMPREENDE ENCAIXE POR INTERFERÊNCIA
(57) DISPOSITIVO DE LIBERAÇÃO DE PRESSÃO PARA INVÓLUCROS COM ENCAPSULAÇÃO À PROVA DE FOGO QUE COMPREENDE UMA ESTRUTURA POROSA QUE COMPREENDE ENCAIXE POR INTERFERÊNCIA. A presente invenção refere-se a um corpo de acomodação (18), que é equipado para acomodar um corpo poroso (24) em uma passagem (22) do corpo de acomodação (18), fornecido para o dispositivo de liberação de pressão (12) de acordo com a invenção. Um corpo poroso (24) fornecido é disposto na passagem (22). O corpo poroso (24) é elasticamente deformado até certo ponto por meio de um encaixe por interferência na passagem (22). O corpo poroso (24) é, desse modo sustentado contra a superfície de encaixe (34) do corpo de acomodação (18) ao longo de sua periferia e é, desse modo mantido de forma segura na passagem (22). A disposição é fechada em termos de compartimento à prova de fogo do tipo para proteção de ignição pela contiguidade positiva do corpo poroso (24) na superfície de encaixe (34) ao longo de sua periferia.
(71) R. STAHL SCHALTGERÄTE GMBH (DE)
(72) ULRICH MANN, BERND LIMBACHER, HELMUT WÜRZ
(74) DANNEMANN, SIEMSEN, BIGLER & IPANEMA MOREIRA - API 192

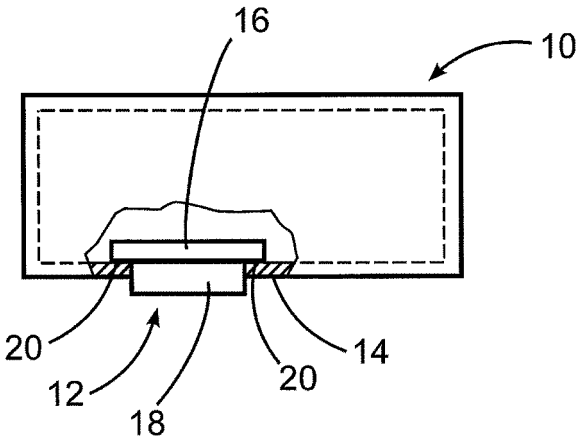

(21) **BR 10 2014 021010-5** A2 **3.1**
(22) 26/08/2014
(30) 27/08/2013 DE 10 2013 109 259.4
(51) A62C 3/00 (2006.01)
(52) A62C 3/00
(54) DISPOSITIVO DE LIBERAÇÃO DE PRESSÃO PARA UM ALOJAMENTO COM ENCAPSULAÇÃO À PROVA DE FOGO E MÉTODO PARA A PRODUÇÃO DO MESMO
(57) DISPOSITIVO DE LIBERAÇÃO DE PRESSÃO PARA UM ALOJAMENTO COM ENCAPSULAÇÃO À PROVA DE FOGO E MÉTODO PARA A PRODUÇÃO DO MESMO. A invenção refere-se a um dispositivo (11) para um alojamento à prova de explosão (10), assim como a um método para a produção do mesmo. O dispositivo (11) compreende um corpo (12) que compreende uma área permeável a gás (13) e uma zona (22), que circunda essa área (13). Uma superfície periférica (21) do corpo (12) é disposta na zona (22). A porosidade é especificada ou mudada na superfície periférica (21) ou na zona (22), respectivamente, de modo que a penetração de material de fundição líquido (G) na área (13) do corpo (12) seja impedida por toda a superfície periférica (21) ou a zona (22), respectivamente. A zona (22) forma uma barreira (B) para o material de fundição (G). Devido a barreira (B), o corpo (12) pode ser inserido em um molde de fundição (31) e pode ser refundido ou moldado por inserção.O dispositivo (11) pode ser integrado diretamente em uma parede de alojamento (32) ou um bocal (33) com o corpo (12).
(71) R. STAHL SCHALTGERÄTE GMBH (DE)

(72) ULRICH MANN, BERND LIMBACHER
(74) DANNEMANN, SIEMSEN, BIGLER & IPANEMA MOREIRA - API 192

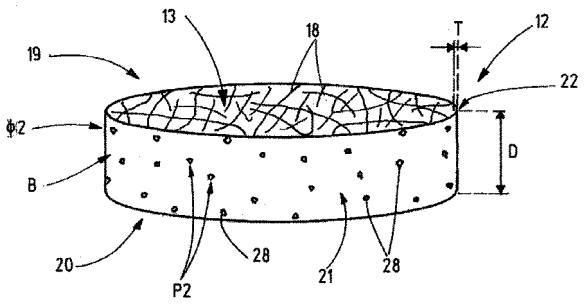

(21) **BR 10 2014 021089-0** A2 **3.1**
(22) 27/08/2014
(30) 27/08/2013 US 14/010,608
(51) B60D 1/167 (2006.01)
(54) CONJUNTOS DE MONTAGEM DE ACOPLAMENTO DE BARRA DE TRAÇÃO
(57) CONJUNTOS DE MONTAGEM DE ACOPLAMENTO DE BARRA DE TRAÇÃO. A presente invenção refere-se a conjuntos de montagem de acoplamento de barra de tração para rebocar um implemento tal como um condicionador de ceifeira. Os conjuntos incluem um receptor de engate que tem a capacidade de girar em relação ao implemento e/ou ao veículo de reboque.
(71) FORAGE INNOVATIONS B.V. (NL)
(72) ERIC BERGUM, PHILIP EGGING
(74) DANNEMANN, SIEMSEN, BIGLER & IPANEMA MOREIRA - API 192

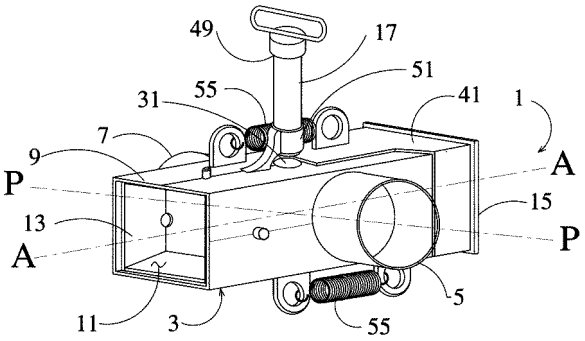

(21) **BR 10 2014 021107-1** A2 **3.1**
(22) 27/08/2014
(30) 12/09/2013 EP 13184185.0
(51) A61B 18/12 (2006.01)
(54) INSTRUMENTO PARA O FECHAMENTO DE VASOS
(57) INSTRUMENTO PARA O FECHAMENTO DE VASOS. O instrumento cirúrgico 10 de acordo com a presente invenção é apropriado em particular para o fechamento de tecidos. O mesmo compreende uma ferramenta 15, que abrange pelo menos uma ramificação 16 compreendendo uma unidade de eletrodo 35, que consiste em uma peça de folha de metal 35, que é de preferência incorporada como uma peça curvada estampada e fica ancorada de uma forma positiva em um corpo plástico 34. As peças, em particular as seções de tira 40, 41, que se estendem para dentro do corpo plástico 34, abrangem aberturas 42, 42 ou fendas 43, 43a, respectivamente, que são generosamente dimensionadas, através das quais o corpo plástico 34 se estende. Não somente uma ancoragem positiva da peça de folha de metal 35 no corpo plástico 34 é, portanto, obtida, como também uma minimização da introdução de calor dentro do corpo plástico 34 é obtida ao mesmo tempo. A capacidade térmica da peça de folha de metal 35 e a condutividade térmica do corpo plástico 34 são baixas, de modo que resultados de coagulação consistentemente positivos sejam atingidos, independentemente da temperatura inicial das superfícies de contato de tecido 36.
(71) ERBE ELEKTROMEDIZIN GMBH (DE)
(72) MARCUS AMANN, DANIEL SCHÄLLER, VOLKER MAYER, MARTINA HEIM
(74) DANNEMANN, SIEMSEN, BIGLER & IPANEMA MOREIRA - API 192

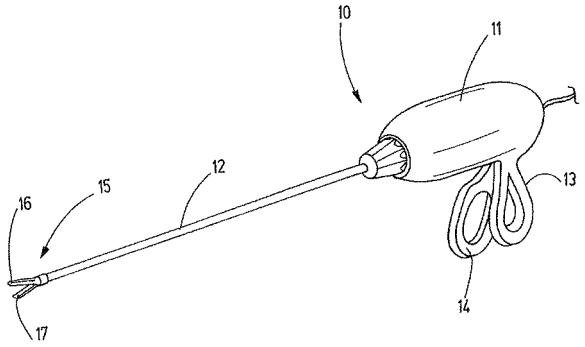

(21) **BR 10 2014 021140-3** A2 **3.1**
(22) 27/08/2014
(30) 29/08/2013 US 14/013,054
(51) G01F 23/00 (2006.01)
(54) SISTEMA DE MONITORAMENTO E CONTROLE DE AREIA PARA UMA MÁQUINA E MÉTODO DE CONTROLE DE TRAÇÃO PARA UMA MÁQUINA
(57) SISTEMA DE MONITORAMENTO E CONTROLE DE AREIA PARA UMA MÁQUINA E MÉTODO DE CONTROLE DE TRAÇÃO PARA UMA MÁQUINA. Um sistema de monitoramento e controle de areia (40) para uma máquina (10) é divulgado. O sistema de monitoramento e controle de areia pode ter uma caixa de areia (24) configurada para reter areia. O sistema de monitoramento e controle de areia pode adicionalmente ter um duto (26) conectado à caixa de areia. O duto pode ser configurado para dispensar areia da caixa de areia para uma roda (14) da máquina. O sistema de monitoramento e controle de areia também pode ter uma válvula (54) conectada ao duto. Em adição, o sistema de monitoramento e controle de areia pode ter um controlador (64) em comunicação com a válvula. O controlador pode ser configurado para ajustar a válvula para controlar uma taxa de fluxo de areia através do duto.
(71) ELECTRO-MOTIVE DIESEL, INC. (US)
(72) ALEXANDER SHUBS JR., FRANCIS VOGELS
(74) ANTONIO MAURICIO PEDRAS ARNAUD

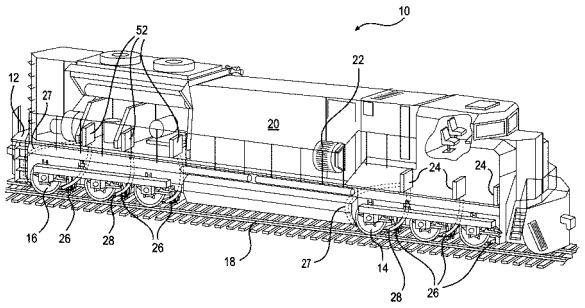

(21) **BR 10 2014 021159-4** A2 **3.1**
(22) 27/08/2014
(30) 27/08/2013 DE 2013 109 280.2
(51) B65D 90/00 (2006.01), B65D 90/28 (2006.01)
(54) COBERTURA DE CONTÊINER PARA FECHAR UM CONTÊINER DE TRANSPORTE E/OU DE ARMAZENAMENTO E PROCESSO PARA TESTAR A ESTANQUEIDADE DO MESMO
(57) COBERTURA DE CONTÊINER PARA FECHAR UM CONTÊINER DE TRANSPORTE E/OU DE ARMAZENAMENTO E PROCESSO PARA TESTAR A ESTANQUEIDADE DO MESMO, por tratar a invenção de uma cobertura de contêiner (5) para fechar uma abertura de enchimento (4) de um contêiner de transporte e/ou armazenamento, especificamente de um contêiner de armazenamento temporário e/ou permanente para substâncias contaminadas e/ou ativadas, compreendendo pelo menos duas ranhuras (9) no lado interno da cobertura (5) do contêiner e que são arranjadas com um intervalo entre uma e outra, com pelo menos duas juntas (8) cada uma das quais arranjada em uma ranhura (9), e com um dispositivo de desvio (18) para a circulação (19) de um gás, o dispositivo de desvio (18) sendo conectado com pelo menos uma ranhura (9) de tal maneira que o volume indefinido de gás (17) confinado pela junta (8) e pela ranhura (9) possa escapar através do dispositivo de desvio (18).
(71) SIEMPELKAMP NUKLEARTECHNIK GMBH (DE)
(72) Inga Maren TRAGSDORF, Stefan KIENITZ, Felix Benedict KOLLMANN, Oliver PETERS
(74) VILELACOELHO SOCIEDADE DE ADVOGADOS

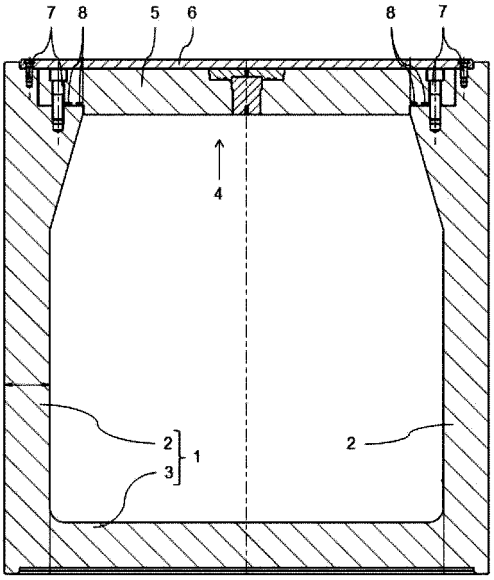

(21) **BR 10 2014 021160-8** A2 **3.1**
(22) 27/08/2014
(30) 30/08/2013 FR 1302014
(51) G01N 7/14 (2006.01)
(54) MÉTODO PARA ACOMPANHAR A TAXA DE DESGASEIFICAÇÃO AO MEDIR AS PRESSÕES PARCIAIS MEDIDAS POR ESPECTROMETRIA DE MASSA
(57) MÉTODO PARA ACOMPANHAR A TAXA DE DESGASEIFICAÇÃO AO MEDIR AS PRESSÕES PARCIAIS MEDIDAS POR ESPECTROMETRIA DE MASSA. A presente invenção refere-se a um método para acompanhar a desgaseificação de um componente colocado em uma câmara de vácuo, o qual compreende as etapas que consistem em: - medição das pressões parciais Pi para um conjunto M de massas atômicas de referência, por meio de um espectrômetro de massa conectado à câmara de vácuo; - determinação de uma taxa de desgaseificação ?, pelo menos como uma função das pressões parciais medidas Pi; e - cálculo de uma inclinação da variação na taxa de desgaseificação. A taxa de desgaseificação ? pode ser vantajosamente determinada pelo cálculo por meio de uma relação do tipo: em que M denota o conjunto de massas atômicas da referência, Pi denota as pressões parciais para as massas atômicas medidas pelo espectrômetro de massa, os coeficientes ai denotam os coeficientes de ponderação associados com cada pressão parcial Pi, e N denota uma massa atômica máxima para a qual a pressão parcial Pi pode ser medida pelo espectrômetro de massa.
(71) THALES (FR)
(72) ALAIN ROGER DANTE BETTACCHIOLI
(74) DANNEMANN, SIEMSEN, BIGLER & IPANEMA MOREIRA - API 192

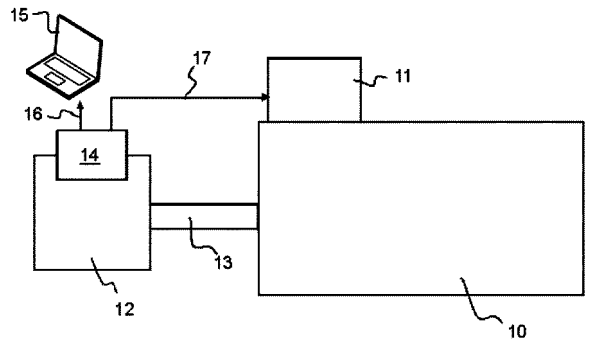

(21) **BR 10 2014 021167-5** A2 **3.1**
(22) 27/08/2014
(30) 29/08/2013 US 61/871,482; 31/12/2013 US 14/145,093
(51) G01P 15/09 (2006.01)
(54) ACELERÔMETRO PIEZOELÉTRICO
(57) ACELERÔMETRO PIEZOELÉTRICO. Trata-se de um acelerômetro. Pelo menos algumas das modalidades exemplificativas incluem um acelerômetro que tem um primeiro elemento piezoelétrico que tem uma primeira polarização, sendo que o primeiro elemento piezoelétrico define uma superfície superior e um segundo elemento piezoelétrico tem uma segunda polarização, sendo que o segundo elemento piezoelétrico define uma superfície inferior paralela à superfície superior do primeiro elemento piezoelétrico; sendo que a primeira polarização é alinhada com a segunda polarização. O acelerômetro inclui adicionalmente uma primeira chapa de montagem que define uma primeira abertura, sendo que o primeiro e o segundo elementos piezoelétricos se estendem através da primeira abertura de forma que a primeira chapa de montagem transeccione o primeiro e o segundo elementos piezoelétricos. Os elementos piezoelétricos definem uma primeira porção de cantiléver em um primeiro lado da primeira chapa de montagem, e os elementos piezoelétricos definem uma segunda porção de cantiléver em um segundo lado da primeira chapa de montagem oposta ao primeiro lado.
(71) PGS GEOPHYSICAL AS (NO)
(72) ROBERT ALEXIS PEREGRIN FERNIHOUGH
(74) DANNEMANN, SIEMSEN, BIGLER & IPANEMA MOREIRA - API 192

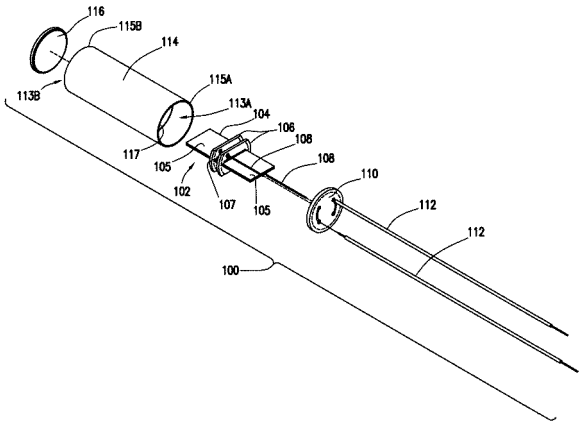

(21) **BR 10 2014 021183-7** A2 **3.1**
(22) 27/08/2014
(30) 03/09/2013 US 61/873,066; 16/12/2013 US 14/107,619
(51) G01V 1/38 (2006.01)
(52) G01V 1/38, G01V 2210/324
(54) MÉTODOS E SISTEMAS PARA ATENUAR RUÍDO EM DADOS SÍSMICOS
(57) MÉTODOS E SISTEMAS PARA ATENUAR RUÍDO EM DADOS SÍSMICOS. A presente invenção refere-se à descrição que apresenta sistemas e métodos computacionais para atenuar ruído em dados sísmicos. Os dados sísmicos podem ser gravados por sensores distribuídos em resposta aos sinais acústicos provenientes de uma ou mais fontes ativadas aproximadamente na mesma localização com um atraso de tempo entre as ativações de uma ou mais fontes. Os métodos e sistemas formam um agrupamento inicial de traços a partir dos dados sísmicos e geram agrupamentos deslocados baseados no agrupamento inicial e nos atrasos de tempo entre as ativações das fontes. O agrupamento de realização é formado a partir de traços selecionados do agrupamento inicial e dos agrupamentos deslocados. O ruído nos dados sísmicos é atenuado no agrupamento de realização e pode ser removido. Os agrupamentos de realização podem ser utilizados para gerar imagens sísmicas de alta resolução da formação subterrânea e permitem a interpretação sísmica quantitativa e monitoramento melhorado de reservatórios.
(71) PGS GEOPHYSICAL AS (NO)
(72) GERT-JAN ADRIAAN VAN GROENESTIJN
(74) DANNEMANN, SIEMSEN, BIGLER & IPANEMA MOREIRA - API 192

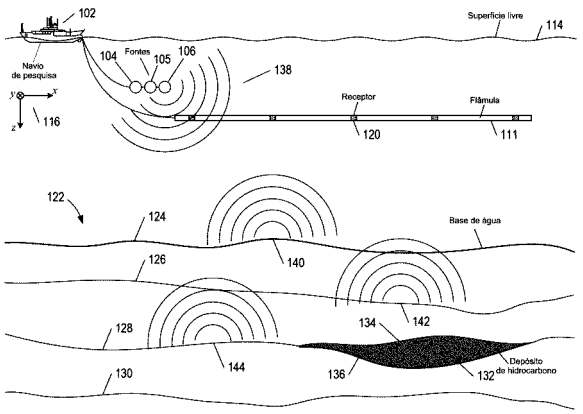

(21) **BR 10 2014 021291-4** A2 **3.1**
(22) 28/08/2014
(30) 30/08/2013 KR 10-2013-0103882
(51) F41A 29/02 (2006.01)
(54) APARELHO PARA LIMPEZA AUTOMÁTICA DE UM CANO DE ARMA
(57) APARELHO PARA LIMPEZA AUTOMÁTICA DE UM CANO DE ARMA. É aqui descrito um dispositivo de limpeza automática para o cano de uma arma, incluindo meios de limpeza (200) unidos a um corpo cilíndrico (100) móvel para trás e para frente, para fora e para dentro do cano de uma arma, por meio de roletes de transferência (120) que se interconectam com um motor (110), de modo a limparem o interior do cano da arma, onde os meios de limpeza (200) compreendem: um tubo cilíndrico (210) tendo uma pluralidade de orifícios de inserção (220) formados ao longo da sua circunferência; um mecanismo rotativo (130) interconectado a um motor (110); e elementos de limpeza (300), cada um deles incluindo um eixo rotativo (310) inserido em um orifício de inserção (220) e uma engrenagem cônica (320) acoplada à porção inferior do eixo rotativo (310), interconectada com o mecanismo rotativo (130) para girar o elemento de limpeza (300). O orifício de inserção (220) inclui um pequeno furo (222) tendo um formato de seção transversal que corresponde a uma parte de um circulo correspondente à seção transversal do eixo rotativo (310), e um grande orifício (224) que se comunica lateralmente com o pequeno furo (222) e possui um formato de seção transversal que representa uma parte de um circulo maior do que a maior seção transversal da parte inferior do eixo de rotação (310). Um membro de fixação (400) fixa o elemento de limpeza (300), fazendo o elemento

de limpeza (300) entrar em contato com o pequeno furo (222) quando o elemento de limpeza (300) está fixado, e não impede que o elemento de limpeza (300) seja removido do tubo cilíndrico (210) através do grande orifício (224) quando o elemento de limpeza (300) fixado é solto.
(71) SOOSUNG MACHINERY CO., LTD. (KR)
(72) SANG JIN AN
(74) Ariboni, Fabbri e Schmidt Sociedade de Advogados

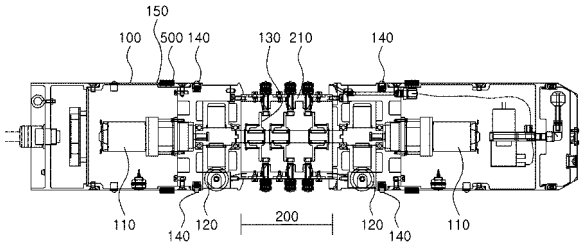

(21) **BR 10 2014 021309-0** A2 **3.1**
(22) 28/08/2014
(30) 30/08/2013 US 61/872,134
(51) C12N 15/79 (2006.01), C12N 15/82 (2006.01), A01H 5/00 (2006.01), C12N 15/63 (2006.01)
(54) CONSTRUTOS PARA EXPRESSÃO DE TRANSGENES USANDO ELEMENTOS REGULADORES DE GENES DE UBIQUITINA 1C DE BRACHYPODIUM
(57) CONSTRUTOS PARA EXPRESSÃO DE TRANSGENES USANDO ELEMENTOS REGULADORES DE GENES DE UBIQUITINA 1C DE BRACHYPODIUM. São fornecidos construtos e métodos para expressão de um transgene em células de plantas e/ou tecidos de plantas usando os elementos reguladores, incluindo promotores e/ou 3'-UTRs, isolados de genes de ubiquitina de Brachypodium distachyon.
(71) DOW AGROSCIENCES LLC (US)
(72) SANDEEP KUMAR, MANJU GUPTA, DIAA ALABED
(74) DANNEMANN, SIEMSEN, BIGLER & IPANEMA MOREIRA - API 192

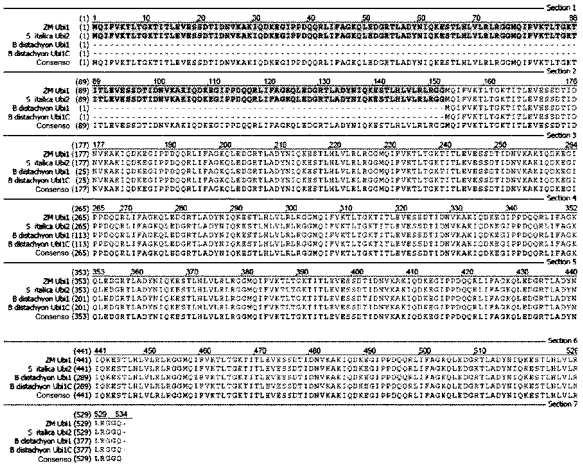

(21) **BR 10 2014 021314-7** A2 **3.1**
(22) 28/08/2014
(30) 30/10/2013 JP 2013-224946
(51) G07D 7/04 (2006.01)
(54) APARELHO DE DETECÇÃO MAGNÉTICA DE FOLHA DE PAPEL
(57) APARELHO DE DETECÇÃO MAGNÉTICA DE FOLHA DE PAPEL. A presente invenção tem o objetivo de evitar a degradação da precisão da detecção magnética que surge em virtude da magnetização de rolos de transporte usados para transportar uma folha de papel. Um aparelho de detecção magnética de folha de papel que detecta um material magnético na folha de papel ao usar um sensor magnético inclui um trajeto de transporte que transporta folhas de papel uma por uma; pelo menos um magneto que é usado na detecção do material magnético pelo sensor magnético; e uma pluralidade de rolos de transporte que são arranjados próximos ao sensor magnético e que transportam a folha de papel no trajeto de transporte. As superfícies periféricas externas da pluralidade de rolos de transporte que estão voltadas para o trajeto de transporte são produzidas de um material não magnético.
(71) GLORY LTD (JP)
(72) TAKAHIRO YANAGIUCHI, MASAFUMI CHIKAMORI, JUN HISANAGA
(74) DANNEMANN, SIEMSEN, BIGLER & IPANEMA MOREIRA - API 192

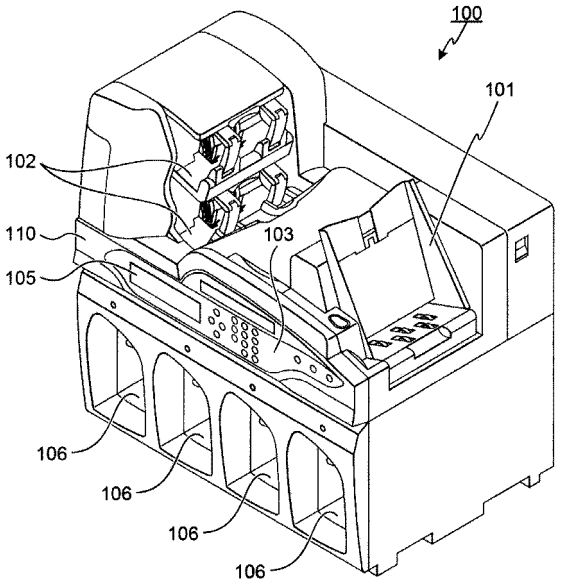

(21) **BR 10 2014 021330-9** A2 **3.1**
(22) 28/08/2014
(30) 30/08/2013 US 61/872,134
(51) C12N 15/79 (2006.01), C12N 15/82 (2006.01), A01H 5/00 (2006.01), C12N 15/63 (2006.01)
(54) CONSTRUTOS PARA EXPRESSÃO DE TRANSGENES USANDO ELEMENTOS REGULADORES DE GENES DE UBIQUITINA DE PANICUM
(57) CONSTRUTOS PARA EXPRESSÃO DE TRANSGENES USANDO ELEMENTOS REGULADORES DE GENES DE UBIQUITINA DE PANICUM. São fornecidos construtos e métodos para expressão de um transgene em células de plantas e/ou tecidos de plantas usando os elementos reguladores, incluindo promotores e/ou 3'-UTRs, isolados de genes de ubiquitina de Panicum virgatum.
(71) DOW AGROSCIENCES LLC (US)
(72) SANDEEP KUMAR, ANDREW F. WORDEN
(74) DANNEMANN, SIEMSEN, BIGLER & IPANEMA MOREIRA - API 192

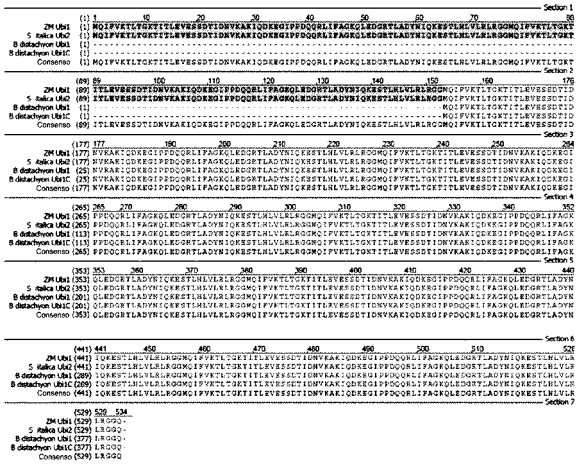

(21) **BR 10 2014 021335-0** A2 **3.1**
(22) 28/08/2014
(30) 30/08/2013 US 61/872,134
(51) C12N 15/79 (2006.01), C12N 15/82 (2006.01), A01H 5/00 (2006.01), C12N 15/63 (2006.01)
(54) CONSTRUTOS PARA EXPRESSÃO DE TRANSGENES USANDO ELEMENTOS REGULADORES DE GENES DE UBIQUITINA DE SETARIA
(57) CONSTRUTOS PARA EXPRESSÃO DE TRANSGENES USANDO ELEMENTOS REGULADORES DE GENES DE UBIQUITINA DE SETARIA. São fornecidos construtos e métodos para expressão de um transgene em células de plantas e/ou tecidos de plantas usando os elementos reguladores, incluindo promotores e/ou 3'-UTRs, isolados de genes de ubiquitina de Setaria italíca.
(71) DOW AGROSCIENCES LLC (US)
(72) SANDEEP KUMAR, MANJU GUPTA, DIAA ALABED, ANDREW ASBERRY
(74) DANNEMANN, SIEMSEN, BIGLER & IPANEMA MOREIRA - API 192

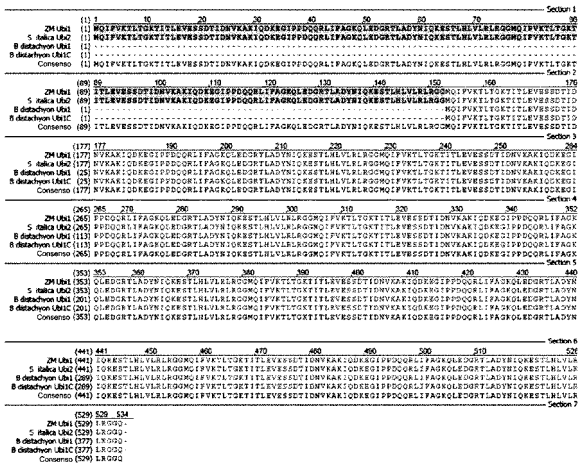

(21) **BR 10 2014 021345-7** A2 **3.1**
(22) 28/08/2014
(30) 29/08/2013 US 61/871,710
(51) A63B 23/04 (2006.01), A63B 21/008 (2006.01)
(54) APARELHO DE GINÁSTICA MIMÉTICO DE CORPO INFERIOR COM LIGAÇÕES DE PERNAS DIREITA E ESQUERDA INTEIRAMENTE OU PARCIALMENTE AUTÔNOMAS E PONTOS DE ARTICULAÇÃO POSICIONADOS ERGONOMICAMENTE
(57) APARELHO DE GINÁSTICA MIMÉTICO DE CORPO INFERIOR COM LIGAÇÕES DE PERNAS DIREITA E ESQUERDA INTEIRAMENTE OU PARCIALMENTE AUTÔNOMAS E PONTOS DE ARTICULAÇÃO POSICIONADOS ERGONOMICAMENTE. Aparelho de ginástica tendo (-) ligações de pernas esquerda e direita, cada uma incluindo (i) elemento de perna superior acoplado de forma articulável à armação articulando-se em volta de um ponto de articulação superior, com os pontos de articulação superiores definindo um eixo geométrico de articulação superior estendendo-se lateralmente, e (ii) elemento de perna inferior acoplado de forma articulável diretamente ao elemento de perna superior distal ao ponto de articulação superior articulando-se em volta de um ponto de articulação inferior, e (-)suporte de pé fixado a cada elemento de perna inferior distal ao respectivo ponto de articulação inferior. A invenção caracteriza-se por compreender uma orientação espacial sinérgica ergonomicamente e relação dentre e entre os elementos de pernas superiores, elementos de pernas inferiores, eixo geométrico de articulação superior, eixo geométrico de articulação inferior, região do quadril de um usuário, joelhos de um usuário, um dispositivo de amortecimento predisposto comunicando-se com os elementos de pernas inferiores, e um elemento de interligação interligando as ligações de pernas inferiores com o dispositivo de amortecimento predisposto.
(71) OCTANE FITNESS, LLC (US)
(72) NATHAN R. LUGER, MAS C. COY, MARK R. NESTANDE, DANIEL C. BOYLES, CHARLES J. ROSENOW
(74) DANNEMANN, SIEMSEN, BIGLER & IPANEMA MOREIRA - API 192

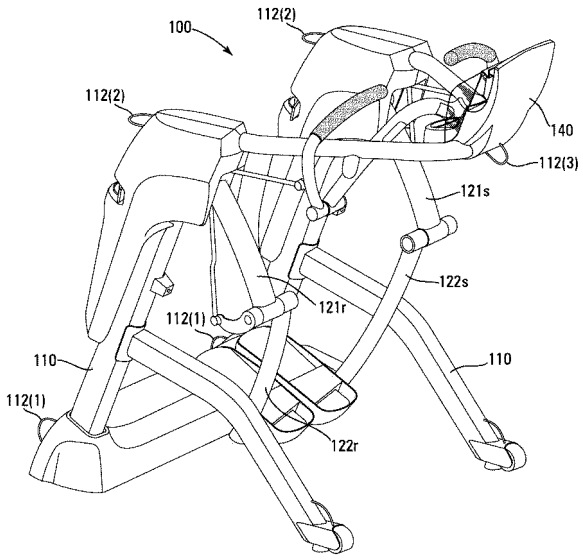

(21) **BR 10 2014 021352-0** A2 **3.1**
(22) 28/08/2014
(30) 30/08/2013 US 61/872.164
(51) B60C 23/12 (2006.01)
(54) CONJUNTO DE FILTRO PARA MANUTENÇÃO DE AR PARA PNEUMÁTICOS
(57) CONJUNTO DE FILTRO PARA MANUTENÇÃO DE AR PARA PNEUMÁTICOS. Um conjunto de pneumático é descrito, em que: o pneumático tem uma parte banda de rodagem e um par de costados estendendo-se radialmente para dentro da parte banda de rodagem, para união com um respectivo talão; uma carcaça de suporte para a parte banda de rodagem e os costados; e uma passagem de bomba posicionada dentro de uma região de encurvamento do pneumático. A passagem de bomba é operante para abrir e fechar na medida em que o pneumático gira. O conjunto de pneumático inclui ainda um conjunto de válvula em comunicação fluida com a passagem de bomba. O pneumático inclui ainda uma bolsa formada no pneumático, e um conjunto de filtro é montado na bolsa. O conjunto de filtro fica em comunicação por escoamento de ar com o conjunto de válvula, em que o conjunto de filtro é formado de um alojamento e uma cobertura, em que a cobertura tem um ou mais furos para comunicação de ar para o alojamento, em que a cobertura é conectada ao alojamento, o alojamento tendo uma cavidade interna, que tem um meio filtrante alojado nela, o alojamento tendo um furo em comunicação fluida com o conjunto de válvula, em que um colar flexível circunda a cobertura.
(71) THE GOODYEAR TIRE & RUBBER COMPANY (US)
(72) ROBERT LEON BENEDICT, SAMUEL PATRICK LANDERS, CHENG-HSIUNG LIN, DINESH CHANDRA, THULASIRAM GOBINATH, CAROLIN ANNA WELTER, ROBIN LAMGADAY, PATRICK DAVID MARKS, BRIAN RICHARD MORRIS, ROBERT ALLEN LOSEY
(74) DENIS ALLAN DANIEL

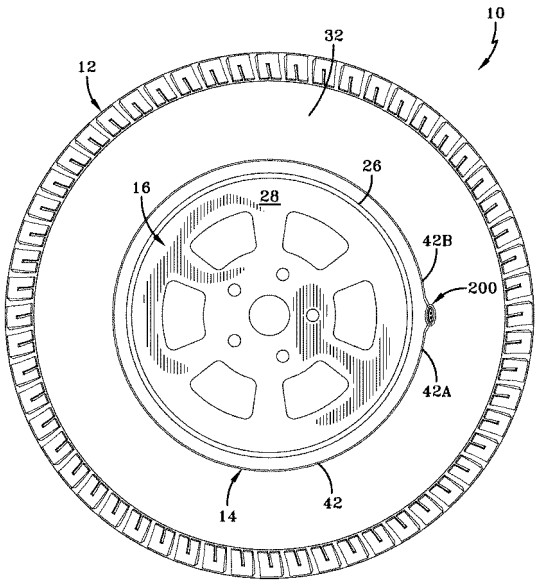

(21) **BR 10 2014 021446-1** A2 **3.1**
(22) 28/08/2014
(30) 03/10/2013 US 14/044,900
(51) F22B 29/06 (2006.01)
(54) GERADOR DE VAPOR ULTRA SUPERCRÍTICO AVANÇADO
(57) GERADOR DE VAPOR ULTRA SUPERCRÍTICO AVANÇADO. Um gerador de vapor supercrítico inclui um recinto de forno de aspiração descendente, um túnel de tremonha, e um recinto de passagem de convecção, com o túnel de tremonha unindo o recinto de forno de aspiração descendente e o recinto de passagem de convecção. O gás de combustão passa para baixo através do recinto de forno de aspiração descendente através do túnel de tremonha e para cima através do recinto de passagem de convecção. Esta estrutura permite que os terminais de vapor de saída, que fornecem acesso ao vapor supercrítico e/ou vapor de reaquecimento resultante, sejam localizados em uma base do gerador de vapor em vez de no topo do gerador de vapor como com caldeiras convencionais. Isto reduz o comprimento das ligações de vapor do gerador de vapor para a turbina de vapor que produz eletricidade usando o vapor supercrítico.
(71) BABCOCK & WILCOX POWER GENERATION GROUP, INC. (US)
(72) PAUL S. WEITZEL
(74) DENIS ALLAN DANIEL

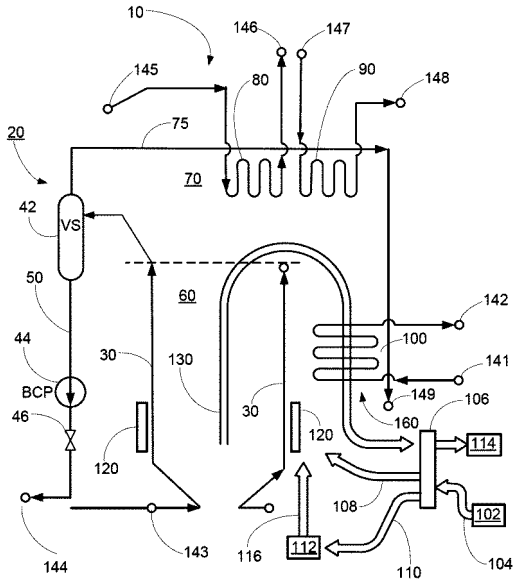

(21) **BR 10 2014 021544-1** A2 **3.1**
(22) 29/08/2014
(30) 11/11/2013 KR 10-2013-0136453
(51) H01H 45/02 (2006.01), H01H 71/02 (2006.01)
(54) RELÉ DE SOBRECORRENTE E DISJUNTOR DE INVÓLUCRO MOLDADO COM O MESMO
(57) RELÉ DE SOBRECORRENTE E DISJUNTOR DE INVÓLUCRO MOLDADO COM O MESMO. São fornecidos um relé de sobrecorrente e um disjuntor em invólucro moldado (MCCB), incluindo o mesmo. O MCCB inclui: uma unidade de mecanismo de comutação; um relé de sobrecorrente; um mecanismo de disparo, em que o relé de sobrecorrente inclui: um corpo de invólucro; uma tampa de invólucro acoplada ao corpo de invólucro; uma unidade de controle instalada dentro do corpo de invólucro e que tem uma placa de circuitos eletrônicos; e uma pluralidade de botões de regulagem dispostos afastados entre si na placa de circuitos eletrônicos, que tem uma unidade de indicação exposta para o exterior para indicar um valor de referência de corrente e um tempo de operação de disparo marcado na tampa de invólucro, respectivamente, e configurados para poder girar, respectivamente.
(71) LSIS CO., LTD (KR)
(72) JUN YONG JANG
(74) DENIS ALLAN DANIEL

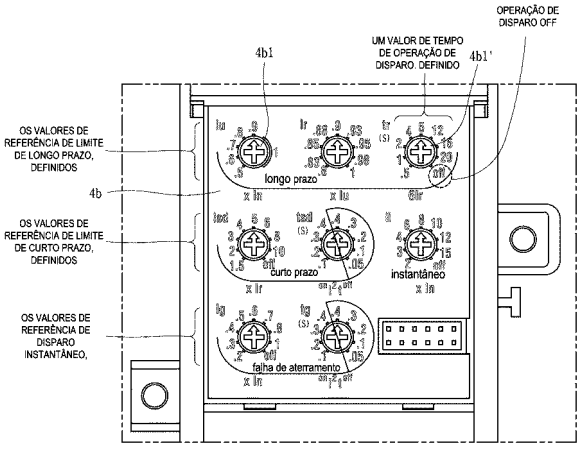

(21) **BR 10 2014 025552-4** A2 **3.1**
(22) 14/10/2014
(30) 15/10/2013 IT MI2013A001705
(51) B65G 21/10 (2006.01), B65G 23/44 (2006.01)
(54) CORREIA TRANSPORTADORA DE ELEVAÇÃO COM INCLINAÇÃO AJUSTÁVEL
(57) CORREIA TRANSPORTADORA DE ELEVAÇÃO COM INCLINAÇÃO AJUSTÁVEL. Correia transportadora de elevaçào (10) com inclinaçào ajustável, adequada para movimentar produtos finalizados ou semiacabados em níveis diferentes ao longo de linhas de produçào, que compreende uma armaçào de apoio e rigidez (12) dividida em pelo menos duas seções adjacentes definidas por uma seção horizontal (14) ou seção de carga disposta de acordo com um plano horizontal e por uma seçào de elevaçào (16) disposta de acordo com um plano inclinado e uma correia (28) tensionada entre uma extremidade frontal oposta da seçào horizontal (14) e uma extremidade posterior da seçào de elevaçào (16) e acionada de forma deslizante por meio de um motor elétrico (25), em que a seção horizontal ou de carga (14) e a seçào de elevaçào (16) sào articuladas reciprocamente por meio de uma conexào articulada (13) que compreende um meio móvel adequado para assegurar tensào constante da correia (28) com a mudança da inclinação recíproca entre as mencionadas seções.
(71) COSTRUZIONI MECCANICHE CRIZAF S.P.A. (IT)
(72) LUCA CRIBIU
(74) Ariboni, Fabbri e Schmidt Sociedade de Advogados

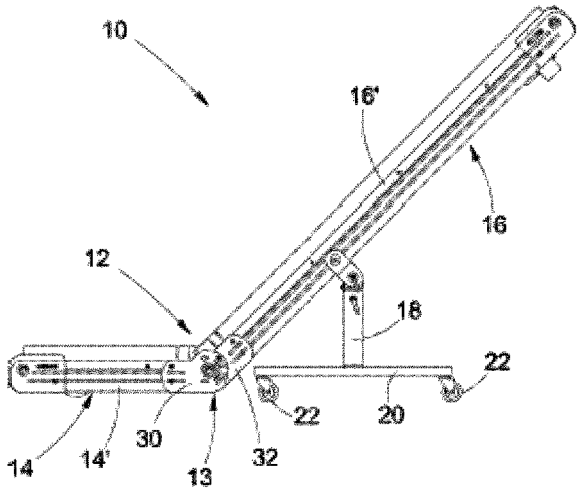

(21) **BR 10 2014 025717-9** A2 **3.1**
(22) 15/10/2014
(30) 24/10/2013 DE 10 2013 111 716.3
(51) F04C 2/107 (2006.01)
(54) BOMBA HELICOIDAL EXCÊNTRICA E USO DE UMA BOMBA HELICOIDAL EXCÊNTRICA
(57) BOMBA HELICOIDAL EXCÊNTRICA E USO DE UMA BOMBA HELICOIDAL EXCÊNTRICA. A presente invenção refere-se a uma bomba helicoidal excêntrica para distribuir meio fluido e/ou granular. O corpo da bomba da bomba helicoidal excêntrica compreende uma região de admissão, uma unidade de bomba e uma região de saída. Uma unidade de acionamento é designada para a região de admissão. A unidade de bomba compreende um rotor e um estator, onde o rotor se move de forma excêntrica no estator. A região de admissão constitui o lado de sucção e a região de saída constitui o lado de pressão da bomba helicoidal excêntrica. Uma conexão de desvio com pelo menos uma válvula de segurança é designada para a bomba helicoidal excêntrica de modo a coletar e retornar o meio retornando entre o lado de pressão e o lado de sucção da bomba helicoidal excêntrica. De acordo com a invenção, a conexão de desvio e a válvula de segurança são integradas no corpo da bomba da bomba helicoidal excêntrica.
(71) NETZSCH PUMPEN & SYSTEME GMBH (DE)
(72) LORENZ LESSMANN, ELIMAR VOLKMANN
(74) DANNEMANN, SIEMSEN, BIGLER & IPANEMA MOREIRA - API 192

(Stand der Technik)

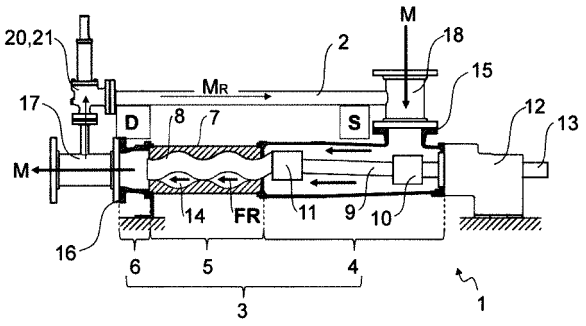

(21) **BR 10 2014 025739-0** A2 **3.1**
(22) 15/10/2014
(30) 06/11/2013 KR 10-2013-0134335
(51) H01H 75/00 (2006.01)
(54) DISJUNTOR
(57) DISJUNTOR. Trata-se de um disjuntor, o qual inclui: um corpo principal alojando partes de interrupção de circuito; uma parte de terminal exposta fora do corpo principal; um bloco terminal do tipo borne conectado à parte de terminal e conectando um fio à parte de terminal; e um membro isolante proporcionado entre o bloco terminal do tipo borne e o corpo principal.
(71) LSIS CO.,LTD (KR)
(72) SEONG YEOL CHO
(74) DENIS ALLAN DANIEL

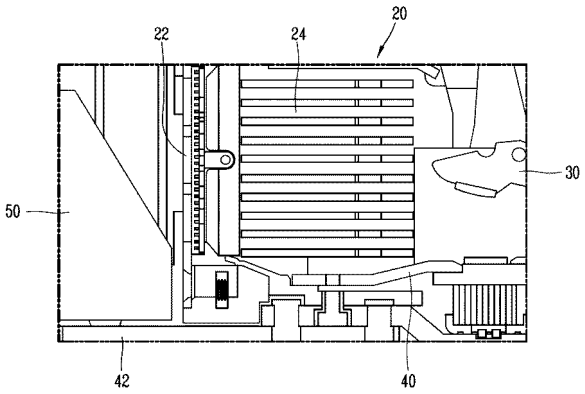

(21) **BR 10 2014 025775-6** A2 **3.1**
(22) 16/10/2014
(30) 16/10/2013 FR 1360050
(51) B05B 11/00 (2006.01), B65D 83/40 (2006.01), B65D 47/04 (2006.01)
(54) DISPOSITIVO DE EMBALAGEM E DISTRIBUIÇÃO QUE COMPREENDE UMA TAMPA DE COMPENSAÇÃO DE FOLGA
(57) DISPOSITIVO DE EMBALAGEM E DISTRIBUIÇÃO QUE COMPREENDE UMA TAMPA DE COMPENSAÇÃO DE FOLGA. A presente invenção fornece um dispositivo (10) para embalar e distribuir um produto líquido ou semilíquido que compreende um reservatório substancialmente axial (12) que compreende uma parede superior transversal (14) dotada de um gargalo (16) que recebe um membro de liberação de produto (18) e um meio de atuação (20) para o dito membro (18), em que o dito dispositivo compreende uma tampa (22) que é recebida no gargalo (16) e que tampa o membro de liberação (18) e a parede superior (14), caracterizado pelo fato de que a tampa (22) compreende pelo menos um primeiro membro interno (24) que é adaptado para ser recebido de modo axial e removível no gargalo (16) em uma dada posição axial e um segundo membro externo (26) que compreende uma parede periférica (58) que é encaixada no dito primeiro membro (24) por meio de um meio de preensão de compensação de folga (27) para permitir o ajuste da tampa (22) com a face transversal (14) do reservatório (12) com uma folga reduzida (J).
(71) MAÎTRISE ET INNOVATION (FR)
(72) DANIEL DE ROSA
(74) DANNEMANN, SIEMSEN, BIGLER & IPANEMA MOREIRA - API 192

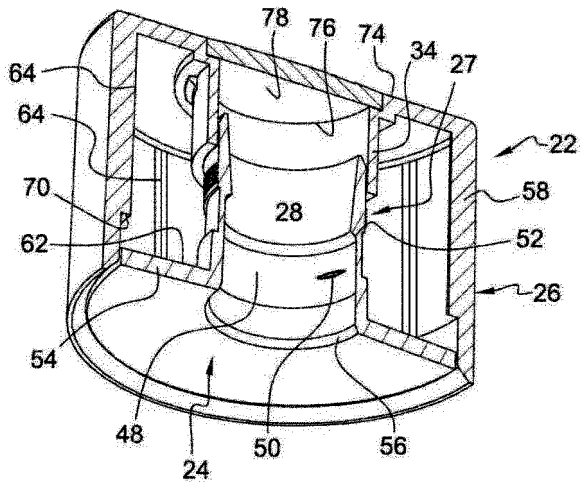

(21) **BR 10 2014 025797-7** A2 **3.1**
(22) 16/10/2014
(30) 22/10/2013 DE 13 005 035.4
(51) H01F 27/32 (2006.01)
(54) TRANSFORMADOR DE ALTA VOLTAGEM
(57) TRANSFORMADOR DE ALTA VOLTAGEM. A presente invenção refere-se a um transformador de alta voltagem (10), compreendendo um núcleo de transformador tendo pelo menos dois limbos de núcleo (12, 14, 16), que são axialmente paralelos e nos quais, em cada caso, uma bobina cilíndrica oca (18, 20, 22, 52, 72), tendo, em cada caso, pelo menos um enrolamento elétrico, é disposta. Pelo menos em regiões parciais de superfícies voltadas entre si (36, 38) de bobinas dispostas adjacentes (18, 20, 22, 52, 72), as respectivas regiões superficiais das bobinas têm uma respectiva estrutura de barreira eletricamente isolante (54, 74), que é integrada radialmente na parte externa.
(71) ABB TECHNOLOGY AG (CH)
(72) BENJAMIN WEBER, JENS TEPPER, TOBIAS ASSHAUER, UDO CHUDOBBA
(74) DANNEMANN, SIEMSEN, BIGLER & IPANEMA MOREIRA - API 192

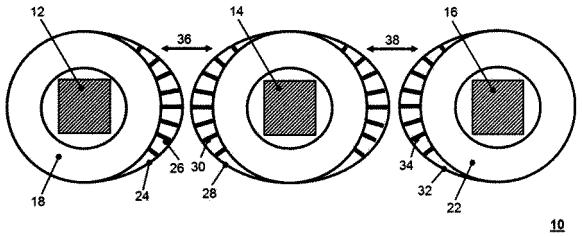

(21) **BR 10 2014 025813-2** A2 **3.1**
(22) 16/10/2014
(30) 17/10/2013 US 14/056521
(51) A61K 8/97 (2006.01), A61K 8/02 (2006.01), A61K 8/49 (2006.01), A61Q 19/02 (2006.01), A61Q 19/08 (2006.01), A61Q 19/00 (2006.01), A61K 36/185 (2006.01), A61K 36/28 (2006.01)
(52) A61K 8/97, A61K 8/02, A61K 8/49, A61Q 19/02, A61Q 19/08, A61Q 19/00, A61K 36/185, A61K 36/28
(54) COMPOSIÇÕES COMPREENDENDO EXTRATOS DE MADEIRA DE PAULOWNIA TOMENTOSA E USOS DAS MESMAS
(57) COMPOSIÇÕES COMPREENDENDO EXTRATOS DE MADEIRA DE PAULOWNIA TOMENTOSA E USOS DAS MESMAS. A presente invenção refere-se a composições compreendendo paulownina para uso na pele. A presente invenção também se refere a composições compreendendo extratos vegetais do gênero Paulownia para uso na pele. Mais especificamente, a presente invenção refere-se a composições compreendendo extratos de madeira de Paulo wnia tomentosa para uma variedade de usos na pele.
(71) JOHNSON & JOHNSON CONSUMER COMPANIES INC. (US)
(72) SIMARNA KAUR, KHALID MAHMOOD, CLAUDE SALIOU, MICHAEL D. SOUTHALL
(74) DANNEMANN, SIEMSEN, BIGLER & IPANEMA MOREIRA - API 192

(21) **BR 10 2014 025834-5** A2 **3.1**
(22) 16/10/2014
(30) 21/10/2013 CN 201310493639.3
(51) B23K 3/02 (2006.01), B23K 3/08 (2006.01), B23K 37/04 (2006.01)
(54) SISTEMA AUTOMÁTICO DE SOLDA
(57) SISTEMA AUTOMÁTICO DE SOLDA. A presente invenção refere-se a sistema de soldagem automática controlado por programa, que compreende: um sistema de visão; um primeiro manipulador, sobre qual uma pinça é montada, configurada para agarrar um objeto sob a orientação do sistema de visão e colocar o objeto em um local onde um produto é para ser soldado; e um segundo manipulador, sobre o qual um aquecedor é montado, configurado para colocar uma ponta do aquecedor sobre o local do produto para aquecer um material de solda disposto sobre o local do produto e soldar o objeto ao produto. Sistema de soldagem automática controlado por programa pode executar automaticamente uma operação de soldagem em um produto complicado sob o controle do programa, melhorando a eficiência de soldagem e a precisão da soldagem.
(71) Tyco Electronics (Shanghai) Co. Ltd (CN) , SHENZHEN AMI TECHNOLOGY CO. LTD. (CN)
(72) YINGCONG DENG, DANDAN ZHANG, LVHAI HU, QINGLONG ZENG
(74) DANNEMANN, SIEMSEN, BIGLER & IPANEMA MOREIRA - API 192

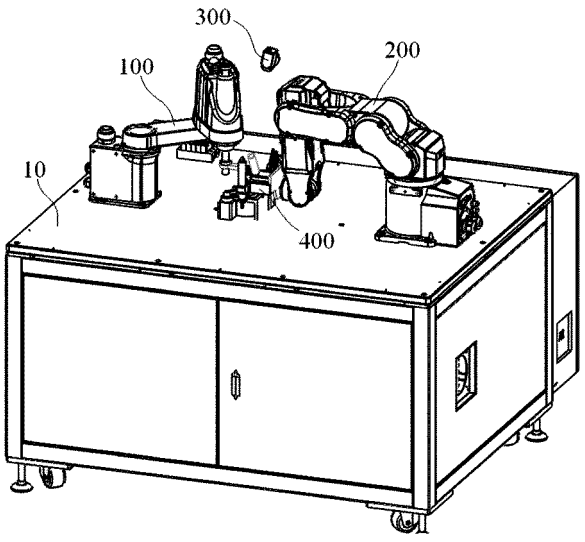

(21) **BR 10 2014 025858-2** A2 **3.1**
(22) 16/10/2014
(30) 23/10/2013 US 14/060,870
(51) C08L 7/00 (2006.01), C08L 9/06 (2006.01), C08K 5/548 (2006.01), C08K 3/36 (2006.01), C08K 3/06 (2006.01), C09J 109/06 (2006.01), C09K 8/502 (2006.01), B29D 30/06 (2006.01)
(52) C08L 7/00, C08L 9/06, C08K 5/548, C08K 3/36, C08K 3/06, C09J 109/06, C09K 8/502, B29D 30/0601
(54) CIMENTO DE BORRACHA A BASE DE ÓLEO VEGETAL E PNEU COM BANDA DE RODAGEM FABRICADA
(57) CIMENTO DE BORRACHA A BASE DE ÓLEO VEGETAL E PNEU COM BANDA DE RODAGEM FABRICADA. A invenção refere-se a um cimento de borracha à base de óleo vegetal e pneu com banda de rodagem fabricada. Em

uma modalidade, a invenção refere-se a um pneu com uma banda de rodagem de borracha com uma emenda contendo um cimento de borracha à base de óleo vegetal. Em uma modalidade a banda de rodagem contém reforço de sílica precipitada. Em uma modalidade, o óleo vegetal compreende óleo de soja. Em uma modalidade, o óleo vegetal é fornecido em um elastómero estendido óleo vegetal. Em uma modalidade, o óleo vegetal é fornecido como um aditivo para o adesivo à base de borracha.
(71) THE GOODYEAR TIRE & RUBBER COMPANY (US)
(72) PAUL HARRY SANDSTROM
(74) DENIS ALLAN DANIEL

(21) **BR 10 2014 025869-8** A2 **3.1**
(22) 16/10/2014
(30) 18/10/2013 EP 13189226.7
(51) H02B 1/044 (2006.01), H02B 1/14 (2006.01), H02G 5/04 (2006.01), H02B 1/20 (2006.01)
(54) SISTEMA DE PROTEÇÃO DE CONTATO PARA BARRAS CONDUTORAS DE ENERGIA
(57) SISTEMA DE PROTEÇÃO DE CONTATO PARA BARRAS CONDUTORAS DE ENERGIA. A presente invenção refere-se a um sistema de proteção de contato (1) para barras condutoras de energia (9), possuindo módulos de proteção de contato plano (2), que cada um compreende um pé de suporte (18) para se engajar por trás das barras condutoras de energia (9) e elementos de engate para mutuamente engatar com módulos de proteção de contato adjacentes (2), em que os módulos de proteção de contato (2) compreendem, por cada barra condutora de energia (9), uma região de recepção do terminal (6) para receber os terminais de ligação (7), que são providos para contatar eletricamente a respectiva barra condutora de energia (9).
(71) WOEHNER GMBH & CO. KG ELEKTROTECHNISCHE SYSTEME (DE)
(72) ALEX BUETTNER, PHILIPP STEINBERGER, JORAM MASEL, FRANK LEISTNER
(74) DANNEMANN, SIEMSEN, BIGLER & IPANEMA MOREIRA - API 192

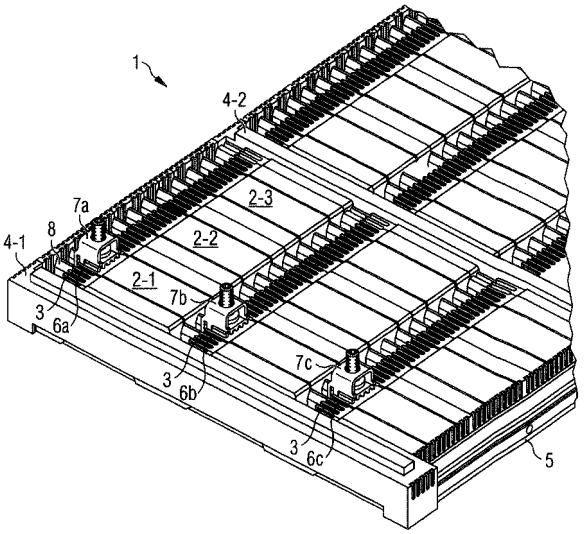

(21) **BR 10 2014 025872-8** A2 **3.1**
(22) 16/10/2014
(30) 22/10/2013 US 14/059,866
(51) B60C 1/00 (2006.01), B60C 11/00 (2006.01)
(54) PNEUMÁTICO COM COBERTURA DE MÚLTIPLAS BANDAS DE RODAGEM
(57) PNEUMÁTICO COM COBERTURA DE MÚLTIPLAS BANDAS DE RODAGEM. Uma banda de rodagem para um pneumático de acordo com a presente invenção inclui uma camada de base de banda de rodagem, uma primeira camada de cobertura de banda de rodagem radialmente fora da radialmente fora da camada de base de banda de rodagem, uma segunda camada de cobertura de banda de rodagem radialmente fora da camada de base de banda de rodagem e tanto radialmente fora como axialmente adjacente à primeira camada de cobertura de banda de rodagem, uma terceira camada intermediária radialmente entre a camada de base de banda de rodagem e as primeira e segunda camadas de cobertura de banda de rodagem. A primeira camada de cobertura de banda de rodagem tem uma protuberância que estende radialmente para dentro e para a terceira camada intermediária mais do que um corpo principal da primeira camada de cobertura de banda de rodagem e a segunda camada de cobertura de banda de rodagem desse modo permitindo que a primeira camada de cobertura de banda de rodagem forneça à banda de rodagem geral características de desempenho aperfeiçoado após o corpo principal da primeira camada de cobertura de banda de rodagem e a segunda camada de cobertura de banda de rodagem terem gasto.
(71) THE GOODYEAR TIRE & RUBBER COMPANY (US)
(72) MALIK DJELLOUL-MAZOUZ, PASCAL PATRICK STEINER, JULIEN DOMINIQUE GILBERT MAJERUS, OLIVIER FRANCIS BINDNER, BRUNO PIERRE MAITRE
(74) DENIS ALLAN DANIEL

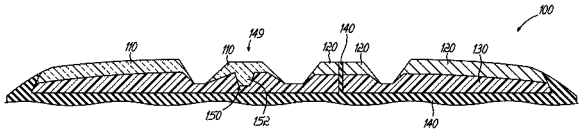

(21) **BR 10 2014 025884-1** A2 **3.1**
(22) 16/10/2014
(30) 06/11/2013 US 61/900480; 24/02/2014 US 14/188252
(51) B32B 15/08 (2006.01), B64C 1/00 (2006.01)
(54) MÉTODO E FERRAMENTA PARA FORMAR UMA ESTRUTURA COMPÓSITA CONTORNADA
(57) MÉTODO E FERRAMENTA PARA FORMAR UMA ESTRUTURA COMPÓSITA CONTORNADA. São descritos métodos e ferramentas para formar estruturas compósitas contornadas. Métodos incluem posicionar uma folha de material compósito em relação a uma estrutura de liga de memória de forma, aquecer a estrutura de liga de memória de forma para deformar a estrutura de liga de memória de forma em uma conformação deformada e por meio disto conformar a folha de material compósito em um contorno desejado correspondente à conformação deformada da estrutura de liga de memória de forma. Ferramentas incluem urna estrutura de liga de memória de forma e urna fonte de calor para aquecer a estrutura de liga de memória de forma para conformar uma folha de material compósito em um contorno desejado correspondente à conformação deformada da estrutura de liga de memória de forma.
(71) THE BOEING COMPANY (US)
(72) Daniel M. Rotter, Paul E. Nelson
(74) KASZNAR LEONARDOS PROPRIEDADE INTELECTUAL

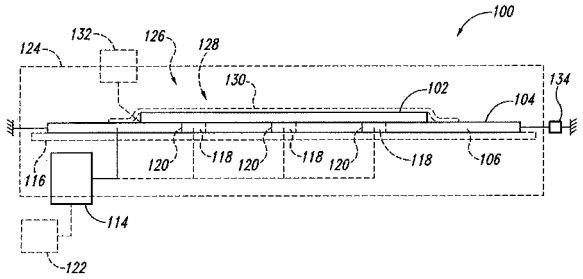

(21) **BR 10 2014 025896-5** A2 **3.1**
(22) 16/10/2014
(30) 29/10/2013 US 14/065.868
(51) B29D 30/24 (2006.01)
(54) TAMBOR PARA CONSTRUÇÃO DE PNEU EM UM ESTÁGIO
(57) TAMBOR PARA CONSTRUÇÃO DE PNEU EM UM ESTÁGIO. É descrito um tambor para construção de pneu que inclui um tambor rotativo tendo uma seção central e uma seção à direita e à esquerda, em que as seções à direita e à esquerda estão, cada uma delas, localizadas adjacentes à seção central, em que as seções direita e esquerda têm, cada uma, um mecanismo de travamento de talão radialmente expansível montado em um cilindro deslizante, em que os mecanismos de travamento de talão são axialmente móveis independentemente entre si, em que as extremidades da seção central estão, cada uma delas, conectadas a uma pluralidade de alojamentos levadiços radialmente expansíveis, em que cada alojamento levadiço está conectado a um sistema de ligação, em que cada cilindro deslizante tem uma face frontal posicionada para encaixe com o sistema de ligação, em que o acionamento do cilindro deslizante faz com que o sistema levadiço se expanda radialmente e provoca a expansão radial da seção central.
(71) THE GOODYEAR TIRE & RUBBER COMPANY (US)
(72) DOUGLAS RAYMOND WEAVER, JEFFREY JOSEPH KAVALI
(74) DENIS ALLAN DANIEL

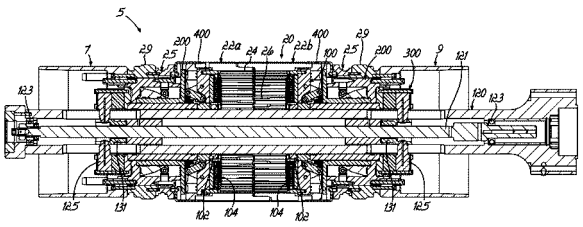

(21) **BR 10 2014 025901-5** A2 **3.1**
(22) 17/10/2014
(30) 17/10/2013 DE 10 2013 221 102.3
(51) C23C 28/00 (2006.01)
(54) PISTÃO DE AÇO PARA UM MOTOR DE COMBUSTÃO INTERNA E PROCESSO PARA PRODUÇÃO DO MESMO
(57) PISTÃO DE AÇO PARA UM MOTOR DE COMBUSTÃO INTERNA E PROCESSO PARA PRODUÇÃO DO MESMO. A presente invenção refere-se a um pistão de aço para um motor de combustão interna, que apresenta um fundo de pistão e uma camada de proteção aplicada sobre o fundo de pistão, sendo que a camada de proteção contém: a) uma camada adesiva de Cr ou

CrN, que está presente sobre a superfície do fundo de pistão, e b) uma camada de função, que está presente sobre a camada adesiva, sendo que a camada de função apresenta, opcionalmente, uma ou mais camada(s) (A) de CrN, bem como uma ou mais camada(s) de CrON na forma de [(A)/(B)]a sendo que a é = 1 a 100. Alternativamente, a camada de proteção contém: a) uma camada adesiva de Cr ou CrN, presente sobre a superfície do fundo de pistão, e b) uma camada de função, presente sobre a camada adesiva, sendo que a camada de função apresenta uma ou mais camada(s) (C) de AlCrO, bem como uma ou mais camada(s) (C') de AlCrO', que é ou são diferente(s) da(s) camada(s) (C), na forma de [(C)/(C')]a, sendo que a é = 1 a 100.
(71) MAHLE International GmbH (DE) , OERLIKON TRADING AG, TRÜBBACH (CH)
(72) MONIKA LEHNERT, REINHARD ROSE, JÜRGEN RAMM, BENO WIDRIG
(74) DANNEMANN, SIEMSEN, BIGLER & IPANEMA MOREIRA - API 192

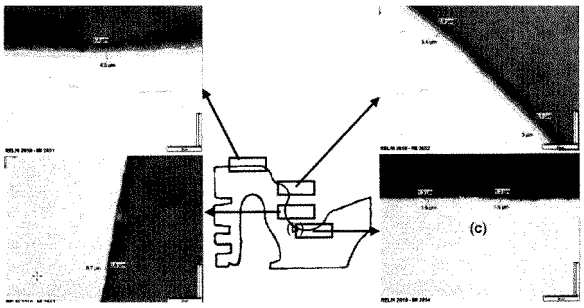

(21) **BR 10 2014 025948-1** A2 **3.1**
(22) 17/10/2014
(30) 02/12/2013 EP 13 195304.4
(51) G01R 31/27 (2006.01), G01R 31/42 (2006.01), H02H 9/00 (2006.01)
(54) DETECÇÃO DE DIODOS EM CURTO
(57) DETECÇÃO DE DIODOS EM CURTO. A presente invenção refere-se a um método para detectar um diodo em curto em um retificador de ponte (16), o qual compreende: a determinação de uma voltagem de fase a fase (Vab, VbC, Voa) entre as entradas bifásicas (20) do retificador de ponte (16), em que uma entrada de fase (20) é provida entre os dois diodos conectados em série (26) da respectiva fase; e a indicação de uma falha de diodo em curto mediante a determinação se a voltagem de fase a fase é igual a zero para mais de um tempo de comutação (36) do retificador de ponte (16).
(71) ABB TECHNOLOGY AG (CH)
(72) SAMUEL REIST, MANUEL VETTERLI, MATTHIAS LÜSCHER, JUERG RAUCHENSTEIN
(74) DANNEMANN, SIEMSEN, BIGLER & IPANEMA MOREIRA - API 192

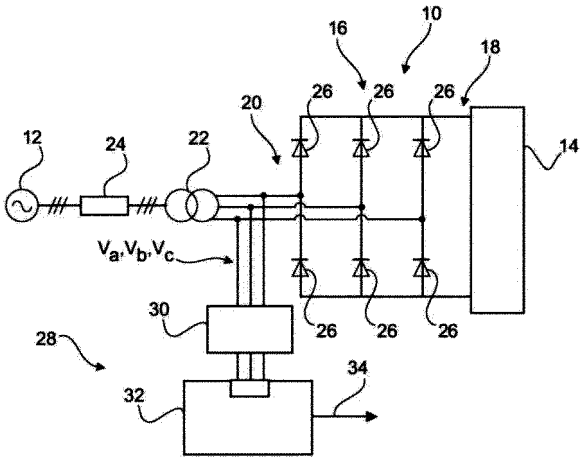

(21) **BR 10 2014 025987-2** A2 **3.1**
(22) 17/10/2014
(30) 17/10/2013 KR 10-2013-0124178
(51) H01H 71/74 (2006.01), H01H 71/16 (2006.01)
(54) DISPOSITIVO DE DESLOCAMENTO PARA DISJUNTOR DE CIRCUITO
(57) DISPOSITIVO DE DESLOCAMENTO PARA DISJUNTOR DE CIRCUITO. Trata-se de um dispositivo de deslocamento para um disjuntor de circuito que inclui: um comutador de barra cruzada instalada de modo giratório para realizar a função de ativação; e um bimetal que é curvado mediante a ocorrência de uma corrente anormal e pressiona e gira o comutador de barra cruzada por meio de um membro de ajuste de vão. O comutador de barra cruzada é móvel na direção de um eixo giratório do comutador de barra cruzada e o membro de ajuste de vão é fixado e separado tanto do comutador de barra cruzada quanto do bimetal a ângulos variáveis, de modo que uma superfície de contato esteja paralela ou forme um ângulo com a direção do movimento do comutador de barra cruzada.
(71) LSIS CO.,LTD (KR)
(72) KI HWAN OH
(74) DENIS ALLAN DANIEL

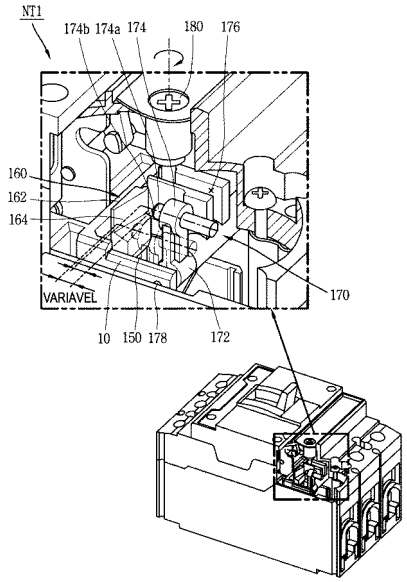

(21) **BR 10 2014 026018-8** A2 **3.1**
(22) 17/10/2014
(30) 07/11/2013 US 61/901014; 10/02/2014 US 14/176492
(51) G05B 19/4097 (2006.01), G05B 19/18 (2006.01), B23C 1/16 (2006.01), G05B 15/00 (2006.01), G05B 13/00 (2006.01)
(54) MÉTODO PARA USINAR UMA PEÇA DE TRABALHO, E, MÁQUINA DE FRESAGEM
(57) MÉTODO PARA USINAR UMA PEÇA DE TRABALHO, E, MÁQUINA DE FRESAGEM. E revelado um método para usinar uma peça de trabalho (2) usando uma ferramenta de corte (4) anexada em uma árvore (30). O método compreende: (a) definir um trajeto da ferramenta inicial da ferramenta de corte (4) em relacão a uma peça de trabalho (2) usando dados de detinicão de parte; (b) fazer com que a ferramenta de corte (4) corte ao longo do trajeto da ferramenta inicial definido em relação á peça de trabalho (2); (c) receber dados de sensor (18) representando condições do durante o dito corte ao longo do trajeto da ferramenta inicial definido; (d) processar os dados do sensor (1 8) para determinar um valor (te um parametro (te forca do e (e) fazer com que a ferramenta (te corte processo de usinaizem; (4) corte ao longo de um trajeto da ferranienta modificado cm rclaçao á peça dc trabalho (2) de maneira tal quc as mudanças na profundidadc radial de corte e os valores do do proccsso de usinagem não parámetro de força excedam uma restrição de forca do processo de usinagem. As operações (b) a (e) são realizadas por um sistema de computador (50).
(71) THE BOEING COMPANY (US)
(72) Jared L. Bolin, Samuel J. Easley, Liangji Xu
(74) KASZNAR LEONARDOS PROPRIEDADE INTELECTUAL

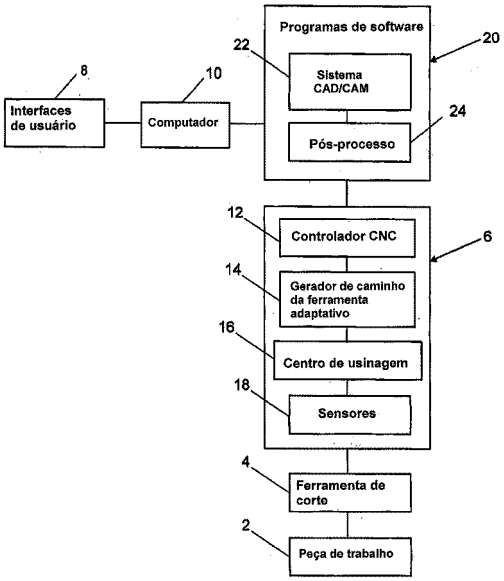

(21) **BR 10 2014 026059-5** A2 **3.1**
(22) 20/10/2014
(30) 11/11/2013 US 14/076,712
(51) G03G 9/08 (2006.01)
(54) TONER DE DERRETIMENTO SUPER BAIXO POSSUINDO IMIDAS CRISTALINAS
(57) TONER DE DERRETIMENTO SUPER BAIXO POSSUINDO IMIDAS CRISTALINAS. Um toner inclui uma resina polimérica, opcionalmente, um corante, e uma imida cristalina de molécula, pequena possuindo um peso molecular de menos que 1.000 g/mol. Resina polimérica de toner pode ser uma resina amorfa e uma mistura de resina amorfa e a imida cristalina pode ser

caracterizada pelo fato de que uma redução em temperatura de transição vítrea de a partir daquela da resina e pela falta de um ponto de derretimento para a imida cristalina conforme determinado por calorimetria de escaneamento diferencial, a entalpia de fusão para a imida cristalina na mistura sendo medida para ser menos do que 10% da entalpia de fusão da imida cristalina em forma pura. Além disso, o toner pode ser configurado para ter uma temperatura de fusão mínima fixa (MFT) de dobra inferior ou igual à MFT fixa de dobra de um toner de agregação de emulsão de derretimento ultrabaixo de referência. Imidas cristalinas adequadas podem incluir imidas N-alquil e N-aril, tais como N-benzilftalimida.
(71) XEROX CORPORATION (US)
(72) Jordan H. Wosnick, Ke Zhou, Kentaro Morimitsu, Michael S. Hawkins, Edward G. Zwartz, Valerie M. Farrugia
(74) CITY PATENTES E MARCAS LTDA

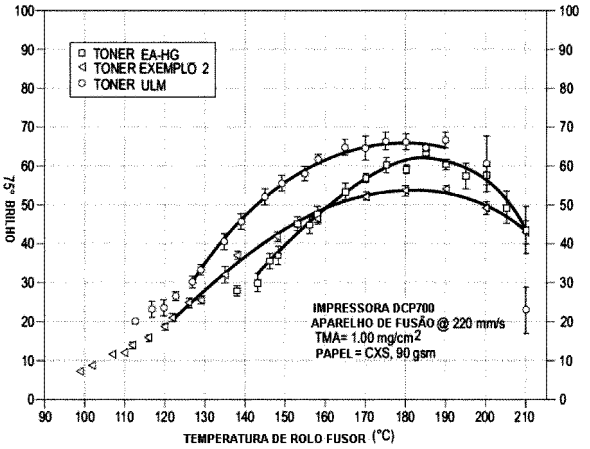

(21) **BR 10 2014 026116-8** A2 **3.1**
(22) 20/10/2014
(30) 22/10/2013 US 14/060230
(51) A01D 75/00 (2006.01)
(54) SENSOR DE ALTURA PARA UMA CABEÇA DE COLHEITADEIRA AGRÍCOLA
(57) SENSOR DE ALTURA PARA UMA CABEÇA DE COLHEITADEIRA AGRÍCOLA. Um sensor de alttíra (100) para uma cabeça de colheitadeira agrícola compreende um elemento sensor (104); e tini braço sensor (110), o braço sensor compreendendo uma pluralidade de elementos de haste (11 8, 120, 122). e cada um dentre a pluralidade de elementos de haste (118, 120. 122) é pivotavelniente acoplaclo a um adjacente dentre os elementos de haste (118, 120, 122). e em qtie a pluralidade de elementos de haste (11 8, 120, 122) é mantida em uma posição de operação pré—definida por um cabo (312), e ainda qtie o cabo (3 12) estende—se através da pluralidade de elementos de haste (118).
(71) DEERE & COMPANY (US)
(72) Joshua R. Pierson, Krishna S. Potluri
(74) KASZNAR LEONARDOS PROPRIEDADE INTELECTUAL

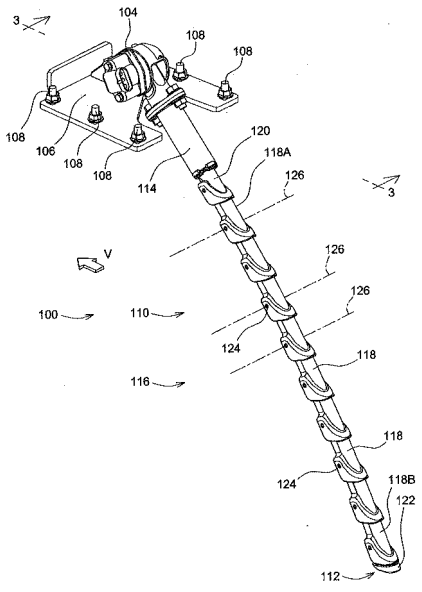

(21) **BR 10 2014 026227-0** A2 **3.1**
(22) 21/10/2014
(30) 21/10/2013 EP EP13189566.6
(51) A61B 18/04 (2006.01), A61B 18/18 (2006.01), A61B 17/00 (2006.01), G01R 31/02 (2006.01)
(52) A61B 18/042, A61B 18/18, A61B 2017/00477, G01R 31/025
(54) ARRANJO DE TESTE DE INSTRUMENTO
(57) ARRANJO DE TESTE DE INSTRUMENTO. Um arranje de sacre de instrumento (18) é especifliado, que é preferivelmente equipado para instrumenros médicos (11) para coagulação com plasma de argônio. O arranjo de teste de instrumento (18) compreenda um arranjo de eletrodos (18a), compreendendo pelo menos um eletrodo da teste (19). Em uma concretização preferida, um eletrodo de teste (19) é conectado, desse modo a dois condutores neutros (21, 21) de um cabo de condutor neutro (15) ou disposirivo (10) , onde os condutores neutros (21, 22) são isolados um do outro, e sendo que a primeira impedância de acoplamento (23) entre o eletrodo de teste (19) e o primeiro condutor neutro (21) e a segunda impedância de acoplamenro (23) entre o eletrodo de teste (19) e o primeiro condutor neutro (21) e a segunda impedância de acoplamenro (24) entre o eletrodo de teste (19) e o segundo condutor neutro (22) são iguais ou mais levemente diferentes, de modo que um circuito dividido (25), que é designado para um arranjo de eletrodo neutro (12), naõ dispara devido ao atapue ("strike") de um arco ou faísca de teste.
(71) ERBE ELEKTROMEDIZIN GMBH (DE)
(72) BERNHARD TOBIAS NOLD, PETER SELIG, MATTHIAS ZENKER
(74) ANTONIO MAURICIO PEDRAS ARNAUD

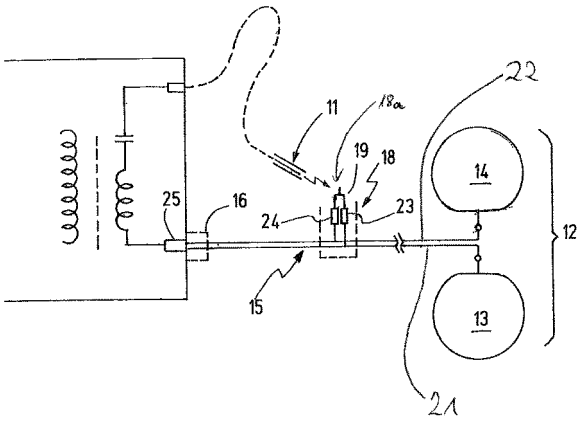

(21) **BR 10 2014 026249-0** A2 **3.1**
(22) 21/10/2014
(30) 21/10/2013 JP 2013-218507
(51) E05B 83/16 (2014.01)
(54) DISPOSITIVO PERCUTOR PARA VEÍCULO
(57) DISPOSITIVO PERCUTOR PARA VEÍCULO. Um dispositivo percutor para um veículo fornecido sobre uma superfície interna de um capô fechando uma abertura de uma carroçaria do veículo que inclui um percutor configurado para bloquear o capô ao ser acoplado com um mecanismo de fecho sobre o lado da carroçaria do veículo, e uma peça de reforço configurada para reforçar o percutor. O percutor inclui uma porção em forma de C erguida em uma forma de C a partir da superfície interna do capô, uma primeira porção de perna que se estende a partir de uma extremidade da porção em forma de C, em uma direção perpendicular a um plano formado pela porção em forma de C e ligada à superfície interna do capô, e uma segunda porção de perna que se estende desde a outra extremidade da porção em forma de C, na outra direção perpendicular para um plano formado pela porção em forma de C por meio da porção em forma de C e ligada à superfície interna do capô. A peça de reforço inclui um primeiro elemento de reforço em forma de L incluindo uma porção lateral ligada ao longo de uma extremidade da porção em forma de C e a outra porção lateral que se estende ao longo da superfície interna do capô a partir de uma porção lateral em uma direção oposta à primeira porção de perna e ligada à superfície interna do capô, e um segundo elemento de reforço em forma de L incluindo uma porção lateral ligada ao longo da outra extremidade da porção em forma de C e, a outra porção lateral que se estende ao longo da superfície interna do capô, a partir de uma porção lateral em uma direção oposta à segunda porção de perna e ligada à superfície interna do capô.
(71) MITSUBISHI JIDOSHA KOGYO KABUSHIKI KAISHA (JP)
(72) KENTA KOYAMA, KENICHI KUCHIKI, MASAYUKI INOKUMA
(74) DENIS ALLAN DANIEL

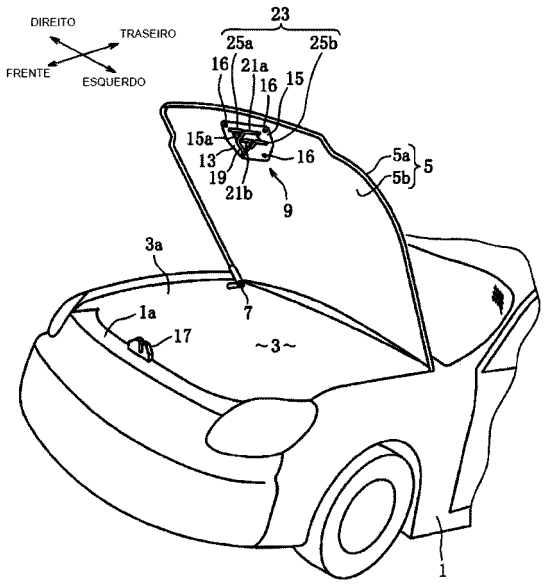

(21) **BR 10 2014 026278-4** A2 **3.1**
(22) 21/10/2014
(30) 12/11/2013 US 14/078230
(51) G05B 19/41 (2006.01), B21J 15/02 (2006.01)
(54) SISTEMA, E, MÉTODO PARA ESTABELECER UMA REFERÊNCIA DE MEDIÇÃO DE COORDENADAS EM UMA SUPERFÍCIE
(57) SISTEMA, E, MÉTODO PARA ESTABELECER UMA REFERÊNCIA DE MEDIÇÃO DE COORDENADAS EM UMA SUPERFÍCIE. É provido um sistema incluindo uni primeiro objeto alongado próximo a tinia primeira superticie em um primeiro lado de uma estrutura e uni segundo objeto alongado próximo a uma segunda superfície em um segundo lado da estrutura, a segunda superfície e o segtíndo lado opostos à estrutura em relaçá o á primeira superfície e o primeiro lado, o primeiro objeto alinhado com o segundo objeto em um primeiro ponto na primeira superfície. O sistenia também incltii uma primeira pluralidade de retrorretietores afixada ao primeiro objeto em primeiras distancias conhecidas tins dos otítros e do primeiro ponto, em que C) primeiro objeto encosta na primeira superfície liC) primeiro ponto. O sistema também inclui uma segunda pluralidade de retrorretictores afixada ao segundo objeto ciii segundas di stúncias conhecidas uns dos outros e do primeiro ponto, em que o segundo objeto encosta na segunda superfície no segundo ponto oposto ao priníciro ponto.
(71) THE BOEING COMPANY (US)
(72) John Willard Dorsey-Palmateer, Michael Richard Kennedy
(74) KASZNAR LEONARDOS PROPRIEDADE INTELECTUAL

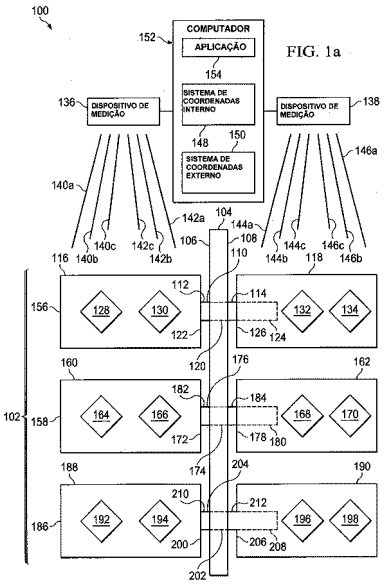

FIG. 1a

(21) **BR 10 2014 026338-1** A2 **3.1**
(22) 22/10/2014
(30) 22/10/2013 CN 201310499703.9; 22/10/2013 CN 201310499736.3; 22/10/2013 CN 201310501188.3; 22/10/2013 CN 201310499968.9
(51) B01J 29/12 (2006.01), C01G 45/12 (2006.01)
(54) ZEÓLITO Y MODIFICADO POR METAL, PROCESSO PARA A PREPARAÇÃO DE UM ZEÓLITO Y MODIFICADO POR METAL, CATALISADOR DE CRAQUEAMENTO CATALÍTICO E MÉTODO PARA A PREPARAÇÃO DO CATALISADOR DE CRAQUEAMENTO CATALÍTICO
(57) ZEÓLITO Y MODIFICADO POR METAL, PROCESSO PARA A PREPARAÇÃO DE UM ZEÓLITO Y MODIFICADO POR METAL, CATALISADOR DE CRAQUEAMENTO CATALÍTICO E MÉTODO PARA A PREPARAÇÃO DO CATALISADOR DE CRAQUEAMENTO CATALÍTICO. A presente invenção refere-se a um zeólito Y modificado por metal, sua preparação e uso. Dito zeólito contém de 1 a 15 % em peso do metal do grupo IVB como óxido e é caracterizado pelo fato de que o relação do teor de metais do grupo IVB da superfície do zeólito par o teor de metais do grupo IVB do interior do zeólito não é maior do que 0,2; e/ou a relação do alumínio de estrutura coordenada tetraédrica distorcida para o alumínio de estrutura coordenada tetraédrica na estrutura de treliça do zeólito é de (0,1 a 0,8):1.
(71) CHINA PETROLEUM & CHEMICAL CORPORATION (CN) , RESEARCH INSTITUTE OF PETROLEUM PROCESSING, SINOPEC (CN)
(72) JUN LONG, HUIPING TIAN, SHANQING YU, ZHENBO WANG
(74) DANNEMANN, SIEMSEN, BIGLER & IPANEMA MOREIRA - API 192

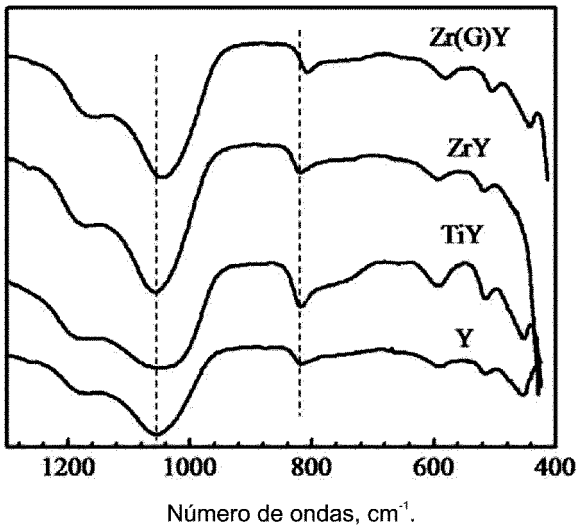

(21) **BR 10 2014 026368-3** A2 **3.1**
(22) 22/10/2014
(30) 06/01/2014 JP 2014-000280
(51) F02D 45/00 (2006.01)
(54) VEÍCULO DO TIPO SELA
(57) VEÍCULO DO TIPO SELA. Um veículo do tipo sela, dirigido por um piloto, que inclui um motor dotado de uma câmara de combustão, um tubo de entrada para a introdução de uma mistura de ar/combustível na câmara de combustão, uma válvula de estrangulamento de ar ligada ao tubo de entrada para ajustar a quantidade da mistura de ar/combustível fornecida à câmara de combustão, um detector de pressão no tubo de entrada para detectar, no modo de pressão do tubo de entrada, uma pressão de ar no coletor de entrada no tubo a jusante da válvula de estrangulamento de ar, e um determinador para determinar que a combustão no motor torna-se instável com base nas variações da pressão do tubo de entrada.
(71) YAMAHA HATSUDOKI KABUSHIKI KAISHA (JP)
(72) AKIYOSHI WACHI, MASATO NISHIGAKI
(74) DENIS ALLAN DANIEL

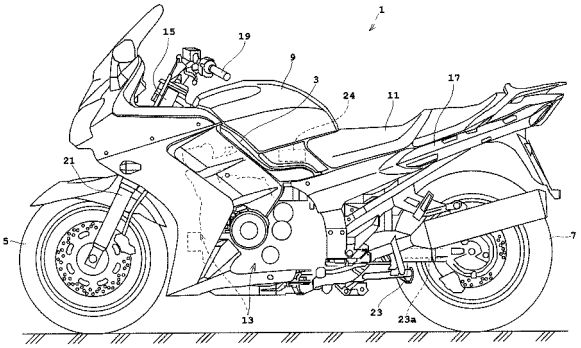

(21) **BR 10 2014 026388-8** A2 **3.1**
(22) 22/10/2014
(30) 28/10/2013 US 14/064804
(51) G05D 1/00 (2006.01), G08G 5/00 (2006.01)
(52) G05D 1/0083, G08G 5/0082
(54) MÉTODO PARA DETERMINAR UM DESEMPENHO DE PARADA PREVISTO DE UMA AERONAVE EM MOVIMENTO EM UMA PISTA DE POUSO E DECOLAGEM, E, APARELHO
(57) MÉTODO PARA DETERMINAR UM DESEMPENHO DE PARADA PREVISTO DE UMA AERONAVE EM MOVIMENTO EM UMA PISTA DE POUSO E DECOLAGEM, E, APARELHO. Um sistema e método para determinar um desempenho de parada previsto de uma aeronave em movimento em uma pista de pouso e decolagem. Uma força de parada prevista que age na aeronave para parar a aeronave é determinada por uma unidade de processamento enquanto a aeronave está se movendo na pista de pouso e decolagem. Uma desaceleracão prevista da aeronave em movimento na pista de pouso e decolagem é determinada a e paradia prevista pela tinidiade die processamento usando força de que age na aeronave para parar a aeronave. O dlesempenho die parada previsto dia aeronave na pista die pouso e decolagem

é dieterminadio pela unidade processamento usando a desaceleração prevista da aeronave.
(71) THE BOEING COMPANY (US)
(72) Michael Gian Catalfamo, Jean Marie Crane, Marisa R. Jenkins, John David Anderson, Thomas Todd Griffith, Bechara J. Mallouk
(74) KASZNAR LEONARDOS PROPRIEDADE INTELECTUAL

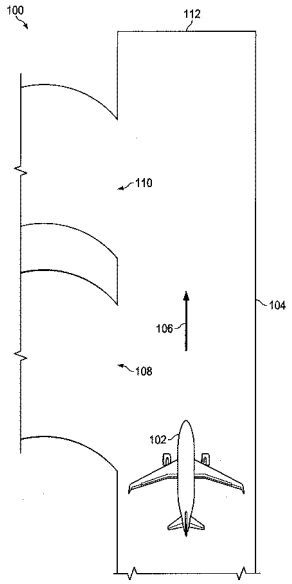

(21) **BR 10 2014 026435-3** A2 **3.1**
(22) 22/10/2014
(30) 22/10/2013 US 61/894,174
(51) B01F 9/02 (2006.01)
(54) DISPOSITIVO PARA MELHORAMENTO DE PELLETS BRUTOS E PROCESSO DE PELOTIZAÇÃO
(57) DISPOSITIVO PARA MELHORAMENTO DE PELLETS BRUTOS E PROCESSO DE PELOTIZAÇÃO. A invenção se refere a um processo de pelotização, o qual compreende dois estágios seriais distintos. No primeiro estágio, pellets brutos (ou verdes) de um determinado minério, ou uma mistura de minérios (tais como minério de ferro, minério de manganês e outros minerais) são produzidos usando equipamentos convencionais, enquanto que no segundo estágio, um Dispositivo para Melhoramento dos Pellets Brutos (1), abreviado para DICP (1) é usado, compreendendo basicamente uma superfície levemente elástica e lisa (3), com taxa de atrito reduzida, que pode ser estriada, chamada de superfície de conformação (3), e que em torno de si mesma, forma uma figura oca geométrica cilíndrica cuja armação é apoiada por uma estrutura metálica, também cilíndrica, com o conjunto sendo chamado tambor de acabamento (2). À medida que esse dispositivo (1) gira com uma carga interna e contínua de pellets de minério, ele é capaz de rearranjar a estrutura desses pellets, melhorando assim sua qualidade física relativa à resistência à compressão, esfericidade e acabamento superficial, além de assimilar parte dos finos gerados durante processos anteriores. Esse dispositivo (1) permite também a aplicação de diversos materiais à superfície dos pellets com o objetivo de aumentar as propriedades adicionais necessárias para esses pellets conforme as especificidades de processos industriais posteriores de interesse.
(71) VALE S/A (BR/RJ)
(72) José Antonio Alves e Silva REIS, Reinaldo Walmir DE JESUS, Aldo GAMBERINI JÚNIOR, Leonidio STEGMILLER
(74) Provedel Sociedade de Advogados

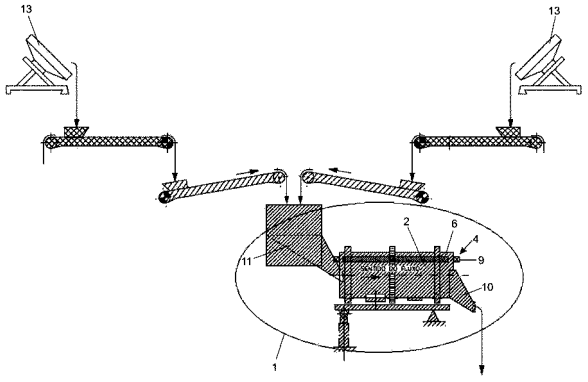

(21) **BR 10 2014 026488-4** A2 **3.1**
(22) 23/10/2014
(30) 24/10/2013 US 14/061,975
(51) B61L 15/00 (2006.01), H04L 29/06 (2006.01)
(52) B61L 15/0036, H04L 29/06
(54) SISTEMA PARA EXPEDIR A TRANSFERÊNCIA DE DADOS ENTRE UM SERVIDOR NÃO INTEGRADO E UMA LOCOMOTIVA EM UMA COMPOSIÇÃO E MÉTODO PARA EXPEDIR A TRANSFERÊNCIA DE DADOS ENTRE UM SERVIDOR NÃO INTEGRADO E UM PROCESSADOR CLIENTE INTEGRADO EM UMA LOCOMOTIVA EM UMA COMPOSIÇÃO
(57) SISTEMA PARA EXPEDIR A TRANSFERÊNCIA DE DADOS ENTRE UM SERVIDOR NÃO INTEGRADO E UMA LOCOMOTIVA EM UMA COMPOSIÇÃO E MÉTODO PARA EXPEDIR A TRANSFERÊNCIA DE DADOS ENTRE UM SERVIDOR NÃO INTEGRADO E UM PROCESSADOR CLIENTE INTEGRADO EM UMA LOCOMOTIVA EM UMA COMPOSIÇÃO. É fornecido um sistema para expedir uma transferência de dados entre um servidor não integrado (40) e uma locomotiva (12a) em uma composição (10). Um dispositivo sem fio (88) pode estar localizado em cada uma dentre uma pluralidade de locomotivas (12a, 12b, 12c) na composição (10). Um roteador (52) pode estar localizado em cada uma das locomotivas na composição, com cada roteador estando acoplado comunicativamente a um dispositivo sem fio associado (88). Um processador cliente pode estar localizado integrado a cada uma das locomotivas na composição, com cada processador cliente sendo configurado para dividir os dados a serem transferidos entre o servidor não integrado (40) e o processador cliente em uma pluralidade de subconjuntos de pacotes de dados, e solicitar a transferência de cada uma da pluralidade de subconjuntos de pacotes de dados em paralelo entre o servidor não integrado (40) e um tipo diferente dentre os roteadores (52) em um tipo diferente dentre a pluralidade de locomotivas (12a, 12b, 12c).
(71) ELECTRO-MOTIVE DIESEL, INC. (US)
(72) MARK ALAN FANARA
(74) ANTONIO MAURICIO PEDRAS ARNAUD

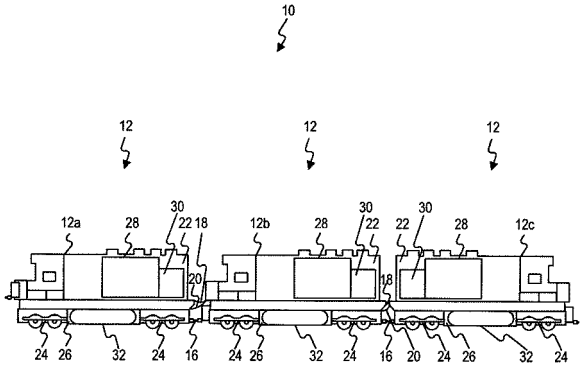

(21) **BR 10 2014 026508-2** A2 **3.1**
(22) 23/10/2014
(30) 06/11/2013 US 14/073398
(51) B60J 5/04 (2006.01)
(52) B60J 5/0444
(54) PORTA PARA UM VEÍCULO
(57) PORTA PARA UM VEÍCULO. Uma porta para abrir e fechar seletivamente pelo menos uma porção de uma abertura em tini veículo inclui um painel de porta externo e um painel de porta interno, O painel interno é fixado ao painel externo assim definindo um espaço entre os painéis interno e externo. A porta também inclui uma viga de reforço tubular disposta no espaço entre os painéis de porta interno e externos. A viga de reforço tubular é fixada á porta e tem espessuras de material variaveis. Um veículo tendo uma carroceria de veículo que detine uma abertura e uma porta sujeitada configurada para abrir e fechar seletivamente pelo menos uma porçao da abertura é também descrita.
(71) GM GLOBAL TECHNOLOGY OPERATIONS LLC (US)
(72) Fritz R. Henke, Carlos A. Lopes
(74) KASZNAR LEONARDOS PROPRIEDADE INTELECTUAL

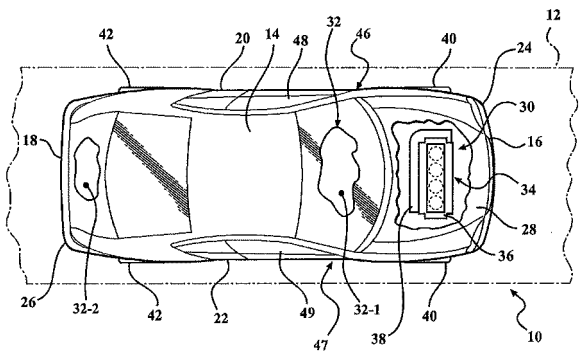

(21) **BR 10 2014 026509-0** A2 **3.1**
(22) 23/10/2014
(30) 30/10/2013 DE 10 2013 222 027.8; 30/06/2014 DE 10 2014 212 562.6
(51) F02M 21/02 (2006.01), F02M 51/06 (2006.01), F02M 61/00 (2006.01)

(54) INJETOR, ESPECIALMENTE INJETOR DE SOPRO, PARA INJEÇÃO DIRETA POR SOPRO
(57) INJETOR, ESPECIALMENTE INJETOR DE SOPRO, PARA INJEÇÃO DIRETA POR SOPRO. A presente invenção refere-se a um injetor, especialmente injetor de sopro (1) para a injeção direta de combustível gasoso em uma câmara de combustão (10), compreendendo uma primeira válvula (2) que está disposta em uma extremidade do injetor no lado da câmara de combustão, uma segunda válvula (3) que é disposta em uma extremidade do injetor afastada da câmara de combustão, e um atuador (40) que abre a primeira válvula (2) e a segunda válvula (3), sendo que o atuador (40) abre a segunda válvula (3) depois da primeira válvula (2), e sendo que a primeira válvula (2) é disposta diretamente na câmara de combustão (10) ou se projeta para dentro da câmara de combustão (10).
(71) ROBERT BOSCH GMBH (DE)
(72) DIETMAR SCHMIEDER, TILO LANDENFELD, THORSTEN BAUER, WILLI STROHL
(74) DANNEMANN, SIEMSEN, BIGLER & IPANEMA MOREIRA - API 192

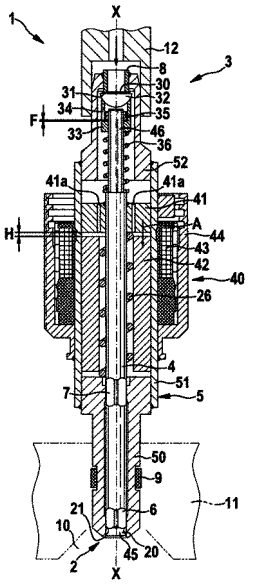

(21) **BR 10 2014 026545-7** A2 **3.1**
(22) 23/10/2014
(30) 30/10/2013 DE 10 2013 222 030.8
(51) F02M 21/02 (2006.01), F02M 51/06 (2006.01), F02M 61/00 (2006.01)
(54) INJETOR, PARTICULARMENTE INJETOR DE INSUFLAÇÃO PARA COMBUSTÍVEL GASOSO
(57) INJETOR, PARTICULARMENTE INJETOR DE INSUFLAÇÃO PARA COMBUSTÍVEL GASOSO. A presente invenção refere-se a um injetor, particularmente, um injetor de insuflação (1), para a insuflação direta de combustível gasoso em uma câmara de combustão (10), que compreendem uma válvula principal (2) para controle de uma quantidade de combustível a ser injetada, e uma válvula preliminar (3), que está disposta em um caminho de fluido do combustível gasoso, depois da válvula principal (2), entre a válvula principal (2) e a câmara de combustão (10), sendo que a válvula preliminar (3) está disposta diretamente na câmara de combustão (10) ou salienta-se para dentro da câmara de combustão (10).
(71) ROBERT BOSCH GMBH (DE)
(72) TILO LANDENFELD, DIETMAR SCHMIEDER, WILLI STROHL
(74) DANNEMANN, SIEMSEN, BIGLER & IPANEMA MOREIRA - API 192

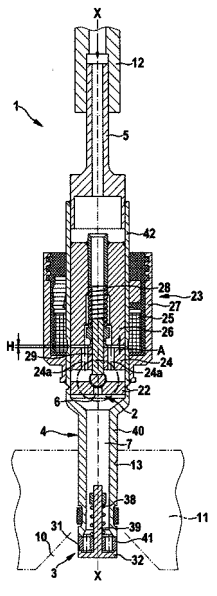

(21) **BR 10 2014 026561-9** A2 **3.1**
(22) 23/10/2014
(30) 24/10/2013 US 61/895,199; 17/10/2014 US 14/516,787
(51) B29D 22/00 (2006.01), B60S 1/50 (2006.01), B62D 25/16 (2006.01)
(52) B29D 22/003, B60S 1/50, B62D 25/16
(54) ESTRUTURA INTEGRADA DE RESERVATÓRIO DE FLUIDOS E PROTEÇÃO CONTRA RESPINGOS DE ANTEPARO DE RODA
(57) ESTRUTURA INTEGRADA DE RESERVATÓRIO DE FLUIDOS E PROTEÇÃO CONTRA RESPINGOS DE ANTEPARO DE RODA. A presente invenção refere-se a um sistema de armazenamento de fluido para um veículo que inclui uma proteção contra respingos formada para definir pelo menos parcialmente uma cavidade de roda do veículo. Pelo menos uma estrutura de reservatório forma uma peça única com a proteção contra respingos. Pelo menos uma estrutura de reservatório inclui uma cavidade interior que define um volume para armazenar fluido. A estrutura de reservatório e a proteção contra respingos podem ser moldadas como uma peça única ou podem ser partes separadas que são soldadas ou, de outra forma, acopladas entre si.
(71) CONTINENTAL AUTOMOTIVE SYSTEMS, INC. (US)
(72) MATTHEW DISSETTE, SHAWN GRIFFIN, MICHAEL J. ZAITZ
(74) DANNEMANN, SIEMSEN, BIGLER & IPANEMA MOREIRA - API 192

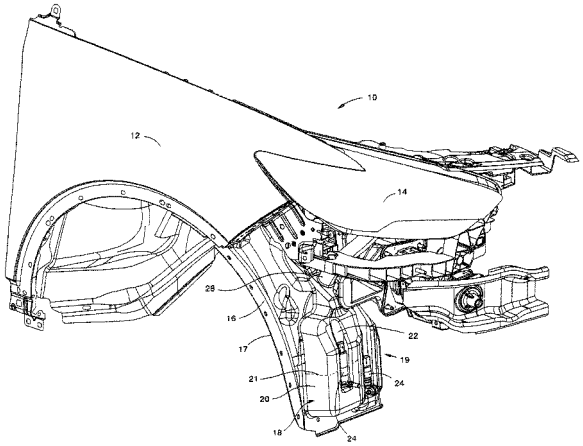

(21) **BR 10 2014 026586-4** A2 **3.1**
(22) 23/10/2014
(30) 28/10/2013 DE 10 2013 017 758.8
(51) B01D 46/00 (2006.01), B01D 46/24 (2006.01)
(54) USO DE UM ELEMENTO DE FILTRO TENDO UM REVESTIMENTO POROSO FINO
(57) USO DE UM ELEMENTO DE FILTRO TENDO UM REVESTIMENTO POROSO FINO. A presente invenção refere-se ao objetivo de usar um elemento de filtro para a filtragem de ar que entra de cabine de veículos, em que o elemento de filtro pode ser prontamente regenerado e reusado em um ambiente carregado de poeira, o uso de um elemento de filtro, compreendendo um corpo principal (1), o corpo principal (1) sendo formado por pelo menos um meio de filtro (2, 3), e o corpo principal (1) que tem um lado de influxo (4) e um lado de jorro (5), é caracterizado pelo fato de que o elemento de filtro é usado como um elemento de filtro regenerável por filtragem do ar que entra da cabine de um veículo, que está sujeito à carga de poeira elevada, um revestimento (6) de nanofibras e/ou um diafragma sendo disposto no lado de influxo (4) do corpo principal (1).
(71) CARL FREUDENBERG KG (DE)
(72) THOMAS STOEßER, MAIK SIEH, RENATE TAPPER
(74) DANNEMANN, SIEMSEN, BIGLER & IPANEMA MOREIRA - API 192

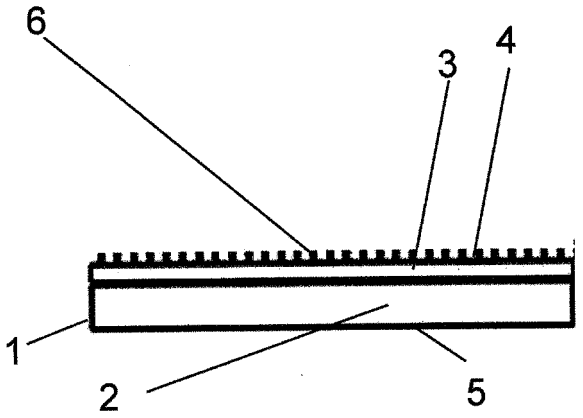

(21) **BR 10 2014 026602-0** A2 **3.1**
(22) 23/10/2014
(30) 30/10/2013 DE 10 2013 222 025.1
(51) F02M 21/02 (2006.01), F02M 51/06 (2006.01), F02M 61/00 (2006.01)
(54) INJETOR, ESPECIALMENTE INJETOR-INSUFLADOR PARA INSUFLAR COMBUSTÍVEL GASOSO

(57) INJETOR, ESPECIALMENTE INJETOR-INSUFLADOR PARA INSUFLAR COMBUSTÍVEL GASOSO. A presente invenção refere-se a um injetor, especialmente um injetor-insuflador, para insuflação de combustível gasoso, abrangendo uma válvula principal (2) com um primeiro assento vedante (21) para liberar e fechar um primeiro percurso de fluido (22) para um combustível, uma válvula de controle (3) com um segundo assento vedante (31) para liberar e fechar o segundo percurso de fluido (33) para um combustível, sendo a válvula de controle (3) configurada para conduzir para o compartimento combustor uma quantidade de controle de combustível predeterminada e usada para abertura de válvula de controle (3).
(71) ROBERT BOSCH GMBH (DE)
(72) TILO LANDENFELD, DIETMAR SCHMIEDER, WILLI STROHL
(74) DANNEMANN, SIEMSEN, BIGLER & IPANEMA MOREIRA - API 192

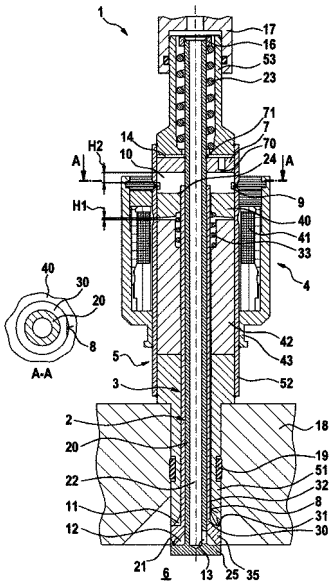

(21) **BR 10 2014 026682-8** A2 **3.1**
(22) 24/10/2014
(30) 25/10/2013 JP 2013-222129
(51) F02D 35/02 (2006.01), G01L 23/22 (2006.01)
(54) APARELHO DE CONTROLE PARA MOTOR, UNIDADE DE FORÇA DE VEÍCULO DO TIPO MOTO, VEÍCULO DO TIPO MOTO E MÉTODO PARA CONTROLE DE UM MOTOR
(57) APARELHO DE CONTROLE PARA MOTOR, UNIDADE DE FORÇA DE VEÍCULO DO TIPO MOTO, VEÍCULO DO TIPO MOTO E MÉTODO PARA CONTROLE DE UM MOTOR. É possível lidar favoravelmente com a detonação em um veículo do tipo mo-to mesmo se o ruído exógeno for misturado na saída de um sensor de detonação devido à colisão de uma pedra pequena ou similar. O veículo do tipo moto inclui: uma primeira seção de aquisição que obtém uma saída de sinal do sensor de deto-nação durante um primeiro período durante o qual há uma possibilidade de ocorrên-cia de detonação; uma segunda seção de aquisição que obtém uma saída de sinal do sensor de detonação durante um segundo período que é pelo menos parte de um período no do motor excluindo o primeiro período e excluindo um período durante o qual o ruído causado pela vibração mecânica do motor é gerado; uma primeira seção de controle que determina a ocorrência de detonação baseado no sinal obtido pela primeira seção de aquisição e que controla o motor para suprimir a detonação quando a detonação ocorre; e uma segunda seção de controle que determina a geração de ruído exógeno causada por uma situação externa do veículo do tipo moto baseado no sinal obtido pela segunda seção de aquisição e que altera o controle do motor pela primeira seção de controle baseado no resultado da determinação.
(71) YAMAHA HATSUDOKI KABUSHIKI KAISHA (JP)
(72) YUUJI ARAKI, KAZUTERU IWAMOTO, SEIGO TAKAHASHI, KOJI TAKAHASHI, DAIKI ITO, HIDETOSHI ISHIGAMI
(74) DENIS ALLAN DANIEL

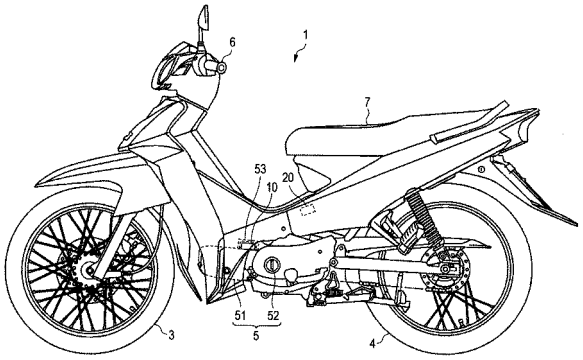

(21) **BR 10 2014 026686-0** A2 **3.1**
(22) 24/10/2014
(30) 06/11/2013 US 14/073412
(51) F21S 8/10 (2006.01), F21V 7/00 (2006.01)
(54) UNIDADE DE FAROL
(57) UNIDADE DE FAROL. Uma unidade de farol inclui um alojamento de farol, uma lente afixada ao alojamento, deste modo definindo um espaço interior da unidade, e um refletor definindo um orificio e arranjado dentro do espaço interior. A unidade também inclui um suporte de retenção montado no refletor e uma primeira vedação fixada ao suporte para manter a umectação fora do espaço interior. A unidade também inclui um elemento adaptador que pode ser preso no ou desprendido do suporte, e uma segunda vedação arranjada entre o adaptador e o suporte para manter umectação fora de uma interface entre o suporte e o adaptador. A unidade inclui adicionalmente uma lâmpada montada no adaptador e estendendo-se através do orificio na direção da lente, e um conector estabelecendo uma conexão elétrica com a lâmpada. Além disso, a unidade inclui uma terceira vedação arranjada entre o conector e o adaptador e configurada para manter umectação fora da conexão elétrica.
(71) GM GLOBAL TECHNOLOGY OPERATIONS LLC (US)
(72) Jeffrey José Calderas, Israel João Cancino Jr., Douglas Fazzolari
(74) KASZNAR LEONARDOS PROPRIEDADE INTELECTUAL

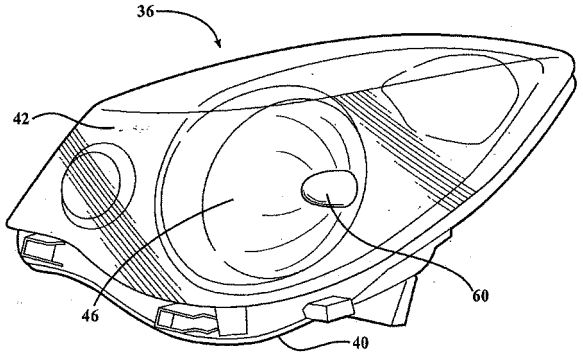

(21) **BR 10 2014 026715-8** A2 **3.1**
(22) 24/10/2014
(30) 28/10/2013 IT TO2013A000868
(51) B29C 45/16 (2006.01), A61M 39/04 (2006.01)
(52) B29C 45/1676, A61M 39/04
(54) COMPONENTE DE FLUXO PARA LINHAS MÉDICAS E MÉTODO DE PRODUÇÃO RELATIVO
(57) COMPONENTE DE FLUXO PARA LINHAS MÉDICAS E MÉTODO DE PRODUÇÃO RELATIVO. A presente invenção refere-se a um local de injeção (1) para linhas médicas incluindo um corpo tubular feito de material plástico moldado (2) dentro do qual um elemento elástico (5) feito de material termoplástico é sobremoldado sobre uma extremidade aumentada (3) do corpo tubular (2). A extremidade aumentada (3) delimita um flange anular interno (4) e é formada com pelo menos um furo vazado radial (6) através do qual o elemento elástico (5) é sobremoldado de modo a apoiar axialmente contra o flange anular interno (4) e encher o furo va- zado radial (6) com um apêndice (7).
(71) INDUSTRIE BORLA S.P.A. (IT)
(72) GIANNI GUALA
(74) DANNEMANN, SIEMSEN, BIGLER & IPANEMA MOREIRA - API 192

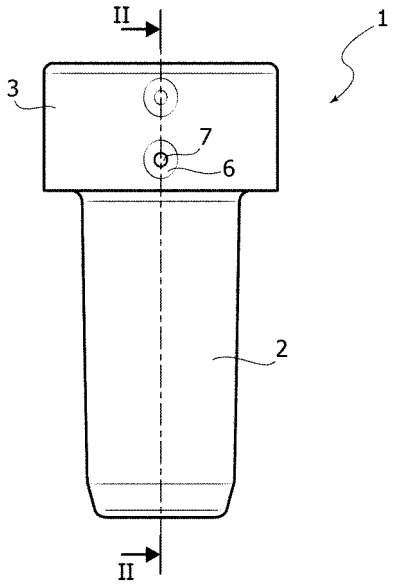

(21) **BR 10 2014 026731-0** A2 **3.1**
(22) 24/10/2014
(30) 24/10/2013 FR 1302462
(51) H04N 7/18 (2006.01), G08B 13/194 (2006.01), G08B 21/02 (2006.01)
(54) SISTEMA UNIFICADO E AUTOMATIZADO DE MONITORAMENTO DO TERRENO URBANO PERMITINDO A IDENTIFICAÇÃO DE VEÍCULOS ROUBADOS OU EM INFRAÇÃO VIA SEU RASTREAMENTO POR ÓCULOS DE REALIDADE AUMENTADA
(57) SISTEMA UNIFICADO E AUTOMATIZADO DE MONITORAMENTO DO TERRENO URBANO PERMITINDO A IDENTIFICAÇÃO DE VEÍCULOS ROUBADOS OU EM INFRAÇÃO VIA SEU RASTREAMENTO POR ÓCULOS DE REALIDADE AUMENTADA. A presente invenção refere-se à um sistema de monitoramento composto de conjuntos compreendendo, cada um, uma câmera de vigilância conectada a um processador e acoplada a um laser, dispositivos de óculos de realidade aumentada dotados de um aparelho fotográfico/câmera e dispondo de um sistema GPS integrado, de uma rede de consoles de administração e de uma plataforma em nuvem sincronizada com os diferentes dispositivos da invenção via Wi-Fi e dados móveis (3G, 4G).
(71) RIZZE SAS (FR)
(72) JEAN-EMMANUEL ORFEVRE
(74) Raimundo Everardo Rodrigues Júnior

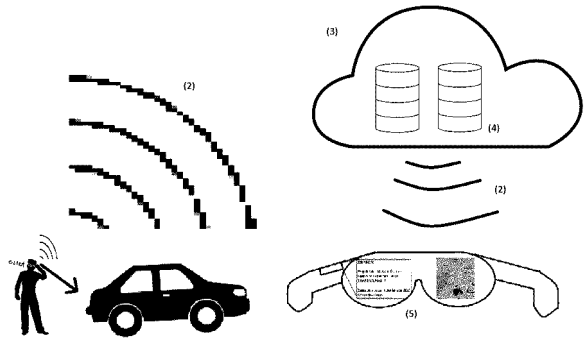

(21) **BR 10 2014 026743-3** A2 **3.1**
(22) 24/10/2014
(30) 23/11/2013 IN 3691/MUM/2013
(51) C10G 3/00 (2006.01)
(54) PROCESSO MELHORADO DE COQUEIFICAÇÃO RETARDADA E SISTEMA PARA O MESMO
(57) PROCESSO MELHORADO DE COQUEIFICAÇÃO RETARDADA E SISTEMA PARA O MESMO, trata-se a presente invenção de um processo de coqueificação retardada compreendendo a etapa de submeter uma matéria-prima mista compreendendo uma matéria-prima residual de hidrocarbono pesado e um bio-óleo obtido a partir da pirólise rápida da biomassa lignocelulósica de um ou mais de Jatrofa, Castanha de Caju, Karanja e Neem, a um processo de coqueificação retardada, e de um sistema para o processo de coqueificação retardada.
(71) INDIAN OIL CORPORATION LIMITED (IN)
(72) Ram Mohan THAKUR, Ajay Kumar ARORA, Terapalli Hari Venkata DEVI PRASAD, Pradeep Ponoly RAMACHANDRAN, Jaidev Kumar DIXIT, Debasis BHATTACHARYYA, Suresh Kumar PURI, Brijesh KUMAR, Santanam RAJAGOPAL, Ravinder Kumar MALHOTRA, Rajesh
(74) VILELACOELHO SOCIEDADE DE ADVOGADOS

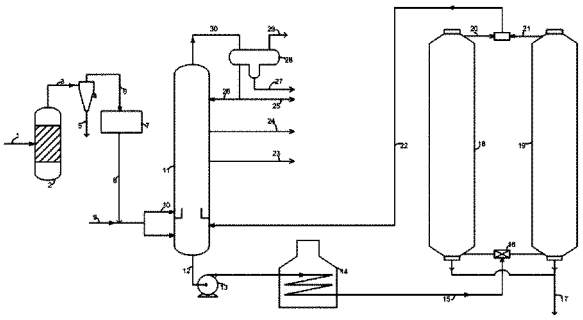

(21) **BR 10 2014 026807-3** A2 **3.1**
(22) 27/10/2014
(30) 30/10/2013 JP 2013-225197
(51) B60T 8/54 (2006.01), F16D 65/28 (2006.01), F16D 121/24 ()
(54) DISPOSITIVO DE FREIO
(57) DISPOSITIVO DE FREIO. A presente invenção refere-se um ABS possuindo a constituição simples que não usa a pressão hidráulica do freio. Um ABS mecânico 100 inclui: uma fonte de acionamento que rotativamente aciona um eixo giratório 172; um elemento de came 150 que está fixo ao eixo rotativo 172; um primeiro elemento de ligação 120, que é suportado de forma articulada e oscilante sobre o eixo rotativo 172, e é oscilável em torno do eixo rotativo 172 de modo intertravado com uma manipulação do freio aplicada a um veículo; e um segundo elemento de ligação 130, que está ligado ao primeiro elemento de ligação 120, e controla uma força de frenagem aplicada ao veículo por oscilação intertravada com oscilação do primeiro elemento de ligação 120. O segundo elemento de ligação 130 tem uma parte de contato 136, a qual está em contato com o elemento de came 150, e altera uma força de frenagem aplicada ao veículo por oscilação correspondente à rotação do elemento de came 150 em um estado onde uma manipulação do freio é aplicada ao veículo.
(71) ROBERT BOSCH GMBH (DE)
(72) KAZUHIKO MUTO
(74) DANNEMANN, SIEMSEN, BIGLER & IPANEMA MOREIRA - API 192

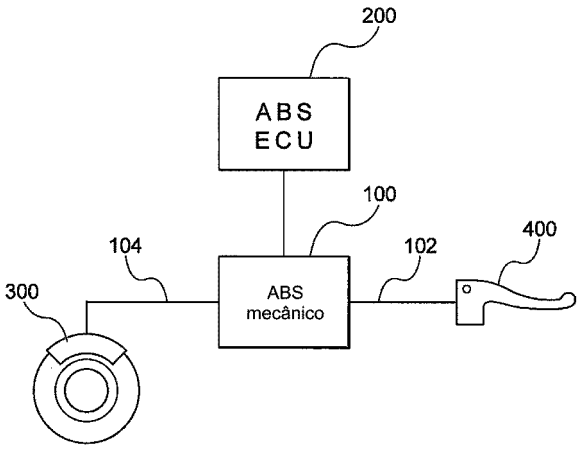

(21) **BR 10 2014 026844-8** A2 **3.1**
(22) 27/10/2014
(30) 10/12/2013 US 14/101734
(51) B60P 7/08 (2006.01)
(52) B60P 7/0807
(54) CONJUNTO DE ACOPLAMENTO PARA ACOPLAR UMA VIGA A UM CIRCUITO ACOPLADA A UMA CAÇAMBA DE PICAPE
(57) CONJUNTO DE ACOPLAMENTO PARA ACOPLAR UMA VIGA A UM CIRCUTTO ACOPLADA A UMA CAÇAMBA DE PICAPE. Um conjunto de acoplamento pode acoplar uma viga a um circuito de uni conjunto de amarra acoplado a unia parede lateral interna de uma caçaníba de picape. A viga define uma canaleta. e o circuito define uma abertura. O conjunto de acoplamento inclui uma placa de acoplamento incluindo um primeiro corpo de placa, um segundo corpo de placa acoplado ao primeiro corpo de placa, uma primeira protuberância estendendo-se a partir do primeiro corpo de placa. uma segunda protuberância estendendo-se a partir da primeira protuberância, um prendedor, e um botio. A primeira protuberância é configurada para ser disposta através da abertura do circuito, e a segunda protuberância é configurada para ser disposta na canaleta da viga. O prendedor inclui uma cabeça e uma baste rosqueada acoplada à cabeça. A cabeça é configurada para ser disposta na canaleta, e a baste rosqueada estende-se através do segundo corpo de placa. O botão é acoplado à baste rosqueada.
(71) GM GLOBAL TECHNOLOGY OPERATIONS LLC (US)
(72) Michael R. Pakulak, Gerald J. Gomes
(74) KASZNAR LEONARDOS PROPRIEDADE INTELECTUAL

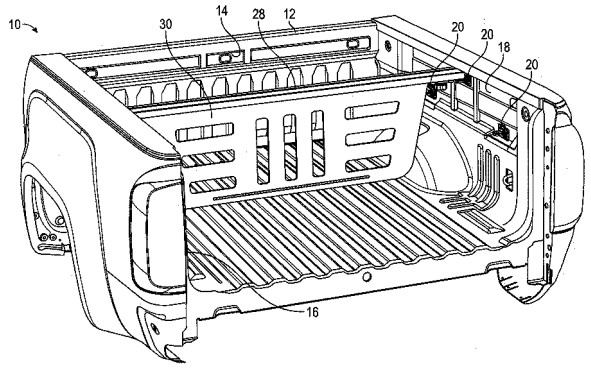

(21) **BR 10 2014 026870-7** A2 **3.1**
(22) 27/10/2014
(30) 28/10/2013 US 14/064339
(51) B60R 1/08 (2006.01), B60R 1/00 (2006.01)
(52) B60R 1/08, B60R 1/00
(54) CONJUNTO DE ESPELHO RETROVISOR DE VEÍCULO, E, BRAÇADEIRA DE VIDRO PARA UM CONJUNTO DE ESPELHO RETROVISOR DE VEÍCULO
(57) CONJUNTO DE ESPELHO RETROVISOR DE VEÍCULO, E, BRAÇADEIRA DE VIDRO PARA UM CONJUNTO DE ESPELHO RETROVISOR DE VEÍCULO. Um conjunto de espelho retrovisor para veículos, incluindo um alojamento com um vidro de espelho disposto no alojamento. Uma braçadeira de vidro conecta o vidro do espelho e o alojamento. A braçadeira de vidro é carregada de modo deslizante em ambos o vidro do espelho e o alojamento. vira ser deslocada entre uma posição travada, na qual a bracadeira de vidro prende o vidro do espelho ao alojamento, em um arranjo de ajuste por atrito, vira resistir ao movimento do vidro do espelho no alojamento, e uma posição destravada, na qual a braçadeira fica livre para ser removida do alojamento e do vidro do espelho.
(71) LANG MEKRA NORTH AMERICA, LLC (US)
(72) Alexandre Petroff, Andreas Enz
(74) KASZNAR LEONARDOS PROPRIEDADE INTELECTUAL

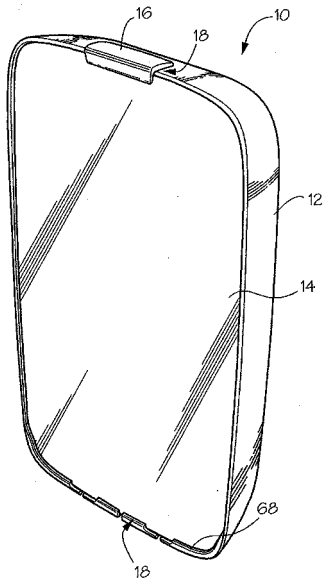

(21) **BR 10 2014 026876-6** A2 **3.1**
(22) 27/10/2014
(30) 01/11/2013 US 61/898662; 03/07/2014 US 14/323062
(51) B60J 7/043 (2006.01), B62D 65/06 (2006.01)
(52) B60J 7/043, B62D 65/06
(54) MÉTODO PARA AFIXAR UM CONJUNTO DE TETO SOLAR A UM VEÍCULO
(57) MÉTODO PARA AFIXAR UM CONJUNTO DE TETO SOLAR A UM VEÍCULO. Um veículo e um método de afixar um conjunto de teto solar ao veículo são descritos. E provida uma armacão estrutural tendo uma porção de teto. A armação estrutural define um compartimento de passageiros adjacente á porção de teto. A arníacão estrutural inclui um tiange estendendo— se ao longo de pelo ilienos tini segmento da porção de teto. O tiange inclui uni primeiro lado voltado para dentro para o conipartiííiento de passageiros e um segundo lado voltado para fora contra o compartimento de passageiros. Uma armacão die teto solar é afixadia ao primeiro lado dIO tialíge a partir dio ladio die dleíitro dio compartiiíieiito die passageims. Aléni disso, tini aparelho die vidiro é operatívanielíte coliectadio á aríííacáo die teto solar a partir dio segundio ladio dio tiange dio ladio die fora dio compartiniento die passageiros. Afixar a armação de teto solar ao primeiro lado do flange ocorre antes de conectar operativamente o aparelho die vidro á armacão die teto solar. A armacão die teto solar e o aparelho de vidro detmem o conjunto die teto solar.
(71) GM GLOBAL TECHNOLOGY OPERATIONS LLC (US)
(72) Gerald M. Bojanowski
(74) KASZNAR LEONARDOS PROPRIEDADE INTELECTUAL

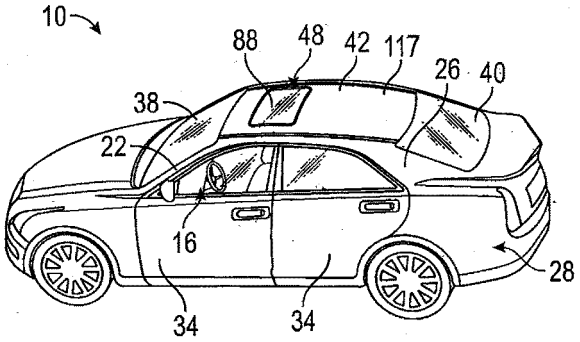

(21) **BR 10 2014 026887-1** A2 **3.1**
(22) 27/10/2014
(30) 30/10/2013 US 61/897,721; 17/01/2014 US 14/158,280
(51) F16F 15/10 (2006.01)
(54) MONTAGEM DE EIXO DE HÉLICE COM AMORTECEDOR
(57) MONTAGEM DE EIXO DE HÉLICE COM AMORTECEDOR. A presente invenção refere-se à montagem de eixo de hélice incluindo um membro tubular, as primeira e segunda conexões de extremidade acopladas às extremidades opostas do membro tubular e um amortecedor que é recebido no membro tubular e posicionado entre as primeira e segunda conexões de extremidade. O membro tubular tem um membro de parede definindo uma superfície circunferencial interna. O amortecedor tem um primeiro dispositivo de amortecimento, um segundo dispositivo de amortecimento e um terceiro dispositivo de amortecimento. O primeiro dispositivo de amortecimento tem um primeiro núcleo e um primeiro membro de amortecimento fixando-se ao primeiro núcleo. O primeiro membro de amortecimento estendendo-se de modo helicoidal ao redor do primeiro núcleo e engata a superfície circunferencial interna. O segundo dispositivo de amortecimento é formado por espuma e posicionado no membro tubular entre os primeiro e terceiros dispositivos de amortecimento. O segundo dispositivo de amortecimento engata a superfície circunferencial interna. O terceiro dispositivo de amortecimento tem um segundo núcleo e um segundo membro de amortecimento fixando-se ao segundo núcleo. O segundo membro de amortecimento estendendo-se de modo helicoidal ao redor do segundo núcleo e engata a superfície circunferencial interna.
(71) American Axle & Manufacturing, Inc. (US)
(72) JASON LEY, ZHAOHUI SUN, JEFFREY P. NYQUIST, MICHAEL VOIGHT
(74) DANNEMANN, SIEMSEN, BIGLER & IPANEMA MOREIRA - API 192

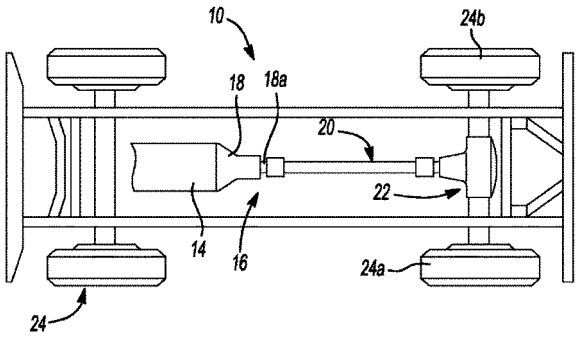

(21) **BR 10 2014 026911-8** A2 **3.1**
(22) 27/10/2014
(30) 28/10/2013 EP 13382429.2
(51) G01G 17/04 (2006.01)
(54) SISTEMA E MÉTODO DE MEDIÇÃO DE UMA MASSA DE COMBUSTÍVEL CONTIDA EM UM RECIPIENTE DE CONFIGURAÇÃO GEOMÉTRICA VARIÁVEL
(57) SISTEMA E MÉTODO DE MEDIÇÃO DE UMA MASSA DE COMBUSTÍVEL CONTIDA EM UM RECIPIENTE DE CONFIGURAÇÃO GEOMÉTRICA VARIÁVEL. A presente invenção se refere a um sistema e a um método de medição de uma massa de combustível contida em um recipiente de configuração geométrica variável, que compreende um conjunto recipiente, formado por um recipiente (1) de configuração geométrica variável disposto sobre um suporte (4) rígido, uma célula de carga (2) de três eixos acoplada com o suporte (4) rígido e o fornecimento de um primeiro conjunto de três sinais com uma magnitude proporcional à força recebida pelo conjunto recipiente, um acelerómetro (3) de três eixos acoplado com o suporte (4) rígido e o fornecimento de um segundo conjunto de três sinais com uma magnitude proporcional à aceleração a que é submetido o conjunto recipiente, e um dispositivo de tratamento de sinais (5) configurado para converter o primeiro e o

segundo conjuntos de sinais em dados de força e aceleração, para as três direções comuns do espaço, e configurado para calcular uma medição relativa à massa de combustível contida no recipiente (1) de configuração geométrica variável.
(71) EADS Construcciones Aeronauticas, S.A. (ES)
(72) José Luis Marcos Montes, Guillaume Angibaud, Samuel De La Fuente López, Martín Espinosa Sánchez
(74) Maria Pia Carvalho Guerra

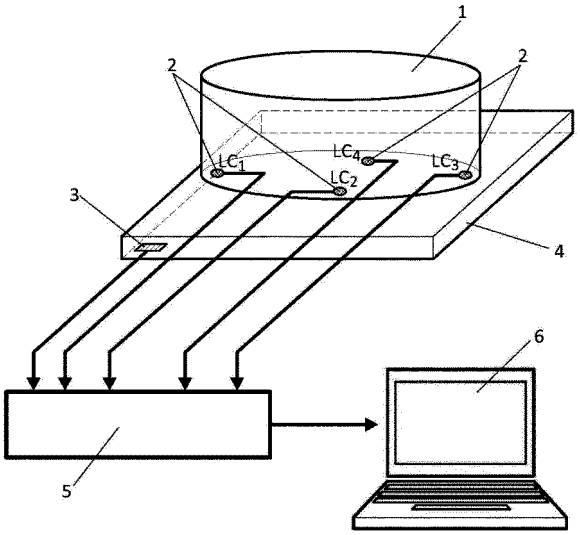

(21) **BR 10 2014 031735-0** A2 **3.1**
(22) 18/12/2014
(30) 20/12/2013 US 61/919,046
(51) A01N 43/50 (2006.01), A01N 43/40 (2006.01), A01N 47/36 (2006.01)
(52) A01N 43/50, A01N 43/40, A01N 47/36
(54) COMPOSIÇÕES HERBICIDAS CONTENDO IMAZAPIC, AMINOPIRALID E OPCIONALMENTE METSULFURON
(57) COMPOSIÇÕES HERBICIDAS CONTENDO IMAZAPIC, AMINOPIRALID E OPCIONALMENTE METSULFURON. A presente invenção refere-se a descrição, aqui de composições herbicidas que compreendem (a) imazapic ou sal do mesmo, (b) aminopiralid ou sal do mesmo e, opcionalmente. (c) metsulfuron ou um éster do mesmo.
(71) DOW AGROSCIENCES LLC (US)
(72) NEIVALDO T. CACERES, FELIPE P. DALTRO, ROBERT A. MASTERS
(74) DANNEMANN, SIEMSEN, BIGLER & IPANEMA MOREIRA - API 192

(21) **BR 10 2014 031736-8** A2 **3.1**
(22) 18/12/2014
(30) 20/12/2013 US 14/137,124
(51) E21B 33/038 (2006.01)
(52) E21B 33/038
(54) CONECTOR DE JUNÇÃO DE TUBO DE SUBIDA DE FURAÇÃO INTERNO MELHORADO PARA CABEÇA DE POÇO SUBMARINA
(57) CONECTOR DE JUNÇÃO DE TUBO DE SUBIDA DE FURAÇÃO INTERNO MELHORADO PARA CABEÇA DE POÇO SUBMARINA. A presente invenção relaciona-se a um sistema e método para acoplar uma cabeça de poço submarina. Uma primeira extremidade terminal de um tubo de subida compreendendo um tubo de subida interno e um tubo de subida externo sendo acoplado a uma cabeça de poço submarina. A segunda extremidade de terminal do tubo de subida interno é acoplada a um conector de junção de furação interna ITBC tendo um corpo principal. O ITBC é assentado sobre um suporte de assentamento disposto dentro da cabeça de poço submarina. Um peso direcionado para baixo é aplicado ao corpo principal. A aplicação do peso direcionado para baixo ao corpo principal acopla o ITBC à cabeça de poço submarina.
(71) DRIL-QUIP, INC. (US)
(72) GREGORY DALE WILLIAMS
(74) DANNEMANN, SIEMSEN, BIGLER & IPANEMA MOREIRA - API 192

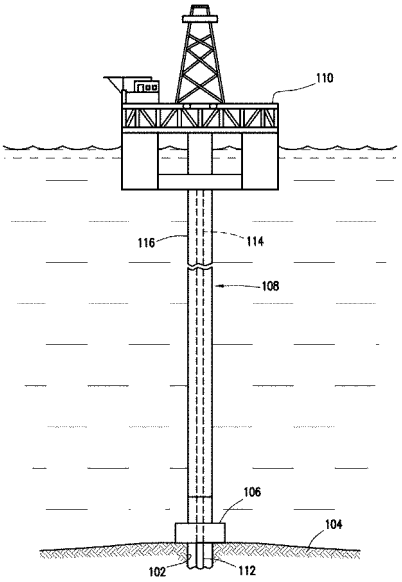

(21) **BR 10 2014 031737-6** A2 **3.1**
(22) 18/12/2014
(30) 20/12/2013 EP EP 13 198 999.8
(51) F26B 5/04 (2006.01)
(54) MÉTODO PARA A SECAGEM DE RECIPIENTES DE TRANSPORTE E/OU ARMAZENAGEM DE RESÍDUO RADIATIVO
(57) MÉTODO PARA A SECAGEM DE RECIPIENTES DE TRANSPORTE E/OU ARMAZENAGEM DE RESÍDUO RADIATIVO. A presente invenção refere-se a um método para secagem de recipiente de transporte e / ou armazenagem para resíduos radioativos, especialmente para elementos combustores queimados, em que o compartimento interno do recipiente contendo água é submetido a uma secagem, especialmente uma secagem a vácuo. Uma liga de boro, se existente no compartimento interno do recipiente, com água quimicamente ligada, será misturada com pelo menos uma substância reacional, de maneira que a água quimicamente ligada da liga de boro será liberada. A água liberada desta forma será extraída ou removida na secagem, especialmente na secagem a vácuo do recipiente, abandonando assim o compartimento interno do recipiente.
(71) GNS GESELLSCHAFT FÜR NUKLEAR-SERVICE MBH (DE)
(72) ASTRID JUSSOFIE, CHRISTOPH RIRSCHL, VOLKER ENDER
(74) DANNEMANN, SIEMSEN, BIGLER & IPANEMA MOREIRA - API 192

(21) **BR 10 2014 031751-1** A2 **3.1**
(22) 18/12/2014
(30) 26/12/2013 DE 10 2013 021 902.7
(51) B29C 47/40 (2006.01), F04C 2/16 (2006.01), B29B 9/06 (2006.01), B29C 45/48 (2006.01), B29C 47/08 (2006.01)
(52) B29C 47/40, F04C 2/16, B29B 9/06, B29C 45/48, B29C 47/08
(54) BOMBA DE MASSA FUNDIDA PARA CRIAÇÃO DE PRESSÃO PARA COMPRESSÃO DE MASSA FUNDIDA DE PLÁSTICO POR UMA FERRAMENTA
(57) BOMBA DE MASSA FUNDIDA PARA CRIAÇÃO DE PRESSÃO PARA COMPRESSÃO DE MASSA FUNDIDA DE PLÁSTICO POR UMA FERRAMENTA. Bomba de massa fundida para criação de pressão para compressão de massa fundida de plástico por uma ferramenta compreendendo um compressor (406) com dois parafusos sem fim transportadores (408, 408') dispostos em um alojamento, uma engrenagem (405), pela qual os parafusos sem fim transportadores (408, 408') são acionáveis sincronizados, e um acionamento (404), sendo que a engrenagem (405) fica disposta entre o acionamento (404) e o compressor (406), sendo que na engrenagem (405) para cada parafuso sem fim transportador (408, 408') é previsto um eixo de saída (416, 416') próprio e o parafuso sem fim transportador (408, 408') está unido com o correspondente eixo de saída (416, 416') por um acoplamento (414, 414'). Para prover uma bomba de massa fundida em que a fenda de parafuso sem fim pode ser ajustada à vontade entre os dois parafusos sem fim transportadores de maneira simples, o acoplamento (414, 414') compreende uma coroa dentada de saída (418, 418') prevista no eixo de saída (416, 416'), uma coroa dentada de acionamento (419, 419') prevista no parafuso sem fim transportador (408, 408').
(71) HENKE PROPERTY UG (HAFTUNGSBESCHRÄNKT) (DE)
(72) MATTHIAS HENKE
(74) DANNEMANN, SIEMSEN, BIGLER & IPANEMA MOREIRA - API 192

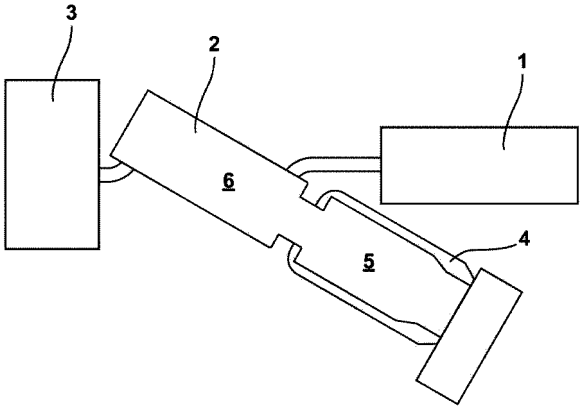

(21) **BR 10 2014 031766-0** A2 **3.1**
(22) 18/12/2014
(30) 19/12/2013 US 14/135298
(51) A01B 59/06 (2006.01), A01B 76/00 (2006.01)
(54) MECANISMO DE SENSOREAMENTO DE TIRAGEM
(57) MECANISMO DE SENSOREAMENTO DE TIRAGEM. Um mecanismo de sensoreamento de tiragem para uma preensão de trás pontos inclui uma armação de preensão afixada a uma armação de um veí-culo. A armação de preensão inclui suportes de ligação esquerdo e direito para acoplar a ligações de tiragem esquerda e direita e barras de tiragem esquerda e direita. Cada barra de tiragem tem uma primeira porção afixada a um correspondente dos suportes de ligação, e uma segunda poro posicionada para trás ção e para dentro com relação Ã sua primeira porção. Forças de tiragem aplicadas pelas ligações de tiragem aos suportes de ligação são transmitidas para as segundas porções das barras de tiragem. Uma unidade de articulação soma as forças de tiragem das barras de tiragem e inclui um transdutor de força de tiragem que gera um sinal de força de tiragem em resposta Ã deflexão das barras de tiragem.
(71) DEERE & COMPANY (US)
(72) ANDREW M. TILKES, MARK S. EARLEY, EDWIN R. KREIS, PETER A. KOSMICKI, CHARLES H. CARDA
(74) KASZNAR LEONARDOS PROPRIEDADE INTELECTUAL

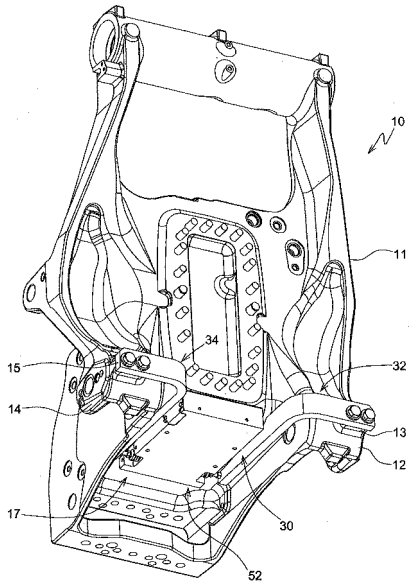

(21) **BR 10 2014 031767-8** A2 **3.1**
(22) 18/12/2014
(30) 19/12/2013 US 14/135163
(51) A01B 59/06 (2006.01), A01B 76/00 (2006.01)
(54) SISTEMA E MECANISMO DE SENSOREAMENTO DE FORÇA DE TIRAGEM
(57) SISTEMA E MECANISMO DE SENSOREAMENTO DE FORÇA DE TIRAGEM. Um mecanismo de sensoreamento de tiragem para uma preenso de tres pontos inclui uma armação de preensão afixada a uma armação de um veí-culo. A armação de preensão inclui suportes de ligação esquerdo e direito para acoplar as ligações de tiragem esquerda e direita e barras de tiragem esquerda e direita. Cada barra de tiragem tem uma primeira porção afixada a um correspondente dos suportes de ligaçõeo, e uma segunda porção posicionada para trás e para dentro com relação a sua primeira porção. Forças de tiragem aplicadas pelas ligações de tiragem aos suportes de ligaçã são transmitidas para as segundas porções das barras de tiragem. Uma unidade de articulação soma as forças de tiragem a partir das barras de tiragem e inclui um transdutor de força de tiragem que gera um sinal de força e tiragem em resposta a deflexão das barras de tiragem.
(71) DEERE & COMPANY (US)
(72) ANDREW M. TILKES, MARK S. EARLEY, EDWIN R. KREIS, BENJAMIN J. HEIMBUCH, DENNIS A. BOWMAN, JONATHAN T. ROTH, DOUGLAS R. FISCHER, MICHAEL D. KOLLATH
(74) KASZNAR LEONARDOS PROPRIEDADE INTELECTUAL

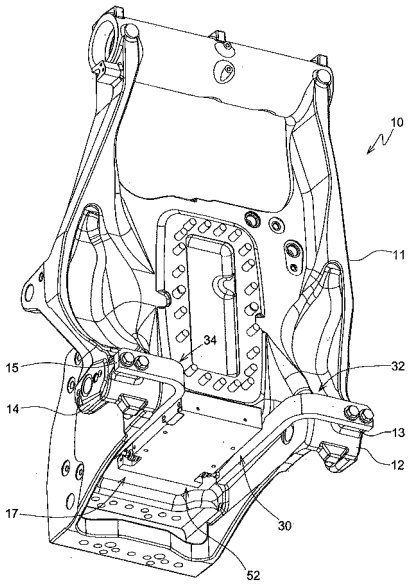

(21) **BR 10 2015 000214-9** A2 **3.1**
(22) 06/01/2015
(30) 08/01/2014 US 61/924,923
(51) B66C 13/22 (2006.01), B66C 13/04 (2006.01), G06F 11/34 (2006.01), G06F 11/32 (2006.01)
(52) B66C 13/22, B66C 13/04, G06F 11/34, G06F 11/321
(54) SISTEMA DE DIAGNÓSTICO REMOTO
(57) SISTEMA DE DIAGNÓSTICO REMOTO. A presente invenção refere-se a um sistema de diagnóstico remoto para remotamente diagnosticar e desenvolver um sistema dinâmico incluindo um sistema dinâmico sendo controlado por um primeiro sistema de controle e um modelo de dispositivo sendo controlado por um segundo sistema de controle. O modelo de dispositivo simula o sistema dinâmico e entradas e correspondentes saídas são gravadas para testar o sistema de controle e o funcionamento do sistema dinâmico. Durante o funcionamento, as entradas e saídas do sistema dinâmico são gravadas. As entradas e saídas do sistema dinâmico podem, em seguida, ser comparadas com as entradas e saídas do modelo de dispositivo para averiguar a precisão do modelo de dispositivo. O modelo de dispositivo pode, em seguida, ser atualizado com base nos resultados da comparação.
(71) MANITOWOC CRANE COMPANIES, LLC (US)
(72) MATTHEW T. OSWALD, JEFFERY S. BLAIR, JAMES A. ALGER
(74) DANNEMANN, SIEMSEN, BIGLER & IPANEMA MOREIRA - API 192

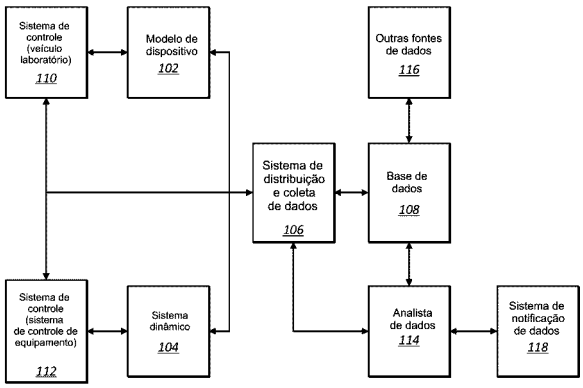

(21) **BR 10 2015 000390-0** A2 **3.1**
(22) 08/01/2015
(30) 10/01/2014 IT MI2014A000027
(51) D01F 6/40 (2006.01)
(54) PROCESSO E APARELHO PARA PREPARAR UMA SOLUÇÃO DE FIAÇÃO HOMOGÊNEA PARA A PRODUÇÃO DE FIBRAS ACRÍLICAS
(57) PROCESSO E APARELHO PARA PREPARAR UMA SOLUÇÃO DE FIAÇÃO HOMOGÊNEA PARA A PRODUÇÃO DE FIBRAS ACRÍLICAS. É descrito um processo para a preparação de uma solução de fiação homogenea para a produção de fibras acrÂ-licas que compreende as seguintes etapas: i) preparar uma suspensão homogênea por misturação de um homopolí-mero ou copolí-mero em pó de acrilonitrila com uma mistura de DMSO/água variando de 94,5/5,5 a 97/3% p/p a uma temperatura variando de 5Â°C a 10Â°C,

preferivelmente uma mistura de DMSO/água 95/5 a uma temperatura de 5Â°C, dita misturação sendo realizada em um tempo variando de 5 a 30 minutos, por aspersão de uma corrente do solvente DMSO/água sobre uma corrente de homopolí-mero ou copolí-mero em pó de acrilonitrila,desagregado e pré-misturado; ii) aquecer a suspensão homogênea proveniente da etapa i) a uma temperatura variando de 70Â°C a 150Â°C em uma tempo variando de 0,5 a 30 minutos, até a dissolução completa do homopolí-mero ou copolí-mero e a de uma solução homogênea. Esta solução de fiação é então alimentada a um tanque de armazenamento ou à linha de fiação.
(71) MONTEFIBRE MAE TECHNOLOGIES S.r.l. (IT)
(72) FRANCO FRANCALANCI, PIERLUIGI GOZZO, MASSIMO MARINETTI, ROBERTO PROSERPIO
(74) KASZNAR LEONARDOS PROPRIEDADE INTELECTUAL

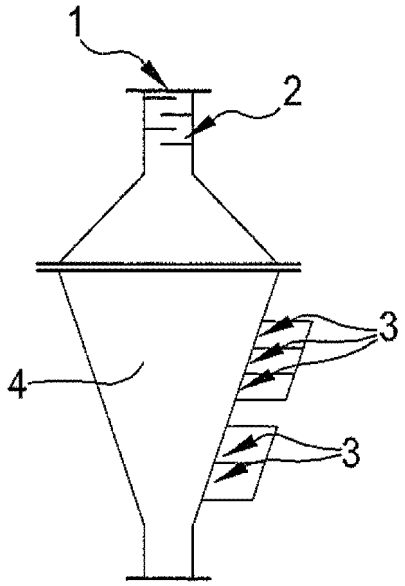

(21) **BR 10 2015 000450-8** A2 **3.1**
(22) 08/01/2015
(30) 10/01/2014 GB 1400402.2
(51) G01R 31/02 (2006.01), G01R 31/08 (2006.01), G01R 31/12 (2006.01)
(54) ARRANJO DE TESTE, MÓDULO SENSOR, E, MÉTODO PARA DETECTAR A LOCALIZAÇÃO DE UMA FALHA DE ISOLAMENTO EM UMA INSTALAÇÃO
(57) ARRANJO DE TESTE, MÓDULO SENSOR, E, MÉTODO PARA DETECTAR A LOCALIZAÇÃO DE UMA FALHA DE ISOLAMENTO EM UMA INSTALAÇÃO. Arranjo de teste para uso na determinação da localização de uma falha em uma instalação (10) que compreende, no mí-nimo, primeiro e segundo condutores (22, 24) fornecendo conexões elétricas entre um dispositivo localizado na superfí-cie (12) e um dispositivo localizado submarino (20), o arranjo de teste compreendendo um primeiro módulo (26) operável para aplicar um sinal de teste comum entre terra e os primeiro e segundo condutores (22, 24), e um segundo módulo (28) operável para monitorar a corrente total que escoa através dos primeiro e segundo condutores (22, 24), em uma localização submarina.
(71) VIPER SUBSEA TECHNOLOGY LIMITED (GB)
(72) PAUL ROBERT OVERTON
(74) KASZNAR LEONARDOS PROPRIEDADE INTELECTUAL

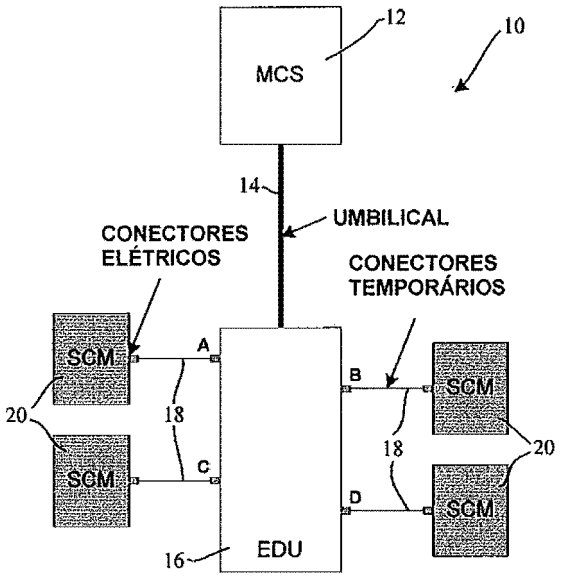

(21) **BR 10 2015 000500-8** A2 **3.1**
(22) 09/01/2015
(30) 10/02/2014 US 61/937,881; 24/09/2014 US 14/495,776
(51) H04B 5/00 (2006.01)
(52) H04B 5/00
(54) MODULAÇÃO DE CARGA SEM FIO
(57) MODULAÇÃO DE CARGA SEM FIO. Trata-se de técnicas de modulação de carga. Uma unidade de recepção de energia sem fio pode incluir uma bobina de recepção para receber uma sinalização curta que tem um primeiro período de tempo e uma sinalização longa que tem um segundo período de tempo mais longo do que o primeiro período de tempo. Um controlador da unidade de recepção de energia sem fio deve iniciar modulação de carga na bobina de recepção durante a sinalização longa. O controlador é configurado para continuar a realizar a modulação de carga durante a sinalização longa até que seja recebida energia suficiente na unidade de recepção de energia sem fio para iniciar uma transmissão de dados sem fio durante a sinalização longa.
(71) INTEL CORPORATION (US)
(72) SHAHAR PORAT, SREENIVAS KASTURI, SIVA RAMAKRISHNAN
(74) DANNEMANN, SIEMSEN, BIGLER & IPANEMA MOREIRA - API 192

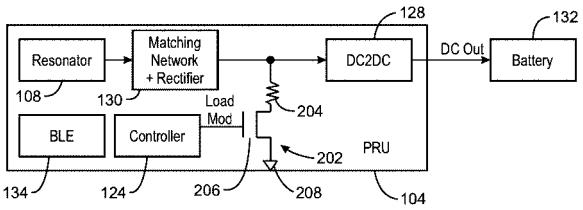

(21) **BR 10 2015 000612-8** A2 **3.1**
(22) 12/01/2015
(30) 14/01/2014 JP 2014-004474
(51) H04W 64/00 (2009.01), B60W 30/095 ()
(52) H04W 64/00, B60W 30/095
(54) DISPOSITIVO DE PROCESSAMENTO DE INFORMAÇÕES, TERMINAL MÓVEL E MEIO DE GRAVAÇÃO NÃO TRANSITÓRIO
(57) DISPOSITIVO DE PROCESSAMENTO DE INFORMAÇÕES, TERMINAL MÓVEL E MEIO DE GRAVAÇÃO NÃO TRANSITÓRIO. Trata-se de um dispositivo de processamento de informações que recebe e processa informações de postagem, assim como informações de posição, a partir um terminal móvel. As informações de posição incluem informações de primeira posição, que indicam uma primeira posição do terminal móvel quando um usuário dá entrada em uma intenção de postagem de informações no terminal móvel e informações de segunda posição que indicam uma segunda posição do terminal móvel quando o usuário dá entrada em uma instrução de postagem de informações no terminal móvel. O dispositivo de processamento de informações determina informações de posição a serem associadas com as informações de postagem, com base em pelo menos uma de uma diferença entre a primeira posição e a segunda posição e uma diferença entre um primeiro ponto no tempo em que o terminal móvel está posicionado na primeira posição e um segundo ponto no tempo em que o terminal móvel está posicionado na segunda posição.
(71) TOYOTA JIDOSHA KABUSHIKI KAISHA (JP)
(72) KOICHI SUZUKI
(74) DANNEMANN, SIEMSEN, BIGLER & IPANEMA MOREIRA - API 192

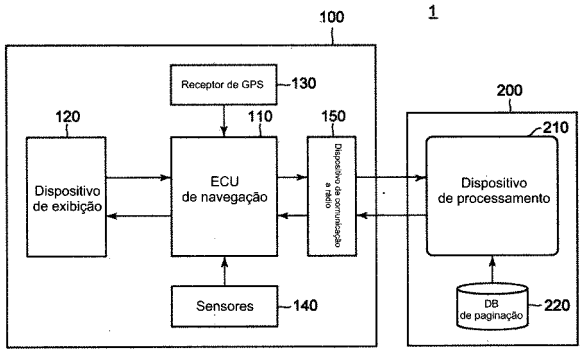

(21) **BR 10 2015 000684-5** A2 **3.1**
(22) 12/01/2015
(30) 13/01/2014 US 14/153,103
(51) H02M 5/45 (2006.01), H02P 27/08 (2006.01), H02M 1/42 (2007.01)
(52) H02M 5/4505, H02P 27/08, H02M 1/42
(54) SISTEMA DE CONVERSÃO DE POTÊNCIA, MÉTODO PARA OPERAR UM CONVERSOR DE MÚLTIPLOS NÍVEIS, E MEIO LEGÍVEL POR COMPUTADOR NÃO TRANSITÓRIO COM INSTRUÇÕES EXECUTÁVEIS POR COMPUTADOR
(57) SISTEMA DE CONVERSÃO DE POTÊNCIA, MÉTODO PARA OPERAR UM CONVERSOR DE MÚLTIPLOS NÍVEIS, E MEIO LEGÍVEL POR COMPUTADOR NÃO TRANSITÓRIO COM INSTRUÇÕES EXECUTÁVEIS POR COMPUTADOR. As técnicas de controle de modulação por largura de pulso senoidal (SPWM), meios legíveis por computador, e aparelho são apresentados para operar um conversor de múltiplos níveis, no qual um nível de tensão desejado de nó CA é determinado através da comparação de uma pluralidade de sinais ou valores transportadores com pelo menos um sinal ou valor de referência, e um estado de comutação é selecionado de uma pluralidade de estados de comutação redundantes correspondentes ao nível de

tensão desejado de nó CA para gerar sinais de controle de comutação com base pelo menos parcialmente em um objetivo de equilíbrio de tensão do capacitor comutado ou outro objetivo de controle.
(71) ROCKWELL AUTOMATION TECHNOLOGIES, INC. (US)
(72) MEHDI NARIMANI, BIN WU, ZHONGYUAN CHENG, NAVID ZARGARI
(74) DAVID DO NASCIMENTO ADVOGADOS ASSOCIADOS

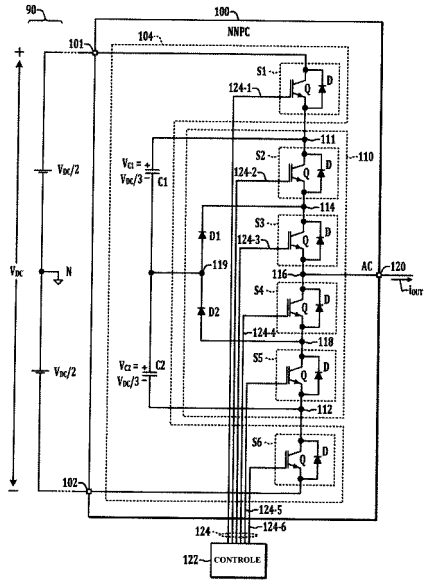

(21) **BR 10 2015 000747-7** A2 **3.1**
(22) 13/01/2015
(30) 21/01/2014 US 14/160269
(51) G08B 17/103 (2006.01), G08B 29/12 (2006.01)
(54) DISPOSITIVO DE TESTE DE INFRAVERMELHO, E, SISTEMA DE TESTE EM FÁBRICA
(57) DISPOSITIVO DE TESTE DE INFRAVERMELHO, E, SISTEMA DE TESTE EM FÁBRICA. Um dispositivo de teste para testar OFDs de infravermelho é provido. O dispositivo de teste pode compreender um corpo, uma fonte de infravermelho, um controlador e uma entrada de usuário. A fonte de infravermelho pode estar alojada com o corpo. O controlador pode estar acoplado de maneira operativa com a fonte de infravermelho. O controlador também pode ser integral com a fonte de infravermelho. A entrada de usuá¡rio pode ser acoplada de maneira operativa com pelo menos um do controlador e da fonte de infravermelho. O dispositivo de teste pode ser configurado para produzir emissões de infravermelho para simular fogo flamejante.
(71) KIDDE TECHNOLOGIES, INC. (US)
(72) KEN BELL, ROBERT THEBERT
(74) KASZNAR LEONARDOS PROPRIEDADE INTELECTUAL

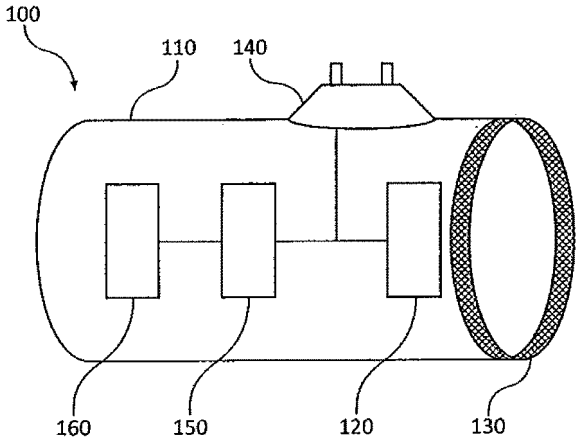

(21) **BR 10 2015 000750-7** A2 **3.1**
(22) 13/01/2015
(30) 21/01/2014 US 14/159752
(51) H01H 35/26 (2006.01), G08B 17/04 (2006.01)
(54) COMUTADOR DE DETECTOR PNEUMÁTICO AVANÇADO, E, SUPERFÍCIE DE CONTATO ELÉTRICO
(57) COMUTADOR DE DETECTOR PNEUMÁTICO AVANÇADO, E, SUPERFÍCIE DE CONTATO ELÉTRICO. A presente descriçao relaciona-se a uma comutador de alarme de detector pneumático avançado (APD). O presente APD pode compreender um diafragma deformvel configurado para fazer contato com uma superfÃ-cie de contato. Esta superfí-cie de contato pode ser integrada a uma superfÃ-cie do material isolante dentro do APD.
(71) KIDDE TECHNOLOGIES, INC. (US)
(72) STEVEN WALLACE, DAVID FRASURE
(74) KASZNAR LEONARDOS PROPRIEDADE INTELECTUAL

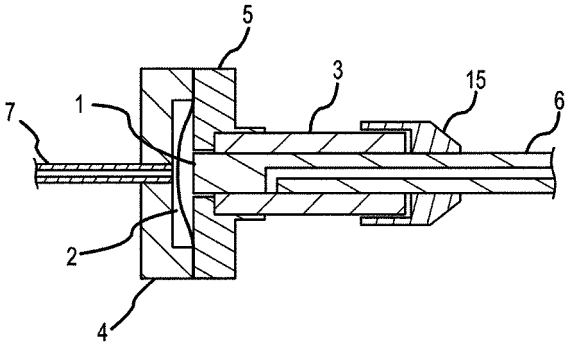

(21) **BR 10 2015 000769-8** A2 **3.1**
(22) 13/01/2015
(30) 15/01/2014 US 14/155396
(51) A01D 47/00 (2006.01), A01D 57/20 (2006.01)
(54) CORREIA CONTÍNUA PARA UM TRANSPORTADOR LATERAL, E, TRANSPORTADOR LATERAL
(57) CORREIA CONTÍNUA PARA UM TRANSPORTADOR LATERAL, E, TRANSPORTADOR LATERAL. Uma correia contÃ-nua para um transportador lateral (104, 106) de uma espigadeira de lona (100) tem uma largura de faixa contÍ-nua com uma superfí-cie superior transportando colheita que é geralmente plana sobre substancialmente sua extensão inteira. A faixa contí-nua compreende uma porção de borda dianteira que é configurada para ser coberta por uma rampa de colheita. Uma pluralidade de protuberâncias (300, 400, 500, 502, 504, 602,606) é fixada a, e se estende para cima a partir da, porção de borda dianteira.O transportador lateral (104, 106) compreende a correia contí-nua e a rampa de colheita.
(71) DEERE & COMPANY (US)
(72) ANTHONY M. HASENOUR, CORWIN M. PURYK
(74) KASZNAR LEONARDOS PROPRIEDADE INTELECTUAL

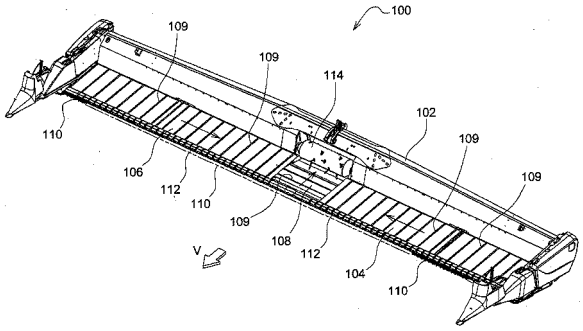

(21) **BR 10 2015 000999-2** A2 **3.1**
(22) 15/01/2015
(30) 17/01/2014 US 14/158762
(51) G01N 21/88 (2006.01), G01N 21/84 (2006.01), B29C 70/30 (2006.01), B29C 70/20 (2006.01)
(52) G01N 21/8851, G01N 2021/8472, B29C 70/30, B29C 70/202
(54) MÉTODO E SISTEMA PARA DETERMINAR E VERIFICAR A ORIENTAÇÃO DE LONA DE UM LAMINADO COMPÓSITO
(57) MÉTODO E SISTEMA PARA DETERMINAR E VERIFICAR A ORIENTAÇÃO DE LONA DE UM LAMINADO COMPÓSITO. Um método (66) para determinar e verificar a orientação de lona (98) de laminados compósitos (28) inclui realizar uma primeira exploração (104) de uma borda preparada (92a) de um laminado compósito (28) usando uma fonte de luz inclinada fora de eixo geométrico (106) direcionando luz (108) em um primeiro ângulo agudo (110) para uma primeira área (112) sobre a borda preparada (92a) para produzir uma primeira imagem explorada (116); rotar uma orientação (117) da fonte de luz inclinada fora de eixo geométrico (106) em relação à borda preparada (92a), de forma que a fonte de luz inclinada fora de eixo geométrico (106) direciona luz em um segundo ângulo agudo (130) simetricamente oposto ao primeiro ângulo agudo (110); e realizar uma segunda exploração (126) da borda preparada (92a) usando a fonte de luz inclinada fora de eixo geométrico (106) direcionando luz (108) no segundo ângulo agudo (130) para a primeira área (112) sobre a borda preparada (92a) para produzir uma segunda imagem explorada (128). O método (66) inclui comparar a primeira e segunda imagens exploradas (116, 128) para determinar uma orientação de lona (98) de cada lona (94), e verificar a orientação de lona (98) contra uma orientação de lona de referência (99).
(71) THE BOEING COMPANY (US)
(72) THOMAS J. GONZE, JAMES R. KENDALL, DAVID C. JACKSON
(74) KASZNAR LEONARDOS PROPRIEDADE INTELECTUAL

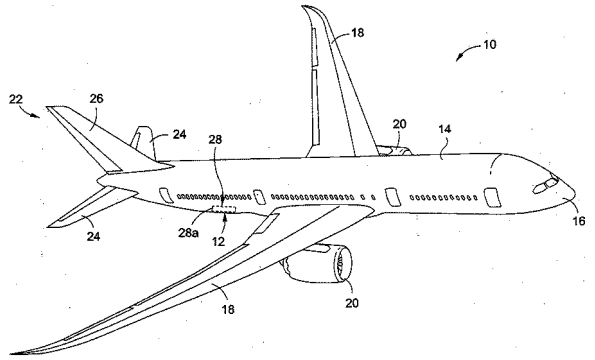

(21) **BR 10 2015 001071-0** A2 **3.1**
(22) 16/01/2015
(30) 24/01/2014 EP 14152501.4
(51) G05B 13/04 (2006.01), G06F 17/14 (2006.01), G05B 11/06 (2006.01), G05B 23/02 (2006.01)
(52) G05B 13/042, G06F 17/14, G05B 11/06, G05B 23/02
(54) MÉTODO E ARRANJO PARA DETERMINAR UMA MEDIDA DE DESEMPENHO
(57) MÉTODO E ARRANJO PARA DETERMINAR UMA MEDIDA DE DESEMPENHO. É descrito um método e arranjo para determinar uma medida de desempenho (ï□¨) de um segundo controlador (331) adaptado para controlar um sistema (209, 309), o método compreendendo: obter primeiros dados de entrada de sistema (201) e primeiros dados de saí-da de sistema (203), enquanto um primeiro controlador (211) recebe os primeiros dados de saí-da de sistema (203) e provê primeira saí-da de controlador (201) para o sistema (209) como os primeiros dados de entrada de sistema, o primeiro controlador (211) compreendendo um controlador de retransmissão; estimar um atraso de sistema (ï□´) entre os primeiros dados de entrada de sistema (201) e os primeiros dados de saí-da de sistema (203) usando um método de relações de transformada de Hilbert (103) baseado nos primeiros dados de entrada de sistema (201) e nos primeiros dados de saí-da de sistema (203); obter segundos dados de saí-da de sistema (303), enquanto o segundo controlador (331) recebe uma diferença (329) entre segundos dados de saí-da de sistema (303) e dados de referência (325) e provê segunda saí-da de controlador (333) para o sistema (309) como segundos dados de entrada de sistema; estimar uma variancia de 2 saí-da de sistema máxnima (ï□³) baseado no atraso de sistema estimado (ï□´) e MV uma resposta de impulso do sistema; e estimar a medida de desempenho (ï□¨) 2baseado na variância de saí-da de sistema mí-nima estimada (ï□³) e uma MV variância (ï□³ 2) dos segundos dados de saí-da de sistema.
(71) SIEMENS AKTIENGESELLSCHAFT (DE)
(72) SELVANATHAN SIVALINGAM
(74) KASZNAR LEONARDOS PROPRIEDADE INTELECTUAL

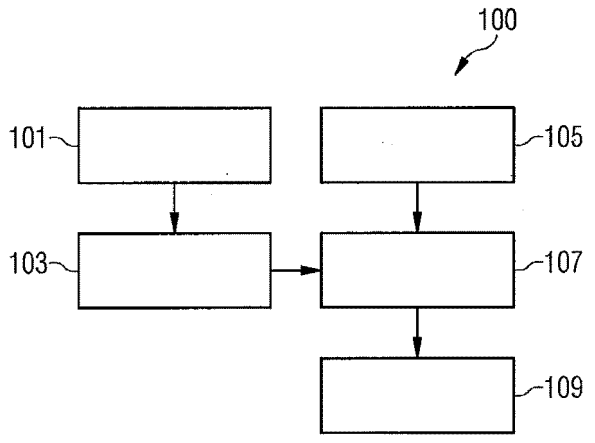

(21) **BR 10 2015 001251-9** A2 **3.1**
(22) 20/01/2015
(30) 20/01/2014 US 61/929,342; 09/01/2015 US 14/593,329
(51) E21B 19/08 (2006.01), E21B 23/04 (2006.01)
(52) E21B 19/08, E21B 23/04
(54) ALOJAMENTO PARA UM DISPOSITIVO DE CONTROLE DE ROTAÇÃO E MÉTODO PARA INSTALAR UM TUBO DE SUBIDA MARÍTIMO
(57) ALOJAMENTO PARA UM DISPOSITIVO DE CONTROLE DE ROTAÇÃO E MÉTODO PARA INSTALAR UM TUBO DE SUBIDA MARÍTIMO. Um alojamento de dispositivo de controle de rotação inclui um flange em um tubo de subida superior; um flange em um tubo de subida inferior; uma seção de engate para receber um conjunto de mancal conectado ao flange no tubo de subida superior; uma seção de abertura conectada à seção de engate por meio de uma conexão de flange, a abertura tendo uma saída para descarrgar o fluido desviado por meio do do conjunto de mancal e conectada ao flange no tubo de subida inferior; e uma ligação em ponte conectada aos flanges de tubo de subida superior e inferior.
(71) WEATHERFORD/LAMB, INC. (US)
(72) DANNY W. WAGONER, GORDON THOMSON
(74) MARTINEZ & ASSOCIADOS S/S LTDA.

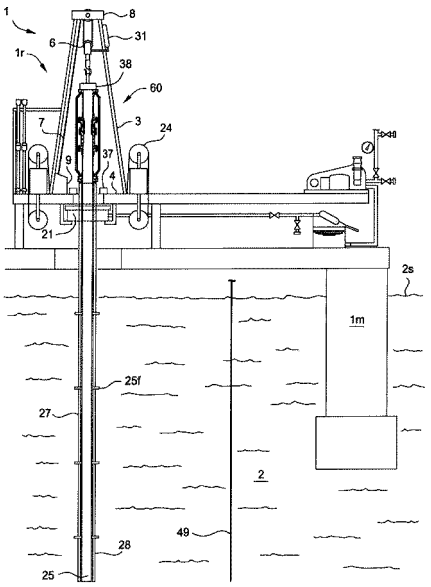

(21) **BR 10 2015 001342-6** A2 **3.1**
(22) 21/01/2015
(30) 23/01/2014 JP 2014-010062
(51) F02N 15/00 (2006.01), F02N 15/06 (2006.01)
(54) MOTOR DE ARRANQUE
(57) MOTOR DE ARRANQUE. Uma arruela 22 é retida pelo ensanduichamento em uma direção axial por um pinhão 4 e um retentor 12. Aqui, embora a arruela 22 seja barata, ela tem alta acurácia planar. Então, ensanduichando a arruela 22 na direção axial entre o pinhão 4 e o retentor 12, uma superfície metálica 22b da arruela barata 22 com alta acurácia planar pode ser usada como uma superfície de contato que contacta uma superfí-cie de contato deslizante do lado do retentor 24b diretamente. Além do mais, uma outra superfície metálica 22a da arruela 22 pode também ser diretamente contactada com uma superfície de contato deslizante do lado do pinhão 16a. Deste modo, o desgaste causado por uma rotação de contato deslizante do retentor12 pode ser reduzido sem aumentar os custos das partes e processamento no motor de arranque que adota uma estrutura de deslocamento de pinhão.
(71) DENSO CORPORATION (JP)
(72) TASUKU YAMADA, TOMOYA IMANISHI
(74) KASZNAR LEONARDOS PROPRIEDADE INTELECTUAL

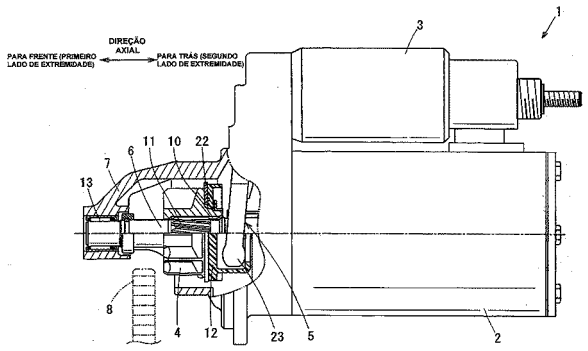

(21) **BR 10 2015 001351-5** A2 **3.1**
(22) 21/01/2015
(30) 27/01/2014 US 14/164409
(51) G08B 17/12 (2006.01), G01N 21/53 (2006.01)
(54) DETECTOR ÓPTICO DE CHAMA, E, SISTEMA DE SUPRESSÃO DE FOGO AUTOTESTÁVEL
(57) DETECTOR ÓPTICO DE CHAMA, E, SISTEMA DE SUPRESSÃO DE FOGO AUTOTESTÁVEL. É provido um sistema de teste integrado para testar OFDs. O OFD pode compreender um corpo, um detector e uma fonte de infravermelho. O detector e a fonte de infravermelho podem ser alojados com o corpo. A fonte de infravermelho pode ser configurada para gerar emissÃµes apresentando um ou mais comprimentos de onda de infravermelho que são detectáveis pelo detector. A fonte de infravermelho pode ser configurada para produzir emissões de infravermelho para simular fogo flamejante.
(71) KIDDE TECHNOLOGIES, INC. (US)
(72) KEN BELL, ROBERT THEBERT
(74) KASZNAR LEONARDOS PROPRIEDADE INTELECTUAL

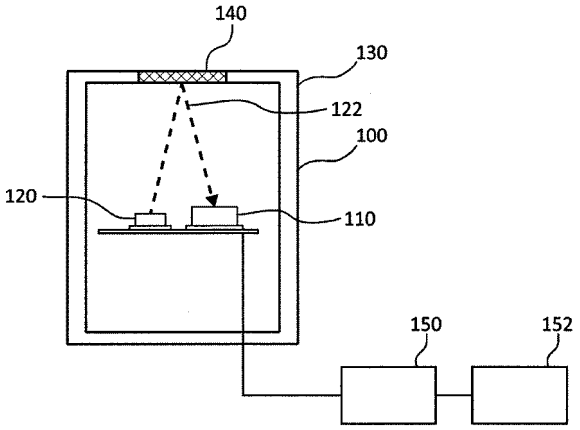

(21) **BR 10 2015 001408-2** A2 **3.1**
(22) 22/01/2015
(30) 24/01/2014 US 14/163427
(51) H04W 48/00 (2009.01)
(52) H04W 48/00
(54) MÉTODO E SISTEMA PARA CONTROLAR O ACESSO DE UM TRANSCEPTOR MÓVEL A UMA REDE SEM FIO
(57) MÉTODO E SISTEMA PARA CONTROLAR O ACESSO DE UM TRANSCEPTOR MÓVEL A UMA REDE SEM FIO. Em uma mensagem de dados da estação móvel, o transceptor móvel lêª um código de paí-s observado de uma rede sem fio visitada para determinar um país de operação do transceptor móvel. O transceptor móvel determina se o código de país observado é igual a um código de paí-s armazenado em um módulo de identidade do assinante do transceptor móvel. Se o código de país observado diferir do código de paí-s armazenado, o transceptor móvel transmite uma mensagem de dados de consulta para um servidor central por meio da rede sem fio para consultar se o transceptor móvel estão autorizado ou não a operar no país observado. Em resposta e consulta, o transceptor móvel pode receber dados de perfil móvel relacionados ao acesso sem fio ou recursos autorizados do transceptor móvel.
(71) DEERE & COMPANY (US)
(72) TRAVIS J. DAVIS, ZACHARY E. BEESE
(74) KASZNAR LEONARDOS PROPRIEDADE INTELECTUAL

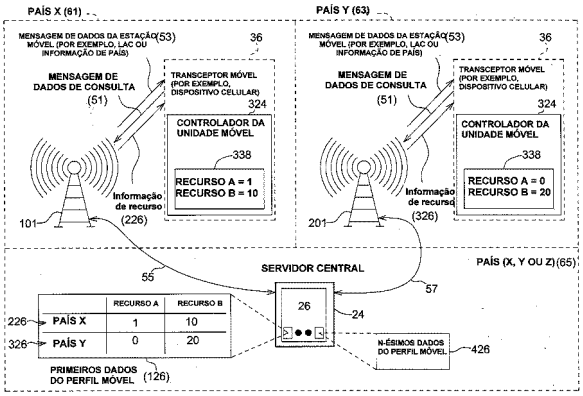

(21) **BR 10 2015 001556-9** A2 **3.1**
(22) 23/01/2015
(30) 28/01/2014 KR 10-2014-0010163
(51) H01M 6/42 (2006.01), H01M 6/40 (2006.01)
(54) CÉLULA DE BATERIA
(57) CÉLULA DE BATERIA. É fornecida uma célula de bateria. A célula de bateria inclui um conjunto de eletrodo que tem uma aba de eletrodo e uma cavidade configurada para acomodar nele o conjunto de eletrodo. Uma saliencia é fornecida sobre no mí-nimo uma superfície da cavidade, de tal maneira a se salientar no sentido do conjunto de eletrodo. Esta saliencia restringe o movimento do conjunto de eletrodo, reduzindo assim uma taxa de defeito e melhorando segurançÉa.
(71) SAMSUNG SDI CO., LTD. (KR)
(72) HO-SEONG KIM
(74) KASZNAR LEONARDOS PROPRIEDADE INTELECTUAL

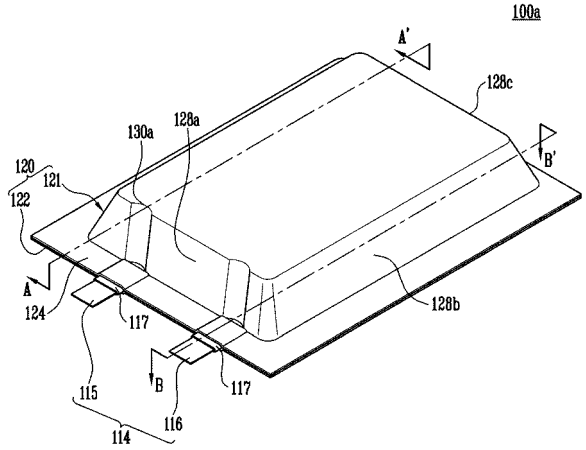

(21) **BR 10 2015 001605-0** A2 **3.1**
(22) 23/01/2015
(30) 24/01/2014 EP 14380005.0
(51) B61B 1/02 (2006.01), E05D 15/06 (2006.01)
(52) B61B 1/02, E05D 15/0608, E05D 15/0643, E05D 15/0678
(54) SISTEMA DE PORTA PARA UMA PAREDE DE TELA DE PLATAFORMA
(57) SISTEMA DE PORTA PARA UMA PAREDE DE TELA DE PLATAFORMA. O sistema de porta compreende uma folha móvel (30a) que pode ser movida entre uma posição fechada e uma posição aberta com relação a um painel de parede de tela fixo (1) adjacente a uma abertura de acesso (2a). A folha móvel (30a) compreende uma seção de folha corrediça dianteira (31a) e uma seção de folha dobrÃ¡vel (32a) conectadas através de uma articulação vertical (4a). Elementos de suporte e de guia linear são conectados e seção de folha corrediça (31a) de modo a guiar os movimentos da mesma em paralelo ao painel de parede de tela fixo (1), e elementos de guia dobrá¡veis sÃ£o conectados Á seção de folha dobrável (32a) de modo a guiar os movimentos da seção o de folha dobrável (32a) entre uma posição estendida, que é coplanar com a seção de folha corrediça a (31a) na posição fechada, e uma posição dobrada, que subtende um angulo com a seção de folha corrediça (31a) na posição aberta.
(71) MANUSA GEST, SL (ES)
(72) JOSE MARIA GUILERA VILADOMIU
(74) KASZNAR LEONARDOS PROPRIEDADE INTELECTUAL

(21) **BR 10 2015 001708-1** A2 **3.1**
(22) 26/01/2015
(30) 06/02/2014 US 14/174652
(51) G01J 4/00 (2006.01), B64D 47/08 (2006.01)
(52) G01J 4/00, B64D 47/08
(54) MÉTODO PARA DETERMINAR UMA POLARIZAÇÃO DE UMA CENA, E, SISTEMA PARA ADQUIRIR IMAGENS DE UMA CENA
(57) MÉTODO PARA DETERMINAR UMA POLARIZAÇÃO DE UMA CENA, E, SISTEMA PARA ADQUIRIR IMAGENS DE UMA CENA. São descritos sistemas capazes de adquirir dados de polarimetria usando uma única câmera com ou sem um filtro de polarização. Quando um filtro de polarização for usado, o método de aquisição de dados compreende: (1) manobrar a aeronave (ou outro veículo) para orientar o filtro de polarização (e a câmera) em várias direções quando imagens forem capturadas, (2) registrar as várias imagens umas em relação às outras, e (3) computar valores de polarimetria (tais como os parâmetros de Stokes) para pontos de interesse nas imagens. Quando um filtro de polarização não for usado, o método de aquisição de dados compreende manobrar a aeronave (ou outro veículo) para orientar a câmera em várias direções quando imagens forem capturadas e, então, realizar as mesmas operações (2) e (3). Estes métodos medem a quantidade de polarização em uma dada cena tirando múltiplas imagens da câmera em diferentes ângulos.
(71) THE BOEING COMPANY (US)
(72) BRIAN J. TILLOTSON, JENNIFER K. BAERNY
(74) KASZNAR LEONARDOS PROPRIEDADE INTELECTUAL

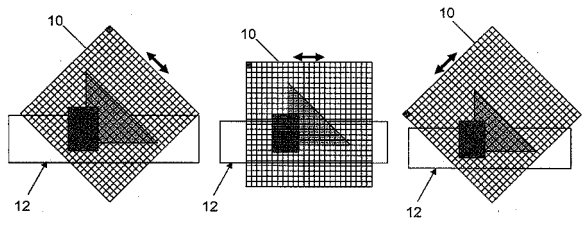

(21) **BR 10 2015 001780-4** A2 **3.1**
(22) 27/01/2015
(30) 03/02/2014 IT MI2014A000148
(51) G02B 6/44 (2006.01), G02B 7/00 (2006.01)
(54) PRENSA-CABO
(57) PRENSA-CABO. A presente invenção se refere a uma prensa-cabo adaptada para ser presa a uma junção éptica. A prensa-cabo compreende um corpo central estendido de maneira longitudinal entre uma primeira extremidade

e uma segunda extremidade e configurado para receber um cabo que passa através destas extremidades, em que quando o corpo estão inserido parcialmente na junção éptica, a primeira extremidade e posicionada dentro do volume interno da junção éptica e a segunda extremidade esta posicionada fora da junção éptica, e um conjunto de preensão de cabo configurado para cooperar com a primeira extremidade de forma que o conjunto de preensão de cabo pode ser anexado ao corpo central de maneira a reter e prender o dito cabo éptico.
(71) PRYSMIAN S.P.A. (IT)
(72) MATT KERRY
(74) KASZNAR LEONARDOS PROPRIEDADE INTELECTUAL

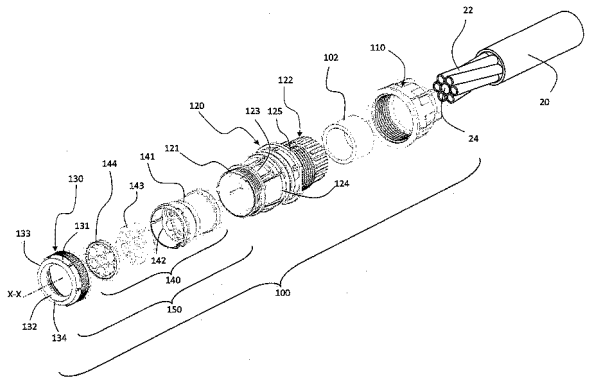

(21) **BR 10 2015 001814-2** A2 **3.1**
(22) 27/01/2015
(30) 10/02/2014 FR 1451014
(51) F16D 23/14 (2006.01), B60G 7/00 (2006.01)
(54) BATENTE DE ENGATE/LIBERAÇÃO DE EMBREAGEM OU DE SUSPENSÃO, VEÍCULO AUTOMOTIVO E MÉTODO PARA MANUFATURAR TAL BATENTE
(57) BATENTE DE ENGATE/LIBERAÇÃO DE EMBREAGEM OU DE SUSPENSÃO, VEÍCULO AUTOMOTIVO E MÉTODO PARA MANUFATURAR TAL BATENTE. A invenção se refere a um batente (1) de engate/liberação de embreagem ou suspensão, tal batente (1) incluindo: um mancal (4) com rolamentos (44) que formam um membro para transmissão de uma força axial e incluindo um anel rotatório (41) e um anel não rotatório (42) entre os quais uma câmara de rolamento é definida para os rolamentos (44); e pelo menos um dispositivo de vedação (6) posicionado em um lado (432) da câmara de rolamento e adaptado para proteger a câmara de rolamento e os rolamentos (44) de infiltrações de água ou partículas poluentes. O dispositivo de vedação (6) inclui: um inserto (61) posicionado em um alojamento providenciado em um primeiro anel entre o anel rotatório (41) e o anel não rotatório (42) do mancal (4); e uma junta de vedação (62) fixada ao inserto (61) e incluindo um lábio axial em contato com um segundo anel. Este batente (1) é caracterizado pelo fato de que o primeiro anel inclui duas superfícies que delimitam o alojamento e que formam entre si um ângulo agudo, no lado do alojamento, em um plano seccional incluindo um eixo central do batente (1). A invenção também se refere a um veículo automotivo equipado com tal batente (1) e a um método para manufaturar tal batente (1).
(71) AKTIEBOLAGET SKF (SE)
(72) THOMAS PERROTIN, MICKAËL CHOLLET, STÉPHANE GAULTIER, ERIC BAUDEZ
(74) LUIZ LEONARDOS & ADVOGADOS

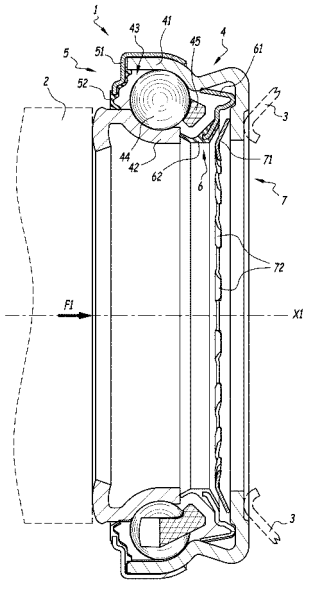

(21) **BR 10 2015 001913-0** A2 **3.1**
(22) 28/01/2015
(30) 31/01/2014 US 14/170315
(51) A01C 7/04 (2006.01)
(54) SISTEMA DE ALINHAMENTO
(57) SISTEMA DE ALINHAMENTO. Um sistema de alinhamento é descrito, para um membro de bloqueio para a transferÃªncia de semente de um dosador de semente com um alojamento de dosador de semente para um sistema de fornecimento com um alojamento de sistema de fornecimento. O membro de bloqueio pode ter uma face de bloqueio adjacente a um trajeto de semente do dosador de semente, a face de bloqueio se abrindo para uma passagem de semente, e a passagem de semente se estendendo através do membro de bloqueio para uma interface com o alojamento de sistema de fornecimento. Um primeiro rebaixo pode ser incluí-do no membro de bloqueio, e um segundo rebaixo pode ser incluí-do no alojamento de sistema de fornecimento. Quando a passagem de semente do membro de bloqueio é corretamente alinhada com o sistema de fornecimento, uma projeção no alojamento de sistema de fornecimento pode ser configurada para assentar firmemente no primeiro rebaixo e uma projeção no alojamento de dosador de semente pode ser configurada para assentar firmemente no segundo rebaixo.
(71) DEERE & COMPANY (US)
(72) ELIJAH B. GARNER, LEE E. ZUMDOME
(74) KASZNAR LEONARDOS PROPRIEDADE INTELECTUAL

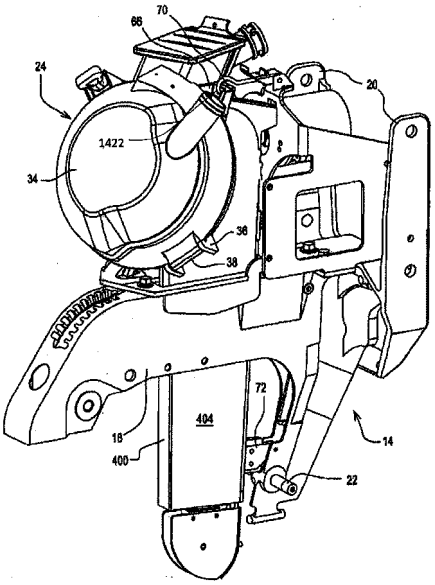

(21) **BR 10 2015 001915-7** A2 **3.1**
(22) 28/01/2015
(30) 31/01/2014 US 14/170334
(51) A01C 7/04 (2006.01)
(54) MEMBRO DE ELIMINADOR VIBRACIONAL DE SEMENTE DUPLA, E, UNIDADE DE PLANTIO
(57) MEMBRO DE ELIMINADOR VIBRACIONAL DE SEMENTE DUPLA, E, UNIDADE DE PLANTIO. Um eliminador vibracional de semente dupla ("VSDE") para uma máquina de semear que move semente ao longo de um trajeto de semente a partir de um banco de semente para uma posção de liberação e uma unidade de semear relacionada são descritos. O VSDE pode incluir uma tira de vibração que se estende ao longo do trajeto de semente ao longo do banco de semente. Quando a semente é movida pela má¡quina de semear ao longo do trajeto de semente, a tira de vibraçãoo pode fazer com que a semente vibre, removendo assim do trajeto de semente uma ou mais sementes a partir de uma semente dupla. A tira de vibraÃ§Ã£o pode incluir uma pluralidade de protubertancias se estendendo para dentro do trajeto de semente, incluindo protubertancias arredondadas, cilí-ndricas ou de outros formatos. A tira de vibração pode incluir vÃ¡rias cristas paralelas que se estendem para dentro do trajeto de semente, ou vários rebaixos que se estendem para dentro da tira de vibrao e para longe do trajeto de semente. Um dispositivo de vibração automatizado pode comunicar movimento vibracional e tira de vibração.
(71) DEERE & COMPANY (US)
(72) LEE E. ZUMDOME
(74) KASZNAR LEONARDOS PROPRIEDADE INTELECTUAL

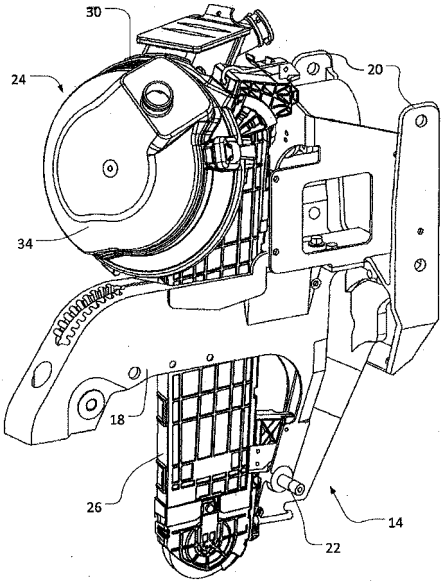

(21) **BR 10 2015 001921-1** A2 **3.1**
(22) 28/01/2015
(30) 31/01/2014 US 14/170391
(51) A01C 7/04 (2006.01), B07C 5/04 (2006.01)
(54) SENSOR PARA DETECTAR SEMENTE, E, CONJUNTO DE SUPORTE DE SENSOR
(57) SENSOR PARA DETECTAR SEMENTE, E, CONJUNTO DE SUPORTE DE SENSOR. Um sensor e um conjunto de suporte de sensor são descritos. O sensor pode incluir um corpo de sensor, janela e armação. Quando o sensor montado em um sistema de ornecimento de semente, uma aba de alinhamento ou rebaixo no sensor ou no sistema de fornecimento podem se conjugar com um rebaixo ou aba de alinhamento incluí-do no outro do sensor e do sistema de fornecimento. A armação de sensor pode incluir um flange lateral próximo a janela de sensor, que pode se assentar em um rebaixo no sistema de fornecimento quando o sensor é montado no sistema de fornecimento. Uma aba ou ranhura de montagem em um do sensor ou do sistema de fornecimento pode ser orientada em um angulo oblí-quo com relação a um trajeto de semente, e pode se assentar em uma ranhura ou aba de montagem obliquamente angulada no outro do sensor ou do sistema de fornecimento, a fim de suportar o sensor no sistema de fornecimento.
(71) DEERE & COMPANY (US)
(72) Gregory Harmelink, Elijah B. Garner
(74) KASZNAR LEONARDOS PROPRIEDADE INTELECTUAL

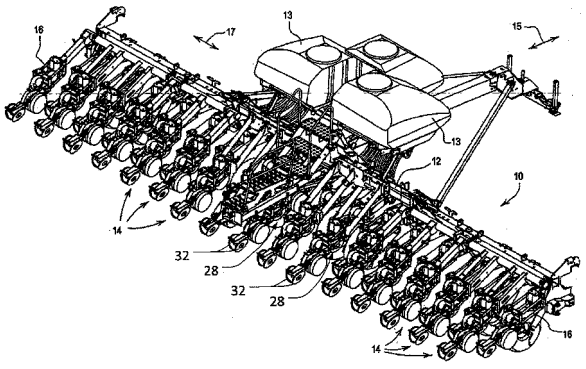

(21) **BR 12 2012 003219-0** A2 **3.1**
(22) 16/01/2009
(30) 22/01/2008 US 12/017,496
(51) C12Q 1/00 (2006.01)
(54) REATIVOS PARA DETECÇÃO DE PRODUTOS DE ANÁLISE
(57) REATIVOS PARA DETECÇÃO DE PRODUTOS DE ANÁLISE. Composições aperfeiçoadas de reativos biológicos com sensibilidade para a concentração de glicose no sangue em amostras de pacientes para uso em sistemas e mêtodos de medição. As composições de reativos compreendem uma enzima de oxidoredutase da glicose, uma coenzima do nucleosídio da flavina e uma formulação de mediador. A formulação de mediador compreende pelo menos uma molécula orgânica eletroativa e pelo menos um complexo de coordenação.
(62) PI 0906419-2 16/01/2009
(71) Nipro Diagnostics, Inc. (US)
(72) DOUGLAS E. BELL, MICHELE ALBINO
(74) DANNEMANN SIEMSEN ADVOGADOS

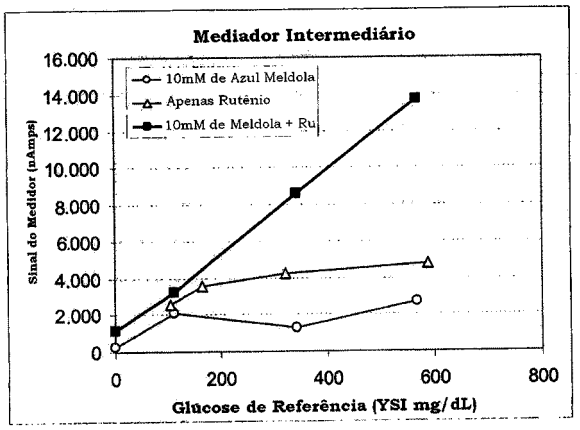

(21) **BR 12 2012 006838-1** A2 **3.1**
(22) 07/08/2007
(30) 07/08/2006 US 60/836,108; 18/12/2006 US 60/875,792; 20/06/2007 US 60/945,306
(51) C07D 401/12 (2006.01)
(54) COMPOSTOS DE INDOL, COMPOSIÇÃO FARMACÊUTICA COMPREENDENDO OS REFERIDOS COMPOSTOS E USOS DOS MESMOS
(57) COMPOSTOS DE INDOL, COMPOSIÇÃO FARMACÊUTICA COMPREENDENDO OS REFERIDOS COMPOSTOS E USOS DOS MESMOS. São descritos derivados de indol que são úteis pra tratar dor, inflamação e outras condições. Certos dos compostos são derivadosde benzila e outrossão derivados de benzoíla. Os compostos são substituídos pelo menos na posição 3 do indol.
(62) PI 0715324-4 07/08/2007
(71) Ironwood Pharmaceuticals, Inc. (US)
(72) John Jeffrey Talley, Kevin Sprott, James Philip Pearson, G. Todd Milne, Wayne Schairer, Jane Yang, Charles Kim, Timothy Barden, Regina Lundrigan, Ara Mermerian, Mark G. Currie
(74) Dannemann, Siemsen, Bigler & Ipanema Moreira

(21) **BR 12 2013 014159-6** A2 **3.1**
(22) 03/06/2009
(30) 06/06/2008 US 61/059,695
(51) C12N 9/54 (2006.01), A23K 1/165 (2006.01)
(54) COMPOSIÇÃO DE LIMPEZA COMPREENDENDO VARIANTES DE SUBTILISINA, DETERGENTE PARA LAVANDERIA, BEM COMO PROCESSO DE LIMPEZA
(57) COMPOSIÇÃO DE LIMPEZA COMPREENDENDO VARIANTES DE SUBTILISINA, DETERGENTE PARA LAVANDERIA, BEM COMO PROCESSO DE LIMPEZA. A presente invenção refere-se às variantes de subtilisinas e composições compreendendo pelo menos uma variante de subtilisina estabelecidas aqui, bem como aos métodos para utilização destas variantes e composições. Em algumas modalidades, a presente invenção refere-se às variantes de subtilisinas variantes adequadas para aplicações de limpeza para lavanderia.
(62) PI 0913623-1 03/06/2009
(71) Danisco Us Inc. (US)
(72) JOSHUA R. BASLER, LUIS G. CASCÃO PEREIRA, DAVID A. ESTELL, JAMES T. KELLIS
(74) DANNEMANN, SIEMSEN, BIGLER & IPANEMA MOREIRA

(21) **BR 12 2013 014165-0** A2 **3.1**
(22) 03/06/2009
(30) 06/06/2008 US 61/059,695
(51) C12N 9/54 (2006.01), A23K 1/165 (2006.01)
(54) COMPOSIÇÃO DE LIMPEZA COMPREENDENDO VARIANTES DE SUBTILISINA, DETERGENTE DE LAVANDERIA, BEM COMO PROCESSO DE LIMPEZA
(57) COMPOSIÇÃO DE LIMPEZA COMPREENDENDO VARIANTES DE SUBTILISINA, DETERGENTE DE LAVANDERIA, BEM COMO PROCESSO DE LIMPEZA. A presente invenção refere-se a variantes de subtilisinas e composições compreendendo pelo menos uma variante de subtilisina mencionada aqui, bem como métodos para usar estas variantes e composições. Em algumas modalidades, a presente invenção fornece proteases variantes adequadas para aplicações de limpeza de lavanderia.
(62) PI 0915681-0 03/06/2009
(71) Danisco Us Inc. (US)
(72) VIKTOR YURYEVICH ALEKSEYEV, LUIS G. CASCAO-PEREIRA, JAMES T. KELLIS, JR., ALEXANDER PISARCHIK
(74) DANNEMANN, SIEMSEN, BIGLER & IPANEMA MOREIRA



(21) **BR 12 2013 029432-5** A2 **3.1**
(22) 11/03/2009
(30) 11/03/2008 US 61/035,480; 21/08/2008 US 12/229,385
(51) H04W 28/26 (2009.01)
(54) MÉTODO DE COMUNICAÇÕES SEM FIO, EQUIPAMENTO TENDO UM TRANSCEPTOR CAPAZ DE OPERAR EM UMA REDE DE ÁREA PESSOAL SEM FIO, MÍDIA ACESSÍVEL POR MÁQUINA QUE PROVÊ INSTRUÇÕES
(57) MÉTODO DE COMUNICAÇÕES SEM FIO, EQUIPAMENTO TENDO UM TRANSCEPTOR CAPAZ DE OPERAR EM UMA REDE DE ÁREA PESSOAL SEM FIO, MÍDIA ACESSÍVEL POR MÁQUINA QUE PROVÊ INSTRUÇÕES. Uma realização da presente invenção provê um dispositivo e um método compreendendo a reserva dinâmica de blocos de tempo de canais livres para transmissões direcionais em uma rede pessoal sem fio (WPAN) por um transceptor comunicando-se com um Coordenador e o Coordenador alocando uma parte ou todos os blocos de tempo dos canais não reservados para um enlace direcional durante um sincronismo com o transceptor.
(62) PI 0906106-1 11/03/2009
(71) INTEL CORPORATION (US)
(72) YUVAL BACHRACH, ALEX KESSELMAN
(74) PINHEIRO NETO - ADVOGADOS

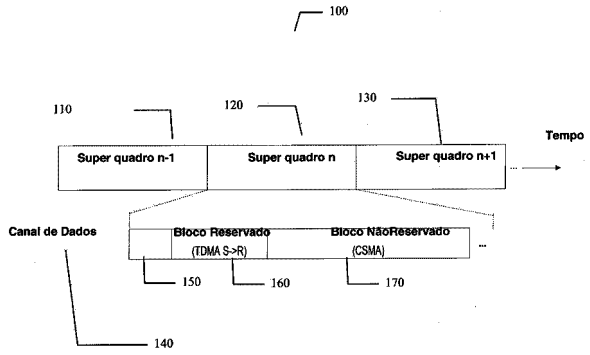

(21) **BR 12 2014 002580-7** A2 **3.1**
(22) 10/06/2009
(30) 20/06/2008 US 61/074686; 20/06/2008 EP 08158684.4; 23/06/2008 EP 08158760.2; 23/06/2008 US 61/074712; 26/06/2008 US 61/075784; 26/06/2008 US 61/075850; 26/06/2008 EP 08159085.3; 26/06/2008 EP 08159081.2
(51) C12N 15/82 (2006.01), A01H 5/00 (2006.01), C07K 14/415 (2006.01)
(54) MÉTODOS PARA INTENSIFICAR CARACTERÍSTICAS RELACIONADAS COM O RENDIMENTO EM PLANTAS, E PARA A PRODUÇÃO DE UMA PLANTA TRANSGÊNICA, CONSTRUTO, USO DE UM CONSTRUTO, PLANTA, PARTE DE PLANTA OU CÉLULA DE PLANTA, PLANTA TRANSGÊNICA, PARTES COLHÍVEIS DE UMA PLANTA, PRODUTOS, E, USO DE UM ÁCIDO NUCLEICO
(57) MÉTODOS PARA INTENSIFICAR CARACTERÍSTICAS RELACIONADAS COM O RENDIMENTO EM PLANTAS, E PARA A PRODUÇÃO DE UMA PLANTA TRANSGÊNICA, CONSTRUTO, USO DE UM CONSTRUTO, PLANTA, PARTE DE PLANTA OU CÉLULA DE PLANTA, PLANTA TRANSGÊNICA, PARTES COLHÍVEIS DE UMA PLANTA, PRODUTOS, E, USO DE UM ÁCIDO NUCLEICO. A presente invenção refere-se geralmente ao campo da biologia molecular e concerne a um método para intensificar várias características de crescimento de planta pela modulação da expressão em uma planta de uma sequência de ácido nucleico codificadora de um GS1 (Glutamina-Sintase 1). A presente invenção também se refere às plantas tendo expressão modulada de uma sequência de ácido nucleico codificadora de uma GS1, cujas plantas têm características de crescimento intensificadas em relação às correspondentes plantas de tipo selvagem ou outras plantas de controle. A invenção também fornece construtos úteis nos métodos da invenção.Ademais, a presente invenção refere-se geralmente ao campo da biologia molecular e concerne a um método para intensificar várias características relacionados com o rendimento de planta pela modulação da expressão em uma planta de uma sequência de ácido nucleico codificadora de um polipeptídeo de PEAMT (Fosfo-etanol-amina-N-metil-transferase). A presente invenção também concerne às plantas tendo expressão modulada de uma sequência de ácido nucleico codificadora de uma PEAMT, cujas plantas têm características intensificadas relacionadas com o rendimento em relação às correspondentes plantas de tipo selvagem ou outras plantas de controle. A presente invenção também fornece até agora sequências de ácido nucleico codificadoras de PEAMT, e construtos compreendendo-as, úteis na realização dos métodos da invenção.Ainda adicionalmente, a presente invenção refere-se geralmente ao campo da biologia molecular e concerne a um método para aumentar várias características relacionadas com o rendimento de semente de planta pelo aumento da expressão em uma planta de uma sequência de ácido nucleico codificadora de um polipeptídeo de acila-graxa-proteína-carreadora-de-acila(ACP)-tioesterase B (FATB). A presente invenção também concerne às plantas tendo expressão aumentada de uma sequência de ácido nucleico codificadora de um polipeptídeo de FATB, cujas plantas têm características intensificadas relacionadas com o rendimento de semente em relação às plantas de controle. A invenção adicionalmente se refere às sequências de ácido nucleico, aos construtos de sequência de ácido nucleico, aos vetores e às plantas contendo ditas sequências de ácido nucleico.Mais adicionalmente, a presente invenção refere-se geralmente ao campo da biologia molecular e concerne a um método para intensificar várias características de crescimento de planta pela modulação da expressão em uma planta de uma sequência de ácido nucleico codificadora de um semelhante a LFY (semelhante a Leafy). A presente invenção também concerne às plantas tendo expressão modulada de uma sequência de ácido nucleico codificadora de um semelhante a LFY, cujas plantas têm características de crescimento intensificadas em relação às correspondentes plantas de tipo selvagem ou outras plantas de controle. A invenção também fornece construtos úteis nos métodos da invenção.
(62) PI 0914777-2 10/06/2009
(71) BASF PLANT SCIENCE GMBH (DE)
(72) Ana Isabel Sanz MOLINERO, Yves HATZFELD, Valerie FRANKARD, Christophe REUZEAU
(74) KASZNAR LEONARDOS PROPRIEDADE INTELECTUAL

MAAGSVGVFATDEKIGSLLDQSITRHFLSTVTDQQ**GK**

ICAEYVWIGGSMHDVRSKSRTLSTIPTKPEDLPHWNY

DGSSTGQAPGHDSEVYLIPRSIFKDPFRGGDNILVMC
------2------

DCYEPPKVNPDGTLAAPKPI*PTNTRFACAEVMEKAKK*

EEPWFGIEQEYTLLNAITKWPLGWPKGGYPAPQGPYY

CSAGAGVAIGRDVAEVHYRLCLAAGVNISGVNAEVLP

SQWEYQVGPCEGITMGDHMWMSRYIMYRVCEMFNVEV

SFDPKPIPGDWNGSGGHTNYSTKATRTAPDGWKVIQE
----3---

HCAKLEARHAVHIAAYGEGNERRLTGKHETSSMSDFS

WGVANRGCSIRVGRMVPVEKSGYYEDRRPASNLDAYV
----1---

VTRLIVETTILL

(21) **BR 13 2012 021144-0** E2 **3.1**
(22) 23/08/2012
(51) C07D 311/32 (2006.01), C12P 17/06 (2006.01), A23K 1/14 (2006.01), A61K 31/352 (2006.01), C12R 1/79 (2006.01), C12N 1/14 (2006.01)
(54) PROCESSO PARA PRODUÇÃO DE HESPERITINA, HESPERITINA OBTIDA E SEUS USOS
(57) PROCESSO PARA PRODUÇÃO DE HESPERETINA, HESPERETINA OBTIDA E SEUS USOS. A presente invenção compreende um processo para produção de hesperetina, um flavonólde encontrado em frutas citricas, conhecido por seu poder antioxidante, anticarcinogênico, vasoprotetor e apresentar outras importantes propriedades terapêuticas e que, frequentemente é encontrada em plantas em sua forma glicosilada, pouco biodisponivel e com poder antioxidativo. A produção é feita através da fermentação sólida em bagaço de laranja empregando o fungo Paediomyces variotll, o que permite que o bagaço de laranja apresente maior capacidade antioxidante em relação ao meio não fermentado. Através do presente invento ainda é possível a extração de um ingrediente interessante para indústria alimentícia, por atuar como conservante impedindo a oxidação dos produtos, e ao mesmo tempo apresentando propriedades funcionais e farmacêuticas, como atividade antiviral, anti-carcinogenico, anti-inflamatório, antimicrobiano.
(61) PI 1103791-1 05/08/2011
(71) UNIVERSIDADE ESTADUAL DE CAMPINAS - UNICAMP (BR/SP)
(72) GABRIELA ALVES MACEDO, JOSÉ VALDO MADEIRA JÚNIOR
(74) FERNANDA LAVRAS COSTALLAT SILVADO

(21) **BR 20 2012 000724-5** U2 **3.1**
(22) 12/01/2012
(51) A01D 45/10 (2006.01)

(54) BRAÇO ARTICULADOR COM LÂMINAS CORTADORAS E INOVAÇÃO EM SISTEMA DE COLHEITA MECANIZADA EM CULTURA DE CANA-DE AÇÚCAR
(57) BRAÇO ARTICULADOR COM LÂMINAS CORTADORAS E INOVAÇÃO EM SISTEMA DE COLHEITA MECANIZADA EM CULTURA DE CANA-DE-AÇÚCAR idealiza um objeto com braço tipo cilindro telascôpico, que desliza para frente e para trás no corpo lateral direito e esquerdo da colheitadeira por meio de buchas de giro e mancais ali fixados, que possuem buchas de desgastes sendo que tal cilindro telescópico é fixado ao braço principal articulável sendo que tal braço, que possui um pino com rasgo oblongado para cópia do solo, e, reguladores para espaçamento, é ligado na seqüência ao braço articulador de linhas, que tem encaixado e soldado em seu perfil, uma flange de regulagem do articulador, que fixa o braço articutador ao conjunto de discos e lâmina cortante do articulador, sendo que tal conjunto de discos e lâminas possuem paletas como proteção de segurança, acopíamento para motor hidráulico com cubo de sistema girante de corte, protetor do motor e disco e lâminas de corte, realizando no conjunto, o trabalho de colher três1 linhas ou ruas de cultivo da cana, utliizando o corte central tradicional e dois cortes laterais por meio dos dois braços articuladores com lâminas
(71) DALPLAN ENGENHARIA E PLANEJAMENTO S/C LTDA (BR/SP)
(72) Luiz Carlos Dalben
(74) MARCO ANTÔNIO PALOCCI DE LIMA RODRIGUES

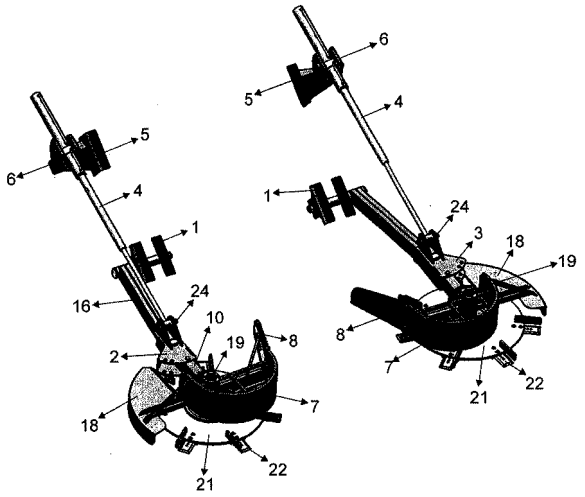

(21) **BR 20 2012 015758-1** U2 **3.1**
(22) 26/06/2012
(51) A63B 71/10 (2006.01), A63B 69/34 (2006.01), A42B 3/18 (2006.01)
(52) A63B 71/10, A63B 69/34, A42B 3/18
(54) DISPOSIÇÃO APLICADA EM MÁSCARA PROTETORA FACIL
(57) DISPOSIÇÃO APLICADA EM MÁSCARA PROTETORA FACIAL. Refere-se o presente objeto a uma máscara protetora de nariz constituída por uma estrutura central desenvolvida em material resistente e maleável como silicone, acrílico ou outro material similar,com formato anatômico ao nariz e abas superiores e inferiores anatômicas ao rosto do usuário. As abas são providas internamente de protetores com estrutura macia e maleável, como espuma, isopor ou outro material similar, que permitem ainda a absorção do suor.Cintas elásticas ajustáveis são fixadas nas laterais das abas e transpassadas pela cabeça do usuário para que haja a fixação do protetor
(71) CARLOS ALEXANDRE CARVALHO COSTA TINI (BR/SP)
(72) CARLOS ALEXANDRE CARVALHO COSTA TINI
(74) ANA PAULA MAZZEI DOS SANTOS LEITE

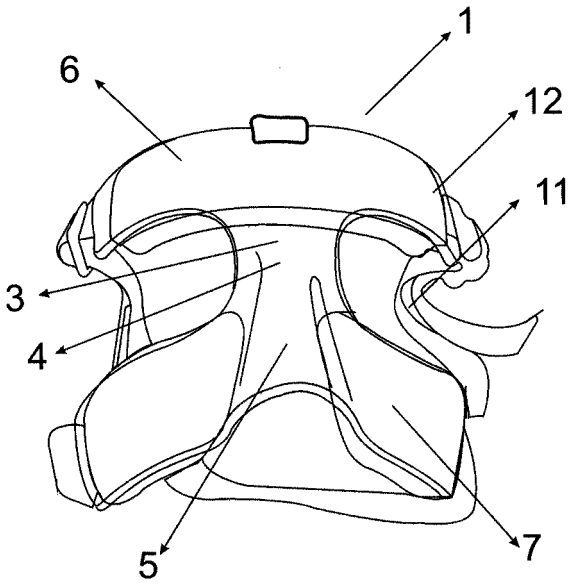

(21) **BR 20 2012 015759-0** U2 **3.1**
(22) 26/06/2012
(51) G04B 37/14 (2006.01), G04B 45/00 (2006.01), G04B 19/06 (2006.01)
(52) G04B 37/1473, G04B 45/0076, G04B 19/06
(54) DISPOSIÇÃO TÉCNICA INTRODUZIDA EM PRODUTO PARA BRINDE
(57) DISPOSIÇÃO TÉCNICA INTRODUZIDA EM PRODUTO PARA BRINDE. O presente Modelo de Utilidade diz respeito à Disposiçffo Técnica Introduzida em Produto Para Brinde, (1) caracterizada por ser constituída por base (2), monitor com visor (3) e relógio (4), destacando-se que o monitor com visor (3), fabricado com material plástico, polipropileno, ou outro material similar, injetável, é encaixado e rosqueado em um pino (5) da base (2) de plástico injetável ou outro material equivalente, de maneira tal que permita o seu livre giro para os lados. O visof (3) dispõe de uma abertura frontal (6) para o encaixe do relógio (4) fixado nele por sistema de guias (9) ou outro, e na sua face posterior, é provido de uma janela, a qual é mantida fechada por uma tampa (7) com orificio (8), a qual ao ser removida, permite sacar o relógio (4), quando se fizer necessário. O conjunto dispõe na sua base (2), uma área (10) apropriada. para fixar propagandas, logos, entre outros tipos de divulgações de clientes, produtos, lojas, entre outras
(71) ROSBERG PIRRONNI JUSTINO RIBEIRO (BR/SP)
(72) ROSBERG PIRRONNI JUSTINO RIBEIRO
(74) ABM ASSESSORIA BRASILEIRA DE MARCAS LTDA

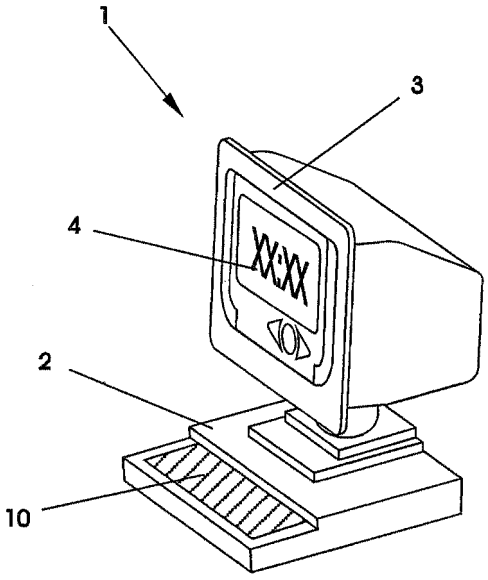

(21) **BR 20 2012 017895-3** U2 **3.1**
(22) 19/07/2012
(51) A47K 3/28 (2006.01)
(54) DISPOSIÇÕES CONSTRUTIVAS INTRODUZIDAS EM CRIVO OU ESPALHADOR DE EFEITO DECORATIVO, PARA USO EM DUCHAS E CHUVEIROS ELÉTRICOS DE USO DOMÉSTICO
(57) DISPOSIÇÕES CONSTRUTIVAS INTRODUZIDAS EM CRIVO OU ESPALHADOR DE EFEITO DECORATIVO, PARA USO EM DUCHAS E CHUVEIROS ELÉTRICOS DE USO DOMÉSTICO. Refere-se esta patente a disposições construtivas introduzidas em crivo para ducha ou chuveiro elétrico,

exibindo "leds"que indicam a operação do aparelho e conferem-lhe um efeito decorativo, a um custo muito menor que os sistemas usados nos chuveiros conhecidos. A novidade consiste de um crivo (1) cuja parede inferior (13) é encurvada e inferiormente provida com um conjunto de pequenas projeções circulares (14) regularmente dispostas, cada uma delas dotada de um furo passante (15) de diâmetro reduzido além de uma projeção vertical cilíndrica inferior (16), longa e de maior diâmetro, posicionada na parte posterior desta mesma parede, a face superior do crivo, onde se encontram os furos (15) de saída é circundada por duas projeções anelares concêntricas, a primeira (17), mais fina e de menor altura, e a segunda (18), mais alta e provida com uma rosca (19), o espaço entre ditas projeções exibindo uma canaleta de seção retangular (20) onde se aloja um anel de material vedante (21). A região periférica do crivo (1) apresenta uma parede (22) que descreve um arco de 900, e cuja extremidade toca o extremo da aba periférica (12) da carcaça (2), o espaço entre dita aba, a projeção (10) e a parede (22) do crivo configurando uma câmara periférica" seca "(23). Da mesma parede (22) derivam conjuntos de finas e curtas projeções cilíndricas tubulares (24) cada uma delas recebendo um "led "(25) conectado eletricamente aos demais «leds "inseridos nas projeções (24) contíguas por meio de curtos trechos de fios (26) que circundam o crivo (1) e são ligados a dois condutores (27) fixados a um conector elétrico (28) que é conectado aos pôlos da resistência elétrica.
(71) JOSÉ CARLOS CELLA (BR/SP) , ANTONIO SAPIENZA (BR/SP)
(72) JOSÉ CARLOS CELLA, ANTONIO SAPIENZA
(74) JANAINA SAPIENZA ARMANI

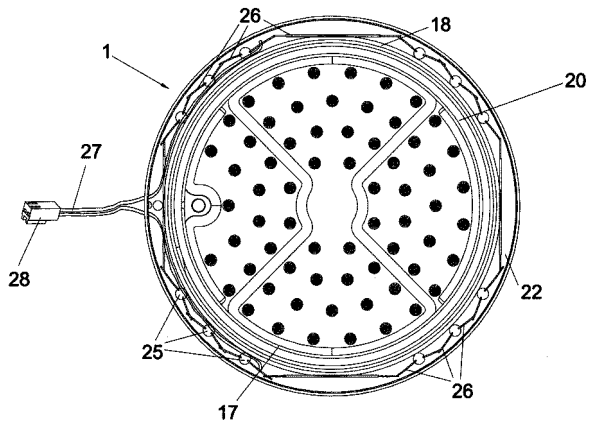

(21) **BR 20 2012 017904-6** U2 **3.1**
(22) 19/07/2012
(51) B65D 51/20 (2006.01)
(54) TAMPA PARA FRASCO DE SORO
(57) TAMPA PARA FRASCO DE SORO. Patente de Modelo de Utilidade compreendida por um sistema compreendido por um lacre superficial (1) , com tinha direcionadora de rornpimento(3) e aba de rompimento(2) montado na parte superior do corpo da tampa (S) que envolve o disco de elastômero(4).
(71) CARLOS ALBERTO ANDOLFATTO (BR/SP) , MAURICIO HENRIQUE SILVA MARTINS (BR/SP)
(72) CARLOS ALBERTO ANDOLFATTO, MAURICIO HENRIQUE SILVA MARTINS

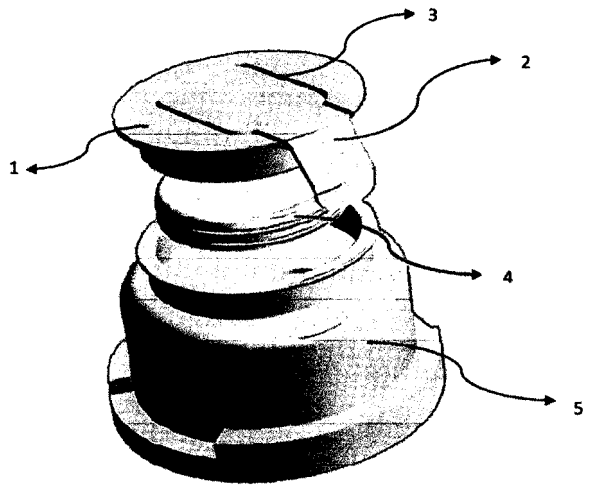

(21) **BR 20 2012 020543-8** U2 **3.1**
(22) 16/08/2012
(30) 15/12/2011 TW 100223823
(51) H04N 5/225 (2006.01)
(52) H04N 5/2252
(54) MELHORAMENTO ESTRUTURAL EM DISPOSITIVO DE VIGILÂNCIA
(57) MELHORAMENTO ESTRUTURAL EM DISPOSITIVO DE VIGILÂNCIA, um dispositivo de vigilância, o qual inclui um corpo do dispositivo, um módulo de visualização montado em uma superfície lateral do corpo do dispositivo, e pelo menos um diodo emissor de luz montado em um lado do corpo do dispositivo, O módulo de visualização pode ser uma tela de cristal liquido (LCD), ou uma tela de LED. Com a disposição acima referida, o funcionamento do diodo emissor de luz ajuda a identificar o local onde o corpo do dispositivo é montado e também ajuda a identificar se o corpo do dispositivo está em funcionamento normal e, ainda, a disposição do módulo de visualização oferece vantagens práticas de intimidação criminal, efeito de anúncio, notificação de status e transmissão de informações.
(71) G STAR INTERNATIONAL TELECOMMUNICATION CO., LTD (TW)
(72) HSU, LIN-CHUAN
(74) Vilage Marcas & Patentes S/S Ltda.

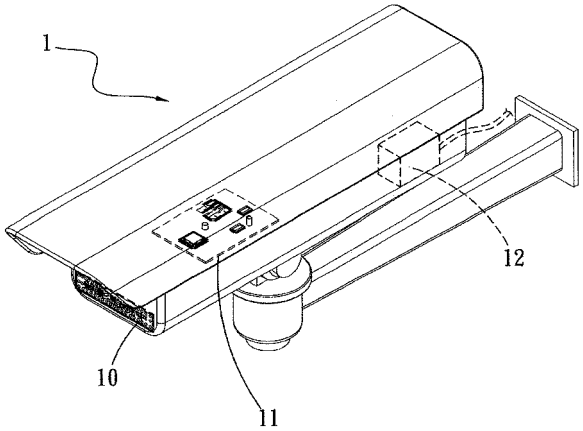

(21) **BR 20 2012 020649-3** U2 **3.1**
(22) 17/08/2012
(51) B65D 27/16 (2006.01)
(52) B65D 27/16
(54) DISPOSIÇÃO INTRODUZIDA EM EMBALAGEM FLEXÍVEL COM FECHAMENTO INTERNO
(57) DISPOSIÇÃO INTRODUZIDA EM EMBALAGEM FLEXÍVEL COM FECHAMENTO INTERNO, idealizada por uma embalagem flexível, do tipo envelope, cujo fechamento ocorre pela colagem das contrapartes, (laterais), nas suas extremidades superiores, por meio de uma linha adesiva disposta internamente em uma das laterais; são conhecidos do estado da técnica diversos modelos de embalagens, do tipo envelope, dotadas de adesivos para o seu fechamento, porém pesar da incorporação da camada adesiva proporcionar grandes vantagens no fechamento desses modelos de envelopes, esses carregam o inconveniente da necessidade do dobramento das abas para os respectivos fechamentos, o qual além de demandar tempo, exige um certo cuidado por parte do usuário, fato que em grande escala traz grandes transtornos, a fim de solucionar esse inconveniente foi desenvolvido o objeto do presente pedido de patente, denominado de embalagem flexível com fechamento interno (1), constituído por uma embalagem composta a partir de duas lamelas sobrepostas e unidas nas bordas laterais e inferiores por meio de solda ou colagem, conformando as laterais frontal (2) e posterior (3), sendo a embalagem aberta na totalidade da sua borda superior (4), cuja lateral posterior (3) apresenta a dimensão um pouco maior, e possui em sua face interna uma linha de adesivo (5) transversal posicionada um pouco abaixo da borda, e sobre a linha de adesivo (5) é aderida uma fita de proteção (6), a qual possui uma geometria retangular, cujas bordas apresentam um recorte semicircular (7) nos cantos inferiores; dita fita de proteção (6), se projeta um pouco além do limite perimetral das faces da embalagem.
(71) ROGER ALBERTO DE MORAES CARLOS (BR/SP)
(72) ROGER ALBERTO DE MORAES CARLOS
(74) PEZZUOL & ASSOCIADOS MARCAS E PATENTES LTDA

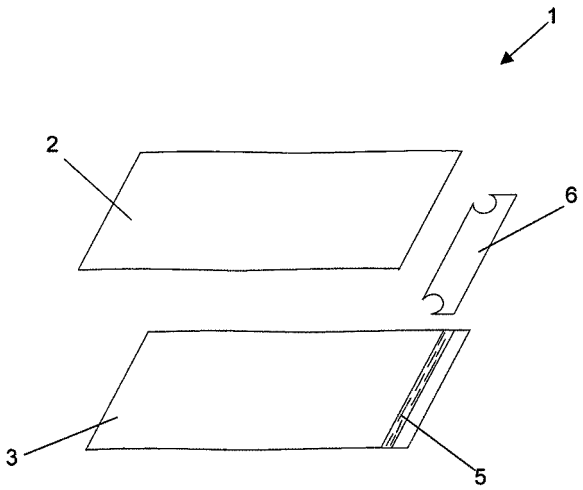

(21) **BR 20 2012 021046-6** U2 **3.1**
(22) 22/08/2012
(51) A61F 13/472 (2006.01)
(54) PROTETOR ÍNTIMO FEMININO, DIÁRIO, PARA RECOBRIMENTO DA REGIÃO PÉLVICA

(57) PROTETOR ÍNTIMO FEMININO, DIÁRIO, PARA RECOBRIMENTO DA REGIÃO PÉLVICA, onde uma tira de tecido (1) formadora de um protetor íntimo feminino tem a sua aba superior (3) estrategicamente prolongada. Assim composto, o referido protetor intimo feminino, ao ser aplicado pela mulher irá posicionar a aba superior prolongada (3) de sua tira (1) de modo a recobrir os pelos (P) da região pélvica. Com isso, os suores, eventuais odores e secreções não são transferidos a partir desses pelos (P), protegidos pela aba prolongada (3), para o tecido da calcinha, evitando-se, dessa forma, exalar eventuais odores desagradáveis durante horas. Tal ação protetora estende-se por um dia inteiro e, assim, evita-se que a mulher tenha que efetuar trocas a cada quatro horas (como o recomendado), trazendo-lhe praticidade e segurança e, adicionalmente, economia à usuária.
(71) FERNANDA MARQUES NUNES (BR/MT)
(72) FERNANDA MARQUES NUNES
(74) MODAL MARCAS E PATENTES LTDA

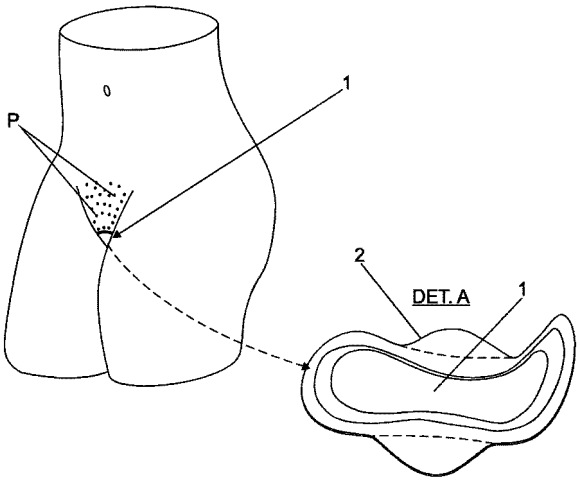

(21) **BR 20 2012 021141-1** U2 **3.1**
(22) 23/08/2012
(51) A63H 13/04 (2006.01), A63H 7/00 (2006.01)
(52) A63H 13/04, A63H 7/00
(54) DISPOSIÇÃO CONSTRUTIVA INTRODUZIDA EM BONECO PARA ENTRETENIMENTO
(57) DISPOSIÇÃO CONSTRUTIVA INTRODUZIDA EM BONECO PARA ENTRETENIMENTO, mais precisamente trata-se de boneco (1) que pode se apresentar na forma humana masculina ou feminina, confeccionado em polímero rígido ou outro material adequado e constituído por cabeça (CB), tronco (TR), membros superiores (MS) e membros inferiores (MI); dito boneco (1) prevê meio de acoplamento (MA) de pelo menos três cestas idênticas (3), (3') e (3"), especialmente, dispostas em pontos estratégicos (ps) e alinhadas com eixo vertical (EV) e eixos diagonais (EA); dito boneco (1) é acompanhado por uma bola (BL), a qual é confeccionada em isopor ou outro material adequado, tal como, polímero; cada ponto estratégico (ps) define um nível da atividade lúdica por meio da sequência de acertos da bola (BL) em cada cesta (3)/(3')/(3') onde os níveis são determinados pelo distanciamento entre as cestas (3)I(3')I(3") instaladas no boneco (1), quais sejam: 1) nível (ni) é configurado pela disposição da cesta (3) na parte superior (2b) do pé de um membro inferior (MI) do boneco (1); ii) nível (n2) configurado pela disposição da cesta (3') na região do joelho do mesmo membro inferior (MI) do boneco (1) apresentando um distanciamento (x) entre a cesta (3) do primeiro nível (ni); iii) nível (n3) definido pela disposição da cesta (3") instalada no topo da cabeça (CB) do boneco (1) com distanciamento (x') entre a cesta (3') e distanciamento (x2) entre a cesta (3).
(71) CLAUDEMIR DEPETRI (BR/SP)
(72) CLAUDEMIR DEPETRI
(74) SOMOS MARCAS E PATENTES LTDA. - LORIMARY GARCIA MALHEIROS

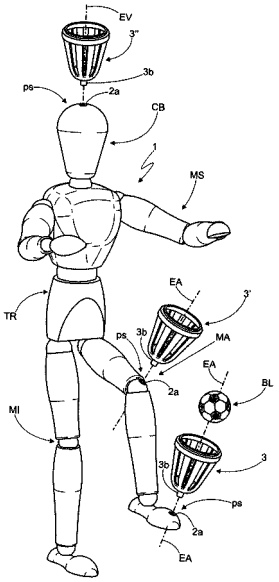

(21) **BR 20 2012 024761-0** U2 **3.1**
(22) 28/09/2012
(51) F41C 3/04 (2006.01)
(52) F41C 3/04
(54) DISPOSIÇÃO EM ALARME SONORO ACIONADO À POLVORA
(57) DISPOSIÇÃO EM ALARME SONORO ACIONADO À POLVORA. O modelo de utilidade refer-se a uma disposição construtiva introduzida em alarmes sonoro acionado por cápsula de pólvora seca. A disposição em alarme á pólvora compreende um corpo (1) com base larga (2), onde estão posicionados os orifícios (3) para fixação do dispositivo, e com uma câm,ara centralizada (4). Na câmara centralizada (4) estão posicionados axialmente o percussor (5), a mola do percusor (6), a arruela batente do percussor (7) e a câmara de explosão (8). A câmara de explosão (8) possui um alojamento excêntrico (9), na qual é inserida a cápsula (10) com a espoleta do tipo fogo circular. No alarme verifica-se que o percussor (5) é montado concentricamente no corpo do alarme (1) e alinhado com a câmara de explosão (8). Para que o percussor (5) consiga acionar a espoleta de fogo circular a cápsula (10) é inserida em um alojamento (90 excentricamente executado na câmara de explosão (8).
(71) Victor Hoppe (BR/RS)
(72) Victor Hoppe
(74) Luiz Alberto Rosenstengel

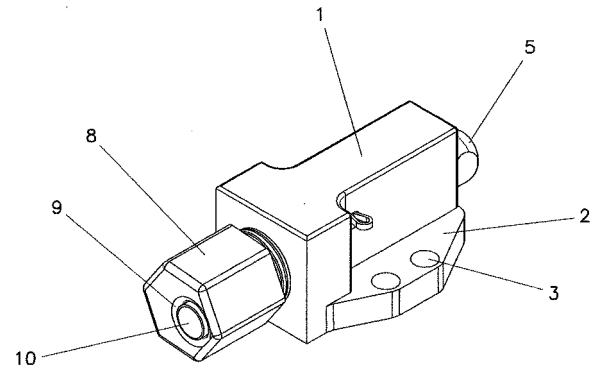

(21) **BR 20 2013 018080-2** U2 **3.1**
(22) 15/07/2013
(51) F28D 1/047 (2006.01)
(54) DISPOSIÇÃO CONSTRUTIVA APLICADA EM RECUPERADOR DE CALOR
(57) DISPOSIÇÃO CONSTRUTIVA APLICADA EM RECUPERADOR DE CALOR. Patente de modelo de utilidade pertencente ao campo dos equipamentos para economia de energia e ecologicamente corretos compreendido por uma serpentina (1) composta por um tubo preferencialmente metálico de diâmetro externo de 3/8", formando espirais de 70 a 90mm de diâmetro, distanciadas de 2 a 5 mm umas das outras, totalizando 11 a 13 espirais numa altura de 140 a 220mm, sendo essa serpentina colocada verticalmente no interior de um tubo (2) preferencialmente de material plástico de diâmetro aproximado de 100mm; no cotovelo inferior (3) da caixa sifonada do ralo (4) do boxe do banheiro é acoplado outro cotovelo (5) de diâmetro aproximado de 40mm com saída para cima, paralelo ao tubo de 100mm; na extremidade do cotovelo (5) é acoplado um tubo vertical (6) de aproximadamente 40mm de diâmetro com outro cotovelo (7) na parte superior de aproximadamente 40mm e saída na horizontal; a água (8) que alimenta a ducha do chuveiro elétrico e/ou aquecedor entra pela extremidade inferior da

serpentina (1) e subirá pela mesma em contra corrente com a água servida que sai ainda quente pelo tubo (2) de 100mm de diâmetro, e saindo na extremidade, superior, a água pré-aquecida (9) vai para o chuveiro com temperatura de 2 a 8ºC superior a da temperatura normal a da água fria; a água servida sai pelo cotovelo (3) inferior a uma temperatura mais fria e daí para o tubo (6) de 40mm de diâmetro, seguindo para o esgoto, após ceder calor à água que entra e passa pela serpentina.
(71) ROBERTO HERMÍNIO MORETTI (BR/SP)
(72) ROBERTO HERMÍNIO MORETTI
(74) SERGIO VICTOR MASTROROCCO

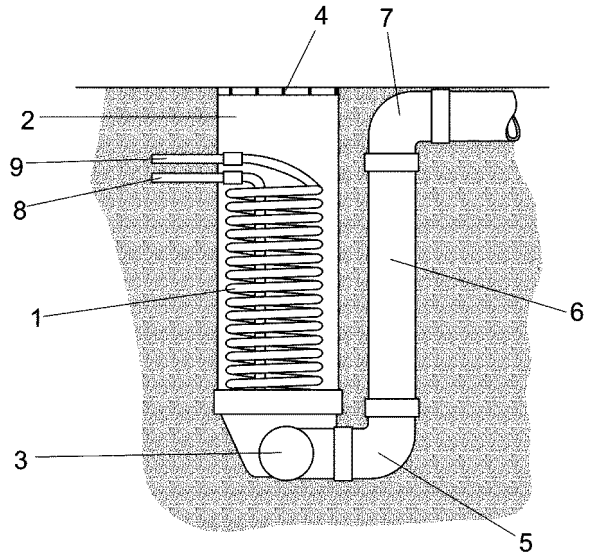

(21) **BR 20 2013 019943-0** U2 **3.1**
(22) 06/08/2013
(51) B05B 1/04 (2006.01)
(54) DISPOSIÇÕES CONSTRUTIVAS INTRODUZIDAS EM BICO PULVERIZADOR TIPO LEQUE DUPLO, COM INDUÇÃO DE AR
(57) DISPOSIÇÕES CONSTRUTIVAS INTRODUZIDAS EM BICO PULVERIZADOR TIPO LEQUE DUPLO, COM INDUÇÃO DE AR.Trata esta patente de inéditas disposições construtivas introduzidas em bico pulverizador do tipo leque duplo com indução de ar, de construção mais compacta, com menos componentes estruturais e sem os usuais anéis vedantes, o que propicia melhor desempenho, montagem mais fácil e precisa, exigindo intervenções menos frequentes para limpeza e manutenção. A novidade consiste de um bico pulverizador constituído por apenas três componentes estruturais: o receptáculo ou corpo externo (1), o corpo interno (2) e o elemento pulverizador (3), além de uma arruela cilíndrica de cerâmica (4), sendo o receptáculo (1) cilíndrico, cuja parede externa possui dois orifícios circulares (6) passantes e contrapostos, além de dois chanfros planos e contrapostos (7), que se estendem da região próxima à base até um segundo setor cilíndrico (8) de menor diâmetro, cujo topo exibe uma parede plana (9) com uma abertura (10) retangular de arestas menores curvas (11), a qual recebe a parte superior do elemento pulverizador (3), das arestas (11) derivando duas projeções verticais (12) que envolvem a parte superior do elemento pulverizador (3), enquanto a parte superior da cavidade do receptáculo (1) possui uma reentrância anelar de pequena altura (16) que determina a redução do diâmetro desta cavidade, com este trecho exibindo um sutil degrau perimetral (17) que determina a coincidência do diâmetro da metade superior (18) deste trecho com o diâmetro externo do "copo" (31) na parte superior do corpo interno (2), provocando um ajuste retentivo por contra-pressão, quando da montagem do conjunto.
(71) CARLOS ALBERTO DE AGRELA RODRIGUES CAMPANÁRIO (BR/SP)
(72) CARLOS ALBERTO DE AGRELA RODRIGUES CAMPANÁRIO
(74) ITALO MUGLIA DE MARCHI

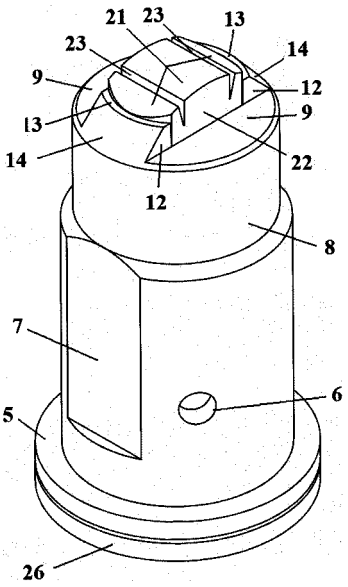

(21) **BR 20 2013 023365-5** U2 **3.1**
(22) 12/09/2013
(51) G07D 11/00 (2006.01)
(52) G07D 11/0096
(54) DISPOSITIVO ANTIFURTO PARA SER INSTALADO EM DEPOSITÁRIOS DE ENVELOPES EM ATM
(57) DISPOSITIVO ANTIFURTO PARA SER INSTALADO EM DEPOSITÁRIOS DE ENVELOPES EM ATM, o presente pedido de patente de modelo de utilidade se refere a um novo dispositivo antifurto (1) para ser instalado no interior dos depositários (D), numa posição bem próxima a entrada dos envelopes (E), utilizando espaço e local previamente existente nos ditos depositários, sem que haja qualquer tipo de alteração e/ou mudança nestes equipamentos, inclusive na furação para fixação por parafusos, porém, com a garantia de que uma vez instalado, ao ser promovida a tentativa de furto, não seja possível a retirada dos envelopes engasgados nos fios, filetes, fitas e artifícios usados pelos meliantes, pois depois do engasgamento do envelope nos dentes (2-B) das garras (2-A) do elemento trava (2), não há como,devido às características e ao posicionamento do dispositivo antifurto (1),retirar o desejado envelope, pois ao promover a força para a retirada, os fios, filetes, fitas serão rompidos, uma vez que a força contrária exercida pelo dito dispositivo antifurto (1) é superior aos tais elementos, com isto a retirada do envelope preso somente poderá ser realizada por pessoa autorizada pelo banco, frustrando completamente o ato delituoso
(71) AMAURI SLOMPO DOS SANTOS (BR/PR)
(72) AMAURI SLOMPO DOS SANTOS
(74) JULIO GONÇALVES

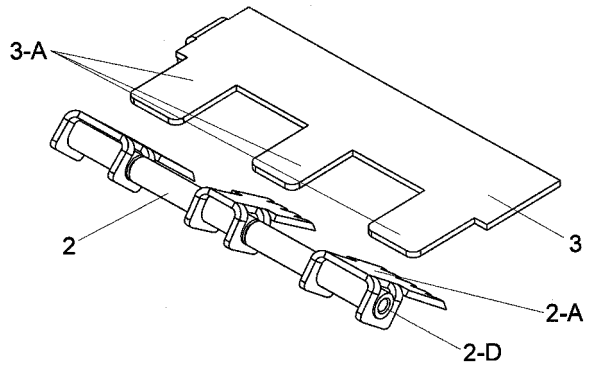

(21) **BR 20 2013 023376-0** U2 **3.1**
(22) 12/09/2013
(51) F16L 41/00 (2006.01), F16L 41/03 (2006.01)
(52) F16L 41/008, F16L 41/03
(54) KIT PARA INSTALAÇÕES HIDRÁULICAS EM SISTEMAS DE AR CONDICIONADOS
(57) KIT PARA INSTALAÇÕES HIDRÁULICAS EM SISTEMAS DE AR CONDICIONADOS. O presente modelo de utilidade se refere a um kit composto de duas peças úteis na instalação hidráulica de ar condicionados para compor sistemas de climatização em equipamentos fancoletes. O uso deste kit hidráulico reduz o trahalho de instalação, evita a omissão dos pontos necessários às instalações, e facilita o acesso ao ponto de purga descartando a necessidade do uso de prolongadores para fazer o isolamento
(71) OTTO RIBEIRO REZENDE (BR/RJ)
(72) OTTO RIBEIRO REZENDE
(74) ALESSANDRA GORITO REZENDE

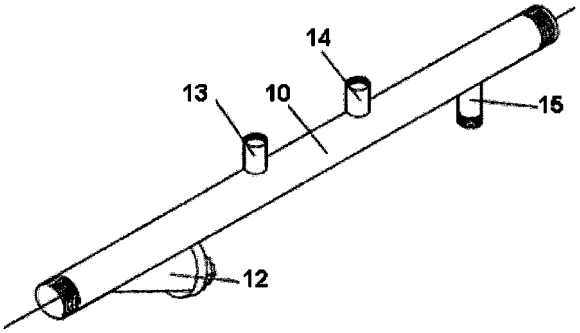

(21) **BR 20 2013 023379-5** U2 **3.1**
(22) 12/09/2013
(51) D06F 95/00 (2006.01)
(52) D06F 95/002
(54) CESTO DE ROUPAS COM DIVISÓRIAS
(57) CESTO DE ROUPAS COM DIVISÓRIAS. Patente modelo de utilidade para cesto de roupa com divisória para residência sendo de forma retangular para dividir espaço no cesto por igual, permitindo espaço individual as 5 pessoas ou ate mesmo separando rupas infantis, roupas de adultos, ou ate mesmo dividindo no próprio cesto camisetas, calças, shorts, lençol, fronha de travesseiros e peças intimas.A fig. 1 mostra a planta superior da caixa . A fig. 2 mostra a vista superior do cesto com tampa . A fig. 3 mostra a vista lateral do cesto. A fig. 4 mostra a vista frontal do cesto com divisórias.A fig. 5 mostra perspectiva explodida do cesto
(71) ANTONIO NICÁCIO ALVES BANDEIRA (BR/SP) , HUGO GABRIEL CHRISTO FIGUEREDO MATIAS (BR/SP)
(72) ANTONIO NICÁCIO ALVES BANDEIRA, HUGO GABRIEL CHRISTO FIGUEREDO MATIAS

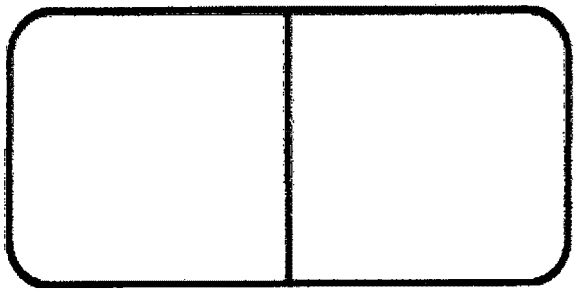

(21) **BR 20 2013 023391-4** U2 **3.1**
(22) 12/09/2013
(51) G09F 21/04 (2006.01), G09F 21/02 (2006.01)
(52) G09F 21/045, G09F 21/026
(54) ESTAÇÃO MULTIMÍDIA COM OPERADOR
(57) ESTAÇAO MULTIMÍDIA COM OPERADOR, constituída de um equipamento criado dentro do contexto de publicidade e propaganda. Para facilitar a movimentação do totem (1) pelo operador, possui uma parte transparente espelhada (2) e uma pequena parte com acrilico enviesado e espelhado (10) . Toda parte superior (2) até a parte enviesada (10) , terá um movimento giratório de 1800, esconde uma câmera de video para interagir com o público e está apoiada na estrutura superior do totem (1) . O operador comanda a tela LCD (3) que apresenta jogos de última geração, jogos educativos, video preventivo contra acidente na área de saúde, educacional e física, como também um sistema de som (4), sistema de iluminação computadorizada (5) com OJ, sistema de ventilação (6) e sistema de freios (9)
(71) JOSÉ ANTÔNIO LEIS (BR/BA)
(72) JOSÉ ANTÔNIO LEIS
(74) BRASNORTE MARCAS E PATENTES LTDA

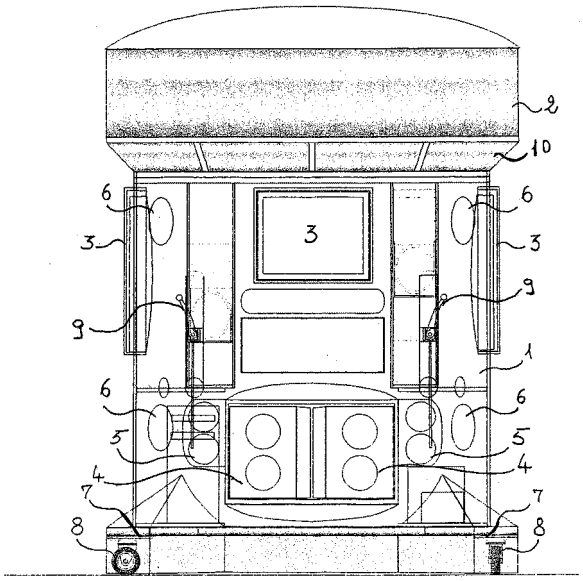

(21) **BR 20 2013 023437-6** U2 **3.1**
(22) 12/09/2013
(51) B07B 1/04 (2006.01)
(52) B07B 1/04
(54) PENEIRADOR DE AREIA E GRANULADOS
(57) PENEIRADOR DE AREIA E GRANULADOS.Compreende o presente modelo de utilidade de um equipamento que apresenta um sistema simples com dimensões menor, com opção de trabalhar mecanicamente ou elétrico, proporcionando maior produtividade onde o operador com o menor esforço e utilizando as mãos apoiadas no puxador posicionado em altura ergonômica, movimenta a peneira iniciando a operação de peneiração com movimentos leves, sem lesionar o trabalhador proporcionando uma maior segurança e conforto apropriado e necessário para a execução do serviço, constituído de estrutura metálica (1) como base,contando na parte superior com uma armação (2) para apoio da peneira (3),puxador (4), para movimentação, um conjunto de quatro molas (5) de tração,alça (6) e pés (7) em formato anatômico para facilitar o transporte
(71) HÉLIO ROSA FILHO (BR/MG)
(72) HÉLIO ROSA FILHO

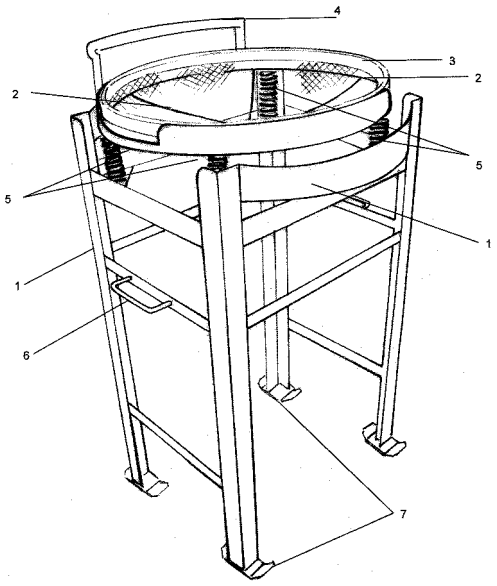

(21) **BR 20 2014 026496-0** U2 **3.1**
(22) 23/10/2014
(30) 23/10/2013 CN 201320656924.8
(51) B62D 43/00 (2006.01)
(52) B62D 43/00
(54) PRENDEDOR DE ESTEPE
(57) PRENDEDOR DE ESTEPE. O modelo de utilidade refere-se ao campo técnico de veículos e descreve um prendedor de estepe que compreende uma placa portadora, um mecanismo de acionamento e uma corrente para se conectar com o mecanismo de acionamento e a parte do meio da placa portadora, a placa portadora é fornecida com, pelo menos, dois pares de orifícios limitadores no mesmo, cada par de orifícios limitadores é simetricamente disposto com relação à linha central lateral da placa portadora;

e o prendedor de estepe ainda comporeende um limitador que combina com os orifícios limitadores. O modelo de utilidade é fornecido com, pelo menos, dois pares de orifícios limitadores sobre a placa portadora para limitar o orifício central de uma montagem de prendedor de estepe, e cada par dos orifícios limitadores é disposto simetricamente, com relação à linha central lateral da placa portadora. Os orifícios limitadores são simples na estrutura e adequados para o prendedor de estepe das montagens do estepe com múltiplos tamanhos diferentes de orifíficos centrais.
(71) BEIQI FOTON MOTOR CO., LTD. (CN)
(72) Fenggang GUO, Yunxiao HAN, Wei XU
(74) LLC INFO CONNECTION LTDA.

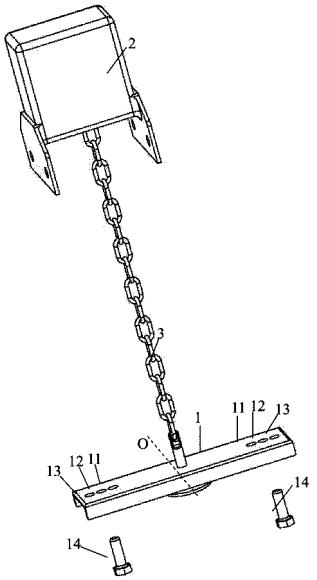

(21) **C1 0900876-4** E2 **3.1**
(22) 16/12/2010
(51) A01K 1/00 (2006.01), A47L 13/52 (2006.01)
(54) COLETOR
(57) COLETOR. Refere-se o presente a um certificado de adição ao pedido de patente de invenção denominado COLETOR DE FEZES DE ANIMAIS, tendo por objetivo recolher objetos, sujeiras e fezes de animais de estimação.
(61) PI 0900876-4 23/04/2009
(71) SANDRA MARA RAMOS (BR/SP)
(72) SANDRA MARA RAMOS
(74) ANA PAULA MAZZEI DOS SANTOS LEITE

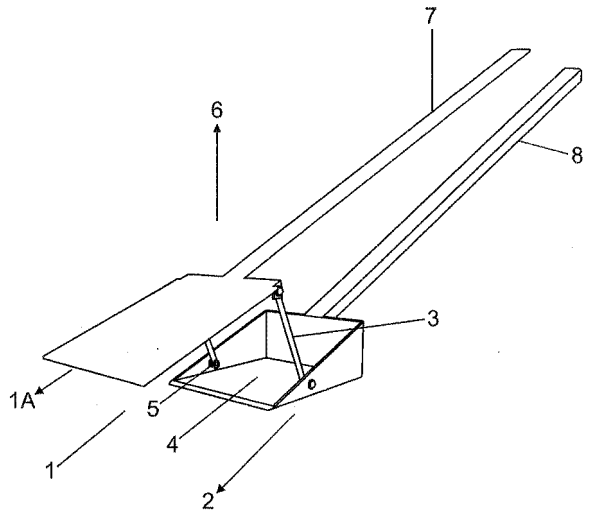

(21) **MU 9001517-7** U2 **3.1**
(22) 11/08/2010
(51) A61B 19/02 (2006.01)
(54) CAPA DE PROTEÇÃO DE FIXADOR DE CRÂNIO
(57) CAPA DE PROTEÇÃO DE FIXADOR DE CRÂNIO, fabricada em material plástico, possuindo formato retangular, sobre saindo na parte superior duas entradas de formatoquadrado para a entrada dos braços do fixador de crânio, a capa é dotada de elástico, cordão ou barbante na abertura que fica posicionada na parte inferior da capa, sendo esta provida de quatro pequenos selos para os dois braços de fixação e um selo de maior largura e comprimento para a região central do fixador de crânio. Evitando a necessidade de limpeza severa no fixador de crânio, sendo necessária uma higienização menos rigorosa, melhorando a conservação e por conseqüência, vindo a aumentar a vida útil do equipamento.
(71) ANTONIO MARTOS CALVO (BR/SP)
(72) ANTONIO MARTOS CALVO
(74) ORGANIZAÇÃO MÉRITO MARCAS E PATENTES LTDA

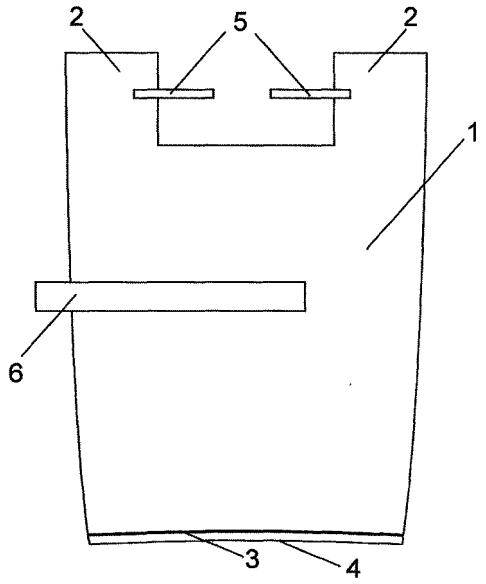

(21) **MU 9002203-3** U2 **3.1**
(22) 22/11/2010
(51) A47B 96/14 (2006.01), E04B 2/72 (2006.01)
(54) DISPOSIÇÃO INTRODUZIDA EM TRAVA TRANSVERSAL PARA TRILHOS DE DIVISÓRIAS E ASSEMELHADOS
(57) DISPOSIÇÃO INTRODUZIDA EM TRAVA TRANSVERSAL PARA TRILHOS DE DIVISÓRIAS E ASSEMELHADOS, que trata de uma prática e inovadora trava transversal, pertencente ao campo da mecânica, de uso mais precisamente para a fixação e travamento permanente ou temporário de trilhos e frisos de placas divisórias, colunas, vigas de estruturas metálicas de pequeno e médio porte, e ao qual foi dada original disposição construtiva, com vistas a tornar a montagem e desmontagem de estandes e divisórias rápida e sua estabilidade segura, em relação aos outros modelos usualmente encontrados no mercado, visto ser constituído de uma trava (1) contendo um eixo retrátil (11) com terminal em forma de "T" (13) e com curso limitado por parafuso (8), de forma que quando o parafuso (8) está solto, o eixo (11) se movimenta livremente, tendo o seu movimento expandido por ação da mola helicoidal (12), sendo que para a fixação da trava (1) e, consequentemente, do perfilado (14a) e outro perfilado (14b) basta que o usuário encaixe o terminal em forma de "T" (13) através da fenda (15) contida no perfilado (14b), rotacione o perfilado (14a) contendo a trava (1), encaixe os frisos paralelos (6) dentro da fenda (15) e aperte o parafuso (8), que se inserirá por dentro da bucha (7) travando firmemente o movimento do eixo (11).
(71) INDUSFEIRA COMERCIO E INDUSTRIA DE MATERIAIS PARA EVENTOS LTDA (BR/SP)
(72) OSMAR OLIVEIRA SILVA
(74) Logos Marcas e Patentes S/C Ltda.

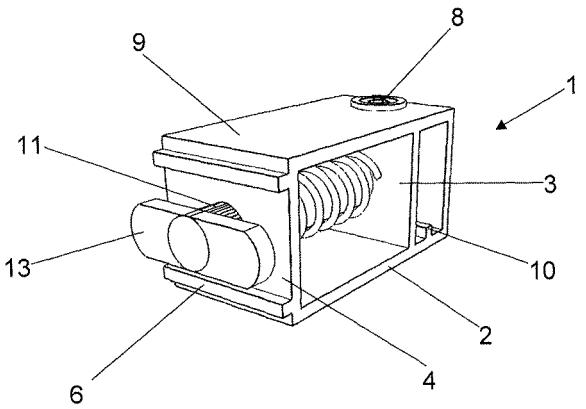

(21) **MU 9100238-9** U2 **3.1**
(22) 21/02/2011
(51) B23Q 17/12 (2006.01)
(54) APERFEIÇOAMENTO EM DISPOSITIVO PARA MONITORAMENTO, COLETA E ANÁLISE DOS DADOS DE VIBRAÇÕES MECÂNICAS E ACÚSTICAS
(57) APERFEIÇOAMENTO EM DISPOSITIVO PARA MONITORAMENTO, COLETA E ANÁLISE DOS DADOS DE VIBRAÇÕES MECÂNICAS E ACÚSTICAS, caracterizado por ser formado a partir de acelerômetros (1) ou transdutores calibrados e montados sobre bases magnéticas, revestidas com uma blindagem (2), sendo conectados via cabo (3) a um gabinete (4), contendo um condicionador de sinais dedicado (5) e uma placa de aquisição multifunção (6), e um cabo de saída (7).
(71) Voxter Soluções em Manutenção Industrial Ltda (BR/SC)
(72) Vinicius Sell Gonçalves

(74) Edvaldo Luis Alves

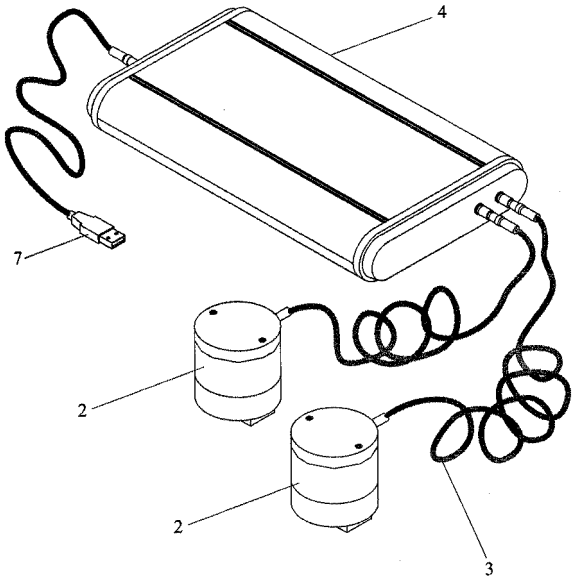

(21) **MU 9101508-1** U2 **3.1**
(22) 19/07/2011
(51) A47F 3/024 (2006.01), B65D 83/00 (2006.01)
(54) DISPOSIÇÃO INTRODUZIDA EM DISPENSADOR DE PRODUTOS DE LIMPEZA E SIMILARES
(57) DISPOSIÇÃO INTRODUZIDA EM DISPENSADOR DE PRODUTOS DE LIMPEZA E SIMILARES. Refere-se o presente objeto a um inovador e funcional dispensador de produtos líquidos de limpeza para uso em lavanderias residenciais, escritórios, comércio e empresas, através de uma caixa tipo "armário" provida de um compartimento interno para alojar garrafas plásticas recicladas ou reaproveitadas de refrigerantes e similares, emborcadas de cabeça para baixo, onde o seu gargalo encaixa-se num orifício dispensador do líquido em potes graduados
(71) WAGNER GOMES DE ARAUJO (BR/SP)
(72) WAGNER GOMES DE ARAUJO
(74) ANA PAULA MAZZEI DOS SANTOS LEITE

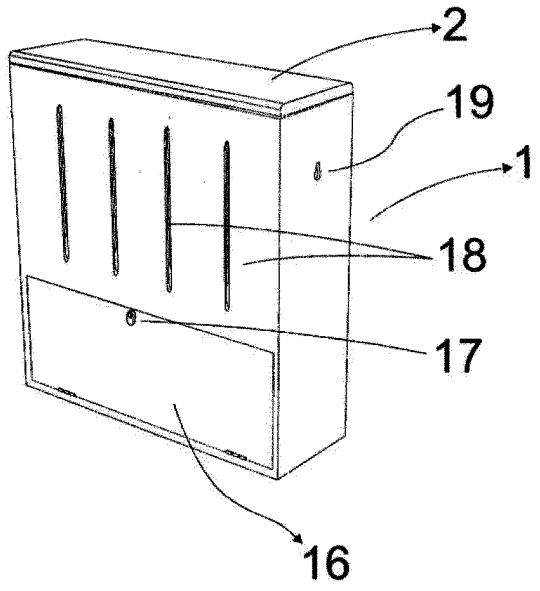

(21) **PI 0912500-0** A2 **3.1**
(22) 07/12/2009
(30) 19/12/2008 US 61/139,283; 30/04/2009 US 12/433,207
(51) G09F 3/02 (2006.01)
(54) ETIQUETAS
(57) ETIQUETAS. Uma etiqueta 10 que é removível a partir do artigo 28 a que está associada ou inclui uma seção removível 30 da mesma e inclui apenas um substrato único 12. O substrato tem um lado dianteiro 14 e um lado posterior 16 e uma tinta 20 disposta sobre o lado posterior do substrato, que permanece com o substrato durante a remoção do substrato ou uma seção da mesma a partir de um artigo. A etiqueta inclui, além disso, um adesivo 22 disposto adjacente à tinta sobre o lado posterior do substrato. A etiqueta pode ter pelo menos um con- junto de perfurações 34 para proporcionar uma seção removível da etiqueta. Estas perfurações podem ser providas por um equipamento 72 para proporcionar perfurações consistentes
(71) MULTI-COLOR CORPORATION (US)
(72) STEVE BOUCHER, WALLY ZYCHOWSKI, TOM RENIER
(74) HUGO SILVA, ROSA & MALDONADO-PROP. INT

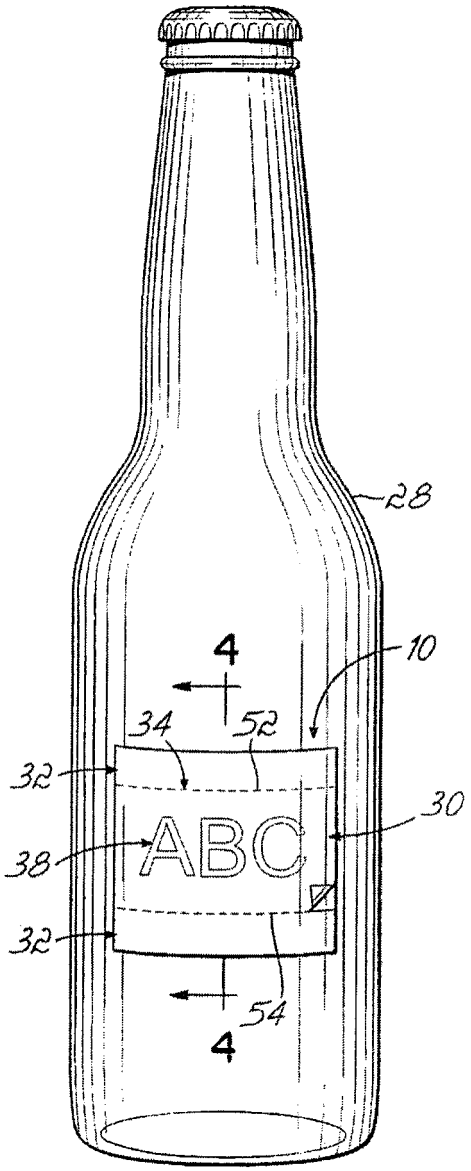

(21) **PI 0925292-4** A2 **3.1**
(22) 04/03/2009
(51) A23L 1/236 (2006.01), A23L 1/09 (2006.01), A23L 1/05 (2006.01)
(54) COMPOSIÇÕES DE EDULCORANTE COESIVAS SEM ESCOAMENTO LIVRE, INCLUINDO INGREDIENTES DE BAIXA DENSIDADE
(57) COMPOSIÇÕES DE EDULCORANTE COESIVAS SEM ESCOAMENTO LIVRE, INCLUINDO INGREDIENTES DE BAIXA DENSIDADE. A presente invenção refere-se a composições de eduicorante coesivas sem escoamento livre, como por exemplo, cubos -de edulcorante, úteis para adicionar doçura a produtos alimentícios líquidos, como por exemplo, bebidas, tendo uma carga calórica reduzida em comparação com cubos de sacarose convencionais. Maia particularmente, uma composição de edulcorante coesiva sem escoamento livre, contendo um edulcorante de alta intensidade e um agente espessante de baixa densidade, em que um cubo de edulcorante formado a partir da composição de edulcoitante coesiva sem esçoamento livre, tendo as mesmas dimensões que um cubo de sacarose convencional, tem uma carga calórica mais baixa e uma doçura equivalente. São fornecidos também métodos para fabricar tais composições de edulcorante coesivas sem escoamento livre.
(71) MCNEIL NUTRITIONALS, LLC (US)
(72) Renny Ison, Melaine Loades, Gareth Williams
(74) Dannemann, Siemsen, Bigler & Ipanema Moreira

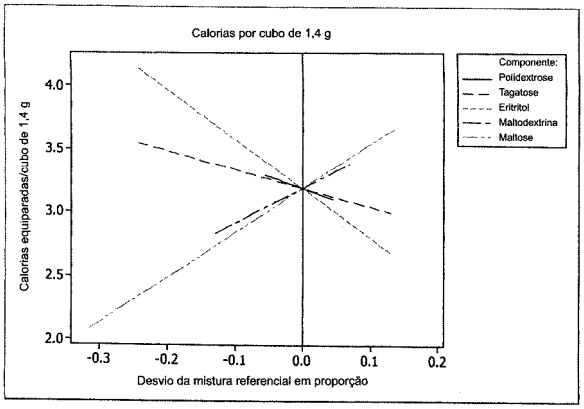

(21) **PI 1001183-8** A2 **3.1**
(22) 09/04/2010
(51) F16K 31/05 (2006.01)
(54) APERFEIÇOAMENTO EM MECANISMO REDUNDANTE DE ACIONAMENTO DE VÁLVULAS
(57) APERFEIÇOAMENTO EM MECANISMO REDUNDANTE DE ACIONAMENTO DE VÁLVULAS. A invenção refere-se ao aperfeiçoamento em mecanismo para acionamento de válvulas ou outros dispositivos de controle que pode ser manual ou através de um atuador elétrico/eletrônico, pneumático ou hidráulico, de forma independente e sem que seja necessário qualquer comando específico. O mecanismo de acionamento redundante compreende um redutor (1) com sistema epicicloidal de engrenagens, o qual é acopíado no topo do eixo (2) do elemento obturador (3) e fixado no corpo da válvula (4). Sobre a carcaça do redutor (1) é montada uma tampa (5). O redutor (1) possui um eixo sem-fim (11) com um volante (12) na sua extremidade para acionamento manual da válvula, sendo que o sem-fim (11) é engrenado tangencialmente pelo lado externo da coroa (13) do sistema epicicloidal. Pelo interior da coroa (13) giram três pinhões (14) que se comunicam por uma engrenagem central (15). Os eixos (16) dos pinhões (14) são mancalizados inferiormente no cubo (7), que é dotado de uma sede que acolhe a extremidade sextavada do eixo da válvula (2), e em uma chapa superior (17) que faz o fechamento do sistema epicicloidal de engrenagens. O cubo (7) desliza angularmente no interior da carcaça do redutor (1), enquanto que a coroa (13) desliza angularmente em um degrau existente na abertura superior da carcaça do redutor (1). A válvula (4) pode ser acionada através de um atuador (6) em cujo eixo de saída (61) é fixada a engrenagem central (15) que anima os pinhões (14) do sistema epicicloidal. A válvula (4) pode ser acionada manualmente quando o atuador (6) é retirado, sendo a engrenagem central (15) fixada na chave de travamento (8), cuja extremidade é aparafusada na chapa superior (17).
(71) Oskar Hans Wolfgang Coester (BR/RS)
(72) Oskar Hans Wolfgang Coester
(74) Custódio de Almeida & Cia

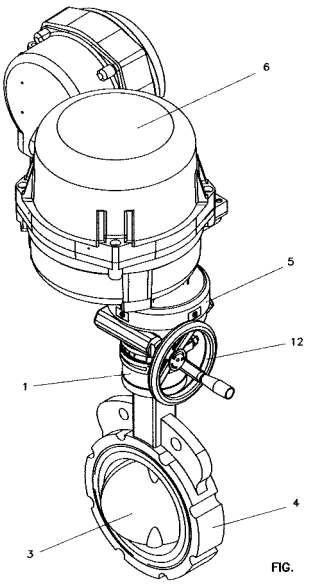

FIG.

(21) **PI 1002385-2** A2 **3.1**
(22) 06/05/2010
(30) 06/05/2009 FR 0953019
(51) B41F 17/18 (2006.01), B65C 9/04 (2006.01)
(54) MÁQUINA, E, PROCESSO DE MARCAÇÃO OU DE ETIQUETAGEM
(57) MÁQUINA, E, PROCESSO DE MARCAÇÃO OU DE ETIQUETAGEM. Esta máquina de marcação (2) ou de etiquetagem compreende pelo menos um órgão de marcação (6) ou etiquetagem e meios de condução de cada peça a marcar ou a etiquetar em frente deste órgão (6). Os meios de condução compreendem pelo menos dois braços (20, 22) girando em tomo de um primeiro eixo geométrico comum (X2) e portando, cada um, pelo menos um órgáo (213, 233) de suporte de uma peça a marcar ou a etiquetar, assim como meios independentes (30, 40, 42) de acionamento de cada um dos braços em rotação em tomo do primeiro eixo geométrico (X2), independentemente do outro braço. Figura 1
(71) Illinois Tool Woks INC. (US)
(72) DEMANGE, FLORENT, PAITA, MARCO, MANDON, DAVID
(74) Custódio De Almeida & Cia

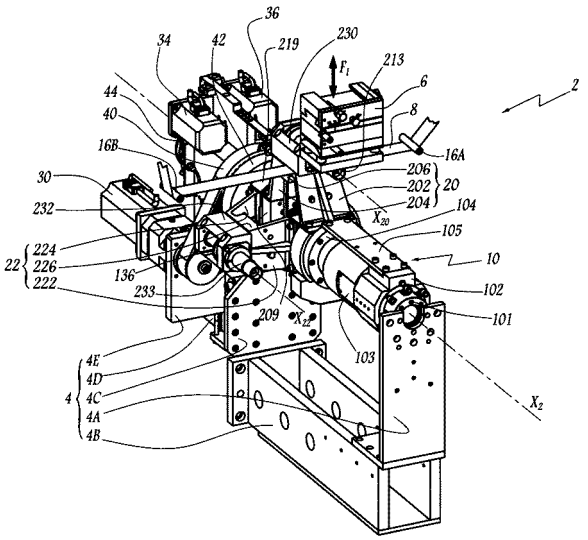

(21) **PI 1003891-4** A2 **3.1**
(22) 22/10/2010
(51) C01G 21/02 (2006.01), H01M 4/56 (2006.01)
(54) OBTENÇÃO DE OXIDO DE CHUMBO OZONISADO
(57) OBTENCÃO DE OXIDO DE CHUMBO OZONISADO,a obtenção de oxido de chumbo com a água ozonisada, é um processo,que será utilizado nas baterias chumbo acido.os processos,ate hoje utilizados,são agrega-se acido sulfúrico no pó chumbo,este processo bem se utilizando desde épocas remotas que foram inventadas as baterias acido chumbo,sendo que este processo não pode a temperatura atingir niveis,superiores a 55c 60c,pois corre se o risco de formar cristais de sulfatos de chumbo, material este que noprocesso de formação da bateria donde uma placa será transformada,em PB,a outra em pbo2, dito material cristais de sulfato não, reduzem ao PB, nem pbo2,a massa preparada com acido pode chegar a uma densidade de,65g a 69g por polegadas cúbicas,densidades menores,faz a massa se degradar muito facilmente,a massa ora patenteada pelo processo de ozonisação, pode ser levada ate uma densidade,SOg a 55g por polegadas cúbicas,esta não apresenta nenhuma degradação pelo simples fato que a massa tratada pelo ozônio possui uma super liga,não esfarelando como o acontecido com a massa feita em base acida,o tempo de curado é inferior a do sistema de acido,podendo se estocar as baterias depois de montadas por tempo indefinido,na massa,acida não pode,para o curado das massa de acido,leva ate três dias e conseguir um conteúdo bem baixo de chumbo livre, menos de 5%,bom seria ficar entre 1 %a 2%,deve ser condicionada em estufas com uma umidade controlada e calor controlado,não sendo necessário na massa hora patenteada,este rijo controle pois depois de ser misturada com água ozonisada ela ficara,com óxidos menores que t%,,devemos lembrar que,este sistema evita uma contaminação do meio ambiente devido ao menor manuzeio das placas,o tempo de formação da bateria, muito menor devido que os óxidos são melhores condutores da eletricidade,que os sulfatos,devemos lembrar que a voltagem de oxidação da água ozonisada, maior que com acido,potencial de oxidação, de 2,07 volts, poder relativo de oxidação,l,57,não existe nenhum processo com maior potencial que este, da água ozonisada
(71) Hugo Omar Faccini (BR/PR)
(72) Hugo Omar Faccini

(21) **PI 1003977-5** A2 **3.1**
(22) 20/10/2010
(30) 29/10/2009 EP 09174404.5
(51) E21B 47/10 (2006.01)
(54) TUBULAÇÃO INSTRUMENTADA, SISTEMA DE CONTROLE DE PRODUÇÃO, E MÉTODO PARA DETERMINAR UMA CONTRIBUIÇÃO DE UMA DADA ZONA PARA A PRODUÇÃO DE UM FLUÍDO DE UM RESERVATÓRIO
(57) TUBULAÇÃO INSTRUMENTADA, SISTEMA DE CONTROLE DE PRODUÇÃO, E MÉTODO PARA DETERMINAR UMA CONTRIBUIÇÃO DE UMA DADA ZONA PARA A PRODUÇÃO DE UM FLUÍDO DE UM RESERVATÓRIO. Uma tubulação instrumentada (10) para determinar urna contribuição de urna dada zona (7) para a produção de fluido (16) de um reservatório, a tubulação instrumentada compreendendo: um tubo (17) tendo uma extremidade aberta e uma abertura (50), a extremidade aberta recolhendo um fluido (19) escoando da zona dada (7) e a abertura acoplando o dito tubo (17) a uma tubulação de produção (11) para deixar o fluido recolhido escoar para a tubulação de produção; e um sensor (30) para medir um parâmetro do fluido recolhido, em que o sensor (30) é conectado a uma unidade eletrônica (25) para determinar a contribuição da zona dada (7) para a produção de fluido do reservatário com base no dito parâmetro medido
(71) Prad Research And Development Limited (VG)
(72) Fabien Cens, Yann Dufour, Christian Chouzenoux
(74) Walter de Almeida Martins

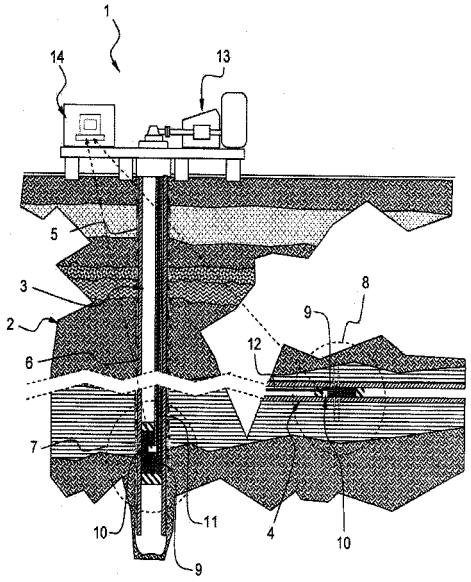

(21) **PI 1004244-0** A2 **3.1**
(22) 17/11/2010
(51) G06Q 10/00 (2006.01)
(54) SISTEMA PARA PARAMETRIZAÇÃO DE OPERAÇÃO E MANUTENÇÃO DE EQUIPAMENTOS MECÂNICOS, E, PROCESSO DE OPERAÇÃO DE PELO MENOS UMA MÁQUINA NO ÂMBITO DO SISTEMA
(57) SISTEMA PARA PARAMETRIZAÇÃO DE OPERAÇÃO E MANUTENÇÃO DE EQUIPAMENTOS MECÂNICOS, E, PROCESSO DE OPERAÇÃO DE PELO MENOS UMA MÁQUINA NO ÂMBITO DO SISTEMA. A presente invenção refere-se um sistema (1) para a parametrização de operação e manutenção de máquinas/equipamentos mecânicos (2), que compreende: (i) pelo menos um equipamento/máquina (2) que utiliza pelo menos um óleo lubrificante e cuja eficiência energética e operacional deve ser incrementada; (ii) pelo menos um óleo lubrificante aperfeiçoado para utilização na máquina (2), o lubrificante especialmente desenvolvido para apresentar propriedades físico/químicas otimizadas e sendo especificado para atuar de forma maximizada junto à máquina (2); (iii) pelo menos um sensor/transdutor/medidor (3) para medição ou monitoramento direto ou indireto dos parâmetros de funcionamento da máquina (2) e/ou as propriedades do óleo lubrificante (iv) pelo menos um dispositivo de coleta e armazenagem (4); e (v) pelo menos um componente de análise e tratamento de dados (5); o pelo menos um sensor/transdutor/medidor (3) medindo/monitorando direta ou indiretamente os parâmetros de funcionamento damáquina (2) e/ou as propriedades do óleo lubrificante, o dispositivo de coleta e armazenagem (4) recebendo e realizando o processamento desses dados medidos/monitorados pelo sensor/transdutor/medidor (3) a partir da atuação do componente de análise e tratamento de dados (5), o componente (5) adi- cionalmente gerando pelo menos um relatório/gráfico (6) indicativo dos da-dos processados. A presente invenção refere-se ainda a um processo de operação de pelo menos uma máquina no âmbito do sistema (1), que permite a obtenção de maior eficiência energética, economia e durabilidade.
(71) Kluber Lubrication Lubrificantes Especiais Ltda & Cia (BR/SP)
(72) Irajá Bernardino Ribeiro Júnior, Enrique Pablo Garcia, Rosemeire Esteves Santos Zilse
(74) Dannemann, Siemsen & Ipanema Moreira

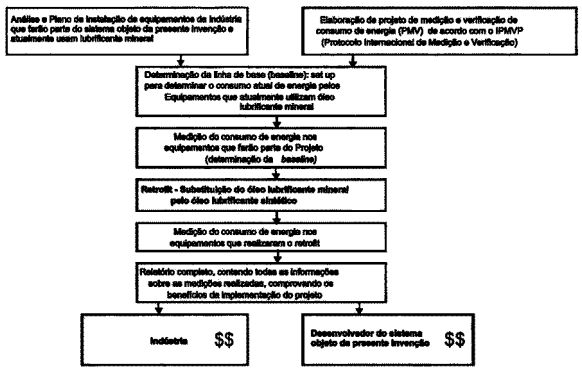

(21) **PI 1005467-7** A2 **3.1**
(22) 20/12/2010
(30) 18/12/2009 DE 20 2009 014 882.3
(51) E05F 1/02 (2006.01)
(54) JOGO DE FERRAGENS PARA DUAS FOLHAS DE PORTA CORREDIÇA
(57) JOGO DE FERRRAGENS PARA DUAS FOLHAS DE PORTA CORREDIÇA. A presente invenção refere-se a um jogo de ferragens para duas folhas de porta corrediça (6, 9), compreendendo uma primeira peça de rolamento (5) para uma folha de porta corrediça posterior (6,9) e uma segunda peça de rolamento (8) para uma folha de porta corrediça anterior (6,9), sendo que cada peça de rolamento (5, 8) apresenta um suporte de roldana (5a,8a) que pode ser fixado em uma folha de porta corrediça (6, 9), e um ativador (10,11) para o acionamento de um auxílio de fechamento para a respectiva folha de porta corrediça'(6, 9), sendo que ambos os ativadores (10, 11) são fabricados de material sintético, e o ativador (10) da peça de rolamento posterior (5) é fixado exclusivamente por meio de enganchamento no suporte de roldana (5a).
(71) Hettich-Heinze Gmbh & Co. KG (DE)
(72) Andreas Montecchio, Frank Nolte, Petra Neumüller
(74) Dannemann, Siemsen, Bigler & Ipanema Moreira

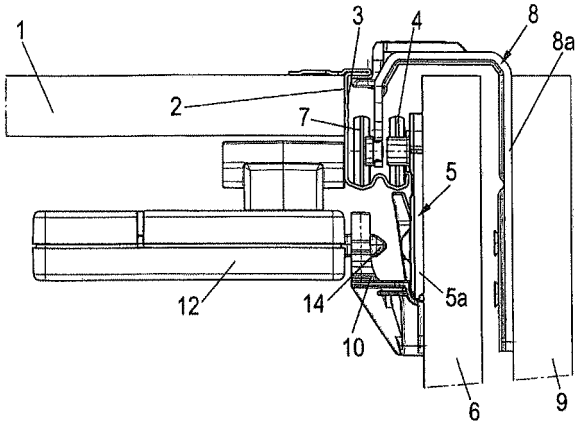

(21) **PI 1010479-8** A2 **3.1**
(22) 27/12/2010
(51) A61K 36/73 (2006.01), A61K 36/47 (2006.01), A61K 31/045 (2006.01)
(54) COMPOSIÇÃO FARMACÊUTICA PARA APLICAÇÃO NA PELE
(57) COMPOSIÇÃO FARMACÊUTIÇA PARA APLICAÇÃO NA PELE. A presente invenção refere-se a uma composição farmacêutica antiirritante para fins dermatológicos que apresenta ações antiinflamatória, cicatrizante, regenerativa e angiogênica, proporcionando à pele proteção e minimização dos sinais do envelhecimento. Este conjunto de benefícios é obtido por meio de uma combinação otimizada de três ingredientes de origem vegetal.
(71) BOTICA COMERCIAL FARMACÊUTICA LTDA. (BR/PR)
(72) CARLOS EDUARDO DE OLIVEIRA PRAES, CAMILA MIRANDA DE CARVALHO, MÁRCIO LORENCINI, ALESSANDRO AFORNALI, PRISCILA FERNANDA CAMPOS DE MENEZES, RUANDRO VICTOR KNAPIK, FERNANDA LOURENCO ANGELUCCI
(74) ANDRÉ LUIS FLESCH BRETANHA JORGE

(21) **PI 1100590-4** A2 **3.1**
(22) 14/01/2011
(30) 18/01/2010 JP 2010-008614
(51) H01L 33/52 (2010.01), H05B 37/02 (2006.01), F21S 2/00 (2006.01), F21V 23/00 (2006.01), F21Y 101/02 (2006.01)
(54) APARELHO DE ILUMINAÇÃO
(57) APARELHO DE ILUMINAÇÃO. De acordo com uma concretização, um aparelho de iluminação inclui um corpo principal condutivo (22) em um potencial terra, um dispositivo emissor de luz (1) no corpo principal, incluindo um substrato isolante (2), uma pluralidade de elementos emissores de luz (3) montados em uma parte anterior do substrato, uma instalação elétrica de fonte de alimentação (4) conectando eletricamente os elementos emissores de luz, e uma camada condutora (6) em uma parte posterior do substrato, conectada eletricailiente à instalação elétrica de fonte de alimentação em um potencial mais alto do que um potencial terra, e um dispositivo de controle de iluminação configurado para fornecer energia ao dispositivo emissor de luz.
(71) Toshiba Lighting & Technology Corporation (JP)
(72) Kiyoshi Nishimura, Kozo Ogawa, Soichi Shibusawa
(74) Ana Cristina Almeida Muller Wegmann

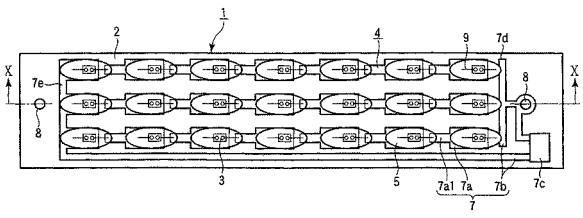

(21) **PI 1100591-2** A2 **3.1**
(22) 19/01/2011
(30) 22/01/2010 JP 2010-012428
(51) B62J 35/00 (2006.01), B62J 9/00 (2006.01), B62K 11/00 (2013.01)

(52) B62J 35/00, B62J 9/00, B62K 11/00
(54) MOTOCICLETA
(57) MOTOCICLETA. A presente invenção refere-se e uma motocicleta (1) provida com uma caixa de armazenamento (11) que pode ser formada para dispor de uma grande capacidade. Uma motocicleta (1) inclui um tubo principal (3) disposto na porção dianteira de uma carroceria de veículo ; um par de armazenações principais esquerda e direita (15,15) se estendendo obliquamente para baixo do tubo principal (3) na direção da parte de trás do carroçaria de veículo; um assento (12), no qual se senta um ocupante, sendo disposto acima das armações (15,15); e uma caixa de armazenamento (11) disposta abaixo do assento (12). A caixa de armazenamento (11) apresenta uma porção que se estende entre a armação principal (71) que se estende entre o par de armações principais e direita (15,15) e sobreposta às armações principais (15,15), conforme visto a partir da lateral.
(71) Honda Motor Co., Ltd (JP)
(72) Hideki Ikeda
(74) Dannemann,Siemsen, Bigler & Ipanema Moreira

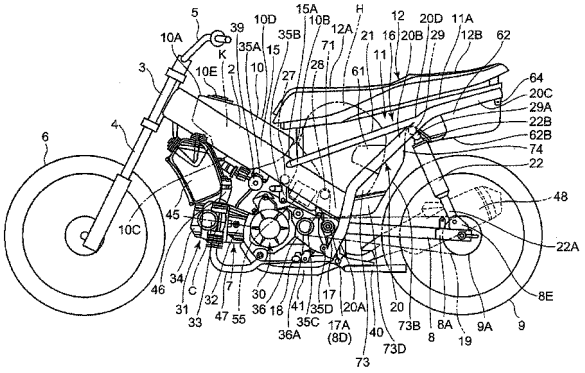

(21) **PI 1101815-1** A2 **3.1**
(22) 04/02/2011
(51) E01B 35/12 (2006.01)
(52) E01B 35/12
(54) PROCESSO PARA MONITORAMENTO DINÂMICO DE PAVIMENTO FERROVIÁRIO
(57) PROCESSO PARA MONITORAMENTO DINÂMICO DE PAVIMENTO FERROVIÁRIO. Trata-se de processo para monitoramento dinâmico de pavimento ferroviário. Em termos práticos, a presente invenção propõe a utilização de vibrômetros ao longo de ferrovias com o objetivo de se detectar, de forma preventiva, os trechos ou sub-trechos do pavimento que necessitarão de intervenções construtivas, com a adoção de soluções de engenharia dos pavimentos e geotécnica, evitando transtornos operacionais e aumentando a vida útil do pavimento. Este processo contribuirá para adoção de medidas e decisões planejadas visando o estabelecimento de um plano de trabalho de manutenção, fornecendo todos os dados e informações da situação atual, assim como a evolução das condições do pavimento com o tempo. O processo baseia-se na natureza dinâmica do esforço aplicado a uma ferrovia, no contato roda-trilho, devido ao tráfego das composições ferroviárias, podendo ser classificada como harmônica, e a sua variação no tempo podendo ser representada pela função seno (ou co-seno); assim, a vibração forçada fornecerá respostas na forma de deslocamentos, velocidades e acelerações que também poderão ser captadas pelos vibrômetros.
(71) Noberto Germano Saraiva da Silva (BR/MA)
(72) Noberto Germano Saraiva da Silva
(74) Wagner José Fafá Borges

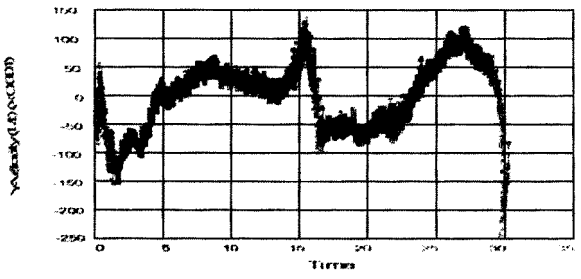

(21) **PI 1102180-2** A2 **3.1**
(22) 23/05/2011
(51) H01F 38/34 (2006.01), H01F 27/06 (2006.01)
(54) APERFEIÇOAMENTO INTRODUZIDO EM TRANSFORMADORES DE POTENCIAL E DE CORRENTE
(57) APERFEIÇOAMENTO INTRODUZIDO EM TRANSFORMADORES DE POTENCIAL E DE CORRENTE, compreendido por um corpo principal formado por diversos componentes independentes, constituídos a partir de um isolador, cuja secção superior incorpora de forma estática através de cimentação uma flange superior provida de anel de vedação, sobre o qual é posicionado um cabeçote que detém lateralmente terminais primários, e superiormente um anel de vedação, para assentamento de uma tampa que recebe um chapéu com indicador de nível de óleo, sendo a secção inferior do isolador recebe de forma estática através de cimentação flange inferior provida na face inferior de anel de vedação, sobre o qual é fixado um tanque caracterizado pelo dito tanque projetar diversos pés de sustentação e lateralmente caixas duplas de ligação.

(71) Julio Gioppo Sobrinho (BR/SP)
(72) Julio Gioppo Sobrinho
(74) Mauro Braga Assessoria Empresarial LTDA.

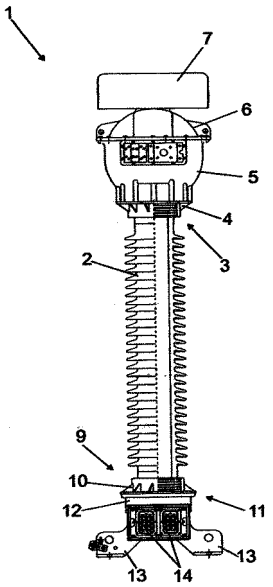

(21) **PI 1103671-0** A2 **3.1**
(22) 27/07/2011
(51) C12N 15/861 (2006.01), C12N 15/18 (2006.01), A61P 9/10 (2006.01)
(54) VETOR PARA EXPRESSÃO DE VEGF COM EXPRESSÃO REGULADA POR P53 E USOS DO MESMO
(57) VETOR PARA EXPRESSÃO DE VEGF COM EXPRESSÃO REGULADA POR P53 E USOS DO MESMO. A invenção consiste em um vetor viral contendo o gene do fator VEGF a comando de um promotor sintético responsivo à p53 que pode ser utilizado em casos clínicos de Hipertrofia Cardíaca, Isquemia e em caso de uso de quimioterápicos da classe das Antraciclinas. O promotor responsivo à p53 funciona como um bio-sensor.
(71) UNIVERSIDADE DE SÃO PAULO - USP (BR/SP) , FUNDAÇÃO DE AMPARO À PESQUISA DO ESTADO DE SÃO PAULO - FAPESP (BR/SP)
(72) BRYAN ERIC STRAUSS, JOSÉ EDUARDO KRIEGER, MARCIO CHAIM BAJGELMAN, LEONARDO DOS SANTOS
(74) MARIA APARECIDA DE SOUZA

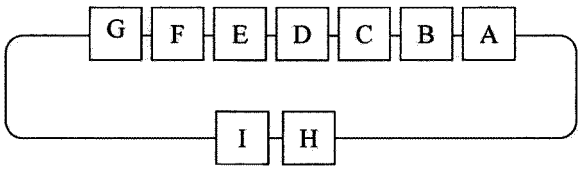

(21) **PI 1105007-1** A2 **3.1**
(22) 23/11/2011
(51) H04B 7/185 (2006.01), H04W 84/06 (2009.01)
(52) H04B 7/18504, H04W 84/06
(54) SISTEMA INDEPENDENTE SEM FIO PARA TELECOMUNICAÇÃO GLOBAL SEM ZONAS DE SOMBRA INTEGRANDO SATÉLITES GEOSÍNCRONOS E MÓDULOS SUSPENSOS GEOFIXOS
(57) SISTEMA INDEPENDENTE SEM FIO PARA TELECOMUNICAÇÃO GLOBAL SEM ZONAS DE SOMBRA INTEGRANDO SATÉLITES GEOSÍNCRONOS E MÓDULOS SUSPENSOS GEOFIXOS, idealizada por um sistema independente sem fio para telecomunicação global sem zonas de sombra integrando satélites geosíncronos e módulos suspensos geofixos, pertencente ao campo dos artigos para telecomunicação; o grande inconveniente do sistema de comunicação global atualmente utilizado reside, especificamente no fato de que este, até o momento, não sofreu modificações estruturais de monta, mas tão somente nos detalhes de seus constituintes eletro-eletrônicos; o objeto da presente patente trata de um sistema de telecomunicação global totalmente sem fio e sem zonas de sombra que emprega basicamente Módulos Suspensos Geofixos como meio de interligação entre geradores de programação, concessionários distribuidores e consumidores, no solo e no ar da superfície terrestre, eliminando, destarte, as antenas fixas nas cidades e nas estradas, permitindo o acesso nas mais remotas regiões à todas as faixas de telecomunicação: TV, telefones, internet, dados, etc..
(71) BRUCE WILSON GIANNETTI (BR/SP)
(72) BRUCE WILSON GIANNETTI
(74) RITA DE CASSIA BRUNNER

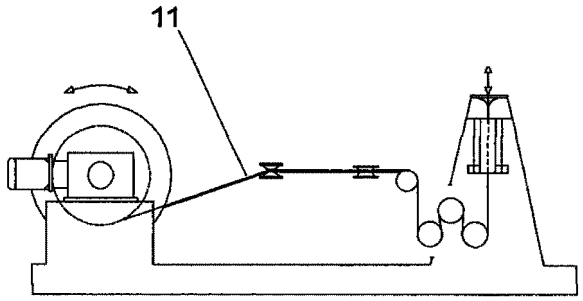

(21) **PI 1105592-8** A2 **3.1**
(22) 18/11/2011
(51) C08B 37/08 (2006.01), C08K 3/36 (2006.01), B01D 71/08 (2006.01), H01M 2/14 (2006.01)
(54) PROCESSO PARA A PRODUÇÃO DE ELETRÓLITOS POLIMÉRICOS COMPÓSITOS DE ALTA TEMPERATURA PREPARADOS A BASE DE QUITOSANA MODIFICADA COM ARGILAS NATURAIS; ELETRÓLITOS POLIMÉRICOS COMPÓSITOS DE ALTA TEMPERATURA E USO DO MESMO
(57) PROCESSO PARA A PRODUÇÃO DE ELETRÓLITOS POLIMÉRICOS COMPÓSITOS DE ALTA TEMPERATURA PREPARADOS A BASE DE QUITOSANA MODIFICADA COM ARGILAS NATURAIS; ELETRÓLITOS POLIMÉRICOS COMPÓSITOS DE ALTA TEMPERATURA E USO DO MESMO. A presente invenção consiste em preparar eletrólitos compósitos poliméricos de alta temperatura a base de guitosana modificadas com argilas naturais. As argilas apresentam elevado grau de cristalinidade, isto pode ser verificado nos difratogramas de raios-X. A adição das argilas na QTS contribui para elevar a estabilidade térmica e condutividade protônica dos eletrólitos.
(71) Companhia Paulista de Força e Luz - CPFL (BR/SP)
(72) Mauro César Marghetti Laranjeira, Denice Schulz Vicentini, Rangel Martins Nunes
(74) Di Blasi, Parente & Ass. Prop. Ind. Ltda

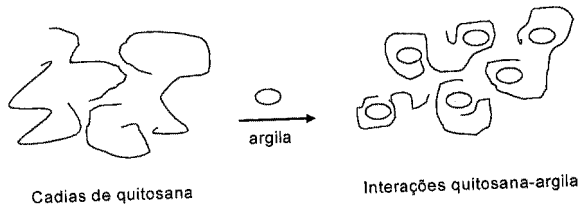

(21) **PI 1107041-2** A2 **3.1**
(22) 30/11/2011
(30) 30/11/2010 ES P201001526
(51) B29C 33/26 (2006.01), B29C 33/42 (2006.01), B29C 33/34 (2006.01), B29C 51/00 (2006.01), B29L 31/08 (2006.01)
(54) DISPOSITIVO DE REGULAGEM DAS DEFORMAÇÕES DA CAMA DE UM MOLDE DE GEOMETRIA AERODINÂMICA E MÉTODO DE MOLDAGEM COM DITO DISPOSITIVO
(57) DISPOSITIVO DE REGULAGEM DAS DEFORMAÇÕES DA CAMA DE UM MOLDE DE GEOMETRIA AERODINÂMICA E MÉTODO DE MOLDAGEM COM DITO DISPOSITIVO. A invenção descreve um dispositivo de regulagem que se adapta ao perfil aerodinâmico de uma cama de um molde de material composto para compensar desvios geométricos originados na cama de molde. O dispositivo compreende umas costelas (20) de suporte que apóiam sobre a superfície da cama (10) de molde e que consta de uns atuadores (21) que modificam a curvatura da cama (10) de molde.
(71) Gamesa Innovation & Technology, S.L. (ES)
(72) Eneko Sanz Pascual, Raquel Pagola Divasson, Javier Iriarte Eleta, Juan José Fuertes Thomas, Ion Arocena de La Rua
(74) Maria Pia Carvalho Guerra

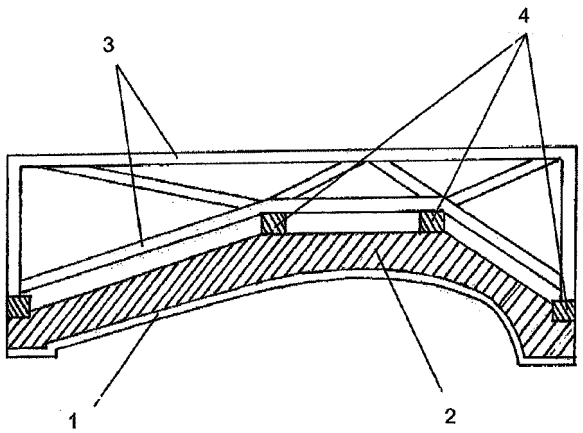

(21) **PI 1107283-0** A2 **3.1**
(22) 20/05/2011
(51) A61K 36/55 (2006.01), A61P 17/02 (2006.01)
(54) POMADA À BASE DE ÓLEO DE LINHAÇA (LINUM USITATISSIMUM L.) COM AÇÃO CICATRIZANTE PARA TRATAMENTO E PREVENÇÃO DE ÚLCERAS DE PRESSÃO
(57) POMADA À BASE DE ÓLEO DE LINHAÇA (LINUM USITATISSIMUM L.) COM AÇÃO CICATRIZANTE PARA TRATAMENTO E PREVENÇÃO DE ÚLCERAS DE PRESSÃO. A presente patente de invenção refere-se ao uso de uma formulação da forma farmaceutica pomada à base de óleo de linhaça (Linum usitatissimum L.) com ação cicatrizante para tratamento e prevenção de úlceras de pressão. Foram utilizadas como matérias-primas óleo de linhaça, parafina branca, cera de abelha, butilhidroxitolueno, metilparabeno, propilparabeno, vaselina sólida e propilenoglicol. Foi realizada a caracterização fisico-qufinica e avaliadas toxicidade, irritação e sensibilização dérmicas e reparação tecidual da pomada à base de óleo de linhaça em roedores e coelhos. Para a avaliação da toxicidade, foram utilizados diferentes modelos experimentais, utilizando camundongos e ratos. Na verificação da atividade sob a reparação tecidual, foram utilizados modelos de feridas, exicisional e incisional, de ratos Wistar, avaliando a contração e re-epitelização da ferida. Os resultados obtidos revelaram que a pomada à base de óleo de linhaça não apresentou toxicidade, irritação ou sensibilização dérmicas nos modelos animais utilizados. Com relação à reparação tecidual, o grupo tratado com a pomada à base de óleo de linhaça iniciou o processo de re-epitelização, significante, quando comparado ao grupo controle placebo. A administração tópica da pomada à base de óleo de linhaça em feridas experimentais excisionais, possibilitou a re-epitelização em 100% dos animais tratados e não causou danos à pele íntegra.
(71) Universidade Federal do Pará (BR/PA) , UNIVERSIDADE FEDERAL DE PERNAMBUCO (BR/PE)
(72) ROSALI MARIA FERREIRA DA SILVA, ALEXANDRE JOSÉ DA SILVA GÓES, ANTÔNIO JOSÉ ALVES, Pedro José Rolim Neto, MARIA BERNADETE DE SOUSA MAIA, ANA FLÁVIA VASCOCELOS PESSANHA, Larissa Araújo Rolim, LAÍSE LOPES CHAVES, Lariza Darlene Santos Alves, AMANDA CARLA QUINTAS MEDEIROS, MARIA LUÍZA CARNEIRO MOURA

(21) **PI 1107284-9** A2 **3.1**
(22) 20/05/2011
(51) A61K 36/55 (2006.01), A61P 17/02 (2006.01)
(54) USO DE ÓLEO DE LINHAÇA (LINUM USITATISSIMUM L.) COM AÇÃO CICATRIZANTE PARA TRATAMENTO E PREVENÇÃO DE ÚLCERAS DE PRESSÃO
(57) USO DE ÓLEO DE LINHAÇA (LINUM USITATISSIMUM L.) COM AÇÃO CICATRIZANTE PARA TRATAMENTO E PREVENÇÃO DE ÚLCERAS DE PRESSÃO. A presente patente de invenção refere-se ao uso de óleo de linhaça (Línumusitat/ssirnurn L.) com ação cicatrizante para tratamento e prevenção de úlceras de pressão. Foram avaliadas toxicidade, irritação e sensibilização dérmicas e reparação tecidual do óleo de linhaça em roedores e coelhos. Para a avaliação da toxicidade, foram utilizados diferentes modelos experimentais, utilizando camundongos e ratos. Na verificação da atividade sob a reparação tecidual, foram utilizados modelos de feridas, exicisional e incisional, de ratos Wistar, avaliando a contração e re-epitelização da ferida. Os resultados obtidos revelaram que o óleo de linhaça não apresentou toxicidade, irritação ou sensibilização dérmicas nos modelos animais utilizados. Com relação à reparação tecidual, o grupo tratado com o óleo de linhaça iniciou o processo de re-epitelização, significante, quando comparado ao grupo controle vaselina. A administração tópica de óleo de linhaça em feridas experimentais excisionais, possibilitou a re-epitelização em 100% dos animais tratados e não causou danos à pele integra, indicando assim um potencial de ação terapeutica do óleo de linhaça o qual poderá ser utilizado no processo de dermo-reparação.
(71) Universidade Federal do Pará (BR/PA) , UNIVERSIDADE FEDERAL DE PERNAMBUCO (BR/PE)
(72) ROSALI MARIA FERREIRA DA SILVA, ALEXANDRE JOSÉ DA SILVA GÓES, ANTÔNIO JOSÉ ALVES, Pedro José Rolim Neto, MARIA BERNADETE DE SOUSA MAIA, ANA FLÁVIA VASCOCELOS PESSANHA, Larissa Araújo Rolim, LAÍSE LOPES CHAVES, Lariza Darlene Santos Alves, AMANDA CARLA QUINTAS MEDEIROS, MARIA LUÍZA CARNEIRO MOURA

3.6
PUBLICAÇÃO DO PEDIDO ARQUIVADO DEFINITIVAMENTE - ART. 216 PARÁG. 2º E ART. 17 PARÁG. 2º DA LPI

(21) **BR 10 2012 019373-6** A2 **3.6**
(22) 02/08/2012
(51) A47K 3/28 (2006.01), B05B 1/18 (2006.01)
(52) A47K 3/28, B05B 1/18
(54) CHUVEIRO
(57) CHUVEIRO. O chuveiro compreende um corpo oco (10) provido de um bocal de entrada (11) e de um crivo (C) vazado por furos (13); um meio de limpeza (40), carregando uma pluralidade de pinos inferiores (41) e sendo deslocável, no interior do corpo oco (10), entre uma posição de repouso, com os pinos (41) afastados do crivo (C), e uma posição operante, com cada pino (41) introduzido em um furo (13) do crivo (C) e definindo uma saída de água anelar com o furo (13); um meio acionador (50), associado ao bocal de entrada (11) e fixado ao meio de limpeza (40), para mantê-lo na posição de repouso, enquanto a pressão hidráulica no bocal de entrada (11) for inferior a um valor de referência, e deslocando o meio de limpeza (40) para a posição operante, quando dita pressão hidráulica alcançar o valor de referência; e um meio

impulsor (60) deslocando os meios, acionador (50) e de limpeza (40), para a posição de repouso, quando dita pressão hidráulica for inferior ao valor de referência.
(71) FABRIMAR S.A INDÚSTRIA E COMÉRCIO (BR/RJ)
(72) CARLOS AUGUSTO RAMOS DE BARROS
(74) ANTONIO MAURICIO PEDRAS ARNAUD

(21) **PI 1001817-4** A2 **3.6**
(22) 11/06/2010
(51) G09F 7/06 (2006.01)
(54) QUADRO COM FRESTAS E ABERTURA CAMUFLADA
(57) QUADRO COM FRESTAS E ABERTURA CAMUFLADA. Quadros com abertura só num dos lados e espaço para apenas uma folha na parte interior (em tomo de 1 mm), mas com frestas na frente ou no fundo, nas quais se pode introduzir uma agulha, alfinete ou similar, usado para posicionar a folha e para retirá-la. É fechado por uma régua ou haste introduzida num vão feito numa beirada e encaixada num vão ou reentrância paralela feita na beirada oposta. Pode-se fixar um parafuso nessa régua.
(71) Sonia Regina de Castro (BR/SC)
(72) Sonia Regina de Castro

Diretoria de Patentes - DIRPA
Despachos Relativos a Pedidos, Patentes (incluindo as de MI/DI expedidas na vigência da Lei 5772/71) e Certificados de Adição de Invenção

RPI 2333 de 22/09/2015

1. Pedido Internacional PCT/BR Designado ou Eleito

1.1.1 RETIFICAÇÃO

(21) **PI 0920444-0** **1.1.1**
(22) 28/10/2009
(30) 30/10/2008 GB 0819863.2
(51) H01M 8/04 (2006.01)
(86) PCT GB2009/002560 de 28/10/2009
(87) WO 2010/049683 de 06/05/2010
Retificado o item 86 para data de depósito do PCT 28/10/2009.

1.1.2 PUBLICAÇÃO ANULADA

(21) **PI 1005792-7** **1.1.2**
(30) 10/02/2009 ES PCT/ES09/070019
(51) A61L 27/12 (2006.01), A61L 27/50 (2006.01), A61L 27/54 (2006.01), A61L 31/02 (2006.01), A61L 31/12 (2006.01), A61L 31/14 (2006.01), A61L 31/16 (2006.01)
(86) PCT EP2010/051386 de 04/02/2010
(87) WO 2010/092001 de 19/08/2010
Anulada a publicação 1.1.1 da RPI 2182.

1.2 NOTIFICAÇÃO – PEDIDO RETIRADO – PCT

(21) **PI 0717695-3** **1.2**
(22) 30/11/2007
(71) GALDERMA S.A (CH)
(74) Carolina Nakata
(86) PCT FR2007/052432 de 30/11/2007
(87) WO 2008/065316 de 05/06/2008

(21) **PI 0718662-2** **1.2**
(22) 09/11/2007
(71) Vetco Gray Scandinavia AS (NO)
(74) Magnus Aspeby e Claudio Szabas
(86) PCT IB2007/003433 de 09/11/2007
(87) WO 2008/056248 de 15/05/2008
Pedido retirado em relação ao Brasil por não atender às determinações referentes à entrada do pedido na fase nacional e por não cumprimento da exigência formulada na RPI nº 2266 de 10/06/2014.

(21) **PI 0909533-0** **1.2**
(22) 25/05/2009
(71) UNICHARM CORPORATION (JP)
(74) NASCIMENTO ADVOGADOS
(86) PCT JP2009/059516 de 25/05/2009
(87) WO 2009/145138 de 03/12/2009
Pedido considerado retirado em relação ao Brasil por não atender o Art. 9.2 do Ato Normativo 128 de 05/03/97.

1.3.1 RETIFICAÇÃO

(21) **BR 11 2012 009621-4** A8 **1.3.1**
(22) 26/10/2010
(30) 30/10/2009 US 09174696.6; 30/10/2009 US 61/256,630
(51) A23K 1/16 (2006.01), A23K 1/175 (2006.01), C07C 229/76 (2006.01), A23K 1/18 (2006.01), C07C 229/00 (2006.01)
(54) USO DE UM SUPLEMENTO PARA TORNAR OS METAIS (NUTRICIONALMENTE) DISPONÍVEIS AOS ANIMAIS, RAÇÃO ANIMAL, ÁGUA DE BEBER PARA ANIMAIS, COCHO DE SAL OU SUAS MISTURAS PRÉVIAS, COMPLEXO METÁLICO DE ÁCIDO GLUTÂMICO N,N-DIACÉTICO (GLDA) OU ÁCIDO METILGLICINO N,N-DIACÉTICO (MGDA) E MÉTODO DE SUPLEMENTAÇÃO DE RAÇÃO ANIMAL, ÁGUA DE BEBER PARA ANIMAIS,COCHO DE SAL OU SUAS MISTURAS PRÉVIAS
(71) AKZO NOBEL CHEMICALS INTERNATIONAL B.V. (NL)
(72) CAREL THEO JOZEF WREESMANN, ADRIANUS MARIA REICHWEIN, MARCELLINUS ALEXANDER VAN DOORN, JAVIER MARTIN-TERESO LÓPEZ
(74) DAVID DO NASCIMENTO ADVOGADOS ASSOCIADOS
(85) 24/04/2012
(86) PCT EP10/066187 de 26/10/2010
(87) WO 2011/051295 de 05/05/2011
Foram reitificados o título item 54 e os nomes dos inventores item 72.

(21) **PI 0711009-0** A8 **1.3.1**
(22) 16/05/2007
(30) 18/05/2006 JP 2006-138733
(51) C21B 7/00 (2006.01)
(54) "MÉTODO DE DESMONTE DA SEÇÃO INFERIOR DE ALTO-FORNO"
(71) NIPPON STEEL ENGINEERING CO., LTD. (JP)
(72) Hiroshi Takasaki, TAKASHI HAMADA, YUUZI SUDOU
(74) Cruzeiro Newmarc Patentes e Marcas Ltda.
(85) 14/11/2008
(86) PCT JP2007/060043 de 16/05/2007
(87) WO 2007/135916 de 29/11/2007
Foi retificada a publicação 1.3 em relação ao item 71.

(21) **PI 0814884-8** A8 **1.3.1**
(22) 06/08/2008
(30) 07/08/2007 US 60/954,510
(51) C08J 9/00 (2006.01), C08K 5/521 (2006.01), C08K 5/523 (2006.01), C08K 5/5357 (2006.01), C08G 101/00 (2006.01)
(54) ESPUMAS RÍGIDAS DE POLIURETANO RETARDANTE DE CHAMAS E FORMULAÇÕES DE ESPUMA RÍGIDA DE POLIURETANO
(71) Albemarle Corporation (US)
(72) Hoover B. Chew, Ravindra R. Joshi, Arthur G. Mack, Augusto Ibay
(74) Araripe & Associados
(85) 01/02/2010
(86) PCT US2008/072331 de 06/08/2008
(87) WO 2009/021035 de 12/02/2009
Foi retificada a publicação 1.3 da RPI 2329 de 25/08/2015 em relação ao item (54) da mesma.

(21) **PI 0815616-6** A8 **1.3.1**
(22) 20/08/2008
(30) 21/08/2007 JP 2007-214292; 27/08/2007 JP 2007-220171
(51) F02M 53/00 (2006.01), F02D 41/06 (2006.01), F02M 37/08 (2006.01), F02M 53/02 (2006.01)
(54) APARELHO DE CONTROLE DA INJEÇÃO DE COMBUSTÍVEL DO MOTOR DE COMBUSTÃO INTERNA.
(71) Toyota Jidosha Kabushiki Kaisha (JP)
(72) Takashi Tsunooka
(74) NELLIE ANNE DAIEL-SHORES
(85) 19/02/2010
(86) PCT JP2008/064816 de 20/08/2008
(87) WO 2009/025293 de 26/02/2009
Foi retificada a publicação 1.3 em relação ao item 30.

(21) **PI 0816221-2** A8 **1.3.1**
(22) 10/10/2008
(30) 12/10/2007 US 60/979.643
(51) C07D 487/04 (2006.01), A61K 31/4184 (2006.01), A61P 35/00 (2006.01)
(54) FORMA CRISTALINA 1 DA 2-((R)-2-METILPIRROLIDIN-2-IL)-1H-BENZIMIDAZOL-4-CARBOX AMIDA
(71) ABBVIE INC. (US)
(72) Lawrence Kolaczkowski
(74) Nellie Anne Daniel-Shores
(85) 02/03/2010
(86) PCT US2008/079441 de 10/10/2008
(87) WO 2009/049111 de 16/04/2009
Foi retificada a publicação 1.3 em relação ao item 54.

(21) **PI 0816821-0** A8 **1.3.1**
(22) 02/09/2008
(30) 17/09/2007 US 11/856605
(51) C22B 3/00 (2006.01), C22B 15/00 (2006.01), C25C 1/12 (2006.01)
(54) PROCESSO DE RECUPERAÇÃO E LIXIVIAÇÃO CONTROLADA DE COBRE
(71) Freeport-Mcmoran Corporation (US)
(72) BARBARA J. SAVAGE, Wayne W. Hazen, DAVID G. MEADOWS
(74) Momsen, Leonardos & Cia.
(85) 17/03/2010
(86) PCT US2008/075037 de 02/09/2008
(87) WO 2009/038962 de 26/03/2009
Foi retificada a publicação 1.3 em relação ao item 72.

(21) **PI 0819542-0** A8 **1.3.1**
(22) 19/12/2008
(30) 21/12/2007 US 11/962.772
(51) F16L 59/14 (2006.01), B32B 1/08 (2006.01), B32B 27/36 (2006.01), B32B 33/00 (2006.01), B32B 7/12 (2006.01), E21B 17/01 (2006.01), F16L 58/02 (2006.01), C09D 125/04 (2006.01), F16L 58/10 (2006.01), F16L 59/10 (2006.01), F16L 59/18 (2006.01)
(54) "CONDUTO COM ISOLAMENTO PARA O TRANSPORTE DE UM FLUÍDO E/OU DE GÁS"
(71) SHAWCOR LTD. (CA)
(72) PETER JACKSON, ADAM JACKSON
(74) Martinez & Kneblewski S/C Ltda.
(85) 21/06/2010
(86) PCT CA2008/002254 de 19/12/2008
(87) WO 2009/079784 de 02/07/2009
Foi retificada a publicação 1.3 em relação ao item 54.

(21) **PI 0819719-9** A8 **1.3.1**
(22) 19/12/2008
(30) 21/12/2007 KR 10-2007-0134887
(51) C07D 471/04 (2006.01)
(54) COMPOSTOS DE INIBIÇÃO DE DIPEPTIDIL PEPTIDASE-IV, MÉTODOS DE PREPARAÇÃO DOS MESMOS, E PREPARAÇÕES

FARMACÊUTICAS CONTENDO OS MESMOS COMO AGENTE ATIVO
(71) LG Life Sciences Ltd. (KR)
(72) Chang-Seok Lee, Hyeon Joo Yim, Kyoung-Hee Kim, Jaeick Lee, Sung-Hack Lee, Kyu Woong Lee, Hee Bong Lee, Wan Su Park, Changhee Min
(74) NELLIE ANNE DAIEL-SHORES
(85) 31/05/2010
(86) PCT KR2008/007543 de 19/12/2008
(87) WO 2009/082134 de 02/07/2009
Foi retificada a publicação 1.3 em relação ao item 54.

(21) **PI 0820464-0** A8 **1.3.1**
(22) 12/11/2008
(30) 16/11/2007 US 61/003.333
(51) G06Q 50/00 (2006.01), G06F 21/00 (2013.01), G06F 21/24 (2006.01)
(54) SISTEMA E MÉTODO PARA RASTREAR UM ARQUIVO DE MÍDIA DIGITAL BAIXADO
(71) Thomson Licensing (FR)
(72) TADEUSZ PETER MATUCHNIAK, Bryan Bledstein, Walter Lance Ware
(74) NELLIE ANNE DAIEL-SHORES
(85) 10/05/2010
(86) PCT US2008/012700 de 12/11/2008
(87) WO 2009/067158 de 28/05/2009
Foi retificada a publicação 1.3 em relação ao item 72.

(21) **PI 0820465-9** A8 **1.3.1**
(22) 10/11/2008
(30) 08/11/2007 US 61/002.608
(51) B02C 18/16 (2006.01)
(54) CONJUNTO PICADOR AUTOCONTIDO PARA REDUZIR E CLASSIFICAR MATERIAL
(71) Dynamic Manufacturing, Llc (US)
(72) Thomas R. Gross, Earl R. Smith
(74) NELLIE ANNE DAIEL-SHORES
(85) 10/05/2010
(86) PCT US2008/012650 de 10/11/2008
(87) WO 2009/061511 de 14/05/2009
Foi retificada a publicação 1.3 em relação ao item 54.

(21) **PI 0820489-6** A8 **1.3.1**
(22) 30/07/2008
(30) 08/11/2007 JP 2007-290491
(51) B65G 15/42 (2006.01), B65G 15/44 (2006.01)
(54) PERFIL DE CORREIA E CORREIA MODELADA
(71) The Gates Corporation (US)
(72) HARUHIKO NAKAMURA, Ryuki Inoue
(74) Nellie Anne Daniel-Shores
(85) 04/05/2010
(86) PCT JP2008/063683 de 30/07/2008
(87) WO 2009/060646 de 14/05/2009
Foi retificada a publicação 1.3 em relação ao item 72.

(21) **PI 0820583-3** A8 **1.3.1**
(22) 29/05/2008
(30) 10/12/2007 US 61/012.690
(51) A61B 5/00 (2006.01), G01N 33/487 (2006.01), H02J 7/00 (2006.01), G01R 31/36 (2006.01)
(54) CARREGAMENTO RÁPIDO E GERENCIAMENTO DE ENERGIA DE MEDIDOR DE ANALITOS EM FLUIDO ACIONADO A BATERIA
(71) Bayer Healthcare LLC (US)
(72) Jun Chen, IGOR GOFMAN
(74) Nellie Anne Danie-Shores
(85) 08/06/2010
(86) PCT US2008/006789 de 29/05/2008
(87) WO 2009/075696 de 18/06/2009
Foi retificada a publicação 1.3 em relação ao item 72.

(21) **PI 0820586-8** A8 **1.3.1**
(22) 20/02/2008
(30) 20/12/2007 US 61/015.264
(51) C22C 38/38 (2006.01), C22C 38/58 (2006.01)
(54) AÇO INOXIDÁVEL AUSTENÍTICO COM NÍVEL BAIXO DE ELEMENTOS ESTABILIZANTES CONTENDO NÍQUEL
(71) ATI PROPERTIES, INC. (US)
(72) James M. Rakowski, David S. Bergstrom, CHARLES P. STINNER, John J. Dunn, John F. Grubb
(74) Nellie Anne Danie-Shores
(85) 08/06/2010
(86) PCT US2008/054396 de 20/02/2008
(87) WO 2009/082498 de 02/07/2009
Foi retificada a publicação 1.3 em relação ao item 54.

(21) **PI 0820719-4** A8 **1.3.1**
(22) 25/11/2008
(30) 04/12/2007 US 11/950.388
(51) C12Q 1/18 (2006.01)
(54) DETECÇÃO DE RESISTÊNCIA INDUTÍVEL A MACROLÍDEO-LINCOSAMIDA-ESTREPTOGRAMINA B
(71) Becton, Dickinson And Company (US)
(72) Charles Yu, Curtis Michael Gosnell, Vicky Whitley, David J. Turner
(74) NELLIE ANNE DAIEL-SHORES
(85) 02/06/2010
(86) PCT US2008/084647 de 25/11/2008
(87) WO 2009/073472 de 11/06/2009
Foi retificada a publicação 1.3 3m relação ao item 54.

(21) **PI 0820984-7** A8 **1.3.1**
(22) 19/12/2008
(30) 21/12/2007 BE 2007/0615
(51) B32B 3/12 (2006.01), E04C 2/36 (2006.01)
(54) PROCESSO DE FABRICAÇÃO DE UM PAINEL E ESTRUTURA EMPILHADA
(71) Sonaca S.A (BE)
(72) Philippe Klein, DIMITRI GUEUNING, Bernard Poulaert
(74) Monsen, Leonardos & Cia.
(85) 14/06/2010
(86) PCT EP2008/068014 de 19/12/2008
(87) WO 2009/083494 de 09/07/2009
fOI RETIFICADA A PUBLICAÇÃO 1.3 EM RELAÇÃO AO ITEM 72.

(21) **PI 0821431-0** A8 **1.3.1**
(22) 23/12/2008
(30) 27/12/2007 US 61/009.276
(51) C07D 401/14 (2006.01), A61K 31/4439 (2006.01), A61K 31/496 (2006.01), A61P 25/00 (2006.01)
(54) DERIVADOS DE OXINDOL SUBSTITUÍDOS E O SEU USO PARA O TRATAMENTO DE DOENÇAS DEPENDENTES DE VASOPRESSINA.
(71) Abbott Gmbh & CO. KG (DE)
(72) Wilfried Braje, Astrid Netz, Thorsten Oost, Wolfgang Wernet, Liliane Unger, Wilfried Hornberger, Wilfried Lubisch
(74) Ricardo Pinho
(85) 29/06/2010
(86) PCT EP2008/068254 de 23/12/2008
(87) WO 2009/083559 de 09/07/2009
Foi retificada a publicação 1.3 em relação ao item 30.

(21) **PI 0822162-6** A8 **1.3.1**
(22) 30/12/2008
(30) 03/01/2008 US 12/006.531
(51) A61K 31/675 (2006.01), C07F 9/06 (2006.01)
(54) MÉTODO PARA TRATAMENTO DE DOENÇAS DAS UNHAS OU LEITO UNGUEAL E COMPOSIÇÃO FARMACÊUTICA PARA TRATAMENTO TÓPICO DE DOENÇA DAS UNHAS OU LEITO UNGUEAL.
(71) DOW PHARMACEUTICAL SCIENCES INC (US)
(72) Gareth Winckle, Gregory T. Fieldson
(74) Bhering Advogados
(85) 05/07/2010
(86) PCT US2008/014107 de 30/12/2008
(87) WO 2009/085314 de 09/07/2009
Retificação do item 71 nome do depositante.

(21) **PI 0822321-1** A8 **1.3.1**
(22) 18/04/2008
(51) B66C 17/08 (2006.01), B66C 6/00 (2006.01)
(54) GRUA DE CONCHA, E, MÉTODO DE MONTAR UMA GRUA DE CONCHA
(71) Mitsubishi Heavy Industries, LTD. (JP)
(72) Yoshitaka Ishii
(74) Momsen, Leonardos & Cia.
(85) 04/08/2010
(86) PCT JP2008/057632 de 18/04/2008
(87) WO 2009/128170 de 22/10/2009
Foi retificada a publicação 1.3 em relação ao item 54.

(21) **PI 0822465-0** A8 **1.3.1**
(22) 15/12/2008
(30) 31/03/2008 JP 2008-091071
(51) B23D 61/02 (2006.01), B23D 21/00 (2006.01)
(54) FERRAMENTA DE CORTE ROTATIVA, MÉTODO DE CORTE DE TARUGO PARA A FABRICAÇÃO DE CANO OU TUBO SEM EMENDA, E MÉTODO DE FABRICAÇÃO DE CANO OU TUBO SEM EMENDA.
(71) SUMITOMO METAL INDUSTRIES, LTD. (JP)
(72) Yasuhiro Kouchi, Osamu Kanda
(74) Araripe & Associados
(85) 24/09/2010
(86) PCT JP2008/072735 de 15/12/2008
(87) WO 2009/122619 de 08/10/2009
Foi retificada a publicação 1.3 em relação ao item 71.

(21) **PI 0822470-6** A8 **1.3.1**
(22) 17/11/2008
(30) 31/03/2008 US 61/041081; 26/06/2008 US 12/147258
(51) H04W 88/08 (2009.01), H04J 3/06 (2006.01)
(54) MÉTODO PARA OPERAR UMA ESTAÇÃO BASE DE RÁDIO, ESTAÇÃO BASE DE RÁDIO, NÓ DE EQUIPAMENTO DE RÁDIO E PRIMEIRO NÓ DE CONTROLADOR DE EQUIPAMENTO DE RÁDIO.
(71) Telefonaktiebolaget lm Ericsson (publ) (SE)
(72) Jacob Österling
(74) Momsen, Leonardos & CIA
(85) 30/09/2010
(86) PCT SE2008/051320 de 17/11/2008
(87) WO 2009/123523 de 08/10/2009
Foi retificada a publicação 1.3 em relação aos itens 30 e 54.

(21) **PI 0822575-3** A8 **1.3.1**
(22) 24/04/2008
(51) H04L 12/18 (2006.01), H04L 29/06 (2006.01)
(54) MÉTODOS PARA COMUTAR DE UMA TRANSMISSÃO POR UNIDIFUSÃO DE UM PROGRAMA PARA UMA TRANSMISSÃO POR MULTIDIFUSÃO DO MENCIONADO PROGRAMA, E PARA COORDENAR TRANSMISSÕES POR UNIDIFUSÃO E MULTIDIFUSÃO DE UM PROGRAMA, DISPOSITIVO DO CLIENTE, E, SERVIDOR DE MÍDIA
(71) Telefonaktiebolaget Lm Ericsson [Publ] (SE)
(72) Tomas Thyni, Mats Ullerstig
(74) Momsen Leonardos & Cia
(85) 19/10/2010
(86) PCT IB2008/051596 de 24/04/2008
(87) WO 2009/130541 de 29/10/2009
Foi retificada a publicação 1.3 em relação ao campo 54.

(21) **PI 0822834-5** A8 **1.3.1**
(22) 26/06/2008
(51) H04L 1/16 (2006.01), H04W 4/06 (2009.01)
(54) APARELHAGEM PARA SOLICITAÇÃO DE RECONHECIMENTO E TRANSMISSÃO DE RECONHECIMENTO DE DADOS DE MULTIDIFUSÃO EM REDES DE TRABALHO SEM FIO EM ÁREA LOCAL
(71) Thomson Licensing (FR)
(72) Hang Liu, ISHAN MANDREKAR, Mingquan Wu, Ramkumar Perumanam, Saurabh Mathur
(74) Ricardo Pinho
(85) 23/12/2010
(86) PCT US2008/008031 de 26/06/2008
(87) WO 2009/157901 de 30/12/2009
Foi retificada a publicação 1.3 em relação ao item 72.

(21) **PI 0822912-0** A8 **1.3.1**
(22) 30/12/2008
(30) 08/07/2008 US 61/078851
(51) H04W 16/00 (2009.01)
(54) MÉTODO PARA MUDAR IDENTIDADES DE CÉLULAS EM UM SISTEMA DE COMUNICAÇÃO, E, NÓ EM UM SISTEMA DE COMUNICAÇÕES.
(71) TELEFONAKTIEBOLAGET LM ERICSSON (PUBL) (SE)
(72) Johan Bolin, Karl Torbjörn Wigren
(74) Momsen, Leonardo & CIA
(85) 06/01/2011
(86) PCT SE2008/051573 de 30/12/2008
(87) WO 2010/005353 de 14/01/2010
Foi retificada a publicação 1.3 em relação ao item 54 e 71.

(21) **PI 0823187-7** A8 **1.3.1**
(22) 06/10/2008
(51) H04W 4/08 (2009.01)

(54) MÉTODO PARA EFETUAR GERENCIAMENTO DE GRUPO EM UMA REDE DE COMUNICAÇÃO, NÓ DE SOLICITAÇÃO, E, NÓ DE REDE.
(71) TELEFONAKTIEBOLAGET L M ERICSSON (PUBL) (SE)
(72) Jia Linder, Antônio Campesino Robles
(74) Momsen, Leonardos & CIA.
(85) 06/04/2011
(86) PCT EP2008/063349 de 06/10/2008
(87) WO 2010/040380 de 15/04/2010
Foi retificada a publicação 1.3 em relação ao campo 71.

(21) **PI 0823198-2** A8 **1.3.1**
(22) 17/11/2008
(51) H04W 4/06 (2009.01), H04W 76/02 (2009.01), H04W 60/00 (2009.01)
(54) MÉTODO PARA FORNECER ACESSO A DISPOSITIVO A UMA REDE DO SERVIÇO DE RÁDIO POR PACOTE GERAL, NÓ DE CONTROLE, PROGRAMA DE COMPUTADOR E PRODUTO DE MEIO LEGÍVEL POR COMPUTADOR .
(71) Telefonaktiebolaget LM Ericsson (Publ) (SE)
(72) Rogier Noldus
(74) Momsen, Leonardos & CIA.
(85) 01/04/2011
(86) PCT EP08/065662 de 17/11/2008
(87) WO 2010/054697 de 20/05/2010
Foi retificada a publicação 1.3 em relação ao item 54.

(21) **PI 0823351-9** A8 **1.3.1**
(22) 19/12/2008
(51) H04L 12/18 (2006.01), H04L 12/56 (2006.01)
(54) MÉTODO E APARELHO PARA APERFEIÇOAR FUNCIONALIDADE DE MULTIDIFUSÃO DE COMUTADOR DE REDE
(71) THOMSON LICENSING (FR)
(72) Gregory Herlein, CHRISTOPHER YUNKER, KELLY HOINACKI
(74) Diego Goulart De Oliveira Vieira
(85) 13/06/2011
(86) PCT US2008/013875 de 19/12/2008
(87) WO 2010/071623 de 24/06/2010
Foi retificada a publicação 1.3 em relação ao item 72.

(21) **PI 0823393-4** A8 **1.3.1**
(22) 30/12/2008
(51) G06F 3/023 (2006.01), G06F 3/048 (2013.01), G06F 17/30 (2006.01), G09F 27/00 (2006.01)
(54) MÉTODO E SISTEMA PARA ENTRADA DE TEXTO ATRAVÉS DE TELAS SENSÍVEIS AO TOQUE
(71) Thomson Licensing (FR)
(72) Gregory Herlein, Christopher Yunker
(74) Diego Goulart de Oliveira Vieira
(85) 27/06/2011
(86) PCT US2008/014103 de 30/12/2008
(87) WO 2010/077224 de 08/07/2010
Foi retificada a publicação 1.3 em relação ao item 54.

(21) **PI 0905940-7** A8 **1.3.1**
(22) 16/01/2009
(30) 07/02/2008 US PCT/US2008/053284; 28/03/2008 US 12/057,824
(51) G02B 6/38 (2006.01), G02B 6/36 (2006.01)
(54) CONECTOR DE FIBRA ÓTICA DE PREENSÃO À DISTANCIA
(71) 3M INNOVATIVE PROPERTIES COMPANY (US)
(72) RONALD P. PEPIN, JAMES R. BYLANDER, PAUL M. WENDELL
(74) CARINA S RODRIGUES
(85) 05/08/2010
(86) PCT US2009/031176 de 16/01/2009
(87) WO 2009/099737 de 13/08/2009
Foi retificada a publicação 1.3 em relação ao campo 71.

(21) **PI 0905959-8** A8 **1.3.1**
(22) 11/03/2009
(30) 13/03/2008 KR 10-2008-0023438
(51) D06F 37/28 (2006.01), D06F 39/12 (2006.01)
(54) MÁQUINA DE LAVAR
(71) LG ELECTRONICS, INC. (KR)
(72) Sang Hee Yoo, Jong Deuk Bae, Kil Su Kim, JI MAENG KIM, Young Bae Park
(74) Bhering Advogados
(85) 17/05/2010
(86) PCT KR2009/001210 de 11/03/2009
(87) WO 2009/113806 de 17/09/2009
Foi retificado a publicação 1.3 da RPI 2321 de 30/06/2015 em relação ao item (71) da mesma.

(21) **PI 0906234-3** A8 **1.3.1**
(22) 17/03/2009
(30) 28/03/2008 DE 10 2008016104.7; 28/03/2008 US 61/072,320
(51) B64C 1/06 (2006.01)
(54) FUSELAGEM DE AERONAVE RESISTENTE À REQUEIMA
(71) AIRBUS OPERATIONS GMBH (DE) , AIRBUS SAS (FR)
(72) RAINER MUELLER, ROBERT HUEBNER, HEINZ-PETER BUSCH, MARIE-LAURE WAWRZYNIEC
(74) CARINA S RODRIGUES
(85) 28/09/2010
(86) PCT EP2009/053122 de 17/03/2009
(87) WO 2009/118256 de 01/10/2009
Foi retificada a publicação 1.3 em relação ao item 54.

(21) **PI 0907018-4** A8 **1.3.1**
(22) 23/02/2009
(30) 26/02/2008 JP 2008-044353
(51) C22C 9/06 (2006.01), B23K 35/30 (2006.01), C22C 9/02 (2006.01), C22C 9/04 (2006.01), C22F 1/08 (2006.01), H01B 1/02 (2006.01), H01B 5/02 (2006.01), H01B 7/00 (2006.01), C22F 1/00 (2006.01)
(54) HASTE OU FIO DE COBRE DE ALTA RESISTÊNCIA E ALTA CONDUTIVIDADE
(71) Mitsubishi Shindoh Co., Ltd. (JP) , Mitsubishi Materials Corporation (JP)
(72) Keiichiro Oishi, Kazumasa Hori
(74) Araripe & Associados
(85) 16/06/2010
(86) PCT JP2009/053220 de 23/02/2009
(87) WO 2009/107586 de 03/09/2009
Foi retificada a publicação 1.3 em relação ao item 54.

(21) **PI 0907032-0** A8 **1.3.1**
(22) 30/01/2009
(30) 01/02/2008 JP 2008-023171
(51) H04W 28/06 (2009.01), H04L 12/56 (2006.01), H04W 36/08 (2009.01), H04W 76/04 (2009.01), H04W 92/10 (2009.01)
(54) TERMINAL DE COMUNICAÇÃO E ESTAÇÃO BASE
(71) Panasonic Corporation (JP)
(72) Takahisa Aoyama, LOEHR JOACHIM
(74) Nellie Anne Danie-Shores
(85) 20/07/2010
(86) PCT JP2009/000370 de 30/01/2009
(87) WO 2009/096195 de 06/08/2009
Foi retificada a publicação 1.3 em relação ao item 54.

(21) **PI 0907042-7** A8 **1.3.1**
(22) 14/01/2009
(30) 18/01/2008 IT MI2008A000079
(51) C10G 2/00 (2006.01), C02F 1/04 (2006.01), C02F 1/20 (2006.01)
(54) PROCESSO PARA A PURIFICAÇÃO DE UMA CORRENTE AQUOSA PROVENIENTE DA REAÇÃO FISCHER-TROPSCH
(71) Eni S.P.A. (IT)
(72) Lino Locatelli (Falecido), GABRIELE CLERICI
(74) Momsen, Leonardos & Cia.
(85) 16/07/2010
(86) PCT EP2009/000389 de 14/01/2009
(87) WO 2009/090104 de 23/07/2009
Foi retificada a publicação 1.3 em relação ao item 72.

(21) **PI 0919842-3** A8 **1.3.1**
(22) 15/10/2009
(30) 21/10/2008 US 61/107,175; 17/04/2009 US 61/170,285
(51) A01N 43/42 (2006.01), A61K 31/44 (2006.01)
(54) TRATAMENTO DE NEUROBLASTIOMA COM CONJUGADOS POLIMÉRICOS DE MÚLTIPLOS BRAÇOS DE 7-ETIL-10-HIDROXICAMPTOTECINA
(71) Enzon Pharmaceuticals, INC. (US)
(72) Fabio Pastorino, Mirco Ponzoni
(74) Angela Cristina Pinheiro Palmer
(85) 25/04/2011
(86) PCT US2009/060765 de 15/10/2009
(87) WO 2010/048018 de 29/04/2010
Foi retificada a publicação 1.3 da RPI 2328 de 18/08/2015 sob o item (30).

(21) **PI 1008191-7** A8 **1.3.1**
(22) 03/06/2010
(30) 03/06/2009 US 61/183,596; 13/08/2009 US 61/233,722
(51) C07H 3/02 (2006.01)
(54) COMPOSTO, PROCESSO PARA PREPARAÇÃO DE MONOIDRATO DE L-GLICOSE, COMPOSIÇÃO, MÉTODO PARA LIMPEZA DE CÓLON, MÉTODO PARA LIMPEZA DE CÓLON EM UM INDIVÍDUO, MÉTODO PARA LIMPEZA DE CÓLON EM UM INDIVÍDUO QUE SE SUBMETE A UMA COLONOSCOPIA, KIT DE LIMPEZA DE CÓLON
(71) AXCAN PHARMA, INC. (CA)
(72) MICHAEL CASWELL, EDWARD DELANEY, MOHAMMAD RAHMAN
(74) DAVID DO NASCIMENTO ADV. ASSOC.
(85) 30/11/2011
(86) PCT US2010/037298 de 03/06/2010
(87) WO 2010/141751 de 09/12/2010
Foi retificada a publicação 1.3 da RPI 2329 de 25/08/2015 em relação ao item (86), (54) e (72) da mesma.

(21) **PI 1013561-8** A8 **1.3.1**
(22) 25/03/2010
(30) 26/03/2009 US 61/163,481
(51) A01N 43/54 (2006.01)
(54) PROCESSO PARA A PREPARAÇÃO DE ALOGLIPTINA
(71) MAPI PHARMA LIMITED (IL)
(72) Ehud Marom, Michael Mizhiritskii, Shai Rubnov
(74) Bhering Advogados
(85) 21/09/2011
(86) PCT IL10/000260 de 25/03/2010
(87) WO 2010/109468 de 30/09/2010
Foi retificada a publicação 1.3 da RPI 2329 de 25/08/2015 sob o item (71).

1.3.2 PUBLICAÇÃO ANULADA

(21) **BR 11 2012 028848-2** A2 **1.3.2**
(22) 10/05/2011
(30) 10/05/2010 US 61395197; 05/08/2010 US 61400976
(51) C12N 15/82 (2006.01)
(54) "COMPOSIÇÕES, ORGANISMOS, SISTEMAS E MÉTODOS PARA EXPRESSAR UM PRODUTO DE GENE EM PLANTAS'
(71) The Texas A & M University System (US)
(72) Eric T.Mirkov
(74) Thench,Rossi e Watanabe Advogados
(85) 12/11/2012
(86) PCT US2011/035908 de 10/05/2011
(87) WO 2011/143204 de 17/11/2011
Foi anulada a publiação 1.3 da RPI 2332 de 15/09/2015 por ter sido indevida.

1.5.1 PUBLICAÇÃO ANULADA

(21) **PI 0809989-8** A2 **1.5.1**
(22) 31/03/2008
(71) Philogen S.P.A. (IT)
(86) PCT IB2008/000965 de 31/03/2008
(87) WO 2008/120101 de 09/10/2008
Foi anulada a publicação 1.5 da RPI 2324 de 21/07/2015 por ter sido indevida.

2. Depósito

2.1 PEDIDO DE PATENTE OU CERTIFICADO DE ADIÇÃO DE INVENÇÃO DEPOSITADO

(21) **BR 10 2012 009402-9** **2.1**
(22) 20/04/2012
(71) Fundação Universidade Federal de São Carlos (BR/SP)
(74) Marcelo Ferro Garzon

(21) **BR 10 2012 026066-2** **2.1**
(22) 11/10/2012
(71) Marcelo Cidral (BR/SC) , Luis Henrique Baumer (BR/SC)
(74) NILVAN PAULO MINGURANSE

(21) **BR 10 2012 033794-0 2.1**
(22) 18/12/2012
(71) REABILITECH COMÉRCIO LTDA (BR/SP)

(21) **BR 10 2013 001698-5 2.1**
(22) 23/01/2013
(71) FLAVIO SOARES DE MENEZES JUNIOR (BR/MG)

(21) **BR 10 2013 025524-6 2.1**
(22) 03/10/2013
(71) UNIDADE DE TRATAMENTO DE RESÍDUOS S. A (BR/SP)
(74) DANNEMANN ,SIEMSEN, BIGLER & IPANEMA MOREIRA

(21) **BR 10 2014 000283-9 2.1**
(22) 07/01/2014
(71) GENERAL ELECTRIC COMPANY (US)
(74) CAROLINA NAKATA

(21) **BR 10 2014 000478-5 2.1**
(22) 08/01/2014
(71) INSTITUTO AGRONÔMICO DE CAMPINAS (BR/SP)
(74) JOSE HENRIQUE DE LIMA RODRIGUES

(21) **BR 10 2014 003019-0 2.1**
(22) 07/02/2014
(71) WEATHERFORD/LAMB, INC. (US)
(74) ORLANDO DE SOUZA

(21) **BR 10 2014 004837-5 2.1**
(22) 27/02/2014
(71) ROTAM AGROCHEM INTERNATIONAL COMPANY LIMITED (CN)
(74) VIEIRA DE MELLO ADVOGADOS

(21) **BR 10 2014 005396-4 2.1**
(22) 07/03/2014
(71) CARLOS AUGUSTO DA CRUZ MARQUES (BR/SP)
(74) BEERRE ASSESSORIA EMPRESARIAL LTDA

(21) **BR 10 2014 006047-2 2.1**
(22) 14/03/2014
(71) LEAL ENGENHARIA QUIMICA LTDA (BR/SC)
(74) EVERTON LUIS ROSSIN

(21) **BR 10 2014 017977-1 2.1**
(22) 22/07/2014
(71) VILMAR ANTÖNIO DA SILVA (BR/RS)
(74) JOANE RAQUEL NUNES DA SILVA

(21) **BR 10 2014 019375-8 2.1**
(22) 06/08/2014
(71) ITAG SISTEMAS INTELIGENTES LTDA (BR/SP)
(74) DIFUSÃO MARCAS E PATENTES S/C LTDA

(21) **BR 10 2014 019376-6 2.1**
(22) 06/08/2014
(71) ITAG SISTEMAS INTELIGENTES LTDA (BR/SP)
(74) DIFUSÃO MARCAS E PATENTES S/C LTDA

(21) **BR 10 2014 019401-0 2.1**
(22) 06/08/2014
(71) DANTE LUIZ NASCIMENTO PEREIRA JUNIOR (BR/PR)
(74) EDUARDO PEREIRA DA SILVA

(21) **BR 10 2014 019484-3 2.1**
(22) 06/08/2014
(71) Joilson Dias dos Santos (BR/SP)
(74) LEAL MARCAS E PATENTES EIRELI

(21) **BR 10 2015 002418-5 2.1**
(22) 03/02/2015
(71) CNH INDUSTRIAL AMERICA LLC. (US)
(74) DENIS ALLAN DANIEL

(21) **BR 10 2015 004293-0 2.1**
(22) 27/02/2015
(71) UNIVERSIDADE FEDERAL DE PELOTAS (BR/RS)
(74) GLENIO DO COUTO PINTO JUNIOR

(21) **BR 10 2015 004308-2 2.1**
(22) 27/02/2015
(71) UNIVERSIDADE FEDERAL DE PELOTAS (BR/RS)
(74) GLENIO DO COUTO PINTO JUNIOR

(21) **BR 10 2015 005289-8 2.1**
(22) 10/03/2015
(71) OVD IMPORTADORA E DISTRIBUIDORA LTDA (BR/PR)
(74) PEDRO ZARDO JUNIOR

(21) **BR 10 2015 007796-3 2.1**
(22) 30/03/2015
(71) C.H. & I. TECHNOLOGIES, INC. (US)
(74) GUERRA PROPRIEDADE INDUSTRIAL

(21) **BR 10 2015 007952-4 2.1**
(22) 09/04/2015
(71) CHANG, CHUNG-FU (TW)
(74) Do Nascimento Souza Advogados

(21) **BR 10 2015 007978-8 2.1**
(22) 09/04/2015
(71) COMPAGNIE INDUSTRIELLE ET FINANCIERE D' INGENIERE "INGENICO" (FR)
(74) GUERRA PROPRIEDADE INDUSTRIAL

(21) **BR 10 2015 008094-8 2.1**
(22) 10/04/2015
(71) THOMAS & BETTS INTERNATIONAL LLC (US)
(74) EDUARDO OTERO

(21) **BR 10 2015 008476-5 2.1**
(22) 15/04/2015
(71) MAN TRUCK & BUS AG (DE)
(74) BHERING ADVOGADOS

(21) **BR 10 2015 008483-8 2.1**
(22) 15/04/2015
(71) LG ELECTRONICS INC. (KR)
(74) BHERING ADVOGADOS

(21) **BR 10 2015 008484-6 2.1**
(22) 15/04/2015
(71) MAN TRUCK & BUS AG (DE)
(74) BHERING ADVOGADOS

(21) **BR 10 2015 008497-8 2.1**
(22) 15/04/2015
(71) NORDSON CORPORATION (US)
(74) ORLANDO DE SOUZA

(21) **BR 10 2015 008501-0 2.1**
(22) 15/04/2015
(71) FORD GLOBAL TECHNOLOGIES, LLC (US)
(74) MARIA PIA CARVALHO GUERRA

(21) **BR 10 2015 012022-2 2.1**
(22) 25/05/2015
(71) JACOBS VEHICLE SYSTEMS, INC. (US)
(74) RANA GOSAIN

(21) **BR 10 2015 012041-9 2.1**
(22) 25/05/2015
(71) CANON KABUSHIKI KAISHA (JP)
(74) LUIZ LEONARDOS & ADVOGADOS

(21) **BR 10 2015 012169-5 2.1**
(22) 26/05/2015
(71) AQ MARKETING AG (CH)
(74) RANA GOSAIN

(21) **BR 10 2015 012170-9 2.1**
(22) 26/05/2015
(71) NCR CORPORATION (US)
(74) RANA GOSAIN

(21) **BR 10 2015 012178-4 2.1**
(22) 26/05/2015
(71) MAN TRUCK & BUS AG (DE)
(74) BHERING ADVOGADOS

(21) **BR 10 2015 013153-4 2.1**
(22) 05/06/2015
(71) HONEYWELL INTERNATIONAL INC. (US)
(74) WALTER DE ALMEIDA MARTINS

(21) **BR 10 2015 013180-1 2.1**
(22) 05/06/2015
(71) TATA CONSULTANCY SERVICES LIMITED (IN)
(74) ALEX GONÇALVES DE ALMEIDA

(21) **BR 10 2015 013187-9 2.1**
(22) 05/06/2015
(71) FORD GLOBAL TECHNOLOGIES, LLC (US)
(74) ALEX GONÇALVES DE ALMEIDA

(21) **BR 10 2015 014285-4 2.1**
(22) 17/06/2015
(71) Valdecir Jose Costa (BR/SP)
(74) ABM ASSESSORIA BRASILEIRA DE MARCAS LTDA

(21) **BR 10 2015 020258-0 2.1**
(22) 21/08/2015
(71) FRANKLIN ELECTRIC INDUSTRIA DE MOTOBOMBAS S.A. (BR/SC)
(74) ELAINE LAU DA SILVA PEREIRA

(21) **BR 20 2012 012417-9 2.1**
(22) 17/05/2012
(71) Idalino Teza (BR/MT)
(74) Maria Berenice Araujo Vaz

(21) **BR 20 2014 002180-4 2.1**
(22) 29/01/2014
(71) ZURICH INDÚSTRIA E COMÉRCIO DE DERIVADOS TERMOPLÁSTICOS LTDA. (BR/SP)
(74) JOSÉ ANTONIO DE SOUZA CAPPELLINI

(21) **BR 20 2014 003687-9 2.1**
(22) 17/02/2014
(71) AGNALDO APARECIDO PEREIRA (BR/PR)
(74) LONDON MARCAS E PATENTES SS LTDA

(21) **BR 20 2014 003706-9 2.1**
(22) 18/02/2014
(71) JOANITO MARQUES DE SOUZA (BR/RS)
(74) Ailton da Silva

(21) **BR 20 2014 003924-0 2.1**
(22) 19/02/2014
(71) AIRTON JOSÉ SCHIO (BR/PR)
(74) MARCIA REGINA FRASSON

(21) **BR 20 2014 003980-0 2.1**
(22) 20/02/2014
(71) Jose Coelho Amador (BR/SC)
(74) Anel Marcas e Patentes

(21) **BR 20 2014 003987-8 2.1**
(22) 20/02/2014
(71) PACRE - INDUSTRIA E COMERCIO DE FERRAGENS LTDA - EPP (BR/PR)
(74) Carlos Eduardo Gomes da Silva

(21) **BR 20 2014 004030-2 2.1**
(22) 20/02/2014
(71) PEBE MÁQUINAS E EQUIPAMENTOS GRÁFICOS S/A (BR/RS)
(74) SKO OYARZABAL MARCAS E PATENTES S/S LTDA

(21) **BR 20 2014 004031-0 2.1**
(22) 20/02/2014
(71) Jackson Schneider Nunes (BR/SC)
(74) Anel Marcas e Patentes

(21) **BR 20 2014 004039-6 2.1**
(22) 20/02/2014
(71) PEBE MÁQUINAS E EQUIPAMENTOS GRÁFICOS S/A (BR/RS)
(74) SKO OYARZABAL MARCAS E PATENTES S/S LTDA

(21) **BR 20 2015 000727-8 2.1**
(22) 13/01/2015
(71) HÉLIO JUNIOR APARECIDO DE MATOS (BR/MG)
(74) Carlos Eduardo Gomes da Silva

(21) **BR 20 2015 003436-4 2.1**
(22) 15/02/2015
(71) Silvia Mobille Awoyama (BR/SP)

(21) **BR 20 2015 003915-3 2.1**
(22) 24/02/2015
(71) CEMIG DISTRIBUIÇÃO S.A. (BR/MG) , MINAS GERAIS EDUCAÇÃO S.A. (BR/MG)
(74) SÂMIA BATISTA AMIN

(21) **BR 20 2015 003974-9 2.1**
(22) 24/02/2015
(71) Márcio de Oliveira (BR/SC)

(21) **BR 20 2015 005291-5** **2.1**
(22) 10/03/2015
(71) OSWALDO LAURITO E SILVA (BR/SP) , ODUVALDO ÁLVARO (BR/SP) , RONEY HONDA MARGUTTI (BR/SP)
(74) FLÁVIA COUTO PODADERA

(21) **BR 20 2015 005730-5** **2.1**
(22) 16/03/2015
(71) IDETEC - INOVAÇÃO, DESENVOLVIMENTO E TECNOLOGIA EM PRODUTOS LTDA (BR/PR)
(74) Edmila Adriana Denig

(21) **BR 20 2015 006227-9** **2.1**
(22) 20/03/2015
(71) FAMAC INDUSTRIA DE MAQUINAS LTDA (BR/SC)
(74) BIRATINI PEREIRA GOMES

(21) **BR 20 2015 006245-7** **2.1**
(22) 20/03/2015
(71) VALDECIR PISSALDO (BR/SP)
(74) TOLEDO CORRÊA MARCAS E PATENTES LTDA

(21) **BR 20 2015 006654-1** **2.1**
(22) 25/03/2015
(71) INSTITUTO VITAL BRAZIL S/A (BR/RJ) , FEMPTEC - FUNDACAO DE EMPREENDIMENTOS, PESQUISA E DESENVOLVIMENTO IN (BR/RJ)
(74) VEIRANO E ADVOGADOS ASSOCIADOS

(21) **BR 20 2015 006655-0** **2.1**
(22) 25/03/2015
(71) INSTITUTO VITAL BRAZIL S/A (BR/RJ) , FEMPTEC - FUNDACAO DE EMPREENDIMENTOS, PESQUISA E DESENVOLVIMENTO IN (BR/RJ)
(74) VEIRANO E ADVOGADOS ASSOCIADOS

(21) **C1 1001513-2** **2.1**
(22) 11/08/2011
(61) PI 1001513-2 10/05/2010
(71) Valdir Miguel Heinen (BR/SC)
(74) Catiane Zini Borela

(21) **MU 9102721-7** **2.1**
(22) 05/01/2011
(71) Carlos Alberto Fonseca Menezes (BR/ES)

(21) **PI 0823572-4** **2.1**
(22) 20/11/2008
(71) Euroforte Agrociência Ltda (BR/MG)
(74) Cidwan Uberlândia Ltda.

(21) **PI 1016269-0** **2.1**
(22) 14/07/2010
(71) Fausto Martins Dias (BR/RS)

(21) **PI 1103735-0** **2.1**
(22) 04/08/2011
(71) GERMIPASTO IND. COMÉRCIO E IMPORTAÇÃO E EXPORTAÇÃO DE SEMENTES LTDA (BR/MS)
(74) REMAT MARCAS & PATENTES LTDA

2.4 NOTIFICAÇÃO DE DEPÓSITO DO PEDIDO DIVIDIDO - ART 26 INCISO I DA LPI

(21) **BR 12 2015 015874-5** A2 **2.4**
(22) 09/07/2004
(62) PI 0411669-0 09/07/2004
(71) PILKINGTON PLC (GB) , PILKINGTON AUTOMOTIVE LIMITED (GB)
(74) PAULO C. OLIVEIRA & CIA.
Por ser considerado no ato do protocolo estar na mesma fase processual de seu inicial (PI 0411669-0) o pedido dividido passa a conter todos os despachos atribuídos àquele nas RPI's anteriores à data de entrada deste dividido, cfe. legislação vigente.

(21) **BR 12 2015 016736-1** A2 **2.4**
(22) 14/12/2007
(62) PI 0721083-3 14/12/2007
(71) BOEHRINGER INGELHEIM VETMEDICA, INC. (US)
(74) DANNEMANN, SIEMSEN, BIGLER & IPANEMA MOREIRA
Por ser considerado no ato do protocolo estar na mesma fase processual de seu inicial (PI 0721083-3) o pedido dividido passa a conter todos os despachos atribuídos àquele nas RPI's anteriores à data de entrada deste dividido, cfe. legislação vigente.

(21) **BR 12 2015 016845-7** A2 **2.4**
(22) 25/12/2007
(62) PI 0721104-0 25/12/2007
(71) CANON KABUSHIKI KAISHA (JP)
(74) LUIZ LEONARDOS & ADVOGADOS
Por ser considerado no ato do protocolo estar na mesma fase processual de seu inicial (PI 0721104-0) o pedido dividido passa a conter todos os despachos atribuídos àquele nas RPI's anteriores à data de entrada deste dividido, cfe. legislação vigente.

(21) **BR 12 2015 016965-8** A2 **2.4**
(22) 12/01/2007
(62) PI 0706398-9 12/01/2007
(71) DOW AGROSCIENCES LLC (US)
(74) DANNEMANN, SIEMSEN, BIGLER & IPANEMA MOREIRA
Por ser considerado no ato do protocolo estar na mesma fase processual de seu inicial (PI 0706398-9) o pedido dividido passa a conter todos os despachos atribuídos àquele nas RPI's anteriores à data de entrada deste dividido, cfe. legislação vigente.

(21) **BR 12 2015 019055-0** A2 **2.4**
(22) 09/02/2007
(62) PI 0707692-4 09/02/2007
(71) THE UNIVERSITY OF MELBOURNE (AU)
(74) DENIS ALLAN DANIEL
Por ser considerado no ato do protocolo estar na mesma fase processual de seu inicial (PI 0707692-4) o pedido dividido passa a conter todos os despachos atribuídos àquele nas RPI's anteriores à data de entrada deste dividido, cfe. legislação vigente.

(21) **BR 12 2015 019398-2** A2 **2.4**
(22) 14/01/2004
(62) PI 0407173-5 14/01/2004
(71) MONSANTO TECHNOLOGY LLC (US) , FORAGE GENETICS, INC. (US)
(74) Dannemann, Siemsen, Bigler & Ipanema Moreira
Por ser considerado no ato do protocolo estar na mesma fase processual de seu inicial (PI 0407173-5) o pedido dividido passa a conter todos os despachos atribuídos àquele nas RPI's anteriores à data de entrada deste dividido, cfe. legislação vigente.

(21) **BR 12 2015 019487-3** A2 **2.4**
(22) 29/04/2005
(62) PI 0510354-1 29/04/2005
(71) CHEVRON PHILLIPS CHEMICAL COMPANY LP (US)
(74) ORLANDO DE SOUZA
Por ser considerado no ato do protocolo estar na mesma fase processual de seu inicial (PI 0510354-1) o pedido dividido passa a conter todos os despachos atribuídos àquele nas RPI's anteriores à data de entrada deste dividido, cfe. legislação vigente.

(21) **BR 12 2015 019488-1** A2 **2.4**
(22) 10/08/2001
(62) PI 0113085-4 10/08/2001
(71) DAVID R. WHITLOCK (US)
(74) Dannemann, Siemsen, Bigler & Ipanema Moreira
Por ser considerado no ato do protocolo estar na mesma fase processual de seu inicial (PI 0113085-4) o pedido dividido passa a conter todos os despachos atribuídos àquele nas RPI's anteriores à data de entrada deste dividido, cfe. legislação vigente.

(21) **BR 12 2015 019544-6** A2 **2.4**
(22) 16/12/2004
(62) PI 0417742-8 16/12/2004
(71) PIONEER HI-BRED INTERNATIONAL, INC. (US)
(74) BMA Propriedade Intelectual Ltda.
Por ser considerado no ato do protocolo estar na mesma fase processual de seu inicial (PI 0417742-8) o pedido dividido passa a conter todos os despachos atribuídos àquele nas RPI's anteriores à data de entrada deste dividido, cfe. legislação vigente.

(21) **BR 12 2015 019592-6** A2 **2.4**
(22) 28/02/2008
(62) PI 0808415-7 28/02/2008
(71) CROPDESIGN N.V. (BE) , CROP FUNCTIONAL GENOMICS CENTER (KR)
(74) KASZNAR LEONARDOS PROPRIEDADE INTELECTUAL
Por ser considerado no ato do protocolo estar na mesma fase processual de seu inicial (PI 0808415-7) o pedido dividido passa a conter todos os despachos atribuídos àquele nas RPI's anteriores à data de entrada deste dividido, cfe. legislação vigente.

(21) **PI 0622288-9** A2 **2.4**
(22) 27/03/2006
(62) PI 0609590-9 27/03/2006
(71) NTT DoCoMo, Inc. (JP)
(74) DANNEMANN, SIEMSEN, BIGLER & IPANEMA MOREIRA
Por ser considerado no ato do protocolo estar na mesma fase processual de seu inicial (PI 0609590-9) o pedido dividido passa a conter o despacho 1.3 atribuído àquele na RPI 2050, anterior à data de entrada deste dividido, cfe. legislação vigente.

2.5 EXIGÊNCIA - ART. 21 DA LPI

(21) **BR 10 2012 023641-9** **2.5**
(22) 10/09/2012
(71) Seiko Epson Corporation (JP)
(74) DI BLASI, PARENTE & ASSOCIADOS PROPRIEDADE INDUSTRIAL LTDA

(21) **BR 10 2013 018503-5** **2.5**
(22) 19/07/2013
(71) MARCOS AGNOLETTO (BR/SP) , CARLOS ANDRÉ SANTOS (BR/SP)

(21) **BR 10 2013 021414-0** **2.5**
(22) 22/08/2013
(71) GUILHERME DOS SANTOS (BR/RS)
(74) José Antônio Bumbel

(21) **BR 10 2014 002375-5** **2.5**
(22) 30/01/2014
(71) NGK SPARKPLUG CO., LTD. (JP)
(74) NELLIE D SHORES

(21) **BR 10 2014 003864-7** **2.5**
(22) 19/02/2014
(71) AAEN COMÉRCIO ELETRÔNICO DE ARTIGOS ESPORTIVOS LTDA - ME (BR/SP)

(21) **BR 10 2014 018191-1** **2.5**
(22) 24/07/2014
(71) COMPANHIA NITRO QUÍMICA BRASILEIRA (BR/SP)
(74) LUIS FELIPE BALIEIRO LIMA

(21) **BR 10 2014 026819-7** **2.5**
(22) 27/10/2014
(71) PAULO ROBERTO FRADE JUNIOR (BR/SP)

(21) **BR 10 2015 007702-5** **2.5**
(22) 24/03/2015
(71) PAULO RENATO DO AMARAL MARGI (BR/SP)
(74) NELMA APARECIDA MATTOSINHO MARTINEZ

(21) **BR 10 2015 007703-3** **2.5**
(22) 25/03/2015
(71) MARCELO SANTOS CORREIA (BR/AM)

(21) **BR 10 2015 007791-2** **2.5**
(22) 01/04/2015
(71) UNIVERSIDADE FEDERAL DA GRANDE DOURADOS (BR/MS)

(21) **BR 10 2015 007922-2** **2.5**
(22) 09/04/2015
(71) SANDVIK INTELLECTUAL PROPERTY AB. (SE)
(74) MAGNUS ASPEBY / CLAUDIO SZABAS

(21) **BR 10 2015 007980-0** **2.5**
(22) 09/04/2015
(71) DISPENSING DYNAMICS INTERNATIONAL (US)

(74) WALTER DE ALMEIDA MARTINS

(21) **BR 10 2015 008474-9** **2.5**
(22) 15/04/2015
(71) MAN TRUCK & BUS AG (DE)
(74) BHERING ADVOGADOS

(21) **BR 10 2015 008475-7** **2.5**
(22) 15/04/2015
(71) MAN TRUCK & BUS AG (DE)
(74) BHERING ADVOGADOS

(21) **BR 10 2015 012093-1** **2.5**
(22) 26/05/2015
(71) MAURINHO CARLOS DA SILVA (BR/RJ)

(21) **BR 10 2015 016045-3** **2.5**
(22) 02/07/2015
(71) STAR ENGINEERS (I) PVT. LTD. (IN)
(74) Paulo Vestim Grande

(21) **BR 12 2014 032366-2** **2.5**
(22) 18/12/2009
(71) BRUNKEBERG SYSTEMS AB (SE)
(74) MAGNUS ASPEBY

(21) **BR 13 2013 030798-9** **2.5**
(22) 29/11/2013
(71) UNIVERSIDADE FEDERAL DE MINAS GERAIS (BR/MG)

(21) **BR 20 2014 002178-2** **2.5**
(22) 29/01/2014
(71) JOÃO AMÉRICO BEZERRA (BR/BA)
(74) JOSÉ DOMINGOS DE LIMA FILHO

(21) **BR 20 2014 002225-8** **2.5**
(22) 29/01/2014
(71) WANDERLEY FERNANDES DA SILVA (BR/SP)
(74) EMBLEMA MARCAS E PATENTES S/S LTDA

(21) **BR 20 2014 003998-3** **2.5**
(22) 20/02/2014
(71) Jackson Schneider Nunes (BR/SC)
(74) Anel Marcas e Patentes

(21) **BR 20 2014 008960-3** **2.5**
(22) 14/04/2014
(71) SINOME BEATRIZ MULLICH BARBUDO (BR/PR)
(74) CARLOS GERALDO FERREIRA

(21) **BR 20 2014 008977-8** **2.5**
(22) 14/04/2014
(71) MARFINITE PRODUTOS SINTÉTICOS LTDA. (BR/SP)
(74) IVO DE OLIVEIRA CARVALHO

(21) **BR 20 2014 011099-8** **2.5**
(22) 08/05/2014
(71) SANDER WILSON GONÇALVES LIMA (BR/MG)

(21) **BR 20 2014 025925-8** **2.5**
(22) 17/10/2014
(71) TIAGO FERNANDO DE AZEVEDO (BR/RS)
(74) SILVIANA ARGENTA DE AZEVEDO ISOTON

(21) **BR 20 2015 003585-9** **2.5**
(22) 19/02/2015
(71) ARNALDO HANSEN (BR/SC)
(74) Edemar Soares Antonini

(21) **BR 20 2015 004960-4** **2.5**
(22) 05/03/2015
(71) JÁDER BARBOSA FÉLIX (BR/RJ)

(21) **BR 20 2015 005881-6** **2.5**
(22) 17/03/2015
(71) EDMUNDO MERENCO NOBREGA (BR/RJ)
(74) PORTFOLIO MARCAS E PATENTES LTDA

(21) **BR 20 2015 006215-5** **2.5**
(22) 20/03/2015
(71) CHILLIES PINK LTDA (BR/PR)
(74) FABIO MARTINS PEREIRA

(21) **BR 20 2015 006905-2** **2.5**
(22) 27/03/2015
(71) RENATO TESLIUK GOMES (BR/RJ)
(74) MARIA CECILIA LIMA

(21) **BR 20 2015 007205-3** **2.5**
(22) 16/03/2015
(71) PAULO ISSAO TSUMURA (BR/SP)

(21) **BR 20 2015 007206-1** **2.5**
(22) 25/02/2015
(71) GRAZIELI CRISTINA DEFAVORI VARELA (BR/SP)

(21) **BR 20 2015 007229-0** **2.5**
(22) 26/02/2015
(71) GIBRAN SILVA DIAS (BR/MG)
(74) MARCELO FONSECA DA SILVA

(21) **BR 20 2015 007699-7** **2.5**
(22) 23/03/2015
(71) FLOREMIR FERREIRA (BR/PR)
(74) FERNANDO HENRIQUE OLIVEIRA

(21) **BR 20 2015 008162-1** **2.5**
(22) 13/04/2015
(71) RENÊ DO AMARAL (BR/RJ)

(21) **BR 20 2015 009841-9** **2.5**
(22) 16/04/2015
(71) INSTITUTO FEDERAL DE EDUCAÇÃO, CIÊNCIA E TECNOLOGIA DO RIO GRANDE DO SUL - IFRS (BR/RS) , FLÁVIO LUIZ DE LIMA ME (BR/RS)

(21) **BR 20 2015 010533-4** **2.5**
(22) 25/03/2015
(71) WILSON SHIGUERU MATSUNAGA (BR/PR) , CARLA DE OLIVEIRA MATSUNAGA (BR/PR) , ALESSANDRO CORREA DE OLIVEIRA (BR/PR)
(74) CARLOS EMIR LIMA DE OLIVEIRA

(21) **BR 20 2015 010540-7** **2.5**
(22) 05/01/2015
(71) MANOEL FRANCISCO CARVALHO DA COSTA (BR/AC)

(21) **BR 20 2015 010573-3** **2.5**
(22) 08/05/2015
(71) ELI GESSÉ TRINDADE DAS NEVES (BR/RJ)

(21) **BR 20 2015 010636-5** **2.5**
(22) 29/04/2015
(71) RODRIGO FERNANDO IEDA (BR/PR)

(21) **BR 20 2015 010659-4** **2.5**
(22) 23/04/2015
(71) VOLNEI ROGERIO DE BRITO (BR/MT)

(21) **BR 20 2015 010683-7** **2.5**
(22) 11/05/2015
(71) JUAN RUBÉN CALBUCOY OLIARTE (BR/SP)

(21) **BR 20 2015 011443-0** **2.5**
(22) 19/05/2015
(71) MARCELO JOSE DIETRICH PAES LEME (BR/RJ)
(74) ROBERTO MC FREIRE MARCAS E PATENTES LTDA

(21) **BR 20 2015 011566-6** **2.5**
(22) 20/05/2015
(71) LUIS AUGUSTO RODRIGUES BARRILARI (BR/RJ)

(21) **BR 20 2015 011578-0** **2.5**
(22) 20/05/2015
(71) BRANKO PETAR GJORDAN CAMPOS (BR/RJ)

(21) **MU 9100075-0** **2.5**
(22) 08/02/2011
(71) Roberto Becker (BR/RJ)

(21) **PI 1103258-8** **2.5**
(22) 22/06/2011
(71) International Business Machines Corporation. (US)
(74) Di Blasi, Parente, Vaz e Dias & Al

(21) **PI 1106486-2** **2.5**
(22) 31/10/2011
(71) Universidade Federal da Grande Dourados (BR/MG)

(21) **PI 1107324-1** **2.5**
(22) 23/12/2011
(71) Universidade Federal do Rio Grande Norte (BR/AM)

2.6 PUBLICAÇÃO ANULADA

(21) **BR 10 2012 011020-2** **2.6**
(22) 10/05/2012
(71) EDÉCIO GERALDO DINIZ (BR/MG)
(74) RUSEVELT RIOS MACHADO
ANULADA A PUBLICAÇÃO REALIZADA NA RPI 2294 DE 23/12/2014 POR TER SIDO INDEVIDA

(21) **BR 10 2012 018575-0** **2.6**
(22) 26/07/2012
(71) ADVEL TECNOLOGIA E COMÉRCIO LTDA (BR/SP)
(74) DANNEMANN, SIEMSEN, BIGLER & IPANEMA MOREIRA
ANULADA A PUBLICAÇÃO REALIZADA NA RPI 2304 DE 03/03/2015 POR TER SIDO INDEVIDA

(21) **BR 13 2015 005306-0** **2.6**
(22) 10/03/2015
(61) BR 10 2012 032665-5 20/12/2012
(71) LAURENCIO CUEVAS PERLAZA (BR/SP) , FABIO GUARDIA MENDES (BR/SP) , RAMON DO PRADO COELHO DELFINI CANÇADO (BR/SP)
(74) TINOCO SOARES SOCIEDADE DE ADVOGADOS
ANULADA A PUBLICAÇÃO REALIZADA NA RPI 2329 DE 25/08/2015 POR TER SIDO INDEVIDA.

(21) **BR 20 2015 013676-0** **2.6**
(22) 11/06/2015
(71) Marcos Mamede de Souza Rezende (BR/PR)
(74) ABM ASSESSORIA BRASILEIRA DE MARCAS LTDA
ANULADA A PUBLICAÇÃO REALIZADA NA RPI 2329 DE 25/08/2015 POR TER SIDO INDEVIDA.

2.10 REQUERIMENTO DE PEDIDO DE PATENTE OU CERTIFICADO DE ADIÇÃO DE INVENÇÃO

(21) **BR 10 2014 026820-0** **2.10**
(22) 27/10/2014
(71) PAULO ROBERTO FRADE JUNIOR (BR/SP)
Número de Protocolo 18140019304 em 27/10/2014 02:25(SP).

(21) **BR 10 2014 028196-7** **2.10**
(22) 12/11/2014
(71) OTÁVIO JOSÉ DA SILVA (BR/DF)
Número de Protocolo 12140000365 em 12/11/2014 10:21(DF).

(21) **BR 10 2014 030305-7** **2.10**
(22) 04/12/2014
(71) DORIVAL COELHO MILHOMEN (BR/CE)
Número de Protocolo 13140000370 em 04/12/2014 10:32(CE).

(21) **BR 10 2014 030979-9** **2.10**
(22) 09/12/2014
(71) EDUARDO ARAN JALLES (BR/SP)
Número do Aviso de Recebimento SF939497550BR

(21) **BR 10 2014 031564-0** **2.10**
(22) 17/12/2014
(71) ANDRÉ HENRIQUE GONTIJO MATOS (BR/MG)
(74) RUSEVELT RIOS MACHADO
Número de Protocolo 14140002484 em 17/12/2014 10:04(MG).

(21) **BR 10 2014 031650-7** **2.10**
(22) 16/12/2014
(71) UNIVERSIDADE FEDERAL DE UBERLÂNDIA (BR/MG) , FUNDAÇÃO DE AMPARO Á PESQUISA DO ESTADO DE MINAS GERAIS - FAPEMIG (BR/MG) , INSTITUTO FEDERAL DE EDUCAÇÃO, CIENCIA DO TRIÂNGULO MINEIRO - IFTM (BR/MG)
Número do Aviso de Recebimento SF768541808

(21) **BR 10 2014 031653-1** **2.10**
(22) 17/12/2014

(71) LUCIANO BORZAGLI BERNARDES (BR/MG)
(74) THIAGO BONACCORSI FERNANDINO
Número de Protocolo 14140002495 em 17/12/2014 03:31(MG).

(21) **BR 10 2015 002135-6 2.10**
(22) 30/01/2015
(71) GEOAMBIENTE - GEOLOGIA E ENGENHARIA AMBIENTAL LTDA (BR/PR)
(74) SUPREMA MARCAS E PATENTES LTDA ME
Número de Protocolo 15150000145 em 30/01/2015 12:00(PR).

(21) **BR 10 2015 002151-8 2.10**
(22) 30/01/2015
(71) SYLVIO FIEDLER BATISTA (BR/PR)
Número de Protocolo 15150000152 em 30/01/2015 12:00(PR).

(21) **BR 10 2015 002296-4 2.10**
(22) 02/02/2015
(71) UNIVERSIDADE TECNOLÓGICA FEDERAL DO PARANÁ (BR/PR)
Número de Protocolo 15150000157 em 02/02/2015 12:00(PR).

(21) **BR 10 2015 002413-4 2.10**
(22) 03/02/2015
(71) Sergio Antonio Morellato (BR/ES)
Número de Protocolo 25150000023 em 03/02/2015 12:00(ES).

(21) **BR 10 2015 002417-7 2.10**
(22) 03/02/2015
(71) UNIVERSIDADE FEDERAL DO PARANÁ (BR/PR)
Número de Protocolo 15150000166 em 03/02/2015 12:00(PR).

(21) **BR 10 2015 002419-3 2.10**
(22) 03/02/2015
(71) UNIVERSIDADE FEDERAL DO PARANÁ (BR/PR)
Número de Protocolo 15150000167 em 03/02/2015 12:00(PR).

(21) **BR 10 2015 002745-1 2.10**
(22) 09/02/2015
(71) JOÃO ALBERTO PEREIRA NOVO JUNIOR 32745937880 (BR/SP)
Número de Protocolo 18150001737 em 09/02/2015 12:00(SP).

(21) **BR 10 2015 002894-6 2.10**
(22) 10/02/2015
(71) NILTON LOUBACK MACHADO (BR/MG)
(74) SONIA DE LIMA
Número de Protocolo 14150000170 em 10/02/2015 12:00(MG).

(21) **BR 10 2015 002895-4 2.10**
(22) 10/02/2015
(71) NILTON LOUBACK MACHADO (BR/MG)
(74) SONIA DE LIMA
Número de Protocolo 14150000171 em 10/02/2015 12:00(MG).

(21) **BR 10 2015 002902-0 2.10**
(22) 10/02/2015
(71) UNIVERSIDADE FEDERAL DO PARANÁ (BR/PR)
Número de Protocolo 15150000202 em 10/02/2015 12:00(PR).

(21) **BR 10 2015 002904-7 2.10**
(22) 10/02/2015
(71) UNIVERSIDADE FEDERAL DO PARANÁ (BR/PR)
Número de Protocolo 15150000203 em 10/02/2015 12:00(PR).

(21) **BR 10 2015 002989-6 2.10**
(22) 11/02/2015
(71) UNIVERSIDADE TECNOLÓGICA FEDERAL DO PARANÁ (BR/PR)
Número de Protocolo 15150000208 em 11/02/2015 12:00(PR).

(21) **BR 10 2015 003039-8 2.10**
(22) 11/02/2015
(71) SIDNEY CARMO DA SILVA (BR/SP)
(74) CARLOS EDUARDO GOMES DA SILVA
Número de Protocolo 15150000211 em 11/02/2015 12:00(PR).

(21) **BR 10 2015 003114-9 2.10**
(22) 12/02/2015
(71) JERAB TECNOLOGIA E EDITORA LTDA (BR/AM)
(74) A PROVINCIA MARCAS E PATENTES LTDA
Número de Protocolo 15150000217 em 12/02/2015 12:00(PR).

(21) **BR 10 2015 003298-6 2.10**
(22) 13/02/2015
(71) ALAN LUGARINI DE SOUZA (BR/PR)
Número de Protocolo 15150000318 em 13/02/2015 12:00(PR).

(21) **BR 10 2015 003334-6 2.10**
(22) 13/02/2015
(71) VCARVALHO EFICIÊNCIA ENERGÉTICA LTDA (BR/PR)
(74) ANTONIO CARLOS BRASIL FIORAVENTE PIERUCCINI
Número de Protocolo 15150000319 em 13/02/2015 12:00(PR).

(21) **BR 10 2015 003752-0 2.10**
(22) 23/02/2015
(71) CLEMENS DE SOUZA FEIN (BR/SP)
(74) PICOSSE E CALABRESE ADVOGADOS ASSOCIADOS
Número de Protocolo 18150002424 em 23/02/2015 12:00(SP).

(21) **BR 10 2015 005547-1 2.10**
(22) 12/03/2015
(71) LEO BURNETT PUBLICIDADE LTDA. (BR/SP)
(74) MATOS & ASSOCIADOS - ADVOGADOS
Número de Protocolo 20150005272 em 12/03/2015 03:43(RJ).

(21) **BR 10 2015 005567-6 2.10**
(22) 12/03/2015
(71) AVAYA INC. (US)
(74) ORLANDO DE SOUZA
Número de Protocolo 20150005294 em 12/03/2015 12:00(RJ).

(21) **BR 10 2015 005574-9 2.10**
(22) 12/03/2015
(71) ISOLCELL S.P.A. (IT)
(74) KASZNAR LEONARDOS PROPRIEDADE INTELECTUAL
Número de Protocolo 20150005302 em 12/03/2015 04:30(RJ).

(21) **BR 10 2015 005577-3 2.10**
(22) 12/03/2015
(71) JOAQUIM FRANCISCO BASTOS NUNES (BR/RJ)
Número de Protocolo 20150005306 em 12/03/2015 04:32(RJ).

(21) **BR 10 2015 005693-1 2.10**
(22) 13/03/2015
(71) INTERNATIONAL FLAVORS & FRAGRANCES INC. (US)
(74) KASZNAR LEONARDOS PROPRIEDADE INTELECTUAL
Número de Protocolo 20150005406 em 13/03/2015 12:00(RJ).

(21) **BR 10 2015 005722-9 2.10**
(22) 10/03/2015
(71) SAMIR EL HALABI (BR/PR)
Número do Aviso de Recebimento JH694717655

(21) **BR 10 2015 007548-0 2.10**
(22) 31/03/2015
(71) Vicente Yukiaki Yabiku (BR/PR)
Número do Aviso de Recebimento SF294835470

(21) **BR 10 2015 008690-3 2.10**
(22) 17/04/2015
(71) Raimundo Lima da Luz (BR/AM)
(74) STÊNIO REGIS ANDRADE DA SILVA
Número de Protocolo 20150007799 em 17/04/2015 12:00(RJ).

(21) **BR 10 2015 008691-1 2.10**
(22) 17/04/2015
(71) ADRIANO BEZERRA DE SOUSA (BR/RR)
(74) STÊNIO REGIS ANDRADE DA SILVA
Número de Protocolo 20150007800 em 17/04/2015 12:00(RJ).

(21) **BR 10 2015 008822-1 2.10**
(22) 17/04/2015
(71) CNH INDUSTRIAL BELGIUM NV (BE)
(74) EDUARDO OTERO
Número de Protocolo 20150007862 em 17/04/2015 04:21(RJ).

(21) **BR 10 2015 009204-0 2.10**
(22) 24/04/2015
(71) UNIVERSIDADE TECNOLOGICA FEDERAL DO PARANA (BR/PR)
Número de Protocolo 15150000747 em 24/04/2015 12:00(PR).

(21) **BR 10 2015 010862-1 2.10**
(22) 17/03/2015
(71) LEANDRO LUIZ DA COSTA (BR/SP)
Número do Aviso de Recebimento JH301234963BR

(21) **BR 10 2015 010890-7 2.10**
(22) 05/05/2015
(71) JOSE EGNALDO DE SOUZA (BR/RJ)
Número do Aviso de Recebimento SF962008074BR01

(21) **BR 10 2015 010929-6 2.10**
(22) 13/05/2015
(71) LUIZ CLÁUDIO DE OLIVEIRA (BR/SP)
Número de Protocolo 20150009212 em 13/05/2015 12:00(RJ).

(21) **BR 10 2015 012832-0 2.10**
(22) 02/06/2015
(71) SANDVIK INTELLECTUAL PROPERTY AB. (SE)
(74) MAGNUS ASPEBY / CLAUDIO SZABAS
Número de Protocolo 20150010338 em 02/06/2015 12:00(RJ).

(21) **BR 10 2015 013656-0 2.10**
(22) 11/06/2015
(71) LEAS INDUSTRIAL LTDA (BR/PR)
(74) SANDRO WUNDERLICH
Número de Protocolo 15150000951 em 11/06/2015 12:00(PR).

(21) **BR 10 2015 013693-5 2.10**
(22) 09/06/2015
(71) FUNDAÇÃO UNIVERSIDADE ESTADUAL DE MARINGÁ (BR/PR)
(74) FÁBIA DOS SANTOS SACCO
Número do Aviso de Recebimento DJ275533304

(21) **BR 10 2015 015695-2 2.10**
(22) 29/06/2015
(71) CELIO FRANCISCO SALLES (BR/PR)
(74) Marpa Consultoria e Assessoria Empresarial Ltda.
Número de Protocolo 16150000989 em 29/06/2015 12:00(RS).

(21) **BR 10 2015 017367-9 2.10**
(22) 21/07/2015
(71) DR. FÁBIO PERGHER (BR/MG) , MARCELO RESTES DOS SANTOS (BR/SP) , UBIRAJARA PERON (BR/MG)
(74) MARCELO MENDES CUNHA
Número de Protocolo 860150155103 em 21/07/2015 02:43(WB).

(21) **BR 10 2015 021844-3 2.10**
(22) 08/09/2015
(71) SKIDATA AG (AT)
(74) EMILIO COLLADO LOPEZ
Número de Protocolo 860150201103 em 08/09/2015 09:05(WB).

(21) **BR 10 2015 021852-4 2.10**
(22) 08/09/2015
(71) CNH INDUSTRIAL LATIN AMERICA LTDA. (BR/SP)
(74) Artur Schaal
Número de Protocolo 860150201212 em 08/09/2015 11:15(WB).

(21) **BR 10 2015 021864-8 2.10**
(22) 08/09/2015
(71) GENERAL ELECTRIC COMPANY (US)
(74) Carolina Nakata
Número de Protocolo 860150201309 em 08/09/2015 01:03(WB).

(21) **BR 10 2015 021882-6 2.10**
(22) 08/09/2015
(71) LEANDRO GONÇALVES DA SILVA (BR/RS) , FABIANA GONÇALVES CONTE (BR/RS)
(74) AUDITA ASSESSORIA EMPRESARIAL LTDA

Número de Protocolo 860150201400 em 08/09/2015 02:33(WB).

(21) **BR 10 2015 021895-8 2.10**
(22) 08/09/2015
(71) PAULO RAFAEL FRANCO FERREIRA (BR/SP)
(74) Margarete Rodrigues
Número de Protocolo 860150201468 em 08/09/2015 03:15(WB).

(21) **BR 10 2015 021900-8 2.10**
(22) 08/09/2015
(71) ABB TECHNOLOGY AG (CH)
(74) DANNEMANN, SIEMSEN, BIGLER & IPANEMA MOREIRA
Número de Protocolo 860150201485 em 08/09/2015 03:26(WB).

(21) **BR 10 2015 021909-1 2.10**
(22) 08/09/2015
(71) CANON KABUSHIKI KAISHA (JP)
(74) LUIZ LEONARDOS & ADVOGADOS
Número de Protocolo 860150201514 em 08/09/2015 03:43(WB).

(21) **BR 10 2015 021913-0 2.10**
(22) 08/09/2015
(71) INSTITUTO MEXICANO DEL PETRÓLEO (MX)
(74) KASZNAR LEONARDOS PROPRIEDADE INTELECTUAL
Número de Protocolo 860150201523 em 08/09/2015 03:46(WB).

(21) **BR 10 2015 021916-4 2.10**
(22) 08/09/2015
(71) GEA BATIGNOLLES TECHNOLOGIES THERMIQUES (FR)
(74) DANNEMANN, SIEMSEN, BIGLER & IPANEMA MOREIRA
Número de Protocolo 860150201530 em 08/09/2015 03:50(WB).

(21) **BR 10 2015 021918-0 2.10**
(22) 08/09/2015
(71) CANON KABUSHIKI KAISHA (JP)
(74) LUIZ LEONARDOS & ADVOGADOS
Número de Protocolo 860150201540 em 08/09/2015 03:52(WB).

(21) **BR 10 2015 021944-0 2.10**
(22) 08/09/2015
(71) FRONTIER WIND, LLC (US)
(74) DANNEMANN, SIEMSEN, BIGLER & IPANEMA MOREIRA
Número de Protocolo 860150201615 em 08/09/2015 04:29(WB).

(21) **BR 10 2015 021963-6 2.10**
(22) 08/09/2015
(71) LUCIANO TRINDADE DE SOUSA MONTEIRO (BR/SP)
(74) DANNEMANN, SIEMSEN, BIGLER & IPANEMA MOREIRA
Número de Protocolo 860150201696 em 08/09/2015 04:54(WB).

(21) **BR 10 2015 021975-0 2.10**
(22) 08/09/2015
(71) HONDA MOTOR CO., LTD. (JP)
(74) DANNEMANN, SIEMSEN, BIGLER & IPANEMA MOREIRA
Número de Protocolo 860150201757 em 08/09/2015 05:21(WB).

(21) **BR 10 2015 022026-0 2.10**
(22) 09/09/2015
(71) UNIVERSIDADE FEDERAL DE PELOTAS (BR/RS)
(74) GLENIO DO COUTO PINTO JUNIOR
Número de Protocolo 860150202312 em 09/09/2015 11:57(WB).

(21) **BR 10 2015 022026-0 2.10**
(22) 09/09/2015
(71) UNIVERSIDADE FEDERAL DE PELOTAS (BR/RS)
(74) GLENIO DO COUTO PINTO JUNIOR
Número de Protocolo 860150202312 em 09/09/2015 11:57(WB).

(21) **BR 10 2015 022029-4 2.10**
(22) 09/09/2015
(71) UNIVERSIDADE FEDERAL DE PELOTAS (BR/RS)
(74) GLENIO DO COUTO PINTO JUNIOR
Número de Protocolo 860150202326 em 09/09/2015 12:04(WB).

(21) **BR 10 2015 022032-4 2.10**
(22) 09/09/2015
(71) ZOETIS SERVICES LLC (US) , ZOETIS SERVICES LLC (US)
(74) KASZNAR LEONARDOS PROPRIEDADE INTELECTUAL
Número de Protocolo 860150202334 em 09/09/2015 12:14(WB).

(21) **BR 10 2015 022050-2 2.10**
(22) 09/09/2015
(71) MAHLE International GmbH (DE)
(74) DANNEMANN, SIEMSEN, BIGLER & IPANEMA MOREIRA
Número de Protocolo 860150202447 em 09/09/2015 01:54(WB).

(21) **BR 10 2015 022068-5 2.10**
(22) 09/09/2015
(71) GLADSON OLIVEIRA DOS SANTOS (BR/PA)
(74) LEAL MARCAS E PATENTES EIRELI
Número de Protocolo 860150202527 em 09/09/2015 02:44(WB).

(21) **BR 10 2015 022081-2 2.10**
(22) 09/09/2015
(71) PDT PHARMA INDUSTRIA E COMERCIO DE PRODUTOS FARMACEUTICOS LTDA EPP (BR/SP)
(74) MARCIO LORETI
Número de Protocolo 860150202587 em 09/09/2015 03:34(WB).

(21) **BR 10 2015 022082-0 2.10**
(22) 09/09/2015
(71) HAMILTON SUNDSTRAND CORPORATION (US)
(74) KASZNAR LEONARDOS PROPRIEDADE INTELECTUAL
Número de Protocolo 860150202588 em 09/09/2015 03:34(WB).

(21) **BR 10 2015 022088-0 2.10**
(22) 09/09/2015
(71) FUNDACAO CPQD - CENTRO DE PESQUISA E DESENVOLVIMENTO EM TELECOMUNICACOES (BR/SP)
(74) Débora Carina Tonoli
Número de Protocolo 860150202602 em 09/09/2015 03:44(WB).

(21) **BR 10 2015 022090-1 2.10**
(22) 09/09/2015
(71) ALSTOM TRANSPORT TECHNOLOGIES (FR) , ALSTOM TRANSPORT TECHNOLOGIES (FR)
(74) LUIZ LEONARDOS & ADVOGADOS
Número de Protocolo 860150202605 em 09/09/2015 03:45(WB).

(21) **BR 10 2015 022101-0 2.10**
(22) 09/09/2015
(71) ALSTOM TRANSPORT TECHNOLOGIES (FR) , ALSTOM TRANSPORT TECHNOLOGIES (FR)
(74) LUIZ LEONARDOS & ADVOGADOS
Número de Protocolo 860150202643 em 09/09/2015 04:03(WB).

(21) **BR 10 2015 022114-2 2.10**
(22) 09/09/2015
(71) PROGRESSIVE INTERNATIONAL CORPORATION (US) , PROGRESSIVE INTERNATIONAL CORPORATION (US)
(74) KASZNAR LEONARDOS PROPRIEDADE INTELECTUAL
Número de Protocolo 860150202674 em 09/09/2015 04:16(WB).

(21) **BR 10 2015 022137-1 2.10**
(22) 09/09/2015
(71) WHIRLPOOL S.A. (BR/SP)
(74) DENIS ALLAN DANIEL
Número de Protocolo 860150202740 em 09/09/2015 04:40(WB).

(21) **BR 10 2015 022138-0 2.10**
(22) 09/09/2015
(71) WHIRLPOOL S.A. (BR/SP)
(74) DENIS ALLAN DANIEL
Número de Protocolo 860150202742 em 09/09/2015 04:42(WB).

(21) **BR 10 2015 022147-9 2.10**
(22) 09/09/2015
(71) A. GRINGS S.A. (BR/RS)
(74) FLÁVIA SALIM LOPES
Número de Protocolo 860150202768 em 09/09/2015 04:52(WB).

(21) **BR 10 2015 022149-5 2.10**
(22) 09/09/2015
(71) Akemi Fucatu Sugano (BR/SP)
(74) Solmark Assessoria em Propriedade Intelectual Ltda
Número de Protocolo 860150202774 em 09/09/2015 04:54(WB).

(21) **BR 10 2015 022153-3 2.10**
(22) 09/09/2015
(71) LSL TRANSPORTES LTDA (BR/SP)
(74) ICAMP MARCAS E PATENTES LTDA
Número de Protocolo 860150202784 em 09/09/2015 04:56(WB).

(21) **BR 10 2015 022155-0 2.10**
(22) 09/09/2015
(71) FLUIR ENGENHARIA LTDA-EPP (BR/ES)
(74) MODAL MARCAS E PATENTES LTDA
Número de Protocolo 860150202800 em 09/09/2015 05:04(WB).

(21) **BR 10 2015 022159-2 2.10**
(22) 09/09/2015
(71) CLOTILDES BARBOSA ITO (BR/SP)
(74) MODAL MARCAS E PATENTES LTDA
Número de Protocolo 860150202817 em 09/09/2015 05:11(WB).

(21) **BR 10 2015 022165-7 2.10**
(22) 09/09/2015
(71) TOYOTA JIDOSHA KABUSHIKI KAISHA (JP)
(74) DENIS ALLAN DANIEL
Número de Protocolo 860150202836 em 09/09/2015 05:16(WB).

(21) **BR 10 2015 022165-7 2.10**
(22) 09/09/2015
(71) TOYOTA JIDOSHA KABUSHIKI KAISHA (JP)
(74) DENIS ALLAN DANIEL
Número de Protocolo 860150202836 em 09/09/2015 05:16(WB).

(21) **BR 10 2015 022188-6 2.10**
(22) 09/09/2015
(71) MAKITA CORPORATION (JP)
(74) ARARIPE & ASSOCIADOS
Número de Protocolo 860150203025 em 09/09/2015 06:07(WB).

(21) **BR 10 2015 022188-6 2.10**
(22) 09/09/2015
(71) MAKITA CORPORATION (JP)
(74) ARARIPE & ASSOCIADOS
Número de Protocolo 860150203025 em 09/09/2015 06:07(WB).

(21) **BR 10 2015 022229-7 2.10**
(22) 10/09/2015
(71) GENERAL ELECTRIC COMPANY (US)
(74) Carolina Nakata
Número de Protocolo 860150203466 em 10/09/2015 09:19(WB).

(21) **BR 10 2015 022262-9 2.10**
(22) 10/09/2015
(71) Techrad Tecnologia em Radioterapia Ltda. (BR/PR)
(74) VALOR PROPRIEDADE INTELECTUAL S/S LTDA.
Número de Protocolo 860150203597 em 10/09/2015 10:53(WB).

(21) **BR 10 2015 022272-6 2.10**
(22) 10/09/2015
(71) JOSUÉ SOUZA DA SILVA (BR/PR)
(74) LONDON MARCAS & PATENTES S/S LTDA
Número de Protocolo 860150203634 em 10/09/2015 11:25(WB).

(21) **BR 10 2015 022277-7 2.10**
(22) 10/09/2015
(71) PASQUAL LUIZ SPILLERE (BR/SC) , MONICA VELHO MEDEIROS SPILLERE (BR/SC)
(74) ANEL MARCAS E PATENTES EIRELI
Número de Protocolo 860150203656 em 10/09/2015 11:47(WB).

(21) **BR 10 2015 022295-5 2.10**
(22) 10/09/2015
(71) BRUNA MURIEL FURTADO MARIN (BR/SP)
(74) VILAGE MARCAS E PATENTES LTDA
Número de Protocolo 860150203743 em 10/09/2015 01:33(WB).

(21) **BR 10 2015 022303-0 2.10**
(22) 10/09/2015
(71) GSI BRASIL INDÚSTRIA E COMÉRCIO DE EQUIPAMENTOS AGROPECUARIOS LTDA. (BR/RS)
(74) GUERRA PROPRIEDADE INDUSTRIAL
Número de Protocolo 860150203775 em 10/09/2015 02:00(WB).

(21) **BR 10 2015 022315-3 2.10**
(22) 10/09/2015
(71) AGROFRESH INC. (US)
(74) DANNEMANN, SIEMSEN, BIGLER & IPANEMA MOREIRA
Número de Protocolo 860150203827 em 10/09/2015 02:22(WB).

(21) **BR 10 2015 022316-1 2.10**
(22) 10/09/2015
(71) DEERE & COMPANY (US)
(74) KASZNAR LEONARDOS PROPRIEDADE INTELECTUAL
Número de Protocolo 860150203830 em 10/09/2015 02:24(WB).

(21) **BR 10 2015 022335-8 2.10**
(22) 10/09/2015
(71) PINE MEDICAL LIMITED (HK)
(74) ARIBONI, FABBRI E SCHMIDT SOCIEDADE DE ADVOGADOS
Número de Protocolo 860150203904 em 10/09/2015 03:12(WB).

(21) **BR 10 2015 022350-1 2.10**
(22) 10/09/2015
(71) CENTRO NACIONAL DE PESQUISA EM ENERGIA E MATERIAIS (BR/SP)
(74) KASZNAR LEONARDOS PROPRIEDADE INTELECTUAL
Número de Protocolo 860150203948 em 10/09/2015 03:35(WB).

(21) **BR 10 2015 022406-0 2.10**
(22) 10/09/2015
(71) XEROX CORPORATION (US)
(74) CITY PATENTES E MARCAS LTDA
Número de Protocolo 860150204131 em 10/09/2015 04:57(WB).

(21) **BR 10 2015 022451-6 2.10**
(22) 10/09/2015
(71) Bruna Fernanda da Silva Carvalho (BR/SP) , Anderson da Silva Soares (BR/SP)
(74) SUL AMÉRICA MARCAS E PATENTES LTDA.
Número de Protocolo 860150204345 em 10/09/2015 06:42(WB).

(21) **BR 10 2015 022482-6 2.10**
(22) 10/09/2015
(71) CIELO S.A. (BR/SP)
(74) DANNEMANN, SIEMSEN, BIGLER & IPANEMA MOREIRA
Número de Protocolo 860150204461 em 10/09/2015 08:42(WB).

(21) **BR 10 2015 022489-3 2.10**
(22) 11/09/2015
(71) Augusto Carvalho Santanna (BR/SC) , Luiz Alberto Machado (BR/SC)
(74) SANDRO CONRADO DA SILVA
Número de Protocolo 860150204720 em 11/09/2015 09:09(WB).

(21) **BR 10 2015 022498-2 2.10**
(22) 11/09/2015
(71) ALTOPACK S.P.A. (IT)
(74) ARIBONI, FABBRI E SCHMIDT SOCIEDADE DE ADVOGADOS
Número de Protocolo 860150204751 em 11/09/2015 09:34(WB).

(21) **BR 10 2015 022515-6 2.10**
(22) 11/09/2015
(71) WHIRLPOOL S.A. (BR/SP)
(74) REMER VILLAÇA & NOGUEIRA ASSESSORIA E CONSULTORIA DE PROPRIEDADE INTELECTUAL
Número de Protocolo 860150204846 em 11/09/2015 11:08(WB).

(21) **BR 10 2015 022550-4 2.10**
(22) 11/09/2015
(71) DEERE & COMPANY (US)
(74) KASZNAR LEONARDOS PROPRIEDADE INTELECTUAL
Número de Protocolo 860150204961 em 11/09/2015 12:08(WB).

(21) **BR 10 2015 022560-1 2.10**
(22) 11/09/2015
(71) CELINEIDE RODRIGUES CAVALCANTE (BR/PA)
Número de Protocolo 860150204991 em 11/09/2015 12:33(WB).

(21) **BR 10 2015 022563-6 2.10**
(22) 11/09/2015
(71) CELINEIDE RODRIGUES CAVALCANTE (BR/PA)
Número de Protocolo 860150204999 em 11/09/2015 12:41(WB).

(21) **BR 10 2015 022573-3 2.10**
(22) 11/09/2015
(71) CELINEIDE RODRIGUES CAVALCANTE (BR/PA)
Número de Protocolo 860150205031 em 11/09/2015 01:05(WB).

(21) **BR 10 2015 022581-4 2.10**
(22) 11/09/2015
(71) CELINEIDE RODRIGUES CAVALCANTE (BR/PA)
Número de Protocolo 860150205051 em 11/09/2015 01:18(WB).

(21) **BR 10 2015 022598-9 2.10**
(22) 11/09/2015
(71) ALTOPACK S.P.A. (IT)
(74) ARIBONI, FABBRI E SCHMIDT SOCIEDADE DE ADVOGADOS
Número de Protocolo 860150205100 em 11/09/2015 01:44(WB).

(21) **BR 10 2015 022642-0 2.10**
(22) 11/09/2015
(71) ISMAEL DE CAMARGO ABBADE (BR/SP)
(74) PIENEGONDA, MOREIRA & ASSOCIADOS LTDA - ATHOS MARCAS E PATENTES
Número de Protocolo 860150205275 em 11/09/2015 03:13(WB).

(21) **BR 10 2015 022659-4 2.10**
(22) 11/09/2015
(71) PREVENT SENIOR PRIVATE OPERADORA DE SAUDE LTDA (BR/SP)
(74) BEERRE ASSESSORIA EMPRESARIAL LTDA
Número de Protocolo 860150205320 em 11/09/2015 03:27(WB).

(21) **BR 10 2015 022662-4 2.10**
(22) 11/09/2015
(71) CASA BUGRE INDUSTRIA E COMERCIO DE FERTILIZANTES LTDA (BR/SP)
(74) BEERRE ASSESSORIA EMPRESARIAL LTDA
Número de Protocolo 860150205327 em 11/09/2015 03:29(WB).

(21) **BR 10 2015 022689-6 2.10**
(22) 11/09/2015
(71) Universidade Estadual Paulista Julio de Mesquita Filho (BR/SP)
(74) Fabíola de Moraes Spiandorello
Número de Protocolo 860150205388 em 11/09/2015 03:57(WB).

(21) **BR 10 2015 022691-8 2.10**
(22) 11/09/2015
(71) CIELO S.A. (BR/SP)
(74) DANNEMANN, SIEMSEN, BIGLER & IPANEMA MOREIRA
Número de Protocolo 860150205396 em 11/09/2015 03:59(WB).

(21) **BR 10 2015 022696-9 2.10**
(22) 11/09/2015
(71) CIELO S.A. (BR/SP)
(74) DANNEMANN, SIEMSEN, BIGLER & IPANEMA MOREIRA
Número de Protocolo 860150205408 em 11/09/2015 04:02(WB).

(21) **BR 10 2015 022706-0 2.10**
(22) 11/09/2015
(71) Universidade Estadual Paulista Julio de Mesquita Filho (BR/SP)
(74) Fabíola de Moraes Spiandorello
Número de Protocolo 860150205421 em 11/09/2015 04:08(WB).

(21) **BR 10 2015 022722-1 2.10**
(22) 11/09/2015
(71) ADHESIVEFIX INDÚSTRIA E COMÉRCIO DE IMPORTAÇÃO E EXPORTAÇÃO DE PRODUTOS ADESIVOS LTDA (BR/SP)
(74) VILELACOELHO SOCIEDADE DE ADVOGADOS
Número de Protocolo 860150205443 em 11/09/2015 04:16(WB).

(21) **BR 10 2015 022724-8 2.10**
(22) 11/09/2015
(71) LEANDRO FAGUNDES LIRIO (BR/RS)
(74) LEALVI MARCAS E PATENTES LTDA.
Número de Protocolo 860150205444 em 11/09/2015 04:16(WB).

(21) **BR 10 2015 022725-6 2.10**
(22) 11/09/2015
(71) CATERPILLAR (QINGZHOU) LTD. (CN)
(74) CITY PATENTES E MARCAS LTDA
Número de Protocolo 860150205446 em 11/09/2015 04:18(WB).

(21) **BR 10 2015 022728-0 2.10**
(22) 11/09/2015
(71) Universidade Estadual Paulista Julio de Mesquita Filho (BR/SP)
(74) Fabíola de Moraes Spiandorello
Número de Protocolo 860150205451 em 11/09/2015 04:18(WB).

(21) **BR 10 2015 022817-1 2.10**
(22) 11/09/2015
(71) KW Indústria de Plásticos Ltda (BR/RS)
(74) MILTON LUCÍDIO LEÃO BARCELLOS
Número de Protocolo 860150205695 em 11/09/2015 05:34(WB).

(21) **BR 10 2015 022835-0 2.10**
(22) 11/09/2015
(71) FUNDAÇÃO UNIVERSIDADE DE CAXIAS DO SUL (BR/RS) , THOSS ENGENHARIA LTDA.-ME (BR/RS)
(74) REMER VILLAÇA & NOGUEIRA ASSESSORIA E CONSULTORIA DE PROPRIEDADE INTELECTUAL
Número de Protocolo 860150205758 em 11/09/2015 05:50(WB).

(21) **BR 10 2015 022871-6 2.10**
(22) 11/09/2015
(71) MARCIO VACCARO (BR/SC)
(74) CATIANE ZINI BORELA
Número de Protocolo 860150205881 em 11/09/2015 06:52(WB).

(21) **BR 10 2015 022910-0 2.10**
(22) 11/09/2015
(71) The Procter & Gamble Company (US)
(74) FLAVIA MARIA VASCONCELOS PEREIRA(TRENCH, ROSSI E WATANABE ADVOGADOS)
Número de Protocolo 860150206014 em 11/09/2015 09:14(WB).

(21) **BR 10 2015 022957-7 2.10**
(22) 12/09/2015
(71) Tirso Araujo de Andrade (BR/RJ) , Marcello Gonçalves Rego (BR/RJ)
Número de Protocolo 860150206421 em 12/09/2015 01:02(WB).

(21) **BR 10 2015 022989-5 2.10**
(22) 13/09/2015
(71) DENILSON ALVES (BR/SP)
(74) Thomas Hannickel
Número de Protocolo 860150206919 em 13/09/2015 10:40(WB).

(21) **BR 10 2015 023008-7 2.10**
(22) 14/09/2015
(71) SULZER MANAGEMENT AG (CH)
(74) DANNEMANN, SIEMSEN, BIGLER & IPANEMA MOREIRA
Número de Protocolo 860150207396 em 14/09/2015 08:43(WB).

(21) **BR 10 2015 023050-8 2.10**
(22) 14/09/2015
(71) SCHNEIDER ELECTRIC INDUSTRIES SAS (FR)
(74) DANNEMANN, SIEMSEN, BIGLER & IPANEMA MOREIRA
Número de Protocolo 860150207538 em 14/09/2015 10:52(WB).

(21) **BR 10 2015 023056-7 2.10**
(22) 14/09/2015
(71) Whirlpool S.A. (BR/SP)
(74) ANTONIO MAURICIO PEDRAS ARNAUD
Número de Protocolo 860150207577 em 14/09/2015 11:18(WB).

(21) **BR 10 2015 023107-5 2.10**
(22) 14/09/2015
(71) Paulino Cesar Gaspar (BR/PR)
(74) CARLOS EDUARDO GOMES DA SILVA
Número de Protocolo 860150207749 em 14/09/2015 01:36(WB).

(21) **BR 10 2015 023131-8 2.10**
(22) 14/09/2015
(71) DEERE & COMPANY (US)
(74) KASZNAR LEONARDOS PROPRIEDADE INTELECTUAL
Número de Protocolo 860150207814 em 14/09/2015 02:15(WB).

(21) **BR 10 2015 023195-4 2.10**
(22) 14/09/2015
(71) OKI BRASIL INDÚSTRIA E COMÉRCIO DE PRODUTOS E TECNOLOGIA EM AUTOMAÇÃO S.A. (BR/SP)
(74) Gustavo Sartori Guimarães
Número de Protocolo 860150207997 em 14/09/2015 03:34(WB).

(21) **BR 10 2015 023230-6 2.10**
(22) 14/09/2015
(71) Pedro Bianor Dias (BR/MG)
(74) Rafles Morais Junior
Número de Protocolo 860150208080 em 14/09/2015 04:07(WB).

(21) **BR 10 2015 023388-4 2.10**
(22) 14/09/2015
(71) PEARSON EDUCATION DO BRASIL S.A. (BR/SP)
(74) REMER VILLAÇA & NOGUEIRA ASSESSORIA E CONSULTORIA DE PROPRIEDADE INTELECTUAL
Número de Protocolo 860150208441 em 14/09/2015 05:35(WB).

(21) **BR 10 2015 023450-3 2.10**
(22) 14/09/2015
(71) GILEAD SCIENCES, INC. (US)
(74) DANNEMANN, SIEMSEN, BIGLER & IPANEMA MOREIRA
Número de Protocolo 860150208652 em 14/09/2015 07:11(WB).

(21) **BR 10 2015 023452-0 2.10**
(22) 14/09/2015
(71) Whirlpool S.A. (BR/SP)
(74) DANNEMANN, SIEMSEN, BIGLER & IPANEMA MOREIRA
Número de Protocolo 860150208655 em 14/09/2015 07:13(WB).

(21) **BR 12 2015 021328-2** A2 **2.10**
(22) 05/05/2005
(71) DOW GLOBAL TECHNOLOGIES LLC (US)
(74) ANTONIO MAURICIO PEDRAS ARNAUD
Protocolo nº 860150196448, em 02/09/2015; 14:40 (WB); Dividido do PI 0509836-0

(21) **BR 12 2015 021405-0** A2 **2.10**
(22) 03/09/2004
(71) MANNKIND CORPORATION (US)
(74) ORLANDO DE SOUZA
Protocolo nº 860150196795, em 02/09/2015; 18:35 (WB); Dividido do PI 0414085-0

(21) **BR 12 2015 021484-0** A2 **2.10**
(22) 28/02/2008
(71) GLAXOSMITHKLINE BIOLOGICALS S.A. (BE)
(74) KASZNAR LEONARDOS PROPRIEDADE INTELECTUAL
Protocolo nº 860150197574, em 03/09/2015; 15:48 (WB); Dividido do PI 0808553-6

(21) **BR 12 2015 022086-6** A2 **2.10**
(22) 02/07/2001
(71) NOKIA CORPORATION (FI)
(74) Maria Pia Carvalho Guerra
Protocolo nº 860150202598, em 09/09/2015; 15:40 (WB); Dividido do PI 0112016-6

(21) **BR 12 2015 022124-2** A2 **2.10**
(22) 29/08/2005
(71) GRUPO PETROTEMEX, S.A. DE C.V. (MX)
(74) KASZNAR LEONARDOS PROPRIEDADE INTELECTUAL
Protocolo nº 860150202703, em 09/09/2015; 16:28 (WB); Dividido do PI 0514779-4

(21) **BR 12 2015 022158-7 2.10**
(22) 14/09/2012
(71) BARCO N.V. (BE)
(74) DANNEMANN, SIEMSEN, BIGLER & IPANEMA MOREIRA
Protocolo nº 860150202816, em 09/09/2015; 17:10 (WB); Dividido do PCT BR 11 2014 026147-4

(21) **BR 12 2015 022909-0 2.10**
(22) 19/01/2012
(71) ABB B.V. (NL)
(74) DANNEMANN, SIEMSEN, BIGLER & IPANEMA MOREIRA
Protocolo nº 860150206003, em 11/09/2015; 20:45 (WB); Dividido do PCT BR 11 2013 018366-7

(21) **BR 12 2015 023066-7** A2 **2.10**
(22) 24/03/2005
(71) CHEVRON PHILLIPS CHEMICAL COMPANY LP (US)
(74) ORLANDO DE SOUZA
Protocolo nº 860150207610, em 14/09/2015; 11:48 (WB); Dividido do PI 0510105-0

(21) **BR 13 2014 031563-1 2.10**
(22) 17/12/2014
(71) PAPI TEXTIL LTDA (BR/MG)
(74) RUSEVELT RIOS MACHADO
Número de Protocolo 14140002483 em 17/12/2014 10:03(MG).

(21) **BR 13 2015 008561-2 2.10**
(22) 16/04/2015
(71) Michel Singer (BR/RJ)
Número de Protocolo 20150007718 em 16/04/2015 02:03(RJ).

(21) **BR 13 2015 022098-6 2.10**
(22) 09/09/2015
(71) ADEMAR DIVENSI (BR/RS) , BERNARDO DELFINO BERGOLI (BR/RS)
(74) marpa consultoria e assessoria empresarial ltda
Número de Protocolo 860150202638 em 09/09/2015 04:02(WB).

(21) **BR 20 2014 006521-6 2.10**
(22) 19/03/2014
(71) DANIEL GANDA DOS SANTOS (BR/GO)
(74) WAGNER JOSE DA SILVA
Número de Protocolo 860140033395 em 19/03/2014 03:13(WB).

(21) **BR 20 2014 010643-5 2.10**
(22) 02/05/2014
(71) EDUARDO DE SOUZA DAMASCENO (BR/RJ)
Número de Protocolo 20140016231 em 02/05/2014 03:27(RJ).

(21) **BR 20 2014 028827-4 2.10**
(22) 19/11/2014
(71) AUXILIADORA NERY DE OLIVEIRA CORRÊA (BR/GO)
Número de Protocolo 26140000173 em 19/11/2014 12:04(GO).

(21) **BR 20 2014 030933-6 2.10**
(22) 10/12/2014
(71) JOANA MARIA MIRANDA ALBUQUERQUE DE MENEZES (BR/CE) , FRANCISCO JOSÉ PARENTE MENESCAL PINTO (BR/CE)
(74) Paulo Roberto Martins Grangeiro
Número de Protocolo 13140000371 em 10/12/2014 03:41(CE).

(21) **BR 20 2014 031493-3 2.10**
(22) 16/12/2014
(71) DELTA GREENTECH (BRASIL) SA (BR/PR)
(74) ADRIANA CUBAS MULLER PROPST
Número de Protocolo 15140002466 em 16/12/2014 03:31(PR).

(21) **BR 20 2014 031625-1 2.10**
(22) 17/12/2014
(71) SEBASTIÃO SILVÉRIO NUNES DA COSTA (BR/MG)
(74) MINASMARCA & PATENTE PROPRIEDADEINTELEC
Número de Protocolo 14140002489 em 17/12/2014 02:39(MG).

(21) **BR 20 2014 031648-0 2.10**
(22) 16/12/2014
(71) NIVALDO INÁCIO DOS SANTOS (BR/GO)
(74) SÁVIO FARIA NEVES
Número do Aviso de Recebimento SF005463950

(21) **BR 20 2014 032430-0 2.10**
(22) 23/12/2014
(71) ELIAS RIOS CASTILLO (BR/SP)
(74) Mara Barbosa Peixoto
Número de Protocolo 18140022548 em 23/12/2014 03:29(SP).

(21) **BR 20 2015 002294-3 2.10**
(22) 02/02/2015
(71) ADÃO KUDLAVIEC (BR/PR)
(74) JULIO GONÇALVES
Número de Protocolo 15150000156 em 02/02/2015 12:00(PR).

(21) **BR 20 2015 002495-4 2.10**
(22) 04/02/2015
(71) SÉRGIO PEREIRA DE CASTRO (BR/SP)
(74) FAHD DIB JUNIOR
Número de Protocolo 15150000178 em 04/02/2015 12:00(PR).

(21) **BR 20 2015 002497-0 2.10**
(22) 04/02/2015
(71) ELIAS RIBEIRO DA SILVA (BR/PR) , SANTINO PEREIRA MACHADO (BR/PR)
(74) A PROVINCIA MARCAS E PATENTES LTDA.
Número de Protocolo 15150000180 em 04/02/2015 12:00(PR).

(21) **BR 20 2015 002742-2 2.10**
(22) 09/02/2015
(71) ADALBERTO SOARES DE OLIVEIRA (BR/MG)
(74) CARLOS GERALDO FERREIRA
Número de Protocolo 14150000163 em 09/02/2015 12:00(MG).

(21) **BR 20 2015 002744-9 2.10**
(22) 09/02/2015
(71) ALEXANDRE VIEIRA PINTO DA SILVA (BR/MG)
Número de Protocolo 14150000165 em 09/02/2015 12:00(MG).

(21) **BR 20 2015 002999-9 2.10**
(22) 11/02/2015
(71) RODRIGO MELLO MILANESE (BR/PR)
(74) EDUARDO PEREIRA DA SILVA
Número de Protocolo 15150000209 em 11/02/2015 12:00(PR).

(21) **BR 20 2015 003335-0 2.10**
(22) 13/02/2015
(71) VCARVALHO EFICIÊNCIA ENERGÉTICA LTDA (BR/PR)
(74) ANTONIO CARLOS BRASIL FIORAVANTE PIERUCCINI
Número de Protocolo 15150000320 em 13/02/2015 12:00(PR).

(21) **BR 20 2015 003407-0 2.10**
(22) 13/02/2015

(71) Aurianete Camboim de Macena (BR/SC) , Aurianete Camboim de Macena (BR/SC)
(74) Aurianete Camboim de Macena
Número de Protocolo 860150024224 em 13/02/2015 03:42(WB).

(21) **BR 20 2015 003600-6 2.10**
(22) 20/02/2015
(71) LEONARDO DE PAULA FREITAS GUIMARAES EIRELI ME (BR/CE)
(74) LUIS ANDRÉ SANTOS DOMINGOS
Número de Protocolo 13150000035 em 20/02/2015 11:05(CE).

(21) **BR 20 2015 004889-6 2.10**
(22) 02/01/2015
(71) Tiago Souza Corrêa (BR/MG)
Número do Aviso de Recebimento JG071417452BR

(21) **BR 20 2015 005144-7 2.10**
(22) 20/01/2015
(71) MARCIO ROBERTO DA SILVA FRAGATA (BR/AM) , JOSE DE NAZARÉ VALMONT FRANCHESCHI (BR/AM)
(74) STÊNIO REGIS ANDRADE DA SILVA
Número do Aviso de Recebimento JH865308132BR

(21) **BR 20 2015 005649-0 2.10**
(22) 13/03/2015
(71) Pablo Andrade Grossi (BR/MG)
Número de Protocolo 14150000385 em 13/03/2015 12:00(MG).

(21) **BR 20 2015 013546-2 2.10**
(22) 10/06/2015
(71) SIDNEY BERNARDO KOPPE (BR/PR)
(74) ROCHA MARCAS E PATENTES S/C LTDA.
Número de Protocolo 15150000949 em 10/06/2015 12:00(PR).

(21) **BR 20 2015 021874-0 2.10**
(22) 08/09/2015
(71) UTIMIL INDUSTRIAL LTDA (BR/RS)
(74) CHRISTIAN STROEHER
Número de Protocolo 860150201341 em 08/09/2015 01:41(WB).

(21) **BR 20 2015 021896-1 2.10**
(22) 08/09/2015
(71) Hubert Gaston Yves Lamy Peronnet (BR/SC)
(74) Lenice dos Santos Marino
Número de Protocolo 860150201471 em 08/09/2015 03:18(WB).

(21) **BR 20 2015 022001-0 2.10**
(22) 09/09/2015
(71) JOSÉ CARLOS NUNES (BR/RS)
(74) LEALVI MARCAS E PATENTES
Número de Protocolo 860150202212 em 09/09/2015 10:27(WB).

(21) **BR 20 2015 022104-0 2.10**
(22) 09/09/2015
(71) NATAN MARCELINO GOES (BR/RS) , MATHEUS YUKIO KASSADA ITO (BR/PR) , FABRICIO ROGER PEREIRA (BR/PR) , JOAO LUCAS DE SOUZA PADOAN (BR/PR) , ALESSANDRA RODRIGUES DOS SANTOS (BR/PR) , THAMIREZ COUTINHO DA SILVA (BR/PR) , DOUGLAS MEZURARO (BR/PR)
(74) marpa consultoria e assessoria empresarial ltda
Número de Protocolo 860150202649 em 09/09/2015 04:08(WB).

(21) **BR 20 2015 022152-0 2.10**
(22) 09/09/2015
(71) ECOETE ENGENHARIA E EQUIPAMENTOS PARA SANEAMENTO AMBIENTAL LTDA (BR/AM)
(74) DANIELA SILVA VASCONCELOS
Número de Protocolo 860150202780 em 09/09/2015 04:55(WB).

(21) **BR 20 2015 022185-7 2.10**
(22) 09/09/2015
(71) RECKITT BENCKISER (BRANDS) LIMITED (GB)
(74) DI BLASI, PARENTE & ADVOGADOS ASSOCIADOS
Número de Protocolo 860150202995 em 09/09/2015 05:58(WB).

(21) **BR 20 2015 022185-7 2.10**
(22) 09/09/2015
(71) RECKITT BENCKISER (BRANDS) LIMITED (GB)
(74) DI BLASI, PARENTE & ADVOGADOS ASSOCIADOS
Número de Protocolo 860150202995 em 09/09/2015 05:58(WB).

(21) **BR 20 2015 022269-1 2.10**
(22) 10/09/2015
(71) Geraldo Coimbra Borges (BR/RS) , Carlos Luiz De Carli (BR/RS)
(74) LEALVI MARCAS E PATENTES LTDA
Número de Protocolo 860150203621 em 10/09/2015 11:13(WB).

(21) **BR 20 2015 022339-6 2.10**
(22) 10/09/2015
(71) ISOMAF TECNOLOGIA EM EPS LTDA - EPP (BR/RS)
(74) VILAGE MARCAS E PATENTES LTDA
Número de Protocolo 860150203918 em 10/09/2015 03:20(WB).

(21) **BR 20 2015 022578-0 2.10**
(22) 11/09/2015
(71) VITOR PAULO GRIJÓ (BR/ES)
(74) CARLOS ALBERTO RIZZO
Número de Protocolo 860150205045 em 11/09/2015 01:11(WB).

(21) **BR 20 2015 022616-6 2.10**
(22) 11/09/2015
(71) LOTARIO KASPARY RONN (BR/RO)
(74) NILTON MARQUES JUNIOR
Número de Protocolo 860150205177 em 11/09/2015 02:29(WB).

(21) **BR 20 2015 022622-0 2.10**
(22) 11/09/2015
(71) TERA METAIS ALUMÍNIO LTDA (BR/SP)
(74) P. A. PRODUTORES ASSOCIADOS MARCAS E PATENTES LTDA.
Número de Protocolo 860150205210 em 11/09/2015 02:44(WB).

(21) **BR 20 2015 022681-6 2.10**
(22) 11/09/2015
(71) GUILHERME CARLONI SIMOCELI (BR/SP)
(74) SPI MARCAS E PATENTES S/C LTDA
Número de Protocolo 860150205378 em 11/09/2015 03:51(WB).

(21) **BR 20 2015 022687-5 2.10**
(22) 11/09/2015
(71) Joao Alvarez de Medeiros (BR/SP)
(74) SUL AMÉRICA MARCAS E PATENTES LTDA.
Número de Protocolo 860150205384 em 11/09/2015 03:55(WB).

(21) **BR 20 2015 022698-0 2.10**
(22) 11/09/2015
(71) EXCELLENCE COMÉRCIO DE EQUIPAMENTOS EIRELI - EPP (BR/SP)
(74) SÃO PAULO MARCAS E PATENTES LTDA
Número de Protocolo 860150205413 em 11/09/2015 04:04(WB).

(21) **BR 20 2015 022888-6 2.10**
(22) 11/09/2015
(71) MARCIO VACCARO (BR/SC)
(74) CATIANE ZINI BORELA
Número de Protocolo 860150205926 em 11/09/2015 07:23(WB).

(21) **BR 20 2015 022990-4 2.10**
(22) 13/09/2015
(71) MARCELO SCHETTINI DIAS DA COSTA (BR/RJ)
(74) PEDROLINA ALMEIDA CARVALHO
Número de Protocolo 860150206945 em 13/09/2015 11:55(WB).

(21) **BR 20 2015 022991-2 2.10**
(22) 14/09/2015
(71) MARCELO SCHETTINI DIAS DA COSTA (BR/RJ)
(74) PEDROLINA ALMEIDA CARVALHO
Número de Protocolo 860150207343 em 14/09/2015 07:52(WB).

(21) **BR 20 2015 022992-0 2.10**
(22) 14/09/2015
(71) MARCELO SCHETTINI DIAS DA COSTA (BR/RJ)
(74) PEDROLINA ALMEIDA CARVALHO
Número de Protocolo 860150207345 em 14/09/2015 07:55(WB).

(21) **BR 20 2015 023046-5 2.10**
(22) 14/09/2015
(71) ECOETE ENGENHARIA E EQUIPAMENTOS PARA SANEAMENTO AMBIENTAL LTDA (BR/AM)
(74) DANIELA SILVA VASCONCELOS
Número de Protocolo 860150207517 em 14/09/2015 10:29(WB).

(21) **BR 20 2015 023143-7 2.10**
(22) 14/09/2015
(71) JUAREZ DA SILVA CARVALHO (BR/RS)
(74) DIOGO MARTINS BOOS
Número de Protocolo 860150207850 em 14/09/2015 02:29(WB).

(21) **BR 20 2015 023211-5 2.10**
(22) 14/09/2015
(71) ENGATEC INDUSTRIAL LTDA - ME (BR/RS)
(74) MARCA BRAZIL MARCAS E PATENTES LTDA
Número de Protocolo 860150208039 em 14/09/2015 03:57(WB).

(21) **BR 22 2015 022899-4 2.10**
(22) 11/09/2015
(71) DSM IP ASSETS B.V. (NL)
(74) ORLANDO DE SOUZA
Número de Protocolo 860150205956 em 11/09/2015 07:41(WB).

3. Publicação do Pedido

3.8 RETIFICAÇÃO

(21) **BR 10 2012 020586-6** A8 **3.8**
(22) 16/08/2012
(30) 24/08/2011 US 13/216,590
(51) H02J 7/32 (2006.01), B60L 11/18 (2006.01)
(54) SISTEMA DE ARMAZENAMENTO E GERENCIAMENTO DE ENERGIA (SAGE)
(57) SISTEMA DE ARMAZENAMENTO E GERENCIAMENTO DE ENERGIA. Trata-se de um sistema de armazenamento e gerenciamento de energia (100) que inclui dispositivos de armazenamento de energia (116, 124, 128) acoplados a um dispositivo de potência (126), um sistema de conversão eletrônica de potência que inclui uma pluralidade de conversores elétricos DC (104, 106, 108), cada conversor elétrico DC (104, 106, 108) configurado para aumentar e diminuir uma tensão DC, sendo que as portas de energia (102) do ESMS (100) são acopláveis a cada um dos dispositivos de armazenamento de energia (116, 124, 128), e cada uma das portas de energia (102) é acoplável a um sistema de carregamento elétrico (126). O ESMS (100) inclui um controlador (46) configurado para determinar uma primeira condição de um primeiro dispositivo de armazenamento de energia (116) e um segunda condição de um segundo dispositivo de armazenamento de energia (124) (414), sendo que o primeiro e o segundo dispositivos de armazenamento de energia (116,124) são conectados às respectivas portas de energia (114,120) do sistema de conversão de potência, determinar um fator de divisão de potência com base na primeira condição e na segunda condição (416), e regular a potência ao primeiro e ao segundo dispositivos de armazenamento de energia com base no fator de divisão de potência (418).
(71) GENERAL ELECTRIC COMPANY (US)
(72) RUEDIGER SOEREN KUSCH, ROBERT DEAN KING
(74) ANA PAULA SANTOS CELIDONIO
Referente à RPI 2328 de 18/08/2015, qunato ao item (71).

(21) **BR 10 2012 020587-4** A8 **3.8**
(22) 16/08/2012
(30) 17/08/2011 US 13/211,821
(51) G01N 21/31 (2006.01)
(54) SISTEMA E MÉTODO
(57) SISTEMA E MÉTODO. Um sistema inclui um analisador de umidade configurado para detectar umidade em gás natural. O analisador de umidade inclui uma célula de absorção que envolve e conduz o gás natural, O analisador de umidade também inclui um dispositivo de controle de pressão que

pode reduzir uma pressão do gás natural dentro da célula de absorção. O analisador de umidade inclui um dispositivo emissor de luz que pode transmitir luz através do gás natural dentro da célula de absorção, e um fotodetector que pode detectar uma intensidade da luz transmitida através do gás natural e que sai da célula de absorção.
(71) GENERAL ELECTRIC COMPANY (US)
(72) XIAOYONG FRANK LIU, ANTHONY KOWAL, GARY S. PARECE, JOHN MCKINLEY POOLE, YUFENG HUANG
(74) ANA PAULA SANTOS CELIDONIO
Referente à RPI 2328 de 18/08/2015, quanto ao item (71).

(21) **BR 10 2013 004069-0** A8 **3.8**
(22) 21/02/2013
(30) 21/02/2012 IT MI2012A 000257
(51) F03D 11/00 (2006.01), F03D 11/04 (2006.01)
(54) MÁQUINA ELÉTRICA ROTATIVA DE TURBINA DE ENERGIA EÓLICA
(57) MÁQUINA ELÉTRICA ROTATIVA DE TURBINA DE ENERGIA EÓLICA Uma máquina elétrica rotativa (3) para uma turbina de energia eólica (1) para a geração de energia elétrica apresenta um estator tubular (12) que apresenta uma pluralidade de segmentos do estator (29); um rotor tubular (13) que apresenta uma pluralidade de segmentos do rotor (34) é localizado no interior do estator tubular (12), e rotaciona em torno de um eixo de rotação (A) em relação ao estator tubular (12); uma luva (14) localizada ao menos parcialmente no interior do rotor tubular (13) e conectada a uma estrutura de suporte (2) da turbina de energia eólica (1); e um rolamento (15) localizado no interior da, e fixado na, luva (14) e que suporta o rotor tubular (13) que rotaciona em relação à luva (14).
(71) WILIC S.AR.L (LU)
(72) EMMANUELE GELMINI, MATTEO CASAZZA
(74) ADVOCACIA PIETRO ARIBONI S/C
Referente à RPI 2319 de 16/06/2015, quanto ao item (71).

(21) **BR 10 2013 015147-5** A8 **3.8**
(22) 17/06/2013
(51) G06T 7/20 (2006.01), G06K 9/62 (2006.01), G06K 9/00 (2006.01), G06K 9/32 (2006.01)
(52) G06T 7/20, G06K 9/6227, G06K 2009/00644, G06K 2009/3291, G06T 2207/10016, G06T 2207/10036, G06T 2207/20004, G06T 2207/20076, G06T 2207/30181, G06T 2207/30212
(54) MÉTODO PARA A SELEÇÃO DE UM ALGORITMO PARA USO EM PROCESSAMENTO DE DADOS HIPERESPECTRAIS
(57) MÉTODO PARA A SELEÇÃO DE UM ALGORITMO PARA USO EM PROCESSAMENTO DE DADOS HIPERESPECTRAIS. Trata-se de um método para a seleção de um algoritmo para uso em processamento de dados hiperespectrais a partir de um conjunto de algoritmos, sendo que cada um tem qualidades para processar determinadas caracteristicas de dados hiperespectrais.
(71) GE AVIATION SYSTEM LLC (US)
(72) ERIC DANIEL BUEHLER, BENJAMIN THOMAS OCCHIPINTI, KONRAD ROBERT KUCZYNSKI, RICHARD SHAWN KELLY
(74) CAROLINA NAKATA
Referente à RPI 2326 de 04/08/2015, quanto ao item (72).

(21) **BR 10 2013 016115-2** A8 **3.8**
(22) 24/06/2013
(30) 29/06/2012 US 13/538,161
(51) F03D 7/02 (2006.01)
(54) MÉTODO PARA REDUZIR AS OSCILAÇÕES DA TORRE, SISTEMA DE CONTROLE DE PASSO E TURBINA EÓLICA
(57) MÉTODO PARA REDUZIR AS OSCILAÇÕES DA TORRE, SISTEMA DE CONTROLE DE PASSO E TURBINA EÓLICA. Trata-se de sistemas e métodos para reduzir as oscilações da torre 114 em uma turbina eólica 100. O método inclui obter uma velocidade do rotor. Além disso, o método inclui obter um ou mais parâmetros associados a uma torre 102 de uma turbina eólica 100. Adicionalmente, o método inclui determinar uma velocidade modificada do rotor com base em um ou mais parâmetros. Além disso, o método inclui determinar um primeiro ângulo de passo com base na velocidade modificada do rotor. Adicionalmente, o método inclui colocar em passo uma ou mais pás 106 da turbina eólica 100 com base no primeiro ângulo de passo para reduzir as oscilações da torre 114.
(71) GENERAL ELECTRIC COMPANY (US)
(72) PRANAV AGARWAL, ARNE KOERBER, CHARUDATTA SUBHASH MEHENDALE
(74) PRISCILA PENHA DE BARROS THEREZA
Referente à RPI 2328 de 18/08/2015, quanto ao item (71).

(21) **BR 10 2013 022632-7** A8 **3.8**
(22) 04/09/2013
(30) 05/09/2012 DE 10 2012 215 752.2
(51) B29B 17/02 (2006.01), B29B 17/04 (2006.01), B65C 9/12 (2006.01)
(54) MÉTODO E DISPOSITIVO PARA RECICLAR ARTIGOS DE PLÁSTICOS ROTULADOS
(57) MÉTODO E DISPOSITIVO PARA RECICLAR ARTIGOS DE PLÁSTICO ROTULADOS Método e dispositivo para reciolar artigos de plásoico roculados são descritos. Assim, os rótulos são desraoados dos arrigos de plástico, e os artigos de plástico crarados desra maneira são separados, em particular, automaticamente. Durante a separação, os artigos de plástico dos guais os rótulos não foram adecjuadamenté destaoados são separados e novamente submetidos ao tratamento para destacar os rótulos.
(71) KRONES AG (DE)
(72) THOMAS FRIENDLANDER
(74) DAVID DO NASCIMENTO ADVOGADOS
Referente à RPI 2289 de 18/11/2014, quanto ao item (71).

(21) **BR 10 2013 026938-7** A8 **3.8**
(22) 18/10/2013
(30) 01/11/2012 US 13/665,997
(51) B29C 33/00 (2006.01), B29C 70/00 (2006.01), B29C 67/24 (2006.01), F03D 3/06 (2006.01), F03D 1/00 (2006.01)
(52) B29C 33/00, B29C 33/0033, B29C 70/00, B29C 67/248, F03D 3/062, F03D 3/06, F03D 1/00
(54) MÉTODO PARA FORMAR UMA LÂMINA DE ROTOR, MONTAGEM DE MOLDE DE LÂMINA DE ROTOR PARA FORMAR UMA LÂMINA DE ROTOR E NÚCLEO PARA UMA MONTAGEM DE MOLDE DE LÂMINA DE ROTOR
(57) MÉTODO PARA FORMAR UMA LÂMINA DE ROTOR, MONTAGEM DE MOLDE DE LÂMINA DE ROTOR PARA FORMAR UMA LÂMINA DE ROTOR E NÚCLEO PARA UMA MONTAGEM DE MOLDE DE LÂMINA DE ROTOR. Trata-se de métodos para a formação de lâminas de rotor, montagens de molde de lâmina de rotor e núcleos para montagens de molde de lâmina de rotor. Um método inclui fornecer um primeiro subst rato de carcaça sobre um primeiro molde, fornecer um núcleo geralmente oco sobre o primeiro substrato de carcaça, fornecer um segundo substrato de carcaça sobre o núcleo geralmente oco e fornecer um segundo molde sobre o segundo substrato de carcaça. O método inclui, ainda, fluir uma resina para o interior de um molde definido entre o primeiro molde e o segundo molde.
(71) GENERAL ELECTRIC COMPANY (US)
(72) MADIREDDI VASU DATTA, AFROZ AKHATAR, JACOB JOHANNES NIES
(74) JULIANO RYOTA MURAKAMI
Referente à RPI 2329 de 25/08/2015, quanto aos itens (30 e 71).

(21) **PI 0502706-3** A8 **3.8**
(22) 12/07/2005
(51) F25D 17/00 (2006.01)
(54) ARRANJO DE INSUFLAMENTO DE AR EM UM REFRIGERADOR COMBINADO
(57) "ARRANJO DE INSUFLAMENTO DE AR EM UM REFRIGERADOR COMBINADO". Do tipo de ventilação forçada e que compreende: um gabinete formado por uma caixa externa (1) e por duas caixas internas (2,3) separadas entre si por um enchimento isolante térmico (4) e definindo, um compartimento freezer (FC) e um compartimento refrigerador (RC); e um elemento difusor de ar (10) definindo pelo menos um conduto de distribuição de ar (12), tendo uma entrada de ar (12a) em comunicação com o interior da caixa interna (2) do compartimento freezer (FC) e uma pluralidade de saídas de ar (12b) abertas para o interior do compartimento refrigerador (FC). O elemento difusor de ar (10) é disposto no interior do enchimento isolante térmico (4) e assentado contra a parede posterior (3a) da caixa interna (3) do compartimento refrigerador (RC), dita parede posterior (3a) sendo provida de pluralidade de janelas (3d) alinhadas com respectivas aberturas de saída de ar (12b) do conduto de distribuição de ar (12).
(71) WHIRLPOOL S.A. (BR/SP)
(72) MOACYR MARANGONE MEZAVILA, ADRIANO CARGNIN, LUIZ AFRÂNIO ALVES FERREIRA, LAURO FERNANDO SOUZA IGNÁCIO JÚNIOR
(74) CARINA S RODRIGUES
Referente à RPI 1886 de 27/02/2007, quanto ao item (72), conforme solicitado na petição n° 018050030442/SP de 20/09/2005.

(21) **PI 0605982-1** A8 **3.8**
(22) 15/12/2006
(51) C08J 9/22 (2006.01), C08J 11/04 (2006.01), A61F 13/15 (2006.01)
(54) PROCESSO DE PRODUÇÃO DE UMA RESINA SUPERABSORVENTE A PARTIR DE POLIESTIRENO
(57) "PROCESSO DE PRODUÇÃO DE UMA RESINA SUPERABSORVENTE A PARTIR DE POLIESTIRENO". A presente invenção caracteriza-se pelo processo de transformação de poliestireno, especialmente poliestireno expandido, isopor®, na forma de rejeitos ou virgem, em materiais superabsorventes através de um processo químico simples e de baixo custo. Neste processo rejeitos de poliestireno do tipo expandido, cristal e filme são submetidos a um tratamento com ácido sulfúrico comercial, sob condições controladas, dando origem ao poliestireno sulfonado. Estes materiais sulfonados mostram grande capacidade de absorverem água podendo ser aplicados em diversas áreas como na higiênica, em cosméticos, em materiais sanitários, na construção industrial, no tratamento de lixo, entre outros. O uso em especial de rejeitos do EPS na fabricação de superabsorventes oferece uma rota de reaproveitamento destes rejeitos para a produção de materiais de maior interesse econômico e tecnológico.
(71) Universidade Federal de Minas Gerais (BR/MG)
(72) ROCHEL MONTERO LAGO, ÉRICA DE OLIVEIRA JARDIM, SUE ELLEN BOTTREL, MARIA HELENA ARAÚJO
Referente à RPI 1962 de 12/08/2008, quanto ao item (72).

(21) **PI 1101973-5** A8 **3.8**
(22) 25/04/2011
(30) 22/04/2010 IT MI2010A 000694
(51) H02K 1/18 (2006.01), H02K 7/102 (2006.01)
(54) GERADOR ELÉTRICO PARA TURBINA DE ENERGIA EÓLICA E TURBINA DE ENERGIA EÓLICA EQUIPADA COM TAL GERADOR ELÉTRICO
(57) GERADOR ELÉTRICO PARA TURBINA DE ENERGIA EÓLICA E TURBINA DE ENERGIA EÓLICA EQUIPADA COM TAL GERADOR ELÉTRICO. Um gerador elétrico (4) para uma turbina de energia eôlica (1), o gerador elétrico dotado com uma primeira estrutura tubular de suporte (12) se estendendo em torno de um eixo de rotação (A1); uma segunda estrutura de suporte (14) se estendendo em torno do eixo de rotação (A1), substancialmente coaxial com a primeira estrutura de suporte (12) e, fixada na primeira estrutura de suporte (12) para girar em torno do eixo de rotação (A1); as primeiras partes ativas (13) fixadas na primeira estrutura de suporte (12); as segundas partes ativas (15) fixadas na segunda estrutura de suporte (14), frontais às primeiras partes ativas (13) e, separadas a partir das primeiras partes ativas (13) por um espaço anular; e um dispositivo de tensionamento radial (23) destinado a ajustar o formato da primeira estrutura de suporte (12) em torno do eixo de rotação (A1).
(71) WILIC S.AR.L. (LU)
(72) EMMANUELE GELMINI
(74) ADVOCACIA PIETRO ARIBONI S/C
Referente à RPI 2249 de 11/02/2014, quanto ao item (71).

(21) **PI 1103833-0** A8 **3.8**
(22) 18/08/2011
(30) 26/08/2010 US 12/868,823
(51) G01F 15/18 (2006.01), G01P 5/08 (2006.01), G01P 5/14 (2006.01), G01F 1/74 (2006.01)
(54) DISPOSITIVO PARA MEDIR AS CARACTERÍSTICAS DE UM FLUXO EM UM CANO

(57) DISPOSITIVO PARA MEDIR AS CARACTERÍSTICAS DE UM FLUXO EM UM CANO. Trata-se de um dispositivo para medir as características físicas de um fluxo em um cano. Em uma modalidade exemplificativa, o dispositivo compreende um anel oco (150) dotado de uma parede externa (190) presa de maneira fixa a um flange medidor (110) que é inserido entre duas seções do cano, e uma parede interna (195) na qual um sensor é montado para facilitar as medições exatas de fluxo.
(71) GENERAL ELECTRIC COMPANY (US)
(72) EDWARD RANDALL FURLONG, XIAOLEI SHIRLEY AO
(74) ARTUR FRANCISCO SCHAAL
Referente à RPI 2329 de 25/08/2015, quanto ao item (30).

6. Exigências Técnicas e Formais

6.1
EXIGÊNCIA - ART. 36 DA LPI

(21) **BR 10 2012 020347-2** A2 **6.1**
(22) 14/08/2012
(71) Joel Ricarte de Freitas Filho (BR/PE)

(21) **BR 10 2013 000205-4** A2 **6.1**
(22) 04/01/2013
(71) AIRTON MATRICARDI (BR/SP) , EMERSON POVARESKIM DOS SANTOS (BR/SP)
(74) TINOCO SOARES & FILHO LTDA

(21) **BR 10 2014 000399-1** A2 **6.1**
(22) 08/01/2014
(71) PAULO AFONSO ALVES BOTELHO (BR/SP)
(74) ALCIDES RIBEIRO FILHO

(21) **BR 10 2014 000958-2** A2 **6.1**
(22) 15/01/2014
(71) ROLF ARTURO BLANKSCHEIN GUTHMANN (BR/RS)

(21) **C1 0403547-0** E2 **6.1**
(22) 24/10/2005
(61) PI 0403547-0 09/08/2004
(71) Rima Agropecuária e Serviços Ltda. (BR/MG)

(21) **MU 8700884-0** U2 **6.1**
(22) 17/07/2007
(71) Adir Rodrigues (BR/RS)
(74) VILSON MACHADO CARDOSO

(21) **MU 8701620-6** U2 **6.1**
(22) 08/10/2007
(71) Saur Equipamentos S/A (BR/RS)
(74) VILSON MACHADO CARDOSO

(21) **MU 8701864-0** U2 **6.1**
(22) 29/11/2007
(71) Rugeri Mec-Rul S/A (BR/RS)
(74) Mario de Almeida Marcas e Patente Ltda

(21) **MU 8702295-8** U2 **6.1**
(22) 28/11/2007
(71) José Mastellaro (BR/SP)
(74) David do Nascimento Advogados Associados

(21) **MU 8702706-2** U2 **6.1**
(22) 05/07/2007
(71) Nely Cristina Braidotti (BR/SP)
(74) Símbolo Marcas e Patentes Ltda.

(21) **MU 8702809-3** U2 **6.1**
(22) 19/09/2007
(71) Tecnotoner Cartuchos para Impressora Ltda EPP (BR/SP)
(74) Informe Federal Assess Prop Indl Ltda

(21) **PI 0100111-6** A2 **6.1**
(22) 18/01/2001
(71) TRW Automotive Electronics & Components GMBH & CO. KG (DE)
(74) Momsen, Leonardos & CIA.

(21) **PI 0100693-2** A2 **6.1**
(22) 21/02/2001
(71) TRW Automotive Electronics & Components GMBH & CO. KG (DE)
(74) Momsen, Leonardos & CIA.

(21) **PI 0105514-3** A2 **6.1**
(22) 12/11/2001
(71) Keko Acessórios S/A. (BR/RS)
(74) SKO - Oyarzáball Marcas & Patentes S/S Ltda.

(21) **PI 0106630-7** A2 **6.1**
(22) 13/08/2001
(71) Schlumberger Surenco, S.A. (PA)
(74) Paulo C. Oliveira & Cia.

(21) **PI 0110561-2** A2 **6.1**
(22) 27/04/2001
(71) Häring, Rima (DE)
(74) Thomaz Thedim Lobo - Magnus Aspeby

(21) **PI 0110631-7** A2 **6.1**
(22) 25/04/2001
(71) Siemens Aktiengesellschaft (DE)
(74) Dannemann, Siemsen, Bigler & Ipanema Moreira

(21) **PI 0116157-1** A2 **6.1**
(22) 14/12/2001
(71) Qualcomm Incorporated (US)
(74) Montaury Pimenta, Machado & Lioce S/C Ltda.

(21) **PI 0204043-3** A2 **6.1**
(22) 08/02/2002
(71) Qualcomm Incorporated (US)
(74) Flávia Salim Lopes

(21) **PI 0205093-5** A2 **6.1**
(22) 26/04/2002
(71) Valeo Equipements Electriques Moteur (FR)
(74) Momsen, Leonardos & Cia

(21) **PI 0205988-6** A2 **6.1**
(22) 11/09/2002
(71) Panasonic Corporation (JP)
(74) Dannemann, Siemsen, Bigler & Ipanema Moreira

(21) **PI 0209249-2** A2 **6.1**
(22) 25/04/2002
(71) Nippon Shinyaku Co., Ltd. (JP)
(74) Dannemann, Siemsen, Bigler & Ipanema Moreira

(21) **PI 0209801-6** A2 **6.1**
(22) 17/05/2002
(71) Qualcomm Incorporated (US)
(74) Montaury Pimenta, Machado & Lioce S/C LTDA

(21) **PI 0209907-1** A8 **6.1**
(22) 13/05/2002
(71) INTERDIGITAL TECHNOLOGY CORPORATION (US)
(74) ADVOCACIA PIETRO ARIBONI S/C

(21) **PI 0212715-6** A2 **6.1**
(22) 20/09/2002
(71) Nokia Siemens Networks GmbH & Co. KG (DE)
(74) Dannemann, Siemsen, Bigler & Ipanema Moreira

(21) **PI 0302904-2** A2 **6.1**
(22) 23/01/2003
(71) Kathrein-Werke KG (DE)
(74) Dannemann, Siemsen, Bigler & Ipanema Moreira

(21) **PI 0303331-7** A2 **6.1**
(22) 11/03/2003
(71) Sensormatic Electronics, LLC (US)
(74) NELLIE ANNE DAIEL-SHORES

(21) **PI 0303376-7** A8 **6.1**
(22) 06/03/2003
(71) Kathrein-Werke KG (DE)
(74) Dannemann , Siemsen, Bigler & Ipanema Moreira

(21) **PI 0304793-8** A2 **6.1**
(22) 30/10/2003
(71) Petroleo Brasileiro S.A. - PETROBRÁS (BR/RJ)
(74) FERNANDO DE CASTRO SÁ

(21) **PI 0307652-0** A2 **6.1**
(22) 16/10/2003
(71) Implo Technologies (CA)
(74) D'Mark Registros de Marcas e Patentes Ltda

(21) **PI 0315248-0** A2 **6.1**
(22) 09/10/2003
(71) Bayer Consumer Care Ag (CH)
(74) Dannemann, Siemsen, Bigler & Ipanema Moreira

(21) **PI 0405816-0** A2 **6.1**
(22) 20/12/2004
(71) Universidade Federal de Minas Gerais (BR/MG)

(21) **PI 0410501-0** A2 **6.1**
(22) 16/04/2004
(71) Saint-Gobain PAM (FR)
(74) Ana Paula Santos Celidonio

(21) **PI 0417447-0** A2 **6.1**
(22) 14/12/2004
(71) RWO GmbH (DE)
(74) Magnus Aspeby

(21) **PI 0417539-5** A2 **6.1**
(22) 13/12/2004
(71) Jämiä, Aulis (FI)
(74) Magnus Aspeby

(21) **PI 0502161-8** A2 **6.1**
(22) 07/06/2005
(71) Madepar Laminados S/A (BR/SP)
(74) Interação Marcas e Patentes S/C Ltda.

(21) **PI 0508200-5** A2 **6.1**
(22) 23/03/2005
(71) Hammond Group, Inc (US)
(74) Miranda, Lynch & Kneblewski Ltda

(21) **PI 0510794-6** A2 **6.1**
(22) 02/06/2005
(71) Basf Aktiengesellschaft (DE)
(74) Momsen, Leonardos & Cia.

(21) **PI 0512106-0** A8 **6.1**
(22) 18/07/2005
(71) Bayer Cropscience AG (DE)
(74) Dannemann, Siemsen, Bigler & Ipanema Moreira

(21) **PI 0513484-6** A2 **6.1**
(22) 22/08/2005
(71) BIOBASED TECHNOLOGIES LLC (US)
(74) Dannemann, Siemsen, Bigler & Ipanema Moreira

(21) **PI 0513764-0** A2 **6.1**
(22) 21/07/2005
(71) Evonik Degussa GmbH (DE)
(74) Dannemann, Siemsen, Bigler & Ipanema Moreira

(21) **PI 0516186-0** A2 **6.1**
(22) 11/10/2005
(71) PIRELLI TYRE S.P.A. (IT)
(74) Momsen, Leonardos & CIA.

(21) **PI 0516321-8** A2 **6.1**
(22) 13/10/2005
(71) Dow Global Technologies, Inc. (US)
(74) Antonio Mauricio Pedras Arnaud

(21) **PI 0518188-7** A2 **6.1**
(22) 12/10/2005
(71) BAYER MATERIALSCIENCE LLC (US)
(74) DANNEMANN, SIEMSEN, BIGLER & IPANEMA MOREIRA

(21) **PI 0519998-0** A2 **6.1**
(22) 07/09/2005
(71) Albemarle Corporation (US)
(74) Araripe & Associados

(21) **PI 0520392-9** A2 **6.1**
(22) 06/06/2005
(71) TIOXIDE GROUP SERVICES LIMITED (GB) , MANUFACTURING AND PROCESS TECHNOLOGIES, LLC (US)
(74) MARLENE DA SILVA SANTOS

(21) **PI 0520521-2** A2 **6.1**
(22) 07/12/2005
(71) Gérard Orriere (FR)
(74) Nascimento Advogados

(21) **PI 0600771-6** A8 **6.1**
(22) 08/03/2006
(71) Andritz Inc. (US)
(74) Dannemann, Siemsen, Bigler & Ipanema Moreira

(21) **PI 0605598-2** A2 **6.1**
(22) 23/11/2006
(71) Instituto de Estudos Avançados - IEAv (BR/SP)

(21) **PI 0606987-8** A2 **6.1**
(22) 20/02/2006
(71) Basf SE (DE)
(74) Paola Calabria Mattioli

(21) **PI 0607631-9** A2 **6.1**
(22) 10/03/2006
(71) Kraton Polymers Research B.V. (NL)
(74) Momsen, Leonardos & CIA.

(21) **PI 0608157-6** A2 **6.1**
(22) 15/02/2006
(71) Basf SE (DE)
(74) Paola Calabria Mattioli

(21) **PI 0608239-4** A2 **6.1**
(22) 08/02/2006
(71) OUTOTEC OYJ (FI)
(74) DANNEMANN, SIEMSEN, BIGLER & IPANEMA MOREIRA

(21) **PI 0611596-9** A8 **6.1**
(22) 20/06/2006
(71) MITSUI CHEMICALS, INC. (JP)
(74) DANNEMANN, SIEMSEN, BIGLER & IPANEMA MOREIRA

(21) **PI 0613157-3** A2 **6.1**
(22) 28/06/2006
(71) SYNGENTA PARTICIPATIONS AG (CH)
(74) DANNEMANN, SIEMSEN, BIGLER & IPANEMA MOREIRA

(21) **PI 0615902-8** A2 **6.1**
(22) 29/08/2006
(71) BAYER CROPSCIENCE AG (DE)
(74) DANNEMANN, SIEMSEN, BIGLER & IPANEMA MOREIRA

(21) **PI 0616296-7** A8 **6.1**
(22) 02/06/2006
(71) EVONIK DEGUSSA GMBH (DE)
(74) DANNEMANN, SIEMSEN, BIGLER & IPANEMA MOREIRA

(21) **PI 0700418-4** A2 **6.1**
(22) 15/02/2007
(71) Deere & Company (US)
(74) Momsen, Leonardos & Cia

(21) **PI 0702438-0** A2 **6.1**
(22) 20/07/2007
(71) Universidade de São Paulo - USP (BR/SP)
(74) Maria Aparecida de Souza

(21) **PI 0706397-0** A2 **6.1**
(22) 11/01/2007
(71) Carl Geringhoff Gmbh & Co (DE)
(74) Orlando de Souza

(21) **PI 0717551-5** A2 **6.1**
(22) 26/09/2007
(71) Basf Beauty Care Solutions LLC (US)
(74) Momsen, Leonardos & CIA.

(21) **PI 0801909-6** A2 **6.1**
(22) 22/02/2008
(71) VALE S.A. (BR/RJ)
(74) Denise Naimara Santos Tavares

(21) **PI 0803387-0** A2 **6.1**
(22) 12/06/2008
(71) Minelco Gmbh (DE)
(74) DANNEMANN, SIEMSEN, BIGLER & IPANEMA MOREIRA

(21) **PI 0810907-9** A2 **6.1**
(22) 22/04/2008
(71) Huawei Technologies Co., Ltd. (CN)
(74) DANNEMANN, SIEMSEN, BIGLER & IPANEMA MOREIRA

(21) **PI 0812054-4** A2 **6.1**
(22) 30/05/2008
(71) Basf SE (DE)
(74) Momsen, Leonardos & Cia.

(21) **PI 0815085-0** A2 **6.1**
(22) 30/07/2008
(71) Basf Se (DE)
(74) Momsen, Leonardos & Cia.

6.6 EXIGÊNCIA - ART. 34 DA LPI

(21) **BR 12 2014 015727-4** A2 **6.6**
(22) 08/05/2009
(62) PI 0901482-9 08/05/2009
(71) JOÃO CALDERÕN (BR/BA)
(74) DI BLASI, PARENTE & ASSOCIADOS PROPRIEDADE INDUSTRIAL LTDA

(21) **PI 0509308-2** A2 **6.6**
(22) 25/03/2005
(71) Nippon Sheet Glass Company, Limited (JP)
(74) Dannemann , Siemsen, Bigler & Ipanema Moreira

(21) **PI 0612310-4** A2 **6.6**
(22) 14/06/2006
(71) CIBA SPECIALTY CHEMICALS HOLDING INC (CH)
(74) DANNEMANN, SIEMSEN, BIGLER & IPANEMA MOREIRA

(21) **PI 0700023-5** A2 **6.6**
(22) 10/01/2007
(71) CNEN - Comissão Nacional de Energia Nuclear (BR/RJ)
(74) Julio Cesar Capella Fonseca

(21) **PI 0700024-3** A2 **6.6**
(22) 10/01/2007
(71) CNEN - Comissão Nacional de Energia Nuclear (BR/RJ)
(74) Julio Cesar Capella Fonseca

(21) **PI 0721592-4** A2 **6.6**
(22) 24/04/2007
(71) Nippon Soda CO., LTD. (JP)
(74) Dannemann, Siemsen, Bigler & Ipanema Moreira

(21) **PI 9710828-6** A2 **6.6**
(22) 18/12/1997
(66) PI 9606270-3 18/12/1996
(71) Universidade Federal de Minas Gerais (BR/MG)
(74) Tomaz Aroldo da Mota Santos (Reitor)

6.7 OUTRAS EXIGÊNCIAS

(21) **BR 20 2012 006194-0** U2 **6.7**
(22) 20/03/2012
(71) Luiz Roberto Barcellos Gonçalves (BR/MG)
(74) Carlos José dos Santos Linhares
Com base no art. 220 da LPI, para que seja aceito o protocolo de restauração 14150000941 de 29/06/2015, o depositante deverá complementar o valor da taxa de restauração, GRU 22150283301-2, para o valor referente ao protocolo em papel, de acordo com a tabela vigente.

(21) **PI 0605162-6** A2 **6.7**
(22) 19/10/2006
(71) Bunge Alimentos S/A (BR/SC)
(74) FABIO JOSÉ ZANETTI DE AZEREDO

(21) **PI 0605163-4** A2 **6.7**
(22) 20/10/2006
(71) Bunge Alimentos S/A (BR/SC)
(74) FABIO JOSÉ ZANETTI DE AZEREDO

(21) **PI 0609972-6** A2 **6.7**
(22) 03/04/2006
(71) THE COCA-COLA COMPANY (US)
(74) Momsen, Leonardos & CIA.

7. Ciência de Parecer

7.1 CONHECIMENTO DE PARECER TÉCNICO

(21) **BR 10 2013 018001-7** A2 **7.1**
(22) 15/07/2013
(71) TELMO FLORES DE SIQUEIRA (BR/RS)
(74) MARPA CONSULTORIA E ASSESSORIA EMPRESARIAL LTDA

(21) **BR 12 2013 013022-5** A2 **7.1**
(22) 05/09/2003
(62) PI 0318495-1 05/09/2003
(71) NIPPON STEEL & SUMITOMO METAL CORPORATION (JP)
(74) DANNEMANN, SIEMSEN, BIGLER & IPANEMA MOREIRA

(21) **BR 12 2015 013416-1** A2 **7.1**
(22) 03/02/2005
(62) PI 0507410-0 03/02/2005
(71) PREVTEC MICROBIA INC. (CA)
(74) DANNEMANN, SIEMSEN, BIGLER & IPANEMA MOREIRA

(21) **MU 8701292-8** U2 **7.1**
(22) 22/06/2007
(71) Indústria e Comércio de Auto Peças Rei Ltda (BR/SP)
(74) Marcas Marcantes e Patentes Ltda

(21) **MU 8701463-7** U2 **7.1**
(22) 17/07/2007
(71) Brasilgráfica S/A Indústria e Comércio (BR/SP)
(74) PEZZUOL & ASSOCIADOS MARCAS E PATENTES

(21) **MU 8701512-9** U2 **7.1**
(22) 09/08/2007
(71) Brasilgráfica S/A Indústria e Comércio (BR/SP)
(74) PEZZUOL & ASSOCIADOS MARCAS E PATENTES S/C LTDA

(21) **MU 8702215-0** U2 **7.1**
(22) 27/09/2007
(71) João Batista Alves de Sena (BR/SP)
(74) Logos Marcas e Patentes S/S Ltda

(21) **MU 8702266-4** U2 **7.1**
(22) 19/12/2007
(71) MOVIES 4US ENTRETENIMENTO LTDA. (BR/SP)
(74) KARIN KLEMPP FRANCO

(21) **MU 8702419-5** U2 **7.1**
(22) 04/10/2007
(71) Jose Hilario Mucelini (BR/ES)
(74) ABM Assessoria Brasileira de Marcas Ltda

(21) **MU 8702513-2** U2 **7.1**
(22) 02/04/2007
(71) ADRIANO GRECO DA FONSECA (BR/PR)

(21) **MU 8800287-0** U2 **7.1**
(22) 22/01/2008
(71) Geraldo Clarindo Alves (BR/SP)
(74) Difusão Marcas e Patentes Ltda

(21) **PI 0000662-9** A2 **7.1**
(22) 25/02/2000
(71) Deustsche Thomson-Brandt GMBH (DE)
(74) DANNEMANN, SIEMSEN, BIGLER & IPANEMA MOREIRA

(21) **PI 0103585-1** A2 **7.1**
(22) 28/06/2001
(66) PI 0006259-6 04/12/2000
(71) Empresa Brasileira de Compressores S.A. - EMBRACO (BR/SC)
(74) Antonio Maurício Pedras Arnaud

(21) **PI 0105131-8** A2 **7.1**
(22) 30/08/2001
(71) Weg S/A (BR/SC)
(74) Tinoco Soares & Filho S/C Ltda

(21) **PI 0111077-2** A2 **7.1**
(22) 24/03/2001
(71) LG Eletronics INC. (KR)
(74) NELLIE ANNE DAIEL-SHORES

(21) **PI 0111745-9** A2 **7.1**
(22) 25/05/2001
(71) LG Electronics INC. (KR)
(74) NELLIE ANNE DAIEL-SHORES

(21) **PI 0113418-3** A2 **7.1**
(22) 14/08/2001
(71) Qualcomm Incorporated (US)
(74) Montaury Pimenta, Machado & Lioce S/C Ltda

(21) **PI 0117251-4** A2 **7.1**
(22) 18/05/2001
(62) PI 0111011-0 18/05/2001
(71) QUALCOMM INCORPORATED (US)
(74) Montaury Pimenta, Machado & Lioce S/C Ltda

(21) **PI 0117252-2** A2 **7.1**
(22) 11/05/2001
(62) PI 0110730-5 11/05/2001
(71) QUALCOMM INCORPORATED (US)
(74) Montaury Pimenta, Machado & Lioce S/C Ltda

(21) **PI 0200635-9** A2 **7.1**
(22) 04/03/2002
(71) Delphi Delco Electronics Europe GmbH (DE)
(74) Dannemann, Siemsen, Bigler & Ipanema Moreira

(21) **PI 0203649-5** A2 **7.1**
(22) 06/09/2002
(71) Thonson Licensing S.A (FR)
(74) NELLIE ANNE DAIEL-SHORES

(21) **PI 0204744-6** A2 **7.1**
(22) 28/03/2002
(71) Panasonic Corporation (JP)
(74) Dannemann, Siemsen, Bigler & Ipanema Moreira

(21) **PI 0205515-5** A2 **7.1**
(22) 14/05/2002
(71) Leopold Kostal GMBH & CO. KG. (DE)
(74) Antonio Mauricio Pedras Arnaud

(21) **PI 0205516-3** A2 **7.1**
(22) 14/05/2002
(71) Leopold Kostal GMBH & CO. KG (DE)
(74) Antonio Mauricio Pedras Arnaud

(21) **PI 0206139-2** A2 **7.1**
(22) 29/01/2002
(71) Nokia Siemens Networks GmbH & Co. KG (DE)
(74) Dannemann, Siemsen, Bigler & Ipanema Moreira

(21) **PI 0206499-5** A2 **7.1**
(22) 16/01/2002
(71) Qualcomm Incorporated (US)
(74) Montaury Pimenta, Machado & Lioce S/C LTDA.

(21) **PI 0206845-1** A2 **7.1**
(22) 25/11/2002
(71) Telecom Italia S.P.A. (IT)
(74) Clarke Modet do Brasil Ltda.

(21) **PI 0207421-4** A2 **7.1**
(22) 14/02/2002
(71) Qualcomm Incorporated (US)
(74) Montaury Pimenta, Machado & Lioce S/C Ltda

(21) **PI 0209642-0** A2 **7.1**
(22) 19/04/2002
(71) Core Wireless Licensing S.a.r.l. (LU)
(74) Maria Pia Carvalho Guerra

(21) **PI 0209663-3** A2 **7.1**
(22) 13/05/2002
(71) LG Electronics INC. (KR)
(74) NELLIE ANNE DAIEL-SHORES

(21) **PI 0210457-1** A2 **7.1**
(22) 19/06/2002
(71) Thomson Licensing S.A (FR)
(74) Nellie Anne Daniel Shores

(21) **PI 0210557-8** A2 **7.1**
(22) 25/06/2002
(71) Nokia Corporation (FI)
(74) Araripe & Associados

(21) **PI 0210679-5** A2 **7.1**
(22) 03/07/2002
(71) Microsoft Corporation (US)
(74) Nellie Anne Daniel Shores

(21) **PI 0210757-0** A2 **7.1**
(22) 28/06/2002
(71) Nokia Corporation (FI)
(74) Momsen, Leonardos & Cia.

(21) **PI 0210973-5** A2 **7.1**
(22) 10/07/2002
(71) Thomson Licensing S.A. (FR)
(74) Nellie Anne Daniel Shores

(21) **PI 0211882-3** A2 **7.1**
(22) 08/08/2002
(71) Qualcomm Incorporated (US)
(74) Montaury Pimenta, Machado & Lioce S/C LTDA.

(21) **PI 0212376-2** A2 **7.1**
(22) 09/09/2002
(71) Siemens Aktiengesellschaft (DE)
(74) Dannemann, Siemsen, Bigler & Ipanema Moreira

(21) **PI 0306693-2** A8 **7.1**
(22) 16/05/2003
(71) MICROSOFT TECHNOLOGY LICENSING, LLC (US)
(74) DANNEMANN,SIEMSEN, BIGLER & IPANEMA MOREIRA

(21) **PI 0306937-0** A2 **7.1**
(22) 28/10/2003
(71) Sony Corporation (JP)
(74) Momsen, Leonardos & Cia

(21) **PI 0307315-7** A2 **7.1**
(22) 21/01/2003
(71) Valeo Wischersysteme GMBH (DE)
(74) Momsen, Leonardos & Cia

(21) **PI 0309102-3** A2 **7.1**
(22) 02/04/2003
(71) ALSTOM RENEWABLE TECHNOLOGIES (FR)
(74) Dannemann, Siemsen & Ipanema Moreira

(21) **PI 0311654-9** A8 **7.1**
(22) 25/08/2003
(71) Zinpro Corporation (US)
(74) EDUARDO OTERO

(21) **PI 0316253-2** A2 **7.1**
(22) 13/11/2003
(71) Tetra Laval Holdings & Finance S.A. (CH)
(74) Momsen, Leonardos & Cia

(21) **PI 0317356-9** A2 **7.1**
(22) 03/12/2003
(71) Sony Computer Entertainment America Inc. (US)
(74) Veirano e Advogados Associados

(21) **PI 0317617-7** A2 **7.1**
(22) 22/12/2003
(71) Aviation Communication & Surveillance Systems LLC (US)
(74) NELLIE ANNE DAIEL-SHORES

(21) **PI 0317826-9** A2 **7.1**
(22) 10/12/2003
(71) Motorola Mobility, Inc. (US)
(74) Trench, Rossi e Watanabe Advogados

(21) **PI 0318070-0** A2 **7.1**
(22) 11/10/2003
(71) LG Electronics Inc. (KR)
(74) Ricardo Pinho

(21) **PI 0318171-5** A8 **7.1**
(22) 02/10/2003
(71) LG Electronics Inc. (KR)
(74) Nellie Anne Daniel-Shores

(21) **PI 0318280-0** A2 **7.1**
(22) 28/04/2003
(71) Huber + Suhner AG (CH)
(74) Dannemann, Siemsen, Bigler & Ipanema Moreira

(21) **PI 0318650-4** A2 **7.1**
(22) 11/12/2003
(71) YFC-Boneagle Electric (B.V.I.) Co. Ltd (VG)
(74) Custódio de Almeida & Cia.

(21) **PI 0318772-1** A2 **7.1**
(22) 02/10/2003
(62) PI 0318171-5 02/10/2003
(71) LG Electronics Inc. (KR)
(74) NELLIE ANNE DANIEL SHORES

(21) **PI 0402479-6** A2 **7.1**
(22) 18/06/2004
(71) Aldir Stenger (BR/PR)

(21) **PI 0403799-5** A2 **7.1**
(22) 02/09/2004
(71) Tecnologia Bancária S.A. (BR/SP)
(74) TINOCO SOARES & FILHO LTDA

(21) **PI 0405782-1** A2 **7.1**
(22) 02/12/2004
(71) V & M Florestal Ltda (BR/MG)
(74) Denise Brum Monteiro de Castro Vieira

(21) **PI 0412733-1** A2 **7.1**
(22) 16/07/2004
(71) Barnes Group, INC. (US)
(74) Dannemann , Siemsen, Bigler & Ipanema Moreira

(21) **PI 0414383-3** A2 **7.1**
(22) 10/09/2004
(71) Deere & Company (US)
(74) Momsen, Leonardos & Cia.

(21) **PI 0416894-1** A2 **7.1**
(22) 22/11/2004
(71) Kone Corporation (FI)
(74) Vieira de Mello Advogados

(21) **PI 0417412-7** A2 **7.1**
(22) 03/12/2004
(71) L'Air Liquide Société Anonyme á Directoire Et Conseil de Surveillance Pour L'Étude Et L'Exploitation Des Procédés Georges Claude (FR)
(74) Orlando de Souza

(21) **PI 0417764-9** A2 **7.1**
(22) 22/12/2004
(71) Fumakilla Limited (JP)
(74) KASZNAR LEONARDOS PROPRIEDADE INTELECTUAL

(21) **PI 0506960-2** A2 **7.1**
(22) 18/01/2005
(71) Fisher Controls International LLC (US)
(74) Momsen, Leonardos & Cia.

(21) **PI 0507410-0** A2 **7.1**
(22) 03/02/2005
(71) PREVTEC MICROBIA INC. (CA)
(74) Dannemann, Siemsen, Bigler & Ipanema Moreira

(21) **PI 0507517-3** A2 **7.1**
(22) 10/02/2005
(71) NOF Metal Coatings Europe (FR)
(74) DANNEMANN, SIEMSEN, BIGLER & IPANEMA MOREIRA

(21) **PI 0507549-1** A2 **7.1**
(22) 21/01/2005
(71) Halliburton Energy Services, INC (US)
(74) Momsen, Leonardos & Cia

(21) **PI 0507749-4** A2 **7.1**
(22) 15/02/2005
(71) Kevin Francis Dolman (AU)
(74) Vieira de Mello Advogados

(21) **PI 0508531-4** A2 **7.1**
(22) 14/03/2005
(71) S.A. Lhoist Recherche Et Developpement (BE)
(74) Dannemann, Siemsen, Bigler & Ipanema Moreira

(21) **PI 0510792-0** A2 **7.1**
(22) 12/05/2005
(71) Fritz Nauer AG. (CH)
(74) Custódio de Almeida & Cia

(21) **PI 0513416-1** A2 **7.1**
(22) 14/07/2005
(71) Ansell Healthcare Products LLC (US)
(74) Orlando de Souza

(21) **PI 0516282-3** A2 **7.1**
(22) 26/09/2005
(71) Dow Global Technologies, Inc. (US)
(74) Antonio Mauricio Pedras Arnaud

(21) **PI 0516921-6** A2 **7.1**
(22) 04/10/2005
(71) Dow Global Technologies Inc. (US)
(74) Antonio Mauricio Pedras Arnaud

(21) **PI 0516985-2** A2 **7.1**
(22) 14/10/2005
(71) BASF AKTIENGESELLSCHAFT (DE)
(74) Momsen, Leonardos & CIA.

(21) **PI 0520374-0** A2 **7.1**
(22) 18/10/2005
(71) DIPTECH PTE. LIMITED (SG)
(74) Matos & Associados - Advogados

(21) **PI 0520556-5** A2 **7.1**
(22) 20/09/2005
(71) SCA HYGIENE PRODUCTS AB (SE)
(74) MAGNUS ASPEBY E CLAUDIO SZABAS

(21) **PI 0605768-3** A2 **7.1**
(22) 21/12/2006
(71) Universidade Estadual de Maringá (BR/PR)
(74) Fábia dos Santos Sacco

(21) **PI 0606036-6** A2 **7.1**
(22) 04/12/2006
(71) Valcir Scarabelot (BR/SC)
(74) Anel Marcas e Patentes

(21) **PI 0607578-9** A2 **7.1**
(22) 23/02/2006
(71) W. R. Grace & CO.- Conn (US)
(74) NELLIE ANNE DAIEL-SHORES

(21) **PI 0608813-9** A2 **7.1**
(22) 01/03/2006
(71) SÜDZUCKER AKTIENGESELLSCHAFT MANNHEIM/OCHSENFURT (DE)
(74) DI BLASI, PARENTE & ADVOGADOS ASSOCIADOS

(21) **PI 0613940-0** A2 **7.1**
(22) 18/07/2006
(71) EMBREX, INC. (US)
(74) Dannemann, Siemsen, Bigler & Ipanema Moreira

(21) **PI 0614444-6** A2 **7.1**
(22) 14/07/2006
(71) CHEVRON PHILLIPS CHEMICAL COMPANY LP (US)
(74) ORLANDO DE SOUZA

(21) **PI 0616586-9** A2 **7.1**
(22) 04/08/2006
(71) BENEDETTO DI MARIA (IT)
(74) Momsen, Leonardos & CIA.

(21) **PI 0616929-5** A2 **7.1**
(22) 05/10/2006
(71) Chic Pic, LLC (US)
(74) NELLIE ANNE DANIEL SHORES

(21) **PI 0618556-8** A2 **7.1**
(22) 14/11/2006
(71) Rhodia INC (US)
(74) ORLANDO DE SOUZA

(21) **PI 0619639-0** A2 **7.1**
(22) 20/12/2006
(71) Basf Se (DE)
(74) Momsen, Leonardos & Cia

(21) **PI 0619780-9** A2 **7.1**
(22) 11/12/2006
(71) Momentive Performance Materials Inc. (US)
(74) ALEXANDRE FERREIRA

(21) **PI 0619781-7** A2 **7.1**
(22) 11/12/2006
(71) Momentive Performance Materials Inc. (US)
(74) ALEXANDRE FERREIRA

(21) **PI 0621788-5** A2 **7.1**
(22) 20/06/2006
(71) Huawei Technologies CO., LTD. (CN)
(74) DANNEMANN, SIEMSEN, BIGLER & IPANEMA MOREIRA

(21) **PI 0621909-8** A2 **7.1**
(22) 11/07/2006
(71) Innospec Fuel Specialties LLC (US)
(74) DANNEMANN, SIEMSEN, BIGLER & IPANEMA MOREIRA

(21) **PI 0621924-1** A2 **7.1**
(22) 24/07/2006
(71) UOP LLC (US)
(74) Momsen, Leonardos & Cia

(21) **PI 0700539-3** A2 **7.1**
(22) 18/01/2007
(71) L' oreal (FR)
(74) Alexandre Fukuda Yamashita

(21) **PI 0700896-1** A2 **7.1**
(22) 08/03/2007
(71) Amonex do Brasil Indústria e Comércio Ltda (BR/SP)
(74) Pienegonda, Moreira & Associados Ltda

(21) **PI 0702341-3** A2 **7.1**
(22) 16/05/2007
(71) RICARDO AMARAL REMER (BR/RJ)

(21) **PI 0707846-3** A8 **7.1**
(22) 14/02/2007
(71) BAYER INTELLECTUAL PROPERTY GMBH (DE)
(74) DANNEMANN, SIEMSEN, BIGLER & IPANEMA MOREIRA

(21) **PI 0716267-7** A2 **7.1**
(22) 10/09/2007
(71) Mebiol Inc. (JP)
(74) Custódio De Almeida & Cia

(21) **PI 0721492-8** A2 **7.1**
(22) 09/11/2007
(71) Nemak Dillingen Gmbh (DE)
(74) DANNEMANN, SIEMSEN, BIGLER & IPANEMA MOREIRA

(21) **PI 0722298-0** A2 **7.1**
(22) 05/12/2007
(71) NIPPON STEEL & SUMITOMO METAL CORPORATION (JP)
(74) Dannemann , Siemsen, Bigler & Ipanema Moreira

(21) **PI 0722352-8** A2 **7.1**
(22) 28/12/2007
(71) Posco (KR)
(74) Dannemann, Siemsen, Bigler & Ipanema Moreira

(21) **PI 0800020-4** A2 **7.1**
(22) 09/01/2008
(71) Metal Casting Technology, Incorporated (US)
(74) Momsen, Leonardos & CIA.

(21) **PI 0804926-2** A2 **7.1**
(22) 07/11/2008
(71) L' Oreal (FR)
(74) Momsen, Leonardos & CIA.

(21) **PI 0808366-5** A2 **7.1**
(22) 10/03/2008
(71) MEIJI SEIKA PHARMA CO., LTD. (JP)
(74) Momsen, Leonardos & CIA.

(21) **PI 0808730-0** A2 **7.1**
(22) 08/03/2008
(71) Bayer Cropscience AG (DE)
(74) Dannemann, Siemsen, Bigler & Ipanema Moreira

(21) **PI 0808985-0** A2 **7.1**
(22) 10/03/2008
(71) Kumiai Chemical Industry CO. LTD. (JP)
(74) Dannemann, Siemsen, Bigler & Ipanema Moreira

7.2
PUBLICAÇÃO ANULADA

(21) **PP 1101140-8** A2 **7.2**
(22) 14/05/1997
(71) Genentech, Inc. (US)
(74) Francisco Carlos Rodrigues Silva
Ref. a RPI ° 2329 de 25/08/2015.

7.4
A CIÊNCIA RELACIONADA COM O ART.229 DA LPI

(21) **PI 0011867-2** A2 **7.4**
(22) 29/06/2000
(71) Orion Corporation (FI)
(74) FERNANDO BRETTAS SESTO

(21) **PI 0110717-8** A2 **7.4**
(22) 09/05/2001
(71) Colgate-Palmolive Company (US)
(74) Momsen, Leonardos & Cia

(21) **PI 0113104-4** A2 **7.4**
(22) 07/08/2001
(71) Kao Corporation (JP)
(74) NELLIE D SHORES

(21) **PI 0115801-5** A2 **7.4**
(22) 03/12/2001
(71) Piramal Life Sciences Limited (IN)
(74) DO NASCIMENTO SOUZA ADVOGADOS

(21) **PI 0200986-2** A2 **7.4**
(22) 27/03/2002
(71) Johnson & Jonhson (US)
(74) Dannemann, Siemsen, Bigler & Ipanema Moreira

(21) **PI 0204599-0** A8 **7.4**
(22) 05/11/2002
(71) JOHNSON & JOHNSON (US)
(74) Dannemann, Siemsen, Bigler & Ipanema Moreira

(21) **PI 0206273-9** A8 **7.4**
(22) 02/01/2002
(71) The Cleveland Clinic Foundation (US)
(74) Momsen, Leonardos & Cia

(21) **PI 0209579-3** A2 **7.4**
(22) 08/05/2002
(71) Grünenthal GMBH (DE)
(74) Guerra ADV

(21) **PI 0209989-6** A2 **7.4**
(22) 30/05/2002
(71) Glaxo Group Limited (GB)
(74) Montaury Pimenta, Machado & Lioce S/C Ltda.

(21) **PI 0215115-4** A2 **7.4**
(22) 05/12/2002
(71) GTX, INC. (US)
(74) Pinheiro Neto - Advogados

(21) **PI 0306984-2** A2 **7.4**
(22) 20/01/2003
(71) Sanofi-Aventis Deutschland GmbH (DE)
(74) Dannemann, Siemsen, Bigler & Ipanema Moreira

(21) **PI 0307196-0** A8 **7.4**
(22) 23/01/2003
(71) Sanofi-Aventis (FR)
(74) Dannemann, Siemsen, Bigler & Ipanema Moreira

(21) **PI 0307351-3** A2 **7.4**
(22) 10/02/2003
(71) Smithkline Beecham Corporation (US)
(74) Momsen, Leonardos & Cia

(21) **PI 0309534-7** A2 **7.4**
(22) 22/04/2003
(71) Eli Lilly And Company (US)
(74) DANNEMANN, SIEMSEN, BIGLER & IPANEMA MOREIRA

(21) **PI 0312128-3** A8 **7.4**
(22) 13/06/2003
(71) CIPLA LIMITED (IN)
(74) PAULO SÉRGIO SCATAMBURLO

(21) **PI 0312840-7** A2 **7.4**
(22) 14/07/2003
(71) DSM IP Assets B.V. (NL)
(74) ORLANDO DE SOUZA

(21) **PI 0313611-6** A2 **7.4**
(22) 29/08/2003
(71) TAKEDA GMBH (DE)
(74) Dannemann, Siemsen, Bigler & Ipanema Moreira

(21) **PI 0315691-5** A2 **7.4**
(22) 21/11/2003
(71) Johnson & Johnson Vision Care, Inc. (US)
(74) Dannemann, Siemsen, Bigler & Ipanema Moreira

(21) **PI 0318799-3** A2 **7.4**
(22) 05/06/2003
(71) Suven Life Sciences Limited (IN)
(74) MARTINEZ & MOURA BARRETO S/S LTDA.

(21) **PI 0401660-2** A2 **7.4**
(22) 27/04/2004
(71) Universidade Federal do Rio de Janeiro - UFRJ (BR/RJ)
(74) UNIVERSIDADE FEDERAL DO RIO DE JANEIRO - UFRJ

(21) **PI 0409293-7** A2 **7.4**
(22) 18/02/2004
(71) Sankyo Company, Limited (JP)
(74) Momsen, Leonardos & Cia

(21) **PI 0409374-7** A2 **7.4**
(22) 13/04/2004
(71) Abbott Gmbh & Co Kg (DE)
(74) Momsen, Leonardos & Cia

(21) **PI 0409440-9** A2 **7.4**
(22) 15/04/2004
(71) Axcess Limited (GB)
(74) Momsen, Leonardos & Cia.

(21) **PI 0409787-4** A2 **7.4**
(22) 21/04/2004
(71) Merck Sharp & Dohme Corp. (US)
(74) Kasznar, Leonardos, Propriedade Intelectual

(21) **PI 0410093-0** A2 **7.4**
(22) 07/05/2004
(71) Hisamitsu Pharmaceutical Co., Inc. (JP)
(74) Dannemann, Siemsen, Bigler & Ipanema Moreira

(21) **PI 0411555-4** A2 **7.4**
(22) 01/06/2004
(71) Fernando Bouffard Fita (ES)
(74) Dannemann, Siemsen, Bigler & Ipanema Moreira

(21) **PI 0412263-1** A2 **7.4**
(22) 21/07/2004
(71) Arena Pharmaceuticals, Inc (US)
(74) Dannemann, Siemsen, Bigler & Ipanema Moreira

(21) **PI 0413000-6** A2 **7.4**
(22) 22/07/2004
(71) UCB Pharma GmbH (DE)
(74) Dannemann, Siemsen, Bigler & Ipanema Moreira

(21) **PI 0413165-7** A2 **7.4**
(22) 24/07/2004
(71) Boehringer Ingelheim International GmbH (DE)
(74) Dannemann , Siemsen, Bigler & Ipanema Moreira

(21) **PI 0413232-7** A2 **7.4**
(22) 30/07/2004
(71) Mitsubishi Tanabe Pharma Corporation (JP)
(74) Orlando de Souza

(21) **PI 0413283-1** A2 **7.4**
(22) 21/05/2004
(71) Richter Gedeon Vegyészeti Gyár RT. (HU)
(74) Orlando de Souza

(21) **PI 0417689-8** A2 **7.4**
(22) 17/12/2004
(71) JANSSEN ALZHEIMER IMMUNOTHERAPY (IE) , WYETH LLC (US)
(74) KASZNAR LEONARDOS PROPRIEDADE INTELECTUAL

(21) **PI 0509239-6** A2 **7.4**
(22) 24/03/2005
(71) Janssen Pharmaceutica N.V (BE)
(74) Dannemann, Siemsen, Bigbler & Ipanema Moreira

(21) **PI 0601377-5** A2 **7.4**
(22) 20/03/2006
(71) Universidade Federal de Ouro Preto (BR/MG)

(21) **PI 0601390-2** A2 **7.4**
(22) 06/04/2006
(71) Universidade Federal de São Paulo - UNIFESP (BR/SP) , Fundação de Amparo à Pesquisa do Estado de São Paulo - FAPESP (BR/SP)
(74) Di Blasi, Parente, S. G. & Associados

(21) **PI 0602351-7** A2 **7.4**
(22) 26/06/2006
(71) Laboratoire Français Du Fractionnement Et Des Biotechnologies (FR)
(74) Matos e Associados - Advogados

(21) **PI 0602388-6** A2 **7.4**
(22) 07/06/2006
(71) Adriano Rezende Montes (BR/SC)
(74) César Augusto Vargas Lavoura

(21) **PI 0602496-3** A2 **7.4**
(22) 03/07/2006
(71) Fundação de Amparo à Pesquisa do Estado de São Paulo - FAPESP (BR/SP) , Universidade Federal de São Paulo - UNIFESP (BR/SP)
(74) Di Blasi, Parente, S. G. & Associados

(21) **PI 0602691-5** A2 **7.4**
(22) 08/06/2006
(71) Universidade Estadual de Campinas - UNICAMP (BR/SP)

(21) **PI 0602793-8** A2 **7.4**
(22) 11/07/2006
(71) Universidade Federal do Rio Grande do Sul (BR/RS)

(21) **PI 0603590-6** A2 **7.4**
(22) 21/08/2006
(71) Imunoscan Engenharia Molecular Ltda (BR/MG) , Universidade Federal de Uberlândia (BR/MG)

(21) **PI 0604132-9** A2 **7.4**
(22) 28/08/2006
(71) Universidade Federal de Minas Gerais - UFMG (BR/MG) , Fundação de Amparo à Pesquisa do Estado de Minas Gerais - FAPEMIG (BR/MG)

(21) **PI 0604559-6** A2 **7.4**
(22) 29/09/2006
(71) Johnson & Johnson (US)
(74) Dannemann, Siemsen, Bigler & Ipanema Moreira

(21) **PI 0604691-6** A2 **7.4**
(22) 24/10/2006
(71) Universidade Estadual de Campinas - UNICAMP (BR/SP)
(74) Maria Cristina Valim Lourenço Gomes

(21) **PI 0604760-2** A2 **7.4**
(22) 13/06/2006
(71) Pierre Basmaji (BR/SP) , Lauro Xavier Filho (BR/SE) , Sheyla Alves Rodrigues (BR/SE)
(74) Vilage Marcas & Patentes

(21) **PI 0605166-9** A2 **7.4**
(22) 03/11/2006
(71) Instituto Fleury (BR/SP) , Valdemir Melechco Carvalho (BR/SP) , Fernando Kok (BR/SP) , Fleury S/A (BR/SP)
(74) Tavares Propriedade Intelectual Ltda

(21) **PI 0605212-6** A2 **7.4**
(22) 12/12/2006
(71) Universidade Federal do Rio de Janeiro (BR/RJ)

(21) **PI 0605545-1** A2 **7.4**
(22) 04/12/2006
(71) Universidade de São Paulo - USP (BR/SP)
(74) Maria Aparecida de Souza

(21) **PI 0605658-0** A2 **7.4**
(22) 29/12/2006
(71) União Brasiliense de Educação e Cultura - UBEC assicação civil confessional mantenedora da Universidade Católica de Brasilia - UCB (BR/DF) , EMBRAPA - Empresa Brasileira de Pesquisa Agropecuária (BR/DF)
(74) Ruy de Araújo Caldas

(21) **PI 0605850-7** A2 **7.4**
(22) 14/12/2006
(71) Fundação Oswaldo Cruz (BR/RJ)
(74) Bhering, Almeida & Associados

(21) **PI 0606466-3** A2 **7.4**
(22) 31/03/2006
(71) AstraZeneca Pharmaceuticals LP (US)
(74) DANNEMANN, SIEMSEN, BIGLER & IPANEMA MOREIRA

(21) **PI 0607430-8** A2 **7.4**
(22) 10/02/2006
(71) Johnson & Johnson (US)
(74) Dannemann, Siemsen, Bigler & Ipanema Moreira

(21) **PI 0607548-7** A2 **7.4**
(22) 10/02/2006
(71) Institut de Recherche Pour Le Développement (IRD) (FR)
(74) Momsen, Leonardos & CIA.

(21) **PI 0608310-2** A2 **7.4**
(22) 17/02/2006
(71) Bavarian Nordic A/S (DK)
(74) DANNEMANN, SIEMSEN, BIGLER & IPANEMA MOREIRA

(21) **PI 0608432-0** A2 **7.4**
(22) 21/04/2006
(71) Astra Tech AB (SE)
(74) DANNEMANN, SIEMSEN, BIGLER & IPANEMA MOREIRA

(21) **PI 0608455-9** A2 **7.4**
(22) 17/03/2006
(71) CYTOS BIOTECHNOLOGY AG (CH)
(74) DANNEMANN, SIEMSEN, BIGLER & IPANEMA MOREIRA

(21) **PI 0608768-0** A2 **7.4**
(22) 09/05/2006
(71) VAXON BIOTECH (FR)
(74) DANNEMANN, SIEMSEN, BIGLER & IPANEMA MOREIRA

(21) **PI 0608782-5** A2 **7.4**
(22) 10/04/2006
(71) NESTEC S.A (CH)
(74) DANNEMANN, SIEMSEN, BIGLER & IPANEMA MOREIRA

(21) **PI 0608877-5** A2 **7.4**
(22) 15/02/2006
(71) GLAXOSMITHKLINE BIOLOGICALS S. A. (BE)
(74) Momsen, Leonardos & CIA.

(21) **PI 0609949-1** A2 **7.4**
(22) 24/04/2006
(71) Acambis, INC. (US)
(74) DANNEMANN, SIEMSEN, BIGLER & IPANEMA MOREIRA

(21) **PI 0611020-7** A2 **7.4**
(22) 23/03/2006
(71) MJN U.S. HOLDINGS LLC (US)
(74) Dannemann, Siemsen, Bigler & Ipanema Moreira

(21) **PI 0800285-1** A2 **7.4**
(22) 30/01/2008
(71) Solabia Biotecnologica Ltda (BR/PR)
(74) Marpa Consultoria e Assessoria Empresarial Ltda.

(21) **PI 0804404-0** A2 **7.4**
(22) 16/10/2008
(71) Condimentos Imperial Ltda (BR/MG)
(74) Souza Ramos & Associados

(21) **PI 0805061-9** A2 **7.4**
(22) 25/11/2008
(71) MÁRCIA MARIA PIVA CANO (BR/SP)
(74) José Olivio de Freitas Pereira

(21) **PI 0806266-8** A2 **7.4**
(22) 03/01/2008
(71) Monsanto Technology LLC (US)
(74) DANNEMANN, SIEMSEN, BIGLER & IPANEMA MOREIRA

(21) **PI 0806335-4** A2 **7.4**
(22) 03/01/2008
(71) Monsanto Technology LLC (US)
(74) Dannemann, Siemsen, Bigler & Ipanema Moreira

(21) **PI 0807649-9** A2 **7.4**
(22) 13/02/2008

(71) Compagnie Gervais Danone (FR)
(74) Dannemann, Siemsen, Bigler & Ipanema Moreira

8. Anuidade de Pedido

8.5 EXIGÊNCIA DE COMPLEMENTAÇÃO DA RETRIBUIÇÃO ANUAL

(21) **BR 10 2012 008462-7** A2 **8.5**
(22) 11/04/2012
(71) Leonel Corneta (BR/PR)
(74) Marcelo Alves Pereira
Complementar 4ª anuidade, de acordo com tabela vigente, referente à guia 221503624042

(21) **C1 0900771-7** E2 **8.5**
(22) 29/10/2009
(61) PI 0900771-7 14/04/2009
(71) Antonio Ricardo Pacheco (BR/PR)
(74) Claudemir Elias Calheiros
Complementar a retribuição da(s) 4a.. e 5a. anuidade(s), de acordo com tabela vigente, referente à(s) guia(s) de recolhimento 22130027660-0 e 22130650163-0.

(21) **MU 8901379-4** U2 **8.5**
(22) 24/07/2009
(71) João Marcos de Arruda Corsini (BR/SP)
(74) CRUZEIRO NEWMARC PATENTES E MARCAS LTDA
Complementar a retribuição da 6ª anuidade, de acordo com tabela vigente, referente à guia de recolhimento 22140831132-6.

(21) **PI 0705832-2** A2 **8.5**
(22) 06/12/2007
(71) Tecnometal Equipamentos Ltda (BR/SP)
(74) Ivana Santos Volponi
Complementar a retribuição da(s) 6a., 7a. e 8a. anuidade(s), de acordo com tabela vigente, referente à(s) guia(s) de recolhimento 22130335389-4, 22140641575-2 e 22150395336-4 e comprovar o recolhimento da taxa de restauração referente a 6a., 7a. e 8a. anuidade(s).

(21) **PI 1106404-8** A2 **8.5**
(22) 13/09/2011
(71) Garp Industria e Comercio De Produtos Alimenticios LTDA (BR/SC)
(74) Sandro Conrado Da Silva
Complementar 3a. anuidade(s) de acordo com tabela vigente referente à(s) guia(s) 22130641366-9.

8.6 ARQUIVAMENTO - ART. 86 DA LPI

(21) **BR 11 2012 004152-5** A2 **8.6**
(22) 26/08/2010
(71) Sanofi (FR)
(74) Dannemann ,Siemsen, Bigler & Ipanema Moreira
referente a 5ª anuidade

(21) **BR 11 2012 005194-6** A2 **8.6**
(22) 08/09/2010
(71) FONDS DE DEVELOPPEMENT DES FILIERES DES OLEAGINEUX ET PROTEAGINEUX (FIDOP) (FR)
(74) Matos & Associados - Advogados
referente a 5ª anuidade

(21) **BR 11 2012 012449-8** A2 **8.6**
(22) 26/11/2009
(71) BASF SE (DE)
(74) ANA PAULA SANTOS CELIDONIO
referente a 3ª anuidade

(21) **BR 11 2012 012584-2** A2 **8.6**
(22) 26/11/2009
(71) BASF SE (DE)
(74) ANA PAULA SANTOS CELIDONIO
referente a 3ª anuidade

(21) **MU 8901554-1** U2 **8.6**
(22) 21/08/2009
(71) René Bourquin (BR/SP)
(74) City Patentes e Marcas Ltda
Referente ao não recolhimento da 6ª anuidade.

(21) **MU 8901903-2** U2 **8.6**
(22) 29/06/2009
(71) VANDERLEI BIZUTTI (BR/SP)
(74) Beérre Assessoria Empresarial S/C Ltda
Referente ao não recolhimento da 6ª anuidade.

(21) **MU 9101832-3** U2 **8.6**
(22) 31/08/2011
(71) AMEDEU LEBANI (BR/SP)
(74) ANA PAULA MAZZEI DOS SANTOS LEITE
Referente 4a. anuidade(s).

(21) **PI 0411684-4** A2 **8.6**
(22) 22/06/2004
(71) Imphy Alloys (FR)
(74) Alexandre Fukuda Yamashita
Referente à 11ª anuidade.

(21) **PI 0616794-2** A8 **8.6**
(22) 27/09/2006
(71) SYNGENTA PARTICIPATIONS AG (CH)
(74) DANNEMANN, SIEMSEN, BIGLER & IPANEMA MOREIRA
Referente à 9ª anuidade.

(21) **PI 0808658-3** A2 **8.6**
(22) 22/01/2008
(71) General Mills Marketing, Inc (US)
(74) Nellie Anne Daniel-Shores
Referente às anuidades em débito.

(21) **PI 0810932-0** A2 **8.6**
(22) 22/04/2008
(71) HELBIO S.A. HYDROGEN AND ENERGY PRODUCTION SYSTEMS (GR)
(74) TINOCO SOARES & FILHO LTDA
referente a 3ª anuidade

(21) **PI 0811045-0** A2 **8.6**
(22) 11/04/2008
(71) Alcoa Inc. (US)
(74) Dannemann, Siemsen, Bigler & Ipanema Moreira
referente a 3ª anuidade

(21) **PI 0811080-8** A2 **8.6**
(22) 01/05/2008
(71) Carter Robert Miller (BR/BA)
(74) Dannemann, Siemsen, Bigler & Ipanema Moreira
referente a 7ª anuidade

(21) **PI 0812265-2** A2 **8.6**
(22) 08/05/2008
(71) The Coca-Cola Company (US)
(74) Momsen, Leonardos & Cia
referente a 3ª anuidade

(21) **PI 0812643-7** A2 **8.6**
(22) 14/07/2008
(71) Dow Global Technologies Inc (US)
(74) Antonio Mauricio Pedras Arnaud
referente a 3ª anuidade

(21) **PI 0813185-6** A2 **8.6**
(22) 09/07/2008
(71) Clearwater Holdings, Ltd (US) , Dumitru Bojiuc (US)
(74) Brasil Sul Marcas e Patentes S/C Ltda
referente a 4ª anuidade

(21) **PI 0813200-3** A2 **8.6**
(22) 15/07/2008
(71) TATE & LYLE INGREDIENTS AMERICAS, INC (US)
(74) ANTONIO MAURICIO PEDRAS ARNAUD
referente a 4ª anuidade

(21) **PI 0817468-7** A2 **8.6**
(22) 21/03/2008
(71) China Mobile Communications Corporation (CN)
(74) Abreu, Merkl e Advogados Associados
referente a 3ª anuidade.

(21) **PI 0817710-4** A2 **8.6**
(22) 01/10/2008
(71) B. Braun Melsungen AG (DE)
(74) Momsen, Leonardos & Cia
referente a 3ª anuidade

(21) **PI 0818637-5** A2 **8.6**
(22) 05/09/2008
(71) Repros Therapeutics Inc. (US)
(74) Hugo Silva, Rosa & Maldonado-Prop. Int
referente a 3ª anuidade.

(21) **PI 0818865-3** A2 **8.6**
(22) 24/10/2008
(71) Oklahoma Medical Research Foundation (US)
(74) DANNEMANN, SIEMSEN, BIGLER & IPANEMA MOREIRA
referente a 3ª anuidade

(21) **PI 0819428-9** A2 **8.6**
(22) 14/11/2008
(71) Basf SE (DE)
(74) Momsen, Leonardos & Cia
Referente às anuidades em débito.

(21) **PI 0819832-2** A2 **8.6**
(22) 23/11/2008
(71) Bar-Ilan University (IL)
(74) Dannemann, Siemsen, Bigler & Ipanema Moreira
Referente às anuidades em débito.

(21) **PI 0822731-4** A2 **8.6**
(22) 30/05/2008
(71) Alcatel-Lucent Usa INC. (US)
(74) Orlando de Souza
referente a 3ª anuidade

(21) **PI 0902920-6** A2 **8.6**
(22) 17/08/2009
(71) IBRATEC ARTES GRÁFICAS LTDA (BR/SP)
(74) Somos Marcas e Patentes S/C Ltda
Referente 6a. anuidade(s).

(21) **PI 0911501-3** A2 **8.6**
(22) 24/04/2009
(71) Monsanto Technology LLC (US)
(74) Dannemann , Siemsen, Bigler & Ipanema Moreira
referente a 3ª anuidade

(21) **PI 0914781-0** A2 **8.6**
(22) 09/06/2009
(71) Syngenta Participations Ag (CH)
(74) Dannemann,Siemsen, Bigler & Ipanema Moreira
referente a 3ª anuidade

(21) **PI 0915022-6** A2 **8.6**
(22) 10/06/2009
(71) Bühler AG. (CH)
(74) DANNEMANN, SIEMSEN, BIGLER & IPANEMA MOREIRA
referente a 3ª anuidade

(21) **PI 0917145-2** A2 **8.6**
(22) 26/08/2009
(71) Edeniq, INC (US)
(74) Momsen, Leonardos & CIA.
referente a 6ª anuidade

(21) **PI 0923114-5** A2 **8.6**
(22) 21/12/2009
(71) Pinnacle Pharmaceuticals, INC. (US)
(74) Diego Goulart De Oliveira Vieira
referente a 5ª anuidade

(21) **PI 0923814-0** A2 **8.6**
(22) 22/12/2009
(71) Shell Internationale Research Maatschappij B.V (NL)
(74) Momsen, Leonardos & Cia
referente a 5ª anuidade

(21) **PI 0923815-8** A2 **8.6**
(22) 23/12/2009
(71) Pharmasset, Inc. (US)
(74) Orlando de Souza
referente a 5ª anuidade

(21) **PI 0923857-3** A2 **8.6**

(22) 18/12/2009
(71) Alfa Laval Corporate AB (SE)
(74) Momsen, Leonardos & Cia
referente a 3ª anuidade

(21) **PI 0923889-1** A2 **8.6**
(22) 30/12/2009
(71) NVB International UK Ltd (GB)
(74) Dannemann, Siemsen, Bigler & Ipanema Moreira
referente a 5ª anuidade

(21) **PI 0923931-6** A2 **8.6**
(22) 30/12/2009
(71) Nestec S.A. (CH)
(74) Dannemann, Siemsen, Bigler & Ipanema Moreira
referente a 3ª anuidade

(21) **PI 0924345-3** A2 **8.6**
(22) 18/02/2009
(71) Nestec S.A. (CH)
(74) Dannemann , Siemsen, Bigler & Ipanema Moreira
referente a 3ª anuidade

(21) **PI 0924929-0** A2 **8.6**
(22) 24/06/2009
(71) TECWEL AS (NO)
(74) Magnus Aspeby
referente a 3ª anuidade

(21) **PI 1003480-3** A2 **8.6**
(22) 13/09/2010
(71) UNIVERSIDADE ESTADUAL PAULISTA "JÚLIO DE MESQUITA FILHO" (BR/SP) , Fundação de Amparo à Pesquisa do Estado de São Paulo - FAPESP (BR/SP)
(74) LEOPOLDO CAMPOS ZUANETI
Referente 5a. anuidade(s).

(21) **PI 1003504-4** A2 **8.6**
(22) 13/09/2010
(71) UNIVERSIDADE ESTADUAL PAULISTA "JULIO DE MESQUITA FILHO" (BR/SP)
(74) LEOPOLDO CAMPOS ZUANETI
Referente 5a. anuidade(s).

(21) **PI 1007175-0** A2 **8.6**
(22) 22/01/2010
(71) Syngenta Participations AG (CH)
(74) Dannemann , Siemsen, Bigler & Ipanema Moreira
referente a 3ª anuidade

(21) **PI 1008253-0** A2 **8.6**
(22) 21/05/2010
(71) BOARD OF TRUSTEES OF MICHIGAN STATE UNIVERSITY (US)
(74) PRISCILA PENHA DE BARROS THEREZA
referente a 3ª anuidade

(21) **PI 1008403-7** A2 **8.6**
(22) 19/02/2010
(71) Wyeth LLC (US)
(74) Dannemann , Siemsen, Bigler & Ipanema Moreira
referente a 5ª anuidade

(21) **PI 1008438-0** A2 **8.6**
(22) 10/02/2010
(71) Norgine BV (NL)
(74) Dannemann, Siemsen, Bigler & Ipanema Moreira
referente a 5ª anuidade

(21) **PI 1008689-7** A2 **8.6**
(22) 16/02/2010
(71) DSM Ip Assets B.V. (NL)
(74) ORLANDO DE SOUZA
referente a 5ª anuidade

(21) **PI 1009271-4** A2 **8.6**
(22) 17/03/2010
(71) Merck Sharp & Dohme Corp. (US)
(74) Momsen, Leonardos & CIA.
referente a 5ªanuidade

(21) **PI 1009389-3** A2 **8.6**
(22) 19/03/2010
(71) Sika Technology AG (CH)
(74) Bhering Advogados
referente a 5ª anuidade

(21) **PI 1009773-2** A2 **8.6**
(22) 22/02/2010
(71) Txcell (FR)
(74) Dannemann, Siemsen, Bigler & Ipanema Moreira
referente a 5ª anuidade

(21) **PI 1009804-6** A2 **8.6**
(22) 26/03/2010
(71) Protea Biopharma N.V. (BE)
(74) DANNEMANN, SIEMSEN, BIGLER & IPANEMA MOREIRA
referente a 5ª anuidade.

(21) **PI 1013822-6** A2 **8.6**
(22) 07/04/2010
(71) Glycom A/S (DK)
(74) DANNEMANN, SIEMSEN, BIGLER & IPANEMA MOREIRA
referente a 5ª anuidade

(21) **PI 1015272-5** A2 **8.6**
(22) 28/04/2010
(71) Sekab E-Technology AB (SE)
(74) Orlando de Souza
referente a 5ª anuidade

(21) **PI 1015564-3** A2 **8.6**
(22) 24/06/2010
(71) Syngenta Participations AG (CH) , Queensland University of Technology (AU)
(74) Dannemann, Siemsen, Bigler & Ipanema Moreira
referente a 3ª anuidade

(21) **PI 1107293-8** A2 **8.6**
(22) 30/11/2011
(71) Universidade Federal de Sergipe (BR/SE)
Referente 4a. anuidade(s)

(21) **PI 1107294-6** A2 **8.6**
(22) 30/11/2011
(71) Universidade Federal de Sergipe (BR/SE)
Referente 4a. anuidade(s).

(21) **PI 1107295-4** A2 **8.6**
(22) 30/11/2011
(71) Universidade Federal de Sergipe (BR/SE)
Referente 4a. anuidade(s).

(21) **PI 9907322-6** A2 **8.6**
(22) 16/11/1999
(71) L'Oreal (FR)
(74) Francisco Carlos Rodrigues Silva
Referente às anuidades em débito.

(21) **PI 9910958-1** A2 **8.6**
(22) 21/05/1999
(71) Unilever N.V (NL)
(74) Gusmão & Labrunie S/C Ltda
Referente às anuidades em débito.

(21) **PI 9914685-1** A2 **8.6**
(22) 22/10/1999
(71) Reckitt Benckiser (UK) Limited (GB)
(74) Di Blasi, Parente, S. G. & Associados S/C
Referente às anuidades em débito.

8.7 RESTAURAÇÃO

(21) **BR 10 2012 003028-4** A2 **8.7**
(22) 10/02/2012
(71) Cerâmica Buschinelli Limitada (BR/SP)
(74) Vilage Marcas & Patentes S/S Ltda

(21) **MU 8902891-0** U2 **8.7**
(22) 17/12/2009
(71) RIGESA, CELULOSE, PAPEL E EMBALAGENS LTDA (BR/SP)
(74) CRUZEIRO NEWMARC PATENTES E MARCAS LTDA.

(21) **MU 9000709-3** U2 **8.7**
(22) 03/05/2010
(71) Daniel Scheer Viapiana (BR/RS)
(74) Sko Oyarzabal Marcas e Patentes S/S Ltda

(21) **MU 9001035-3** U2 **8.7**
(22) 26/07/2010
(71) José Ramão Nascimento Silva (BR/RS)
(74) Sko Oyarzabal Marcas e Patentes S/S Ltda

(21) **PI 0821858-7** A2 **8.7**
(22) 28/03/2008
(71) Colgate-Palmolive Company (US)
(74) Momsen, Leonardos & Cia

(21) **PI 0821859-5** A2 **8.7**
(22) 28/03/2008
(71) Colgate-Palmolive Company (US)
(74) Momsen, Leonardos & Cia

8.8 DESPACHO ANULADO (**)

(21) **PI 0503675-5** A2 **8.8**
(22) 30/08/2005
(71) TECHINVEST LTDA - ME (BR/SP)
(74) AGUINALDO MOREIRA
Referente ao despacho publicado na RPI 2328 de 18/08/2015

(21) **PI 0817975-1** A2 **8.8**
(22) 23/09/2008
(71) Hanspeter Steffen (CH)
(74) Dannemann, Siemsen, Bigler & Ipanema Moreira
Referente ao despacho publicado na rpi 2329 de 25/08/2015.

(21) **PI 0923362-8** A2 **8.8**
(22) 09/12/2009
(71) Advanced Technologies And Regenerative Medicine, LLC (US)
(74) DANNEMANN, SIEMSEN, BIGLER & IPANEMA MOREIRA
Referente ao despacho publicado na rpi 2329 de 25/08/2015.

(21) **PI 1107375-6** A2 **8.8**
(22) 07/12/2011
(71) Universidade Federal de Minas Gerais (BR/MG) , Petroleo Brasileiro S.A. - Petrobrás (BR/RJ)
Referente RPI 2331 de 08/09/2015 (Cód. 8.5)

8.11 MANUTENÇÃO DO ARQUIVAMENTO

(21) **PI 0604067-5** A2 **8.11**
(22) 15/09/2006
(71) Universidade Estadual Paulista Julio de Mesquita Filho (BR/SP)
(74) LEOPOLDO CAMPOS ZUANETI
Referente ao não cumprimento da RPI 2219 de 16/07/2013

9. Decisão

9.1 DEFERIMENTO

(21) **BR 10 2012 013284-2** A2 **9.1**
(22) 01/06/2012
(54) PLACA PARA SISTEMA DE FABRICAÇÃO E COLETA DE MEL DE ABELHA
(71) SHOJI KURIMOTO (BR/SP)
(74) AGUINALDO MOREIRA

(21) **BR 10 2012 029507-5** A2 **9.1**
(22) 21/11/2012
(54) PAINEL ISOLANTE COM REVESTIMENTO EM MADEIRA MACIÇA
(71) Lucivane Morello (BR/RS)

(21) **BR 10 2012 031364-2** A2 **9.1**
(22) 30/11/2012
(54) Reator de plasma de descarga por barreira dielétrica e processo de pré-tratamento e desconstrução da biomassa
(71) Fundação Valeparaibana de Ensino - FVE (BR/SP)
(74) CLARKE MODET DO BRASIL LTDA.

(21) **BR 10 2012 033639-1** A2 **9.1**
(22) 28/12/2012
(54) MONTAGENS DE DESVIADOR DE ENTRADA DE AR DE AERONAVE COM CARACTERÍSTICAS AERODINÂMICAS MELHORADAS
(71) EMBRAER S.A. (BR/SP)
(74) VEIRANO ADVOGADOS

(21) **BR 10 2013 002909-2** A2 **9.1**
(22) 06/02/2013
(54) SISTEMA DE FREIOS COM AVISO DE FUNCIONAMENTO DESENVOLVIDO PARA ÔNIBUS, CAMINHÕES E SIMILARES
(71) VICENTE MACHADO (BR/SP) , CLAUDEMIR AFONSO MACHADO (BR/SP)

(21) **BR 12 2015 006903-3** A2 **9.1**
(22) 24/09/2003
(54) COMPOSTOS CORANTES DE MAGENTA
(62) PI 0304238-3 24/09/2003
(71) XEROX CORPORATION (US)
(74) DANNEMANN, SIEMSEN, BIGLER & IPANEMA MOREIRA - API 192

(21) **MU 8300765-2** U2 **9.1**
(22) 30/04/2003
(54) DISPOSIÇÃO INTRODUZIDA EM FECHADURA BLOQUEADORA PARA O FECHAMENTO DE COFRES E SIMILARES
(71) José Carlos Cecchi (BR/SP)
(74) Aguinaldo Moreira

(21) **MU 8600964-8** U2 **9.1**
(22) 02/01/2006
(54) APERFEIÇOAMENTOS INTRODUZIDOS EM COLHEDORA POR EIXOS ROTATIVOS COM HASTES DE IMPACTO
(71) EMBRAPA - Empresa Brasileira de Pesquisa Agropecuaria (BR/DF) , Rota Indústria Ltda (BR/PR)
(74) JANAINA TOMAZONI SANTOS

(21) **MU 8700233-7** U2 **9.1**
(22) 05/02/2007
(54) DISPOSIÇÃO CONSTRUTIVA APLICADA EM BLOCO EM VIDRO
(71) João Nunes Ferreira (BR/SP)
(74) P A Produtores Associados Marcas e Patentes Ltda

(21) **MU 8700419-4** U2 **9.1**
(22) 14/03/2007
(54) DOBRADIÇA PARA TAMPO DE VIDRO DE FOGÃO DE COZINHA
(71) Whirlpool S.A. (BR/SP)
(74) DENIS ALLAN DANIEL

(21) **MU 8700481-0** U2 **9.1**
(22) 15/05/2007
(54) DISPOSIÇÃO CONSTRUTIVA APLICADA EM CHAMINÉ DE FORNO
(71) Mueller Fogões Ltda. (BR/SC)
(74) Paulo Afonso Pereira Cons. em Marcas e Patentes Ltda. S/C

(21) **MU 8700504-2** U2 **9.1**
(22) 16/05/2007
(54) DISPOSIÇÕES APLICADAS EM CAIXA COM BASE TROCADORA DE CALOR QUE É AQUECIDA ATRAVÉS DA TEMPERATURA DOS GASES DE ESCAPAMENTOS
(71) Flavio Stramare Ribeiro (BR/PR)
(74) Brasil Sul Marcas e Patentes S/C Ltda.

(21) **MU 8700506-9** U2 **9.1**
(22) 16/05/2007
(54) CONJUNTO DE BLOCOS ARTICULÁVEIS
(71) GUALEMAR LTDA (CR)
(74) Brasil Sul Marcas e Patentes S/C Ltda.

(21) **MU 8702546-9** U2 **9.1**
(22) 30/10/2007
(54) DISPOSIÇÃO CONSTRUTIVA INTRODUZIDA EM VÁLVULA HIDRÁULICA
(71) Brasfilter Indústria e Comércio Ltda (BR/SP)
(74) Picosse e Calabrese Advogados Associados

(21) **MU 8702657-0** U2 **9.1**
(22) 15/06/2007
(54) MÁQUINA DE ENSAIO MECÂNICO DE MÚLTIPLOS ROLETES DE CORREIA TRANSPORTADORA
(71) UNIVERSIDADE FEDERAL DE MINAS GERAIS (BR/MG)

(21) **MU 8803454-2** U2 **9.1**
(22) 05/09/2008
(54) Aperfeiçoamento do dispositivo de centralização de pontas de bobinas e injeção de óleo de máquinas de solda por embutimento de pontas de bobinas de aço laminado
(71) Usinas Siderúrgicas de Minas Gerais S.A. - USIMINAS (BR/MG)
(74) KLEBER BARBOSA CARNEIRO

(21) **PI 0015105-0** A2 **9.1**
(22) 19/10/2000
(54) Composição para o tratamento de cabelos, método para o tratamento de cabelos, e, uso de uma composição para o tratamento de cabelos
(71) Unilever N.V. (NL)
(74) CAROLINA NAKATA

(21) **PI 0110720-8** A2 **9.1**
(22) 08/05/2001
(54) Equipamento de luz de advertência de vôo
(71) Aloys Wobben (DE)
(74) Momsen, Leonardos & Cia.

(21) **PI 0113615-1** A2 **9.1**
(22) 30/08/2001
(54) Método para aparelho para decodificação de matriz de áudio
(71) Dolby Laboratories Licensing Corporation (US)
(74) Dannemann, Siemsen, Bigler & Ipanema Moreira

(21) **PI 0117135-6** A2 **9.1**
(22) 08/10/2001
(54) Método de controlar uma rede à qual um dispositivo de comunicação esta conectado, dispositivo de comunicação adaptado para ser conectado a uma rede, método de controlar uma rede e uma conexão entre um dispositivo de comunicação e um assinante final distante, e, elemento de controle de rede
(71) Nokia Corporation (FI)
(74) Momsen, Leonardos & Cia

(21) **PI 0200507-7** A2 **9.1**
(22) 19/02/2002
(54) EQUIPAMENTO DE JUNÇÃO LATERAL, MÉTODO DE PROPORCIONAR UMA CONEXÃO DE JUNÇÃO ENTRE UM FURO PRINCIPAL E UM FURO DE RAMAL LATERAL, E MÉTODO PARA PROPORCIONAR UMA MONTAGEM DE JUNÇÃO VEDADA PROXIMAL A UMA JUNÇÃO ENTRE UM FURO PRINCIPAL E UM FURO DE RAMAL LATERAL
(71) Schlumberger Surenco, S.A. (PA)
(74) Paulo C Oliveira & Cia

(21) **PI 0202278-8** A2 **9.1**
(22) 13/06/2002
(54) Dispositivo para separar células originárias de tecido, processo para isolar células e kit para separar células originárias de tecido
(71) Johnson & Johnson (US)
(74) Dannemann, Siemsen, Bigler & Ipanema Moreira

(21) **PI 0205526-0** A2 **9.1**
(22) 21/05/2002
(54) Método e aparelho para reduzir o impacto de resseleção de célula em velocidades de dados de gprs/edge
(71) Motorola Mobility, Inc. (US)
(74) Trench, Rossi e Watanabe

(21) **PI 0206772-2** A2 **9.1**
(22) 23/01/2002
(54) Método para aprimorar desempenho em um sistema de comunicação
(71) Qualcomm Incorporated (US)
(74) Montaury Pimenta, Machado & Lioce S/C Ltda

(21) **PI 0206877-0** A2 **9.1**
(22) 23/01/2002
(54) Esquema de codificação para um sistema de comunicação sem fio
(71) Qualcomm Incorporated (US)
(74) Montaury Pimenta, Machado & Lioce S/C Ltda.

(21) **PI 0207650-0** A2 **9.1**
(22) 26/02/2002
(54) Sais de avermectinas substituídos na posição 4" e apresentando propriedades pesticidas
(71) Merial Limited (GB)
(74) DI BLASI , PARENTE & ASS. PROP. IND. LTDA

(21) **PI 0208085-0** A2 **9.1**
(22) 15/03/2002
(54) BLINDAGEM CAPAZ DE RESISTIR À PENETRAÇÃO POR UM PROJÉTIL IMPACTANDO A BLINDAGEM, MÉTODO DE FABRICAÇÃO DE UMA CHAPA DE BLINDAGEM, MÉTODO DE ABSORÇÃO DE ENERGIA DE UM PROJÉTIL E MÉTODO DE PROTEÇÃO DE UM ARTIGO DE FABRICAÇÃO CONTRA A PENETRAÇÃO DE UM PROJÉTIL IMPACTANTE
(71) Ati Properties, INC. (US)
(74) DENIS ALLAN DANIEL

(21) **PI 0209755-9** A2 **9.1**
(22) 28/05/2002
(54) Método e sistema para assegurar uma transmissão de dados segura entre o primeiro e o segundo dispositivos de comunicação em uma comunicação sem fio de alcance limitado, e, dispositivo de comunicação
(71) NOKIA CORPORATION (FI)
(74) Araripe & Associados

(21) **PI 0210555-1** A2 **9.1**
(22) 21/05/2002
(54) Método e aparelho para controlar o fluxo de dados lógicos múltiplos em um ambiente de velocidade de dados variável
(71) Motorola Mobility, Inc. (US)
(74) Trench, Rossi e Watanabe

(21) **PI 0214336-4** A2 **9.1**
(22) 21/11/2002
(54) LEVEDURA, MÉTODOS PARA PRODUÇÃO DE UM EXTRATO DE LEVEDURA, E DE PRODUÇÃO DE ALIMENTO OU DE BEBIDA QUE CONTÉM GAMA-GLUTAMIL-CISTEÍNA OU CISTEÍNA
(71) Ajinomoto Co., Inc (JP)
(74) KASZNAR LEONARDOS PROPRIEDADE INTELECTUAL

(21) **PI 0215228-2** A2 **9.1**
(22) 10/12/2002
(54) IDENTIFICAÇÃO DE LINHA CENTRAL EM UM SISTEMA DE ORIENTAÇÃO DE ACOPLAMENTO
(71) Safegate International AB (SE)
(74) Thomaz Thedim Lobo

(21) **PI 0215569-9** A2 **9.1**
(22) 30/01/2002
(54) Método para gerar um pacote óptico, método para comutar um pacote óptico, dispositivo de comutação óptica, rede óptica, gerador de pacote óptico, e, sinal de pacote óptico
(71) Ericsson Telecomunicações S.A. (BR/SP)
(74) MOMSEN,LEONARDOS & CIA

(21) **PI 0301192-5** A2 **9.1**
(22) 10/04/2003
(54) PROCESSO DE OBTENÇÃO DE INULIDA E SEUS SUBPRODUTOS A PARTIR DE TUBÉRCULOS
(71) Universidade Estadual de Campinas - Unicamp (BR/SP) , Empresa Brasileira de Pesquisa Agropecuária - Embrapa (BR/DF) , Gohm Technology (BR/SP)
(74) Edson César dos Santos Cabral

(21) **PI 0307017-4** A2 **9.1**
(22) 24/01/2003
(54) COMPOSTOS DE ÉSTER DE ÁCIDO FENILACÉTICO, COMPOSIÇÕES FARMACÊUTICAS E USO DE DITOS COMPOSTOS PARA PREPARAR UM MEDICAMENTO ÚTIL PARA INDUZIR OU MANTER A ANESTESIA OU SEDAÇÃO
(71) THERAVANCE BIOPHARMA R&D IP, LLC (US)
(74) ORLANDO DE SOUZA

(21) **PI 0307204-5** A2 **9.1**
(22) 21/01/2003
(54) MÉTODO PARA APRIMORAR A REDUNDÂNCIA INCREMENTAL COM BASE EM CÓDIGO TURBO EM ACESSO DE PACOTE DE ENLACE DESCENDENTE DE ALTA VELOCIDADE (HSDPA)
(71) Motorola Mobility, Inc. (US)
(74) Trench, Rossi e Watanabe

(21) **PI 0308733-6** A2 **9.1**
(22) 25/03/2003
(54) MÉTODO PARA PURIFICAR UM PESTICIDA

(71) Basf Aktiengesellschaft (DE)
(74) KASZNAR LEONARDOS PROPRIEDADE INTELECTUAL

(21) **PI 0315549-8** A2 **9.1**
(22) 22/10/2003
(54) MÉTODO, E DISPOSITIVO, DE DETERMINAÇÃO DE FASE DE PEÇA PARA MÁQUINAS-FERRAMENTAS COM FUROS-MESTRES
(71) Horkos Corp. (JP)
(74) Custódio de Almeida & Cia.

(21) **PI 0316504-3** A2 **9.1**
(22) 20/11/2003
(54) ESCAREADOR PARA USO NA FORMAÇÃO DE UM POÇO PERFURADO ATRAVÉS DE UMA FORMAÇÃO GEOLÓGICA, CONJUNTO DE PERFURAÇÃO PARA FORMAR UM POÇO PERFURADO, E MÉTODO PARA ESCAREAR UM POÇO PERFURADO
(71) Halliburton Energy Services, Inc. (US)
(74) KASZNAR LEONARDOS PROPRIEDADE INTELECTUAL

(21) **PI 0401524-0** A2 **9.1**
(22) 16/04/2004
(54) Chave conectora para efetuar bypass de circuitos elétricos
(71) CEMIG Distribuição S.A. (BR/MG)
(74) Luiz Carlos Leal Cherchiglia

(21) **PI 0402432-0** A2 **9.1**
(22) 24/06/2004
(54) TRUQUE DE VAGÃO FERROVIÁRIO
(71) Amsted Industries Incorporated (US)
(74) DANNEMANN, SIEMSEN, BIGLER & IPANEMA MOREIRA

(21) **PI 0403278-0** A2 **9.1**
(22) 03/02/2004
(54) Conector de sacrifício para evitar danos causados por arcos elétricos
(71) CEMIG Geração e Transmissão S.A. (BR/MG)
(74) Luiz Carlos Leal Cherchiglia

(21) **PI 0403547-0** A2 **9.1**
(22) 09/08/2004
(54) PRODUÇÃO DE MAGNÉSIO EM RETORTAS PIDGEON COM UTILIZAÇÃO DE GASES COMBUSTÍVEIS PROVENIENTES DA CARBONIZAÇÃO DA BIOMASSA
(71) Rima Agropecuária e Serviços Ltda. (BR/MG)

(21) **PI 0404945-4** A2 **9.1**
(22) 10/11/2004
(54) PLACA DE RETENÇÃO PARA UM AMORTECEDOR LINEAR, DISPOSITIVO DE AMORTECIMENTO PARA PARTES DE MÓVEIS E GUIA DE PUXAMENTO PARA GAVETAS
(71) Julius Blum Gmbh (AT)
(74) Dannemann , Siemsen, Bigler & Ipanema Moreira

(21) **PI 0405493-8** A2 **9.1**
(22) 29/09/2004
(54) EQUIPAMENTO E MÉTODO PARA A ANÁLISE MÚLTIPLA DE UM FLUIDO EM FLUXO CONTÍNUO
(71) Petroleo Brasileiro S.A. - PETROBRÁS (BR/RJ)
(74) SELDON PARKES

(21) **PI 0405874-7** A2 **9.1**
(22) 30/12/2004
(54) PROCESSO DE PRODUÇÃO DE ÁCIDO FOSFÓRICO E/OU DE UM SAL DO MESMO .
(71) Ecophos (BE)
(74) Dannemann , Siemsen, Bigler & Ipanema Moreira

(21) **PI 0408709-7** A2 **9.1**
(22) 19/03/2004
(54) SUPORTE PARA UMA PEÇA DE CARROCERIA, E, VEÍCULO AUTOMOTIVO
(71) Renault s.a.s. (FR)
(74) Custódio de Almeida & Cia

(21) **PI 0408844-1** A2 **9.1**
(22) 20/01/2004
(54) APARELHO DE FURO DE POÇO
(71) Exxonmobil Upstream Research Company (US)
(74) Orlando de Souza

(21) **PI 0412777-3** A2 **9.1**
(22) 20/07/2004
(54) Unidade de lâmina de aparelho de barbear
(71) The Gillette Company (US)
(74) KASZNAR LEONARDOS PROPRIEDADE INTELECTUAL

(21) **PI 0413310-2** A2 **9.1**
(22) 06/08/2004
(54) Farinha de arroz, composição de massa para a fabricação de um petisco industrializado e petisco industrializado
(71) Pringles S.a.r.l. (LU)
(74) Vieira de Mello Advogados

(21) **PI 0415718-4** A2 **9.1**
(22) 13/08/2004
(54) PROCESSO PARA O AJUSTE DE CARACTERÍSTICAS E/OU PROPRIEDADES ESPECÍFICAS DE QUALIDADE DE TUBOS ATRAVÉS DO TESTE DE PRESSÃO E APLICAÇÃO DO MESMO
(71) Eisen-Und Metallwerke Ferndorf GMBH (DE)
(74) David do Nascimento Advogados Associados S/C

(21) **PI 0418911-6** A2 **9.1**
(22) 01/07/2004
(54) Pesos de equilíbrio divididos para eliminar o efeito de densidade em fluxo
(71) Micro Motion, Inc. (US)
(74) NELLIE ANNE DAIEL-SHORES

(21) **PI 0500552-3** A2 **9.1**
(22) 22/02/2005
(54) COMPOSTO, COMPOSIÇÃO COSMÉTICA OU DERMATOLÓGICA E USOS DE UM COMPOSTO
(71) L'oreal (FR)
(74) Ana Paula Santos Celidonio

(21) **PI 0501172-8** A2 **9.1**
(22) 30/03/2005
(54) PROCESSO E APARELHO PARA APLICAR MATERIAL PARTICULADO A UM SUBSTRATO
(71) Johnson & Johnson (US)
(74) Dannemann, Siemsen, Bigler & Ipanema Moreira

(21) **PI 0502224-0** A2 **9.1**
(22) 17/06/2005
(54) CAIXA PARA O ALOJAMENTO, EM UMA INSTALAÇÃO DE AQUECIMENTO, VENTILAÇÃO E/OU CLIMATIZAÇÃO DE HABITÁCULO, NOTADAMENTE DE VEÍCULO AUTOMÓVEL, DE UM TROCADOR DE CALOR
(71) Valeo Systemes Thermiques (FR)
(74) Momsen, Leonardos & Cia.

(21) **PI 0503684-4** A2 **9.1**
(22) 30/08/2005
(54) Método para produzir uma trama composta"
(71) Tredegar Film Products Corporation (US)
(74) Tavares Propriedade Intelectual LTDA

(21) **PI 0506961-0** A2 **9.1**
(22) 02/02/2005
(54) PROCESSOS PARA PRODUZIR UM VAPOR EM PRESSÃO INTERMEDIÁRIA E PARA RECUPERAR ENERGIA TÉRMICA DE UMA CORRENTE DO PROCESSO EM ALTA TEMPERATURA
(71) GRUPO PETROTEMEX, S.A. DE C.V. (MX)
(74) KASZNAR LEONARDOS PROPRIEDADE INTELECTUAL

(21) **PI 0507899-7** A8 **9.1**
(22) 11/02/2005
(54) MÉTODO EM LINHA DE PREPARAÇÃO DE FOLHA DE LIGA DE ALUMÍNIO TRATADA TERMICAMENTE E RECOZIDA
(71) Alcoa Inc (US)
(74) Dannemann, Siemsen, Bigler & Ipanema Moreira

(21) **PI 0509718-5** A2 **9.1**
(22) 24/03/2005
(54) Processo de fabricação de koji líquido e processo de fabricação de um alimento ou drinque fermentado"
(71) Asahi Breweries, Ltd. (JP)
(74) Dannemann, Siemsen, Bigler & Ipanema Moreira

(21) **PI 0511605-8** A2 **9.1**
(22) 01/06/2005
(54) PROCESSO DE FABRICAÇÃO DE UM RESERVATÓRIO COMPÓSITO, E, RESERVATÓRIO COMPÓSITO
(71) Commissariat A L'Energie Atomique (FR) , L'Air Liquide Societe Anonyme A Directoire Et Conseil De Surveillance Pour L'Etude Et L'Exploitation Des Procedes Georges Claude. (FR)
(74) Momsen, Leonardos & Cia

(21) **PI 0511887-5** A2 **9.1**
(22) 10/06/2005
(54) COMPOSIÇÃO DE REVESTIMENTO CONTENDO COMPOSTO POLIMERIZÁVEL CURÁVEL POR RADICAL LIVRE
(71) The Sherwin-Williams Company (US)
(74) Dannemann , Siemsen, Bigler & Ipanema Moreira

(21) **PI 0512626-6** A2 **9.1**
(22) 22/06/2005
(54) SISTEMAS DE PERFURAÇÃO E MÉTODOS UTILIZANDO MÚLTIPLAS COLUNAS TUBULARES EMPREGÁVEIS INDEPENDENTEMENTE
(71) Baker Hughes Incorporated (US)
(74) Orlando de Souza

(21) **PI 0514009-9** A2 **9.1**
(22) 30/11/2005
(54) ARAME DE AÇO TRATADO TERMICAMENTE PARA USO EM MOLAS
(71) NIPPON STEEL & SUMITOMO METAL CORPORATION (JP)
(74) Dannemann, Siemsen, Bigler & Ipanema Moreira

(21) **PI 0517546-1** A2 **9.1**
(22) 10/08/2005
(54) COMPOSTO DE CAMADAS MÚLTIPLAS COM CAMADA EVOH E CAMADA PROTETORA
(71) Evonik Degussa GMBH (DE)
(74) DANNEMANN, SIEMSEN, BIGLER & IPANEMA MOREIRA

(21) **PI 0519159-9** A2 **9.1**
(22) 16/12/2005
(54) PROCESSO DE REFINARIA INTEGRADO PARA A PRODUÇÃO DE COMPONENTES DE MISTURA DE GASOLINA DE ALTA QUALIDADE TENDO BAIXA VOLATILIDADE E MÉTODO PARA APERFEIÇOAR A EFICIÊNCIA OPERACIONAL DE UMA REFINARIA
(71) Chevron U.S.A. INC. (US)
(74) LUIZ LEONARDOS & CIA - PROPRIEDADE ITELECTUAL

(21) **PI 0520602-2** A2 **9.1**
(22) 19/10/2005
(54) Sistema para monitoramento de um teor de umidade de um gás de combustível para uso de fornecimento de gás combustível e método de monitoramento de um teor de umidade de um gás de combustível fornecido a um sistema de combustão, com controle da pressão de gás e pressão da água saturada com controle de temperatura
(71) KAWASAKI JUKOGYO KABUSHIKI KAISHA (JP)
(74) TINOCO SOARES & FILHO LTDA

(21) **PI 0601129-2** A8 **9.1**
(22) 29/03/2006
(54) SISTEMA INTEGRADOR E MÉTODO PARA DETERMINAÇÃO RÁPIDA DA EFICÁCIA DE UM TRATAMENTO GERMICIDA
(71) Johnson & Johnson (US)
(74) Dannemann , Siemsen, Bigler & Ipanema Moreira

(21) **PI 0604014-4** A2 **9.1**
(22) 02/10/2006
(54) Método durante um procedimento de limpeza de detectar a conexão apropriada de uma conexão de teste com um orifício de endoscópio
(71) Johnson & Johnson (US)
(74) Dannemann, Siemsen, Bigler & Ipanema Moreira

(21) **PI 0604034-9** A2 **9.1**
(22) 05/09/2006
(54) EQUIPAMENTO FACILITADOR DE COLHEITA MANUAL DE FRUTAS E MÉTODO DE COLHEITA DE FRUTAS MANUAL FACILITADO
(71) IFLO INDÚSTRIA DE EQUIPAMENTOS AGRÍCOLAS LTDA (BR/SP)
(74) José Antonio de Souza Cappellini

(21) **PI 0604703-3** A2 **9.1**
(22) 25/10/2006
(54) MÉTODO DE INDICAÇÃO DE VISTORIAS DE PLANTAS
(71) Marcos Balbi (BR/RS)
(74) Maria Beatriz Correa da Silva Meyer Gaiarsa

(21) **PI 0605126-0** A2 **9.1**
(22) 21/11/2006
(54) PROCESSO DE OBTENÇÃO DE FENÓIS MONOBROMADOS E MONOFLUORADOS E ANILINAS MONOHALOGENADAS PELA OXIHALOGENAÇÃO DE FENÓIS E ANILINAS CATALISADA POR SAIS DE COBRE EM SOLUÇÃO OU INCOPORADOS A UMA MATRIZ SÓLIDA E USOS
(71) Universidade Federal de Minas Gerais - UFMG (BR/MG)

(21) **PI 0605670-9** A2 **9.1**
(22) 29/12/2006
(54) ADITIVO PARA MAXIMIZAR OLEFINAS LEVES EM FCC E SEU PREPARO
(71) Petroleo Brasileiro S. A. - PETROBRAS (BR/RJ)
(74) ANDRÉ LIMA CORDEIRO

(21) **PI 0607807-9** A8 **9.1**
(22) 08/02/2006
(54) Cetoenóis cíclicos substituídos por espirocetal, seu processo de produção, seus usos e seus intermediários, agentes e seu processo de produção, processos para combate de parasitas, do crescimento indesejado de plantas e/ou de microorganismos indesejados
(71) BAYER CROPSCIENCE AG (DE)
(74) Dannemann, Siemsen, Bigler & Ipanema Moreira

(21) **PI 0607889-3** A2 **9.1**
(22) 14/02/2006
(54) MÉTODO PARA A RECUPERAÇÃO DE OURO A PARTIR DE CONCENTRADO DE SULFITO
(71) OUTOTEC OYJ (FI)
(74) Claudio Marcelo Szabas

(21) **PI 0608166-5** A2 **9.1**
(22) 13/04/2006
(54) PROCESSOS PARA PRODUÇÃO E PURIFICAÇÃO DE BROMETO DE NORMAL PROPIL
(71) ALBEMARLE CORPORATION (US)
(74) Araripe & Associados

(21) **PI 0609141-5** A2 **9.1**
(22) 13/03/2006
(54) ADESIVO E LAMINADO USANDO O MESMO
(71) MITSUI CHEMICALS, INC. (JP)
(74) Orlando de Souza

(21) **PI 0609710-3** A2 **9.1**
(22) 09/03/2006
(54) COMPOSIÇÃO AMACIANTE AQUOSA PARA TECIDO, E, MÉTODO DE AMACIAR E CONDICIONAR TECIDOS
(71) UNILEVER N.V (NL)
(74) ATEM & REMER ASSES. CONSUL. PROP. INT. LTDA

(21) **PI 0610513-0** A2 **9.1**
(22) 04/02/2006
(54) Processo para produção de porções de carne individuais"
(71) NIENSTEDT GMBH (DE)
(74) Dannemann, Siemsen, Bigler & Ipanema Moreira

(21) **PI 0620785-5** A2 **9.1**
(22) 27/12/2006
(54) MÉTODO PARA A RECUPERAÇÃO DE METAIS RAROS EM UM PROCESSO DE LIXIVIAÇÃO DE ZINCO
(71) Outotec Oyj (FI)
(74) Magnus Aspeby e Claudio Szabas

(21) **PI 0703180-7** A2 **9.1**
(22) 20/07/2007
(54) PROCESSO DE GERMINAÇÃO E PRODUÇÃO DE SEMENTES PRÉ-GERMINADAS DE MACAÚBA (Acrocomia aculeata (Jacq.) Lodd. ex. Mart)
(71) Universidade Federal de Viçosa (BR/MG)
(74) AFONSO SÉRGIO CORRÊA DE FARIA

(21) **PI 0721797-8** A2 **9.1**
(22) 25/07/2007
(54) MOLDE PARA LINGOTAR CONTINUAMENTE UM TARUGO REDONDO E PROCESSO DE LINGOTAMENTO CONTÍNUO DE TARUGO REDONDO.
(71) Sumitomo Metal Industries, LTD. (JP)
(74) Dannemann, Siemsen, Bigler & Ipanema Moreira

(21) **PI 0721850-8** A2 **9.1**
(22) 25/07/2007
(54) MÉTODO PARA FUNDIÇÃO CONTÍNUA DE LINGOTE COM PEQUENA SEÇÃO TRANSVERSAL.
(71) NIPPON STEEL & SUMITOMO METAL CORPORATION (JP)
(74) DANNEMANN, SIEMSEN, BIGLER & IPANEMA MOREIRA

(21) **PI 0905549-5** A2 **9.1**
(22) 18/12/2009
(54) FORMULAÇÃO DE CHOCOLATE BRANCO SEM LACTOSE, SEM CASEÍNA, SEM AÇÚCAR E COM FIBRAS
(71) Luiz Carmine Giunti de Oliveira (BR/PR) , Eloisa Helena Orlandi Giunti Oliveira (BR/PR)
(74) Eduardo Pereira da Silva

(21) **PI 1100433-9** A2 **9.1**
(22) 25/02/2011
(54) CONJUNTO REDUTOR DE VELOCIDADE
(71) Edgardo Francisco Menghini (BR/SC)
(74) AGUINALDO MOREIRA

9.1.3 REPUBLICAÇÃO

(21) **PI 0407041-0** B1 **9.1.3**
(22) 29/01/2004
(54) COMPOSIÇÕES ESTÁVEIS AO ARMAZENAMENTO E NÃO-AMARELANTES, PROCESSO DE PREPARAÇÃO DE COMPOSIÇÃO ESTÁVEL AO ARMAZENAMENTO E NÃO AMARELANTE, E USO DAS REFERIDAS COMPOSIÇÕES
(71) Clariant Finance (BVI) Limited (VG)
(72) Martin Stumpf
(74) Dannemann , Siemsen, Bigler & Ipanema Moreira

9.1.4 RETIFICAÇÃO

(21) **PI 0712600-0** A2 **9.1.4**
(22) 17/05/2007
(54) Composição tópica para cuidados com a pele e método para a esfoliação da pele.
(71) Mary Kay, INC (US)
(74) DANNEMANN, SIEMSEN, BIGLER & IPANEMA MOREIRA

9.2 INDEFERIMENTO

(21) **BR 12 2012 011653-0** A2 **9.2**
(22) 10/03/2000
(54) CONJUNTO SENSOR DE CORRENTE E MÉTODO PARA OBTER MEDIÇÕES DE CORRENTE NUMA BARRA COLETORA CONDUTORA GRANDE E DE ALTA POTÊNCIA
(62) PI 0000825-7 10/03/2000
(71) Eaton Corporation (US)
(74) ANTONIO MAURICIO PEDRAS ARNAUD
Indefiro o pedido de acordo com o Art. 8º combinado com Art. 13 da LPI

(21) **BR 12 2013 002046-2** A2 **9.2**
(22) 13/11/2003
(54) CHAPA DE AÇO RESISTENTE À ABRASÃO
(62) PI 0315697-4 13/11/2003
(71) Industeel Creusot (FR)
(74) ANA PAULA SANTOS CELIDONIO
Indefiro o pedido de acordo com o(s) artigo(s) 8º e 13 da LPI

(21) **BR 12 2014 012575-5** A2 **9.2**
(22) 27/07/2004
(54) CONJUNTO DE SERINGA COM MECANISMO DE DESABILITAÇÃO
(62) PI 0413056-1 27/07/2004
(71) BECTON, DICKINSON AND COMPANY (US)
(74) Rana Gosain
Indefiro o pedido de acordo com o(s) artigo(s) 6º e 25 da LPI.

(21) **BR 12 2014 017874-3** A2 **9.2**
(22) 20/01/2006
(54) COMPOSIÇÃO PARA EVITAR AS DOENÇAS DE PLANTA E MÉTODO PARA EVITAR AS DOENÇAS
(62) PI 0607008-6 20/01/2006
(71) MITSUI CHEMICALS, INC. (JP)
(74) DANNEMANN, SIEMSEN, BIGLER & IPANEMA MOREIRA - API 192
Indefiro o pedido de acordo com o(s) artigo(s) 8 e 13 da LPI

(21) **BR 12 2014 023472-4** A2 **9.2**
(22) 22/10/2003
(54) ENVOLTÓRIO NÃO ARTICULADO E DISPOSITIVO ELETRÔNICO DE CONSUMO
(62) PI 0315624-9 22/10/2003
(71) Jason A. Sullivan (US)
(74) DANNEMANN, SIEMSEN, BIGLER & IPANEMA MOREIRA - API 192
Indefiro o pedido de acordo acordo com Art. 24, Art. 8° combinado com Art. 13, Art. 22 e Art. 25 da LPI

(21) **BR 12 2015 006443-0** A2 **9.2**
(22) 05/05/2006
(54) MÉTODO PARA PRODUZIR UMA COMPOSIÇÃO DE CUIDADO PESSOAL DE IRRITAÇÃO REDUZIDA
(62) PI 0608963-1 05/05/2006
(71) JOHNSON & JOHNSON (US)
(74) DANNEMANN, SIEMSEN, BIGLER & IPANEMA MOREIRA - API 192
Indefiro o pedido de acordo com o(s) artigo(s) 6 da LPI

(21) **MU 8301675-9** U2 **9.2**
(22) 27/08/2003
(54) EQUIPAMENTO ELETRÔNICO PARA FISCALIZAÇÃO DE VELOCIDADE, DETECÇÃO DE AVANÇO DO SINAL VERMELHO E PERMANÊNCIA SOBRE A FAIXA DE PEDESTRES
(71) Dhelyo Pereira Rodrigues (BR/SC)
(74) Promark Marcas & Patentes Ltda
Indefiro o pedido de acordo com o(s) artigo(s) 9º, 11 e 14 da LPI

(21) **MU 8400738-9** U2 **9.2**
(22) 30/03/2004
(54) DISPOSIÇÃO INTRODUZIDA EM INSENSIBILIZADOR DE SUÍNOS
(71) Fernando Haag Roos (BR/RS) , Sulmaq Industrial e Comercial S.A. (BR/RS)
(74) Lealvi Marcas e Patentes Ltda.
Indefiro o pedido de acordo com o(s) artigo(s) 9º, 14, 24 e 25 da LPI

(21) **MU 8501786-8** U2 **9.2**
(22) 29/08/2005
(54) CARRETA PARA OPERAR IMPLEMENTOS AGRÍCOLAS EM POSIÇÃO SENTADA DE OPERADOR APLICADA EM MICROTRATOR
(71) José Anderle (BR/SC)
(74) CERUMAR ASSESSORIA E CONSULTORIA EM PROPRIEDADE INTELECTUAL LTDA
Indefiro o pedido de acordo com o(s) artigo(s) 24 e 25 da LPI

(21) **MU 8600482-4** U2 **9.2**
(22) 14/03/2006
(54) DISPOSIÇÃO INTRODUZIDA EM MÉTODO DE OCLUSÃO DE TAMPA POLIMÉRICA EM RECIPIENTE METÁLICO
(71) Marcos Inácio Ruediger (BR/SC) , Antonio José Teixeira Rêde (BR/SP)
(74) City Patentes e Marcas Ltda
Indefiro o pedido de acordo com o(s) artigo(s) 9º, 14 e 25 da LPI

(21) **MU 8600529-4** U2 **9.2**
(22) 02/02/2006
(54) DISPOSIÇÃO CONSTRUTIVA EM DISPOSITIVO PARA LIGAÇÃO E

POSICIONAMENTO DE TRANSDUTOR DE ULTRA-SOM PARA INSPEÇÃO DE TRILHOS
(71) VALE S.A (BR/RJ)
(74) Denise Naimara dos Santos Tavares
Indefiro o pedido de acordo com o(s) artigo(s) 24 e 25 da LPI

(21) **MU 8601040-9** U2 **9.2**
(22) 08/03/2006
(54) MOTOCICLO
(71) Sebastião Silvério Nunes da Costa (BR/MG)
(74) Minasmarca & Patente Ltda
Indefiro o pedido de acordo com o(s) artigo(s) 9º, 14 e 25 da LPI

(21) **MU 8601090-5** U2 **9.2**
(22) 24/03/2006
(54) PROCESSO DE PINTURA ULTRA-VIOLETA APLICADA EM CHAPAS DE COMPENSADO MULTILAMINADO E BLOCKBOARD
(71) Univaldo Uhlmann (BR/SC)
(74) Cerumar Propriedade Intelectual
Indefiro o pedido de acordo com o(s) artigo(s) 9º, 14, 24 e 25 da LPI

(21) **MU 8601156-1** U8 **9.2**
(22) 05/06/2006
(54) DISPOSIÇÃO INTRODUZIDA EM APLICADOR DE PRIMER PARA FITAS ADESIVAS DUPLA-FACE E SIMILARES
(71) João Marcos Riotto (BR/SP)
(74) Maria do Rosário de Lima
Indefiro o pedido de acordo com o(s) artigo(s) 9º e 14 da LPI

(21) **MU 8601162-6** U2 **9.2**
(22) 07/06/2006
(54) DISPOSIÇÃO CONSTRUTIVA INTRODUZIDA EM EMBALAGEM PARA POTES E FRASCOS EM GERAL
(71) Niely do Brasil Industrial Ltda. (BR/RJ)
(74) Alberto Luís Camelier da Silva
Indefiro o pedido de acordo com o(s) artigo(s) 9º, 14 e 32 da LPI

(21) **MU 8601206-1** U2 **9.2**
(22) 29/05/2006
(54) PORTA-SEIOS ADESIVOS
(71) Eleuthere Xanthakis (BR/SP)
(74) Vieira de Mello Advogados
Indefiro o pedido de acordo com o(s) artigo(s) 9º e 11 da LPI

(21) **MU 8601282-7** U2 **9.2**
(22) 14/06/2006
(54) ESTRUTURA PARA COMPONENTES DE UM PULVERIZADOR
(71) Sistemas de Pressurização de Fluidos Indústria e Comércio Ltda (BR/SP)
(74) David do Nascimento Advogados Associados S/C
Indefiro o pedido de acordo com o(s) artigo(s) 9º e 14 da LPI

(21) **MU 8601858-2** U2 **9.2**
(22) 04/09/2006
(54) COMPORTA MÓVEL E AUTO-OPERADA PARA ALÍVIO E DE PROTEÇÃO ÀS GRANDES CHEIAS
(71) UNIVERSIDADE FEDERAL DE ITAJUBÁ - UNIFEI (BR/MG)
Indefiro o pedido de acordo com o(s) artigo(s) 9º, 11, 24 e 25 da LPI

(21) **MU 8601982-1** U2 **9.2**
(22) 22/09/2006
(54) DISPOSIÇÃO CONSTRUTIVA APLICADA EM SERRA FITA PARA CARNES E OSSOS
(71) Luiz Carlos Hlavac (BR/RS)
(74) Marpa Cons. e Asses. Empres. Ltda
Indefiro o pedido de acordo com o(s) artigo(s) 9º, 14 e 25 da LPI

(21) **MU 8602027-7** U2 **9.2**
(22) 11/09/2006
(54) DISPOSIÇÃO CONSTRUTIVA EM APLICADOR DE TINTAS PARA RETOQUE DE CABELO
(71) Casa Adelino Produtos Anaconda Ltda (BR/SP)
(74) Waldemar do Nascimento
Indefiro o pedido de acordo com o(s) artigo(s) 9º, 11, 14, 23 e 25 da LPI

(21) **MU 8602258-0** U2 **9.2**
(22) 05/10/2006
(54) CORTINA PRÉ-MOLDADA PARA EXECUÇÃO DE CONTENÇÃO DE TERRA
(71) Paulo César Cardoso (BR/GO)
Indefiro o pedido de acordo com o(s) artigo(s) 9º, 11, 24 e 25 da LPI

(21) **MU 8602349-7** U2 **9.2**
(22) 17/10/2006
(54) ESCADA DOBRÁVEL PARA PRATELEIRAS
(71) Renato Firmino (BR/SP) , Rodrigo Domingues da Silva (BR/SP)
Indefiro o pedido de acordo com o(s) artigo(s) 9º e 14 da LPI

(21) **MU 8602355-1** U2 **9.2**
(22) 19/10/2006
(54) PROTETOR DE SUSPENSÃO DIANTEIRA PARA MOTOCICLETAS
(71) Carlos Alberto Fiorotti (BR/SP)
(74) Sílvio Darré Júnior
Indefiro o pedido de acordo com o(s) artigo(s) 9º, 14 e 25 da LPI

(21) **MU 8602386-1** U2 **9.2**
(22) 07/07/2006
(54) SISTEMA PARA REVESTIMENTO E CONTROLE DE EROSÕES EM CALHAS FLUVIAIS COM PAINÉIS DE BLOCOS DE CONCRETO ARTICULADOS COM CABO DE AÇO, REVESTIDO COM GEOTÊXTIL
(71) Isabel Cristina de Oliva Coelho (BR/GO) , Maurizio Sponga (BR/GO)
Indefiro o pedido de acordo com o(s) artigo(s) 9º, 14, 24 e 25 da LPI

(21) **MU 8602401-9** U2 **9.2**
(22) 31/10/2006
(54) DISPOSIÇÃO CONSTRUTIVA INTRODUZIDA EM CHURRASQUEIRA
(71) Sergio Luiz Kafer (BR/RS)
(74) Regina Magro Poletto
Indefiro o pedido de acordo com o(s) artigo(s) 9º, 11, 14, 24 e 25 da LPI

(21) **MU 8602467-1** U2 **9.2**
(22) 08/11/2006
(54) DISPOSITIVO INTEGRADO CONSTITUÍDO DE REATOR E MÓDULO PARA ILUMINAÇÃO TANTO EM CONDIÇÃO NORMAL QUANTO DE EMERGÊNCIA
(71) Unitron Engenharia, Indústria e Comércio Ltda (BR/SP)
Indefiro o pedido de acordo com o(s) artigo(s) 9º, 11, 14 e 15 da LPI

(21) **MU 8602750-6** U2 **9.2**
(22) 18/12/2006
(54) REFORMULAÇÃO DO CADERNO DE CALIGRAFIA PARA USO DIÁRIO
(71) Albino Sergio Pereira (BR/SP)
Indefiro o pedido de acordo com o(s) artigo(s) 9º, 14, 24 e 25 da LPI

(21) **MU 8602751-4** U2 **9.2**
(22) 18/12/2006
(54) REFORMULAÇÃO DE CADERNOS SIMPLES E UNIVERSITÁRIOS ACIMA DE CEM FOLHAS
(71) Albino Sergio Pereira (BR/SP)
Indefiro o pedido de acordo com o(s) artigo(s) 9º, 14 e 25 da LPI

(21) **MU 8602849-9** U2 **9.2**
(22) 21/12/2006
(54) MESA DIVERGENTE DE CAIXAS
(71) Ivanete Terezinha Matte (BR/SC)
(74) Paulo José Lunkes API - 01477
Indefiro o pedido de acordo com o(s) artigo(s) 9º, 14, 24 e 25 da LPI

(21) **MU 8602858-8** U2 **9.2**
(22) 28/12/2006
(54) DISPOSIÇÃO CONSTRUTIVA INTRODUZIDA EM CUBA COM TORNEIRA
(71) Ingrid Midori Niwa Murakami (BR/SP)
(74) Julio Gonçalves
Indefiro o pedido de acordo com o(s) artigo(s) 9º, 11, 14, 24 e 25 da LPI

(21) **MU 8603064-7** U2 **9.2**
(22) 03/02/2006
(54) APERFEIÇOAMENTO INTRODUZIDO EM DISPOSITIVO PARA EDUCAÇÃO E CONTROLE NUTRICIONAL, DE ATIVIDADE FÍSICA E ODONTOLÓGICA
(71) José Moacir Silva e Silva (BR/SP)
(74) Ednéa Casagrande Pinheiro
Indefiro o pedido de acordo com o(s) artigo(s) 10 e 25 da LPI

(21) **MU 8700024-5** U2 **9.2**
(22) 24/01/2007
(54) BOJO INTEIRIÇO
(71) Lucia Helena dos Reis Oliveira (BR/MG)
(74) Orlando de Souza
Indefiro o pedido de acordo com o(s) artigo(s) 9º, 14 e 25 da LPI

(21) **MU 8700057-1** U2 **9.2**
(22) 29/01/2007
(54) CARTÃO DE PAPEL DESCARTÁVEL PARA FORRAÇÃO DE GAIOLAS E EXPOSITORES
(71) Elisa Barth Germer (BR/SC) , Marcio Augusto da Costa Martinson (BR/SC)
(74) Santa Cruz Consultoria Em Marcas & Patentes LTDA
Indefiro o pedido de acordo com o(s) artigo(s) 9º e 14 da LPI

(21) **MU 8700079-2** U2 **9.2**
(22) 31/01/2007
(54) DISPOSIÇÃO APLICADA EM LACRE DE GARANTIA INVIOLÁVEL PARA BARRIL DE CHOPE E SIMILARES
(71) Antonio Ersio Faccio Junior (BR/SP)
(74) Vilage Marcas & Patentes S/C Ltda
Indefiro o pedido de acordo com o(s) artigo(s) 9º, 14 e 25 da LPI

(21) **MU 8700171-3** U2 **9.2**
(22) 14/02/2007
(54) DISPOSIÇÃO EM LONAS DE PVC FLEXÍVEL COM IMPRESSÃO DE JOGOS E BRINCADEIRAS
(71) Jean Carlos Gonçalves (BR/SC)
(74) Santa Cruz Consultoria Em Marcas & Patentes LTDA
Indefiro o pedido de acordo com o(s) artigo(s) 9º, 14 e 25 da LPI

(21) **MU 8700315-5** U2 **9.2**
(22) 08/03/2007
(54) APERFEIÇOAMENTO INTRODUZIDO EM BEBEDOURO AUTOMÁTICO
(71) Joel Barbosa da Silva (BR/PR)
(74) Carlos Eduardo Gomes da Silva
Indefiro o pedido de acordo com o(s) artigo(s) 9º, 14, 24 e 25 da LPI

(21) **MU 8700417-8** U2 **9.2**
(22) 14/03/2007
(54) SANDÁLIA COM PROPRIEDADE TERAPÊUTICA PARA OS PÉS
(71) Leonidas Milioni Junior (BR/SP)
(74) Beerre Assessoria Empresarial Ltda
Indefiro o pedido de acordo com o(s) artigo(s) 9º e 14 da LPI

(21) **MU 8700454-2** U2 **9.2**
(22) 06/03/2007
(54) DISPOSIÇÃO APLICADA EM PAINEL PARA CERCADOS RURAIS
(71) Antares Estruturas Pré-Fabricadas Ltda (BR/SC)
(74) Milton Lucídio Leão Barcellos
Indefiro o pedido de acordo com o(s) artigo(s) 9º, 14, 24 e 25 da LPI

(21) **MU 8700934-0** U2 **9.2**
(22) 20/04/2007
(54) EMBALAGEM TUBULAR DE PVC PARA ACONDICIONAMENTO DE LONAS DE PVC FLEXÍVEL
(71) JEAN CARLOS GONÇALVES (BR/SC)
(74) JEAN CARLO ROSA
Indefiro o pedido de acordo com o(s) artigo(s) 9º, 14 e 25 da LPI

(21) **MU 8700939-0** U2 **9.2**
(22) 17/07/2007
(54) DISPOSIÇÃO CONSTRUTIVA EM TAMPA CEGA
(71) POLAR INDÚSTRIA DE PLÁSTICOS LTDA - ME (BR/SC)
(74) SANDRO WUNDERLICH
Indefiro o pedido de acordo com o(s) artigo(s) 9º e 14 da LPI

(21) **MU 8701171-9** U2 **9.2**
(22) 11/05/2007
(54) APERFEIÇOAMENTOS INTRODUZIDOS EM VASO SANITÁRIO

(71) SERGIO DOS REIS RODRIGUES (BR/RJ)
(74) MARIO CANDIDO DE OLIVEIRA
Indefiro o pedido de acordo com o(s) artigo(s) 9º e 14 da LPI

(21) **MU 8701315-0** U2 **9.2**
(22) 06/06/2007
(54) DISPOSIÇÃO EM LUMINÁRIA
(71) Sandro Ambrósio Rubim (BR/SP)
(74) Remarca Reg. de Marcas e Patentes S/C Ltda
Indefiro o pedido de acordo com o(s) artigo(s) 9º e 14 da LPI

(21) **MU 8701837-3** U8 **9.2**
(22) 12/11/2007
(54) PASTILHA DE SUCO EM PÓ COMPACTADO
(71) BRAULIO BATTESTIN DALLA VECCHIA (BR/SC) , CLAUDIO RIFFEL (BR/SC)
(74) Catiane Zini Borela
Indefiro o pedido de acordo com o(s) artigo(s) 9º, 11, 14, 24 e 25 da LPI

(21) **MU 8702089-0** U2 **9.2**
(22) 17/09/2007
(54) TIJOLO DE CIMENTO E AGREGADOS ECOLÓGICOS
(71) CARMO SACHET (BR/MT)
Indefiro o pedido de acordo com o(s) artigo(s) 9º, 14, 24 e 25 da LPI

(21) **MU 8702145-5** U2 **9.2**
(22) 28/09/2007
(54) DISPOSIÇÃO CONSTRUTIVA APLICADA EM ARTIGOS DE VESTUÁRIO
(71) Auke Jeans Indústria e Comércio Ltda. (BR/SP)
(74) Difusão Marcas e Patentes S/C Ltda.
Indefiro o pedido de acordo com o(s) artigo(s) 9º, 14 e 25 da LPI

(21) **MU 8702160-9** U2 **9.2**
(22) 28/09/2007
(54) DISPOSIÇÃO CONSTRUTIVA APLICADA EM ALICATE PARA CORTAR UNHAS
(71) Alexandre Torres de Carvalho (BR/SP)
(74) Interação Marcas e Patentes S/C Ltda
Indefiro o pedido de acordo com o(s) artigo(s) 9º e 14 da LPI

(21) **MU 8702302-4** U2 **9.2**
(22) 19/11/2007
(54) APOIO PARA OS PÉS COM REGULAGEM DE ALTURA
(71) B & S - Equipamentos de Segurança Ltda. (BR/SP)
(74) JOSE HENRIQUE DE LIMA RODRIGUES
Indefiro o pedido de acordo com o(s) artigo(s) 9º, 14, 24 e 25 da LPI

(21) **MU 8702434-9** U2 **9.2**
(22) 18/10/2007
(54) SISTEMA PARA TRAVAR LAÇOS
(71) Claudio Lucio Rezende Jacinto (BR/SP)
Indefiro o pedido de acordo com o(s) artigo(s) 9º, 14 e 25 da LPI

(21) **MU 8702646-5** U2 **9.2**
(22) 20/07/2007
(54) DISPOSIÇÃO CONSTRUTIVA DE GABARITO PARA CONSTRUÇÃO
(71) Rubens Alves Borges (BR/RJ)
(74) Pedrolina Almeida Carvalho
Indefiro o pedido de acordo com o(s) artigo(s) 9º, 14, 24 e 25 da LPI

(21) **MU 8702766-6** U2 **9.2**
(22) 27/08/2007
(54) CAPA PROTETORA PARA MALAS
(71) Antonio Cesar Castilho (BR/ES)
Indefiro o pedido de acordo com o(s) artigo(s) 9º e 14 da LPI

(21) **MU 8702822-0** U2 **9.2**
(22) 14/09/2007
(54) SABÃO E SABONETE COM ESPAÇO RECEPTOR PARA RESTO
(71) Marli Teresinha Fronza (BR/SP)
Indefiro o pedido de acordo com o(s) artigo(s) 9º, 11 e 14 da LPI

(21) **MU 8702823-9** U2 **9.2**
(22) 14/09/2007
(54) ESCOVA DENTAL COM CABO LIMPADOR DE LÍNGUA
(71) Marli Teresinha Fronza (BR/SP)
Indefiro o pedido de acordo com o(s) artigo(s) 9º, 11 e 14 da LPI

(21) **MU 8702871-9** U2 **9.2**
(22) 19/07/2007
(54) SOLADO PARA CALÇADOS COM MEIOS DE CONEXÃO EM SUA PERIFERIA
(71) JOSEFINA BATANERO BASTIDA (MX)
(74) Martinez & Moura Barreto S/S Ltda
Indefiro o pedido de acordo com o(s) artigo(s) 9º e 14 da LPI

(21) **MU 9002233-5** U2 **9.2**
(22) 03/11/2010
(54) DISPOSIÇÃO TÉCNICA INTRODUZIDA EM CADEIRA DE SEGURANÇA PARA CRIANÇAS
(71) Francisco de Paula Correia Monteiro de Almeida (BR/PR)
(74) Marcelo Henrique Zanoni
Indefiro o pedido de acordo com o(s) artigo(s) 9º, 14, 24 e 25 da LPI

(21) **MU 9101182-5** U2 **9.2**
(22) 03/06/2011
(54) DISPOSIÇÃO CONSTRUTIVA PARA DESCARREGADOR AUTOMATICO DE TIJOLOS EM VAGONETAS
(71) Matheus Rodrigues (BR/SP)
(74) AGUINALDO MOREIRA
Indefiro o pedido de acordo com o(s) artigo(s) 9º, 14, 24 e 25 da LPI

(21) **PI 0014227-1** A2 **9.2**
(22) 17/08/2000
(54) MÉTODO DE TRANSFERÊNCIA DE ARQUIVOS E DE ANÁLISE DE DADOS OPERACIONAIS DE TREM
(71) New York Air Brake Corporation (US)
(74) Dannemann, Siemsen, Bigler & Ipanema Moreira
Indefiro o pedido de acordo com o Art. 8º combinado com Art. 13 da LPI

(21) **PI 0016830-0** A2 **9.2**
(22) 22/12/2000
(54) SISTEMAS E MÉTODOS PARA IMPLEMENTAÇÃO DE CÉLULAS CDMA ANULARES AMPLAS
(71) BLACKBERRY LIMITED (CA)
(74) ORLANDO DE SOUZA
Indefiro o pedido de acordo com Art. 8° combinado com Art. 13 da LPI

(21) **PI 0017350-9** A2 **9.2**
(22) 09/10/2000
(54) MÉTODO PARA LIBERAR PELO MENOS UMA PARTE DE UMA CONEXÃO EM UMA REDE DE COMUNICAÇÃO DE DUAS CAMADAS, E, SISTEMA DE COMUNICAÇÃO
(71) Nokia Corporation (FI)
(74) Momsen, Leonardos & Cia.
Indefiro o pedido de acordo com Art. 8° combinado com Art. 13 da LPI

(21) **PI 0104218-1** A2 **9.2**
(22) 04/09/2001
(54) DISPOSITIVO E MÉTODO PARA DETECTAR CURTO CIRCUITOS DE CURTA DURAÇÃO
(71) Pacific Engineering Corp. (JP)
(74) Alberto Jerônimo Guerra Neto
Indefiro o pedido de acordo com Art. 8° combinado com Art. 13 da LPI

(21) **PI 0105094-0** A2 **9.2**
(22) 12/03/2001
(54) ASSISTENTE PESSOAL DIGITAL/ DISPOSITIVO DE COMBINAÇÃO TELEFÔNICA
(71) Samsung Electronics CO., LTD. (KP)
(74) Clarke Modet do Brasil LTDA
Indefiro o pedido de acordo com Art. 8° combinado com Art. 11 e Art. 8° combinado com Art. 13 da LPI

(21) **PI 0108371-6** A2 **9.2**
(22) 20/12/2001
(54) MÁQUINA ELÉTRICA E PROCESSO DE MONTAGEM DE UMA MÁQUINA ELÉTRICA PROVIDA DE UM CONJUNTO PORTA-ESCOVAS
(71) Valeo Equipements Electriques Moteur (FR)
(74) Momsen, Leonardos & Cia.
Indefiro o pedido de acordo com o Art .8º combinado com Art. 13 da LPI

(21) **PI 0108901-3** A2 **9.2**
(22) 02/03/2001
(54) MÉTODO E EQUIPAMENTO PARA PARTICIPAÇÃO EM SERVIÇOS DE COMUNICAÇÃO EM GRUPO EM UM SISTEMA DE COMUNICAÇÃO EXISTENTE
(71) Qualcomm Incorporated (US)
(74) Montaury Pimenta Machado & Lioce S/C Ltda.
Indefiro o pedido de acordo com o Art .8º combinado com Art. 13 da LPI

(21) **PI 0113208-3** A2 **9.2**
(22) 02/08/2001
(54) MÉTODOS DE DETERMINAÇÃO DA NATUREZA DE UM RESERVATÓRIO SUBTERRÂNEO, DE PROCURA DE UM RESERVATÓRIO SUBTERRÂNEO COM HIDROCARBONETOS, E, DE LEVANTAMENTO DE MEDIÇÕES SUBTERRÂNEAS
(71) Electromagnetic Geoservices AS (NO)
(74) Momsen, Leonardos & Cia.
Indefiro o pedido de acordo com o Art. 8º combinado com Art. 13 da LPI

(21) **PI 0116625-5** A2 **9.2**
(22) 14/12/2001
(54) CABO ÓPTICO
(71) Prysmian Cavi e Sistemi Energia S.r.l. (IT)
(74) Momsen, Leonardos & Cia
Indefiro o pedido de acordo com Art. 25 da LPI

(21) **PI 0117224-7** A2 **9.2**
(22) 20/03/2001
(54) MÉTODO PARA TRANSMITIR E EQUIPAMENTO EM UM SISTEMA DE COMUNICAÇÃO MULTI-ANTENA; ESTAÇÃO BASE
(62) PI 0109693-1 20/03/2001
(71) Qualcomm Incorporated (US)
(74) Montaury Pimenta, Machado & Lioce
Indefiro o pedido de acordo com o Art. 32 da LPI

(21) **PI 0201098-4** A2 **9.2**
(22) 18/03/2002
(54) APARELHO PARA RECEPÇÃO DE GPS
(71) Honda Giken Kogyo Kabushiki Kaisha (JP)
(74) Dannemann, Siemsen, Bigler & Ipanema Moreira
Indefiro o pedido de acordo com Art. 8° combinado com Art. 13 da LPI

(21) **PI 0201888-8** A2 **9.2**
(22) 21/05/2002
(54) ESPECTROFOTÔMETRO INSENSÍVEL A DESLOCAMENTO E ORIENTAÇÃO ANGULAR E AZIMUTAL, PARA SISTEMAS DE CONTROLE DE COR DE IMPRESSORA COLORIDA
(71) Xerox Corporation (US)
(74) Dannemann, Siemsen, Bigler & Ipanema Moreira
Indefiro o pedido de acordo com Art. 8° combinado com Art. 13 da LPI

(21) **PI 0202210-9** A2 **9.2**
(22) 12/06/2002
(54) SISTEMA DE GERENCIAMENTO DE ENERGIA EM APARELHOS ELÉTRICOS DE COZIMENTO
(71) Whirlpool Corporation (US)
(74) Momsen, Leonardos & Cia
Indefiro o pedido de acordo com Art. 8° combinado com Art. 13 da LPI

(21) **PI 0202427-6** A2 **9.2**
(22) 27/06/2002
(54) ALTERNADOR
(71) Mitsubishi Denki Kabushiki Kaisha (JP)
(74) Momsen, Leonardos & Cia
Indefiro o pedido de acordo com o Art. 8º combinado com Art. 13 da LPI

(21) **PI 0203882-0** A2 **9.2**
(22) 25/09/2002
(54) MÍDIA DE GRAVAÇÃO ÓTICA QUE PERMITE QUE DADOS SEJAM GRAVADOS NA MESMA, SEJAM APAGADOS DA MESMA, E SEJAM REPRODUZIDOS DA MESMA
(71) Samsung Electronics CO., LTD (KR)
(74) Paulo C. Oliveira & Cia.

Indefiro o pedido de acordo com o artigo 8º combinado com artigo 13 da LPI

(21) **PI 0206096-5** A2 **9.2**
(22) 01/10/2002
(54) CONJUNTO DE COMANDO DE UM PAINEL DE BORDO DE VEÍCULO AUTOMÓVEL
(71) Valeo Climatisation (FR)
(74) Momsen, Leonardos & Cia
Indefiro o pedido de acordo com Art. 8° combinado com Art. 13 e Art. 10 da LPI

(21) **PI 0300709-0** A2 **9.2**
(22) 21/03/2003
(54) SAL DE PERINDOPRIL E AS COMPOSIÇÕES FARMACÊUTICAS CONTENDO O MESMO
(71) Les Laboratoires Servier (FR)
(74) Dannemann, Siemsen, Bigler & Ipanema Moreira
Indefiro o pedido de acordo com o(s) artigo(s) 8, 13, 24 e 25 da LPI

(21) **PI 0300921-1** A2 **9.2**
(22) 30/04/2003
(54) MÉTODO PARA ENCAPSULAR DISPOSITIVOS ELETRÔNICOS ORGÂNICOS
(71) Universidade Federal do Paraná - UFPR (BR/PR)
Indefiro o pedido de acordo com Art. 8° combinado com Art. 13 da LPI

(21) **PI 0301884-9** A2 **9.2**
(22) 18/03/2003
(54) APERFEIÇOAMENTO DO SISTEMA DE TRANSMISSÃO DAS LOCOMOTIVAS DIESEL-ELÉTRICAS AC-DC-AC
(71) VALE S.A. (BR/RJ)
(74) Denise Naimara dos Santos Tavares
Indefiro o pedido de acordo com Art. 8° combinado com Art. 13 da LPI

(21) **PI 0302271-4** A2 **9.2**
(22) 09/06/2003
(54) MEDICAMENTOS OU CONJUNTO DE MEDICAMENTOS OU KIT DE MEDICAMENTOS, ASSOCIAÇÃO MEDICAMENTOSA E MEDICAMENTO
(71) MEDLEY INDÚSTRIA FARMACÊUTICA LTDA (BR/SP)
(74) KATIA JANE FERREIRA EVANGELISTA
Indefiro o pedido de acordo com o(s) artigo(s) 8, 11, 13, 24 e 25 da LPI

(21) **PI 0302729-5** A2 **9.2**
(22) 08/07/2003
(54) SISTEMA PARA EXPLORAR O NICHO DO MERCADO DE TRANSPORTES RODOVIÁRIOS UTILIZANDO CARTÃO PRÉ-PAGO FRETES
(71) GPS Logística e Gerenciamento de Riscos Ltda. (BR/SP)
(74) Continental Marcas e Patentes S/S Ltda.
Indefiro o pedido de acordo com Art. 8° combinado com Art. 13, Art. 10 e Art. 15 da LPI

(21) **PI 0304115-8** A2 **9.2**
(22) 28/08/2003
(54) APARELHOS E MÉTODOS PARA A COLETA DE DADOS GEOFÍSICOS MARINHOS DE MULTICOMPONENTES
(71) PGS Americas, INC. (US)
(74) Dannemann, Siemen, Bigler & Ipanema Moreira
Indefiro o pedido de acordo com o Art. 8º combinado com Art. 13 da LPI

(21) **PI 0304717-2** A2 **9.2**
(22) 15/04/2003
(54) BLOCOS DE CONSTRUÇÃO PARA A DESCRIÇÃO DE FLUXOS DE PROCESSO
(71) Sap Aktiengesellschaft (DE)
(74) Dannemann, Siemsen, Bigler & Ipanema Moreira
Indefiro o pedido de acordo com o artigo 8º combinado com artigo 13, artigo 10 e artigo 25 da LPI

(21) **PI 0305777-1** A2 **9.2**
(22) 12/08/2003
(54) COMPOSIÇÃO, E, CÁPSULAS
(71) Quest International B. V. (NL)
(74) KASZNAR LEONARDOS PROPRIEDADE INTELECTUAL
Indefiro o pedido de acordo com o(s) artigo(s) 8, 13 e 25 da LPI

(21) **PI 0307739-0** A2 **9.2**
(22) 19/02/2003
(54) FORMA PARA DOSAGEM ORAL CONTENDO UM INIBIDOR DA PDE 4 COMO UM INGREDIENTE ATIVO E POLIVINILPIRROLIDONA COMO EXCIPIENTE
(71) TAKEDA GMBH (DE)
(74) Dannemann, Siemsen, Bigler & Ipanema Moreira
Indefiro o pedido de acordo com o(s) artigo(s) 8, 11, 13 e 25 da LPI

(21) **PI 0308026-9** A2 **9.2**
(22) 26/02/2003
(54) MEDINDO CORRENTE ATRAVÉS DE UM CONDUTOR ELÉTRICO
(71) McGraw-Edison Company (US)
(74) Dannemann, Siemsen, Bigler & Ipanema Moreira
Indefiro o pedido de acordo com o Art. 8º combinado com Art. 13 da LPI

(21) **PI 0318568-0** A2 **9.2**
(22) 30/10/2003
(54) MOTOR DE COMBUSTÃO INTERNA APERFEIÇOADO OPERANDO SEGUNDO O PRINCÍPIO DE QUATRO TEMPOS
(71) Bajaj Auto Limited (IN)
(74) Orlando de Souza
Indefiro o pedido de acordo com o(s) artigo(s) 8º e 13 da LPI

(21) **PI 0400447-7** A2 **9.2**
(22) 20/01/2004
(54) EQUIPAMENTO MULTIFUNCIONAL PARA AUXÍLIO DE CAIXA
(71) Mecaf Eletrônica Ltda. (BR/SP)
(74) Ferraro e Faccioli Advogados Associados
Indefiro o pedido de acordo com Art. 8° combinado com Art. 13 da LPI

(21) **PI 0404442-8** A2 **9.2**
(22) 18/10/2004
(54) OBTENÇÃO DE SOLADOS DE BORRACHA TERMOPLÁSTICA RETICULADOS POR FOTOCURA UTILIZANDO COMPOSTOS COM AGENTES FOTOINICIADORES
(71) FCC Fornecedora Componentes Quimicos e Couros LTDA. (BR/RS)
(74) Sko Oyarzábal Marcas & Patentes Sociedade Simples Ltda
Indefiro o pedido de acordo com o(s) artigo(s) 8° e 13 da LPI

(21) **PI 0405333-8** A2 **9.2**
(22) 29/11/2004
(54) SISTEMA DE ISOLAMENTO PARA USO EM UM POÇO, SISTEMA PARA USO EM UM POÇO, CONECTOR DE FUNDO DE POÇO, E MÉTODO
(71) Schlumberger Holdings Limited (VG)
(74) Paulo C. Oliveira & Cia.
Indefiro o pedido de acordo com o artigo 8° combinado com artigo 13 da LPI

(21) **PI 0406692-8** A2 **9.2**
(22) 07/01/2004
(54) IMPLANTE OCULAR BIODEGRADÁVEL
(71) Allergan, Inc. (US)
(74) FLAVIA MARIA VASCONCELOS PEREIRA
Indefiro o pedido de acordo com o(s) artigo(s) 8, 13 e 25 da LPI

(21) **PI 0406886-6** A2 **9.2**
(22) 27/01/2004
(54) DISPOSTIVO DE CONTROLE DE AR CONDICIONADO , CONDICIONADOR DE AR, E RETIFICADOR DE MULTI-PULSO PARA UM CONDICIONADOR DE AR
(71) Toshiba Carrier Corporation (JP)
(74) Momsen, Leonardos & Cia
Indefiro o pedido de acordo com Art. 8° combinado com Art. 13 da LPI

(21) **PI 0406939-0** A2 **9.2**
(22) 27/01/2004
(54) COMPOSIÇÃO PARA PROTEÇÃO DE UMA SAFRA AGRÍCOLA CONTRA AGRESSÕES EXTERNAS E/OU PARA APERFEIÇOAMENTO DA QUALIDADE DOS PRODUTOS PRODUZIDOS PELA SAFRA, MÉTODO PARA CONTROLE DE CRESCIMENTO DE ERVAS DANINHAS, MÉTODO PARA PROTEÇÃO DE PLANTAS OU PARTES DE PLANTAS CONTRA AGRESSÕES ABIÓTICAS, MÉTODO PARA PROTEÇÃO DE PLANTAS OU PARTES DE PLANTAS CONTRA AGRESSÕES BIÓTICAS, MÉTODO PARA PROTEÇÃO DE PLANTAS OU PARTES DE PLANTAS CONTRA INFESTAÇÃO POR NEMATÓIDES, MÉTODO PARA APERFEIÇOAMENTO DA QUALIDADE DE PRODUTOS DE SAFRAS, USO DE LIGNOSULFONATOS, E PLANTAS OU PARTES DE PLANTAS
(71) CERADIS B.V. (NL)
(74) Dannemann , Siemsen , Bigler & Ipanema Moreira
Indefiro o pedido de acordo com o(s) artigo(s) 8 e 13 da LPI

(21) **PI 0406944-7** A2 **9.2**
(22) 27/01/2004
(54) COMPOSIÇÃO PARA HIGIENE PESSOAL CONTENDO PARTÍCULAS COM FORMATO IRREGULAR E PARTÍCULAS ESFÉRICAS
(71) The Procter & Gamble Company (US)
(74) Trench, Rossi e Watanabe
Indefiro o pedido de acordo com o artigo 8° c/c 11 e 13, 24 e 25 da LPI.

(21) **PI 0410575-3** A8 **9.2**
(22) 09/01/2004
(54) CHAPA DE AÇO DE ALTA RESISTÊNCIA LAMINADA A FRIO E CHAPA DE AÇO DE ALTA RESISTÊNCIA COM SUPERFÍCIE TRATADA, COM LIMITE DE RESISTÊNCIA À TRAÇÃO DE 780 MPA OU MAIS, TENDO EXCELENTE CAPACIDADE DE CONFORMAÇÃO LOCAL E AUMENTO SUPRIMIDO NA DUREZA DA SOLDA
(71) NIPPON STEEL & SUMITOMO METAL CORPORATION (JP)
(74) Dannemann , Siemsen, Bigler & Ipanema Moreira
Indefiro o pedido de acordo com o(s) artigo(s) 8º e 13 da LPI

(21) **PI 0411201-6** A2 **9.2**
(22) 07/05/2004
(54) PROCESSO PARA PREPARAR UM COMPONENTE CATALÍTICO E COMPONENTES OBTIDOS A PARTIR DELE
(71) Basell Poliolefine Italia S.R.L. (IT)
(74) ADVOCACIA PIETRO ARIBONI S/C
Indefiro o pedido de acordo com o(s) artigo(s) 8° e 13 da LPI

(21) **PI 0500961-8** A2 **9.2**
(22) 23/03/2005
(54) ARRANJO DE ACIONAMENTO EM UM APARELHO DE CONTROLE DE FLUXO
(71) DURATEX S.A. (BR/SP)
(74) Antonio Mauricio Pedras Arnaud
Indefiro o pedido de acordo com o artigo 8° combinado com artigo 13 da LPI

(21) **PI 0506560-7** A2 **9.2**
(22) 01/02/2005
(54) PRODUTO DE PANIFICAÇÃO
(71) Unilever N.V (NL)
(74) ANA PAULA SANTOS CELIDONIO
Indefiro o pedido de acordo com o(s) artigo(s) 24, 25 da LPI

(21) **PI 0507047-3** A2 **9.2**
(22) 20/01/2005
(54) CATALISADOR DE METALOCENO DUPLO PARA PRODUÇÃO DE RESINAS DE FILME COM BOA RESISTÊNCIA A RASGO ELMENDORF NA DIREÇÃO DA MÁQUINA (MD)
(71) Chevron Phillips Chemical Company LP (US)
(74) Orlando de Souza
Indefiro o pedido de acordo com o(s) artigo(s) 8, 11 e 13 da LPI

(21) **PI 0507760-5** A2 **9.2**
(22) 20/01/2005
(54) SUSPENSÕES CATALÍTICAS PARA POLIMERIZAÇÃO DE OLEFINAS, MÉTODO PARA PREPARAR UM CATALISADOR E MÉTODO PARA POLIMERIZAÇÃO DE OLEFINAS
(71) Univation Technologies, LLC (US)
(74) Dannemann, Siemsen, Bigler & Ipanema Moreira
Indefiro o pedido de acordo com o(s) artigo(s) 8°, 11 e 13 da LPI

(21) **PI 0513010-7** A2 **9.2**
(22) 06/07/2005
(54) FILME DE CAMADA INTERMEDIÁRIA PARA VIDRO LAMINADO, E VIDRO LAMINADO
(71) Sekisui Chemical Co., Ltd. (JP)
(74) Dannemann, Siemsen, Bigler & Ipanema Moreira

Indefiro o pedido de acordo com o(s) artigo(s) da LPI

(21) **PI 0513263-0** A2 **9.2**
(22) 03/05/2005
(54) MATERIAL DE ACONDICIONAMENTO ABSORVEDOR DE OXIGÊNIO
(71) Multisorb Technologies, Inc. (US)
(74) Momsen, Leonardos & Cia
Indefiro o pedido de acordo com o(s) artigo(s) 8° e 13 da LPI

(21) **PI 0519610-8** A2 **9.2**
(22) 30/12/2005
(54) MÉTODOS PARA MELHORAR A QUALIDADE DE VIDA DE UM ANIMAL IDOSO OU MUITO IDOSO, DE UM CANINO DE RAÇA REGULAR OU PEQUENA, IDOSO OU MUITO IDOSO, DE UM CÃO DE RAÇA GRANDE IDOSO OU MUITO IDOSO, E DE UM GATO IDOSO OU MUITO IDOSO
(71) HILL'S PET NUTRITION, INC. (US)
(74) ORLANDO DE SOUZA
Indefiro o pedido de acordo com o(s) artigo(s)8º, 11, 24, 25 da LPI

(21) **PI 0601362-7** A2 **9.2**
(22) 23/01/2006
(54) PROCESSO DE FABRICAÇÃO DE PRODUTO ALIMENTÍCIO E PRODUTO RESULTANTE
(71) United Mills Ltda (BR/SP)
(74) Cruzeiro/Newmarc Patentes e Marcas Ltda
Indefiro o pedido de acordo com o artigo 8° c/c 13 e 25 da LPI.

(21) **PI 0601965-0** A2 **9.2**
(22) 01/06/2006
(54) SISTEMA DE FLUXO MODIFICADO
(71) Lincoln Global, INC. (US)
(74) FLAVIA MARIA VASCONCELOS PEREIRA
Indefiro o pedido de acordo com o(s) artigo(s) 8º e 11 da LPI.

(21) **PI 0603958-8** A2 **9.2**
(22) 26/09/2006
(54) AÇO PARA PRODUÇÃO DE UM MEMBRO SOLDÁVEL E MÉTODO DE PRODUÇÃO DE MEMBROS DE AÇO
(71) Daido Steel Co., Ltd. (JP) , Honda Motor Co., Ltd. (JP)
(74) Dannemann, Siemsen, Bigler & Ipanema Moreira
Indefiro o pedido de acordo com o(s) artigo(s) 8º e 13 da LPI.

(21) **PI 0609845-2** A2 **9.2**
(22) 15/03/2006
(54) MÉTODO PARA PRODUZIR (ÉPSILON)-CAPROLACTAMA (CL) E (ÉPSILON)-CAPROLACTAMA
(71) Invista Technologies, S.à.r.l. (CH)
(74) ORLANDO DE SOUZA
Indefiro o pedido de acordo com o(s) artigo(s) 8 , 11, 13 e 25 da LPI

(21) **PI 0611711-2** A2 **9.2**
(22) 23/03/2006
(54) CATALISADOR DE PENTASIL PARA OLEFINAS LEVES EM UNIDADES CATALÍTICAS FLUIDIZADAS
(71) W. R. Grace & CO.- Conn (US)
(74) Ricardo Pinho
Indefiro o pedido de acordo com o(s) artigo(s) 8º, 13, 24 e 25 da LPI.

(21) **PI 0613286-3** A2 **9.2**
(22) 15/06/2006
(54) PRODUTO LÁCTEO FRESCO COM BAIXO TEOR DE GORDURA E AÇÚCARES, PROCESSOS DE FABRICAÇÃO DE PRODUTO LÁCTEO FRESCO, PROCESSO DE FABRICAÇÃO DE PREPARAÇÃO ALIMENTÍCIA INTERMEDIÁRIA, PREPARAÇÃO ALIMENTÍCIA INTERMEDIÁRIA, USO DE PREPARAÇÃO ALIMENTÍCIA INTERMEDIÁRIA E USO DE UM OU MAIS INGREDIENTES DE SACIETÓGENOS
(71) Compagnie Gervais Danone (FR)
(74) ANA PAULA SANTOS CELIDONIO
Indefiro o pedido de acordo com o(s) artigo(s) 8, 11 e 13 da LPI

(21) **PI 0613347-9** A2 **9.2**
(22) 15/06/2006
(54) PRODUTO LÁCTEO FRESCO COM BAIXO TEOR DE GORDURAS E AÇÚCARES, PROCESSOS DE FABRICAÇÃO DE PRODUTO LÁCTEO FRESCO, PROCESSO DE FABRICAÇÃO DE PREPARAÇÃO ALIMENTÍCIA INTERMEDIÁRIA, PREPARAÇÃO ALIMENTÍCIA INTERMEDIÁRIA, USOS DE PREPARAÇÃO ALIMENTÍCIA INTERMEDIÁRIA E USO DE UM OU MAIS INGREDIENTES SACIETÓGENO
(71) Compagnie Gervais Danone (FR)
(74) ANA PAULA SANTOS CELIDONIO
Indefiro o pedido de acordo com o(s) artigo(s) 8 e 13 da LPI

(21) **PI 0620002-8** A2 **9.2**
(22) 05/12/2006
(54) CARBOXAMIDAS, PROCESSO PARA PREPARAÇÃO E USO DAS MESMAS, BEM COMO AGENTE E MÉTODO PARA COMBATER MICROORGANISMOS INDESEJADOS
(71) BAYER CROPSCIENCE AG (DE)
(74) DANNEMANN, SIEMSEN, BIGLER & IPANEMA MOREIRA
Indefiro o pedido de acordo com o(s) artigo(s) 8, 11, 13, 22, 24, 25 da LPI

(21) **PI 0716705-9** A2 **9.2**
(22) 30/10/2007
(54) COMPOSIÇÃO AQUOSA XAMPU DE CONDICIONAMENTO
(71) UNILEVER N.V (NL)
(74) Artur Francisco Schaal
Indefiro o pedido de acordo com os artigo 6 e 8 c/c 11 e 13 da LPI.

(21) **PI 0718314-3** A2 **9.2**
(22) 26/10/2007
(54) PROCESSAMENTO DE BIOMASSA
(71) XYLECO, INC. (US)
(74) Dannemann, Siemsen, Bigler & Ipanema Moreira
Indefiro o pedido de acordo com o(s) artigo(s) 8 e 13 da LPI

(21) **PI 1101279-0** A2 **9.2**
(22) 15/03/2011
(54) MÁQUINA ELÉTRICA ROTATIVA, MÁQUINA ELÉTRICA DE MOVIMENTO LINEAR, E SISTEMA DE GERAÇÃO DE ENERGIA EÓLICA
(71) Kabushiki Kaisha Yaskawa Denki (JP)
(74) Abreu, Merkl e Advogados Associados
Indefiro o pedido de acordo com Art. 8° combinado com Art. 13 da LPI

(21) **PI 1106002-6** A8 **9.2**
(22) 09/12/2011
(54) ALÇAS DE APOIO E SEGURANÇA PARA PASSAGEIRO DE MOTOCICLETA OU BICICLETA
(71) Raymundo Gomes da Cunha (BR/SE)
Indefiro o pedido de acordo com o artigo 8° combinado com artigo 13 e artigo 25 da LPI

9.2.4 MANUTENÇÃO DO INDEFERIMENTO

(21) **BR 12 2014 000892-9** A2 **9.2.4**
(22) 29/10/2001
(54) MÉTODO PARA SELETIVAMENTE CONTROLAR ERVAS DANINHAS EM CAMPOS CONTENDO UMA SAFRA
(71) PIONEER HI-BRED INTERNATIONAL, INC. (US) , VERDIA, INC. (US) , E.I. DU PONT DE NEMOURS AND COMPANY (US)
(74) DANNEMANN, SIEMSEN, BIGLER & IPANEMA MOREIRA - API 192
MANTIDO O INDEFERIMENTO UMA VEZ QUE NÃO FOI APRESENTADO RECURSO DENTRO DO PRAZO LEGAL.

(21) **BR 12 2014 008935-0** A2 **9.2.4**
(22) 21/10/2005
(54) COMPOSTOS TIENO-PIRIMIDINA COM ATIVIDADE FUNGICIDA, BEM COMO COMPOSIÇÃO FUNGICIDA E MÉTODO PARA O CONTROLE OU PREVENÇÃO DE ATAQUE FÚNGICO
(71) DOW AGROSCIENCES LLC (US)
(74) DANNEMANN, SIEMSEN, BIGLER & IPANEMA MOREIRA - API 192
MANTIDO O INDEFERIMENTO UMA VEZ QUE NÃO FOI APRESENTADO RECURSO DENTRO DO PRAZO LEGAL.

(21) **BR 12 2014 026986-2** A2 **9.2.4**
(22) 17/04/2001
(54) CONSTRUÇÃO DE ÁCIDO NUCLEICO, PROCESSOS PARA HIDROLISAR LIGAÇÕES BETA-GLUCOSÍDICAS E BETA-XILOSÍDICAS, PARA PRODUZIR UM POLIPEPTÍDEO E DE ISOLAMENTO DE UMA SEQUÊNCIA DE ÁCIDO NUCLEICO, E, CEPA MICROBIANA RECOMBINANTE
(71) DYADIC INTERNATIONAL (USA), INC. (US)
(74) KASZNAR LEONARDOS PROPRIEDADE INTELECTUAL
MANTIDO O INDEFERIMENTO UMA VEZ QUE NÃO FOI APRESENTADO RECURSO DENTRO DO PRAZO LEGAL.

(21) **PI 0202976-6** A2 **9.2.4**
(22) 02/08/2002
(54) SUBUNIDADE GRANDE DE CARBAMOILFOSFATO SINTETASE, CARBAMOILFOSFATO SINTETASE, DNA, BACTÉRIA, E, PROCESSO PARA PRODUZIR O COMPOSTO
(71) Ajinomoto CO., INC. (JP)
(74) Monsen, Leonardos & CIA
MANTIDO O INDEFERIMENTO UMA VEZ QUE NÃO FOI APRESENTADO RECURSO DENTRO DO PRAZO LEGAL.

(21) **PI 0206288-7** A8 **9.2.4**
(22) 08/01/2002
(54) COMPOSIÇÕES DO PROMOTOR DA ALDOLASE DE CLOROPLASTO DE MILHO E PROCESSOS PARA USO DAS MESMAS
(71) Monsanto Technology LLC (US)
(74) Dannemann, Siemsen, Bigler & Ipanema Moreira
MANTIDO O INDEFERIMENTO UMA VEZ QUE NÃO FOI APRESENTADO RECURSO DENTRO DO PRAZO LEGAL.

(21) **PI 0208888-6** A2 **9.2.4**
(22) 11/04/2002
(54) GENES DO VÍRUS DA MANCHA ANELAR DO MAMOEIRO
(71) Cornell Research Foundation, INC (US)
(74) Dannemann , Siemsen, Bigler & Ipanema Moreira
MANTIDO O INDEFERIMENTO UMA VEZ QUE NÃO FOI APRESENTADO RECURSO DENTRO DO PRAZO LEGAL.

(21) **PI 0210452-0** A2 **9.2.4**
(22) 07/06/2002
(54) GENE sd1 ENVOLVIDO EM SEMINANISMO EM PLANTA E USOS DESTE
(71) Honda Motor Co. Ltd. (JP)
(74) Dannemann, Siemsen, Bigler & Ipanema Moreira
MANTIDO O INDEFERIMENTO UMA VEZ QUE NÃO FOI APRESENTADO RECURSO DENTRO DO PRAZO LEGAL.

(21) **PI 0211745-2** A2 **9.2.4**
(22) 30/07/2002
(54) BACTÉRIAS CORINEFORMES QUE PRODUZEM COMPOSTOS QUÍMICOS II
(71) Evonik Degussa GmbH (DE)
(74) Dannemann, Siemsen, Bigler & Ipanema Moreira
MANTIDO O INDEFERIMENTO UMA VEZ QUE NÃO FOI APRESENTADO RECURSO DENTRO DO PRAZO LEGAL.

(21) **PI 0307211-8** A8 **9.2.4**
(22) 16/12/2003
(54) COMPOSIÇÕES TÓPICAS POSSUINDO UM INGREDIENTE NATURAL E MÉTODO DE UTILIZAÇÃO
(71) Avon Products, INC. (US)
(74) Di Blasi, Parente S. G. & Associados
MANTIDO O INDEFERIMENTO UMA VEZ QUE NÃO FOI APRESENTADO RECURSO DENTRO DO PRAZO LEGAL.

(21) **PI 0311453-8** A8 **9.2.4**
(22) 30/05/2003

(54) MÉTODOS E MATERIAIS PARA PRODUÇÃO DE ÁCIDO D-LÁCTICO EM LEVEDURA
(71) Cargill Dow LLC (US)
(74) NELLIE ANNE DAIEL-SHORES
MANTIDO O INDEFERIMENTO UMA VEZ QUE NÃO FOI APRESENTADO RECURSO DENTRO DO PRAZO LEGAL.

(21) **PI 0313327-3** A2 **9.2.4**
(22) 31/07/2003
(54) APARELHOS PARA RETER SUBSTANCIALMENTE A POSIÇÃO DE UMA PLURALIDADE DE EMBALAGENS ENTRE UMA PRIMEIRA E UMA SEGUNDA BANDEJAS DENTRO DO TAMBOR DE UMA RETORTA DE AGITAÇÃO E PARA SUJEITAR EMBALAGENS PARA INSERIR EM UM TAMBOR DE UMA RETORTA DE AGITAÇÃO
(71) John Bean Technologies Corporation (US)
(74) LUIZ LEONARDOS & CIA.
MANTIDO O INDEFERIMENTO UMA VEZ QUE NÃO FOI APRESENTADO RECURSO DENTRO DO PRAZO LEGAL.

(21) **PI 0316889-1** A2 **9.2.4**
(22) 18/12/2003
(54) GERAÇÃO DE PLANTAS COM CONTEÚDO DE ÓLEO ALTERADO
(71) Agrinomics LLC (US)
(74) Cavalcanti e Cavalcanti Advogados
MANTIDO O INDEFERIMENTO UMA VEZ QUE NÃO FOI APRESENTADO RECURSO DENTRO DO PRAZO LEGAL.

(21) **PI 0401239-9** A2 **9.2.4**
(22) 16/01/2004
(54) SISTEMA INVIOLÁVEL PARA FECHAMENTO DE LATAS
(71) Indústrias Reunidas Renda S/A. (BR/PE)
(74) PAP MARCAS E PATENTES LTDA
MANTIDO O INDEFERIMENTO UMA VEZ QUE NÃO FOI APRESENTADO RECURSO DENTRO DO PRAZO LEGAL.

(21) **PI 0401592-4** A2 **9.2.4**
(22) 15/04/2004
(54) EXTRATO DICLOROMETÂNICO DE "BIDENS ALBA L." COM ATIVIDADES ANTI-ULCEROGÊNICAS DOS SESQUITERPENOS E POLIACETILENOS
(71) Universidade Estadual de Campinas - Unicamp (BR/SP)
(74) Maria Cristina Valim Lourenço Gomes
MANTIDO O INDEFERIMENTO UMA VEZ QUE NÃO FOI APRESENTADO RECURSO DENTRO DO PRAZO LEGAL.

(21) **PI 0402152-5** A2 **9.2.4**
(22) 23/04/2004
(54) UTILIZAÇÃO DE LEVEDURAS DO GÊNERO SACCHAROMYCOPSIS EM SOLUÇÕES NATURAIS OU SINTÉTICAS, COMO AGENTES DE CONTROLE BIOLÓGICO DE DOENÇAS PRÉ E PÓS-COLHEITA DE VEGETAIS
(71) Universidade Federal de Minas Gerais - UFMG (BR/MG)
MANTIDO O INDEFERIMENTO UMA VEZ QUE NÃO FOI APRESENTADO RECURSO DENTRO DO PRAZO LEGAL.

(21) **PI 0406566-2** A2 **9.2.4**
(22) 23/01/2004
(54) MÉTODO PARA REPRODUZIR CONÍFERAS POR EMBRIOGÊNESE SOMÁTICA EMPREGANDO COMPOSTOS CONTENDO GALACTOSE COMO UMA FONTE DE ENERGIA E CARBONO
(71) Arborgen Inc. (US)
(74) Dannemann, Siemsen, Bigler & Ipanema Moreira
MANTIDO O INDEFERIMENTO UMA VEZ QUE NÃO FOI APRESENTADO RECURSO DENTRO DO PRAZO LEGAL.

(21) **PI 0412410-3** A2 **9.2.4**
(22) 09/06/2004
(54) MÉTODO DE SELETIVAMENTE PRODUZIR PLANTAS ESTÉREIS MASCULINAS OU FEMININAS
(71) Syngenta Limited (GB)
(74) Dannemann, Siemsen, Bigler & Ipanema Moreira
MANTIDO O INDEFERIMENTO UMA VEZ QUE NÃO FOI APRESENTADO RECURSO DENTRO DO PRAZO LEGAL.

(21) **PI 0414959-9** A2 **9.2.4**
(22) 08/10/2004
(54) VARIANTE DE UMA PROTEASE PRECURSORA, SEQUÊNCIA DE ÁCIDO NUCLEICO ISOLADO, CONSTRUÇÃO DE ÁCIDO NUCLEICO, VETOR DE EXPRESSÃO E CÉLULA HOSPEDEIRA RECOMBINANTES, MÉTODOS PARA PRODUZIR A VARIANTE DE PROTEASE, PARA MELHORAR O VALOR NUTRICIONAL DE UMA RAÇÃO ANIMAL, E PARA TRATAR PROTEÍNAS, PLANTA TRANSGÊNICA, OU PARTE DA PLANTA, ANIMAL TRANSGÊNICO, NÃO HUMANO, OU PRODUTOS, OU ELEMENTOS DESTE, ADITIVO E COMPOSIÇÃO DE RAÇÃO ANIMAL, USO DA VARIANTE DE PROTEASE E/OU DA COMPOSIÇÃO, PROTEASE, E, ESTRUTURA 3D
(71) Novozymes A/S (DK)
(74) KASZNAR LEONARDOS PROPRIEDADE INTELECTUAL
MANTIDO O INDEFERIMENTO UMA VEZ QUE NÃO FOI APRESENTADO RECURSO DENTRO DO PRAZO LEGAL.

(21) **PI 0419301-6** A2 **9.2.4**
(22) 15/12/2004
(54) USOS DE UM ÁCIDO NUCLEICO, DE UMA UNIDADE DE EXPRESSÃO, E DE SEQÜÊNCIAS DE ÁCIDO NUCLEICO, ÁCIDO NUCLEICO, UNIDADE DE EXPRESSÃO, MÉTODOS PARA ALTERAR OU INDUZIR AS TAXAS DE TRANSCRIÇÃO E DE EXPRESSÃO DE GENES EM MICROORGANISMOS COMPARADO COM O TIPO SELVAGEM, E PARA PREPARAR PRODUTOS BIOSSINTÉTICOS DIFERENTES DE LISINA, METIONINA, E TREONINA, CASSETE DE EXPRESSÃO, VETOR DE EXPRESSÃO, E, MICROORGANISMO GENETICAMENTE MODIFICADO
(71) Basf Aktiengesellschaft (DE)
(74) KASZNAR LEONARDOS PROPRIEDADE INTELECTUAL
MANTIDO O INDEFERIMENTO UMA VEZ QUE NÃO FOI APRESENTADO RECURSO DENTRO DO PRAZO LEGAL.

(21) **PI 0506713-8** A2 **9.2.4**
(22) 05/01/2005
(54) COMPOSIÇÕES DE ÁCIDO PEROXICARBOXÍLICO DE CADEIA MÉDIA
(71) Ecolab Inc. (US)
(74) Nellie Anne Daniel-Shores
MANTIDO O INDEFERIMENTO UMA VEZ QUE NÃO FOI APRESENTADO RECURSO DENTRO DO PRAZO LEGAL.

(21) **PI 0514153-2** A2 **9.2.4**
(22) 08/08/2005
(54) MÉTODO DE PRODUÇÃO DE PLANTA DE SOJA QUE APRESENTA TOLERÂNCIA OU TOLERÂNCIA AUMENTADA À INFECÇÃO POR PHYTOPHTHORA SP., MÉTODO E SISTEMA DE IDENTIFICAÇÃO DE PLANTA OU GERMOPLASMA DE SOJA SOB SUSPEITA DE OU APRESENTANDO TOLERÂNCIA, TOLERÂNCIA AUMENTADA OU SUSCEPTIBILIDADE À INFECÇÃO POR PHYTOPHTHORA SP., E COMPOSIÇÃO COMPREENDENDO PAR DE INICIADORES DE AMPLIFICAÇÃO
(71) Pioneer Hi-Bred International, Inc. (US)
(74) Claudia Christina Schulz
MANTIDO O INDEFERIMENTO UMA VEZ QUE NÃO FOI APRESENTADO RECURSO DENTRO DO PRAZO LEGAL.

(21) **PI 0608987-9** A2 **9.2.4**
(22) 09/05/2006
(54) COMPOSIÇÕES HERBICIDAS
(71) SYNGENTA PARTICIPATIONS AG (CH)
(74) DANNEMANN, SIEMSEN, BIGLER & IPANEMA MOREIRA
MANTIDO O INDEFERIMENTO UMA VEZ QUE NÃO FOI APRESENTADO RECURSO DENTRO DO PRAZO LEGAL.

(21) **PI 0609830-4** A2 **9.2.4**
(22) 15/03/2006
(54) PROCESSO DE ISOLAMENTO DE PELO MENOS UM MICROORGANISMO
(71) Biofilm Control (FR)
(74) Carolina Nakata
MANTIDO O INDEFERIMENTO UMA VEZ QUE NÃO FOI APRESENTADO RECURSO DENTRO DO PRAZO LEGAL.

(21) **PI 0616328-9** A2 **9.2.4**
(22) 25/09/2006
(54) VACINAS E MÉTODOS PARA TRATAR INFLUENZA CANINO
(71) ZOETIS P LLC (US)
(74) DANNEMANN ,SIEMSEN, BIGLER & IPANEMA MOREIRA
MANTIDO O INDEFERIMENTO UMA VEZ QUE NÃO FOI APRESENTADO RECURSO DENTRO DO PRAZO LEGAL.

(21) **PI 0616409-9** A2 **9.2.4**
(22) 27/09/2006
(54) MÉTODO PARA PROTEÇÃO DE CULTURAS, E, MÉTODO PARA PREPARAR UMA MICROCÁPSULA
(71) Sol-Gel Technologies LTD. (IL)
(74) MOMSEN LEONARDOS & CIA
MANTIDO O INDEFERIMENTO UMA VEZ QUE NÃO FOI APRESENTADO RECURSO DENTRO DO PRAZO LEGAL.

(21) **PI 0708056-5** A2 **9.2.4**
(22) 21/02/2007
(54) BIORREATOR PARA METANIZAR BIOMASSA COM ALTA FRAÇÃO DE SÓLIDOS, E, SISTEMA DE GERAÇÃO DE BIOMASSA
(71) Bekon Energy Technologies Gmbh & Co. Kg (DE)
(74) KASZNAR LEONARDOS PROPRIEDADE INTELECTUAL
MANTIDO O INDEFERIMENTO UMA VEZ QUE NÃO FOI APRESENTADO RECURSO DENTRO DO PRAZO LEGAL.

(21) **PI 0718639-8** A2 **9.2.4**
(22) 19/11/2007
(54) USOS DE UMA BACTÉRIA E DE UM SOBRENADANTE DE CULTURA DE CLOSTRIDIUM PERFRINGENS TIPO C
(71) Intervet International B.V. (NL)
(74) Momsen, Leonardos & Cia.
MANTIDO O INDEFERIMENTO UMA VEZ QUE NÃO FOI APRESENTADO RECURSO DENTRO DO PRAZO LEGAL.

(21) **PI 9510821-1** A2 **9.2.4**
(22) 17/08/1995
(54) MODULADORES DE PESO CORPORAL, ÁCIDOS NUCLÉICOS E PROTEÍNAS CORRESPONDENTES E DIAGNÓSTICO E USOS TERAPÊUTICOS DOS MESMOS
(71) The Rockefeller University (US)
(74) Dannemann , Siemsen, Bigler & Ipanema Moreira
MANTIDO O INDEFERIMENTO UMA VEZ QUE NÃO FOI APRESENTADO RECURSO DENTRO DO PRAZO LEGAL.

(21) **PI 9613026-1** A2 **9.2.4**
(22) 05/06/1996
(54) BACTÉRIAS DE L. INTRACELLULARIS E CEPA ATENUADA DE L. INTRACELLULARIS
(71) Boehringer Ingelheim Vetmedica, Inc. (US)
(74) DANNEMANN, SIEMSEN, BIGLER & IPANEMA MOREIRA
MANTIDO O INDEFERIMENTO UMA VEZ QUE NÃO FOI APRESENTADO RECURSO DENTRO DO PRAZO LEGAL.

(21) **PI 9902056-4** A2 **9.2.4**
(22) 30/04/1999
(54) MÉTODO PARA DAR ÀS PLANTAS RESISTÊNCIA A COMPOSTOS DE CONTROLE DE ERVAS DANINHAS E PLANTA RESISTENTE A COMPOSTOS DE CONTROLE DE ERVAS DANINHAS.
(71) Sumitomo Chemical Company, Limited (JP)
(74) DANNEMANN, SIEMSEN, BIGLER & IPANEMA MOREIRA
MANTIDO O INDEFERIMENTO UMA VEZ QUE NÃO FOI APRESENTADO RECURSO DENTRO DO PRAZO LEGAL.

(21) **PI 9917847-8** A2 **9.2.4**
(22) 30/04/1999
(54) MÉTODOS PARA DAR ÀS PLANTAS RESISTÊNCIA A COMPOSTOS DE CONTROLE DE ERVAS DANINHAS, PARA PROTEGER UMA PLANTA E PARA SELECIONAR UMA PLANTA
(71) Sumitomo Chemical Company, Limited (JP)

(74) Dannemann,Siemsen, Bigler & Ipanema Moreira
MANTIDO O INDEFERIMENTO UMA VEZ QUE NÃO FOI APRESENTADO RECURSO DENTRO DO PRAZO LEGAL.

10. Desistência

10.9
RETIRADA HOMOLOGADA

(21) **BR 10 2014 001131-5** **10.9**
(22) 16/01/2014
(71) MAURO GUIMARÃES (BR/MG)
NOTIFICAÇÃO DE HOMOLOGAÇÃO DA RETIRADA DO PEDIDO DE PATENTE, SOLICITADA PELO DEPOSITANTE ATRAVÉS DA PETIÇÃO DEINPI/MG Nº 014150000725 DE 11/05/2015.

(21) **BR 20 2014 009731-2** **10.9**
(22) 24/04/2014
(71) ANTÔNIO TADEU DA SILVA (BR/SP)
NOTIFICAÇÃO DE HOMOLOGAÇÃO DA RETIRADA DO PEDIDO DE PATENTE, SOLICITADA PELO DEPOSITANTE ATRAVÉS DA PETIÇÃO DEINPI/SP Nº 018140022258 DE 19/12/2014.

11. Arquivamento

11.2
ARQUIVAMENTO - ART. 36 PARÁG. 1º DA LPI

(21) **MU 8302928-1** U2 **11.2**
(22) 13/11/2003
(71) Luciano Pereira da Silva (BR/SP)
(74) MIL Assessoria Empresarial S/C Ltda

(21) **MU 8601050-6** U2 **11.2**
(22) 28/04/2006
(71) João Carlos Humenhuk (BR/PR)
(74) Julio Gonçalves

(21) **MU 8601258-4** U2 **11.2**
(22) 30/06/2006
(71) Irmãos Passaúra & Cia Ltda (BR/PR)
(74) Julio Gonçalves

(21) **MU 8602058-7** U2 **11.2**
(22) 21/09/2006
(71) Tadashi Uemura (BR/SP)

(21) **MU 8602164-8** U2 **11.2**
(22) 24/10/2006
(71) Antônio Beckheuser (BR/PR)
(74) Ildo Ritter de Oliveira

(21) **MU 8602288-1** U2 **11.2**
(22) 17/10/2006
(71) BRINOX METALÚRGICA S.A. (BR/RS)
(74) Mário de Almeida Marcas e Patentes Ltda.

(21) **MU 8602346-2** U2 **11.2**
(22) 17/10/2006
(71) Renato Firmino (BR/SP) , Rodrigo Domingues da Silva (BR/SP)

(21) **MU 8602620-8** U2 **11.2**
(22) 28/12/2006
(71) Luciano Henrique Duquesnois Dubois (BR/RJ) , Flávio Valente Calazans (BR/RJ)

(21) **MU 8602768-9** U2 **11.2**
(22) 08/12/2006
(71) Dixie Toga S/A (BR/SP)
(74) EDMUNDO BRUNNER ASS EM PROP INDL LTDA

(21) **MU 8700005-9** U2 **11.2**
(22) 02/01/2007
(71) Avon Products, Inc. (US)
(74) NELLIE ANNE DAIEL-SHORES

(21) **MU 8700023-7** U2 **11.2**
(22) 23/01/2007
(71) Flávio Antônio Pinho Silveira (BR/SC)
(74) Maria Aparecida Pereira Gonçalves

(21) **MU 8700073-3** U2 **11.2**
(22) 31/01/2007
(71) Toire Indústria e Comércio LTDA-ME (BR/SP)
(74) Natan Baril

(21) **MU 8700172-1** U2 **11.2**
(22) 14/02/2007
(71) Rafael Gustavo Brandes (BR/SC)
(74) Santa Cruz Consultoria em Marcas & Patentes Ltda

(21) **MU 8700933-1** U2 **11.2**
(22) 20/04/2007
(71) Adair Dambros (BR/SC)
(74) Santa Cruz Consultoria em marcas & Patentes LTDA

(21) **MU 8701253-7** U2 **11.2**
(22) 12/07/2007
(71) Roberto José Eli (BR/SP)
(74) Focus Marcas e Patentes Ltda

(21) **MU 8701794-6** U2 **11.2**
(22) 21/11/2007
(71) Carlos Augusto Alvares Cruz (BR/RJ)

(21) **MU 8702071-8** U2 **11.2**
(22) 18/12/2007
(71) SERVIÇO SOCIAL DA INDÚSTRIA - SESI (BR/MG) , FUNDAÇÃO ESCOLA POLITÉCNICA DA BAHIA (BR/BA)
(74) Bransnorte Marcas e Patentes Ltda

(21) **MU 8702320-2** U2 **11.2**
(22) 22/10/2007
(71) Espectro Industria e Comercio de Produtos Ergonomicos Ltda. EPP (BR/SP)
(74) Princesa Marcas e Patentes Ltda

(21) **MU 8702372-5** U2 **11.2**
(22) 18/10/2007
(71) Juliano Ferreira Alves (BR/MG)
(74) EDUARDO LÍVIO DAIMOND

(21) **PI 0012017-0** A2 **11.2**
(22) 28/06/2000
(71) Nokia Corporation (FI)
(74) Momsen, Leonardos & CIA.

(21) **PI 0105746-4** A2 **11.2**
(22) 29/11/2001
(71) Continental Automotive GmbH (DE)
(74) Dannemann, Siemsen, Bigler & Ipanema Moreira

(21) **PI 0109822-5** A2 **11.2**
(22) 03/04/2001
(71) Nokia Corporation (FI)
(74) Momsen, Leonardos & Cia

11.5
ARQUIVAMENTO - ART. 34 DA LPI

(21) **PI 0512650-9** A2 **11.5**
(22) 15/06/2005
(71) Sanofi-Aventis Deutschland Gmbh (DE)
(74) Dannemann, Siemsen, Bigler & Ipanema Moreira

(21) **PI 0518299-9** A2 **11.5**
(22) 21/11/2005
(71) Allergan INC (US)
(74) DANNEMANN, SIEMSEN, BIGLER & IPANEMA MOREIRA

(21) **PI 0815181-4** A2 **11.5**
(22) 12/08/2008
(71) Boehringer Ingelheim International GMBH. (DE)
(74) Dannemann, Siemsen, Bigler & Ipanema Moreira

(21) **PI 0821755-6** A2 **11.5**
(22) 26/11/2008
(71) The Quaker Oats Company (US)
(74) DANNEMANN, SIEMSEN, BIGLER & IPANEMA MOREIRA

(21) **PI 0822264-9** A2 **11.5**
(22) 27/02/2008
(71) Allergan, Inc (US)
(74) Dannemann Siemsen Bigler & Ipanema Moreira

11.6.1
ARQUIVAMENTO DA PETIÇÃO - ART. 216 PARÁG. 2º DA LPI

(21) **BR 11 2012 022227-9** **11.6.1**
(22) 02/03/2011
(71) Imagenetix, Inc. (US)
(74) Kasznar Leonardos Propriedade Intelectual
Arquivada a petição, uma vez que não foi apresentada a procuração devida no prazo de 60 (sessenta) dias contados da prática do ato. Desta data corre o prazo de 60 (sessenta) dias para eventual recurso do interessado.

(21) **PI 0909573-0** **11.6.1**
(22) 26/05/2009
(71) CORCEL IP LIMITED (NZ)
(74) ADVOCACIA PIETRO ARIBONI S/C
Promulga-se o arquivamento da petição de entrada na fase nacional por intempestividade de apresentação da procuração conforme apresentado no art. 216 § 2º da LPI (Lei 9279/1996) e da Resolução INPI-PR nº 77/2013, art. 31. Desta data, corre o prazo de 60 (sessenta) dias para eventual recurso do interessado conforme apresentado no art. 212 da LPI (Lei 9279/1996) e da Resolução INPI-PR nº 77/2013, art. 31, parágrafo único.

11.12
ART. 26 PARÁGRAFO ÚNICO DA LPI

(21) **BR 12 2015 019083-5** A2 **11.12**
(22) 04/04/2003
(62) PI 0309544-4 04/04/2003
(71) EURO-CELTIQUE S.A. (LU)
(74) Dannemann, Siemsen, Bigler & Ipanema Moreira
Arquivado o pedido de divisão, de acordo com o disposto no Art. 26 da LPI, por ter sido requerido após o final do exame - cfe. Art. 32 da IN nº 30/2013, de 04/12/2013 - uma vez que o pedido original (PI 0309544-4) foi indeferido (9.2) em 23/06/2015.

(21) **BR 12 2015 019214-5** A2 **11.12**
(22) 22/04/2003
(62) BR 12 2013 001249-4 22/04/2003
(71) MARCIO MARC AURELIO MARTINS ABREU (US)
(74) Dannemann, Siemsen, Bigler & Ipanema Moreira
Arquivado o pedido de divisão, de acordo com o disposto no Art. 26 da LPI e Art. 21 da IN 30, de 04/12/2013, uma vez que o pedido apontado como inicial deste foi protocolado como dividido em 17/01/2013.

11.14
PUBLICAÇÃO ANULADA

(21) **BR 10 2012 002924-3** A8 **11.14**
(22) 09/02/2012
(71) Makita Corporation (JP)
(74) Araripe & Associados
Referente à RPI nº 2330 de 01/09/2015, por ter sido indevido.

(21) **PI 1008951-9** **11.14**
(22) 11/03/2010
(71) Onbone Oy (FI)
(74) Magnus Aspeby
Anulação da publicação código 11.6.1 na RPI nº 2330 de 01/09/2015, por ter sido indevida

11.17

ARQUIVAMENTO DO PEDIDO DE CERTIFICADO DE ADIÇÃO DE INVENÇÃO

(21) **C1 9802530-9** E2 **11.17**
(22) 25/05/2000
(61) PI 9802530-9 24/06/1998
(71) Telefonica S. A . (ES)
(74) TINOCO SOARES & FILHO LTDA

12. Recurso

12.2
RECURSO CONTRA O INDEFERIMENTO

(21) **BR 10 2012 003488-3** A2 **12.2**
(22) 16/02/2012
(71) FERNANDO ROBERTO SANCHES (BR/SP) , GILMAR APARECIDO DE SOUZA (BR/SP)
(74) VILELACOELHO SOCIEDADE DE ADVOGADOS

(21) **BR 12 2012 003892-0** A2 **12.2**
(22) 17/03/2000
(62) PI 0009371-8 17/03/2000
(71) Otis Elevator Company (US)
(74) Kasznar Leonardos Propriedade Intelectual

(21) **PI 0011681-5** A2 **12.2**
(22) 05/06/2000
(71) McGraw-Edison Company (US)
(74) Dannemann, Siemsen, Bigler & Ipanema Moreira

(21) **PI 0016121-7** A2 **12.2**
(22) 29/11/2000
(71) XY, LLC (US)
(74) Matos e Associados - Advogados

(21) **PI 0017624-9** A2 **12.2**
(22) 29/11/2000
(62) PI 0016121-7 29/11/2000
(71) XY, LLC (US)
(74) Matos & Associados - Advogados

(21) **PI 0201155-7** A2 **12.2**
(22) 13/03/2002
(71) Melquisedec Francisquini (BR/SP)
(74) VILELACOELHO SOCIEDADE DE ADVOGADOS

(21) **PI 0210485-7** A2 **12.2**
(22) 03/05/2002
(71) Intercon Systems, INC (US)
(74) KASZNAR LEONARDOS PROPRIEDADE INTELECTUAL

(21) **PI 0212820-9** A2 **12.2**
(22) 21/09/2002
(71) Aloys Wobben (DE)
(74) KASZNAR LEONARDOS PROPRIEDADE INTELECTUAL

(21) **PI 0214678-9** A2 **12.2**
(22) 28/11/2002
(71) University of Southampton (GB)
(74) DANNEMANN, SIEMSEN, BIGLER & IPANEMA MOREIRA

(21) **PI 0308013-7** A2 **12.2**
(22) 27/02/2003
(71) Aloys Wobben (DE)
(74) KASZNAR LEONARDOS PROPRIEDADE INTELECTUAL

(21) **PI 0318000-0** A2 **12.2**
(22) 19/12/2003
(71) Siemens Aktiengesellschaft (DE)
(74) Dannemann, Siemsen, Bigler & Ipanema Moreira

15. Outros Referentes a Pedidos

15.7
PETIÇÃO NÃO CONHECIDA

(21) **BR 10 2013 008138-8** A2 **15.7**
(22) 04/04/2013
(71) Universidade Federal do Paraná (BR/PR)
Desconhecida a petição nº 860150192637 de 28/08/2015 com base no disposto no Art. 219, II da Lei da Propriedade Industrial, uma vez que foi mantido o indeferimento do pedido do pedido de patente.

(21) **BR 10 2015 005941-8** **15.7**
(22) 17/03/2015
(71) DIGITAL UNDERGROUND MEDIA INC. (CA)
(74) Vanêssa Rodrigues da Cunha Pereira Fialdini
Não conhecida a petição n° 020150011684 / RJ de 17 / 06 / 2015 em virtude do disposto no Art. 219, inciso II da LPI.

(21) **BR 20 2014 000008-4** **15.7**
(22) 02/01/2014
(71) CLÁUDIO VOGEL (BR/RJ)
(74) CINTIA LOURENÇO MOSSO
Desconhecida a petição de cumprimento de exigência formal 18150005914(SP), de 15/05/2015, por ter sido apresentada fora do prazo legal.

(21) **C1 0500337-7** E2 **15.7**
(22) 27/09/2005
(61) PI 0500337-7 01/02/2005
(71) José Coelho da Silva (BR/SP) , Antonio Gildo Petrongari (BR/SP) , Manoel Rodrigues Rentroia (BR/SP)
(74) Luís Cláudio Petrongari
Não conhecida a petição nº018140013617 de 21/07/2014 em virtude do dispaosto no artº 219, inciso II, da LPI

(21) **PI 0817875-5** A2 **15.7**
(22) 10/10/2008
(71) Teslux Holding S.A. (LU)
(74) Magnus Aspeby / Claudio Szabas
A petição de nº 20100076532/RJ, apresentada em 18/08/2010, em virtude do disposto nos Arts. 218 ou 219 da LPI (Lei 9279 / 96) de 14/05/1996, é considerada como Petição Não Conhecida uma vez que o serviço requerido não se configura como uma alteração de nome.

15.9
PERDA DE PRIORIDADE

(21) **BR 11 2012 007737-6** A2 **15.9**
(22) 08/10/2010
(71) Celgene Corporation (US)
(74) Veirano e Advogados Associados
Perda da prioridade US 61/250,421 de 09/10/2009 reivindicada no PCT/US2010/052005, conforme as disposições previstas na Lei 9.279 de 14/05/1996 (LPI) art. 16 § 7°, item 28 do Ato Normativo 128/97 e no art. 29 da Resolução INPI-PR 77/2013. Esta perda se deu pelo fato de o depositante constante da petição de requerimento do pedido PCT (“Celgene Corporation”) ser distinto daquele que depositou a prioridade reivindicada e não apresentou documento comprobatório de cessão, conforme as disposições previstas na Lei 9.279 de 14/05/1996 (LPI) art. 16 § 6°, item 27 do Ato Normativo 128/97 e no art. 28 da Resolução INPI-PR 77/2013.

(21) **BR 11 2012 023004-2** A2 **15.9**
(22) 11/03/2011
(71) DSM IP Assets B.V. (NL)
(74) Orlando de Souza
Perda da prioridade US 61/313,630 de 12/03/2010 reivindicada, conforme as disposições previstas na Lei 9.279 de 14/05/1996 (LPI) art. 16 § 7°, item 28 do Ato Normativo 128/97 e no art. 29 da Resolução INPI-PR 77/2013. Esta perda se deu pelo fato de o depositante constante da petição de requerimento de entrada na fase nacional ser distinto daquele que depositou o pedido anterior cuja prioridade é reivindicada e apresentou cópia do correspondente documento de cessão em 27/11/2012, contudo o prazo para a apresentação da Cessão do Direito de Prioridade expirava em 12/11/2012 (60 dias após o deposito de entrada da Fase Nacional do Brasil), conforme as disposições previstas na Lei 9.279 de 14/05/1996 (LPI) art. 16 § 6°, item 27 do Ato Normativo 128/97 e no art. 28 da Resolução INPI-PR 77/2013.

(21) **BR 11 2012 023743-8** A2 **15.9**
(22) 23/03/2011
(71) SIGA TECHNOLOGIES, INC. (US)
(74) NASCIMENTO ADVOGADOS
Perda das prioridades US 61/316,747 de 23/03/2010 e US 61/373,031 de 12/08/2010, conforme as disposições previstas na Lei 9.279 de 14/05/1996 (LPI) art. 16 § 7° e no art. 28 do Ato Normativo 128/1997, por não atender ao disposto no art. 27 do Ato Normativo 128/1997, pois não foram apresentadas cessões das referidas prioridades, que possuem depositante diferente do depositante da Fase Nacional.

(21) **BR 11 2012 024464-7** A2 **15.9**
(22) 28/03/2011
(71) Firmenich SA (CH)
(74) Guerra Propriedade Industrial
Vide parecer no e-parecer

(21) **PI 0808262-6** A2 **15.9**
(22) 11/03/2008
(71) JAJAH, INC. (US)
(74) ADVOCACIA PIETRO ARIBONI S/C
Vide parecer no e-parecer

(21) **PI 0820602-3** A2 **15.9**
(22) 19/12/2008
(71) VESTAS WIND SYSTEMS A/S (DK)
(74) Simbolo Marcas e Patentes Ltda
Perda da prioridade US 61/015,979 de 21/12/2007 reivindicada no PCT/DK2008/050327, conforme as disposições previstas na Lei 9.279 de 14/05/1996 (LPI) art. 16 § 7°, item 28 do Ato Normativo 128/97 e no art. 29 da Resolução INPI-PR 77/2013. Esta perda se deu pelo fato de o depositante constante da petição de requerimento do pedido PCT ("Vestas Wind Systems A/S") ser distinto daquele que depositou a prioridade reivindicada e não apresentou documento comprobatório de cessão, conforme as disposições previstas na Lei 9.279 de 14/05/1996 (LPI) art. 16 § 6°, item 27 do Ato Normativo 128/97 e no art. 28 da Resolução INPI-PR 77/2013.

15.10
MUDANÇA DE NATUREZA

(21) **PI 1100446-0** A2 **15.10**
(22) 25/02/2011
(54) PERFIL CANTONEIRA SINALIZADOR DE COLUNA
(71) Edgardo Francisco Menghini (BR/SC)
(74) Nilvan Paulo Minguranse
MUDADA A NATUREZA DO PI1100446-0 PARA MU9103163-0

15.11
ALTERAÇÃO DE CLASSIFICAÇÃO

(21) **BR 10 2012 031197-6** A2 **15.11**
(22) 07/12/2012
(51) A01N 25/34 (2006.01), C23C 14/04 (2006.01), C23C 14/18 (2006.01), C23C 16/40 (2006.01)
As Classificações Anteriores eram: A45C 13/00 , A45C 5/02

(21) **MU 8700639-1** U2 **15.11**
(22) 23/03/2007
(51) F02M 37/20 (2006.01), F16K 15/18 (2006.01)
A Classificação Anterior era: F16K 15/00

(21) **MU 8702335-0** U2 **15.11**
(22) 01/11/2007
(51) E04G 23/02 (2006.01), B32B 7/12 (2006.01), H02G 3/12 (2006.01)
A Classificação Anterior era: H01R 13/73

(21) **PI 0000341-7** A2 **15.11**
(22) 09/02/2000
(51) H04W 64/00 (2009.01), G01S 5/02 (2010.01), G01S 5/12 (2006.01), H04B 7/26 (2006.01)
As Classificações Anteriores eram: H04Q 7/38 , G01S 1/04 , G01S 5/02

(21) **PI 0112645-8** A2 **15.11**
(22) 13/07/2001
(51) H04B 1/59 (2006.01)

As Classificações Anteriores eram: G06K 17/00 , G06K 19/07 , G06K 19/077 , H01Q 7/00 , H04B 1/59 , H05K 5/02

(21) **PI 0206380-8** A2 **15.11**
(22) 03/01/2002
(51) H04W 48/14 (2009.01)
A Classificação Anterior era: H04Q 7/22

(21) **PI 0209143-7** A2 **15.11**
(22) 19/04/2002
(51) H04B 10/25 (2013.01), H04B 10/50 (2013.01)
As Classificações Anteriores eram: H04B 10/00 , H04B 10/02

(21) **PI 0211434-8** A2 **15.11**
(22) 15/07/2002
(51) H04W 64/00 (2009.01), G01S 19/03 (2010.01), G01S 5/02 (2010.01), G01S 5/06 (2006.01), G01S 5/12 (2006.01), G01S 1/02 (2010.01), H04W 4/22 (2009.01)
A Classificação Anterior era: H04Q 7/20

(21) **PI 0212328-2** A2 **15.11**
(22) 06/09/2002
(51) H04N 5/445 (2011.01), G06F 13/00 (2006.01), G06F 3/00 (2006.01), H04N 5/91 (2006.01), G09G 5/00 (2006.01)
As Classificações Anteriores eram: G06F 3/00 , G06F 13/00 , H04N 5/445 , H04N 5/91 , G09G 5/00

(21) **PI 0302590-0** A2 **15.11**
(22) 17/07/2003
(51) A61K 36/71 (2006.01), A61K 31/704 (2006.01), A61P 35/00 (2006.01)
As Classificações Anteriores eram: A61K 35/78 , A61P 35/00

(21) **PI 0309258-5** A2 **15.11**
(22) 09/04/2003
(51) H04L 25/03 (2006.01)
A Classificação Anterior era: H03H 7/30

(21) **PI 0314077-6** A2 **15.11**
(22) 03/09/2003
(51) G06F 3/0354 (2013.01), G05G 9/047 (2006.01)
As Classificações Anteriores eram: G06K 11/18 , G06F 3/033

(21) **PI 0409469-7** A2 **15.11**
(22) 08/04/2004
(51) A61K 31/19 (2006.01), A61K 31/34 (2006.01), A61K 31/36 (2006.01), A61P 3/06 (2006.01), A61P 3/10 (2006.01)
As Classificações Anteriores eram: A61K 31/19 , A61K 31/34 , A61K 31/36

(21) **PI 0418938-8** A2 **15.11**
(22) 02/07/2004
(51) F02M 25/07 (2006.01), F02B 27/00 (2006.01)
As Classificações Anteriores eram: F01N 7/10 , F02M 25/07 , F02B 27/00

(21) **PI 0502468-4** A2 **15.11**
(22) 24/06/2005
(51) F01N 1/00 (2006.01), F01N 13/00 (2010.01)
As Classificações Anteriores eram: F01N 1/00 , F01N 7/00

(21) **PI 0510999-0** A8 **15.11**
(22) 13/05/2005
(51) A61L 2/04 (2006.01), A61L 2/18 (2006.01), A61L 2/24 (2006.01), A61L 2/03 (2006.01), C02F 1/02 (2006.01), C02F 1/469 (2006.01)
A Classificação Anterior era: C02F 1/469

(21) **PI 0516006-5** A2 **15.11**
(22) 23/09/2005
(51) B29C 55/12 (2006.01), B29C 55/18 (2006.01), B32B 37/14 (2006.01), A61F 13/15 (2006.01), A61F 13/49 (2006.01)
As Classificações Anteriores eram: B32B 37/14 , A61F 13/15 , B29C 55/18

(21) **PI 0517431-7** A2 **15.11**
(22) 01/12/2005
(51) C04B 24/26 (2006.01), C04B 24/16 (2006.01), C09K 8/42 (2006.01)
As Classificações Anteriores eram: C04B 24/26 , C04B 24/16

(21) **PI 0519435-0** A2 **15.11**
(22) 16/12/2005
(51) C04B 24/12 (2006.01), C04B 20/10 (2006.01), C04B 103/61 (2006.01), E04C 5/01 (2006.01)
As Classificações Anteriores eram: C04B 24/12 , C04B 20/10 , E04C 5/01

(21) **PI 0616983-0** A2 **15.11**
(22) 23/09/2006
(51) A01N 43/40 (2006.01), A01N 25/02 (2006.01), A01N 25/04 (2006.01), A01N 25/22 (2006.01)
As Classificações Anteriores eram: A01N 43/40 , A01N 25/02 , A01N 25/04 , A01N 47/36 , A01N 47/38

(21) **PI 0703709-0** A2 **15.11**
(22) 18/10/2007
(51) A61K 8/04 (2006.01), A61K 8/34 (2006.01), A61K 8/81 (2006.01), A61K 8/86 (2006.01), A61K 8/894 (2006.01), A61Q 1/10 (2006.01)
As Classificações Anteriores eram: A61K 8/89 , A61K 8/86 , A61K 8/34 , A61K 8/33 , A61Q 1/10

(21) **PI 0718314-3** A2 **15.11**
(22) 26/10/2007
(51) C08H 8/00 (2010.01), C08L 97/02 (2006.01), C08J 3/28 (2006.01), C08L 1/02 (2006.01), C10G 1/00 (2006.01), C10L 1/02 (2006.01)
As Classificações Anteriores eram: C08H 5/04 , C10G 1/00 , C10L 1/02 , C10L 5/44 , C08L 1/02 , C08L 97/02 , C08J 3/28

(21) **PI 0721047-7** A2 **15.11**
(22) 20/12/2007
(51) A01N 43/80 (2006.01), A01N 33/18 (2006.01), A01N 41/10 (2006.01), A01N 43/50 (2006.01), A01N 43/58 (2006.01), A01N 47/12 (2006.01), A01N 47/30 (2006.01), A01N 47/36 (2006.01), A01N 43/653 (2006.01), A01N 43/70 (2006.01)
As Classificações Anteriores eram: A01N 43/80 , A01N 33/18 , A01N 35/10 , A01N 39/04 , A01N 41/10 , A01N 43/10 , A01N 43/40 , A01N 43/50 , A01N 43/54 , A01N 43/58 , A01N 43/60 , A01N 43/653 , A01N 43/70 , A01N 43/824 , A01N 43/88 , A01N 47/12 , A01N 47/24 , A01N 47/30 , A01N 47/36 , A01P 13/02

(21) **PI 0808754-7** A2 **15.11**
(22) 07/08/2008
(51) H04W 56/00 (2009.01), H04W 72/04 (2009.01), H04W 74/00 (2009.01)
As Classificações Anteriores eram: H04Q 7/38 , H04Q 7/20

(21) **PI 9406463-6** B1 **15.11**
(22) 19/01/1994
(51) H04W 64/00 (2009.01), G01S 3/02 (2006.01), G01S 3/46 (2006.01), G01S 5/06 (2006.01), G01S 1/02 (2010.01), G01S 19/48 (2010.01)
A Classificação Anterior era: H04Q 7/38

(21) **PI 9709149-9** A2 **15.11**
(22) 19/12/1997
(51) H04W 64/00 (2009.01), G01C 21/20 (2006.01), G01S 1/04 (2006.01), G01S 19/03 (2010.01), G01S 5/00 (2006.01), G01S 5/06 (2006.01), H04B 7/26 (2006.01)
As Classificações Anteriores eram: G01S 3/02 , G01S 5/02

(21) **PI 9715293-5** A2 **15.11**
(22) 26/06/1997
(51) H01L 33/50 (2010.01), H01L 33/56 (2010.01)
(62) PI 9709998-8 26/06/1997
A Classificação Anterior era: H01L 33/00

15.21
NUMERAÇÃO ANULADA

(21) **BR 10 2012 004555-9** **15.21**
(22) 29/02/2012
(71) José Queiroz de Oliveira (BR/PR)
NUMERAÇÃO ANULADA POR NÃO CUMPRIMENTO DE EXIGÊNCIA PUBLICADA NA RPI 2187, DE 04/12/2012

15.24
NOTIFICAÇÃO DE REQUERIMENTO DE EXAME PRIORITÁRIO DE PEDIDO DE PATENTE

(21) **BR 10 2012 007496-6** A2 **15.24**
(22) 02/04/2012
(71) Topema Cozinhas Profissionais Industriais e Comerciais Ltda (BR/SP)
(74) London Marcas e Patentes S/S Ltda

(21) **BR 10 2012 030373-6** A2 **15.24**
(22) 29/11/2012
(71) Antonio Campesi (BR/SC)
(74) Wanderlei Cardoso

(21) **BR 10 2013 019288-0** A2 **15.24**
(22) 30/07/2013
(71) CARLOS DA SILVA (BR/SP)

(21) **BR 11 2013 008662-9** A2 **15.24**
(22) 20/09/2011
(71) Holger Blum (CH)
(74) DANNEMANN, SIEMSEN, BIGLER & IPANEMA MOREIRA

(21) **BR 20 2012 024987-7** U2 **15.24**
(22) 01/10/2012
(71) Dionir Rogério Fleck (BR/PR)
(74) Rejane Caggiano

(21) **MU 8500750-1** U2 **15.24**
(22) 18/04/2005
(71) Wilson Santana da Silva Rosa (BR/MG)
(74) Maurício Darré

(21) **MU 8801941-1** U2 **15.24**
(22) 19/09/2008
(71) Viva Empreendimentos e Administração de Bens Ltda. (BR/SP)
(74) TINOCO SOARES & FILHO LTDA

(21) **MU 8802493-8** U2 **15.24**
(22) 06/11/2008
(71) Viva Empreendimentos e Administração de Bens Ltda. (BR/SP)
(74) TINOCO SOARES & FILHO LTDA

(21) **MU 9100203-6** U2 **15.24**
(22) 07/02/2011
(71) ARNALDO POLLONE (BR/SP)
(74) LOGOS MARCAS E PATENTES S/S LTDA

(21) **MU 9103157-5** U2 **15.24**
(22) 13/10/2011
(71) Roselane Roberto Nonato (BR/DF)

(21) **PI 0213355-5** A2 **15.24**
(22) 16/10/2002
(71) Novartis AG (CH)
(74) Dannemann, Siemsen, Bigler & Ipanema Moreira

(21) **PI 0407862-4** A2 **15.24**
(22) 11/11/2004
(71) POLY-CLIP SYSTEM GMBH & CO. KG (DE)
(74) Dannemann , Siemsen, Bigler & Ipanema Moreira

(21) **PI 0501658-4** A2 **15.24**
(22) 06/05/2005
(71) Antonio Pedro dos Santos (BR/SP)
(74) Sílvia Helena Tavares Cadeville

(21) **PI 0503078-1** A2 **15.24**
(22) 05/07/2005
(71) João Bosco Pereira da Silva (BR/MG)
(74) Minasmarca & Patente Ltda

(21) **PI 0504866-4** A2 **15.24**
(22) 29/06/2005
(71) Francisco Herrerias Netto (BR/SP)
(74) Denise Maria Manzo

(21) **PI 0700657-8** A2 **15.24**
(22) 08/03/2007
(71) Alexandre Cagnoni Gomes da Silva (BR/BA) , César Lovisaro Neto (BR/SP)
(74) Vilage Marcas & Patentes S/S LTDA

(21) **PI 0716762-8** A2 **15.24**
(22) 13/09/2007
(71) ABBVIE INC. (US)
(74) Nellie Anne Daniel-shores

(21) **PI 0803808-2** A2 **15.24**
(22) 04/06/2008
(71) Sebastião Gomes da Silva (BR/DF)

(21) **PI 0804053-2** A2 **15.24**
(22) 01/10/2008
(71) Christian Jakob Krapf (BR/BA)
(74) Bransnorte Marcas e Patentes Ltda

(21) **PI 0806869-0** A2 **15.24**
(22) 18/12/2008
(71) Paulo Ziobe Júnior (BR/PR)

(21) **PI 0904337-3** A2 **15.24**
(22) 21/10/2009
(71) Abelardo Onofre Guerra (BR/CE)
(74) Impar - Agência da Propriedade Industrial Ltda

(21) **PI 1007046-0** A2 **15.24**
(22) 15/01/2010
(71) Rigel Pharmaceuticals, Inc. (US)
(74) Di Blasi, Parente, Vaz e Dias & Al.

(21) **PI 1100518-1** A2 **15.24**
(22) 09/02/2011
(71) Fausto Ferrer Fróes (BR/MG) , Marcelo Soares de Carvalho (BR/MG)

(21) **PI 1104018-1** A2 **15.24**
(22) 31/08/2011
(71) CARGILL, INCORPORATED. (US)
(74) KATIA JANE FERREIRA EVANGELISTA

(21) **PI 1104526-4** A2 **15.24**
(22) 03/10/2011
(71) BELMIRO ATHAYDE DE BRITO (BR/SP)
(74) ITAMARATI PATENTES E MARCAS LTDA.

(21) **PI 1105361-5** A2 **15.24**
(22) 29/12/2011
(71) FRANCISCO HERRERIAS NETTO (BR/SP)
(74) CAMILO AUGUSTO NETO

(21) **PI 1105557-0** A2 **15.24**
(22) 17/11/2011
(71) Antonio Campesi (BR/SC)
(74) WANDERLEI CARDOSO

(21) **PI 1106016-6** A2 **15.24**
(22) 16/11/2011
(71) Odilo Pedro Marion (BR/RS)
(74) Anderson Michael Gomes Leal

15.24.2
CONCEDIDO O EXAME PRIORITÁRIO DO PEDIDO DE PATENTE

(21) **BR 10 2012 018137-1** A2 **15.24.2**
(22) 20/07/2012
(71) Sulzer Mixpac AG (CH)
(74) Dannemann, Siemsen, Bigler & Ipanema Moreira

(21) **BR 10 2013 008924-9** A2 **15.24.2**
(22) 12/04/2013
(71) Dionísio Bertolini (BR/PR) , José Bertolini (BR/PR)
(74) Marcos Antonio Nunes

(21) **BR 10 2013 011205-4** A2 **15.24.2**
(22) 06/05/2013
(71) ENGATEC INDUSTRIAL LTDA - ME (BR/RS)
(74) MARCA BRAZIL MARCAS E PATENTES LTDA

(21) **BR 20 2012 006097-9** U2 **15.24.2**
(22) 19/03/2012
(71) CARLOS ALBERTO VENTURELLA (BR/SP)
(74) MARI ALBA PERITO

(21) **BR 20 2012 011725-3** U2 **15.24.2**
(22) 17/05/2012
(71) Lourival Alves Bezerra (BR/SC)
(74) Sandro Wunderlich

(21) **BR 20 2012 012951-0** U2 **15.24.2**
(22) 30/05/2012
(71) Nereu Ronchi (BR/SC)
(74) Anel Marcas e Patentes Ltda

(21) **BR 20 2012 018039-7** U2 **15.24.2**
(22) 20/07/2012
(71) TAKASHI YOKOI (BR/SP)
(74) CITY PATENTES E MARCAS LTDA

(21) **BR 20 2012 018040-0** U2 **15.24.2**
(22) 20/07/2012
(71) TAKASHI YOKOI (BR/SP)
(74) CITY PATENTES E MARCAS LTDA.

(21) **BR 20 2012 018041-9** U2 **15.24.2**
(22) 20/07/2012
(71) TAKASHI YOKOI (BR/SP)
(74) CITY PATENTES E MARCAS LTDA

(21) **BR 20 2012 026267-9** U2 **15.24.2**
(22) 15/10/2012
(71) CLAÚDIO LEANDRO BUSSOLA (BR/SP)
(74) SIGILO'S MARCAS & PATENTES S/C LTDA.

(21) **BR 20 2012 031550-0** U2 **15.24.2**
(22) 11/12/2012
(71) Nelson Cury (BR/SP)
(74) LONDON MARCAS & PATENTES S/S LTDA.

(21) **BR 20 2013 019748-9** U2 **15.24.2**
(22) 02/08/2013
(71) ENILTON TEIXEIRA GOETHEL (BR/RS)
(74) MARPA CONSULTORIA E ASSESSORIA EMPRESARIAL LTDA

(21) **MU 8602994-0** U2 **15.24.2**
(22) 10/07/2006
(71) Reynaldo Anthony dos Reis Soares (BR/PA)

(21) **MU 8900648-8** U2 **15.24.2**
(22) 29/01/2009
(71) Ronaldo Pinto Silva (BR/RJ)
(74) Informark Propriedade Intelectual Ltda

(21) **MU 8903077-0** U2 **15.24.2**
(22) 22/12/2009
(71) NELSON CURY (BR/SP)
(74) London Marcas & Patentes S/C Ltda.

(21) **MU 8903166-0** U8 **15.24.2**
(22) 19/06/2009
(71) NELSON KIRCHHEIN (BR/MS)

(21) **MU 9000591-0** U2 **15.24.2**
(22) 26/04/2010
(71) Amaniel Musa Toma (BR/SP)
(74) City Patentes e Marcas LTDA

(21) **MU 9001325-5** U2 **15.24.2**
(22) 30/08/2010
(71) NELSON CURY (BR/SP)
(74) London Marcas e Patente S/S Ltda

(21) **MU 9103001-3** U2 **15.24.2**
(22) 30/06/2011
(71) ORESTES BIANCHI JUNIOR (BR/SP)

(21) **PI 0402209-2** A2 **15.24.2**
(22) 08/06/2004
(71) Antonio de Padua Gomes da Silva (BR/PR)
(74) Marcelo Henrique Zanoni

(21) **PI 0406827-0** A2 **15.24.2**
(22) 19/01/2004
(71) Novartis AG (CH)
(74) Dannemann, Siemsen, Bigler & Ipanema Moreira

(21) **PI 0816615-3** A2 **15.24.2**
(22) 03/10/2008
(71) THERESA HEADLEY (US)
(74) DAVID DO NASCIMENTO ADVOGADOS ASSOCIADOS

(21) **PI 0911623-0** A2 **15.24.2**
(22) 08/04/2009
(71) Huawei Technologies Co., LTD. (CN)
(74) DANNEMANN, SIEMSEN, BIGLER & IPANEMA MOREIRA

(21) **PI 1104534-5** A2 **15.24.2**
(22) 22/09/2011
(71) EDDA SILVESTRO (BR/SP)

(21) **PI 1106173-1** A2 **15.24.2**
(22) 29/09/2011
(71) NELSON CURY (BR/SP)
(74) London Marcas e Patentes S/S LTDA

15.24.3
NEGADO O EXAME PRIORITÁRIO DO PEDIDO DE PATENTE

(21) **BR 20 2013 006878-6** U2 **15.24.3**
(22) 25/03/2013
(71) DAVID VIZZARI (BR/SP)
Negado o exame prioritário do pedido de patente uma vez que não foi atendido o disposto no art. 6º, I da resolução 068/13.

(21) **MU 8800481-3** U2 **15.24.3**
(22) 11/07/2008
(71) ATILIO JOSÉ LEITE (BR/SP) , ROBERTO BARTHOLOMEU DA SILVA E OLIVEIRA (BR/SP) , ANTONIO DE OLIVEIRA MARTINS (BR/SP)
(74) Mauricio Darré
Negado o exame prioritário do pedido de patente uma vez que não foi atendido o disposto no art. 6º, I da resolução 068/13.

(21) **MU 9002337-4** U2 **15.24.3**
(22) 16/12/2010
(71) Elizandro Nass (BR/PR) , Adolpho Nass Filho (BR/PR)
(74) A Provincia Marcas e Patentes Ltda
Negado o exame prioritário do pedido de patente uma vez que não foi atendido o disposto no art. 6º, I da resolução 068/13.

(21) **PI 0602925-6** A2 **15.24.3**
(22) 28/06/2006
(71) Teresa Cristina da Camara Leal de Carvalho (BR/SP) , Regina Maria Pinto César (BR/SP)
(74) Bicudo Marcas e Patentes S/C Ltda
Negado o exame prioritário do pedido de patente uma vez que não foi atendido o disposto no art. 6º, I da resolução 068/13.

(21) **PI 0721238-0** A2 **15.24.3**
(22) 19/09/2007
(71) Kieu Hoang (US)
(74) Guerra Adv
Negado o exame prioritário do pedido de patente uma vez que não foi atendido o disposto no art. 6º, I da resolução 068/13.

(21) **PI 0806018-5** A2 **15.24.3**
(22) 18/12/2008
(71) Paulo Ziober Junior (BR/PR)
Negado o exame prioritário do pedido de patente uma vez que não foi atendido o disposto no art. 6º, II, "b" da Resolução 068/13.

(21) **PI 0806870-4** A2 **15.24.3**
(22) 18/12/2008
(71) Paulo Ziobe Júnior (BR/PR)
Negado o exame prioritário do pedido de patente uma vez que não foi atendido o disposto no art. 6º, II, "b" da Resolução 068/13.

(21) **PI 0807091-1** A2 **15.24.3**
(22) 18/12/2008
(71) Paulo Ziobe Júnior (BR/PR)
Negado o exame prioritário do pedido de patente uma vez que não foi atendido o disposto no art. 6º, II, "b" da Resolução 068/13.

(21) **PI 0810755-6** A2 **15.24.3**
(22) 18/12/2008
(71) Paulo Ziober Júnior (BR/PR)
Negado o exame prioritário do pedido de patente uma vez que não foi atendido o disposto no art. 6º, II, "b" da Resolução 068/13.

15.30
PUBLICAÇÃO ANULADA

(21) **BR 20 2014 018326-0** **15.30**
(22) 25/07/2014
(71) YANG JIANWEI (BR/SP)
(74) SANDRA SANTOS
PUBLICAÇÃO ANULADA POR TER SIDO INDEVIDA. REFERENTE À RPI 2332, DE 15/09/2015, CÓD. DE DESPACHO 15.21.

(21) **PI 1102713-4** A2 **15.30**
(22) 22/06/2011
(71) Cícero Francisco da Silva (BR/DF) , José Maurício Pires Gomes (BR/DF)

PUBLICAÇÃO ANULADA POR TER SIDO INDEVIDA. REFERENTE À RPI 2225, DE 27/08/2013, CÓD. DE DESPACHO 15.21.

15.31
DESPACHO ANULADO (**)

(21) **PI 0809756-9** A2 **15.31**
(22) 21/04/2008
(71) INTERDIGITAL TECHNOLOGY CORPORATION (US)
(74) ADVOCACIA PIETRO ARIBONI S/C
Foi anulado o despacho 15.9 publicado na RPI 2324 por este ter sido indevido.

(21) **PI 0819621-4** A2 **15.31**
(22) 21/11/2008
(71) Corning Incorporated (US)
(74) Tavares Propriedade Intelectual Ltda.
Foi anulado o despacho 15.9 da RPI 2327 de 11/08/2015 por este ter sido indevido.

16. Concessão de Patente ou Certificado de Adição de Invenção

16.1
CONCESSÃO DE PATENTE OU CERTIFICADO DE ADIÇÃO DE INVENÇÃO

(11) **BR 12 2014 018684**-3 B1 **16.1**
(22) 20/04/2005
(30) 24/05/2004 GB 0411556.4
(51) A23G 1/00 (2006.01), C07B 63/00 (2006.01)
(54) PROCESSO PARA A PREPARAÇÃO DE TORTA DE PRENSA DE GRÃOS DE CACAU
(62) PI 0506618-2 20/04/2005
(73) NATUREX (FR)
(72) JOSÉ-VICENTE PONS-ANDREU, ELENA CIENFUEGOS-JOVELLANOS, ALVIN IBARRA
(74) LUIZ LEONARDOS & CIA - PROPRIEDADE ITELECTUAL
Prazo de Validade: 10 (dez) anos contados a partir de 22/09/2015, observadas as condições legais.

(11) **BR 12 2014 029722**-0 B1 **16.1**
(22) 28/02/2005
(30) 27/02/2004 GB 0404324.6
(51) A24D 1/02 (2006.01)
(54) MÉTODO PARA FLAVORIZAR UM MATERIAL DE FOLHA CONTÍNUA CONTENDO ADSORVENTE
(62) PI 0507825-3 28/02/2005
(73) BRITISH AMERICAN TOBACCO (INVESTMENTS) LIMITED (GB)
(72) John Roger Sampson, Richard Oliver, Gordon Rowatt Grierson, Domonic Woodcock
(74) KASZNAR LEONARDOS PROPRIEDADE INTELECTUAL
Prazo de Validade: 10 (dez) anos contados a partir de 22/09/2015, observadas as condições legais.

(11) **BR 20 2014 023074**-8 Y1 **16.1**
(22) 17/09/2014
(43) 06/01/2015
(51) F03D 9/00 (2006.01)
(54) GERADOR AUTOSSUFICIENTE DE ENERGIA
(73) EZEQUIEL DE SOUZA MUNIZ (BR/PR)
(72) EZEQUIEL DE SOUZA MUNIZ
(74) LONDON MARCAS & PATENTES S/S LTDA
Prazo de Validade: 15 (quinze) anos contados a partir de 17/09/2014, observadas as condições legais.

(11) **MU 8502339-6** Y1 **16.1**
(22) 01/11/2005
(43) 04/09/2007
(51) A61B 17/56 (2006.01)
(54) DISPOSIÇÃO CONSTRUTIVA EM SIMULADOR DE VIDEOARTROSCOPIA
(73) Fábio Farina Dal Molin (BR/RS)
(72) Fábio Farina Dal Molin
(74) JOÃO HENRIQUE ESPÍRITO DE OLIVEIRA POLI
Prazo de Validade: 7 (sete) anos contados a partir de 22/09/2015, observadas as condições legais.

(11) **MU 8502634-4** Y1 **16.1**
(22) 05/12/2005
(43) 30/05/2006
(51) F16L 27/10 (2006.01)
(54) DISPOSIÇÃO CONSTRUTIVA APLICADA EM CONEXÕES ROTATIVAS PARA TUBOS FLEXÍVEIS
(73) Sociedade Paulista de Tubos Flexíveis Ltda (BR/SP)
(72) Faustino Vendrame
(74) FOCUS MARCAS E PATENTES LTDA
Prazo de Validade: 7 (sete) anos contados a partir de 22/09/2015, observadas as condições legais.

(11) **MU 8602084-6** Y1 **16.1**
(22) 29/09/2006
(43) 20/05/2008
(51) F26B 3/16 (2006.01)
(54) APERFEIÇOAMENTOS INTRODUZIDOS EM DISPOSITIVO SECADOR PARA CEREAIS
(73) Solos Roma Indústria e Comércio de Equipamentos Agrícolas Ltda (BR/PR)
(72) Anderson Alves da Fonseca
(74) Claudemir Elias Calheiros API 882
Prazo de Validade: 7 (sete) anos contados a partir de 22/09/2015, observadas as condições legais.

(11) **MU 8700476-3** Y1 **16.1**
(22) 04/05/2007
(43) 23/12/2008
(51) B65D 90/00 (2006.01), B65D 1/16 (2006.01)
(54) DISPOSIÇÃO CONSTRUTIVA APLICADA EM TANQUE DE ÁGUA EMBARCADO EM VEÍCULO
(73) CLÁUDIO KLEIN (BR/RS)
(72) CLÁUDIO KLEIN
(74) Eduardo Augusto Faitarone do Sim
Prazo de Validade: 7 (sete) anos contados a partir de 22/09/2015, observadas as condições legais.

(11) **MU 8800345-0** Y1 **16.1**
(22) 18/08/2008
(43) 27/04/2010
(51) A61C 8/00 (2006.01)
(54) DISPOSIÇÃO CONSTRUTIVA INTRODUZIDA EM PARAFUSO IMPLANTÁVEL ORTODÔNTICO SUB-GENGIVAL
(73) Sidival Dias (BR/SP)
(72) Sidival Dias
(74) SILVA & GUIMARAES MARCAS E PATENTES LTDA
Prazo de Validade: 15 (quinze) anos contados a partir de 18/08/2008, observadas as condições legais.

(11) **MU 9101024-1** Y1 **16.1**
(22) 23/05/2011
(43) 25/06/2013
(51) A43B 7/00 (2006.01), A43B 7/34 (2006.01), A43C 13/00 (2006.01)
(54) DISPOSIÇÃO INTRODUZIDA EM CALÇADO CONTENDO UM COMPARTIMENTO COMPOSTO DE CAPA PROTETORA ENVOLVENTE
(73) NILCE NEIA RAMOS CUNHA (BR/SP)
(72) NILCE NEIA RAMOS CUNHA
(74) MAURICIO SERINO LIA
Prazo de Validade: 15 (quinze) anos contados a partir de 23/05/2011, observadas as condições legais.

(11) **PI 0013207-1** B1 **16.1**
(22) 11/08/2000
(30) 13/08/1999 US 60/148,790; 03/03/2000 US 09/519,003
(51) H04W 28/18 (2009.01)
(54) MÉTODO PARA PROCESSAMENTO DE UMA OU MAIS CHAMADAS,BEM COMO, UNIDADE MÓVEL, EM UM SISTEMA DE COMUNICAÇÕES POR ESPALHAMENTO ESPECTRAL.
(73) Qualcomm Incorporated (US)
(72) Edward G. Tiedemann Jr., Ragulan Sinnarajah
(74) Montaury Pimenta, Machado & Lioce S/C Ltda
Prazo de Validade: 10 (dez) anos contados a partir de 22/09/2015, observadas as condições legais.

(11) **PI 0103502-9** B1 **16.1**
(22) 21/02/2001
(43) 03/12/2002
(51) G01N 27/22 (2006.01)
(54) Dispositivo à Base de Plásticos Condutores e Lipídios para Avaliação de Paladar de Bebidas
(73) Embrapa - Centro Nacional de Pesquisa e Desenvolvimento de Instrumentação Agropecuária (BR/SP)
(72) Antonio Riul Júnior, Luiz Henrique Capparelli Mattoso, Fernando Josepetti Fonseca, David Martin Taylor, Sarita Vera Mello, Everaldo Carlos Venancio
(74) Paulo Estevão Cruvinel
Prazo de Validade: 10 (dez) anos contados a partir de 22/09/2015, observadas as condições legais.

(11) **PI 0111373-9** B1 **16.1**
(22) 24/05/2001
(30) 02/06/2000 US 60/208849; 17/11/2000 US 09/715593
(51) G01N 15/14 (2006.01), G01N 21/00 (2006.01)
(54) Recipiente de reação de amostra de sangue de múltiplas finalidades para uso em um sistema de hematologia baseado em citometria de fluxo, e sistema de citometria de fluxo
(73) Idexx Laboratories, INC. (US)
(72) John W. Roche, W. Peter Hansen, Marcus F. Julian, Harold C. Flynn, Jr., James W. Russell, Michelle L. Coleman, Harold R. Crews
(74) Momsen, Leonardos & Cia
Prazo de Validade: 10 (dez) anos contados a partir de 22/09/2015, observadas as condições legais.

(11) **PI 0203845-5** B1 **16.1**
(22) 31/01/2002
(30) 01/02/2001 DE 101 04 564.6
(51) H01Q 3/06 (2006.01), H01Q 1/24 (2006.01)
(54) DISPOSITIVO DE CONTROLE PARA AJUSTE DE UM ÂNGULO DE REBAIXAMENTO DISTINTO ESPECIALMENTE DE ANTENA DE RÁDIO MÓVEL PERTENCENTE A UMA ESTAÇÃO DE BASE BEM COMO UMA CORRESPONDENTE ANTENA E UM PROCESSO PARA VARIAÇÃO DE UM ÂNGULO DE REBAIXAMENTO
(73) Kathrein-Werke KG (DE)
(72) Marcus Hurler, Carolin Erl, Roland Gabriel, Max Goettl
(74) Dannemann, Siemsen, Bigler & Ipanema Moreira
Prazo de Validade: 10 (dez) anos contados a partir de 22/09/2015, observadas as condições legais.

(11) **PI 0206669-6** B1 **16.1**
(22) 24/01/2002
(30) 24/01/2001 US 60/263.882; 24/01/2002 US 10/056.417
(51) A61L 29/08 (2006.01), A61L 29/14 (2006.01), A61M 25/06 (2006.01), A61M 39/04 (2006.01)
(54) "DISPOSITIVO MÉDICO COMPREENDENDO REVESTIMENTO LUBRIFICANTE
(73) Becton, Dickinson And Company (US)
(72) Kevin Tingey, Steven W. Johnson, Robert E. Purdy, Douglas P. Orr, Min-Shiu Lee
(74) NELLIE ANNE DAIEL-SHORES
Prazo de Validade: 10 (dez) anos contados a partir de 22/09/2015, observadas as condições legais.

(11) **PI 0207447-8** B1 **16.1**
(22) 21/02/2002
(30) 21/02/2001 US 60/269.840
(51) C12N 15/31 (2006.01), C12N 15/63 (2006.01), C07K 14/315 (2006.01), C07K 19/00 (2006.01), A61K 39/09 (2006.01), A61P 17/00 (2006.01), A61P 31/00 (2006.01), G01N 33/569 (2006.01)
(54) Polipeptídeo recombinante isolado, seu uso e processo de produção, vetor de expressão, célula hospedeira microbiana transgênica, composição farmacêutica, uso da dita composição, métodos de detecção e kit
(73) ID BIOMEDICAL CORPORATION OF QUEBEC (CA)
(72) Denis Martin, Stéphane Rioux, Bernard R. Brodeur, Josée Hamel, Patrick Rheault
(74) ORLANDO SOUZA
Prazo de Validade: 10 (dez) anos contados a partir de 22/09/2015, observadas as condições legais.

(11) **PI 0207588-1** B1 **16.1**
(22) 16/01/2002
(30) 26/02/2001 US 09/793,253
(51) B60C 23/04 (2006.01)
(54) Pneu Pneumático com Dispositivo de Monitoramento
(73) Bridgestone/Firestone North American Tire, LLC (US)
(72) Paul B. Wilson, Robert J. Trew, Russel W. Koch

(74) Dannemann, Siemsen, Bigler & Ipanema Moreira
Prazo de Validade: 10 (dez) anos contados a partir de 22/09/2015, observadas as condições legais.

(11) **PI 0209741-9** B1 **16.1**
(22) 23/05/2002
(30) 31/05/2001 US 09/872,418
(51) G06F 9/445 (2006.01), G06F 1/00 (2006.01)
(54) DISTRIBUIÇÃO E EXECUÇÃO DE APLICATIVO SEGURAS EM UM AMBIENTE SEM FIO
(73) Qualcomm Incorporated (US)
(72) Laurence Lundblade, Marc S. Phillips, Brian Minear, Yan Zhuang, Anand Krishnan, Stephen A. Sprigg, Mazen Chmaytelli, Mitchell Oliver, Gerald Horel, Karen Crossland
(74) MONTAURY PIMENTA, MACHADO & LIOCE S/C LTDA
Prazo de Validade: 10 (dez) anos contados a partir de 22/09/2015, observadas as condições legais.

(11) **PI 0214729-7** B1 **16.1**
(22) 05/12/2002
(30) 06/12/2001 US 60/338477
(51) G05B 15/00 (2006.01)
(54) FERRAMENTA DE MANUTENÇÃO DE CAMPO INTRINSECAMENTE SEGURA
(73) Fisher-Rosemount Systems, Inc (US)
(72) Martin Zielinski, Daniel E. Vande Vusse, Kun Yang, Alan R. Dewey, Alden C. Russell III
(74) Momsen, Leonardos & Cia
Prazo de Validade: 10 (dez) anos contados a partir de 22/09/2015, observadas as condições legais.

(11) **PI 0300272-1** B1 **16.1**
(22) 28/01/2003
(30) 04/10/2002 KR 0060730/2002
(43) 03/08/2004
(51) F04B 49/00 (2006.01)
(54) Método para Controlar a Operação de um Compressor
(73) LG Electronics INC. (KR)
(72) Jae Yoo Yoo, Chel Woong Lee, Ji Won Sung, Hyuk Lee
(74) NELLIE ANNE DAIEL-SHORES
Prazo de Validade: 10 (dez) anos contados a partir de 22/09/2015, observadas as condições legais.

(11) **PI 0303907-2** B1 **16.1**
(22) 29/09/2003
(43) 31/05/2005
(51) A01D 46/00 (2006.01)
(54) PROCESSO E DISPOSITIVO DE POSICIONAMENTO RELATIVO ENTRE UM COMPONENTE DE UM VEÍCULO EM DESLOCAMENTO E UMA FILEIRA DE ELEMENTOS PRÓXIMOS E DISTRIBUÍDOS PARALELAMENTE AO DESLOCAMENTO DO VEÍCULO
(73) MÁQUINAS AGRÍCOLAS JACTO S.A. (BR/SP)
(72) João Francisco de Mendonça Fava, Edson Lúcio Dominges, Roy Scudder
(74) Osmar Sanches Braccialli
Prazo de Validade: 10 (dez) anos contados a partir de 22/09/2015, observadas as condições legais.

(11) **PI 0305459-4** B1 **16.1**
(22) 05/12/2003
(30) 05/12/2002 ES P 200202805
(43) 17/08/2004
(51) B60J 5/04 (2006.01), E05F 11/48 (2006.01)
(54) DISPOSITIVO DE MONTAGEM PARA CARCAÇA DE LEVANTADOR DE VIDRO
(73) GRUPO ANTOLÍN-INGENIERIA, S.A. (ES)
(72) Roberto Reis Borota, Emilio Elon Camargo
(74) Security, Do Nascimento Souza & Associados Prop Intelectual
Prazo de Validade: 10 (dez) anos contados a partir de 22/09/2015, observadas as condições legais.

(11) **PI 0305983-9** B1 **16.1**
(22) 30/12/2003
(43) 27/09/2005
(51) H03K 17/13 (2006.01), H03K 17/72 (2006.01)
(54) SISTEMA DE CONTROLE E DISPARO DE UM TRIAC E MÉTODO DE CONTROLE DE DISPARO DE UM TRIAC
(73) WHIRLPOOL S.A. (BR/SP)
(72) Ronaldo Ribeiro Duarte
(74) Dannemann, Siemsen, Bigler & Ipanema Moreira
Prazo de Validade: 10 (dez) anos contados a partir de 22/09/2015, observadas as condições legais.

(11) **PI 0306687-8** B1 **16.1**
(22) 24/01/2003
(30) 28/02/2002 US 10/085.813
(51) B65H 18/00 (2006.01), B65H 19/22 (2006.01)
(54) ENROLADOR PARA O ENROLAMENTO DE UMA TRAMA E MÉTODO DE PRODUÇÃO DE UM PRODUTO ENROLADO
(73) Kimberly-Clark Worldwide, Inc (US)
(72) Steven J. Wojcik, Dennis Marvin Jobs, Kenneth Allen Pigsley, James Leo Baggot
(74) PINHEIRO NETO ADVOGADOS
Prazo de Validade: 10 (dez) anos contados a partir de 22/09/2015, observadas as condições legais.

(11) **PI 0309142-2** B1 **16.1**
(22) 07/04/2003
(30) 09/04/2002 FR 02 04409; 02/09/2002 FR 02 10847
(51) A61K 31/43 (2006.01), A61K 47/14 (2006.01), A61K 47/30 (2006.01), A61K 47/38 (2006.01), A61K 9/10 (2006.01), A61K 9/50 (2006.01)
(54) 20120040114 Suspensão de microcápsulas em uma fase líquida aquosa, que permite a liberação modificada de pelo menos um princípio ativo com exclusão da amoxicilina e que é destinada a ser administrada por via oral
(73) Flamel Technologies (FR)
(72) Catherine Castan, Florence Guimberteau, Rémi Meyrueix
(74) Dannemann, Siemsen, Bigler & Ipanema Moreira
Prazo de Validade: 10 (dez) anos contados a partir de 22/09/2015, observadas as condições legais.

(11) **PI 0311148-2** B1 **16.1**
(22) 20/05/2003
(30) 21/05/2002 US 60/382,283
(51) B67D 5/60 (2010.01), B67D 5/52 (2010.01), B65D 83/00 (2006.01)
(54) DISTRIBUIDOR PARA AEROSSOL APERFEIÇOADO, E PROCESSO PARA ENCHER O MESMO
(73) AptarGroup, Inc. (US)
(72) Patrick Timothy Yerby, Mark Neuhalfen
(74) KASZNAR LEONARDOS PROPRIEDADE INTELECTUAL
Prazo de Validade: 10 (dez) anos contados a partir de 22/09/2015, observadas as condições legais.

(11) **PI 0312437-1** B1 **16.1**
(22) 19/06/2003
(30) 19/06/2002 NZ 519667
(51) C07K 14/35 (2006.01), A61K 39/04 (2006.01), A61P 1/00 (2006.01)
(54) Constructo genético, célula, composições de vacina e de diagnóstico para presença de Mycobaterium avium subespécie paratuberculosis, e métodos de detecção da doença de Johne
(73) Massey University (NZ) , Institut Pasteur (FR)
(72) Alan Murray, Christine Dupont
(74) Dannemann, Siemsen, Bigler & Ipanema Moreira
Prazo de Validade: 10 (dez) anos contados a partir de 22/09/2015, observadas as condições legais.

(11) **PI 0313782-1** B1 **16.1**
(22) 26/08/2003
(30) 27/08/2002 AT A 1277/2002
(51) F16C 33/08 (2006.01), F16C 17/02 (2006.01)
(54) CONCHA DE MANCAL DESLIZANTE E PROCESSO PARA SUA PRODUÇÃO
(73) Miba Gleitlager Gmbh (AT)
(72) Norbert Schrüfer
(74) Dannemann, Siemsen, Bigler & Ipanema Moreira
Prazo de Validade: 10 (dez) anos contados a partir de 22/09/2015, observadas as condições legais.

(11) **PI 0402296-3** B1 **16.1**
(22) 04/06/2004
(43) 22/02/2005
(51) A61M 25/00 (2006.01), A61F 2/06 (2013.01)
(54) APERFEIÇOAMENTO EM CATETER INTRODUTOR TIPO BAINHA E DILATADOR COM CARTUCHO ARMAZENADOR PARA TRANSFERÊNCIA DE PRÓTESES ENDOVASCULARES
(73) BRAILE BIOMÉDICA INDÚSTRIA COM E REPRESENTAÇÕES S/A (BR/SP)
(72) Domingo Marcolino Braile, Adalberto Sebastião Camim, Maria Christiane Valéria Braga Braile Sternieri, Marcos Pereira Cêntola
(74) Vilage Marcas & Patentes S/C Ltda.
Prazo de Validade: 10 (dez) anos contados a partir de 22/09/2015, observadas as condições legais.

(11) **PI 0407041-0** B1 **16.1**
(22) 29/01/2004
(30) 31/01/2003 EP 03 002206.5
(51) D06M 15/39 (2006.01), D06M 15/41 (2006.01), D06P 1/56 (2006.01), D06P 5/08 (2006.01), D06L 3/10 (2006.01), C08G 8/04 (2006.01), C08G 8/28 (2006.01)
(54) COMPOSIÇÕES ESTÁVEIS AO ARMAZENAMENTO E NÃO-AMARELANTES, PROCESSO DE PREPARAÇÃO DE COMPOSIÇÃO ESTÁVEL AO ARMAZENAMENTO E NÃO AMARELANTE, E USO DAS REFERIDAS COMPOSIÇÕES
(73) Clariant Finance (BVI) Limited (VG)
(72) Martin Stumpf
(74) Dannemann , Siemsen, Bigler & Ipanema Moreira
Prazo de Validade: 10 (dez) anos contados a partir de 22/09/2015, observadas as condições legais.

(11) **PI 0409196-5** B1 **16.1**
(22) 06/04/2004
(30) 07/04/2003 RU 2003109477
(51) C12N 15/60 (2006.01), C12N 15/09 (2006.01), C12N 9/88 (2006.01), C12P 13/22 (2006.01), C07K 14/245 (2006.01)
(54) MÉTODO PARA PRODUZIR UM L-AMINOÁCIDO AROMÁTICO
(73) AJINOMOTO CO., INC. (JP)
(72) Andrey Yurievich Gulevich, Irina Vladimirovna Biryukova, Danila Vadimovich Zimenkov, Aleksandra Yurievna Skorokhodova, Aleksandr Dmitrievch Kivero, Alla Valentinovna Belareva, Sergei Vladimirovich Mashko
(74) Momsen, Leonardos & Cia
Prazo de Validade: 10 (dez) anos contados a partir de 22/09/2015, observadas as condições legais.

(11) **PI 0411578-3** B1 **16.1**
(22) 25/05/2004
(30) 16/06/2003 US 60/478,880; 24/07/2003 US 10/626,488
(51) E21B 19/00 (2006.01), E21B 17/01 (2006.01)
(54) SISTEMA DE RISER TRACIONADO PELO FUNDO
(73) DEEPWATER TECHNOLOGIES, INC. (US)
(72) Edward Horton, III
(74) DANNEMANN ,SIEMSEN, BIGLER & IPANEMA MOREIRA
Prazo de Validade: 10 (dez) anos contados a partir de 22/09/2015, observadas as condições legais.

(11) **PI 0412171-6** B1 **16.1**
(22) 16/07/2004
(30) 17/07/2003 FR 03 08742
(51) B60R 21/045 (2006.01)
(54) QUADRO DE PAINEL E VEÍCULO EQUIPADO COM UM QUADRO DE PAINEL
(73) Faurecia Interieur Industrie (FR)
(72) Jean-Michel Laborie
(74) Carolina Nakata
Prazo de Validade: 10 (dez) anos contados a partir de 22/09/2015, observadas as condições legais.

(11) **PI 0414687-5** B1 **16.1**
(22) 23/09/2004
(30) 23/09/2003 US 60/505,284; 22/09/2004 US 10/946,916
(51) E21B 33/037 (2006.01)
(54) AQUECEDOR DE FLUIDO DE ATRITO HIDRÁULICO E MÉTODO DE USO DO MESMO
(73) Saipem America Inc. (US)
(72) B.J.Reid
(74) Orlando de Souza
Prazo de Validade: 10 (dez) anos contados a partir de 22/09/2015, observadas as condições legais.

(11) **PI 0416381-8** B1 **16.1**
(22) 19/10/2004
(30) 13/11/2003 US 10712,549
(51) B32B 25/00 (2006.01), C08J 5/04 (2006.01), C08J 5/22 (2006.01), C08K 3/04 (2006.01), C08K 3/30 (2006.01), C08K 3/36 (2006.01), C08K 5/00 (2006.01), C08K 5/10 (2006.01), C08L 9/02 (2006.01), F16K 31/126 (2006.01)
(54) DIAFRAGMA DE ATUADOR E MÉTODO PARA ABRIR E FECHAR UMA VÁLVULA PARA CONTROLAR O FLUXO DE FLUIDO EM UM CONDUTO"
(73) Fisher Controls International LLC (US)
(72) Ted Dennis Grabau
(74) Momsen , Leonardos & CIA
Prazo de Validade: 10 (dez) anos contados a partir de 22/09/2015, observadas as condições legais.

(11) **PI 0418209-0** B1 **16.1**
(22) 27/12/2004
(30) 30/12/2003 IT PD2003A000312
(51) A43B 7/06 (2006.01), A43B 7/12 (2006.01), A43B 13/12 (2006.01), B05D 7/24 (2006.01)
(54) SOLADO RESPIRÁVEL E À PROVA D'ÁGUA PARA SAPATOS E SAPATO RESPIRÁVEL E À PROVA D'ÁGUA
(73) Geox S.p.A. (IT)
(72) Mario Polegato Moretti, Antonio Ferrarese, Bruno Mattioni
(74) LUIZ LEONARDOS & CIA - PROP. INTELECTUAL
Prazo de Validade: 10 (dez) anos contados a partir de 22/09/2015, observadas as condições legais.

(11) **PI 0418263-4** B1 **16.1**
(22) 31/12/2004
(30) 31/12/2003 GB 0330272.6
(51) H01M 8/04 (2006.01), H01M 8/02 (2006.01)
(54) MÉTODO PARA OPERAR UMA PILHA DE CÉLULAS COMBUSTÍVEIS ELETROQUÍMICAS, E, CONJUNTO DE CÉLULAS COMBUSTÍVEIS ELETROQUÍMICAS.
(73) INTELLIGENT ENERGY LIMITED (GB)
(72) Jeremy Stephen Matcham, Nathan Grange, Paul Alan Benson, Scott Baird, ASHLEY KELLS, Jonathan Cole, Paul Adcock, Peter David Hood, Simon Edward Foster
(74) Momsen, Leonardos & Cia
Prazo de Validade: 10 (dez) anos contados a partir de 22/09/2015, observadas as condições legais.

(11) **PI 0500342-3** B1 **16.1**
(22) 04/02/2005
(30) 05/02/2004 JP 2004-029160
(43) 27/09/2005
(51) B62J 7/04 (2006.01)
(54) ESTRUTURA DE MONTAGEM DE PLATAFORMA DE CARREGAMENTO
(73) Honda Motor Co., Ltd. (JP)
(72) Hiroshi Inokawa, Hirokasu Hara, Sompong Sureechairattanakul, Nattawut Thippasingha, Karoon Champati
(74) Dannemann, Siemsen, Bigler & Ipanema Moreira
Prazo de Validade: 10 (dez) anos contados a partir de 22/09/2015, observadas as condições legais.

(11) **PI 0504080-9** B1 **16.1**
(22) 20/09/2005
(30) 29/09/2004 JP 2004-284437
(43) 09/05/2006
(51) B62J 17/00 (2006.01)
(54) ESTRUTURA DE MONTAGEM DE COBERTURA DE CORPO DE VEÍCULO DE MOTOCICLETA
(73) Honda Motor Co., Ltd. (JP)
(72) Yasufumi Yokura
(74) Dannemann, Siemsen, Bigler & Ipanema Moreira
Prazo de Validade: 10 (dez) anos contados a partir de 22/09/2015, observadas as condições legais.

(11) **PI 0507712-5** B1 **16.1**
(22) 07/02/2005
(30) 16/02/2004 IT MO2004A000034
(51) B29C 43/36 (2006.01), B29C 49/02 (2006.01), B29C 51/02 (2006.01), B29C 49/48 (2006.01), B29C 43/02 (2006.01), B29C 49/12 (2006.01), B29C 49/36 (2006.01), B29C 51/04 (2006.01), B29C 51/14 (2006.01), B29C 51/22 (2006.01), B29C 51/26 (2006.01), B29C 51/42 (2006.01)
(54) MÉTODO E APARELHO PARA FORMAÇÃO DE RECIPIENTES
(73) SACMI COOPERATIVA MECCANICI IMOLA SOCIETÀ COOPERATIVA (IT)
(72) Gianni Minganti
(74) Aguiar & Companhia S/C Ltda
Prazo de Validade: 10 (dez) anos contados a partir de 22/09/2015, observadas as condições legais.

(11) **PI 0507825-3** B1 **16.1**
(22) 28/02/2005
(30) 27/02/2004 GB 0404324.6
(51) A24D 1/02 (2006.01)
(54) ARTIGO PARA FUMAR E MÉTODO E APARELHO PARA FABRICAR UM ARTIGO PARA FUMAR.
(73) BRITISH AMERICAN TOBACCO (INVESTMENTS) LIMITED (GB)
(72) John Roger Sampson, Richard Oliver, Gordon Rowatt Grierson, Domonic Wodcock
(74) Momsen , Leonardos & CIA
Prazo de Validade: 10 (dez) anos contados a partir de 22/09/2015, observadas as condições legais.

(11) **PI 0508446-6** B1 **16.1**
(22) 04/03/2005
(30) 04/03/2004 DE 10 2004 011 223.1
(51) C09J 7/04 (2006.01), C09J 7/02 (2006.01)
(54) FITA ALTAMENTE RESISTENTE À ABRASÃO PARA ENFAIXAR REDES DE CABOS EM AUTOMÓVEIS E USO DE UMA FITA
(73) Tesa SE (DE)
(72) Klaus Külper, Matthias Von Samson-Himmelstjerna, Andreas Wahlers
(74) Dannemann, Siemsen, Bigbler & Ipanema Moreira
Prazo de Validade: 10 (dez) anos contados a partir de 22/09/2015, observadas as condições legais.

(11) **PI 0512096-9** B1 **16.1**
(22) 24/05/2005
(30) 16/06/2004 GB 0413400.3
(51) C10G 2/00 (2006.01), B01J 8/02 (2006.01), B01J 8/04 (2006.01)
(54) PROCESSO, E PLANTA, PARA REALIZAR SÍNTESE FISCHER-TROPSCH EM UM GÁS DE ALIMENTAÇÃO
(73) COMPACTGTL LIMITED (GB)
(72) Bowe Michael Joseph
(74) Custódio de Almeida & Cia.
Prazo de Validade: 10 (dez) anos contados a partir de 22/09/2015, observadas as condições legais.

(11) **PI 0517045-1** B1 **16.1**
(22) 16/12/2005
(30) 21/12/2004 JP 2004369313; 21/12/2004 JP 2004369314; 21/12/2004 JP 2004369315; 21/12/2004 JP 2004369316
(51) C07C 68/06 (2006.01), C07C 69/96 (2006.01), C08G 64/30 (2006.01), C07B 61/00 (2006.01)
(54) MÉTODO PARA PRODUZIR UM CARBONATO AROMÁTICO
(73) ASAHI KASEI CHEMICALS CORPORATION (JP)
(72) Nobuhisa Miyake
(74) Custódio De Almeida & Cia
Prazo de Validade: 20 (vinte) anos contados a partir de 16/12/2005, observadas as condições legais.

(11) **PI 0519103-3** B1 **16.1**
(22) 09/12/2005
(30) 24/12/2004 JP 2004-373401
(51) C07C 68/06 (2006.01), C07C 69/96 (2006.01), C07B 61/00 (2006.01)
(54) PROCESSO PARA A PRODUÇÃO DE UM CARBONATO AROMÁTICO
(73) Asahi Kasei Chemicals Corporation (JP)
(72) Nobuhisa Miyake
(74) Custódio De Almeida & Cia
Prazo de Validade: 20 (vinte) anos contados a partir de 09/12/2005, observadas as condições legais.

(11) **PI 0520517-4** B1 **16.1**
(22) 30/12/2005
(30) 20/07/2005 IN 1897DEL2005; 20/07/2005 IN 1898DEL2005
(51) C07C 59/08 (2006.01), C07C 69/08 (2006.01), C07C 51/09 (2006.01), C07C 67/08 (2006.01)
(54) PROCESSO PARA A PREPARAÇÃO DE ÁCIDO LÁTICO L-(+)
(73) Council Of Scientific and Industrial Research (IN)
(72) Prashant Purushottam Barve, Bhaskar Dattatreya Kulkarni, Sanjay Narayan Nene, Ravindra William Shinde, Milind Yashwant Gupte, Chandrashekhar Narayan Joshi, Gandhali Arun Thite, Vilas Bhiku Chavan, Tushar Ramchandra Deshpande
(74) Martinez & Moura Barreto S/S LTDA
Prazo de Validade: 20 (vinte) anos contados a partir de 30/12/2005, observadas as condições legais.

(11) **PI 0600508-0** B1 **16.1**
(22) 20/02/2006
(30) 21/02/2005 AT A 286/2005
(43) 07/11/2006
(51) C22C 38/22 (2006.01)
(54) FERRAMENTA DE CORTE
(73) Böhler Edelstahl GMBH (AT)
(72) Ziya Devrim Caliskanoglu, Ingrid Schemmel
(74) Dannemann, Siemsen, Bigler & Ipanema Moreira
Prazo de Validade: 20 (vinte) anos contados a partir de 20/02/2006, observadas as condições legais.

(11) **PI 0603924-3** B1 **16.1**
(22) 25/09/2006
(30) 28/09/2005 US 60/721326
(43) 14/08/2007
(51) A01D 61/04 (2006.01), B65G 17/06 (2006.01)
(54) Mecanismo transportador em uma combinada para colher uma cultura contendo grãos, ripa para um transportador de corrente e ripa para uma câmara alimentadora em uma máquina colheitadeira e método de processamento de material de colheita
(73) Deere & Company (US)
(72) Robert Lee Day, Ryan Patrick Mackin, Mark Edward Payne
(74) KASZNAR LEONARDOS PROPRIEDADE INTELECTUAL
Prazo de Validade: 20 (vinte) anos contados a partir de 25/09/2006, observadas as condições legais.

(11) **PI 0603955-3** B1 **16.1**
(22) 25/09/2006
(30) 28/09/2005 US 60/721326; 08/02/2006 US 11/350146; 17/02/2006 US 11/357345
(43) 21/08/2007
(51) A01D 41/12 (2006.01)
(54) Dispositivo transportador em uma combinada para colher grãos, conjunto de piso intermediário pivotavelmente montado para a câmara alimentadora de uma combinada e método de melhorar o processamento de material de colheita através de uma câmara alimentadora de combinada
(73) Deere & Company (US)
(72) Benjamin Earl Ramp, John Anthony Schroeder, Mark Edward Payne, Rebecca Ann Frana-Guthrie, Mark Alan Melton, Jeffrey Wayne Hogue
(74) KASZNAR LEONARDOS PROPRIEDADE INTELECTUAL
Prazo de Validade: 20 (vinte) anos contados a partir de 25/09/2006, observadas as condições legais.

(11) **PI 0607034-5** B1 **16.1**
(22) 03/04/2006
(30) 07/04/2005 IT RM2005 A 000161
(51) H02G 3/12 (2006.01)
(54) PLACA DE COBERTURA PARA APLICAÇÃO DE PELO MENOS UM DISPOSITIVO ELÉTRICO E CONJUNTO DE PEÇAS PARA MONTAGEM
(73) Bticino S.P.A (IT)
(72) Fabrizio Fabrizi, Renato de Ambroggi
(74) Dannemann, Siemsen, Bigler & Ipanema Moreira
Prazo de Validade: 20 (vinte) anos contados a partir de 03/04/2006, observadas as condições legais.

(11) **PI 0611907-7** B1 **16.1**
(22) 22/06/2006
(30) 23/06/2005 EP 05013534.2
(51) C10M 169/04 (2006.01), C10M 171/02 (2006.01)
(54) FORMULAÇÃO DE ÓLEO ELÉTRICO, PROCESSO PARA PREPARAR A MESMA, E, USO DA FORMULAÇÃO
(73) SHELL INTERNATIONALE RESEARCH MAATSCHAPPIJ B. V. (NL)
(72) ANDREE HILKER, VOLKER KLAUS NULL
(74) Momsen, Leonardos & CIA.
Prazo de Validade: 20 (vinte) anos contados a partir de 22/06/2006, observadas as condições legais.

(11) **PI 0717315-6** B1 **16.1**
(22) 30/08/2007
(30) 27/10/2006 DE 10 2006 050 888.2
(51) C21C 5/30 (2006.01), C21C 5/46 (2006.01), C21C 7/068 (2006.01), C21C 7/00 (2006.01)
(54) PROCESSO DE REGULAÇÃO DE SAÍDA DE MONÓXIDO DE CARBONO EM UM PROCESSO DE FUSÃO METALÚRGICA
(73) SIEMENS AKTIENGESELLSCHAFT (DE)
(72) Thomas Matschullat
(74) DANNEMANN, SIEMSEN, BIGLER & IPANEMA MOREIRA
Prazo de Validade: 20 (vinte) anos contados a partir de 30/08/2007, observadas as condições legais.

(11) **PI 0719188-0** B1 **16.1**
(22) 26/09/2007
(30) 11/10/2006 US 11/548586

(51) A61K 8/73 (2006.01), A61K 8/34 (2006.01), A61K 8/37 (2006.01), A61Q 5/02 (2006.01), A61Q 19/10 (2006.01)
(54) Composição, e, métodos para proporcionar e para prolongar uma sensação refrigerante, dormente ou refrescante, e para assinalar a liberação de um agente ativo a um corpo.
(73) Colgate-Palmolive Company (US)
(72) Ariel Haskel, Subhash Harmalker, Jairajh Mattai
(74) Momsen, Leonardos & Cia
Prazo de Validade: 20 (vinte) anos contados a partir de 26/09/2007, observadas as condições legais.

(11) **PI 0804668-9** B1 **16.1**
(22) 17/10/2008
(43) 07/06/2011
(51) G01K 1/16 (2006.01), G01N 25/62 (2006.01)
(54) PÊNDULO DE MEDIÇÃO DAS VARIÁVEIS DE AR EM MASSA DE GRÃOS ARMAZENADOS
(73) Otalício Pacheco da Cunha (BR/RS)
(72) Otalício Pacheco da Cunha
(74) Gilson Aleida da Motta
Prazo de Validade: 20 (vinte) anos contados a partir de 17/10/2008, observadas as condições legais.

(11) **PI 0807733-9** B1 **16.1**
(22) 24/03/2008
(30) 23/03/2007 JP 2007-076771; 21/03/2008 JP 2008-073685
(51) G03G 15/01 (2006.01), G03G 15/08 (2006.01), F16D 1/10 (2006.01), F16D 3/04 (2006.01)
(54) DISPOSITIVO DE REVELAÇÃO E APARELHO DE FORMAÇÃO DE IMAGEM ELETROFOTOGRÁFICA PARA FORMAR UMA IMAGEM EM UM MATERIAL DE GRAVAÇÃO
(73) Canon Kabushiki Kaisha (JP)
(72) Masanari Morioka, Shigeo Miyabe, Takahito Ueno
(74) LUIZ LEONARDOS & CIA
Prazo de Validade: 20 (vinte) anos contados a partir de 24/03/2008, observadas as condições legais.

(11) **PI 9715327-3** B1 **16.1**
(22) 29/01/1997
(30) 01/02/1996 US 08/595,566
(51) H04Q 11/04 (2006.01)
(54) PROCESSO E APARELHO PARA PROPORCIONAR UM SISTEMA DE COMUNICAÇÃO PRIVADA EM UMA REDE PÚBLICA DE TELEFONIA
(62) PI 9707264-8 29/01/1997
(73) Qualcomm Incorporated (US)
(72) Eric J. Lekven, Steven L. Rogers, MATTEW S. GROB, BYRON Y. YAFUSO
(74) Veirano e Advogados Associados
Prazo de Validade: 10 (dez) anos contados a partir de 22/09/2015, observadas as condições legais.

16.3 RETIFICAÇÃO

(11) **PI 0002694-8** B8 **16.3**
(22) 19/06/2000
(51) A61K 39/205 (2006.01), C12N 5/02 (2006.01), A61P 31/14 (2006.01)
(54) Processo de obtenção de vacina contra raiva em células VERO, para uso humano
(73) Fundação Butantan (BR/SP)
(72) Neuza Maria Frazatti Gallina
(74) DI BLASI , PARENTE & ASS. PROP. IND. LTDA
Prazo de Validade: 10 (dez) anos contados a partir de 04/08/2015, observadas as condições legais.
Referente ao despacho 16.1 publicado na RPI 2326

(11) **PI 0106745-1** B8 **16.3**
(22) 31/05/2001
(30) 31/05/2000 US 60/208,250
(51) A61F 11/00 (2006.01)
(54) PROCESSO PARA FORMAÇÃO DE UM MOLDE DE UM TAMPÃO DE OUVIDO E TAMPÃO DE OUVIDO
(73) 3M Innovative Properties Company (US)
(72) Daniel A. Maude, John Jurney
(74) TINOCO SOARES & FILHO LTDA
Prazo de Validade: 10 (dez) anos contados a partir de 29/10/2013, observadas as condições legais.
Referente ao despacho 16.1 publicado na RPI 2234

(11) **PI 0417792-4** B8 **16.3**
(22) 17/12/2004
(30) 19/12/2003 DE 103 61 313.7
(51) C12C 12/04 (2006.01), C12C 5/00 (2006.01), C12C 5/02 (2006.01)
(54) Processo para produção de uma cerveja com baixo teor alcoólico ou sem álcool, ou de uma bebida refrigerante semelhante à cerveja e cerveja ou bebida refrigerante semelhante à cerveja obtidas pelo referido processo
(73) Südzucker Aktiengesellschaft Mannheim/Ochsenfurt (DE)
(72) Jörg Kowalczyk, Tillmann Dörr, Lutz Guderjahn, Hartmut Evers, Jan-Karl Nielebock
(74) Di Blasi, Parente & Associados Propriedade Industrial Ltda.
Prazo de Validade: 10 (dez) anos contados a partir de 14/07/2015, observadas as condições legais.
Referente ao despacho 16.1 publicado na RPI 2323

(11) **PI 0509530-1** B8 **16.3**
(22) 25/03/2005
(30) 30/03/2004 IT RM2004A000163
(51) B29C 49/78 (2006.01), B29C 49/36 (2006.01), B29C 49/48 (2006.01), B29C 49/06 (2006.01), B29C 49/42 (2006.01)
(54) APARELHO PARA MOLDAGEM POR SOPRO DE OBJETOS PLÁSTICOS
(73) S.I.P.A. Società Industrializzazione Progettazione Automazione S.p.A. (IT)
(72) Matteo Zoppas, Giovanni Chiarotto
(74) DI BLASI , PARENTE & ASS. PROP. IND. LTDA
Prazo de Validade: 10 (dez) anos contados a partir de 11/08/2015, observadas as condições legais.
Referente ao despacho 16.1 publicado na RPI 2327

(11) **PI 9911870-0** B8 **16.3**
(22) 28/06/1999
(30) 06/07/1998 FR 98 08777
(51) A61K 39/395 (2006.01), C07K 14/01 (2006.01), C12N 7/00 (2006.01)
(54) VACINA DE PARVOVÍRUS E CIRCOVÍRUS DE SUÍNO
(73) Merial (FR) , THE QUEEN'S UNIVERSITY OF BELFAST (GB) , UNIVERSITY OF SASKATCHEWAN (CA)
(72) GORDON MOORE ALLAN, BRIAN MARTIN MEEHAN, JOHN ALBERT ELLIS, GEORGE STEVEN KRAKOWKA, JEAN-CHRISTOPHE FRANCIS AUDONNET, FRANCIS MCNEILLY
(74) DI BLASI , PARENTE & ASS. PROP. IND. LTDA
Prazo de Validade: 10 (dez) anos contados a partir de 12/08/2014, observadas as condições legais.
Referente ao despacho 16.1 publicado na RPI 2275 de 12.08.2014

17. Nulidade Administrativa

17.1 NOTIFICAÇÃO DE INTERPOSIÇÃO DE NULIDADE ADMINISTRATIVA

(11) **MU 8402410-0** Y1 **17.1**
(45) 24/02/2015
(73) Semeato S/A Indústria e Comércio (BR/RS)
(74) DAVID NILTON PEREIRA DE LUCENA
Requerente: MARCHESAN IMPLEMENTOS E MÁQUINAS AGRÍCOLAS TATÚ S.A. - petição nº0860150182896 de 20/08/2015.

(11) **PI 0310013-8** B1 **17.1**
(45) 29/10/2014
(73) TERUMO MEDICAL CORPORATION (US)
(74) ORLANDO DE SOUZA
Requerente da nulidade: INJEX INDÚSTRIAS CIRÚRGICAS LTDA - petição nº018150004891 de 20/04/2015.

(11) **PI 0401895-8** B1 **17.1**
(45) 05/08/2014
(73) DEERE & COMPANY (US)
(74) KASZNAR LEONARDOS PROPRIEDADE INTELECTUAL
Requerente da nulidade: MARCHESAN IMPLEMENTOS E MÁQUINAS AGRÍCOLAS TATÚ S.A. - petição nº020150009231 de 05/02/2015.

(11) **PI 0414872-0** B1 **17.1**
(45) 03/03/2015
(73) Cooper Industries, Inc. (US)
(74) Dannemann, Siemsen, Bigler & Ipanema Moreira
Requerente da nulidade: MINERALTEC - TECNOLOGIA EM ÓLEOS ISOLANTES E LUBRIFICANTES LTDA - petição nº0860150197295 de 03/09/2015.

(11) **PI 0601653-7** B1 **17.1**
(45) 12/08/2014
(73) Brudden Equipamentos Ltda (BR/SP)
(74) Roger Pampana Nicolau
Requerente da Nulidade: Engec Café Máquinas e Equipamentos Ltda - EPP - Petição NPRJ n.º 020150005046 de 09/02/2015.

(11) **PI 9903197-3** B1 **17.1**
(45) 19/04/2011
(73) Semeato S/A Indústria e Comércio (BR/RS)
(74) Gabriela de Castro e Silva Pretto
Requerente da Nulidade: Kuhn do Brasil S/A - Implementos Agricolas - Petição DERS n.º 016110005533 de 10/10/2011.

19. Notificação de Decisão Judicial

19.1 NOTIFICAÇÃO DE DECISÃO JUDICIAL

(11) **PI 0003364-2** B1 **19.1**
(45) 06/01/2004
(73) Astrazeneca AB (SE)
(74) Dannemann, Siemsen, Bigler & Ipanema Moreira
INPI-52400.008075/2011-@Seção Judiciária do Rio de Janeiro – 13ª Vara Federal @Processo nº 0802461-54.2011.4.02.5101@Autor:ASSOCIAÇÃO BRASILEIRA DAS INDÚSTRIAS DE MEDICAMENTOS GENÉRICOS –PRÓ GENÉRICOS @Réu: ASTRAZENECA AB e INSTITUTO NACIONAL DA PROPRIEDADE INDUSTRIAL- INPI @Decisão: Ante o exposto, com base na fundamentação supra, julgo PROCEDENTE o pedido autoral, resolvendo o mérito, nos termos do art.269, I, do CPC, para decretar a nulidade da patente de invenção n° PI0003364-2, para “composições farmacêuticas”.

21. Extinção de Patente e Certificado de Adição de Invenção

21.6 EXTINÇÃO DA PATENTE PARA FINS DA RESTAURAÇÃO NOS TERMOS DO ART. 87 DA LPI

(11) **PI 9601933-6** B1 **21.6**
(45) 03/04/2001
(73) TRW Automotive Ltda. (BR/SP)
(74) Veirano e Advogados Associados
referente a taxa de restauração da 14ª e 15ª anuidade.

21.8 DESPACHO ANULADO (**)

(11) **PI 9906986-5** B1 **21.8**
(45) 28/05/2013
(73) Valeo Equipements Electriques Moteur (FR)
(74) Luiz Leonardos & Cia. - Propriedade Intelectual
Referente RPI 2319 de 16/06/2015 (Cód. 21.6)

22. Outros Referentes a Patentes e Certificados de Adição de Invenção

22.22
DECISÃO ANULADA (**)

(11) **PI 0301024-4** B1 **22.22**
(45) 05/04/2011
(73) Schaeffler KG (DE)
(74) Guerra Propriedade Industrial
Anulada a decisão 22.2 publicada na RPI nº 2248, de 04/02/2014, em virtude de decisão recursal publicada na RPI nº 2321, de 30/06/2015. Ocorre que as petições de transferência nº 16110005379, de 03/10/2011, e nº 16120003176, de 29/06/2012, não foram conhecidas de plano devido ao fato do depósito ter sido gravado com ônus real. Entretanto, ficou estabelecido, em segunda instância, que o gravame por si só não afasta o exame de mérito da transferência, devendo o mesmo ser realizado.

(11) **PI 9404687-5** B1 **22.22**
(45) 25/01/2000
(73) Schaeffler KG (DE)
(74) Guerra Propriedade Industrial
Anulada a decisão 22.2 publicada na RPI nº 2248, de 04/02/2014, em virtude de decisão recursal publicada na RPI nº 2321, de 30/06/2015. Ocorre que as petições de transferência nº 16110005338, de 03/10/2011, e nº 16120003199, de 29/06/2012, não foram conhecidas de plano devido ao fato do depósito ter sido gravado com ônus real. Entretanto, ficou estabelecido, em segunda instância, que o gravame por si só não afasta o exame de mérito da transferência, devendo o mesmo ser realizado.

(11) **PI 9508528-9** B1 **22.22**
(45) 02/05/2000
(73) Schaeffler KG (DE)
(74) Guerra Propriedade Industrial
Anulada a decisão 22.2 publicada na RPI nº 2248, de 04/02/2014, em virtude de decisão recursal publicada na RPI nº 2319, de 16/06/2015. Ocorre que as petições de transferência nº 16110005283, de 03/10/2011, e nº 16120003183, de 29/06/2012, não foram conhecidas de plano devido ao fato do depósito ter sido gravado com ônus real. Entretanto, ficou estabelecido, em segunda instância, que o gravame por si só não afasta o exame de mérito da transferência, devendo o mesmo ser realizado

(11) **PI 9801141-3** B1 **22.22**
(45) 22/07/2003
(73) Schaeffler KG (DE)
(74) Guerra Propriedade Industrial
Anulada a decisão 22.2 publicada na RPI nº 2248, de 04/02/2014, em virtude de decisão recursal publicada na RPI nº 2321, de 30/06/2015. Ocorre que as petições de transferência nº 16110005328, de 03/10/2011, e nº 16120003193, de 29/06/2012, não foram conhecidas de plano devido ao fato do depósito ter sido gravado com ônus real. Entretanto, ficou estabelecido, em segunda instância, que o gravame por si só não afasta o exame de mérito da transferência, devendo o mesmo ser realizado.

24. Anuidade de Patente

24.2
EXIGÊNCIA DE COMPLEMENTAÇÃO DA RETRIBUIÇÃO ANUAL

(11) **PI 0103268-2** B1 **24.2**
(45) 30/06/2009
(73) Mitsubishi Heavy Industries, Ltd. (JP)
(74) Nellie Anne Daniel Shores
complementar a retribuição da 14ª anuidade de acordo com a tabela vigente, referente a guia de recolhimento 221406597109.

24.4
RESTAURAÇÃO

(11) **MU 8202191-0** Y1 **24.4**
(45) 19/07/2005
(73) Top Idéias Participações Ltda. (BR/RJ)

24.5
DESPACHO ANULADO (**)

(11) **PI 0107262-5** B1 **24.5**
(45) 22/04/2014
(73) CLÓVIS ORLANDO PEREIRA DA FONSECA (BR/RJ)
(74) LUIZ LEONARDOS & ADVOGADOS
Referente ao despacho publicado na RPI 2295 de 30/12/2014.

25. Anotação de Alteração de Nome e/ou Sede e Transferência de Pedido, Patente e Certificado de Adição de Invenção

25.1
TRANSFERÊNCIA DEFERIDA

(11) **PI 0005427-5** B1 **25.1**
(22) 17/11/2000
(73) TKM INDUSTRIA DE BORRACHAS E PLASTICOS LTDA (BR/SP)
(74) City Patentes e Marcas Ltda.

(11) **PI 0009717-9** B1 **25.1**
(22) 29/03/2000
(73) ROCKSTAR BIDCO, LP (US)
(74) DANNEMANN, SIEMSEN, BIGLER & IPANEMA MOREIRA

(11) **PI 0113642-9** B1 **25.1**
(22) 06/11/2001
(73) WEATHERFORD TECHNOLOGY HOLDING, LLC (US)
(74) DENIS ALLAN DANIEL

(21) **PI 0117147-0** A2 **25.1**
(22) 09/10/2001
(71) OTSUKA PHARMACEUTICAL CO., LTD. (JP)
(74) NELLIE ANNE DAIEL-SHORES

(11) **PI 0207618-7** B1 **25.1**
(22) 21/02/2002
(71) NIPPON STEEL & SUMITOMO METAL CORPORATION (JP) , VALLOUREC OIL AND GAS FRANCE (FR)
(74) Dannemann, Siemsen, Bigler & Ipanema Moreira

(11) **PI 0306722-0** B1 **25.1**
(22) 15/01/2003
(73) OC NL INVEST COOPERATIEF U.A (NL)
(74) KASZNAR LEONARDOS PROPRIEDADE INTELECTUAL

(21) **PI 0316916-2** A2 **25.1**
(22) 18/12/2003
(71) TEVA SANTÉ (FR)
(74) PAULO SÉRGIO SCATAMBURLO
Transferido de: Cephalon Europe

(11) **PI 0400215-6** B1 **25.1**
(22) 12/03/2004
(73) TKM INDUSTRIA DE BORRACHAS E PLASTICOS LTDA (BR/SP)
(74) City Patentes e Marcas Ltda

(11) **PI 0400327-6** B1 **25.1**
(22) 12/03/2004
(73) TKM INDUSTRIA DE BORRACHAS E PLASTICOS LTDA (BR/SP)
(74) City Patentes e Marcas Ltda

(11) **PI 0406571-9** B1 **25.1**
(22) 23/01/2004
(73) MITSUI CHEMICALS, INC. (JP)
(74) Flávia Salim Lopes

(11) **PI 0408402-0** B1 **25.1**
(22) 17/03/2004
(73) CHASECROFT HOLDINGS LIMITED (VG)
(74) Dannemann, Siemsen, Bigler & Ipanema Moreira

(11) **PI 0410568-0** B1 **25.1**
(22) 24/05/2004
(73) HELEN OF TROY LIMITED (BB)
(74) Dannemann, Siemsen, Bigler & Ipanema Moreira

(11) **PI 0413732-9** B1 **25.1**
(22) 19/08/2004
(73) HELEN OF TROY LIMITED (BB)
(74) Dannemann, Siemsen, Bigler & Ipanema Moreira

(11) **PI 0413862-7** B1 **25.1**
(22) 27/08/2004
(73) HELEN OF TROY LIMITED (BB)
(74) Dannemann , Siemsen, Bigler & Ipanema Moreira

(21) **PI 0414298-5** A2 **25.1**
(22) 17/09/2004
(71) TEVA SANTÉ (FR)
(74) PAULO SÉRGIO SCATAMBURLO
Transferido de: Cephalon Europe

(21) **PI 0415754-0** A2 **25.1**
(22) 20/10/2004
(71) OTSUKA PHARMACEUTICAL CO., LTD. (JP)
(74) Dannemann, Siemsen, Bigler & Ipanema Moreira

(21) **PI 0503089-7** A2 **25.1**
(22) 29/07/2005
(71) União Brasileira de Educação e Assistência - Mantenedora da PUC RS (BR/RS) , RIO GRANDE ENERGIA S/A (BR/RS)
(74) DI BLASI , PARENTE & ASS. PROP. IND. LTDA
Transferido parte dos direitos de: União Brasileira de Educação e Assistência - Mantenedora da PUC RS

(21) **PI 0507689-7** A2 **25.1**
(22) 10/02/2005
(71) HELEN OF TROY LIMITED (BB)
(74) Dannemann , Siemsen, Bigler & Ipanema Moreira

(11) **PI 0509808-4** B1 **25.1**
(22) 15/04/2005
(73) GTC TECHNOLOGY US, LLC (US)
(74) Orlando de Souza

(21) **PI 0510702-4** A2 **25.1**
(22) 05/05/2005
(71) HELEN OF TROY LIMITED (BB)
(74) Dannemann , Siemsen, Bigler & Ipanema Moreira

(21) **PI 0516515-6** A2 **25.1**
(22) 14/10/2005
(71) ELI LILLY AND COMPANY (US)
(74) DANNEMANN, SIEMSEN, BIGLER & IPANEMA MOREIRA

(21) **PI 0607968-7** A2 **25.1**
(22) 14/03/2006
(71) TEVA SANTÉ (FR)
(74) PAULO SÉRGIO SCATAMBURLO
Transferido de: Cephalon Europe

(21) **PI 0616884-1** A2 **25.1**
(22) 02/10/2006
(71) HELEN OF TROY LIMITED (BB)
(74) DANNEMANN, SIEMSEN, BIGLER & IPANEMA MOREIRA

(21) **PI 0809088-2** A2 **25.1**
(22) 11/03/2008
(71) TAKEDA PHARMACEUTICAL COMPANY LIMITED (JP)
(74) Dannemann, Siemsen, Bigler & Ipanema Moreira

(21) **PI 0811200-2** A2 **25.1**
(22) 08/05/2008
(71) Bristol-Myers Squibb Company (US) , ALBANY MOLECULAR RESEARCH, INC. (US)
(74) DANNEMANN, SIEMSEN, BIGLER & IPANEMA MOREIRA

(21) **PI 0811204-5** A2 **25.1**
(22) 08/05/2008

(71) Bristol-Myers Squibb Company (US) , ALBANY MOLECULAR RESEARCH, INC. (US)
(74) DANNEMANN, SIEMSEN, BIGLER & IPANEMA MOREIRA

(21) **PI 0811211-8** A2 **25.1**
(22) 08/05/2008
(71) HUNTER DOUGLAS INDUSTRIES B.V. (NL)
(74) DANNEMANN, SIEMSEN, BIGLER & IPANEMA MOREIRA

(21) **PI 0811396-3** A2 **25.1**
(22) 11/02/2008
(71) SHIN`S GEOPHYSICS (KR)
(74) ADVOCACIA PIETRO ARIBONI S/C

(21) **PI 0811956-2** A2 **25.1**
(22) 09/06/2008
(71) TROIKAA PHARMACEUTICALS LTD (IN)
(74) Guerra Propriedade Industrial

(21) **PI 0811992-9** A2 **25.1**
(22) 15/04/2008
(71) WILLIAMSON DEEP OCEAN ENGINEERING INC. (US)
(74) DANNEMANN, SIEMSEN, BIGLER & IPANEMA MOREIRA

(21) **PI 0811994-5** A2 **25.1**
(22) 24/04/2008
(71) HANS WRAGE & CO. GMBH (DE)
(74) Momsen, Leonardos & CIA.

(21) **PI 0812048-0** A2 **25.1**
(22) 20/05/2008
(71) Moobella, LLC (US) , PAUL R. KATEMAN (US)
(74) Momsen, Leonardos & CIA.

(21) **PI 0813013-2** A2 **25.1**
(22) 24/06/2008
(71) Jacques Adam de Villiers (RE)
(74) Orlando de Souza

(21) **PI 0813203-8** A2 **25.1**
(22) 01/08/2008
(71) COMERCIAL V Y C LTDA. (CL)
(74) ADVOCACIA PIETRO ARIBONI S/C

(21) **PI 0813577-0** A2 **25.1**
(22) 03/07/2008
(71) Toyota Jidosha Kabushiki Kaisha (JP)
(74) Dannemann, Siemsen, Bigler & Ipanema Moreira

(21) **PI 0813769-2** A2 **25.1**
(22) 03/04/2008
(71) CLUSTER LLC (US)
(74) LEONOR MAGALHÃES PERES GALVÃO DE BOTTON

(21) **PI 0815649-2** A2 **25.1**
(22) 07/08/2008
(71) Smith & Nephew PLC (GB) , BAYER MATERIALSCIENCE AG (DE)
(74) Dannemann, Siemsen, Bigler & Ipanema Moreira

(21) **PI 0816105-4** A2 **25.1**
(22) 28/11/2008
(71) DAIICHI SANKYO COMPANY, LIMITED (JP)
(74) Dannemann, Siemsen, Bigler & Ipanema Moreira

(21) **PI 0816455-0** A2 **25.1**
(22) 05/09/2008
(71) HELEN OF TROY LIMITED (BB)
(74) Dannemann, Siemsen, Bigler & Ipanema Moreira

(21) **PI 0817290-0** A2 **25.1**
(22) 26/09/2008
(71) ULTRADENT PRODUCTS, INC. (US)
(74) Dannemann, Siemsen, Bigler & Ipanema Moreira

(21) **PI 0819700-8** A2 **25.1**
(22) 09/12/2008
(71) STAHL INTERNATIONAL B.V. (NL)
(74) Dannemann, Siemsen, Bigler & Ipanema Moreira

(21) **PI 0903353-0** A2 **25.1**
(22) 04/09/2009
(71) EBERSPÄCHER EXHAUST TECHNOLOGY GMBH & CO. KG (DE)
(74) DANNEMANN, SIEMSEN, BIGLER & IPANEMA MOREIRA

(21) **PI 0906836-8** A2 **25.1**
(22) 26/02/2009
(71) SHOWA DENKO K.K. (JP)
(74) Momsen, Leonardos & CIA.

(11) **PI 9509169-6** B1 **25.1**
(22) 25/09/1995
(71) WEATHERFORD TECHNOLOGY HOLDING, LLC (US)
(74) DENIS ALLAN DANIEL

(11) **PI 9608227-5** B1 **25.1**
(22) 26/04/1996
(71) WEATHERFORD TECHNOLOGY HOLDING, LLC (US)
(74) DENIS ALLAN DANIEL

(11) **PI 9611960-8** B1 **25.1**
(22) 16/12/1996
(71) ROCKSTAR BIDCO, LP (US)
(74) Dannemann, Siemsen, Bigler & Ipanema Moreira

(11) **PI 9801664-4** B1 **25.1**
(22) 20/05/1998
(73) PCM TECHNOLOGIES (FR)
(74) ANA PAULA SANTOS CELIDONIO

(11) **PI 9809025-9** B1 **25.1**
(22) 31/03/1998
(71) CALGON LLC (US)
(74) KASZNAR, LEONARDOS ADVOGADOS

(11) **PI 9910352-4** B1 **25.1**
(22) 12/05/1999
(71) WEATHERFORD TECHNOLOGY HOLDING, LLC (US)
(74) DENIS ALLAN DANIEL

(11) **PI 9913170-6** B1 **25.1**
(22) 20/08/1999
(73) CALGON LLC (US)
(74) KASZNAR, LEONARDOS ADVOGADOS

(11) **PI 9915615-6** B1 **25.1**
(22) 10/11/1999
(73) MICROSOFT CORPORATION (US)
(74) Dannemann ,Siemsen, Bigler & Ipanema Moreira

(11) **PI 9915956-2** B1 **25.1**
(22) 06/12/1999
(73) WEATHERFORD TECHNOLOGY HOLDING, LLC (US)
(74) DENIS ALLAN DANIEL

(11) **PI 9916066-8** B1 **25.1**
(22) 06/12/1999
(73) ROCKSTAR BIDCO, LP (US)
(74) DANNEMANN, SIEMSEN, BIGLER & IPANEMA MOREIRA

(11) **PI 9916067-6** B1 **25.1**
(22) 06/12/1999
(73) ROCKSTAR BIDCO, LP (US)
(74) DANNEMANN, SIEMSEN, BIGLER & IPANEMA MOREIRA

25.3 TRANSFERÊNCIA EM EXIGÊNCIA

(21) **BR 10 2014 009861-5** **25.3**
(22) 24/04/2014
(71) UNIAO BRASILEIRA DE EDUCAÇÃO E ASSISTÊNCIA (BR/RS)
(74) DI BLASI, PARENTE & ASSOCIADOS PROPRIEDADE INDUSTRIAL LTDA
A fim de atender a transferência requerida através da petição nº 860150041949 de 12/03/2015, é necessário apresentar o contrato social da empresa cedente para verificar se o representante da mesma tem poderes para alienar bens.

(11) **MU 8500449-9** Y1 **25.3**
(22) 01/03/2005
(73) Nelson Setsuo Oyamada (BR/SP)
(74) Waldemar do Nascimento
A fim de atender a transferência, requerida através da petição nº 860140203486 de 04/12/2014, é necessário que o documento de cessão tenha as assinaturas com firmas reconhecidas do cedente e dos cessionários.

(21) **PI 0818685-5** A2 **25.3**
(22) 21/10/2008
(71) Larsson, Stefan (SE)
(74) Magnus Aspeby / Claudio Szabas
A fim de atender a transferência, requerida através da petição nº 20100121505/RJ de 29/12/2010, é necessário complementar o valor relativo ao serviço solicitado, visto que a cessionária não tem direito a tarifa reduzida.

(21) **PI 1013442-5** A2 **25.3**
(22) 23/09/2010
(66) PI 0924479-4 23/09/2009
(71) IBIGUARIM SOLUÇÕES AGRÍCOLAS E AMBIENTAIS LTDA (BR/SP)
(74) DAVID DO NASCIMENTO ADVOGADOS ASSOCIADOS
A fim de atender a transferência, requerida através da petição nº 18100049283/SP de 23/12/2010, é necessário apresentar procuração em nome da cessionária e esclarecer a divergência entre o nome da empresa titular do pedido e o nome que consta no documento de cessão e no contrato social apresentados.

25.4 ALTERAÇÃO DE NOME DEFERIDA

(11) **PI 0001660-8** B1 **25.4**
(22) 20/04/2000
(73) KONINKLIJKE PHILIPS N. V. (NL)
(74) DAVID DO NASCIMENTO ADVOGADOS ASSOCIADOS

(11) **PI 0005458-5** B1 **25.4**
(22) 22/03/2000
(73) KONINKLIJKE PHILIPS N. V. (NL)
(74) David do Nascimento Advogados Associados

(21) **PI 0015528-4** A2 **25.4**
(22) 13/11/2000
(71) LANDIS+GYR TECHNOLOGIES, LLC (US)
(74) ORLANDO DE SOUZA

(11) **PI 0100980-0** B1 **25.4**
(22) 14/03/2001
(73) KONINKLIJKE PHILIPS N.V. (NL)
(74) DAVID DO NASCIMENTO ADVOGADOS ASSOCIADOS

(11) **PI 0106595-5** B1 **25.4**
(22) 28/12/2001
(71) TRELIRRANEA SISTEMA TRELIÇADO LTDA - EPP (BR/SP)
(74) Icamp Marcas e Patentes Ltda.

(21) **PI 0302364-8** A2 **25.4**
(22) 08/07/2003
(71) ITRON FRANCE (FR)
(74) Dannemann, Siemsen, Bigler & Ipanema Moreira

(21) **PI 0307462-5** A8 **25.4**
(22) 04/02/2003
(71) CONVERSANT INTELLECTUAL PROPERTY MANAGEMENT INC. (CA)
(74) MARIA PIA CARVALHO GUERRA

(11) **PI 0402511-3** B1 **25.4**
(22) 24/06/2004
(73) KONINKLIJKE PHILIPS N.V. (NL)
(74) David do Nascimento Advogados Associados

(11) **PI 0402740-0** B1 **25.4**
(22) 14/07/2004
(73) KONINKLIJKE PHILIPS N.V. (NL)
(74) David do Nascimento Advogados Associados

(21) **PI 0407831-4** A8 **25.4**
(22) 18/02/2004
(71) SPERIAN HEARING PROTECTION, LLC (US)
(74) DANNEMANN, SIEMSEM, BIEGLER & IPANEMA MOREIRA

(21) **PI 0414530-5** A2 **25.4**
(22) 17/09/2004
(71) PELAMIS WAVE POWER LIMITED (GB)
(74) Orlando de Souza

(21) **PI 0514483-3** A2 **25.4**
(22) 17/08/2005
(71) Friesland Brands B.V. (NL) ,
INTERCONTINENTAL GREAT BRANDS LLC (US)
(74) DANNEMANN, SIEMSEM, BIEGLER & IPANEMA MOREIRA

(21) **PI 0607609-2** A2 **25.4**
(22) 23/01/2006
(71) HERAKLES (FR)
(74) MATOS & ASSOCIADOS - ADVOGADOS

(21) **PI 0711595-4** A2 **25.4**
(22) 17/04/2007
(71) KONINKLIJE PHILIPS N.V. (NL)
(74) DAVID DO NASCIMENTO

(21) **PI 0713761-3** A2 **25.4**
(22) 13/06/2007
(71) CAREFUSION 303, INC. (US)
(74) DANNEMANN, SIEMSEN, BIGLER & IPANEMA MOREIRA

(21) **PI 0715593-0** A2 **25.4**
(22) 20/06/2007
(71) HERAKLES (FR)
(74) MATOS & ASSOCIADOS - ADVOGADOS

(21) **PI 0715595-6** A2 **25.4**
(22) 20/06/2007
(71) HERAKLES (FR)
(74) MATOS & ASSOCIADOS - ADVOGADOS

(21) **PI 0718447-6** A2 **25.4**
(22) 27/08/2007
(71) EVOQUA WATER TECHNOLOGIES LLC. (US)
(74) DENIS ALLAN DANIEL

(21) **PI 0719067-0** A2 **25.4**
(22) 20/11/2007
(71) Philips Lumileds Lighting Company, LLC (US) , KONINKLIJE PHILIPS N.V. (NL)
(74) DAVID DO NASCIMENTO

(21) **PI 0719731-4** A2 **25.4**
(22) 19/11/2007
(71) ITRON FRANCE (FR)
(74) DANNEMANN, SIEMSEN, BIGLER & IPANEMA MOREIRA

(21) **PI 0720065-0** A2 **25.4**
(22) 12/12/2007
(71) Philips Lumileds Lighting Company, LLC (US) , KONINKLIJE PHILIPS N.V. (NL)
(74) DAVID DO NASCIMENTO ADVOGADOS ASSOCIADOS

(21) **PI 0720195-8** A2 **25.4**
(22) 12/12/2007
(71) Philips Lumileds Lighting Company, LLC (US) , KONINKLIJE PHILIPS N.V. (NL)
(74) DAVID DO NASCIMENTO

(21) **PI 0720213-0** A2 **25.4**
(22) 11/12/2007
(71) KONINKLIJE PHILIPS N.V. (NL)
(74) DAVID DO NASCIMENTO ADVOGADOS ASSOCIADOS

(21) **PI 0720658-5** A2 **25.4**
(22) 20/12/2007
(71) Philips Lumileds Lighting Company, LLC (US) , KONINKLIJE PHILIPS N.V. (NL)
(74) DAVID DO NASCIMENTO

(21) **PI 0720931-2** A2 **25.4**
(22) 20/12/2007
(71) PHILIPS LUMILEDS LIGHTING COMPANY LLC (US) , KONINKLIJE PHILIPS N.V. (NL)
(74) DAVID DO NASCIMENTO

(21) **PI 0720935-5** A2 **25.4**
(22) 21/12/2007
(71) Philips Lumileds Lighting Company, LLC (US) , KONINKLIJE PHILIPS N.V. (NL)
(74) DAVID DO NASCIMENTO

(21) **PI 0721144-9** A2 **25.4**
(22) 21/12/2007
(71) PHILIPS LUMILEDS LIGHTING COMPANY, LLC (US) , KONINKLIJE PHILIPS N.V. (NL)
(74) DAVID DO NASCIMENTO

(21) **PI 0809972-3** A2 **25.4**
(22) 28/03/2008
(71) KONINKLIJE PHILIPS N.V. (NL)
(74) DAVID DO NASCIMENTO

(21) **PI 0810162-0** A2 **25.4**
(22) 09/04/2008
(71) KONINKLIJE PHILIPS N.V. (NL)
(74) DAVID DO NASCIMENTO

(21) **PI 0810789-0** A2 **25.4**
(22) 31/03/2008
(71) Sumitomo Pipe & Tube CO., LTD. (JP) , SUMITOMO METAL INDUSTRIES, LTD (JP) , SUMITOMO METAL PLANT CO., LTD. (JP)
(74) Dannemann, Siemsen, Bigler & Ipanema Moreira
Nome alterado de: Sumikin Plant, LTD

(21) **PI 0811459-5** A2 **25.4**
(22) 11/06/2008
(71) CRUCELL SWITZERLAND AG (CH)
(74) Momsen, Leonardos & CIA.

(21) **PI 0812203-2** A2 **25.4**
(22) 05/06/2008
(71) PETAINER LIDKÖPING AB (SE)
(74) Dannemann, Siemsen,Bigler & Ipanema Moreira

(21) **PI 0812378-0** A2 **25.4**
(22) 06/06/2008
(71) Philips Lumileds Lighting Company, LLC (US) , KONINKLIJE PHILIPS N.V. (NL)
(74) DAVID DO NASCIMENTO ADVOGADOS ASSOCIADOS

(21) **PI 0813757-9** A2 **25.4**
(22) 17/06/2008
(71) KONINKLIJKE PHILIPS N.V. (NL)
(74) DAVID DO NASCIMENTO ADVOGADOS ASSOCIADOS

(21) **PI 0814324-2** A2 **25.4**
(22) 03/07/2008
(71) Philips Lumileds Lighting Company, LLC (US) , KONINKLIJKE PHILIPS N.V. (NL)
(74) DAVID DO NASCIMENTO ADVOGADOS ASSOCIADOS

(21) **PI 0814642-0** A2 **25.4**
(22) 23/07/2008
(71) MEMORYLINK CORP. (US)
(74) Nellie Anne Daniel-Shores

(21) **PI 0817329-0** A2 **25.4**
(22) 12/09/2008
(71) ITRON FRANCE (FR)
(74) Dannemann, Siemsen, Bigler & Ipanema Moreira

(21) **PI 0817988-3** A2 **25.4**
(22) 09/09/2008
(71) ITRON FRANCE (FR)
(74) Dannemann, Siemsen, Bigler & Ipanema Moreira

(21) **PI 0820751-8** A2 **25.4**
(22) 02/12/2008
(71) ITRON FRANCE (FR)
(74) DANNEMANN, SIEMSEN, BIGLE & IPANEMA MOREIRA

(21) **PI 0906638-1** A2 **25.4**
(22) 08/01/2009
(71) ITRON FRANCE (FR)
(74) Dannemann, Siemsen, Bigler & Ipanema Moreira

(11) **PI 9507527-5** B1 **25.4**
(22) 24/04/1995
(71) KONINKLIJKE PHILIPS N. V. (NL)
(74) DAVID DO NASCIMENTO ADVOGADOS ASSOCIADOS

(11) **PI 9510740-1** B1 **25.4**
(22) 01/02/1995
(62) PI 9506787-6 01/02/1995
(71) KONINKLIJKE PHILIPS N. V. (NL)
(74) DAVID DO NASCIMENTO ADVOGADOS ASSOCIADOS

(11) **PI 9510761-4** B1 **25.4**
(22) 24/04/1995
(62) PI 9507527-5 24/04/1995
(71) KONINKLIJKE PHILIPS N. V. (NL)
(74) DAVID DO NASCIMENTO ADVOGADOS ASSOCIADOS

(11) **PI 9510769-0** B1 **25.4**
(22) 12/12/1995
(62) PI 9506773-6 12/12/1995
(71) KONINKLIJKE PHILIPS N. V. (NL)
(74) DAVID DO NASCIMENTO ADVOGADOS ASSOCIADOS

(11) **PI 9601698-1** B1 **25.4**
(22) 17/05/1996
(73) BEQUISA INDÚSTRIA QUÍMICA DO BRASIL LTDA (BR/SP)
(74) David do Nascimento Advogados Associados S/C

(11) **PI 9605110-8** B1 **25.4**
(22) 26/01/1996
(71) KONINKLIJKE PHILIPS N. V. (NL)
(74) Momsen, Leonardos & Cia.

(11) **PI 9713695-6** B1 **25.4**
(22) 17/12/1997
(71) ITRON FRANCE (FR)
(74) DANNEMANN, SIEMSEN, BIEGLER & IPANEMA MOREIRA

(11) **PI 9804809-0** B1 **25.4**
(22) 05/03/1998
(71) KONINKLIJKE PHILIPS N. V. (NL)
(74) DAVID DO NASCIMENTO ADVOGADOS ASSOCIADOS

(11) **PI 9906413-8** B1 **25.4**
(22) 03/05/1999
(73) KONINKLIJKE PHILIPS N. V. (NL)
(74) Momsen, Leonardos & CIA.

(11) **PI 9906569-0** B1 **25.4**
(22) 14/06/1999
(73) KONINKLIJKE PHILIPS N. V. (NL)
(74) David do Nascimento Advogados Associados

(11) **PI 9907760-4** B1 **25.4**
(22) 06/12/1999
(73) KONINKLIJKE PHILIPS N. V. (NL)
(74) DAVID DO NASCIMENTO ADVOGADOS ASSOCIADOS

(11) **PI 9908611-5** B1 **25.4**
(22) 21/12/1999
(73) KONINKLIJKE PHILIPS N. V. (NL)
(74) DAVID DO NASCIMENTO ADVOGADOS ASSOCIADOS

(11) **PI 9910347-8** B1 **25.4**
(22) 14/04/1999
(73) KONINKLIJKE PHILIPS N. V. (NL)
(74) DAVID DO NASCIMENTO ADVOGADOS ASSOCIADOS

25.7 ALTERAÇÃO DE SEDE DEFERIDA

(11) **MU 8602891-0** Y1 **25.7**
(22) 17/11/2006
(73) METALÚRGICA MARINI LTDA. (BR/RS)
(74) MARPA CONS. & ASSES. EMP. LTDA

(21) **PI 0404342-1** A2 **25.7**
(22) 08/10/2004
(71) Nec Corporation (JP) , NEC SOLUTIONS INNOVATORS, LTD. (JP)
(74) DANNEMANN, SIEMSEN, BIGLER & IPANEMA MOREIRA

(11) **PI 0517890-8** B1 **25.7**
(22) 04/11/2005
(73) ARCELORMITTAL FRANCE (FR)
(74) DANNEMANN, SIEMSEN, BIGLER & IPANEMA MOREIRA

(21) **PI 0603114-5** A2 **25.7**
(22) 14/07/2006
(71) NO DENGUE INDÚSTRIA E COMÉRCIO LTDA. EPP (BR/SP)
(74) São Paulo Marcas e Patentes Ltda.

(21) **PI 0620024-9** A2 **25.7**
(22) 19/12/2006
(71) KONINKLIJKE PHILIPS N. V. (NL)
(74) DAVID DO NASCIMENTO ADVOGADOS ASSOCIADOS

(21) **PI 0620036-2** A2 **25.7**
(22) 08/12/2006
(71) KONINKLIJKE PHILIPS N. V. (NL)
(74) DAVID DO NASCIMENTO ADVOGADOS ASSOCIADOS

(21) **PI 0620124-5** A2 **25.7**
(22) 19/12/2006
(71) KONINKLIJKE PHILIPS N. V. (NL)
(74) DAVID DO NASCIMENTO ADVOGADOS ASSOCIADOS

(21) **PI 0622240-4** A2 **25.7**
(22) 18/12/2006
(71) KONINKLIJKE PHILIPS N.V. (NL)
(74) DAVID DO NASCIMENTO ADVOGADOS ASSOCIADOS

(21) **PI 0706544-2** A2 **25.7**
(22) 12/01/2007
(71) KONINKLIJKE PHILIPS N. V. (NL)
(74) DAVID DO NASCIMENTO ADVOGADOS ASSOCIADOS

(21) **PI 0706546-9** A2 **25.7**
(22) 16/01/2007
(71) KONINKLIJKE PHILIPS N. V. (NL)
(74) DAVID DO NASCIMENTO ADVOGADOS ASSOCIADOS

(21) **PI 0707190-6** A2 **25.7**
(22) 19/01/2007
(71) KONINKLIJKE PHILIPS N.V. (NL)
(74) DAVID DO NASCIMENTO ADVOGADOS ASSOCIADOS

(21) **PI 0713000-7** A8 **25.7**
(22) 12/06/2007
(71) TRUBION PHARMACEUTICALS, INC (US) , WYETH LLC (US)
(74) Orlando de Souza 812817147-04

(21) **PI 0719825-6** A2 **25.7**
(22) 10/10/2007
(71) KONINKLIJE PHILIPS N.V. (NL)
(74) DAVID DO NASCIMENTO

(21) **PI 0808329-0** A2 **25.7**
(22) 14/03/2008
(71) HUNTER IMMUNOLOGY LIMITED (AU)
(74) Miranda Lynch Kneblewki S/C Ltda

(21) **PI 0810964-8** A2 **25.7**
(22) 01/05/2008
(71) KONINKLIJKE PHILIPS ELECTRONICS N.V. (NL)
(74) DAVID DO NASCIMENTO ADVOGADOS ASSOCIADOS S/C

(21) **PI 0813238-0** A2 **25.7**
(22) 13/06/2008
(71) KONINKLIJKE PHILIPS ELECTRONICS N.V. (NL) , Philips Lumileds Lighting Company (US)
(74) DAVID DO NASCIMENTO ADVOGADOS ASSOCIADOS

(21) **PI 0813489-8** A2 **25.7**
(22) 30/06/2008
(71) KONINKLIJKE PHILIPS ELECTRONICS N.V. (NL)
(74) DAVID DO NASCIMENTO ADVOGADOS ASSOCIADOS

(21) **PI 0814501-6** A2 **25.7**
(22) 03/07/2008
(71) KONINKLIJKE PHILIPS ELECTRONICS N.V. (NL) , Philips Lumileds Lighting Company, LLC (US)
(74) DAVID DO NASCIMENTO ADVOGADOS ASSOCIADOS

(21) **PI 0819023-2** A2 **25.7**
(22) 12/11/2008
(71) INVISTA TECHNOLOGIES S.A R.L. (CH)
(74) Priscila Penha de Barros Thereza

Diretoria de Contratos, Indicações Geográficas e Registros - DICIG
Tabela de Códigos de Despachos de Pedidos e Registros de Desenhos Industriais

RPI 2333 de 22/09/2015

30 Exigência – Art. 103 da LPI
O pedido requerido pela petição citada não atende formalmente ao disposto no art. 103 da LPI e/ou às demais disposições quanto à sua forma, tendo sido recebido provisoriamente. Não tendo sido possível uma ciência ao interessado diretamente no processo ou por via postal, fica o requerente obrigado a sanar, em 5 (cinco) dias a contar desta data, as exigências estabelecidas. Não sendo a exigência cumprida com a apresentação da documentação correspondente no prazo acima, o depósito não será aceito e a documentação ficará à disposição do interessado.

31 Notificação de Depósito
Notificação de depósito de pedido de registro de desenho industrial. O pedido estará disponível para vista ou cópias a serem requisitadas na DIRTEC/CGREG/SEATOR.

32 Notificação do Depósito Com Requerimento de Sigilo
Tendo sido requerido o sigilo na forma do Art. 106 § 1º o processamento do pedido será suspenso pelo prazo de 180 (cento e oitenta) dias . O depositante poderá solicitar a retirada do pedido dentro do prazo de 90 (noventa) dias contados da data do depósito. A retirada do pedido sem que o mesmo tenha produzido qualquer efeito dará prioridade ao depósito imediatamente posterior.

33 Pedido Retirado
Retirado o pedido com base no Art. 105 da LPI a requerimento do depositante.

34 Exigência - Art. 106 § 3º da LPI
Suspensão do andamento do pedido de registro de desenho industrial que, para instrução regular, aguardará o atendimento ou contestação das exigências formuladas. Caso a exigência não tenha sido explicitada no despacho da RPI, o depositante poderá requerer cópia do parecer através do formulário Modelo 1.05. A não manifestação do depositante no prazo de 60 (sessenta) dias desta data acarretará o **arquivamento definitivo** do pedido.

34.1 Conhecimento de Parecer Técnico - Art. 100 inciso II da LPI
Suspenso o andamento do Pedido para que o depositante se manifeste no prazo de 60 (sessenta) dias desta data, quanto ao contido no parecer técnico. A não manifestação ou a manifestação considerada improcedente acarretará o indeferimento do pedido.

35 Arquivamento do Pedido – Art. 216 § 2º e Art. 106 § 3º da LPI
Arquivado definitivamente o pedido de registro de desenho industrial, uma vez que não foi apresentada a procuração devida no prazo de 60 (sessenta) dias contados da prática do primeiro ato da parte no processo ou não houve manifestação do depositante quanto à exigência formulada. Pode ser adquirido no Banco de Patentes do Centro de Documentação e Informação Tecnológica do INPI - CEDIN - o folheto com o relatório descritivo e reivindicações (se for o caso) e desenhos do pedido.

35.1 Arquivamento da Petição
Arquivada a petição. Desta data corre o prazo de 60 (sessenta dias) para eventual recurso do interessado.

36 Indeferimento - Art. 106 § 4º da LPI
Indeferido o pedido por não atender ao disposto no Art. 100 da LPI, conforme parecer técnico. A cópia do parecer técnico poderá ser solicitada através do formulário Modelo 2.04. Desta data corre o prazo de 60 (sessenta) dias para eventual recurso do depositante. Pode ser adquirido no Banco de Patentes do Centro de Documentação e Informação Tecnológica do INPI - CEDIN - o folheto com o relatório descritivo e reivindicações (se for o caso) e desenhos do pedido.

37 Recurso Contra o Indeferimento
Notificação de interposição de recurso ao Presidente do INPI contra o indeferimento do pedido de registro de desenho industrial, objetivando o reexame da matéria. Desta data corre o prazo de 60 (sessenta) dias para apresentação de contra-razões por qualquer interessado. Poderá ser requerida cópia do recurso através de formulário específico.

38 Outros Recursos
Notificação de interposição de recurso ao Presidente do INPI contra a decisão proferida pela DIRTEC, objetivando o reexame da matéria. Desta data corre o prazo de 60 (sessenta) dias para apresentação de contra-razões por qualquer interessado. Poderá ser requerida cópia do recurso através de formulário específico.

39 Concessão do Registro
Expedição do certificado de registro de desenho industrial. O título acha-se à disposição do interessado no setor competente do INPI. Desta data corre o prazo de 5 (cinco) anos para interposição de nulidade administrativa por qualquer interessado (Art. 113 § 1º da LPI). Se interposto o pedido de nulidade no prazo de 60 (sessenta) dias contados da data da concessão, os efeitos da concessão do registro serão suspensos (Art. 113 § 2º).

39.5 Notificação de Requerimento de Exame de Mérito, quanto aos aspectos de novidade e de originalidade, formulado pelo Titular do Registro

40 Publicação do Parecer de Mérito
Notificação da emissão do parecer de mérito conforme previsto no Art. 111 da LPI. O parecer estará a disposição do interessado no setor competente do INPI.

41 Nulidade Administrativa
Notificação, ao titular do Registro, de instauração de processo administrativo de nulidade. Desta data corre o prazo de 60 (sessenta) dias para eventual contestação do titular (Art. 114 da LPI). Se interposto o pedido de nulidade no prazo de 60 (sessenta) dias contados da data da concessão, os efeitos da concessão do Registro serão suspensos (Art. 113 § 2º). Poderá ser requerida cópia do processo de nulidade através de formulário específico.

42 Extinção - Art. 119 inciso I da LPI
Notificação da extinção do registro de desenho industrial, pela expiração do prazo de vigência de proteção legal ou da prorrogação.

43 Extinção - Art. 119 inciso II da LPI
Notificação da extinção do registro de desenho industrial, pela homologação da renúncia apresentada pelo seu titular. Homologada a renúncia, o registro será considerado extinto na data da apresentação da renúncia.

44 Extinção - Art. 119 inciso III da LPI
Notificação da extinção do registro de desenho industrial pela falta de pagamento da retribuição prevista nos Arts. 108 e 120 da LPI.

45 Extinção - Art. 119 inciso IV da LPI
Notificação da extinção do registro de desenho industrial uma vez que após solicitação do INPI o titular deixou de comprovar a obrigação decorrente do Art. 217 da LPI.

46 Prorrogação
Prorrogada a vigência do certificado do registro de desenho industrial por solicitação do titular.

46.1 Exigência de comprovação de qüinqüênio e/ou prorrogação – Arts. 120 e 108 da LPI
O Titular deverá apresentar a comprovação do pagamento de qüinqüênio/prorrogação recolhido dentro do prazo legal estabelecido. Não cumprida a exigência no prazo de 60 (sessenta) dias, presumir-se-á o não pagamento, acarretando a extinção do registro.

46.2 Exigência de complementação de qüinqüênio e/ou prorrogação – Art. 120 e 108 da LPI
O Titular deverá complementar, de acordo com a tabela vigente na data da complementação o recolhimento do qüinqüênio/prorrogação especificado através do formulário modelo 1.07, acompanhado da guia de "cumprimento de exigência" e da de “complementação”. O não cumprimento no prazo de 60 (sessenta) dias acarretará a extinção do registro.

46.3 Qüinqüênio/Prorrogação em exigência – Art. 120 e 108 da LPI.
Exigência referente ao pagamento de qüinqüênio e/ou prorrogação. Desta data corre o prazo de 60 (sessenta) dias para cumprimento da exigência formulada sob pena de extinção do registro ou desconsideração do pagamento.

47 Petição Não Conhecida
Não conhecimento da petição apresentada em virtude do disposto nos Arts. 218 ou 219 da LPI.

47.1 Petição Prejudicada
Prejudicada a Petição Indicada de acordo com o complemento.

48 Petição Sustada
Sustado o conhecimento da petição para aguardar providências necessárias ao seu conhecimento.

49 Perda de Prioridade
Perda da prioridade reivindicada por não atender às disposições previstas no Art. 99 da LPI.

50 Alteração de Classificação
Alterada a classificação do registro para melhor adequação.

51 Renumeração
Alterada a numeração por ter sido numerado indevidamente.

52 Numeração Anulada
Anulada a numeração do registro.

53 Notificação de Decisão Judicial
Notificação de decisão judicial referente ao registro.

53.1 Pedido ou Registro Sub-Judice
Notificação de Ação Judicial referente ao registro.

54 Devolução de Prazo Concedida
Notificação de devolução de prazo. Desta data corre o prazo adicional concedido no despacho. O prazo será de 5 (cinco) dias, na hipótese do Art. 103 da LPI e de, no mínimo 15 (quinze) dias a, no máximo, o prazo legal dos atos correspondentes nos demais casos. De acordo com o estabelecido na Resolução 116/2004.

54.1 Devolução de Prazo Negada
Negada a solicitação de devolução de prazo uma vez que não ficou comprovada a justa causa conforme definido no Art. 221 da LPI e com base na Resolução 116/2004. A cópia do parecer poderá ser solicitada através de formulário específico. Desta data corre o prazo de 60 (sessenta) dias para eventual recurso do interessado.

55 Exigências Diversas
Formulada exigência para adequação ou cumprimento de disposições legais no prazo de 60 (sessenta) dias desta data. Caso a exigência não tenha sido explicitada no despacho da RPI, o depositante/titular poderá requerer cópia do parecer através de formulário específico.

56 Transferência Deferida
Notificação do deferimento da transferência requerida. Desta data corre o prazo de 60 (sessenta) dias para eventual recurso do interessado.

57 Transferência Indeferida
Notificação do indeferimento da transferência requerida. Desta data corre o prazo de 60 (sessenta) dias para eventual recurso do interessado.

58 Transferência em Exigência
Exigência referente ao pedido de transferência requerida. Desta data corre o prazo de 60 (sessenta) dias para cumprimento da exigência formulada, sob pena de Arquivamento da Petição do pedido de Transferência.

59 Alteração de Nome Deferida
Notificação do deferimento da alteração de nome requerida. Desta data corre o prazo de 60 (sessenta) dias para eventual recurso do interessado.

60 Alteração de Nome Indeferida
Notificação do indeferimento da alteração de nome requerida. Desta data corre o prazo de 60 (sessenta) dias para eventual recurso do interessado.

61 Alteração de Nome em Exigência
Exigência referente ao pedido de alteração de nome requerida. Desta data corre o prazo de 60 (sessenta) dias para cumprimento da exigência formulada, sob pena de arquivamento da Petição do pedido de alteração.

62 Alteração de Sede Deferida
Notificação do deferimento da alteração de Sede requerida. Desta data corre o prazo de 60 (sessenta) dias para eventual recurso do interessado.

63 Alteração de Sede Indeferida
Notificação do indeferimento da alteração de Sede requerida. Desta data corre o prazo de 60 (sessenta) dias para eventual recurso do interessado.

64 Alteração de Sede em Exigência
Exigência referente ao pedido de alteração de Sede requerida. Desta data corre o prazo de 60 (sessenta) dias para cumprimento da exigência formulada, sob pena de arquivamento da Petição do pedido de alteração.

65 Desistência Homologada
Homologada a desistência do pedido de registro ou da petição relativa a desenho industrial apresentada pelo depositante, com base no art. 51 da Lei 9.784/99. Pode ser adquirido no Banco de Patentes do Centro de Documentação e Informação Tecnológica do INPI - CEDIN - o folheto com o relatório descritivo e reivindicações (se for o caso) e desenhos do pedido.

66 Anotação de Limitação ou Ônus
Notificação referente à anotação de limitação ou ônus conforme indicado no complemento

70 Publicação Anulada
Anulada a publicação de qualquer um dos itens anteriores por ter sido indevida.

71 Despacho Anulado
Anulado o despacho de qualquer um dos itens anteriores, por ter sido indevido.

72 Decisão Anulada
Anulação da decisão referente a qualquer um dos itens anteriores por ter sido indevida.

73 Retificação
Retificação da publicação de qualquer um dos itens anteriores por ter sido efetuada com incorreção. Tal publicação não implica na alteração da data da decisão ou despacho e nos prazos decorrentes da mesma.

74 Republicação
Republicação da publicação de qualquer um dos itens anteriores por ter sido indevida.

Códigos para Identificação de Dados Bibliográficos (INID)

(11) Número do Registro

(15) Data do Registro/Data da Prorrogação

(21) Número do Pedido

(22) Data do Depósito

(30) Dados da Prioridade Unionista (data, país e número)

(43) Data de Publicação do Desenho Industrial (antes de ser examinado)

(44) Data de Publicação do Desenho Industrial (depois de examinado, mas antes da concessão do registro)

(45) Data de Publicação do Desenho Industrial (após concessão)

(52) Classificação Nacional

(54) Título

(71) Nome do Depositante

(72) Nome do Autor

(73) Nome do Titular

(74) Nome do Procurador

(78) Nome do Novo Titular no caso de Mudança de Titular

Diretoria de Contratos, Indicações Geográficas e Registros - DICIG
Índice Numérico Remissivo de Pedidos e Registros de Desenho Industrial

RPI 2333 de 22/09/2015

BR 302012002178-2 59 **270**
BR 302012002179-0 59 **270**
BR 302012002180-4 70 **271**
BR 302012002181-2 70 **271**
BR 302012002211-8 70 **271**
BR 302012002212-6 70 **271**
BR 302012002213-4 70 **271**
BR 302012002214-2 70 **271**
BR 302012003247-4 35 **187**
BR 302012003253-9 35 **187**
BR 302012003260-1 35 **187**
BR 302012003261-0 35 **187**
BR 302012003262-8 35 **187**
BR 302012003263-6 35 **188**
BR 302012003266-0 35 **188**
BR 302012003268-7 35 **188**
BR 302012003270-9 35 **188**
BR 302012003271-7 35 **188**
BR 302012003341-1 35 **188**
BR 302012003342-0 35 **189**
BR 302012003355-1 35 **189**
BR 302012003356-0 35 **189**
BR 302012003375-6 35 **189**
BR 302012003404-3 35 **190**
BR 302012003405-1 35 **190**
BR 302012003458-2 35 **190**
BR 302012003484-1 35 **190**
BR 302012003485-0 35 **191**
BR 302012003512-0 35 **191**
BR 302012003513-9 35 **191**
BR 302012003523-6 35 **191**
BR 302012003525-2 35 **191**
BR 302012003529-5 35 **192**
BR 302012003531-7 35 **193**
BR 302012003538-4 35 **193**
BR 302012003545-7 35 **194**
BR 302012003547-3 35 **194**
BR 302012003564-3 35 **195**
BR 302012003571-6 35 **195**
BR 302012003606-2 35 **195**
BR 302012003623-2 35 **195**
BR 302012003628-3 35 **196**
BR 302012003640-2 35 **196**
BR 302012003643-7 35 **196**
BR 302012003660-7 35 **196**
BR 302012003716-6 35 **196**
BR 302012003747-6 35 **197**
BR 302012003760-3 35 **198**
BR 302012003762-0 35 **198**
BR 302012003792-1 35 **198**
BR 302012003803-0 35 **198**
BR 302012003871-5 35 **198**
BR 302012003948-7 35 **198**
BR 302012003949-5 35 **200**
BR 302012003950-9 35 **201**
BR 302012003951-7 35 **204**
BR 302012003993-2 35 **205**
BR 302012004008-6 35 **205**
BR 302012004009-4 35 **206**
BR 302012004011-6 35 **206**
BR 302012004012-4 35 **207**
BR 302012004013-2 35 **207**
BR 302012004014-0 35 **208**
BR 302012004015-9 35 **208**
BR 302012004034-5 35 **208**
BR 302012004060-4 35 **210**
BR 302012004063-9 35 **210**
BR 302012004076-0 35 **210**
BR 302012004095-7 35 **210**
BR 302012004142-2 35 **210**
BR 302012004145-7 35 **210**
BR 302012004157-0 35 **211**
BR 302012004158-9 35 **211**
BR 302012004159-7 35 **211**
BR 302012004160-0 35 **211**
BR 302012004161-9 35 **211**
BR 302012004187-2 35 **211**
BR 302012004189-9 35 **212**
BR 302012004211-9 35 **212**
BR 302012004212-7 35 **212**
BR 302012004219-4 35 **212**
BR 302012004230-5 35 **212**
BR 302012004231-3 35 **213**
BR 302012004285-2 35 **213**
BR 302012004286-0 35 **213**
BR 302012004299-2 35 **213**
BR 302012004326-3 35 **214**
BR 302012004349-2 35 **214**
BR 302012004361-1 35 **215**
BR 302012004381-6 35 **215**
BR 302012004414-6 35 **215**
BR 302012004417-0 35 **215**
BR 302012004421-9 35 **215**
BR 302012004423-5 35 **215**
BR 302012004426-0 35 **216**
BR 302012004429-4 35 **216**
BR 302012004444-8 35 **216**
BR 302012004477-4 35 **216**
BR 302012004520-7 35 **216**
BR 302012004526-6 35 **217**
BR 302012004531-2 35 **217**
BR 302012004556-8 35 **217**
BR 302012004575-4 35 **217**
BR 302012004576-2 35 **220**
BR 302012004592-4 35 **220**
BR 302012004593-2 35 **220**
BR 302012004601-7 35 **220**
BR 302012004603-3 35 **220**
BR 302012004629-7 35 **221**
BR 302012004632-7 35 **221**
BR 302012004633-5 35 **221**
BR 302012004673-4 35 **221**
BR 302012004697-1 35 **221**
BR 302012004707-2 35 **221**
BR 302012004710-2 35 **222**
BR 302012004715-3 35 **222**
BR 302012004716-1 35 **222**
BR 302012004722-6 35 **222**
BR 302012004731-5 35 **222**
BR 302012004752-8 35 **223**
BR 302012004774-9 35 **223**
BR 302012004805-2 35 **223**
BR 302012004811-7 35 **223**
BR 302012004821-4 35 **223**
BR 302012004889-3 35 **224**
BR 302012004927-0 35 **224**
BR 302012004928-8 35 **224**
BR 302012004929-6 35 **224**
BR 302012004933-4 35 **224**
BR 302012004934-2 35 **225**
BR 302012004935-0 35 **225**
BR 302012004936-9 35 **225**
BR 302012004944-0 35 **226**
BR 302012004945-8 35 **226**
BR 302012004979-2 35 **226**
BR 302012004991-1 35 **227**
BR 302012004992-0 35 **227**
BR 302012004993-8 35 **227**
BR 302012005012-0 35 **227**
BR 302012005020-0 35 **228**
BR 302012005044-8 35 **228**
BR 302012005045-6 35 **228**
BR 302012005046-4 35 **229**
BR 302012005047-2 35 **229**
BR 302012005064-2 35 **229**
BR 302012005070-7 35 **229**
BR 302012005094-4 35 **230**
BR 302012005122-3 35 **230**
BR 302012005153-3 35 **230**
BR 302012005203-3 35 **230**
BR 302012005204-1 35 **230**
BR 302012005211-4 35 **231**
BR 302012005218-1 35 **231**
BR 302012005225-4 35 **231**
BR 302012005346-3 40 **270**
BR 302012005352-8 35 **232**
BR 302012005415-0 35 **232**
BR 302012005433-8 35 **232**
BR 302012005434-6 35 **232**
BR 302012005446-0 35 **232**
BR 302012005452-4 35 **233**
BR 302012005461-3 35 **233**
BR 302012005462-1 35 **233**
BR 302012005463-0 35 **233**
BR 302012005464-8 35 **234**
BR 302012005481-8 35 **234**
BR 302012005482-6 35 **234**
BR 302012005483-4 35 **234**
BR 302012005486-9 35 **234**
BR 302012005501-6 35 **235**
BR 302012005510-5 35 **236**
BR 302012005511-3 35 **236**
BR 302012005535-0 35 **236**
BR 302012005537-7 35 **236**
BR 302012005538-5 35 **236**
BR 302012005573-3 35 **237**
BR 302012005582-2 35 **237**
BR 302012005619-5 35 **237**
BR 302012005626-8 35 **239**
BR 302012005627-6 35 **240**
BR 302012005652-7 35 **240**
BR 302012005653-5 35 **240**
BR 302012005656-0 35 **241**
BR 302012005657-8 35 **241**
BR 302012005697-7 35 **241**
BR 302012005747-7 35 **241**
BR 302012005765-5 35 **242**
BR 302012005766-3 35 **242**
BR 302012005767-1 35 **242**
BR 302012005768-0 35 **243**
BR 302012005792-2 35 **243**
BR 302012005793-0 35 **243**
BR 302012005809-0 35 **243**
BR 302012005828-7 35 **244**
BR 302012005852-0 35 **245**
BR 302012005855-4 35 **245**
BR 302012005856-2 35 **245**
BR 302012005868-6 35 **246**
BR 302012005874-0 35 **246**
BR 302012005900-3 35 **246**
BR 302012005913-5 35 **246**
BR 302012005919-4 35 **246**
BR 302012005934-8 35 **246**
BR 302012005938-0 35 **247**
BR 302012005952-6 35 **247**
BR 302012006004-4 35 **247**
BR 302012006005-2 35 **249**
BR 302012006046-0 35 **249**
BR 302012006049-4 35 **250**
BR 302012006110-5 35 **250**
BR 302012006245-4 35 **250**
BR 302012006282-9 35 **250**
BR 302012006317-5 35 **251**
BR 302012006399-0 35 **251**
BR 302012006428-7 35 **251**
BR 302012006510-0 35 **251**
BR 302012006514-3 35 **251**
BR 302012006592-5 35 **252**
BR 302012006593-3 35 **252**
BR 302012006594-1 35 **252**
BR 302012006595-0 35 **252**
BR 302012006603-4 35 **253**
BR 302012006681-6 35 **253**
BR 302012006682-4 35 **253**
BR 302012006683-2 35 **253**
BR 302012006684-0 35 **253**
BR 302012006688-3 35 **254**
BR 302012006690-5 35 **254**
BR 302012006702-2 35 **254**
BR 302012006771-5 35 **254**
BR 302012006772-3 35 **255**
BR 302013000007-9 35 **255**
BR 302013000013-3 35 **255**
BR 302013000033-8 35 **255**
BR 302013000052-4 35 **255**
BR 302013000060-5 35 **256**
BR 302013000061-3 35 **256**
BR 302013000062-1 35 **256**
BR 302013000119-9 35 **256**
BR 302013000121-0 35 **256**
BR 302013000122-9 35 **257**
BR 302013000123-7 35 **258**
BR 302013000156-3 35 **258**
BR 302013000157-1 35 **258**
BR 302013000160-1 35 **259**
BR 302013000164-4 35 **259**
BR 302013000165-2 35 **259**
BR 302013000169-5 35 **259**
BR 302013000184-9 35 **259**
BR 302013000199-7 35 **260**
BR 302013000305-1 35 **260**
BR 302013000333-7 35 **260**
BR 302013000357-4 35 **260**
BR 302013000359-0 35 **260**
BR 302013000360-4 35 **261**
BR 302013000362-0 35 **261**
BR 302013000363-9 35 **261**
BR 302013000364-7 35 **261**
BR 302013000365-5 35 **261**
BR 302013000366-3 35 **261**
BR 302013000397-3 35 **261**
BR 302013000440-6 35 **262**
BR 302013000451-1 35 **262**
BR 302013000458-9 35 **262**
BR 302013000503-8 35 **262**
BR 302013000526-7 35 **262**
BR 302013000532-1 35 **262**
BR 302013000543-7 35 **263**
BR 302013000548-8 35 **263**
BR 302013000577-1 35 **263**
BR 302013000586-0 35 **264**
BR 302013000590-9 35 **264**
BR 302013000591-7 35 **265**
BR 302013000592-5 35 **265**
BR 302013000593-3 35 **265**
BR 302013000650-6 35 **265**
BR 302013000662-0 35 **266**
BR 302013000666-2 35 **267**
BR 302013001979-9 34 **270**
BR 302014001959-7 39 **267**
BR 322012000508-9 31 **269**
BR 322012000510-0 31 **269**
BR 322012000938-6 31 **269**
BR 322012000939-4 31 **269**
BR 322012001470-3 31 **269**
BR 322012001493-2 31 **269**
BR 322012001616-1 31 **269**
BR 322012001617-0 31 **269**
BR 322012001618-8 31 **269**
BR 322012001619-6 31 **269**
BR 322012001620-0 31 **269**
BR 322012001621-8 31 **269**
BR 322012001622-6 31 **269**
BR 322012001623-4 31 **269**
BR 322012001624-2 31 **269**
BR 322012001625-0 31 **269**
BR 322012001626-9 31 **269**
BR 322012001627-7 31 **269**
BR 322012001628-5 31 **269**
BR 322012001629-3 31 **269**
BR 322012001630-7 31 **269**
BR 322012001692-7 31 **269**
BR 322012001728-1 31 **269**
BR 322012001730-3 31 **269**
BR 322012001731-1 31 **269**
BR 322012001742-7 31 **269**
BR 322012002278-1 31 **269**
BR 322012002302-8 31 **269**
BR 322012002907-7 31 **270**
BR 322012003294-9 31 **270**
BR 322012003555-7 31 **270**
BR 322012003689-8 31 **270**
BR 322012003717-7 31 **270**
BR 322012003718-5 31 **270**
DI 5301423-5 46 **270**
DI 5801038-6 53 **270**
DI 6002349-0 46 **270**
DI 6300267-1 53 **270**
DI 6403467-4 PR **5**
DI 6602271-1 PR **6**
DI 6602480-3 70 **271**
DI 6602655-5 53 **270**
DI 6603985-1 53 **270**
DI 6604004-3 53 **270**
DI 6605164-9 70 **271**
DI 6700275-7 PR **5**
DI 6700683-3 70 **271**
DI 6701546-8 70 **271**
DI 6701547-6 70 **271**
DI 6701548-4 70 **271**
DI 6701550-6 70 **271**
DI 6701553-0 70 **271**
DI 6702000-3 PR **5**
DI 6704370-4 70 **271**
DI 6704554-5 PR **5**
DI 6705169-3 PR **5**
DI 6800875-9 PR **5**
DI 6801963-7 PR **6**
DI 6802367-7 PR **5**
DI 6802392-8 PR **5**
DI 6802982-9 PR **5**
DI 6804910-2 PR **5**
DI 6805502-1 53 **270**
DI 6900190-1 PR **5**
DI 6900620-2 PR **5**
DI 6901892-8 PR **5**
DI 6901981-9 PR **5**
DI 6903850-3 PR **5**
DI 6904292-6 PR **5**
DI 6904557-7 PR **5**
DI 6904944-0 PR **5**
DI 7001199-0 PR **5**
DI 7002942-3 39 **268**
DI 7002946-6 PR **5**
DI 7004878-9 34 **270**
DI 7005083-0 PR **5**
DI 7005427-4 71 **271**
DI 7005605-6 70 **271**
DI 7100193-0 53 **270**
DI 7100901-9 PR **5**

Diretoria de Contratos, Indicações Geográficas e Registros - DICIG
Publicação de Desenhos Industriais

RPI 2333 de 22/09/2015

35
ARQUIVAMENTO DO PEDIDO - ART. 216 PARÁG. 2º E ART.106 PARAG. 3º DA LPI

(21) **BR 30 2012 003247-4** **35**
(22) 29/06/2012
(44) 22/09/2015
(54) CONFIGURAÇÃO APLICADA EM CATRACA.
(71) Celio Jose Bergamasco (BR/PR)
(72) Celio Jose Bergamasco
(74) A Provincia Marcas E Patentes LTDA
Arquivamento

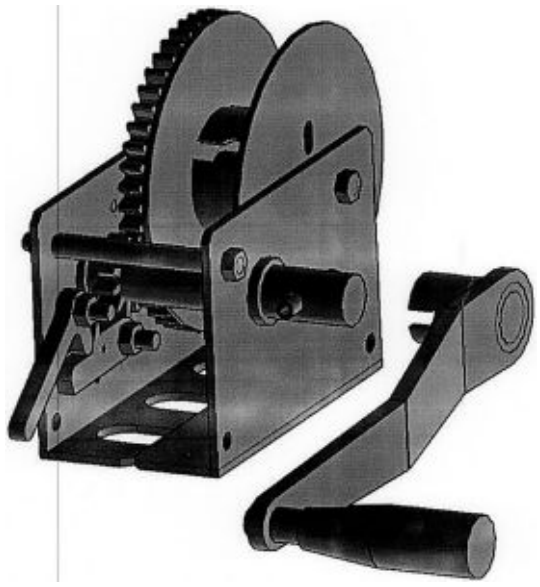

(21) **BR 30 2012 003253-9** **35**
(22) 29/06/2012
(44) 22/09/2015
(54) CONFIGURAÇÃO APLICADA EM MÁQUINA DE RECARREGAR CARTUCHO
(71) CESAR FERNANDES (BR/PR)
(72) CESAR FERNANDES
(74) MARPA CONSULTORIA & ASSESSORIA EMPRESARIAL LTDA
Arquivamento

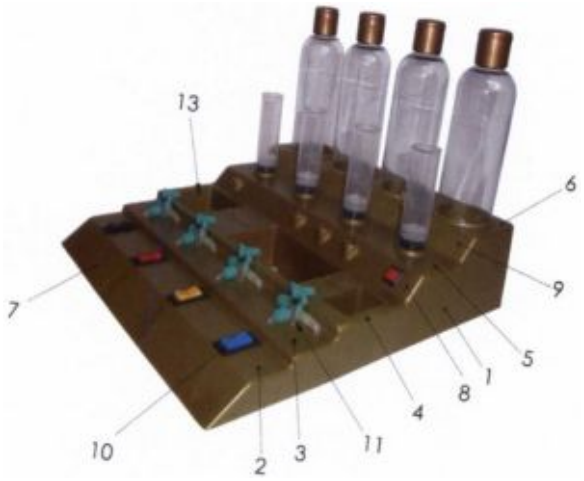

(21) **BR 30 2012 003260-1** **35**
(22) 29/06/2012
(44) 22/09/2015
(54) PADRÃO ORNAMENTAL APLICADO A ESTAMPA
(71) MIDORI ATLÂNTICA BRASIL INDÚSTRIAL LTDA (BR/SP)
(72) SHINJI FUTATSUGI
Arquivamento



(21) **BR 30 2012 003261-0** **35**
(22) 29/06/2012
(44) 22/09/2015
(54) PADRÃO ORNAMENTAL APLICADO A ESTAMPA
(71) MIDORI ATLÂNTICA BRASIL INDÚSTRIAL LTDA (BR/SP)
(72) SHINJI FUTATSUGI
Arquivamento

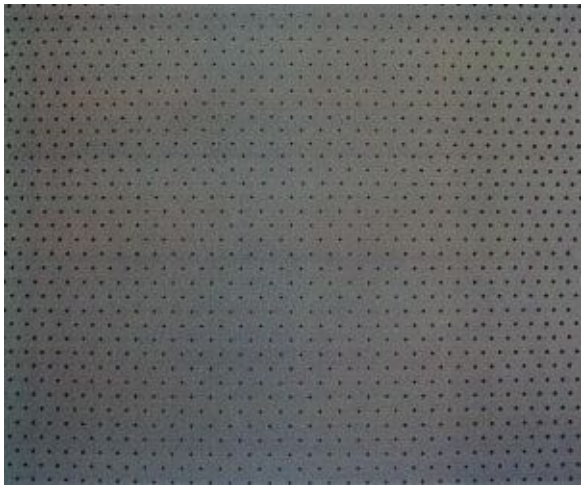

(21) **BR 30 2012 003262-8** **35**
(22) 29/06/2012
(44) 22/09/2015
(54) PADRÃO ORNAMENTAL APLICADO A ESTAMPA
(71) MIDORI ATLÂNTICA BRASIL INDÚSTRIAL LTDA (BR/SP)
(72) SHINJI FUTATSUGI
Arquivamento



(21) **BR 30 2012 003263-6** **35**
(22) 29/06/2012
(44) 22/09/2015
(54) PADRÃO ORNAMENTAL APLICADO A ESTAMPA
(71) MIDORI ATLÂNTICA BRASIL INDÚSTRIAL LTDA (BR/SP)
(72) SHINJI FUTATSUGI
Arquivamento



(21) **BR 30 2012 003266-0** **35**
(22) 29/06/2012
(44) 22/09/2015
(54) PADRÃO ORNAMENTAL APLICADO A ESTAMPA
(71) MIDORI ATLÂNTICA BRASIL INDÚSTRIAL LTDA (BR/SP)
(72) SHINJI FUTATSUGI
Arquivamento

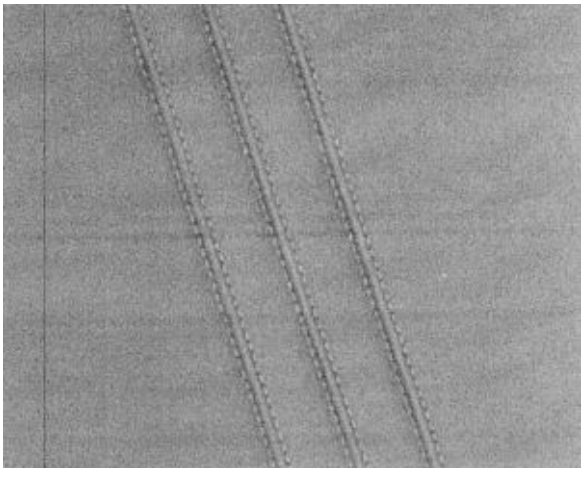

(21) **BR 30 2012 003268-7** **35**
(22) 29/06/2012
(44) 22/09/2015
(54) PADRÃO ORNAMENTAL
(71) MIDORI ATLÂNTICA BRASIL INDÚSTRIAL LTDA (BR/SP)
(72) SHINJI FUTATSUGI
Arquivamento

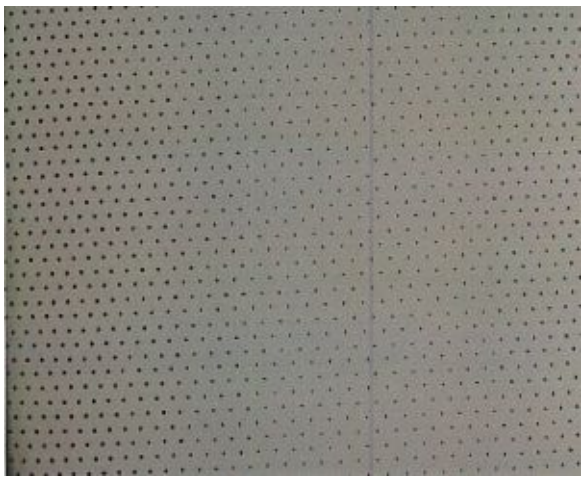

(21) **BR 30 2012 003270-9** **35**
(22) 29/06/2012
(44) 22/09/2015
(54) PADRÃO ORNAMENTAL APLICADO A ESTAMPA
(71) MIDORI ATLÂNTICA BRASIL INDÚSTRIAL LTDA (BR/SP)
(72) SHINJI FUTATSUGI
Arquivamento



(21) **BR 30 2012 003271-7** **35**
(22) 29/06/2012
(44) 22/09/2015
(54) PADRÃO ORNAMENTAL APLICADO A ESTAMPA
(71) MIDORI ATLÂNTICA BRASIL INDÚSTRIAL LTDA (BR/SP)
(72) SHINJI FUTATSUGI
Arquivamento

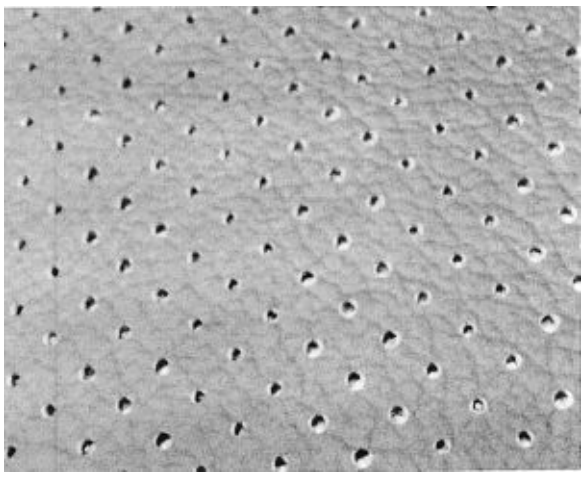

(21) **BR 30 2012 003341-1** **35**
(22) 04/07/2012
(44) 22/09/2015

(54) CONFIGURAÇÃO APLICADA A CADEIRA E POLTRONA
(71) Paulo Leandro de Oliveira (BR/SP)
(72) Paulo Leandro de Oliveira
Arquivamento

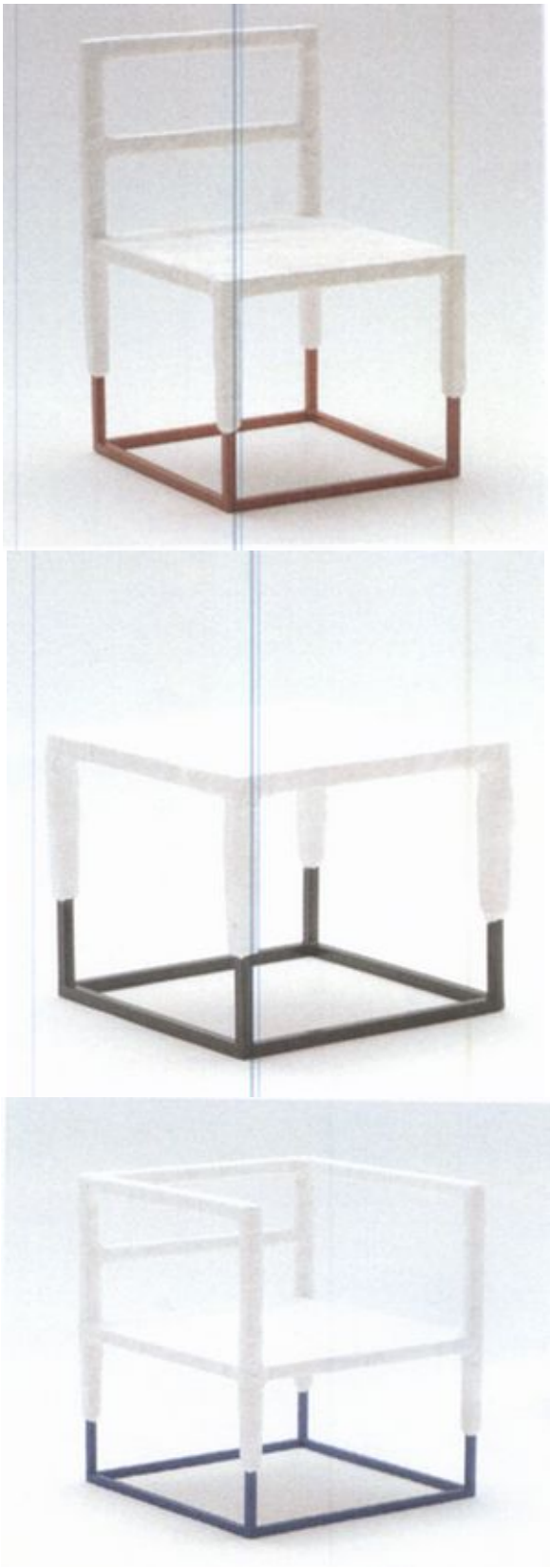

(21) **BR 30 2012 003342-0** **35**
(22) 04/07/2012
(44) 22/09/2015
(54) CONFIGURAÇÃO APLICADA A SOFÁ
(71) Paulo Leandro de Oliveira (BR/SP)
(72) Paulo Leandro de Oliveira
Arquivamento



(21) **BR 30 2012 003355-1** **35**
(22) 04/07/2012
(44) 22/09/2015
(54) CONFIGURAÇÃO APLICADA DE ORNAMENTO NATALINO
(71) Tong Wenliang (BR/SP)
(72) Tong Wenliang
(74) Silva & Guimaraes Marcas e Patentes LTDA
Arquivamento



(21) **BR 30 2012 003356-0** **35**
(22) 04/07/2012
(44) 22/09/2015
(54) CONFIGURAÇÃO APLICADA DE ORNAMENTO NATALINO
(71) Tong Wenliang (BR/SP)
(72) Tong Wenliang
(74) Silva & Guimaraes Marcas e Patantes Ltda
Arquivamento



(21) **BR 30 2012 003375-6** **35**
(22) 04/07/2012
(44) 22/09/2015
(54) PADRÃO ORNAMENTAL APLICADO EM MOSAICOS DE PEDRAS NATURAIS, METAL, RESINA, CERAMICA E VIDRO CONTIDOS EM REVESTIMENTO DE PISOS E PAREDES
(71) Everstone Pty Ltd. (AU)
(72) John Zeng
(74) Edemar Soares Antonini
Arquivamento

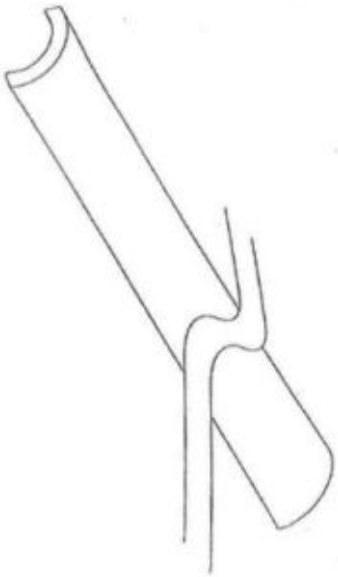

(21) **BR 30 2012 003404-3** **35**
(22) 05/07/2012
(44) 22/09/2015
(54) CONFIGURACAO APLICADA EM PERFIL EM VALVULA DE DRENO, PARA LINHA BRANCA DE ELETRO DOMESTICO
(71) Caribor Tecnologia Borracha Ltda (BR/SC)
(72) Daniel Camilotti
(74) Nilvan Paulo Minguaranse
Arquivamento



(21) **BR 30 2012 003405-1** **35**
(22) 05/07/2012
(44) 22/09/2015
(52) 15-05
(54) CONFIGURACAO APLICADA EM PERFIL EM RETENTOR DE AMORTECEDOR (EMBOLO), PARA LINHA BRANCA DE ELETRO DOEMSTICO, MAQUINA DE LAVAR ROUPA
(71) Caribor Tecnologia Borracha Ltda (BR/SC)
(72) Daniel Camilotti
(74) Nilvan Paulo Minguaranse
Arquivamento

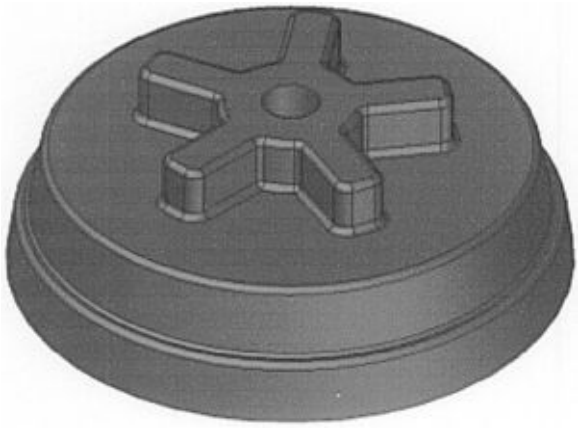

(21) **BR 30 2012 003458-2** **35**
(22) 06/07/2012
(44) 22/09/2015
(54) CONFIGURAÇÃO TEMÁTICA APLICADA EM CARROCERIA DE VEÍCULO
(71) VANDER WILIAM FIORETTI (BR/SP)
(72) VANDER WILIAM FIORETTI
(74) MARGARETE RODRIGUES
Arquivamento



(21) **BR 30 2012 003484-1** **35**
(22) 10/07/2012
(44) 22/09/2015
(54) CONFIGURAÇÃO APLICADA EM FRASCOS
(71) FABIANO BATISTA (BR/SP)
(72) FABIANO BATISTA
(74) JOSÉ SIDNEY VALÉRIO
Arquivamento



(21) **BR 30 2012 003485-0** **35**
(22) 10/07/2012
(44) 22/09/2015
(54) PADRÃO ORNAMENTAL APLICADO EM PEÇAS DECORATIVAS
(71) ART MAISON DECORAÇÃO DE INTERIORES LTDA EPP (BR/SP)
(72) FERNANDO CESAR GARCIA LOPES BERNUCCI
(74) BEERRE ASSESSORIA EMPRESARIAL LTDA
Arquivamento

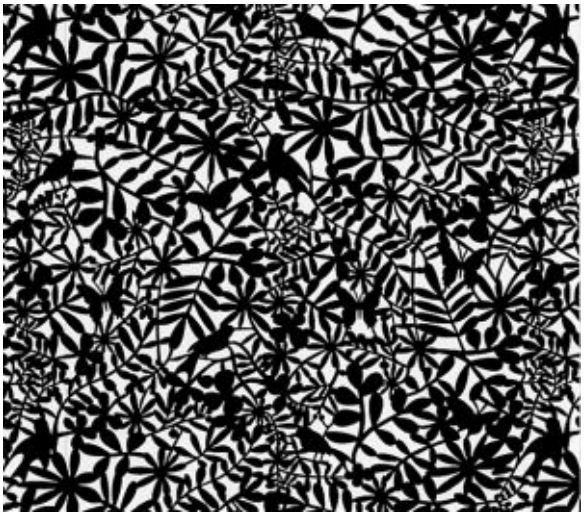

(21) **BR 30 2012 003512-0** **35**
(22) 11/07/2012
(44) 22/09/2015
(54) VITRINES, ESTUFAS E EXPOSITORES P/ SALGADOS, DOCES E ALIMENTOS EM GERAL
(71) BCD IND. COM. EQUIP. P/ BARES E RESTAUR. E HOTEIS LTDA (BR/SP)
(72) ROSALVO OLIVEIRA BOTELHO JUNIOR
Arquivamento



(21) **BR 30 2012 003513-9** **35**
(22) 11/07/2012
(44) 22/09/2015
(54) VITRINES E ESTUFAS EXPOSITORA PARA SALGADOS E ALIMENTOS EM GERAL
(71) ROSALVO OLIVEIRA BOTELHO JUNIOR (BR/SP)
(72) ROSALVO OLIVEIRA BOTELHO JUNIOR
Arquivamento

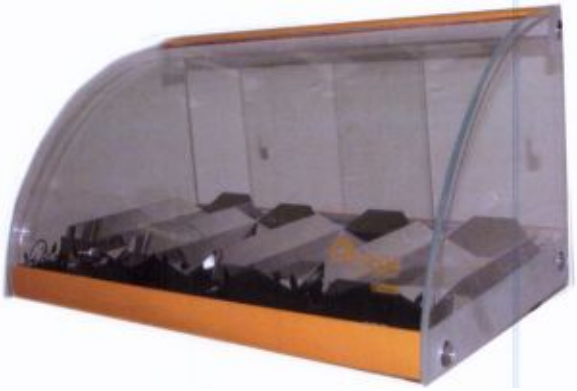

(21) **BR 30 2012 003523-6** **35**
(22) 12/07/2012
(44) 22/09/2015
(52) 23-02
(54) CONFIGURACAO APLICADA A ELETRODOMESTICO PARA BANCADA DE BANHEIRO
(71) Universidade FUMEC (BR/MG)
(72) Romulo Augusto de Oliveira Castro
Arquivamento

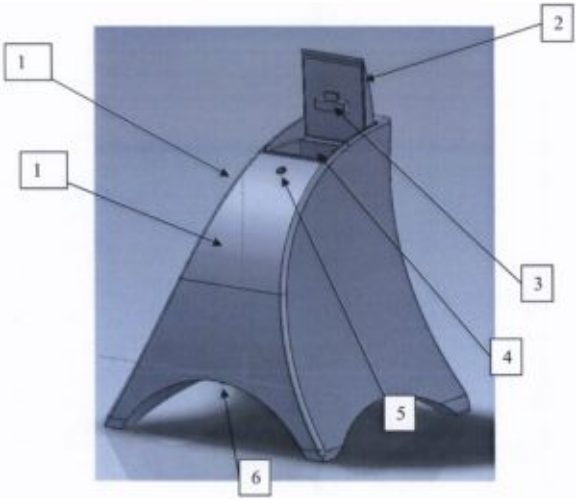

(21) **BR 30 2012 003525-2** **35**
(22) 12/07/2012
(44) 22/09/2015

(54) CONFIGURACAO APLICADA A EMBALAGEM DE TRANSPORTE
(71) Universidade FUMEC (BR/MG)
(72) Barbara Cardoso Andalecio
Arquivamento

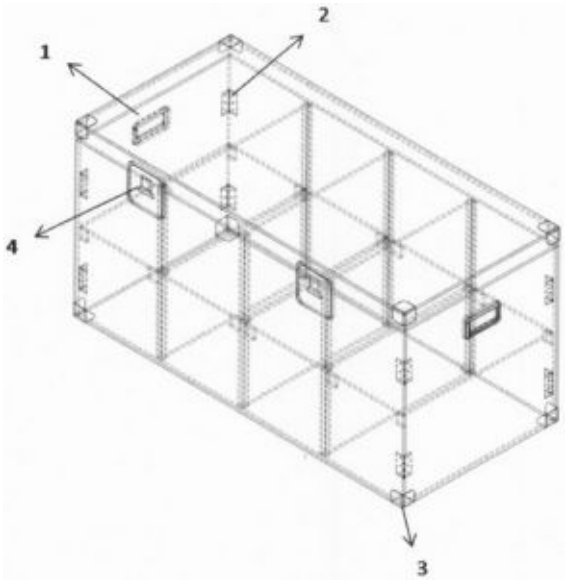

(21) **BR 30 2012 003529-5** **35**
(22) 12/07/2012
(44) 22/09/2015
(52) 19-08 , 24-02
(54) CONFIGURACAO APLICADA A CAPA PARA SERINGA
(71) Universidade FUMEC (BR/MG)
(72) Talissa Mol Ferreira
Arquivamento

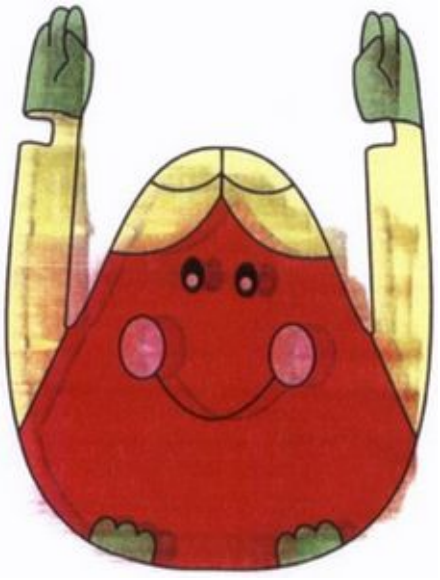

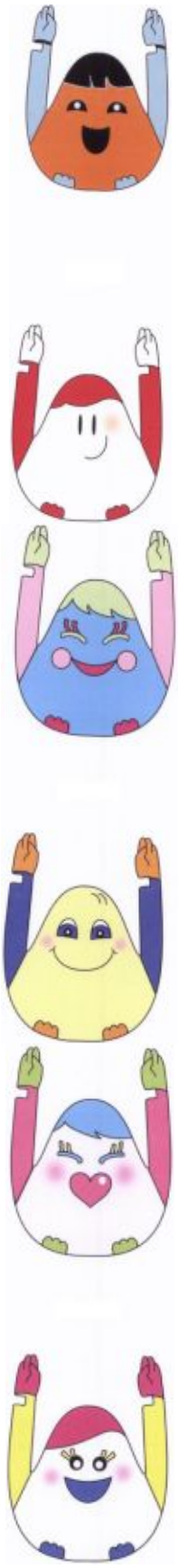









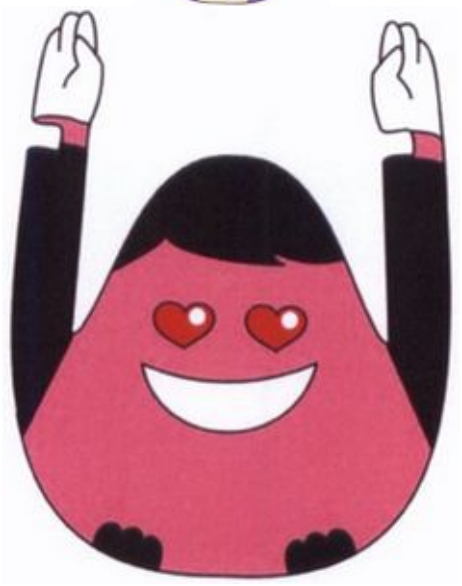

(21) **BR 30 2012 003531-7** **35**
(22) 12/07/2012
(44) 22/09/2015
(54) CONFIGURACAO APLICADA A SOFÁ-CAMA
(71) UNIVERSIDADE FUMEC (BR/MG)
(72) LUCAS ELIAS CANCELA
Arquivamento

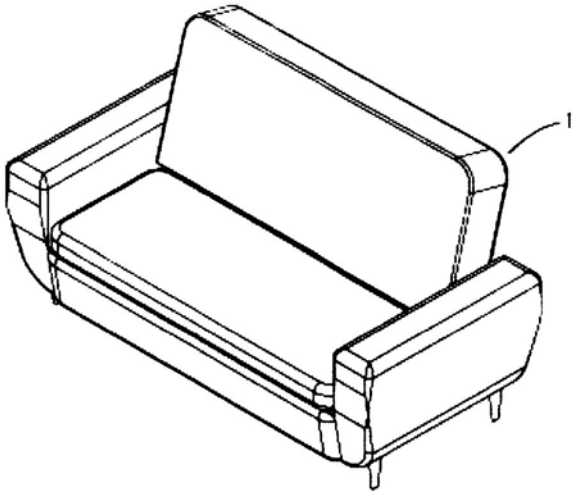

(21) **BR 30 2012 003538-4** **35**
(22) 12/07/2012
(44) 22/09/2015
(52) 32-00 , 19-08
(54) PADRAO ORNAMENTAL APLICADO EM ESTAMPA
(71) Altamiro Tibirica Dias Junior (BR/MG)
(72) Altamiro Tibirica Dias Junior
Arquivamento

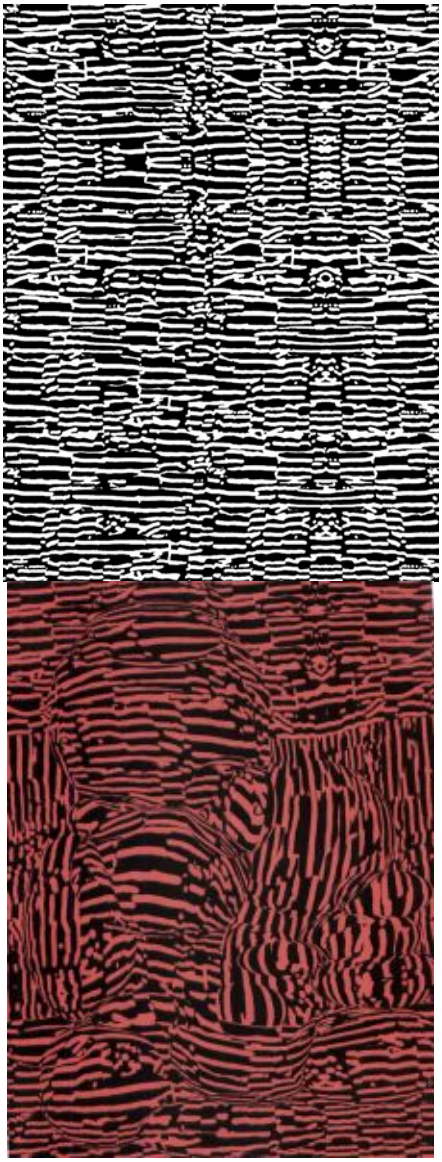

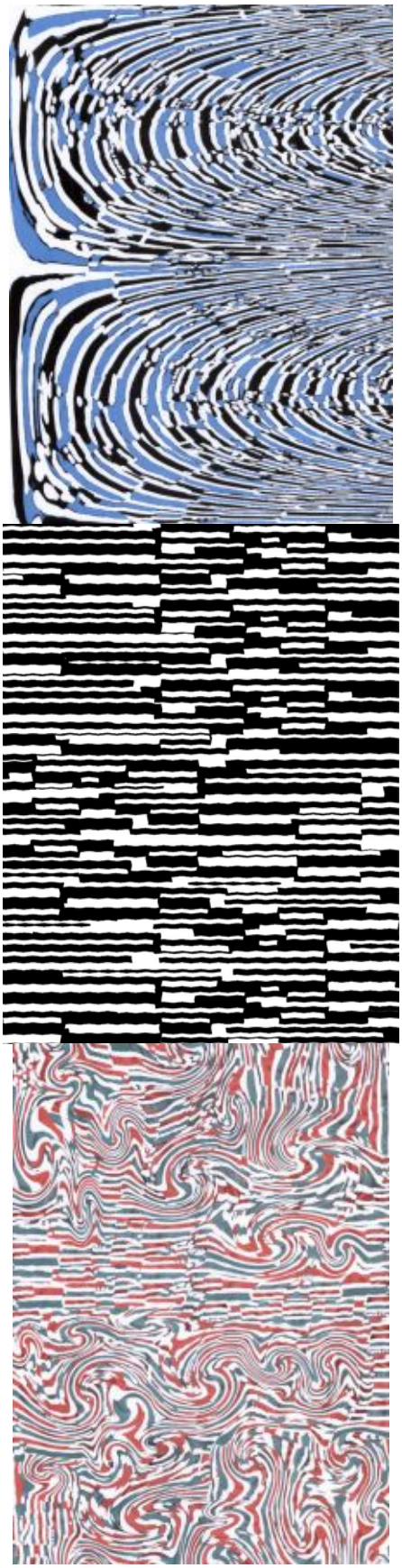



(21) **BR 30 2012 003545-7** **35**
(22) 12/07/2012
(44) 22/09/2015
(54) CONFIGURAÇÃO APLICADA EM ESTIJO DE BATOM
(71) JUSTO ENTERPRISE CO. LTD. (CN)
(72) HUNG HSIAO CHUAN
(74) MANOEL PAIXÃO DO NASCIMENTO
Arquivamento

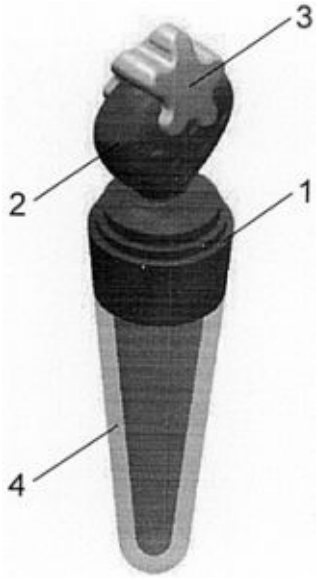

(21) **BR 30 2012 003547-3** **35**
(22) 12/07/2012
(44) 22/09/2015
(54) CONFIGURAÇÃO APLICADA EM ESTOJO DE BATON
(71) JUSTO ENTERPRISE CO. LTD. (CN)
(72) HUNG HSIAO CHUAN
(74) MANOEL PAIXÃO DO NASCIMENTO
Arquivamento

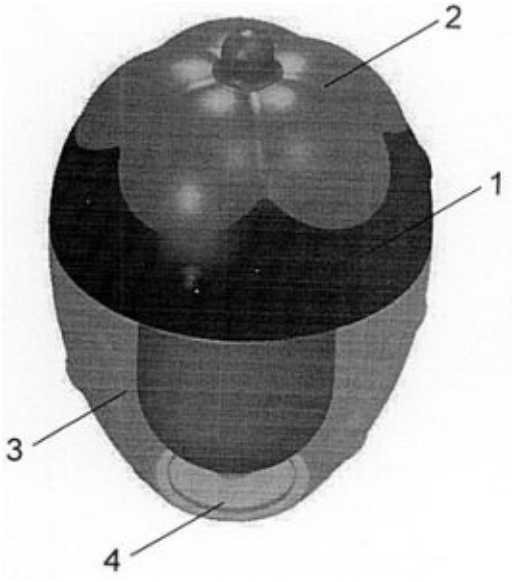

(21) **BR 30 2012 003564-3** **35**
(22) 06/07/2012
(44) 22/09/2015
(54) CONFIGURAÇÃO APLICADA A DISPOSITIVO DILATADOR DAS VIAS NASAIS
(71) Conceição Aparecida da Silva (BR/PR)
(72) Conceição Aparecida da Silva
(74) Claudemir Elias Calheiros
Arquivamento

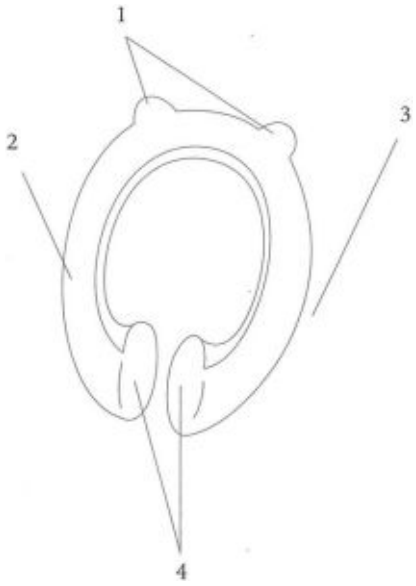

(21) **BR 30 2012 003571-6** **35**
(22) 13/07/2012
(44) 22/09/2015
(54) CONFIGURAÇÃO APLICADA EM ÓCULOS DE SOL
(71) MASTERLY INDÚSTRIA E COM. DE ARMAÇÕES DE ÓCULOS LTDA. (BR/SP)
(72) AMAURI MARINO
(74) MILTON PIONTE
Arquivamento



(21) **BR 30 2012 003606-2** **35**
(22) 16/07/2012
(30) 16/01/2012 EP 001310429-0001
(44) 22/09/2015
(54) "CONFIGURAÇÃO APLICADA EM CÁPSULA"
(71) K-FEE SYSTEM GMBH (DE)
(72) MARC KRUGER
(74) Dannemann, Siemsen, Bigler & Ipanema Moreira
Arquivamento

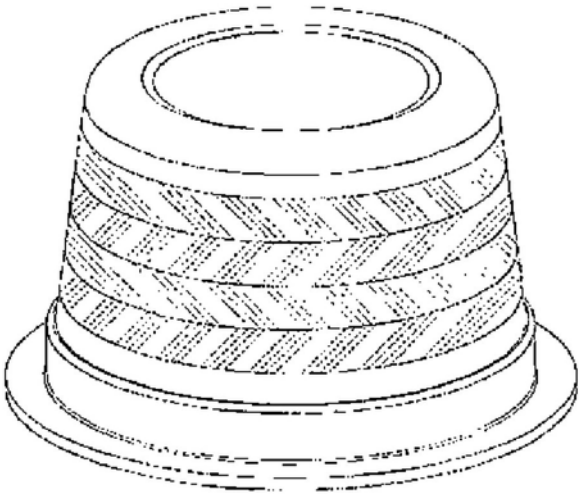

(21) **BR 30 2012 003623-2** **35**
(22) 18/07/2012
(44) 22/09/2015
(54) CONFIGURACAO APLICADA EM LATA EXPANDIDA
(71) Companhia Siderurgica Nacional (BR/SP)
(72) Luciana Cilano Shoji
(74) Jose Queiroz da Rocha Filho
Arquivamento



(21) **BR 30 2012 003628-3** **35**
(22) 18/07/2012
(44) 22/09/2015
(54) CONFIGURAÇÃO APLICADA EM UMA LANCHA
(71) Maurício Milarch Cordeiro (BR/PR)
(72) Maurício Milarch Cordeiro
Arquivamento

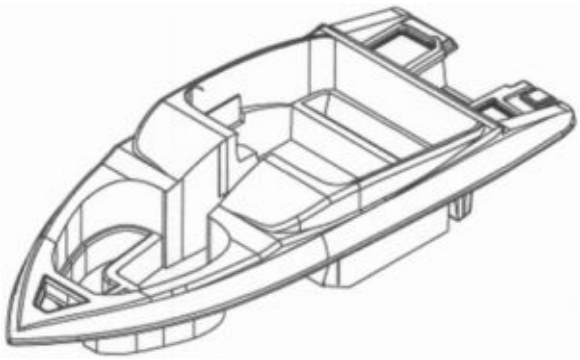

(21) **BR 30 2012 003640-2** **35**
(22) 19/07/2012
(44) 22/09/2015
(54) CONFIGURAÇÃO APLICADA EM CESTA PARA TRANSPORTE DE MERCADORIAS
(71) André Miguel de Souza e Silva (BR/PR)
(72) André Miguel de Souza e Silva
Arquivamento



(21) **BR 30 2012 003643-7** **35**
(22) 19/07/2012
(44) 22/09/2015
(54) "CONFIGURAÇÃO APLICADA EM TRICICLO ULTILITÁRIO"
(71) A.R.M. CONSTRUÇÕES E PRE-MOLDADOS LTDA. (BR/SP)
(72) ANTONIO ROMULO MICHELATO
(74) ABM ASSESSORIA BRASIELEIRA DE MARCAS LTDA
Arquivamento

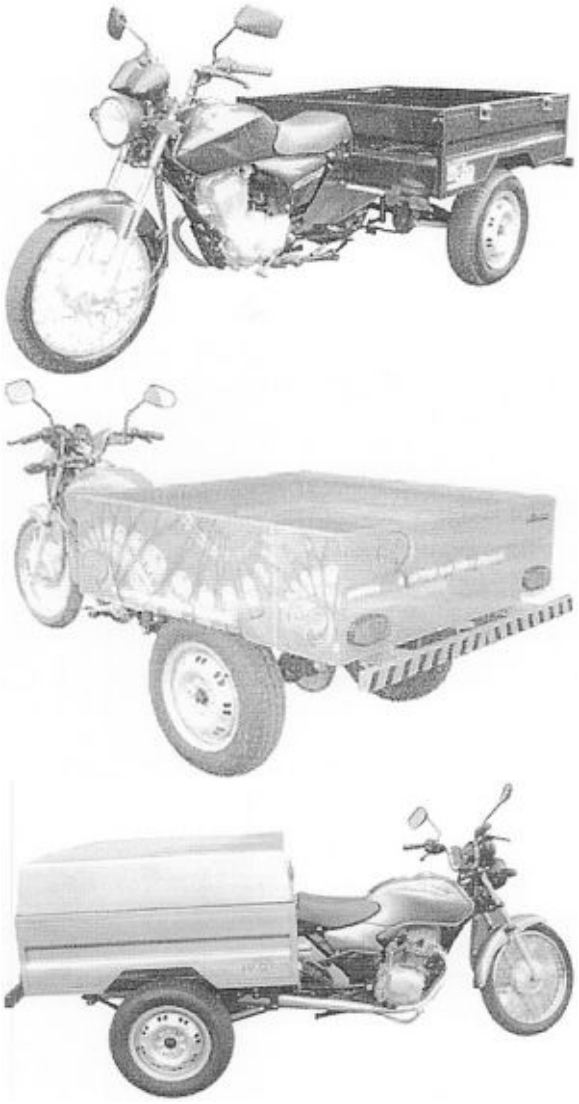

(21) **BR 30 2012 003660-7** **35**
(22) 19/07/2012
(44) 22/09/2015
(54) CONFIGURAÇÃO APLICADA EM SOLADO DE CALÇADO
(71) VULCABRASAZALEIA-RS, CALÇADOS E ARTIGOS ESPORTIVOS S.A. (BR/SP)
(72) MARCELO HENNEMANN
(74) DAVID DO NASCIMENTO ADVOGADOS ASSOCIADOS
Arquivamento

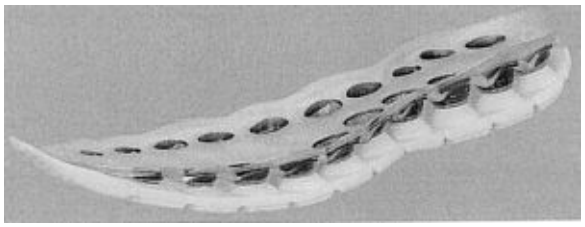

(21) **BR 30 2012 003716-6** **35**
(22) 24/07/2012
(44) 22/09/2015
(54) DISPOSIÇÃO APLICADA A CARTA DE BARALHO, JOGOS E CRACHÁS DE IDENTIFICAÇÃO
(71) Lílian Miranda Costa (BR/MG)
(72) Lilian Miranda Costa
Arquivamento

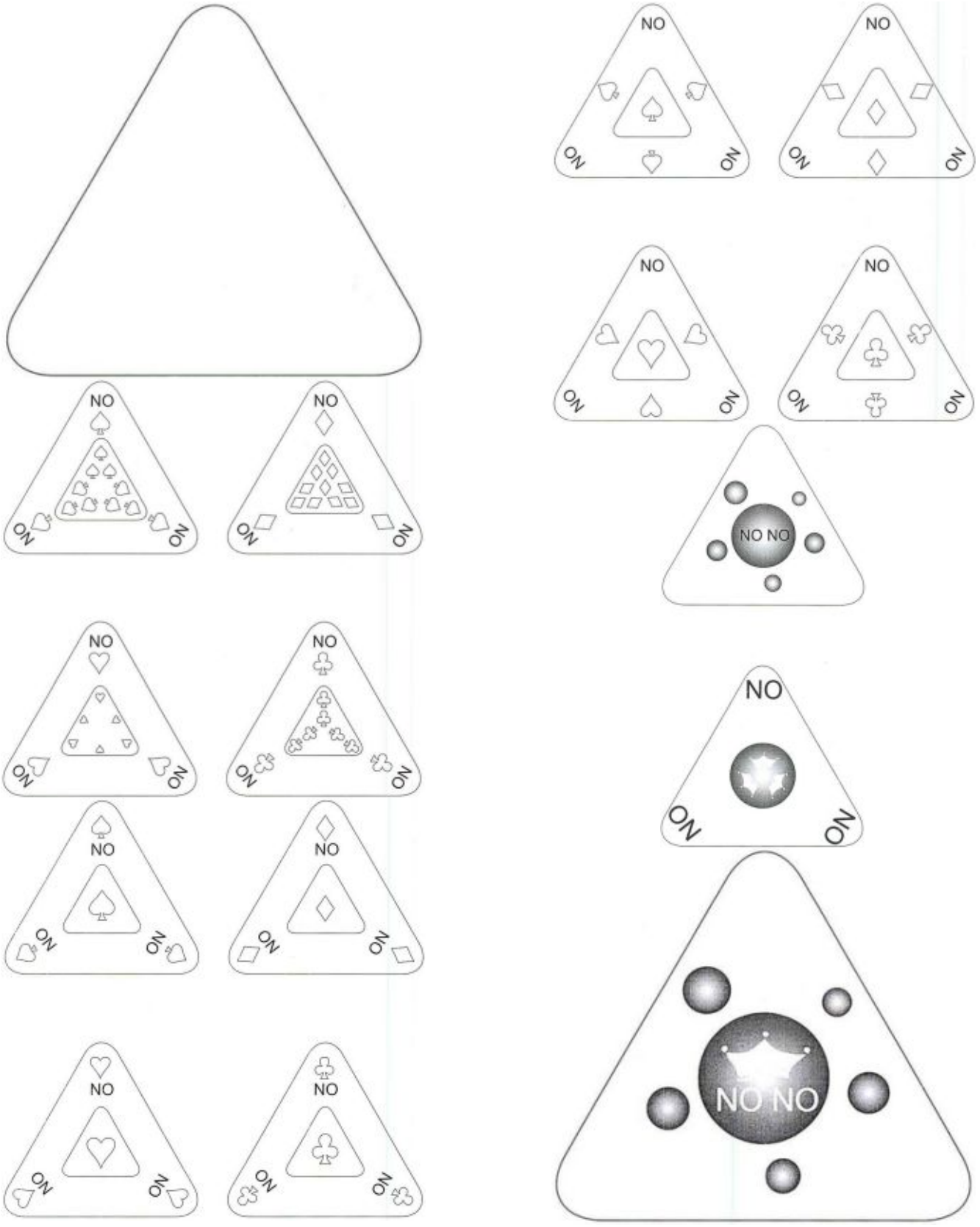

(21) **BR 30 2012 003747-6** **35**
(22) 25/07/2012
(44) 22/09/2015
(52) 15-05
(54) CONFIGURAÇÃO APLICADA EM EQUIPAMENTO DE LIMPEZA DE GLADES DE ESTAÇÕES DE TRATAMENTO E UZINAS HIDRELÉTRICAS.
(71) Eloy Gronenschild (BR/SC)
(72) Eloy Gronenschild
(74) Luana Klaus
Arquivamento

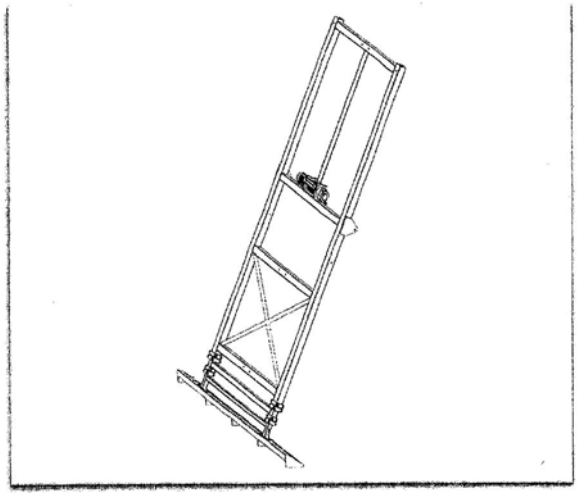

(21) **BR 30 2012 003760-3** **35**
(22) 26/07/2012
(44) 22/09/2015
(54) CONFIGURAÇÃO APLICADA EM VASO PARA FORMAÇÃO DE JARDIM VERTICAL.
(71) Palazzo Pisos e Revestimentos Ltda - EPP (BR/SC)
(72) Eurico Marcelo Oliveira Ludwig, Marco Aurélio Vieira Schimidt, Marcos Alexandre Boettcher Sebben
(74) Maria Aparecida Pereira Gonçalves
Arquivamento

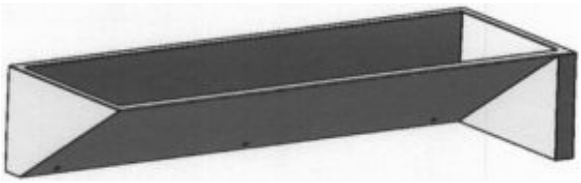

(21) **BR 30 2012 003762-0** **35**
(22) 24/07/2012
(44) 22/09/2015
(54) CONFIGURACAO APLICADA A MESA DE BEBIDAS
(71) Joaquim Vicente de Oliveira (BR/PR)
(72) JOAQUIM VICENTE DE OLIVEIRA
Arquivamento



(21) **BR 30 2012 003792-1** **35**
(22) 27/07/2012
(44) 22/09/2015
(54) CONFIGURAÇÃO APLICADA A PARQUE INFANTIL
(71) Multimeios Multiparque Comércio DE Brinquedos Ltda (BR/RJ)
(72) Manuel José Vieira Pinheiro
(74) Armenio Dos Santos Evangelista
Arquivamento

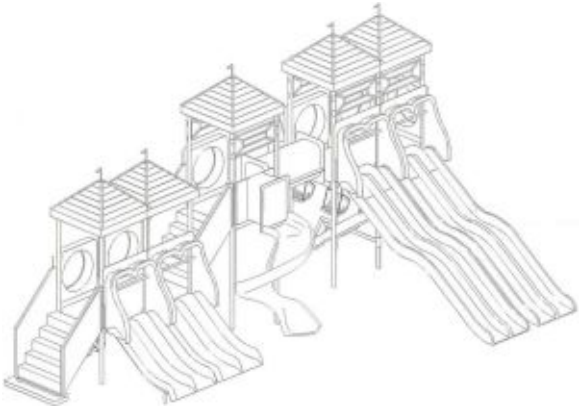

(21) **BR 30 2012 003803-0** **35**
(22) 27/07/2012
(44) 22/09/2015
(52) 06-01
(54) CONFIGURAÇÃO APLICADA EM CADEIRINHA PORTATIL
(71) MILTON JOSÉ BONASSI (BR/SP)
(72) MILTON JOSÉ BONASSI
(74) CLOVIS SILVEIRA
Arquivamento



(21) **BR 30 2012 003871-5** **35**
(22) 31/07/2012
(30) 04/06/2012 US 29/423,712
(44) 22/09/2015
(54) CONFIGURAÇÃO APLICADA A UM DISPOSITIVO ELETRÔNICO PORTÁTIL
(71) RESEARCH IN MOTION LIMITED (CA)
(72) Joseph Michael Hofer, Alina Claudia Oprea, Todd Andrew Wood, Anders Fahrendorff, Brian Dennis Paschke, Ingve Holmung, Di Tao
(74) ORLANDO DE SOUZA
Arquivamento

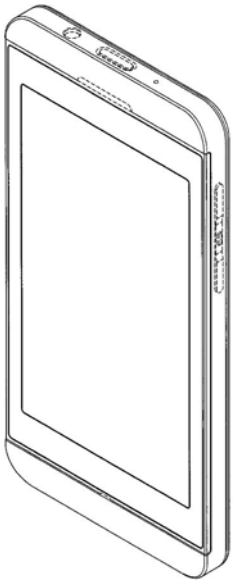

(21) **BR 30 2012 003948-7** **35**

(22) 02/08/2012
(44) 22/09/2015
(54) CONFIGURAÇÃO APLICADA EM TAÇA
(71) Italesse SRL (IT)
(72) Claudio Barducci
(74) Dannemann, Siemsen, Bigler & Ipanema Moreira
Arquivamento















(21) **BR 30 2012 003949-5** **35**
(22) 02/08/2012
(44) 22/09/2015
(54) CONFIGURAÇÃO APLICADA EM RECIPIENTE
(71) Italesse SRL (IT)
(72) Federico Venier
(74) Dannemann, Siemsen, Bigler & Ipanema Moreira
Arquivamento







(21) **BR 30 2012 003950-9** **35**
(22) 02/08/2012
(44) 22/09/2015
(54) CONFIGURAÇÃO APLICADA EM RECIPIENTE
(71) Italesse SRL (IT)
(72) Federico Venier
(74) Dannemann, Siemsen, Bigler & Ipanema Moreira
Arquivamento

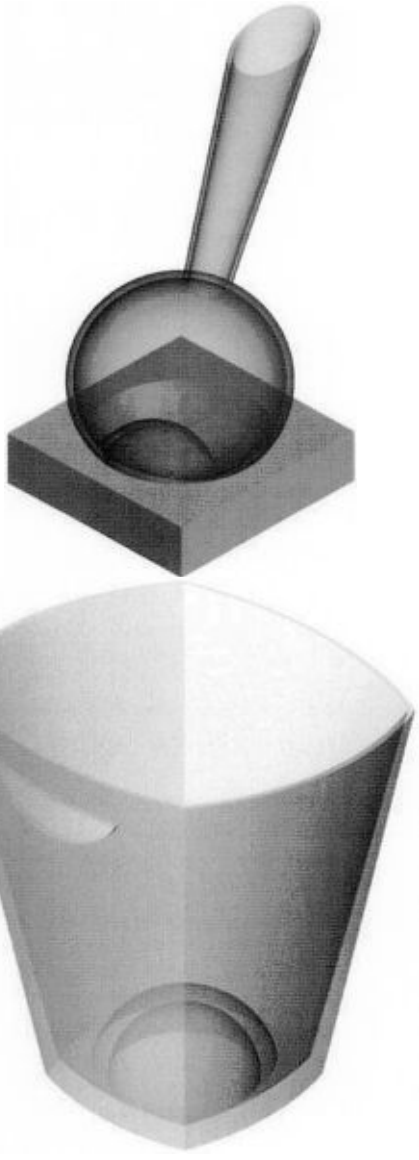



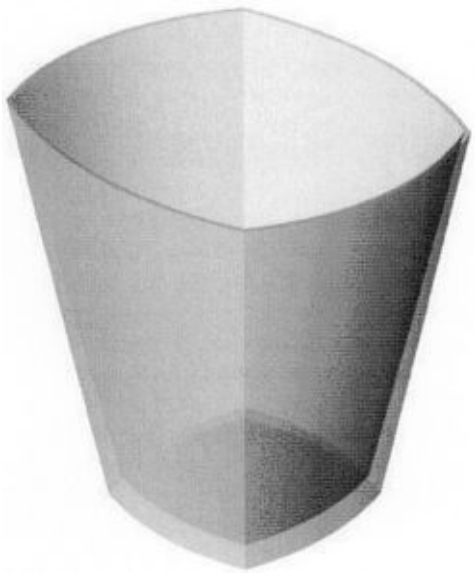

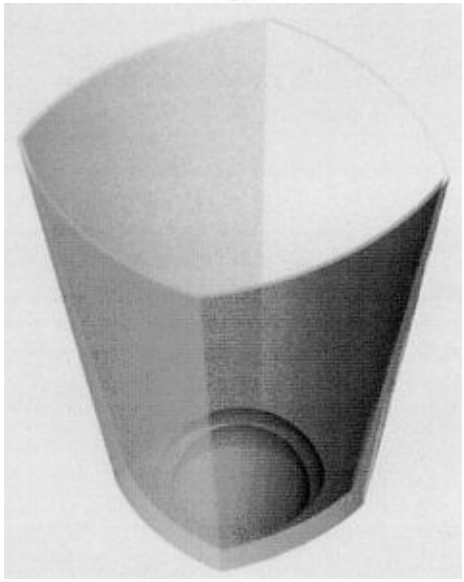

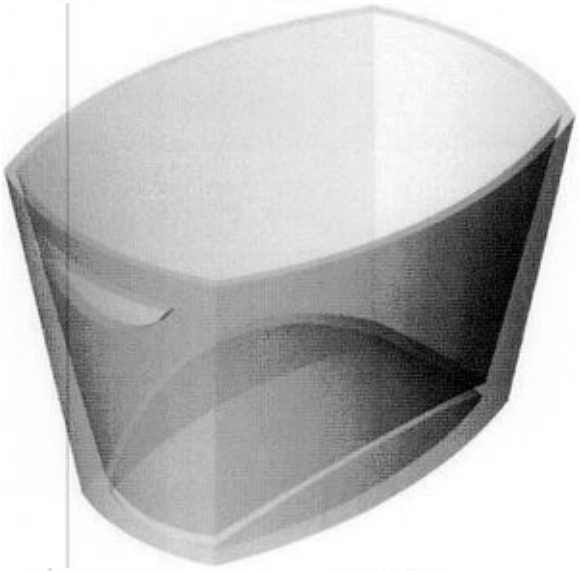



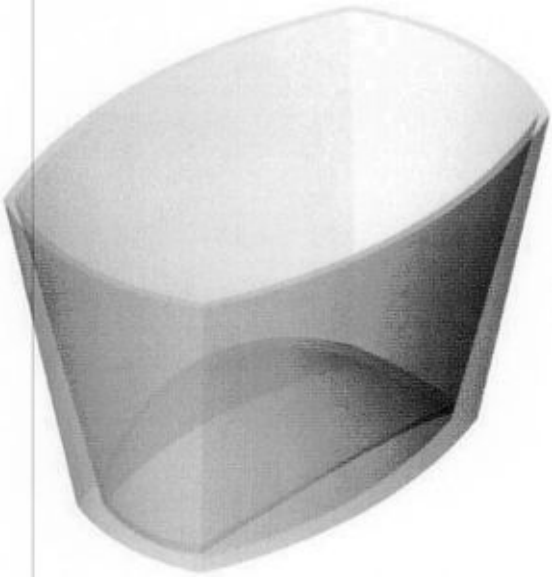

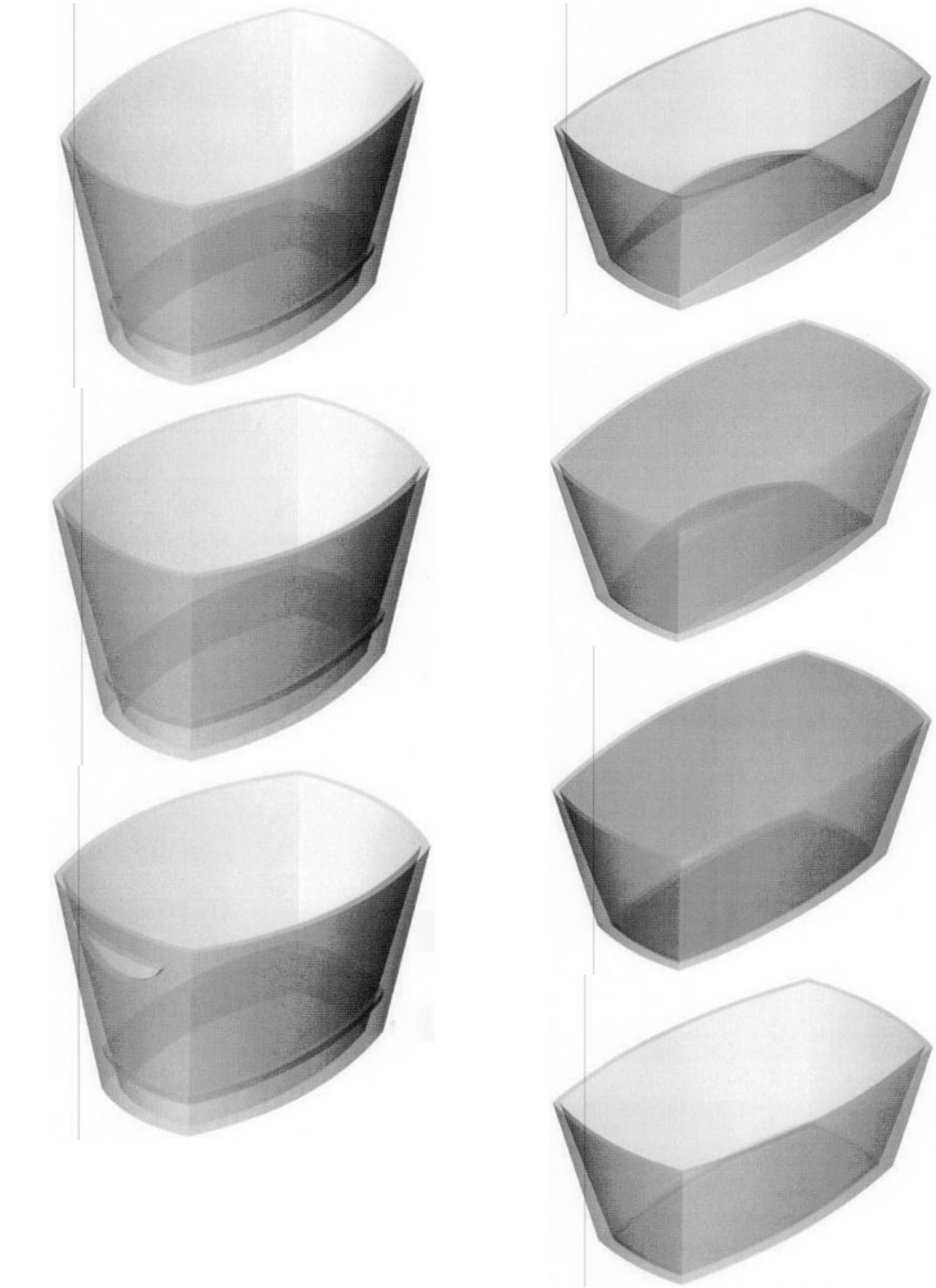

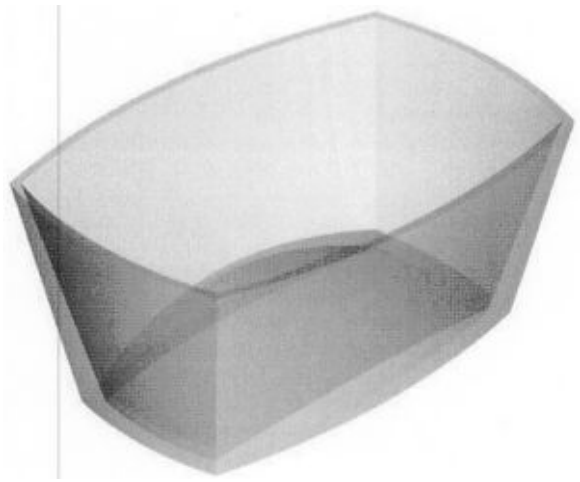

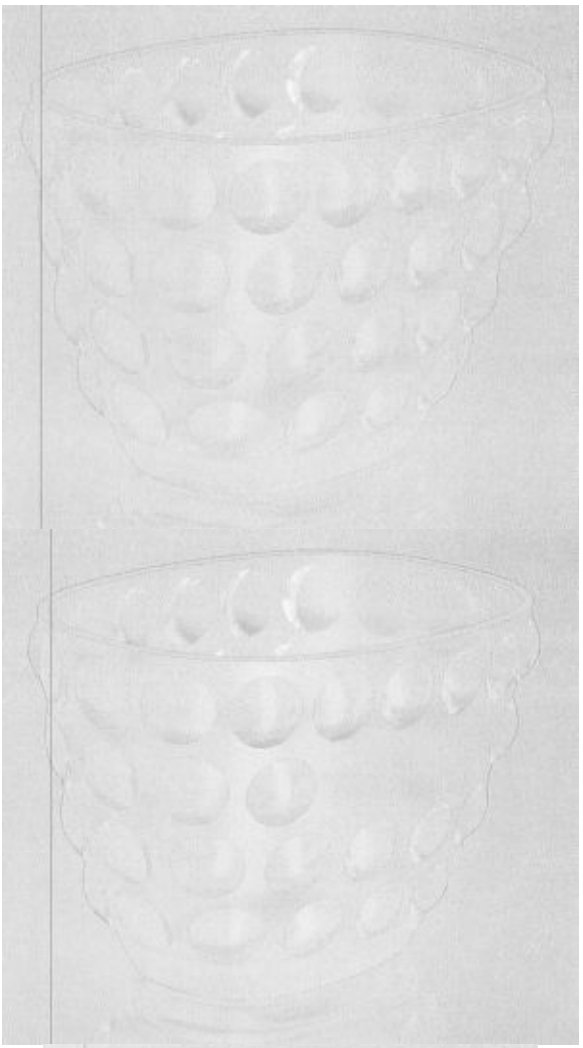

(21) **BR 30 2012 003951-7** **35**
(22) 02/08/2012
(30) 02/02/2012 EP 001312797
(44) 22/09/2015
(52) 07-01
(54) CONFIGURAÇÃO APLICADA EM RECIPIENTE
(71) Italesse SRL (IT)
(72) Luca Trazzi, Carlos Tiscar
(74) Dannemann, Siemsen, Bigler & Ipanema Moreira
Arquivamento

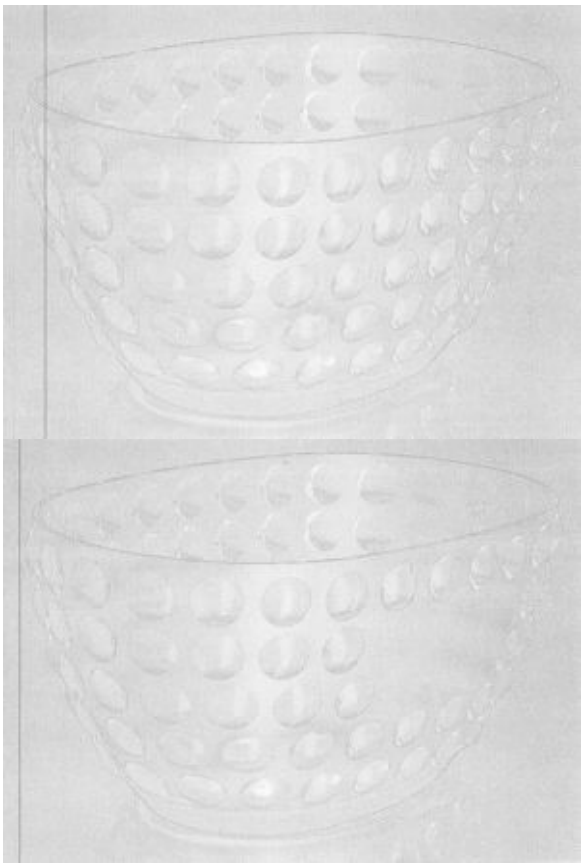







(21) **BR 30 2012 003993-2** **35**
(22) 06/08/2012
(44) 22/09/2015
(52) 06-01
(54) CONFIGURAÇÃO APLICADA A POLTRONA
(71) Paulo Leandro de Oliveira (BR/SP)
(72) Paulo Leandro de Oliveira
Arquivamento



(21) **BR 30 2012 004008-6** **35**
(22) 07/08/2012
(44) 22/09/2015
(54) CONFIGURACAO APLICADA EM CADEIRA DE RODAS INTEGRADA A MACA
(71) Arnaldo Francisco Da Costa (BR/SP)
(72) Arnaldo Francisco Da Costa
(74) A Provincia Marcas e Patentes LTDA
Arquivamento

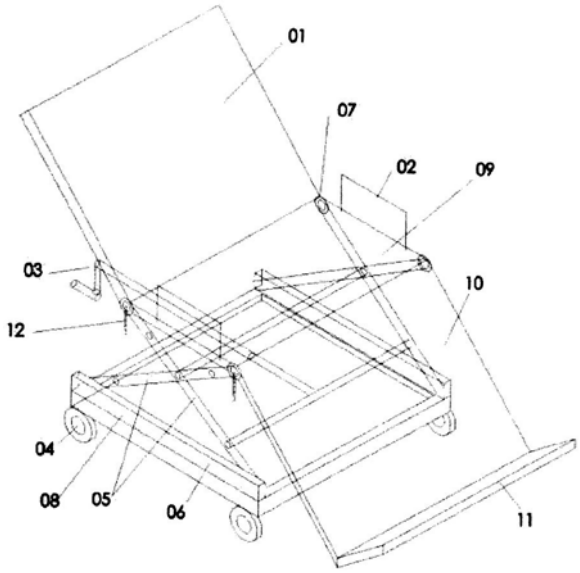

(21) **BR 30 2012 004009-4** **35**
(22) 07/08/2012
(44) 22/09/2015
(54) CONFIGURAÇÃO APLICADA EM COMPONENTE PARA MONTAGEM DE JANELAS
(71) Maura Teresa do Nascimento Cabral (BR/SP)
(72) Maura Teresa do Nascimento Cabral
(74) Maria do Rosario de Lima
Arquivamento

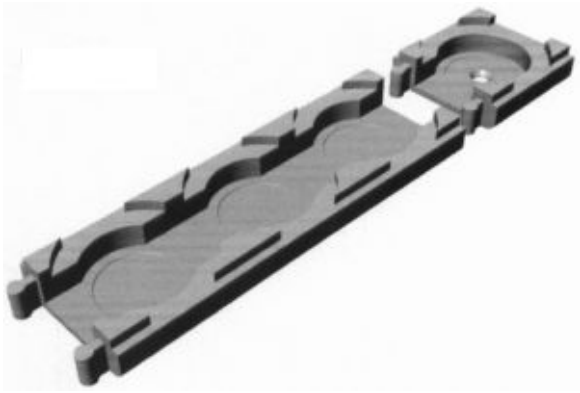

(21) **BR 30 2012 004011-6** **35**
(22) 07/08/2012
(44) 22/09/2015
(54) CONFIGURAÇÃO APLICADO À PORTA OBJETO
(71) Roberto Tian (BR/SP)
(72) Roberto Tian
Arquivamento

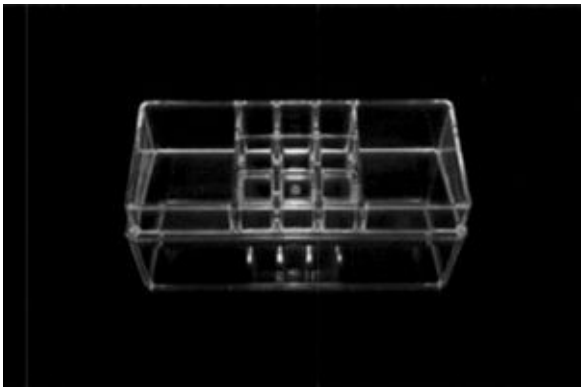

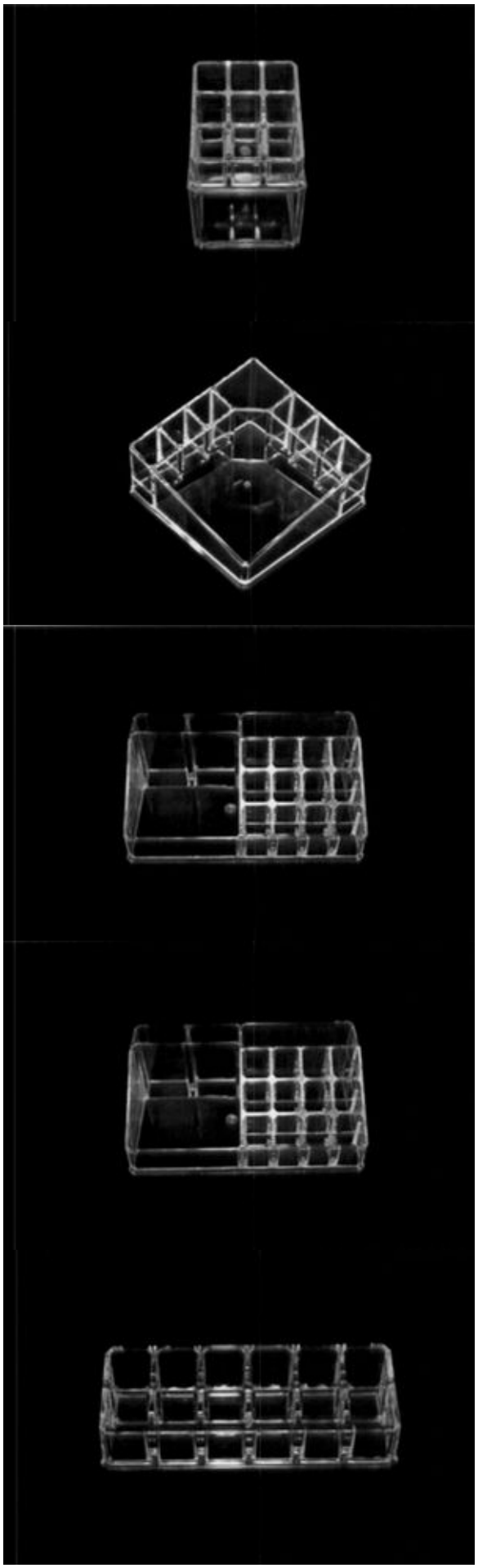

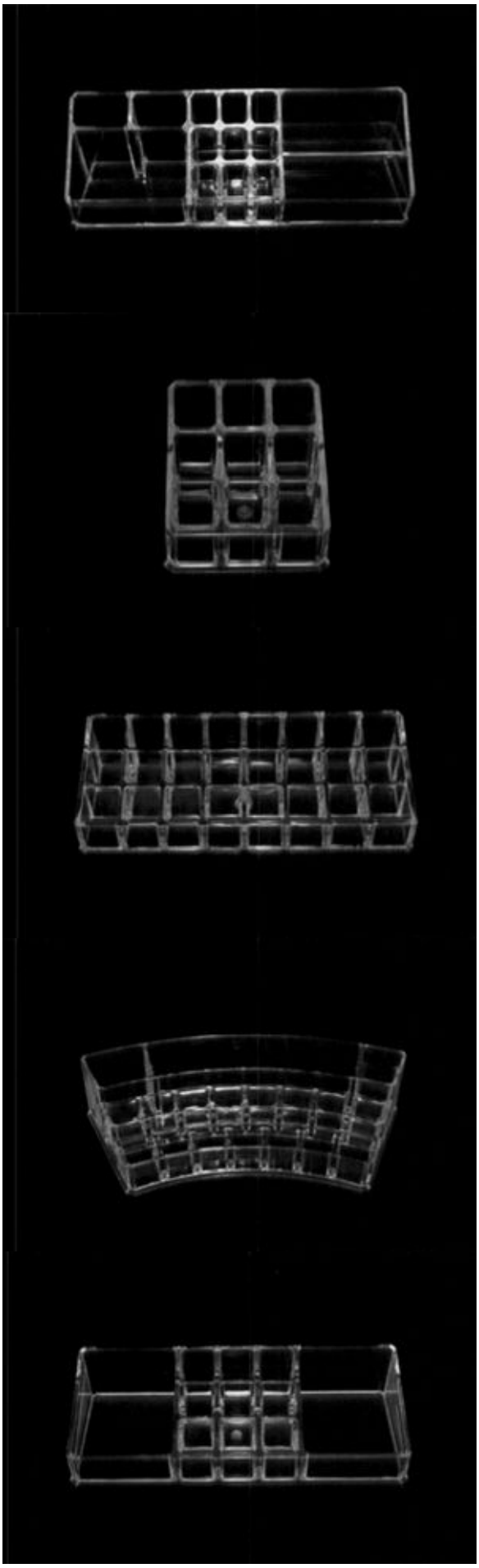

(21) **BR 30 2012 004012-4** **35**
(22) 07/08/2012
(44) 22/09/2015
(54) CONFIGURAÇÃO APLICADO À PORTA OBJETO
(71) Roberto Tian (BR/SP)
(72) Roberto Tian
Arquivamento



(21) **BR 30 2012 004013-2** **35**
(22) 07/08/2012
(44) 22/09/2015
(54) CONFIGURAÇÃO APLICADO À PORTA OBJETO
(71) Roberto Tian (BR/SP)
(72) Roberto Tian
Arquivamento

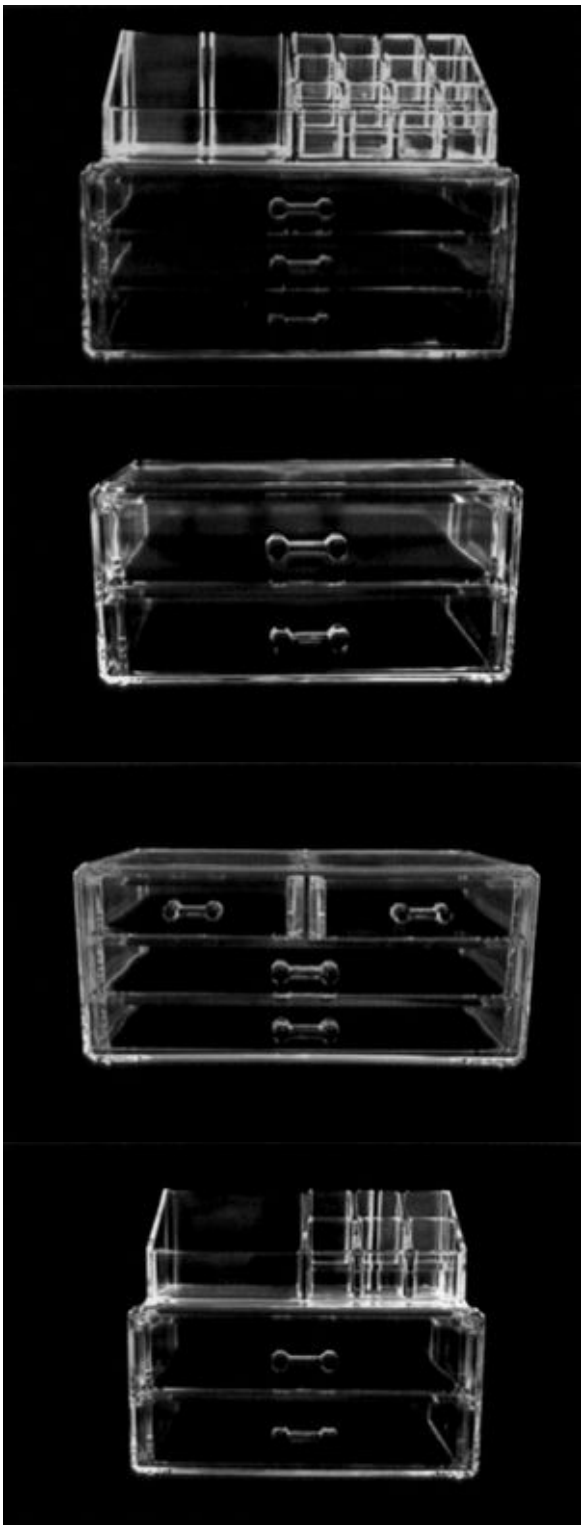

(21) **BR 30 2012 004014-0** **35**
(22) 07/08/2012
(44) 22/09/2015
(54) CONFIGURAÇÃO APLICADO À PORTA OBJETO
(71) Roberto Tian (BR/SP)
(72) Roberto Tian
Arquivamento

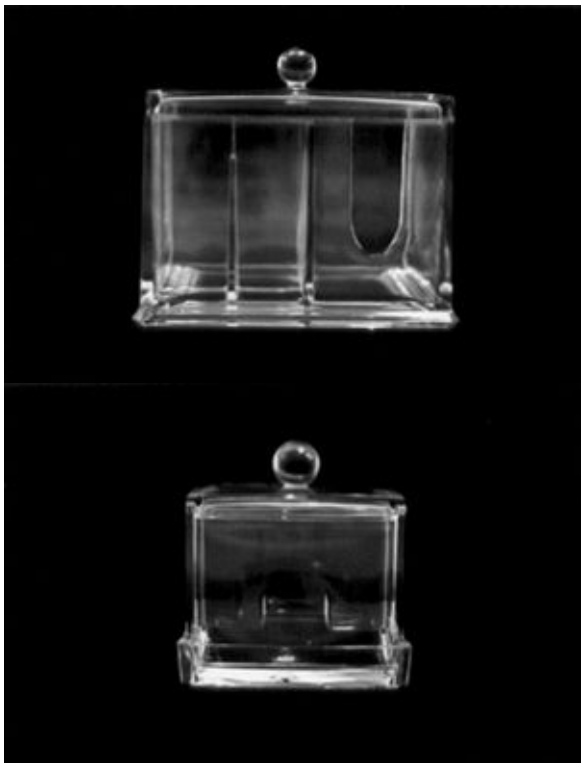

(21) **BR 30 2012 004015-9** **35**
(22) 07/08/2012
(44) 22/09/2015
(54) CONFIGURAÇÃO APLICADA À PORTA OBJETO
(71) Roberto Tian (BR/SP)
(72) Roberto Tian
Arquivamento

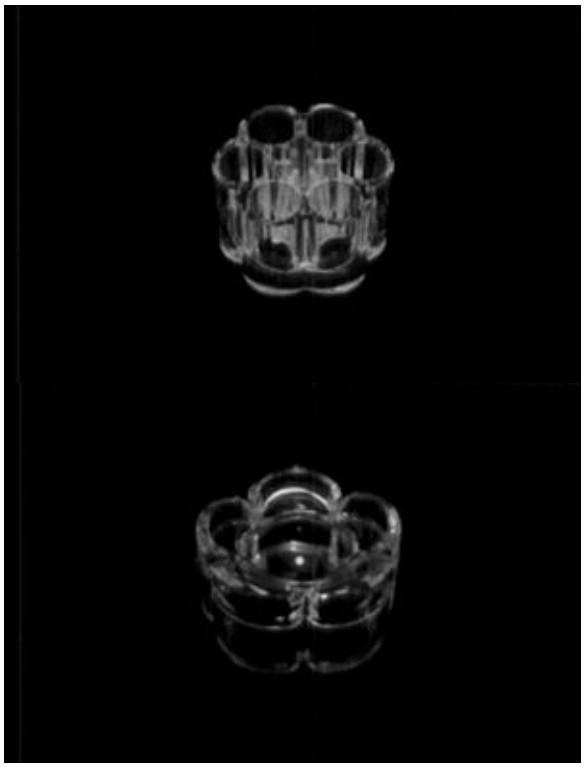

(21) **BR 30 2012 004034-5** **35**
(22) 08/08/2012
(44) 22/09/2015
(54) CONFIGURAÇÃO APLICADA EM ROLDANAS
(71) MARCIA APARECIDA NUNES GONCALVES BRAGA (BR/SP)
(72) MARCIA APARECIDA NUNES GONCALVES BRAGA
(74) NELSON IVAN IBANEZ FAUNDEZ
Arquivamento

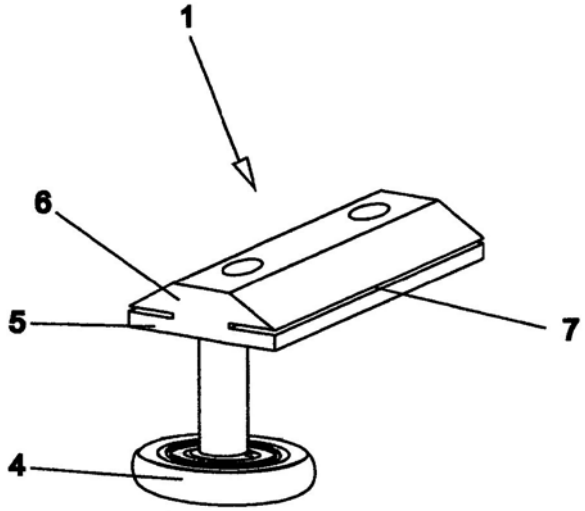
1
6
5
7
4

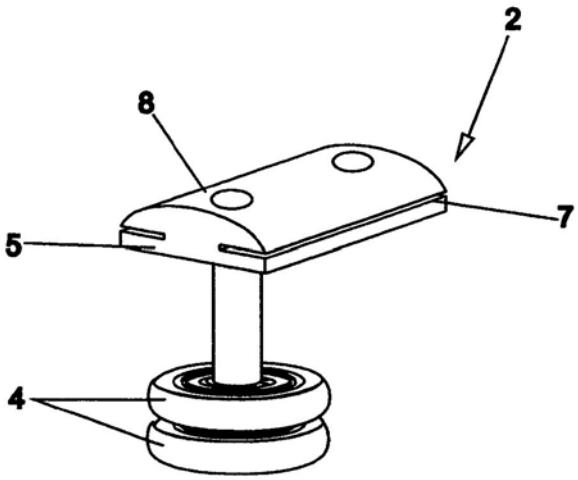
2
8
7
5
4

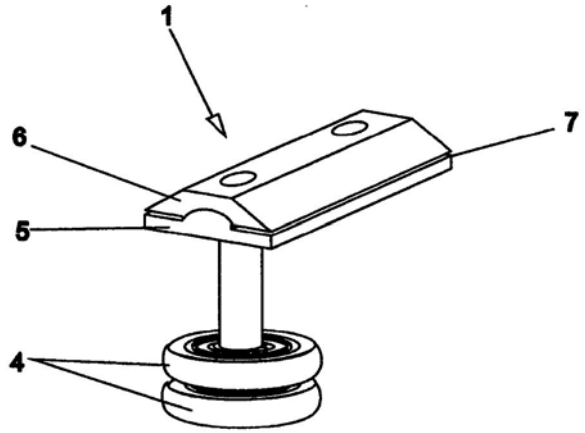
1
6
7
5
4

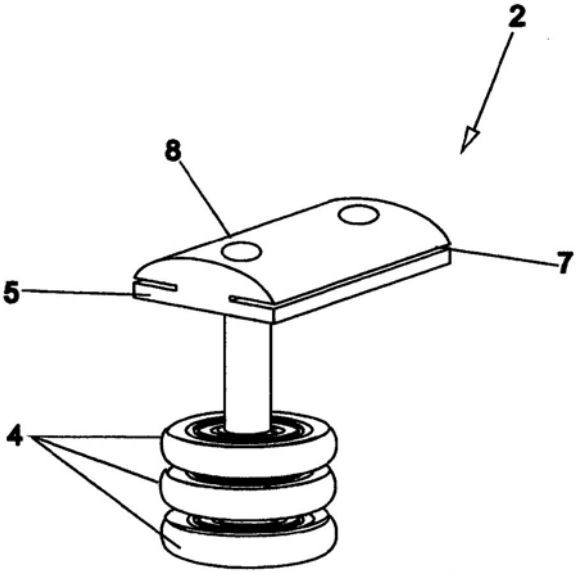
2
8
7
5
4

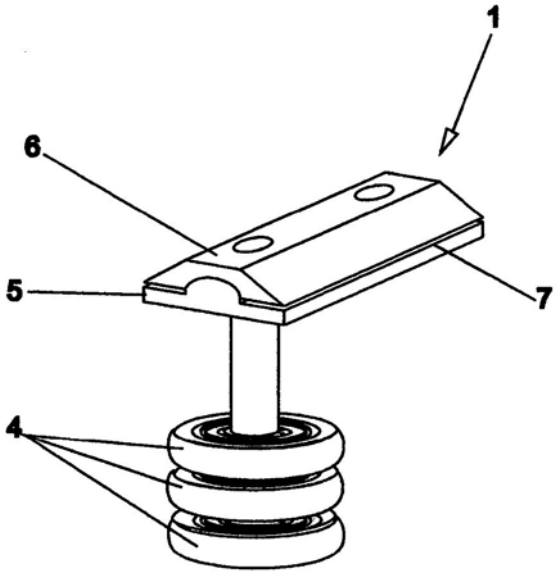
1
6
5
7
4

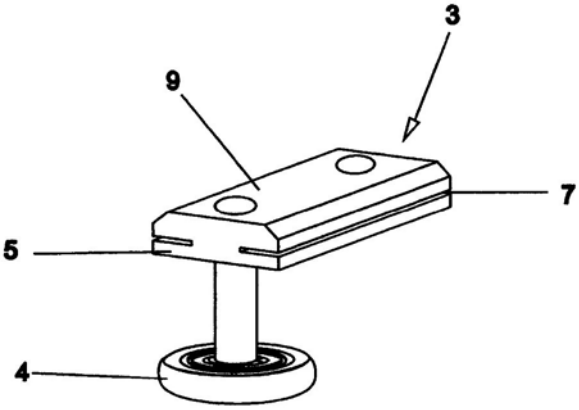
3
9
7
5
4

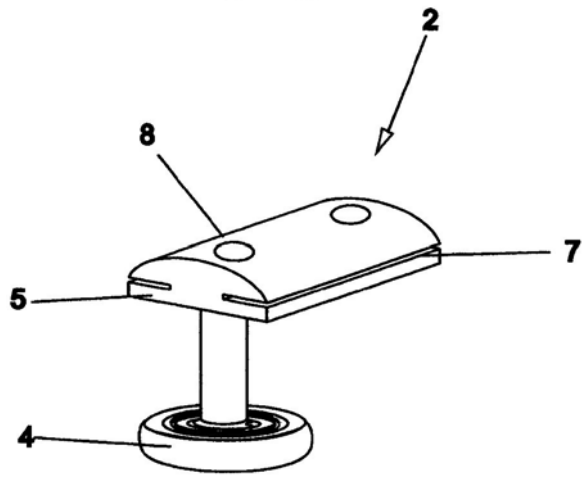
2
8
7
5
4

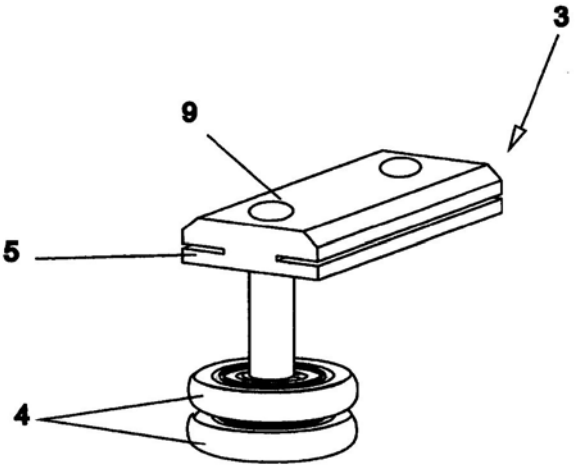
3
9
5
4

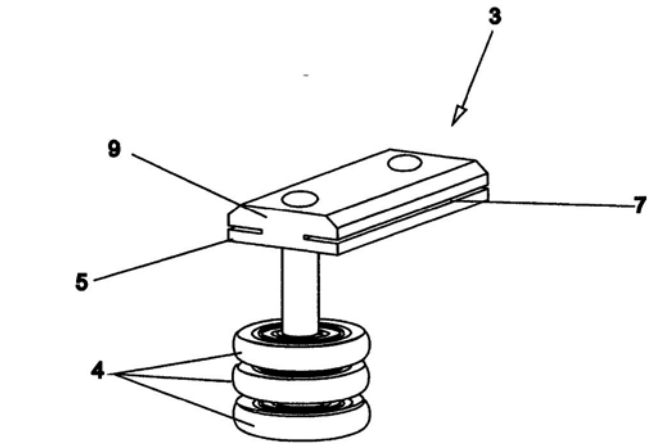

(21) **BR 30 2012 004060-4** **35**
(22) 09/08/2012
(44) 22/09/2015
(54) CONFIGURAÇÃO APLICADA EM GELADEIRA DE 03 PORTAS.
(71) GEFERSON CARIAS DE SOUZA (BR/ES)
(72) GEFERSON CARIAS DE SOUZA
Arquivamento

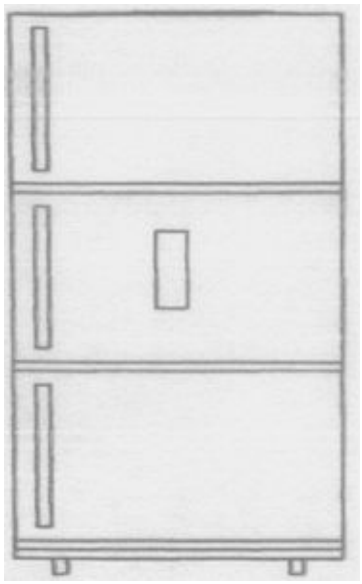

(21) **BR 30 2012 004063-9** **35**
(22) 09/08/2012
(44) 22/09/2015
(54) CONFIGURAÇÃO APLICADA DE BLOCO DE CONCRETO NA UTILIZAÇÃO DE VIGAS.
(71) GEFERSON CARIAS DE SOUZA (BR/ES)
(72) GEFERSON CARIAS DE SOUZA
Arquivamento

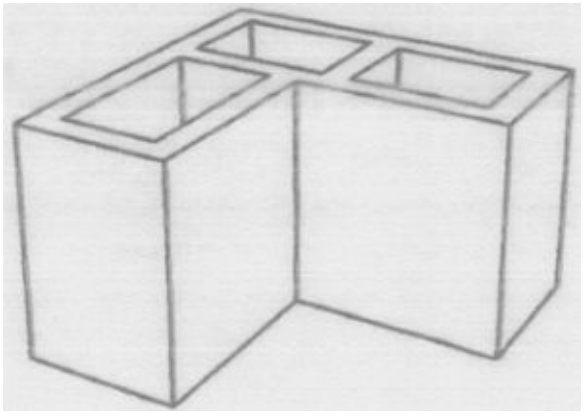

(21) **BR 30 2012 004076-0** **35**
(22) 09/08/2012
(44) 22/09/2015
(54) CONFIGURAÇÃO APLICADA EM CAÇADO
(71) Wanderson Sampaio Goncalves (BR/CE)
(72) Wanderson Sampaio Goncalves
(74) Algo Alliance Assessoria em Propriedade Intelectual Ltda
Arquivamento



(21) **BR 30 2012 004095-7** **35**
(22) 10/08/2012
(44) 22/09/2015
(54) CONFIGURAÇÃO APLICADA EM TIRA DE DEPILAÇÃO
(71) GABRIEL DE JESUS RAMOS (BR/RJ)
(72) GABRIEL DE JESUS RAMOS
(74) MODAL MARCAS E PATENTES LTDA
Arquivamento

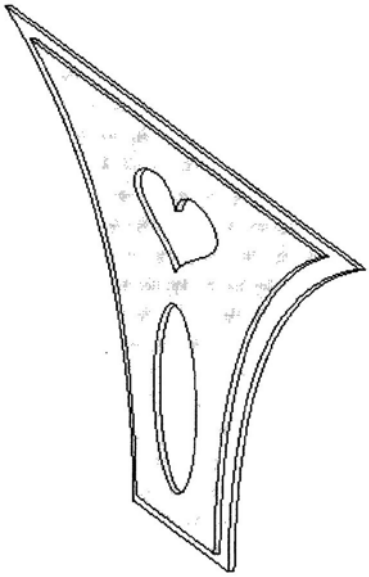

(21) **BR 30 2012 004142-2** **35**
(22) 14/08/2012
(44) 22/09/2015
(54) CONFIGURAÇÃO APLICADA EM EMBALAGEM PLÁSTICA
(71) GEFERSON CARIAS DE SOUZA (BR/ES)
(72) GEFERSON CARIAS DE SOUZA
Arquivamento

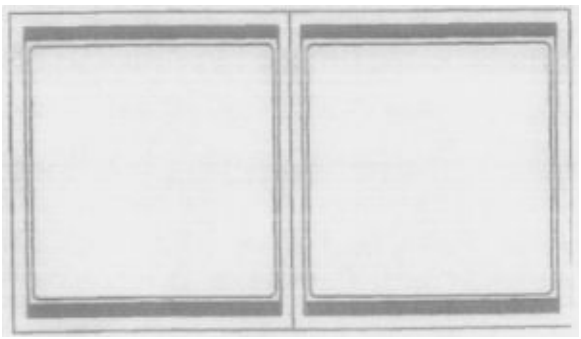

(21) **BR 30 2012 004145-7** **35**
(22) 14/08/2012
(44) 22/09/2015

(54) DISPOSIÇÃO APLICADA EM CONJUNTO DE PEÇAS PARA MONTAGEM DE CUBOS
(71) Emmanuel Dias Rodrigues Silva (BR/MG)
(72) Emmanuel Dias Rodrigues Silva
Arquivamento

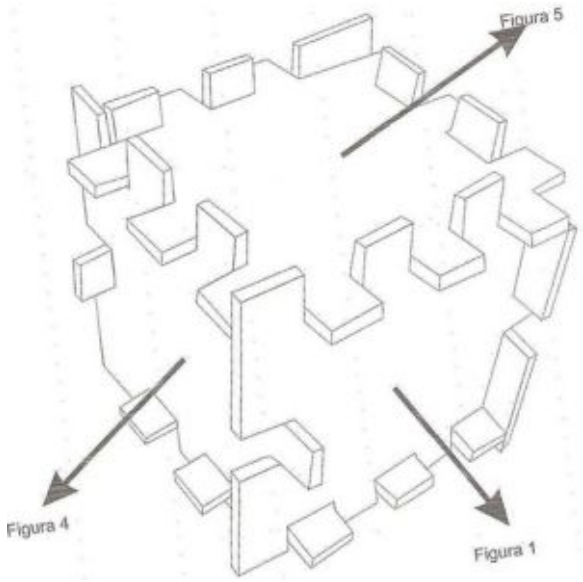

(21) **BR 30 2012 004157-0** **35**
(22) 25/07/2012
(44) 22/09/2015
(54) CONFIGURACAO APLICADA EM VELAS
(71) Sonia Maria Alves Henriques (BR/MG)
(72) Sonia Maria Alves Henriques
Arquivamento



(21) **BR 30 2012 004158-9** **35**
(22) 25/07/2012
(44) 22/09/2015
(54) CONFIGURACAO APLICADA EM VELAS
(71) Sonia Maria Alves Henriques (BR/MG)
(72) Sonia Maria Alves Henriques
Arquivamento



(21) **BR 30 2012 004159-7** **35**
(22) 25/07/2012
(44) 22/09/2015
(54) CONFIGURACAO APLICADA EM VELAS
(71) Sonia Maria Alves Henriques (BR/MG)
(72) Sonia Maria Alves Henriques
Arquivamento



(21) **BR 30 2012 004160-0** **35**
(22) 25/07/2012
(44) 22/09/2015
(54) CONFIGURACAO APLICADA EM VELAS
(71) Sonia Maria Alves Henriques (BR/MG)
(72) Sonia Maria Alves Henriques
Arquivamento



(21) **BR 30 2012 004161-9** **35**
(22) 25/07/2012
(44) 22/09/2015
(54) CONFIGURACAO APLICADA EM VELAS
(71) Sonia Maria Alves Henriques (BR/MG)
(72) Sonia Maria Alves Henriques
Arquivamento



(21) **BR 30 2012 004187-2** **35**
(22) 02/08/2012
(44) 22/09/2015
(54) CONFIGURAÇÃO APLICADA A CHAPÉUS
(71) Carlos Henrique Sévilla Neves Alves (BR/DF)
(72) Carlos Henrique Sévilla Neves Alves
Arquivamento

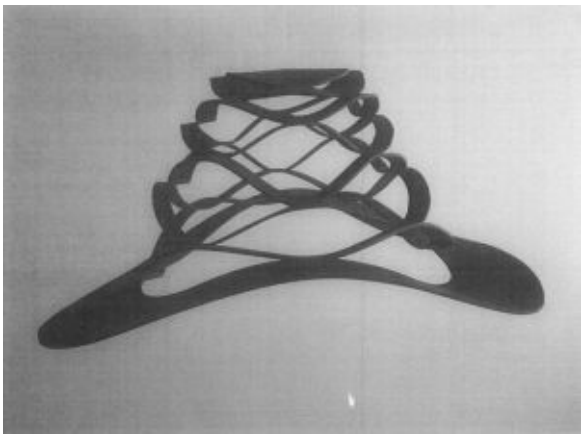

(21) **BR 30 2012 004189-9** **35**
(22) 02/08/2012
(44) 22/09/2015
(54) TRITURADOR DE ALHO
(71) Malta Industria de Utilidades Doméstica Ltda (BR/RS)
(72) Edgar Amalcaburio
Arquivamento

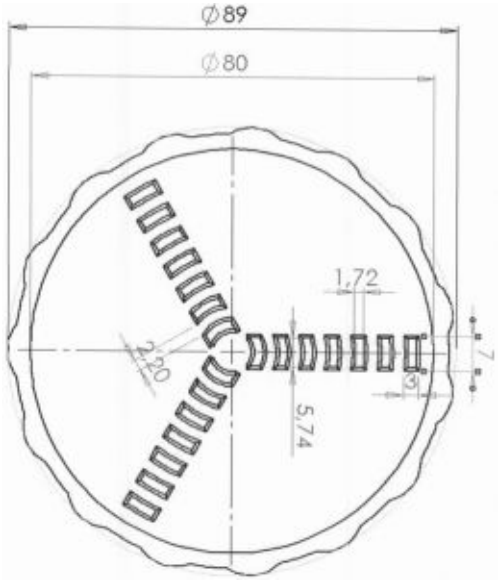

(21) **BR 30 2012 004211-9** **35**
(22) 16/08/2012
(30) 17/02/2012 EM 001994252-0001/0008
(44) 22/09/2015
(54) CONFIGURAÇÃO APLICADA EM ELEMENTO DE ACABAMENTO QUANDRANGULAR PARA CONTRUÇÃO CIVIL
(71) Seves S.p.A. (IT)
(72) PIERO CANOVA
(74) ADVOCACIA PIETRO ARIBONI S/C
Arquivamento

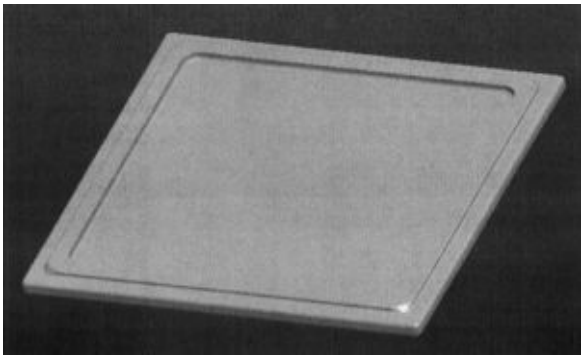

(21) **BR 30 2012 004212-7** **35**
(22) 16/08/2012
(30) 17/02/2012 EM 001994252-0001/0008
(44) 22/09/2015
(54) CONFIGURAÇÃO APLICADA EM ELEMENTO DE ACABAMENTO TRIANGULGAR PARA CONSTRUÇÃO CIVIL
(71) Seves S.p.A. (IT)
(72) PEDRO CANOVA
(74) ADVOCACIA PIETRO ARIBONI S/C
Arquivamento

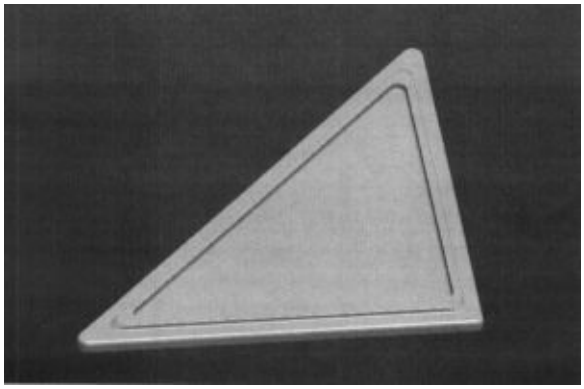

(21) **BR 30 2012 004219-4** **35**
(22) 16/08/2012
(44) 22/09/2015
(54) CONFIGURAÇÃO EM MOCHILA
(71) Tramontina S.A. Cutelaria (BR/RS)
(72) Marcos Antônio Grespan
(74) Creazione Marcas e Patentes LTDA.
Arquivamento



(21) **BR 30 2012 004230-5** **35**
(22) 17/08/2012
(44) 22/09/2015
(54) CONFIGURAÇÃO ORNAMENTAL EM BOTÃO DE ELEVADOR
(71) ELEVCOM IND E COM. DE PEÇAS E ACESSÓRIOS PARA ELEVADORES LTDA (BR/SP)
(72) ROGERIO APARECIDO GARCIA MENEGUELLO, OSIVALDO FERREIRA LELIS
(74) ALCIDES RIBEIRO FILHO
Arquivamento

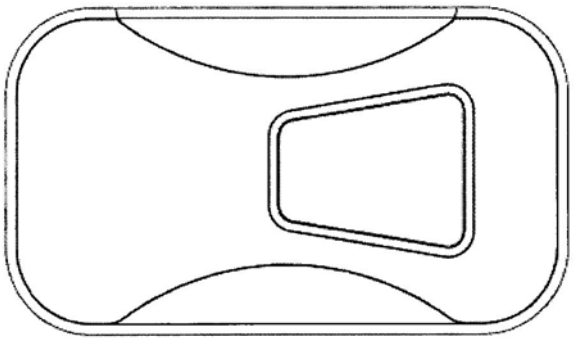

(21) **BR 30 2012 004231-3** **35**
(22) 17/08/2012
(44) 22/09/2015
(54) CONFIGURAÇÃO ORNAMENTAL DE BOTÃO DE ELEVADOR
(71) ELEVCOM IND. E COM. DE PEÇAS E ACESSÓRIOS PARA ELEVADORES LTDA (BR/SP)
(72) ROGERIO APARECIDO GARCIA MENEGUELLO, OSIVALDO FERREIRA LELIS
(74) ALCIDES RIBEIRO FILHO
Arquivamento

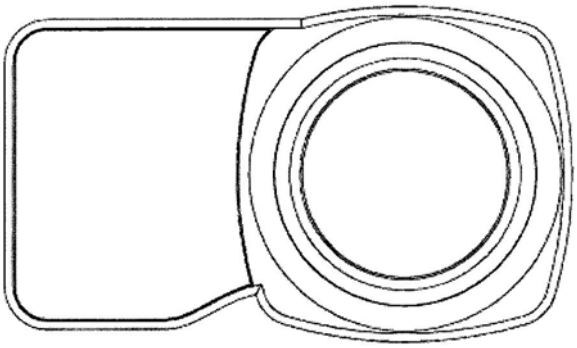

(21) **BR 30 2012 004285-2** **35**
(22) 21/08/2012
(44) 22/09/2015
(54) CONFIGURAÇAO APLICADA A JOGO DE TABULEIRO
(71) ALEXANDRE PAULINO PITON (BR/SP)
(72) ALEXANDRE PAULINO PITON
Arquivamento

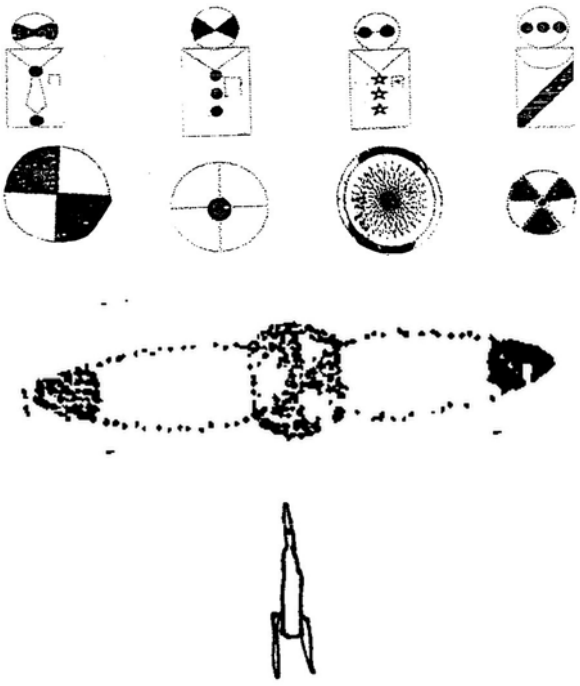



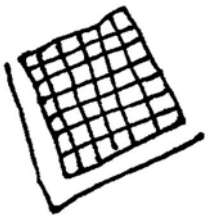

(21) **BR 30 2012 004286-0** **35**
(22) 21/08/2012
(44) 22/09/2015
(54) CONFIGURACAO APLICADA EM PAINEL DIVISORIA MODULAR
(71) EDUARDO GATTI ARQUITETURA, PROJETOS E OBRAS LTDA (BR/SP)
(72) CARLOS EDUARDO GOMES GATTI
(74) ICAMP MARCAS E PATENTES LTDA
Arquivamento

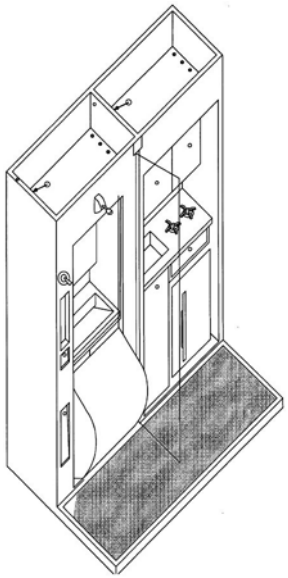

(21) **BR 30 2012 004299-2** **35**
(22) 22/08/2012
(44) 22/09/2015
(54) BATA COM COLAR
(71) João Olimpio Buarque de Gusmão (BR/GO) , Felipe Lira Buarque de Gusmão (BR/GO) , BARBARA NASCIMENTO RICCIOPPO (BR/GO)
(72) João Olimpio Buarque de Gusmão, BARBARA NASCIMENTO RICCIOPPO, Felipe Lira Buarque de Gusmão
Arquivamento



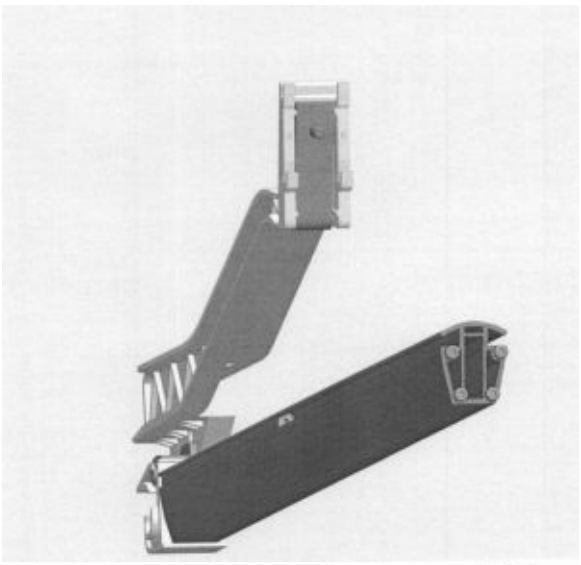

(21) **BR 30 2012 004326-3** **35**
(22) 23/08/2012
(44) 22/09/2015
(54) "CONFIGURAÇÃO APLICADA EM PORTA-TRECO"
(71) Milton José Cerniftcu (BR/SC)
(72) Milton José Cerniftcu
(74) Catiane Zini Borela
Arquivamento

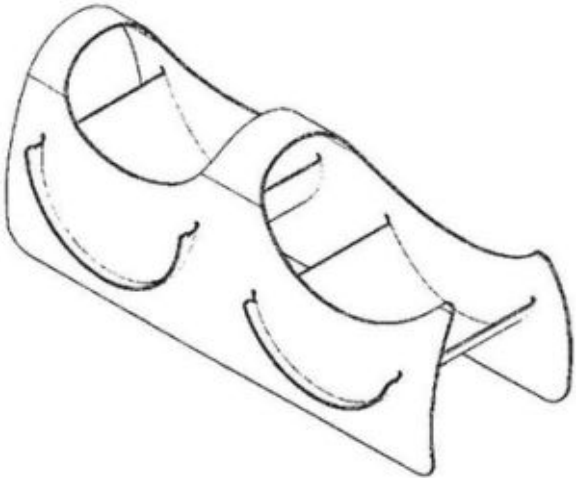

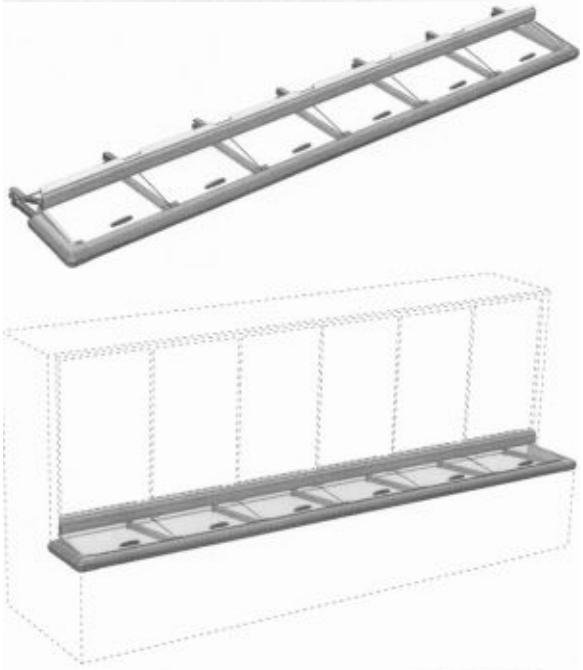

(21) **BR 30 2012 004349-2** **35**
(22) 24/08/2012
(30) 24/02/2012 GB 001997487
(44) 22/09/2015
(54) CONFIGURAÇÃO APLICADA A PEÇAS DE BALCÃO DE VENDA REFRIGERADO
(71) Behr A/S (DK)
(72) Uffe Pedersen
(74) Guerra Propriedade Industrial
Arquivamento

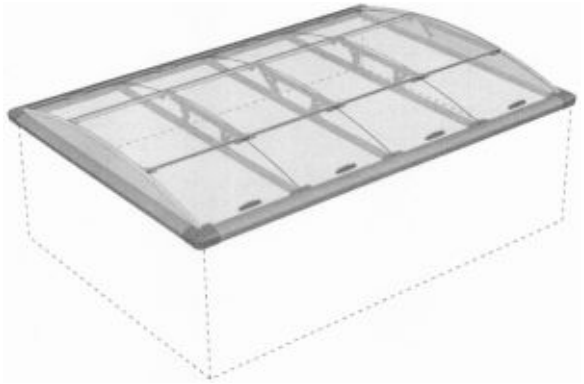

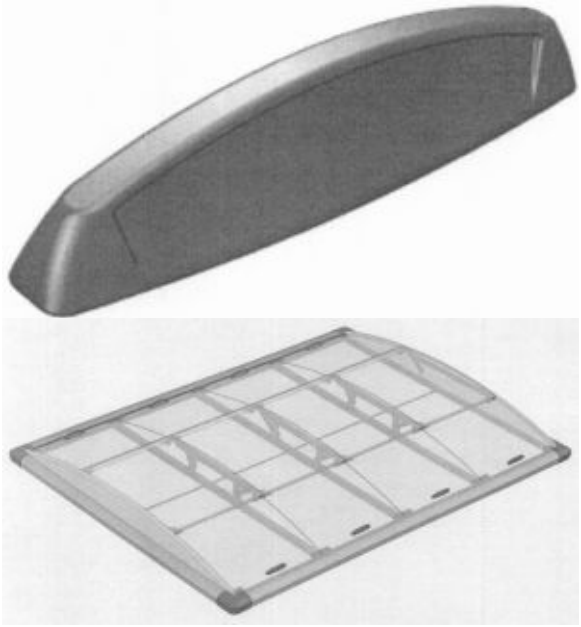



(21) **BR 30 2012 004361-1** **35**
(22) 27/08/2012
(44) 22/09/2015
(52) 06-03 , 06-02
(54) CONFIGURACAO APLICADA EM MOVEL ARTICULADO
(71) EDSON DONIZETTE ALVES PEREIRA (BR/SP)
(72) Edson Donizette Alves Pereira
(74) BEERE ASSESSORIA EMPRESARIAL LTDA
Arquivamento

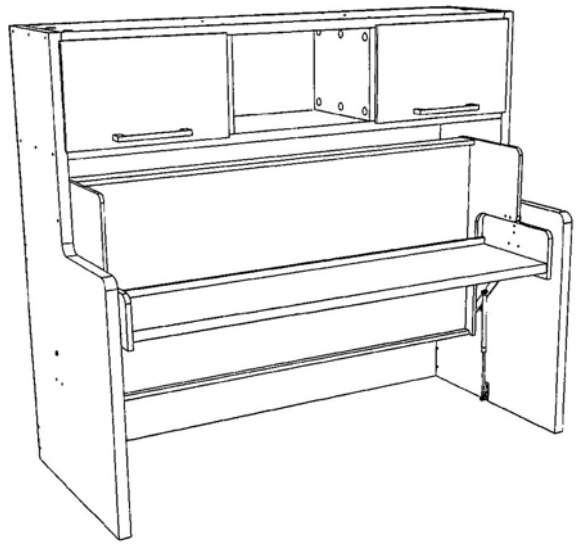

(21) **BR 30 2012 004381-6** **35**
(22) 28/08/2012
(44) 22/09/2015
(54) RODO PRENDEDOR
(71) PLASTICOS MACHADOS LTDA (BR/MG)
(72) Deborah Souza Lima Machado
(74) Jorge Vieira do Amaral
Arquivamento

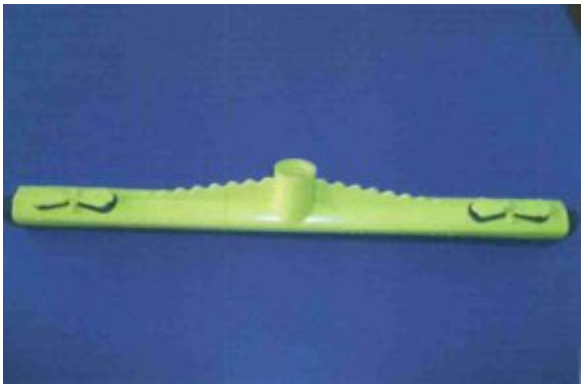

(21) **BR 30 2012 004414-6** **35**
(22) 29/08/2012
(44) 22/09/2015
(54) CONFIGURAÇÃO APLICADA EM CADEIRA
(71) GREGORIO LUCAS PEREIRA LEITÃO (BR/GO)
(72) Gregorio Lucas Pereira Leitão
(74) WAGNER JOSE DA SILVA
Arquivamento



(21) **BR 30 2012 004417-0** **35**
(22) 29/08/2012
(44) 22/09/2015
(54) CONFIGURAÇÃO APLICADA EM PORTA OBJETOS
(71) BRICIA FARIA BORGES (BR/GO)
(72) Bricia Faria Borges
(74) WAGNER JOSE DA SILVA
Arquivamento

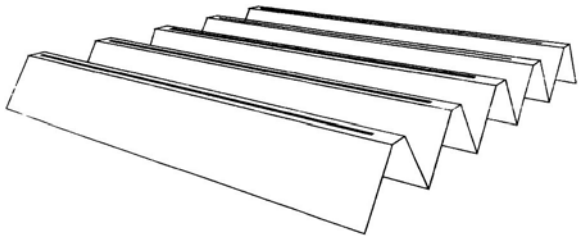

(21) **BR 30 2012 004421-9** **35**
(22) 29/08/2012
(44) 22/09/2015
(54) CONFIGURAÇÃO APLICADA EM CADEIRA
(71) Marcus Camargo de Freitas (BR/GO)
(72) Marcus Camargo de Freitas
(74) WAGNER JOSE DA SILVA
Arquivamento

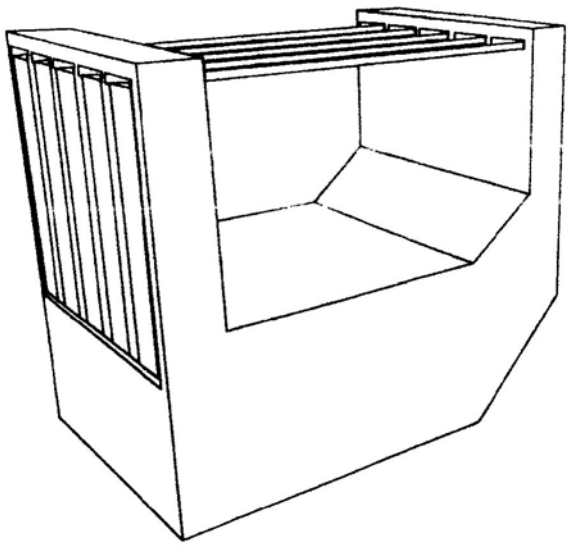

(21) **BR 30 2012 004423-5** **35**
(22) 29/08/2012
(44) 22/09/2015
(54) CONFIGURAÇÃO APLICADA EM CABIDEIRO
(71) Alice Nascimento Gomes de Oliveira (BR/GO)
(72) Alice Nascimento Gomes de Oliveira
(74) WAGNER JOSE DA SILVA
Arquivamento

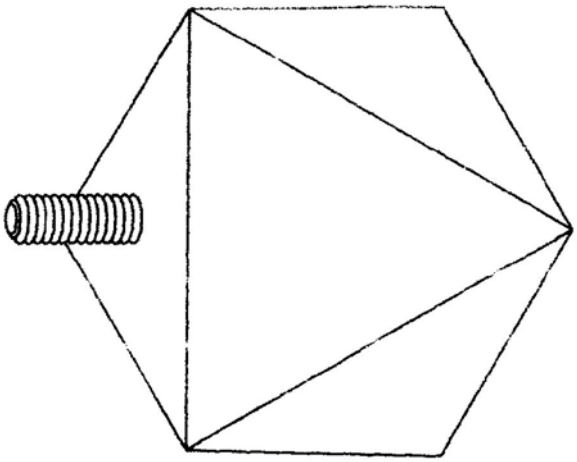

(21) **BR 30 2012 004426-0** **35**
(22) 29/08/2012
(44) 22/09/2015
(54) CONFIGURAÇÃO APLICADA EM CABIDEIRO
(71) Alice Nascimento Gomes de Oliveira (BR/GO)
(72) Alice Nascimento Gomes de Oliveira
(74) Wagner Jose da Silva
Arquivamento

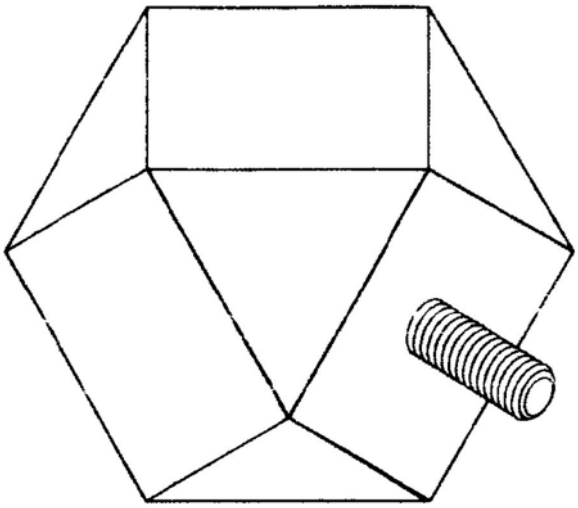

(21) **BR 30 2012 004429-4** **35**
(22) 29/08/2012
(44) 22/09/2015
(54) CONFIGURAÇÃO APLICADA EM CABIDEIRO
(71) Alice Nascimento Gomes de Oliveira (BR/GO)
(72) Alice Nascimento Gomes de Oliveira
(74) WAGNER JOSE DA SILVA
Arquivamento

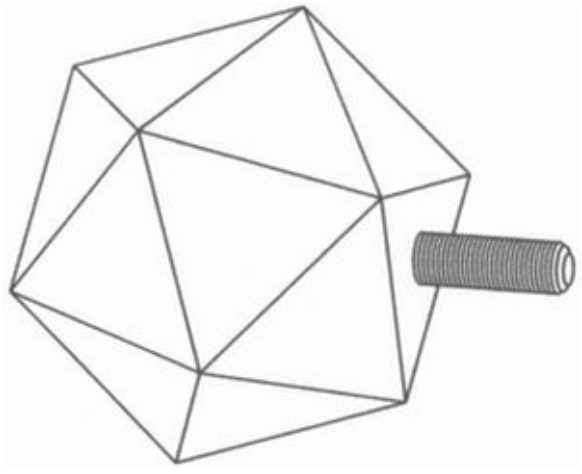

(21) **BR 30 2012 004444-8** **35**
(22) 30/08/2012
(44) 22/09/2015
(54) CONFIGURAÇÃO APLICADA EM BOCAL PARA LATAS DE BEBIDAS
(71) Companhia Doce Brinquedo Ltda (BR/SP)
(72) Felix Pintor Agra
Arquivamento



(21) **BR 30 2012 004477-4** **35**
(22) 30/08/2012
(44) 22/09/2015
(54) LAVADOR DE RODAS E PNEUS DE CAMINHOES COM LAMINA D'AGUA LIMPANTE
(71) Welington Bortolini (BR/DF)
(72) Welington Bortolini
Arquivamento

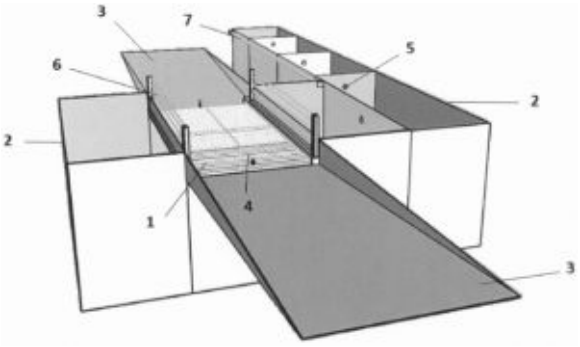

(21) **BR 30 2012 004520-7** **35**
(22) 03/09/2012
(44) 22/09/2015
(54) CONFIGURAÇÃO APLICADA A CAIXA-BOLSA DOBRAVEL"
(71) ROQUESELLER GRÁFICA (BR/SP)
(72) RICARDO LEMOS RONCADOR, LIAW MECK DJOESMAN, RENAN KITADANI YAMAMOTO
(74) LYNCH & KNEBLEWSKI LTDA.
Arquivamento

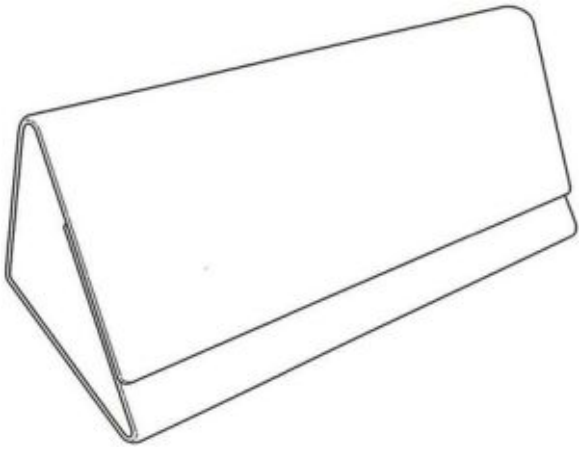

(21) **BR 30 2012 004526-6** **35**
(22) 03/09/2012
(44) 22/09/2015
(54) "CONFIGURAÇÃO APLICADA EM ORGANIZADOR PARA LIVROS E REVISTAS "
(71) WALEU INDUSTRIA E COMÉRCIO DE PLÁSTICO LTDA (BR/SP)
(72) VALTER GONÇALVES PERES
(74) M.M. MARCAS E PATENTES S/S LTDA
Arquivamento

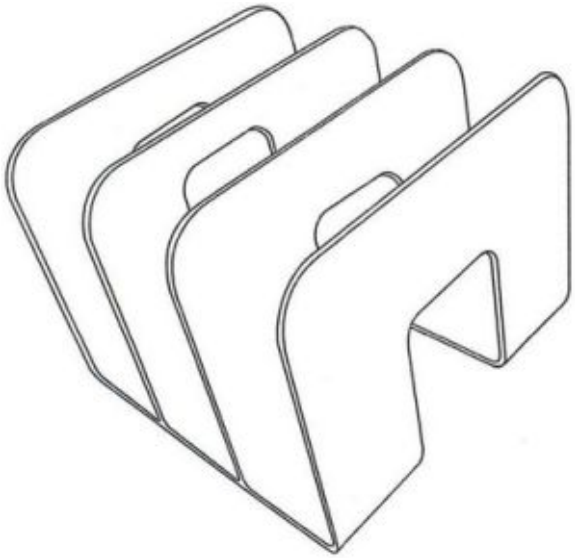

(21) **BR 30 2012 004531-2** **35**
(22) 03/09/2012
(44) 22/09/2015
(54) CONFIGURAÇÃO APLICADA EM REVISTEIRO
(71) Marcus Camargo de Freitas (BR/GO) , Brunna Gouvea Correa Ribeiro (BR/GO) , Ellen Marques Barbosa (BR/GO) , Lara Debs Valente (BR/GO)
(72) Marcus Camargo de Freitas, Brunna Gouvea Correa Ribeiro, Ellen Marques Barbosa, Lara Debs Valente
(74) WAGNER JOSE DA SILVA
Arquivamento

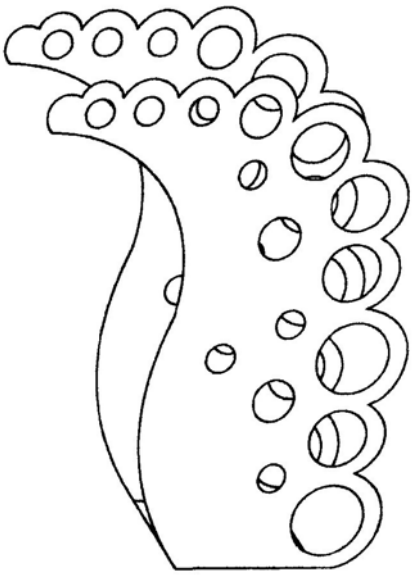

(21) **BR 30 2012 004556-8** **35**
(22) 05/09/2012
(44) 22/09/2015
(54) CONFIGURAÇÃO APLICADA EM CABINE FOTOGRÁFICA
(71) Guilherme de Carvalho Madureira (BR/MG)
(72) Guilherme de Carvalho Madureira
(74) Gladstone Marinho
Arquivamento



(21) **BR 30 2012 004575-4** **35**
(22) 05/09/2012
(44) 22/09/2015
(54) CONFIGURAÇÃO APLICADA EM CADEIRA
(71) FLEXFORM INDÚSTRIA MATALÚRGICA LTDA. (BR/SP)
(72) ADRIANO BALDANZI, ALESSANDRO NOVELLI
(74) DAVID DO NASCIMENTO ADVOGADOS ASSOCIADOS
Arquivamento



























(21) **BR 30 2012 004576-2** **35**
(22) 05/09/2012
(44) 22/09/2015
(54) "CONFIGURAÇÃO APLICADA EM EQUIPAMENTO DEPURADOR PORTÁTIL"
(71) Frederico Augusto Guimarães Carneiro (BR/MG)
(72) Frederico Augusto Guimarães Carneiro
Arquivamento

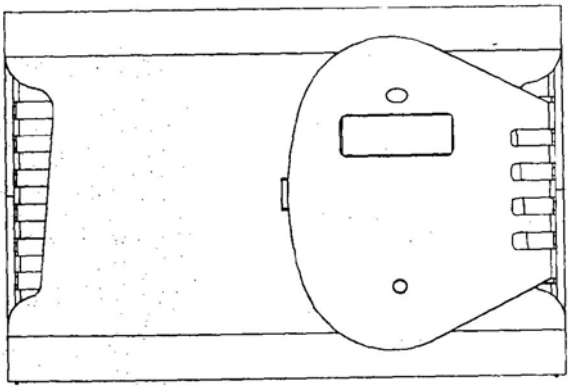

(21) **BR 30 2012 004592-4** **35**
(22) 06/09/2012
(44) 22/09/2015
(54) SAPATILHA
(71) JOSÉ LUÍS TAVARES IND. DE CALÇADOS ME (BR/SP)
(72) JOSÉ LUÍS TAVARES
Arquivamento





(21) **BR 30 2012 004593-2** **35**
(22) 06/09/2012
(44) 22/09/2015
(54) CONFIGURACAO APLICADA EM CADEIRA ERGONOMICA
(71) JOVELCI DOMINGOS GOMES (BR/SC)
(72) JOVELCI DOMINGOS GOMES
(74) Nirce Ivete Fassini
Arquivamento

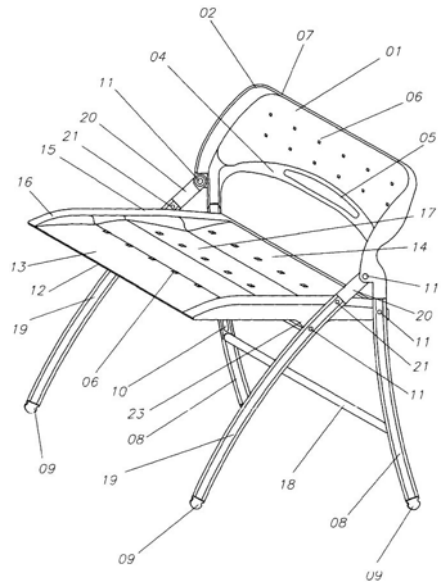

(21) **BR 30 2012 004601-7** **35**
(22) 06/09/2012
(44) 22/09/2015
(54) CONFIGURAÇÃOO APLICADA EM ÓCULOS
(71) Optical Designs - Comercio, Imp. e Exportacao de Prod. Opticos Ltda (BR/ES)
(72) Joao Carlos Modena
(74) Felipe Luis Iser de Meirelles
Arquivamento

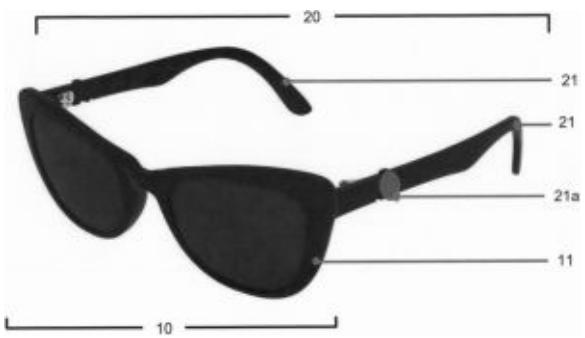

(21) **BR 30 2012 004603-3** **35**
(22) 06/09/2012
(44) 22/09/2015
(54) CONFIGURACAO APLICADA EM OCULOS
(71) Optical Designs - Comercio, Imp. e Exportacao de Prod. Opticos Ltda (BR/ES)
(72) Joao Carlos Modena

(74) Felipe Luis Iser de Meirelles
Arquivamento

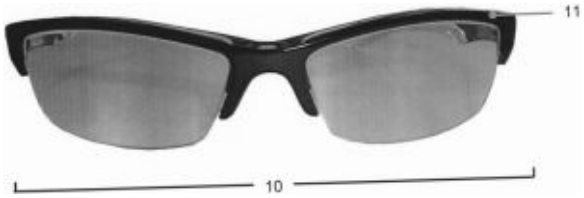

(21) **BR 30 2012 004629-7** **35**
(22) 10/09/2012
(44) 22/09/2015
(54) CONFIGURAÇÃO APLICADA DO TIJOLO
(71) Gilson Carias de Souza (BR/ES)
(72) Gilson Carias de Souza
Arquivamento

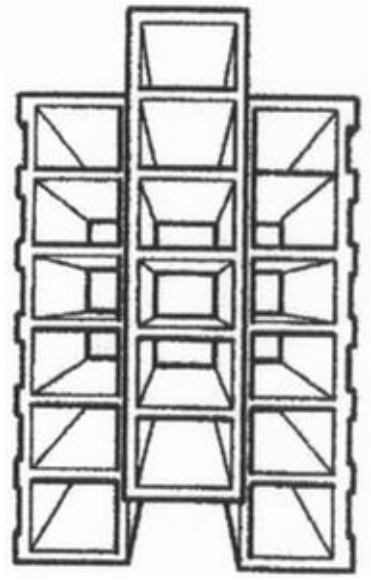

(21) **BR 30 2012 004632-7** **35**
(22) 10/09/2012
(44) 22/09/2015
(54) CONFIGURAÇÃO APLICADA A BLOCOS PRÉ MOLDADOS
(71) Domingos Inacio da Silva (BR/ES)
(72) Domingos Inacio da Silva
(74) WAGNER JOSÉ FAFÁ BORGES
Arquivamento

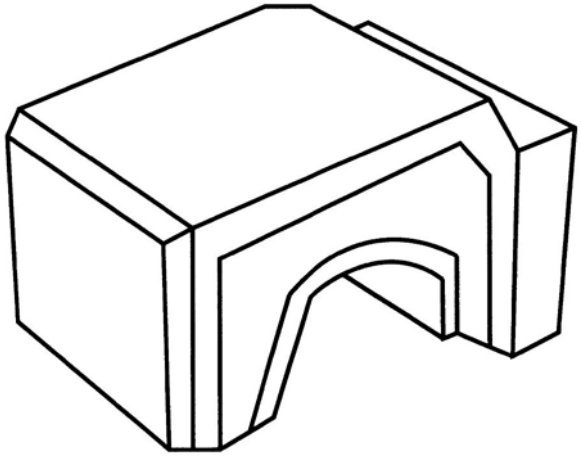

(21) **BR 30 2012 004633-5** **35**
(22) 10/09/2012
(44) 22/09/2015
(54) CONFIGURAÇÃO APLICADA A GARFO PARA RECOLHIMENTO DE FOLHAS SECAS
(71) Domingos Inacio da Silva (BR/ES)
(72) Domingos Inacio da Silva
(74) Wagner José Fafá Borges
Arquivamento

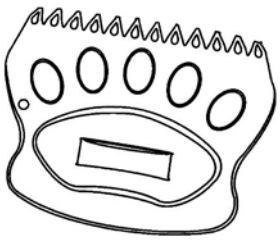



(21) **BR 30 2012 004673-4** **35**
(22) 11/09/2012
(30) 20/03/2012 EM 002011676-0001
(44) 22/09/2015
(54) CONFIGURAÇÃO APLICADA EM MÁQUINA PARA PASTA QUÍMICA
(71) Metso Corporation (FI)
(72) Anssi Anttonen
(74) Dannemann, Siemsen, Bigler & Ipanema Moreira
Arquivamento



(21) **BR 30 2012 004697-1** **35**
(22) 12/09/2012
(44) 22/09/2015
(54) BALDE
(71) BS TOYS INDUSTRIA E COMERCIO DE BRINQUEDOS LTDA (BR/SP)
(72) Wilson Roberto Bergamo
Arquivamento

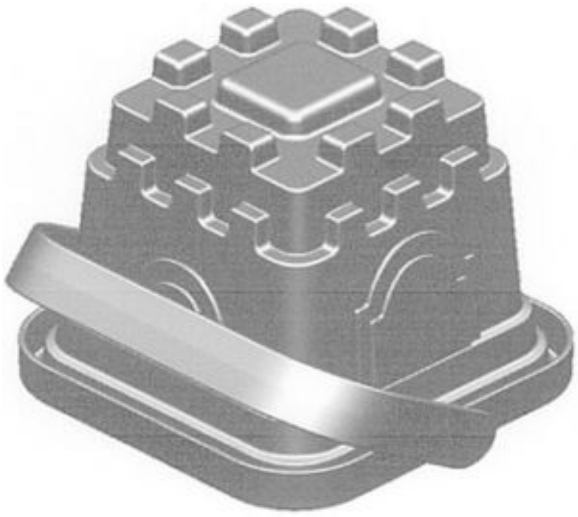

(21) **BR 30 2012 004707-2** **35**

(22) 12/09/2012
(44) 22/09/2015
(54) GUINCHO DE CAMINHÃO
(71) BS TOYS INDUSTRIA E COMERCIO DE BRINQUEDOS LTDA (BR/SP)
(72) Wilson Roberto Bergamo
Arquivamento



(21) **BR 30 2012 004710-2** **35**
(22) 12/09/2012
(44) 22/09/2015
(54) PRANCHA DE CABELO
(71) BS TOYS INDUSTRIA E COMERCIO DE BRINQUEDOS LTDA (BR/SP)
(72) Wilson Roberto Bergamo
Arquivamento



(21) **BR 30 2012 004715-3** **35**
(22) 12/09/2012
(44) 22/09/2015
(54) FORMA PARA CORPOS DE PROVA
(71) Centro Federal de Educacao Tecnologica de Minas Gerais (BR/MG)
(72) Weber Guadagnin Moravia
Arquivamento

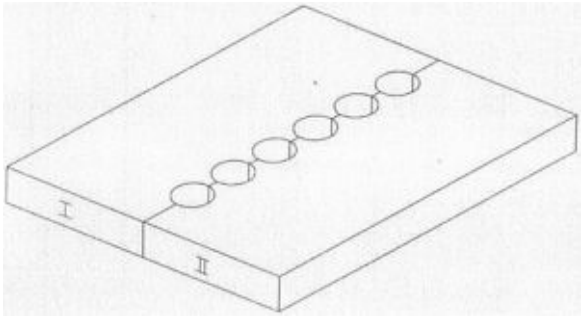

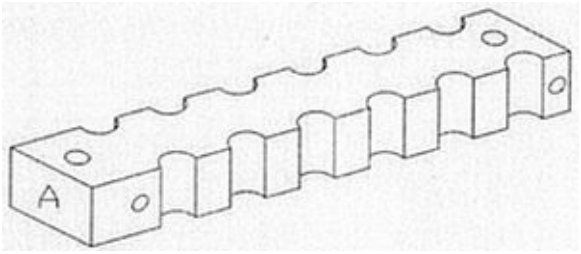

(21) **BR 30 2012 004716-1** **35**
(22) 12/09/2012
(44) 22/09/2015
(54) PERFUME
(71) BS TOYS INDUSTRIA E COMERCIO DE BRINQUEDOS LTDA (BR/SP)
(72) Wilson Roberto Bergamo
Arquivamento

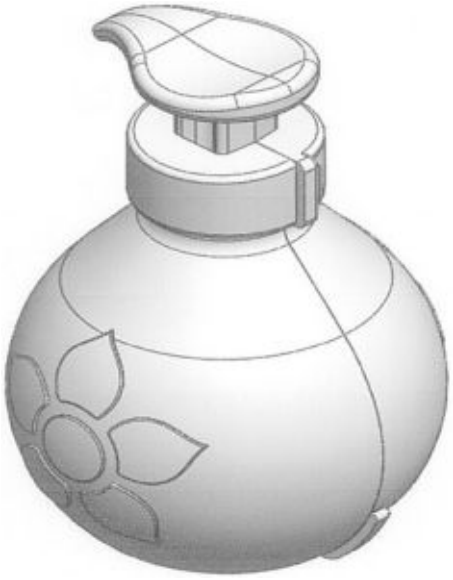

(21) **BR 30 2012 004722-6** **35**
(22) 12/09/2012
(44) 22/09/2015
(54) PARAFUSO 06 LADOS
(71) BS TOYS INDUSTRIA E COMERCIO DE BRINQUEDOS LTDA (BR/SP)
(72) Wilson Roberto Bergamo
Arquivamento



(21) **BR 30 2012 004731-5** **35**
(22) 12/09/2012
(30) 13/03/2012 CN 2012300562049
(44) 22/09/2015
(54) CONFIGURAÇÃO APLICADA EM AUTOMÓVEIS
(71) CHINA YOUNG MAN AUTOMOBILE GROUP PASSENGER CAR GROUP CO., LTDA (CN)
(72) CHANGHUI ZHANG, QINGNIAN PANG, WEI ZHANG, XIANGCHENG HU, XINLI WU
(74) JULIANO RYOTA MURAKAMI
Arquivamento



(21) **BR 30 2012 004752-8** **35**
(22) 13/09/2012
(44) 22/09/2015
(54) PLAFONIER DECORATIVO P/ 2 LÂMPADAS ELETRÔNICAS
(71) CELIO ROBERTO FALCÃO (BR/SP)
(72) CELIO ROBERTO FALCÃO
Arquivamento



(21) **BR 30 2012 004774-9** **35**
(22) 14/09/2012
(44) 22/09/2015
(54) CONFIGURAÇÃO APLICADA EM ÓCULOS DE SOL
(71) MASTERLY INDUSTRIA E COM. DE ARMAÇÕES DE ÓCULOS LTDA. (BR/SP)
(72) AMAURI MARINO
(74) MILTON PIONTE
Arquivamento

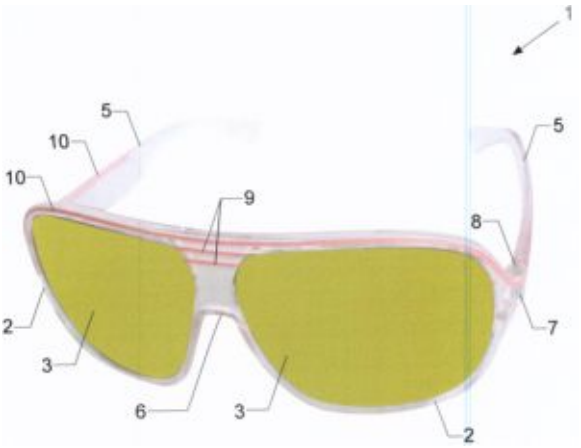

(21) **BR 30 2012 004805-2** **35**
(22) 14/09/2012
(30) 16/03/2012 US 29/416,035
(44) 22/09/2015
(54) CONFIGURAÇÃO APLICADA EM MÓDULO DE LED COM FEIXE ESTREITO
(71) XICATO, INC. (US)
(72) PETER K. TSENG
(74) ANTONIO MAURICIO PEDRAS ARNAUD
Arquivamento

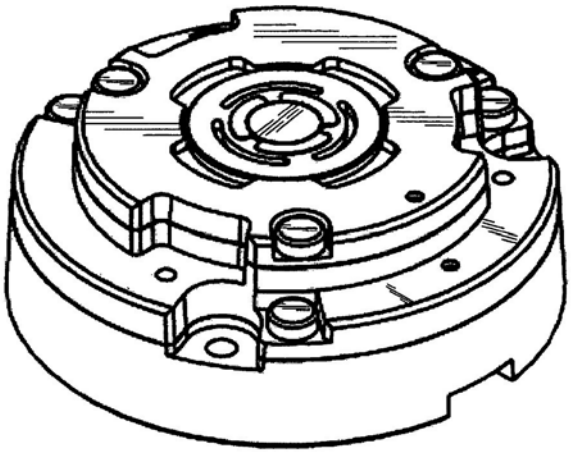

(21) **BR 30 2012 004811-7** **35**
(22) 17/09/2012
(44) 22/09/2015
(52) 07-01 , 09-01
(54) "CONFIGURAÇÃO APLICADA EM CONJUNTO DE RECIPIENTE E TAMPA"
(71) S.K.F.E. - MOLDES MAQUINAS E FERRAMENTAIS LTDA - ME (BR/SP)
(72) RUBENS RODRIGUES DOS SANTOS
(74) ABM ASSESSORIA BRASILEIRA DE MARCAS LTDA
Arquivamento

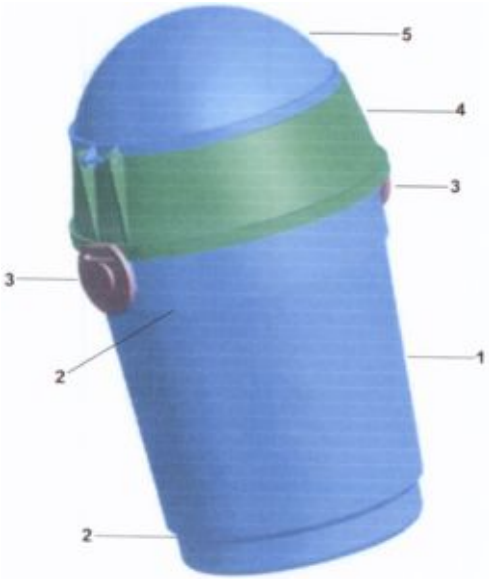

(21) **BR 30 2012 004821-4** **35**

(22) 13/09/2012
(44) 22/09/2015
(54) FRASCO PLÁSTICO PARA MARCADOR INDUSTRIAL ESFEROGRÁFICO
(71) DIEGO ORLANDO PEREIRA SIMÕES (BR/SP)
(72) DIEGO ORLANDO PEREIRA SIMÕES
(74) Alessandra Piano Saigali
Arquivamento



(21) **BR 30 2012 004889-3** **35**
(22) 20/09/2012
(30) 20/03/2012 EM 002011965-0007
(44) 22/09/2015
(54) "CONFIGURAÇÃO APLICADA EM FAROL ACESO DE VEÍCULO"
(71) Volvo Lastvagnar AB (SE)
(72) George, Asok
(74) Magnus Aspeby / Claudio Szabas
Arquivamento



(21) **BR 30 2012 004927-0** **35**
(22) 20/09/2012
(30) 21/03/2012 EM 001318851-0001; 21/03/2012 EM 001318851-0002; 21/03/2012 EM 001318851-0003; 21/03/2012 EM 001318851-0004
(44) 22/09/2015
(54) "CONFIGURAÇÃO APLICADA EM CONJUNTO DE PALMILHA"
(71) MEDITEX LTD. (IL)
(72) URIEL ROSEN
(74) DANNEMANN, SIEMSEN, BIGLER & IPANEMA MOREIRA
Arquivamento

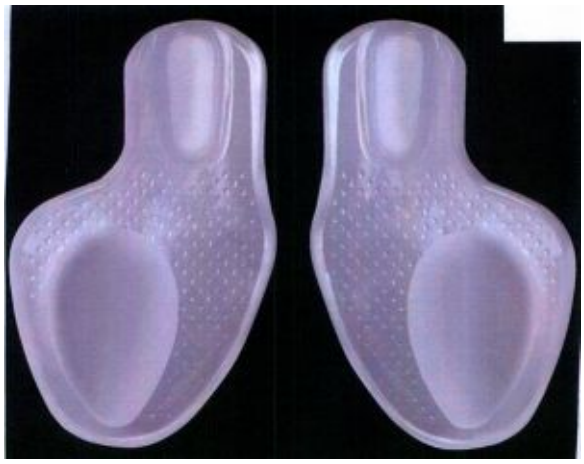

(21) **BR 30 2012 004928-8** **35**
(22) 21/09/2012
(44) 22/09/2015
(54) LUMINARIA DE MESA
(71) José Luis Roseira dos Passos (BR/BA)
(72) José Luis Roseira dos Passos
Arquivamento



(21) **BR 30 2012 004929-6** **35**
(22) 21/09/2012
(44) 22/09/2015
(54) LUMINARIA DE TETO
(71) JOSÉ LUIS ROSEIRA DOS PASSOS (BR/BA)
(72) JOSÉ LUIS ROSEIRA DOS PASSOS
Arquivamento



(21) **BR 30 2012 004933-4** **35**
(22) 21/09/2012
(44) 22/09/2015
(52) 09-03

(54) CONFIGURACAO APLICADA EM EMBALAGEM.
(71) ARTESANATO COSTA LTDA-EPP (BR/SP)
(72) AUREA MUNHOZ MEDRADO
(74) VILAGE MARCAS & PATENTES S/S LTDA
Arquivamento

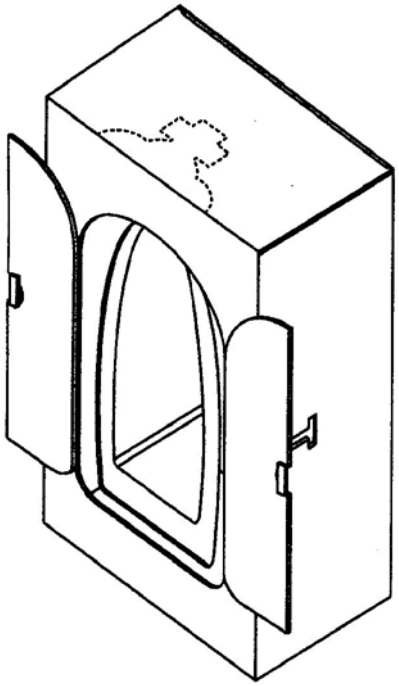

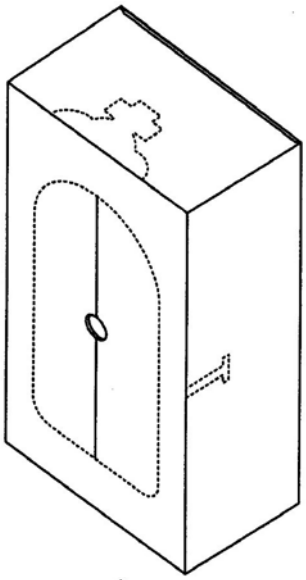

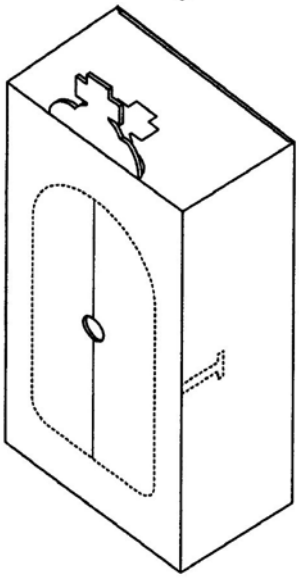

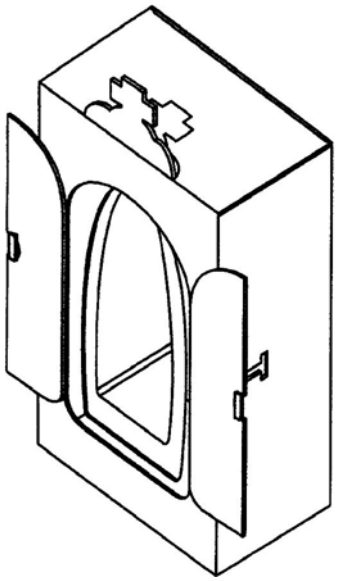

(21) **BR 30 2012 004934-2** **35**
(22) 21/09/2012
(44) 22/09/2015
(54) CONFIGURAÇÃO APLICADA EM CHINELO
(71) Juliano de Oliveira Melo (BR/MG)
(72) Juliano de Oliveira Melo
(74) José Naves de Lacerda Júnior
Arquivamento



(21) **BR 30 2012 004935-0** **35**
(22) 21/09/2012
(44) 22/09/2015
(54) CONFIGURAÇÃO APLICADA EM CHINELO
(71) Juliano de Oliveira Melo (BR/MG)
(72) Juliano de Oliveira Melo
(74) José Naves de Lacerda Júnior
Arquivamento



(21) **BR 30 2012 004936-9** **35**
(22) 21/09/2012
(44) 22/09/2015
(52) 07-04
(54) CONFIGURACAO APLICADA EM TABUA.
(71) Lauro Eduardo Fernandes Siqueira (BR/SP)
(72) LAURO EDUARDO FERNANDES SIQUEIRA
(74) VILAGE MARCAS & PATENTES S/S LTDA
Arquivamento

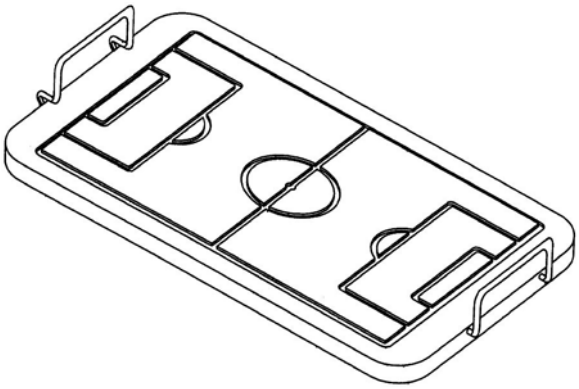

(21) **BR 30 2012 004944-0** **35**
(22) 21/09/2012
(44) 22/09/2015
(54) CONFIGURAÇÃO APLICADA EM VEÍCULO DE BEBIDA
(71) RAIO VISUAL EVENTOS LTDA - ME (BR/SP)
(72) IZABEL DUTRA DA SILVA RODRIGUES
(74) CADASTRO NACIONAL ASSESSORIA DA PROPRIEDADE INDUSTRIAL LTDA
Arquivamento



(21) **BR 30 2012 004945-8** **35**
(22) 21/09/2012
(44) 22/09/2015
(52) 06-03
(54) CONFIGURAÇÃO APLICADA EM EM MESA
(71) RAIO VISUAL EVENTOS LTDA - ME (BR/SP)
(72) IZABEL DUTRA DA SILVA RODRIGUES
(74) CADASTRO NACIONAL ASSESSORIA DA PROPRIEDADE INDUSTRIAL LTDA
Arquivamento



(21) **BR 30 2012 004979-2** **35**
(22) 24/09/2012
(44) 22/09/2015
(54) " CONFIGURAÇÃO APLICADA EM MOTOR ELÉTRICO "
(71) WEG EQUIPAMENTOS ELÉTRICOS S.A. (BR/SC)
(72) VALMIR LUÍS STOINSKI, RUI PAULO WEIS
(74) CRUZEIRO/NEWMARC PATENTES E MARCAS LTDA
Arquivamento

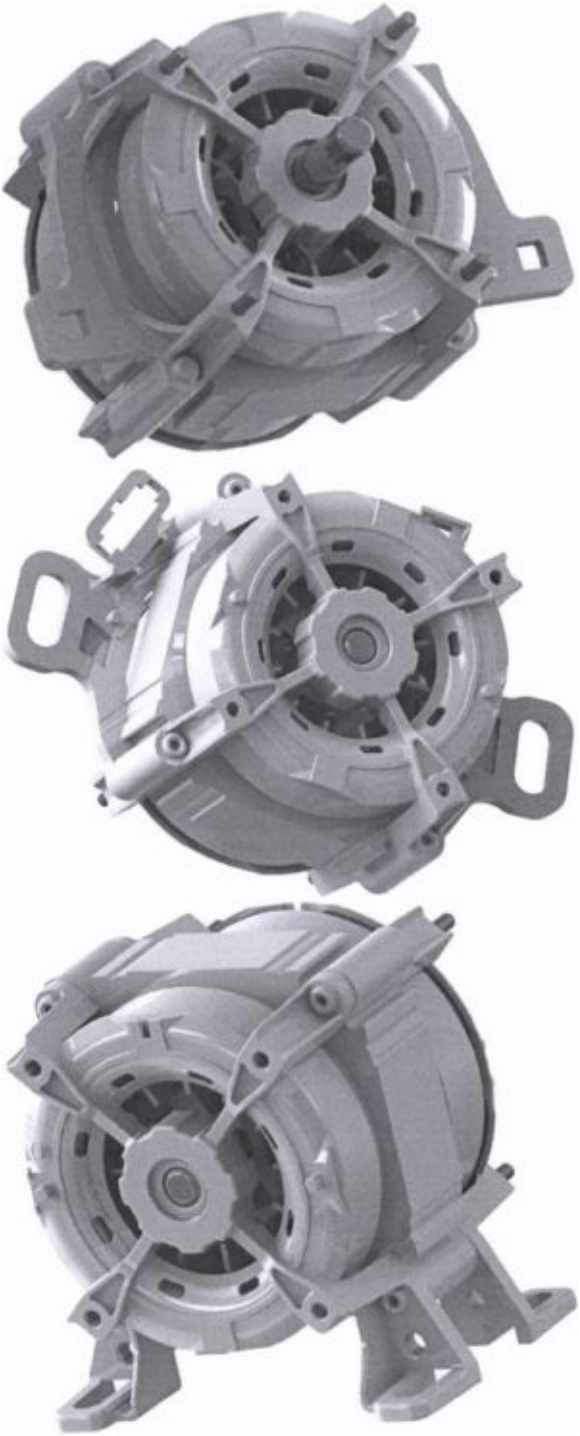

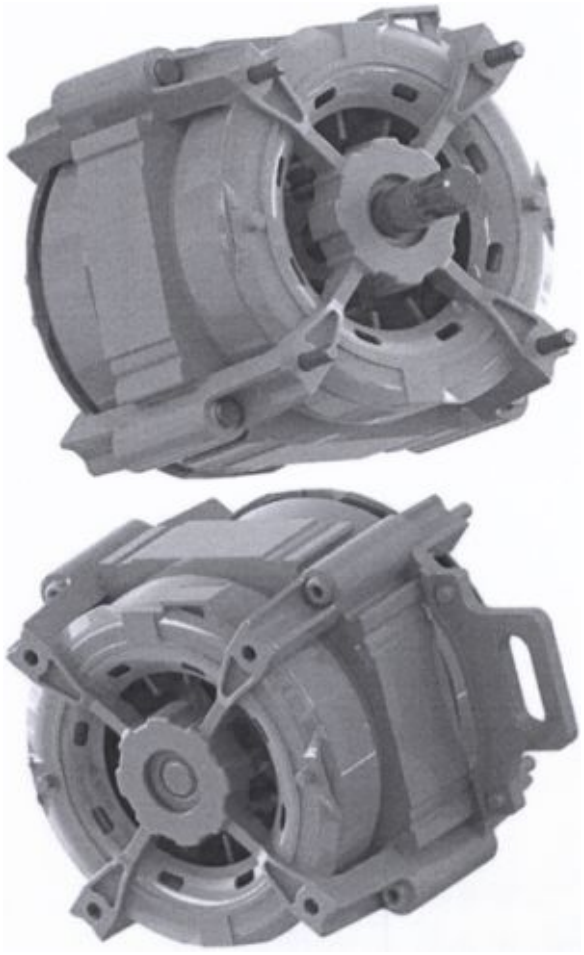

(21) **BR 30 2012 004991-1** **35**
(22) 25/09/2012
(44) 22/09/2015
(54) CONFIGURACAO APLICADA EM OCULOS
(71) JR-Adamver Industria e Comercio De Produtos Oticos Ltda (BR/SC)
(72) Javier Marcelo Rusansky
(74) Felipe Luis Iser de Meirelles
Arquivamento

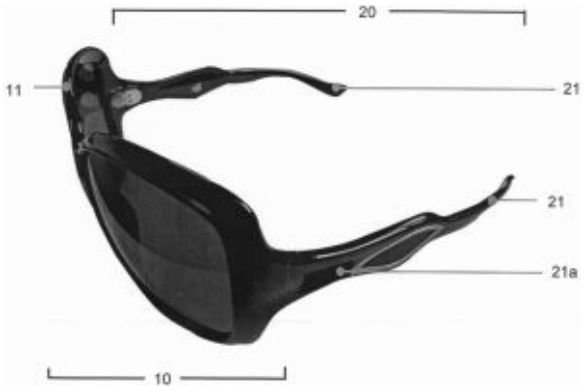

(21) **BR 30 2012 004992-0** **35**
(22) 25/09/2012
(44) 22/09/2015
(54) CONFIGURAÇÃO APLICADA EM ÓCULOS
(71) JR-Adamver Industria e Comercio De Produtos Oticos Ltda (BR/SC)
(72) Javier Marcelo Rusansky
(74) Felipe Luis Iser de Meirelles
Arquivamento

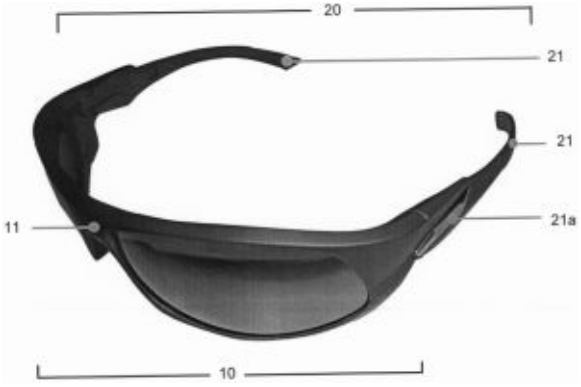

(21) **BR 30 2012 004993-8** **35**
(22) 25/09/2012
(44) 22/09/2015
(54) CONFIGURACAO APLICADA EM OCULOS
(71) JR-Adamver Industria e Comercio De Produtos Oticos Ltda (BR/SC)
(72) Javier Marcelo Rusansky
(74) Felipe Luis Iser de Meirelles
Arquivamento

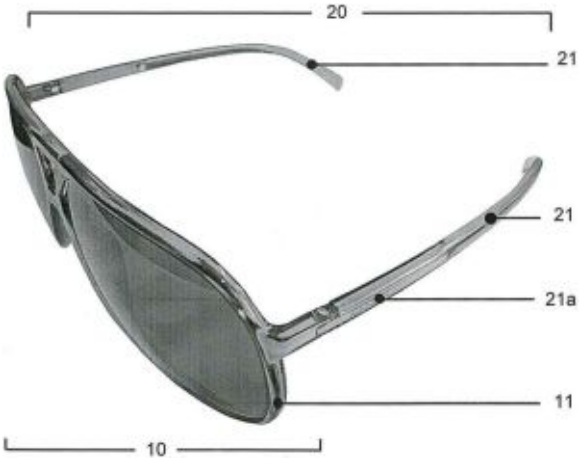

(21) **BR 30 2012 005012-0** **35**
(22) 26/09/2012
(44) 22/09/2015
(54) CONFIGURACAO APLICADA EM EXPOSITOR PORTATIL
(71) Fresnomaq Industria De Maquinas S.A. (BR/PR)
(72) Aguilar Selhorst Junior
(74) Bhering Advogados
Arquivamento











(21) **BR 30 2012 005020-0** **35**
(22) 27/09/2012
(44) 22/09/2015
(54) CONFIGURACAO APLICADA EM ARTEFATO DE SINALIZACAO PARA BICICLETAS
(71) SÉRGIO PIRES TORRES DE SÁ (BR/SP)
(72) SÉRGIO PIRES TORRES DE SÁ
(74) Dannemann, Siemsen, Bigler & Ipanema Moreira
Arquivamento



(21) **BR 30 2012 005044-8** **35**
(22) 27/09/2012
(30) 29/03/2012 US 29/417.052; 24/09/2012 US 29/432.970
(44) 22/09/2015
(54) CONFIGURACAO APLICADA A UM DISPOSITIVO ELETRONICO PORTATIL
(71) RESEARCH IN MOTION LIMITED (CA)
(72) Todd Andrew Wood, Di Tao, Roman Peter Rak, Cortez Corley, Anders Fahrendorff, Ingve Holmung, Alison Phillips, JOSEPH MICHAEL HOFER
(74) Orlando De Souza
Arquivamento

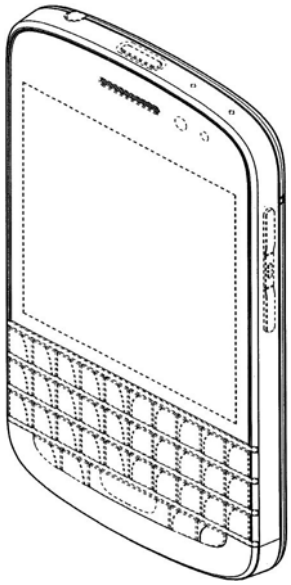

(21) **BR 30 2012 005045-6** **35**
(22) 27/09/2012
(30) 29/03/2012 US 29/417.052; 24/09/2012 US 29/432.972
(44) 22/09/2015
(54) CONFIGURACAO APLICADA A UM DISPOSITIVO ELETRONICO PORTATIL
(71) RESEARCH IN MOTION LIMITED (CA)
(72) Todd Andrew Wood, Di Tao, Roman Peter Rak, Cortez Corley, Anders Fahrendorff, Ingve Holmung, Alison Phillips, JOSEPH MICHAEL HOFER

(74) Orlando De Souza
Arquivamento

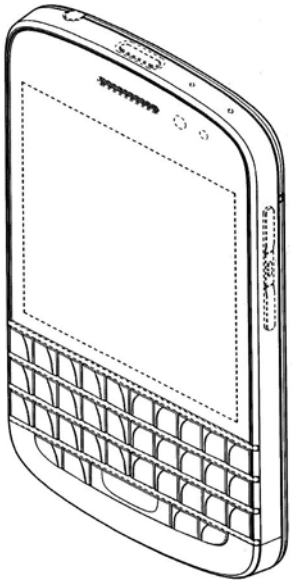

(21) **BR 30 2012 005046-4** **35**
(22) 27/09/2012
(30) 29/03/2012 US 29/417.052; 24/09/2012 US 29/432.973
(44) 22/09/2015
(54) CONFIGURACAO APLICADA A UM DISPOSITIVO ELETRONICO PORTATIL
(71) RESEARCH IN MOTION LIMITED (CA)
(72) Todd Andrew Wood, Roman Peter Rak, Anders Fahrendorff, Ingve Holmung, JOSEPH MICHAEL HOFER, DI TAO, CORTEZ CORLEY, ALISON PHILLIPS
(74) Orlando de Souza
Arquivamento

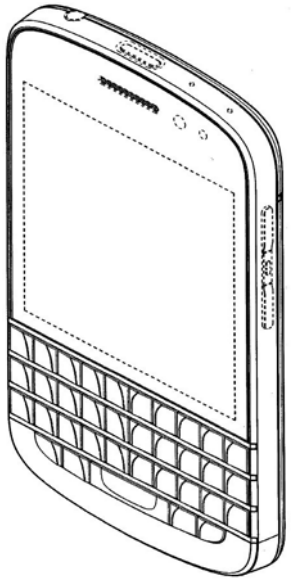

(21) **BR 30 2012 005047-2** **35**
(22) 27/09/2012
(30) 29/03/2012 US 29/417.052; 24/09/2012 US 29/432.975
(44) 22/09/2015
(54) CONFIGURACAO APLICADA A UM DISPOSITIVO ELETRONICO PORTATIL
(71) RESEARCH IN MOTION LIMITED (CA)
(72) Todd Andrew Wood, Roman Peter Rak, Anders Fahrendorff, Ingve Holmung, JOSEPH MICHAEL HOFER, DI TAO, CORTEZ CORLEY, ALISON PHILLIPS
(74) Orlando de Souza
Arquivamento

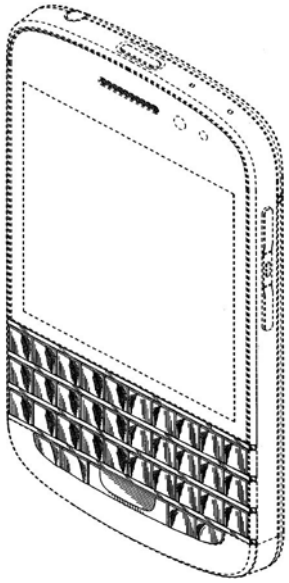

(21) **BR 30 2012 005064-2** **35**
(22) 28/09/2012
(44) 22/09/2015
(54) CONFIGURAÇÃO APLICADA PARA MÍDIA MÓVEL
(71) Claudio Miranda Tolentino (BR/MG)
(72) Claudio Miranda Tolentino
(74) Dicicleide Ferreira de Souza
Arquivamento



(21) **BR 30 2012 005070-7** **35**
(22) 28/09/2012
(44) 22/09/2015
(54) CONFIGURAÇÃO APLICADA EM PAINEL DE PROPAGANDA
(71) JAMES RABELO TAVORA DANTAS (BR/CE)
(72) JAMES RABELO TAVORA DANTAS
(74) WETTOR BUREAU DE APOIO EMP S/S LTDA ME
Arquivamento



(21) **BR 30 2012 005094-4** **35**
(22) 01/10/2012
(44) 22/09/2015
(54) CONFIGURAÇÃO ORNAMENTAL APLICADA A TECIDO
(71) CLÁUDIO ROGÉRIO DINI (BR/SP)
(72) CLÁUDIO ROGÉRIO DINI
(74) P A PRODUTORES ASSOCIADOS MARCAS E PATENTES LTDA
Arquivamento

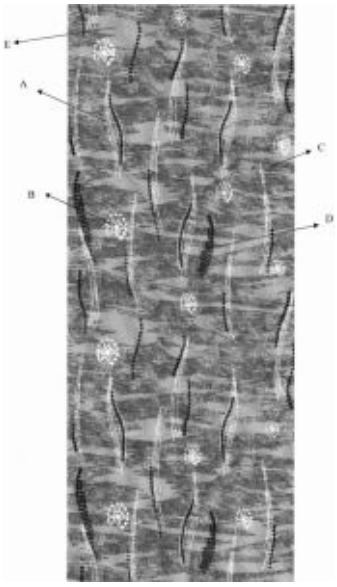

(21) **BR 30 2012 005122-3** **35**
(22) 01/10/2012
(44) 22/09/2015
(54) CONFIGURACAO APLICADA A DISPOSITIVO DE EXIBICAO PARA DESTACAR PRODUTOS
(71) S.C. Johnson & Son, INC (US)
(72) PABLO JAVIER BATTILANA
(74) Nellie D Shores
Arquivamento

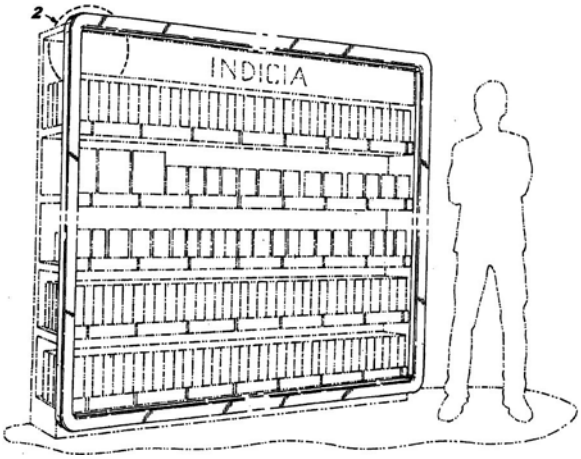

(21) **BR 30 2012 005153-3** **35**
(22) 27/09/2012
(44) 22/09/2015
(54) CONFIGURAÇÃO APLICADA A LIXEIRA DE FIBERGLASS DE 350L
(71) Anderson Pedro de Gasperi (BR/RO)
(72) Anderson Pedro de Gasperi
Arquivamento



(21) **BR 30 2012 005203-3** **35**
(22) 12/09/2012
(44) 22/09/2015
(54) TORRE DE ESCALADA
(71) Julio Cesar Gasparini Junior ME (BR/SP)
(72) Julio Cesar Gasparini Junior
Arquivamento



(21) **BR 30 2012 005204-1** **35**
(22) 12/09/2012
(44) 22/09/2015
(54) ALONG FLEX

(71) Julio Cesar Gasparini Junior ME (BR/SP)
(72) Julio Cesar Gasparini Junior
Arquivamento



(21) **BR 30 2012 005211-4** **35**
(22) 05/10/2012
(44) 22/09/2015
(54) PADRÃO ORNAMENTAL APLICADO EM UMA MANGUEIRA
(71) FITT SPA (IT)
(72) ALESSANDRO MEZZALIRA
(74) ANTONIO MAURICIO PEDRAS ARNAUD
Arquivamento





(21) **BR 30 2012 005218-1** **35**
(22) 08/10/2012
(44) 22/09/2015
(54) "CONFIGURAÇÃO APLICADA EM CADEIRINHA PORTÁTIL"
(71) MILTON JOSÉ BONASSI (BR/SP)
(72) MILTON JOSÉ BONASSI
Arquivamento



(21) **BR 30 2012 005225-4** **35**
(22) 08/10/2012
(44) 22/09/2015
(52) 20-03
(54) "CONFIGURAÇÃO APLICADA EM DISPOSITIVO PUBLICITÁRIO"

(71) MARIUS CARLO GUIRADO (BR/SP)
(72) MARIUS CARLO GUIRADO
(74) BEERRE ASSESSORIA EMPRESARIAL LTDA
Arquivamento

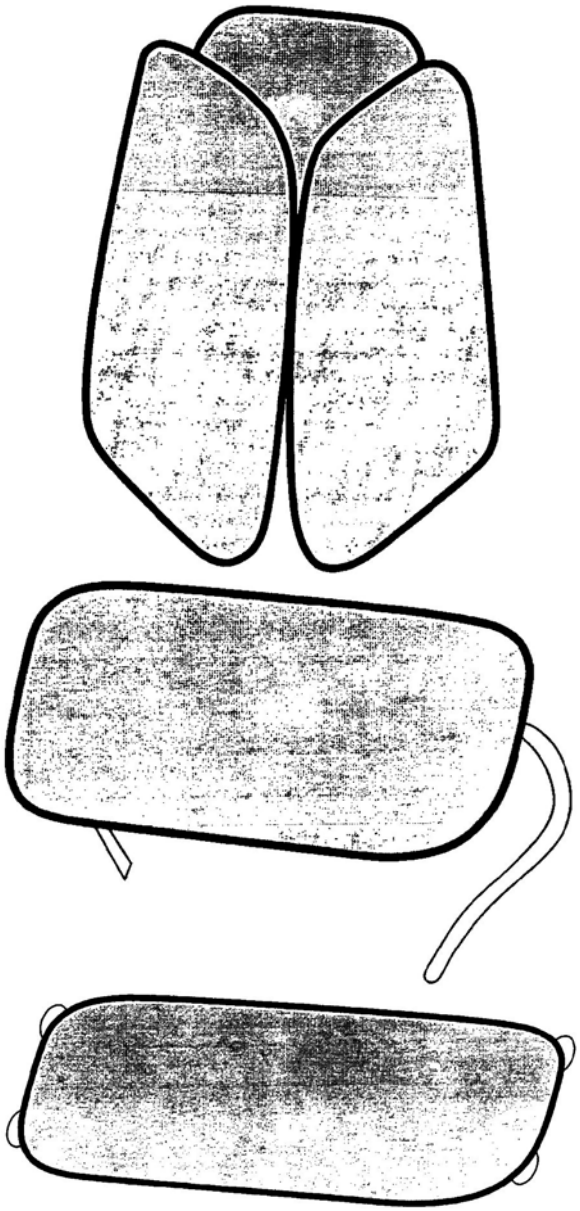

(21) **BR 30 2012 005352-8** **35**
(22) 16/10/2012
(44) 22/09/2015
(54) CONFIGURAÇÃO APLICADA A SOLADO.
(71) Kenya Roberta Rodrigues (BR/MG)
(72) Kenya Roberta Rodrigues
(74) Fernando Luiz Rosado
Arquivamento



(21) **BR 30 2012 005415-0** **35**
(22) 18/10/2012
(44) 22/09/2015
(54) CONFIGURAÇÃO APLICADA EM REGISTRADOR ELETRÔNICO DE PONTO PARA CONTROLE DE ENTRADA E SAÍDA DE FUNCIONÁRIOS.

(71) CONTROLID IND. E COMERCIO DE HARDWARE E SERVIÇOS DE TECNOLOGIA LTDA. (BR/SP)
(72) MARCELO JORGE EPSTEIN
(74) ROBERTO DRATCU
Arquivamento



(21) **BR 30 2012 005433-8** **35**
(22) 18/10/2012
(44) 22/09/2015
(54) CONFIGURAÇÃO APLICADA EM CASCO DE EMBARCAÇÃO
(71) LUCAS BRAZ PEREIRA (BR/SC)
(72) LUCAS BRAZ PEREIRA
Arquivamento

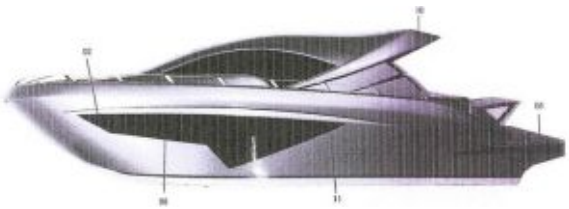

(21) **BR 30 2012 005434-6** **35**
(22) 18/10/2012
(44) 22/09/2015
(54) CONFIGURAÇÃO APLICADA A EMBALAGEM
(71) JOSÉ FERREIRA DOS SANTOS (BR/SP)
(72) JOSÉ FERREIRA DOS SANTOS
Arquivamento



(21) **BR 30 2012 005446-0** **35**
(22) 18/10/2012
(44) 22/09/2015
(54) EMBALAGEM
(71) ELISAFER DISTRIBUIDORA DE COSMÉTICOS LTDA - ME (BR/SP)

(72) FLAVIO FERRASSA
Arquivamento



(21) **BR 30 2012 005452-4** **35**
(22) 18/10/2012
(30) 20/04/2012 US 29/418744
(44) 22/09/2015
(54) CONFIGURAÇÃO APLICADA EM CONECTOR
(71) Smiths Medical Asd, Inc (US)
(72) Chad Amborn, Geoff Clark, Renee Robert
(74) Kasznar Leonardos Propriedade Intelectual
Arquivamento

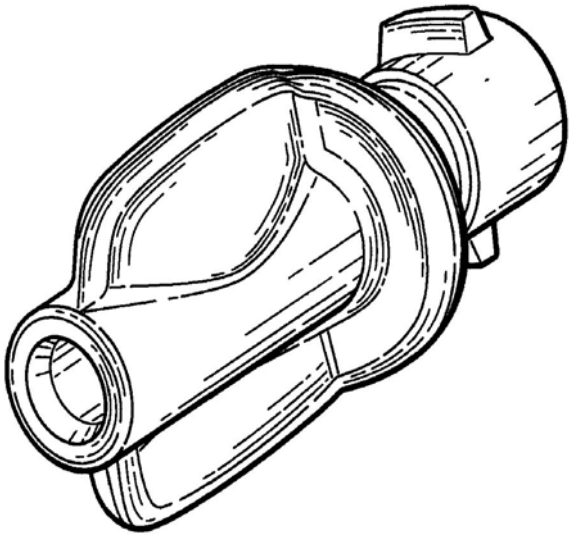

(21) **BR 30 2012 005461-3** **35**
(22) 19/10/2012
(44) 22/09/2015
(54) CONFIGURAÇÃO APLICADA EM ABSORVENTE INTIMO FEMININO.
(71) TIENS DO BRASIL COMÉRCIO DE SUPLEMENTOS NUTRICIONAIS LTDA (BR/SP)
(72) LI JINYUAN
(74) SCORPIONS MARCAS E PATENTES SC LTDA
Arquivamento

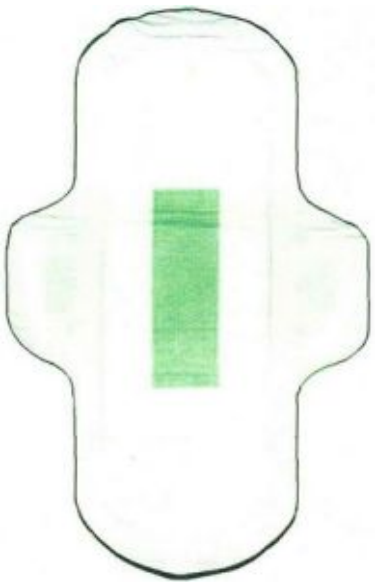

(21) **BR 30 2012 005462-1** **35**
(22) 19/10/2012
(44) 22/09/2015
(54) CONFIGURAÇÃO APLICADA EM EMBALAGEM PARA ABSORVENTE INTIMO
(71) TIENS DO BRASIL COMÉRCIO DE SUPLEMENTOS NUTRICIONAIS LTDA (BR/SP)
(72) LI JINYUAN
(74) SCORPIONS MARCAS E PATENTES LTDA
Arquivamento



(21) **BR 30 2012 005463-0** **35**
(22) 19/10/2012
(44) 22/09/2015
(54) CONFIGURAÇÃO APLICADA EM ABSORVENTE INTIMO FEMININO
(71) TIENS DO BRASIL COMÉRCIO DE SUPLEMENTOS NUTRICIONAIS LTDA (BR/SP)
(72) LI JINYUAN
(74) SCORPIONS MARCAS E PATENTES LTDA
Arquivamento

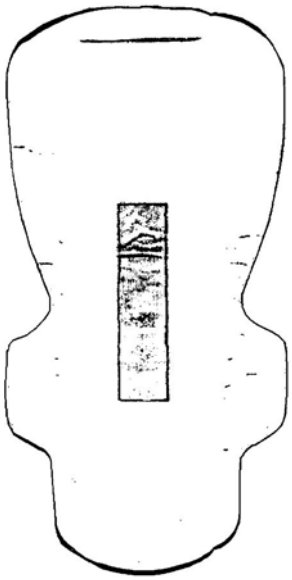

(21) **BR 30 2012 005464-8** **35**
(22) 19/10/2012
(44) 22/09/2015
(54) CONFIGURAÇÃO APLICADA EM ABSORVENTE ÍNTIMO FEMININO
(71) TIENS DO BRASIL COMÉRCIO DE SUPLEMENTOS NUTRICIONAIS LTDA (BR/SP)
(72) LI JINYUAN
(74) SCORPIONS MARCAS E PATENTES LTDA
Arquivamento

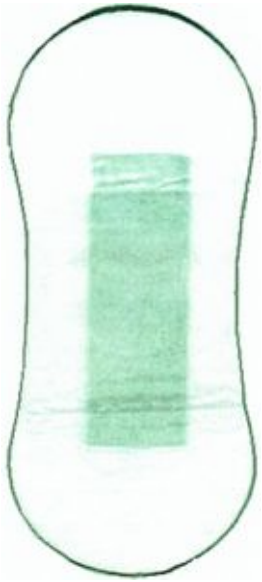

(21) **BR 30 2012 005481-8** **35**
(22) 22/10/2012
(44) 22/09/2015
(54) CONFIGURAÇÃO APLICADA EM PROTETOR DE CÁRTER E SUA VARIANTE
(71) DHELFOS INDÚSTRIA E COMÉRCIO DE ACESSÓRIOS LTDA, - E.P.P. (BR/SP)
(72) ERNANI MARIANO
(74) RUBENS DOS SANTOS FILHO
Arquivamento

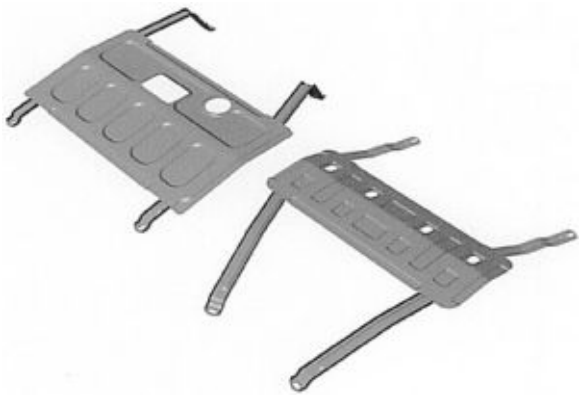

(21) **BR 30 2012 005482-6** **35**
(22) 22/10/2012
(44) 22/09/2015
(54) CONFIGURAÇÃO APLICADA EM PROTETOR DE CÁRTER E SUAS VARIANTES
(71) DHELFOS INDÚSTRIA E COMÉRCIO DE ACESSÓRIOS LTDA, - E.P.P. (BR/SP)
(72) ERNANI MARIANO
(74) RUBENS DOS SANTOS FILHO
Arquivamento



(21) **BR 30 2012 005483-4** **35**
(22) 22/10/2012
(44) 22/09/2015
(54) CONFIGURAÇÃO APLICADA EM PROTETOR DE CÁRTER E SUA VARIANTE
(71) DHELFOS INDÚSTRIA E COMÉRCIO DE ACESSÓRIOS LTDA, - E.P.P. (BR/SP)
(72) ERNANI MARIANO
(74) RUBENS DOS SANTOS FILHO
Arquivamento

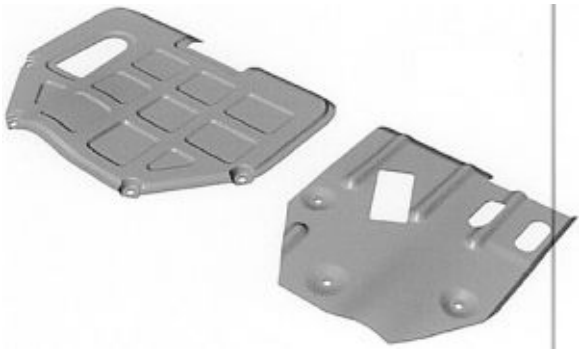

(21) **BR 30 2012 005486-9** **35**
(22) 22/10/2012
(43) 30/09/2014
(54) VASO SANITÁRIO PARA CÃES E GATOS
(71) ILAIR INÁCIO DA COSTA JÚNIOR (BR/RJ)
(72) ILAIR INÁCIO DA COSTA JÚNIOR
(74) ROSANE APARECIDA ABRAÃO DA COSTA
Arquivamento



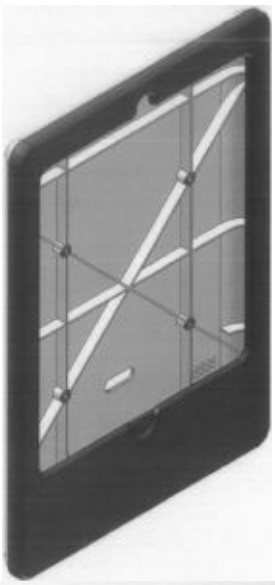

(21) **BR 30 2012 005501-6** **35**
(22) 17/10/2012
(30) 20/04/2012 US 29/418,746
(44) 22/09/2015
(54) CONFIGURAÇÃO APLICADA A SUPORTE PARA COMPUTADOR TABLET
(71) INNOVATIVE OFFICE PRODUCTS, INC. (US)
(72) Bradley A. Derry, Peter J. Carrasquillo, Stephen J. Bowman, ODD N. Odsen Jr., Michael P. Smith
(74) DI BLASI, PARENTE & ASS. PROP. IND. LTDA
Arquivamento



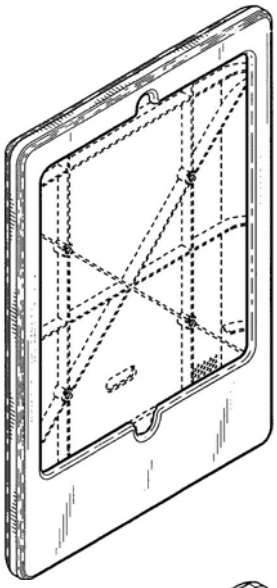



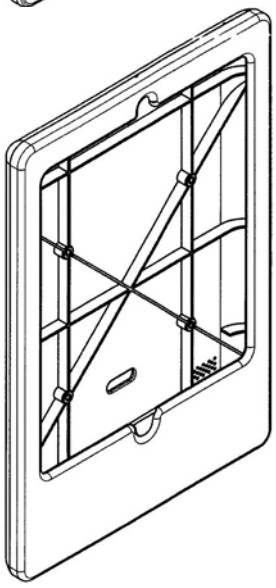

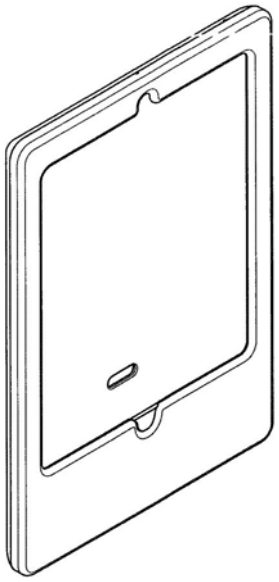

(21) **BR 30 2012 005510-5** **35**
(22) 23/10/2012
(44) 22/09/2015
(54) CONFIGURAÇÃO APLICADA EM TENDA EM FORMATO DE CÚPULA.
(71) ANTÔNIO JOSÉ DA SILVA LANA (BR/MG)
(72) ANTÔNIO JOSÉ DA SILVA LANA
(74) FÁBIO ROSÁRIO DE JESUS
Arquivamento



(21) **BR 30 2012 005511-3** **35**
(22) 23/10/2012
(44) 22/09/2015
(54) "CONFIGURAÇÃO APLICADA EM SOLADO DE CALÇADO ESPORTIVO"
(71) REKOBA CALÇADOS INDÚSTRIA E COMÉRCIO LTDA (BR/MG)
(72) JULIANO FERREIRA ALVES
(74) JOSÉ NAVES DE LACERDA JÚNIOR
Arquivamento



(21) **BR 30 2012 005535-0** **35**
(22) 24/10/2012
(44) 22/09/2015
(54) CONFIGURAÇÃO APLICADA EM FECHADURA.
(71) ALEXANDRE BRUM (BR/SP)
(72) ALEXANDRE BRUM
(74) VILAGE MARCAS & PATENTES S/S LTDA
Arquivamento

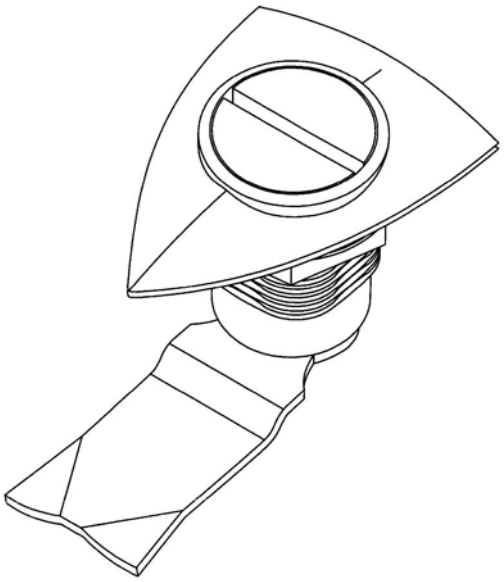

(21) **BR 30 2012 005537-7** **35**
(22) 24/10/2012
(44) 22/09/2015
(54) CONFIGURAÇÃO APLICADA EM BONECA
(71) FÁTIMA GONÇALVES DE SOUZA COSTA (BR/MG)
(72) Fátima Gonçalves de Souza Costa
Arquivamento



(21) **BR 30 2012 005538-5** **35**
(22) 24/10/2012
(44) 22/09/2015
(54) CONFIGURAÇÃO APLICADA EM CADEIRA
(71) Cavaletti S.A. - Cadeiras Profissionais (BR/RS)
(72) Gilmar Cavaletti
(74) Cezar Augusto Dufloth
Arquivamento

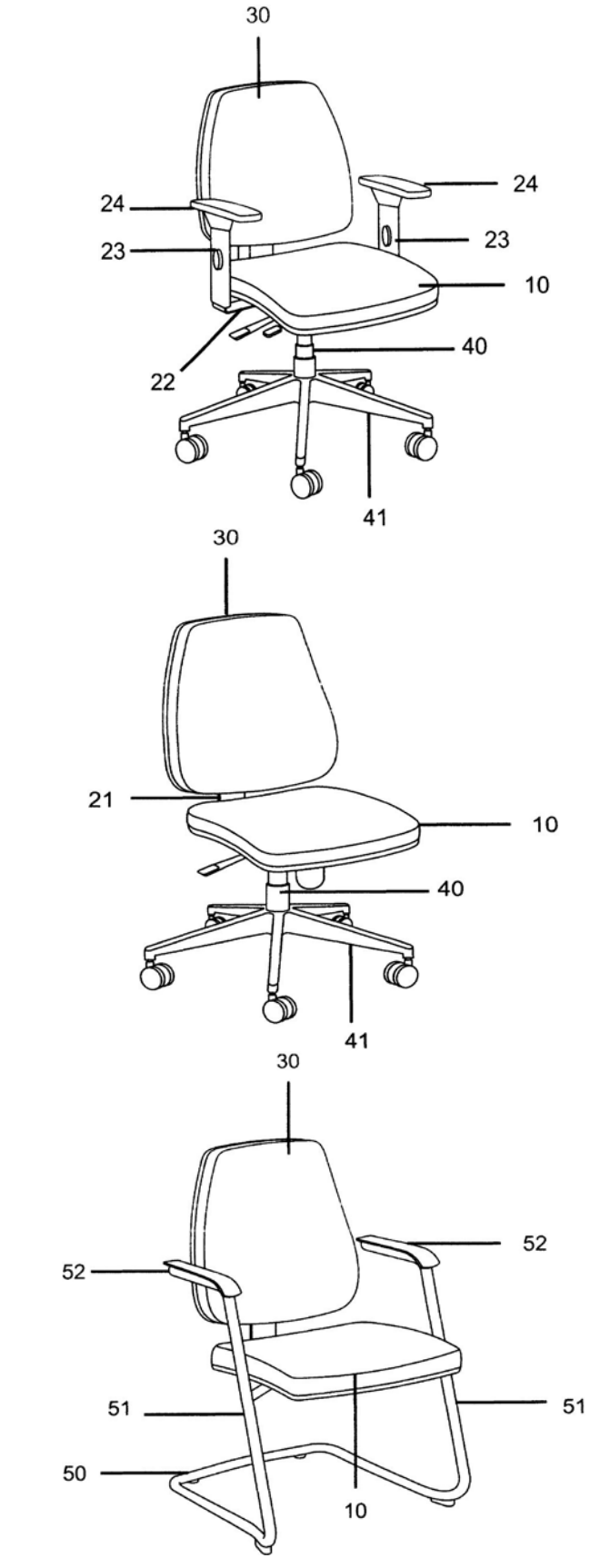

(21) **BR 30 2012 005573-3** **35**
(22) 11/10/2012
(44) 22/09/2015
(54) CONFIGURAÇÃO APLICADA A KIT'S SEQUENCIAL PARA SEMÁFORO
(71) BERNARDO OSACHUK (BR/PR)
(72) BERNARDO OSACHUK
Arquivamento

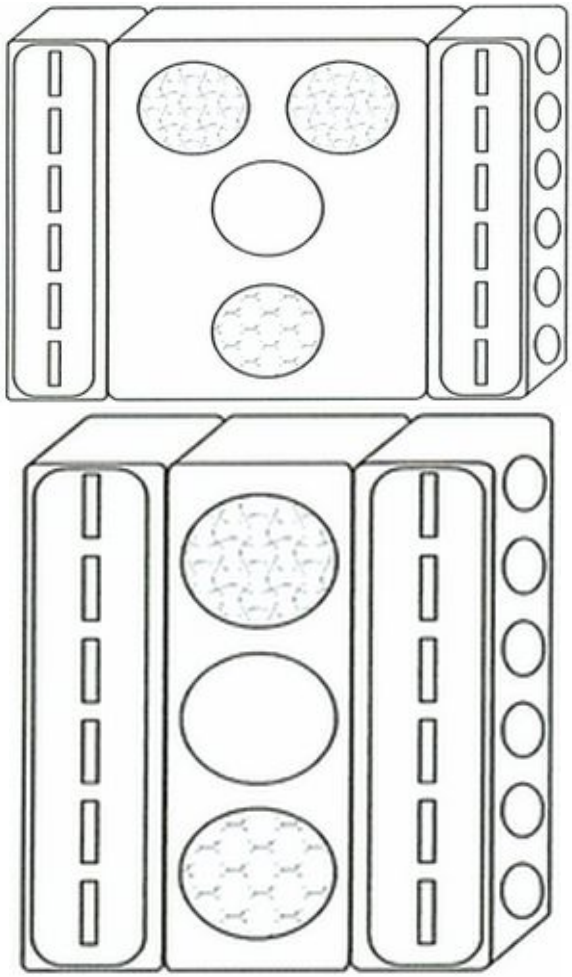

(21) **BR 30 2012 005582-2** **35**
(22) 25/10/2012
(44) 22/09/2015
(54) CONFIGURAÇÃO APLICADA A EMBALAGEM PLÁSTICA PARA ACONDICIONAMENTO DE PRODUTOS ALIMENTÍCIOS
(71) PATRICIA DE OLIVEIRA MACHADO NEVES (BR/SP)
(72) CARLOS ALBERTO BIFFI
Arquivamento

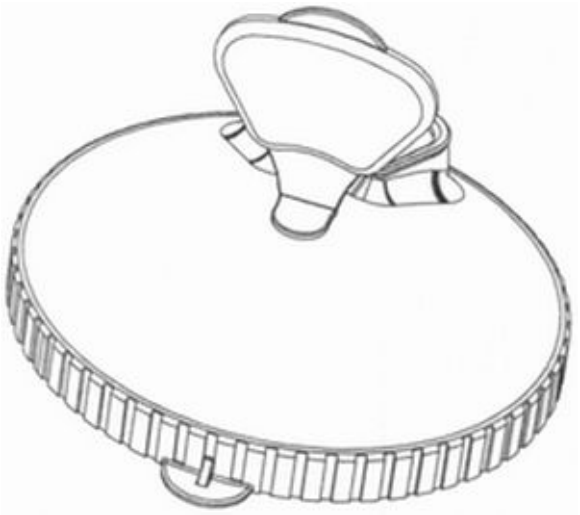

(21) **BR 30 2012 005619-5** **35**
(22) 23/10/2012
(30) 23/04/2012 US 29/418.866
(44) 22/09/2015
(54) CONFIGURAÇÃO APLICADA EM KIT DE CONSTRUÇÃO PARA JOGO
(71) ROCKWELL ARCHITECTURE, PLANNING AND DESIGN, P.C. (US)
(72) BARRY RICHARDS, DAVID ROCKWELL, SHUNYI WU
(74) GUILHERME DE MATTOS ABRANTES
Arquivamento

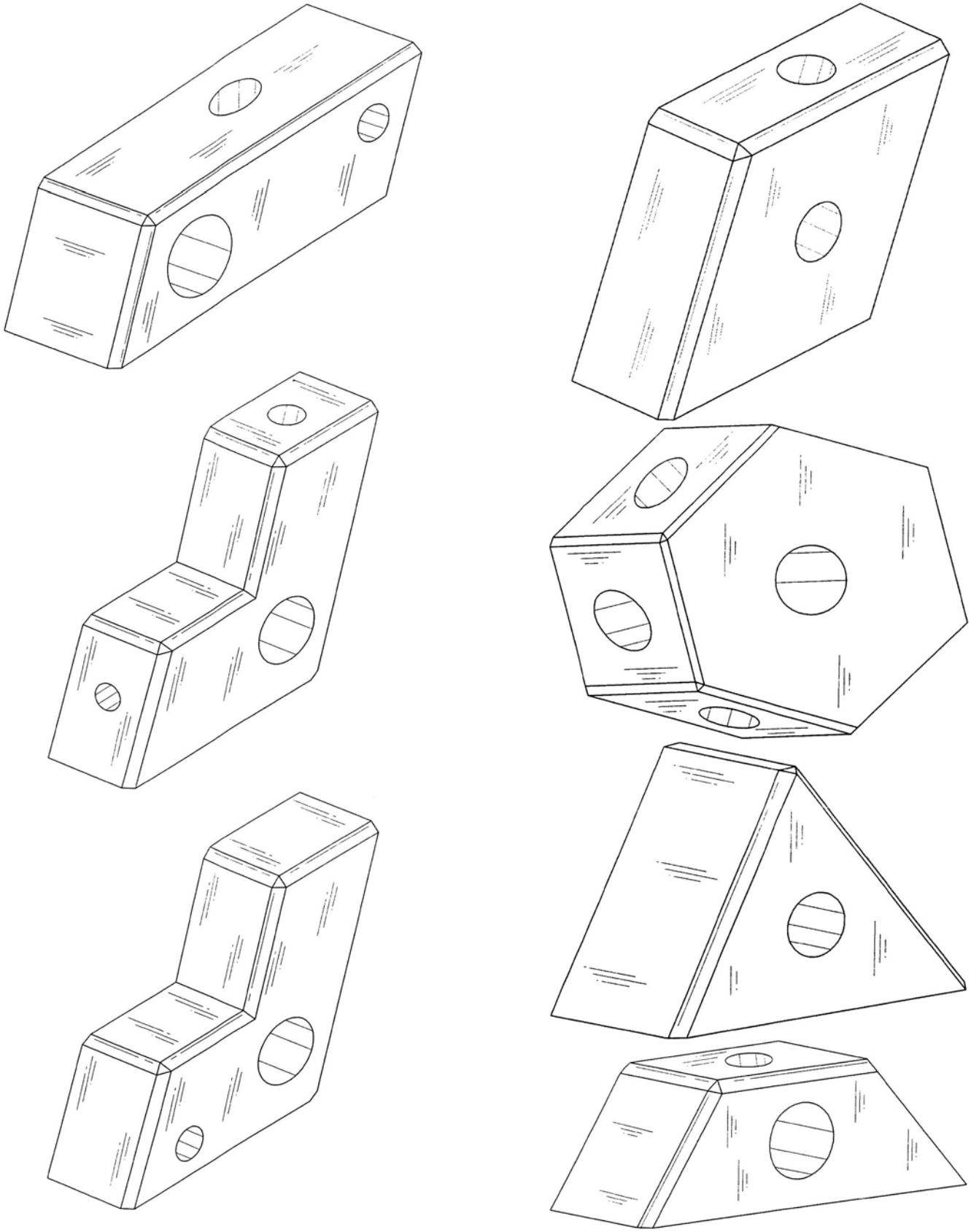

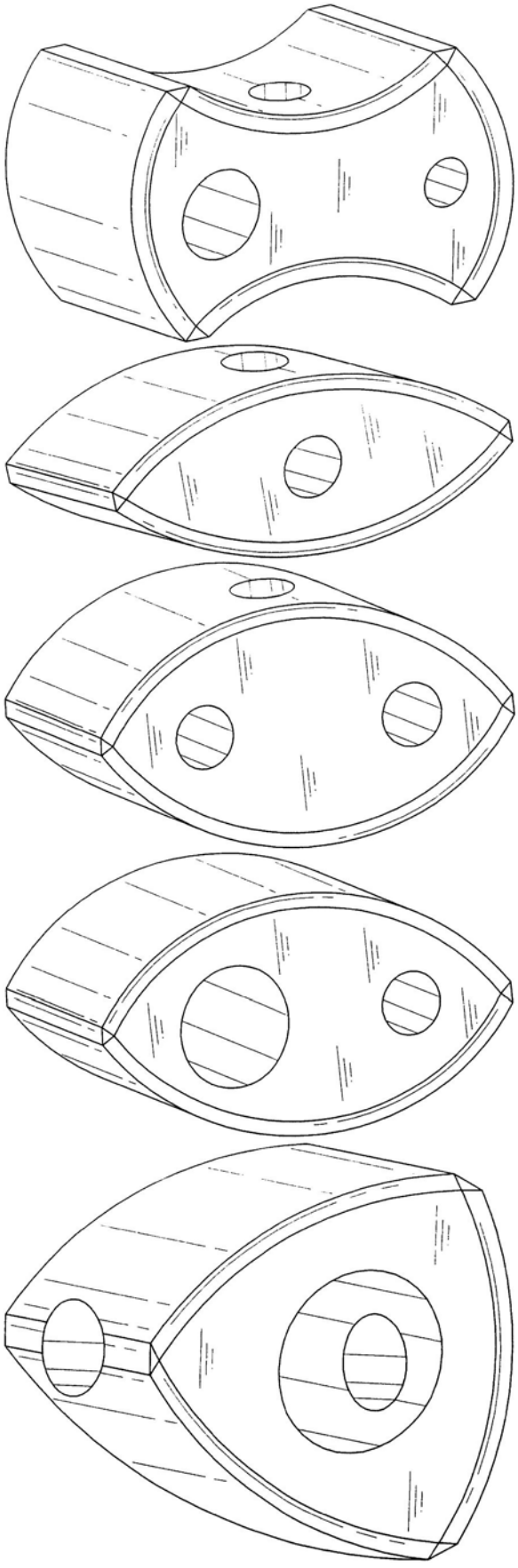

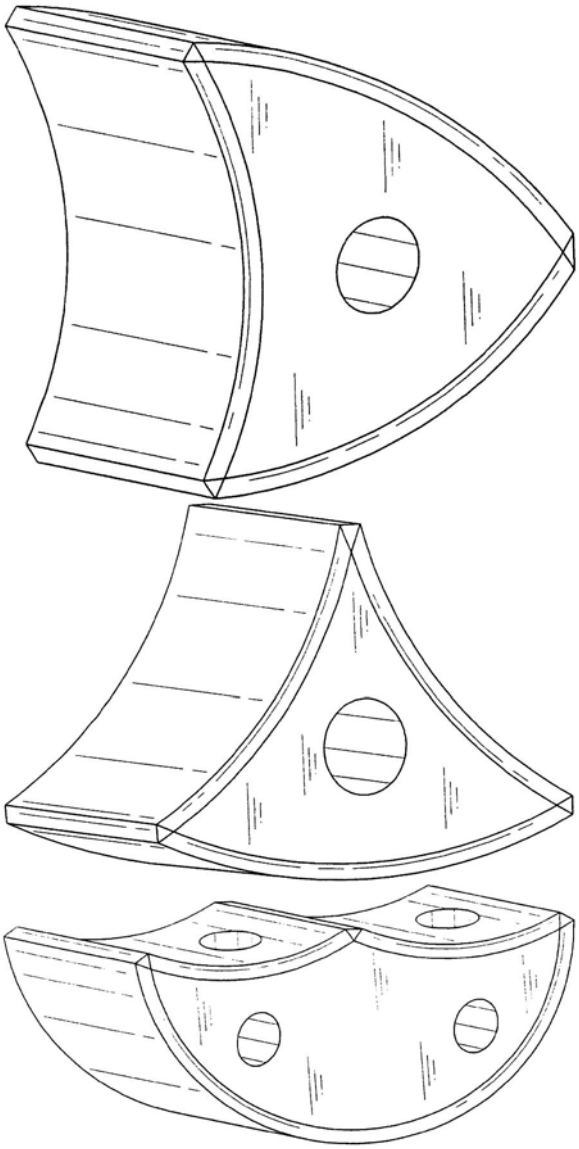

(21) **BR 30 2012 005626-8** **35**
(22) 29/10/2012
(44) 22/09/2015
(54) CONFIGURAÇÃO APLICADA EM COLUNA PARA FIXAÇÃO DE GUARDA CORPO.
(71) CLEBER FERREIRA DOS SANTOS (BR/SP) , JOÃO PAULO DOS SANTOS PEREIRA (BR/SP)
(72) CLEBER FERREIRA DOS SANTOS, JOÃO PAULO DOS SANTOS PEREIRA
(74) GERSON BATISTA FERREIRA
Arquivamento

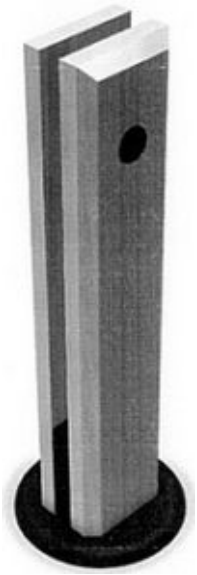

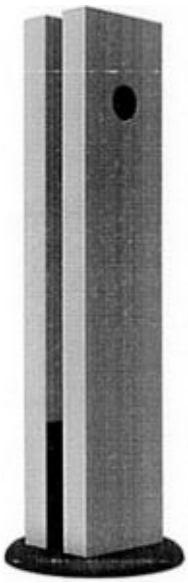

(21) **BR 30 2012 005627-6** **35**
(22) 29/10/2012
(44) 22/09/2015
(54) CONFIGURAÇÃO APLICADA EM COLUNA PARA FIXAÇÃO DE GUARDA CORPO
(71) CLEBER FERREIRA DOS SANTOS (BR/SP) , JOÃO PAULO DOS SANTOS PEREIRA (BR/SP)
(72) CLEBER FERREIRA DOS SANTOS, JOÃO PAULO DOS SANTOS PEREIRA
(74) GERSON BATISTA FERREIRA
Arquivamento





(21) **BR 30 2012 005652-7** **35**
(22) 30/10/2012
(44) 22/09/2015
(54) CONFIGURAÇÃO APLICADA EM CALÇADO
(71) JÚNIOR CAMILO FERNANDES (BR/MG)
(72) JÚNIOR CAMILO FERNANDES
(74) ALGO ALLIANCE ASS. EM PROPRIEDADE INTELECTUAL LTDA
Arquivamento



(21) **BR 30 2012 005653-5** **35**
(22) 30/10/2012
(44) 22/09/2015
(54) CONFIGURAÇÃO APLICADA EM CALÇADO
(71) JÚNIOR CAMILO FERNANDES (BR/MG)
(72) JÚNIOR CAMILO FERNANDES
(74) ALGO ALLIANCE ASS. EM PROPRIEDADE INTELECTUAL LTDA
Arquivamento



(21) **BR 30 2012 005656-0** **35**
(22) 03/10/2012
(44) 22/09/2015
(54) PADRÃO ORNAMENTAL APLICADO EM PLACA DE METAL E/OU ADESIVOS PARA UNHAS - MODELO 5
(71) ALINE VASCONCELOS SANTOS (BR/SP)
(72) ALINE VASCONCELOS SANTOS
Arquivamento

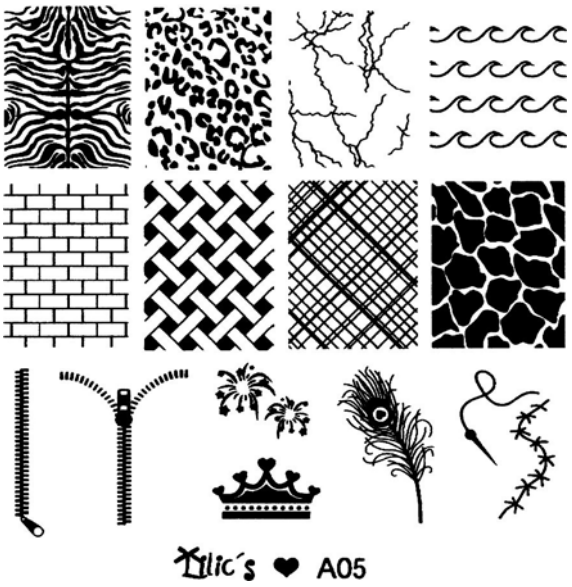

(21) **BR 30 2012 005657-8** **35**
(22) 30/10/2012
(44) 22/09/2015
(54) CONFIGURAÇÃO APLICADA EM CABIDES PARA CALÇADOS
(71) JOANA SHIN PAPI (BR/SP)
(72) JOANA SHIN PAPI
Arquivamento



(21) **BR 30 2012 005697-7** **35**
(22) 30/10/2012
(44) 22/09/2015
(54) CADEIRA EMPILHÁVEL.
(71) Geuvani Horst (BR/PR)
(72) Geuvani Horst
(74) JOICENI MOREIRA GIARETTA
Arquivamento

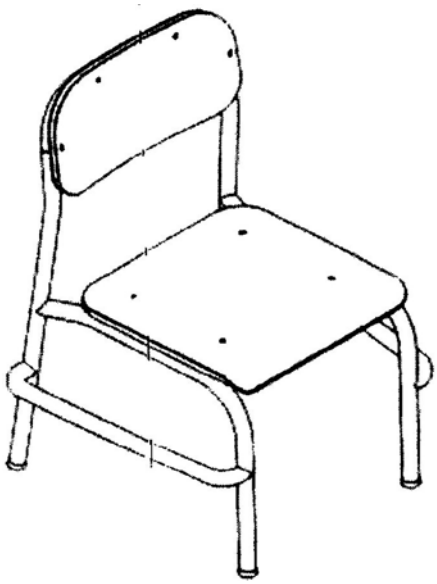

(21) **BR 30 2012 005747-7** **35**
(22) 07/11/2012
(44) 22/09/2015
(54) CONFIGURAÇÃO APLICADA EM CALÇADO
(71) JÚNIOR CAMILO FERNANDES (BR/MG)
(72) JÚNIOR CAMILO FERNANDES
(74) ALGO ALLIANCE ASSESSORIA EM PROPRIEDADE INTELECTUAL LTDA
Arquivamento



(21) **BR 30 2012 005765-5** **35**
(22) 08/11/2012
(44) 22/09/2015
(54) CONFIGURAÇÃO APLICADA A ESCOVA DENTAL MONOBLOCO FLEXÍVEL
(71) EDUARDO SIMÃO TRADE (BR/SP)
(72) CARLOS ALBERTO BIFFI
Arquivamento

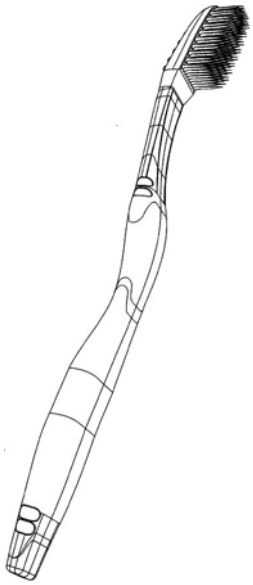

(21) **BR 30 2012 005766-3** **35**
(22) 08/11/2012
(44) 22/09/2015
(54) CONFIGURAÇÃO APLICADA A CABO DE FIBRA ÓPTICA PARA USO INTERNO E EXTERNO
(71) Bluecom Soluções de Conectividade e Informática (BR/RJ)
(72) Márcio Leal de Oliveira
Arquivamento



(21) **BR 30 2012 005767-1** **35**
(22) 08/11/2012
(44) 22/09/2015
(54) CONFIGURAÇÃO APLICADA EM CALÇADO
(71) JÚNIOR CAMILO FERNANDES (BR/MG)
(72) JÚNIOR CAMILO FERNANDES
(74) ALGO ALLIANCE ASSESSORIA EM PROPRIEDADE INTELECTUAL LTDA
Arquivamento



(21) **BR 30 2012 005768-0** **35**
(22) 08/11/2012
(44) 22/09/2015
(54) CONFIGURAÇÃO APLICADA EM CALÇADO
(71) JÚNIOR CAMILO FERNANDES (BR/MG)
(72) JÚNIOR CAMILO FERNANDES
(74) ALGO ALLIANCE ASSESSORIA EM PROPRIEDADE INTELECTUAL LTDA
Arquivamento



(21) **BR 30 2012 005792-2** **35**
(22) 08/11/2012
(44) 22/09/2015
(54) CONFIGURAÇÃO APLICADA EM BATENTE E GUIA PARA CORREDIÇA DE PORTA DE VIDRO DE BOXES.
(71) ANA TEREZA BORGHI DE MELO (BR/SP)
(72) ANA TEREZA BORGHI DE MELO
(74) CANNON MARCAS E PATENTES LTDA
Arquivamento

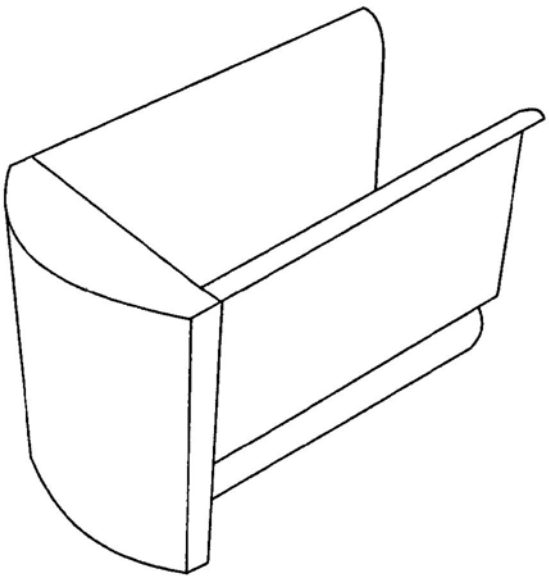

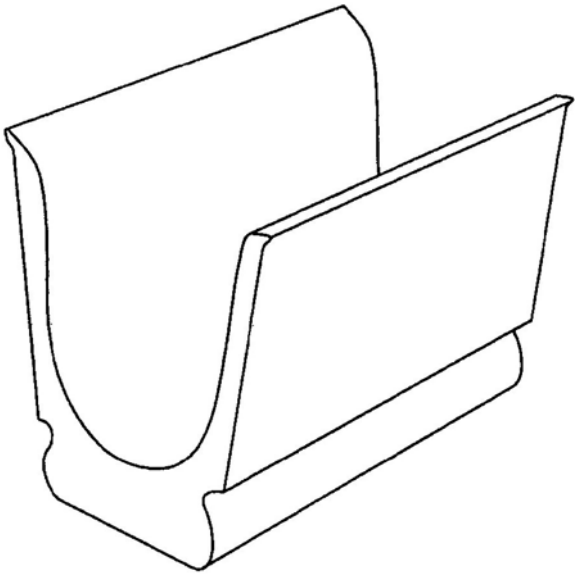

(21) **BR 30 2012 005793-0** **35**
(22) 08/11/2012
(44) 22/09/2015
(54) CONFIGURAÇÃO APLICADA EM PERFIL
(71) ANA TEREZA BORGHI DE MELO (BR/SP)
(72) ANA TEREZA BORGHI DE MELO
(74) CANNON MARCAS E PATENTES LTDA
Arquivamento

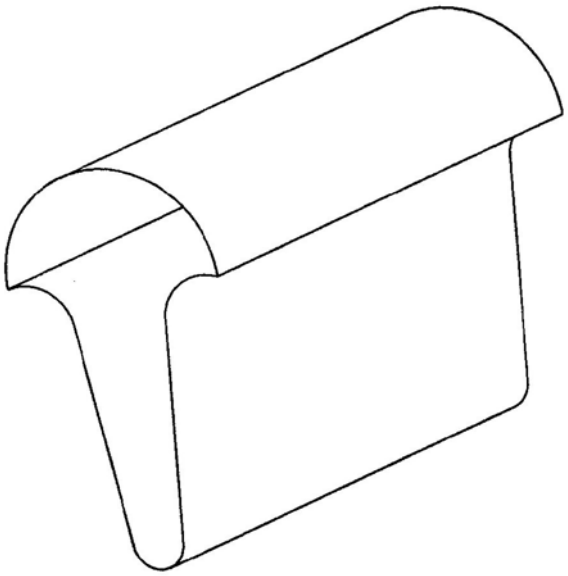

(21) **BR 30 2012 005809-0** **35**
(22) 09/11/2012
(44) 22/09/2015
(54) CONFIGURAÇÃO APLICADA EM CONJUNTO DE MÓVEIS
(71) MAURO CARLOS DE OLIVEIRA (BR/SP) , ADILSON SEGA (BR/SP)
(72) MAURO CARLOS DE OLIVEIRA, ADILSON SEGA
(74) AGUINALDO MOREIRA
Arquivamento



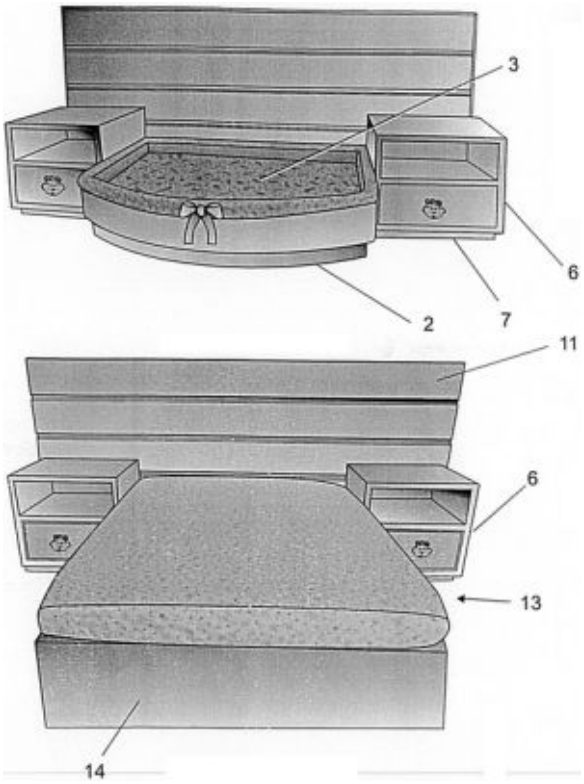

(21) **BR 30 2012 005828-7** **35**
(22) 12/11/2012
(44) 22/09/2015
(54) CONFIGURAÇÃO APLICADA EM CONJUNTO DE QUIOSQUES MODULADOS
(71) COMPANY SOLUTION COMERCIO E SERVIÇOS LTDA. - EPP (BR/SP)
(72) LEONARDO VIEIRA CAETANO
(74) MAURICIO SERINO LIA
Arquivamento

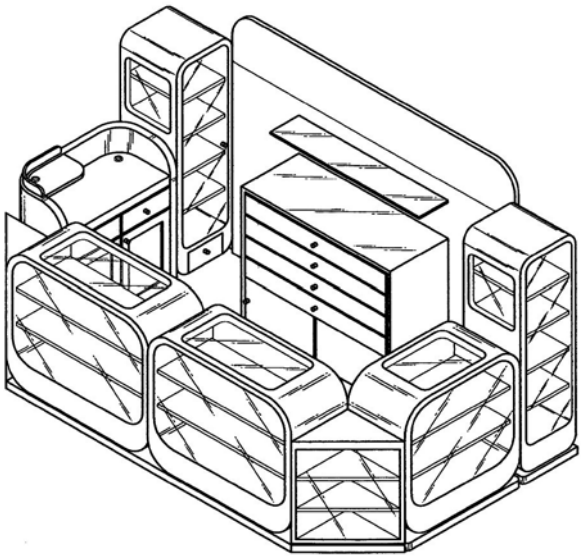

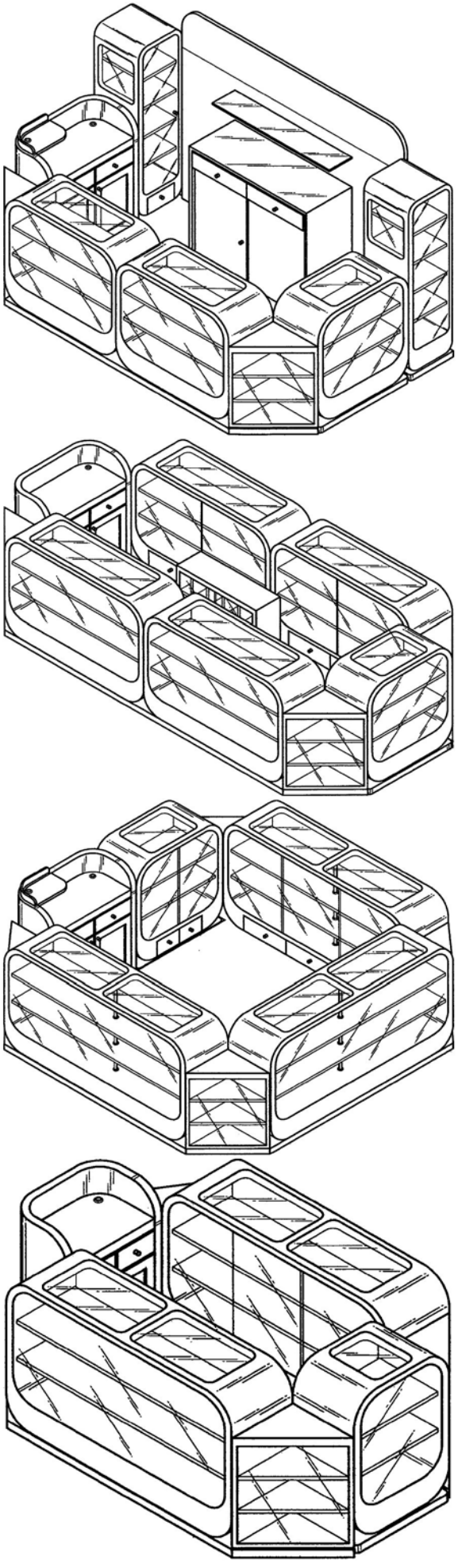

(21) **BR 30 2012 005852-0** **35**
(22) 13/11/2012
(44) 22/09/2015
(54) CONFIGURAÇÃO APLICADA A CADEIRA COM ASSENTO EXTENSÍVEL.
(71) ELISEU DE REZENDE SANTOS (BR/MG)
(72) ELISEU DE REZENDE SANTOS
Arquivamento





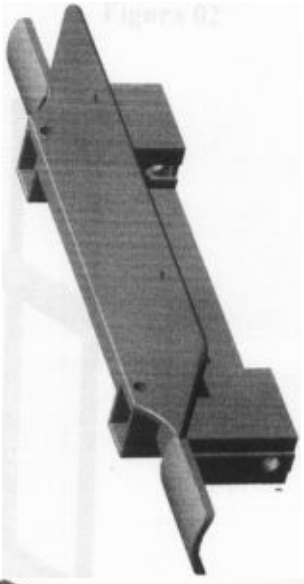



(21) **BR 30 2012 005856-2** **35**
(22) 13/11/2012
(44) 22/09/2015
(54) CONFIGURAÇÃO APLICADA EM ADORNO PARA ORNAMENTACAO INFENTIL
(71) JOSE NAZARENO DA COSTA (BR/RJ)
(72) JOSÉ NAZARENO DA COSTA
(74) CELIA NOVAES & ASSOCIADOS SOCIEDADE SIMPLES LTDA
Arquivamento

(21) **BR 30 2012 005855-4** **35**
(22) 13/11/2012
(44) 22/09/2015
(52) 12-02
(54) CONFIGURAÇÃO APLICADA EM CARRINHO PARA MALAS
(71) Sérgio Krueger (BR/SC)
(72) Sérgio Krueger
(74) Vera Lúcia Dias Lindner
Arquivamento



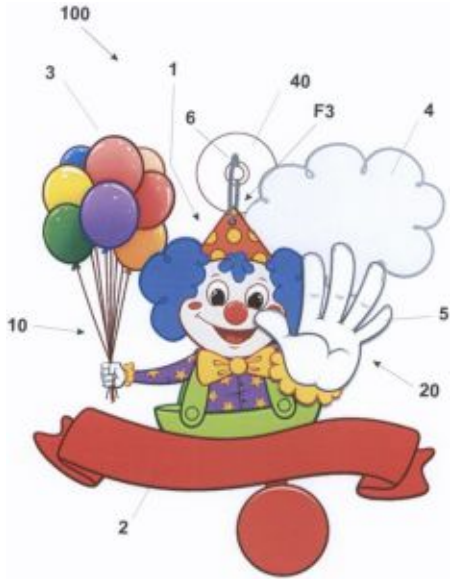

(21) **BR 30 2012 005868-6** **35**
(22) 14/11/2012
(44) 22/09/2015
(54) CONFIGURAÇÃO APLICADA EM CINTO PARA PASSEAR COM CACHORROS
(71) FERNANDA BOTTER RIOS PINTO (BR/SP)
(72) FERNANDA BOTTER RIOS PINTO
(74) PEDRO SOUTELLO ESCOBAR DE ANDRADE
Arquivamento

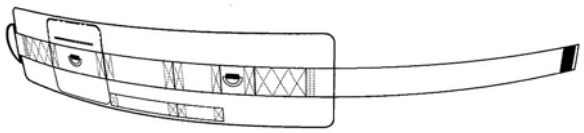

(21) **BR 30 2012 005874-0** **35**
(22) 14/11/2012
(44) 22/09/2015
(54) CONFIGURAÇÃO APLICADA EM BOTA NATALINA
(71) ROGER SIBIRKIN VALZACHI (BR/SP)
(72) MARTHOM ASSESSORIA EMPRESARIAL LTDA
(74) MARTHOM ASSESSORIA EMPRESARIAL LTDA
Arquivamento



(21) **BR 30 2012 005900-3** **35**
(22) 16/11/2012
(30) 20/05/2012 IL 52714
(44) 22/09/2015
(54) " CONFIGURAÇÃO APLICADA EM FILTRO DE ÁGUA "
(71) STRAUSS WATER LTD. (IL)
(72) HAIM WILDER, MICHAL GUR SHAVIT, RAMI RONEN
(74) DAVID DO NASCIMENTO ADVOGADOS ASSOCIADOS
Arquivamento



(21) **BR 30 2012 005913-5** **35**
(22) 14/11/2012
(44) 22/09/2015
(54) CONFIGURAÇÃO APLICADA EM MESA
(71) VILLAFORT INDÚSTRIA E COMÉRCIO DE MÓVEIS LTDA (BR/PR)
(72) JULIANO JOSÉ FURQUIM
(74) Paulo José Lunkes
Arquivamento



(21) **BR 30 2012 005919-4** **35**
(22) 19/11/2012
(44) 22/09/2015
(54) CONFIGURAÇÃO DE PROTETOR DE CALÇADOS PARA MOTOCICLETAS
(71) Felipe de Barros Leonetti (BR/PR)
(72) Felipe de Barros Leonetti
Arquivamento

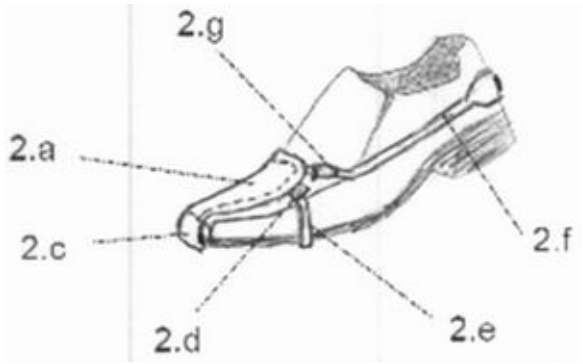

(21) **BR 30 2012 005934-8** **35**
(22) 21/11/2012
(44) 22/09/2015
(54) " CONFIGURAÇÃO APLICADA EM CHURRASQUEIRA PORTÁTIL "
(71) ELISANGELA CREDENDIO BARBOSA (BR/SP)

(72) ELISANGELA CREDENDIO BARBOSA
(74) ARNALDO VIEIRA LIMA
Arquivamento

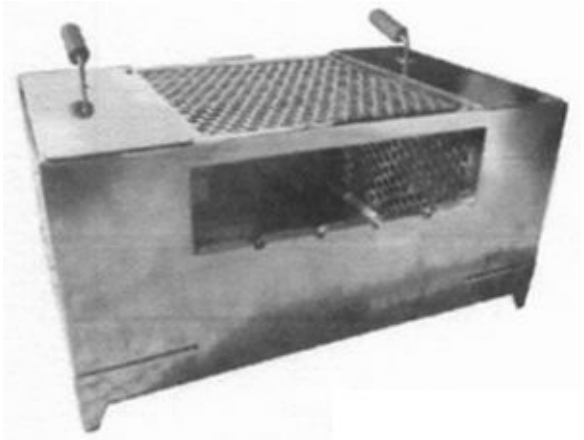

(21) **BR 30 2012 005938-0** **35**
(22) 21/11/2012
(44) 22/09/2015
(54) SISTEMA TRIANGULAR MODULAVEL DE PRATELEIRAS
(71) ANDRE EMIRY SACCHESE (BR/SP)
(72) ANDRE EMIRY SACCHESE
(74) BENÍCIA MADUREIRA PARÁ HISS
Arquivamento

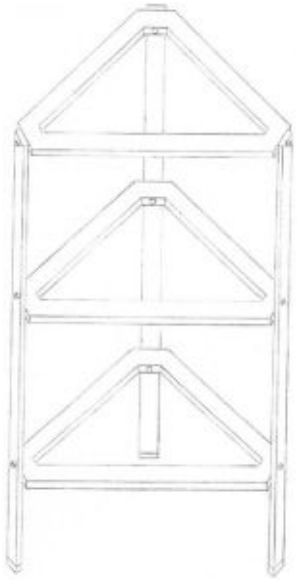

(21) **BR 30 2012 005952-6** **35**
(22) 22/11/2012
(44) 22/09/2015
(54) CONFIGURAÇÃO APLICADA EM SOLADO
(71) Black Free Calçados Ltda (BR/MG)
(72) Rodrigo Daniel de Araújo
(74) Marcelo Pereira dos Santos
Arquivamento



(21) **BR 30 2012 006004-4** **35**
(22) 23/11/2012
(44) 22/09/2015
(54) CONFIGURAÇÃO ORNAMENTAL EM ACESSÓRIO

(71) GABRIELA MARTINS DOS SANTOS (BR/GO) , Giovani Teixeira de Carvalho (BR/GO)
(72) Gabriela Martins dos Santos
(74) DMARK REGISTROS DE MARCAS E PATENTES S/S LDTA
Arquivamento

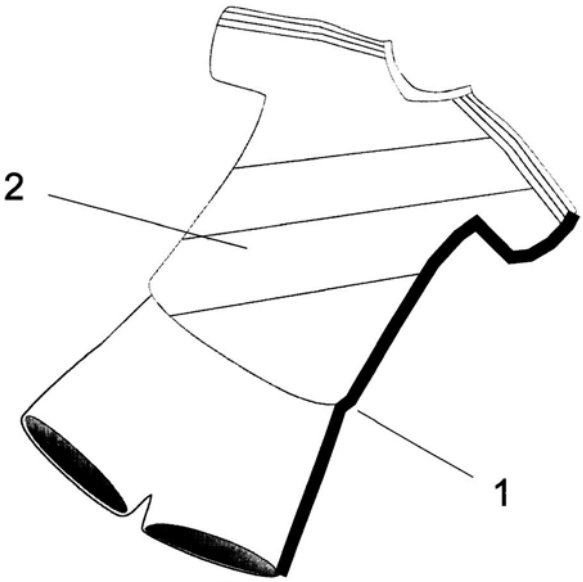

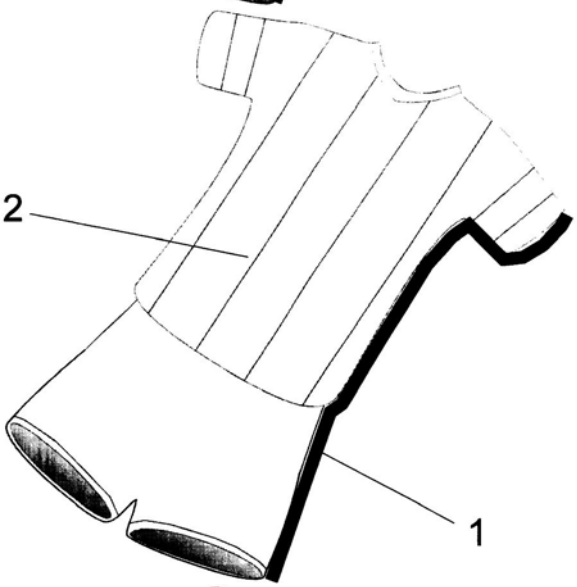

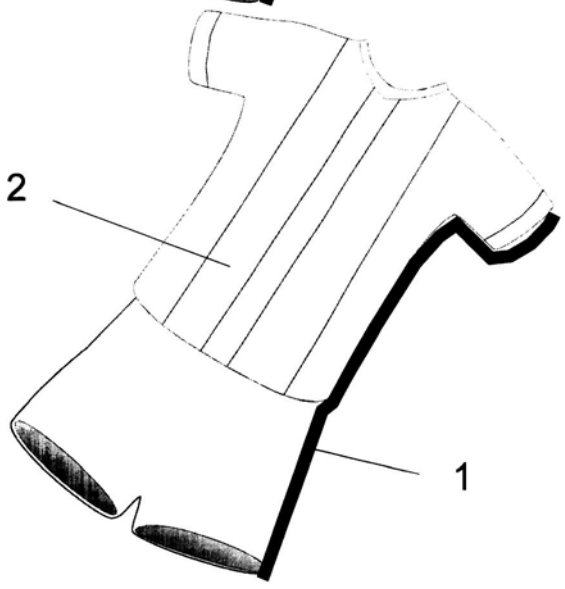

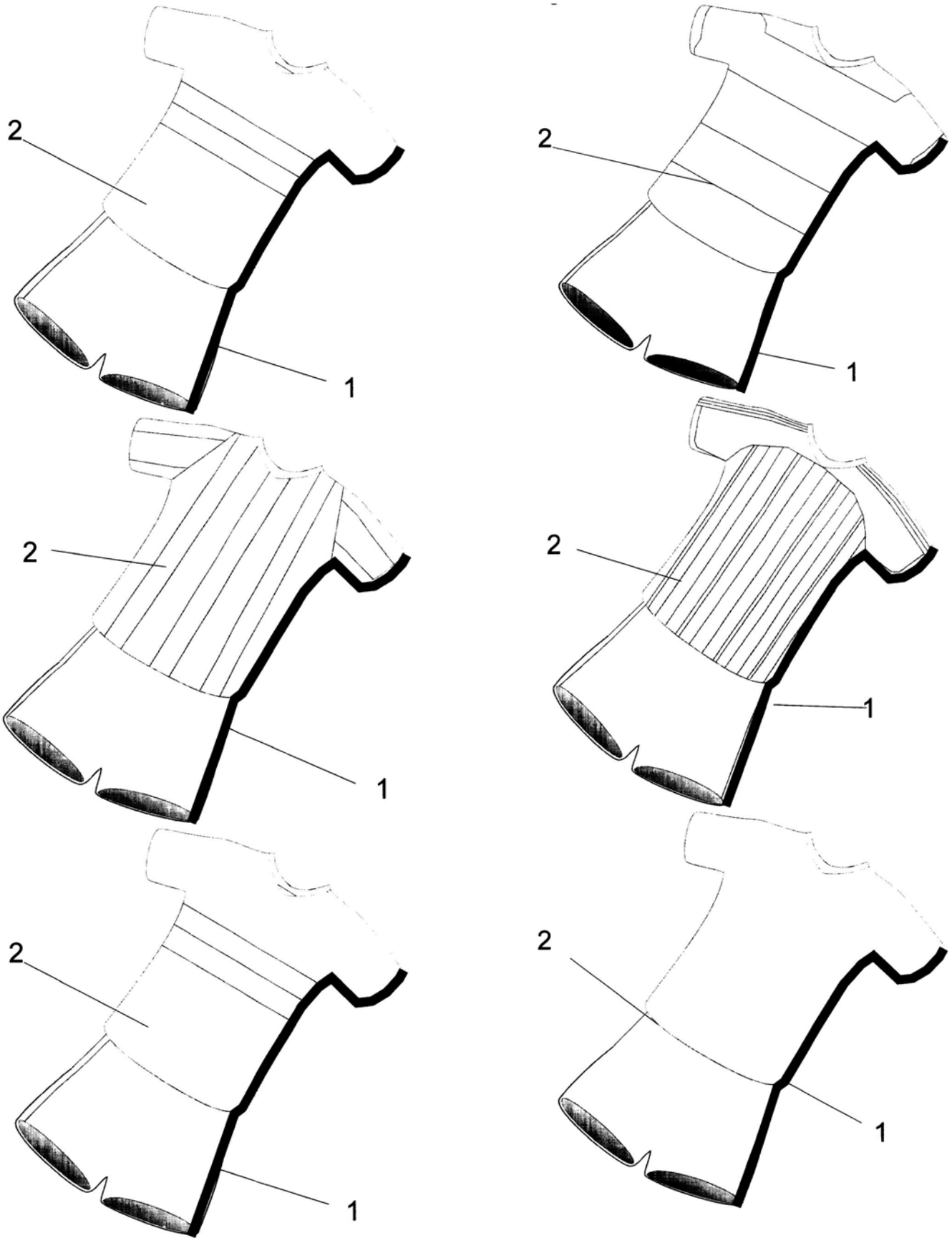
2
1
2
1
2
1
2
1
2
1
2
1

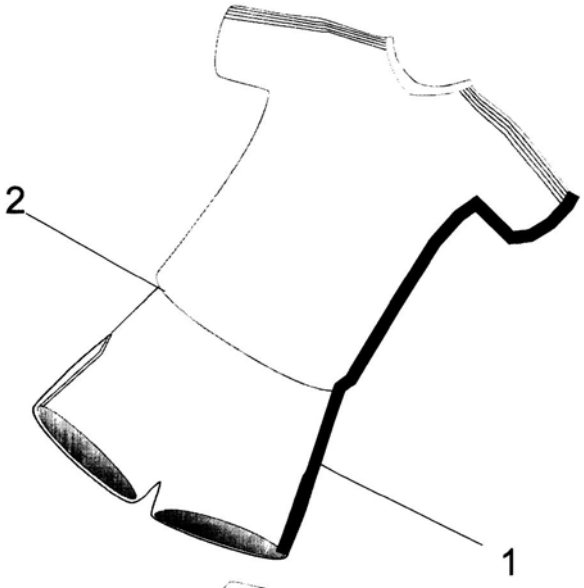

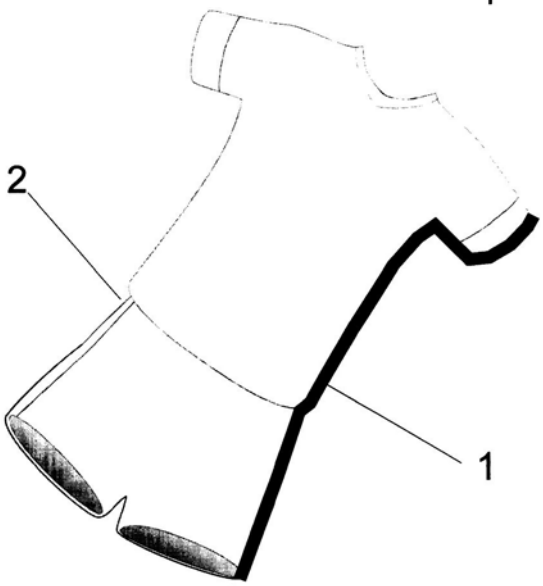

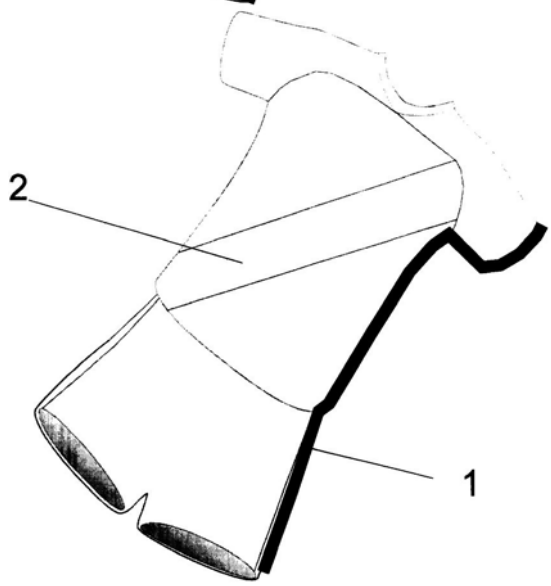

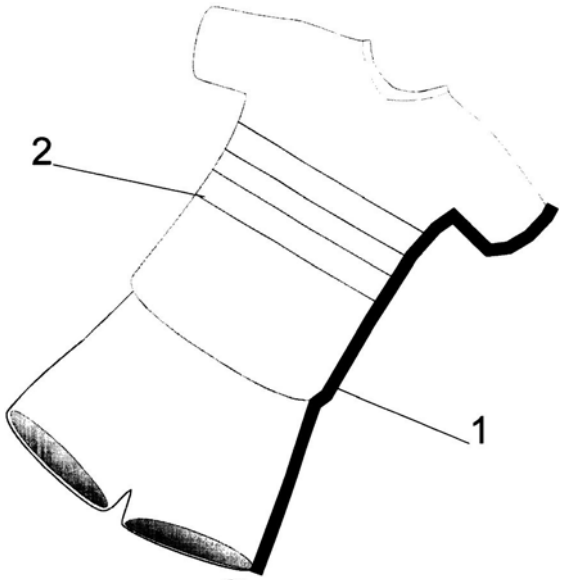

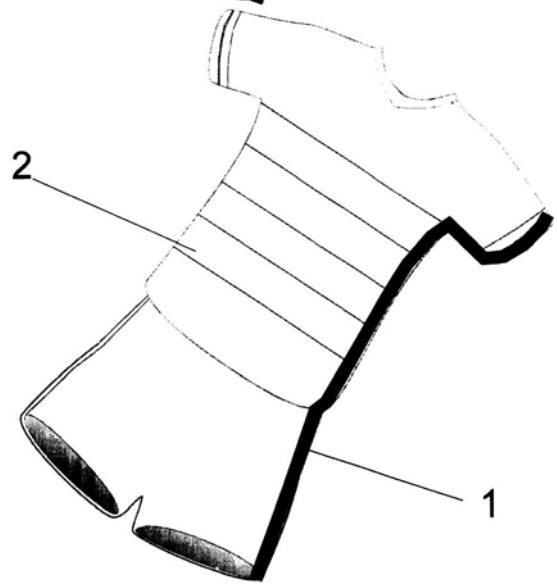

(21) **BR 30 2012 006005-2** **35**
(22) 23/11/2012
(44) 22/09/2015
(54) BIBLIÁRIO COM FRENTE DA GAVETA PERSONALIZADA COM FRASE BÍBLICA
(71) Orlando de Almeida Carlos (BR/MG)
(72) Orlando de Almeida Carlos
Arquivamento

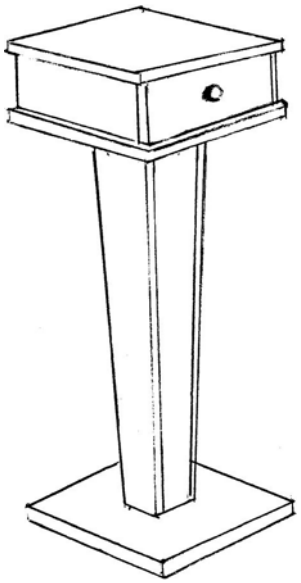

(21) **BR 30 2012 006046-0** **35**

(22) 27/11/2012
(44) 22/09/2015
(54) CONFIGURAÇÃO CONSTRUTIVA APLICADA EM PERFIL DE JUNTAS, PARA PISOS DE CONCRETO
(71) ERIKA MARILENE APARECIDA KUNZE EUGÊNIO (BR/SP)
(72) ERIKA MARILENE APARECIDA KUNZE EUGÊNIO
Arquivamento

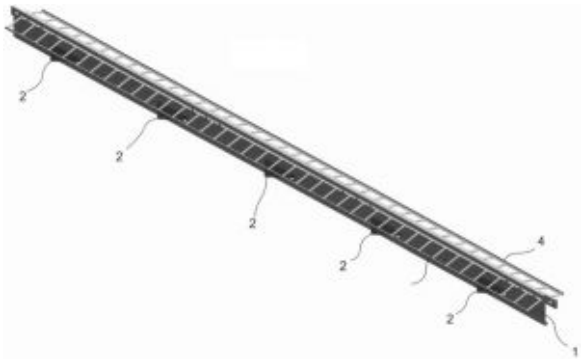

(21) **BR 30 2012 006049-4** **35**
(22) 27/11/2012
(44) 22/09/2015
(54) CONFIGURAÇÃO APLICADA EM MÁQUINA AUTOMÁTICA PARA FABRICAÇÃO DE PRISIONEIROS.
(71) NILSON HENRIQUE HONÓRIO (BR/SP)
(72) NILSON HENRIQUE HONÓRIO
(74) FORTRADE BRASIL MARCAS E PATENTES S/S LTDA
Arquivamento

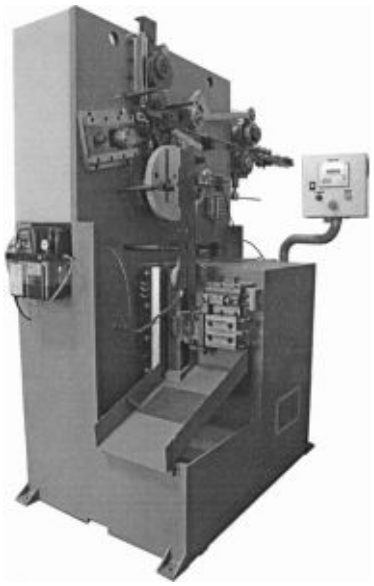

(21) **BR 30 2012 006110-5** **35**
(22) 29/11/2012
(44) 22/09/2015
(54) CONFIGURAÇÃO CONSTRUTIVA APLICADA EM QUADRO PARA ESPETOS ROTATIVOS DE CHURRASQUEIRA
(71) ABILIO DOS RAMOS PEREIRA (BR/SP)
(72) ABILIO DOS RAMOS PEREIRA
(74) AMANCIO DA CONCEIÇÃO MACHADO
Arquivamento

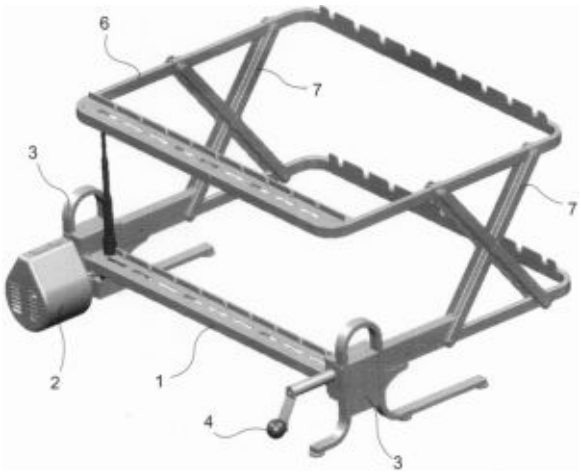

(21) **BR 30 2012 006245-4** **35**
(22) 06/12/2012
(44) 22/09/2015
(54) CONFIGURAÇÃO APLICADA A EMBALAGEM PLÁSTICA DECORATIVA.
(71) CARLOS ALBERTO BIFFI (BR/SP)
(72) CARLOS ALBERTO BIFFI
Arquivamento



(21) **BR 30 2012 006282-9** **35**
(22) 07/12/2012
(30) 08/06/2012 EM 002054650
(44) 22/09/2015
(54) CONFIGURAÇÃO APLICADA EM TAMPA PARA RECIPIENTES
(71) Crown Packaging Technology INC. (US)
(72) Christopher Paul Ramsey, Laura Vaughan
(74) Kasznar Leonardos Propriedade Intelectual
Arquivamento

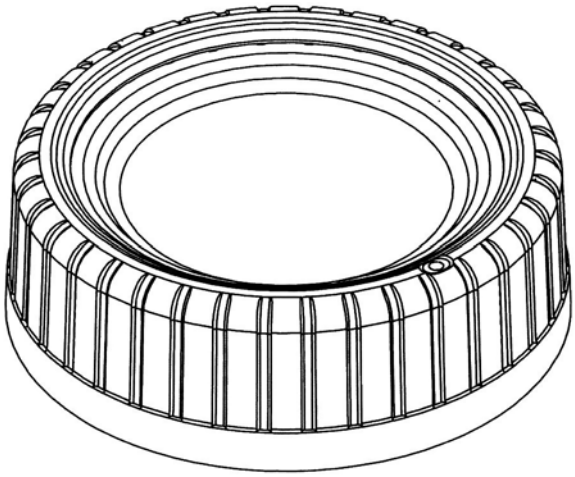

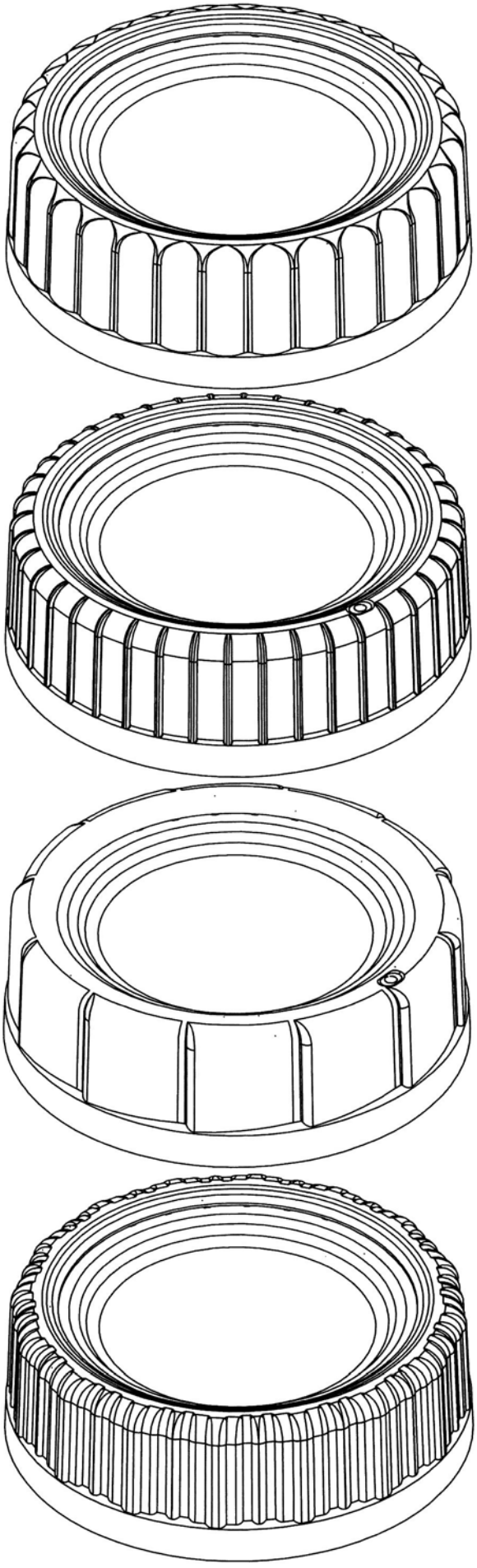

(21) **BR 30 2012 006317-5** **35**
(22) 10/12/2012
(44) 22/09/2015
(54) CONFIGURAÇÃO APLICADA EM VESTIMENTA
(71) Elis (FR)
(72) Elis
(74) Dannemann, Siemsen, Bigler & Ipanema Moreira
Arquivamento



(21) **BR 30 2012 006399-0** **35**
(22) 13/12/2012
(44) 22/09/2015
(54) CONFIGURAÇÃO APLICADA EM PICK UP TEXAS
(71) BS TOYS INDUSTRIA E COMERCIO DE BRINQUEDOS LTDA (BR/SP)
(72) Wilson Roberto Bergamo
Arquivamento



(21) **BR 30 2012 006428-7** **35**
(22) 13/12/2012
(30) 13/06/2012 US 29/424,553
(44) 22/09/2015
(54) PADRÃO ORNAMENTAL APLICADO A INTERFACE GRÁFICA
(71) MICROSOFT CORPORATION (US)
(72) Keri Talbot, Christopher D. Edwards, Elizabeth Ann Holz
(74) DI BLASI, PARENTE & ASS. PROP. IND. LTDA
Arquivamento

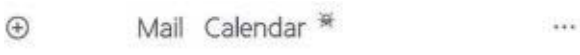

(21) **BR 30 2012 006510-0** **35**
(22) 18/12/2012
(44) 22/09/2015
(54) CONFIGURAÇÃO APLIACADA EM SOLADO
(71) Claudio José do Amaral (BR/MG)
(72) Claudio José do Amaral
(74) Fernando Luiz Rosado
Arquivamento



(21) **BR 30 2012 006514-3** **35**
(22) 18/12/2012
(44) 22/09/2015
(54) VIATURA DE EMPREGO GERAL AEROTRANSPORTAVEL
(71) Centro Tecnologico do Exercito (BR/RJ)
(72) Odilon Lobo de Andrade Neto

Arquivamento



(21) **BR 30 2012 006592-5** **35**
(22) 12/12/2012
(44) 22/09/2015
(54) ELEMENTO MODULAR PARA MONTAGEM DE PAINÉIS VAZADOS COM DISPOSIÇÃO CONSTRUTIVA VARIADA
(71) VANESSA MARIA NASCIMENTO COSTA (BR/PB)
(72) VANESSA MARIA NASCIMENTO COSTA
Arquivamento

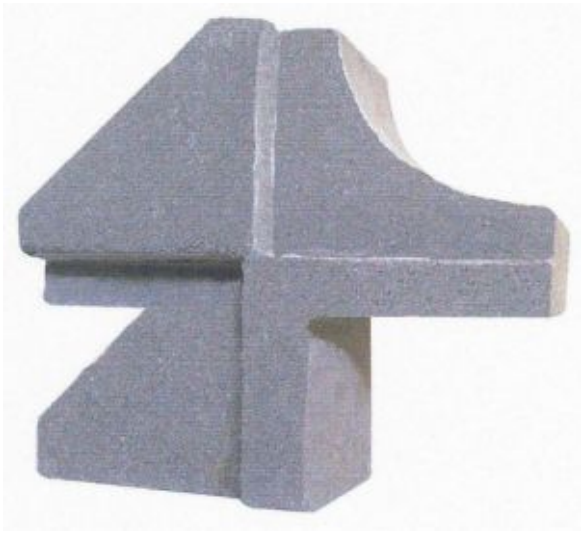

(21) **BR 30 2012 006593-3** **35**
(22) 20/12/2012
(44) 22/09/2015
(54) CONFIGURAÇÃO APLICADA EM MESA
(71) CLOVIS FARID YAMIN (BR/SP)
(72) CLOVIS FARID YAMIN
Arquivamento



(21) **BR 30 2012 006594-1** **35**
(22) 20/12/2012
(44) 22/09/2015
(52) 06-01
(54) CONFIGURAÇÃO APLICADA EM BANQUETA
(71) CLOVIS FARID YAMIN (BR/SP)
(72) CLOVIS FARID YAMIN
Arquivamento



(21) **BR 30 2012 006595-0** **35**
(22) 20/12/2012
(44) 22/09/2015
(54) CONFIGURAÇÃO APLICADA EM MANCEBO
(71) CLOVIS FARID YAMIN (BR/SP)
(72) CLOVIS FARID YAMIN
Arquivamento



(21) **BR 30 2012 006603-4** **35**
(22) 20/12/2012
(44) 22/09/2015
(54) CONFIGURAÇÃO APLICADA EM PRATO DE BATERIA
(71) MULTIALLOY METAIS E LIGAS ESPECIAIS (BR/SP)
(72) RODRIGO MOTTA
(74) FERNANDA ROSA PICOSSE
Arquivamento

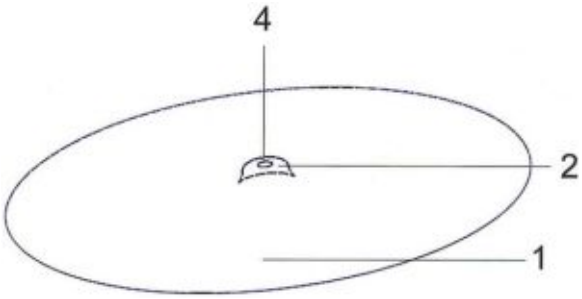

(21) **BR 30 2012 006681-6** **35**
(22) 21/12/2012
(44) 22/09/2015
(54) CONFIGURAÇÃO APLICADA EM SOLADO
(71) Black Free Calçados Ltda (BR/MG)
(72) Rodrigo Daniel de Araújo
(74) Marcelo Pereira dos Santos
Arquivamento



(21) **BR 30 2012 006682-4** **35**
(22) 21/12/2012
(44) 22/09/2015
(54) CONFIGURAÇÃO APLICADA EM SOLADO
(71) Black Free Calçados Ltda (BR/MG)
(72) Rodrigo Daneil de Araújo
(74) Marcelo Pereira dos Santos
Arquivamento



(21) **BR 30 2012 006683-2** **35**
(22) 21/12/2012
(44) 22/09/2015
(54) CONFIGURAÇÃO APLICADA EM SOLADO
(71) Black Free Calçados Ltda (BR/MG)
(72) Rodrigo Daniel de Araújo
(74) Marcelo Pereira dos Santos
Arquivamento



(21) **BR 30 2012 006684-0** **35**
(22) 21/12/2012
(44) 22/09/2015
(54) CONFIGURAÇÃO APLICADA EM SOLADO
(71) Black Free Calçados Ltda (BR/MG)
(72) Rodrigo Daniel de Araújo
(74) Marcelo Pereira dos Santos
Arquivamento





(21) **BR 30 2012 006688-3** **35**
(22) 18/12/2012
(44) 22/09/2015
(54) CONFIGURAÇÃO APLICADA EM RECIPIENTE TÉRMICO PARA BEBIDAS.
(71) DUILIO JOSÉ MANCHINI (BR/PR)
(72) DUILIO JOSÉ MANCHINI
(74) Luciano Salviato
Arquivamento



(21) **BR 30 2012 006690-5** **35**
(22) 21/12/2012
(44) 22/09/2015
(54) CONFIGURAÇÃO APLICADA EM SUPORTE MÓVEL PARA CESTA DE SUPERMERCADO
(71) JOSÉ ALBERTO FERREIRA UCHOA (BR/CE)
(72) JOSÉ ALBERTO FERREIRA UCHOA
(74) WETTOR BUREAU DE APOIO EMP. S/S LTDA ME
Arquivamento



(21) **BR 30 2012 006702-2** **35**
(22) 26/12/2012
(44) 22/09/2015
(54) CONFIGURAÇÃO APLICADA A GRAMPO NA CONSTRUÇÃO CIVIL
(71) Alfredo Pinheiro dos Santos (BR/GO)
(72) Alfredo Pinheiro dos Santos
(74) Valdir Leite Queiroz
Arquivamento

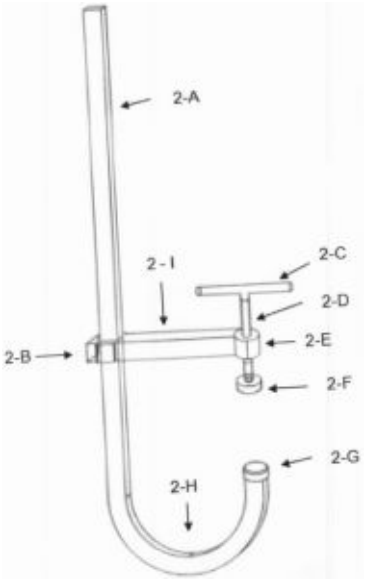

(21) **BR 30 2012 006771-5** **35**
(22) 18/12/2012
(44) 22/09/2015
(54) CONFIGURAÇÃO APLICADA EM VELAS
(71) Sônia Maria Alves Henriques (BR/MG)
(72) Sônia Maria Alves Henriques
Arquivamento



(21) **BR 30 2012 006772-3** **35**
(22) 18/12/2012
(44) 22/09/2015
(54) CONFIGURAÇÃO APLICADA EM VELAS
(71) Sônia Maria Alves Henriques (BR/MG)
(72) Sônia Maria Alves Henriques
Arquivamento



(21) **BR 30 2013 000007-9** **35**
(22) 19/12/2012
(44) 22/09/2015
(54) CONFIGURAÇÃO APLICADA EM ALMOFADA PARA PORTA DE ABRIR
(71) Ronaldo G. Persiani Ltda-Epp (BR/SP)
(72) Ronaldo Gomes Persiani
(74) Marcos Calvino Ferraz
Arquivamento

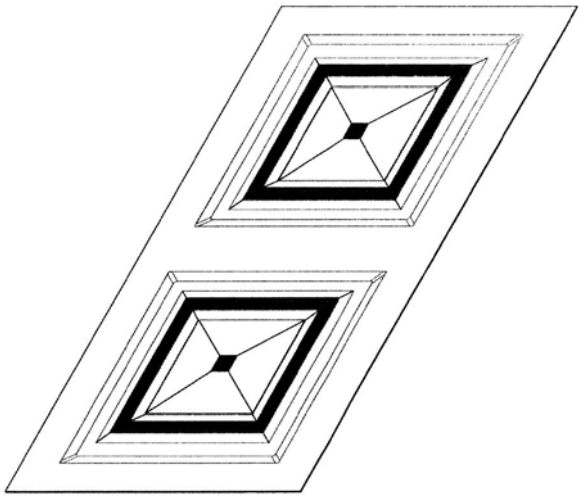

(21) **BR 30 2013 000013-3** **35**
(22) 27/12/2012
(44) 22/09/2015
(54) CONFIGURAÇÃO APLICADA EM POLTRONA DE PNEUS
(71) JORGE CLAUDIO SOUSA RIBEIRO (BR/MA)
(72) Jorge Claudio Sousa Ribeiro
Arquivamento

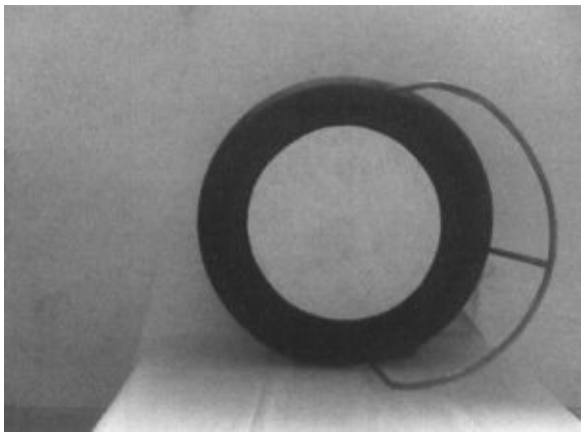

(21) **BR 30 2013 000033-8** **35**
(22) 04/01/2013
(30) 04/07/2012 EP 001335236
(44) 22/09/2015
(54) CONFIGURAÇÃO APLICADA EM CABINE PARA VEÍCULOS UTILITÁRIOS
(71) Man Truck & Bus AG (DE)
(72) Holger Koos, Ingo von Bargen, Marc Schippling, Dieter Blum, Roger Mohr, Rudolf Kupitza, Thomas Ochs, Michael Wust
(74) Bhering Advogados
Arquivamento

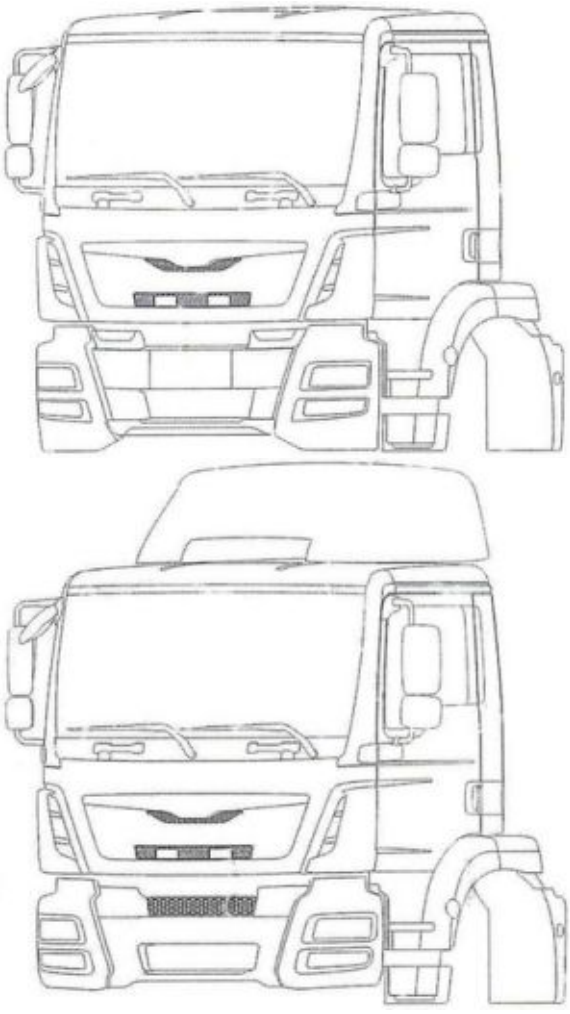

(21) **BR 30 2013 000052-4** **35**
(22) 07/01/2013
(30) 31/07/2012 US 29/428,540
(44) 22/09/2015
(54) CONFIGURAÇÃO APLICADA EM MÓDULO DE LED COM FEIXE ESTREITO
(71) XICATO, INC (US)
(72) PETER K. TSENG, JIM W. LI
(74) ANTONIO MAURICIO PEDRAS ARNAUD
Arquivamento

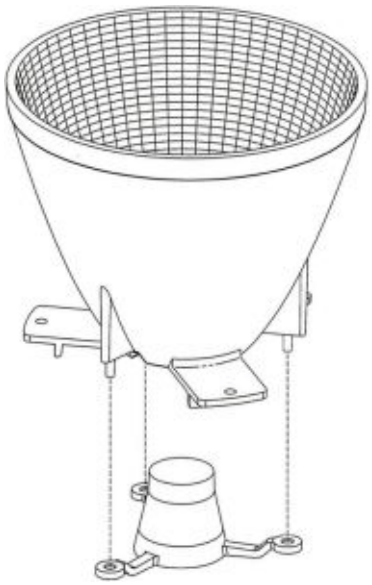

(21) **BR 30 2013 000060-5** **35**
(22) 08/01/2013
(44) 22/09/2015
(54) CONFIGURAÇÃO APLICADA EM TAMPA EVAPORADORA PARA EQUIPAMENTOS DE CONDICIONADOR DE AR PARA VEÍCULOS DE TRANSPORTE RODOVIÁRIO DE PASSAGEIROS.
(71) Raul Américo Buceta (BR/SC)
(72) Raul Américo Buceta
(74) Nilvan Paulo Minguranse
Arquivamento

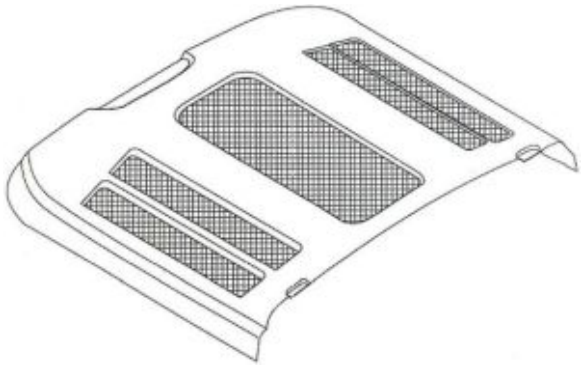

(21) **BR 30 2013 000061-3** **35**
(22) 08/01/2013
(44) 22/09/2015
(52) 12-16
(54) CONFIGURAÇÃO APLICADA EM CHASSIS DE EVAPORADOR E CONDENSADOR PARA EQUIPAMENTOS DE CONDICIONADOR DE AR PARA VEÍCULOS DE TRANSPORTE RODOVIÁRIO DE PASSAGEIROS.
(71) Raul Américo Buceta (BR/SC)
(72) Raul Américo Buceta
(74) Nilvan Paulo Minguranse
Arquivamento

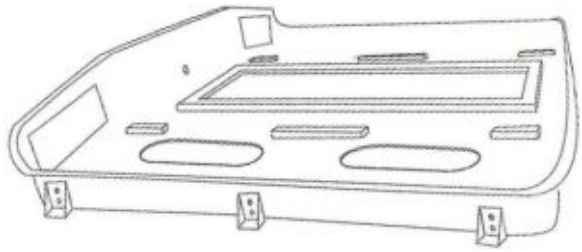

(21) **BR 30 2013 000062-1** **35**
(22) 08/01/2013
(44) 22/09/2015
(54) CONFIGURAÇÃO APLICADA EM TAMPA CONDENSADORA PARA EQUIPAMENTOS DE CONDICIONADOR DE AR PARA VEÍCULOS DE TRANSPORTE RODOVIÁRIO DE PASSAGEIROS.
(71) Raul Américo Buceta (BR/SC)
(72) Raul Américo Buceta
(74) Nilvan Paulo Minguranse
Arquivamento

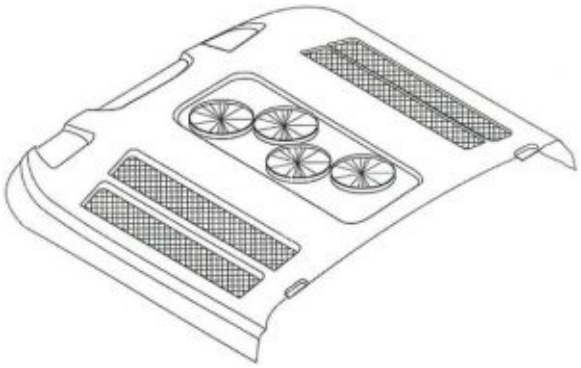

(21) **BR 30 2013 000119-9** **35**
(22) 10/01/2013
(44) 22/09/2015
(52) 20-03
(54) CONFIGURAÇÃO APLICADA EM PAINEL
(71) CHAN LAP TAK (BR/SP)
(72) CHAN LAP TAK
(74) BRITÂNIA MARCAS E PATENTES LTDA.
Arquivamento

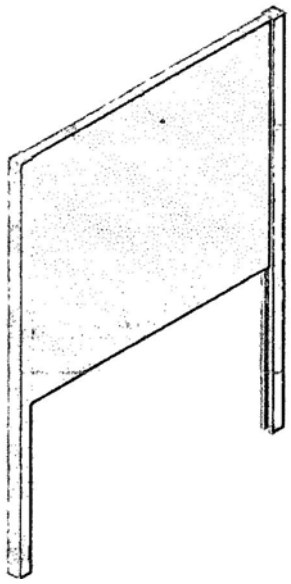

(21) **BR 30 2013 000121-0** **35**
(22) 10/01/2013
(30) 11/07/2012 FR 079250
(44) 22/09/2015
(52) 06-01
(54) CONFIGURAÇÃO APLICADA EM BANCO
(71) PHILIPPE STARCK (FR)
(72) PHILIPPE STARCK
(74) ARTUR FRANCISCO SCHAAL
Arquivamento





(21) **BR 30 2013 000122-9** **35**
(22) 10/01/2013
(30) 11/07/2012 FR 079 250
(44) 22/09/2015
(52) 06-01
(54) CONFIGURAÇÃO APLICADA EM CADEIRAS
(71) PHILIPPE STARCK (FR)
(72) PHILIPPE STARCK
(74) ARTUR FRANCISCO SCHAAL
Arquivamento











(21) **BR 30 2013 000123-7** **35**
(22) 10/01/2013
(44) 22/09/2015
(52) 06-01
(54) CONFIGURAÇÃO APLICADA EM CADEIRAS
(71) PHILIPPE STARCK (FR)
(72) PHILIPPE STARCK
(74) ARTUR FRANCISCO SCHAAL
Arquivamento





(21) **BR 30 2013 000156-3** **35**
(22) 15/01/2013
(44) 22/09/2015
(54) CONFIGURAÇÃO APLCIADA EM FRASCO
(71) Paulista Praia Hotel S/A (BR/PE)
(72) Maria do Carmo Pontes
(74) DILERMAR RIBEIRO SCHAEWER
Arquivamento

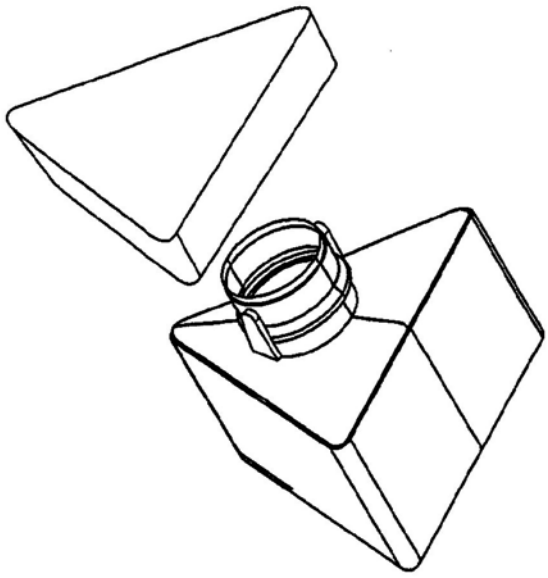

(21) **BR 30 2013 000157-1** **35**
(22) 15/01/2013
(44) 22/09/2015
(54) EMBALAGEM INFLÁVEL NÃO DESCARTÁVEL PARA GARRAFAS
(71) Flavia K.M. Arantes Jensen (BR/PR)
(72) Flavia K. M. Arantes Jensen
Arquivamento

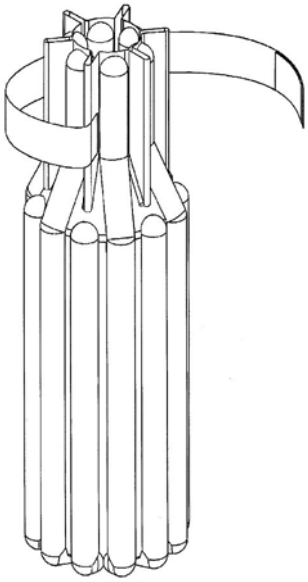

(21) **BR 30 2013 000160-1** **35**
(22) 28/12/2012
(44) 22/09/2015
(54) CONFIGURAÇÃO APLICADA EM DISPOSITIVO INALATÓRIO
(71) FUNDAÇÃO UNIVERSIDADE DO AMAZONAS (BR/AM)
(72) EMANUELLE DE MENEZES CAVALCANTE, MAGNÓLIA GRANJEIRO QUIRINO
Arquivamento

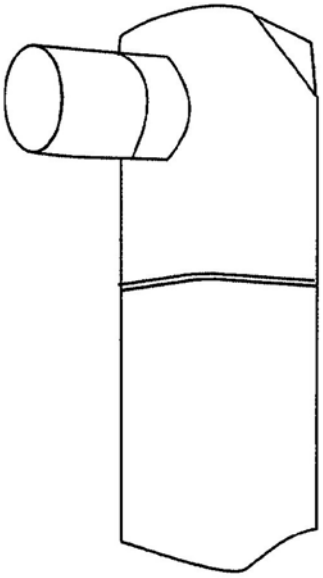

(21) **BR 30 2013 000164-4** **35**
(22) 16/01/2013
(44) 22/09/2015
(54) CONFIGURAÇÃO APLICADA EM LUMINOSO TÁXI
(71) MARCELO DE PAULA PACHECO (BR/SP)
(72) MARCELO DE PAULA PACHECO
Arquivamento

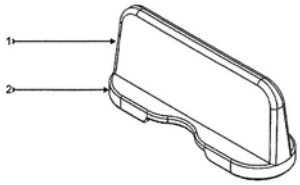

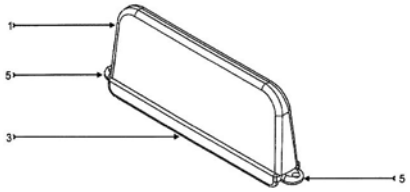

(21) **BR 30 2013 000165-2** **35**
(22) 16/01/2013
(44) 22/09/2015
(54) CONFIGURAÇÃO APLICADA EM TAXÍMETRO COM IMPRESSORA
(71) MARCELO DE PAULA PACHECO (BR/SP)
(72) MARCELO DE PAULA PACHECO
Arquivamento

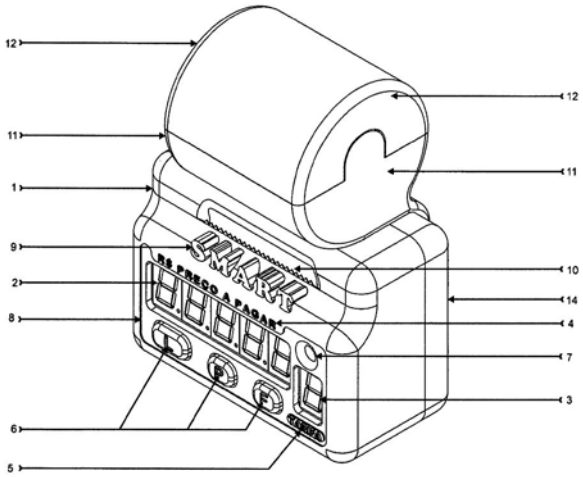

(21) **BR 30 2013 000169-5** **35**
(22) 06/12/2012
(44) 22/09/2015
(54) MESA COM SISTEMA TÉRMICO EMBUTIDO
(71) JOSÉ DOS SANTOS MEDEIROS (BR/MT)
(72) JOSÉ DOS SANTOS MEDEIROS
(74) CRISTHIANE ATHAYDE
Arquivamento

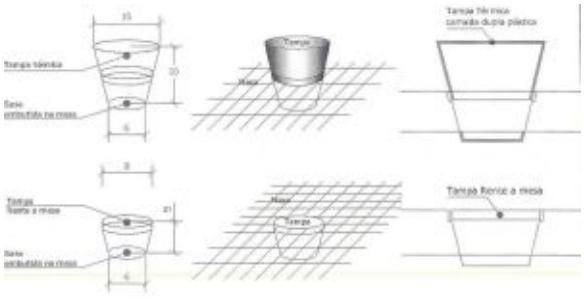

(21) **BR 30 2013 000184-9** **35**
(22) 17/01/2013
(44) 22/09/2015
(52) 21-01
(54) CONFIGURAÇÃO APLICADA EM CONTAINER DESMONTÁVEL EM FORMA DE ESFERA COM BASE E TAMPA REMOVÍVEL
(71) EDUARDO POLETTO HEBLING (BR/SP)
(72) EDUARDO POLETTO HELBING
Arquivamento



(21) **BR 30 2013 000199-7** **35**
(22) 17/01/2013
(44) 22/09/2015
(52) 08-07
(54) CONFIGURAÇÃO APLICADA EM CHAVE PARA ASSENTO SANITÁRIO
(71) JOSÉ ADÃO ROMÃO (BR/SP)
(72) JOSÉ ADÃO ROMÃO
Arquivamento

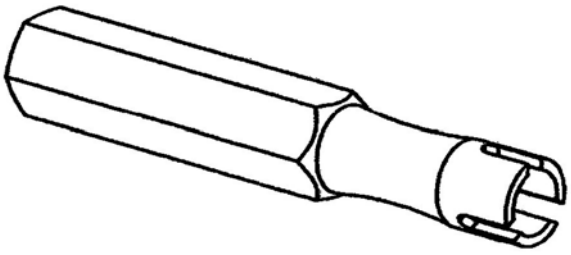

(21) **BR 30 2013 000305-1** **35**
(22) 24/01/2013
(44) 22/09/2015
(54) PADRÃO ORNAMENTAL APLICADA EM INTERFACE GRÁFICA DO USUÁRIO
(71) SAMSUNG ELECTRONICS CO., LTD (KR)
(72) LEE HYUNGDO
(74) TINOCO SOARES & FILHO LTDA
Arquivamento



(21) **BR 30 2013 000333-7** **35**
(22) 25/01/2013
(30) 27/07/2012 MX MX/F2012/002307
(44) 22/09/2015
(54) CONFIGURAÇÃO APLICADA A PROJETO INDUSTRIAL DE UMA VEDAÇÃO SANITÁRIA
(71) Coflex, S.a. De C.v (MX)
(72) Eduardo Coronado Quintanilla
(74) Trench, Rossi e Watanabe Advogados
Arquivamento

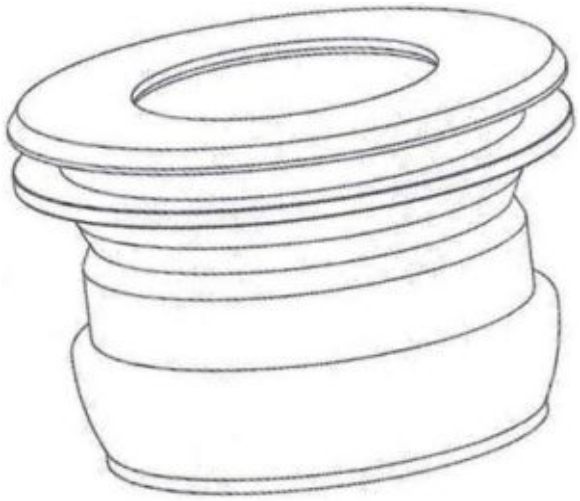

(21) **BR 30 2013 000357-4** **35**
(22) 29/01/2013
(30) 30/07/2012 KR 30-2012-0037064
(44) 22/09/2015
(54) CINFIGURAÇÃO APLICADA EM ETIQUETA DE COMUNICAÇÃO DE CAMPO PRÓXIMO "
(71) LSIS CO., LTD (KR)
(72) IL HWAN PARK
(74) DAVID DO NASCIMENTO ADVOGADOS ASSOCIADOS
Arquivamento

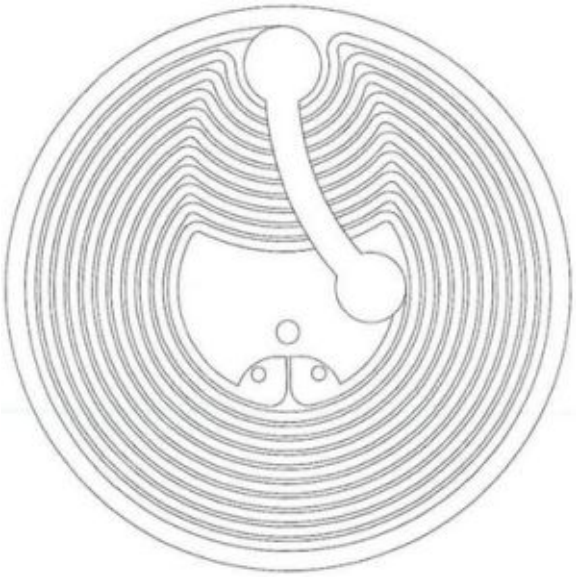

(21) **BR 30 2013 000359-0** **35**
(22) 29/01/2013
(44) 22/09/2015
(52) 32-00
(54) CONFIGURAÇÃO APLICADA EM ETIQUETA DE COMUNICAÇÃO DE CAMPO PRÓXIMO
(71) LSIS CO., LTD. (KR)
(72) IL HWAN PARK
(74) DAVID DO NASCIMENTO ADVOGADOS ASSOCIADOS
Arquivamento

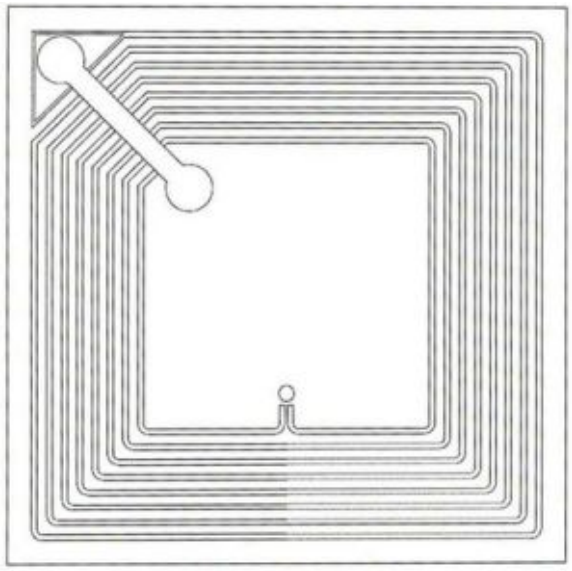

(21) **BR 30 2013 000360-4** **35**
(22) 30/01/2013
(44) 22/09/2015
(54) SANITÁRIO PÚBLICO SUSTENTÁVEL. MODELO TREM BALA I
(71) YONG SUB SHIM (BR/SP)
(72) YONG SUB SHIM
Arquivamento



(21) **BR 30 2013 000362-0** **35**
(22) 30/01/2013
(44) 22/09/2015
(54) SANITÁRIO PÚBLICO SUSTENTÁVEL. MODELO SOLAR (FOTOCELL VOTAICO)
(71) YONG SUB SHIM (BR/SP)
(72) YONG SUB SHIM
Arquivamento



(21) **BR 30 2013 000363-9** **35**
(22) 30/01/2013
(44) 22/09/2015
(54) SANITÁRIO PÚBLICO SUSTENTÁVEL. MODELO TURMALINA.
(71) YONG SUB SHIM (BR/SP)
(72) YONG SUB SHIM
Arquivamento



(21) **BR 30 2013 000364-7** **35**
(22) 30/01/2013
(44) 22/09/2015
(54) SANITÁRIO PÚBLICO SUSTENTÁVEL, MODELO BICICLETÁRIO I
(71) YONG SUB SHIM (BR/SP)
(72) YONG SUB SHIM
Arquivamento



(21) **BR 30 2013 000365-5** **35**
(22) 30/01/2013
(44) 22/09/2015
(54) SANITÁRIO PÚBLICO SUSTENTÁVEL. MODELO SAFIRA.
(71) YONG SUB SHIM (BR/SP)
(72) YONG SUB SHIM
Arquivamento



(21) **BR 30 2013 000366-3** **35**
(22) 30/01/2013
(44) 22/09/2015
(54) SANITÁRIO PÚBLICO SUSTENTÁVEL. MODELO TREM BALA I.
(71) YONG SUB SHIM (BR/SP)
(72) YONG SUB SHIM
Arquivamento



(21) **BR 30 2013 000397-3** **35**
(22) 31/01/2013
(44) 22/09/2015
(54) CONFIGURAÇÃO APLICADA EM PERFIL INDUSTRIAL
(71) ELZA MARQUES BERTOLINI (BR/SP)
(72) ELZA MARQUES BERTOLINI
(74) ITAMARATI PATENTES E MARCAS LTDA
Arquivamento



(21) **BR 30 2013 000440-6** **35**
(22) 01/02/2013
(44) 22/09/2015
(54) ALMOFADA ORTOPÉDICA
(71) Robert Maxwell Adams (BR/RJ)
(72) Robert Maxwell Adams
(74) Selma Oliveira Silva dos Santos
Arquivamento



(21) **BR 30 2013 000451-1** **35**
(22) 04/02/2013
(44) 22/09/2015
(54) CONFIGURAÇÃO APLICADA EM PERFIL
(71) CHURRASQUEIRAS JMS LTDA (BR/RS)
(72) LUCIANI SPOHR
(74) SKO OY ARZABAL MARCAS E PATENTES S/S LTDA
Arquivamento

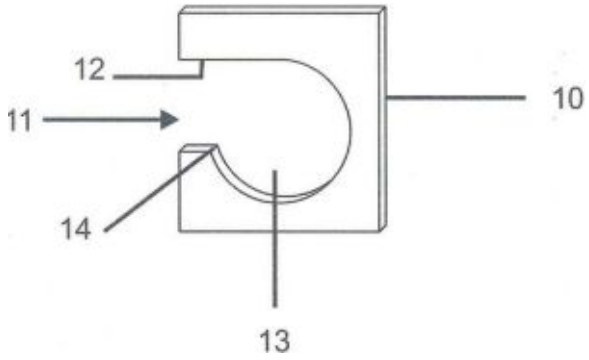

(21) **BR 30 2013 000458-9** **35**
(22) 05/02/2013
(44) 22/09/2015
(54) CONFIGURAÇÃO APLICADA EM AQUECEDOR PARA AVIÁRIO COM SISTEMA AUTOMÁTICO DE PELLETS DE MADEIRA.
(71) ELEANDRO WEBER. (BR/SC)
(72) ELEANDRO WEBER., FERNANDO WEBER.
(74) LUANA KLAUS
Arquivamento

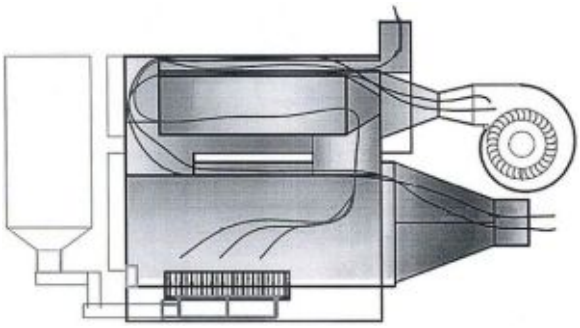

(21) **BR 30 2013 000503-8** **35**
(22) 07/02/2013
(44) 22/09/2015
(54) CONFIGURAÇÃO APLICADA A MANGAS CONTÍNUAS E PORTÁVEIS
(71) ANA CLAUDIA NEVES MOREIRA (BR/RJ)
(72) ANA CLAUDIA NEVES MOREIRA
Arquivamento



(21) **BR 30 2013 000526-7** **35**
(22) 07/02/2013
(30) 10/08/2012 DE 402012100645.2
(44) 22/09/2015
(54) CONFIGURAÇÃO APLICADA A ELEMENTOS DE EXIBIÇÃO E ELEMENTOS DE CONTROLE PARA VEÍCULOS.
(71) DR. ING. H.C.F. PORSCHE AKTIENGESELLSCHAFT (DE)
(72) CARSTEN TILSCHER
(74) ORLANDO DE SOUZA
Arquivamento

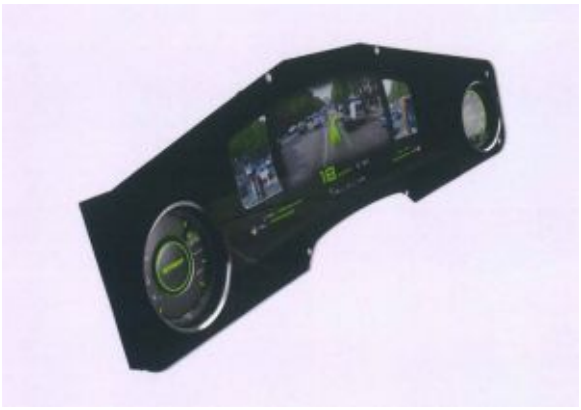

(21) **BR 30 2013 000532-1** **35**
(22) 07/02/2013
(44) 22/09/2015
(54) CONFIGURAÇÃO APLICADA A TOTEM
(71) BRUNO NOVO VERSCHLEISSER (BR/RJ)
(72) BRUNO NOVO VERSCHLEISSER
(74) BRUNO NOVO VERSCHLEISSER
Arquivamento

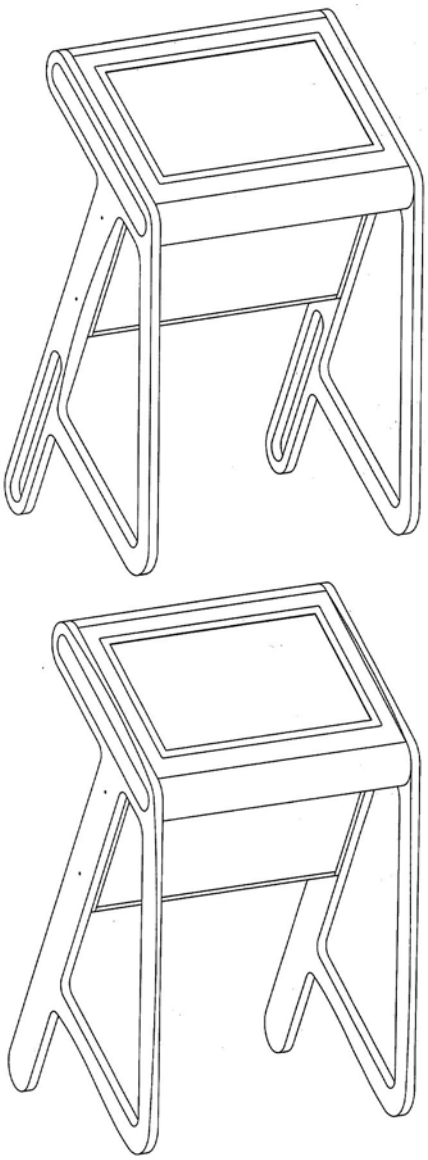

(21) **BR 30 2013 000543-7** **35**
(22) 08/02/2013
(44) 22/09/2015
(54) CONFIGURAÇÃO APLICADA EM VESTUÁRIO
(71) NATALINA CRISTINA SABINO BLANES (BR/SP)
(72) NATALINA CRISTINA SABINO BLANES
Arquivamento



(21) **BR 30 2013 000548-8** **35**
(22) 08/02/2013
(30) 09/08/2012 DE 402012100636.3
(44) 22/09/2015
(54) CONFIGURAÇÃO APLICADA A UM CONSOLE CENTRAL PARA AUTOMÓVEL
(71) DR. ING. H.C.F. PORSCHE AKTIENGESELLSCHAFT (DE)
(72) CARSTEN TILSCHER
(74) Orlando de Souza
Arquivamento

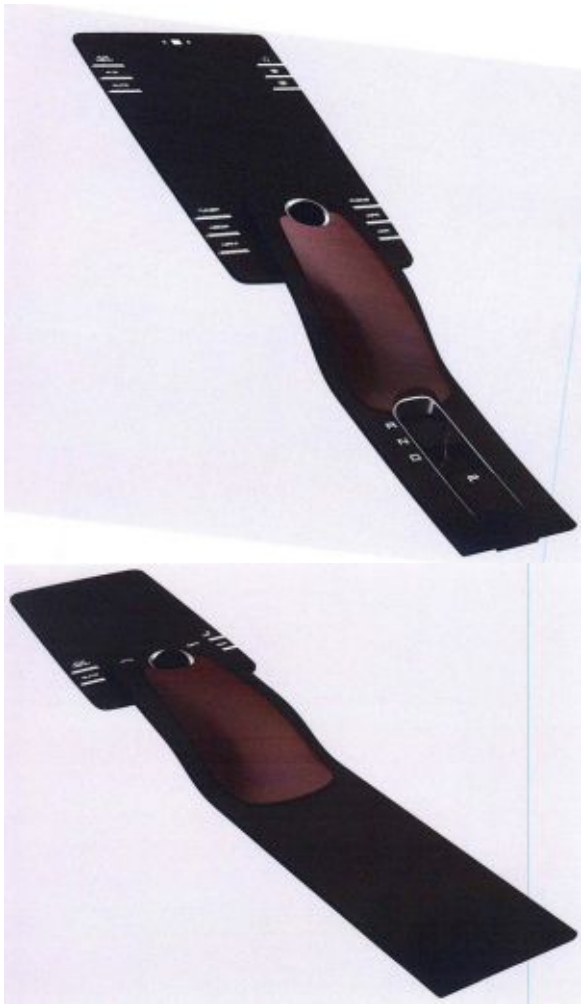

(21) **BR 30 2013 000577-1** **35**
(22) 13/02/2013
(30) 14/08/2012 US 29/429,580
(44) 22/09/2015
(54) CONFIGURAÇÃO APLICADA EM BARREIRA DE CONTENÇÃO DE ESTRADA
(71) SABIC INNOVATIVE PLASTICS IP B.V. (NL)
(72) SANDEEP CHANDRAKANT KULKARNI, SUDHAKAR RAMAMOORTHY MARUR
(74) DAVID DO NASCIMENTO ADVOGADOS E ASSOCIADOS
Arquivamento

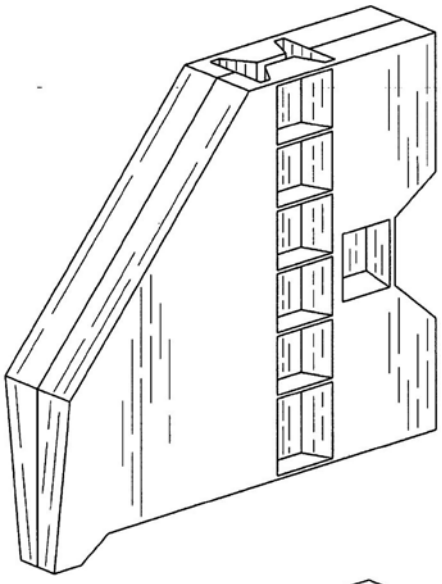

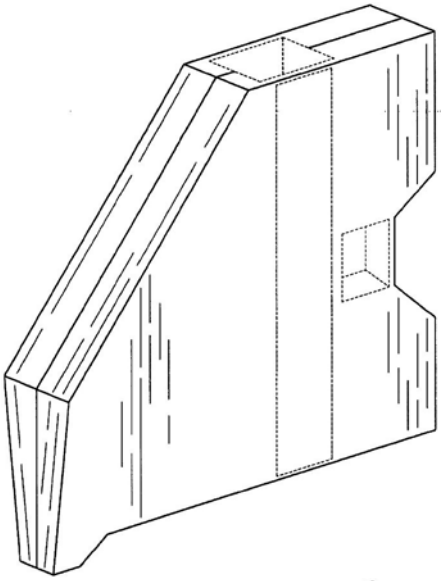

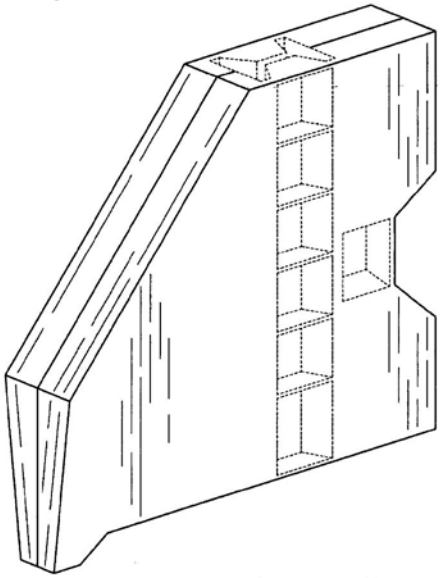

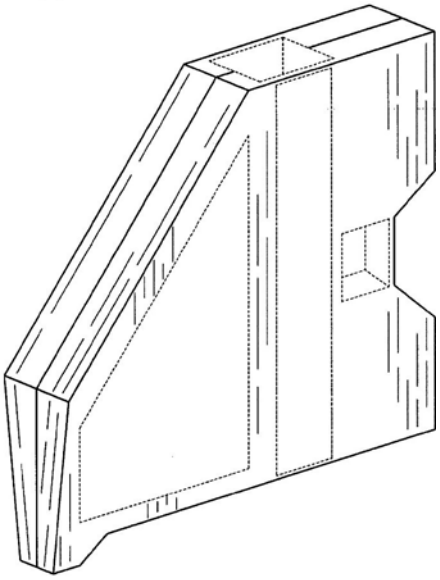

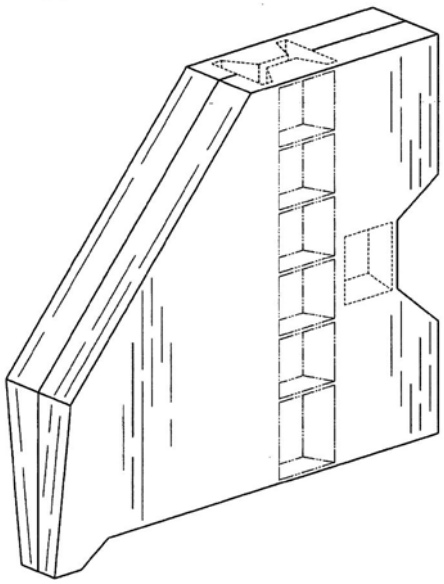

(21) **BR 30 2013 000586-0** **35**
(22) 13/02/2013
(30) 13/08/2012 EM 002087262-0002
(44) 22/09/2015
(54) CONFIGURAÇÃO APLICADA EM DISPOSITIVO MÉDICO.
(71) KARL STORZ GMBH & CO. KG (DE)
(72) MATTHIAS BURGER, BERND EMMERICH, ANIKA GÜMPEL, DIRK PUSCHKE, MANFRED SCHMIDT, OTMAR STILLHARD
(74) DANNEMANN, SIEMSEN BIGLER & IPANEMA MOREIRA
Arquivamento

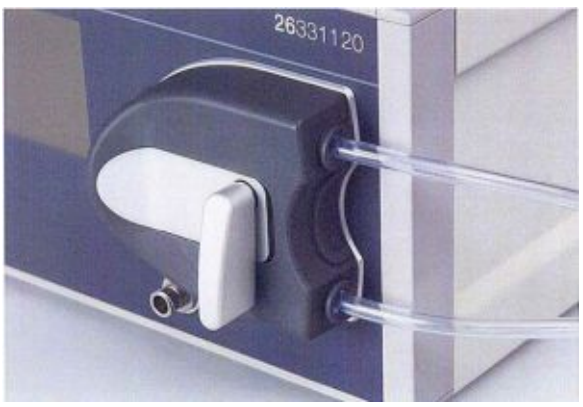

(21) **BR 30 2013 000590-9** **35**
(22) 13/02/2013
(30) 13/08/2012 EM 002087262-0003
(44) 22/09/2015
(54) CONFIGURAÇÃO APLICADA EM DISPOSITIVO MÉDICO

(71) KARL STORZ GMBH & CO. KG (DE)
(72) MATTHIAS BURGER, BERND EMMERICH, ANIKA GÜMPEL, DIRK PUSCHKE, MANFRED SCHMIDT, OTMAR STILLHARD
(74) DANNEMANN, SIEMSEN BIGLER & IPANEMA MOREIRA
Arquivamento

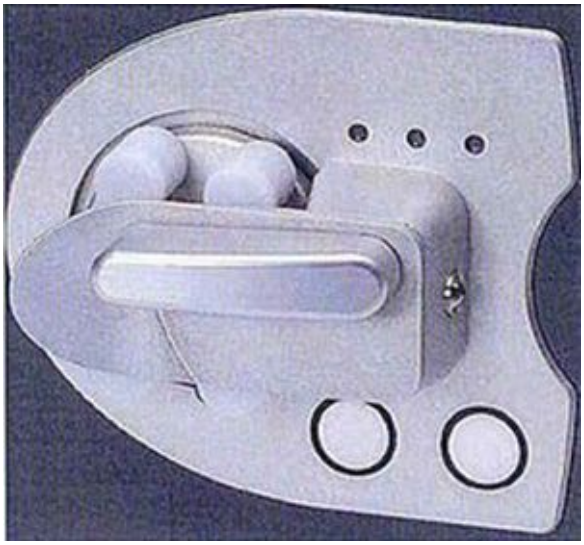

(21) **BR 30 2013 000591-7** **35**
(22) 13/02/2013
(30) 13/08/2012 EM 001339964-0001
(44) 22/09/2015
(54) CONFIGURAÇÃO APLICADA À PINÇA CIRÚRGICA.
(71) UCL BUSINESS PLC (GB)
(72) STEVEN BARKER, SIMON HOLLINGSWORTH, TONY THORN, JOHN BAILEY, ROLF ACKERMAN
(74) DI BLASI, PARENTE & ASS. PROP. IND. LTDA
Arquivamento



(21) **BR 30 2013 000592-5** **35**
(22) 13/02/2013
(30) 13/08/2012 EM 001339964-0002
(44) 22/09/2015
(54) CONFIGURAÇÃO APLICADA A SUPORTE PARA GRAMPO CIRÚRGICO
(71) UCL BUSINESS PLC (GB)
(72) STEVEN BARKER, SIMON HOLLINGSWORTH, TONY THORN, JOHN BAILEY, ROLF ACKERMAN
(74) DI BLASI, PARENTE & ASS. PROP. IND. LTDA
Arquivamento

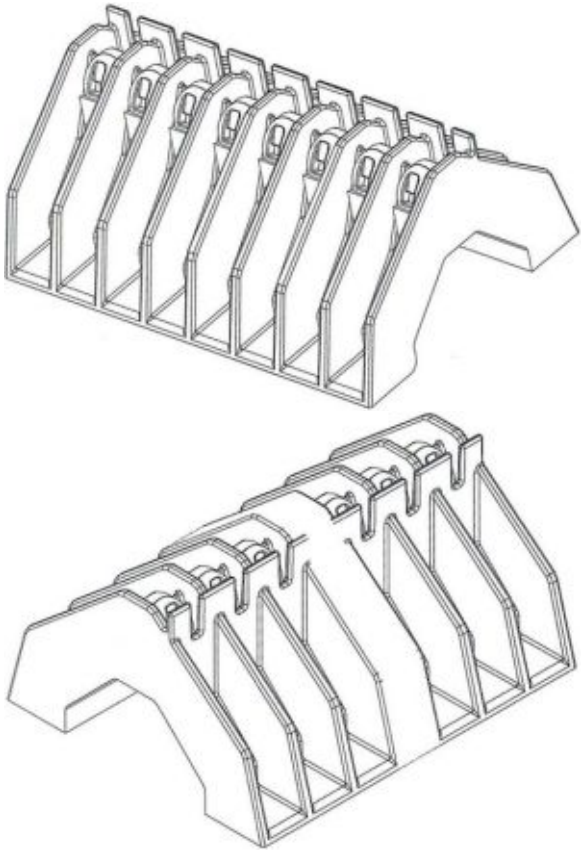

(21) **BR 30 2013 000593-3** **35**
(22) 13/02/2013
(30) 13/08/2012 EM 001339964-0003
(44) 22/09/2015
(54) CONFIGURAÇÃO APLICADA A GRAMPO CIRÚRGICO.
(71) UCL BUSINESS PLC (GB)
(72) STEVEN BARKER, SIMON HOLLINGSWORTH, TONY THORN, JOHN BAILEY, ROLF ACKERMAN
(74) DI BLASI, PARENTE & ASS. PROP. IND. LTDA
Arquivamento

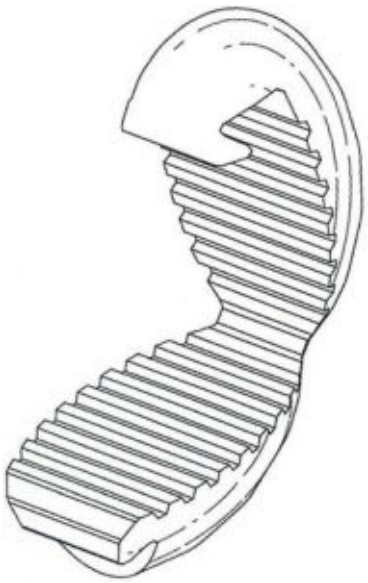

(21) **BR 30 2013 000650-6** **35**
(22) 15/02/2013
(44) 22/09/2015
(54) CONFIGURAÇÃO APLICADA EM DISPOSITIVO DE HIGIENIZAÇÃO DE ESCOVAS.
(71) Tuper S.A (BR/SC)
(72) João Vitor de Anhaya, Vanderlei Gonzaga
(74) Bhering Advogados
Arquivamento

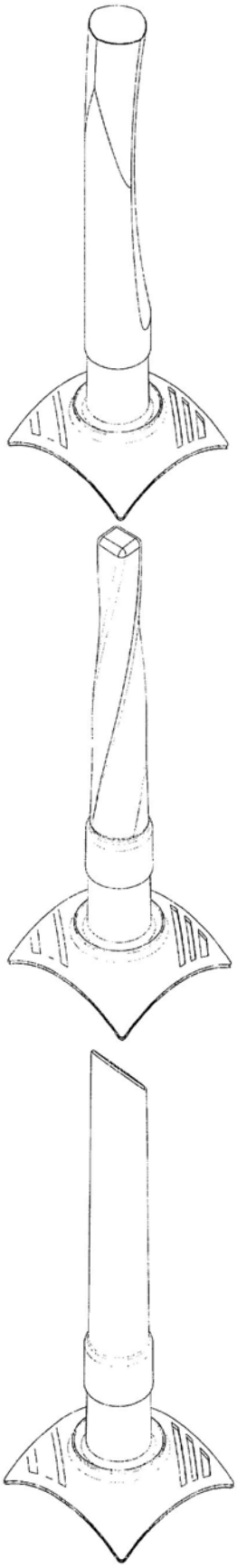

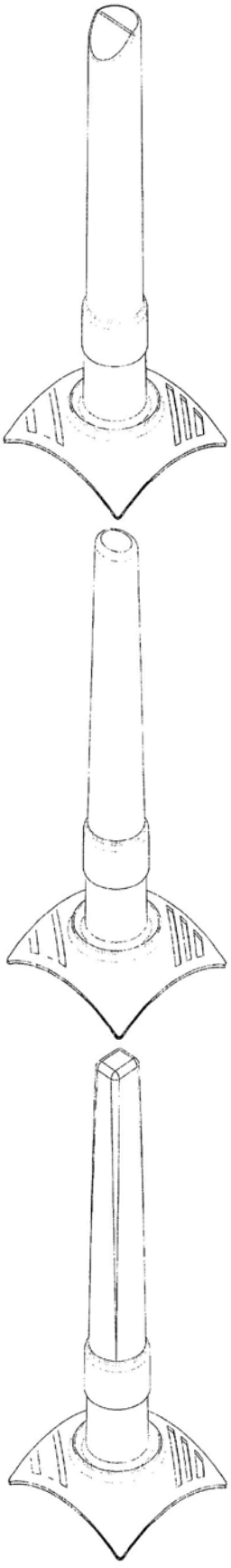

(21) **BR 30 2013 000662-0** **35**
(22) 18/02/2013
(30) 17/08/2012 US 29/429,897
(44) 22/09/2015
(52) 32-00
(54) INTERFACE GRÁFICA DE USUÁRIO PARA TRANSAÇÕES MERCANTIS
(71) Square, Inc. (US)
(72) Robert Anderson, Shahrouz Tavakoli
(74) Dmark Registros de Marcas e Patentes S/S Ltda.
Arquivamento

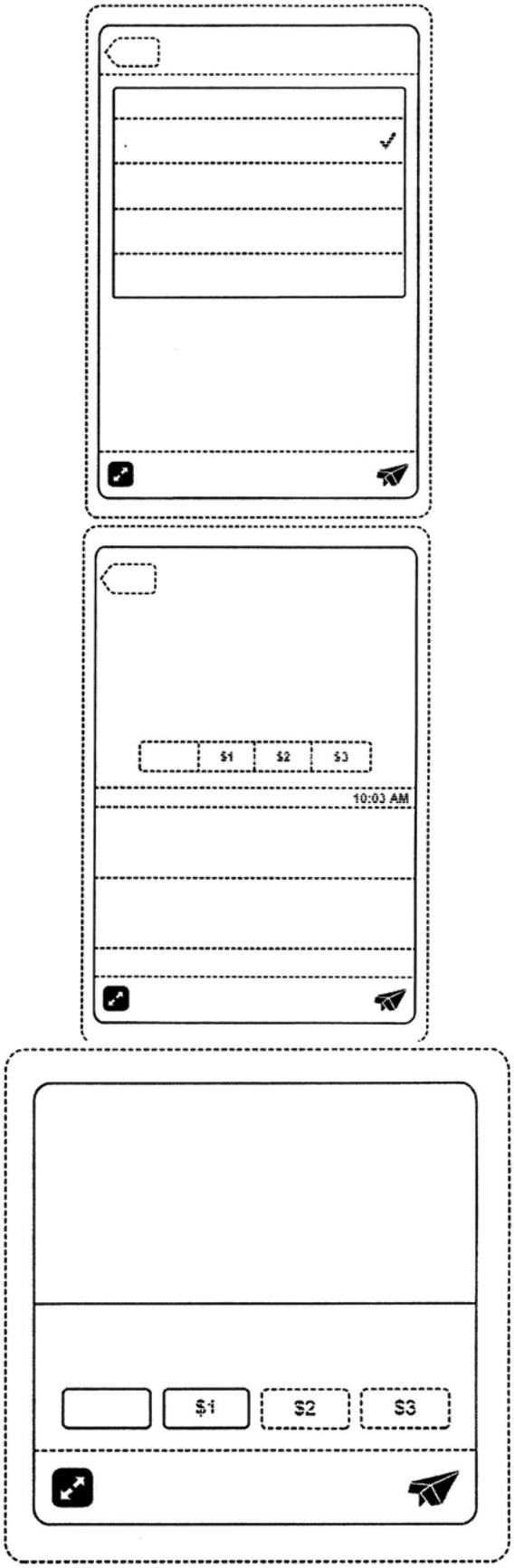

(21) **BR 30 2013 000666-2** **35**
(22) 18/02/2013
(44) 22/09/2015
(54) CONFIGURAÇÃO APLICADA EM RESERVATÓRIO MULTIFUNÇÃO PARA LIGAÇÃO DE TUBULAÇÃO EM CENTRAL DE INSPEÇÃO
(71) MARCELO EDUARDO RIGOTTI (BR/SP)
(72) MARCELO EDUARDO RIGOTTI
(74) MAURINEI DE OLIVEIRA SANTOS
Arquivamento



39
CONCESSÃO DO REGISTRO

(11) **BR 30 2014 001959-7** **39**
(22) 02/05/2014
(15) 22/09/2015
(30) 06/11/2013 EM 002340224
(45) 22/09/2015
(52) 21-02
(54) MÁSCARA PARA SNORKEL
(73) DECATHLON (FR)
(72) XXX
(74) ANA AMÉLIA ARARIPE MONTENEGRO
Prazo de validade: 10 (dez) anos contados a partir de 02/05/2014, mediante o recolhimento da taxa quinquenal de manutenção (Artigos 119 e 120 da LPI) e observadas as demais condições legais.







(22) 30/07/2010
(15) 22/09/2015
(43) 28/08/2012
(52) 06-01
(54) CONFIGURAÇÃO APLICADA EM CADEIRA DE BAR
(73) Anji Weiyu Furniture CO., LTD (CN)
(72) Hui Du
(74) Eduardo Pereira da Silva
Prazo de validade: 10 (dez) anos contados a partir de 30/07/2010, mediante o recolhimento da taxa quinquenal de manutenção (Artigos 119 e 120 da LPI) e observadas as demais condições legais.



(11) **DI 7002942-3** **39**

Diretoria de Contratos, Indicações Geográficas e Registros - DICIG
Despachos Relativos a Pedidos e Registros de Desenho Industrial

RPI 2333 de 22/09/2015

31
NOTIFICAÇÃO DE DEPÓSITO

(21) **BR 32 2012 000508-9** **31**
(22) 20/06/2011
(71) CATERPILLAR INC. (US)
(74) Antonio Mauricio Pedras Arnaud
Notificação de Depósito. (Protocolo:018120003372 UF:SP Data:07/02/2012 Hora:16:38)

(21) **BR 32 2012 000510-0** **31**
(22) 20/06/2011
(71) CATERPILLAR INC. (US)
(74) ANTONIO MAURICIO PEDRAS ARNAUD
Notificação de Depósito. (Protocolo:018120003375 UF:SP Data:07/02/2012 Hora:16:38)

(21) **BR 32 2012 000938-6** **31**
(22) 23/12/2010
(71) UNILEVER N.V. (NL)
(74) Atem & Remer Asses. Consul. Prop. Int. Ltda
Notificação de Depósito. (Protocolo:020120017788 UF:RJ Data:02/03/2012 Hora:15:36)

(21) **BR 32 2012 000939-4** **31**
(22) 23/12/2010
(71) Unilever N.V. (NL)
(74) Atem & Remer Asses. Consul. Prop. Int. Ltda.
Notificação de Depósito. (Protocolo:020120017791 UF:RJ Data:02/03/2012 Hora:15:37)

(21) **BR 32 2012 001470-3** **31**
(22) 01/06/2011
(71) SS PLÁSTICOS MARILIA LTDA (BR/SP)
(74) Beerre Assessoria Empresarial Ltda
Notificação de Depósito. (Protocolo:018120009442 UF:SP Data:26/03/2012 Hora:12:18)

(21) **BR 32 2012 001493-2** **31**
(22) 08/07/2011
(71) OZOTEC INDUSTRIA E COMERCIO LTDA EPP (BR/SP)
(74) Modal Marcas e Patenter Ltda
Notificação de Depósito. (Protocolo:018120009580 UF:SP Data:26/03/2012 Hora:16:07)

(21) **BR 32 2012 001616-1** **31**
(22) 03/02/2011
(71) ULMA CYE, S. COOP (ES)
(74) Maria Pia Carvalho Guerra
Notificação de Depósito. (Protocolo: 020120028140 UF:RJ Data:02/04/2012 Hora:16:37)

(21) **BR 32 2012 001617-0** **31**
(22) 03/02/2011
(71) ULMA CYE, S. COOP (ES)
(74) DAVID DO NASCIMENTO ADVOGADOS ASSOCIADOS
Notificação de Depósito. (Protocolo:020120028145 UF:RJ Data:02/04/2012 Hora:16:38)

(21) **BR 32 2012 001618-8** **31**
(22) 03/02/2011
(71) ULMA CYE, S. COOP (ES)
(74) DAVID DO NASCIMENTO ADVOGADOS ASSOCIADOS
Notificação de Depósito. (Protocolo:020120028152 UF:RJ Data:02/04/2012 Hora:16:39)

(21) **BR 32 2012 001619-6** **31**
(22) 03/02/2011
(71) ULMA CYE, S. COOP (ES)
(74) DAVID DO NASCIMENTO ADVOGADOS ASSOCIADOS
Notificação de Depósito. (Protocolo:020120028156 UF:RJ Data:02/04/2012 Hora:16:40)

(21) **BR 32 2012 001620-0** **31**
(22) 03/02/2011
(71) ULMA CYE, S. COOP (ES)
(74) DAVID DO NASCIMENTO ADVOGADOS ASSOCIADOS
Notificação de Depósito. (Protocolo:020120028160 UF:RJ Data:02/04/2012 Hora:16:40)

(21) **BR 32 2012 001621-8** **31**
(22) 03/02/2011
(71) ULMA CYE, S. COOP (ES)
(74) DAVID DO NASCIMENTO ADVOGADOS ASSOCIADOS
Notificação de Depósito. (Protocolo:020120028163 UF:RJ Data:02/04/2012 Hora:16:41)

(21) **BR 32 2012 001622-6** **31**
(22) 03/02/2011
(71) Ulma Cye, S. Coop (ES)
(74) DAVID DO NASCIMENTO ADVOGADOS ASSOCIADOS
Notificação de Depósito. (Protocolo:020120028167 UF:RJ Data:02/04/2012 Hora:16:42)

(21) **BR 32 2012 001623-4** **31**
(22) 03/02/2011
(71) ULMA CYE, S. COOP (ES)
(74) DAVID DO NASCIMENTO ADVOGADOS ASSOCIADOS
Notificação de Depósito. (Protocolo:020120028190 UF:RJ Data:02/04/2012 Hora:16:48)

(21) **BR 32 2012 001624-2** **31**
(22) 03/02/2011
(71) ULMA CYE, S. COOP (ES)
(74) DAVID DO NASCIMENTO ADVOGADOS ASSOCIADOS
Notificação de Depósito. (Protocolo:020120028195 UF:RJ Data:02/04/2012 Hora:16:49)

(21) **BR 32 2012 001625-0** **31**
(22) 03/02/2011
(71) Ulma Cye, S. Coop (ES)
(74) DAVID DO NASCIMENTO ADVOGADOS ASSOCIADOS
Notificação de Depósito. (Protocolo:020120028199 UF:RJ Data:02/04/2012 Hora:16:49)

(21) **BR 32 2012 001626-9** **31**
(22) 03/02/2011
(71) Ulma Cye, S. Coop (ES)
(74) DAVID DO NASCIMENTO ADVOGADOS ASSOCIADOS
Notificação de Depósito. (Protocolo:020120028203 UF:RJ Data:02/04/2012 Hora:16:50)

(21) **BR 32 2012 001627-7** **31**
(22) 03/02/2011
(71) Ulma Cye, S. Coop (ES)
(74) DAVID DO NASCIMENTO ADVOGADOS ASSOCIADOS
Notificação de Depósito. (Protocolo:020120028208 UF:RJ Data:02/04/2012 Hora:16:51)

(21) **BR 32 2012 001628-5** **31**
(22) 03/02/2011
(71) Ulma Cye, S. Coop (ES)
(74) DAVID DO NASCIMENTO ADVOGADOS ASSOCIADOS
Notificação de Depósito. (Protocolo:020120028210 UF:RJ Data:02/04/2012 Hora:16:51)

(21) **BR 32 2012 001629-3** **31**
(22) 03/02/2011
(71) Ulma Cye, S. Coop (ES)
(74) DAVID DO NASCIMENTO ADVOGADOS ASSOCIADOS
Notificação de Depósito. (Protocolo:020120028214 UF:RJ Data:02/04/2012 Hora:16:52)

(21) **BR 32 2012 001630-7** **31**
(22) 03/02/2011
(71) Ulma Cye, S. Coop (ES)
(74) DAVID DO NASCIMENTO ADVOGADOS ASSOCIADOS
Notificação de Depósito. (Protocolo:020120028217 UF:RJ Data:02/04/2012 Hora:16:53)

(21) **BR 32 2012 001692-7** **31**
(22) 20/12/2010
(71) THE PROCTER & GAMBLE COMPANY (US)
(74) Vieira de Mello Advogados
Notificação de Depósito. (Protocolo:020120029141 UF:RJ Data:04/04/2012 Hora:16:39)

(21) **BR 32 2012 001728-1** **31**
(22) 10/12/2010
(71) CLAUDIA PLIKAT (DE) , BURKHARD SCHMITZ (DE) , CAROLA ZWICK (DE) , ROLAND ZWICK (DE)
(74) Dannemann, Siemsen, Bigler & Ipanema Moreira
Notificação de Depósito. (Protocolo:020120030212 UF:RJ Data:09/04/2012 Hora:15:46)

(21) **BR 32 2012 001730-3** **31**
(22) 10/12/2010
(71) CLAUDIA PLIKAT (DE) , BURKHARD SCHMITZ (DE) , CAROLA ZWICK (DE) , ROLAND ZWICK (DE)
(74) Dannemann, Siemsen, Bigler & Ipanema Moreira
Notificação de Depósito. (Protocolo:020120030216 UF:RJ Data:09/04/2012 Hora:15:47)

(21) **BR 32 2012 001731-1** **31**
(22) 10/12/2010
(71) CLAUDIA PLIKAT (DE) , BURKHARD SCHMITZ (DE) , CAROLA ZWICK (DE) , ROLAND ZWICK (DE)
(74) DANNEMANN, SIEMSEN, BIGLER & IPANEMA MOREIRA
Notificação de Depósito. (Protocolo:020120030219 UF:RJ Data:09/04/2012 Hora:15:48)

(21) **BR 32 2012 001742-7** **31**
(22) 10/12/2010
(71) CLAUDIA PLIKAT (DE) , BURKHARD SCHMITZ (DE) , CAROLA ZWICK (DE) , ROLAND ZWICK (DE)
(74) Dannemann, Siemsen, Bigler & Ipanema Moreira.
Notificação de Depósito. (Protocolo:020120030545 UF:RJ Data:09/04/2012 Hora:16:56)

(21) **BR 32 2012 002278-1** **31**
(22) 10/12/2010
(71) CLAUDIA PLIKAT (DE) , BURKHARD SCHMITZ (DE) , CAROLA ZWICK (DE) , ROLAND ZWICK (DE)
(74) Dannemann, Siemsen,Bigler & Ipanema Moreira
Notificação de Depósito. (Protocolo:020120040763 UF:RJ Data:09/04/2012)

(21) **BR 32 2012 002302-8** **31**
(22) 10/12/2010
(71) CLAUDIA PLIKAT (DE) , BURKHARD SCHMITZ (DE) , CAROLA ZWICK (DE) , ROLAND ZWICK (DE)
(74) Dannemann, Siemsen,Bigler & Ipanema Moreira
Notificação de Depósito. (Protocolo:020120041191 UF:RJ Data:09/04/2012)

(21) **BR 32 2012 002907-7** **31**
(22) 14/04/2011
(71) STRAUSS WATER LTD. (IL)
(74) DAVID DO NASCIMENTO ADVOGADOS ASSOCIADOS
Notificação de Depósito. (Protocolo:018120020835 UF:SP Data:11/06/2012 Hora:16:19)

(21) **BR 32 2012 003294-9** **31**
(22) 01/06/2011
(71) SOCIÉTÉ DES PRODUITS NESTLÉ S.A (CH)
(74) Soerensen Garcia Advogados Associados.
Notificação de Depósito. (Protocolo:020120060097 UF:RJ Data:29/06/2012 Hora:16:36)

(21) **BR 32 2012 003555-7** **31**
(22) 12/05/2011
(71) The Procter & Gamble Company (US)
(74) Vieira de Mello Advogados
Notificação de Depósito. (Protocolo:020120064588 UF:RJ Data:12/07/2012 Hora:16:26)

(21) **BR 32 2012 003689-8** **31**
(22) 19/11/2010
(71) Jorge Fialho dos Santos (BR/RS)
(74) Luiz Fernando Campos Stock
Notificação de depósito (Protocolo: 016120003555 UF: RS Data: 23/07/2012 Hora:12:01)

(21) **BR 32 2012 003717-7** **31**
(22) 24/01/2012
(71) JOSÉ BENTO PITARELLI (BR/SP)
(74) MORAS & CORRÊA MARCAS E PATENTES LTDA.
Notificação de depósito (Protocolo: 018120026918 UF: SP Data: 24/07/2012 Hora:13:34).

(21) **BR 32 2012 003718-5** **31**
(22) 24/01/2012
(71) JOSÉ BENTO PITARELLI (BR/SP)
(74) MORAS & CORREA MARCAS E PATENTES LTDA
Notificação de depósito (Protocolo: 018120026919 UF: SP Data: 24/07/2012 Hora:13:36)

34
EXIGÊNCIA - ART. 106 PARÁG.3º DA LPI

(21) **BR 30 2013 001979-9** **34**
(22) 29/04/2013
(71) MOPHIE, INC (US)
(74) Bhering Advogados
1. Cancelar a atual apresentação do pedido. 2. Os objetos não guardam entre si as mesmas características distintivas preponderantes, de maneira que o pedido deverá ser dividido. Manter no pedido principal os objetos das figuras 1.1 a 1.9 e 3.1 a 3.9. O objeto das figuras 3.1 a 3.9 deve ser mostrado montado, sem destacar partes. Caso queira proteção para as partes separadas, apresentar cada uma, individualmente, em pedidos divididos. 3. Em um pedido dividido apresentar o objeto das figuras 2.1 a 2.9, sem utilização de linhas tracejadas ou pontilhadas. Somente devem ser usadas linhas contínuas. 4. Em pedidos com mais de um objeto é obrigatória a apresentação de relatório descritivo, conforme Instrução Normativa PR 13/2013.

(21) **DI 7004878-9** **34**
(22) 14/09/2010
(71) Jandira Turatto Mariga (BR/PR)
1. corrigir título do pedido para "Configuração aplicada em bacia para animais"; 2. Cancelar relatório descritivo e apresentar novo relatório sem qualquer menção a vantagens funcionais, exequibilidade técnica, fabricação, materiais utilizados, formas de encaixe, nomes de peças ou elementos funcionais ou demais informações que não sejam referentes às características ornamentais do objeto. Retirar do relatório qualquer menção a modelo de utilidade; 3. cancelar atual apresentação de imagens; 4. reapresentar atual figura 2 acrescentando as vistas ortográficas superior, inferior, posterior, frontal e laterais de forma que todos os detalhes possam ser revelados. 5. a reivindicação deve ser preenchida da seguinte maneira: “título do pedido”, seguido da expressão “por ser substancialmente conforme desenhos em anexo e (se for o caso) sua(s) variantes(s)”; 6. cancelar apresentação do resumo; 7. harmonizar pedido conforme exigências.

40
PUBLICAÇÃO DO PARECER DE MÉRITO

(11) **BR 30 2012 005346-3** **40**
(15) 02/04/2013
(73) MAINCAL S.A. (AR)
(74) CRUZEIRO/NEWMARC PATENTES E MARCAS LTDA.
Não foram identificadas anterioridades. O registro atende ao art. 95 da LPI.

46
PRORROGAÇÃO

(11) **DI 5301423-5** **46**
(22) 19/10/1993
(15) 01/04/2003
(45) 01/04/2003
(54) CONFIGURAÇÃO APLICADA A DUCHA
(73) DUCHACORONA LTDA (BR/SE)
(72) Helio Tommaso
(74) GUSMÃO & LABRUNIE S/C LTDA
Registro prorrogado de 20/10/2013 à 19/10/2018.

(11) **DI 6002349-0** **46**
(22) 04/09/2000
(15) 12/06/2001
(45) 12/06/2001
(54) CONFIGURAÇÃO APLICADA EM BANDA DE RODAGEM PARA PNEUMÁTICO
(73) The Goodyear Tire & Rubber Company (US)
(72) Max Harold Dixon, Adrian Thomas O'Neill, Rajendra Gunda, Paul Bryson Allen
Registro prorrogado de 05/09/2005 à 04/09/2010.

53
NOTIFICAÇÃO DE DECISÃO JUDICIAL

(11) **DI 5801038-6** **53**
(22) 08/06/1998
(15) 08/02/2000
(71) MEREJE BRAZIL INDÚSTRIA DE METALURGIA DE PRECISÃO LTDA (BR/SP)
(74) Tinoco Soares & Filho S/C LTDA.
Justiça Federal de 1ª Instância - Seção Judiciária do Estado do Rio de Janeiro 9ª Vara Federal do Rio de Janeiro Ação Ordinária nº 0516365-30.2005.4.02.5101 Autor: MUNDIAL S/A PRODUTOS DE CONSUMO Réu: MICHEL MERHEJE E CIA. LTDA e INPI - INSTITUTO NACIONAL DA PROPRIEDADE INDUSTRIAL PROCESSO INPI Nº 52400.002465/05 "Pelo exposto, e com base na fundamentação supra, JULGO PARCIALMENTE PROCEDENTES OS PEDIDOS, na forma do art.269, I, do Código de Processo Civil, para decretar a nulidade do registro de desenho industrial DI5801038-6, sob o título "CONFIGURAÇÃO EM ALICATE", concedido à 1ª Ré (fl.65), devendo o INPI efetuar as anotações cabíveis e a respectiva publicação na Revista da Propriedade Industrial."

(11) **DI 6300267-1** **53**
(22) 15/01/2003
(15) 06/05/2003
(71) Bebidas Asteca Ltda. (BR/SP)
(74) Símbolo Marcas e Patentes Ltda
Ação de Execução Fiscal Processo nº 0000264-29.1999.403.6112 4ª Vara Federal de Presidente Prudente - Seção Judiciária do Estado de São Paulo Autor: UNIÃO FEDERAL Réu: BEBIDAS ASTECA LTDA. Foi decretada, nos autos em epígrafe, a indisponibilidade de todos bens do (a) (s) executado (a) (s), Bebidas Asteca Ltda (CNPJ nº 56.010.739/0001-39), devendo proceder ao bloqueio de transferência de titularidade de seus bens.

(11) **DI 6602655-5** **53**
(22) 22/06/2006
(15) 14/11/2006
(71) Bebidas Asteca Ltda (BR/SP)
(74) Símbolo Marcas e Patentes Ltda
Ação de Execução Fiscal Processo nº 0000264-29.1999.403.6112 4ª Vara Federal de Presidente Prudente - Seção Judiciária do Estado de São Paulo Autor: UNIÃO FEDERAL Réu: BEBIDAS ASTECA LTDA. Foi decretada, nos autos em epígrafe, a indisponibilidade de todos bens do (a) (s) executado (a) (s), Bebidas Asteca Ltda (CNPJ nº 56.010.739/0001-39), devendo proceder ao bloqueio de transferência de titularidade de seus bens.

(11) **DI 6603985-1** **53**
(22) 18/09/2006
(15) 27/03/2007
(71) Bebidas Asteca Ltda (BR/SP)
(74) Símbolo Marcas e Patentes Ltda
Ação de Execução Fiscal Processo nº 0000264-29.1999.403.6112 4ª Vara Federal de Presidente Prudente - Seção Judiciária do Estado de São Paulo Autor: UNIÃO FEDERAL Réu: BEBIDAS ASTECA LTDA. Foi decretada, nos autos em epígrafe, a indisponibilidade de todos bens do (a) (s) executado (a) (s), Bebidas Asteca Ltda (CNPJ nº 56.010.739/0001-39), devendo proceder ao bloqueio de transferência de titularidade de seus bens.

(11) **DI 6604004-3** **53**
(22) 18/09/2006
(15) 09/01/2007
(71) Bebidas Asteca Ltda (BR/SP)
(74) Símbolo Marcas e Patentes Ltda
Ação de Execução Fiscal Processo nº 0000264-29.1999.403.6112 4ª Vara Federal de Presidente Prudente - Seção Judiciária do Estado de São Paulo Autor: UNIÃO FEDERAL Réu: BEBIDAS ASTECA LTDA. Foi decretada, nos autos em epígrafe, a indisponibilidade de todos bens do (a) (s) executado (a) (s), Bebidas Asteca Ltda (CNPJ nº 56.010.739/0001-39), devendo proceder ao bloqueio de transferência de titularidade de seus bens.

(11) **DI 6805502-1** **53**
(22) 17/12/2008
(15) 17/11/2009
(71) VITI-VINÍCOLA CERESER LTDA. (BR/SP)
(74) Wilson Pinheiro Jabur
Ação de Execução Fiscal Processo nº 0000264-29.1999.403.6112 4ª Vara Federal de Presidente Prudente - Seção Judiciária do Estado de São Paulo Autor: UNIÃO FEDERAL Réu: BEBIDAS ASTECA LTDA. Foi decretada, nos autos em epígrafe, a indisponibilidade de todos bens do (a) (s) executado (a) (s), Bebidas Asteca Ltda (CNPJ nº 56.010.739/0001-39), devendo proceder ao bloqueio de transferência de titularidade de seus bens.

(11) **DI 7100193-0** **53**
(22) 20/01/2011
(15) 21/06/2011
(71) BEBIDAS ASTECA LTDA (BR/SP)
(74) SÍMBOLO MARCAS E PATENTES LTDA.
Ação de Execução Fiscal Processo nº 0000264-29.1999.403.6112 4ª Vara Federal de Presidente Prudente - Seção Judiciária do Estado de São Paulo Autor: UNIÃO FEDERAL Réu: BEBIDAS ASTECA LTDA. Foi decretada, nos autos em epígrafe, a indisponibilidade de todos bens do (a) (s) executado (a) (s), Bebidas Asteca Ltda (CNPJ nº 56.010.739/0001-39), devendo proceder ao bloqueio de transferência de titularidade de seus bens.

59
ALTERAÇÃO DE NOME DEFERIDA

(11) **BR 30 2012 002178-2** **59**
(22) 02/05/2012
(15) 21/08/2012
(71) QOROS AUTOMOTIVE CO., LTD. (CN)
(74) Bhering Advogados
Nome alterado de CHERY QUANTUM AUTO CO., LTD. para QOROS AUTOMOTIVE CO., LTD., conforme petição 020120103943, de 06/11/2012.

(21) **BR 30 2012 002179-0** **59**
(22) 02/05/2012
(71) QOROS AUTOMOTIVE CO., LTD. (CN)
(74) Bhering Advogados

Nome alterado de CHERY QUANTUM AUTO CO., LTD. para QOROS AUTOMOTIVE CO., LTD., conforme petição 020120103943, de 06/11/2012.

70
PUBLICAÇÃO ANULADA

(21) **BR 30 2012 002180-4** **70**
(22) 02/05/2012
(71) QOROS AUTOMOTIVE CO., LTD. (CN)
(74) Bhering Advogados
Referente RPI: 2192 - Cód. 59, Publicado: 08/01/2013.

(11) **BR 30 2012 002181-2** **70**
(22) 02/05/2012
(15) 28/07/2015
(71) QOROS AUTOMOTIVE CO., LTD. (CN)
(74) Bhering Advogados
Referente RPI: 2192 - Cód. 59, Publicado: 08/01/2013.

(21) **BR 30 2012 002211-8** **70**
(22) 04/05/2012
(71) QOROS AUTOMOTIVE CO., LTD. (CN)
(74) BHERING ADVOGADOS
Referente RPI: 2192 - Cód. 59, Publicado: 08/01/2013.

(21) **BR 30 2012 002212-6** **70**
(22) 04/05/2012
(71) QOROS AUTOMOTIVE CO., LTD. (CN)
(74) BHERING ADVOGADOS
Referente RPI: 2192 - Cód. 59, Publicado: 08/01/2013.

(21) **BR 30 2012 002213-4** **70**
(22) 04/05/2012
(71) QOROS AUTOMOTIVE CO., LTD. (CN)
(74) BHERING ADVOGADOS
Referente RPI: 2192 - Cód. 59, Publicado: 08/01/2013.

(21) **BR 30 2012 002214-2** **70**
(22) 04/05/2012
(71) QOROS AUTOMOTIVE CO., LTD. (CN)
(74) BHERING ADVOGADOS
Referente RPI: 2192 - Cód. 59, Publicado: 08/01/2013.

(11) **DI 6602480-3** **70**
(22) 17/07/2006
(15) 14/11/2006
(71) Brinox Metalúrgica SA (BR/RS)
(74) MARIO DE ALMEIDA MARCAS E PATENTES LTDA
Referente RPI: 2192 - Cód. 59, Publicado: 08/01/2013.

(11) **DI 6605164-9** **70**
(22) 26/12/2006
(15) 23/10/2007
(71) Brinox Metalúrgica SA (BR/RS)
(74) MARIO DE ALMEIDA MARCAS E PATENTES LTDA
Referente RPI: 2192 - Cód. 59, Publicado: 08/01/2013.

(11) **DI 6700683-3** **70**
(22) 12/02/2007
(15) 28/08/2007
(71) Brinox Metalúrgica SA (BR/RS)
(74) MARIO DE ALMEIDA MARCAS E PATENTES LTDA
Referente RPI: 2192 - Cód. 59, Publicado: 08/01/2013.

(11) **DI 6701546-8** **70**
(22) 31/05/2007
(15) 08/01/2008
(71) Brinox Metalúrgica SA (BR/RS)
(74) MARIO DE ALMEIDA MARCAS E PATENTES LTDA
Referente RPI: 2192 - Cód. 59, Publicado: 08/01/2013.

(11) **DI 6701547-6** **70**
(22) 31/05/2007
(15) 08/01/2008
(71) Brinox Metalúrgica SA (BR/RS)
(74) MARIO DE ALMEIDA E PATENTES LTDA
Referente RPI: 2192 - Cód. 59, Publicado: 08/01/2013.

(11) **DI 6701548-4** **70**
(22) 31/05/2007
(15) 15/04/2008
(71) Brinox Metalúrgica SA (BR/RS)
(74) MARIO DE ALMEIDA E PATENTES LTDA
Referente RPI: 2192 - Cód. 59, Publicado: 08/01/2013.

(11) **DI 6701550-6** **70**
(22) 31/05/2007
(15) 22/05/2012
(71) Brinox Metalúrgica SA (BR/RS)
(74) MARIO DE ALMEIDA MARCAS E PATENTES LTDA
Referente RPI: 2192 - Cód. 59, Publicado: 08/01/2013.

(11) **DI 6701553-0** **70**
(22) 31/05/2007
(15) 03/06/2008
(71) Brinox Metalúrgica SA (BR/RS)
(74) MARIO DE ALMEIDA E PATENTES LTDA
Referente RPI: 2192 - Cód. 59, Publicado: 08/01/2013.

(11) **DI 6704370-4** **70**
(22) 11/12/2007
(15) 17/06/2008
(71) Brinox Metalúrgica SA (BR/RS)
(74) MARIO DE ALMEIDA MARCAS E PATENTES LTDA
Referente RPI: 2192 - Cód. 59, Publicado: 08/01/2013.

(11) **DI 7005605-6** **70**
(22) 25/11/2010
(15) 13/12/2011
(71) MSD Consumer Care, Inc. (US)
(74) DANNEMANN , SIEMSEN , BIGLER & IPANEMA MOREIRA
Referente RPI: 2192 - Cód. 59, Publicado: 08/01/2013.

71
DESPACHO ANULADO

(11) **DI 7005427-4** **71**
(22) 17/11/2010
(15) 11/08/2015
(71) Société Des Produits Nestlé S.A (CH)
(74) Soerensen Garcia Advogados Associados
Considerando-se a ocorrência de erro formal na publicação do despacho de exigência técnica, anulo a publicação: Referente RPI: 2321 - Cód. 34, Publicado: 30/06/2015

Diretoria de Contratos, Indicações Geográficas e Registros - DICIG

DICIG
Licença e Cessão de Marcas, Patentes e Desenhos Industriais, Contratos de Tecnologia e Franquias Empresariais
Tabela de Códigos de Despachos

060 **Exigência em Grau de Recurso**. Formulada exigência para complementação das razões oferecidas a título de recurso no prazo de 60 (sessenta dias) desta data, observando o disposto no complemento, conforme art. 214 da Lei nº 9279/1996. O exame do recurso prosseguirá havendo ou não manifestação sobre a exigência formulada.

130 **Processo indeferido**. Requerimento de Averbação (contrato ou fatura) indeferido por não atender aos requisitos legais, observando o disposto no complemento.

135 **Petição Indeferida**. Petição indeferida por não atender as formalidades previstas em Lei, observando o disposto no complemento.

140 **Pedido Inexistente.** Pedido de averbação ou petição de qualquer natureza recusado devido ao não pagamento de retribuição; GRU não conciliada; ou não apresentação de documentos estipulados na IN nº 16/2013.

145 **Exigência.** Abertura do prazo de 60 (sessenta) dias corridos, contados a partir do dia subsequente à data da publicação na RPI para adequação ou cumprimento de disposições legais, ou ainda, contestação da(s) exigência(s). A não manifestação no prazo acarretará o arquivamento do processo conforme arts 223 e 224 da Lei nº 9279/1996.

150 **Notificado o Requerimento de Averbação ou Petição.** Notificação de requerimento de averbação de contrato, fatura ou petição de qualquer natureza. A contagem do prazo de 30 (trinta) dias para decisão ou formulação de exigências terá início a partir do dia subsequente à data da publicação desta RPI, conforme parágrafo único do artigo 211 da Lei nº 9279/1996.

155 **Consulta Respondida.** À disposição do requerente no setor competente do INPI, carta resposta de consulta.

185 **Processo arquivado**. Arquivamento do processo na data da publicação da RPI devido a não manifestação do requerente quanto à exigência formulada ou a pedido do requerente, ou processo de ofício, observando o disposto no complemento.

210 **Recurso Interposto**. Recurso à Presidência do INPI para reexame da decisão da Diretoria de Contratos, Indicações Geográficas e Registros, que deverá ser interposto no prazo de 60 (sessenta) dias, conforme art. 212 da Lei nº 9279/1996.

272 **Recurso decidido**. Recurso à Presidência do INPI decidido e irrecorrível na esfera administrativa, conforme art. 215 da Lei nº 9279/1996, observando o disposto no complemento.

290 **Retificação de Publicação**. Retificação da publicação de qualquer um dos itens anteriores por incorreção, observando o disposto no complemento.

295 **Anulação de Publicação**. Anulação de publicação realizada na RPI, observando o disposto no complemento.

350 **Certificado de Averbação Expedido**. Expedição do Certificado de Averbação, conforme artigos 62, 121, 140 e 211 da Lei nº 9279/1996, que se encontra à disposição do requerente no setor competente do INPI.

800 **Certificado de Averbação Cancelado**. Certificado de Averbação cancelado devido ao arquivamento do processo.

801 **Cancelamento de Certificado de Averbação**. Cancelamento de Certificado de Averbação devido a uma decisão administrativa ou judicial.

998 **Pedido de Licença Compulsória para Exploração de Patente**. Notificação e Intimação ao titular da patente para manifestação sobre requerimento de licença compulsória. Abertura do prazo de 60 (sessenta) dias, contados a partir da data subsequente da publicação na RPI, para manifestação do titular da patente, nos termos do §1º do Art. 73 da Lei nº 9279/1996.

999 **Outros**. Decisões diversas, observando o disposto no complemento.

DICIG
Programas de Computador
Tabela de Códigos de Despachos

080 **Publicação de pedido de Registro de Programa de Computador.** Publicação de pedido de programa de Computador, art. 3º da Lei 9609/98.

082 **Pedido em exigência devido a irregularidades.** Pedido em exigência, conforme artigos 3º, 4º e 5º. Suspensão do andamento do Pedido do Registro, que, para instrução regular, aguardará o atendimento ou contestação das exigências formuladas. Da data da notificação corre o prazo de 60 dias para o comprimento desta exigência.

090 **Deferimento de pedido de registro de programa de computador.** Deferido o pedido de registro de programa de computador com base na lei 9609/98. Desta data corre o prazo de 60 (sessenta) dias para interposição de recurso ao Presidente do INPI.

091 **Alteração de Nome Deferida.** Notificação de deferimento de alteração de nome. Desta data corre o prazo de 60 (sessenta) dias para eventuais recursos de interessados.

092 **Alteração de Nome em Exigência.** Notificação de exigência referente ao pedido de alteração nome requerida. Desta data corre prazo de 60 (sessenta) dias para cumprimento da exigência formulada, sob pena de indeferimento da alteração.

093 **Alteração de Nome Indeferida.** Notificação de indeferimento de transferência de alteração de nome requerida. Desta data corre o prazo de 60 (sessenta) dias para eventual recurso do interessado.

094 **Alteração de Razão Social Deferida.** Notificação de deferimento de alteração de razão social requerida. Desta data corre o prazo de 60 (sessenta) dias para eventuais recursos de interessados.

095 **Alteração de Razão Social em Exigência.** Notificação de exigência referente ao pedido de alteração de razão social requerida. Desta data corre prazo de 60 (sessenta) dias para cumprimento da exigência formulada, sob pena de indeferimento da alteração.

096 **Alteração de Razão Social Indeferida.** Notificação de indeferimento de alteração de razão social requerida. Desta data corre o prazo de 60 (sessenta) dias para eventuais recursos dos interessados.

097 **Alteração de Endereço Deferida.** Notificação de deferimento de alteração endereço requerida. Desta data corre o prazo de 60 (sessenta) dias para eventuais recursos de interessados.

098 **Alteração de Endereço em Exigência.** Notificação de exigência referente ao pedido de alteração endereço requerida. Desta data corre prazo de 60 (sessenta)

dias para cumprimento da exigência formulada, sob pena de indeferimento da alteração.

099 **Alteração de Endereço Indeferida.**
Notificação de indeferimento de alteração endereço requerida. Desta data corre o prazo de 60 (sessenta) dias para eventual recurso do interessado.

100 **Transferência de Titularidade Deferida.**
Notificação de deferimento da transferência de titularidade requerida. Desta data corre o prazo de 60 (sessenta) dias para eventuais recursos de interessados.

101 **Transferência de Titularidade em Exigência.**
Notificação de exigência referente ao pedido de transferência de titularidade requerida. Desta data corre prazo de 60 (sessenta) dias para cumprimento da exigência formulada, sob pena de indeferimento da transferência.

102 **Transferência de Titularidade Indeferida.**
Notificação de indeferimento de transferência de titularidade requerida. Desta data corre o prazo de 60 (sessenta) dias para eventual recurso do interessado.

104 **Petição não conhecida.**
Não conhecimento de petição por insuficiência de fundamentação legal ou se desacompanhada do comprovante

DICIG
Tabela de Códigos de Despachos
INDICAÇÕES GEOGRÁFICAS

305 **CUMPRA A EXIGÊNCIA**, observando o disposto no complemento.

315 Recolha e/ou complemente a **RETRIBUIÇÃO** devida, no exato valor fixado na **tabela de retribuições de serviços**, em vigor na data da comprovação do cumprimento desta exigência junto ao **INPI**, observando o disposto no complemento. Recolha, também, a retribuição estabelecida para **CUMPRIMENTO DE EXIGÊNCIA.**

325 **ARQUIVADO** o pedido de registro de indicação geográfica, **POR FALTA DE CUMPRIMENTO/ RESPOSTA À EXIGÊNCIA**.

335 **PUBLICADO** o pedido de registro de indicação geográfica. Inicia-se, nesta data, o prazo de 60 (sessenta) dias para manifestação de terceiros.

340 **MANIFESTAÇÃO(ÕES)** de terceiros(s) indicado(s) no complemento, face à publicação do pedido de registro de indicação geográfica.

373 **DEFERIDO o pedido de registro de indicação geográfica**. Inicia-se, nesta data, o prazo de 60 (sessenta) dias para que o requerente comprove, da respectiva retribuição do valor vigente à data de sua apresentação.

105 **Desistência de pedido de registro de programa de computador homologada.**
Homologada a desistência do pedido de registro de programa de computador.

106 **Renúncia ao registro de programa de computador homologada.**
Homologada a renúncia do registro de programa de computador.

107 **Renúncia ao sigilo da documentação técnica homologada.**
Notificação de renúncia ao sigilo da documentação técnica.

108 **Registro/pedido de registro *sub-judice*.**
Notificação de procedimento judicial.

109 **Anotação de limitação ou ônus.**
Notificação referente à anotação de limitação ou ônus, conforme indicado no complemento.

110 **Publicação Anulada.**
Anulação da publicação referente a qualquer um dos itens anteriores, por ter sido indevida.

111 **Despacho Anulado.**
Anulação do despacho referente a qualquer um dos itens anteriores, por ter sido indevida.

112 **Decisão Anulada.**
Anulação da decisão referente a qualquer um dos itens anteriores, por ter sido indevida.

113 **Retificação.**
Retificação da publicação referente a qualquer um dos itens anteriores, por ter sido efetuada com incorreção. Tal publicação não implica na alteração da data da decisão ou despacho e nos prazos decorrentes da mesma.

114 **Republicação.**
Republicação da publicação referente a qualquer um dos itens anteriores, por ter sido indevida.

115 **Recurso contra o deferimento**
Notificação de interposição de recurso ao presidente do INPI contra o deferimento do pedido de registro de programa de computador, objetivando o reexame da documentação formal. Desta data corre o prazo de 30 (trinta) dias para a apresentação de contra-razões pelo interessado. Poderá ser requerida cópia do recurso utilizando o formulário Folha de Petição Programa de Computador.

120 **Concessão do Registro.**
Expedição do certificado de registro de programa de computador. O título será enviado ao titular ou ao seu procurador, se for o caso.

junto ao INPI, o recolhimento da **RETRIBUIÇÃO RELATIVA À EXPEDIÇÃO DE CERTIFICADO DE REGISTRO,** no exato valor previsto na **tabela de custos de serviços prestados pelo INPI,** vigente à época do recolhimento.

375 **INDEFERIDO** o pedido de registro de indicação geográfica, observado o disposto no complemento.

380 **RECURSO INTERPOSTO** contra a decisão indicada. Notificação de interposição de recurso ao Senhor presidente do INPI, contra o indeferimento ou contra a decisão proferida pela Diretoria de Contratos, Indicações Geográficas e Registros-DICIG, objetivando o reexame de matéria.

385 **Recurso conhecido. Negado provimento. Mantido o Indeferimento/Deferimento do Pedido de Indicação Geográfica.**

390 **Recurso conhecido. Dado Provimento. Reformada a Decisão recorrida, conforme o disposto no complemento:**

395 Comunicação de **CONCESSÃO DE REGISTRO** de reconhecimento de indicação geográfica. O certificado de registro estará à disposição do Titular na recepção do **INPI**, após 60 (sessenta) dias, a contar desta data. Poderá, a pedido, ser remetido a qualquer Delegacia/Representação do **INPI/MDIC**.

405 Retificação da **COMUNICAÇÃO DE CONCESSÃO DE REGISTRO** de reconhecimento de indicação geográfica, conforme indicado no complemento. O certificado de registro estará à disposição do Titular na recepção do **INPI,** após 60 (sessenta) dias, a contar desta data. Poderá, a pedido, ser remetido a qualquer Delegacia/Representação do **INPI/MDIC**.

410 **NÃO CONHECIDA A PETIÇÃO** indicada, observando o disposto no complemento.

412 **PREJUDICADA A PETIÇÃO** indicada.

413 **ARQUIVADA A PETIÇÃO** indicada.

414 **INDEFERIDA A PETIÇÃO** indicada.

415 **ARQUIVADO** o pedido de registro de indicação geográfica, por **DESISTÊNCIA** do requerente.

416 **RECONHECIDO O OBSTÁCULO ADMINISTRATIVO. DEVOLVIDO O PRAZO,** conforme requerido, que começará a fluir a partir da data de sua publicação na RPI, observando o disposto no complemento.

420 **HOMOLOGADA A DESISTÊNCIA** requerida, através da petição indicada.

423 **ANULADO(S)** o(s) despacho(s) abaixo indicado(s).

425 **NOMEADO PERITO**, para saneamento de questões técnicas.

430 **SOBRESTADO** o exame do pedido de registro de indicação geográfica, observando o disposto no complemento.

435 **PEDIDO DE REGISTRO DE INDICAÇÃO GEOGRÁFICA *SUB-JUDICE*. NOTIFICAÇÃO DE PROCEDIMENTO JUDICIAL**, observando o disposto no complemento.

440 **REGISTRO DE INDICAÇÃO GEOGRÁFICA *SUB-JUDICE*, NOTIFICAÇÃO DE PROCEDIMENTO JUDICIAL**, observando o disposto no complemento.

DICIG
Tabela de Códigos de Despachos
Registro de Topografia de Circuito Integrado

501 **Publicação de pedido de Registro de Topografia de Circuito Integrado**
Publicação de pedido de Topografia de Circuito Integrado.

502 **Pedido em exigência devido a irregularidades**
Pedido em exigência, de acordo com o artigo 33 da Lei 11.484/07. Suspensão do andamento do pedido de registro que, para instrução regular, aguardará o atendimento ou contestação das exigências formuladas. Da data da notificação corre o prazo de 60 dias para o comprimento desta exigência.

504 **Arquivamento definitivo do pedido, devido ao não cumprimento de exigências formuladas**
Arquivamento definitivo do pedido, devido ao não cumprimento de exigências formuladas, de acordo com o artigo 33 da Lei 11.484/07.

506 **Arquivamento definitivo do pedido, devido a não apresentação do circuito integrado relativo à topografia requerida**
Arquivamento definitivo do pedido, devido a não apresentação do circuito integrado relativo à topografia requerida, de acordo com o item IV do art. 3º da Resolução 187/98.

508 **Arquivamento definitivo do pedido, em função de a data de início de exploração, no Brasil ou no exterior, ser anterior a 2 (dois) anos, contados da data de depósito**
Arquivamento definitivo do pedido, em função de a data de início de exploração, no Brasil ou no exterior, ser anterior a 2 (dois) anos, contados da data de depósito, de acordo com o artigo 33 da Lei 11.484/07.

520 **Alteração de Nome ou Razão Social Deferida**
Notificação de deferimento de alteração de nome ou Razão Social. Desta data corre o prazo de 10 (dez) dias para eventuais recursos de interessados.

522 **Alteração de Nome ou Razão Social em Exigência**
Notificação de exigência referente ao pedido de alteração nome ou Razão Social requerida. Desta data corre prazo de 60 (sessenta) dias para cumprimento da exigência formulada, sob pena de indeferimento da alteração.

524 **Alteração de Nome ou Razão Social Indeferida**
Notificação de indeferimento de transferência de alteração de nome ou Razão Social requerida. Desta data corre o prazo de 10 (dez) dias para eventuais recursos de interessados.

526 **Alteração de Endereço Deferida**
Notificação de deferimento de alteração endereço requerida. Desta data corre o prazo de 10 (dez) dias para eventuais recursos de interessados.

528 **Alteração de Endereço em Exigência**
Notificação de exigência referente ao pedido de alteração endereço requerida. Desta data corre prazo de 60 (sessenta) dias para cumprimento da exigência formulada, sob pena de indeferimento da alteração.

530 **Alteração de Endereço Indeferida**
Notificação de indeferimento de alteração endereço requerida. Desta data corre o prazo de 10 (dez) dias para eventual recurso do interessado.

532 **Transferência de Titular Deferida**
Notificação de deferimento da transferência de titular requerida. Desta data corre o prazo de 10 (dez) dias para eventuais recursos de interessados.

534 **Transferência de Titular em Exigência**
Notificação de exigência referente ao pedido de transferência de titular requerida. Desta data corre prazo de 60 (sessenta) dias para cumprimento da exigência formulada, sob pena de arquivamento da transferência.

536 **Transferência de Titular Indeferida**
Notificação de indeferimento de transferência de titular requerida. Desta data corre o prazo de 10 (dez) dias para eventual recurso do interessado.

538 **Petição não conhecida**
Não conhecimento de petição por insuficiência de fundamentação legal ou se desacompanhada do comprovante da respectiva retribuição do valor vigente à data de sua apresentação.

540 **Desistência de pedido de registro de Topografia de Circuito Integrado homologada**
Homologada a desistência do pedido de registro de Topografia de Circuito Integrado.

542 **Renúncia ao registro de Topografia de Circuito Integrado homologada**
Homologada a renúncia do registro de Topografia de Circuito Integrado e o registro é considerado extinto na data da apresentação da renúncia.

544 **Renúncia ao sigilo de pedido de registro de Topografia de Circuito Integrado**
Notificação de renúncia ao sigilo de pedido de registro de Topografia de Circuito Integrado.

546 **Registro/pedido de registro sub-judice**
Notificação de procedimento judicial.

548 **Anotação de limitação ou ônus**
Notificação referente à anotação de limitação ou ônus, conforme indicado no complemento.

640 **Publicação Anulada**
Anulação da publicação referente a qualquer um dos itens anteriores, por ter sido indevida.

642 **Despacho Anulado**
Anulação do despacho referente a qualquer um dos itens anteriores, por ter sido indevida.

644 **Decisão Anulada**
Anulação da decisão referente a qualquer um dos itens anteriores, por ter sido indevida.

646 **Retificação**
Retificação da publicação referente a qualquer um dos itens anteriores, por ter sido efetuada com incorreção. Tal publicação não implica na alteração da data da decisão ou despacho e nos prazos decorrentes da mesma.

648 **Republicação**
Republicação da publicação referente a qualquer um dos itens anteriores, por ter sido indevida.

650 **Recurso**
Notificação de interposição de recurso ao Presidente do INPI contra a decisão proferida. Desta data corre o prazo de 5 (cinco) dias, contados a partir da data de publicação do ato, para a apresentação de contra-razões pelo interessado. Poderá ser requerida cópia do recurso utilizando o formulário Folha de Petição Topografia de Circuito Integrado.

654 **Concessão do Registro**
Expedição do certificado de registro de Topografia de Circuito Integrado. O título acha-se à disposição do interessado na recepção da Representação do Estado no qual foi depositado. Desta data corre o prazo de 5 (cinco) anos para interposição de nulidade administrativa.

656 **Nulidade Administrativa**
Notificação de interposição de nulidade administrativa de registro de Topografia de Circuito Integrado, objetivando o reexame da documentação formal. Desta data corre o prazo de 5 (cinco) dias, contados a partir da data de publicação do ato, para a apresentação de manifestação pelo titular.

658 **Revisão Administrativa**
Notificação de revisão administrativa de registro de Topografia de Circuito Integrado, objetivando o reexame da documentação formal. Desta data corre o prazo de 10 (dez) dias, contados a partir da data de publicação do ato, para a apresentação de manifestação pelo titular.

660 **Extinção**
Notificação da extinção do registro de topografia de circuito integrado, pela expiração do prazo de vigência de proteção legal.

662 **Devolução de Prazo**
Notificação de devolução de prazo por justa causa, de acordo com a Resolução INPI nº 116, de 22 de dezembro de 2004. Desta data corre o prazo adicional concedido no despacho.

664 **Outro**

Diretoria de Contratos, Indicações Geográficas e Registros - DICIG
Contratos de Tecnologia (EP, FT, SAT, FRA)
Licenças de Uso de Marca (UM)

RPI 2333 de 22/09/2015

Petição: 880150000242 **135**
Processo: BR 70 2015 000442-0
Requerente: ACTA FRANQUIA DE MARCAS LTDA
Complemento: Conforme carta que se encontra à disposição do interessado no setor competente do INPI.

Petição: 880150000247 **135**
Processo: 120598
Requerente: SKY BRASIL SERVIÇOS LTDA.
Complemento: Conforme carta que se encontra à disposição do interessado no setor competente do INPI.

Processo: 018150004509 **145**
Cedente: VDL DELMAS GMBH
Cessionária: CALDEIRARIA CLADLASER LTDA
Complemento: Conforme carta que se encontra à disposição do interessado no setor competente do INPI.

Processo: BR 70 2015 000001-7 **145**
Cedente: TENARIS CONNECTIONS B.V.
Cessionária: CONFAB INDUSTRIAL S/A
Complemento: Conforme carta que se encontra à disposição do interessado no setor competente do INPI.

Processo: BR 70 2015 000592-2 **145**
Cedente: VAIO CORPORATION
Cessionária: POSITIVO INFORMÁTICA S.A
Complemento: Conforme carta que se encontra à disposição do interessado no setor competente do INPI.

Processo: BR 70 2015 000597-3 **145**
Cedente: CROWN PACKAGING TECHNOLOGY, INC
Cessionária: CROWN EMBALAGENS METÁLICAS DA AMAZÔNIA S/A
Complemento: Conforme carta que se encontra à disposição do interessado no setor competente do INPI.

Processo: BR 70 2015 000603-1 **145**
Cedente: ELECTRICITE DE FRANCE
Cessionária: USINA TERMELETRICA NORTE FLUMINENSE S/A
Complemento: Conforme carta que se encontra à disposição do interessado no setor competente do INPI.

Processo: BR 70 2015 000611-2 **145**
Cedente: KEUNE HAIRCOSMETICS EXPORT B. V.
Cessionária: OVERSEAS IMPORTADORA E EXPORTADORA DE COSMÉTICOS LTDA
Complemento: Conforme carta que se encontra à disposição do interessado no setor competente do INPI.

Processo: BR 70 2015 000628-7 **145**
Cedente: JAPAN COMMUNICATION ACCESSORIES MANUFACTURING COMPANY LTD.
Cessionária: SEI BRASIL INDÚSTRIA E COMÉRCIO DE SOLUÇÕES ÓPTICAS LTDA
Complemento: Conforme carta que se encontra à disposição do interessado no setor competente do INPI.

Processo: BR 70 2015 000669-4 **145**
Cedente: MAHLE FILTER SYSTEMS JAPAN CORPORATION
Cessionária: MAHLE METAL LEVE S.A.
Complemento: Conforme carta que se encontra à disposição do interessado no setor competente do INPI.

Processo: BR 70 2015 000203-6 **145**
Cedente: SIG TECHNOLOGY AG
Cessionária: SIG COMBIBLOC DO BRASIL LTDA
Complemento: Conforme carta que se encontra à disposição do interessado no setor competente do INPI.

Processo: BR 70 2015 000609-0 **145**
Cedente: VOLKSWAGEN AKTIENGESELLSCHAFT
Cessionária: VOLKSWAGEN DO BRASIL INDÚSTRIA DE VEÍCULOS AUTOMOTORES LTDA.
Complemento: Conforme carta que se encontra à disposição do interessado no setor competente do INPI.

Petição: 014150001186 **150**
Data de entrada: 01/09/2015
Requerente: ASSOCIAÇÃO INSTITUTO TECNOLÓGICO VALE - ITV

Petição: 018150009148 **150**
Data de entrada: 03/09/2015
Requerente: BEKAERT CIMAF CABOS LTDA

Petição: 020150014761 **150**
Data de entrada: 03/09/2015
Requerente: DIAMOND PARTICIPAÇÕES S.A.

Petição: 020150014845 **150**
Data de entrada: 04/09/2015
Requerente: AIR LIQUIDE BRASIL LTDA

Petição: 020150014857 **150**
Data de entrada: 04/09/2015
Requerente: RHODIA OPERATIONS

Petição: 020150014858 **150**
Data de entrada: 04/09/2015
Requerente: EXXONMOBIL QUÍMICA LTDA

Petição: 020150014939 **150**
Data de entrada: 09/09/2015
Requerente: THE PROCTER & GAMBLE COMPANY

Petição: 020150014940 **150**
Data de entrada: 09/09/2015
Requerente: THE PROCTER & GAMBLE COMPANY

Petição: 020150014959 **150**
Data de entrada: 09/09/2015
Requerente: NOVABIOTICS LIMITED

Processo: BR 70 2015 000682-1 **150**
Data de entrada: 31/08/2015
Cedente: ANNA DE CASTRO LEAL EPP
Cessionária: LEODIR ALVES INDÚSTRIA DE CONFECÇÕES ME

Processo: BR 70 2015 000684-8 **150**
Data de entrada: 01/09/2015
Cedente: TOYOTA MOTOR CORPORATION
Cessionária: TOYOTA DO BRASIL LTDA

Processo: BR 70 2015 000686-4 **150**
Data de entrada: 01/09/2015
Cedente: REXAM BEVERAGE CAN COMPANY
Cessionária: REXAM AMAZÔNIA LTDA.

Processo: BR 70 2015 000687-2 **150**
Data de entrada: 02/09/2015
Cedente: DUCK GLOBAL LICENSING AG
Cessionária: CERAS JOHNSON LTDA

Processo: BR 70 2015 000688-0 **150**
Data de entrada: 02/09/2015
Cedente: S.C. JOHNSON LATIN AMERICA HOLDINGS, LTD
Cessionária: CERAS JOHNSON LTDA

Processo: BR 70 2015 000691-0 **150**
Data de entrada: 03/09/2015
Cedente: TERRATRACE TECHNOLOGIES INC
Cessionária: VALE FERTILIZANTES S/A

Processo: BR 70 2015 000692-9 **150**
Data de entrada: 03/09/2015
Cedente: JMS SOLUTIONS
Cessionária: VALE S/A

Processo: BR 70 2015 000693-7 **150**
Data de entrada: 03/09/2015
Cedente: PALEOFLORA LTDA
Cessionária: ASSOCIAÇÃO INSTITUTO TECNOLÓGICO VALE - ITV

Processo: BR 70 2015 000694-5 **150**
Data de entrada: 04/09/2015
Cedente: SIEMENS ENERGY INC
Cessionária: ELETROBRÁS TERMONUCLEAR S/A - ELETRONUCLEAR

Processo: BR 70 2015 000695-3 **150**
Data de entrada: 04/09/2015
Cedente: WESTINGHOUSE ELECTRIC COMPANY, LLC.
Cessionária: ELETROBRÁS TERMONUCLEAR S/A - ELETRONUCLEAR

Processo: BR 70 2015 000696-1 **150**
Data de entrada: 04/09/2015
Cedente: FIVES STEIN
Cessionária: COMPANHIA BRASILEIRA DE VIDROS PLANOS - CBVP

Processo: BR 70 2015 000697-0 **150**
Data de entrada: 07/09/2015
Cedente: ADAPTIVE RESOURCES
Cessionária: PEPSICO DO BRASIL LTDA

Processo: BR 70 2015 000698-8 **150**
Data de entrada: 07/09/2015
Cedente: I2R INTEGRITY INTEGRATION RESOURCES
Cessionária: PEPSICO DO BRASIL LTDA

Processo: BR 70 2015 000699-6 **150**
Data de entrada: 07/09/2015
Cedente: I2R INTEGRITY INTEGRATION RESOURCES
Cessionária: PEPSICO DO BRASIL LTDA

Processo: BR 70 2015 000699-6 **150**
Data de entrada: 07/09/2015
Cedente: I2R INTEGRITY INTEGRATION RESOURCES
Cessionária: PEPSICO DO BRASIL LTDA

Processo: BR 70 2015 000700-3 **150**
Data de entrada: 08/09/2015
Cedente: BAYERISCHE LANDESBANK
Cessionária: ASPERBRAS TECNOLOGIA INDUSTRIAL E AGRONEGÓCIOS LTDA

Processo: BR 70 2015 000703-8 **150**
Data de entrada: 10/09/2015
Cedente: FUJI ELECTRIC CO., LTD
Cessionária: CGTF - CENTRAL GERADORA TERMELÉTRICA FORTALEZA S/A

Petição: 702015000704 **150**
Data de entrada: 11/09/2015
Requerente: VELLCO AUTOMOTIVE LTDA - ME

Petição: 702015000705 **150**
Data de entrada: 11/09/2015
Requerente: VELLCO AUTOMOTIVE LTDA - ME

Processo: BR 70 2015 000708-9 **150**
Data de entrada: 11/09/2015
Cedente: SUNSTAR SUISSE SA
Cessionária: SUNSTAR BRASIL IMPORTADORA E DISTRIBUIDORA LTDA.

Petição: 880150000342 **150**
Data de entrada: 02/09/2015
Requerente: MHI TRANSPORTATION SYSTEMS BRASIL LIMITADA

Petição: 880150000347 **150**
Data de entrada: 02/09/2015
Requerente: WEATHERFORD INDÚSTRIA E COMÉRCIO LTDA.

Petição: 880150000349 **150**
Data de entrada: 02/09/2015
Requerente: FAMECCANICA INDÚSTRIA E COMÉRCIO DO BRASIL LTDA

Petição: 880150000352 **150**
Data de entrada: 03/09/2015
Requerente: L.M. NEFFA COMERCIAL EXPORTADORA E IMPORTADORA EIRELI

Petição: 880150000353 **150**
Data de entrada: 03/09/2015
Requerente: HELLER MÁQUINAS OPERATRIZES INDÚSTRIA E COMÉRCIO LTDA

Petição: 880150000354 **150**
Data de entrada: 03/09/2015
Requerente: ACTA FRANQUIA DE MARCAS LTDA

Petição: 880150000355 **150**
Data de entrada: 03/09/2015
Requerente: OI S.A.

Petição: 880150000357 **150**
Data de entrada: 04/09/2015
Requerente: ALSTOM ENERGIAS RENOVÁVEIS LTDA.

Petição: 880150000358 **150**
Data de entrada: 04/09/2015
Requerente: VOLKSWAGEN DO BRASIL INDÚSTRIA DE VEÍCULOS AUTOMOTORES LTDA.

Petição: 880150000360 **150**
Data de entrada: 04/09/2015
Requerente: TOYOTA DO BRASIL LTDA

Petição: 880150000361 **150**
Data de entrada: 04/09/2015
Requerente: MMC AUTOMOTORES DO BRASIL LTDA

Petição: 880150000365 **150**
Data de entrada: 07/09/2015
Requerente: CEBRACE CRISTAL PLANO LTDA

Petição: 880150000366 **150**
Data de entrada: 08/09/2015
Requerente: ZF DO BRASIL LTDA

Petição: 880150000367 **150**
Data de entrada: 08/09/2015
Requerente: MOKSHA8 BRASIL DISTRIBUIDORA E REPRESENTAÇÃO DE MEDICAMENTOS LTDA

Petição: 880150000368 **150**
Data de entrada: 08/09/2015
Requerente: HONDA AUTOMÓVEIS DO BRASIL LTDA

Petição: 880150000369 **150**
Data de entrada: 09/09/2015
Requerente: FERROVIA CENTRO ATLÂNTICA S/A

Petição: 880150000370 **150**
Data de entrada: 09/09/2015
Requerente: KNORR BREMSE SISTEMAS PARA VEÍCULOS COMERCIAIS BRASIL LTDA

Petição: 880150000371 **150**
Data de entrada: 09/09/2015
Requerente: AISIN AUTOMOTIVE LTDA

Petição: 880150000372 **150**
Data de entrada: 09/09/2015
Requerente: TOYOTA DO BRASIL LTDA

Petição: 880150000373 **150**
Data de entrada: 09/09/2015
Requerente: PROCTER & GAMBLE INDUSTRIAL E COMERCIAL LTDA

Petição: 880150000376 **150**
Data de entrada: 10/09/2015
Requerente: MEXICHEM BRASIL INDÚSTRIA DE TRANSFORMAÇÃO PLÁSTICA LTDA.

Petição: 880150000378 **150**
Data de entrada: 10/09/2015
Requerente: PHILIP MORRIS BRASIL INDÚSTRIA E COMÉRCIO LTDA

Petição: 880150000379 **150**
Data de entrada: 10/09/2015
Requerente: PANASONIC DO BRASIL LTDA

Petição: 880150000380 **150**
Data de entrada: 10/09/2015
Requerente: TENOVA DO BRASIL EQUIPAMENTOS PARA MINERAÇÃO E MANUSEIO DE MATERIAIS LTDA.

Petição: 880150000381 **150**
Data de entrada: 10/09/2015
Requerente: BRASKEM S/A

Petição: 880150000382 **150**
Data de entrada: 10/09/2015
Requerente: MMC AUTOMOTORES DO BRASIL LTDA

Petição: 880150000387 **150**
Data de entrada: 11/09/2015
Requerente: BRASKEM S/A

Petição: 880150000054 **155**
Requerente: MÜLLER MAZZONETTO SOCIEDADE DE ADVOGADOS

Petição: 880150000095 **155**
Requerente: VALMET CELULOSE PAPEL E ENERGIA LTDA.

Processo: 080321 **185**
Cedente: RC BRAZIL LTDA
Cessionária: BIGNARDI INDÚSTRIA E COMÉRCIO DE PAPÉIS E ARTEFATOS LTDA
Complemento: Conforme carta que se encontra à disposição do interessado no setor competente do INPI.

Processo: 090387 **185**
Cedente: CONCEITUAL COMÉRCIO DE BOLSAS LTDA - EPP
Cessionária: SUPRA COMÉRCIO IMPORTAÇÃO E EXPORTAÇÃO LTDA E MILLIONAIRE COMÉRCIO IMPORTAÇÃO E EXPORTAÇÃO LTDA
Complemento: Conforme carta que se encontra à disposição do interessado no setor competente do INPI.

Processo: 090390 **185**
Cedente: METSO MINERALS INDUSTRIES, INC
Cessionária: METSO BRASIL INDÚSTRIA E COMÉRCIO LTDA
Complemento: Conforme carta que se encontra à disposição do interessado no setor competente do INPI.

Processo: 090465 **185**
Cedente: REALDA COMÉRCIO DE TECIDOS, ROUPAS E ACESSÓRIOS LTDA
Cessionária: SHOBLON COMÉRCIO DE ROUPAS E ACESSÓRIO LTDA
Complemento: Conforme carta que se encontra à disposição do interessado no setor competente do INPI.

Processo: 090543 **185**
Cedente: METSO MINERALS INDUSTRIES, INC
Cessionária: METSO BRASIL INDÚSTRIA E COMÉRCIO LTDA
Complemento: Conforme carta que se encontra à disposição do interessado no setor competente do INPI.

Processo: 090556 **185**
Cedente: CERTIOREM, S/A
Cessionária: AÇOS VILLARES S/A
Complemento: Conforme carta que se encontra à disposição do interessado no setor competente do INPI.

Processo: 090599 **185**
Cedente: SEIKO INSTRUMENTS USA INC.
Cessionária: PIMACO AUTOADESIVOS LTDA
Complemento: Conforme carta que se encontra à disposição do interessado no setor competente do INPI.

Processo: 090651 **185**
Cedente: I2R - INTEGRITY INTEGRATION RESOURCES
Cessionária: PEPSICO DO BRASIL LTDA
Complemento: Conforme carta que se encontra à disposição do interessado no setor competente do INPI.

Processo: 090720 **185**
Cedente: JFE STEEL CORPORATION
Cessionária: GERDAU AÇOMINAS S/A
Complemento: Conforme carta que se encontra à disposição do interessado no setor competente do INPI.

Processo: 090722 **185**
Cedente: JFE STEEL CORPORATION
Cessionária: GERDAU AÇOMINAS S/A
Complemento: Conforme carta que se encontra à disposição do interessado no setor competente do INPI.

Processo: 090741 **185**
Cedente: TRANSPORTATION TECHNOLOGY CENTER, INC
Cessionária: INSPECTOR ENGENHARIA LTDA.
Complemento: Conforme carta que se encontra à disposição do interessado no setor competente do INPI.

Processo: 130802 **185**
Cedente: YUTAKA GIKEN CO. LTD
Cessionária: YUTAKA DO BRASIL LTDA
Complemento: Conforme carta que se encontra à disposição do interessado no setor competente do INPI.

Processo: 080203 **350**
Certificado de Averbação: 080203/07
Cedente: PREFORMED LINE PRODUCTS COMPANY
País da Cedente: ESTADOS UNIDOS
Cessionária: PLP - PRODUTOS PARA LINHAS PREFORMADOS LTDA
País da Cessionária: BRASIL
Setor: Fabricação de material elétrico para instalações em circuito de consumo
Natureza do Documento: Contrato de 22/08/2007 e Aditivo de 20/07/2008.
Objeto: EP - Licença exclusiva para exploração do Pedido de Patente PI0209987 e
PI0215464, relacionados a equipamentos e sistemas de controle de ancoramento e movimentação de cabos e dispositivos de conexão cruzada de alta velocidade;
UM - Licença exclusiva para os Registros de Marca 007246730, 820804100,
003092216, 816949689, 816949697, 006123058, 006056474, 006490280 e 823962890 - Alteração dos itens "Objeto" e " Prazo", em função da prorrogação do prazo do Registro de Marca 006123058, exclusão do Pedido de Registro de Marca 824918827 e concessão da Patente PI0215464.
Moeda de Pagamento: DOLAR DOS ESTADOS UNIDOS
Valor: EP - "NIHIL";
UM - 1% (um por cento) do preço líquido de venda para os Registros de Marca.
Forma de Pagamento: Trimestral.
Prazo: EP - De 09/01/2009 até:
27/12/2022 para a Patente PI0215464;
22/04/2025 para a Patente PI0209987;
UM - De 25/03/2015 até:
25/12/2016 para o Registro 006490280;
17/04/2017 para o Registro 823962890;
04/07/2020 para o Registro 820804100;
25/12/2020 para o Registro 007246730;
30/12/2024 para o Registro 003092216;
10/03/2025 para o Registro 006056474;
De 10/08/2015 até:
08/03/2024 para os Registros 816949689 e 816949687;
22/04/2025 para o Registro 006123058.
Observações: 1) A validade deste Certificado de Averbação está condicionada à regular situação das marcas e patentes licenciadas;
2) O presente altera e complementa os Certificados de Averbação nºs: 080203/01, 080203/02, 080203/03, 080203/04, 080203/05 e 080203/06;
3) Faz parte do presente Certificado de Averbação a Carta C/INPI/DICIG/Nº 1601, de 22/09/2015.

Processo: 090218 **350**
Certificado de Averbação: 090218/12
Cedente: THE GILLETTE COMPANY
País da Cedente: ESTADOS UNIDOS
Cessionária: PROCTER & GAMBLE DO BRASIL S/A
País da Cessionária: BRASIL
Setor: Fabricação de artigos de perfumaria e cosméticos
Natureza do Documento: Contrato de 15/01/2009 e Aditivo de 05/07/2010.
Objeto: EP/EDI - Licença exclusiva para exploração das Patentes, Pedidos de Patentes e dos Desenhos Industriais listados no item "Prazo" para fabricação de produtos de higiene oral, especificados no Anexo II do Contrato - Alteração do item "Prazo".
Moeda de Pagamento: DOLAR DOS ESTADOS UNIDOS
Valor: 1 - 2% (dois por cento) sobre o preço líquido de venda dos produtos objeto dos
DI6102346-9, DI6102347-7, DI6102348-5, DI6102451-1, DI6102837-1, DI6200932-0, DI6201759-4, DI6202281-4, DI6203274-7, DI6400573-9, DI6400574-7, DI6401609-9, DI6403234-5, DI6500074-9, DI6502320-0, DI6503895-9, DI6504477-0, DI6600016-5, DI6302171-4, DI6300190-0 e PI0403954-8 e PI0407492-0, após a dedução dos valores correspondentes às importações originadas da cedente ou de fonte a ela vinculada, direta ou indiretamente;
2 -"NIHIL"para os Pedidos de Patente PI0404553-0 e PI0414329-9.
Forma de Pagamento: .
Prazo: De 29/05/2015 até:
20/10/2015 para o Desenho Industrial DI6503895-9;
13/12/2015 para o Desenho industrial DI6504477-0;
05/01/2016 para o Desenho Industrial DI6600016-5;
30/06/2016 para os Desenhos Industriais DI6502320-0, DI6403234-5, DI6302171-4, DI6300190-0, DI6400573-9, DI6400574-7, DI6102346-9, DI6102347-7, DI6102348-5, DI6102451-1, DI6102837-1, DI6200932-0, DI6201759-4, DI6202281-4, DI6203274-7, DI6401609-9, DI6500074-9;
De 12/03/2009 a 30/06/2016 para as Patentes PI0403954-8 e PI0407492-0;
a concessão das Patentes referentes aos Pedidos de Patente PI0404553-0 e PI0414329-9, desde que não ultrapasse a data de 30/06/2016.

Observações: 1 - A validade deste Certificado de Averbação está condicionada à regular situação das patentes e desenhos industriais licenciados;
2 - O presente altera e complementa os Certificados de Averbação nºs: 090218/01, 090218/02, 090218/03, 090218/04, 090218/05, 090218/06, 090218/07, 090218/08, 090218/09, 090218/10 e 090218/11.

Cessionária: PROCTER & GAMBLE INDUSTRIAL E COMERCIAL LTDA.
CNPJ: 01.358.874/0001-88
Endereço: Rua Professor Zeferino Vaz, 737 - Galpão A - Cep: 04258-000 - Vila Arapuã - São Paulo, SP.

Processo: 140449 **350**
Certificado de Averbação: 140449/02
Cedente: VOITH HYDRO HOLDING GMBH & CO. KG
País da Cedente: ALEMANHA
Cessionária: VOITH HYDRO DA AMAZONIA LTDA
País da Cessionária: BRASIL
Setor: Fabricação de motores e turbinas, peças e acessórios, exceto para aviões e veículos rodoviários
Natureza do Documento: Contrato de 22/05/2014.
Objeto: FT - Fabricação de equipamentos hidromecânicos/e ou eletromecânicos para usinas de energia hidráulica, hidroturbinas e seus geradores e sistemas de controle e engenharia correspondente. Alteração do item "Natureza do Documento".
Moeda de Pagamento: EURO
Valor: 5% (cinco por cento) sobre o preço líquido de vendas dos produtos, deduzidos insumos e componentes importados da cedente, ou a ela direta ou indiretamente vinculada.
Forma de Pagamento: .
Prazo: 05 (cinco) anos, a contar de 26/05/2014.
Observações: O presente altera e complementa o Certificado de Averabação nº 140449/01.

Processo: 140652 **350**
Certificado de Averbação: 140652/01
Cedente: PILKINGTON TECHNOLOGY MANAGEMENT LIMITED
País da Cedente: REINO UNIDO
Cessionária: CEBRACE CRISTAL PLANO LTDA
País da Cessionária: BRASIL
Setor: Fabricação de vidro plano e de segurança
Natureza do Documento: Fatura nº 1800001490 de 23/01/2014.
Objeto: SAT - Serviços de inspeção, medição e monitoramento anual da condição dos
refratários do Forno C4, bem como orientação e planejamento das ações para
manutenção preventiva e corretiva desse forno, instalado na unidade da cessionária localizada em Barra Velha/SC.
Moeda de Pagamento: LIBRA ESTERLINA
Valor: £ 10.000,00.
Forma de Pagamento: Taxa/hora de £ 312,50.
Prazo: De 29/07/2013 até 02/08/2013.
Observações: Faz parte do presente a carta C/INPI/DICIG/Nº 1599./2015 de 22./09/2015.

Processo: 140799 **350**
Certificado de Averbação: 140799/01
Cedente: PILKINGTON TECHNOLOGY MANAGEMENT LIMITED
País da Cedente: REINO UNIDO
Cessionária: CEBRACE CRISTAL PLANO LTDA
País da Cessionária: BRASIL
Setor: FABRICAÇÃO DE VIDRO PLANO E DE SEGURANÇA
Natureza do Documento: Fatura nº 1800001492 de 23/01/2014.
Objeto: SAT - Serviços de inspeção, medição e monitoramento anual da condição dos
refratários do forno C2, bem como em orientação e planejamento das ações para manutenção preventiva e corretiva no forno, instalado na unidade da cessionária localizada em Barra Velha/SC.
Moeda de Pagamento: LIBRA ESTERLINA
Valor: € 10.000,00.
Forma de Pagamento: Taxa/hora de € 312,50.
Prazo: De 22/07/2013 até 26/07/2013.
Observações: Faz parte do presente a carta C/INPI/DICIG/Nº 1598/2015 de 22/09/2015.

Processo: BR 70 2015 000268-0 **350**
Certificado de Averbação: 702015000268/02
Cedente: OUTBACK STEAKHOUSE INTERNATIONAL, L.P.
País da Cedente: ESTADOS UNIDOS
Cessionária: OUTBACK STEAKHOUSE RESTAURANTES BRASIL S/A
País da Cessionária: BRASIL
Setor: Restaurantes e similares
Natureza do Documento: Contrato de 20/03/2015.
Objeto: FRA - Franquia para operação de Restaurantes Outback, incluindo a utilização
dos Registros de Marca 820528080, 828869197, 818727381, 818727373, 819671878, 828869219, 820528080, 820528102, 820528110, 820528072. - Alteração dos itens "Endereço da Cessionária", "Objeto", "Valor" e "Serviços e Despesas Isentas de Averbação".
Moeda de Pagamento: DOLAR DOS ESTADOS UNIDOS
Valor: 1. Taxa Inicial de Franquia: conforme Certificado de Averbação nº 702015000268/01, por cada restaurante;
2. Taxa de Royalties: 4% (quatro por cento) sobre as vendas líquidas por cada restaurante;
3. Taxa de Renovação de Franquia: US$ 20.000,00 por cada restaurante.
Forma de Pagamento: .
Prazo: De 20/03/2015 até 19/10/2024.
Observações: 1- A validade deste Certificado de Averbação está condicionada à regular situação das marcas licenciadas;
2- O prazo de averbação foi fixado em função da validade do Registro de Marca 820528080;
3- Para fins de dedutibilidade fiscal deverão ser respeitados os coeficientes percentuais máximos estabelecidos na Portaria nº 436/58 do Ministério da Fazenda e no Ato Declaratório Interpretativo SRF nº 2/2002;
4- Faz parte do presente a carta C/INPI/DICIG/Nº 1597/2015 de 22/09/2015.

Processo: BR 70 2015 000288-5 **350**
Certificado de Averbação: 702015000288/01
Cedente: EMBRY-RIDDLE AERONAUTICAL UNIVERSITY
País da Cedente: ESTADOS UNIDOS
Cessionária: EMBRAER S/A
País da Cessionária: BRASIL
Setor: Fabricação de aeronaves
Natureza do Documento: Ordem de Compra nº 901569007 de 13/02/2015.
Objeto: SAT - Consultoria de engenharia em ensaios de vôo.
Moeda de Pagamento: DOLAR DOS ESTADOS UNIDOS
Valor: Até US$ 125.000,00.
Forma de Pagamento: Taxa/dia de US$ 3.125,00.
Prazo: De 23/02/2015 até 23/02/2016.
Observações: .

Processo: BR 70 2015 000352-0 **350**
Certificado de Averbação: 702015000352/01
Cedente: DENSO CORPORATION
País da Cedente: JAPÃO
Cessionária: DENSO INDUSTRIAL DA AMAZÔNIA LTDA
País da Cessionária: BRASIL
Setor: FABRICAÇÃO DE PEÇAS E ACESSÓRIOS PARA VEÍCULOS AUTOMOTORES
Natureza do Documento: Contrato de 16/03/2015.
Objeto: FT - Fabricação de unidade eletrônica de controle (ECU) para motores e para ar condicionado, destinados aos veículos Toyota IMV modelo 640A, produzidos pela Toyota do Brasil Ltda, conforme artigo I do Contrato.
Moeda de Pagamento: IEN JAPONES
Valor: 5% (cinco por cento) sobre o preço líquido de vendas dos produtos contratuais, após dedução de partes, peças e componentes importados da cedente ou de empresa a ela vinculada, direta ou indiretamente, incluindo assistência técnica.
Forma de Pagamento: Taxa/dia de JPY 61.000.
Prazo: 5 (cinco) anos, a partir de22/09/2015.
Observações: .

Processo: BR 70 2015 000400-4 **350**
Certificado de Averbação: 702015000400/01
Cedente: ALTAIR MINERIA S.A.
País da Cedente: CHILE
Cessionária: MINERAÇÃO MARACÁ INDÚSTRIA E COMÉRCIO S/A
País da Cessionária: BRASIL
Setor: Extração de minério de tungstênio
Natureza do Documento: Contrato de 19/01/2015.
Objeto: SAT - Serviço de assistência técnica para a melhoria operacional e desenvolvimento de modelos geometalúrgicos conforme definido no Anexo I do Contrato.
Moeda de Pagamento: DOLAR DOS ESTADOS UNIDOS
Valor: Até US$ 1.400.000,00.
Forma de Pagamento: Taxa/hora variando de US$ 90,00 até US$ 600,00.
Prazo: De 19/01/2015 até 18/01/2017.
Observações: .

Processo: BR 70 2015 000440-3 **350**
Certificado de Averbação: 702015000440/01
Cedente: IMMERSIVE TECHNOLOGIES CHILE S.A
País da Cedente: CHILE
Cessionária: VALE S/A
País da Cessionária: BRASIL
Setor: Extração de minério de ferro
Natureza do Documento: Contrato nº 5500025728 de 20/02/2015.
Objeto: SAT - Serviços de assistência técnica em simuladores de equipamentos de mina de alta fidelidade.
Moeda de Pagamento: DOLAR AUSTRALIANO
Valor: Até AUD 2.159.760,78.
Forma de Pagamento: Taxa/dia variando de AUD 632,00 até AUD 2.400,00.
Prazo: De 20/02/2015 até 20/02/2018.
Observações: À consideração do Banco Central do Brasil o atendimento do Artigo 17 do Decreto nº 55762/65.

Processo: BR 70 2015 000593-0 **350**
Certificado de Averbação: 702015000593/01
Cedente: LOURITEX SOCIEDADE AGRO-CONSTRUTORA ALFAIAS AGRÍCOLAS DO CARVALHEIRO. LDA.
País da Cedente: PORTUGAL
Cessionária: VOLKSWAGEN DO BRASIL INDÚSTRIA DE VEÍCULOS AUTOMOTORES LTDA.
País da Cessionária: BRASIL
Setor: Fabricação de automóveis, camionetas e utilitários
Natureza do Documento: Fatura nº FCL-LTX15/0255 de 08/05/2015.
Objeto: SAT - Serviços técnicos para testes de funcionamento, sincronismo e ajustes operacionais em máquinas enfardadeiras.
Moeda de Pagamento: EURO
Valor: € 7.335,00.
Forma de Pagamento: Taxa/hora de € 91,69.
Prazo: De 30/03/2015 até 10/04/2015.
Observações: .

Processo: BR 70 2015 000617-1 **350**
Certificado de Averbação: 702015000617/01
Cedente: DSA SYSTEMS, INC
País da Cedente: ESTADOS UNIDOS
Cessionária: FORD MOTOR COMPANY BRASIL LTDA
País da Cessionária: BRASIL
Setor: Fabricação de automóveis, camionetas e utilitários
Natureza do Documento: Fatura nº 1974 de 22/05/2015.
Objeto: SAT - Prestação de serviços técnicos relativos ao desenvolvimento de calibrações de seus veículos, atualizações de software para o equipamento de reparo de portas, incluindo a criação de novos testes e ajustes de parâmetros para atender os projetos de SBC.
Moeda de Pagamento: DOLAR DOS ESTADOS UNIDOS
Valor: US$ 52.500,00.
Forma de Pagamento: Homem/hora US$ 105,00.
Prazo: 15/05/2015 até 15/05/2018.
Observações: .

Processo: BR 70 2015 000619-8 **350**
Certificado de Averbação: 702015000619/01
Cedente: A2 RESEARCH AB
País da Cedente: SUÉCIA
Cessionária: EMBRAER S/A
País da Cessionária: BRASIL
Setor: Fabricação de aeronaves
Natureza do Documento: Ordem de compra 901652382 de 30/06/2015.
Objeto: SAT - Contratação da empresa A2 Research AB, sob responsabilidade do Eng. Mats Gustavsson, para prestação de serviço de consultoria sobre a tecnologia de Controle Ativo de Ruído de Cabine de Aeronaves Turbo Hélice.
Moeda de Pagamento: DOLAR DOS ESTADOS UNIDOS
Valor: US$ 41.000,00.
Forma de Pagamento: Homem/hora US$ 256,25.
Prazo: 01/08/2015 até 30/06/2016.
Observações: À critério do BACEN a aplicação do Artigo 17 Decreto 55.762 de 17/02/1965.

Processo: BR 70 2015 000621-0 **350**
Certificado de Averbação: 702015000621/01
Cedente: LEONARDUS LOUIS MARIA VELDHUIS
País da Cedente: PAÍSES BAIXOS(HOLANDA)
Cessionária: EMBRAER S/A
País da Cessionária: BRASIL
Setor: Fabricação de aeronaves
Natureza do Documento: Ordem de compra PO 901649814 de 30/06/2015.

Objeto: SAT - Serviço de Consultoria sobre Integração Aerodinâmica e Propulsiva de Aeronaves Propelidas a Hélice.
Moeda de Pagamento: EURO
Valor: € 22.324,00.
Forma de Pagamento: Homem/hora € 265,76.
Prazo: 01/07/2015 até 30/06/2016.
Observações: .

Processo: BR 70 2015 000622-8 **350**
Certificado de Averbação: 702015000622/01
Cedente: WICHITA STATE UNIVERSITY
País da Cedente: ESTADOS UNIDOS
Cessionária: EMBRAER S/A
País da Cessionária: BRASIL
Setor: Fabricação de aeronaves
Natureza do Documento: Ordem de Compra 901567418 de 11/02/2015.
Objeto: SAT - Serviço de treinamento em simulação dinâmica de assentos, realização de ensaios dinâmicos, caracterização de propriedades de materiais, construção de modelos do assento e definição do modelo de análise.
Moeda de Pagamento: DOLAR DOS ESTADOS UNIDOS
Valor: Até US$ 140.683,00.
Forma de Pagamento: Taxa/hora variando de US$ 150,00 até US$ 200,00.
Prazo: De 01/08/2015 até 31/12/2015.
Observações: .

Processo: BR 70 2015 000652-0 **350**
Certificado de Averbação: 702015000652/01
Cedente: ERWIN A. LANG GMBH & CO. KG
País da Cedente: ALEMANHA
Cessionária: VOLKSWAGEN DO BRASIL INDÚSTRIA DE VEÍCULOS AUTOMOTORES LTDA.
País da Cessionária: BRASIL
Setor: Fabricação de automóveis, camionetas e utilitários
Natureza do Documento: Fatura nº RG001350 de 15/07/2015.
Objeto: SAT - Serviços técnicos especializados para modificação no projeto 3D das ferramentas de estampar as tampas dianteiras do programa VW 237 GP II.
Moeda de Pagamento: EURO
Valor: € 12.405,36.
Forma de Pagamento: Taxa/hora de € 58,00.
Prazo: De 07/04/2014 até 06/07/2014.
Observações: .

Processo: 812362 **350**
Certificado de Averbação: 812362/17
Cedente: FESTO AG & CO KG
País da Cedente: ALEMANHA
Cessionária: FESTO BRASIL LTDA
País da Cessionária: BRASIL
Setor: FABRICAÇÃO DE MÁQUINAS E EQUIPAMENTOS DE USO GERAL
Natureza do Documento: Contrato de 27/12/1984 e Aditivos de 11/10/1985, 16/03/1992, 17/11/1999 e 23/01/2008.
Objeto: UM - Licença exclusiva para os Registros de Marca 811583082, 825318343, 006771882, 821583778, 006935532, 815050720, 815050739, 810034271, 820547590, 811583090 - Alteração do item “Prazo”.
Valor: "NIHIL".
Forma de Pagamento: .
Prazo: De 26/06/2015, pelo prazo de vigência das marcas referentes aos Registros mencionaodos no item "Objeto".
Observações: 1) A validade deste Certificado de Averbação está condicionada à regular situação das marcas licenciadas;
2) O presente altera e complementa os Certificados de Averbação nºs 18529/85, 19634/86, 21674/87, 23444/88 e 812362/05 a 812362/16.

Processo: 130802 **800**
Certificado de Averbação: 130802/01
Cedente: YUTAKA GIKEN CO. LTD
Cessionária: YUTAKA DO BRASIL LTDA

Diretoria de Contratos, Indicações Geográficas e Registros - DICIG
Despachos Relativos a Pedidos e Registros de Programas de Computador (RS)

RPI 2333 de 22/09/2015

082
PEDIDO EM EXIGENCIA DEVIDO A IRREGULARIDADE

Processo: BR 51 2014 001515-7 **082**
Título: TREINOWEB
Titular: TREINOWEB SERVIÇOS DE SOFTWARES L TDA
Procurador: EUDES LOPES DE CASTRO
Esclarecimentos. Referência: Instrução Normativa INPI nº.11 / 2013. Exigência: Prestar esclarecimentos de acordo com o complemento.Informar corretamente em folha de continuação disponivel no portal os campos de classificação do campo de aplcação e da classificação do tipo de programa, pois no formulário foram informados campos de aplicação nas lacunas destinadas ao tipo de progr

Processo: BR 51 2014 001517-3 **082**
Título: IMOB
Titular: TLMV CONSULTORIA E SISTEMAS LTDA
Procurador: Não informado ou inexistente
Falta termo de cessão dos direitos patrimoniais. Referência: Instrução Normativa INPI nº.11/2013, art.4º, §1º. Exigência: Apresentar documento de cessão dos direitos patrimoniais relativos ao programa de computador, em conformidade com o art. 50 da Lei nº 9.610/98Apresentar termo de cessão da Pessoa física (autor) para o Titular dos direitos patrimoniais, conforme modelo disponibilizado no portal do INPI
Problemas na autorização para cópia da documentação técnica. Referência: Instrução Normativa INPI nº.11 / 2013, art.5º, par.único. Exigência: A autorização para cópia da documentação técnica deverá estar em nome do titular declarado no formulário

Processo: BR 51 2014 001518-1 **082**
Título: ESTIMAÇÃO DA ORIENTAÇÃO DE ATLETAS POR DADOS INERCIAIS E CAMPO MAGNÉTICO
Titular: ASSOCIAÇÃO PARANAENSE DE CULTURA
Procurador: VALOR PROPRIEDADE INTELECTUAL S/S LTDA
Autorização para cópia da documentação técnica. Referência: Instrução Normativa INPI nº.11/2013, art.5º, par.único. Exigência: Apresentar autorização para cópia datada e assinada por todos os titulares.Favor apresentar o documento de autorização para cópia da documentação técnica
Lei errada na cessão de direitos patrimoniais. Referência: Decreto nº 2556/98, art.3º. Exigência: Apresentar documento de cessão dos direitos patrimonias relativos ao programa de computador citando o art.50 da Lei nº.9610/98.O documento de cessão apresenta lei errada, pois ele deve-se basear no disposto nos artigos 49, 50 e 51 da Lei 9610/98. Empregar modelo disponibilizado no portal do INPI.

Processo: BR 51 2014 001521-1 **082**
Título: FISCAL BRT CONTROL
Titular: FISCAL TECNOLOGIA E REPRESENTAÇÕES COMERCIAIS LTDA
Procurador: LUCIANE LEIRIA TANIGUCHI
Problemas na autorização para cópia da documentação técnica. Referência: Instrução Normativa INPI nº.11 / 2013, art.5º, par.único. Exigência: O documento de autorização para cópia deverá ser em nome do titular informado no formulário.

Processo: BR 51 2014 001522-0 **082**
Título: FISCAL ITS CONTROL
Titular: FISCAL TECNOLOGIA E REPRESENTAÇÕES COMERCIAIS LTDA
Procurador: LUCIANE LEIRIA TANIGUCHI
Problemas na autorização para cópia da documentação técnica. Referência: Instrução Normativa INPI nº.11 / 2013, art.5º, par.único. Exigência: O documento de autorização para cópia deverá constar em nome do titular declarado no formulário

Processo: BR 51 2014 001548-3 **082**
Título: LOGAD@
Titular: INSTITUTO NACIONAL DE TECNOLOGIA; SOLIDARITAS
Procurador: Não informado ou inexistente
Irregularidade no número de autores. Referência: Instrução Normativa INPI nº.11/2013, art.4º, §1º. Exigência: Nomear e qualificar os autores do programa de computador em número igual ao informado no campo 'número de autores' do formulário de pedido de registroForam informados 4 titulares no formulário, sendo apresentados apenas 3 deles.

Processo: BR 51 2014 001550-5 **082**
Título: DYNASIM
Titular: PETRÓLEO BRASILEIRO S/A - PETROBRAS
Procurador: Não informado ou inexistente
CPF do autor. Referência: Instrução Normativa INPI nº.11/2013, art.4º, §1º. Exigência: Apresentar ou retificar o CPF do autor.CPF dos autores: Luiz Cristóvão Gomes Coelho e Isaías Quaresma Masetti estão incorretos. Favor providenciar a correção.

Processo: BR 51 2014 001554-8 **082**
Título: BEMATECH CHEF WEB / RETAGUARDA CHEF WEB
Titular: BEMATECH S.A.
Procurador: ABREU, MERKL E ADVOGADOS ASSOCIADOS
Esclarecimentos. Referência: Instrução Normativa INPI nº.11 / 2013. Exigência: Prestar esclarecimentos de acordo com o complemento.No formulário não foi informado o título do programa original, sendo declarado que seria uma modificação tecnológica de um programa.

Processo: BR 51 2014 001555-6 **082**
Título: DISCADOR
Titular: GOWIN SOLUÇÕES LTDA
Procurador: DANNEMANN SIEMSEN ADVOGADOS
Problemas na autorização para cópia da documentação técnica. Referência: Instrução Normativa INPI nº.11 / 2013, art.5º, par.único. Exigência: O documento de cópia de autorização da documentação técnica deverá ser apresentada em nome do titular informado no formulário

Processo: BR 51 2014 001556-4 **082**
Título: WECALL4ALL
Titular: GOWIN SOLUÇÕES LTDA
Procurador: DANNEMANN SIEMSEN ADVOGADOS
Problemas na autorização para cópia da documentação técnica. Referência: Instrução Normativa INPI nº.11 / 2013, art.5º, par.único. Exigência: A autorização para cópia da documentação técnica deverá ser apresentada em nome do titular descrito no formulário.

Processo: BR 51 2014 001560-2 **082**
Título: TIMELINE - SISTEMA DE GESTÃO PATRIMONIAL ONLINE V.2.1
Titular: FERREIRA & ASSOCIADOS AUDITORES INDEPENDENTES S/S-EPP
Procurador: Não informado ou inexistente
Problemas na Cessão: Genérico. Referência: Lei nº.9610/98, art.50. Exigência: O documento de cessão deverá constar como cessionário o titular declarado no formulário de pedido de registro.
Título do programa diferente na autorização para cópia da documentação técnica. Referência: Instrução Normativa INPI nº.11 / 2013, art.5º, par.único. Exigência: Apresentar autorização para cópia com título do programa igual ao anotado no formulário.Título do documento de autorização para cópia diferente do título declarado no formulário.

Processo: BR 51 2014 001571-8 **082**
Título: SCACL - SISTEMA DE CAPTURA, ANÁLISE E CONSULTA DE LEILÃO
Titular: INFOCAR SERVIÇOES DE INFORMAÇÕES LTDA. EPP
Procurador: ELVIS FERNANDO REGONASCHI
Poder específico. Referência: Instrução Normativa INPI nº.11 / 2013, art.10. Exigência: Apresentar procuração com a outorga de poderes específicos para requerer pedidos de registro de programa de computador e/ou para autorizar a cópia da documentação técnica do programa de computador.Favor apresentar procuração com o outorgado tendo poderes específicos para representar o outorgante especificamente em Registro de programa de computador

Processo: BR 51 2014 001578-5 **082**
Título: PRONTUÁRIO ELETRÔNICO ODONTOLÓGICO
Titular: UNIVERSIDADE ESTADUAL DE LONDRINA
Procurador: MARINETE VIOLIN
Dados do autor. Referência: Instrução Normativa INPI nº.11/2013, art.4º, §1º. Exigência: Apresentar ou retificar dados do criador(es).CPF da autora Elisa Emi Tanaka Carlotto encontra-se incorreto tanto no formulário como no documento de cessão. Favor informá-lo corretamente.

Processo: BR 51 2014 001579-3 **082**
Título: [WEBTESTE
Titular: UNIVERSIDADE DO ESTADO DA BAHIA
Procurador: Não informado ou inexistente
Dados do autor. Referência: Instrução Normativa INPI nº.11/2013, art.4º, §1º. Exigência: Apresentar ou retificar dados do criador(es).Foram informados no formulário 4 autores para o programa e os dados de apenas um deles (Hugo Saba Pereira Cardoso), mas não foram informados na folha de continuação os dados dos demais.
Data de criação. Referência: Instrução Normativa INPI nº.11/2013, art.4º, §1º. Exigência: Informar a data de criação do programa de computadorInformar data de criação do programa no formato dd/mm/aaaa. Não havendo conhecimento desta data, enviar um documento de esclarecimento.

Processo: BR 51 2014 001582-3 **082**
Título: OTIMIM - FACE
Titular: UNIVERSIDADE FEDERAL DE GOIÁS
Procurador: MILTON PEREIRA DA COSTA FILHO

Falta termo de cessão dos direitos patrimoniais. Referência: Instrução Normativa INPI nº.11/2013, art.4º, §1º. Exigência: Apresentar documento de cessão dos direitos patrimoniais relativos ao programa de computador, em conformidade com o art. 50 da Lei nº 9.610/98Deverá ser apresentado documento de cessão dos direitos patrimoniais de cada autor ou um documento de cessão único com todos os autores do programa, conforme modelo disponibilizado no portal do INPI

Processo: BR 51 2014 001584-0 **082**
Título: E-RASTREAR - CADERNO DE PÓS-COLHEITA
Titular: EMBRAPA - EMPRESA BRASILEIRA DE PESQUISA AGROPECUÁRIA; FUNDAÇÃO UNIVERSIDADE DE PASSO FUNDO
Procurador: JANAINA TOMAZONI SANTOS
Título do programa diferente na autorização para cópia da documentação técnica. Referência: Instrução Normativa INPI nº.11 / 2013, art.5º, par.único. Exigência: Apresentar autorização para cópia com título do programa igual ao anotado no formulário.
Título no formulário diferente do informado no termo de cessão de direitos patrimoniais. Referência: Instrução Normativa INPI nº.11/2013, art.4º, §1º. Exigência: Apresentar título do programa de computador no formulário igual ao título informado no termo de cessão de direitos patrimoniais

Processo: BR 51 2014 001585-8 **082**
Título: E-RASTREAR - CADERNO DE CAMPO
Titular: EMBRAPA - EMPRESA BRASILEIRA DE PESQUISA AGROPECUÁRIA; FUNDAÇÃO UNIVERSIDADE DE PASSO FUNDO
Procurador: Não informado ou inexistente
Título do programa diferente na autorização para cópia da documentação técnica. Referência: Instrução Normativa INPI nº.11 / 2013, art.5º, par.único. Exigência: Apresentar autorização para cópia com título do programa igual ao anotado no formulário.
Título no formulário diferente do informado no termo de cessão de direitos patrimoniais. Referência: Instrução Normativa INPI nº.11/2013, art.4º, §1º. Exigência: Apresentar título do programa de computador no formulário igual ao título informado no termo de cessão de direitos patrimoniais

Processo: BR 51 2014 001586-6 **082**
Título: SINAPGRID
Titular: SINAPSIS INOVACAO EM ENERGIA S/S LTDA
Procurador: RENAN LUIZ DA SILVA
Poder específico. Referência: Instrução Normativa INPI nº.11 / 2013, art.10. Exigência: Apresentar procuração com a outorga de poderes específicos para requerer pedidos de registro de programa de computador e/ou para autorizar a cópia da documentação técnica do programa de computador.Favor apresentar procuração com o outorgado tendo poderes específicos para representar o outorgante em Registro de programa de computador

Processo: BR 51 2014 001587-4 **082**
Título: VIP - VALORAÇÃO DE INVESTIMENTOS DA PERMISSIONÁRIA
Titular: SINAPSIS INOVACAO EM ENERGIA S/S LTDA
Procurador: RENAN LUIZ DA SILVA
Irregularidade no número de autores. Referência: Instrução Normativa INPI nº.11/2013, art.4º, §1º. Exigência: Nomear e qualificar os autores do programa de computador em número igual ao informado no campo 'número de autores' do formulário de pedido de registroAusência da informação de quantidade de autores no formulário de Pedido.
Poder específico. Referência: Instrução Normativa INPI nº.11 / 2013, art.10. Exigência: Apresentar procuração com a outorga de poderes específicos para requerer pedidos de registro de programa de computador e/ou para autorizar a cópia da documentação técnica do programa de computador.Favor apresentar procuração com o outorgado tendo poderes específicos para representar o outorgante em Registro de programa de computador

Processo: BR 51 2014 001588-2 **082**
Título: BDCB -BANCO DE DADOS DAS COOPERATIVAS DE ELETRIFICAÇÃO RURAL DO BRASIL
Titular: SINAPSIS INOVACAO EM ENERGIA S/S LTDA
Procurador: RENAN LUIZ DA SILVA
Poder específico. Referência: Instrução Normativa INPI nº.11 / 2013, art.10. Exigência: Apresentar procuração com a outorga de poderes específicos para requerer pedidos de registro de programa de computador e/ou para autorizar a cópia da documentação técnica do programa de computador.Favor apresentar procuração com o outorgado tendo poderes específicos para representar o outorgante em Registro de programa de computador

Processo: BR 51 2014 001589-0 **082**
Título: P3 - PROJEÇÃO DE PARÂMETROS DA PERMISSIONÁRIA
Titular: SINAPSIS INOVACAO EM ENERGIA S/S LTDA
Procurador: RENAN LUIZ DA SILVA
Poder específico. Referência: Instrução Normativa INPI nº.11 / 2013, art.10. Exigência: Apresentar procuração com a outorga de poderes específicos para requerer pedidos de registro de programa de computador e/ou para autorizar a cópia da documentação técnica do programa de computador.Favor apresentar procuração atribuindo ao outorgado poderes específicos para representar o outorgante para registro de programa de computador

Processo: BR 51 2014 001590-4 **082**
Título: LFR-01
Titular: UNIVERSIDADE FEDERAL DE UBERLÂNDIA
Procurador: Não informado ou inexistente
CPF do autor. Referência: Instrução Normativa INPI nº.11/2013, art.4º, §1º. Exigência: Apresentar ou retificar o CPF do autor.Dois autores com o mesmo CPF (Sr. José Francisco Ribeiro e Sr. Lucas Paiva Oliveira). Favor retificá-los Problemas na Cessão: Genérico. Referência: Lei nº.9610/98, art.50. Exigência: Ausência da data no documento de cessão dos direitos patrimoniais.Esta deverá ser no formato (dd/mm/aaaa).

Processo: BR 51 2014 001591-2 **082**
Título: PLATAFORMA ESPINHAÇO - CONECTANDO CONHECIMENTO
Titular: FUNDAÇÃO DE AMPARO A PESQUISA DE MINAS GERAIS; UNIVERSIDADE FEDERAL DOS VALES DO JEQUITINHONHA E MUCURI
Procurador: UNIVERSIDADE FEDERAL DOS VALES DO JEQUITINHONHA E MUCURI
Falta termo de cessão dos direitos patrimoniais. Referência: Instrução Normativa INPI nº.11/2013, art.4º, §1º. Exigência: Apresentar documento de cessão dos direitos patrimoniais relativos ao programa de computador, em conformidade com o art. 50 da Lei nº 9.610/98O termo de cessão de direitos deverão ser elaborados em nome de todos os autores cedendo a todos os titulares, neste caso cada cedente deverá apresentar um termo para cada cessionário ou um documento único com todos os cedentes e todos os cessionário

Processo: BR 51 2014 001592-0 **082**
Título: S.A.C. GADO DE CORTE
Titular: EMPRESA BRASILEIRA DE PESQUISA AGROPECUÁRIA; FUNDAÇÃO UNIVERSIDADE FEDERAL DE MATO GROSSO DO SUL
Procurador: JANAINA TOMAZONI SANTOS
Autorização para cópia da documentação técnica. Referência: Instrução Normativa INPI nº.11/2013, art.5º, par.único. Exigência: Apresentar autorização para cópia datada e assinada por todos os titulares.Falta documentação de autorização para cópia da documentação técnica em nome da também titular Fundação Universidade Federal de Mato Grosso do Sul.

Processo: BR 51 2014 001594-7 **082**
Título: ANJO DA GUARDA
Titular: SERVIÇO NACIONAL DE APRENDIZAGEM INDUSTRIAL
Procurador: Não informado ou inexistente
Lei errada na cessão de direitos patrimoniais. Referência: Decreto nº 2556/98, art.3º. Exigência: Apresentar documento de cessão dos direitos patrimonias relativos ao programa de computador citando o art.50 da Lei nº.9610/98.De acordo com modelo disponibilizado no portal do INPI, este documento deverá ser baseada no disposto nos artigos 49, 50 e 51 da Lei 9610/98.

090 DEFERIMENTO DE PEDIDO DE REGISTRO DE PROGRAMA DE COMPUTADOR

Processo: BR 50 2014 001520-7 **090**
Título: CVL- CONSULTA DE VEÍCULOS DE LEILÃO
Titular: NELSON ALBERTO GONÇALVES
Criador: NELSON ALBERTO GONÇALVES
Linguagem: DBASE; TEXTO
Campo de Aplicação: AD-05; FN-06; IF-02; IF-04; SV-02
Tipo de Programa: AP-03; AT-02; AT-06; GI-01; IA-02
Data da Criação: 03/01/1992
Regime de Guarda: SIGILO ATÉ 15/12/2024
Procurador: Não informado ou inexistente

Processo: BR 51 2014 001435-5 **090**
Título: "ONDAMAILING"
Titular: ONDA PROVEDOR DE SERVIÇOS S/A
Criador: RAFAEL UTRABO MERLIN
Linguagem: ADOBE; BANCO DE DADOS MYSQL; JQUERY; PHP
Campo de Aplicação: CO-04
Tipo de Programa: AP-01
Data da Criação: 07/11/2014
Regime de Guarda: SIGILO ATÉ 01/12/2024
Procurador: ICAMP MARCAS E PATENTES S/C LTDA.

Processo: BR 51 2014 001512-2 **090**
Título: PRIS IP MANAGER
Titular: PRIS TECNOLOGIA LTDA - ME
Criador: DANIEL TEIXEIRA ELOI SANTOS; MERIELEN DOS SANTOS GUIDOLINI
Linguagem: C#; JAVASCRIPT
Campo de Aplicação: AD-01; IF-02; IF-10; IN-02
Tipo de Programa: AP-03; GI-01
Data da Criação: 10/09/2014
Regime de Guarda: SIGILO ATÉ 12/12/2024
Procurador: TAVARES PROPRIEDADE INTELECTUAL LTDA

Processo: BR 51 2014 001513-0 **090**
Título: AVANTTI PETSHOP
Titular: AVANTTI 2006 INFORMÁTICA LTDA
Criador: LUCIANO FARIA DA SILVA
Linguagem: DELPHI 5
Campo de Aplicação: AD-05; AD-08
Tipo de Programa: AP-03; AT-01; FA-04; SD-07; SO-05
Data da Criação: 25/11/1999
Regime de Guarda: SIGILO ATÉ 12/12/2024
Procurador: Não informado ou inexistente

Processo: BR 51 2014 001514-9 **090**
Título: GSPROD - GESTÃO DE PROCESSOS DIGITAL
Titular: ISANETO - INOVAÇÃO TECNOLÓGICA DA INFORMAÇÃO E COMUNICAÇÃO LTDA - ME
Criador: SIMEÃO SANTOS DAS DORES
Linguagem: JAVA
Campo de Aplicação: IF-02; IF-04; IF-10
Tipo de Programa: AP-03; AT-06; DS-07
Data da Criação: 30/10/2014
Regime de Guarda: SIGILO ATÉ 12/12/2024
Procurador: GIL MARCAS & PATENTES S/S LTDA.

Processo: BR 51 2014 001519-0 **090**
Título: GEOSIAP - SISTEMAS INTEGRADOS PARA ADMINISTRAÇÃO PÚBLICA GEORREFERENCIADOS
Titular: EMBRAS EMPRESA BRASILEIRA DE SISTEMAS LTDA - EPP; EMBRAS EMPRESA BRASILEIRA DE TECNOLOGIA LTDA
Criador: FELIPE CESAR POMBO; FERNANDO CÉSAR POMBO; JOSÉ EDUARDO POMBO DE BARROS
Linguagem: DELPHI
Campo de Aplicação: AD-02; AD-04; AD-07; DI-01; FN-01; FN-04; FN-05; FN-06; SD-02; SV-01; TB-02; TP-02
Tipo de Programa: AP-02; AP-03; AP-04; AP-05; AT-02; AT-06; AV-01; AV-02; GI-07; PD-05

Data da Criação: 30/01/2000
Regime de Guarda: SIGILO
ATÉ 15/12/2024
Procurador: VILAGE MARCAS E PATENTES LTDA

Processo: BR 51 2014 001530-0 **090**
Título: RGALAXY - UMA FERRAMENTA PARA INTEGRAÇÃO E EXECUÇÃO DE MODELOS DE SIMULAÇÃO
Titular: FUNDAÇÃO UNIVERSIDADE DE PASSO FUNDO
Criador: CARLOS AMARAL HOLBIG; CRISTIANO ROBERTO CERVI; JAQSON DALBOSCO; JOSÉ MAURÍCIO CUNHA FERNANDES; RAFAEL RIEDER; RAMÃO TIAGO TIBURSKI; VINÍCIUS ANDREI CERBARO; WILLINGTHON PAVAN
Linguagem: G; R
Campo de Aplicação: AG-01; AG-08
Tipo de Programa: FA-01; GI-01; SM-01; TC-01
Data da Criação: 30/10/2014
Regime de Guarda: SIGILO
ATÉ 17/12/2024
Procurador: LEAO PROPRIEDADE INTELECTUAL

Processo: BR 51 2014 001531-9 **090**
Título: SISALERT MOBILE
Titular: FUNDAÇÃO UNIVERSIDADE DE PASSO FUNDO
Criador: JONNAS FONINI; JOSÉ MAURÍCIO CUNHA FERNANDES; MATHEUS LORINI LODI; VINÍCIUS ANDREI CERBARO; WILLINGTHON PAVAN
Linguagem: CSS; HTML 5.0; JAVASCRIPT
Campo de Aplicação: AG-08; IF-07; IF-10
Tipo de Programa: AP-01; FA-01; TI-01
Data da Criação: 07/07/2015
Regime de Guarda: SIGILO
ATÉ 17/12/2024
Procurador: LEAO PROPRIEDADE INTELECTUAL

Processo: BR 51 2014 001536-0 **090**
Título: W3RESÍDUOS
Titular: INSTITUTO FEDERAL DE EDUCAÇÃO, CIÊNCIA E TECNOLOGIA DE GOIÁS-IFG
Criador: GUSTAVO RODRIGUES DE OLIVEIRA ABREU; THIAGO AUGUSTO MENDES
Linguagem: JAVASCRIPT; LIVE SCRIPT
Campo de Aplicação: CC-03; DI-01; MA-04; SM-02
Tipo de Programa: GI-01; GI-02; SO-07
Data da Criação: 03/11/2013
Regime de Guarda: Sem sigilo
Procurador: Não informado ou inexistente

Processo: BR 51 2014 001544-0 **090**
Título: GESCOMP-GESTÃO ESTRATÉGICA DE COMPRAS,ORÇAMENTO,MATERIAL E PATRIMÔNIO
Titular: UNIVERSIDADE ESTADUAL DE MARINGÁ
Criador: GIANCARLO LUCCA; WALTER MARCONDES FILHO
Linguagem: JAVA
Campo de Aplicação: AD-04
Tipo de Programa: AP-01
Data da Criação: 01/07/2012
Regime de Guarda: SIGILO
ATÉ 18/12/2024
Procurador: FÁBIA DOS SANTOS SACCO

Processo: BR 51 2014 001545-9 **090**
Título: SIMTRAC - APLICATIVO PARA SIMULAÇÃO DA CAPACIDADE DE TRAÇÃO DE TRATORES AGRÍCOLAS 4X2 COM TRAÇÃO DIANTEIRA AUXILIAR {TDA)
Titular: UNIVERSIDADE FEDERAL DE VIÇOSA
Criador: FÁBIO LÚCIO SANTOS
Linguagem: JAVA
Campo de Aplicação: AG-01; AG-02; AG-04; AG-05
Tipo de Programa: AP-01; FA-01; SM-01
Data da Criação: 15/10/2014
Regime de Guarda: SIGILO
ATÉ 18/12/2024
Procurador: AFONSO SÉRGIO CORRÊA DE FARIA

Processo: BR 51 2014 001546-7 **090**
Título: WEB HOUSING
Titular: EUDES RODRIGUES DE CAMPOS
Criador: EUDES RODRIGUES DE CAMPOS
Linguagem: CSS; HTML; JAVASCRIPT; PHP; SQL
Campo de Aplicação: SV-03
Tipo de Programa: GI-01
Data da Criação: 27/11/2014
Regime de Guarda: SIGILO
ATÉ 18/12/2024
Procurador: Não informado ou inexistente

Processo: BR 51 2014 001547-5 **090**
Título: MPINCH
Titular: UNIVERSIDADE ESTADUAL DE MARINGÁ
Criador: CAMILA DE BRITO MIRANDA; LEANDRO VITOR PAVÃO; MAURO ANTONIO DA SILVA SÁ RAVAGNANI; NATÁLIA MONTEIRO DE SOUZA
Linguagem: MATLAB
Campo de Aplicação: IN-03
Tipo de Programa: FA-01
Data da Criação: 28/03/2014
Regime de Guarda: SIGILO
ATÉ 18/12/2024
Procurador: FÁBIA DOS SANTOS SACCO

Processo: BR 51 2014 001549-1 **090**
Título: GEOTEC STEREO
Titular: UNIVERSIDADE FEDERAL DO PARANÁ
Criador: ALBERTO PIO FIORI; CLAUDINEI TABORDA DA SILVEIRA; EDENILSON ROBERTO DO NASCIMENTO; EDUARDO SALAMUNI; GIOVANI FRONZA
Linguagem: VB.NET; XML
Campo de Aplicação: GL-01; GL-03; GL-05; GL-06; GL-07
Tipo de Programa: AP-01; FA-01; SM-01; TC-01
Data da Criação: 12/02/2014
Regime de Guarda: SIGILO
ATÉ 18/12/2024
Procurador: Não informado ou inexistente

Processo: BR 51 2014 001552-1 **090**
Título: SOFTWARE DE MONITORAMENTO AUTOMÁTICO DE REDES DE COMUNICAÇÃO DE DADOS UTILIZANDO PROTOCOLO SNMP
Titular: CENTRO BRASILEIRO DE PESQUISAS FÍSICAS
Criador: MARCELO PORTES DE ALBUQUERQUE; MARCIO PORTES DE ALBUQUERQUE; PAULO JOSE RUSSANO
Linguagem: DHTML; HTML; JAVA SCRIPT; PHP; SQL; XML
Campo de Aplicação: TC-02
Tipo de Programa: CD-05
Data da Criação: 01/08/2014
Regime de Guarda: SIGILO
ATÉ 18/12/2024
Procurador: GABRIELA TOLEDO DE CAMPOS

Processo: BR 51 2014 001553-0 **090**
Título: BEMATECH GDI - GESTOR DINAMICO DE INDICADORES / BI - BUSINESS INTELIGENCE
Titular: BEMATECH INDÚSTRIA E COMÉRCIO DE EQUIPAMENTOS ELETRÔNICOS S/A
Criador: ALEXANDRE VITORELLI; ANA PAULA DE SOUZA; ANGELO AMARAL; DENIS CARLOS DE FARIAS; DIEGO MARTINS DE SOUZA; DOUGLAS WILLIAM RITTONO BARBOSA; GUILHERME AUGUSTO GEHRINGER; HUGO CAVALARI; RAFAEL COUTINHO; RICARDO PERLINI
Linguagem: C#; MICROSOFT.NET
Campo de Aplicação: AD-05; FN-05; FN-06; IF-10; MT-06
Tipo de Programa: FA-01; FA-04; GI-01; GI-04; GI-08
Data da Criação: 27/06/2013
Regime de Guarda: SIGILO
ATÉ 18/12/2024
Procurador: ABREU, MERKL E ADVOGADOS ASSOCIADOS

Processo: BR 51 2014 001557-2 **090**
Título: SETTER GESTÃO DE CONFOMIDADES DE MEIO AMBIENTE, SAÚDE E SEGURANÇA
Titular: CONSULTORIA, PLANEJAMENTO E ESTUDOS AMBIENTAIS LTDA.
Criador: BRUNO SIQUEIRA SILVEIRA; FERNANDO DOS SANTOS RIBEIRO; GUSTAVO DE OLIVEIRA MELO GUIMARÃES; RAFAEL DE MOURA LUCYK
Linguagem: RUBY ON RAILS
Campo de Aplicação: GC-08; IF-04; IN-01; IN-04; MA-01
Tipo de Programa: FA-04; GI-01; GI-02; GI-04; GI-07
Data da Criação: 01/01/2014
Regime de Guarda: SIGILO
ATÉ 19/12/2024
Procurador: Não informado ou inexistente

Processo: BR 51 2014 001567-0 **090**
Título: PEEE - PROGRAMA EDUCACIONAL DE EFICIÊNCIA ENERGÉTICA
Titular: DATTE - DESENVOLVIMENTO, APRENDIZAGEM, TECNOLOGIA, TREINAMENTO E EDUCACAO LTDA - EPP
Criador: MARCOS AIRES RIBEIRO DE CARVALHO; SIBELIUS EMANUEL GOMES JUNIOR; SILAS DE SOUZA SILVA
Linguagem: ASP; CSS3; HTML5; JAVASCRIPT; SQL
Campo de Aplicação: ED-02; ED-04; EN-01; IF-02; IF-04; MA-02
Tipo de Programa: AP-01; AP-02; AP-03; DS-04; GI-01; GI-06; IA-02
Data da Criação: 07/01/2013
Regime de Guarda: SIGILO
ATÉ 19/12/2024
Procurador: LUIZ CLAUDIO DE MAGALHÃES

Processo: BR 51 2014 001570-0 **090**
Título: CONTROLE DE COMÉRCIO ALL
Titular: JARDEL FRANCISCO E SILVA DA COSTA
Criador: JARDEL FRANCISCO E SILVA DA COSTA
Linguagem: DELPHI 7; FIREBIRD
Campo de Aplicação: AD-05
Tipo de Programa: AT-03
Data da Criação: 15/10/2010
Regime de Guarda: SIGILO
ATÉ 19/12/2024
Procurador: JARDEL FRANCISCO E SILVA DA COSTA

Processo: BR 51 2014 001573-4 **090**
Título: ADC-PIC18F4550
Titular: FUNDAÇÃO UNIVERSIDADE DE BRASÍLIA
Criador: CARLOS HENKE DE OLIVEIRA
Linguagem: C
Campo de Aplicação: AG-01; EL-01; GC-01; MA-01; MA-02; MA-03; MA-04; ME-01; ME-02; ME-03
Tipo de Programa: CD-01; CD-04; IT-01; IT-02; SO-02; SO-04; TC-01
Data da Criação: 30/10/2014
Regime de Guarda: Sem sigilo
Procurador: Não informado ou inexistente

Processo: BR 51 2014 001574-2 **090**
Título: SISTEMA DE GESTÃO DE PROPRIEDADE INTELECTUAL
Titular: COMPANHIA DE SANEAMENTO BÁSICO DO ESTADO DE SÃO PAULO
Criador: CARLOS ALBERTO MANFREDINI; CRISTINA KNÖRICH ZUFFO; RENAN VITO RAMINELLI ALEIXO COSTA; TÂNIA MARIZA FERNADES
Linguagem: C#(C SHARP); SQL
Campo de Aplicação: AD-01; IF-07; SM-01; TB-01
Tipo de Programa: FA-01; GI-01; SO-04; SO-05; SO-07
Data da Criação: 13/09/2013
Regime de Guarda: SIGILO
ATÉ 22/12/2024
Procurador: Não informado ou inexistente

Processo: BR 51 2014 001575-0 **090**
Título: ATLAS/PAS
Titular: BRITECH CONSULTORIA E TECNOLOGIA LTDA.
Criador: ALEXANDRE DA SILVA REIS; CARLOS MANUEL DE OLIVEIRA PINTO PEREIRA; DANILO HENRIQUE FREIRE CARNEVALLI; EDUARDO DE FREITAS; FERNANDO VASCONCELOS BRAGA; JAMES CHRISTOPHER HARRISON; LUIS FIORE; LUIZ CARLOS TARGA JÚNIOR; LUIZ EDUARDO GASPARELO; MARCOS PUCCINI; PAULO FERNANDO STOLLAR,; RAFAEL KOBA; RAUL LARA TORTIMA; RENATA CRISTINA TORRES MOREIRA; RICARDO GONÇALVES; VALDIR BENINI; YURYI MURIAS FERBER
Linguagem: JDK 1.7; MICROSOFT VISUAL; STUDIO.NET(C#)
Campo de Aplicação: EC-04; EC-07; FN-03; FN-05; IF-02
Tipo de Programa: AP-01; FA-01; GI-01; GI-07; UT-06
Data da Criação: 16/05/2013
Regime de Guarda: SIGILO
ATÉ 22/12/2024
Procurador: MOR ASSESSORIA EMPRESARIAL LTDA ME.

Processo: BR 51 2014 001576-9 **090**
Título: ATLAS/TAS
Titular: BRITECH CONSULTORIA E TECNOLOGIA LTDA.
Criador: ALEXANDRE DA SILVA REIS; CARLOS MANUEL DE OLIVEIRA PINTO PEREIRA; DANILO HENRIQUE FREIRE CARNEVALLI; EDUARDO DE FREITAS; FERNANDO VASCONCELOS BRAGA; JAMES CHRISTOPHER HARRISON; LUIS FIORE; LUIZ CARLOS TARGA JÚNIOR; LUIZ EDUARDO GASPARELO; MARCOS PUCCINI; PAULO FERNANDO STOLLAR,; RAFAEL KOBA; RAUL LARA TORTIMA; RENATA CRISTINA TORRES MOREIRA; RICARDO GONÇALVES; VALDIR BENINI; YURYI MURIAS FERBER
Linguagem: JDK 1.7; MICROSOFT VISUAL; STUDIO.NET(C#)

Campo de Aplicação: EC-04; EC-07; FN-03; FN-05; IF-02
Tipo de Programa: AP-01; FA-01; GI-01; GI-07; UT-06
Data da Criação: 16/05/2013
Regime de Guarda: SIGILO ATÉ 22/12/2024
Procurador: MOR ASSESSORIA EMPRESARIAL LTDA ME.

Processo: BR 51 2014 001577-7 **090**
Título: ASSINADOR DE REFERÊNCIA 2.0
Titular: INSTITUTO NASCIONAL DE TECNOLOGIA DA INFORMAÇÃO - ITI
Criador: ANDRÉ ALEX ARAÚJO PEREIRA; DOUGLAS SIMÕES SILVA; GABRIEL GARCIA BECKER; GABRIEL GASPAR BECKER; GISELLE DOS SANTOS NASCIMENTO; LUCAS FERRARO; MAURICIO SIMÕES DE OLIVEIRA; RICARDO FELIPE CUSTÓDIO; RICK LOPES DE SOUZA; TACIANE MARTIMIANO; THIAGO DE CAMPOS
Linguagem: C; JAVA
Campo de Aplicação: AD-01; IF-01; IF-02; IF-10
Tipo de Programa: AP-01; AT-02; PD-01
Data da Criação: 03/03/2014
Regime de Guarda: Sem sigilo
Procurador: Não informado ou inexistente

Processo: BR 51 2014 001581-5 **090**
Título: IMPLEMENTAÇÃO DE SIMULADOR DE FILTRO DE KALMAN PARA ESTIMATIVA DE ATITUDE EM SISTEMAS EMBARCADOS
Titular: UNIVERSIDADE ESTADUAL DE LONDRINA
Criador: MARCELO CARVALHO TOSIN; NELSON SEIJI TAKAHASHI
Linguagem: C
Campo de Aplicação: IF-10; IN-05; TP-02
Tipo de Programa: DS-01; SM-01; TC-01
Data da Criação: 04/02/2010
Regime de Guarda: Sem sigilo
Procurador: MARINETE VIOLIN

Processo: BR 51 2014 001583-1 **090**
Título: LEIPASTO
Titular: FUNDAÇÃO DE AMPARO A PESQUISA DE MINAS GERAIS; INSTITUTO FEDERAL DE EDUCAÇÃO CIÊNCIA E TECNOLOGIA DE MINAS GERAIS
Criador: CHARLES ANDRÉ SOUZA BISPO; JOÃO ANTÔNIO GOMES DE ALMEIDA; NÁDIA PEREIRA FERREIRA ROCHA MAFRA; VIVIANE LIMA ALVES; WALLACE DE SALES
Linguagem: JAVA; SQL; UML
Campo de Aplicação: AG-01; AG-03; AG-04; AG-10
Tipo de Programa: CD-01; FA-01; GI-03; GI-04; LG-08
Data da Criação: 26/06/2014
Regime de Guarda: Sem sigilo
Procurador: Não informado ou inexistente

120 CONCESSÃO DO REGISTRO

Processo: BR 51 2014 001083-0 **120**
Título: SISPED - SISTEMA DE PEDIDOS
Titular: MERCANTIL VALE DO ARINOS LTDA
Criador: ALEXANDRE MACEDO DIAS
Linguagem: DELPHI 7.0
Campo de Aplicação: AD-05
Tipo de Programa: SO-01
Data da Criação: 22/09/2012
Regime de Guarda: Sem sigilo
Procurador: JOÃO BATISTA VALVERDE

Processo: BR 51 2014 001087-2 **120**
Título: MOTION REHAB
Titular: FUNDAÇÃO UNIVERSIDADE DE PASSO FUNDO
Criador: ADRIANO PASQUALOTTI; ANA CAROLINA BERTOLETTI DE MARCHI; ELIANE LUCIA COLUSSI; MAGLIANI REIS FIORIN; MARCOS JOSÉ BRUSSO; MATEUS TROMBETTA; RAFAEL RIEDER
Linguagem: FRAMEWORK XNA 4.0; KINECT FOR WINDOWS; VISUAL STUDIO 2010
Campo de Aplicação: SD-06
Tipo de Programa: ET-02
Data da Criação: 09/06/2014
Regime de Guarda: SIGILO ATÉ 18/09/2024
Procurador: LEÃO PROPRIEDADE INTELECTUAL

Processo: BR 51 2014 001089-9 **120**
Título: INTERFACE DE SUPERVISÃO DE ENTRADAS E CONTROLE DE SAÍDAS VIA SMS
Titular: DORVAL THOMAZ
Criador: DORVAL THOMAZ
Linguagem: C
Campo de Aplicação: ME-02
Tipo de Programa: AT-01; CD-04; SO-02; TI-03
Data da Criação: 10/03/2014
Regime de Guarda: SIGILO ATÉ 19/09/2024
Procurador: VANUSA MODEL THOMAZ

Processo: BR 51 2014 001090-2 **120**
Título: SISTEMA DE PLANEJAMENTO PLURIANUAL DE USINAS - PPU
Titular: TRACTEBEL ENERGIA S.A.
Criador: LUIZ FELIPPE; MICHEL GESZYCHTER DAMAS FERREIRA; ROMUALDO ROSSATO
Linguagem: .NET; ORACLE
Campo de Aplicação: IF-07
Tipo de Programa: AP-01; AT-06; GI-01
Data da Criação: 15/02/2012
Regime de Guarda: SIGILO ATÉ 19/09/2024
Procurador: EDEMAR SOARES ANTONINI

Processo: BR 51 2014 001094-5 **120**
Título: ECO - EASY CONNECTIONS
Titular: THCS DESENVOLVIMENTO DE SOFTWARE LTDA
Criador: OSVALDO TADEU STRADA
Linguagem: ASSEMBLER
Campo de Aplicação: IF-02; IF-07; IF-10
Tipo de Programa: CD-01; FA-01; IA-02
Data da Criação: 01/11/2013
Regime de Guarda: SIGILO ATÉ 19/09/2024
Procurador: GIOVANNI CASTAGNA NETO

Processo: BR 51 2014 001095-3 **120**
Título: NCL 3.1
Titular: FACULDADES CATÓLICAS MANTENEDORA DA PONTIFÍCIA UNIVERSIDADE CATÓLICA DO RIO DE JANEIRO - PUC - RJ
Criador: LUIZ FERNANDO GOMES SOARES
Linguagem: XML
Campo de Aplicação: IF-07; IF-10; TC-02
Tipo de Programa: CD-01; LG-02; TI-01
Data da Criação: 30/10/2013
Regime de Guarda: SIGILO ATÉ 19/09/2024
Procurador: FRANCISCO CARLOS RODRIGUES SILVA

Processo: BR 51 2014 001100-3 **120**
Título: RAINCONTROL
Titular: UNIVERSIDADE FEDERAL DE SANTA MARIA
Criador: CESAR GABRIEL DOS SANTOS; LEONARDO NABAES ROMANO; SAUL AZZOLIN BONALDO
Linguagem: C; COMPILADOR MIKROC
Campo de Aplicação: AG-07; AG-08
Tipo de Programa: AT-06
Data da Criação: 18/04/2014
Regime de Guarda: SIGILO ATÉ 23/09/2024
Procurador: Não informado ou inexistente

Processo: BR 51 2014 001102-0 **120**
Título: PETROX
Titular: PETRÓLEO BRASILEIRO S/A - PETROBRAS
Criador: ANNA ELIZA BRAGANÇA ZOBOLI; CARLOS ALBERTO DANTAS MOURA; CARMEM ESCOSTEGUY VARGAS; CLÁUDIO ALCINO DOS SANTOS AQUINO; ELLEN PAIXÃO SILVA; JACQUES NIEDERBERGER; JOSÉ ATAÍDE DA SILVA; LARA SHELENE DA SILVA TEIXEIRA; LETICIA COTIA DOS SANTOS; RENATO ARAUJO BARBOSA; SAMIR SILVA ABUNAHMAN; VICTOR ROLANDO RUIZ AHON; VINICIUS MENEZ DA SILVA
Linguagem: C; C#; C++; FORTRAN; LUA; VBA
Campo de Aplicação: IN-03
Tipo de Programa: DS-03; SM-01; TC-01
Data da Criação: 14/07/2014
Regime de Guarda: SIGILO ATÉ 25/09/2024
Procurador: Não informado ou inexistente

Processo: BR 51 2014 001105-4 **120**
Título: EXPEDIÇÃO ONLINE
Titular: RENATO MOREIRA ALVES
Criador: RENATO MOREIRA ALVES
Linguagem: ASP; HTML; SQLSERVER
Campo de Aplicação: AD-05
Tipo de Programa: AT-01; SO-04; SO-05; SO-07
Data da Criação: 01/02/2009
Regime de Guarda: Sem sigilo
Procurador: Não informado ou inexistente

Processo: BR 51 2014 001115-1 **120**
Título: ANALISADOR DO MOVIMENTO DE SOCOS OU SIMILARES - CMOVE
Titular: ASSOCIAÇÃO PARANAENSE DE CULTURA
Criador: GUILHERME NUNES NOGUEIRA NETO; RAPHAEL RAMOS NOGUEIRA
Linguagem: C#; WCF
Campo de Aplicação: FQ-04; IF-01; SD-01; SD-09; TB-06
Tipo de Programa: AV-01; CD-03; GI-04; IT-03; SO-02
Data da Criação: 24/11/2013
Regime de Guarda: SIGILO ATÉ 29/09/2024
Procurador: VALOR PROPRIEDADE INTELECTUAL S/S LTDA

Processo: BR 51 2014 001116-0 **120**
Título: SISTEMA AGROSAF
Titular: J2 SOLUTION DESENVOLVIMENTO DE SOFTWARE
Criador: JULIO CESAR SITOLINO
Linguagem: .NET; C#; CSS; HTML; JAVASCRIPT; SQL (MYSQL)
Campo de Aplicação: AD-04; AG-01
Tipo de Programa: FA-01; GI-01; GI-04; GI-06; GI-08
Data da Criação: 14/03/2011
Regime de Guarda: SIGILO ATÉ 29/09/2024
Procurador: VILAGE MARCAS & PATENTES LTDA

Processo: BR 51 2014 001117-8 **120**
Título: SIMULADOR DE OPERAÇÕES COMERCIAIS MARÍTIMAS - SOCMAR
Titular: CENTRO DE ANÁLISES DE SISTEMAS NAVAIS
Criador: ANTONIO ANDDRE SERPA DA SILVA
Linguagem: JAVA
Campo de Aplicação: IF-10; IN-02
Tipo de Programa: SM-03
Data da Criação: 08/03/2010
Regime de Guarda: SIGILO ATÉ 29/09/2024
Procurador: Não informado ou inexistente

Processo: BR 51 2014 001119-4 **120**
Título: CRIPTOSSISTEMA SIMÉTRICO MIRA 2.1 32 / 24
Titular: CENTRO DE ANÁLISES DE SISTEMAS NAVAIS
Criador: DISNEI VIEIRA SALLES; GLÁUCIO ALVES DE OLIVEIRA; LUIZ CARLOS CASTRO GUEDES; RICARDO UNGARETTI; WALDYR DIAS BENITS JÚNIOR; WILLIAM AUGUSTO RODRIGUES DE SOUZA
Linguagem: C
Campo de Aplicação: IF-02; IN-02
Tipo de Programa: PD-01; PD-03
Data da Criação: 10/10/2013
Regime de Guarda: SIGILO ATÉ 29/09/2024
Procurador: Não informado ou inexistente

Processo: BR 51 2014 001121-6 **120**
Título: J TRIMMER
Titular: UNIVERSIDADE FEDERAL DO PARANÁ
Criador: ALEXANDRE QUADROS LEJAMBRE; BRUNO THIAGO DE LIMA NICHIO; DIEVAL GUIZELINI; FÁBIO DE OLIVEIRA PEDROSA; JERONIZANUNES MARCHAUKOSKI; MARIA BERENICE REYNAUD STEFFENS; ROBERTO TADEU RAITTZ
Linguagem: JAVA
Campo de Aplicação: BL-02; BL-04; BL-07
Tipo de Programa: TC-01; UT-01
Data da Criação: 18/08/2010
Regime de Guarda: SIGILO ATÉ 30/09/2024
Procurador: Não informado ou inexistente

Processo: BR 51 2014 001122-4 **120**
Título: MAXIMUS SYSTEM
Titular: JOÃO MARCHIONI DE FEO
Criador: JOÃO MARCHIONI DE FEO
Linguagem: C#; JAVA
Campo de Aplicação: AD-02; AD-04; IF-02; IF-03; IF-04
Tipo de Programa: GI-01; GI-02; SO-05; SO-06
Data da Criação: 01/07/2014
Regime de Guarda: SIGILO ATÉ 30/09/2024
Procurador: Não informado ou inexistente

Processo: BR 51 2014 001140-2 **120**
Título: IPNOSYS II PACKET GENERATOR
Titular: UNIVERSIDADE FEDERAL DO PIAUÍ
Criador: IVAN SARAIVA SILVA; THIAGO RODRIGUES BARROS DA SILVA SOARES
Linguagem: JAVA
Campo de Aplicação: IF-10
Tipo de Programa: DS-01; DS-06
Data da Criação: 01/11/2013
Regime de Guarda: SIGILO ATÉ 24/09/2024
Procurador: Não informado ou inexistente

Processo: BR 51 2014 001141-0 **120**
Título: SILENCE ZONE

Titular: UNIVERSIDADE FEDERAL DO PIAUÍ
Criador: ANDRÉ CASTELO BRANCO SOARES; RONIEL SOARES DE SOUSA; SEBASTIÃO GALEANO PEREIRA FILHO
Linguagem: OBJECTIVE C
Campo de Aplicação: TC-02
Tipo de Programa: AP-01; UT-01
Data da Criação: 03/10/2013
Regime de Guarda: SIGILO ATÉ 24/09/2024
Procurador: Não informado ou inexistente

Processo: BR 51 2014 001142-9 **120**
Título: EPVIX HLA
Titular: UNIVERSIDADE FEDERAL DO PIAUÍ
Criador: ADALBERTO SOCORRO DA SILVA; LUIZ CLAUDIO DEMES DA MATA SOUSA; SEMÍRAMIS JAMIL HADAD DO MONTE
Linguagem: RUBY
Campo de Aplicação: IF-10; IN-02; SD-06
Tipo de Programa: AT-01; FA-01
Data da Criação: 05/01/2014
Regime de Guarda: SIGILO ATÉ 24/09/2024
Procurador: Não informado ou inexistente

Processo: BR 51 2014 001143-7 **120**
Título: GEHAGRI LOCALIZADA
Titular: UNIVERSIDADE FEDERAL DO PIAUÍ
Criador: JOSÉ ORLANDO PIAUILINO FERREIRA; MAURÍCIO RIBEIRO SENA
Linguagem: LAZARUS
Campo de Aplicação: AG-06
Tipo de Programa: AP-01
Data da Criação: 30/11/2013
Regime de Guarda: SIGILO ATÉ 24/09/2024
Procurador: Não informado ou inexistente

Processo: BR 51 2014 001145-3 **120**
Título: GEHAGRI ASPERSÃO
Titular: UNIVERSIDADE FEDERAL DO PIAUÍ
Criador: JOSÉ ORLANDO PIAUILINO FERREIRA; MAURÍCIO RIBEIRO SENA
Linguagem: LAZARUS
Campo de Aplicação: AG-06
Tipo de Programa: AP-01
Data da Criação: 30/11/2013
Regime de Guarda: SIGILO ATÉ 24/09/2024
Procurador: Não informado ou inexistente

Processo: BR 51 2014 001184-4 **120**
Título: AVA MANDACARU ESPECIALIZAÇÃO
Titular: UNIVERSIDADE FEDERAL DO RIO GRANDE DO NORTE
Criador: EDUARDO HENRIQUE OLIMPIO DE GUSMÃO; JANETE LIMA DE CASTRO; JÂNIO GUSTAVO BARBOSA; RICARDO ALEXSANDRO DE MEDEIROS VALENTIM; SAULO RUFINO DE SÁ
Linguagem: PHP
Campo de Aplicação: ED-01; ED-04
Tipo de Programa: AP-01
Data da Criação: 30/07/2014
Regime de Guarda: SIGILO ATÉ 23/09/2024
Procurador: Não informado ou inexistente

Processo: BR 51 2014 001185-2 **120**
Título: SISTEMA DE AVALIAÇÃO DO CURSO DE GESTÃO DO TRABALHO E EDUCAÇÃO
Titular: UNIVERSIDADE FEDERAL DO RIO GRANDE DO NORTE
Criador: ALLYSON BRUNO CAMPOS BARROS VILELA; DYEGO LEANDRO BEZERRA DE SOUZA; INGRID BEATRIZ DA SILVA; JANETE LIMA DE CASTRO; JÂNIO GUSTAVO BARBOSA; RICARDO ALEXSANDRO DE MEDEIROS VALENTIM; ROSANA LÚCIA ALVES DE SOUZA; THAIS PAULO TEIXEIRA COSTA
Linguagem: JAVA; PHP
Campo de Aplicação: SD-01
Tipo de Programa: AP-01
Data da Criação: 03/10/2013
Regime de Guarda: SIGILO ATÉ 23/09/2024
Procurador: Não informado ou inexistente

Processo: BR 51 2014 001186-0 **120**
Título: OBSERVATÓRIO DA DENGUE: DENÚNCIA ON-LINE
Titular: UNIVERSIDADE FEDERAL DO RIO GRANDE DO NORTE
Criador: DANIELE MONTENEGRO DA SILVA BARROS; ION GARCIA MASCARENHAS DE ANDRADE; PHILIPPI SEDIR GRILO DE MORAIS; RICARDO ALEXSANDRO DE MEDEIROS VALENTIM
Linguagem: PHP
Campo de Aplicação: SD-02
Tipo de Programa: FA-01; GI-04
Data da Criação: 01/07/2014
Regime de Guarda: SIGILO ATÉ 23/09/2024
Procurador: Não informado ou inexistente

Processo: BR 51 2014 001187-9 **120**
Título: AVA MANDACARU ACADÊMICO
Titular: UNIVERSIDADE FEDERAL DO RIO GRANDE DO NORTE
Criador: EDUARDO HENRIQUE OLIMPIO DE GUSMÃO; GUILHERME FERNANDES DE ARAÚJO; JÂNIO GUSTAVO BARBOSA; MARIA CARMEM FREIRE DIÓGENES RÊGO; RICARDO ALEXSANDRO DE MEDEIROS VALENTIM; SAULO RUFINO DE SÁ
Linguagem: PHP
Campo de Aplicação: ED-01; ED-04
Tipo de Programa: AP-01
Data da Criação: 30/07/2014
Regime de Guarda: SIGILO ATÉ 23/09/2024
Procurador: Não informado ou inexistente

Processo: BR 51 2014 001294-8 **120**
Título: MULTIPROVA
Titular: UNIVERSIDADE FEDERAL DO RIO GRANDE DO NORTE
Criador: ANDRÉ BESSA MOREIRA; DIEGO RODRIGO CABRAL SILVA; JOSÉ RANDSON DA CUNHA
Linguagem: PHP
Campo de Aplicação: ED-03
Tipo de Programa: GI-01
Data da Criação: 01/01/2013
Regime de Guarda: SIGILO ATÉ 29/09/2024
Procurador: Não informado ou inexistente

Processo: BR 51 2014 001385-5 **120**
Título: ANÁLISE DE IMAGENS BIOQUÍMICAS
Titular: UNIVERSIDADE FEDERAL DO RIO GRANDE DO NORTE
Criador: CAMILO DE LELIS MEDEIROS DE MORAIS; KASSIO MICHELL GOMES DE LIMA
Linguagem: MATLAB
Campo de Aplicação: BL-07
Tipo de Programa: TC-04
Data da Criação: 02/04/2014
Regime de Guarda: SIGILO ATÉ 15/10/2024
Procurador: Não informado ou inexistente

Estatísticas

DIRETORIA DE PATENTES

Código	Quantidade	Código	Quantidade	Código	Quantidade	Código	Quantidade
1.1	-	9.1	83	15.22	-	23.1	-
1.1.1	1	9.1.1	-	15.22.1	-	23.1.1	-
1.1.2	1	9.1.2	-	15.23	-	23.2	-
1.1.3	-	9.1.3	1	15.24	28	23.3	-
1.2	3	9.1.4	1	15.24.1	-	23.4	-
1.2.1	-	9.2	110	15.24.2	25	23.5	-
1.2.2	-	9.2.1	-	15.24.3	9	23.6	-
1.2.3	-	9.2.2	-	15.30	2	23.7	-
1.3	425	9.2.3	-	15.31	2	23.8	-
1.3.1	36	9.2.4	31	15.32	-	23.9	-
1.3.2	1	9.2.4.1	-	15.33	-	23.10	-
1.3.3	-	10.1	-	16.1	55	23.11	-
1.3.4	-	10.5	-	16.2	-	23.12	-
1.4	-	10.6	-	16.3	5	23.13	-
1.4.1	-	10.7	-	16.4	-	23.14	-
1.4.2	-	10.8	-	17.1	6	23.15	-
1.4.3	-	10.9	2	17.2	-	23.16	-
1.4.4	-	10.9.1	-	17.3	-	23.17	-
1.5	-	11.1	-	18.1	-	23.18	-
1.5.1	1	11.1.1	-	18.2	-	23.19	-
1.5.2	-	11.2	22	18.3	-	24.2	1
1.5.3	-	11.4	-	18.4	-	24.3	-
2.1	64	11.5	5	18.5	-	24.4	1
2.4	11	11.6	-	18.6	-	24.5	1
2.5	49	11.6.1	2	18.10	-	24.6	-
2.6	4	11.11	-	18.11	-	24.7	-
2.7	-	11.12	2	18.12	-	24.8	-
2.10	183	11.13	-	18.13	-	24.10	-
3.1	330	11.14	2	19.1	1	25.1	54
3.2	-	11.15	-	19.2	-	25.2	-
3.6	2	11.16	-	19.3	-	25.3	4
3.7	-	11.17	1	21.1	-	25.4	53
3.8	11	11.30	-	21.2	-	25.5	-
4.3	-	11.31	-	21.6	1	25.6	-
4.3.1	-	12.1	-	21.7	-	25.7	19
4.3.2	-	12.2	11	21.8	1	25.8	-
6.1	66	12.3	-	21.9	-	25.9	-
6.6	7	12.6	-	21.10	-	25.10	-
6.7	4	12.7	-	22.2	-	25.11	-
6.8	-	12.8	-	22.3	-	25.12	-
6.9	-	13.1	-	22.4	-	25.13	-
6.10	-	13.2	-	22.5	-	26.1	-
7.1	100	15.1	-	22.10	-	26.2	-
7.2	1	15.2	-	22.11	-	26.3	-
7.3	-	15.3	-	22.12	-	26.4	-
7.4	67	15.3.1	-	22.13	-	26.5	-
7.5	-	15.4	-	22.14	-	26.6	-
7.6	-	15.7	5	22.15	-	26.7	-
7.7	-	15.8	-	22.20	-	27.1	-
8.5	5	15.9	6	22.21	-	27.2	-
8.6	57	15.10	1	22.22	4	27.3	-
8.7	6	15.11	27	22.23	-	27.4	-
8.8	4	15.12	-			27.5	-
8.9	-	15.13	-			27.6	-
8.10	-	15.14	-			27.7	-
8.11	1	15.21	1				
8.12	-						

TOTAL: 2025

Diretoria de Contratos, Indicações Geográficas e Registros - DICIG
Estatística de Pedidos e Registros de Desenhos Industriais

RPI 2333 de 22/09/2015

PEDIDOS E REGISTROS DE DESENHOS INDUSTRIAIS

Código	Quantidade	Código	Quantidade
30	-	50	-
31	34	51	-
32	-	52	-
33	-	53	7
34	2	53.1	-
34.1	-	54	-
35	269	54.1	-
35.1	-	55	-
36	-	56	-
37	-	57	-
38	-	58	-
39	2	59	2
39.5	-	60	-
40	1	61	-
41	-	62	-
42	-	63	-
43	-	64	-
44	-	65	-
45	-	66	-
46	2	70	16
46.1	-	71	1
46.2	-	72	-
46.3	-	73	-
47	-	74	-
47.1	-		
48	-		
49	-		

TOTAL: 336

Estatística da Diretoria de Contratos, Indicações Geográficas e Registros - DICIG

RPI 2333 de 22/09/2015

CONTRATOS DE TECNOLOGIA
LICENÇAS DE USO DE MARCAS

Código	Quantidade	Código	Quantidade	Código	Quantidade
060	-	210	-	800	1
130	-	272	-	801	-
135	2	290	-	998	-
140	-	295	-	999	-
145	10	350	17		
150	56				
155	2				
185	12				

Total:	100

REGISTROS DE PROGRAMAS DE COMPUTADOR

Código	Quantidade	Código	Quantidade	Código	Quantidade
080	-	101	-	114	-
082	25	102	-	115	-
090	26	104	-	120	26
091	-	105	-		
093	-	106	-		
094	-	107	-		
095	-	108	-		
096	-	109	-		
097		110	-		
098	-	111	-		
099	-	112	-		
100	-	113	-		

Total:	77

INDICAÇÕES GEOGRÁFICAS
PEDIDOS E REGISTROS

Código	Quantidade	Código	Quantidade	Código	Quantidade
305	-	365	-	415	-
315	-	373	-	420	-
325	-	375	-	423	-
335	-	380	-	425	-
340	-	385	-	430	-
345	-	390	-	435	-
350	-	395	-	440	-
357	-	405	-	445	-
360	-	410	-		
		Total:	**-**		

TOPOGRAFIA DE CIRCUITO INTEGRADO

Código	Quantidade	Código	Quantidade	Código	Quantidade
501	-	532	-	644	-
502	-	534	-	646	-
504	-	536	-	648	-
506	-	538	-	650	-
508	-	540	-	654	-
520	-	542	-	656	-
522	-	544	-	658	-
524	-	546	-	660	-
526	-	548	-	662	-
528	-	640	-	664	-
530	-	642	-		
		Total:	**-**		

Código Internacional adotado pelo INPI para Países e Organizações Internacionais

Organizações Internacionais

Escritório Eurasiano de Patentes	EA
Escritório de Marcas do Benelux e Escritório de Modelos de Benelux	BX
Instituto Internacional de Patentes	IB
Organização Regional de Propriedade Industrial Africana	AP
Organização Africana de Propriedade Intelectual (OAPI)	OA
Organização Européia de Patentes EPO	EP
Organização Mundial de Propriedade Intelectual (OMPI) (WIPO)	WO
Escritório para Harmonização no Mercado Interno (Marcas Registradas e Designs)	EM

Países - Ordem de Nomes

AFEGANISTÃO	AF
ÁFRICA DO SUL	ZA
ALBÂNIA	AL
ALEMANHA	DE
ANDORRA	AD
ANGOLA	AO
ANGUILLA	AI
ANT.IUGOSLÁVIA (REP.MACEDÔNIA)	MK
ANTARTICA	AQ
ANTÍGUA E BARBUDA	AG
ANTILHAS HOLANDESAS	AN
ARÁBIA SAUDITA	SA
ARGÉLIA	DZ
ARGENTINA	AR
ARMÊNIA	AM
ARUBA	AW
AUSTRÁLIA	AU
ÁUSTRIA	AT
AZERBAIJÃO	AZ
BAHAMAS	BS
BANGLADESH	BD
BARBADOS	BB
BAREINE	BH
BELARUS	BY
BÉLGICA	BE
BELIZE	BZ
BENIN	BJ
BERMUDAS	BM
BOLÍVIA	BO
BÓSNIA E HERZEGÓVINA	BA
BOTSUANA	BW
BRASIL	BR
BRUNEI DARUSSALAM	BN
BULGÁRIA	BG
BURKINA FASO	BF
BURUNDI	BI
BUTÃO	BT
CABO VERDE	CV
CAMARÕES	CM
CAMBOJA	KH
CANADÁ	CA
CATAR	QA
CAZAQUISTÃO	KZ
CHADE	TD
CHANNEL ISLAND OF GUERNSEY	GG
CHILE	CL
CHINA	CN
CHIPRE	CY
COLÔMBIA	CO
COMORES	KM
CONGO	CG
COSTA DO MARFIM	CI
COSTA RICA	CR
CROÁCIA	HR
CUBA	CU
DINAMARCA	DK
DJIBUTI	DJ
DOMINICA	DM
EGITO	EG
EL SALVADOR	SV
EMIRADOS ARABES UNIDOS	AE
EQUADOR	EC
ERITRÉIA	ER
ESLOVÁQUIA	SK
ESLOVENIA	SI
ESPANHA	ES
ESTADOS UNIDOS	US
ESTÔNIA	EE
ETIÓPIA	ET
FEDERAÇÃO RUSSA	RU
FIJI	FJ
FILIPINAS	PH
FINLÂNDIA	FI
FRANÇA	FR
GABÃO	GA
GÂMBIA	GM
GANA	GH
GEÓRGIA	GE
GEORGIA DO SUL E ILHAS SANDWICH DO SUL	GS
GIBRALTAR	GI
GRANADA	GD
GRÉCIA	GR
GROELÂNDIA	GL
GUADALUPE	GP
GUAM	GU
GUATEMALA	GT
GUIANA	GY
GUIANA FRANCESA	GF
GUINÉ	GN
GUINÉ BISSAU	GW
GUINÉ EQUATORIAL	GQ
HAITI	HT
HOLANDA	NL
HONDURAS	HN
HONG-KONG	HK
HUNGRIA	HU
IÊMEN	YE
ILHA BOUVET	BV
ILHA DO HOMEN	IM
ILHA NATAL	CX
ILHA NORFALK	NF
ILHAS CAIMAN	KY
ILHAS COCOS	CC
ILHAS COOK	CK
ILHAS FAROE	FO
ILHAS HEARD E MC DONALD	HM
ILHAS MALVINAS	FK
ILHAS MARIANAS DO NORTE	MP
ILHAS MARSHALL	MH
ILHAS MENORES AFASTADAS EUA	UM
ILHAS SALOMÃO	SB
ILHAS TURKS E CAICOS	TC
ILHAS VIRGENS (BRITÂNICAS)	VG
ILHAS VIRGENS (U.S.)	VI
ILHAS WALLIS E FUTURA	WF
ÍNDIA	IN
INDONÉSIA	ID
IRÃ (REPÚBLICA ISLÂMICA DO)	IR
IRAQUE	IQ
IRLANDA	IE
ISLÂNDIA	IS
ISRAEL	IL
ITÁLIA	IT
JAMAICA	JM
JAPÃO	JP
JORDÂNIA	JO
KIRIBATI	KI
KUWAIT	KW
LAOS	LA
LESOTO	LS
LETÔNIA	LV
LÍBIA	LY
LIECHTENSTEIN	LI
LITUÂNIA	LT
LUXEMBURGO	LU
MACAU	MO
MADAGASCAR	MG
MALÁSIA	MY
MALÁWI	MW
MALDIVAS	MV
MALI	ML
MALTA	MT
MARROCOS	MA
MARTINICA	MQ
MAURÍCIO	MU
MAURITÂNIA	MR
MAYOTTE	YT
MÉXICO	MX
MIANMÁ	MM
MICRONÉSIA (EST. DA FEDERAÇÃO)	FM
MOÇAMBIQUE	MZ
MÔNACO	MC
MONGÓLIA	MN
MONT SERRAT	MS
NAMÍBIA	NA
NAURU	NR
NEPAL	NP
NICARÁGUA	NI
NÍGER	NE
NIGÉRIA	NG
NIUE	NU
NORUEGA	NO
NOVA CALEDÔNIA	NC
NOVA ZELÂNDIA	NZ
OMÃ	OM
ORGANIZAÇÃO EUROPÉIA DE PATENTES	EP
PAÍSES BAIXOS	PB
PALAU	PW
PANAMÁ	PA
PAPUA NOVA GUINÉ	PG
PAQUISTÃO	PK
PARAGUAI	PY
PERU	PE
PITCAIRN	PN
POLINÉSIA FRANCESA	PF
POLÔNIA	PL
PORTO RICO	PR
PORTUGAL	PT
QUÊNIA	KE
QUIRGUISTÃO	KG
REINO UNIDO	GB
REPÚBLICA CENTRO AFRICANA	CF
REPÚBLICA DA CORÉIA	KR
REPÚBLICA DA MOLDOVA	MD
REPÚBLICA DOMINICANA	DO
REPÚBLICA POPULAR DEM. DA CORÉIA	KP
REPÚBLICA TCHECA	CZ
REPÚBLICA UNIDA DA TANZÂNIA	TZ
REUNIÃO	RE
ROMÊNIA	RO
RUANDA	RW
SAARA OCIDENTAL	EH
SAINT PIERRE E MIQUELON	PM
SAMOA AMERICANA	AS
SAMOA OCIDENTAL	WS
SANTA HELENA	SH
SANTA LÚCIA	LC
SÃO CRISTÓVÃO E NEVIS	KN
SÃO MARINO	SM
SÃO TOMÉ E PRÍNCIPE	ST
SÃO VICENTE E GRANADINAS	VC
SENEGAL	SN
SERRA LEOA	SL
SEYCHELLES	SC
SINGAPURA	SG
SÍRIA	SY
SOMÁLIA	SO
SRI LANKA	LK
SUAZILÂNDIA	SZ
SUDÃO	SD
SUÉCIA	SE
SUÍÇA	CH
SURINAME	SR
SVALBARD E JAN MAYEN	SJ
TADJIQUISTÃO	TJ
TAILÂNDIA	TH
TAIWAN, PROVÍNCIA DA CHINA	TW
TERRAS AUSTRAIS FRANCESAS	TF
TERRIT. BRITAN. OCEANO ÍNDICO	IO
TERRITÓRIO OCUPADO PALESTINO	PS
TIMOR -LESTE	TL
TOGO	TG
TOKELAU	TK
TONGA	TO
TRINIDAD E TOBAGO	TT
TUNÍSIA	TN
TURCOMENISTÃO	TM
TURQUIA	TR
TUVALU	TV
UCRÂNIA	UA
UGANDA	UG
URUGUAI	UY
UZBEQUISTÃO	UZ
VANUATU	VU
VATICANO	VA
VENEZUELA	VE
VIETNÃ	VN
YUGOSLÁVIA	YU
ZAIRE	ZR
ZÂMBIA	ZM
ZIMBÁBUE	ZW

Países - Ordem de Sigla

AD	ANDORRA
AE	EMIRADOS ARABES UNIDOS
AF	AFEGANISTÃO
AG	ANTÍGUA E BARBUDA
AI	ANGUILLA
AL	ALBÂNIA
AM	ARMÊNIA
AN	ANTILHAS HOLANDESAS
AO	ANGOLA
AQ	ANTARTICA
AR	ARGENTINA
AS	SAMOA AMERICANA
AT	ÁUSTRIA
AU	AUSTRÁLIA
AW	ARUBA
AZ	AZERBAIJÃO
BA	BÓSNIA E HERZEGÓVINA
BB	BARBADOS
BD	BANGLADESH
BE	BÉLGICA
BF	BURKINA FASO
BG	BULGÁRIA
BH	BAREINE
BI	BURUNDI
BJ	BENIN
BM	BERMUDAS
BN	BRUNEI DARUSSALAM
BO	BOLÍVIA
BR	BRASIL
BS	BAHAMAS
BT	BUTÃO
BV	ILHA BOUVET
BW	BOTSUANA
BY	BELARUS
BZ	BELIZE
CA	CANADÁ
CC	ILHAS COCOS
CF	REPÚBLICA CENTRO AFRICANA
CG	CONGO
CH	SUÍÇA
CI	COSTA DO MARFIM
CK	ILHAS COOK
CL	CHILE
CM	CAMARÕES
CN	CHINA
CO	COLÔMBIA
CR	COSTA RICA
CU	CUBA
CV	CABO VERDE
CX	ILHA NATAL
CY	CHIPRE
CZ	REPÚBLICA TCHECA
DE	ALEMANHA
DJ	DJIBUTI
DK	DINAMARCA
DM	DOMINICA
DO	REPÚBLICA DOMINICANA
DZ	ARGÉLIA
EC	EQUADOR
EE	ESTÔNIA
EG	EGITO
EH	SAARA OCIDENTAL
EP	ORGANIZAÇÃO EUROPÉIA DE PATENTES
ER	ERITRÉIA
ES	ESPANHA
ET	ETIÓPIA
FI	FINLÂNDIA
GG	CHANNEL ISLAND OF GUERNSEY
FJ	FIJI
FK	ILHAS MALVINAS
FM	MICRONÉSIA (EST. DA FEDERAÇÃO)
FO	ILHAS FAROE
FR	FRANÇA
GA	GABÃO
GB	REINO UNIDO
GD	GRANADA
GE	GEÓRGIA
GF	GUIANA FRANCESA
GH	GANA
GI	GIBRALTAR
GL	GROELÂNDIA
GM	GÂMBIA
GN	GUINÉ
GP	GUADALUPE
GQ	GUINÉ EQUATORIAL
GR	GRÉCIA
GS	GEORGIA DO SUL E ILHAS SANDWICH DO SUL
GT	GUATEMALA
GU	GUAM
GW	GUINÉ BISSAU
GY	GUIANA
HK	HONG-KONG
HM	ILHAS HEARD E MC DONALD
HN	HONDURAS
HR	CROÁCIA
HT	HAITI
HU	HUNGRIA
ID	INDONÉSIA
IE	IRLANDA
IL	ISRAEL
IM	ILHA DO HOMEM
IN	ÍNDIA
IO	TERRIT. BRITAN. OCEANO ÍNDICO
IQ	IRAQUE
IR	IRÃ (REPÚBLICA ISLÂMICA DO)
IS	ISLÂNDIA
IT	ITÁLIA
JM	JAMAICA
JO	JORDÂNIA
JP	JAPÃO
KE	QUÊNIA
KG	QUIRGUISTÃO
KH	CAMBOJA
KI	KIRIBATI
KM	COMORES
KN	SÃO CRISTÓVÃO E NEVIS
KP	REPÚBLICA POPULAR DEM. DA CORÉIA
KR	REPÚBLICA DA CORÉIA
KW	KUWAIT
KY	ILHAS CAIMAN
KZ	CAZAQUISTÃO
LA	LAOS
LB	LÍBANO
LC	SANTA LÚCIA
LI	LIECHTENSTEIN
LK	SRI LANKA
LR	LIBÉRIA
LS	LESOTO
LT	LITUÂNIA
LU	LUXEMBURGO
LV	LETÔNIA
LY	LÍBIA
MA	MARROCOS
MC	MÔNACO
MD	REPÚBLICA DA MOLDOVA
MG	MADAGASCAR
MH	ILHAS MARSHALL
MK	ANT.IUGOSLÁVIA (REP.MACEDÔNIA)
ML	MALI
MM	MIANMÁ
MN	MONGÓLIA
MO	MACAU
MP	ILHAS MARIANAS DO NORTE
MQ	MARTINICA
MR	MAURITÂNIA
MS	MONT SERRAT
MT	MALTA
MU	MAURÍCIO
MV	MALDIVAS
MW	MALÁWI
MX	MÉXICO
MY	MALÁSIA
MZ	MOÇAMBIQUE
NA	NAMÍBIA
NC	NOVA CALEDÔNIA
NE	NÍGER
NF	ILHA NORFALK
NG	NIGÉRIA
NI	NICARÁGUA
NL	HOLANDA
NO	NORUEGA
NP	NEPAL
NR	NAURU
NU	NIUE
NZ	NOVA ZELÂNDIA
OM	OMÃ
PA	PANAMÁ
PB	PAÍSES BAIXOS
PE	PERU
PF	POLINÉSIA FRANCESA
PG	PAPUA NOVA GUINÉ
PH	FILIPINAS
PK	PAQUISTÃO
PL	POLÔNIA
PM	SAINT PIERRE E MIQUELON
PN	PITCAIRN
PR	PORTO RICO
PS	TERRITÓRIO OCUPADO PALESTINO
PT	PORTUGAL
PW	PALAU
PY	PARAGUAI
QA	CATAR
RE	REUNIÃO
RO	ROMÊNIA
RU	FEDERAÇÃO RUSSA
RW	RUANDA
SA	ARÁBIA SAUDITA
SB	ILHAS SALOMÃO
SC	SEYCHELLES
SD	SUDÃO
SE	SUÉCIA
SG	SINGAPURA
SH	SANTA HELENA
SI	ESLOVENIA
SJ	SVALBARD E JAN MAYEN
SK	ESLOVÁQUIA
SL	SERRA LEOA
SM	SÃO MARINO
SN	SENEGAL
SO	SOMÁLIA
SR	SURINAME
ST	SÃO TOMÉ E PRÍNCIPE
SV	EL SALVADOR
SY	SÍRIA
SZ	SUAZILÂNDIA
TC	ILHAS TURKS E CAICOS
TD	CHADE
TF	TERRAS AUSTRAIS FRANCESAS
TG	TOGO
TH	TAILÂNDIA
T	TADJIQUISTÀO
TK	TOKELAU
TL	TIMOR-LESTE
TM	TURCOMENISTÃO
TN	TUNÍSIA
TO	TONGA
TR	TURQUIA
TT	TRINIDAD E TOBAGO
TV	TUVALU
TW	TAIWAN, PROVÍNCIA DA
TZ	REPÚBLICA UNIDA DA TANZÂNIA
UA	UCRÂNIA
UG	UGANDA
UM	ILHAS MENORES AFASTADAS / EUA
US	ESTADOS UNIDOS
UY	URUGUAI
UZ	UZBEQUISTÃO
VA	VATICANO
VC	SÃO VICENTE E GRANADINAS
VE	VENEZUELA
VG	ILHAS VIRGENS (BRITÂNICAS)
VI	ILHAS VIRGENS (U.S.)
VN	VIETNÃ
VU	VANUATU
WF	ILHAS WALLIS E FUTURA
WS	SAMOA OCIDENTAL
YE	IÊMEN
YT	MAYOTTE
YU	YUGOSLÁVIA
ZA	ÁFRICA DO SUL
ZM	ZÂMBIA
ZR	ZAIRE
ZW	ZIMBÁBUE

"Lista dos Códigos de Duas-Letras para representação dos Paises, Entidades e Organizações Intergovernamentais baseada no Padrão ST.3 recomendado pela OMPI e na ISSO 3166-1."