INSTITUTO NACIONAL DA PROPRIEDADE INDUSTRIAL

# Revista da Propriedade Industrial

**Seção I**

**Nº 2312**
**28 de abril de 2015**

**Patentes**
**Desenhos Industriais**
**Contratos de Tecnologia**
**Programas de Computador**
**Indicações Geográficas**
**Topografias de Circuitos Integrados**

REPÚBLICA FEDERATIVA DO BRASIL
Presidente
Dilma Roussef

MINISTÉRIO DO DESENVOLVIMENTO, INDÚSTRIA E COMÉRCIO EXTERIOR
Ministro do Desenvolvimento, Indústria e Comércio Exterior
Armando Monteiro

INSTITUTO NACIONAL DA PROPRIEDADE INDUSTRIAL
Presidente
Otávio Brandelli

---

De conformidade com a Lei nº 5.648 de 11 de dezembro de 1970, esta é a publicação oficial do Instituto Nacional da Propriedade Industrial, órgão vinculado ao Ministério do Desenvolvimento, Indústria e Comércio Exterior, República Federativa do Brasil, que publica todos os seus atos, despachos e decisões relativos ao sistema de propriedade industrial no Brasil, compreendendo Marcas e Patentes, bem como os referentes a contratos de Transferência de Tecnologia e assuntos correlatos, além dos que dizem respeito ao registro de programas de computador como direito autoral.

As established by Law nº 5.648 of december 11, 1970, this is the official publication of the National Institute of Industrial Property, an office under the Ministry of Development, Industry and Foreign Trade, Federative Republic of Brazil, which publishes all its official acts, orders and decisions regarding the industrial property system in Brazil, comprising Trademarks and Patents, as well as those refering to Technology Transfer agreements and related matters, besides those regarding software registering as copyright.

D´après la Loi nº 5.648 du 11 décembre 1970, celle-si est la publication officielle de l'Institut National de la Propriété Industrielle, un office lié au Ministère du Développement, de l'Industrie et du Commerce Extérieur, République Fédérative du Brésil, qui publie tous ses actes, ordres et décisions concernant le système de la propriété industrielle au Brésil, y compris marques et brevets, aussi que ceux référents aux contracts de transfert de technologie et des sujets afférents, en outre que ceux se rapportant à l'enregistrement des programmes d´ordinateur comme droit d'auteur.

Según estabelece la Ley nº 5.648 de 11 diciembre 1970, esta es la publicación oficial del Instituto Nacional de la Propiedad Industrial, oficina vinculada al Ministerio del Desarrollo, Industria y Comercio Exterior, República Federativa del Brasil, que publica todos sus actos, ordenes y decisiónes referentes al sistema de propiedad industrial en Brasil, comprendendo marcas y patentes así que los referentes a contractos de transferencia de tecnologia y asuntos corelacionados, además de los referentes al registro de programas de ordenador como derecho de autor.

Laut Gezets Nr. 5.648 vom 11. dezember 1970, ist dies das Amtsblatt des Nationalen Instituts für gewerbliches Eigentum (INPI), eines Organs des Bundesministerium für Entwicklung, Industrie und Aussenhandel, der Bundesrepublik Brasilien, welches alle Amtshandlungen, Beschlüsse und Entscheidungen über gewerbliches Eigentum in Brasilien, einschliesslich Warenzeichen und Patente, ebenso wie auch Übertragunsvertrage von Technologie und Computerprogramme als Urheberrecht veroffentlicht.

---

Outras informações, tais como telefones das unidades do INPI; endereços, telefones e horários de atendimento das Divisões Regionais, Representações e Postos avançados, podem ser obtidos no endereço eletrônico abaixo.

www.inpi.gov.br

# Índice Geral

RPI 2312 de 28/04/2015


| | |
|---|---|
| Comunicados | - |
| Ministério do Desenvolvimento, Indústria e Comércio Exterior | - |
| Presidência do INPI | 5 |
| **DIRETORIA DE PATENTES** | |
| Exame Formal Preliminar – Índice Remissivo por Depositante | - |
| Exame Formal Preliminar – Índice Numérico Remissivo | - |
| Exigências Decorrentes do Exame Formal Preliminar | - |
| Tabela de Códigos de Despachos e Códigos INID de Pedidos, Patentes (incluindo as de MI/DI expedidas na vigência da Lei 5772/71) e Certificados de Adição de Invenção | 9 |
| Tabela de Códigos de Despachos de Pedidos e Patentes (incluindo as de MI/DI expedidas na vigência da Lei 5772/71) - Período de Transição (Lei 5772/71) | 17 |
| Índice Numérico Remissivo de Pedidos, Patentes e Certificados de Adição de Invenção | 19 |
| Notificação - Fase Nacional - PCT e Publicação de Pedidos de Patente e de Certificado de Adição de Invenção | 23 |
| Despachos Relativos a Pedidos, Patentes (incluindo as de MI/DI expedidas na vigência de Lei 5772/71) e Certificados de Adição de Invenção | 51 |
| Pipeline - Publicação para Manifestação de Terceiros | - |
| Pipeline - Comunicação de Depósito e Despachos Relativos a Pedidos e Patentes | - |
| Despachos Relativos a Pedidos e Patentes - Período de Transição (Lei 5772/71) | - |
| **DIRETORIA DE CONTRATOS, INDICAÇÕES GEOGRÁFICAS E REGISTROS** | |
| Tabela de Códigos de Despachos e Códigos INID de Pedidos e Registros de Desenho Industrial | 99 |
| Índice Numérico Remissivo de Pedidos e Registros de Desenho Industrial | 101 |
| Publicação de Desenhos Industriais | 103 |
| Despachos Relativos a Pedidos e Registros de Desenho Industrial | 149 |
| Tabelas de Códigos de Despacho em Contratos, Indicações Geográficas e Registros | 165 |
| Despachos em Contratos de Tecnologia e em Licença de Uso de Marca | 169 |
| Despachos em Registros de Programas de Computador | 177 |
| Despachos - Indicações Geográficas | - |
| Despachos - Registro de Topografia de Circuito Integrado | - |
| **PROCURADORIA** | |
| Estatísticas | 181 |
| Código Internacional de Países e Organizações | 187 |



INPI INSTITUTO NACIONAL DA PROPRIEDADE INDUSTRIAL

De conformidade com a Lei nº 5.648, de 11 de dezembro de 1970, esta é a publicação oficial do Instituto Nacional da Propriedade Industrial, órgão vinculado ao Ministério do Desenvolvimento, Indústria e Comércio Exterior, República Federativa do Brasil, que publica todos os seus atos, despachos e decisões relativos ao sistema de propriedade industrial no Brasil, compreendendo Marcas e Patentes, bem como os referentes a contratos de Transferência de Tecnologia e assuntos correlatos, além dos que dizem respeito ao registro de programas de computador como direito autoral.

As established by Law nº 5.648 of december 11, 1970, this is the official publication of the National Institute of Industrial Property, an office under the Ministry of Development, Industry and Foreign Trade, Federative Republic of Brazil, which publishes all its official acts, orders and decisions regarding the industrial property system in Brazil, comprising Trademarks and Patents, as well as those refering to Technology Transfer agreements and related matters, besides those regarding software registering as copyright.

D´après la Loi nº 5.648 du 11 décembre 1970, celle-si est la publication officielle de l'Institut National de la Propriété Industrielle, un office lié au Ministère du Développement, de l'Industrie et du Commerce Extérieur, République Fédérative du Brésil, qui publie tous ses actes, ordres et décisions concernant le système de la propriété industrielle au Brésil, y compris marques et brevets, aussi que ceux référents aux contracts de transfert de technologie et des sujets afférents, en outre que ceux se rapportant à l'enregistrement des programmes d´ordinateur comme droit d'auteur.

Según estabelece la Ley nº 5.648 de 11 diciembre 1970, esta es la publicación oficial del Instituto Nacional de la Propiedad Industrial, oficina vinculada al Ministerio del Desarrollo, Industria y Comercio Exterior, República Federativa del Brasil, que publica todos sus actos, ordenes y decisiónes referentes al sistema de propiedad industrial en Brasil, comprendendo marcas y patentes así que los referentes a contractos de transferencia de tecnologia y asuntos corelacionados, además de los referentes al registro de programas de ordenador como derecho de autor.

Laut Gezets Nr. 5.648 vom 11. dezember 1970, ist dies das Amtsblatt des Nationalen Instituts für gewerbliches Eigentum (INPI), eines Organs des Bundesministerium für Entwicklung, Industrie und Aussenhandel, der Bundesrepublik Brasilien, welches alle Amtshandlungen, Beschlüsse und Entscheidungen über gewerbliches Eigentum in Brasilien, einschliesslich Warenzeichen und Patente, ebenso wie auch Übertragunsvertrage von Technologie und Computerprogramme als Urheberrecht veroffentlicht.

## NULIDADES E RECURSOS AO SR. PRESIDENTE DO INPI

### DICIG

### NULIDADES

(11) **DI 6800929-1** (45) 26/08/2008
(73) TOYAMA DO BRASIL MÁQUINAS LTDA (BR/PR)
(74) CARLOS EDUARDO LEME DE JESUS
PAN de ofício: O Titular deverá tomar conhecimento do parecer técnico que concluiu pela manutenção do registro, para se manifestar no prazo de sessenta dias. O parecer encontra-se disponibilizado para o titular através do e-mail corporativo cgrec.desenho inpi.gov.br

(11) **DI 6801495-3** (45) 20/10/2009
(73) ALEXANDRE OLIVEIRA DE ATHAYDE (BR/SP)
(74) MARPA CONS. E ASSES. EMPRESARIAL LTDA
PAN de ofício: O Titular deverá tomar conhecimento do parecer técnico que concluiu pela nulidade do registro, para se manifestar no prazo de sessenta dias. O parecer encontra-se disponibilizado para o titular através do e-mail corporativo cgrec.desenho inpi.gov.br

(11) **DI 6801497-0** (45) 04/11/2008
(73) INDÚSTRIA E COMÉRCIO DE BEBIDAS RODRIGUES E SILVA LTDA. (BR/RJ)
(74) PAP MARCAS E PATENTES LTDA
PAN de ofício: O Titular deverá tomar conhecimento do parecer técnico que concluiu pela nulidade do registro, para se manifestar no prazo de sessenta dias. O parecer encontra-se disponibilizado para o titular através do e-mail corporativo cgrec.desenho inpi.gov.br

(11) **DI 6801613-1** (45) 02/03/2010
(73) NADYEZDA DE FÁTIMA CAVALLI REINHART (BR/PR)
(74) ALCION BUBNIAK
PAN de ofício: O Titular deverá tomar conhecimento do parecer técnico que concluiu pela nulidade do registro, para se manifestar no prazo de sessenta dias. O parecer encontra-se disponibilizado para o titular através do e-mail corporativo cgrec.desenho inpi.gov.br

(11) **DI 6801663-8** (45) 30/09/2008
(73) CLÁUDIO KONOPKA (BR/PR)
(74) DOUGLAS HAMILTON DE QUEIROZ
PAN de ofício: O Titular deverá tomar conhecimento do parecer técnico que concluiu pela manutenção do registro, para se manifestar no prazo de sessenta dias. O parecer encontra-se disponibilizado para o titular através do e-mail corporativo cgrec.desenho inpi.gov.br

(11) **DI 6802526-2** (45) 01/09/2009
(73) Indústria de Implementos Agrícolas Vence Tudo Importação e Exportação Ltda (BR/RS)
(74) Wagner Jose da Silva
PAN de ofício: O Titular deverá tomar conhecimento do parecer técnico que concluiu pela manutenção do registro, para se manifestar no prazo de sessenta dias. O parecer encontra-se disponibilizado para o titular através do e-mail corporativo cgrec.desenho inpi.gov.br

(11) **DI 6802835-0** (45) 14/07/2009
(73) Regiane Aparecida Tezori Belo (BR/SP)
(74) Berre Assessoria Empresarial Ltda
PAN de ofício: O Titular deverá tomar conhecimento do parecer técnico que concluiu pela manutenção do registro, para se manifestar no prazo de sessenta dias. O parecer encontra-se disponibilizado para o titular através do e-mail corporativo cgrec.desenho inpi.gov.br

(11) **DI 6803006-1** (45) 25/11/2008
(73) ROMA JENSEN COMÉRCIO E INDUSTRIA LTDA (BR/SP)
(74) TINOCO SOARES & FILHO LTDA
PAN de ofício: O Titular deverá tomar conhecimento do parecer técnico que concluiu pela nulidade do registro, para se manifestar no prazo de sessenta dias. O parecer encontra-se disponibilizado para o titular através do e-mail corporativo cgrec.desenho inpi.gov.br

(11) **DI 6803155-6** (45) 27/10/2009
(73) CP Marcas e Patentes Ltda (BR/SP)
(74) Pedro Szanjferber de Franco Carneiro
PAN de ofício: O Titular deverá tomar conhecimento do parecer técnico que concluiu pela nulidade do registro, para se manifestar no prazo de sessenta dias. O parecer encontra-se disponibilizado para o titular através do e-mail corporativo cgrec.desenho inpi.gov.br

(11) **DI 6803238-2** (45) 27/10/2009
(73) Dia Brasil Sociedade Limitada (BR/SP)
(74) Momsen , Leonardos & CIA
PAN de ofício: O Titular deverá tomar conhecimento do parecer técnico que concluiu pela nulidade do registro, para se manifestar no prazo de sessenta dias. O parecer encontra-se disponibilizado para o titular através do e-mail corporativo cgrec.desenho inpi.gov.br

(11) **DI 6804594-8** (45) 13/10/2009
(73) Companhia Metalúrgica Prada (BR/SP)
(74) SUL AMÉRICA MARCAS E PATENTES LTDA
PAN de ofício: O Titular deverá tomar conhecimento do parecer técnico que concluiu pela nulidade do registro, para se manifestar no prazo de sessenta dias. O parecer encontra-se disponibilizado para o titular através do e-mail corporativo cgrec.desenho inpi.gov.br

(11) **DI 6804618-9** (45) 10/11/2009
(73) LAURENICE ANDRÉA JULIATTO (BR/SP)
(74) MARCO ANTONIO DE OLIVEIRA
PAN de ofício: O Titular deverá tomar conhecimento do parecer técnico que concluiu pela nulidade do registro, para se manifestar no prazo de sessenta dias. O parecer encontra-se disponibilizado para o titular através do e-mail corporativo cgrec.desenho inpi.gov.br

(11) **DI 6804659-6** (45) 20/10/2009
(73) Super Toys Ind. e Com. de Artefatos Plásticos Ltda (BR/SP)
(74) BRAGA E BRAGA ASSOCIADOS - ADVOGADOS
PAN de ofício: O Titular deverá tomar conhecimento do parecer técnico que concluiu pela nulidade do registro, para se manifestar no prazo de sessenta dias. O parecer encontra-se disponibilizado para o titular através do e-mail corporativo cgrec.desenho inpi.gov.br

(11) **DI 6805810-1** (45) 24/11/2009
(73) Indústria de Implementos Agrícolas Vence Tudo Importação e Exportação LTDA. (BR/RS)
(74) Wagner José Da Silva
PAN de ofício: O Titular deverá tomar conhecimento do parecer técnico que concluiu pela manutenção do registro, para se manifestar no prazo de sessenta dias. O parecer encontra-se disponibilizado para o titular através do e-mail corporativo cgrec.desenho inpi.gov.br

(11) **DI 6900031-0** (45) 23/03/2010
(73) LUIZ RICARDO DERTINATTI (BR/SP)
(74) Pienegonda Moreira & Associados
PAN de terceiros: O(s) Titular(es): Luiz Ricardo Dertinatti e Requerente(s): Jefferson Alexandre Martinez e Antonio Jaciel de Almeida / Procurador: Aguinaldo Moreira, deverão tomar conhecimento do parecer técnico que concluiu pela nulidade do registro, para se manifestarem no prazo de sessenta dias. O parecer encontra-se disponibilizado para o titular através do e-mail corporativo cgrec.desenho inpi.gov.br

(11) **DI 6900632-6** (45) 29/12/2009
(73) Rubbermaid Commercial Products, LLC (US)
(74) Nellie Anne Daniel-Shores
PAN de ofício: O Titular deverá tomar conhecimento do parecer técnico que concluiu pela nulidade do registro, para se manifestar no prazo de sessenta dias. O parecer encontra-se disponibilizado para o titular através do e-mail corporativo cgrec.desenho inpi.gov.br

(11) **DI 6900820-5** (45) 22/12/2009
(73) Electrolux do Brasil SA (BR/PR)
(74) Natan Baril
PAN de ofício: O Titular deverá tomar conhecimento do parecer técnico que concluiu pela manutenção do registro, para se manifestar no prazo de sessenta dias. O parecer encontra-se disponibilizado para o titular através do e-mail corporativo cgrec.desenho inpi.gov.br

(11) **DI 6901205-9** (45) 05/01/2010
(73) DOUGLAS COSTA (BR/SP)
(74) BEERRE ASSESORIA EMPRESARIAL LTDA
PAN de ofício: O Titular deverá tomar conhecimento do parecer técnico que concluiu pela nulidade do registro, para se manifestar no prazo de sessenta dias. O parecer encontra-se disponibilizado para o titular através do e-mail corporativo cgrec.desenho inpi.gov.br

(11) **DI 6901460-4** (45) 23/03/2010
(73) CIBEA MANAUS CONCENTRADO DA AMAZONIA LTDA (BR/AM)
PAN de ofício: O Titular deverá tomar conhecimento do parecer técnico que concluiu pela nulidade do registro, para se manifestar no prazo de sessenta dias. O parecer encontra-se disponibilizado para o titular através do e-mail corporativo cgrec.desenho inpi.gov.br

(11) **DI 6901567-8** (45) 06/04/2010
(73) Só Fornos do Brasil Ltda (BR/RJ)
(74) Mari Loudes Machado Guerra
PAN de ofício: O Titular deverá tomar conhecimento do parecer técnico que concluiu pela manutenção do registro, para se manifestar no prazo de sessenta dias. O parecer encontra-se disponibilizado para o titular através do e-mail corporativo cgrec.desenho inpi.gov.br

(11) **DI 6901568-6** (45) 30/03/2010
(73) Só Fornos do Brasil Ltda (BR/RJ)
(74) Mari Lourdes Machado Guerra
PAN de ofício: O Titular deverá tomar conhecimento do parecer técnico que concluiu pela manutenção do registro, para se manifestar no prazo de sessenta dias. O parecer encontra-se disponibilizado para o titular através do e-mail corporativo cgrec.desenho inpi.gov.br

(11) **DI 6903502-4** (45) 13/07/2010
(73) Celso Martinelli de Cillo (BR/SP)
(74) Beerre Assessoria Empresarial Ltda
PAN de ofício: O Titular deverá tomar conhecimento do parecer técnico que concluiu pela manutenção do registro, para se manifestar no prazo de sessenta

dias. O parecer encontra-se disponibilizado para o titular através do e-mail corporativo cgrec.desenho inpi.gov.br

(11) **DI 6903910-0** (45) 08/09/2010
(73) Heber Rodrigues Pinheiro (BR/MG)
PAN de ofício: O Titular deverá tomar conhecimento do parecer técnico que concluiu pela nulidade do registro, para se manifestar no prazo de sessenta dias. O parecer encontra-se disponibilizado para o titular através do e-mail corporativo cgrec.desenho inpi.gov.br

(11) **DI 6903939-9** (45) 10/08/2010
(73) Daniel Antônio de Faria (BR/MG)
(74) Marcelo Pereira dos Santos
PAN de ofício: O Titular deverá tomar conhecimento do parecer técnico que concluiu pela nulidade do registro, para se manifestar no prazo de sessenta dias. O parecer encontra-se disponibilizado para o titular através do e-mail corporativo cgrec.desenho inpi.gov.br

(11) **DI 6904881-9** (45) 17/08/2010
(73) Rubens Simas de Araújo (BR/SC)
(74) Wanderlei Cardoso
PAN de terceiros: O(s) Titular(es): Rubens Simas de Araújo e Requerente(s): Electrolux do Brasil S.A./ Procurador(es): Solmark Ass. em Propriedade Intelectual, deverão tomar conhecimento do parecer técnico que concluiu pela manutenção do registro, para se manifestarem no prazo de sessenta dias. O parecer encontra-se disponibilizado para o titular através do e-mail corporativo cgrec.desenho inpi.gov.br

(11) **DI 7000404-8** (45) 28/09/2010
(73) Vanessa Giolo Magrin (BR/SP)
(74) BEERRE ASSESSORIA EMPRESARIAL LTDA
PAN de ofício: O Titular deverá tomar conhecimento do parecer técnico que concluiu pela manutenção do registro, para se manifestar no prazo de sessenta dias. O parecer encontra-se disponibilizado para o titular através do e-mail corporativo cgrec.desenho inpi.gov.br

(11) **DI 7000778-0** (45) 03/11/2010
(73) Vanessa Giolo Magrin (BR/SP)
(74) BEERRE ASSESSORIA EMPRESARIAL LTDA
PAN de ofício: O Titular deverá tomar conhecimento do parecer técnico que concluiu pela manutenção do registro, para se manifestar no prazo de sessenta dias. O parecer encontra-se disponibilizado para o titular através do e-mail corporativo cgrec.desenho inpi.gov.br

(11) **DI 7001568-6** (45) 07/12/2010
(73) Georgia Arioli Biazús (BR/RS)
(74) Newton Burity Alves Junior
PAN de ofício: O Titular deverá tomar conhecimento do parecer técnico que concluiu pela nulidade do registro, para se manifestar no prazo de sessenta dias. O parecer encontra-se disponibilizado para o titular através do e-mail corporativo cgrec.desenho inpi.gov.br

(11) **DI 7002196-1** (45) 09/11/2010
(73) EUROMOBILE INTERIORES LTDA (BR/SP)
(74) TINOCO SOARES & FILHO LTDA.
PAN de ofício: O Titular deverá tomar conhecimento do parecer técnico que concluiu pela manutenção do registro, para se manifestar no prazo de sessenta dias. O parecer encontra-se disponibilizado para o titular através do e-mail corporativo cgrec.desenho inpi.gov.br

(11) **DI 7004853-3** (45) 12/04/2011
(73) Sonia Takae Kanazawa (BR/SP)
(74) GISELE FERREIRA DE CAMPOS ALVES
PAN de ofício: O Titular deverá tomar conhecimento do parecer técnico que concluiu pela nulidade do registro, para se manifestar no prazo de sessenta dias. O parecer encontra-se disponibilizado para o titular através do e-mail corporativo cgrec.des

(11) **DI 7004854-1** (45) 12/04/2011
(73) Sonia Takae Kanazawa (BR/SP)
(74) GISELE FERREIRA DE CAMPOS ALVES
PAN de ofício: O Titular deverá tomar conhecimento do parecer técnico que concluiu pela nulidade do registro, para se manifestar no prazo de sessenta dias. O parecer encontra-se disponibilizado para o titular através do e-mail corporativo cgrec.desenho inpi.gov.br

(11) **DI 7004855-0** (45) 12/04/2011
(73) Sonia Takae Kanazawa (BR/SP)
(74) GISELE FERREIRA DE CAMPOS ALVES
PAN de ofício: O Titular deverá tomar conhecimento do parecer técnico que concluiu pela nulidade do registro, para se manifestar no prazo de sessenta dias. O parecer encontra-se disponibilizado para o titular através do e-mail corporativo cgrec.desenho inpi.gov.br

(11) **DI 7102728-9** (45) 02/05/2012
(73) Vilma da Silva Araujo Baptista (BR/RJ)
PAN de ofício: O Titular deverá tomar conhecimento do parecer técnico que concluiu pela manutenção do registro, para se manifestar no prazo de sessenta dias. O parecer encontra-se disponibilizado para o titular através do e-mail corporativo cgrec.desenho inpi.gov.br

## DIRPA

## NULIDADES

(11) **MU 8102529-7** Y1(45) 03/11/2010
(73) Joaquim Alfredo Gomes da Costa (BR/SP)
(74) Aguinaldo Moreira
Requerente da Nulidade: PAULO CÉSAR FERREIRA PINTO
Despacho: Intimação para manifestação por parte do Titular e do Requerente no prazo comum de 60 ( sessenta) dias .[205]

(11) **MU 8103254-4** Y1(45) 24/01/2012
(73) TDB INDÚSTRIA E REPRESENTAÇÕES LTDA (BR/SP)
(74) Mauro Braga Assessoria Empresarial S/C LTDA
Requerente da Nulidade: INOZAGAM TEC-SERV COMÉRCIO E SERVIÇO LTDA ME
Despacho: Intimação para manifestação por parte do Titular e do Requerente no prazo comum de 60 ( sessenta) dias .[205]

(11) **PI 0104808-2** B1 (45) 30/06/2009
(73) Jorge Rodrigues Alves (BR/SP)
(74) Pinheiro Neto - Advogados
Requerente da Devolução de Prazo: JORGE RODRIGUES ALVES.
Despacho: Tendo em vista que o interessado já apresentou tempestivamente suas contestações através das petições 018110020237/DESP, 018110021324/DESP , 018110022202/DESP e 018110024090/DESP consideramos, por economia processual, que não há necessidade de concessão de prazo adicional.[218]

(11) **PI 9701090-1** B1 (45) 20/04/2010
(73) Unilever N.V. (NL)
(74) Gusmão & Labrunie S/C Ltda
Requerente da Nulidade: THE PROCTER & GAMBLE COMPANY
Despacho: Intimação para manifestação por parte do Titular e do Requerente no prazo comum de 60 ( sessenta) dias .[205]

(11) **PI 9804066-9** B1 (45) 19/10/2010
(73) PLP - Produtos para Linhas Preformados Ltda. (BR/SP)
(74) SIMBOLO MARCAS E PATENTES LTDA
Requerente da Nulidade: ANCORA METALURGIA & PLASTIC INJECTION LTDA
Decisão: Nulidade conhecida e negado o provimento. Mantida a concessão do privilégio.[201]

## DIRPA

## RECURSOS

(21) **PI 9711144-9** A2 (22) 16/07/1997
(71) Minnesota Mining And Manufacturing Company (US)
(74) Momsen, Leonardos & CIA.
Recorrente: O depositante.
Despacho: Recurso conhecido e provido. Reformada a decisão recorrida e deferido o pedido.
Desta data corre o prazo de 60 (sessenta) dias para o pagamento e comprovação da retribuição para expedição da Carta - Patente. [100].

(21) **MU 9000620-8** (22) 15/04/2010
(73) JAIR ALVES DA SILVA (BR/SP)
(74) CARLOS ALBERTO DE ASSIS SANTOS
Recorrente: O depositante.
Despacho: Recurso conhecido e negado provimento. Mantido o ato recorrido. Determinado o prosseguimento no exame do pedido de patente.[115]

(21) **MU 8003349-0** U2(22) 11/02/2000
(71) Laurindo Casula (BR/ES)
(74) ABM Assessoria Brasileira de Marcas Ltda
Recorrente: O depositante.
Despacho: Tome conhecimento do parecer técnico.[120]

(21) **PI 0008693-2** A2 (22) 02/03/2000
(71) BIOGEN IDEC INC. (US)
(74) DANNEMANN, SIEMSEN, BIGLER & IPANEMA MOREIRA Att.: Sydinea de Souza Trindade
Recorrente: O depositante.
Despacho: Tome conhecimento do parecer técnico.[120]

(21) **PI 0213436-5** A2 (22) 01/03/2002
(71) Ati Properties, Inc. (US)
(74) Daniel & Cia.
Recorrente: O depositante.
Despacho: Tome conhecimento do parecer técnico.[120]

(21) **PI 9813400-0** A2 (22) 09/12/1998
(71) Kimberly-Clark Worldwide, Inc (US)
(74) Pinheiro Neto - Advogados
Recorrente: O depositante.
Despacho: Tome conhecimento do parecer técnico.[120]

(21) **PI 0005287-6** A2 (22) 26/10/2000
(71) Dong Kook Pharmaceutical CO. LTD. (KR)
(74) TINOCO SOARES & FILHO LTDA
Recorrente: O depositante.
Despacho: Cumpra as exigências do parecer técnico.[121]

(21) **PI 0006641-9** A2 (22) 15/12/2000
(71) Instituto de Tecnologia do Paraná - Tecpar. (BR/PR)
(74) Marcus Julius Zanon
Recorrente: O depositante.
Despacho: Cumpra as exigências do parecer técnico.[121]

(21) **PI 0209419-3** A2 (22) 23/04/2002
(71) AK Properties, INC. (US)
(74) Bhering Advogados
Recorrente: O depositante.
Despacho: Cumpra as exigências do parecer técnico.[121]

(21) **PI 0300280-2** A2 (22) 04/02/2003
(71) Toyo Engineering Corporation (JP) , NIPPON STEEL & SUMITOMO METAL CORPORATION (JP)
(74) Dannemann, Siemsen, Bigler & Ipanema Moreira
Recorrente: O depositante.
Despacho: Cumpra as exigências do parecer técnico.[121]

(21) **PI 0308832-4** A2 (22) 01/04/2003
(71) Industeel France (FR)
(74) Ana Paula Santos Celidonio
Recorrente: O depositante.
Despacho: Cumpra as exigências do parecer técnico.[121]

(21) **PI 0309098-1** A8 (22) 11/04/2003

(71) NIPPON STEEL & SUMITOMO METAL CORPORATION (JP)
(74) Dannemann, Siemsen, Bigler & Ipanema Moreira
Recorrente: O depositante.
Despacho: Cumpra as exigências do parecer técnico.[121]

(21) **PI 0311686-7** A2 (22) 26/05/2003
(71) Fronius International GmbH (AT)
(74) Dannemann , Siemsen, Bigler & Ipanema Moreira
Recorrente: O depositante.
Despacho: Cumpra as exigências do parecer técnico.[121]

(21) **DI 6503622-0** (22) 06/10/2005
(71) Pincéis Atlas S/A (BR/RS)
(74) D'Mark Registros de Marcas e Patentes S/C Ltda
Em retificação ao texto do despacho cod. 135 publicado na RPI 2278, de 02/09/2014. Onde se lê: "Anulada a publicação do código 205 publicado na RPI 2240, de 10/12/2013, para reexame da matéria tendo em vista erro material", leia-se: "Anulada a publicação do código 205 publicado na RPI 2240, de 10/12/2013, para reexame da matéria tendo em vista erro FORMAL".

(21) **PI 9711241-0** A2 (22) 14/08/1997
(71) Fusion Medical Technologies, Inc. (US)
(74) Momsen, Leonardos & CIA.
Recorrente:
O depositante
Despacho: Anulada a publicação efetuada na RPI 2310 de 14/04/2015 por ter sido indevida devido a erro na numeração do pedido.[135]

# Diretoria de Patentes - DIRPA

## Tabela de Códigos de Despachos de Pedidos, Patentes (incluindo as de MI/DI expedidas na vigência da Lei 5772/71) e Certificados de Adição de Invenção

RPI 2312 de 28/04/2015

### 1. Pedido Internacional PCT/BR Designado ou Eleito

**1.1 Publicação Internacional – PCT. Apresentação de petição de requerimento de entrada na fase nacional.**
Comunicação da publicação internacional do pedido internacional nos termos do Tratado de Cooperação em matéria de Patentes – PCT e da apresentação de petição de requerimento de entrada na fase nacional. Documento publicado disponível no endereço eletrônico http://www.wipo.int/pct/en do sistema PATENTSCOPE® Search Service da Organização Mundial de Propriedade Intelectual – OMPI.

**1.1.1 Retificação**
Retificação da notificação da publicação internacional e da apresentação de petição de requerimento de entrada na fase nacional por ter sido efetuada com incorreção.

**1.1.2 Publicação Anulada**
Anulação da publicação da notificação da publicação internacional e da apresentação de petição de requerimento de entrada na fase nacional por ter sido indevida.

**1.1.3 Republicação**
Republicação da publicação da notificação da publicação internacional e da apresentação de petição de requerimento de entrada na fase nacional por ter sido efetuada com incorreção vida.

**1.2 Notificação – Pedido Retirado – PCT**
Notificação da retirada do pedido internacional de patente depositado nos termos do Tratado de Cooperação em Matéria de Patentes – PCT no Brasil por não terem sido cumpridas as determinações referentes à entrada na fase nacional disciplinadas nos artigos 22 (designação) ou 39 (eleição) do PCT. Desta data corre o prazo de 60 (sessenta) dias para eventual recurso do interessado.

**1.2.1 Publicação Anulada**
Anulação da publicação da retirada do pedido por ter sido indevida.

**1.2.2 Republicação**
Republicação da publicação da retirada do pedido por ter sido efetuada com incorreção.

**1.2.3 Decisão Anulada (**)**
Anulação da decisão de retirada do pedido internacional por ter sido indevida.

**1.3 Notificação - Fase Nacional - PCT**
Notificação da entrada na fase nacional brasileira do pedido internacional de patente depositado nos termos do Tratado de Cooperação em Matéria de Patentes – PCT. O prazo para requerimento do pedido de exame, conforme art. 33 da Lei nº 9.279/96 – Lei da Propriedade Industrial – LPI, é de 36 (trinta e seis) meses contado da data do depósito internacional.

**1.3.1 Retificação**
Retificação da notificação de entrada na fase nacional – PCT por ter sido efetuada com incorreção.

**1.3.2 Publicação Anulada**
Anulação da publicação da notificação de entrada na fase nacional – PCT por ter sido indevida.

**1.3.3 Republicação**
Republicação da publicação da notificação de entrada na fase nacional – PCT por ter sido efetuada com incorreção.

**1.3.4 Decisão Anulada (**)**
Anulação da decisão da notificação de entrada na fase nacional por ter sido indevida.

**1.4 Restabelecimento de Direto para Entrada na Fase Nacional do PCT concedido**
Notificação da concessão de devolução de prazo para o restabelecimento de direito para entrada na fase nacional brasileira do pedido internacional depositado através do PCT conforme norma vigente.

**1.4.1 Restabelecimento de Direto para Entrada na Fase Nacional do PCT negado**
Notificação da negação de devolução de prazo para o restabelecimento de direito para entrada na fase nacional brasileira do pedido internacional depositado através do PCT conforme norma vigente. Desta data corre o prazo de 60 (sessenta) dias para eventual recurso do interessado.

**1.4.2 Publicação Anulada**
Anulação da publicação da notificação da concessão de devolução de prazo para o restabelecimento de direito para entrada na fase nacional por ter sido indevida.

**1.4.3 Republicação**
Republicação da publicação de notificação da concessão de devolução de prazo para o restabelecimento de direito para entrada na fase nacional por ter sido efetuada com incorreção.

**1.4.4 Decisão Anulada (**)**
Anulação da decisão da concessão de devolução de prazo para o restabelecimento de direito para entrada na fase nacional por ter sido indevida.

**1.5 Exigências Diversas**
Suspensão do andamento de entrada na fase nacional brasileira do pedido internacional de patente depositado nos termos do Tratado de Cooperação em matéria de Patentes – PCT que, para sua instrução regular, aguardará, pelo prazo de 60 (sessenta) dias, o atendimento da exigência formulada. Caso a exigência não tenha sido explicitada no despacho na RPI, o interessado poderá obter o parecer através do endereço eletrônico www.inpi.gov.br - janela "*e*-parecer".

**1.5.1 Publicação Anulada**
Anulação da publicação da exigência por ter sido indevida.

**1.5.2 Republicação**
Republicação da publicação da exigência por ter sido efetuada com incorreção.

**1.5.3 Exigência Anulada (**)**
Anulação da exigência por ter sido indevida.

### 2. Depósito

**2.1 Pedido de Patente ou Certificado de Adição de Invenção depositado**
Pedido de Patente ou Certificado de adição de invenção protocolizado. O pedido será mantido em sigilo durante 18 (dezoito) meses a contar da data da prioridade mais antiga. Decorrido esse prazo, será publicado para conhecimento público. O depositante pode, porém, requerer a antecipação da publicação. O prazo de sigilo de 18 (dezoito) meses para o pedido de Certificado de Adição de Invenção é contado da data do depósito do pedido principal. Quando houver ocorrido a publicação do pedido principal, o pedido de Certificado de Adição de Invenção será imediatamente publicado. Os depósitos são designados de acordo com a natureza requerida: Invenção (PI), Modelo de Utilidade (MU) e Certificado de Adição de Invenção (C). Os pedidos depositados através do PCT são notificados no subitem 1.1.

**2.4 Notificação de Depósito do Pedido Dividido - Art 26 inciso I da LPI**

Notificação de pedido dividido de um pedido de patente depositado anteriormente. Em relação ao pedido original, o pedido dividido tem a mesma data de depósito e, se for o caso, o correspondente benefício da prioridade reivindicada. O pedido dividido é considerado como estando na mesma fase processual do pedido original.

**2.5 Exigência - Art. 21 da LPI**
O pedido protocolizado não atende formalmente ao disposto no art. 19 da LPI e / ou às demais disposições quanto à sua forma. Fica o requerente obrigado a sanar, em 30 (trinta) dias a contar desta data, as exigências estabelecidas. Caso a exigência não tenha sido explicitada no despacho da RPI, o depositante poderá obter o parecer através do endereço eletrônico www.inpi.gov.br - janela "*e*-Patentes". Não sendo a exigência cumprida com a apresentação da documentação correspondente no prazo acima, o depósito não será aceito e sua numeração será anulada conforme norma vigente.

**2.6 Publicação Anulada**
Anulada a publicação por ter sido indevida.

**2.7 Republicação(*)**
Republicação por ter sido efetuada com incorreção.

**2.10 Requerimento de Pedido de Patente ou Certificado de Adição de Invenção**
Notificação de requerimento de pedido de patente ou certificado de adição de invenção. Será realizado o exame formal a

fim de verificação do Art. 19 da LPI e IN 031/2013

## 3. Publicação do Pedido

**3.1 Publicação do Pedido de Patente ou de Certificado de Adição de Invenção**

Publicação do pedido depositado (Art. 30 da LPI), podendo ser adquirido no Banco de Patentes do Centro de Documentação e Informação Tecnológica do INPI - CEDIN - o folheto com o relatório descritivo, reivindicações, desenhos e resumo do pedido, por quem se interessar. Não sendo o exame requerido, pelo depositante ou qualquer interessado, no prazo de 36 (trinta e seis) meses do depósito, o pedido será arquivado. Publicado o arquivamento do pedido, poderá ser requerido, no prazo de 60 (sessenta) dias, o seu desarquivamento. Não sendo o requerido o desarquivamento no prazo anteriormente citado, o pedido será considerado definitivamente arquivado**.**

**3.2 Publicação Antecipada**
Publicação do pedido depositado, a requerimento do depositante. Aplicam-se as disposições do subitem 3.1.

**3.6 Publicação do Pedido Arquivado Definitivamente - Art. 216 §2º e Art. 17 §2º da LPI**
Publicação de pedido definitivamente arquivado devido à não apresentação de procuração ou devido à apresentação de um pedido posterior Encerrada a instância administrativa. Pode ser adquirido no Banco de Patentes do Centro de Documentação e Informação Tecnológica do INPI - CEDIN - o folheto com o relatório descritivo, reivindicações, desenhos e resumo do pedido.

**3.7 Publicação Anulada**
Anulação da publicação do pedido por ter sido indevida.

**3.8 Retificação**
Retificação da publicação do pedido por ter sido efetuada com incorreção que não impossibilita sua identificação. Tal publicação não implica na alteração da data de publicação do pedido de patente e nos prazos decorrentes da mesma.

## 4. Pedido de Exame

**4.3 Desarquivamento - Art. 33 parágrafo único da LPI.**
Desarquivado o pedido, arquivado por falta de pedido de exame (cf. item 11.1), para prosseguir seu andamento.

**4.3.1 Publicação Anulada**
Anulação da publicação do desarquivamento do pedido por ter sido indevida.

**4.3.2 Republicação**
Republicação da publicação do desarquivamento do pedido por ter sido efetuada com incorreção.

## 6.Exigências Técnicas e Formais

**6.1 Exigência - Art. 36 da LPI**
Suspensão do andamento do pedido de patente que, para instrução regular, aguardará o atendimento ou contestação das exigências formuladas. O depositante poderá obter o parecer através do endereço eletrônico www.inpi.gov.br - janela "*e*-parecer". A não manifestação do depositante no prazo de 90 (noventa) dias desta data acarretará o **arquivamento definitivo** do pedido.

**6.6 Exigência - Art. 34 da LPI**
Suspensão do andamento do pedido de patente para que sejam apresentados todos os documentos relativos às objeções, buscas de anterioridade e resultados de exame para concessão de pedido correspondente em outros países quando houver reivindicação de prioridade, documentos necessários à regularização do processo e exame do pedido, ou a tradução simples do documento hábil referido no § 2º do art. 16, caso esta tenha sido substituída pela declaração prevista no § 5º do mesmo artigo. Caso a exigência não tenha sido explicitada no despacho RPI, o depositante poderá obter o parecer através do endereço eletrônico www.inpi.gov.br - janela "*e*-parecer". A não manifestação do depositante no prazo de 60 (sessenta) dias desta data acarretará o arquivamento do pedido.

**6.7 Outras Exigências**
Outras exigências que não as especificadas nos subitens anteriores (6.1 e 6.6). Suspensão do andamento do pedido de patente que, para instrução regular da patente, aguardará pelo prazo de 60 (sessenta) dias o atendimento da exigência formulada. Caso a exigência não tenha sido explicitada no despacho da RPI, o depositante poderá obter o parecer através do endereço eletrônico www.inpi.gov.br - janela "*e*-parecer".

**6.8 Exigência Anulada (**)**
Anulação da exigência por ter sido indevida.

**6.9 Publicação Anulada**
Anulação da publicação da exigência por ter sido indevida.

**6.10 Republicação**
Republicação da publicação de qualquer um dos subitens anteriores por ter sido efetuada com incorreção.

## 7. Ciência de Parecer

**7.1 Conhecimento de Parecer Técnico**
Suspenso o andamento do pedido para que o depositante se manifeste, no prazo de 90 (noventa) dias desta data, quanto ao contido no parecer técnico. O parecer pode ser obtido através do endereço eletrônico www.inpi.gov.br - janela "*e*-parecer". A não manifestação ou a manifestação considerada improcedente acarretará a manutenção do posicionamento técnico anterior.

**7.2 Publicação Anulada**
Anulada a publicação por ter sido indevida.

**7.3 Republicação**
Republicação por ter sido efetuada com incorreção.

**7.4 Ciência relacionada com o Art. 229-C da LPI**
Comunicação ao usuário de que o pedido esta sendo encaminhado para obtenção da anuência de que trata o Art. 229 da Lei no 9.279 de 14 de maio de 1996, conforme redação dada pela Lei nº 10.196, de 14 de fevereiro de 2001 que alterou a Lei no 9.279 de 14 de maio de 1996, considerando a aprovação dos termos do Parecer nº 337/PGF/EA/2010. O processo pode ser visualizado no endereço eletrônico www.inpi.gov.br - janela "*e*-vista".

**7.5 Notificação de Anuência relacionada com o Art. 229-C da LPI**
O pedido obteve anuência referente ao disposto no Art. 229 da Lei nº 9279 de 14 de maio de 1996, conforme redação dada pela Lei nº 10.196, de 14 de fevereiro de 2001 que alterou a Lei nº 9.279 de 14 de maio de 1996, considerando a aprovação dos termos do Parecer nº 337/PGF/EA/2010

**7.6 Notificação de não Anuência relacionada com o Art. 229-C da LPI**
O pedido não obteve anuência referente ao disposto no Art. 229 da Lei nº 9.279 de 14 de maio de 1996, conforme redação dada pela Lei nº 10.196, de 14 de fevereiro de 2001 que alterou a Lei nº 9.279 de 14 de maio de 1996, considerando a aprovação dos termos do Parecer nº 337/PGF/EA/2010

**7.7 Notificação de devolução do pedido por não se enquadrar no Art. 229-C da LPI.**
Notificação de devolução do pedido, por não se enquadrar no disposto no Art. 229 da Lei no 9.279 de 14 de maio de 1996, conforme redação dada pela Lei nº 10.196, de 14 de fevereiro de 2001 que alterou a Lei no 9.279 de 14 de maio de 1996.

## 8. Anuidade do Pedido

**8.5 Exigência de Complementação da Retribuição Anual**
O depositante deverá complementar, de acordo com a tabela vigente na data da complementação, o pagamento da retribuição especificada, por meio do formulário FQ002 acompanhado dos comprovantes dos pagamentos correspondentes ao cumprimento de exigência e a complementação da retribuição anual, no valor da retribuição adicional de que trata o art. 84º § 2º da LPI. O não cumprimento no prazo de 60 (sessenta) dias acarretará o arquivamento do pedido.

**8.6 Arquivamento - Art. 86 da LPI**
Arquivado o pedido por falta de pagamento da retribuição anual dentro do prazo ou por não cumprimento de exigência de complementação de pagamento da retribuição. Desta data corre o prazo de 3 (três) meses para o depositante requerer a restauração do andamento do pedido por meio do formulário modelo FQ002 acompanhado dos comprovantes referentes ao pagamento da restauração e conforme o caso: da cópia do pagamento correspondente a retribuição anual paga fora do prazo; do pagamento correspondente a retribuição anual em débito; ou do pagamento correspondente a complementação no valor da retribuição adicional de que trata o art. 84º § 2º da LPI.

**8.7 Restauração**
Notificação quanto à restauração do andamento do pedido.

**8.8 Despacho Anulado (**)**
Anulação do despacho por ter sido indevido.

**8.9 Publicação Anulada**
Anulada a publicação por ter sido indevida

**8.10 Republicação**
Republicação da publicação de qualquer um dos subitens por ter sido efetuada com incorreção.

**8.11 Manutenção do Arquivamento**
Mantido o arquivamento do pedido uma vez que não foi requerida a restauração nos termos do disposto no art. 87 da LPI, encerrando a instância administrativa.

**8.12 Arquivamento Definitivo**

Arquivamento definitivo do pedido e seus certificados se for o caso, por falta do pagamento em mais de uma retribuição anual nos prazos fixados conforme IN 113/2013 e nos Art. 84 e 86 da LPI, não se aplicando a hipótese de restauração prevista no artigo 87 da referida Lei.

## 9. Decisão

**9.1 Deferimento**
Deferido o pedido de patente. Desta data corre o prazo de 60 (sessenta) dias para o pagamento da retribuição para expedição da carta-patente conforme a Resolução 72/2013.
O pagamento desta retribuição poderá ainda ser efetuado dentro de 30 (trinta) dias subsequentes, independente de notificação na RPI mediante pagamento de retribuição específica. O não pagamento da retribuição nos prazos acima determinados acarretará o arquivamento definitivo do pedido.

**9.1.1 Decisão Anulada (**)**
Anulação da decisão de deferimento por ter sido indevida.

**9.1.2 Publicação Anulada**
Anulada a publicação de deferimento por ter sido indevida.

**9.1.3 Republicação**
Republicação da publicação de deferimento por ter sido efetuada com incorreção.

**9.1.4 Retificação**
Retificação da publicação de deferimento por ter sido efetuada com incorreção. Tal publicação não implica na alteração da data do deferimento e nos prazos decorrentes da mesma.

**9.2 Indeferimento**
Indeferido o pedido por não atender aos requisitos legais, conforme parecer técnico que pode ser obtido através do endereço eletrônico www.inpi.gov.br - janela "*e-parecer*". Desta data corre o prazo de 60 (sessenta) dias para eventual recurso do depositante. No caso de pedido de certificado de adição indeferido por não ter o mesmo conceito inventivo, o depositante poderá, no prazo de recurso, requerer a sua transformação em pedido de patente de invenção ou modelo de utilidade, nos termos do Art. 76 § 4º da LPI.

**9.2.1 Decisão Anulada (**)**
Anulação da decisão de indeferimento do pedido por ter sido indevida.

**9.2.2 Publicação Anulada**
Anulada a publicação de indeferimento por ter sido indevida.

**9.2.3 Republicação**
Republicação da publicação de indeferimento por ter sido efetuada com incorreção.

**9.2.4 Manutenção do Indeferimento**
Mantido o indeferimento uma vez que não foi apresentado recurso dentro do prazo legal.

**9.2.4.1 Publicação Anulada**
Anulada a publicação da manutenção do indeferimento por ter sido indevida

## 10. Desistência

**10.1 Desistência Homologada**
Notificação da homologação da desistência do pedido de patente, apresentada pelo depositante, acarretando o encerramento do processo administrativo.

**10.5 Desistência não Homologada**
Notificação da não homologação da desistência do pedido de patente.

**10.6 Despacho Anulado (**)**
Anulação do despacho por ter sido indevido.

**10.7 Publicação Anulada**
Anulada a publicação por ter sido indevida

**10.8 Republicação**
Republicação da publicação de qualquer um dos subitens anteriores por ter sido efetuada com incorreção.

**10.9 Retirada Homologada Art. 29 § 1º da LPI**
Notificação de homologação da retirada do pedido de patente, solicitada pelo depositante.

**10.9.1 Retirada Não Homologada Art. 29 § 1º da LPI**
Notificação de não homologação da retirada do pedido de patente.

## 11. Arquivamento

**11.1 Arquivamento - Art. 33 da LPI**
Arquivado o pedido uma vez que não foi requerido o pedido de exame no prazo previsto no Art. 33 da LPI. Desta data corre o prazo de 60 (sessenta) dias para o depositante requerer o desarquivamento, através do formulário FQ002, mediante pagamento da retribuição específica de desarquivamento e do pagamento do pedido de exame sob pena de arquivamento definitivo.

**11.1.1 Arquivamento definitivo - Art. 33 da LPI**
Arquivado definitivamente o pedido uma vez que não foi requerido o desarquivamento.

**11.2 Arquivamento - Art. 36 §1° da LPI**
Arquivado definitivamente o pedido de patente, uma vez que não foi respondida a exigência formulada.

**11.4 Arquivamento - Art. 38 § 2° da LPI**
Arquivado definitivamente o pedido de patente, uma vez que não foi comprovado o pagamento da retribuição de expedição da carta-patente.

**11.5 Arquivamento - Art. 34 da LPI**
Arquivado o pedido, uma vez que não foram atendidas as exigências previstas no Art. 34 da LPI. Desta data corre o prazo de 60 (sessenta) dias para eventual recurso do interessado.

**11.6 Arquivamento do Pedido-Art. 216 §2° da LPI**
Arquivado definitivamente o pedido de patente, uma vez que não foi apresentada a procuração devida no prazo de 60 (sessenta) dias contados da prática do primeiro ato da parte no processo.

**11.6.1 Arquivamento da Petição-Art. 216 §2º da LPI**
Arquivada a petição, uma vez que não foi apresentada a procuração devida no prazo de 60 (sessenta) dias contados da prática do ato. Desta data corre o prazo de 60 (sessenta) dias para eventual recurso do interessado.

**11.11 Arquivamento - Art. 17 § 2º da LPI**
**Arquivado definitivamente** o pedido de patente, uma vez que foi efetuado depósito posterior nos termos do Art. 17 § 2º da LPI.

**11.12 Art. 26 parágrafo único da LPI**
Arquivado o pedido, uma vez que o requerimento de divisão está em desacordo com o disposto no Art. 26 da LPI. Desta data corre o prazo de 60 (sessenta) dias para eventual recurso ao depositante.

**11.13 Despacho Anulado (**)**
Anulação do despacho de arquivamento do pedido por ter sido indevido.

**11.14 Publicação Anulada**
Anulada a publicação de arquivamento do pedido por ter sido indevida.

**11.15 Republicação**
Republicação da publicação de qualquer um dos subitens anteriores por ter sido efetuada com incorreção.

**11.16 Restauração**
Notificação quanto à restauração do andamento do pedido.

**11.17 Arquivamento do pedido de Certificado de Adição de Invenção – Art. 77 da LPI**
Arquivado o pedido de Certificado de Adição de Invenção uma vez que não há uma patente de invenção da qual o mesmo possa ser acessório.
Desta data corre o prazo de 60 (sessenta) dias para eventual recurso do depositante.

## 12. Recurso

**12.2 Recurso Contra o Indeferimento**
Notificação de interposição de recurso ao Presidente do INPI contra o indeferimento do pedido de patente ou do certificado de adição de invenção, objetivando o reexame da matéria. Desta data corre o prazo de 60 (sessenta) dias para apresentação de contra-razões por qualquer interessado. Poderá ser requerida cópia do recurso através do formulário modelo FQ005.

**12.3 Recurso Contra o Arquivamento**
Notificação de interposição de recurso ao Presidente do INPI contra o arquivamento do pedido de patente, objetivando o reexame da matéria. Desta data corre o prazo de 60 (sessenta) dias para apresentação de contra-razões por qualquer interessado. Poderá ser requerida cópia do recurso através do formulário modelo FQ005.

**12.6 Outros Recursos**
Notificação de interposição de recurso ao Presidente do INPI contra a decisão proferida pela DIRPA, objetivando o reexame da matéria. Desta data corre o prazo de 60 (sessenta) dias para apresentação de contra-razões por qualquer interessado. Poderá ser requerida cópia do recurso através do formulário modelo FQ005.

**12.7 Publicação Anulada**
Anulada a publicação de notificação do recurso por ter sido indevida.

**12.8 Republicação**
Republicação da publicação de qualquer um dos subitens anteriores por ter sido efetuada com incorreção.

## 15. Outros Referentes a Pedidos

**15.7 Petição Não Conhecida**
Não conhecimento da petição apresentada em virtude do disposto nos Arts. 218 ou 219 da LPI.

**15.8 Petição Sustada**
Sustado o conhecimento da petição para aguardar providências necessárias ao seu conhecimento.

**15.9 Perda de Prioridade**

Perda da prioridade reivindicada por não atender às disposições previstas no artigo 16 § 7º da LPI.

**15.10 Mudança de Natureza**
Mudada a natureza e alterado o número do pedido.

**15.11 Alteração de Classificação**
Alterada a classificação do pedido para melhor adequação.

**15.12 Renumeração**
Alterada a numeração por ter sido numerado indevidamente.

**15.14 Notificação de Decisão Judicial**
Notificação de decisão judicial referente ao pedido.

**15.21 Numeração Anulada**
Anulada a numeração do pedido de patente ou certificado de adição de invenção. A documentação ficará a disposição do depositante ou seu procurador pelo prazo de 180 dias desta publicação. A documentação não retirada será descartada.

**15.22 Devolução de Prazo Concedida**
Notificação de devolução de prazo uma vez que não foi possível ciência ao interessado diretamente no processo. Desta data corre o prazo adicional concedido no despacho. O prazo será de, no mínimo 15 (quinze) dias e, no máximo, o prazo legal dos atos correspondentes (Art. 221 da LPI e IN 030 e IN 031/2013).

**15.22.1 Devolução de Prazo Negada**
Negada a solicitação de devolução de prazo uma vez que não ficou comprovada a justa causa conforme definida no Art. 221 da LPI. A cópia do parecer poderá ser obtida através do endereço eletrônico www.inpi.gov.br - janela "*e*-parecer". Desta data corre o prazo de 60 (sessenta) dias para eventual recurso do interessado.

**15.23 Pedido "SUB JUDICE"**
Notificação de ação judicial referente a pedido.

**15.24 Notificação de requerimento de exame prioritário de pedido de patente.**
O exame prioritário do pedido de patente só será iniciado após ter sido atendido o disposto no parágrafo único do art. 31 da LPI e nos arts. 33 e 84 da LPI, bem como transcorridos 24 meses da data de seu depósito, para garantir que todos os pedidosde patente depositados com data anterior já tenham sido publicados.

**15.24.1 Notificação de exame prioritário, de Ofício, de pedido de patente.**
O exame prioritário do pedido de patente só será iniciado após ter sido atendido o disposto no parágrafo único do art. 31 da LPI e nos arts. 33 e 84 da LPI, bem como transcorridos 24 meses da data de seu depósito, para garantir que todos os pedidos de patente depositados com data anterior já tenham sido publicados.

**15.24.2 Concedido o exame prioritário do pedido de patente**
Concedido o exame prioritário do pedido de patente uma vez que o requerimento apresentado atende ao disposto na Resolução INPI nº 68/2013 e na Resolução INPI nº 080/2013.

**15.24.3 Negado o exame prioritário do pedido de patente**
Negado o exame prioritário do pedido de patente uma vez que o requerimento apresentado não atende ao disposto na Resolução INPI nº 68/2013 e na Resolução INPI nº 080/2013.

**15.30 Publicação Anulada**
Anulada a publicação de qualquer um dos subitens anteriores por ter sido indevida.

**15.31 Despacho Anulado (**)**
Anulação do despacho referente a qualquer um dos subitens anteriores por ter sido indevido.

**15.32 Decisão Anulada (**)**
Anulação da decisão referente a qualquer um dos subitens anteriores por ter sido indevida.

**15.33 Republicação**
Republicação da publicação de qualquer um dos subitens anteriores por ter sido efetuada com incorreção.

## 16. Concessão de Patente ou Certificado de Adição de Invenção

**16.1 Concessão de Patente ou Certificado de Adição de Invenção**
Expedição da carta-patente ou do certificado de adição de invenção. O título acha-se à disposição do interessado no setor competente do INPI. Desta data corre o prazo de 6 (seis) meses para interposição de nulidade administrativa por qualquer interessado (Art. 51 da LPI ).O certificado de adição é acessório da patente, tem a data final de vigência desta e a acompanha para todos os efeitos legais.
Para acessar Cartas Patentes ou Certificados de Adição de Invenção concedidos de acordo com o Artigo 38 da Lei 9.279/96, por ocasião da expedição da Carta Patente, através do endereço eletrônico www.inpi.gov.br - janela "*e*-carta".

**16.2 Publicação Anulada**
Anulada a publicação da concessão por ter sido indevida.

**16.3 Retificação**
Retificação da publicação da concessão da patente por ter sido efetuada com incorreção que não impossibilita sua identificação. Tal publicação não implica na alteração da data de publicação da concessão da patente e nos prazos decorrentes da mesma.

**16.4 Concessão Anulada**
Anulada a concessão da patente por ter sido indevida.

## 17.Nulidade Administrativa

**17.1 Notificação de Interposição de Nulidade Administrativa**
Notificação, ao titular da patente, de instauração de processo administrativo de nulidade. Desta data corre o prazo de 60 (sessenta) dias para eventual contestação do titular (Art. 52 da LPI). Poderá ser requerida cópia do processo de nulidade através do formulário modelo FQ005.

**17.2 Publicação Anulada**
Anulação da publicação de notificação da instauração de processo administrativo de nulidade por ter sido indevida.

**17.3 Republicação**
Republicação da publicação de notificação da instauração de processo administrativo de nulidade por ter sido efetuada com incorreção.

## 18. Caducidade

**18.1 Notificação de Pedido de Caducidade**
Notificação, ao titular da patente, da instauração do processo de caducidade por falta de exploração por requerimento de terceiros e/ou de ofício. Poderá ser requerida cópia do processo de caducidade através do formulário modelo FQ005.

**18.3 Caducidade Deferida**
Declarada a caducidade da patente por falta de exploração. Desta data corre o prazo de 60 (sessenta) dias para eventual recurso do titular (Art. 212 da LPI). A decisão da caducidade produzirá efeitos a partir da data do requerimento ou da publicação da instauração de ofício do processo. O parecer pode ser obtido através do endereço eletrônico www.inpi.gov.br - janela "*e*-parecer".

**18.4 Caducidade Indeferida**
Denegado o pedido de caducidade da patente. Desta data corre o prazo de 60 (sessenta) dias para eventual recurso do interessado (Art. 212 da LPI). O parecer pode ser obtido através do endereço eletrônico www.inpi.gov.br - janela "*e*-parecer".

**18.5 Recurso contra o Deferimento da Caducidade**
Interposição de recurso ao Presidente do INPI contra o deferimento do pedido de caducidade, objetivando o reexame da matéria. Desta data corre o prazo de 60 (sessenta) dias para eventual contestação do interessado. Poderá ser requerida cópia do recurso através do formulário modelo FQ005.

**18.6 Recurso contra o Indeferimento da Caducidade**
Interposição de recurso ao Presidente do INPI contra o indeferimento do pedido de caducidade, objetivando o reexame da matéria. Poderá ser requerida cópia do recurso através do formulário modelo FQ005.

**18.10 Desistência de Caducidade**
Notificação de desistência do pedido de caducidade.

**18.11 Decisão Anulada (**)**
Anulação da decisão da caducidade por ter sido indevida.

**18.12 Publicação Anulada**
Anulada a publicação de qualquer um dos subitens anteriores por ter sido indevida.

**18.13 Republicação**
Republicação da publicação de qualquer um dos subitens anteriores por ter sido efetuada com incorreção.

## 19. Notificação de Decisão Judicial

**19.1 Notificação de Decisão Judicial**
Comunicação de decisão judicial referente à patente.

**19.2 Publicação Anulada**
Anulada a publicação de comunicação de decisão judicial por ter sido indevida.

**19.3 Retificação**
Retificação da publicação de comunicação de decisão judicial ter sido efetuada com incorreção.

## 21. Extinção de Patente e Certificado de Adição de Invenção

**21.1 Extinção - Art. 78 inciso I da LPI**
Notificação da extinção da patente e seus certificados, se for o caso, pela expiração do prazo de vigência de proteção legal.

**21.2 Extinção - Art 78 inciso II da LPI**
Notificação da extinção da patente e seus certificados, se for o caso, pela homologação da renúncia apresentada pelo seu titular. Homologada a renúncia, a patente será considerada extinta na data da apresentação da renúncia.

**21.6 Extinção da patente para fins da restauração nos termos do art. 87 da LPI.**
Extinção da patente por falta de pagamento da retribuição anual, por pagamento da retribuição anual fora do prazo ou por não cumprimento de exigência de complementação de pagamento da retribuição anual. Desta data corre o prazo de 3 (três) meses para o titular requerer a restauração da patente. A restauração deve ser requerida por meio do formulário FQ002, acompanhado dos comprovantes dos pagamentos correspondentes à restauração e a retribuição anual ou sua complementação no valor da retribuição adicional de que trata o art. 84º § 2º da LPI, sob pena da manutenção da extinção de acordo com o disposto no inciso IV do art. 78 da LPI.

**21.7 Extinção - Art. 78 inciso V da LPI**
Notificação da extinção da patente e seus certificados, se for o caso, uma vez que após solicitação do INPI o titular deixou de comprovar a obrigação decorrente do Art. 217 da LPI.

**21.8 Despacho Anulado (**)**
Anulação do despacho da extinção da patente por ter sido indevido.

**21.9 Publicação Anulada**
Anulada a publicação de qualquer um dos subitens anteriores por ter sido indevida.

**21.10 Republicação**
Republicação da publicação de qualquer um dos subitens anteriores por ter sido efetuada com incorreção.

## 22. Outros Referentes a Patentes e Certificados de Adição de Invenção

**22.2 Petição Não Conhecida**
Não conhecimento da petição apresentada em virtude do disposto nos Arts. 218 ou 219 da LPI.

**22.3 Petição Sustada**
Sustado o conhecimento da petição para aguardar providências necessárias ao seu conhecimento.

**22.4 Pedido de Licença Compulsória Para Exploração de Patente**
Notificação de requerimento de licença compulsória para exploração da patente e seus certificados, se for o caso, face ao disposto no Art. 68 da LPI. Desta data corre o prazo de 60 (sessenta) dias para manifestação do titular. Ver publicação correspondente na seção da Diretoria de Transferência de Tecnologia.

**22.5 Exigências Diversas**
Formulada exigência para adequação ou cumprimento de disposições legais no prazo de 60 (sessenta) dias desta data. Caso a exigência não tenha sido explicitada no despacho da RPI, o parecer pode ser obtido através do endereço eletrônico www.inpi.gov.br - janela "*e-parecer*".

**22.10 Outros Recursos**
Notificação de interposição de recurso ao Presidente do INPI contra a decisão proferida pela DIRPA, objetivando o reexame da matéria. Desta data corre o prazo de 60 (sessenta) dias para eventual contestação do interessado. Poderá ser requerida cópia do recurso através do formulário modelo FQ005.

**22.11 Devolução de Prazo**
Notificação de devolução de prazo uma vez que não foi possível ciência ao interessado diretamente no processo. Desta data corre o prazo adicional concedido no despacho. O prazo será de, no mínimo 15 (quinze) dias e, no máximo, o prazo legal dos atos correspondentes (Art. 221 da LPI e IN 030 e IN 031/2013).

**22.12 Oferta de Licença de Patente**
Notificação de oferta de licença (ou renovação da mesma) para exploração da patente (Art. 64 § 1º da LPI). O interessado poderá obter cópia na íntegra das condições contratuais oferecidas pelo titular mediante solicitação através do formulário modelo FQ005.

**22.13 Desistência da Oferta de Licença**
Notificação da desistência da oferta de licença pelo titular (Art. 64 § 4º).

**22.14 Arquivamento da Petição-Art. 216 §2º da LPI**
Arquivada a petição, uma vez que não foi apresentada a procuração devida no prazo de 60 (sessenta) dias contados da prática do ato. Desta data corre o prazo de 60 (sessenta) dias para eventual recurso do interessado.

**22.15 Patente "SUB JUDICE"**
Notificação de ação judicial referente a patente.

**22.20 Publicação Anulada**
Anulada a publicação de qualquer um dos subitens anteriores por ter sido indevida.

**22.21 Despacho Anulado (**)**
Anulação do despacho referente a qualquer um dos subitens anteriores por ter sido indevido.

**22.22 Decisão Anulada (**)**
Anulação da decisão referente a qualquer um dos subitens anteriores por ter sido indevida.

**22.23 Republicação**
Republicação da publicação de qualquer um dos subitens anteriores por ter sido efetuada com incorreção.

## 23. Processamento de Pedidos Segundo Artigos 230 e 231 da Lei 9279/96

**23.1 Notificação de Pedido Depositado**

**23.1.1 Notificação de Depósito de Pedido Dividido**
Notificação de pedido dividido de um pedido depositado anteriormente. Em relação ao pedido original, o pedido dividido tem a mesma data de depósito. O pedido dividido é considerado como estando na mesma fase processual do pedido original.

**23.2 Exigência**
Suspenso andamento do pedido que,para instrução regular, aguardará o atendimento da exigência formulada em 90 ( noventa ) dias, desta data

**23.3 Publicação do Pedido para Manifestação de Terceiros**
Publicado o pedido uma vez que já foi apresentada a declaração de não comercialização até a data do depósito. Desta data corre o prazo de 90 (noventa) dias para apresentação, por qualquer interessado, de manifestação quanto ao atendimento ao disposto no caput do art. 230 da Lei 9279/96.

**23.4 Notificação para Contestação do Depositante**

**23.5 Anuidade**

**23.6 Arquivamento**

**23.7 Denegação do Pedido**

**23.8 Recurso**

**23.9 Expedição da Patente**

**23.10 Publicação Anulada**

**23.11 Republicação**

**23.12 Retificação**

**23.13 Deferimento**
Deferido o pedido. Desta data corre o prazo de 60 (sessenta) dias para o pagamento da retribuição para expedição da carta-patente. O pagamento desta retribuição, poderá ainda ser efetuado dentro dos 30 (trinta) dias subsequentes, independente de notificação da RPI. O não pagamento e sua comprovação nos prazos acima acarretará o arquivamento definitivo do pedido.

**23.14 Decisão Anulada**

**23.15 Expedição Anulada**

**23.16 Outros**

**23.17 Ciência Relacionada com o Art. 229 da LPI**
O exame técnico concluiu que o pedido atende aos requisitos estabelecidos pelos artigos 229 a 231 da LPI. O deferimento do mesmo está condicionado à obtenção da anuência de que trata o art. 229 da LPI da Lei 9.279/96, conforme redação dada pela Lei 10.196/2001

**23.18 Notificação de Interposição de Nulidade Administrativa**
Notificação ao titular da patente, de instauração de processo administrativo de nulidade. Desta data corre o prazo de 60 (sessenta) dias para eventual contestação do titular (Art. 52 da LPI). Poderá ser requerida cópia do processo de nulidade através do formulário modelo FQ005.

**23.19 Extinção – Art. 78 da LPI**
Notificação da extinção da patente pipeline pela expiração do prazo de vigência de proteção legal.

## 24. Anuidade de Patente

**24.2 Exigência de Complementação da Retribuição Anual**
O titular deverá complementar, de acordo com a tabela vigente na data da complementação, o recolhimento da retribuição anual especificada, por meio do formulário modelo FQ002 acompanhado dos comprovantes dos pagamentos correspondentes ao cumprimento da exigência e a complementação da retribuição anual no valor da retribuição adicional de que trata o art. 84º § 2º da LPI. O não cumprimento no prazo de 60 (sessenta) dias acarretará a extinção da patente nos termos do no art. 87 da LPI.

**24.4 Restauração**
Notificação quanto à restauração da patente.

**24.5 Despacho Anulado (**)**
Anulação do despacho referente a qualquer um dos subitens por ter sido indevido.

**24.6 Publicação Anulada**
Anulação da publicação referente a qualquer um dos subitens por ter sido indevida.

**24.7 Republicação**
Republicação da publicação de qualquer um dos subitens por ter sido efetuada com incorreção.

**24.8 Extinção Definitiva - Art. 78 inciso IV da LPI**
Extinção definitiva da patente e seus certificados se for o caso, por falta do pagamento em mais de uma retribuição anual nos prazos fixados conforme IN 113/2013 e nos Art. 84 e 86 da LPI, não se aplicando a hipótese de restauração prevista no artigo 87 da referida Lei.

**24.10 Manutenção da Extinção - Art. 78 inciso IV da LPI**
Mantida a extinção da patente e seus certificados, se for o caso, uma vez que não foi requerida a restauração nos termos do disposto no art. 87 da LPI, encerrando a instância administrativa. A patente é considerada extinta na data final do prazo legal (nove meses) do primeiro pagamento devido que deixou de ser efetuado.

## 25. Anotação de Alteração de nome e/ou sede, de Transferência e de Limitação ou Ônus de Pedido, Patente e Certificado de Adição de Invenção.

**25.1 Transferência Deferida**
Notificação do deferimento da transferência requerida. Desta data corre o prazo de 60 (sessenta) dias para eventual recurso do interessado.

**25.2 Transferência Indeferida**
Notificação do indeferimento da transferência requerida. Desta data corre o prazo de 60 (sessenta) dias para eventual recurso do interessado.

**25.3 Transferência em Exigência**
Exigência referente ao pedido de transferência requerida. Desta data corre o prazo de 60 (sessenta) dias para cumprimento da exigência formulada, sob pena de indeferimento da transferência.

**25.4 Alteração de Nome Deferida**
Notificação do deferimento da alteração de nome requerida. Desta data corre o prazo de 60 (sessenta) dias para eventual recurso do interessado.

**25.5 Alteração de Nome Indeferida**
Notificação do indeferimento da alteração de nome requerida. Desta data corre o prazo de 60 (sessenta) dias para eventual recurso do interessado.

**25.6 Alteração de Nome em Exigência**
Exigência referente ao pedido de alteração de nome requerida. Desta data corre o prazo de 60 (sessenta) dias para cumprimento da exigência formulada, sob pena de indeferimento da alteração.

**25.7 Alteração de Sede Deferida**
Notificação do deferimento da alteração de Sede requerida. Desta data corre o prazo de 60 (sessenta) dias para eventual recurso do interessado.

**25.8 Alteração de Sede Indeferida**
Notificação do indeferimento da alteração de Sede requerida. Desta data corre o prazo de 60 (sessenta) dias para eventual recurso do interessado.

**25.9 Alteração de Sede em Exigência**
Exigência referente ao pedido de alteração de Sede requerida. Desta data corre o prazo de 60 (sessenta) dias para cumprimento da exigência formulada, sob pena de indeferimento da alteração.

**25.10 Despacho Anulado (**)**
Anulação do despacho referente a qualquer um dos subitens anteriores por ter sido indevido.

**25.11 Republicação**
Republicação da publicação de qualquer um dos subitens anteriores por ter sido indevida.

**25.12 Publicação Anulada**
Anulada a publicação de qualquer um dos subitens anteriores por ter sido efetuada com incorreção.

**25.13 Anotação de Limitação ou Ônus**
Notificação referente à anotação de limitação ou ônus conforme indicado no complemento

## 26. Opinião Preliminar sobre a Patenteabilidade - Programa Piloto.

**26.1 – Pedido Apto**
Comunicação ao depositante que o pedido está apto a participar do Programa Piloto de Opinião Preliminar sobre a Patenteabilidade.

**26.2 – Pedido Irregular**
Comunicação ao depositante que o pedido não está apto a participar do Programa Piloto de Opinião Preliminar sobre a Patenteabilidade.

**26.3 – Pedido Excedente**
Comunicação ao depositante que o pedido excedeu o limite de vagas no Programa Piloto de Opinião Preliminar sobre a Patenteabilidade.

**26.4 – Opinião Preliminar sobre a Patenteabilidade**
Comunicação ao depositante da "Opinião Preliminar sobre a Patenteabilidade".

**26.5 – Republicação**
Republicação da publicação por ter sido efetuada com incorreções.

**26.6 – Retificação**
Retificação da publicação por ter sido efetuada com incorreção que não impossibilita sua identificação. Tal publicação não implica em alteração da data de publicação e nos prazos decorrentes da mesma.

**26.7 – Publicação anulada**
Anulada a publicação por ter sido indevida.

## 27. Patentes Verdes – Programa Piloto.

**27.1 Notificação de Solicitação para Participação no Programa de Patentes Verdes**

**27.2 Solicitação Concedida**
O pedido está apto a participar do Programa de Patentes Verdes.

**27.3 Solicitação Negada**
O pedido não está apto a participar do Programa de Patentes Verdes. Desta data corre o prazo de 60 (sessenta) dias para eventual recurso do interessado.

**27.4 Solicitação Excedente**
O pedido excedeu o limite das solicitações concedidas no Programa de Patentes Verdes.

**27.5 Republicação**
Republicação da publicação por ter sido efetuada com incorreções.

**27.6 Retificação**
Retificação da publicação por ter sido efetuada com incorreção que não impossibilita sua identificação. Tal publicação não implica em alteração da data de publicação e nos prazos decorrentes da mesma.

**27.7 Publicação Anulada**
Anulada a publicação por ter sido indevida.

## PR. INPI - Presidência

**Nulidade Administrativa - Intimação para Manifestação**
Notificação ao titular da patente e ao requerente da nulidade, da emissão de parecer do INPI para manifestação. A manifestação deverá ser apresentada no prazo de 60(sessenta) dias, desta data após o que o processo será decidido. O parecer pode ser obtido através do endereço eletrônico www.inpi.gov.br - janela "*e*-parecer".

**Nulidade Administrativa - Decisão**
A decisão da nulidade encerra a instância administrativa.

**Recurso – Exigência**

**Recurso - Exigência - Art. 214 da LPI**
Formulada exigência para complementação das razões oferecidas a título de recurso no prazo de 60 (sessenta) dias desta data. Havendo ou não manifestação sobre a exigência dar-se-á prosseguimento ao exame do recurso. Caso a exigência não tenha sido explicitada no despacho da RPI, O parecer pode ser obtido através do endereço eletrônico www.inpi.gov.br - janela "*e*-parecer".

**Recurso - Decisão**
A decisão do recurso é final e irrecorrível na esfera administrativa.

## Considerações Finais

**Solicitação de Cópias:**

1 - Os pedidos de fotocópias podem ser solicitados na sede do INPI/RJ ou nas delegacias e representações do INPI constantes da primeira página da RPI.

*(*) Quando a republicação se referir a item de publicação que envolva o prazo para tomada de providências, o prazo contar-se-á a partir da data da republicação.*

*(**) A toda publicação que envolva anulação de ato ou despacho caberá justificativa no processo adminstrativo.*

## Códigos para Identificação de Dados Bibliográficos (INID)

(11) Número da Patente

(21) Número do Pedido
(22) Data do Depósito
(30) Dados da Prioridade Unionista (data de depósito, país, número)
(43) Data da Publicação do Pedido

(45) Data da Concessão da Patente/Certificado de Adição de Invenção
(51) Classificação Internacional
(52) Classificação Nacional

(54) Título
(57) Resumo
(61) Dados do Pedido ou patente principal do qual o presente é uma adição (número e data de depósito)

(62) Dados do pedido original do qual o presente é uma divisão (número e dadta de depósito)
(66) Dados da Prioridade Interna (número e data de depósito)
(71) Nome do Depositante
(72) Nome do Inventor
(73) Nome do Titular
(74) Nome do Procurador
(81) Países Designados
(85) Data do Início da Fase Nacional
(86) Número, Idioma e Data do Depósito Internacional
(87) Número, Idioma e Data da Publicação Internacional

# Diretoria de Patentes - DIRPA

## Tabela de Códigos de Despachos de Pedidos e Patentes (incluindo as de MI/DI expedidas na vigência da LEI 5772/71)

## Período de Transição - LEI 5772/71 (CPI)

RPI 2312 de 28/04/2015

**11.30 Arquivamento Definitivo – Art.** 18 § 1º da Lei 5772/71

Notificação da **retirada definitiva** do pedido de patente uma vez que não foi requerido o pedido de exame no prazo previsto pelo Art 18 § 1º, tendo o prazo expirado na vigência da Lei 5772/71.

**11.31 Arquivamento Definitivo - Falta de Cumprimento de Exigência**

Notificação do **arquivamento definitivo** do pedido uma vez que não houve manifestação do depositante quanto à exigência formal; exigência técnica ou exigência referente ao Art. 20, tendo o prazo de cumprimento expirado na vigência da Lei 5772/71.

**12.1 Recurso Contra o Deferimento**

Notificação de recurso, interposto na vigência da Lei 5772/71, contra o deferimento do pedido de patente, objetivando o reexame da matéria. Desta data corre o prazo de 60 (sessenta) dias para eventual contestação do depositante. Poderá ser requerida cópia do recurso através do formulário modelo FQ005.

**13.1 Notificação para Pagamento da Retribuição Relativa à Expedição da Carta-Patente dos Pedidos Deferidos na Vigência da Lei 5772/71**

Desta data corre o prazo de 60 (sessenta) dias para o pagamento e comprovação de retribuição para expedição da carta-patente. O não pagamento e sua comprovação no prazo acima determinado acarretará o **arquivamento definitivo** do pedido.

**13.2 Publicação Anulada**

Anulação da publicação de notificação para recolhimento por ter sido indevida.

**15.1 Arquivamento do Pedido de Patente por Comprovação e Recolhimento Intempestivo de Anuidade - AN 082/86 item 4.1**

Notificação do arquivamento automático do pedido de patente, ocorrido durante a vigência da Lei 5772/71, por intempestividade de comprovação e recolhimento de anuidade. Desta data corre o prazo de 60 (sessenta) dias para o depositante requerer a restauração do andamento do pedido através do formulário modelo 1.02, com o recolhimento correspondente à restauração.

**15.2 Arquivamento do Pedido de Patente por Comprovação Intempestiva de Anuidade - AN 082/86 item 4.1**

Notificação do arquivamento automático do pedido de patente, ocorrido durante a vigência da Lei 5772/71, por intempestividade de comprovação de anuidade. Desta data corre o prazo de 60 (sessenta) dias para o depositante requerer a restauração do andamento do pedido através do formulário modelo FQ002, com o recolhimento correspondente à restauração.

**15.3 Arquivamento do Pedido de Patente por Falta de Comprovação e Recolhimento de Anuidade - AN 082/86 item 4.1**

Notificação do arquivamento automático do pedido de patente, ocorrido durante a vigência da Lei 5772/71, por falta de comprovação e recolhimento de anuidade. Desta data corre o prazo de 60 (sessenta) dias para o depositante requerer a restauração do andamento do pedido através do formulário modelo FQ002, com o recolhimento correspondente à restauração, devendo anexar a guia de recolhimento referente à anuidade devida. No caso de arquivamento indevido, o depositante deverá, no prazo acima, apresentar o comprovante de recolhimento tempestivo, através do formulário modelo FQ002, isento de retribuição.

**15.3.1 Aquivamento do pedido de patente de Modelo ou Desenho Industrial por falta de recolhimento de anuidade/comprovação – AN 082/86 item 4.1**

Notificação do arquivamento automático do pedido de patente, ocorrido durante a vigência da Lei 5772/71, por falta de recolhimento/comprovação de anuidade. Desta data corre o prazo de 60 (sessenta) dias para o depositante requerer a restauração do andamento do pedido através do formulário FQ002, com o recolhimento correspondente à restauração, não sendo necessário o recolhimento da(s) anuidade(s). No caso de arquivamento indevido, o depositante deverá, no prazo acima, apresentar o comprovante do recolhimento tempestivo através do formulário modelo FQ002, isento de retribuição.

**15.4 Arquivamento do Pedido de Patente por Falta de Comprovação e Recolhimento de Anuidade e Comprovação e Recolhimento Intempestivo de Anuidade - AN 082/86 item 4.1**

Notificação do arquivamento automático do pedido de patente, ocorrido durante a vigência da Lei 5772/71, por falta e por intempestividade de comprovação e recolhimento de anuidade. Desta data corre o prazo de 60 (sessenta) dias para o depositante requerer a restauração do andamento do pedido através do formulário modelo FQ002, com o recolhimento correspondente à restauração, devendo anexar a guia de recolhimento referente à anuidade devida. No caso de arquivamento indevido, o depositante deverá, no prazo acima, apresentar o comprovante de comprovação e recolhimento tempestivo, através do formulário modelo FQ002, isento de retribuição.

**15.13 Extinção da Garantia de Prioridade**

Notificação da extinção da garantia de prioridade por não ter sido requerido o privilégio dentro dos prazos previstos no Art 7º da Lei 5772/71.

**18.2 Caducidade - Art 50 da Lei 5772/71**

Notificação de caducidade automática da patente por não ter sido efetuada a comprovação do pagamento da respectiva anuidade no prazo legal encerrado na vigência da Lei 5772/71.

**MDIC - MINISTÉRIO DO DESENVOLVIMENTO, INDÚSTRIA E COMÉRCIO EXTERIOR**

**Recurso - Interposição**

Notificação de interposição, na vigência da Lei 5772/71, de recurso ao Ministro do Desenvolvimento, Indústria e Comércio Exterior contra a decisão proferida pelo Presidente do INPI, objetivando o reexame da matéria.

**Recurso - Decisão**

A decisão do recurso, interposto na vigência da Lei 5772/71, pelo Ministério do Desenvolvimento, Indústria e Comércio Exterior encerra a instância administrativa..

# DIRETORIA DE PATENTES - DIRPA

# Índice Numérico Remissivo de Pedidos, Patentes (incluindo as de MI/DI expedidas na vigência da Lei 5772/71) e Certificados de Adição de Invenção

RPI 2312 de 28/04/2015

| | | |
|---|---|---|
| BR 102012000497-6 | 3.1 | 36 |
| BR 102012000696-0 | 3.1 | 36 |
| BR 102012000782-7 | 3.1 | 36 |
| BR 102012000819-0 | 17.1 | 92 |
| BR 102012004263-0 | 15.24 | 88 |
| BR 102012006204-6 | 25.4 | 95 |
| BR 102012006543-6 | 25.4 | 95 |
| BR 102012006544-4 | 25.4 | 95 |
| BR 102012006593-2 | 15.24 | 88 |
| BR 102012006722-6 | 8.8 | 81 |
| BR 102012008716-2 | 15.24 | 88 |
| BR 102012010461-0 | 25.4 | 95 |
| BR 102012013863-8 | 16.1 | 89 |
| BR 102012016477-9 | 25.5 | 96 |
| BR 102012017185-6 | 7.5 | 75 |
| BR 102012018997-6 | 3.1 | 37 |
| BR 102012019195-4 | 3.1 | 37 |
| BR 102012019427-9 | 3.1 | 37 |
| BR 102012019428-7 | 3.1 | 37 |
| BR 102012019436-8 | 3.1 | 38 |
| BR 102012019450-3 | 3.1 | 38 |
| BR 102012019499-6 | 3.1 | 38 |
| BR 102012019800-2 | 3.1 | 38 |
| BR 102012019989-0 | 3.1 | 38 |
| BR 102012020121-6 | 3.1 | 39 |
| BR 102012020231-0 | 3.1 | 39 |
| BR 102012020463-0 | 3.1 | 39 |
| BR 102012021010-0 | 3.1 | 39 |
| BR 102012021027-4 | 3.1 | 40 |
| BR 102012021052-5 | 3.1 | 40 |
| BR 102012021082-7 | 3.1 | 40 |
| BR 102012021255-2 | 3.1 | 40 |
| BR 102012021606-0 | 2.1 | 61 |
| BR 102012022546-8 | 3.1 | 41 |
| BR 102012022860-2 | 15.11 | 88 |
| BR 102012023359-2 | 3.1 | 41 |
| BR 102012024830-1 | 25.4 | 95 |
| BR 102012025303-8 | 3.1 | 41 |
| BR 102012025313-5 | 3.1 | 41 |
| BR 102012026965-1 | 25.4 | 95 |
| BR 102012027510-4 | 25.3 | 95 |
| BR 102012027984-3 | 2.1 | 61 |
| BR 102012029099-5 | 25.1 | 94 |
| BR 102012029860-0 | 2.6 | 67 |
| BR 102012030062-1 | 25.4 | 95 |
| BR 102012031841-5 | 27.2 | 97 |
| BR 102012032870-4 | 3.1 | 42 |
| BR 102012032874-7 | 3.1 | 42 |
| BR 102012032928-0 | 3.1 | 42 |
| BR 102012032950-6 | 3.1 | 42 |
| BR 102012032982-4 | 3.1 | 43 |
| BR 102012033001-6 | 3.1 | 43 |
| BR 102012033032-6 | 3.1 | 43 |
| BR 102012033056-3 | 3.1 | 43 |
| BR 102012033058-0 | 3.1 | 44 |
| BR 102012033061-0 | 3.1 | 44 |
| BR 102012033062-8 | 3.1 | 44 |
| BR 102012033066-0 | 3.1 | 44 |
| BR 102012033101-2 | 3.1 | 45 |
| BR 102012033181-0 | 3.1 | 45 |
| BR 102012033202-7 | 3.1 | 45 |
| BR 102012033302-3 | 2.5 | 66 |
| BR 102012033372-4 | 3.1 | 45 |
| BR 102012033387-2 | 3.1 | 46 |
| BR 102012033416-0 | 3.1 | 46 |
| BR 102012033434-8 | 3.1 | 46 |
| BR 102012033460-7 | 3.1 | 46 |
| BR 102013000205-4 | 15.24 | 88 |
| BR 102013000276-3 | 16.1 | 89 |
| BR 102013001292-0 | 9.2 | 83 |
| BR 102013001442-7 | 15.24 | 88 |
| BR 102013001657-8 | 3.1 | 46 |
| BR 102013001809-0 | 15.24 | 88 |
| BR 102013002190-3 | 2.5 | 66 |
| BR 102013002881-9 | 15.24 | 88 |
| BR 102013003088-0 | 15.24 | 88 |
| BR 102013004143-2 | 2.1 | 61 |
| BR 102013004649-3 | 3.1 | 47 |
| BR 102013005785-1 | 3.1 | 47 |
| BR 102013007767-4 | 2.1 | 62 |
| BR 102013007837-9 | 2.1 | 62 |
| BR 102013007843-3 | 2.1 | 62 |
| BR 102013007859-0 | 2.1 | 62 |
| BR 102013008294-5 | 25.2 | 94 |
| BR 102013008929-0 | 15.24 | 88 |
| BR 102013009102-2 | 2.5 | 66 |
| BR 102013012549-0 | 25.4 | 95 |
| BR 102013016924-2 | 2.1 | 62 |
| BR 102013017872-1 | 2.1 | 62 |
| BR 102013017882-9 | 2.1 | 62 |
| BR 102013017907-8 | 2.1 | 62 |
| BR 102013018761-5 | 2.1 | 62 |
| BR 102013019137-0 | 2.1 | 62 |
| BR 102013020570-2 | 2.1 | 62 |
| BR 102013020572-9 | 2.10 | 68 |
| BR 102013021210-5 | 27.2 | 97 |
| BR 102013022966-0 | 2.10 | 68 |
| BR 102013023424-9 | 2.6 | 67 |
| BR 102013023498-2 | 2.5 | 66 |
| BR 102013024443-0 | 2.10 | 68 |
| BR 102013025318-9 | 2.1 | 62 |
| BR 102013025319-7 | 2.1 | 62 |
| BR 102013026927-1 | 3.1 | 47 |
| BR 102013030270-8 | 2.10 | 68 |
| BR 102013032219-9 | 2.1 | 62 |
| BR 102013032429-9 | 2.1 | 62 |
| BR 102013032447-7 | 2.1 | 62 |
| BR 102013032448-5 | 2.1 | 62 |
| BR 102013032620-8 | 2.1 | 62 |
| BR 102013032750-6 | 2.5 | 66 |
| BR 102013032783-2 | 2.1 | 62 |
| BR 102013033221-6 | 2.5 | 66 |
| BR 102013033251-8 | 2.1 | 62 |
| BR 102013033274-7 | 2.1 | 62 |
| BR 102013033403-0 | 2.1 | 62 |
| BR 102014001201-0 | 2.1 | 62 |
| BR 102014001384-9 | 2.1 | 62 |
| BR 102014001638-4 | 2.1 | 62 |
| BR 102014001649-0 | 2.1 | 62 |
| BR 102014001686-4 | 2.1 | 62 |
| BR 102014002235-0 | 2.5 | 66 |
| BR 102014002308-9 | 2.1 | 62 |
| BR 102014002317-8 | 2.1 | 62 |
| BR 102014002343-7 | 2.1 | 62 |
| BR 102014003372-6 | 2.1 | 62 |
| BR 102014003411-0 | 2.1 | 62 |
| BR 102014003417-0 | 2.5 | 66 |
| BR 102014003593-1 | 2.1 | 62 |
| BR 102014003837-0 | 2.1 | 62 |
| BR 102014003850-7 | 2.1 | 62 |
| BR 102014003852-3 | 2.1 | 62 |
| BR 102014003905-8 | 2.1 | 62 |
| BR 102014010486-0 | 2.1 | 62 |
| BR 102014010488-7 | 2.1 | 62 |
| BR 102014010490-9 | 2.1 | 62 |
| BR 102014010508-5 | 2.1 | 62 |
| BR 102014010514-0 | 2.1 | 62 |
| BR 102014010536-0 | 2.1 | 62 |
| BR 102014010549-2 | 2.1 | 62 |
| BR 102014013446-8 | 2.5 | 66 |
| BR 102014014794-2 | 2.5 | 66 |
| BR 102014015847-2 | 2.1 | 62 |
| BR 102014016382-4 | 2.1 | 62 |
| BR 102014016383-2 | 2.1 | 62 |
| BR 102014016396-4 | 2.5 | 66 |
| BR 102014016651-3 | 2.1 | 62 |
| BR 102014017177-0 | 2.1 | 62 |
| BR 102014017658-6 | 2.5 | 66 |
| BR 102014017662-4 | 2.5 | 66 |
| BR 102014017774-4 | 2.5 | 66 |
| BR 102014017848-1 | 2.1 | 62 |
| BR 102014018054-0 | 15.12 | 88 |
| BR 102014018251-9 | 2.1 | 63 |
| BR 102014018451-1 | 2.5 | 66 |
| BR 102014018452-0 | 2.5 | 66 |
| BR 102014018830-4 | 2.1 | 63 |
| BR 102014018929-7 | 2.1 | 63 |
| BR 102014019153-4 | 2.5 | 66 |
| BR 102014019412-6 | 2.1 | 63 |
| BR 102014019893-8 | 2.5 | 66 |
| BR 102014019997-7 | 2.1 | 63 |
| BR 102014020291-9 | 2.1 | 63 |
| BR 102014020868-2 | 2.1 | 63 |
| BR 102014021155-1 | 2.1 | 63 |
| BR 102014021443-7 | 2.1 | 63 |
| BR 102014025409-9 | 2.1 | 63 |
| BR 102014025415-3 | 2.5 | 66 |
| BR 102014025421-8 | 2.1 | 63 |
| BR 102014025423-4 | 2.5 | 66 |
| BR 102014025424-2 | 2.1 | 63 |
| BR 102014025432-3 | 2.1 | 63 |
| BR 102014025465-0 | 2.1 | 63 |
| BR 102014025558-3 | 2.5 | 66 |
| BR 102014025562-1 | 2.1 | 63 |
| BR 102014025566-4 | 2.1 | 63 |
| BR 102014025569-9 | 2.5 | 67 |
| BR 102014025574-5 | 2.1 | 63 |
| BR 102014025577-0 | 2.1 | 63 |
| BR 102014025578-8 | 2.1 | 63 |
| BR 102014025579-6 | 2.1 | 63 |
| BR 102014025583-4 | 2.1 | 63 |
| BR 102014025587-7 | 2.1 | 63 |
| BR 102014025601-6 | 2.1 | 63 |
| BR 102014025604-0 | 2.1 | 63 |
| BR 102014025616-4 | 2.1 | 63 |
| BR 102014025619-9 | 2.1 | 63 |
| BR 102014025650-4 | 2.1 | 63 |
| BR 102014025671-7 | 2.1 | 63 |
| BR 102014025674-1 | 2.1 | 63 |
| BR 102014025715-2 | 2.1 | 63 |
| BR 102014025717-9 | 2.1 | 63 |
| BR 102014025739-0 | 2.1 | 63 |
| BR 102014025747-0 | 2.1 | 63 |
| BR 102014025759-4 | 2.1 | 63 |
| BR 102014025764-0 | 2.1 | 63 |
| BR 102014025812-4 | 2.5 | 67 |
| BR 102014025825-6 | 2.5 | 67 |
| BR 102014025828-0 | 2.5 | 67 |
| BR 102014025834-5 | 2.1 | 63 |
| BR 102014025856-6 | 2.1 | 63 |
| BR 102014025858-2 | 2.1 | 63 |
| BR 102014025869-8 | 2.1 | 63 |
| BR 102014025872-8 | 2.1 | 63 |
| BR 102014025970-8 | 2.1 | 63 |
| BR 102014026048-0 | 2.1 | 63 |
| BR 102014026059-5 | 2.1 | 63 |
| BR 102014026112-5 | 2.1 | 63 |
| BR 102014026116-8 | 2.1 | 63 |
| BR 102014026122-2 | 2.1 | 63 |
| BR 102014026134-6 | 2.1 | 63 |
| BR 102014026140-0 | 2.1 | 64 |
| BR 102014026141-9 | 2.1 | 64 |
| BR 102014026159-1 | 2.1 | 64 |
| BR 102014026173-7 | 2.1 | 64 |
| BR 102014026185-0 | 2.1 | 64 |
| BR 102014026190-7 | 2.1 | 64 |
| BR 102014026191-5 | 2.1 | 64 |
| BR 102014026227-0 | 2.1 | 64 |
| BR 102014026237-7 | 2.1 | 64 |
| BR 102014026239-3 | 2.1 | 64 |
| BR 102014026246-6 | 2.1 | 64 |
| BR 102014026249-0 | 2.1 | 64 |
| BR 102014026281-4 | 2.1 | 64 |
| BR 102014026295-4 | 2.5 | 67 |
| BR 102014026299-7 | 2.1 | 64 |
| BR 102014026338-1 | 2.1 | 64 |
| BR 102014029765-0 | 2.1 | 64 |
| BR 102014031042-8 | 2.1 | 64 |
| BR 102014031491-1 | 2.1 | 64 |
| BR 102014031514-4 | 2.1 | 64 |
| BR 102014031532-2 | 2.1 | 64 |
| BR 102014031533-0 | 2.1 | 64 |
| BR 102014031535-7 | 2.1 | 64 |
| BR 102014031732-5 | 2.5 | 67 |
| BR 102014031735-0 | 2.1 | 64 |
| BR 102014031736-8 | 2.1 | 64 |
| BR 102014031737-6 | 2.1 | 64 |
| BR 102014031744-9 | 2.5 | 67 |
| BR 102014031751-1 | 2.1 | 64 |
| BR 102014031764-3 | 2.10 | 68 |
| BR 102014031766-0 | 2.1 | 64 |
| BR 102014031767-8 | 2.1 | 64 |
| BR 102014032386-4 | 2.1 | 64 |
| BR 102014032387-2 | 2.1 | 64 |
| BR 102014032390-2 | 2.1 | 64 |
| BR 102014032392-9 | 2.1 | 64 |
| BR 102015003408-3 | 27.1 | 97 |
| BR 102015007398-4 | 2.1 | 64 |
| BR 102015008261-4 | 2.10 | 68 |
| BR 102015008262-2 | 2.10 | 68 |
| BR 102015008264-9 | 2.10 | 68 |
| BR 102015008265-7 | 2.10 | 68 |
| BR 102015008269-0 | 2.10 | 68 |
| BR 102015008273-8 | 2.10 | 68 |
| BR 102015008287-8 | 2.10 | 68 |
| BR 102015008298-3 | 2.10 | 68 |
| BR 102015008302-5 | 2.10 | 68 |
| BR 102015008310-6 | 2.10 | 68 |
| BR 102015008321-1 | 2.10 | 68 |
| BR 102015008322-0 | 2.10 | 68 |
| BR 102015008338-6 | 2.10 | 68 |
| BR 102015008349-1 | 2.10 | 68 |
| BR 102015008351-3 | 2.10 | 68 |
| BR 102015008356-4 | 2.10 | 68 |
| BR 102015008369-6 | 2.10 | 68 |
| BR 102015008384-0 | 2.10 | 68 |
| BR 102015008414-5 | 2.10 | 68 |
| BR 102015008427-7 | 2.10 | 68 |
| BR 102015008428-5 | 2.10 | 68 |
| BR 102015008441-2 | 2.10 | 68 |
| BR 102015008445-5 | 2.10 | 68 |
| BR 102015008446-3 | 2.10 | 68 |
| BR 102015008450-1 | 2.10 | 68 |
| BR 102015008451-0 | 2.10 | 68 |
| BR 102015008456-0 | 2.10 | 68 |
| BR 102015008464-1 | 2.10 | 68 |
| BR 102015008468-4 | 2.10 | 69 |
| BR 102015008472-2 | 2.10 | 69 |
| BR 102015008488-9 | 2.10 | 69 |
| BR 102015008510-9 | 2.10 | 69 |
| BR 102015008511-7 | 2.10 | 69 |
| BR 102015008553-2 | 2.10 | 69 |
| BR 102015008573-7 | 2.10 | 69 |
| BR 102015008590-7 | 2.10 | 69 |
| BR 102015008634-2 | 2.10 | 69 |
| BR 102015008658-0 | 2.10 | 69 |
| BR 102015008671-7 | 2.10 | 69 |
| BR 102015008683-0 | 2.10 | 69 |
| BR 102015008692-0 | 2.10 | 69 |
| BR 102015008698-9 | 2.10 | 69 |
| BR 102015008707-1 | 2.10 | 69 |
| BR 102015008709-8 | 2.10 | 69 |
| BR 102015008710-1 | 2.10 | 69 |
| BR 102015008719-5 | 2.10 | 69 |
| BR 102015008733-0 | 2.10 | 69 |
| BR 102015008734-9 | 2.10 | 69 |
| BR 102015008735-7 | 2.10 | 69 |
| BR 102015008737-3 | 2.10 | 69 |
| BR 102015008739-0 | 2.10 | 69 |
| BR 102015008743-8 | 2.10 | 69 |
| BR 102015008762-4 | 2.10 | 69 |
| BR 102015008766-7 | 2.10 | 69 |
| BR 102015008783-7 | 2.10 | 69 |
| BR 102015008786-1 | 2.10 | 69 |
| BR 102015008801-9 | 2.10 | 69 |
| BR 102015008817-5 | 2.10 | 69 |
| BR 102015008841-8 | 2.10 | 69 |
| BR 102015008852-3 | 2.10 | 69 |
| BR 102015008860-4 | 2.10 | 69 |
| BR 102015008862-0 | 2.10 | 69 |
| BR 102015008863-9 | 2.10 | 69 |
| BR 102015008865-5 | 2.10 | 70 |
| BR 102015008867-1 | 2.10 | 70 |
| BR 102015008870-1 | 2.10 | 70 |
| BR 102015008890-6 | 2.10 | 70 |
| BR 102015008893-0 | 2.10 | 70 |
| BR 102015008920-1 | 2.10 | 70 |
| BR 102015008937-6 | 2.10 | 70 |
| BR 102015008960-0 | 2.10 | 70 |
| BR 102015008966-0 | 2.10 | 70 |
| BR 102015008968-6 | 2.10 | 70 |
| BR 102015008973-2 | 2.10 | 70 |
| BR 112012000882-0 | 15.24 | 88 |
| BR 112012029241-2 | 27.1 | 97 |
| BR 112012031324-0 | 27.1 | 97 |
| BR 112013000882-2 | 15.24 | 88 |
| BR 112013003123-9 | 15.24 | 89 |
| BR 112013009097-9 | 15.12 | 88 |
| BR 112013009345-5 | 27.1 | 97 |
| BR 112013011345-6 | 1.1 | 51 |
| BR 112014002704-8 | 27.1 | 97 |
| BR 112014008140-9 | 15.24 | 89 |
| BR 112014010417-4 | 15.24 | 89 |
| BR 112015008155-0 | 1.1 | 51 |
| BR 112015008156-8 | 1.1 | 51 |
| BR 112015008157-6 | 1.1 | 51 |
| BR 112015008158-4 | 1.1 | 51 |
| BR 112015008159-2 | 1.1 | 51 |
| BR 112015008160-6 | 1.1 | 51 |
| BR 112015008161-4 | 1.1 | 51 |
| BR 112015008163-0 | 1.1 | 51 |
| BR 112015008164-9 | 1.1 | 51 |
| BR 112015008165-7 | 1.1 | 51 |
| BR 112015008167-3 | 1.1 | 51 |
| BR 112015008168-1 | 1.1 | 51 |
| BR 112015008170-3 | 1.1 | 51 |
| BR 112015008171-1 | 1.1 | 51 |
| BR 112015008172-0 | 1.1 | 51 |
| BR 112015008173-8 | 1.1 | 51 |
| BR 112015008174-6 | 1.1 | 51 |
| BR 112015008177-0 | 1.1 | 51 |
| BR 112015008178-9 | 1.1 | 51 |
| BR 112015008179-7 | 1.1 | 51 |
| BR 112015008186-0 | 1.1 | 51 |
| BR 112015008187-8 | 1.1 | 51 |
| BR 112015008188-6 | 1.1 | 51 |
| BR 112015008189-4 | 1.1 | 51 |
| BR 112015008191-6 | 1.1 | 51 |
| BR 112015008192-4 | 1.1 | 51 |
| BR 112015008193-2 | 1.1 | 52 |
| BR 112015008195-9 | 1.1 | 52 |
| BR 112015008196-7 | 1.1 | 52 |
| BR 112015008200-9 | 1.1 | 52 |
| BR 112015008201-7 | 1.1 | 52 |
| BR 112015008202-5 | 1.1 | 52 |
| BR 112015008205-0 | 1.1 | 52 |
| BR 112015008206-8 | 1.1 | 52 |
| BR 112015008207-6 | 1.1 | 52 |
| BR 112015008211-4 | 1.1 | 52 |
| BR 112015008215-7 | 1.1 | 52 |
| BR 112015008218-1 | 1.1 | 52 |
| BR 112015008219-0 | 1.1 | 52 |
| BR 112015008222-0 | 1.1 | 52 |
| BR 112015008224-6 | 1.1 | 52 |
| BR 112015008230-0 | 1.1 | 52 |
| BR 112015008233-5 | 1.1 | 52 |
| BR 112015008234-3 | 1.1 | 52 |
| BR 112015008235-1 | 1.1 | 52 |
| BR 112015008236-0 | 1.1 | 52 |
| BR 112015008238-6 | 1.1 | 52 |
| BR 112015008241-6 | 1.1 | 52 |
| BR 112015008246-7 | 1.1 | 52 |
| BR 112015008247-5 | 1.1 | 52 |
| BR 112015008248-3 | 1.1 | 52 |
| BR 112015008249-1 | 1.1 | 52 |
| BR 112015008250-5 | 1.1 | 52 |
| BR 112015008251-3 | 1.1 | 52 |
| BR 112015008252-1 | 1.1 | 52 |
| BR 112015008253-0 | 1.1 | 52 |
| BR 112015008254-8 | 1.1 | 52 |
| BR 112015008255-6 | 1.1 | 52 |
| BR 112015008256-4 | 1.1 | 52 |
| BR 112015008257-2 | 1.1 | 52 |
| BR 112015008258-0 | 1.1 | 52 |
| BR 112015008263-7 | 1.1 | 52 |
| BR 112015008266-1 | 1.1 | 52 |
| BR 112015008267-0 | 1.1 | 52 |
| BR 112015008268-8 | 1.1 | 52 |
| BR 112015008270-0 | 1.1 | 52 |
| BR 112015008272-6 | 1.1 | 52 |
| BR 112015008275-0 | 1.1 | 53 |
| BR 112015008277-7 | 1.1 | 53 |
| BR 112015008279-3 | 1.1 | 53 |
| BR 112015008280-7 | 1.1 | 53 |
| BR 112015008284-0 | 1.1 | 53 |
| BR 112015008285-8 | 1.1 | 53 |
| BR 112015008286-6 | 1.1 | 53 |
| BR 112015008288-2 | 1.1 | 53 |
| BR 112015008289-0 | 1.1 | 53 |
| BR 112015008290-4 | 1.1 | 53 |
| BR 112015008292-0 | 1.1 | 53 |
| BR 112015008295-5 | 1.1 | 53 |
| BR 112015008296-3 | 1.1 | 53 |
| BR 112015008297-1 | 1.1 | 53 |
| BR 112015008300-5 | 1.1 | 53 |
| BR 112015008303-0 | 1.1 | 53 |
| BR 112015008305-6 | 1.1 | 53 |
| BR 112015008306-4 | 1.1 | 53 |
| BR 112015008307-2 | 1.1 | 53 |
| BR 112015008308-0 | 1.1 | 53 |
| BR 112015008309-9 | 1.1 | 53 |
| BR 112015008311-0 | 1.1 | 53 |
| BR 112015008312-9 | 1.1 | 53 |
| BR 112015008313-7 | 1.1 | 53 |
| BR 112015008314-5 | 1.1 | 53 |
| BR 112015008315-3 | 1.1 | 53 |
| BR 112015008316-1 | 1.1 | 53 |
| BR 112015008317-0 | 1.1 | 53 |
| BR 112015008318-8 | 1.1 | 53 |
| BR 112015008319-6 | 1.1 | 53 |
| BR 112015008320-0 | 1.1 | 53 |
| BR 112015008323-4 | 1.1 | 53 |
| BR 112015008324-2 | 1.1 | 53 |
| BR 112015008325-0 | 1.1 | 53 |
| BR 112015008326-9 | 1.1 | 53 |
| BR 112015008327-7 | 1.1 | 53 |
| BR 112015008328-5 | 1.1 | 53 |
| BR 112015008329-3 | 1.1 | 53 |
| BR 112015008332-3 | 1.1 | 53 |
| BR 112015008333-1 | 1.1 | 53 |
| BR 112015008334-0 | 1.1 | 53 |
| BR 112015008337-4 | 1.1 | 53 |
| BR 112015008340-4 | 1.1 | 54 |
| BR 112015008342-0 | 1.1 | 54 |
| BR 112015008343-9 | 1.1 | 54 |
| BR 112015008344-7 | 1.1 | 54 |
| BR 112015008345-5 | 1.1 | 54 |
| BR 112015008346-3 | 1.1 | 54 |
| BR 112015008347-1 | 1.1 | 54 |
| BR 112015008348-0 | 1.1 | 54 |
| BR 112015008357-9 | 1.1 | 54 |
| BR 112015008358-7 | 1.1 | 54 |
| BR 112015008359-5 | 1.1 | 54 |
| BR 112015008362-5 | 1.1 | 54 |
| BR 112015008363-3 | 1.1 | 54 |
| BR 112015008364-1 | 1.1 | 54 |
| BR 112015008365-0 | 1.1 | 54 |
| BR 112015008366-8 | 1.1 | 54 |
| BR 112015008367-6 | 1.1 | 54 |
| BR 112015008368-4 | 1.1 | 54 |
| BR 112015008370-6 | 1.1 | 54 |
| BR 112015008372-2 | 1.1 | 54 |
| BR 112015008373-0 | 1.1 | 54 |
| BR 112015008374-9 | 1.1 | 54 |
| BR 112015008375-7 | 1.1 | 54 |
| BR 112015008376-5 | 1.1 | 54 |
| BR 112015008377-3 | 1.1 | 54 |
| BR 112015008379-0 | 1.1 | 54 |
| BR 112015008380-3 | 1.1 | 54 |
| BR 112015008381-1 | 1.1 | 54 |
| BR 112015008382-0 | 1.1 | 54 |
| BR 112015008383-8 | 1.1 | 54 |
| BR 112015008389-7 | 1.1 | 54 |
| BR 112015008395-1 | 1.1 | 54 |
| BR 112015008396-0 | 1.1 | 54 |
| BR 112015008397-8 | 1.1 | 54 |
| BR 112015008398-6 | 1.1 | 54 |
| BR 112015008399-4 | 1.1 | 54 |
| BR 112015008400-1 | 1.1 | 54 |
| BR 112015008401-0 | 1.1 | 54 |
| BR 112015008402-8 | 1.1 | 54 |
| BR 112015008403-6 | 1.1 | 54 |
| BR 112015008404-4 | 1.1 | 54 |
| BR 112015008405-2 | 1.1 | 55 |
| BR 112015008406-0 | 1.1 | 55 |
| BR 112015008407-9 | 1.1 | 55 |
| BR 112015008408-7 | 1.1 | 55 |
| BR 112015008410-9 | 1.1 | 55 |
| BR 112015008411-7 | 1.1 | 55 |

BR 112015008412-5 1.1 **55**
BR 112015008413-3 1.1 **55**
BR 112015008415-0 1.1 **55**
BR 112015008416-8 1.1 **55**
BR 112015008417-6 1.1 **55**
BR 112015008418-4 1.1 **55**
BR 112015008419-2 1.1 **55**
BR 112015008420-6 1.1 **55**
BR 112015008421-4 1.1 **55**
BR 112015008422-2 1.1 **55**
BR 112015008423-0 1.1 **55**
BR 112015008424-9 1.1 **55**
BR 112015008426-5 1.1 **55**
BR 112015008430-3 1.1 **55**
BR 112015008431-1 1.1 **55**
BR 112015008433-8 1.1 **55**
BR 112015008434-6 1.1 **55**
BR 112015008435-4 1.1 **55**
BR 112015008436-2 1.1 **55**
BR 112015008438-9 1.1 **55**
BR 112015008439-7 1.1 **55**
BR 112015008440-0 1.1 **55**
BR 112015008444-3 1.1 **55**
BR 112015008447-8 1.1 **55**
BR 112015008448-6 1.1 **55**
BR 112015008449-4 1.1 **55**
BR 112015008453-2 1.1 **55**
BR 112015008457-5 1.1 **55**
BR 112015008459-1 1.1 **55**
BR 112015008460-5 1.1 **55**
BR 112015008461-3 1.1 **55**
BR 112015008463-0 1.1 **55**
BR 112015008465-6 1.1 **55**
BR 112015008466-4 1.1 **55**
BR 112015008467-2 1.1 **56**
BR 112015008469-9 1.1 **56**
BR 112015008471-0 1.1 **56**
BR 112015008473-7 1.1 **56**
BR 112015008477-0 1.1 **56**
BR 112015008478-8 1.1 **56**
BR 112015008480-0 1.1 **56**
BR 112015008482-6 1.1 **56**
BR 112015008485-0 1.1 **56**
BR 112015008486-9 1.1 **56**
BR 112015008487-7 1.1 **56**
BR 112015008489-3 1.1 **56**
BR 112015008490-7 1.1 **56**
BR 112015008491-5 1.1 **56**
BR 112015008492-3 1.1 **56**
BR 112015008494-0 1.1 **56**
BR 112015008495-8 1.1 **56**
BR 112015008499-0 1.1 **56**
BR 112015008505-9 1.1 **56**
BR 112015008506-7 1.1 **56**
BR 112015008507-5 1.1 **56**
BR 112015008508-3 1.1 **56**
BR 112015008509-1 1.1 **56**
BR 112015008512-1 1.1 **56**
BR 112015008515-6 1.1 **56**
BR 112015008516-4 1.1 **56**
BR 112015008517-2 1.1 **56**
BR 112015008520-2 1.1 **56**
BR 112015008521-0 1.1 **56**
BR 112015008523-7 1.1 **56**
BR 112015008524-5 1.1 **56**
BR 112015008525-3 1.1 **56**
BR 112015008530-0 1.1 **56**
BR 112015008531-8 1.1 **56**
BR 112015008532-6 1.1 **56**
BR 112015008535-0 1.1 **56**
BR 112015008537-7 1.1 **56**
BR 112015008538-5 1.1 **56**
BR 112015008539-3 1.1 **56**
BR 112015008540-7 1.1 **56**
BR 112015008541-5 1.1 **57**
BR 112015008542-3 1.1 **57**
BR 112015008543-1 1.1 **57**
BR 112015008545-8 1.1 **57**
BR 112015008546-6 1.1 **57**
BR 112015008547-4 1.1 **57**
BR 112015008548-2 1.1 **57**
BR 112015008549-0 1.1 **57**
BR 112015008552-0 1.1 **57**
BR 112015008555-5 1.1 **57**
BR 112015008558-0 1.1 **57**
BR 112015008560-1 1.1 **57**
BR 112015008564-4 1.1 **57**
BR 112015008565-2 1.1 **57**
BR 112015008569-5 1.1 **57**
BR 112015008571-7 1.1 **57**
BR 112015008572-5 1.1 **57**
BR 112015008574-1 1.1 **57**
BR 112015008575-0 1.1 **57**
BR 112015008576-8 1.1 **57**
BR 112015008578-4 1.1 **57**
BR 112015008579-2 1.1 **57**
BR 112015008580-6 1.1 **57**
BR 112015008583-0 1.1 **57**
BR 112015008591-1 1.1 **57**
BR 112015008592-0 1.1 **57**
BR 112015008593-8 1.1 **57**
BR 112015008594-6 1.1 **57**
BR 112015008598-9 1.1 **57**
BR 112015008599-7 1.1 **57**
BR 112015008601-2 1.1 **57**
BR 112015008602-0 1.1 **57**
BR 112015008603-9 1.1 **57**
BR 112015008604-7 1.1 **57**
BR 112015008605-5 1.1 **57**
BR 112015008607-1 1.1 **57**
BR 112015008608-0 1.1 **57**
BR 112015008609-8 1.1 **57**
BR 112015008610-1 1.1 **57**
BR 112015008612-8 1.1 **57**
BR 112015008613-6 1.1 **57**
BR 112015008616-0 1.1 **57**
BR 112015008617-9 1.1 **57**
BR 112015008620-9 1.1 **58**
BR 112015008622-5 1.1 **58**
BR 112015008623-3 1.1 **58**
BR 112015008626-8 1.1 **58**
BR 112015008632-2 1.1 **58**
BR 112015008638-1 1.1 **58**
BR 112015008639-0 1.1 **58**
BR 112015008642-0 1.1 **58**
BR 112015008647-0 1.1 **58**
BR 112015008654-3 1.1 **58**
BR 112015008657-8 1.1 **58**
BR 112015008659-4 1.1 **58**
BR 112015008660-8 1.1 **58**
BR 112015008661-6 1.1 **58**
BR 112015008662-4 1.1 **58**
BR 112015008666-7 1.1 **58**
BR 112015008667-5 1.1 **58**
BR 112015008669-1 1.1 **58**
BR 112015008672-1 1.1 **58**
BR 112015008673-0 1.1 **58**
BR 112015008674-8 1.1 **58**
BR 112015008675-6 1.1 **58**
BR 112015008676-4 1.1 **58**
BR 112015008677-2 1.1 **58**
BR 112015008678-0 1.1 **58**
BR 112015008679-9 1.1 **58**
BR 112015008680-2 1.1 **58**
BR 112015008681-0 1.1 **58**
BR 112015008684-5 1.1 **58**
BR 112015008685-3 1.1 **58**
BR 112015008686-1 1.1 **58**
BR 112015008687-0 1.1 **58**
BR 112015008689-6 1.1 **58**
BR 112015008701-9 1.1 **58**
BR 112015008702-7 1.1 **58**
BR 112015008703-5 1.1 **58**
BR 112015008704-3 1.1 **58**
BR 112015008705-1 1.1 **58**
BR 112015008706-0 1.1 **58**
BR 112015008708-6 1.1 **58**
BR 112015008717-5 1.1 **59**
BR 112015008720-5 1.1 **59**
BR 112015008721-3 1.1 **59**
BR 112015008722-1 1.1 **59**
BR 112015008723-0 1.1 **59**
BR 112015008724-8 1.1 **59**
BR 112015008725-6 1.1 **59**
BR 112015008726-4 1.1 **59**
BR 112015008728-0 1.1 **59**
BR 112015008729-9 1.1 **59**
BR 112015008730-2 1.1 **59**
BR 112015008731-0 1.1 **59**
BR 112015008738-8 1.1 **59**
BR 112015008740-0 1.1 **59**
BR 112015008741-8 1.1 **59**
BR 112015008742-6 1.1 **59**
BR 112015008744-2 1.1 **59**
BR 112015008745-0 1.1 **59**
BR 112015008746-9 1.1 **59**
BR 112015008750-7 1.1 **59**
BR 112015008751-5 1.1 **59**
BR 112015008752-3 1.1 **59**
BR 112015008753-1 1.1 **59**
BR 112015008754-0 1.1 **59**
BR 112015008755-8 1.1 **59**
BR 112015008756-6 1.1 **59**
BR 112015008757-4 1.1 **59**
BR 112015008758-2 1.1 **59**
BR 112015008759-0 1.1 **59**
BR 112015008760-4 1.1 **59**
BR 112015008761-2 1.1 **59**
BR 112015008763-9 1.1 **59**
BR 112015008764-7 1.1 **59**
BR 112015008765-5 1.1 **59**
BR 112015008767-1 1.1 **59**
BR 112015008768-0 1.1 **59**
BR 112015008772-8 1.1 **59**
BR 112015008774-4 1.1 **59**
BR 112015008775-2 1.1 **59**
BR 112015008776-0 1.1 **59**
BR 112015008777-9 1.1 **59**
BR 112015008778-7 1.1 **59**
BR 112015008779-5 1.1 **60**
BR 112015008781-7 1.1 **60**
BR 112015008784-1 1.1 **60**
BR 112015008785-0 1.1 **60**
BR 112015008787-6 1.1 **60**
BR 112015008789-2 1.1 **60**
BR 112015008790-6 1.1 **60**
BR 112015008791-4 1.1 **60**
BR 112015008792-2 1.1 **60**
BR 112015008793-0 1.1 **60**
BR 112015008800-7 1.1 **60**
BR 112015008804-0 1.1 **60**
BR 112015008805-8 1.1 **60**
BR 112015008806-6 1.1 **60**
BR 112015008807-4 1.1 **60**
BR 112015008808-2 1.1 **60**
BR 112015008810-4 1.1 **60**
BR 112015008811-2 1.1 **60**
BR 112015008814-7 1.1 **60**
BR 112015008815-5 1.1 **60**
BR 112015008816-3 1.1 **60**
BR 112015008818-0 1.1 **60**
BR 112015008820-1 1.1 **60**
BR 112015008824-4 1.1 **60**
BR 112015008826-0 1.1 **60**
BR 112015008832-5 1.1 **60**
BR 112015008833-3 1.1 **60**
BR 112015008839-2 1.1 **60**
BR 112015008840-6 1.1 **60**
BR 112015008849-0 1.1 **60**
BR 112015008850-3 1.1 **60**
BR 112015008851-1 1.1 **60**
BR 112015008853-8 1.1 **60**
BR 112015008854-6 1.1 **60**
BR 112015008855-4 1.1 **60**
BR 112015008856-2 1.1 **60**
BR 112015008857-0 1.1 **60**
BR 112015008858-9 1.1 **60**
BR 112015008859-7 1.1 **60**
BR 112015008861-9 1.1 **60**
BR 112015008864-3 1.1 **61**
BR 112015008866-0 1.1 **61**
BR 112015008868-6 1.1 **61**
BR 112015008871-6 1.1 **61**
BR 122012006762-8 9.2 **84**
BR 122012020294-0 7.1 **73**
BR 122013005512-6 9.2 **84**
BR 122013031657-4 6.6 **72**
BR 122014008448-0 9.1 **81**
BR 122014008802-7 9.1 **81**
BR 122014009388-8 16.1 **89**
BR 122014009777-8 7.1 **73**
BR 122014009781-6 7.1 **73**
BR 122014013767-2 12.3 **87**
BR 122014029598-7 6.1 **71**
BR 122015000898-0 6.1 **71**
BR 122015001522-7 2.4 **66**
BR 122015002203-7 2.4 **66**
BR 122015003517-1 2.4 **66**
BR 122015003519-8 2.4 **66**
BR 122015004819-2 2.4 **66**
BR 122015004822-2 2.4 **66**
BR 122015004951-2 2.4 **66**
BR 122015005137-1 2.4 **66**
BR 122015007892-0 2.10 **70**
BR 122015008454-7 2.10 **70**
BR 122015008496-2 2.10 **70**
BR 122015008513-6 2.10 **70**
BR 122015008869-0 2.10 **70**
BR 122015008872-0 2.10 **70**
BR 122015008873-9 2.10 **70**
BR 122015008874-7 2.10 **70**
BR 122015008875-5 2.10 **70**
BR 122015008876-3 2.10 **70**
BR 132013026923-8 2.10 **70**
BR 132014024710-5 2.1 **64**
BR 132014031763-4 2.10 **70**
BR 202012001856-5 15.24 **89**
BR 202012007863-0 15.24 **89**
BR 202012015605-4 15.24 **89**
BR 202012017028-6 25.2 **94**
BR 202012018367-1 2.5 **67**
BR 202012020805-4 2.1 **64**
BR 202012021319-8 25.1 **94**
BR 202012022392-4 15.24 **89**
BR 202012022523-4 15.24 **89**
BR 202012022535-8 2.1 **64**
BR 202012025111-1 2.1 **64**
BR 202013000313-7 2.1 **64**
BR 202013000318-8 2.1 **64**
BR 202013000876-7 2.1 **64**
BR 202013000919-4 2.1 **64**
BR 202013000937-2 2.1 **64**
BR 202013000966-6 2.5 **67**
BR 202013000967-4 2.5 **67**
BR 202013000968-2 2.5 **67**
BR 202013000969-0 2.5 **67**
BR 202013000970-4 2.5 **67**
BR 202013000971-2 2.5 **67**
BR 202013001273-0 2.5 **67**
BR 202013001452-0 2.1 **64**
BR 202013001463-5 2.1 **64**
BR 202013001464-3 2.1 **64**
BR 202013003810-0 15.24 **89**
BR 202013005091-7 15.24 **89**
BR 202013005587-0 3.1 **47**
BR 202013009430-2 15.24 **89**
BR 202013011888-0 15.24 **89**
BR 202013014880-1 2.1 **64**
BR 202013014882-8 2.1 **65**
BR 202013015144-6 2.10 **70**
BR 202013017460-8 2.5 **67**
BR 202013017548-5 2.1 **65**
BR 202013017648-1 2.5 **67**
BR 202013017678-3 2.5 **67**
BR 202013017816-6 2.1 **65**
BR 202013017853-0 2.1 **65**
BR 202013017870-0 2.1 **65**
BR 202013018006-3 2.1 **65**
BR 202013018009-8 2.1 **65**
BR 202013018014-4 2.5 **67**
BR 202013018045-4 2.1 **65**
BR 202013018087-0 2.1 **65**
BR 202013018098-5 2.1 **65**
BR 202013018104-3 2.1 **65**
BR 202013018493-0 2.5 **67**
BR 202013018955-9 25.1 **94**
BR 202013019757-8 2.5 **67**
BR 202013021535-5 2.1 **65**
BR 202013022825-2 2.1 **65**
BR 202013022827-9 2.1 **65**
BR 202013022892-9 2.1 **65**
BR 202013022897-0 2.1 **65**
BR 202013023002-8 2.1 **65**
BR 202013023084-2 2.1 **65**
BR 202013023121-0 2.1 **65**
BR 202013023123-7 2.1 **65**
BR 202013023199-7 2.1 **65**
BR 202013023229-2 2.1 **65**
BR 202013023238-1 2.1 **65**
BR 202013028815-8 2.1 **65**
BR 202014001069-1 2.5 **67**
BR 202014001070-5 2.5 **67**
BR 202014001097-7 2.5 **67**
BR 202014002321-1 2.1 **65**
BR 202014003606-2 2.5 **67**
BR 202014003714-0 2.5 **67**
BR 202014003746-8 2.1 **65**
BR 202014003775-1 2.5 **67**
BR 202014003780-8 2.5 **67**
BR 202014006263-2 2.1 **65**
BR 202014006416-3 2.1 **65**
BR 202014006510-0 2.5 **67**
BR 202014006553-4 2.1 **65**
BR 202014006554-2 2.1 **65**
BR 202014006824-0 2.5 **67**
BR 202014006875-4 2.1 **65**
BR 202014006888-6 2.5 **67**
BR 202014007026-0 2.5 **67**
BR 202014008306-0 2.5 **67**
BR 202014008388-5 2.1 **65**
BR 202014008391-5 2.5 **67**
BR 202014008593-4 2.5 **67**
BR 202014008765-1 2.1 **65**
BR 202014008972-7 2.1 **65**
BR 202014008977-8 2.5 **67**
BR 202014009708-8 2.1 **65**
BR 202014009897-1 2.1 **65**
BR 202014010006-2 2.1 **65**
BR 202014010470-0 2.5 **67**
BR 202014011564-7 2.1 **65**
BR 202014012215-5 2.1 **65**
BR 202014012448-4 2.5 **67**
BR 202014012546-4 2.5 **67**
BR 202014013713-6 2.1 **65**
BR 202014013753-5 2.1 **65**
BR 202014014020-0 2.5 **67**
BR 202014014201-6 2.1 **65**
BR 202014014615-1 2.5 **67**
BR 202014015932-6 2.1 **65**
BR 202014016084-7 2.1 **65**
BR 202014018487-8 2.1 **65**
BR 202014018593-9 2.1 **65**
BR 202014022185-4 2.5 **67**
BR 202014024311-4 2.5 **67**
BR 202014024501-0 2.5 **67**
BR 202014025949-5 2.6 **68**
BR 202014027664-0 2.1 **65**
BR 202014028029-0 2.1 **65**
BR 202014028057-5 2.1 **65**
BR 202014028113-0 2.1 **65**
BR 202014028117-2 2.1 **65**
BR 202014028146-6 2.1 **65**
BR 202014028321-3 2.1 **65**
BR 202014028324-8 2.1 **65**
BR 202014028339-6 2.1 **66**
BR 202014028484-8 2.5 **67**
BR 202014028486-4 2.5 **67**
BR 202014028488-0 2.1 **66**
BR 202014028509-7 2.1 **66**
BR 202014028510-0 2.1 **66**
BR 202014028520-8 2.1 **66**
BR 202014028525-9 2.1 **66**
BR 202014028545-3 2.1 **66**
BR 202014028592-5 2.1 **66**
BR 202014028674-3 2.1 **66**
BR 202014028818-5 2.5 **67**
BR 202014032348-7 2.5 **67**
BR 202015008260-1 2.10 **70**
BR 202015008304-7 2.10 **70**
BR 202015008371-3 2.10 **70**
BR 202015008378-0 2.10 **70**
BR 202015008429-9 2.10 **70**
BR 202015008452-3 2.10 **70**
BR 202015008470-1 2.10 **70**
BR 202015008514-7 2.10 **70**
BR 202015008589-9 2.10 **70**
BR 202015008611-9 2.10 **70**
BR 202015008682-8 2.10 **70**
BR 202015008788-3 2.10 **70**
BR 202015008825-1 2.10 **70**
BR 202015008879-0 2.10 **71**
BR 202015008880-4 2.10 **71**
BR 202015008967-3 2.10 **71**
BR 202015008970-3 2.10 **71**
C1 0000763-3 9.1 **82**
C1 0305376-8 6.7 **72**
C1 0403300-0 8.7 **81**
C1 0903210-0 3.1 **48**
C2 0803980-1 8.6 **78**
MU 7700607-0 19.1 **92**
MU 7902092-5 25.2 **94**
MU 8001294-9 21.6 **92**
MU 8003349-0 PR **6**
MU 8101076-1 21.8 **93**
MU 8102529-7 PR **6**
MU 8103254-4 PR **6**
MU 8300867-5 21.6 **92**
MU 8301611-2 24.4 **94**
MU 8302379-8 9.2 **84**
MU 8302648-7 16.1 **89**
MU 8303378-5 24.4 **94**
MU 8303700-4 6.1 **71**
MU 8400629-3 9.2 **84**
MU 8400730-3 16.1 **89**
MU 8400731-1 16.1 **89**
MU 8401359-1 8.6 **78**
MU 8401580-2 16.1 **89**
MU 8401619-1 16.1 **89**
MU 8402123-3 17.1 **92**
MU 8402175-6 24.4 **94**
MU 8403161-1 9.2 **84**
MU 8500171-6 24.4 **94**
MU 8500610-6 9.2 **84**
MU 8500797-8 25.4 **95**
MU 8502219-5 9.2 **84**
MU 8502371-0 11.2 **87**
MU 8502410-4 17.1 **92**
MU 8503573-4 16.1 **89**
MU 8600001-2 9.2 **84**
MU 8600201-5 9.2 **84**
MU 8600204-0 9.2 **84**
MU 8600226-0 9.2 **84**
MU 8600257-0 9.2 **84**
MU 8600380-1 11.2 **87**
MU 8600401-8 9.2 **84**
MU 8600522-7 9.2 **84**
MU 8600678-9 11.2 **87**
MU 8600713-0 9.2 **84**
MU 8600793-9 9.2 **84**
MU 8600794-7 9.2 **84**
MU 8600809-9 9.2 **84**
MU 8600842-0 9.2 **84**
MU 8600843-9 9.2 **84**
MU 8600844-7 9.2 **84**
MU 8600954-0 9.2 **84**
MU 8600997-4 17.1 **92**
MU 8601080-8 9.2 **84**
MU 8601131-6 9.2 **84**
MU 8601146-4 9.2 **84**
MU 8601178-2 9.2 **84**
MU 8601256-8 9.2 **84**
MU 8601321-1 9.2 **84**
MU 8601334-3 11.2 **87**
MU 8601404-8 11.2 **87**
MU 8601430-7 9.2 **84**
MU 8601438-2 9.2 **84**
MU 8601474-9 9.2 **85**
MU 8601613-0 11.2 **87**
MU 8601703-9 11.2 **87**
MU 8601742-0 9.2 **85**
MU 8601781-0 9.2 **85**
MU 8601820-5 9.2 **85**
MU 8601845-0 15.10 **88**
MU 8601997-0 11.2 **87**
MU 8602146-0 8.5 **77**
MU 8602246-6 9.2 **85**
MU 8602410-8 9.2 **85**
MU 8602453-1 9.2 **85**
MU 8602517-1 9.2 **85**
MU 8602600-3 11.2 **87**
MU 8602676-3 9.2 **85**
MU 8602879-0 9.2 **85**
MU 8602925-8 9.2 **85**
MU 8603022-1 8.6 **78**
MU 8700342-2 15.24 **89**
MU 8700454-2 15.11 **88**
MU 8700493-3 8.6 **78**
MU 8700505-0 25.6 **96**
MU 8700691-0 8.6 **78**
MU 8700849-1 25.1 **94**
MU 8800269-1 8.7 **81**
MU 8800539-9 8.7 **81**
MU 8800842-8 8.7 **81**
MU 8800868-1 8.7 **81**
MU 8801194-1 8.6 **78**
MU 8801244-1 8.7 **81**
MU 8801247-6 8.6 **78**
MU 8801682-0 8.6 **78**
MU 8801804-0 8.7 **81**
MU 8801984-5 15.24 **89**
MU 8802190-4 8.7 **81**
MU 8802988-3 8.7 **81**
MU 8900473-6 15.24 **89**
MU 8901103-1 8.6 **78**
MU 8901159-7 9.2 **85**
MU 8901272-0 8.7 **81**
MU 8902988-7 8.7 **81**
MU 8903116-4 11.1 **87**
MU 9000440-0 8.7 **81**
MU 9000620-8 PR **6**
MU 9000993-2 8.6 **78**
MU 9001314-0 15.24 **89**
MU 9002337-4 8.7 **81**
MU 9002519-9 8.6 **78**
MU 9002596-2 8.7 **81**
MU 9002651-9 8.7 **81**
MU 9002677-2 2.5 **67**
MU 9100291-5 2.5 **67**
MU 9100482-9 25.1 **94**
MU 9101363-1 8.6 **78**
MU 9101367-4 8.6 **78**
MU 9101561-8 8.6 **78**
MU 9101721-1 9.2 **85**
MU 9102795-0 15.24 **89**
PI 0000144-9 6.1 **71**
PI 0000172-4 6.1 **71**
PI 0000823-0 7.1 **73**
PI 0001594-6 9.2 **85**
PI 0002296-9 9.2 **85**
PI 0002883-5 21.6 **93**
PI 0002911-4 21.6 **93**
PI 0003039-2 21.6 **93**
PI 0005067-9 9.2 **85**
PI 0005287-6 PR **6**
PI 0005456-9 7.1 **73**
PI 0006641-9 PR **6**
PI 0007003-3 21.6 **93**
PI 0007042-4 6.1 **71**
PI 0007253-2 9.2 **85**
PI 0008250-3 9.2 **85**
PI 0008693-2 PR **6**
PI 0008874-9 9.1 **82**
PI 0009504-4 24.4 **94**
PI 0010672-0 7.1 **73**
PI 0010723-9 9.2 **85**
PI 0010742-5 7.1 **73**
PI 0010986-0 24.4 **94**
PI 0011354-9 25.4 **95**
PI 0012459-1 21.6 **93**
PI 0012640-3 21.6 **93**
PI 0012988-7 21.6 **93**
PI 0013670-0 6.1 **71**
PI 0013686-7 7.5 **75**
PI 0014097-0 9.1 **82**
PI 0014412-6 21.8 **93**
PI 0014538-6 9.2 **85**
PI 0014939-0 7.5 **75**
PI 0015307-9 7.5 **75**
PI 0015608-6 9.2 **85**
PI 0016025-3 9.2 **85**
PI 0016195-0 7.5 **75**
PI 0016263-9 7.5 **75**
PI 0016635-9 7.5 **76**
PI 0016834-3 9.1 **82**
PI 0017067-4 25.1 **94**
PI 0017304-5 7.1 **73**
PI 0017566-8 7.1 **73**
PI 0017586-2 7.5 **76**
PI 0017632-0 9.1 **82**
PI 0101256-8 6.1 **71**
PI 0101600-8 21.8 **93**
PI 0101844-2 24.2 **94**
PI 0101968-6 7.1 **73**
PI 0102276-8 7.5 **76**
PI 0102332-2 6.1 **71**
PI 0102592-9 21.6 **93**
PI 0102605-4 21.6 **93**
PI 0102619-4 21.6 **93**
PI 0103340-9 21.6 **93**
PI 0104808-2 PR **6**
PI 0105002-8 16.1 **89**
PI 0105359-0 7.1 **73**
PI 0105645-0 6.1 **71**
PI 0106515-7 6.10 **72**
PI 0106659-5 25.4 **95**
PI 0106883-0 8.6 **78**
PI 0107698-1 7.1 **73**
PI 0107706-6 9.1 **82**
PI 0108024-5 7.5 **76**
PI 0108188-8 7.6 **77**
PI 0108312-0 9.2 **85**
PI 0108950-1 7.5 **76**
PI 0109200-6 7.5 **76**
PI 0109554-4 25.4 **95**
PI 0110280-0 6.1 **71**
PI 0110674-0 7.1 **73**
PI 0110762-3 17.1 **92**
PI 0110867-0 7.1 **73**
PI 0110940-5 16.1 **90**
PI 0111011-0 15.11 **88**
PI 0111063-2 9.2 **85**
PI 0111218-0 8.6 **78**
PI 0111362-3 6.1 **71**
PI 0111762-9 7.1 **73**
PI 0112026-3 8.6 **78**
PI 0112068-9 8.6 **78**
PI 0112074-3 21.6 **93**
PI 0112077-8 21.6 **93**
PI 0112101-4 7.5 **76**
PI 0112653-9 15.11 **88**
PI 0112960-0 15.11 **88**
PI 0113085-4 15.11 **88**
PI 0113162-1 7.5 **76**
PI 0113499-0 7.1 **73**
PI 0114962-8 6.1 **71**
PI 0115335-8 16.1 **90**
PI 0115533-4 7.5 **76**
PI 0116237-3 7.5 **76**
PI 0116305-1 6.1 **71**
PI 0116548-8 7.5 **76**
PI 0116625-5 7.1 **73**
PI 0116922-0 7.5 **76**
PI 0117111-9 15.11 **88**
PI 0117320-0 9.2 **85**
PI 0200176-4 16.1 **90**
PI 0201346-0 6.1 **71**
PI 0202895-6 22.15 **94**
PI 0203640-1 9.2 **85**
PI 0203919-2 8.7 **81**
PI 0203949-4 7.5 **76**
PI 0204203-7 9.2 **85**
PI 0204484-6 21.8 **93**
PI 0204949-0 7.1 **73**
PI 0204988-0 7.1 **73**
PI 0205011-0 9.2 **85**
PI 0205437-0 25.4 **95**
PI 0205481-7 8.8 **81**
PI 0205820-0 7.1 **73**
PI 0206054-0 8.6 **78**
PI 0206560-6 6.1 **71**
PI 0206632-7 15.11 **88**
PI 0207400-1 9.1 **82**
PI 0207602-0 16.1 **90**
PI 0208325-6 9.1 **82**
PI 0208851-7 9.1.3 **83**
PI 0208870-3 7.1 **73**
PI 0208927-0 9.2 **86**
PI 0209063-5 7.5 **76**
PI 0209157-7 7.5 **76**
PI 0209419-3 PR **6**

| | | |
|---|---|---|
| PI 0209701-0 | 21.6 | 93 |
| PI 0209846-6 | 21.8 | 94 |
| PI 0210100-9 | 16.1 | 90 |
| PI 0210166-1 | 9.2 | 86 |
| PI 0210375-3 | 9.1 | 82 |
| PI 0210379-6 | 9.2 | 86 |
| PI 0210485-7 | 9.2 | 86 |
| PI 0210586-1 | 7.6 | 77 |
| PI 0210639-6 | 21.6 | 93 |
| PI 0211198-5 | 7.1 | 73 |
| PI 0211227-2 | 7.5 | 76 |
| PI 0211440-2 | 7.5 | 76 |
| PI 0211730-4 | 6.1 | 71 |
| PI 0211731-2 | 9.2 | 86 |
| PI 0211949-8 | 9.2 | 86 |
| PI 0211993-5 | 7.1 | 73 |
| PI 0212096-8 | 9.2 | 86 |
| PI 0212367-3 | 9.1 | 82 |
| PI 0212411-4 | 6.1 | 71 |
| PI 0212493-9 | 7.1 | 73 |
| PI 0213327-0 | 7.6 | 77 |
| PI 0213436-5 | PR | 6 |
| PI 0213574-4 | 7.5 | 76 |
| PI 0213661-9 | 7.5 | 76 |
| PI 0213805-0 | 7.5 | 76 |
| PI 0214079-9 | 9.1 | 82 |
| PI 0214180-9 | 16.1 | 90 |
| PI 0214336-4 | 6.1 | 71 |
| PI 0214830-7 | 6.1 | 71 |
| PI 0214867-6 | 7.1 | 73 |
| PI 0215514-1 | 7.1 | 73 |
| PI 0215514-1 | 15.11 | 88 |
| PI 0215517-6 | 7.5 | 76 |
| PI 0215572-9 | 9.2 | 86 |
| PI 0215585-0 | 7.5 | 76 |
| PI 0216089-7 | 21.6 | 93 |
| PI 0216127-3 | 6.1 | 71 |
| PI 0300272-1 | 6.1 | 71 |
| PI 0300280-2 | PR | 6 |
| PI 0300732-4 | 7.1 | 73 |
| PI 0301210-7 | 8.6 | 78 |
| PI 0301272-7 | 7.1 | 73 |
| PI 0301329-4 | 21.8 | 94 |
| PI 0301517-3 | 6.1 | 71 |
| PI 0302019-3 | 8.7 | 81 |
| PI 0302087-8 | 8.6 | 78 |
| PI 0302172-6 | 7.1 | 73 |
| PI 0302496-2 | 7.5 | 76 |
| PI 0302729-5 | 7.1 | 73 |
| PI 0303292-2 | 16.1 | 90 |
| PI 0303724-0 | 7.5 | 76 |
| PI 0304238-3 | 6.6 | 72 |
| PI 0304547-1 | 6.1 | 71 |
| PI 0304925-6 | 7.6 | 77 |
| PI 0304950-7 | 21.6 | 93 |
| PI 0305314-8 | 7.1 | 73 |
| PI 0305327-0 | 16.1 | 90 |
| PI 0305435-7 | 7.5 | 76 |
| PI 0305563-9 | 16.1 | 90 |
| PI 0305638-4 | 7.1 | 73 |
| PI 0305690-2 | 7.5 | 76 |
| PI 0306109-4 | 7.1 | 73 |
| PI 0306109-4 | 8.5 | 77 |
| PI 0306828-5 | 11.2 | 87 |
| PI 0307010-7 | 7.1 | 73 |
| PI 0307327-0 | 17.1 | 92 |
| PI 0307550-8 | 7.5 | 76 |
| PI 0307611-3 | 7.5 | 76 |
| PI 0308113-3 | 7.5 | 76 |
| PI 0308345-4 | 11.5 | 87 |
| PI 0308435-3 | 17.1 | 92 |
| PI 0308701-8 | 7.5 | 76 |
| PI 0308768-9 | 7.6 | 77 |
| PI 0308832-4 | PR | 6 |
| PI 0308911-8 | 7.6 | 77 |
| PI 0308979-7 | 7.5 | 76 |
| PI 0309005-1 | 6.1 | 71 |
| PI 0309098-1 | PR | 6 |
| PI 0309830-3 | 9.1 | 82 |
| PI 0310057-0 | 7.1 | 73 |
| PI 0310125-8 | 16.1 | 90 |
| PI 0311548-8 | 7.5 | 76 |
| PI 0311686-7 | PR | 7 |
| PI 0311996-3 | 16.1 | 90 |
| PI 0312008-2 | 8.6 | 78 |
| PI 0312147-0 | 15.11 | 88 |
| PI 0312220-4 | 8.6 | 78 |
| PI 0312274-3 | 8.6 | 78 |
| PI 0312338-3 | 8.6 | 78 |
| PI 0312437-1 | 6.1 | 71 |
| PI 0312457-6 | 21.6 | 93 |
| PI 0312472-0 | 7.5 | 76 |
| PI 0312619-6 | 7.5 | 76 |
| PI 0312641-2 | 21.6 | 93 |
| PI 0312771-0 | 7.1 | 73 |
| PI 0313185-8 | 7.1 | 73 |
| PI 0313343-5 | 7.5 | 76 |
| PI 0313363-0 | 25.1 | 94 |
| PI 0313756-2 | 16.1 | 90 |
| PI 0314218-3 | 7.1 | 73 |
| PI 0314362-7 | 7.5 | 76 |
| PI 0314574-3 | 16.1 | 90 |
| PI 0314639-1 | 7.1 | 73 |
| PI 0314705-3 | 16.1 | 90 |
| PI 0314732-0 | 9.2 | 86 |
| PI 0314797-5 | 8.11 | 81 |
| PI 0314830-0 | 7.5 | 76 |
| PI 0315505-6 | 16.1 | 90 |
| PI 0315587-0 | 16.1 | 90 |
| PI 0315639-7 | 7.1 | 73 |
| PI 0315884-5 | 16.1 | 90 |
| PI 0316307-5 | 7.6 | 77 |
| PI 0316319-9 | 7.5 | 77 |
| PI 0316376-8 | 9.1 | 82 |
| PI 0316391-1 | 16.1 | 90 |
| PI 0316426-8 | 16.1 | 90 |
| PI 0316451-9 | 7.6 | 77 |
| PI 0316580-9 | 21.8 | 94 |
| PI 0316743-7 | 16.1 | 91 |
| PI 0316895-6 | 7.5 | 77 |
| PI 0317288-0 | 16.1 | 91 |
| PI 0317339-9 | 7.5 | 77 |
| PI 0317656-8 | 16.1 | 91 |
| PI 0317726-2 | 7.7 | 77 |
| PI 0318201-0 | 9.2 | 86 |
| PI 0318986-4 | 9.2 | 86 |
| PI 0400080-3 | 7.1 | 73 |
| PI 0400176-1 | 25.4 | 95 |
| PI 0400447-7 | 7.1 | 73 |
| PI 0400491-4 | 25.4 | 95 |
| PI 0400799-9 | 7.1 | 73 |
| PI 0400826-0 | 7.1 | 73 |
| PI 0400836-7 | 9.1 | 82 |
| PI 0401186-4 | 7.5 | 77 |
| PI 0401507-0 | 15.11 | 88 |
| PI 0401861-3 | 7.1 | 73 |
| PI 0402313-7 | 9.1 | 82 |
| PI 0402419-2 | 7.1 | 73 |
| PI 0402449-4 | 8.6 | 78 |
| PI 0402526-1 | 21.6 | 93 |
| PI 0402556-3 | 8.6 | 78 |
| PI 0402576-8 | 8.6 | 78 |
| PI 0402869-4 | 8.6 | 78 |
| PI 0403023-0 | 25.4 | 95 |
| PI 0403071-0 | 7.1 | 73 |
| PI 0403169-5 | 7.7 | 77 |
| PI 0403242-0 | 25.4 | 95 |
| PI 0403244-6 | 7.1 | 73 |
| PI 0403703-0 | 8.6 | 78 |
| PI 0403704-9 | 8.6 | 78 |
| PI 0404358-8 | 9.2 | 86 |
| PI 0404920-9 | 9.2 | 86 |
| PI 0405372-9 | 11.2 | 87 |
| PI 0405438-5 | 11.2 | 87 |
| PI 0405940-9 | 7.1 | 73 |
| PI 0406493-3 | 6.1 | 71 |
| PI 0406559-0 | 6.6 | 72 |
| PI 0406712-6 | 6.1 | 71 |
| PI 0406801-7 | 7.5 | 77 |
| PI 0406886-6 | 7.1 | 74 |
| PI 0406925-0 | 24.4 | 94 |
| PI 0407116-6 | 7.1 | 74 |
| PI 0407251-0 | 16.1 | 91 |
| PI 0407266-9 | 7.5 | 77 |
| PI 0407549-8 | 7.5 | 77 |
| PI 0407822-5 | 7.1 | 74 |
| PI 0407944-2 | 24.2 | 94 |
| PI 0408202-8 | 9.1 | 82 |
| PI 0408254-0 | 7.1 | 74 |
| PI 0408283-4 | 8.5 | 77 |
| PI 0408617-1 | 9.1 | 82 |
| PI 0408770-4 | 9.2 | 86 |
| PI 0408896-4 | 7.1 | 74 |
| PI 0408904-9 | 9.1 | 82 |
| PI 0409531-6 | 6.1 | 71 |
| PI 0409594-4 | 9.1 | 82 |
| PI 0409954-0 | 7.1 | 74 |
| PI 0410132-4 | 7.1 | 74 |
| PI 0410550-8 | 7.1 | 74 |
| PI 0410601-6 | 9.1 | 82 |
| PI 0410768-3 | 16.1 | 91 |
| PI 0410839-6 | 16.1 | 91 |
| PI 0411002-1 | 7.1 | 74 |
| PI 0411089-7 | 9.1 | 82 |
| PI 0411823-5 | 8.6 | 78 |
| PI 0412106-6 | 9.2 | 86 |
| PI 0412310-7 | 6.6 | 72 |
| PI 0412362-0 | 7.1 | 74 |
| PI 0413310-2 | 6.1 | 71 |
| PI 0413324-2 | 7.1 | 74 |
| PI 0413388-9 | 7.1 | 74 |
| PI 0413436-2 | 7.1 | 74 |
| PI 0413520-2 | 11.2 | 87 |
| PI 0413623-3 | 6.1 | 71 |
| PI 0413830-9 | 7.1 | 74 |
| PI 0413982-8 | 7.5 | 77 |
| PI 0414021-4 | 7.1 | 74 |
| PI 0414109-1 | 7.1 | 74 |
| PI 0414225-0 | 6.6 | 72 |
| PI 0414304-3 | 8.5 | 77 |
| PI 0414621-2 | 9.2.4.1 | 87 |
| PI 0414752-9 | 7.1 | 74 |
| PI 0414905-0 | 9.1 | 82 |
| PI 0415157-7 | 16.1 | 91 |
| PI 0415560-2 | 7.1 | 74 |
| PI 0415783-4 | 9.1 | 82 |
| PI 0415800-8 | 16.1 | 91 |
| PI 0415818-0 | 7.1 | 74 |
| PI 0416002-9 | 7.1 | 74 |
| PI 0416051-7 | 16.1 | 91 |
| PI 0416256-0 | 6.1 | 71 |
| PI 0416265-0 | 9.2 | 86 |
| PI 0416308-7 | 8.6 | 78 |
| PI 0416337-0 | 16.1 | 91 |
| PI 0416397-4 | 9.1 | 82 |
| PI 0416426-1 | 9.2 | 86 |
| PI 0416542-0 | 9.2 | 86 |
| PI 0416720-1 | 16.1 | 91 |
| PI 0416763-5 | 6.1 | 71 |
| PI 0416861-5 | 15.11 | 88 |
| PI 0416910-7 | 6.1 | 71 |
| PI 0416951-4 | 7.1 | 74 |
| PI 0417067-9 | 8.6 | 78 |
| PI 0417119-5 | 16.1 | 91 |
| PI 0417191-8 | 7.1 | 74 |
| PI 0417195-0 | 16.1 | 91 |
| PI 0417467-4 | 16.1 | 91 |
| PI 0417671-5 | 9.1 | 82 |
| PI 0418352-5 | 7.1 | 74 |
| PI 0418635-4 | 7.1 | 74 |
| PI 0418787-3 | 9.1 | 82 |
| PI 0418911-6 | 6.1 | 71 |
| PI 0418973-6 | 7.5 | 77 |
| PI 0418975-2 | 9.1 | 82 |
| PI 0419291-5 | 7.1 | 74 |
| PI 0419301-6 | 9.2 | 86 |
| PI 0500381-4 | 15.11 | 88 |
| PI 0500835-2 | 7.5 | 77 |
| PI 0500882-4 | 6.6 | 72 |
| PI 0500916-2 | 16.1 | 91 |
| PI 0501033-0 | 16.1 | 91 |
| PI 0501443-3 | 9.1 | 82 |
| PI 0502262-2 | 7.1 | 74 |
| PI 0502347-5 | 6.1 | 71 |
| PI 0502479-0 | 15.11 | 88 |
| PI 0502539-7 | 15.11 | 88 |
| PI 0502565-6 | 8.6 | 78 |
| PI 0502660-1 | 8.6 | 78 |
| PI 0502868-0 | 7.1 | 74 |
| PI 0503012-9 | 9.1 | 82 |
| PI 0503165-6 | 7.1 | 74 |
| PI 0503511-2 | 6.1 | 71 |
| PI 0503535-0 | 7.5 | 77 |
| PI 0503683-6 | 6.1 | 71 |
| PI 0503776-0 | 6.1 | 71 |
| PI 0504639-4 | 9.2 | 86 |
| PI 0504657-2 | 15.11 | 88 |
| PI 0504776-5 | 7.1 | 74 |
| PI 0504931-8 | 7.1 | 74 |
| PI 0505222-0 | 16.1 | 91 |
| PI 0505228-9 | 15.24 | 89 |
| PI 0505310-2 | 6.1 | 71 |
| PI 0505714-0 | 7.5 | 77 |
| PI 0506174-1 | 15.11 | 88 |
| PI 0506219-5 | 9.1 | 82 |
| PI 0506613-1 | 9.1 | 82 |
| PI 0506614-0 | 9.1 | 82 |
| PI 0506658-1 | 8.8 | 81 |
| PI 0506729-4 | 25.7 | 96 |
| PI 0506739-1 | 7.1 | 74 |
| PI 0506940-8 | 6.1 | 71 |
| PI 0506976-9 | 16.1 | 91 |
| PI 0507024-4 | 7.1 | 74 |
| PI 0507508-4 | 25.4 | 95 |
| PI 0507747-8 | 7.5 | 77 |
| PI 0507855-5 | 7.1 | 74 |
| PI 0507863-6 | 6.6 | 72 |
| PI 0508063-0 | 8.6 | 78 |
| PI 0508144-0 | 6.6 | 72 |
| PI 0508166-1 | 9.1 | 83 |
| PI 0508203-0 | 9.1 | 83 |
| PI 0508243-9 | 6.6 | 72 |
| PI 0508259-5 | 6.6 | 72 |
| PI 0508324-9 | 9.1 | 83 |
| PI 0508750-3 | 7.5 | 77 |
| PI 0508751-1 | 9.1 | 83 |
| PI 0508883-6 | 9.1 | 83 |
| PI 0509004-0 | 7.1 | 74 |
| PI 0509345-7 | 7.1 | 74 |
| PI 0509354-6 | 9.1 | 83 |
| PI 0509423-2 | 7.1 | 74 |
| PI 0509509-3 | 7.1 | 74 |
| PI 0509587-5 | 7.4 | 75 |
| PI 0509647-2 | 7.1 | 74 |
| PI 0509680-4 | 6.1 | 71 |
| PI 0509693-6 | 7.1 | 74 |
| PI 0509767-3 | 6.1 | 71 |
| PI 0510099-2 | 7.1 | 74 |
| PI 0510100-0 | 7.1 | 74 |
| PI 0510248-0 | 7.1 | 74 |
| PI 0510300-2 | 7.1 | 74 |
| PI 0510368-1 | 7.1 | 74 |
| PI 0510450-5 | 8.6 | 78 |
| PI 0511575-2 | 25.4 | 95 |
| PI 0511679-1 | 6.6 | 72 |
| PI 0511727-5 | 7.1 | 74 |
| PI 0511929-4 | 15.11 | 88 |
| PI 0512092-6 | 9.1 | 83 |
| PI 0512154-0 | 25.4 | 95 |
| PI 0512248-1 | 6.1 | 72 |
| PI 0512432-8 | 8.6 | 78 |
| PI 0512649-5 | 9.1 | 83 |
| PI 0512650-9 | 6.6 | 72 |
| PI 0512667-3 | 9.1 | 83 |
| PI 0512684-3 | 16.1 | 91 |
| PI 0512826-9 | 8.6 | 78 |
| PI 0512852-8 | 8.6 | 79 |
| PI 0512912-5 | 8.6 | 79 |
| PI 0513023-9 | 9.2 | 86 |
| PI 0513180-4 | 8.6 | 79 |
| PI 0513192-8 | 8.6 | 79 |
| PI 0513325-4 | 6.1 | 72 |
| PI 0514388-8 | 8.6 | 79 |
| PI 0514414-0 | 8.6 | 79 |
| PI 0514550-3 | 6.1 | 72 |
| PI 0514685-2 | 7.1 | 74 |
| PI 0514739-5 | 8.6 | 79 |
| PI 0514880-4 | 9.2 | 86 |
| PI 0515042-6 | 9.2 | 87 |
| PI 0515119-8 | 8.6 | 79 |
| PI 0515614-9 | 9.1 | 83 |
| PI 0515718-8 | 9.1 | 83 |
| PI 0515880-0 | 9.2 | 87 |
| PI 0516021-9 | 7.1 | 74 |
| PI 0516478-8 | 9.1 | 83 |
| PI 0516625-0 | 6.1 | 72 |
| PI 0516973-9 | 7.1 | 74 |
| PI 0517231-4 | 25.7 | 96 |
| PI 0517307-8 | 9.1 | 83 |
| PI 0518254-9 | 9.1 | 83 |
| PI 0518299-9 | 6.6 | 72 |
| PI 0518555-6 | 6.1 | 72 |
| PI 0518717-6 | 9.1 | 83 |
| PI 0518863-6 | 9.1 | 83 |
| PI 0518887-3 | 9.1 | 83 |
| PI 0519310-9 | 9.2 | 87 |
| PI 0519798-8 | 7.1 | 74 |
| PI 0519860-7 | 7.1 | 74 |
| PI 0519955-7 | 8.6 | 79 |
| PI 0520319-8 | 7.1 | 75 |
| PI 0520344-9 | 6.1 | 72 |
| PI 0520345-7 | 8.6 | 79 |
| PI 0520356-2 | 8.6 | 79 |
| PI 0520876-9 | 16.1 | 92 |
| PI 0600464-4 | 6.6 | 72 |
| PI 0600759-7 | 7.1 | 75 |
| PI 0600829-1 | 8.11 | 81 |
| PI 0601193-4 | 7.1 | 75 |
| PI 0601344-9 | 6.1 | 72 |
| PI 0601718-5 | 9.2 | 87 |
| PI 0601990-0 | 9.2 | 87 |
| PI 0602591-9 | 8.6 | 79 |
| PI 0602848-9 | 8.6 | 79 |
| PI 0602861-6 | 9.2 | 87 |
| PI 0602918-3 | 8.6 | 79 |
| PI 0602924-8 | 8.6 | 79 |
| PI 0602927-2 | 8.6 | 79 |
| PI 0602945-0 | 8.6 | 79 |
| PI 0604007-1 | 7.1 | 75 |
| PI 0605089-1 | 7.1 | 75 |
| PI 0605568-0 | 7.4 | 75 |
| PI 0605973-2 | 9.1 | 83 |
| PI 0606354-3 | 16.1 | 92 |
| PI 0607086-8 | 9.2 | 87 |
| PI 0607607-6 | 25.4 | 95 |
| PI 0608166-5 | 6.1 | 72 |
| PI 0608813-9 | 7.1 | 75 |
| PI 0609693-0 | 6.1 | 72 |
| PI 0609737-5 | 7.1 | 75 |
| PI 0610563-7 | 6.1 | 72 |
| PI 0610599-8 | 7.1 | 75 |
| PI 0610682-0 | 7.1 | 75 |
| PI 0611630-2 | 7.1 | 75 |
| PI 0611674-4 | 8.6 | 79 |
| PI 0612222-1 | 7.1 | 75 |
| PI 0612241-8 | 8.6 | 79 |
| PI 0612262-0 | 8.6 | 79 |
| PI 0612370-8 | 6.1 | 72 |
| PI 0612415-1 | 25.7 | 96 |
| PI 0612416-0 | 25.7 | 96 |
| PI 0612551-4 | 8.6 | 79 |
| PI 0612604-9 | 8.6 | 79 |
| PI 0612605-7 | 8.6 | 79 |
| PI 0612695-2 | 8.6 | 79 |
| PI 0612758-4 | 8.6 | 79 |
| PI 0612847-5 | 8.6 | 79 |
| PI 0612938-2 | 25.7 | 96 |
| PI 0612964-1 | 25.7 | 96 |
| PI 0613058-5 | 8.6 | 79 |
| PI 0613060-7 | 8.6 | 79 |
| PI 0613081-0 | 8.6 | 79 |
| PI 0613084-4 | 8.6 | 79 |
| PI 0613199-9 | 25.7 | 96 |
| PI 0613203-0 | 25.7 | 96 |
| PI 0613243-0 | 25.7 | 96 |
| PI 0613294-4 | 8.6 | 79 |
| PI 0613750-4 | 8.6 | 79 |
| PI 0613789-0 | 8.6 | 79 |
| PI 0613800-4 | 8.6 | 79 |
| PI 0613839-0 | 8.6 | 79 |
| PI 0613888-8 | 9.1 | 83 |
| PI 0614005-0 | 25.1 | 94 |
| PI 0614132-3 | 8.6 | 79 |
| PI 0614571-0 | 8.6 | 79 |
| PI 0614572-8 | 8.6 | 79 |
| PI 0615508-1 | 25.7 | 96 |
| PI 0615526-0 | 8.6 | 79 |
| PI 0615831-5 | 7.1 | 75 |
| PI 0615999-0 | 25.7 | 96 |
| PI 0616336-0 | 25.4 | 95 |
| PI 0617022-6 | 25.7 | 96 |
| PI 0617044-7 | 25.7 | 96 |
| PI 0617105-2 | 25.7 | 96 |
| PI 0617545-7 | 25.7 | 96 |
| PI 0618215-1 | 15.24 | 89 |
| PI 0618463-4 | 7.1 | 75 |
| PI 0619323-4 | 7.1 | 75 |
| PI 0619450-8 | 7.1 | 75 |
| PI 0619901-1 | 7.1 | 75 |
| PI 0620033-8 | 9.1 | 83 |
| PI 0620100-8 | 15.11 | 88 |
| PI 0620131-8 | 15.11 | 88 |
| PI 0620368-0 | 7.1 | 75 |
| PI 0621702-8 | 7.1 | 75 |
| PI 0621705-2 | 9.1 | 83 |
| PI 0621776-1 | 8.6 | 79 |
| PI 0621781-8 | 25.4 | 95 |
| PI 0621849-0 | 8.6 | 79 |
| PI 0622054-1 | 7.5 | 77 |
| PI 0622194-7 | 25.4 | 95 |
| PI 0622316-8 | 3.1 | 48 |
| PI 0700184-3 | 8.5 | 78 |
| PI 0700487-7 | 6.7 | 72 |
| PI 0702051-1 | 6.6 | 72 |
| PI 0702816-4 | 8.6 | 79 |
| PI 0703034-7 | 9.2 | 87 |
| PI 0703124-6 | 9.2 | 87 |
| PI 0703217-0 | 9.1 | 83 |
| PI 0704197-7 | 7.1 | 75 |
| PI 0704334-1 | 25.2 | 95 |
| PI 0704573-5 | 8.6 | 79 |
| PI 0706244-3 | 7.1 | 75 |
| PI 0706272-9 | 9.1 | 83 |
| PI 0706539-6 | 6.1 | 72 |
| PI 0706834-4 | 7.1 | 75 |
| PI 0706898-0 | 7.1 | 75 |
| PI 0708157-0 | 7.1 | 75 |
| PI 0708157-0 | 25.1 | 94 |
| PI 0708406-4 | 25.4 | 95 |
| PI 0708727-6 | 7.1 | 75 |
| PI 0709513-9 | 25.7 | 97 |
| PI 0710007-8 | 25.7 | 97 |
| PI 0710562-2 | 7.1 | 75 |
| PI 0711243-2 | 8.6 | 80 |
| PI 0711470-2 | 25.7 | 97 |
| PI 0712997-1 | 8.6 | 80 |
| PI 0713054-6 | 8.6 | 80 |
| PI 0713056-2 | 8.6 | 80 |
| PI 0713167-4 | 8.6 | 80 |
| PI 0713168-2 | 8.6 | 80 |
| PI 0713214-0 | 8.6 | 80 |
| PI 0713335-9 | 6.1 | 72 |
| PI 0713344-8 | 8.6 | 80 |
| PI 0713443-6 | 8.6 | 80 |
| PI 0713476-2 | 25.1 | 94 |
| PI 0713595-5 | 15.11 | 88 |
| PI 0713657-9 | 9.1 | 83 |
| PI 0713772-9 | 8.6 | 80 |
| PI 0713785-0 | 8.6 | 80 |
| PI 0713878-4 | 8.6 | 80 |
| PI 0713904-7 | 8.6 | 80 |
| PI 0713972-1 | 8.6 | 80 |
| PI 0713978-0 | 8.6 | 80 |
| PI 0713982-9 | 8.6 | 80 |
| PI 0713986-1 | 8.6 | 80 |
| PI 0714130-0 | 9.1 | 83 |
| PI 0714176-9 | 8.6 | 80 |
| PI 0714213-7 | 9.1 | 83 |
| PI 0714245-5 | 8.6 | 80 |
| PI 0714446-6 | 9.2 | 87 |
| PI 0714464-4 | 8.6 | 80 |
| PI 0714502-0 | 8.6 | 80 |
| PI 0714610-8 | 8.6 | 80 |
| PI 0714637-0 | 25.7 | 97 |
| PI 0714984-0 | 8.6 | 80 |
| PI 0715323-6 | 25.7 | 97 |
| PI 0715413-5 | 8.6 | 80 |
| PI 0715940-4 | 8.6 | 80 |
| PI 0716288-0 | 25.7 | 97 |
| PI 0716332-0 | 25.7 | 97 |
| PI 0716339-8 | 25.7 | 97 |
| PI 0716340-1 | 25.7 | 97 |
| PI 0716348-7 | 25.7 | 97 |
| PI 0716780-6 | 1.3.1 | 61 |
| PI 0717012-2 | 7.1 | 75 |
| PI 0717419-5 | 25.7 | 97 |
| PI 0717705-4 | 1.3 | 23 |
| PI 0717944-8 | 7.1 | 75 |
| PI 0718053-5 | 16.1 | 92 |
| PI 0718274-0 | 16.1 | 92 |
| PI 0718512-0 | 6.1 | 72 |
| PI 0718542-1 | 25.4 | 95 |
| PI 0718650-9 | 1.3 | 23 |
| PI 0719078-6 | 6.6 | 72 |
| PI 0719423-4 | 25.7 | 97 |
| PI 0719864-7 | 25.4 | 95 |
| PI 0720175-3 | 7.1 | 75 |
| PI 0720180-0 | 25.4 | 95 |
| PI 0720763-8 | 25.4 | 95 |
| PI 0721271-2 | 8.10 | 81 |
| PI 0721349-2 | 8.7 | 81 |
| PI 0721492-8 | 1.3 | 23 |
| PI 0721658-0 | 8.6 | 80 |
| PI 0721663-7 | 8.7 | 81 |
| PI 0721846-0 | 25.4 | 95 |
| PI 0721850-8 | 25.4 | 95 |
| PI 0800180-4 | 9.1 | 83 |
| PI 0800340-8 | 15.24 | 89 |
| PI 0801060-9 | 7.1 | 75 |
| PI 0801344-6 | 7.1 | 75 |
| PI 0801816-2 | 7.1 | 75 |
| PI 0802163-5 | 8.6 | 80 |
| PI 0802359-0 | 8.6 | 80 |
| PI 0802926-1 | 8.11 | 81 |
| PI 0802972-5 | 21.6 | 93 |
| PI 0803687-0 | 8.6 | 80 |
| PI 0803705-1 | 8.6 | 80 |
| PI 0803804-0 | 7.1 | 75 |
| PI 0803865-1 | 8.6 | 80 |
| PI 0804198-9 | 8.6 | 80 |
| PI 0804727-8 | 8.8 | 81 |
| PI 0805669-2 | 8.7 | 81 |
| PI 0805784-2 | 25.4 | 95 |
| PI 0805847-4 | 25.4 | 95 |
| PI 0806626-4 | 25.1 | 94 |
| PI 0807530-1 | 1.3 | 23 |
| PI 0808063-1 | 25.1 | 94 |
| PI 0808252-9 | 25.7 | 97 |
| PI 0808799-7 | 25.4 | 95 |
| PI 0808915-9 | 25.4 | 95 |
| PI 0808956-6 | 25.7 | 97 |
| PI 0809011-4 | 7.4 | 75 |
| PI 0809019-0 | 25.4 | 96 |
| PI 0809092-0 | 25.7 | 97 |
| PI 0809296-6 | 1.3 | 23 |
| PI 0809882-4 | 1.1.1 | 61 |
| PI 0810166-3 | 25.4 | 96 |
| PI 0810638-0 | 25.4 | 96 |
| PI 0810789-0 | 25.4 | 96 |
| PI 0811732-2 | 1.3.1 | 61 |
| PI 0811746-2 | 1.3.1 | 61 |
| PI 0811876-0 | 1.3.1 | 61 |
| PI 0811902-3 | 1.3.1 | 61 |
| PI 0811933-3 | 1.3.1 | 61 |
| PI 0811998-8 | 25.4 | 96 |
| PI 0812083-8 | 1.3.1 | 61 |
| PI 0812101-0 | 1.3.1 | 61 |
| PI 0812138-9 | 25.4 | 96 |
| PI 0812931-2 | 1.3 | 23 |
| PI 0812969-0 | 25.4 | 96 |
| PI 0812995-9 | 25.4 | 96 |
| PI 0813378-6 | 25.1 | 94 |
| PI 0813880-0 | 25.4 | 96 |
| PI 0814166-5 | 1.3 | 23 |
| PI 0815008-7 | 1.3 | 23 |
| PI 0815744-8 | 25.7 | 97 |
| PI 0815763-4 | 1.4 | 61 |
| PI 0817626-4 | 6.6 | 72 |
| PI 0817696-5 | 6.6 | 72 |
| PI 0817844-5 | 6.6 | 72 |
| PI 0818196-9 | 1.3 | 23 |
| PI 0818197-7 | 1.3 | 23 |
| PI 0818198-5 | 1.3 | 24 |
| PI 0818199-3 | 1.3 | 24 |
| PI 0818203-5 | 1.3 | 24 |
| PI 0818206-0 | 1.3 | 24 |
| PI 0818207-8 | 1.3 | 24 |
| PI 0818208-6 | 1.3 | 24 |
| PI 0818210-8 | 1.3 | 24 |
| PI 0818211-6 | 1.3 | 24 |
| PI 0818212-4 | 1.3 | 24 |
| PI 0818217-5 | 1.3 | 24 |
| PI 0818219-1 | 1.3 | 24 |
| PI 0818220-5 | 1.3 | 24 |
| PI 0818226-4 | 1.3 | 24 |
| PI 0818229-9 | 1.3 | 25 |
| PI 0818231-0 | 1.3 | 25 |
| PI 0818232-9 | 1.3 | 25 |
| PI 0818233-7 | 1.3 | 25 |
| PI 0818249-3 | 6.6 | 72 |
| PI 0818292-2 | 1.3 | 25 |
| PI 0818293-0 | 1.3 | 25 |
| PI 0818297-3 | 1.3 | 25 |
| PI 0818298-1 | 1.3 | 25 |
| PI 0818299-0 | 1.3 | 25 |
| PI 0818313-9 | 1.3 | 25 |
| PI 0818315-5 | 1.3 | 25 |
| PI 0818317-1 | 1.3 | 25 |
| PI 0818318-0 | 1.3 | 25 |
| PI 0818319-8 | 1.3 | 25 |
| PI 0818322-8 | 1.3 | 25 |
| PI 0818325-2 | 1.3 | 26 |
| PI 0818326-0 | 1.3 | 26 |
| PI 0818327-9 | 1.3 | 26 |
| PI 0818329-5 | 1.3 | 26 |
| PI 0818397-0 | 1.3 | 26 |
| PI 0818398-8 | 1.3 | 26 |
| PI 0818629-4 | 6.6 | 72 |
| PI 0818728-2 | 1.3 | 26 |
| PI 0818729-0 | 1.3 | 26 |
| PI 0818731-2 | 1.3 | 26 |
| PI 0818733-9 | 1.3 | 26 |
| PI 0818734-7 | 1.3 | 26 |
| PI 0818737-1 | 1.3 | 26 |
| PI 0818739-8 | 1.3 | 26 |
| PI 0818742-8 | 1.3 | 27 |
| PI 0818743-6 | 1.3 | 27 |
| PI 0818745-2 | 1.3 | 27 |
| PI 0818747-9 | 1.3 | 27 |
| PI 0818750-9 | 1.3 | 27 |
| PI 0818752-5 | 1.3 | 27 |
| PI 0818753-3 | 1.3 | 27 |
| PI 0818754-1 | 1.3 | 27 |
| PI 0818755-0 | 1.3 | 27 |
| PI 0818915-3 | 1.3 | 27 |
| PI 0818916-1 | 1.3 | 27 |
| PI 0818918-8 | 1.3 | 27 |
| PI 0818919-6 | 1.3 | 27 |
| PI 0818922-6 | 1.3 | 28 |
| PI 0818923-4 | 1.3 | 28 |
| PI 0818924-2 | 1.3 | 28 |
| PI 0818926-9 | 1.3 | 28 |
| PI 0818929-3 | 1.3 | 28 |
| PI 0818930-7 | 1.3 | 28 |
| PI 0818931-5 | 1.3 | 28 |
| PI 0818932-3 | 1.3 | 28 |
| PI 0818933-1 | 1.3 | 28 |
| PI 0818935-8 | 1.3 | 28 |
| PI 0818936-6 | 1.3 | 28 |
| PI 0818938-2 | 1.3 | 28 |
| PI 0818939-0 | 1.3 | 28 |
| PI 0818940-4 | 1.3 | 29 |
| PI 0818942-0 | 1.3 | 29 |
| PI 0818943-9 | 1.3 | 29 |
| PI 0818944-7 | 1.3 | 29 |
| PI 0818947-1 | 1.2 | 61 |
| PI 0818948-0 | 1.2 | 61 |
| PI 0818951-0 | 1.3 | 29 |
| PI 0818952-8 | 1.3 | 29 |
| PI 0818953-6 | 1.3 | 29 |
| PI 0818954-4 | 1.3 | 29 |
| PI 0818955-2 | 1.3 | 29 |
| PI 0818956-0 | 1.3 | 29 |
| PI 0818960-9 | 1.3 | 29 |
| PI 0818961-7 | 1.3 | 29 |
| PI 0818964-1 | 1.3 | 30 |
| PI 0818965-0 | 1.3 | 30 |
| PI 0818968-4 | 1.3 | 30 |
| PI 0819073-9 | 1.2 | 61 |
| PI 0819095-0 | 1.3 | 30 |
| PI 0819097-6 | 1.3 | 30 |
| PI 0819101-8 | 1.3 | 30 |
| PI 0819102-6 | 1.3 | 30 |
| PI 0819103-4 | 1.3 | 30 |
| PI 0819107-7 | 1.3 | 30 |
| PI 0819108-5 | 1.3 | 30 |
| PI 0819113-1 | 1.3 | 30 |
| PI 0819114-0 | 1.3 | 30 |
| PI 0819116-6 | 1.3 | 30 |
| PI 0819118-2 | 1.3 | 31 |
| PI 0819119-0 | 1.3 | 31 |
| PI 0819120-4 | 1.3 | 31 |
| PI 0819121-2 | 1.3 | 31 |
| PI 0819122-0 | 1.3 | 31 |
| PI 0819123-9 | 1.3 | 31 |
| PI 0819125-5 | 1.3 | 31 |
| PI 0819129-8 | 1.3 | 31 |
| PI 0819130-1 | 1.3 | 31 |
| PI 0819131-0 | 1.3 | 31 |
| PI 0819132-8 | 1.3 | 31 |
| PI 0819133-6 | 1.3 | 31 |
| PI 0819134-4 | 1.3 | 31 |
| PI 0819136-0 | 1.3 | 32 |
| PI 0819137-9 | 1.3 | 32 |
| PI 0819138-7 | 1.3 | 32 |

| | | |
|---|---|---|
| PI 0819139-5 | 1.3 | **32** |
| PI 0819140-9 | 1.3 | **32** |
| PI 0819141-7 | 1.3 | **32** |
| PI 0819142-5 | 1.3 | **32** |
| PI 0819144-1 | 1.3 | **32** |
| PI 0819145-0 | 1.3 | **32** |
| PI 0819146-8 | 1.3 | **32** |
| PI 0819147-6 | 1.3 | **32** |
| PI 0819150-6 | 1.3 | **32** |
| PI 0819152-2 | 1.3 | **33** |
| PI 0819153-0 | 1.3 | **33** |
| PI 0819154-9 | 1.3 | **33** |
| PI 0819156-5 | 1.3 | **33** |
| PI 0819157-3 | 1.3 | **33** |
| PI 0819160-3 | 1.3 | **33** |
| PI 0819161-1 | 1.3 | **33** |
| PI 0819163-8 | 1.3 | **33** |
| PI 0819164-6 | 1.3 | **33** |
| PI 0819166-2 | 1.3 | **33** |
| PI 0819347-9 | 1.3 | **33** |
| PI 0819349-5 | 1.3 | **33** |
| PI 0819374-6 | 1.3 | **33** |
| PI 0819376-2 | 1.3 | **34** |
| PI 0819377-0 | 1.3 | **34** |
| PI 0819378-9 | 1.3 | **34** |
| PI 0819379-7 | 1.3 | **34** |
| PI 0819380-0 | 1.3 | **34** |
| PI 0819381-9 | 1.3 | **34** |
| PI 0819382-7 | 1.3 | **34** |
| PI 0819388-6 | 1.3 | **34** |
| PI 0819389-4 | 1.3 | **34** |
| PI 0819390-8 | 1.3 | **34** |
| PI 0819391-6 | 1.3 | **34** |
| PI 0819397-5 | 11.5 | **87** |
| PI 0819436-0 | 1.3 | **34** |
| PI 0819437-8 | 1.3 | **34** |
| PI 0819438-6 | 1.3 | **35** |
| PI 0819439-4 | 1.3 | **35** |
| PI 0819440-8 | 1.3 | **35** |
| PI 0819762-8 | 1.3 | **35** |
| PI 0819763-6 | 1.3 | **35** |
| PI 0819766-0 | 1.3 | **35** |
| PI 0819767-9 | 1.3 | **35** |
| PI 0819768-7 | 1.3 | **35** |
| PI 0819769-5 | 1.3 | **35** |
| PI 0819770-9 | 1.3 | **35** |
| PI 0819771-7 | 1.3 | **35** |
| PI 0819772-5 | 1.3 | **35** |
| PI 0819773-3 | 1.3 | **35** |
| PI 0819776-8 | 1.3 | **35** |
| PI 0819777-6 | 1.3 | **36** |
| PI 0821685-1 | 1.3 | **36** |
| PI 0822398-0 | 7.4 | **75** |
| PI 0901576-0 | 8.8 | **81** |
| PI 0902162-0 | 7.3 | **75** |
| PI 0902238-4 | 21.6 | **93** |
| PI 0902272-4 | 8.6 | **80** |
| PI 0902991-5 | 25.1 | **94** |
| PI 0903836-1 | 15.24 | **89** |
| PI 0904610-0 | 15.21 | **88** |
| PI 0911415-7 | 8.6 | **80** |
| PI 0912717-8 | 7.4 | **75** |
| PI 0919942-0 | 7.4 | **75** |
| PI 0923273-7 | 6.6 | **72** |
| PI 0925413-7 | 1.1 | **61** |
| PI 1000099-2 | 7.5 | **77** |
| PI 1000184-0 | 25.4 | **96** |
| PI 1000810-1 | 25.2 | **95** |
| PI 1001507-8 | 17.1 | **92** |
| PI 1001884-0 | 8.6 | **80** |
| PI 1001906-5 | 8.6 | **80** |
| PI 1002114-0 | 8.6 | **80** |
| PI 1002172-8 | 8.6 | **80** |
| PI 1002577-4 | 15.24 | **89** |
| PI 1002906-0 | 25.2 | **95** |
| PI 1002907-9 | 25.2 | **95** |
| PI 1003525-7 | 25.4 | **96** |
| PI 1003667-9 | 25.2 | **95** |
| PI 1004034-0 | 3.1 | **48** |
| PI 1004066-8 | 3.1 | **49** |
| PI 1004368-3 | 8.7 | **81** |
| PI 1005213-5 | 3.1 | **49** |
| PI 1005661-0 | 25.4 | **96** |
| PI 1005729-3 | 3.1 | **49** |
| PI 1012457-8 | 2.6 | **68** |
| PI 1013448-4 | 6.7 | **72** |
| PI 1015654-2 | 3.1 | **49** |
| PI 1015788-3 | 15.24 | **89** |
| PI 1100432-0 | 15.24 | **89** |
| PI 1100736-2 | 27.2 | **97** |
| PI 1101001-0 | 25.4 | **96** |
| PI 1101214-5 | 25.1 | **94** |
| PI 1101244-7 | 25.4 | **96** |
| PI 1101279-0 | 27.2 | **97** |
| PI 1101420-2 | 9.1 | **83** |
| PI 1101518-7 | 25.4 | **96** |
| PI 1101777-5 | 25.4 | **96** |
| PI 1102029-6 | 8.8 | **81** |
| PI 1102275-2 | 6.1 | **72** |
| PI 1102359-7 | 8.6 | **80** |
| PI 1102676-6 | 8.6 | **80** |
| PI 1102725-8 | 8.6 | **81** |
| PI 1102880-7 | 8.6 | **81** |
| PI 1102919-6 | 8.6 | **81** |
| PI 1103015-1 | 8.6 | **81** |
| PI 1103025-9 | 8.6 | **81** |
| PI 1103090-9 | 8.6 | **81** |
| PI 1103155-7 | 8.6 | **81** |
| PI 1104598-1 | 25.1 | **94** |
| PI 1104724-0 | 16.1 | **92** |
| PI 1105004-7 | 15.24 | **89** |
| PI 1105115-9 | 15.24 | **89** |
| PI 1106630-0 | 25.4 | **96** |
| PI 1106648-2 | 25.4 | **96** |
| PI 1106949-0 | 25.4 | **96** |
| PI 1107241-5 | 2.5 | **67** |
| PI 1107243-1 | 2.5 | **67** |
| PI 1107266-0 | 15.24 | **89** |
| PI 1107447-7 | 2.1 | **66** |
| PI 9502280-5 | 21.6 | **93** |
| PI 9502961-3 | 21.6 | **93** |
| PI 9503034-4 | 21.6 | **93** |
| PI 9508523-8 | 24.4 | **94** |
| PI 9601243-9 | 25.4 | **96** |
| PI 9601256-0 | 25.4 | **96** |
| PI 9602886-6 | 21.6 | **93** |
| PI 9602897-1 | 21.6 | **93** |
| PI 9603662-1 | 24.4 | **94** |
| PI 9605208-2 | 24.4 | **94** |
| PI 9605767-0 | 25.4 | **96** |
| PI 9606633-4 | 21.6 | **93** |
| PI 9700025-6 | 25.7 | **97** |
| PI 9700719-6 | 17.1 | **92** |
| PI 9701090-1 | PR | **6** |
| PI 9701307-2 | 25.7 | **97** |
| PI 9703790-7 | 21.6 | **93** |
| PI 9703821-0 | 25.4 | **96** |
| PI 9704820-8 | 21.6 | **93** |
| PI 9705222-1 | 21.6 | **93** |
| PI 9706769-5 | 21.6 | **93** |
| PI 9711144-9 | PR | **6** |
| PI 9711241-0 | PR | **7** |
| PI 9712815-5 | 25.7 | **97** |
| PI 9715331-1 | 12.3 | **87** |
| PI 9802385-3 | 21.6 | **93** |
| PI 9804066-9 | PR | **6** |
| PI 9804578-4 | 24.4 | **94** |
| PI 9804699-3 | 7.5 | **77** |
| PI 9810649-0 | 16.1 | **92** |
| PI 9810945-6 | 7.5 | **77** |
| PI 9812615-6 | 8.11 | **81** |
| PI 9813400-0 | PR | **6** |
| PI 9816262-4 | 9.2 | **87** |
| PI 9901530-7 | 21.6 | **93** |
| PI 9906754-4 | 7.1 | **75** |
| PI 9911740-1 | 21.6 | **93** |
| PI 9911754-1 | 21.6 | **93** |
| PI 9913981-2 | 9.1 | **83** |
| PI 9914053-5 | 25.7 | **97** |
| PI 9915988-0 | 7.5 | **77** |
| PI 9917806-0 | 21.6 | **93** |
| PP 1100389-8 | 12.6 | **88** |

# Diretoria de Patentes - DIRPA
# Notificação - Fase Nacional - PCT
# Publicação de Pedidos de Patente e de Certificado de Adição de Invenção

RPI 2312 de 28/04/2015

## 1. Pedido Internacional PCT/BR Designado ou Eleito

1.3
NOTIFICAÇÃO - FASE NACIONAL - PCT

(21) **PI 0717705-4** A2 **1.3**
(22) 28/06/2007
(30) 27/11/2006 KR 10-2006-0117690
(51) F04B 1/04 (2006.01)
(54) EIXO DE MANIVELA DIRETO DE COMPRESSOR DE AR
(71) KOHANDS. CO., LTD. (KR)
(72) JOO-HWAN SUNG
(74) DAVID DO NASCIMENTO ADVOGADOS ASSOCIADOS
(85) 26/05/2009
(86) PCT KR2007/003144 de 28/06/2007
(87) WO 2008/066232 de 05/06/2008

(21) **PI 0718650-9** A2 **1.3**
(22) 13/11/2007
(30) 10/11/2006 US 60/858,121; 10/11/2006 US 60/858,120; 10/11/2006 US 60/858,123; 10/05/2007 US 60/928,551; 10/05/2007 US 60/928,527; 10/05/2007 US 60/928,557
(51) C07K 5/10 (2006.01), A61K 38/07 (2006.01)
(54) AMIDAS PEPTÍDICAS SINTÉTICAS E DÍMEROS DAS MESMAS
(71) CARA THERAPEUTICS, INC. (US)
(72) Claudio D. Schteingart, Frederique Menzaghi, Guangcheng Jiang, Roberta Vezza Alexander, Javier Sueiras-Diaz, Robert H. Spencer, Derek T. Chalmers, Zhiyong Luo
(74) Orlando de Souza
(85) 11/05/2009
(86) PCT US2007/023874 de 13/11/2007
(87) WO 2008/060552 de 22/05/2008

(21) **PI 0721492-8** A2 **1.3**
(22) 09/11/2007
(30) 10/11/2006 DE 10 2006 053 404.2
(51) B22C 9/10 (2006.01), B22D 15/02 (2006.01)
(54) MOLDE DE FUNDIÇÃO PARA A FUNDIÇÃO DE UMA PEÇA FUNDIDA E EMPREGO DE UM MOLDE DE FUNDIÇÃO DESSE TIPO
(71) Nemak Dillingen Gmbh (DE)
(72) Detlef Kube, Marcus Speicher
(74) DANNEMANN, SIEMSEN, BIGLER & IPANEMA MOREIRA Att.: Sydinea de Souza Trindade
(85) 11/05/2009
(86) PCT EP2007/062131 de 09/11/2007
(87) WO 2008/055973 de 15/05/2008

(21) **PI 0807530-1** A2 **1.3**
(22) 07/02/2008
(30) 08/02/2007 CA 2,578,427
(51) B65G 15/60 (2006.01), B65G 15/22 (2006.01), B65G 23/00 (2006.01), B65G 23/44 (2006.01), B65G 41/00 (2006.01), E21C 35/20 (2006.01)
(54) APARELHO TIPO ESTEIRA TRANSPORTADORA COM POLIA DE EXTREMIDADE AJUSTÁVEL
(71) Prairie Machine & Parts MFG. (1978) Ltd. (CA)
(72) Maurice Demong
(74) DI BLASI, PARENTE & ASSOCIADOS PROPRIEDADE INDUSTRIAL LTDA
(85) 10/08/2009
(86) PCT CA2008/000245 de 07/02/2008
(87) WO 2008/095304 de 14/08/2008

(21) **PI 0809296-6** A2 **1.3**
(22) 14/04/2008
(30) 16/04/2007 DE 102007018230.0; 23/08/2007 EP 07 016 546.9
(51) C21D 5/00 (2006.01), C21D 9/30 (2006.01), C21D 1/18 (2006.01), F16C 3/04 (2006.01)
(54) MÉTODO PARA PRODUZIR UM VIRABREQUIM, EM PARTICULAR PARA MOTORES A DIESEL
(71) Thyssenkrupp Metalúrgica Campo Limpo Ltda. (BR/SP)
(72) Sergio Stafano Guerreiro
(74) Maria Pia Carvalho Guerra
(85) 14/10/2009
(86) PCT IB2008/000911 de 14/04/2008
(87) WO 2008/125964 de 23/10/2008

(21) **PI 0812931-2** A2 **1.3**
(22) 26/06/2008
(30) 28/06/2007 US 11/769,981
(51) H04B 7/02 (2006.01)
(54) EXPANSÃO DINÂMICA DE UM INTERVALO DE SELEÇÃO DE QUADRO EM UMA REDE DE COMUNICAÇÃO SEM FIO
(71) Lucent Technologies Inc. (US)
(72) Jin Wang
(74) Orlando de Souza
(85) 28/12/2009
(86) PCT US2008/007953 de 26/06/2008
(87) WO 2009/005686 de 08/01/2009

(21) **PI 0814166-5** A2 **1.3**
(22) 25/07/2008
(30) 27/07/2007 EP 07113355.7; 05/09/2007 US 60/969996
(51) C07K 14/415 (2006.01), C12N 15/82 (2006.01), A01H 5/00 (2006.01)
(54) MÉTODO PARA INTENSIFICAR AS CARACTERÍSTICAS RELACIONADAS A RENDIMENTO NAS PLANTAS EM RELAÇÃO ÀS PLANTAS DE CONTROLE, CONSTRUÇÃO, USO DE UMA CONSTRUÇÃO, PLANTA, PARTE DA PLANTA OU CÉLULA DA PLANTA, MÉTODO PARA A PRODUÇÃO DE UMA PLANTA TRANSGÊNICA, PLANTA TRANSGÊNICA OU UMA CÉLULA DE PLANTA TRANSGÊNICA, PARTES COLHÍVEIS DE UMA PLANTA, PRODUTOS, E, USO DE UM ÁCIDO NUCLEICO.
(71) Cropdesign N.V. (BE) , Crop Functional Genomics Center (KR)
(72) Soon Ju Park, Yang Do Choi, Chang-Deok Han
(74) Momsen, Leonardos & CIA.
(85) 27/01/2010
(86) PCT EP2008/059764 de 25/07/2008
(87) WO 2009/016104 de 05/02/2009

(21) **PI 0815008-7** A2 **1.3**
(22) 03/08/2008
(30) 02/08/2007 US 60/953,498
(51) A61K 39/145 (2006.01)
(54) VACINAS MULTIMÉRICAS COM MÚLTIPLOS EPÍTOPOS CONTRA INFLUENZA
(71) Biondvax Pharmaceuticals Ltd. (IL)
(72) Tamar Ben-Yedidia, Yossi Singer
(74) DI BLASI , PARENTE , VAZ E DIAS & AL
(85) 02/02/2010
(86) PCT IL2008/001062 de 03/08/2008
(87) WO 2009/016639 de 05/02/2009

(21) **PI 0818196-9** A2 **1.3**
(22) 27/10/2008
(30) 25/10/2007 US 60/982.719; 25/10/2007 US PCT/US2007/082578; 25/10/2007 US PCT/US2007/082580; 25/10/2007 US 60/982.720; 25/10/2007 US PCT/US2007/082581; 28/04/2008 US 61/048.332; 28/04/2008 US 61/048.416; 28/04/2008 US 61/048.404; 28/04/2008 US 61/048.347; 28/04/2008 US 61/048.340
(51) A61K 45/00 (2006.01)
(54) COMPOSIÇÃO E MÉTODOS PARA TRATAMENTO DE ASMA E DOENÇAS DO PULMÃO
(71) Revalesio Corporation (US)
(72) Richard L. Watson, Anthony B. Wood, Gregory J. Archambeau
(74) Nellie Anne Daniel-Shore
(85) 27/04/2010
(86) PCT US2008/081386 de 27/10/2008
(87) WO 2009/055824 de 30/04/2009

(21) **PI 0818197-7** A2 **1.3**
(22) 24/10/2008
(30) 25/10/2007 US PCT/US2007/082581; 25/10/2007 US PCT/US2007/082580; 25/10/2007 US 60/982,720; 25/10/2007 US 60/982,719;

25/10/2007 US PCT/US2007/082578; 28/04/2008 US 61/048.347; 28/04/2008 US 61/048.340; 28/04/2008 US 61/048.404; 28/04/2008 US 61/048.332
(51) A61K 31/427 (2006.01), A61P 25/00 (2006.01)
(54) COMPOSIÇÕES E MÉTODOS PARA O TRATAMENTO DE FIBROSE CÍSTICA
(71) Revalesio Corporation (US)
(72) Richard L. Watson, Anthony B. Wood, Gregory J. Archambeau
(74) NELLIE ANNE DANIEL-SHORES
(85) 27/04/2010
(86) PCT US2008/081113 de 24/10/2008
(87) WO 2009/055671 de 30/04/2009

(21) **PI 0818198-5** A2 **1.3**
(22) 27/10/2008
(30) 26/10/2007 US 60/983,153
(51) B67D 7/74 (2010.01), B67D 7/78 (2010.01)
(54) DISPENSADOR COM DIVERSAS CÂMARAS DE PRODUTO PARA ARMAZENAMENTO SEPARADO E INTERMISTURA DE PRODUTOS ANTES DO USO, E MÉTODO RELACIONADO
(71) Medical Instill Technologies, INC. (US)
(72) Daniel Py, Julian Chan, Jeffrey Willey
(74) NELLIE ANNE DANIEL-SHORES
(85) 27/04/2010
(86) PCT US2008/081396 de 27/10/2008
(87) WO 2009/055833 de 30/04/2009

(21) **PI 0818199-3** A2 **1.3**
(22) 27/10/2008
(30) 26/10/2007 US 60/983.153
(51) A61J 11/00 (2006.01)
(54) RECIPIENTE PRONTO PARA ALIMENTAR COM DISPENSADOR DE BEBIDA E ELEMENTO DE VEDAÇÃO, E MÉTODO RELACIONADO
(71) Medical Instill Technologies, INC. (US)
(72) Daniel PY, Julian Chan, JEFFREY WILLEY
(74) NELLIE ANNE DANIEL-SHORES
(85) 27/04/2010
(86) PCT US2008/081393 de 27/10/2008
(87) WO 2009/055830 de 30/04/2009

(21) **PI 0818203-5** A2 **1.3**
(22) 23/10/2008
(30) 25/10/2007 US 60/982.720; 25/10/2007 US PCT/US2007/082581; 25/10/2007 US PCT/US2007/082580; 25/10/2007 US 60/982.719; 25/10/2007 US PCT/US2007/082578; 28/04/2008 US 61/048.347; 28/04/2008 US 61/048.340; 28/04/2008 US 61/048.332; 28/04/2008 US 61/048.404
(51) C12Q 1/68 (2006.01), C12N 5/00 (2006.01)
(54) COMPOSIÇÕES E MÉTODOS PARA A MODULAÇÃO DA TRANSDUÇÃO DE SINAL INTRACELULAR MEDIADO POR MEMBRANAS CELULAR
(71) Revalesio Corporation (US)
(72) Richard L. Watson, Anthony B. Wood, Gregory J. Archambeau
(74) NELLIE ANNE DAIEL-SHORES
(85) 27/04/2010
(86) PCT US2008/081021 de 23/10/2008
(87) WO 2009/055614 de 30/04/2009

(21) **PI 0818206-0** A2 **1.3**
(22) 27/10/2008
(30) 26/10/2007 US 60/983.153
(51) B67D 7/74 (2010.01)
(54) DISPENSADOR DE PRODUTO NUTRICIONAL LÍQUIDO COM CÂMARAS DE PRODUTO PLURAIS PARA ARMAZENAGEM SEPARADA E INTERMISTURA ANTES DE USAR, E MÉTODOS RELACIONADO
(71) Medical Instill Technologies, INC. (US) , Nestec LTD. (CH)
(72) Daniel Py, Julian Chan, Jeffrey Willey
(74) NELLIE ANNE DAIEL-SHORES
(85) 27/04/2010
(86) PCT US2008/081395 de 27/10/2008
(87) WO 2009/055832 de 30/04/2009

(21) **PI 0818207-8** A2 **1.3**
(22) 24/10/2008
(30) 25/10/2007 US 60/982.695; 25/10/2007 US 60/982.697
(51) C07D 471/04 (2006.01), A61K 31/4353 (2006.01), A61P 31/04 (2006.01)
(54) ANTIBIÓTICOS DE ß-LACTAM DE CARBACEFEM
(71) Achaogen, INC (US)
(72) Allan Scott Wagman, Heinz Ernst Moser
(74) Nellie Anne Daniel - Shores
(85) 22/04/2010
(86) PCT US2008/081150 de 24/10/2008
(87) WO 2009/055696 de 30/04/2009

(21) **PI 0818208-6** A2 **1.3**
(22) 11/09/2008
(30) 26/10/2007 DE 10 2007 052 198.9; 04/06/2008 DE 10 2008 027 523.9
(51) B22F 1/00 (2006.01)
(54) MISTURA DE PÓS DE METAL E SUA APLICAÇÃO
(71) H.C. Starck GMBH (DE)
(72) Roland Scholl, Ulf Waag
(74) Dannemann , Siemsen, Bigler & Ipanema Moreira
(85) 22/04/2010
(86) PCT EP2008/062060 de 11/09/2008
(87) WO 2009/053156 de 30/04/2009

(21) **PI 0818210-8** A2 **1.3**
(22) 24/10/2008
(30) 25/10/2007 EP 07 119265.2
(51) C07D 413/14 (2006.01), C07D 413/12 (2006.01), A61K 31/538 (2006.01), A61P 9/12 (2006.01)
(54) PIPERIDINAS 4,4-DISSUBSTITUÍDAS
(71) Novartis AG (CH)
(72) Peter Herold, Robert Mah, Vincenzo Tschinke, Dirk Behnke, Stjepan Jelakovic, Nathalie Jotterand, Stefan Stutz, Isabelle Lyothier
(74) Dannemann , Siemsen, Bigler & Ipanema Moreira
(85) 22/04/2010
(86) PCT EP2008/064417 de 24/10/2008
(87) WO 2009/053452 de 30/04/2009

(21) **PI 0818211-6** A2 **1.3**
(22) 07/10/2008
(30) 25/10/2007 EP 07 119331.2
(51) C09B 62/503 (2006.01), C09B 62/465 (2006.01), C09B 67/22 (2006.01)
(54) TINTAS REATIVAS, PROCESSOS PARA SUA PREPARAÇÃO E SEU USO
(71) Huntsman Advanced Materials (Switzerland) Gmbh (CH)
(72) Athanassios Tzikas, Thomas Verdugo, Georg Roentgen
(74) Dannemann , Siemsen, Bigler & Ipanema Moreira
(85) 22/04/2010
(86) PCT EP2008/063373 de 07/10/2008
(87) WO 2009/053238 de 30/04/2009

(21) **PI 0818212-4** A2 **1.3**
(22) 22/10/2008
(30) 22/10/2007 DE 10 2007 050 769.2
(51) C08L 3/00 (2006.01), C08L 33/06 (2006.01), C08L 63/00 (2006.01), C08L 67/00 (2006.01)
(54) MATERIAL POLIMÉRICO E PROCESSO PARA PRODUÇÃO DO MESMO
(71) Biotec Biologische Naturverpackungen GMBH & CO. KG (DE)
(72) Harald Schmidt, Christoph Hess, Johannes Mathar, Ralf Hackfort
(74) Dannemann, Siemsen, Bigler & Ipanema Moreira
(85) 22/04/2010
(86) PCT EP2008/064270 de 22/10/2008
(87) WO 2009/053383 de 30/04/2009

(21) **PI 0818217-5** A2 **1.3**
(22) 20/10/2008
(30) 26/10/2007 DE 20 2007 015034.2
(51) B01D 45/04 (2006.01), B01D 45/08 (2006.01), B01D 46/24 (2006.01), B01D 50/00 (2006.01), B01D 46/00 (2006.01)
(54) DISPOSITIVO PARA SEPARAÇÃO DE GOTAS DE LÍQUIDO DE UMA CORRENTE DE GÁS
(71) Mann+Hummel GMBH (DE)
(72) Wolfgang Heikamp
(74) Dannemann, Siemsen, Bigler & Ipanema Moreira
(85) 22/04/2010
(86) PCT EP2008/064102 de 20/10/2008
(87) WO 2009/053326 de 30/04/2009

(21) **PI 0818219-1** A2 **1.3**
(22) 22/10/2008
(30) 24/10/2007 JP 2007-276396
(51) F15B 15/14 (2006.01), C23C 18/18 (2006.01), C23C 18/34 (2006.01), C25D 5/12 (2006.01), C25D 5/30 (2006.01), C25D 7/10 (2006.01), F16J 10/00 (2006.01), F16J 15/16 (2006.01)
(54) MÉTODO DE REFORÇO DE RESISTÊNCIA AO DESGASTE E ESTRUTURA DESLIZANTE
(71) IHI Corporation (JP)
(72) Tomofumi Mizutani, Keiji Okada
(74) Dannemann, Siemsen, Bigler & Ipanema Moreira
(85) 22/04/2010
(86) PCT JP2008/069123 de 22/10/2008
(87) WO 2009/054402 de 30/04/2009

(21) **PI 0818220-5** A2 **1.3**
(22) 22/10/2008
(30) 24/10/2007 EP 07020820.2
(51) A61K 39/395 (2006.01), A61P 35/00 (2006.01), A61K 31/00 (2006.01)
(54) TERAPIA DE COMBINAÇÃO DE UM ANTICORPO ANTI-CD20 TIPO II COM UM INIBIDOR DE PROTEASSOMA
(71) Roche Glycart AG (CH)
(72) Georg Fertig, Thomas Friess, Christian Klein, Pablo Umana
(74) Dannemann, Siemsen, Bigler & Ipanema Moreira
(85) 22/04/2010
(86) PCT EP2008/008919 de 22/10/2008
(87) WO 2009/053038 de 30/04/2009

(21) **PI 0818226-4** A2 **1.3**
(22) 10/10/2008
(30) 18/10/2007 CH 1633/07
(51) B65H 39/065 (2006.01), B65H 29/58 (2006.01)

(54) DISPOSITIVO E PROCESSO PARA A FABRICAÇÃO DE PRODUTOS DE IMPRESSÃO DE VÁRIAS PARTES
(71) Ferag AG (CH)
(72) Karl Büchel
(74) Dannemann , Siemsen, Bigler & Ipanema Moreira
(85) 16/04/2010
(86) PCT CH2008/000427 de 10/10/2008
(87) WO 2009/049438 de 23/04/2009

(21) **PI 0818229-9** A2 **1.3**
(22) 13/10/2008
(30) 17/10/2007 GB 07 20320.1
(51) A01N 37/46 (2006.01), A01N 41/10 (2006.01), C07C 317/40 (2006.01), C07C 323/60 (2006.01), C07D 213/64 (2006.01)
(54) COMPOSTOS INSETICIDAS
(71) Syngenta Participations AG (CH)
(72) André Denis Stoller, Pierre Joseph Marcel Jung, Christopher Richard Ayles Godfrey, William Lutz, Werner Zambach, Peter Maienfisch
(74) Dannemann , Siemsen, Bigler & Ipanema Moreira
(85) 16/04/2010
(86) PCT EP2008/008643 de 13/10/2008
(87) WO 2009/049845 de 23/04/2009

(21) **PI 0818231-0** A2 **1.3**
(22) 17/09/2008
(30) 16/10/2007 US 60/980,191
(51) B67D 1/12 (2006.01), F16K 7/14 (2006.01)
(54) CABEÇOTE DE DISPENSAÇÃO COM FUNÇÃO DUPLA PARA MÁQUINA DE BEBIDA CARBONATADA
(71) Global Agricultural Technology And Engineering, LLC (US)
(72) John R. Newton, MICHAEL E. CHENEY, PETER J. BROOKE
(74) Dannemann , Siemsen, Bigler & Ipanema Moreira
(85) 16/04/2010
(86) PCT US2008/076612 de 17/09/2008
(87) WO 2009/051933 de 23/04/2009

(21) **PI 0818232-9** A2 **1.3**
(22) 16/10/2008
(30) 16/10/2007 NZ 562573
(51) B01F 5/00 (2006.01), B05B 7/24 (2006.01), E03C 1/046 (2006.01)
(54) DISPENSADOR E MÉTODO DE PREENCHER UM RECIPIENTE DE ADITIVO LÍQUIDO
(71) Methven Limited (NZ)
(72) Christopher Paul Chambers, Paul Stephen Hood, Nathan Paul Strong
(74) Dannemann , Siemsen, Bigler & Ipanema Moreira
(85) 16/04/2010
(86) PCT NZ2008/000273 de 16/10/2008
(87) WO 2009/051501 de 23/04/2009

(21) **PI 0818233-7** A2 **1.3**
(22) 15/10/2008
(30) 16/10/2007 NO 20075283
(51) E21B 17/10 (2006.01), E21B 23/00 (2006.01), E21B 33/127 (2006.01), E21B 43/12 (2006.01)
(54) DISPOSITIVO DE REVESTIMENTO
(71) International Research Institute Of Stavanger AS (NO)
(72) Sigmund Stokka, Bjarne AAS
(74) Dannemann , Siemsen, Bigler & Ipanema Moreira
(85) 16/04/2010
(86) PCT NO2008/000366 de 15/10/2008
(87) WO 2009/051490 de 23/04/2009

(21) **PI 0818292-2** A2 **1.3**
(22) 01/10/2008
(30) 01/10/2007 US 11/865,494
(51) E21B 43/00 (2006.01), F04B 25/00 (2006.01), F04B 47/12 (2006.01)
(54) APARELHO DE BOMBA DE POÇO DE ÓLEO
(71) Raymond C. Davis (US)
(72) Raymond C. Davis
(74) Dannemann, Siemsen, Bigler & Ipanema Moreira
(85) 01/04/2010
(86) PCT US2008/078450 de 01/10/2008
(87) WO 2009/046108 de 09/04/2009

(21) **PI 0818293-0** A2 **1.3**
(22) 03/10/2008
(30) 03/10/2007 GB 07 19358.4
(51) C12Q 1/68 (2006.01), A23K 1/00 (2006.01), A23K 3/00 (2006.01)
(54) TESTE GENÉTICO E DIETA DO ANIMAL DE ESTIMAÇÃO
(71) Mars, Incorporated (US)
(72) Paul Glyn Jones, Alan James Martin, Gaby Hoffmann, Jan Rothuizen
(74) Dannemann, Siemsen, Bigler & Ipanema Moreira
(85) 01/04/2010
(86) PCT GB2008/003351 de 03/10/2008
(87) WO 2009/044152 de 09/04/2009

(21) **PI 0818297-3** A2 **1.3**
(22) 29/09/2008
(30) 01/10/2007 US 11/865,250
(51) F16C 33/02 (2006.01)
(54) MANCAIS
(71) Saint-Gobain Performance Plastics Corporation (US)
(72) Timothy J. Hagan, Vincent J. Dimartino
(74) Dannemann, Siemsen, Bigler & Ipanema Moreira
(85) 01/04/2010
(86) PCT US2008/078105 de 29/09/2008
(87) WO 2009/045953 de 09/04/2009

(21) **PI 0818298-1** A2 **1.3**
(22) 03/10/2008
(30) 03/10/2007 ES P200702585
(51) B64D 27/14 (2006.01), B64D 27/20 (2006.01), B64D 27/26 (2006.01)
(54) DISPOSIÇÃO PARA MONTAR UM MOTOR EM UMA ESTRUTURA DE AERONAVE
(71) Airbus Operations, S.L. (ES)
(72) Raul Carlos Llamas Sandin
(74) Dannemann, Siemsen, Bigler & Ipanema Moreira
(85) 01/04/2010
(86) PCT EP2008/063274 de 03/10/2008
(87) WO 2009/043924 de 09/04/2009

(21) **PI 0818299-0** A2 **1.3**
(22) 01/09/2008
(30) 01/10/2007 DE 10 2007 046 999.5
(51) H01H 3/02 (2006.01), H01H 9/16 (2006.01)
(54) ATUADOR
(71) Siemens Aktiengesellschaft (DE)
(72) Anja Voigt, Rudolf Zimmermann, Johann Demleitner
(74) Dannemann, Siemsen, Bigler & Ipanema Moreira
(85) 01/04/2010
(86) PCT EP2008/061511 de 01/09/2008
(87) WO 2009/047050 de 16/04/2009

(21) **PI 0818313-9** A2 **1.3**
(22) 07/10/2008
(30) 09/10/2007 US 60/978,531
(51) A61K 9/00 (2006.01), A61K 31/41 (2006.01)
(54) FORMULAÇÃO FARMACÊUTICA DE VALSATANO.
(71) Novartis AG (CH)
(72) Wayne Talamonti, Robert Frank Wagner, Hong Wen
(74) Dannemann, Siemsen, Bigler & Ipanema Moreira
(85) 08/04/2010
(86) PCT US2008/079009 de 07/10/2008
(87) WO 2009/048848 de 16/04/2009

(21) **PI 0818315-5** A2 **1.3**
(22) 08/04/2008
(30) 09/10/2007 US 60/978,691
(51) E04H 12/00 (2006.01)
(54) ESTRUTURA DE TORRE E MÉTODO DE MONTAGEM.
(71) Jeffrey O. Willis (US)
(72) Jeffrey O. Willis
(74) Dannemann, Siemsen, Bigler & Ipanema Moreira
(85) 08/04/2010
(86) PCT US2008/079207 de 08/04/2008
(87) WO 2009/048955 de 16/04/2009

(21) **PI 0818317-1** A2 **1.3**
(22) 07/10/2008
(30) 10/10/2007 US 60/978,866
(51) A61K 9/16 (2006.01), A61K 9/20 (2006.01)
(54) EXCIPIENTE À BASE DE CELULOSE MICROCRISTALINA GRANULAR DE ALTA FUNCIONALIDADE E DIRETAMENTE COMPACTÁVEL, PROCESSO DE FABRICAÇÃO E USO DO MESMO
(71) Mallinckrodt Baker, INC. (US)
(72) Nandu Deorkar, James Farina, Liliana Miinea, Sameer Randive
(74) Dannemann, Siemsen, Bigler & Ipanema Moreira
(85) 08/04/2010
(86) PCT US2008/011555 de 07/10/2008
(87) WO 2009/048557 de 16/04/2009

(21) **PI 0818318-0** A2 **1.3**
(22) 08/10/2008
(30) 09/10/2007 EP PCT/EP2007/008770
(51) A61K 39/00 (2006.01)
(54) COMPOSIÇÃO PARA TRATAMENTO DE CÂNCER DE PULMÃO, PARTICULAMENTE DE CÂNCERES DE PULMÃO NÃO-PEQUENOS (NSCLC)
(71) Curevac GMBH (DE)
(72) Marijke Barner, Jochen Probst, Thomas Lander, Ingmar Hoerr
(74) Dannemann, Siemsen, Bigler & Ipanema Moreira
(85) 08/04/2010
(86) PCT EP2008/008503 de 08/10/2008
(87) WO 2009/046974 de 16/04/2009

(21) **PI 0818319-8** A2 **1.3**
(22) 06/10/2008
(30) 08/10/2007 IT RM2007A000530
(51) B64F 1/31 (2006.01), A61G 3/06 (2006.01)
(54) VEÍCULO ELEVÁVEL
(71) Airport Equipment S.R.L. (IT)
(72) Franco Cesarini
(74) Dannemann, Siemsen, Bigler & Ipanema Moreira
(85) 08/04/2010
(86) PCT IT2008/000632 de 06/10/2008
(87) WO 2009/047825 de 16/04/2009

(21) **PI 0818322-8** A2 **1.3**
(22) 08/10/2008
(30) 12/10/2007 US 60/979761; 24/06/2008 US 12/145344
(51) A01M 17/00 (2006.01), A01M 1/10 (2006.01)

(54) CARTUCHO SUBSTITUÍVEL PARA USO COM UM APARELHO PARA DETECTAR E CONTROLAR CUPINS, E, ESTAÇÃO PARA CUPIM PARA DETECTAR E CONTROLAR CUPINS
(71) Basf Corporation (US)
(72) James H. Cink
(74) Momsen, Leonardos & CIA.
(85) 09/04/2010
(86) PCT US2008/079127 de 08/10/2008
(87) WO 2009/048900 de 16/04/2009

(21) **PI 0818325-2** A2 **1.3**
(22) 24/10/2008
(30) 24/10/2007 EP 070207964
(51) C09K 8/32 (2006.01)
(54) COMPOSIÇÃO DE PERFURAÇÃO, PROCESSO PARA PREPARAÇÃO DA MESMA, USO DA MESMA, SISTEMA DE PERFURAÇÃO, PROCESSO PARA FAZER UMA PERFURAÇÃO DE POÇO, PROCESSO PARA TRANSPORTAR ESCAVAÇÕES DE UMA PERFURAÇÃO FEITA EM UMA FORMAÇÃO SUBTERRÂNEA, PROCESSO PARA TRATAMENTO DE UMA CABEÇA DE POÇO E PROCESSO PARA PRODUÇÃO DE PELO MENOS UM DE ÓLEO E GÁS.
(71) Emery Oleochemicals Gmbh (DE)
(72) Heinz Müller, Nadja Herzog, Diana Mäker
(74) Ana Cristina Müller Wegmann
(85) 09/04/2010
(86) PCT EP2008/064423 de 24/10/2008
(87) WO 2009/053455 de 30/04/2009

(21) **PI 0818326-0** A2 **1.3**
(22) 13/10/2008
(30) 12/10/2007 IN 2321/CHE/2007
(51) B60K 6/20 (2007.10), B60K 6/36 (2007.10)
(54) SISTEMA DE TRANSMISSÃO PARA VEÍCULO DE DUAS RODAS HÍBRIDO
(71) TVS Motor Company Limited (IN)
(72) Subramoniam Chitambaram, Jabez Dhinagar Samraj, Vinay Chandrakant Harne
(74) Orlando de Souza
(85) 09/04/2010
(86) PCT IN2008/000668 de 13/10/2008
(87) WO 2009/047807 de 16/04/2009

(21) **PI 0818327-9** A2 **1.3**
(22) 13/10/2008
(30) 12/10/2007 IN 2319/CHE/2007
(51) B60K 17/00 (2006.01)
(54) SISTEMA DE TRANSMISSÃO DE POTÊNCIA PARA O VEÍCULO DE DUAS RODAS HÍBRIDO
(71) TVS Motor Company Limited (IN)
(72) Subramoniam Chithambaram, Jabez Dhinagar Samraj, Vinay Chandrakant Harne
(74) Orlando de Souza
(85) 09/04/2010
(86) PCT IN2008/000667 de 13/10/2008
(87) WO 2009/047806 de 16/04/2009

(21) **PI 0818329-5** A2 **1.3**
(22) 02/10/2008
(30) 12/10/2007 DE 10 2007 048 962.7
(51) C22B 4/08 (2006.01), C22B 7/02 (2006.01), C22B 9/22 (2006.01), F27D 3/18 (2006.01), F27D 11/08 (2006.01), F27B 3/08 (2006.01), H05B 7/06 (2006.01), H05B 7/20 (2006.01)
(54) FORNO ELÉTRICO
(71) SMS Siemag Aktiengesellschaft (DE)
(72) Rolf Degel, Karl-Heinz Kummer, Detlef Strieder, Jürgen Kunze
(74) Orlando de Souza
(85) 09/04/2010
(86) PCT EP2008/008369 de 02/10/2008
(87) WO 2009/049777 de 23/04/2009

(21) **PI 0818397-0** A2 **1.3**
(22) 20/10/2008
(30) 18/10/2007 IT NA2007A000103
(51) F03D 3/00 (2006.01), F03D 3/06 (2006.01), F03D 11/04 (2006.01)
(54) TURBINA DE FLUXO CRUZADO
(71) Oreste Caputi (IT)
(72) Oreste Caputi
(74) Orlando de Souza
(85) 19/04/2010
(86) PCT IB2008/054316 de 20/10/2008
(87) WO 2009/050685 de 23/04/2009

(21) **PI 0818398-8** A2 **1.3**
(22) 20/10/2008
(30) 19/10/2007 KR 10-2007-0105831; 14/12/2007 KR 10-2007-0131535
(51) H04N 5/92 (2006.01)
(54) MÉTODO DE GRAVAÇÃO DE DADOS DE IMAGEM TRIDIMENSIONAL
(71) Samsung Electronics CO., Ltd. (KR) , University-Industry Cooperation Group Of Kyung Hee Univesity (KR)
(72) Do-Young Joung, Tae-Sung Park, Yun-Je Oh, Jae-Yeon Song, Seo-Young Hwang, Doug-Young Suh, Gwang-Hoon Park, Kyu-Heon Kim, Yoon-Jin Lee, Jang-Won Lee
(74) Orlando de Souza
(85) 19/04/2010
(86) PCT KR2008/006193 de 20/10/2008
(87) WO 2009/051457 de 23/04/2009

(21) **PI 0818728-2** A2 **1.3**
(22) 23/10/2008
(30) 01/11/2007 US 11/933.904
(51) B01D 25/00 (2006.01), B01D 25/24 (2006.01), B01D 46/00 (2006.01), B01D 46/52 (2006.01)
(54) ELEMENTO DE FILTRO COMPRENDENDO UM NÚCLEO ENROLADO COM UM ENTALHE DE ALÍVIO DE PRESSÃO FORMADO EM PELO MENOS UM LADO DESTE
(71) Baldwin Filters, Inc. (US)
(72) Steven J. Merritt, Kyle Swanson
(74) NELLIE ANNE DAIEL-SHORES
(85) 30/04/2010
(86) PCT US2008/080914 de 23/10/2008
(87) WO 2009/058652 de 07/05/2009

(21) **PI 0818729-0** A2 **1.3**
(22) 04/11/2008
(30) 09/11/2007 EP 07301539.8
(51) H04L 12/56 (2006.01)
(54) MÉTODO DE CONTROLE DA TAXA DE TRANSMISSÃO SEM FIO
(71) Thomson Licensing (FR)
(72) Patrice Mignot, Franck Geay, Pascal Le Guyadec
(74) NELLIE ANNE DAIEL-SHORES
(85) 30/04/2010
(86) PCT EP2008/064911 de 04/11/2008
(87) WO 2009/059958 de 14/05/2009

(21) **PI 0818731-2** A2 **1.3**
(22) 30/09/2008
(30) 31/10/2007 US 11/981.345
(51) B60P 1/02 (2006.01)
(54) COMBINAÇÃO DE DISPOSITIVO PARA MANUSEIO DE CARGA E PÁRA-CHOQUE INFERIOR TRASEIRO
(71) Ronald R. Nespor (US)
(72) Ronald R. Nespor
(74) NELLIE ANNE DAIEL-SHORES
(85) 30/04/2010
(86) PCT US2008/078345 de 30/09/2008
(87) WO 2009/058510 de 07/05/2009

(21) **PI 0818733-9** A2 **1.3**
(22) 20/10/2008
(30) 02/11/2007 US 60/984.986; 30/06/2008 US 12/165.089
(51) G06F 17/30 (2006.01), G06Q 30/00 (2006.01)
(54) DISTRIBUINDO CONSULTAS DE PESQUISA UTILIZANDO PROPAGANDA DA REDE
(71) Microsoft Corporation (US)
(72) Hugh Evan Williams, Kenneth Alan Moss
(74) NELLIE ANNE DAIEL-SHORES
(85) 30/04/2010
(86) PCT US2008/080480 de 20/10/2008
(87) WO 2009/058599 de 07/05/2009

(21) **PI 0818734-7** A2 **1.3**
(22) 12/11/2008
(30) 14/11/2007 US 11/940.023
(51) H04N 9/64 (2006.01), H04N 7/01 (2006.01)
(54) FILTRAÇÃO ADAPTATIVA PARA PROCESSOS DE TRANSFORMAÇÃO DE IMAGEM
(71) Microsoft Corporation (US)
(72) Donald D. Karlov, Ashraf. A. Michail
(74) NELLIE ANNE DAIEL-SHORES
(85) 30/04/2010
(86) PCT US2008/083226 de 12/11/2008
(87) WO 2009/064778 de 22/05/2009

(21) **PI 0818737-1** A2 **1.3**
(22) 29/10/2008
(30) 31/10/2007 GB 0721353.1
(51) E21B 17/02 (2006.01), E21B 33/076 (2006.01)
(54) CONJUNTO DE CONEXÃO, MÉTODOS PARA FORMAR UMA CONEXÃO ENTRE PRIMEIRO E SEGUNDO CONECTORES, E PARA REALIZAR UMA INTERVENÇÃO DE POÇO, E, SISTEMA DE EXTENSÃO DE FERRAMENTA
(71) Expro Ax-S Technology Limited (GB)
(72) Mark Davies, Robin Derrick
(74) Momsen, Leonardos & Cia
(85) 30/04/2010
(86) PCT GB2008/003689 de 29/10/2008
(87) WO 2009/056845 de 07/05/2009

(21) **PI 0818739-8** A2 **1.3**
(22) 06/10/2008

(30) 31/10/2007 US 11/932533
(51) C07C 2/60 (2006.01)
(54) MÉTODO PARA PRODUZIR UM COMBUSTÍVEL CONTENDO BAIXO TEOR DE ENXOFRE
(71) Chevron U.S.A INC. (US)
(72) Howard Lacheen, Hye-Kyung C. Timken
(74) Momsen, Leonardos & Cia
(85) 30/04/2010
(86) PCT US2008/078919 de 06/10/2008
(87) WO 2009/058517 de 07/05/2009

(21) **PI 0818742-8** A2 **1.3**
(22) 30/09/2008
(30) 30/10/2007 US 11/978,882
(51) C07C 51/12 (2006.01), C07C 67/54 (2006.01)
(54) REMOÇÃO DE ACETALDEÍDO DE ACETATO DE METILA POR DESTILAÇÃO A PRESSÃO ELEVADA
(71) Celanese International Corporation (US)
(72) R. Jay Warner
(74) Orlando de Souza
(85) 30/04/2010
(86) PCT US2008/011292 de 30/09/2008
(87) WO 2009/058182 de 07/05/2009

(21) **PI 0818743-6** A2 **1.3**
(22) 30/10/2008
(30) 30/10/2007 US 60/983875; 16/05/2008 US 12/121918
(51) B01J 31/02 (2006.01), B01J 23/02 (2006.01), C04B 28/04 (2006.01), C07C 67/03 (2006.01)
(54) SISTEMA CATALISADOR DE ESTERIFICAÇÃO OU TRANSESTERIFICAÇÃO RECICLÁVEL, E, MÉTODOS PARA PREPARAR UM ALQUIL(C1-C5) ÉSTER DE ÁCIDO GRAXO E METIL ÉSTERES DE ÁCIDO GRAXO, E, PARA PRODUZIR SOIATO DE METILA
(71) Iowa State University Research Foundation, INC. (US) , Claytec, INC. (US)
(72) Victor Shang-yi Lin, Yang Cai, Carla Kern, Joel I. Dulebohn, Jennifer A. Nieweg
(74) Momsen, Leonardos & Cia.
(85) 30/04/2010
(86) PCT US2008/012309 de 30/10/2008
(87) WO 2009/058324 de 07/05/2009

(21) **PI 0818745-2** A2 **1.3**
(22) 18/10/2008
(30) 31/10/2007 US 60/984,172
(51) E21B 43/26 (2006.01), C09K 8/60 (2006.01), C11D 3/37 (2006.01)
(54) ADIÇÃO DE TENSOATIVOS NÃO-IÔNICOS A COPOLÍMEROS EM BLOCO HIDROSSOLÚVEIS PARA AUMENTAR A ESTABILIDADE DO COPOLÍMERO EM SOLUÇÕES AQUOSAS CONTENDO SAL E/OU TENSOATIVOS
(71) Rhodia Inc. (US)
(72) Lawrence Alan Hough, Gilda Maria Lizarraga, Herve Adam, Jean-Christophe Castaing, Subramanian Kesavan
(74) Orlando de Souza
(85) 30/04/2010
(86) PCT US2008/080399 de 18/10/2008
(87) WO 2009/058590 de 07/05/2009

(21) **PI 0818747-9** A2 **1.3**
(22) 30/10/2008
(30) 30/10/2007 FR 07 07625
(51) A61K 31/575 (2006.01), A61P 35/00 (2006.01), A61P 25/02 (2006.01), A61K 45/06 (2006.01), A61K 31/282 (2006.01), A61K 31/337 (2006.01), A61K 31/475 (2006.01), A61K 31/555 (2006.01)
(54) COMPOSIÇÃO, COM VANTAGEM FARMACÊUTICA E, UTILIZAÇÃO DA MESMA.
(71) Trophos (FR)
(72) Rebecca Pruss, Thierry Bordet, Jean-Louis Abitbol, Antoine Beret
(74) Momsen, Leonardos & Cia.
(85) 29/04/2010
(86) PCT FR2008/001528 de 30/10/2008
(87) WO 2009/092892 de 30/07/2009

(21) **PI 0818750-9** A2 **1.3**
(22) 03/11/2008
(30) 15/11/2007 GB 0722350.6
(51) F28D 7/10 (2006.01), F28F 9/04 (2006.01)
(54) APARELHO, SISTEMA, E MÉTODO DE TRANSFERÊNCIA TÉRMICA.
(71) Specialist Heat Exchangers Limited (GB)
(72) Paul Northover
(74) Tavares Propriedade Intelectual Ltda.
(85) 29/04/2010
(86) PCT GB2008/051024 de 03/11/2008
(87) WO 2009/063234 de 22/05/2009

(21) **PI 0818752-5** A2 **1.3**
(22) 15/10/2008
(30) 15/10/2007 US 60/979,954
(51) A61K 38/00 (2006.01)
(54) COMPOSIÇÕES, MÉTODOS E USOS DE ANTICORPOS ANTI-AMILÓIDE HUMANOS
(71) Centocor Ortho Biotech Inc. (US) , Janssen Pharmaceutica N.V. (BE)
(72) Marc Mercken, Jacqueline Benson, SUN-YUNG S. JUNG, Haiyan Jiang, Gopalan Raghunathan, Lionella Borozdina-Birch
(74) DANNEMANN, SIEMSEN, BIGLER & IPANEMA MOREIRA Att.: Sydinea de Souza Trindade
(85) 15/04/2010
(86) PCT US2008/079904 de 15/10/2008
(87) WO 2009/052125 de 23/04/2009

(21) **PI 0818753-3** A2 **1.3**
(22) 24/10/2008
(30) 24/10/2007 GB 07 20866.3; 26/02/2008 EP 08 003466.3
(51) C07D 213/81 (2006.01), C07D 213/89 (2006.01), C07D 213/803 (2006.01), C07D 213/82 (2006.01)
(54) PRECURSORES.
(71) Bial - Portela & C.A., S.A. (PT)
(72) Laszlo Erno Kiss, David Alexander Learmonth
(74) DANNEMANN, SIEMSEN, BIGLER & IPANEMA MOREIRA Att.: Sydinea de Souza Trindade
(85) 27/04/2010
(86) PCT PT2008/000042 de 24/10/2008
(87) WO 2009/054742 de 30/04/2009

(21) **PI 0818754-1** A2 **1.3**
(22) 14/10/2008
(30) 17/10/2007 US 60/980,606
(51) C07D 207/06 (2006.01), C07D 403/12 (2006.01), C07D 409/12 (2006.01), A61K 31/4025 (2006.01), A61P 25/00 (2006.01)
(54) N-FENIL-BIPIRROLIDINA-UREIAS SUBSTITUÍDAS E USO TERAPÊUTICO DAS MESMAS
(71) Sanofi-Aventis (FR)
(72) Werngard Czechtizky, Lothar Schwink, Siegfried Stengelin, William J. Hurst, Zhongli Gao
(74) DANNEMANN, SIEMSEN, BIGLER & IPANEMA MOREIRA Att.: Sydinea de Souza Trindade
(85) 15/04/2010
(86) PCT US2008/079763 de 14/10/2008
(87) WO 2009/052068 de 23/04/2009

(21) **PI 0818755-0** A2 **1.3**
(22) 15/10/2008
(30) 15/10/2007 US 11/872,615
(51) G06Q 50/00 (2006.01)
(54) REFERÊNCIA EXTERNA POR MÓDULO DE PROGRAMA PORTÁTIL
(71) Google Inc. (US)
(72) Adam Sah, Deepak Jindal, Christian Oestlien
(74) DANNEMANN, SIEMSEN, BIGLER & IPANEMA MOREIRA Att.: Sydinea de Souza Trindade
(85) 15/04/2010
(86) PCT US2008/080006 de 15/10/2008
(87) WO 2009/052189 de 23/04/2009

(21) **PI 0818915-3** A2 **1.3**
(22) 28/10/2008
(30) 02/11/2007 EP 07 021416.8
(51) C09C 1/02 (2006.01), C09C 3/06 (2006.01), D21H 19/38 (2006.01), D21H 27/00 (2006.01)
(54) USO DE UM CARBONATO DE CÁLCIO DE SUPERFÍCIE REAGIDA EM PAPEL DE TECIDO, PROCESSO PARA PREPARAR UM PRODUTO DE PAPEL DE TECIDO DE SUAVIDADE APERFEIÇOADA, E PRODUTOS DE PAPEL DE TECIDO SUAVES APERFEIÇOADOS RESULTANTES
(71) Omya Development AG (CH)
(72) Patrick Arthur Charles Gane, Uwe Gisella, Maximilian Laufmann, CATHERINE JEAN RIDGWAY
(74) Dannemann, Siemsen, Bigler
(85) 03/05/2010
(86) PCT IB2008/002874 de 28/10/2008
(87) WO 2009/056942 de 07/05/2009

(21) **PI 0818916-1** A2 **1.3**
(22) 03/11/2008
(30) 02/11/2007 US 60/985,123
(51) C08B 37/10 (2006.01), A61K 31/727 (2006.01)
(54) COMPOSIÇÕES DE POLISSACARÍDEOS NÃO-COAGULANTES
(71) Momenta Pharmaceuticals, Inc. (US)
(72) Mallik Sundaram, Takashi Kei Kishimoto, Sucharita Roy
(74) Dannemann, Siemsen, Bigler & Ipanema Moreira
(85) 03/05/2010
(86) PCT US2008/082223 de 03/11/2008
(87) WO 2009/059283 de 07/05/2009

(21) **PI 0818918-8** A2 **1.3**
(22) 30/10/2008
(30) 02/11/2007 US 60/985,000
(51) A61B 17/80 (2006.01)
(54) SISTEMA DE FIXAÇÃO DE FRATURA DE COTOVELO
(71) Depuy Products, Inc. (US)
(72) Robert Sixto Jr., Kyle B. Thomas, JUERGEN A. KORTENBACH, JOSE LUIS FRANCESE, SRAVANTHI AVUTHU, ROY SANDERS, MICHAEL WICH, SCOTT STEINMANN
(74) Dannemann,Siemsen, Bigler & Ipanema Moreira
(85) 03/05/2010
(86) PCT US2008/081728 de 30/10/2008
(87) WO 2009/058960 de 07/05/2009

(21) **PI 0818919-6** A2 **1.3**
(22) 31/10/2008
(30) 01/11/2007 US 11/933,970
(51) B06B 1/08 (2006.01), H01L 41/12 (2006.01), B06B 1/04 (2006.01), G01V 11/00 (2006.01), G01N 29/24 (2006.01)

(54) TRANSDUTOR ACÚSTICO ELETROMAGNÉTICO UTILIZANDO BLINDAGEM MAGNÉTICA
(71) Baker Hughes Incorporated (US)
(72) Arcady Reiderman
(74) Dannemann, Siemsen, Bigler & Ipanema Moreira
(85) 03/05/2010
(86) PCT US2008/082067 de 31/10/2008
(87) WO 2009/059190 de 07/05/2009

(21) **PI 0818922-6** A2 **1.3**
(22) 30/10/2008
(30) 02/11/2007 JP 2007-286176; 08/10/2008 JP 2008-261408
(51) B21B 35/00 (2006.01), B21B 37/00 (2006.01), B21B 37/46 (2006.01)
(54) LAMINADOR PARA UMA CHAPA OU UMA FOLHA E SEU MÉTODO DE CONTROLE
(71) NIPPON STEEL CORPORATION (JP)
(72) Shigeru Ogawa, Atsushi Ishii, Yoji Nakamura, Yasuhiro Higashida
(74) Dannemann , Siemsen, Bigler & Ipanema Moreira
(85) 03/05/2010
(86) PCT JP2008/070251 de 30/10/2008
(87) WO 2009/057820 de 07/05/2009

(21) **PI 0818923-4** A2 **1.3**
(22) 22/10/2008
(30) 03/11/2007 DE 10 2007 052 594.1
(51) D21F 1/00 (2006.01)
(54) PROCESSO E DISPOSITIVO PARA A FABRICAÇÃO DE PENEIRAS ESPIRALADAS
(71) Nova Bausysteme GMBH (DE)
(72) Wolfgang Bachmann, Marcel Julien, Pascal Julien
(74) Dannemann , Siemsen, Bigler & Ipanema Moreira
(85) 03/05/2010
(86) PCT EP2008/008901 de 22/10/2008
(87) WO 2009/056250 de 07/05/2009

(21) **PI 0818924-2** A2 **1.3**
(22) 31/10/2008
(30) 02/11/2007 US 60/984,976; 31/01/2008 US 61/025,033; 28/05/2008 US 61/056,631
(51) G01N 21/35 (2006.01), G01N 21/90 (2006.01)
(54) MATERIAIS E MÉTODOS PARA USO EM PROCESSAMENTO DE BIOMASSA
(71) Ceres, INC. (US)
(72) Bonnie Hames, TANIA KRUSE, STEVEN R. THOMAS, AMR SAAD RAGAB
(74) Dannemann , Siemsen, Bigler & Ipanema Moreira
(85) 03/05/2010
(86) PCT US2008/082047 de 31/10/2008
(87) WO 2009/059176 de 07/05/2009

(21) **PI 0818926-9** A2 **1.3**
(22) 24/10/2008
(30) 02/11/2007 CH 01 71207; 30/11/2007 CH 01 85107
(51) H01L 21/762 (2006.01)
(54) PRODUÇÃO DE CAMADAS DE ESTADO SÓLIDO INDEPENDENTES PELO PROCESSAMENTO DE SUBSTRATOS COM UM POLÍMERO
(71) President and Fellows Of Harvard College (US)
(72) LUKAS LICHTENSTEIGER, Christian Pfeffer
(74) Dannemann , Siemsen, Bigler & Ipanema Moreira
(85) 03/05/2010
(86) PCT US2008/012140 de 24/10/2008
(87) WO 2009/061353 de 14/05/2009

(21) **PI 0818929-3** A2 **1.3**
(22) 23/10/2008
(30) 25/10/2007 US 61/000327
(51) A61K 31/47 (2006.01), A61K 31/444 (2006.01), A61K 31/573 (2006.01), A61K 31/58 (2006.01), A61P 11/06 (2006.01)
(54) PREPARAÇÃO MEDICINAL, USO DE ÁCIDO DE MONTELUCASTE E UM SEGUNDO AGENTE ATIVO, MÉTODO PARA O TRATAMENTO DE DISTÚRBIO RESPIRATÓRIO, INALADOR DE PÓ SECO, E, INALADOR DE DOSE MEDIDA
(71) Merck Frosst Canada Ltd. (CA)
(72) Roch Thibert
(74) Momsen, Leonardos & Cia.
(85) 22/04/2010
(86) PCT CA2008/001874 de 23/10/2008
(87) WO 2009/052624 de 30/04/2009

(21) **PI 0818930-7** A2 **1.3**
(22) 23/10/2008
(30) 23/10/2007 FR 0758522
(51) B60C 23/04 (2006.01)
(54) ÓRGÃO FORMANDO SUPORTE PARA UM DISPOSITIVO, E, PNEUMÁTICO
(71) Société de Technologie Michelin (FR) , Michelin Recherche Et Technique S.A. (CH)
(72) Claudio Battocchio, Bernard Cubizolle
(74) Momsen, Leonardos & Cia.
(85) 22/04/2010
(86) PCT FR2008/051915 de 23/10/2008
(87) WO 2009/056740 de 07/05/2009

(21) **PI 0818931-5** A2 **1.3**
(22) 21/10/2008
(30) 26/10/2007 FR 0758613
(51) D21H 21/48 (2006.01), B42D 15/10 (2006.01), G07D 7/12 (2006.01), G07D 7/20 (2006.01)
(54) ESTRUTURA DE SEGURANÇA, ARTIGO E PROCESSO DE AUTENTICAÇÃO E/OU DE IDENTIFICAÇÃO DE UM ARTIGO
(71) Arjowiggins Security (FR)
(72) Philippe Dietemann
(74) Momsen, Leonardos & Cia.
(85) 22/04/2010
(86) PCT FR2008/051899 de 21/10/2008
(87) WO 2009/056728 de 07/05/2009

(21) **PI 0818932-3** A2 **1.3**
(22) 22/10/2008
(30) 25/10/2007 EP 07301491.2; 21/12/2007 EP 07305005.6; 19/05/2008 EP 08305180.5
(51) C07D 413/04 (2006.01), C07D 413/14 (2006.01), C07D 417/14 (2006.01), A61K 31/497 (2006.01), A61K 31/4427 (2006.01), A61P 35/00 (2006.01)
(54) COMPOSTO, COMPOSIÇÃO FARMACÊUTICA, USO DE UM COMPOSTO, E, MÉTODO DE TRATAMENTO OU PREVENÇÃO PARA UM ANIMAL DE SANGUE QUENTE TENDO TUMORES
(71) Astrazeneca AB (SE)
(72) Bernard Christophe Barlaam, Justin Fairfield Bower, Benedicte Delouvrie, Gary Fairley, Craig Steven Harris, Christine Lambert, Gilles Ouvry, Jon James Gordon Winter
(74) Momsen, Leonardos & Cia.
(85) 22/04/2010
(86) PCT GB2008/050974 de 22/10/2008
(87) WO 2009/053737 de 30/04/2009

(21) **PI 0818933-1** A2 **1.3**
(22) 20/10/2008
(30) 24/10/2007 US 60/982264
(51) G06F 19/00 (2011.01)
(54) MÉTODO, SISTEMA, E, MEIO DE ARMAZENAMENTO LEGÍVEL POR COMPUTADOR
(71) Koninklijke Philips Electronics N.V. (NL)
(72) Richard E. Gregg, Sophia Huai Zhou
(74) Momsen, Leonardos & Cia.
(85) 22/04/2010
(86) PCT IB2008/054304 de 20/10/2008
(87) WO 2009/053888 de 30/04/2009

(21) **PI 0818935-8** A2 **1.3**
(22) 24/10/2008
(30) 25/10/2007 AU 2007905829
(51) C04B 41/84 (2006.01), C04B 41/85 (2006.01), C04B 103/52 (2006.01)
(54) VERNIZ VITRIFICADO SOBRE CERÂMICA
(71) Walter Henry Huber (AU)
(72) Walter Henry Huber
(74) Di Blasi, Parente, Vaz e Dias & Al.
(85) 22/04/2010
(86) PCT AU2008/001584 de 24/10/2008
(87) WO 2009/052585 de 30/04/2009

(21) **PI 0818936-6** A2 **1.3**
(22) 21/10/2008
(30) 23/10/2007 DE 10 2007 050 471.5
(51) B23B 51/02 (2006.01)
(54) FERRAMENTA PARA USINAGEM COM LEVANTAMENTO DE APARAS DE PEÇAS A SEREM TRABALHADAS
(71) Mapal Fabrik Für Präzisionswerkzeuge Dr. Kress KG. (DE)
(72) Ulrich Krenzer
(74) Di Blasi, Parente, Vaz e Dias & Al.
(85) 22/04/2010
(86) PCT EP2008/008896 de 21/10/2008
(87) WO 2009/053028 de 30/04/2009

(21) **PI 0818938-2** A2 **1.3**
(22) 03/11/2008
(30) 01/11/2007 GB 0721485.1
(51) C22B 7/00 (2006.01), C04B 35/00 (2006.01), C21B 3/06 (2006.01), C03B 37/06 (2006.01)
(54) MÉTODO E SISTEMA PARA PROCESSAMENTO DE LAMA VERMELHA
(71) Advanced Mineral Recovery Technologies LTD (VG)
(72) Kevin Philippe Daniel Perry
(74) Nellie Anne Daniel-Shores
(85) 03/05/2010
(86) PCT GB2008/003712 de 03/11/2008
(87) WO 2009/056863 de 07/05/2009

(21) **PI 0818939-0** A2 **1.3**
(22) 07/11/2008
(30) 08/11/2007 JP 2007-290505

(51) C08L 67/00 (2006.01), B29C 45/00 (2006.01), C08J 3/24 (2006.01), B29K 67/00 (2006.01)
(54) PROCESSO DE PRODUÇÃO DE ARTIGO DE RESINA DE POLIÉSTER MOLDADO, INDUTOR DE CRISTALIZAÇÃO PARA USO NO PROCESSO, MASTERBATCH, E ARTIGO DE RESINA DE POLIÉSTER MOLDADO
(71) Dainichiseika Color & Chemicals MFG. CO., LTD. (JP)
(72) Masayuki Shibata, Yuichi Yanai, Takahiro Imai, Hiromichi Ueno, Yoshinori Konno, Junichi Ito, Takaaki Osanai, Michiei Nakamura
(74) Nellie Anne Daniel-Shores
(85) 03/05/2010
(86) PCT JP2008/070351 de 07/11/2008
(87) WO 2009/060959 de 14/05/2009

(21) **PI 0818940-4** A2 **1.3**
(22) 14/11/2008
(30) 16/11/2007 US 60/988.735; 27/06/2008 US 12/163.572
(51) G06Q 50/00 (2006.01)
(54) SISTEMA DE MENSAGENS DISTRIBUÍDO COM GARANTIAS CONFIGURÁVEIS
(71) Microsoft Corporation (US)
(72) Gueorgui Chkodrov, Richard D. Hill, Craig A. Critchley, Krishnan Srinivasan, Tihomir Tarnavski, Mitchell G. Morris, Pramod Gurunath
(74) Nellie Anne Daniel-Shores
(85) 03/05/2010
(86) PCT US2008/083654 de 14/11/2008
(87) WO 2009/065049 de 22/05/2009

(21) **PI 0818942-0** A2 **1.3**
(22) 13/10/2008
(30) 27/11/2007 US 60/990,348
(51) A62B 18/10 (2006.01), A62B 23/02 (2006.01), A41D 13/11 (2006.01)
(54) "MÁSCARAS FACIAIS"
(71) 3M INNOVATIVE PROPERETIES COMPANY (US)
(72) PHILIP G. MARTIN
(74) Alexandre Fukuda Yamashita
(85) 26/05/2010
(86) PCT US2008/079693 de 13/10/2008
(87) WO 2009/088545 de 16/07/2009

(21) **PI 0818943-9** A2 **1.3**
(22) 25/11/2008
(30) 30/11/2007 US 60/991,694
(51) C08G 64/02 (2006.01), C08G 64/30 (2006.01)
(54) " OLIGÔMERO DE POLI(ÉTER DE TRIMETILENO GLICOL DE CARBONATO DE TRIMETILENO GLICOL) DIOL E PROCESSO PARA PREPARAR UM OLIGÔMERO DE POLI(ÉTER DE TRIMETILENO GLICOL DE CARBONATO DE TRIMETILENO GLICOL) DIOL"
(71) E.I. DU PONT DE NEMOURS AND COMPANY (US)
(72) ROBERT DICOSIMO, HARI BABU SUNKARA, NEVILLE EVERTON DRYSDALE
(74) PAOLA CALABRIA MATTIOLI
(85) 17/05/2010
(86) PCT US2008/084704 de 25/11/2008
(87) WO 2009/070591 de 04/06/2009

(21) **PI 0818944-7** A2 **1.3**
(22) 27/11/2008
(30) 27/11/2007 US 60/990,362
(51) C07D 273/00 (2006.01), C07K 5/12 (2006.01), A61K 38/00 (2006.01), A61P 1/00 (2006.01)
(54) "LIMITADOR DE CORRENTE DE FUGA"
(71) ZENERGY POWER PTY LTD (AU)
(72) FRANCIS ANTHONY DARMANN
(74) DAVID DO NASCIMENTO ADVOGADOS ASSOCIADOS
(85) 26/05/2010
(86) PCT AU2008/001754 de 27/11/2008
(87) WO 2009/067746 de 04/06/2009

(21) **PI 0818951-0** A2 **1.3**
(22) 03/11/2008
(30) 23/11/2007 EP 07121395.3
(51) A61M 1/28 (2006.01), G01N 27/07 (2006.01), A61M 1/16 (2006.01)
(54) "MÉTODO DE REMOVER SABOR INSÍPIDO ESMAECIDO INDESEJÁVEL
(71) UNILEVER N.V. (NL)
(72) Amir Maximiliaan Batenburg, CHRISTOPH HENDRIK BECKMANN, JAN ROELF KLOOSTER, JAN VILLEM SANDERS, MICHEL MELLEMA
(74) Paola Calabria Mattioli
(85) 21/05/2010
(86) PCT EP2008/064865 de 03/11/2008
(87) WO 2009/009227 de 15/01/2009

(21) **PI 0818952-8** A2 **1.3**
(22) 19/11/2008
(30) 20/11/2007 US 60/989,175
(51) B01L 3/00 (2006.01), G01N 1/38 (2006.01)
(54) "RECIPIENTE E MÉTODO PARA PREPARAÇÃO DE AMOSTRA"
(71) 3M INNOVATIVE PROPERETIES COMPANY (US)
(72) Kurt J. Halverson, STEPHEN C. P. JOSEPH, RAJ RAJAGOPAL, DAVID J. VELASQUEZ, CYNTHIA D. ZOOK, SAILAJA CHANDRAPATI
(74) CARINA S RODRIGUES
(85) 20/05/2010
(86) PCT US2008/084035 de 19/11/2008
(87) WO 2009/067513 de 28/05/2009

(21) **PI 0818953-6** A2 **1.3**
(22) 19/11/2008
(30) 20/11/2007 US 60/989,180
(51) B01L 3/00 (2006.01), G01N 1/38 (2006.01)
(54) "RECIPIENTE E MÉTODO PARA PREPARAÇÃO DE AMOSTRA"
(71) 3M INNOVATIVE PROPERTIES COMPANY (US)
(72) Kurt J. Halverson, STEPHEN C. P. JOSEPH, RAJ RAJAGOPAL, MATTHEW D. REIER, DAVID J. VELASQUEZ, CYNTHIA D. ZOOK, SAILAJA CHANDRAPATI
(74) CARINA S RODRIGUES
(85) 20/05/2010
(86) PCT US2008/084041 de 19/11/2008
(87) WO 2009/067518 de 28/05/2009

(21) **PI 0818954-4** A2 **1.3**
(22) 19/11/2008
(30) 20/11/2007 US 60/989,170
(51) B01L 3/00 (2006.01), G01N 1/38 (2006.01)
(54) "SISTEMA E MÉTODO PARA PREPARAÇÃO E COLETA DE AMOSTRAS"
(71) 3M INNOVATIVE PROPERTIES COMPANY (US)
(72) Kurt J. Halverson, STEPHEN C. P. JOSEPH, RAJ RAJAGOPAL, DAVID J. VELASQUEZ, CYNTHIA D. ZOOK, SAILAJA CHANDRAPATI, DANIEL E. SILTBERG, PAUL J. COBIAN, THERESA J. GERTEN
(74) CARINA S RODRIGUES
(85) 20/05/2010
(86) PCT US2008/084007 de 19/11/2008
(87) WO 2009/067498 de 28/05/2009

(21) **PI 0818955-2** A2 **1.3**
(22) 22/12/2008
(30) 21/12/2007 CL 3773-2007
(51) B05D 7/22 (2006.01), B28B 19/00 (2006.01), B28B 21/86 (2006.01)
(54) "MÉTODO DE REVESTIMENTO DE UM COTOVELO OU CURVA DE TUBO, MÉTODO PARA A ADAPTAÇÃO DE MANDRIL FLEXÍVEL E ALONGADO A UM COTOVELO OU CURVA DE TUBO, COTOVELO OU CURVA DE TUBO COM MANDRIL, COTOVELO OU CURVA DE TUBO E MANDRIL"
(71) VULCO S.A. (CL)
(72) RICARDO ABARCA MELO, WILFREDO SAN MARTIN CISTERNA, JAIME RAMIREZ TOLEDO
(74) TINOCO SOARES & FILHO LTDA
(85) 27/05/2010
(86) PCT AU2008/001894 de 22/12/2008
(87) WO 2009/079705 de 02/07/2009

(21) **PI 0818956-0** A2 **1.3**
(22) 22/12/2008
(30) 21/12/2007 CL 3772-2007
(51) B29C 53/80 (2006.01), B29C 33/40 (2006.01), B29C 33/44 (2006.01), B29C 33/38 (2006.01), B29C 33/42 (2006.01), B29C 53/82 (2006.01)
(54) "MÉTODO PARA A FABRICAÇÃO DE UM MANDRIL PARA USO EM UM REVESTIMENTO INTERNO DE UM COTOVELO OU CURVA E MANDRIL PARA USO EM UM REVESTIMENTO INTERNO DE UM COTOVELO OU CURVA"
(71) VULCO S.A. (CL)
(72) JAIME RAMIREZ TOLEDO, RICARDO ABARCA MELO, WILFREDO SAN MARTIN CISTERNA
(74) TINOCO SOARES & FILHO LTDA
(85) 27/05/2010
(86) PCT AU2008/001895 de 22/12/2008
(87) WO 2009/079706 de 02/07/2009

(21) **PI 0818960-9** A2 **1.3**
(22) 08/10/2008
(30) 21/11/2007 IN 2293/MUM/2007
(51) C08G 77/26 (2006.01), C08G 77/28 (2006.01), C08G 77/30 (2006.01), C08G 77/388 (2006.01), C08G 77/392 (2006.01), C08G 77/395 (2006.01), D06M 15/643 (2006.01)
(54) "COMPOSTO, PROCESSO PARA A PREPARAÇÃO DE UM COMPOSTO, MÉTODO PARA O TRATAMENTO DO TECIDO COM UM COMPOSTO"
(71) UNILEVER N.V (NL)
(72) ASHISH ANAT VAIDYA
(74) Paola Calabria Mattioli
(85) 20/05/2010
(86) PCT EP2008/063442 de 08/10/2008
(87) WO 2009/065664 de 28/05/2009

(21) **PI 0818961-7** A2 **1.3**
(22) 27/11/2008
(30) 27/11/2007 CL 03408-2007
(51) F16L 57/06 (2006.01), B29C 33/76 (2006.01), B29C 41/40 (2006.01), B28B 21/88 (2006.01), B29C 39/26 (2006.01)
(54) "DISPOSITIVO QUE PERMITE QUE UM REVESTIMENTO SEJA APLICADO SOBRE UMA SUPERFÍCIE INTERNA DE UM COTOVELO OU CURVA DE UM TUBO E MÉTODO QUE PERMITE QUE UM REVESTIMENTO SEJA APLICADO SOBRE UMA SUPERFÍCIE INTERNA DE UM COTOVELO OU CURVA DE UM TUBO".
(71) VULCO S.A. (CL)
(72) RICARDO ABARCA MELO, JAIME RAMIREZ TOLEDO, WILFREDO SAN MARTIN CISTERNA
(74) TINOCO SOARES & FILHO LTDA
(85) 19/05/2010
(86) PCT AU2008/001757 de 27/11/2008
(87) WO 2009/067749 de 04/06/2009

(21) **PI 0818964-1** A2 **1.3**
(22) 26/11/2008
(30) 29/11/2007 US 60/991,180
(51) G03G 9/08 (2006.01), G03G 9/087 (2006.01), G03G 9/097 (2006.01)
(54) COMPOSTO, TONER, CARTUCHO OU CARTUCHO DE PROCESSO E MÉTODO PARA FORMAR UM TONER
(71) DOW GLOBAL TECHNOLOGIES INC. (US)
(72) TIMOTHY JOHN YOUNG, RICHARD ALLEN LUNDGARD, MICHAEL JAMES JOHNSON, QICHUN WAN, MATTEW J. KALINOWSKI, MECHELLE ANN CHURCHFIELD, GARY M. STRANDBURG
(74) Antonio Mauricio Pedras Arnaud
(85) 28/05/2010
(86) PCT US2008/084856 de 26/11/2008
(87) WO 2009/073512 de 11/06/2009

(21) **PI 0818965-0** A2 **1.3**
(22) 19/11/2008
(30) 20/11/2007 FR 0759174
(51) B23K 23/00 (2006.01), E01B 29/42 (2006.01)
(54) "MOLDE PARA A SOLDA ALUMINOTÉRMICA DE VIGAS / TRILHOS METÁLICOS"
(71) RAILTECH INTERNATIONAL (FR) (FR)
(72) Lionel Winiar, Patrick Bommart
(74) Artur Francisco Schaal
(85) 19/05/2010
(86) PCT EP2008/065851 de 19/11/2008
(87) WO 2009/065864 de 28/05/2009

(21) **PI 0818968-4** A2 **1.3**
(22) 09/01/2008
(51) G06F 3/14 (2006.01), G06F 3/00 (2006.01), G06F 9/00 (2006.01)
(54) SISTEMA DE COMPUTADOR, MÉTODO PARA RENDERIZAR DISPLAY GRÁFICO BIOS E SISTEMA PARA RENDERIZAR DISPLAY GRÁFICO BIOS
(71) HEWLETT-PACKARD DEVELOPMENT COMPANY, L.P. (US)
(72) KURT D. GILLESPIE, JAYNE E. SCOTT
(74) Antonio Mauricio Pedras Arnaud
(85) 24/05/2010
(86) PCT US2008/050581 de 09/01/2008
(87) WO 2009/088509 de 16/07/2009

(21) **PI 0819095-0** A2 **1.3**
(22) 22/10/2008
(30) 22/10/2007 SE 0702340-1
(51) F02D 13/04 (2006.01), F01L 13/06 (2006.01), F02B 37/24 (2006.01), F02D 9/06 (2006.01)
(54) DETECÇÃO DE FREIO MOTOR
(71) VOLVO LASTVAGNAR AB (SE)
(72) OTT, ERIC, NILSSON, JONAS
(74) Magnus Aspeby / Claudio Szabas
(85) 19/04/2010
(86) PCT SE2008/000609 de 22/10/2008
(87) WO 2009/054770 de 30/04/2009

(21) **PI 0819097-6** A2 **1.3**
(22) 14/10/2008
(30) 19/10/2007 GB 0720550.3
(51) B42D 15/10 (2006.01), B42D 15/00 (2006.01)
(54) MÉTODO PARA FORMAR UM DISPOSITIVO DE SEGURANÇA OPTICAMENTE VARIÁVEL, E, DISPOSITIVO DE SEGURANÇA OPTICAMENTE VARIÁVEL, E, DOCUMENTO DE SEGURANÇA.
(71) DE LA RUE INTERNATIONAL LIMITED (GB)
(72) ROBERT WHITEMAN
(74) Momsen, Leonardos & Cia
(85) 19/04/2010
(86) PCT GB2008/003486 de 14/10/2008
(87) WO 2009/050448 de 23/04/2009

(21) **PI 0819101-8** A2 **1.3**
(22) 15/10/2008
(30) 19/10/2007 US 11/875,119; 30/09/2008 US 12/241,736
(51) H01M 10/04 (2006.01), H01G 9/00 (2006.01)
(54) ELETRODO COM GRADE DE RESISTÊNCIA REDUZIDA E DISPOSITIVO DE ARMAZENAMENTO DE ENERGIA HÍBRIDA CONTENDO O MESMO
(71) AXION POWER INTERNATIONAL, INC. (US)
(72) BUIEL, EDWARD, COLE, JOSEPH
(74) Claudio Szabas e Magnus Aspeby
(85) 19/04/2010
(86) PCT US2008/079901 de 15/10/2008
(87) WO 2009/052124 de 23/04/2009

(21) **PI 0819102-6** A2 **1.3**
(22) 21/10/2008
(30) 25/10/2007 GB 0720962.0; 26/08/2008 GB 0815504.6
(51) C11D 3/00 (2006.01), C11D 11/00 (2006.01), C11D 1/65 (2006.01), C11D 1/835 (2006.01)
(54) FORMULAÇÕES DE LAVANDERIA E MÉTODO DE LIMPEZA
(71) CRODA INTERNATIONAL PLC (GB)
(72) MICHAEL ERNEST CALVERT
(74) Orlando de Souza
(85) 22/04/2010
(86) PCT GB2008/003569 de 21/10/2008
(87) WO 2009/053686 de 30/04/2009

(21) **PI 0819103-4** A2 **1.3**
(22) 07/11/2008
(30) 09/11/2007 US 11/937551
(51) H05B 33/08 (2006.01)
(54) SISTEMA E MÉTODO PARA ALIMENTAR UM ARRANJO DE LEDS
(71) THE COCA-COLA COMPANY (US)
(72) GUY A. PRIMIANO
(74) MOMSEN, LEONARDOS & CIA
(85) 07/05/2010
(86) PCT US2008/082768 de 07/11/2008
(87) WO 2009/062015 de 14/05/2009

(21) **PI 0819107-7** A2 **1.3**
(22) 31/10/2008
(30) 09/11/2007 FI 20075794
(51) C10G 3/00 (2006.01), C10G 2/00 (2006.01), C01B 3/32 (2006.01), C10G 45/58 (2006.01), C01B 3/36 (2006.01), C01B 3/50 (2006.01), C10G 65/16 (2006.01), C01B 3/34 (2006.01), C10G 1/00 (2006.01), C10B 53/02 (2006.01), C01B 3/56 (2006.01)
(54) PROCESSO INTEGRADO PARA PRODUZIR COMBUSTÍVEL DIESEL A PARTIR DE MATERIAL BIOLÓGICO, USO DE MATERIAL LIGNOCELULÓSICO E DA FRAÇÃO MÉDIA DESTILADA BIOLÓGICA, MÉTODO PARA ESTREITAR A DISTRIBUIÇÃO DE COMPRIMENTO DE CADEIA DE UM COMBUSTÍVEL DIESEL DERIVADO DE FISCHER-TROPSCH, FRAÇÃO MÉDIA DESTILADA BIOLÓGICA, E, EQUIPAMENTO PARA PRODUZIR COMBUSTÍVEL A PARTIR DE MATERIAL BIOLÓGICO.
(71) UPM-KYMMENE OYJ (FI)
(72) PEKKA KNUUTTILA
(74) Momsen, Leonardos & Cia.
(85) 07/05/2010
(86) PCT EP2008/064823 de 31/10/2008
(87) WO 2009/059936 de 14/05/2009

(21) **PI 0819108-5** A2 **1.3**
(22) 04/11/2008
(30) 08/11/2007 US 11/937,220
(51) E21B 19/10 (2006.01)
(54) CUNHAS MOTORIZADAS
(71) TESCO CORPORATION (US)
(72) MILAN CEROVSEK
(74) Montaury Pimenta, Machado & Lioce
(85) 07/05/2010
(86) PCT US2008/082308 de 04/11/2008
(87) WO 2009/061708 de 14/05/2009

(21) **PI 0819113-1** A2 **1.3**
(22) 06/11/2008
(30) 09/11/2007 US 60/986,631
(51) A61K 31/16 (2006.01), A61K 31/195 (2006.01), C07D 239/42 (2006.01)
(54) INIBIDORES DE PEPTÍDEO DEFORMILASE
(71) GLAXOSMITHKLINE LLC (US)
(72) DONGHUI QIN, YUHONG FANG, JASON CHRISTOPHER DREABIT, ANDREW NICHOLSON KNOX, SIEGFRIED BENJAMIN CHRISTENSEN IV, BETH NORTON, JINHWA LEE, XIANGMIN LIAO, KELLY M. AUBART, ANDREW B. BENOWITZ
(74) NELLIE ANNE DANIEL-SHORES
(85) 07/05/2010
(86) PCT US2008/082575 de 06/11/2008
(87) WO 2009/061879 de 14/05/2009

(21) **PI 0819114-0** A2 **1.3**
(22) 06/11/2008
(30) 12/11/2007 EP 07425709.8
(51) C07D 401/12 (2006.01), C07D 401/14 (2006.01), A61K 31/4545 (2006.01), A61P 29/00 (2006.01)
(54) COMPOSTO, FORMULAÇÃO FARMACÊUTICA, PROCESSO PARA PREPARAR UM COMPOSTO, E, USO DE UM COMPOSTO.
(71) AZIENDE CHIMICHE RIUNITE ANGELINI FRANCESCO A.C.R.A.F. S.P.A. (IT)
(72) MARIA ALESSANDRA ALISI, ANGELO GUGLIELMOTTI, LORENZO POLENZANI, NICOLA CAZZOLLA, GUIDO FURLOTTI
(74) Momsen, Leonardos & CIA.
(85) 07/05/2010
(86) PCT EP2008/065081 de 06/11/2008
(87) WO 2009/062883 de 22/05/2009

(21) **PI 0819116-6** A2 **1.3**
(22) 06/11/2008
(30) 09/11/2007 GB 0722007.2; 09/11/2007 EP 07270065.1
(51) G01M 9/00 (2006.01)
(54) USO DE UMA TÉCNICA, E, MÉTODO PARA FABRICAR UM ELEMENTO ESTRUTURAL
(71) BAE SYSTEMS PLC (GB)
(72) JAGJIT SIDHU, JENNIFER LAURA MCDONALD, SANDEEP SUNIL PARVIN RAJA
(74) Momsen, Leonardos & CIA.
(85) 07/05/2010

(86) PCT GB2008/051032 de 06/11/2008
(87) WO 2009/060234 de 14/05/2009

(21) **PI 0819118-2** A2 **1.3**
(22) 29/10/2008
(30) 05/11/2007 US 11/935006
(51) F16K 7/16 (2006.01)
(54) DIAFRAGMA PARA USO COM UMA VÁLVULA, VÁLVULA, E, MÉTODO PARA FAZER UM DIAFRAGMA
(71) FISHER CONTROLS INTERNATIONAL LLC (US)
(72) RICHARD ANAGNOS, ERNEST SOULIERE, DENNIS EUGENE O'HARA
(74) Momsen, Leonardos & Cia
(85) 27/04/2010
(86) PCT US2008/081551 de 29/10/2008
(87) WO 2009/061647 de 14/05/2009

(21) **PI 0819119-0** A2 **1.3**
(22) 28/10/2008
(30) 30/10/2007 GB 0721202.0
(51) D06M 10/02 (2006.01), D06M 14/18 (2006.01), D06M 14/20 (2006.01), D06M 14/22 (2006.01), D06M 14/24 (2006.01), D06M 14/26 (2006.01), D06M 14/28 (2006.01), D06M 14/30 (2006.01), D06M 14/32 (2006.01), D06M 14/34 (2006.01), A43B 7/12 (2006.01), A43B 23/06 (2006.01), A43B 17/10 (2006.01)
(54) MÉTODO PARA TRATAR UM ITEM DE CALÇADO OU UMA GÁSPEA, USO DE UM PROCESSO DE DEPOSIÇÃO POR POLIMERIZAÇÃO A PLASMA, USO DE UM COMPOSTO MONOMÉRICO, E, SAPATO OU UMA GÁSPEA CONSTRUÍDA
(71) P2I LTD (GB)
(72) STEPHEN COULSON
(74) Momsen , Leonardos & CIA
(85) 27/04/2010
(86) PCT GB2008/003640 de 28/10/2008
(87) WO 2009/056809 de 07/05/2009

(21) **PI 0819120-4** A2 **1.3**
(22) 15/10/2008
(30) 26/10/2007 GB 0720983.6
(51) C08F 10/00 (2006.01), C08F 4/22 (2006.01)
(54) PRECURSOR DE CATALISADOR PARA UM CATALISADOR DE POLIMERIZAÇÃO DE OLEFINAS, MÉTODO PARA PREPARAR O MESMO, CATALISADOR DE POLIMERIZAÇÃO DE OLEFINAS, E, MÉTODO PARA POLIMERIZAÇÃO DE UM OU MAIS A-ALQUENOS C2 A C8.
(71) PQ SILICAS UK LIMITED (GB)
(72) CHRISTINE ELIZABETH MARSDEN, ROBERT JOSEPH PARKER
(74) Momsen, Leonardos & Cia.
(85) 27/04/2010
(86) PCT GB2008/003488 de 15/10/2008
(87) WO 2009/053672 de 30/04/2009

(21) **PI 0819121-2** A2 **1.3**
(22) 22/10/2008
(30) 23/10/2007 US 60/981,848
(51) D01D 5/18 (2006.01), D01D 5/00 (2006.01)
(54) MÉTODO PARA PRODUÇÃO DE FIBRAS A PARTIR DE UM MATERIAL LÍQUIDO
(71) PPG INDUSTRIES OHIO, INC (US)
(72) STUART D. HELLRING, MELANIE S. CAMPBELL, CALUM H. MUNRO
(74) Vieira de Mello Advogados
(85) 27/04/2010
(86) PCT US2008/080693 de 22/10/2008
(87) WO 2009/055413 de 30/04/2009

(21) **PI 0819122-0** A2 **1.3**
(22) 09/10/2008
(30) 26/10/2007 EP 07119391.6
(51) C07C 257/10 (2006.01), C07D 213/63 (2006.01), C07D 215/26 (2006.01), C07D 231/12 (2006.01), C07D 319/20 (2006.01)
(54) COMPOSTOS, PROCESSO PARA PREPARAR COMPOSTOS, COMPOSIÇÃO, SEMENTE, E, MÉTODO PARA COMBATER FUNGOS NOCIVOS FITOPATOGÊNICOS.
(71) BASF SE (DE)
(72) JOACHIM RHEINHEIMER, DORIS KREMZOW, STEFAN REDLICH, CLAUDIA ROSENBAUM, WASSILIOS GRAMMENOS, BARBARA NAVE, CHRISTIAN PILGER
(74) Momsen, Leonardos & Cia
(85) 27/04/2010
(86) PCT EP2008/063519 de 09/10/2008
(87) WO 2009/053250 de 30/04/2009

(21) **PI 0819123-9** A2 **1.3**
(22) 31/10/2008
(30) 31/10/2007 US 60/984171
(51) H04W 52/40 (2009.01), H04W 52/24 (2009.01), H04W 52/34 (2009.01)
(54) MÉTODO PARA CONTROLAR UMA CÉLULA, E , NÓ DE REDE
(71) TELEFONAKTIEBOLAGET LM ERICSSON ( PUBL ) (SE)
(72) WALTER MULLER
(74) Momsen, Leonardos & Cia
(85) 28/04/2010
(86) PCT SE2008/051243 de 31/10/2008
(87) WO 2009/058091 de 07/05/2009

(21) **PI 0819125-5** A2 **1.3**
(22) 31/10/2008
(30) 31/10/2007 EP 07119738.8
(51) G01L 9/00 (2006.01), G01L 19/04 (2006.01)
(54) UNIDADE DE SENSOR DE PRESSÃO, E, MÉTODO PARA MONITORAR A PRESSÃO EM UM FLUIDO
(71) SHELL INTERNATIONALE RESEARCH MAATSCHAPPIJ B.V. (NL)
(72) WILLIAM BIRCH, CRISPIN THOMAS MATTHEW DOYLE, ANDRE FRANZEN, KARI-MIKKO JÄÄSKELÄINEN, CHRISTOPHER BARRY STAVELEY, JOHANNIS JOSEPHUS DEN BOER
(74) Momsen, Leonardos & Cia
(85) 28/04/2010
(86) PCT EP2008/064784 de 31/10/2008
(87) WO 2009/056623 de 07/05/2009

(21) **PI 0819129-8** A2 **1.3**
(22) 24/10/2008
(30) 30/10/2007 EP 07119591.1
(51) B01J 8/00 (2006.01), B01J 8/04 (2006.01)
(54) REATOR HORIZONTAL PARA REAGIR UMA CORRENTE DE ALIMENTAÇÃO DE FLUIDO COM UMA CORRENTE OXIDANTE DE FLUIDO NA PRESENÇA DE UM CATALISADOR SÓLIDO
(71) BASF SE (DE)
(72) Gerhard Olbert, Franz Corr, Sven Crone
(74) Momsen, Leonardos & Cia
(85) 28/04/2010
(86) PCT EP2008/064412 de 24/10/2008
(87) WO 2009/056488 de 07/05/2009

(21) **PI 0819130-1** A2 **1.3**
(22) 29/10/2008
(30) 29/10/2007 ZA 2007/09300
(51) C08J 3/00 (2006.01), C08J 3/24 (2006.01)
(54) PARTÍCULA DERIVADA DE EMULSÃO, E , PROCESSO PARA PRODUZIR PARTÍCULAS
(71) Csir (ZA)
(72) Justin Jordaan, Clinton Simpson, Dean Brandy, Neil Stockestrom Gardiner, Isak Bartholomeus Gerber
(74) Momsen, Leonardos & Cia
(85) 28/04/2010
(86) PCT IB2008/054458 de 29/10/2008
(87) WO 2009/057049 de 07/05/2009

(21) **PI 0819131-0** A2 **1.3**
(22) 27/10/2008
(30) 29/10/2007 GB 0721158.4; 26/02/2008 GB 0803449.8; 22/08/2008 GB 0815438.7
(51) A61F 2/46 (2006.01)
(54) DISPOSITIVO DE DISPENSAÇÃO, PROCESSO E MÉTODO PARA PREPARAR UM IMPLANTE MÉDICO PROCESSO PARA DESCARREGAR UM IMPLANTE MÉDICO, USO DE UM DISPOSITIVO DE DEISPENSAÇÃO, E, KIT DE PARTES
(71) Tigenix Limited (GB)
(72) Vanisha Mistry, Tim Mead, Andrew Lynn
(85) 28/04/2010
(86) PCT GB2008/003610 de 27/10/2008
(87) WO 2009/056802 de 07/05/2009

(21) **PI 0819132-8** A2 **1.3**
(22) 28/10/2008
(30) 29/10/2007 JP 2007-280813
(51) A61K 31/4188 (2006.01), A61P 35/00 (2006.01)
(54) DROGA, E, USOS DE UM INIBIDOR, OU DE UM INIBIDOR E DROGA CONCOMINANTE, E DE UM COMPOSTO
(71) Takeda Pharmaceutical Company Limited (JP)
(72) Masuo Yamaoka, Takahido Hara
(74) Momsen, Leonardos & Cia
(85) 28/04/2010
(86) PCT JP2008/069987 de 28/10/2008
(87) WO 2009/057795 de 07/05/2009

(21) **PI 0819133-6** A2 **1.3**
(22) 27/10/2008
(30) 29/10/2007 GB 0721189.9
(51) H04N 5/64 (2006.01), F16M 13/00 (2006.01), G06F 1/16 (2006.01), H04N 5/74 (2006.01)
(54) DISPOSITIVO
(71) François-Xavier Gardes (GB)
(72) François-Xavier Gardes
(74) Momsen, Leonardos & Cia
(85) 28/04/2010
(86) PCT GB2008/003646 de 27/10/2008
(87) WO 2009/056814 de 07/05/2009

(21) **PI 0819134-4** A2 **1.3**
(22) 15/10/2008
(30) 01/11/2007 US 60/984631; 07/05/2008 US 61/051215
(51) C07K 14/705 (2006.01)
(54) POLIPEPTÍDEO, MULTÍMERO POLIPEPTÍDICO ISOLADO OU RECOMBINANTE, PROTEÍNA DE FUSÃO, ÁCIDO NUCLEICO, VETOR, CÉLULA HOSPEDEIRA, COMPOSIÇÃO FARMACÊUTICA, MÉTODOS PARA SUPRIMIR UMA RESPOSTA IMUNE, PARA MODULAR A INTERAÇÃO DE CÉLULAS T, PARA INIBIR A INTERAÇÃO DE CÉLULAS T, PARA TRATAR UM INDIVÍDUO COM UMA DOENÇA OU DISTÚRBIO DO SISTEMA IMUNE, PARA PRODUZIR UM POLIPEPTÍDEO, PARA FABRICAR UMA PROTEÍNA DE FUSÃO, PARA FABRICAR UM DÍMERO DE PROTEÍNAS DE FUSÃO, PARA INIBIR A REJEIÇÃO DE UM TRANSPLANTE DE TECIDO, CÉLULA, ENXERTO OU ÓRGÃO DE UM DOADOR POR UM INDIVÍDUO RECEPTOR, E PARA TRATAR REJEIÇÃO DE TRANSPLANTE DE TECIDO, CÉLULA,

ENXERTO OU ÓRGÃO EM UM INDIVÍDUO, PROTEÍNA ISOLADA OU RECOMBINANTE, DÍMERO POLIPEPTÍDICO, CONJUGADO ISOLADO OU SINTÉTICO, DÍMERO DE PROTEÍNAS, LINHA DE CÉLULAS IMORTALIZADAS, CÉLULA CULTIVADA, E, USO DE UM POLIPEPTÍDEO, UM MULTÍMERO POLIPEPTÍDICO, UM DÍMERO, UM CONJUGADO, UMA PROTEÍNA DE FUSÃO, UM DÍMERO DE PROTEÍNAS DE FUSÃO, UM ÁCIDO NUCLEICO, UM VETOR OU UMA CÉLULA
(71) Perseid Therapeutics LLC (US)
(72) Erik E. Karrer, Madan M. Paidhungat, Steven H. Bass, Margaret Neighbors, Juha Punnonen, Steven J. Chapin, Sridhar Viswanathan, Brent R. Larsen
(74) Momsen, Leonardos & CIA.
(85) 29/04/2010
(86) PCT US2008/079981 de 15/10/2008
(87) WO 2009/058564 de 07/05/2009

(21) **PI 0819136-0** A2 **1.3**
(22) 31/10/2008
(30) 02/11/2007 US 60/984892
(51) H04L 12/46 (2006.01), H04L 12/26 (2006.01)
(54) MÉTODO, SISTEMA, E NÓ PARA PROVER COMUTAÇÃO DE PROTEÇÃO DE ETHERNET EM UM DOMÍNIO DE ENGENHARIA DE TRÁFEGO POR PONTE DE ESPINHA DORSAL DE PROVEDOR
(71) Telefonaktiebolaget LM Ericsson (publ) (SE)
(72) Panagiotis Saltsidis, Martin Julien, Sylvain Monette
(74) Momsen, Leonardos & CIA.
(85) 29/04/2010
(86) PCT IB2008/002936 de 31/10/2008
(87) WO 2009/056972 de 07/05/2009

(21) **PI 0819137-9** A2 **1.3**
(22) 23/10/2008
(30) 02/11/2007 EP 07119885.7
(51) F25C 1/06 (2006.01), F25C 5/00 (2006.01), F25C 5/12 (2006.01)
(54) MÉTODO PARA PRODUZIR PEÇAS DE GELO E DISPOSITIVO DISPENSADOR DE GELO
(71) Koninklijke Philips Electronics N.V. (NL)
(72) Johannes C.A. Muller
(74) Momsen, Leonardos & CIA.
(85) 29/04/2010
(86) PCT IB2008/054368 de 23/10/2008
(87) WO 2009/057017 de 07/05/2009

(21) **PI 0819138-7** A2 **1.3**
(22) 27/10/2008
(30) 02/11/2007 NL PCT/NL2007/050529
(51) A61K 31/7072 (2006.01), A61K 31/202 (2006.01), A61K 31/355 (2006.01), A61K 45/06 (2006.01), A61K 9/48 (2006.01), A61P 25/28 (2006.01)
(54) COMPOSIÇÃO, CARTUCHO, CONJUNTO OU DISPOSITIVO DISPENSADOR, E, USO DA COMPOSIÇÃO.
(71) N.V. Nutricia (NL)
(72) Martine Groenendijk, Robert Johan Joseph Hageman, Patrick Joseph Gerardus Hendrikus Kamphuis, Erwin Peke Meijer
(74) Momsen, Leonardos & CIA.
(85) 29/04/2010
(86) PCT NL2008/050672 de 27/10/2008
(87) WO 2009/058005 de 07/05/2009

(21) **PI 0819139-5** A2 **1.3**
(22) 28/10/2008
(30) 29/10/2007 IN 2445/CHE/2007
(51) C07D 239/72 (2006.01), C07D 239/86 (2006.01), C07D 239/94 (2006.01), C07D 401/14 (2006.01), C07D 403/04 (2006.01), C07D 403/14 (2006.01), A61K 31/498 (2006.01), A61P 35/00 (2006.01)
(54) COMPOSTO, PROCESSO PARA A PREPARAÇÃO DE UM COMPOSTO, COMPOSIÇÃO FARMACÊUTICA, E, USO DE UM COMPOSTO
(71) Natco Pharma Limited (IN)
(72) Durga Prasad Konakanchi, Subba Rao Pula, Lakshmi Ananthaneni, Muddasani Pulla Reddy, Bhujanga Rao Adibhatla Kali Satya, Nannapaneni Vankaiah Chowdary
(74) Momsen, Leonardos & CIA.
(85) 29/04/2010
(86) PCT IN2008/000708 de 28/10/2008
(87) WO 2009/057139 de 07/05/2009

(21) **PI 0819140-9** A2 **1.3**
(22) 29/10/2008
(30) 30/10/2007 US 60/983776
(51) A61L 27/24 (2006.01), A61L 27/54 (2006.01), A61L 31/04 (2006.01), A61L 31/16 (2006.01)
(54) MÉTODO PARA TRATAR UM DISTÚRBIO EM UM PACIENTE, PARA REGENERAR UMA MEMBRANA VISCERAL OU PARIETAL EM UM MAMÍFERO, PARA CRESCIMENTO PARA DENTRO DE CÉLULA DIRECIONADO E REGENERAÇÃO DE TECIDO CONTROLADA DE UMA MEMBRANA VISCERAL OU PARIETAL, PARA EVITAR ADESÃO PÓS-CIRURGICA OU PÓS-TRAUMÁTICA E FORMAÇÃO DE FIBROSE NA SUPERFÍCIE DE UM TECIDO DE UM MAMÍFERO, USO DE UMA COMPOSIÇÃO, E, BIOMATRIZ DE COLÁGENO.
(71) Baxter International Inc. (US) , Baxter Healthcare S.A (CH)
(72) Johann Odar, Raymond Nistor-Gallo, Laura Caliari
(74) Momsen, Leonardos & CIA.
(85) 29/04/2010
(86) PCT EP2008/009139 de 29/10/2008
(87) WO 2009/056298 de 07/05/2009

(21) **PI 0819141-7** A2 **1.3**
(22) 06/11/2008
(30) 14/11/2007 EP 07120694.0
(51) H04B 7/06 (2006.01), H04B 7/08 (2006.01), H04L 1/06 (2006.01)
(54) TRANSMISSOR, RECEPTOR, SISTEMA DE COMUNICAÇÃO, E, MÉTODO DE TRANSMISSÃO
(71) Sony Corporation (JP)
(72) Lothar Stadelmeier, Daniel Schneider
(74) Momsen, Leonardos & CIA.
(85) 07/05/2010
(86) PCT EP2008/009383 de 06/11/2008
(87) WO 2009/062630 de 22/05/2009

(21) **PI 0819142-5** A2 **1.3**
(22) 07/11/2008
(30) 07/11/2007 US 61/002375
(51) A61K 35/14 (2006.01), A61P 43/00 (2006.01), A61K 35/18 (2006.01), A61K 38/18 (2006.01)
(54) MÉTODO DE TRATAMENTO DE UM DISTÚRBIO OU CONDIÇÃO DE UM BEBÊ PREMATURO
(71) Anthrogenesis Corporation (US)
(72) Mohammad A. Heidaran, Kristine Erikson Johnson, Robert J. Hariri
(74) Momsen, Leonardos & CIA.
(85) 07/05/2010
(86) PCT US2008/012540 de 07/11/2008
(87) WO 2009/061447 de 14/05/2009

(21) **PI 0819144-1** A2 **1.3**
(22) 16/10/2008
(30) 30/10/2007 DE 10 2007 052 065.6
(51) C11B 3/02 (2006.01), C11C 3/00 (2006.01), C07C 67/03 (2006.01), C07C 67/08 (2006.01), C07C 69/52 (2006.01)
(54) PROCESSO CONTÍNUO PARA A ESTERIFICAÇÃO HETEROGÊNEA CATALISADA DE ÁCIDOS GRAXOS.
(71) Bayer Technology Services GMBH (DE)
(72) Dieter Heinz, Leslaw Mleczko, Shaibal Roy, Heinrich Morhenn, Wulf Dietrich
(74) Dannemann, Siemsen, Bigler & Ipanema Moreira
(85) 28/04/2010
(86) PCT EP2008/008763 de 16/10/2008
(87) WO 2009/056231 de 07/05/2009

(21) **PI 0819145-0** A2 **1.3**
(22) 05/09/2008
(30) 30/10/2007 DE 10 2007 051 857.0
(51) G05D 3/20 (2006.01), B21B 37/62 (2006.01), F15B 15/00 (2006.01)
(54) DISPOSITIVO DE CONTROLE PARA O CONTROLE DE POSIÇÃO DE UMA UNIDADE DE CILINDRO HIDRÁULICO COMPREENDENDO UMA UNIDADE DE LINEARIZAÇÃO.
(71) Siemens Aktiengesellschaft (DE)
(72) Wilfried Tautz, Dietrich Wohld
(74) Dannemann, Siemsen, Bigler & Ipanema Moreira
(85) 28/04/2010
(86) PCT EP2008/061804 de 05/09/2008
(87) WO 2009/056378 de 07/05/2009

(21) **PI 0819146-8** A2 **1.3**
(22) 30/10/2008
(30) 30/01/2007 US 61/001,207
(51) H04L 1/16 (2006.01)
(54) PROVISÃO DE UMA SINALIZAÇÃO DE SOLICITAÇÃO DE PROGRAMAÇÃO DE EXECUÇÃO APERFEIÇOADA COM NOTIFICAÇÃO DE RECEBIMNETO ACK/NACK OU INDICADOR CQI.
(71) Nokia Siemens Networks Oy (FI)
(72) Kari Pajukoski, Esa Tiirola
(74) Dannemann, Siemsen, Bigler & Ipanema Moreira
(85) 28/04/2010
(86) PCT EP2008/064730 de 30/10/2008
(87) WO 2009/056599 de 07/05/2009

(21) **PI 0819147-6** A2 **1.3**
(22) 24/10/2008
(30) 31/10/2007 JP 2007-283025; 30/09/2008 JP 2008-252253
(51) H04N 9/64 (2006.01), G06T 1/00 (2006.01), G09G 5/02 (2006.01), H04N 1/46 (2006.01), H04N 1/60 (2006.01)
(54) CONVERSOR DE SINAL DE VÍDEO, DISPOSITIVO DE EXIBIÇÃO DE VÍDEO E MÉTODO DE CONVERSÃO DE SINAL DE VÍDEO.
(71) Sharp Kabushiki Kaisha (JP)
(72) Xiaomang Zhang, Naoko Kondoh
(74) Dannemann, Siemsen, Bigler & Ipanema Moreira
(85) 28/04/2010
(86) PCT JP2008/069370 de 24/10/2008
(87) WO 2009/057531 de 07/05/2009

(21) **PI 0819150-6** A2 **1.3**
(22) 31/10/2008

(30) 31/10/2007 US 11/931,125
(51) H04L 12/16 (2006.01), H04W 84/10 (2009.01), H04W 4/00 (2009.01)
(54) SISTEMA E MÉTODO DE DEMONSTRAÇÃO DE PRODUTO
(71) Whirlpool Corporation (US)
(72) Matthew Ebrom, Mark Glotzbach, Philip Molloy
(74) Dannemann, Siemsen, Bigler & Ipanema Moreira
(85) 28/04/2010
(86) PCT US2008/081992 de 31/10/2008
(87) WO 2009/059135 de 07/05/2009

(21) **PI 0819152-2** A2 **1.3**
(22) 27/10/2008
(30) 30/10/2007 EP 07119599.4
(51) A61K 9/06 (2006.01), A61K 9/107 (2006.01), A61K 31/196 (2006.01)
(54) COMPOSIÇÃO FARMACÊUTICA TÓPICA
(71) Novartis AG (CH)
(72) Fabienne Caillet-Bois, Isabelle Rault, Michel Steiger
(74) Orlando de Souza
(85) 28/04/2010
(86) PCT EP2008/064533 de 27/10/2008
(87) WO 2009/056522 de 07/05/2009

(21) **PI 0819153-0** A2 **1.3**
(22) 17/10/2008
(30) 31/10/2007 US 60/984,183
(51) E21B 43/26 (2006.01), C09K 3/00 (2006.01), C09K 8/04 (2006.01), C11D 3/37 (2006.01)
(54) ADIÇÃO DE TENSOATIVO ZWITERIÔNICO AO POLÍMERO SOLÚVEL EM ÁGUA PARA AUMENTAR A ESTABILIDADE DOS POLÍMEROS EM SOLUÇÕES AQUOSAS CONTENDO SAL E/OU TENSOATIVOS
(71) Rhodia INC. (US)
(72) Lawrence Alan Hough, Gilda Maria Lizarraga, Herve Adam, Jean-Christophe Castaing, SUBRAMANIAN KESAVAN
(74) Orlando de Souza
(85) 28/04/2010
(86) PCT US2008/080396 de 17/10/2008
(87) WO 2009/058589 de 07/05/2009

(21) **PI 0819154-9** A2 **1.3**
(22) 31/10/2008
(30) 02/11/2007 US 11/982,687
(51) H04L 12/14 (2006.01), H04W 4/24 (2009.01), H04W 60/00 (2009.01)
(54) IMPLEMENTAÇÃO DE IDENTIDADE GLOBAL DE CÉLULA GENÉRICA PARA ACESSO MÓVEL NÃO LICENCIADO
(71) Alcatel Lucent (FR)
(72) Rasik Kachhla, Bruno Landais, William Ye
(74) Orlando de Souza
(85) 28/04/2010
(86) PCT US2008/081954 de 31/10/2008
(87) WO 2009/059105 de 07/05/2009

(21) **PI 0819156-5** A2 **1.3**
(22) 29/10/2008
(30) 02/11/2007 US 11/934,347
(51) H04B 3/32 (2006.01), H04B 3/46 (2006.01)
(54) MÉTODO DE INTERPOLAÇÃO E APARELHO PARA AUMENTAR EFICIÊNCIA NA ESTIMATIVA DE DIAFONIA
(71) Lucent Technologies INC. (US)
(72) Alexei Ashikhmin, Adrian J.De Lind Van Wijngaarden, Gerhard Guenter Theodor Kramer, Philip Alfred Whiting, Miroslav Zivkovic
(74) Orlando de Souza
(85) 28/04/2010
(86) PCT US2008/012281 de 29/10/2008
(87) WO 2009/058306 de 07/05/2009

(21) **PI 0819157-3** A2 **1.3**
(22) 27/10/2008
(30) 31/10/2007 US 11/981608
(51) B67D 7/74 (2010.01), B67D 7/78 (2010.01)
(54) VÁLVULA DE CONVERSOR, APARELHO, DISPENSADOR, E, MÉTODOS PARA MUDAR LINHAS DE PRODUTO LIBERANDO PRODUTO PARA UM PONTO DE DISPENSA E PARA MUDAR UM PRODUTO LIBERADO PARA UM PONTO DE DISPENSA
(71) Lancer Partnership, Ltd. e The Coca-Cola Company (US)
(72) William A. Edwards, Frank Carreno, Michael J. Riley
(74) Momsen, Leonardos & Cia
(85) 29/04/2010
(86) PCT US2008/012157 de 27/10/2008
(87) WO 2009/058230 de 07/05/2009

(21) **PI 0819160-3** A2 **1.3**
(22) 30/10/2008
(30) 31/10/2007 JP 2007-283435
(51) G01M 11/02 (2006.01), G01M 11/00 (2006.01), G02C 13/00 (2006.01)
(54) MÉTODOS PARA AVALIAR, PARA PROJETAR E PARA FABRICAR LENTE DE ÓCULOS, SISTEMA DE FABRICAÇÃO DE LENTE DE ÓCULOS, E, LENTE DE ÓCULOS
(71) Hoya Corporation (JP)
(72) Tetsuma Yamakaji
(74) Momsen, Leonardos & Cia
(85) 29/04/2010
(86) PCT JP2008/069791 de 30/10/2008
(87) WO 2009/057708 de 07/05/2009

(21) **PI 0819161-1** A2 **1.3**
(22) 28/10/2008
(30) 29/10/2007 US 60/983322; 31/03/2008 US 61/041023
(51) C08L 27/24 (2006.01), F16L 9/12 (2006.01)
(54) TUBO CPVC, SISTEMA DE TUBULAÇÃO, E, COMPOSIÇÃO DE CLORETO POLIVINÍLICO CLORADO
(71) Lubrizol Advanced Materials, Inc. (US)
(72) Arthur L. Backman, Rocco A. Mango, Robert S. Newby, Andrew M. Olah
(74) Momsen, Leonardos & Cia
(85) 29/04/2010
(86) PCT US2008/081436 de 28/10/2008
(87) WO 2009/058768 de 07/05/2009

(21) **PI 0819163-8** A2 **1.3**
(22) 31/10/2008
(30) 09/11/2007 SE 0702491-2
(51) E02F 9/28 (2006.01)
(54) PEÇA DE DESGASTE
(71) Combi Wear Parts AB e Vosta LMG B.V. (NL)
(72) Per Quarfordt, Klaas Wijma, Stefan Ederyd
(74) Momsen, Leonardos & Cia
(85) 07/05/2010
(86) PCT SE2008/000619 de 31/10/2008
(87) WO 2009/061248 de 14/05/2009

(21) **PI 0819164-6** A2 **1.3**
(22) 07/11/2008
(30) 09/11/2007 FR 07 07865
(51) B01D 69/12 (2006.01), B01D 71/32 (2006.01), B05D 7/24 (2006.01), C08J 7/00 (2006.01), D06M 10/02 (2006.01), D06M 10/08 (2006.01), D06M 10/10 (2006.01), D06M 14/18 (2006.01)
(54) MEMBRANAS IMPER-RESPIRANTES E O RESPECTIVO PROCESSO DE FABRICAÇÃO
(71) Hutchinson (FR)
(72) Marie Dieudonne, Natacha de Dominicis, Phillippe Sonntag
(74) Dannemann, Siemsen, Bigler & Ipanema Moreira
(85) 07/05/2010
(86) PCT FR2008/001577 de 07/11/2008
(87) WO 2009/092922 de 30/07/2009

(21) **PI 0819166-2** A2 **1.3**
(22) 09/11/2008
(30) 09/11/2007 US 60/986737; 01/04/2008 US 61/041484; 07/11/2008 US 61/112595
(51) G02B 1/04 (2006.01), G02B 6/02 (2006.01), C03C 25/10 (2006.01)
(54) FIBRA ÓPTICA, TUBO TAMPÃO, CABO, CAIXA ÓPTICA, E, SISTEMA FTTx
(71) Draka Comteq, B.V. (NL)
(72) Bob J. Overton, Louis-Anne de Montmorillon, Simon Richard, Denis Molin, Marianne Bigot-Astruc, Pierre Sillard, David Boivin, Ivo Flammer, Pieter Matthijsse, Frans Gooijer, Emmanuel Petitfrere, Yves Lumineau, Franciscus Johannes Achten, Pascale Nouchi
(74) Momsen, Leonardos & Cia
(85) 07/05/2010
(86) PCT US2008/082927 de 09/11/2008
(87) WO 2009/062131 de 14/05/2009

(21) **PI 0819347-9** A2 **1.3**
(22) 31/10/2008
(30) 01/11/2007 US 61/001,783
(51) C07K 16/22 (2006.01)
(54) ANTICORPOS PARA O GDF8 COMO USOS DELES
(71) Wyeth Llc (US)
(72) Edward Roland Lavallie, Lisa Anne Collins-Racie, Christopher John Corcoran, Lioudmila Gennadievna Tchistiakova, John Adam Nowak, Riyez Karim, Xiang-Yang Tan, Kimberly Ann Marquette, Geertruida Machteld Veldman
(74) DANNEMANN , SIEMSEN , BIGLER & IPANEMA MOREIRA
(85) 30/04/2010
(86) PCT US2008/012338 de 31/10/2008
(87) WO 2009/058346 de 07/05/2009

(21) **PI 0819349-5** A2 **1.3**
(22) 31/10/2008
(30) 31/10/2007 US 60/984,019
(51) G01N 33/554 (2006.01)
(54) EHRLICHIA CANIS DIVA (INFECÇÃO DIFERENCIADA DE ANIMAIS VACINADOS)
(71) Idexx Laboratories, Inc. (US)
(72) Eugene Regis Krah, III, Melissa Beall, Ramaswamy Chandrashekar, THOMAS PATRICK O'CONNOR, JR.
(74) DANNEMANN, SIEMSEN, BIGLER & IPANEMA MOREIRA Att.: Sydinea de Souza Trindade
(85) 30/04/2010
(86) PCT US2008/082038 de 31/10/2008
(87) WO 2009/059170 de 07/05/2009

(21) **PI 0819374-6** A2 **1.3**
(22) 09/12/2008
(30) 14/12/2007 FR 0759849; 04/01/2008 US 61/006,278
(51) C07D 213/74 (2006.01), C07D 213/90 (2006.01), C07D 401/14 (2006.01), A61K 8/49 (2006.01), A61Q 5/10 (2006.01)
(54) COMPOSTO DE FÓRMULA (I) OU (II), COMPOSIÇÃO DE TINTURA PARA A TINTURA DAS FIBRAS QUERATÍNICAS, PROCESSO PARA TINGIR AS FIBRAS QUERATÍNICAS E USO DE UM COMPOSTO.
(71) L'OREAL (FR)

(72) Madeleine Leduc, CHRISTOPHE RONDOT, ERIC METAIS, STÉPHANE SABELLE
(74) Paola Calabria Mattioli
(85) 14/06/2010
(86) PCT EP2008/067151 de 09/12/2008
(87) WO 2009/077392 de 25/06/2009

(21) **PI 0819376-2** A2 **1.3**
(22) 11/09/2008
(30) 14/12/2007 US 11/956,657
(51) G01N 33/84 (2006.01), G01N 33/493 (2006.01)
(54) "SENSORES DE UMIDADE"
(71) KIMBERLY-CLARK WORLDWIDE, INC. (US)
(72) XUEDONG SONG, DAROLD D. TIPPEY, JESSICA SARA VAN HANDEL
(74) PINHEIRO NETO ADVOGADOS
(85) 14/06/2010
(86) PCT IB2008/053676 de 11/09/2008
(87) WO 2009/077885 de 25/06/2009

(21) **PI 0819377-0** A2 **1.3**
(22) 10/09/2008
(30) 14/12/2007 US 11/956,651
(51) G06Q 50/00 (2006.01)
(54) "RASTREAMENTO DE COMPORTAMENTO COM DISPOSITIVOS DE RASTREAMENTO"
(71) KIMBERLY-CLARK WORLDWIDE, INC. (US)
(72) THOMAS MICHAEL ALES, ANDREW MARK LONG
(74) PINHEIRO NETO ADVOGADOS
(85) 14/06/2010
(86) PCT IB2008/053657 de 10/09/2008
(87) WO 2009/077882 de 25/06/2009

(21) **PI 0819378-9** A2 **1.3**
(22) 24/09/2008
(30) 14/12/2007 US 11/956,986
(51) A61F 13/15 (2006.01)
(54) "ARTIGO ABSORVENTE POSSUINDO UM CÓS FUNCIONAL E PARCIALMENTE ENVOLVENTE"
(71) KIMBERLY-CLARK WORDWIDE, INC (US)
(72) WALTER ANDREW MATTINGLY, SHERRY A. VANDYRE, MICHAEL DONALD SPERL, LISA L. BUSHMAN, ROBERT LEE POPP, VALERIE V. FINCH, THOMAS E. WILLIAMSON
(74) PINHEIRO NETO ADVOGADOS
(85) 14/06/2010
(86) PCT IB2008/053891 de 24/09/2008
(87) WO 2009/077891 de 25/06/2009

(21) **PI 0819379-7** A2 **1.3**
(22) 20/11/2008
(30) 14/12/2007 US 11/957,163
(51) A61F 13/512 (2006.01), A61F 13/511 (2006.01), A61F 13/51 (2006.01)
(54) "ARTIGOS COM PADRÕES INFORMATIVOS E MÉTODOS PARA PRODUZIR OS MESMOS"
(71) KIMBERLY-CLARK WORLDWIDE, INC. (US)
(72) SUZANNE K. SULLIVAN, KATIE A. BOLAND, GARRY ROLAND WOLTMAN
(74) PINHEIRO NETO ADVOGADOS
(85) 14/06/2010
(86) PCT IB2008/054878 de 20/11/2008
(87) WO 2009/077897 de 25/06/2009

(21) **PI 0819380-0** A2 **1.3**
(22) 10/09/2008
(30) 14/12/2007 US 11/956415
(51) G01N 33/493 (2006.01), G01N 33/48 (2006.01)
(54) "DISPOSITIVOS DE TESTE DE HIDRATAÇÃO PELO VOLUME DE URINA"
(71) KIMBERLY-CLARK WORLDWIDE, INC. (US)
(72) XUEDONG SONG, RameshBabu Boga, NING WEI
(74) PINHEIRO NETO ADVOGADOS
(85) 14/06/2010
(86) PCT IB2008/053658 de 10/09/2008
(87) WO 2009/077883 de 25/06/2009

(21) **PI 0819381-9** A2 **1.3**
(22) 24/09/2008
(30) 14/12/2007 US 11/957,055
(51) A61F 13/15 (2006.01), A61F 13/51 (2006.01), B29C 59/04 (2006.01), B31F 1/07 (2006.01)
(54) "PRODUTO COM RELEVOS POSSUINDO UM PESO DE LINHA DECRESCENTE"
(71) KIMBERLY-CLARK WORDWIDE, INC (US)
(72) LEE D. WILHELM
(74) PINHEIRO NETO ADVOGADOS
(85) 14/06/2010
(86) PCT IB2008/053890 de 24/09/2008
(87) WO 2009/077890 de 25/06/2009

(21) **PI 0819382-7** A2 **1.3**
(22) 10/12/2008
(30) 11/12/2007 IN 2420/MUM/2007; 11/08/2008 IN 1696/MUM/2008
(51) C07K 14/605 (2006.01), A61K 38/26 (2006.01)
(54) "COMPOSTO, COMPOSIÇÃO FARMACÊUTICA, MÉTODO PARA PREVENIR CONTRA OU TRATAR DOENÇAS, MEDICAMENTO E USO DO COMPOSTO"
(71) CADILA HEALTHCARE LTD., sociedade indiana (IN)
(72) Rajesh H. Bahekar, Mukul R. Jain, Pankaj Ramanbhai Patel
(74) MARTINEZ & ASSOCIADOS S/C LTDA
(85) 11/06/2010
(86) PCT IN2008/000831 de 10/12/2008
(87) WO 2009/125424 de 15/10/2009

(21) **PI 0819388-6** A2 **1.3**
(22) 17/12/2008
(30) 17/12/2007 US 61/014,351
(51) G06F 7/60 (2006.01)
(54) DISPOSITIVOS E MÉTODOS PARA OTIMIZAÇÃO DE OPERAÇÕES DE PRODUÇÃO EM TEMPO REAL
(71) LANDMARK GRAPHICS CORPORATION, A HALLIBURTON COMPANY (US)
(72) GERARDO MIJARES, ALEJANDRO GARCIA, SATHISH SANKARAN, JOSE RODRIGUES, LUIGI SAPUTELLI, ANKUR AWASTHI, MICHAEL NIKOLAOU
(74) GEORGE AFONDOPULOS JUNIOR
(85) 16/06/2010
(86) PCT US2008/087206 de 17/12/2008
(87) WO 2009/079570 de 25/06/2009

(21) **PI 0819389-4** A2 **1.3**
(22) 16/12/2008
(30) 17/12/2007 US 61/014,362
(51) E21B 47/022 (2006.01)
(54) DISPOSITIVOS E MÉTODOS PARA MODELAR TRAJETÓRIAS DE POÇOS
(71) LANDMARK GRAPHICS CORPORATION, A HALLIBURTON COMPANY (US)
(72) ROBERT MITCHELL
(74) GEORGE AFONDOPULOS JUNIOR
(85) 16/06/2010
(86) PCT US2008/086952 de 16/12/2008
(87) WO 2009/079492 de 25/06/2009

(21) **PI 0819390-8** A2 **1.3**
(22) 11/12/2008
(30) 14/12/2007 US 12/002,184
(51) C09K 8/508 (2006.01), C09K 8/512 (2006.01), C09K 8/514 (2006.01), C09K 8/588 (2006.01), C09K 8/60 (2006.01), C09K 8/68 (2006.01)
(54) "PROCESSO PARA PREPARAÇÃO, COMPOSIÇÃO DE RETICULAÇÃO, MÉTODO PARA FRATURAR HIDRAULICAMENTE UMA FORMAÇÃO SUBTERRÂNEA, MÉTODO PARA TAMPONAMENTO SELETIVO DE ZONAS PERMEÁVEIS E VAZAMENTO NAS FORMAÇÕES SUBTERRÂNEAS"
(71) E.I. DU PONT DE NEMOURS AND COMPANY (US)
(72) DONALD E. PUTZIG
(74) Cristiane Araújo Rodrigues
(85) 14/06/2010
(86) PCT US2008/086373 de 11/12/2008
(87) WO 2009/079325 de 25/06/2009

(21) **PI 0819391-6** A2 **1.3**
(22) 18/12/2008
(30) 19/12/2007 US 12/004,435
(51) D01D 5/04 (2006.01), D01F 6/60 (2006.01)
(54) "PROCESSO CONTÍNUO DE FIAÇÃO A SECO"
(71) E.I DU PONT DE NEMOURS AND COMPANY (US)
(72) Edgar N. Rudisill, DAVID W. LUCKEY, MARK H. HEADINGER
(74) Priscila Penha de Barros Thereza
(85) 09/06/2010
(86) PCT US2008/087373 de 18/12/2008
(87) WO 2009/079620 de 25/06/2009

(21) **PI 0819436-0** A2 **1.3**
(22) 13/11/2008
(30) 14/11/2007 EP 07120716.1
(51) C08G 18/12 (2006.01), C08G 18/08 (2006.01), C08G 18/40 (2006.01), C08G 18/48 (2006.01), C08J 9/12 (2006.01)
(54) POLIURETANO ESPUMADO, ESPUMA INTEGRAL, USO DE UMA ESPUMA INTEGRAL, E, PROCESSO PARA A PREPARAÇÃO DE UM POLIURETANO ESPUMADO
(71) Basf SE (DE)
(72) Nils Mohmeyer, Daniel Freidank, Sibylle Schöps, Andreas Emge, Achim Löffler, Marco Ortalda
(74) Momsen, Leonardos & Cia
(85) 14/05/2010
(86) PCT EP2008/065467 de 13/11/2008
(87) WO 2009/063004 de 22/05/2009

(21) **PI 0819437-8** A2 **1.3**
(22) 13/11/2008
(30) 14/11/2007 EP 07022087.6
(51) C08B 16/00 (2006.01), C08B 1/00 (2006.01), D01F 2/02 (2006.01)

(54) PROCESSO PARA A PREPARAÇÃO DE BIOPOLÍMEROS REGENERADOS NA FORMA DE CARBOIDRATOS, BIOPOLÍMERO REGENERADO NA FORMA DE UM CARBOIDRATO, E, FIBRA FIADA
(71) Basf SE (DE)
(72) Eric Uerdingen, Michael Siemer, Michael Lutz, Thomas Wisniewski, Frank Hermanutz, Frank Gaehr
(74) Momsen, Leonardos & Cia
(85) 14/05/2010
(86) PCT EP2008/009623 de 13/11/2008
(87) WO 2009/062723 de 22/05/2009

(21) **PI 0819438-6** A2 **1.3**
(22) 10/12/2008
(30) 15/11/2007 EP 07120791.4
(51) G01S 3/786 (2006.01), F24J 2/54 (2006.01)
(54) DISPOSITIVO DE RASTREAMENTO DE LUZ, E, MÉTODO PARA FABRICAR O PRIMEIRO E O SEGUNDO MEMBROS DE SUPORTE
(71) The Technology Partnership PLC (GB)
(72) Andy Tomlinson, John-Paul Szczepanik
(74) Momsen, Leonardos & Cia
(85) 14/05/2010
(86) PCT GB2008/004057 de 10/12/2008
(87) WO 2009/063231 de 22/05/2009

(21) **PI 0819439-4** A2 **1.3**
(22) 13/11/2008
(30) 16/11/2007 US 60/988472; 12/05/2008 US 61/052288
(51) G01S 15/89 (2006.01), A61B 8/08 (2006.01)
(54) MÉTODO E SITEMA PARA NAVEGAÇÃO INTERVENCIONAL USANDO FORMAÇÃO DE IMAGEM POR ULTRASSOM REALÇADA POR CONTRASTE EM 3D
(71) Koninklijke Philips Electronics N.v. (NL)
(72) Jochen Kruecker, Sheng Xu, Hui Jiang
(74) Momsen, Leonardos & CIA
(85) 14/05/2010
(86) PCT IB2008/054769 de 13/11/2008
(87) WO 2009/063423 de 22/05/2009

(21) **PI 0819440-8** A2 **1.3**
(22) 11/11/2008
(30) 14/11/2007 US 60/987843
(51) A61M 16/06 (2006.01), A61B 18/02 (2006.01), A61M 16/20 (2006.01)
(54) CONJUNTO DE MÁSCARA, E, KIT DE CONJUNTO DE MÁSCARA
(71) Ric Investiments, LLC (US)
(72) Jonathan P. Todd, Christopher James McCracken, Robert Hieber
(74) Momsen, Leonardos & Cia
(85) 12/05/2010
(86) PCT IB2008/054722 de 11/11/2008
(87) WO 2009/063402 de 22/05/2009

(21) **PI 0819762-8** A2 **1.3**
(22) 26/11/2008
(30) 29/11/2007 AU 2007 906522
(51) A01M 17/00 (2006.01), A01B 17/00 (2006.01), A01B 49/00 (2006.01), A01B 49/06 (2006.01), A01C 15/00 (2006.01), A01C 23/02 (2006.01), A01G 29/00 (2006.01)
(54) APARELHO PARA APLICAÇÃO DE UM PESTICIDA A CULTURAS PERENES
(71) Sumitomo Chemical Company, Limited (JP)
(72) Douglas Paton, David Smith
(74) Dannemann, Siemsen, Bigler & Ipanema Moreira
(85) 25/05/2010
(86) PCT AU2008/001746 de 26/11/2008
(87) WO 2009/067739 de 04/06/2009

(21) **PI 0819763-6** A2 **1.3**
(22) 11/12/2008
(30) 21/12/2007 EP 07 025036.0
(51) C08K 5/42 (2006.01), C08K 3/22 (2006.01), C08J 3/24 (2006.01)
(54) COMPOSIÇÃO DE POLIOLEFINA COMPREENDENDO POLIOLEFINA RETICULÁVEL COM GRUPOS SILANO, CATALISADOR DE CONDENSAÇÃO SILANOL E PIGMENTO
(71) Borealis Technology OY (FI)
(72) Roger Carlsson
(74) Dannemann, Siemsen, Bigler & Ipanema Moreira
(85) 25/05/2010
(86) PCT EP2008/010556 de 11/12/2008
(87) WO 2009/080222 de 02/07/2009

(21) **PI 0819766-0** A2 **1.3**
(22) 29/11/2008
(30) 29/11/2007 US 60/991,147
(51) G06F 9/46 (2006.01)
(54) PRESCISÃO AUTOMÁTICA DE ORÇAMENTO TOTAL PARA RECURSOS DE MARKETING E VENDAS E ALOCAÇÃO ATRAVÉS DE CATEGORIAS DE GASTO
(71) Marketshare Partners LLC (US)
(72) David Cavander, Wes Nichols, Jon Vein, Dominique Hanssens
(74) Dannemann , Siemsen, Bigler & Ipanema Moreira
(85) 31/05/2010
(86) PCT US2008/085087 de 29/11/2008
(87) WO 2009/070790 de 04/06/2009

(21) **PI 0819767-9** A2 **1.3**
(22) 25/11/2008
(30) 30/11/2007 US 61/004,846
(51) C07H 7/033 (2006.01), C07H 15/24 (2006.01), C07H 15/26 (2006.01), A61K 31/7056 (2006.01), A61P 3/10 (2006.01)
(54) COMPOSTOS ORGÂNICOS
(71) Novartis Ag (CH)
(72) Ulrich Hassiepen, Matthias Kittelmann
(74) Dannemann , Siemsen, Bigler & Ipanema Moreira
(85) 31/05/2010
(86) PCT EP2008/066159 de 25/11/2008
(87) WO 2009/068531 de 04/06/2009

(21) **PI 0819768-7** A2 **1.3**
(22) 19/11/2008
(30) 30/11/2007 US 11/948,422
(51) H01B 13/32 (2006.01), H01B 13/06 (2006.01)
(54) MONTAGEM DE UM CONDUTOR EM UMA COBERTURA TUBULAR
(71) BAKER HUGHES INCORPORATED (US)
(72) Vinay Varma, Steve L. Crow, Martin P. Coronado
(74) Dannemann , Siemsen, Bigler & Ipanema Moreira
(85) 31/05/2010
(86) PCT US2008/083956 de 19/11/2008
(87) WO 2009/073363 de 11/06/2009

(21) **PI 0819769-5** A2 **1.3**
(22) 28/11/2008
(30) 30/11/2007 JP 2007-310537
(51) C07D 249/14 (2006.01), C07D 249/08 (2006.01), C07B 61/00 (2006.01)
(54) COMPOSTO DE ARIL(1H-1, 2,4-TRIAZOL-1IL), E PROCESSO PARA PRODUÇÃO DO MESMO
(71) Ihara Chemical Industry Co., Ltd (JP)
(72) Kentaro Kawazoe
(74) Dannemann , Siemsen, Bigler & Ipanema Moreira
(85) 31/05/2010
(86) PCT JP2008/003520 de 28/11/2008
(87) WO 2009/069312 de 04/06/2009

(21) **PI 0819770-9** A2 **1.3**
(22) 27/11/2008
(30) 30/11/2007 JP 2007-310350
(51) G01S 5/14 (2010.01), H04W 4/02 (2009.01)
(54) TRANSMISSOR DE AMBIENTE FECHADO DE SISTEMA DE APROVISIONAMENTO DE INFORMAÇÃO DE POSIÇÃO E MÉTODO PARA PROPORCIONAR INFORMAÇÃO DE POSIÇÃO
(71) Gnss Technologies Inc. (JP) , LIGHTHOUSE TECHNOLOGY & CONSULTING CO., LTD. (JP)
(72) Hideyuki Torimoto, Makoto Ishii, Masahiro Asako, Dinesh Manandhar, Satoshi Kogure, Tomoyuki Miyano, Motohisa Kishimoto, Hiroaki Maeda
(74) Dannemann , Siemsen, Bigler & Ipanema Moreira
(85) 31/05/2010
(86) PCT JP2008/071550 de 27/11/2008
(87) WO 2009/069700 de 04/06/2009

(21) **PI 0819771-7** A2 **1.3**
(22) 13/11/2008
(30) 27/11/2007 DE 10 2007 057 412.8
(51) C10B 25/12 (2006.01), C10B 25/14 (2006.01), C10B 15/02 (2006.01)
(54) DISPOSITIVO DE ATUAÇÃO ESTACIONÁRIO PARA OPERAR PORTAS DE FORNO DE COQUE ESTACIONÁRIAS
(71) UHDE GMBH (DE)
(72) Franz-Josef Schücker, Peter Thomas
(74) Dannemann , Siemsen, Bigler & Ipanema Moreira
(85) 27/05/2010
(86) PCT EP2008/009564 de 13/11/2008
(87) WO 2009/068183 de 04/06/2009

(21) **PI 0819772-5** A2 **1.3**
(22) 13/11/2008
(30) 27/11/2007 DE 10 2007 057 410.1
(51) C10B 25/06 (2006.01), C10B 25/12 (2006.01), C10B 15/02 (2006.01), F27D 1/18 (2006.01)
(54) MECANISMO PARA ENGATE AUTÔNOMO DE PORTAS DE CÂMARA DE FORNO DE COQUE PARA CÂMARAS DE FORNO DE COQUE HORIZONTAL
(71) UHDE GMBH (DE)
(72) Franz-Josef Schücker, Peter Thomas
(74) Dannemann , Siemsen, Bigler & Ipanema Moreira
(85) 27/05/2010
(86) PCT EP2008/009565 de 13/11/2008
(87) WO 2009/068184 de 04/06/2009

(21) **PI 0819773-3** A2 **1.3**
(22) 24/11/2008
(30) 28/11/2007 US 11/946,698
(51) G06Q 10/00 (2006.01), A47B 67/00 (2006.01), G06F 19/00 (2011.01)
(54) FORNECIMENTO ATIVO BASEADO EM RÓTULO
(71) Carefusion 303, INC. (US)
(72) Peter Phillip Godlewski
(74) Dannemann , Siemsen, Bigler & Ipanema Moreira
(85) 27/05/2010
(86) PCT US2008/084582 de 24/11/2008
(87) WO 2009/070545 de 04/06/2009

(21) **PI 0819776-8** A2 **1.3**
(22) 25/11/2008

(30) 28/11/2007 EP 07 121795.4; 28/11/2007 US 60/990,721; 14/10/2008 EP 08 166576.2
(51) C07D 333/20 (2006.01), A61K 31/381 (2006.01), A61P 25/00 (2006.01)
(54) FORMA POLIFÓRMICA DE ROTIGOTINA E PROCESSO DE PRODUÇÃO
(71) UCB Pharma GMBH (US)
(72) Hans-Michael Wolff, Luc Quere, Jens Riedner
(74) Dannemann , Siemsen, Bigler & Ipanema Moreira
(85) 27/05/2010
(86) PCT EP2008/066137 de 25/11/2008
(87) WO 2009/068520 de 04/06/2009

(21) **PI 0819777-6** A2 **1.3**
(22) 25/11/2008
(30) 28/11/2007 US 61/004,549
(51) A61K 38/31 (2006.01), A61P 35/00 (2006.01)
(54) USO DE ANÁLOGOS DE SOMATOSTATINA EM MENINGIOMA
(71) Novartis AG (CH)
(72) Gabriela Gruia, Ranjana Tavorath
(74) Dannemann , Siemsen, Bigler & Ipanema Moreira
(85) 27/05/2010
(86) PCT US2008/084598 de 25/11/2008
(87) WO 2009/070551 de 04/06/2009

(21) **PI 0821685-1** A2 **1.3**
(22) 23/12/2008
(30) 23/12/2007 US 61/016,483
(51) C12P 7/16 (2006.01), C12N 15/52 (2006.01)
(54) ORGANISMO DE LEVEDURA PRODUZINDO ISOBUTANOL EM UM RENDIMENTO ELEVADO
(71) Gevo, Inc. (US)
(72) Reid M. Renny Feldman, Uvini Gunawardena, Jun Urano, Peter Meinhold, Aristos Aristidou, Catherine Asleson Dundon, Christopher Smith
(74) Orlando de Souza
(85) 22/06/2010
(86) PCT US2008/088235 de 23/12/2008
(87) WO 2009/086423 de 09/07/2009

## 3. Publicação do Pedido

3.1
PUBLICAÇÃO DO PEDIDO DE PATENTE OU DE CERTIFICADO DE ADIÇÃO DE INVENÇÃO

(21) **BR 10 2012 000497-6** A2 **3.1**
(22) 09/01/2012
(30) 10/01/2011 US 12/987206
(51) H02J 1/00 (2006.01), B60T 13/74 (2006.01), B64C 25/42 (2006.01)
(54) SISTEMAS DE CONVERSÃO E DISTRIBUIÇÃO DE POTÊNCIA, PARA UM ATUADOR ELÉTRICO DE AERONAVE, E DE FREIOS ELÉTRICOS DE AERONAVE
(57) SISTEMA DE CONVERSÃO E DISTRIBUIÇÃO DE POTÊNCIA, PARA UM ATUADOR ELÉTRICO DE AERONAVE, E DE FREIOS ELÉTRICOS DE AERONAVE. É provido um sistema de conversão e distribuição de potência de freio elétrico para uso em aeronave. um conjunto de conversores CC-CC é interposto entre uma fonte de potência de Cc e uma pluralidade de atuadores de freio elétrico de aeronave. Cada conversor CC-CC tem uma voltagem de saída característica. Os conversores CC-CC são inter conectados a uma série aditiva de conexões para prover uma voltagem de saída para a pluralidade de atuadores de freio elétrico de aeronave que compreende a soma das voltagens características dos conversores CC-CC que são habilitados em determinado instante. Um controlador manipula um arranjo de comutadores interconectados com o arranjo de conversores CC-CC, de tal forma que o controlador pode seletivamente habilitar ou inibir as alguns dos conversores CC-CC selecionados, conforme desejado. Consequentemente, voltagens diferentes podem er disponibilizados para o atuadores de freio elétrico dependendo da atividade da aeronave, como aterrissagem, taxiamento, estacionamento ou voo. A invenção reduz o tamanho, peso, custo e acúmulo de calor associado dos sistemas ateriores de conversão e distribuição de potência.
(71) Meggitt Aircraft Braking Systems Corporation (US)
(72) Dennis M. Ciccone, Michael J. Suponcic
(74) Momsen, Leonardos & CIA.

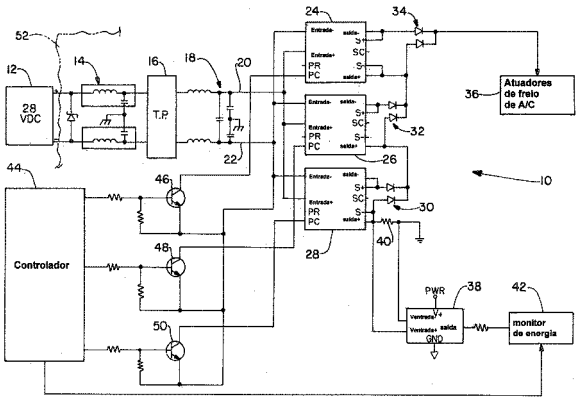


(21) **BR 10 2012 000696-0** A2 **3.1**
(22) 11/01/2012
(30) 14/01/2011 DE 10 2011 002 721.1
(51) B08B 9/20 (2006.01), B08B 9/28 (2006.01)
(54) INSTALAÇÃO DE LIMPEZA DE RECIPIENTES COM PELO MENOS UM ESTÁGIO DE LIMPEZA PRINCIPAL E PELO MENOS UM ESTÁGIO DE TRATAMENTO PRÉVIO
(57) INSTALAÇÃO DE LIMPEZA DE RECIPIENTES COM PELO MENOS UM ESTÁGIO DE LIMPEZA PRINCIPAL E PELO MENOS UM ESTÁGIO DE TRATAMENTO PRÉVIO. É descrita uma instalação de limpeza de recipientes com pelo menos um estágio de limpeza principal e pelo menos um estágio de tratamento prévio, em que cada qual trabalha com líquidos de tratamento aquecidos. Para poder operar com eficiência energética essa instalação de limpeza de recipientes, sugere-se que o estágio de limpeza principal e o estágio de tratamento prévio sejam conectados a um sistema de cogeração com base em motor por meio de um ciclo de aquecimento comum com cano de fluxo e retorno para fornecer aos estágios energia térmica, em que o estágio de tratamento prévio é conectado no cano de retorno abaixo de tratamento prévio é conectado no cano de retorno abaixo no fluxo do estágio de limpeza principal e pode ser operado como condensador de retorno.
(71) KRONES AG. (DE)
(72) KARL-HEINZ MESSER, HOLGER JOOST
(74) DAVID DO NASCIMENTO ADVOGADOS ASSOCIADOS

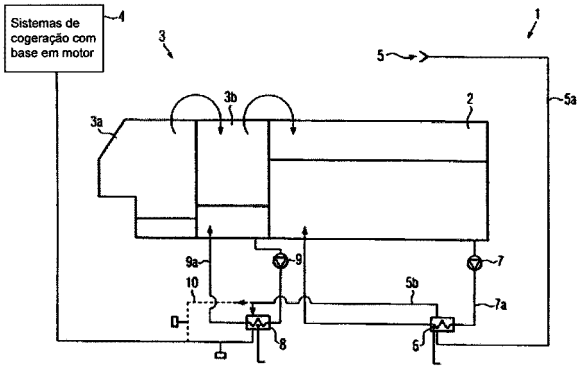


(21) **BR 10 2012 000782-7** A2 **3.1**
(22) 12/01/2012
(30) 12/01/2011 IT TO2011 A 000008
(51) E05D 5/02 (2006.01), B65C 9/18 (2006.01)
(52) E05D 5/023, B65C 2009/1861, B65C 9/1819
(54) SISTEMA PARA FIXAÇÃO DE ACESSÓRIOS EM ESTRUTURAS FEITOS DE MATERIAL DE METAL PARA PORTAS, JANELAS E SIMILARES
(57) SISTEMA PARA FIXAÇÃO DE ACESSÓRIOS EM ESTRUTURAS FEITOS DE MATERIAL DE METAL PARA PORTAS, JANELAS E SIMILARES. A presente invenção refere-se a um sistema para fixação de um acessório (2) em uma estrutura de metal (3) para portas, janelas e similares, incluindo um parafuso (1) tendo uma cabeça (5) e uma haste autoatarraxadora rosqueada (4) com rosca métrica, cuja extremidade (8) oposta à cabeça (5) é afilada. A razão entre o diâmetro externo da haste autoatarraxadora (4) do parafuso (1) e o diâmetro do furo vazado (16) da parede (15) da estrutura (3) é compreendida entre aproximadamente 1,4 e 1,25 e a razão entre o diâmetro do furo vazado (16) da dita parede (15) e sua espessura é compreendida aproximadamente entre 2,5 e 5,5 e mais preferivelmente entre 3 e 5.
(71) Savio S.P.A. (IT)
(72) Aimone Balbo Di Vinadio
(74) DANNEMANN, SIEMSEN, BIGLER & IPANEMA MOREIRA Att.: Sydinea de Souza Trindade

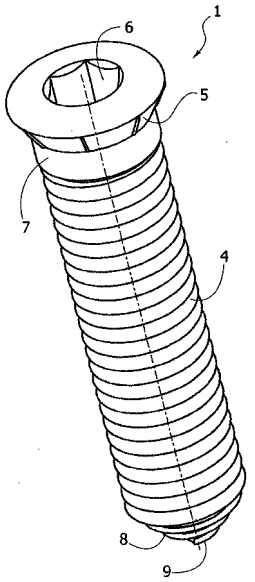


(21) **BR 10 2012 018997-6** A2 **3.1**
(22) 30/07/2012
(51) B04B 1/00 (2006.01)
(54) MECANISMO DE DESCARGA DE SÓLIDOS EM TAMBORES ROTATIVOS
(57) MECANISMO DE DESCARGA DE SÓLIDOS EM TAMBORES ROTATIVOS O presente pedido de patente de invenção pertence ao campo dos aparelhos ou máquinas centrifugas para efetuar processos físicos ou químicos, compreendendo um mecanismo de acionamento da raspadeira para retirada de sólidos depositados em tambores ou tanques centrífugos, especificamente preparados para que haja redução do tempo de descarga com mais segurança para os operadores, instalações e equipamento com possibilidade de redução dos custos de construção e processo; denominado de sistema de acionamento da raspadeira de sólidos em tambores rotativos, é constituído por um mecanismo de acionamento da raspadeira (03) conectado a raspadeira (04), um tambor de centrifugação (05) que está conectado ao mancal oscilante (01) atraves do eixo (06)
(71) ROBERTO DEDINI (BR/SP)
(72) ROBERTO DEDINI
(74) CRUZEIRO NEWMARC PATENTES E MARCAS LTDA.

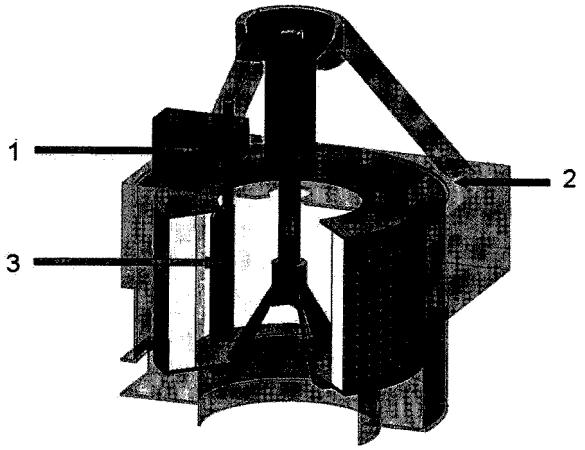


(21) **BR 10 2012 019195-4** A2 **3.1**
(22) 31/07/2012
(30) 04/08/2011 DE 10 2011 109 389.7
(51) B60T 13/563 (2006.01)
(54) SERVOFREIO PNEUMÁTICO
(57) SERVOFREIO PNEUMÁTICO. Um servofreio pneumático, em particular para veículos automotores, tem uma válvula de controle para o controle de uma diferença de pressão pneumática, um membro de entrada de força (24) para a ativação da válvula de controle (22), um membro de saída de força (38) para a retransmissão de uma força de freio, um disco de reação (34) feito de material de elastômero, disposto entre o membro de saída de força (38) e o membro de entrada de força (24), e um dispositivo (30) disposto entre o disco de reação (34) e o membro de entrada de força (24), atuando sobre o disco de reação (30), para a variação de uma relação de multiplicação de força entre o (30), para a variação de uma relação de multiplicação de força entre o membro de entrada de força (24) e o membro de saída de força (38) na dependência de uma força exercida sobre o membro de entrada de força (24). O dispositivo (30) para variação da relação de multiplicação de força é disposto em uma carcaça (28) da válvula de controle (22) e apresenta um percursor (42), cuja extremidade voltada de controle (22) e apresenta um percursor (42), cuja extremidade voltada para o disco de reação (34) é conectada com um êmbolo (50), um êmbolo de comutação cilíndrico oco (52) que envolve o êmbolo (50) e é deslocável em relação ao êmbolo (50), um esbarro (60) que é previsto no percussor (42), que fixa uma posição de saída, na qual as superfícies do êmbolo de comutação (52), voltadas para o disco de reação (34), e do êmbolo (50), formam uma superfície comum, rente, e uma mola (48) que se apoia no percussor e protende o êmbolo de comutação (52) contra o esbarro (60) por ocasião de uma ativação do servofreio quando uma força de reação exercida pelo disco de reação (34) sobre o êmbolo de comutação (52) é maior que a força contrária da mola (48). Para melhorar o comportamento de transição na comutação da relação de multiplicação de força, um dispositivo de apoio de êmbolo de comutação (70) é provido entre o êmbolo de comutação (52) e a carcaça de válvula de controle (28), que acopla a força de reação atuando sobre o êmbolo de comutação (52) pelo menos parcialmente à carcaça de válvula de controle (28) tão logo o êmbolo de comutação (52) tenha se separado ou soltado do esbarro (60)
(71) Lucas Automotive GMBH (DE)
(72) David López, Hans-Martin Giese
(74) Kasznar Leonardos Propriedade Intelectual

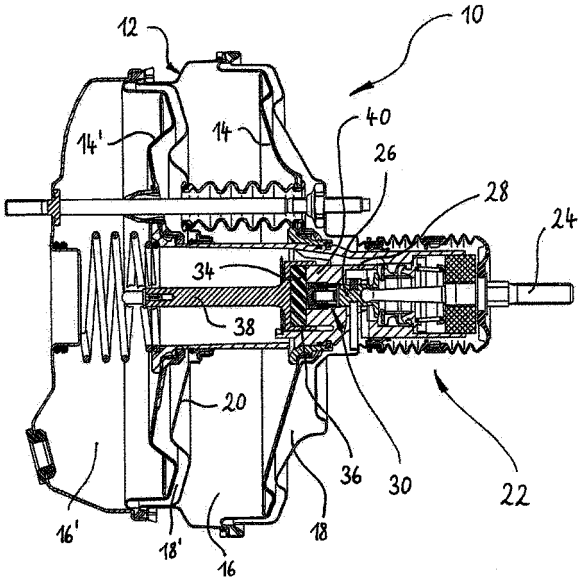


(21) **BR 10 2012 019427-9** A2 **3.1**
(22) 27/06/2012
(51) A61K 9/51 (2006.01), A61K 39/38 (2006.01), A61K 38/02 (2006.01), A61P 37/04 (2006.01)
(54) SISTEMA NANOPARTICULADOS DE QUITOSANA APLICADOS COMO IMUNOADJUVANTES NA PRODUÇÃO DE SOROS CONTRA VENENOS DE ANIMAIS PEÇONHENTOS
(57) SISTEMA NANOPARTICULADOS DE QUITOSANA APLICADOS COMO IMUNOADJUVANTES NA PRODUÇÃO DE SOROS CONTRA VENENOS DE ANIMAIS PEÇONHENTOS. A patente de invenção refere-se à composição dos sistemas nanoparticulados de quitosana, técnica de obtenção dos sistemas nanoparticulados e ao processo de obtenção de soros contra venenos de animais peçonhento incluindo, serpentes, escorpiões,lacraias,aranhas, abelhas, lagartas, vespas, sapos, rãs e insetos utilizando esses sistemas nanopartículados de quitosana como imuniadjuvante, compreendendo nanopartículas de quitosana reticuladas com tripolifosfato obtidas por gelificação iônica contendo as proteínas dos venenos, de modo a se obter um novo imunoadjuvante a ser empregado na imunização de animais, principalmente caprinos ou equinos, via subcutânea ou intradérmica, para a produção de soros antivenenos de animais peçonhentos
(71) Universidade Federal do Rio Grande do Norte (BR/RN)
(72) Matheus de Freitas Fernandes Pedrosa, Arnóbio Antônio da Silva Junior, Karla Samara Rocha Soares, Kátia Solange Cardoso Rodrigues dos Santos Geraldi

(21) **BR 10 2012 019428-7** A2 **3.1**
(22) 27/06/2012
(51) A61K 9/107 (2006.01), A61K 31/4184 (2006.01), A61K 47/14 (2006.01), A61K 47/44 (2006.01), A61P 33/02 (2006.01)
(54) COMPOSIÇÕES E PROCESSO DE PRODUÇÃO DA FORMA LÍQUIDA DE ADMINISTRAÇÃO A BASE DE SISTEMAS LIPÍDICOS EMULSIONADOS, DO TIPO EMULSÃO, MICROEMULSÃO E/OU NANOEMULSÃO CONTENDO BENZNIDAZOL PARA O TRATAMENTO DA DOENÇA DE CHAGAS
(57) COMPOSIÇÕES E PROCESSO DE PRODUÇÃO DA FORMA LÍQUIDA DE ADMINISTRAÇÃO BASE DE SISTEMA LIPÍDICOS EMULSIONADOS, DO TIPO EMULSÃO, MICROEMULSÃO E/OU NANOEMULSÃO CONTENDO BENZNIDAZOL PARA O TRATAMENTO DA DOENÇA DE CHAGAS A invenção refere-se a uma forma líquida de administração do benznidazol (N-benzil-2-(2-nitroimidazol-1-il)acetamida) contido no interior de uma fase oleosa emulsificada no interior de uma fase aquosa por tensoativos, podendo estar associados cotensoativos e a moléculas de colesterol ou de ácido siálico, as quais podem agir no direcionamento do fármaco para as células infectadas e/ou para o parasita. Mais particularmente, o sistema lipídico emulsionado aumenta a quantidade de fármaco solúvel e potencialmente intensifica sua absorção oral e possibilita sua administração parenteral , modificando desta forma biodisponibilidade em relação às formas de administração disponíveis. O sistema lipídico emulsionado pode se apresentar como emulsão, microemulsão e/ou nanoemulsão, dependendo da composição e o do método de fabricação empregados

(71) Universidade Federal do Rio Grande do Norte (BR/RN)
(72) Arnóbio Antônio da Silva Junior, Letícia Streck, Anselmo Gomes de Oliveira

(21) **BR 10 2012 019436-8** A2 **3.1**
(22) 25/07/2012
(30) 26/07/2011 US 61511658
(51) C12Q 1/68 (2006.01), C07H 21/04 (2006.01), C12N 15/32 (2006.01)
(54) MÉTODO DE DETECÇÃO DO EVENTO DE SOJA PDAB9582.814.19.1
(57) MÉTODO DE DETECÇÃO DO EVENTO DE SOJA pDAB9582.814.19.1 A presente invenção refere-se a um Evento de Soja pDAB9582.814.19.1 que compreende genes que codificam Cry1F, Cry1Ac (synpro), e PAT, conferindo resistência a insetos e tolerância a herbicidas às culturas de soja que contêm o evento, e permitindo a obtenção de métodos para a proteção de culturas e proteção de produtos armazenados. A invenção fornece métodos de detecção do evento por PCR
(71) Dow Agrosciences LLC (US)
(72) Lauren Clark, Kelley Ann Smith, Yang Wang, Ning Zhou
(74) DANNEMANN, SIEMSEN, BIGLER & IPANEMA MOREIRA

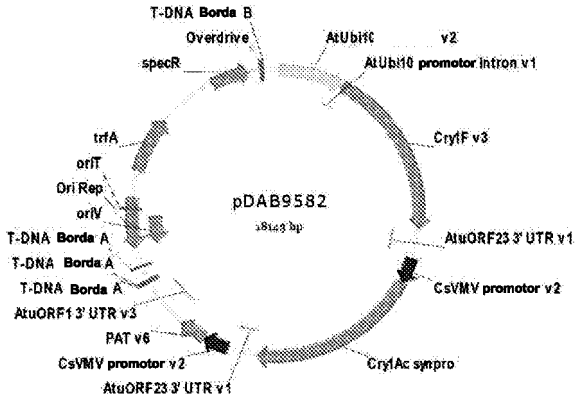


(21) **BR 10 2012 019450-3** A2 **3.1**
(22) 11/07/2012
(51) E03D 3/10 (2006.01)
(54) DESCARGA PNEUMÁTICA PARA VASO SANITÁRIO
(57) DESCARGA PNEUMÁTICA PARA VASO SANITÁRIO A presente invenção é composta por dois elementos distintos, sendo um hidráulico, composto por um pequeno tubo reservatório de água (1) inclinado verticalmente , contendo uma bóia de vedação (2) na boca superior e um diafragma com válvula de vedação (9) na boca inferior. O outro elemento é pneumático, composto por uma tampa fole (21) que tem a função de impulsionar os dejetos ,auxiliando o elemento hidráulico na limpeza do vaso sanitário, economizando consideravelmente o consumo de água
(71) José Maciel de Sousa (BR/RN)
(72) José Maciel de Sousa

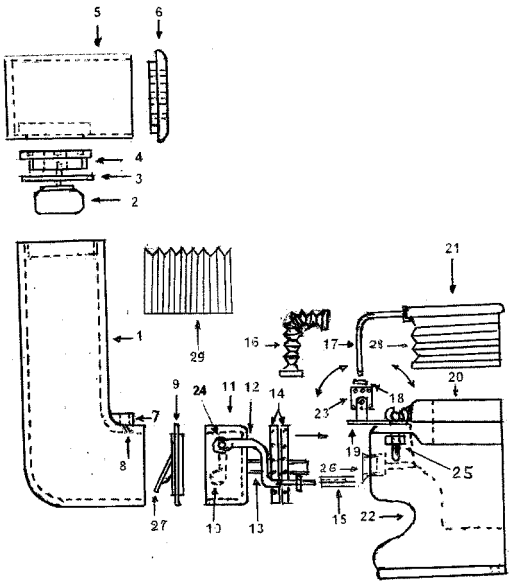

(21) **BR 10 2012 019499-6** A2 **3.1**
(22) 03/08/2012
(30) 03/08/2011 JP 2011-169987
(51) H02K 1/27 (2006.01)
(54) MÁQUINA ELÉTRICA GIRATÓRIA
(57) MÁQUINA ELÉTRICA GIRATÓRIA. Fornecer uma máquina elétrica giratória capaz de reduzir o vazamento de fluxo magnético nas laterais periféricas internas dos ímas permanentes e de suprimir a perda irreversível de fluxo nas extremidades laterais periféricas internas dos ímas permanentes. Um motor 100 (máquina elétrica giratória) inclui um núcleo de rotor 22, os dentes 11 do estator instalados de frente para uma parte periférica externa do núcleo do rotor 22, além dos ímas permanentes 23a e 23b dispostos no núcleo do rotor 22, sendo que os ímas permanentes 23a e 23b têm uma largura na direção circunferencial que aumenta a partir da lateral periférica interna, em direção a uma lateral periférica externa do núcleo do rotor 22. As lacunas 30 são deixadas nas laterais periféricas internas dos ímas permanentes 23a e 23b
(71) Kabushiki Kaisha Yaskawa Denki (JP)
(72) Sohji Murakami, Masayuki Hirayama, Sohei Oga, Toshiyuki Ishibashi, Motomichi Ohto
(74) Nellie D Shores

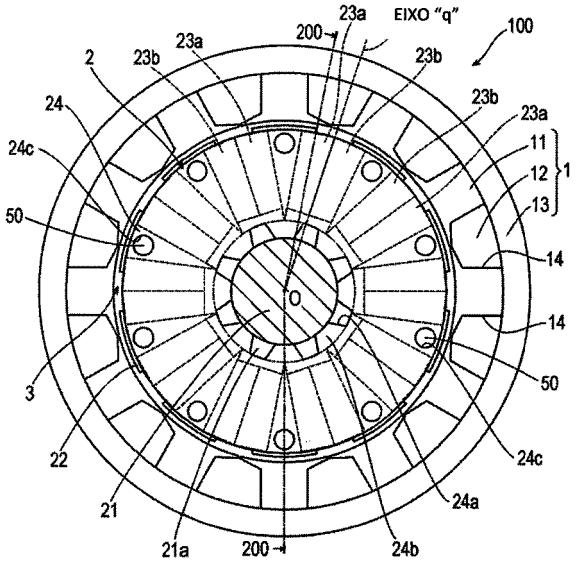


(21) **BR 10 2012 019800-2** A2 **3.1**
(22) 22/06/2012
(30) 24/06/2011 US 61/500.784
(51) A01N 43/90 (2006.01), A01N 33/18 (2006.01), A01P 13/00 (2006.01)
(52) A01N 43/90, A01N 33/18, A01N 2300/00
(54) COMPOSIÇÃO HERBICIDA SINÉRGICA CONTENDO PENOXSULAM E PENDIMETALINA
(57) COMPOSIÇÃO HERBICIDA SINÉRGICA CONTENDO PENOXSULAM E PENDIMETALINA. A presente invenção refere-se a uma composição herbicida sinérgica contendo (a) penoxsulam e (b) pendimetalina que proporciona controle de erva-daninha pré-emergência a pós-emergência inicial aprimorado de vegetação indesejada em múltiplas culturas, inclusive culturas de arroz, cereais e grãos, turfa, IVM, cana-de-açúcar e árvore e pomar de videira
(71) DOW AGROSCIENCES LLC (US)
(72) RICHARD K. MANN, NGUYEN LAP, SOMSAK SAMANWONG
(74) DANNEMANN, SIEMSEN, BIGLER & IPANEMA MOREIRA Att.: Sydinea de Souza Trindade

(21) **BR 10 2012 019989-0** A2 **3.1**
(22) 10/08/2012
(30) 12/08/2011 EP 111774931
(51) B64D 11/06 (2006.01)
(54) UNIDADE DE SERVIÇO DE PASSAGEIRO
(57) UNIDADE DE SERVIÇO DE PASSAGEIRO. A presente invenção refere-se a uma unidade de serviço de passageiro (1, 101, 201, 301), em particular, para uma cabine de passageiro de aeronave, que compreende pelo menos um painel de serviço de passageiro com elementos de fixação para fixar o painel a um componente ou estrutura interior da aeronave, pelo menos um componente elétrico para entretenimento de passageiro ou informações mecanicamente conectadas ao painel de serviço de passageiro (4, 104, 204, 304), pelo menos um dito componente elétrico e uma conexão elétrica para a conexão elétrica de pelo menos um dito componente elétrico e uma conexão elétrica para fornecer energia elétrica e/ou transmitir informações para pelo menos um dito componente elétrico. Um aspecto adicional da invenção consiste em um método para produzir um painel de serviço de passageiro (4, 104, 204, 304). Além disso, a invenção refere-se a um método para proporcionar informações ou entretenimento para os passageiros de uma aeronave. Um aspecto adicional da invenção consiste em uma aeronave, em particular, uma cabinne de passageiroo de aeronave, que compreende a unidade de serviço de passageiro
(71) Intertechnique (FR)
(72) Wolfgang Rittner, Rudiger Meckes, Hasso Weinmann, Gunter Boomgaarden
(74) DANNEMANN, SIEMSEN, BIGLER & IPANEMA MOREIRA Att.: Sydinea de Souza Trindade

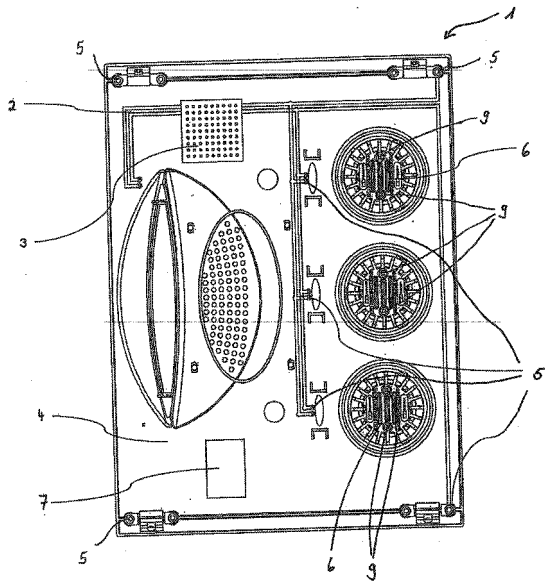

(21) **BR 10 2012 020121-6** A2 **3.1**
(22) 10/08/2012
(30) 10/08/2011 JP 2011-175202
(51) H02K 1/16 (2006.01), H02K 15/02 (2006.01)
(54) NÚCLEO LAMINADO, MÉTODO DE FABRICAÇÃO DO NÚCLEO LAMINADO E DISPOSITIVO ELÉTRICO GIRATÓRIO
(57) NÚCLEO LAMINADO, MÉTODO DE FABRICAÇÃO DO NÚCLEO LAMINADO E DISPOSITIVO ELÉTRICO GIRATÓRIO. Fornecer um núcleo laminado que possa ser produzido de maneira eficiente, reduzindo o tempo de empilhamento. Um núcleo laminado (1) inclui uma série de chapas de núcleo circular (2) empilhadas. Cada chapa de núcleo circular (2) inclui uma série de núcleos de divisão (3) dispostos em um formato circular, e os núcleos de divisão (3) são formados por chapas de aço eletromagnéticas direcionais e têm (os núcloes de divisão, 3) uma série de dentes (31) dispostos lado a lado para que fiquem espaçados uns dos outros a um intervalo predeterminado. Cada núcleo de divisão (3) inclui uma linha central imaginária (M0) que se estende ao longo da direção fácil de magnetização (M) da respectiva chapa de aço eletromagnética direcional e tem comprimento que se estende em um ângulo predeterminado à esquerda e em um ângulo predeterminado à direita da linha central imaginária (M0) a partir de um centro radial comum de cada dente
(71) Kabushiki Kaisha Yaskawa Denki (JP)
(72) Kenichi Hitara, Kazutoshi Yoshimura
(74) Nellie D Shores

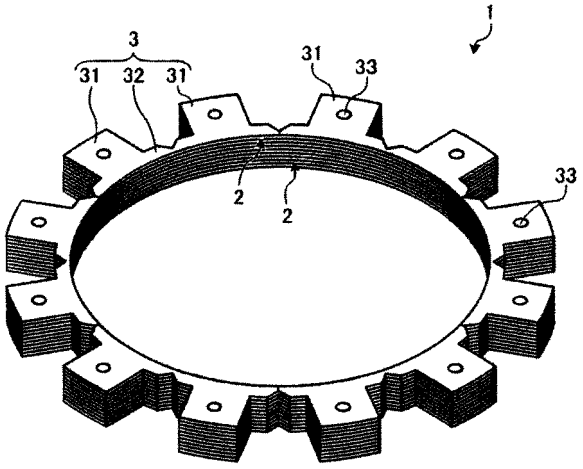

(21) **BR 10 2012 020231-0** A2 **3.1**
(22) 13/08/2012
(30) 17/08/2011 DE 102011110938.6
(51) B21B 17/06 (2006.01)
(54) PROCESSO E DISPOSITIVO PARA PRODUZIR TUBOS COM LAMINAÇÃO PILGER A FRIO
(57) PROCESSO E DISPOSITIVO PARA PRODUZIR TUBOS COM LAMINAÇÃO PILGER A FRIO. A presente invenção refere-se a um processo e a um dispositivo para a produção de tubos produzidos com laminação pilger a frio, por meio de um trem de laminação, abrangendo um mandril expansor, montado ao menos em um contramancal de mandril, bem como ao menos duas ferramentas de deformação que atuam externamente sobre o tubo, preferencialmente ao menos um laminador externo, bem como um conjunto medidor para determinar o diâmetro externo do tubo durante o processo da deformação. Para possibilitar a regulagem da posição ao menos de uma ferramenta de deformação na laminação tipo pilger a frio, em virtude de dados de medição obtifod durante o processdo da deformação, ao menos um conjunto regulador de posição está ligado de forma atuante com ao menos uma ferramenta de deformação que atua pelo lado externo no tubo e o conjunto de regulagem de posição está ligado com o conjunto de medição
(71) Sms Meer Gmbh (DE)
(72) Michael Baensch, Verena Thome, Wolfgang Krebs, Georg Schieren, Oliver Strehlau
(74) DANNEMANN, SIEMSEN, BIGLER & IPANEMA MOREIRA Att.: Sydinea de Souza Trindade

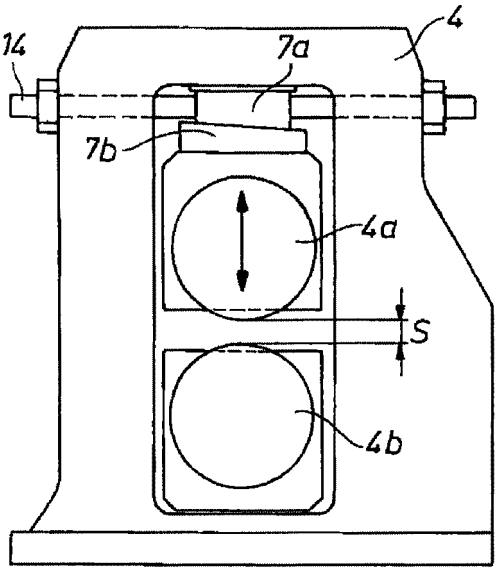

(21) **BR 10 2012 020463-0** A2 **3.1**
(22) 15/08/2012
(51) G07F 17/00 (2006.01), G07F 5/02 (2006.01), G05B 23/02 (2006.01), G05B 11/01 (2006.01)
(54) MÓDULO ELETROELETRÔNICO PARA ACIONAMENTO E MONITORAMENTO DE EQUIPAMENTOS EM GERAL
(57) MÓDULO ELETROELETRÔNICO PARA ACIONAMENTO E MONITORAMENTO DE EQUIPAMENTOS EM GERAL essencialmente de um módulo (1) constituído por uma caixa (2) compacta, que comporta uma placa (3) de circuito em que um microcontrolador (4) com lógica cumulativa de valores em relação ao período de uso, aciona e monitora o uso de qualquer equipamento (5) nela conectado, inferindo o período de uso com o valor da (s) moeda (s) inserida (s) no moedeiro (6), sendo que a liberação de dito equipamento também poderá ser feita com controle remoto (7)
(71) SAMUEL DUARTE BASTOS (BR/MG) , MAGNO PATARO GENEROSO SALES (BR/MG)
(72) SAMUEL DUARTE BASTOS, MAGNO PATARO GENEROSO SALES
(74) VILAGE MARCAS & PATENTES S/S LTDA.

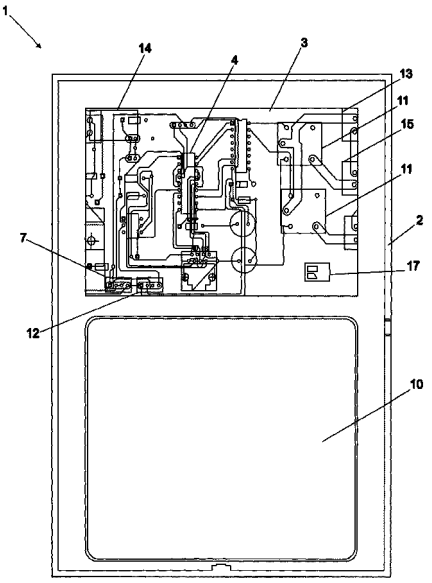

(21) **BR 10 2012 021010-0** A2 **3.1**
(22) 22/08/2012
(51) F02F 5/00 (2006.01)
(54) ANEL DE PISTÃO
(57) ANEL DE PISTÃO A presente invenção refere-se a um anel de pistão de face perfilada, para utilização em um motor de combustão interna, dotado de um corpo substancialmente circular definindo uma primeira porção superior e uma segunda porção inferior (21), paralelas entre si, e uma terceira porção, substancialmente ortogonal a elas, que define uma superfície lateral (23), onde a superfície lateral (23) compreende uma área (2) dotada de uma pluralidade de

pequenos recessos ("dimples" 20) com forma e quantidade definidas, posicionados substancialmente e adjacentemente à região de abertura (22) próxima às pontas do anel
(71) MAHLE INTERNATIONAL GMBH (DE) , MAHLE METAL LEVE S/A (BR/SP)
(72) Antônio Eduardo Meirelles Tomanik
(74) DANNEMANN, SIEMSEN, BIGLER & IPANEMA MOREIRA Att.: Sydinea de Souza Trindade

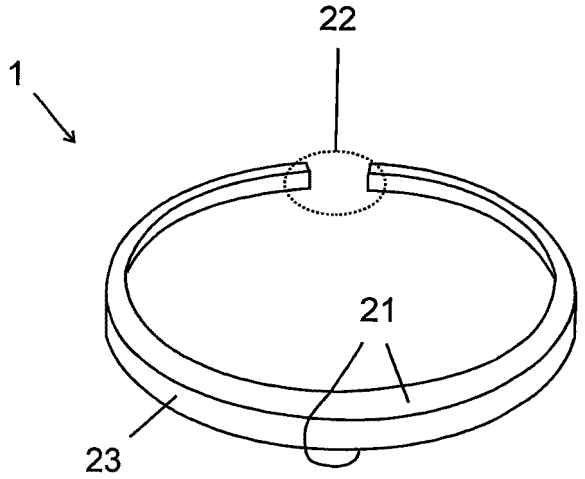


(21) **BR 10 2012 021027-4** A2 **3.1**
(22) 22/08/2012
(51) A61C 1/08 (2006.01), A61C 8/00 (2006.01)
(52) A61C 1/084, A61C 8/0089, A61C 8/009
(54) DISPOSITIVO DE PRESSÃO PARA ESTABILIZAR GUIA CIRÚRGICO
(57) DISPOSITIVO DE PRESSÃO PARA ESTABILIZAR GUIA CIRÚRGICO refere-se a um dispositivo (1), compreendido por um parafuso (2) borracha (3) e porca (4) estabilizando o guia cirúrgico sem perfuração óssea revelando um procedimento menos traumático e mais seguro com melhor pôs-operatório
(71) Rinês de Freitas Iglesias (BR/SP)
(72) Rinês de Freitas Iglesias
(74) Vilage Marcas & Patentes S/S Ltda.

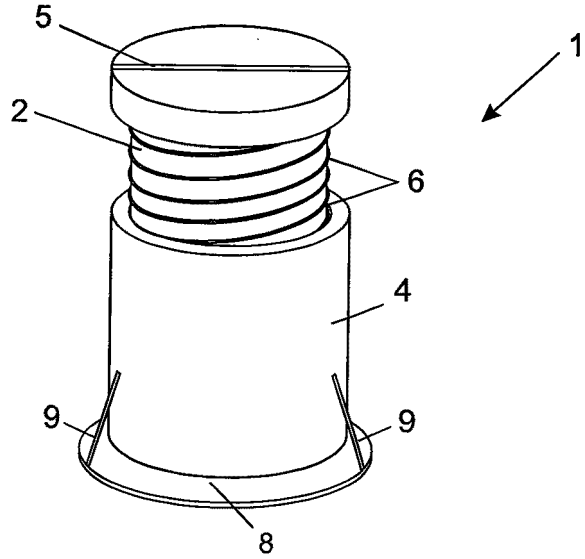


(21) **BR 10 2012 021052-5** A2 **3.1**
(22) 22/08/2012
(51) E03B 11/00 (2006.01)
(52) E03B 11/00
(54) DISPOSITIVO E SISTEMA GERMICIDAS APROPRIADOS PARA SEREM APLICADOS A UM RESERVATÓRIO DE ÁGUA DE UM IMÓVEL
(57) DISPOSITIVO E SISTEMA GERMICIDAS APROPRIADOS PARA SEREM APLICADOS A UM RESERVATÓRIO DE ÁGUA DE UM IMÓVEL A presente invenção se refere a um dispositivo germicida (1) apropriado para ser aplicado a um reservatório de água de um imóvel (10), o dispositivo compreendendo tubos (2) feitos de um material passível à passagem de luz, os tubos (2) apresentando uma disposição (2a) para prolongamento do percurso da água no dito dispositivo (1), a dita disposição (2a) compreendendo pelo menos uma entrada (3) e uma saída de água (4) e formando, de preferência, uma serpentina (2a) de tubos (2), dispostos paralelamente entre si, formando um ziguezague. De preferência, os tubos (2) apresentam seção transversal elíptica e o dispositivo fica voltado para o norte geográfico e apresenta uma inclinação (a), em relação ao plano horizontal, de preferência, igual ao somatório do ângulo da latitude local mais 10 graus. A invenção compreende ainda um sistema que utiliza o dispositivo germicida (1)
(71) Renato de Queiroz Silva (BR/RJ)
(72) Renato de Queiroz Silva
(74) TAVARES PROPRIEDADE INTELECTUAL LTDA

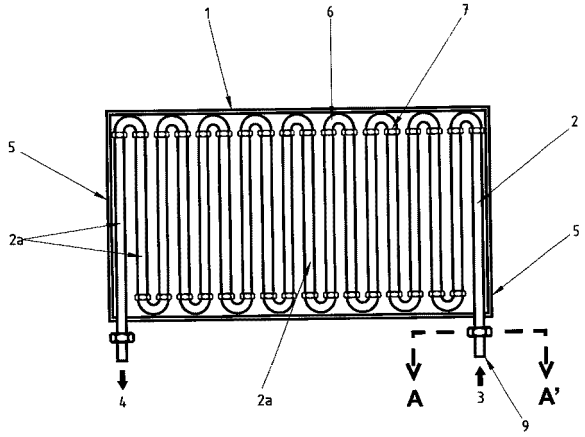


(21) **BR 10 2012 021082-7** A2 **3.1**
(22) 22/08/2012
(51) F24C 7/02 (2006.01), F24C 7/06 (2006.01), H05B 6/76 (2006.01)
(54) CONJUNTO DOURADOR, E SISTEMA DE FIXAÇÃO DO REFERIDO CONJUNTO DOURADOR EM APARELHOS ELETRODOMÉSTICOS
(57) CONJUNTO DOURADOR, E SISTEMA DE FIXAÇÂO DO REFERIDO CONJUNTO DOURADOR EM APARELHOS ELETRODOMÉSTICOS. A presente invenção se refere a um sistema de fixação de conjuntos douradores refletores de calor e resistências douradoras/tostadoras - em aparelhos eletrodomésticos, mais especificamente no interior das cavidades internas de fornos de microondas, sendo que o referido sistema dispensa a necessidade de utilização da convencional técnica de crimpagem para a montagem dos dispositivos proporcionando, assim, maior economia, eficiência e segurança de uso. O referido sistema de fixação compreende pelo menos um prolongamento 53 do dispositivo dourador 5 que coopera com a pelo menos uma cavidade 63 da placa refletora 6 e com a superfrcie de topo 3, epelo menos uma placa 8 cooperante com o pelo menos um prolongamento 53 do dispositivo dourador e com a superfície de topo 3 do eletrodoméstico 1, sendo que a referida placa 8 compreende elementos 81 para fixação do conjunto doura- dor 4 à superfície 3 sem a necessidade de utilização de técnicas de crimpagem
(71) WHIRLPOOL S.A. (BR/SP)
(72) MILICA KALABRIC NUNES PEREIRA, ELYANE FREITAS DE CASTRO
(74) NELLIE D SHORES

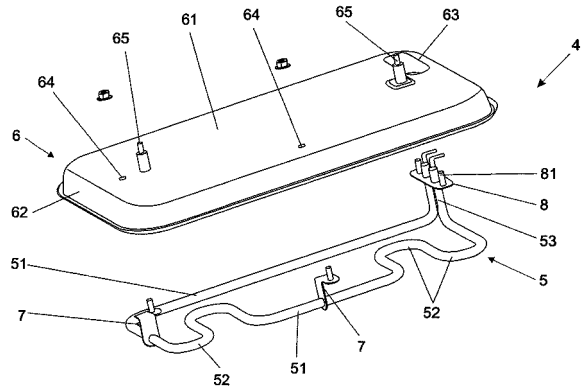


(21) **BR 10 2012 021255-2** A2 **3.1**
(22) 23/08/2012
(30) 24/08/2011 DE 10 2011 052 963.2
(51) F27D 1/00 (2006.01), F27D 1/18 (2006.01)
(54) FORNO DE CLÍNQUER COM CORREDIÇA PARA DUTO DE AR TERCIÁRIO
(57) FORNO DE CLÍNQUER COM CORREDIÇA PARA DUTO DE AR TERCIÁRIO. A invenção refere-se a uma unidade de corrediça (1) para um duto de ar terciário entre um resfriador de clínquer e um calcinador de uma linha de forno de clínquer que tem pelo menos um dispositivo de interrupção 80, o qual pode ser inserido em um duto de ar terciário para vedá-lo sem reduzir adicionalmente a seção transversal do duto de ar terciário, que provê uma vedação confiável do duto de ar terciário e um controle do fluxo de ar terciário, se a unidade de corrediça (1) tiver pelo menos um dispositivo de controle o qual pode ser inserido em uma seção do duto de ar terciário para reduzir a sua seção transversal

(71) IKN Gmbh (DE)
(72) Karl Von Wedel
(74) Dannemann, Siemsen, Bigler & Ipanema Moreira

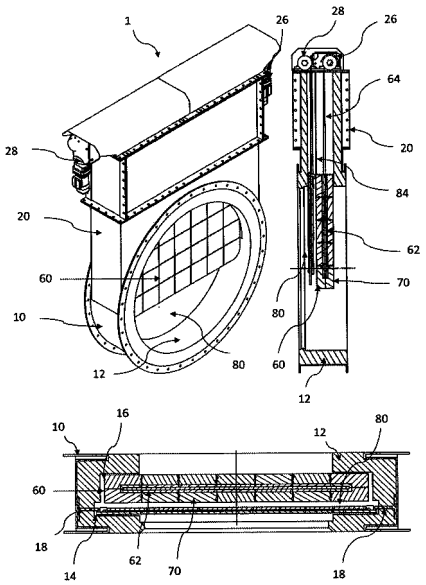


(21) **BR 10 2012 022546-8** A2 **3.1**
(22) 06/09/2012
(30) 07/09/2011 EP 11 007266.7
(51) F15B 17/00 (2006.01)
(54) BRAÇO DE GUINDASTE TELESCOPICAMENTE DESLOCÁVEL
(57) BRAÇO DE GUINDASTE TELESCOPICAMENTE DESLOCÁVEL. Braço de guindaste (20) telescopicamente deslocável para um guindaste (100), especialmente guindaste de veículo, com: - ao menos uma lança (21), e - ao menos um prolongamento de peça de empuxo (22) telescopicamente móvel relativamente à lança (21), e - ao menos um conduto hidráulico (10, 50) dispoto em um braço de guindaste (20) para um aparelho de trabalho (101) hidraulicamente ativável e fixável ao braço de guindaste (20), - sendo que o conduto hidráulico (10, 50) apresenta ao menos um primeiro tubo (1) e um segundo tubo (2) deslocável para com o primeiro tubo (1), sendo que é executada uma união (3) do primeiro tubo (1) e/ou do segundo tubo (2) para ao menos um compartimento de compensação de óleo (4), disposto no interior (24) do braço de guindaste (20), para compensação de efeitos da alteração de comprimento do braço de guindaste (20), sendo que o primeiro tubo (1), o segundo tubo (2) e o compartimento de compensação de óleo estão executados (4) no interior (24) do prolongamento de peça de empuxo (22)
(71) Epsilon Kran GMBH (DE)
(72) Johannes Steindl
(74) Dannemann, Siemsen, Bigler & Ipanema Moreira

(21) **BR 10 2012 023359-2** A2 **3.1**
(22) 17/09/2012
(51) B30B 1/20 (2006.01)
(54) PRENSA MANUAL COM EIXO ROSQUECÍVEL E MOLDE INTERNO PARA MULTIPLAS UTILIDADES
(57) PRENSA MANUAL COM EIXO ROSQUEÁVEL E MOLDE INTERNO PARA MÚLTIPLAS UTILIDADES. É composta de duas conchas, uma encaixada sobre a outra com os lados côncavos para cima, a peça de baixo tem um furo em um de seus lados, um arco passando por cima, e nele um furo na vertical com rosca, e neste furo um parafuso. A parte de cima é encaixada abaixo do arco, e quando rosqueamos o parafuso para baixo, este aperta a parte de cima na de baixo, pressionando o produto do interior para fora, ou se for um produto que devido a sua consistência não fluir para fora, ele só será esmagado
(71) CLÁUDIO LEONILDO RAYMUNDO (BR/SP)
(72) CLÁUDIO LEONILDO RAYMUNDO

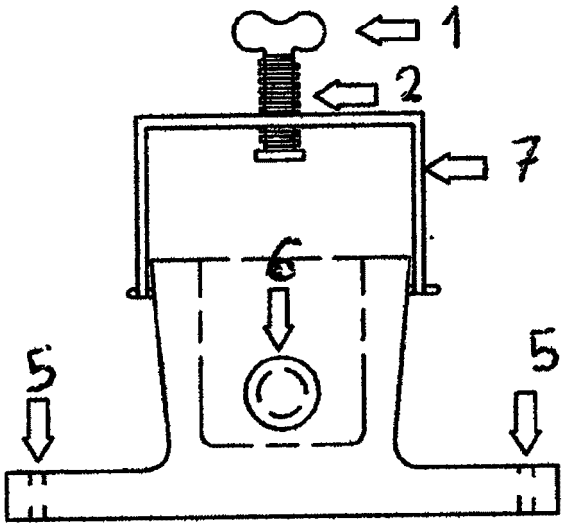


(21) **BR 10 2012 025303-8** A2 **3.1**
(22) 04/10/2012
(51) F16L 41/12 (2006.01)
(54) SISTEMA DE ENGATE RÁPIDO
(57) SISTEMA DE ENGATE RÁPIDO. O presente pedido de privilégio de invenção é voltado ao setor industrial, agrícola, comercial ou residencial, mais precisamente no transporte de materiais, líquidos, gases e granulados, e tem como objetivo disponibilizar um sistema de junção origem/destino altamente eficiente e prático a fim de substituir conjuntos de válvulas ou engates rápidos através de engates rápidos (1 e 1.1) dotados de encaixes frontais (10) com limitadores de percurso (11) em uma das extremidades no primeiro engate (1) e canais (10.1) com espaços de ajuste (11.1) no segundo engate (1.1). As principais vantagens do aparato odealizado apontam invenstimento reduzido de produção e instalação, sendo muito simples a sua instalação em campo; possibilidade inexistente de contaminação ou mistura de produtos, fácil identificação visual da condição operacional, perda de produtos nula, poucos pontos de conexões e vedações, o qual facilita a limpeza, fácil manuseio, seja manual ou automática e, por fim, possibilidade reduzida de vazamentos
(71) Francisco Jose Pinto (BR/BA)
(72) Francisco Jose Pinto
(74) Marcos Antonio Nunes

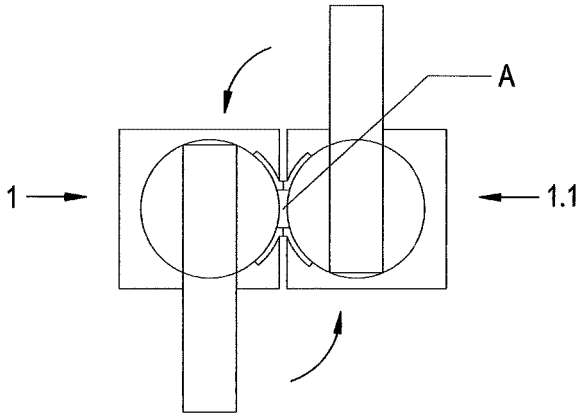


(21) **BR 10 2012 025313-5** A2 **3.1**
(22) 04/10/2012
(30) 28/11/2011 KR 10-2011-0125311
(51) G02B 23/24 (2006.01), A61B 1/05 (2006.01)
(54) LENTE OBJETIVA PARA UM ENDOSCÓPIO, E SISTEMA DE ENDOSCOPIA
(57) LENTE OBJETIVA PARA UM ENDOSCÓPIO, E SISTEMA DE ENDOSCOPIA. Uma lente objetiva de um endoscópio, um atuador para a focalização da lente objetiva, e um sistema endoscópico incluindo a lente objetiva são fornecidos. A lente objetiva para um endoscópio inclui uma pluralidade de lentes e um ponto de paragem, e um lemento ótico colocado adjacente ao ponto de paragem, em que a distância focal pode ser variada mediante movimentar o elemento ótico numa direção diferente relativamente a um eixo ótico
(71) Samsung Electronics CO., Ltd (KR)
(72) Sergey Menabde, Jong-Chul Choi, Hae-In Chung
(74) Walter de Almeida Martins

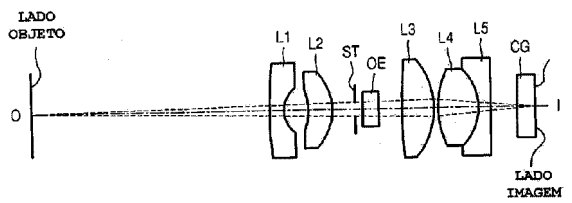


(21) **BR 10 2012 032870-4** A2 **3.1**
(22) 21/12/2012
(30) 22/12/2011 DE 10 2011 122 139.9
(51) C22B 7/00 (2006.01)
(54) MÉTODO PARA INCINERAR CINZA METÁLICA SECA CONTENDO CARBONO
(57) MÉTODO PARA INCINERAR CINZA METÁLICA SECA CONTENDO CARBONO. A invenção refere-se a um processo para incinerar cinza metálica seca contendo carbono e a um dispositivo pertinente. O método compreende as seguintes etapas: a) adição da cinza metálica em uma calha; b) aeração com o ar ambiente por cima, e concorrentemente, pelo menos para parte do tempo, c) injeção do ar e/ou oxigênio através do cadinho da calha; d) estabelecimento da temperatura de ignição; e) agitação da cinza metálica por meio de uma ferramenta apropriada; f) pelo que o teor de carbono é reduzido para menos que 3%; e pelo que as etapas b), c) e d) podem prosseguir concorretemente ou em ordem alternamente ou em pares ou todas estas etapas podem prosseguir concorrentemente; a etapa d) pode também prosseguir seletivamente em quantidades parciais da ciza metálica; e pelo que o transporte inverso da cinza através do cadinho da calha é previnido, ao passo que o fornecimento de ar e/ou oxigênio é mantido.
(71) Heraeus Precious Metals Gmbh & Co. KG. (DE)
(72) Steffen Voss, Jan Schapp, Norben Ritschel
(74) Dannemann, Siemsen, Bigler & Ipanema Moreira.

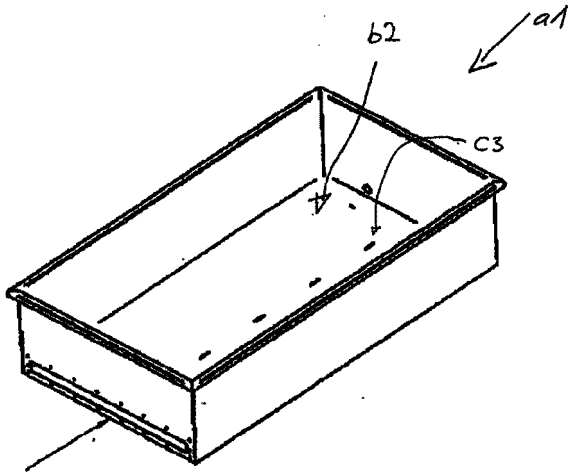


(21) **BR 10 2012 032874-7** A2 **3.1**
(22) 21/12/2012
(30) 22/12/2011 US 61/578,935; 02/10/2012 US 13/633,169
(51) D06F 33/02 (2006.01), G06F 9/00 (2006.01), D06F 37/30 (2006.01)
(54) APARELHO E MÉTODO PARA DETERMINAR INÉRCIA DE UMA CARGA DE ROUPA
(57) APARELHO E MÉTODO PARA DETERMINAR INÉRCIA DE UMA CARGA DE ROUPA. A presente invenção se refere a um aparelho de tratamento de roupa para tratar a carga de roupa de acordo pelo menos um ciclo de roupá para tratar a carga de roupa de acordo pelo menos um ciclo de operação incluindo um tambor giratório pelo menos parcialmente definindo uma câmara de tratamento na qual a carga de roupa é recebida para tratamento um motor rotacionalmente dirigindo o tambor em resposta a um sinal de controle do motor, e um controlador emitindo um sinal de controle de motor para girar o tambor de acordo com um perfil de velocidade tendo pelo menos uma fase de velocidade constante, onde o tambor é girado a uma velocidade constante, e uma fase de aceleração, onde o tambor é acelerado para a velocidade constante e a método de operar um aparelho de tratamento de roupa para determinar a inércia da carga de roupa.
(71) Whirlpool Corporation (US)
(72) Donald E. Erickson, Peter E. Zasowski
(74) Dannemann, Siemsen, Bigler & Ipanema Moreira.

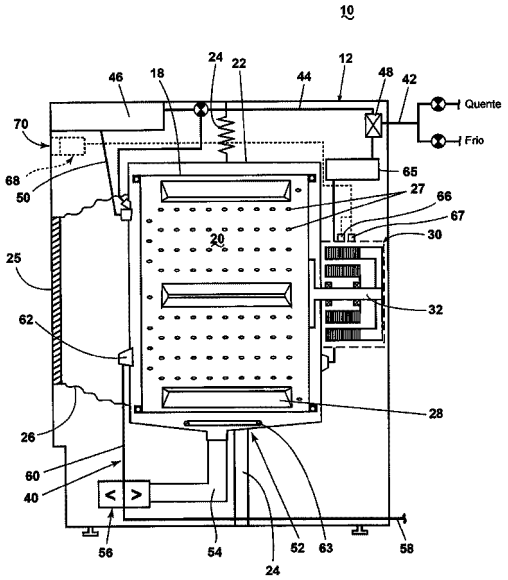


(21) **BR 10 2012 032928-0** A2 **3.1**
(22) 21/12/2012
(51) G06Q 30/02 (2012.01)
(52) G06Q 30/0263
(54) SISTEMA PARA INSERÇÃO DE ANÚNCIOS E PROPAGANDA ATRAVÉS DE UM ENCURTADOR DE URL
(57) SISTEMA PARA INSERÇÃO DE ANÚNCIOS E PROPAGANDA ATRAVÉS DE UM ENCURTADOR DE URL, desenvolvido para promover um Site que é gerenciado por um sistema encLirtador de links, com publicidade embutida, baseado na rede mundial de computadores, a Internet. Com quatro agentes, aqui descritos como, primeiro agente, o Anunciante, segundo agente, o Parceiro, terceiro agente, o Público, e o quarto último agente, o Administrador.
(71) LUÍS FELIPE DUARTE MACHADO (BR/RS)
(72) LUÍS FELIPE DUARTE MACHADO
(74) MODAL MARCAS E PATENTES LTDA

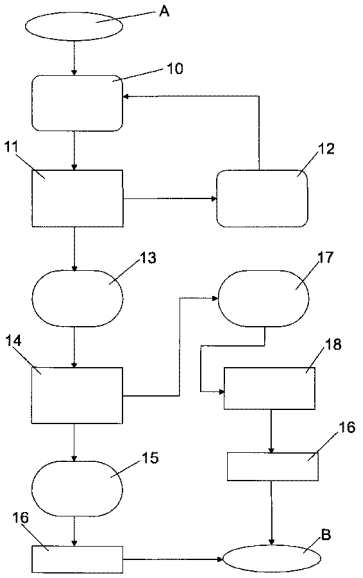


(21) **BR 10 2012 032950-6** A2 **3.1**
(22) 21/12/2012
(30) 22/12/2011 FR 11 62271
(51) A47J 27/08 (2006.01), F16K 1/30 (2006.01), F16K 17/06 (2006.01)
(54) VÁLVULA DE DRENAGEM PARA UM UTENSÍLIO DE COZIMENTO A PRESSÃO
(57) VÁLVULA DE DRENAEGEM PARA UM UTENSÍLIO DE COZIMENTO A PRESSÃO. A invenção fornece uma válvula de drenagem (1) para um utensílio de cozimento de pressão (2). Sendo que a dita válvula é projeto, para remover do compartimento de cozimento, (4) o ar que está inicialmente contido no compartimento, sendo que a dita válvula de drenagem compreende, primeiramente, um corpo de válvula (5) que forma um assento (6) e, em segundo lugar, um membro de fechamento móvel (7) projetado para se mover de uma configuração aberta, que está separada do dito assento e permite que um fluxo de gás (F) vaze do dito compartimento (4), a uma configuração fechada, na qual o mesmo entra em contato vedado com o dito assento (6) e veda o dito compartimento, sendo que a dita válvula de drenagem é

caracterizada pelo fato de que a mesma inclui um membro de retorno resiliente (8) que é disposto para motivar o membro de fechamento (7) em direção a sua configuração aberta. A fabricação de válvulas é, em particular, para produtos elétricos domésticos.
(71) SEB S.A. (FR)
(72) Michel Pierre Cartigny, Pascal Roland Clément Murat
(74) Araripe & Associados

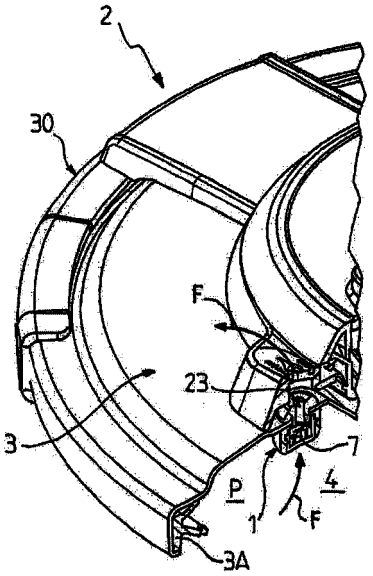


(21) **BR 10 2012 032982-4** A2 **3.1**
(22) 21/12/2012
(30) 22/12/2011 US 61/578,925; 02/10/2012 US 13/633,200
(51) D06F 33/02 (2006.01), D06F 23/00 (2006.01)
(54) MÉTODO PARA MAXIMIZAR A VELOCIDADE ROTACIONAL DE UM TAMBOR POR MEIO DO MONITORAMENTO CONTÍNUO DA INÉRCIA DURANTE EXTRAÇÃO
(57) MÉTODO PARA MAXIMIZAR A VELOCIDADE ROTACIONAL DE UM TAMBOR POR MEIO DO MONITORAMENTO CONTÍNUO DA INÉRCIA DURANTE EXTRAÇÃO. A presente invenção refere-se a um aparelho de tratamento de lavagem de roupa pode ter um tambor rotativo que define uma câmara de tratamento para o recebimento de uma carga de lavagem de roupa, um motor que aciona o tambor de forma rotativa, e um controlador que controla o funcionamento do motor. O aparelho de tratamento de lavagem de roupa pode ser operado ao acelerar o tambor com o motor para uma velocidade final maior que uma velocidade de satelitização, ao determinar um valor de massa indicativo da massa do tambor rotativo e dos conteúdos no interior da câmara de tratamento durante a aceleração, ao determinar uma velocidade rotacional corrente durante a aceleração, ao calcular um valor de força indicativo de uma força que atua sobre o tambor com base no valor de massa determinado e na velocidade rotacional corrente, ao comparar o valor de força a um valor de força de referência, e ao repetir as etapas de determinar, calcular, e comparar durante a aceleração, e o cessamento da aceleração quando o valor de força obtém uma relação predeterminada com o valor de força de referência.
(71) Whirlpool Corporation (US)
(72) Farhad Ashrafzadeh, Donald E. Erickson, Brian P. Janke, Peter E. Zasowski
(74) Dannemann, Siemsen, Bigler & Ipanema Moreira

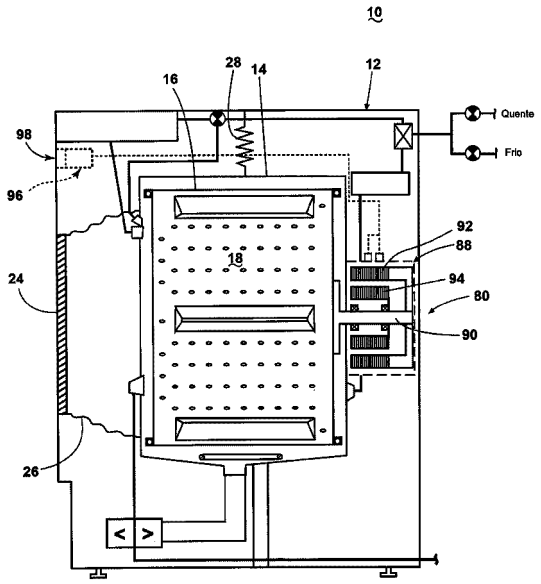


(21) **BR 10 2012 033001-6** A2 **3.1**
(22) 21/12/2012
(30) 22/12/2011 DE 10 2011 089 535.3
(51) C08G 77/04 (2006.01), C08G 77/46 (2006.01), C08L 83/04 (2006.01), C08L 83/12 (2006.01)
(52) C08G 77/04, C08G 77/46, C08L 83/04, C08L 83/12
(54) COMPOSIÇÕES DESESPUMANTES PARA MISTURAS DE MATERIAIS DE CONSTRUÇÃO
(57) COMPOSIÇÕES DESESPUMANTES PARA MISTURAS DE MATERIAIS DE CONSTRUÇÃO. A presente invenção refere-se a composições contendo pelo menos uma siloxana e pelo menos um superplastificante baseado em éteres de policarboxilato ou sulfonatos de lignina, melaminas ou naftalenos ou de suas resinas, e ao uso de tais composições como ou em misturas de materiais de construção ou produtos de construção, especialmente misturas de argamassa ou misturas de concreto.
(71) Evonik Industries AG (DE)
(72) Frauke Henning, Anke Reinschmidt, Ralph Scheuermann, George-Hans Bayne, Kerstin Klein, Markus Roos
(74) Dannemann, Siemsen, Bigler & Ipanema Moreira

(21) **BR 10 2012 033032-6** A2 **3.1**
(22) 21/12/2012
(30) 21/12/2011 JP 2011-27999; 26/01/2012 JP 2012-13770; 02/03/2012 JP 2012-46621; 28/05/2012 JP 2012-121216; 05/11/2012 JP 2012-243551
(51) B32B 15/095 (2006.01), B32B 15/20 (2006.01), B32B 27/40 (2006.01), B32B 38/18 (2006.01), B60J 3/00 (2006.01)
(52) B32B 15/095, B32B 15/20, B32B 27/40, B32B 38/18, B60J 3/00
(54) MATERIAL PARA INTERIOR DE VEÍCULO
(57) MATERIAL DE INTERIOR PARA VEÍCULO. Um material de interior 10 para veículo, compreendendo: uma camada de material de base 11; uma primeira camada de reforço 12 disposta sobre uma superfície de um lado de interior de veículo da camada de material de base; uma segunda camada de reforço 13 disposta sobre uma superfície de um lado de carroceria de veículo da camada de material de base; uma camada de revestimento 14 disposta sobre uma superfície do lado oposto da primeira camada de reforço vista a partir da camada de material de base; e uma camada de lado traseiro 15 disposta sobre uma superfície do lado oposto da segunda camada de reforço vista a partir da camada de material de base, em que a camada de lado traseiro compreende uma camada de base 16 e uma camada funcional 15' disposta sobre pelo menos uma superfície da camada de base para bloquear um fluxo de ar para o lado de carroceria de veículo proveniente do interior de veículo, e/ou para refletir radiação infravermelha proveniente do exterior do veículo.
(71) Kasai Kogyo Co., LTD. (JP)
(72) Kenichi Sudou, Hiroki Nomura
(74) Orlando De Souza

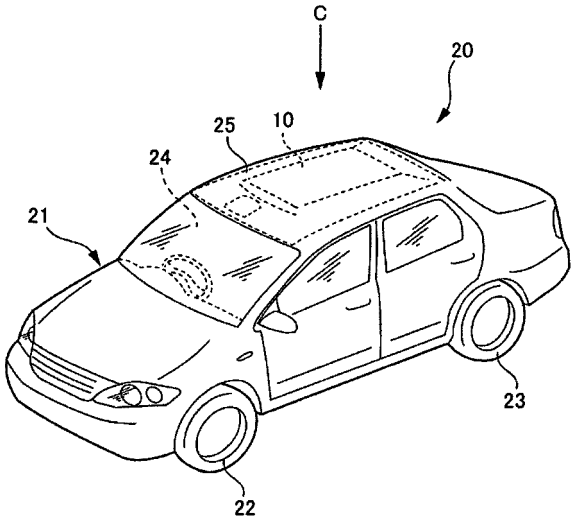


(21) **BR 10 2012 033056-3** A2 **3.1**
(22) 21/12/2012
(30) 23/12/2011 KR 10-2011-0140954; 14/12/2012 KR 10-2012-0146878
(51) A61K 49/04 (2006.01), A61K 9/08 (2006.01), C07C 237/46 (2006.01)
(54) COMPOSIÇÃO DE MEIO DE CONTRASTE COM EFEITO DE REALCE DE CONTRASTE POR COMPREENDER AGENTE DE CONTRASTE ALTAMENTE CONCENTRADO
(57) COMPOSIÇÃO DE MEIO DE CONTRASTE COM EFEITO DE REALCE DE CONTRASTE POR COMPREENDER AGENTE DE CONTRASTE ALTAMENTE CONCENTRADO. A presente invenção refere-se a uma composição (formulação) de meio de contraste compreendendo um agente de contraste altamente concentrado para uso em um método de imageamento.A composição de meio de contraste de acordo com a presente invenção, que compreende iodo funcionando como um agente de contraste em uma concentração mais alta do que a concentração usada antes, mostra efeito de realce de contraste mais alto tanto na fase arterial quanto na fase portal quando usada para CT do fígado do que uma composição compreendendo o meio de contraste em uma concentração usada antes. Consequentemente, imagens tendo excelente resolução e discriminação podem ser obtidas.
(71) Central Medical Service Co., Ltd. (KR)
(72) Boo-Geun Kim, Young-Il Kim
(74) Dannemann, Siemsen, Bigler & Ipanema Moreira

(21) **BR 10 2012 033058-0** A2 **3.1**
(22) 21/12/2012
(30) 22/12/2011 DE 10 2011 122 006.6
(51) B65G 23/26 (2006.01)
(54) TRAVA DE MOMENTO DE RETORNO
(57) TRAVA DE MOMENTO DE RETORNO. A invenção refere-se a uma trava de momento de retorno que limita o torque conformada como um mecanismo de catraca e lingueta, roda livre tipo rolete, roda livre de corpo de aperto ou semelhante formato, especialmente destinada para instalações de transporte, constituída de um anel interno (1), disposto em uma árvore de acionamento, com um anel externo (3a, 3b) reciprocamente concêntrico e vários corpos travantes (2a, 2b) dispostos na fenda anelar entre o anel interno e o anel externo que liberam um giro relativo entre o anel interno e externo em uma direção, mas que bloqueiam com união positiva ou aderente na outra direção, sendo que o anel externo (3a, 3b) nos seus lados frontais de projeção aproximadamente radial apresenta faces de fricção (13a ,13b) que podem ser axialmente protendidas contra discos de fricção correspondentes (25, 26), sendo que os discos de fricção (25, 26) estão montados à prova de giro, porém ao menos parcialmente deslocáveis em sentido axial. É essencial que no caso o anel externo está dividido em vários anéis divisores (3a, 3b) axialmente adjacentes que estão reciprocamente distanciados axialmente por uma fenda anelar, sendo que nesta fenda anelar está integrado outro disco de fricção (24) está montado à prova de giro, porém axialmente deslocável e todos os anéis divisores (3a, 3b) e discos de fricção (24, 25, 26) podem ser fixados axialmente um contra ou outro.
(71) Ringspann Gmbh (DE)
(72) AUGUSTYN BRZUS
(74) Dannemann, Siemsen, Bigler & Ipanema Moreira

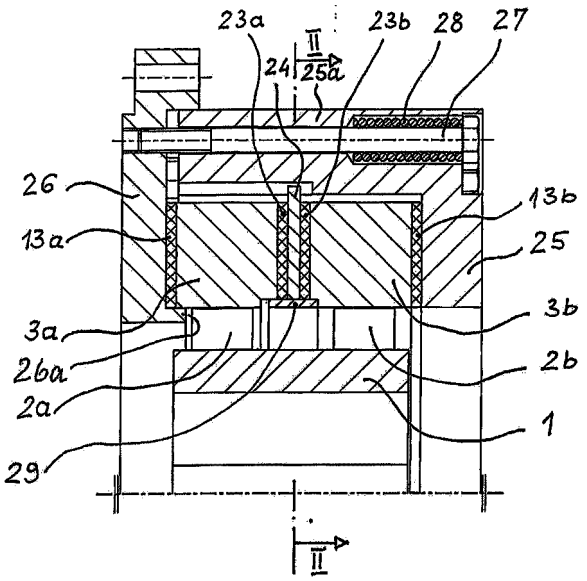


(21) **BR 10 2012 033061-0** A2 **3.1**
(22) 21/12/2012
(30) 23/03/2012 ZA 2012/02156
(51) H04W 4/24 (2009.01), H04M 15/00 (2006.01), H02J 7/00 (2006.01)
(54) ESTAÇÃO DE CARREGAMENTO PARA DISPOSITIVOS ELETRÔNICOS MÓVEIS E UM SISTEMA E MÉTODO ASSOCIADOS
(57) ESTAÇÃO DE CARREGAMENTO PARA DISPOSITIVOS ELETRÔNICOS MÓVEIS E UM SISTEMA E MÉTODO ASSOCIADOS. A presente invenção se refere a uma estação de carregamento (100) para carregar dispositivos eletrônicos móveis (404), e um servidor associado (300), sistema e método (500). A estação de carregamento (100) inclui uma pluralidade de compartimentos traváveis (120), cada um dotado de um terminal de carregamento associado (222), uma disposição de entrada (124) operável para receber um identificador de assinante móvel, e um módulo de comunicação (122) operável para se comunicar com um servidor de autorização de autorização remoto (300). A estação de carregamento (100) inclui adicionalmente um módulo de controle (206) operável para gerar e enviar, através de módulo de comunicação (122), uma comunicação de consulta que inclui o identificador de assinante móvel para o servidor de autorização remoto (300), a comunicação de consulta serve para consultar se o assinante (406) possui ou não tempo de transmissão suficiente nessa conta para pagar pelo uso de estação de carregamento (100), para receber, através do módulo de comunicação (122), uma comunicação de resposta, e fornecer acesso a um compartimento travável (120) e seu terminal de carregamento associado (222), em resposta ao assinante (406) que possui tempo de transmissão suficiente.
(71) Econet Wireless IP Holdings Limited (MU)
(72) Colin Stephen Jordan
(74) Luiz Leonardos & Cia - Propriedade Intelectual

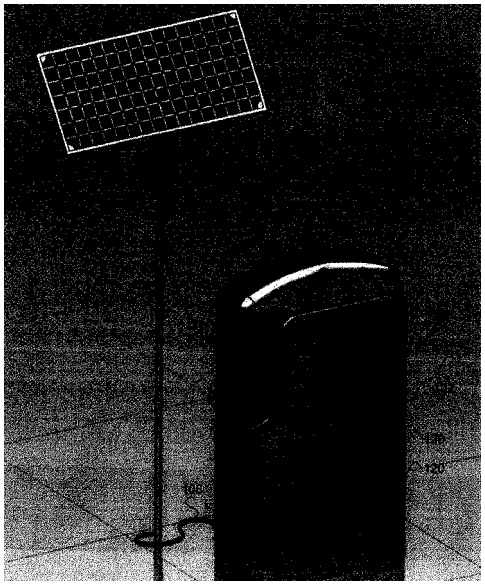

(21) **BR 10 2012 033062-8** A2 **3.1**
(22) 21/12/2012
(30) 22/12/2011 DE 20 2011 052 431.0
(51) B23B 39/00 (2006.01), B23B 45/14 (2006.01), B23B 47/18 (2006.01)
(54) FERRAMENTA DE USINAGEM E PROCESSO DE USINAGEM
(57) FERRAMENTA DE USINAGEM E PROCESSO DE USINAGEM. A presente invenção refere-se a uma ferramenta de usinagem (1), especialmente uma ferramenta de furar, com um elemento de usinagem ou de furação (5) que age sobre uma peça a ser usinada (3) e uma conexão (9) para um robô (10). A ferramenta de usinagem (1) apresenta um dispositivo de avanço (8) ligado á conexão (9) para o avanço do elemento de usinagem (5) que é disparado através de um movimento do robô (10) ligado á conexão (9). Com um dispositivo de reforço (4) pode ser reforçado o avanço, especialmente a força de avanço.
(71) Kuka Systems GMBH (DE)
(72) Josef Kranz, Robert Haman
(74) Dannemann, Siemsen, Bigler & Ipanema Moreira.

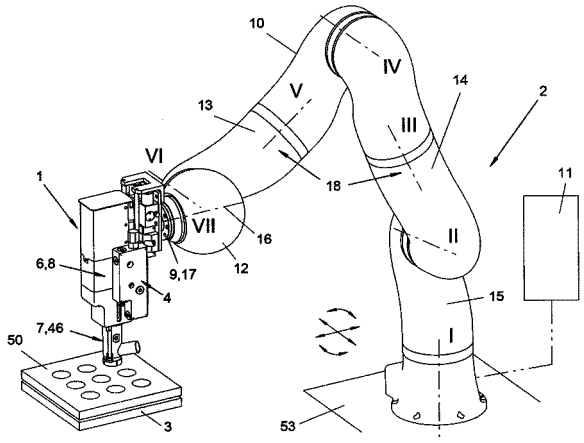


(21) **BR 10 2012 033066-0** A2 **3.1**
(22) 21/12/2012
(30) 22/12/2011 JP 2011-281486
(51) G03B 17/02 (2006.01), H04N 5/225 (2006.01)
(54) APARELHO DE CAPTURA DE IMAGENS APRESENTANDO CONJUNTO DE DISPOSITIVOS DE CAPTURA DE IMAGENS MONTADO SOBRE O MESMO
(57) APARELHO DE CAPTURA DE IMAGENS APRESENTANDO CONJUNTO DE DISPOSITIVO DE CAPTURA DE IMAGENS MONTADO SOBRE O MESMO. Um mecanismo que permite a redução do tamanho de uma atividade de estrutura para montar um dispositivo de captura de imagens sem afetar a quantidade de movimento de um sistema óptico mesmo quando orifícios para inserção de parafusos de uma placa do sensor encontram-se dispostos mais próximos do eixo óptico. A placa do sensor de um aparelho de captura de imagens é montada junto a uma objetiva com parafusos, e inclui uma superfície de ligação à qual a dispositivo de captura de imagens é ligada e superfícies de contato que são fixadas à objetiva. A superfície de ligação protubera das superfícies de contato. Ao colocar a superfície de ligação para a objetiva no sentido do eixo óptico, o dispositivo pode apresenta uma superfície de captura de imagem posicionada com relação à objetiva no sentido do eixo óptico. A placa do sensor apresenta uma abertura formada entre a superfície de ligação e cada superfície de contato, para absorver deformação da placa do sensor.

(71) Canon Kabushiki Kaisha (JP)
(72) Norikazu Hirota, Yutaka Takase
(74) Luiz Leonardos & Cia - Propriedade Intelectual

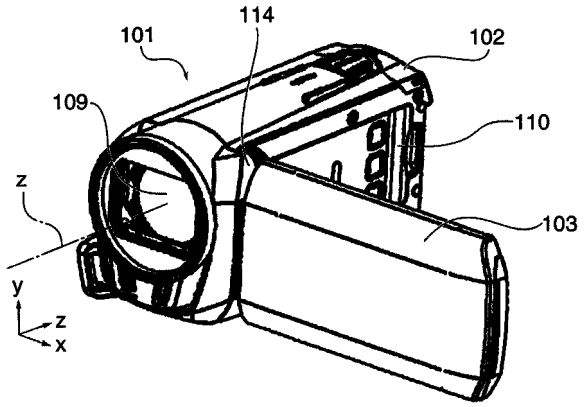


(21) **BR 10 2012 033101-2** A2 **3.1**
(22) 21/12/2012
(30) 22/12/2011 EP 11 010 077.3
(51) B65C 7/00 (2006.01), B65C 9/46 (2006.01)
(54) ALIMENTADOR DE ETIQUETAS
(57) ALIMENTADOR DE ETIQUETAS. A presente invenção refere-se a um alimentador de etiquetas (TF) para alimentar etiquetas (T) que são fornecidas em uma cadeia de etiquetas (CT), em uma direção de alimentação (R) para uma posição de distribuição dentro de uma máquina de preensão. Além disso, a invenção diz respeito a um método para alimentar etiquetas. O alimentador de etiquetas é dotado de um mecanismo de alimentação (10) com pelo menos um meio do propulsor (40) para transportar a cadeia de etiquetas (CT). Os meios do propulsor (40) são móveis de modo reversível em paralelo à direção de alimentação (R) entre uma primeira e uma segunda posição em que, na primeira posição, os meios do propulsor (40) estão em um deslocamento mínimo para a posição de distribuição, e em que, na segunda posição, os meios do propulsor (40) estão em um deslocamento máximo para a posição de distribuição. Adicionalmente, o mecanismo de alimentação (10) compreende pelo menos uma ferramenta de corte (60) para cortar a etiqueta dianteira (T1) da cadeia de etiquetas (CT), vista na direção de alimentação (R), na primeira posição e pelo menos um dispositivo de trava (80) para travar a cadeia de etiquetas (CT) quando a etiqueta dianteira (T1) estiver disposta na primeira posição.
(71) POLY-CLIP SYSTEM GMBH & CO. KG (DE)
(72) Klaus Töpfer
(74) Dannemann, Siemsen, Bigler & Ipanema Moreira

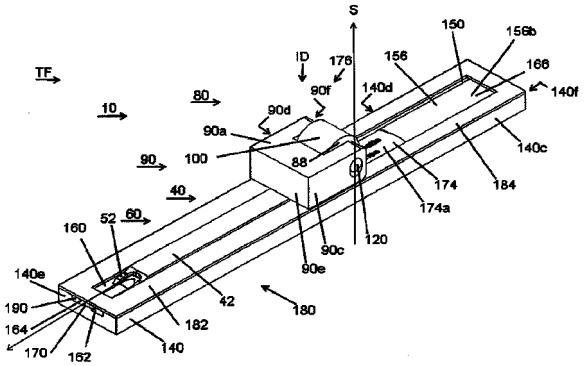


(21) **BR 10 2012 033181-0** A2 **3.1**
(22) 26/12/2012
(30) 10/05/2012 US 13/468,541
(51) A45C 13/10 (2006.01)
(54) ZÍPER BIDIRECIONAL EM VESTUÁRIO DE CRIANÇA
(57) ZÍPER BIDIRECIONAL EM VESTUÁRIO DE CRIANÇA. Um vestuário de criança inclui um zíper bidirecional tendo uma primeira extremidade aberta na gola do vestuário e uma segunda extremidade fechada em uma das regiões do pé/tornozelo do vestuário. Um primeiro e segundo puxadores de zíper são configuradas para fechar o zíper quando são movidos para a parte de cima e parte inferior, respectivamente, da trilha de zíper. Uma capa de proteção é posicionada na extremidade fechada do zíper para cobrir o segundo puxador de zíper quando o mesmo está localizado neste ponto. A capa é costurada ao vestuário em três dos seus lados, deixando apenas a parte de cima aberta para acesso ao segundo puxador de zíper. As linguetas puxadoras em cada um dos puxadores de zíper são destituídas de aberturas juntamente com a parte do puxador oposta á parte unida ao puxador de zíper.
(71) Disney Enterprises, Inc. (US)
(72) LORI SUE OTT, NINA SEENAE HUH
(74) MMV Agentes da Propriedade Industrial

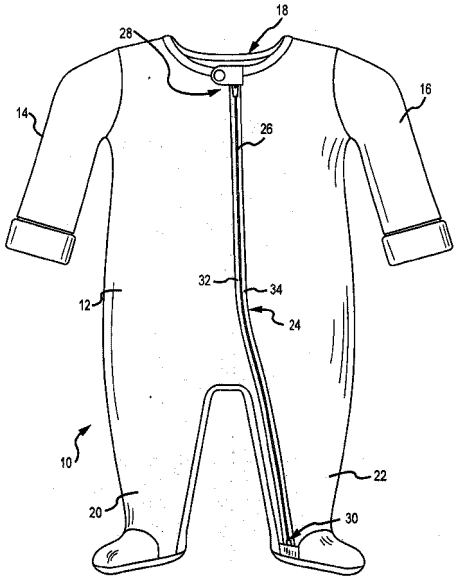


(21) **BR 10 2012 033202-7** A2 **3.1**
(22) 26/12/2012
(30) 26/12/2011 FR 1162452
(51) C09J 5/06 (2006.01)
(54) COMPOSIÇÃO ADESIVA TERMOFUSÍVEL DESTINADA A FORMAR UMA PELÍCULA CAPAZ DE ENVOLVER UM PRODUTO ADESIVO TERMOFUSÍVEL, E SUA UTILIZAÇÃO
(57) COMPOSIÇÃO ADESIVA DE FUSÃO A QUENTE PARA FORMAR UMA PELÍCULA CAPAZ DE ENVOLVER UM PRODUTO ADESIVO FUNDIDO A QUENTE, E SEU USO. É provido um equipamento de óculos. O equipamento de óculos com um equipamento de exibição que exibe uma pluralidade de conteúdos inclui uma interface que facilita a comunicação com o equipamento de exibição, um receptor que recebe um comando de usuário para realizar uma operação de conexão com ao menos um módulo de comunicação o qual reside no equipamento de exibição e um controlador o qual, quando o comando de usuário é recebido, controla a interface para receber um sinal de sincronização correspondendo a um da pluralidade de conteúdos mediante realização de uma operação de conexão com ao menos um módulo de comunicação.
(71) Bostik SA (FR)
(72) David Goubard
(74) Orlando de Souza

(21) **BR 10 2012 033372-4** A2 **3.1**
(22) 27/12/2012
(30) 29/12/2011 US 13/340,125
(51) F02K 1/72 (2006.01), B64D 29/00 (2006.01)
(54) VEDAÇÃO PRIMÁRIA PARA BOCAL DE VENTILADOR DE ÁREA VARIÁVEL
(57) VEDAÇÃO PRIMÁRIA PARA BOCAL DE VENTILADOR DE ÁREA VARIÁVEL A presente invenção refere-se a um conjunto de vedação primária para um motor com turboventilador equipado com bocal de ventilador de área variável (VAFN) inclui uma vedação deformável e um retentor de vedação preso na vedação. A vedação inclui uma parede interna e membranas presas na parede interna e estendidas transversalmente daí. A parede interna e as membranas se estendem na circunferência pelo menos parcialmente ao redor de um duto de desvio do motor com turboventilador. Uma superfície interna da parede interna faz interface com o VAFN quando o VAFN está na posição acondicionada. A vedação é comprimida entre o VAFN e o retentor da vedação quando o VAFN está na posição acondicionada. E cada uma das membranas é deformada para uma configuração não planar quando o VAFN esta na posição acondicionada.
(71) Rohr, Inc. (US)
(72) Timothy Kent Gormley
(74) Dannemann, Siemsen, Bigler & Ipanema Moreira

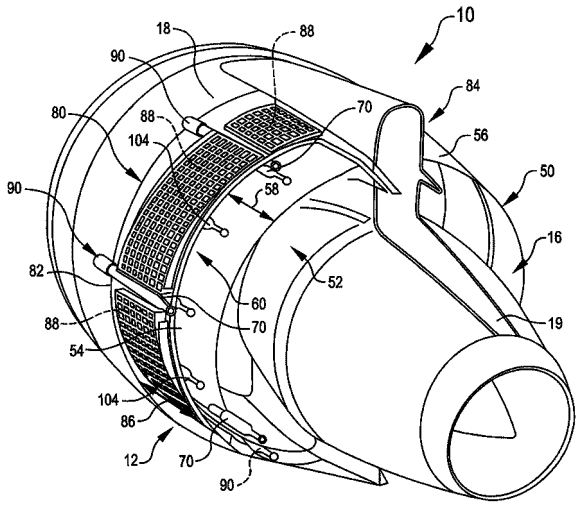


(21) **BR 10 2012 033387-2** A2 **3.1**
(22) 27/12/2012
(51) A61K 36/32 (2006.01), A61K 35/64 (2006.01), A61K 47/44 (2006.01), A61P 29/00 (2006.01)
(54) PREPARAÇÃO FARMACÊUTICA COM PROPRIEDADE ANTI-INFLAMATÓRIA E O RESPECTIVO PROCESSO
(57) PREPARAÇÃO FARMACÊUTICA COM PROPRIEDADE ANTI-INFLAMATÓRIA E O RESPECTIVO PROCESSO. A presente invenção objetiva atender ao tratamento de processos inflamatórios e reconstituição de tecidos envolvidos em lesões cutâneas, como unha encravada, feridas, feridas de diabetes descompensada, cortes, úlceras, fissuras, acne, lesões cirúrgicas, etc., apresentando-se em forma de pomada para aplicação tópica. Além de não apresentar contraindicações e ter rápida eficácia no tratamento de lesões cutâneas, o invento ainda conta com propriedades anti-inflamatória e cicatrizante. O processo de fabricação desta pomada se dá pela extração de uma rezina oleosa (breu), oriunda da árvore Protium heptaphyllum, cera de abelha e azeite de oliva.
(71) Roberta Monteiro Katzap (BR/RS)
(72) Roberta Monteiro Katzap
(74) Leão Propriedade Intelectual

(21) **BR 10 2012 033416-0** A2 **3.1**
(22) 27/12/2012
(30) 28/12/2011 US 61/580,675; 11/01/2012 US 13/347,728
(51) F02C 7/045 (2006.01), B64D 33/04 (2006.01)
(54) DISPOSITIVO SILENCIADOR
(57) DISPOSITIVO SILENCIADOR Trata-se de dispositivos silenciadores de exaustão de alta pressão e compactos (50). Alguns dispositivos silenciadores exemplificativos (50) podem incluir um condicionador de fluxo interno (110) que inclui uma entrada (118) configurada para transportar um fluxo de fluido pressurizado para um interior do condicionador de fluxo interno (116). O condicionador de fluxo interno (110) pode incluir uma pluralidade de orifícios de condicionador de fluxo interno (120, 122). O dispositivo silenciador (50) pode incluir uma câmara de exaustão (102) disposto substancialmente em torno do condicionador de fluxo interno (110) e disposto para receber o fluxo de fluido pressurizado através dos orifícios de condicionador de fluxo interno (120, 122) para o interior de uma câmara de exaustão (108). A câmara de exaustão (102) pode incluir uma pluralidade de orificios de tela de exaustão (106) dispostos para descarregar o fluxo de fluido pressurizado a partir do interior da câmara de exaustão (108). O interior da câmara de exaustão (108) pode ser substancialmente desprovido de obstruções de fluxo entre a pluralidade de orifícios de condicionador de fluxo interno (120, 122) e os orifícios de tela de exaustão (106).
(71) GENERAL ELECTRIC COMPANY (US)
(72) JEFFREY LEE MASON, CARLOS EDUARDO GUTIERREZ, CHARLES STEVE LAWLESS, DANIEL ALEXANDER SIEG, JOHN CARL GLESSNER
(74) JULIANO RYOTA MURAKAMI

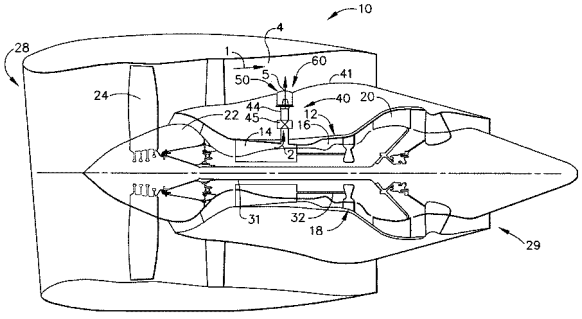


(21) **BR 10 2012 033434-8** A2 **3.1**
(22) 27/12/2012
(30) 30/03/2012 FR PCT/FR2012/050705; 20/09/2012 US 13/636,144
(51) B01D 35/147 (2006.01), B01D 35/16 (2006.01)
(54) CARTUCHOS DE FILTRO
(57) CARTUCHOS DE FILTRO Um cartucho de filtro inclui um meio de filtragem tendo uma cavidade tubular e um flange superior tendo um orifício comunicando-se com a cavidade tubular. Um elemento permeável ao gás fecha o orifício e tem uma maior permeabilidade do que o meio de filtragem, e menos resistência ao fluxo de gás do que o meio de filtragem.
(71) Cummins Filtration IP, Inc. (US)
(72) Gerard Malgorn, Ismail C. Bagci
(74) Hugo Silva & Maldonado - Propriedade Intelectual

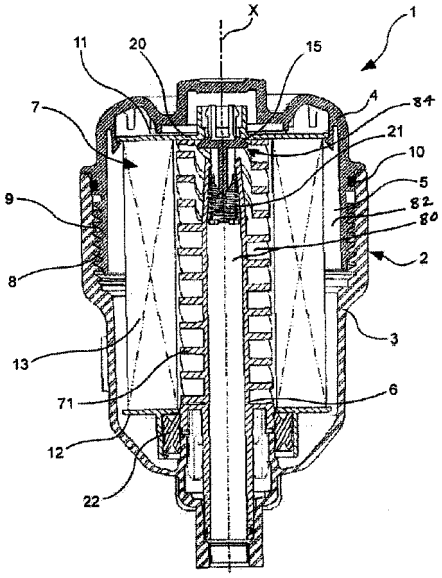


(21) **BR 10 2012 033460-7** A2 **3.1**
(22) 27/12/2012
(30) 28/12/2011 DE 10 2011 057 094.2
(51) B60S 1/34 (2006.01), B60S 1/38 (2006.01), G01N 21/78 (2006.01)
(54) DISPOSITIVO DE LIMPA-PARA-BRISAS PARA A LIMPEZA DE JANELA DE VEÍCULOS, E LÂMINA DE LIMPA-PARA-BRISAS PARA O USO EM UM DISPOSITIVO DE LIMPA-PARA-BRISAS
(57) “DISPOSITIVO DE LIMPA-PARA-BRISAS PARA A LIMPEZA DE JANELA DE VEíCULOS, E LAMINA DE LIMPA-PARA-BRISAS PARA O USO EM UM DISPOSITIVO DE LIMPA-PARA-BRISAS”A invenção se refere a um dispositivo de limpa-para-brisas (100) para a limpeza de janela de veiculos (1), com uma lamina de limpa-para-brisas (10) tendo uma borracha de limpa-para-brisas (12), lamina de limpa-para-brisas esta que é capaz de ser fixada cambiavelmente em um brago de limpa-para-brisas (2) por meio de um adaptador de lamina de limpa-para-brisas (11), em que entre o adaptador de lamina de limpa-para-brisas (11) e o braço de limpa-para-brisas (2) uma conexão de detenção (15) é construida, que compreende um elemento de detenção que é arranjado sobre o adaptador de lamina de limpa-para-brisas (11) e que engata de uma maneira com ajuste devido a forma dentro de uma correspondente abertura (16) ou rebaixo no braço de limpa-para-brisas (2). De acordo com a invenção, uma lamina de limpa-para-brisas (10) tem um elemento indicador de envelhecimento (21) para uma lamina de limpa-para-brisas (10), dito elemento de envelhecimento sendo coberto por um elemento protetor (25), em que o elemento protetor (25) é construido de tal maneira que, e/ou é arranjado sobre uma lamina de limpa-para-brisas (10) de forma que uma montagem da lamina de limpa-para-brisas (10) no braço de limpa-para-brisas (2) é somente possivel depois de uma remoção do elemento protetor (25) a partir do elemento indicador de envelhecimento (21).
(71) VALEO SYSTÈMES D'ESSUYAGE (FR)
(72) BRUNO EGNER-WALTER, MICHAEL SCHAEUBLE
(74) Luiz Leonardos & Cia - Propriedade Intelectual

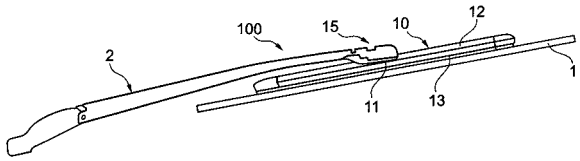


(21) **BR 10 2013 001657-8** A2 **3.1**
(22) 23/01/2013
(51) F16K 1/22 (2006.01), F17C 13/02 (2006.01)
(54) APERFEIÇOAMENTO EM REGULADOR DE PRESSÃO DE GÁS
(57) APERFEIÇOAMENTO EM REGULADOR DE PRESSÃO DE GÁS. O presente resumo refere-se a uma patente de invenção para regulador de pressão de gás (1), pertencente ao campo dos reguladores de pressão de gás

usados junto a aparelhos domésticos a gás, como fogões e outros, compreendido, essencialmente: por câmara circular (2) que aloj a o mecanismo regulador (não ilustrado) e de regiões diametralmente opostas da qual se prolongam condutos de entrada de gás (10) e de saída de gás (30), este tendo montado um registro (31) e ligando-se na mangueira de alimentação do fogão ou outros e o conduto de entrada de gás (10) incorporando meios de conexão na válvula do botij ão de gás, formados: por ponteira passante (pino oco) (11); e por inserto (12) em forma substancial de luva com rosca externa adjacente ao pino oco (11) e que enrosca na válvula do botijão de gás; dito inserto com rosca externa (12) é fixo e desprovido de borboleta de manuseio; a câmara circular (2) tem diâmetro externo ligeiramente maior para atuar como meio de pega para usuário enroscar e desenroscar o-regulador na válvula do botijão de gás; e oconduto de saída (30) é formado por trechos de conduto de saída fixo (32) solidário ao corpo (2) e giratório (33), este contendo o registro (31) e sendo giratório sobre si mesmo e em relação ao trecho de conduto fixo (32) para absorver a torção da mangueira
(71) ALIANÇA METALURGICA S A (BR/SP)
(72) ROGÉRIO DE OLIVEIRA PAPINI, VITOR HUGO MORAES BARROS
(74) SPI MARCAS & PATENTES S/C LTDA

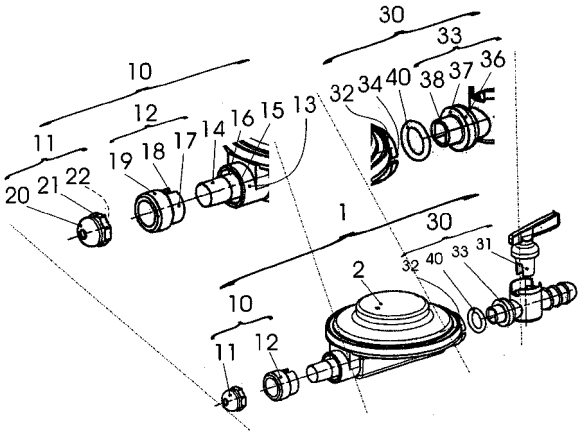


(21) **BR 10 2013 004649-3** A2 **3.1**
(22) 27/02/2013
(51) A61K 31/522 (2006.01), A61K 31/4415 (2006.01), A61K 31/131 (2006.01), A61P 31/22 (2006.01)
(54) FORMULAÇÃO OBTIDA PELA ASSOCIAÇÃO DO ANTIVIRAL ACICLOVIR, COM VITAMINA B6 E ANTI-HISTAMÍNICO PARA TRATAMENTO DO HERPES E MEIO DE APLICAÇÃO
(57) FORMULAÇÃO OBTIDA PELA ASSOCIAÇÃO DO ANTIVIRAL ACICLOVIR, COM VITAMINA B6 E ANTI-HISTAMINICO PARA TRATAMENTO DO HERPES E MEIO DE APLICAÇÃO, composto de uma formulaçáo de uso tópico, com características bioadesivas e adaptável aos diversos tons de pele, contendo a associaç8o de fármacos aciclovir (antiviral), piridoxina (vitamina B6) e difenidrarnina (anti- histaminico), que se mostraram, através de estudos e testes clínicos, eficientes no trátamento do Herpes
(71) ADVANCE PHARMA TECNOLOGIA E INOVAÇÃO LTDA - ME (BR/GO)
(72) ELIANA MARTINS LIMA, MARIZE CAMPOS VALADARES BOZINIS
(74) VILAGE MARCAS & PATENTES S/S LTDA.

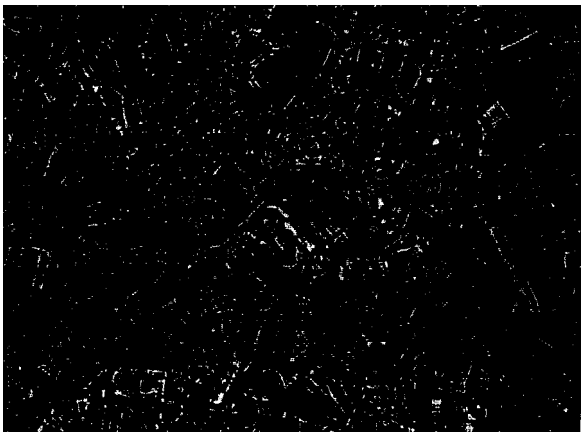

(21) **BR 10 2013 005785-1** A2 **3.1**
(22) 11/03/2013
(51) C04B 35/447 (2006.01), B82B 1/00 (2006.01), A61L 27/00 (2006.01)
(54) PROCESSO PARA PRODUÇÃO DE NANOCOMPÓSITOS DE NANOAPATITAS E OS DITOS NANOCOMPÓSITOS
(57) PROCESSO PARA PRODUÇÃO DE NANOCOMPÓSITOS DE NANOAPATITAS E OS DITOS NANOCOMPÓSITOS. A presente invenção refere-se ao processo de obtenção de nanocompósitos de apatita e superfícies de carbono oxidadas ou funcionalizadas através do uso ultrasso. O processo da presente invenção permite a formação in situ de cristais de apatitas a partir de precursores de cálcio e fósforo. Os nanocompósitos obtidos pelo processo da presente invenção podem ser utilizados na regeneração óssea e odontológica humana ou animal
(71) FUNDAÇÃO VALEPARAIBANA DE ENSINO - FVE (BR/SP)
(72) ANDERSON DE OLIVEIRA LOBO, EVALDO JOSÉ CORAT, FERNANDA ROBERTA MARCIANO, VLADIMIR JESUS TRAVA AIROLDI
(74) VEIRANO ADVOGADOS

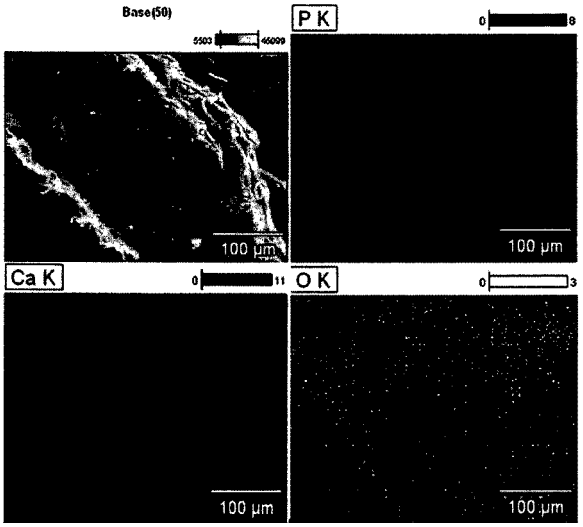


(21) **BR 10 2013 026927-1** A2 **3.1**
(22) 18/10/2013
(30) 22/10/2012 KR 10-2012-0117467
(51) D06F 58/02 (2006.01), D06F 58/20 (2006.01)
(54) SECADORA DE ROUPAS
(57) SECADOR DE ROUPAS. A presente divulgação refere-se a uma secadora de roupas de tipo de bomba de calor para melhorar o desempenho de extra-arrefecimento utilizando água de condensação, e refere-se a uma secadora de roupas na qual uma segunda peça de condensador é adicionado a uma peça de primeiro condensador na secadora de roupas empregando uma bomba de calor para maximizar um efeito de condensação de modo a melhorar a eficiência de troca de calor e, além disso, água de condensação gerada a partir da unidade de troca de calor é utilizada para o arrefecimento da segunda peça de condensador para aprimorar o efeito de condensação. Consequentemente, a secadora de roupas da presente divulgação pode ser uma secadora de roupas de bomba de calor de tipo de circulação incluindo uma caixa, um tambor, um duto de secagem configurado para circular ar seco ao refornecê-lo ao mesmo, um evaporador tendo uma bonba de calor, um condensador, um compressor e um aparelho de expansão, em que o condensador inclui uma peça de primeiro condensador configurado para liquefazer um refrigerante de alta temperatura e alta pressão circulado a partir do compressor; e uma segunda peça de condensador configurada para condensar o refrigerante condensador a partir da primeira peça de condensador novamente, e a segunda peça de condensador é formada abaixo de uma superfície de água de condensação acumulada a uma porção inferior do duto de secagem a uma porção inferior da primeira peça de condensador para arrefecer a segunda peça de condensador utilizando água de condensação produzida pelo evaporador
(71) LG ELECTRONICS INC. (KR)
(72) SEONGHWAN KIM, SEUNGPHYO AHN, HYUNWOO NOH
(74) BHERING ADVOGADOS

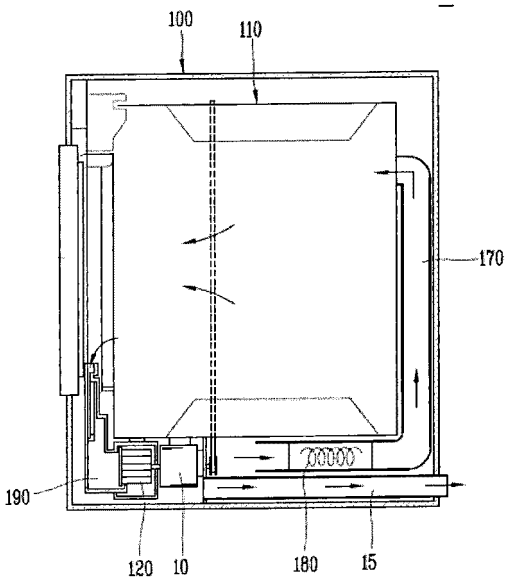


(21) **BR 20 2013 005587-0** U2 **3.1**
(22) 08/03/2013
(51) G09F 23/00 (2006.01), A42B 1/00 (2006.01), A42B 3/04 (2006.01), G09F 21/02 (2006.01)

(52) G09F 23/0066, A42B 1/004, A42B 3/04, G09F 21/02
(54) DISPOSIÇÃO CONSTRUTIVA APLICADA EM CAPACETE PARA VEICULAÇÃO DE PROPAGANDA
(57) DISPOSIÇÃO CONSTRUTIVA APLICADA EM CAPACETE PARA VEICULAÇÃO DE PROPAGANDA, compreendido por um corpo principal (1), constituído a partir de um capacete (2) confeccionada em polímero, que detém um compartimento (3) dotado internamente de revestimento (4), sendo o capacete (2) provido em suas laterais (5) nas secções medianas (6) de furos passantes (7) que permite uma perfeita audição, enquanto a face frontal (8) detém uma abertura (9) que pode descrever diversos formatos geométricos que possibilita expor o rosto do usuário sendo que das faces laterais (5) em suas secções inferiores (10) é fixado uma cinta (11) que impede a saída do capacete (2), que na face externa (12) é passível de receber os mais variados sinais de propaganda
(71) DOUGLAS DE CASTRO KOCHI (BR/SP)
(72) DOUGLAS DE CASTRO KOCHI
(74) INTERAÇÃO MARCAS E PATENTES LTDA

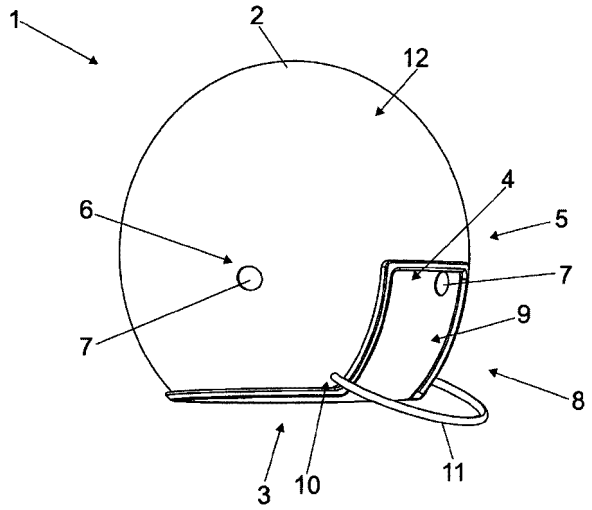


(21) **C1 0903210-0** E2 **3.1**
(22) 28/01/2011
(51) A01D 45/22 (2006.01)
(54) APERFEIÇOAMENTO EM MÁQUINA PARA COLHEITA DE LEGUMINOSAS
(57) APERFEIÇOAMENTO EM MÁQUINA PARA COLHEITA DE LEGUMINOSAS. O presente certificado de adição de invenção refere-se a novas concretizações da invenção descrita no pedido de patente intitulado MÁQUINA PARA COLHEITA DE LEGUMINOSAS. A invenção refere-se a uma máquina para realizar a colheita e o enleiramento de leguminosas, compreendendo um implemento e um conjunto de direção que são acoplados a um trator. A máquina foi projetada para facilitar a operação de colheita, com perda mínina e aceitável de grãos e com possibilidade de colheita de leguminosas em condições de acamamento, tanto na operação de ida como na de volta do implemento no campo. Permite ainda, o enleiramento de ambos os lados da máquina, possibilitando o posicionamento das leiras distantes de obstáculos e de curvas de nível do terreno e, com isso, facilitando a operação posterior das recolhedoras trilhadoras.
(61) PI 0903210-0 27/08/2009
(71) Empresa Brasileira de Pesquisa Agropecuária - EMBRAPA (BR/DF)
(72) José Geraldo da Silva
(74) Fábio Silva Macêdo

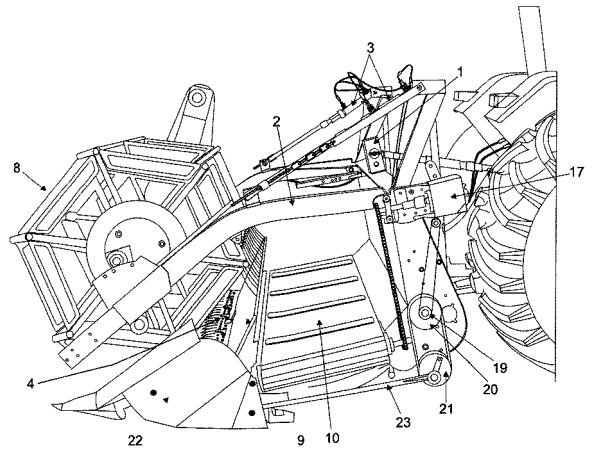


(21) **PI 0622316-8** A2 **3.1**
(22) 31/03/2006
(51) B22D 35/00 (2006.01)
(54) MÁQUINA PARA APLICAÇÃO DE RETENTOR DE PRIMEIRA ESCÓRIA EM CONVERSORES LD
(57) MÁQUINA DE APLICAÇÃO DE RETENTOR DE PRIMEIRA ESCÓRIA EM CONVERSORES LD. Caracterizada por compreender uma torre fixa (1), um sistema hidráulico (2), uma caixa de comando elétrico 93), um braço hidráulico (4) preso por solda ou parafusos no chassi da torre, uma lança telescópia (5), compreendida por três partes deslizantes entre si acionadas por um conjunto de motorização (6), uma cabeça giratória (7) para posicionar a lança e uma botoeira de comando geral (8) com vistas de aumentar a produtividade através da diminuição do desgaste humano, desenvolveu-se uma máquina para aplicação de retentores de primeira escória (9), objeto da presente patente, o qual consiste aplicar o retentor mecanicamente através da lança telescópia (5), que leva a peça até o local adequado dentro do canal/furo de vazamento (10) do conversor LD (11).
(71) FRANCISCO DE PAULA CARNEIRO (BR/RJ) , ALBERTO ALMEIDA CARNEIRO (BR/RJ) , EMÍLIO ACCIARITO FILHO (BR/RJ) , NELSON ORLANDO SANTINI (BR/RJ) , HENRIQUE ALMEIDA CARNEIRO (BR/RJ)
(72) HENRIQUE ALMEIDA CARNEIRO

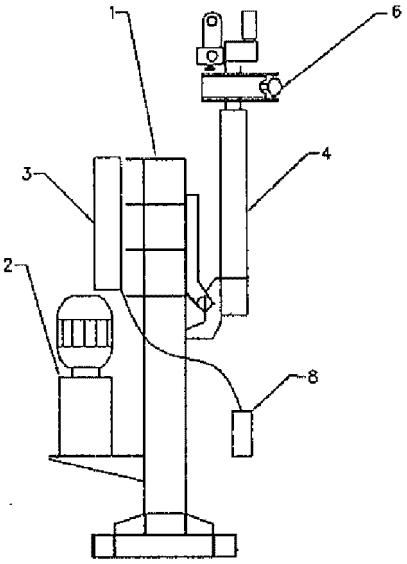


(21) **PI 1004034-0** A2 **3.1**
(22) 08/10/2010
(51) A63B 21/06 (2006.01)
(54) CÉLULA GRADUADORA DE PESO
(57) Célula Graduadora de Peso Patente de invençào construída como base de sustentaçao em chassis (1) que é soldada na estrutura de um equipamento pela suas extremidades laterais, no centro do chassi é fixado uma anelgiratório (3), furado do lado direito indicando a graduação de peso (12,13 e 31) e outros cinquenta e sete furos que dào a capacidade de progredir e regredir o peso pelo praticante do treino. Ao ponto inicial se da pela força de gravidade acionada pelo contra peso que exerce maior quantidade de peso, mantendo-se sempre na vertical igual a um penda-lo. Célula Graduadora de peso caracterizada pelo fato de não usar anilhas como peso para treinamento em academias, um exemplo é quanto mais forte o treinador, maior a quantidade de anilhas, e chegam a pesar 240 quilos em anilha em um só determinado equipamento para a Célula Graduadora De Peso não a necessidade alguma de se usar peso adicional, basta uma peça pesando aproximadamente 10 quilos, faz o serviço de 540 quilos. Visando para o fabricante uma economia de 65% a 75%. Célula De Graduadora De Peso, seu funcionamento acontece quando o anel graduador (3) esta com o pino móvel (31) esta encaixada em um dos sessenta furos que do pesos diferentes por cada furo do anel (3), a polia principal (4) suporta todo peso puxado pela correia (30) movida pela polia secundaria (2) que direciona a correia (30) o atongador da correia (10) serve para dar espaço necessário para a sobra da correia no momento em que o anel graduador (3) estiver no final do seu percurso, encostando no limitador superior (20) ao liberar o peso fazendo seu retorno a fase inicial o anel graduador (3) vai encostar no limitador inferior (26) evitando o impacto repetindo acidental. O compensador de peso (05) atribui peso no momento em que a elevaçào do anel (3) perde gravidade por causa da envergadura circular (Figura 4) mantendo peso constante na subida e na descida do anel graduador. O peso maior acontece quando o pino móvel (31) e coloca próximo ao eixo (13) mais leve quando o pino móvel (31) é coloca mais longe do eixo (12) funcionando como uma alavanca parecendo uma balança comum que pesa uma volume de massa, a Célula De Graduar Peso funcionaexatamente ao contrario da balança e com a mesma precisão de peso e por isso que os furos do anel (3) são milimetricamente distanciado uns dos outros. Célula Graduadora De Peso tem características de uma balança por manter um anel (3) exatamente na mesma oosíçào de descanso pela força de gravidade e o contra peso (22) que exerce a maior quantidade de peso mantendo-se sempre na vertical em relação ao eixo (7) igual a um pêndalo.

(71) João Edivaldo Rodrigues (BR/SP)
(72) João Edivaldo Rodrigues

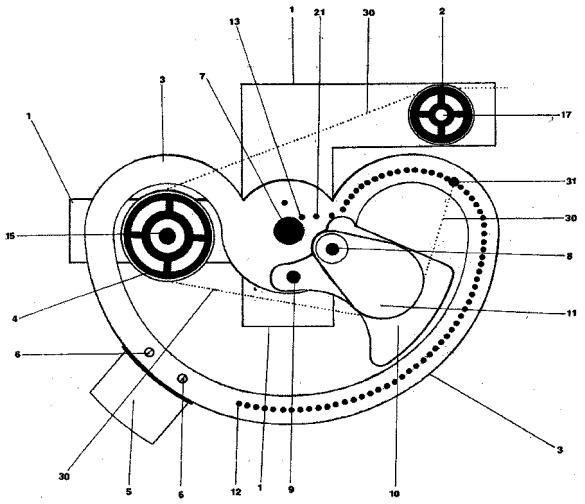

(21) **PI 1004066-8** A2 **3.1**
(22) 18/10/2010
(51) A61H 33/00 (2006.01), A47K 7/00 (2006.01)
(54) SISTEMA E EQUIPAMENTO PARA HIGIENIZAÇÃO DE PACIENTES ACAMADOS
(57) SISTEMA E EQUIPAMENTO PARA HIGIENIZAÇÃO DE PACIENTES ACAMADOS. É objeto do presente pedido de privilégio de invenção, solucionar toda uma problemática existente na higienização de pacientes acamados, seja em leitos hospitalares ou residenciais, os quais estejam impossibilitados de acessar banheiros, boxes e outros locais adequados para tal. Portanto, é altamente recomendável um asseio científico com princípios que valorizem o bem estar do paciente, de todos técnicos de enfermagem e enfermeiros, proporcionando assim melhorias no ambiente de recuperação. A maca de higienização tem que se aproximar da realidade como agente facilitador e terapêutico, além de uma fácil industrialização e comercialização. A bacia da maca tem que ser de aço inox ou outro material anti-oxidante, com características físicas de resistência adequadas; prover um apoio para cabeça e uma disposição para escoamento de água para lavar o cabelo, um colchão impermeável para que os dejetos escoem pelo ralo, inclinações adequadas ao escoamento e drenagem, no mínimo um ralo, preferivelmente dois, sendo um na parte superior (cabeça), de forma que a água não fique parada ou empossada. Uma solução simples para transpor o paciente da cama para a maca e vice-versa; um dispositivo de rolamento com uma placa móvel para fazer a transferência do paciente sem grandes esforços físicos.
(71) Nilmar Alves Cavalcante Magalhães (BR/RJ)
(72) Nilmar Alves Cavalcante Magalhães

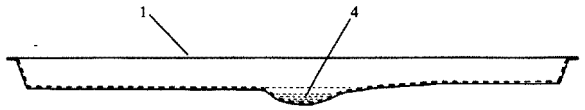

(21) **PI 1005213-5** A2 **3.1**
(22) 22/12/2010
(51) G06F 3/01 (2006.01)
(54) DISPOSITIVO E PROCESSO DE DETECÇÃO E INTERPRETAÇÃO DE MOVIMENTOS CORPÓREOS
(57) DISPOSITIVO E PROCESSO DE DETECÇÃO E INTERPRETAÇÃO DE MOVIMENTOS CORPÓREOS. A presente invenção proporciona soluções para o controle de equipamentos através do reconhecimento de movimentos corpóreos, sendo particularmente útil para comandar o mouse de um computador, uma cadeira de rodas elétrica, um aparelho eletrônico ou um aparelho elétrico em geral. A presente invenção proporciona um dispositivo eletrônico para a detecção de diferentes tipos de gestos realizados com os movimentos de partes do corpo, como cabeça ou ombros. O processo da invenção compreende uma etapa de detecção através de um sensor acelerômetro integrado a um microcontrolador; uma etapa de transmissão/processamento de dados através de um protocolo específico; e uma etapa de controle de dispositivos.
(71) Instituto Federal de Educação, Ciência e Tecnologia do Ceará (BR/CE)
(72) Geraldo Luís Bezerra Ramalho

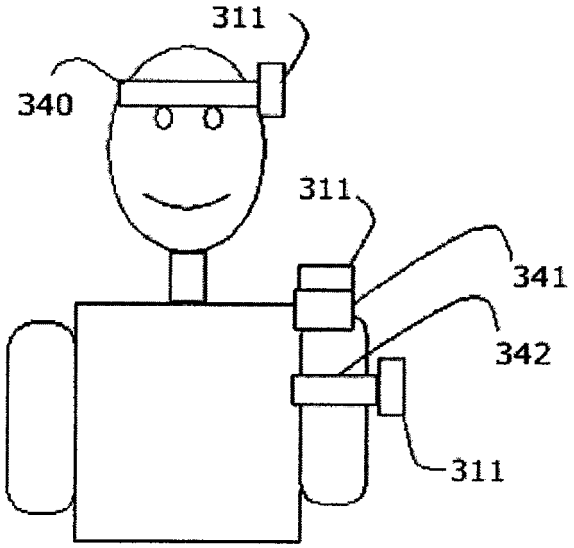


(21) **PI 1005729-3** A2 **3.1**
(22) 08/12/2010
(51) B62J 13/00 (2006.01)
(54) COBRE CORRENTES CIRCULAR COM SISTEMA DE ACOPLAMENTO AO COBRE CORRENTES SEMI-ENVOLVENTE, PARA INSTALAÇÃO EM BICICLETA INFANTIL
(57) COBRE CORRENTES CIRCULAR COM SISTEMA DE ACOPLAMENTO AO COBRE CORRENTES SEMI-ENVOLVENTE, PARA INSTALAÇÃO EM BICICLETA INFANTIL, desenvolvido para a fixação do conjunto cobre correntes semi-envolvente (1) e cobre correntes circular (6) para proteção em bicicletas infantis. A fixação é transferida do quadro (Q) para a coroa (C) da bicicleta, efetuada a partir do cobre correntes circular (6) já acoplado ao cobre correntes semi-envolvente (1). O cobre correntes semi-envolvente (1) tem a borda contornante (3) de sua abertura central (2) ultrapassada pelas garras flexíveis (12) do cobre correntes circular (6) presas por dentes de trava (14) para acoplamento por simples pressão, atuando como guias para um sistema deslizante entre ambos os referidos elementos da bicicleta. Através do sistema deslizante a coroa (C) terá o seu movimento giratório normalmente acompanhado (quando da pedalada), pelo cobre correntes circular (6), cujos dentes de trava (14) das garras flexíveis (12) deslizam pela superfície interna da borda contornante (3) do cobre correntes semi-envolvente (1) travado ao quadro (Q) da bicicleta. Com o cobre correntes semi-envolvente (1) acoplado ao cobre correntes circular (6), ambos fixados a partir da coroa (C), os eventuais impactos provindos dos pés dos usuários não provocarão a soltura dos componences, evitando que os mesmos caiam sobre o pedal ou pedivela (P).
(71) PÉRICLES ANTÔNIO DE CARVALHO (BR/SP)
(72) PÉRICLES ANTÔNIO DE CARVALHO
(74) Aguinaldo Moreira

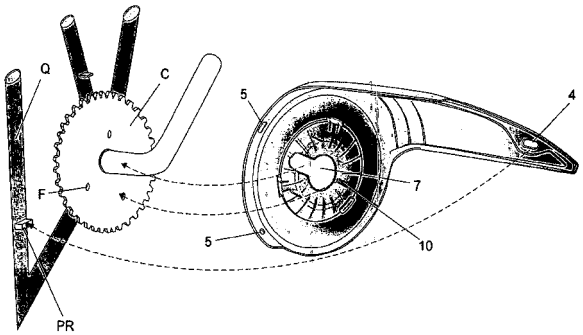

(21) **PI 1015654-2** A2 **3.1**
(22) 22/12/2010
(51) C12N 1/20 (2006.01), A23L 1/29 (2006.01), C12R 1/245 (2006.01)
(54) DESENVOLVIMENTO SIMBIÓTICO À BASE DE LACTOBACILLUS CASEI ADERIDO A FIBRAS VEGETAIS DESIDRATADAS
(57) "DESENVOLVIMENTO SIMBIÓTICO À BASE DE LACTOBACILLUS CASEI (LC-1) ADERIDO A FIBRAS VEGETAIS DESIDRATADAS". A presente invenção refere-se ao desenvolvimento de um produto simbiótico desidratado contendo fibras alimentares potencialmente prebióticas, para ser adicionado diretamente a alimentos como sucos e vitaminas, que atenda a quantidade mínima exigida pela legislação vigente para produtos contendo fibras e probióticos.
(71) Universidade Estadual de Londrina (BR/PR)
(72) Sandra Garcia, Karla Biguetti Guergoletto
(74) Marinete Violin

# Diretoria de Patentes - DIRPA
# Despachos Relativos a Pedidos, Patentes (incluindo as de MI/DI expedidas na vigência da Lei 5772/71) e Certificados de Adição de Invenção

RPI 2312 de 28/04/2015

**1. Pedido Internacional PCT/BR Designado ou Eleito**

1.1
PUBLICAÇÃO INTERNACIONAL - PCT. APRESENTAÇÃO DE PETIÇÃO DE REQUERIMENTO DE ENTRADA NA FASE NACIONAL.

(21) **BR 11 2013 011345-6** **1.1**
(30) 21/12/2010 MX MX/a/2010/014417
(51) C09C 1/42 (2006.01), C01B 33/38 (2006.01), C08K 9/06 (2006.01), C08K 3/34 (2006.01)
(86) PCT MX2011/000145 de 24/11/2011
(87) WO 2012/087093 de 28/06/2012

(21) **BR 11 2015 008155-0** **1.1**
(30) 12/10/2012 US 61/712.869; 11/06/2013 US 61/833.561
(51) A61K 31/44 (2006.01), A61K 31/519 (2006.01), C07D 487/04 (2006.01)
(86) PCT US2013/064260 de 10/10/2013
(87) WO 2014/059095 de 17/04/2014

(21) **BR 11 2015 008156-8** **1.1**
(30) 11/10/2012 AU 2012904444
(51) C07H 15/26 (2006.01), C07D 311/30 (2006.01), A61K 31/70 (2006.01), A61P 9/00 (2006.01)
(86) PCT AU2013/001175 de 11/10/2013
(87) WO 2014/056038 de 17/04/2014

(21) **BR 11 2015 008157-6** **1.1**
(30) 12/10/2012 US 61/713,305
(51) B05B 7/00 (2006.01)
(86) PCT US2013/064200 de 10/10/2013
(87) WO 2014/059063 de 17/04/2014

(21) **BR 11 2015 008158-4** **1.1**
(30) 15/10/2012 DE 10 2012 218 775.8; 23/11/2012 DE 10 2012 221 507.7
(51) F02D 41/04 (2006.01)
(86) PCT EP2013/071200 de 10/10/2013
(87) WO 2014/060291 de 24/04/2014

(21) **BR 11 2015 008159-2** **1.1**
(30) 12/10/2012 US 61/712,929; 10/10/2013 US 14/051,432
(51) F01K 25/02 (2006.01), F02G 5/00 (2006.01)
(86) PCT US2013/064470 de 11/10/2013
(87) WO 2014/059230 de 17/04/2014

(21) **BR 11 2015 008160-6** **1.1**
(30) 11/10/2012 US 61/712,312
(51) C07K 5/00 (2006.01), A61P 29/00 (2006.01)
(86) PCT EP2013/070351 de 30/09/2013
(87) WO 2014/056748 de 17/04/2014

(21) **BR 11 2015 008161-4** **1.1**
(30) 12/10/2012 US 61/712,840
(51) C07K 5/062 (2006.01), C07K 5/065 (2006.01), A61K 38/05 (2006.01), A61P 29/00 (2006.01)
(86) PCT EP2013/070993 de 09/10/2013
(87) WO 2014/056954 de 17/04/2014

(21) **BR 11 2015 008163-0** **1.1**
(30) 15/10/2012 IN 4299/CHE/2012
(51) H04L 12/28 (2006.01), H04L 12/26 (2006.01), G06F 17/00 (2006.01)
(86) PCT US2013/065097 de 15/10/2013
(87) WO 2014/062709 de 24/04/2014

(21) **BR 11 2015 008164-9** **1.1**
(30) 24/10/2012 FR 1260105
(51) B60C 11/12 (2006.01), B60C 11/04 (2006.01), B60C 11/03 (2006.01)
(86) PCT EP2013/071882 de 18/10/2013
(87) WO 2014/064015 de 01/05/2014

(21) **BR 11 2015 008165-7** **1.1**
(30) 23/10/2012 DE 10 2012 110 101.9
(51) B65H 39/02 (2006.01), B65H 1/26 (2006.01), B65H 3/12 (2006.01), B65B 57/14 (2006.01), B65G 43/08 (2006.01)
(86) PCT EP2013/003050 de 10/10/2013
(87) WO 2014/063788 de 01/05/2014

(21) **BR 11 2015 008167-3** **1.1**
(30) 17/10/2012 GB 1218640.9; 16/04/2013 GB 1306881.2
(51) C07D 213/73 (2006.01), A61K 31/4412 (2006.01), A61P 35/00 (2006.01), A61P 29/00 (2006.01)
(86) PCT GB2013/052689 de 15/10/2013
(87) WO 2014/060742 de 24/04/2014

(21) **BR 11 2015 008168-1** **1.1**
(30) 15/10/2012 JP 2012-228481; 18/02/2013 JP 2013-029458
(51) G06F 3/0338 (2013.01), A63F 13/06 (2006.01)
(86) PCT JP2013/069064 de 11/07/2013
(87) WO 2014/061322 de 24/04/2014

(21) **BR 11 2015 008170-3** **1.1**
(30) 12/10/2012 KR 10-2012-0113848
(51) C07D 403/10 (2006.01), A61K 31/506 (2006.01), A61P 9/12 (2006.01)
(86) PCT KR2013/009097 de 11/10/2013
(87) WO 2014/058268 de 17/04/2014

(21) **BR 11 2015 008171-1** **1.1**
(30) 15/10/2012 US 61/713,688; 07/08/2013 US 61/863,193
(51) C07C 231/06 (2006.01), C07C 237/44 (2006.01), C07C 213/08 (2006.01), C07C 231/02 (2006.01), C07C 231/12 (2006.01), C07C 253/14 (2006.01), C07C 253/30 (2006.01)
(86) PCT US2013/063995 de 09/10/2013
(87) WO 2014/062428 de 24/04/2014

(21) **BR 11 2015 008172-0** **1.1**
(30) 18/10/2012 EP 12189125.3
(51) C08F 10/00 (2006.01), C08F 4/6592 (2006.01)
(86) PCT EP2013/071767 de 17/10/2013
(87) WO 2014/060540 de 24/04/2014

(21) **BR 11 2015 008173-8** **1.1**
(30) 12/10/2012 US 61/712.924; 12/10/2012 US 61/712.928; 14/03/2013 US 61/784,525; 14/03/2013 US 61/784,477; 14/03/2013 US 61/784,460
(51) A61K 47/48 (2006.01), A61P 35/00 (2006.01)
(86) PCT EP2013/071341 de 11/10/2013
(87) WO 2014/057113 de 17/04/2014

(21) **BR 11 2015 008174-6** **1.1**
(30) 12/10/2012 US 61/712,924; 12/10/2012 US 61/712,928; 14/03/2013 US 61/784,421; 14/03/2013 US 61/784,383; 14/03/2013 US 61/784,362
(51) A61P 39/00 (2006.01), A61K 47/48 (2006.01), A61P 35/00 (2006.01)
(86) PCT EP2013/071346 de 11/10/2013
(87) WO 2014/057117 de 17/04/2014

(21) **BR 11 2015 008177-0** **1.1**
(30) 12/10/2012 US 61/712,924; 12/10/2012 US 61/712,928; 14/03/2013 US 61/784,270; 14/03/2013 US 61/784,249; 14/03/2013 US 61/784,233
(51) A61K 47/48 (2006.01), A61P 35/00 (2006.01), C07K 16/30 (2006.01), A61K 39/395 (2006.01), A61K 31/551 (2006.01)
(86) PCT EP2013/071343 de 11/10/2013
(87) WO 2014/057115 de 17/04/2014

(21) **BR 11 2015 008178-9** **1.1**
(30) 19/10/2012 JP 2012-231474
(51) F16D 23/06 (2006.01)
(86) PCT JP2013/078345 de 18/10/2013
(87) WO 2014/061792 de 24/04/2014

(21) **BR 11 2015 008179-7** **1.1**
(30) 17/10/2012 JP 2012-229604
(51) C22C 21/02 (2006.01), B22D 17/00 (2006.01), B22D 21/04 (2006.01), B60B 21/00 (2006.01)
(86) PCT JP2013/070433 de 29/07/2013
(87) WO 2014/061329 de 24/04/2014

(21) **BR 11 2015 008186-0** **1.1**
(30) 25/10/2012 US 61/718,379
(51) A61K 39/395 (2006.01)
(86) PCT US2013/066313 de 23/10/2013
(87) WO 2014/066468 de 01/05/2014

(21) **BR 11 2015 008187-8** **1.1**
(51) C08K 5/1515 (2006.01), C08L 27/06 (2006.01)
(86) PCT IN2012/000688 de 18/10/2012
(87) WO 2014/061026 de 24/04/2014

(21) **BR 11 2015 008188-6** **1.1**
(30) 19/10/2012 US 61/715,934
(51) C08J 5/24 (2006.01), C08G 59/22 (2006.01), C08G 59/24 (2006.01), C08F 255/10 (2006.01), C08F 265/06 (2006.01), C09D 163/00 (2006.01), C09J 163/00 (2006.01), C08L 63/00 (2006.01)
(86) PCT US2013/065393 de 17/10/2013
(87) WO 2014/062895 de 24/04/2014

(21) **BR 11 2015 008189-4** **1.1**
(30) 19/10/2012 US 61/715,923
(51) C08J 5/24 (2006.01), C08G 59/22 (2006.01), C08G 59/24 (2006.01), C08F 255/10 (2006.01), C08F 265/06 (2006.01), C09D 163/00 (2006.01), C09J 163/00 (2006.01), C08L 63/00 (2006.01)
(86) PCT US2013/065404 de 17/10/2013
(87) WO 2014/062903 de 24/04/2014

(21) **BR 11 2015 008191-6** **1.1**
(30) 15/10/2012 US 61/714,144
(51) C12P 7/04 (2006.01), C12P 7/40 (2006.01), C12P 7/64 (2006.01), C07C 53/00 (2006.01), C07C 57/00 (2006.01), C07C 29/00 (2006.01), C07C 31/02 (2006.01), C07C 33/00 (2006.01), C07C 47/263 (2006.01), C12N 1/00 (2006.01)
(86) PCT US2013/064827 de 14/10/2013
(87) WO 2014/062564 de 24/04/2014

(21) **BR 11 2015 008192-4** **1.1**
(30) 18/10/2012 EP 12189011.5
(51) B66B 5/06 (2006.01)
(86) PCT EP2013/071865 de 18/10/2013
(87) WO 2014/060587 de 24/04/2014

(21) **BR 11 2015 008193-2** **1.1**
(51) G01T 1/36 (2006.01)
(86) PCT US2012/061524 de 24/10/2012
(87) WO 2014/065789 de 01/05/2014

(21) **BR 11 2015 008195-9** **1.1**
(30) 18/10/2012 IN PCT/IN2012/000691
(51) A23D 9/00 (2006.01)
(86) PCT US2013/060042 de 17/09/2013
(87) WO 2014/062327 de 24/04/2014

(21) **BR 11 2015 008196-7** **1.1**
(30) 19/10/2012 US 61/715,925
(51) C08L 63/00 (2006.01), C08J 5/24 (2006.01), C08G 59/22 (2006.01), C08G 59/24 (2006.01), C08F 255/10 (2006.01), C08F 265/06 (2006.01), C09D 163/00 (2006.01), C09J 163/00 (2006.01)
(86) PCT US2013/065385 de 17/10/2013
(87) WO 2014/062891 de 24/04/2014

(21) **BR 11 2015 008200-9** **1.1**
(30) 29/11/2012 EP 12194721.2
(51) C07D 471/04 (2006.01)
(86) PCT EP2013/074662 de 26/11/2013
(87) WO 2014/082979 de 05/06/2014

(21) **BR 11 2015 008201-7** **1.1**
(30) 15/10/2012 US 13/651,589
(51) A61B 17/072 (2006.01), A61B 17/3207 (2006.01)
(86) PCT US2013/064195 de 10/10/2013
(87) WO 2014/062455 de 24/04/2014

(21) **BR 11 2015 008202-5** **1.1**
(30) 16/10/2012 US 61/714,418
(51) G01N 27/414 (2006.01), G01N 33/00 (2006.01)
(86) PCT IB2013/059160 de 07/10/2013
(87) WO 2014/060894 de 24/04/2014

(21) **BR 11 2015 008205-0** **1.1**
(51) F24F 11/02 (2006.01)
(86) PCT JP2012/076934 de 18/10/2012
(87) WO 2014/061130 de 24/04/2014

(21) **BR 11 2015 008206-8** **1.1**
(30) 16/10/2012 US 61/714,352
(51) G01N 27/414 (2006.01)
(86) PCT IB2013/059173 de 07/10/2013
(87) WO 2014/060896 de 24/04/2014

(21) **BR 11 2015 008207-6** **1.1**
(30) 16/10/2012 US 61/714,379
(51) G01N 27/414 (2006.01)
(86) PCT IB2013/059379 de 16/10/2013
(87) WO 2014/060954 de 24/04/2014

(21) **BR 11 2015 008211-4** **1.1**
(30) 16/10/2012 US 61/714,400
(51) G01N 27/414 (2006.01)
(86) PCT IB2013/059296 de 11/10/2013
(87) WO 2014/060916 de 24/04/2014

(21) **BR 11 2015 008215-7** **1.1**
(30) 19/10/2012 EP 12382407.0
(51) H04L 12/58 (2006.01)
(86) PCT EP2013/071817 de 18/10/2013
(87) WO 2014/060569 de 24/04/2014

(21) **BR 11 2015 008218-1** **1.1**
(30) 16/10/2012 EP 12188672.5
(51) H02J 17/00 (2006.01)
(86) PCT IB2013/058517 de 13/09/2013
(87) WO 2014/060871 de 24/04/2014

(21) **BR 11 2015 008219-0** **1.1**
(30) 17/10/2012 SE 1251183-8
(51) F28D 7/16 (2006.01), F28F 9/26 (2006.01), F28F 9/18 (2006.01)
(86) PCT EP2013/071544 de 15/10/2013
(87) WO 2014/060425 de 24/04/2014

(21) **BR 11 2015 008222-0** **1.1**
(30) 12/10/2012 US 61/713,267
(51) A61B 5/04 (2006.01), A61B 5/0476 (2006.01), G06F 19/00 (2011.01)
(86) PCT US2013/064852 de 14/10/2013
(87) WO 2014/059418 de 17/04/2014

(21) **BR 11 2015 008224-6** **1.1**
(30) 16/10/2012 IB PCT/IB2012/055626; 06/03/2013 IB PCT/IB2013/000302
(51) A61M 5/14 (2006.01), A61M 5/32 (2006.01), A61M 5/142 (2006.01)
(86) PCT IB2013/059393 de 16/10/2013
(87) WO 2014/060965 de 24/04/2014

(21) **BR 11 2015 008230-0** **1.1**
(51) B41J 25/00 (2006.01), B41J 3/28 (2006.01)
(86) PCT EP2012/004353 de 18/10/2012
(87) WO 2014/060005 de 24/04/2014

(21) **BR 11 2015 008233-5** **1.1**
(30) 05/11/2012 EP 12191274.5
(51) B29B 11/16 (2006.01), B29C 70/38 (2006.01), B29C 70/54 (2006.01), B29C 70/30 (2006.01)
(86) PCT EP2013/071259 de 11/10/2013
(87) WO 2014/067763 de 08/05/2014

(21) **BR 11 2015 008234-3** **1.1**
(30) 12/12/2012 US 61/736.393; 11/11/2013 US 14/076.705
(51) B23K 9/09 (2006.01)
(86) PCT US2013/073490 de 06/12/2013
(87) WO 2014/093147 de 19/06/2014

(21) **BR 11 2015 008235-1** **1.1**
(30) 12/10/2012 MX MX/A/2012/011948
(51) C03C 17/36 (2006.01), C23C 16/455 (2006.01), C23C 16/448 (2006.01)
(86) PCT MX2013/000127 de 11/10/2013
(87) WO 2014/058290 de 17/04/2014

(21) **BR 11 2015 008236-0** **1.1**
(30) 05/11/2012 EP 12191275.2
(51) B29B 11/16 (2006.01), B29C 70/38 (2006.01), B29C 70/54 (2006.01), B29C 70/30 (2006.01)
(86) PCT EP2013/071258 de 11/10/2013
(87) WO 2014/067762 de 08/05/2014

(21) **BR 11 2015 008238-6** **1.1**
(30) 12/10/2012 US 61/712,924; 12/10/2012 US 61/712,928; 15/03/2013 US 61/794,997; 15/03/2013 US 61/794,954; 15/03/2013 US 61/794,922
(51) A61K 47/48 (2006.01), A61P 35/02 (2006.01), C07K 16/28 (2006.01), C07K 16/30 (2006.01), A61K 39/395 (2006.01), A61K 31/551 (2006.01)
(86) PCT EP2013/071352 de 11/10/2013
(87) WO 2014/057122 de 17/04/2014

(21) **BR 11 2015 008241-6** **1.1**
(30) 19/10/2012 US 61/716,029
(51) A61M 5/20 (2006.01), A61M 5/32 (2006.01)
(86) PCT US2013/064476 de 11/10/2013
(87) WO 2014/062488 de 24/04/2014

(21) **BR 11 2015 008246-7** **1.1**
(30) 22/10/2012 DE 10 2012 219 268.9
(51) F28F 9/02 (2006.01), F28F 9/18 (2006.01)
(86) PCT EP2013/071943 de 21/10/2013
(87) WO 2014/064036 de 01/05/2014

(21) **BR 11 2015 008247-5** **1.1**
(30) 15/10/2012 GB 1218468.5; 15/10/2012 BR 102012026413
(51) E21B 17/01 (2006.01), B63B 22/02 (2006.01)
(86) PCT GB2013/052600 de 07/10/2013
(87) WO 2014/060717 de 24/04/2014

(21) **BR 11 2015 008248-3** **1.1**
(30) 12/10/2012 US 13/650.977
(51) B21C 25/08 (2006.01), B21C 23/08 (2006.01), B21C 29/04 (2006.01), B21C 31/00 (2006.01), B21C 35/04 (2006.01)
(86) PCT US2013/064558 de 11/10/2013
(87) WO 2014/059285 de 17/04/2014

(21) **BR 11 2015 008249-1** **1.1**
(30) 12/10/2012 EP 12250162.0
(51) G02B 27/00 (2006.01)
(86) PCT EP2013/057679 de 12/04/2013
(87) WO 2014/056631 de 17/04/2014

(21) **BR 11 2015 008250-5** **1.1**
(30) 24/10/2012 US 13/658,879
(51) A61F 13/496 (2006.01), A61F 13/49 (2006.01), A61F 13/15 (2006.01)
(86) PCT IB2013/059018 de 30/09/2013
(87) WO 2014/064560 de 01/05/2014

(21) **BR 11 2015 008251-3** **1.1**
(30) 12/10/2012 US 61/712,924
(51) A61K 47/48 (2006.01), A61P 39/00 (2006.01), A61P 35/00 (2006.01), C07D 487/04 (2006.01), C07D 519/00 (2006.01)
(86) PCT EP2013/071235 de 11/10/2013
(87) WO 2014/057073 de 17/04/2014

(21) **BR 11 2015 008252-1** **1.1**
(30) 12/10/2012 EP 12250161.2
(51) G02B 5/18 (2006.01), G02B 21/36 (2006.01), G02B 27/42 (2006.01)
(86) PCT EP2013/057715 de 12/04/2013
(87) WO 2014/056632 de 17/04/2014

(21) **BR 11 2015 008253-0** **1.1**
(30) 12/10/2012 US 61/712.928
(51) A61K 47/48 (2006.01), C07D 519/00 (2006.01), C07D 487/04 (2006.01), A61P 35/00 (2006.01)
(86) PCT EP2013/071236 de 11/10/2013
(87) WO 2014/057074 de 17/04/2014

(21) **BR 11 2015 008254-8** **1.1**
(30) 01/11/2012 US 13/665,969
(51) H05B 6/10 (2006.01), H05B 6/14 (2006.01), B44C 1/10 (2006.01), B44C 1/17 (2006.01), B29C 63/00 (2006.01)
(86) PCT US2013/060534 de 19/09/2013
(87) WO 2014/070327 de 08/05/2014

(21) **BR 11 2015 008255-6** **1.1**
(30) 12/10/2012 US 61/713.318
(51) C12Q 1/68 (2006.01), G01N 33/574 (2006.01)
(86) PCT IB2013/002866 de 09/10/2013
(87) WO 2014/057357 de 17/04/2014

(21) **BR 11 2015 008256-4** **1.1**
(30) 12/10/2012 US 13/651,334
(51) A47G 21/00 (2006.01)
(86) PCT US2013/064675 de 11/10/2013
(87) WO 2014/059361 de 17/04/2014

(21) **BR 11 2015 008257-2** **1.1**
(30) 12/10/2012 EP 12188377.1
(51) C12Q 1/68 (2006.01)
(86) PCT NL2013/050729 de 14/10/2013
(87) WO 2014/058321 de 17/04/2014

(21) **BR 11 2015 008258-0** **1.1**
(30) 12/10/2012 US 61-713.107
(51) A61F 13/02 (2006.01), A61L 15/48 (2006.01)
(86) PCT US2013/064481 de 11/10/2013
(87) WO 2014/059239 de 17/04/2014

(21) **BR 11 2015 008263-7** **1.1**
(30) 15/10/2012 GB 1218447.9
(51) C11B 9/00 (2006.01), A23L 1/226 (2006.01), A61K 8/35 (2006.01), A61Q 13/00 (2006.01), C11D 3/50 (2006.01)
(86) PCT EP2013/071262 de 11/10/2013
(87) WO 2014/060303 de 24/04/2014

(21) **BR 11 2015 008266-1** **1.1**
(30) 15/10/2012 US 61/714,172
(51) B43K 27/02 (2006.01)
(86) PCT US2013/064651 de 11/10/2013
(87) WO 2014/062517 de 24/04/2014

(21) **BR 11 2015 008267-0** **1.1**
(30) 23/10/2012 JP 2012-233812; 10/10/2013 JP 2013-212883
(51) H01F 41/02 (2006.01), B22F 3/17 (2006.01), B22F 3/20 (2006.01), C22C 28/00 (2006.01), H01F 1/057 (2006.01), H01F 1/08 (2006.01)
(86) PCT JP2013/078191 de 17/10/2013
(87) WO 2014/065188 de 01/05/2014

(21) **BR 11 2015 008268-8** **1.1**
(30) 22/10/2012 EP 12189381.2
(51) C12Q 1/68 (2006.01), B01L 7/00 (2006.01)
(86) PCT EP2013/071830 de 18/10/2013
(87) WO 2014/064002 de 01/05/2014

(21) **BR 11 2015 008270-0** **1.1**
(30) 19/10/2012 GB 1218973.4; 08/11/2012 GB 1220176.0
(51) A01N 43/90 (2006.01), A01N 25/02 (2006.01), A01N 25/10 (2006.01), A01P 13/00 (2006.01), A01N 25/30 (2006.01)
(86) PCT EP2013/071796 de 17/10/2013
(87) WO 2014/060557 de 24/04/2014

(21) **BR 11 2015 008272-6** **1.1**
(30) 15/10/2012 IT TO2012A000899

(51) B65D 85/804 (2006.01)
(86) PCT IT2013/000279 de 10/10/2013
(87) WO 2014/061046 de 24/04/2014

(21) **BR 11 2015 008275-0** **1.1**
(30) 20/10/2012 DE 10 2012 021 083.3
(51) C08L 91/06 (2006.01)
(86) PCT EP2013/003061 de 11/10/2013
(87) WO 2014/060081 de 24/04/2014

(21) **BR 11 2015 008277-7** **1.1**
(30) 31/10/2012 DE 10 2012 021 339.5
(51) B64C 39/02 (2006.01), B64D 27/02 (2006.01), B64D 27/24 (2006.01)
(86) PCT DE2013/000620 de 22/10/2013
(87) WO 2014/067506 de 08/05/2014

(21) **BR 11 2015 008279-3** **1.1**
(30) 02/11/2012 EP 12007494.3
(51) A61K 31/506 (2006.01), A61P 35/00 (2006.01)
(86) PCT EP2013/002998 de 04/10/2013
(87) WO 2014/067610 de 08/05/2014

(21) **BR 11 2015 008280-7** **1.1**
(30) 22/10/2012 EP 12189483.6
(51) A24D 3/10 (2006.01), A24D 3/14 (2006.01)
(86) PCT EP2013/071976 de 21/10/2013
(87) WO 2014/064052 de 01/05/2014

(21) **BR 11 2015 008284-0** **1.1**
(30) 15/10/2012 US 13/651,829
(51) A61K 9/50 (2006.01)
(86) PCT US2013/064064 de 09/10/2013
(87) WO 2014/062446 de 24/04/2014

(21) **BR 11 2015 008285-8** **1.1**
(30) 15/10/2012 US 13/651,977
(51) A61K 9/60 (2006.01), A61K 9/62 (2006.01)
(86) PCT US2013/064058 de 09/10/2013
(87) WO 2014/062444 de 24/04/2014

(21) **BR 11 2015 008286-6** **1.1**
(30) 15/10/2012 GB 1218426.3
(51) H01M 8/02 (2006.01), H01M 8/04 (2006.01)
(86) PCT GB2013/052659 de 11/10/2013
(87) WO 2014/060728 de 24/04/2014

(21) **BR 11 2015 008288-2** **1.1**
(30) 15/10/2012 US 13/652,142
(51) E21B 21/08 (2006.01), E21B 21/01 (2006.01)
(86) PCT US2013/064961 de 15/10/2013
(87) WO 2014/062626 de 24/04/2014

(21) **BR 11 2015 008289-0** **1.1**
(30) 29/10/2012 EP 12190361.1
(51) C07K 4/06 (2006.01), C07K 14/37 (2006.01)
(86) PCT EP2013/072572 de 29/10/2013
(87) WO 2014/067926 de 08/05/2014

(21) **BR 11 2015 008290-4** **1.1**
(30) 15/10/2012 DE 10 2012 109 777.1
(51) H01L 51/56 (2006.01), H01L 51/44 (2006.01), H01L 51/52 (2006.01), H01L 51/48 (2006.01)
(86) PCT IB2013/059257 de 10/10/2013
(87) WO 2014/060912 de 24/04/2014

(21) **BR 11 2015 008292-0** **1.1**
(30) 29/10/2012 US 61/719,822; 05/02/2013 US 13/759,865; 01/08/2013 US 13/956,574
(51) H02J 7/00 (2006.01), G06F 1/26 (2006.01)
(86) PCT US2013/066854 de 25/10/2013
(87) WO 2014/070612 de 08/05/2014

(21) **BR 11 2015 008295-5** **1.1**
(30) 16/10/2012 US 13/653,101
(51) E21B 33/14 (2006.01), E21B 33/16 (2006.01)
(86) PCT US2013/065248 de 16/10/2013
(87) WO 2014/062806 de 24/04/2014

(21) **BR 11 2015 008296-3** **1.1**
(30) 19/10/2012 US 61/716,339; 15/03/2013 US 13/837,098
(51) H04N 5/232 (2006.01), G06T 3/40 (2006.01)
(86) PCT US2013/064381 de 10/10/2013
(87) WO 2014/062481 de 24/04/2014

(21) **BR 11 2015 008297-1** **1.1**
(30) 23/10/2012 EP 12189553.6
(51) A61K 9/00 (2006.01), A61K 31/00 (2006.01), A61K 31/444 (2006.01), A61K 31/519 (2006.01), A61P 25/00 (2006.01), A61P 25/28 (2006.01)
(86) PCT EP2013/071921 de 21/10/2013
(87) WO 2014/064028 de 01/05/2014

(21) **BR 11 2015 008300-5** **1.1**
(30) 15/10/2012 EP 12007130.3
(51) C08L 23/08 (2006.01), C08L 23/06 (2006.01), C08L 23/10 (2006.01)
(86) PCT EP2013/071485 de 15/10/2013
(87) WO 2014/060391 de 24/04/2014

(21) **BR 11 2015 008303-0** **1.1**
(51) G06F 9/00 (2006.01)
(86) PCT US2012/061073 de 19/10/2012
(87) WO 2014/062194 de 24/04/2014

(21) **BR 11 2015 008305-6** **1.1**
(30) 13/11/2012 ES ES201231201U; 13/11/2012 ES ES201231203U; 19/04/2013 ES ES201330472U; 25/04/2013 ES ES201330502U; 22/07/2013 ES ES201330905U
(51) A47C 27/00 (2006.01), A47C 21/08 (2006.01), A47C 17/32 (2006.01), A47C 19/04 (2006.01)
(86) PCT EP2013/072759 de 31/10/2013
(87) WO 2014/075928 de 22/05/2014

(21) **BR 11 2015 008306-4** **1.1**
(30) 16/10/2012 US 13/653,210
(51) C09K 8/38 (2006.01), C09K 8/518 (2006.01), C09K 8/70 (2006.01)
(86) PCT US2013/060351 de 18/09/2013
(87) WO 2014/062335 de 24/04/2014

(21) **BR 11 2015 008307-2** **1.1**
(30) 22/10/2012 US 13/657,234
(51) A61M 1/00 (2006.01)
(86) PCT US2013/064434 de 11/10/2013
(87) WO 2014/066061 de 01/05/2014

(21) **BR 11 2015 008308-0** **1.1**
(30) 16/10/2012 US 61/714,419; 13/11/2012 US 61/725,528; 14/03/2013 US 61/782,257
(51) C07D 401/14 (2006.01), C07D 413/14 (2006.01), C07D 401/06 (2006.01), C07D 409/14 (2006.01), C07D 417/14 (2006.01), A61K 31/4709 (2006.01), A61P 29/00 (2006.01)
(86) PCT US2013/065013 de 15/10/2013
(87) WO 2014/062658 de 24/04/2014

(21) **BR 11 2015 008309-9** **1.1**
(51) E21B 44/04 (2006.01), E21B 10/26 (2006.01), E21B 10/61 (2006.01)
(86) PCT US2012/071965 de 28/12/2012
(87) WO 2014/105038 de 03/07/2014

(21) **BR 11 2015 008311-0** **1.1**
(30) 24/10/2012 US 61/717,743
(51) A61K 47/48 (2006.01)
(86) PCT GB2013/052662 de 11/10/2013
(87) WO 2014/064424 de 01/05/2014

(21) **BR 11 2015 008312-9** **1.1**
(51) G01N 21/15 (2006.01), G01N 21/85 (2006.01)
(86) PCT EP2012/070486 de 16/10/2012
(87) WO 2014/060023 de 24/04/2014

(21) **BR 11 2015 008313-7** **1.1**
(30) 25/10/2012 EP 12290369.3
(51) B01J 13/22 (2006.01), A23P 1/04 (2006.01), A23L 1/22 (2006.01), C11D 3/50 (2006.01)
(86) PCT EP2013/072397 de 25/10/2013
(87) WO 2014/064252 de 01/05/2014

(21) **BR 11 2015 008314-5** **1.1**
(30) 15/10/2012 EP 12007139.4
(51) E02D 7/28 (2006.01)
(86) PCT EP2013/069092 de 16/09/2013
(87) WO 2014/060159 de 24/04/2014

(21) **BR 11 2015 008315-3** **1.1**
(30) 22/10/2012 US 61/716,905
(51) D01D 5/06 (2006.01), D01D 5/14 (2006.01), B82B 3/00 (2006.01), C01B 31/02 (2006.01), D01F 2/00 (2006.01), D01F 4/00 (2006.01), D01F 9/08 (2006.01)
(86) PCT SE2013/051227 de 22/10/2013
(87) WO 2014/065747 de 01/05/2014

(21) **BR 11 2015 008316-1** **1.1**
(30) 20/11/2012 GB 1220857.5
(51) E21B 47/09 (2006.01), E21B 47/12 (2006.01), E21B 43/10 (2006.01)
(86) PCT GB2013/052988 de 13/11/2013
(87) WO 2014/080178 de 30/05/2014

(21) **BR 11 2015 008317-0** **1.1**
(51) E21B 4/02 (2006.01), E21B 4/10 (2006.01), E21B 3/02 (2006.01)
(86) PCT US2012/060345 de 16/10/2012
(87) WO 2014/062158 de 24/04/2014

(21) **BR 11 2015 008318-8** **1.1**
(30) 23/09/2013 US 61/881,320; 23/09/2013 US 61/881,326
(51) G06Q 50/02 (2012.01), H04W 4/02 (2009.01)
(86) PCT US2014/056818 de 22/09/2014
(87) WO 2015/042540 de 26/03/2015

(21) **BR 11 2015 008319-6** **1.1**
(30) 15/10/2012 IT BO2012A000562
(51) A61F 13/15 (2006.01)
(86) PCT IB2013/059321 de 11/10/2013
(87) WO 2014/060923 de 24/04/2014

(21) **BR 11 2015 008320-0** **1.1**
(30) 17/10/2012 US 13/654,031
(51) F16D 65/827 (2006.01)
(86) PCT US2013/065204 de 16/10/2013
(87) WO 2014/062780 de 24/04/2014

(21) **BR 11 2015 008323-4** **1.1**
(30) 25/10/2012 EP 12290370.1
(51) B01J 13/22 (2006.01), C11D 3/50 (2006.01)
(86) PCT EP2013/072403 de 25/10/2013
(87) WO 2014/064255 de 01/05/2014

(21) **BR 11 2015 008324-2** **1.1**
(30) 11/12/2012 US 61/735.649
(51) A61Q 19/08 (2006.01)
(86) PCT US2013/065194 de 16/10/2013
(87) WO 2014/092859 de 19/06/2014

(21) **BR 11 2015 008325-0** **1.1**
(30) 16/10/2012 EP 12188694.9; 15/03/2013 EP 13159431.9
(51) C07D 403/06 (2006.01), C07D 403/14 (2006.01), C07D 471/04 (2006.01), C07D 471/10 (2006.01), C07D 471/20 (2006.01), C07D 487/10 (2006.01), C07D 491/107 (2006.01), C07D 491/20 (2006.01), C07D 495/20 (2006.01), C07D 519/00 (2006.01), A61P 31/00 (2006.01), A61K 31/435 (2006.01), A61K 31/4184 (2006.01), A61K 31/498 (2006.01), A61K 31/501 (2006.01)
(86) PCT EP2013/071525 de 15/10/2013
(87) WO 2014/060411 de 24/04/2014

(21) **BR 11 2015 008326-9** **1.1**
(30) 17/10/2012 US 13/654.186; 16/10/2013 EP 13188926.3
(51) H04N 21/60 (2011.01)
(86) PCT US2013/065437 de 17/10/2013
(87) WO 2014/062918 de 24/04/2014

(21) **BR 11 2015 008327-7** **1.1**
(30) 29/11/2012 CN 201210501952.2
(51) C11D 3/36 (2006.01), C11D 3/26 (2006.01), C11D 3/20 (2006.01), B08B 3/08 (2006.01)
(86) PCT US2013/070368 de 15/11/2013
(87) WO 2014/085110 de 05/06/2014

(21) **BR 11 2015 008328-5** **1.1**
(30) 17/10/2012 US 13/654,091
(51) G05B 19/04 (2006.01), G05D 3/20 (2006.01), G05B 19/44 (2006.01)
(86) PCT US2013/065359 de 17/10/2013
(87) WO 2014/062875 de 24/04/2014

(21) **BR 11 2015 008329-3** **1.1**
(30) 16/10/2012 US 13/653,216
(51) D03D 11/00 (2006.01), D03D 15/00 (2006.01)
(86) PCT US2013/065125 de 15/10/2013
(87) WO 2014/062731 de 24/04/2014

(21) **BR 11 2015 008332-3** **1.1**
(30) 18/10/2012 US 61/715,491
(51) A23C 9/154 (2006.01)
(86) PCT EP2013/071808 de 18/10/2013
(87) WO 2014/060565 de 24/04/2014

(21) **BR 11 2015 008333-1** **1.1**
(30) 15/10/2012 US 61/714,101
(51) C09D 11/00 (2006.01)
(86) PCT US2013/031530 de 14/03/2013
(87) WO 2014/062227 de 24/04/2014

(21) **BR 11 2015 008334-0** **1.1**
(51) G09G 5/14 (2006.01), G06F 3/0482 (2013.01), G06F 3/147 (2006.01), G01C 23/00 (2006.01)
(86) PCT SE2012/051104 de 15/10/2012
(87) WO 2014/062102 de 24/04/2014

(21) **BR 11 2015 008337-4** **1.1**
(30) 24/10/2012 US US13/658,868
(51) A61F 13/60 (2006.01), A61F 13/56 (2006.01), A61F 13/505 (2006.01)

(86) PCT IB2013/059049 de 01/10/2013
(87) WO 2014/064562 de 01/05/2014

(21) **BR 11 2015 008340-4** **1.1**
(30) 17/10/2012 US 61/714,832
(51) H05B 37/02 (2006.01)
(86) PCT IB2013/059205 de 08/10/2013
(87) WO 2014/060903 de 24/04/2014

(21) **BR 11 2015 008342-0** **1.1**
(30) 18/10/2012 EP 12189131.1
(51) B41F 33/00 (2006.01), B41F 33/02 (2006.01), B41F 13/24 (2006.01), B41F 9/02 (2006.01), B41F 9/06 (2006.01), B41F 11/02 (2006.01)
(86) PCT IB2013/059448 de 18/10/2013
(87) WO 2014/060997 de 24/04/2014

(21) **BR 11 2015 008343-9** **1.1**
(51) H04W 76/02 (2009.01), H04W 76/04 (2009.01), H04W 76/06 (2009.01)
(86) PCT US2012/060289 de 15/10/2012
(87) WO 2014/062156 de 24/04/2014

(21) **BR 11 2015 008344-7** **1.1**
(30) 15/10/2012 US 61/713,962
(51) A44B 18/00 (2006.01)
(86) PCT EP2013/071450 de 14/10/2013
(87) WO 2014/060368 de 24/04/2014

(21) **BR 11 2015 008345-5** **1.1**
(30) 16/10/2012 DE 10 2012 109 874.3
(51) C10B 47/46 (2006.01), C10B 53/07 (2006.01), C10G 1/10 (2006.01)
(86) PCT EP2012/072896 de 16/11/2012
(87) WO 2014/060052 de 24/04/2014

(21) **BR 11 2015 008346-3** **1.1**
(30) 18/10/2012 TR 2012/12030
(51) B60C 9/11 (2006.01)
(86) PCT IB2013/002294 de 11/10/2013
(87) WO 2014/060822 de 24/04/2014

(21) **BR 11 2015 008347-1** **1.1**
(30) 15/10/2012 US 61/713,996
(51) C07K 16/18 (2006.01)
(86) PCT EP2013/071567 de 15/10/2013
(87) WO 2014/060444 de 24/04/2014

(21) **BR 11 2015 008348-0** **1.1**
(30) 16/10/2012 FR 1259836
(51) C12N 1/22 (2006.01), C12R 1/865 (2006.01), C12P 7/10 (2006.01), C12N 15/01 (2006.01)
(86) PCT FR2013/052391 de 08/10/2013
(87) WO 2014/060678 de 24/04/2014

(21) **BR 11 2015 008357-9** **1.1**
(30) 15/10/2012 EP 12188585.9
(51) A61M 5/50 (2006.01), A61M 5/32 (2006.01)
(86) PCT EP2013/070582 de 02/10/2013
(87) WO 2014/060214 de 24/04/2014

(21) **BR 11 2015 008358-7** **1.1**
(30) 24/10/2012 US 13/658,855
(51) A61F 13/496 (2006.01), A61F 13/49 (2006.01), A61F 13/15 (2006.01)
(86) PCT IB2013/059021 de 30/09/2013
(87) WO 2014/064561 de 01/05/2014

(21) **BR 11 2015 008359-5** **1.1**
(30) 16/01/2013 JP 2013-005669
(51) F02D 15/04 (2006.01), F02B 75/04 (2006.01), F16D 41/08 (2006.01)
(86) PCT IB2014/000037 de 16/01/2014
(87) WO 2014/111796 de 24/07/2014

(21) **BR 11 2015 008362-5** **1.1**
(30) 30/10/2012 FR 1260371
(51) B24B 13/005 (2006.01), B29D 11/00 (2006.01)
(86) PCT FR2013/052591 de 29/10/2013
(87) WO 2014/068248 de 08/05/2014

(21) **BR 11 2015 008363-3** **1.1**
(30) 16/10/2012 US 61/714,656; 15/03/2013 US 61/790,446
(51) G01N 35/00 (2006.01), B25J 15/04 (2006.01), B23Q 7/04 (2006.01)
(86) PCT US2013/065255 de 16/10/2013
(87) WO 2014/062810 de 24/04/2014

(21) **BR 11 2015 008364-1** **1.1**
(30) 19/10/2012 JP 2012-231447
(51) F16D 23/06 (2006.01)
(86) PCT JP2013/006182 de 18/10/2013
(87) WO 2014/061278 de 24/04/2014

(21) **BR 11 2015 008365-0** **1.1**
(30) 16/10/2012 US 61/714,565; 15/03/2013 US 61/790,234; 13/08/2013 US 61/865,382; 13/09/2013 US 61/877,317
(51) A61K 31/522 (2006.01)
(86) PCT US2013/065079 de 15/10/2013
(87) WO 2014/062697 de 24/04/2014

(21) **BR 11 2015 008366-8** **1.1**
(30) 15/10/2012 EP 12188502.4
(51) A61K 31/10 (2006.01), A61P 35/00 (2006.01), A61K 9/20 (2006.01), A61K 9/48 (2006.01), A61K 9/00 (2006.01)
(86) PCT EP2013/071438 de 14/10/2013
(87) WO 2014/060364 de 24/04/2014

(21) **BR 11 2015 008367-6** **1.1**
(30) 15/10/2012 EP 12188535.4
(51) A61K 31/6615 (2006.01), A61P 35/00 (2006.01)
(86) PCT EP2013/071414 de 14/10/2013
(87) WO 2014/060347 de 24/04/2014

(21) **BR 11 2015 008368-4** **1.1**
(30) 15/10/2012 EP 12188524.8
(51) A61K 31/6615 (2006.01), A61P 35/00 (2006.01)
(86) PCT EP2013/071431 de 14/10/2013
(87) WO 2014/060358 de 24/04/2014

(21) **BR 11 2015 008370-6** **1.1**
(30) 16/10/2012 EP 12188715.2; 08/05/2013 EP 13166959.0
(51) C12N 1/19 (2006.01), C12N 1/22 (2006.01), C12N 9/88 (2006.01), C12P 7/10 (2006.01)
(86) PCT EP2013/071462 de 15/10/2013
(87) WO 2014/060377 de 24/04/2014

(21) **BR 11 2015 008372-2** **1.1**
(30) 16/10/2012 EP 12007162.6
(51) C08J 5/18 (2006.01), C08K 3/22 (2006.01), C08L 23/08 (2006.01)
(86) PCT EP2013/071484 de 15/10/2013
(87) WO 2014/060390 de 24/04/2014

(21) **BR 11 2015 008373-0** **1.1**
(30) 19/10/2012 US 13/655,470
(51) G06F 1/32 (2006.01), H04N 19/156 (2014.01)
(86) PCT US2013/065733 de 18/10/2013
(87) WO 2014/063086 de 24/04/2014

(21) **BR 11 2015 008374-9** **1.1**
(30) 20/11/2012 JP 2012-254281
(51) B60K 15/03 (2006.01), G01F 23/26 (2006.01)
(86) PCT IB2013/002586 de 19/11/2013
(87) WO 2014/080262 de 30/05/2014

(21) **BR 11 2015 008375-7** **1.1**
(30) 17/10/2012 FR 12 59882
(51) H01B 1/02 (2006.01), C22C 21/00 (2006.01), H01B 13/004 (2006.01)
(86) PCT FR2013/052475 de 16/10/2013
(87) WO 2014/064370 de 01/05/2014

(21) **BR 11 2015 008376-5** **1.1**
(30) 24/10/2012 US 61/717,710; 24/10/2012 US 61/717,743; 12/04/2013 US 61/811,285; 19/06/2013 GB PCT/GB2013/051593
(51) A61K 47/48 (2006.01)
(86) PCT GB2013/052661 de 11/10/2013
(87) WO 2014/064423 de 01/05/2014

(21) **BR 11 2015 008377-3** **1.1**
(30) 18/10/2012 KR 10-2012-0116080
(51) G09F 9/33 (2006.01)
(86) PCT KR2013/006477 de 19/07/2013
(87) WO 2014/061902 de 24/04/2014

(21) **BR 11 2015 008379-0** **1.1**
(30) 19/12/2012 DE 10 2012 223 790.9
(51) F16C 11/06 (2006.01)
(86) PCT EP2013/074004 de 18/11/2013
(87) WO 2014/095189 de 26/06/2014

(21) **BR 11 2015 008380-3** **1.1**
(30) 23/10/2012 US 61/717,429
(51) A61K 31/519 (2006.01), A61P 13/12 (2006.01)
(86) PCT IB2013/059239 de 09/10/2013
(87) WO 2014/064566 de 01/05/2014

(21) **BR 11 2015 008381-1** **1.1**
(30) 16/10/2012 US 61/714,526
(51) A47J 36/30 (2006.01), A47J 36/28 (2006.01), C09K 5/18 (2006.01)
(86) PCT US2013/065259 de 16/10/2013
(87) WO 2014/062813 de 24/04/2014

(21) **BR 11 2015 008382-0** **1.1**
(30) 25/10/2012 JP 2012-235364
(51) F02D 41/04 (2006.01), F02D 29/00 (2006.01), F02D 45/00 (2006.01)
(86) PCT JP2013/075759 de 24/09/2013
(87) WO 2014/065062 de 01/05/2014

(21) **BR 11 2015 008383-8** **1.1**
(30) 18/10/2012 JP 2012-231086
(51) H04N 7/18 (2006.01), G08B 25/00 (2006.01)
(86) PCT JP2013/071951 de 15/08/2013
(87) WO 2014/061342 de 24/04/2014

(21) **BR 11 2015 008389-7** **1.1**
(30) 15/10/2012 US 61/713,711
(51) C07C 233/25 (2006.01), C07C 255/59 (2006.01), C07C 255/60 (2006.01)
(86) PCT IB2013/003031 de 09/10/2013
(87) WO 2014/060852 de 24/04/2014

(21) **BR 11 2015 008395-1** **1.1**
(30) 17/04/2013 DE 10 2013 103 887.5
(51) B23K 20/10 (2006.01), B29C 65/00 (2006.01)
(86) PCT EP2014/056654 de 03/04/2014
(87) WO 2014/170131 de 23/10/2014

(21) **BR 11 2015 008396-0** **1.1**
(30) 06/11/2012 JP 2012-244274
(51) C22C 38/00 (2006.01), C21D 9/46 (2006.01), C22C 18/00 (2006.01), C22C 38/06 (2006.01), C22C 38/58 (2006.01), C23C 2/02 (2006.01), C23C 2/06 (2006.01), C23C 2/28 (2006.01)
(86) PCT JP2013/079858 de 05/11/2013
(87) WO 2014/073520 de 15/05/2014

(21) **BR 11 2015 008397-8** **1.1**
(30) 18/10/2012 EP 12 007205.3
(51) H01R 4/66 (2006.01), H02G 3/06 (2006.01), G01R 1/04 (2006.01), G01R 3/00 (2006.01)
(86) PCT EP2013/003126 de 17/10/2013
(87) WO 2014/060105 de 24/04/2014

(21) **BR 11 2015 008398-6** **1.1**
(30) 18/10/2012 GB 1218729.0
(51) E21B 21/10 (2006.01), E21B 19/16 (2006.01)
(86) PCT GB2013/052712 de 17/10/2013
(87) WO 2014/060759 de 24/04/2014

(21) **BR 11 2015 008399-4** **1.1**
(30) 15/10/2012 US 61/714,132
(51) A61K 48/00 (2006.01)
(86) PCT US2013/065073 de 15/10/2013
(87) WO 2014/062691 de 24/04/2014

(21) **BR 11 2015 008400-1** **1.1**
(30) 18/10/2012 US 61/715,584
(51) F01N 3/022 (2006.01), F01N 3/035 (2006.01), F01N 3/20 (2006.01), F01N 13/02 (2010.01), F01N 3/28 (2006.01)
(86) PCT IB2013/059427 de 17/10/2013
(87) WO 2014/060987 de 24/04/2014

(21) **BR 11 2015 008401-0** **1.1**
(30) 15/10/2012 US 13/651,801
(51) C09K 8/50 (2006.01), E21B 33/138 (2006.01), E21B 43/04 (2006.01)
(86) PCT US2013/060028 de 17/09/2013
(87) WO 2014/062326 de 24/04/2014

(21) **BR 11 2015 008402-8** **1.1**
(51) F03B 3/04 (2006.01)
(86) PCT JP2012/076785 de 17/10/2012
(87) WO 2014/061116 de 24/04/2014

(21) **BR 11 2015 008403-6** **1.1**
(51) E21B 17/02 (2006.01), E21B 19/18 (2006.01)
(86) PCT US2012/060539 de 17/10/2012
(87) WO 2014/062172 de 24/04/2014

(21) **BR 11 2015 008404-4** **1.1**
(30) 18/10/2012 FR 12 59940
(51) G01B 11/06 (2006.01), B29C 49/78 (2006.01), G01N 21/90 (2006.01)
(86) PCT FR2013/052490 de 18/10/2013
(87) WO 2014/060707 de 24/04/2014

(21) **BR 11 2015 008405-2** **1.1**
(30) 16/10/2012 US 61/714,653
(51) E21B 43/08 (2006.01), E21B 33/122 (2006.01)
(86) PCT US2013/063273 de 03/10/2013
(87) WO 2014/062391 de 24/04/2014

(21) **BR 11 2015 008406-0** **1.1**
(30) 17/10/2012 FR 1259912; 06/05/2013 EP 13166647.1
(51) B62D 27/02 (2006.01), B62D 29/04 (2006.01), B62D 27/00 (2006.01)
(86) PCT FR2013/052482 de 17/10/2013
(87) WO 2014/060703 de 24/04/2014

(21) **BR 11 2015 008407-9** **1.1**
(51) F24F 11/02 (2006.01)
(86) PCT JP2012/076932 de 18/10/2012
(87) WO 2014/061129 de 24/04/2014

(21) **BR 11 2015 008408-7** **1.1**
(30) 17/10/2012 EP 12188799.6; 03/05/2013 EP 13166418.7
(51) C12N 9/26 (2006.01), C12C 5/00 (2006.01), C12C 7/00 (2006.01), C12C 7/047 (2006.01), C12N 9/34 (2006.01)
(86) PCT EP2013/071624 de 16/10/2013
(87) WO 2014/060474 de 24/04/2014

(21) **BR 11 2015 008410-9** **1.1**
(30) 16/10/2012 US 61/714,383
(51) B29C 49/04 (2006.01), B29C 49/70 (2006.01), B29K 67/00 (2006.01), B29K 23/00 (2006.01)
(86) PCT EP2013/003116 de 16/10/2013
(87) WO 2014/060101 de 24/04/2014

(21) **BR 11 2015 008411-7** **1.1**
(30) 17/10/2012 US 13/654,266
(51) G06F 15/16 (2006.01)
(86) PCT US2013/065540 de 17/10/2013
(87) WO 2014/062980 de 24/04/2014

(21) **BR 11 2015 008412-5** **1.1**
(30) 16/10/2012 US 13/652,896; 27/09/2013 US 14/039,037
(51) B60T 15/00 (2006.01)
(86) PCT US2013/065247 de 16/10/2013
(87) WO 2014/062805 de 24/04/2014

(21) **BR 11 2015 008413-3** **1.1**
(30) 16/10/2012 US 61/714,536; 03/06/2013 US 61/830,259
(51) B65D 77/04 (2006.01)
(86) PCT US2013/064936 de 15/10/2013
(87) WO 2014/062612 de 24/04/2014

(21) **BR 11 2015 008415-0** **1.1**
(30) 16/10/2012 DE 10 2012 218 867.3; 23/10/2012 DE 10 2012 110 104.3
(51) F41H 1/02 (2006.01)
(86) PCT EP2013/003100 de 15/10/2013
(87) WO 2014/060094 de 24/04/2014

(21) **BR 11 2015 008416-8** **1.1**
(30) 16/10/2012 GB 1218563.3
(51) E05F 5/00 (2006.01)
(86) PCT EP2013/071522 de 15/10/2013
(87) WO 2014/060410 de 24/04/2014

(21) **BR 11 2015 008417-6** **1.1**
(30) 17/10/2012 US 61/714,942; 17/10/2012 GB 1218660.7; 17/10/2012 US 61/714,956; 14/03/2013 US 13/826,696; 14/03/2013 US 13/826,932; 14/03/2013 US 13/827,203
(51) A61K 39/09 (2006.01), C07K 14/315 (2006.01)
(86) PCT EP2013/071477 de 15/10/2013
(87) WO 2014/060385 de 24/04/2014

(21) **BR 11 2015 008418-4** **1.1**
(30) 17/10/2012 US 61/714,942; 17/10/2012 GB 1218660.7; 17/10/2012 US 61/714,956; 14/03/2013 US 13/826,932; 14/03/2013 US 13/827,203; 14/03/2013 US 13/826,696
(51) A61K 39/09 (2006.01), C07K 14/315 (2006.01), A61K 39/00 (2006.01)
(86) PCT EP2013/071483 de 15/10/2013
(87) WO 2014/060389 de 24/04/2014

(21) **BR 11 2015 008419-2** **1.1**
(30) 17/10/2012 US 61/714,942; 17/10/2012 GB 1218660.7; 17/10/2012 US 61/714,956; 14/03/2013 US 13/826,696; 14/03/2013 US 13/826,932; 14/03/2013 US 13/827,203
(51) A61K 39/09 (2006.01), C07K 14/315 (2006.01), A61K 39/00 (2006.01)
(86) PCT EP2013/071472 de 15/10/2013
(87) WO 2014/060383 de 24/04/2014

(21) **BR 11 2015 008420-6** **1.1**
(30) 15/10/2012 US 61/713.788; 15/10/2012 US 61/713.779; 05/03/2013 US 13/785.472; 13/03/2013 US 13/799.255
(51) G02B 6/38 (2006.01)
(86) PCT US2013/064007 de 09/10/2013
(87) WO 2014/062432 de 24/04/2014

(21) **BR 11 2015 008421-4** **1.1**
(30) 16/10/2012 US 61/714,662
(51) A61K 38/00 (2006.01), A61P 35/00 (2006.01)
(86) PCT US2013/064889 de 14/10/2013
(87) WO 2014/062587 de 24/04/2014

(21) **BR 11 2015 008422-2** **1.1**
(30) 17/10/2012 FR 12 59892
(51) C01B 31/02 (2006.01)
(86) PCT IB2013/059206 de 08/10/2013
(87) WO 2014/060904 de 24/04/2014

(21) **BR 11 2015 008423-0** **1.1**
(30) 25/10/2012 CN 201210414006.4
(51) C07D 405/12 (2006.01), C07D 417/14 (2006.01), C07D 409/14 (2006.01), C07D 405/14 (2006.01), A01N 43/54 (2006.01), A01P 3/00 (2006.01), A01P 7/02 (2006.01), A01P 7/04 (2006.01)
(86) PCT CN2013/085853 de 24/10/2013
(87) WO 2014/063638 de 01/05/2014

(21) **BR 11 2015 008424-9** **1.1**
(30) 18/10/2012 EP 12188965.3
(51) G01C 15/06 (2006.01), G01C 21/16 (2006.01)
(86) PCT EP2013/071548 de 15/10/2013
(87) WO 2014/060429 de 24/04/2014

(21) **BR 11 2015 008426-5** **1.1**
(30) 18/10/2012 IN 4356/CHE/2012
(51) H04L 25/08 (2006.01)
(86) PCT US2013/065783 de 18/10/2013
(87) WO 2014/063116 de 24/04/2014

(21) **BR 11 2015 008430-3** **1.1**
(30) 16/10/2012 IT MI2012A001745
(51) A47J 31/36 (2006.01)
(86) PCT IB2013/059344 de 14/10/2013
(87) WO 2014/060932 de 24/04/2014

(21) **BR 11 2015 008431-1** **1.1**
(30) 19/10/2012 US 61/715,931
(51) C08G 59/42 (2006.01), C08L 63/00 (2006.01)
(86) PCT US2013/064744 de 13/10/2013
(87) WO 2014/062530 de 24/04/2014

(21) **BR 11 2015 008433-8** **1.1**
(30) 18/10/2012 IN PCT/IN2012/000692
(51) A23D 9/00 (2006.01)
(86) PCT US2013/060050 de 17/09/2013
(87) WO 2014/062328 de 24/04/2014

(21) **BR 11 2015 008434-6** **1.1**
(30) 18/10/2012 US 61/715,610
(51) H04N 5/63 (2006.01), H04N 21/443 (2011.01)
(86) PCT US2013/065041 de 15/10/2013
(87) WO 2014/062674 de 24/04/2014

(21) **BR 11 2015 008435-4** **1.1**
(30) 18/10/2012 EP 12007204.6
(51) G01R 15/18 (2006.01), H01F 27/06 (2006.01)
(86) PCT EP2013/003125 de 17/10/2013
(87) WO 2014/060104 de 24/04/2014

(21) **BR 11 2015 008436-2** **1.1**
(30) 17/10/2012 CN 201210395181.3
(51) H04W 52/02 (2009.01), H04W 88/02 (2009.01)
(86) PCT CN2013/082831 de 03/09/2013
(87) WO 2014/059835 de 24/04/2014

(21) **BR 11 2015 008438-9** **1.1**
(30) 16/10/2012 US 61/714,656; 15/03/2013 US 61/790,446
(51) B65B 69/00 (2006.01), G01F 23/296 (2006.01), G01S 15/04 (2006.01), G01N 35/00 (2006.01), B25J 15/04 (2006.01), B23Q 7/04 (2006.01)
(86) PCT US2013/065213 de 16/10/2013
(87) WO 2014/062785 de 24/04/2014

(21) **BR 11 2015 008439-7** **1.1**
(30) 24/10/2012 EP 12 007301.0
(51) C04B 40/00 (2006.01), C04B 20/10 (2006.01)
(86) PCT BR2013/000340 de 04/09/2013
(87) WO 2014/063209 de 01/05/2014

(21) **BR 11 2015 008440-0** **1.1**
(30) 16/10/2012 IT PD2012A000300
(51) F27D 1/16 (2006.01), C03B 5/237 (2006.01)
(86) PCT EP2013/071333 de 11/10/2013
(87) WO 2014/060322 de 24/04/2014

(21) **BR 11 2015 008444-3** **1.1**
(30) 17/10/2012 US 61/715,198
(51) H04B 3/46 (2006.01), H04B 3/32 (2006.01)
(86) PCT US2013/065519 de 17/10/2013
(87) WO 2014/062967 de 24/04/2014

(21) **BR 11 2015 008447-8** **1.1**
(30) 15/10/2012 US 61/714.045; 15/10/2012 US 61/714,140; 15/10/2012 US 61/714.145; 31/01/2013 US 61/758.972; 13/03/2013 US 61/780.703; 14/03/2013 US 61/786.277
(51) A61K 31/5377 (2006.01), C12Q 1/68 (2006.01), A61P 35/00 (2006.01)
(86) PCT US2013/065112 de 15/10/2013
(87) WO 2014/062720 de 24/04/2014

(21) **BR 11 2015 008448-6** **1.1**
(30) 18/10/2012 EP 12189092.5
(51) A61M 5/20 (2006.01)
(86) PCT EP2013/070584 de 02/10/2013
(87) WO 2014/060216 de 24/04/2014

(21) **BR 11 2015 008449-4** **1.1**
(30) 25/10/2012 JP 2012-235363
(51) F02D 41/04 (2006.01), F02D 29/00 (2006.01), F02D 45/00 (2006.01)
(86) PCT JP2013/075755 de 24/09/2013
(87) WO 2014/065060 de 01/05/2014

(21) **BR 11 2015 008453-2** **1.1**
(30) 29/10/2012 US 61/719,692
(51) H04W 12/04 (2009.01)
(86) PCT SE2013/051263 de 29/10/2013
(87) WO 2014/070085 de 08/05/2014

(21) **BR 11 2015 008457-5** **1.1**
(30) 25/10/2012 EP 12189878.7
(51) A47J 31/44 (2006.01)
(86) PCT EP2013/071754 de 17/10/2013
(87) WO 2014/063992 de 01/05/2014

(21) **BR 11 2015 008459-1** **1.1**
(30) 15/10/2012 US 61/713,858
(51) A61K 31/4174 (2006.01), A61P 43/00 (2006.01)
(86) PCT FI2013/000038 de 14/10/2013
(87) WO 2014/060638 de 24/04/2014

(21) **BR 11 2015 008460-5** **1.1**
(30) 06/11/2012 JP 2012-244700
(51) H04N 19/105 (2014.01), H04N 19/139 (2014.01), H04N 19/176 (2014.01)
(86) PCT JP2013/006290 de 24/10/2013
(87) WO 2014/073173 de 15/05/2014

(21) **BR 11 2015 008461-3** **1.1**
(30) 26/02/2013 US 13/777,066
(51) C21D 8/00 (2006.01), C21D 11/00 (2006.01), C22C 38/00 (2006.01), C22C 38/42 (2006.01), C22C 38/44 (2006.01), C22C 38/46 (2006.01), C22C 38/48 (2006.01), C22C 38/50 (2006.01), C22C 38/52 (2006.01), C22C 38/58 (2006.01)
(86) PCT US2014/014405 de 03/02/2014
(87) WO 2014/133718 de 04/09/2014

(21) **BR 11 2015 008463-0** **1.1**
(30) 28/08/2013 CN PCT/CN2013/001020; 23/11/2013 EP 13194174.2
(51) F21V 19/00 (2006.01), F21Y 101/02 (2006.01)
(86) PCT IB2014/063177 de 17/07/2014
(87) WO 2015/028902 de 05/03/2015

(21) **BR 11 2015 008465-6** **1.1**
(30) 19/10/2012 US 61/715,876
(51) H05K 7/20 (2006.01), H01L 23/40 (2006.01), H05K 9/00 (2006.01)
(86) PCT US2013/065529 de 17/10/2013
(87) WO 2014/062974 de 24/04/2014

(21) **BR 11 2015 008466-4** **1.1**
(30) 16/10/2012 US 61/714,433; 13/11/2012 US 61/725,537
(51) C07D 401/14 (2006.01), C07D 413/14 (2006.01), C07D 401/06 (2006.01), C07D 409/14 (2006.01), C07D 413/06 (2006.01), C07D 417/14 (2006.01), A61K 31/4709 (2006.01), A61P 29/00 (2006.01)
(86) PCT US2013/065026 de 15/10/2013
(87) WO 2014/062667 de 24/04/2014

(21) **BR 11 2015 008467-2** **1.1**
(30) 15/08/2013 EP 13180568.1
(51) G21K 1/02 (2006.01)
(86) PCT IB2014/063727 de 06/08/2014
(87) WO 2015/022600 de 19/02/2015

(21) **BR 11 2015 008469-9** **1.1**
(30) 19/10/2012 US 61/716,007; 13/08/2013 US 61/865,279
(51) A61B 8/08 (2006.01), A61N 7/00 (2006.01), A61B 8/06 (2006.01), A61B 8/00 (2006.01)
(86) PCT IB2013/059268 de 10/10/2013
(87) WO 2014/060914 de 24/04/2014

(21) **BR 11 2015 008471-0** **1.1**
(51) E02F 9/08 (2006.01), B62D 25/12 (2006.01)
(86) PCT KR2012/008802 de 25/10/2012
(87) WO 2014/065450 de 01/05/2014

(21) **BR 11 2015 008473-7** **1.1**
(30) 16/10/2012 US 61/714,676; 15/03/2013 US 13/834,614
(51) G01N 33/53 (2006.01)
(86) PCT US2013/065270 de 16/10/2013
(87) WO 2014/062821 de 24/04/2014

(21) **BR 11 2015 008477-0** **1.1**
(30) 16/10/2012 US 61/714,225; 01/05/2013 US 61/818,418
(51) C07D 307/50 (2006.01)
(86) PCT US2013/057795 de 03/09/2013
(87) WO 2014/062303 de 24/04/2014

(21) **BR 11 2015 008478-8** **1.1**
(30) 05/11/2013 EP 13191490.5
(51) B26B 19/38 (2006.01), B26B 19/14 (2006.01)
(86) PCT EP2014/072931 de 27/10/2014
(87) WO 2015/025064 de 26/02/2015

(21) **BR 11 2015 008480-0** **1.1**
(30) 15/10/2012 US 61/714.145; 15/10/2012 US 61/714.140; 13/03/2013 US 61/780.703; 14/03/2013 US 61/786.277
(51) C07D 213/50 (2006.01), C07D 213/64 (2006.01), C07D 401/12 (2006.01), C07D 405/12 (2006.01), C07D 407/12 (2006.01), C07D 413/12 (2006.01), C07D 413/14 (2006.01), A61K 31/4412 (2006.01), A61K 31/444 (2006.01), A61P 35/00 (2006.01)
(86) PCT US2013/065127 de 15/10/2013
(87) WO 2014/062733 de 24/04/2014

(21) **BR 11 2015 008482-6** **1.1**
(30) 18/10/2012 DK PA 2012 70636
(51) F02D 29/02 (2006.01), F02D 31/00 (2006.01), F02D 41/02 (2006.01), B63J 3/02 (2006.01), B63H 25/42 (2006.01)
(86) PCT DK2013/050334 de 17/10/2013
(87) WO 2014/059995 de 24/04/2014

(21) **BR 11 2015 008485-0** **1.1**
(30) 18/10/2012 US 61/715,345
(51) H02M 1/00 (2007.01), H02M 3/335 (2006.01)
(86) PCT IB2013/059201 de 08/10/2013
(87) WO 2014/060899 de 24/04/2014

(21) **BR 11 2015 008486-9** **1.1**
(30) 15/10/2012 US 61/714,098
(51) E06B 9/68 (2006.01)
(86) PCT US2013/065018 de 15/10/2013
(87) WO 2014/062662 de 24/04/2014

(21) **BR 11 2015 008487-7** **1.1**
(30) 15/10/2012 US 61/714,145; 15/10/2012 US 61/714,140; 13/03/2013 US 61/780,703; 14/03/2013 US 61/786,277
(51) C07D 213/50 (2006.01), C07D 401/12 (2006.01), C07D 405/12 (2006.01), C07D 407/12 (2006.01), C07D 413/12 (2006.01), C07D 413/14 (2006.01), A61K 31/4412 (2006.01), A61K 31/444 (2006.01), A61P 35/00 (2006.01)
(86) PCT US2013/065126 de 15/10/2013
(87) WO 2014/062732 de 24/04/2014

(21) **BR 11 2015 008489-3** **1.1**
(30) 15/10/2012 US 61/714.188
(51) G06Q 30/02 (2012.01), G06F 17/40 (2006.01)
(86) PCT US2013/064891 de 14/10/2013
(87) WO 2014/062589 de 24/04/2014

(21) **BR 11 2015 008490-7** **1.1**
(30) 17/10/2012 US 61/715,137
(51) C12N 1/20 (2006.01)
(86) PCT US2013/065511 de 17/10/2013
(87) WO 2014/062961 de 24/04/2014

(21) **BR 11 2015 008491-5** **1.1**
(30) 17/10/2012 US 61/715.089; 15/10/2013 US 14/054.174
(51) H01R 13/00 (2006.01), H05B 6/10 (2006.01), H05B 6/42 (2006.01), F16L 37/30 (2006.01)
(86) PCT US2013/065293 de 16/10/2013
(87) WO 2014/062836 de 24/04/2014

(21) **BR 11 2015 008492-3** **1.1**
(30) 17/10/2012 US 61/715,130; 17/10/2012 US 61/715,134
(51) A23C 9/12 (2006.01)
(86) PCT US2013/065507 de 17/10/2013
(87) WO 2014/062957 de 24/04/2014

(21) **BR 11 2015 008494-0** **1.1**
(30) 16/10/2012 EP 12188739.2; 23/10/2012 US 61/717.135
(51) C09C 1/02 (2006.01)
(86) PCT EP2013/071185 de 10/10/2013
(87) WO 2014/060286 de 24/04/2014

(21) **BR 11 2015 008495-8** **1.1**
(30) 15/03/2013 US 13/833,144
(51) B21J 1/06 (2006.01), B21J 3/00 (2006.01), B21C 23/32 (2006.01), C23C 4/04 (2006.01), C23C 4/10 (2006.01), C23C 4/18 (2006.01)
(86) PCT US2014/021766 de 07/03/2014
(87) WO 2014/149996 de 25/09/2014

(21) **BR 11 2015 008499-0** **1.1**
(30) 19/10/2012 DE 102012219153.4
(51) C01B 7/07 (2006.01)
(86) PCT EP2013/071611 de 16/10/2013
(87) WO 2014/060467 de 24/04/2014

(21) **BR 11 2015 008505-9** **1.1**
(30) 15/11/2012 JP 2012-251646
(51) G10L 19/005 (2013.01), G10L 19/00 (2013.01), G10L 19/09 (2013.01), H03M 7/30 (2006.01)
(86) PCT JP2013/080589 de 12/11/2013
(87) WO 2014/077254 de 22/05/2014

(21) **BR 11 2015 008506-7** **1.1**
(30) 17/10/2012 DE 10 2012 020 456.6
(51) E02B 8/08 (2006.01), E02B 9/00 (2006.01), F03B 13/08 (2006.01)
(86) PCT EP2013/003119 de 17/10/2013
(87) WO 2014/060102 de 24/04/2014

(21) **BR 11 2015 008507-5** **1.1**
(51) B65D 75/08 (2006.01), B65D 85/60 (2006.01)
(86) PCT IB2012/055672 de 17/10/2012
(87) WO 2014/060795 de 24/04/2014

(21) **BR 11 2015 008508-3** **1.1**
(30) 15/10/2012 KR 10-2012-0114414
(51) C07D 417/14 (2006.01), A61K 31/443 (2006.01), A61K 31/427 (2006.01), A61P 29/00 (2006.01)
(86) PCT KR2013/009206 de 15/10/2013
(87) WO 2014/061970 de 24/04/2014

(21) **BR 11 2015 008509-1** **1.1**
(30) 15/10/2012 US 61/714,036
(51) B01D 25/12 (2006.01), G01N 21/53 (2006.01)
(86) PCT US2013/065034 de 15/10/2013
(87) WO 2014/062670 de 24/04/2014

(21) **BR 11 2015 008512-1** **1.1**
(30) 15/10/2012 SE 1251163-0
(51) G05D 1/02 (2006.01), B60W 30/00 (2006.01), G06Q 10/06 (2012.01), G08G 1/16 (2006.01)
(86) PCT SE2013/051188 de 09/10/2013
(87) WO 2014/062118 de 24/04/2014

(21) **BR 11 2015 008515-6** **1.1**
(30) 16/10/2012 US 61/714,368; 13/11/2012 US 61/725,520
(51) C07D 401/06 (2006.01)
(86) PCT US2013/065007 de 15/10/2013
(87) WO 2014/062655 de 24/04/2014

(21) **BR 11 2015 008516-4** **1.1**
(30) 25/10/2012 EP 12189875.3
(51) A47J 31/44 (2006.01)
(86) PCT EP2013/071798 de 17/10/2013
(87) WO 2014/063998 de 01/05/2014

(21) **BR 11 2015 008517-2** **1.1**
(30) 19/10/2012 US 61/716,245; 14/03/2013 US 61/785,535
(51) C12N 7/00 (2006.01), C12R 1/91 (2006.01)
(86) PCT US2013/065710 de 18/10/2013
(87) WO 2014/063070 de 24/04/2014

(21) **BR 11 2015 008520-2** **1.1**
(30) 16/10/2012 JP 2012-229069
(51) H05B 37/02 (2006.01)
(86) PCT JP2013/074587 de 11/09/2013
(87) WO 2014/061375 de 24/04/2014

(21) **BR 11 2015 008521-0** **1.1**
(51) A01N 33/02 (2006.01), A01N 25/02 (2006.01), A01N 25/04 (2006.01), A01N 59/00 (2006.01), A01P 3/00 (2006.01)
(86) PCT RU2012/000846 de 19/10/2012
(87) WO 2014/062079 de 24/04/2014

(21) **BR 11 2015 008523-7** **1.1**
(30) 18/10/2012 JP 2012-230673
(51) A23L 1/226 (2006.01), C07C 279/02 (2006.01), C07C 279/08 (2006.01), C07C 279/14 (2006.01), C07C 321/18 (2006.01)
(86) PCT JP2013/078178 de 17/10/2013
(87) WO 2014/061734 de 24/04/2014

(21) **BR 11 2015 008524-5** **1.1**
(30) 19/10/2012 US 61/716,226
(51) A61F 7/08 (2006.01), A23L 1/01 (2006.01), C09K 5/00 (2006.01)
(86) PCT US2013/065905 de 21/10/2013
(87) WO 2014/063145 de 24/04/2014

(21) **BR 11 2015 008525-3** **1.1**
(30) 17/10/2012 US 61/714,945
(51) C11B 1/10 (2006.01), C11B 1/04 (2006.01)
(86) PCT EP2013/071665 de 16/10/2013
(87) WO 2014/060494 de 24/04/2014

(21) **BR 11 2015 008530-0** **1.1**
(51) G07D 9/00 (2006.01)
(86) PCT JP2012/080762 de 28/11/2012
(87) WO 2014/083641 de 05/06/2014

(21) **BR 11 2015 008531-8** **1.1**
(30) 18/10/2012 US 13/655,024
(51) B01J 19/18 (2006.01), B01J 4/00 (2006.01), C08F 10/00 (2006.01)
(86) PCT US2013/064984 de 15/10/2013
(87) WO 2014/062643 de 24/04/2014

(21) **BR 11 2015 008532-6** **1.1**
(30) 18/10/2012 US 13/654,855
(51) A61B 17/17 (2006.01), A61B 17/04 (2006.01)
(86) PCT US2013/065064 de 15/10/2013
(87) WO 2014/062684 de 24/04/2014

(21) **BR 11 2015 008535-0** **1.1**
(51) E21B 44/04 (2006.01), E21B 4/18 (2006.01), E21B 10/26 (2006.01), E21B 17/07 (2006.01)
(86) PCT US2012/071950 de 28/12/2012
(87) WO 2014/105034 de 03/07/2014

(21) **BR 11 2015 008537-7** **1.1**
(30) 25/10/2012 JP 2012-235365
(51) F02D 41/04 (2006.01), F02D 29/00 (2006.01), F02D 45/00 (2006.01)
(86) PCT JP2013/075756 de 24/09/2013
(87) WO 2014/065061 de 01/05/2014

(21) **BR 11 2015 008538-5** **1.1**
(51) H04L 1/16 (2006.01)
(86) PCT CN2012/083013 de 16/10/2012
(87) WO 2014/059592 de 24/04/2014

(21) **BR 11 2015 008539-3** **1.1**
(30) 18/10/2012 EP 12189045.3
(51) B01J 2/30 (2006.01), A23L 1/00 (2006.01), A23L 1/275 (2006.01), A23L 2/58 (2006.01), A23D 7/005 (2006.01), A61K 9/50 (2006.01)
(86) PCT EP2013/071809 de 18/10/2013
(87) WO 2014/060566 de 24/04/2014

(21) **BR 11 2015 008540-7** **1.1**
(30) 30/11/2012 DE 10 2012 111 635.0
(51) A24D 1/02 (2006.01)
(86) PCT EP2013/072004 de 22/10/2013
(87) WO 2014/082796 de 05/06/2014

(21) **BR 11 2015 008541-5 1.1**
(30) 25/10/2012 US 61/718.500; 07/10/2013 US 14/047.599
(51) A61F 2/915 (2013.01)
(86) PCT US2013/063862 de 08/10/2013
(87) WO 2014/066032 de 01/05/2014

(21) **BR 11 2015 008542-3 1.1**
(51) E21B 47/16 (2006.01), E21B 47/18 (2006.01)
(86) PCT US2012/071943 de 28/12/2012
(87) WO 2014/105033 de 03/07/2014

(21) **BR 11 2015 008543-1 1.1**
(30) 26/10/2012 FR 1260232; 28/03/2013 FR 1352794
(51) B82Y 40/00 (2011.01), H01L 33/00 (2010.01), H01L 33/18 (2010.01), H01L 33/20 (2010.01), H01L 33/08 (2010.01), H01L 33/24 (2010.01), H01L 31/036 (2006.01), H01L 21/205 (2006.01)
(86) PCT FR2013/052551 de 25/10/2013
(87) WO 2014/064395 de 01/05/2014

(21) **BR 11 2015 008545-8 1.1**
(51) A63C 11/10 (2006.01), A63C 5/08 (2006.01), B62D 51/04 (2006.01)
(86) PCT CA2012/050747 de 19/10/2012
(87) WO 2014/059511 de 24/04/2014

(21) **BR 11 2015 008546-6 1.1**
(30) 23/10/2012 EP 12189605.4
(51) B01J 23/94 (2006.01), B01J 23/96 (2006.01), B01J 37/10 (2006.01), C07D 307/36 (2006.01), C07D 307/48 (2006.01)
(86) PCT EP2013/072016 de 22/10/2013
(87) WO 2014/064070 de 01/05/2014

(21) **BR 11 2015 008547-4 1.1**
(51) A61K 8/34 (2006.01), A61Q 11/00 (2006.01)
(86) PCT CN2012/083250 de 19/10/2012
(87) WO 2014/059679 de 24/04/2014

(21) **BR 11 2015 008548-2 1.1**
(30) 31/10/2012 IT MI2012A 001859; 29/01/2013 US 61/757,771
(51) B60C 15/06 (2006.01), B60C 1/00 (2006.01)
(86) PCT IB2013/059596 de 24/10/2013
(87) WO 2014/068451 de 08/05/2014

(21) **BR 11 2015 008549-0 1.1**
(30) 19/10/2012 DE 10 2012 020 509.0
(51) B22C 1/18 (2006.01)
(86) PCT DE2013/000610 de 18/10/2013
(87) WO 2014/059967 de 24/04/2014

(21) **BR 11 2015 008552-0 1.1**
(30) 19/10/2012 US 61/715,865; 19/10/2012 EP 12189264.0; 14/05/2013 EP 13167657.9
(51) C07D 401/14 (2006.01), A61K 31/506 (2006.01), A61P 35/02 (2006.01)
(86) PCT EP2013/071580 de 16/10/2013
(87) WO 2014/060449 de 24/04/2014

(21) **BR 11 2015 008555-5 1.1**
(30) 22/10/2012 EP 12189370.5
(51) B66B 7/06 (2006.01), B66B 7/12 (2006.01)
(86) PCT EP2013/071911 de 21/10/2013
(87) WO 2014/064022 de 01/05/2014

(21) **BR 11 2015 008558-0 1.1**
(30) 11/01/2013 JP 2013-003665
(51) B21B 25/00 (2006.01), B21B 19/04 (2006.01), B23K 9/04 (2006.01), C23C 4/02 (2006.01), C23C 4/14 (2006.01)
(86) PCT JP2013/083635 de 16/12/2013
(87) WO 2014/109180 de 17/07/2014

(21) **BR 11 2015 008560-1 1.1**
(30) 18/10/2012 EP 12007202.0
(51) G01R 15/14 (2006.01), H01H 33/02 (2006.01)
(86) PCT EP2013/003127 de 17/10/2013
(87) WO 2014/060106 de 24/04/2014

(21) **BR 11 2015 008564-4 1.1**
(30) 17/10/2012 US 61/714,957
(51) C07D 209/12 (2006.01), C07D 401/04 (2006.01), A61K 31/40 (2006.01)
(86) PCT EP2013/071377 de 14/10/2013
(87) WO 2014/060328 de 24/04/2014

(21) **BR 11 2015 008565-2 1.1**
(30) 18/10/2012 FR FR1202785
(51) G01S 7/481 (2006.01), G01S 17/08 (2006.01), G01S 17/66 (2006.01), G01S 7/487 (2006.01)
(86) PCT EP2013/071895 de 18/10/2013
(87) WO 2014/060599 de 24/04/2014

(21) **BR 11 2015 008569-5 1.1**
(30) 17/10/2012 US 61/715,031; 15/03/2013 US 61/793,334
(51) A23L 1/00 (2006.01)
(86) PCT US2013/065369 de 17/10/2013
(87) WO 2014/062882 de 24/04/2014

(21) **BR 11 2015 008571-7 1.1**
(30) 18/10/2012 US 61/715,761; 10/07/2013 US 61/844,827
(51) A61F 2/24 (2006.01), A61F 2/958 (2013.01), A61M 25/10 (2013.01)
(86) PCT US2013/065661 de 18/10/2013
(87) WO 2014/063039 de 24/04/2014

(21) **BR 11 2015 008572-5 1.1**
(30) 24/10/2012 US 61/717,975; 01/11/2012 US 61/721,244; 15/03/2013 US 61/793,087
(51) C07D 277/00 (2006.01), A61K 38/06 (2006.01)
(86) PCT US2013/066679 de 24/10/2013
(87) WO 2014/066681 de 01/05/2014

(21) **BR 11 2015 008574-1 1.1**
(30) 30/10/2012 US 61/720,364; 29/10/2013 US 14/066,209
(51) H04N 7/26 (2006.01), H04N 7/32 (2006.01)
(86) PCT US2013/067537 de 30/10/2013
(87) WO 2014/070911 de 08/05/2014

(21) **BR 11 2015 008575-0 1.1**
(51) A61Q 11/00 (2006.01)
(86) PCT CN2012/083249 de 19/10/2012
(87) WO 2014/059678 de 24/04/2014

(21) **BR 11 2015 008576-8 1.1**
(30) 08/11/2012 US 61/723,928; 07/03/2013 US 13/788,734
(51) G06K 19/07 (2006.01), A61J 1/06 (2006.01), A61J 1/10 (2006.01), A61J 1/14 (2006.01), A61J 1/20 (2006.01)
(86) PCT US2013/041131 de 15/05/2013
(87) WO 2014/074165 de 15/05/2014

(21) **BR 11 2015 008578-4 1.1**
(30) 17/10/2012 US 13/653,816
(51) B65D 77/06 (2006.01)
(86) PCT US2013/065274 de 16/10/2013
(87) WO 2014/062825 de 24/04/2014

(21) **BR 11 2015 008579-2 1.1**
(30) 24/10/2012 US 61/717,699
(51) C08G 59/50 (2006.01)
(86) PCT US2013/066181 de 22/10/2013
(87) WO 2014/066388 de 01/05/2014

(21) **BR 11 2015 008580-6 1.1**
(30) 18/10/2012 NL 2009659; 18/10/2012 US 61/715,544
(51) B01J 19/00 (2006.01)
(86) PCT NL2013/050723 de 11/10/2013
(87) WO 2014/062055 de 24/04/2014

(21) **BR 11 2015 008583-0 1.1**
(51) A61M 11/00 (2006.01), B05B 17/06 (2006.01)
(86) PCT US2012/060579 de 17/10/2012
(87) WO 2014/062175 de 24/04/2014

(21) **BR 11 2015 008591-1 1.1**
(30) 18/10/2012 NL 2009660; 18/10/2012 US 61/715,540
(51) B01J 19/00 (2006.01), B01L 3/00 (2006.01), G05D 16/18 (2006.01), F16K 99/00 (2006.01)
(86) PCT NL2013/050724 de 11/10/2013
(87) WO 2014/062056 de 24/04/2014

(21) **BR 11 2015 008592-0 1.1**
(30) 19/10/2012 US 61/716,310; 18/10/2013 US 14/057,803
(51) H04K 3/00 (2006.01), H04B 1/06 (2006.01)
(86) PCT US2013/065695 de 18/10/2013
(87) WO 2014/063058 de 24/04/2014

(21) **BR 11 2015 008593-8 1.1**
(30) 16/10/2012 US 61/714,733; 14/03/2013 US 61/786,032
(51) C12N 15/40 (2006.01)
(86) PCT US2013/065193 de 16/10/2013
(87) WO 2014/062775 de 24/04/2014

(21) **BR 11 2015 008594-6 1.1**
(51) C11D 3/33 (2006.01), C11D 17/00 (2006.01), C11D 3/37 (2006.01), C11D 3/00 (2006.01)
(86) PCT CN2012/083599 de 26/10/2012
(87) WO 2014/063359 de 01/05/2014

(21) **BR 11 2015 008598-9 1.1**
(51) A61L 9/012 (2006.01), C08L 5/04 (2006.01)
(86) PCT CN2012/083598 de 26/10/2012
(87) WO 2014/063358 de 01/05/2014

(21) **BR 11 2015 008599-7 1.1**
(30) 18/10/2012 TR 2012/12032
(51) B60C 9/04 (2006.01)
(86) PCT IB2013/058636 de 18/09/2013
(87) WO 2014/060877 de 24/04/2014

(21) **BR 11 2015 008601-2 1.1**
(30) 18/10/2012 US 61/715,328
(51) C04B 28/02 (2006.01)
(86) PCT US2013/063619 de 07/10/2013
(87) WO 2014/062401 de 24/04/2014

(21) **BR 11 2015 008602-0 1.1**
(30) 19/10/2012 JP 2012-231582
(51) C12N 15/09 (2006.01), C12P 13/04 (2006.01), C12P 13/08 (2006.01), C12N 1/21 (2006.01)
(86) PCT JP2013/078373 de 18/10/2013
(87) WO 2014/061805 de 24/04/2014

(21) **BR 11 2015 008603-9 1.1**
(30) 18/10/2012 TR 2012/12031
(51) B60C 9/00 (2006.01)
(86) PCT IB2013/058607 de 17/09/2013
(87) WO 2014/060875 de 24/04/2014

(21) **BR 11 2015 008604-7 1.1**
(30) 19/10/2012 IT BO2012A000571
(51) A46B 3/00 (2006.01), A46B 3/04 (2006.01)
(86) PCT IB2013/059410 de 17/10/2013
(87) WO 2014/060976 de 24/04/2014

(21) **BR 11 2015 008605-5 1.1**
(30) 16/10/2012 US 13/652,740
(51) B29D 19/08 (2006.01)
(86) PCT US2013/064196 de 10/10/2013
(87) WO 2014/062456 de 24/04/2014

(21) **BR 11 2015 008607-1 1.1**
(30) 17/10/2012 FR 12 59907
(51) A45C 5/14 (2006.01), B60B 33/00 (2006.01), A45C 13/26 (2006.01), B29D 30/06 (2006.01)
(86) PCT FR2013/052371 de 07/10/2013
(87) WO 2014/060677 de 24/04/2014

(21) **BR 11 2015 008608-0 1.1**
(30) 19/10/2012 JP 2012-231581
(51) C12N 15/09 (2006.01), C12P 13/04 (2006.01), C12P 13/08 (2006.01), C12N 1/21 (2006.01)
(86) PCT JP2013/078372 de 18/10/2013
(87) WO 2014/061804 de 24/04/2014

(21) **BR 11 2015 008609-8 1.1**
(30) 26/10/2012 CN 201210415253.6
(51) G10L 19/02 (2013.01), G10L 19/00 (2013.01), G06F 17/00 (2006.01)
(86) PCT CN2013/076392 de 29/05/2013
(87) WO 2014/063489 de 01/05/2014

(21) **BR 11 2015 008610-1 1.1**
(51) A46B 5/00 (2006.01), A46B 11/00 (2006.01), A45D 40/10 (2006.01)
(86) PCT US2012/060776 de 18/10/2012
(87) WO 2014/062186 de 24/04/2014

(21) **BR 11 2015 008612-8 1.1**
(30) 17/10/2012 US 61/715,206; 14/03/2013 US 61/785,287
(51) A61K 48/00 (2006.01)
(86) PCT IB2013/003015 de 17/10/2013
(87) WO 2014/060848 de 24/04/2014

(21) **BR 11 2015 008613-6 1.1**
(30) 24/10/2012 US 61/717,698
(51) C08G 59/50 (2006.01), C08G 69/34 (2006.01), C08G 73/02 (2006.01), C08G 73/06 (2006.01)
(86) PCT US2013/066178 de 22/10/2013
(87) WO 2014/066386 de 01/05/2014

(21) **BR 11 2015 008616-0 1.1**
(30) 18/10/2012 US 61/715,332
(51) A23G 3/10 (2006.01), A23G 4/18 (2006.01)
(86) PCT US2013/063788 de 08/10/2013
(87) WO 2014/062413 de 24/04/2014

(21) **BR 11 2015 008617-9 1.1**
(30) 18/10/2012 US 61/715,788
(51) H04B 3/04 (2006.01)
(86) PCT US2013/065792 de 18/10/2013
(87) WO 2014/063120 de 24/04/2014

(21) **BR 11 2015 008620-9** **1.1**
(30) 30/10/2012 US 61/720,175; 12/11/2012 US 13/674,736
(51) F04C 19/00 (2006.01)
(86) PCT US2013/067292 de 29/10/2013
(87) WO 2014/070756 de 08/05/2014

(21) **BR 11 2015 008622-5** **1.1**
(30) 22/10/2012 US 61/716,661
(51) A61B 18/18 (2006.01), A61N 5/06 (2006.01)
(86) PCT IB2013/059537 de 22/10/2013
(87) WO 2014/064608 de 01/05/2014

(21) **BR 11 2015 008623-3** **1.1**
(30) 19/10/2012 US 61/716,169
(51) C07D 235/06 (2006.01), A61K 31/4184 (2006.01), A61P 35/00 (2006.01)
(86) PCT US2013/065633 de 18/10/2013
(87) WO 2014/063024 de 24/04/2014

(21) **BR 11 2015 008626-8** **1.1**
(30) 18/10/2012 FR 1259964
(51) C04B 35/64 (2006.01), F01D 5/14 (2006.01)
(86) PCT FR2013/052470 de 16/10/2013
(87) WO 2014/060699 de 24/04/2014

(21) **BR 11 2015 008632-2** **1.1**
(30) 23/10/2012 DE 10 2012 020 767.0
(51) H01R 13/193 (2006.01), H01R 13/627 (2006.01), H01R 13/639 (2006.01)
(86) PCT EP2013/071900 de 18/10/2013
(87) WO 2014/064018 de 01/05/2014

(21) **BR 11 2015 008638-1** **1.1**
(30) 16/10/2012 JP 2012-228916
(51) F02B 37/013 (2006.01), F02B 37/00 (2006.01), H01M 8/00 (2006.01), H01M 8/04 (2006.01)
(86) PCT JP2013/005743 de 26/09/2013
(87) WO 2014/061208 de 24/04/2014

(21) **BR 11 2015 008639-0** **1.1**
(30) 17/10/2012 SE 1251175-4
(51) B62D 65/00 (2006.01), G07C 5/00 (2006.01)
(86) PCT SE2013/051211 de 17/10/2013
(87) WO 2014/062126 de 24/04/2014

(21) **BR 11 2015 008642-0** **1.1**
(30) 19/10/2012 EP 12189306.9
(51) E05B 17/00 (2006.01), E05B 45/06 (2006.01)
(86) PCT EP2013/058972 de 30/04/2013
(87) WO 2014/060119 de 24/04/2014

(21) **BR 11 2015 008647-0** **1.1**
(30) 26/10/2012 US 61/718,866
(51) B61G 7/10 (2006.01)
(86) PCT US2013/067028 de 28/10/2013
(87) WO 2014/066880 de 01/05/2014

(21) **BR 11 2015 008654-3** **1.1**
(30) 17/10/2012 US 13/653,636
(51) B01J 8/24 (2006.01)
(86) PCT US2013/056724 de 27/08/2013
(87) WO 2014/062297 de 24/04/2014

(21) **BR 11 2015 008657-8** **1.1**
(30) 24/10/2012 EP 12007299.6
(51) C07F 9/10 (2006.01), B01F 17/00 (2006.01), A23D 9/04 (2006.01), A23L 1/30 (2006.01), C11B 1/10 (2006.01)
(86) PCT US2013/066590 de 24/10/2013
(87) WO 2014/066623 de 01/05/2014

(21) **BR 11 2015 008659-4** **1.1**
(30) 16/10/2012 EP 12007170.9
(51) F16L 55/053 (2006.01), F04B 11/00 (2006.01)
(86) PCT GB2013/052679 de 14/10/2013
(87) WO 2014/060734 de 24/04/2014

(21) **BR 11 2015 008660-8** **1.1**
(30) 16/10/2012 US 13/652.854
(51) G02C 13/00 (2006.01)
(86) PCT US2013/064247 de 16/10/2012
(87) WO 2014/062468 de 24/04/2014

(21) **BR 11 2015 008661-6** **1.1**
(30) 23/10/2012 DK PA 2012 70648; 23/10/2012 US 61/717,232
(51) C07K 1/22 (2006.01), C07K 14/415 (2006.01)
(86) PCT EP2013/072128 de 23/10/2013
(87) WO 2014/064132 de 01/05/2014

(21) **BR 11 2015 008662-4** **1.1**
(30) 15/11/2012 US 61/726,596
(51) C08G 59/32 (2006.01), C08G 59/40 (2006.01), C08L 63/00 (2006.01), C08L 77/00 (2006.01)
(86) PCT US2013/067966 de 01/11/2013
(87) WO 2014/078095 de 22/05/2014

(21) **BR 11 2015 008666-7** **1.1**
(30) 17/10/2012 US 61/714,828
(51) A61K 8/42 (2006.01), A61Q 11/00 (2006.01), A61K 8/22 (2006.01), A61K 8/81 (2006.01), A61K 8/02 (2006.01)
(86) PCT US2013/065365 de 17/10/2013
(87) WO 2014/062879 de 24/04/2014

(21) **BR 11 2015 008667-5** **1.1**
(30) 31/10/2012 EP 12007447.1
(51) A61C 15/04 (2006.01), B01D 71/36 (2006.01), D01D 5/16 (2006.01), D01F 6/12 (2006.01)
(86) PCT EP2013/003217 de 25/10/2013
(87) WO 2014/067641 de 08/05/2014

(21) **BR 11 2015 008669-1** **1.1**
(30) 22/10/2012 US 61/716,710
(51) A01N 29/00 (2006.01), A01N 25/18 (2006.01), A01P 7/04 (2006.01)
(86) PCT US2013/066049 de 22/10/2013
(87) WO 2014/066305 de 01/05/2014

(21) **BR 11 2015 008672-1** **1.1**
(30) 29/10/2012 FR 1260293
(51) C03B 19/00 (2006.01), B32B 17/02 (2006.01), C03C 25/10 (2006.01), H01L 51/52 (2006.01)
(86) PCT FR2013/052571 de 28/10/2013
(87) WO 2014/068233 de 08/05/2014

(21) **BR 11 2015 008673-0** **1.1**
(30) 17/10/2012 US 61/715,187
(51) A61K 38/17 (2006.01), A61K 48/00 (2006.01), C07K 14/47 (2006.01)
(86) PCT EP2013/003131 de 17/10/2013
(87) WO 2014/060109 de 24/04/2014

(21) **BR 11 2015 008674-8** **1.1**
(30) 29/10/2012 FR 1260293
(51) C03B 19/00 (2006.01), B32B 17/02 (2006.01), C03C 25/10 (2006.01), H01L 51/52 (2006.01)
(86) PCT FR2013/052576 de 28/10/2013
(87) WO 2014/068237 de 08/05/2014

(21) **BR 11 2015 008675-6** **1.1**
(30) 17/10/2012 US 61/714,930
(51) H04N 5/21 (2006.01)
(86) PCT US2013/065468 de 17/10/2013
(87) WO 2014/062933 de 24/04/2014

(21) **BR 11 2015 008676-4** **1.1**
(30) 19/10/2012 US 13/655,799
(51) A47C 27/08 (2006.01)
(86) PCT US2013/065823 de 21/10/2013
(87) WO 2014/063132 de 24/04/2014

(21) **BR 11 2015 008677-2** **1.1**
(30) 17/10/2012 US 61/714,792
(51) B66D 3/04 (2006.01), B66C 13/18 (2006.01), B66D 3/12 (2006.01)
(86) PCT US2013/065225 de 16/10/2013
(87) WO 2014/062792 de 24/04/2014

(21) **BR 11 2015 008678-0** **1.1**
(30) 16/10/2012 GB 1218568.2; 10/09/2013 GB 1316066.8
(51) E21B 34/08 (2006.01)
(86) PCT GB2013/052638 de 10/10/2013
(87) WO 2014/060722 de 24/04/2014

(21) **BR 11 2015 008679-9** **1.1**
(30) 24/10/2012 IT UD2012A000178
(51) B21B 35/04 (2006.01)
(86) PCT EP2013/003157 de 21/10/2013
(87) WO 2014/063803 de 01/05/2014

(21) **BR 11 2015 008680-2** **1.1**
(30) 24/10/2012 US 61/717,690; 26/07/2013 US 13/951,958
(51) C08G 18/18 (2006.01), C08G 18/40 (2006.01), C08G 18/22 (2006.01), C08J 9/14 (2006.01), C08G 18/09 (2006.01), C08G 18/54 (2006.01), C08G 18/50 (2006.01), C08J 9/12 (2006.01), C08G 101/00 (2006.01)
(86) PCT US2013/066541 de 24/10/2013
(87) WO 2014/066596 de 01/05/2014

(21) **BR 11 2015 008681-0** **1.1**
(30) 22/10/2012 US 61/716,790
(51) A61K 31/506 (2006.01), A61P 35/00 (2006.01), C07D 403/12 (2006.01)
(86) PCT US2013/065829 de 21/10/2013
(87) WO 2014/066204 de 01/05/2014

(21) **BR 11 2015 008684-5** **1.1**
(30) 22/10/2012 US 61/716,949
(51) C12P 19/02 (2006.01), C12M 1/40 (2006.01), C12P 19/14 (2006.01), C12M 1/00 (2006.01), C12M 1/06 (2006.01), C12M 1/34 (2006.01)
(86) PCT US2013/065559 de 18/10/2013
(87) WO 2014/066145 de 01/05/2014

(21) **BR 11 2015 008685-3** **1.1**
(30) 26/10/2012 DK PA 2012 70662
(51) A61M 25/00 (2006.01)
(86) PCT DK2013/050342 de 25/10/2013
(87) WO 2014/063711 de 01/05/2014

(21) **BR 11 2015 008686-1** **1.1**
(30) 19/10/2012 IT TO2012A000927
(51) F02P 15/10 (2006.01), F02P 9/00 (2006.01)
(86) PCT IB2013/059413 de 17/10/2013
(87) WO 2014/060979 de 24/04/2014

(21) **BR 11 2015 008687-0** **1.1**
(30) 19/10/2012 US 61/716,425
(51) A61M 5/32 (2006.01)
(86) PCT US2013/065798 de 18/10/2013
(87) WO 2014/063123 de 24/04/2014

(21) **BR 11 2015 008689-6** **1.1**
(30) 19/10/2012 US 61/716,212; 03/04/2013 US 61/807,915
(51) A61J 3/08 (2006.01), A61K 9/02 (2006.01), A61M 31/00 (2006.01)
(86) PCT US2013/065795 de 18/10/2013
(87) WO 2014/063122 de 24/04/2014

(21) **BR 11 2015 008701-9** **1.1**
(30) 23/10/2012 US 61/717,302
(51) A61F 13/15 (2006.01), B65G 29/02 (2006.01), B65G 47/248 (2006.01), B65G 47/84 (2006.01)
(86) PCT US2013/066052 de 22/10/2013
(87) WO 2014/066307 de 01/05/2014

(21) **BR 11 2015 008702-7** **1.1**
(30) 02/11/2012 DE 10 2012 021 693.9; 31/01/2013 DE 10 2013 001 676.2
(51) F17C 5/06 (2006.01), F17C 7/00 (2006.01)
(86) PCT EP2013/002973 de 02/10/2013
(87) WO 2014/067607 de 08/05/2014

(21) **BR 11 2015 008703-5** **1.1**
(30) 23/10/2012 US 61/717,161
(51) C10L 1/22 (2006.01), C10L 1/222 (2006.01), C10L 1/224 (2006.01), C10L 1/238 (2006.01), C10L 1/2383 (2006.01), C10L 1/2387 (2006.01), C10L 10/06 (2006.01), C10L 10/18 (2006.01), C07C 211/63 (2006.01), C07C 217/08 (2006.01), C07C 219/06 (2006.01), C07C 233/36 (2006.01), C07C 235/10 (2006.01), C08G 63/91 (2006.01), C08F 8/32 (2006.01)
(86) PCT US2013/066135 de 22/10/2013
(87) WO 2014/066361 de 01/05/2014

(21) **BR 11 2015 008704-3** **1.1**
(30) 18/10/2012 IN 1194/KOL/2012
(51) A01N 37/34 (2006.01), A01N 47/14 (2006.01), A01N 47/34 (2006.01), A01N 25/12 (2006.01), A01N 25/14 (2006.01)
(86) PCT IB2013/058833 de 25/09/2013
(87) WO 2014/060880 de 24/04/2014

(21) **BR 11 2015 008705-1** **1.1**
(30) 30/10/2012 US 13/663,864
(51) G09G 3/34 (2006.01), G09G 3/20 (2006.01)
(86) PCT US2013/066873 de 25/10/2013
(87) WO 2014/070613 de 08/05/2014

(21) **BR 11 2015 008706-0** **1.1**
(30) 18/10/2012 US 61/715,549
(51) A01H 5/00 (2006.01)
(86) PCT US2013/065561 de 18/10/2013
(87) WO 2014/062989 de 24/04/2014

(21) **BR 11 2015 008708-6** **1.1**
(30) 23/10/2012 US 61/717,324; 20/03/2013 US 61/803,599; 20/06/2013 US 61/837,481

(51) C12N 15/11 (2006.01), C12Q 1/68 (2006.01)
(86) PCT KR2013/009488 de 23/10/2013
(87) WO 2014/065596 de 01/05/2014

(21) **BR 11 2015 008717-5** **1.1**
(30) 17/10/2012 IN 3030/MUM/2012
(51) C07D 405/04 (2006.01), C07D 471/04 (2006.01), C07D 487/04 (2006.01), C07D 487/10 (2006.01), C07D 491/04 (2006.01), C07D 495/04 (2006.01), A61K 31/351 (2006.01), A61K 31/407 (2006.01), A61P 3/00 (2006.01)
(86) PCT IN2013/000627 de 17/10/2013
(87) WO 2014/061031 de 24/04/2014

(21) **BR 11 2015 008720-5** **1.1**
(30) 30/10/2012 JP 2012-238606
(51) C21C 1/02 (2006.01), C21C 5/28 (2006.01)
(86) PCT JP2013/006331 de 25/10/2013
(87) WO 2014/068933 de 08/05/2014

(21) **BR 11 2015 008721-3** **1.1**
(30) 24/10/2012 EP 12007324.2
(51) A23J 7/00 (2006.01), A21D 2/32 (2006.01), A23L 1/035 (2006.01), A23L 1/24 (2006.01)
(86) PCT US2013/066604 de 24/10/2013
(87) WO 2014/066632 de 01/05/2014

(21) **BR 11 2015 008722-1** **1.1**
(30) 26/10/2012 US 61/795,836
(51) F02C 6/16 (2006.01)
(86) PCT US2013/065998 de 21/10/2013
(87) WO 2014/066276 de 01/05/2014

(21) **BR 11 2015 008723-0** **1.1**
(30) 19/10/2012 US 13/656,291
(51) C09K 8/02 (2006.01), E21B 7/10 (2006.01)
(86) PCT US2013/065439 de 17/10/2013
(87) WO 2014/062920 de 24/04/2014

(21) **BR 11 2015 008724-8** **1.1**
(30) 30/10/2012 EP 12190478.3
(51) B66B 13/14 (2006.01), B66B 13/26 (2006.01)
(86) PCT EP2013/072492 de 28/10/2013
(87) WO 2014/067894 de 08/05/2014

(21) **BR 11 2015 008725-6** **1.1**
(30) 19/10/2012 US 61/715,992
(51) C12Q 1/02 (2006.01), G01N 33/569 (2006.01)
(86) PCT US2013/063365 de 04/10/2013
(87) WO 2014/062392 de 24/04/2014

(21) **BR 11 2015 008726-4** **1.1**
(30) 22/10/2012 DE 10 2012 219 267.0
(51) B29B 11/16 (2006.01), B29C 70/38 (2006.01), B29L 31/08 (2006.01)
(86) PCT EP2013/071405 de 14/10/2013
(87) WO 2014/063944 de 01/05/2014

(21) **BR 11 2015 008728-0** **1.1**
(51) A23D 7/05 (2006.01)
(86) PCT CN2012/083492 de 25/10/2012
(87) WO 2014/063327 de 01/05/2014

(21) **BR 11 2015 008729-9** **1.1**
(30) 19/10/2012 US 13/655,823
(51) C09D 183/06 (2006.01)
(86) PCT US2013/065634 de 18/10/2013
(87) WO 2014/063025 de 24/04/2014

(21) **BR 11 2015 008730-2** **1.1**
(30) 25/10/2012 GB 1219224.1
(51) C07C 51/353 (2006.01), C07C 51/36 (2006.01), C07C 53/126 (2006.01), C07C 57/03 (2006.01), C11C 3/12 (2006.01), C11C 3/14 (2006.01)
(86) PCT GB2013/052603 de 07/10/2013
(87) WO 2014/064418 de 01/05/2014

(21) **BR 11 2015 008731-0** **1.1**
(30) 24/10/2012 US 61/717,908
(51) C12Q 1/04 (2006.01)
(86) PCT US2013/066338 de 23/10/2013
(87) WO 2014/066481 de 01/05/2014

(21) **BR 11 2015 008738-8** **1.1**
(30) 23/10/2012 US 61/717,268; 27/09/2013 US 14/038,812
(51) A61F 13/496 (2006.01), A61F 13/15 (2006.01)
(86) PCT US2013/065867 de 21/10/2013
(87) WO 2014/066224 de 01/05/2014

(21) **BR 11 2015 008740-0** **1.1**
(30) 19/10/2012 EP 12007238.4
(51) B01J 13/00 (2006.01)
(86) PCT EP2013/003114 de 16/10/2013
(87) WO 2014/060099 de 24/04/2014

(21) **BR 11 2015 008741-8** **1.1**
(30) 19/10/2012 EP 12189245.9
(51) B60J 1/00 (2006.01), B60J 1/10 (2006.01), B32B 17/10 (2006.01), B60Q 3/02 (2006.01)
(86) PCT EP2013/071394 de 14/10/2013
(87) WO 2014/060338 de 24/04/2014

(21) **BR 11 2015 008742-6** **1.1**
(30) 27/11/2012 US 61/730,336
(51) B01L 7/00 (2006.01), B01L 3/02 (2006.01), B01L 3/00 (2006.01)
(86) PCT IB2013/003145 de 26/11/2013
(87) WO 2014/083435 de 05/06/2014

(21) **BR 11 2015 008744-2** **1.1**
(30) 23/10/2012 US 61/717,223
(51) A61B 5/024 (2006.01), A61B 5/0295 (2006.01), A61B 5/1455 (2006.01), A61B 5/026 (2006.01)
(86) PCT IB2013/059353 de 15/10/2013
(87) WO 2014/064575 de 01/05/2014

(21) **BR 11 2015 008745-0** **1.1**
(30) 25/10/2012 JP 2012-235786
(51) A61K 38/16 (2006.01), A61P 25/00 (2006.01), C07K 14/52 (2006.01)
(86) PCT JP2013/078759 de 24/10/2013
(87) WO 2014/065348 de 01/05/2014

(21) **BR 11 2015 008746-9** **1.1**
(30) 29/10/2012 US 61/719,719
(51) E21B 34/06 (2006.01), F16K 11/07 (2006.01)
(86) PCT US2013/066125 de 22/10/2013
(87) WO 2014/070521 de 08/05/2014

(21) **BR 11 2015 008750-7** **1.1**
(30) 05/09/2013 EP 13183184.4
(51) H01L 25/04 (2006.01), H01L 27/146 (2006.01)
(86) PCT EP2014/068852 de 04/09/2014
(87) WO 2015/032865 de 12/03/2015

(21) **BR 11 2015 008751-5** **1.1**
(30) 22/10/2012 EP 12189439.8
(51) G06F 19/00 (2011.01)
(86) PCT EP2013/071980 de 21/10/2013
(87) WO 2014/064053 de 01/05/2014

(21) **BR 11 2015 008752-3** **1.1**
(30) 18/10/2012 US 61/715,438
(51) B29C 70/38 (2006.01), B29C 70/08 (2006.01), B29C 37/00 (2006.01), B29C 33/56 (2006.01), B29C 41/08 (2006.01), B32B 37/26 (2006.01)
(86) PCT US2013/065400 de 17/10/2013
(87) WO 2014/062900 de 24/04/2014

(21) **BR 11 2015 008753-1** **1.1**
(30) 18/10/2012 US 61/715,590
(51) A61K 9/08 (2006.01), A61K 38/24 (2006.01), A61P 25/00 (2006.01)
(86) PCT US2013/065711 de 18/10/2013
(87) WO 2014/063071 de 24/04/2014

(21) **BR 11 2015 008754-0** **1.1**
(30) 23/10/2012 US 61/717,186
(51) A61B 5/024 (2006.01), A61B 5/0205 (2006.01), A61B 5/02 (2006.01), A61B 5/0402 (2006.01), A61B 5/11 (2006.01), A61B 5/117 (2006.01), A61B 5/00 (2006.01)
(86) PCT IB2013/059396 de 16/10/2013
(87) WO 2014/064580 de 01/05/2014

(21) **BR 11 2015 008755-8** **1.1**
(51) A23L 3/375 (2006.01), A21D 15/02 (2006.01)
(86) PCT IT2012/000319 de 18/10/2012
(87) WO 2014/061042 de 24/04/2014

(21) **BR 11 2015 008756-6** **1.1**
(51) E21B 49/08 (2006.01)
(86) PCT US2012/061454 de 23/10/2012
(87) WO 2014/065782 de 01/05/2014

(21) **BR 11 2015 008757-4** **1.1**
(30) 26/10/2012 US 61/718,819; 16/11/2012 US 61/727,166
(51) G02B 27/22 (2006.01), H04N 13/04 (2006.01)
(86) PCT IB2013/059439 de 18/10/2013
(87) WO 2014/064588 de 01/05/2014

(21) **BR 11 2015 008758-2** **1.1**
(30) 22/10/2012 US 61/716,977
(51) H01F 27/26 (2006.01)
(86) PCT US2013/064749 de 13/10/2013
(87) WO 2014/066075 de 01/05/2014

(21) **BR 11 2015 008759-0** **1.1**
(30) 25/10/2012 US 61/718,305; 14/03/2013 US 61/782,467
(51) A61K 31/496 (2006.01)
(86) PCT JP2013/079480 de 24/10/2013
(87) WO 2014/065437 de 01/05/2014

(21) **BR 11 2015 008760-4** **1.1**
(51) B65D 21/02 (2006.01), B65D 1/04 (2006.01), B65D 35/22 (2006.01)
(86) PCT US2012/061058 de 19/10/2012
(87) WO 2014/062193 de 24/04/2014

(21) **BR 11 2015 008761-2** **1.1**
(30) 05/06/2013 US 61/831,400
(51) H05K 3/42 (2006.01)
(86) PCT SE2014/050619 de 20/05/2014
(87) WO 2014/196911 de 11/12/2014

(21) **BR 11 2015 008763-9** **1.1**
(30) 26/10/2012 US 61/719,041; 15/05/2013 US 13/894,779
(51) H04N 21/454 (2011.01), G06F 13/00 (2006.01), G06F 17/30 (2006.01), H04N 21/443 (2011.01), H04N 21/475 (2011.01)
(86) PCT JP2013/078039 de 16/10/2013
(87) WO 2014/065166 de 01/05/2014

(21) **BR 11 2015 008764-7** **1.1**
(30) 31/10/2012 FR 1260412
(51) B60C 13/00 (2006.01), B60C 1/00 (2006.01), B60C 13/04 (2006.01)
(86) PCT EP2013/072136 de 23/10/2013
(87) WO 2014/067824 de 08/05/2014

(21) **BR 11 2015 008765-5** **1.1**
(30) 22/10/2012 US 61/716,752
(51) A61F 7/03 (2006.01), A61F 7/12 (2006.01), A61F 7/00 (2006.01)
(86) PCT US2013/066150 de 22/10/2013
(87) WO 2014/066370 de 01/05/2014

(21) **BR 11 2015 008767-1** **1.1**
(30) 19/10/2012 US 61/716,032
(51) C07K 14/685 (2006.01)
(86) PCT EP2013/071935 de 21/10/2013
(87) WO 2014/060606 de 24/04/2014

(21) **BR 11 2015 008768-0** **1.1**
(30) 23/10/2012 DK PA 2012 70644; 26/10/2012 DK PA 2012 70658; 28/08/2013 DK PA 2013 00483
(51) B29C 49/06 (2006.01), B29C 49/24 (2006.01), B29C 49/20 (2006.01), B29C 49/00 (2006.01), B29C 33/42 (2006.01), B29C 45/14 (2006.01), A61J 1/10 (2006.01)
(86) PCT DK2013/050339 de 22/10/2013
(87) WO 2014/063709 de 01/05/2014

(21) **BR 11 2015 008772-8** **1.1**
(30) 19/10/2012 EP 12189206.1; 19/10/2012 US 61/715,981
(51) A61K 49/00 (2006.01), A61K 9/16 (2006.01), A61K 9/20 (2006.01), A61K 9/00 (2006.01), A61K 9/28 (2006.01)
(86) PCT EP2013/070060 de 26/09/2013
(87) WO 2014/060199 de 24/04/2014

(21) **BR 11 2015 008774-4** **1.1**
(30) 23/10/2012 US 61/717,588; 15/03/2013 US 13/835,002; 02/10/2013 US 14/044,582
(51) C08B 30/14 (2006.01)
(86) PCT US2013/064776 de 14/10/2013
(87) WO 2014/066079 de 01/05/2014

(21) **BR 11 2015 008775-2** **1.1**
(30) 26/10/2012 EP 12190173.0
(51) A61K 39/02 (2006.01), A61K 39/112 (2006.01)
(86) PCT EP2013/072358 de 25/10/2013
(87) WO 2014/064236 de 01/05/2014

(21) **BR 11 2015 008776-0** **1.1**
(30) 24/10/2012 DE 12 189 831.6
(51) A01N 25/02 (2006.01), A01N 25/30 (2006.01)
(86) PCT EP2013/003196 de 23/10/2013
(87) WO 2014/063818 de 01/05/2014

(21) **BR 11 2015 008777-9** **1.1**
(30) 30/10/2012 JP 2012-239040
(51) A61K 8/31 (2006.01), A61K 8/06 (2006.01), A61K 8/37 (2006.01), A61K 8/891 (2006.01), A61K 8/894 (2006.01), A61Q 1/02 (2006.01), A61Q 1/10 (2006.01), A61Q 5/06 (2006.01)
(86) PCT JP2013/079138 de 28/10/2013
(87) WO 2014/069403 de 08/05/2014

(21) **BR 11 2015 008778-7** **1.1**

(30) 19/10/2012 US 61/716,402; 17/05/2013 US 13/896,999
(51) G01S 1/00 (2006.01)
(86) PCT US2013/064012 de 09/10/2013
(87) WO 2014/062434 de 24/04/2014

(21) **BR 11 2015 008779-5** **1.1**
(30) 18/10/2012 US 61/715,769; 07/03/2013 US 61/774,512; 27/09/2013 US 14/040,205
(51) A61M 25/095 (2006.01)
(86) PCT US2013/065121 de 15/10/2013
(87) WO 2014/062728 de 24/04/2014

(21) **BR 11 2015 008781-7** **1.1**
(30) 19/10/2012 US 61/716,455
(51) B23K 26/24 (2006.01)
(86) PCT US2013/065924 de 21/10/2013
(87) WO 2014/063151 de 24/04/2014

(21) **BR 11 2015 008784-1** **1.1**
(30) 18/10/2012 GB 1218768.8
(51) A61M 1/10 (2006.01), A61M 1/12 (2006.01), F04D 29/042 (2006.01), F01D 25/16 (2006.01)
(86) PCT GB2013/052718 de 17/10/2013
(87) WO 2014/060765 de 24/04/2014

(21) **BR 11 2015 008785-0** **1.1**
(30) 26/10/2012 IT MI2012A001829; 30/10/2012 US 61/720,150
(51) B29D 30/00 (2006.01)
(86) PCT IB2013/059543 de 22/10/2013
(87) WO 2014/064614 de 01/05/2014

(21) **BR 11 2015 008787-6** **1.1**
(51) A46B 5/00 (2006.01), A46B 11/00 (2006.01)
(86) PCT US2012/060768 de 18/10/2012
(87) WO 2014/062182 de 24/04/2014

(21) **BR 11 2015 008789-2** **1.1**
(30) 18/10/2012 US 61/715,745; 14/03/2013 US 13/827,923
(51) A01N 65/08 (2009.01), A01P 21/00 (2006.01)
(86) PCT US2013/065463 de 17/10/2013
(87) WO 2014/062929 de 24/04/2014

(21) **BR 11 2015 008790-6** **1.1**
(30) 18/10/2012 KR 10-2012-0116072; 19/02/2013 KR 10-2013-0017661
(51) A61B 5/055 (2006.01)
(86) PCT KR2013/005845 de 02/07/2013
(87) WO 2014/061896 de 24/04/2014

(21) **BR 11 2015 008791-4** **1.1**
(30) 10/10/2012 MY PI 2012700758
(51) C12N 15/82 (2006.01), C12N 9/90 (2006.01), C12N 9/04 (2006.01), C12P 7/64 (2006.01), A01H 5/00 (2006.01)
(86) PCT MY2013/000068 de 01/04/2013
(87) WO 2014/058295 de 17/04/2014

(21) **BR 11 2015 008792-2** **1.1**
(30) 22/10/2012 DE 102012020687.9; 13/05/2013 DE 102013208760.8
(51) F03D 1/00 (2006.01)
(86) PCT EP2013/072015 de 22/10/2013
(87) WO 2014/064069 de 01/05/2014

(21) **BR 11 2015 008793-0** **1.1**
(30) 18/10/2012 EP 12075119.3
(51) B29C 63/34 (2006.01), B32B 1/08 (2006.01), B32B 27/12 (2006.01), F16L 55/165 (2006.01)
(86) PCT EP2013/071799 de 17/10/2013
(87) WO 2014/060558 de 24/04/2014

(21) **BR 11 2015 008800-7** **1.1**
(30) 10/10/2012 MY PI 2012700757
(51) C11B 1/04 (2006.01), G01N 33/50 (2006.01), G01N 33/569 (2006.01), G01N 33/573 (2006.01)
(86) PCT MY2013/000069 de 01/04/2013
(87) WO 2014/058296 de 17/04/2014

(21) **BR 11 2015 008804-0** **1.1**
(30) 17/10/2012 US 61/715.277
(51) A61K 31/575 (2006.01), A61P 29/00 (2006.01)
(86) PCT US2013/065510 de 17/10/2013
(87) WO 2014/062960 de 24/04/2014

(21) **BR 11 2015 008805-8** **1.1**
(30) 18/10/2012 SG 201207783-0
(51) H04W 4/14 (2009.01), H04W 4/12 (2009.01), H04L 12/58 (2006.01), H04L 29/06 (2006.01)
(86) PCT SG2013/000443 de 16/10/2013
(87) WO 2014/062132 de 24/04/2014

(21) **BR 11 2015 008806-6** **1.1**
(30) 23/10/2012 GB 1219017.9
(51) A01N 63/04 (2006.01)
(86) PCT EP2013/072083 de 22/10/2013
(87) WO 2014/064111 de 01/05/2014

(21) **BR 11 2015 008807-4** **1.1**
(30) 17/10/2012 US 61/715.113; 24/10/2012 US 61/718.061; 27/09/2013 US 61/883.623
(51) E21B 47/00 (2006.01)
(86) PCT US2013/065328 de 16/10/2013
(87) WO 2014/062858 de 24/04/2014

(21) **BR 11 2015 008808-2** **1.1**
(30) 17/10/2012 US 61/714.872; 31/01/2013 US 13/755.883
(51) A61M 5/168 (2006.01)
(86) PCT US2013/064938 de 15/10/2013
(87) WO 2014/062614 de 24/04/2014

(21) **BR 11 2015 008810-4** **1.1**
(30) 23/10/2012 US 61/717,164
(51) G01R 33/28 (2006.01), G01R 33/44 (2006.01), G01R 33/58 (2006.01)
(86) PCT IB2013/058587 de 17/09/2013
(87) WO 2014/064553 de 01/05/2014

(21) **BR 11 2015 008811-2** **1.1**
(30) 24/10/2012 US 61/717,644; 24/10/2012 EP 12189682.3
(51) C08G 18/66 (2006.01), C08G 18/67 (2006.01), C08G 18/72 (2006.01), C08G 18/75 (2006.01), C08G 18/79 (2006.01), C08G 18/08 (2006.01), C08G 18/10 (2006.01), C08G 18/22 (2006.01), C08G 18/28 (2006.01), C09D 175/16 (2006.01), C08G 18/32 (2006.01), C08G 18/34 (2006.01), C08G 18/42 (2006.01)
(86) PCT EP2013/071071 de 09/10/2013
(87) WO 2014/063920 de 01/05/2014

(21) **BR 11 2015 008814-7** **1.1**
(30) 19/10/2012 US 61/716,448
(51) B23K 26/08 (2006.01), B23K 26/24 (2006.01), B23K 26/00 (2006.01), B23K 26/02 (2006.01)
(86) PCT US2013/065930 de 21/10/2013
(87) WO 2014/063153 de 24/04/2014

(21) **BR 11 2015 008815-5** **1.1**
(30) 30/10/2012 US 13/663,527
(51) C07K 14/735 (2006.01), A61K 38/17 (2006.01)
(86) PCT EP2013/072741 de 30/10/2013
(87) WO 2014/068012 de 08/05/2014

(21) **BR 11 2015 008816-3** **1.1**
(51) G01N 21/85 (2006.01), G01F 1/66 (2006.01)
(86) PCT US2012/062062 de 26/10/2012
(87) WO 2014/065809 de 01/05/2014

(21) **BR 11 2015 008818-0** **1.1**
(30) 24/10/2012 US 61/717,835
(51) F02D 41/30 (2006.01), F02D 19/02 (2006.01), F02D 41/00 (2006.01), F02M 21/02 (2006.01), F02M 21/04 (2006.01)
(86) PCT US2013/066505 de 24/10/2013
(87) WO 2014/066577 de 01/05/2014

(21) **BR 11 2015 008820-1** **1.1**
(30) 25/10/2012 EP 12189989.2
(51) C08L 23/12 (2006.01), B29C 45/00 (2006.01), D01F 6/06 (2006.01), C08J 5/04 (2006.01)
(86) PCT EP2013/071873 de 18/10/2013
(87) WO 2014/064013 de 01/05/2014

(21) **BR 11 2015 008824-4** **1.1**
(30) 19/10/2012 IN 2083/MUM/2012
(51) C12N 1/12 (2006.01), C12R 1/81 (2006.01), C12P 7/64 (2006.01)
(86) PCT IB2013/059407 de 17/10/2013
(87) WO 2014/060973 de 24/04/2014

(21) **BR 11 2015 008826-0** **1.1**
(30) 24/10/2012 FR 1260139
(51) H02K 7/18 (2006.01), B64C 11/44 (2006.01), H01F 38/18 (2006.01), H02K 11/00 (2006.01)
(86) PCT FR2013/052440 de 14/10/2013
(87) WO 2014/064363 de 01/05/2014

(21) **BR 11 2015 008832-5** **1.1**
(30) 22/10/2012 DE 10 2012 110 065.9
(51) B21D 43/05 (2006.01), B23K 37/047 (2006.01)
(86) PCT EP2013/072103 de 22/10/2013
(87) WO 2014/064123 de 01/05/2014

(21) **BR 11 2015 008833-3** **1.1**
(30) 22/10/2012 US 13/657,711
(51) B05B 11/04 (2006.01), A61M 35/00 (2006.01), G01F 11/02 (2006.01), B65D 83/76 (2006.01), F04B 9/14 (2006.01), A61J 1/00 (2006.01)
(86) PCT US2013/066237 de 22/10/2013
(87) WO 2014/066427 de 01/05/2014

(21) **BR 11 2015 008839-2** **1.1**
(30) 19/10/2012 US 61/716,027
(51) A61P 25/00 (2006.01), A61K 49/18 (2006.01), A61K 9/127 (2006.01)
(86) PCT US2013/065734 de 18/10/2013
(87) WO 2014/063087 de 24/04/2014

(21) **BR 11 2015 008840-6** **1.1**
(51) B28B 11/00 (2006.01), C04B 35/653 (2006.01)
(86) PCT IT2012/000325 de 24/10/2012
(87) WO 2014/064720 de 01/05/2014

(21) **BR 11 2015 008849-0** **1.1**
(30) 18/10/2012 US 61/715,725
(51) A61K 31/327 (2006.01)
(86) PCT US2013/065769 de 18/10/2013
(87) WO 2014/063107 de 24/04/2014

(21) **BR 11 2015 008850-3** **1.1**
(30) 19/10/2012 DE 10 2012 020 622.4
(51) B21B 1/46 (2006.01), C21D 8/02 (2006.01), C21D 9/00 (2006.01), C21D 11/00 (2006.01), B21C 37/04 (2006.01), B21C 47/26 (2006.01)
(86) PCT EP2013/002023 de 09/07/2013
(87) WO 2014/060057 de 24/04/2014

(21) **BR 11 2015 008851-1** **1.1**
(51) A46B 5/00 (2006.01), A46B 11/00 (2006.01)
(86) PCT US2012/060773 de 18/10/2012
(87) WO 2014/062184 de 24/04/2014

(21) **BR 11 2015 008853-8** **1.1**
(30) 23/10/2012 US 61/717,380; 16/10/2013 US 14/055,070
(51) B25J 9/16 (2006.01)
(86) PCT IB2013/002368 de 23/10/2013
(87) WO 2014/064510 de 01/05/2014

(21) **BR 11 2015 008854-6** **1.1**
(30) 26/10/2012 GB 1219279.5; 08/11/2012 GB 1220100.0
(51) F03D 1/00 (2006.01)
(86) PCT EP2013/072386 de 25/10/2013
(87) WO 2014/064247 de 01/05/2014

(21) **BR 11 2015 008855-4** **1.1**
(30) 22/10/2012 IT MI2012A001788
(51) C07J 43/00 (2006.01)
(86) PCT EP2013/071930 de 21/10/2013
(87) WO 2014/064032 de 01/05/2014

(21) **BR 11 2015 008856-2** **1.1**
(30) 29/10/2012 JP 2012-238246; 29/10/2012 JP 2012-238247
(51) E05B 83/36 (2014.01)
(86) PCT JP2013/076247 de 27/09/2013
(87) WO 2014/069130 de 08/05/2014

(21) **BR 11 2015 008857-0** **1.1**
(30) 30/10/2012 EP 12190493.2
(51) F28F 3/08 (2006.01), F28F 3/04 (2006.01)
(86) PCT EP2013/071149 de 10/10/2013
(87) WO 2014/067757 de 08/05/2014

(21) **BR 11 2015 008858-9** **1.1**
(30) 26/10/2012 FI 20126115
(51) C12N 9/18 (2006.01), C12N 15/52 (2006.01), C12N 15/62 (2006.01), C12N 1/20 (2006.01), A23K 1/165 (2006.01), C11D 3/386 (2006.01), D06M 16/00 (2006.01), C12R 1/19 (2006.01), D06M 101/06 (2006.01)
(86) PCT FI2013/050986 de 15/10/2013
(87) WO 2014/064331 de 01/05/2014

(21) **BR 11 2015 008859-7** **1.1**
(30) 30/10/2012 EP 12190496.5
(51) F28F 3/08 (2006.01), F28F 3/04 (2006.01)
(86) PCT EP2013/071150 de 10/10/2013
(87) WO 2014/067758 de 08/05/2014

(21) **BR 11 2015 008861-9** **1.1**

(30) 31/10/2012 US 13/664,775
(51) F01N 3/08 (2006.01), F01N 3/24 (2006.01), B05B 12/00 (2006.01)
(86) PCT US2013/066092 de 22/10/2013
(87) WO 2014/070516 de 08/05/2014

(21) **BR 11 2015 008864-3** **1.1**
(30) 17/10/2012 US 61/715.113; 24/10/2012 US 61/718.061; 27/09/2013 US 61/883.623
(51) E21B 47/00 (2006.01)
(86) PCT US2013/065325 de 16/10/2013
(87) WO 2014/062855 de 24/04/2014

(21) **BR 11 2015 008866-0** **1.1**
(30) 19/10/2012 IT PI2012A000106
(51) A61B 17/70 (2006.01), A61F 2/44 (2006.01), A61B 17/02 (2006.01)
(86) PCT IB2013/059520 de 21/10/2013
(87) WO 2014/061005 de 24/04/2014

(21) **BR 11 2015 008868-6** **1.1**
(30) 19/10/2012 EP 12007227.7
(51) A61B 10/02 (2006.01)
(86) PCT EP2013/003161 de 21/10/2013
(87) WO 2014/060116 de 24/04/2014

(21) **BR 11 2015 008871-6** **1.1**
(30) 29/10/2012 US 13/662,910
(51) F04D 25/08 (2006.01)
(86) PCT US2013/066987 de 26/10/2013
(87) WO 2014/070628 de 08/05/2014

(21) **PI 0925413-7** **1.1**
(30) 18/04/2008 US 61/046,198
(51) E21B 34/04 (2006.01), E21B 43/01 (2006.01), E21B 34/16 (2006.01), E21B 33/035 (2006.01), E21B 33/064 (2006.01)
(86) PCT US2009/040945 de 17/04/2009
(87) WO 2009/146206 de 03/12/2009

## 1.1.1 RETIFICAÇÃO

(21) **PI 0809882-4** **1.1.1**
(22) 06/03/2008
(30) 12/01/2007 US 11/653060
(51) G06Q 50/00 (2006.01)
(86) PCT IB2008/050816 de 06/03/2008
(87) WO 2008/132626 de 06/11/2008

## 1.2 NOTIFICAÇÃO – PEDIDO RETIRADO – PCT

(21) **PI 0818947-1** **1.2**
(22) 27/08/2008
(71) Vermeer Manufacturing Company (US)
(74) PAOLA CALABRIA MATTIOLI
(86) PCT US2008/010151 de 27/08/2008
(87) WO 2009/029269 de 05/03/2009
Pedido considerado retirado em relação ao Brasil por não atender o Art. 9.2 do Ato Normativo 128 de 05/03/97.

(21) **PI 0818948-0** **1.2**
(22) 20/10/2008
(71) UNI-CHARM CORPORATION (JP)
(74) Nascimento Advogados
(86) PCT JP2008/068941 de 20/10/2008
(87) WO 2009/066525 de 28/05/2009
Pedido considerado retirado em relação ao Brasil por não atender o Art. 9.2 do Ato Normativo 128 de 05/03/97.

(21) **PI 0819073-9** **1.2**
(22) 14/08/2008
(71) UNI-CHARM CORPORATION (JP)
(74) NASCIMENTO ADVOGADOS
(86) PCT JP2008/064595 de 14/08/2008
(87) WO 2009/063666 de 22/05/2009
Pedido considerado retirado em relação ao Brasil por não atender o Art. 9.2 do Ato Normativo 128 de 05/03/97.

## 1.3.1 RETIFICAÇÃO

(21) **PI 0716780-6** A8 **1.3.1**
(22) 12/09/2007
(30) 12/09/2006 NO 20064084
(51) H02P 1/26 (2006.01), H02K 7/18 (2006.01)
(54) MÉTODO E SISTEMA DE PARTIDA E OPERAÇÃO DE UMA CARGA ELETRICAMENTE ACIONADA
(71) Aker Engineering & Technology AS (NO)
(72) Ole-Johan Bjerknes, Trygve Lund
(74) DANNEMANN, SIEMSEN, BIGLER & IPANEMA MOREIRA Att.: Sydinea de Souza Trindade
(85) 11/03/2009
(86) PCT NO2007/000322 de 12/09/2007
(87) WO 2008/033033 de 20/03/2008
reticação do item 30 da publicação 1.3 na RPI 2289.

(21) **PI 0811732-2** A8 **1.3.1**
(22) 04/06/2008
(30) 08/06/2007 US 60/942,765
(51) A61K 9/20 (2006.01)
(54) FORMULAÇÃO DE LIBERAÇÃO PROLONGADA DE NEVIRAPINA
(71) BOEHRINGER INGELHEIM INTERNATIONAL GMBH (DE)
(72) Michael L. Cappola, Svetlana Sienkiewicz, Glenn Charles Snow, Feng-Jing Chen
(74) Dannemann, Siemsen, Bigler & Ipanema Moreira
(85) 27/11/2009
(86) PCT US2008/065705 de 04/06/2008
(87) WO 2008/154234 de 18/12/2008
reticação do ítem 71 da publicação 1.3 na RPI 2289.

(21) **PI 0811746-2** A8 **1.3.1**
(22) 09/04/2008
(30) 17/05/2007 US 60/938,489; 01/04/2008 US 12/060,362
(51) F25J 3/00 (2006.01)
(54) PROCESSAMENTO DE GÁS NATURAL LIQUEFEITO
(71) Ortloff Engineers, Ltd. (US)
(72) Kyle T. Cuellar, John D. Wilkinson, Hank M. Hudson
(74) DANNEMANN, SIEMSEN, BIGLER & IPANEMA MOREIRA Att.: Sydinea de Souza Trindade
(85) 17/11/2009
(86) PCT US2008/059712 de 09/04/2008
(87) WO 2008/144124 de 27/11/2008
retificação do ítem 54 da publicação 1.3 na RPI 2288,

(21) **PI 0811876-0** A8 **1.3.1**
(22) 16/05/2008
(30) 16/05/2007 US 60/938,448; 29/04/2008 US 12/111,888
(51) G06F 17/30 (2006.01)
(54) RECUPERAÇÃO DE INFORMAÇÃO EM LINGUAGEM CRUZADA
(71) Google INC. (US)
(72) Jeffrey Chin, Maureen Heymans, Alexandre Kojoukhov, Jocelyn Lin, Hui Tan
(74) Dannemann, Siemsen, Bigler & Ipanema Moreira
(85) 16/11/2009
(86) PCT US2008/063935 de 16/05/2008
(87) WO 2008/144538 de 27/11/2008
Foi retificada a publicação 1.3 da RPI 2289 de 18/11/2014 em relação ao item (54) da mesma.

(21) **PI 0811902-3** A8 **1.3.1**
(22) 23/05/2008
(30) 25/05/2007 EP 07 108944.5
(51) C07D 405/14 (2006.01)
(54) SÍNTESE APRIMORADA DO (2S-CIS)-2-(BROMOMETIL)-2-(-4-CLOROFENIL)-1,3-DIOXOLANO- 4-METANOL METANOSULFONATO (ÉSTER)
(71) Janssen Pharmaceutica N .V. (BE)
(72) Walter Ferdinand Maria Filliers, Walter Louis Antoine Verstappen, Ronny Bellinkx
(74) DANNEMANN, SIEMSEN, BIGLER & IPANEMA MOREIRA Att.: Sydinea de Souza Trindade
(85) 24/11/2009
(86) PCT EP2008/056355 de 23/05/2008
(87) WO 2008/145605 de 04/12/2008
Foi retificada a publicação 1.3 da RPI 2289 de 18/11/2014 em relação ao item (54) da mesma.

(21) **PI 0811933-3** A8 **1.3.1**
(22) 23/05/2008
(30) 23/05/2007 US 60/931,381
(51) G01V 1/40 (2006.01)
(54) AVALIAÇÃO DA PROPORÇÃO DE GÁS-ÓLEO A PARTIR DE OUTRAS PROPRIEDADES FÍSICAS
(71) Baker Hughes Incorporated (US)
(72) Rocco Difoggio
(74) Dannemann, Siemsen, Bigler & Ipanema Moreira
(85) 19/11/2009
(86) PCT US2008/064647 de 23/05/2008
(87) WO 2008/147953 de 04/12/2008
Foi retificada a publicação 1.3 da RPI 2290 de 25/11/2014 em relação ao item (54) da mesma.

(21) **PI 0812083-8** A8 **1.3.1**
(22) 23/05/2008
(30) 30/05/2007 US 11/807,681
(51) C07K 16/30 (2006.01), A61K 39/395 (2006.01), A61K 47/48 (2006.01), A61K 51/10 (2006.01), A61P 35/00 (2006.01), A61P 37/04 (2006.01), C07K 16/28 (2006.01), C07K 16/46 (2006.01), C12P 21/08 (2006.01)
(54) ANTICORPOS ANTI-CD59 HUMANIZADOS E QUIMÉRICOS QUE MEDEIAM A CITOTOXICIDADE CELULAR CANCEROSA
(71) F-HOFFMANN-LA ROCHE AG (CH) (CH)
(72) David S. F. Young, Helen P. Findlay, Susan E. Hahn, Lisa M. Cechetto, Luis A. G. da Cruz
(74) Dannemann, Siemsen, Bigler & Ipanema Moreira
(85) 30/11/2009
(86) PCT CA2008/000977 de 23/05/2008
(87) WO 2008/144889 de 04/12/2008
retificação do ítem 71 da publicação 1.3 na RPI 2290.

(21) **PI 0812101-0** A8 **1.3.1**
(22) 22/05/2008
(30) 25/05/2007 US 60/924,676
(51) A24D 1/02 (2006.01), B41M 3/00 (2006.01), B41M 1/10 (2006.01)
(54) PROCESSO DE IMPRESSÃO PARA PAPEL DE ENVOLTÓRIO PADRONIZADO.
(71) Philip Morris Products S.A (CH)
(72) Ping Li, Rajesh K. Garg, Randall Eugene Baren, Tony A. Phan, Timothy S. Sherwood, Donald E. Miser
(74) DANNEMANN, SIEMSEN, BIGLER & IPANEMA MOREIRA Att.: Sydinea de Souza Trindade
(85) 25/11/2009
(86) PCT IB2008/001839 de 22/05/2008
(87) WO 2008/146158 de 04/12/2008
retificação do ítem 54 da publicação 1.3 na RPI 2290.

## 1.4 RESTABELECIMENTO DE DIREITO PARA ENTRADA NA FASE NACIONAL DO PCT CONCEDIDO

(21) **PI 0815763-4** **1.4**
(22) 24/07/2008
(71) Alternative Gene Expression, S.L.(Algenex) (ES) , INSTITUTO NACIONAL DE TECNOLOGIA AGROPECUARIA (INTA) (AR)
(74) DANNEMANN, SIEMSEN, BIGLER & IPANEMA MOREIRA Att.: Sydinea de Souza Trindade
(86) PCT EP2008/059745 de 24/07/2008
(87) WO 2009/016100 de 05/02/2009

# 2. Depósito

## 2.1 PEDIDO DE PATENTE OU CERTIFICADO DE ADIÇÃO DE INVENÇÃO DEPOSITADO

(21) **BR 10 2012 021606-0** **2.1**
(22) 28/08/2012
(71) Champion Farmoquímico Ltda (BR/GO)
(74) São Paulo Marcas e Patentes Ltda.

(21) **BR 10 2012 027984-3** **2.1**
(22) 31/10/2012
(71) FABIANO AMATO (BR/SP)

(21) **BR 10 2013 004143-2** **2.1**
(22) 22/02/2013
(71) JÚLIO VITO GUIMARÃES WYKROTA (BR/MG)
(74) ANGELO TADEU BATISTA

(21) **BR 10 2013 007767-4** **2.1**
(22) 01/04/2013
(71) RENATO PINTO DIAS (BR/MG)

(21) **BR 10 2013 007837-9** **2.1**
(22) 01/04/2013
(71) KLINGELNBERG AG (CH)
(74) KASZNAR LEONARDOS PROPRIEDADE INTELECTUAL

(21) **BR 10 2013 007843-3** **2.1**
(22) 01/04/2013
(71) RICOH COMPANY, LTD. (JP)
(74) DI BLASI, PARENTE, & ASS. PROP. IND. LTDA

(21) **BR 10 2013 007859-0** **2.1**
(22) 01/04/2013
(71) Depuy Synthes Products, LLC (US)
(74) DANNEMANN, SIEMSEN, BIGLER & IPANEMA MOREIRA Att.: Sydinea de Souza Trindade

(21) **BR 10 2013 016924-2** **2.1**
(22) 28/06/2013
(71) THOMSON LICENSING (FR)
(74) ANDRE LUIZ SOUZA ALVAREZ

(21) **BR 10 2013 017872-1** **2.1**
(22) 12/07/2013
(71) MICHAEL CAPELLO (BR/SC)
(74) Nilvan Paulo Minguranse

(21) **BR 10 2013 017882-9** **2.1**
(22) 12/07/2013
(71) IBITEC - INDÚSTRIA BRASILEIRA DE INOVAÇÃO TECNOLÓGICA LTDA (BR/PR)
(74) Eduardo Pereira da Silva

(21) **BR 10 2013 017907-8** **2.1**
(22) 12/07/2013
(71) MULLER E MULLER VIDROS TEMPERADOS LTDA - ME (BR/PR)

(21) **BR 10 2013 018761-5** **2.1**
(22) 23/07/2013
(71) COLAERT ESSIEUX (FR)
(74) DI BLASI, PARENTE & ASS. PROP. IND. LTDA

(21) **BR 10 2013 019137-0** **2.1**
(22) 26/07/2013
(71) UNIVERSIDADE FEDERAL DE MINAS GERAIS - UFMG (BR/MG)

(21) **BR 10 2013 020570-2** **2.1**
(22) 13/08/2013
(71) PAULO SERGIO DA FRANCA SOUZA (BR/RJ)

(21) **BR 10 2013 025318-9** **2.1**
(22) 01/10/2013
(71) UNIVERSIDADE ESTADUAL DO OESTE DO PARANÁ (BR/PR)

(21) **BR 10 2013 025319-7** **2.1**
(22) 01/10/2013
(71) UNIVERSIDADE ESTADUAL DO OESTE DO PARANÁ (BR/PR)

(21) **BR 10 2013 032219-9** **2.1**
(22) 13/12/2013
(71) AVIGILON CORPORATION (CA)
(74) DI BLASI, PARENTE, S. G. & ASSOCIADOS S/C

(21) **BR 10 2013 032429-9** **2.1**
(22) 17/12/2013
(71) WRIGHT MEDICAL TECHNOLOGY, INC. (US)
(74) CARLOS VICENTE DA SILVA NOGUEIRA

(21) **BR 10 2013 032447-7** **2.1**
(22) 17/12/2013
(71) MARCOS ANTÔNIO GUEDES DE ALBUQUERQUE (BR/PE)
(74) DIFUSÃO MARCAS E PATENTES S/C LTDA

(21) **BR 10 2013 032448-5** **2.1**
(22) 17/12/2013
(71) CRISTINA RIBEIRO SANTANA PERFUMES - ME (BR/SP) , MARCIO DA SILVA (BR/SP) , MARCOS TELES SOARES DE SOUZA (BR/SP)
(74) DIFUSÃO MARCAS E PATENTES S/C LTDA

(21) **BR 10 2013 032620-8** **2.1**
(22) 18/12/2013
(71) UNIVERSIDADE DE SÃO PAULO - USP (BR/SP)
(74) MARIA APARECIDA DE SOUZA

(21) **BR 10 2013 032783-2** **2.1**
(22) 19/12/2013
(71) WILLIAM LOPES DE SOUZA (BR/MG)

(21) **BR 10 2013 033251-8** **2.1**
(22) 23/12/2013
(71) COMPANHIA DO METROPOLITANO DE SÃO PAULO - METRÔ (BR/SP)
(74) FERNANDES ASSOCIADOS S/C LTDA

(21) **BR 10 2013 033274-7** **2.1**
(22) 23/12/2013
(71) UNIVERSIDADE FEDERAL DE MINAS GERAIS - UFMG (BR/MG)

(21) **BR 10 2013 033403-0** **2.1**
(22) 26/12/2013
(71) STEFANIE ARCA GARRIDO LOUREIRO (BR/MG) , BRENO LOUREIRO GIACCHINI (BR/MG)

(21) **BR 10 2014 001201-0** **2.1**
(22) 17/01/2014
(71) VIDELMON GOMES DE OLIVEIRA (BR/CE)
(74) IMPAR-AGÊNCIA DA PROPRIEDADE INDUSTRIAL LTDA

(21) **BR 10 2014 001384-9** **2.1**
(22) 21/01/2014
(71) GENERAL ELECTRIC COMPANY (US)
(74) CAROLINA NAKATA

(21) **BR 10 2014 001638-4** **2.1**
(22) 03/01/2014
(71) DANIEL DE OLIVEIRA COSTA (BR/SC)

(21) **BR 10 2014 001649-0** **2.1**
(22) 23/01/2014
(71) FORD GLOBAL TECHNOLOGIES LLC (US)
(74) ARTUR FRANCISCO SCHAAL

(21) **BR 10 2014 001686-4** **2.1**
(22) 23/01/2014
(71) DENTAL IMAGING TECHNOLOGIES CORPORATION (US)
(74) HUGO SILVA & MALDONADO - PROP. INTELECTUAL

(21) **BR 10 2014 002308-9** **2.1**
(22) 30/01/2014
(71) RICARDO DI NISIO (BR/SP) , EDNA GRECCO (BR/SP)
(74) JUSCELINA SOUZA DA SILVA

(21) **BR 10 2014 002317-8** **2.1**
(22) 30/01/2014
(71) UNIVERSIDADE FEDERAL DE PERNAMBUCO (BR/PE) , FUNDAÇÃO UNIVERSIDADE FEDERAL DO VALE DO SÃO FRANCISCO - UNIVASF (BR/PE) , UNIVERSIDADE FEDERAL RURAL DE PERNAMBUCO (BR/PE)

(21) **BR 10 2014 002343-7** **2.1**
(22) 30/01/2014
(71) GENERAL ELECTRIC COMPANY (US)
(74) PAOLA CALABRIA MATTIOLI

(21) **BR 10 2014 003372-6** **2.1**
(22) 13/02/2014
(71) Cerâmica Urussanga S/a. (BR/SC)
(74) Anel Marcas e Patentes

(21) **BR 10 2014 003411-0** **2.1**
(22) 13/02/2014
(71) ALLAN MELSOHN (BR/SP)
(74) NASCIMENTO ADVOGADOS

(21) **BR 10 2014 003593-1** **2.1**
(22) 17/02/2014
(71) GE AVIATION SYSTEMS LLC (US)
(74) GUSTAVO SARTORI GUIMARÃES

(21) **BR 10 2014 003837-0** **2.1**
(22) 19/02/2014
(71) CARLO ZANONE JUNIOR (BR/SP)
(74) SCORPIONS MARCAS E PATENTES S/C LTDA.

(21) **BR 10 2014 003850-7** **2.1**
(22) 19/02/2014
(71) CARLOS MAGNO BAPTISTA LOPES (BR/SP)
(74) LOGOS MARCAS E PATENTES S/C LTDA.

(21) **BR 10 2014 003852-3** **2.1**
(22) 19/02/2014
(71) OBER S/A INDÚSTRIA E COMÉRCIO (BR/SP)
(74) GERALDO EVANDRO PAPA

(21) **BR 10 2014 003905-8** **2.1**
(22) 19/02/2014
(71) TYROLON - SCHULNIG GMBH (AU)
(74) ANA CRISTINA MÜLLER WEGMANN

(21) **BR 10 2014 010486-0** **2.1**
(22) 30/04/2014
(71) EBERSPÄCHER EXHAUST TECHNOLOGY GMBH & CO. KG (DE)
(74) ORLANDO DE SOUZA

(21) **BR 10 2014 010488-7** **2.1**
(22) 30/04/2014
(71) FMC TECHNOLOGIES, INC. (US)
(74) ORLANDO DE SOUZA

(21) **BR 10 2014 010490-9** **2.1**
(22) 30/04/2014
(71) EMC CORPORATION (US)
(74) ORLANDO DE SOUZA

(21) **BR 10 2014 010508-5** **2.1**
(22) 30/04/2014
(71) KIDDE TECHNOLOGIES, INC. (US)
(74) KASZNAR LEONARDOS PROPRIEDADE INTELECTUAL

(21) **BR 10 2014 010514-0** **2.1**
(22) 30/04/2014
(71) KIDDE TECHNOLOGIES, INC. (US)
(74) KASZNAR LEONARDOS PROPRIEDADE INTELECTUAL

(21) **BR 10 2014 010536-0** **2.1**
(22) 30/04/2014
(71) DEERE & COMPANY (US)
(74) KASZNAR LEONARDOS PROPRIEDADE INTELECTUAL

(21) **BR 10 2014 010549-2** **2.1**
(22) 30/04/2014
(71) GOODRICH CORPORATION (US)
(74) KASZNAR LEONARDOS PROPRIEDADE INTELECTUAL

(21) **BR 10 2014 015847-2** **2.1**
(22) 26/06/2014
(71) TAI-HER YANG (TW)
(74) PINHEIRO NETO ADVOGADOS

(21) **BR 10 2014 016382-4** **2.1**
(22) 01/07/2014
(71) SANDVIK INTELECTUAL PROPERTY AB (SE)
(74) MAGNUS ASPEBY

(21) **BR 10 2014 016383-2** **2.1**
(22) 01/07/2014
(71) SANDVIK INTELLECTUAL PROPERTY AB (SE)
(74) MAGNUS ASPEBY / CLAUDIO SZABAS

(21) **BR 10 2014 016651-3** **2.1**
(22) 03/07/2014
(71) THE GOODYEAR TIRE & RUBBER COMPANY (US)
(74) RANA GOSAIN

(21) **BR 10 2014 017177-0** **2.1**
(22) 11/07/2014
(71) PETROLEO BRASILEIRO S. A. - PETROBRAS (BR/RJ)

(21) **BR 10 2014 017848-1** **2.1**
(22) 21/07/2014
(71) THE BOEING COMPANY (US)
(74) DAVID DO NASCIMENTO ADVOGADOS ASSOCIADOS

(21) **BR 10 2014 018251-9** **2.1**
(22) 24/07/2014
(71) LUPERCIO ANTONIO MARQUES (BR/MT)
(74) A PROVINCIA MARCAS E PATENTES LTDA

(21) **BR 10 2014 018830-4** **2.1**
(22) 30/07/2014
(71) NCR CORPORATION (US)
(74) FABIO FERRAZ DE ARRUDA LEME

(21) **BR 10 2014 018929-7** **2.1**
(22) 31/07/2014
(71) SANKO TEKSTIL ISLETMELERI SAN. VE TIC. A.S. (TR)
(74) ANTONIO MAURICIO PEDRAS ARNAUD

(21) **BR 10 2014 019412-6** **2.1**
(22) 06/08/2014
(71) JOÃO BATISTA DE OLIVEIRA SILVA ME (BR/PR)
(74) SENIOR'S MARCAS E PATENTES LTDA

(21) **BR 10 2014 019997-7** **2.1**
(22) 12/08/2014
(71) ARVINMERITOR TECHNOLOGY, LLC (US)
(74) ORLANDO DE SOUZA

(21) **BR 10 2014 020291-9** **2.1**
(22) 15/08/2014
(71) RANDON S/A IMPLEMENTOS E PARTICIPAÇÕES (BR/RS)
(74) REMER, VILLAÇA E NOGUEIRA ASSESS. E CONSULT. DE PROP. INTEL. LTDA

(21) **BR 10 2014 020868-2** **2.1**
(22) 25/08/2014
(71) Hermes Morete Filho (BR/SP)
(74) Britânia Marcas e Patentes Ltda.

(21) **BR 10 2014 021155-1** **2.1**
(22) 27/08/2014
(71) J P DE SOUZA FILHO ME (BR/AP)
(74) DANIELA FORTUNATO BARBOSA DE LIMA

(21) **BR 10 2014 021443-7** **2.1**
(22) 28/08/2014
(71) GTS DO BRASIL LTDA (BR/SC)
(74) VALOR PROPRIEDADE INTELECTUAL S/S LTDA

(21) **BR 10 2014 025409-9** **2.1**
(22) 10/10/2014
(71) GAUSTEC INDÚSTRIA E MANUTENÇÃO EM ELETROMAGNÉTICOS LTDA. (BR/MG)
(74) DANNEMANN, SIEMSEN, BIGLER & IPANEMA MOREIRA - API 192

(21) **BR 10 2014 025421-8** **2.1**
(22) 10/10/2014
(71) ROBERT BOSCH LIMITADA (BR/SP)
(74) CARINA S RODRIGUES

(21) **BR 10 2014 025424-2** **2.1**
(22) 13/10/2014
(71) A. FINKL & SONS CO. (US)
(74) FLAVIA MARIA VASCONCELOS PEREIRA(TRENCH, ROSSI E WATANABE ADVOGADOS)

(21) **BR 10 2014 025432-3** **2.1**
(22) 13/10/2014
(71) TECHLAM SAS (FR)
(74) DANNEMANN, SIEMSEN, BIGLER & IPANEMA MOREIRA - API 192

(21) **BR 10 2014 025465-0** **2.1**
(22) 13/10/2014
(71) FUNDAÇÃO UNIVERSIDADE DE CAXIAS DO SUL (BR/RS)
(74) REMER VILLAÇA & NOGUEIRA ASSESSORIA E CONSULTORIA DE PROPRIEDADE INTELECTUAL S/S LTDA.

(21) **BR 10 2014 025562-1** **2.1**
(22) 14/10/2014
(71) NEXANS (FR)
(74) DANNEMANN, SIEMSEN, BIGLER & IPANEMA MOREIRA - API 192

(21) **BR 10 2014 025566-4** **2.1**
(22) 14/10/2014
(71) Whirlpool S.A. (BR/SP)
(74) CARINA S RODRIGUES

(21) **BR 10 2014 025574-5** **2.1**
(22) 14/10/2014
(71) DOW AGROSCIENCES LLC (US)
(74) DANNEMANN, SIEMSEN, BIGLER & IPANEMA MOREIRA - API 192

(21) **BR 10 2014 025577-0** **2.1**
(22) 14/10/2014
(71) TNA AUSTRALIA PTY LIMITED (AU)
(74) DANNEMANN, SIEMSEN, BIGLER & IPANEMA MOREIRA - API 192

(21) **BR 10 2014 025578-8** **2.1**
(22) 14/10/2014
(71) COIMMA COMÉRCIO E INDÚSTRIA DE MADEIRAS E METALÚRGICA SÃO CRISTOVÃO LTDA (BR/SP)
(74) VILAGE MARCAS E PATENTES LTDA

(21) **BR 10 2014 025579-6** **2.1**
(22) 14/10/2014
(71) CRISTIANO BATISTA DE JESUS (BR/PR)
(74) ABM ASSESSORIA BRASILEIRA DE MARCAS LTDA

(21) **BR 10 2014 025583-4** **2.1**
(22) 14/10/2014
(71) EVALDO SCHNEIDER (BR/SP)
(74) VILAGE MARCAS E PATENTES LTDA

(21) **BR 10 2014 025587-7** **2.1**
(22) 14/10/2014
(71) Universidade Estadual Paulista Julio de Mesquita Filho (BR/SP) , UNIVERSITÉ DE GENÈVE (CH)
(74) Fabíola de Moraes Spiandorello

(21) **BR 10 2014 025601-6** **2.1**
(22) 14/10/2014
(71) Universidade Estadual Paulista Julio de Mesquita Filho (BR/SP) , UNIVERSITÉ DE GENÈVE (CH)
(74) Fabíola de Moraes Spiandorello

(21) **BR 10 2014 025604-0** **2.1**
(22) 14/10/2014
(71) BIOENERGIA DO BRASIL S.A. (BR/SP) , GENECANA- GESTÃO EMPRESARIAL ESTRATÉGICA E TECNOLÓGICA LTDA. (BR/SP)
(74) DI BLASI, PARENTE & ASSOCIADOS PROPRIEDADE INDUSTRIAL LTDA

(21) **BR 10 2014 025616-4** **2.1**
(22) 14/10/2014
(71) XEROX CORPORATION (US)
(74) CITY PATENTES E MARCAS LTDA

(21) **BR 10 2014 025619-9** **2.1**
(22) 14/10/2014
(71) SAINT-GOBAIN DO BRASIL PRODUTOS INDUSTRIAIS E PARA CONSTRUÇÃO LTDA. (BR/SP)
(74) KASZNAR LEONARDOS PROPRIEDADE INTELECTUAL

(21) **BR 10 2014 025650-4** **2.1**
(22) 15/10/2014
(71) MARCHESAN IMPLEMENTOS E MÁQUINAS AGRÍCOLAS TATÚ S.A. (BR/SP)
(74) DANNEMANN, SIEMSEN, BIGLER & IPANEMA MOREIRA - API 192

(21) **BR 10 2014 025671-7** **2.1**
(22) 15/10/2014
(71) RESINAS BRASIL INDÚSTRIA E COMÉRCIO LTDA (BR/SP)
(74) BEERRE ASSESSORIA EMPRESARIAL LTDA

(21) **BR 10 2014 025674-1** **2.1**
(22) 15/10/2014
(71) GAUSTEC INDÚSTRIA E MANUTENÇÃO EM ELETROMAGNÉTICOS LTDA. (BR/MG)
(74) DANNEMANN, SIEMSEN, BIGLER & IPANEMA MOREIRA - API 192

(21) **BR 10 2014 025715-2** **2.1**
(22) 15/10/2014
(71) Whirlpool S.A. (BR/SP)
(74) CARINA S RODRIGUES

(21) **BR 10 2014 025717-9** **2.1**
(22) 15/10/2014
(71) NETZSCH PUMPEN & SYSTEME GMBH (DE)
(74) DANNEMANN, SIEMSEN, BIGLER & IPANEMA MOREIRA - API 192

(21) **BR 10 2014 025739-0** **2.1**
(22) 15/10/2014
(71) LSIS CO.,LTD (KR)
(74) DENIS ALLAN DANIEL

(21) **BR 10 2014 025747-0** **2.1**
(22) 15/10/2014
(71) AF ADMINISTRACAO, PARTICIPACAO E EMPREENDIMENTOS LTDA - ME (BR/SP)
(74) MODAL MARCAS E PATENTES LTDA

(21) **BR 10 2014 025759-4** **2.1**
(22) 15/10/2014
(71) MILTON MINORU ENDO (BR/SP)
(74) ICAMP MARCAS E PATENTES LTDA

(21) **BR 10 2014 025764-0** **2.1**
(22) 15/10/2014
(71) ANGELUS INDÚSTRIA DE PRODUTOS ODONTOLÓGICOS S/A (BR/PR)
(74) LEONOR MAGALHÃES PERES GALVÃO DE BOTTON

(21) **BR 10 2014 025834-5** **2.1**
(22) 16/10/2014
(71) Tyco Electronics (Shanghai) Co. Ltd (CN) , SHENZHEN AMI TECHNOLOGY CO. LTD. (CN)
(74) DANNEMANN, SIEMSEN, BIGLER & IPANEMA MOREIRA - API 192

(21) **BR 10 2014 025856-6** **2.1**
(22) 16/10/2014
(71) THE GOODYEAR TIRE & RUBBER COMPANY (US)
(74) DENIS ALLAN DANIEL

(21) **BR 10 2014 025858-2** **2.1**
(22) 16/10/2014
(71) THE GOODYEAR TIRE & RUBBER COMPANY (US)
(74) DENIS ALLAN DANIEL

(21) **BR 10 2014 025869-8** **2.1**
(22) 16/10/2014
(71) WOEHNER GMBH & CO. KG ELEKTROTECHNISCHE SYSTEME (DE)
(74) DANNEMANN, SIEMSEN, BIGLER & IPANEMA MOREIRA - API 192

(21) **BR 10 2014 025872-8** **2.1**
(22) 16/10/2014
(71) THE GOODYEAR TIRE & RUBBER COMPANY (US)
(74) DENIS ALLAN DANIEL

(21) **BR 10 2014 025970-8** **2.1**
(22) 17/10/2014
(71) COOP REGIONAL CAFEICULTORES EM GUAXUPE LTDA - COOXUPE (BR/MG)
(74) Marcos William Santos

(21) **BR 10 2014 026048-0** **2.1**
(22) 17/10/2014
(71) COOP REGIONAL CAFEICULTORES EM GUAXUPE LTDA - COOXUPE (BR/MG)
(74) Marcos William Santos

(21) **BR 10 2014 026059-5** **2.1**
(22) 20/10/2014
(71) XEROX CORPORATION (US)
(74) CITY PATENTES E MARCAS LTDA

(21) **BR 10 2014 026112-5** **2.1**
(22) 20/10/2014
(71) ROSEMOUNT AEROSPACE INC. (US)
(74) KASZNAR LEONARDOS PROPRIEDADE INTELECTUAL

(21) **BR 10 2014 026116-8** **2.1**
(22) 20/10/2014
(71) DEERE & COMPANY (US)
(74) KASZNAR LEONARDOS PROPRIEDADE INTELECTUAL

(21) **BR 10 2014 026122-2** **2.1**
(22) 20/10/2014
(71) Silvio Cesar Furtuoso (BR/SC)
(74) SANDRO CONRADO DA SILVA

(21) **BR 10 2014 026134-6** **2.1**
(22) 20/10/2014
(71) UNIVERSIDADE FEDERAL DE SANTA CATARINA (BR/SC)
(74) ANTONIO MAURICIO PEDRAS ARNAUD

(21) **BR 10 2014 026140-0** **2.1**
(22) 20/10/2014
(71) ADVANSAT INDUSTRIA E COMERCIO DE PRODUTOS ELETRONICOS LTDA (BR/SP)
(74) ANTONIO MAURICIO PEDRAS ARNAUD

(21) **BR 10 2014 026141-9** **2.1**
(22) 20/10/2014
(71) Kátia Luiza Hermann (BR/SC)
(74) LICENT PRIME BRASIL MARCAS E PATENTES EIRELI ME

(21) **BR 10 2014 026159-1** **2.1**
(22) 20/10/2014
(71) ANDRE AUGUSTO BIAGIONI (BR/SP) , MARCO ANTONIO BIAGIONI (BR/SP)
(74) NOVA MARCA CONSULTORES ASSOCIADOS LTDA

(21) **BR 10 2014 026173-7** **2.1**
(22) 20/10/2014
(71) C.R.F. SOCIETA' CONSORTILE PER AZIONI (IT)
(74) Ariboni, Fabbri e Schmidt Sociedade de Advogados

(21) **BR 10 2014 026185-0** **2.1**
(22) 20/10/2014
(71) DOUGLAS WILIAN DE TOLEDO (BR/SP)
(74) BEERRE ASSESSORIA EMPRESARIAL LTDA

(21) **BR 10 2014 026190-7** **2.1**
(22) 20/10/2014
(71) LABH2 INOVAÇÃO DESENVOLVIMENTO E CONSULTORIA LTDA.-ME (BR/RJ) , ELEKTRO ELETRICIDADE E SERVIÇOS S.A. (BR/SP) , INSTITUTO ALBERTO LUIZ COIMBRA DE PÓS GRADUAÇÃO E PESQUISA DE ENGENHARIA - COPPE/UFRJ (BR/RJ)
(74) KASZNAR LEONARDOS PROPRIEDADE INTELECTUAL

(21) **BR 10 2014 026191-5** **2.1**
(22) 21/10/2014
(71) MEISTER COMPONENTES PARA TRANSPORTES LTDA. (BR/RS)
(74) ACERTI - MARCA E PATENTES LTDA.

(21) **BR 10 2014 026227-0** **2.1**
(22) 21/10/2014
(71) ERBE ELEKTROMEDIZIN GMBH (DE)
(74) ANTONIO MAURICIO PEDRAS ARNAUD

(21) **BR 10 2014 026237-7** **2.1**
(22) 21/10/2014
(71) MENTORE IT CONSULTORIA EM SISTEMAS DE INFORMÁTICA LTDA (BR/SP)
(74) VILAGE MARCAS E PATENTES LTDA

(21) **BR 10 2014 026239-3** **2.1**
(22) 21/10/2014
(71) MENTORE IT CONSULTORIA EM SISTEMAS DE INFORMÁTICA LTDA (BR/SP)
(74) VILAGE MARCAS E PATENTES LTDA

(21) **BR 10 2014 026246-6** **2.1**
(22) 21/10/2014
(71) KENNAMETAL INC. (US)
(74) DENIS ALLAN DANIEL

(21) **BR 10 2014 026249-0** **2.1**
(22) 21/10/2014
(71) MITSUBISHI JIDOSHA KOGYO KABUSHIKI KAISHA (JP)
(74) DENIS ALLAN DANIEL

(21) **BR 10 2014 026281-4** **2.1**
(22) 21/10/2014
(71) ECOAGRICOLA INDUSTRIA E COMERCIO DE EQUIPAMENTOS (BR/SP)
(74) Jorge Roberto Innocencio da Costa

(21) **BR 10 2014 026299-7** **2.1**
(22) 21/10/2014
(71) EAGLEBURGMANN GERMANY GMBH & CO. KG (DE)
(74) MMV AGENTES DA PROPRIEDADE INDUSTRIAL

(21) **BR 10 2014 026338-1** **2.1**
(22) 22/10/2014
(71) CHINA PETROLEUM & CHEMICAL CORPORATION (CN) , RESEARCH INSTITUTE OF PETROLEUM PROCESSING, SINOPEC (CN)
(74) DANNEMANN, SIEMSEN, BIGLER & IPANEMA MOREIRA - API 192

(21) **BR 10 2014 029765-0** **2.1**
(22) 28/11/2014
(71) ERNESTO JOÃO VAGO (BR/ES) , SAULO JADIR DA SILVA (BR/ES)
(74) VILAGE MARCAS E PATENTES LTDA

(21) **BR 10 2014 031042-8** **2.1**
(22) 11/12/2014
(71) AMBEV S/A. (BR/SP)
(74) DANNEMANN, SIEMSEN, BIGLER & IPANEMA MOREIRA - API 192

(21) **BR 10 2014 031491-1** **2.1**
(22) 16/12/2014
(71) Sandvik Materials Technology Deutschland GmbH (DE)
(74) DANNEMANN, SIEMSEN, BIGLER & IPANEMA MOREIRA - API 192

(21) **BR 10 2014 031514-4** **2.1**
(22) 16/12/2014
(71) GM GLOBAL TECHNOLOGY OPERATIONS LLC (US)
(74) KASZNAR LEONARDOS PROPRIEDADE INTELECTUAL

(21) **BR 10 2014 031532-2** **2.1**
(22) 16/12/2014
(71) ADEZAN INDUSTRIA DE EMBALAGENS E SERVIÇOS LTDA (BR/SP)
(74) BEERRE ASSESSORIA EMPRESARIAL LTDA

(21) **BR 10 2014 031533-0** **2.1**
(22) 16/12/2014
(71) ROSEMOUNT AEROSPACE INC. (US)
(74) KASZNAR LEONARDOS PROPRIEDADE INTELECTUAL

(21) **BR 10 2014 031535-7** **2.1**
(22) 16/12/2014
(71) FARMABASE SAUDE ANIMAL LTDA (BR/SP)
(74) BEERRE ASSESSORIA EMPRESARIAL LTDA

(21) **BR 10 2014 031735-0** **2.1**
(22) 18/12/2014
(71) DOW AGROSCIENCES LLC (US)
(74) DANNEMANN, SIEMSEN, BIGLER & IPANEMA MOREIRA - API 192

(21) **BR 10 2014 031736-8** **2.1**
(22) 18/12/2014
(71) DRIL-QUIP, INC. (US)
(74) DANNEMANN, SIEMSEN, BIGLER & IPANEMA MOREIRA - API 192

(21) **BR 10 2014 031737-6** **2.1**
(22) 18/12/2014
(71) GNS GESELLSCHAFT FÜR NUKLEAR-SERVICE MBH (DE)
(74) DANNEMANN, SIEMSEN, BIGLER & IPANEMA MOREIRA - API 192

(21) **BR 10 2014 031751-1** **2.1**
(22) 18/12/2014
(71) HENKE PROPERTY UG (HAFTUNGSBESCHRÄNKT) (DE)
(74) DANNEMANN, SIEMSEN, BIGLER & IPANEMA MOREIRA - API 192

(21) **BR 10 2014 031766-0** **2.1**
(22) 18/12/2014
(71) DEERE & COMPANY (US)
(74) KASZNAR LEONARDOS PROPRIEDADE INTELECTUAL

(21) **BR 10 2014 031767-8** **2.1**
(22) 18/12/2014
(71) DEERE & COMPANY (US)
(74) KASZNAR LEONARDOS PROPRIEDADE INTELECTUAL

(21) **BR 10 2014 032386-4** **2.1**
(22) 23/12/2014
(71) ROBERT BOSCH LIMITADA (BR/SP)
(74) CARINA S RODRIGUES

(21) **BR 10 2014 032387-2** **2.1**
(22) 23/12/2014
(71) CONSTRUTORA ISOCASTRO LTDA ME (BR/SP)
(74) VILAGE MARCAS E PATENTES LTDA

(21) **BR 10 2014 032390-2** **2.1**
(22) 23/12/2014
(71) MAZDA EMBALAGENS LTDA (BR/SP)
(74) SÃO PAULO MARCAS E PATENTES LTDA

(21) **BR 10 2014 032392-9** **2.1**
(22) 23/12/2014
(71) THE GOODYEAR TIRE & RUBBER COMPANY (US)
(74) DENIS ALLAN DANIEL

(21) **BR 10 2015 007398-4** **2.1**
(22) 01/04/2015
(71) JOFUND S/A (BR/SC)
(74) ELAINE LAU DA SILVA PEREIRA

(21) **BR 13 2014 024710-5** **2.1**
(22) 03/10/2014
(61) BR 10 2013 032783-2 19/12/2013
(71) WILLIAM LOPES DE SOUZA (BR/MG)

(21) **BR 20 2012 020805-4** **2.1**
(22) 14/08/2012
(71) RONALDO BARBOSA DOS REIS (BR/MG)

(21) **BR 20 2012 022535-8** **2.1**
(22) 06/09/2012
(71) Edfortes Edificações Fortes, Eficazes e Sustentaveis Ltda Epp (BR/RJ)
(74) A Provincia Marcas e Patentes Ltda

(21) **BR 20 2012 025111-1** **2.1**
(22) 02/10/2012
(71) Fernando Sérgio Hemmer (BR/SC) , ADEMIR CLÁUDIO (BR/SC) , SAMUEL SASSE (BR/SC)
(74) King's Marcas e Patentes Ltda

(21) **BR 20 2013 000313-7** **2.1**
(22) 07/01/2013
(71) CV INDUSTRIA E COMERCIO DE ALIMENTOS LTDA (BR/AM)
(74) A PROVINCIA MARCAS E PATENTES LTDA

(21) **BR 20 2013 000318-8** **2.1**
(22) 07/01/2013
(71) ROVILSO SANCHES ALVES (BR/PR)
(74) SIMONE RIBINSKI ISLA BOZZA

(21) **BR 20 2013 000876-7** **2.1**
(22) 14/01/2013
(71) LUÍS GOMES DE LIMA (BR/CE)

(21) **BR 20 2013 000919-4** **2.1**
(22) 14/01/2013
(71) LOCOMOTIVA DA AMAZÔNIA IND. E COMÉRCIO DE TÊXTEIS INDUSTRIAIS LTDA (BR/AM)
(74) MURTA GOYANES PROPRIEDADE INTELECTUAL

(21) **BR 20 2013 000937-2** **2.1**
(22) 08/01/2013
(71) FRANCISCO DE ASSIS CHAVES COSTA (BR/PB)

(21) **BR 20 2013 001452-0** **2.1**
(22) 21/01/2013
(71) RUI GIMENES JUNIOR (BR/PR) , SILVIO DE PAULA SILVEIRA (BR/PR)
(74) CALISTO VENDRAME SOBRINHO

(21) **BR 20 2013 001463-5** **2.1**
(22) 21/01/2013
(71) PLÁSTICOS PISANI S.A. (BR/RS)
(74) SKO OYARZABAL MARCAS E PATENTES S/S LTDA

(21) **BR 20 2013 001464-3** **2.1**
(22) 21/01/2013
(71) CLEITON WAECHTER (BR/RS)
(74) SKO OYARZABAL MARCAS E PATENTES S/S LTDA

(21) **BR 20 2013 014880-1** **2.1**
(22) 14/06/2013
(71) CLÁUDIO DE PAULA CAMPOS (BR/SP)

(74) Ana Paula Mazzei dos Santos Leite

(21) **BR 20 2013 014882-8** **2.1**
(22) 14/06/2013
(71) ELIAS DANTAS PINTO (BR/RO)
(74) Ana Paula Mazzei dos Santos Leite

(21) **BR 20 2013 017548-5** **2.1**
(22) 09/07/2013
(71) WELINGTON BORTOLINI (BR/DF) , JOÃO PEDRO GARCIA BORTOLINI (BR/DF)

(21) **BR 20 2013 017816-6** **2.1**
(22) 11/07/2013
(71) REXNORD CORRENTES LTDA. (BR/RS)
(74) Everton Victório Pires

(21) **BR 20 2013 017853-0** **2.1**
(22) 12/07/2013
(71) CHENG MOU CHING (BR/RJ)
(74) LUIZ ROBERTO LONGO BRITO SILVA

(21) **BR 20 2013 017870-0** **2.1**
(22) 12/07/2013
(71) ONADIR ONOFRE BOGO (BR/SC)
(74) GRACIANI BILK

(21) **BR 20 2013 018006-3** **2.1**
(22) 08/07/2013
(71) Alusul Alumínio e Acessórios LTDA (BR/MS)
(74) ALESSANDRA PIANO SAIGALI

(21) **BR 20 2013 018009-8** **2.1**
(22) 09/07/2013
(71) OLIONALDO GOMES PEREIRA (BR/MS) , DEBONI INDUSTRIA DE PRODUTOS PLASTICOS LTDA-EPP (BR/MS)

(21) **BR 20 2013 018045-4** **2.1**
(22) 15/07/2013
(71) KENKICHI SATO (BR/RS)
(74) CAPELLA & VELOSO ADVOGADOS ASSOCIADOS

(21) **BR 20 2013 018087-0** **2.1**
(22) 16/07/2013
(71) FEWTEC ENGENHARIA LTDA (BR/MG)

(21) **BR 20 2013 018098-5** **2.1**
(22) 16/07/2013
(71) ANDERSON BELUSSO (BR/RS)
(74) Natalicio Eduardo Gromovski Hentz

(21) **BR 20 2013 018104-3** **2.1**
(22) 16/07/2013
(71) RONDINELI DE BRITO PACHECO (BR/GO)
(74) ANDERSON ANDRÉ COLOMBO

(21) **BR 20 2013 021535-5** **2.1**
(22) 23/08/2013
(71) LUIS CLAUDIO TAGLIABOA (BR/SP) , ANTONIO CARLOS SIMPLICIO (BR/SP) , GILDASIO PEREIRA OLIVEIRA (BR/SP)

(21) **BR 20 2013 022825-2** **2.1**
(22) 06/09/2013
(71) SOLANGE ADRIANA MANSKE MAINKA (BR/SC)
(74) Wanderlei Cardoso

(21) **BR 20 2013 022827-9** **2.1**
(22) 06/09/2013
(71) Fernando José de Faria Ferraz (BR/PR)
(74) VALOR PROPRIEDADE INTELECTUAL S/S LTDA

(21) **BR 20 2013 022892-9** **2.1**
(22) 06/09/2013
(71) AGENOR ROHDEN (BR/SC) , NICHOLAS ROHDEN (BR/SC)
(74) Carlos Eduardo Leme de Jesus

(21) **BR 20 2013 022897-0** **2.1**
(22) 06/09/2013
(71) CAMILA SERAFIM ALVES (BR/SC)
(74) GRACIANI BILK

(21) **BR 20 2013 023002-8** **2.1**
(22) 09/09/2013
(71) MARI LUCE DA SILVA CAETANO (BR/RS)
(74) CUSTÓDIO DE ALMEIDA & CIA

(21) **BR 20 2013 023084-2** **2.1**
(22) 10/09/2013
(71) NEUZIRENE FERREIRA DE JESUS (BR/GO)
(74) Samuel Francisco da Silva Santos

(21) **BR 20 2013 023121-0** **2.1**
(22) 10/09/2013
(71) ECLAIR MILANI (BR/PR)
(74) ALEXANDRE PIETRÂNGELO LIMA

(21) **BR 20 2013 023123-7** **2.1**
(22) 10/09/2013
(71) RAFAELA ADORNO DE OLIVEIRA (BR/PR)
(74) Alexandre Pietrângelo Lima

(21) **BR 20 2013 023199-7** **2.1**
(22) 11/09/2013
(71) NATALINO PEREIRA DA SILVA (BR/RS)

(21) **BR 20 2013 023229-2** **2.1**
(22) 11/09/2013
(71) Heitor de Oliveira Nato Neto (BR/GO)
(74) Gustavo Pignatti do Nascimento

(21) **BR 20 2013 023238-1** **2.1**
(22) 11/09/2013
(71) WANDER CORREA COELHO (BR/MG)

(21) **BR 20 2013 028815-8** **2.1**
(22) 08/11/2013
(71) UNIVERSIDADE FEDERAL DO ABC (BR/SP)

(21) **BR 20 2014 002321-1** **2.1**
(22) 30/01/2014
(71) PLANATC TECNOLOGIA ELETRÔNICA AUTOMOTIVA LTDA (BR/SP)
(74) SUL AMÉRICA MARCAS E PATENTES S/C LTDA.

(21) **BR 20 2014 003746-8** **2.1**
(22) 18/02/2014
(71) RUBENS ALVES BORGE (BR/RJ)
(74) PEDROLINA ALMEIDA CARVALHO

(21) **BR 20 2014 006263-2** **2.1**
(22) 17/03/2014
(71) FERNANDO ANTONIO FRANCO DA ENCARNAÇÃO (BR/PE)

(21) **BR 20 2014 006416-3** **2.1**
(22) 18/03/2014
(71) JR PEÇAS LTDA ME (BR/PR)
(74) ADRIANA CUBAS MULLER PROPST

(21) **BR 20 2014 006553-4** **2.1**
(22) 19/03/2014
(71) HERVAL INDÚSTRIA DE MÓVEIS, COLCHÕES E ESPUMAS LTDA (BR/RS)
(74) MARIO DE ALMEIDA MARCAS E PATENTE LTDA

(21) **BR 20 2014 006554-2** **2.1**
(22) 19/03/2014
(71) HERVAL INDÚSTRIA DE MÓVEIS, COLCHÕES E ESPUMAS LTDA (BR/RS)
(74) MARIO DE ALMEIDA MARCAS E PATENTE LTDA

(21) **BR 20 2014 006875-4** **2.1**
(22) 21/03/2014
(71) BENJAMIN BECKER (BR/PR)
(74) ELSI LUIZA PARRON BUIAR

(21) **BR 20 2014 008388-5** **2.1**
(22) 25/03/2014
(71) MATHEUS MILK DEL MASSA (BR/RO)

(21) **BR 20 2014 008765-1** **2.1**
(22) 11/04/2014
(71) HERCULES INDÚSTRIA E COMÉRCIO LTDA (BR/MG)

(21) **BR 20 2014 008972-7** **2.1**
(22) 14/04/2014
(71) EDSON FERREIRA DE ARAUJO (BR/SP) , CLEBER COELHO DAS NEVES (BR/SP)

(21) **BR 20 2014 009708-8** **2.1**
(22) 23/04/2014
(71) MASTER OPERAÇÕES PORTUÁRIAS LTDA (BR/SC)
(74) Carlos Eduardo Gomes da Silva

(21) **BR 20 2014 009897-1** **2.1**
(22) 25/04/2014
(71) BURIL GRAVAÇÕES E FERRAMENTARIA LTDA E.E.P (BR/SP)
(74) BRITANIA MARCAS E PATENTES LTDA

(21) **BR 20 2014 010006-2** **2.1**
(22) 25/04/2014
(66) BR 20 2014 028057-5 10/11/2014
(71) ANTÔNIO ALBERI DE MATTOS (BR/RS)
(74) Custódio de Almeida & Cia.

(21) **BR 20 2014 011564-7** **2.1**
(22) 14/05/2014
(71) TAMIRIS SUELEM DA LUZ - ME (BR/PR)
(74) Carlos Eduardo Gomes da Silva

(21) **BR 20 2014 012215-5** **2.1**
(22) 21/05/2014
(71) CARLOS ALBERTO PEREIRA (BR/SC)
(74) LEILA KRAUSE SIGNORELLI

(21) **BR 20 2014 013713-6** **2.1**
(22) 06/06/2014
(71) ELECTROMAQ FABRICAÇÃO E REPARAÇÃO DE MÁQUINAS LTDA (BR/SC)
(74) VITOR LUIZ RAMOS BATISTA

(21) **BR 20 2014 013753-5** **2.1**
(22) 06/06/2014
(71) Ralf Kruger D'Almeida (BR/MT)
(74) Geraldo da Cunha Macedo

(21) **BR 20 2014 014201-6** **2.1**
(22) 11/06/2014
(71) CHANG, CHI-LUNG (TW)
(74) VILAGE MARCAS E PATENTES LTDA

(21) **BR 20 2014 015932-6** **2.1**
(22) 27/06/2014
(71) PACRE - INDUSTRIA E COMERCIO DE FERRAGENS LTDA - EPP (BR/PR)
(74) Carlos Eduardo Gomes da Silva

(21) **BR 20 2014 016084-7** **2.1**
(22) 27/06/2014
(71) WILLIAM FERNANDO ORMIERES (BR/SP)
(74) ORLANDO DE SOUZA

(21) **BR 20 2014 018487-8** **2.1**
(22) 22/07/2014
(71) JULIANO MALHEIROS NUNER (BR/MS)
(74) REMAT MARCAS & PATENTES LTDA - ME

(21) **BR 20 2014 018593-9** **2.1**
(22) 28/07/2014
(71) Marcus Augusto Rigo (BR/RS)
(74) LUIZ FERNANDO CAMPOS STOCK

(21) **BR 20 2014 027664-0** **2.1**
(22) 05/11/2014
(71) REI PELLETS COMERCIAL LTDA ME (BR/SP)
(74) MODAL MARCAS E PATENTES LTDA

(21) **BR 20 2014 028029-0** **2.1**
(22) 10/11/2014
(71) Hermes Morete Filho (BR/SP)
(74) Britânia Marcas e Patentes Ltda.

(21) **BR 20 2014 028057-5** **2.1**
(22) 10/11/2014
(71) ANTÔNIO ALBERI DE MATTOS (BR/RS)
(74) Custódio de Almeida & Cia.

(21) **BR 20 2014 028113-0** **2.1**
(22) 10/11/2014
(71) MISTY MORNING HOLDINGS LTD. (BS)
(74) LEONOR MAGALHÃES PERES GALVÃO DE BOTTON

(21) **BR 20 2014 028117-2** **2.1**
(22) 10/11/2014
(71) Whirlpool S.A. (BR/SP)
(74) CARINA S RODRIGUES

(21) **BR 20 2014 028146-6** **2.1**
(22) 11/11/2014
(71) PLASTMAV MOLDES E INJEÇÃO LTDA ME (BR/SP)
(74) VILAGE MARCAS E PATENTES LTDA

(21) **BR 20 2014 028321-3** **2.1**
(22) 14/11/2014
(71) GIOVANNI PAOLO MEDEGHINI (IT)
(74) VILAGE MARCAS E PATENTES LTDA

(21) **BR 20 2014 028324-8** **2.1**
(22) 14/11/2014
(71) ADALTON DE FREITAS BARROS (BR/SP)
(74) VILAGE MARCAS E PATENTES LTDA

(21) **BR 20 2014 028339-6** **2.1**
(22) 14/11/2014
(71) Moacir José Rebelato (BR/RS)
(74) PAP MARCAS E PATENTES LTDA

(21) **BR 20 2014 028488-0** **2.1**
(22) 17/11/2014
(71) JER AÇÃO S/A (BR/SP)
(74) CLAUDEMIR ELIAS CALHEIROS

(21) **BR 20 2014 028509-7** **2.1**
(22) 17/11/2014
(71) JEREMY PATRICK DUBOIS (BR/SP)
(74) VILAGE MARCAS E PATENTES LTDA

(21) **BR 20 2014 028510-0** **2.1**
(22) 17/11/2014
(71) DEONIR DE TONI (BR/RS)
(74) Natalicio Eduardo G. Hentz

(21) **BR 20 2014 028520-8** **2.1**
(22) 17/11/2014
(71) GUSTAVO PINTI AMANCIO (BR/SC)
(74) CATIANE ZINI BORELA

(21) **BR 20 2014 028525-9** **2.1**
(22) 17/11/2014
(71) Instituto Federal de Educação, Ciência e Tecnologia de Santa Catarina (BR/SC)

(21) **BR 20 2014 028545-3** **2.1**
(22) 17/11/2014
(71) CCM COMERCIO DE MAQUINAS E SERVIÇOS EIRELI (BR/SC)
(74) CATIANE ZINI BORELA

(21) **BR 20 2014 028592-5** **2.1**
(22) 17/11/2014
(71) ELIEZER TWORECK (BR/PR)
(74) Edmila Adriana Denig

(21) **BR 20 2014 028674-3** **2.1**
(22) 18/11/2014
(71) LEONARDO LOPES DE SOUSA (BR/SP)
(74) LYNCH E KNEBLEWSKI ADVOGADOS ASSOCIADOS

(21) **PI 1107447-7** **2.1**
(22) 30/12/2011
(71) Natura Cosméticos S.A. (BR/SP)
(74) DANNEMANN, SIEMSEN, BIGLER & IPANEMA MOREIRA Att.: Sydinea de Souza Trindade

## 2.4 NOTIFICAÇÃO DE DEPÓSITO DO PEDIDO DIVIDIDO - ART 26 INCISO I DA LPI

(21) **BR 12 2015 001522-7** A2 **2.4**
(22) 14/03/2005
(62) PI 0508156-4 14/03/2005
(71) Dow Global Technologies Inc. (US)
(74) ANTONIO MAURICIO PEDRAS ARNAUD
Por ser considerado no ato do protocolo estar na mesma fase processual de seu inicial (PI 0508156-4) o pedido dividido passa a conter todos os despachos atribuídos àquele nas RPI's anteriores à data de entrada deste dividido, cfe. legislação vigente.

(21) **BR 12 2015 002203-7** A2 **2.4**
(22) 16/09/2004
(62) PI 0414520-8 16/09/2004
(71) D-KEY INC. (WS)
(74) DANNEMANN, SIEMSEN, BIGLER & IPANEMA MOREIRA - API 192
Por ser considerado no ato do protocolo estar na mesma fase processual de seu inicial (PI 0414520-8) o pedido dividido passa a conter todos os despachos atribuídos àquele nas RPI's anteriores à data de entrada deste dividido, cfe. legislação vigente.

(21) **BR 12 2015 003517-1** A2 **2.4**
(22) 08/01/2002
(62) PI 0206346-8 08/01/2002
(71) BAYER CROPSCIENCE NV (BE)
(74) DANNEMANN, SIEMSEN, BIGLER & IPANEMA MOREIRA - API 192
Por ser considerado no ato do protocolo estar na mesma fase processual de seu inicial (PI 0206346-8) o pedido dividido passa a conter todos os despachos atribuídos àquele nas RPI's anteriores à data de entrada deste dividido, cfe. legislação vigente.

(21) **BR 12 2015 003519-8** A2 **2.4**
(22) 08/01/2002
(62) PI 0206346-8 08/01/2002
(71) BAYER CROPSCIENCE NV (BE)
(74) DANNEMANN, SIEMSEN, BIGLER & IPANEMA MOREIRA - API 192
Por ser considerado no ato do protocolo estar na mesma fase processual de seu inicial (PI 0206346-8) o pedido dividido passa a conter todos os despachos atribuídos àquele nas RPI's anteriores à data de entrada deste dividido, cfe. legislação vigente.

(21) **BR 12 2015 004819-2** A2 **2.4**
(22) 05/03/2004
(62) PI 0408156-0 05/03/2004
(71) Halliburton Energy Services, Inc. (US)
(74) KASZNAR LEONARDOS PROPRIEDADE INTELECTUAL
Por ser considerado no ato do protocolo estar na mesma fase processual de seu inicial (PI 0408156-0) o pedido dividido passa a conter todos os despachos atribuídos àquele nas RPI's anteriores à data de entrada deste dividido, cfe. legislação vigente.

(21) **BR 12 2015 004822-2** A2 **2.4**
(22) 05/03/2004
(62) PI 0408156-0 05/03/2004
(71) Halliburton Energy Services, Inc. (US)
(74) KASZNAR LEONARDOS PROPRIEDADE INTELECTUAL
Por ser considerado no ato do protocolo estar na mesma fase processual de seu inicial (PI 0408156-0) o pedido dividido passa a conter todos os despachos atribuídos àquele nas RPI's anteriores à data de entrada deste dividido, cfe. legislação vigente.

(21) **BR 12 2015 004951-2** A2 **2.4**
(22) 31/05/2006
(62) PI 0610967-5 31/05/2006
(71) MEIJI SEIKA PHARMA CO., LTD. (JP) , THE KITASATO INSTITUTE (JP)
(74) LUIZ LEONARDOS & ADVOGADOS
Por ser considerado no ato do protocolo estar na mesma fase processual de seu inicial (PI 0610967-5) o pedido dividido passa a conter todos os despachos atribuídos àquele nas RPI's anteriores à data de entrada deste dividido, cfe. legislação vigente.

(21) **BR 12 2015 005137-1** A2 **2.4**
(22) 13/07/2012
(62) BR 10 2012 017358-1 13/07/2012
(71) CENTRO NACIONAL DE TECNOLOGIA ELETRÔNICA AVANÇADA S.A. (BR/RS)
(74) CAROLINA TAGLIARI
Por ser considerado no ato do protocolo estar na mesma fase processual de seu inicial (BR 10 2012 017358-1) o pedido dividido passa a conter todos os despachos atribuídos àquele nas RPI's anteriores à data de entrada deste dividido, cfe. legislação vigente.

## 2.5 EXIGÊNCIA - ART. 21 DA LPI

(21) **BR 10 2012 033302-3** **2.5**
(22) 27/12/2012
(71) Universidade Federal de Minas Gerais (BR/MG) , Fundação de Amparo a Pesquisa do Estado de Minas Gerais - FAPEMIG (BR/MG) , Fundação Ezequiel Dias - FUNED (BR/MG) , Universidade Federal de Tocantins (BR/TO)

(21) **BR 10 2013 002190-3** **2.5**
(22) 29/01/2013
(71) UNIVERSIDADE DO ESTADO DO AMAZONAS - UEA (BR/AM)
(74) RICARDO AMARAL REMER

(21) **BR 10 2013 009102-2** **2.5**
(22) 15/04/2013
(71) Valdecy Horácio de Campos (BR/RJ)

(21) **BR 10 2013 023498-2** **2.5**
(22) 13/09/2013
(71) UNIVERSIDADE FEDERAL DE MINAS GERAIS (BR/MG)

(21) **BR 10 2013 032750-6** **2.5**
(22) 19/12/2013
(71) UNIVERSIDADE FEDERAL DE OURO PRETO (BR/MG)
(74) MARCELO GOMES SPEZIALI

(21) **BR 10 2013 033221-6** **2.5**
(22) 23/12/2013
(71) MARIA JOSÉ DORNAS BARBOSA (BR/MG)
(74) RUSEVELT RIOS MACHADO

(21) **BR 10 2014 002235-0** **2.5**
(22) 29/01/2014
(71) ARTHUR RENATO FERREIRA DA SILVA (BR/RJ)

(21) **BR 10 2014 003417-0** **2.5**
(22) 13/02/2014
(71) ISRAEL TOLEDO GONÇALVES (BR/SP)

(21) **BR 10 2014 013446-8** **2.5**
(22) 16/05/2014
(71) JOSÉ RAILTON SOUZA DE LIMA (BR/SE)

(21) **BR 10 2014 014794-2** **2.5**
(22) 17/06/2014
(71) Ely Wander da Silva (BR/SP)

(21) **BR 10 2014 016396-4** **2.5**
(22) 01/07/2014
(71) UNIVERSIDADE FEDERAL DE PELOTAS (BR/RS)
(74) GLENIO DO COUTO PINTO JUNIOR

(21) **BR 10 2014 017658-6** **2.5**
(22) 17/07/2014
(71) LOUIZE RAFAELA PITTA (BR/PR)
(74) IVANILDE DE OLIVEIRA MENDES

(21) **BR 10 2014 017662-4** **2.5**
(22) 17/07/2014
(71) G.S.M.-INDUSTRIA E COMERCIO DE ADESIVOS E DERIVADOS LTDA - ME (BR/PR)
(74) IVANILDE DE OLIVEIRA MENDES

(21) **BR 10 2014 017774-4** **2.5**
(22) 10/07/2014
(71) FAMA INDUSTRIA ELETRÔNICA LTDA-ME (BR/MG)

(21) **BR 10 2014 018451-1** **2.5**
(22) 25/07/2014
(71) Marcos Vinícius Teixeira (BR/MG)

(21) **BR 10 2014 018452-0** **2.5**
(22) 27/07/2014
(71) SÉRGIO HERIBERTO DA COSTA (BR/MG)

(21) **BR 10 2014 019153-4** **2.5**
(22) 01/08/2014
(71) CLIMACO COMÉRCIO IMPORTAÇÃO E EXPORTAÇÃO DE COSMÉTICOS LTDA EPP (BR/SP)
(74) ROGERIO DE SOUZA

(21) **BR 10 2014 019893-8** **2.5**
(22) 12/08/2014
(71) FLOORING IND E COM LTDA - ME (BR/PE)
(74) VALOR PROPRIEDADE INTELECTUAL S/S LTDA

(21) **BR 10 2014 025415-3** **2.5**
(22) 10/10/2014
(71) POLY-CLIP SYSTEM GMBH & CO. KG (DE)
(74) LEONOR MAGALHÃES PERES GALVÃO DE BOTTON

(21) **BR 10 2014 025423-4** **2.5**
(22) 13/10/2014
(71) Viviane de Jesus Conceição (BR/BA)

(21) **BR 10 2014 025558-3** **2.5**
(22) 14/10/2014
(71) RAFAEL GUIMARÃES SIQUEIRA (BR/MG)
(74) MARIA LÍDIA FRANCO RENNÓ GOMES

(21) **BR 10 2014 025569-9** **2.5**
(22) 14/10/2014
(71) NETZSCH PUMPEN & SYSTEME GMBH (DE)
(74) DANNEMANN, SIEMSEN, BIGLER & IPANEMA MOREIRA - API 192

(21) **BR 10 2014 025812-4** **2.5**
(22) 16/10/2014
(71) MAHLE Metal Leve S/A (BR/SP) , MAHLE International GmbH (DE)
(74) DANNEMANN, SIEMSEN, BIGLER & IPANEMA MOREIRA - API 192

(21) **BR 10 2014 025825-6** **2.5**
(22) 16/10/2014
(71) Whirlpool S.A. (BR/SP)
(74) CARINA S RODRIGUES

(21) **BR 10 2014 025828-0** **2.5**
(22) 16/10/2014
(71) SIRSON DOS SANTOS (BR/SP) , CLAITON SOARES VELHO (BR/SP)
(74) BEERRE ASSESSORIA EMPRESARIAL LTDA

(21) **BR 10 2014 026295-4** **2.5**
(22) 21/10/2014
(71) LFJ Blindagens Comércio e Serviços S.A. (BR/SP)
(74) Britânia Marcas e Patentes Ltda.

(21) **BR 10 2014 031732-5** **2.5**
(22) 17/12/2014
(71) TECNEALGY IND. COM. E SERVIÇOS LTDA ME (BR/SP)

(21) **BR 10 2014 031744-9** **2.5**
(22) 18/12/2014
(71) DOMINGOS SAVIO DE OLIVEIRA LEAL (BR/SP)

(21) **BR 20 2012 018367-1** **2.5**
(22) 24/07/2012
(71) Epitacio Vieira Marques (BR/GO)

(21) **BR 20 2013 000966-6** **2.5**
(22) 15/01/2013
(71) YASUO KODA (BR/PR)
(74) ROGÉRIO BUIAR

(21) **BR 20 2013 000967-4** **2.5**
(22) 15/01/2013
(71) YASUO KODA (BR/PR)
(74) ROGÉRIO BUIAR

(21) **BR 20 2013 000968-2** **2.5**
(22) 15/01/2013
(71) YASUO KODA (BR/PR)
(74) ROGÉRIO BUIAR

(21) **BR 20 2013 000969-0** **2.5**
(22) 15/01/2013
(71) YASUO KODA (BR/PR)
(74) ROGÉRIO BUIAR

(21) **BR 20 2013 000970-4** **2.5**
(22) 15/01/2013
(71) YASUO KODA (BR/PR)
(74) ROGÉRIO BUIAR

(21) **BR 20 2013 000971-2** **2.5**
(22) 15/01/2013
(71) YASUO KODA (BR/PR)
(74) ROGÉRIO BUIAR

(21) **BR 20 2013 001273-0** **2.5**
(22) 18/01/2013
(71) MARIVALDO EVANGELISTA RODRIGUES (BR/BA)

(21) **BR 20 2013 017460-8** **2.5**
(22) 08/07/2013
(71) DANILO MENDES TELES (BR/GO)

(21) **BR 20 2013 017648-1** **2.5**
(22) 10/07/2013
(71) JEOVANE NASCIMENTO SILVA (BR/MT)

(21) **BR 20 2013 017678-3** **2.5**
(22) 10/07/2013
(71) RENATO GONÇALVES DA COSTA (BR/DF)

(21) **BR 20 2013 018014-4** **2.5**
(22) 15/07/2013
(71) ROGÉRIO GUALBERTO (BR/SP)

(21) **BR 20 2013 018493-0** **2.5**
(22) 19/07/2013
(71) ALDILEIA RODRIGUES DE MORAIS (BR/DF)
(74) ALDILEIA RODRIGUES DE MORAIS

(21) **BR 20 2013 019757-8** **2.5**
(22) 02/08/2013
(71) HD3 PROJETO E DESENVOLVIMENTO LTDA. (BR/SP)
(74) ALUIZ RODRIGUES COSTA

(21) **BR 20 2014 001069-1** **2.5**
(22) 16/01/2014
(71) LUIZ ANTONIO MACEDO RAMOS (BR/RS)
(74) JOSÉ ANTONIO BUMBEL

(21) **BR 20 2014 001070-5** **2.5**
(22) 16/01/2014
(71) LUIZ ANTONIO MACEDO RAMOS (BR/RS)
(74) JOSÉ ANTONIO BUMBEL

(21) **BR 20 2014 001097-7** **2.5**
(22) 16/01/2014
(71) PINHALENSE S/A MÁQUINAS AGRÍCOLAS (BR/SP)
(74) ITAMARATI PATENTES E MARCAS S/C LTDA.

(21) **BR 20 2014 003606-2** **2.5**
(22) 17/02/2014
(71) NILCIMAR SILVA CAGNIM (BR/MG)

(21) **BR 20 2014 003714-0** **2.5**
(22) 18/02/2014
(71) TIAGO LOPES (BR/SP)
(74) HEMERSON GABRIEL SILVA

(21) **BR 20 2014 003775-1** **2.5**
(22) 18/02/2014
(71) GUILHERME CARNEIRO MIRANDA (BR/MG)
(74) CHARLES SOARES ROCHA

(21) **BR 20 2014 003780-8** **2.5**
(22) 18/02/2014
(71) GUILHERME CARNEIRO MIRANDA (BR/MG)
(74) CHARLES SOARES ROCHA

(21) **BR 20 2014 006510-0** **2.5**
(22) 19/03/2014
(71) PAULO GOMES DE SOUZA (BR/RS)

(21) **BR 20 2014 006824-0** **2.5**
(22) 21/03/2014
(71) SEVE FORT INDÚSTRIA METALÚRGICA LTDA (BR/SP)
(74) EDENILSON MARCOS DA SILVA

(21) **BR 20 2014 006888-6** **2.5**
(22) 21/03/2014
(71) HUMBERTO PORTO (BR/DF)
(74) HELI EDSON CORRÊA NOLÊTO

(21) **BR 20 2014 007026-0** **2.5**
(22) 24/03/2014
(71) HUMBERTO PORTO (BR/DF)
(74) HELI EDSON CORRÊA NOLÊTO

(21) **BR 20 2014 008306-0** **2.5**
(22) 14/03/2014
(71) RICARDO REUTER RUAS (BR/MG)
(74) LEONARDO VINÍCIUS DE SOUZA

(21) **BR 20 2014 008391-5** **2.5**
(22) 28/03/2014
(71) MARCOS RIBEIRO HONORATO (BR/MG) , JOANA DARC DA SILVA NASCIMENTO (BR/MG)

(21) **BR 20 2014 008593-4** **2.5**
(22) 09/04/2014
(71) LUIS FELIPE CHARAO (BR/PR)
(74) Carlos Eduardo Gomes da Silva

(21) **BR 20 2014 008977-8** **2.5**
(22) 14/04/2014
(71) MARFINITE PRODUTOS SINTÉTICOS LTDA. (BR/SP)
(74) IVO DE OLIVEIRA CARVALHO E/OU JOÃO CARLOS SALATIEL

(21) **BR 20 2014 010470-0** **2.5**
(22) 30/04/2014
(71) RONILSON ALVES DO REGO (BR/GO)
(74) CIDWAN UBERLÂNDIA LTDA

(21) **BR 20 2014 012448-4** **2.5**
(22) 07/05/2014
(71) MATHEUS RODRIGUES (BR/SP)

(21) **BR 20 2014 012546-4** **2.5**
(22) 23/05/2014
(71) FABIO HENRIQUE CALDAS CARVALHOS (BR/RJ)

(21) **BR 20 2014 014020-0** **2.5**
(22) 10/06/2014
(71) GILDOMAR ANTÔNIO ÁVILA DA COSTA (BR/RS) , LACIR RODRIGUES MORAES (BR/RS) , MARCELO ALEXANDRE DOS SANTOS (BR/RS)

(21) **BR 20 2014 014615-1** **2.5**
(22) 16/06/2014
(71) RD MAQUINAS E EQUIPAMENTOS INDUSTRIAIS LTDA (BR/GO)
(74) ABM ASSESSORIA BRASILEIRA DE MARCAS LTDA

(21) **BR 20 2014 022185-4** **2.5**
(22) 08/09/2014
(71) LUIZ MARTINS CATHARINO GORDILHO FILHO (BR/BA)
(74) BRANSNORTE MARCAS E PATENTES LTDA

(21) **BR 20 2014 024311-4** **2.5**
(22) 30/09/2014
(71) Bela Viagem Turismo Ltda (BR/RS)

(21) **BR 20 2014 024501-0** **2.5**
(22) 01/10/2014
(71) CALÇADOS RAMARIM LTDA. (BR/RS)
(74) CAPELLA & VELOSO ADVOGADOS ASSOCIADOS

(21) **BR 20 2014 028484-8** **2.5**
(22) 17/11/2014
(71) HMK ENGENHARIA LTDA (BR/RS)

(21) **BR 20 2014 028486-4** **2.5**
(22) 17/11/2014
(71) Hugo Miguel Lisboa Oliveira (BR/PB)
(74) João Ademar de Andrade Lima

(21) **BR 20 2014 028818-5** **2.5**
(22) 19/11/2014
(71) Transcontrol Comércio e Indústria de Produtos Eletrônicos Ltda (BR/RJ)
(74) Iuri Felipe Alves Martins de Araujo

(21) **BR 20 2014 032348-7** **2.5**
(22) 22/12/2014
(71) DDA-Design desenvolvimento Auto Partes Plasticas Ind Com Ltda-Epp (BR/SP)

(21) **MU 9002677-2** **2.5**
(22) 06/12/2010
(71) Braz Manoel de Alcantara (BR/SC)
(74) WANDERLEI CARDOSO

(21) **MU 9100291-5** **2.5**
(22) 09/02/2011
(71) CIA do Metropolitano de São Paulo - Metrô (BR/SP)
(74) Fernandes Associados S/C Ltda

(21) **PI 1107241-5** **2.5**
(22) 07/01/2011
(71) Surco Tecnologia Industrial Ltda (BR/RJ)
(74) Pedrolina Almeida Carvalho

(21) **PI 1107243-1** **2.5**
(22) 07/01/2011
(71) Surco Tecnologia Industrial Ltda (BR/RJ)
(74) Pedrolina Almeida Carvalho

## 2.6 PUBLICAÇÃO ANULADA

(21) **BR 10 2012 029860-0** A2 **2.6**
(22) 23/11/2012
(71) Lincoln Santos Neves Júnior (BR/SC) , Luciana Maria da Silva Suman Jardim (BR/RJ)
(74) Edemar Soares Antonini
ANULADA A PUBLICAÇÃO POR TER SIDO INDEVIDA. REFERENTE À RPI 2227, DE 10/09/13, CÓD. DE DESPACHO 2.1.

(21) **BR 10 2013 023424-9** **2.6**
(22) 12/09/2013
(71) ROGÉRIO BUIAR (BR/PR) , JOÃO DE SOLDI (BR/PR)

(74) ROGÉRIO BUIAR
ANULADA A PUBLICAÇÃO POR TER SIDO INDEVIDA. RPI 2306, DESPACHO 2.5.

(21) **BR 20 2014 025949-5** **2.6**
(22) 17/10/2014
(71) CLUBE DR ANTONIO AUGUSTO REIS NEVES (BR/SP)
(74) VILAGE MARCAS E PATENTES LTDA
ANULADA A PUBLICAÇÃO 2.5 DA RPI 2308 POR TER SIDO INDEVIDA.

(21) **PI 1012457-8** **2.6**
(22) 30/08/2010
(71) SIDNEY EMANUEL BATISTA DOS SANTOS (BR/PA)
(74) Adriana Claudia de Moura
ANULADA A PUBLICAÇÃO POR TER SIDO INDEVIDA. REFERENTE À RPI 2299, DE 27/01/2015, CÓD. DE DESPACHO 2.5.

## 2.10 REQUERIMENTO DE PEDIDO DE PATENTE OU CERTIFICADO DE ADIÇÃO DE INVENÇÃO

(21) **BR 10 2013 020572-9** **2.10**
(22) 13/08/2013
(71) TIAGO DO VALE SARAIVA (BR/SE) , FLAYGNER MATOS REBOUÇAS (BR/SE)
Número de Protocolo 20130068997 em 13/08/2013 01:48(RJ).

(21) **BR 10 2013 022966-0** **2.10**
(22) 09/09/2013
(71) EDISON ANDRÉ MACHIAVERNI (BR/SP)
(74) Maria do Rosário de Lima
Número de Protocolo 18130030353 em 09/09/2013 11:56(SP).

(21) **BR 10 2013 024443-0** **2.10**
(22) 24/09/2013
(71) JOSE GUILHERME ACETO (BR/SP)
(74) Ana Paula Mazzei dos Santos Leite
Número de Protocolo 18130032036 em 24/09/2013 02:19(SP).

(21) **BR 10 2013 030270-8** **2.10**
(22) 26/11/2013
(71) EDIMAR DO CARMO DA SILVA (BR/GO)
Número de Protocolo 26130000200 em 26/11/2013 12:15(GO).

(21) **BR 10 2014 031764-3** **2.10**
(22) 18/12/2014
(71) FIAT AUTOMÓVEIS LTDA. (BR/MG)
Número de Protocolo 18140022128 em 18/12/2014 11:56(SP).

(21) **BR 10 2015 008261-4** **2.10**
(22) 14/04/2015
(71) MAURO EDUARDO DE JESUS (BR/SP)
(74) Carlos Eduardo Gomes da Silva
Número de Protocolo 860150064795 em 14/04/2015 08:18(WB).

(21) **BR 10 2015 008262-2** **2.10**
(22) 14/04/2015
(71) JOSÉ ALVARO CACHOEIRA (BR/SC)
(74) ROGERIO DE SOUZA
Número de Protocolo 860150064802 em 14/04/2015 08:32(WB).

(21) **BR 10 2015 008264-9** **2.10**
(22) 14/04/2015
(71) MAQUET GMBH (DE)
(74) DANNEMANN, SIEMSEN, BIGLER & IPANEMA MOREIRA - API 192
Número de Protocolo 860150064833 em 14/04/2015 09:40(WB).

(21) **BR 10 2015 008265-7** **2.10**
(22) 14/04/2015
(71) RIZZE SAS (FR)
(74) Raimundo Everardo Rodrigues Júnior
Número de Protocolo 860150064834 em 14/04/2015 09:41(WB).

(21) **BR 10 2015 008269-0** **2.10**
(22) 14/04/2015
(71) Cheng Ting (US)
(74) Igor Leonardo Guimarães Simões
Número de Protocolo 860150064884 em 14/04/2015 10:38(WB).

(21) **BR 10 2015 008273-8** **2.10**
(22) 14/04/2015
(71) DOW AGROSCIENCES LLC (US)
(74) DANNEMANN, SIEMSEN, BIGLER & IPANEMA MOREIRA - API 192
Número de Protocolo 860150064899 em 14/04/2015 10:51(WB).

(21) **BR 10 2015 008287-8** **2.10**
(22) 14/04/2015
(71) JOHNSON ELECTRIC S.A. (CH)
(74) KASZNAR LEONARDOS PROPRIEDADE INTELECTUAL
Número de Protocolo 860150064977 em 14/04/2015 12:35(WB).

(21) **BR 10 2015 008298-3** **2.10**
(22) 14/04/2015
(71) DOW AGROSCIENCES LLC (US)
(74) DANNEMANN, SIEMSEN, BIGLER & IPANEMA MOREIRA - API 192
Número de Protocolo 860150065048 em 14/04/2015 01:50(WB).

(21) **BR 10 2015 008302-5** **2.10**
(22) 14/04/2015
(71) FRANCISCO KIYOSHI YAMAGUCHI (BR/SP)
(74) CAMILO AUGUSTO NETO
Número de Protocolo 860150065090 em 14/04/2015 02:33(WB).

(21) **BR 10 2015 008310-6** **2.10**
(22) 14/04/2015
(71) TIAGO FRITZ SANTOS (BR/RS)
(74) MARPA CONSULTORIA E ASSESSORIA EMPRESARIAL LTDA
Número de Protocolo 860150065116 em 14/04/2015 02:58(WB).

(21) **BR 10 2015 008321-1** **2.10**
(22) 14/04/2015
(71) GOODRICH CORPORATION (US)
(74) KASZNAR LEONARDOS PROPRIEDADE INTELECTUAL
Número de Protocolo 860150065154 em 14/04/2015 03:22(WB).

(21) **BR 10 2015 008322-0** **2.10**
(22) 14/04/2015
(71) EVERTON LUIZ GARCIA FARIZATTO (BR/SP)
(74) RITA DE CÁSSIA BRUNNER
Número de Protocolo 860150065160 em 14/04/2015 03:24(WB).

(21) **BR 10 2015 008338-6** **2.10**
(22) 14/04/2015
(71) PEDRO DERMEVAL TEIXEIRA (BR/RJ)
(74) REMER VILLAÇA & NOGUEIRA ASSESSORIA E CONSULTORIA DE PROPRIEDADE INTELECTUAL S/S LTDA.
Número de Protocolo 860150065211 em 14/04/2015 03:59(WB).

(21) **BR 10 2015 008349-1** **2.10**
(22) 14/04/2015
(71) ALEJANDRO NICOLAS PALLAROLS (BR/SP)
(74) Carlos Eduardo Gomes da Silva
Número de Protocolo 860150065244 em 14/04/2015 04:17(WB).

(21) **BR 10 2015 008351-3** **2.10**
(22) 14/04/2015
(71) AMSTED MAXION FUNDIÇÃO E EQUIPAMENTOS FERROVIÁRIOS S.A. (BR/SP)
(74) DANNEMANN, SIEMSEN, BIGLER & IPANEMA MOREIRA - API 192
Número de Protocolo 860150065245 em 14/04/2015 04:17(WB).

(21) **BR 10 2015 008356-4** **2.10**
(22) 14/04/2015
(71) PST ELETRÔNICA LTDA. (BR/AM)
(74) ALBERTO LUÍS CAMELIER DA SILVA
Número de Protocolo 860150065260 em 14/04/2015 04:27(WB).

(21) **BR 10 2015 008369-6** **2.10**
(22) 14/04/2015
(71) DEOCLECIANO MALAVAZZI (BR/SP)
(74) ICAMP MARCAS E PATENTES LTDA
Número de Protocolo 860150065346 em 14/04/2015 05:06(WB).

(21) **BR 10 2015 008384-0** **2.10**
(22) 15/04/2015
(71) MAHLE International GmbH (DE)
(74) DANNEMANN, SIEMSEN, BIGLER & IPANEMA MOREIRA - API 192
Número de Protocolo 860150065814 em 15/04/2015 10:06(WB).

(21) **BR 10 2015 008414-5** **2.10**
(22) 15/04/2015
(71) RANDON S.A. IMPLEMENTOS E PARTICIPAÇÕES (BR/RS)
(74) REMER VILLAÇA & NOGUEIRA ASSESSORIA E CONSULTORIA DE PROPRIEDADE INTELECTUAL S/S LTDA.
Número de Protocolo 860150065941 em 15/04/2015 11:37(WB).

(21) **BR 10 2015 008427-7** **2.10**
(22) 15/04/2015
(71) American Axle & Manufacturing, Inc. (US)
(74) ABREU, MERKL E ADVOGADOS ASSOCIADOS
Número de Protocolo 860150066043 em 15/04/2015 01:44(WB).

(21) **BR 10 2015 008428-5** **2.10**
(22) 15/04/2015
(71) ROLLER BEARING COMPANY OF AMERICA, INC. (US)
(74) ANTONIO MAURICIO PEDRAS ARNAUD
Número de Protocolo 860150066045 em 15/04/2015 01:45(WB).

(21) **BR 10 2015 008441-2** **2.10**
(22) 15/04/2015
(71) MEYN FOOD PROCESSING TECHNOLOGY B.V. (NL)
(74) DANNEMANN, SIEMSEN, BIGLER & IPANEMA MOREIRA - API 192
Número de Protocolo 860150066115 em 15/04/2015 02:42(WB).

(21) **BR 10 2015 008445-5** **2.10**
(22) 15/04/2015
(71) JFE Steel Corporation (JP)
(74) DANNEMANN, SIEMSEN, BIGLER & IPANEMA MOREIRA - API 192
Número de Protocolo 860150066137 em 15/04/2015 03:06(WB).

(21) **BR 10 2015 008446-3** **2.10**
(22) 15/04/2015
(71) THE BOEING COMPANY (US)
(74) KASZNAR LEONARDOS PROPRIEDADE INTELECTUAL
Número de Protocolo 860150066138 em 15/04/2015 03:07(WB).

(21) **BR 10 2015 008450-1** **2.10**
(22) 15/04/2015
(71) DEERE & COMPANY (US)
(74) KASZNAR LEONARDOS PROPRIEDADE INTELECTUAL
Número de Protocolo 860150066154 em 15/04/2015 03:14(WB).

(21) **BR 10 2015 008451-0** **2.10**
(22) 15/04/2015
(71) THE BOEING COMPANY (US)
(74) KASZNAR LEONARDOS PROPRIEDADE INTELECTUAL
Número de Protocolo 860150066158 em 15/04/2015 03:17(WB).

(21) **BR 10 2015 008456-0** **2.10**
(22) 15/04/2015
(71) THE BOEING COMPANY (US)
(74) KASZNAR LEONARDOS PROPRIEDADE INTELECTUAL
Número de Protocolo 860150066187 em 15/04/2015 03:35(WB).

(21) **BR 10 2015 008464-1** **2.10**
(22) 15/04/2015
(71) THE BOEING COMPANY (US)

(74) KASZNAR LEONARDOS PROPRIEDADE INTELECTUAL
Número de Protocolo 860150066227 em 15/04/2015 03:52(WB).

(21) **BR 10 2015 008468-4** **2.10**
(22) 15/04/2015
(71) THE GOODYEAR TIRE & RUBBER COMPANY (US)
(74) DENIS ALLAN DANIEL
Número de Protocolo 860150066241 em 15/04/2015 03:57(WB).

(21) **BR 10 2015 008472-2** **2.10**
(22) 15/04/2015
(71) OSCAR JOSE RODRIGUES (BR/SP)
(74) Barros Wallace Advogados
Número de Protocolo 860150066249 em 15/04/2015 04:03(WB).

(21) **BR 10 2015 008488-9** **2.10**
(22) 15/04/2015
(71) LINDE AG (DE)
(74) DANNEMANN, SIEMSEN, BIGLER & IPANEMA MOREIRA - API 192
Número de Protocolo 860150066280 em 15/04/2015 04:17(WB).

(21) **BR 10 2015 008510-9** **2.10**
(22) 15/04/2015
(71) WANG SEN YUEH (BR/SP)
(74) ANTONIO SERGIO MUCCI
Número de Protocolo 860150066376 em 15/04/2015 05:26(WB).

(21) **BR 10 2015 008511-7** **2.10**
(22) 15/04/2015
(71) EDGAR TADASHI MORIMOTO (BR/SP)
(74) SPI MARCAS & PATENTES S/C LTDA
Número de Protocolo 860150066378 em 15/04/2015 05:29(WB).

(21) **BR 10 2015 008553-2** **2.10**
(22) 16/04/2015
(71) THE BOEING COMPANY (US)
(74) KASZNAR LEONARDOS PROPRIEDADE INTELECTUAL
Número de Protocolo 860150067002 em 16/04/2015 12:25(WB).

(21) **BR 10 2015 008573-7** **2.10**
(22) 16/04/2015
(71) SIEMENS AKTIENGESELLSCHAFT (DE)
(74) KASZNAR LEONARDOS PROPRIEDADE INTELECTUAL
Número de Protocolo 860150067133 em 16/04/2015 02:33(WB).

(21) **BR 10 2015 008590-7** **2.10**
(22) 16/04/2015
(71) JOHNSON ELECTRIC S.A. (CH)
(74) KASZNAR LEONARDOS PROPRIEDADE INTELECTUAL
Número de Protocolo 860150067174 em 16/04/2015 02:56(WB).

(21) **BR 10 2015 008634-2** **2.10**
(22) 16/04/2015
(71) PGS GEOPHYSICAL AS (NO)
(74) DANNEMANN, SIEMSEN, BIGLER & IPANEMA MOREIRA - API 192
Número de Protocolo 860150067335 em 16/04/2015 04:04(WB).

(21) **BR 10 2015 008658-0** **2.10**
(22) 16/04/2015
(71) MARIO VENTURI (BR/SC)
(74) KING`s MARCAS E PATENTES LTDA
Número de Protocolo 860150067418 em 16/04/2015 04:31(WB).

(21) **BR 10 2015 008671-7** **2.10**
(22) 16/04/2015
(71) FIAT GROUP AUTOMOBILES S.P.A. (IT)
(74) LUIZ LEONARDOS & ADVOGADOS
Número de Protocolo 860150067531 em 16/04/2015 05:32(WB).

(21) **BR 10 2015 008683-0** **2.10**
(22) 17/04/2015
(71) FRANCISCO WHERBEST PEREIRA DE ARAUJO (BR/CE)
(74) Margarete Rodrigues
Número de Protocolo 860150067953 em 17/04/2015 09:20(WB).

(21) **BR 10 2015 008692-0** **2.10**
(22) 17/04/2015
(71) AIR PRODUCTS AND CHEMICALS, INC (US)
(74) DANNEMANN, SIEMSEN, BIGLER & IPANEMA MOREIRA - API 192
Número de Protocolo 860150068016 em 17/04/2015 10:40(WB).

(21) **BR 10 2015 008698-9** **2.10**
(22) 17/04/2015
(71) JOÃO MOIZES WINCK (BR/RS) , DOUGLAS WINCK (BR/RS)
(74) MARPA CONSULTORIA ASSESSORIA EMPRESARIAL LTDA
Número de Protocolo 860150068035 em 17/04/2015 10:56(WB).

(21) **BR 10 2015 008707-1** **2.10**
(22) 17/04/2015
(71) AIR PRODUCTS AND CHEMICALS, INC (US)
(74) DANNEMANN, SIEMSEN, BIGLER & IPANEMA MOREIRA - API 192
Número de Protocolo 860150068082 em 17/04/2015 11:29(WB).

(21) **BR 10 2015 008709-8** **2.10**
(22) 17/04/2015
(71) SPACECOMM MONITORAMENTO S/A (BR/PR)
(74) VALOR PROPRIEDADE INTELECTUAL S/S LTDA
Número de Protocolo 860150068090 em 17/04/2015 11:34(WB).

(21) **BR 10 2015 008710-1** **2.10**
(22) 17/04/2015
(71) CNH INDUSTRIAL AMERICA LLC (US)
(74) Artur Schaal
Número de Protocolo 860150068108 em 17/04/2015 11:59(WB).

(21) **BR 10 2015 008719-5** **2.10**
(22) 17/04/2015
(71) Ricardo Armando de Angelis de Souza (BR/SP)
(74) Octavio Tinoco Soares Filho
Número de Protocolo 860150068150 em 17/04/2015 01:00(WB).

(21) **BR 10 2015 008733-0** **2.10**
(22) 17/04/2015
(71) Grendene S.A. (BR/CE)
(74) REMER VILLAÇA & NOGUEIRA ASSESSORIA E CONSULTORIA DE PROPRIEDADE INTELECTUAL S/S LTDA.
Número de Protocolo 860150068226 em 17/04/2015 02:05(WB).

(21) **BR 10 2015 008734-9** **2.10**
(22) 17/04/2015
(71) LORENZETTI S.A. INDÚSTRIAS BRASILEIRAS ELETROMETALÚRGICAS (BR/SP)
(74) DANNEMANN, SIEMSEN, BIGLER & IPANEMA MOREIRA - API 192
Número de Protocolo 860150068227 em 17/04/2015 02:08(WB).

(21) **BR 10 2015 008735-7** **2.10**
(22) 17/04/2015
(71) LORENZETTI S.A. INDÚSTRIAS BRASILEIRAS ELETROMETALÚRGICAS (BR/SP)
(74) DANNEMANN, SIEMSEN, BIGLER & IPANEMA MOREIRA - API 192
Número de Protocolo 860150068231 em 17/04/2015 02:09(WB).

(21) **BR 10 2015 008737-3** **2.10**
(22) 17/04/2015
(71) Ricardo Armando de Angelis de Souza (BR/SP)
(74) Octavio Tinoco Soares Filho
Número de Protocolo 860150068238 em 17/04/2015 02:18(WB).

(21) **BR 10 2015 008739-0** **2.10**
(22) 17/04/2015
(71) ALBÉA DO BRASIL EMBALAGENS LTDA (BR/SP)
(74) VILAGE MARCAS E PATENTES LTDA
Número de Protocolo 860150068256 em 17/04/2015 02:28(WB).

(21) **BR 10 2015 008743-8** **2.10**
(22) 17/04/2015
(71) HERAEUS ELECTRO-NITE INTERNATIONAL N.V. (BE)
(74) DANNEMANN, SIEMSEN, BIGLER & IPANEMA MOREIRA - API 192
Número de Protocolo 860150068281 em 17/04/2015 02:40(WB).

(21) **BR 10 2015 008762-4** **2.10**
(22) 17/04/2015
(71) CJ DO BRASIL INDUSTRIA E COMERCIO DE PRODUTOS ALIMENTICIOS LTDA. (BR/SP)
(74) Alexandre Fukuda Yamashita
Número de Protocolo 860150068380 em 17/04/2015 03:17(WB).

(21) **BR 10 2015 008766-7** **2.10**
(22) 17/04/2015
(71) MARCOPOLO S.A. (BR/RS)
(74) REMER VILLAÇA & NOGUEIRA ASSESSORIA E CONSULTORIA DE PROPRIEDADE INTELECTUAL S/S LTDA.
Número de Protocolo 860150068389 em 17/04/2015 03:19(WB).

(21) **BR 10 2015 008783-7** **2.10**
(22) 17/04/2015
(71) GM GLOBAL TECHNOLOGY OPERATIONS LLC (US)
(74) KASZNAR LEONARDOS PROPRIEDADE INTELECTUAL
Número de Protocolo 860150068440 em 17/04/2015 03:37(WB).

(21) **BR 10 2015 008786-1** **2.10**
(22) 17/04/2015
(71) WALLISSON FIGUEIREDO MATOS (BR/ES)
(74) VILAGE MARCAS E PATENTES LTDA
Número de Protocolo 860150068451 em 17/04/2015 03:42(WB).

(21) **BR 10 2015 008801-9** **2.10**
(22) 17/04/2015
(71) SIMMONDS PRECISION PRODUCTS, INC. (US)
(74) KASZNAR LEONARDOS PROPRIEDADE INTELECTUAL
Número de Protocolo 860150068481 em 17/04/2015 03:52(WB).

(21) **BR 10 2015 008817-5** **2.10**
(22) 17/04/2015
(71) MAHLE Metal Leve S/A (BR/SP) , MAHLE International GmbH (DE)
(74) DANNEMANN, SIEMSEN, BIGLER & IPANEMA MOREIRA - API 192
Número de Protocolo 860150068530 em 17/04/2015 04:14(WB).

(21) **BR 10 2015 008841-8** **2.10**
(22) 17/04/2015
(71) BIOCELERE AGROINDUSTRIAL LTDA. (BR/SP)
(74) REMER VILLAÇA & NOGUEIRA ASSESSORIA E CONSULTORIA DE PROPRIEDADE INTELECTUAL S/S LTDA.
Número de Protocolo 860150068578 em 17/04/2015 04:46(WB).

(21) **BR 10 2015 008852-3** **2.10**
(22) 17/04/2015
(71) AGRICORTE INDUSTRIA E COMERCIO DE MAQUINAS E PECAS LTDA. (BR/SP)
(74) NOVA MARCA CONSULTORES ASSOCIADOS LTDA
Número de Protocolo 860150068645 em 17/04/2015 05:28(WB).

(21) **BR 10 2015 008860-4** **2.10**
(22) 17/04/2015
(71) JOSUE MENEZES (BR/SC) , NELSON EIJI AKIMOTO (BR/SC)
(74) CATIANE ZINI BORELA
Número de Protocolo 860150068679 em 17/04/2015 05:49(WB).

(21) **BR 10 2015 008862-0** **2.10**
(22) 17/04/2015
(71) JOSUE MENEZES (BR/SC) , NELSON EIJI AKIMOTO (BR/SC)
(74) CATIANE ZINI BORELA
Número de Protocolo 860150068693 em 17/04/2015 05:58(WB).

(21) **BR 10 2015 008863-9** **2.10**
(22) 17/04/2015
(71) FLOATEC, LLC (US)
(74) DENIS ALLAN DANIEL

Número de Protocolo 860150068696 em 17/04/2015 06:01(WB).

(21) **BR 10 2015 008865-5** **2.10**
(22) 17/04/2015
(71) JOSUE MENEZES (BR/SC) , NELSON EIJI AKIMOTO (BR/SC)
(74) CATIANE ZINI BORELA
Número de Protocolo 860150068707 em 17/04/2015 06:11(WB).

(21) **BR 10 2015 008867-1** **2.10**
(22) 17/04/2015
(71) CATERPILLAR INC. (US)
(74) CITY PATENTES E MARCAS LTDA
Número de Protocolo 860150068710 em 17/04/2015 06:12(WB).

(21) **BR 10 2015 008870-1** **2.10**
(22) 17/04/2015
(71) SIG6 INFORMATION TECHNOLOGY SOLUTIONS LLC (US)
(74) CERUMAR SERVIÇOS EM PROPRIEDADE INTELECTUAL LTDA
Número de Protocolo 860150068721 em 17/04/2015 06:21(WB).

(21) **BR 10 2015 008890-6** **2.10**
(22) 20/04/2015
(71) Moacir José Rebelato (BR/RS)
(74) PAP MARCAS E PATENTES LTDA
Número de Protocolo 860150070200 em 20/04/2015 09:58(WB).

(21) **BR 10 2015 008893-0** **2.10**
(22) 20/04/2015
(71) DEERE & COMPANY (US)
(74) KASZNAR LEONARDOS PROPRIEDADE INTELECTUAL
Número de Protocolo 860150070240 em 20/04/2015 10:42(WB).

(21) **BR 10 2015 008920-1** **2.10**
(22) 20/04/2015
(71) RUBENS MACHADO (BR/SC)
(74) GRACIANI BILK
Número de Protocolo 860150070518 em 20/04/2015 03:25(WB).

(21) **BR 10 2015 008937-6** **2.10**
(22) 20/04/2015
(71) A. RAYMOND ET CIE (FR)
(74) ICAMP MARCAS E PATENTES LTDA
Número de Protocolo 860150070587 em 20/04/2015 04:08(WB).

(21) **BR 10 2015 008960-0** **2.10**
(22) 20/04/2015
(71) WEFLO VALVE CO., LTD. (CN)
(74) DANNEMANN, SIEMSEN, BIGLER & IPANEMA MOREIRA - API 192
Número de Protocolo 860150070676 em 20/04/2015 05:06(WB).

(21) **BR 10 2015 008966-0** **2.10**
(22) 20/04/2015
(71) American Axle & Manufacturing, Inc. (US)
(74) ABREU, MERKL E ADVOGADOS ASSOCIADOS
Número de Protocolo 860150070713 em 20/04/2015 05:46(WB).

(21) **BR 10 2015 008968-6** **2.10**
(22) 20/04/2015
(71) American Axle & Manufacturing, Inc. (US)
(74) ABREU, MERKL E ADVOGADOS ASSOCIADOS
Número de Protocolo 860150070723 em 20/04/2015 06:10(WB).

(21) **BR 10 2015 008973-2** **2.10**
(22) 21/04/2015
(71) CNH INDUSTRIAL AMERICA LLC (US)
(74) Artur Schaal
Número de Protocolo 860150071180 em 21/04/2015 12:14(WB).

(21) **BR 12 2015 007892-0** A2 **2.10**
(22) 23/01/2004
(71) GENERAL ELECTRIC COMPANY (US)
(74) Juliano Ryota Murakami
Protocolo nº 860150060002, em 08/04/2015; 17:48 (WB); Dividido do PI 0406712-6

(21) **BR 12 2015 008454-7** **2.10**
(22) 15/01/2014
(71) DOLBY LABORATORIES LICENSING CORPORATION (US)
(74) DANNEMANN, SIEMSEN, BIGLER & IPANEMA MOREIRA - API 192
Protocolo nº 860150066180, em 15/04/2015; 15:30 (WB); Dividido do PCT BR 11 2015 007723-4

(21) **BR 12 2015 008496-2** **2.10**
(22) 07/05/2012
(71) APOLLO ENDOSURGERY, INC. (US)
(74) DANNEMANN, SIEMSEN, BIGLER & IPANEMA MOREIRA - API 192
Protocolo nº 860150066318, em 15/04/2015; 16:32 (WB); Dividido do PCT BR 11 2013 028784-5

(21) **BR 12 2015 008513-6** A8 **2.10**
(22) 08/11/2006
(71) AJINOMOTO CO., INC. (JP)
(74) KASZNAR LEONARDOS PROPRIEDADE INTELECTUAL
Protocolo nº 860150066398, em 15/04/2015; 18:09 (WB); Dividido do PI 0618350-6

(21) **BR 12 2015 008869-0** A2 **2.10**
(22) 25/12/2007
(71) CANON KABUSHIKI KAISHA (JP)
(74) LUIZ LEONARDOS & ADVOGADOS
Protocolo nº 860150068720, em 17/04/2015; 18:21 (WB); 1ºdividido do PI 0720506-6

(21) **BR 12 2015 008872-0** A2 **2.10**
(22) 25/12/2007
(71) CANON KABUSHIKI KAISHA (JP)
(74) LUIZ LEONARDOS & ADVOGADOS
Protocolo nº 860150068728, em 17/04/2015; 18:31 (WB); 2º dividido do PI 0720506-6

(21) **BR 12 2015 008873-9** A2 **2.10**
(22) 25/12/2007
(71) CANON KABUSHIKI KAISHA (JP)
(74) LUIZ LEONARDOS & ADVOGADOS
Protocolo nº 860150068733, em 17/04/2015; 18:43 (WB); 3º dividido do PI 0720506-6

(21) **BR 12 2015 008874-7** A2 **2.10**
(22) 25/12/2007
(71) CANON KABUSHIKI KAISHA (JP)
(74) LUIZ LEONARDOS & ADVOGADOS
Protocolo nº 860150068739, em 17/04/2015; 18:52 (WB); 4º dividido do PI 0720506-6

(21) **BR 12 2015 008875-5** A2 **2.10**
(22) 11/01/2007
(71) CANON KABUSHIKI KAISHA (JP)
(74) LUIZ LEONARDOS & ADVOGADOS
Protocolo nº 860150068746, em 17/04/2015; 19:02 (WB); 1ºdividido do PI 0706369-5

(21) **BR 12 2015 008876-3** A2 **2.10**
(22) 11/01/2007
(71) CANON KABUSHIKI KAISHA (JP)
(74) LUIZ LEONARDOS & ADVOGADOS
Protocolo nº 860150068770, em 17/04/2015; 19:58 (WB); 2ºdividido do PI 0706369-5

(21) **BR 13 2013 026923-8** **2.10**
(22) 18/10/2013
(71) ROMEU BOLETTI (BR/SP)
Número de Protocolo 18130034960 em 18/10/2013 03:41(SP).

(21) **BR 13 2014 031763-4** **2.10**
(22) 18/12/2014
(71) FIAT AUTOMÓVEIS LTDA (BR/MG)
Número de Protocolo 18140022127 em 18/12/2014 11:56(SP).

(21) **BR 20 2013 015144-6** **2.10**
(22) 17/06/2013
(71) ROMEU BOLETTI (BR/SP)
Número de Protocolo 18130020164 em 17/06/2013 04:23(SP).

(21) **BR 20 2015 008260-1** **2.10**
(22) 14/04/2015
(71) DILAMAR BERNARDINI - ME (BR/SC)
(74) Anel Marcas e Patentes
Número de Protocolo 860150064793 em 14/04/2015 08:15(WB).

(21) **BR 20 2015 008304-7** **2.10**
(22) 14/04/2015
(71) STUDIO INO ARQUITETURA E DESIGN SS LTDA. (BR/SP)
(74) ANTONIO MAURICIO PEDRAS ARNAUD
Número de Protocolo 860150065095 em 14/04/2015 02:36(WB).

(21) **BR 20 2015 008371-3** **2.10**
(22) 14/04/2015
(71) Jefferson A. Pereira Restaurante ME (BR/RJ)
(74) TAVARES PROPRIEDADE INTELECTUAL LTDA
Número de Protocolo 860150065381 em 14/04/2015 05:36(WB).

(21) **BR 20 2015 008378-0** **2.10**
(22) 15/04/2015
(71) TUBOPARTS - INDÚSTRIA E COMÉRCIO LTDA. (BR/RS)
(74) ACERTI - MARCA E PATENTES LTDA.
Número de Protocolo 860150065778 em 15/04/2015 09:30(WB).

(21) **BR 20 2015 008429-9** **2.10**
(22) 15/04/2015
(71) QUESENBERRY CORP. (PA)
(74) MILTON LUCÍDIO LEÃO BARCELLOS
Número de Protocolo 860150066049 em 15/04/2015 01:46(WB).

(21) **BR 20 2015 008452-3** **2.10**
(22) 15/04/2015
(71) PLUMATEX RECICLAGEM DE FIBRAS TEXTEIS LTDA - EPP (BR/PR)
(74) LONDON MARCAS & PATENTES S/S LTDA
Número de Protocolo 860150066168 em 15/04/2015 03:23(WB).

(21) **BR 20 2015 008470-1** **2.10**
(22) 15/04/2015
(71) Multivisão Indústria e Comércio LTDA. (BR/SP)
(74) P. A. PRODUTORES ASSOCIADOS MARCAS E PATENTES LTDA.
Número de Protocolo 860150066244 em 15/04/2015 03:59(WB).

(21) **BR 20 2015 008514-7** **2.10**
(22) 15/04/2015
(71) Rogério Saad Noé (BR/ES)
(74) João Gabriel Jacob de Almeida
Número de Protocolo 860150066520 em 15/04/2015 11:03(WB).

(21) **BR 20 2015 008589-9** **2.10**
(22) 16/04/2015
(71) SIEMENS AKTIENGESELLSCHAFT (DE)
(74) KASZNAR LEONARDOS PROPRIEDADE INTELECTUAL
Número de Protocolo 860150067171 em 16/04/2015 02:53(WB).

(21) **BR 20 2015 008611-9** **2.10**
(22) 16/04/2015
(71) ROTTO BRASIL INDÚSTRIA E COMÉRCIO DE PLÁSTICOS LTDA. (BR/SP)
(74) SUL AMÉRICA MARCAS E PATENTES LTDA.
Número de Protocolo 860150067258 em 16/04/2015 03:31(WB).

(21) **BR 20 2015 008682-8** **2.10**
(22) 17/04/2015
(71) Alencar Jose da Silva (BR/PR)
(74) MARPA CONSULTORIA ASSESSORIA EMPRESARIAL LTDA
Número de Protocolo 860150067947 em 17/04/2015 09:16(WB).

(21) **BR 20 2015 008788-3** **2.10**
(22) 17/04/2015
(71) ROMEU JOSE JUNGES (BR/RS)
(74) SKO OYARZABAL MARCAS E PATENTES S/S LTDA
Número de Protocolo 860150068457 em 17/04/2015 03:44(WB).

(21) **BR 20 2015 008825-1** **2.10**
(22) 17/04/2015
(71) ANTONIA MAYO RODRIGUEZ (BR/SP)

(74) SPI MARCAS & PATENTES S/C LTDA
Número de Protocolo 860150068548 em 17/04/2015 04:27(WB).

(21) **BR 20 2015 008879-0** **2.10**
(22) 20/04/2015
(71) JAIRO FERNANDES DOMENE (BR/SP)
(74) BEERRE ASSESSORIA EMPRESARIAL LTDA
Número de Protocolo 860150070162 em 20/04/2015 08:49(WB).

(21) **BR 20 2015 008880-4** **2.10**
(22) 20/04/2015
(71) JAIRO FERNANDES DOMENE (BR/SP)
(74) BEERRE ASSESSORIA EMPRESARIAL LTDA
Número de Protocolo 860150070165 em 20/04/2015 08:54(WB).

(21) **BR 20 2015 008967-3** **2.10**
(22) 20/04/2015
(71) Walter Marchi Junior (BR/SP) , Carlos Sergio Ryuiti Uriu (BR/SP)
(74) ANTONIO JOAQUIM AZEVEDO NETO
Número de Protocolo 860150070718 em 20/04/2015 05:58(WB).

(21) **BR 20 2015 008970-3** **2.10**
(22) 20/04/2015
(71) ANTONIO JOSÉ GASPAR (BR/SP)
(74) EXCEL MARCAS E PATENTES LTDA
Número de Protocolo 860150070746 em 20/04/2015 06:50(WB).

## 6. Exigências Técnicas e Formais

### 6.1
### EXIGÊNCIA - ART. 36 DA LPI

(21) **BR 12 2014 029598-7** A2 **6.1**
(22) 11/12/2002
(62) PI 0214919-2 11/12/2002
(71) VIRGINIA TECH INTELLECTUAL PROPERTIES, INC. (US) , IOWA STATE UNIVERSITY RESEARCH FOUNDATION, INC. (US)
(74) DANNEMANN, SIEMSEN, BIGLER & IPANEMA MOREIRA - API 192

(21) **BR 12 2015 000898-0** A2 **6.1**
(22) 21/12/2004
(62) PI 0417096-2 21/12/2004
(71) BASF AKTIENGESELLSCHAFT (DE)
(74) KASZNAR LEONARDOS PROPRIEDADE INTELECTUAL

(21) **MU 8303700-4** U8 **6.1**
(22) 03/10/2003
(71) Carboox Resende Química Indústria e Comércio LTDA. (BR/RJ)
(74) DANNEMANN, SIEMSEN, BIGLER & IPANEMA MOREIRA

(21) **PI 0000144-9** A2 **6.1**
(22) 24/01/2000
(71) Lg Electronics Inc. (KR)

(21) **PI 0000172-4** A2 **6.1**
(22) 26/01/2000
(71) Panasonic Corporation (JP)
(74) DANNEMANN, SIEMSEN, BIGLER & IPANEMA MOREIRA Att.: Sydinea de Souza Trindade

(21) **PI 0007042-4** A2 **6.1**
(22) 24/08/2000
(71) Koninklijke Philips Electronics N.V (NL)
(74) DAVID DO NASCIMENTO ADVOGADOS ASSOCIADOS

(21) **PI 0013670-0** A2 **6.1**
(22) 31/08/2000
(71) Qualcomm Incorporated (US)
(74) Montaury Pimenta, Machado & Lioce S/C LTDA.

(21) **PI 0101256-8** A2 **6.1**
(22) 30/03/2001
(71) Comissão Nacional de Energia Nuclear (BR/RJ)
(74) Julio Cesar Capella Fonseca

(21) **PI 0102332-2** A2 **6.1**
(22) 11/06/2001
(71) Lucent Technologies Inc. (US)
(74) Clarke Modet do Brasil LTDA

(21) **PI 0105645-0** A2 **6.1**
(22) 16/10/2001
(71) Symbol Technologies, Inc. (US)
(74) Antonio Maurício Pedras Arnaud

(21) **PI 0110280-0** A2 **6.1**
(22) 20/04/2001
(71) PRYSMIAN CAVI E SISTEMI ENERGIA S.R.L. (IT)
(74) Momsen, Leonardos & Cia.

(21) **PI 0111362-3** A2 **6.1**
(22) 23/05/2001
(71) Dolby International AB (NL)
(74) Paulo Sérgio Scatamburlo

(21) **PI 0114962-8** A2 **6.1**
(22) 20/10/2001
(71) F. Hoffmann-La Roche AG (CH)
(74) Dannemann, Siemsen, Bigler & Ipanema Moreira

(21) **PI 0116305-1** A2 **6.1**
(22) 19/12/2001
(71) Monsanto Technology LLC (US)
(74) Dannemann, Siemsen & Ipanema Moreira

(21) **PI 0201346-0** A2 **6.1**
(22) 08/04/2002
(71) José Carlos Cella (BR/SP)
(74) Janaina Sapienza Armani

(21) **PI 0206560-6** A2 **6.1**
(22) 22/11/2002
(71) Basell Poliolefine Italia s.r.l. (IT)
(74) Dannemann, Siemsen, Bigler & Ipanema Moreira

(21) **PI 0211730-4** A2 **6.1**
(22) 06/08/2002
(71) Halliburton Energy Services, INC. (US)
(74) Momsen, Leonardos & Cia.

(21) **PI 0212411-4** A2 **6.1**
(22) 20/09/2002
(71) Merck Sharp & Dohme Corp. (US)
(74) Kasznar, Leonardos, Propriedade Intelectual

(21) **PI 0214336-4** A2 **6.1**
(22) 21/11/2002
(71) Ajinomoto Co., Inc (JP)
(74) Momsen, Leonardos & Cia

(21) **PI 0214830-7** A2 **6.1**
(22) 10/12/2002
(71) Thomas Schmülling (DE) , Tomàs Werner (DE)
(74) Orlando de Souza

(21) **PI 0216127-3** A2 **6.1**
(22) 11/09/2002
(62) PI 0212455-6 11/09/2002
(71) GLAXO GROUP LIMITED (GB)
(74) KASZNAR LEONARDOS PROPRIEDADE INTELECTUAL

(21) **PI 0300272-1** A2 **6.1**
(22) 28/01/2003
(71) LG Electronics INC. (KR)
(74) NELLIE ANNE DAIEL-SHORES

(21) **PI 0301517-3** A2 **6.1**
(22) 16/05/2003
(71) Magneti Marelli Powertrain S.P.A (IT)
(74) ARIBONI, FABBRI E SCHMIDT SOCIEDADE DE ADVOGADOS

(21) **PI 0304547-1** A2 **6.1**
(22) 01/04/2003
(71) Koninklijke Philips Electronics N.V. (NL)
(74) Momsen, Leonardos & Cia

(21) **PI 0309005-1** A2 **6.1**
(22) 03/04/2003
(71) Nestec S.A. (CH)
(74) Dannemann, Siemsen, Bigler & Ipanema Moreira

(21) **PI 0312437-1** A8 **6.1**
(22) 19/06/2003
(71) Massey University (NZ) , Institut Pasteur (FR)
(74) Dannemann, Siemsen, Bigler & Ipanema Moreira

(21) **PI 0406493-3** A2 **6.1**
(22) 30/12/2004
(71) UNILEVER N.V (NL)
(74) Ana Paula Santos Celidonio

(21) **PI 0406712-6** A2 **6.1**
(22) 23/01/2004
(71) General Electric Company (US)
(74) ADVOCACIA PIETRO ARIBONI S/C

(21) **PI 0409531-6** A2 **6.1**
(22) 02/04/2004
(71) Ball Corporation (US)
(74) DANNEMANN, SIEMSEN, BIGLER & IPANEMA MOREIRA

(21) **PI 0413310-2** A2 **6.1**
(22) 06/08/2004
(71) Pringles S.a.r.l. (LU)
(74) Vieira de Mello Advogados

(21) **PI 0413623-3** A2 **6.1**
(22) 19/08/2004
(71) Werner Mannschedel (DE) , Barbara Müller (DE)
(74) Dannemann , Siemsen, Bigler & Ipanema Moreira

(21) **PI 0416256-0** A2 **6.1**
(22) 05/11/2004
(71) Shell Internationale Research Maatschappij B.V. (NL)
(74) Momsen, Leonardos & Cia.

(21) **PI 0416763-5** A2 **6.1**
(22) 17/11/2004
(71) Si Group, INC. (US)
(74) Bhering Advogados

(21) **PI 0416910-7** A2 **6.1**
(22) 26/11/2004
(71) Shell Internationale Research Maatschappij B.V. (NL)
(74) Momsen, Leonardos & Cia.

(21) **PI 0418911-6** A2 **6.1**
(22) 01/07/2004
(71) Micro Motion, Inc. (US)
(74) NELLIE ANNE DAIEL-SHORES

(21) **PI 0502347-5** A2 **6.1**
(22) 22/06/2005
(71) Profil-Verbindungstechnik GMBH & Co. KG (DE)
(74) Momsen, Leonardos & Cia

(21) **PI 0503511-2** A2 **6.1**
(22) 19/07/2005
(71) Univercidade Federal de Minas Gerais (BR/MG)

(21) **PI 0503683-6** A2 **6.1**
(22) 22/08/2005
(71) Reifenhäuser GMBH & CO. KG Maschinenfabrik (DE)
(74) Dannemann , Siemsen, Bigler & Ipanema Moreira

(21) **PI 0503776-0** A2 **6.1**
(22) 13/07/2005
(71) Mitsubishi Heavy Industries , LTD. (JP)
(74) Momsen, Leonardos & Cia.

(21) **PI 0505310-2** A2 **6.1**
(22) 17/11/2005
(71) Evonik Goldschmidt GmbH (DE)
(74) Dannemann, Siemsen, Bigler & Ipanema Moreira

(21) **PI 0506940-8** A2 **6.1**
(22) 20/01/2005
(71) Yamaha Hatsudoki Kabushiki Kaisha (JP)
(74) DENIS ALLAN DANIEL

(21) **PI 0509680-4** A2 **6.1**
(22) 07/04/2005
(71) Intelligent Energy Limited (GB)
(74) Momsen, Leonardos & Cia.

(21) **PI 0509767-3** A2 **6.1**
(22) 06/04/2005
(71) Kronos International, Inc. (DE)

(74) Dannemann, Siemsen, Bigler & Ipanema Moreira

(21) **PI 0512248-1** A2 **6.1**
(22) 17/06/2005
(71) Industrie de Nora S.P.A. (IT)
(74) Dannemann , Siemsen, Bigler & Ipanema Moreira

(21) **PI 0513325-4** A2 **6.1**
(22) 19/05/2005
(71) United States Gypsum Company (US)
(74) DENIS ALLAN DANIEL

(21) **PI 0514550-3** A2 **6.1**
(22) 08/08/2005
(71) Coramtex S.R.L. (IT)
(74) Dannemann, Siemsen, Bigler & Ipanema Moreira

(21) **PI 0516625-0** A2 **6.1**
(22) 18/10/2005
(71) Croda International PLC (GB)
(74) Momsen, Leonardos & CIA.

(21) **PI 0518555-6** A2 **6.1**
(22) 30/09/2005
(71) Kimberly -Clark Worldwide, INC (US)
(74) NELLIE ANNE DAIEL-SHORES

(21) **PI 0520344-9** A2 **6.1**
(22) 15/09/2005
(71) Textilma AG (CH)
(74) DANNEMANN, SIEMSEN, BIGLER & IPANEMA MOREIRA Att.: Sydinea de Souza Trindade

(21) **PI 0601344-9** A2 **6.1**
(22) 06/04/2006
(71) Lincoln Global, Inc. (US)
(74) FLÁVIA MARIA VASCONCELOS PEREIRA

(21) **PI 0608166-5** A2 **6.1**
(22) 13/04/2006
(71) ALBEMARLE CORPORATION (US)
(74) Araripe & Associados

(21) **PI 0609693-0** A2 **6.1**
(22) 21/03/2006
(71) GE HEALTHCARE LIMITED (GB)
(74) Momsen, Leonardos & CIA.

(21) **PI 0610563-7** A2 **6.1**
(22) 18/04/2006
(71) UHDE GMBH (DE) , EVONIK DEGUSSA GMBH (DE)
(74) Dannemann, Siemsen, Bigler & Ipanema Moreira

(21) **PI 0612370-8** A2 **6.1**
(22) 07/04/2006
(71) Dow Global Technologies, INC. (US)
(74) Antonio Mauricio Pedras Arnaud

(21) **PI 0706539-6** A2 **6.1**
(22) 15/01/2007
(71) Reckitt Benckiser (UK) Limited (GB)
(74) Di Blasi, Parente, Vaz e Dias & Al.

(21) **PI 0713335-9** A8 **6.1**
(22) 22/06/2007
(71) Uhdenora S.P.A. (IT)
(74) DANNEMANN, SIEMSEN, BIGLER & IPANEMA MOREIRA

(21) **PI 0718512-0** A2 **6.1**
(22) 20/09/2007
(71) Höganäs AB (Publ) (SE)
(74) Dannemann, Siemsen, Bigler & Ipanema Moreira

(21) **PI 1102275-2** A2 **6.1**
(22) 27/05/2011
(71) Eloi Wojciechowski (BR/PR)
(74) Marcos Antonio Nunes

## 6.6
## EXIGÊNCIA - ART. 34 DA LPI

(21) **BR 12 2013 031657-4** A2 **6.6**
(22) 28/01/2003
(62) PI 0300367-1 28/01/2003
(71) INVISTA TECHNOLOGIES, S.A.R.L. (CH)
(74) PAOLA CALABRIA MATTIOLI

(21) **PI 0304238-3** A2 **6.6**
(22) 24/09/2003
(71) Xerox Corporation (US)
(74) Dannemann, Siemsen, Bigler & Ipanema Moreira

(21) **PI 0406559-0** A2 **6.6**
(22) 23/01/2004
(71) Mitsui Chemicals, Inc (JP) , Mitsui Takeda Chemicals, Inc (JP)
(74) Flávia Salim Lopes

(21) **PI 0412310-7** A2 **6.6**
(22) 08/07/2004
(71) Nuplex Resins B.V. (NL)
(74) Momsen, Leonardos & Cia.

(21) **PI 0414225-0** A2 **6.6**
(22) 07/09/2004
(71) Colormatrix Europe Limited (GB)
(74) Nellie Anne Daniel-Shores

(21) **PI 0500882-4** A2 **6.6**
(22) 11/03/2005
(71) Rayonier Products And Financial Services Company (US)
(74) Dannemann, Siemsen, Bigler & Ipanema Moreira

(21) **PI 0507863-6** A2 **6.6**
(22) 18/02/2005
(71) Nederlandse Organisatie Voor Toegepast - Natuurwetenschappelijk Onderzoek TNO (NL)
(74) KASZNAR LEONARDOS PROPRIEDADE INTELECTUAL

(21) **PI 0508144-0** A2 **6.6**
(22) 04/03/2005
(71) Progen Pharmaceuticals Limited (AU)
(74) Nascimento Advogados

(21) **PI 0508243-9** A2 **6.6**
(22) 03/03/2005
(71) Kissei Pharmaceutical Co., Ltd (JP)
(74) Nellie Anne Daniel -Shores

(21) **PI 0508259-5** A2 **6.6**
(22) 03/03/2005
(71) Kissei Pharmaceutical Co., Ltd. (JP)
(74) Nellie Anne Daniel-Shores

(21) **PI 0511679-1** A2 **6.6**
(22) 07/06/2005
(71) Basf Aktiengesellschaft (DE)
(74) KASZNAR LEONARDOS PROPRIEDADE INTELECTUAL

(21) **PI 0512650-9** A2 **6.6**
(22) 15/06/2005
(71) Sanofi-Aventis Deutschland Gmbh (DE)
(74) Dannemann, Siemsen, Bigler & Ipanema Moreira

(21) **PI 0518299-9** A2 **6.6**
(22) 21/11/2005
(71) Allergan INC (US)
(74) DANNEMANN, SIEMSEN, BIGLER & IPANEMA MOREIRA Att.: Sydinea de Souza Trindade

(21) **PI 0600464-4** A2 **6.6**
(22) 01/02/2006
(71) International Flavors & Fragrances Inc (US)
(74) TINOCO SOARES & FILHO LTDA

(21) **PI 0702051-1** A2 **6.6**
(22) 12/06/2007
(71) Laboratório Bio Vet S.A. (BR/SP) , Universidade de São Paulo - USP (BR/SP) , Fundação de Amparo à Pesquisa do Estado de São Paulo - FAPESP (BR/SP)
(74) ADVOCACIA PIETRO ARIBONI S/C

(21) **PI 0719078-6** A2 **6.6**
(22) 19/11/2007
(71) Merial Limited (US)
(74) Di Blasi, Parente, Vaz e Dias & AL.

(21) **PI 0817626-4** A2 **6.6**
(22) 01/10/2008
(71) Dow Agrosciences LLC (US)
(74) Dannemann, Siemsen, Bigler & Ipanema Moreira

(21) **PI 0817696-5** A2 **6.6**
(22) 13/08/2008
(71) Sd Lizenzverwertungsgesellschaft MBH & CO. KG (DE)
(74) Nellie Anne Daniel-Shores

(21) **PI 0817844-5** A2 **6.6**
(22) 17/10/2008
(71) Kumiai Chemical Industry Co. Ltd. (JP) , Ihara Chemical Industry Co., Ltd. (JP)
(74) Dannemann, Siemsen, Bigler & Ipanema Moreira

(21) **PI 0818249-3** A2 **6.6**
(22) 10/10/2008
(71) Cilag AG (CH)
(74) Dannemann, Siemsen, Bigler & Ipanema Moreira

(21) **PI 0818629-4** A2 **6.6**
(22) 13/10/2008
(71) Syngenta Participations AG (CH)
(74) Dannemann , Siemsen, Bigler & Ipanema Moreira

(21) **PI 0923273-7** A2 **6.6**
(22) 23/11/2009
(71) Sokyrko Oleg Sergeevich (UA)
(74) Veirano E Advogados Associados

## 6.7
## OUTRAS EXIGÊNCIAS

(21) **C1 0305376-8** E2 **6.7**
(22) 21/02/2005
(61) PI 0305376-8 07/11/2003
(71) Ipel-Itibanyl Produtos Especiais Ltda (BR/SP)
(74) Sigilo's Marcas e Patentes S/C Ltda
Para que seja aceita a petição 018140019773 de 04/11/2014, o interessado deverá apresentar procuração que comprove poderes para representar o depositante do pedido de patente supracitado na data, ou anterior, do ato da manifestação do protocolo em epígrafe e complementar a 11ª anuidade de acordo com tabela vigente, referente à GRU 221408633978.

(21) **PI 0700487-7** A2 **6.7**
(22) 03/01/2007
(71) Armenio de Lima e Silva (BR/MG)
Suspensão do andamento do pedido de patente que, para instrução regular da patente, aguardará pelo prazo de 60 (sessenta) dias o atendimento da exigência formulada a partir desta publicação na RPI.

(21) **PI 1013448-4** **6.7**
(22) 29/12/2010
(71) Universidade Federal de Minas Gerais - UFMG (BR/MG) , Universidade Federal de Santa Catarina (BR/SC) , Universidade Federal do Ceará (BR/CE) , Fundação Oswaldo Cruz (Fiocruz) (BR/MG) , Universidade Federal de Juiz de Fora (BR/MG)
Solicita-se a regularização do pedido, uma vez que o signatário da petição de depósito não apresentou declaração de representatividade para os demais depositantes do pedido.

## 6.10
## REPUBLICAÇÃO (*)

(21) **PI 0106515-7** A2 **6.10**
(22) 28/12/2001
(71) Universidade Federal do Rio de Janeiro - UFRJ (BR/RJ)
(74) UNIVERSIDADE FEDERAL DO RIO DE JANEIRO - UFRJ
Ref. a RPI n° 2306 de 17/03/2015.

# 7. Ciência de Parecer

## 7.1

## CONHECIMENTO DE PARECER TÉCNICO

(21) **BR 12 2012 020294-0** A2 **7.1**
(22) 08/10/1999
(62) PI 9914395-0 08/10/1999
(71) Siemens Aktiengesellschaft (DE)
(74) Dannemann, Siemsen, Bigler & Ipanema Moreira

(21) **BR 12 2014 009777-8** A2 **7.1**
(22) 19/05/2000
(62) PI 0010742-5 19/05/2000
(71) TELEFONAKTIEBOLAGET L M ERICSSON (publ) (SE)
(74) LUIZ LEONARDOS & CIA - PROPRIEDADE INTELECTUAL

(21) **BR 12 2014 009781-6** A2 **7.1**
(22) 19/05/2000
(62) PI 0010742-5 19/05/2000
(71) TELEFONAKTIEBOLAGET L M ERICSSON (publ) (SE)
(74) LUIZ LEONARDOS & CIA - PROPRIEDADE INTELECTUAL

(21) **PI 0000823-0** A2 **7.1**
(22) 10/03/2000
(71) Eaton Corporation (US)
(74) Antonio Maurício Pedras Arnaud

(21) **PI 0005456-9** A2 **7.1**
(22) 20/03/2000
(71) ABB AB (SE)
(74) Thomaz Thedim Lobo

(21) **PI 0010672-0** A2 **7.1**
(22) 11/04/2000
(71) Dolby Laboratories Licensing Corporation (US)
(74) DANNEMANN, SIEMSEN, BIGLER & IPANEMA MOREIRA Att.: Sydinea de Souza Trindade

(21) **PI 0010742-5** A2 **7.1**
(22) 19/05/2000
(71) TELEFONAKTIEBOLAGET L M ERICSSON (PUBL) (SE)
(74) Momsen, Leonardos & CIA.

(21) **PI 0017304-5** A2 **7.1**
(22) 11/08/2000
(71) Nokia Corporation (FI)
(74) HERRERO E ASSOCIADOS

(21) **PI 0017566-8** A2 **7.1**
(22) 19/01/2000
(62) PI 0000126-0 19/01/2000
(71) ZOETIS P LLC (US)
(74) DANNEMANN, SIEMSEN, BIGLER & IPANEMA MOREIRA Att.: Sydinea de Souza Trindade

(21) **PI 0101968-6** A2 **7.1**
(22) 14/05/2001
(71) Johnson & Johnson (US)
(74) DANNEMANN, SIEMSEN, BIGLER & IPANEMA MOREIRA Att.: Sydinea de Souza Trindade

(21) **PI 0105359-0** A2 **7.1**
(22) 21/11/2001
(71) Hughes Electronics Corporation (US)
(74) Bhering Advogados

(21) **PI 0107698-1** A2 **7.1**
(22) 18/01/2001
(71) Sony Ericsson Mobile Communications AB (SE)
(74) Thomaz Thedim Lobo

(21) **PI 0110674-0** A2 **7.1**
(22) 30/04/2001
(71) INTERDIGITAL TECHNOLOGY CORPORATION (US)
(74) ADVOCACIA PIETRO ARIBONI S/C

(21) **PI 0110867-0** A2 **7.1**
(22) 17/05/2001
(71) Bayer CropScience N.V. (BE)
(74) Dannemann, Siemsen, Bigler & Ipanema Moreira

(21) **PI 0111762-9** A2 **7.1**
(22) 29/06/2001
(71) Alstom Belgium S.A (BE)
(74) Antonio Mauricio Pedras Arnaud

(21) **PI 0113499-0** A8 **7.1**
(22) 29/08/2001
(71) The University Of Queensland (AU)
(74) Hugo Silva, Rosa, Santiago & Maldonado

(21) **PI 0116625-5** A2 **7.1**
(22) 14/12/2001
(71) Prysmian Cavi e Sistemi Energia S.r.l. (IT)
(74) Momsen, Leonardos & Cia

(21) **PI 0204949-0** A2 **7.1**
(22) 29/11/2002
(71) Xerox Corporation (US)
(74) Dannemann, Siemsen, Bigler & Ipanema Moreira

(21) **PI 0204988-0** A2 **7.1**
(22) 05/12/2002
(71) Halliburton Energy Services, INC. (US)
(74) Momsen, Leonardos & Cia.

(21) **PI 0205820-0** A2 **7.1**
(22) 25/03/2002
(71) Council Of Scientific And Industrial Research (IN)
(74) Momsen, Leonardos & Cia.

(21) **PI 0208870-3** A2 **7.1**
(22) 05/04/2002
(71) NOVARTIS AG (CH) , Université de Strasbourg (FR)
(74) Dannemann, Siemen, Bigler & Ipanema Moreira

(21) **PI 0211198-5** A2 **7.1**
(22) 19/07/2002
(71) Novartis AG (CH)
(74) Dannemann, Siemsen, Bigler & Ipanema Moreira

(21) **PI 0211993-5** A8 **7.1**
(22) 13/08/2002
(71) LTS Lohmann Therapie-Systeme AG (DE)
(74) Dannemann, Siemsen, Bigler & Ipanema Moreira

(21) **PI 0212493-9** A2 **7.1**
(22) 12/09/2002
(71) Kao Corporation (JP)
(74) Daniel & Cia.

(21) **PI 0214867-6** A2 **7.1**
(22) 04/12/2002
(71) Johnson & Johnson Vision Care, INC (US)
(74) Dannemann, Siemsen, Bigler & Ipanema Moreira

(21) **PI 0215514-1** A2 **7.1**
(22) 16/01/2002
(71) Boehringer Ingelheim Pharma GMBH & CO. KG (DE)
(74) Dannemann, Siemsen, Bigler & Ipanema Moreira

(21) **PI 0300732-4** A2 **7.1**
(22) 13/03/2003
(71) José Coelho da Silva (BR/SP)
(74) José Marques

(21) **PI 0301272-7** A2 **7.1**
(22) 10/04/2003
(71) Rontan Eletro Metalúrgica LTDA (BR/SP)
(74) LUCIENE BATISTA DE ALMEIDA

(21) **PI 0302172-6** A2 **7.1**
(22) 08/07/2003
(71) Ajinomoto CO., INC. (JP)
(74) Momsen, Leonardos & Cia

(21) **PI 0302729-5** A2 **7.1**
(22) 08/07/2003
(71) GPS Logística e Gerenciamento de Riscos Ltda. (BR/SP)
(74) Continental Marcas e Patentes S/S Ltda.

(21) **PI 0305314-8** A2 **7.1**
(22) 25/11/2003
(71) Ajinomoto CO., INC. (JP)
(74) Momsen, Leonardos & Cia.

(21) **PI 0305638-4** A2 **7.1**
(22) 25/07/2003
(71) Ajinomoto CO., INC. (JP)
(74) Momsen, Leonardos & Cia

(21) **PI 0306109-4** A2 **7.1**
(22) 24/11/2003
(71) Valdemar de Oliveira Xavier (BR/SP)
(74) BEÉRRE ASSESSORIA EMPRESARIAL S/C LTDA

(21) **PI 0307010-7** A2 **7.1**
(22) 17/01/2003
(71) Cargill, Incorporated (US)
(74) Dannemann, Siemsen, Bigler & Ipanema Moreira

(21) **PI 0310057-0** A2 **7.1**
(22) 19/05/2003
(71) Othera Holding, Inc. (US)
(74) NELLIE ANNE DAIEL-SHORES

(21) **PI 0312771-0** A2 **7.1**
(22) 10/07/2003
(71) Monsanto Technology LLC (US)
(74) Dannemann, Siemsen & Ipanema Moreira

(21) **PI 0313185-8** A2 **7.1**
(22) 23/07/2003
(71) Nestec S.A. (CH)
(74) Dannemann, Siemsen, Bigler & Ipanema Moreira

(21) **PI 0314218-3** A2 **7.1**
(22) 15/09/2003
(71) XY, LLC (US)
(74) Matos e Associados

(21) **PI 0314639-1** A2 **7.1**
(22) 08/10/2003
(71) Abbott Products GmbH (DE)
(74) Dannemann, Siemsen & Ipanema Moreira

(21) **PI 0315639-7** A8 **7.1**
(22) 24/10/2003
(71) Boehringer Ingelheim Vetmedica GMBH (DE)
(74) Dannemann , Siemsen, Bigler & Ipanema Moreira

(21) **PI 0400080-3** A2 **7.1**
(22) 21/01/2004
(71) OKI BRASIL INDÚSTRIA E COMÉRCIO DE PRODUTOS E TECNOLOGIA EM AUTOMAÇÃO S.A. (BR/SP)
(74) JULIANO RYOTA MURAKAMI

(21) **PI 0400447-7** A2 **7.1**
(22) 20/01/2004
(71) Mecaf Eletrônica Ltda. (BR/SP)
(74) Ferraro e Faccioli Advogados Associados

(21) **PI 0400799-9** A2 **7.1**
(22) 29/03/2004
(71) Nice S.p.A. (IT)
(74) Momsen, Leonardos & Cia.

(21) **PI 0400826-0** A2 **7.1**
(22) 27/02/2004
(71) Yasuya Miura (BR/SP)
(74) Meiri Moreira Pienegonda

(21) **PI 0401861-3** A2 **7.1**
(22) 28/05/2004
(71) Valeo Sistemas Automotivos Ltda - Divisão Térmico Motor (BR/SP)
(74) Trench, Rossi e Watanabe

(21) **PI 0402419-2** A2 **7.1**
(22) 22/06/2004
(71) Paulo Costa Carvalho (BR/RJ) , Maria da Glória da Costa Carvalho (BR/RJ)
(74) Bernardo Atem Francischetti

(21) **PI 0403071-0** A2 **7.1**
(22) 27/07/2004
(71) Coppe/UFRJ-Coodernação dos Programas de Pós Graduação de Engenharia da Universidade Federal do Rio de Janeiro (BR/RJ)
(74) Joubert Gonçalves de Castro

(21) **PI 0403244-6** A2 **7.1**
(22) 13/08/2004
(71) José Carlos Mendes Garcia (BR/RJ)
(74) Informark - Infok Serviços Empresariais Ltda

(21) **PI 0405940-9** A2 **7.1**
(22) 22/12/2004
(71) Xerox Corporation (US)

(74) Dannemann, Siemsen, Bigler & Ipanema Moreira

(21) **PI 0406886-6** A2 **7.1**
(22) 27/01/2004
(71) Toshiba Carrier Corporation (JP)
(74) Momsen, Leonardos & Cia

(21) **PI 0407116-6** A2 **7.1**
(22) 21/01/2004
(71) Ethypharm (FR)
(74) Momsen, Leonardos & Cia

(21) **PI 0407822-5** A2 **7.1**
(22) 25/02/2004
(71) Mendel Biotechnology, Inc. (US)
(74) Dannemann, Siemsen, Bigler & Ipanema Moreira

(21) **PI 0408254-0** A2 **7.1**
(22) 11/03/2004
(71) Ishihara Sangyo Kaisha LTD (JP)
(74) Dannemann, Siemsen, Bigler & Ipanema Moreira

(21) **PI 0408896-4** A2 **7.1**
(22) 26/03/2004
(71) Monsanto Technology LLC (US)
(74) Dannemann, Siemsen, Bigler & Ipanema Moreira

(21) **PI 0409954-0** A2 **7.1**
(22) 03/05/2004
(71) Cargill Dow LLC (US)
(74) Nellie Anne Daniel-Shores

(21) **PI 0410132-4** A2 **7.1**
(22) 12/05/2004
(71) The University Of Queensland (AU)
(74) Hugo Silva, Rosa & Maldonado-Prop. Int

(21) **PI 0410550-8** A2 **7.1**
(22) 21/05/2004
(71) Teijin Limited (JP)
(74) Gruenbaum e Gaspar Ltda

(21) **PI 0411002-1** A2 **7.1**
(22) 07/06/2004
(71) ArborGen Inc. (US)
(74) Hugo Silva & Maldonado-Prop. Int

(21) **PI 0412362-0** A2 **7.1**
(22) 06/07/2004
(71) Ventor Technologies Ltd (IL)
(74) Security, Do Nascimento Souza & Associados Propriedade Intelectual Ltda

(21) **PI 0413324-2** A2 **7.1**
(22) 06/08/2004
(71) Senomyx Inc. (US)
(74) Matos e Associados - Advogados

(21) **PI 0413388-9** A2 **7.1**
(22) 21/05/2004
(71) Lafarge Platres (FR)
(74) Veirano e Advogados Associados

(21) **PI 0413436-2** A8 **7.1**
(22) 27/07/2004
(71) Monsanto Technology LLC (US)
(74) Dannemann , Siemsen, Bigler & Ipanema Moreira

(21) **PI 0413830-9** A2 **7.1**
(22) 20/08/2004
(71) Suntory Holdings Limited (JP)
(74) Orlando de Souza

(21) **PI 0414021-4** A2 **7.1**
(22) 30/01/2004
(71) Becton, Dickinson and Company (US)
(74) Nellie Anne Daniel -Shores

(21) **PI 0414109-1** A2 **7.1**
(22) 02/09/2004
(71) Bolton Medical, INC. (US)
(74) M C Araújo Consultoria em Prop Indl Ltda

(21) **PI 0414752-9** A2 **7.1**
(22) 07/06/2004
(71) Plastipak Packaging, Inc (US)
(74) Advocacia Pietro Ariboni S/C

(21) **PI 0415560-2** A2 **7.1**
(22) 18/11/2004
(71) Ajinomoto Co., Inc. (JP)
(74) Momsen, Leonardos & Cia

(21) **PI 0415818-0** A2 **7.1**
(22) 16/11/2004
(71) Unilever N.V (NL)
(74) CAROLINA NAKATA

(21) **PI 0416002-9** A2 **7.1**
(22) 29/10/2004
(71) Colgate-Palmolive Company (US)
(74) CLARKE, MODET PROPRIEDADE INTELECTUAL LTDA

(21) **PI 0416951-4** A2 **7.1**
(22) 24/11/2004
(71) Synthes Gmbh (CH)
(74) TAVARES PROPRIEDADE INTELECTUAL LTDA

(21) **PI 0417191-8** A2 **7.1**
(22) 17/12/2004
(71) Agrinomics, LLC (US)
(74) Dannemann, Siemsen, Bigler & Ipanema Moreira

(21) **PI 0418352-5** A2 **7.1**
(22) 21/12/2004
(71) Becton, Dickinson And Company (US)
(74) Nellie Anne Daniel-Shores

(21) **PI 0418635-4** A2 **7.1**
(22) 12/03/2004
(71) Syngenta Participations AG (CH)
(74) Dannemann , Siemsen, Bigler & Ipanema Moreira

(21) **PI 0419291-5** A2 **7.1**
(22) 06/08/2004
(62) PI 0413324-2 06/08/2004
(71) Senomyx Inc. (US)
(74) Matos & Associados - Advogados

(21) **PI 0502262-2** A2 **7.1**
(22) 03/06/2005
(71) Coteminas S.A. (BR/MG)
(74) Dannemann, Siemsen, Bigler & Ipanema Moreira

(21) **PI 0502868-0** A2 **7.1**
(22) 21/07/2005
(71) MÁQUINAS AGRÍCOLAS JACTO S.A. (BR/SP)
(74) Osmar Sanches Braccialli

(21) **PI 0503165-6** A2 **7.1**
(22) 29/07/2005
(71) Anna Maria Rosa da Fonseca Saraiva (BR/RJ)
(74) Sheila Araujo

(21) **PI 0504776-5** A2 **7.1**
(22) 25/10/2005
(71) Weg Equipamentos Elétricos S.A. (BR/SC)
(74) Maria Aparecida Pereira Gonçalves

(21) **PI 0504931-8** A2 **7.1**
(22) 09/11/2005
(71) Sarita Maria Affonso Moysés (BR/SP) , Maria Aparecida da Silva (BR/SP)
(74) Difusão Marcas e Patentes Ltda

(21) **PI 0506739-1** A2 **7.1**
(22) 06/01/2005
(71) Wheels India Limited (IN)
(74) Dannemann, Siemsen, Bigler & Ipanema Moreira

(21) **PI 0507024-4** A2 **7.1**
(22) 20/01/2005
(71) Solvay (BE)
(74) Momsen , Leonardos & CIA

(21) **PI 0507855-5** A2 **7.1**
(22) 16/02/2005
(71) Ridgeview Instruments AB (SE)
(74) Magnus Aspeby Claudio Szabas

(21) **PI 0509004-0** A2 **7.1**
(22) 24/03/2005
(71) Kraton Polymers Research B.V. (NL)
(74) Momsen, Leonardos & CIA

(21) **PI 0509345-7** A2 **7.1**
(22) 21/06/2005
(71) Federal-Mogul Burscheid GMBH (DE)
(74) Danneman, Siemsen, Bigler & Ipanema Moreira

(21) **PI 0509423-2** A2 **7.1**
(22) 05/04/2005
(71) Dow Global Technologies (US)
(74) Antonio Mauricio Pedras Arnaud

(21) **PI 0509509-3** A2 **7.1**
(22) 30/03/2005
(71) Aluminium Pechiney (FR)
(74) Dannemann, Siemsen, Bigler & Ipanema Moreira

(21) **PI 0509647-2** A2 **7.1**
(22) 04/04/2005
(71) Recupyl (FR)
(74) Dannemann, Siemsen, Bigler & Ipanema Moreira

(21) **PI 0509693-6** A2 **7.1**
(22) 18/02/2005
(71) Vivebio, LLC (US)
(74) Di Blasi, Patente, Soerensen Garcia & Associados S/C

(21) **PI 0510099-2** A2 **7.1**
(22) 19/04/2005
(71) Ashland Licensing And Intellectual Property LLC (US)
(74) Momsen, Leonardos & Cia.

(21) **PI 0510100-0** A2 **7.1**
(22) 19/04/2005
(71) Ashland Licensing And Intellectual Property LLC (US)
(74) Momsen, Leonardos & Cia.

(21) **PI 0510248-0** A2 **7.1**
(22) 23/03/2005
(71) Coatex S.A.S (FR)
(74) Dannemann , Siemsen, Bigler & Ipanema Moreira

(21) **PI 0510300-2** A2 **7.1**
(22) 05/04/2005
(71) Milliken & Company (US)
(74) Dannemann, Siemsen, Bigler & Ipanema Moreira

(21) **PI 0510368-1** A2 **7.1**
(22) 29/04/2005
(71) Michelin Recherche Et Technique S.A. (CH) , Compagnie Generale Des Etablissements Michelin (FR)
(74) Luiz Leonardos & Cia. - Propriedade Intelectual

(21) **PI 0511727-5** A2 **7.1**
(22) 01/06/2005
(71) United Color Manufacturing, Inc. (US)
(74) NELLIE ANNE DAIEL-SHORES

(21) **PI 0514685-2** A2 **7.1**
(22) 26/08/2005
(71) Monsanto Technology LLC (US)
(74) Dannemann, Siemsen, Bigler & Ipanema Moreira

(21) **PI 0516021-9** A2 **7.1**
(22) 03/08/2005
(71) Momentive Specialty Chemicals Inc. (US)
(74) MONSEN, LEONARDOS & CIA.

(21) **PI 0516973-9** A2 **7.1**
(22) 21/10/2005
(71) ESSILOR INTERNATIONAL (COMPAGNIE GENERALE D'OPTIQUE) (FR)
(74) Momsen, Leonardos & CIA.

(21) **PI 0519798-8** A2 **7.1**
(22) 03/06/2005
(71) Invista Technologies, S.à.r.l. (CH)
(74) Priscila Penha de Barros Thereza

(21) **PI 0519860-7** A2 **7.1**
(22) 28/01/2005
(71) MMR MARKETING & MANAGEMENT AG ROTKREUZ (CH)

(74) Bhering Advogados

(21) **PI 0520319-8** A2 **7.1**
(22) 21/06/2005
(71) THE PROCTER & GAMBLE COMPANY (US)
(74) TRENCH, ROSSI E WATANABE ADVOGADOS

(21) **PI 0600759-7** A2 **7.1**
(22) 10/03/2006
(71) Chembio Diagnostic Systems, Inc. (US)
(74) Dannemann, Siemsen, Bigler & Ipanema Moreira

(21) **PI 0601193-4** A2 **7.1**
(22) 09/02/2006
(71) Antonio Carlos Augusto da Costa (BR/RJ) , Gisele Birman Tonietto (BR/RJ) , Mauro Rocha Evangelho (BR/RJ)
(74) Vieira de Mello Advogados

(21) **PI 0604007-1** A2 **7.1**
(22) 02/10/2006
(71) Rohm And Haas Company (US)
(74) KASZNAR LEONARDOS PROPRIEDADE INTELECTUAL

(21) **PI 0605089-1** A2 **7.1**
(22) 04/10/2006
(71) Universidade Federal de Minas Gerais (BR/MG)

(21) **PI 0608813-9** A2 **7.1**
(22) 01/03/2006
(71) SÜDZUCKER AKTIENGESELLSCHAFT MANNHEIM/OCHSENFURT (DE)
(74) Di Blasi, Parente, Vaz e Dias & AL .

(21) **PI 0609737-5** A2 **7.1**
(22) 03/04/2006
(71) Applied Technology Limited Partnership (US)
(74) Momsen, Leonardos & CIA.

(21) **PI 0610599-8** A2 **7.1**
(22) 18/04/2006
(71) Kamterter II, L.L.C (US)
(74) DANNEMANN, SIEMSEN, BIGLER & IPANEMA MOREIRA Att.: Sydinea de Souza Trindade

(21) **PI 0610682-0** A2 **7.1**
(22) 08/05/2006
(71) CIBA SPECIALTY CHEMICALS HOLDING INC (CH)
(74) DANNEMANN, SIEMSEN, BIGLER & IPANEMA MOREIRA Att.: Sydinea de Souza Trindade

(21) **PI 0611630-2** A8 **7.1**
(22) 23/06/2006
(71) Rhodia Chimie (FR)
(74) LUIZ LEONARDOS & CIA - PROPRIEDADE ITELECTUAL

(21) **PI 0612222-1** A2 **7.1**
(22) 12/06/2006
(71) The Procter & Gamble Company (US)
(74) Trench, Rossi e Watanabe

(21) **PI 0615831-5** A2 **7.1**
(22) 13/09/2006
(71) AIRCOM MANUFACTURING, INC. (US) , ELI LILLY AND COMPANY (US)
(74) Momsen, Leonardos & CIA.

(21) **PI 0618463-4** A2 **7.1**
(22) 10/11/2006
(71) Colgate-Palmolive Company (US)
(74) MOMSEN, LEONARDOS & CIA.

(21) **PI 0619323-4** A2 **7.1**
(22) 29/09/2006
(71) Unilever N.V (NL)
(74) CAROLINA NAKATA

(21) **PI 0619450-8** A8 **7.1**
(22) 05/12/2006
(71) Pet Novations Ltd. (IL)
(74) DANNEMANN, SIEMSEN, BIGLER & IPANEMA MOREIRA Att.: Sydinea de Souza Trindade

(21) **PI 0619901-1** A2 **7.1**
(22) 12/12/2006
(71) PQ SILICAS UK LIMITED (GB)
(74) KASZNAR LEONARDOS PROPRIEDADE INTELECTUAL

(21) **PI 0620368-0** A2 **7.1**
(22) 18/12/2006
(71) NESTEC S.A (CH)
(74) DANNEMANN, SIEMSEN, BIGLER & IPANEMA MOREIRA Att.: Sydinea de Souza Trindade

(21) **PI 0621702-8** A2 **7.1**
(22) 08/05/2006
(71) Cepsa Química, S.A. (ES)
(74) Orlando de Souza

(21) **PI 0704197-7** A2 **7.1**
(22) 27/09/2007
(71) Kraft Foods Group Brands LLC (US)
(74) LUIZ LEONARDOS & CIA - PROPRIEDADE ITELECTUAL

(21) **PI 0706244-3** A2 **7.1**
(22) 23/11/2007
(71) L'oreal (FR)
(74) Carolina Nakata

(21) **PI 0706834-4** A2 **7.1**
(22) 25/01/2007
(71) UNILEVER N.V (NL)
(74) Paola Calabria Mattioli

(21) **PI 0706898-0** A2 **7.1**
(22) 25/01/2007
(71) UNILEVER N.V. (NL)
(74) KATIA JANE FERREIRA EVANGELISTA

(21) **PI 0708157-0** A2 **7.1**
(22) 21/02/2007
(71) CUTANEA LIFE SCIENCES, INC. (US)
(74) MMV AGENTES DA PROPRIEDADE INDUSTRIAL

(21) **PI 0708727-6** A2 **7.1**
(22) 05/03/2007
(71) The Procter & Gamble Company (US)
(74) Trench Rossi e Watanabe Advogados

(21) **PI 0710562-2** A2 **7.1**
(22) 11/05/2007
(71) Air Products And Chemicals INC. (US)
(74) Walter de Almeida Martins

(21) **PI 0717012-2** A2 **7.1**
(22) 28/08/2007
(71) Miba Gleitlager GMBH (AT)
(74) Dannemann, Siemsen, Bigler & Ipanema Moreira

(21) **PI 0717944-8** A2 **7.1**
(22) 02/10/2007
(71) Sandvik Intellectual Property AB (SE)
(74) Magnus Aspeby e Claudio Szabas

(21) **PI 0720175-3** A2 **7.1**
(22) 22/11/2007
(71) Bayer Cropscience AG (DE)
(74) Dannemann, Siemsen, Bigler & Ipanema Moreira

(21) **PI 0801060-9** A2 **7.1**
(22) 25/02/2008
(71) UNILEVER N.V. (NL)
(74) ANA PAULA SANTOS CELIDONIO

(21) **PI 0801344-6** A2 **7.1**
(22) 08/05/2008
(71) Total Alimentos S.A (BR/MG)
(74) AGUINALDO MOREIRA

(21) **PI 0801816-2** A2 **7.1**
(22) 24/04/2008
(71) Universidade Estadual de Campinas - Unicamp (BR/SP)
(74) FERNANDA LAVRAS COSTALLAT SILVADO

(21) **PI 0803804-0** A2 **7.1**
(22) 24/04/2008
(71) Universidade Estadual de Montes Claros (BR/MG)

(21) **PI 9906754-4** B1 **7.1**
(22) 08/01/1999
(71) ABBVIE INC. (US)
(74) NELLIE D SHORES

## 7.3 REPUBLICAÇÃO

(21) **PI 0902162-0** A2 **7.3**
(22) 18/06/2009
(71) Eugenio Machado de Andrade (BR/SP)
(74) RITA DE CASSIA BRUNNER

## 7.4 A CIÊNCIA RELACIONADA COM O ART.229 DA LPI

(21) **PI 0509587-5** A2 **7.4**
(22) 24/03/2005
(71) Millennium Pharmaceuticals, INC. (US)
(74) DANNEMANN ,SIEMSEN, BIGLER & IPANEMA MOREIRA

(21) **PI 0605568-0** A2 **7.4**
(22) 06/12/2006
(71) VERA FANTINATO (BR/SP)
(74) PIETRO ARIBONI

(21) **PI 0809011-4** A2 **7.4**
(22) 19/03/2008
(71) Celgene Corporation (US)
(74) LICKS ADVOGADOS

(21) **PI 0822398-0** A2 **7.4**
(22) 27/03/2008
(71) Celgene Corporation (US)
(74) LICKS ADVOGADOS

(21) **PI 0912717-8** A2 **7.4**
(22) 14/05/2009
(71) Celgene Corporation (US)
(74) LICKS ADVOGADOS

(21) **PI 0919942-0** A2 **7.4**
(22) 26/10/2009
(71) Celgene Corporation (US)
(74) LICKS ADVOGADOS

## 7.5 NOTIFICAÇÃO DE ANUÊNCIA RELACIONADA COM O ART. 229 DA LPI

(21) **BR 10 2012 017185-6** A2 **7.5**
(22) 12/07/2012
(71) WILSO SAGGIORI JUNIOR (BR/SP)
NOTIFICAÇÃO DE ANUÊNCIA RELACIONADA COM O ART 229 DA LPI

(21) **PI 0013686-7** A8 **7.5**
(22) 15/08/2000
(71) Universidad de La Habana (CU) , University of Ottawa (CA)
(74) Momsen, Leonardos & Cia
NOTIFICAÇÃO DE ANUÊNCIA RELACIONADA COM O ART 229 DA LPI

(21) **PI 0014939-0** A2 **7.5**
(22) 18/10/2000
(71) Aventis Pharma S.A. (FR)
(74) Luiz Leonardos & Cia - Propriedade Itelectual
NOTIFICAÇÃO DE ANUÊNCIA RELACIONADA COM O ART 229 DA LPI

(21) **PI 0015307-9** A2 **7.5**
(22) 03/11/2000
(71) Albany Molecular Research, Inc. (US)
(74) Kasznar Leonardos Propriedade Intelectual
NOTIFICAÇÃO DE ANUÊNCIA RELACIONADA COM O ART 229 DA LPI

(21) **PI 0016195-0** A8 **7.5**
(22) 28/11/2000
(71) F. Hoffmann-la Roche AG (CH)
(74) Dannemann, Siemsen, Bigler & Ipanema Moreira
NOTIFICAÇÃO DE ANUÊNCIA RELACIONADA COM O ART 229 DA LPI

(21) **PI 0016263-9** A8 **7.5**
(22) 23/11/2000
(71) Pfizer Products Inc. (US)
(74) Dannemann, Siemsen, Bigler & Ipanema Moreira
NOTIFICAÇÃO DE ANUÊNCIA RELACIONADA COM O ART 229 DA LPI

(21) **PI 0016635-9** A2 **7.5**
(22) 22/12/2000
(71) NSAB, Filial af NeuroSearch Sweden AB, Sverige (DK)
(74) Dannemann, Siemsen, Bigler & Ipanema Moreira
NOTIFICAÇÃO DE ANUÊNCIA RELACIONADA COM O ART 229 DA LPI

(21) **PI 0017586-2** A2 **7.5**
(22) 11/12/2000
(71) BAYER INTELLECTUAL PROPERTY GMBH. (DE)
(74) Dannemann, Siemsen, Bigler & Ipanema Moreira
NOTIFICAÇÃO DE ANUÊNCIA RELACIONADA COM O ART 229 DA LPI

(21) **PI 0102276-8** A2 **7.5**
(22) 08/05/2001
(71) R. Piraino Administração e Participações Ltda (BR/PR)
(74) Andrea Ariádnes da Silva
NOTIFICAÇÃO DE ANUÊNCIA RELACIONADA COM O ART 229 DA LPI

(21) **PI 0108024-5** A2 **7.5**
(22) 17/01/2001
(71) Cadila Healthcare LTD. (IN)
(74) Martinez & Associados S/C Ltda.
NOTIFICAÇÃO DE ANUÊNCIA RELACIONADA COM O ART 229 DA LPI

(21) **PI 0108950-1** A2 **7.5**
(22) 02/03/2001
(71) Thia Medica AS (NO)
(74) Thomaz Thedim Lobo - Magnus Aspeby
NOTIFICAÇÃO DE ANUÊNCIA RELACIONADA COM O ART 229 DA LPI

(21) **PI 0109200-6** A2 **7.5**
(22) 12/03/2001
(71) Actelion Pharmaceuticals LTD (CH)
(74) Momsen, Leonardos & Cia
NOTIFICAÇÃO DE ANUÊNCIA RELACIONADA COM O ART 229 DA LPI

(21) **PI 0112101-4** A2 **7.5**
(22) 27/06/2001
(71) AiCuris GmbH & Co. KG (DE)
(74) Dannemann, Siemsen, Bigler & Ipanema Moreira
NOTIFICAÇÃO DE ANUÊNCIA RELACIONADA COM O ART 229 DA LPI

(21) **PI 0113162-1** A8 **7.5**
(22) 06/08/2001
(71) Johnson & Johnson (US)
(74) Dannemann, Siemsen, Bigler & Ipanema Moreira
NOTIFICAÇÃO DE ANUÊNCIA RELACIONADA COM O ART 229 DA LPI

(21) **PI 0115533-4** A2 **7.5**
(22) 22/11/2001
(71) Bavarian Nordic A/S (DK)
(74) Di Blasi, Parente, Vaz e Dias & Associados Ltda
NOTIFICAÇÃO DE ANUÊNCIA RELACIONADA COM O ART 229 DA LPI

(21) **PI 0116237-3** A2 **7.5**
(22) 04/12/2001
(71) Actelion Pharmaceuticals LTD. (CH)
(74) VIEIRA DE MELLO ADVOGADOS
NOTIFICAÇÃO DE ANUÊNCIA RELACIONADA COM O ART 229 DA LPI

(21) **PI 0116548-8** A2 **7.5**
(22) 21/12/2001
(71) Les Laboratoires Servier (FR)
(74) Dannemann, Siemsen, Bigler & Ipanema Moreira
NOTIFICAÇÃO DE ANUÊNCIA RELACIONADA COM O ART 229 DA LPI

(21) **PI 0116922-0** A2 **7.5**
(22) 16/03/2001
(71) Bharat Serums And Vaccines Limited (IN)
(74) Trench, Rossi e Watanabe
NOTIFICAÇÃO DE ANUÊNCIA RELACIONADA COM O ART 229 DA LPI

(21) **PI 0203949-4** A2 **7.5**
(22) 24/01/2002
(71) The Research Foundation For Microbial Diseases OF Osaka University (JP) , Toshihiro Horii (JP)
(74) Antonio Mauricio Pedras Arnaud
NOTIFICAÇÃO DE ANUÊNCIA RELACIONADA COM O ART 229 DA LPI

(21) **PI 0209063-5** A2 **7.5**
(22) 02/04/2002
(71) Teika Pharmaceutical Co. Ltd. (JP) , Kowa Company Ltd. (JP)
(74) Cruzeiro/Newmarc Patentes e Marcas Ltda.
NOTIFICAÇÃO DE ANUÊNCIA RELACIONADA COM O ART 229 DA LPI

(21) **PI 0209157-7** A2 **7.5**
(22) 19/04/2002
(71) DSM IP Assets B.V. (NL)
(74) Dannemann, Siemsen, Bigler & Ipanema Moreira
NOTIFICAÇÃO DE ANUÊNCIA RELACIONADA COM O ART 229 DA LPI

(21) **PI 0211227-2** A2 **7.5**
(22) 10/07/2002
(71) Synta Pharmaceuticals Corp (US)
(74) Paulo Sérgio Scatamburlo
NOTIFICAÇÃO DE ANUÊNCIA RELACIONADA COM O ART 229 DA LPI

(21) **PI 0211440-2** A2 **7.5**
(22) 24/07/2002
(71) Egis Gyógyszergyár Rt. (HU)
(74) Clarke Modet do Brasil Ltda.
NOTIFICAÇÃO DE ANUÊNCIA RELACIONADA COM O ART 229 DA LPI

(21) **PI 0213574-4** A2 **7.5**
(22) 28/10/2002
(71) Malesci Instituto Farmacobiologico S.P.A. (IT)
(74) Magnus Aspeby
NOTIFICAÇÃO DE ANUÊNCIA RELACIONADA COM O ART 229 DA LPI

(21) **PI 0213661-9** A2 **7.5**
(22) 17/10/2002
(71) Isotechnika INC. (CA)
(74) David do Nascimento
NOTIFICAÇÃO DE ANUÊNCIA RELACIONADA COM O ART 229 DA LPI

(21) **PI 0213805-0** A2 **7.5**
(22) 12/11/2002
(71) Artecel Sciences, INC. (US)
(74) Orlando de Souza
NOTIFICAÇÃO DE ANUÊNCIA RELACIONADA COM O ART 229 DA LPI

(21) **PI 0215517-6** A2 **7.5**
(22) 18/11/2002
(71) 3M Innovative Properties Company (US)
(74) Momsen, Leonardos & Cia
NOTIFICAÇÃO DE ANUÊNCIA RELACIONADA COM O ART 229 DA LPI

(21) **PI 0215585-0** A2 **7.5**
(22) 05/02/2002
(71) Geymonat S.P.A (IT)
(74) Orlando de Souza
NOTIFICAÇÃO DE ANUÊNCIA RELACIONADA COM O ART 229 DA LPI

(21) **PI 0302496-2** A2 **7.5**
(22) 29/07/2003
(71) Zambon Group S.P.A (IT)
(74) Clarke Modet do Brasil Ltda
NOTIFICAÇÃO DE ANUÊNCIA RELACIONADA COM O ART 229 DA LPI

(21) **PI 0303724-0** A2 **7.5**
(22) 21/08/2003
(71) Henry Okigami (BR/GO) , Samuel dos Santos Guerra Filho (BR/SP) , Jorge Renato Guimarães Lacerda (BR/RJ)
(74) Moras & Corrêa
NOTIFICAÇÃO DE ANUÊNCIA RELACIONADA COM O ART 229 DA LPI

(21) **PI 0305435-7** A2 **7.5**
(22) 09/07/2003
(71) L'Oreal (FR)
(74) Momsen, Leonardos & Cia
NOTIFICAÇÃO DE ANUÊNCIA RELACIONADA COM O ART 229 DA LPI

(21) **PI 0305690-2** A2 **7.5**
(22) 08/10/2003
(71) Universidade Federal do Rio de Janeiro - UFRJ (BR/RJ) , Universidade Estadual Paulista - UNESP (BR)
(74) Alves, Vieira, Lopes & Atem Advogados
NOTIFICAÇÃO DE ANUÊNCIA RELACIONADA COM O ART 229 DA LPI

(21) **PI 0307550-8** A2 **7.5**
(22) 12/03/2003
(71) Galderma Research & Development (FR)
(74) Ana Paula Santos Celidonio
NOTIFICAÇÃO DE ANUÊNCIA RELACIONADA COM O ART 229 DA LPI

(21) **PI 0307611-3** A2 **7.5**
(22) 13/02/2003
(71) Vitreo-Retinal Technologies, INC. (US)
(74) Momsen, Leonardos & Cia.
NOTIFICAÇÃO DE ANUÊNCIA RELACIONADA COM O ART 229 DA LPI

(21) **PI 0308113-3** A2 **7.5**
(22) 07/03/2003
(71) Eisai R&D Management Co., Ltd. (JP)
(74) Orlando de Souza
NOTIFICAÇÃO DE ANUÊNCIA RELACIONADA COM O ART 229 DA LPI

(21) **PI 0308701-8** A2 **7.5**
(22) 12/03/2003
(71) Wisconsin Alumni Research Foundation (US)
(74) Hugo Silva, Rosa & Maldonado-Prop. Int
NOTIFICAÇÃO DE ANUÊNCIA RELACIONADA COM O ART 229 DA LPI

(21) **PI 0308979-7** A2 **7.5**
(22) 02/04/2003
(71) NOVARTIS AG (CH)
(74) Dannemann, Siemsen, Bigler & Ipanema Moreira
NOTIFICAÇÃO DE ANUÊNCIA RELACIONADA COM O ART 229 DA LPI

(21) **PI 0311548-8** A2 **7.5**
(22) 26/05/2003
(71) Sanofi-Aventis Deutschland GmbH (DE)
(74) Dannemann, Siemsen, Bigler & Ipanema Moreira
NOTIFICAÇÃO DE ANUÊNCIA RELACIONADA COM O ART 229 DA LPI

(21) **PI 0312472-0** A2 **7.5**
(22) 07/07/2003
(71) Isconova AB. (SE)
(74) Thomaz Thedim Lobo - Magnus Aspeby
NOTIFICAÇÃO DE ANUÊNCIA RELACIONADA COM O ART 229 DA LPI

(21) **PI 0312619-6** A2 **7.5**
(22) 11/07/2003
(71) Cephalon, INC. (US)
(74) Vieira de Mello Advogados
NOTIFICAÇÃO DE ANUÊNCIA RELACIONADA COM O ART 229 DA LPI

(21) **PI 0313343-5** A2 **7.5**
(22) 01/09/2003
(71) Galderma S.A. (CH)
(74) Ana Paula Santos Celidonio
NOTIFICAÇÃO DE ANUÊNCIA RELACIONADA COM O ART 229 DA LPI

(21) **PI 0314362-7** A2 **7.5**
(22) 15/09/2003
(71) Novartis AG (CH) , Kenneth W. Lyles (US)
(74) Dannemann , Siemsen, Bigler & Ipanema Moreira
NOTIFICAÇÃO DE ANUÊNCIA RELACIONADA COM O ART 229 DA LPI

(21) **PI 0314830-0** A8 **7.5**
(22) 18/09/2003

(71) BAYER INTELLECTUAL PROPERTY GMBH (DE)
(74) Dannemann, Siemsen, Bigler & Ipanema Moreira
NOTIFICAÇÃO DE ANUÊNCIA RELACIONADA COM O ART 229 DA LPI

(21) **PI 0316319-9** A2 **7.5**
(22) 17/11/2003
(71) Yeda Research And Development CO. Ltd. (IL)
(74) Dannemann, Siemsen, Bigler & Ipanema Moreira
NOTIFICAÇÃO DE ANUÊNCIA RELACIONADA COM O ART 229 DA LPI

(21) **PI 0316895-6** A2 **7.5**
(22) 16/12/2003
(71) Suven Life Sciences Limited (IN)
(74) Martinez & Moura Barreto Asses. Consult. Prop. INTEL. S/C L
NOTIFICAÇÃO DE ANUÊNCIA RELACIONADA COM O ART 229 DA LPI

(21) **PI 0317339-9** A2 **7.5**
(22) 15/12/2003
(71) Laboratoire Theramex (MC)
(74) Matos e Associados - Advogados
NOTIFICAÇÃO DE ANUÊNCIA RELACIONADA COM O ART 229 DA LPI

(21) **PI 0401186-4** A2 **7.5**
(22) 01/04/2004
(71) Universidade Estadual de Campinas - Unicamp (BR/SP)
(74) Maria Cristina Valim Lourenço Gomes
NOTIFICAÇÃO DE ANUÊNCIA RELACIONADA COM O ART 229 DA LPI

(21) **PI 0406801-7** A2 **7.5**
(22) 15/01/2004
(71) AstraZeneca AB (SE)
(74) Magnus Aspeby e Claudio Marcelo Szabas
NOTIFICAÇÃO DE ANUÊNCIA RELACIONADA COM O ART 229 DA LPI

(21) **PI 0407266-9** A8 **7.5**
(22) 22/01/2004
(71) Geopharma ProduktionsGMBH (AT)
(74) Dannemann , Siemsen, Bigler & Ipanema Moreira
NOTIFICAÇÃO DE ANUÊNCIA RELACIONADA COM O ART 229 DA LPI

(21) **PI 0407549-8** A2 **7.5**
(22) 18/02/2004
(71) Helsinn Healthcare SA (CH)
(74) Araripe & Associados
NOTIFICAÇÃO DE ANUÊNCIA RELACIONADA COM O ART 229 DA LPI

(21) **PI 0413982-8** A2 **7.5**
(22) 22/04/2004
(71) Newron Pharmaceuticals S.p.A. (IT)
(74) Dannemann, Siemsen, Bigler & Ipanema Moreira
NOTIFICAÇÃO DE ANUÊNCIA RELACIONADA COM O ART 229 DA LPI

(21) **PI 0418973-6** A2 **7.5**
(22) 25/09/2004
(71) Warner Chilcott Company, LLC (PR)
(74) Dannemann, Siemsen, Bigler & Ipanema Moreira
NOTIFICAÇÃO DE ANUÊNCIA RELACIONADA COM O ART 229 DA LPI

(21) **PI 0500835-2** A2 **7.5**
(22) 11/03/2005
(71) Decio Basso (BR/PR)
(74) Ivando Santos Souza
NOTIFICAÇÃO DE ANUÊNCIA RELACIONADA COM O ART 229 DA LPI

(21) **PI 0503535-0** A2 **7.5**
(22) 31/08/2005
(71) Herbarium Laboratório Botânico Ltda. (BR/PR)
(74) Carlos Eduardo Leme de Jesus
NOTIFICAÇÃO DE ANUÊNCIA RELACIONADA COM O ART 229 DA LPI

(21) **PI 0505714-0** A2 **7.5**
(22) 15/12/2005
(71) Universidade Estadual de Campinas - UNICAMP (BR/SP)
(74) Beatriz Ferraz Chiozzini
NOTIFICAÇÃO DE ANUÊNCIA RELACIONADA COM O ART 229 DA LPI

(21) **PI 0507747-8** A2 **7.5**
(22) 17/02/2005
(71) Phynova Limited (GB)
(74) Nellie Anne Daniel -Shores
NOTIFICAÇÃO DE ANUÊNCIA RELACIONADA COM O ART 229 DA LPI

(21) **PI 0508750-3** A2 **7.5**
(22) 21/03/2005
(71) Héctor Velez-Rivera (MX)
(74) Antonio Mauricio Pedras Arnaud
NOTIFICAÇÃO DE ANUÊNCIA RELACIONADA COM O ART 229 DA LPI

(21) **PI 0622054-1** A2 **7.5**
(22) 28/12/2006
(71) Pharmacyclics, Inc. (US)
(74) Momsen, Leonardos & CIA.
NOTIFICAÇÃO DE ANUÊNCIA RELACIONADA COM O ART 229 DA LPI

(21) **PI 1000099-2** A2 **7.5**
(22) 27/01/2010
(71) Universidade Federal Fluminense (BR/RJ) , Universidade Federal do Rio de Janeiro (BR/RJ)
NOTIFICAÇÃO DE ANUÊNCIA RELACIONADA COM O ART 229 DA LPI

(21) **PI 9804699-3** A2 **7.5**
(22) 18/11/1998
(71) Sanofi-Aventis (FR)
(74) MOMSEN LEONARDOS & CIA
NOTIFICAÇÃO DE ANUÊNCIA RELACIONADA COM O ART 229 DA LPI

(21) **PI 9810945-6** A2 **7.5**
(22) 26/06/1998
(71) Abraxis Bioscience, LLC (US)
(74) Dannemann, Siemsen, Bigler & Ipanema Moreira
NOTIFICAÇÃO DE ANUÊNCIA RELACIONADA COM O ART 229 DA LPI

(21) **PI 9915988-0** A2 **7.5**
(22) 03/12/1999
(71) Regents Of The University Of Minnesota (US)
(74) Daniel & Cia.
NOTIFICAÇÃO DE ANUÊNCIA RELACIONADA COM O ART 229 DA LPI

## 7.6 NOTIFICAÇÃO DE NÃO ANUÊNCIA RELACIONADA COM O ART. 229 DA LPI

(21) **PI 0108188-8** A2 **7.6**
(22) 09/02/2001
(71) ABBVIE INC. (US)
(74) NELLIE ANNE DAIEL-SHORES
NOTIFICAÇÃO DE NÃO ANUÊNCIA RELACIONADA COM O ART. 229 DA LPI

(21) **PI 0210586-1** A2 **7.6**
(22) 13/05/2002
(71) The Wistar Institute Of Anatomy and Biology (US) , The Trustees Of The University Of Pennsylvania (US)
(74) Dannemann, Siemsen, Bigler & Ipanema Moreira
NOTIFICAÇÃO DE NÃO ANUÊNCIA RELACIONADA COM O ART. 229 DA LPI

(21) **PI 0213327-0** A2 **7.6**
(22) 10/10/2002
(71) Janssen Pharmaceutica N.V. (BE)
(74) Dannemann, Siemsen, Bigler & Ipanema Moreira
NOTIFICAÇÃO DE NÃO ANUÊNCIA RELACIONADA COM O ART. 229 DA LPI

(21) **PI 0304925-6** A2 **7.6**
(22) 28/05/2003
(71) Solvay Pharmaceuticals B.V. (NL) , Arqule , Inc. (US)
(74) Momsen, Leonardos & Cia
NOTIFICAÇÃO DE NÃO ANUÊNCIA RELACIONADA COM O ART. 229 DA LPI

(21) **PI 0308768-9** A2 **7.6**
(22) 26/03/2003
(71) Novartis Vaccines and Diagnostics S.R.L. (IT)
(74) Flávia Salim Lopes
NOTIFICAÇÃO DE NÃO ANUÊNCIA RELACIONADA COM O ART. 229 DA LPI

(21) **PI 0308911-8** A2 **7.6**
(22) 14/04/2003
(71) Eli Lilly And Company (US)
(74) Momsen, Leonardos & Cia.
NOTIFICAÇÃO DE NÃO ANUÊNCIA RELACIONADA COM O ART. 229 DA LPI

(21) **PI 0316307-5** A2 **7.6**
(22) 12/11/2003
(71) Galapagos NV (BE)
(74) Kasznar Leonardos Propriedade Intelectual
NOTIFICAÇÃO DE NÃO ANUÊNCIA RELACIONADA COM O ART. 229 DA LPI

(21) **PI 0316451-9** A2 **7.6**
(22) 26/11/2003
(71) TAKEDA GMBH (DE)
(74) Dannemann, Siemsen, Bigler & Ipanema Moreira
NOTIFICAÇÃO DE NÃO ANUÊNCIA RELACIONADA COM O ART. 229 DA LPI

## 7.7 NOTIFICAÇÃO DE DEVOLUÇÃO DO PEDIDO POR NÃO SE ENQUADRAR NO ART. 229-C DA LPI

(21) **PI 0317726-2** A2 **7.7**
(22) 23/12/2003
(71) Catherine Cadorel (FR)
(74) Momsen, Leonardos & Cia.
NOTIFICAÇÃO DE DEVOLUÇÃO DO PEDIDO POR NÃO SE ENQUADRAR NO ART. 229-C DA LPI.

(21) **PI 0403169-5** A2 **7.7**
(22) 31/03/2004
(71) Johnson & Johnson (US)
(74) Dannemann, Siemsen & Ipanema Moreira
NOTIFICAÇÃO DE DEVOLUÇÃO DO PEDIDO POR NÃO SE ENQUADRAR NO ART. 229-C DA LPI.

# 8. Anuidade de Pedido

## 8.5 EXIGÊNCIA DE COMPLEMENTAÇÃO DA RETRIBUIÇÃO ANUAL

(21) **MU 8602146-0** U2 **8.5**
(22) 03/08/2006
(71) Francisco Alves Moura (BR/RJ)
complementar a retribuição da 4ª anuidade de acordo com a tabela vigente referente a guia de recolhimento 220907623414, e comprovar o recolhimento da 8ªanuidade

(21) **PI 0306109-4** A2 **8.5**
(22) 24/11/2003
(71) Valdemar de Oliveira Xavier (BR/SP)
(74) BEÉRRE ASSESSORIA EMPRESARIAL S/C LTDA
Complementar 11ª anuidade, de acordo com tabela vigente, referente à guia 221401192267 e comprovar taxa de restauração referente à 9ª anuidade.

(21) **PI 0408283-4** A2 **8.5**
(22) 11/03/2004
(71) Prolitec S.A. (FR)
(74) Orlando de Souza
Complementar 6a. anuidade(s) de acordo com tabela vigente referente à(s) guia(s) 920903843830.

(21) **PI 0414304-3** A2 **8.5**
(22) 03/09/2004
(71) Gi Seon Song (KR)
(74) Toledo Corrêa Marcas e Patentes S/C Ltda
Complementar 3ª, 5ª e 6ª anuidades, de acordo com tabela vigente, referente às guias 220700391360, 220807830876 e 220907997390, respectivamente,

e comprovar o recolhimento referente à 7ª, 8ª, 9ª e 10ª retribuições anuais.

(21) **PI 0700184-3** A2 **8.5**
(22) 11/01/2007
(71) Cristiane Maria dos Santos Prehn (BR/SC)
Complementar 4a., 5a., e 6a. anuidade(s) de acordo com tabela vigente referente à(s) guia(s) 22100230928-4, 22110263005-0 e 22120247473-4, respectivamente e comprovar o recolhimento da 8a. anuidade(s).

## 8.6 ARQUIVAMENTO - ART. 86 DA LPI

(21) **C2 0803980-1** E2 **8.6**
(22) 01/12/2009
(61) PI 0803980-1 18/09/2008
(71) VOITH PAPER MÁQUINAS E EQUIPAMENTOS LTDA (BR/SP)
(74) CRUZEIRO NEWMARC PATENTES E MARCAS LTDA
referente a 6ª anuidade

(21) **MU 8401359-1** U2 **8.6**
(22) 28/06/2004
(71) Valeo Sistemas Automotivos LTDA. (BR/SP)
(74) DEMAREST & ALMEIDA ADVOGADOS
Referente à 11ª anuidade.

(21) **MU 8603022-1** U2 **8.6**
(22) 28/06/2006
(71) Lucas da Silva Puppim (BR/ES)
Referente à 9ª anuidade.

(21) **MU 8700493-3** U2 **8.6**
(22) 15/05/2007
(71) Valéria Lionzo Salvador (BR/RS)
(74) JOSÉ ANTONIO BUMBEL
Referente ao não recolhimento da 8ª anuidade.

(21) **MU 8700691-0** U2 **8.6**
(22) 28/06/2007
(71) Dalton Tavares Leite (BR/MG)
Referente à 8ª anuidade.

(21) **MU 8801194-1** U2 **8.6**
(22) 27/06/2008
(71) DIGITAL DESIGNS ELETRÔNICA LTDA. (BR/SP)
(74) Vilage Marcas & Patentes S/C Ltda
Referente à 7ª anuidade.

(21) **MU 8801247-6** U2 **8.6**
(22) 30/06/2008
(71) Miguel Jorge Scarpelli Filho (BR/SP) , Alessandro Qualharello (BR/SP)
(74) Vilage Marcas & Patentes S/C Ltda
Referente à 7ª anuidade.

(21) **MU 8801682-0** U2 **8.6**
(22) 27/06/2008
(71) Claudio Roberto I Sen Chen (BR/SP)
(74) Vilage Marcas e Patentes S/S Ltda
Referente à 7ª anuidade.

(21) **MU 8901103-1** U2 **8.6**
(22) 25/06/2009
(71) MARIANA DE BARROS SANTOS BETIOLI (BR/SP)
(74) Ana Paula Mazzei dos Santos Leite
Referente à 6ª anuidade.

(21) **MU 9000993-2** U2 **8.6**
(22) 30/06/2010
(71) Telasul S.A. (BR/RS)
(74) Custódio de Almeida & Cia
Referente à 5ª anuidade.

(21) **MU 9002519-9** U2 **8.6**
(22) 20/12/2010
(71) RENÉ PORFIRIO CAMPONEZ DO BRASIL (BR/SP) , EUGENIO LORENZO CAPUTI (BR/SP)
(74) LUIZ ROCCO FILHO
Referente 4a. anuidade(s).

(21) **MU 9101363-1** U2 **8.6**
(22) 30/06/2011
(71) JFL Equipamentos Eletrônicos - Ind. e Com. LTDA (BR/MG)
(74) Marcos William Santos
Referente à 4ª anuidade.

(21) **MU 9101367-4** U2 **8.6**
(22) 28/06/2011
(71) Telasul S.A. (BR/RS)
(74) Custódio de Almeida & Cia.
Referente à 4ª anuidade.

(21) **MU 9101561-8** U2 **8.6**
(22) 30/06/2011
(71) Lourenço Miguel Vieira (BR/SC)
(74) Sandro Conrado da Silva
Referente à 4ª anuidade.

(21) **PI 0106883-0** A2 **8.6**
(22) 25/06/2001
(71) Panasonic Corporation (JP)
(74) Dannemann, Siemsen, Bigler & Ipanema Moreira
Referente à 14ª anuidade.

(21) **PI 0111218-0** A2 **8.6**
(22) 28/06/2001
(71) Nokia Corporation (FI)
(74) Araripe & Associados
Referente à 14ª anuidade.

(21) **PI 0112026-3** A2 **8.6**
(22) 28/06/2001
(71) Abbott Laboratories (US)
(74) NELLIE ANNE DAIEL-SHORES
Referente à 14ª anuidade.

(21) **PI 0112068-9** A2 **8.6**
(22) 26/06/2001
(71) Novartis AG (CH)
(74) Dannemann, Siemsen, Bigler & Ipanema Moreira
Referente à 14ª anuidade.

(21) **PI 0206054-0** A2 **8.6**
(22) 26/06/2002
(71) Fidia S.P.A. (IT)
(74) Dannemann, Siemsen, Bigler & Ipanema Moreira
Referente à 13ª anuidade.

(21) **PI 0301210-7** A2 **8.6**
(22) 24/03/2003
(71) Ronald Irineu Paleari (BR/PR)
(74) Tillvitz Marcas & Patentes S/C Ltda
Referente ao não cumprimento da exigência publicada na RPI 2285 de 21/10/2014 e ao não recolhimento da 12ª anuidade.

(21) **PI 0302087-8** A2 **8.6**
(22) 27/06/2003
(71) Xerox Corporation (US)
(74) Dannemann, Siemsen, Bigler & Ipanema Moreira
Referente à 12ª anuidade.

(21) **PI 0312008-2** A8 **8.6**
(22) 25/06/2003
(71) Thomson Licensing S. A (FR)
(74) NELLIE ANNE DAIEL-SHORES
Referente à 12ª anuidade.

(21) **PI 0312220-4** A2 **8.6**
(22) 28/06/2003
(71) Qualcomm Incorporated (US)
(74) Montaury Pimenta, Machado & Lioce S/C Ltda
Referente à 12ª anuidade.

(21) **PI 0312274-3** A2 **8.6**
(22) 27/06/2003
(71) Iowa State University Research Foundation, INC. (US) , Department Of Agriculture For And On Behalf Of The State Of New South Wales (AU)
(74) Dannemann , Siemsen, Bigler & Ipanema Moreira
Referente à 12ª anuidade.

(21) **PI 0312338-3** A2 **8.6**
(22) 25/06/2003
(71) Panasonic Corporation (JP)
(74) Dannemann, Siemsen, Bigler & Ipanema Moreira
Referente à 12ª anuidade.

(21) **PI 0402449-4** A2 **8.6**
(22) 25/06/2004
(71) Spraying Systems CO (US)
(74) Orlando de Souza
Referente à 11ª anuidade.

(21) **PI 0402556-3** A2 **8.6**
(22) 28/06/2004
(71) General Electric Company (US)
(74) ADVOCACIA PIETRO ARIBONI S/C
Referente à 11ª anuidade.

(21) **PI 0402576-8** A2 **8.6**
(22) 30/06/2004
(71) Legrand SNC (FR) , Legrand France (FR)
(74) Momsen, Leonardos & Cia.
Referente à 11ª anuidade.

(21) **PI 0402869-4** A2 **8.6**
(22) 28/06/2004
(71) José Alcino Alano (BR/SC)
Referente à 11ª anuidade.

(21) **PI 0403703-0** A2 **8.6**
(22) 20/08/2004
(71) Anna Emília Figueiredo de Bragança e Silva (BR/SP)
(74) Tavares & Camargo Consultores Associados Ltda
Referente à taxa de restauração da 10ª anuidade

(21) **PI 0403704-9** A2 **8.6**
(22) 20/08/2004
(71) Anna Emília Figueiredo de Bragança e Silva (BR/SP)
(74) Tavares & Camargo Consultores Associados Ltda
Referente à taxa de restauração da 10ª anuidade

(21) **PI 0411823-5** A2 **8.6**
(22) 25/06/2004
(71) Taisho Pharmaceutical Co., Ltd. (JP)
(74) Dannemann, Siemsen, Bigler & Ipanema Moreira
Referente à 11ª anuidade.

(21) **PI 0416308-7** A2 **8.6**
(22) 18/11/2004
(71) Spiroplex GMBH (DE)
(74) Martinez & Moura Barreto S/C Ltda
Referente às retribuições anuais em débito.

(21) **PI 0417067-9** A2 **8.6**
(22) 30/06/2004
(71) Zebras Technology, LLC. (US)
(74) Orlando de Souza
Referente à 11ª anuidade.

(21) **PI 0502565-6** A2 **8.6**
(22) 29/06/2005
(71) Legrand SNC (FR) , Legrand France (FR)
(74) Momsen, Leonardos & Cia.
Referente à 10ª anuidade.

(21) **PI 0502660-1** A2 **8.6**
(22) 28/06/2005
(71) Macor Segurança e Vigilancia Ltda (BR/SP)
(74) Naelcim Assessoria, Eng. e Com. Ltda
Referente à 10ª anuidade.

(21) **PI 0508063-0** A2 **8.6**
(22) 28/06/2005
(71) Nycomed Danmark ApS (DK)
(74) Momsen, Leonardos & Cia
Referente à 10ª anuidade.

(21) **PI 0510450-5** A2 **8.6**
(22) 26/04/2005
(71) Acergy France SA. (FR)
(74) Nellie Anne Daniel -Shores
Pagar restauração.

(21) **PI 0512432-8** A2 **8.6**
(22) 30/06/2005
(71) Institut Pasteur de Lille (FR) , Inserm (Institut National de La Sante Et de La Recherche Medicale) (FR) , Universite Libre de Bruxelles (BE) , Universite Du Droit Et de La Sante de Lille II (FR)
(74) Carolina Nakata
Referente à 10ª anuidade.

(21) **PI 0512826-9** A2 **8.6**
(22) 30/06/2005

(71) Glaxo Group Limited (GB)
(74) Nellie Anne Daniel-Shores
Referente à 10ª anuidade.

(21) **PI 0512852-8** A2 **8.6**
(22) 29/06/2005
(71) Lutron Electronics Co., Inc. (US)
(74) Orlando de Souza
Referente à 10ª anuidade.

(21) **PI 0512912-5** A2 **8.6**
(22) 30/06/2005
(71) STMICROELECTRONICS INTERNATIONAL N.V. (CH)
(74) Magnus Aspeby
Referente à 10ª anuidade.

(21) **PI 0513180-4** A2 **8.6**
(22) 28/06/2005
(71) Visx, Incorporated (US)
(74) Momsen , Leonardos & CIA
Referente à 10ª anuidade.

(21) **PI 0513192-8** A2 **8.6**
(22) 28/06/2005
(71) Ball Packaging Europe GMBH (DE)
(74) Dannemann , Siemsen, Bigler & Ipanema Moreira
Referente à 10ª anuidade.

(21) **PI 0514388-8** A2 **8.6**
(22) 28/06/2005
(71) Anton Hummel Verwaltungs Gmbh (DE)
(74) Dannemann, Siemsen, Bigler & Ipanema Moreira
Referente à 10ª anuidade.

(21) **PI 0514414-0** A2 **8.6**
(22) 28/06/2005
(71) Anton Hummel Verwaltungs GMBH (DE)
(74) Dannemann, Siemsen, Bigbler & Ipanema Moreira
Referente à 10ª anuidade.

(21) **PI 0514739-5** A2 **8.6**
(22) 30/06/2005
(71) Robert Bosch Gmbh (DE)
(74) Dannemann, Siemsen, Bigler & Ipanema Moreira
Referente à 10ª anuidade.

(21) **PI 0515119-8** A2 **8.6**
(22) 29/06/2005
(71) Sanitized AG (CH)
(74) Dannemann, Siemsen, Bigler & Ipanema Moreira
Referente à 10ª anuidade.

(21) **PI 0519955-7** A2 **8.6**
(22) 27/06/2005
(71) BELL HELICOPTER TEXTRON INC. (US)
(74) TAVARES PROPRIEDADE INTELECTUAL LTDA.
Referente à 10ª anuidade.

(21) **PI 0520345-7** A2 **8.6**
(22) 30/06/2005
(71) Siemens Aktiengesellschaft (DE)
(74) DANNEMANN, SIEMSEN, BIGLER & IPANEMA MOREIRA Att.: Sydinea de Souza Trindade
Referente à 10ª anuidade.

(21) **PI 0520356-2** A2 **8.6**
(22) 29/06/2005
(71) TELEFONAKTIEBOLAGET LM ERICSSON (SE)
(74) MOMSEN, LEONARDOS & CIA.
Referente à 10ª anuidade.

(21) **PI 0602591-9** A2 **8.6**
(22) 30/06/2006
(71) J. Ray Mcdermott, S.A. (US)
(74) Alexandre Ferreira
Referente à 9ª anuidade.

(21) **PI 0602848-9** A2 **8.6**
(22) 27/06/2006
(71) VALE S.A. (BR/RJ)
(74) Denise Naimara dos Santos Tavares
Referente à 9ª anuidade.

(21) **PI 0602918-3** A2 **8.6**
(22) 27/06/2006
(71) Eaton Corporation (US)
(74) Antonio Mauricio Pedras Arnaud
Referente à 9ª anuidade.

(21) **PI 0602924-8** A2 **8.6**
(22) 28/06/2006
(71) Claudio Roberto Sindicic (BR/SP)
(74) Moras & Corrêa Marcas e Patentes Ltda.
Referente à 9ª anuidade.

(21) **PI 0602927-2** A8 **8.6**
(22) 28/06/2006
(71) M&G Fibras Brasil S.A. (BR/PE)
(74) ADVOCACIA PIETRO ARIBONI S/C
Referente à 9ª anuidade.

(21) **PI 0602945-0** A2 **8.6**
(22) 30/06/2006
(71) Weber de Cerqueira Leite Junior (BR/SP)
Referente à 9ª anuidade.

(21) **PI 0611674-4** A2 **8.6**
(22) 28/06/2006
(71) GlaxoSmithKline LLC (US)
(74) Diego Goulart de Oliveira Vieira
Referente à 9ª anuidade.

(21) **PI 0612241-8** A2 **8.6**
(22) 30/06/2006
(71) EVONIK DEGUSSA GMBH (DE)
(74) DENNEMANN,SIEMSEN,BIGLER & IPANEMA MOREIRA
Referente à 9ª anuidade.

(21) **PI 0612262-0** A2 **8.6**
(22) 28/06/2006
(71) RME UNDERGROUND PTY LTD (AU)
(74) Matos & Associados - Advogados
Referente à 9ª anuidade.

(21) **PI 0612551-4** A2 **8.6**
(22) 26/06/2006
(71) Airbus Operations SAS (FR)
(74) Nellie Anne Daniel Shores
Referente à 9ª anuidade.

(21) **PI 0612604-9** A2 **8.6**
(22) 30/06/2006
(71) AKZO NOBEL N. V. (NL)
(74) Claudio Marcelo Szabas
Referente à 9ª anuidade.

(21) **PI 0612605-7** A2 **8.6**
(22) 30/06/2006
(71) AKZO NOBEL COATINGS INTERNATIONAL B.V (NL)
(74) Magnus Aspeby
Referente à 9ª anuidade.

(21) **PI 0612695-2** A2 **8.6**
(22) 30/06/2006
(71) Playtex Products Inc (US)
(74) MONTAURY PIMENTA, MACHADO & LIOCE
Referente à 9ª anuidade.

(21) **PI 0612758-4** A2 **8.6**
(22) 28/06/2006
(71) HUNTSMAN ADVANCED MATERIALS (SWITZERLAND) GmbH (CH)
(74) DANNEMANN, SIEMSEN, BIGLER & IPANEMA MOREIRA Att.: Sydinea de Souza Trindade
Referente à 9ª anuidade.

(21) **PI 0612847-5** A2 **8.6**
(22) 29/06/2006
(71) Visa U.S.A. INC. (US) , Visa International Service Association (US)
(74) MOMSEN, LEONARDOS & CIA.
Referente à 9ª anuidade.

(21) **PI 0613058-5** A2 **8.6**
(22) 28/06/2006
(71) GLAXO GROUP LIMITED (GB)
(74) Momsen, Leonardos & CIA.
Referente à 9ª anuidade.

(21) **PI 0613060-7** A2 **8.6**
(22) 27/06/2006
(71) Airbus Operations GmbH (DE)
(74) Nellie Anne Daniel Shores
Referente à 9ª anuidade.

(21) **PI 0613081-0** A2 **8.6**
(22) 26/06/2006
(71) Airbus Operations SAS (FR)
(74) Nellie Anne Daniel Shores
Referente à 9ª anuidade.

(21) **PI 0613084-4** A2 **8.6**
(22) 29/06/2006
(71) Visa U.S.A INC. (US) , Visa International Service Association (US)
(74) Momsen, Leonardos & CIA.
Referente à 9ª anuidade.

(21) **PI 0613294-4** A2 **8.6**
(22) 30/06/2006
(71) Lutron Electronics Co., Inc. (US)
(74) Nascimento Advogados
Referente à 9ª anuidade.

(21) **PI 0613750-4** A2 **8.6**
(22) 28/06/2006
(71) THE BOARD OF TRUSTEES OF THE UNIVERSITY OF ILLINOIS (US) , THE STATE OF ISRAEL, MINISTRY OF AGRICULTURE AND RURAL DEVELOPMENT, AGRICULTURAL RESEARCH ORGANIZATION, VOLCANI CENTER (US)
(74) Dannemann, Siemsen, Bigler & Ipanema Moreira
Referente à 9ª anuidade.

(21) **PI 0613789-0** A2 **8.6**
(22) 26/06/2006
(71) Ppg Industries Ohio, Inc. (US)
(74) Paulo Sérgio Scatamburlo
Referente à 9ª anuidade.

(21) **PI 0613800-4** A2 **8.6**
(22) 28/06/2006
(71) Norwegian University of Science and Technology (NTNU) (NO)
(74) Pinheiro Neto - Advogados
Referente à 9ª anuidade.

(21) **PI 0613839-0** A2 **8.6**
(22) 26/06/2006
(71) Ppg Industries Ohio, Inc. (US)
(74) Paulo Sérgio Scatamburlo
Referente à 9ª anuidade.

(21) **PI 0614132-3** A2 **8.6**
(22) 26/06/2006
(71) Cyberonics, INC. (US)
(74) Momsen, Leonardos & CIA.
Referente à 9ª anuidade.

(21) **PI 0614571-0** A2 **8.6**
(22) 26/06/2006
(71) Cyberonics, INC. (US)
(74) Momsen, Leonardos & CIA.
Referente à 9ª anuidade.

(21) **PI 0614572-8** A2 **8.6**
(22) 26/06/2006
(71) Cyberonics, INC. (US)
(74) Momsen, Leonardos & CIA.
Referente à 9ª anuidade.

(21) **PI 0615526-0** A2 **8.6**
(22) 26/06/2006
(71) PPG Industries Ohio, Inc. (US)
(74) Antonio Mauricio Pedras Arnaud
Referente à 9ª anuidade.

(21) **PI 0621776-1** A2 **8.6**
(22) 29/06/2006
(71) J-Pharma CO., LTD. (JP)
(74) Dannemann , Siemsen, Bigler & Ipanema Moreira
Referente à 9ª anuidade.

(21) **PI 0621849-0** A2 **8.6**
(22) 27/06/2006
(71) Sensormatic Electronics, LLC (US)
(74) NELLIE ANNE DAIEL-SHORES
Referente à 9ª anuidade.

(21) **PI 0702816-4** A2 **8.6**
(22) 28/06/2007
(71) Alfatecnics Moldes Ltda (BR/RJ)
(74) Momsen, Leonardos & CIA.
Referente à 8ª anuidade.

(21) **PI 0704573-5** A2 **8.6**
(22) 26/06/2007
(71) Biomassa - Comércio de Rações, Energia e Adubos Ltda. (BR/SP)

(74) P A Produtores Associados Marcas e Patentes Ltda.
Referente à 8ª anuidade.

(21) **PI 0711243-2** A2 **8.6**
(22) 26/06/2007
(71) MITSUI MINING & SMELTING CO., LTD. (JP)
(74) NASCIMENTO ADVOGADOS
Referente à 8ª anuidade.

(21) **PI 0712997-1** A2 **8.6**
(22) 25/06/2007
(71) Qualcomm Incorporated (US)
(74) Montaury Pimenta, Machado & Lioce
Referente à 8ª anuidade.

(21) **PI 0713054-6** A2 **8.6**
(22) 26/06/2007
(71) Mcneil-PPC, Inc. (US)
(74) DANNEMANN, SIEMSEN, BIGLER & IPANEMA MOREIRA Att.: Sydinea de Souza Trindade
Referente à 8ª anuidade.

(21) **PI 0713056-2** A2 **8.6**
(22) 26/06/2007
(71) Otsuka Pharmaceutical Co., Ltd (JP) , Otsuka Techno Corporation (JP)
(74) DANNEMANN, SIEMSEN, BIGLER & IPANEMA MOREIRA Att.: Sydinea de Souza Trindade
Referente à 8ª anuidade.

(21) **PI 0713167-4** A2 **8.6**
(22) 28/06/2007
(71) Airbus Operations SAS (FR)
(74) Nellie Anne Daniel Shores
Referente à 8ª anuidade.

(21) **PI 0713168-2** A2 **8.6**
(22) 28/06/2007
(71) Airbus Operations SAS (FR)
(74) Nellie Anne Daniel Shores
Referente à 8ª anuidade.

(21) **PI 0713214-0** A2 **8.6**
(22) 28/06/2007
(71) LUTRON ELECTRONICS CO., INC (US)
(74) NASCIMENTO ADVOGADOS
Referente à 8ª anuidade.

(21) **PI 0713344-8** A2 **8.6**
(22) 25/06/2007
(71) Vignali, Graziano (IT)
(74) Magnus Aspeby
Referente à 8ª anuidade.

(21) **PI 0713443-6** A2 **8.6**
(22) 26/06/2007
(71) Glaxo Group Limited (GB)
(74) Ricardo Pinho
Referente à 8ª anuidade.

(21) **PI 0713772-9** A8 **8.6**
(22) 29/06/2007
(71) Kyoto University (JP)
(74) DANNEMANN, SIEMSEN, BIGLER & IPANEMA MOREIRA Att.: Sydinea de Souza Trindade
Referente à 8ª anuidade.

(21) **PI 0713785-0** A2 **8.6**
(22) 26/06/2007
(71) Novartis Ag (CH)
(74) DANNEMANN, SIEMSEN, BIGLER & IPANEMA MOREIRA Att.: Sydinea de Souza Trindade
Referente à 8ª anuidade.

(21) **PI 0713878-4** A2 **8.6**
(22) 26/06/2007
(71) Waldemar Link Gmbh & Co.Kg (DE)
(74) DANNEMANN, SIEMSEN, BIGLER & IPANEMA MOREIRA Att.: Sydinea de Souza Trindade
Referente à 8ª anuidade.

(21) **PI 0713904-7** A2 **8.6**
(22) 29/06/2007
(71) NOVARTIS AG (CH) , J.CRAIG VENTER INSTITUTE INC (US)
(74) ORLANDO DE SOUZA
Referente à 8ª anuidade.

(21) **PI 0713972-1** A2 **8.6**
(22) 26/06/2007
(71) GRAHAM PACKAGING COMPANY, L.P. (US)
(74) NELLIE ANNE DAIEL-SHORES
Referente à 8ª anuidade.

(21) **PI 0713978-0** A2 **8.6**
(22) 26/06/2007
(71) Statens Serum Institut (DK)
(74) DANNEMANN, SIEMSEN, BIGLER & IPANEMA MOREIRA Att.: Sydinea de Souza Trindade
Referente à 8ª anuidade.

(21) **PI 0713982-9** A2 **8.6**
(22) 28/06/2007
(71) Walter Bock e Gerahard Schroll (AT)
(74) Momsen, Leonardos & CIA.
Referente à 8ª anuidade.

(21) **PI 0713986-1** A2 **8.6**
(22) 25/06/2007
(71) Novartis Ag (CH)
(74) DANNEMANN, SIEMSEN, BIGLER & IPANEMA MOREIRA Att.: Sydinea de Souza Trindade
Referente à 8ª anuidade.

(21) **PI 0714176-9** A2 **8.6**
(22) 29/06/2007
(71) Unilever N.V. (NL)
(74) ATEM & REMER ASSES. CONSUL. PROP. INT. LTDA
Referente à 8ª anuidade.

(21) **PI 0714245-5** A2 **8.6**
(22) 28/06/2007
(71) MESSIER-BUGATTI-DOWTY (FR)
(74) Momsen, Leonardos & CIA.
Referente à 8ª anuidade.

(21) **PI 0714464-4** A2 **8.6**
(22) 28/06/2007
(71) A. Celli Nonwovens S.P.A. (IT)
(74) Dannemann, Siemsen, Bigler & Ipanema Moreira
Referente à 8ª anuidade.

(21) **PI 0714502-0** A2 **8.6**
(22) 26/06/2007
(71) Baxter International Inc. (US) , Baxter Healthcare S.A. (CH)
(74) DANNEMANN, SIEMSEN, BIGLER & IPANEMA MOREIRA Att.: Sydinea de Souza Trindade
Referente à 8ª anuidade.

(21) **PI 0714610-8** A2 **8.6**
(22) 27/06/2007
(71) Evonik Degussa GMBH (DE)
(74) DANNEMANN, SIEMSEN, BIGLER & IPANEMA MOREIRA Att.: Sydinea de Souza Trindade
Referente à 8ª anuidade.

(21) **PI 0714984-0** A2 **8.6**
(22) 29/06/2007
(71) ZF Friedrichshafen AG (DE)
(74) DANNEMANN, SIEMSEN, BIGLER & IPANEMA MOREIRA Att.: Sydinea de Souza Trindade
Referente à 8ª anuidade.

(21) **PI 0715413-5** A2 **8.6**
(22) 26/06/2007
(71) Siemens Aktiengesellschaft (DE)
(74) DANNEMANN, SIEMSEN, BIGLER & IPANEMA MOREIRA Att.: Sydinea de Souza Trindade
Referente à 8ª anuidade.

(21) **PI 0715940-4** A2 **8.6**
(22) 27/06/2007
(71) Putzmeister Engineering Gmbh (DE)
(74) DANNEMANN, SIEMSEN, BIGLER & IPANEMA MOREIRA Att.: Sydinea de Souza Trindade
Referente à 8ª anuidade.

(21) **PI 0721658-0** A2 **8.6**
(22) 26/06/2007
(71) Thomson Licensing (FR)
(74) Nellie Anne Daniel-Shores
Referente à 8ª anuidade.

(21) **PI 0802163-5** A2 **8.6**
(22) 30/06/2008
(71) IFP (FR)
(74) DANNEMANN, SIEMSEN, BIGLER & IPANEMA MOREIRA Att.: Sydinea de Souza Trindade
Referente à 7ª anuidade.

(21) **PI 0802359-0** A2 **8.6**
(22) 27/06/2008
(71) ANTONIO MARCOS MONTAGNER (BR/SP)
(74) ICAMP MARCAS E PATENTES LTDA
Referente à 7ª anuidade.

(21) **PI 0803687-0** A2 **8.6**
(22) 27/06/2008
(71) The Goodyear Tire & Rubber Company (US)
(74) NELLIE ANNE DANIEL-SHORES
Referente à 7ª anuidade.

(21) **PI 0803705-1** A2 **8.6**
(22) 27/06/2008
(71) Robert Bosch GMBH (DE)
(74) DANNEMANN, SIEMSEN, BIGLER & IPANEMA MOREIRA Att.: Sydinea de Souza Trindade
Referente à 7ª anuidade.

(21) **PI 0803865-1** A2 **8.6**
(22) 30/06/2008
(71) Prana Petroquimica LTDA (BR/SP)
Referente à 7ª anuidade.

(21) **PI 0804198-9** A2 **8.6**
(22) 26/06/2008
(71) Graziela Mainardi Henker (BR/SC)
(74) Griffe - Marcas & Patentes
Referente à 7ª anuidade.

(21) **PI 0902272-4** A2 **8.6**
(22) 30/06/2009
(71) Geraldo Aurélio Rolim Sperb (BR/RS)
(74) Custódio de Almeida & Cia
Referente à 6ª anuidade.

(21) **PI 0911415-7** A2 **8.6**
(22) 25/06/2009
(71) O. Nascimento Engenharia e Consultoria Ltda (BR/MG) , Minerações Gerais Ltda. (BR/MG)
Referente à 6ª anuidade.

(21) **PI 1001884-0** A2 **8.6**
(22) 29/06/2010
(71) ELZA MARIA AIDAR OLIVEIRA (BR/SP)
(74) TINOCO SOARES & FILHO LTDA
Referente à 5ª anuidade.

(21) **PI 1001906-5** A2 **8.6**
(22) 30/06/2010
(71) STMICROELECTRONICS INTERNATIONAL N.V. (CH)
(74) MAGNUS ASPEBY
Referente à 5ª anuidade.

(21) **PI 1002114-0** A2 **8.6**
(22) 30/06/2010
(71) Rogério Borda Gomes (BR/RJ)
Referente à 5ª anuidade.

(21) **PI 1002172-8** A2 **8.6**
(22) 28/06/2010
(71) Valdecir Dalcin (BR/SC)
(74) Anselmo Cardoso
Referente à 5ª anuidade.

(21) **PI 1102359-7** A2 **8.6**
(22) 29/06/2011
(71) Deere & Company (US)
(74) Momsen, Leonardos & CIA.
Referente à 4ª anuidade.

(21) **PI 1102676-6** A2 **8.6**
(22) 27/06/2011
(71) CONSTRUFIBRAS COMERCIO AUTOMAÇÃO E MONTAGENS INDUSTRIAIS LTDA - EPP (BR/SP)
(74) MODAL MARCAS E PATENTES LTDA

Referente à 4ª anuidade.

(21) **PI 1102725-8** A2 **8.6**
(22) 27/06/2011
(71) Vanderlei Carra (BR/SP) , EDVALDO GUIO (BR/SP)
(74) SUL AMÉRICA MARCAS E PATENTES LTDA.
Referente à 4ª anuidade.

(21) **PI 1102880-7** A2 **8.6**
(22) 29/06/2011
(71) Universidade de São Paulo - USP (BR/SP) , Fundação de Amparo à Pesquisa do Estado de São Paulo - FAPESP (BR/SP)
(74) MARIA APARECIDA DE SOUZA
Referente à 4ª anuidade.

(21) **PI 1102919-6** A2 **8.6**
(22) 29/06/2011
(71) Siemens Aktiengesellschaft (DE)
(74) Dannemann, Siemsen, Bigler & Ipanema Moreira
Referente à 4ª anuidade.

(21) **PI 1103015-1** A2 **8.6**
(22) 27/06/2011
(71) PEDRO SILVEIRA GONÇALVES FILHO (BR/SP)
(74) BEÉRRE ASSESSORIA EMPRESARIAL LTDA
Referente à 4ª anuidade.

(21) **PI 1103025-9** A2 **8.6**
(22) 29/06/2011
(71) Universidade de São Paulo - USP (BR/SP) , Fundação de Amparo à Pesquisa do Estado de São Paulo - FAPESP (BR/SP)
(74) MARIA APARECIDA DE SOUZA
Referente à 4ª anuidade.

(21) **PI 1103090-9** A2 **8.6**
(22) 27/06/2011
(71) Terezinha Siqueira de Lucena (BR/PE)
(74) Ana Paula Pereira Leite
Referente à 4ª anuidade.

(21) **PI 1103155-7** A2 **8.6**
(22) 29/06/2011
(71) T. H. Elema Eng. Co., Ltda (KR)
(74) Momsen, Leonardos & CIA.
Referente à 4ª anuidade.

## 8.7 RESTAURAÇÃO

(21) **C1 0403300-0** E2 **8.7**
(22) 05/01/2007
(61) PI 0403300-0 18/08/2004
(71) Cognis Brasil Ltda (BR/SP)
(74) Dannemann, Siemsen, Bigler & Ipanema Moreira

(21) **MU 8800269-1** U2 **8.7**
(22) 18/01/2008
(71) José Carlos Vianna (BR/SP)
(74) AGUINALDO MOREIRA

(21) **MU 8800539-9** U2 **8.7**
(22) 04/08/2008
(71) Elberth Nogueira Bernardes (BR/MG)

(21) **MU 8800842-8** U2 **8.7**
(22) 11/03/2008
(71) Nódesign Criação e Serviços Ltda. (BR/SP)
(74) PAULO CEZAR MOLINARI

(21) **MU 8800868-1** U2 **8.7**
(22) 11/03/2008
(71) Nódesign Criação e Serviços Ltda. (BR/SP)
(74) PAULO CEZAR MOLINARI

(21) **MU 8801244-1** U2 **8.7**
(22) 13/06/2008
(71) Elódia Avila (BR/SP)
(74) Ana Paula Mazzei dos Santos Leite

(21) **MU 8801804-0** U2 **8.7**
(22) 30/04/2008
(71) Kazuo Miyajima (BR/SP)
(74) Logos Marcas e Patentes s/s Ltda

(21) **MU 8802190-4** U2 **8.7**
(22) 08/09/2008
(71) Alpargatas S.A. (BR/SP)
(74) Murta Goyanes Advogados

(21) **MU 8802988-3** U2 **8.7**
(22) 05/12/2008
(71) MM Componentes para Implementos Rodoviários Ltda. (BR/SP)
(74) Danilo Ferreira Machado

(21) **MU 8901272-0** U2 **8.7**
(22) 21/07/2009
(71) Condor S.A (BR/SC)
(74) FELSBERG & ASSOCIADOS

(21) **MU 8902988-7** U2 **8.7**
(22) 14/10/2009
(71) Marcos Antonio Quimenton (BR/SP) , CLIPTECH INDÚSTRIA E COMÉRCIO LTDA. (BR/SP)
(74) AGNALDO MOREIRA

(21) **MU 9000440-0** U2 **8.7**
(22) 25/03/2010
(71) ADRIANO DAVID (BR/SP)
(74) ANA PAULA MAZZEI DOS SANTOS LEITE

(21) **MU 9002337-4** U2 **8.7**
(22) 16/12/2010
(71) Elizandro Nass (BR/PR) , Adolpho Nass Filho (BR/PR)
(74) A Provincia Marcas e Patentes Ltda

(21) **MU 9002596-2** U2 **8.7**
(22) 20/12/2010
(71) Anderson Persegona Amorin (BR/PR)
(74) A Provincia Marcas e Patentes Ltda

(21) **MU 9002651-9** U8 **8.7**
(22) 14/05/2010
(71) Farstad Shipping ASA (NO)
(74) Momsen, Leonardos & CIA.

(21) **PI 0203919-2** A2 **8.7**
(22) 22/03/2002
(71) CAS Tecnologia S.A. (BR/SP)

(21) **PI 0302019-3** A2 **8.7**
(22) 02/06/2003
(71) Praxair Technology, INC. (US)
(74) Momsen, Leonardos & Cia

(21) **PI 0721349-2** A8 **8.7**
(22) 23/02/2007
(71) Hill' S Pet Nutrition, Inc. (US)
(74) LUIZ LEONARDOS & CIA - PROPRIEDADE ITELECTUAL

(21) **PI 0721663-7** A2 **8.7**
(22) 31/05/2007
(71) Cameron International Corporation (US)
(74) DANNEMANN, SIEMSEN, BIGLER & IPANEMA MOREIRA Att.: Sydinea de Souza Trindade

(21) **PI 0805669-2** A2 **8.7**
(22) 14/07/2008
(71) Antonio Luiz Melo Migotto (BR/PA)

(21) **PI 1004368-3** A2 **8.7**
(22) 25/11/2010
(71) Clovis Aparecido Garanhani (BR/PR)
(74) João Bruno Dacome Bueno

## 8.8 DESPACHO ANULADO (**)

(21) **BR 10 2012 006722-6** A8 **8.8**
(22) 26/03/2012
(71) Mário Gonçalves dos Reis (BR/GO)
(74) Wagner José da Silva
Referente ao despacho publicado na RPI 2308 de 31/03/2015

(21) **PI 0205481-7** A8 **8.8**
(22) 23/12/2002
(71) Centro de Tecnologia Mineral - CETEM (BR/RJ) , Instituto Nacional de Tecnologia - INT (BR/RJ)
(74) GABRIELA TOLEDO DE CAMPOS
referente ao despacho 8.11 na RPI 2309 de 07/04/2015

(21) **PI 0506658-1** A2 **8.8**
(22) 25/02/2005
(71) Dow Global Technologies Inc. (US)
(74) Antonio Mauricio Pedras Arnaud
referente ao despacho 8.6 na RPI 2307 de 24/03/2015

(21) **PI 0804727-8** A2 **8.8**
(22) 31/10/2008
(71) Osvaldo Javier Allegretti González (PY) , Walter Danel Allegretti Gonzáles (PY)
(74) Ildo Ritter de Oliveira
referente ao despacho 8.11 na RPI 2310 de 14/04/2015.

(21) **PI 0901576-0** A2 **8.8**
(22) 02/04/2009
(71) Universidade Estadual de Maringá (BR/PR)
(74) Edenilson Vagner Tiene
Referente ao despacho publicado na RPI 2286 de 29/10/2014.

(21) **PI 1102029-6** A2 **8.8**
(22) 03/05/2011
(71) Universidade Federal do Espirito Santo - UFES (BR/ES)
Referente ao despacho publicado na RPI 2277 de 26/08/2014

## 8.10 REPUBLICAÇÃO

(21) **PI 0721271-2** A2 **8.10**
(22) 12/12/2007
(71) The Coca-Cola Company (US)
(74) DI BLASI, PARENTE & ASS. PROP. IND. LTDA
referente ao despacho 8.7 na RPI 2298 de 21/01/2015

## 8.11 MANUTENÇÃO DO ARQUIVAMENTO

(21) **PI 0314797-5** A2 **8.11**
(22) 26/09/2003
(71) Novartis AG (CH)
(74) Dannemann , Siemsen, Bigler & Ipanema Moreira
Referente ao despacho publicado na RPI 2273 de 29/07/2014

(21) **PI 0600829-1** A2 **8.11**
(22) 21/02/2006
(71) Rozimar de Campos Pereira (BR/RJ) , José Oscar Gomes de Lima (BR/RJ)
Referente ao despacho publicado na RPI 2193 de 15/01/2013

(21) **PI 0802926-1** A2 **8.11**
(22) 30/06/2008
(71) Antonio Luiz Melo Migotto (BR/PA)
Referente ao despacho publicado na RPI 2261 de 06/05/2014

(21) **PI 9812615-6** A2 **8.11**
(22) 02/10/1998
(71) Cary Medical Corporation (US)
(74) Momsen, Leonardos & CIA.
Referente ao despacho publicado na RPI 2291 de 02/12/2014

# 9. Decisão

## 9.1 DEFERIMENTO

(21) **BR 12 2014 008448-0** A2 **9.1**
(22) 01/07/2005
(54) PROCESSO PARA AUMENTAR A FLUIDEZ DE UMA COMPOSIÇÃO METALÚRGICA EM PÓ
(62) PI 0511392-0 01/07/2005
(71) HÖGANÄS AB (SE)
(74) DANNEMANN, SIEMSEN, BIGLER & IPANEMA MOREIRA

(21) **BR 12 2014 008802-7** A2 **9.1**
(22) 06/10/2005
(54) MÉTODO PARA CONTROLAR FUNGOS FITOPATOGÊNICOS EM PLANTAS ÚTEIS, OU EM MATERIAL DE PROPAGAÇÃO DESTAS, COMPOSIÇÕES FUNGICIDAS, E MÉTODO PARA

PROTEGER SUBSTÂNCIAS NATURAIS DE ORIGEM VEGETAL E/OU ANIMAL QUE FORAM TIRADAS DO CICLO DE VIDA NATURAL E/OU SUAS FORMAS PROCESSADAS, CONTRA ATAQUES DE FUNGOS
(62) PI 0516575-0 06/10/2005
(71) SYNGENTA PARTICIPATIONS AG (CH)
(74) DANNEMANN, SIEMSEN, BIGLER & IPANEMA MOREIRA - API 192

(21) **C1 0000763-3** E2 **9.1**
(22) 09/05/2001
(54) ABSORVENTE ÍNTIMO COM ABAS
(61) PI 0000763-3 22/02/2000
(71) Santher - Fábrica de Papel Santa Therezinha S/A (BR/SP)
(74) CAMELIER ADVOGADOS ASSOCIADOS

(21) **PI 0008874-9** A2 **9.1**
(22) 03/03/2000
(54) Sistema e método para transmitir reconhecimentos de uma fila de reconhecimento de um sistema receptor para um sistema de envio em resposta a recebimento de um pacote de dados do sistema de envio através de uma rede de dados de pacote
(71) Telefonaktiebolaget LM Ericsson (publ) (SE)
(74) Momsen, Leonardos & CIA.

(21) **PI 0014097-0** A2 **9.1**
(22) 06/10/2000
(54) Método e sistema para temporizar as trocas do fator de ponderação de diversidade em um sistema de rádio celular
(71) Sisvel International S.A. (LU)
(74) Maria Pia Carvalho Guerra

(21) **PI 0016834-3** A2 **9.1**
(22) 29/12/2000
(54) ARQUITETURA E PROTOCOLO DE BARRAMENTO COM CAPACIDADE DE PROCESSAMENTO QUADRUPLICADA
(71) Intel Corporation (US)
(74) DENIS ALLAN DANIEL

(21) **PI 0017632-0** A2 **9.1**
(22) 28/03/2000
(54) MÉTODO DE MONITORAMENTO SÍSMICO DE UMA ZONA SUBTERRÂNEA
(62) PI 0001493-1 28/03/2000
(71) Compagnie Generale de Geophysique (FR)
(74) DANNEMANN, SIEMSEN, BIGLER & IPANEMA MOREIRA Att.: Sydinea de Souza Trindade

(21) **PI 0107706-6** A2 **9.1**
(22) 22/01/2001
(54) Método e dispositivo para codificar uma imagem digital, codificador, decodificador, codec, terminal móvel, e dispositivo de armazenagem
(71) Nokia Corporation (FI)
(74) Araripe & Associados

(21) **PI 0207400-1** A8 **9.1**
(22) 18/03/2002
(54) “Método de converter energias de produto de fusão em energia elétrica e conversor de energia de ciclotron invertido”
(71) The Regents of the University of California (US) , University of Florida Research Foundation (US)
(74) Nellie Anne Daniel Shores

(21) **PI 0208325-6** A2 **9.1**
(22) 25/03/2002
(54) PREPARAÇÃO ENZIMÁTICA PARA AGLUTINAÇÃO DE MATERIAIS ALIMENTÍCIOS SÓLIDOS, MÉTODO PARA PRODUZIR UM ALIMENTO AGLUTINADO A PARTIR DE MATERIAIS ALIMENTÍCIOS SÓLIDOS, E, ALIMENTO AGLUTINADO
(71) Ajinomoto CO., INC. (JP)
(74) KASZNAR LEONARDOS PROPRIEDADE INTELECTUAL

(21) **PI 0210375-3** A2 **9.1**
(22) 13/06/2002
(54) EQUIPAMENTO E MÉTODO PARA REALIZAR MARCA DE ÁGUA EM UMA IMAGEM DIGITAL
(71) Qualcomm Incorporated (US)
(74) MMV AGENTES DA PROPRIEDADE INDUSTRIAL

(21) **PI 0212367-3** A2 **9.1**
(22) 06/09/2002
(54) DISPOSITIVO DE CONTROLE SEM FIO APERFEIÇOADO
(71) Harmonic Research, INC. (US)
(74) DENIS ALLAN DANIEL

(21) **PI 0214079-9** A2 **9.1**
(22) 04/11/2002
(54) Processo para reduzir a influência de uma parcela de corrente contínua na corrente de carga de um motor assíncrono
(71) Siemens Aktiengesellschaft (DE)
(74) Dannemann, Siemsen, Bigler & Ipanema Moreira

(21) **PI 0309830-3** A8 **9.1**
(22) 16/04/2003
(54) Bifenilcarboxamidas, sua aplicação e seu processo de preparação, processo para combate de microorganismos indesejados, composição e seu processo de preparação
(71) Bayer Cropscience AG (DE)
(74) Dannemann, Siemsen, Bigler & Ipanema Moreira

(21) **PI 0316376-8** A2 **9.1**
(22) 18/11/2003
(54) DISPOSITIVO INFLÁVEL E MÉTODO DE MANUTENÇÃO DE UM FLUIDO EM UM DISPOSITIVO INFLÁVEL
(71) Robert B. Chaffee (US)
(74) Dannemann , Siemsen, Bigler & Ipanema Moreira

(21) **PI 0400836-7** A2 **9.1**
(22) 03/03/2004
(54) MÁQUINA PARA RECUPERAÇÃO DE RODAS DE LIGA LEVE E AÇO CARBONO
(71) Jose Carlos Machado (BR/SP)
(74) ICAMP MARCAS E PATENTES LTDA

(21) **PI 0402313-7** A2 **9.1**
(22) 09/06/2004
(54) APERFEIÇOAMENTO INTRODUZIDO EM EQUIPAMENTO SEPARADOR DE GRÃOS OSCILANTE COM BANDEJAS DE CHAPAS ALVEOLADAS
(71) Máquinas Suzuki S.A. (BR/SP)
(74) Tinoco Soares & Filho Ltda.

(21) **PI 0408202-8** A2 **9.1**
(22) 11/03/2004
(54) TAMPÃO EMBALADO COBERTO DE FILME
(71) Johnson & Johnson Gmbh (DE)
(74) Dannemann , Siemsen, Bigler & Ipanema Moreira

(21) **PI 0408617-1** A2 **9.1**
(22) 19/03/2004
(54) GAVETA PARA UM ARMÁRIO DE CANTO COM UM ANTEPARO FRONTAL E GUARNIÇÃO FRONTAL DE CANTO
(71) Julius Blum Gmbh (AT)
(74) Dannemann, Siemsen, Bigler & Ipanema Moreira

(21) **PI 0408904-9** A2 **9.1**
(22) 26/03/2004
(54) IMPLANTE PARA O TRATAMENTO DA CISTOCELE E DISPOSITIVO PARA A INTRODUÇÃO DE UM IMPLANTE
(71) Analytic Biosurgical Solutions - ABISS (FR)
(74) LUIZ LEONARDOS & CIA. - PROPRIEDADE INTELECTUAL

(21) **PI 0409594-4** A2 **9.1**
(22) 22/04/2004
(54) DISPOSITIVO PARA REMOÇÃO DE DETRITOS A PARTIR DE UM FURO DE SONDAGEM COM O USO DE UM EJETOR
(71) Fossura AS (NO)
(74) Momsen, Leonardos & Cia

(21) **PI 0410601-6** A2 **9.1**
(22) 24/05/2004
(54) APARELHO PARA PRODUZIR UMA PULVERIZAÇÃO DE ÁGUA OZONIZADA PARA DESINFETAR UMA SUPERFÍCIE
(71) Bioquell Uk Limited (GB)
(74) KASZNAR LEONARDOS PROPRIEDADE INTELECTUAL

(21) **PI 0411089-7** A2 **9.1**
(22) 07/06/2004
(54) ÊMBOLO PARA UM MOTOR DE COMBUSTÃO INTERNA E PROCESSO DE FUNDIÇÃO PARA SUA FABRICAÇÃO
(71) Mahle GmbH (DE)
(74) Dannemann, Siemsen, Bigler & Ipanema Moreira

(21) **PI 0414905-0** A2 **9.1**
(22) 28/09/2004
(54) Processo para lixiviar um metal de valor a partir de um material de minério de sulfeto não ustulado
(71) Jaguar Nickel Inc. (CA)
(74) Orlando de Souza

(21) **PI 0415783-4** A2 **9.1**
(22) 15/10/2004
(54) MÉTODO PARA DISTRIBUIR UM PRODUTO ALIMENTÍCIO
(71) Unilever N.V (NL)
(74) ANA PAULA SANTOS CELIDONIO

(21) **PI 0416397-4** A2 **9.1**
(22) 10/11/2004
(54) Limpador de ar , Método de manutenção de um limpador de ar e Método de instalar elemento de filtro.
(71) Donaldson Company, Inc. (US)
(74) Nellie Anne Daniel-Shores

(21) **PI 0417671-5** A2 **9.1**
(22) 17/12/2004
(54) MÉTODO PARA CONTROLE DE PLANTAS CONÍFERAS
(71) Basf Aktiengesellschaft (DE)
(74) KASZNAR LEONARDOS PROPRIEDADE INTELECTUAL

(21) **PI 0418787-3** A2 **9.1**
(22) 29/06/2004
(54) MÉTODO PARA QUEIMAR ÓLEO DE XISTO BETUMINOSO OU COMBUSTÍVEL DOTADO DE PROPRIEDADES ASSEMELHADAS
(71) Foster Wheeler Energia OY (FI)
(74) Vieira de Mello Advogados

(21) **PI 0418975-2** A2 **9.1**
(22) 28/07/2004
(54) PROCESSO PARA A PRODUÇÃO DE UM POLIISOCIANATO
(71) Huntsman International LLC (US)
(74) Momsen, Leonardos & Cia

(21) **PI 0501443-3** A2 **9.1**
(22) 29/04/2005
(54) MÉTODO E DISPOSITIVO PARA FABRICAÇÃO DE UM CORPO BRUTO DE BROCA OU UM CORPO BRUTO DE FRESA
(71) Sandvik Intellectual Property AB (SE)
(74) Magnus Aspeby

(21) **PI 0503012-9** A2 **9.1**
(22) 15/07/2005
(54) MÁQUINA DE CONFORMAR
(71) Fwu Kuang Enterprises Co., Ltd. (TW)
(74) Paulo C. Oliveira & Cia

(21) **PI 0506219-5** A2 **9.1**
(22) 26/12/2005
(54) DISPOSITIVO PARA SACAR SUPORTE DE LÂMINA RASPADORA DA MÁQUINA DE SOLDA DE TIRAS METÁLICAS
(71) Usinas Siderúrgicas de Minas Gerais S.A. - Usiminas (BR/MG)
(74) EVANDRO GOULART LORENTZ

(21) **PI 0506613-1** A2 **9.1**
(22) 10/02/2005
(54) Composição e método de controle curativo ou preventivo de fungos fitopatogênicos de culturas
(71) Bayer Cropscience SA (FR)
(74) ANA PAULA SANTOS CELIDONIO

(21) **PI 0506614-0** A2 **9.1**
(22) 10/02/2005
(54) Composição e método de controle curativo ou preventivo de fungos fitopatogênicos de culturas
(71) Bayer Cropscience SA (FR)
(74) ANA PAULA SANTOS CELIDONIO

(21) **PI 0508166-1** A2 **9.1**
(22) 16/03/2005
(54) FIO
(71) E.I. Du Pont de Nemours And Company (US)
(74) Ana Paula Santos Celidonio

(21) **PI 0508203-0** A2 **9.1**
(22) 21/03/2005
(54) COMPOSIÇÃO DE MOLDAGEM LÍQUIDA E COMPOSIÇÃO SÓLIDA
(71) E.I. Du Pont de Nemours And Company (US)
(74) Alexandre Fukuda Yamashita

(21) **PI 0508324-9** A2 **9.1**
(22) 01/03/2005
(54) ESTRUTURA EM FORMA DE CABO
(71) Textilma AG (CH)
(74) Dannemann, Siemsen, Bigler & Ipanema Moreira

(21) **PI 0508751-1** A2 **9.1**
(22) 30/03/2005
(54) Molde para a fundição de ferro fundido e processo de fabricação de um objeto por fundição
(71) Saint-Gobain Pam (FR)
(74) JULIANO RYOTA MURAKAMI

(21) **PI 0508883-6** A2 **9.1**
(22) 04/03/2005
(54) Carboxamidas sililadas, seu processo de produção e seu uso, agente e seu processo de produção, e processo para combater microorganismos indesejáveis
(71) Bayer Cropscience AG (DE)
(74) Dannemann , Siemsen, Bigler & Ipanema Moreira

(21) **PI 0509354-6** A2 **9.1**
(22) 22/03/2005
(54) TINTA DE IMPRESSÃO AQUOSA, E MÉTODO PARA IMPRESSÃO DE MATERIAIS DE FIBRA TÊXTIL PELO PROCESSO DE JATO DE TINTA
(71) DYSTAR COLOURS DISTRIBUTION GMBH (DE)
(74) Dannemann, Siemsen, Bigler & Ipanema Moreira

(21) **PI 0512092-6** A2 **9.1**
(22) 08/06/2005
(54) CHAPA ADESIVA SENSÍVEL À PRESSÃO E MÉTODO DE PRODUÇÃO DA MESMA
(71) Lintec Corporation (JP)
(74) Tavares Propriedade Intelectual Ltda

(21) **PI 0512649-5** A2 **9.1**
(22) 16/06/2005
(54) Artigos moldados sólidos contendo substâncias ativas para uso externo no combate a parasitas em animais
(71) BAYER INTELLECTUAL PROPERTY GMBH (DE)
(74) Dannemann, Siemsen, Bigler & Ipanema Moreira

(21) **PI 0512667-3** A2 **9.1**
(22) 28/06/2005
(54) Composição de substância ativa aquosa
(71) Basf Aktiengeeellschaft (DE)
(74) KASZNAR LEONARDOS PROPRIEDADE INTELECTUAL

(21) **PI 0515614-9** A2 **9.1**
(22) 14/06/2005
(54) SISTEMA AGLUTINANTE, MÉTODO DE OBTENÇÃO DE UM SISTEMA AGLUTINANTE E TECIDO
(71) Invista Technologies S.à.r.l. (CH)
(74) Paola Calabria Mattioli

(21) **PI 0515718-8** A8 **9.1**
(22) 21/10/2005
(54) Processo para preparação de ácido 2, 6-dietil-4-metilfenil-acético
(71) Bayer Cropscience AG (DE)
(74) DANNEMANN, SIEMSEN, BIGLER & IPANEMA MOREIRA Att.: Sydinea de Souza Trindade

(21) **PI 0516478-8** A2 **9.1**
(22) 27/09/2005
(54) NAVIO CONVERSÍVEL
(71) Constructions Industrielles de La Mediterranee (CNIM) (FR)
(74) LUIZ LEONARDOS & CIA - PROP. INTELECTUAL

(21) **PI 0517307-8** A2 **9.1**
(22) 10/11/2005
(54) Bebida, base de bebida, concentrado de bebida ou aditivo de bebida, tendo reduzido teor de prolamina, seu processo de preparação e uso de enzimas de reticulação
(71) N-Zyme Biotec Gmbh (DE)
(74) Dannemann, Siemsen, Bigler & Ipanema Moreira

(21) **PI 0518254-9** A2 **9.1**
(22) 23/11/2005
(54) MÉTODO PARA MELHORAR A ESCOABILIDADE DE UMA MISTURA QUE CONTÉM CERA E OUTROS HIDROCARBONETOS, E, MISTURA DE HIDROCARBONETO CONTENDO CERA E OUTROS HIDROCARBONETOS
(71) Shell Internationale Research Maatschappij B. V. (NL)
(74) KASZNAR LEONARDOS PROPRIEDADE INTELECTUAL

(21) **PI 0518717-6** A2 **9.1**
(22) 19/12/2005
(54) PROCESSO PARA A CONVERSÃO DE CARGAS PESADAS
(71) Snamprogetti S.p.A. (IT) , Eni S.P.A. (IT)
(74) Momsen, Leonardos & CIA.

(21) **PI 0518863-6** A2 **9.1**
(22) 12/12/2005
(54) COMPOSIÇÃO DE ÓLEO LUBRIFICANTE, E, MÉTODO DE LUBRIFICAR UM MOTOR DE COMBUSTÃO INTERNA
(71) SHELL INTERNATIONALE RESEARCH MAATSCHAPPIJ B. V. (NL)
(74) KASZNAR LEONARDOS PROPRIEDADE INTELECTUAL

(21) **PI 0518887-3** A2 **9.1**
(22) 12/12/2005
(54) COMPOSIÇÃO DE ÓLEO LUBRIFICANTE, E, MÉTODO PARA LUBRIFICAR UM MOTOR DE COMBUSTÃO INTERNA
(71) SHELL INTERNATIONALE RESEARCH MAATSCHAPPIJ B. V. (NL)
(74) KASZNAR LEONARDOS PROPRIEDADE INTELECTUAL

(21) **PI 0605973-2** A2 **9.1**
(22) 24/11/2006
(54) MÉTODO PARA CORTE DE AÇO C-Mn COM UM FILAMENTO DE LASER
(71) L'Air Liquide, Société Anonyme Pour L'Etude Et L'Exploitation Des Procedes Georges Claude (FR)
(74) Orlando de Souza

(21) **PI 0613888-8** A2 **9.1**
(22) 20/07/2006
(54) Misturas fungicidas, agente, processos para combater fungos nocivos fitopatogênicos, e, processo para preparar um agente
(71) BASF AKTIENGESELLSCHAFT (DE)
(74) KASZNAR LEONARDOS PROPRIEDADE INTELECTUAL

(21) **PI 0620033-8** A2 **9.1**
(22) 07/12/2006
(54) Método para a produção de material revestido, material de revestimento e equipamento para a produção do mesmo
(71) Kabushiki Kaisha Kobe Seiko Sho (Kobe Steel, Ltd) (JP)
(74) DENIS ALLAN DANIEL

(21) **PI 0621705-2** A2 **9.1**
(22) 08/05/2006
(54) MÉTODO PARA PURIFICAÇÃO DE COMPOSTOS ALQUIL-AROMÁTICOS
(71) Cepsa Química, S.A. (ES)
(74) Orlando de Souza

(21) **PI 0703217-0** A2 **9.1**
(22) 27/03/2007
(54) DISPOSITIVO POSICIONADOR DE CAIXAS DE MOLDAÇÃO
(71) Intercast S/A (BR/MG)
(74) FÁBIO ROSÁRIO DE JESUS

(21) **PI 0706272-9** A2 **9.1**
(22) 09/01/2007
(54) COMPOSIÇÕES PARA CUIDADOS PESSOAIS CONTENDO AMIDO CATIONICAMENTE MODIFICADO E UM SISTEMA TENSOATIVO ANIÔNICO
(71) The Procter & Gamble Company (US)
(74) Trench, Rossi e Watanabe Advogados

(21) **PI 0713657-9** A2 **9.1**
(22) 04/06/2007
(54) Processo para a introdução de pós em uma fusão de metal de uma instalação pirometalúrgica e dispositivo para a sopragem de pós
(71) Siemens Aktiengesellschaft (DE)
(74) DANNEMANN, SIEMSEN, BIGLER & IPANEMA MOREIRA

(21) **PI 0714130-0** A2 **9.1**
(22) 05/07/2007
(54) LANÇA DE INJEÇÃO DE CARVÃO PULVERIZADO
(71) Paul Wurth S.A (LU)
(74) Matos & Associados - Advogados

(21) **PI 0714213-7** A2 **9.1**
(22) 13/07/2007
(54) Impulsor para dispersar gás no metal fundido e eixo giratório alongado conectado ao impulsor
(71) Pyrotek, Inc. (US)
(74) DANNEMANN, SIEMSEN, BIGLER & IPANEMA MOREIRA

(21) **PI 0800180-4** A2 **9.1**
(22) 22/01/2008
(54) Componente de maçarico de plasma, método para alinhar um primeiro componente em um conjunto de maçarico de plasma, conjunto de componentes de maçarico de plasma e método para alinhar um primeiro componente e um segundo componente de um conjunto de maçarico de plasma
(71) Hypertherm, Inc. (US)
(74) MMV AGENTES DA PROPRIEDADE INDUSTRIAL LTDA

(21) **PI 1101420-2** A2 **9.1**
(22) 04/03/2011
(54) SISTEMA DE SUSTENTAÇÃO DE VARÃO PARA CORTINAS
(71) Heleno Gruber (BR/SC)
(74) Britânia Marcas e Patentes Ltda

(21) **PI 9913981-2** A2 **9.1**
(22) 20/09/1999
(54) Dispositivo de Proteção Contra sobrevoltagem e Método para a Montagem de um Dispositivo de Proteção Contra Sobrevoltagem
(71) Raycap Corporation (GR)
(74) Dannemann, Siemsen, Bigler & Ipanema Moreira

## 9.1.3 REPUBLICAÇÃO

(21) **PI 0208851-7** A2 **9.1.3**
(22) 24/05/2002
(54) FITASES RECOMBINANTES, PREPARAÇÃO DE PROTEÍNA, HETERODÍMERO, POLIPEPTÍDEO IMOBILIZADO, ARRANJO, SUPLEMENTO ALIMENTAR, MATRIZ DE LIBERAÇÃO DE ENZIMA COMESTÍVEL E PÉLETE COMESTÍVEL COMPREENDENDO AS MESMAS, BEM COMO MÉTODOS DE PRODUÇÃO DAS REFERIDAS ENZIMAS E PARA HIDROLISAR UM INOSITOLHEXAFOSFATO, DESGRUDADURA DE ÓLEO E PROCESSAMENTO DE GRÃOS
(71) Verenium Corporation (US)
(72) Jay M. Short, Keith Kretz, Kevin A. Gray, Nelson R. Barton, James B. Garrett, Eileen O'Donoghue, Eric J. Mathur
(74) Dannemann, Siemsen, Bigler & Ipanema Moreira
REFERENTE À RPI 2304 DE 03/03/2015

## 9.2 INDEFERIMENTO

(21) **BR 10 2013 001292-0** A2 **9.2**
(22) 18/01/2013
(54) PROCESSO DE OBTENÇÃO DE UM MATERIAL CERÂMICO A PARTIR DE SOBRAS DE PORCELANATO E DE OUTROS MATERIAIS DE CONSTRUÇÃO CIVIL
(71) Universidade Federal do Rio de Janeiro (BR/RJ)
Indefiro o pedido de acordo com o(s) artigo(s) da LPI

(21) **BR 12 2012 006762-8** A2 **9.2**
(22) 25/05/2000
(54) COMPOSIÇÃO DE RAÇÃO PARA ANIMAIS, SISTEMA DE EXPRESSÃO RECOMBINANTE, VETOR, CÉLULA PROCARIÓTICA E MÉTODO PARA MELHORAR O VALOR NUTRICIONAL DE UM ALIMENTO
(62) PI 0010946-0 25/05/2000
(71) Verenium Corporation (US)
(74) Dannemann ,Siemsen, Bigler & Ipanema Moreira
Indefiro o pedido de acordo com o(s) artigo(s) da LPI

(21) **BR 12 2013 005512-6** A2 **9.2**
(22) 02/08/2002
(54) CULTURA MISTA DE GLUCONOBACTER OWYDANS, GLUCONOBACTER OWYDANS, BACILLUS THURINGIENSIS, E, USO DE MICROORGANISMO
(62) PI 0211941-2 02/08/2002
(71) CERESTAR HOLDING B.V. (NL)
(74) KASZNAR LEONARDOS PROPRIEDADE INTELECTUAL
Indefiro o pedido de acordo com o(s) artigo(s) 8º, 10 e 13 da LPI

(21) **MU 8302379-8** U2 **9.2**
(22) 21/08/2003
(54) PAPEL INFORMATIVO MUNICIPAL
(71) Eliseu Kopp (BR/RS)
Indefiro o pedido de acordo com o(s) artigo(s) 9º e 14 da LPI

(21) **MU 8400629-3** U2 **9.2**
(22) 15/03/2004
(54) ESTAÇÃO ELETRÔNICA PARA FISCALIZAÇÃO DE IRREGULARIDADES EM VEÍCULOS AUTOMOTORES
(71) Eliseu Kopp (BR/RS)
Indefiro o pedido de acordo com o(s) artigo(s) 9º, 10, 14 , 23, 24 e 25 da LPI

(21) **MU 8403161-1** U2 **9.2**
(22) 17/12/2004
(54) DISPOSIÇÃO CONSTRUTIVA EM TAMPA INVIOLÁVEL PARA EMBALAGENS EM GERAL
(71) Deborah D'Arc Camargo Mariano (BR/SP)
(74) Waldemar do Nascimento
Indefiro o pedido de acordo com o(s) artigo(s) 9º e 14 da LPI

(21) **MU 8500610-6** U2 **9.2**
(22) 01/01/2005
(54) DISPOSIÇÃO CONSTRUTIVA APLICADA A LUMINARIA DECORATIVA
(71) Amaurílio de Garcia Cardoso (BR/RS)
(74) Claudio José Martins Costa Gonçalves
Indefiro o pedido de acordo com o(s) artigo(s) 9º, 14, 24 e 25 da LPI

(21) **MU 8502219-5** U2 **9.2**
(22) 13/04/2005
(54) DISPOSIÇÃO CONSTRUTIVA APLICADA EM ENGRADADO PARA EMPILHAMENTO
(71) Claudia Regina Cordeiro Lugli Juliato (BR/SP)
(74) Cannon Marcas e Patentes Ltda
Indefiro o pedido de acordo com o(s) artigo(s) 9º e 14 da LPI

(21) **MU 8600001-2** U2 **9.2**
(22) 10/01/2006
(54) DISPOSIÇÃO CONTRUTIVA INTRODUZIDA EM TAMPA-LACRE PARA RECIPIENTES DIVERSOS
(71) Companhia Metalúrgica Prada (BR/SP)
(74) Aguinaldo Moreira
Indefiro o pedido de acordo com o(s) artigo(s) 23 e 25 da LPI

(21) **MU 8600201-5** U2 **9.2**
(22) 10/02/2006
(54) APERFEIÇOAMENTO INTRODUZIDO EM COLAR CERVICAL
(71) Ortocenter Aparelhos Ortopedicos Ltda ME (BR/SP)
(74) JOSÉ BUENO DA SILVA FILHO
Indefiro o pedido de acordo com o(s) artigo(s) 9º, 14 e 25 da LPI

(21) **MU 8600204-0** U2 **9.2**
(22) 10/02/2006
(54) ESTEIRA DE MARCHA REVERSIVA
(71) Pablo David Galletto Ramos (BR/SP)
(74) Crimark Assessoria Empresarial SC Ltda
Indefiro o pedido de acordo com o(s) artigo(s) 9º e 14 da LPI

(21) **MU 8600226-0** U2 **9.2**
(22) 17/02/2006
(54) EQUIPAMENTO RECOLHEDOR DE GRÃOS DE CAFÉ E SIMILARES
(66) MU 8502763-4 19/12/2005
(71) Jorge Hiroshi Murakami (BR/SP)
(74) Vilage Marcas & Patentes S/S Ltda
Indefiro o pedido de acordo com o(s) artigo(s) 9º, 14, 24 e 25 da LPI

(21) **MU 8600257-0** U2 **9.2**
(22) 25/01/2006
(54) CONTÊINER PARA TRANSPORTE E CONSERVAÇÃO DE IMUNOBIOLÓGICOS
(71) Universidade Federal de Minas Gerais (BR/MG)
Indefiro o pedido de acordo com o(s) artigo(s) 9º e 14 da LPI

(21) **MU 8600401-8** U2 **9.2**
(22) 21/02/2006
(54) DISPOSIÇÃO EM INVÓLUCRO PARA REALIZAÇÃO DE PROCESSO DE FERMENTAÇÃO DE MICROORGANISMOS E SIMILARES
(71) Toyobo do Brasil Ltda (BR/SP)
(74) ADVOCACIA PIETRO ARIBONI S/C
Indefiro o pedido de acordo com o(s) artigo(s) 9º e 14 da LPI

(21) **MU 8600522-7** U2 **9.2**
(22) 07/03/2006
(54) CONSERVADORA BIPARTIDA
(71) Termotécnica Ltda (BR/SC)
(74) Vieira de Mello Advogados
Indefiro o pedido de acordo com o(s) artigo(s) 9º, 14 e 25 da LPI

(21) **MU 8600713-0** U2 **9.2**
(22) 18/01/2006
(54) DISPOSITIVO PARA CONTROLE NUTRICIONAL E DE ATIVIDADE FÍSICA
(71) José Moacir Silva e Silva (BR/SP)
(74) Ednéa Casagrande Pinheiro
Indefiro o pedido de acordo com o(s) artigo(s) 9º, 14 e 25 da LPI

(21) **MU 8600793-9** U2 **9.2**
(22) 27/04/2006
(54) DISPOSIÇÃO APLICADA EM MODELOS MINIATURIZADOS
(71) José Antônio Nogueira Silva (BR/MG)
(74) Rubia Maria Vilela Reis Faustino
Indefiro o pedido de acordo com o(s) artigo(s) 9º, 14 e 25 da LPI

(21) **MU 8600794-7** U2 **9.2**
(22) 27/04/2006
(54) AMPOLA PLÁSTICA PARA COSMÉTICOS, PERFUMES E PRODUTOS AFINS
(71) José Ferreira de Andrade (BR/SP)
(74) Difusão Marcas e Patentes Ltda
Indefiro o pedido de acordo com o(s) artigo(s) 9º e 14 da LPI

(21) **MU 8600809-9** U2 **9.2**
(22) 17/02/2006
(54) TAMPA COM SELO, DOTADA DE DISPOSITIVO PARA CORTE E EXTRAÇÃO DO SELO
(71) Giovanni Garboni (BR/RJ)
(74) Crimark Assessoria Empresarial SC Ltda
Indefiro o pedido de acordo com o(s) artigo(s) 9º e 14 da LPI

(21) **MU 8600842-0** U2 **9.2**
(22) 11/05/2006
(54) PIÃO DE BRINQUEDO LUMINOSO
(71) Cilene Francisca Nogueira Zulli (BR/PR)
Indefiro o pedido de acordo com o(s) artigo(s) 9º, 11 e 14 da LPI

(21) **MU 8600843-9** U2 **9.2**
(22) 11/05/2006
(54) DISPOSIÇÕES CONSTRUTIVAS INTRODUZIDAS EM ARMÁRIO BANCÁRIO GUARDA-VOLUME
(71) João Carlos Humenhuk (BR/PR)
(74) Julio Gonçalves
Indefiro o pedido de acordo com o(s) artigo(s) 9º e 14 da LPI

(21) **MU 8600844-7** U2 **9.2**
(22) 12/05/2006
(54) DISPOSIÇÕES CONSTRUTIVAS INTRODUZIDAS EM COFRE DE ALTA SEGURANÇA
(71) João Carlos Humenhuk (BR/PR)
(74) Julio Gonçalves
Indefiro o pedido de acordo com o(s) artigo(s) 9º, 14, 23 e 25 da LPI

(21) **MU 8600954-0** U2 **9.2**
(22) 26/05/2006
(54) DISPOSIÇÕES CONSTRUTIVAS INTRODUZIDAS EM EQUIPAMENTO REFRIGERADOR DE BEBIDAS COM COMPARTIMENTOS INDEPENDENTES
(71) Hamilton Trentin Júnior (BR/PR)
(74) Julio Gonçalves
Indefiro o pedido de acordo com o(s) artigo(s) 9º, 14 e 25 da LPI

(21) **MU 8601080-8** U2 **9.2**
(22) 02/06/2006
(54) BOTOEIRA ECONÔMICA
(71) Ricardo André Miron (BR/RS)
Indefiro o pedido de acordo com o(s) artigo(s) 9º, 14 e 25 da LPI

(21) **MU 8601131-6** U2 **9.2**
(22) 29/05/2006
(54) EQUIPAMENTO DE AQUECIMENTO DE TUBULAÇÕES DE EXTRAÇÃO DE PETRÓLEO OU FLUIDO SIMILAR
(71) Global Technologies S.A (AR)
(74) José Carlos Ferreira
Indefiro o pedido de acordo com o(s) artigo(s) 9º, 11, 24 e 25 da LPI

(21) **MU 8601146-4** U2 **9.2**
(22) 14/02/2006
(54) SISTEMA PARA IDENTIFICAÇÃO E ORIENTAÇÃO DE LOCAIS E RESPECTIVOS COMPONENTES
(71) Henriette Debora Helfant (BR/SP)
Indefiro o pedido de acordo com o(s) artigo(s) 9º e 14 da LPI

(21) **MU 8601178-2** U2 **9.2**
(22) 08/06/2006
(54) DISPOSITIVO MARCADOR PARA VOLANTES LOTÉRICOS E SIMILARES
(71) Gustavo Rodrigues Chaves (BR/SP)
Indefiro o pedido de acordo com o(s) artigo(s) 9º, 14, 24 e 25 da LPI

(21) **MU 8601256-8** U2 **9.2**
(22) 29/06/2006
(54) PROCESSO DE OBTENÇÃO DE EMBALAGEM RECICLÁVEL E BIODEGRADÁVEL DE POLPA DE CELULOSE FORMADA À VÁCUO PARA CONTENÇÃO DE ELETRODOMÉSTICOS
(71) Electrolux do Brasil S/A. (BR/PR)
(74) Marcos Aurélio de Jesus
Indefiro o pedido de acordo com o(s) artigo(s) 9º, 14, 24 e 25 da LPI

(21) **MU 8601321-1** U2 **9.2**
(22) 07/07/2006
(54) GRELHA AUTO-TRAVANTE SVI
(71) Anderson Martins Palhares (BR/MG)
Indefiro o pedido de acordo com o(s) artigo(s) 9º e 14 da LPI

(21) **MU 8601430-7** U2 **9.2**
(22) 07/07/2006
(54) KIT DENTAL DESCARTÁVEL COMERCIALIZAÇÃO EM MÁQUINA AUTOMÁTICA
(71) Adriana Kolodziejska Antonio (BR/SP) , Cristiano Franco de Oliveira (BR/SP)
(74) Beerre Assessoria Empresarial Ltda
Indefiro o pedido de acordo com o(s) artigo(s) 9º, 14, 24 e 25 da LPI

(21) **MU 8601438-2** U2 **9.2**

(22) 10/07/2006
(54) EMBALAGENS DESCARTÁVEIS E PORTÁTEIS TIPO SACHÊ PARA PRODUTOS DE HIGIENIZAÇÃO
(71) Anders Uffe Tillberg Galsgaard (BR/SP)
(74) Sabina Nehmi de Oliveira
Indefiro o pedido de acordo com o(s) artigo(s) 9º, 11 e 14 da LPI

(21) **MU 8601474-9** U2 **9.2**
(22) 17/07/2006
(54) APERFEIÇOAMENTO APLICADO EM LACRE PARA FECHAMENTO DE EMBALAGENS
(71) Seiso Shinzaki (BR/SP)
(74) Difusão Marcas e Patentes Ltda.
Indefiro o pedido de acordo com o(s) artigo(s) 9º, 14 e 25 da LPI

(21) **MU 8601742-0** U2 **9.2**
(22) 22/06/2006
(54) APERFEIÇOAMENTO INTRODUZIDO EM EXPOSITOR PROMOCIONAL - STOPPER
(71) Arthur Carlos Etzel (BR/SP)
(74) MARGARETE RODRIGUES
Indefiro o pedido de acordo com o(s) artigo(s) 9º e 14 da LPI

(21) **MU 8601781-0** U2 **9.2**
(22) 29/08/2006
(54) DISPOSIÇÃO EM BOLSA PARA RAQUETES E OBJETOS PESSOAIS
(71) GK COMPANY LTDA. (BR/SC)
(74) Custódio de Almeida & Cia
Indefiro o pedido de acordo com o(s) artigo(s) 9º e 14 da LPI

(21) **MU 8601820-5** U2 **9.2**
(22) 23/08/2006
(54) ARMÁRIO DE BANHEIRO
(71) José Mastellaro (BR/SP)
(74) David do Nascimento Advogados Associados S/C
Indefiro o pedido de acordo com o(s) artigo(s) 9º e 14 da LPI

(21) **MU 8602246-6** U2 **9.2**
(22) 11/08/2006
(54) DISPOSIÇÃO EM TÚMULO MONOBLOCO
(71) Aliseo Cassol (BR/RS)
(74) Dmark Registro de Marcas e Patentes S/C Ltda
Indefiro o pedido de acordo com o(s) artigo(s) 9º, 14, 24 e 25 da LPI

(21) **MU 8602410-8** U2 **9.2**
(22) 13/11/2006
(54) DISPOSIÇÃO CONSTRUTIVA APLICADA EM COSTURA
(71) Calçados Ramarim Ltda. (BR/RS)
(74) Capella & Veloso Advogados Associados
Indefiro o pedido de acordo com o(s) artigo(s) 9º e 14 da LPI

(21) **MU 8602453-1** U2 **9.2**
(22) 04/12/2006
(54) DISPOSIÇÃO INTRODUZIDA EM BANDEJA
(71) Regina Celia Nogueira Nanci (BR/SP)
(74) Vilage Marcas & Patentes S/S LTDA
Indefiro o pedido de acordo com o(s) artigo(s) 9º e 14 da LPI

(21) **MU 8602517-1** U2 **9.2**
(22) 14/11/2006
(54) CONJUNTO PARA APTIDÃO FÍSICA, COMPOSTO DE OBJETOS E PEÇAS MÚLTIPLAS
(71) Guilherme Fernando Roriz Pontes (BR/DF) , Cláudio Van Damme (BR/DF)
(74) Marta Aparecida Rocha
Indefiro o pedido de acordo com o(s) artigo(s) 9º e 14 da LPI

(21) **MU 8602676-3** U2 **9.2**
(22) 29/11/2006
(54) DISPOSIÇÃO INTRODUZIDA EM DISPOSITIVO PARA CONEXÃO DA REDE DE ALIMENTAÇÃO DE ÁGUA EXTERNA PARA O VASO SANITÁRIO
(71) Fere Indústria e Comércio Ltda ME (BR/SP)
(74) Icamp Marcas e Patentes Ltda
Indefiro o pedido de acordo com o(s) artigo(s) 9º e 14 da LPI

(21) **MU 8602879-0** U2 **9.2**
(22) 26/12/2006
(54) PALMILHA ELÁSTICA PARA MONTAGEM DE CALÇADO
(71) Ferricelli Ind e Com de Calçados Ltda EPP (BR/SP)
(74) Beerre Assessoria Empresarial Ltda
Indefiro o pedido de acordo com o(s) artigo(s) 9º, 11 e 14 da LPI

(21) **MU 8602925-8** U2 **9.2**
(22) 06/11/2006
(54) MOTOR ESTACIONÁRIO MODIFICADO PARA GÁS METANO
(71) Retificadora Centro Sul Ltda (BR/MS) , Rieger Irrigação Ltda. (BR/MS)
Indefiro o pedido de acordo com o(s) artigo(s) 9º, 11, 14, 24 e 25 da LPI

(21) **MU 8901159-7** U2 **9.2**
(22) 08/06/2009
(54) CONVERSOR DE SEQUÊNCIA DE ACORDES MUSICAIS
(71) Eloywaldo Brito de Paula (BR/MG)
(74) ICAMP - Marcas e Patentes S/C Ltda
Indefiro o pedido de acordo com o(s) artigo(s) 9º, 11 e 14 da LPI

(21) **MU 9101721-1** U2 **9.2**
(22) 19/08/2011
(54) DISPOSIÇÃO INTRODUZIDA EM FIOS DO TIPO REDE COM EFEITOS VISUAIS PARA TRABALHOS MANUAIS COM AGULHAS DE TRICÔ, CROCHÊ OU SIMILARES
(71) LUIZ CARLOS SCHMITZ (BR/SC)
(74) CITY PATENTES E MARCAS LTDA.
Indefiro o pedido de acordo com o(s) artigo(s) 9º e 14 da LPI

(21) **PI 0001594-6** A2 **9.2**
(22) 13/04/2000
(54) DISPOSITIVO DE DESENGATE ELETRÔNICO COM RECONSTITUIÇÃO DE FASE E UM DISJUNTOR DE CIRCUITO COMPREENDENDO TAL DISPOSITIVO DE DESENGATE
(71) Schneider Electric Industries SAS (FR)
(74) DANNEMANN, SIEMSEN, BIGLER & IPANEMA MOREIRA Att.: Sydinea de Souza Trindade
Indefiro o pedido de acordo com Art. 8° combinado com Art. 13 da LPI

(21) **PI 0002296-9** A2 **9.2**
(22) 05/05/2000
(54) PROCESSO E APARELHO PARA TRILHAMENTO E MUDANÇA DE SKU (UNIDADE DE RETENÇÃO DE MATERIAL)
(71) Johnson & Johnson (US)
(74) DANNEMANN, SIEMSEN, BIGLER & IPANEMA MOREIRA Att.: Sydinea de Souza Trindade
Indefiro o pedido de acordo com os Artigos 8º e 13 da LPI

(21) **PI 0005067-9** A2 **9.2**
(22) 08/08/2000
(54) MÉTODO PARA A CONFIGURAÇÃO DE CHAMADAS EM UM SISTEMA DE ENLACE LOCAL SEM FIO
(71) LG Information & Communications, LTD. (KR)
(74) Pinheiro Neto - Advogados
Indefiro o pedido de acordo com o Art .8º combinado com Art. 13 da LPI

(21) **PI 0007253-2** A2 **9.2**
(22) 19/10/2000
(54) MÉTODO DE RÁDIO TRANSMISSÃO DE BANDA LARGA, VEÍCULO DE LEITURA POR COMPUTADOR E APARELHAGEM DE RÁDIO TRANSMISSÃO DE BANDA LARGA
(71) Samsung Electronics CO., LTD. (KR)
(74) Paulo C. Oliveira & Cia.
Indefiro o pedido de acordo com o Art .8º combinado com Art. 13 e Art. 10 da LPI

(21) **PI 0008250-3** A2 **9.2**
(22) 02/11/2000
(54) MÉTODO E APARELHO PARA AMPLIFICAÇÃO LINEAR DE UM SINAL DE RÁDIO FREQÜÊNCIA
(71) MOTOROLA MOBILITY LLC (US)
(74) Trench Rossi e Watanabe
Indefiro o pedido de acordo com o Art .8º combinado com Art. 13 da LPI

(21) **PI 0010723-9** A2 **9.2**
(22) 22/05/2000
(54) DECODIFICAÇÃO DE INFORMAÇÂO EM SINAIS DE ÁUDIO
(71) Arbitron INC. (US)
Indefiro o pedido de acordo com o Art. 8º combinado com o Art. 13 da LPI

(21) **PI 0014538-6** A2 **9.2**
(22) 04/10/2000
(54) BUSCA DE SISTEMA CANDIDATO E SOFT HANDOFF ENTRE FREQUÊNCIAS EM UM SISTEMA DE COMUNICAÇÃO MÓVEL DE MÚLTIPLAS PORTADORAS
(71) Qualcomm Incorporated (US)
(74) Montaury Pimenta, Machado & Lioce S/C Ltda.
Indefiro o pedido de acordo com o Art .8º combinado com Art. 13 da LPI

(21) **PI 0015608-6** A2 **9.2**
(22) 16/11/2000
(54) APARELHO E MÉTODO DE CONTROLE DE POTÊNCIA EM SISTEMA DE COMUNICAÇÃO MÓVEL
(71) Samsung Electronics CO., LTD (KR)
(74) Clarke Modet do Brasil Ltda
Indefiro o pedido de acordo com o Art .8º combinado com Art. 13 da LPI

(21) **PI 0016025-3** A2 **9.2**
(22) 02/11/2000
(54) MÉTODO, DISPOSITIVO E SISTEMA DE FILTRAGEM PARA FILTRAR A INFORMAÇÃO ELETRÔNICA A SER TRANSFERIDA PARA O TERMINAL ATRAVÉS DE UMA CONEXÃO DE TELECOMUNICAÇÃO, E TERMINAL
(71) Core Wireless Licensing S.a.r.l. (LU)
(74) Maria Pia Carvalho Guerra
Indefiro o pedido de acordo com o Art. 8º combinado com Art. 13 da LPI

(21) **PI 0108312-0** A2 **9.2**
(22) 01/02/2001
(54) APARELHO PARA COMUNICAÇÃO DE MENSAGENS DE BATE-PAPO E MÉTODO PARA O MESMO
(71) Motorola Mobility, Inc. (US)
(74) Trench, Rossi e Watanabe
Indefiro o pedido de acordo com o Art. 8º combinado com Art. 13 da LPI

(21) **PI 0111063-2** A2 **9.2**
(22) 18/05/2001
(54) PROCESSO DE CONTROLE DE TRANFERÊNCIA DE UM CANAL EM UMA REDE DE RADIOCOMUNICAÇÃO CELULAR
(71) Nortel Networks Limited (CA)
(74) Dannemann, Siemsen, Bigler & Ipanema Moreira
Indefiro o pedido de acordo com o Art .8º combinado com Art. 13 da LPI

(21) **PI 0117320-0** A2 **9.2**
(22) 25/06/2001
(54) PROCESSO PARA PREPARAÇÃO DE AGENTES PARA PROTEÇÃO CONTRA PARASITAS HELMÍNTICOS, ASSIM COM PROCESSO NÃO TERAPÊUTICO E EMPREGOS COMPREENDENDO OS DITOS AGENTES
(62) PI 0112230-4 25/06/2001
(71) Saltigo GmbH (DE)
(74) DANNEMANN, SIEMSEN, BIGLER & IPANEMA MOREIRA Att.: Sydinea de Souza Trindade
Indefiro o pedido de acordo com os artigo 32 da LPI.

(21) **PI 0203640-1** A2 **9.2**
(22) 04/09/2002
(54) INTERFACE SERIAL DE ALTA VELOCIIDADE
(71) Xerox Corporation (US)
(74) Dannemann, Siemsen, Bigler & Ipanema Moreira
Indefiro o pedido de acordo com os artigos 8° combinado com art.13 da LPI

(21) **PI 0204203-7** A2 **9.2**
(22) 15/10/2002
(54) PROCESSO E SISTEMA PARA ANÁLISE MORFOLÓGICA ACELERADA
(71) Xerox Corporation (US)
(74) Dannemann, Siemsen, Bigler & Ipanema Moreira
Indefiro o pedido de acordo com os artigos 8° combinado com art.13 da LPI

(21) **PI 0205011-0** A2 **9.2**
(22) 09/12/2002
(54) MÉTODO E APARELHO PARA A FORMAÇÃO E PARA O DESENVOLVIMENTO DE UM BOLO DE

TONER DE ALTO TEOR DE SÓLIDOS EM UM SISTEMA DE IMPRESSÃO ELETROSTÁTICO
(71) Xerox Corporation (US)
(74) Dannemann, Siemsen, Bigler & Ipanema Moreira
Indefiro o pedido de acordo com os artigos 8° combinado com art. 13 da LPI

(21) **PI 0208927-0** A2 **9.2**
(22) 23/04/2002
(54) FABRICAÇÃO DE INVÓLUCRO DE COMPONENTES ELETRÔNICOS QUE POSSUEM UMA CAMADA DE BLINDAGEM METALIZADA
(71) Parker-Hannifin Corporation (US)
(74) NELLIE ANNE DAIEL-SHORES
Indefiro o pedido de acordo com Art. 8° combinado com Art. 13 da LPI

(21) **PI 0210166-1** A2 **9.2**
(22) 03/06/2002
(54) MÉTODOS PARA MINIMIZAR INTERAÇÕES ENTRE ETIQUETAS DE RFID, PARA INTERROGAR UMA ÁREA DE ARMAZENAMENTO, PARA ELEGER ITENS ETIQUETADOS DE RFID E ETIQUETAS DE RFID, PARA USAR UM SISTEMA DE INTERROGAÇÃO DE RFID, PARA ASSOCIAR ITENS, PARA USAR UM LEITOR DE RFID, PARA VERIFICAR ITENS, PARA TRANSFERIR UM GRUPO DE ARQUIVOS, PARA PROVER NOTIFICAÇÃO QUE UM ITEM ETIQUETADO DE RFID FOI INTERROGADO E PARA OPERAR UM COMPUTADOR, GUIA PARA POSICIONAR ETIQUETAS DE RFID, PASTA DE ARQUIVO, SISTEMAS DE ELEIÇÃO DE RFID, DE RASTREAMENTO, DE ADMINISTRAÇÃO DE ITENS, DE IDENTIFICAÇÃO POR RADIOFREQÜÊNCIA E DE RECIPIENTE, PROGRAMA DE SOFTWARE, SOFTWARE E INSTALAÇÃO MÉDICA OU LEGAL
(71) 3M INNOVATIVE PROPERTIES COMPANY (US)
(74) LUIZ LEONARDOS & CIA - PROPRIEDADE INTELECTUAL
Indefiro o pedido de acordo com os artigos 10 e 8° combinado com art. 13 da LPI

(21) **PI 0210379-6** A2 **9.2**
(22) 14/06/2002
(54) MÉTODO E SISTEMA PARA ASSEGURAR A CONFIABILIDADE DO DISPOSITIVO ELETRÔNICO, DISPOSITIVO ELETRÔNICO, E DISPOSITIVO DE ARMAZENAGEM
(71) ROWENTA FRANCE (FR)
(74) MARIA PIA CARVALHO GUERRA
Indefiro o pedido de acordo com os artigos 10 e art. 8° combinado com art.13 da LPI

(21) **PI 0210485-7** A2 **9.2**
(22) 03/05/2002
(54) CONJUNTO DE CONTATO E MÉTODO DE FAZER UM CONTATO DE MOLA PARA FORMAR CONEXÕES ELÉTRICAS REDUNDANTES COM UMA PASTILHA DE CONTATO
(71) Intercon Systems, INC (US)
(74) Momsen, Leonardos & Cia
Indefiro o pedido de acordo com o Art .8º combinado com Art. 13 da LPI

(21) **PI 0211731-2** A2 **9.2**
(22) 03/07/2002
(54) APARELHOS PARA RECEBER SELETIVAMENTE RADIAÇÃO ELETROMAGNÉTICA DE UMA FONTE DE RADIAÇÃO ELETROMAGNÉTICA EM UM SISTEMA DE TELEMETRIA DE FURO DE SONDAGEM, PARA TRANSMITIR SINAIS ELETROMAGNÉTICOS DE UM FURO DE SONDAGEM PARA UM LOCAL DE SUPERFÍCIE, PARA REMOVER RUÍDO DOS SINAIS ELETROMAGNÉTICOS RECEBIDOS EM UM SISTEMA DE TELEMETRIA ELETROMAGNÉTICO DE FURO DE SONDAGEM, E PARA RECEBER DADOS TRANSMITIDOS POR UM TRANSMISSOR ELETROMAGNÉTICO EM UM FURO DE SONDAGEM NA PRESENÇA DE UMA FONTE DE RUÍDO ELETROMAGNÉTICO
(71) Halliburton Energy Services, Inc. (US)
(74) Momsen, Leonardos & Cia.
Indefiro o pedido de acordo com o Art. 8º combinado com Art. 13 da LPI

(21) **PI 0211949-8** A2 **9.2**
(22) 15/08/2002
(54) PROCESSAMENTO DE TRANSAÇÃO
(71) Qualcomm Incorporated (US)
(74) Montaury Pimenta, Machado & Lioce S/C Ltda
Indefiro o pedido de acordo com os artigos 10 e 8° combinado com art.13 da LPI

(21) **PI 0212096-8** A2 **9.2**
(22) 30/07/2002
(54) SISTEMA E MÉTODO DE VERIFICAÇÃO DE DEPÓSITO EM ATM
(71) Diebold, Incorporated (US)
(74) Trench, Rossi e Watanabe
Indefiro o pedido de acordo com os artigos 8° combinado com art.13 da LPI

(21) **PI 0215572-9** A2 **9.2**
(22) 26/12/2002
(54) LEITORA DE ETIQUETA DE IDENTIFICAÇÃO DE ONDA ACÚSTICA SUPERFICIAL E MÉTODO PARA OPERAÇÃO DA MESMA
(71) RF Saw Components, Incorporated (US)
(74) Flávia Salim Lopes
Indefiro o pedido de acordo com os artigos 25 e 8° combinado com art.13 da LPI

(21) **PI 0314732-0** A2 **9.2**
(22) 16/12/2003
(54) USO DE EXTRATOS ATIVOS PARA MELHORAR A APARÊNCIA DA PELE, DOS LÁBIOS, DO CABELO E/OU DAS UNHAS
(71) Avon Products, INC. (US)
(74) Di Blasi, Parente, S. G. & Associados
Indefiro o pedido de acordo com o(s) artigo(s) 8º, 10 e 13 da LPI

(21) **PI 0318201-0** A2 **9.2**
(22) 21/03/2003
(54) REGIME DE DOSAGEM DE FÁRMACO ANTIINFLAMATÓRIO NÃO-ESTEROIDAL
(71) Mcneil-PPC, Inc. (US)
(74) Dannemann, Siemsen, Bigler & Ipanema Moreira
Indefiro o pedido de acordo com o(s) artigo(s) 8 e 13 da LPI

(21) **PI 0318986-4** A2 **9.2**
(22) 25/08/2003
(54) EXTRATOR DE SUCO E MÉTODO PARA A FABRICAÇÃO DE UM CORTADOR
(62) PI 0314887-4 25/08/2003
(71) John Bean Technologies Corporation (US)
(74) ANA PAULA SANTOS CELIDONIO
Indefiro o pedido de acordo com o(s) artigo(s) 6 da LPI

(21) **PI 0404358-8** A2 **9.2**
(22) 07/10/2004
(54) ESTRUTURA PROTETORA PARA UM VEÍCULO
(71) VM Plastics S.R.L. (IT)
(74) Momsen, Leonardos & Cia
Indefiro o pedido de acordo com o(s) artigo(s) 8° e 13 da LPI

(21) **PI 0404920-9** A2 **9.2**
(22) 14/04/2004
(54) UMA INSTALAÇÃO PARA O FORNECIMENTO DE ÁGUA EM PRÉDIOS DE ALTURA E TANQUE HIDROPNEUMÁTICO ACUMULADOR DE PRESSÃO ASSOCIADO A ELA
(71) Luis Fernando Monsalve Contreras (CL) , Felipe Monsalve Monsalve (CL)
(74) Cruzeiro/Newmarc Patentes e Marcas Ltda
Indefiro o pedido de acordo com o(s) artigo(s) 8°, 11, 13 e 25 da LPI

(21) **PI 0408770-4** A2 **9.2**
(22) 26/03/2004
(54) KIT PARA USO FARMACÊUTICO
(71) Warner Chilcott Company, LLC (PR)
(74) Dannemann , Siemsen, Bigler & Ipanema Moreira
Indefiro o pedido de acordo com o(s) artigo(s) 10 da LPI.

(21) **PI 0412106-6** A2 **9.2**
(22) 06/07/2004
(54) ABSORVENTE HIGIÊNICO PARA AJUSTE DINÂMICO AO CORPO
(71) The Procter & Gamble Company (US)
(74) FLAVIA MARIA VASCONCELOS PEREIRA
Indefiro o pedido de acordo com o(s) artigo(s) 8º e 13 da LPI.

(21) **PI 0416265-0** A2 **9.2**
(22) 05/11/2004
(54) MISTURA, PROCESSO PARA AUMENTAR O RENDIMENTO E A QUALIDADE DE LEGUMES, E, MÉTODOS PARA CONTROLAR INFECÇÕES DE FERRUGEM EM LEGUMES, PARA AUMENTAR O RENDIMENTO E A QUALIDADE DE LEGUMES, PARA REDUZIR A EVOLUÇÃO DE ETILENO DE PLANTAS, PARA REPRODUZIR A DESFOLHAÇÃO INDESEJADA DE PLANTAS DE CULTURA, E PARA CONTROLAR PATÓGENOS DE PLANTA PREJUDICIAIS
(71) Basf SE (DE)
(74) ANA PAULA SANTOS CELIDONIO
Indefiro o pedido de acordo com o(s) artigo(s) 8, 13 e 25 da LPI

(21) **PI 0416426-1** A2 **9.2**
(22) 23/11/2004
(54) DENDRÍMEROS E SEU PROCESSO DE PREPARAÇÃO, COMPOSTOS, PROCESSO PARA A PREPARAÇÃO DE COMPOSTOS E USO DOS DENDRÍMEROS
(71) Rhodia Uk Limited (GB) , Centre National de La Recherche Scientifique (C.N.R.S) (FR)
(74) Carolina Nakata
Indefiro o pedido de acordo com o(s) artigo(s) 8°, 13 e 37 da LPI

(21) **PI 0416542-0** A2 **9.2**
(22) 03/12/2004
(54) DETERMINAÇÃO AUTOMÁTICA DE UM PARÂMETRO CARDIOVASCULAR BASEADA NA PRESSÃO ARTERIAL
(71) Edwards Lifesciences Corporation (US)
(74) Dannemann, Siemsen, Bigler & Ipanema Moreira
Indefiro o pedido de acordo com os artigos 10, 24, 25, 8° combinado com 13 e 8° combinado com 15 da LPI

(21) **PI 0419301-6** A2 **9.2**
(22) 15/12/2004
(54) USOS DE UM ÁCIDO NUCLEICO, DE UMA UNIDADE DE EXPRESSÃO, E DE SEQÜÊNCIAS DE ÁCIDO NUCLEICO, ÁCIDO NUCLEICO, UNIDADE DE EXPRESSÃO, MÉTODOS PARA ALTERAR OU INDUZIR AS TAXAS DE TRANSCRIÇÃO E DE EXPRESSÃO DE GENES EM MICROORGANISMOS COMPARADO COM O TIPO SELVAGEM, E PARA PREPARAR PRODUTOS BIOSSINTÉTICOS DIFERENTES DE LISINA, METIONINA, E TREONINA, CASSETE DE EXPRESSÃO, VETOR DE EXPRESSÃO, E, MICROORGANISMO GENETICAMENTE MODIFICADO
(62) PI 0417710-0 15/12/2004
(71) Basf Aktiengesellschaft (DE)
(74) KASZNAR LEONARDOS PROPRIEDADE INTELECTUAL
Indefiro o pedido de acordo com o(s) artigo(s) 8 e 13, 24, 25 da LPI

(21) **PI 0504639-4** A2 **9.2**
(22) 19/09/2005
(54) ACHOCOLATADO COM CANELA
(71) Vera Lúcia Lopes Fernandes (BR/PR)
Indefiro o pedido de acordo com o(s) artigo(s) 8, 11, 13, 15, 24, 25 da LPI

(21) **PI 0513023-9** A2 **9.2**
(22) 05/07/2005
(54) COMPOSIÇÃO PESTICIDA, USO DA MESMA, E, MÉTODOS PARA COMBATER OS ORGANISMOS QUE SÃO PREJUDICIAIS ÀS PLANTAS, PARA PROTEGER AS SAFRAS DO ATAQUE OU INFESTAÇÃO POR ORGANISMOS PREJUDICIAIS E PARA PROTEGER AS SEMENTES DO ATAQUE OU INFESTAÇÃO POR ORGANISMOS PREJUDICIAIS
(71) Basf Aktiengeeellschaft (DE)
(74) KASZNAR LEONARDOS PROPRIEDADE INTELECTUAL
Indefiro o pedido de acordo com os artigos 8º, 11 e 13 da LPI.

(21) **PI 0514880-4** A2 **9.2**
(22) 17/08/2005

(54) COMPOSTO, PROCESSO PARA A PREPARAÇÃO DO MESMO, COMPOSIÇÃO HERBICIDA, E, MÉTODO PARA CONTROLAR GRAMAS E ERVAS DANINHAS EM CULTURAS DE PLANTAS ÚTEIS
(71) Syngenta Limited (GB)
(74) LUIZ LEONARDOS & CIA - PROPRIEDADE ITELECTUAL
Indefiro o pedido de acordo com o(s) artigo(s) 8, 13, 24 e 25 da LPI

(21) **PI 0515042-6** A2 **9.2**
(22) 09/09/2005
(54) COMPOSIÇÃO DE TRATAMENTO PARA A LAVAGEM DE ROUPAS, E, MÉTODO DE TRATAMENTO DE UM TÊXTIL
(71) Unilever N.V. (NL)
(74) FRANCISCO CARLOS RODRIGUES SILVA
Indefiro o pedido de acordo com o(s) artigo(s) 8º e 13 da LPI

(21) **PI 0515880-0** A2 **9.2**
(22) 16/09/2005
(54) PRODUÇÃO DE GÁS LIVRE POR CONVERSÃO DE HIDRATO DE GÁS
(71) Conocophillips Company (US) , ARNE GRAUE (NO) , BJORN KVAMME (NO)
(74) TRENCH ROSSI E WATANABE
Indefiro o pedido de acordo com o(s) artigo(s) 8º e 13 da LPI.

(21) **PI 0519310-9** A2 **9.2**
(22) 22/12/2005
(54) PROCESSOS PARA A PRODUÇÃO DE PRODUTOS E PARA A POLIMERIZAÇÃO DE OLEFINAS EM UMA CARGA DE ALIMENTAÇÃO
(71) BP Corporation North America INC. (US)
(74) Momsen, Leonardos & CIA.
Indefiro o pedido de acordo com o(s) artigo(s) 8º, 13 e 25 da LPI.

(21) **PI 0601718-5** A2 **9.2**
(22) 04/05/2006
(54) PROCESSAMENTO EM MICROONDAS DE PRÉ-FORMAS "MIM"
(71) General Electric Company (US)
(74) JULIANO RYOTA MURAKAMI
Indefiro o pedido de acordo com o(s) artigo(s) 8º e 13 da LPI

(21) **PI 0601990-0** A2 **9.2**
(22) 10/05/2006
(54) APERFEIÇOAMENTO INTRODUZIDO EM MÉTODO PARA PRODUZIR MANTAS DE FIBROCIMENTO COM GRADAÇÃO FUNCIONAL EMPREGADAS NA FABRICAÇÃO DE TELHAS E ARTIGOS CONGÊNERES, TELHAS E ARTIGOS CONGÊNERES PRODUZIDOS COM MANTAS DE FIBROCIMENTO COM GRADAÇÃO FUNCIONAL E EQUIPAMENTO APERFEIÇOADO PARA PRODUZIR MANTAS DE FIBROCIMENTO COM GRADAÇÃO FUNCIONAL EMPREGADAS NA FABRICAÇÃO DE TELHAS E ARTIGOS CONGÊNERES
(71) Universidade de São Paulo (BR/SP) , Fundação de Amparo à Pesquisa do Estado de São Paulo (BR/SP)
(74) TINOCO SOARES & FILHO LTDA
Indefiro o pedido de acordo com o(s) artigo(s) da LPI

(21) **PI 0602861-6** A2 **9.2**
(22) 14/07/2006
(54) LIMPADOR DE CAIXAS D'AGUA
(71) Paulo Anibal da Rocha (BR/PR)
Indefiro o pedido de acordo com o(s) artigo(s) 8°, 13 e 25 da LPI

(21) **PI 0607086-8** A2 **9.2**
(22) 18/01/2006
(54) USO DE POLÍMEROS CATIÔNICOS HIDROSSOLÚVEIS RETICULADOS DE ALTO PESO MOLECULAR EM FORMULAÇÕES PARA TRATAMENTO DE CABELO
(71) CIBA SPECIALTY CHEMICALS HOLDING INC (CH)
(74) DANNEMANN, SIEMSEN, BIGLER & IPANEMA MOREIRA Att.: Sydinea de Souza Trindade
Indefiro o pedido de acordo com o(s) artigo(s) 8, 13 e 25 da LPI

(21) **PI 0703034-7** A2 **9.2**
(22) 21/08/2007
(54) DISPOSITIVO PARA CAPTAÇÃO DE GASES ORIUNDOS DE TRATAMENTO DE EFLUENTES DIVERSOS
(71) Sansuy S/A Indústria de Plasticos (BR/BA)
(74) Edmundo Bruner Assessoria S/C Ltda
Indefiro o pedido de acordo com o(s) artigo(s) da LPI

(21) **PI 0703124-6** A2 **9.2**
(22) 11/07/2007
(54) DISPOSITIVO DE SOLDAGEM POR RESISTÊNCIA, PARTICULARMENTE PARA SOLDAR PARTES DA CARCAÇA DE UM AUTOMÓVEL
(71) KGR S.R.L. (IT)
(74) DANNEMANN, SIEMSEN, BIGLER & IPANEMA MOREIRA
Indefiro o pedido de acordo com o(s) artigo(s) 8º e 13 da LPI

(21) **PI 0714446-6** A2 **9.2**
(22) 19/07/2007
(54) COMPOSTO, MÉTODO DE COMBATE E CONTROLE DE INSETOS, ACARINOS, NEMATÓIDES OU MOLUSCOS, E, COMPOSIÇÃO INSETICIDA, ACARICIDA, NEMATICIDA OU MOLUSCICIDA
(71) Syngenta Participations AG (CH)
(74) Momsen, Leonardos & Cia
Indefiro o pedido de acordo com os artigos 8º, 11 e 13 da LPI.

(21) **PI 9816262-4** A2 **9.2**
(22) 03/04/1998
(54) COMPOSTO 2-AMINOPROPANO-1,3-DIOL, BEM COMO IMUNOSSUPRESSOR E COMPOSIÇÃO FARMACÊUTICA COMPREENDENDO O MESMO
(62) PI 9808481-0 03/04/1998
(71) Mitsubishi Tanabe Pharma Corporation (JP)
(74) DANNEMANN, SIEMSEN, BIGLER & IPANEMA MOREIRA Att.: Sydinea de Souza Trindade
Indefiro o pedido de acordo com o(s) artigo(s) 32 da LPI

### 9.2.4.1 PUBLICAÇÃO ANULADA

(21) **PI 0414621-2** A2 **9.2.4.1**
(22) 20/09/2004
(54) COMPOSIÇÃO PARA CUIDADO OU LIMPEZA DA PELE, MÉTODO PARA CONFERIR APARÊNCIA RADIANTE À PELE E COMPOSIÇÃO COSMÉTICA PARA CUIDADO DA PELE
(71) Unilever N.V (NL)
(74) Carolina Nakata
ANULADA A PUBLICAÇÃO DA MANUTENÇÃO DO INDEFERIMENTO POR TER SIDO INDEVIDA.

## 11. Arquivamento

### 11.1 ARQUIVAMENTO - ART. 33 DA LPI

(21) **MU 8903116-4** U2 **11.1**
(22) 16/11/2009
(71) Livingston Leal Otoni (BR/MG)
(74) JÚLIO CÉSAR GONÇALVES DE JESUS

### 11.2 ARQUIVAMENTO - ART. 36 PARÁG. 1º DA LPI

(21) **MU 8502371-0** U2 **11.2**
(22) 13/10/2005
(71) Instamaq Instalações Industriais Ltda (BR/SP)
(74) Pedro Lourenço

(21) **MU 8600380-1** U2 **11.2**
(22) 06/03/2006
(71) Alexandre Brum (BR/SP)
(74) Vilage Marcas & Patentes S/S Ltda

(21) **MU 8600678-9** U2 **11.2**
(22) 07/04/2006
(71) Agritech Lavrale S.A. Maquinário Agrícola e Componentes (BR/RS)
(74) Roner Guerra Fabris

(21) **MU 8601334-3** U2 **11.2**
(22) 10/07/2006
(71) Luiz Reichert (BR/RS)
(74) Marpa Cons. e Asses. Empres Ltda

(21) **MU 8601404-8** U2 **11.2**
(22) 30/06/2006
(71) Maria Isabel Calegarini Tanobe (BR/SP)
(74) Crimark Assessoria Empresarial SC Ltda

(21) **MU 8601613-0** U2 **11.2**
(22) 11/08/2006
(71) Matheus Rodrigues (BR/SP)

(21) **MU 8601703-9** U2 **11.2**
(22) 17/08/2006
(71) Cyrus Augusto Sperandio Junior (BR/PR)

(21) **MU 8601997-0** U2 **11.2**
(22) 31/08/2006
(71) Vagner Madureira (BR/SP)

(21) **MU 8602600-3** U2 **11.2**
(22) 08/12/2006
(71) Vinicius da Rocha Freitas (BR/RJ)
(74) Protect Marcas e Patentes Ltda

(21) **PI 0306828-5** A2 **11.2**
(22) 19/08/2003
(71) Hoover Pugêdo (BR/MG)

(21) **PI 0405372-9** A2 **11.2**
(22) 01/12/2004
(71) Paulo Sergio Simões de Souza (BR/SP)
(74) Logos Marcas e Patentes S/S Ltda

(21) **PI 0405438-5** A2 **11.2**
(22) 10/12/2004
(71) Institut Francais Du Petrole (FR)
(74) Dannemann, Siemsen & Ipanema Moreira

(21) **PI 0413520-2** A2 **11.2**
(22) 11/08/2004
(71) SCI Products Inc. (US)
(74) Dannemann, Siemsen, Bigler & Ipanema Moreira

### 11.5 ARQUIVAMENTO - ART. 34 DA LPI

(21) **PI 0308345-4** A8 **11.5**
(22) 07/03/2003
(71) Shionogi & CO., LTD (JP)
(74) Dannemann, Siemsen, Bigler & Ipanema Moreira

(21) **PI 0819397-5** A2 **11.5**
(22) 12/12/2008
(71) UNION CARBIDE CHEMICALS & PLASTICS TECHNOLOGIES LLC (US)
(74) Antonio Mauricio Pedras Arnaud

## 12. Recurso

### 12.3 RECURSO CONTRA O ARQUIVAMENTO

(21) **BR 12 2014 013767-2** A2 **12.3**
(22) 25/08/2004
(62) PI 0413228-9 25/08/2004
(71) Dow Global Technologies Inc. (US)
(74) ANTONIO MAURICIO PEDRAS ARNAUD

(21) **PI 9715331-1** A2 **12.3**
(22) 23/05/1997
(62) PI 9711089-2 23/05/1997
(71) Starsight Telecast, Inc. (US)
(74) DANNEMANN, SIEMSEN, BIGLER & IPANEMA MOREIRA Att.: Sydinea de Souza Trindade

### 12.6

## OUTROS RECURSOS

(21) **PP 1100389-8** B1 **12.6**
(22) 30/04/1997
(71) Eli Lilly And Company (US)
(74) DANNEMANN, SIEMSEN, BIGLER & IPANEMA MOREIRA

# 15. Outros Referentes a Pedidos

## 15.10 MUDANÇA DE NATUREZA

(21) **MU 8601845-0** U2 **15.10**
(22) 25/08/2006
(54) MELHORAMENTOS TÉCNICOS INTRODUZIDOS EM EQUIPAMENTO DE INSTRUMENTAÇÃO INDUSTRIAL, LABORATORIAL, COMERCIAL, OU OUTROS, DESTINADO À MEDIÇÃO DE NÍVEL E/OU VOLUME DE QUALQUER LÍQUIDO
(71) Carlos Alberto Coelho Etzel (BR/SP)
(74) O PRÓPRIO
MUDADA A NATUREZA DO MU8601845-0 PARA PI0622436-9

## 15.11 ALTERAÇÃO DE CLASSIFICAÇÃO

(21) **BR 10 2012 022860-2** A2 **15.11**
(22) 11/09/2012
(51) H05B 1/02 (2006.01), H05B 3/00 (2006.01), G05D 23/19 (2006.01), A47K 3/28 (2006.01)
As Classificações Anteriores eram: A47K 3/28 , H05B 3/00 , H05B 1/02 , G05D 23/19

(21) **MU 8700454-2** U2 **15.11**
(22) 06/03/2007
(51) E04H 17/16 (2006.01), E04H 17/14 (2006.01), E04H 17/18 (2006.01)
A Classificação Anterior era: E04H 17/18

(21) **PI 0111011-0** A2 **15.11**
(22) 18/05/2001
(51) H04B 7/26 (2006.01), H04J 3/06 (2006.01), H04W 56/00 (2009.01), H04W 24/08 (2009.01), H04W 36/18 (2009.01)
As Classificações Anteriores eram: H04B 7/26 , H04J 3/06

(21) **PI 0112653-9** A2 **15.11**
(22) 03/07/2001
(51) H04B 10/2575 (2013.01), H04W 84/04 (2009.01), H04B 7/26 (2006.01)
A Classificação Anterior era: H04B 7/26

(21) **PI 0112960-0** A2 **15.11**
(22) 25/07/2001
(51) H04L 12/58 (2006.01), H04L 29/06 (2006.01)
As Classificações Anteriores eram: G06F 17/60 , H04L 12/58 , H04L 29/06

(21) **PI 0113085-4** A2 **15.11**
(22) 10/08/2001
(51) C12N 1/20 (2006.01), A61K 35/74 (2006.01), A61K 8/99 (2006.01), A61P 9/00 (2006.01), A61P 15/10 (2006.01), A61P 15/00 (2006.01), A61P 17/00 (2006.01), A61Q 15/00 (2006.01), B09B 3/00 (2006.01), C02F 3/34 (2006.01), D06M 16/00 (2006.01)
As Classificações Anteriores eram: A23L 1/318 , A61K 33/00 , A61K 35/74 , A61K 8/19 , A61K 8/99 , C12P 3/00 , A61K 9/70

(21) **PI 0117111-9** A2 **15.11**
(22) 27/08/2001
(51) H04L 27/20 (2006.01), H04L 1/00 (2006.01), H04L 1/08 (2006.01)
As Classificações Anteriores eram: H04L 1/00 , H04L 27/32

(21) **PI 0206632-7** A2 **15.11**
(22) 23/01/2002
(51) G06F 12/14 (2006.01), G06K 17/00 (2006.01), G06K 19/10 (2006.01), G07F 7/10 (2006.01), H04L 9/32 (2006.01), H04W 12/06 (2009.01), H04W 88/02 (2009.01)
A Classificação Anterior era: H04Q 7/38

(21) **PI 0215514-1** A2 **15.11**
(22) 16/01/2002
(51) A61K 31/415 (2006.01), A61K 9/24 (2006.01), A61K 31/4164 (2006.01), A61K 31/4184 (2006.01), A61K 31/54 (2006.01), A61K 31/549 (2006.01), A61K 31/635 (2006.01), A61P 9/12 (2006.01)
As Classificações Anteriores eram: A61K 9/20 , A61K 31/635 , A61K 31/54 , A61K 31/495 , A61K 31/415 , A61P 9/12

(21) **PI 0312147-0** A8 **15.11**
(22) 01/07/2003
(51) H02J 7/00 (2006.01)
As Classificações Anteriores eram: G06F 1/32 , H04M 1/73

(21) **PI 0401507-0** A2 **15.11**
(22) 30/04/2004
(51) B66B 1/46 (2006.01), B66B 5/00 (2006.01), G07C 9/00 (2006.01)
A Classificação Anterior era: B66B 1/46

(21) **PI 0416861-5** A2 **15.11**
(22) 24/11/2004
(51) B01F 5/06 (2006.01), B01F 11/00 (2006.01), B01F 13/00 (2006.01), G01N 1/38 (2006.01), B01L 3/00 (2006.01)
As Classificações Anteriores eram: G01N 1/38 , B01L 3/00

(21) **PI 0500381-4** A2 **15.11**
(22) 10/02/2005
(51) E21B 17/01 (2006.01)
A Classificação Anterior era: E21B 43/01

(21) **PI 0502479-0** A2 **15.11**
(22) 30/06/2005
(51) D04B 15/88 (2006.01), B65H 54/00 (2006.01)
A Classificação Anterior era: B65H 54/00

(21) **PI 0502539-7** A2 **15.11**
(22) 30/06/2005
(51) D04B 15/88 (2006.01), B65H 19/22 (2006.01)
A Classificação Anterior era: D01H 9/08

(21) **PI 0504657-2** A2 **15.11**
(22) 17/10/2005
(51) B29D 30/54 (2006.01), B60C 5/16 (2006.01), B29D 30/00 (2006.01), B60C 25/14 (2006.01), G06F 17/00 (2006.01), G01M 17/02 (2006.01)
A Classificação Anterior era: B29D 30/54

(21) **PI 0506174-1** A2 **15.11**
(22) 20/12/2005
(51) B32B 27/08 (2006.01), B32B 27/18 (2006.01), B32B 27/20 (2006.01), B32B 27/32 (2006.01), B32B 9/00 (2006.01), C08J 5/18 (2006.01)
As Classificações Anteriores eram: B32B 27/32 , B32B 27/18

(21) **PI 0511929-4** A2 **15.11**
(22) 09/06/2005
(51) B29C 73/02 (2006.01), B29C 73/34 (2006.01), B29C 35/02 (2006.01), B29C 35/04 (2006.01)
As Classificações Anteriores eram: B29C 35/04 , B29C 73/00 , C08J 5/12 , C08J 5/24

(21) **PI 0620100-8** A2 **15.11**
(22) 21/12/2006
(51) A01N 53/00 (2006.01), A01N 53/02 (2006.01), A01N 25/04 (2006.01), A01P 17/00 (2006.01)
A Classificação Anterior era: A01N 35/00

(21) **PI 0620131-8** A2 **15.11**
(22) 21/12/2006
(51) A01N 53/00 (2006.01), A01N 25/04 (2006.01), A01P 7/02 (2006.01)
A Classificação Anterior era: A01N 53/00

(21) **PI 0713595-5** A2 **15.11**
(22) 07/06/2007
(51) A61K 8/11 (2006.01), A61Q 11/00 (2006.01), A61Q 19/00 (2006.01), A61Q 19/10 (2006.01), A61Q 5/02 (2006.01), A61Q 5/12 (2006.01)
As Classificações Anteriores eram: A61K 8/11 , A61K 8/65 , A61K 8/73 , A61K 8/96 , A61Q 11/00 , A61K 8/37

## 15.12 RENUMERAÇÃO

(21) **BR 10 2014 018054-0** **15.12**
(22) 22/07/2014
(71) LUCIO ALBERTO DE CARVALHO BAPTISTA NETO (BR/SC)
(74) ROGERIO DE SOUZA
RENUMERADO DE BR102014018054-0 PARA BR202014018054-6

(21) **BR 11 2013 009097-9** **15.12**
(22) 15/04/2013
(71) Emilson Ribeiro Neto (BR/DF)
RENUMERADO DE BR112013009097-9 PARA BR102013009097-2

## 15.21 NUMERAÇÃO ANULADA

(21) **PI 0904610-0** **15.21**
(22) 05/11/2009
(71) ROBERTO APARECIDO ARGENTINO (BR/SP)
(74) Mercosul Assessoria e Consultoria Empresarial para América do Sul S/C Ltda.
NUMERAÇÃO ANULADA POR NÃO CUMPRIMENTO DE EXIGÊNCIA PUBLICADA NA RPI 2283, DE 07/10/2014.

## 15.24 NOTIFICAÇÃO DE REQUERIMENTO DE EXAME PRIORITÁRIO DE PEDIDO DE PATENTE

(21) **BR 10 2012 004263-0** A2 **15.24**
(22) 27/02/2012
(71) Higra Industrial Ltda (BR/RS)
(74) Roner Guerra Fabris

(21) **BR 10 2012 006593-2** A2 **15.24**
(22) 23/03/2012
(71) Dionísio Bertolini (BR/PR)
(74) Marcos Antonio Nunes

(21) **BR 10 2012 008716-2** A2 **15.24**
(22) 13/04/2012
(71) JOSÉ MARQUES APOLINÁRIO (BR/SP)
(74) AGUINALDO MOREIRA

(21) **BR 10 2013 000205-4** A2 **15.24**
(22) 04/01/2013
(71) AIRTON MATRICARDI (BR/SP) , EMERSON POVARESKIM DOS SANTOS (BR/SP)
(74) TINOCO SOARES & FILHO LTDA

(21) **BR 10 2013 001442-7** A2 **15.24**
(22) 21/01/2013
(71) CARLOS EDUARDO TUPINAMBÁ LOREY (BR/SP)
(74) TINOCO SOARES & FILHO LTDA

(21) **BR 10 2013 001809-0** A2 **15.24**
(22) 24/01/2013
(71) Universidade Federal do Rio de Janeiro Ufrj (BR/RJ)
(74) Ricardo Amaral Remer

(21) **BR 10 2013 002881-9** A2 **15.24**
(22) 05/02/2013
(71) JOAQUIM LUIZ CARATTI (BR/SP)
(74) NOVA MARCA CONSULTORES ASSOCIADOS LTDA

(21) **BR 10 2013 003088-0** A2 **15.24**
(22) 07/02/2013
(71) EDISON SILVEIRA (BR/SP)
(74) AGUINALDO MOREIRA

(21) **BR 10 2013 008929-0** A2 **15.24**
(22) 12/04/2013
(71) Han Hoe Yi (BR/SP)

(21) **BR 11 2012 000882-0** A2 **15.24**
(22) 11/11/2010
(71) Hoyu CO., LTD. (JP)
(74) Guerra Propriedade Industrial

(21) **BR 11 2013 000882-2** A2 **15.24**

(22) 15/07/2010
(71) PERTECH DO BRASIL LTDA. (BR/SP)
(74) ADVOCACIA PIETRO ARIBONI S/C

(21) **BR 11 2013 003123-9** A2 **15.24**
(22) 08/08/2011
(71) Zvi Shtilerman (IL)
(74) Leonardos & Licks Advogados

(21) **BR 11 2014 008140-9** A2 **15.24**
(22) 30/08/2012
(71) ABE FRISHMAN (US)
(74) DANNEMANN, SIEMSEN, BIGLER & IPANEMA MOREIRA

(21) **BR 11 2014 010417-4** A2 **15.24**
(22) 31/10/2012
(71) CELGENE CORPORATION (US)
(74) Licks Advogados

(21) **BR 20 2012 001856-5** U2 **15.24**
(22) 23/01/2012
(71) Matheus Rodrigues (BR/SP)

(21) **BR 20 2012 007863-0** U8 **15.24**
(22) 05/04/2012
(71) Mário Yoshio Nishimura (BR/PR)

(21) **BR 20 2012 015605-4** U2 **15.24**
(22) 25/06/2012
(71) GENÉSIO TEIXEIRA DE BARROS (BR/SP)
(74) AGUINALDO MOREIRA

(21) **BR 20 2012 022392-4** U2 **15.24**
(22) 05/09/2012
(71) Marcus Augusto Rigo (BR/RS)
(74) Luiz Fernando Campos Stock

(21) **BR 20 2012 022523-4** U8 **15.24**
(22) 06/09/2012
(71) Dionísio Bertolini (BR/PR) , José Bertolini (BR/PR)
(74) Marcos Antonio Nunes

(21) **BR 20 2013 003810-0** U2 **15.24**
(22) 19/02/2013
(71) José Alfredo Marques da Rocha (BR/RS)
(74) Marca Brazil Marcas e Patentes Ltda

(21) **BR 20 2013 005091-7** U2 **15.24**
(22) 01/03/2013
(71) Odilo Pedro Marion (BR/RS)
(74) Leal Marcas e Patentes

(21) **BR 20 2013 009430-2** U2 **15.24**
(22) 18/04/2013
(71) Aluizio de Maria Carlos Torres (BR/BA)

(21) **BR 20 2013 011888-0** U8 **15.24**
(22) 14/05/2013
(71) LEONARDO GEHLEN (BR/RS)
(74) MARPA CONSULTORIA E ASSESSORIA EMPRESARIAL LTDA

(21) **MU 8700342-2** U2 **15.24**
(22) 26/02/2007
(71) Agustin Ruiz Castillo (BR/SP)
(74) Beerre Assessoria Empresarial Ltda

(21) **MU 8801984-5** U2 **15.24**
(22) 29/09/2008
(71) Delvino Coser (BR/RS)
(74) Acerti Marcas e Patentes Ltda

(21) **MU 8900473-6** U2 **15.24**
(22) 17/04/2009
(71) Ronney Altmann Lorey (BR/SP)
(74) Silvio Darré Junior

(21) **MU 9001314-0** U2 **15.24**
(22) 05/08/2010
(71) JOSÉ CARLOS PROFIRO (BR/AL)

(21) **MU 9102795-0** U2 **15.24**
(22) 19/12/2011
(71) Sergio de Freitas (BR/RJ)

(21) **PI 0505228-9** A2 **15.24**
(22) 25/11/2005
(71) TECHINVEST LTDA - ME (BR/SP)
(74) Aguinaldo Moreira

(21) **PI 0618215-1** A2 **15.24**
(22) 02/11/2006
(71) Inbios International, Inc. (US) , Infectious Disease Research Institute (US)
(74) DANNEMANN, SIEMSEN, BIGLER & IPANEMA MOREIRA Att.: Sydinea de Souza Trindade

(21) **PI 0800340-8** A2 **15.24**
(22) 18/01/2008
(71) PEDRO LUIZ PRATES ZAVAGNA (BR/RS)
(74) Marpa Cons. e Asses. Empres. Ltda

(21) **PI 0903836-1** A2 **15.24**
(22) 29/07/2009
(71) José Rodrigues de Moura (BR/MG)

(21) **PI 1002577-4** A2 **15.24**
(22) 16/07/2010
(71) TARICK NEHME (BR/SP) , RENATO RUIZ (BR/SP)

(21) **PI 1015788-3** A2 **15.24**
(22) 08/11/2010
(71) Universidade Federal do Rio de Janeiro (BR/RJ) , Universidade Federal de São Paulo (BR/SP) , Universidade de São Paulo (BR/SP)
(74) A Própria

(21) **PI 1100432-0** A2 **15.24**
(22) 25/02/2011
(71) EDGARDO FRANCISCO MENGHINI (BR/SC)
(74) AGUINALDO MOREIRA MARCAS E PATENTES LTDA

(21) **PI 1105004-7** A8 **15.24**
(22) 21/11/2011
(71) FABIO FERRER CHAVERNAC ME (BR/SP)
(74) ARYLDO DE OLIVEIRA DE PAULA

(21) **PI 1105115-9** A2 **15.24**
(22) 08/12/2011
(71) MARIO HIRATA (BR/SP)
(74) BICUDO & SBORGIA PROP. INTELEC. LTDA

(21) **PI 1107266-0** A2 **15.24**
(22) 20/12/2011
(71) José Manoel Martins (BR/PR)

## 16. Concessão de Patente ou Certificado de Adição de Invenção

## 16.1 CONCESSÃO DE PATENTE OU CERTIFICADO DE ADIÇÃO DE INVENÇÃO

(11) **BR 10 2012 013863**-8 B1 **16.1**
(22) 08/06/2012
(43) 18/02/2014
(51) F23G 5/00 (2006.01), B09B 3/00 (2006.01)
(54) COMBUSTOR DE MATÉRIA ORGÂNICA SÓLIDA
(73) OXYS AMBIENTAL LTDA. - EPP (BR/MG)
(72) Anderson Guimarães de Souza, Hiroshi Aoki
(74) LUIZ CLAUDIO DE MAGALHÃES
Prazo de Validade: 20 (vinte) anos contados a partir de 08/06/2012, observadas as condições legais.

(11) **BR 10 2013 000276**-3 B1 **16.1**
(22) 04/01/2013
(30) 28/12/2012 US 13/730,735
(43) 27/05/2014
(51) C10B 21/10 (2006.01), C10B 5/10 (2006.01)
(54) SISTEMA DE DISTRIBUIÇÃO DE AR DE FORNO DE COQUE
(73) Suncoke Technology And Development LLC (US)
(72) John Francis Quanci, Mark Anthony Ball, Chun Wai Choi, Rajat Kapoor
(74) Andre Ferreira de Oliveira
Prazo de Validade: 20 (vinte) anos contados a partir de 04/01/2013, observadas as condições legais.

(11) **BR 12 2014 009388**-8 B1 **16.1**
(22) 13/05/2004
(30) 20/05/2003 US 10/441.471
(43) 18/01/2005
(51) B29D 30/26 (2006.01)
(54) APARELHO PARA CONSTRUIR E TRANSFERIR UMA BANDA DE RODAGEM OU MONTAGEM DE REFORÇO DE CORREIA DE BANDA DE RODAGEM SOBRE UM TAMBOR DE CONSTRUÇÃO DE PNEUMÁTICO
(62) PI 0401750-1 13/05/2004
(73) THE GOODYEAR TIRE & RUBBER COMPANY (US)
(72) JEAN-CLAUDE GIRARD, ANDRES IGNACIO DELGADO, WILLIAM DUDLEY CURRIE
(74) Nellie Daniel Shores
Prazo de Validade: 10 (dez) anos contados a partir de 28/04/2015, observadas as condições legais.

(11) **MU 8302648-7** Y1 **16.1**
(22) 17/10/2003
(43) 16/08/2005
(51) F21V 21/06 (2006.01)
(54) DISPOSIÇÃO CONSTRUTIVA EM SUPORTE DE LUMINÁRIA
(73) WETZEL S/A (BR/SC)
(72) Euclides Morales de Britto
(74) ELAINE LAU DA SILVA PEREIRA
Prazo de Validade: 7 (sete) anos contados a partir de 28/04/2015, observadas as condições legais.

(11) **MU 8400730-3** Y1 **16.1**
(22) 19/03/2004
(43) 25/10/2005
(51) B24B 53/12 (2006.01)
(54) FERRAMENTA PARA RECUPERAÇÃO DA ROSCA NA PONTA DO EIXO DE CAMINHÕES
(73) Valdemir Angelo Poletti (BR/SC)
(72) Valdemir Angelo Poletti
(74) SANDRO CONRADO DA SILVA
Prazo de Validade: 7 (sete) anos contados a partir de 28/04/2015, observadas as condições legais.

(11) **MU 8400731-1** Y1 **16.1**
(22) 19/03/2004
(43) 25/10/2005
(51) B23G 5/08 (2006.01)
(54) FERRAMENTA PARA RECUPERAÇÃO DO BERÇO DE CARCAÇA EM CAMINHÕES
(73) Valdemir Angelo Poletti (BR/SC)
(72) Valdemir Angelo Poletti
(74) Santa Cruz Consultoria em Marcas & Patentes LTDA
Prazo de Validade: 7 (sete) anos contados a partir de 28/04/2015, observadas as condições legais.

(11) **MU 8401580-2** Y1 **16.1**
(22) 06/07/2004
(43) 18/01/2005
(51) F16K 21/00 (2006.01)
(54) DISPOSIÇÃO CONSTRUTIVA INTRODUZIDA EM VÁLVULA DE CONTROLE DE VAZÃO
(73) Brasfilter Indústria e Comércio LTDA (BR/SP)
(72) Antonio Carlos Camargo
(74) PICASSE E CALABRESE ADVOGADOS ASSOCIADOS
Prazo de Validade: 7 (sete) anos contados a partir de 28/04/2015, observadas as condições legais.

(11) **MU 8401619-1** Y1 **16.1**
(22) 16/07/2004
(43) 01/03/2006
(51) B65D 83/08 (2006.01)
(54) EMBALAGEM PARA LENÇOS UMEDECIDOS
(73) Opus Produtos de Higiene e Descartáveis Ltda. (BR/SP)
(72) Kleiber Valle Malafaia
(74) Símbolo Marcas e Patentes Ltda.
Prazo de Validade: 7 (sete) anos contados a partir de 28/04/2015, observadas as condições legais.

(11) **MU 8503573-4** Y1 **16.1**
(22) 10/06/2005
(43) 21/02/2007
(51) A01K 31/04 (2006.01)
(54) SACOLA -FRALDA IMPERMEÁVEL PARA COLETA DE EXCRETAS DE RATITAS
(73) Universidade Federal de Viçosa (BR/MG)
(72) Thea Mirian Medeiros Machado, Reinaldo Lopes Morata, Joélcio de Paula Fialho
(74) AFONSO SÉRGIO CORRÊA DE FARIA
Prazo de Validade: 7 (sete) anos contados a partir de 28/04/2015, observadas as condições legais.

(11) **PI 0105002-8** B1 **16.1**
(22) 31/10/2001
(30) 01/11/2000 KR 64722/2000; 01/11/2000 KR 64723/2000
(43) 25/06/2002

(51) B65H 7/00 (2006.01), B65H 5/00 (2006.01), B65H 3/00 (2006.01), G11B 19/20 (2006.01)
(54) DISPENSADOR DE MEIO
(73) LG CNS CO., LTD. (KR)
(72) Ki Cho Youn
(74) NELLIE ANNE DAIEL-SHORES
Prazo de Validade: 10 (dez) anos contados a partir de 28/04/2015, observadas as condições legais.

(11) **PI 0110940-5** B1 **16.1**
(22) 10/05/2001
(30) 12/05/2000 DK PA 2000 00782
(51) A61K 8/97 (2006.01), A61K 8/98 (2006.01), A61Q 19/08 (2006.01)
(54) Composições de extratos marinhos e de plantas combinados e uso das mesmas.
(73) Ferrosan A/S (DK)
(72) Bengt Krister Olson
(74) Dannemann, Siemsen, Bigler & Ipanema Moreira
Prazo de Validade: 10 (dez) anos contados a partir de 28/04/2015, observadas as condições legais.

(11) **PI 0115335-8** B1 **16.1**
(22) 30/11/2001
(30) 13/12/2000 US 09/736542
(51) G01V 3/30 (2006.01)
(54) FERRAMENTA DE REGISTRO
(73) Halliburton Energy Services INC. (US)
(72) Michael S. Bittar
(74) Momsen, Leonardos & Cia.
Prazo de Validade: 10 (dez) anos contados a partir de 28/04/2015, observadas as condições legais.

(11) **PI 0200176-4** B1 **16.1**
(22) 24/01/2002
(30) 26/01/2001 DE 101 03 701.5
(43) 22/10/2002
(51) G01N 27/411 (2006.01)
(54) DISPOSITIVO DE MEDIÇÃO, PARA A DETERMINAÇÃO DA ATIVIDADE DE OXIGÊNIO EM METAIS EM FUSÃO OU ESCÓRIAS EM FUSÃO
(73) Heraeus Electro-Nite International N.V. (BE)
(72) Johan Knevels, Frank Mingneau
(74) DANNEMANN, SIEMSEN, BIGLER & IPANEMA MOREIRA Att.: Sydinea de Souza Trindade
Prazo de Validade: 10 (dez) anos contados a partir de 28/04/2015, observadas as condições legais.

(11) **PI 0207602-0** B1 **16.1**
(22) 17/10/2002
(30) 17/10/2001 NO 20015052
(43) 23/03/2004
(51) G01V 1/42 (2006.01)
(54) BLOCO E MÓDULO PARA FONTES E SENSORES SÍSMICOS
(73) Read ASA (NO)
(72) Helge Brandsaeter
(74) Thomaz Thedim Lobo
Prazo de Validade: 10 (dez) anos contados a partir de 28/04/2015, observadas as condições legais.

(11) **PI 0210100-9** B1 **16.1**
(22) 17/05/2002
(30) 01/06/2001 US 09/782,648; 12/03/2002 US 10/095,669
(51) A61K 8/11 (2006.01), A61K 8/19 (2006.01), A61K 8/31 (2006.01), A61K 8/49 (2006.01), A61K 8/73 (2006.01), A61K 8/81 (2006.01), A61K 8/85 (2006.01), A61K 8/88 (2006.01), A61Q 1/00 (2006.01), A61Q 19/00 (2006.01), A61Q 19/06 (2006.01), A61Q 19/08 (2006.01)
(54) Partículas fixas ativadas-opticamente para uso em cosméticos, artigos de toalete e preparações farmacêuticas, e, método para usar as partículas na preparação de cosméticos.
(73) Lipo Chemicals, Inc. (US)
(72) Bruce H. Victor
(74) Araripe & Associados
Prazo de Validade: 10 (dez) anos contados a partir de 28/04/2015, observadas as condições legais.

(11) **PI 0214180-9** B1 **16.1**
(22) 13/11/2002
(30) 14/11/2002 FR 01/14692
(51) A01N 43/40 (2006.01), A01N 47/12 (2006.01)
(54) Composição fungicida sinérgica, método de controle curativo ou preventivo e produto
(73) BAYER SAS (FR)
(72) Thomas Wegmann, Richard Mercer
(74) GUSMÃO & LABRUNIE LTDA
Prazo de Validade: 10 (dez) anos contados a partir de 28/04/2015, observadas as condições legais.

(11) **PI 0303292-2** B1 **16.1**
(22) 29/08/2003
(30) 20/09/2002 US 10/251301
(43) 24/08/2004
(51) E21B 43/26 (2006.01)
(54) MÉTODO DE MONITORAMENTO DE FRATURA.
(73) Halliburton Energy Services, INC. (US)
(72) Stanley V. Stephenson, Jim B. Surjaatmadja
(74) Momsen, Leonardos & Cia
Prazo de Validade: 10 (dez) anos contados a partir de 28/04/2015, observadas as condições legais.

(11) **PI 0305327-0** B1 **16.1**
(22) 28/11/2003
(30) 20/12/2002 DE 102 61 114.9
(43) 31/08/2004
(51) F16D 3/41 (2006.01)
(54) JUNTA UNIVERSAL COM DUAS FORQUILHAS DE JUNTA
(73) Spicer Gelenkwellenbau GmbH (DE)
(72) Wilfried Gille, Andreas Wons
(74) Dannemann, Siemsen, Bigler & Ipanema Moreira
Prazo de Validade: 10 (dez) anos contados a partir de 28/04/2015, observadas as condições legais.

(11) **PI 0305563-9** B1 **16.1**
(22) 14/07/2003
(30) 18/07/2002 US 10/198027
(51) F16K 3/00 (2006.01)
(54) CONJUNTO DE VÁLVULA E CUNHA DE VÁLVULA
(73) Mcwane, INC. (US)
(72) Jerry Bottenfield
(74) KASZNAR LEONARDOS PROPRIEDADE INTELECTUAL
Prazo de Validade: 10 (dez) anos contados a partir de 28/04/2015, observadas as condições legais.

(11) **PI 0310125-8** B1 **16.1**
(22) 02/12/2003
(30) 04/12/2002 US 10/310,108
(51) A23K 1/175 (2006.01), C07F 1/08 (2006.01), C07F 3/06 (2006.01), C07F 13/00 (2006.01), C07F 15/02 (2006.01)
(54) DIMETALIDRÓXI MALATOS
(73) Albion International, INC. (US)
(72) Jennifer Hartle, Stephen Ashmead, Robert Kreitlow
(74) LETICIA PROVEDEL
Prazo de Validade: 10 (dez) anos contados a partir de 28/04/2015, observadas as condições legais.

(11) **PI 0311996-3** B1 **16.1**
(22) 30/06/2003
(30) 08/07/2002 DE 102 30 803.9
(51) A01N 43/32 (2006.01)
(54) Mistura fungicida, agente fungicida, processo para combater fungos nocivos, e, uso de compostos
(73) Basf Aktiengesellschaft (DE)
(72) Eberhard Ammermann, Reinhard Stierl, Ulrich Schöfl, Klaus Schelberger, Maria Scherer, Michael Henningsen, Randall Even Gold
(74) KASZNAR LEONARDOS PROPRIEDADE INTELECTUAL
Prazo de Validade: 10 (dez) anos contados a partir de 28/04/2015, observadas as condições legais.

(11) **PI 0313756-2** B1 **16.1**
(22) 11/08/2003
(30) 29/08/2002 FR 02/10727
(51) F16L 15/04 (2006.01)
(54) PROCESSO DE OBTENÇÃO DE UMA JUNTA ROSQUEADA TUBULAR E JUNTA ROSQUEADA TUBULAR
(73) Vallourec Mannesmann Oil & Gas France (FR) , Sumitomo Metal Industries Ltd. (JP)
(72) Gabriel Roussie
(74) Momsen, Leonardos & Cia.
Prazo de Validade: 10 (dez) anos contados a partir de 28/04/2015, observadas as condições legais.

(11) **PI 0314574-3** B1 **16.1**
(22) 27/08/2003
(30) 26/09/2002 US 10/256.851
(51) F16H 7/24 (2006.01)
(54) FERRAMENTA DE INSTALAÇÃO DE CORREIA
(73) The Gates Corporation (US)
(72) Marc de Meester, Adelbrecht Vanheusden, Kamiel Slagmulder
(74) Alexandre Ferreira
Prazo de Validade: 10 (dez) anos contados a partir de 28/04/2015, observadas as condições legais.

(11) **PI 0314705-3** B1 **16.1**
(22) 25/09/2003
(30) 27/09/2002 ZA 2002/7798
(51) F16K 11/072 (2006.01)
(54) APARELHO DE DISTRIBUIÇÃO ROTATIVO
(73) Tongaat Hulett Limited (ZA)
(72) Craig Jensen, Michael Greenfield, Leon Smith
(74) Momsen, Leonardos & Cia.
Prazo de Validade: 10 (dez) anos contados a partir de 28/04/2015, observadas as condições legais.

(11) **PI 0315505-6** B1 **16.1**
(22) 23/10/2003
(30) 25/10/2002 US 60/421,344; 05/12/2002 US 60/431,150
(51) A23F 5/16 (2006.01)
(54) Método para redução do teor de acrilamida em grãos de café torrados, grãos de café torrados com teor reduzido de acrilamida, e artigo comercial
(73) Pringles S.a.r.l. (LU)
(72) Glenn James Dria, David Vincent Zyzak, Roger William Gutwein, Francisco Valentino Villagran, Herbert Thomas Young, Ralph Paul Bunke, Peter Yau Tak Lin, John Keeney Howie, Richard Gerald Schafermeyer
(74) Vieira de Mello Advogados
Prazo de Validade: 10 (dez) anos contados a partir de 28/04/2015, observadas as condições legais.

(11) **PI 0315587-0** B1 **16.1**
(22) 16/10/2003
(30) 23/10/2002 DE 102 49 555.6; 17/01/2003 DE 103 01 707.0
(51) F16F 15/173 (2006.01)
(54) AMORTECEDOR DE VIBRAÇÃO GIRATÓRIO DE VISCOSIDADE COM CANAIS DE RESFRIAMENTO
(73) Hasse & Wrede GMBH (DE)
(72) Wolfgang Kiener, Jörg Sandig
(74) Dannemann, Siemsen, Bigler & Ipanema Moreira
Prazo de Validade: 10 (dez) anos contados a partir de 28/04/2015, observadas as condições legais.

(11) **PI 0315884-5** B1 **16.1**
(22) 30/10/2003
(30) 01/11/2002 JP 2002-319976
(51) F16H 7/08 (2006.01)
(54) TENSOR
(73) NHK Spring CO., Ltd., (JP)
(72) Fumihisa Inoue, Ikuomi Takahashi, Takao Kobayashi, Tanehira Amano
(74) Custódio de Almeida & Cia
Prazo de Validade: 10 (dez) anos contados a partir de 28/04/2015, observadas as condições legais.

(11) **PI 0316391-1** B1 **16.1**
(22) 18/11/2003
(30) 21/11/2002 SE 0203441-1
(51) F16D 65/00 (2006.01), F16D 55/00 (2006.01)
(54) BLINDAGEM PROTETORA PARA FREIO A DISCO E UNIDADE DE FREIO A DISCO INCLUINDO TAL BLINDAGEM PROTETORA
(73) Scania CV AB (SE)
(72) Ulf Samuelsson
(74) NELLIE ANNE DANIEL-SHORES
Prazo de Validade: 10 (dez) anos contados a partir de 28/04/2015, observadas as condições legais.

(11) **PI 0316426-8** B1 **16.1**
(22) 28/10/2003
(30) 20/11/2002 GB 0227062.7
(51) F16L 9/147 (2006.01), F16L 11/08 (2006.01), F16L 11/14 (2006.01), F16L 11/22 (2006.01)
(54) UMBILICAL PARA UTILIZAÇÃO NA PRODUÇÃO FORA DA COSTA DE HIDROCARBONETOS
(73) Technip France (FR)
(72) Christopher Donnison, Alan Dutton
(74) Momsen, Leonardos & Cia
Prazo de Validade: 10 (dez) anos contados a partir de 28/04/2015, observadas as condições legais.

(11) **PI 0316743-7** B1 **16.1**
(22) 26/11/2003
(30) 29/11/2002 DK PA 200201843
(51) F16L 33/01 (2006.01)
(54) ESTRUTURA DE TUBO
(73) National Oilwell Varco Denmark I/S (DK)
(72) Jan Rytter
(74) Kasznar, Leonardos, Propriedade Intelectual
Prazo de Validade: 10 (dez) anos contados a partir de 28/04/2015, observadas as condições legais.

(11) **PI 0317288-0** B1 **16.1**
(22) 17/12/2003
(30) 11/02/2003 DE 203 02 130.4
(51) F16G 13/06 (2006.01), B65G 17/42 (2006.01), B65G 17/38 (2006.01), F16G 13/18 (2006.01)
(54) CORRENTE DE PRESILHAS COM PRESILHAS INTERNAS E EXTERNAS FORMADAS DE PRESILHAS INDIVIDUAIS
(73) Aumund-Fördererbau Gmbh & Co. Kg (DE)
(72) Poppeck Burkhard
(74) Dannemann, Siemsen, Bigler & Ipanema Moreira
Prazo de Validade: 10 (dez) anos contados a partir de 28/04/2015, observadas as condições legais.

(11) **PI 0317656-8** B1 **16.1**
(22) 18/12/2003
(30) 23/12/2002 DE 102 60 597.1
(51) F16D 65/16 (2006.01), F16D 65/56 (2006.01), F16D 65/46 (2006.01)
(54) MECANISMO DE FREIO PARA UM FREIO DE DISCO
(73) Haldex Brake Products AB (SE)
(72) Stefan Sandberg
(74) Dannemann, Siemsen, Bigler & Ipanema Moreira
Prazo de Validade: 10 (dez) anos contados a partir de 28/04/2015, observadas as condições legais.

(11) **PI 0407251-0** B1 **16.1**
(22) 23/01/2004
(30) 05/02/2003 EP 03 002438.4; 01/08/2003 EP 03 016680.5
(51) C07D 251/18 (2006.01), C07D 401/12 (2006.01), C07D 311/68 (2006.01), C07C 13/465 (2006.01), C07C 13/48 (2006.01), A01N 43/68 (2006.01)
(54) Composições de enantiômeros opticamente ativos de amino-1,3,5-triazinas n-substituídas com radicais bicíclicos quirais, sua aplicação como herbicidas e reguladores do crescimento de planta, bem como método para controlar plantas nocivas ou para regular o crescimento de plantas
(73) Bayer CropScience AG (DE)
(72) Hartmut Ahrens, Hansjörg Dietrich, Klemens Minn, Thomas Auler, Hermann Bieringer, Martin Hills, Heinz Kehne, Hubert Menne
(74) Dannemann, Siemsen, Bigler & Ipanema Moreira
Prazo de Validade: 10 (dez) anos contados a partir de 28/04/2015, observadas as condições legais.

(11) **PI 0410768-3** B1 **16.1**
(22) 21/05/2004
(30) 22/05/2003 SE 0301493-3
(51) E06B 3/54 (2006.01)
(54) ELEMENTO DE VIDRO.
(73) Vida International AB (SE)
(72) Bo Stenvall
(74) Momsen, Leonardos & Cia.
Prazo de Validade: 10 (dez) anos contados a partir de 28/04/2015, observadas as condições legais.

(11) **PI 0410839-6** B1 **16.1**
(22) 25/05/2004
(30) 02/06/2003 US 10/452,257
(51) B01J 29/40 (2006.01), C10G 11/05 (2006.01)
(54) MÉTODO DE FORMAR ZSM-5; E APERFEIÇOAMENTOS EM UM PROCESSO PARA O CRAQUEAMENTO CATALÍTICO DE UMA FRAÇÃO DE PETRÓLEO SOB CONDIÇÕES DE CRAQUEAMENTO NA PRESENÇA DE UM CATALISADOR DE CRAQUEAMENTO CONVENCIONAL E UM CATALISADOR ADITIVO QUE COMPREENDE ZSM-5
(73) Engelhard Corporation (US)
(72) Mingting Xu, John Macaoay
(74) Trench, Rossi e Watanabe
Prazo de Validade: 10 (dez) anos contados a partir de 28/04/2015, observadas as condições legais.

(11) **PI 0415157-7** B1 **16.1**
(22) 29/10/2004
(30) 06/11/2003 IN 1165/MUM/2003; 25/02/2004 GB 0404118.2
(51) A61K 8/67 (2006.01), A61K 8/36 (2006.01), A61K 8/362 (2006.01), A61K 8/365 (2006.01), A61K 8/368 (2006.01), A61K 8/37 (2006.01), A61Q 19/02 (2006.01)
(54) Composição sinérgica de clareamento da pele e uso de uma composição.
(73) Unilever N.V (NL)
(72) Vibrav Ramrao Sanzgiri, Simone Dosu Sethna, Shivani Kiran Shah, Pushker Sona
(74) Alexandre Fukuda Yamashita
Prazo de Validade: 10 (dez) anos contados a partir de 28/04/2015, observadas as condições legais.

(11) **PI 0415800-8** B1 **16.1**
(22) 22/10/2004
(30) 06/11/2003 IN 1166/MUM/2003
(51) A61K 8/06 (2006.01), A61Q 15/00 (2006.01), A61Q 19/10 (2006.01), A61Q 5/12 (2006.01)
(54) Composição de limpeza e processo de formação de um sistema de emulsão.
(73) Unilever N.V (NL)
(72) Venkateswaran Krishnan, Pankaj Chandrakant Shah, Ananthasubramanian Sivakumar
(74) Alexandre Fukuda Yamashita
Prazo de Validade: 10 (dez) anos contados a partir de 28/04/2015, observadas as condições legais.

(11) **PI 0416051-7** B1 **16.1**
(22) 26/10/2004
(30) 31/10/2003 FR 03 12795
(51) D04H 1/46 (2006.01)
(54) MÁQUINA DE PRODUÇÃO DE NÃO-TECIDOS DE VÁRIAS QUALIDADES
(73) Rieter Perfojet (FR)
(72) Frédéric Noelle, André Michalon
(74) Dannemann , Siemsen, Bigler & Ipanema Moreira
Prazo de Validade: 10 (dez) anos contados a partir de 28/04/2015, observadas as condições legais.

(11) **PI 0416337-0** B1 **16.1**
(22) 25/11/2004
(30) 26/11/2003 FR 0313869; 26/07/2004 FR 0451658
(51) E04H 4/08 (2006.01)
(54) DISPOSITIVO QUE PERMITE DESCOBRIR E/OU COBRIR A ABERTURA DE UMA PISCINA, POR MEIO DE ABRIGOS BAIXOS COMPOSTOS DE ELEMENTOS DE COBERTURA JUSTAPOSTOS
(73) Abrisud (FR)
(72) Charles Chapus
(74) Símbolo Marcas e Patentes Ltda
Prazo de Validade: 10 (dez) anos contados a partir de 28/04/2015, observadas as condições legais.

(11) **PI 0416720-1** B1 **16.1**
(22) 16/12/2004
(30) 19/12/2003 EP 03356206.7
(51) C07D 213/82 (2006.01), C07D 401/12 (2006.01), C07D 409/12 (2006.01), A01N 43/40 (2006.01), C07D 417/12 (2006.01), C07D 411/12 (2006.01), C07D 405/12 (2006.01)
(54) COMPOSTO, PROCESSO PARA A PREPARAÇÃO DE UM COMPOSTO, COMPOSIÇÃO FUNGICIDA E MÉTODO DE COMBATE CURATIVO OU PREVENTIVO DOS FUNGOS FITOPATOGÊNICOS DE CULTURAS
(73) BAYER SAS (FR)
(72) Pierre-Yves Coqueron, Philippe Desbordes, Darren James Mansfield, Heiko Rieck, Marie-Claire Grosjean-Cournoyer, Alain Villier, Pierre Genix
(74) Paola Calabria Mattioli
Prazo de Validade: 10 (dez) anos contados a partir de 28/04/2015, observadas as condições legais.

(11) **PI 0417119-5** B1 **16.1**
(22) 18/11/2004
(30) 11/12/2003 KR 10-2003-0090204
(51) C12N 1/20 (2006.01)
(54) Método para produzir ácido láctico com alta concentração
(73) CJ Cheiljedang Corp. (KR)
(72) Young-Hoon Park, Kwang-Myung Cho, Hye-Won Kim, Dae-Cheol Kim
(74) Paulo Sérgio Scatamburlo
Prazo de Validade: 10 (dez) anos contados a partir de 28/04/2015, observadas as condições legais.

(11) **PI 0417195-0** B1 **16.1**
(22) 15/12/2004
(30) 19/12/2003 US 10/741,871
(51) C08G 18/28 (2006.01), C08G 18/80 (2006.01), C09J 175/04 (2006.01), C09K 3/10 (2006.01)
(54) COMPOSIÇÃO DE POLIÉTER URETANO ALCOXISSILANO FUNCIONAL CURÁVEL, COMPOSIÇÃO DE REVESTIMENTO, DE SELANTE, OU DE ADESIVO, SUBSTRATO REVESTIDO E MÉTODO PARA SEU REVESTIMENTO, MÉTODO PARA JUNÇÃO DO PRIMEIRO ADERENTE COM O SEGUNDO ADERENTE, E JUNÇÃO
(73) Bayer Materialscience LLC (US)
(72) Richard R. Roesler, Derek L. Crawford
(74) Dannemann, Siemsen, Bigler & Ipanema Moreira
Prazo de Validade: 10 (dez) anos contados a partir de 28/04/2015, observadas as condições legais.

(11) **PI 0417467-4** B1 **16.1**
(22) 07/12/2004
(30) 09/12/2003 DE 103 57 945.1
(51) H01T 1/22 (2006.01), H01T 4/12 (2006.01)
(54) APARELHO DE PROTEÇÃO CONTRA SOBRETENSÃO
(73) Phoenix Contact Gmbh & CO. KG (DE)
(72) Rainer Durth, Martin Wetter
(74) Dannemann, Siemsen, Bigler & Ipanema Moreira
Prazo de Validade: 10 (dez) anos contados a partir de 28/04/2015, observadas as condições legais.

(11) **PI 0500916-2** B1 **16.1**
(22) 15/03/2005
(43) 31/10/2006
(51) E04D 13/00 (2006.01)
(54) DISPOSITIVOS DE ABERTURA E FECHAMENTO PARA COBERTURAS MÓVEIS
(73) Renato Alexandre dos Santos (BR/SP)
(72) Renato Alexandre dos Santos
(74) Maisa Rita Aniceto C. de Oliveira
Prazo de Validade: 10 (dez) anos contados a partir de 28/04/2015, observadas as condições legais.

(11) **PI 0501033-0** B1 **16.1**
(22) 22/03/2005
(43) 21/11/2006
(51) E04G 9/06 (2006.01)
(54) APERFEIÇOAMENTO EM FORMA METÁLICA PERDIDA PARA VIGAS E PROCESSO DE PRODUÇÃO DE VIGAS DE CONCRETO ARMADO
(73) Gert Heuser (BR/RS)
(72) Gert Heuser
(74) Custódio de Almeida & Cia
Prazo de Validade: 10 (dez) anos contados a partir de 28/04/2015, observadas as condições legais.

(11) **PI 0505222-0** B1 **16.1**
(22) 24/11/2005
(30) 26/11/2004 FR 0452775
(43) 11/07/2006
(51) A61K 8/42 (2006.01), A61K 8/30 (2006.01), A61Q 5/04 (2006.01)
(54) PROCESSO DE RELAXAMENTO DOS CABELOS
(73) L'oreal (FR)
(72) Xavier Radisson, Philippe Barbarat, Gérard Malle, Stéphane Diridollou
(74) Ana Paula Santos Celidonio
Prazo de Validade: 20 (vinte) anos contados a partir de 24/11/2005, observadas as condições legais.

(11) **PI 0506976-9** B1 **16.1**
(22) 20/01/2005
(51) A23J 1/14 (2006.01), A23J 3/14 (2006.01)
(54) Processos para o preparo de um isolado de proteína de canola.
(73) Burcon Nutrascience (MB) CORP. (CA)
(72) Martin Schweizer, Everett Green, Kevin I. Segall, Randy Willardsen
(74) Orlando de Souza
Prazo de Validade: 10 (dez) anos contados a partir de 28/04/2015, observadas as condições legais.

(11) **PI 0512684-3** B1 **16.1**
(22) 14/07/2005
(30) 29/07/2004 CN 200410071118.X; 31/01/2005 CN 200510004961.0
(51) B01J 21/04 (2006.01), B01J 27/14 (2006.01), C10G 11/05 (2006.01)
(54) CATALISADOR DE CRAQUEAMENTO E PROCESSO PARA FABRICAR O MESMO
(73) China Petroleum & Chemical Corporation (CN) , Research Institute Of Petroleum Processing Sinopec (CN)

(72) Jun Long, Zhonghong Qiu, Youbao Lu, Jiushun Zhang, Zhijian Da, Huiping Tian, Yuxia Zhu, Wanhong Zhang, Zhenbo Wang
(74) Dannemann, Siemsen, Bigler & Ipanema Moreira
Prazo de Validade: 20 (vinte) anos contados a partir de 14/07/2005, observadas as condições legais.

(11) **PI 0520876-9** B1 **16.1**
(22) 30/12/2005
(30) 28/03/2005 US 60/665,915
(51) C07C 249/02 (2006.01), C07C 251/08 (2006.01), C07C 209/26 (2006.01), C07C 211/50 (2006.01), C07C 211/53 (2006.01), C08G 18/32 (2006.01)
(54) DIAMINA SECUNDÁRIA, PROCESSO PARA FORMAR UMA DIAMINA SECUNDÁRIA, FORMULAÇÃO, PROCESSO PARA PRODUZIR UM POLIURETANO
(62) PI 0520066-0 30/12/2005
(73) Albemarle Corporation (US)
(72) John Y. Lee, David W. Owens, Paul L. Wiggings, Judit O. Orgad, Mahmood Sabahi, Vernon O. Brandt
(74) Araripe & Associados
Prazo de Validade: 20 (vinte) anos contados a partir de 30/12/2005, observadas as condições legais.

(11) **PI 0606354-3** B1 **16.1**
(22) 25/01/2006
(30) 17/02/2005 EP 05075384.7; 17/02/2005 EP 05075393.8; 17/02/2005 EP 05075391.2; 17/02/2005 EP 05075392.0
(51) A23D 9/05 (2006.01), A23L 1/00 (2006.01), A23L 1/40 (2006.01)
(54) GRÂNULO E PROCESSO PARA A PREPARAÇÃO DE UMA DISPERSÃO COMESTÍVEL
(73) Unilever N.V. (NL)
(72) Johannes Jozef Maria Janssen, Wim Theodorus Hogervorst, Ronald Peter Potman, Jan Hendrik Theodoor Verbeek
(74) CAROLINA NAKATA
Prazo de Validade: 20 (vinte) anos contados a partir de 25/01/2006, observadas as condições legais.

(11) **PI 0718053-5** B1 **16.1**
(22) 23/10/2007
(30) 01/11/2006 EP 06022767.5
(51) A01N 43/78 (2006.01)
(54) "Combinação pesticida, métodos para melhorar as características de brotamento e para proteção, controle ou prevenção de danos a planta, material de propagação da planta, partes de uma planta e/ou nos órgãos da planta, e material de propagação da planta assim tratado"
(73) Syngenta Participations AG (CH)
(72) Clifford George Watrin, Michael Oostendorp
(74) Dannemann, Siemsen,Bigler & Ipanema Moreira
Prazo de Validade: 20 (vinte) anos contados a partir de 23/10/2007, observadas as condições legais.

(11) **PI 0718274-0** B1 **16.1**
(22) 13/10/2007
(30) 25/10/2006 DE 10 2006 050 148.9
(51) C07D 207/38 (2006.01), A01N 43/36 (2006.01)
(54) DERIVADOS DE ÁCIDO TETRÂMICO TRIFLUOROMETOXIFENIL-SUBSTITUÍDOS, SEUS USOS, SEU PROCESSO DE FABRICAÇÃO E SEUS INTERMEDIÁRIOS, PROCESSO PARA CONTROLE DE PESTES E/OU VEGETAÇÃO INDESEJADA, AGENTES, SEU MÉTODO DE FABRICAÇÃO E MÉTODO PARA AUMENTAR SUA AÇÃO, COMPOSIÇÃO, E MÉTODO PARA CONTROLE DE VEGETAÇÃO INDESEJADA
(73) Bayer Cropscience AG (DE)
(72) Rainer Fischer, Stefan Lehr, Christian Arnold, Thomas Auler, Jan Dittgen, Dieter Feucht, Eva-Maria Franken, Waltraud Hempel, Martin Jeffrey Hills, Heinz Kehne, Peter Lösel, Olga Malsam, Christopher Hugh Rosinger, Erich Sanwald, Ulrich Görgens, Stefan Antons, Wolfgang Ebenbeck, Axel Pleschke, Marielouise Schneider, Ralf Wischnat
(74) DANNEMANN, SIEMSEN, BIGLER & IPANEMA MOREIRA Att.: Sydinea de Souza Trindade
Prazo de Validade: 20 (vinte) anos contados a partir de 13/10/2007, observadas as condições legais.

(11) **PI 1104724-0** B1 **16.1**
(22) 16/08/2011
(43) 06/08/2013
(51) A43D 35/00 (2006.01)
(54) APERFEIÇOAMENTO EM CAMPANA DE PRENSA PNEUMÁTICA PARA CALÇADOS
(73) Maquinas Sazi Ltda (BR/RS)
(72) Antônio Patrício Zini
(74) Custódio de Almeida & CIA.
Prazo de Validade: 20 (vinte) anos contados a partir de 16/08/2011, observadas as condições legais.

(11) **PI 9810649-0** B1 **16.1**
(22) 22/06/1998
(30) 01/07/1997 US 08/886,780
(51) B04B 11/04 (2006.01), B01D 21/26 (2006.01)
(54) SISTEMAS DE SEPARAÇÃO DE SANGUE E PROCESSO PARA COLETAR CÉLULAS MONONUCLEARES ORIGINÁRIAS DE TODO O SANGUE
(73) Baxter International Inc (US)
(72) Kyungyoon Min, Richard I. Brown, Daniel F. Bischof, William H. Cork, Robert J. Cantu
(74) DANNEMANN, SIEMSEN, BIGLER & IPANEMA MOREIRA Att.: Sydinea de Souza Trindade
Prazo de Validade: 10 (dez) anos contados a partir de 28/04/2015, observadas as condições legais.

## 17. Nulidade Administrativa

### 17.1 NOTIFICAÇÃO DE INTERPOSIÇÃO DE NULIDADE ADMINISTRATIVA

(11) **BR 10 2012 000819**-0 B1 **17.1**
(45) 07/10/2014
(73) OVÍDIO RICHARD CRNKOVIC (BR/SP)
(74) JORGE ROBERTO INNOCENCIO DA COSTA
Requerentes das Nulidades: (1º) DURAFACE INDÚSTRIA E COMÉRCIO LTDA - petição nº 860150055568/NPWB de 01/04/2015. (2º) MARLI REGINA BUSSOLA GAGLIOTTI - petição nº 860150056759/NPWB de 02/04/2015. Petições disponíveis no e-parecer.

(11) **MU 8402123-3** Y1 **17.1**
(45) 23/09/2014
(73) Márcio Felício Xavier (BR/SC)
(74) Maria Aparecida Pereira Gonçalves
Requerente da nulidade: GUSTAVO DAVID SCHIOCCHET ANDREAZZA - petição nº0860150047196/NPWB de 23/03/2015. Petição disponível no e-parecer.

(11) **MU 8502410-4** Y1 **17.1**
(45) 30/09/2014
(73) Vanildo Antonio Marafon (BR/PR)
(74) Senior's Marcas e Patentes Ltda
Requerente da Nulidade: MARQUESAN IMPLEMENTOS E MÁQUINAS AGRÍCOLAS TATÚ S.A. - petição nº 860150046066/NPWB de 20/03/2015. Petição disponível no e-parecer.

(11) **MU 8600997-4** Y1 **17.1**
(45) 30/09/2014
(73) BALDAN IMPLEMENTOS AGRÍCOLAS S/A (BR/SP)
(74) Antonio Mauricio Pedras Arnaud
Requerente da nulidade: MARQUESAN IMPLEMENTOS E MÁQUINAS AGRÍCOLAS TATÚ S.A. - petição nº 860150046060/NPWB de 20/03/2015. Petição disponível no e-parecer.

(11) **PI 0110762-3** B1 **17.1**
(45) 08/07/2014
(73) Rosemount INC. (US)
(74) Momsen , Leonardos & Cia
Requerente da nulidade: PEPPERL+FUCHS GMBH - petição nº 860150002716/NPWB de 08/01/2015. Petição disponível no e-parecer.

(11) **PI 0307327-0** B1 **17.1**
(45) 17/12/2013
(73) Tama Plastic Industry (IL)
(74) Nellie Anne D Shores
Requerente da nulidade: EDUARDO DE ALMEIDA - petição nº 018140011634/DESP de 24/06/2014. Petição disponível no e-parecer.

(11) **PI 0308435-3** B1 **17.1**
(45) 17/12/2013
(73) National Oilwell Varco Denmark I/S (DK)
(74) KASZNAR LEONARDOS PROPRIEDADE INTELECTUAL
Requerente da nulidade: WELLSTREAM INTERNATIONAL LIMITED - petição nº 018140011651/DESP de 24/06/2014. Petição disponível no e-parecer.

(11) **PI 1001507-8** B1 **17.1**
(45) 30/09/2014
(73) ADELIO ANTONIOSI (BR/SP)
(74) Beérre Assessoria Empresarial Ltda
Requerente da nulidade: CIVEMASA IMPLEMENTOS AGRÍCOLAS LTDA. Petição de nulidade nº0860150050493/NPWB de 26/03/2015 disponível no e-parecer.

(11) **PI 9700719-6** B1 **17.1**
(45) 24/04/2007
(73) The M.W. Kellogg Company (US)
(74) Momsen, Leonardos & Cia.
Requerente da nulidade: PETROLEO BRASILEIRO S.A. - PETROBRAS. Petição nº020070149172/RJ de 23/10/2007 disponível no e-parecer.

## 19. Notificação de Decisão Judicial

### 19.1 NOTIFICAÇÃO DE DECISÃO JUDICIAL

(11) **MU 7700607-0** Y1 **19.1**
(45) 10/12/2002
(73) Udinese Metais LTDA (BR/SP)
(74) Cometa Marcas e Patentes S/C Ltda.
INPI-52400.001297/2005
Origem: 37ª Vara Federal do Rio de Janeiro
Processo N.º 200451015374479
Ref.:STJ – Recurso Especial n.º1.349.109/RJ (2012/0215194-0)
Recorrente: Udinese Metais Ltda. e Outro
Recorrido: Fermax Indústria de Componentes Para Esquadrias Ltda.
Interes.: Instituto Nacional da Propriedade Industrial – INPI
Decisão: Do exposto, julgo procedente o pedido autoral, nos termos do art. 269, I, do CPC, para decretar a nulidade da patente de modelo de utilidade nº MU7700607-0 para 'sistema de fixação de acessórios para esquadrias'; com a condenação da empresa ré no ressarcimento das custas processuais.

## 21. Extinção de Patente e Certificado de Adição de Invenção

### 21.6 EXTINÇÃO DA PATENTE PARA FINS DA RESTAURAÇÃO NOS TERMOS DO ART. 87 DA LPI

(11) **MU 8001294-9** Y1 **21.6**
(45) 22/04/2008
(73) Metagal Indústria e Comércio Ltda. (BR/SP)
(74) José Antonio de Souza Cappellini
Referente à 15ª anuidade.

(11) **MU 8300867-5** Y1 **21.6**
(45) 02/05/2012
(73) Mário Benedito da Silva (BR/RO) , José Mendes Lourenço (BR/RO)
(74) Síntia Maria Fontenelle
Referente à 12ª anuidade.

(11) **PI 0002883-5** B1 **21.6**
(45) 14/07/2009
(73) Xerox Corporation (US)
(74) Dannemann, Siemsen, Bigler & Ipanema Moreira
Referente à 15ª anuidade.

(11) **PI 0002911-4** B1 **21.6**
(45) 03/06/2008
(73) Anton Hummel Verwaltungs GmbH (DE)
(74) Dannemann, Siemsen, Bigler & Ipanema Moreira
Referente à 15ª anuidade.

(11) **PI 0003039-2** B1 **21.6**
(45) 18/11/2008
(73) Uni-Charm Corporation (JP)
(74) Nascimento Advogados
Referente à 15ª anuidade.

(11) **PI 0007003-3** B1 **21.6**
(45) 20/09/2011
(73) Schaeffler Technologies GmbH & Co. KG (DE)
(74) DANNEMANN, SIEMSEN, BIGLER & IPANEMA MOREIRA Att.: Sydinea de Souza Trindade
Referente à 15ª anuidade.

(11) **PI 0012459-1** B1 **21.6**
(45) 03/11/2010
(73) Dow Global Technologies Inc. (US)
(74) DANNEMANN, SIEMSEN, BIGLER & IPANEMA MOREIRA Att.: Sydinea de Souza Trindade
Referente à 15ª anuidade.

(11) **PI 0012640-3** B1 **21.6**
(45) 25/01/2011
(73) Wacker Chemie AG (DE)
(74) Dannemann, Siemsen, Bigler & Ipanema Moreira
Referente à 15ª anuidade.

(11) **PI 0012988-7** B1 **21.6**
(45) 20/05/2008
(73) Filterwerk Mann + Hummel GmbH (DE)
(74) Paulo Sérgio Scatamburlo
Referente à 15ª anuidade.

(11) **PI 0102592-9** B1 **21.6**
(45) 14/05/2013
(73) Institut Français du Petrole (FR)
(74) DANNEMANN, SIEMSEN, BIGLER & IPANEMA MOREIRA Att.: Sydinea de Souza Trindade
Referente à 14ª anuidade.

(11) **PI 0102605-4** B1 **21.6**
(45) 19/05/2009
(73) EADS Airbus GmbH (DE)
(74) Dannemann, Siemsen, Bigler & Ipanema Moreira
Referente à 14ª anuidade.

(11) **PI 0102619-4** B1 **21.6**
(45) 16/11/2010
(73) Uni-Charm Corporation (JP)
(74) Momsen, Leonardos & CIA.
Referente à 14ª anuidade.

(11) **PI 0103340-9** B1 **21.6**
(45) 09/02/2010
(73) Eaton Corporation (US)
(74) Paulo Sérgio Scatamburlo
Referente à 14ª anuidade.

(11) **PI 0112074-3** B1 **21.6**
(45) 05/10/2010
(73) Société des Produits Nestlé S.A. (CH)
(74) Dannemann, Siemsen, Bigler & Ipanema Moreira
Referente à 14ª anuidade.

(11) **PI 0112077-8** B1 **21.6**
(45) 05/10/2010
(73) David Mitchell (GB)
(74) Dannemann, Siemsen, Bigler & Ipanema Moreira
Referente à 14ª anuidade.

(11) **PI 0209701-0** B1 **21.6**
(45) 05/10/2010
(73) SMS Demag Aktiengesellschaft (DE)
(74) Orlando de Souza
Referente à 13ª anuidade.

(11) **PI 0210639-6** B1 **21.6**
(45) 11/01/2011
(73) Wheelabrator-Allevard (FR)
(74) Dannemann, Siemsen, Bigler & Ipanema Moreira
Referente à 13ª anuidade.

(11) **PI 0216089-7** B1 **21.6**
(45) 18/02/2014
(62) PI 0210193-9 25/04/2002
(73) Tredegar Film Products Corporation (US)
(74) Andreia de Andrade Gomes
Referente 10. anuidade(s).

(11) **PI 0304950-7** B1 **21.6**
(45) 18/06/2013
(73) Antônio Aparecido Carlos (BR/SP)
(74) Silva & Guimarães Marcas e Patentes Ltda
Referente à 12ª anuidade.

(11) **PI 0312457-6** B1 **21.6**
(45) 19/03/2013
(73) Diolen Industrial Fibers B.V. (NL)
(74) Kasznar Leonardos Propriedade Intelectual
Referente à 12ª anuidade.

(11) **PI 0312641-2** B1 **21.6**
(45) 07/08/2012
(73) Crown Packaging Technology, Inc. (US)
(74) Momsen, Leonardos & Cia
Referente à 12ª anuidade.

(11) **PI 0402526-1** B1 **21.6**
(45) 04/09/2012
(73) Honda Motor Co., Ltd. (JP)
(74) Dannemann, Siemsen, Bigler & Ipanema Moreira
Referente à 11ª anuidade.

(11) **PI 0802972-5** B1 **21.6**
(45) 10/07/2012
(73) Andre Luiz Barcellos (BR/PR)
(74) Marcos Antonio Nunes
Referente à 7ª anuidade.

(11) **PI 0902238-4** B1 **21.6**
(45) 04/06/2013
(73) Geraldo Pereira Guarçoni (BR/ES)
(74) Wagner José Fafa Borges
Referente à 6ª anuidade.

(11) **PI 9502280-5** B1 **21.6**
(45) 29/12/1998
(73) Pirelli Armstrong Tire Corporation (US)
(74) Cruzeiro Newmarc Patentes e Marcas Ltda.
Referente à 20ª anuidade.

(11) **PI 9502961-3** B1 **21.6**
(45) 27/04/2004
(73) Kabushiki Kaisha Miyake (JP)
(74) Gruenbaum e Gaspar Ltda.
Referente à 20ª anuidade.

(11) **PI 9503034-4** B1 **21.6**
(45) 02/05/2000
(73) Hoogovens Staal BV (NL)
(74) DANNEMANN, SIEMSEN, BIGLER & IPANEMA MOREIRA Att.: Sydinea de Souza Trindade
Referente à 20ª anuidade.

(11) **PI 9602886-6** B1 **21.6**
(45) 18/09/2001
(73) Aeg Schneider Automation (FR)
(74) DANNEMANN, SIEMSEN, BIGLER & IPANEMA MOREIRA Att.: Sydinea de Souza Trindade
Referente à 19ª anuidade.

(11) **PI 9602897-1** B1 **21.6**
(45) 21/01/2003
(73) Unilever N.V. (NL)
(74) Francisco Carlos Rodrigues Silva
Referente à 19ª anuidade.

(11) **PI 9606633-4** B1 **21.6**
(45) 20/01/2004
(73) Nippon Menard Cosmetic Co. Ltd. (JP)
(74) Dannemann, Siemsen, Bigler & Ipanema Moreira
Referente à 19ª anuidade.

(11) **PI 9703790-7** B1 **21.6**
(45) 14/09/2004
(73) Conte SA (FR)
(74) DANNEMANN, SIEMSEN, BIGLER & IPANEMA MOREIRA Att.: Sydinea de Souza Trindade
Referente à 18ª anuidade.

(11) **PI 9704820-8** B1 **21.6**
(45) 21/11/2006
(73) Companhia Vale do Rio Doce (BR/MG) , Empresa de Mineração Santa Rosa Ltda. (BR/MG) , Nissho Iwai do Brasil S.A. (BR/RJ)
(74) Denise Naimara dos Santos Tavares
Referente à 18ª anuidade.

(11) **PI 9705222-1** B1 **21.6**
(45) 17/08/2004
(73) Urribari Participações Ltda. (BR/SP)
(74) Dannemann, Siemsen, Bigler & Ipanema Moreira
Referente à 18ª anuidade.

(11) **PI 9706769-5** B1 **21.6**
(45) 18/02/2003
(73) Patent-Treuhand-Gesellschaft Fuer Elektrische Gluehlampen MBH (DE)
(74) Dannemann, Siemsen, Bigler & Ipanema Moreira
Referente à 18ª anuidade.

(11) **PI 9802385-3** B1 **21.6**
(45) 22/07/2003
(73) Delaware Capital Formation, Inc. (US)
(74) Dannemann, Siemsen, Bigler & Ipanema Moreira
Referente à 17ª anuidade.

(11) **PI 9901530-7** B1 **21.6**
(45) 15/02/2005
(73) D.V. Automation Ltd. (GB)
(74) Daniel & Cia.
Referente ao despacho 24.2, RPI 2275 de 12-08-2014.

(11) **PI 9911740-1** B1 **21.6**
(45) 10/02/2009
(73) Eastman Chemical Company (US)
(74) Momsen, Leonardos & Cia.
Referente à 16ª anuidade.

(11) **PI 9911754-1** B1 **21.6**
(45) 13/07/2010
(73) California Institute of Technology (US)
(74) Momsen, Leonardos & Cia.
Referente à 16ª anuidade.

(11) **PI 9917806-0** B1 **21.6**
(45) 18/06/2013
(62) PI 9907151-7 21/01/1999
(73) Fideline (FR)
(74) Luiz Leonardos & Cia. - Propriedade Intelectual
Referente 12a. anuidade(s).

## 21.8
## DESPACHO ANULADO (**)

(11) **MU 8101076-1** Y1 **21.8**
(45) 01/10/2013
(73) Benito Benatti (BR/SP)
(74) Dinâmica Marcas e Patentes
Referente ao despacho publicado na RPI 2308 de 31/03/2015.

(11) **PI 0014412-6** B1 **21.8**
(45) 14/12/2010
(73) LG Chem Investment Ltd. (KR)
(74) Momsen, Leonardos & Cia.
Referente ao despacho publicado na RPI 2286 de 29/10/2014.

(11) **PI 0101600-8** B1 **21.8**
(45) 10/08/2010
(73) Rohm and Haas Company (US)
(74) ANDRE LUIZ SOUZA ALVAREZ
Referente ao despacho 21.6 publicado na RPI 2308 de 31/03/2015.

(11) **PI 0204484-6** B1 **21.8**
(45) 10/08/2010
(73) Taiho Kogyo Co., Ltd. (JP)
(74) Nellie Anne Daniel Shores
referente ao despacho 21.6 na RPI 2307 de 24/03/2015

(11) **PI 0209846-6** B1 **21.8**
(45) 24/04/2013
(73) Ecolab Inc. (US)
(74) Nellie Anne Daniel Shores
Referente ao despacho publicado na RPI 2309 de 07/04/2015.

(11) **PI 0301329-4** B1 **21.8**
(45) 06/09/2011
(73) Whirlpool S.A. (BR/SP)
(74) Dannemann, Siemsen, Bigler & Ipanema Moreira
Referente ao despacho publicado na RPI 2308 de 31/03/2015.

(11) **PI 0316580-9** B1 **21.8**
(45) 14/05/2013
(73) Favagrossa Edoardo S.R.L. (IT)
(74) Mauricio Ariboni
Referente ao despacho 21.6 publicado na RPI 2308 de 31/03/2015.

## 22. Outros Referentes a Patentes e Certificados de Adição de Invenção

### 22.15 PATENTE SUB JUDICE

(11) **PI 0202895-6** B1 **22.15**
(45) 05/05/2009
(73) Alfredo Antonio Palou (AR)
(74) TINOCO SOARES & FILHO LTDA
INPI-52400.012633/2015-46
Origem: Juízo da 009ª Vara Federal do Rio de Janeiro
Processo Nº 0015453-75.2014.4.02.5101
Ação de Nulidade da Patente
Autor: STARA S/A INDÚSTRIA DE IMPLEMENTOS AGRÍCOLAS
Réu: ALFREDO ANTONIO PALOU, MARCHER BRASIL AGROINDUSTRIAL e Instituto Nacional da Propriedade Industrial - INPI.

## 24. Anuidade de Patente

### 24.2 EXIGÊNCIA DE COMPLEMENTAÇÃO DA RETRIBUIÇÃO ANUAL

(11) **PI 0101844-2** B1 **24.2**
(45) 19/03/2013
(73) Daniel Yamamura (BR/SP)
(74) Carlos de Lena
Complementar 13a. anuidade(s) de acordo com tabela vigente referente à(s) guia(s) 22130357711-3.

(11) **PI 0407944-2** B1 **24.2**
(45) 13/08/2013
(73) Best Partners Worldwide Limited (VG)
(74) Dannemann, Siemsen, Bigler & Ipanema Moreira
complementar a retribuição da 9ª e 10ª anuidades de acordo com a tabela vigente. referente as guias de recolhimento 921201827840 e 921302222952.

### 24.4 RESTAURAÇÃO

(11) **MU 8301611-2** Y1 **24.4**
(45) 22/02/2012
(73) Christiano Arthur Frederich & Cia. Ltda. (BR/SP)
(74) Toledo Corrêa Marcas e Patentes S/C Ltda

(11) **MU 8303378-5** Y1 **24.4**
(45) 03/05/2011
(73) João de Deus Travassos da Luz (BR/PE)

(11) **MU 8402175-6** Y1 **24.4**
(45) 09/09/2014
(73) Thiago José Pelin Coelho (BR/SP) , FLÁVIA DE MAIO COELHO (BR/SP)
(74) City Patentes e Marcas Ltda

(11) **MU 8500171-6** Y1 **24.4**
(45) 13/11/2012
(73) Miriam Araujo (BR/SP)

(11) **PI 0009504-4** B1 **24.4**
(45) 21/10/2008
(73) Ecolab Inc. (US)
(74) Nellie Anne Daniel Shores

(11) **PI 0010986-0** B1 **24.4**
(45) 13/12/2011
(73) Ecolab Inc. (US)
(74) NELLIE ANNE DAIEL-SHORES

(11) **PI 0406925-0** B1 **24.4**
(45) 22/01/2013
(73) Valeo Systemes D'Essuyage (FR)
(74) Luiz Leonardos & Cia. - Propriedade Intelectual

(11) **PI 9508523-8** B1 **24.4**
(45) 15/05/2001
(73) Lpg Systems (FR) , Louis-Paul Guitay (FR)
(74) Momsen, Leonardos & CIA.

(11) **PI 9603662-1** B1 **24.4**
(45) 26/12/2000
(73) Bhausaheb Bapurao Nikam (IN)
(74) TINOCO SOARES & FILHO LTDA

(11) **PI 9605208-2** B1 **24.4**
(45) 17/04/2001
(73) Carrefour Comércio e Indústria Ltda (BR/SP)
(74) KASZNAR LEONARDOS PROPRIEDADE INTELECTUAL

(11) **PI 9804578-4** B1 **24.4**
(45) 03/08/2004
(73) Souza Cruz S.A. (BR/RJ)
(74) Momsen, Leonardos & Cia.

## 25. Anotação de Alteração de Nome e/ou Sede e Transferência de Pedido, Patente e Certificado de Adição de Invenção

### 25.1 TRANSFERÊNCIA DEFERIDA

(21) **BR 10 2012 029099-5** A2 **25.1**
(22) 14/11/2012
(71) NEW STAR INDÚSTRIA E COMÉRCIO DE PRODUTOS PLÁSTICOS LTDA - EPP (BR/SP)
(74) GOBERNATE MARCAS E PATENTES LTDA

(21) **BR 20 2012 021319-8** U2 **25.1**
(22) 23/08/2012
(71) ALFREDO LUÍS FERREIRA TAVARES (BR/SP)
(74) PAULO SÉRGIO CALIXTO MENDES

(21) **BR 20 2013 018955-9** **25.1**
(22) 24/07/2013
(71) UNIVERSIDADE FEDERAL DE MINAS GERAIS - UFMG (BR/MG)

(21) **MU 8700849-1** U2 **25.1**
(22) 14/05/2007
(71) CONSULT VIDEO EDITORA E PUBLICIDADE LTDA (BR/SP)
(74) Difusão Marcas e Patentes Ltda.

(21) **MU 9100482-9** U2 **25.1**
(22) 15/03/2011
(71) LUCAS PINTO ARRUDA GONÇALVES DE FARIA 07554558609-ME (BR/MG)
(74) JUSCELINA SOUZA DA SILVA

(21) **PI 0017067-4** A2 **25.1**
(22) 29/09/2000
(71) BEYONDSPRING PHARMACEUTICALS, INC (US)
(74) Pinheiro Neto Advogados

(21) **PI 0313363-0** A2 **25.1**
(22) 01/08/2003
(71) BEYONDSPRING PHARMACEUTICALS, INC (US)
(74) Pinheiro Neto - Advogados

(21) **PI 0614005-0** A2 **25.1**
(22) 20/07/2006
(71) ZIARCO INC. (US)
(74) DANNEMANN, SIEMSEN, BIGLER & IPANEMA MOREIRA Att.: Sydinea de Souza Trindade

(21) **PI 0708157-0** A2 **25.1**
(22) 21/02/2007
(71) CUTANEA LIFE SCIENCES, INC. (US)
(74) MMV AGENTES DA PROPRIEDADE INDUSTRIAL

(21) **PI 0713476-2** A2 **25.1**
(22) 13/07/2007
(71) GRUPO PETROTEMEX, S.A. DE C.V. (MX)
(74) KASZNAR LEONARDOS PROPRIEDADE INTELECTUAL

(21) **PI 0806626-4** A2 **25.1**
(22) 16/01/2008
(71) GRUPO PETROTEMEX, S.A. DE C.V. (MX)
(74) KASZNAR LEONARDOS PROPRIEDADE INTELECTUAL

(21) **PI 0808063-1** A2 **25.1**
(22) 21/02/2008
(71) GRUPO PETROTEMEX, S.A. DE C.V. (MX)
(74) KASZNAR LEONARDOS PROPRIEDADE INTELECTUAL

(21) **PI 0813378-6** A2 **25.1**
(22) 23/06/2008
(71) ORGANON BIOSCIENCES NEDERLAND B.V. (NL)
(74) KASZNAR LEONARDOS PROPRIEDADE INTELECTUAL

(21) **PI 0902991-5** A2 **25.1**
(22) 24/08/2009
(71) JBS S/A (BR/SP)
(74) Beérre Assessoria Empresarial S/C Ltda

(21) **PI 1101214-5** A2 **25.1**
(22) 21/03/2011
(71) RUSPA OFFICINE S.P.A. (IT)
(74) ADVOCACIA PIETRO ARIBONI S/C

(21) **PI 1104598-1** **25.1**
(22) 02/09/2011
(71) Antonio Carlos Fava (BR/SP) , Marcelo Moda Fava (BR/SP) , Rafael Moda Fava (BR/SP) , FERMENTEC – TECNOLOGIAS EM AÇÚCAR E ÁLCOOL LTDA. (BR/SP)
(74) Vilage Marcas & Patentes S/S Ltda

### 25.2 TRANSFERÊNCIA INDEFERIDA

(21) **BR 10 2013 008294-5** A2 **25.2**
(22) 05/04/2013
(71) Econova Sistemas de Energia Ltda (BR/MG)
Indeferido o pedido de transferência contido na petição 14130002199/MG de 23/10/2013, por ausência de cumprimento da exigência publicada na RPI nº 2271, de 15/07/2014.

(21) **BR 20 2012 017028-6** U2 **25.2**
(22) 11/07/2012
(71) Ks Hidrometal Ltda-Me (BR/RS)
(74) Marpa Consultoria e Assessoria Empresarial Ltda.
Indeferido o pedido de transferência contido na petição 16130003710/RS de 16/10/2013, por ausência de cumprimento da exigência publicada na RPI nº 2264, de 27/05/2014.

(11) **MU 7902092-5** Y1 **25.2**
(22) 31/08/1999
(73) Tamfelt OYJ ABP (FI)
(74) Sâmia Amin Santos
Indeferidos os pedidos de transferência e de alteração de nome contidos nas petições

14130002248/MG, 14130002250/MG e 14130002252/MG de 31/10/2013, por ausência de cumprimento da exigência publicada na RPI nº 2264, de 27/05/2014.

(21) **PI 0704334-1** A2 **25.2**
(22) 08/10/2007
(71) Tamfelt OYJ ABP (FI)
(74) SÂMIA AMIN SANTOS
Indeferidos os pedidos de transferência e de alteração de nome contidos nas petições 14130002249/MG, 14130002251/MG e 14130002253/MG de 31/10/2013, por ausência de cumprimento da exigência publicada na RPI nº 2264, de 27/05/2014.

(21) **PI 1000810-1** A2 **25.2**
(22) 08/03/2010
(71) FRANCISCO RUETTE (BR/SP)
(74) ALBA ROSA LOPEZ PARADA
Indeferido o pedido de transferência contido na petição 20130096600/VP de 11/12/2013, por ausência de cumprimento da exigência publicada na RPI nº 2273, de 29/07/2014.

(21) **PI 1002906-0** A2 **25.2**
(22) 11/08/2010
(71) Solange Vandresen (BR/SC) , Mara Gabriela Novy Quadri (BR/SC)
Indeferido o pedido de transferência contido na petição 15130003183/PR de 17/10/2013, por ausência de cumprimento da exigência publicada na RPI nº 2264, de 27/05/2014.

(21) **PI 1002907-9** A2 **25.2**
(22) 11/08/2010
(71) Solange Vandresen (BR/SC) , Mara Gabriela Novy Quadri (BR/SC)
Indeferido o pedido de transferência contido na petição 15130003185/PR de 17/10/2013, por ausência de cumprimento da exigência publicada na RPI nº 2264, de 27/05/2014.

(21) **PI 1003667-9** A2 **25.2**
(22) 11/08/2010
(71) Mara Gabriela Novy Quadri (BR/SC)
Indeferido o pedido de transferência contido na petição 15130003181/PR de 17/10/2013, por ausência de cumprimento da exigência publicada na RPI nº 2264, de 27/05/2014.

## 25.3 TRANSFERÊNCIA EM EXIGÊNCIA

(21) **BR 10 2012 027510-4** A2 **25.3**
(22) 26/10/2012
(71) Fabio Augusto Guimarães Rosa (BR/MG)
(74) Charles Soares Rocha
A fim de atender a transferência, requerida através da petição nº 14140001549/MG de 28/08/2014, é necessário complementar o valor da guia de cumprimento de exigência, visto que a empresa cessionária não se enquadra na tarifa reduzida e apresentar mais uma guia relativa a atual exigência.

## 25.4 ALTERAÇÃO DE NOME DEFERIDA

(21) **BR 10 2012 006204-6** **25.4**
(22) 20/03/2012
(71) GERTEC BRASIL LTDA. (BR/BA)
(74) RUBENS DOS SANTOS FILHO

(21) **BR 10 2012 006543-6** **25.4**
(22) 23/03/2012
(71) GERTEC BRASIL LTDA. (BR/BA)
(74) RUBENS DOS SANTOS FILHO

(21) **BR 10 2012 006544-4** A2 **25.4**
(22) 23/03/2012
(71) GERTEC BRASIL LTDA. (BR/BA)
(74) RUBENS DOS SANTOS FILHO

(21) **BR 10 2012 010461-0** A2 **25.4**
(22) 03/05/2012
(71) GERTEC BRASIL LTDA. (BR/BA)
(74) RUBENS DOS SANTOS FILHO

(21) **BR 10 2012 024830-1** A2 **25.4**
(22) 28/09/2012
(71) OKI BRASIL INDÚSTRIA E COMÉRCIO DE PRODUTOS E TECNOLOGIA EM AUTOMAÇÃO S.A. (BR/SP)
(74) ANA PAULA SANTOS CELIDONIO

(21) **BR 10 2012 026965-1** A2 **25.4**
(22) 22/10/2012
(71) GERTEC BRASIL LTDA. (BR/BA)
(74) RUBENS DOS SANTOS FILHO

(21) **BR 10 2012 030062-1** A2 **25.4**
(22) 26/11/2012
(71) OKI BRASIL INDÚSTRIA E COMÉRCIO DE PRODUTOS E TECNOLOGIA EM AUTOMAÇÃO S.A. (BR/SP)
(74) ANA PAULA SANTOS CELIDONIO

(21) **BR 10 2013 012549-0** A2 **25.4**
(22) 21/05/2013
(71) OKI BRASIL INDÚSTRIA E COMÉRCIO DE PRODUTOS E TECNOLOGIA EM AUTOMAÇÃO S.A. (BR/SP)
(74) JULIANO RYOTA MURAKAMI

(11) **MU 8500797-8** Y1 **25.4**
(22) 27/04/2005
(73) SEB DO BRASIL PRODUTOS DOMÉSTICOS LTDA (BR/SP)
(74) ARARIPE & ASSOCIADOS

(11) **PI 0011354-9** B1 **25.4**
(22) 05/05/2000
(71) THYSSENKRUPP RESOURCE TECHNOLOGIES GMBH (DE)
(74) Nellie Anne Daniel Shores

(11) **PI 0106659-5** B1 **25.4**
(22) 21/05/2001
(71) THYSSENKRUPP RESOURCE TECHNOLOGIES GMBH (DE)
(74) Nellie Anne Daniel Shores

(11) **PI 0109554-4** B1 **25.4**
(22) 11/04/2001
(71) THYSSENKRUPP RESOURCE TECHNOLOGIES GMBH (DE)
(74) Nellie Anne Daniel Shores

(11) **PI 0205437-0** B1 **25.4**
(22) 04/06/2002
(71) THYSSENKRUPP RESOURCE TECHNOLOGIES GMBH (DE)
(74) Nellie Anne Daniel Shores

(11) **PI 0400176-1** B1 **25.4**
(22) 04/02/2004
(73) THYSSENKRUPP RESOURCE TECHNOLOGIES GMBH (DE)
(74) Nellie Anne Daniel Shores

(11) **PI 0400491-4** B1 **25.4**
(22) 10/02/2004
(73) THYSSENKRUPP RESOURCE TECHNOLOGIES GMBH (DE)
(74) Nellie Anne Daniel Shores

(11) **PI 0403023-0** B1 **25.4**
(22) 26/07/2004
(73) THYSSENKRUPP RESOURCE TECHNOLOGIES GMBH (DE)
(74) Nellie Anne Daniel Shores

(21) **PI 0403242-0** A2 **25.4**
(22) 10/08/2004
(71) THYSSENKRUPP RESOURCE TECHNOLOGIES GMBH (DE)
(74) Nellie Anne Daniel Shores

(21) **PI 0507508-4** A2 **25.4**
(22) 04/02/2005
(71) EVONIK STOCKHAUSEN GMBH (DE)
(74) DANNEMANNN, SIEMSEN, BIGLER & IPANEMA MOREIRA

(21) **PI 0511575-2** A2 **25.4**
(22) 27/05/2005
(71) EVOQUA WATER TECHNOLOGIES LLC (US)
(74) DANIEL ADVOGADOS

(21) **PI 0512154-0** A2 **25.4**
(22) 17/06/2005
(71) STATOIL ASA (NO)
(74) MOMSEN , LEONARDOS & CIA

(21) **PI 0607607-6** A8 **25.4**
(22) 08/02/2006
(71) BORGWARNER EMISSIONS SYSTEMS SPAIN, S.L.U. (ES)
(74) TAVARES PROPRIEDADE INTELECTUAL LTDA

(21) **PI 0616336-0** A2 **25.4**
(22) 25/08/2006
(71) THYSSENKRUPP RESOURCE TECHNOLOGIES GMBH (DE)
(74) Nellie Anne Daniel Shores

(21) **PI 0621781-8** A2 **25.4**
(22) 10/08/2006
(71) VALMET AKTIEBOLAG (SE)
(74) PAULO SERGIO SCATAMBURLO

(21) **PI 0622194-7** A2 **25.4**
(22) 11/12/2006
(71) BORGWARNER EMISSIONS SYSTEMS SPAIN, S.L.U. (ES)
(74) Tavares Propriedade Intelectual Ltda

(21) **PI 0708406-4** A2 **25.4**
(22) 23/05/2007
(71) THYSSENKRUPP RESOURCE TECHNOLOGIES GMBH (DE)
(74) Nellie Anne Daniel Shores

(21) **PI 0718542-1** A2 **25.4**
(22) 07/11/2007
(71) NIPPON STEEL & SUMITOMO METAL CORPORATION (JP)
(74) Dannemann, Siemsen, Bigler & Ipanema Moreira

(21) **PI 0719864-7** A2 **25.4**
(22) 16/11/2007
(71) THYSSENKRUPP RESOURCE TECHNOLOGIES GMBH (DE)
(74) NELLIE D SHORES

(21) **PI 0720180-0** A2 **25.4**
(22) 26/10/2007
(71) NIPPON STEEL & SUMITOMO METAL CORPORATION (JP)
(74) Dannemann, Siemsen, Bigler & Ipanema Moreira

(21) **PI 0720763-8** A2 **25.4**
(22) 19/12/2007
(71) THYSSENKRUPP RESOURCE TECHNOLOGIES GMBH (DE)
(74) NELLIE ANNE DAIEL-SHORES

(21) **PI 0721846-0** A2 **25.4**
(22) 25/07/2007
(71) NIPPON STEEL & SUMITOMO METAL CORPORATION (JP)
(74) DANNEMANN, SIEMSEN, BIGLER & IPANEMA MOREIRA Att.: Sydinea de Souza Trindade

(21) **PI 0721850-8** A2 **25.4**
(22) 25/07/2007
(71) NIPPON STEEL & SUMITOMO METAL CORPORATION (JP)
(74) DANNEMANN, SIEMSEN, BIGLER & IPANEMA MOREIRA Att.: Sydinea de Souza Trindade

(21) **PI 0805784-2** A2 **25.4**
(22) 22/10/2008
(71) GERTEC BRASIL LTDA. (BR/BA)
(74) RUBENS DOS SANTOS FILHO

(21) **PI 0805847-4** A2 **25.4**
(22) 26/03/2008
(71) THYSSENKRUPP RESOURCE TECHNOLOGIES GMBH (DE)
(74) Nellie Anne Daniel Shores

(21) **PI 0808799-7** A2 **25.4**
(22) 06/03/2008
(71) VALLOUREC MANNESMAN OIL & GAS FRANCE (FR) , NIPPON STEEL & SUMITOMO METAL CORPORATION (JP)
(74) Dannemann, Siemsen, Bigler & Ipanema Moreira

(21) **PI 0808915-9** A2 **25.4**
(22) 19/03/2008
(71) THYSSENKRUPP RESOURCE TECHNOLOGIES GMBH (DE)
(74) Nellie Anne Daniel-Shores

(21) **PI 0809019-0** A2 **25.4**
(22) 05/05/2008
(71) THYSSENKRUPP RESOURCE TECHNOLOGIES GMBH (DE)
(74) Nellie Anne Daniel-Shores

(21) **PI 0810166-3** A2 **25.4**
(22) 04/04/2008
(71) Vallourec Mannesmann Oil & Gas France (FR) , NIPPON STEEL & SUMITOMO METAL CORPORATION (JP)
(74) Dannemann, Siemsen, Bigler & Ipanema Moreira

(21) **PI 0810638-0** A2 **25.4**
(22) 31/03/2008
(71) NIPPON STEEL & SUMITOMO METAL CORPORATION (JP)
(74) Dannemann, Siemsen, Bigler & Ipanema Moreira

(21) **PI 0810789-0** A2 **25.4**
(22) 31/03/2008
(71) Sumitomo Pipe & Tube CO., LTD. (JP) , Sumikin Plant, LTD (JP) , NIPPON STEEL & SUMITOMO METAL CORPORATION (JP)
(74) Dannemann, Siemsen, Bigler & Ipanema Moreira

(21) **PI 0811998-8** A2 **25.4**
(22) 16/06/2008
(71) THYSSENKRUPP RESOURCE TECHNOLOGIES GMBH (DE)
(74) Nellie Anne Daniel-Shores

(21) **PI 0812138-9** A2 **25.4**
(22) 17/04/2008
(71) NIPPON STEEL & SUMITOMO METAL CORPORATION (JP)
(74) DANNEMANN, SIEMSEN, BIGLER & IPANEMA MOREIRA Att.: Sydinea de Souza Trindade

(21) **PI 0812969-0** A2 **25.4**
(22) 10/06/2008
(71) Vallourec Mannesmann Oil & Gas France (FR) , NIPPON STEEL & SUMITOMO METAL CORPORATION (JP)
(74) DANNEMANN, SIEMSEN, BIGLER & IPANEMA MOREIRA Att.: Sydinea de Souza Trindade

(21) **PI 0812995-9** A2 **25.4**
(22) 23/07/2008
(71) NIPPON STEEL & SUMITOMO METAL CORPORATION (JP)
(74) DANNEMANN, SIEMSEN, BIGLER & IPANEMA MOREIRA Att.: Sydinea de Souza Trindade

(21) **PI 0813880-0** A2 **25.4**
(22) 16/06/2008
(71) THYSSENKRUPP RESOURCE TECHNOLOGIES GMBH (DE)
(74) NELLIE D SHORES

(21) **PI 1000184-0** A2 **25.4**
(22) 08/01/2010
(71) GERTEC BRASIL LTDA. (BR/BA)
(74) Rubens dos Santos Filho

(21) **PI 1003525-7** A8 **25.4**
(22) 20/09/2010
(71) OKI BRASIL INDÚSTRIA E COMÉRCIO DE PRODUTOS E TECNOLOGIA EM AUTOMAÇÃO S.A. (BR/SP)
(74) JULIANO RYOTA MURAKAMI

(21) **PI 1005661-0** A2 **25.4**
(22) 14/12/2010
(71) THYSSENKRUPP RESOURCE TECHNOLOGIES GMBH (DE)
(74) Nellie Anne Daniel Shores

(21) **PI 1101001-0** A2 **25.4**
(22) 21/03/2011
(71) GERTEC BRASIL LTDA. (BR/BA)
(74) RUBENS DOS SANTOS FILHO

(21) **PI 1101244-7** A2 **25.4**
(22) 22/03/2011
(71) GERTEC BRASIL LTDA. (BR/BA)
(74) RUBENS DOS SANTOS FILHO

(21) **PI 1101518-7** A2 **25.4**
(22) 13/04/2011
(71) THYSSENKRUPP RESOURCE TECHNOLOGIES GMBH (DE)
(74) NELLIE ANNE DANIEL SHORES

(21) **PI 1101777-5** A2 **25.4**
(22) 07/02/2011
(71) THYSSENKRUPP RESOURCE TECHNOLOGIES GMBH (DE)
(74) Nellie Anne Daniel Shores

(21) **PI 1106630-0** A2 **25.4**
(22) 09/11/2011
(71) OKI BRASIL INDÚSTRIA E COMÉRCIO DE PRODUTOS E TECNOLOGIA EM AUTOMAÇÃO S.A. (BR/SP)
(74) JULIANO RYOTA MURAKAMI

(21) **PI 1106648-2** A2 **25.4**
(22) 13/10/2011
(71) THYSSENKRUPP RESOURCE TECHNOLOGIES GMBH (DE)
(74) DENIS ALLAN DANIEL

(21) **PI 1106949-0** A2 **25.4**
(22) 08/11/2011
(71) THYSSENKRUPP RESOURCE TECHNOLOGIES GMBH (DE)
(74) DENIS ALLAN DANIEL

(11) **PI 9601243-9** B1 **25.4**
(22) 02/04/1996
(73) THYSSENKRUPP RESOURCE TECHNOLOGIES GMBH (DE)
(74) Nellie Anne Daniel Shores

(11) **PI 9601256-0** B1 **25.4**
(22) 03/04/1996
(73) THYSSENKRUPP RESOURCE TECHNOLOGIES GMBH (DE)
(74) Nellie Anne Daniel Shores

(11) **PI 9605767-0** B1 **25.4**
(22) 29/11/1996
(71) THYSSENKRUPP RESOURCE TECHNOLOGIES GMBH (DE)
(74) Nellie Anne Daniel Shores

(11) **PI 9703821-0** B1 **25.4**
(22) 01/07/1997
(73) THYSSENKRUPP RESOURCE TECHNOLOGIES GMBH (DE)
(74) Nellie Anne Daniel Shores

## 25.5
## ALTERAÇÃO DE NOME INDEFERIDA

(21) **BR 10 2012 016477-9** **25.5**
(22) 04/07/2012
(71) AMAFOODS INDUSTRIA, COMÉRCIO, EXPORTAÇÃO E IMPORTAÇÃO DE ALIMENTOS LTDA (BR/SP)
(74) TINOCO SOARES & FILHO LTDA
Indeferida a alteração de nome solicitada através da petição nº 18130033357, de 03/10/2013, por ausência de cumprimento da exigência publicada na RPI nº 2299, de 27/01/2015.

## 25.6
## ALTERAÇÃO DE NOME EM EXIGÊNCIA

(21) **MU 8700505-0** U2 **25.6**
(22) 16/05/2007
(71) CIA. BRANCO MOTORES (BR/PR)
(74) Brasil Sul Marcas e Patentes S/C Ltda.
A fim de atender a alteração de nome requerida através da petição nº 860140142358, de 25/08/2014, é necessário apresentar mais uma guia relativa a segunda alteração de nome ocorrida, além da guia de cumprimento de exigência.

## 25.7
## ALTERAÇÃO DE SEDE DEFERIDA

(21) **PI 0506729-4** A2 **25.7**
(22) 13/01/2005
(71) VALMET TECHNOLOGIES, INC (FI)
(74) KASZNAR LEONARDOS PROPRIEDADE INTELECTUAL

(21) **PI 0517231-4** A2 **25.7**
(22) 19/10/2005
(71) VALMET TECHNOLOGIES, INC (FI)
(74) KASZNAR LEONARDOS PROPRIEDADE INTELECTUAL

(21) **PI 0612415-1** A8 **25.7**
(22) 17/04/2006
(71) INTERDIGITAL TECHNOLOGY CORPORATION (US)
(74) ADVOCACIA PIETRO ARIBONI S/C

(21) **PI 0612416-0** A2 **25.7**
(22) 13/04/2006
(71) INTERDIGITAL TECHNOLOGY CORPORATION (US)
(74) ADVOCACIA PIETRO ARIBONI S/C

(21) **PI 0612938-2** A2 **25.7**
(22) 04/04/2006
(71) INTERDIGITAL TECHNOLOGY CORPORATAIN (US)
(74) ADVOCACIA PIETRO ARIBONI S/C

(21) **PI 0612964-1** A2 **25.7**
(22) 24/04/2006
(71) INTERDIGITAL TECHNOLOGY CORPORATION (US)
(74) ADVOCACIA PIETRO ARIBONI S/C

(21) **PI 0613199-9** A2 **25.7**
(22) 16/05/2006
(71) INTERDIGITAL TECHNOLOGY CORPORATION (US)
(74) ADVOCACIA PIETRO ARIBONI S/C

(21) **PI 0613203-0** A2 **25.7**
(22) 16/05/2006
(71) INTERDIGITAL TECHNOLOGY CORPORATION (US)
(74) ADVOCACIA PIETRO ARIBONI S/C

(21) **PI 0613243-0** A2 **25.7**
(22) 06/06/2006
(71) INTERDIGITAL TECHNOLOGY CORPORATION (US)
(74) ADVOCACIA PIETRO ARIBONI S/C

(21) **PI 0615508-1** A2 **25.7**
(22) 13/07/2006
(71) INTERDIGITAL TECHNOLOGY CORPORATION (US)
(74) ADVOCACIA PIETRO ARIBONI S/C

(21) **PI 0615999-0** A2 **25.7**
(22) 26/07/2006
(71) INTERDIGITAL TECHNOLOGY CORPORATION (US)
(74) ADVOCACIA PIETRO ARIBONI S/C

(21) **PI 0617022-6** A2 **25.7**
(22) 11/09/2006
(71) INTERDIGITAL TECHNOLOGY CORPORATION (US)
(74) ADVOCACIA PIETRO ARIBONI S/C

(21) **PI 0617044-7** A2 **25.7**
(22) 25/09/2006
(71) INTERDIGITAL TECHNOLOGY CORPORATION (US)
(74) ADVOCACIA PIETRO ARIBONI S/C

(21) **PI 0617105-2** A2 **25.7**
(22) 22/08/2006
(71) INTERDIGITAL TECHNOLOGY CORPORATION (US)
(74) ADVOCACIA PIETRO ARIBONI S/C

(21) **PI 0617545-7** A2 **25.7**
(22) 20/09/2006
(71) INTERDIGITAL TECHNOLOGY CORPORATION (US)
(74) ADVOCACIA PIETRO ARIBONI S/C

(21) **PI 0709513-9** A2 **25.7**
(22) 10/04/2007
(71) INTERDIGITAL TECHNOLOGY CORPORATION (US)
(74) ADVOCACIA PIETRO ARIBONI S/C

(21) **PI 0710007-8** A2 **25.7**
(22) 23/02/2007
(71) VALMET TECHNOLOGIES, INC (FI)
(74) KASZNAR LEONARDOS PROPRIEDADE INTELECTUAL

(21) **PI 0711470-2** A2 **25.7**
(22) 15/05/2007
(71) PERGAMUM AB (SE)
(74) Kasznar Leonardos Propriedade Intelectual

(21) **PI 0714637-0** A2 **25.7**
(22) 20/08/2007
(71) INTERDIGITAL TECHNOLOGY CORPORATION (US)
(74) ADVOCACIA PIETRO ARIBONI S/C

(21) **PI 0715323-6** A2 **25.7**
(22) 26/09/2007
(71) INTERDIGITAL TECHNOLOGY CORPORATION (US)
(74) ADVOCACIA PIETRO ARIBONI S/C

(21) **PI 0716288-0** A2 **25.7**
(22) 30/10/2007
(71) INTERDIGITAL TECHNOLOGY CORPORATION (US)
(74) ADVOCACIA PIETRO ARIBONI S/C

(21) **PI 0716332-0** A2 **25.7**
(22) 19/10/2007
(71) INTERDIGITAL TECHNOLOGY CORPORATION (US)
(74) ADVOCACIA PIETRO ARIBONI S/C

(21) **PI 0716339-8** A2 **25.7**
(22) 30/10/2007
(71) INTERDIGITAL TECHNOLOGY CORPORATION (US)
(74) ADVOCACIA PIETRO ARIBONI S/C

(21) **PI 0716340-1** A2 **25.7**
(22) 31/10/2007
(71) INTERDIGITAL TECHNOLOGY CORPORATION (US)
(74) ADVOCACIA PIETRO ARIBONI S/C

(21) **PI 0716348-7** A2 **25.7**
(22) 27/10/2007
(71) INTERDIGITAL TECHNOLOGY CORPORATION (US)
(74) ADVOCACIA PIETRO ARIBONI S/C

(21) **PI 0717419-5** A2 **25.7**
(22) 13/11/2007
(71) VALMET TECHNOLOGIES, INC (FI)
(74) KASZNAR LEONARDOS PROPRIEDADE INTELECTUAL

(21) **PI 0719423-4** A2 **25.7**
(22) 15/11/2007
(71) VALMET TECHNOLOGIES, INC (FI)
(74) KASZNAR LEONARDOS PROPRIEDADE INTELECTUAL

(21) **PI 0808252-9** A2 **25.7**
(22) 07/03/2008
(71) INTERDIGITAL TECHNOLOGY CORPORATION (US)
(74) ADVOCACIA PIETRO ARIBONI S/C

(21) **PI 0808956-6** A2 **25.7**
(22) 17/03/2008
(71) NATIONAL OILWELL VARCO DENMARK I/S (DK)
(74) KASZNAR LEONARDOS PROPRIEDADE INTELECTUAL

(21) **PI 0809092-0** A2 **25.7**
(22) 14/03/2008
(71) NATIONAL OILWELL VARCO DENMARK I/S (DK)
(74) KASZNAR LEONARDOS PROPRIEDADE INTELECTUAL

(21) **PI 0815744-8** A2 **25.7**
(22) 20/08/2008
(71) NATIONAL OILWELL VARCO DENMARK I/S (DK)
(74) KASZNAR LEONARDOS PROPRIEDADE INTELECTUAL

(11) **PI 9700025-6** B1 **25.7**
(22) 08/01/1997
(71) DAIMLER AG (DE)
(74) Dannemann, Siemsen, Bigler & Ipanema Moreira

(11) **PI 9701307-2** B1 **25.7**
(22) 14/03/1997
(73) DAIMLER AG (DE)
(74) Dannemann, Siemsen, Bigler & Ipanema Moreira

(11) **PI 9712815-5** B1 **25.7**
(22) 05/09/1997
(71) DAIMLER AG (DE)
(74) Dannemann, Siemsen, Bigler & Ipanema Moreira

(11) **PI 9914053-5** B1 **25.7**
(22) 28/08/1999
(71) DAIMLER AG (DE)
(74) Dannemann, Siemsen, Bigler & Ipanema Moreira

## 27. Patentes Verdes – Programa Piloto

### 27.1 NOTIFICAÇÃO DE SOLICITAÇÃO PARA PARTICIPAÇÃO NO PROGRAMA DE PATENTES VERDES

(21) **BR 10 2015 003408-3** **27.1**
(22) 13/02/2015
(71) NEW STEEL SOLUÇÕES SUSTENTAVEIS S.A. (BR/RJ)
(74) DANNEMANN, SIEMSEN, BIGLER & IPANEMA MOREIRA - API 192

(21) **BR 11 2012 029241-2** A2 **27.1**
(22) 20/05/2010
(51) F03D 1/06 (2006.01)
(71) Tecsis Tecnologia e Sistemas Avançados S.A. (BR/SP)
(74) Abreu, Merkl e Advogados Associados

(21) **BR 11 2012 031324-0** A2 **27.1**
(22) 01/06/2011
(51) C08B 37/00 (2006.01), C08H 7/00 (2011.01)
(71) Compagnie Industrielle de La Matiere Vegetale CIMV (FR)
(74) Dannemann, Siemsen, Bigler & Ipanema Moreira

(21) **BR 11 2013 009345-5** A2 **27.1**
(22) 07/11/2011
(51) B32B 7/00 (2006.01)
(71) TORAY INDUSTRIES,INC. (JP)
(74) Carolina Nakata

(21) **BR 11 2014 002704-8** A2 **27.1**
(22) 05/08/2011
(51) F03D 1/00 (2006.01), F03D 1/06 (2006.01), F03D 11/00 (2006.01)
(71) TECSIS TECNOLOGIA E SISTEMAS AVANÇADOS S.A. (BR/SP)
(74) ABREU, MERKL E ADVOGADOS ASSOCIADOS

### 27.2 SOLICITAÇÃO CONCEDIDA

(21) **BR 10 2012 031841-5** A2 **27.2**
(22) 13/12/2012
(51) C12P 7/08 (2006.01), C12R 1/645 (2006.01), C12R 1/01 (2006.01)
(71) BRAERG - GRUPO BRASILEIRO DE PESQUISAS ESPECIALIZADAS LTDA (BR/SP)
(74) PAP MARCAS E PATENTES LTDAS

(21) **BR 10 2013 021210-5** A2 **27.2**
(22) 25/01/2013
(51) A01N 25/34 (2006.01), A01N 65/26 (2009.01), A01P 7/04 (2006.01)
(71) FUNDAÇÃO UNIVERSIDADE FEDERAL DE SÃO CARLOS (BR/SP)
(74) MARCELO FERRO GARZON

(21) **PI 1100736-2** A2 **27.2**
(22) 21/01/2011
(51) C12F 3/00 (2006.01), F03G 7/00 (2006.01), C05F 5/00 (2006.01)
(71) Sulamita Frohlich (BR/RJ)

(21) **PI 1101279-0** A2 **27.2**
(22) 15/03/2011
(51) H02K 1/27 (2006.01), H02K 41/03 (2006.01), F03D 3/06 (2006.01)
(71) Kabushiki Kaisha Yaskawa Denki (JP)
(74) Abreu, Merkl e Advogados Associados

# Diretoria de Contratos, Indicações Geográficas e Registros - DICIG
# Tabela de Códigos de Despachos de Pedidos e Registros de Desenhos Industriais

RPI 2312 de 28/04/2015

**0 Exigência – Art. 103 da LPI**
O pedido requerido pela petição citada não atende formalmente ao disposto no art. 103 da LPI e/ou às demais disposições quanto à sua forma, tendo sido recebido provisoriamente. Não tendo sido possível uma ciência ao interessado diretamente no processo ou por via postal, fica o requerente obrigado a sanar, em 5 (cinco) dias a contar desta data, as exigências estabelecidas. Não sendo a exigência cumprida com a apresentação da documentação correspondente no prazo acima, o depósito não será aceito e a documentação ficará à disposição do interessado.

**31 Notificação de Depósito**
Notificação de depósito de pedido de registro de desenho industrial. O pedido estará disponível para vista ou cópias a serem requisitadas na DIRTEC/CGREG/SEATOR.

**32 Notificação do Depósito Com Requerimento de Sigilo**
Tendo sido requerido o sigilo na forma do Art. 106 § 1º o processamento do pedido será suspenso pelo prazo de 180 (cento e oitenta) dias . O depositante poderá solicitar a retirada do pedido dentro do prazo de 90 (noventa) dias contados da data do depósito. A retirada do pedido sem que o mesmo tenha produzido qualquer efeito dará prioridade ao depósito imediatamente posterior.

**33 Pedido Retirado**
Retirado o pedido com base no Art. 105 da LPI a requerimento do depositante.

**34 Exigência - Art. 106 § 3º da LPI**
Suspensão do andamento do pedido de registro de desenho industrial que, para instrução regular, aguardará o atendimento ou contestação das exigências formuladas. Caso a exigência não tenha sido explicitada no despacho da RPI, o depositante poderá requerer cópia do parecer através do formulário Modelo 1.05. A não manifestação do depositante no prazo de 60 (sessenta) dias desta data acarretará o **arquivamento definitivo** do pedido.

**34.1 Conhecimento de Parecer Técnico - Art. 100 inciso II da LPI**
Suspenso o andamento do Pedido para que o depositante se manifeste no prazo de 60 (sessenta) dias desta data, quanto ao contido no parecer técnico. A não manifestação ou a manifestação considerada improcedente acarretará o indeferimento do pedido.

**35 Arquivamento do Pedido – Art. 216 § 2º e Art. 106 § 3º da LPI**
Arquivado definitivamente o pedido de registro de desenho industrial, uma vez que não foi apresentada a procuração devida no prazo de 60 (sessenta) dias contados da prática do primeiro ato da parte no processo ou não houve manifestação do depositante quanto à exigência formulada. Pode ser adquirido no Banco de Patentes do Centro de Documentação e Informação Tecnológica do INPI - CEDIN - o folheto com o relatório descritivo e reivindicações (se for o caso) e desenhos do pedido.

**35.1 Arquivamento da Petição**
Arquivada a petição. Desta data corre o prazo de 60 (sessenta dias) para eventual recurso do interessado.

**36 Indeferimento - Art. 106 § 4º da LPI**
Indeferido o pedido por não atender ao disposto no Art. 100 da LPI, conforme parecer técnico. A cópia do parecer técnico poderá ser solicitada através do formulário Modelo 2.04. Desta data corre o prazo de 60 (sessenta) dias para eventual recurso do depositante. Pode ser adquirido no Banco de Patentes do Centro de Documentação e Informação Tecnológica do INPI - CEDIN - o folheto com o relatório descritivo e reivindicações (se for o caso) e desenhos do pedido.

**37 Recurso Contra o Indeferimento**
Notificação de interposição de recurso ao Presidente do INPI contra o indeferimento do pedido de registro de desenho industrial, objetivando o reexame da matéria. Desta data corre o prazo de 60 (sessenta) dias para apresentação de contra-razões por qualquer interessado. Poderá ser requerida cópia do recurso através de formulário específico.

**38 Outros Recursos**
Notificação de interposição de recurso ao Presidente do INPI contra a decisão proferida pela DIRTEC, objetivando o reexame da matéria. Desta data corre o prazo de 60 (sessenta) dias para apresentação de contra-razões por qualquer interessado. Poderá ser requerida cópia do recurso através de formulário específico.

**39 Concessão do Registro**
Expedição do certificado de registro de desenho industrial. O título acha-se à disposição do interessado no setor competente do INPI. Desta data corre o prazo de 5 (cinco) anos para interposição de nulidade administrativa por qualquer interessado (Art. 113 § 1º da LPI ). Se interposto o pedido de nulidade no prazo de 60 (sessenta) dias contados da data da concessão, os efeitos da concessão do registro serão suspensos (Art. 113 § 2º).

**39.5 Notificação de Requerimento de Exame de Mérito, quanto aos aspectos de novidade e de originalidade, formulado pelo Titular do Registro**

**40 Publicação do Parecer de Mérito**
Notificação da emissão do parecer de mérito conforme previsto no Art. 111 da LPI. O parecer estará a disposição do interessado no setor competente do INPI.

**41 Nulidade Administrativa**
Notificação, ao titular do Registro, de instauração de processo administrativo de nulidade. Desta data corre o prazo de 60 (sessenta) dias para eventual contestação do titular (Art. 114 da LPI). Se interposto o pedido de nulidade no prazo de 60 (sessenta) dias contados da data da concessão, os efeitos da concessão do Registro serão suspensos (Art. 113 § 2º). Poderá ser requerida cópia do processo de nulidade através de formulário específico.

**42 Extinção - Art. 119 inciso I da LPI**
Notificação da extinção do registro de desenho industrial, pela expiração do prazo de vigência de proteção legal ou da prorrogação.

**43 Extinção - Art. 119 inciso II da LPI**
Notificação da extinção do registro de desenho industrial, pela homologação da renúncia apresentada pelo seu titular. Homologada a renúncia, o registro será considerado extinto na data da apresentação da renúncia.

**44 Extinção - Art. 119 inciso III da LPI**
Notificação da extinção do registro de desenho industrial pela falta de pagamento da retribuição prevista nos Arts. 108 e 120 da LPI.

**45 Extinção - Art. 119 inciso IV da LPI**
Notificação da extinção do registro de desenho industrial uma vez que após solicitação do INPI o titular deixou de comprovar a obrigação decorrente do Art. 217 da LPI.

**46 Prorrogação**
Prorrogada a vigência do certificado do registro de desenho industrial por solicitação do titular.

**46.1 Exigência de comprovação de qüinqüênio e/ou prorrogação – Arts. 120 e 108 da LPI**
O Titular deverá apresentar a comprovação do pagamento de qüinqüênio/prorrogação recolhido dentro do prazo legal estabelecido. Não cumprida a exigência no prazo de 60 (sessenta) dias, presumir-se-á o não pagamento, acarretando a extinção do registro.

**46.2 Exigência de complementação de qüinqüênio e/ou prorrogação – Art. 120 e 108 da LPI**
O Titular deverá complementar, de acordo com a tabela vigente na data da complementação o recolhimento do qüinqüênio/prorrogação especificado através do formulário modelo 1.07, acompanhado da guia de "cumprimento de exigência" e da de “complementação”. O não cumprimento no prazo de 60 (sessenta) dias acarretará a extinção do registro.

**46.3 Qüinqüênio/Prorrogação em exigência – Art. 120 e 108 da LPI.**
Exigência referente ao pagamento de qüinqüênio e/ou prorrogação. Desta data corre o prazo de 60 (sessenta) dias para cumprimento da exigência formulada sob pena de extinção do registro ou desconsideração do pagamento.

**47 Petição Não Conhecida**
Não conhecimento da petição apresentada em virtude do disposto nos Arts. 218 ou 219 da LPI.

**47.1 Petição Prejudicada**
Prejudicada a Petição Indicada de acordo com o complemento.

**48 Petição Sustada**
Sustado o conhecimento da petição para aguardar providências necessárias ao seu conhecimento.

**49 Perda de Prioridade**
Perda da prioridade reivindicada por não atender às disposições previstas no Art. 99 da LPI.

**50 Alteração de Classificação**
Alterada a classificação do registro para melhor adequação.

**51 Renumeração**
Alterada a numeração por ter sido numerado indevidamente.

**52 Numeração Anulada**
Anulada a numeração do registro.

**53 Notificação de Decisão Judicial**
Notificação de decisão judicial referente ao registro.

**53.1 Pedido ou Registro Sub-Judice**
Notificação de Ação Judicial referente ao registro.

**54 Devolução de Prazo Concedida**
Notificação de devolução de prazo. Desta data corre o prazo adicional concedido no despacho. O prazo será de 5 (cinco) dias, na hipótese do Art. 103 da LPI e de, no mínimo 15 (quinze) dias a, no máximo, o prazo legal dos atos correspondentes nos demais casos. De acordo com o estabelecido na Resolução 116/2004.

**54.1 Devolução de Prazo Negada**
Negada a solicitação de devolução de prazo uma vez que não ficou comprovada a justa causa conforme definido no Art. 221 da LPI e com base na Resolução 116/2004. A cópia do parecer poderá ser solicitada através de formulário específico. Desta data corre o prazo de 60 (sessenta) dias para eventual recurso do interessado.

**55 Exigências Diversas**
Formulada exigência para adequação ou cumprimento de disposições legais no prazo de 60 (sessenta) dias desta data. Caso a exigência não tenha sido explicitada no despacho da RPI, o depositante/titular poderá requerer cópia do parecer através de formulário específico.

**56 Transferência Deferida**
Notificação do deferimento da transferência requerida. Desta data corre o prazo de 60 (sessenta) dias para eventual recurso do interessado.

**57 Transferência Indeferida**
Notificação do indeferimento da transferência requerida. Desta data corre o prazo de 60 (sessenta) dias para eventual recurso do interessado.

**58 Transferência em Exigência**
Exigência referente ao pedido de transferência requerida. Desta data corre o prazo de 60 (sessenta) dias para cumprimento da exigência formulada, sob pena de Arquivamento da Petição do pedido de Transferência.

**59 Alteração de Nome Deferida**
Notificação do deferimento da alteração de nome requerida. Desta data corre o prazo de 60 (sessenta) dias para eventual recurso do interessado.

**60 Alteração de Nome Indeferida**
Notificação do indeferimento da alteração de nome requerida. Desta data corre o prazo de 60 (sessenta) dias para eventual recurso do interessado.

**61 Alteração de Nome em Exigência**
Exigência referente ao pedido de alteração de nome requerida. Desta data corre o prazo de 60 (sessenta) dias para cumprimento da exigência formulada, sob pena de arquivamento da Petição do pedido de alteração.

**62 Alteração de Sede Deferida**
Notificação do deferimento da alteração de Sede requerida. Desta data corre o prazo de 60 (sessenta) dias para eventual recurso do interessado.

**63 Alteração de Sede Indeferida**
Notificação do indeferimento da alteração de Sede requerida. Desta data corre o prazo de 60 (sessenta) dias para eventual recurso do interessado.

**64 Alteração de Sede em Exigência**
Exigência referente ao pedido de alteração de Sede requerida. Desta data corre o prazo de 60 (sessenta) dias para cumprimento da exigência formulada, sob pena de arquivamento da Petição do pedido de alteração.

**65 Desistência Homologada**
Homologada a desistência do pedido de registro ou da petição relativa a desenho industrial apresentada pelo depositante, com base no art. 51 da Lei 9.784/99. Pode ser adquirido no Banco de Patentes do Centro de Documentação e Informação Tecnológica do INPI - CEDIN - o folheto com o relatório descritivo e reivindicações (se for o caso) e desenhos do pedido.

**66 Anotação de Limitação ou Ônus**
Notificação referente à anotação de limitação ou ônus conforme indicado no complemento

**70 Publicação Anulada**
Anulada a publicação de qualquer um dos itens anteriores por ter sido indevida.

**71 Despacho Anulado**
Anulado o despacho de qualquer um dos itens anteriores, por ter sido indevido.

**72 Decisão Anulada**
Anulação da decisão referente a qualquer um dos itens anteriores por ter sido indevida.

**73 Retificação**
Retificação da publicação de qualquer um dos itens anteriores por ter sido efetuada com incorreção. Tal publicação não implica na alteração da data da decisão ou despacho e nos prazos decorrentes da mesma.

**74 Republicação**
Republicação da publicação de qualquer um dos itens anteriores por ter sido indevida.

**Códigos para Identificação de Dados Bibliográficos (INID)**

(11) Número do Registro

(15) Data do Registro/Data da Prorrogação

(21) Número do Pedido

(22) Data do Depósito

(30) Dados da Prioridade Unionista (data, país e número)

(43) Data de Publicação do Desenho Industrial (antes de ser examinado)

(44) Data de Publicação do Desenho Industrial (depois de examinado, mas antes da concessão do registro)

(45) Data de Publicação do Desenho Industrial (após concessão)

(52) Classificação Nacional

(54) Título

(71) Nome do Depositante

(72) Nome do Autor

(73) Nome do Titular

(74) Nome do Procurador

(78) Nome do Novo Titular no caso de Mudança de Titular

# Diretoria de Contratos, Indicações Geográficas e Registros - DICIG

# Índice Numérico Remissivo de Pedidos e Registros de Desenho Industrial

RPI 2312 de 28/04/2015

| | | |
|---|---|---|
| BR 302012000894-8 | 40 | **156** |
| BR 302012000894-8 | 41 | **156** |
| BR 302012001556-1 | 40 | **156** |
| BR 302012001556-1 | 41 | **156** |
| BR 302012002011-5 | 40 | **156** |
| BR 302012002011-5 | 41 | **156** |
| BR 302012002451-0 | 40 | **156** |
| BR 302012002451-0 | 41 | **156** |
| BR 302012002644-0 | 41 | **156** |
| BR 302012002971-6 | 40 | **156** |
| BR 302012002971-6 | 41 | **156** |
| BR 302012005439-7 | 40 | **156** |
| BR 302012005439-7 | 41 | **156** |
| BR 302012006202-0 | 41 | **156** |
| BR 302013000793-6 | 56 | **164** |
| BR 302013000988-2 | 56 | **164** |
| BR 302013001264-6 | 41 | **157** |
| BR 302013003027-0 | 41 | **157** |
| BR 302013003031-8 | 41 | **157** |
| BR 302013003736-3 | 56 | **164** |
| BR 302013004147-6 | 41 | **157** |
| BR 302013004525-0 | 41 | **157** |
| BR 302013004728-8 | 41 | **157** |
| BR 302013006832-3 | 41 | **157** |
| BR 302013006833-1 | 41 | **157** |
| BR 302014000281-3 | 41 | **157** |
| BR 302014000415-8 | 41 | **157** |
| BR 302014000851-0 | 34 | **149** |
| BR 302014000858-7 | 34 | **149** |
| BR 302014000859-5 | 34 | **149** |
| BR 302014000861-7 | 34 | **149** |
| BR 302014000862-5 | 34 | **149** |
| BR 302014000865-0 | 34 | **149** |
| BR 302014000873-0 | 34 | **149** |
| BR 302014000874-9 | 34 | **149** |
| BR 302014000875-7 | 39 | **103** |
| BR 302014000877-3 | 34 | **149** |
| BR 302014000878-1 | 39 | **103** |
| BR 302014000879-0 | 39 | **103** |
| BR 302014000881-1 | 39 | **103** |
| BR 302014000882-0 | 34 | **149** |
| BR 302014000885-4 | 39 | **103** |
| BR 302014000887-0 | 39 | **104** |
| BR 302014000888-9 | 39 | **104** |
| BR 302014000889-7 | 39 | **104** |
| BR 302014000890-0 | 34 | **149** |
| BR 302014000891-9 | 34 | **149** |
| BR 302014000896-0 | 34 | **149** |
| BR 302014000897-8 | 34 | **149** |
| BR 302014000899-4 | 39 | **105** |
| BR 302014000900-1 | 39 | **105** |
| BR 302014000903-6 | 39 | **105** |
| BR 302014000904-4 | 39 | **106** |
| BR 302014000905-2 | 39 | **106** |
| BR 302014000906-0 | 39 | **106** |
| BR 302014000907-9 | 34 | **150** |
| BR 302014000908-7 | 34 | **150** |
| BR 302014000909-5 | 34 | **150** |
| BR 302014000910-9 | 34 | **150** |
| BR 302014000911-7 | 39 | **106** |
| BR 302014000912-5 | 34 | **150** |
| BR 302014000913-3 | 34 | **150** |
| BR 302014000914-1 | 34 | **150** |
| BR 302014000915-0 | 34 | **150** |
| BR 302014000917-6 | 34 | **150** |
| BR 302014000918-4 | 39 | **107** |
| BR 302014000919-2 | 34 | **150** |
| BR 302014000920-6 | 34 | **150** |
| BR 302014000921-4 | 34 | **150** |
| BR 302014000922-2 | 34 | **150** |
| BR 302014000923-0 | 39 | **107** |
| BR 302014000924-9 | 39 | **107** |
| BR 302014000925-7 | 39 | **107** |
| BR 302014000926-5 | 39 | **107** |
| BR 302014000927-3 | 39 | **108** |
| BR 302014000928-1 | 34 | **150** |
| BR 302014000929-0 | 34 | **150** |
| BR 302014000930-3 | 34 | **150** |
| BR 302014000931-1 | 34 | **150** |
| BR 302014000932-0 | 34 | **150** |
| BR 302014000933-8 | 34 | **150** |
| BR 302014000934-6 | 34 | **150** |
| BR 302014000936-2 | 39 | **108** |
| BR 302014000947-8 | 39 | **108** |
| BR 302014000949-4 | 39 | **108** |
| BR 302014000951-6 | 39 | **109** |
| BR 302014000953-2 | 39 | **109** |
| BR 302014000956-7 | 34 | **150** |
| BR 302014000958-3 | 39 | **109** |
| BR 302014000960-5 | 39 | **109** |
| BR 302014000961-3 | 39 | **110** |
| BR 302014000962-1 | 39 | **110** |
| BR 302014000963-0 | 39 | **110** |
| BR 302014000964-8 | 39 | **110** |
| BR 302014000965-6 | 39 | **111** |
| BR 302014000966-4 | 39 | **111** |
| BR 302014000967-2 | 34 | **151** |
| BR 302014000968-0 | 39 | **111** |
| BR 302014000969-9 | 39 | **111** |
| BR 302014000970-2 | 39 | **112** |
| BR 302014000972-9 | 34 | **151** |
| BR 302014000975-3 | 34 | **151** |
| BR 302014000977-0 | 39 | **112** |
| BR 302014000978-8 | 34 | **151** |
| BR 302014000979-6 | 39 | **112** |
| BR 302014000981-8 | 39 | **113** |

| | | |
|---|---|---|
| BR 302014000983-4 | 39 | **113** |
| BR 302014000984-2 | 34 | **151** |
| BR 302014000986-9 | 34 | **151** |
| BR 302014000988-5 | 34 | **151** |
| BR 302014000990-7 | 34 | **151** |
| BR 302014000991-5 | 34 | **151** |
| BR 302014000992-3 | 34 | **151** |
| BR 302014000993-1 | 34 | **151** |
| BR 302014000994-0 | 34 | **151** |
| BR 302014000995-8 | 34 | **151** |
| BR 302014000996-6 | 34 | **151** |
| BR 302014000997-4 | 34 | **151** |
| BR 302014000998-2 | 34 | **151** |
| BR 302014000999-0 | 34 | **151** |
| BR 302014001003-4 | 39 | **113** |
| BR 302014001005-0 | 39 | **113** |
| BR 302014001006-9 | 34 | **151** |
| BR 302014001007-7 | 34 | **151** |
| BR 302014001008-5 | 39 | **114** |
| BR 302014001009-3 | 34 | **152** |
| BR 302014001010-7 | 34 | **152** |
| DI 5400422-5 | 46.1 | **158** |
| DI 5400436-5 | 46.1 | **158** |
| DI 5400438-1 | 46.1 | **158** |
| DI 5400452-7 | 46.1 | **158** |
| DI 5400460-8 | 46.1 | **158** |
| DI 5400496-9 | 46.1 | **158** |
| DI 5400512-4 | 46.1 | **158** |
| DI 5400515-9 | 46.1 | **158** |
| DI 5400522-1 | 46.1 | **158** |
| DI 5400523-0 | 46.1 | **158** |
| DI 5400524-8 | 46.1 | **158** |
| DI 5400525-6 | 46.1 | **158** |
| DI 5400534-5 | 46.1 | **158** |
| DI 5400537-0 | 46.1 | **158** |
| DI 5400561-2 | 46.1 | **158** |
| DI 5400565-5 | 46.1 | **159** |
| DI 5400566-3 | 46.1 | **159** |
| DI 5400591-4 | 46.1 | **159** |
| DI 5400618-0 | 46.2 | **163** |
| DI 5400665-1 | 46.2 | **163** |
| DI 5400679-1 | 46.1 | **159** |
| DI 5400711-9 | 46.1 | **159** |
| DI 5400713-5 | 46.1 | **159** |
| DI 5400720-8 | 46.1 | **159** |
| DI 5400723-2 | 46.1 | **159** |
| DI 5400724-0 | 46.1 | **159** |
| DI 5400737-2 | 46.1 | **159** |
| DI 5400742-9 | 46.1 | **159** |
| DI 5400743-7 | 46.1 | **159** |
| DI 5400745-3 | 46.1 | **159** |
| DI 5400748-8 | 46.2 | **163** |
| DI 5400751-8 | 46.1 | **159** |
| DI 5400754-2 | 46.1 | **159** |
| DI 5400757-7 | 46.1 | **159** |
| DI 5400758-5 | 46.1 | **159** |
| DI 5400763-1 | 46.1 | **159** |
| DI 5400764-0 | 46.1 | **159** |
| DI 5400765-8 | 46.1 | **159** |
| DI 5400769-0 | 46.1 | **159** |
| DI 5400774-7 | 46.1 | **159** |
| DI 5400775-5 | 46.1 | **159** |
| DI 5400779-8 | 46.1 | **159** |
| DI 5400780-1 | 46.1 | **159** |
| DI 5400783-6 | 46.1 | **159** |
| DI 5400786-0 | 46.1 | **159** |
| DI 5400787-9 | 46.1 | **159** |
| DI 5400791-7 | 46.1 | **159** |
| DI 5400796-8 | 46.1 | **159** |
| DI 5400797-6 | 46.1 | **159** |
| DI 5400798-4 | 46.1 | **159** |
| DI 5400799-2 | 46.1 | **159** |
| DI 5400800-0 | 46.1 | **159** |
| DI 5400805-0 | 46.1 | **160** |
| DI 5400806-9 | 46.1 | **160** |
| DI 5400807-7 | 46.1 | **160** |
| DI 5400811-5 | 46.1 | **160** |
| DI 5400815-8 | 46.1 | **160** |
| DI 5400816-6 | 46.1 | **160** |
| DI 5400817-4 | 46.1 | **160** |
| DI 5400818-2 | 46.1 | **160** |
| DI 5400819-0 | 46.1 | **160** |
| DI 5400824-7 | 46.1 | **160** |
| DI 5400830-1 | 46.1 | **160** |
| DI 5400834-4 | 46.2 | **163** |
| DI 5400838-7 | 46.1 | **160** |
| DI 5400839-5 | 46.1 | **160** |
| DI 5400840-9 | 46.1 | **160** |
| DI 5400841-7 | 46.1 | **160** |
| DI 5400842-5 | 46.1 | **160** |
| DI 5400843-3 | 46.1 | **160** |
| DI 5400844-1 | 46.1 | **160** |
| DI 5400850-6 | 46.1 | **160** |
| DI 5400853-0 | 46.2 | **163** |
| DI 5400854-9 | 46.2 | **164** |
| DI 5400855-7 | 46.2 | **164** |
| DI 5400865-4 | 46.1 | **160** |
| DI 5400866-2 | 46.1 | **160** |
| DI 5400867-0 | 46.1 | **160** |
| DI 5400868-9 | 46.1 | **160** |
| DI 5400871-9 | 46.1 | **160** |
| DI 5400873-5 | 46.1 | **160** |
| DI 5400874-3 | 46.1 | **160** |
| DI 5400875-1 | 46.1 | **160** |
| DI 5400876-0 | 46.1 | **160** |
| DI 5400877-8 | 46.1 | **160** |

| | | |
|---|---|---|
| DI 5400881-6 | 46.1 | **160** |
| DI 5400885-9 | 46.1 | **160** |
| DI 5400886-7 | 46.1 | **160** |
| DI 5400888-3 | 46.1 | **160** |
| DI 5400889-1 | 46.1 | **160** |
| DI 5400894-8 | 46.1 | **161** |
| DI 5400895-6 | 46.1 | **161** |
| DI 5400896-4 | 46.1 | **161** |
| DI 5400901-4 | 46.1 | **161** |
| DI 5400991-0 | 46.1 | **161** |
| DI 5500033-9 | 46.1 | **161** |
| DI 5500035-5 | 46.1 | **161** |
| DI 5500036-3 | 46.1 | **161** |
| DI 5500041-0 | 46.1 | **161** |
| DI 5500042-8 | 46.1 | **161** |
| DI 5500047-9 | 46.1 | **161** |
| DI 5500049-5 | 46.1 | **161** |
| DI 5500057-6 | 46.1 | **161** |
| DI 5500058-4 | 46.1 | **161** |
| DI 5500061-4 | 46.1 | **161** |
| DI 5500062-2 | 46.1 | **161** |
| DI 5500064-9 | 46.1 | **161** |
| DI 5500065-7 | 46.1 | **161** |
| DI 5500066-5 | 46.1 | **161** |
| DI 5500067-3 | 46.1 | **161** |
| DI 5500070-3 | 46.2 | **164** |
| DI 5500072-0 | 46.1 | **161** |
| DI 5500073-8 | 46.1 | **161** |
| DI 5500075-4 | 46.1 | **161** |
| DI 5500076-2 | 46.1 | **161** |
| DI 5500077-0 | 46.1 | **161** |
| DI 5500079-7 | 46.1 | **161** |
| DI 5500080-0 | 46.1 | **161** |
| DI 5500081-9 | 46.1 | **161** |
| DI 5500083-5 | 46.1 | **161** |
| DI 5500085-1 | 46.1 | **161** |
| DI 5500086-0 | 46.1 | **161** |
| DI 5500089-4 | 46.1 | **161** |
| DI 5500090-8 | 46.1 | **161** |
| DI 5500091-6 | 46.1 | **161** |
| DI 5500092-4 | 46.1 | **161** |
| DI 5500093-2 | 46.1 | **161** |
| DI 5500094-0 | 46.1 | **162** |
| DI 5500095-9 | 46.1 | **162** |
| DI 5500096-7 | 46.1 | **162** |
| DI 5500097-5 | 46.1 | **162** |
| DI 5500098-3 | 46.1 | **162** |
| DI 5500100-9 | 46.1 | **162** |
| DI 5500101-7 | 46.1 | **162** |
| DI 5500103-3 | 46.1 | **162** |
| DI 5500105-0 | 46.1 | **162** |
| DI 5500106-8 | 46.1 | **162** |
| DI 5500108-4 | 46.1 | **162** |
| DI 5500114-9 | 46.1 | **162** |
| DI 5500115-7 | 46.1 | **162** |
| DI 5500116-5 | 46.1 | **162** |
| DI 5500117-3 | 46.1 | **162** |
| DI 5500118-1 | 46.1 | **162** |
| DI 5500121-1 | 46.1 | **162** |
| DI 5500122-0 | 46.1 | **162** |
| DI 5500125-4 | 46.1 | **162** |
| DI 5500126-2 | 46.1 | **162** |
| DI 5500131-9 | 46.1 | **162** |
| DI 5500137-8 | 46.1 | **162** |
| DI 5500138-6 | 46.1 | **162** |
| DI 5500139-4 | 46.1 | **162** |
| DI 5500140-8 | 46.1 | **162** |
| DI 5500141-6 | 46.1 | **162** |
| DI 5500143-2 | 46.1 | **162** |
| DI 5500144-0 | 46.1 | **162** |
| DI 5500145-9 | 46.1 | **162** |
| DI 5500147-5 | 46.1 | **162** |
| DI 5500148-3 | 46.1 | **162** |
| DI 5500149-1 | 46.1 | **162** |
| DI 5500151-3 | 46.1 | **162** |
| DI 5500152-1 | 46.1 | **162** |
| DI 5500153-0 | 46.1 | **163** |
| DI 5500154-8 | 46.1 | **163** |
| DI 5500155-6 | 46.1 | **163** |
| DI 5500156-4 | 46.1 | **163** |
| DI 5500157-2 | 46.1 | **163** |
| DI 5500158-0 | 46.1 | **163** |
| DI 5500159-9 | 46.1 | **163** |
| DI 5500160-2 | 46.1 | **163** |
| DI 5500165-3 | 46.1 | **163** |
| DI 5500166-1 | 46.1 | **163** |
| DI 5500168-8 | 46.1 | **163** |
| DI 5500172-6 | 46.1 | **163** |
| DI 5500173-4 | 46.1 | **163** |
| DI 5500174-2 | 46.1 | **163** |
| DI 5500181-5 | 46.1 | **163** |
| DI 5500187-4 | 46.1 | **163** |
| DI 5500198-0 | 46.1 | **163** |
| DI 5500251-0 | 46.1 | **163** |
| DI 5500252-8 | 46.1 | **163** |
| DI 5500254-4 | 46.1 | **163** |
| DI 5500256-0 | 46 | **158** |
| DI 5900467-3 | 46.1 | **163** |
| DI 5900470-3 | 46.1 | **163** |
| DI 5900502-5 | 46.1 | **163** |
| DI 5900703-6 | 46.1 | **163** |
| DI 5901574-8 | 46.1 | **163** |
| DI 5902944-7 | 40 | **156** |
| DI 5902944-7 | 41 | **157** |
| DI 6100021-3 | 40 | **156** |
| DI 6100021-3 | 41 | **157** |

| | | |
|---|---|---|
| DI 6100681-5 | 56 | **164** |
| DI 6103419-3 | 56 | **164** |
| DI 6202211-3 | 56 | **164** |
| DI 6202212-1 | 56 | **164** |
| DI 6302474-8 | 40 | **156** |
| DI 6302474-8 | 41 | **157** |
| DI 6304759-4 | 40 | **156** |
| DI 6304759-4 | 41 | **157** |
| DI 6503622-0 | PR | **7** |
| DI 6600603-1 | 40 | **156** |
| DI 6600603-1 | 41 | **157** |
| DI 6800929-1 | PR | **5** |
| DI 6801495-3 | PR | **5** |
| DI 6801497-0 | PR | **5** |
| DI 6801613-1 | PR | **5** |
| DI 6801663-8 | PR | **5** |
| DI 6802526-2 | PR | **5** |
| DI 6802835-0 | PR | **5** |
| DI 6803006-1 | PR | **5** |
| DI 6803155-6 | PR | **5** |
| DI 6803238-2 | PR | **5** |
| DI 6803693-0 | 40 | **156** |
| DI 6803693-0 | 41 | **157** |
| DI 6803694-9 | 40 | **156** |
| DI 6803694-9 | 41 | **158** |
| DI 6804594-8 | PR | **5** |
| DI 6804618-9 | PR | **5** |
| DI 6804659-6 | PR | **5** |
| DI 6805810-1 | PR | **5** |
| DI 6805969-8 | 54 | **164** |
| DI 6900031-0 | PR | **5** |
| DI 6900632-6 | PR | **5** |
| DI 6900820-5 | PR | **5** |
| DI 6901205-9 | PR | **5** |
| DI 6901460-4 | PR | **5** |
| DI 6901567-8 | PR | **5** |
| DI 6901568-6 | PR | **5** |
| DI 6902404-9 | 40 | **156** |
| DI 6902404-9 | 41 | **158** |
| DI 6903502-4 | PR | **5** |
| DI 6903910-0 | PR | **6** |
| DI 6903939-9 | PR | **6** |
| DI 6904881-9 | PR | **6** |
| DI 7000404-8 | PR | **6** |
| DI 7000778-0 | PR | **6** |
| DI 7001568-6 | PR | **6** |
| DI 7002196-1 | PR | **6** |
| DI 7002304-2 | 40 | **156** |
| DI 7002304-2 | 41 | **158** |
| DI 7004853-3 | PR | **6** |
| DI 7004854-1 | PR | **6** |
| DI 7004855-0 | PR | **6** |
| DI 7100038-0 | 40 | **156** |
| DI 7100038-0 | 41 | **158** |
| DI 7100107-7 | 39 | **114** |
| DI 7100278-2 | 34 | **152** |
| DI 7100311-8 | 39 | **114** |
| DI 7100596-0 | 39 | **114** |
| DI 7100606-0 | 40 | **156** |
| DI 7100606-0 | 41 | **158** |
| DI 7100772-5 | 39 | **115** |
| DI 7100783-0 | 39 | **115** |
| DI 7100815-2 | 39 | **115** |
| DI 7100830-6 | 34 | **152** |
| DI 7100860-8 | 39 | **116** |
| DI 7100878-0 | 34 | **152** |
| DI 7100946-9 | 39 | **116** |
| DI 7100967-1 | 39 | **116** |
| DI 7100971-0 | 39 | **116** |
| DI 7101125-0 | 34 | **152** |
| DI 7101175-7 | 39 | **117** |
| DI 7101348-2 | 39 | **117** |
| DI 7101387-3 | 39 | **117** |
| DI 7101661-9 | 39 | **117** |
| DI 7101830-1 | 40 | **156** |
| DI 7101830-1 | 41 | **158** |
| DI 7101831-0 | 40 | **156** |
| DI 7101831-0 | 41 | **158** |
| DI 7102116-7 | 34 | **152** |
| DI 7102139-6 | 40 | **156** |
| DI 7102139-6 | 41 | **158** |
| DI 7102280-5 | 39 | **117** |
| DI 7102346-1 | 39 | **118** |
| DI 7102597-9 | 34 | **152** |
| DI 7102603-7 | 39 | **118** |
| DI 7102667-3 | 39 | **118** |
| DI 7102676-2 | 39 | **119** |
| DI 7102688-6 | 39 | **120** |
| DI 7102727-0 | 39 | **120** |
| DI 7102728-9 | PR | **6** |
| DI 7102755-6 | 34 | **152** |
| DI 7102828-5 | 39 | **121** |
| DI 7102856-0 | 39 | **121** |
| DI 7102925-7 | 40 | **156** |
| DI 7102925-7 | 41 | **158** |
| DI 7103426-9 | 34 | **152** |
| DI 7103453-6 | 34 | **152** |
| DI 7103491-9 | 39 | **121** |
| DI 7103495-1 | 34 | **152** |
| DI 7103516-8 | 39 | **121** |
| DI 7103517-6 | 39 | **122** |
| DI 7103518-4 | 39 | **122** |
| DI 7103519-2 | 39 | **122** |
| DI 7103520-6 | 39 | **122** |
| DI 7103521-4 | 39 | **123** |
| DI 7103522-2 | 34 | **152** |

| | | |
|---|---|---|
| DI 7103523-0 | 39 | **123** |
| DI 7103524-9 | 34 | **152** |
| DI 7103525-7 | 34 | **152** |
| DI 7103526-5 | 34 | **152** |
| DI 7103537-0 | 34 | **152** |
| DI 7103563-0 | 39 | **123** |
| DI 7103564-8 | 39 | **123** |
| DI 7103629-6 | 39 | **124** |
| DI 7103636-9 | 34 | **152** |
| DI 7103645-8 | 39 | **124** |
| DI 7103655-5 | 39 | **124** |
| DI 7103663-6 | 39 | **124** |
| DI 7103677-6 | 39 | **124** |
| DI 7103678-4 | 39 | **125** |
| DI 7103685-7 | 39 | **125** |
| DI 7103692-0 | 39 | **125** |
| DI 7103729-2 | 39 | **125** |
| DI 7103778-0 | 39 | **126** |
| DI 7103793-4 | 39 | **126** |
| DI 7104190-7 | 39 | **126** |
| DI 7104210-5 | 34 | **153** |
| DI 7104211-3 | 34 | **153** |
| DI 7104213-0 | 34 | **153** |
| DI 7104214-8 | 34 | **153** |
| DI 7104215-6 | 34 | **153** |
| DI 7104216-4 | 34 | **153** |
| DI 7104217-2 | 34 | **153** |
| DI 7104218-0 | 34 | **153** |
| DI 7104219-9 | 34 | **153** |
| DI 7104220-2 | 34 | **153** |
| DI 7104221-0 | 34 | **153** |
| DI 7104222-9 | 34 | **153** |
| DI 7104223-7 | 34 | **153** |
| DI 7104229-6 | 34 | **153** |
| DI 7104287-3 | 34 | **153** |
| DI 7104288-1 | 39 | **126** |
| DI 7104289-0 | 39 | **126** |
| DI 7104290-3 | 34 | **153** |
| DI 7104341-1 | 34 | **153** |
| DI 7104395-0 | 34 | **153** |
| DI 7104412-4 | 39 | **127** |
| DI 7104444-2 | 39 | **127** |
| DI 7104591-0 | 39 | **127** |
| DI 7104592-9 | 34 | **153** |
| DI 7104596-1 | 34 | **153** |
| DI 7104622-4 | 34 | **153** |
| DI 7104752-2 | 41 | **158** |
| DI 7104783-2 | 39 | **127** |
| DI 7104791-3 | 34 | **154** |
| DI 7104797-2 | 34 | **154** |
| DI 7104880-4 | 39 | **128** |
| DI 7104881-2 | 39 | **128** |
| DI 7104894-4 | 34 | **154** |
| DI 7104903-7 | 39 | **128** |
| DI 7104985-1 | 39 | **128** |
| DI 7105081-7 | 39 | **128** |
| DI 7105362-0 | 39 | **129** |
| DI 7105405-7 | 34 | **154** |
| DI 7105423-5 | 34 | **154** |
| DI 7105432-4 | 39 | **129** |
| DI 7105437-5 | 39 | **129** |
| DI 7105486-3 | 39 | **129** |
| DI 7105534-7 | 34 | **154** |
| DI 7105580-0 | 39 | **129** |
| DI 7105611-4 | 34 | **154** |
| DI 7105612-2 | 34 | **154** |
| DI 7105613-0 | 34 | **154** |
| DI 7105614-9 | 34 | **154** |
| DI 7105615-7 | 34 | **154** |
| DI 7105616-5 | 34 | **154** |
| DI 7105617-3 | 34 | **154** |
| DI 7105618-1 | 34 | **154** |
| DI 7105619-0 | 34 | **154** |
| DI 7105620-3 | 39 | **129** |
| DI 7105638-6 | 34 | **154** |
| DI 7105688-2 | 34 | **154** |
| DI 7105711-0 | 34 | **154** |
| DI 7105771-4 | 39 | **130** |
| DI 7105775-7 | 39 | **130** |
| DI 7105787-0 | 34 | **154** |
| DI 7105790-0 | 39 | **130** |
| DI 7105791-9 | 34 | **154** |
| DI 7105819-2 | 39 | **131** |
| DI 7105849-4 | 34 | **154** |
| DI 7105856-7 | 39 | **131** |
| DI 7105858-3 | PR | **131** |
| DI 7105858-3 | 39 | **131** |
| DI 7105859-1 | 39 | **131** |
| DI 7105860-5 | 39 | **132** |
| DI 7105865-6 | 39 | **132** |
| DI 7105868-0 | 39 | **132** |
| DI 7105876-1 | 34 | **155** |
| DI 7105877-0 | 39 | **132** |
| DI 7105878-8 | 39 | **133** |
| DI 7105920-2 | 39 | **133** |
| DI 7105922-9 | 34 | **155** |
| DI 7105943-1 | 40 | **156** |
| DI 7105943-1 | 41 | **158** |
| DI 7106038-3 | 39 | **134** |
| DI 7106058-8 | 39 | **134** |
| DI 7106062-6 | 39 | **135** |
| DI 7106104-5 | 39 | **136** |
| DI 7106117-7 | 34 | **155** |
| DI 7106118-5 | 34 | **155** |
| DI 7106120-7 | 39 | **136** |
| DI 7106121-5 | 39 | **136** |

DI 7106128-2 34 **155**
DI 7106136-3 39 **137**
DI 7106137-1 34 **155**
DI 7106138-0 34 **155**
DI 7106177-0 34 **155**
DI 7106200-9 39 **137**
DI 7106202-5 39 **137**
DI 7106207-6 39 **138**
DI 7106228-9 34 **155**
DI 7106229-7 34 **155**
DI 7106245-9 39 **138**
DI 7106248-3 39 **139**
DI 7106249-1 39 **139**
DI 7106250-5 34 **155**
DI 7106279-3 34 **155**
DI 7106303-0 39 **140**
DI 7106334-0 39 **140**
DI 7106345-5 39 **140**
DI 7106349-8 39 **140**
DI 7106438-9 39 **141**
DI 7106470-2 39 **141**
DI 7106520-2 39 **141**
DI 7106521-0 39 **142**
DI 7106522-9 39 **142**
DI 7106523-7 34 **155**
DI 7106531-8 39 **143**
DI 7106541-5 39 **143**
DI 7106596-2 39 **143**
DI 7106629-2 39 **143**
DI 7106635-7 34 **155**
DI 7106636-5 34 **155**
DI 7106647-0 39 **144**
DI 7106658-6 PR **144**
DI 7106658-6 39 **144**
DI 7106661-6 39 **144**
DI 7106677-2 39 **144**
DI 7106681-0 39 **145**
DI 7106718-3 34 **155**
DI 7106725-6 39 **145**
DI 7106726-4 39 **145**
DI 7106733-7 39 **145**
DI 7106734-5 34 **155**
DI 7106735-3 39 **145**
DI 7106737-0 39 **146**
DI 7106739-6 39 **146**
DI 7106744-2 34 **155**
DI 7106816-3 39 **146**
DI 7106822-8 39 **147**
DI 7106840-6 34 155

39
CONCESSÃO DO REGISTRO

(11) **BR 30 2014 000875-7** **39**
(22) 27/02/2014
(15) 28/04/2015
(45) 28/04/2015
(52) 14-01
(54) CONFIGURAÇÃO APLICADA EM APARELHO DE SOM
(73) MK ELETRODOMÉSTICOS LTDA (BR/BA)
(72) JACQUES IVO KRAUSE
(74) VANDRÉ CAVALCANTE BITTENCOURT TORRES
Prazo de validade: 10 (dez) anos contados a partir de 27/02/2014, mediante o recolhimento da taxa quinquenal de manutenção (Artigos 119 e 120 da LPI) e observadas as demais condições legais.

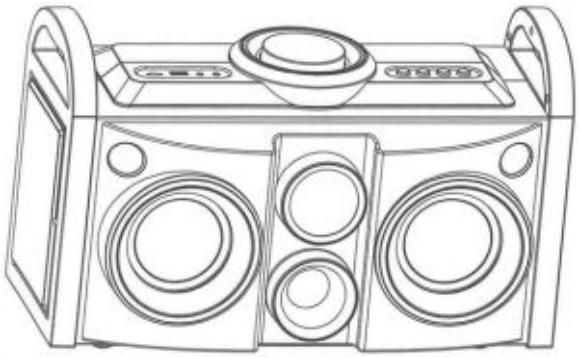

(11) **BR 30 2014 000878-1** **39**
(22) 27/02/2014
(15) 28/04/2015
(45) 28/04/2015
(52) 14-01
(54) CONFIGURAÇÃO APLICADA EM APARELHO DE SOM
(73) MK ELETRODOMÉSTICOS LTDA (BR/BA)
(72) JACQUES IVO KRAUSE
(74) VANDRÉ CAVALCANTE BITTENCOURT TORRES
Prazo de validade: 10 (dez) anos contados a partir de 27/02/2014, mediante o recolhimento da taxa quinquenal de manutenção (Artigos 119 e 120 da LPI) e observadas as demais condições legais.

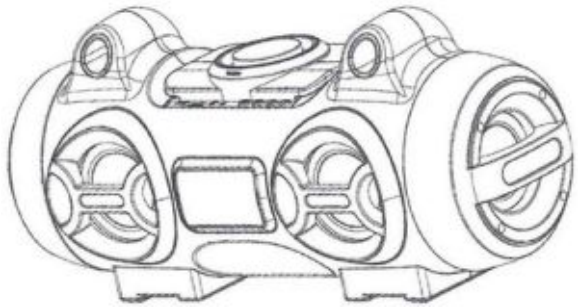

(11) **BR 30 2014 000879-0** **39**
(22) 27/02/2014
(15) 28/04/2015
(30) 28/08/2013 US 29/465,463
(45) 28/04/2015
(52) 08-08
(54) CONFIGURAÇÃO APLICADA EM UM CONJUNTO DE GANCHOS
(73) 3M INNOVATIVE PROPERTIES COMPANY (US)
(72) ANGELA LILUN PAN, GIUSEPPE DE BELLIS
(74) JULIANO RYOTA MURAKAMI
Prazo de validade: 10 (dez) anos contados a partir de 27/02/2014, mediante o recolhimento da taxa quinquenal de manutenção (Artigos 119 e 120 da LPI) e observadas as demais condições legais.

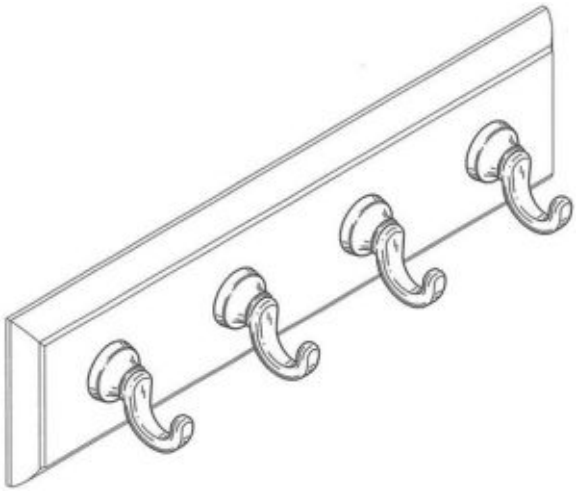

(11) **BR 30 2014 000881-1** **39**
(22) 27/02/2014
(15) 28/04/2015
(30) 06/09/2013 US 29/466,333
(45) 28/04/2015
(52) 31-00
(54) CONFIGURAÇÃO APLICADA EM MÁQUINA DISPENSADORA DE BEBIDAS
(73) GREEN MOUNTAIN COFFEE ROASTERS, INC. (US)
(72) PETER DAVID CAUWOOD, IAIN JAMES SABBERTON, MATTHEW JOHN MAITLAND, KEITH PAUL THOMPSON
(74) DANNEMANN, SIEMSEN BIGLER & IPANEMA MOREIRA
Prazo de validade: 10 (dez) anos contados a partir de 27/02/2014, mediante o recolhimento da taxa quinquenal de manutenção (Artigos 119 e 120 da LPI) e observadas as demais condições legais.

(11) **BR 30 2014 000885-4** **39**
(22) 27/02/2014
(15) 28/04/2015
(45) 28/04/2015

(52) 23-01
(54) CONFIGURAÇÃO APLICADA EM PURIFICADOR DE ÁGUA
(73) LEONARDO CAPELAS ROMEU (BR/SP)
(72) LEONARDO CAPELAS ROMEU
Prazo de validade: 10 (dez) anos contados a partir de 27/02/2014, mediante o recolhimento da taxa quinquenal de manutenção (Artigos 119 e 120 da LPI) e observadas as demais condições legais.

(11) **BR 30 2014 000887-0** **39**
(22) 27/02/2014
(15) 28/04/2015
(30) 03/09/2013 EM 002301796-0003
(45) 28/04/2015
(52) 24-02
(54) CONFIGURAÇÃO APLICADA EM MONITOR MÉDICO
(73) KONINKLIJKE PHILIPS N.V. (NL)
(72) SVEN WEICHERT, STEFAN MELLES
(74) NELLIE D SHORES
Prazo de validade: 10 (dez) anos contados a partir de 27/02/2014, mediante o recolhimento da taxa quinquenal de manutenção (Artigos 119 e 120 da LPI) e observadas as demais condições legais.

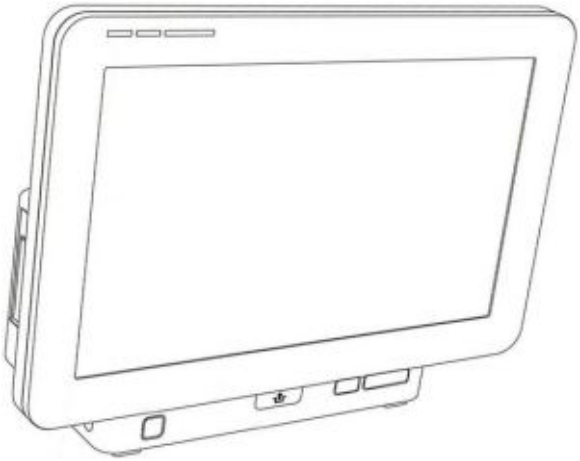

(11) **BR 30 2014 000888-9** **39**
(22) 27/02/2014
(15) 28/04/2015
(30) 28/08/2013 EM 002298448-0001
(45) 28/04/2015
(52) 14-01
(54) CONFIGURAÇÃO APLICADA A FONE DE OUVIDO
(73) KONINKLIJKE PHILIPS N.V. (NL)
(72) TIMOTHY ANDREW HOMEWOOD
(74) NELLIE D SHORES
Prazo de validade: 10 (dez) anos contados a partir de 27/02/2014, mediante o recolhimento da taxa quinquenal de manutenção (Artigos 119 e 120 da LPI) e observadas as demais condições legais.

(11) **BR 30 2014 000889-7** **39**
(22) 27/02/2014
(15) 28/04/2015
(45) 28/04/2015
(52) 23-01
(54) CONFIGURAÇÃO APLICADA EM PURIFICADOR DE ÁGUA
(73) LEONARDO CAPELAS ROMEU (BR/SP)
(72) LEONARDO CAPELAS ROMEU
Prazo de validade: 10 (dez) anos contados a partir de 27/02/2014, mediante o recolhimento da taxa quinquenal de manutenção (Artigos 119 e 120 da LPI) e observadas as demais condições legais.

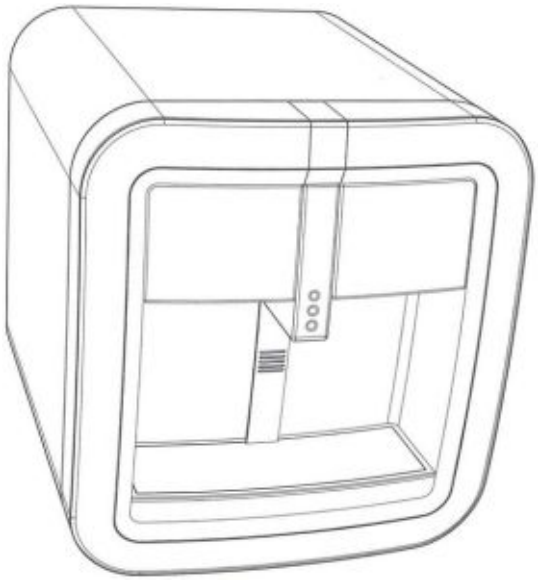

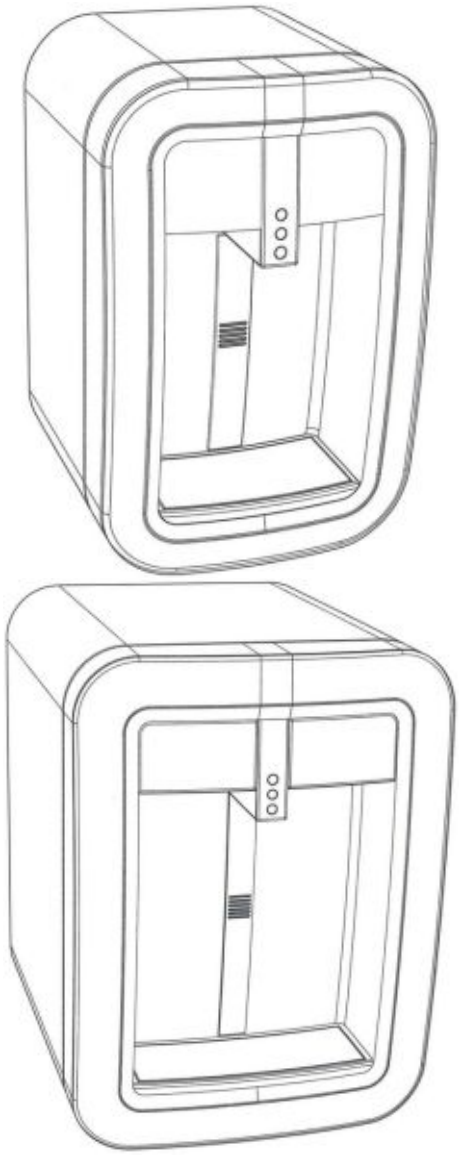

(11) **BR 30 2014 000899-4** **39**
(22) 28/02/2014
(15) 28/04/2015
(45) 28/04/2015
(52) 21-01
(54) CONFIGURAÇÃO APLICADA EM BONECA NENÊ
(73) SID-NYL INDÚSTRIA E COMÉRCIO LTDA (BR/SP)
(72) SIDNEI TOMÉ
(74) ICAMP MARCAS E PATENTES LTDA
Prazo de validade: 10 (dez) anos contados a partir de 28/02/2014, mediante o recolhimento da taxa quinquenal de manutenção (Artigos 119 e 120 da LPI) e observadas as demais condições legais.
Registro concedido por força do art. 106 da Lei da Propriedade Industrial nº 9.279/96. Aplicável a instauração de ofício do processo administrativo de nulidade, conforme dispõe o Art.113, para averiguação da infringência do art. 95 do referido diploma legal.

(11) **BR 30 2014 000900-1** **39**
(22) 28/02/2014
(15) 28/04/2015
(45) 28/04/2015
(52) 09-01
(54) CONFIGURAÇÃO APLICADA EM FRASCO MULTIUSO
(73) MALSIMAR LÚCIO MALACARNE (BR/ES)
(72) MALSIMAR LÚCIO MALACARNE
(74) RITA DE CASSIA BRUNNER
Prazo de validade: 10 (dez) anos contados a partir de 28/02/2014, mediante o recolhimento da taxa quinquenal de manutenção (Artigos 119 e 120 da LPI) e observadas as demais condições legais.

(11) **BR 30 2014 000903-6** **39**
(22) 28/02/2014
(15) 28/04/2015
(30) 05/09/2013 JP 2013-020503
(45) 28/04/2015
(52) 15-03
(54) CONFIGURAÇÃO APLICADA EM SELECIONADORA ÓPTICA
(73) SATAKE CORPORATION (JP)
(72) RYO MARUKAWA, TOMOYUKI MIYAMOTO, YU SHAO
(74) KASZNAR LEONARDOS DALE BARBOSA
Prazo de validade: 10 (dez) anos contados a partir de 28/02/2014, mediante o recolhimento da taxa quinquenal de manutenção (Artigos 119 e 120 da LPI) e observadas as demais condições legais.

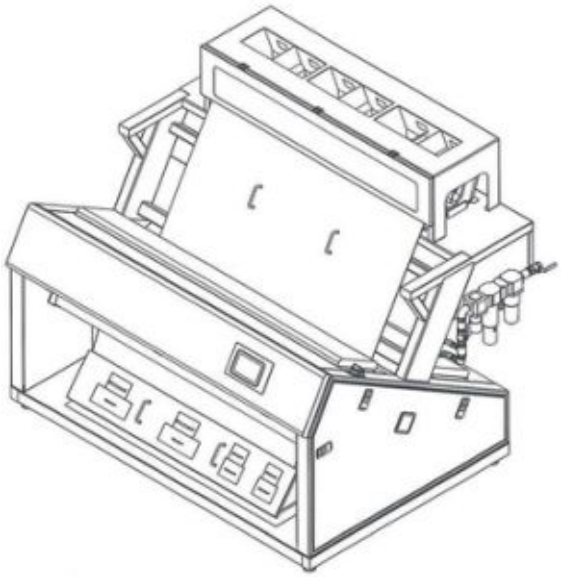

(11) **BR 30 2014 000904-4** **39**
(22) 28/02/2014
(15) 28/04/2015
(30) 24/09/2013 EM 002314526
(45) 28/04/2015
(52) 31-00
(54) CONFIGURAÇÃO APLICADA EM PROCESSADOR DE ALIMENTOS
(73) ELECTROLUX APPLIANCES AKTIEBOLAG (SE)
(72) ALEJANDRO SANGUINETTI
(74) KASZNAR LEONARDOS PROPRIEDADE INTELECTUAL
Prazo de validade: 10 (dez) anos contados a partir de 28/02/2014, mediante o recolhimento da taxa quinquenal de manutenção (Artigos 119 e 120 da LPI) e observadas as demais condições legais.

(11) **BR 30 2014 000906-0** **39**
(22) 28/02/2014
(15) 28/04/2015
(45) 28/04/2015
(52) 09-01
(54) CONFIGURAÇÃO APLICADA EM FRASCO
(73) PREMIUMPLASTIC EMBALAGENS LTDA (BR/SP)
(72) ARON AHARONI
(74) MARCO ANTONIO CARVALHO DE SOUZA
Prazo de validade: 10 (dez) anos contados a partir de 28/02/2014, mediante o recolhimento da taxa quinquenal de manutenção (Artigos 119 e 120 da LPI) e observadas as demais condições legais.

(11) **BR 30 2014 000905-2** **39**
(22) 28/02/2014
(15) 28/04/2015
(30) 24/09/2013 EM 002314567
(45) 28/04/2015
(52) 31-00
(54) CONFIGURAÇÃO APLICADA EM PROCESSADOR DE ALIMENTOS
(73) ELECTROLUX APPLIANCES AKTIEBOLAG (SE)
(72) ALEJANDRO SANGUINETTI
(74) KASZNAR LEONARDOS PROPRIEDADE INTELECTUAL
Prazo de validade: 10 (dez) anos contados a partir de 28/02/2014, mediante o recolhimento da taxa quinquenal de manutenção (Artigos 119 e 120 da LPI) e observadas as demais condições legais.

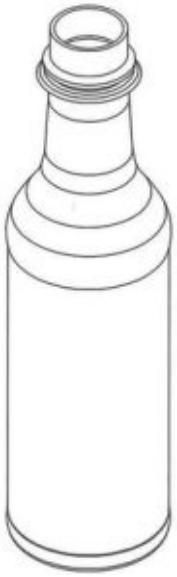

(11) **BR 30 2014 000911-7** **39**
(22) 28/02/2014
(15) 28/04/2015
(30) 06/09/2013 US 29/466,239
(45) 28/04/2015
(52) 31-00
(54) CONFIGURAÇÃO APLICADA EM MÁQUINA DISPENSADORA DE BEBIDAS
(73) GREEN MOUNTAIN COFFEE ROASTERS, INC. (US)
(72) PETER DAVID CAUWOOD, IAIN JAMES SABBERTON, MATTHEW JOHN MAITLAND, KEITH PAUL THOMPSON
(74) DANNEMANN, SIEMSEN BIGLER & IPANEMA MOREIRA
Prazo de validade: 10 (dez) anos contados a partir de 28/02/2014, mediante o recolhimento da taxa quinquenal de manutenção (Artigos 119 e 120 da LPI) e observadas as demais condições legais.

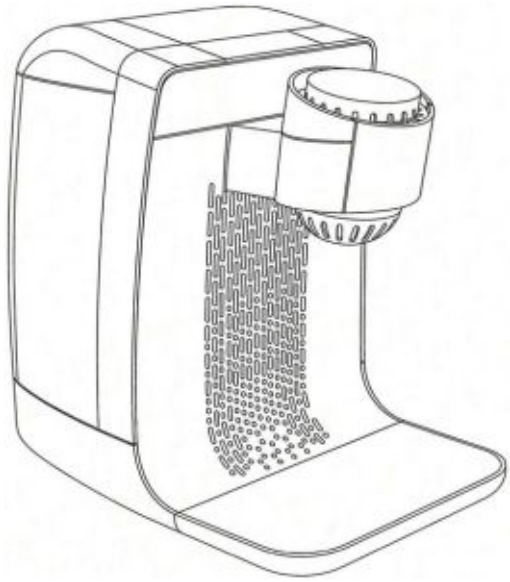

(11) **BR 30 2014 000918-4** **39**
(22) 28/02/2014
(15) 28/04/2015
(30) 05/09/2013 EM 002303016-0001
(45) 28/04/2015
(52) 26-02
(54) CONFIGURAÇÃO APLICADA EM DISPOSITIVO DE ILUMINAÇÃO
(73) SCHNEIDER ELECTRIC INDUSTRIES SAS (FR)
(72) GUILLAUME REINER
(74) DANNEMANN, SIEMSEN BIGLER & IPANEMA MOREIRA
Prazo de validade: 10 (dez) anos contados a partir de 28/02/2014, mediante o recolhimento da taxa quinquenal de manutenção (Artigos 119 e 120 da LPI) e observadas as demais condições legais.

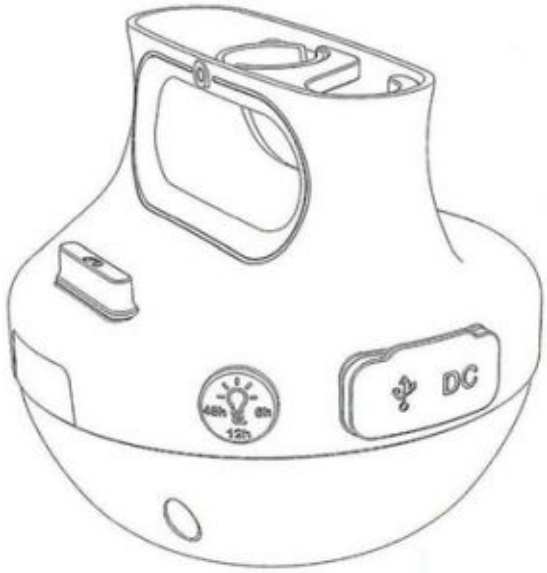


(11) **BR 30 2014 000923-0** **39**
(22) 28/02/2014
(15) 28/04/2015
(30) 30/08/2013 JP 2013-019992
(45) 28/04/2015
(52) 12-11
(54) CONFIGURAÇÃO APLICADA A MOTOCICLETA
(73) YAMAHA HATSUDOKI KABUSHIKI KAISHA (JP)
(72) TADASHI INOSE
(74) LUIZ LEONARDOS & CIA - PROPRIEDADE INTELECTUAL
Prazo de validade: 10 (dez) anos contados a partir de 28/02/2014, mediante o recolhimento da taxa quinquenal de manutenção (Artigos 119 e 120 da LPI) e observadas as demais condições legais.

(11) **BR 30 2014 000924-9** **39**
(22) 28/02/2014
(15) 28/04/2015
(45) 28/04/2015
(52) 02-04
(54) CONFIGURAÇÃO APLICADA EM SOLADO DE CALÇADO
(73) NIKE INTERNATIONAL LTD (US)
(72) BEN KIRSCHNER
(74) ANTONIO MAURICIO PEDRAS ARNAUD
Prazo de validade: 10 (dez) anos contados a partir de 28/02/2014, mediante o recolhimento da taxa quinquenal de manutenção (Artigos 119 e 120 da LPI) e observadas as demais condições legais.

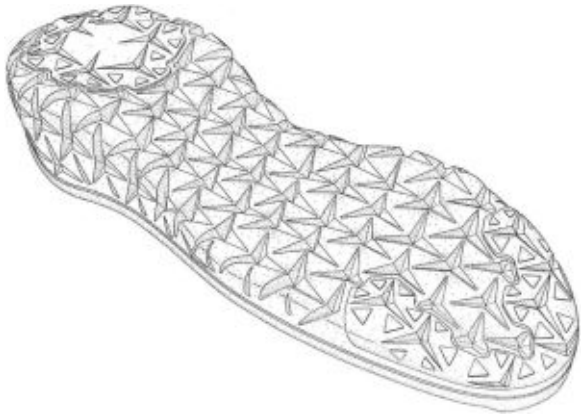

(11) **BR 30 2014 000925-7** **39**
(22) 28/02/2014
(15) 28/04/2015
(45) 28/04/2015
(52) 02-04
(54) CONFIGURAÇÃO APLICADA EM ENTRESSOLA DE CALÇADO
(73) NIKE INTERNATIONAL LTD (US)
(72) KELLY O'CONNOR
(74) ANTONIO MAURICIO PEDRAS ARNAUD
Prazo de validade: 10 (dez) anos contados a partir de 28/02/2014, mediante o recolhimento da taxa quinquenal de manutenção (Artigos 119 e 120 da LPI) e observadas as demais condições legais.

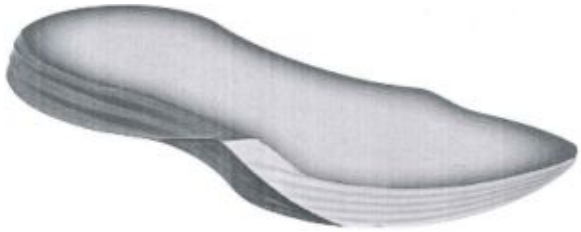

(11) **BR 30 2014 000926-5** **39**
(22) 28/02/2014
(15) 28/04/2015
(45) 28/04/2015
(52) 02-04
(54) CONFIGURAÇÃO APLICADA EM PARTE SUPERIOR DE CALÇADO
(73) NIKE INTERNATIONAL LTD (US)

(72) KELLY O'CONNOR
(74) ANTONIO MAURICIO PEDRAS ARNAUD
Prazo de validade: 10 (dez) anos contados a partir de 28/02/2014, mediante o recolhimento da taxa quinquenal de manutenção (Artigos 119 e 120 da LPI) e observadas as demais condições legais.

(11) **BR 30 2014 000927-3** **39**
(22) 28/02/2014
(15) 28/04/2015
(45) 28/04/2015
(52) 02-04
(54) CONFIGURAÇÃO APLICADA EM PARTE SUPERIOR DE CALÇADO
(73) NIKE INTERNATIONAL LTD (US)
(72) BEN KIRSCHNER
(74) ANTONIO MAURICIO PEDRAS ARNAUD
Prazo de validade: 10 (dez) anos contados a partir de 28/02/2014, mediante o recolhimento da taxa quinquenal de manutenção (Artigos 119 e 120 da LPI) e observadas as demais condições legais.

(11) **BR 30 2014 000936-2** **39**
(22) 28/02/2014
(15) 28/04/2015
(45) 28/04/2015
(52) 12-15
(54) CONFIGURAÇÃO APLICADA A PNEU
(73) FORTUNE GOLD ENTERPRISES LTD. (SC)
(72) WANG FENG, SUN SHIJUAN, WANG XIAOMING, HAO JIANKANG, LI MING
(74) BARIL & ADVOGADOS ASSOCIADOS
Prazo de validade: 10 (dez) anos contados a partir de 28/02/2014, mediante o recolhimento da taxa quinquenal de manutenção (Artigos 119 e 120 da LPI) e observadas as demais condições legais.

(11) **BR 30 2014 000947-8** **39**
(22) 28/02/2014
(15) 28/04/2015
(30) 04/09/2013 KR 30-2013-0045782
(45) 28/04/2015
(52) 14-03
(54) CONFIGURAÇÃO APLICADA EM RECEPTOR DE TELEVISÃO
(73) SAMSUNG ELECTRONICS CO., LTD (KR)
(72) GILJAE LEE, JAEHYUNG KIM, BOKYUNG SEONG
(74) TINOCO SOARES & FILHO LTDA
Prazo de validade: 10 (dez) anos contados a partir de 28/02/2014, mediante o recolhimento da taxa quinquenal de manutenção (Artigos 119 e 120 da LPI) e observadas as demais condições legais.

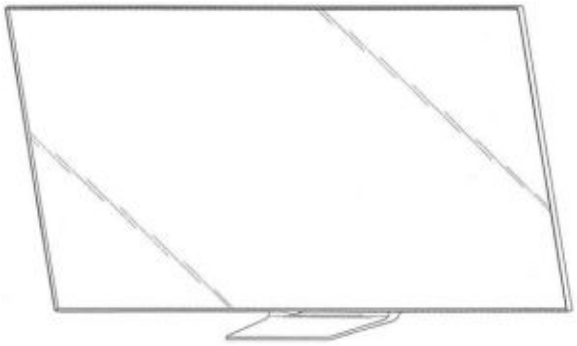

(11) **BR 30 2014 000949-4** **39**
(22) 28/02/2014
(15) 28/04/2015
(30) 04/09/2013 KR 30-2013-0045675
(45) 28/04/2015
(52) 14-99
(54) CONFIGURAÇÃO APLICADA EM SUPORTE PARA TELA DE EXIBIÇÃO
(73) SAMSUNG ELECTRONICS CO., LTD (KR)
(72) DAEHUN JUNG, YONGJOO LEE
(74) TINOCO SOARES & FILHO LTDA
Prazo de validade: 10 (dez) anos contados a partir de 28/02/2014, mediante o recolhimento da taxa quinquenal de manutenção (Artigos 119 e 120 da LPI) e observadas as demais condições legais.

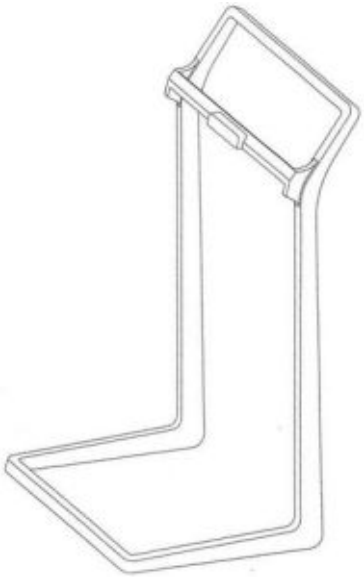

(11) **BR 30 2014 000951-6** **39**
(22) 28/02/2014
(15) 28/04/2015
(30) 04/09/2013 KR 30-2013-0045674
(45) 28/04/2015
(52) 14-02
(54) CONFIGURAÇÃO APLICADA EM MONITOR
(73) SAMSUNG ELECTRONICS CO., LTD (KR)
(72) DAEHUN JUNG, YONGJOO LEE
(74) TINOCO SOARES & FILHO LTDA
Prazo de validade: 10 (dez) anos contados a partir de 28/02/2014, mediante o recolhimento da taxa quinquenal de manutenção (Artigos 119 e 120 da LPI) e observadas as demais condições legais.

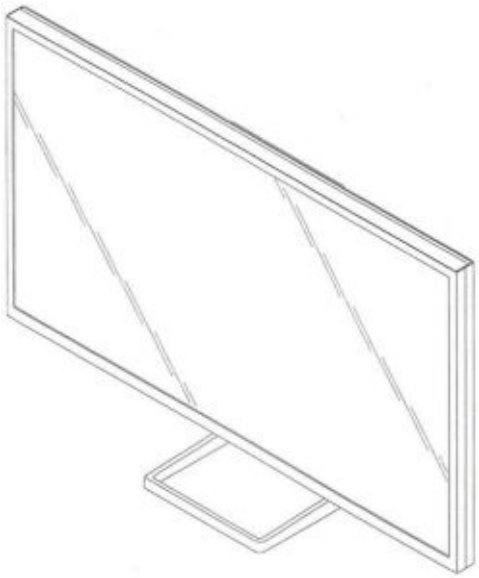

(11) **BR 30 2014 000953-2** **39**
(22) 28/02/2014
(15) 28/04/2015
(30) 04/09/2013 KR 30-2013-0045673
(45) 28/04/2015
(52) 14-99
(54) CONFIGURAÇÃO APLICADA EM SUPORTE PARA RECEPTOR DE TELEVISÃO
(73) SAMSUNG ELECTRONICS CO., LTD (KR)
(72) GILJAE LEE, JAEHYUNG KIM, BOKYUNG SEONG
(74) TINOCO SOARES & FILHO LTDA
Prazo de validade: 10 (dez) anos contados a partir de 28/02/2014, mediante o recolhimento da taxa quinquenal de manutenção (Artigos 119 e 120 da LPI) e observadas as demais condições legais.

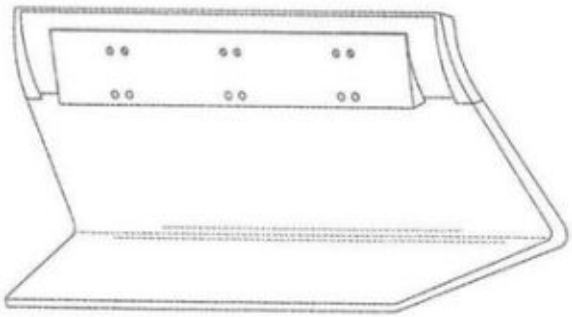

(11) **BR 30 2014 000958-3** **39**
(22) 05/03/2014
(15) 28/04/2015
(45) 28/04/2015
(52) 21-01
(54) CONFIGURAÇÃO APLICADA EM BONECA
(73) SID-NYL INDÚSTRIA E COMÉRCIO LTDA (BR/SP)
(72) SIDNEI TOMÉ
(74) ICAMP MARCAS E PATENTES LTDA
Prazo de validade: 10 (dez) anos contados a partir de 05/03/2014, mediante o recolhimento da taxa quinquenal de manutenção (Artigos 119 e 120 da LPI) e observadas as demais condições legais.
Registro concedido por força do art. 106 da Lei da Propriedade Industrial nº 9.279/96. Aplicável a instauração de ofício do processo administrativo de nulidade, conforme dispõe o Art.113, para averiguação da infringência do art. 95 do referido diploma legal.

(11) **BR 30 2014 000960-5** **39**
(22) 05/03/2014
(15) 28/04/2015
(30) 06/09/2013 JP 2013-020724
(45) 28/04/2015
(52) 09-01
(54) CONFIGURAÇÃO APLICADA EM RECIPIENTE DE EMBALAGEM
(73) LOTTE CO., LTD. (JP)
(72) HIROO NOGUCHI, NAMIE BABA, EIJI MIURA
(74) KASZNAR LEONARDOS PROPRIEDADE INTELECTUAL
Prazo de validade: 10 (dez) anos contados a partir de 05/03/2014, mediante o recolhimento da taxa quinquenal de manutenção (Artigos 119 e 120 da LPI) e observadas as demais condições legais.

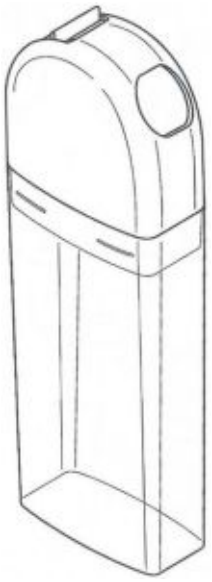

(11) **BR 30 2014 000961-3** **39**
(22) 05/03/2014
(15) 28/04/2015
(30) 03/09/2013 EM 002301796-0004
(45) 28/04/2015
(52) 24-01
(54) CONFIGURAÇÃO APLICADA EM MONITOR MÉDICO
(73) KONINKLIJKE PHILIPS N.V. (NL)
(72) SVEN WEICHERT, STEFAN MELLES
(74) EDUARDO OTERO
Prazo de validade: 10 (dez) anos contados a partir de 05/03/2014, mediante o recolhimento da taxa quinquenal de manutenção (Artigos 119 e 120 da LPI) e observadas as demais condições legais.

(11) **BR 30 2014 000962-1** **39**
(22) 05/03/2014
(15) 28/04/2015
(30) 03/09/2013 EM 002301796-0002
(45) 28/04/2015
(52) 24-01
(54) CONFIGURAÇÃO APLICADA EM MONITOR MÉDICO
(73) KONINKLIJKE PHILIPS N.V. (NL)
(72) SVEN WEICHERT, STEFAN MELLES
(74) EDUARDO OTERO
Prazo de validade: 10 (dez) anos contados a partir de 05/03/2014, mediante o recolhimento da taxa quinquenal de manutenção (Artigos 119 e 120 da LPI) e observadas as demais condições legais.

(11) **BR 30 2014 000963-0** **39**
(22) 05/03/2014
(15) 28/04/2015
(30) 03/09/2013 EM 002301887-0001
(45) 28/04/2015
(52) 14-03 , 10-05
(54) CONFIGURAÇÃO APLICADA EM MONITOR DE BEBÊ
(73) KONINKLIJKE PHILIPS N.V. (NL)
(72) ELODIE JEANNE CLAUDINE THOMAS
(74) EDUARDO OTERO
Prazo de validade: 10 (dez) anos contados a partir de 05/03/2014, mediante o recolhimento da taxa quinquenal de manutenção (Artigos 119 e 120 da LPI) e observadas as demais condições legais.

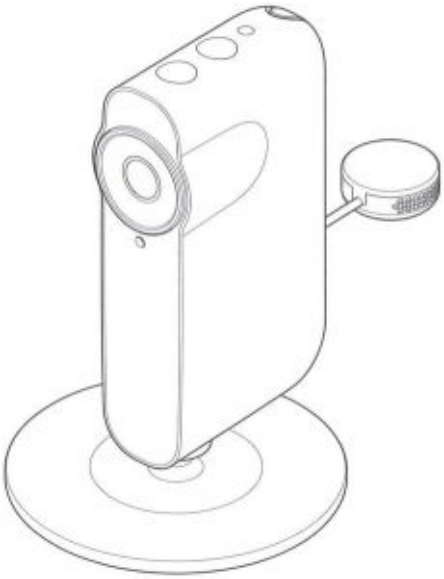

(11) **BR 30 2014 000964-8** **39**
(22) 05/03/2014
(15) 28/04/2015
(30) 04/09/2013 EM 002302497-0001
(45) 28/04/2015
(52) 31-00
(54) CONFIGURAÇÃO APLICADA EM MÁQUINA DE CAFÉ
(73) KONINKLIJKE PHILIPS N.V. (NL)
(72) STEFAN ANDREESEN
(74) EDUARDO OTERO
Prazo de validade: 10 (dez) anos contados a partir de 05/03/2014, mediante o recolhimento da taxa quinquenal de manutenção (Artigos 119 e 120 da LPI) e observadas as demais condições legais.

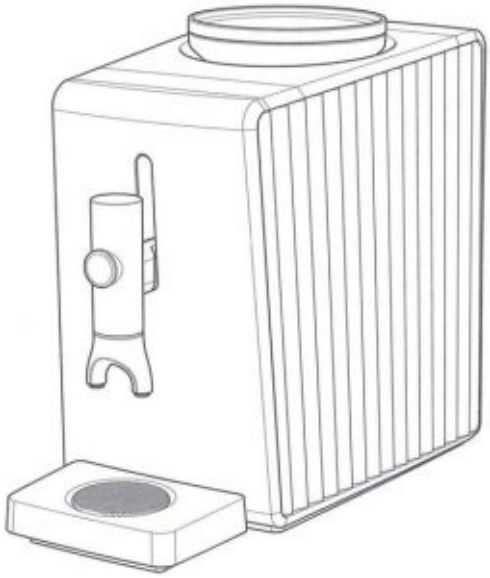

(11) **BR 30 2014 000965-6** **39**
(22) 05/03/2014
(15) 28/04/2015
(30) 04/09/2013 EM 002302497-0002
(45) 28/04/2015
(52) 31-00
(54) CONFIGURAÇÃO APLICADA EM BICO DE MÁQUINA DE CAFÉ
(73) KONINKLIJKE PHILIPS N.V. (NL)
(72) STEFAN ANDREESEN
(74) EDUARDO OTERO
Prazo de validade: 10 (dez) anos contados a partir de 05/03/2014, mediante o recolhimento da taxa quinquenal de manutenção (Artigos 119 e 120 da LPI) e observadas as demais condições legais.

(11) **BR 30 2014 000966-4** **39**
(22) 05/03/2014
(15) 28/04/2015
(30) 03/09/2013 EM 002301796-0001
(45) 28/04/2015
(52) 14-03 , 10-05
(54) CONFIGURAÇÃO APLICADA EM MONITOR MÉDICO
(73) KONINKLIJKE PHILIPS N.V. (NL)
(72) SVEN WEICHERT, STEFAN MELLES
(74) EDUARDO OTERO
Prazo de validade: 10 (dez) anos contados a partir de 05/03/2014, mediante o recolhimento da taxa quinquenal de manutenção (Artigos 119 e 120 da LPI) e observadas as demais condições legais.

(11) **BR 30 2014 000968-0** **39**
(22) 05/03/2014
(15) 28/04/2015
(45) 28/04/2015
(52) 02-04
(54) CONFIGURAÇÃO APLICADA EM ENTRESSOLA DE CALÇADO
(73) NIKE INTERNATIONAL LTD (US)
(72) DYLAN RAASCH
(74) ANTONIO MAURICIO PEDRAS ARNAUD
Prazo de validade: 10 (dez) anos contados a partir de 05/03/2014, mediante o recolhimento da taxa quinquenal de manutenção (Artigos 119 e 120 da LPI) e observadas as demais condições legais.

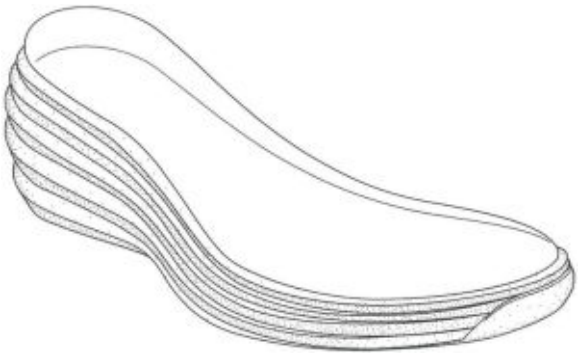

(11) **BR 30 2014 000969-9** **39**
(22) 05/03/2014
(15) 28/04/2015
(45) 28/04/2015
(52) 02-04
(54) CONFIGURAÇÃO APLICADA EM PARTE SUPERIOR DE CALÇADO
(73) NIKE INTERNATIONAL LTD (US)
(72) ROBERT C. WILLIAMS, JR.
(74) ANTONIO MAURICIO PEDRAS ARNAUD
Prazo de validade: 10 (dez) anos contados a partir de 05/03/2014, mediante o recolhimento da taxa quinquenal de manutenção (Artigos 119 e 120 da LPI) e observadas as demais condições legais.

(11) **BR 30 2014 000970-2** **39**
(22) 05/03/2014
(15) 28/04/2015
(45) 28/04/2015
(52) 02-04
(54) CONFIGURAÇÃO APLICADA EM SOLADO DE CALÇADO
(73) NIKE INTERNATIONAL LTD (US)
(72) ROBERT C. WILLIAMS, JR.
(74) ANTONIO MAURICIO PEDRAS ARNAUD
Prazo de validade: 10 (dez) anos contados a partir de 05/03/2014, mediante o recolhimento da taxa quinquenal de manutenção (Artigos 119 e 120 da LPI) e observadas as demais condições legais.

(11) **BR 30 2014 000977-0** **39**
(22) 06/03/2014
(15) 28/04/2015
(45) 28/04/2015
(52) 25-02
(54) CONFIGURAÇÃO APLICADA EM TELHAS
(73) ICON ESTAMPOS E MOLDES S/A. (BR/SC)
(72) ELÍ FORTUNATO FILHO
(74) MARCOS AURÉLIO DE JESUS
Prazo de validade: 10 (dez) anos contados a partir de 06/03/2014, mediante o recolhimento da taxa quinquenal de manutenção (Artigos 119 e 120 da LPI) e observadas as demais condições legais.

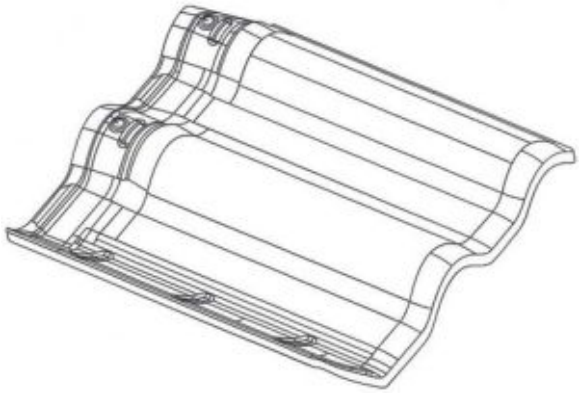

(11) **BR 30 2014 000979-6** **39**
(22) 06/03/2014
(15) 28/04/2015
(45) 28/04/2015
(52) 07-01
(54) CONFIGURAÇÃO APLICADA EM POTE COM TAMPA
(73) NELY CRISTINA BRAIDOTTI CAVALARI (BR/SP)
(72) NELY CRISTINA BRAIDOTTI CAVALARI
(74) VILELACOELHO SOCIEDADE DE ADVOGADOS
Prazo de validade: 10 (dez) anos contados a partir de 06/03/2014, mediante o recolhimento da taxa quinquenal de manutenção (Artigos 119 e 120 da LPI) e observadas as demais condições legais.

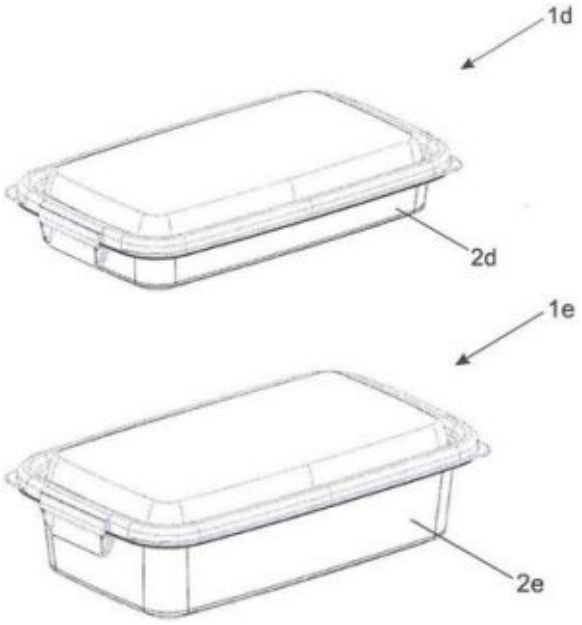


(11) **BR 30 2014 000981-8** **39**
(22) 07/03/2014
(15) 28/04/2015
(30) 09/09/2013 IR 760460101
(45) 28/04/2015
(52) 24-03
(54) CONFIGURAÇÃO APLICADA EM PRÓTESES ORTOPÉDICA
(73) OTTO BOCK HEALTHCARE GMBH (DE)
(72) CHRISTIAN THOMAS
(74) DANNEMANN, SIEMSEN, BIGLER & IPANEMA MOREIRA
Prazo de validade: 10 (dez) anos contados a partir de 07/03/2014, mediante o recolhimento da taxa quinquenal de manutenção (Artigos 119 e 120 da LPI) e observadas as demais condições legais.

(11) **BR 30 2014 000983-4** **39**
(22) 07/03/2014
(15) 28/04/2015
(30) 10/09/2013 US 29/466,618
(45) 28/04/2015
(52) 01-01
(54) CONFIGURAÇÃO APLICADA EM PRODUTO ALIMENTÍCIO
(73) FRITO-LAY NORTH AMERICA, INC (US)
(72) AJAY RAJESHWAR BHASKAR
(74) DANNEMANN, SIEMSEN, BIGLER & IPANEMA MOREIRA
Prazo de validade: 10 (dez) anos contados a partir de 07/03/2014, mediante o recolhimento da taxa quinquenal de manutenção (Artigos 119 e 120 da LPI) e observadas as demais condições legais.

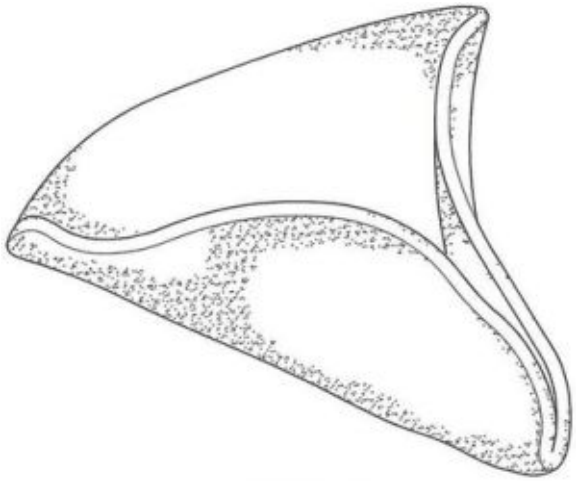

(11) **BR 30 2014 001003-4** **39**
(22) 07/03/2014
(15) 28/04/2015
(30) 10/09/2013 US 29/466,599
(45) 28/04/2015
(52) 14-03
(54) CONFIGURAÇÃO APLICADA EM CAPA PARA DISPOSITIVO ELETRÔNICO PORTÁTIL
(73) APPLE INC. (US)
(72) JODY AKANA, BARTLEY K. ANDRE, SHOTA AOYAGI, JEREMY BATAILLOU, DANIEL J. COSTER, DANIELE DE IULIIS, M. EVANS HANKEY, JULIAN HOENIG, RICHARD P. HOWARTH, JONATHAN P. IVE, DUNCAN ROBERT KERR, MATTHEW DEAN ROHRBACH, PETER RUSSELL-CLARKE, MIKAEL SILVANTO, CHRISTOPHER J. STRINGER, EUGENE ANTONY WHANG, RICO ZORKENDORFER
(74) KASZNAR LEONARDOS PROPRIEDADE INTELECTUAL
Prazo de validade: 10 (dez) anos contados a partir de 07/03/2014, mediante o recolhimento da taxa quinquenal de manutenção (Artigos 119 e 120 da LPI) e observadas as demais condições legais.

(11) **BR 30 2014 001005-0** **39**
(22) 07/03/2014
(15) 28/04/2015
(30) 09/09/2013 IR 760460101
(45) 28/04/2015
(52) 24-01
(54) CONFIGURAÇÃO APLICADA EM EQUIPAMENTO ORTOPÉDICO
(73) OTTO BOCK HEALTHCARE GMBH (DE)
(72) MARCEL JUNG
(74) DANNEMANN, SIEMSEN,BIGLER & IPANEMA MOREIRA
Prazo de validade: 10 (dez) anos contados a partir de 07/03/2014, mediante o recolhimento da taxa quinquenal de manutenção (Artigos 119 e 120 da LPI) e observadas as demais condições legais.

(11) **BR 30 2014 001008-5** **39**
(22) 07/03/2014
(15) 28/04/2015
(45) 28/04/2015
(52) 24-01
(54) CONFIGURAÇÃO APLICADA EM ARCO FACIAL
(73) BIO-ART EQUIPAMENTOS ODONTOLÓGICOS LTDA (BR/SP)
(72) GERMANO JOSÉ PICCIN
(74) CRUZEIRO NEWMARC PATENTES E MARCAS LTDA
Prazo de validade: 10 (dez) anos contados a partir de 07/03/2014, mediante o recolhimento da taxa quinquenal de manutenção (Artigos 119 e 120 da LPI) e observadas as demais condições legais.

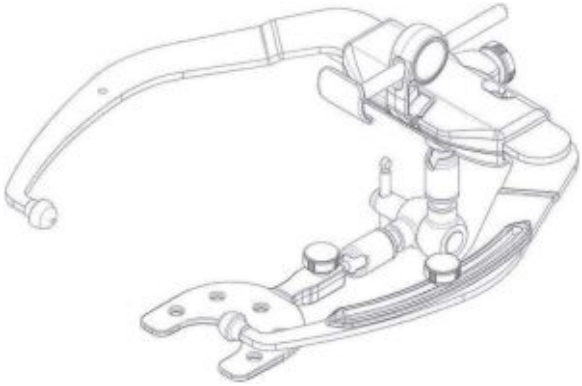

(11) **DI 7100107-7** **39**
(22) 14/01/2011
(15) 28/04/2015
(45) 28/04/2015
(54) CONFIGURAÇÃO APLICADA EM CONJUNTO DE MESA E CADEIRAS
(73) Isabel Cristina Menon (BR/PR)
(72) Isabel Cristina Menon
(74) Carlos Emir Lima de Oliveira
Prazo de validade: 10 (dez) anos contados a partir de 14/01/2011, mediante o recolhimento da taxa quinquenal de manutenção (Artigos 119 e 120 da LPI) e observadas as demais condições legais.

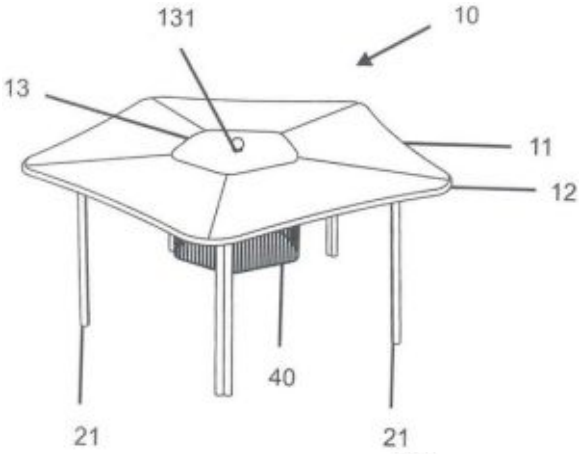


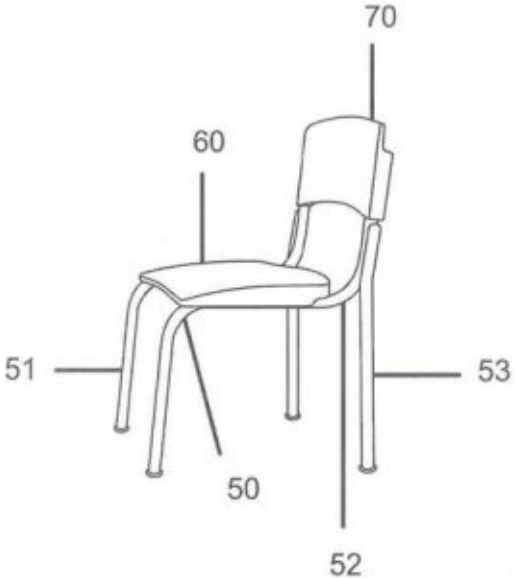


(11) **DI 7100311-8** **39**
(22) 02/02/2011
(15) 28/04/2015
(45) 28/04/2015
(54) CONFIGURAÇÃO APLICADA EM ROUPEIRO
(73) José Lopes Aquino (BR/PR) , Paulo César Pitta (BR/PR)
(72) José Lopes Aquino, Paulo César Pitta
(74) Roberto Hudson Diniz
Prazo de validade: 10 (dez) anos contados a partir de 02/02/2011, mediante o recolhimento da taxa quinquenal de manutenção (Artigos 119 e 120 da LPI) e observadas as demais condições legais.

(11) **DI 7100596-0** **39**
(22) 26/01/2011

(15) 28/04/2015
(30) 30/07/2010 EM 558364601
(45) 28/04/2015
(54) CONFIGURAÇÕES APLICADAS EM ESCOVA DE DENTE
(73) Braun Gmbh (DE)
(72) Andreas Birk, Tilmann Winkler, Ellen Conrad
(74) Vieira de Mello Advogados
Prazo de validade: 10 (dez) anos contados a partir de 26/01/2011, mediante o recolhimento da taxa quinquenal de manutenção (Artigos 119 e 120 da LPI) e observadas as demais condições legais.

(11) **DI 7100772-5** **39**
(22) 10/01/2011
(15) 28/04/2015
(30) 16/11/2010 JP 2010-027547
(45) 28/04/2015
(54) CONFIGURAÇÃO APLICADA A UM AUTOMÓVEL
(73) Toyota Jidosha Kabushiki Kaisha (JP)
(72) Masaki Motozaki, Yoshikazu Harada, Robert Seiji Mochizuki
(74) Orlando de Souza
Prazo de validade: 10 (dez) anos contados a partir de 10/01/2011, mediante o recolhimento da taxa quinquenal de manutenção (Artigos 119 e 120 da LPI) e observadas as demais condições legais.

(11) **DI 7100783-0** **39**
(22) 03/02/2011
(15) 28/04/2015
(30) 04/08/2010 US 29/367235
(45) 28/04/2015
(54) CONFIGURAÇÃO APLICADA EM MÁQUINA DE GELO
(73) Manitowoc Foodservice Companies, LLC (US)
(72) Marty J. LaFond, William E. Olson, Jr, Brad A. Blaha, John T. Sara, III, Douglas J. Carpiaux, Meghan M. Mcguire, Dale S. Diiulio
(74) Momsen, Leonardos & Cia
Prazo de validade: 10 (dez) anos contados a partir de 03/02/2011, mediante o recolhimento da taxa quinquenal de manutenção (Artigos 119 e 120 da LPI) e observadas as demais condições legais.

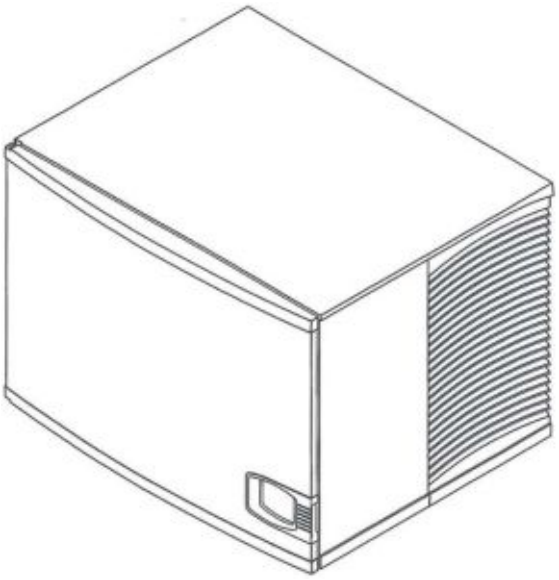

(11) **DI 7100815-2** **39**
(22) 10/02/2011
(15) 28/04/2015
(30) 11/08/2010 EM 001229405
(45) 28/04/2015
(54) CONFIGURAÇÃO APLICADA EM FERRAMENTA ELÉTRICA
(73) Gustav Klauke Gmbh (DE)
(72) Egbert Frenken
(74) Dannemann, Siemsen, Bigler & Ipanema Moreira
Prazo de validade: 10 (dez) anos contados a partir de 10/02/2011, mediante o recolhimento da taxa quinquenal de manutenção (Artigos 119 e 120 da LPI) e observadas as demais condições legais.

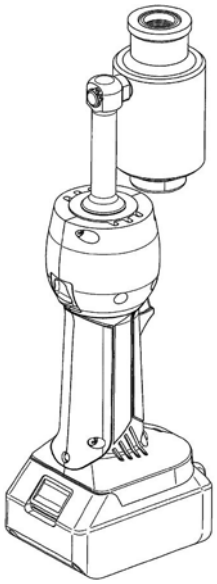

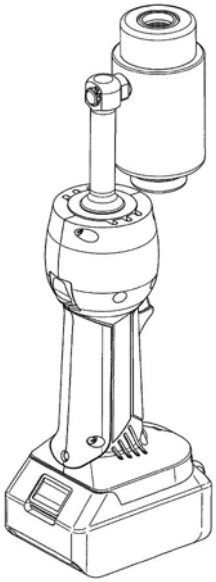

(11) **DI 7100860-8** **39**
(22) 10/03/2011
(15) 28/04/2015
(30) 10/09/2010 CN 201030520523.1
(45) 28/04/2015
(54) CONFIGURAÇÃO APLICADA A AUTOMÓVEL.
(73) CHERY AUTOMOBILE CO., LTD. (CN)
(72) JIANHUI LU
(74) ADVOCACIA PIETRO ARIBONI S/C
Prazo de validade: 10 (dez) anos contados a partir de 10/03/2011, mediante o recolhimento da taxa quinquenal de manutenção (Artigos 119 e 120 da LPI) e observadas as demais condições legais.

(11) **DI 7100946-9** **39**
(22) 15/03/2011
(15) 28/04/2015
(30) 15/09/2010 US 29/369,900
(45) 28/04/2015
(54) "CONFIGURAÇÃO APLICADA EM ENGRADADO"
(73) IFCO SYSTEMS GMBH (DE)
(72) ORGELDINGER, WOLFGANG
(74) CRUZEIRO/NEWMARC PATENTES E MARCAS LTDA
Prazo de validade: 10 (dez) anos contados a partir de 15/03/2011, mediante o recolhimento da taxa quinquenal de manutenção (Artigos 119 e 120 da LPI) e observadas as demais condições legais.

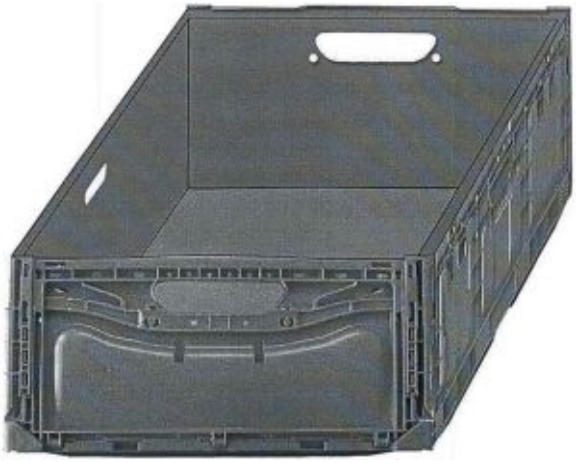

(11) **DI 7100967-1** **39**
(22) 16/03/2011
(15) 28/04/2015
(30) 31/12/2010 CN 201030705978.0
(45) 28/04/2015
(54) CONFIGURAÇÃO APLICADA EM CONECTOR DE TRANSMISSÃO DE DADOS POR FIBRA ÓTICA
(73) ZHEJIANG RAINBOW FISH COMMUNICATIONS TECHNOLOGY CO., LTD (CN)
(72) CHUN FAN, YI LU, SHUYA GU, DONGLOU LIN, JUNXING CAO
(74) ANTONIO MAURICIO PEDRAS ARNAUD
Prazo de validade: 10 (dez) anos contados a partir de 16/03/2011, mediante o recolhimento da taxa quinquenal de manutenção (Artigos 119 e 120 da LPI) e observadas as demais condições legais.

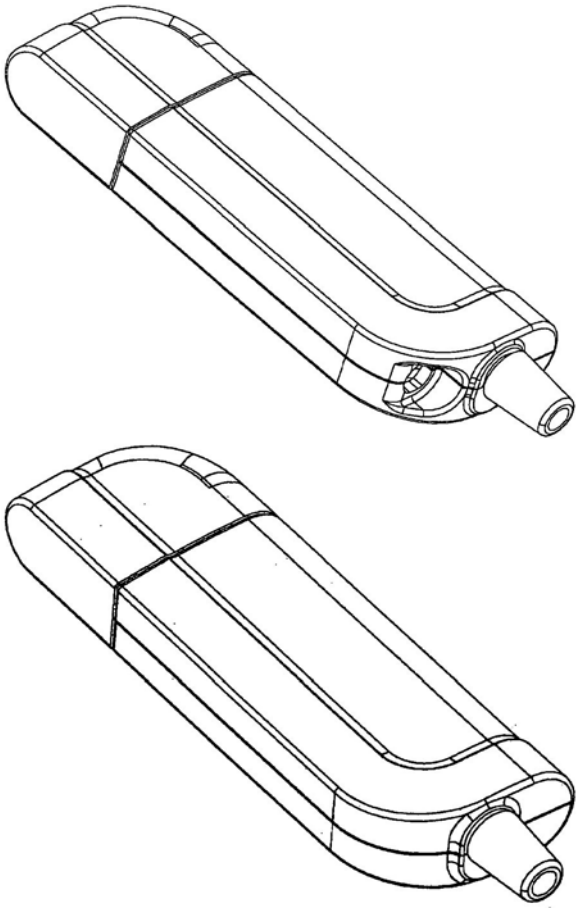

(11) **DI 7100971-0** **39**
(22) 17/03/2011
(15) 28/04/2015
(45) 28/04/2015
(54) CONFIGURAÇÃO APLICADA EM CAIXA DE RELÓGIO DIGITAL.
(73) MAGNUM INDÚSTRIA DA AMAZÔNIA S/A (BR/AM)
(72) ROBERTO GRAZIANO
(74) MÁRCIA FERREIRA GOMES

Prazo de validade: 10 (dez) anos contados a partir de 17/03/2011, mediante o recolhimento da taxa quinquenal de manutenção (Artigos 119 e 120 da LPI) e observadas as demais condições legais.

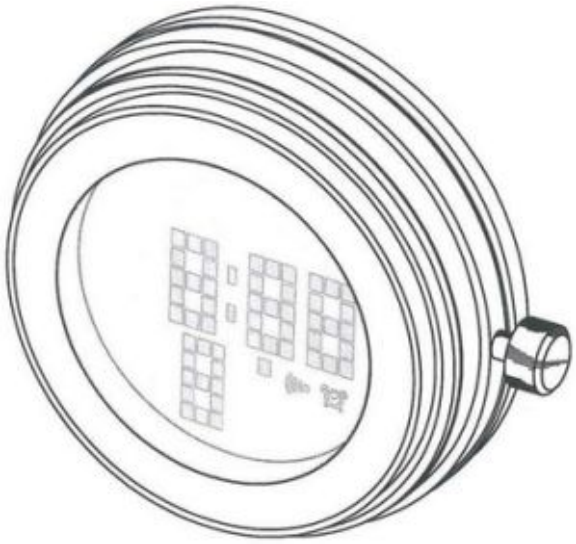

(11) **DI 7101175-7** **39**
(22) 25/02/2011
(15) 28/04/2015
(30) 15/11/2010 JP 2010-027402
(45) 28/04/2015
(54) CONFIGURAÇÃO APLICADA EM LANTERNA TRASEIRA PARA AUTOMÓVEL
(73) Honda Motor Co., Ltd. (JP)
(72) Junnosuke Sato
(74) Dannemann, Siemsen, Bigler & Ipanema Moreira
Prazo de validade: 10 (dez) anos contados a partir de 25/02/2011, mediante o recolhimento da taxa quinquenal de manutenção (Artigos 119 e 120 da LPI) e observadas as demais condições legais.

(11) **DI 7101348-2** **39**
(22) 14/04/2011
(15) 28/04/2015
(45) 28/04/2015
(54) CONFIGURAÇÃO APLICADA A CALÇADO FEMININO
(73) LUIS ROBERTO TORRES (BR/SP)
(72) LUIS ROBERTO TORRES
(74) JOSE DOMINGOS DE LIMA FILHO
Prazo de validade: 10 (dez) anos contados a partir de 14/04/2011, mediante o recolhimento da taxa quinquenal de manutenção (Artigos 119 e 120 da LPI) e observadas as demais condições legais.

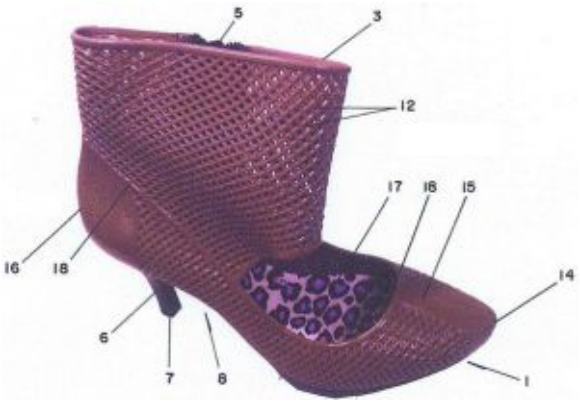


(11) **DI 7101387-3** **39**
(22) 15/04/2011
(15) 28/04/2015
(45) 28/04/2015
(54) CONFIGURAÇÃO APLICADA EM POSTE SINALIZADOR
(73) Wylis Silva de Oliveira Filho (BR/PR)
(72) Nelson José de Mello
Prazo de validade: 10 (dez) anos contados a partir de 15/04/2011, mediante o recolhimento da taxa quinquenal de manutenção (Artigos 119 e 120 da LPI) e observadas as demais condições legais.

(11) **DI 7101661-9** **39**
(22) 04/03/2011
(15) 28/04/2015
(45) 28/04/2015
(54) CONFIGURAÇÃO APLICADA EM PALMILHA
(73) Carrera Indústria de Calçados Ltda (BR/SP)
(72) Oscar Carrera
(74) Security, do Nascimento Souza & Assoc. Propri. Intelectual Ltda
Prazo de validade: 10 (dez) anos contados a partir de 04/03/2011, mediante o recolhimento da taxa quinquenal de manutenção (Artigos 119 e 120 da LPI) e observadas as demais condições legais.

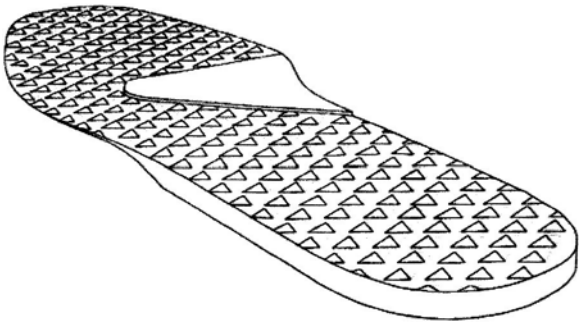

(11) **DI 7102280-5** **39**
(22) 14/04/2011
(15) 28/04/2015
(30) 15/10/2010 WO 001768946
(45) 28/04/2015
(54) PADRÃO ORNAMENTAL APLICADO A SUPERFÍCIE
(73) British-American Tobacco (Holdings) Limited (GB)
(72) Henrietta Villiers
(74) Ana Cristina Almeida Muller Wegmann
Prazo de validade: 10 (dez) anos contados a partir de 14/04/2011, mediante o recolhimento da taxa quinquenal de manutenção (Artigos 119 e 120 da LPI) e observadas as demais condições legais.

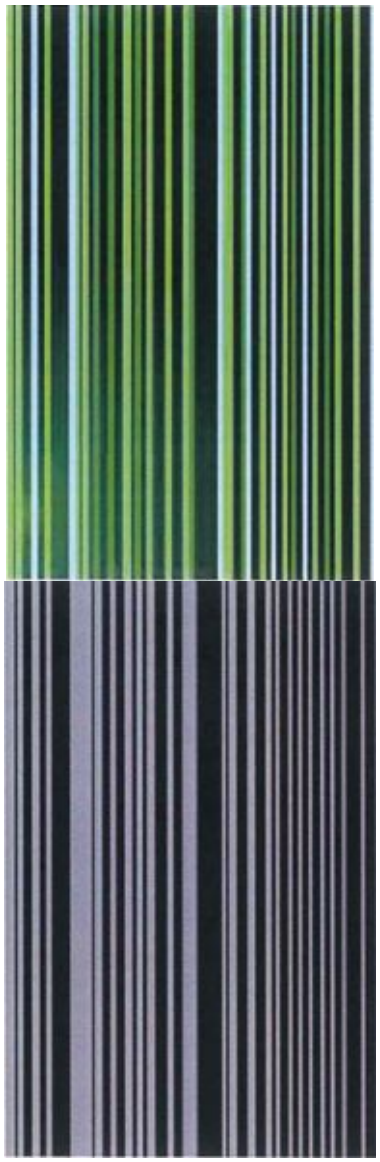

(11) **DI 7102346-1** **39**
(22) 26/04/2011
(15) 28/04/2015
(30) 11/03/2011 US 29/387,309
(45) 28/04/2015
(54) CONFIGURACÃO APLICADA EM DISPOSITIVO DE FECHAMENTO
(73) The Quaker Oats Company (US)
(72) Lindsay Delaney, Marcus H. Parsons, H. Stephen Quinn
(74) Dannemann, siemsen, Bigler & Ipanema Moreira
Prazo de validade: 10 (dez) anos contados a partir de 26/04/2011, mediante o recolhimento da taxa quinquenal de manutenção (Artigos 119 e 120 da LPI) e observadas as demais condições legais.

(11) **DI 7102603-7** **39**
(22) 24/06/2011
(15) 28/04/2015
(45) 28/04/2015
(54) CONFIGURAÇÃO APLICADA EM VEÍCULO AUTOMOTOR
(73) FIAT AUTOMÓVEIS S.A (BR/MG)
(72) PETER JAKOB FASSBENDER
Prazo de validade: 10 (dez) anos contados a partir de 24/06/2011, mediante o recolhimento da taxa quinquenal de manutenção (Artigos 119 e 120 da LPI) e observadas as demais condições legais.

(11) **DI 7102667-3** **39**
(22) 28/02/2011
(15) 28/04/2015
(30) 26/08/2010 EM 001747395-0002; 26/08/2010 EM 001747395-0003
(45) 28/04/2015
(54) ABSORVENTE
(73) Sca Hygiene Products AB (SE)
(72) Anna Bagger-Sjöbäck
(74) Magnus Aspeby / Claudio Szabas
Prazo de validade: 10 (dez) anos contados a partir de 28/02/2011, mediante o recolhimento da taxa quinquenal de manutenção (Artigos 119 e 120 da LPI) e observadas as demais condições legais.

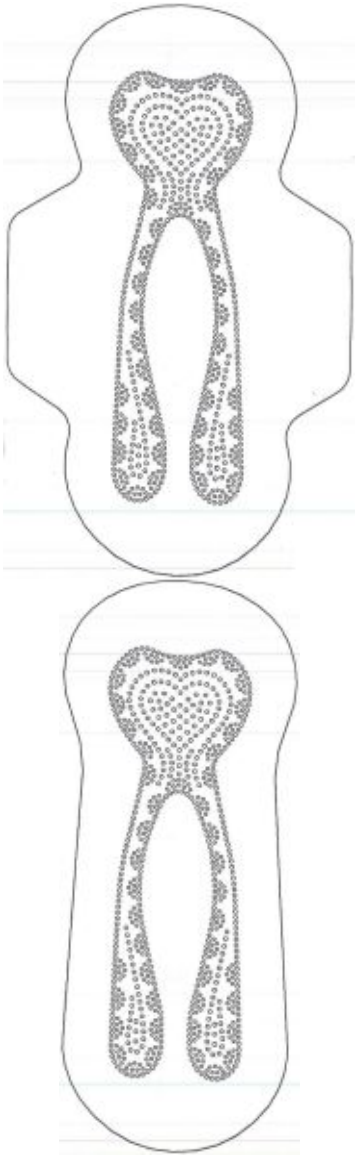

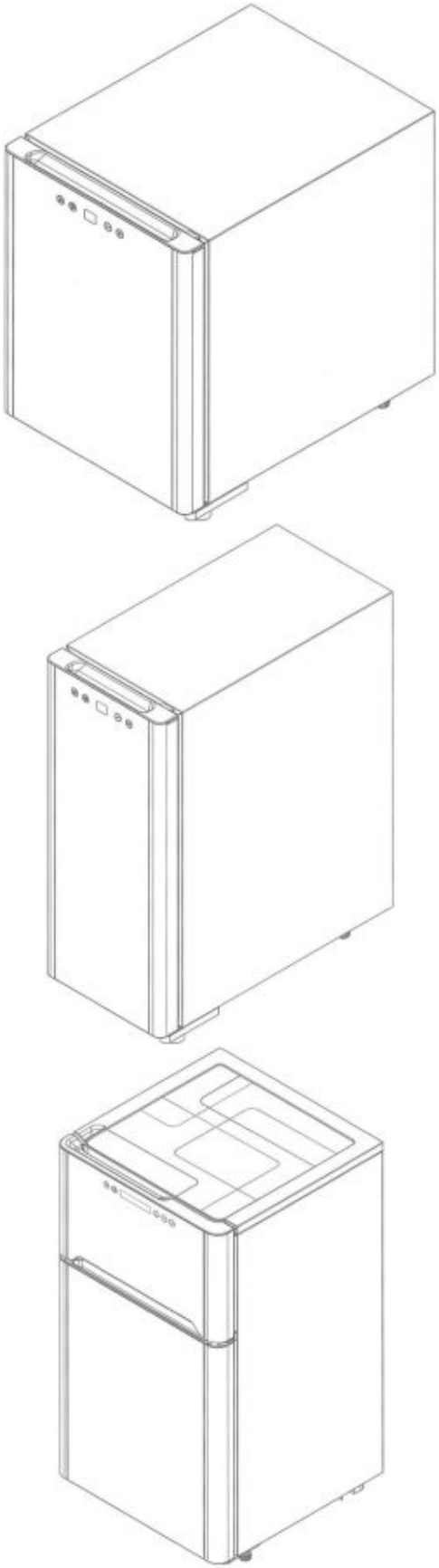

(11) **DI 7102676-2** **39**
(22) 16/05/2011
(15) 28/04/2015
(45) 28/04/2015
(54) CONFIGURAÇÃO APLICADA EM CLIMATIZADOR DE VINHOS
(73) Electrolux do Brasil S.A (BR/PR)
(72) Alexandre Barros Neves, Leonardo Yoshio Hatamura, Janaina Costa Gonçalves
(74) Momsen, Leonardos & Cia
Prazo de validade: 10 (dez) anos contados a partir de 16/05/2011, mediante o recolhimento da taxa quinquenal de manutenção (Artigos 119 e 120 da LPI) e observadas as demais condições legais.

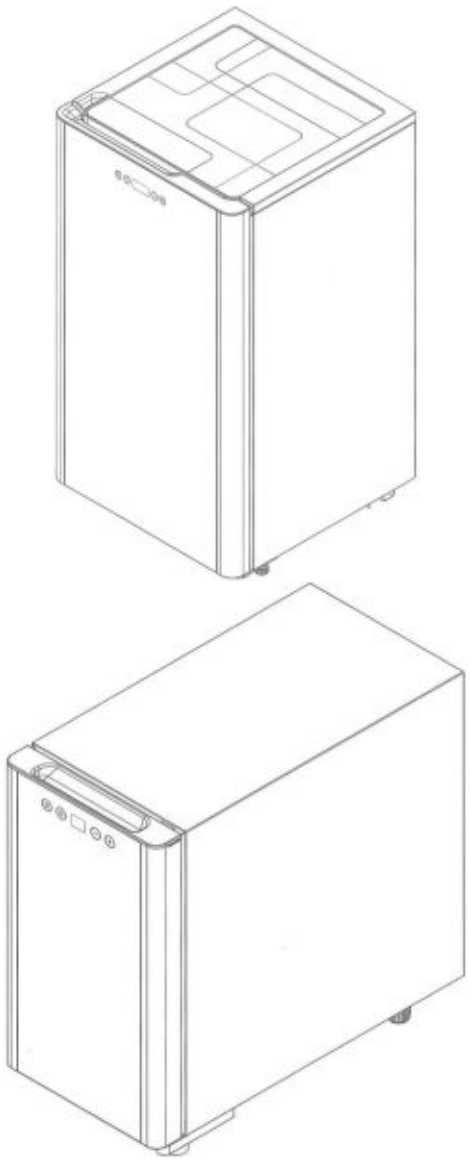

(11) **DI 7102688-6** **39**
(22) 17/05/2011
(15) 28/04/2015
(30) 18/11/2010 EM 001783192-0003
(45) 28/04/2015
(54) CONFIGURAÇÃO APLICADA EM LUMINÁRIA
(73) Koninklijke Philips Electronics N.V (NL)
(72) Tom Wauters
(74) Nellie Anne Daniel-Shores
Prazo de validade: 10 (dez) anos contados a partir de 17/05/2011, mediante o recolhimento da taxa quinquenal de manutenção (Artigos 119 e 120 da LPI) e observadas as demais condições legais.

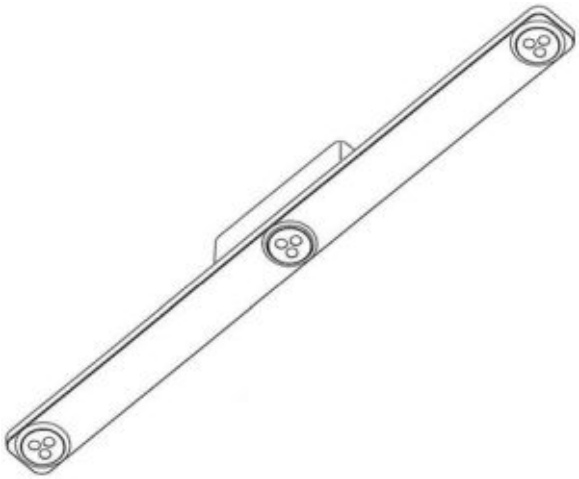

(11) **DI 7102727-0** **39**
(22) 26/05/2011
(15) 28/04/2015
(45) 28/04/2015
(54) CONFIGURAÇÃO APLICADA EM TAMPA
(73) Vilma da Silva Araujo Baptista (BR/RJ)
(72) Jefferson Luiz Miranda de Araujo, Claudio Patrick Vollers, Leonardo Garcia Nogueira
Prazo de validade: 10 (dez) anos contados a partir de 26/05/2011, mediante o recolhimento da taxa quinquenal de manutenção (Artigos 119 e 120 da LPI) e observadas as demais condições legais.

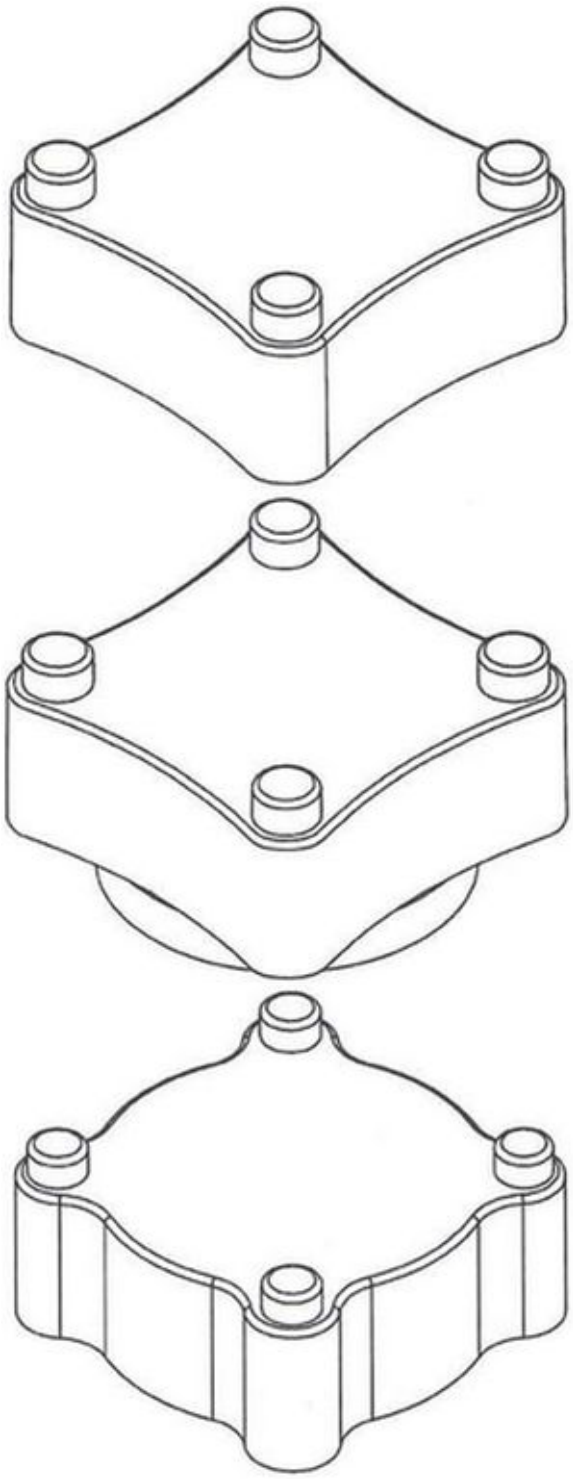

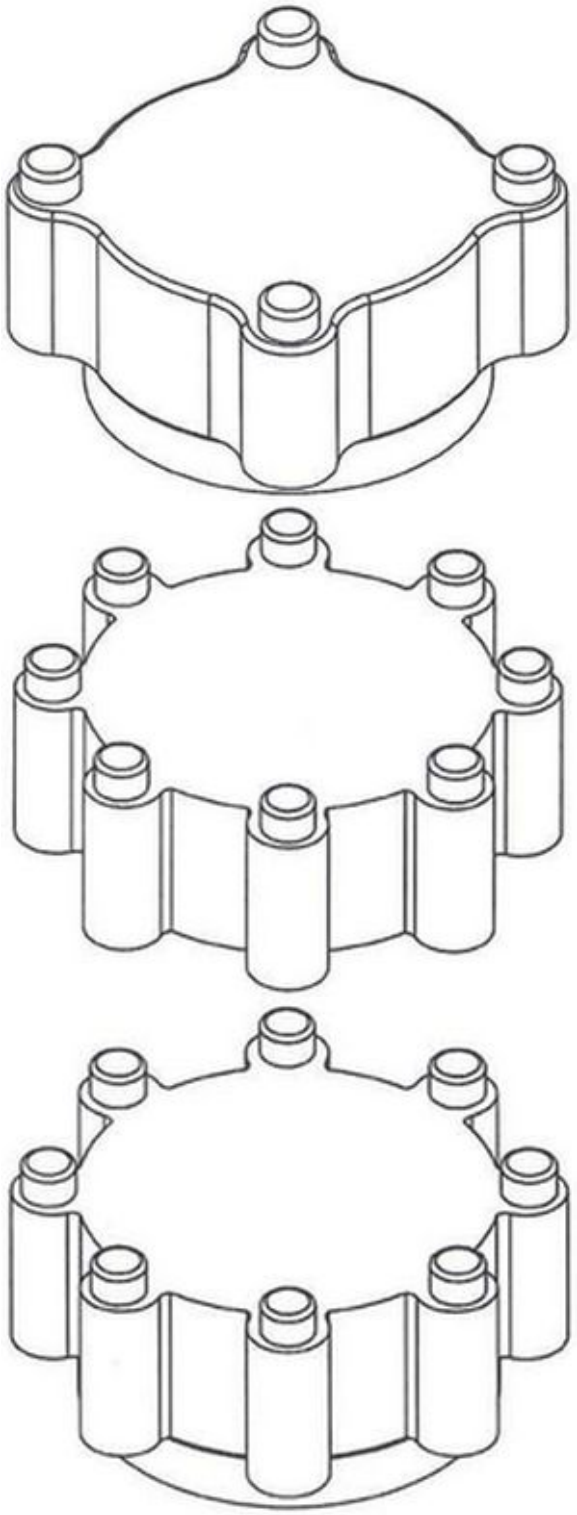

(11) **DI 7102828-5** **39**
(22) 26/05/2011
(15) 28/04/2015
(30) 25/11/2010 DE 001785957-0003
(45) 28/04/2015
(54) CONFIGURAÇÃO APLICADA EM EQUIPAMENTO MÉDICO
(73) Karl Storz Gmbh & Co. Kg (DE)
(72) Clemens Rebholz
(74) Dannemann, Siemsen, Bigler & Ipanema Moreira
Prazo de validade: 10 (dez) anos contados a partir de 26/05/2011, mediante o recolhimento da taxa quinquenal de manutenção (Artigos 119 e 120 da LPI) e observadas as demais condições legais.

(11) **DI 7102856-0** **39**
(22) 05/05/2011
(15) 28/04/2015
(30) 05/11/2010 US 29/378,552
(45) 28/04/2015
(54) CONFIGURAÇÃO APLICADA EM REFRESCADOR DE AR
(73) RUBBERMAID COMMERCIAL PRODUCTS, LLC (US)
(72) SYLVIA BOSHUIZEN, DONALD C. PRESNELL
(74) NELLIE ANNE DANIEL-SHORES
Prazo de validade: 10 (dez) anos contados a partir de 05/05/2011, mediante o recolhimento da taxa quinquenal de manutenção (Artigos 119 e 120 da LPI) e observadas as demais condições legais.

(11) **DI 7103491-9** **39**
(22) 25/07/2011
(15) 28/04/2015
(30) 24/01/2011 US 29/383928
(45) 28/04/2015
(54) CONFIGURAÇÃO APLICADA EM DISPOSITIVO DE FLUXO LATERAL
(73) Idexx Laboratories, Inc (US)
(72) Scott William Wagner, Frank Alvin Winslow
(74) Momsen, Leonardos & Cia
Prazo de validade: 10 (dez) anos contados a partir de 25/07/2011, mediante o recolhimento da taxa quinquenal de manutenção (Artigos 119 e 120 da LPI) e observadas as demais condições legais.

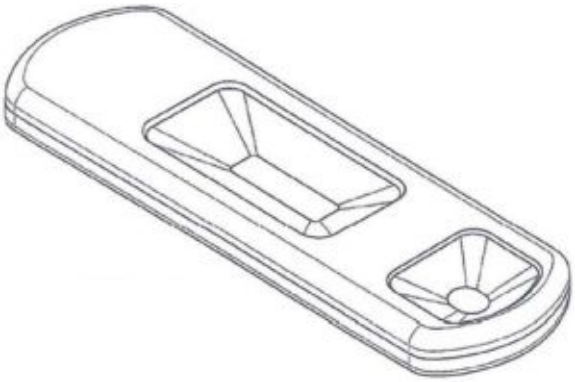

(11) **DI 7103516-8** **39**
(22) 29/07/2011
(15) 28/04/2015
(45) 28/04/2015
(54) CONFIGURACAO APLICADA EM REFRIGERADOR
(73) Red Bull GMBH (AT)
(72) Eike Schaefer, Rainer Vogt, Anthony Dickens
(74) Dannemann, Siemsen, Bigler & Ipanema Moreira.

Prazo de validade: 10 (dez) anos contados a partir de 29/07/2011, mediante o recolhimento da taxa quinquenal de manutenção (Artigos 119 e 120 da LPI) e observadas as demais condições legais.

(11) **DI 7103517-6** **39**
(22) 29/07/2011
(15) 28/04/2015
(45) 28/04/2015
(54) CONFIGURACAO APLICADA EM REFRIGERADOR
(73) Red Bull Gmbh (AT)
(72) Eike Schaefer, Erik Amstad (RB), Anthony Dickens, Rainer Vogt
(74) Dannemann, Siemsen, Bigler & Ipanema Moreira.
Prazo de validade: 10 (dez) anos contados a partir de 29/07/2011, mediante o recolhimento da taxa quinquenal de manutenção (Artigos 119 e 120 da LPI) e observadas as demais condições legais.

(11) **DI 7103518-4** **39**
(22) 29/07/2011
(15) 28/04/2015
(45) 28/04/2015
(54) CONFIGURACAO APLICADA EM REFRIGERADOR
(73) Red Bull Gmbh (AT)
(72) Matthias Rinderer, Jurgen Brenneis, Toby Mcdell
(74) Dannemann, Siemsen, Bigler & Ipanema Moreira.
Prazo de validade: 10 (dez) anos contados a partir de 29/07/2011, mediante o recolhimento da taxa quinquenal de manutenção (Artigos 119 e 120 da LPI) e observadas as demais condições legais.

(11) **DI 7103519-2** **39**
(22) 04/08/2011
(15) 28/04/2015
(30) 04/02/2011 US 29/384,910
(45) 28/04/2015
(54) CONFIGURACAO APLICADA EM TRAVA PARA TRINCO
(73) D & D Group Pty Ltd (AT)
(72) James Novark, Glenn Smith, Andre Tarris
(74) MMV Agentes da Propriedade Industrial
Prazo de validade: 10 (dez) anos contados a partir de 04/08/2011, mediante o recolhimento da taxa quinquenal de manutenção (Artigos 119 e 120 da LPI) e observadas as demais condições legais.

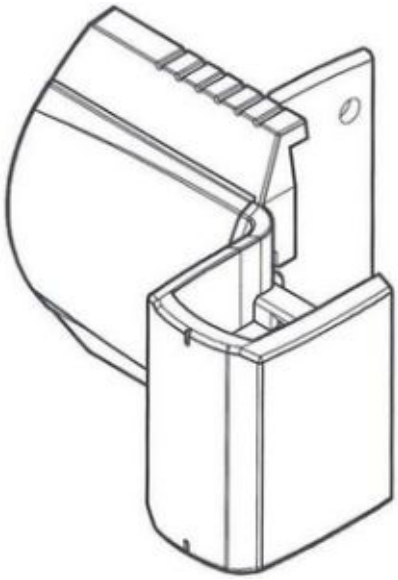

(11) **DI 7103520-6** **39**
(22) 04/08/2011
(15) 28/04/2015
(30) 04/02/2011 US 29/384,902
(45) 28/04/2015
(54) CONFIGURACAO APLICADA EM FECHADURA COM MACANETA
(73) D & D Group Pty Ltd (AT)
(72) Filip Tejeszerski, Lin Thu Yein Tun
(74) Mmv Agentes da Propriedade Industrial
Prazo de validade: 10 (dez) anos contados a partir de 04/08/2011, mediante o recolhimento da taxa quinquenal de manutenção (Artigos 119 e 120 da LPI) e observadas as demais condições legais.

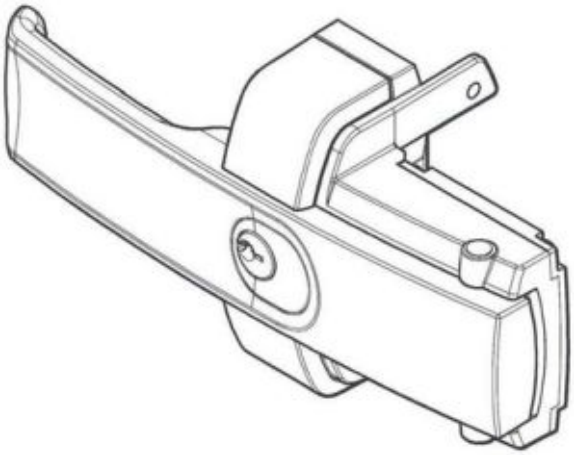

(11) **DI 7103521-4** **39**
(22) 04/08/2011
(15) 28/04/2015
(45) 28/04/2015
(54) CONFIGURAÇÃO APLICADA EM FECHADURA COM MAÇANETA
(73) D & D Group Pty Ltd (AT)
(72) FILIP TEJSZERSKI, LINN THU YEIN TUN
(74) MMV AGENTES DA PROPRIEDADE INDUSTRIAL
Prazo de validade: 10 (dez) anos contados a partir de 04/08/2011, mediante o recolhimento da taxa quinquenal de manutenção (Artigos 119 e 120 da LPI) e observadas as demais condições legais.

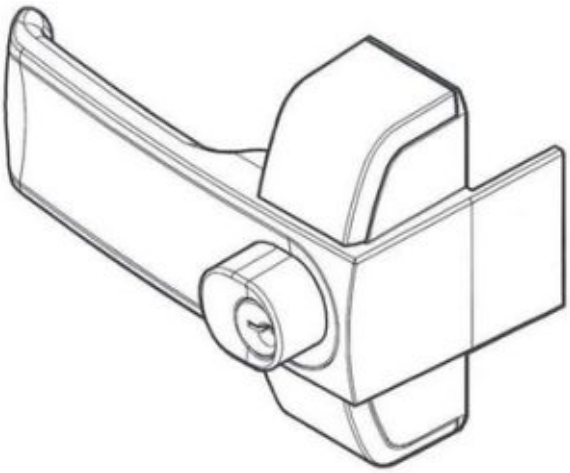

(11) **DI 7103523-0** **39**
(22) 04/08/2011
(15) 28/04/2015
(30) 04/02/2011 US 29/384,908
(45) 28/04/2015
(54) CONFIGURACAO APLICADA EM TRINCO
(73) D & D Group Pty Ltd (AT)
(72) James Novark, Glenn Smith, Andre Tarris
(74) MMV Agentes Da Propriedade Industrial
Prazo de validade: 10 (dez) anos contados a partir de 04/08/2011, mediante o recolhimento da taxa quinquenal de manutenção (Artigos 119 e 120 da LPI) e observadas as demais condições legais.

(11) **DI 7103563-0** **39**
(22) 29/07/2011
(15) 28/04/2015
(45) 28/04/2015
(54) CONFIGURAÇÃO APLICADA EM REFRIGERADOR
(73) Red Bull Gmbh (AT)
(72) Eike Schaefer, Ron Stansberry, Rainer Vogt
(74) Dannemann, Siemsen,Bigler & Ipanema Moreira
Prazo de validade: 10 (dez) anos contados a partir de 29/07/2011, mediante o recolhimento da taxa quinquenal de manutenção (Artigos 119 e 120 da LPI) e observadas as demais condições legais.

(11) **DI 7103564-8** **39**
(22) 29/07/2011
(15) 28/04/2015
(45) 28/04/2015
(54) CONFIGURAÇÃO APLICADA EM REFRIGERADOR
(73) Red Bull Gmbh (AT)
(72) Eike Schaefer, Werner Fitzthum, Rainer Vogt, Matthias Rinderer
(74) Dannemann, Siemsen, Bigler & Ipanema Moreira
Prazo de validade: 10 (dez) anos contados a partir de 29/07/2011, mediante o recolhimento da taxa quinquenal de manutenção (Artigos 119 e 120 da LPI) e observadas as demais condições legais.

(11) **DI 7103629-6** **39**
(22) 22/07/2011
(15) 28/04/2015
(45) 28/04/2015
(54) CONFIGURAÇÃO APLICADA A SEMÁFORO
(73) Mário Eugênio Flores Carneiro (BR/BA)
(72) Mário Eugênio Flores Carneiro
(74) BRASNORTE Marcas e Patentes Ltda.
Prazo de validade: 10 (dez) anos contados a partir de 22/07/2011, mediante o recolhimento da taxa quinquenal de manutenção (Artigos 119 e 120 da LPI) e observadas as demais condições legais.

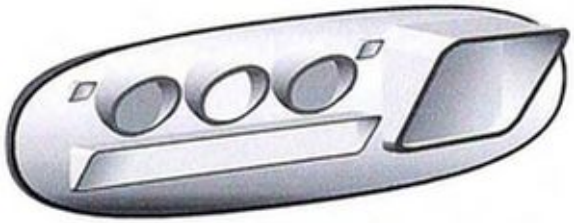

(11) **DI 7103645-8** **39**
(22) 16/08/2011
(15) 28/04/2015
(30) 03/06/2011 IN 237078
(45) 28/04/2015
(54) CONFIGURAÇÃO APLICADA EM CONJUNTO DE SEGURANÇA PARA COLETA DE SANGUE
(73) Poly Medicure Limited (IN)
(72) Rishi Baid
(74) Nellie Anne Daniel-Shores
Prazo de validade: 10 (dez) anos contados a partir de 16/08/2011, mediante o recolhimento da taxa quinquenal de manutenção (Artigos 119 e 120 da LPI) e observadas as demais condições legais.

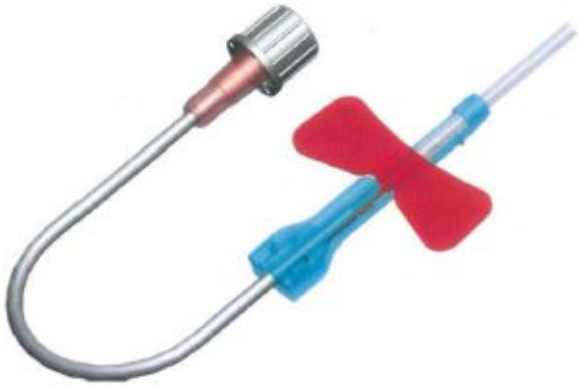

(11) **DI 7103655-5** **39**
(22) 16/08/2011
(15) 28/04/2015
(30) 18/02/2011 US 29/385782
(45) 28/04/2015
(54) "CONFIGURAÇÃO APLICADA EM CAIXA DE DESCARGA PARA VASO SANITÁRIO"
(73) KOHLER CO. (US)
(72) Jacob P. Vanderheyden, Jacob Lusson, Nicholas Paterson
(74) MOMSEN, LEONARDOS & CIA.
Prazo de validade: 10 (dez) anos contados a partir de 16/08/2011, mediante o recolhimento da taxa quinquenal de manutenção (Artigos 119 e 120 da LPI) e observadas as demais condições legais.

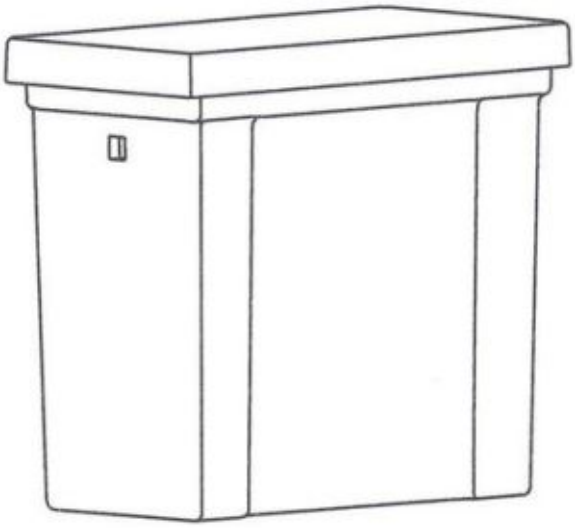

(11) **DI 7103663-6** **39**
(22) 17/08/2011
(15) 28/04/2015
(45) 28/04/2015
(54) CONFIGURAÇÃO APLICADA EM TIRA PARA CALÇADO
(73) Western Brands LLC (US)
(72) Paula Ribeiro Correia
(74) Murta Goyanes Advogados
Prazo de validade: 10 (dez) anos contados a partir de 17/08/2011, mediante o recolhimento da taxa quinquenal de manutenção (Artigos 119 e 120 da LPI) e observadas as demais condições legais.

(11) **DI 7103677-6** **39**
(22) 18/08/2011
(15) 28/04/2015
(30) 18/02/2011 US 29/385,718
(45) 28/04/2015
(54) CONFIGURAÇÃO APLICADA A UMA BOMBA DE ESGOTO
(73) ITT MANUFACTURING ENTERPRISES, INC. (US)
(72) Gregory Cook
(74) ORLANDO DE SOUZA
Prazo de validade: 10 (dez) anos contados a partir de 18/08/2011, mediante o recolhimento da taxa quinquenal de manutenção (Artigos 119 e 120 da LPI) e observadas as demais condições legais.

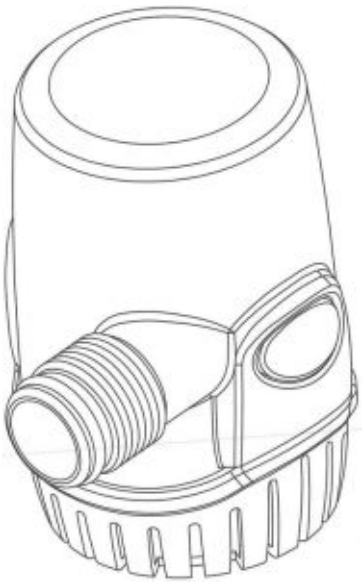

(11) **DI 7103678-4** **39**
(22) 18/08/2011
(15) 28/04/2015
(30) 25/02/2011 DE 40 2011 001 112.3
(45) 28/04/2015
(54) "CONFIGURAÇÃO APLICADA EM ESTRUTURA PARA TELEFONE"
(73) Siemens Enterprise Communications Gmbh & Co.Kg (DE)
(72) David Fuxen
(74) DANNEMANN, SIEMSEN, BIGLER & IPANEMA MOREIRA
Prazo de validade: 10 (dez) anos contados a partir de 18/08/2011, mediante o recolhimento da taxa quinquenal de manutenção (Artigos 119 e 120 da LPI) e observadas as demais condições legais.

(11) **DI 7103685-7** **39**
(22) 29/08/2011
(15) 28/04/2015
(45) 28/04/2015
(54) CONFIGURAÇÃO APLICADA EM DISPOSITIVO DE ARMAZEMANENTO DE DADOS
(73) Red Bull Gmbh (AT)
(72) Elisabeth Ferstl, Andreas Dietmar Gall
(74) Dannemann, Siemsen, Bigler & Ipanema Moreira
Prazo de validade: 10 (dez) anos contados a partir de 29/08/2011, mediante o recolhimento da taxa quinquenal de manutenção (Artigos 119 e 120 da LPI) e observadas as demais condições legais.

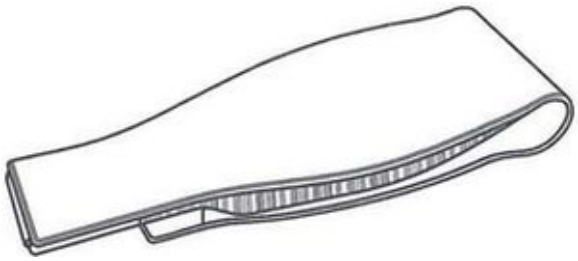

(11) **DI 7103692-0** **39**
(22) 25/08/2011
(15) 28/04/2015
(30) 25/02/2011 JP 2011-004167
(45) 28/04/2015
(54) CONFIGURAÇÃO APLICADA EM EMBALAGEM
(73) Hosokawa Yoko Co., Ltd (JP)
(72) Kazuhiro Umenaka
(74) Dannemann, Siemsen, Bigler & Ipanema Moreira
Prazo de validade: 10 (dez) anos contados a partir de 25/08/2011, mediante o recolhimento da taxa quinquenal de manutenção (Artigos 119 e 120 da LPI) e observadas as demais condições legais.

(11) **DI 7103729-2** **39**
(22) 12/08/2011
(15) 28/04/2015
(30) 15/02/2011 DE 40 2011 000 820.3; 01/03/2011 DE 40 2011 001 099.2
(45) 28/04/2015
(54) CONFIGURAÇÃO APLICADA EM FRASCO
(73) Florian Enghard (DE)
(72) Florian Enghard
(74) Dannemann, Siemens, Bigler & Ipanema Moreira
Prazo de validade: 10 (dez) anos contados a partir de 12/08/2011, mediante o recolhimento da taxa quinquenal de manutenção (Artigos 119 e 120 da LPI) e observadas as demais condições legais.

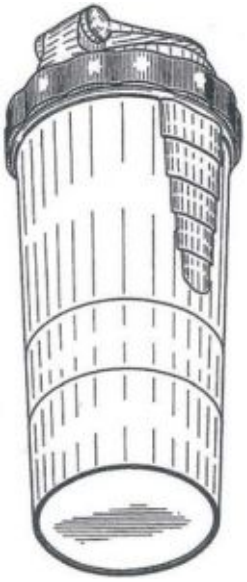

(11) **DI 7103778-0** **39**
(22) 05/09/2011
(15) 28/04/2015
(30) 08/03/2011 EM 001832338
(45) 28/04/2015
(54) CONFIGURAÇÃO APLICADA A FILTRO DE CIGARROS
(73) British-American Tobacco ( Holdings ) Limited (GB)
(72) Yun Jarno
(74) Ana Cristina Almeida Muller Wegmann
Prazo de validade: 10 (dez) anos contados a partir de 05/09/2011, mediante o recolhimento da taxa quinquenal de manutenção (Artigos 119 e 120 da LPI) e observadas as demais condições legais.

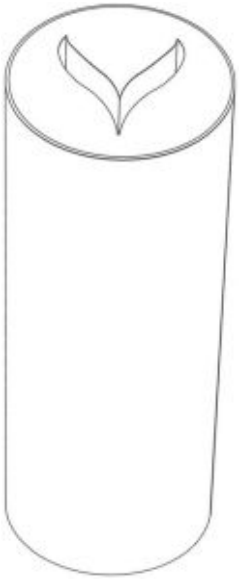

(11) **DI 7103793-4** **39**
(22) 29/08/2011
(15) 28/04/2015
(30) 28/02/2011 US 13/036,471; 28/02/2011 US 13/036,499; 01/03/2011 US 29/386,506; 02/03/2011 US 29/386,599
(45) 28/04/2015
(54) CONFIGURAÇÃO APLICADA EM BANDAGEM ADESIVA
(73) Johnson & Johnson Consumer Companies, INC. (US)
(72) Jennifer Wing-Yee Chan, Michael William Eknoian, Vincent John Petersack, Carmine Michael Rizzo, Karin Taylor
(74) Dannemann, Siemsen, Bigler & Ipanema Moreira
Prazo de validade: 10 (dez) anos contados a partir de 29/08/2011, mediante o recolhimento da taxa quinquenal de manutenção (Artigos 119 e 120 da LPI) e observadas as demais condições legais.

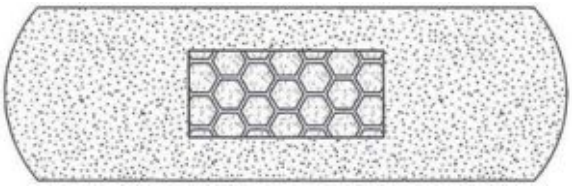

(11) **DI 7104190-7** **39**
(22) 25/08/2011
(15) 28/04/2015
(45) 28/04/2015
(54) CONFIGURAÇÃO ORNAMENTAL APLICADA EM SOLADO
(73) Indústria de Calçados Vivo Ltda (BR/RS)
(72) Gilmar Frederico de Cesero
(74) Capella & Veloso Associados Ltda.API 1730
Prazo de validade: 10 (dez) anos contados a partir de 25/08/2011, mediante o recolhimento da taxa quinquenal de manutenção (Artigos 119 e 120 da LPI) e observadas as demais condições legais.

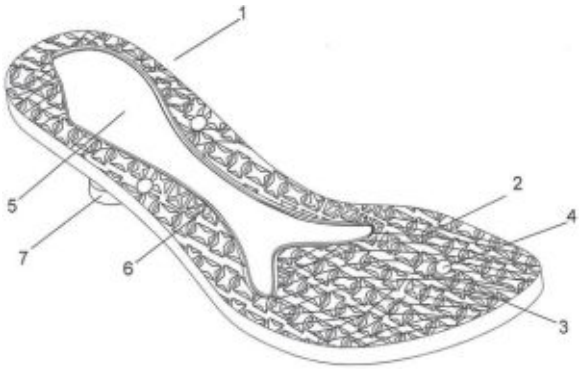


(11) **DI 7104288-1** **39**
(22) 14/09/2011
(15) 28/04/2015
(45) 28/04/2015
(54) CONFIGURAÇÃO APLICADA EM APARELHO DE GINÁSTICA
(73) Dante Alves Teixeira (BR/CE)
(72) Dante Alves Teixeira
(74) Wettor Bureau De Apoio Emp. S/S LTDA ME
Prazo de validade: 10 (dez) anos contados a partir de 14/09/2011, mediante o recolhimento da taxa quinquenal de manutenção (Artigos 119 e 120 da LPI) e observadas as demais condições legais.

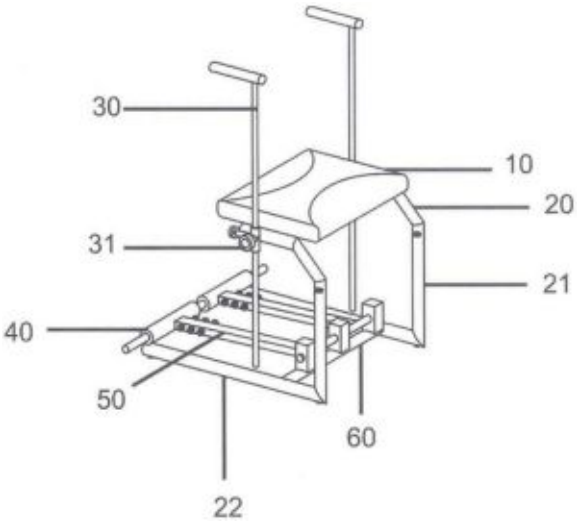


(11) **DI 7104289-0** **39**
(22) 14/09/2011
(15) 28/04/2015
(45) 28/04/2015
(54) CONFIGURAÇÃO APLICADA EM APARELHO DE GINÁSTICA
(73) Dante Alves Teixeira (BR/CE)
(72) Dante Alves Teixeira
(74) Wettor Bureau De Apoio Emp. S/S LTDA ME
Prazo de validade: 10 (dez) anos contados a partir de 14/09/2011, mediante o recolhimento da taxa quinquenal de manutenção (Artigos 119 e 120 da LPI) e observadas as demais condições legais.

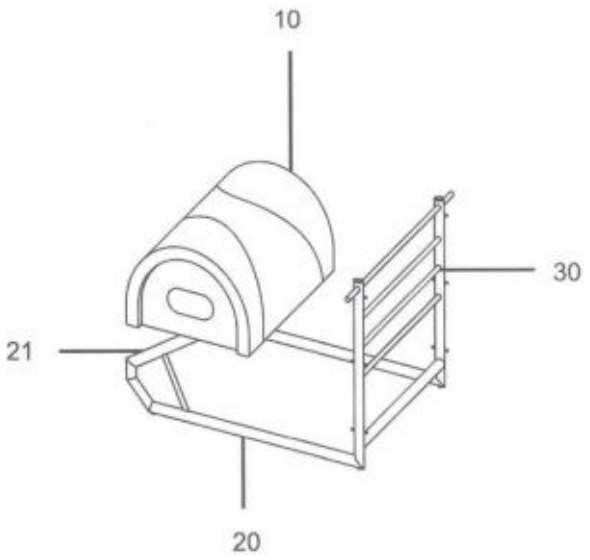


(11) **DI 7104412-4** **39**
(22) 21/10/2011
(15) 28/04/2015
(45) 28/04/2015
(54) CONFIGURAÇÃO ORNAMENTAL APLICADA A APARELHO DE EXERCICIO
(73) Ronaldo Friedl (BR/RS)
(72) Ronaldo Friedl
(74) Everton Victório Pires
Prazo de validade: 10 (dez) anos contados a partir de 21/10/2011, mediante o recolhimento da taxa quinquenal de manutenção (Artigos 119 e 120 da LPI) e observadas as demais condições legais.

(11) **DI 7104444-2** **39**
(22) 14/10/2011
(15) 28/04/2015
(45) 28/04/2015
(54) CONFIGURAÇÃO APLICADA A EQUIPAMENTO DE MONITORAMENTO E CONTROLE DE TRÁFEGO
(73) Mário Eugênio Flores Carneiro (BR/BA)
(72) Mário Eugênio Flores Carneiro
(74) Brasnorte Marcas e Patentes LTDA
Prazo de validade: 10 (dez) anos contados a partir de 14/10/2011, mediante o recolhimento da taxa quinquenal de manutenção (Artigos 119 e 120 da LPI) e observadas as demais condições legais.

(11) **DI 7104591-0** **39**
(22) 26/08/2011
(15) 28/04/2015
(45) 28/04/2015
(54) CONFIGURAÇÃO APLICADA EM SOLADO PARA CALÇADO
(73) VALLORE ADMINISTRAÇÃO DE BENS E PARTICIPAÇÃO LTDA (BR/SP)
(72) LEONILDO LOPES FERREIRA
(74) BEERRE ASSESSORIA EMPRESARIAL LTDA
Prazo de validade: 10 (dez) anos contados a partir de 26/08/2011, mediante o recolhimento da taxa quinquenal de manutenção (Artigos 119 e 120 da LPI) e observadas as demais condições legais.

(11) **DI 7104783-2** **39**
(22) 30/09/2011
(15) 28/04/2015
(30) 30/03/2011 EM 001844184-0013
(45) 28/04/2015
(54) CONFIGURAÇÃO APLICADA EM INSTRUMENTO MÉDICO
(73) Karl Storz Gmbh & Co. kg (DE)
(72) Thomas Makowski, Tonis Pilvisto, Viktor Josef Wimmer
(74) Dannemann, siemsen, Bigler & Ipanema Moreira
Prazo de validade: 10 (dez) anos contados a partir de 30/09/2011, mediante o recolhimento da taxa quinquenal de manutenção (Artigos 119 e 120 da LPI) e observadas as demais condições legais.

(11) **DI 7104880-4** **39**
(22) 01/09/2011
(15) 28/04/2015
(45) 28/04/2015
(54) "CONFIGURAÇÃO APLICADA EM CADEIRA"
(73) FLEXFORM INDÚSTRIA MATALÚRGICA LTDA. (BR/SP)
(72) ADRIANO BALDANZI, ALESSANDRO NOVELLI
(74) DAVID DO NASCIMENTO ADVOGADOS ASSOCIADOS
Prazo de validade: 10 (dez) anos contados a partir de 01/09/2011, mediante o recolhimento da taxa quinquenal de manutenção (Artigos 119 e 120 da LPI) e observadas as demais condições legais.

(11) **DI 7104881-2** **39**
(22) 01/09/2011
(15) 28/04/2015
(45) 28/04/2015
(54) " CONFIGURAÇÃO APLICADA EM CADEIRA"
(73) FLEXFORM INDÚSTRIA MATALÚRGICA LTDA. (BR/SP)
(72) ADRIANO BALDANZI, ALESSANDRO NOVELLI
(74) DAVID DO NASCIMENTO ADVOGADOS ASSOCIADOS
Prazo de validade: 10 (dez) anos contados a partir de 01/09/2011, mediante o recolhimento da taxa quinquenal de manutenção (Artigos 119 e 120 da LPI) e observadas as demais condições legais.

(11) **DI 7104903-7** **39**
(22) 30/09/2011
(15) 28/04/2015
(30) 31/03/2011 EM 001844184-0015
(45) 28/04/2015
(54) CONFIGURAÇÃO APLICADA EM INSTRUMENTO MÉDICO
(73) Karl Storz GMBH & Co. KG (DE)
(72) Thomas Makowski, Tönis Pilvisto, Viktor Josef Wimmer
(74) DANNEMANN, SIEMSEN, BIGLER & IPANEMA MOREIRA
Prazo de validade: 10 (dez) anos contados a partir de 30/09/2011, mediante o recolhimento da taxa quinquenal de manutenção (Artigos 119 e 120 da LPI) e observadas as demais condições legais.

(11) **DI 7104985-1** **39**
(22) 20/09/2011
(15) 28/04/2015
(30) 18/03/2011 DM 075 599
(45) 28/04/2015
(54) "CONFIGURAÇÃO APLICADA EM RELÓGIO"
(73) BULGARI HORLOGERIE S.A (CH)
(72) FERNANDO EID PHILIPP
(74) PRISCILA PENHA DE BARROS THEREZA
Prazo de validade: 10 (dez) anos contados a partir de 20/09/2011, mediante o recolhimento da taxa quinquenal de manutenção (Artigos 119 e 120 da LPI) e observadas as demais condições legais.

(11) **DI 7105081-7** **39**
(22) 05/10/2011
(15) 28/04/2015
(30) 05/04/2011 IT MI2011O000048
(45) 28/04/2015
(54) CONFIGURAÇÃO APLICADA EM CADEIRA
(73) Kartell S.P.A (IT)
(72) Patricia Urquiola
(74) Dannemann, Siemsen, Bigler & Ipanema Moreira
Prazo de validade: 10 (dez) anos contados a partir de 05/10/2011, mediante o recolhimento da taxa quinquenal de manutenção (Artigos 119 e 120 da LPI) e observadas as demais condições legais.

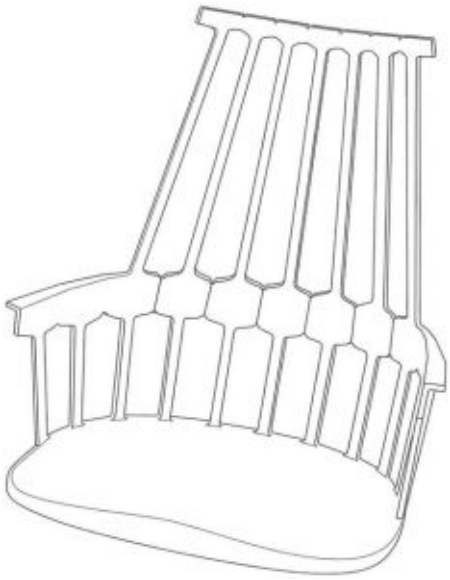

(11) **DI 7105362-0** **39**
(22) 21/10/2011
(15) 28/04/2015
(45) 28/04/2015
(54) CONFIGURAÇÃO APLICADA EM FAROL DE AUTOMÓVEL
(73) RENAULT S. A. S. (FR)
(72) M. Vincent Pedretti
(74) CUSTÓDIO DE ALMEIDA & CIA.
Prazo de validade: 10 (dez) anos contados a partir de 21/10/2011, mediante o recolhimento da taxa quinquenal de manutenção (Artigos 119 e 120 da LPI) e observadas as demais condições legais.

(11) **DI 7105432-4** **39**
(22) 21/10/2011
(15) 28/04/2015
(45) 28/04/2015
(54) CONFIGURAÇÃO APLICADA EM TABULEIRO PARA ENTRETENIMENTO
(73) MARIA DOLORES MARTÍNEZ PRIETO (ES)
(72) MARIA DOLORES MARTÍNEZ PRIETO
(74) JOSÉ CARLOS FERREIRA
Prazo de validade: 10 (dez) anos contados a partir de 21/10/2011, mediante o recolhimento da taxa quinquenal de manutenção (Artigos 119 e 120 da LPI) e observadas as demais condições legais.

(11) **DI 7105437-5** **39**
(22) 24/10/2011
(15) 28/04/2015
(45) 28/04/2015
(54) CONFIGURAÇÃO APLICADA A SOLADO.
(73) AMAZONAS PRODUTOS PARA CALÇADOS LTDA. (BR/SP)
(72) PAULO PUCCI JÚNIOR
(74) ADVOCACIA PIETRO ARIBONI S/C
Prazo de validade: 10 (dez) anos contados a partir de 24/10/2011, mediante o recolhimento da taxa quinquenal de manutenção (Artigos 119 e 120 da LPI) e observadas as demais condições legais.

(11) **DI 7105486-3** **39**
(22) 27/10/2011
(15) 28/04/2015
(30) 03/05/2011 EM 001273593-0001
(43) 11/09/2012
(54) "CONFIGURAÇAO APLICADA EM FRASCO"
(73) GUERLAIN SOCIETE ANONYME (FR)
(72) SÉBASTIEN SERVAIRE
(74) ARTUR FRANCISCO SCHAAL
Prazo de validade: 10 (dez) anos contados a partir de 27/10/2011, mediante o recolhimento da taxa quinquenal de manutenção (Artigos 119 e 120 da LPI) e observadas as demais condições legais.

(11) **DI 7105580-0** **39**
(22) 04/11/2011
(15) 28/04/2015
(30) 04/05/2011 US 29/391,141
(45) 28/04/2015
(54) " CONFIGURAÇÃO APLICADA EM CABEÇA DE RODO "
(73) 3M INNOVATIVE PROPERTIES COMPANY (US)
(72) FABIANO GUILARES DA SILVA POTTES
(74) CAROLINA NAKATA
Prazo de validade: 10 (dez) anos contados a partir de 04/11/2011, mediante o recolhimento da taxa quinquenal de manutenção (Artigos 119 e 120 da LPI) e observadas as demais condições legais.

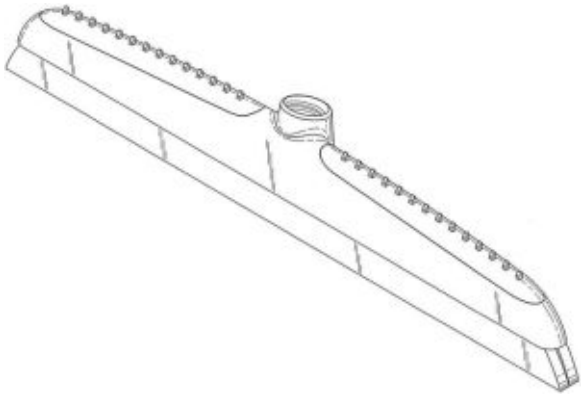

(11) **DI 7105620-3** **39**
(22) 08/11/2011
(15) 28/04/2015
(30) 09/05/2011 US 29/373,681
(45) 28/04/2015
(54) "CONFIGURAÇÃO APLICADA EM MÁSCARA"
(73) 3M INNOVATIVE PROPERETIES COMPANY (US)
(72) DEBRA RAE DAWSON, NHAT HA THI NGUYEN, SEYED ABOLHASSAN ANGADJIVAND, YONAS GEBREWOLD
(74) CAROLINA NAKATA
Prazo de validade: 10 (dez) anos contados a partir de 08/11/2011, mediante o recolhimento da taxa quinquenal de manutenção (Artigos 119 e 120 da LPI) e observadas as demais condições legais.

(11) **DI 7105771-4** **39**
(22) 22/11/2011
(15) 28/04/2015
(30) 27/05/2011 US 29/392.909
(45) 28/04/2015
(54) CONFIGURAÇÃO APLICADA EM DISPOSITIVO MÉDICO PARA TRATAMENTO DE DESORDENS DO SONO
(73) Insleep Technologies, LLC (US)
(72) Michael Gusky, Dennis Schoeder, Greg Miller, Stuart Allan Karten, Jeffrey Walter Bentzler
(74) Nellie D Shores
Prazo de validade: 10 (dez) anos contados a partir de 22/11/2011, mediante o recolhimento da taxa quinquenal de manutenção (Artigos 119 e 120 da LPI) e observadas as demais condições legais.

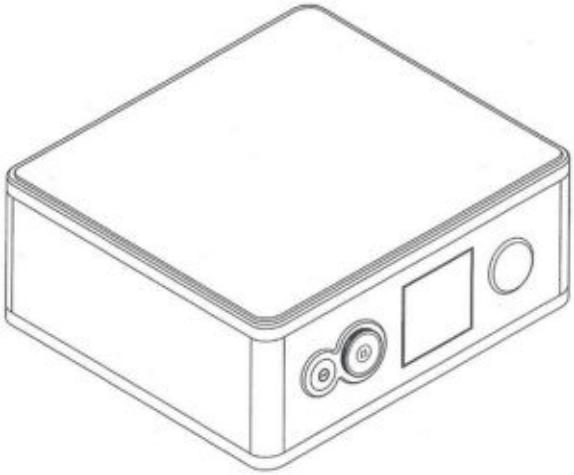

(11) **DI 7105775-7** **39**
(22) 22/11/2011
(15) 28/04/2015
(45) 28/04/2015
(54) "CONFIGURAÇÃO APLICADA EM RECIPIENTE"
(73) PLÁSTICOS JUQUITIBA INDÚSTRIA E COMÉRCIO LTDA. (BR/SP)
(72) PAULO GUEDES RODRIGUES
(74) DAVID DO NASCIMENTO ADVOGADOS ASSOCIADOS
Prazo de validade: 10 (dez) anos contados a partir de 22/11/2011, mediante o recolhimento da taxa quinquenal de manutenção (Artigos 119 e 120 da LPI) e observadas as demais condições legais.

(11) **DI 7105790-0** **39**
(22) 24/11/2011
(15) 28/04/2015
(30) 24/05/2011 US 29/392,610
(45) 28/04/2015
(54) CONFIGURAÇÃO APLICADA A UM SUPORTE FIXADOR PARA ALIMENTOS
(73) Columbia Insurance Company (US)
(72) Roland Sudmalis, Justin Bagley, Sascha Kaposi, Jamie Di Fonzo
(74) Orlando De Souza
Prazo de validade: 10 (dez) anos contados a partir de 24/11/2011, mediante o recolhimento da taxa quinquenal de manutenção (Artigos 119 e 120 da LPI) e observadas as demais condições legais.

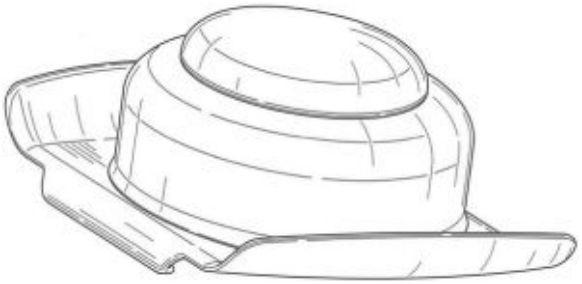

(11) **DI 7105819-2** **39**
(22) 25/11/2011
(15) 28/04/2015
(30) 02/08/2011 US 29/398,625
(45) 28/04/2015
(54) CONFIGURAÇÃO APLICADA EM EMBALAGEM
(73) Mary Kay, Inc. (US)
(72) Jenny Demarco
(74) Dannemann,Siemsen, Bigler & Ipaneman Moreira
Prazo de validade: 10 (dez) anos contados a partir de 25/11/2011, mediante o recolhimento da taxa quinquenal de manutenção (Artigos 119 e 120 da LPI) e observadas as demais condições legais.

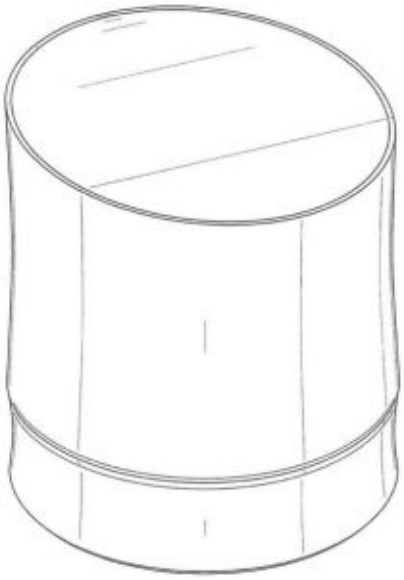

(11) **DI 7105856-7** **39**
(22) 28/11/2011
(15) 28/04/2015
(30) 27/05/2011 US 29/392,979
(45) 28/04/2015
(54) PADRÃO ORNAMENTAL APLICADO A INTERFACE GRÁFICA
(73) Microsoft Corporation (US)
(72) Ethan Nelson Ray, Leslie Macneil, Jonathan Eric Gleasman, Denise Michele Trabona
(74) Di Blasi, Parente & Ass. Prop. Ind. Ltda
Prazo de validade: 10 (dez) anos contados a partir de 28/11/2011, mediante o recolhimento da taxa quinquenal de manutenção (Artigos 119 e 120 da LPI) e observadas as demais condições legais.

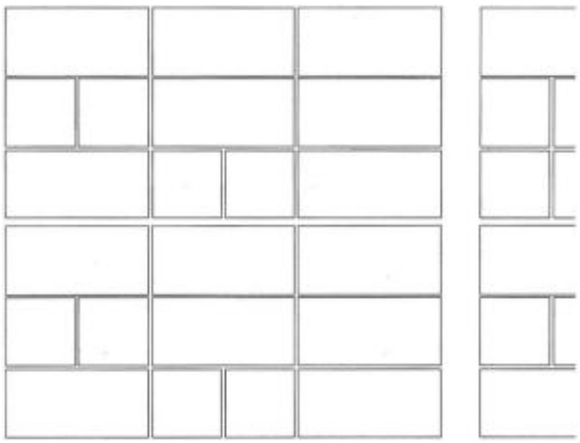

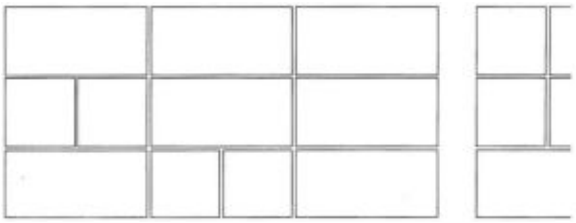

(11) **DI 7105858-3** **39**
(22) 28/11/2011
(15) 28/04/2015
(30) 27/05/2011 US 29/392,963
(45) 28/04/2015
(54) PADRÃO ORNAMENTAL APLICADO A INTERFACE GRÁFICA
(73) Microsoft Corporation (US)
(72) Ji Gao, Jonathan Eric Gleasman, Gerrit Hofmeester, Kieran Phelan, Leslie Macneil, Moneta Ho Kushner, Sueng Yang
(74) Di Blasi, Parente & Ass. Prop. Ind. Ltda
Prazo de validade: 10 (dez) anos contados a partir de 28/11/2011, mediante o recolhimento da taxa quinquenal de manutenção (Artigos 119 e 120 da LPI) e observadas as demais condições legais.

(11) **DI 7105859-1** **39**
(22) 28/11/2011
(15) 28/04/2015
(30) 27/05/2011 US 29/392,916
(45) 28/04/2015
(54) PADRÃO ORNAMENTAL APLICADO A INTERFACE GRÁFICA
(73) Microsoft Corporation (US)
(72) Manuel Clement, Daryl Tanghe, Jonathan Eric Gleasman, Samuel Moreau, William Vong, Niels Van Dongen, Michael Lamanna
(74) Di Blasi, Parente & Ass. Prop. Ind. Ltda

Prazo de validade: 10 (dez) anos contados a partir de 28/11/2011, mediante o recolhimento da taxa quinquenal de manutenção (Artigos 119 e 120 da LPI) e observadas as demais condições legais.

(11) **DI 7105860-5** **39**
(22) 28/11/2011
(15) 28/04/2015
(30) 27/05/2011 US 29/392,990
(45) 28/04/2015
(54) PADRÃO ORNAMENTAL APLICADO A INTERFACE GRÁFICA
(73) Microsoft Corporation (US)
(72) J. Craig Hally, Michael Greenwood´s, Aditya Sharma
(74) Di Blasi, Parente & Ass. Prop. Ind. Ltda
Prazo de validade: 10 (dez) anos contados a partir de 28/11/2011, mediante o recolhimento da taxa quinquenal de manutenção (Artigos 119 e 120 da LPI) e observadas as demais condições legais.

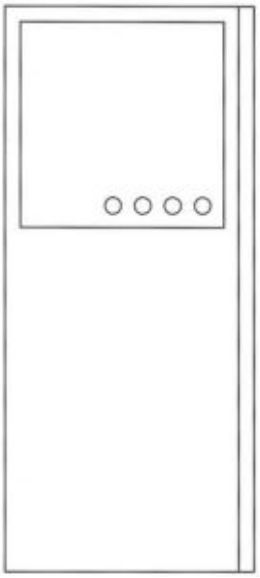

(11) **DI 7105865-6** **39**
(22) 28/11/2011
(15) 28/04/2015
(30) 27/05/2011 US 29/393,014
(45) 28/04/2015
(54) PADRÃO ORNAMENTAL APLICADO A INTERFACE GRÁFICA
(73) Microsoft Corporation (US)
(72) Jeremy Scott Knudsen, Moneta Ho Kushner, Leslie Macneil, Gerrit Hofmeester, Jan-Kristian Markiewicz, Orry Wijanado Soegiono, Jon Gabriel Clapper
(74) Di Blasi, Parente & Ass. Prop. Ind. Ltda
Prazo de validade: 10 (dez) anos contados a partir de 28/11/2011, mediante o recolhimento da taxa quinquenal de manutenção (Artigos 119 e 120 da LPI) e observadas as demais condições legais.

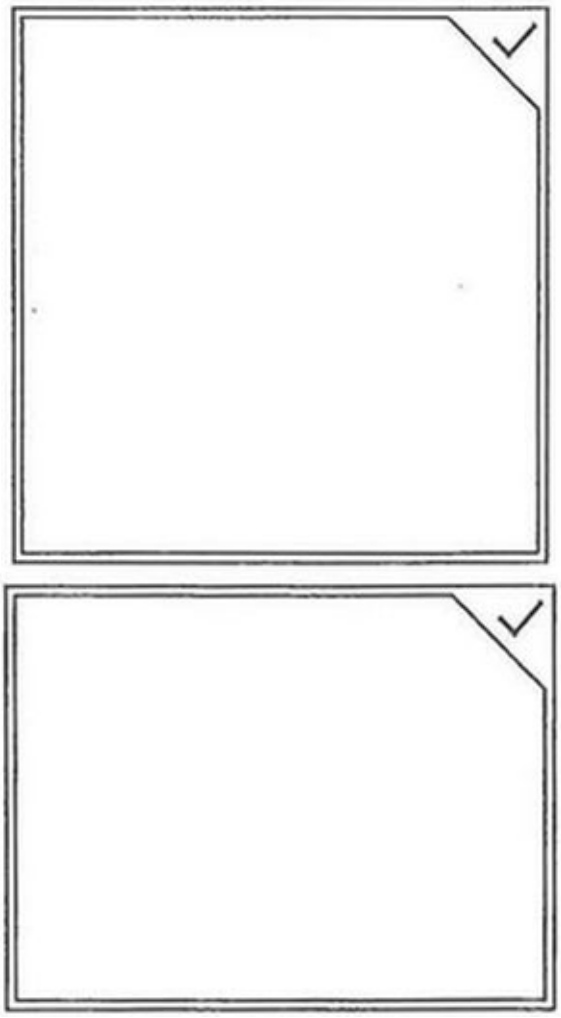

(11) **DI 7105868-0** **39**
(22) 28/11/2011
(15) 28/04/2015
(30) 27/05/2011 US 29/392,937
(45) 28/04/2015
(54) PADRÃO ORNAMENTAL APLICADO A INTERFACE GRÁFICA
(73) Microsoft Corporation (US)
(72) Judson Craig Hally, Vincent J. Pasceri
(74) Di Blasi, Parente & Ass. Prop. Ind. Ltda
Prazo de validade: 10 (dez) anos contados a partir de 28/11/2011, mediante o recolhimento da taxa quinquenal de manutenção (Artigos 119 e 120 da LPI) e observadas as demais condições legais.

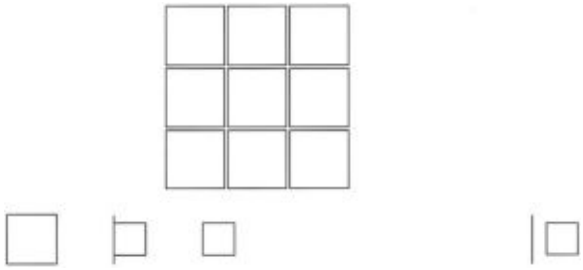

(11) **DI 7105877-0** **39**
(22) 28/11/2011
(15) 28/04/2015
(30) 12/10/2011 US 29/403,904
(45) 28/04/2015
(54) CONFIGURAÇÃO APLICADA EM EMBALAGEM
(73) Mary Kay, Inc. (US)
(72) Jenny Demarco
(74) Dannemann, Siemsen, Bigler & Ipanema Moreira
Prazo de validade: 10 (dez) anos contados a partir de 28/11/2011, mediante o recolhimento da taxa quinquenal de manutenção (Artigos 119 e 120 da LPI) e observadas as demais condições legais.

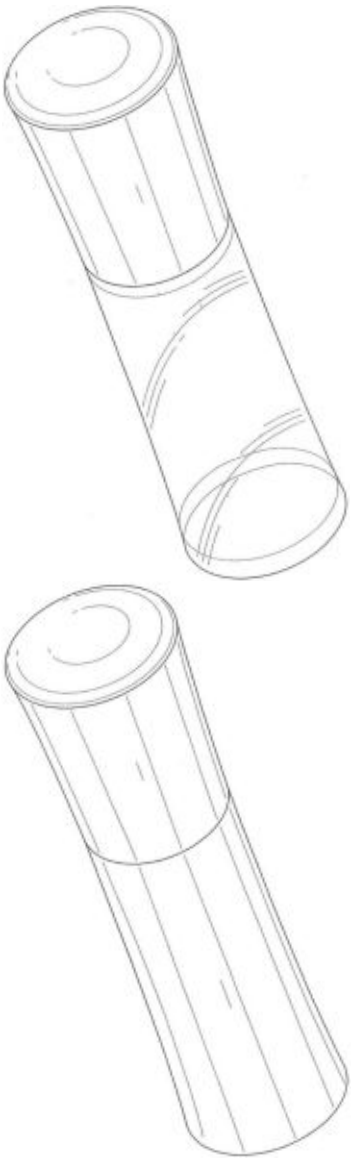

(11) **DI 7105878-8** **39**
(22) 28/11/2011
(15) 28/04/2015
(30) 01/08/2011 US 29/398,503
(45) 28/04/2015
(54) CONFIGURAÇÃO APLICADA EM TAMPA
(73) Mary Kay Inc. (US)
(72) Jenny Demarco
(74) Dannemann, Siemsen, Bigler & Ipanema Moreira
Prazo de validade: 10 (dez) anos contados a partir de 28/11/2011, mediante o recolhimento da taxa quinquenal de manutenção (Artigos 119 e 120 da LPI) e observadas as demais condições legais.

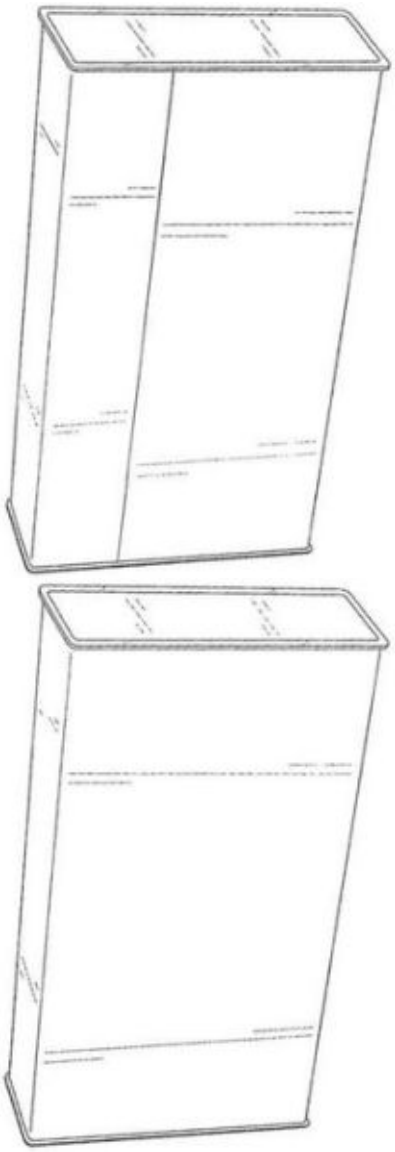

(11) **DI 7105920-2** **39**
(22) 29/11/2011
(15) 28/04/2015
(30) 02/08/2011 US 29/398,627
(45) 28/04/2015
(54) CONFIGURAÇÃO APLICADA EM EMBALAGEM
(73) Mary Kay Inc. (US)
(72) Jenny Demarco
(74) Dannemann, Siemsen, Bigler & Ipanema Moreira
Prazo de validade: 10 (dez) anos contados a partir de 29/11/2011, mediante o recolhimento da taxa quinquenal de manutenção (Artigos 119 e 120 da LPI) e observadas as demais condições legais.

(11) **DI 7106038-3** **39**
(22) 02/12/2011
(15) 28/04/2015
(30) 02/06/2011 AU 337413
(45) 28/04/2015
(54) CONFIGURAÇÃO APLICADA A UM PISTÃO
(73) Sandvik Intellectual Property AB (SE)
(72) Philipp Beierer, Ossi Kahra
(74) Flávia Salim Lopes
Prazo de validade: 10 (dez) anos contados a partir de 02/12/2011, mediante o recolhimento da taxa quinquenal de manutenção (Artigos 119 e 120 da LPI) e observadas as demais condições legais.

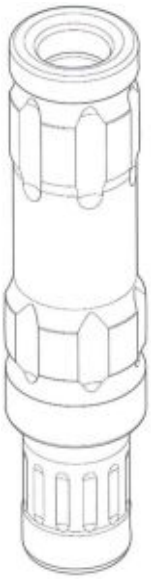

(11) **DI 7106058-8** **39**
(22) 06/12/2011
(15) 28/04/2015
(30) 06/06/2011 US 29/393,531
(45) 28/04/2015
(54) CONFIGURAÇÃO APLICADA A UM TERMINAL DE INTERFACE
(73) Rockwell Automation Technologies, Inc (US)
(72) Melissa A. Mack, Cheryl Lynn Ades Anspach, Douglas A. Lostoski, Gordon Daily, Peter J. Klein, Ronald E. Bliss
(74) Flavia Salim Lopes
Prazo de validade: 10 (dez) anos contados a partir de 06/12/2011, mediante o recolhimento da taxa quinquenal de manutenção (Artigos 119 e 120 da LPI) e observadas as demais condições legais.

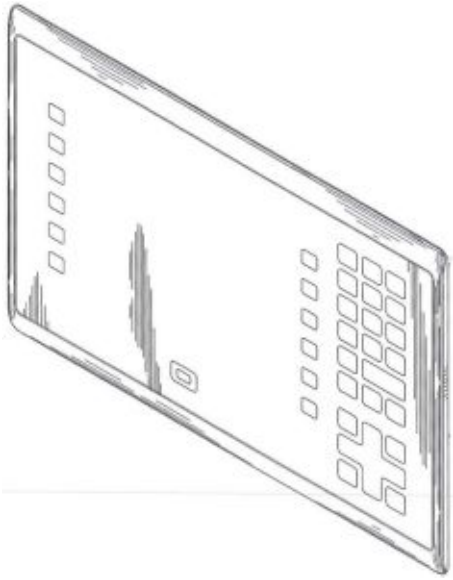

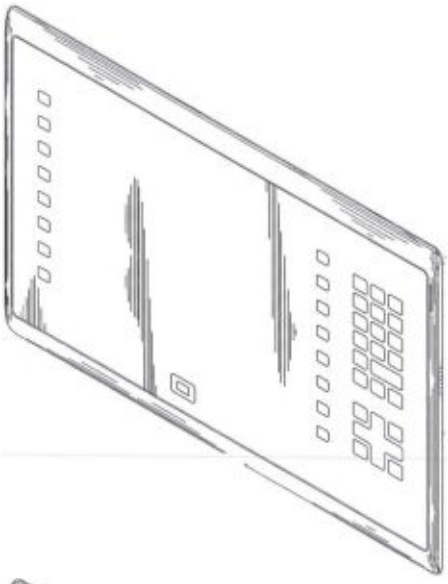

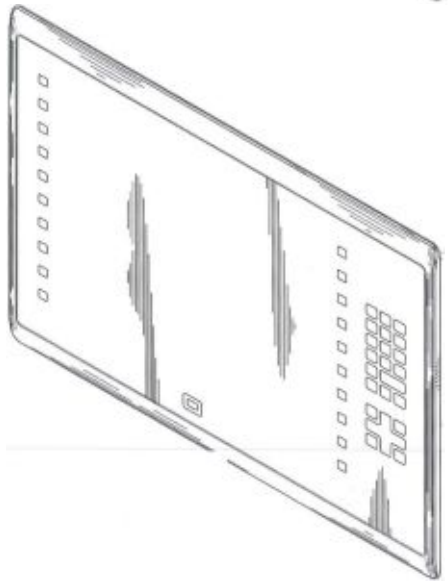

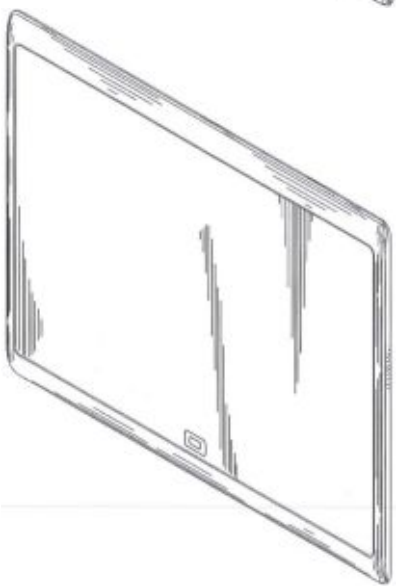

(11) **DI 7106062-6** **39**
(22) 06/12/2011
(15) 28/04/2015
(30) 06/06/2011 US 29/393,523
(45) 28/04/2015
(54) CONFIGURAÇÃO APLICADA A UM TERMINAL DE INTERFACE
(73) Rockwell Automation Technologies, Inc (US)
(72) Melissa A. Mack, Cheryl Lynn Ades Anspach, Douglas A. Lostoski, Gordon Daily, Peter J. Klein, Ronald E. Bliss
(74) Flávia Salim Lopes
Prazo de validade: 10 (dez) anos contados a partir de 06/12/2011, mediante o recolhimento da taxa quinquenal de manutenção (Artigos 119 e 120 da LPI) e observadas as demais condições legais.

(11) **DI 7106104-5** **39**
(22) 09/12/2011
(15) 28/04/2015
(45) 28/04/2015
(54) CONFIGURAÇÃO APLICADA EM ORGANIZADOR DE ESMALTES DE MESA.
(73) Jobem Donada (BR/RS)
(72) Jobem Donada
(74) Anderson André Colombo
Prazo de validade: 10 (dez) anos contados a partir de 09/12/2011, mediante o recolhimento da taxa quinquenal de manutenção (Artigos 119 e 120 da LPI) e observadas as demais condições legais.

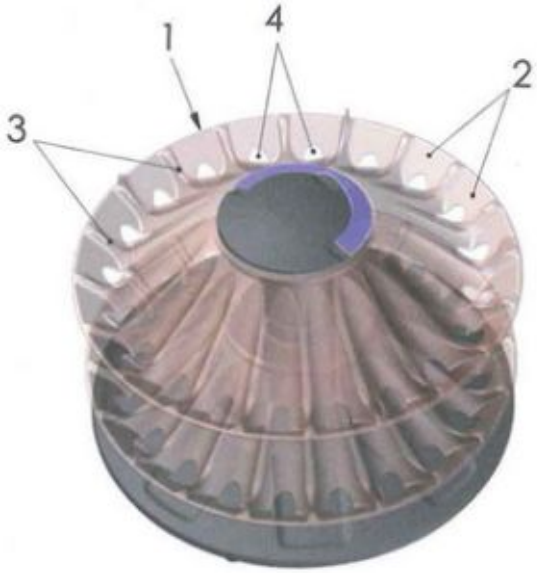


(11) **DI 7106120-7** **39**
(22) 09/12/2011
(15) 28/04/2015
(30) 10/11/2011 US 29/406,226
(45) 28/04/2015
(54) CONFIGURAÇÃO APLICADA EM EMBALAGEM
(73) Mary Kay Inc. (US)
(72) Jenny Demarco, Kristin Dasaro
(74) Dannemann, Siemsen, Bigler & Ipaneman Moreira
Prazo de validade: 10 (dez) anos contados a partir de 09/12/2011, mediante o recolhimento da taxa quinquenal de manutenção (Artigos 119 e 120 da LPI) e observadas as demais condições legais.

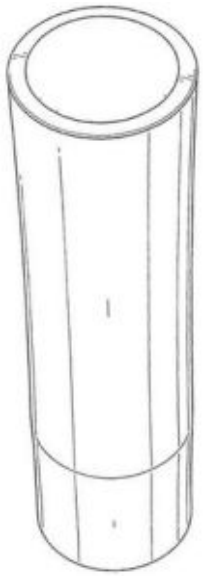

(11) **DI 7106121-5** **39**
(22) 09/12/2011
(15) 28/04/2015
(30) 10/11/2011 US 29/406,222
(45) 28/04/2015
(54) CONFIGURAÇÃO APLICADA EM EMBALAGEM
(73) Mary Kay, Inc. (US)
(72) Jenny Demarco, Kristin Dasaro, Matthew Sttab
(74) Dannemann, Siemsen, Bigler & Ipanema Moreira
Prazo de validade: 10 (dez) anos contados a partir de 09/12/2011, mediante o recolhimento da taxa quinquenal de manutenção (Artigos 119 e 120 da LPI) e observadas as demais condições legais.

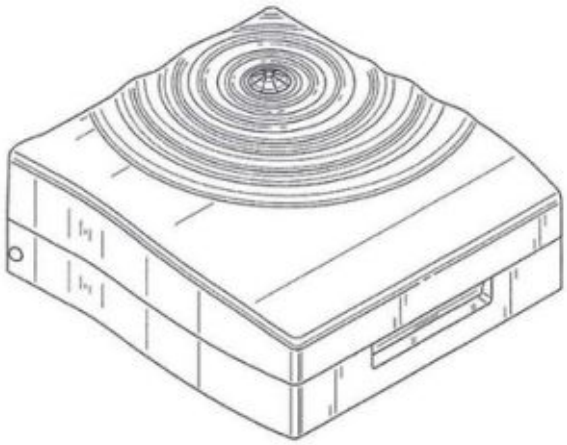

(11) **DI 7106136-3** **39**
(22) 12/12/2011
(15) 28/04/2015
(30) 10/06/2011 DE 40 2011 002 976.6
(45) 28/04/2015
(54) CONFIGURAÇÃO APLICADA EM DISPOSITIVO PARA GERADOR DE ENERGIA EÓLICA
(73) Dennis Patrick Steel (DE)
(72) Dennis Patrick Steel
(74) Dannemannm, Siemsen, Bigler & Ipanema Moreira
Prazo de validade: 10 (dez) anos contados a partir de 12/12/2011, mediante o recolhimento da taxa quinquenal de manutenção (Artigos 119 e 120 da LPI) e observadas as demais condições legais.

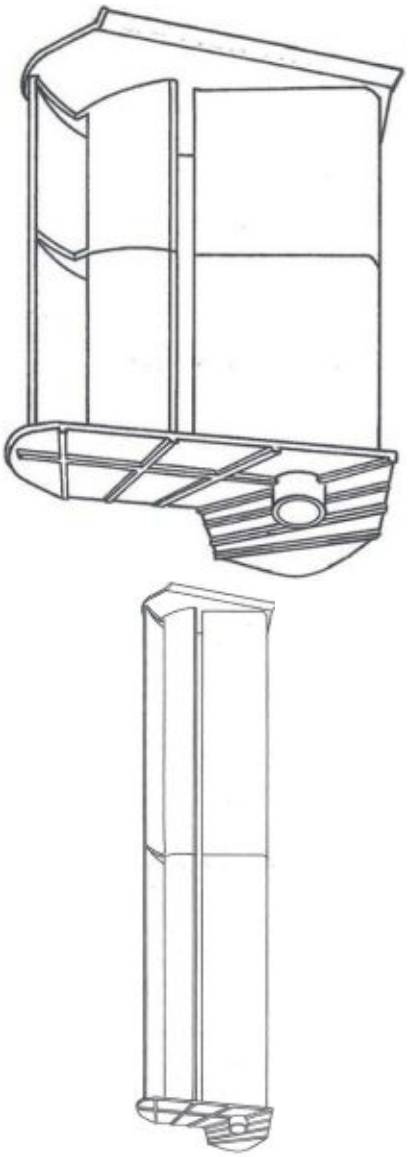

(11) **DI 7106200-9** **39**
(22) 15/12/2011
(15) 28/04/2015
(30) 15/06/2011 US 29/394,332
(45) 28/04/2015
(54) CONFIGURAÇÃO APLICADA EM FAIXA DE CABEÇA
(73) Functional Games Apparel LLC (US)
(72) Dwight Robinson
(74) Dannemann, Siemsen, Bigler & Ipanema Moreira
Prazo de validade: 10 (dez) anos contados a partir de 15/12/2011, mediante o recolhimento da taxa quinquenal de manutenção (Artigos 119 e 120 da LPI) e observadas as demais condições legais.

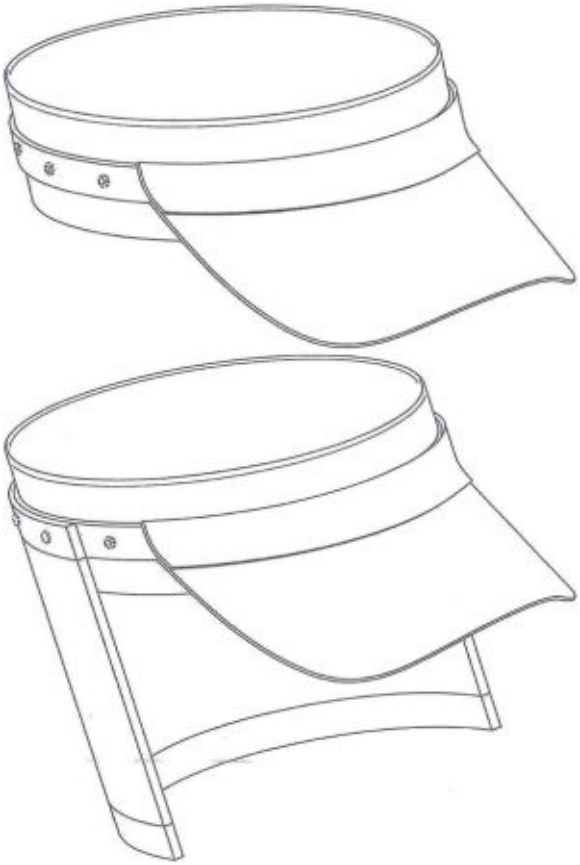

(11) **DI 7106202-5** **39**
(22) 15/12/2011
(15) 28/04/2015
(30) 15/06/2011 US 29/394,335
(45) 28/04/2015
(54) CONFIGURAÇÃO APLICADA EM SHORTS
(73) Functional Games Apparel LLC (US)
(72) Dwight Robinson
(74) Dannemann, Siemse, Bigler & Ipanema Moreira
Prazo de validade: 10 (dez) anos contados a partir de 15/12/2011, mediante o recolhimento da taxa quinquenal de manutenção (Artigos 119 e 120 da LPI) e observadas as demais condições legais.

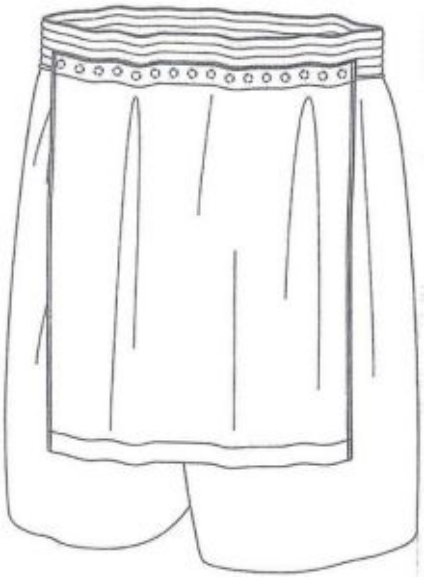

(11) **DI 7106207-6** **39**
(22) 15/12/2011
(15) 28/04/2015
(30) 20/06/2011 EM 0018804020001; 20/06/2011 EM 0018804020002; 20/06/2011 EM 0018804020003
(45) 28/04/2015
(54) CONFIGURAÇÃO APLICADA A DISPOSITIVO PURIFICADOR DE AMBIENTES
(73) Reckitt & Colman (Overseas) Limited (GB)
(72) Claire Louise Hewson-Hyde, Torsten Kulke, Simon Wooley
(74) Di Blasi, Parente & Ass. Prop. Ind. Ltda
Prazo de validade: 10 (dez) anos contados a partir de 15/12/2011, mediante o recolhimento da taxa quinquenal de manutenção (Artigos 119 e 120 da LPI) e observadas as demais condições legais.

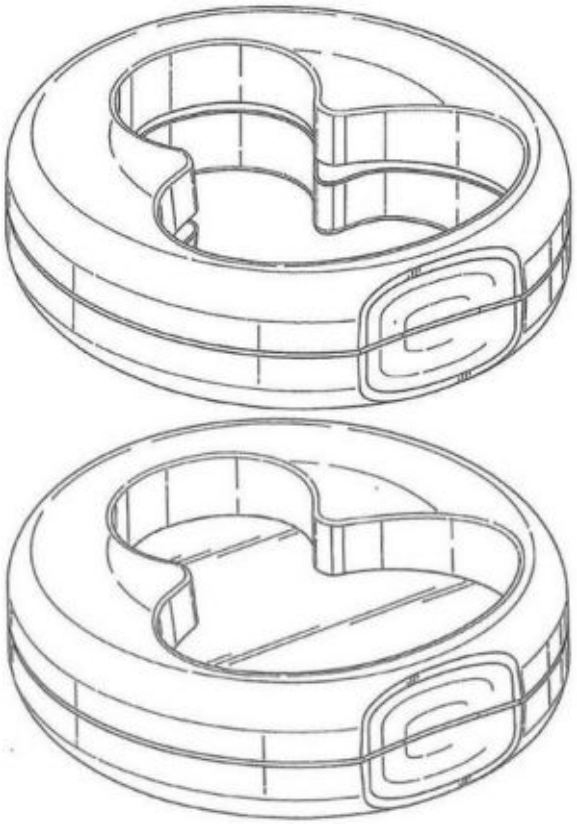

(11) **DI 7106245-9** **39**
(22) 14/12/2011
(15) 28/04/2015
(45) 28/04/2015
(54) CONFIGURAÇÃO APLICADA EM FOGÃO
(73) Indústria Metalúrgica Antonow Ltda (BR/RS)
(72) Celso Antonow
(74) Mario de Almeida Marcas e Patentes ltda.
Prazo de validade: 10 (dez) anos contados a partir de 14/12/2011, mediante o recolhimento da taxa quinquenal de manutenção (Artigos 119 e 120 da LPI) e observadas as demais condições legais.

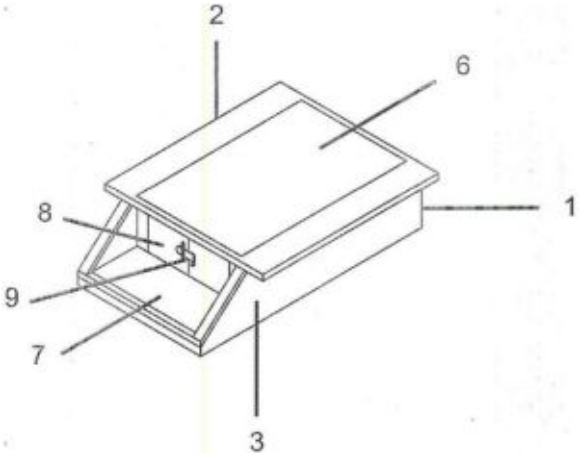


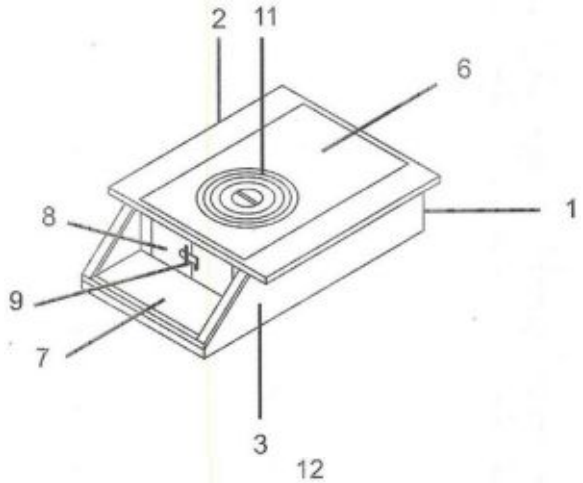


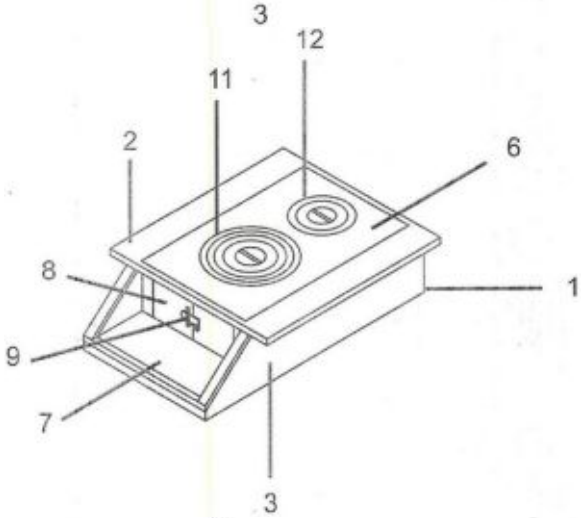


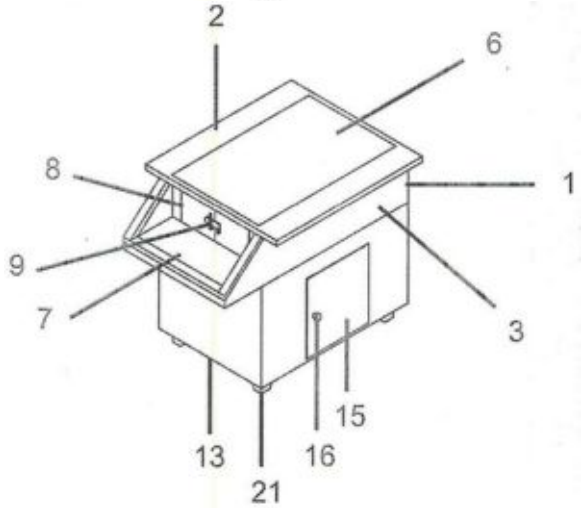


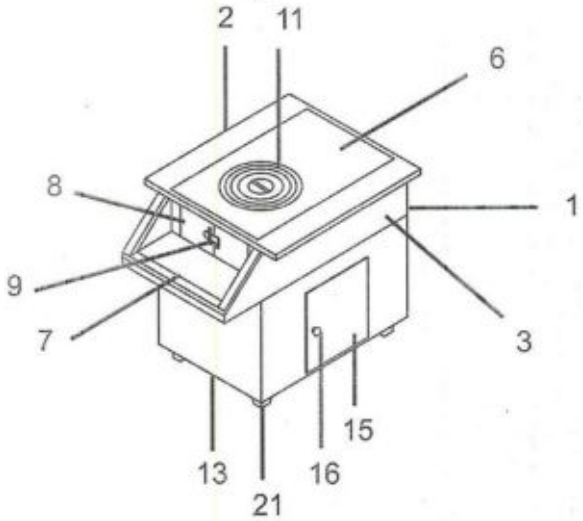

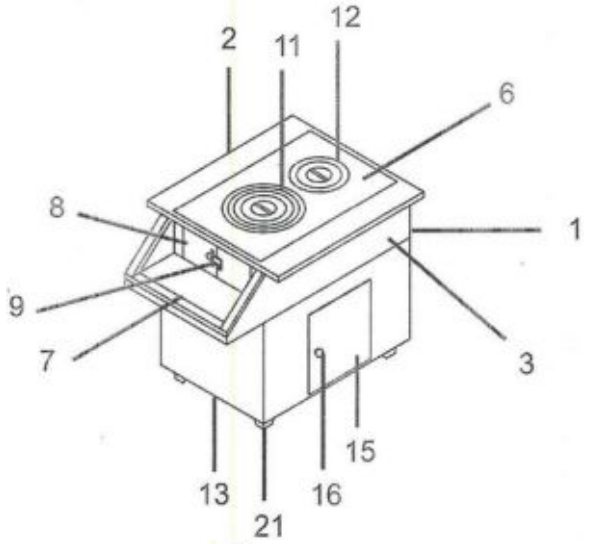


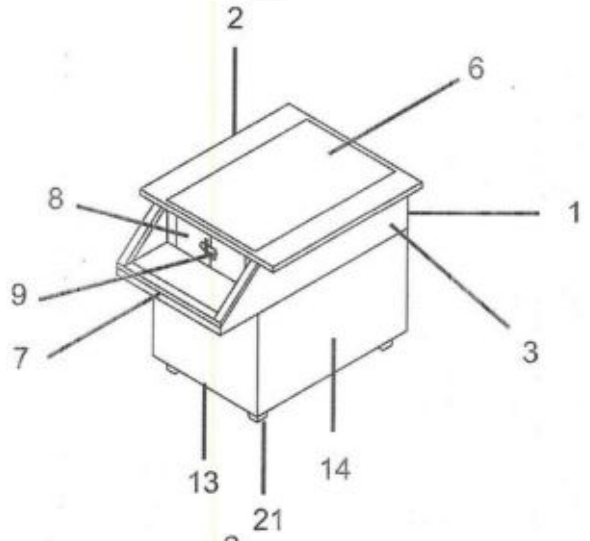


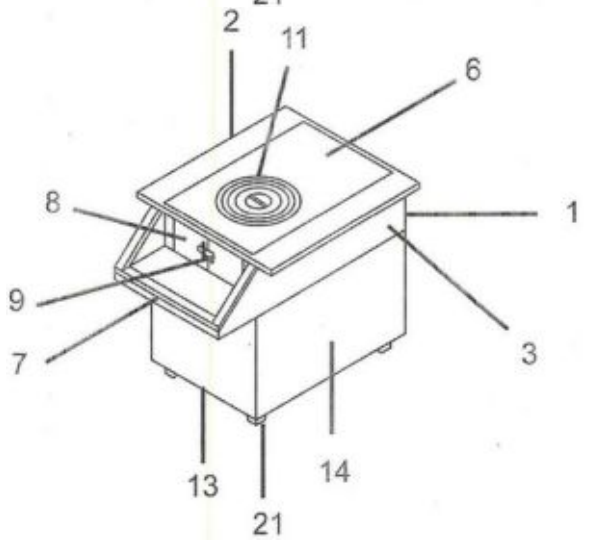


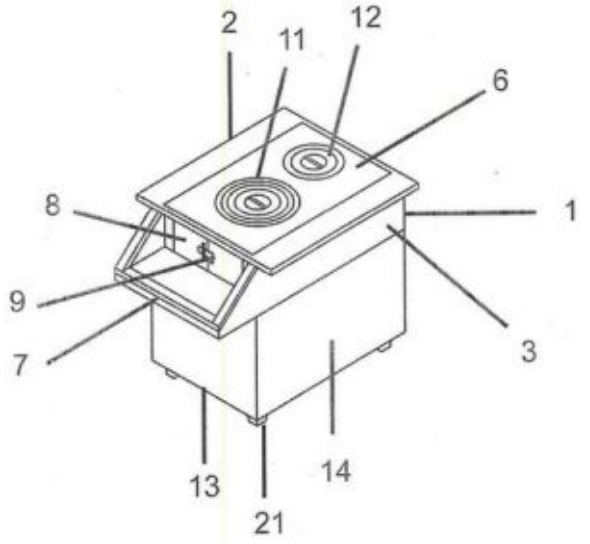


(11) **DI 7106248-3** **39**
(22) 16/12/2011
(15) 28/04/2015
(45) 28/04/2015
(54) CONFIGURAÇÃO APLICADA EM CADEIRA
(73) Móveis K1 LTDA (BR/RS)
(72) Mateus Francisco Conceição
(74) Norma Scherer Barcellos
Prazo de validade: 10 (dez) anos contados a partir de 16/12/2011, mediante o recolhimento da taxa quinquenal de manutenção (Artigos 119 e 120 da LPI) e observadas as demais condições legais.

(11) **DI 7106249-1** **39**
(22) 16/12/2011
(15) 28/04/2015
(45) 28/04/2015
(54) CONFIGURAÇÃO APLICADA EM LUMINÁRIA INTERNA
(73) Móveis K1 LTDA (BR/RS)
(72) Mateus Francisco Conceição
(74) Norma Scherer Barcellos
Prazo de validade: 10 (dez) anos contados a partir de 16/12/2011, mediante o recolhimento da taxa quinquenal de manutenção (Artigos 119 e 120 da LPI) e observadas as demais condições legais.

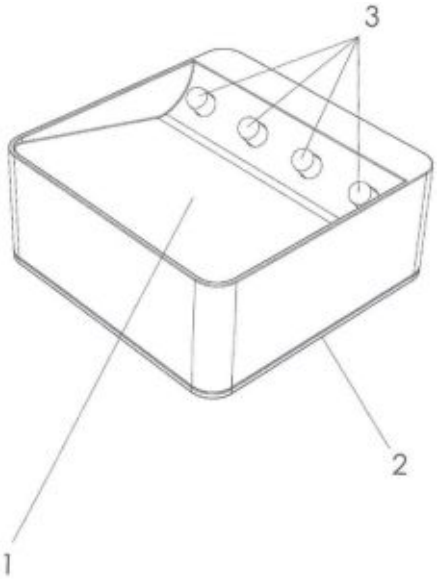


(11) **DI 7106303-0** **39**
(22) 20/12/2011
(15) 28/04/2015
(45) 28/04/2015
(54) CONFIGURAÇÃO APLICADA EM DISPOSITIVO DE ELEVAÇÃO E COLOCAÇÃO DE ESPAÇADOR DE REDES EM MÉDIA TENSÃO
(73) Alexandre Muller da Silva (BR/PR)
(72) Alexandre Muller da Silva
(74) Valor Marcas e Patentes S/S Ltda.
Prazo de validade: 10 (dez) anos contados a partir de 20/12/2011, mediante o recolhimento da taxa quinquenal de manutenção (Artigos 119 e 120 da LPI) e observadas as demais condições legais.

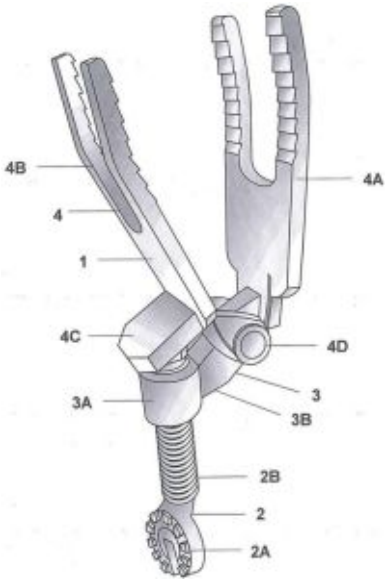


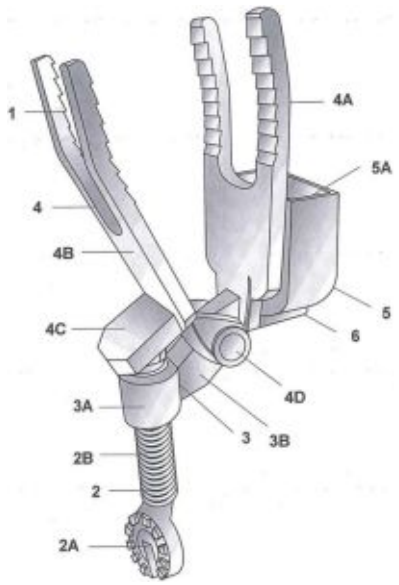


(11) **DI 7106334-0** **39**
(22) 21/12/2011
(15) 28/04/2015
(30) 22/06/2011 DE 402011006034
(45) 28/04/2015
(54) CONFIGURAÇÃO APLICADA EM DISPOSITIVO PARA CORTE DE ALIMENTOS
(73) Cedomir Repac (DE)
(72) Cedomir Repac
(74) Dannemann,Siemsen, Bigler & Ipaneman Moreira
Prazo de validade: 10 (dez) anos contados a partir de 21/12/2011, mediante o recolhimento da taxa quinquenal de manutenção (Artigos 119 e 120 da LPI) e observadas as demais condições legais.

(11) **DI 7106345-5** **39**
(22) 20/12/2011
(15) 28/04/2015
(30) 30/06/2011 AR 82,614
(45) 28/04/2015
(54) CONFIGURAÇÃO APLICADA EM PRANCHA LONGA PARA CABELOS
(73) DUNA ENTERPRISES S.L (ES)
(72) Carlos José Ceva
(74) RUBENS DOS SANTOS FILHO
Prazo de validade: 10 (dez) anos contados a partir de 20/12/2011, mediante o recolhimento da taxa quinquenal de manutenção (Artigos 119 e 120 da LPI) e observadas as demais condições legais.

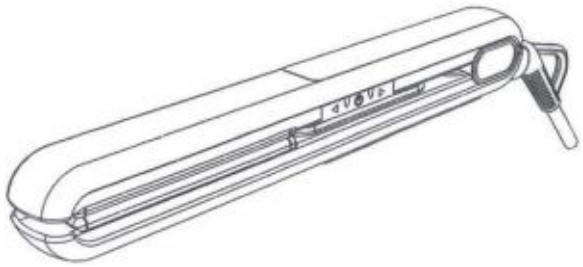

(11) **DI 7106349-8** **39**

(22) 21/12/2011
(15) 28/04/2015
(45) 28/04/2015
(54) CONFIGURAÇÃO APLICADA EM FRASCO
(73) ORIENTALTEC INDUSTRIA E COMERCIO LTDA (BR/SP)
(72) LUIS ROBERTO ALBINO
(74) MARIA ISABEL MONTAÑÉS FRANCISCO
Prazo de validade: 10 (dez) anos contados a partir de 21/12/2011, mediante o recolhimento da taxa quinquenal de manutenção (Artigos 119 e 120 da LPI) e observadas as demais condições legais.

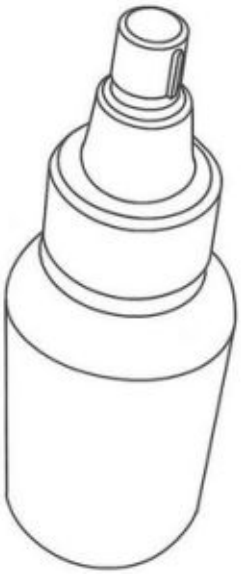

(11) **DI 7106438-9** **39**
(22) 22/12/2011
(15) 28/04/2015
(45) 28/04/2015
(54) PADRÃO ORNAMENTAL APLICADO EM ETIQUETA PARA RECIPIENTE
(73) The Procter & Gamble Company (US)
(72) Christopher Murphy, David Lawton Corr
(74) Vieira de Mello Advogados
Prazo de validade: 10 (dez) anos contados a partir de 22/12/2011, mediante o recolhimento da taxa quinquenal de manutenção (Artigos 119 e 120 da LPI) e observadas as demais condições legais.

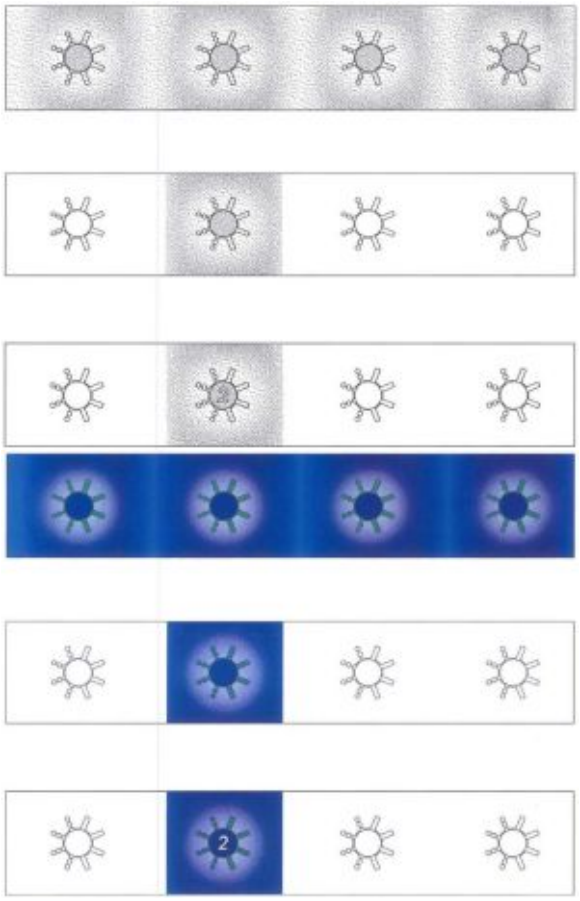

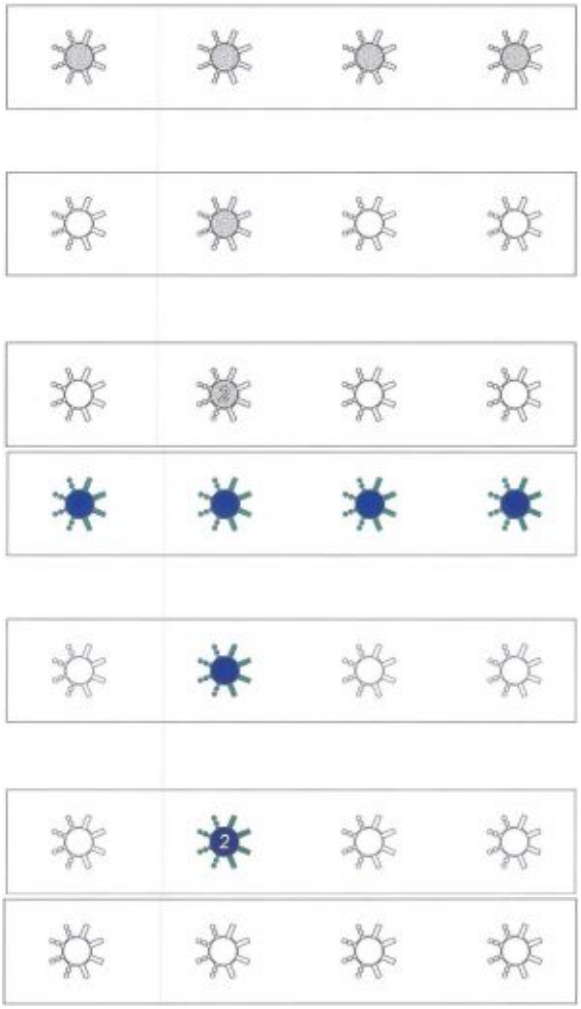

(11) **DI 7106470-2** **39**
(22) 26/12/2011
(15) 28/04/2015
(30) 28/06/2011 US 29/396,233
(45) 28/04/2015
(54) CONFIGURAÇÃO APLICADO EM ETIQUETA PARA RECIPIENTE
(73) The Procter & Gamble Company (US)
(72) Christopher Murphy, David Lawton Corr
(74) Vieira de Mello Advogados.
Prazo de validade: 10 (dez) anos contados a partir de 26/12/2011, mediante o recolhimento da taxa quinquenal de manutenção (Artigos 119 e 120 da LPI) e observadas as demais condições legais.

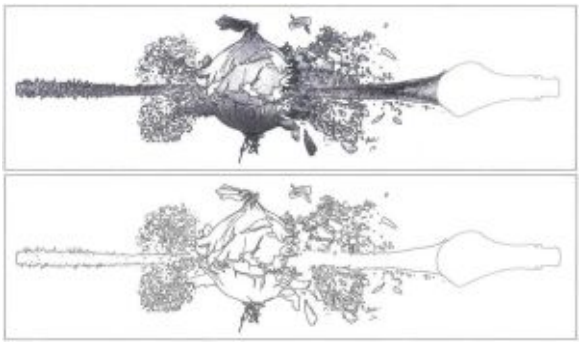

(11) **DI 7106520-2** **39**
(22) 27/12/2011
(15) 28/04/2015
(30) 30/06/2011 DK DM/076 470
(45) 28/04/2015
(54) CONFIGURAÇÃO APLICADA EM BRINQUEDO
(73) Lego A/S (DK)
(72) Pia Pilgaard, Mario do Rosario Pereira da Costa
(74) Dannemann, Siemsen, Bigler & Ipanema Moreira
Prazo de validade: 10 (dez) anos contados a partir de 27/12/2011, mediante o recolhimento da taxa quinquenal de manutenção (Artigos 119 e 120 da LPI) e observadas as demais condições legais.

(11) **DI 7106521-0** **39**
(22) 27/12/2011
(15) 28/04/2015
(30) 28/06/2011 US 29/396,235
(45) 28/04/2015
(54) CONFIGURAÇÃO APLICADA EM RÓTULO PARA RECIPIENTE
(73) The Procter & Gamble Company (US)
(72) Christopher Murphy, David Lawton Corr
(74) Vieira de Mello Advogados.
Prazo de validade: 10 (dez) anos contados a partir de 27/12/2011, mediante o recolhimento da taxa quinquenal de manutenção (Artigos 119 e 120 da LPI) e observadas as demais condições legais.

(11) **DI 7106522-9** **39**
(22) 27/12/2011
(15) 28/04/2015
(30) 28/06/2011 US 29/396,234
(45) 28/04/2015
(54) CONFIGURAÇÃO APLICADA EM RECIPIENTE COM PADRÃO ORNAMENTAL
(73) The Procter & Gamble Company (US)
(72) Christopher Murphy, David Lawton Corr
(74) Vieira de Mello Advogados.
Prazo de validade: 10 (dez) anos contados a partir de 27/12/2011, mediante o recolhimento da taxa quinquenal de manutenção (Artigos 119 e 120 da LPI) e observadas as demais condições legais.

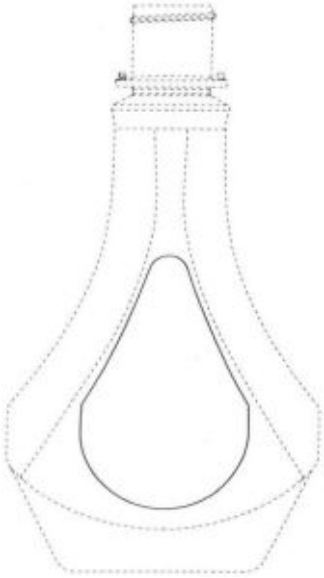

(11) **DI 7106531-8** **39**
(22) 27/12/2011
(15) 28/04/2015
(30) 30/06/2011 DK DM/076 470
(45) 28/04/2015
(54) CONFIGURAÇÃO APLICADA EM BRINQUEDO
(73) Lego A/S (DK)
(72) Pia Pilgaard, Maria do Rosario Pereira da Costa
(74) Dannemann, Siemsen, Bigler & Ipanema Moreira
Prazo de validade: 10 (dez) anos contados a partir de 27/12/2011, mediante o recolhimento da taxa quinquenal de manutenção (Artigos 119 e 120 da LPI) e observadas as demais condições legais.

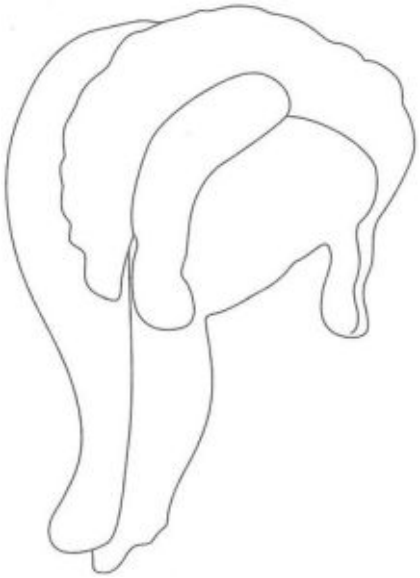

(11) **DI 7106596-2** **39**
(22) 29/12/2011
(15) 28/04/2015
(30) 30/06/2011 KR 30-2011-0027141
(45) 28/04/2015
(54) "CONFIGURAÇÃO APLICADA EM MONITOR"
(73) LG ELECTRONICS INC. (KR)
(72) YONGHO LEE, JINHEE KIM, AREUM KWON, YEONGA LEE
(74) DAVID DO NASCIMENTO ADVOGADOS ASSOCIADOS
Prazo de validade: 10 (dez) anos contados a partir de 29/12/2011, mediante o recolhimento da taxa quinquenal de manutenção (Artigos 119 e 120 da LPI) e observadas as demais condições legais.

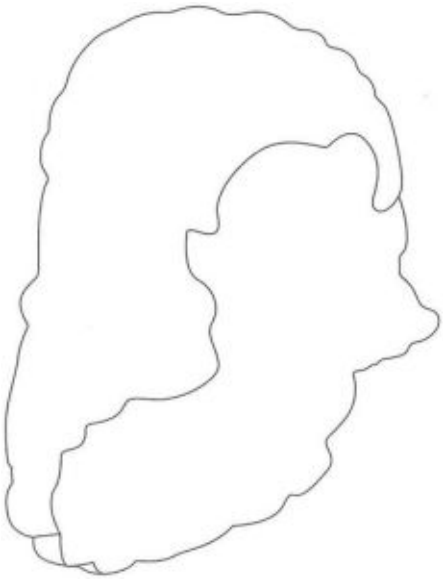

(11) **DI 7106541-5** **39**
(22) 27/12/2011
(15) 28/04/2015
(30) 30/06/2011 DK DM/076 470
(45) 28/04/2015
(54) CONFIGURAÇÃO APLICADA EM BRINQUEDO
(73) Lego A/S (DK)
(72) Pia Pilgaard, Maria do Rosario Pereira da Costa
(74) Dannemann, Siemsen, Bigler & Ipanema Moreira
Prazo de validade: 10 (dez) anos contados a partir de 27/12/2011, mediante o recolhimento da taxa quinquenal de manutenção (Artigos 119 e 120 da LPI) e observadas as demais condições legais.

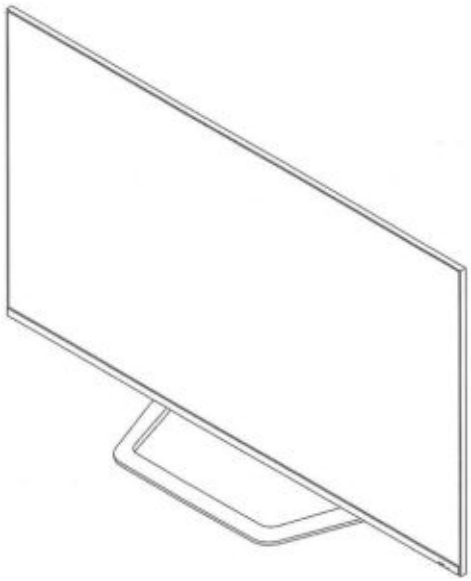

(11) **DI 7106629-2** **39**
(22) 29/12/2011
(15) 28/04/2015
(30) 30/06/2011 US 29/396,498
(45) 28/04/2015
(54) CONFIGURAÇÃO APLICADA A UMA FERRAMENTA PARA COLORAÇÃO E RETIRA DE PRESILHA
(73) HELLERMANNTYTON CORPORATION (US)
(72) Edward P. Dyer
(74) Flávia Salim Lopes
Prazo de validade: 10 (dez) anos contados a partir de 29/12/2011, mediante o recolhimento da taxa quinquenal de manutenção (Artigos 119 e 120 da LPI) e observadas as demais condições legais.

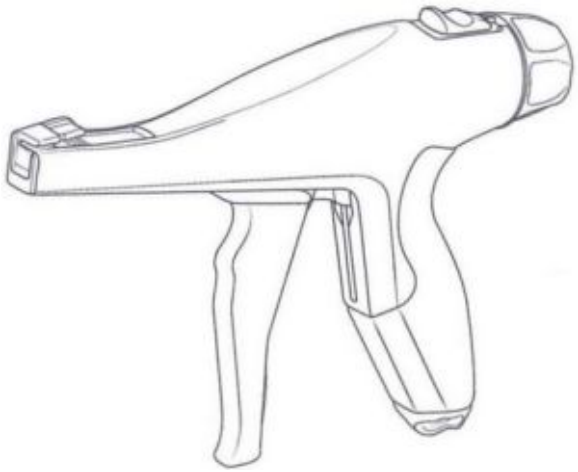

(11) **DI 7106647-0** **39**
(22) 09/09/2011
(15) 28/04/2015
(45) 28/04/2015
(54) PADRÃO ORNAMENTAL APLICADO A PAINEL DE MÁQUINA DE LAVANDERIA
(73) Electrolux do Brasil S.A (BR/PR)
(72) Mario Gnypek Filho, Ana Lúcia Fritzen
(74) Solmark Asses. em Prop. Intelectual
Prazo de validade: 10 (dez) anos contados a partir de 09/09/2011, mediante o recolhimento da taxa quinquenal de manutenção (Artigos 119 e 120 da LPI) e observadas as demais condições legais.

(11) **DI 7106658-6** **39**
(22) 24/10/2011
(15) 28/04/2015
(45) 28/04/2015
(54) CONFIGURAÇÃO APLICADA EM BASE SUPORTE
(73) Industrias Vitoria Ltda (BR/SC)
(72) ART. 6° § 4° DA LPI
(74) Maria Aparecida Pereira Gonçalves
Prazo de validade: 10 (dez) anos contados a partir de 24/10/2011, mediante o recolhimento da taxa quinquenal de manutenção (Artigos 119 e 120 da LPI) e observadas as demais condições legais.

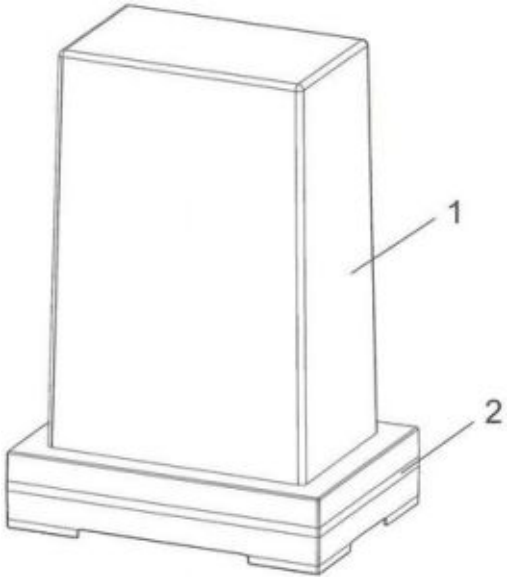


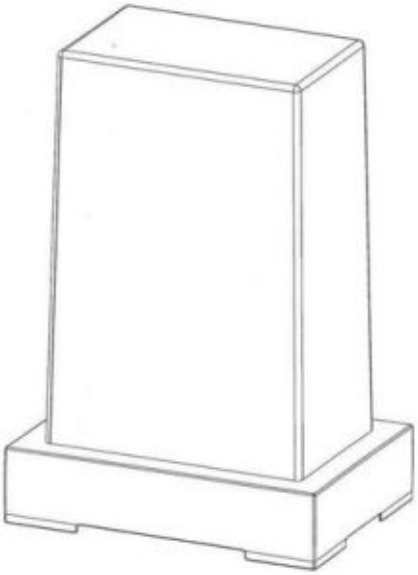

(11) **DI 7106661-6** **39**
(22) 24/10/2011
(15) 28/04/2015
(45) 28/04/2015
(54) CONFIGURAÇÃO APLICADA EM SOLADO DE CALÇADO
(73) Western Brands LLC (US)
(72) Paula Ribeiro Correia
(74) Murta Goyanes Advogados
Prazo de validade: 10 (dez) anos contados a partir de 24/10/2011, mediante o recolhimento da taxa quinquenal de manutenção (Artigos 119 e 120 da LPI) e observadas as demais condições legais.

(11) **DI 7106677-2** **39**
(22) 21/11/2011
(15) 28/04/2015
(30) 20/05/2011 EP 001866997-0001; 20/05/2011 EP 001866997-0002; 20/05/2011 EP 001866997-0003
(45) 28/04/2015
(54) CONFIGURACAO APLICADA EM CONJUNTO DE FRASCO E TAMPA
(73) Petainer Lidkoping AB (SE)
(72) Stanislav Chury
(74) Dannemann, Siemsen, Bigler & Ipanema Moreira.
Prazo de validade: 10 (dez) anos contados a partir de 21/11/2011, mediante o recolhimento da taxa quinquenal de manutenção (Artigos 119 e 120 da LPI) e observadas as demais condições legais.

(11) **DI 7106681-0** **39**
(22) 21/11/2011
(15) 28/04/2015
(30) 24/05/2011 US 29/392615
(45) 28/04/2015
(54) CONFIGURACAO APLICADA EM CARROCERIA DE VEICULO
(73) GM Global Technology Operations LLC (US)
(72) Carlos M. Barba Franco, John H. Ware, Wagner M. Dias, Lamildson Rolin
(74) Momsen, Leonardos & Cia.
Prazo de validade: 10 (dez) anos contados a partir de 21/11/2011, mediante o recolhimento da taxa quinquenal de manutenção (Artigos 119 e 120 da LPI) e observadas as demais condições legais.

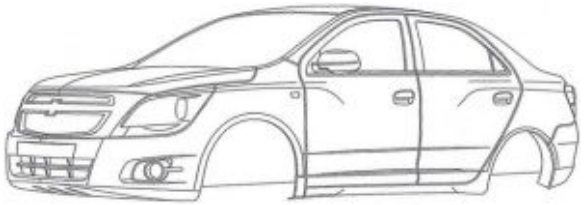

(11) **DI 7106725-6** **39**
(22) 25/10/2011
(15) 28/04/2015
(30) 25/04/2011 JP 2011-009509
(45) 28/04/2015
(54) CONFIGURAÇÃO APLICADA EM CARENAGEM LATERAL DIANTEIRA PARA MOTOCICLETA
(73) Honda Motor Co., Ltd (JP)
(72) Kiyoshi Yanagita, Hirotsugu Ueno
(74) Dannemann, Siemsen, Bigler & Ipanema Moreira
Prazo de validade: 10 (dez) anos contados a partir de 25/10/2011, mediante o recolhimento da taxa quinquenal de manutenção (Artigos 119 e 120 da LPI) e observadas as demais condições legais.

(11) **DI 7106726-4** **39**
(22) 25/10/2011
(15) 28/04/2015
(30) 25/04/2011 JP 2011-009508
(45) 28/04/2015
(54) CONFIGURAÇÃO APLICADA EM CARENAGEM FRONTAL PARA MOTOCICLETA
(73) Honda Motor Co., Ltd (JP)
(72) Kiyoshi Yanagita, Hirotsugu Ueno
(74) Dannemann, Siemsen, Bigler & Ipanema Moreira
Prazo de validade: 10 (dez) anos contados a partir de 25/10/2011, mediante o recolhimento da taxa quinquenal de manutenção (Artigos 119 e 120 da LPI) e observadas as demais condições legais.

(11) **DI 7106733-7** **39**
(22) 28/10/2011
(15) 28/04/2015
(30) 28/04/2011 CH DM/075 921
(45) 28/04/2015
(54) PADRÃO ORNAMENTAL APLICADO EM CARTELA DE EMBALAGEM FARMACÊUTIVA
(73) Novartis AG (CH)
(72) Lai Chiu Tang
(74) Guilherme de Mattos Abrantes
Prazo de validade: 10 (dez) anos contados a partir de 28/10/2011, mediante o recolhimento da taxa quinquenal de manutenção (Artigos 119 e 120 da LPI) e observadas as demais condições legais.

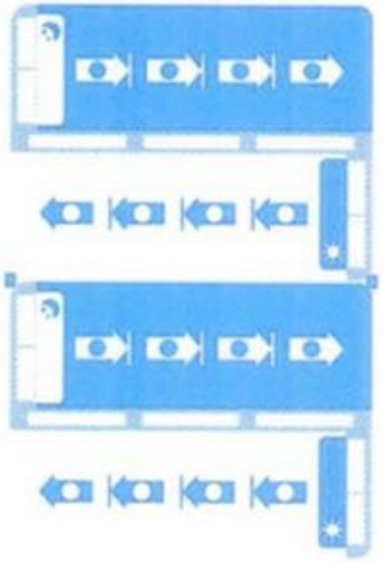

(11) **DI 7106735-3** **39**
(22) 28/10/2011
(15) 28/04/2015
(30) 28/04/2011 CH DM/075 921
(45) 28/04/2015
(54) CONFIGURAÇÃO APLICADA EM EMBALAGEM FARMACÊUTICA
(73) Novartis Ag (CH)
(72) Lai Chiu Tang
(74) Guilherme de Mattos Abrantes
Prazo de validade: 10 (dez) anos contados a partir de 28/10/2011, mediante o recolhimento da taxa quinquenal de manutenção (Artigos 119 e 120 da LPI) e observadas as demais condições legais.

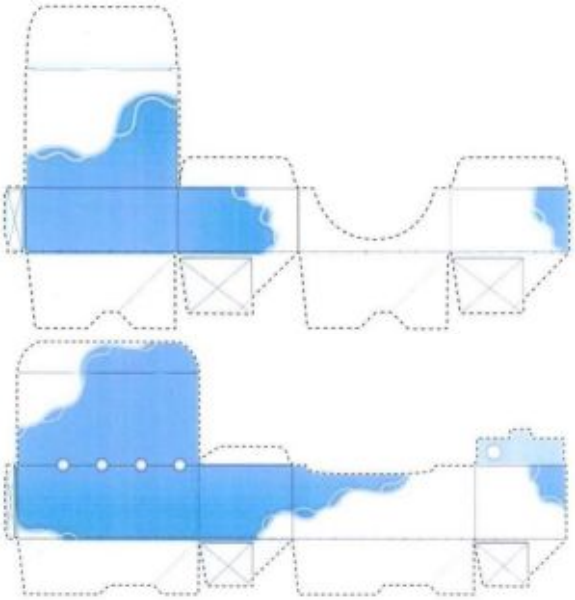

(11) **DI 7106737-0** **39**
(22) 25/10/2011
(15) 28/04/2015
(30) 25/04/2011 US 29/390.459
(45) 28/04/2015
(54) CONFIGURAÇÃO APLICADA EM CONJUNTO DE PLACA DECORATIVA E SUPORTE DE DISPENSADOR DE FRAGÂNCIA
(73) S.C. Johson & Son, Inc (US)
(72) Bradley J. Barron, Gregory A. Falduto, Marcelo L. Ginestel, Mark Groth, Kevin Harrity, Amelia H. Majerowski, Pedro Neves De Oliveira, Mary Sheiu Wong
(74) Nellie D Shores
Prazo de validade: 10 (dez) anos contados a partir de 25/10/2011, mediante o recolhimento da taxa quinquenal de manutenção (Artigos 119 e 120 da LPI) e observadas as demais condições legais.

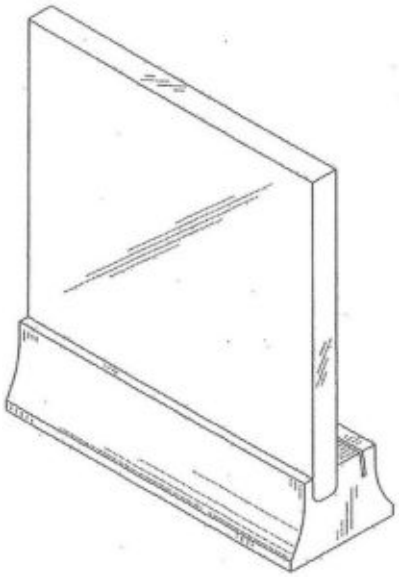

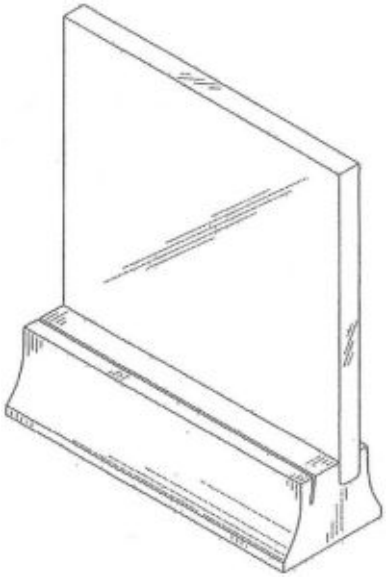

(11) **DI 7106739-6** **39**
(22) 24/10/2011
(15) 28/04/2015
(45) 28/04/2015
(54) CONFIGURAÇÃO APLICADA EM VARAL
(73) Pedro Nuno Da Rocha Perdigão (PT)
(72) Pedro Nuno Da Rocha Perdigão
(74) Dannemann, Siemsen, Bigler & Ipanema Moreira
Prazo de validade: 10 (dez) anos contados a partir de 24/10/2011, mediante o recolhimento da taxa quinquenal de manutenção (Artigos 119 e 120 da LPI) e observadas as demais condições legais.

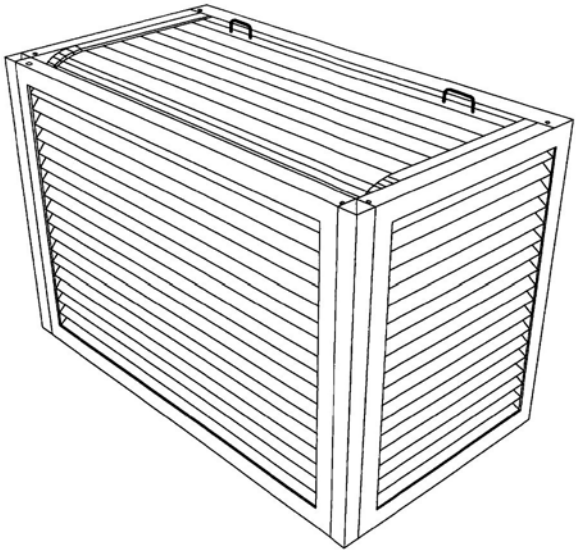

(11) **DI 7106816-3** **39**
(22) 28/11/2011
(15) 28/04/2015
(30) 19/07/2011 EP 001893066
(45) 28/04/2015
(54) CONFIGURAÇÃO APLICADA A CALÇADOS
(73) Alpargatas S.A. (BR/SP)
(72) Julio Cesar Panariello
(74) Murta Goyanes Advogados
Prazo de validade: 10 (dez) anos contados a partir de 28/11/2011, mediante o recolhimento da taxa quinquenal de manutenção (Artigos 119 e 120 da LPI) e observadas as demais condições legais.

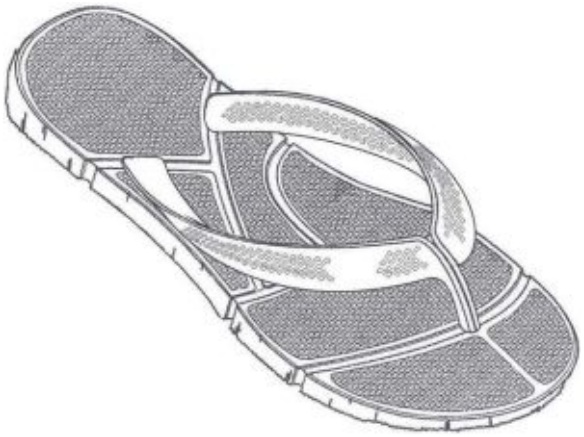

(11) **DI 7106822-8** **39**
(22) 22/11/2011
(15) 28/04/2015
(45) 28/04/2015
(54) CONFIGURAÇÃO APLICADA EM GARRAFA TÉRMICA
(73) Luis Felipe Oliveira de Albuquerque (BR/RS)
(72) Luis Felipe Oliveira de Albuquerque
(74) Joane Raquel Nunes da Silva
Prazo de validade: 10 (dez) anos contados a partir de 22/11/2011, mediante o recolhimento da taxa quinquenal de manutenção (Artigos 119 e 120 da LPI) e observadas as demais condições legais.

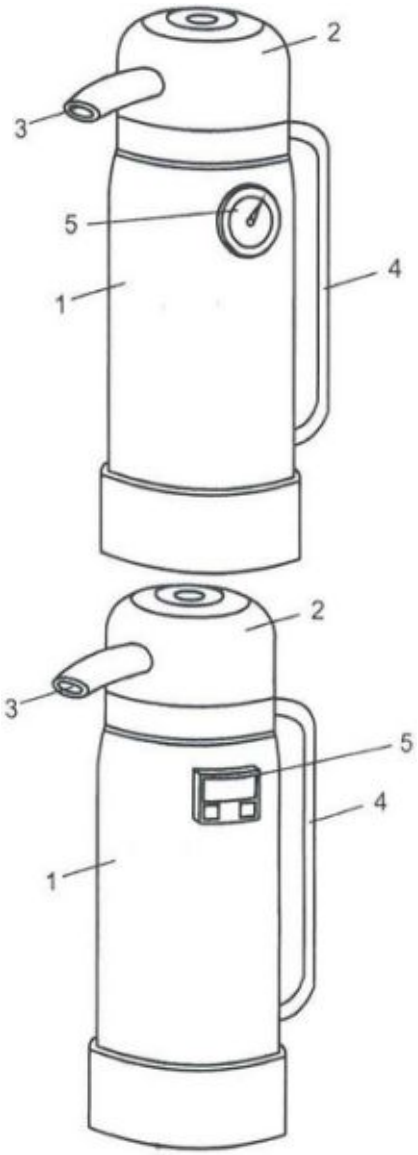

# Diretoria de Contratos, Indicações Geográficas e Registros - DICIG
# Despachos Relativos a Pedidos e Registros de Desenho Industrial



34
EXIGÊNCIA - ART. 106 PARÁG.3º DA LPI

(21) **BR 30 2014 000851-0** **34**
(22) 26/02/2014
(71) INTERCONTINENTAL GREAT BRANDS LLC (US)
(74) LUIZ LEONARDOS & CIA - PROPRIEDADE INTELCTUAL
O pedido apresenta propostas de objetos sem as mesmas características distintivas preponderantes, que deverão ser divididos do mesmo. Por isso, o presente pedido deve ser adequado às seguintes exigências: 1. Cancelar atual apresentação de figuras; 2. Reapresentar no atual pedido apenas as atuais figuras 1 a 6 e 49 a 53; 3. Havendo interesse em proteger o outro objeto apresentado (atuais figuras 7 a 12), este deve ser apresentado individualmente em pedido dividido do atual, nas vistas superior, inferior, frontal, posterior, laterais e em perspectiva. 4. Havendo interesse em proteger o outro objeto apresentado (atuais figuras 13 a 17), este deve ser apresentado individualmente em pedido dividido do atual, nas vistas superior, inferior, frontal, posterior, laterais e em perspectiva. 5. Havendo interesse em proteger o outro objeto apresentado (atuais figuras 18 a 23), este deve ser apresentado individualmente em pedido dividido do atual, nas vistas superior, inferior, frontal, posterior, laterais e em perspectiva. 6. Havendo interesse em proteger os outros objetos apresentados (atuais figuras 24 a 33 e 44 a 48), estes devem ser apresentados em pedido dividido do atual, nas vistas superior, inferior, frontal, posterior, laterais e em perspectiva. 7. Havendo interesse em proteger os outros objetos apresentados (atuais figuras 34 a 43), estes devem ser apresentados em pedido dividido do atual, nas vistas superior, inferior, frontal, posterior, laterais e em perspectiva. 8. Havendo interesse em proteger os outros objetos apresentados (atuais figuras 54 a 129), estes devem ser apresentados, individualmente, em pedido dividido do atual, nas vistas superior, inferior, frontal, posterior, laterais e em perspectiva; 9. harmonizar o pedido com as exigências acima;

(21) **BR 30 2014 000858-7** **34**
(22) 27/02/2014
(71) BRASILVET INDÚSTRIA E COMÉRCIO DE PRODUTOS AGROPECUARIOS EIRELI (BR/SP)
(74) BEERRE ASSESSORIA EMPRESARIAL LTDA
Relatório apresenta vantagens práticas. Falta vista posterior. Atender às seguintes exigências: 1. cancelar atual relatório descritivo e apresentar novo sem mencionar espaços para colagem de adesivos, formas de encaixe e rosqueamento; 2. cancelar atual apresentação de imagens e apresentar novo conjunto, com alta qualidade de definição, nas vistas em perspectiva, laterais, superior, inferior, adicionando a vista posterior; 3. harmonizar pedido conforme exigências.

(21) **BR 30 2014 000859-5** **34**
(22) 27/02/2014
(71) GELIUS INDUSTRIA DE MOVEIS LTDA (BR/SP)
(74) BEERRE ASSESSORIA EMPRESARIAL LTDA
1. Cancelar atual apresentação do pedido. O objeto deverá ser ilustrado em todas as vistas ortogonais (anterior, posterior, superior e ambas as laterais) e em ao menos uma vista em perspectiva. Adaptar a numeração das imagens no relatório descritivo. 2. Apresentar novo conjunto de figuras com melhor qualidade gráfica, nitidez e contraste, respeitando resolução mínima de trezentos dpi.

(21) **BR 30 2014 000861-7** **34**
(22) 27/02/2014
(71) JOAO BOSCO DE OLIVEIRA (BR/SP)
(74) BEERRE ASSESSORIA EMPRESARIAL LTDA
1. Cancelar atual apresentação do pedido. O objeto deverá ser ilustrado em todas as vistas ortogonais (anterior, posterior, superior, inferior e ambas as laterais) e em ao menos uma vista em perspectiva. Adaptar a numeração das imagens no relatório descritivo. 2. Retirar do relatório descritivo os trechos que se referem a materiais usados na fabricação do objeto (“metálica”) e “parafuso”. 3. Alterar título para: “Configuração aplicada em instrumento cirúrgico”. Corrigir a ocorrência do título no relatório descritivo e na reivindicação.

(21) **BR 30 2014 000862-5** **34**
(22) 27/02/2014
(71) JOAO BOSCO DE OLIVEIRA (BR/SP)
(74) BEERRE ASSESSORIA EMPRESARIAL LTDA
1. Cancelar atual apresentação do pedido. O objeto deverá ser ilustrado em todas as vistas ortogonais (anterior, posterior, superior, inferior e ambas as laterais) e em ao menos uma vista em perspectiva. Adaptar a numeração das imagens no relatório descritivo. Corrigir a dupla ocorrência de "figura 2" nas imagens. 2. Retirar do relatório descritivo os trechos que que mencionam os aspectos técnico-funcionais do objeto (fixo, móvel, rotação, pino, junção, manípulo tipo borboleta, dinamômetro). O relatório deverá limitar-se a descrever as formas do objeto dadas pela configuração externa, sem nomear seus componentes individuais.

(21) **BR 30 2014 000865-0** **34**
(22) 27/02/2014
(71) STRUCTURE ENTERPRISES NV
(74) DAVID DO NASCIMENTO ADVOGADOS ASSOCIADOS
1. Reapresentar o conjunto de figuras acrescido da vista posterior de ambos os objetos. Adaptar a numeração das imagens no relatório descritivo. 2. Suprimir do relatório descritivo o trecho contido na linha 5.

(21) **BR 30 2014 000873-0** **34**
(22) 27/02/2014
(71) OAKLEY, INC. (US)
(74) HUGO SILVA & MALDONADO - PROP. INTELECTUAL
1. Cancelar a atual apresentação do pedido. As figuras não deverão apresentar conjuntamente mais de um objeto. Cada figura deverá limitar-se a uma vista de um objeto. 2. Cada objeto deverá ser ilustrado em todas as suas vistas ortogonais (anterior, posterior, superior, inferior e ambas as laterais) e em ao menos uma vista em perspectiva. Adaptar a numeração das imagens no relatório descritivo. 3. Alterar título para: “Configuração aplicada em haste para óculos”. Corrigir a ocorrência do título no relatório descritivo e na reivindicação.

(21) **BR 30 2014 000874-9** **34**
(22) 27/02/2014
(71) WHIRLPOOL S.A. (BR/SP)
(74) CARINA S. RODRIGUES
1. O pedido deverá ser dividido: 1.1. Manter no presente pedido as figuras 1, 2, 3, 4, 5, 6, 7, 8 e 9. 1.2. O primeiro pedido dividido deverá conter as figuras 10, 11, 14 e 15. 1.3. O segundo pedido dividido deverá conter as figuras 12 e 13 2. Alterar título para: “Padrão ornamental aplicado a painel de comando”. Corrigir a ocorrência do título no relatório descritivo. 3. Em pedido com variantes configurativas, a apresentação do relatório descritivo é obrigatória. Apresentar relatório que faça referência às figuras apresentadas, nomeando as variantes. 4. Apresentar novos relatórios em todos os pedido, considerando as modificações ocasionadas pela divisão do pedido atual.

(21) **BR 30 2014 000877-3** **34**
(22) 27/02/2014
(71) WU CHIN YING (BR/PE)
(74) LUIZ ANDRADE RIFF
1. Cancelar atual apresentação do pedido. O objeto deverá ser ilustrado em todas as vistas ortogonais (anterior, posterior, superior e ambas as laterais) e em ao menos uma vista em perspectiva. Adaptar a numeração das imagens no relatório descritivo. 2. O pedido deverá conter apenas uma reivindicação, que deverá ser iniciada pelo título e acrescida de: “por ser substancialmente conforme as figuras em anexo”.

(21) **BR 30 2014 000882-0** **34**
(22) 27/02/2014
(71) SANOFI-AVENTIS DEUSTCHLAND GMBH (DE)
(74) DANNEMANN, SIEMSEN BIGLER & IPANEMA MOREIRA
1. Cancelar atual apresentação do pedido. Não é possível visualizar com precisão as formas e as superfícies dos objetos. Apresentar novo conjunto de figuras com qualidade gráfica, nitidez e contraste, revelando os contornos, relevos e rebaixos do objeto e possibilitando a compreensão de seus detalhes. Respeitar a resolução mínima de trezentos dpi. 2. Suprimir do relatório descritivo o trecho que menciona pantones.

(21) **BR 30 2014 000890-0** **34**
(22) 27/02/2014
(71) KARL STREPKOFF (FR)
(74) VILELACOELHO SOCIEDADE DE ADVOGADOS
1. cancelar a atual apresentação de imagens; 2. reapresentar somente as atuais imagens das figuras 1 a 5; 3. harmonizar pedido conforme exigências.

(21) **BR 30 2014 000891-9** **34**
(22) 27/02/2014
(71) AFRICAN OXYGEN LIMITED (ZA)
(74) VEIRANO ADVOGADOS
1. Alterar o título para: “Configuração aplicada em válvula”. Corrigir a ocorrência do título no relatório descritivo e na reivindicação.

(21) **BR 30 2014 000896-0** **34**
(22) 20/02/2014
(71) WAT CONSULTORIA LTDA - ME (BR/MS)
(74) ALEXANDRE SOUZA SOLIGO
1. Alterar o título para: “Configuração aplicada em painel”. Corrigir a ocorrência do título no relatório descritivo e na reivindicação. 2. Cancelar o atual conjunto de imagens. Ilustrar somente o objeto reivindicado, sem incluir outros elementos. 3. Ilustrar o objeto em todas as vistas ortogonais (anterior, posterior, superior, inferior e ambas as laterais) e em ao menos uma vista em perspectiva. 4. Apresentar figuras com melhor qualidade gráfica, nitidez e contraste, revelando os contornos, relevos e rebaixos do objeto e possibilitando a compreensão de seus detalhes. Respeitar a resolução mínima de trezentos dpi. 5. Apresentar novo relatório descritivo que se limite a descrever sucintamente a forma do objeto através da configuração externa, sem referência aos componentes do conjunto, materiais, aspectos técnico-funcionais e informações congêneres.

(21) **BR 30 2014 000897-8** **34**
(22) 28/02/2014
(71) RUNWAY BLUE, LLC (US)
(74) VEIRANO E ADVOGADOS ASSOCIADOS

Objeto apresenta linhas tracejadas. Atender às seguintes exigências: 1. cancelar a atual apresentação de imagens; 2. apresentar novo conjunto de objetos, com alta qualidade de definição, nas vistas em perspectiva, frontal, posterior, inferior, superior e laterais, sem as linhas tracejadas, apenas linhas contínuas e uniformes; 3. harmonizar pedido conforme exigências.

(21) **BR 30 2014 000907-9** **34**
(22) 28/02/2014
(71) TYCO FIRE & SECURITY GMBH (CH)
(74) EDUARDO OTERO
1. Reapresentar as figuras 1 a 8 tal como estão no presente pedido. Adaptar a numeração das imagens no relatório descritivo. 2. Havendo interesse, as figuras 9 e 10 deverão constituir pedido dividido do pedido atual. Nesse caso, o objeto em questão deverá ser ilustrado em todas as vistas ortogonais e em ao menos uma perspectiva.

(21) **BR 30 2014 000908-7** **34**
(22) 28/02/2014
(71) KABUSHIKI KAISHA HIMIKO (HIMIKO CO., LTD.) (JP)
(74) DANNEMANN, SIEMSEN BIGLER & IPANEMA MOREIRA
1. O pedido deverá ser dividido: 1.1. Manter no presente pedido as figuras 1.1 a 1.10. Suprimir a Fig. 1.7. Manter apenas os cortes que ilustram características não visíveis na perspectiva (ou seja, retirar o corte A-A, bem como a Fig. 1.6). Adaptar o conjunto de imagens no que se fizer necessário. Acrescentar a lateral oposta à da Fig. 1.1. 1.2. O primeiro pedido dividido deverá conter as figuras 2.1 a 2.9. Suprimir a Fig. 2.4 (manter somente a Fig. 2.6, visto que ambas representam a vista superior). Acrescentar a lateral oposta à da Fig. 2.1. 2. Adaptar o título ("Configuração aplicada em calçado", para o pedido descrito no item 1.1, e "Configuração aplicada em sola", para o pedido descrito no item 1.2). 3. Apresentar novos relatórios descritivos e novas reivindicações em cada pedido, considerando as modificações ocasionadas pela divisão do pedido atual.

(21) **BR 30 2014 000909-5** **34**
(22) 28/02/2014
(71) KABUSHIKI KAISHA HIMIKO (HIMIKO CO., LTD.) (JP)
(74) DANNEMANN, SIEMSEN BIGLER & IPANEMA MOREIRA
1. O pedido deverá ser dividido: 1.1. Manter no presente pedido as figuras 1.1 a 1.9. Manter apenas os cortes que ilustram características não visíveis na perspectiva (ou seja, retirar o corte A-A, bem como a Fig. 1.6). Adaptar o conjunto de imagens no que se fizer necessário. Acrescentar a lateral oposta à da Fig. 1.1. 1.2. O primeiro pedido dividido deverá conter as figuras 2.1 a 2.9. Suprimir a Fig. 2.4 (manter somente a Fig. 2.6, visto que ambas representam a vista superior). Acrescentar a lateral oposta à da Fig. 2.1. 2. Adaptar o título ("Configuração aplicada em calçado", para o pedido descrito no item 1.1, e "Configuração aplicada em sola", para o pedido descrito no item 1.2). 3. Apresentar novos relatórios descritivos e novas reivindicações em cada pedido, considerando as modificações ocasionadas pela divisão do pedido atual.

(21) **BR 30 2014 000910-9** **34**
(22) 28/02/2014
(71) KEURIG, INCORPORATED (US)
(74) DANNEMANN, SIEMSEN BIGLER & IPANEMA MOREIRA
1. Cancelar atual apresentação do pedido. As figuras deverão representar apenas o objeto reivindicado, sem incluir outros elementos. As imagens não devem conter linhas tracejadas, apenas traços regulares e contínuos. 2. Alterar o título para: "Configuração aplicada em painel". Corrigir a ocorrência do título no relatório descritivo e na reivindicação.

(21) **BR 30 2014 000912-5** **34**
(22) 28/02/2014
(71) SIS RESOURCES, LTD. (IL)
(74) DANNEMANN, SIEMSEN BIGLER & IPANEMA MOREIRA
1. Cancelar atual apresentação do pedido. As imagens não deverão conter linhas tracejadas, apenas traços regulares e contínuos. 2. Reapresentar o conjunto de imagens acrescido da vista lateral oposta à da Fig. 3. Adaptar a numeração das imagens no relatório descritivo.

(21) **BR 30 2014 000913-3** **34**
(22) 28/02/2014
(71) KEURIG, INCORPORATED (US)
(74) DANNEMANN, SIEMSEN BIGLER & IPANEMA MOREIRA
1. Cancelar atual apresentação do pedido. As imagens não deverão conter linhas tracejadas, somente traços regulares e contínuos. Reapresentar o conjunto de imagens corrigido.

(21) **BR 30 2014 000914-1** **34**
(22) 28/02/2014
(71) KEURIG, INCORPORATED (US)
(74) DANNEMANN, SIEMSEN BIGLER & IPANEMA MOREIRA
1. As figuras deverão representar apenas o objeto reivindicado (alça), sem incluir outros elementos e sem fazer uso de linhas tracejadas. Reapresentar o conjunto de imagens corrigido, ilustrando o objeto em todas as vistas ortogonais (anterior, posterior, superior, inferior e ambas as laterais) e em ao menos uma perspectiva.

(21) **BR 30 2014 000915-0** **34**
(22) 28/02/2014
(71) GREEN MOUNTAIN COFFEE ROASTERS, INC. (US)
(74) DANNEMANN, SIEMSEN BIGLER & IPANEMA MOREIRA
1. As figuras deverão ilustrar apenas o objeto reivindicado (cabeça dispensadora), sem incluir outros elementos e sem fazer uso de linhas tracejadas. Reapresentar o conjunto de imagens corrigido, ilustrando o objeto em todas as suas vistas ortogonais (anterior, posterior, superior, inferior e ambas as laterais) e em ao menos uma perspectiva. 2. Alterar título para: "Configuração aplicada a dispensador". Corrigir ocorrência do título no relatório descritivo e na reivindicação.

(21) **BR 30 2014 000917-6** **34**
(22) 28/02/2014
(71) KEURIG, INCORPORATED (US)
(74) DANNEMANN, SIEMSEN BIGLER & IPANEMA MOREIRA
1. As figuras deverão ilustrar apenas o objeto reivindicado (cabeça de preparo), sem incluir outros elementos e sem fazer uso de linhas tracejadas. Reapresentar o conjunto de imagens corrigido, ilustrando o objeto em todas as suas vistas ortogonais (anterior, posterior, superior, inferior e ambas as laterais) e em ao menos uma perspectiva. 2. Alterar o título para: "Configuração aplicada em cabeça de preparo". Corrigir a ocorrência do título no relatório descritivo e na reivindicação.

(21) **BR 30 2014 000919-2** **34**
(22) 28/02/2014
(71) O.V.D. IMPORTADORA E DISTRIBUIDORA LTDA (BR/PR)
(74) JULIANA ARAÚJO AMORIM IKUNO
1. Reapresentar o atual conjunto de imagens acrescido das vistas inferior e lateral direita. Adaptar a numeração das imagens no relatório descritivo.

(21) **BR 30 2014 000920-6** **34**
(22) 28/02/2014
(71) O.V.D. IMPORTADORA E DISTRIBUIDORA LTDA (BR/PR)
(74) JULIANA ARAÚJO AMORIM IKUNO
1. Reapresentar o atual conjunto de imagens acrescido das vistas inferior e lateral direita. Adaptar a numeração das imagens no relatório descritivo.

(21) **BR 30 2014 000921-4** **34**
(22) 28/02/2014
(71) KRAFT FOODS GROUP BRANDS LLC. (US)
(74) ORLANDO DE SOUZA
1. O pedido deverá ser dividido: 1.1. Manter no presente pedido as figuras 1.1 a 1.7 e 4.1 a 4.7. Alterar título para "Configuração aplicada em recipiente". 1.2. O primeiro pedido dividido deverá conter as figuras 2.1 a 2.7 e 3.1 a 3.7. Alterar título para "Configuração aplicada em tampa para recipiente". 2. Apresentar novos relatórios descritivos e novas reivindicações em cada pedido, considerando as modificações ocasionadas pela divisão do pedido atual.

(21) **BR 30 2014 000922-2** **34**
(22) 28/02/2014
(71) BEAUTE PRESTIGE INTERNATIONAL (FR)
(74) ANA CRISTINA ALMEIDA MULLER WEGMANN
1. Cancelar atual apresentação do pedido. Não é possível visualizar com precisão formas e superfícies do objeto. Apresentar novo conjunto de figuras com melhor qualidade gráfica, nitidez e contraste, revelando os contornos, relevos e rebaixos do objeto e possibilitando a compreensão de seus detalhes. Respeitar a resolução mínima de trezentos dpi. 2. Reapresentar o conjunto de figuras acrescido das vistas anterior e posterior do objeto reivindicado. Caso essas vistas sejam idênticas às laterais (figuras 2 e 3), basta mencionar o fato no relatório descritivo.

(21) **BR 30 2014 000928-1** **34**
(22) 28/02/2014
(71) NIKE INTERNATIONAL LTD (US)
(74) ANTONIO MAURICIO PEDRAS ARNAUD
Imagens com baixa qualidade. Atender às seguintes exigências: 1. cancelar a atual apresentação de imagens; 2. reapresentar o conjunto de imagens com alta qualidade de definição. As atuais imagens estão desfocadas.

(21) **BR 30 2014 000929-0** **34**
(22) 28/02/2014
(71) NIKE INTERNATIONAL LTD (US)
(74) ANTONIO MAURICIO PEDRAS ARNAUD
Imagens com baixa definição. Atender às seguintes exigências: 1. cancelar a atual apresentação de imagens; 2. reapresentar o conjunto de imagens do objeto com alta qualidade de definição. As atuais imagens estão desfocadas;

(21) **BR 30 2014 000930-3** **34**
(22) 28/02/2014
(71) NIKE INTERNATIONAL LTD (US)
(74) ANTONIO MAURICIO PEDRAS ARNAUD
Imagens com baixa definição. Atender às seguintes exigências: 1. cancelar a atual apresentação de imagens; 2. reapresentar o conjunto de imagens do objeto com alta qualidade de definição. As atuais imagens estão desfocadas e sem contraste;

(21) **BR 30 2014 000931-1** **34**
(22) 28/02/2014
(71) NIKE INTERNATIONAL LTD (US)
(74) ANTONIO MAURICIO PEDRAS ARNAUD
Imagens com baixa definição. Atender às seguintes exigências: 1. cancelar a atual apresentação de imagens; 2. reapresentar o conjunto de imagens do objeto com alta qualidade de definição. As atuais imagens estão desfocadas e sem contraste;

(21) **BR 30 2014 000932-0** **34**
(22) 28/02/2014
(71) NIKE INTERNATIONAL LTD (US)
(74) ANTONIO MAURICIO PEDRAS ARNAUD
Imagens com baixa definição. Atender às seguintes exigências: 1. cancelar a atual apresentação de imagens; 2. reapresentar o conjunto de imagens do objeto com alta qualidade de definição. As atuais imagens estão desfocadas e sem contraste;

(21) **BR 30 2014 000933-8** **34**
(22) 28/02/2014
(71) NIKE INTERNATIONAL LTD (US)
(74) ANTONIO MAURICIO PEDRAS ARNAUD
Imagens com baixa definição. Atender às seguintes exigências: 1. cancelar a atual apresentação de imagens; 2. reapresentar o conjunto de imagens do objeto com alta qualidade de definição. As atuais imagens estão desfocadas e sem contraste;

(21) **BR 30 2014 000934-6** **34**
(22) 28/02/2014
(71) NIKE INTERNATIONAL LTD (US)
(74) ANTONIO MAURICIO PEDRAS ARNAUD
Imagens com baixa definição. Atender às seguintes exigências: 1. cancelar a atual apresentação de imagens; 2. reapresentar o conjunto de imagens do objeto com alta qualidade de definição. As atuais imagens estão desfocadas e sem contraste;

(21) **BR 30 2014 000956-7** **34**
(22) 28/02/2014
(71) TRAMONTINA S.A. CUTELARIA (BR/RS)
(74) CREAZIONE MARCAS E PATENTES LTDA.
Falta imagem do padrão aplicado. Atender às seguintes exigências: 1. cancelar a atual apresentação de imagens; 2. apresentar somente um padrão ornamental (monstro). Este deve conter 2 imagens sendo uma com padrão planificado com linhas contínuas e uniformes, como já apresentado, e outra com o padrão aplicado ao

objeto, só que este com linhas tracejadas, conforme artigo 33 da instrução normativa 13/2013; 3. havendo interesse em proteger o outro padrão ornamental (trenzinho), este deve ser apresentado em pedido dividido do atual nas mesmas configurações acima solicitadas; 4. harmonizar pedido conforme exigências.

(21) **BR 30 2014 000967-2** **34**
(22) 05/03/2014
(71) THE PROCTER & GAMBLE COMPANY (US)
(74) DAVID DO NASCIMENTO ADVOGADOS ASSOCIADOS
1. O pedido deverá ser dividido: 1.1. Manter no presente pedido as figuras 1 a 7. 1.2. O primeiro pedido dividido deverá conter as figuras 8 a 14. 2. Adaptar o título do pedido conforme o objeto reivindicado. 3. Apresentar novos relatórios descritivos e novas reivindicações em cada pedido, considerando as modificações ocasionadas pela divisão do pedido atual.

(21) **BR 30 2014 000972-9** **34**
(22) 05/03/2014
(71) ELECTROLUX APPLIANCES AKTIEBOLAG (SE)
(74) ARTUR FRANCISCO SCHAAL
1. Em pedido com variantes configurativas, a apresentação do relatório descritivo é obrigatória. Apresentar relatório que faça referência às figuras apresentadas, nomeando as respectivas vistas.

(21) **BR 30 2014 000975-3** **34**
(22) 06/03/2014
(71) CASSIO PISSETTI (BR/PR)
(74) MARCOS AURÉLIO DE JESUS
Título fora do padrão normativo. Relatório menciona detalhes técnicos e materiais. Atender às seguintes exigências: 1. corrigir título para "Configuração aplicada em xxx", em que "xxx" define precisamente o objeto, por exemplo, "configuração aplicada em cobertura"; 2. cancelar o atual relatório descritivo e apresentar novo sem mencionar materais e detalhes técnicos; 3.harmonizar pedido conforme exigências.

(21) **BR 30 2014 000978-8** **34**
(22) 06/03/2014
(71) NELY CRISTINA BRAIDOTTI CAVALARI (BR/SP)
(74) VILELACOELHO SOCIEDADE DE ADVOGADOS
1. Reapresentar o conjunto de figuras acrescentando todas as vistas ortogonais dos potes na configuração fechada. 2. Suprimir as figuras 1.8 e 2.8. 3. A Fig. 1.6 consiste na vista inferior do objeto, não em perspectiva, e a Fig. 7 traz o pote na posição fechada, não aberta, conforme indicado no relatório. O mesmo se aplica às figuras 2.6, 2.7, 3.6, 3.7, 4.6 e 4.7. Retirar a menção às Fig. 3.8 e 4.8., que não constam no conjunto de imagens. 4. Alterar o título para: “Configuração aplicada em pote”. Corrigir a ocorrência do título no relatório descritivo e na reivindicação. 5. Retirar do relatório descritivo os trechos que mencionam partes articuladas do objeto e travas. Adaptar a numeração das imagens após as correções descritas. 6. O pedido deverá conter somente uma reivindicação, por mais que mais de um objeto tenha sido apresentado. A reivindicação deverá ser iniciada pelo título do pedido e acrescida de: “por ser substancialmente conforme as figuras em anexo e suas variantes”.

(21) **BR 30 2014 000984-2** **34**
(22) 07/03/2014
(71) RICARDO HUANG (BR/SP)
(74) VIRGINIA GUILLIOD FAGURY BARROS
Título fora do padrão normativo. Numeração incorreta. Relatório menciona materiais e detalhes técnicos. Atender às seguintes exigências: 1. corrigir título do pedido para "Configuração aplicada em embalagem"; 2. cancelar o atual relatório descritivo e apresentar novo sem mencionar materiais utilizados ou qualquer informação que não seja definir as formas ornamentais do objeto; 3. cancelar a atual apresentação de imagens; 4. reapresentar o conjunto de imagens do objeto com a numeração correta. A atual figura 2 está repetida; 5. harmonizar pedido conforme exigências.

(21) **BR 30 2014 000986-9** **34**
(22) 07/03/2014
(71) RICARDO HUANG (BR/SP)
(74) VIRGINIA GUILLIOD FAGURY BARROS
1. Alterar título para: “Configuração aplicada em embalagem”. Corrigir ocorrência do título no relatório descritivo e na reivindicação. 2. O conjunto de imagens não está corretamente indicado no relatório descritivo. Corrigir a remissão. Retirar do relatório os trechos que citam materiais, processos de fabricação e aspectos técnico-funcionais, tais como componentes articulados e formas de conexão entre as partes do objeto.

(21) **BR 30 2014 000988-5** **34**
(22) 07/03/2014
(71) SOCIEDADE DE EDUCAÇÃO INTEGRAL E DE ASSISTÊNCIA SOCIAL (BR/MG)
(74) ANDRÉA DAS GRAÇAS BATISTA
1. Cancelar a atual apresentação do pedido. Os contornos do objeto que recebe o padrão ornamental (uniforme) devem ser representados com linhas tracejadas. Somente o padrão deverá ser ilustrado com traços regulares e contínuos. Corrigir as imagens apresentadas.

(21) **BR 30 2014 000990-7** **34**
(22) 07/03/2014
(71) SOCIEDADE DE EDUCAÇÃO INTEGRAL E DE ASSISTÊNCIA SOCIAL (BR/MG)
(74) ANDRÉA DAS GRAÇAS BATISTA
1. Cancelar a atual apresentação do pedido. Os contornos do objeto que recebe o padrão ornamental (uniforme) devem ser representados com linhas tracejadas. Somente o padrão deverá ser ilustrado com traços regulares e contínuos. Corrigir as imagens apresentadas.

(21) **BR 30 2014 000991-5** **34**
(22) 07/03/2014
(71) SOCIEDADE DE EDUCAÇÃO INTEGRAL E DE ASSISTÊNCIA SOCIAL (BR/MG)
(74) ANDRÉA DAS GRAÇAS BATISTA
Desenhos apresentados fora do padrão normativo. Atender às seguintes exigências: 1. cancelar a atual apresentação de imagens; 2. apresentar somente um padrão ornamental. Este deve conter 2 imagens sendo uma com padrão planificado com linhas contínuas e uniformes e outra com o padrão aplicado ao objeto (bermuda) este com linhas tracejadas, conforme artigo 33 da instrução normativa 13/2013; 4. harmonizar pedido conforme exigências.

(21) **BR 30 2014 000992-3** **34**
(22) 07/03/2014
(71) DIOGENYS MARCELO CARANDINA (BR/PR)
(74) MANOEL PAIXÃO DO NASCIMENTO
Relatório descritivo menciona normas. Imagens com baixa qualidade. Atender às seguintes exigências: 1. corrigir título para "Configuração aplicada em mobília" 2. cancelar relatório descritivo e apresentar novo sem mencioar norma "NBR", vantagens práticas ou qualquer elemento que não seja a descrição das formas ornamentais do objeto; 3. cancelar a atual apresentação de imagens; 4. apresentar novo conjunto de imagens do objeto, com alta qualidade de definição, nas vistas em perspectiva, frontal, posterior, inferior, superior e laterais, de forma que todos os detalhes possam ser revelados; 5. harmonizar pedido conforme exigências.

(21) **BR 30 2014 000993-1** **34**
(22) 07/03/2014
(71) DIOGENYS MARCELO CARANDINA (BR/PR)
(74) MANOEL PAIXÃO DO NASCIMENTO
Relatório menciona normas e vantagens práticas. Imagens com baixa qualidade de definição. Atender às seguintes exigências: 1. cancelar a atual apresentação de imagens; 2. apresentar novo conjunto de imagens do objeto, com alta qualidade de definição, nas vistas em perspectiva, frontal, posterior, inferior, superior e laterais, de forma que todos os detalhes possam ser revelados; 3. cancelar relatório descritivo e apresentar novo sem mencionar normas "NBR" ou vantagens práticas, deixando somente as informações referentes às formas ornamentais do objeto; 4. harmonizar pedido conforme exigências.

(21) **BR 30 2014 000994-0** **34**
(22) 07/03/2014
(71) DIOGENYS MARCELO CARANDINA (BR/PR)
(74) MANOEL PAIXÃO DO NASCIMENTO
Relatório menciona normas e vantagens práticas. Imagens com baixa qualidade de definição. Atender às seguintes exigências: 1. cancelar a atual apresentação de imagens; 2. apresentar novo conjunto de imagens do objeto, com alta qualidade de definição, nas vistas em perspectiva, frontal, posterior, inferior, superior e laterais, de forma que todos os detalhes possam ser revelados; 3. cancelar relatório descritivo e apresentar novo sem mencionar normas "NBR" ou vantagens práticas, deixando somente as informações referentes às formas ornamentais do objeto; 4. harmonizar pedido conforme exigências.

(21) **BR 30 2014 000995-8** **34**
(22) 07/03/2014
(71) DIOGENYS MARCELO CARANDINA (BR/PR)
(74) MANOEL PAIXÃO DO NASCIMENTO
Relatório menciona normas e vantagens práticas. Imagens com baixa qualidade de definição. Atender às seguintes exigências: 1. cancelar a atual apresentação de imagens; 2. apresentar novo conjunto de imagens do objeto, com alta qualidade de definição, nas vistas em perspectiva, frontal, posterior, inferior, superior e laterais, de forma que todos os detalhes possam ser revelados; 3. cancelar relatório descritivo e apresentar novo sem mencionar normas "NBR" ou vantagens práticas, deixando somente as informações referentes às formas ornamentais do objeto; 4. corrigir título do pedido para "Configuração aplicada em rack"; 5. harmonizar pedido conforme exigências.

(21) **BR 30 2014 000996-6** **34**
(22) 07/03/2014
(71) DIOGENYS MARCELO CARANDINA (BR/PR)
(74) MANOEL PAIXÃO DO NASCIMENTO
Relatório menciona normas e vantagens práticas. Imagens com baixa qualidade de definição. Atender às seguintes exigências: 1. cancelar a atual apresentação de imagens; 2. apresentar novo conjunto de imagens do objeto, com alta qualidade de definição, nas vistas em perspectiva, frontal, posterior, inferior, superior e laterais, de forma que todos os detalhes possam ser revelados; 3. cancelar relatório descritivo e apresentar novo sem mencionar normas "NBR" ou vantagens práticas, deixando somente as informações referentes às formas ornamentais do objeto; 4. corrigir título do pedido para "Configuração aplicada em painel"; 5. harmonizar pedido conforme exigências.

(21) **BR 30 2014 000997-4** **34**
(22) 07/03/2014
(71) DIOGENYS MARCELO CARANDINA (BR/PR)
(74) MANOEL PAIXÃO DO NASCIMENTO
Relatório menciona normas e vantagens práticas. Imagens com baixa qualidade de definição. Atender às seguintes exigências: 1. cancelar a atual apresentação de imagens; 2. apresentar novo conjunto de imagens do objeto, com alta qualidade de definição, nas vistas em perspectiva, frontal, posterior, inferior, superior e laterais, de forma que todos os detalhes possam ser revelados; 3. cancelar relatório descritivo e apresentar novo sem mencionar normas "NBR" ou vantagens práticas, deixando somente as informações referentes às formas ornamentais do objeto; 4. corrgir título do pedido para "Configuração aplicada em painel" 5. harmonizar pedido conforme exigências.

(21) **BR 30 2014 000998-2** **34**
(22) 07/03/2014
(71) SONY MOBILE COMMUNICATIONS AB (SE)
(74) KASZNAR LEONARDOS PROPRIEDADE INTELECTUAL
1. cancelar atual apresentação de imagens; 2. apresentar novo conjunto de imagens do objeto, nas vistas em perspectiva, frontal, posterior, inferior, superior e laterais, somente do objeto em sua forma montada, fechada; 3. esclarecer melhor no campo de aplicação o uso do objeto. 4. harmonizar pedido conforme exigências.

(21) **BR 30 2014 000999-0** **34**
(22) 07/03/2014
(71) SONY MOBILE COMMUNICATIONS AB (SE)
(74) KASZNAR LEONARDOS PROPRIEDADE INTELECTUAL
Campo de aplicação impreciso. 1. determinar àrea de uso do objeto. Ex.: médica, elétrica, construção civil, etc.

(21) **BR 30 2014 001006-9** **34**
(22) 07/03/2014
(71) B.LEM COMÉRCIO DE ALIMENTOS LTDA - ME (BR/SP)
(74) VILELACOELHO SOCIEDADE DE ADVOGADOS
1. Acrescentar figura que ilustre o padrão ornamental aplicado ao objeto indicado no título. O objeto tridimensional que recebe o padrão (embalagem) deverá ser representado com linhas tracejadas, enquanto o padrão deverá ser ilustrado com traços regulares e contínuos. A Fig. 1 deverá ser reapresentada tal como está no presente pedido. Adaptar a numeração das imagens no relatório descritivo.

(21) **BR 30 2014 001007-7** **34**
(22) 07/03/2014
(71) SIS RESOURCES, LTD. (IL)
(74) DANNEMANN, SIEMSEN, BIGLER & IPANEMA MOREIRA
1. Cancelar a atual apresentação do pedido. As figuras não deverão conter linhas tracejadas. Os objetos deverão ser ilustrados com traços regulares e

contínuos. Reapresentar o conjunto de figuras corrigido. 2. Todos os objetos deverão ser ilustrados em todas as vistas ortogonais (anterior, posterior, superior, inferior e ambas as laterais) e ao menos em uma perspectiva. 3. Suprimir as figuras 1.1, 1.8, 2.1 e 2.8. Ou, caso haja interesse em representar os objetos com a tampa aberta, os mesmos deverão ser ilustrados também em todas as vistas ortogonais e em ao menos uma perspectiva, conforme indicado no item 2. 4. Adaptar a numeração das imagens no relatório descritivo. 5. As texturas ilustradas na superfície dos objetos deverão ser mantidas somente se constituírem elemento gráfico. Se tiverem caráter meramente ilustrativo de luz e sombra, elas deverão ser retiradas da representação. 6. Alterar título para: "Configuração aplicada em estojo para cigarros". Corrigir a ocorrência do título no relatório descritivo e na reivindicação.

(21) **BR 30 2014 001009-3** **34**
(22) 07/03/2014
(71) ACCLARENT, INC. (US)
(74) DANNEMANN, SIEMSEN, BIGLER & IPANEMA MOREIRA
1. Cancelar a atual apresentação do pedido. As figuras não deverão conter linhas tracejadas. Ilustrar o objeto com traços regulares e contínuos. Reapresentar o conjunto de figuras corrigido.

(21) **BR 30 2014 001010-7** **34**
(22) 07/03/2014
(71) LIVING PROOF, INC. (US)
(74) DANNEMANN, SIEMSEN, BIGLER & IPANEMA MOREIRA
1. Cancelar a atual apresentação do pedido. As figuras não deverão conter linhas tracejadas. Os objetos deverão ser ilustrados com traços regulares e contínuos. Reapresentar o conjunto de figuras corrigido.

(21) **DI 7100278-2** **34**
(22) 28/01/2011
(71) Clemente Tiago Diniz (BR/SC)
(74) Rogério de Souza
1. Corrigir a ocorrência do título no relatório descritivo e na reivindicação. 2. Suprimir as figuras 6 e 7. 3. Retirar do relatório descritivo os trechos que fazem referência às figuras 6 e 7. Retirar o trecho que menciona "melhor flutuação" (linha 6). Adaptar a numeração das imagens.

(21) **DI 7100830-6** **34**
(22) 14/02/2011
(71) The Gillette Company (US)
(74) Vieira de Mello Advogados
1. Algumas das imagens do cumprimento de exigência revelam modificações na configuração externa do objeto em relação ao documento de depósito (Fig. 9, 15, 16, 17, 18, 19, 20, 21, 22, 23, 24, 25, 26, 27 e 28). Reapresentar todo o conjunto de figuras com as referidas imagens corrigidas.

(21) **DI 7100878-0** **34**
(22) 25/01/2011
(71) Moisés de Souza Espindola (BR/RS)
(74) Joane Raquel Nunes da Silva
1. Cancelar a atual apresentação do pedido. Conforme formulado na exigência anterior, os objetos deverão ser apresentados nas vistas frontal, lateral, superior e perspectiva. As atuais perspectivas não estão apropriadamente ilustradas, visto que parecem distorcer as formas dos objetos. Portanto, corrigir as perspectivas. O relatório deverá ser harmonizado à presente correção.

(21) **DI 7101125-0** **34**
(22) 18/02/2011
(71) Paulo Ziober Junior (BR/PR)
1. O título não foi modificado conforme exigências anteriores. Alterar título para: "Configuração aplicada em aparelho de ginástica". Corrigir a ocorrência do título no relatório descritivo e na reivindicação.

(21) **DI 7102116-7** **34**
(22) 02/06/2011
(71) DENIS MAIA BASTOS (BR/SP)
1. Conforme solicitado na exigência anterior, o relatório descritivo deverá nomear os desenhos do objeto principal e das variantes, indicando que vista cada imagem representa. 2. Alterar o título para: "Configuração aplicada em adaptador angular". Corrigir a ocorrência do título no relatório descritivo. 3. Ajustar a numeração das figuras conforme o padrão a seguir: objeto principal (Fig. 1.1, Fig. 1.2, Fig 1.3, etc); primeira variante (Fig. 2.1, Fig. 2.2, Fig 2.3, etc); segunda variante (Fig. 3.1, Fig. 3.2, Fig 3.3, etc), e assim por diante. Adaptar a numeração das imagens no relatório descritivo.

(21) **DI 7102597-9** **34**
(22) 24/06/2011
(71) FIAT AUTOMÓVEIS S.A (BR/MG)
1. Conforme formulado em exigência anterior, o objeto deverá ser apresentado em todas as vistas. Reapresentar o atual conjunto de figuras acrescido das vistas laterais. O relatório deverá ser harmonizado às presentes correções.

(21) **DI 7102755-6** **34**
(22) 31/05/2011
(71) Elc Management LLC (US)
(74) Mirian Oliveira da Rocha Pitta
1. As imagens do cumprimento de exigência apresentam modificações nas formas do objeto em relação ao documento de depósito. Reapresentar as figuras sem suprimir detalhes configurativos do objeto e, conforme estipulado na exigência anterior, sem fazer uso de linhas tracejadas. 2. A Fig. 4 parece ser a perspectiva, não a vista plana frontal, conforme indicado no relatório descritivo. Corrigir o relatório. 3. Alterar o título para: "Configuração aplicada em estojo de batom". Corrigir a ocorrência do título no relatório descritivo e na reivindicação.

(21) **DI 7103426-9** **34**
(22) 19/07/2011
(71) Industria de Calçados Via Beach Ltda (BR/CE)
(74) Francisco Leite de Oliveira Filho
1. O relatório deverá limitar-se a descrever sucintamente as formas do objeto dadas pela configuração externa. Retirar os trechos que mencionam aspectos técnico-funcionais ("peça injetada", "baixo custo de fabricação") e/ou vantagens práticas ("segurança ao usuário", "acessível ao consumidor"). Formas de fixação ou encaixe também devem ser suprimidas da redação ("encravado").

(21) **DI 7103453-6** **34**
(22) 21/07/2011
(71) Eduardo Munari Muller (BR/SC)
(74) Rogério de Souza
1. Ambos os objetos deverão ser apresentados em todas as suas vistas ortogonais (anterior, posterior, superior, inferior e ambas as laterais) e ao menos uma vista em perspectiva. Adaptar o relatório descritivo à presente correção. 2. As figuras deverão ser apresentadas com qualidade gráfica, nitidez e contraste, permitindo a compreensão das características configurativas do objeto pleiteado. A resolução mínima deverá ser de trezentos dpi.

(21) **DI 7103495-1** **34**
(22) 21/07/2011
(71) Rhythmlink International, LLC (US)
(74) Mirian Oliveira da Rocha Pitta
1. Conforme solicitado na exigência anterior, o título do pedido deve ser iniciado por "Configuração aplicada a..." seguido da indicação do objeto ilustrado no jogo de imagens. Corrigir a ocorrência do título no relatório descritivo e na reivindicação.

(21) **DI 7103522-2** **34**
(22) 04/08/2011
(71) D & D Group Pty Ltd (AT)
(74) MMV Agentes da Propriedade Industrial
1. Os objetos ilustrados nas figuras 1.1 a 1.8 e 3.1 a 3.8 não correspondem aos objetos do documento de depósito. Com base no disposto na exigência anterior, manter no presente pedido apenas as figuras 2.1 a 2.8 e 4.1 a 4.8, que deverão representar todas as características configurativas dos objetos. 2. Adaptar a numeração das figuras e harmonizar o relatório descritivo.

(21) **DI 7103524-9** **34**
(22) 04/08/2011
(71) D & D Group Pty Ltd (AT)
(74) MMV Agentes Da Propriedade Industrial
1. Os objetos ilustrados nas figuras 1.1 a 1.8 e 3.1 a 3.8 não correspondem aos objetos do documento de depósito. Com base no disposto na exigência anterior, manter no presente pedido apenas as figuras 2.1 a 2.8 e 4.1 a 4.8, que deverão representar todas as características configurativas dos objetos. 2. Adaptar a numeração das figuras e harmonizar o relatório descritivo.

(21) **DI 7103525-7** **34**
(22) 04/08/2011
(71) Lucia Helena Dos Reis Oliveira (BR/MG)
(74) Orlando De Souza
1. As figuras do pedido representam as três partes do corselete separadamente, quando deveriam ilustrar o objeto em sua forma completa. Assim, seguindo a exigência anterior, o conjunto de imagens deverá ser reapresentado ilustrando os objetos na sua forma montada (completa) em todas as vistas ortogonais (anterior, posterior, superior, inferior e ambas as laterais) e ao menos em uma perspectiva. 2. Se os objetos não são conectados entre si, o pedido deverá ser dividido: 2.1. Manter no presente pedido somente o objeto central do corselete (tanto da configuração principal quanto das cinco variantes configurativas). 2.2. O primeiro pedido dividido deverá conter os dois objetos laterais do corselete (tanto da configuração principal quanto das cinco variantes configurativas). Cada imagem deverá referir-se somente a um objeto, uma vista por vez. 3. Apresentar relatório descritivo e reivindicação adaptados às atuais correções. Sendo o pedido dividido, o título deverá ser harmonizado à matéria apresentada.

(21) **DI 7103526-5** **34**
(22) 04/08/2011
(71) Lucia Helena Dos Reis Oliveira (BR/MG)
(74) Orlando de Souza
1. As figuras representam as quatro partes do corselete separadamente, quando deveriam ilustrar o objeto em sua forma completa. Assim, seguindo a exigência anterior, o conjunto de imagens deverá ser reapresentado ilustrando os objetos na sua forma montada (completa) em todas as suas vistas ortogonais (anterior, posterior, superior, inferior e ambas as laterais) e ao menos em uma perspectiva. 2. Se os objetos não são conectados entre si, o pedido deverá ser dividido: 2.1. Manter no presente pedido os dois objetos centrais do corselete (tanto da configuração principal quanto das cinco variantes configurativas). Cada imagem deverá referir-se somente a um objeto, uma vista por vez. 2.2. O primeiro pedido dividido deverá conter os dois objetos laterais do corselete (tanto da configuração principal quanto das cinco variantes configurativas). Cada imagem deverá referir-se somente a um objeto, uma vista por vez. 3. Apresentar relatório descritivo e reivindicação adaptados às atuais correções. Sendo o pedido dividido, o título deverá ser harmonizado à matéria apresentada.

(21) **DI 7103537-0** **34**
(22) 05/08/2011
(71) The Gillette Company (US)
(74) Dannemann, Siemsen, Bigler & Ipanema Moreira.
1. De acordo com o Art. 104 da Lei 9279, o pedido pode conter uma pluralidade de variações do objeto desde que observadas duas condições: que se destinem ao mesmo propósito e apresentem a mesma característica distintiva preponderante. Redação semelhante encontra-se no Art. 31 da Instrução Normativa 13/2013, o qual menciona conjuntos. Considerando que os objetos reivindicados (embalagem e barbeador) NÃO se destinam ao mesmo propósito NEM apresentam as mesmas características distintivas preponderantes, o pedido deverá ser dividido, conforme solicitado na exigência anterior. 1.1. Manter no presente pedido as embalagens ilustradas no conjunto de figuras. O título deverá ser: "Configuração aplicada em embalagem". 1.2. O primeiro pedido dividido deverá conter o barbeador ilustrado nas imagens 1.1 a 1.7 e 4.1 a 4.7. O título deverá ser: "Configuração aplicada em barbeador". 2. Ilustrar os objetos em todas as vistas ortogonais (anterior, posterior, superior, inferior e ambas as laterais) e ao menos uma vista em perspectiva. 3. Apresentar novo relatório descritivo e nova reivindicação em ambos os pedidos, considerando as modificações ocasionadas pela divisão do pedido atual.

(21) **DI 7103636-9** **34**
(22) 01/03/2011
(71) LEVIT COM. DE BICICLETAS LTDA - ME (BR/SP)
(74) MODAL MARCAS E PATENTES LTDA
1. Cancelar a atual apresentação do pedido. Ilustrar o objeto em todas as vistas ortogonais (anterior, posterior, superior, inferior e ambas as laterais) e ao menos uma vista em perspectiva. As figuras deverão manter a nitidez e qualidade gráfica apresentadas no cumprimento da exigência anterior. 2. Harmonizar o relatório descritivo à correção acima descrita.

(21) **DI 7104210-5** **34**
(22) 26/07/2011
(71) Julio Cesar Gasparini Junior-Me (BR/SP)
1. Cancelar a atual apresentação do pedido. Conforme formulado na exigência anterior, tanto as folhas quanto as figuras deverão ser numeradas. A numeração das figuras deve ser sequencial (Fig. 1, Fig. 2, Fig. 3 etc). A atual numeração das folhas deve ser mantida.

(21) **DI 7104211-3** **34**
(22) 26/07/2011
(71) Julio Cesar Gasparini Junior-Me (BR/SP)
1. Cancelar atual apresentação do pedido. O objeto que consta no cumprimento de exigência não corresponde ao objeto do documento de depósito (as formas dos objetos são distintas). Apresentar o objeto originalmente reivindicado em todas as vistas ortogonais e ao menos em uma perspectiva, mantendo fidelidade com a matéria inicial do pedido. 2. Conforme formulado na exigência anterior, tanto as folhas quanto as figuras deverão ser numeradas. A numeração das figuras deve ser sequencial (Fig. 1, Fig. 2, Fig. 3 etc). A atual numeração das folhas deve ser mantida.

(21) **DI 7104213-0** **34**
(22) 26/07/2011
(71) Julio Cesar Gasparini Junior-Me (BR/SP)
1. Cancelar atual apresentação do pedido. O objeto que consta no cumprimento de exigência não corresponde ao objeto do documento de depósito (as formas dos objetos são distintas). Apresentar o objeto originalmente reivindicado em todas as vistas ortogonais e ao menos em uma perspectiva, mantendo fidelidade com a matéria inicial do pedido. 2. Conforme formulado na exigência anterior, tanto as folhas quanto as figuras deverão ser numeradas. A numeração das figuras deve ser sequencial (Fig. 1, Fig. 2, Fig. 3 etc). A atual numeração das folhas deve ser mantida.

(21) **DI 7104214-8** **34**
(22) 26/07/2011
(71) Julio Cesar Gasparini Junior-Me (BR/SP)
1. Cancelar atual apresentação do pedido. O objeto que consta no cumprimento de exigência não corresponde ao objeto do documento de depósito (as formas dos objetos são distintas). Apresentar o objeto originalmente reivindicado em todas as vistas ortogonais e ao menos em uma perspectiva, mantendo fidelidade com a matéria inicial do pedido. 2. Conforme formulado na exigência anterior, tanto as folhas quanto as figuras deverão ser numeradas. A numeração das figuras deve ser sequencial (Fig. 1, Fig. 2, Fig. 3 etc). A atual numeração das folhas deve ser mantida.

(21) **DI 7104215-6** **34**
(22) 26/07/2011
(71) Julio Cesar Gasparini Junior-Me (BR/SP)
1. Cancelar atual apresentação do pedido. O objeto que consta no cumprimento de exigência não corresponde ao objeto do documento de depósito (as formas dos objetos são distintas). Apresentar o objeto originalmente reivindicado em todas as vistas ortogonais e ao menos em uma perspectiva, mantendo fidelidade com a matéria inicial do pedido. 2. Conforme formulado na exigência anterior, tanto as folhas quanto as figuras deverão ser numeradas. A numeração das figuras deve ser sequencial (Fig. 1, Fig. 2, Fig. 3 etc). A atual numeração das folhas deve ser mantida.

(21) **DI 7104216-4** **34**
(22) 26/07/2011
(71) Julio Cesar Gasparini Junior-Me (BR/SP)
1. Cancelar atual apresentação do pedido. O objeto que consta no cumprimento de exigência não corresponde ao objeto do documento de depósito (as formas dos objetos são distintas). Apresentar o objeto originalmente reivindicado em todas as vistas ortogonais e ao menos em uma perspectiva, mantendo fidelidade com a matéria inicial do pedido. 2. Conforme formulado na exigência anterior, tanto as folhas quanto as figuras deverão ser numeradas. A numeração das figuras deve ser sequencial (Fig. 1, Fig. 2, Fig. 3 etc). A atual numeração das folhas deve ser mantida.

(21) **DI 7104217-2** **34**
(22) 26/07/2011
(71) Julio Cesar Gasparini Junior-Me (BR/SP)
1. Cancelar atual apresentação do pedido. O objeto que consta no cumprimento de exigência não corresponde ao objeto do documento de depósito (as formas dos objetos são distintas). Apresentar o objeto originalmente reivindicado em todas as vistas ortogonais e ao menos em uma perspectiva, mantendo fidelidade com a matéria inicial do pedido. 2. Conforme formulado na exigência anterior, tanto as folhas quanto as figuras deverão ser numeradas. A numeração das figuras deve ser sequencial (Fig. 1, Fig. 2, Fig. 3 etc). A atual numeração das folhas deve ser mantida.

(21) **DI 7104218-0** **34**
(22) 26/07/2011
(71) Julio Cesar Gasparini Junior-Me (BR/SP)
1. Cancelar atual apresentação do pedido. O objeto que consta no cumprimento de exigência não corresponde ao objeto do documento de depósito (as formas dos objetos são distintas). Apresentar o objeto originalmente reivindicado em todas as vistas ortogonais e ao menos em uma perspectiva, mantendo fidelidade com a matéria inicial do pedido. 2. Conforme formulado na exigência anterior, tanto as folhas quanto as figuras deverão ser numeradas. A numeração das figuras deve ser sequencial (Fig. 1, Fig. 2, Fig. 3 etc). A atual numeração das folhas deve ser mantida.

(21) **DI 7104219-9** **34**
(22) 26/07/2011
(71) Julio Cesar Gasparini Junior-Me (BR/SP)
1. Cancelar atual apresentação do pedido. O objeto que consta no cumprimento de exigência não corresponde ao objeto do documento de depósito (as formas dos objetos são distintas). Apresentar o objeto originalmente reivindicado em todas as vistas ortogonais e ao menos em uma perspectiva, mantendo fidelidade com a matéria inicial do pedido. 2. Conforme formulado na exigência anterior, tanto as folhas quanto as figuras deverão ser numeradas. A numeração das figuras deve ser sequencial (Fig. 1, Fig. 2, Fig. 3 etc). A atual numeração das folhas deve ser mantida.

(21) **DI 7104220-2** **34**
(22) 26/07/2011
(71) Julio Cesar Gasparini Junior-Me (BR/SP)
1. Cancelar atual apresentação do pedido. O objeto que consta no cumprimento de exigência não corresponde ao objeto do documento de depósito (as formas dos objetos são distintas). Apresentar o objeto originalmente reivindicado em todas as vistas ortogonais e ao menos em uma perspectiva, mantendo fidelidade com a matéria inicial do pedido. 2. Conforme formulado na exigência anterior, tanto as folhas quanto as figuras deverão ser numeradas. A numeração das figuras deve ser sequencial (Fig. 1, Fig. 2, Fig. 3 etc). A atual numeração das folhas deve ser mantida.

(21) **DI 7104221-0** **34**
(22) 26/07/2011
(71) Julio Cesar Gasparini Junior-Me (BR/SP)
1. Cancelar atual apresentação do pedido. O objeto que consta no cumprimento de exigência não corresponde ao objeto do documento de depósito (as formas dos objetos são distintas). Apresentar o objeto originalmente reivindicado em todas as vistas ortogonais e ao menos em uma perspectiva, mantendo fidelidade com a matéria inicial do pedido. 2. Conforme formulado na exigência anterior, tanto as folhas quanto as figuras deverão ser numeradas. A numeração das figuras deve ser sequencial (Fig. 1, Fig. 2, Fig. 3 etc). A atual numeração das folhas deve ser mantida.

(21) **DI 7104222-9** **34**
(22) 26/07/2011
(71) Julio Cesar Gasparini Junior-Me (BR/SP)
1. Cancelar atual apresentação do pedido. O objeto que consta no cumprimento de exigência não corresponde ao objeto do documento de depósito (as formas dos objetos são distintas). Apresentar o objeto originalmente reivindicado em todas as vistas ortogonais e ao menos em uma perspectiva, mantendo fidelidade com a matéria inicial do pedido. 2. Conforme formulado na exigência anterior, tanto as folhas quanto as figuras deverão ser numeradas. A numeração das figuras deve ser sequencial (Fig. 1, Fig. 2, Fig. 3 etc). A atual numeração das folhas deve ser mantida.

(21) **DI 7104223-7** **34**
(22) 26/07/2011
(71) Julio Cesar Gasparini Junior-Me (BR/SP)
1. Cancelar atual apresentação do pedido. Conforme formulado na exigência anterior, tanto as folhas quanto as figuras deverão ser numeradas. A numeração das figuras deve ser sequencial (Fig. 1, Fig. 2, Fig. 3 etc). A atual numeração das folhas deve ser mantida.

(21) **DI 7104229-6** **34**
(22) 13/09/2011
(71) Havita Importação e Exportação Ltda. (BR/RJ)
(74) Vitor Luiz Ramos Batista
1. Cancelar atual apresentação do pedido. O objeto que consta no cumprimento de exigência não corresponde ao objeto do documento de depósito (as formas do objeto são distintas). Apresentar o objeto originalmente reivindicado em todas as vistas ortogonais e ao menos em uma perspectiva, mantendo fidelidade com a matéria inicial do pedido. Retirar apenas a foto do alimento, conforme formulado na exigência anterior.

(21) **DI 7104287-3** **34**
(22) 14/09/2011
(71) Dante Alves Teixeira (BR/CE)
(74) Wettor Bureau De Apoio Emp. S/S LTDA ME
1. Cancelar atual apresentação do pedido. Os objetos ilustrados no cumprimento de exigência não correspondem aos objetos do documento de depósito (as formas são distintas). Apresentar os objetos originalmente reivindicados em todas as suas vistas ortogonais e ao menos em uma perspectiva, mantendo fidelidade com a matéria inicial do pedido. Harmonizar relatório descritivo.

(21) **DI 7104290-3** **34**
(22) 14/09/2011
(71) Dante Alves Teixeira (BR/CE)
(74) Wettor Bureau De Apoio Emp. S/S LTDA ME
1. Cancelar atual apresentação do pedido. Os objetos ilustrados no cumprimento de exigência não correspondem aos objetos do documento de depósito (as formas são distintas). Apresentar os objetos originalmente reivindicados em todas as suas vistas ortogonais e ao menos em uma perspectiva, mantendo fidelidade com a matéria inicial do pedido. Harmonizar relatório descritivo.

(21) **DI 7104341-1** **34**
(22) 27/09/2011
(71) Alex Fábio Marinho Costa (BR/MG)
(74) João de Paula Ferreira - Lancaster
1. Cancelar atual apresentação do pedido. Suprimir ambas as fotografias. Manter as demais imagens tal como estão no presente pedido. Adaptar o relatório no que couber.

(21) **DI 7104395-0** **34**
(22) 05/10/2011
(71) Gilberto de Almeida Freitas Filho (BR/BA)
1. Conforme formulado na exigência anterior, apresentar novo relatório descritivo em substituição ao anterior. O relatório pode limitar-se a fazer remissão às vistas do objeto. Fazer constar o novo título no relatório descritivo. 2. Ilustrar o objeto em todas as vistas ortogonais (anterior, posterior, superior, inferior e ambas as laterais) e ao menos uma vista em perspectiva. 3. Numerar as figuras individual e sequencialmente (Fig. 1, Fig. 2, Fig. 3 etc).

(21) **DI 7104592-9** **34**
(22) 26/08/2011
(71) PAULO CEZAR COLELLA (BR/SP)
(74) BEERRE ASSESSORIA EMPRESARIAL LTDA
1. Conforme formulado na exigência anterior, reapresentar o conjunto de figuras acrescido das vistas superior, lateral direita e lateral esquerda de cada um dos objetos do pedido. Adaptar a numeração após a adição das imagens. Harmonizar o relatório descritivo.

(21) **DI 7104596-1** **34**
(22) 26/08/2011
(71) RICARDO GONZALEZ SANTOS (BR/SP)
(74) ORGANIZAÇÃO MÉRITO MARCAS E PATENTES LTDA MATÍCULA API 147
1. Parece haver incoerências na representação do objeto. Tomando a perspectiva como ponto de referência, detalhes configurativos parecem não ter sido ilustrados em suas respectivas vistas (mais especificamente o detalhe da aba do objeto). Revisar o conjunto de figuras e reapresentá-lo com as imagens corrigidas. 2. Alterar título para: “Configuração aplicada em banco”. Corrigir a ocorrência do título no relatório descritivo e na reivindicação.

(21) **DI 7104622-4** **34**
(22) 04/11/2011
(71) Denise Chaves Novaes (BR/MG)
(74) Minasmarca & Patente - Propriedade Intelectual
1. Cancelar a atual apresentação do pedido. As figuras deverão ser apresentadas com melhor qualidade gráfica, nitidez e contraste, permitindo a compreensão das características configurativas do objeto pleiteado (as atuais imagens contêm áreas claras pouco discerníveis). A resolução mínima deverá ser de trezentos dpi. 2. Ilustrar o objeto em todas as vistas ortogonais (anterior, posterior, superior, inferior e ambas as laterais) e ao menos uma vista em perspectiva. 3. Em conformidade com a matérias do documento de depósito, o objeto deverá ser apresentado somente sem

tampa. 4. A numeração das figuras deverá ser sequencial (Fig. 1, Fig. 2, Fig. 3 etc).

(21) **DI 7104791-3** **34**
(22) 09/09/2011
(71) FABIANO BATISTA (BR/SP)
(74) JOSÉ SIDNEY VALÉRIO
1. Cancelar a atual apresentação do pedido. As figuras deverão ser apresentadas com melhor qualidade gráfica, nitidez e contraste, permitindo a compreensão das características configurativas do objeto pleiteado (as atuais imagens contêm áreas pouco discerníveis). Recomendamos evitar reflexos e granulações que atrapalhem o entendimento das formas. A resolução mínima deverá ser de trezentos dpi.

(21) **DI 7104797-2** **34**
(22) 09/09/2011
(71) CLEBER SOUSA DANTAS (BR/SP)
(74) MODAL MARCAS E PATENTES LTDA
1. Apresentar novo relatório descritivo que não contenha qualquer referência aos materiais usados na fabricação do objeto.

(21) **DI 7104894-4** **34**
(22) 02/09/2011
(71) COMERCIAL DE TEMPEROS GARUVINHA LTDA (BR/PR)
(74) FOCUS MARCAS E PATENTES LTDA.
1. Apresentar novo relatório descritivo que não contenha qualquer referência a efeitos técnicos, tais como costuras. Suprimir os trechos que mencionam “forma de apresentação e comercialização”.

(21) **DI 7105405-7** **34**
(22) 28/10/2011
(71) Reginaldo Joaquim da Silva (BR/RJ)
(74) Luiz Carlos de Almeida
A imagem apresentada no cumprimento de exigência difere da apresentada no depósito do pedido. Atender às seguintes exigências: 1. cancelar a atual apresentação de imagens; 2. apresentar novo padrão ornamental planificado, com as mesmas formas apresentadas no depósito, com alta qualidade de definição de imagem e linhas contínuas, e outro padrão aplicado ao objeto (no caso piscina), sendo este com linhas tracejadas, de acordo com o artigo 33 da instrução normativa 13/2013; 3. corrigir título do pedido para "Padrão ornamental aplicado em superfície de piscina" 4. harmonizar pedido (relatório e reivindicações), conforme exigências.

(21) **DI 7105423-5** **34**
(22) 27/10/2011
(71) Karl Storz Imaging, Inc. (US)
(74) Dannemann, Siemsen, Bigler & Ipanema Moreira
1. apresentar novo relatório descritivo com a correta remissão das imagens. O relatório apresentado no depósito não corresponde às imagens apresentadas na exigência.

(21) **DI 7105534-7** **34**
(22) 10/11/2011
(71) Poli Pedras - Comércio de Pedras Ltda (BR/RS)
(74) Marpa Consultoria & Assessoria Empresarial Ltda
Imagens apresentadas estão com baixa qualidade e em tamanho reduzido. Atender às seguintes exigências: 1. cancelar a apresentação das imagens da exigência da RPI 2229; 2. apresentar novo conjunto de imagens de cada objeto (colar e brinco), separadamente, nas vistas em perspectiva, frontal, posterior e lateral, com alta qualidade de definição e tamanho maior, para que todos os detalhes possam ser revelados; 3. harmonizar pedido conforme exigências.

(21) **DI 7105611-4** **34**
(22) 08/11/2011
(71) INDUSTRIAL LEVORIN S.A (BR/SP)
(74) JOSE DOMINGOS DE LIMA FILHO
A reivindicação deve ser apresentada em folha separada. Qualidade de imagens ruins. Atender às seguintes exigências: 1. cancelar atual relatório descritivo e apresentar novo descrevendo somente o objeto e as vistas, sem incluir reivindicação; 2. apresentar reivindicação conforme instrução normativa 13/2013; 3. cancelar a atual apresentação de imagens e reapresentá-las com alta qualidade de definição. Detalhes ainda imperceptíveis; 4. harmonizar pedido conforme exigências.

(21) **DI 7105612-2** **34**
(22) 08/11/2011
(71) INDUSTRIAL LEVORIN S.A (BR/SP)
(74) JOSE DOMINGOS DE LIMA FILHO
As exigências da revista 2258 não foram cumpridas satisfatoriamente, dessa forma responder às novas exigências: Reivindicação deve vir em página separada. 1. cancelar relatório descritivo e apresentar novo retirando a reivindicação; 2. apresentar reivindicação conforme instrução normativa 13/2013;

(21) **DI 7105613-0** **34**
(22) 08/11/2011
(71) INDUSTRIAL LEVORIN S.A (BR/SP)
(74) JOSE DOMINGOS DE LIMA FILHO
As exigências da revista 2258 não foram cumpridas satisfatoriamente, dessa forma responder às novas exigências: Reivindicação deve vir em página separada. Imagens com baixa qualidade. 1. cancelar relatório descritivo e apresentar novo retirando a reivindicação; 2. apresentar reivindicação conforme instrução normativa 13/2013; 3. cancelar atual apresentação de imagens; 4. apresentar novo conjunto de imagens do objeto nas vistas em perspectiva e lateral, com alta qualidade de definição, de forma que todos os detalhes possam ser revelados; 5. harmonizar pedido conforme exigências.

(21) **DI 7105614-9** **34**
(22) 08/11/2011
(71) INDUSTRIAL LEVORIN S.A (BR/SP)
(74) JOSE DOMINGOS DE LIMA FILHO
Exigências publicadas na RPI 2258 não foram cumpridas satisfatoriamente. Dessa forma, atender às novas exigências: A reivindicação deve ser apresentada em folha separada devidamente numerada. 1. cancelar atual relatório descritivo e apresentar novo descrevendo somente o objeto e as vistas, sem incluir reivindicação; 2. apresentar reivindicação em página separada, conforme instrução normativa 13/2013;

(21) **DI 7105615-7** **34**
(22) 08/11/2011
(71) INDUSTRIAL LEVORIN S.A (BR/SP)
(74) JOSE DOMINGOS DE LIMA FILHO
Exigências publicadas na RPI 2258 não foram cumpridas satisfatoriamente. Dessa forma, atender às novas exigências: A reivindicação deve ser apresentada em folha separada devidamente numerada. 1. cancelar atual relatório descritivo e apresentar novo descrevendo somente o objeto e as vistas, sem incluir reivindicação; 2. apresentar reivindicação em página separada, conforme instrução normativa 13/2013;

(21) **DI 7105616-5** **34**
(22) 08/11/2011
(71) INDUSTRIAL LEVORIN S.A (BR/SP)
(74) JOSE DOMINGOS DE LIMA FILHO
Exigências publicadas na RPI 2258 não foram cumpridas satisfatoriamente. Dessa forma, atender às novas exigências: A reivindicação deve ser apresentada em folha separada devidamente numerada. 1. cancelar atual relatório descritivo e apresentar novo descrevendo somente o objeto e as vistas, sem incluir reivindicação; 2. apresentar reivindicação em página separada, conforme instrução normativa 13/2013;

(21) **DI 7105617-3** **34**
(22) 08/11/2011
(71) INDUSTRIAL LEVORIN S.A (BR/SP)
(74) JOSE DOMINGOS DE LIMA FILHO
Exigências publicadas na RPI 2258 não foram cumpridas satisfatoriamente. Dessa forma, atender às novas exigências: A reivindicação deve ser apresentada em folha separada devidamente numerada. 1. cancelar atual relatório descritivo e apresentar novo descrevendo somente o objeto e as vistas, sem incluir reivindicação; 2. apresentar reivindicação em página separada, conforme instrução normativa 13/2013;

(21) **DI 7105618-1** **34**
(22) 08/11/2011
(71) INDUSTRIAL LEVORIN S.A (BR/SP)
(74) JOSE DOMINGOS DE LIMA FILHO
Exigências publicadas na RPI 2258 não foram cumpridas satisfatoriamente. Dessa forma, atender às novas exigências: A reivindicação deve ser apresentada em folha separada devidamente numerada. Falta imagem da atual figura1. 1. cancelar atual relatório descritivo e apresentar novo descrevendo somente o objeto e as vistas, sem incluir reivindicação; 2. apresentar reivindicação em página separada, conforme instrução normativa 13/2013; 3. cancelar a atual apresentação de imagens; 4. apresentar novo conjunto de imagens, com alta qualidade de definição, nas vistas em perfil, frontal e detalhes.

(21) **DI 7105619-0** **34**
(22) 08/11/2011
(71) INDUSTRIAL LEVORIN S.A (BR/SP)
(74) JOSE DOMINGOS DE LIMA FILHO
Exigências publicadas na RPI 2258 não foram cumpridas satisfatoriamente. Dessa forma, atender às novas exigências: A reivindicação deve ser apresentada em folha separada devidamente numerada. 1. cancelar atual relatório descritivo e apresentar novo descrevendo somente o objeto e as vistas, sem incluir reivindicação; 2. apresentar reivindicação em página separada, conforme instrução normativa 13/2013;

(21) **DI 7105638-6** **34**
(22) 09/11/2011
(71) DAMIÃO BATISTA DA COSTA (BR/SP)
Exigências publicadas na RPI 2258 não foram cumpridas satisfatoriamente. Dessa forma, atender às novas exigências: 1. cancelar a atual aperesentação de imagens; 2. reapresentar o conjunto de imagens, com a numeração das figuras abaixo das mesmas, sem legendas (nomes das vistas) e com a numeração da página no centro-superior;

(21) **DI 7105688-2** **34**
(22) 11/11/2011
(71) KATIA VERISSIMO SATO ACCETO (BR/SP)
(74) SERGIO ZANELLA COPPI
Exigências publicadas na RPI 2258 não foram cumpridas satisfatoriamente. Dessa forma, atender às novas exigências: 1. cancelar a atual apresentação de imagens; 2. apresentar novo conjunto de imagens do objeto, com alta qualidade de definição, nas vistas em perspectiva, frontal ortográfica, posterior ortográfica, inferior ortográfica, superior ortográfica e laterais ortográficas. As imagens apresentadas no cumprimento de exigência ainda estão com pouca definição das formas. Sugerimos apresentar as imagens em desenhos, somente traços, pois se trata de um objeto transparente e qualquer fundo que for colocado pode causar ruído ou o próprio objeto refletir a luz da foto; 3. harmonizar pedido conforme exigências.

(21) **DI 7105711-0** **34**
(22) 16/11/2011
(71) CARDO SYSTEMS, INC (US)
(74) PAULO SERGIO SCATAMBURLO
Exigências publicadas na RPI 2258 não foram cumpridas satisfatoriamente. Dessa forma, atender às novas exigências: Faltam as vistas frontal e posterior ortográficas. 1. cancelar a atual apresentação de imagens; 2. apresentar novo conjunto de imagens do objeto, nas vistas em perspectiva, inferior, superior, laterais, acrescentando as vistas posterior e frontal ortográficas; 3. harmonizar relatório e reivindicações conforme exigências.

(21) **DI 7105787-0** **34**
(22) 24/11/2011
(71) A.W. Faber-Castell S.A. (BR/SP)
(74) Dannemann, Siemsen, Bigler & Ipanema Moreira.
Exigências publicadas na RPI 2258 não foram cumpridas satisfatoriamente. Dessa forma, atender às novas exigências: Algumas imagens estão sem remissão no relatório. 1. cancelar a atual apresentação de imagens; 2. apresentar novo conjunto de imagens do objeto, nas vistas em perspectiva, frontal, posterior, inferior, superior e laterais, somente das atuais imagens (cumprimento da exigência RPI 2258) das figuras 5.1 e 6.7. As cores não são protegidas pelo desenho industrial, então, para simplificar, basta apresentar as figuras supramencionadas. 3. harmonizar pedido conforme exigências.

(21) **DI 7105791-9** **34**
(22) 24/11/2011
(71) Husqvarna Ab (SE)
(74) Magnus Aspeby / Claudio Szabas
Exigências publicadas na RPI 2258 não foram cumpridas satisfatoriamente. Dessa forma, atender às novas exigências: 1. Adequar nova apresentação de imagens ao relatório. O atual (Apresentado no depósito) está com as remissões diferentes das imagens apresentadas no cumprimento de exigência. 2. adequar reivindicações.

(21) **DI 7105849-4** **34**
(22) 28/11/2011
(71) Microsoft Corporation (US)

(74) Di Blasi, Parente & Ass. Prop. Ind. Ltda
Exigências publicadas na RPI 2258 não foram cumpridas satisfatoriamente. Dessa forma, atender às novas exigências: 1. cancelar a atual apresentação da imagem; 2. apresentar nova imagem do padrão sem o símbolo no retângulo inferior (lápis);

(21) **DI 7105876-1** **34**
(22) 28/11/2011
(71) Mary Kay Inc. (US)
(74) Dannemann, Siemsen, Bigler & Ipanema Moreira
Exigências publicadas na RPI 2258 não foram cumpridas satisfatoriamente. Dessa forma, atender às novas exigências: As atuais figuras 1.8 e 2.8 não foram excluídas no cumprimento de exigência. 1. cancelar a atual apresentação de imagens (Cumprimento da exigência RPI 2258) e reapresentar o conjunto de imagens excluindo as atuais imagens das figuras 1.8 e 2.8; 2. harmonizar pedido conforme exigências.

(21) **DI 7105922-9** **34**
(22) 30/11/2011
(71) Albea Services (FR)
(74) Dannemann,Siemsen,Bigler & Ipanema Moreira
Exigências publicadas na RPI 2258 não foram cumpridas satisfatoriamente. Dessa forma, atender às novas exigências: Algumas vistas do objeto demonstram uso. Remissão das figuras está incorreta. 1. cancelar a atual apresentação de imagens; 2. reapresentar somente as atuais figuras 1 a 5 do cumprimento de exigência da RPI 2258; 3. adequar o relatório e reivindicações às novas exigências.

(21) **DI 7106117-7** **34**
(22) 09/12/2011
(71) Crown Packaging Technology, Inc. (US)
(74) Momsen, Leonardos & Cia.
Exigências publicadas na RPI 2258 não foram cumpridas satisfatoriamente. Dessa forma, atender às novas exigências: Imagens apresentadas demonstram a lata completa, quando deveria ser somente o tampo. 1. cancelar a atual apresentação de imagens; 2. apresentar novo conjunto de imagens somente do objeto reivindicado (tampo), nas vistas em perspectiva, frontal, posterior, inferior, superior e laterais, de forma que todos os detalhes possam ser revelados; 3. harmonizar pedido conforme exigências.

(21) **DI 7106118-5** **34**
(22) 09/12/2011
(71) American Power Conversion Corporation (US)
(74) Di Blasi, Parente & Ass. Prop. Ind. LTDA
Exigências publicadas na RPI 2258 não foram cumpridas satisfatoriamente. Dessa forma, atender às novas exigências: Desenhos não devem conter elementos estranhos ao pedido. 1. cancelar a atual apresentação de imagens; 2. reapresentar somente as atuais imagens (cumprimento da exigência) das figuras 1 a 7; 3. harmonizar pedido conforme exigências.

(21) **DI 7106128-2** **34**
(22) 12/12/2011
(71) Buffalo Motores & Acoplados Ltda (BR/PR)
(74) Suprema Marcas e Patentes Ltda
Exigências publicadas na RPI 2258 não foram cumpridas satisfatoriamente. Dessa forma, atender às novas exigências: 1. apresentar novo relatório descritivo com as remissões atualizadas das novas imagens apresentadas no cumprimento de exigência da RPI 2258;

(21) **DI 7106137-1** **34**
(22) 12/12/2011
(71) Bombardier Transportation GMBH (DE)
(74) Dannemann, Siemsen, Bigler & Ipanema Moreira
Exigências publicadas na RPI 2258 não foram cumpridas satisfatoriamente. Dessa forma, atender às novas exigências: Desenhos do objeto do cumprimento da exigência diferem dos desenhos do depósito. 1. cancelar a atual apresentação de imagens; 2. apresentar novo conjunto de imagens, com alta qualidade de definição, do objeto nas vistas em perspectiva, frontal, posterior, inferior, superior e laterais, idêntico ao objeto do depósito. 3. reapresentar relatório descritivo com a correta remissão das imagens. As vistas estão nomeadas incorretamente.

(21) **DI 7106138-0** **34**
(22) 12/12/2011
(71) Bombardier Transportation GMBH (DE)
(74) Dannemann, Siemsen, Bigler & Ipanema Moreira
Exigências publicadas na RPI 2258 não foram cumpridas satisfatoriamente. Dessa forma, atender às novas exigências: Figuras apresentadas no cumprimento de exigência diferem dos desenhos apresentados no depósito. 1. cancelar a atual apresentação de imagens (cumprimento exigência); 2. apresentar novo conjunto de imagens do objeto, com alta qualidade de definição, nas vistas em perspectiva, frontal, posterior, inferior, superior e laterais, idêntico ao apresentado no depósito;

(21) **DI 7106177-0** **34**
(22) 14/12/2011
(71) Écio Aurélio Thiesen (BR/SC)
(74) Lenice dos Santos Marino
Exigências publicadas na RPI 2258 não foram cumpridas satisfatoriamente. Dessa forma, atender às novas exigências: Vistas indicadas incorretamente. 1. cancelar atual relatório descritivo e apresentar novo em que as vistas estejam indicadas corretamente. As vistas frontal e posterior estão incoerentes. 2. cancelar a atual apresentação de imagens; 3. apresentar novo conjunto de imagens do objeto nas vistas em perspectiva, posterior, inferior, superior, laterais, acrescentando a vista frontal, de forma que todos os detalhes possam ser revelados; 4. harmonizar pedido conforme exigências.

(21) **DI 7106228-9** **34**
(22) 16/12/2011
(71) NEO TRADING COMÉRCIO IMPORTAÇÃO E EXPORTAÇÃO LTDA (BR/SP)
(74) MODAL MARCAS E PANTENTES LTDA
Exigências publicadas na RPI 2258 não foram cumpridas satisfatoriamente. Dessa forma, atender às novas exigências: 1. apresentar novo relatório descritivo e reivindicações harmonizados com as novas figuras apresentadas no cumprimento de exigência da RPI 2258;

(21) **DI 7106229-7** **34**
(22) 16/12/2011
(71) NEO TRADING COMÉRCIO IMPORTAÇÃO E EXPORTAÇÃO LTDA (BR/SP)
(74) MODAL MARCAS E PANTENTES LTDA
Exigências publicadas na RPI 2258 não foram cumpridas satisfatoriamente. Dessa forma, atender às novas exigências: 1. apresentar novo relatório descritivo e reivindicações harmonizados com os desenhos apresentados no cumprimento de exigência da RPI 2258.

(21) **DI 7106250-5** **34**
(22) 16/12/2011
(71) Móveis K1 LTDA (BR/RS)
(74) Norma Scherer Barcellos
Exigências publicadas na RPI 2258 não foram cumpridas satisfatoriamente. Dessa forma, atender às novas exigências: 1. cancelar a atual apresentação do relatório descritivo(RPI 2258) e apresentar novo sem a descrição das partes/peças do objeto (linhas 7 a 10), apenas, se desejar, das formas ornamentais do mesmo.

(21) **DI 7106279-3** **34**
(22) 19/12/2011
(71) CAIO-INDUSCAR INDÚSTRIA E COMÉRCIO DE CARROCERIAS LTDA (BR/SP)
(74) ORGANIZAÇÃO MÉRITO MARCAS E PATENTES LTDA
Exigências publicadas na RPI 2258 não foram cumpridas satisfatoriamente. Dessa forma, atender às novas exigências: Faltam vistas superior e inferior. Relatório descreve formas construtivas do objeto. 1. cancelar a atual apresentação de imagens; 2. apresentar novo conjunto de imagens do objeto nas vistas em perspectiva, frontal, posterior, laterais, acrescentando as vistas inferior e superior, com alta qualidade de definição; 3. cancelar atual relatório descritivo e apresentar novo sem mencionar partes constituintes do objeto como portas sanfonadas, janelas, pára-brisas, etc., limitando-se somente, se desejar, às formas ornamentais do mesmo.

(21) **DI 7106523-7** **34**
(22) 27/12/2011
(71) Toyota Jidosha Kabushiki Kaisha (JP)
(74) Flávia Salim Lopes
Exigências publicadas na RPI 2258 não foram cumpridas satisfatoriamente. Dessa forma, atender às novas exigências: 1. cancelar a atual apresentação de imagens do objeto apresentado no cumprimento da exigência RPI 2258; 2. apresentar novo conjunto de imagens, com alta qualidade de definição, nas vistas em perspectiva, frontal, posterior, superior e laterais, sem a aposição de símbolos ou marcas, de forma que todos os detalhes possam ser revelados. 3. Se houver mudança nas figuras ou quantidade delas, adequar relatório descritivo;

(21) **DI 7106635-7** **34**
(22) 10/11/2011
(71) Roque Antonio Garcia (BR/BA)
Exigências publicadas na RPI 2213 não foram cumpridas satisfatoriamente. Dessa forma, atender às novas exigências: Imagens apresentadas no cumprimento de exigência diferem das imagens do depósito original. 1. cancelar a atual apresentação de imagens; 2. apresentar novo conjunto de imagens do objeto, nas vistas em perspectiva, frontal, posterior, inferior, superior e laterais, com as formas idênticas aos desenhos originais do depósito, com alta qualidade de definição; 3. cancelar a atual apresentação de relatório descritivo e apresentar novo sem mencionais materiais e vantagens práticas (encaixe) do objeto.

(21) **DI 7106636-5** **34**
(22) 21/11/2011
(71) Décio Zerwes (BR/SP)
(74) Marca Brazil Marcas e Patentes Ltda.
Exigências publicadas na RPI 2258 não foram cumpridas satisfatoriamente. Dessa forma, atender às novas exigências: Vistas nomeadas incorretamente. Perspectiva precisa ser melhorada. 1. cancelar a atual apresentação de imagens; 2. apresentar novo conjunto de imagens do objeto nas vistas em perspectiva, frontal, posterior, inferior, superior e laterais, de forma que todos os detalhes possam ser revelados. A perspectiva deve apresentar o objeto em sua forma mais longitudinal, revelando melhor a parte das escadas. 3. cancelar relatório descritivo e apresentar novo com a correta indicação dos desenhos. Retirar do relatório a menção a materias utilizados no objeto.

(21) **DI 7106718-3** **34**
(22) 07/11/2011
(71) Vilma da Silva Araujo Baptista (BR/RJ)
Exigências publicadas na RPI 2258 não foram cumpridas satisfatoriamente. Dessa forma, atender às novas exigências: 1.cancelar a atual apresentação de imagens; 2. reapresentar o conjunto de imagens do objeto, sendo a atual vista da figura 2.3 corrigida. A atual figura 2.3 representa a vista posterior e não a frontal como indicada no relatório descritivo. 3. harmonizar pedido conforme exigências.

(21) **DI 7106734-5** **34**
(22) 28/10/2011
(71) NOVARTIS AG (CH)
(74) Guilherme de Mattos Abrantes
1. cancelar a atual apresentação de imagens; 2. apresentar novo conjunto de imagens do padrão ornamental, sendo uma da aplicação do padrão sozinho, planificado e outra dele aplicado ao objeto, este com linhas tracejadas ( este exatamente como apresentado na exigência). Para cada variante apresentar o mesmo conjunto acima. Nomear as figuras de acordo com o padrão da instrução normativa 13/2013. Ex.: Fig. 1.1 para padrão principal; 2.1 para variante, 3.1 para outra, etc. 3. apresentar relatório descritivo informando o que é padrão principal e variante.

(21) **DI 7106744-2** **34**
(22) 17/11/2011
(71) Electrolux Do Brasil S.A. (BR/PR)
(74) Momsen, Leonardos & CIA.
Objetos não apresentam as mesmas características distintivas preponderantes. Característica esta, no caso, se trata dos pegadores de cada variante, diferentes em alguns casos. 1. cancelar a atual apresentação de imagens; 2. reapresentar no atual pedido somente as atuais imagens das figuras 1.1 a 4.7; 6.1 a 9.7; 15.1 a 15.7 e 18.1 a 19.7 3. havendo interesse em proteger os outros objetos representados nas atuais figuras 7.1 a 7.7; 10.1 a 10.7; 14.1 a 14.7 e 20.1 a 20.7, estes devem ser apresentados em pedido dividido deste; 4. havendo interesse em proteger o outro objeto representado nas atuais figuras 11.1 a 11.7, este deve ser apresentado em pedido dividido deste; 5. havendo interesse em proteger os outros objetos representados nas atuais figuras 13.1 a 13.7; 16.1 a 16.7, estes devem ser apresentados em pedido dividido deste;

(21) **DI 7106840-6** **34**
(22) 19/12/2011
(71) TECEART MINEIRA DECORAÇÕES LTDA ME (BR/SP)
(74) CAIO BELO RODRIGUES
Figuras devem ser nomeadas segundo a instrução normativa 13/2013, como figura 1, figura 2 , etc. 1. cancelar a atual apresentação de imagens; 2. reapresentar somente as atuais imagens das figuras 1 a 4, 6, 7, 9 e 10; 3. harmonizar relatório descritivo conforme exigências.

## 40
## PUBLICAÇÃO DO PARECER DE MÉRITO

(11) **BR 30 2012 000894-8** **40**
(15) 05/02/2013
(73) Electrolux Do Brasil S.A. (BR/PR)
(74) Momsen, Leonardos & Cia.
Foram identificadas anterioridades. O registro não atende ao art. 95 da LPI.

(11) **BR 30 2012 001556-1** **40**
(15) 11/06/2013
(73) Colgate-Palmolive Company (US)
(74) Momsen, Leonardos & CIA.
Foram identificadas anterioridades. O registro não atende ao art. 95 da LPI.

(11) **BR 30 2012 002011-5** **40**
(15) 14/08/2012
(73) ALIOMAR NOGUEIRA TEIXEIRA (BR/SP)
(74) P A PRODUTORES ASSOCIADOS MARCAS E PATENTES LTDA
Foram identificadas anterioridades. O registro não atende ao art. 95 da LPI.

(11) **BR 30 2012 002451-0** **40**
(15) 19/02/2013
(73) Design Ferragens Ltda (BR/PR)
(74) Carlos Eduardo Leme De Jesus
Foram identificadas anterioridades. O registro não atende ao art. 95 da LPI.

(11) **BR 30 2012 002971-6** **40**
(15) 26/02/2013
(73) IND. E COM. DE PRODUTOS DE LIMPEZA SÃO FRANCISCO LTDA. (BR/SP)
(74) FOCUS MARCAS E PATENTES LTDA.
Foram identificadas anterioridades. O registro não atende ao art. 95 da LPI.

(11) **BR 30 2012 005439-7** **40**
(15) 15/10/2013
(73) TORNIPLAST ARTEFATOS PLÁSTICOS LTDA (BR/SP)
(74) TINOCO SOARES & FILHO LTDA
Foram identificadas anterioridades. O registro não atende ao art. 95 da LPI.

(11) **DI 5902944-7** **40**
(15) 25/07/2000
(73) André Tsuneo Fumiya (BR/SP) , Nilton Jesus Janegitz (BR/SP)
(74) Vilage Marca & Patentes S/C Ltda
Foram identificadas anterioridades. O registro não atende ao art. 95 da LPI.

(11) **DI 6100021-3** **40**
(15) 10/07/2001
(73) André Tsuneo Fumiya (BR/SP) , Nilton Jesus Janegitz (BR/SP)
(74) Vilage Marca & Patentes S/C Ltda
Foram identificadas anterioridades. O registro não atende ao art. 95 da LPI.

(11) **DI 6302474-8** **40**
(15) 02/12/2003
(73) SM GESTÃO E NEGÓCIO LTDA (BR/RS)
(74) Mario de Almeida Marcas e Patentes Ltda
Foram identificadas anterioridades. O registro não atende ao art. 95 da LPI.

(11) **DI 6304759-4** **40**
(15) 15/06/2004
(73) NILTON JESUS JANEGITZ (BR/SP)
(74) Vilage Marcas & Patentes S/C Ltda
Foram identificadas anterioridades. O registro não atende ao art. 95 da LPI.

(11) **DI 6600603-1** **40**
(15) 09/05/2006
(73) Wanderley Vaz de Lima (BR/PR)
(74) Dimensão Marcas e Patentes S/S Ltda
Foram identificadas anterioridades. O registro não atende ao art. 95 da LPI.

(11) **DI 6803693-0** **40**
(15) 15/09/2009
(73) Honda Motor CO., LTD (JP)
(74) Dannemann, Siemsen, Bigler & Ipanema Moreira
Foram identificadas anterioridades. O registro não atende ao art. 95 da LPI.

(11) **DI 6803694-9** **40**
(15) 15/09/2009
(73) Honda Motor Co., Ltd (JP)
(74) Dannemann, Siemsen, Bigler & Ipanema Moreira
Foram identificadas anterioridades. O registro não atende ao art. 95 da LPI.

(11) **DI 6902404-9** **40**
(15) 15/06/2010
(73) Extramold Jomo Industria de Plásticos Ltda (BR/RS)
(74) Mari Lourdes Machado Guerra
Foram identificadas anterioridades. O registro não atende ao art. 95 da LPI.

(11) **DI 7002304-2** **40**
(15) 30/11/2010
(73) Frederico Pereira Tessarolo (BR/SP)
(74) ANA PAULA BARBOSA NAHES ESPERANÇOLO
Foram identificadas anterioridades. O registro não atende ao art. 95 da LPI.

(11) **DI 7100038-0** **40**
(15) 24/01/2012
(73) JAGUAR INDÚSTRIA E COMÉRCIO DE PLÁSTICOS LTDA (BR/SP)
(74) ICAMP MARCAS E PATENTES LTDA
Foram identificadas anterioridades. O registro não atende ao art. 95 da LPI.

(11) **DI 7100606-0** **40**
(15) 27/08/2013
(73) Apple Inc (US)
(74) Momsen, Leonardos & Cia
Foram identificadas anterioridades. O registro não atende ao art. 95 da LPI.

(11) **DI 7101830-1** **40**
(15) 24/01/2012
(73) Colgate-Palmolive Company (US)
(74) Momsen, Leonardos & Cia
Foram identificadas anterioridades. O registro não atende ao art. 95 da LPI.

(11) **DI 7101831-0** **40**
(15) 24/01/2012
(73) Colgate-Palmolive Company (US)
(74) Momsen, Leonardos & Cia
Foram identificadas anterioridades. O registro não atende ao art. 95 da LPI.

(11) **DI 7102139-6** **40**
(15) 16/11/2011
(73) Felicio Tadeu Bragante (BR/SP)
(74) beerre Assessoria Empresarial S/C Ltda
Foram identificadas anterioridades. O registro não atende ao art. 95 da LPI.

(11) **DI 7102925-7** **40**
(15) 27/03/2012
(73) COLGATE-PALMOLIVE COMPANY (US)
(74) MOMSEN , LEONARDOS & CIA
Foram identificadas anterioridades. O registro não atende ao art. 95 da LPI.

(11) **DI 7105943-1** **40**
(15) 29/05/2012
(73) VANESSA GIOLO MAGRIN (BR/SP)
(74) BEERRE ASSESSORIA EMPRESARIAL LTDA
Foram identificadas anterioridades. O registro não atende ao art. 95 da LPI.

## 41
## NULIDADE ADMINISTRATIVA

(11) **BR 30 2012 000894-8** **41**
(15) 05/02/2013
(73) Electrolux Do Brasil S.A. (BR/PR)
(74) Momsen, Leonardos & Cia.
Processo Administrativo de Nulidade instaurado de Ofício, com base no art. 111, parágrafo único, da LPI, nos termos do parecer técnico do Exame de Mérito. O parecer do Exame de Mérito encontra-se disponibilizado para o titular através do e-mail corporativo cgrec.desenho@inpi.gov.br.

(11) **BR 30 2012 001556-1** **41**
(15) 11/06/2013
(73) Colgate-Palmolive Company (US)
(74) Momsen, Leonardos & CIA.
Processo Administrativo de Nulidade instaurado de Ofício, com base no art. 111, parágrafo único, da LPI, nos termos do parecer técnico do Exame de Mérito. O parecer do Exame de Mérito encontra-se disponibilizado para o titular através do e-mail corporativo cgrec.desenho@inpi.gov.br.

(11) **BR 30 2012 002011-5** **41**
(15) 14/08/2012
(73) ALIOMAR NOGUEIRA TEIXEIRA (BR/SP)
(74) P A PRODUTORES ASSOCIADOS MARCAS E PATENTES LTDA
Processo Administrativo de Nulidade instaurado de Ofício, com base no art. 111, parágrafo único, da LPI, nos termos do parecer técnico do Exame de Mérito. O parecer do Exame de Mérito encontra-se disponibilizado para o titular através do e-mail corporativo cgrec.desenho@inpi.gov.br.

(11) **BR 30 2012 002451-0** **41**
(15) 19/02/2013
(73) Design Ferragens Ltda (BR/PR)
(74) Carlos Eduardo Leme De Jesus
Processo Administrativo de Nulidade instaurado de Ofício, com base no art. 111, parágrafo único, da LPI, nos termos do parecer técnico do Exame de Mérito. O parecer do Exame de Mérito encontra-se disponibilizado para o titular através do e-mail corporativo cgrec.desenho@inpi.gov.br.

(11) **BR 30 2012 002644-0** **41**
(15) 28/08/2012
(73) BIOXEN P&D EM MEDICINA VETERINÁRIA LTDA - ME (BR/SP)
(74) TINOCO SOARES & FILHO LTDA
Processo Administrativo de Nulidade de Ofício instaurado em face de infringência do art. 95, nos termos do art. 113 da LPI. Requerente: DICIG / INPI. Razões: O artigo 95 define que "considera-se desenho industrial a forma plástica ornamental de um objeto...". Ratificamos o entendimento apontado pelo relatório de exame de mérito elaborado pelo Grupo de Trabalho constituído pela Portaria nº 305/14, de que a forma plástica do objeto do registro em questão não apresenta ornamentalidade, podendo configurar, portanto, infringência ao artigo 95.

(11) **BR 30 2012 002971-6** **41**
(15) 26/02/2013
(73) IND. E COM. DE PRODUTOS DE LIMPEZA SÃO FRANCISCO LTDA. (BR/SP)
(74) FOCUS MARCAS E PATENTES LTDA.
Processo Administrativo de Nulidade instaurado de Ofício, com base no art. 111, parágrafo único, da LPI, nos termos do parecer técnico do Exame de Mérito. O parecer do Exame de Mérito encontra-se disponibilizado para o titular através do e-mail corporativo cgrec.desenho@inpi.gov.br.

(11) **BR 30 2012 005439-7** **41**
(15) 15/10/2013
(73) TORNIPLAST ARTEFATOS PLÁSTICOS LTDA (BR/SP)
(74) TINOCO SOARES & FILHO LTDA
Processo Administrativo de Nulidade instaurado de Ofício, com base no art. 111, parágrafo único, da LPI, nos termos do parecer técnico do Exame de Mérito. O parecer do Exame de Mérito encontra-se disponibilizado para o titular através do e-mail corporativo cgrec.desenho@inpi.gov.br.

(11) **BR 30 2012 006202-0** **41**
(15) 09/12/2014
(73) BRINQUEDOS MARALEX LTDA (BR/SP)
(74) ICAMP MARCAS E PATENTES LTDA
Processo Administrativo de Nulidade de Ofício instaurado em face de infringência do art. 95, nos termos do art. 113 da LPI. Requerente: DICIG / INPI. Razões: Verificamos que o objeto do pedido não atende ao disposto no artigo 95 da LPI, por não contemplar a condição de novidade definida no artigo 96 da mesma lei. Isso ocorre porque suas características preponderantes não revelam distinção em relação a objetos anteriores e, portanto, não resultam em configuração visual nova, conforme pode ser observado

nos endereços eletrônicos a seguir: <http://seizu.freeforums.org/museu-seizu-t55-15.html>, <http://veraneio-alternativo.blogspot.com.br/2009/01/dear-eliza-m aking-of.html> e <http://deixadenerdice.andafter.org/publicacoes/reclamo -sim-e-to- vivendo-da-epoca-que-ainda-brincava-se.html>>.

(11) **BR 30 2013 001264-6** **41**
(15) 13/01/2015
(73) AGC Glass Europe (BE)
(74) Orlando de Souza
Processo Administrativo de Nulidade de Ofício instaurado em face de infringência do art. 95, nos termos do art. 113 da LPI. Requerente: DICIG / INPI. Razões: Verificamos que o objeto do pedido não atende ao disposto no artigo 95 da LPI, por não contemplar a condição de originalidade definida no artigo 97 da mesma lei. Isso ocorre porque suas características preponderantes não revelam distinção em relação a objetos anteriores e, portanto, não resultam em configuração visual original, conforme pode ser observado nos endereços eletrônicos a seguir: <http://knittsings.com/procrastiknit/>, <http://www.dkauffman.org/mx/photoshop/tutorial/2009/ puntos-t ech-o-para-textura-de-fondo/> e <http://drndara.deviantart.com/art/Seamless-pattern-circles-20125 2984>.

(11) **BR 30 2013 003027-0** **41**
(15) 23/12/2014
(73) EDUARDO MARTINS SANCHEZ (BR/SP)
(74) SOCIEDADE CIVIL BRAXIL LTDA
Processo Administrativo de Nulidade de Ofício instaurado em face de infringência do art. 95, nos termos do art. 113 da LPI. Requerente: DICIG / INPI. Razões: Verificamos que o objeto do pedido não atende ao disposto no artigo 95 da LPI, por não contemplar a condição de originalidade definida no artigo 97 da mesma lei. Isso ocorre porque suas características preponderantes não revelam distinção em relação a objetos anteriores e porque, nesse caso, a combinação de elementos conhecidos não resultou em uma configuração visual original, conforme pode ser observado no endereço eletrônico a seguir: <https://tracepattern.wordpress.com/2011/10/09/kikko-pattern/>.

(11) **BR 30 2013 003031-8** **41**
(15) 23/12/2014
(73) MARCELO COELHO DE MOURA (BR/SP)
Processo Administrativo de Nulidade de Ofício instaurado em face de infringência do art. 95, nos termos do art. 113 da LPI. Requerente: DICIG / INPI. Razões: Verificamos que o objeto do pedido não atende ao disposto no artigo 95 da LPI, por não contemplar a condição de originalidade definida no artigo 97 da mesma lei. Isso ocorre porque suas características preponderantes não revelam distinção em relação a objetos anteriores e porque, nesse caso, a combinação de elementos conhecidos não resultou em uma configuração visual original, conforme pode ser observado nos endereços eletrônicos a seguir: <http://quatroegos.blogspot.com.br/2012/11/vermelho-vasilhame. html> e <http://eluxo.blogspot.com.br/2012/01/inne-oblicze-golfa-z-koniak iem-otard.html>.

(11) **BR 30 2013 004147-6** **41**
(15) 30/12/2014
(73) PAULO CAMILO DE PONTES (BR/SP)
Processo Administrativo de Nulidade de Ofício instaurado em face de infringência do art. 95, nos termos do art. 113 da LPI. Requerente: DICIG / INPI. Razões: Verificamos que o objeto do pedido não atende ao disposto no artigo 95 da LPI, por não contemplar a condição de aplicação industrial.

(11) **BR 30 2013 004525-0** **41**
(15) 30/12/2014
(73) ALCIDES RODRIGUES (BR/SP)
(74) CELSO DE CARVALHO MELLO
Processo Administrativo de Nulidade de Ofício instaurado em face de infringência do art. 95, nos termos do art. 113 da LPI. Requerente: DICIG / INPI. Razões: Verificamos que o objeto do pedido não atende ao disposto no artigo 95 da LPI, por não contemplar a condição de originalidade definida no artigo 97 da mesma lei. Isso ocorre porque suas características preponderantes não revelam distinção em relação a objetos anteriores e, portanto, não resultam em configuração visual original, conforme pode ser observado nos endereços eletrônicos a seguir: <http://www.clker.com/clipart-coat-hanger.html>, <https://ereszke.wordpress.com/2010/05/23/hang-it-on-continue d/> e <http://blogs.portuguesepod101.com/blog/2011/07/26/p ortugues e-word-of-the-day-hanger-noun/>.

(11) **BR 30 2013 004728-8** **41**
(15) 16/12/2014
(73) KEURIG, INCORPORATED (US)
(74) NELLIE D SHORES
Processo Administrativo de Nulidade de Ofício instaurado em face de infringência do art. 95, nos termos do art. 113 da LPI. Requerente: DICIG / INPI. Razões: Verificamos que o objeto do pedido não atende ao disposto no artigo 95 da LPI, por não contemplar a condição de originalidade definida no artigo 97 da mesma lei. Isso ocorre porque suas características preponderantes não revelam distinção em relação a objetos anteriores e, portanto, não resultam em configuração visual original, conforme pode ser observado nos endereços eletrônicos a seguir: <http://www.bluebonnetsandbrownies.com/2011/12/13/g iveawa y-green-mountain-coffee/> e <http://www.amazon.com/Escapes-Mocha-K-Cups-Keurig-Brewers /dp/B0030H1WW0>.

(11) **BR 30 2013 006832-3** **41**
(15) 17/03/2015
(73) MICROSOFT CORPORATION (US)
(74) DI BLASI, PARENTE & ASS. PROP. IND. LTDA
Processo Administrativo de Nulidade de Ofício instaurado em face de infringência do art. 95, nos termos do art. 113 da LPI. Requerente: DICIG / INPI. Ficam suspensos os efeitos da concessão de acordo com o §2º do artigo 113 da LPI." Razões: Verificamos que o objeto do pedido não atende ao disposto no artigo 95 da LPI, por não contemplar a condição de originalidade definida no artigo 97 da mesma lei. Isso ocorre porque suas características preponderantes não revelam distinção em relação a objetos anteriores e porque, nesse caso, a combinação de elementos conhecidos não resultou em uma configuração visual original, conforme pode ser observado nos endereços eletrônicos a seguir: <http://www.howtogeek.com/108845/download-the-windows-8-lo go-and-icons-to-use-on-your-favorite-computer/>, <http://dakirby309.deviantart.com/art/Windows-8-DEFAULT-TILE S-512px-308739506> e <http://www.windowspasswordsrecovery.com/win8/set-bios-in-win dows-8.html>.

(11) **BR 30 2013 006833-1** **41**
(15) 17/03/2015
(73) MICROSOFT CORPORATION (US)
(74) DI BLASI, PARENTE & ASS. PROP. IND. LTDA
Processo Administrativo de Nulidade de Ofício instaurado em face de infringência do art. 95, nos termos do art. 113 da LPI. Requerente: DICIG / INPI. Ficam suspensos os efeitos da concessão de acordo com o §2º do artigo 113 da LPI. Razões: Verificamos que o objeto do pedido não atende ao disposto no artigo 95 da LPI, por não contemplar a condição de originalidade definida no artigo 97 da mesma lei. Isso ocorre porque suas características preponderantes não revelam distinção em relação a objetos anteriores e porque, nesse caso, a combinação de elementos conhecidos não resultou em uma configuração visual original, conforme pode ser observado nos endereços eletrônicos a seguir: <http://ltdrinformatica.blogspot.com.br/2013/01/windows -8-confira -5-formas-de-desligar.html> e <http://winsupersite.com/article/windows8/windows-8-tip-adjusting -volume-143410>.

(11) **BR 30 2014 000281-3** **41**
(15) 07/04/2015
(73) ROGER SIBIRKIN VALZACHI (BR/SP)
(74) MARTHOM ASSESSORIA EMPRESARIAL LTDA
"Processo Administrativo de Nulidade de Ofício instaurado em face de infringência do art. 95, nos termos do art. 113 da LPI. Requerente: DICIG / INPI. Ficam suspensos os efeitos da concessão de acordo com o §2º do artigo 113 da LPI. Razões: Verificamos que o objeto do pedido não atende ao disposto no artigo 95 da LPI, por não contemplar a condição de originalidade definida no artigo 97 da mesma lei. Isso ocorre porque suas características preponderantes não revelam distinção em relação a objetos anteriores e porque, nesse caso, a combinação de elementos conhecidos não resultou em uma configuração visual original, conforme pode ser observado nos endereços eletrônicos a seguir: <http://www.lipa.com.br/Caixinhas/Bolos-e-Doces/brigadeiro-box- caixinha-em-formato-de-brigadeiro___390237-SIT.html> e <http://queachado.com/2012/09/24/beleza-que-poe-mesa/>.

(11) **BR 30 2014 000415-8** **41**
(15) 07/04/2015
(73) LUCIDITY LIGHTS, INC. (US)
(74) DANNEMANN, SIEMSEN BIGLER & IPANEMA MOREIRA
Processo Administrativo de Nulidade de Ofício instaurado em face de infringência do art. 95, nos termos do art. 113 da LPI. Requerente: DICIG / INPI. Ficam suspensos os efeitos da concessão de acordo com o §2º do artigo 113 da LPI. Razões: Verificamos que o objeto do pedido não atende ao disposto no artigo 95 da LPI, por não contemplar a condição de originalidade definida no artigo 97 da mesma lei. Isso ocorre porque suas características preponderantes não revelam distinção em relação a objetos anteriores e porque, nesse caso, a combinação de elementos conhecidos não resultou em uma configuração visual original, conforme pode ser observado no documento de patente americano US 7,753,558 e nos endereços eletrônicos a seguir: <http://smartlifeways.com/those-funny-looking-light-bulbs/> e <http://www.chicagonow.com/getting-real/2011/05/only-229-day s-left-for-100-watt-light-bulbs/>.

(11) **DI 5902944-7** **41**
(15) 25/07/2000
(73) André Tsuneo Fumiya (BR/SP) , Nilton Jesus Janegitz (BR/SP)
(74) Vilage Marca & Patentes S/C Ltda
Processo Administrativo de Nulidade instaurado de Ofício, com base no art. 111, parágrafo único, da LPI, nos termos do parecer técnico do Exame de Mérito. O parecer do Exame de Mérito encontra-se disponibilizado para o titular através do e-mail corporativo cgrec.desenho@inpi.gov.br.

(11) **DI 6100021-3** **41**
(15) 10/07/2001
(73) André Tsuneo Fumiya (BR/SP) , Nilton Jesus Janegitz (BR/SP)
(74) Vilage Marca & Patentes S/C Ltda
Processo Administrativo de Nulidade instaurado de Ofício, com base no art. 111, parágrafo único, da LPI, nos termos do parecer técnico do Exame de Mérito. O parecer do Exame de Mérito encontra-se disponibilizado para o titular através do e-mail corporativo cgrec.desenho@inpi.gov.br.

(11) **DI 6302474-8** **41**
(15) 02/12/2003
(73) SM GESTÃO E NEGÓCIO LTDA (BR/RS)
(74) Mario de Almeida Marcas e Patentes Ltda
Processo Administrativo de Nulidade instaurado de Ofício, com base no art. 111, parágrafo único, da LPI, nos termos do parecer técnico do Exame de Mérito. O parecer do Exame de Mérito encontra-se disponibilizado para o titular através do e-mail corporativo cgrec.desenho@inpi.gov.br.

(11) **DI 6304759-4** **41**
(15) 15/06/2004
(73) NILTON JESUS JANEGITZ (BR/SP)
(74) Vilage Marcas & Patentes S/C Ltda
Processo Administrativo de Nulidade instaurado de Ofício, com base no art. 111, parágrafo único, da LPI, nos termos do parecer técnico do Exame de Mérito. O parecer do Exame de Mérito encontra-se disponibilizado para o titular através do e-mail corporativo cgrec.desenho@inpi.gov.br.

(11) **DI 6600603-1** **41**
(15) 09/05/2006
(73) Wanderley Vaz de Lima (BR/PR)
(74) Dimensão Marcas e Patentes S/S Ltda
Processo Administrativo de Nulidade instaurado de Ofício, com base no art. 111, parágrafo único, da LPI, nos termos do parecer técnico do Exame de Mérito. Requerente: De Ofício. O parecer do Exame de Mérito encontra-se disponibilizado para o titular através do e-mail corporativo cgrec.desenho@inpi.gov.br

(11) **DI 6803693-0** **41**
(15) 15/09/2009
(73) Honda Motor CO., LTD (JP)
(74) Dannemann, Siemsen, Bigler & Ipanema Moreira
Processo Administrativo de Nulidade instaurado de Ofício, com base no art. 111, parágrafo único, da LPI, nos termos do parecer técnico do Exame de Mérito. O parecer do Exame de Mérito encontra-se disponibilizado para o titular através do e-mail corporativo cgrec.desenho@inpi.gov.br.

(11) **DI 6803694-9** **41**
(15) 15/09/2009
(73) Honda Motor Co., Ltd (JP)
(74) Dannemann, Siemsen, Bigler & Ipanema Moreira
Processo Administrativo de Nulidade instaurado de Ofício, com base no art. 111, parágrafo único, da LPI, nos termos do parecer técnico do Exame de Mérito. O parecer do Exame de Mérito encontra-se disponibilizado para o titular através do e-mail corporativo cgrec.desenho@inpi.gov.br.

(11) **DI 6902404-9** **41**
(15) 15/06/2010
(73) Extramold Jomo Industria de Plásticos Ltda (BR/RS)
(74) Mari Lourdes Machado Guerra
Processo Administrativo de Nulidade instaurado de Ofício, com base no art. 111, parágrafo único, da LPI, nos termos do parecer técnico do Exame de Mérito. O parecer do Exame de Mérito encontra-se disponibilizado para o titular através do e-mail corporativo cgrec.desenho@inpi.gov.br.

(11) **DI 7002304-2** **41**
(15) 30/11/2010
(73) Frederico Pereira Tessarolo (BR/SP)
(74) ANA PAULA BARBOSA NAHES ESPERANÇOLO
Processo Administrativo de Nulidade instaurado de Ofício, com base no art. 111, parágrafo único, da LPI, nos termos do parecer técnico do Exame de Mérito. O parecer do Exame de Mérito encontra-se disponibilizado para o titular através do e-mail corporativo cgrec.desenho@inpi.gov.br.

(11) **DI 7100038-0** **41**
(15) 24/01/2012
(73) JAGUAR INDÚSTRIA E COMÉRCIO DE PLÁSTICOS LTDA (BR/SP)
(74) ICAMP MARCAS E PATENTES LTDA
Processo Administrativo de Nulidade instaurado de Ofício, com base no art. 111, parágrafo único, da LPI, nos termos do parecer técnico do Exame de Mérito. O parecer do Exame de Mérito encontra-se disponibilizado para o titular através do e-mail corporativo cgrec.desenho@inpi.gov.br.

(11) **DI 7100606-0** **41**
(15) 27/08/2013
(73) Apple Inc (US)
(74) Momsen, Leonardos & Cia
Processo Administrativo de Nulidade instaurado de Ofício, com base no art. 111, parágrafo único, da LPI, nos termos do parecer técnico do Exame de Mérito. O parecer do Exame de Mérito encontra-se disponibilizado para o titular através do e-mail corporativo cgrec.desenho@inpi.gov.br.

(11) **DI 7101830-1** **41**
(15) 24/01/2012
(73) Colgate-Palmolive Company (US)
(74) Momsen, Leonardos & Cia
Processo Administrativo de Nulidade instaurado de Ofício, com base no art. 111, parágrafo único, da LPI, nos termos do parecer técnico do Exame de Mérito. O parecer do Exame de Mérito encontra-se disponibilizado para o titular através do e-mail corporativo cgrec.desenho@inpi.gov.br.

(11) **DI 7101831-0** **41**
(15) 24/01/2012
(73) Colgate-Palmolive Company (US)
(74) Momsen, Leonardos & Cia
Processo Administrativo de Nulidade instaurado de Ofício, com base no art. 111, parágrafo único, da LPI, nos termos do parecer técnico do Exame de Mérito. O parecer do Exame de Mérito encontra-se disponibilizado para o titular através do e-mail corporativo cgrec.desenho@inpi.gov.br.

(11) **DI 7102139-6** **41**
(15) 16/11/2011
(73) Felicio Tadeu Bragante (BR/SP)
(74) beerre Assessoria Empresarial S/C Ltda
Processo Administrativo de Nulidade instaurado de Ofício, com base no art. 111, parágrafo único, da LPI, nos termos do parecer técnico do Exame de Mérito. O parecer do Exame de Mérito encontra-se disponibilizado para o titular através do e-mail corporativo cgrec.desenho@inpi.gov.br.

(11) **DI 7102925-7** **41**
(15) 27/03/2012
(73) COLGATE-PALMOLIVE COMPANY (US)
(74) MOMSEN , LEONARDOS & CIA
Processo Administrativo de Nulidade instaurado de Ofício, com base no art. 111, parágrafo único, da LPI, nos termos do parecer técnico do Exame de Mérito. O parecer do Exame de Mérito encontra-se disponibilizado para o titular através do e-mail corporativo cgrec.desenho@inpi.gov.br.

(11) **DI 7104752-2** **41**
(15) 11/11/2014
(73) Ji Liangguo Assessoria e Consultoria em Comércio Exterior (BR/RJ)
(74) Portfolio Marcas e Patentes LTDA
Processo Administrativo de Nulidade de Ofício instaurado em face de infringência do art. 95, nos termos do art. 113 da LPI. Requerente: DICIG / INPI. Razões: Verificamos que o objeto do pedido DI 7104752-2 não atende ao disposto no artigo 95 da LPI, por não contemplar a condição de originalidade definida pelo artigo 97 da mesma lei. Isso ocorre porque suas características preponderantes não revelam distinção em relação a objetos anteriores, conforme pode ser observado a partir dos documentosobtidos em 24/07/2014 E 28/07/2014 nos seguintes endereços eletrônicos: • http://www.docstoc.com/docs/20285699/Produkt/Katalog-2009 • http://www.housewareslive.net/news/news.asp?id=5741 • http://minimalissimo.com/2009/11/chop2pot/

(11) **DI 7105943-1** **41**
(15) 29/05/2012
(73) VANESSA GIOLO MAGRIN (BR/SP)
(74) BEERRE ASSESSORIA EMPRESARIAL LTDA
Processo Administrativo de Nulidade instaurado de Ofício, com base no art. 111, parágrafo único, da LPI, nos termos do parecer técnico do Exame de Mérito. O parecer do Exame de Mérito encontra-se disponibilizado para o titular através do e-mail corporativo cgrec.desenho@inpi.gov.br.

## 46
## PRORROGAÇÃO

(11) **DI 5500256-0** **46**
(22) 06/03/1995
(15) 22/06/1999
(45) 22/06/1999
(54) Proteção para máquina de embalagem
(73) Tetra Laval Holdings & Finance S.A. (CH)
(72) David Brown, Douglas Brewer
(74) TINOCO SOARES & FILHO LTDA
Apresente os comprovantes dos pagamentos, efetuados dentro dos prazos legais, para os atos relativos aos 2º e 3º períodos do registro.

## 46.1
## EXIGÊNCIA DE COMPROVAÇÃO DE QUINQUÊNIO E/OU PRORROGAÇÃO - ARTS. 120 e 108 DA LPI

(11) **DI 5400422-5** **46.1**
(15) 01/06/1999
(73) Araceli Natalina Bonini (BR/SP) , Ivan Gerson Scarpelini (BR/SP)
(74) Sul América Marcas e Patentes S/C Ltda.
Apresente os comprovantes dos pagamentos, efetuados dentro dos prazos legais, para os atos relativos aos 2º e 3º períodos do registro.

(11) **DI 5400436-5** **46.1**
(15) 08/06/1999
(73) Componam - Componentes Para Calçados Ltda (BR/SP)
(74) Agnaldo Pires do Nascimento
Apresente os comprovantes dos pagamentos, efetuados dentro dos prazos legais, para os atos relativos aos 2º e 3º períodos do registro.

(11) **DI 5400438-1** **46.1**
(15) 08/06/1999
(73) Milton Carvalho de Rezende (BR/SP)
Apresente os comprovantes dos pagamentos, efetuados dentro dos prazos legais, para os atos relativos aos 2º e 3º períodos do registro.

(11) **DI 5400452-7** **46.1**
(15) 13/01/1998
(73) Geraldo Salvi (BR/SP)
Apresente os comprovantes dos pagamentos, efetuados dentro dos prazos legais, para os atos relativos aos 2º e 3º períodos do registro.

(11) **DI 5400460-8** **46.1**
(15) 14/07/1998
(73) Carlos Gustavo Puentes de Los Reyes (BR/BA)
(74) Crimark Marcas e Patentes S/C Ltda
Apresente os comprovantes dos pagamentos, efetuados dentro dos prazos legais, para os atos relativos aos 2º e 3º períodos do registro.

(11) **DI 5400496-9** **46.1**
(15) 10/06/1997
(73) Pedro Paulo Barella Junior (BR/SP) , José Fernando de Lara Campos (BR/SP)
(74) Org. Mérito Marcas e Patentes Ltda.
Apresente os comprovantes dos pagamentos, efetuados dentro dos prazos legais, para os atos relativos aos 2º e 3º períodos do registro.

(11) **DI 5400512-4** **46.1**
(15) 14/07/1998
(73) Christina Faria de Paula (BR/SP)
Apresente os comprovantes dos pagamentos, efetuados dentro dos prazos legais, para os atos relativos aos 2º e 3º períodos do registro.

(11) **DI 5400515-9** **46.1**
(15) 14/07/1998
(73) Christina Faria de Paula (BR/SP)
Apresente os comprovantes dos pagamentos, efetuados dentro dos prazos legais, para os atos relativos aos 2º e 3º períodos do registro.

(11) **DI 5400522-1** **46.1**
(15) 20/05/1997
(73) Koninklijke Philips Electronics N.V. (NL)
(74) DANIEL & CIA.
Apresente os comprovantes dos pagamentos, efetuados dentro do prazo legal, para os atos relativos ao 3º período do registro.

(11) **DI 5400523-0** **46.1**
(15) 20/05/1997
(73) Koninklijke Philips Electronics N.V. (NL)
(74) NELLIE ANNE DAIEL-SHORES
Apresente os comprovantes dos pagamentos, efetuados dentro do prazo legal, para os atos relativos ao 3º período do registro.

(11) **DI 5400524-8** **46.1**
(15) 20/05/1997
(73) Koninklijke Philips Electronics N.V. (NL)
(74) DANIEL & CIA
Apresente os comprovantes dos pagamentos, efetuados dentro do prazo legal, para os atos relativos ao 3º período do registro.

(11) **DI 5400525-6** **46.1**
(15) 20/05/1997
(73) Koninklijke Philips Electronics N.V. (NL)
(74) Daniel & CIA
Apresente os comprovantes dos pagamentos, efetuados dentro do prazo legal, para os atos relativos ao 3º período do registro.

(11) **DI 5400534-5** **46.1**
(15) 11/03/2003
(73) Unilever N.V. (NL)
(74) Lucas Martins Gaiarsa
Apresente o comprovante de pagamento, efetuado dentro do prazo legal, para o ato relativo ao 2º qüinqüênio.

(11) **DI 5400537-0** **46.1**
(15) 23/11/1999
(73) Dart Industries Inc (US)
(74) Clarke Modet do Brasil LTDA
Apresente os comprovantes dos pagamentos, efetuados dentro dos prazos legais, para os atos relativos aos 2º e 3º períodos do registro.

(11) **DI 5400561-2** **46.1**
(15) 14/07/1998

(73) Motorola, Inc. (US)
(74) Clarke Modet do Brasil LTDA
Apresente os comprovantes dos pagamentos, efetuados dentro dos prazos legais, para os atos relativos aos 2º e 3º períodos do registro.

(11) **DI 5400565-5** **46.1**
(15) 05/08/1997
(73) Georg Fischer Rohleitungssysteme AG (CH)
(74) Clarke Modet do Brasil LTDA
Apresente os comprovantes dos pagamentos, efetuados dentro dos prazos legais, para os atos relativos aos 2º e 3º períodos do registro.

(11) **DI 5400566-3** **46.1**
(15) 05/08/1997
(73) Georg Fischer Rohleitungssysteme AG (CH)
(74) Clarke Modet do Brasil LTDA
Apresente os comprovantes dos pagamentos, efetuados dentro dos prazos legais, para os atos relativos aos 2º e 3º períodos do registro.

(11) **DI 5400591-4** **46.1**
(15) 21/03/2000
(73) Honda Giken Kogyo Kabushiki Kaisha (Honda Motor CO. Ltd.) (JP)
(74) DANNEMANN, SIEMSEN, BIGLER & IPANEMA MOREIRA Att.: Sydinea de Souza Trindade
Apresente os comprovantes dos pagamentos, efetuados dentro dos prazos legais, para os atos relativos aos 2º e 3º períodos do registro.

(11) **DI 5400679-1** **46.1**
(15) 17/06/1997
(73) Sabó Indústria e Comércio Ltda (BR/SP)
(74) Amadeu Gennari Filho
Apresente os comprovantes dos pagamentos, efetuados dentro dos prazos legais, para os atos relativos aos 2º e 3º períodos do registro.

(11) **DI 5400711-9** **46.1**
(15) 10/06/1997
(73) José Valdeli Pinheiro (BR/RS)
(74) Marpa Cons. & Asses. Empresarial Ltda
Apresente os comprovantes dos pagamentos, efetuados dentro dos prazos legais, para os atos relativos aos 2º e 3º períodos do registro.

(11) **DI 5400713-5** **46.1**
(15) 05/08/1997
(73) Wagner Granato Lubão (BR/RJ)
Apresente os comprovantes dos pagamentos, efetuados dentro dos prazos legais, para os atos relativos aos 2º e 3º períodos do registro.

(11) **DI 5400720-8** **46.1**
(15) 18/11/1997
(73) Saint-Gobain Vidros S. A. (BR/SP)
(74) Escritório Fernando Marchetti S/C Ltda
Apresente os comprovantes dos pagamentos, efetuados dentro do prazo legal, para os atos relativos ao 3º período do registro.

(11) **DI 5400723-2** **46.1**
(15) 29/05/2001
(73) Eliseu Jairo Schmitt (BR/SC)
(74) Portobelo Marcas e Patentes Ltda
Apresente os comprovantes dos pagamentos, efetuados dentro dos prazos legais, para os atos relativos aos 2º e 3º períodos do registro.

(11) **DI 5400724-0** **46.1**
(15) 29/05/2001
(73) Eliseu Jairo Schmitt (BR/SC)
(74) Portobelo Marcas e Patentes
Apresente os comprovantes dos pagamentos, efetuados dentro dos prazos legais, para os atos relativos aos 2º e 3º períodos do registro.

(11) **DI 5400737-2** **46.1**
(15) 01/09/1998
(73) S.C. Johnson & Son, Inc (US)
Apresente os comprovantes dos pagamentos, efetuados dentro dos prazos legais, para os atos relativos aos 2º e 3º períodos do registro.

(11) **DI 5400742-9** **46.1**
(15) 07/12/1999
(73) Dart Industries Inc (US)
(74) Clarke Modet do Brasil LTDA
Apresente os comprovantes dos pagamentos, efetuados dentro dos prazos legais, para os atos relativos aos 2º e 3º períodos do registro.

(11) **DI 5400743-7** **46.1**
(15) 07/12/1999
(73) Dart Industries Inc (US)
(74) Clarke Modet do Brasil LTDA
Apresente os comprovantes dos pagamentos, efetuados dentro dos prazos legais, para os atos relativos aos 2º e 3º períodos do registro.

(11) **DI 5400745-3** **46.1**
(15) 26/08/2003
(73) DISTILLERIE STOCK DO BRASIL LTDA (BR/SP)
(74) Escritório Fernando Marchetti S/C Ltda
Apresente os comprovantes dos pagamentos, efetuados dentro dos prazos legais, para os atos relativos aos 2º e 3º períodos do registro.

(11) **DI 5400751-8** **46.1**
(15) 04/11/1997
(73) GRANDENE S.A. (BR/RS)
(74) Custódio de Almeida & Cia
Apresente os comprovantes dos pagamentos, efetuados dentro dos prazos legais, para os atos relativos aos 2º e 3º períodos do registro.

(11) **DI 5400754-2** **46.1**
(15) 01/06/1999
(73) The Mark Industries Inc. (US)
(74) Momsen, Leonardos & CIA.
Apresente os comprovantes dos pagamentos, efetuados dentro do prazo legal, para os atos relativos ao 3º período do registro.

(11) **DI 5400757-7** **46.1**
(15) 01/06/1999
(73) Braz Manoel de Alcantara (BR/SC)
(74) Primeiro Mundo Marcas e Patentes Ltda.
Apresente os comprovantes dos pagamentos, efetuados dentro dos prazos legais, para os atos relativos aos 2º e 3º períodos do registro.

(11) **DI 5400758-5** **46.1**
(15) 01/06/1999
(73) Exotech Indústria e Comércio de Veículos Automotores Ltda (BR/PR)
(74) Douglas Hamilton de Queiroz
Apresente os comprovantes dos pagamentos, efetuados dentro dos prazos legais, para os atos relativos aos 2º e 3º períodos do registro.

(11) **DI 5400763-1** **46.1**
(15) 01/06/1999
(73) Callaway Golf Company (US)
(74) Momsen, Leonardos & CIA.
Apresente os comprovantes dos pagamentos, efetuados dentro dos prazos legais, para os atos relativos aos 2º e 3º períodos do registro.

(11) **DI 5400764-0** **46.1**
(15) 01/09/1998
(73) Nintendo Co., Ltd (JP)
(74) NELLIE ANNE DAIEL-SHORES
Apresente os comprovantes dos pagamentos, efetuados dentro dos prazos legais, para os atos relativos aos 2º e 3º períodos do registro.

(11) **DI 5400765-8** **46.1**
(15) 01/09/1998
(73) Nintendo Co., LTD (JP)
(74) NELLIE ANNE DAIEL-SHORES
Apresente os comprovantes dos pagamentos, efetuados dentro dos prazos legais, para os atos relativos aos 2º e 3º períodos do registro.

(11) **DI 5400769-0** **46.1**
(15) 13/01/1998
(73) Industrial Levorin S/A (BR/SP)
(74) Cometa Marcas e Patentes S/C Ltda.
Apresente os comprovantes dos pagamentos, efetuados dentro dos prazos legais, para os atos relativos aos 2º e 3º períodos do registro.

(11) **DI 5400774-7** **46.1**
(15) 24/10/2000
(73) Compaq Computer Corporation (US)
(74) DANNEMANN, SIEMSEN, BIGLER & IPANEMA MOREIRA Att.: Sydinea de Souza Trindade
Apresente os comprovantes dos pagamentos, efetuados dentro dos prazos legais, para os atos relativos aos 2º e 3º períodos do registro.

(11) **DI 5400775-5** **46.1**
(15) 24/10/2000
(73) Compaq Computer Corporation (US)
(74) DANNEMANN, SIEMSEN, BIGLER & IPANEMA MOREIRA Att.: Sydinea de Souza Trindade
Apresente os comprovantes dos pagamentos, efetuados dentro dos prazos legais, para os atos relativos aos 2º e 3º períodos do registro.

(11) **DI 5400779-8** **46.1**
(15) 24/10/2000
(73) Compaq Computer Corporation (US)
(74) DANNEMANN, SIEMSEN, BIGLER & IPANEMA MOREIRA Att.: Sydinea de Souza Trindade
Apresente os comprovantes dos pagamentos, efetuados dentro dos prazos legais, para os atos relativos aos 2º e 3º períodos do registro.

(11) **DI 5400780-1** **46.1**
(15) 24/10/2000
(73) Compaq Computer Corporation (US)
(74) DANNEMANN, SIEMSEN, BIGLER & IPANEMA MOREIRA Att.: Sydinea de Souza Trindade
Apresente os comprovantes dos pagamentos, efetuados dentro dos prazos legais, para os atos relativos aos 2º e 3º períodos do registro.

(11) **DI 5400783-6** **46.1**
(15) 08/06/1999
(73) Comptoir Nouveau De La Parfumerie (FR)
(74) Momsen, Leonardos & CIA.
Apresente os comprovantes dos pagamentos, efetuados dentro do prazo legal, para os atos relativos ao 3º período do registro.

(11) **DI 5400786-0** **46.1**
(15) 08/06/1999
(73) Companhia de Canetas Compactor (BR/RJ)
(74) DANNEMANN, SIEMSEN, BIGLER & IPANEMA MOREIRA Att.: Sydinea de Souza Trindade
Apresente os comprovantes dos pagamentos, efetuados dentro dos prazos legais, para os atos relativos aos 2º e 3º períodos do registro.

(11) **DI 5400787-9** **46.1**
(15) 10/11/1998
(73) Maria de Lourdes Gomes (BR/MG)
(74) PROTEGE - MARCAS E PATENTES LTDA.
Apresente os comprovantes dos pagamentos, efetuados dentro dos prazos legais, para os atos relativos aos 2º e 3º períodos do registro.

(11) **DI 5400791-7** **46.1**
(15) 06/06/2000
(73) GRENDENE S.A. (BR/CE)
(74) Custódio de Almeida & Cia
Apresente o comprovante de pagamento, efetuado dentro do prazo legal, para o ato relativo ao 2º qüinqüênio.

(11) **DI 5400796-8** **46.1**
(15) 23/06/1998
(73) Petersen Manufacturing co. Inc (US)
(74) Momsen, Leonardos & CIA.
Apresente os comprovantes dos pagamentos, efetuados dentro dos prazos legais, para os atos relativos aos 2º e 3º períodos do registro.

(11) **DI 5400797-6** **46.1**
(15) 03/06/1997
(73) Companhia Vidraria Santa Marina (BR/SP)
(74) Escritório Fernando Marchetti S/C Ltda
Apresente os comprovantes dos pagamentos, efetuados dentro dos prazos legais, para os atos relativos aos 2º e 3º períodos do registro.

(11) **DI 5400798-4** **46.1**
(15) 08/06/1999
(73) Balduino Bernardes Amorim (BR/ES) , Sidnei Vicente (BR/ES)
(74) Wagner José Fafá Borges
Apresente os comprovantes dos pagamentos, efetuados dentro dos prazos legais, para os atos relativos aos 2º e 3º períodos do registro.

(11) **DI 5400799-2** **46.1**
(15) 08/06/1999
(73) Quintiliano Diniz de Deus (BR/MG)
(74) Internacional Marcas e Patentes Ltda.
Apresente os comprovantes dos pagamentos, efetuados dentro dos prazos legais, para os atos relativos aos 2º e 3º períodos do registro.

(11) **DI 5400800-0** **46.1**
(15) 08/06/1999
(73) Quintiliano Diniz de Deus (BR/MG)
(74) Internacional Marcas e Patentes Ltda.
Apresente os comprovantes dos pagamentos, efetuados dentro dos prazos legais, para os atos relativos aos 2º e 3º períodos do registro.

(11) **DI 5400805-0** **46.1**
(15) 08/06/1999
(73) Indústria e Comércio de Móveis AB Pereira Ltda (BR/SP)
(74) Beérre Assessoria Empresarial S/C Ltda.
Apresente os comprovantes dos pagamentos, efetuados dentro dos prazos legais, para os atos relativos aos 2º e 3º períodos do registro.

(11) **DI 5400806-9** **46.1**
(15) 08/06/1999
(73) Indústria e Comércio de Móveis AB Pereira Ltda (BR/SP)
(74) Beérre Assessoria Empresarial S/C Ltda.
Apresente os comprovantes dos pagamentos, efetuados dentro dos prazos legais, para os atos relativos aos 2º e 3º períodos do registro.

(11) **DI 5400807-7** **46.1**
(15) 08/06/1999
(73) Indústria e Comércio de Móveis AB Pereira Ltda (BR/SP)
(74) Beérre Assessoria Empresarial S/C Ltda.
Apresente os comprovantes dos pagamentos, efetuados dentro dos prazos legais, para os atos relativos aos 2º e 3º períodos do registro.

(11) **DI 5400811-5** **46.1**
(15) 25/07/2000
(73) Ana Flavia de Menezes Calabria Bernardes (BR/SP)
(74) Celso de Carvalho Mello
Apresente os comprovantes dos pagamentos, efetuados dentro dos prazos legais, para os atos relativos aos 2º e 3º períodos do registro.

(11) **DI 5400815-8** **46.1**
(15) 03/06/1997
(73) Robin Sant'Anna Sérgio (BR/SP)
(74) Anhembi - Marcas e Patentes S/C Ltda
Apresente os comprovantes dos pagamentos, efetuados dentro dos prazos legais, para os atos relativos aos 2º e 3º períodos do registro.

(11) **DI 5400816-6** **46.1**
(15) 20/05/1997
(73) Robin Sant'Anna Sérgio (BR/SP)
(74) Anhembi - Marcas e Patentes S/C Ltda
Apresente os comprovantes dos pagamentos, efetuados dentro dos prazos legais, para os atos relativos aos 2º e 3º períodos do registro.

(11) **DI 5400817-4** **46.1**
(15) 03/06/1997
(73) Robin Sant'Anna Sérgio (BR/SP)
(74) Anhembi - Marcas e Patentes S/C Ltda
Apresente os comprovantes dos pagamentos, efetuados dentro dos prazos legais, para os atos relativos aos 2º e 3º períodos do registro.

(11) **DI 5400818-2** **46.1**
(15) 08/06/1999
(73) Amazonas Produtos Para Calçados Ltda (BR/SP)
(74) José Antonio de Souza Cappellini
Apresente os comprovantes dos pagamentos, efetuados dentro dos prazos legais, para os atos relativos aos 2º e 3º períodos do registro.

(11) **DI 5400819-0** **46.1**
(15) 08/06/1999
(73) Amazonas Produtos Para Calçados Ltda (BR/SP)
(74) José Antonio de Souza Cappellini
Apresente os comprovantes dos pagamentos, efetuados dentro dos prazos legais, para os atos relativos aos 2º e 3º períodos do registro.

(11) **DI 5400824-7** **46.1**
(15) 08/06/1999
(73) Fluvitech Engenharia Indústria e Comércio Ltda (BR/SP)
(74) Simbolo Marcas e Patentes Ltda
Apresente os comprovantes dos pagamentos, efetuados dentro dos prazos legais, para os atos relativos aos 2º e 3º períodos do registro.

(11) **DI 5400830-1** **46.1**
(15) 09/06/1998
(73) Luiz Carlos Visciane (BR/SP)
(74) Remarca Reg. de Marcas e Patentes S/C Ltda
Apresente os comprovantes dos pagamentos, efetuados dentro do prazo legal, para os atos relativos ao 3º período do registro.

(11) **DI 5400838-7** **46.1**
(15) 08/06/1999
(73) Keraben, S.A. (ES)
(74) Antonio Mauricio Pedras Arnaud
Apresente os comprovantes dos pagamentos, efetuados dentro dos prazos legais, para os atos relativos aos 2º e 3º períodos do registro.

(11) **DI 5400839-5** **46.1**
(15) 08/06/1999
(73) Keraben, S.A. (ES)
(74) Antonio Mauricio Pedras Arnaud
Apresente os comprovantes dos pagamentos, efetuados dentro dos prazos legais, para os atos relativos aos 2º e 3º períodos do registro.

(11) **DI 5400840-9** **46.1**
(15) 11/05/1999
(73) Keraben, S.A. (ES)
(74) Antonio Mauricio Pedras Arnaud
Apresente os comprovantes dos pagamentos, efetuados dentro dos prazos legais, para os atos relativos aos 2º e 3º períodos do registro.

(11) **DI 5400841-7** **46.1**
(15) 11/05/1999
(73) Keraben, S.A. (ES)
(74) Antonio Mauricio Pedras Arnaud
Apresente os comprovantes dos pagamentos, efetuados dentro dos prazos legais, para os atos relativos aos 2º e 3º períodos do registro.

(11) **DI 5400842-5** **46.1**
(15) 11/05/1999
(73) Keraben, S.A. (ES)
(74) Antonio Mauricio Pedras Arnaud
Apresente os comprovantes dos pagamentos, efetuados dentro dos prazos legais, para os atos relativos aos 2º e 3º períodos do registro.

(11) **DI 5400843-3** **46.1**
(15) 11/05/1999
(73) Keraben, S.A. (ES)
(74) Antonio Mauricio Pedras Arnaud
Apresente os comprovantes dos pagamentos, efetuados dentro dos prazos legais, para os atos relativos aos 2º e 3º períodos do registro.

(11) **DI 5400844-1** **46.1**
(15) 11/05/1999
(73) Keraben, S.A. (ES)
(74) Antonio Mauricio Pedras Arnaud
Apresente os comprovantes dos pagamentos, efetuados dentro dos prazos legais, para os atos relativos aos 2º e 3º períodos do registro.

(11) **DI 5400850-6** **46.1**
(15) 30/06/1998
(73) Mangels Indústria e Comércio Ltda (BR/MG)
(74) Octavio & Perocco S/C Ltda.
Apresente os comprovantes dos pagamentos, efetuados dentro do prazo legal, para os atos relativos ao 3º período do registro.

(11) **DI 5400865-4** **46.1**
(15) 11/05/1999
(73) Amazonas Produtos Para Calçados Ltda (BR/SP)
(74) José Antonio de Souza Cappellini
Apresente os comprovantes dos pagamentos, efetuados dentro dos prazos legais, para os atos relativos aos 2º e 3º períodos do registro.

(11) **DI 5400866-2** **46.1**
(15) 11/05/1999
(73) Amazonas Produtos Para Calçados Ltda (BR/SP)
(74) José Antonio de Souza Cappellini
Apresente os comprovantes dos pagamentos, efetuados dentro do prazo legal, para os atos relativos ao 3º período do registro.

(11) **DI 5400867-0** **46.1**
(15) 11/05/1999
(73) Amazonas Produtos Para Calçados Ltda (BR/SP)
(74) José Antonio de Souza Cappellini
Apresente os comprovantes dos pagamentos, efetuados dentro do prazo legal, para os atos relativos ao 3º período do registro.

(11) **DI 5400868-9** **46.1**
(15) 11/05/1999
(73) Metas Multimidia S/C Ltda. (BR/SP)
(74) Cometa Marcas e Patentes S/C Ltda.
Apresente os comprovantes dos pagamentos, efetuados dentro dos prazos legais, para os atos relativos aos 2º e 3º períodos do registro.

(11) **DI 5400871-9** **46.1**
(15) 11/05/1999
(73) Amazonas Produtos Para Calçados Ltda (BR/SP)
(74) José Antonio de Souza Cappellini
Apresente os comprovantes dos pagamentos, efetuados dentro dos prazos legais, para os atos relativos aos 2º e 3º períodos do registro.

(11) **DI 5400873-5** **46.1**
(15) 13/01/1998
(73) Robin Sant'Anna Sérgio (BR/SP)
(74) Anhembi - Marcas e Patentes S/C Ltda
Apresente os comprovantes dos pagamentos, efetuados dentro dos prazos legais, para os atos relativos aos 2º e 3º períodos do registro.

(11) **DI 5400874-3** **46.1**
(15) 11/05/1999
(73) Elias dos Reis Machado (BR/SP)
(74) Universal Marcas e Patentes S/C Ltda
Apresente os comprovantes dos pagamentos, efetuados dentro dos prazos legais, para os atos relativos aos 2º e 3º períodos do registro.

(11) **DI 5400875-1** **46.1**
(15) 11/05/1999
(73) Osvaldo de Toledo de Carvalho (BR/SP)
(74) A Fama Marcas e Patentes Ltda.
Apresente os comprovantes dos pagamentos, efetuados dentro dos prazos legais, para os atos relativos aos 2º e 3º períodos do registro.

(11) **DI 5400876-0** **46.1**
(15) 29/02/2000
(73) Christina Faria de Paula (BR/SP)
Apresente os comprovantes dos pagamentos, efetuados dentro dos prazos legais, para os atos relativos aos 2º e 3º períodos do registro.

(11) **DI 5400877-8** **46.1**
(15) 09/06/1998
(73) Mangels Indústria e Comércio Ltda (BR/MG)
(74) Octavio & Perocco S/C Ltda.
Apresente os comprovantes dos pagamentos, efetuados dentro dos prazos legais, para os atos relativos aos 2º e 3º períodos do registro.

(11) **DI 5400881-6** **46.1**
(15) 30/06/1998
(73) Tec-Metal S.A (AR)
(74) Mauro J. G. Arruda
Apresente os comprovantes dos pagamentos, efetuados dentro dos prazos legais, para os atos relativos aos 2º e 3º períodos do registro.

(11) **DI 5400885-9** **46.1**
(15) 11/05/1999
(73) Dismac Industrial S/A (BR/AM)
(74) União Federal Marcas e Patentes S/C Ltda.
Apresente os comprovantes dos pagamentos, efetuados dentro dos prazos legais, para os atos relativos aos 2º e 3º períodos do registro.

(11) **DI 5400886-7** **46.1**
(15) 17/06/1997
(73) Aristides Molina (BR/SP)
(74) Braxil Assessoria Empresarial S/C Ltda.
Apresente os comprovantes dos pagamentos, efetuados dentro dos prazos legais, para os atos relativos aos 2º e 3º períodos do registro.

(11) **DI 5400888-3** **46.1**
(15) 20/06/2000
(73) Geraldo Antonio Piccin (BR/SP)
(74) Toledo Corrêa Marcas e Patentes S/C Ltda.
Apresente os comprovantes dos pagamentos, efetuados dentro dos prazos legais, para os atos relativos aos 2º e 3º períodos do registro.

(11) **DI 5400889-1** **46.1**
(15) 11/05/1999
(73) Frutisuco Indústria e Comércio Ltda (BR/SP)
(74) Zilda Maria de Campos.

Apresente os comprovantes dos pagamentos, efetuados dentro dos prazos legais, para os atos relativos aos 2º e 3º períodos do registro.

(11) **DI 5400894-8** **46.1**
(15) 11/05/1999
(73) Reinaldo de Souza Corrêa Junior (BR/SP)
Apresente os comprovantes dos pagamentos, efetuados dentro dos prazos legais, para os atos relativos aos 2º e 3º períodos do registro.

(11) **DI 5400895-6** **46.1**
(15) 11/05/1999
(73) Cairbar Roosevelt Antunes Metri (BR/SP)
(74) Francisco Carlos Rodrigues Silva
Apresente os comprovantes dos pagamentos, efetuados dentro dos prazos legais, para os atos relativos aos 2º e 3º períodos do registro.

(11) **DI 5400896-4** **46.1**
(15) 11/05/1999
(73) Cairbar Roosevelt Antunes Metri (BR/SP)
(74) Francisco Carlos Rodrigues Silva
Apresente os comprovantes dos pagamentos, efetuados dentro dos prazos legais, para os atos relativos aos 2º e 3º períodos do registro.

(11) **DI 5400901-4** **46.1**
(15) 08/06/1999
(73) Quintiliano Diniz de Deus (BR/MG)
(74) Internacional Marcas e Patentes Ltda.
Apresente os comprovantes dos pagamentos, efetuados dentro dos prazos legais, para os atos relativos aos 2º e 3º períodos do registro.

(11) **DI 5400991-0** **46.1**
(15) 07/07/1998
(73) Manuel Francisco de Almeida (BR/SP)
(74) Itamarati Patentes e Marcas S/C Ltda.
Apresente os comprovantes dos pagamentos, efetuados dentro dos prazos legais, para os atos relativos aos 2º e 3º períodos do registro.

(11) **DI 5500033-9** **46.1**
(15) 20/04/1999
(73) Banco Itaú S/A (BR/SP)
(74) Britânia Marcas e Patentes S/C Ltda
Apresente os comprovantes dos pagamentos, efetuados dentro do prazo legal, para os atos relativos ao 3º período do registro.

(11) **DI 5500035-5** **46.1**
(15) 20/04/1999
(73) Banco Itaú S/A (BR/SP)
(74) Britânia Marcas e Patentes S/C Ltda
Apresente os comprovantes dos pagamentos, efetuados dentro do prazo legal, para os atos relativos ao 3º período do registro.

(11) **DI 5500036-3** **46.1**
(15) 20/04/1999
(73) Banco Itaú S/A (BR/SP)
(74) Britânia Marcas e Patentes S/C Ltda
Apresente os comprovantes dos pagamentos, efetuados dentro do prazo legal, para os atos relativos ao 3º período do registro.

(11) **DI 5500041-0** **46.1**
(15) 10/06/1997
(73) Valmir Maciel (BR/SP) , José Carlos Pires (BR/SP)
(74) Vilage Assessoria Empresarial S/C Ltda
Apresente os comprovantes dos pagamentos, efetuados dentro do prazo legal, para os atos relativos ao 3º período do registro.

(11) **DI 5500042-8** **46.1**
(15) 31/08/1999
(73) Pedro Saquetto (BR/ES) , Guilherme Barcelos (BR/ES)
(74) Anderson Soeiro Senra.
Apresente os comprovantes dos pagamentos, efetuados dentro dos prazos legais, para os atos relativos aos 2º e 3º períodos do registro.

(11) **DI 5500047-9** **46.1**
(15) 20/04/1999
(73) André Peret Teixeira Tárcia (BR/ES)
(74) Wagner José Fafá Borges
Apresente os comprovantes dos pagamentos, efetuados dentro dos prazos legais, para os atos relativos aos 2º e 3º períodos do registro.

(11) **DI 5500049-5** **46.1**
(15) 21/07/1998
(73) Roberto Arjonas Silveira (BR/RS)
Apresente os comprovantes dos pagamentos, efetuados dentro dos prazos legais, para os atos relativos aos 2º e 3º períodos do registro.

(11) **DI 5500057-6** **46.1**
(15) 04/07/2000
(73) Julio Simão (BR/PR)
(74) A Criativa Marcas e Patentes S/C Ltda.
Apresente os comprovantes dos pagamentos, efetuados dentro do prazo legal, para os atos relativos ao 3º período do registro.

(11) **DI 5500058-4** **46.1**
(15) 20/04/1999
(73) PHB Produtos de Higiene do Brasil Ltda (BR/PR)
(74) Komarca Escritório de Propriedade Industrial S/C Ltda.
Apresente os comprovantes dos pagamentos, efetuados dentro do prazo legal, para os atos relativos ao 3º período do registro.

(11) **DI 5500061-4** **46.1**
(15) 17/06/1997
(73) Rubbermaid Commercial Products Inc. (US)
(74) Paulo C. Oliveira & Cia.
Apresente os comprovantes dos pagamentos, efetuados dentro dos prazos legais, para os atos relativos aos 2º e 3º períodos do registro.

(11) **DI 5500062-2** **46.1**
(15) 20/04/1999
(73) Rubbermaid Commercial Products Inc. (US)
(74) Paulo C. Oliveira & Cia.
Apresente os comprovantes dos pagamentos, efetuados dentro do prazo legal, para os atos relativos ao 3º período do registro.

(11) **DI 5500064-9** **46.1**
(15) 21/07/1998
(73) Telecomunicações da Bahia S/A -Telebahia (BR/BA)
(74) Brasnorte Marcas e Patentes
Apresente os comprovantes dos pagamentos, efetuados dentro do prazo legal, para os atos relativos ao 3º período do registro.

(11) **DI 5500065-7** **46.1**
(15) 21/07/1998
(73) Telecomunicações da Bahia S/A -Telebahia (BR/BA)
(74) Brasnorte Marcas e Patentes
Apresente os comprovantes dos pagamentos, efetuados dentro do prazo legal, para os atos relativos ao 3º período do registro.

(11) **DI 5500066-5** **46.1**
(15) 21/07/1998
(73) Telecomunicações da Bahia S/A -Telebahia (BR/BA)
(74) Brasnorte Marcas e Patentes
Apresente os comprovantes dos pagamentos, efetuados dentro do prazo legal, para os atos relativos ao 3º período do registro.

(11) **DI 5500067-3** **46.1**
(15) 21/07/1998
(73) Telecomunicações da Bahia S/A -Telebahia (BR/BA)
Apresente os comprovantes dos pagamentos, efetuados dentro do prazo legal, para os atos relativos ao 3º período do registro.

(11) **DI 5500072-0** **46.1**
(15) 17/06/1997
(73) Jacuzzi Inc. (US)
(74) Valdir de Oliveira Rocha Filho
Apresente os comprovantes dos pagamentos, efetuados dentro dos prazos legais, para os atos relativos aos 2º e 3º períodos do registro.

(11) **DI 5500073-8** **46.1**
(15) 17/06/1997
(73) Gillette Canada Inc (CA)
(74) Momsen, Leonardos & CIA.
Apresente os comprovantes dos pagamentos, efetuados dentro do prazo legal, para os atos relativos ao 3º período do registro.

(11) **DI 5500075-4** **46.1**
(15) 20/04/1999
(73) Unilever N.V. (NL)
(74) Momsen, Leonardos & CIA.
Apresente os comprovantes dos pagamentos, efetuados dentro do prazo legal, para os atos relativos ao 3º período do registro.

(11) **DI 5500076-2** **46.1**
(15) 29/05/2001
(73) Sunbeam Corporation (US)
(74) DANNEMANN, SIEMSEN, BIGLER & IPANEMA MOREIRA Att.: Sydinea de Souza Trindade
Apresente os comprovantes dos pagamentos, efetuados dentro dos prazos legais, para os atos relativos aos 2º e 3º períodos do registro.

(11) **DI 5500077-0** **46.1**
(15) 20/04/1999
(73) Yen-Pin Lai (CN)
Apresente os comprovantes dos pagamentos, efetuados dentro dos prazos legais, para os atos relativos aos 2º e 3º períodos do registro.

(11) **DI 5500079-7** **46.1**
(15) 25/05/1999
(73) Black & Decker Inc (US)
Apresente os comprovantes dos pagamentos, efetuados dentro dos prazos legais, para os atos relativos aos 2º e 3º períodos do registro.

(11) **DI 5500080-0** **46.1**
(15) 25/05/1999
(73) Black & Decker Inc (US)
Apresente os comprovantes dos pagamentos, efetuados dentro dos prazos legais, para os atos relativos aos 2º e 3º períodos do registro.

(11) **DI 5500081-9** **46.1**
(15) 25/05/1999
(73) Black & Decker Inc (US)
Apresente os comprovantes dos pagamentos, efetuados dentro dos prazos legais, para os atos relativos aos 2º e 3º períodos do registro.

(11) **DI 5500083-5** **46.1**
(15) 25/05/1999
(73) Black & Decker Inc (US)
Apresente os comprovantes dos pagamentos, efetuados dentro dos prazos legais, para os atos relativos aos 2º e 3º períodos do registro.

(11) **DI 5500085-1** **46.1**
(15) 25/05/1999
(73) Black & Decker Inc (US)
Apresente os comprovantes dos pagamentos, efetuados dentro dos prazos legais, para os atos relativos aos 2º e 3º períodos do registro.

(11) **DI 5500086-0** **46.1**
(15) 25/05/1999
(73) Matsushita Electric Industrial CO., Ltd. (JP) , Black & Decker Inc (US)
Apresente os comprovantes dos pagamentos, efetuados dentro dos prazos legais, para os atos relativos aos 2º e 3º períodos do registro.

(11) **DI 5500089-4** **46.1**
(15) 25/05/1999
(73) Valpar Construções Ltda (BR/RJ)
(74) MPM Marcas e Patentes Ltda
Apresente os comprovantes dos pagamentos, efetuados dentro dos prazos legais, para os atos relativos aos 2º e 3º períodos do registro.

(11) **DI 5500090-8** **46.1**
(15) 23/11/1999
(73) Saint-Gobain Vidros S. A. (BR/SP)
(74) Escritorio Fernando Marchetti S/C Ltda
Apresente os comprovantes dos pagamentos, efetuados dentro dos prazos legais, para os atos relativos aos 2º e 3º períodos do registro.

(11) **DI 5500091-6** **46.1**
(15) 21/12/1999
(73) Saint-Gobain Vidros S. A. (BR/SP)
(74) Escritorio Fernando Marchetti S/C Ltda
Apresente os comprovantes dos pagamentos, efetuados dentro do prazo legal, para os atos relativos ao 3º período do registro.

(11) **DI 5500092-4** **46.1**
(15) 28/12/1999
(73) Saint-Gobain Vidros S. A. (BR/SP)
(74) Escritorio Fernando Marchetti S/C Ltda
Apresente os comprovantes dos pagamentos, efetuados dentro do prazo legal, para os atos relativos ao 3º período do registro.

(11) **DI 5500093-2** **46.1**
(15) 21/12/1999
(73) Saint-Gobain Vidros S. A. (BR/SP)

(74) Escritorio Fernando Marchetti S/C Ltda
Apresente os comprovantes dos pagamentos, efetuados dentro do prazo legal, para os atos relativos ao 3º período do registro.

(11) **DI 5500094-0** **46.1**
(15) 21/12/1999
(73) Saint-Gobain Vidros S. A. (BR/SP)
(74) Escritorio Fernando Marchetti S/C Ltda
Apresente os comprovantes dos pagamentos, efetuados dentro do prazo legal, para os atos relativos ao 3º período do registro.

(11) **DI 5500095-9** **46.1**
(15) 28/12/1999
(73) Saint-Gobain Vidros S. A. (BR/SP)
(74) Escritório Fernando Marchetti S/C Ltda
Apresente os comprovantes dos pagamentos, efetuados dentro do prazo legal, para os atos relativos ao 3º período do registro.

(11) **DI 5500096-7** **46.1**
(15) 28/12/1999
(73) Saint-Gobain Vidros S. A. (BR/SP)
(74) Escritorio Fernando Marchetti S/C Ltda
Apresente os comprovantes dos pagamentos, efetuados dentro do prazo legal, para os atos relativos ao 3º período do registro.

(11) **DI 5500097-5** **46.1**
(15) 17/06/1997
(73) Rubbermaid Commercial Products Inc (US)
(74) Paulo C. Oliveira & Cia.
Apresente os comprovantes dos pagamentos, efetuados dentro dos prazos legais, para os atos relativos aos 2º e 3º períodos do registro.

(11) **DI 5500098-3** **46.1**
(15) 17/06/1997
(73) Rubbermaid Commercial Products Inc (US)
(74) Paulo C. Oliveira & Cia.
Apresente os comprovantes dos pagamentos, efetuados dentro dos prazos legais, para os atos relativos aos 2º e 3º períodos do registro.

(11) **DI 5500100-9** **46.1**
(15) 01/06/1999
(73) Marcio Divino Soares Ribeiro (BR/GO)
Apresente os comprovantes dos pagamentos, efetuados dentro dos prazos legais, para os atos relativos aos 2º e 3º períodos do registro.

(11) **DI 5500101-7** **46.1**
(15) 01/06/1999
(73) Antonio Makoto Nishida (BR/SP)
(74) Itamarati Patentes e Marcas S/C Ltda.
Apresente os comprovantes dos pagamentos, efetuados dentro dos prazos legais, para os atos relativos aos 2º e 3º períodos do registro.

(11) **DI 5500103-3** **46.1**
(15) 21/07/1998
(73) Le Cheval Ind. de Calçados Ltda (BR/SP)
(74) Sul América Marcas e Patentes S/C Ltda.
Apresente os comprovantes dos pagamentos, efetuados dentro dos prazos legais, para os atos relativos aos 2º e 3º períodos do registro.

(11) **DI 5500105-0** **46.1**
(15) 05/08/1997
(73) Le Cheval Ind. de Calçados Ltda (BR/SP)
(74) Sul América Marcas e Patentes S/C Ltda.
Apresente os comprovantes dos pagamentos, efetuados dentro dos prazos legais, para os atos relativos aos 2º e 3º períodos do registro.

(11) **DI 5500106-8** **46.1**
(15) 21/07/1998
(73) Le Cheval Ind. de Calçados Ltda (BR/SP)
(74) Sul América Marcas e Patentes S/C Ltda.
Apresente os comprovantes dos pagamentos, efetuados dentro dos prazos legais, para os atos relativos aos 2º e 3º períodos do registro.

(11) **DI 5500108-4** **46.1**
(15) 01/06/1999
(73) Michel Edmon Saboya de Albuquerque (BR/SP)
(74) União Federal Marcas e Patentes S/C Ltda.
Apresente os comprovantes dos pagamentos, efetuados dentro dos prazos legais, para os atos relativos aos 2º e 3º períodos do registro.

(11) **DI 5500114-9** **46.1**
(15) 01/06/1999
(73) Nivaldo Antonio Alves (BR/SP)
(74) Walter Pereira Costa
Apresente os comprovantes dos pagamentos, efetuados dentro dos prazos legais, para os atos relativos aos 2º e 3º períodos do registro.

(11) **DI 5500115-7** **46.1**
(15) 01/06/1999
(73) Arlindo Carlos Pinedo da Silva (BR/SP)
(74) Ferraro e Faccioli Advogados Associados
Apresente os comprovantes dos pagamentos, efetuados dentro dos prazos legais, para os atos relativos aos 2º e 3º períodos do registro.

(11) **DI 5500116-5** **46.1**
(15) 01/06/1999
(73) Arlindo Carlos Pinedo da Silva (BR/SP)
(74) Ferraro e Faccioli Advogados Associados
Apresente os comprovantes dos pagamentos, efetuados dentro dos prazos legais, para os atos relativos aos 2º e 3º períodos do registro.

(11) **DI 5500117-3** **46.1**
(15) 01/06/1999
(73) Amazonas Produtos Para Calçados Ltda (BR/SP)
(74) José Antonio de Souza Cappellini
Apresente os comprovantes dos pagamentos, efetuados dentro dos prazos legais, para os atos relativos aos 2º e 3º períodos do registro.

(11) **DI 5500118-1** **46.1**
(15) 01/06/1999
(73) Amazonas Produtos Para Calçados Ltda (BR/SP)
(74) José Antonio de Souza Cappellini
Apresente os comprovantes dos pagamentos, efetuados dentro dos prazos legais, para os atos relativos aos 2º e 3º períodos do registro.

(11) **DI 5500121-1** **46.1**
(15) 26/10/1999
(73) Le Cheval Ind. de Calçados Ltda (BR/SP)
(74) Sul América Marcas e Patentes S/C Ltda.
Apresente os comprovantes dos pagamentos, efetuados dentro dos prazos legais, para os atos relativos aos 2º e 3º períodos do registro.

(11) **DI 5500122-0** **46.1**
(15) 09/06/1998
(73) Le Cheval Ind. de Calçados Ltda (BR/SP)
(74) Sul América Marcas e Patentes S/C Ltda.
Apresente os comprovantes dos pagamentos, efetuados dentro dos prazos legais, para os atos relativos aos 2º e 3º períodos do registro.

(11) **DI 5500125-4** **46.1**
(15) 20/05/1997
(73) Henrique Pio Ferrari (BR/SP)
(74) Albanez Bastos, Vicente e Associados S/C Ltda.
Apresente os comprovantes dos pagamentos, efetuados dentro dos prazos legais, para os atos relativos aos 2º e 3º períodos do registro.

(11) **DI 5500126-2** **46.1**
(15) 05/10/1999
(73) Angela Maria Ferreira Ferrarezi (BR/SP)
(74) M. Rosário Assessoria em Propriedade Industrial S/C Ltda
Apresente os comprovantes dos pagamentos, efetuados dentro dos prazos legais, para os atos relativos aos 2º e 3º períodos do registro.

(11) **DI 5500131-9** **46.1**
(15) 01/06/1999
(73) Marcos Silveira Gonzalez (BR/SP) , Marilene Rodrigues Fernandes Gonzalez (BR/SP)
Apresente os comprovantes dos pagamentos, efetuados dentro dos prazos legais, para os atos relativos aos 2º e 3º períodos do registro.

(11) **DI 5500137-8** **46.1**
(15) 01/06/1999
(73) Antonio Makoto Nishida (BR/SP)
(74) Itamarati Patentes e Marcas S/C Ltda.
Apresente os comprovantes dos pagamentos, efetuados dentro dos prazos legais, para os atos relativos aos 2º e 3º períodos do registro.

(11) **DI 5500138-6** **46.1**
(15) 01/06/1999
(73) Amazonas Produtos Para Calçados Ltda (BR/SP)
(74) Zilda Maria de Campos.
Apresente os comprovantes dos pagamentos, efetuados dentro dos prazos legais, para os atos relativos aos 2º e 3º períodos do registro.

(11) **DI 5500139-4** **46.1**
(15) 01/06/1999
(73) Vinitram-Produtos Termoplásticos Ltda (BR/SP)
(74) Zilda Maria de Campos.
Apresente os comprovantes dos pagamentos, efetuados dentro dos prazos legais, para os atos relativos aos 2º e 3º períodos do registro.

(11) **DI 5500140-8** **46.1**
(15) 22/05/2001
(73) Amazonas Produtos Para Calçados Ltda (BR/SP)
(74) Fábio Ferrão
Apresente os comprovantes dos pagamentos, efetuados dentro do prazo legal, para os atos relativos ao 3º período do registro.

(11) **DI 5500141-6** **46.1**
(15) 01/06/1999
(73) Indústria e Comércio de Calçados e Artefatos Lucca Ltda (BR/SP)
(74) Sul América Marcas e Patentes S/C Ltda.
Apresente os comprovantes dos pagamentos, efetuados dentro dos prazos legais, para os atos relativos aos 2º e 3º períodos do registro.

(11) **DI 5500143-2** **46.1**
(15) 23/02/1999
(73) Black & Decker Inc (US)
(74) Antonio Mauricio Pedras Arnaud
Apresente os comprovantes dos pagamentos, efetuados dentro dos prazos legais, para os atos relativos aos 2º e 3º períodos do registro.

(11) **DI 5500144-0** **46.1**
(15) 01/06/1999
(73) Eterbras-Tec Industrial Ltda (BR/SP)
(74) Gold Star Patentes e Marcas S/C Ltda
Apresente os comprovantes dos pagamentos, efetuados dentro dos prazos legais, para os atos relativos aos 2º e 3º períodos do registro.

(11) **DI 5500145-9** **46.1**
(15) 23/02/1999
(73) Plásticos Nillo Ind. e Com. Ltda (BR/SP)
(74) Edmundo Brunner Assessoria S/C Ltda
Apresente os comprovantes dos pagamentos, efetuados dentro dos prazos legais, para os atos relativos aos 2º e 3º períodos do registro.

(11) **DI 5500147-5** **46.1**
(15) 01/06/1999
(73) Malasia Artefatos de Borracha Ltda (BR/SP)
(74) Walter Pereira Costa
Apresente os comprovantes dos pagamentos, efetuados dentro dos prazos legais, para os atos relativos aos 2º e 3º períodos do registro.

(11) **DI 5500148-3** **46.1**
(15) 28/12/1999
(73) Malasia Artefatos de Borracha Ltda. (BR/SP)
(74) Walter Pereira Costa
Apresente os comprovantes dos pagamentos, efetuados dentro dos prazos legais, para os atos relativos aos 2º e 3º períodos do registro.

(11) **DI 5500149-1** **46.1**
(15) 25/05/1999
(73) Plinio Dias Bicalho (BR/SP)
(74) Cruzeiro/Newmarc Patentes e Marcas Ltda
Apresente os comprovantes dos pagamentos, efetuados dentro do prazo legal, para os atos relativos ao 3º período do registro.

(11) **DI 5500151-3** **46.1**
(15) 02/09/1997
(73) Devanir Aparecida da Silva (BR/SP)
(74) Clóvis Vassimon Jr. Marcas e Patentes Ltda
Apresente os comprovantes dos pagamentos, efetuados dentro dos prazos legais, para os atos relativos aos 2º e 3º períodos do registro.

(11) **DI 5500152-1** **46.1**
(15) 20/05/1997
(73) Devanir Aparecida da Silva (BR/SP)
(74) Clovis Vassimon Junior

Apresente os comprovantes dos pagamentos, efetuados dentro dos prazos legais, para os atos relativos aos 2º e 3º períodos do registro.

(11) **DI 5500153-0** **46.1**
(15) 21/07/1998
(73) Jair Resende (BR/SP)
Apresente os comprovantes dos pagamentos, efetuados dentro do prazo legal, para os atos relativos ao 3º período do registro.

(11) **DI 5500154-8** **46.1**
(15) 25/05/1999
(73) Fabio Ayroza Falanghe (BR/SP) , Giorgio Giorgi Junior (BR/SP)
Apresente os comprovantes dos pagamentos, efetuados dentro dos prazos legais, para os atos relativos aos 2º e 3º períodos do registro.

(11) **DI 5500155-6** **46.1**
(15) 01/06/1999
(73) Amazonas Produtos Para Calçados Ltda (BR/SP)
(74) Zilda Maria de Campos.
Apresente os comprovantes dos pagamentos, efetuados dentro dos prazos legais, para os atos relativos aos 2º e 3º períodos do registro.

(11) **DI 5500156-4** **46.1**
(15) 25/05/1999
(73) Amazonas Produtos Para Calçados Ltda (BR/SP)
(74) Zilda Maria de Campos.
Apresente os comprovantes dos pagamentos, efetuados dentro dos prazos legais, para os atos relativos aos 2º e 3º períodos do registro.

(11) **DI 5500157-2** **46.1**
(15) 25/05/1999
(73) Amazonas Produtos Para Calçados Ltda (BR/SP)
(74) Zilda Maria de Campos.
Apresente os comprovantes dos pagamentos, efetuados dentro dos prazos legais, para os atos relativos aos 2º e 3º períodos do registro.

(11) **DI 5500158-0** **46.1**
(15) 25/05/1999
(73) Duratex S/A (BR/SP)
(74) Antonio Mauricio Pedras Arnaud
Apresente os comprovantes dos pagamentos, efetuados dentro dos prazos legais, para os atos relativos aos 2º e 3º períodos do registro.

(11) **DI 5500159-9** **46.1**
(15) 23/02/1999
(73) Odilio Alves Moreira (BR/SP)
(74) Beérre Assessoria Empresarial S/C Ltda.
Apresente os comprovantes dos pagamentos, efetuados dentro dos prazos legais, para os atos relativos aos 2º e 3º períodos do registro.

(11) **DI 5500160-2** **46.1**
(15) 23/02/1999
(73) Industria de Móveis 2 H Ltda (BR/SP)
(74) Beérre Assessoria Empresarial S/C Ltda.
Apresente os comprovantes dos pagamentos, efetuados dentro dos prazos legais, para os atos relativos aos 2º e 3º períodos do registro.

(11) **DI 5500165-3** **46.1**
(15) 01/06/1999
(73) Atma S.A. (UY)
(74) TINOCO SOARES & FILHO LTDA
Apresente os comprovantes dos pagamentos, efetuados dentro dos prazos legais, para os atos relativos aos 2º e 3º períodos do registro.

(11) **DI 5500166-1** **46.1**
(15) 01/06/1999
(73) Suprabem Comércio e Representação Alimenticia Ltda (BR/SP)
(74) Amâncio da Conceição Machado
Apresente os comprovantes dos pagamentos, efetuados dentro dos prazos legais, para os atos relativos aos 2º e 3º períodos do registro.

(11) **DI 5500168-8** **46.1**
(15) 01/06/1999
(73) Marino Arpino (BR/SP)
(74) M. Rosário Assessoria em Propriedade Industrial S/C Ltda
Apresente os comprovantes dos pagamentos, efetuados dentro dos prazos legais, para os atos relativos aos 2º e 3º períodos do registro.

(11) **DI 5500172-6** **46.1**
(15) 01/06/1999
(73) Nelson Oliva Gomes (BR/SP)
(74) Sidnei J. Mano S/C Advogados
Apresente os comprovantes dos pagamentos, efetuados dentro dos prazos legais, para os atos relativos aos 2º e 3º períodos do registro.

(11) **DI 5500173-4** **46.1**
(15) 01/06/1999
(73) Sid Informática S.A. (BR/SP)
(74) TINOCO SOARES & FILHO LTDA
Apresente os comprovantes dos pagamentos, efetuados dentro dos prazos legais, para os atos relativos aos 2º e 3º períodos do registro.

(11) **DI 5500174-2** **46.1**
(15) 01/06/1999
(73) Sid Informática S.A. (BR/SP)
(74) TINOCO SOARES & FILHO LTDA
Apresente os comprovantes dos pagamentos, efetuados dentro dos prazos legais, para os atos relativos aos 2º e 3º períodos do registro.

(11) **DI 5500181-5** **46.1**
(15) 01/06/1999
(73) Juliandra Dapor Agradano (BR/SP) , Isa Leiva Dapor (BR/SP)
(74) Isa Leiva Dapor
Apresente os comprovantes dos pagamentos, efetuados dentro dos prazos legais, para os atos relativos aos 2º e 3º períodos do registro.

(11) **DI 5500187-4** **46.1**
(15) 21/09/1999
(73) Marcelo Domingues de Oliveira (BR/SP)
Apresente os comprovantes dos pagamentos, efetuados dentro do prazo legal, para os atos relativos ao 3º período do registro.

(11) **DI 5500198-0** **46.1**
(15) 01/09/1998
(73) Getulio Rosas (BR/SP) , José Junqueira Pereira (BR/SP)
(74) União Federal Marcas e Patentes S/C Ltda.
Apresente os comprovantes dos pagamentos, efetuados dentro dos prazos legais, para os atos relativos aos 2º e 3º períodos do registro.

(11) **DI 5500251-0** **46.1**
(15) 22/06/1999
(73) Edson Aurelio Becker (BR/SC)
(74) Portobelo Marcas e Patentes Ltda
Apresente os comprovantes dos pagamentos, efetuados dentro dos prazos legais, para os atos relativos aos 2º e 3º períodos do registro.

(11) **DI 5500252-8** **46.1**
(15) 26/08/1997
(73) Alberto Alcântara da Silva (BR/BA) , Andre Luiz Borges Simões (BR/BA)
(74) Brasnorte Marcas e Patentes
Apresente os comprovantes dos pagamentos, efetuados dentro do prazo legal, para os atos relativos ao 3º período do registro.

(11) **DI 5500254-4** **46.1**
(15) 22/06/1999
(73) Precisão Produtos Para Calçados Ltda-ME (BR/SP)
(74) City Patentes e Marcas Ltda.
Apresente os comprovantes dos pagamentos, efetuados dentro dos prazos legais, para os atos relativos aos 2º e 3º períodos do registro.

(11) **DI 5900467-3** **46.1**
(15) 26/10/1999
(73) Giovanna Baby Indústria e Comércio Ltda (BR/SP)
(74) Marcio de Aguiar Vallim
Apresente os comprovantes dos pagamentos, efetuados dentro dos prazos legais, para os atos relativos aos 2º e 3º períodos do registro.

(11) **DI 5900470-3** **46.1**
(15) 26/10/1999
(73) Giovanna Baby Indústria e Comércio Ltda (BR/SP)
(74) Marcio de Aguiar Vallim
Apresente os comprovantes dos pagamentos, efetuados dentro dos prazos legais, para os atos relativos aos 2º e 3º períodos do registro.

(11) **DI 5900502-5** **46.1**
(15) 26/10/1999
(73) Giovanna Baby Indústria e Comércio Ltda (BR/SP)
(74) Marcio de Aguiar Vallim
Apresente os comprovantes dos pagamentos, efetuados dentro dos prazos legais, para os atos relativos aos 2º e 3º períodos do registro.

(11) **DI 5900703-6** **46.1**
(15) 18/07/2000
(73) Giovanna Baby Indústria e Comércio Ltda (BR/SP)
(74) Marcio de Aguiar Vallim
Apresente os comprovantes dos pagamentos, efetuados dentro dos prazos legais, para os atos relativos aos 2º e 3º períodos do registro.

(11) **DI 5901574-8** **46.1**
(15) 21/12/1999
(73) Giovanna Baby Indústria e Comércio Ltda (BR/SP)
(74) Marcio de Aguiar Vallim
Apresente os comprovantes dos pagamentos, efetuados dentro dos prazos legais, para os atos relativos aos 2º e 3º períodos do registro.

## 46.2 EXIGÊNCIA DE COMPLEMENTAÇÃO DE QUINQUÊNIO E/OU PRORROGAÇÃO - ARTS. 120 e 108 DA LPI

(11) **DI 5400618-0** **46.2**
(15) 10/06/1997
(73) WM. Wrigley Jr. Company (US)
(74) DANNEMANN, SIEMSEN, BIGLER & IPANEMA MOREIRA Att.: Sydinea de Souza Trindade
Complemente a taxa para o atual valor da renovação, no prazo ordinário, qual seja de R$ 570,00, dado que os valores recolhidos, por meio das guias nº 300237217359 e nº 300237217324, ambas de 08/01/2004, o foram a menor que o fixado na Tabela de Retribuições pelos Serviços do INPI, à época, não sendo aplicada correção monetária a tais valores. Apresente, ainda, os comprovantes dos pagamentos referentes ao 4º período do registro do Desenho Industrial.

(11) **DI 5400665-1** **46.2**
(15) 01/12/1998
(73) Nestlé Brasil Ltda (BR/SP)
(74) Paulo Sérgio Scatamburlo
Complemente a taxa para o atual valor do segundo quinquênio, no prazo ordinário, qual seja de R$ 425,00, dado que o valor recolhido, por meio da guia nº 20155, de 12/08/1996, o foi a menor que o fixado na Tabela de Retribuições pelos Serviços do INPI, à época, não sendo aplicada correção monetária a tal valor.

(11) **DI 5400748-8** **46.2**
(15) 16/09/2003
(73) JOHNSON & JOHNSON (US)
(74) DANNEMANN, SIEMSEN, BIGLER & IPANEMA MOREIRA Att.: Sydinea de Souza Trindade
Complemente a taxa para o atual valor do segundo quinquênio, no prazo ordinário, qual seja de R$ 425,00, dado que os valores recolhidos, por meio do protocolo nº 19586 e guia nº 300237504900, de 07/08/1996 e 01/10/2003, respectivamente, o foram a menor que o fixado na Tabela de Retribuições pelos Serviços do INPI, à época, não sendo aplicada correção monetária a tais valores.

(11) **DI 5400834-4** **46.2**
(15) 18/11/1997
(73) Metagal Indústria e Comércio Ltda (BR/SP)
(74) José Antonio de Souza Cappellini
Complemente a taxa para o atual valor do segundo quinquênio, no prazo ordinário, qual seja de R$ 425,00, dado que o valor recolhido, por meio da guia nº 25776, de 27/09/1996, a título de anuidade, foi a menor que o fixado na Tabela de Retribuições pelos Serviços do INPI, à época do segundo período do registro, não sendo aplicada correção monetária a tal valor.

(11) **DI 5400853-0** **46.2**
(15) 11/05/1999
(73) GRUPO SEB DO BRASIL PRODUTOS DOMÉSTICOS LTDA (BR/SP)
(74) Cruzeiro Newmarc Patentes e Marcas Ltda.
Complemente a taxa para o atual valor do segundo quinquênio, no prazo ordinário, qual seja de R$ 425,00, dado que o valor recolhido, por meio da guia nº 24671, de 20/09/1996, a título de anuidade, foi a menor que o fixado na Tabela de Retribuições pelos Serviços do INPI, à época do segundo período do registro, não sendo aplicada correção monetária a tal valor. Apresente, ainda, os comprovantes dos pagamentos

referentes ao 3º período do registro do Desenho Industrial.

(11) **DI 5400854-9** **46.2**
(15) 11/05/1999
(73) GRUPO SEB DO BRASIL PRODUTOS DOMÉSTICOS LTDA (BR/SP)
(74) Cruzeiro Newmarc Patentes e Marcas Ltda.
Complemente a taxa para o atual valor do segundo quinquênio, no prazo ordinário, qual seja de R$ 425,00, dado que o valor recolhido, por meio da guia nº 24670, de 20/09/1996, a título de anuidade, foi a menor que o fixado na Tabela de Retribuições pelos Serviços do INPI, à época do segundo período do registro, não sendo aplicada correção monetária a tal valor. Apresente, ainda, os comprovantes dos pagamentos referentes ao 3º período do registro do Desenho Industrial.

(11) **DI 5400855-7** **46.2**
(15) 22/12/1998
(73) GRUPO SEB DO BRASIL PRODUTOS DOMÉSTICOS LTDA (BR/SP)
(74) Cruzeiro Newmarc Patentes e Marcas Ltda.
Complemente a taxa para o atual valor do segundo quinquênio, no prazo ordinário, qual seja de R$ 425,00, dado que o valor recolhido, por meio da guia nº 24669, de 20/09/1996, a título de anuidade, foi a menor que o fixado na Tabela de Retribuições pelos Serviços do INPI, à época do segundo período do registro, não sendo aplicada correção monetária a tal valor. Apresente, ainda, os comprovantes dos pagamentos referentes ao 3º período do registro do Desenho Industrial.

(11) **DI 5500070-3** **46.2**
(15) 20/04/1999
(73) Marthinus Jakobus Benade (ZA)
(74) DANNEMANN, SIEMSEN, BIGLER & IPANEMA MOREIRA Att.: Sydinea de Souza Trindade
Complemente a taxa para o atual valor do segundo quinquênio, no prazo ordinário, qual seja de R$ 425,00, dado que os valores recolhidos, por meio das guias nº 7615 e nº 300214291293, de 17/03/1997 e 16/07/1999, respectivamente, o foram a menor que o fixado na Tabela de Retribuições pelos Serviços do INPI, à época, não sendo aplicada correção monetária a tais valores. Apresente, ainda, os comprovantes dos pagamentos referentes ao 3º período do registro do Desenho Industrial.

## 54
## DEVOLUÇÃO DE PRAZO CONCEDIDA

(11) **DI 6805969-8** **54**
(22) 05/12/2008
(15) 23/08/2011
(62) DI 6805397-5 05/12/2008
(71) Haws Drinking Faucet Company (US)
(74) Walter de Almeida Martins
Referente à petição 020130083532 de 17/10/2013. Devolvido de 15 dias de prazo.

## 56
## TRANSFERÊNCIA DEFERIDA

(21) **BR 30 2013 000793-6** **56**
(22) 26/02/2013
(71) DHELFOS INDÚSTRIA E COMÉRCIO DE ACESSÓRIOS LTDA - EPP (BR/SP)
(74) RUBENS DOS SANTOS FILHO
Transferido de: "Ernani Mariano", conforme Petição 018130036531 de 05/11/2013

(21) **BR 30 2013 000988-2** **56**
(22) 07/03/2013
(71) DHELFOS INDÚSTRIA E COMÉRCIO DE ACESSÓRIOS LTDA - EPP (BR/SP)
(74) RUBENS DOS SANTOS FILHO
Transferido de: "Ernani Mariano", conforme Petição 018130036532 de 05/11/2013

(11) **BR 30 2013 003736-3** **56**
(22) 01/08/2013
(15) 10/06/2014
(71) GUSTAVO VIDAL DE OLIVEIRA (BR/RS) , EURICO DAUBER NETO (BR/RS)
(74) MARPA CONSULTORIA & ASSESSORIA EMPRESARIAL LTDA
Transferido de: "VÉRTICE COMÉRCIO DE ROUPAS E ACESSÓRIOS LTDA ME" conforme Petição 016130004129 de 27/11/2013

(11) **DI 6100681-5** **56**
(22) 27/03/2001
(15) 26/03/2002
(71) SUMMER QUÍMICA LTDA - EPP (BR/SP)
(74) São Paulo Marcas e Patentes Ltda.
Transferido de: "CHEMTALL PRODUTOS QUÍMICOS L TOA" conforme petição 018130036414 de 04/11/2013

(11) **DI 6103419-3** **56**
(22) 30/11/2001
(15) 04/06/2002
(71) BAS PROJETOS E INSTALAÇÕES LTDA (BR/SP)
(74) Itamarati Patentes e Marcas S/C Ltda.
Transferido de: "Tecninstal Instalações e Montagens S/C Ltda", conforme Petição 018130036745 de 06/11/2013

(11) **DI 6202211-3** **56**
(22) 31/07/2002
(15) 31/12/2002
(71) BAS PROJETOS E INSTALAÇÕES LTDA (BR/SP)
(74) Itamarati Patentes e Marcas S/C Ltda
Transferido de: "Tecninstal Instalações e Montagens S/C Ltda", conforme Petição 018130036744 de 06/11/2013

(11) **DI 6202212-1** **56**
(22) 31/07/2002
(15) 24/12/2002
(71) BAS PROJETOS E INSTALAÇÕES LTDA (BR/SP)
(74) Itamarati Patentes e Marcas S/C Ltda
Transferido de: "Tecninstal Instalações e Montagens S/C Ltda", conforme Petição 018130036743 de 06/11/2013

# Diretoria de Contratos, Indicações Geográficas e Registros - DICIG



**DICIG**
**Contratos de Tecnologia e Licenças de Uso de Marcas**
**Tabela de Códigos de Despachos**

**060** **Exigência formulada em Grau de Recurso**. Formulada exigência para complementação das razões oferecidas a título de recurso no prazo de 60 (sessenta dias) desta data, observando o disposto no complemento. O exame do recurso prosseguirá havendo ou não manifestação sobre a exigência formulada.

**130** **Processo indeferido**. Indeferimento do Requerimento de Averbação ou Registro de contrato e fatura, por não atender aos requisitos legais, observando o disposto no complemento.

**140** **Pedido Inexistente.** Pedido de Averbação/Registro ou Petição considerados inexistentes por não atenderem aos requisitos legais, tais como: GRU não conciliada ou não apresentação dos documentos previstos na IN nº 16/2013.

**145** **Exigência Técnica.** Suspensão do andamento do processo que, para instrução regular, aguardará o atendimento ou contestação das exigências formuladas. A não manifestação no prazo de 60 (sessenta) dias contínuos, contados a partir do dia subsequente à data da publicação desta RPI, acarretará o arquivamento do processo.

**150** **Notificado o Requerimento de Averbação/Registro ou Petição.** A data de início para contagem do prazo de 30 dias para decisão inicia a partir do dia subseqüente à data da publicação desta RPI – artigo 211 da LPI e IN nº 15/2013.

**185** **Processo arquivado**. Arquivado o processo, uma vez que não houve manifestação do requerente quanto à exigência formulada, ou ainda a pedido do requerente, observando o disposto no complemento.

**210** **Recurso Interposto** contra decisão indicada. Notificação de interposição de recurso ao Presidente do INPI, contra o indeferimento do pedido ou contra a decisão proferida pela DICIG, objetivando o reexame da matéria.

**272** **Recurso conhecido**, observando o disposto no complemento.

**290** **Republicação** da publicação de qualquer um dos itens anteriores por ter sido efetuada com incorreção, observando o disposto no complemento.

**295** **Publicação Anulada** referente a qualquer um dos um dos itens anteriores por ter sido indevida.

**350** **Processo averbado ou registrado**, conforme artigos 62, 121, 140 e 211 da Lei n.º 9.279/96. Expedição do Certificado de Averbação ou Registro, que se encontra à disposição do interessado no setor competente do INPI.

**800** **Certificado(s) de Averbação Cancelado(s)**

**998** **Intimação ao titular da patente para manifestação sobre requerimento de licença compulsória**, conforme §1º do Art. 73 da Lei nº 9.279/96. Desta data corre o prazo de 60 (sessenta dias) para manifestação do titular.

**999** Outros

**DICIG**
**Programas de Computador**
**Tabela de Códigos de Despachos**

**080** **Publicação de pedido de Registro de Programa de Computador.**
Publicação de pedido de programa de Computador, art. 3º da Lei 9609/98.

**082** **Pedido em exigência devido a irregularidades.**
Pedido em exigência, conforme artigos 3º, 4º e 5º. Suspensão do andamento do Pedido do Registro, que, para instrução regular, aguardará o atendimento ou contestação das exigências formuladas. Da data da notificação corre o prazo de 60 dias para o comprimento desta exigência.

**090** **Deferimento de pedido de registro de programa de computador.**
Deferido o pedido de registro de programa de computador com base na lei 9609/98. Desta data corre o prazo de 60 (sessenta) dias para interposição de recurso ao Presidente do INPI.

**091** **Alteração de Nome Deferida.**
Notificação de deferimento de alteração de nome. Desta data corre o prazo de 60 (sessenta) dias para eventuais recursos de interessados.

**092** **Alteração de Nome em Exigência.**
Notificação de exigência referente ao pedido de alteração nome requerida. Desta data corre prazo de 60 (sessenta) dias para cumprimento da exigência formulada, sob pena de indeferimento da alteração.

**093** **Alteração de Nome Indeferida.**
Notificação de indeferimento de transferência de alteração de nome requerida. Desta data corre o prazo de 60 (sessenta) dias para eventual recurso do interessado.

**094** **Alteração de Razão Social Deferida.**
Notificação de deferimento de alteração de razão social requerida. Desta data corre o prazo de 60 (sessenta) dias para eventuais recursos de interessados.

**095** **Alteração de Razão Social em Exigência.**
Notificação de exigência referente ao pedido de alteração de razão social requerida. Desta data corre prazo de 60 (sessenta) dias para cumprimento da exigência formulada, sob pena de indeferimento da alteração.

**096** **Alteração de Razão Social Indeferida.**
Notificação de indeferimento de alteração de razão social requerida. Desta data corre o prazo de 60 (sessenta) dias para eventuais recursos dos interessados.

**097** **Alteração de Endereço Deferida.**
Notificação de deferimento de alteração endereço requerida. Desta data corre o prazo de 60 (sessenta) dias para eventuais recursos de interessados.

**098** **Alteração de Endereço em Exigência.**
Notificação de exigência referente ao pedido de alteração endereço requerida. Desta data corre prazo de 60 (sessenta) dias para cumprimento da exigência formulada, sob pena de indeferimento da alteração.

**099** **Alteração de Endereço Indeferida.**
Notificação de indeferimento de alteração endereço requerida. Desta data corre o prazo de 60 (sessenta) dias para eventual recurso do interessado.

**100** **Transferência de Titularidade Deferida.**
Notificação de deferimento da transferência de titularidade requerida. Desta data corre o prazo de 60 (sessenta) dias para eventuais recursos de interessados.

**101** **Transferência de Titularidade em Exigência.**
Notificação de exigência referente ao pedido de transferência de titularidade requerida. Desta data corre prazo de 60 (sessenta) dias para cumprimento da exigência formulada, sob pena de indeferimento da transferência.

**102 Transferência de Titularidade Indeferida.**
Notificação de indeferimento de transferência de titularidade requerida. Desta data corre o prazo de 60 (sessenta) dias para eventual recurso do interessado.

**104 Petição não conhecida.**
Não conhecimento de petição por insuficiência de fundamentação legal ou se desacompanhada do comprovante da respectiva retribuição do valor vigente à data de sua apresentação.

**105 Desistência de pedido de registro de programa de computador homologada.**
Homologada a desistência do pedido de registro de programa de computador.

**106 Renúncia ao registro de programa de computador homologada.**
Homologada a renúncia do registro de programa de computador.

**107 Renúncia ao sigilo da documentação técnica homologada.**
Notificação de renúncia ao sigilo da documentação técnica.

**108 Registro/pedido de registro *sub-judice*.**
Notificação de procedimento judicial.

**109 Anotação de limitação ou ônus.**
Notificação referente à anotação de limitação ou ônus, conforme indicado no complemento.

**110 Publicação Anulada.**
Anulação da publicação referente a qualquer um dos itens anteriores, por ter sido indevida.

**111 Despacho Anulado.**
Anulação do despacho referente a qualquer um dos itens anteriores, por ter sido indevida.

**112 Decisão Anulada.**
Anulação da decisão referente a qualquer um dos itens anteriores, por ter sido indevida.

**113 Retificação.**
Retificação da publicação referente a qualquer um dos itens anteriores, por ter sido efetuada com incorreção. Tal publicação não implica na alteração da data da decisão ou despacho e nos prazos decorrentes da mesma.

**114 Republicação.**
Republicação da publicação referente a qualquer um dos itens anteriores, por ter sido indevida.

**115 Recurso contra o deferimento**
Notificação de interposição de recurso ao presidente do INPI contra o deferimento do pedido de registro de programa de computador, objetivando o reexame da documentação formal. Desta data corre o prazo de 30 (trinta) dias para a apresentação de contra-razões pelo interessado. Poderá ser requerida cópia do recurso utilizando o formulário Folha de Petição Programa de Computador.

**120 Concessão do Registro.**
Expedição do certificado de registro de programa de computador. O título será enviado ao titular ou ao seu procurador, se for o caso.

**DICIG**
**Tabela de Códigos de Despachos**
**INDICAÇÕES GEOGRÁFICAS**

**305** **CUMPRA A EXIGÊNCIA**, observando o disposto no complemento.

**315** Recolha e/ou complemente a **RETRIBUIÇÃO** devida, no exato valor fixado na **tabela de retribuições de serviços**, em vigor na data da comprovação do cumprimento desta exigência junto ao **INPI**, observando o disposto no complemento. Recolha, também, a retribuição estabelecida para **CUMPRIMENTO DE EXIGÊNCIA.**

**325** **ARQUIVADO** o pedido de registro de indicação geográfica, **POR FALTA DE CUMPRIMENTO/ RESPOSTA À EXIGÊNCIA**.

**335** **PUBLICADO** o pedido de registro de indicação geográfica. Inicia-se, nesta data, o prazo de 60 (sessenta) dias para manifestação de terceiros.

**340** **MANIFESTAÇÃO(ÕES)** de terceiros(s) indicado(s) no complemento, face à publicação do pedido de registro de indicação geográfica.

**373** **DEFERIDO o pedido de registro de indicação geográfica**. Inicia-se, nesta data, o prazo de 60 (sessenta) dias para que o requerente comprove, junto ao INPI, o recolhimento da **RETRIBUIÇÃO RELATIVA À EXPEDIÇÃO DE CERTIFICADO DE REGISTRO,** no exato valor previsto na **tabela de custos de serviços prestados pelo INPI,** vigente à época do recolhimento.

**375** **INDEFERIDO** o pedido de registro de indicação geográfica, observado o disposto no complemento.

**380** **RECURSO INTERPOSTO** contra a decisão indicada. Notificação de interposição de recurso ao Senhor presidente do INPI, contra o indeferimento ou contra a decisão proferida pela Diretoria de Contratos, Indicações Geográficas e Registros-DICIG, objetivando o reexame de matéria.

**385** **Recurso conhecido. Negado provimento. Mantido o Indeferimento/Deferimento do Pedido de Indicação Geográfica.**

**390** **Recurso conhecido. Dado Provimento. Reformada a Decisão recorrida, conforme o disposto no complemento:**

**395** Comunicação de **CONCESSÃO DE REGISTRO** de reconhecimento de indicação geográfica. O certificado de registro estará à disposição do Titular na recepção do **INPI**, após 60 (sessenta) dias, a contar desta data. Poderá, a pedido, ser remetido a qualquer Delegacia/Representação do **INPI/MDIC**.

**405** Retificação da **COMUNICAÇÃO DE CONCESSÃO DE REGISTRO** de reconhecimento de indicação geográfica, conforme indicado no complemento. O certificado de registro estará à disposição do Titular na recepção do **INPI,** após 60 (sessenta) dias, a contar desta data. Poderá, a pedido, ser remetido a qualquer Delegacia/Representação do **INPI/MDIC**.

**410** **NÃO CONHECIDA A PETIÇÃO** indicada, observando o disposto no complemento.

**412** **PREJUDICADA A PETIÇÃO** indicada.

**413** **ARQUIVADA A PETIÇÃO** indicada.

**414** **INDEFERIDA A PETIÇÃO** indicada.

**415** **ARQUIVADO** o pedido de registro de indicação geográfica, por **DESISTÊNCIA** do requerente.

**416** **RECONHECIDO O OBSTÁCULO ADMINISTRATIVO. DEVOLVIDO O PRAZO,** conforme requerido, que começará a fluir a partir da data de sua publicação na RPI, observando o disposto no complemento.

**420** **HOMOLOGADA A DESISTÊNCIA** requerida, através da petição indicada.

**423** **ANULADO(S)** o(s) despacho(s) abaixo indicado(s).

**425** **NOMEADO PERITO**, para saneamento de questões técnicas.

**430** **SOBRESTADO** o exame do pedido de registro de indicação geográfica, observando o disposto no complemento.

**435** **PEDIDO DE REGISTRO DE INDICAÇÃO GEOGRÁFICA *SUB-JUDICE*. NOTIFICAÇÃO DE PROCEDIMENTO JUDICIAL**, observando o disposto no complemento.

**440** **REGISTRO DE INDICAÇÃO GEOGRÁFICA *SUB-JUDICE*, NOTIFICAÇÃO DE PROCEDIMENTO JUDICIAL**, observando o disposto no complemento.

**DICIG**
**Tabela de Códigos de Despachos**
**Registro de Topografia de Circuito Integrado**

**501** **Publicação de pedido de Registro de Topografia de Circuito Integrado**
Publicação de pedido de Topografia de Circuito Integrado.

**502** **Pedido em exigência devido a irregularidades**
Pedido em exigência, de acordo com o artigo 33 da Lei 11.484/07. Suspensão do andamento do pedido de registro que, para instrução regular, aguardará o atendimento ou contestação das exigências formuladas. Da data da notificação corre o prazo de 60 dias para o comprimento desta exigência.

**504** **Arquivamento definitivo do pedido, devido ao não cumprimento de exigências formuladas**
Arquivamento definitivo do pedido, devido ao não cumprimento de exigências formuladas, de acordo com o artigo 33 da Lei 11.484/07.

**506** **Arquivamento definitivo do pedido, devido a não apresentação do circuito integrado relativo à topografia requerida**
Arquivamento definitivo do pedido, devido a não apresentação do circuito integrado relativo à topografia requerida, de acordo com o item IV do art. 3º da Resolução 187/98.

**508** **Arquivamento definitivo do pedido, em função de a data de início de exploração, no Brasil ou no exterior, ser anterior a 2 (dois) anos, contados da data de depósito**
Arquivamento definitivo do pedido, em função de a data de início de exploração, no Brasil ou no exterior, ser anterior a 2 (dois) anos, contados da data de depósito, de acordo com o artigo 33 da Lei 11.484/07.

**520** **Alteração de Nome ou Razão Social Deferida**
Notificação de deferimento de alteração de nome ou Razão Social. Desta data corre o prazo de 10 (dez) dias para eventuais recursos de interessados.

**522** **Alteração de Nome ou Razão Social em Exigência**
Notificação de exigência referente ao pedido de alteração nome ou Razão Social requerida. Desta data corre prazo de 60 (sessenta) dias para cumprimento da exigência formulada, sob pena de indeferimento da alteração.

**524** **Alteração de Nome ou Razão Social Indeferida**
Notificação de indeferimento de transferência de alteração de nome ou Razão Social requerida. Desta data corre o prazo de 10 (dez) dias para eventuais recursos de interessados.

**526** **Alteração de Endereço Deferida**
Notificação de deferimento de alteração endereço requerida. Desta data corre o prazo de 10 (dez) dias para eventuais recursos de interessados.

**528** **Alteração de Endereço em Exigência**
Notificação de exigência referente ao pedido de alteração endereço requerida. Desta data corre prazo de 60 (sessenta) dias para cumprimento da exigência formulada, sob pena de indeferimento da alteração.

**530** **Alteração de Endereço Indeferida**
Notificação de indeferimento de alteração endereço requerida. Desta data corre o prazo de 10 (dez) dias para eventual recurso do interessado.

**532** **Transferência de Titular Deferida**
Notificação de deferimento da transferência de titular requerida. Desta data corre o prazo de 10 (dez) dias para eventuais recursos de interessados.

**534** **Transferência de Titular em Exigência**
Notificação de exigência referente ao pedido de transferência de titular requerida. Desta data corre prazo de 60 (sessenta) dias para cumprimento da exigência formulada, sob pena de arquivamento da transferência.

**536** **Transferência de Titular Indeferida**
Notificação de indeferimento de transferência de titular requerida. Desta data corre o prazo de 10 (dez) dias para eventual recurso do interessado.

**538** **Petição não conhecida**
Não conhecimento de petição por insuficiência de fundamentação legal ou se desacompanhada do comprovante da respectiva retribuição do valor vigente à data de sua apresentação.

**540** **Desistência de pedido de registro de Topografia de Circuito Integrado homologada**
Homologada a desistência do pedido de registro de Topografia de Circuito Integrado.

**542** **Renúncia ao registro de Topografia de Circuito Integrado homologada**
Homologada a renúncia do registro de Topografia de Circuito Integrado e o registro é considerado extinto na data da apresentação da renúncia.

**544** **Renúncia ao sigilo de pedido de registro de Topografia de Circuito Integrado**
Notificação de renúncia ao sigilo de pedido de registro de Topografia de Circuito Integrado.

**546** **Registro/pedido de registro sub-judice**
Notificação de procedimento judicial.

**548** **Anotação de limitação ou ônus**
Notificação referente à anotação de limitação ou ônus, conforme indicado no complemento.

**640** **Publicação Anulada**
Anulação da publicação referente a qualquer um dos itens anteriores, por ter sido indevida.

**642** **Despacho Anulado**
Anulação do despacho referente a qualquer um dos itens anteriores, por ter sido indevida.

**644** **Decisão Anulada**
Anulação da decisão referente a qualquer um dos itens anteriores, por ter sido indevida.

**646** **Retificação**
Retificação da publicação referente a qualquer um dos itens anteriores, por ter sido efetuada com incorreção. Tal publicação não implica na alteração da data da decisão ou despacho e nos prazos decorrentes da mesma.

**648** **Republicação**
Republicação da publicação referente a qualquer um dos itens anteriores, por ter sido indevida.

**650** **Recurso**
Notificação de interposição de recurso ao Presidente do INPI contra a decisão proferida. Desta data corre o prazo de 5 (cinco) dias, contados a partir da data de publicação do ato, para a apresentação de contra-razões pelo interessado. Poderá ser requerida cópia do recurso utilizando o formulário Folha de Petição Topografia de Circuito Integrado.

**654** **Concessão do Registro**
Expedição do certificado de registro de Topografia de Circuito Integrado. O título acha-se à disposição do interessado na recepção da Representação do Estado no qual foi depositado. Desta data corre o prazo de 5 (cinco) anos para interposição de nulidade administrativa.

**656** **Nulidade Administrativa**
Notificação de interposição de nulidade administrativa de registro de Topografia de Circuito Integrado, objetivando o reexame da documentação formal. Desta data corre o prazo de 5 (cinco) dias, contados a partir da data de publicação do ato, para a apresentação de manifestação pelo titular.

**658** **Revisão Administrativa**
Notificação de revisão administrativa de registro de Topografia de Circuito Integrado, objetivando o reexame da documentação formal. Desta data corre o prazo de 10 (dez) dias, contados a partir da data de publicação do ato, para a apresentação de manifestação pelo titular.

**660** **Extinção**
Notificação da extinção do registro de topografia de circuito integrado, pela expiração do prazo de vigência de proteção legal.

**662** **Devolução de Prazo**
Notificação de devolução de prazo por justa causa, de acordo com a Resolução INPI nº 116, de 22 de dezembro de 2004. Desta data corre o prazo adicional concedido no despacho.

664 Outros

# Diretoria de Contratos, Indicações Geográficas e Registros - DICIG
# Contratos de Tecnologia (EP, FT, SAT, FRA)
# Licenças de Uso de Marca (UM)



Processo: BR 70 2014 000419-2 **145**
Cedente: SIERRA CONSULTING PTY LTD.
Cessionária: ASSOCIAÇÃO INSTITUTO TECNOLÓGICO VALE - ITV
Complemento: Conforme carta que se encontra à disposição do interessado no setor competente do INPI.

Processo: BR 70 2015 000013-0 **145**
Cedente: GE ENERGY POWER CONVERSION UK LTD.
Cessionária: USINAS SIDERÚRGICAS DE MINAS GERAIS S/A - USIMINAS
Complemento: Conforme carta que se encontra à disposição do interessado no setor competente do INPI.

Processo: BR 70 2014 000251-3 **145**
Cedente: AMMANN SCHWEIZ AG
Cessionária: AMMANN DO BRASIL - EQUIPAMENTOS PARA CONSTRUÇÃO DE ESTRADAS LTDA
Complemento: Conforme carta que se encontra à disposição do interessado no setor competente do INPI.

Processo: 140712 **145**
Cedente: PALFINGER EUROPE GMBH
Cessionária: MADAL PALFINGER S/A
Complemento: Conforme carta que se encontra à disposição do interessado no setor competente do INPI.

Processo: BR 70 2014 000201-7 **145**
Cedente: TOYOTA MOTOR CORPORATION
Cessionária: TOYOTA DO BRASIL LTDA
Complemento: Conforme carta que se encontra à disposição do interessado no setor competente do INPI.

Processo: 100439 **145**
Cedente: SIEMENS AG
Cessionária: SIEMENS LTDA
Complemento: Conforme carta que se encontra à disposição do interessado no setor competente do INPI.

Processo: BR 70 2014 000520-2 **145**
Cedente: BOG RIVER TECHNOLOGIES LLC
Cessionária: FIRST LINE MEDICAL DEVICE S/A
Complemento: Conforme carta que se encontra à disposição do interessado no setor competente do INPI.

Processo: BR 70 2014 000283-1 **145**
Cedente: MECS, INC
Cessionária: VALE FERTILIZANTES S/A
Complemento: Conforme carta que se encontra à disposição do interessado no setor competente do INPI.

Processo: 020140033346 **145**
Cedente: CESI - CENTRO ELETTROTECNICO S. ITALIANO G.M. S.P.A
Cessionária: CESI DO BRASIL CONSULTORIA LTDA
Complemento: Conforme carta que se encontra à disposição do interessado no setor competente do INPI.

Processo: BR 70 2014 000300-5 **145**
Cedente: OBRIST CLOSURES SWITZERLAND GMBH
Cessionária: AMÉRICA TAMPAS S/A E AMÉRICA TAMPAS DA AMAZÔNIA S/A
Complemento: Conforme carta que se encontra à disposição do interessado no setor competente do INPI.

Processo: BR 70 2014 000187-8 **145**
Cedente: TNT HOLDINGS BV
Cessionária: TNT EXPRESS BRASIL LTDA
Complemento: Conforme carta que se encontra à disposição do interessado no setor competente do INPI.

Processo: BR 70 2014 000471-0 **145**
Cedente: STEAG ENERGY SERVICES GMBH
Cessionária: STEAG ENERGY SERVICES DO BRASIL LTDA.
Complemento: Conforme carta que se encontra à disposição do interessado no setor competente do INPI.

Processo: BR 70 2014 000447-8 **145**
Cedente: TAYLOR-WINFIELD TECHNOLOGIES, INC.
Cessionária: ARCELORMITTAL BRASIL S/A
Complemento: Conforme carta que se encontra à disposição do interessado no setor competente do INPI.

Processo: 140399 **145**
Cedente: JC DECAUX S/A
Cessionária: CONCESSIONÁRIA A HORA DE SÃO PAULO S/A
Complemento: Conforme carta que se encontra à disposição do interessado no setor competente do INPI.

Processo: BR 70 2014 000027-8 **145**
Cedente: KUFNER TEXTIL GMBH
Cessionária: KUFNER TEXTIL DO BRASIL LTDA
Complemento: Conforme carta que se encontra à disposição do interessado no setor competente do INPI.

Processo: BR 70 2014 000315-3 **145**
Cedente: EQUIPAMENTOS EÓLICOS SL
Cessionária: ARTAMA METALMECÂNICA LTDA
Complemento: Conforme carta que se encontra à disposição do interessado no setor competente do INPI.

Processo: BR 70 2014 000104-5 **145**
Cedente: CBRE LIMITED PARTNERSHIP
Cessionária: CBRE SERVIÇOS DO BRASIL LTDA
Complemento: Conforme carta que se encontra à disposição do interessado no setor competente do INPI.

Processo: BR 70 2014 000413-3 **145**
Cedente: ZURICH INSURANCE COMPANY LTD.
Cessionária: ZURICH MINAS BRASIL SEGUROS S.A.
Complemento: Conforme carta que se encontra à disposição do interessado no setor competente do INPI.

Processo: BR 70 2014 000588-1 **145**
Cedente: OC OERLIKON CORPORATION AG
Cessionária: OERLIKON FRICTION SYSTEMS DO BRASIL LTDA
Complemento: Conforme carta que se encontra à disposição do interessado no setor competente do INPI.

Processo: BR 70 2014 000485-0 **145**
Cedente: KNORR BREMSE SYSTEME FÜR NUTZFAHRZEUGE GMBH E KNORR BREMSE AG.
Cessionária: KNORR BREMSE SISTEMAS PARA VEÍCULOS COMERCIAIS BRASIL LTDA
Complemento: Conforme carta que se encontra à disposição do interessado no setor competente do INPI.

Processo: BR 70 2015 000111-0 **145**
Cedente: KESLA OYJ
Cessionária: ARGOS GUINDASTES INDÚSTRIA E COMÉRCIO LTDA
Complemento: Conforme carta que se encontra à disposição do interessado no setor competente do INPI.

Processo: BR 70 2015 000218-4 **145**
Cedente: SAIPEM S.A.
Cessionária: PETRÓLEO BRASILEIRO S/A - PETROBRAS
Complemento: Conforme carta que se encontra à disposição do interessado no setor competente do INPI.

Processo: BR 70 2015 000222-2 **145**
Cedente: HARSCO CORPORATION
Cessionária: FERROVIA CENTRO ATLÂNTICA S/A
Complemento: Conforme carta que se encontra à disposição do interessado no setor competente do INPI.

Processo: BR 70 2015 000227-3 **145**
Cedente: MONSANTO COMPANY
Cessionária: MONSANTO DO BRASIL LTDA
Complemento: Conforme carta que se encontra à disposição do interessado no setor competente do INPI.

Processo: BR 70 2015 000232-0 **145**
Cedente: EVONIK CORPORATION
Cessionária: EVONIK DEGUSSA BRASIL LTDA
Complemento: Conforme carta que se encontra à disposição do interessado no setor competente do INPI.

Processo: BR 70 2015 000233-8 **145**
Cedente: FLSMIDTH KNELSON
Cessionária: ANGLOGOLD ASHANTI CÓRREGO DO SÍTIO MINERAÇÃO S/A
Complemento: Conforme carta que se encontra à disposição do interessado no setor competente do INPI.

Processo: BR 70 2015 000251-6 **145**
Cedente: THE COCA-COLA COMPANY
Cessionária: IMB TÊXTIL S.A.
Complemento: Conforme carta que se encontra à disposição do interessado no setor competente do INPI.

Processo: BR 70 2015 000256-7 **145**
Cedente: THE COCA-COLA COMPANY
Cessionária: PCF GLOBAL IMPORTAÇÃO, EXPORTAÇÃO E COMÉRCIO LTDA
Complemento: Conforme carta que se encontra à disposição do interessado no setor competente do INPI.

Processo: BR 70 2015 000258-3 **145**
Cedente: UOP LLC
Cessionária: BRASKEM S/A
Complemento: Conforme carta que se encontra à disposição do interessado no setor competente do INPI.

Processo: BR 70 2015 000259-1 **145**
Cedente: ORIENT WATCH CO. LTD
Cessionária: ORIENT RELÓGIOS DA AMAZÔNIA LTDA
Complemento: Conforme carta que se encontra à disposição do interessado no setor competente do INPI.

Processo: BR 70 2015 000261-3 **145**
Cedente: SANGO CO., LTD.
Cessionária: FAURECIA EMISSIONS CONTROL TECHNOLOGIES DO BRASIL LTDA.
Complemento: Conforme carta que se encontra à disposição do interessado no setor competente do INPI.

Processo: BR 70 2015 000262-1 **145**
Cedente: CRISTÁLIA PRODUTOS QUÍMICOS FARMACÊUTICOS LTDA
Cessionária: OURO FINO SAUDE ANIMAL LTDA
Complemento: Conforme carta que se encontra à disposição do interessado no setor competente do INPI.

Processo: BR 70 2015 000263-0 **145**
Cedente: CRISTÁLIA PRODUTOS QUÍMICOS FARMACÊUTICOS LTDA
Cessionária: OURO FINO SAUDE ANIMAL LTDA
Complemento: Conforme carta que se encontra à disposição do interessado no setor competente do INPI.

Processo: BR 70 2015 000267-2 **145**
Cedente: WOLTERS KLUWER N.V.
Cessionária: PROSOFT TECNOLOGIA S.A.
Complemento: Conforme carta que se encontra à disposição do interessado no setor competente do INPI.

Processo: BR 70 2015 000269-9 **145**
Cedente: DIMENSIONAL CONTROL SYSTEMS
Cessionária: EMBRAER S/A

Complemento: Conforme carta que se encontra à disposição do interessado no setor competente do INPI.

Processo: BR 70 2015 000276-1 **145**
Cedente: NET SERV LTDA
Cessionária: AUE PROVEDOR DE INTERNET LTDA
Complemento: Conforme carta que se encontra à disposição do interessado no setor competente do INPI.

Processo: BR 70 2015 000281-8 **145**
Cedente: LINSINGER MASCHINENBAU GESELLSCHAFT MBH
Cessionária: VALLOUREC TUBOS DO BRASIL S.A.
Complemento: Conforme carta que se encontra à disposição do interessado no setor competente do INPI.

Processo: BR 70 2015 000283-4 **145**
Cedente: THE LUBRIZOL CORPORATION
Cessionária: LUBRIZOL DO BRASIL ADITIVOS LTDA
Complemento: Conforme carta que se encontra à disposição do interessado no setor competente do INPI.

Processo: BR 70 2015 000284-2 **145**
Cedente: LUBRIZOL ADVANCED MATERIALS, INC.
Cessionária: LUBRIZOL DO BRASIL ADITIVOS LTDA
Complemento: Conforme carta que se encontra à disposição do interessado no setor competente do INPI.

Processo: BR 70 2015 000285-0 **145**
Cedente: THE COCA-COLA COMPANY
Cessionária: NEORUBBER INDÚSTRIA DE SANDÁLIAS LTDA
Complemento: Conforme carta que se encontra à disposição do interessado no setor competente do INPI.

Processo: 040400 **145**
Cedente: ISS A/S
Cessionária: ISS SERVISYSTEM DO BRASIL LTDA, ISS MANUTENÇÃO E SERVIÇOS INTEGRADOS LTDA E ISS SERVIÇOS DE LOGÍSTICA INTEGRADA LTDA
Complemento: Conforme carta que se encontra à disposição do interessado no setor competente do INPI.

Processo: BR 70 2015 000019-0 **145**
Cedente: ORKIN SYSTEMS, INC
Cessionária: ABC EXPURGO SERVIÇOS ESPECIALIZADOS LTDA - EPP
Complemento: Conforme carta que se encontra à disposição do interessado no setor competente do INPI.

Petição: 016150000661 **150**
Data de entrada: 09/04/2015
Requerente: LIFEMED INDUSTRIAL DE EQUIPAMENTOS E ARTIGOS MÉDICOS HOSPITALARES S.A.

Petição: 016150000663 **150**
Data de entrada: 09/04/2015
Requerente: ACTUM TREINAMENTOS MG LTDA

Petição: 018150004297 **150**
Data de entrada: 06/04/2015
Requerente: SAINT-GOBAIN DO BRASIL PRODUTOS INDUSTRIAIS E PARA CONSTRUÇÃO LTDA

Petição: 018150004298 **150**
Data de entrada: 06/04/2015
Requerente: SAINT-GOBAIN DO BRASIL PRODUTOS INDUSTRIAIS E PARA CONSTRUÇÃO LTDA

Petição: 018150004299 **150**
Data de entrada: 06/04/2015
Requerente: SAINT-GOBAIN DO BRASIL PRODUTOS INDUSTRIAIS E PARA CONSTRUÇÃO LTDA

Petição: 018150004300 **150**
Data de entrada: 06/04/2015
Requerente: SAINT-GOBAIN DO BRASIL PRODUTOS INDUSTRIAIS E PARA CONSTRUÇÃO LTDA

Petição: 018150004301 **150**
Data de entrada: 06/04/2015
Requerente: SAINT-GOBAIN DO BRASIL PRODUTOS INDUSTRIAIS E PARA CONSTRUÇÃO LTDA

Petição: 018150004324 **150**
Data de entrada: 07/04/2015
Requerente: AB SISTEMA DE FREIOS LTDA

Petição: 018150004377 **150**
Data de entrada: 08/04/2015
Requerente: ALTA - AMÉRICA LATINA TECNOLOGIA AGRÍCOLA LTDA

Petição: 018150004433 **150**
Data de entrada: 08/04/2015
Requerente: KAWASAKI MOTORES DO BRASIL LTDA

Petição: 018150004434 **150**
Data de entrada: 08/04/2015
Requerente: KAWASAKI MOTORES DO BRASIL LTDA

Petição: 018150004461 **150**
Data de entrada: 09/04/2015
Requerente: SAS AUTOMOTIVE DO BRASIL LTDA

Petição: 018150004479 **150**
Data de entrada: 09/04/2015
Requerente: TOYOTA BOSHOKU DO BRASIL LTDA

Petição: 018150004481 **150**
Data de entrada: 09/04/2015
Requerente: TOYOTA BOSHOKU DO BRASIL LTDA

Petição: 018150004509 **150**
Data de entrada: 10/04/2015
Requerente: CALDEIRARIA CLADLASER LTDA

Petição: 018150004555 **150**
Data de entrada: 10/04/2015
Requerente: MAXAM NITROVALE INDUSTRIA QUÍMICA LTDA

Petição: 020150007007 **150**
Data de entrada: 06/04/2015
Requerente: FUNDAÇÃO BUTANTAN

Petição: 020150007036 **150**
Data de entrada: 06/04/2015
Requerente: ONE-RED, LLC

Petição: 020150007082 **150**
Data de entrada: 07/04/2015
Requerente: FURNAS CENTRAIS ELÉTRICAS S/A

Petição: 020150007206 **150**
Data de entrada: 09/04/2015
Requerente: NOV FLEXIBLES EQUIPAMENTOS E SERVIÇOS LTDA

Petição: 020150007213 **150**
Data de entrada: 09/04/2015
Requerente: EISENMANN DO BRASIL EQUIPAMENTOS INDUSTRIAIS LTDA

Petição: 020150007228 **150**
Data de entrada: 09/04/2015
Requerente: EVONIK DEGUSSA BRASIL LTDA

Petição: 020150007513 **150**
Data de entrada: 13/04/2015
Requerente: PEDRO HIROSHI SATO & CIA LTDA - ME

Petição: 020150007516 **150**
Data de entrada: 13/04/2015
Requerente: MMC AUTOMOTORES DO BRASIL LTDA

Petição: 020150007517 **150**
Data de entrada: 13/04/2015
Requerente: FLEXTRONICS INTERNATIONAL TECNOLOGIA LTDA

Petição: 020150007595 **150**
Data de entrada: 15/04/2015
Requerente: LUIZ FELIPE DI SESSA

Petição: 020150007620 **150**
Data de entrada: 15/04/2015
Requerente: PETRÓLEO BRASILEIRO S/A - PETROBRAS

Petição: 020150007621 **150**
Data de entrada: 15/04/2015
Requerente: ARAUCÁRIA NITROGENADOS S/A

Petição: 020150007634 **150**
Data de entrada: 15/04/2015
Requerente: MOTO HONDA DA AMAZÔNIA LTDA

Processo: BR 70 2015 000019-0 **150**
Data de entrada: 09/01/2015
Cedente: ORKIN SYSTEMS, INC
Cessionária: ABC EXPURGO SERVIÇOS ESPECIALIZADOS LTDA - EPP

Processo: BR 70 2015 000127-7 **150**
Data de entrada: 06/02/2015
Cedente: POSCO
Cessionária: CSP - COMPANHIA SIDERÚRGICA DO PECÉM

Processo: BR 70 2015 000329-6 **150**
Data de entrada: 08/04/2015
Cedente: SIEMENS WIND POWER A/S
Cessionária: SIEMENS LTDA

Processo: BR 70 2015 000331-8 **150**
Data de entrada: 08/04/2015
Cedente: KF ENGINEERING SERVICES
Cessionária: VOTORANTIM METAIS S/A

Processo: BR 70 2015 000334-2 **150**
Data de entrada: 09/04/2015
Cedente: INNVENTIA AB
Cessionária: FIBRIA CELULOSE S/A

Processo: BR 70 2015 000336-9 **150**
Data de entrada: 09/04/2015
Cedente: XU YUAN PACKAGING TECHNOLOGY CO., LTD.
Cessionária: XYPD DO BRASIL EMBALAGENS LTDA

Processo: BR 70 2015 000337-7 **150**
Data de entrada: 09/04/2015
Cedente: SINOTRUK IMPORT & EXPORT CO. LTD
Cessionária: SBTC INDÚSTRIA DE VEÍCULOS S/A

Processo: BR 70 2015 000338-5 **150**
Data de entrada: 10/04/2015
Cedente: AMTEL- ADVANCED MINERAL TECHNOLOGY LABORATORY LIMITED
Cessionária: ANGLOGOLD ASHANTI CÓRREGO DO SÍTIO MINERAÇÃO S/A

Processo: BR 70 2015 000339-3 **150**
Data de entrada: 13/04/2015
Cedente: BOCONCEPT A/S
Cessionária: BOBRASIL COMÉRCIO E IMPORTAÇÃO LTDA

Processo: BR 70 2015 000340-7 **150**
Data de entrada: 13/04/2015
Cedente: YAMAHA MOTOR CO. LTD.
Cessionária: YAMAHA MOTOR DO BRASIL LTDA

Processo: BR 70 2015 000341-5 **150**
Data de entrada: 13/04/2015
Cedente: YAMAHA MOTOR CO. LTD.
Cessionária: YAMAHA MOTOR DA AMAZÔNIA LTDA

Processo: BR 70 2015 000342-3 **150**
Data de entrada: 13/04/2015
Cedente: ALSTON TECHNOLOGIE AG
Cessionária: NG METALÚRGICA LTDA

Processo: BR 70 2015 000343-1 **150**
Data de entrada: 14/04/2015
Cedente: QUAKER CHEMICAL CORPORATION
Cessionária: QUAKER CHEMICAL INDÚSTRIA E COMÉRCIO LTDA

Processo: BR 70 2015 000344-0 **150**
Data de entrada: 14/04/2015
Cedente: ERICA INDUSTRY COOPERATION FOUNDATION, HANYANG YNIVERSITY
Cessionária: EMBRAER S/A

Processo: BR 70 2015 000346-6 **150**
Data de entrada: 14/04/2015
Cedente: INSTITUTO DE AERONÁUTICA E ESPAÇO
Cessionária: CAMPEBELL SCIENTIFIC DO BRASIL

Processo: BR 70 2015 000347-4 **150**
Data de entrada: 15/04/2015
Cedente: ENERCON FEDERAL SERVICES, INC.
Cessionária: ELETROBRÁS TERMONUCLEAR S/A - ELETRONUCLEAR

Processo: BR 70 2015 000348-2 **150**
Data de entrada: 15/04/2015
Cedente: THYSSENKRUPP INDUSTRIAL SOLUTIONS (INDIA) PRIVATE LIMITED
Cessionária: VALE FERTILIZANTES S/A

Processo: BR 70 2015 000349-0 **150**
Data de entrada: 15/04/2015
Cedente: INVENTIO AG
Cessionária: ELEVADORES ATLAS SCHINDLER S/A

Processo: BR 70 2015 000350-4 **150**
Data de entrada: 15/04/2015
Cedente: AMERICAN-CIGARETTE COMPANY (OVERSEAS) LIMITED
Cessionária: SOUZA CRUZ S/A

Processo: BR 70 2015 000351-2 **150**
Data de entrada: 16/04/2015
Cedente: PIRELLI TYRE S.P.A
Cessionária: BORRACHAS VIPAL S.A.

Processo: BR 70 2015 000353-9 **150**
Data de entrada: 16/04/2015
Cedente: TUV NORD ENSYS HANNOVER GMGH CO. KG
Cessionária: ELETROBRÁS TERMONUCLEAR S/A - ELETRONUCLEAR

Petição: 880150000019 **150**
Data de entrada: 27/03/2015
Requerente: A.W. FABER-CASTELL S/A

Processo: 130208 **185**
Cedente: OUTBACK STEAKHOUSE INTERNATIONAL, L.P.

Cessionária: CLS RESTAURANTES BRASÍLIA LTDA
Complemento: Conforme carta que se encontra à disposição do interessado no setor competente do INPI.

Processo: 130270 **185**
Cedente: OUTBACK STEAKHOUSE INTERNATIONAL, L.P.
Cessionária: CLS RESTAURANTES DO SUL LTDA
Complemento: Conforme carta que se encontra à disposição do interessado no setor competente do INPI.

Processo: 000320 **350**
**Certificado de Averbação:** 000320/13
Cedente: AJINOMOTO CO., INC.
País da Cedente: JAPÃO
Cessionária: AJINOMOTO DO BRASIL INDÚSTRIA E COMÉRCIO DE ALIMENTOS LTDA.
País da Cessionária: BRASIL
Setor: FABRICAÇÃO DE OUTROS PRODUTOS ALIMENTÍCIOS
Natureza do Documento: Contrato de 05/11/1999 e Aditivo de 01/09/2010.
Objeto: UM - Licença não exclusiva para os Registros mencionados no item "Prazo" - Alteração do item "Prazo" do Certificado de Averbação nº 000320/12.
Moeda de Pagamento: DOLAR DOS ESTADOS UNIDOS
Valor: 1) 0,5 % (meio por cento) para os Registros nºs: 004517415, 006054935, 006248969, 006251960, 006251978, 006308562, 006313957, 006313965, 819791610, 819791628, 821106066, 821106058, 821106082, 822165953, 827387970, 827388055, 813964660;
2) 1,0 % (um por cento) para os Registros nºs: 006590080, 006607691, 006607705, 007046162, 007046189, 790375818, 813280346, 815250517, 815747705, 813280338, 814013686, 820803430, 820803421, 820803413, 820803464, 820803448, 820803456, 825763924, 826001300, 826001319, 826001335, 826001343, 826001351, 826001360, 007046154 e 007046170.
Forma de Pagamento: Trimestral.
Prazo: De 10/03/2015
Até 03/05/2015 para os Registros nºs: 820803430, 820803421, 820803413, 820803464, 820803448 e 820803456;
Até 10/03/2016 para os Registros nºs: 006248969, 006251960 e 006251978;
Até 10/05/2016 para os Registros nºs: 006313957, 006313965 e 006308562;
Até 02/07/2016 para os Registros nºs 814013686 e 815747705;
Até 22/08/2016 para o Registro nº 822165953;
Até 05/11/2016 para o Registro nº 815250517;
Até 03/07/2017 para o Registro nº 825763924;
Até 31/07/2017 para os Registros nºs 826001300, 826001343 e 826001360;
Até 07/08/2017 para os Registros nºs 821106066, 821106058 e 821106082;
Até 10/09/2017 para o Registro nº 006590080;
Até 25/10/2017 para os Registros nºs: 006607691 e 006607705;
Até 14/04/2019 para o Registro nº 827387970;
Até 22/04/2019 para o Registro nº 827388055;
Até 19/05/2019 para os Registros nºs 826001335 e 826001351;
Até 03/08/2019 para os Registros nºs 819791610 e 819791628;
Até 10/01/2020 para os Registros nºs: 007046162, 007046189, 007046154 e 007046170;
Até 29/05/2020 para os Registro nº 813964660;
Até 25/10/2021 para o Registro nº 826001319;
Até 24/02/2023 para o Registro nº 813280346;
Até 20/10/2023 para o Registro nº 004517415;
Até 30/11/2023 para o Registro nº 813280338;
Até 02/10/2024 para o Registro nº 790375818;
Até 10/03/2025 para o Registro nº 006054935.

Processo: 080203 **350**
**Certificado de Averbação:** 080203/06
Cedente: PREFORMED LINE PRODUCTS COMPANY
País da Cedente: ESTADOS UNIDOS
Cessionária: PLP - PRODUTOS PARA LINHAS PREFORMADOS LTDA
País da Cessionária: BRASIL
Setor: FABRICAÇÃO DE MATERIAL ELÉTRICO PARA INSTALAÇÕES EM CIRCUITO DE CONSUMO
Natureza do Documento: Contrato de 22/08/2007 e Aditivo de 20/07/2008.
Objeto: EP - Licença exclusiva para exploração do Pedido de Patente nº PI0209987 e
da Patente PI 0215464, relacionados a equipamentos e sistemas de controle de ancoramento e movimentação de cabos e dispositivos de conexão cruzada de alta velocidade;
UM - Licença exclusiva dos Registros n°s 007246730, 820804100, 003092216, 816949689, 816949697, 006123058, 006056474, 006490280, 823962890 e Pedido de Registro n° 824918827 - Alteração do item "Prazo", em função da prorrogação do prazo do Registro nº 006056474.
Moeda de Pagamento: DOLAR DOS ESTADOS UNIDOS
Valor: EP - "NIHIL";
UM - 1% (um por cento) do preço líquído de venda para os Registros de Marca e "NIHIL" para o Pedido de Registro de Marca.
Forma de Pagamento: Trimestral.
Prazo: EP - De 23/11/2011
até 27/12/2022 para a Patente PI 0215464 e,
até a expedição da Carta Patente para o Pedido de Patente PI0209987, desde que não ultrapasse a data de 27/12/2022.
UM - De 25/03/2015
até 10/08/2015 para o Registro 006123058;
até 25/12/2016 para o Registro 006490280;
até 17/04/2017 para o Registro 823962890;
até 04/07/2020 para o Registro 820804100;
até 25/12/2020 para o Registro 007246730,
até 27/12/2022 para os Registros 816949689 e 816949697;
até 30/12/2024 para o Registro 003092216;
até 10/03/2025 para o Registro 006056474; e
até a expedição do Certificado de Registro de Marca para o pedido de Registro 824918827, desde que não ultrapasse a data de 10/03/2025.

Processo: 100209 **350**
**Certificado de Averbação:** 100209/02
Cedente: MIBA SINTER HOLDING GMBH & COKG
País da Cedente: AUSTRIA
Cessionária: MAHLE METAL LEVE MIBA SINTERIZADOS LTDA
País da Cessionária: BRASIL
Setor: METALURGIA BÁSICA
Natureza do Documento: Contrato de 25/11/2009.
Objeto: FT - Fabricação de componentes de aço (cubos sincronizadores de alta resistência mecânica, sem níquel, para caixas de mudança que utilizam conjuntos de sincronização, anéis sincronizadores para caixas de mudança e outros dispositivos, capas de mancal da árvore de manivelas para motores a combustão interna, coroas de sincronização para caixas de mudança e outros
dispositivos, engrenagens de dentes retos e helicoidais, de alta resistência, para
motores a combustão interna, acionamentos periféricos e sistemas de partida a
pedal de veículos automotores, polias dentadas da árvore de manivelas e de acessórios para motores a combustão interna com perfís especiais, componentes do comando variável do trem de válvulas para motores a combustão interna) sinterizados para o setor automotivo - Alteração do item "Prazo".
Moeda de Pagamento: EURO
Valor: 1) valores fixos por cada produto contratual, variando entre € 30.000,00 a € 65.000,00, conforme Cláusula 4.1 do Contrato;
2) 2% (dois por cento) sobre o preço líquido de venda dos produtos contratuai.
Forma de Pagamento: .
Prazo: 5 (cinco) anos, a contar de 11/03/2015.

Processo: 120792 **350**
**Certificado de Averbação:** 120792/03
Cedente: ROMA SYSTEMS, INC
País da Cedente: ESTADOS UNIDOS
Cessionária: I2C ADMINISTRAÇÃO E PARTICIPAÇÕES LTDA
País da Cessionária: BRASIL
Setor: ATIVIDADES DE ASSESSORIA EM GESTÃO EMPRESARIAL
Natureza do Documento: Aditivo de 19/12/2014 ao Contrato de 12/06/2012.
Objeto: FRANQUIA - Desenvolvimento de Área para o Estado de São Paulo, Brasil, do "Sistema Tony Roma's" de restaurantes, envolvendo os registros números 818348577 e 816209774 - Alteração dos itens 'Valor' e 'Prazo'.
Moeda de Pagamento: DOLAR DOS ESTADOS UNIDOS
Valor: - Taxa Territorial - US$ 700,000.00.
Forma de Pagamento: Mensal.
Prazo: De 13/03/2015 até 13/03/2021.

Processo: 130188 **350**
**Certificado de Averbação:** 130188/05
Cedente: OMRON CORPORATION
País da Cedente: JAPÃO
Cessionária: OMRON HEALTHCARE BRASIL REPRESENTAÇÃO E DISTRIBIÇÃO DE PRODUTOS MÉDICO-HOSPITALARES LTDA
País da Cessionária: BRASIL
Setor: COMÉRCIO ATACADISTA DE PRODUTOS FARMACÊUTICOS, MÉDICOS, ORTOPÉDICOS E ODONTOLÓGICOS
Natureza do Documento: Aditivo de 18/02/2015 ao Contrato de 24/10/2012.
Objeto: UM - Licença não exclusiva para os Registros nºs 811091350, 817704230, 827015496, 827015518, 827015500 e 830201050 - Alteração do item "Prazo".
Moeda de Pagamento: IEN JAPONES
Valor: 1% (um por cento) do valor líquido de vendas.
Forma de Pagamento: .
Prazo: De 11/03/2015
até 18/03/2018 para os Registros 827015496, 827015518 e 827015500
até 06/09/2021 para o Registro 830201050
até 23/07/2025 para o Registro 811091350
até 07/11/2025 para o Registro 817704230.

Processo: 130204 **350**
**Certificado de Averbação:** 130204/06
Cedente: OUTBACK STEAKHOUSE INTERNATIONAL, L.P.
País da Cedente: ESTADOS UNIDOS
Cessionária: OUTBACK STEAKHOUSE RESTAURANTES BRASIL S.A.
País da Cessionária: BRASIL
Setor: Restaurantes e outros estabelecimentos de serviços de alimentação e bebidas
Natureza do Documento: Contrato de 18/12/2012 e Aditivo de 12/07/2013.
Objeto: FRA - Franquia para operação de "Restaurante Outback" localizado à Avenida
República do Líbano, s/nº - SUC 1178 - Piso L1 - Recife, Pernambuco, CEP 51110-160, Brasil, incluindo a utilização das marcas referentes aos Registros 818727373, 818727381, 819671878 e Pedido de Registro 819213179 - Alteração do item "Prazo" do Certificado de Averbação nº 130204/05.
Moeda de Pagamento: DOLAR DOS ESTADOS UNIDOS
Valor: Taxa de Royalties: 5% (cinco por cento) sobre as vendas brutas do restaurante.
Forma de Pagamento: Mensal.
Prazo: De 26/02/2014 até 29/06/2019.

Processo: 130303 **350**
**Certificado de Averbação:** 130303/03
Cedente: MARRIOTT WORLDWIDE CORPORATION
País da Cedente: ESTADOS UNIDOS
Cessionária: HSUL HOTÉIS LTDA.
País da Cessionária: BRASIL
Setor: ESTABELECIMENTOS HOTELEIROS E OUTROS TIPOS DE ALOJAMENTO TEMPORÁRIO
Natureza do Documento: 1º Aditivo de 25/02/2014 ao Contrato de 06/12/2012.
Objeto: FRA - Franquia não exclusiva, com direito a operar um hotel do sistema sob o
nome "Courtyard by Marriott Hotel", situado na Esquina da Rua Barão do Cerro Azul, Lote D-809, São José dos Pinhais, Paraná, Brasil, e o uso relacionado dos registros nºs 820389056 e 827736886 - Alteração do item "Valor" dos Certificados de Averbação nºs 130303/01 e 130303/02.
Moeda de Pagamento: DOLAR DOS ESTADOS UNIDOS
Valor: 3,5% (três e meio por cento) das vendas brutas.
Forma de Pagamento: Mensal.
Prazo: De 31/07/2014 até 25/03/2018.

Processo: 140224 **350**
**Certificado de Averbação:** 140224/02
Cedente: BADGER LICENSING LLC
País da Cedente: ESTADOS UNIDOS
Cessionária: ACRINOR ACRILONITRILA DO NORDESTE S/A (incorporadora da EDN - Estireno do Nordeste S/A)
País da Cessionária: BRASIL
Setor: Fabricação de intermediários para plastificantes, resinas e fibras
Natureza do Documento: Contrato de 20/06/2007, Aditivo nº 01 de 01/11/2008 e Aditivo nº 02 de 15/01/2011.
Objeto: SAT - Serviço de projeto de engenharia básica referente à ampliação da Linha de Produção de Etilbenzeno (EB) e Monômero de Estireno (SM) da Unidade da cessionária localizada em Camaçari - Bahia. - Alteração do item "Cessionária".
Moeda de Pagamento: DOLAR DOS ESTADOS UNIDOS
Valor: .
Forma de Pagamento: Taxa/hora variando de US$ 66,00 até US$ 187,00.
Prazo: De 01/11/2010 até 31/12/2015.

Processo: 140427 **350**
**Certificado de Averbação:** 140427/02

Cedente: BURGER KING CORPORATION
País da Cedente: ESTADOS UNIDOS
Cessionária: ADISER COMÉRCIO DE ALIMENTOS LTDA.
País da Cessionária: BRASIL
Setor: RESTAURANTES E OUTROS ESTABELECIMENTOS DE SERVIÇOS DE ALIMENTAÇÃO
Natureza do Documento: Contrato de 15/10/2013.
Objeto: FRA - Franquia não exclusiva do sistema denominado "Sistema Burger King"
para operação de restaurante de serviço rápido, localizado em São Caetano - GM - Av. Goiás nº 1447, São Caetano do Sul, São Paulo, Brasil, envolvendo os Registros 006987249, 007177291, 007555911, 200066951, 800161912, 811702707, 811870294, 815951809, 815951817, 815951825, 816049246, 816049262, 816049270, 816049289, 818747706, 818747862, 818747870, 818747889, 818747897, 818747919, 818747927, 818747935, 819648426, 820105236, 820260380, 820260398, 821508458, 821508466, 826839371, 828723702, 829473580, 829487719, 830305246, 830305254, 830305270, 830305297, 830350209, 830350217, 830527796, 830841865, 830841890, 830841903, 830841911, 830841920, 901709913 e os Pedidos de Registro 827050143, 827050186, 827050224, 827050232, 827077130, 827077149, 827077157, 827077165, 830305238, 830305335, 901709921. - Alteração do item "Responsável pelo Pagamento do Imposto de Renda".
Moeda de Pagamento: DOLAR DOS ESTADOS UNIDOS
Valor: Taxa Inicial de Franquia: .;
Royalties: 5% (cinco por cento) sobre vendas brutas.
Forma de Pagamento: Mensal.
Prazo: De 19/05/2014 até 27/05/2024.

Processo: 140600 **350**
**Certificado de Averbação:** 140600/03
Cedente: SANDVIK INTELLECTUAL PROPERTY AB
País da Cedente: SUÉCIA
Cessionária: DORMER TOOLS S.A.
País da Cessionária: BRASIL
Setor: FABRICAÇÃO DE MÁQUINAS-FERRAMENTA
Natureza do Documento: Contrato de 23/04/2014.
Objeto: UM - Licença não exclusiva para o Registro 817016090 - Alteração do item "Prazo".
Moeda de Pagamento: REAL
Valor: 1% (um por cento) da receita líquida das vendas dos produtos contratuais.
Forma de Pagamento:
Prazo: De 19/03/2015 até 23/04/2016.

Processo: 140603 **350**
**Certificado de Averbação:** 140603/02
Cedente: NIPPON SEIKI CO., LTD.
País da Cedente: JAPÃO
Cessionária: NIPPON SEIKI DO BRASIL LTDA.
País da Cessionária: BRASIL
Setor: FABRICAÇÃO DE MATERIAL ELÉTRICO PARA VEÍCULOS - EXCLUSIVE BATERIAS
Natureza do Documento: Contrato de 21/05/2014.
Objeto: SAT - Serviços de treinamento em rotinas operacionais, elaboração de relatórios e testes de manuseio de máquinas e equipamentos, incluindo manutenção, parametrização e padronização e outros propósitos correlatos -
Alteração dos itens “Valor” e “Serviços e Despesas Isentas de Averbação pelo INPI”.
Moeda de Pagamento: IEN JAPONES
Valor: Até JPY 18.990.000.
Forma de Pagamento: Taxa/dia variando de JPY 38.461 até JPY 51.428.
Prazo: De 07/07/2014 até 31/12/2017.

Processo: 140610 **350**
**Certificado de Averbação:** 140610/03
Cedente: WESTINGHOUSE ELECTRIC GERMANY GMBH
País da Cedente: ALEMANHA
Cessionária: ELETROBRÁS TERMONUCLEAR S/A - ELETRONUCLEAR
País da Cessionária: BRASIL
Setor: Geração de energia elétrica
Natureza do Documento: Contrato GCS.A/CT-4500170618 de 03/07/2014.
Objeto: SAT - Serviços de reparo e inspeção por correntes parasitas no Trocador de Calor de Alta Pressão KBA 11 BC 002 da Central Nuclear Almirante Álvaro Alberto - Unidade 2 - Alteração do item "Prazo".
Moeda de Pagamento: EURO
Valor: .
Forma de Pagamento: Taxas/hora de € 250,00 e € 375,00.
Prazo: De 03/07/2014 até 02/05/2015.

Processo: 140637 **350**
**Certificado de Averbação:** 140637/02
Cedente: HONDA MOTOR CO. LTD
País da Cedente: JAPÃO
Cessionária: HONDA AUTOMÓVEIS DO BRASIL LTDA
País da Cessionária: BRASIL
Setor: FABRICAÇÃO DE AUTOMÓVEIS, CAMIONETAS E UTILITÁRIOS
Natureza do Documento: Contrato de 07/07/2014.
Objeto: FT - Fabricação do Automóvel "Honda City 4º geração", ano-modelo 2015
(inclusive anos-modelo posteriores, identificados por outros códigos do modelo,
sem qualquer mudança significativa no projeto ou especificações do modelo), Peças desmontáveis e Peças de substituição conforme o Anexo I do contrato;
SAT - Serviços relacionados à orientação técnica e treinamento técnico para a
fabricação dos produtos, conforme Anexo II do Contrato;
UM - Licença não exclusiva para os Registros e Pedidos Listados noitem prazo - Alteração do item "Prazo".
Moeda de Pagamento: DOLAR DOS ESTADOS UNIDOS
Valor: FT - 5% (cinco por cento) sobre o preço líquido de vendas dos produtos contratuais, após dedução de partes, peças e componentes importados da cedente ou de empresa a ela vinculada, direta ou indiretamente, conforme especificado na Cláusula 15 e no anexo Ido Contrato;
SAT e UM - "NIHIL".
Forma de Pagamento: .
Prazo: FT - De 23/07/2014 até 23/07/2019;
UM - De 23/07/2014 até 03/01/2016 para o Registro 822549867;
até 10/01/2016 para os Registros 822508052, 822508184, 822508079, 822508087, 822508095;
até 23/05/2016 para o Registro 822508060;
até 13/08/2016 para o Registro 818016965;
até 20/03/2017 para o Registro 823781330;
até 10/11/2018 para o Registro 819156418;
até 23/07/2019 para os Registros 826176305, 820586307, 822508192, 822508206, 822508214, 822508222, 822586410, até a concessão para os Pedidos 828959803 e 829949941, desde que não ultrapasse 23/07/2019.

Processo: 140686 **350**
**Certificado de Averbação:** 140686/03
Cedente: RINNAI KABUSHIKI KAISHA (RINNAI CORPORATION)
País da Cedente: JAPÃO
Cessionária: RINNAI BRASIL TECNOLOGIA DE AQUECIMENTO LTDA
País da Cessionária: BRASIL
Setor: Fabricação de aparelhos eletrodomésticos não especificados anteriormente
Natureza do Documento: Aditivo de 14/01/2015 ao Contrato de 08/05/2014.
Objeto: UM - Licença não exclusiva para os registros de marcas mencionados no item “Prazo”, alteração dos itens "Prazo" e “Valor”.
Moeda de Pagamento: REAL
Valor: - 0,637523% sobre preço líquido de venda para os Registros vigentes listados no item "prazo" no período de 02/02/2015 até 31/12/201;
- 0,5% (zero vírgula cinco por cento) sobre preço líquido de venda para os Registros vigentes listados no item “prazo” noperíodo de 01/01/2020 até 21/07/2022;
- "NIHIL" para os Pedidos de Registro.
Forma de Pagamento: Anual.
Prazo: De 02/02/2015 até 10/11/2015 para o Registro 006161316;
02/05/2017 para o Registro 824900502;
03/07/2017 para o Registro 824900510;
25/05/2018 para o Registro 006685773;
27/03/2020 para o Registro 814249345;
10/04/2020 para os Registros 814415202 e 814415210;
24/04/2020 para os Registros 814279337 e 814249329;
24/07/2020 para os Registros 200051083, 200051091 e 814668895;
11/09/2020 para os Registros 200047752, 814734294, 814734308, 200047760 e 200047566;
25/09/2020 para o Registro 814734286;
18/12/2020 para os Registros 200048228 e 814668909;
04/06/2021 para os Registros 814776787, 200048252, 200048260;
27/10/2021 para os Registros 200069101, 720224730, 720224721;
21/07/2022 para o Registro 814249353; e
até a expedição dos certificados de Registros para os Pedidos de Registro 840648898, 840648936 e 840648928, desde que não ultrapasse a data de 21/07/2022.

Processo: 140745 **350**
**Certificado de Averbação:** 140745/01
Cedente: BELL SPORTS INC.
País da Cedente: ESTADOS UNIDOS
Cessionária: STAR RACER BRASIL LTDA.
País da Cessionária: BRASIL
Setor: Comércio varejista de artigos do vestuário e acessórios
Natureza do Documento: Contrato de 30/03/2014 e Aditivo de 19/05/2014.
Objeto: UM - Licença exclusiva de uso dos Registros de Marca 810695642 e 819697559 para a comercialização de capacetes, vestuário, acessórios e peças de reposição.
Moeda de Pagamento: DOLAR DOS ESTADOS UNIDOS
Valor: Taxa de 25,0 % (vinte e cinco por cento) sobre preço FOB (free on board) dos produtos contratuais efetivamente vendidos.
Forma de Pagamento: Trimestral.
Prazo: De 01/07/2014 até 31/12/2016.

Processo: BR 70 2014 000001-4 **350**
**Certificado de Averbação:** 702014000001/01
Cedente: COMPAQ TRADEMARK B.V.
País da Cedente: PAÍSES BAIXOS(HOLANDA)
Cessionária: GLOBALK TECNOLOGIA INFORMÁTICA LTDA
País da Cessionária: BRASIL
Setor: Gestão de ativos intangíveis não-financeiros
Natureza do Documento: Contrato de 01/09/2013 e Primeiro Aditamento de 03/11/2014.
Objeto: UM - "Licença de uso não exclusivo para os Registros das Marcas Nºs: 815258895, 815259034 e 900313730".
Moeda de Pagamento: DOLAR DOS ESTADOS UNIDOS
Valor: 2,5% (dois e meio por cento) do rendimento líquido ou US$ 10,00 por unidade vendida, observados os royalties mínimos estipulados no Anexo B do contrato.
Forma de Pagamento: Trimestral.
Prazo: De 05/08/2014 até 29/10/2021para o Registro Nº 815258895; até 16/02/2024 para o Registro Nº 815259034; até 31/05/2021 para o Registro Nº 900313730.

Processo: BR 70 2014 000099-5 **350**
**Certificado de Averbação:** 702014000099/01
Cedente: SUMITOMO WIRING SYSTEMS, LTD.
País da Cedente: JAPÃO
Cessionária: SUMIDENSO DO BRASIL INDÚSTRIAS ELÉTRICAS LTDA
País da Cessionária: BRASIL
Setor: Fabricação de material elétrico e eletrônico para veículos automotores, exceto baterias
Natureza do Documento: Contrato de 12/09/2014.
Objeto: SAT - Serviços de assistência técnica para o desenvolvimento de chicotes elétricos para os modelos Mitsubihi Lancer e Honda S-CUV.
Moeda de Pagamento: DOLAR DOS ESTADOS UNIDOS
Valor: Até US$ 839.431,00.
Forma de Pagamento: Taxas/hora de US$ 40,00 e US$ 48,50;
Taxa/dia de US$ 200,00.
Prazo: De 01/01/2013 até 31/12/2017.

Processo: BR 70 2014 000108-8 **350**
**Certificado de Averbação:** 702014000108/03
Cedente: NATIONAL OILWELL VARCO DENMARK I/S
País da Cedente: DINAMARCA
Cessionária: NOV FLEXIBLES EQUIPAMENTOS E SERVIÇOS LTDA
País da Cessionária:
Setor: Fabricação de artefatos de material plástico não especificados anteriormente
Natureza do Documento: Contrato de 28/08/2013.
Objeto: EP - Licença não exclusiva de exploração das Patentes e Pedidos de Patente,
listados no Anexo A do Contrato, objetivando a fabricação de tubos flexíveis
para uso na extração de petróleo e gás; e
UM- Licença não exclusiva para uso dos Registros de Marca, listadas no Anexo B do Contrato - Alteração no item "Valor".
Moeda de Pagamento: DOLAR DOS ESTADOS UNIDOS
Valor: 1) 5% (cinco por cento)sobre o preço líquido de venda dos produtos amparados pelas Patentes, após a dedução dos valores relativos às importações dos insumos quando

importados da cedente ou de qualquer empresa do mesmo grupo econômico; e 2) "NIHIL" para os Registros de Marca.
Forma de Pagamento:
Prazo: EP - De 03/09/2014 até:
14/10/2017 para as PI9714954-3, PI 9714953-5 e PI 9714955-1;
24/09/2019 para a PI 9913914-6;
16/12/2019 para a PI 9916335-7;
30/06/2020 para a PI0012707-8;
11/01/2021 para as PI0108373-2 e PI0108362-7;
05/04/2021 para a PI 0107570-5;
03/10/2021 para a PI0114482-0;
30/04/2022 para a PI0209395-2;
19/02/2023 para a PI0214091-8;
17/12/2023 para a PI0308435-3;
28/01/2024 para a PI0209921-7;
09/09/2024 para a PI0209213-1; e
até a concessão das Patentes para os Pedidos de Patente PI 0316743-7; PI0414954-8; PI0414477-5; PI 0512984-2; PI0608627-6; PI0617254-8; PI0808956-6; PI0809092-0; PI0815744-8; PI0720487-6; PI0907534-8; PI1008644-7; PI0913413- 1; BR112012007836-4; BR112012010086-6; BR112012014753-6; BR112012014653-0; BR112012014650-5; BR112012015463-0; BR112012015987-9; BR112012030701-0; BR11201224671-2; BR112012028776-1; BR112013000899-7; BR112013004728-3, desde que não ultrapasse a data de 09/09/2024;

UM - De 03/09/2014 até 05/06/2017 para os Registros de Marca 824274458 e 824274423.

Processo: BR 70 2014 000121-5 **350**
**Certificado de Averbação:** 702014000121/03
Cedente: FORMICA INDÚSTRIA E COMÉRCIO LTDA.
País da Cedente: BRASIL
Cessionária: FORMILINE INDÚSTRIA DE LAMINADOS LTDA.
País da Cessionária: BRASIL
Setor: Fabricação de laminados planos e tubulares de material plástico
Natureza do Documento: Contrato de 24/04/2000.
Objeto: UM - Sublicença exclusiva para os Registros de Marca 810816091, 810816105, 810987104, 810987112, 007026722, 007039239, 006707610, 007039085, 007026790, 007026803, 007031599, 007039427, 006052673, 003308006, 006707602 e 006020720 - Alteração do item "Objeto".
Valor: "NIHIL".
Forma de Pagamento: .
Prazo: De 19/03/2015 até 31/09/2024.

Processo: BR 70 2014 000229-7 **350**
**Certificado de Averbação:** 702014000229/02
Cedente: AKER SUBSEA AS
País da Cedente: NORUEGA
Cessionária: PETRÓLEO BRASILEIRO S/A - PETROBRAS
País da Cessionária: BRASIL
Setor: Fabricação de produtos do refino de petróleo
Natureza do Documento: Contrato nº 2000.0082113.13.2 de 15/04/2013 e Aditivo nº 01 de 07/04/2014.
Objeto: SAT - Serviços de estudo técnico para aplicação de sistema de aquecimento elétrico direto para o Campo Carioca - Alteração do item "Responsável pelo Pagamento do Imposto de Renda".
Moeda de Pagamento: COROA NORUEGUESA
Valor:
Forma de Pagamento: Taxa/hora variando de NOK 1.600,00 até NOK 2.250,00.
Prazo: De 15/04/2013 até 09/07/2014.

Processo: BR 70 2014 000397-8 **350**
**Certificado de Averbação:** 702014000397/02
Cedente: JANSSEN BIOTECH, INC E CILAG GMBH INTERNATIONAL
País da Cedente: SUIÇA
Cessionária: BIONOVIS S.A. - COMPANHIA BRAS.DE BIOTECNOLOGIA FARMAC. E FUNDAÇÃO OSWALDO CRUZ
País da Cessionária: BRASIL
Setor: Pesquisa e desenvolvimento experimental em ciências físicas e naturais
Natureza do Documento: Contrato de 02/10/2014.
Objeto: FT - Fabricação do produto Infliximabe (anticorpo monoclonal contraTNFa
fator de necrose tumoral alfa) usado para tratar doenças autoimunes;
SAT - Prestação de Serviços relacionados à construção de instalações e
capacidades para implementação do processo de fabricação do Infliximabe. - Alteração dos itens: "País - Cedente", "Cessionária - CNPJ; Endereço" e substituir a expressão "por Bio-Manguinhos" para "pelas Cessionárias".
Moeda de Pagamento: DOLAR ESTADOS UNIDOS E EURO
Valor: FT - 5% (cinco por cento) sobre o preço líquido de venda do produto totalmente fabricado no Brasil pelas cessionárias;
SAT - até US$ 852.684,00.
Forma de Pagamento: Taxa/hora de US$ 210,00 e US$ 120,00.
Prazo: FT - 5 (cinco) anos a partir da data da primeira venda do produto totalmente fabricado no Brasil pelas cesssionárias;
SAT - 5 (cinco) anos a contar de 11/11/2014.

Processo: BR 70 2014 000401-0 **350**
**Certificado de Averbação:** 702014000401/01
Cedente: REXAM BEVERAGE CAN COMPANY
País da Cedente: ESTADOS UNIDOS
Cessionária: REXAM BEVERAGE CAN SOUTH AMERICA S/A
País da Cessionária: BRASIL
Setor: FABRICAÇÃO DE EMBALAGENS METÁLICAS
Natureza do Documento: Fatura N° 92356879 de 09/07/2014.
Objeto: SAT - Serviços de substituição e instalação das bielas e correias da prensa.
Moeda de Pagamento: DOLAR DOS ESTADOS UNIDOS
Valor: US$ 7.034,94.
Forma de Pagamento: Taxa/dia de US$ 1.406,98.
Prazo: De 07/04/2013 até 11/04/2013.

Processo: BR 70 2014 000435-4 **350**
**Certificado de Averbação:** 702014000435/02
Cedente: SINTEF ENERGI AS
País da Cedente: NORUEGA
Cessionária: PETRÓLEO BRASILEIRO S/A - PETROBRAS
País da Cessionária: BRASIL
Setor: Fabricação de produtos do refino de petróleo
Natureza do Documento: Contrato Nº 0050.0092353.14.2 de 30/10/2014.
Objeto: SAT - Serviços relacionados ao Projeto Multicliente para "Potência Eletrônica Tolerante à Pressão para Exploração Submarina de Petróleo e Gás(Presspack)" - Alteração do item "Moeda de Pagamento".
Moeda de Pagamento: COROA NORUEGUESA
Valor: .
Forma de Pagamento: .
Prazo: De 30/10/2014 até 29/10/2016.

Processo: BR 70 2014 000468-0 **350**
**Certificado de Averbação:** 702014000468/01
Cedente: QUEST TECHNICAL SERVICES GLOBAL
País da Cedente: AFRICA DO SUL
Cessionária: ANGLOGOLD ASHANTI CÓRREGO DO SÍTIO MINERAÇÃO S/A.
País da Cessionária: BRASIL
Setor: EXTRAÇÃO DE MINÉRIO DE METAIS PRECIOSOS
Natureza do Documento: Fatura nº 65 de 21/10/2013.
Objeto: SAT - Serviços de inspeção para avaliar as condições operacionais dos
guinchos, especificamente o tambor e eixo dos guinchos, polias da torre, engrenagens dos redutores de velocidade, sistema de freio dos ginchos, ângulo
de assentamento dos cabos de aço nas polias e tambor de guincho, e parafusos de fixação dos componentes do sistema de guinchos.
Moeda de Pagamento: DOLAR DOS ESTADOS UNIDOS
Valor: US$ 17.725,00.
Forma de Pagamento: Taxa/dia: US$ 5.908,33.
Prazo: De 01/10/2013 até 03/10/2013.

Processo: BR 70 2014 000470-2 **350**
**Certificado de Averbação:** 702014000470/01
Cedente: QUEST TECHNICAL SERVICES GLOBAL
País da Cedente: AFRICA DO SUL
Cessionária: ANGLOGOLD ASHANTI CÓRREGO DO SÍTIO MINERAÇÃO S/A
País da Cessionária: BRASIL
Setor: EXTRAÇÃO DE MINÉRIO DE METAIS PRECIOSOS
Natureza do Documento: Farura nº 64 de 21/10/2013.
Objeto: SAT - "Serviços de inspeção para avaliar as condições operacionais dos
guinchos, especificamente o tambor e eixo dos guinchos, polias da torre, engrenagens dos redutores de velocidade, sistema de freio dos guinchos,
ângulo de assentamento dos cabosde aço nas polias e tambor de guincho e parafusos de fixação dos componentes do sistema de guinchos."
Moeda de Pagamento: DOLAR DOS ESTADOS UNIDOS
Valor: US$ 25.222,00.
Forma de Pagamento: Taxa/dia US$ 8.407,33.
Prazo: De 01/10/2013 até 03/10/2013.

Processo: BR 70 2014 000497-4 **350**
**Certificado de Averbação:** 702014000497/01
Cedente: LUXOTTICA GROUP SPA.
País da Cedente: ITÁLIA
Cessionária: SGH BRASIL COMÉRCIO DE ÓCULOS LTDA.
País da Cessionária: BRASIL
Setor: Comércio varejista de artigos de óptica
Natureza do Documento: Contrato de 14/07/2014.
Objeto: UM - Licença não exclusiva de uso de marca para os Registros de Marcas 818425849, 817090789, 819496413, 830950150, 824961471, 819010502 e para os Pedidos de Registros de Marcas 830359702 e 824961480.
Moeda de Pagamento: REAL
Valor: Para os Registros: Taxa de 1,0 % (um por cento) sobre vendas líquidas dos produtos da licenciada, suas afiliadas e sublicenciadas;
Para os Pedidos de Registros: "NIHIL".
Forma de Pagamento: Mensal.
Prazo: De 11/12/2014 até 10/06/2017 para o Registro 818425849;
até 11/03/2018 para o Registro 824961471;
até 25/08/2018 para o Registro 819010502;
até 14/07/2021 para os Registros 817090789, 819496413, 830950150, e;
até a expedição do Certificado de Registro de Marca para os Pedidos 824961480 e 830359702.

Processo: BR 70 2014 000500-8 **350**
**Certificado de Averbação:** 702014000500/01
Cedente: THE LITTLE GYM INTERNATIONAL, INC.
País da Cedente: ESTADOS UNIDOS
Cessionária: JULIANA OTTONI TOMMASI NAHAS E ANDRE RICARDO NAHAS
País da Cessionária: BRASIL
Setor: Atividades de condicionamento físico
Natureza do Documento: Contrato de 31/10/2014 e Aditivos de 31/10/2014 e 02/04/2015.
Objeto: FRA - Franquia Master de direito exclusivo para operação do negócio “The Little Gym”, envolvendo os Pedidos de Registro 830356592 e 908044879.
Moeda de Pagamento: DOLAR DOS ESTADOS UNIDOS
Valor: Taxa inicial - de US$ 100.000,00 e R$ 700.000,00;
Taxa de Unidade Inicial - R$ 22.000,00 a partir da 19ª (décima nona) instalação;
Taxa de Serviço - 1,6% (um vírgula seis pro cento) ou 8% (oito por cento) da Receita Bruta, conforme Cláusula 5.3 do contrato.
Forma de Pagamento: .
Prazo: De 11/12/2014 até a expedição dos Certificados de Registro de Marca para os Pedidos de Registro.

Processo: BR 70 2014 000521-0 **350**
**Certificado de Averbação:** 702014000521/01
Cedente: FAGOR ARRASTE S. COOP
País da Cedente: ESPANHA
Cessionária: ARCELORMITTAL BRASIL S/A
País da Cessionária: BRASIL
Setor: PRODUÇÃO DE LAMINADOS PLANOS DE AÇO
Natureza do Documento: Contrato de 16/04/2014.
Objeto: SAT - Serviços de supervisão de comissionamento e supervisão de montagem, incluindo testes de desempenho, operação assistida e treinamento
para a Tesoura de Borda da Linha de Galvanização Contínua n° 2 da Unidade da cessionária em Sanrta Catarina.
Moeda de Pagamento: EURO
Valor: Até € 140.000,00.
Forma de Pagamento: Taxa/dia de € 900,00.
Prazo: De 16/04/2014 até 18/05/2016.

Processo: BR 70 2014 000562-8 **350**
**Certificado de Averbação:** 702014000562/01
Cedente: BENCHMARK DESIGN, LLC
País da Cedente: ESTADOS UNIDOS
Cessionária: NG METALÚRGICA LTDA
País da Cessionária: BRASIL
Setor: Fabricação de motores e turbinas, exceto para aviões e veículos rodoviários
Natureza do Documento: Contrato de 12/11/2014.
Objeto: FT - Fabricação de Pré Evaporadores Reboilers; Evaporadores TASTE Simples e TASTE Multi Efeito ; Condensadores BENCHMARK ; Secador BENCHMARK MAGNUM

DRYER e Scadores MAGNUM DRYER, definidos no Anexo 1.
Moeda de Pagamento: DOLAR DOS ESTADOS UNIDOS
Valor: Pré-Evaporadores Reboilers - Taxa Benchmark - US$ 0,60 por libra peso de água evaporada;
Evaporadores TASTE Simples - Taxa Benchmark - US$ 0,60 por libra peso de áqua evaporada;
Evaporadores TASTE Multiefeito - Taxa Benchmark - US$ 0,80 por libra de pesode água evaporada;
Condensador Evaporativo -Taxa Benchmark - US$ 0,60 por libra peso de água evaporada;
Secador de Simples passe Benchmark - Benchmark FEE - US$ 1,00 por libra de peso de água evaporada no secador;
Evaporadores que utilizam vapor residual dos Secadores - Taxa Benchmark - US$ 1,00 por libra de peso de água evaporada; definidos no Artigo 8 - Remuneração.
Forma de Pagamento: Taxas/dia de US$1.000,00 ; US$ 1.500,00 e US$ 2.000,00 .
Prazo: 5 (cinco) anos, a contar de 28/04/2015.

Processo: BR 70 2014 000570-9 **350**
**Certificado de Averbação:** 702014000570/01
Cedente: CONSTRUCCIONES Y AUXILIAR DE FERROCARRILES S.A.
País da Cedente: ESPANHA
Cessionária: CAF BRASIL INDÚSTRIA E COMÉRCIO S/A.
País da Cessionária: BRASIL
Setor: Fabricação de locomotivas, vagões e outros materiais rodantes
Natureza do Documento: Contrato de 01/09/2014.
Objeto: FT - Fabricação de 35 (trinta e cinco) trens constituídos de 8 (oito) carros cada, de acordo com as especificações técnicas do Metrô, conforme cláusula 1 do Contrato.
Moeda de Pagamento: EURO
Valor: 5% (cinco por cento) sobre o preço líquido de venda dos produtos contratuais constantes da cláusula 1, após a dedução dos insumos e componentes importados da cedente ou de fonte a ela vinculada, direta ou indiretamente.
Forma de Pagamento: .
Prazo: De 23/12/2014 até 01/09/2019.

Processo: BR 70 2014 000577-6 **350**
**Certificado de Averbação:** 702014000577/01
Cedente: GLAXOSMITHKLINE BIOLOGICALS S/A
País da Cedente: BÉLGICA
Cessionária: FUNDAÇÃO BUTANTAN
País da Cessionária:
Setor: Atividades de atenção à saúde humana não especificadas anteriormente
Natureza do Documento: Contrato de 05/12/2014.
Objeto: FT - Fabricação da vacina BOOTRIX (contra difteria, tétano e pertussis acelular de reforço);
SAT - Serviços relacionados ao plano de desenvolvimento para a fabricação da vacina Bootrix.
Moeda de Pagamento: EURO
Valor: FT - 10% (dez por cento) sobre a receita líquida de venda do produto para outros países, exceto Mercosul e Países da GAVI, conforme Cláusula 15.1.1 do Contrato;
5% (cinco por cento) sobre a receita líquida de venda do produto nos países doMercosul, conforme Cláusula 15.1.2 do Contrato;
SAT - até € 846.800,00/ano, perfazendo o total de € 4.234.000,00.
Forma de Pagamento: Taxa/hora variando de € 57,12 até € 171,84 .
Prazo: FT - 5 (cinco) anos, a contar da primeira venda do produto, conforme Cláusulas 15.1.1 e 15.1.2 do contrato;
SAT - 5 (cinco) anos, a contar de 28/04/2015.

Processo: BR 70 2015 000043-2 **350**
**Certificado de Averbação:** 702015000043/02
Cedente: SOUTHERN SCHLUMBERGER S/A E SCHLUMBERGER SERVIÇOS DE PETRÓLEO DO BRASIL LTDA
País da Cedente: URUGUAI
Cessionária: PETRÓLEO BRASILEIRO S/A - PETROBRAS
País da Cessionária: BRASIL
Setor: Fabricação de produtos do refino de petróleo
Natureza do Documento: Contrato nº 2050.0056081.09.2 de 11/01/2010 e Aditivos nºs 02 de20/12/2013 e 03 de 12/03/2014.
Objeto: SAT - Serviços técnicos de perfilagem a poço aberto e revestido, canhoneio e
correlatos em poços de petróleo que necessitam da tecnologia convencional em todo territorio nacional, inclusive na Plataforma Contiental Brasileira - Alteração do item "Prazo".
Moeda de Pagamento: DOLAR DOS ESTADOS UNIDOS
Valor: .
Forma de Pagamento: Taxa/hora variando de US$ 84,79 até US$ 190,60.
Prazo: De 13/10/2010 até 12/05/2014.

Processo: BR 70 2015 000058-0 **350**
**Certificado de Averbação:** 702015000058/01
Cedente: CASALE SA
País da Cedente: SUIÇA
Cessionária: VALE FERTILIZANTES S/A
País da Cessionária: BRASIL
Setor: EXTRAÇÃO DE MINERAIS PARA FABRICAÇÃO DE ADUBOS, FERTILIZANTES E PRODUTOS QUÍMICOS
Natureza do Documento: Contrato de 05/11/2014.
Objeto: SAT - Serviços de consultoria e assistência técnica para desenvolver um estudo de viabilidade (estudo conceitual) a fim de determinar a ótima configuração para a Unidade de Amônia do Complexo Industrial de Cubatão II, (Piaçaguera) para atingir um aumento de capacidade de 700 MTPD com uma redução no consumo de energia.
Moeda de Pagamento: EURO
Valor: Até € 158.000,00.
Forma de Pagamento: Taxa/hora de € 160,00 .
Prazo: De 15/11/2014 até 15/05/2015.

Processo: BR 70 2015 000116-1 **350**
**Certificado de Averbação:** 702015000116/01
Cedente: JOTUN AS
País da Cedente: NORUEGA
Cessionária: JOTUN BRASIL IMPORTAÇÃO EXPORTAÇÃO E INDÚSTRIA DE TINTAS LTDA
País da Cessionária: BRASIL
Setor: Comércio atacadista especializado de materiais de construção não especificados anteriormente e de materiais de construção em geral
Natureza do Documento: Contrato de 07/01/2015.
Objeto: UM - Contrato de Licença não exclusiva para os registros de marcas mencionados no item “Prazo”.
Moeda de Pagamento: DOLAR DOS ESTADOS UNIDOS
Valor: 1% (um por cento) sobre o preço líquido de venda.
Forma de Pagamento:
Prazo: De 05/02/2015 até 10/03/2016 para o Registro 006253296; 04/03/2016 para os Registros 811808254 e 811808262;
10/06/2016 para o Registro 006347029; 22/12/2019 para o Registro 829248200; 16/10/2017 para o Registro 826934110; 04/08/2018 para o Registro 818980877; 28/07/2018 para os Registros 818980885 e 818980893;
09/12/2018 para o Registro 827643780; 11/01/2021 para o Registro 830100652; até a expedição dos certificados de Registros para os Pedidos de Registro 840462603, 840462611, 831028289, 831028300, 831231629, 831282410, 826931901, 831198044 e 831074086.

Processo: BR 70 2015 000154-4 **350**
**Certificado de Averbação:** 702015000154/01
Cedente: DUNLOP OIL & MARINE, LTD
País da Cedente: REINO UNIDO
Cessionária: CONTINENTAL DO BRASIL PRODUTOS AUTOMOTIVOS LTDA
País da Cessionária: BRASIL
Setor: FABRICAÇÃO DE PNEUMÁTICOS E DE CÂMARAS-DE-AR
Natureza do Documento: Contrato de 28/10/2014.
Objeto: FT - Fabricação dos produtos Saflote; Safgard; Selflote e Subamarine, definidos no Anexo A;
EP -Licença não-exclusiva para os Pedidos de Patente nºs PI 0418812-8, PI 0512531-6, PI0710664-5 e BR 112012030618-9.
Moeda de Pagamento: LIBRA ESTERLINA
Valor: FT - 3% (três por cento) sobre o preço líquido de venda dos produtos, deduzidas partes e peças importadas de cedente ou a fonte a ela vinculada direta ou indiretamente;
Pelos Pedidos de Patente - "NIHIL".
Forma de Pagamento: .
Prazo: De 12/02/2015 até 28/10/2019.

Processo: BR 70 2015 000202-8 **350**
**Certificado de Averbação:** 702015000202/01
Cedente: MIS - MINING INFORMATION SYSTEMS
País da Cedente: AUSTRÁLIA
Cessionária: ANGLOGOLD ASHANTI CÓRREGO DO SÍTIO MINERAÇÃO S/A
País da Cessionária: BRASIL
Setor: FABRICAÇÃO DE MÁQUINAS E EQUIPAMENTOS PARA AS INDÚSTRIAS DE EXTRAÇÃO MINERAL E CONSTRUÇÃO
Natureza do Documento: Fatura nº M1040R de 12/12/2014.
Objeto: SAT - Serviços de desenvolvimento de aplicativos personalizados e a emissão de relatórios técnicos específicos da área de Piro Metalurgia.
Moeda de Pagamento: DOLAR AUSTRALIANO
Valor: AUD$ 9.652,50.
Forma de Pagamento: Taxa/dia de AUD$ 1.430,00.
Prazo: De 16/10/2014 até 12/12/2014.

Processo: BR 70 2015 000226-5 **350**
**Certificado de Averbação:** 702015000226/01
Cedente: SIEMENS AG ÖSTERREICH, ENERGY SERVICE WIND POWER
País da Cedente: AUSTRIA
Cessionária: SIEMENS LTDA
País da Cessionária: BRASIL
Setor: Fabricação de aparelhos e equipamentos para distribuição e controle de energia elétrica
Natureza do Documento: Contrato de 21/01/2015.
Objeto: SAT - Serviços de assistência técnica relacionados ao comissionamento de turbina eólicas nos seguintes projetos da cessionária: Projeto Cristal, Projeto Curva dos Ventos, Projeto Fonte dos Ventos, Projeto Macacos, Projeto Modelo e Projeto Tractebel.
Moeda de Pagamento: EURO
Valor: Até € 1.699.433,00
Forma de Pagamento: Taxa/hora variando de € 83,00 até € 128,00.
Prazo: De 01/07/2013 até 31/07/2015.

Processo: BR 70 2015 000230-3 **350**
**Certificado de Averbação:** 702015000230/02
Cedente: UNIVERSITY OF MANCHESTER E UNIVERSITY OF LEEDS
País da Cedente: REINO UNIDO
Cessionária: PETRÓLEO BRASILEIRO S/A - PETROBRAS
País da Cessionária: BRASIL
Setor: Fabricação de produtos do refino de petróleo
Natureza do Documento: Contrato nº 0050.0090078.14.2 de 24/11/2014.
Objeto: SAT - Serviços relacionados ao projeto para " Aprendizado em Escala de Produção Dentro de um Cubo de Dados em Escala de Exploração" - Alteração do item " Valor ".
Moeda de Pagamento: LIBRA ESTERLINA
Valor: Até £ 80.000,00.
Forma de Pagamento:
Prazo: De 24/11/2014 até 31/10/2015.

Processo: BR 70 2015 000235-4 **350**
**Certificado de Averbação:** 702015000235/01
Cedente: WESTINGHOUSE ELECTRIC COMPANY, LLC.
País da Cedente: ESTADOS UNIDOS
Cessionária: ELETROBRÁS TERMONUCLEAR S/A - ELETRONUCLEAR
País da Cessionária: BRASIL
Setor: Geração de energia elétrica
Natureza do Documento: Contrato GCI.A/CT-4500179032 de 10/03/2015.
Objeto: SAT - Serviços de manutenção, testes e possíveis Reparos nos Sistemas de Proteção do Estado Sólido (SSPS) e de Indicação de Posição de Barras de Controle (DRPI).
Moeda de Pagamento: DOLAR DOS ESTADOS UNIDOS
Valor: Até USD 481.984,00.
Forma de Pagamento: Taxas/hora de USD 272,00 e USD 408,00.
Prazo: De 10/03/2014 até 09/09/2015.

Processo: BR 70 2015 000236-2 **350**
**Certificado de Averbação:** 702015000236/01
Cedente: MAGMA GLOBAL LTD.
País da Cedente: REINO UNIDO
Cessionária: PETRÓLEO BRASILEIRO S/A - PETROBRAS
País da Cessionária: BRASIL
Setor: Fabricação de produtos do refino de petróleo
Natureza do Documento: Contrato nº 0050.0093114.14.2 de 10/03/2015.
Objeto: SAT - Serviços de desenvolvimento relacionado ao Projeto em fase II de junta afunilada composta para M-Pipe.
Moeda de Pagamento: LIBRA ESTERLINA
Valor: Até £ 156.950,00.
Forma de Pagamento:
Prazo: De 10/03/2015 até 02/06/2016.

Processo: BR 70 2015 000240-0 **350**
**Certificado de Averbação:** 702015000240/01
Cedente: EVONIK INDUSTRIES AG
País da Cedente: ALEMANHA
Cessionária: EVONIK DEGUSSA BRASIL LTDA
País da Cessionária: BRASIL
Setor: FABRICAÇÃO DE OUTROS PRODUTOS QUÍMICOS NÃO ESPECIFICADOS OU NÃO CLASSIFICADOS
Natureza do Documento: Contrato de 01/12/2014.
Objeto: SAT - Serviço técnicos relacionados ao início das atividades e ao comissionamento relacionado ao Projeto Capricórnio de uma planta para fabricação de Sílica, localizada na cidade de Americana/ SP.
Moeda de Pagamento: EURO
Valor: Até € 440.900,00.
Forma de Pagamento: Taxas/dia € 1.000,00 e € 1.150,00.
Prazo: De 01/07/2014 a 30/09/2016.

Processo: BR 70 2015 000270-2 **350**
**Certificado de Averbação:** 702015000270/01
Cedente: GMVIS SKYSOFT, S.A.
País da Cedente: PORTUGAL
Cessionária: EMBRAER S/A
País da Cessionária: BRASIL
Setor: CONSTRUÇÃO E MONTAGEM DE AERONAVES
Natureza do Documento: Ordem de Compra nº 901568574 de 13/02/2015.
Objeto: SAT - Consultoria de engenharia para implementação de plataforma Distributed Integrated Modular Avionics, com capacidade de reconfiguração automática para diferentes tipos de "playloads" ou sensores.
Moeda de Pagamento: EURO
Valor: Até € 52.000,00.
Forma de Pagamento: Taxa/hora de € 65,00.
Prazo: De 01/02/2015 até 30/05/2016.

Processo: BR 70 2015 000271-0 **350**
**Certificado de Averbação:** 702015000271/01
Cedente: BERTRANDT INGENIEUR BÜRO GMBH
País da Cedente: ALEMANHA
Cessionária: VOLKSWAGEN DO BRASIL INDÚSTRIA DE VEÍCULOS AUTOMOTORES LTDA
País da Cessionária: BRASIL
Setor: FABRICAÇÃO DE AUTOMÓVEIS, CAMIONETAS E UTILITÁRIOS
Natureza do Documento: Fatura N° 0542/95032359 de 10/09/2014.
Objeto: SAT-Serviços técnicos especializados para desenvolvimento em 3D e desenhos em 2D das lanternas, farol principal, farol de neblina e retro refletor dos veículos do programa VW 237 LA PA.
Moeda de Pagamento: EURO
Valor: €180.801,50.
Forma de Pagamento: Taxa homem/hora variando de € 55,10 até € 63,50.
Prazo: De 10/01/2014 a 28/04/2014.

Processo: BR 70 2015 000272-9 **350**
**Certificado de Averbação:** 702015000272/01
Cedente: BERTRANDT INGENIEUR BÜRO GMBH
País da Cedente: ALEMANHA
Cessionária: VOLKSWAGEN DO BRASIL INDÚSTRIA DE VEÍCULOS AUTOMOTORES LTDA
País da Cessionária: BRASIL
Setor: FABRICAÇÃO DE AUTOMÓVEIS, CAMIONETAS E UTILITÁRIOS
Natureza do Documento: Fatura N° 0542/95032357 de 10/09/2014.
Objeto: SAT-Serviços técnicos especializados para construção do farol dianteiro e do farol traseiro para o carro conceito do projeto VW 121/2LA.
Moeda de Pagamento: EURO
Valor: € 23.220,00.
Forma de Pagamento: Taxahomem/hora variando de € 55,10 a € 63,70.
Prazo: De 01/07/2013 até 29/08/2013.

Processo: BR 70 2015 000273-7 **350**
**Certificado de Averbação:** 702015000273/01
Cedente: BELSIM S.A.
País da Cedente: BÉLGICA
Cessionária: ELETROBRÁS TERMONUCLEAR S/A - ELETRONUCLEAR
País da Cessionária: BRASIL
Setor: Geração de energia elétrica
Natureza do Documento: Contrato GCI.A/CT- 4500176399 de 13/03/2015.
Objeto: SAT - Serviços de engenharia para reconciliação de dados da Usina de Angra 1.
Moeda de Pagamento: EURO
Valor: Até € 216.100,00.
Forma de Pagamento: Taxas/hora de € 150,00 e € 200,00.
Prazo: De 13/03/2015 até 12/03/2019.

Processo: BR 70 2015 000279-6 **350**
**Certificado de Averbação:** 702015000279/01
Cedente: VINCI TECHNOLOGIES S.A.
País da Cedente: FRANÇA
Cessionária: BRASKEM S/A
País da Cessionária: BRASIL
Setor: FABRICAÇÃO DE PRODUTOS PETROQUÍMICOS BÁSICOS
Natureza do Documento: Contrato de 02/02/2015.
Objeto: SAT - Serviços técnicos na realização de testes de aceitação do catalizador de micro leito na planta da Braskem em Triunfo-RS, bem como treinamento dos técnicos para sua utilização.
Moeda de Pagamento: EURO
Valor: Até € 10.000,00.
Forma de Pagamento: Taxa/hora de € 156,25;
Taxa/dia de € 2.500,00.
Prazo: De 02/02/2015 até 31/12/2015.

Processo: BR 70 2015 000282-6 **350**
**Certificado de Averbação:** 702015000282/01
Cedente: INDÚSTRIA BRASILEIRA DE BEBEDOUROS S/A
País da Cedente: BRASIL
Cessionária: MASTERFRIO INDÚSTRIA E COMÉRCIO DE REFRIGERAÇÃO LTDA E NOVENTA S/A
País da Cessionária: BRASIL
Setor: Fabricação de máquinas e aparelhos de refrigeração e ventilação para uso industrial e comercial, peças e acessórios
Natureza do Documento: Contrato de 31/07/2014.
Objeto: EP - Licença não exclusiva para exploração da patente PI 0600399-0, para fabricação do refil modelo Top 600, para filtros de água..
Valor: "NIHIL"..
Forma de Pagamento: ..
Prazo: De 25/03/2015 até 21/02/2026..

Processo: BR 70 2015 000302-4 **350**
**Certificado de Averbação:** 702015000302/01
Cedente: ZEPPELIN SYSTEMS UK LIMITED
País da Cedente: REINO UNIDO
Cessionária: PIRELLI PNEUS LTDA
País da Cessionária: BRASIL
Setor: Fabricação de pneumáticos e de câmaras-de-ar
Natureza do Documento: Contrato de 19/08/2014.
Objeto: SAT - Serviços de instalação, supervisão e inicialização, bem como ajustes e correções necessários para o bom funcionamento do equipamento inversor do motor Banbury 5.
Moeda de Pagamento: EURO
Valor: Até EUR 10.365,00.
Forma de Pagamento: Taxa Hora de EUR 191,94.
Prazo: De 19/08/2014 até 18/02/2015.

Processo: 130208 **800**
**Certificado de Averbação:** 130208/01, 130208/02, 130208/03, 130208/04
Cedente: OUTBACK STEAKHOUSE INTERNATIONAL, L.P.
Cessionária: CLS RESTAURANTES BRASÍLIA LTDA

Processo: 130270 **800**
**Certificado de Averbação:** 130270/01, 130270/02, 130270/03, 130270/04
Cedente: OUTBACK STEAKHOUSE INTERNATIONAL, L.P.
Cessionária: CLS RESTAURANTES DO SUL LTDA

# Diretoria de Contratos, Indicações Geográficas e Registros - DICIG
# Despachos Relativos a Pedidos e Registros de Programas de Computador (RS)

RPI 2312 de 28/04/2015

## 080
## PUBLICAÇÃO DE PEDIDO DE REGISTRO DE PROGRAMA DE COMPUTADOR

Processo: 07088-5 **080**
Título: PROJETO SM
Titular: SÉRGIO LUIZ RIBEIRO
Criador: SÉRGIO LUIZ RIBEIRO
Linguagem: NÃO INFORMADA
Campo de Aplicação: OO-00
Tipo de Programa: Um ou mais códigos informados incorretamente
Data da Criação: 07/06/2002
Regime de Guarda: Sem sigilo
Procurador: Não informado ou inexistente

Processo: BR 51 2014 000199-7 **080**
Título: SISTEMA PARA RECUPERAÇÃO INTELIGENTE DE LETRAS DE MÚSICA NA INTERNET
Titular: UNIVERSIDADE TECNOLÓGICA FEDERAL DO PARANÁ
Criador: CARLOS NASCIMENTO SILLA JUNIOR; RAFAEL DO PRADO RIBEIRO
Linguagem: JAVA; PHP
Campo de Aplicação: IF-02; IF-10
Tipo de Programa: GI-08; IA-03
Data da Criação: 01/08/2013
Regime de Guarda: SIGILO ATÉ 28/02/2024
Procurador: Não informado ou inexistente

## 082
## PEDIDO EM EXIGENCIA DEVIDO A IRREGULARIDADE

Processo: 07088-5 **082**
Título: PROJETO SM
Titular: SÉRGIO LUIZ RIBEIRO
Procurador: Não informado ou inexistente
Autorização para cópia da documentação técnica. Referência: Instrução Normativa INPI nº.11/2013, art.5º, par.único. Exigência: Apresentar autorização para cópia da documentação técnica do pedido de registro devidamente datada e assinada pelo(s) titular(es) dos direitos patrimoniais.
Campo de Aplicação. Referência: Instrução Normativa INPI nº.11 / 2013, art.12. Exigência: Apresentar ou retificar os dados do campo de aplicação no formulário.
Campo Tipo de Programa. Referência: Instrução Normativa INPI nº.11 / 2013, art.12. Exigência: Apresentar ou retificar os dados referentes ao campo tipo de programa no formulário.
Linguagem. Referência: Instrução Normativa INPI nº.11/2013, art.4º, §1º. Exigência: Informar a linguagem de programação em que o programa de computador foi desenvolvido.

Processo: BR 51 2014 000164-4 **082**
Título:
Titular: INSTITUTO PATRICIA LACOMBE FISIOTERAPIA LTDA
Procurador: JOSÉ HENRIQUE TOLEDO CORREA
CPF do autor. Referência: Instrução Normativa INPI nº.11/2013, art.4º, §1º. Exigência: Apresentar ou retificar o CPF do autor.CPF informado do autor, SR. Ricardo Contarini Guimarães é inválido.

Processo: BR 51 2014 000881-9 **082**
Título: ONLINE CREDIT
Titular: HAND SOLUÇÕES EM TECNOLOGIA LTDA
Procurador: MAURO BRAGA ASSESORIA EMP. S/C LTDA.
Campo de Aplicação. Referência: Instrução Normativa INPI nº.11 / 2013, art.12. Exigência: Apresentar ou retificar os dados do campo de aplicação no formulário.Informou campo de aplicação inexistente: SO-02 - SO-05.
Campo Tipo de Programa. Referência: Instrução Normativa INPI nº.11 / 2013, art.12. Exigência: Apresentar ou retificar os dados referentes ao campo tipo de programa no formulário.Informou tipo de programa inexistente: EC-04 - FN-03.
Data de criação. Referência: Instrução Normativa INPI nº.11/2013, art.4º, §1º. Exigência: Informar a data de criação do programa de computador

Processo: BR 51 2014 000882-7 **082**
Título: HAND TABLET
Titular: HAND SOLUÇÕES EM TECNOLOGIA LTDA
Procurador: MAURO BRAGA ASSESORIA EMP. S/C LTDA.
Campo de Aplicação. Referência: Instrução Normativa INPI nº.11 / 2013, art.12. Exigência: Apresentar ou retificar os dados do campo de aplicação no formulário.Informou campo de aplicação inexistente: SO-02 - SO-05 - SO-06 - CD-04.
Campo Tipo de Programa. Referência: Instrução Normativa INPI nº.11 / 2013, art.12. Exigência: Apresentar ou retificar os dados referentes ao campo tipo de programa no formulário.Informou campo tipo de programa inexistente: EC-04 - FN-03.
Data de criação. Referência: Instrução Normativa INPI nº.11/2013, art.4º, §1º. Exigência: Informar a data de criação do programa de computador

Processo: BR 51 2014 000883-5 **082**
Título: HAND BANK
Titular: HAND SOLUÇÕES EM TECNOLOGIA LTDA
Procurador: MAURO BRAGA ASSESORIA EMP. S/C LTDA.
Campo de Aplicação. Referência: Instrução Normativa INPI nº.11 / 2013, art.12. Exigência: Apresentar ou retificar os dados do campo de aplicação no formulário.Informou campos de aplicação inexistentes: SO-02 - SO-05 - SO-07 - GI-07 - PD-05.
Campo Tipo de Programa. Referência: Instrução Normativa INPI nº.11 / 2013, art.12. Exigência: Apresentar ou retificar os dados referentes ao campo tipo de programa no formulário.Informou campo tipo de programa inexistente: EC-04 - FN-03.
Data de criação. Referência: Instrução Normativa INPI nº.11/2013, art.4º, §1º. Exigência: Informar a data de criação do programa de computador

Processo: BR 51 2014 000885-1 **082**
Título: AS PONTO
Titular: ALS COMERCIO E SUPORTE DE EQUIPAMENTOS DE INFORMATICA LTDA ME
Procurador: Não informado ou inexistente
Data de criação. Referência: Instrução Normativa INPI nº.11/2013, art.4º, §1º. Exigência: Informar a data de criação do programa de computador

Processo: BR 51 2014 000887-8 **082**
Título: SISPC-SISTEMA DE INFORMAÇÃO DE CRÉDITO E GESTÃO PARA AS ENTIDADES LIGADAS À FCDL/SC
Titular: FEDERAÇÃO DAS CÂMARAS DE DIRIGENTES LOJISTAS DE SANTA CATARINA
Procurador: INTERAÇÃO MARCAS E PATENTES S/C LTDA
Título do programa diferente na autorização para cópia da documentação técnica. Referência: Instrução Normativa INPI nº.11 / 2013, art.5º, par.único. Exigência: Apresentar autorização para cópia com título do programa igual ao anotado no formulário.
Título no formulário diferente do informado no termo de cessão de direitos patrimoniais. Referência: Instrução Normativa INPI nº.11/2013, art.4º, §1º. Exigência: Apresentar título do programa de computador no formulário igual ao título informado no termo de cessão de direitos patrimoniais

Processo: BR 51 2014 000891-6 **082**
Título: IHEALTH
Titular: INFOWAY TECNOLOGIA E GESTÃO EM SAÚDE LTDA
Procurador: Não informado ou inexistente
Autorização para cópia da documentação técnica. Referência: Instrução Normativa INPI nº.11/2013, art.5º, par.único. Exigência: Apresentar autorização para cópia da documentação técnica do pedido de registro devidamente datada e assinada pelo(s) titular(es) dos direitos patrimoniais.
Problemas na Cessão. Referência: Lei nº.9610/98, art.50. Exigência: Adequar o documento de cessão dos direitos patrimoniais, conforme legislação vigente.O Documento de Cessão que deve ser feito pelo autor do programa para o titular dos direitos patrimoniais.

Processo: BR 51 2014 000892-4 **082**
Título: IAPEP ON LINE
Titular: INFOWAY TECNOLOGIA E GESTÃO EM SAÚDE LTDA
Procurador: Não informado ou inexistente
Autorização para cópia da documentação técnica. Referência: Instrução Normativa INPI nº.11/2013, art.5º, par.único. Exigência: Apresentar autorização para cópia da documentação técnica do pedido de registro devidamente datada e assinada pelo(s) titular(es) dos direitos patrimoniais.

Processo: BR 51 2014 000893-2 **082**
Título: DOLPHIN
Titular: INFOWAY TECNOLOGIA E GESTÃO EM SAÚDE LTDA
Procurador: Não informado ou inexistente
Autorização para cópia da documentação técnica. Referência: Instrução Normativa INPI nº.11/2013, art.5º, par.único. Exigência: Apresentar autorização para cópia da documentação técnica do pedido de registro devidamente datada e assinada pelo(s) titular(es) dos direitos patrimoniais.
Problemas na Cessão. Referência: Lei nº.9610/98, art.50. Exigência: Adequar o documento de cessão dos direitos patrimoniais, conforme legislação vigente.O Documento de Cessão que deve ser feito pelo Autor do programa para o titular dos direitos patrimoniais.

Processo: BR 51 2014 000894-0 **082**
Título: SIGER-SISTEMAS DE GESTÃO DE DOCUMENTOS REGULATÓRIOS
Titular: AXXIOM SOLUÇÕES TECNOLÓGICAS S.A.
Procurador: SAMIA BATISTA AMIN
Linguagem. Referência: Instrução Normativa INPI nº.11/2013, art.4º, §1º. Exigência: Informar a linguagem de programação em que o programa de computador foi desenvolvido.Declarou Linguagem inexistente: MICROSOFT SHAREPOINT.

Processo: BR 51 2014 000897-5 **082**
Título: WATCHER-SISTEMA INTEGRADO DE INDICADORES
Titular: S&T CONSULTE SAÚDE LTDA
Procurador: Não informado ou inexistente
Campo de Aplicação. Referência: Instrução Normativa INPI nº.11 / 2013, art.12. Exigência: Apresentar ou retificar os dados do campo de aplicação no formulário.Informou campos de aplicação inexistentes: GI-07 - FA-04 - PD-05.
Campo Tipo de Programa. Referência: Instrução Normativa INPI nº.11 / 2013, art.12. Exigência: Apresentar ou retificar os dados referentes ao campo tipo de programa no formulário.Informou campos tipo de programa inexistentes: AD-02 - AD-05 - FN-05 - SD-08 - SD05 - SD-02.

Processo: BR 51 2014 000927-0 **082**
Título: SISLAB-XP 2014-SISTEMA DE GESTÃO LABORATORIAL
Titular: Não informado ou inexistente
Procurador: Não informado ou inexistente
Autorização para cópia da documentação técnica. Referência: Instrução Normativa INPI nº.11/2013, art.5º, par.único. Exigência: Apresentar autorização para cópia da documentação técnica do pedido de registro devidamente datada e assinada pelo(s) titular(es) dos direitos patrimoniais.Autorização para Cópia deve ser feita em nome da Empresa e assinada pelo seu representante legal. Formulário do Pedido de Registro. Referência: . Exigência: Preencher devidamente todos os campos do formulário de pedido de registroO formulário não traz as informações do titular.

## 090 DEFERIMENTO DE PEDIDO DE REGISTRO DE PROGRAMA DE COMPUTADOR

Processo: BR 51 2014 000884-3 **090**
Título: MONITORIZE
Titular: MILTON LUIZ HORN VIEIRA
Criador: ALEXANDRE DE SENA; DENNIS KERR COELHO; MILTON LUIZ HORN VIEIRA; NELCI MOREIRA DE BARROS
Linguagem: JAVA
Campo de Aplicação: TP-01; TP-03; UB-04
Tipo de Programa: AP-01; CT-03; FA-01; TI-03
Data da Criação: 01/08/2013
Regime de Guarda: SIGILO
ATÉ 08/08/2024
Procurador: GABRIELLE CUNHA DIAS

Processo: BR 51 2014 000888-6 **090**
Título: SEJA CERTO-REDE SOCIAL E COMERCIAL MAIS PERTO DE VOCÊ
Titular: PAULO ANTONIO VITAL
Criador: PAULO ANTONIO VITAL
Linguagem: CSS; HTML; JAVA SCRIPT; JQUERY; JSON; MYSQL; PHP
Campo de Aplicação: AD-10; AN-05; AN-07; CO-04; IN-02
Tipo de Programa: CD-01; GI-01; SO-01; SO-04; SO-05
Data da Criação: 01/01/2007
Regime de Guarda: SIGILO
ATÉ 11/08/2024
Procurador: Não informado ou inexistente

## 091 ALTERAÇÃO DE NOME DEFERIDA

Processo: 022141; 067084; 103364; **091**512013000498
Petição: (PR) 015150000133
Data da Petição: 27/01/2015 15:02:00
Requerente: LEANKEEP SOFTWARE LTDA
Titular: FELIPE ROSITO MICHELENA; GUSTAVO ROSITO MICHELENA; LEANKEEP SOFTWARE LTDA; LEONARDO ROSITO MICHELENA
Procurador: ABREU, MERKL E ADVOGADOS ASSOCIADOS
NOME/RAZÃO SOCIAL ALTERADO(A) PARA LEANKEEP SOFTWARE LTDA EM TODOS OS PROCESSOS ENVOLVIDOS.

## 120 CONCESSÃO DO REGISTRO

Processo: BR 50 2014 000811-1 **120**
Título: SEARCH CLASS
Titular: ANA CRISTINA PEREIRA SOARES; FABIANO FERREIRA DA SILVA PINTO; GIOVANNI AMORMINO DA SILVA JÚNIOR
Criador: ANA CRISTINA PEREIRA SOARES; FABIANO FERREIRA DA SILVA PINTO; GIOVANNI AMORMINO DA SILVA JÚNIOR
Linguagem: JAVA; PHP; XML
Campo de Aplicação: CO-04; ED-01; GC-08; IF-07; MT-05
Tipo de Programa: AP-01; CD-01; FA-01; SO-04
Data da Criação: 01/01/2014
Regime de Guarda: SIGILO
ATÉ 30/07/2024
Procurador: Não informado ou inexistente

Processo: BR 50 2014 000841-3 **120**
Título: FRV CONTROLE DE ANIMAIS
Titular: FELIPE ROSLER VINHAS
Criador: FELIPE ROSLER VINHAS
Linguagem: C#; C++; PASCAL
Campo de Aplicação: AD-05; AG-03; AG-10
Tipo de Programa: CD-01; SO-02
Data da Criação: 01/09/2013
Regime de Guarda: SIGILO
ATÉ 01/08/2024
Procurador: Não informado ou inexistente

Processo: BR 50 2014 000862-6 **120**
Título: SGO - SISTEMA GESTÃO DELPHI
Titular: SOLLID SOLUTIONS DESENVOLVIMENTO DE SISTEMAS LTDA
Criador: DOUGLAS WILLIAN BERRALDO
Linguagem: EMBARCADERO DELPHI
Campo de Aplicação: PR-03; SD-02; SD-05; SD-06; SD-08
Tipo de Programa: IT-03; LG-07
Data da Criação: 01/07/2007
Regime de Guarda: SIGILO
ATÉ 07/08/2024
Procurador: WELIGTON DIAS

Processo: BR 51 2014 000737-5 **120**
Título: SGFIP - SISTEMA DE GESTÃO E FISCALIZAÇÃO DE ILUMINAÇÃO PÚBLICA
Titular: AGNALDO FERREIRA ANDRADE
Criador: AGNALDO FERREIRA ANDRADE
Linguagem: JAVA; JAVA JSF
Campo de Aplicação: AD-01; AD-08; IF-01; IF-10; SV-01
Tipo de Programa: AP-01; AP-02; AT-03; FA-01
Data da Criação: 11/11/2012
Regime de Guarda: SIGILO
ATÉ 14/07/2024
Procurador: Não informado ou inexistente

Processo: BR 51 2014 000749-9 **120**
Título: ONS.EE CLOUD
Titular: ONSEE SOLUÇÕES DIGITAIS LTDA
Criador: RODRIGO LOPES DE MOURA
Linguagem: C#; JAVA SCRIPT; RUBY
Campo de Aplicação: CO-04
Tipo de Programa: AT-03; SM-02; SO-02; TC-03; TC-04
Data da Criação: 01/11/2012
Regime de Guarda: SIGILO
ATÉ 15/07/2024
Procurador: THAIS CORRÊA HABER

Processo: BR 51 2014 000750-2 **120**
Título: ONS.EE CLOUD MÓDULO GERENCIADOR
Titular: ONSEE SOLUÇÕES DIGITAIS LTDA
Criador: PAULO SERGIO BRASIL GOMES MOURA
Linguagem: RUBY ON RAILS
Campo de Aplicação: CO-04
Tipo de Programa: AP-01; GI-01; GI-04; GI-06; SO-05
Data da Criação: 09/02/2013
Regime de Guarda: SIGILO
ATÉ 09/12/2014
Procurador: THAIS CORRÊA HABER

Processo: BR 51 2014 000762-6 **120**
Título: TREINO DE MEMÓRIA
Titular: FUNDAÇÃO UNIVERSIDADE DE PASSO FUNDO
Criador: ANA CAROLINA BERTOLETTI DE MARCHI; DAIANA BIDUSKI; ELIANE LUCIA COLUSSI; MATEUS TROMBETTA; MURIANE ZIMMER
Linguagem: CC3; FRAMEWORK PHONEGAP; HTML5; JAVASCRIPT
Campo de Aplicação: SD-01; SD-06
Tipo de Programa: AP-01; ET-01
Data da Criação: 12/04/2013
Regime de Guarda: SIGILO
ATÉ 17/07/2024
Procurador: LEÃO PROPRIEDADE INTELECTUAL

Processo: BR 51 2014 000773-1 **120**
Título: GEPNET - GESTOR DOS ESCRITÓRIOS DE PROJETOS DA POLÍCIA FEDERAL
Titular: DEPARTAMENTO DE POLÍCIA FEDERAL
Criador: STEFENSON MARCUS PINTO SCAFUTTO
Linguagem: PHP; POSTGRES-BANCO DADOS
Campo de Aplicação: AD-02
Tipo de Programa: FA-01
Data da Criação: 07/03/2013
Regime de Guarda: Sem sigilo
Procurador: Não informado ou inexistente

Processo: BR 51 2014 000778-2 **120**
Título: GASPROREDE
Titular: CARLOS ALEXANDRE MAIA MONDAINI; CARLOS EMILIO VIMERCATI; THIAGO COELHO RODRIGUES
Criador: CARLOS ALEXANDRE MAIA MONDAINI; CARLOS EMILIO VIMERCATI; THIAGO COELHO RODRIGUES
Linguagem: JAVA
Campo de Aplicação: EN-04
Tipo de Programa: TC-01
Data da Criação: 01/07/2014
Regime de Guarda: SIGILO
ATÉ 22/07/2024
Procurador: Não informado ou inexistente

Processo: BR 51 2014 000801-0 **120**
Título: NIC-REQUISIÇÕES
Titular: UNIVERSIDADE FEDERAL DE SANTA MARIA
Criador: ALVARO LUIZ NEUENFELDT JÚNIOR; EDSON FUNKE; JULIO CEZAR MAIRESSE SILUK; MARLON SOLIMAN
Linguagem: VISUAL BASIC 6.0
Campo de Aplicação: AD-08
Tipo de Programa: GI-01
Data da Criação: 22/05/2013
Regime de Guarda: SIGILO
ATÉ 29/07/2024
Procurador: Não informado ou inexistente

Processo: BR 51 2014 000803-7 **120**
Título: REDE SOCIAL EDUCACIONAL - REDU
Titular: UNIVERSIDADE FEDERAL DE PERNAMBUCO - UFPE
Criador: ALEX SANDRO GOMES; ANDERSON PEREIRA DUARTE; ANDRÉ DINIZ DE MORAES; BRUNNO LEANDRO GOMES PEREIRA; BRUNO MACHADO DIAS MACENA; EDMUNDO MATHEUS BARBOSA DE SANTANA ; FILIPE RAFAEL GOMES VARJÃO; FILIPE WANDERLEY LIMA; GUILHERME OLIVEIRA CAVALCANTI; HEITOR NASCIMENTO DE SOUZA; IGOR CALABRIA DA FONTE; JÉSSICA DE CARVALHO BARBALHO; JULIANA MEDEIROS DE LUCENA; RODRIGO GUSMÃO DE CARVALHO ROCHA; SÉRGIO MURILO SOUTO MAIOR FONTES FILHO; TARCISIO COUTINHO DA SILVA; THAIS ANTUNES BIONE; THIAGO SOUSA ARAÚJO ; TIAGO FERREIRA LIMA
Linguagem: HTML; JAVASCRIPT; RUBY
Campo de Aplicação: ED-01; ED-02; ED-03; ED-04; ED-06
Tipo de Programa: AP-01
Data da Criação: 02/05/2011
Regime de Guarda: SIGILO
ATÉ 29/07/2024
Procurador: Não informado ou inexistente

Processo: BR 51 2014 000818-5 **120**
Título: BASIS FRAMEWORK
Titular: MTM SISTEMAS LTDA
Criador: JOÃO CARLOS BORGES DE SOUZA; WALDOMIRO JOSE DALLAGNOLL
Linguagem: C#; VISUAL STUDIO.NET
Campo de Aplicação: EC-14; FN-05; FN-06; IF-10; IN-05; SV-03; TP-03
Tipo de Programa: DS-01; DS-02
Data da Criação: 10/05/2013
Regime de Guarda: SIGILO
ATÉ 30/07/2024
Procurador: EDUARDO PEREIRA DA SILVA

Processo: BR 51 2014 000820-7 **120**
Título: AUTOELASTIC: SUPORTE EFICIENTE A ELASTICIDADE EM CLOUD COMPUTING
Titular: UNIVERSIDADE DO VALE DO RIO DOS SINOS - UNISINOS
Criador: RODRIGO DA ROSA RIGHI; VINICIUS FACCO RODRIGUES
Linguagem: JAVA
Campo de Aplicação: IF-07; IF-10
Tipo de Programa: AV-01; GI-01; SO-07
Data da Criação: 01/03/2014
Regime de Guarda: SIGILO
ATÉ 30/07/2024
Procurador: FELIPE BARCAROLLO

Processo: BR 51 2014 000822-3 **120**
Título: MINGLE: REDE SOCIAL ESPONTÂNEA
Titular: UNIVERSIDADE DO VALE DO RIO DOS SINOS - UNISINOS

Criador: CRISTIANO ANDRÉ DA COSTA; DANTE MOREIRA ZAUPA
Linguagem: JAVA
Campo de Aplicação: CO-04; IF-01; IF-09
Tipo de Programa: AP-01; ET-01
Data da Criação: 01/07/2014
Regime de Guarda: SIGILO
ATÉ 30/07/2024
Procurador: FELIPE BARCAROLLO

Processo: BR 51 2014 000823-1 **120**
Título: GTTRACKER: SERVIÇO MÓVEL PARA IDENTIFICAÇÃO DE OPORTUNIDADES COMERCIAIS
Titular: UNIVERSIDADE DO VALE DO RIO DOS SINOS - UNISINOS
Criador: CRISTIANO ANDRÉ DA COSTA; PAULO HENRIQUE CAZAROTTO; RODRIGO DA ROSA RIGHI
Linguagem: PHP
Campo de Aplicação: IN-02; SV-03
Tipo de Programa: AP-01; AT-03; GI-01; TC-01
Data da Criação: 01/07/2014
Regime de Guarda: SIGILO
ATÉ 30/07/2024
Procurador: FELIPE BARCAROLLO

Processo: BR 51 2014 000824-0 **120**
Título: MIB: MICRO BENCHMARK PARA AVALIAÇÃO DE MIDDLEWARES INTERNET DAS COISAS
Titular: UNIVERSIDADE DO VALE DO RIO DOS SINOS - UNISINOS
Criador: CRISTIANO ANDRÉ DA COSTA; MÁRCIO MIGUEL GOMES; RODRIGO DA ROSA RIGHI
Linguagem: DELPHI
Campo de Aplicação: IN-02; SV-01; SV-03
Tipo de Programa: AV-01; AV-02; DS-01
Data da Criação: 01/07/2014
Regime de Guarda: SIGILO
ATÉ 30/07/2024
Procurador: FELIPE BARCAROLLO

Processo: BR 51 2014 000825-8 **120**
Título: IGNIS ANIMA: BOOK OF SECRETS
Titular: UNIVERSIDADE DO VALE DO RIO DOS SINOS - UNISINOS
Criador: CRISTIANO ANDRÉ DA COSTA; FELIPE ROCHA WAGNER; JORGE LUIS VICTÓRIA BARBOSA
Linguagem: OBJECTIVE C; PHP; UNITY 3D
Campo de Aplicação: IF-01; IN-02
Tipo de Programa: ET-01; ET-02
Data da Criação: 01/07/2014
Regime de Guarda: SIGILO
ATÉ 30/07/2024
Procurador: FELIPE BARCAROLLO

Processo: BR 51 2014 000840-1 **120**
Título: SALES&SERVICES
Titular: CRISTINA RIBEIRO SANTANA; MÁRCIO DA SILVA ; MARCOS TELES SOARES DE SOUZA
Criador: CRISTINA RIBEIRO SANTANA; MÁRCIO DA SILVA ; MARCOS TELES SOARES DE SOUZA
Linguagem: JAVA; OBJECTIVE-C
Campo de Aplicação: IF-10; TC-04
Tipo de Programa: AP-01
Data da Criação: 17/12/2013
Regime de Guarda: SIGILO
ATÉ 01/08/2024
Procurador: DIFUSÃO MARCAS E PATENTES LTDA.

Processo: BR 51 2014 000842-8 **120**
Título: GEOTRANSFORM3D
Titular: CARLOS VITOR DE ALENCAR CARVALHO; JORGE WILLIAM SANDORA BARBOSA
Criador: CARLOS VITOR DE ALENCAR CARVALHO; JORGE WILLIAM SANDORA BARBOSA
Linguagem: ARTOOLKIT; LING.C; SIST. GRÁFICO OPENGL
Campo de Aplicação: ED-01; ED-03; MT-01
Tipo de Programa: SM-01; TC-01
Data da Criação: 30/06/2014
Regime de Guarda: SIGILO
ATÉ 04/08/2024
Procurador: Não informado ou inexistente

Processo: BR 51 2014 000849-5 **120**
Título: CONTROLE DO EQUIPAMENTO DE ESTACIONAMENTO ROTATIVO
Titular: ALIAS - TELEINFORMÁTICA LTDA
Criador: JUVENAL LANGNER; SUELLEN DE FRANÇA DORNELAS FERREIRA
Linguagem: C
Campo de Aplicação: IF-10; IN-03; SV-01; TP-01; TP-02
Tipo de Programa: AP-03; AT-01; CD-04; GI-01; SO-02
Data da Criação: 30/06/2014
Regime de Guarda: SIGILO
ATÉ 05/08/2024
Procurador: VALOR PROPRIEDADE INTELECTUAL S/S LTDA

Processo: BR 51 2014 000853-3 **120**
Título: PERSONALITY INTERACTIVE EXTRACTOR
Titular: UNIVERSIDADE FEDERAL DE SERGIPE
Criador: JOÃO GUILHERME FERNANDES LIMA; MARIA AUGUSTA SILVEIRA NETTO NUNES; TARCÍSIO MESSIAS COSTA
Linguagem: C#
Campo de Aplicação: CO-02; CO-03; PS-01; PS-02
Tipo de Programa: GI-04; TC-02
Data da Criação: 05/09/2013
Regime de Guarda: SIGILO
ATÉ 24/07/2024
Procurador: Não informado ou inexistente

Processo: BR 51 2014 000854-1 **120**
Título: PICKNCLICK V1.0
Titular: UNIVERSIDADE FEDERAL DE SERGIPE
Criador: FLÁVIO ARTHUR OLIVEIRA SANTOS; HENDRIK TEIXEIRA MACEDO; INGRID CAROLINE BARRETO MESQUITA; JANISSON GOIS DE SOUZA; KIVIA SANTOS NUNES; MARCO TÚLIO CHELLA; ROSANA CARLA DO NASCIMENTO GIVIGI
Linguagem: C#
Campo de Aplicação: CO-04
Tipo de Programa: AP-01; IA-01; IA-03
Data da Criação: 29/04/2013
Regime de Guarda: SIGILO
ATÉ 24/07/2024
Procurador: Não informado ou inexistente

Processo: BR 51 2014 000855-0 **120**
Título: VIS-SAÚDE
Titular: UNIVERSIDADE DO VALE DO RIO DOS SINOS - UNISINOS
Criador: LUIZ PAULO LUNA DE OLIVEIRA; MARTA BECKER VILLAMIL; NAIRA KAIESKI
Linguagem: BANCO DE DADOS MYSQL; HTML; JAVASCRIPT; PHP
Campo de Aplicação: CO-04; IF-10; MT-06; SD-01
Tipo de Programa: FA-04; GI-01; IA-02
Data da Criação: 01/06/2014
Regime de Guarda: SIGILO
ATÉ 06/08/2024
Procurador: FELIPE BARCAROLLO

Processo: BR 51 2014 000856-8 **120**
Título: IPRINT
Titular: ITAG SISTEMAS INTELIGENTES LTDA
Criador: SERGIO GAMBIM GONÇALVES
Linguagem: JAVA
Campo de Aplicação: AD-05; IF-02; IF-10; IN-01
Tipo de Programa: AP-03; AT-06; GI-01
Data da Criação: 01/01/2013
Regime de Guarda: SIGILO
ATÉ 06/08/2024
Procurador: DIFUSÃO MARCAS E PATENTES LTDA.

Processo: BR 51 2014 000857-6 **120**
Título: MÓDULO OR
Titular: NEOWAY TECNOLOGIA INTEGRADA ASSESSORIA E NOGÓCIOS SA
Criador: JAIME LEONEL DE PAULA JUNIOR
Linguagem: JAVA
Campo de Aplicação: AD-02; AD-11; IF-02; IF-06; IF-08
Tipo de Programa: GI-01; GI-07; GI-08; IA-01; TC-04
Data da Criação: 02/12/2013
Regime de Guarda: SIGILO
ATÉ 06/08/2024
Procurador: Não informado ou inexistente

Processo: BR 51 2014 000858-4 **120**
Título: MÓDULO ICR
Titular: NEOWAY TECNOLOGIA INTEGRADA ASSESSORIA E NOGÓCIOS SA
Criador: JAIME LEONEL DE PAULA JUNIOR
Linguagem: JAVA
Campo de Aplicação: AD-02; AD-11; IF-02; IF-06; IF-08
Tipo de Programa: GI-01; GI-07; GI-08; IA-01; TC-04
Data da Criação: 02/12/2013
Regime de Guarda: SIGILO
ATÉ 06/08/2024
Procurador: Não informado ou inexistente

Processo: BR 51 2014 000859-2 **120**
Título: MÓDULO OCR
Titular: NEOWAY TECNOLOGIA INTEGRADA ASSESSORIA E NOGÓCIOS SA
Criador: JAIME LEONEL DE PAULA JUNIOR
Linguagem: JAVA
Campo de Aplicação: AD-02; AD-11; IF-02; IF-06; IF-08
Tipo de Programa: GI-01; GI-07; GI-08; IA-01; TC-04
Data da Criação: 02/12/2013
Regime de Guarda: SIGILO
ATÉ 06/08/2024
Procurador: Não informado ou inexistente

Processo: BR 51 2014 000860-6 **120**
Título: EXIBIDOR SEQUENCIAL DE MIDIA PARA SINALIZAÇÃO DIGITAL
Titular: SISTEMA BRASILEIRO DE MIDIA DIGITAL LTDA - ME
Criador: DANIEL ERRICHELLI CELENTO
Linguagem: C#.NET
Campo de Aplicação: CO-04
Tipo de Programa: CD-01; GI-03; GI-04; UT-06
Data da Criação: 01/06/2008
Regime de Guarda: Sem sigilo
Procurador: Não informado ou inexistente

Processo: BR 51 2014 000863-0 **120**
Título: NAVKIDS - NAVEGADOR DE INTERNET PARA CRISANÇAS
Titular: JOSÉ ROBERTO DALE LUCHE
Criador: JOSÉ ROBERTO DALE LUCHE
Linguagem: OBJECT PASCAL DELPHI
Campo de Aplicação: AD-05
Tipo de Programa: IA-02
Data da Criação: 22/07/2014
Regime de Guarda: SIGILO
ATÉ 07/08/2024
Procurador: Não informado ou inexistente

Processo: BR 51 2014 000864-9 **120**
Título: ADMDROGA - ADMINISTRAÇÃO DE DROGARIA
Titular: JOSÉ ROBERTO DALE LUCHE
Criador: JOSÉ ROBERTO DALE LUCHE
Linguagem: OBJECT PASCAL DELPHI
Campo de Aplicação: AD-11
Tipo de Programa: AT-02
Data da Criação: 21/07/2014
Regime de Guarda: Sem sigilo
Procurador: Não informado ou inexistente

Processo: BR 51 2014 000865-7 **120**
Título: ASSISTENTE PARA DETERMINAR ALOCAÇÃO DE POSTOS DE SAÚDE À BAIRROS
Titular: JOSÉ ROBERTO DALE LUCHE
Criador: JOSÉ ROBERTO DALE LUCHE
Linguagem: OBJECT PASCAL DELPHI
Campo de Aplicação: AD-02
Tipo de Programa: TC-02
Data da Criação: 21/07/2014
Regime de Guarda: Sem sigilo
Procurador: Não informado ou inexistente

Processo: BR 51 2014 000866-5 **120**
Título: PROGRAMADOR DA PRODUÇÃO EM FUNDIÇÃO DE AÇO
Titular: JOSÉ ROBERTO DALE LUCHE
Criador: JOSÉ ROBERTO DALE LUCHE
Linguagem: OBJECT PASCAL DELPHI
Campo de Aplicação: AD-06
Tipo de Programa: TC-02
Data da Criação: 22/07/2014
Regime de Guarda: Sem sigilo
Procurador: Não informado ou inexistente

Processo: BR 51 2014 000867-3 **120**
Título: CVCV-CONTROLE PARA VENDAS DE COMBUSTÍVEIS NO VAREJO
Titular: JOSÉ ROBERTO DALE LUCHE
Criador: JOSÉ ROBERTO DALE LUCHE
Linguagem: MICROSOFT ACCESS; OBJECT PASCAL DELPHI
Campo de Aplicação: AD-11
Tipo de Programa: AT-02
Data da Criação: 21/07/2014
Regime de Guarda: Sem sigilo
Procurador: Não informado ou inexistente

Processo: BR 51 2014 000876-2 **120**
Título: EARLY GOAL CKD SCORE
Titular: UBIRACÉ FERNANDO ELIHIMAS JUNIOR
Criador: UBIRACÉ FERNANDO ELIHIMAS JUNIOR
Linguagem: PHP
Campo de Aplicação: SD-07
Tipo de Programa: IA-01; IA-02; TC-01
Data da Criação: 15/03/2014
Regime de Guarda: Sem sigilo
Procurador: Não informado ou inexistente

Processo: BR 51 2014 000877-0 **120**
Título: TECNONUTRI - GESTÃO EM ALIMENTAÇÃO
Titular: TECNONUTRI DIGITAL EIRELI - ME
Criador: MÁRCIO COSTA DE FREITAS
Linguagem: JAVA
Campo de Aplicação: AN-02; ED-06; IN-02; SD-01; SV-01
Tipo de Programa: AP-01; DS-02; DS-04; FA-01; GI-02
Data da Criação: 11/11/2011
Regime de Guarda: SIGILO
ATÉ 07/08/2024
Procurador: REMAT MARCAS E PATENTES LTDA

Processo: BR 51 2014 000895-9 **120**
Título: HISTORINHAS DA VOVÓ
Titular: SPANOS ENTRETENIMENTOS EIRELI
Criador: JACQUELINE MENESES DE SANTANA
Linguagem: HTML5; JAVASCRIPT; PHP
Campo de Aplicação: ED-01; ED-02; ED-03; ED-04; ED-06
Tipo de Programa: AP-01; ET-01; ET-02; ET-04
Data da Criação: 31/07/2014
Regime de Guarda: Sem sigilo
Procurador: Não informado ou inexistente

Processo: BR 51 2014 000896-7 **120**
Título: PROSPECTION HELPER
Titular: UNIVERSIDADE FEDERAL DE SERGIPE
Criador: MARIA AUGUSTA SILVEIRA NETTO NUNES; TARCÍSIO MESSIAS COSTA
Linguagem: C#
Campo de Aplicação: CO-02; IF-02; IF-04
Tipo de Programa: GI-04; TC-02
Data da Criação: 10/09/2013
Regime de Guarda: SIGILO ATÉ 04/08/2024
Procurador: Não informado ou inexistente

Processo: BR 51 2014 000939-4 **120**
Título: ALMOXFAR
Titular: UNIVERSIDADE FEDERAL DO PIAUÍ
Criador: ANA PAULA DOS SANTOS CORREIA LIMA DA SILVA; JOSÉ CARLOS CORREIA LIMA DA SILVA FILHO; RIVELILSON MENDES DE FREITAS
Linguagem: HTML; JAVA; JAVASCRIPT
Campo de Aplicação: SD-10
Tipo de Programa: IA-02
Data da Criação: 01/05/2011
Regime de Guarda: SIGILO ATÉ 30/07/2024
Procurador: Não informado ou inexistente

# Estatísticas



## DIRETORIA DE PATENTES

| Código | Quantidade | Código | Quantidade | Código | Quantidade | Código | Quantidade |
|---|---|---|---|---|---|---|---|
| 1.1 | 401 | 9.1 | 63 | 15.22 | - | 23.1 | - |
| 1.1.1 | 1 | 9.1.1 | - | 15.22.1 | - | 23.1.1 | - |
| 1.1.2 | - | 9.1.2 | - | 15.23 | - | 23.2 | - |
| 1.1.3 | - | 9.1.3 | 1 | 15.24 | 38 | 23.3 | - |
| 1.2 | 3 | 9.1.4 | - | 15.24.1 | - | 23.4 | - |
| 1.2.1 | - | 9.2 | 92 | 15.24.2 | - | 23.5 | - |
| 1.2.2 | - | 9.2.1 | - | 15.24.3 | - | 23.6 | - |
| 1.2.3 | - | 9.2.2 | - | 15.30 | - | 23.7 | - |
| 1.3 | 169 | 9.2.3 | - | 15.31 | - | 23.8 | - |
| 1.3.1 | 8 | 9.2.4 | - | 15.32 | - | 23.9 | - |
| 1.3.2 | - | 9.2.4.1 | 1 | 15.33 | - | 23.10 | - |
| 1.3.3 | - | 10.1 | - | 16.1 | 54 | 23.11 | - |
| 1.3.4 | - | 10.5 | - | 16.2 | - | 23.12 | - |
| 1.4 | 1 | 10.6 | - | 16.3 | - | 23.13 | - |
| 1.4.1 | - | 10.7 | - | 16.4 | - | 23.14 | - |
| 1.4.2 | - | 10.8 | - | 17.1 | 9 | 23.15 | - |
| 1.4.3 | - | 10.9 | - | 17.2 | - | 23.16 | - |
| 1.4.4 | - | 10.9.1 | - | 17.3 | - | 23.17 | - |
| 1.5 | - | 11.1 | 1 | 18.1 | - | 23.18 | - |
| 1.5.1 | - | 11.1.1 | - | 18.2 | - | 23.19 | - |
| 1.5.2 | - | 11.2 | 13 | 18.3 | - | 24.2 | 2 |
| 1.5.3 | - | 11.4 | - | 18.4 | - | 24.3 | - |
| 2.1 | 210 | 11.5 | 2 | 18.5 | - | 24.4 | 11 |
| 2.4 | 8 | 11.6 | - | 18.6 | - | 24.5 | - |
| 2.5 | 73 | 11.6.1 | - | 18.10 | - | 24.6 | - |
| 2.6 | 4 | 11.11 | - | 18.11 | - | 24.7 | - |
| 2.7 | - | 11.12 | - | 18.12 | - | 24.8 | - |
| 2.10 | 109 | 11.13 | - | 18.13 | - | 24.10 | - |
| 3.1 | 56 | 11.14 | - | 19.1 | 1 | 25.1 | 16 |
| 3.2 | - | 11.15 | - | 19.2 | - | 25.2 | 8 |
| 3.6 | - | 11.16 | - | 19.3 | - | 25.3 | 1 |
| 3.7 | - | 11.17 | - | 21.1 | - | 25.4 | 58 |
| 3.8 | - | 11.30 | - | 21.2 | - | 25.5 | 1 |
| 4.3 | - | 11.31 | - | 21.6 | 39 | 25.6 | 1 |
| 4.3.1 | - | 12.1 | - | 21.7 | - | 25.7 | 35 |
| 4.3.2 | - | 12.2 | - | 21.8 | 7 | 25.8 | - |
| 6.1 | 58 | 12.3 | 2 | 21.9 | - | 25.9 | - |
| 6.6 | 22 | 12.6 | 1 | 21.10 | - | 25.10 | - |
| 6.7 | 3 | 12.7 | - | 22.2 | - | 25.11 | - |
| 6.8 | - | 12.8 | - | 22.3 | - | 25.12 | - |
| 6.9 | - | 13.1 | - | 22.4 | - | 25.13 | - |
| 6.10 | 1 | 13.2 | - | 22.5 | - | 26.1 | - |
| 7.1 | 132 | 15.1 | - | 22.10 | - | 26.2 | - |
| 7.2 | - | 15.2 | - | 22.11 | - | 26.3 | - |
| 7.3 | 1 | 15.3 | - | 22.12 | - | 26.4 | - |
| 7.4 | 6 | 15.3.1 | - | 22.13 | - | 26.5 | - |
| 7.5 | 62 | 15.4 | - | 22.14 | - | 26.6 | - |
| 7.6 | 8 | 15.7 | - | 22.15 | 1 | 26.7 | - |
| 7.7 | 2 | 15.8 | - | 22.20 | - | 27.1 | 5 |
| 8.5 | 5 | 15.9 | - | 22.21 | - | 27.2 | 4 |
| 8.6 | 130 | 15.10 | 1 | 22.22 | - | 27.3 | - |
| 8.7 | 21 | 15.11 | 21 | 22.23 | - | 27.4 | - |
| 8.8 | 6 | 15.12 | 2 | | | 27.5 | - |
| 8.9 | - | 15.13 | - | | | 27.6 | - |
| 8.10 | 1 | 15.14 | - | | | 27.7 | - |
| 8.11 | 4 | 15.21 | 1 | | | | |
| 8.12 | - | | | | | | |

**TOTAL: 1997**

# Diretoria de Contratos, Indicações Geográficas e Registros - DICIG
# Estatística de Pedidos e Registros de Desenhos Industriais

RPI 2312 de 28/04/2015

## PEDIDOS E REGISTROS DE DESENHOS INDUSTRIAIS

| Código | Quantidade | Código | Quantidade |
|---|---|---|---|
| 30 | - | 50 | - |
| 31 | - | 51 | - |
| 32 | - | 52 | - |
| 33 | - | 53 | - |
| 34 | 133 | 53.1 | - |
| 34.1 | - | 54 | 1 |
| 35 | - | 54.1 | - |
| 35.1 | - | 55 | - |
| 36 | - | 56 | 7 |
| 37 | - | 57 | - |
| 38 | - | 58 | - |
| 39 | 158 | 59 | - |
| 39.5 | - | 60 | - |
| 40 | 22 | 61 | - |
| 41 | 35 | 62 | - |
| 42 | - | 63 | - |
| 43 | - | 64 | - |
| 44 | - | 65 | - |
| 45 | - | 66 | - |
| 46 | 1 | 70 | - |
| 46.1 | 178 | 71 | - |
| 46.2 | 8 | 72 | - |
| 46.3 | - | 73 | - |
| 47 | - | 74 | - |
| 47.1 | - | | |
| 48 | - | | |
| 49 | - | | |

**TOTAL: 543**

# Estatística da Diretoria de Contratos, Indicações Geográficas e Registros - DICIG

RPI 2312 de 28/04/2015

## CONTRATOS DE TECNOLOGIA
## LICENÇAS DE USO DE MARCAS

| Código | Quantidade | Código | Quantidade | Código | Quantidade |
|---|---|---|---|---|---|
| 060 | - | 272 | - | 998 | - |
| 130 | - | 290 | - | 999 | - |
| 140 | - | 295 | - | | |
| 145 | 42 | 350 | 48 | | |
| 150 | 51 | 800 | 2 | | |
| 185 | 2 | | | | |
| 210 | - | | | | |

| Total: | 145 |
|---|---|

## REGISTROS DE PROGRAMAS DE COMPUTADOR

| Código | Quantidade | Código | Quantidade | Código | Quantidade |
|---|---|---|---|---|---|
| 080 | 2 | 101 | - | 114 | - |
| 082 | 13 | 102 | - | 115 | - |
| 090 | 2 | 104 | - | 120 | 38 |
| 091 | 1 | 105 | - | | |
| 093 | - | 106 | - | | |
| 094 | - | 107 | - | | |
| 095 | - | 108 | - | | |
| 096 | - | 109 | - | | |
| 097 | | 110 | - | | |
| 098 | - | 111 | - | | |
| 099 | - | 112 | - | | |
| 100 | - | 113 | - | | |

| Total: | 56 |
|---|---|

## INDICAÇÕES GEOGRÁFICAS
## PEDIDOS E REGISTROS

| Código | Quantidade | Código | Quantidade | Código | Quantidade |
|---|---|---|---|---|---|
| 305 | - | 365 | - | 415 | - |
| 315 | - | 373 | - | 420 | - |
| 325 | - | 375 | - | 423 | - |
| 335 | - | 380 | - | 425 | - |
| 340 | - | 385 | - | 430 | - |
| 345 | - | 390 | - | 435 | - |
| 350 | - | 395 | - | 440 | - |
| 357 | - | 405 | - | 445 | - |
| 360 | - | 410 | - | | |
| | | **Total:** | **-** | | |

# TOPOGRAFIA DE CIRCUITO INTEGRADO

| Código | Quantidade | Código | Quantidade | Código | Quantidade |
|---|---|---|---|---|---|
| 501 | - | 532 | - | 644 | - |
| 502 | - | 534 | - | 646 | - |
| 504 | - | 536 | - | 648 | - |
| 506 | - | 538 | - | 650 | - |
| 508 | - | 540 | - | 654 | - |
| 520 | - | 542 | - | 656 | - |
| 522 | - | 544 | - | 658 | - |
| 524 | - | 546 | - | 660 | - |
| 526 | - | 548 | - | 662 | - |
| 528 | - | 640 | - | 664 | - |
| 530 | - | 642 | - | | |
| | | **Total:** | **-** | | |

# Código Internacional adotado pelo INPI para Países e Organizações Internacionais

## Organizações Internacionais

| | |
|---|---|
| Escritório Eurasiano de Patentes | EA |
| Escritório de Marcas do Benelux e Escritório de Modelos de Benelux | BX |
| Instituto Internacional de Patentes | IB |
| Organização Regional de Propriedade Industrial Africana | AP |
| Organização Africana de Propriedade Intelectual (OAPI) | OA |
| Organização Européia de Patentes EPO | EP |
| Organização Mundial de Propriedade Intelectual (OMPI) (WIPO) | WO |
| Escritório para Harmonização no Mercado Interno (Marcas Registradas e Designs) | EM |

## Países - Ordem de Nomes

| | |
|---|---|
| AFEGANISTÃO | AF |
| ÁFRICA DO SUL | ZA |
| ALBÂNIA | AL |
| ALEMANHA | DE |
| ANDORRA | AD |
| ANGOLA | AO |
| ANGUILLA | AI |
| ANT.IUGOSLÁVIA (REP.MACEDÔNIA) | MK |
| ANTARTICA | AQ |
| ANTÍGUA E BARBUDA | AG |
| ANTILHAS HOLANDESAS | AN |
| ARÁBIA SAUDITA | SA |
| ARGÉLIA | DZ |
| ARGENTINA | AR |
| ARMÊNIA | AM |
| ARUBA | AW |
| AUSTRÁLIA | AU |
| ÁUSTRIA | AT |
| AZERBAIJÃO | AZ |
| BAHAMAS | BS |
| BANGLADESH | BD |
| BARBADOS | BB |
| BAREINE | BH |
| BELARUS | BY |
| BÉLGICA | BE |
| BELIZE | BZ |
| BENIN | BJ |
| BERMUDAS | BM |
| BOLÍVIA | BO |
| BÓSNIA E HERZEGÓVINA | BA |
| BOTSUANA | BW |
| BRASIL | BR |
| BRUNEI DARUSSALAM | BN |
| BULGÁRIA | BG |
| BURKINA FASO | BF |
| BURUNDI | BI |
| BUTÃO | BT |
| CABO VERDE | CV |
| CAMARÕES | CM |
| CAMBOJA | KH |
| CANADÁ | CA |
| CATAR | QA |
| CAZAQUISTÃO | KZ |
| CHADE | TD |
| CHANNEL ISLAND OF GUERNSEY | GG |
| CHILE | CL |
| CHINA | CN |
| CHIPRE | CY |
| COLÔMBIA | CO |
| COMORES | KM |
| CONGO | CG |
| COSTA DO MARFIM | CI |
| COSTA RICA | CR |
| CROÁCIA | HR |
| CUBA | CU |
| DINAMARCA | DK |
| DJIBUTI | DJ |
| DOMINICA | DM |
| EGITO | EG |
| EL SALVADOR | SV |
| EMIRADOS ARABES UNIDOS | AE |
| EQUADOR | EC |
| ERITRÉIA | ER |
| ESLOVÁQUIA | SK |
| ESLOVENIA | SI |
| ESPANHA | ES |
| ESTADOS UNIDOS | US |
| ESTÔNIA | EE |
| ETIÓPIA | ET |
| FEDERAÇÃO RUSSA | RU |
| FIJI | FJ |
| FILIPINAS | PH |
| FINLÂNDIA | FI |
| FRANÇA | FR |
| GABÃO | GA |
| GÂMBIA | GM |
| GANA | GH |
| GEÓRGIA | GE |
| GEORGIA DO SUL E ILHAS SANDWICH DO SUL | GS |
| GIBRALTAR | GI |
| GRANADA | GD |
| GRÉCIA | GR |
| GROELÂNDIA | GL |
| GUADALUPE | GP |
| GUAM | GU |
| GUATEMALA | GT |
| GUIANA | GY |
| GUIANA FRANCESA | GF |
| GUINÉ | GN |
| GUINÉ BISSAU | GW |
| GUINÉ EQUATORIAL | GQ |
| HAITI | HT |
| HOLANDA | NL |
| HONDURAS | HN |
| HONG-KONG | HK |
| HUNGRIA | HU |
| IÊMEN | YE |
| ILHA BOUVET | BV |
| ILHA DO HOMEN | IM |
| ILHA NATAL | CX |
| ILHA NORFALK | NF |
| ILHAS CAIMAN | KY |
| ILHAS COCOS | CC |
| ILHAS COOK | CK |
| ILHAS FAROE | FO |
| ILHAS HEARD E MC DONALD | HM |
| ILHAS MALVINAS | FK |
| ILHAS MARIANAS DO NORTE | MP |
| ILHAS MARSHALL | MH |
| ILHAS MENORES AFASTADAS EUA | UM |
| ILHAS SALOMÃO | SB |
| ILHAS TURKS E CAICOS | TC |
| ILHAS VIRGENS (BRITÂNICAS) | VG |
| ILHAS VIRGENS (U.S.) | VI |
| ILHAS WALLIS E FUTURA | WF |
| ÍNDIA | IN |
| INDONÉSIA | ID |
| IRÃ (REPÚBLICA ISLÂMICA DO) | IR |
| IRAQUE | IQ |
| IRLANDA | IE |
| ISLÂNDIA | IS |
| ISRAEL | IL |
| ITÁLIA | IT |
| JAMAICA | JM |
| JAPÃO | JP |
| JORDÂNIA | JO |
| KIRIBATI | KI |
| KUWAIT | KW |
| LAOS | LA |
| LESOTO | LS |
| LETÔNIA | LV |
| LÍBIA | LY |
| LIECHTENSTEIN | LI |
| LITUÂNIA | LT |
| LUXEMBURGO | LU |
| MACAU | MO |
| MADAGASCAR | MG |
| MALÁSIA | MY |
| MALÁWI | MW |
| MALDIVAS | MV |
| MALI | ML |
| MALTA | MT |
| MARROCOS | MA |
| MARTINICA | MQ |
| MAURÍCIO | MU |
| MAURITÂNIA | MR |
| MAYOTTE | YT |
| MÉXICO | MX |
| MIANMÁ | MM |
| MICRONÉSIA (EST. DA FEDERAÇÃO) | FM |
| MOÇAMBIQUE | MZ |
| MÔNACO | MC |
| MONGÓLIA | MN |
| MONT SERRAT | MS |
| NAMÍBIA | NA |
| NAURU | NR |
| NEPAL | NP |
| NICARÁGUA | NI |
| NÍGER | NE |
| NIGÉRIA | NG |
| NIUE | NU |
| NORUEGA | NO |
| NOVA CALEDÔNIA | NC |
| NOVA ZELÂNDIA | NZ |
| OMÃ | OM |
| ORGANIZAÇÃO EUROPÉIA DE PATENTES | EP |
| PAÍSES BAIXOS | PB |
| PALAU | PW |
| PANAMÁ | PA |
| PAPUA NOVA GUINÉ | PG |
| PAQUISTÃO | PK |
| PARAGUAI | PY |
| PERU | PE |
| PITCAIRN | PN |
| POLINÉSIA FRANCESA | PF |
| POLÔNIA | PL |
| PORTO RICO | PR |
| PORTUGAL | PT |
| QUÊNIA | KE |
| QUIRGUISTÃO | KG |
| REINO UNIDO | GB |
| REPÚBLICA CENTRO AFRICANA | CF |
| REPÚBLICA DA CORÉIA | KR |
| REPÚBLICA DA MOLDOVA | MD |
| REPÚBLICA DOMINICANA | DO |
| REPÚBLICA POPULAR DEM. DA CORÉIA | KP |
| REPÚBLICA TCHECA | CZ |
| REPÚBLICA UNIDA DA TANZÂNIA | TZ |
| REUNIÃO | RE |
| ROMÊNIA | RO |
| RUANDA | RW |
| SAARA OCIDENTAL | EH |
| SAINT PIERRE E MIQUELON | PM |
| SAMOA AMERICANA | AS |
| SAMOA OCIDENTAL | WS |
| SANTA HELENA | SH |
| SANTA LÚCIA | LC |
| SÃO CRISTÓVÃO E NEVIS | KN |
| SÃO MARINO | SM |
| SÃO TOMÉ E PRÍNCIPE | ST |
| SÃO VICENTE E GRANADINAS | VC |
| SENEGAL | SN |
| SERRA LEOA | SL |
| SEYCHELLES | SC |
| SINGAPURA | SG |
| SÍRIA | SY |
| SOMÁLIA | SO |
| SRI LANKA | LK |
| SUAZILÂNDIA | SZ |
| SUDÃO | SD |
| SUÉCIA | SE |
| SUÍÇA | CH |
| SURINAME | SR |
| SVALBARD E JAN MAYEN | SJ |
| TADJIQUISTÃO | TJ |
| TAILÂNDIA | TH |
| TAIWAN, PROVÍNCIA DA CHINA | TW |
| TERRAS AUSTRAIS FRANCESAS | TF |
| TERRIT. BRITAN. OCEANO ÍNDICO | IO |
| TERRITÓRIO OCUPADO PALESTINO | PS |
| TIMOR -LESTE | TL |
| TOGO | TG |
| TOKELAU | TK |
| TONGA | TO |
| TRINIDAD E TOBAGO | TT |
| TUNÍSIA | TN |
| TURCOMENISTÃO | TM |
| TURQUIA | TR |
| TUVALU | TV |
| UCRÂNIA | UA |
| UGANDA | UG |
| URUGUAI | UY |
| UZBEQUISTÃO | UZ |
| VANUATU | VU |
| VATICANO | VA |
| VENEZUELA | VE |
| VIETNÃ | VN |
| YUGOSLÁVIA | YU |
| ZAIRE | ZR |
| ZÂMBIA | ZM |
| ZIMBÁBUE | ZW |

**Países - Ordem de Sigla**

| | |
|---|---|
| AD | ANDORRA |
| AE | EMIRADOS ARABES UNIDOS |
| AF | AFEGANISTÃO |
| AG | ANTÍGUA E BARBUDA |
| AI | ANGUILLA |
| AL | ALBÂNIA |
| AM | ARMÊNIA |
| AN | ANTILHAS HOLANDESAS |
| AO | ANGOLA |
| AQ | ANTARTICA |
| AR | ARGENTINA |
| AS | SAMOA AMERICANA |
| AT | ÁUSTRIA |
| AU | AUSTRÁLIA |
| AW | ARUBA |
| AZ | AZERBAIJÃO |
| BA | BÓSNIA E HERZEGÓVINA |
| BB | BARBADOS |
| BD | BANGLADESH |
| BE | BÉLGICA |
| BF | BURKINA FASO |
| BG | BULGÁRIA |
| BH | BAREINE |
| BI | BURUNDI |
| BJ | BENIN |
| BM | BERMUDAS |
| BN | BRUNEI DARUSSALAM |
| BO | BOLÍVIA |
| BR | BRASIL |
| BS | BAHAMAS |
| BT | BUTÃO |
| BV | ILHA BOUVET |
| BW | BOTSUANA |
| BY | BELARUS |
| BZ | BELIZE |
| CA | CANADÁ |
| CC | ILHAS COCOS |
| CF | REPÚBLICA CENTRO AFRICANA |
| CG | CONGO |
| CH | SUÍÇA |
| CI | COSTA DO MARFIM |
| CK | ILHAS COOK |
| CL | CHILE |
| CM | CAMARÕES |
| CN | CHINA |
| CO | COLÔMBIA |
| CR | COSTA RICA |
| CU | CUBA |
| CV | CABO VERDE |
| CX | ILHA NATAL |
| CY | CHIPRE |
| CZ | REPÚBLICA TCHECA |
| DE | ALEMANHA |
| DJ | DJIBUTI |
| DK | DINAMARCA |
| DM | DOMINICA |
| DO | REPÚBLICA DOMINICANA |
| DZ | ARGÉLIA |
| EC | EQUADOR |
| EE | ESTÔNIA |
| EG | EGITO |
| EH | SAARA OCIDENTAL |
| EP | ORGANIZAÇÃO EUROPÉIA DE PATENTES |
| ER | ERITRÉIA |
| ES | ESPANHA |
| ET | ETIÓPIA |
| FI | FINLÂNDIA |
| GG | CHANNEL ISLAND OF GUERNSEY |
| FJ | FIJI |
| FK | ILHAS MALVINAS |
| FM | MICRONÉSIA (EST. DA FEDERAÇÃO) |
| FO | ILHAS FAROE |
| FR | FRANÇA |
| GA | GABÃO |
| GB | REINO UNIDO |
| GD | GRANADA |
| GE | GEÓRGIA |
| GF | GUIANA FRANCESA |
| GH | GANA |
| GI | GIBRALTAR |
| GL | GROELÂNDIA |
| GM | GÂMBIA |
| GN | GUINÉ |
| GP | GUADALUPE |
| GQ | GUINÉ EQUATORIAL |
| GR | GRÉCIA |
| GS | GEORGIA DO SUL E ILHAS SANDWICH DO SUL |
| GT | GUATEMALA |
| GU | GUAM |
| GW | GUINÉ BISSAU |
| GY | GUIANA |
| HK | HONG-KONG |
| HM | ILHAS HEARD E MC DONALD |
| HN | HONDURAS |
| HR | CROÁCIA |
| HT | HAITI |
| HU | HUNGRIA |
| ID | INDONÉSIA |
| IE | IRLANDA |
| IL | ISRAEL |
| IM | ILHA DO HOMEM |
| IN | ÍNDIA |
| IO | TERRIT. BRITAN. OCEANO ÍNDICO |
| IQ | IRAQUE |
| IR | IRÃ (REPÚBLICA ISLÂMICA DO) |
| IS | ISLÂNDIA |
| IT | ITÁLIA |
| JM | JAMAICA |
| JO | JORDÂNIA |
| JP | JAPÃO |
| KE | QUÊNIA |
| KG | QUIRGUISTÃO |
| KH | CAMBOJA |
| KI | KIRIBATI |
| KM | COMORES |
| KN | SÃO CRISTÓVÃO E NEVIS |
| KP | REPÚBLICA POPULAR DEM. DA CORÉIA |
| KR | REPÚBLICA DA CORÉIA |
| KW | KUWAIT |
| KY | ILHAS CAIMAN |
| KZ | CAZAQUISTÃO |
| LA | LAOS |
| LB | LÍBANO |
| LC | SANTA LÚCIA |
| LI | LIECHTENSTEIN |
| LK | SRI LANKA |
| LR | LIBÉRIA |
| LS | LESOTO |
| LT | LITUÂNIA |
| LU | LUXEMBURGO |
| LV | LETÔNIA |
| LY | LÍBIA |
| MA | MARROCOS |
| MC | MÔNACO |
| MD | REPÚBLICA DA MOLDOVA |
| MG | MADAGASCAR |
| MH | ILHAS MARSHALL |
| MK | ANT.IUGOSLÁVIA (REP.MACEDÔNIA) |
| ML | MALI |
| MM | MIANMÁ |
| MN | MONGÓLIA |
| MO | MACAU |
| MP | ILHAS MARIANAS DO NORTE |
| MQ | MARTINICA |
| MR | MAURITÂNIA |
| MS | MONT SERRAT |
| MT | MALTA |
| MU | MAURÍCIO |
| MV | MALDIVAS |
| MW | MALÁWI |
| MX | MÉXICO |
| MY | MALÁSIA |
| MZ | MOÇAMBIQUE |
| NA | NAMÍBIA |
| NC | NOVA CALEDÔNIA |
| NE | NÍGER |
| NF | ILHA NORFALK |
| NG | NIGÉRIA |
| NI | NICARÁGUA |
| NL | HOLANDA |
| NO | NORUEGA |
| NP | NEPAL |
| NR | NAURU |
| NU | NIUE |
| NZ | NOVA ZELÂNDIA |
| OM | OMÃ |
| PA | PANAMÁ |
| PB | PAÍSES BAIXOS |
| PE | PERU |
| PF | POLINÉSIA FRANCESA |
| PG | PAPUA NOVA GUINÉ |
| PH | FILIPINAS |
| PK | PAQUISTÃO |
| PL | POLÔNIA |
| PM | SAINT PIERRE E MIQUELON |
| PN | PITCAIRN |
| PR | PORTO RICO |
| PS | TERRITÓRIO OCUPADO PALESTINO |
| PT | PORTUGAL |
| PW | PALAU |
| PY | PARAGUAI |
| QA | CATAR |
| RE | REUNIÃO |
| RO | ROMÊNIA |
| RU | FEDERAÇÃO RUSSA |
| RW | RUANDA |
| SA | ARÁBIA SAUDITA |
| SB | ILHAS SALOMÃO |
| SC | SEYCHELLES |
| SD | SUDÃO |
| SE | SUÉCIA |
| SG | SINGAPURA |
| SH | SANTA HELENA |
| SI | ESLOVENIA |
| SJ | SVALBARD E JAN MAYEN |
| SK | ESLOVÁQUIA |
| SL | SERRA LEOA |
| SM | SÃO MARINO |
| SN | SENEGAL |
| SO | SOMÁLIA |
| SR | SURINAME |
| ST | SÃO TOMÉ E PRÍNCIPE |
| SV | EL SALVADOR |
| SY | SÍRIA |
| SZ | SUAZILÂNDIA |
| TC | ILHAS TURKS E CAICOS |
| TD | CHADE |
| TF | TERRAS AUSTRAIS FRANCESAS |
| TG | TOGO |
| TH | TAILÂNDIA |
| T | TADJIQUISTÃO |
| TK | TOKELAU |
| TL | TIMOR-LESTE |
| TM | TURCOMENISTÃO |
| TN | TUNÍSIA |
| TO | TONGA |
| TR | TURQUIA |
| TT | TRINIDAD E TOBAGO |
| TV | TUVALU |
| TW | TAIWAN, PROVÍNCIA DA |
| TZ | REPÚBLICA UNIDA DA TANZÂNIA |
| UA | UCRÂNIA |
| UG | UGANDA |
| UM | ILHAS MENORES AFASTADAS / EUA |
| US | ESTADOS UNIDOS |
| UY | URUGUAI |
| UZ | UZBEQUISTÃO |
| VA | VATICANO |
| VC | SÃO VICENTE E GRANADINAS |
| VE | VENEZUELA |
| VG | ILHAS VIRGENS (BRITÂNICAS) |
| VI | ILHAS VIRGENS (U.S.) |
| VN | VIETNÃ |
| VU | VANUATU |
| WF | ILHAS WALLIS E FUTURA |
| WS | SAMOA OCIDENTAL |
| YE | IÊMEN |
| YT | MAYOTTE |
| YU | YUGOSLÁVIA |
| ZA | ÁFRICA DO SUL |
| ZM | ZÂMBIA |
| ZR | ZAIRE |
| ZW | ZIMBÁBUE |

*"Lista dos Códigos de Duas-Letras para representação dos Paises, Entidades e Organizações Intergovernamentais baseada no Padrão ST.3 recomendado pela OMPI e na ISSO 3166-1."*