INSTITUTO NACIONAL DA PROPRIEDADE INDUSTRIAL

Revista da Propriedade Industrial

Seção I

Nº 2244
07 de Janeiro de 2014

Patentes
Desenhos Industriais
Contratos de Tecnologia
Programas de Computador
Indicações Geográficas
Topografias de Circuitos Integrados

REPÚBLICA FEDERATIVA DO BRASIL
Presidente
Dilma Roussef

MINISTÉRIO DO DESENVOLVIMENTO, INDÚSTRIA E COMÉRCIO EXTERIOR
Ministro do Desenvolvimento, Indústria e Comércio Exterior
Fernando Pimentel

INSTITUTO NACIONAL DA PROPRIEDADE INDUSTRIAL
Presidente
Jorge de Paula Costa Ávila

De conformidade com a Lei nº 5.648 de 11 de dezembro de 1970, esta é a publicação oficial do Instituto Nacional da Propriedade Industrial, órgão vinculado ao Ministério do Desenvolvimento, Indústria e Comércio Exterior, República Federativa do Brasil, que publica todos os seus atos, despachos e decisões relativos ao sistema de propriedade industrial no Brasil, compreendendo Marcas e Patentes, bem como os referentes a contratos de Transferência de Tecnologia e assuntos correlatos, além dos que dizem respeito ao registro de programas de computador como direito autoral.

As established by Law nº 5.648 of december 11, 1970, this is the official publication of the National Institute of Industrial Property, an office under the Ministry of Development, Industry and Foreign Trade, Federative Republic of Brazil, which publishes all its official acts, orders and decisions regarding the industrial property system in Brazil, comprising Trademarks and Patents, as well as those refering to Technology Transfer agreements and related matters, besides those regarding software registering as copyright.

D´après la Loi nº 5.648 du 11 décembre 1970, celle-si est la publication officielle de l'Institut National de la Propriété Industrielle, un office lié au Ministère du Développement, de l'Industrie et du Commerce Extérieur, République Fédérative du Brésil, qui publie tous ses actes, ordres et décisions concernant le système de la propriété industrielle au Brésil, y compris marques et brevets, aussi que ceux référents aux contracts de transfert de technologie et des sujets afférents, en outre que ceux se rapportant à l'enregistrement des programmes d´ordinateur comme droit d'auteur.

Según estabelece la Ley nº 5.648 de 11 diciembre 1970, esta es la publicación oficial del Instituto Nacional de la Propiedad Industrial, oficina vinculada al Ministerio del Desarrollo, Industria y Comercio Exterior, República Federativa del Brasil, que publica todos sus actos, ordenes y decisiónes referentes al sistema de propiedad industrial en Brasil, comprendendo marcas y patentes así que los referentes a contractos de transferencia de tecnologia y asuntos corelacionados, además de los referentes al registro de programas de ordenador como derecho de autor.

Laut Gezets Nr. 5.648 vom 11. dezember 1970, ist dies das Amtsblatt des Nationalen Instituts für gewerbliches Eigentum (INPI), eines Organs des Bundesministerium für Entwicklung, Industrie und Aussenhandel, der Bundesrepublik Brasilien, welches alle Amtshandlungen, Beschlüsse und Entscheidungen über gewerbliches Eigentum in Brasilien, einschliesslich Warenzeichen und Patente, ebenso wie auch Übertragunsvertrage von Technologie und Computerprogramme als Urheberrecht veroffentlicht.

Outras informações, tais como telefones das unidades do INPI; endereços, telefones e horários de atendimento das Divisões Regionais, Representações e Postos avançados, podem ser obtidos no endereço eletrônico abaixo.

www.inpi.gov.br

Índice Geral

RPI 2244 de 07/01/2014

Comunicados	5
Ministério do Desenvolvimento, Indústria e Comércio Exterior	-
Presidência do INPI	7
DIRETORIA DE PATENTES	
Exame Formal Preliminar – Índice Remissivo por Depositante	-
Exame Formal Preliminar – Índice Numérico Remissivo	-
Exigências Decorrentes do Exame Formal Preliminar	-
Tabela de Códigos de Despachos e Códigos INID de Pedidos, Patentes (incluindo as de MI/DI expedidas na vigência da Lei 5772/71) e Certificados de Adição de Invenção	9
Tabela de Códigos de Despachos de Pedidos e Patentes (incluindo as de MI/DI expedidas na vigência da Lei 5772/71) - Período de Transição (Lei 5772/71)	17
Índice Numérico Remissivo de Pedidos, Patentes e Certificados de Adição de Invenção	19
Notificação - Fase Nacional - PCT e Publicação de Pedidos de Patente e de Certificado de Adição de Invenção	35
Despachos Relativos a Pedidos, Patentes (incluindo as de MI/DI expedidas na vigência de Lei 5772/71) e Certificados de Adição de Invenção	75
Pipeline - Publicação para Manifestação de Terceiros	-
Pipeline - Comunicação de Depósito e Despachos Relativos a Pedidos e Patentes	-
Despachos Relativos a Pedidos e Patentes - Período de Transição (Lei 5772/71)	-
DIRETORIA DE CONTRATOS, INDICAÇÕES GEOGRÁFICAS E REGISTROS	
Tabela de Códigos de Despachos e Códigos INID de Pedidos e Registros de Desenho Industrial	321
Índice Numérico Remissivo de Pedidos e Registros de Desenho Industrial	323
Publicação de Desenhos Industriais	-
Despachos Relativos a Pedidos e Registros de Desenho Industrial	325
Tabelas de Códigos de Despacho em Contratos, Indicações Geográficas e Registros	333
Despachos em Contratos de Tecnologia e em Licença de Uso de Marca	337
Despachos em Registros de Programas de Computador	341
Despachos - Indicações Geográficas	-
Despachos - Registro de Topografia de Circuito Integrado	-
PROCURADORIA	
Estatísticas	347
Código Internacional de Países e Organizações	353

INPI INSTITUTO NACIONAL DA PROPRIEDADE INDUSTRIAL

De conformidade com a Lei nº 5.648, de 11 de dezembro de 1970, esta é a publicação oficial do Instituto Nacional da Propriedade Industrial, órgão vinculado ao Ministério do Desenvolvimento, Indústria e Comércio Exterior, República Federativa do Brasil, que publica todos os seus atos, despachos e decisões relativos ao sistema de propriedade industrial no Brasil, compreendendo Marcas e Patentes, bem como os referentes a contratos de Transferência de Tecnologia e assuntos correlatos, além dos que dizem respeito ao registro de programas de computador como direito autoral.

As established by Law nº 5.648 of december 11, 1970, this is the official publication of the National Institute of Industrial Property, an office under the Ministry of Development, Industry and Foreign Trade, Federative Republic of Brazil, which publishes all its official acts, orders and decisions regarding the industrial property system in Brazil, comprising Trademarks and Patents, as well as those refering to Technology Transfer agreements and related matters, besides those regarding software registering as copyright.

D´après la Loi nº 5.648 du 11 décembre 1970, celle-si est la publication officielle de l'Institut National de la Propriété Industrielle, un office lié au Ministère du Développement, de l'Industrie et du Commerce Extérieur, République Fédérative du Brésil, qui publie tous ses actes, ordres et décisions concernant le système de la propriété industrielle au Brésil, y compris marques et brevets, aussi que ceux référents aux contracts de transfert de technologie et des sujets afférents, en outre que ceux se rapportant à l'enregistrement des programmes d´ordinateur comme droit d'auteur.

Según estabelece la Ley nº 5.648 de 11 diciembre 1970, esta es la publicación oficial del Instituto Nacional de la Propiedad Industrial, oficina vinculada al Ministerio del Desarrollo, Industria y Comercio Exterior, República Federativa del Brasil, que publica todos sus actos, ordenes y decisiónes referentes al sistema de propiedad industrial en Brasil, comprendendo marcas y patentes así que los referentes a contractos de transferencia de tecnologia y asuntos corelacionados, además de los referentes al registro de programas de ordenador como derecho de autor.

Laut Gezets Nr. 5.648 vom 11. dezember 1970, ist dies das Amtsblatt des Nationalen Instituts für gewerbliches Eigentum (INPI), eines Organs des Bundesministerium für Entwicklung, Industrie und Aussenhandel, der Bundesrepublik Brasilien, welches alle Amtshandlungen, Beschlüsse und Entscheidungen über gewerbliches Eigentum in Brasilien, einschliesslich Warenzeichen und Patente, ebenso wie auch Übertragunsvertrage von Technologie und Computerprogramme als Urheberrecht veroffentlicht.

Serviço Público Federal

INPI Instituto Nacional da Propriedade Industrial

Comissão de Cadastramento dos Agentes da Propriedade Industrial

COMUNICADO

A Comissão de Cadastramento dos Agentes da Propriedade Industrial, constituída pela Portaria nº. 272, de 18 de abril de 2011, alerta aos Agentes da Propriedade Industrial, devidamente cadastrados perante o INPI, que nos termos da Resolução n° 194/08, o pagamento da anuidade relativa a matrícula de Agente da Propriedade Industrial – exercício 2014, no valor vigente à época do pagamento, será devido até o dia 31 de março de 2014, devendo a sua comprovação ser feita até o dia 30 de abril de 2014, sob pena de suspensão temporária do exercício das atribuições na função de agente da propriedade industrial.

Cabe informar que pagamentos realizados após 31 de março de 2014 e/ou comprovados após 30 de abril de 2014, deverão ser acrescidos do valor da restauração.

Os formulários para comprovação do pagamento da anuidade podem ser obtidos no Portal INPI, clicando em “Quem Somos”, “Como atuar”, “Folha de Petição da COCAPI”. **Não serão aceitos formulários desatualizados.**

As pessoas jurídicas cadastradas como agentes da propriedade industrial devem apresentar, além da “Folha de Petição da COCAPI”, o “Formulário Complementar para Pagamento de Anuidade de Pessoa Jurídica” assinado por todos os sócios.

As alterações de endereço, nome ou razão social e sócios devem ser informadas de imediato à COCAPI, apresentando documentação comprobatória de tais alterações.

Informamos também que, nos termos do Art. 14 da Resolução 194/08, o não pagamento da anuidade por 03 (três) anos consecutivos acarretará no cancelamento definitivo da matrícula de habilitação na função de agente da propriedade industrial, não sendo mais aplicável a restauração.

Aos agentes beneficiados pela isenção, conforme Art. 19 da Resolução 194/08, informamos que, mesmo não sendo necessário recolher a taxa de anuidade de suas respectivas matrículas, é necessário, no período de 02 de janeiro a 30 de abril, requerer a isenção do pagamento através do formulário “Folha de Petição da COCAPI”, a fim de comprovar o exercício das atribuições na função de agente da propriedade industrial.

COMISSÃO DE CADASTRAMENTO DE AGENTE
DA PROPRIEDADE INDUSTRIAL

Telefone : (21)3037-3472 / 3037-3069 / 3037-3882
Telefax: (21) 3037-3036
e-mail : cocapi@inpi.gov.br

INPI - Presidência

NULIDADES E RECURSOS AO SR. PRESIDENTE DO INPI

DICIG

NULIDADES

(11) **DI 6604926-1** (45) 12/06/2007
(73) Antinio Garcia de Oliveira (BR/SP)
(74) Brevetti Assessoria Empesarial S/C Ltda
PAN de terceiros: O(s) Titular(es): ANTINIO GARCIA DE OLIVEIRA e Requerente(s): RODOLFO NAPOLI / Procurador(es): MARIANA HAMAR VALVERDE GODOY, deverão tomar conhecimento do parecer técnico que concluiu pela manutenção do registro, para se manifestarem no prazo de sessenta dias. O parecer encontra-se disponibilizado para o titular através do e-mail corporativo cgrec.desenho inpi.gov.br

(11) **DI 6800684-5** (45) 12/08/2008
(73) MRM Plast Indústria e Comércio Ltda. (BR/SP)
(74) P A Produtores Associados Marcas e Patentes Ltda
PAN de terceiros: O(s) Titular(es): MRM PLAST INDÚSTRIA E COMÉRCIO LTDA. e Requerente(s): LINPAC PISANI LTDA. / Procurador(es): SKO OYARZÁBALL MARCAS & PATENTES S/S LTDA., deverão tomar conhecimento do parecer técnico que concluiu pela nulidade do registro, para se manifestarem no prazo de sessenta dias. O parecer encontra-se disponibilizado para o titular através do e-mail corporativo cgrec.desenho inpi.gov.br

(11) **DI 6803964-6** (45) 06/10/2009
(73) M.E. Administração e Participações LTDA (BR/BA)
(74) Vilage Marcas & Patentes S/S LTDA
PAN de terceiros: O(s) Titular(es): M. E. INDUSTRIA ELETRÔNICA DO NORDESTE LTDA. e Requerente(s): GRUPO SEB DO BRASIL PRODUTOS DOMÉSTICOS LTDA. / Procurador(es): CRUZEIRO NEWMARC PATENTES E MARCAS LTDA., deverão tomar conhecimento do parecer técnico que concluiu pela nulidade do registro, para se manifestarem no prazo de sessenta dias. O parecer encontra-se disponibilizado para o titular através do e-mail corporativo cgrec.desenho inpi.gov.br

(11) **DI 6804908-0** (45) 27/10/2009
(73) Geraldo Hansen (BR/SC)
(74) Carlo Andreas Dalcanale
PAN de terceiros: O(s) Titular(es): GERALDO HANSEN e Requerente(s): ARCIMEDES PEDRO PREDEBON / Procurador(es): MARCOS ANTONIO NUNES, deverão tomar conhecimento do parecer técnico que concluiu pela manutenção do registro, para se manifestarem no prazo de sessenta dias. O parecer encontra-se disponibilizado para o titular através do e-mail corporativo cgrec.desenho inpi.gov.br

(11) **DI 6903833-3** (45) 20/07/2010
(73) Makita Corporation (JP)
(74) Araripe & Associados
PAN de terceiros: O(s) Titular(es): MAKITA CORPORATION e Requerente(s): MK ELETRODOMÉSTICOS LTDA. / Procurador(es): VANDRÉ CAVALCANTE BITTENCOURT TORRES, deverão tomar conhecimento do parecer técnico que concluiu pela manutenção do registro, para se manifestarem no prazo de sessenta dias. O parecer encontra-se disponibilizado para o titular através do e-mail corporativo cgrec.desenho inpi.gov.br

(11) **DI 7000036-0** (45) 17/08/2010
(73) LG ELECTRONICS INC. (KR)
(74) Simbolo Marcas e Patentes Ltda
PAN de terceiros: O(s) Titular(es): LG ELECTRONICS INC. e Requerente(s): MK ELETRODOMÉSTICOS LTDA. / Procurador(es): VANDRÉ CAVALCANTE BITTENCOURT TORRES, deverão tomar conhecimento do parecer técnico que concluiu pela nulidade do registro, para se manifestarem no prazo de sessenta dias. O parecer encontra-se disponibilizado para o titular através do e-mail corporativo cgrec.desenho inpi.gov.br

Diretoria de Patentes - DIRPA

Tabela de Códigos de Despachos de Pedidos, Patentes (incluindo as de MI/DI expedidas na vigência da Lei 5772/71) e Certificados de Adição de Invenção

RPI 2244 de 07/01/2014

1. Pedido Internacional PCT/BR Designado ou Eleito

1.1 Publicação Internacional – PCT. Apresentação de petição de requerimento de entrada na fase nacional.
Comunicação da publicação internacional do pedido internacional nos termos do Tratado de Cooperação em matéria de Patentes – PCT e da apresentação de petição de requerimento de entrada na fase nacional. Documento publicado disponível no endereço eletrônico http://www.wipo.int/pct/en do sistema PATENTSCOPE® Search Service da Organização Mundial de Propriedade Intelectual – OMPI.

1.1.1 Retificação
Retificação da notificação da publicação internacional e da apresentação de petição de requerimento de entrada na fase nacional por ter sido efetuada com incorreção.

1.1.2 Publicação Anulada
Anulação da publicação da notificação da publicação internacional e da apresentação de petição de requerimento de entrada na fase nacional por ter sido indevida.

1.1.3 Republicação
Republicação da publicação da notificação da publicação internacional e da apresentação de petição de requerimento de entrada na fase nacional por ter sido efetuada com incorreção vida.

1.2 Notificação – Pedido Retirado – PCT
Notificação da retirada do pedido internacional de patente depositado nos termos do Tratado de Cooperação em Matéria de Patentes – PCT no Brasil por não terem sido cumpridas as determinações referentes à entrada na fase nacional disciplinadas nos artigos 22 (designação) ou 39 (eleição) do PCT. Desta data corre o prazo de 60 (sessenta) dias para eventual recurso do interessado.

1.2.1 Publicação Anulada
Anulação da publicação da retirada do pedido por ter sido indevida.

1.2.2 Republicação
Republicação da publicação da retirada do pedido por ter sido efetuada com incorreção.

1.2.3 Decisão Anulada (**)
Anulação da decisão de retirada do pedido internacional por ter sido indevida.

1.3 Notificação - Fase Nacional - PCT
Notificação da entrada na fase nacional brasileira do pedido internacional de patente depositado nos termos do Tratado de Cooperação em Matéria de Patentes – PCT. O prazo para requerimento do pedido de exame, conforme art. 33 da Lei nº 9.279/96 – Lei da Propriedade Industrial – LPI, é de 36 (trinta e seis) meses contado da data do depósito internacional.

1.3.1 Retificação
Retificação da notificação de entrada na fase nacional – PCT por ter sido efetuada com incorreção.

1.3.2 Publicação Anulada
Anulação da publicação da notificação de entrada na fase nacional – PCT por ter sido indevida.

1.3.3 Republicação
Republicação da publicação da notificação de entrada na fase nacional – PCT por ter sido efetuada com incorreção.

1.3.4 Decisão Anulada (**)
Anulação da decisão da notificação de entrada na fase nacional por ter sido indevida.

1.4 Restabelecimento de Direto para Entrada na Fase Nacional do PCT concedido
Notificação da concessão de devolução de prazo para o restabelecimento de direito para entrada na fase nacional brasileira do pedido internacional depositado através do PCT conforme norma vigente.

1.4.1 Restabelecimento de Direto para Entrada na Fase Nacional do PCT negado
Notificação da negação de devolução de prazo para o restabelecimento de direito para entrada na fase nacional brasileira do pedido internacional depositado através do PCT conforme norma vigente. Desta data corre o prazo de 60 (sessenta) dias para eventual recurso do interessado.

1.4.2 Publicação Anulada
Anulação da publicação da notificação da concessão de devolução de prazo para o restabelecimento de direito para entrada na fase nacional por ter sido indevida.

1.4.3 Republicação
Republicação da publicação de notificação da concessão de devolução de prazo para o restabelecimento de direito para entrada na fase nacional por ter sido efetuada com incorreção.

1.4.4 Decisão Anulada (**)
Anulação da decisão da concessão de devolução de prazo para o restabelecimento de direito para entrada na fase nacional por ter sido indevida.

1.5 Exigências Diversas
Suspensão do andamento de entrada na fase nacional brasileira do pedido internacional de patente depositado nos termos do Tratado de Cooperação em matéria de Patentes – PCT que, para sua instrução regular, aguardará, pelo prazo de 60 (sessenta) dias, o atendimento da exigência formulada. Caso a exigência não tenha sido explicitada no despacho na RPI, o interessado poderá obter o parecer através do endereço eletrônico www.inpi.gov.br - janela "*e*-parecer".

1.5.1 Publicação Anulada
Anulação da publicação da exigência por ter sido indevida.

1.5.2 Republicação
Republicação da publicação da exigência por ter sido efetuada com incorreção.

1.5.3 Exigência Anulada (**)
Anulação da exigência por ter sido indevida.

2. Depósito

2.1 Pedido de Patente ou Certificado de Adição de Invenção depositado
Pedido de Patente ou Certificado de adição de invenção protocolizado. O pedido será mantido em sigilo durante 18 (dezoito) meses a contar da data da prioridade mais antiga. Decorrido esse prazo, será publicado para conhecimento público. O depositante pode, porém, requerer a antecipação da publicação. O prazo de sigilo de 18 (dezoito) meses para o pedido de Certificado de Adição de Invenção é contado da data do depósito do pedido principal. Quando houver ocorrido a publicação do pedido principal, o pedido de Certificado de Adição de Invenção será imediatamente publicado. Os depósitos são designados de acordo com a natureza requerida: Invenção (PI), Modelo de Utilidade (MU) e Certificado de Adição de Invenção (C). Os pedidos depositados através do PCT são notificados no subitem 1.1.

2.4 Notificação de Depósito do Pedido Dividido - Art 26 inciso I da LPI

Notificação de pedido dividido de um pedido de patente depositado anteriormente. Em relação ao pedido original, o pedido dividido tem a mesma data de depósito e, se for o caso, o correspondente benefício da prioridade reivindicada. O pedido dividido é considerado como estando na mesma fase processual do pedido original.

2.5 Exigência - Art. 21 da LPI
O pedido protocolizado não atende formalmente ao disposto no art. 19 da LPI e / ou às demais disposições quanto à sua forma. Fica o requerente obrigado a sanar, em 30 (trinta) dias a contar desta data, as exigências estabelecidas. Caso a exigência não tenha sido explicitada no despacho da RPI, o depositante poderá obter o parecer através do endereço eletrônico www.inpi.gov.br - janela "*e*-Patentes". Não sendo a exigência cumprida com a apresentação da documentação correspondente no prazo acima, o depósito não será aceito e sua numeração será anulada conforme norma vigente.

2.6 Publicação Anulada
Anulada a publicação por ter sido indevida.

2.7 Republicação(*)
Republicação por ter sido efetuada com incorreção.

2.10 Requerimento de Pedido de Patente ou Certificado de Adição de Invenção
Notificação de requerimento de pedido de patente ou certificado de adição de invenção. Será realizado o exame formal a fim de verificação do Art. 19 da LPI e IN 17/2013.

3. Publicação do Pedido

3.1 Publicação do Pedido de Patente ou de Certificado de Adição de Invenção

Publicação do pedido depositado (Art. 30 da LPI), podendo ser adquirido no Banco de Patentes do Centro de Documentação e Informação Tecnológica do INPI - CEDIN - o folheto com o relatório descritivo, reivindicações, desenhos e resumo do pedido, por quem se interessar. Não sendo o exame requerido, pelo depositante ou qualquer interessado, no prazo de 36 (trinta e seis) meses do depósito, o pedido será arquivado. Publicado o arquivamento do pedido, poderá ser requerido, no prazo de 60 (sessenta) dias, o seu desarquivamento. Não sendo o requerido o desarquivamento no prazo anteriormente citado, o pedido será considerado definitivamente arquivado**.**

3.2 Publicação Antecipada
Publicação do pedido depositado, a requerimento do depositante. Aplicam-se as disposições do subitem 3.1.

3.6 Publicação do Pedido Arquivado Definitivamente - Art. 216 §2º e Art. 17 §2º da LPI
Publicação de pedido definitivamente arquivado devido à não apresentação de procuração ou devido à apresentação de um pedido posterior Encerrada a instância administrativa. Pode ser adquirido no Banco de Patentes do Centro de Documentação e Informação Tecnológica do INPI - CEDIN - o folheto com o relatório descritivo, reivindicações, desenhos e resumo do pedido.

3.7 Publicação Anulada
Anulação da publicação do pedido por ter sido indevida.

3.8 Retificação
Retificação da publicação do pedido por ter sido efetuada com incorreção que não impossibilita sua identificação. Tal publicação não implica na alteração da data de publicação do pedido de patente e nos prazos decorrentes da mesma.

4. Pedido de Exame

4.3 Desarquivamento - Art. 33 parágrafo único da LPI.
Desarquivado o pedido, arquivado por falta de pedido de exame (cf. item 11.1), para prosseguir seu andamento.

4.3.1 Publicação Anulada
Anulação da publicação do desarquivamento do pedido por ter sido indevida.

4.3.2 Republicação
Republicação da publicação do desarquivamento do pedido por ter sido efetuada com incorreção.

6.Exigências Técnicas e Formais

6.1 Exigência - Art. 36 da LPI
Suspensão do andamento do pedido de patente que, para instrução regular, aguardará o atendimento ou contestação das exigências formuladas. O depositante poderá obter o parecer através do endereço eletrônico www.inpi.gov.br - janela "*e*-parecer". A não manifestação do depositante no prazo de 90 (noventa) dias desta data acarretará o **arquivamento definitivo** do pedido.

6.6 Exigência - Art. 34 da LPI
Suspensão do andamento do pedido de patente para que sejam apresentados todos os documentos relativos às objeções, buscas de anterioridade e resultados de exame para concessão de pedido correspondente em outros países quando houver reivindicação de prioridade, documentos necessários à regularização do processo e exame do pedido, ou a tradução simples do documento hábil referido no § 2º do art. 16, caso esta tenha sido substituída pela declaração prevista no § 5º do mesmo artigo. Caso a exigência não tenha sido explicitada no despacho RPI, o depositante poderá obter o parecer através do endereço eletrônico www.inpi.gov.br - janela "*e*-parecer". A não manifestação do depositante no prazo de 60 (sessenta) dias desta data acarretará o arquivamento do pedido.

6.7 Outras Exigências
Outras exigências que não as especificadas nos subitens anteriores (6.1 e 6.6). Suspensão do andamento do pedido de patente que, para instrução regular da patente, aguardará pelo prazo de 60 (sessenta) dias o atendimento da exigência formulada. Caso a exigência não tenha sido explicitada no despacho da RPI, o depositante poderá obter o parecer através do endereço eletrônico www.inpi.gov.br - janela "*e*-parecer".

6.8 Exigência Anulada (**)
Anulação da exigência por ter sido indevida.

6.9 Publicação Anulada
Anulação da publicação da exigência por ter sido indevida.

6.10 Republicação
Republicação da publicação de qualquer um dos subitens anteriores por ter sido efetuada com incorreção.

7. Ciência de Parecer

7.1 Conhecimento de Parecer Técnico
Suspenso o andamento do pedido para que o depositante se manifeste, no prazo de 90 (noventa) dias desta data, quanto ao contido no parecer técnico. O parecer pode ser obtido através do endereço eletrônico www.inpi.gov.br - janela "*e*-parecer". A não manifestação ou a manifestação considerada improcedente acarretará a manutenção do posicionamento técnico anterior.

7.2 Publicação Anulada
Anulada a publicação por ter sido indevida.

7.3 Republicação
Republicação por ter sido efetuada com incorreção.

7.4 Ciência relacionada com o Art. 229-C da LPI
Comunicação ao usuário de que o pedido esta sendo encaminhado para obtenção da anuência de que trata o Art. 229 da Lei no 9.279 de 14 de maio de 1996, conforme redação dada pela Lei nº 10.196, de 14 de fevereiro de 2001 que alterou a Lei no 9.279 de 14 de maio de 1996, considerando a aprovação dos termos do Parecer nº 337/PGF/EA/2010. O processo pode ser visualizado no endereço eletrônico www.inpi.gov.br - janela "*e*-vista".

7.5 Notificação de Anuência relacionada com o Art. 229-C da LPI
O pedido obteve anuência referente ao disposto no Art. 229 da Lei nº 9279 de 14 de maio de 1996, conforme redação dada pela Lei nº 10.196, de 14 de fevereiro de 2001 que alterou a Lei nº 9.279 de 14 de maio de 1996, considerando a aprovação dos termos do Parecer nº 337/PGF/EA/2010

7.6 Notificação de não Anuência relacionada com o Art. 229-C da LPI
O pedido não obteve anuência referente ao disposto no Art. 229 da Lei nº 9.279 de 14 de maio de 1996, conforme redação dada pela Lei nº 10.196, de 14 de fevereiro de 2001 que alterou a Lei nº 9.279 de 14 de maio de 1996, considerando a aprovação dos termos do Parecer nº 337/PGF/EA/2010

7.7 Notificação de devolução do pedido por não se enquadrar no Art. 229-C da LPI.
Notificação de devolução do pedido, por não se enquadrar no disposto no Art. 229 da Lei no 9.279 de 14 de maio de 1996, conforme redação dada pela Lei nº 10.196, de 14 de fevereiro de 2001 que alterou a Lei no 9.279 de 14 de maio de 1996.

8. Anuidade do Pedido

8.5 Exigência de Complementação da Retribuição Anual
O depositante deverá complementar, de acordo com a tabela vigente na data da complementação, o pagamento da retribuição especificada, por meio do formulário FQ002 acompanhado dos comprovantes dos pagamentos correspondentes ao cumprimento de exigência e a complementação da retribuição anual, no valor da retribuição adicional de que trata o art. 84º § 2º da LPI. O não cumprimento no prazo de 60 (sessenta) dias acarretará o arquivamento do pedido.

8.6 Arquivamento - Art. 86 da LPI
Arquivado o pedido por falta de pagamento da retribuição anual dentro do prazo ou por não cumprimento de exigência de complementação de pagamento da retribuição. Desta data corre o prazo de 3 (três) meses para o depositante requerer a restauração do andamento do pedido por meio do formulário modelo FQ002 acompanhado dos comprovantes referentes ao pagamento da restauração e conforme o caso: da cópia do pagamento correspondente a retribuição anual paga fora do prazo; do pagamento correspondente a retribuição anual em débito; ou do pagamento correspondente a complementação no valor da retribuição adicional de que trata o art. 84º § 2º da LPI.

8.7 Restauração
Notificação quanto à restauração do andamento do pedido.

8.8 Despacho Anulado (**)
Anulação do despacho por ter sido indevido.

8.9 Publicação Anulada
Anulada a publicação por ter sido indevida

8.10 Republicação
Republicação da publicação de qualquer um dos subitens por ter sido efetuada com incorreção.

8.11 Manutenção do Arquivamento
Mantido o arquivamento do pedido uma vez que não foi requerida a restauração nos termos do disposto no art. 87 da LPI, encerrando a instância administrativa.

8.12 Arquivamento Definitivo
Arquivamento definitivo do pedido e seus certificados se for o caso, por falta do pagamento em mais de uma retribuição anual nos prazos fixados conforme IN 113/2013 e nos Art. 84 e 86 da LPI, não se aplicando a hipótese de restauração prevista no artigo 87 da referida Lei.

9. Decisão

9.1 Deferimento
Deferido o pedido de patente. Desta data corre o prazo de 60 (sessenta) dias para o pagamento da retribuição para expedição da carta-patente conforme a Resolução 72/2013.
O pagamento desta retribuição poderá ainda ser efetuado dentro de 30 (trinta) dias subsequentes, independente de notificação na RPI mediante pagamento de retribuição específica. O não pagamento da retribuição nos prazos acima determinados acarretará o arquivamento definitivo do pedido.

9.1.1 Decisão Anulada (**)
Anulação da decisão de deferimento por ter sido indevida.

9.1.2 Publicação Anulada
Anulada a publicação de deferimento por ter sido indevida.

9.1.3 Republicação
Republicação da publicação de deferimento por ter sido efetuada com incorreção.

9.1.4 Retificação
Retificação da publicação de deferimento por ter sido efetuada com incorreção. Tal publicação não implica na alteração da data do deferimento e nos prazos decorrentes da mesma.

9.2 Indeferimento
Indeferido o pedido por não atender aos requisitos legais, conforme parecer técnico que pode ser obtido através do endereço eletrônico www.inpi.gov.br - janela "*e*-parecer". Desta data corre o prazo de 60 (sessenta) dias para eventual recurso do depositante. No caso de pedido de certificado de adição indeferido por não ter o mesmo conceito inventivo, o depositante poderá, no prazo de recurso, requerer a sua transformação em pedido de patente de invenção ou modelo de utilidade, nos termos do Art. 76 § 4º da LPI.

9.2.1 Decisão Anulada (**)
Anulação da decisão de indeferimento do pedido por ter sido indevida.

9.2.2 Publicação Anulada
Anulada a publicação de indeferimento por ter sido indevida.

9.2.3 Republicação
Republicação da publicação de indeferimento por ter sido efetuada com incorreção.

9.2.4 Manutenção do Indeferimento
Mantido o indeferimento uma vez que não foi apresentado recurso dentro do prazo legal.

9.2.4.1 Publicação Anulada
Anulada a publicação da manutenção do indeferimento por ter sido indevida

10. Desistência

10.1 Desistência Homologada
Notificação da homologação da desistência do pedido de patente, apresentada pelo depositante, acarretando o encerramento do processo administrativo.

10.5 Desistência não Homologada
Notificação da não homologação da desistência do pedido de patente.

10.6 Despacho Anulado (**)
Anulação do despacho por ter sido indevido.

10.7 Publicação Anulada
Anulada a publicação por ter sido indevida

10.8 Republicação
Republicação da publicação de qualquer um dos subitens anteriores por ter sido efetuada com incorreção.

10.9 Retirada Homologada Art. 29 § 1º da LPI
Notificação de homologação da retirada do pedido de patente, solicitada pelo depositante.

10.9.1 Retirada Não Homologada Art. 29 § 1º da LPI
Notificação de não homologação da retirada do pedido de patente.

11. Arquivamento

11.1 Arquivamento - Art. 33 da LPI
Arquivado o pedido uma vez que não foi requerido o pedido de exame no prazo previsto no Art. 33 da LPI. Desta data corre o prazo de 60 (sessenta) dias para o depositante requerer o desarquivamento, através do formulário FQ002, mediante pagamento da retribuição específica de desarquivamento e do pagamento do pedido de exame sob pena de arquivamento definitivo.

11.1.1 Arquivamento definitivo - Art. 33 da LPI
Arquivado definitivamente o pedido uma vez que não foi requerido o desarquivamento.

11.2 Arquivamento - Art. 36 §1° da LPI
Arquivado definitivamente o pedido de patente, uma vez que não foi respondida a exigência formulada.

11.4 Arquivamento - Art. 38 § 2° da LPI
Arquivado definitivamente o pedido de patente, uma vez que não foi comprovado o pagamento da retribuição de expedição da carta-patente.

11.5 Arquivamento - Art. 34 da LPI
Arquivado o pedido, uma vez que não foram atendidas as exigências previstas no Art. 34 da LPI. Desta data corre o prazo de 60 (sessenta) dias para eventual recurso do interessado.

11.6 Arquivamento do Pedido-Art. 216 §2° da LPI
Arquivado definitivamente o pedido de patente, uma vez que não foi apresentada a procuração devida no prazo de 60 (sessenta) dias contados da prática do primeiro ato da parte no processo.

11.6.1 Arquivamento da Petição-Art. 216 §2º da LPI
Arquivada a petição, uma vez que não foi apresentada a procuração devida no prazo de 60 (sessenta) dias contados da prática do ato. Desta data corre o prazo de 60 (sessenta) dias para eventual recurso do interessado.

11.11 Arquivamento - Art. 17 § 2º da LPI
Arquivado definitivamente o pedido de patente, uma vez que foi efetuado depósito posterior nos termos do Art. 17 § 2º da LPI.

11.12 Art. 26 parágrafo único da LPI
Arquivado o pedido, uma vez que o requerimento de divisão está em desacordo com o disposto no Art. 26 da LPI. Desta data corre o prazo de 60 (sessenta) dias para eventual recurso ao depositante.

11.13 Despacho Anulado (**)
Anulação do despacho de arquivamento do pedido por ter sido indevido.

11.14 Publicação Anulada
Anulada a publicação de arquivamento do pedido por ter sido indevida.

11.15 Republicação
Republicação da publicação de qualquer um dos subitens anteriores por ter sido efetuada com incorreção.

11.16 Restauração
Notificação quanto à restauração do andamento do pedido.

11.17 Arquivamento do pedido de Certificado de Adição de Invenção – Art. 77 da LPI
Arquivado o pedido de Certificado de Adição de Invenção uma vez que não há uma patente de invenção da qual o mesmo possa ser acessório.
Desta data corre o prazo de 60 (sessenta) dias para eventual recurso do depositante.

12. Recurso

12.2 Recurso Contra o Indeferimento
Notificação de interposição de recurso ao Presidente do INPI contra o indeferimento do pedido de patente ou do certificado de adição de invenção, objetivando o reexame da matéria. Desta data corre o prazo de 60 (sessenta) dias para apresentação de contra-razões por qualquer interessado. Poderá ser requerida cópia do recurso através do formulário modelo FQ005.

12.3 Recurso Contra o Arquivamento
Notificação de interposição de recurso ao Presidente do INPI contra o arquivamento do pedido de patente, objetivando o reexame da matéria. Desta data corre o prazo de 60 (sessenta) dias para apresentação de contra-razões por qualquer interessado. Poderá ser requerida cópia do recurso através do formulário modelo FQ005.

12.6 Outros Recursos
Notificação de interposição de recurso ao Presidente do INPI contra a decisão proferida pela DIRPA, objetivando o reexame da matéria. Desta data corre o prazo de 60 (sessenta) dias para apresentação de contra-razões por qualquer interessado. Poderá ser requerida cópia do recurso através do formulário modelo FQ005.

12.7 Publicação Anulada
Anulada a publicação de notificação do recurso por ter sido indevida.

12.8 Republicação
Republicação da publicação de qualquer um dos subitens anteriores por ter sido efetuada com incorreção.

15. Outros Referentes a Pedidos

15.7 Petição Não Conhecida
Não conhecimento da petição apresentada em virtude do disposto nos Arts. 218 ou 219 da LPI.

15.8 Petição Sustada
Sustado o conhecimento da petição para aguardar providências necessárias ao seu conhecimento.

15.9 Perda de Prioridade
Perda da prioridade reivindicada por não atender às disposições previstas no artigo 16 § 7º da LPI.

15.10 Mudança de Natureza
Mudada a natureza e alterado o número do pedido.

15.11 Alteração de Classificação
Alterada a classificação do pedido para melhor adequação.

15.12 Renumeração
Alterada a numeração por ter sido numerado indevidamente.

15.14 Notificação de Decisão Judicial
Notificação de decisão judicial referente ao pedido.

15.21 Numeração Anulada
Anulada a numeração do pedido de patente ou certificado de adição de invenção. A documentação ficará a disposição do depositante ou seu procurador pelo prazo de 180 dias desta publicação. A documentação não retirada será descartada.

15.22 Devolução de Prazo Concedida
Notificação de devolução de prazo uma vez que não foi possível ciência ao interessado diretamente no processo. Desta data corre o prazo adicional concedido no despacho. O prazo será de, no mínimo 15 (quinze) dias e, no máximo, o prazo legal dos atos correspondentes (Art. 221 da LPI e IN 17/2013 item 12).

15.22.1 Devolução de Prazo Negada
Negada a solicitação de devolução de prazo uma vez que não ficou comprovada a justa causa conforme definida no Art. 221 da LPI. A cópia do parecer poderá ser obtida através do endereço eletrônico www.inpi.gov.br - janela "*e*-parecer". Desta data corre o prazo de 60 (sessenta) dias para eventual recurso do interessado.

15.23 Pedido "SUB JUDICE"
Notificação de ação judicial referente a pedido.

15.24 Notificação de requerimento de exame prioritário de pedido de patente.
O exame prioritário do pedido de patente só será iniciado após ter sido atendido o disposto no parágrafo único do art. 31 da LPI e nos arts. 33 e 84 da LPI, bem como transcorridos 24 meses da data de seu depósito, para garantir que todos os pedidosde patente depositados com data anterior já tenham sido publicados.

15.24.1 Notificação de exame prioritário, de Ofício, de pedido de patente.
O exame prioritário do pedido de patente só será iniciado após ter sido atendido o disposto no parágrafo único do art. 31 da LPI e nos arts. 33 e 84 da LPI, bem como transcorridos 24 meses da data de seu depósito, para garantir que todos os pedidos de patente depositados com data anterior já tenham sido publicados.

15.24.2 Concedido o exame prioritário do pedido de patente
Concedido o exame prioritário do pedido de patente uma vez que o requerimento apresentado atende ao disposto na Resolução INPI nº 68/2013 e na Resolução INPI nº 080/2013.

15.24.3 Negado o exame prioritário do pedido de patente
Negado o exame prioritário do pedido de patente uma vez que o requerimento apresentado não atende ao disposto na Resolução INPI nº 68/2013 e na Resolução INPI nº 080/2013.

15.30 Publicação Anulada
Anulada a publicação de qualquer um dos subitens anteriores por ter sido indevida.

15.31 Despacho Anulado (**)
Anulação do despacho referente a qualquer um dos subitens anteriores por ter sido indevido.

15.32 Decisão Anulada (**)
Anulação da decisão referente a qualquer um dos subitens anteriores por ter sido indevida.

15.33 Republicação
Republicação da publicação de qualquer um dos subitens anteriores por ter sido efetuada com incorreção.

16. Concessão de Patente ou Certificado de Adição de Invenção

16.1 Concessão de Patente ou Certificado de Adição de Invenção
Expedição da carta-patente ou do certificado de adição de invenção. O título acha-se à disposição do interessado no setor competente do INPI. Desta data corre o prazo de 6 (seis) meses para interposição de nulidade administrativa por qualquer interessado (Art. 51 da LPI).O certificado de adição é acessório da patente, tem a data final de vigência desta e a acompanha para todos os efeitos legais.
Para acessar Cartas Patentes ou Certificados de Adição de Invenção concedidos de acordo com o Artigo 38 da Lei 9.279/96, por ocasião da expedição da Carta Patente, através do endereço eletrônico www.inpi.gov.br - janela "*e*-carta".

16.2 Publicação Anulada
Anulada a publicação da concessão por ter sido indevida.

16.3 Retificação
Retificação da publicação da concessão da patente por ter sido efetuada com incorreção que não impossibilita sua identificação. Tal publicação não implica na alteração da data de publicação da concessão da patente e nos prazos decorrentes da mesma.

16.4 Concessão Anulada
Anulada a concessão da patente por ter sido indevida.

17.Nulidade Administrativa

17.1 Notificação de Interposição de Nulidade Administrativa
Notificação, ao titular da patente, de instauração de processo administrativo de nulidade. Desta data corre o prazo de 60 (sessenta) dias para eventual contestação do titular (Art. 52 da LPI). Poderá ser requerida cópia do processo de nulidade através do formulário modelo FQ005.

17.2 Publicação Anulada
Anulação da publicação de notificação da instauração de processo administrativo de nulidade por ter sido indevida.

17.3 Republicação
Republicação da publicação de notificação da instauração de processo administrativo de nulidade por ter sido efetuada com incorreção.

18. Caducidade

18.1 Notificação de Pedido de Caducidade
Notificação, ao titular da patente, da instauração do processo de caducidade por falta de exploração por requerimento de terceiros e/ou de ofício. Poderá ser requerida cópia do processo de caducidade através do formulário modelo FQ005.

18.3 Caducidade Deferida
Declarada a caducidade da patente por falta de exploração. Desta data corre o prazo de 60 (sessenta) dias para eventual recurso do titular (Art. 212 da LPI). A decisão da caducidade produzirá efeitos a partir da data do requerimento ou da publicação da instauração de ofício do processo. O parecer pode ser obtido através do endereço eletrônico www.inpi.gov.br - janela "*e*-parecer".

18.4 Caducidade Indeferida
Denegado o pedido de caducidade da patente. Desta data corre o prazo de 60 (sessenta) dias para eventual recurso do interessado (Art. 212 da LPI). O parecer pode ser obtido através do endereço eletrônico www.inpi.gov.br - janela "*e*-parecer".

18.5 Recurso contra o Deferimento da Caducidade
Interposição de recurso ao Presidente do INPI contra o deferimento do pedido de caducidade, objetivando o reexame da matéria. Desta data corre o prazo de 60 (sessenta) dias para eventual contestação do interessado. Poderá ser requerida cópia do recurso através do formulário modelo FQ005.

18.6 Recurso contra o Indeferimento da Caducidade
Interposição de recurso ao Presidente do INPI contra o indeferimento do pedido de caducidade, objetivando o reexame da matéria. Poderá ser requerida cópia do recurso através do formulário modelo FQ005.

18.10 Desistência de Caducidade
Notificação de desistência do pedido de caducidade.

18.11 Decisão Anulada (**)
Anulação da decisão da caducidade por ter sido indevida.

18.12 Publicação Anulada
Anulada a publicação de qualquer um dos subitens anteriores por ter sido indevida.

18.13 Republicação
Republicação da publicação de qualquer um dos subitens anteriores por ter sido efetuada com incorreção.

19. Notificação de Decisão Judicial

19.1 Notificação de Decisão Judicial
Comunicação de decisão judicial referente à patente.

19.2 Publicação Anulada
Anulada a publicação de comunicação de decisão judicial por ter sido indevida.

19.3 Retificação
Retificação da publicação de comunicação de decisão judicial ter sido efetuada com incorreção.

21. Extinção de Patente e Certificado de Adição de Invenção

21.1 Extinção - Art. 78 inciso I da LPI
Notificação da extinção da patente e seus certificados, se for o caso, pela expiração do prazo de vigência de proteção legal.

21.2 Extinção - Art 78 inciso II da LPI
Notificação da extinção da patente e seus certificados, se for o caso, pela homologação da renúncia apresentada pelo seu titular. Homologada a renúncia, a patente será considerada extinta na data da apresentação da renúncia.

21.6 Extinção da patente para fins da restauração nos termos do art. 87 da LPI.
Extinção da patente por falta de pagamento da retribuição anual, por pagamento da retribuição anual fora do prazo ou por não cumprimento de exigência de complementação de pagamento da retribuição anual. Desta data corre o prazo de 3 (três) meses para o titular requerer a restauração da patente. A restauração deve ser requerida por meio do formulário FQ002, acompanhado dos comprovantes dos pagamentos correspondentes à restauração e a retribuição anual ou sua complementação no valor da retribuição adicional de que trata o art. 84º § 2º da LPI, sob pena da manutenção da extinção de acordo com o disposto no inciso IV do art. 78 da LPI.

21.7 Extinção - Art. 78 inciso V da LPI
Notificação da extinção da patente e seus certificados, se for o caso, uma vez que após solicitação do INPI o titular deixou de comprovar a obrigação decorrente do Art. 217 da LPI.

21.8 Despacho Anulado (**)
Anulação do despacho da extinção da patente por ter sido indevido.

21.9 Publicação Anulada
Anulada a publicação de qualquer um dos subitens anteriores por ter sido indevida.

21.10 Republicação
Republicação da publicação de qualquer um dos subitens anteriores por ter sido efetuada com incorreção.

22. Outros Referentes a Patentes e Certificados de Adição de Invenção

22.2 Petição Não Conhecida
Não conhecimento da petição apresentada em virtude do disposto nos Arts. 218 ou 219 da LPI.

22.3 Petição Sustada
Sustado o conhecimento da petição para aguardar providências necessárias ao seu conhecimento.

22.4 Pedido de Licença Compulsória Para Exploração de Patente
Notificação de requerimento de licença compulsória para exploração da patente e seus certificados, se for o caso, face ao disposto no Art. 68 da LPI. Desta data corre o prazo de 60 (sessenta) dias para manifestação do titular. Ver publicação correspondente na seção da Diretoria de Transferência de Tecnologia.

22.5 Exigências Diversas
Formulada exigência para adequação ou cumprimento de disposições legais no prazo de 60 (sessenta) dias desta data. Caso a exigência não tenha sido explicitada no despacho da RPI, o parecer pode ser obtido através do endereço eletrônico www.inpi.gov.br - janela "*e-parecer*".

22.10 Outros Recursos
Notificação de interposição de recurso ao Presidente do INPI contra a decisão proferida pela DIRPA, objetivando o reexame da matéria. Desta data corre o prazo de 60 (sessenta) dias para eventual contestação do interessado. Poderá ser requerida cópia do recurso através do formulário modelo FQ005.

22.11 Devolução de Prazo
Notificação de devolução de prazo uma vez que não foi possível ciência ao interessado diretamente no processo. Desta data corre o prazo adicional concedido no despacho. O prazo será de, no mínimo 15 (quinze) dias e, no máximo, o prazo legal dos atos correspondentes (Art. 221 da LPI e IN 17/2013).

22.12 Oferta de Licença de Patente
Notificação de oferta de licença (ou renovação da mesma) para exploração da patente (Art. 64 § 1º da LPI). O interessado poderá obter cópia na íntegra das condições contratuais oferecidas pelo titular (IN 17/2013 item 8), mediante solicitação através do formulário modelo FQ005.

22.13 Desistência da Oferta de Licença
Notificação da desistência da oferta de licença pelo titular (Art. 64 § 4º).

22.14 Arquivamento da Petição-Art. 216 §2º da LPI
Arquivada a petição, uma vez que não foi apresentada a procuração devida no prazo de 60 (sessenta) dias contados da prática do ato. Desta data corre o prazo de 60 (sessenta) dias para eventual recurso do interessado.

22.15 Patente "SUB JUDICE"
Notificação de ação judicial referente a patente.

22.20 Publicação Anulada
Anulada a publicação de qualquer um dos subitens anteriores por ter sido indevida.

22.21 Despacho Anulado (**)
Anulação do despacho referente a qualquer um dos subitens anteriores por ter sido indevido.

22.22 Decisão Anulada (**)
Anulação da decisão referente a qualquer um dos subitens anteriores por ter sido indevida.

22.23 Republicação
Republicação da publicação de qualquer um dos subitens anteriores por ter sido efetuada com incorreção.

23. Processamento de Pedidos Segundo Artigos 230 e 231 da Lei 9279/96

23.1 Notificação de Pedido Depositado

23.1.1 Notificação de Depósito de Pedido Dividido
Notificação de pedido dividido de um pedido depositado anteriormente. Em relação ao pedido original, o pedido dividido tem a mesma data de depósito. O pedido dividido é considerado como estando na mesma fase processual do pedido original.

23.2 Exigência
Suspenso andamento do pedido que,para instrução regular, aguardará o atendimento da exigência formulada em 90 (noventa) dias, desta data

23.3 Publicação do Pedido para Manifestação de Terceiros
Publicado o pedido uma vez que já foi apresentada a declaração de não comercialização até a data do depósito. Desta data corre o prazo de 90 (noventa) dias para apresentação, por qualquer interessado, de manifestação quanto ao atendimento ao disposto no caput do art. 230 da Lei 9279/96.

23.4 Notificação para Contestação do Depositante

23.5 Anuidade

23.6 Arquivamento

23.7 Denegação do Pedido

23.8 Recurso

23.9 Expedição da Patente

23.10 Publicação Anulada

23.11 Republicação

23.12 Retificação

23.13 Deferimento
Deferido o pedido. Desta data corre o prazo de 60 (sessenta) dias para o pagamento da retribuição para expedição da carta-patente. O pagamento desta retribuição, poderá ainda ser efetuado dentro dos 30 (trinta) dias subsequentes, independente de notificação da RPI. O não pagamento e sua comprovação nos prazos acima acarretará o arquivamento definitivo do pedido.

23.14 Decisão Anulada

23.15 Expedição Anulada

23.16 Outros

23.17 Ciência Relacionada com o Art. 229 da LPI
O exame técnico concluiu que o pedido atende aos requisitos estabelecidos pelos artigos 229 a 231 da LPI. O deferimento do mesmo está condicionado à obtenção da anuência de que trata o art. 229 da LPI da Lei 9.279/96, conforme redação dada pela Lei 10.196/2001

23.18 Notificação de Interposição de Nulidade Administrativa
Notificação ao titular da patente, de instauração de processo administrativo de nulidade. Desta data corre o prazo de 60 (sessenta) dias para eventual contestação do titular (Art. 52 da LPI). Poderá ser requerida cópia do processo de nulidade através do formulário modelo FQ005.

23.19 Extinção – Art. 78 da LPI
Notificação da extinção da patente pipeline pela expiração do prazo de vigência de proteção legal.

24. Anuidade de Patente

24.2 Exigência de Complementação da Retribuição Anual
O titular deverá complementar, de acordo com a tabela vigente na data da complementação, o recolhimento da retribuição anual especificada, por meio do formulário modelo FQ002 acompanhado dos comprovantes dos pagamentos correspondentes ao cumprimento da exigência e a complementação da retribuição anual no valor da retribuição adicional de que trata o art. 84º § 2º da LPI. O não cumprimento no prazo de 60 (sessenta) dias acarretará a extinção da patente nos termos do no art. 87 da LPI.

24.4 Restauração
Notificação quanto à restauração da patente.

24.5 Despacho Anulado (**)
Anulação do despacho referente a qualquer um dos subitens por ter sido indevido.

24.6 Publicação Anulada
Anulação da publicação referente a qualquer um dos subitens por ter sido indevida.

24.7 Republicação
Republicação da publicação de qualquer um dos subitens por ter sido efetuada com incorreção.

24.8 Extinção Definitiva - Art. 78 inciso IV da LPI
Extinção definitiva da patente e seus certificados se for o caso, por falta do pagamento em mais de uma retribuição anual nos prazos fixados conforme IN 113/2013 e nos Art. 84 e 86 da LPI, não se aplicando a hipótese de restauração prevista no artigo 87 da referida Lei.

24.10 Manutenção da Extinção - Art. 78 inciso IV da LPI
Mantida a extinção da patente e seus certificados, se for o caso, uma vez que não foi requerida a restauração nos termos do disposto no art. 87 da LPI, encerrando a instância administrativa. A patente é considerada extinta na data final do prazo legal (nove meses) do primeiro pagamento devido que deixou de ser efetuado.

25. Anotação de Alteração de nome e/ou sede, de Transferência e de Limitação ou Ônus de Pedido, Patente e Certificado de Adição de Invenção.

25.1 Transferência Deferida
Notificação do deferimento da transferência requerida. Desta data corre o prazo de 60 (sessenta) dias para eventual recurso do interessado.

25.2 Transferência Indeferida
Notificação do indeferimento da transferência requerida. Desta data corre o prazo de 60 (sessenta) dias para eventual recurso do interessado.

25.3 Transferência em Exigência
Exigência referente ao pedido de transferência requerida. Desta data corre o prazo de 60 (sessenta) dias para cumprimento da exigência formulada, sob pena de indeferimento da transferência.

25.4 Alteração de Nome Deferida
Notificação do deferimento da alteração de nome requerida. Desta data corre o prazo de 60 (sessenta) dias para eventual recurso do interessado.

25.5 Alteração de Nome Indeferida
Notificação do indeferimento da alteração de nome requerida. Desta data corre o prazo de 60 (sessenta) dias para eventual recurso do interessado.

25.6 Alteração de Nome em Exigência
Exigência referente ao pedido de alteração de nome requerida. Desta data corre o prazo de 60 (sessenta) dias para cumprimento da exigência formulada, sob pena de indeferimento da alteração.

25.7 Alteração de Sede Deferida
Notificação do deferimento da alteração de Sede requerida. Desta data corre o prazo de 60 (sessenta) dias para eventual recurso do interessado.

25.8 Alteração de Sede Indeferida
Notificação do indeferimento da alteração de Sede requerida. Desta data corre o prazo de 60 (sessenta) dias para eventual recurso do interessado.

25.9 Alteração de Sede em Exigência
Exigência referente ao pedido de alteração de Sede requerida. Desta data corre o prazo de 60 (sessenta) dias para cumprimento da exigência formulada, sob pena de indeferimento da alteração.

25.10 Despacho Anulado (**)
Anulação do despacho referente a qualquer um dos subitens anteriores por ter sido indevido.

25.11 Republicação
Republicação da publicação de qualquer um dos subitens anteriores por ter sido indevida.

25.12 Publicação Anulada
Anulada a publicação de qualquer um dos subitens anteriores por ter sido efetuada com incorreção.

25.13 Anotação de Limitação ou Ônus
Notificação referente à anotação de limitação ou ônus conforme indicado no complemento

26. Opinião Preliminar sobre a Patenteabilidade - Programa Piloto.

26.1 – Pedido Apto
Comunicação ao depositante que o pedido está apto a participar do Programa Piloto de Opinião Preliminar sobre a Patenteabilidade.

26.2 – Pedido Irregular
Comunicação ao depositante que o pedido não está apto a participar do Programa Piloto de Opinião Preliminar sobre a Patenteabilidade.

26.3 – Pedido Excedente
Comunicação ao depositante que o pedido excedeu o limite de vagas no Programa Piloto de Opinião Preliminar sobre a Patenteabilidade.

26.4 – Opinião Preliminar sobre a Patenteabilidade
Comunicação ao depositante da "Opinião Preliminar sobre a Patenteabilidade".

26.5 – Republicação
Republicação da publicação por ter sido efetuada com incorreções.

26.6 – Retificação
Retificação da publicação por ter sido efetuada com incorreção que não impossibilita sua identificação. Tal publicação não implica em alteração da data de publicação e nos prazos decorrentes da mesma.

26.7 – Publicação anulada
Anulada a publicação por ter sido indevida.

27. Patentes Verdes – Programa Piloto.

27.1 Notificação de Solicitação para Participação no Programa de Patentes Verdes

27.2 Solicitação Concedida
O pedido está apto a participar do Programa de Patentes Verdes.

27.3 Solicitação Negada
O pedido não está apto a participar do Programa de Patentes Verdes. Desta data corre o prazo de 60 (sessenta) dias para eventual recurso do interessado.

27.4 Solicitação Excedente
O pedido excedeu o limite das solicitações concedidas no Programa de Patentes Verdes.

27.5 Republicação
Republicação da publicação por ter sido efetuada com incorreções.

27.6 Retificação
Retificação da publicação por ter sido efetuada com incorreção que não impossibilita sua identificação. Tal publicação não implica em alteração da data de publicação e nos prazos decorrentes da mesma.

27.7 Publicação Anulada
Anulada a publicação por ter sido indevida.

PR. INPI - Presidência

Nulidade Administrativa - Intimação para Manifestação
Notificação ao titular da patente e ao requerente da nulidade, da emissão de parecer do INPI para manifestação. A manifestação deverá ser apresentada no prazo de 60(sessenta) dias, desta data após o que o processo será decidido. O parecer pode ser obtido através do endereço eletrônico www.inpi.gov.br - janela "*e*-parecer".

Nulidade Administrativa - Decisão
A decisão da nulidade encerra a instância administrativa.

Recurso – Exigência

Recurso - Exigência - Art. 214 da LPI
Formulada exigência para complementação das razões oferecidas a título de recurso no prazo de 60 (sessenta) dias desta data. Havendo ou não manifestação sobre a exigência dar-se-á prosseguimento ao exame do recurso. Caso a exigência não tenha sido explicitada no despacho da RPI, O parecer pode ser obtido através do endereço eletrônico www.inpi.gov.br - janela "*e*-parecer".

Recurso - Decisão
A decisão do recurso é final e irrecorrível na esfera administrativa.

Considerações Finais

Solicitação de Cópias:

1 - Os pedidos de fotocópias podem ser solicitados na sede do INPI/RJ ou nas delegacias e representações do INPI constantes da primeira página da RPI.

(*) Quando a republicação se referir a item de publicação que envolva o prazo para tomada de providências, o prazo contar-se-á a partir da data da republicação.

(**) A toda publicação que envolva anulação de ato ou despacho caberá justificativa no processo adminstrativo.

Códigos para Identificação de Dados Bibliográficos (INID)

(11) Número da Patente

(21) Número do Pedido
(22) Data do Depósito

(30) Dados da Prioridade Unionista (data de depósito, país, número)
(43) Data da Publicação do Pedido

(45) Data da Concessão da Patente/Certificado de Adição de Invenção
(51) Classificação Internacional

(54) Título
(57) Resumo
(61) Dados do Pedido ou patente principal do qual o presente é uma adição (número e data de depósito)
(62) Dados do pedido original do qual o presente é uma divisão (número e dadta de depósito)

(66) Dados da Prioridade Interna (número e data de depósito)
(71) Nome do Depositante
(72) Nome do Inventor
(73) Nome do Titular
(74) Nome do Procurador
(81) Países Designados
(85) Data do Início da Fase Nacional
(86) Número, Idioma e Data do Depósito Internacional
(87) Número, Idioma e Data da Publicação Internacional

Diretoria de Patentes - DIRPA

Tabela de Códigos de Despachos de Pedidos e Patentes (incluindo as de MI/DI expedidas na vigência da LEI 5772/71)

Período de Transição - LEI 5772/71 (CPI)

RPI 2244 de 07/01/2014

11.30 Arquivamento Definitivo – Art. 18 § 1º da Lei 5772/71
Notificação da **retirada definitiva** do pedido de patente uma vez que não foi requerido o pedido de exame no prazo previsto pelo Art 18 § 1º, tendo o prazo expirado na vigência da Lei 5772/71.

11.31 Arquivamento Definitivo - Falta de Cumprimento de Exigência
Notificação do **arquivamento definitivo** do pedido uma vez que não houve manifestação do depositante quanto à exigência formal; exigência técnica ou exigência referente ao Art. 20, tendo o prazo de cumprimento expirado na vigência da Lei 5772/71.

12.1 Recurso Contra o Deferimento
Notificação de recurso, interposto na vigência da Lei 5772/71, contra o deferimento do pedido de patente, objetivando o reexame da matéria. Desta data corre o prazo de 60 (sessenta) dias para eventual contestação do depositante. Poderá ser requerida cópia do recurso através do formulário modelo FQ005.

13.1 Notificação para Pagamento da Retribuição Relativa à Expedição da Carta-Patente dos Pedidos Deferidos na Vigência da Lei 5772/71
Desta data corre o prazo de 60 (sessenta) dias para o pagamento e comprovação de retribuição para expedição da carta-patente. O não pagamento e sua comprovação no prazo acima determinado acarretará o **arquivamento definitivo** do pedido.

13.2 Publicação Anulada
Anulação da publicação de notificação para recolhimento por ter sido indevida.

15.1 Arquivamento do Pedido de Patente por Comprovação e Recolhimento Intempestivo de Anuidade - AN 082/86 item 4.1
Notificação do arquivamento automático do pedido de patente, ocorrido durante a vigência da Lei 5772/71, por intempestividade de comprovação e recolhimento de anuidade. Desta data corre o prazo de 60 (sessenta) dias para o depositante requerer a restauração do andamento do pedido através do formulário modelo 1.02, com o recolhimento correspondente à restauração.

15.2 Arquivamento do Pedido de Patente por Comprovação Intempestiva de Anuidade - AN 082/86 item 4.1
Notificação do arquivamento automático do pedido de patente, ocorrido durante a vigência da Lei 5772/71, por intempestividade de comprovação de anuidade. Desta data corre o prazo de 60 (sessenta) dias para o depositante requerer a restauração do andamento do pedido através do formulário modelo FQ002, com o recolhimento correspondente à restauração.

15.3 Arquivamento do Pedido de Patente por Falta de Comprovação e Recolhimento de Anuidade - AN 082/86 item 4.1
Notificação do arquivamento automático do pedido de patente, ocorrido durante a vigência da Lei 5772/71, por falta de comprovação e recolhimento de anuidade. Desta data corre o prazo de 60 (sessenta) dias para o depositante requerer a restauração do andamento do pedido através do formulário modelo FQ002, com o recolhimento correspondente à restauração, devendo anexar a guia de recolhimento referente à anuidade devida. No caso de arquivamento indevido, o depositante deverá, no prazo acima, apresentar o comprovante de recolhimento tempestivo, através do formulário modelo FQ002, isento de retribuição.

15.3.1 Aquivamento do pedido de patente de Modelo ou Desenho Industrial por falta de recolhimento de anuidade/comprovação – AN 082/86 item 4.1
Notificação do arquivamento automático do pedido de patente, ocorrido durante a vigência da Lei 5772/71, por falta de recolhimento/comprovação de anuidade. Desta data corre o prazo de 60 (sessenta) dias para o depositante requerer a restauração do andamento do pedido através do formulário FQ002, com o recolhimento correspondente à restauração, não sendo necessário o recolhimento da(s) anuidade(s). No caso de arquivamento indevido, o depositante deverá, no prazo acima, apresentar o comprovante do recolhimento tempestivo através do formulário modelo FQ002, isento de retribuição.

15.4 Arquivamento do Pedido de Patente por Falta de Comprovação e Recolhimento de Anuidade e Comprovação e Recolhimento Intempestivo de Anuidade - AN 082/86 item 4.1
Notificação do arquivamento automático do pedido de patente, ocorrido durante a vigência da Lei 5772/71, por falta e por intempestividade de comprovação e recolhimento de anuidade. Desta data corre o prazo de 60 (sessenta) dias para o depositante requerer a restauração do andamento do pedido através do formulário modelo FQ002, com o recolhimento correspondente à restauração, devendo anexar a guia de recolhimento referente à anuidade devida. No caso de arquivamento indevido, o depositante deverá, no prazo acima, apresentar o comprovante de comprovação e recolhimento tempestivo, através do formulário modelo FQ002, isento de retribuição.

15.13 Extinção da Garantia de Prioridade
Notificação da extinção da garantia de prioridade por não ter sido requerido o privilégio dentro dos prazos previstos no Art 7º da Lei 5772/71.

18.2 Caducidade - Art 50 da Lei 5772/71
Notificação de caducidade automática da patente por não ter sido efetuada a comprovação do pagamento da respectiva anuidade no prazo legal encerrado na vigência da Lei 5772/71.

MDIC - MINISTÉRIO DO DESENVOLVIMENTO, INDÚSTRIA E COMÉRCIO EXTERIOR

Recurso - Interposição
Notificação de interposição, na vigência da Lei 5772/71, de recurso ao Ministro do Desenvolvimento, Indústria e Comércio Exterior contra a decisão proferida pelo Presidente do INPI, objetivando o reexame da matéria.

Recurso - Decisão
A decisão do recurso, interposto na vigência da Lei 5772/71, pelo Ministério do Desenvolvimento, Indústria e Comércio Exterior encerra a instância administrativa..

DIRETORIA DE PATENTES - DIRPA

Índice Numérico Remissivo de Pedidos, Patentes (incluindo as de MI/DI expedidas na vigência da Lei 5772/71) e Certificados de Adição de Invenção

RPI 2244 de 07/01/2014

BR 102012000290-6	3.1	53
BR 102012001073-9	3.1	53
BR 102012001249-9	3.1	53
BR 102012001259-6	3.1	53
BR 102012002370-9	3.1	54
BR 102012002416-0	3.1	54
BR 102012002425-0	3.1	54
BR 102012002776-3	3.1	54
BR 102012002852-2	3.1	54
BR 102012002936-7	3.1	54
BR 102012003063-2	3.1	54
BR 102012003374-7	3.1	55
BR 102012003414-0	3.1	55
BR 102012003446-8	3.1	55
BR 102012003546-4	3.1	55
BR 102012003551-0	3.1	55
BR 102012003687-8	3.1	55
BR 102012003744-0	3.1	55
BR 102012003826-9	3.1	56
BR 102012004272-0	3.1	56
BR 102012005135-4	3.1	56
BR 102012005729-8	3.1	56
BR 102012005983-5	3.1	56
BR 102012007479-6	7.1	305
BR 102012007589-0	25.4	318
BR 102012007970-4	3.1	56
BR 102012007972-0	3.1	57
BR 102012008389-2	3.1	57
BR 102012008646-8	3.1	57
BR 102012008771-5	2.1	297
BR 102012008809-6	3.1	57
BR 102012008869-0	2.1	297
BR 102012009003-1	2.1	297
BR 102012009004-0	2.5	300
BR 102012009049-0	2.5	300
BR 102012009263-8	2.5	300
BR 102012009279-4	2.1	297
BR 102012009295-6	2.5	300
BR 102012009570-0	2.1	297
BR 102012009708-7	2.1	297
BR 102012010478-4	2.1	297
BR 102012010942-5	3.1	57
BR 102012011893-9	3.1	57
BR 102012014640-1	3.1	57
BR 102012015102-2	3.1	57
BR 102012015611-3	3.1	58
BR 102012016058-7	3.1	58
BR 102012016240-7	3.1	58
BR 102012016245-8	3.1	58
BR 102012016317-9	3.1	58
BR 102012016606-2	3.1	58
BR 102012018921-6	7.1	305
BR 102012023589-7	2.1	297
BR 102012023600-1	2.5	300
BR 102012023666-4	2.1	297
BR 102012023667-2	2.1	298
BR 102012023751-2	2.5	300
BR 102012023837-3	2.1	298
BR 102012023997-3	2.1	298
BR 102012024001-7	2.1	298
BR 102012024124-2	2.1	298
BR 102012024127-7	2.5	300
BR 102012024130-7	2.1	298
BR 102012024134-0	2.1	298
BR 102012024148-0	2.1	298
BR 102012024157-9	2.1	298
BR 102012024158-7	2.1	298
BR 102012024162-5	2.1	298
BR 102012024164-1	2.1	298
BR 102012024482-9	2.1	298
BR 102012024748-8	2.1	298
BR 102012028030-2	2.1	298
BR 102012028111-2	2.1	298
BR 102012028207-0	2.1	298
BR 102012028212-7	2.1	298
BR 102012028214-3	2.1	298
BR 102012028239-9	2.1	298
BR 102012028342-5	2.1	298
BR 102012028351-4	2.1	298
BR 102012028356-5	2.1	298
BR 102012028358-1	2.1	298
BR 102012028477-4	2.1	298
BR 102012028499-5	2.1	298
BR 102012028508-8	2.1	298
BR 102012028509-6	2.1	298
BR 102012029731-0	2.5	300
BR 102012033842-4	2.10	301
BR 102013002421-0	2.1	298
BR 102013006289-8	2.1	298
BR 102013006316-9	2.1	298
BR 102013006321-5	2.1	298
BR 102013006390-8	2.1	298
BR 102013006407-6	2.1	298
BR 102013006409-2	2.1	298
BR 102013006588-9	2.1	298
BR 102013006734-2	2.1	298
BR 102013006748-2	2.1	298
BR 102013006834-9	2.1	298
BR 102013006839-0	2.1	298
BR 102013006919-1	2.1	298
BR 102013006920-5	2.5	300
BR 102013006924-8	2.1	298
BR 102013006945-0	2.1	298
BR 102013007133-1	2.1	298
BR 102013007138-2	2.1	298
BR 102013007152-8	2.1	298
BR 102013007178-1	2.1	298
BR 102013007201-0	2.1	298
BR 102013007212-5	2.1	298
BR 102013007217-6	2.1	298
BR 102013007236-2	2.1	298
BR 102013007317-2	2.1	299
BR 102013007337-7	2.1	299
BR 102013007359-8	2.1	299
BR 102013007377-6	2.1	299
BR 102013007772-0	2.5	300
BR 102013007796-8	2.1	299
BR 102013007801-8	2.1	299
BR 102013007813-1	2.1	299
BR 102013007830-1	2.5	300
BR 102013007834-4	2.1	299
BR 102013007856-5	2.1	299
BR 102013007897-2	2.1	299
BR 102013007915-4	2.5	300
BR 102013007933-2	2.1	299
BR 102013007960-0	2.1	299
BR 102013007977-4	2.5	300
BR 102013007981-2	2.5	300
BR 102013008020-9	2.1	299
BR 102013008097-7	2.5	300
BR 102013008117-5	2.1	299
BR 102013008118-3	2.1	299
BR 102013008133-7	2.1	299
BR 102013008149-3	2.1	299
BR 102013008183-3	2.1	299
BR 102013008198-1	2.1	299
BR 102013008200-7	2.1	299
BR 102013008267-8	2.1	299
BR 102013008269-4	2.1	299
BR 102013008425-5	2.1	299
BR 102013008430-1	2.5	300
BR 102013008438-7	2.1	299
BR 102013008443-3	2.1	299
BR 102013008460-3	2.1	299
BR 102013008529-4	2.1	299
BR 102013008530-8	2.1	299
BR 102013008642-8	2.5	301
BR 102013008646-0	2.1	299
BR 102013008649-5	2.1	299
BR 102013008657-6	2.1	299
BR 102013008660-6	2.1	299
BR 102013008670-3	2.1	299
BR 102013008672-0	2.5	301
BR 102013008676-2	2.1	299
BR 102013008692-4	2.1	299
BR 102013008775-0	2.1	299
BR 102013008776-9	2.1	299
BR 102013008781-5	2.1	299
BR 102013008799-8	2.1	299
BR 102013008800-5	2.1	299
BR 102013008801-3	2.1	299
BR 102013008802-1	2.1	299
BR 102013008820-0	2.1	299
BR 102013008838-2	2.1	299
BR 102013008854-4	2.5	301
BR 102013008855-2	2.5	301
BR 102013009228-2	7.1	305
BR 102013012052-9	2.1	299
BR 102013032859-6	2.10	301
BR 102013032895-2	2.10	301
BR 102013032896-0	2.10	301
BR 102013032903-7	2.10	301
BR 102013032905-3	2.10	301
BR 102013032906-1	2.10	301
BR 102013032907-0	2.10	301
BR 102013032913-4	2.10	301
BR 102013032916-9	2.10	301
BR 102013032917-7	2.10	301
BR 102013032922-3	2.10	301
BR 102013032924-0	2.10	301
BR 102013032927-4	2.10	301
BR 102013032929-0	2.10	301
BR 102013032930-4	2.10	301
BR 102013032934-7	2.10	301
BR 102013032951-7	2.10	301
BR 102013032957-6	2.10	301
BR 102013032958-4	2.10	301
BR 102013032970-3	2.10	301
BR 102013032980-0	2.10	301
BR 102013032981-9	2.10	301
BR 102013032982-7	2.10	302
BR 102013032986-0	2.10	302
BR 102013032993-2	2.10	302
BR 102013033014-0	2.10	302
BR 102013033017-5	2.10	302
BR 102013033035-3	2.10	302
BR 102013033040-0	2.10	302
BR 102013033043-4	2.10	302
BR 102013033044-2	2.10	302
BR 102013033076-0	2.10	302
BR 102013033080-9	2.10	302
BR 102013033135-0	2.10	302
BR 102013033154-6	2.10	302
BR 102013033159-7	2.10	302
BR 102013033162-7	2.10	302
BR 102013033165-1	2.10	302
BR 102013033180-5	2.10	302
BR 102013033203-8	2.10	302
BR 102013033207-0	2.10	302
BR 102013033208-9	2.10	302
BR 102013033220-8	2.10	302
BR 102013033247-0	2.10	302
BR 102013033280-1	2.10	302
BR 102013033285-2	2.10	302
BR 102013033286-0	2.10	302
BR 102013033287-9	2.10	302
BR 102013033291-7	2.10	302
BR 102013033321-2	2.10	302
BR 102013033347-6	2.10	302
BR 102013033352-2	2.10	302
BR 102013033353-0	2.10	302
BR 102013033360-3	2.10	302
BR 102013033373-5	2.10	302
BR 102013033380-8	2.10	302
BR 102013033383-2	2.10	302
BR 102013033387-5	2.10	303
BR 102013033396-4	2.10	303
BR 102013033415-4	2.10	303
BR 102013033431-6	2.10	303
BR 102013033439-1	2.10	303
BR 102013033482-0	2.10	303
BR 102013033542-8	2.10	303
BR 102013033543-6	2.10	303
BR 102013033556-8	2.10	303
BR 102013033615-7	2.10	303
BR 102013033618-1	2.10	303
BR 112012000572-3	1.1	77
BR 112012001509-5	1.1	77
BR 112012001866-3	1.1	77
BR 112012002237-7	1.1	77
BR 112012003327-1	1.1	77
BR 112012003809-5	1.1	77
BR 112012004469-9	1.1	77
BR 112012004511-3	1.1	77
BR 112012004700-0	1.1	77
BR 112012005370-1	1.1	77
BR 112012005388-4	1.1	77
BR 112012005499-6	1.1	77
BR 112012005521-6	1.1	77
BR 112012005658-1	1.1	77
BR 112012005758-8	1.1	77
BR 112012005762-6	1.1	77
BR 112012005922-0	1.1	77
BR 112012006034-1	1.1	77
BR 112012006037-6	1.1	77
BR 112012006064-3	1.1	77
BR 112012006364-2	1.1	77
BR 112012006365-0	1.1	77
BR 112012006367-7	1.1	77
BR 112012006368-5	1.1	77
BR 112012006370-7	1.1	77
BR 112012006601-3	1.1	77
BR 112012006603-0	1.1	77
BR 112012006607-2	1.1	77
BR 112012006608-0	1.1	77
BR 112012006623-4	1.1	77
BR 112012006625-0	1.1	77
BR 112012006628-5	1.1	78
BR 112012006647-1	1.1	78
BR 112012006652-8	1.1	78
BR 112012006726-5	1.1	78
BR 112012006727-3	1.1	78
BR 112012006817-2	1.1	78
BR 112012006834-2	1.1	78
BR 112012006859-8	1.1	78
BR 112012006868-7	1.1	78
BR 112012006957-8	1.1	78
BR 112012006963-2	1.1	78
BR 112012006964-0	1.1	78
BR 112012006965-9	1.1	78
BR 112012006967-5	1.1	78
BR 112012006968-3	1.1	78
BR 112012006969-1	1.1	78
BR 112012006976-4	1.1	78
BR 112012006980-2	1.1	78
BR 112012006984-5	1.1	78
BR 112012006986-1	1.1	78
BR 112012006987-0	1.1	78
BR 112012006988-8	1.1	78
BR 112012006989-6	1.1	78
BR 112012006990-0	1.1	78
BR 112012006991-8	1.1	78
BR 112012006992-6	1.1	78
BR 112012006993-4	1.1	78
BR 112012006994-2	1.1	78
BR 112012006995-0	1.1	78
BR 112012006996-9	1.1	78
BR 112012006997-7	1.1	78
BR 112012006998-5	1.1	78
BR 112012007035-5	1.1	78
BR 112012007202-1	1.1	78
BR 112012007274-9	1.1	78
BR 112012007334-6	1.1	78
BR 112012007345-1	1.1	78
BR 112012007348-6	1.1	78
BR 112012007353-2	1.1	78
BR 112012007356-7	1.1	79
BR 112012007358-3	1.1	79
BR 112012007360-5	1.1	79
BR 112012007374-5	1.1	79
BR 112012007375-3	1.1	79
BR 112012007377-0	1.1	79
BR 112012007380-0	1.1	79
BR 112012007382-6	1.1	79
BR 112012007383-4	1.1	79
BR 112012007384-2	1.1	79
BR 112012007385-0	1.1	79
BR 112012007386-9	1.1	79
BR 112012007388-5	1.1	79
BR 112012007389-3	1.1	79
BR 112012007390-7	1.1	79
BR 112012007391-5	1.1	79
BR 112012007392-3	1.1	79
BR 112012007614-0	1.1	79
BR 112012007729-5	1.1	79
BR 112012007861-5	1.1	79
BR 112012007875-5	1.1	79
BR 112012007877-1	1.1	79
BR 112012007879-8	1.1	79
BR 112012007880-1	1.1	79
BR 112012007881-0	1.1	79
BR 112012007882-8	1.1	79
BR 112012007883-6	1.1	79
BR 112012007887-9	1.1	79
BR 112012007889-5	1.1	79
BR 112012007890-9	1.1	79
BR 112012007892-5	1.1	79
BR 112012007893-3	1.1	79
BR 112012007894-1	1.1	79
BR 112012007895-0	1.1	79
BR 112012007896-8	1.1	79
BR 112012007897-6	1.1	79
BR 112012007898-4	1.1	79
BR 112012007899-2	1.1	79
BR 112012007918-2	1.1	79
BR 112012007922-0	1.1	79
BR 112012007942-5	1.1	79
BR 112012007946-8	1.1	80
BR 112012007952-2	1.1	80
BR 112012007964-6	1.1	80
BR 112012007968-9	1.1	80
BR 112012008044-0	1.1	80
BR 112012008048-2	1.1	80
BR 112012008052-0	1.1	80
BR 112012008072-5	1.1	80
BR 112012008074-1	1.1	80
BR 112012008077-6	1.1	80
BR 112012008079-2	1.1	80
BR 112012008081-4	1.1	80
BR 112012008083-0	1.1	80
BR 112012008085-7	1.1	80
BR 112012008087-3	1.1	80
BR 112012008091-1	1.1	80
BR 112012008093-8	1.1	80
BR 112012008097-0	1.1	80
BR 112012008098-9	1.1	80
BR 112012008103-9	1.1	80
BR 112012008104-7	1.1	80
BR 112012008106-3	1.1	80
BR 112012008107-1	1.1	80
BR 112012008108-0	1.1	80
BR 112012008109-8	1.1	80
BR 112012008110-1	1.1	80
BR 112012008112-8	1.1	80
BR 112012008113-6	1.1	80
BR 112012008114-4	1.1	80
BR 112012008119-5	1.1	80
BR 112012008120-9	1.1	80
BR 112012008124-1	1.1	80
BR 112012008125-0	1.1	80
BR 112012008126-8	1.1	80
BR 112012008127-6	1.1	80
BR 112012008128-4	1.1	80
BR 112012008129-2	1.1	80
BR 112012008130-6	1.1	80
BR 112012008131-4	1.1	80
BR 112012008132-2	1.1	80
BR 112012008134-9	1.1	81
BR 112012008135-7	1.1	81
BR 112012008136-5	1.1	81
BR 112012008138-1	1.1	81
BR 112012008139-0	1.1	81
BR 112012008140-3	1.1	81
BR 112012008141-1	1.1	81
BR 112012008268-0	1.1	81
BR 112012008270-1	1.1	81
BR 112012008315-5	1.1	81
BR 112012008320-1	1.1	81
BR 112012008325-2	1.1	81
BR 112012008331-7	1.1	81
BR 112012008381-3	1.1	81
BR 112012008395-3	1.1	81
BR 112012008407-0	1.1	81
BR 112012008408-9	1.1	81
BR 112012008418-6	1.1	81
BR 112012008419-4	1.1	81
BR 112012008427-5	1.1	81
BR 112012008428-3	1.1	81
BR 112012008429-1	1.1	81
BR 112012008431-3	1.1	81
BR 112012008433-0	1.1	81
BR 112012008434-8	1.1	81
BR 112012008436-4	1.1	81
BR 112012008438-0	1.1	81
BR 112012008439-9	1.1	81
BR 112012008440-2	1.1	81
BR 112012008441-0	1.1	81
BR 112012008443-7	1.1	81
BR 112012008444-5	1.1	81
BR 112012008448-8	1.1	81
BR 112012008705-3	1.1	81
BR 112012008736-3	1.1	81
BR 112012008760-6	1.1	81
BR 112012008772-0	1.1	81
BR 112012008843-2	1.1	81
BR 112012008850-5	1.1	81
BR 112012008853-0	1.1	81
BR 112012008854-8	1.1	81
BR 112012008864-5	1.1	81
BR 112012008959-5	1.1	81
BR 112012008976-5	1.1	82
BR 112012009013-5	1.1	82
BR 112012009021-6	1.1	82
BR 112012009097-6	1.1	82
BR 112012009141-7	1.1	82
BR 112012009196-4	1.1	82
BR 112012009583-8	1.1	82
BR 112012009584-6	1.1	82
BR 112012009585-4	1.1	82
BR 112012009604-4	1.1	82
BR 112012009618-4	1.1	82
BR 112012009619-2	1.1	82
BR 112012009620-6	1.1	82
BR 112012009623-0	1.1	82
BR 112012009625-7	1.1	82
BR 112012009626-5	1.1	82
BR 112012009627-3	1.1	82
BR 112012009628-1	1.1	82
BR 112012009631-1	1.1	82
BR 112012009722-9	1.1	82
BR 112012009815-2	1.1	82
BR 112012009819-5	1.1	82
BR 112012009849-7	1.1	82
BR 112012009851-9	1.1	82
BR 112012009858-6	1.1	82
BR 112012009870-5	1.1	82
BR 112012009872-1	1.1	82
BR 112012009873-0	1.1	82
BR 112012009875-6	1.1	82
BR 112012009876-4	1.1	82
BR 112012009878-0	1.1	82
BR 112012009881-0	1.1	82
BR 112012009886-1	1.1	82
BR 112012010078-5	1.1	82
BR 112012010162-5	1.1	82
BR 112012010164-1	1.1	82
BR 112012010165-0	1.1	82
BR 112012010167-6	1.1	82
BR 112012010168-4	1.1	82
BR 112012010170-6	1.1	82
BR 112012010172-2	1.1	82
BR 112012010175-7	1.1	83
BR 112012010178-1	1.1	83
BR 112012010181-1	1.1	83
BR 112012010183-8	1.1	83

BR 112012010185-4	1.1	**83**
BR 112012010189-7	1.1	**83**
BR 112012010191-9	1.1	**83**
BR 112012010192-7	1.1	**83**
BR 112012010193-5	1.1	**83**
BR 112012010194-3	1.1	**83**
BR 112012010195-1	1.1	**83**
BR 112012010196-0	1.1	**83**
BR 112012010197-8	1.1	**83**
BR 112012010199-4	1.1	**83**
BR 112012010200-1	1.1	**83**
BR 112012010201-0	1.1	**83**
BR 112012010206-0	1.1	**83**
BR 112012010208-7	1.1	**83**
BR 112012010211-7	1.1	**83**
BR 112012010213-3	1.1	**83**
BR 112012010214-1	1.1	**83**
BR 112012010215-0	1.1	**83**
BR 112012010216-8	1.1	**83**
BR 112012010217-6	1.1	**83**
BR 112012010219-2	1.1	**83**
BR 112012010221-4	1.1	**83**
BR 112012010222-2	1.1	**83**
BR 112012010223-0	1.1	**83**
BR 112012010225-7	1.1	**83**
BR 112012010226-5	1.1	**83**
BR 112012010229-0	1.1	**83**
BR 112012010230-3	1.1	**83**
BR 112012010231-1	1.1	**83**
BR 112012010232-0	1.1	**83**
BR 112012010235-4	1.1	**83**
BR 112012010236-2	1.1	**83**
BR 112012010238-9	1.1	**83**
BR 112012010239-7	1.1	**83**
BR 112012010241-9	1.1	**83**
BR 112012010242-7	1.1	**83**
BR 112012010243-5	1.1	**83**
BR 112012010245-1	1.1	**83**
BR 112012010248-6	1.1	**83**
BR 112012010255-9	1.1	**84**
BR 112012010256-7	1.1	**84**
BR 112012010257-5	1.1	**84**
BR 112012010258-3	1.1	**84**
BR 112012010260-5	1.1	**84**
BR 112012010261-3	1.1	**84**
BR 112012010266-4	1.1	**84**
BR 112012010269-9	1.1	**84**
BR 112012010276-1	1.1	**84**
BR 112012010279-6	1.1	**84**
BR 112012010283-4	1.1	**84**
BR 112012010284-2	1.1	**84**
BR 112012010286-9	1.1	**84**
BR 112012010288-5	1.1	**84**
BR 112012010292-3	1.1	**84**
BR 112012010297-4	1.1	**84**
BR 112012010298-2	1.1	**84**
BR 112012010299-0	1.1	**84**
BR 112012010300-8	1.1	**84**
BR 112012010474-8	1.1	**84**
BR 112012010476-4	1.1	**84**
BR 112012010477-2	1.1	**84**
BR 112012010498-5	1.1	**84**
BR 112012010499-3	1.1	**84**
BR 112012010500-0	1.1	**84**
BR 112012010502-7	1.1	**84**
BR 112012010506-0	1.1	**84**
BR 112012010508-6	1.1	**84**
BR 112012010510-8	1.1	**84**
BR 112012010512-4	1.1	**84**
BR 112012010514-0	1.1	**84**
BR 112012010516-7	1.1	**84**
BR 112012010521-3	1.1	**84**
BR 112012010523-0	1.1	**84**
BR 112012010524-8	1.1	**84**
BR 112012010525-6	1.1	**84**
BR 112012010526-4	1.1	**84**
BR 112012010606-6	1.1	**84**
BR 112012010609-0	1.1	**84**
BR 112012010610-4	1.1	**84**
BR 112012010612-0	1.1	**84**
BR 112012010621-0	1.1	**84**
BR 112012010624-4	1.1	**85**
BR 112012010634-1	1.1	**85**
BR 112012010635-0	1.1	**85**
BR 112012010636-8	1.1	**85**
BR 112012010638-4	1.1	**85**
BR 112012010640-6	1.1	**85**
BR 112012010641-4	1.1	**85**
BR 112012010642-2	1.1	**85**
BR 112012010643-0	1.1	**85**
BR 112012010646-5	1.1	**85**
BR 112012010670-8	1.1	**85**
BR 112012010671-6	1.1	**85**
BR 112012010672-4	1.1	**85**
BR 112012010673-2	1.1	**85**
BR 112012010674-0	1.1	**85**
BR 112012010678-3	1.1	**85**
BR 112012010791-7	1.1	**85**
BR 112012010792-5	1.1	**85**
BR 112012010793-3	1.1	**85**
BR 112012010794-1	1.1	**85**
BR 112012010795-0	1.1	**85**
BR 112012010796-8	1.1	**85**
BR 112012010797-6	1.1	**85**
BR 112012010798-4	1.1	**85**
BR 112012010799-2	1.1	**85**
BR 112012010800-0	1.1	**85**
BR 112012010801-8	1.1	**85**
BR 112012010802-6	1.1	**85**
BR 112012011030-6	1.1	**85**
BR 112012011464-6	1.1	**85**
BR 112012011528-6	1.1	**85**
BR 112012011536-7	1.1	**85**
BR 112012011724-6	1.1	**85**
BR 112012011726-2	1.1	**85**
BR 112012011730-0	1.1	**85**
BR 112012011731-9	1.1	**85**
BR 112012011732-7	1.1	**85**
BR 112012011733-5	1.1	**85**
BR 112012011740-8	1.1	**86**
BR 112012012150-2	1.1	**86**
BR 112012012238-0	1.1	**86**
BR 112012012242-8	1.1	**86**
BR 112012012256-8	1.1	**86**
BR 112012012264-9	1.1	**86**
BR 112012012265-7	1.1	**86**
BR 112012012266-5	1.1	**86**
BR 112012012267-3	1.1	**86**
BR 112012012271-1	1.1	**86**
BR 112012012272-0	1.1	**86**
BR 112012012273-8	1.1	**86**
BR 112012012275-4	1.1	**86**
BR 112012012276-2	1.1	**86**
BR 112012012277-0	1.1	**86**
BR 112012012278-9	1.1	**86**
BR 112012012335-1	1.1	**86**
BR 112012012451-0	1.1	**86**
BR 112012012492-7	1.1	**86**
BR 112012012496-0	1.1	**86**
BR 112012012498-6	1.1	**86**
BR 112012012499-4	1.1	**86**
BR 112012012502-8	1.1	**86**
BR 112012012712-8	1.1	**86**
BR 112012013486-8	1.1	**86**
BR 112012013671-2	1.1	**86**
BR 112012013784-0	1.1	**86**
BR 112012014198-8	1.1	**86**
BR 112012014490-1	1.1	**86**
BR 112012014491-0	1.1	**86**
BR 112012014625-4	1.1	**86**
BR 112012014810-9	1.1	**86**
BR 112012014941-5	1.1	**86**
BR 112012014942-3	1.1	**86**
BR 112012014943-1	1.1	**86**
BR 112012014962-8	1.1	**86**
BR 112012014964-4	1.1	**86**
BR 112012014968-7	1.1	**86**
BR 112012014972-5	1.1	**86**
BR 112012014975-0	1.1	**86**
BR 112012014996-2	1.1	**86**
BR 112012014999-7	1.1	**87**
BR 112012015003-0	1.1	**87**
BR 112012015005-7	1.1	**87**
BR 112012015075-8	1.1	**87**
BR 112012015636-5	1.1	**87**
BR 112012015642-0	1.1	**87**
BR 112012015643-8	1.1	**87**
BR 112012015668-3	1.1	**87**
BR 112012015671-3	1.1	**87**
BR 112012015672-1	1.1	**87**
BR 112012015681-0	1.1	**87**
BR 112012015882-1	1.1	**87**
BR 112012015929-1	1.1	**87**
BR 112012016178-4	1.1	**87**
BR 112012016193-8	1.1	**87**
BR 112012016196-2	1.1	**87**
BR 112012016212-8	1.1	**87**
BR 112012016214-4	1.1	**87**
BR 112012016215-2	1.1	**87**
BR 112012016220-9	1.1	**87**
BR 112012016221-7	1.1	**87**
BR 112012016222-5	1.1	**87**
BR 112012016224-1	1.1	**87**
BR 112012016228-4	1.1	**87**
BR 112012016285-3	1.1	**87**
BR 112012016290-0	1.1	**87**
BR 112012016292-6	1.1	**87**
BR 112012016786-3	1.1	**87**
BR 112012016793-6	1.1	**87**
BR 112012016795-2	1.1	**87**
BR 112012017081-3	1.1	**87**
BR 112012017206-9	1.1	**87**
BR 112012017629-3	1.1	**87**
BR 112012017673-0	1.1	**87**
BR 112012018248-0	1.1	**87**
BR 112012018249-8	1.1	**87**
BR 112012018743-0	1.1	**87**
BR 112012019024-5	1.1	**87**
BR 112012019270-1	1.1	**87**
BR 112012019272-8	1.1	**87**
BR 112012019275-2	1.1	**87**
BR 112012019276-0	1.1	**87**
BR 112012019277-9	1.1	**88**
BR 112012019278-7	1.1	**88**
BR 112012019740-1	1.1	**88**
BR 112012019757-6	1.1	**88**
BR 112012019763-0	1.1	**88**
BR 112012019774-6	1.1	**88**
BR 112012019777-0	1.1	**88**
BR 112012019778-9	1.1	**88**
BR 112012019780-0	1.1	**88**
BR 112012019784-3	1.1	**88**
BR 112012019785-1	1.1	**88**
BR 112012019786-0	1.1	**88**
BR 112012019788-6	1.1	**88**
BR 112012019789-4	1.1	**88**
BR 112012019877-7	1.1	**88**
BR 112012019878-5	1.1	**88**
BR 112012019880-7	1.1	**88**
BR 112012019883-1	1.1	**88**
BR 112012019884-0	1.1	**88**
BR 112012019886-6	1.1	**88**
BR 112012020319-3	1.1	**88**
BR 112012020378-9	1.1	**88**
BR 112012020817-9	1.1	**88**
BR 112012020843-8	1.1	**88**
BR 112012020844-6	1.1	**88**
BR 112012021039-4	1.1	**88**
BR 112012021236-2	1.1	**88**
BR 112012021379-2	1.1	**88**
BR 112012021489-6	1.1	**88**
BR 112012021495-0	1.1	**88**
BR 112012021496-9	1.1	**88**
BR 112012021497-7	1.1	**88**
BR 112012021498-5	1.1	**88**
BR 112012021499-3	1.1	**88**
BR 112012021500-0	1.1	**88**
BR 112012021509-4	1.1	**88**
BR 112012021510-8	1.1	**88**
BR 112012021511-6	1.1	**88**
BR 112012021512-4	1.1	**88**
BR 112012021513-2	1.1	**88**
BR 112012021514-0	1.1	**89**
BR 112012021515-9	1.1	**89**
BR 112012021517-5	1.1	**89**
BR 112012021518-3	1.1	**89**
BR 112012021520-5	1.1	**89**
BR 112012021521-3	1.1	**89**
BR 112012021524-8	1.1	**89**
BR 112012021525-6	1.1	**89**
BR 112012021528-0	1.1	**89**
BR 112012021529-9	1.1	**89**
BR 112012021538-8	1.1	**89**
BR 112012021544-2	1.1	**89**
BR 112012021545-0	1.1	**89**
BR 112012021547-7	1.1	**89**
BR 112012021554-0	1.1	**89**
BR 112012021556-6	1.1	**89**
BR 112012021557-4	1.1	**89**
BR 112012021558-2	1.1	**89**
BR 112012021559-0	1.1	**89**
BR 112012021560-4	1.1	**89**
BR 112012021571-0	1.1	**89**
BR 112012021577-9	1.1	**89**
BR 112012021590-6	1.1	**89**
BR 112012021592-2	1.1	**89**
BR 112012021593-0	1.1	**89**
BR 112012021594-9	1.1	**89**
BR 112012021595-7	1.1	**89**
BR 112012021679-1	1.1	**89**
BR 112012022114-0	1.1	**89**
BR 112012022202-3	1.1	**89**
BR 112012022205-8	1.1	**89**
BR 112012022240-6	1.1	**89**
BR 112012022241-4	1.1	**89**
BR 112012022578-2	1.1	**89**
BR 112012022720-3	1.1	**89**
BR 112012022746-7	1.1	**89**
BR 112012023392-0	1.1	**89**
BR 112012023904-0	1.1	**89**
BR 112012023981-3	1.1	**89**
BR 112012024023-4	1.1	**89**
BR 112012024025-0	1.1	**90**
BR 112012024026-9	1.1	**90**
BR 112012024028-5	1.1	**90**
BR 112012024029-3	1.1	**90**
BR 112012024030-7	1.1	**90**
BR 112012024032-3	1.1	**90**
BR 112012024033-1	1.1	**90**
BR 112012024034-0	1.1	**90**
BR 112012024036-6	1.1	**90**
BR 112012025073-6	1.1	**90**
BR 112012025075-2	1.1	**90**
BR 112012025078-7	1.1	**90**
BR 112012025082-5	1.1	**90**
BR 112012025085-0	1.1	**90**
BR 112012025086-8	1.1	**90**
BR 112012025088-4	1.1	**90**
BR 112012025089-2	1.1	**90**
BR 112012025090-6	1.1	**90**
BR 112012025091-4	1.1	**90**
BR 112012025094-9	1.1	**90**
BR 112012025095-7	1.1	**90**
BR 112012025096-5	1.1	**90**
BR 112012025097-3	1.1	**90**
BR 112012025098-1	1.1	**90**
BR 112012025099-0	1.1	**90**
BR 112012025100-7	1.1	**90**
BR 112012025101-5	1.1	**90**
BR 112012025407-3	1.1	**90**
BR 112012025486-3	1.1	**90**
BR 112012025761-7	1.1	**90**
BR 112012025762-5	1.1	**90**
BR 112012025763-3	1.1	**90**
BR 112012026928-3	1.1	**90**
BR 112012027004-4	1.1	**90**
BR 112012027614-0	1.1	**90**
BR 112012027649-2	1.1	**90**
BR 112012027656-5	1.1	**90**
BR 112012027661-1	1.1	**90**
BR 112012028483-5	1.1	**90**
BR 112012028489-4	1.1	**91**
BR 112012028491-6	1.1	**91**
BR 112012028492-4	1.1	**91**
BR 112012028504-1	1.1	**91**
BR 112012028512-2	1.1	**91**
BR 112012028517-3	1.1	**91**
BR 112012028519-0	1.1	**91**
BR 112012028524-6	1.1	**91**
BR 112012028530-0	1.1	**91**
BR 112012028533-5	1.1	**91**
BR 112012028534-3	1.1	**91**
BR 112012028538-6	1.1	**91**
BR 112012028540-8	1.1	**91**
BR 112012028544-0	1.1	**91**
BR 112012028545-9	1.1	**91**
BR 112012028546-7	1.1	**91**
BR 112012028548-3	1.1	**91**
BR 112012028549-1	1.1	**91**
BR 112012028552-1	1.1	**91**
BR 112012028556-4	1.1	**91**
BR 112012028562-9	1.1	**91**
BR 112012028564-5	1.1	**91**
BR 112012028568-8	1.1	**91**
BR 112012028663-3	1.1	**91**
BR 112012028825-3	1.1	**91**
BR 112012028869-5	1.1	**91**
BR 112012028909-8	1.1	**91**
BR 112012028957-8	1.1	**91**
BR 112012029166-1	1.1	**91**
BR 112012029168-8	1.1	**91**
BR 112012029240-4	1.1	**91**
BR 112012029241-2	1.1	**91**
BR 112012029257-9	1.1	**91**
BR 112012029258-7	1.1	**91**
BR 112012029259-5	1.1	**91**
BR 112012029262-5	1.1	**91**
BR 112012029381-8	1.1	**91**
BR 112012029402-4	1.1	**91**
BR 112012029403-2	1.1	**91**
BR 112012029405-9	1.1	**91**
BR 112012029407-5	1.1	**91**
BR 112012029412-1	1.1	**91**
BR 112012029414-8	1.1	**92**
BR 112012029415-6	1.1	**92**
BR 112012029416-4	1.1	**92**
BR 112012029417-2	1.1	**92**
BR 112012029418-0	1.1	**92**
BR 112012029437-7	1.1	**92**
BR 112012029457-1	1.1	**92**
BR 112012029458-0	1.1	**92**
BR 112012029459-8	1.1	**92**
BR 112012029461-0	1.1	**92**
BR 112012029463-6	1.1	**92**
BR 112012029464-4	1.1	**92**
BR 112012029465-2	1.1	**92**
BR 112012029467-9	1.1	**92**
BR 112012029470-9	1.1	**92**
BR 112012029471-7	1.1	**92**
BR 112012029473-3	1.1	**92**
BR 112012029474-1	1.1	**92**
BR 112012029475-0	1.1	**92**
BR 112012029478-4	1.1	**92**
BR 112012029479-2	1.1	**92**
BR 112012029480-6	1.1	**92**
BR 112012029481-4	1.1	**92**
BR 112012029482-2	1.1	**92**
BR 112012029483-0	1.1	**92**
BR 112012029484-9	1.1	**92**
BR 112012029485-7	1.1	**92**
BR 112012029486-5	1.1	**92**
BR 112012029487-3	1.1	**92**
BR 112012029489-0	1.1	**92**
BR 112012029495-4	1.1	**92**
BR 112012029506-3	1.1	**92**
BR 112012029551-9	1.1	**92**
BR 112012029743-0	1.1	**92**
BR 112012029831-3	1.1	**92**
BR 112012029887-9	1.1	**92**
BR 112012029893-3	1.1	**92**
BR 112012029897-6	1.1	**92**
BR 112012029898-4	1.1	**92**
BR 112012029899-2	1.1	**93**
BR 112012029900-0	1.1	**93**
BR 112012029902-6	1.1	**93**
BR 112012029906-9	1.1	**93**
BR 112012029911-5	1.1	**93**
BR 112012029915-8	1.1	**93**
BR 112012029924-7	1.1	**93**
BR 112012029929-8	1.1	**93**
BR 112012029930-1	1.1	**93**
BR 112012029932-8	1.1	**93**
BR 112012029938-7	1.1	**93**
BR 112012029940-9	1.1	**93**
BR 112012030111-0	1.1	**93**
BR 112012030113-6	1.1	**93**
BR 112012030114-4	1.1	**93**
BR 112012030153-5	1.1	**93**
BR 112012030183-7	1.1	**93**
BR 112012030190-0	1.1	**93**
BR 112012030193-4	1.1	**93**
BR 112012030195-0	1.1	**93**
BR 112012030199-3	1.1	**93**
BR 112012030201-9	1.1	**93**
BR 112012030202-7	1.1	**93**
BR 112012030203-5	1.1	**93**
BR 112012030204-3	1.1	**93**
BR 112012030206-0	1.1	**93**
BR 112012030207-8	1.1	**93**
BR 112012030209-4	1.1	**93**
BR 112012030499-2	1.1	**93**
BR 112012030563-8	1.1	**93**
BR 112012030767-3	1.1	**93**
BR 112012030771-1	1.1	**93**
BR 112012030823-8	1.1	**93**
BR 112012030874-2	1.1	**93**
BR 112012030878-5	1.1	**93**
BR 112012030882-3	1.1	**93**
BR 112012030886-6	1.1	**93**
BR 112012030887-4	1.1	**93**
BR 112012030890-4	1.1	**93**
BR 112012030891-2	1.1	**93**
BR 112012030895-5	1.1	**93**
BR 112012030896-3	1.1	**94**
BR 112012030900-5	1.1	**94**
BR 112012030901-3	1.1	**94**
BR 112012030902-1	1.1	**94**
BR 112012030904-8	1.1	**94**
BR 112012030906-4	1.1	**94**
BR 112012030909-9	1.1	**94**
BR 112012030911-0	1.1	**94**
BR 112012030912-9	1.1	**94**
BR 112012030918-8	1.1	**94**
BR 112012030919-6	1.1	**94**
BR 112012030922-6	1.1	**94**
BR 112012030923-4	1.1	**94**
BR 112012030924-2	1.1	**94**
BR 112012030925-0	1.1	**94**
BR 112012030926-9	1.1	**94**
BR 112012030928-5	1.1	**94**
BR 112012030929-3	1.1	**94**
BR 112012030931-5	1.1	**94**
BR 112012030932-3	1.1	**94**
BR 112012030934-0	1.1	**94**
BR 112012030935-8	1.1	**94**
BR 112012030936-6	1.1	**94**
BR 112012030937-4	1.1	**94**
BR 112012030938-2	1.1	**94**
BR 112012030939-0	1.1	**94**
BR 112012030940-4	1.1	**94**
BR 112012030941-2	1.1	**94**
BR 112012030942-0	1.1	**94**
BR 112012030943-9	1.1	**94**
BR 112012030944-7	1.1	**94**
BR 112012030945-5	1.1	**94**
BR 112012030946-3	1.1	**94**
BR 112012030947-1	1.1	**94**
BR 112012030948-0	1.1	**94**
BR 112012030949-8	1.1	**94**
BR 112012030950-1	1.1	**94**
BR 112012031006-2	1.1	**94**
BR 112012031095-0	1.1	**94**
BR 112012031098-4	1.1	**95**
BR 112012031114-0	1.1	**95**
BR 112012031483-1	1.1	**95**
BR 112012031486-6	1.1	**95**
BR 112012031487-4	1.1	**95**
BR 112012031490-4	1.1	**95**
BR 112012031492-0	1.1	**95**
BR 112012031494-7	1.1	**95**
BR 112012031496-3	1.1	**95**
BR 112012031502-1	1.1	**95**
BR 112012031509-9	1.1	**95**
BR 112012031513-7	1.1	**95**
BR 112012031518-8	1.1	**95**
BR 112012031520-0	1.1	**95**
BR 112012031522-6	1.1	**95**
BR 112012031523-4	1.1	**95**
BR 112012031524-2	1.1	**95**
BR 112012031526-9	1.1	**95**
BR 112012031527-7	1.1	**95**
BR 112012031720-2	1.1	**95**
BR 112012031721-0	1.1	**95**
BR 112012031739-3	1.1	**95**
BR 112012031748-2	1.1	**95**
BR 112012031826-8	1.1	**95**
BR 112012031827-6	1.1	**95**
BR 112012031830-6	1.1	**95**
BR 112012031831-4	1.1	**95**
BR 112012031835-7	1.1	**95**
BR 112012031837-3	1.1	**95**
BR 112012032036-0	1.1	**95**
BR 112012032042-4	1.1	**95**
BR 112012032043-2	1.1	**95**
BR 112012032044-0	1.1	**95**
BR 112012032045-9	1.1	**95**
BR 112012032047-5	1.1	**95**
BR 112012032053-0	1.1	**95**
BR 112012032063-7	1.1	**95**
BR 112012032067-0	1.1	**95**
BR 112012032070-0	1.1	**95**
BR 112012032074-2	1.1	**95**
BR 112012032077-7	1.1	**96**
BR 112012032079-3	1.1	**96**
BR 112012032081-5	1.1	**96**
BR 112012032082-3	1.1	**96**
BR 112012032084-0	1.1	**96**
BR 112012032260-5	1.1	**96**
BR 112012032421-7	1.1	**96**
BR 112012032612-0	1.1	**96**
BR 112012032613-9	1.1	**96**
BR 112012032614-7	1.1	**96**
BR 112012032660-0	1.1	**96**
BR 112012032679-1	1.1	**96**
BR 112012032690-2	1.1	**96**
BR 112012032743-7	1.1	**96**
BR 112012032821-2	1.1	**96**
BR 112012032824-7	1.1	**96**
BR 112012033133-7	1.1	**96**
BR 112012033134-5	1.1	**96**
BR 112012033135-3	1.1	**96**
BR 112012033136-1	1.1	**96**
BR 112012033137-0	1.1	**96**
BR 112012033139-6	1.1	**96**
BR 112012033322-4	1.1	**96**
BR 112012033325-9	1.1	**96**
BR 112012033341-0	1.1	**96**
BR 112012033452-2	1.1	**96**
BR 112012033455-7	1.1	**96**
BR 112012033461-1	1.1	**96**
BR 112012033464-6	1.1	**96**
BR 112012033466-2	1.1	**96**
BR 112012033467-0	1.1	**96**
BR 112012033468-9	1.1	**96**
BR 112012033469-7	1.1	**96**
BR 112012033471-9	1.1	**96**
BR 112012033473-5	1.1	**96**
BR 112012033475-1	1.1	**96**
BR 112012033476-0	1.1	**96**
BR 112012033477-8	1.1	**96**
BR 112012033478-6	1.1	**96**
BR 112012033479-4	1.1	**96**
BR 112012033543-0	1.1	**96**
BR 112012033568-5	1.1	**97**
BR 112012033590-1	1.1	**97**
BR 112012066480-8	1.1	**97**
BR 112013000019-8	1.1	**97**
BR 112013000039-2	1.1	**97**
BR 112013000509-2	1.1	**97**
BR 112013000512-2	1.1	**97**
BR 112013000515-7	1.1	**97**
BR 112013000516-5	1.1	**97**
BR 112013000521-1	1.1	**97**
BR 112013000526-2	1.1	**97**
BR 112013001128-9	1.1	**97**
BR 112013001215-3	1.1	**97**
BR 112013001216-1	1.1	**97**
BR 112013001217-0	1.1	**97**
BR 112013001224-2	1.1	**97**
BR 112013001226-9	1.1	**97**
BR 112013001228-5	1.1	**97**
BR 112013001235-8	1.1	**97**
BR 112013001236-6	1.1	**97**
BR 112013001237-4	1.1	**97**
BR 112013001238-2	1.1	**97**
BR 112013001239-0	1.1	**97**
BR 112013001241-2	1.1	**97**
BR 112013001244-7	1.1	**97**
BR 112013001245-5	1.1	**97**
BR 112013001252-8	1.1	**97**
BR 112013001254-4	1.1	**97**
BR 112013001255-2	1.1	**97**
BR 112013001265-0	1.1	**97**
BR 112013001266-8	1.1	**97**
BR 112013001267-6	1.1	**97**
BR 112013001268-4	1.1	**97**
BR 112013001269-2	1.1	**97**
BR 112013001788-0	1.1	**97**
BR 112013001806-2	1.1	**97**
BR 112013001807-0	1.1	**97**
BR 112013001812-7	1.1	**97**
BR 112013001833-0	1.1	**97**
BR 112013001834-8	1.1	**97**
BR 112013001835-6	1.1	**97**
BR 112013001836-4	1.1	**97**
BR 112013001837-2	1.1	**98**
BR 112013001838-0	1.1	**98**
BR 112013001839-9	1.1	**98**
BR 112013001840-2	1.1	**98**
BR 112013001841-0	1.1	**98**
BR 112013001842-9	1.1	**98**
BR 112013001858-5	1.1	**98**
BR 112013001862-3	1.1	**98**
BR 112013001864-0	1.1	**98**
BR 112013001865-8	1.1	**98**
BR 112013001877-1	1.1	**98**
BR 112013001880-1	1.1	**98**
BR 112013001881-0	1.1	**98**
BR 112013001882-8	1.1	**98**
BR 112013002008-3	1.1	**98**
BR 112013002121-7	1.1	**98**
BR 112013004240-0	1.1	**98**
BR 112013004254-0	1.1	**98**
BR 112013004410-1	1.1	**98**
BR 112013004411-0	1.1	**98**
BR 112013004414-4	1.1	**98**
BR 112013004416-0	1.1	**98**
BR 112013004417-9	1.1	**98**
BR 112013004425-0	1.1	**98**
BR 112013004427-6	1.1	**98**
BR 112013004429-2	1.1	**98**
BR 112013004430-6	1.1	**98**
BR 112013004432-2	1.1	**98**
BR 112013004443-8	1.1	**98**
BR 112013004453-5	1.1	**98**
BR 112013004455-1	1.1	**98**
BR 112013004559-0	1.1	**98**
BR 112013004560-4	1.1	**98**
BR 112013004565-5	1.1	**98**
BR 112013004577-9	1.1	**98**
BR 112013004579-5	1.1	**98**
BR 112013004584-1	1.1	**98**
BR 112013004585-0	1.1	**98**
BR 112013004587-6	1.1	**98**
BR 112013004590-6	1.1	**98**
BR 112013004593-0	1.1	**99**
BR 112013004608-2	1.1	**99**
BR 112013004611-2	1.1	**99**
BR 112013004613-9	1.1	**99**
BR 112013004614-7	1.1	**99**
BR 112013004616-3	1.1	**99**
BR 112013004617-1	1.1	**99**
BR 112013004618-0	1.1	**99**
BR 112013004810-7	1.1	**99**
BR 112013004811-5	1.1	**99**
BR 112013004841-7	1.1	**99**
BR 112013004850-6	1.1	**99**
BR 112013004858-1	1.1	**99**
BR 112013004859-0	1.1	**99**
BR 112013004860-3	1.1	**99**
BR 112013004861-1	1.1	**99**
BR 112013004865-4	1.1	**99**
BR 112013004866-2	1.1	**99**
BR 112013004868-9	1.1	**99**
BR 112013004870-0	1.1	**99**
BR 112013004872-7	1.1	**99**
BR 112013004873-5	1.1	**99**
BR 112013004875-1	1.1	**99**
BR 112013004876-0	1.1	**99**
BR 112013004878-6	1.1	**99**

BR 112013004879-4 1.1 **99**
BR 112013004882-4 1.1 **99**
BR 112013004884-0 1.1 **99**
BR 112013004888-3 1.1 **99**
BR 112013004889-1 1.1 **99**
BR 112013004890-5 1.1 **99**
BR 112013004897-2 1.1 **99**
BR 112013004898-0 1.1 **99**
BR 112013004899-9 1.1 **99**
BR 112013004901-4 1.1 **99**
BR 112013004913-8 1.1 **99**
BR 112013004914-6 1.1 **99**
BR 112013004916-2 1.1 **99**
BR 112013004917-0 1.1 **99**
BR 112013004919-7 1.1 **99**
BR 112013004920-0 1.1 **99**
BR 112013004921-9 1.1 **100**
BR 112013004922-7 1.1 **100**
BR 112013004924-3 1.1 **100**
BR 112013004925-1 1.1 **100**
BR 112013004926-0 1.1 **100**
BR 112013004928-6 1.1 **100**
BR 112013004929-4 1.1 **100**
BR 112013004931-6 1.1 **100**
BR 112013004932-4 1.1 **100**
BR 112013004933-2 1.1 **100**
BR 112013004934-0 1.1 **100**
BR 112013004935-9 1.1 **100**
BR 112013004937-5 1.1 **100**
BR 112013004938-3 1.1 **100**
BR 112013004939-1 1.1 **100**
BR 112013004940-5 1.1 **100**
BR 112013004941-3 1.1 **100**
BR 112013004942-1 1.1 **100**
BR 112013004943-0 1.1 **100**
BR 112013004944-8 1.1 **100**
BR 112013004945-6 1.1 **100**
BR 112013004946-4 1.1 **100**
BR 112013004947-2 1.1 **100**
BR 112013004952-9 1.1 **100**
BR 112013004953-7 1.1 **100**
BR 112013004954-5 1.1 **100**
BR 112013004955-3 1.1 **100**
BR 112013004956-1 1.1 **100**
BR 112013004957-0 1.1 **100**
BR 112013004958-8 1.1 **100**
BR 112013004959-6 1.1 **100**
BR 112013004960-0 1.1 **100**
BR 112013004961-8 1.1 **100**
BR 112013005061-6 1.1 **100**
BR 112013005063-2 1.1 **100**
BR 112013005065-9 1.1 **100**
BR 112013005116-7 1.1 **100**
BR 112013005120-5 1.1 **100**
BR 112013005128-0 1.1 **100**
BR 112013005130-2 1.1 **101**
BR 112013005136-1 1.1 **101**
BR 112013005139-6 1.1 **101**
BR 112013005141-8 1.1 **101**
BR 112013005142-6 1.1 **101**
BR 112013005149-3 1.1 **101**
BR 112013005151-5 1.1 **101**
BR 112013005179-5 1.1 **101**
BR 112013005180-9 1.1 **101**
BR 112013005186-8 1.1 **101**
BR 112013005187-6 1.1 **101**
BR 112013005188-4 1.1 **101**
BR 112013005189-2 1.1 **101**
BR 112013005190-6 1.1 **101**
BR 112013005191-4 1.1 **101**
BR 112013005208-2 1.1 **101**
BR 112013005209-0 1.1 **101**
BR 112013005211-2 1.1 **101**
BR 112013005223-6 1.1 **101**
BR 112013005224-4 1.1 **101**
BR 112013005225-2 1.1 **101**
BR 112013005226-0 1.1 **101**
BR 112013005227-9 1.1 **101**
BR 112013005228-7 1.1 **101**
BR 112013005230-9 1.1 **101**
BR 112013005237-6 1.1 **101**
BR 112013005239-2 1.1 **101**
BR 112013005240-6 1.1 **101**
BR 112013005241-4 1.1 **101**
BR 112013005242-2 1.1 **101**
BR 112013005243-0 1.1 **101**
BR 112013005399-2 1.1 **101**
BR 112013005428-0 1.1 **101**
BR 112013005430-1 1.1 **101**
BR 112013005437-9 1.1 **101**
BR 112013005439-5 1.1 **101**
BR 112013005442-5 1.1 **101**
BR 112013005443-3 1.1 **101**
BR 112013005521-9 1.1 **101**
BR 112013005522-7 1.1 **101**
BR 112013005534-0 1.1 **102**
BR 112013005535-9 1.1 **102**
BR 112013005558-8 1.1 **102**
BR 112013005559-6 1.1 **102**
BR 112013005563-4 1.1 **102**
BR 112013005564-2 1.1 **102**
BR 112013005565-0 1.1 **102**
BR 112013005566-9 1.1 **102**
BR 112013005567-7 1.1 **102**
BR 112013005569-3 1.1 **102**
BR 112013005570-7 1.1 **102**
BR 112013005571-5 1.1 **102**
BR 112013005572-3 1.1 **102**
BR 112013005574-0 1.1 **102**
BR 112013005575-8 1.1 **102**
BR 112013005586-3 1.1 **102**
BR 112013005592-8 1.1 **102**
BR 112013005598-7 1.1 **102**
BR 112013005599-5 1.1 **102**
BR 112013005600-2 1.1 **102**
BR 112013005611-8 1.1 **102**
BR 112013005612-6 1.1 **102**
BR 112013005613-4 1.1 **102**
BR 112013005614-2 1.1 **102**
BR 112013005616-9 1.1 **102**
BR 112013005617-7 1.1 **102**
BR 112013005619-3 1.1 **102**
BR 112013005622-3 1.1 **102**
BR 112013005626-6 1.1 **102**
BR 112013005627-4 1.1 **102**
BR 112013005657-6 1.1 **102**
BR 112013005661-4 1.1 **102**
BR 112013005663-0 1.1 **102**
BR 112013005665-7 1.1 **102**
BR 112013005667-3 1.1 **102**
BR 112013005668-1 1.1 **102**
BR 112013005670-3 1.1 **102**
BR 112013005672-0 1.1 **102**
BR 112013005674-6 1.1 **102**
BR 112013005675-4 1.1 **102**
BR 112013005676-2 1.1 **102**
BR 112013005677-0 1.1 **103**
BR 112013005678-9 1.1 **103**
BR 112013005679-7 1.1 **103**

BR 112013005680-0 1.1 **103**
BR 112013005681-9 1.1 **103**
BR 112013005682-7 1.1 **103**
BR 112013005683-5 1.1 **103**
BR 112013005684-3 1.1 **103**
BR 112013005685-1 1.1 **103**
BR 112013005689-4 1.1 **103**
BR 112013005690-8 1.1 **103**
BR 112013005691-6 1.1 **103**
BR 112013005692-4 1.1 **103**
BR 112013005695-9 1.1 **103**
BR 112013005696-7 1.1 **103**
BR 112013005698-3 1.1 **103**
BR 112013005701-7 1.1 **103**
BR 112013005702-5 1.1 **103**
BR 112013005707-6 1.1 **103**
BR 112013005711-4 1.1 **103**
BR 112013005712-2 1.1 **103**
BR 112013005713-0 1.1 **103**
BR 112013005714-9 1.1 **103**
BR 112013005715-7 1.1 **103**
BR 112013005716-5 1.1 **103**
BR 112013005718-1 1.1 **103**
BR 112013005720-3 1.1 **103**
BR 112013005730-0 1.1 **103**
BR 112013005731-9 1.1 **103**
BR 112013005732-7 1.1 **103**
BR 112013005734-3 1.1 **103**
BR 112013005737-8 1.1 **103**
BR 112013005738-6 1.1 **103**
BR 112013005739-4 1.1 **103**
BR 112013005822-6 1.1 **103**
BR 112013005825-0 1.1 **103**
BR 112013005827-7 1.1 **103**
BR 112013005837-4 1.1 **103**
BR 112013005842-0 1.1 **103**
BR 112013005843-9 1.1 **103**
BR 112013005849-8 1.1 **103**
BR 112013005851-0 1.1 **104**
BR 112013005852-8 1.1 **104**
BR 112013005853-6 1.1 **104**
BR 112013005855-2 1.1 **104**
BR 112013005856-0 1.1 **104**
BR 112013005857-9 1.1 **104**
BR 112013005859-5 1.1 **104**
BR 112013005863-3 1.1 **104**
BR 112013005872-2 1.1 **104**
BR 112013005873-0 1.1 **104**
BR 112013005878-1 1.1 **104**
BR 112013005882-0 1.1 **104**
BR 112013005883-8 1.1 **104**
BR 112013005884-6 1.1 **104**
BR 112013005885-4 1.1 **104**
BR 112013005886-2 1.1 **104**
BR 112013005887-0 1.1 **104**
BR 112013005888-9 1.1 **104**
BR 112013005889-7 1.1 **104**
BR 112013005891-9 1.1 **104**
BR 112013005893-5 1.1 **104**
BR 112013005898-6 1.1 **104**
BR 112013005900-1 1.1 **104**
BR 112013005901-0 1.1 **104**
BR 112013005902-8 1.1 **104**
BR 112013005903-6 1.1 **104**
BR 112013005904-4 1.1 **104**
BR 112013005905-2 1.1 **104**
BR 112013005907-9 1.1 **104**
BR 112013005908-7 1.1 **104**
BR 112013005911-7 1.1 **104**
BR 112013005912-5 1.1 **104**
BR 112013005913-3 1.1 **104**
BR 112013005914-1 1.1 **104**
BR 112013005915-0 1.1 **104**
BR 112013005916-8 1.1 **104**
BR 112013005923-0 1.1 **104**
BR 112013005928-1 1.1 **104**
BR 112013005929-0 1.1 **104**
BR 112013005931-1 1.1 **105**
BR 112013005939-7 1.1 **105**
BR 112013005940-0 1.1 **105**
BR 112013005941-9 1.1 **105**
BR 112013005945-1 1.1 **105**
BR 112013005951-6 1.1 **105**
BR 112013005958-3 1.1 **105**
BR 112013005960-5 1.1 **105**
BR 112013005962-1 1.1 **105**
BR 112013005964-8 1.1 **105**
BR 112013005967-2 1.1 **105**
BR 112013005969-9 1.1 **105**
BR 112013005973-7 1.1 **105**
BR 112013006237-1 1.1 **105**
BR 112013006240-1 1.1 **105**
BR 112013006241-0 1.1 **105**
BR 112013006242-8 1.1 **105**
BR 112013006267-3 1.1 **105**
BR 112013006268-1 1.1 **105**
BR 112013006301-7 1.1 **105**
BR 112013006303-3 1.1 **105**
BR 112013006307-6 1.1 **105**
BR 112013006310-6 1.1 **105**
BR 112013006313-0 1.1 **105**
BR 112013006318-1 1.1 **105**
BR 112013006319-0 1.1 **105**
BR 112013006320-3 1.1 **105**
BR 112013006323-8 1.1 **105**
BR 112013006324-6 1.1 **105**
BR 112013006326-2 1.1 **105**
BR 112013006327-0 1.1 **105**
BR 112013006329-7 1.1 **105**
BR 112013006330-0 1.1 **105**
BR 112013006333-5 1.1 **105**
BR 112013006337-8 1.1 **105**
BR 112013006339-4 1.1 **105**
BR 112013006342-4 1.1 **105**
BR 112013006344-0 1.1 **105**
BR 112013006345-9 1.1 **105**
BR 112013006346-7 1.1 **105**
BR 112013006347-5 1.1 **105**
BR 112013006348-3 1.1 **106**
BR 112013006349-1 1.1 **106**
BR 112013006350-5 1.1 **106**
BR 112013006352-1 1.1 **106**
BR 112013006353-0 1.1 **106**
BR 112013006354-8 1.1 **106**
BR 112013006355-6 1.1 **106**
BR 112013006443-9 1.1 **106**
BR 112013006444-7 1.1 **106**
BR 112013006445-5 1.1 **106**
BR 112013006446-3 1.1 **106**
BR 112013006447-1 1.1 **106**
BR 112013006450-1 1.1 **106**
BR 112013006451-0 1.1 **106**
BR 112013006452-8 1.1 **106**
BR 112013006453-6 1.1 **106**
BR 112013006454-4 1.1 **106**
BR 112013006455-2 1.1 **106**
BR 112013006456-0 1.1 **106**
BR 112013006457-9 1.1 **106**
BR 112013006458-7 1.1 **106**

BR 112013006459-5 1.1 **106**
BR 112013006460-9 1.1 **106**
BR 112013006461-7 1.1 **106**
BR 112013006463-3 1.1 **106**
BR 112013006465-0 1.1 **106**
BR 112013006466-8 1.1 **106**
BR 112013006468-4 1.1 **106**
BR 112013006469-2 1.1 **106**
BR 112013006471-4 1.1 **106**
BR 112013006472-2 1.1 **106**
BR 112013006473-0 1.1 **106**
BR 112013006474-9 1.1 **106**
BR 112013006476-5 1.1 **106**
BR 112013006477-3 1.1 **106**
BR 112013006478-1 1.1 **106**
BR 112013006479-0 1.1 **106**
BR 112013006480-3 1.1 **106**
BR 112013006482-0 1.1 **106**
BR 112013006483-8 1.1 **106**
BR 112013006484-6 1.1 **107**
BR 112013006485-4 1.1 **107**
BR 112013006486-2 1.1 **107**
BR 112013006487-0 1.1 **107**
BR 112013006488-9 1.1 **107**
BR 112013006489-7 1.1 **107**
BR 112013006495-1 1.1 **107**
BR 112013006496-0 1.1 **107**
BR 112013006497-8 1.1 **107**
BR 112013006498-6 1.1 **107**
BR 112013006499-4 1.1 **107**
BR 112013006500-1 1.1 **107**
BR 112013006501-0 1.1 **107**
BR 112013006502-8 1.1 **107**
BR 112013006503-6 1.1 **107**
BR 112013006504-4 1.1 **107**
BR 112013006505-2 1.1 **107**
BR 112013006511-7 1.1 **107**
BR 112013006512-5 1.1 **107**
BR 112013006513-3 1.1 **107**
BR 112013006514-1 1.1 **107**
BR 112013006516-8 1.1 **107**
BR 112013006517-6 1.1 **107**
BR 112013006519-2 1.1 **107**
BR 112013006520-6 1.1 **107**
BR 112013006521-4 1.1 **107**
BR 112013006522-2 1.1 **107**
BR 112013006523-0 1.1 **107**
BR 112013006524-9 1.1 **107**
BR 112013006525-7 1.1 **107**
BR 112013006526-5 1.1 **107**
BR 112013006527-3 1.1 **107**
BR 112013006528-1 1.1 **107**
BR 112013006529-0 1.1 **107**
BR 112013006530-3 1.1 **107**
BR 112013006531-1 1.1 **107**
BR 112013006532-0 1.1 **107**
BR 112013006533-8 1.1 **107**
BR 112013006534-6 1.1 **107**
BR 112013006535-4 1.1 **107**
BR 112013006537-0 1.1 **108**
BR 112013006538-9 1.1 **108**
BR 112013006539-7 1.1 **108**
BR 112013006540-0 1.1 **108**
BR 112013006542-7 1.1 **108**
BR 112013006543-5 1.1 **108**
BR 112013006544-3 1.1 **108**
BR 112013006545-1 1.1 **108**
BR 112013006546-0 1.1 **108**
BR 112013006547-8 1.1 **108**
BR 112013006548-6 1.1 **108**
BR 112013006549-4 1.1 **108**
BR 112013006550-8 1.1 **108**
BR 112013006551-6 1.1 **108**
BR 112013006552-4 1.1 **108**
BR 112013006553-2 1.1 **108**
BR 112013006558-3 1.1 **108**
BR 112013006559-1 1.1 **108**
BR 112013006560-5 1.1 **108**
BR 112013006562-1 1.1 **108**
BR 112013006563-0 1.1 **108**
BR 112013006564-8 1.1 **108**
BR 112013006565-6 1.1 **108**
BR 112013006566-4 1.1 **108**
BR 112013006567-2 1.1 **108**
BR 112013006568-0 1.1 **108**
BR 112013006569-9 1.1 **108**
BR 112013006570-2 1.1 **108**
BR 112013006574-5 1.1 **108**
BR 112013006576-1 1.1 **108**
BR 112013006578-8 1.1 **108**
BR 112013006579-6 1.1 **108**
BR 112013006581-8 1.1 **108**
BR 112013006582-6 1.1 **108**
BR 112013006583-4 1.1 **108**
BR 112013006584-2 1.1 **108**
BR 112013006585-0 1.1 **108**
BR 112013006586-9 1.1 **108**
BR 112013006595-8 1.1 **108**
BR 112013006596-6 1.1 **108**
BR 112013006597-4 1.1 **109**
BR 112013006598-2 1.1 **109**
BR 112013006599-0 1.1 **109**
BR 112013006600-8 1.1 **109**
BR 112013006601-6 1.1 **109**
BR 112013006602-4 1.1 **109**
BR 112013006603-2 1.1 **109**
BR 112013006608-3 1.1 **109**
BR 112013006633-4 1.1 **109**
BR 112013006634-2 1.1 **109**
BR 112013006636-9 1.1 **109**
BR 112013006637-7 1.1 **109**
BR 112013006639-3 1.1 **109**
BR 112013006640-7 1.1 **109**
BR 112013006641-5 1.1 **109**
BR 112013006642-3 1.1 **109**
BR 112013006644-0 1.1 **109**
BR 112013006645-8 1.1 **109**
BR 112013006646-6 1.1 **109**
BR 112013006647-4 1.1 **109**
BR 112013006648-2 1.1 **109**
BR 112013006649-0 1.1 **109**
BR 112013006650-4 1.1 **109**
BR 112013006651-2 1.1 **109**
BR 112013006652-0 1.1 **109**
BR 112013006653-9 1.1 **109**
BR 112013006654-7 1.1 **109**
BR 112013006656-3 1.1 **109**
BR 112013006659-8 1.1 **109**
BR 112013006690-3 1.1 **109**
BR 112013006696-2 1.1 **109**
BR 112013006698-9 1.1 **109**
BR 112013006716-0 1.1 **109**
BR 112013006717-9 1.1 **109**
BR 112013006719-5 1.1 **109**
BR 112013006720-9 1.1 **109**
BR 112013006726-8 1.1 **109**
BR 112013006872-8 1.1 **109**
BR 112013006876-0 1.1 **109**
BR 112013006881-7 1.1 **109**

BR 112013006882-5 1.1 **109**
BR 112013006883-3 1.1 **110**
BR 112013006884-1 1.1 **110**
BR 112013006885-0 1.1 **110**
BR 112013006886-8 1.1 **110**
BR 112013006892-2 1.1 **110**
BR 112013006912-0 1.1 **110**
BR 112013006913-9 1.1 **110**
BR 112013006914-7 1.1 **110**
BR 112013006921-0 1.1 **110**
BR 112013006922-8 1.1 **110**
BR 112013006926-0 1.1 **110**
BR 112013006927-9 1.1 **110**
BR 112013006928-7 1.1 **110**
BR 112013006929-5 1.1 **110**
BR 112013006930-9 1.1 **110**
BR 112013006931-7 1.1 **110**
BR 112013006932-5 1.1 **110**
BR 112013006937-6 1.1 **110**
BR 112013006944-9 1.1 **110**
BR 112013006946-5 1.1 **110**
BR 112013006947-3 1.1 **110**
BR 112013006948-1 1.1 **110**
BR 112013006950-3 1.1 **110**
BR 112013006951-1 1.1 **110**
BR 112013006953-8 1.1 **110**
BR 112013006981-3 1.1 **110**
BR 112013006986-4 1.1 **110**
BR 112013007016-1 1.1 **110**
BR 112013007017-0 1.1 **110**
BR 112013007018-8 1.1 **110**
BR 112013007019-6 1.1 **110**
BR 112013007023-4 1.1 **110**
BR 112013007024-2 1.1 **110**
BR 112013007025-0 1.1 **110**
BR 112013007045-5 1.1 **110**
BR 112013007046-3 1.1 **110**
BR 112013007050-1 1.1 **110**
BR 112013007051-0 1.1 **110**
BR 112013007057-9 1.1 **110**
BR 112013007058-7 1.1 **110**
BR 112013007060-9 1.1 **110**
BR 112013007062-5 1.1 **111**
BR 112013007064-1 1.1 **111**
BR 112013007066-8 1.1 **111**
BR 112013007068-4 1.1 **111**
BR 112013007069-2 1.1 **111**
BR 112013007071-4 1.1 **111**
BR 112013007074-9 1.1 **111**
BR 112013007077-3 1.1 **111**
BR 112013007078-1 1.1 **111**
BR 112013007079-0 1.1 **111**
BR 112013007085-4 1.1 **111**
BR 112013007087-0 1.1 **111**
BR 112013007088-9 1.1 **111**
BR 112013007091-9 1.1 **111**
BR 112013007093-5 1.1 **111**
BR 112013007104-4 1.1 **111**
BR 112013007108-7 1.1 **111**
BR 112013007111-7 1.1 **111**
BR 112013007115-0 1.1 **111**
BR 112013007119-2 1.1 **111**
BR 112013007124-9 1.1 **111**
BR 112013007127-3 1.1 **111**
BR 112013007131-1 1.1 **111**
BR 112013007135-4 1.1 **111**
BR 112013007136-2 1.1 **111**
BR 112013007137-0 1.1 **111**
BR 112013007139-7 1.1 **111**
BR 112013007140-0 1.1 **111**
BR 112013007142-7 1.1 **111**
BR 112013007143-5 1.1 **111**
BR 112013007145-1 1.1 **111**
BR 112013007146-0 1.1 **111**
BR 112013007147-8 1.1 **111**
BR 112013007151-6 1.1 **111**
BR 112013007153-2 1.1 **111**
BR 112013007155-9 1.1 **111**
BR 112013007156-7 1.1 **111**
BR 112013007158-3 1.1 **111**
BR 112013007159-1 1.1 **111**
BR 112013007172-9 1.1 **111**
BR 112013007196-6 1.1 **111**
BR 112013007197-4 1.1 **111**
BR 112013007199-0 1.1 **112**
BR 112013007202-4 1.1 **112**
BR 112013007203-2 1.1 **112**
BR 112013007204-0 1.1 **112**
BR 112013007205-9 1.1 **112**
BR 112013007207-5 1.1 **112**
BR 112013007208-3 1.1 **112**
BR 112013007211-3 1.1 **112**
BR 112013007244-0 1.1 **112**
BR 112013007246-6 1.1 **112**
BR 112013007253-9 1.1 **112**
BR 112013007258-0 1.1 **112**
BR 112013007259-8 1.1 **112**
BR 112013007261-0 1.1 **112**
BR 112013007271-7 1.1 **112**
BR 112013007278-4 1.1 **112**
BR 112013007284-9 1.1 **112**
BR 112013007287-3 1.1 **112**
BR 112013007290-3 1.1 **112**
BR 112013007305-5 1.1 **112**
BR 112013007306-3 1.1 **112**
BR 112013007307-1 1.1 **112**
BR 112013007308-0 1.1 **112**
BR 112013007309-8 1.1 **112**
BR 112013007311-0 1.1 **112**
BR 112013007312-8 1.1 **112**
BR 112013007313-6 1.1 **112**
BR 112013007315-2 1.1 **112**
BR 112013007316-0 1.1 **112**
BR 112013007319-5 1.1 **112**
BR 112013007320-9 1.1 **112**
BR 112013007324-1 1.1 **112**
BR 112013007325-0 1.1 **112**
BR 112013007326-8 1.1 **112**
BR 112013007328-4 1.1 **112**
BR 112013007329-2 1.1 **112**
BR 112013007330-6 1.1 **112**
BR 112013007331-4 1.1 **112**
BR 112013007332-2 1.1 **112**
BR 112013007333-0 1.1 **112**
BR 112013007334-9 1.1 **112**
BR 112013007335-7 1.1 **112**
BR 112013007336-5 1.1 **113**
BR 112013007340-3 1.1 **113**
BR 112013007341-1 1.1 **113**
BR 112013007342-0 1.1 **113**
BR 112013007343-8 1.1 **113**
BR 112013007344-6 1.1 **113**
BR 112013007345-4 1.1 **113**
BR 112013007346-2 1.1 **113**
BR 112013007348-9 1.1 **113**
BR 112013007349-7 1.1 **113**
BR 112013007350-0 1.1 **113**
BR 112013007351-9 1.1 **113**
BR 112013007352-7 1.1 **113**

BR 112013007353-5 1.1 **113**
BR 112013007354-3 1.1 **113**
BR 112013007355-1 1.1 **113**
BR 112013007358-6 1.1 **113**
BR 112013007361-6 1.1 **113**
BR 112013007362-4 1.1 **113**
BR 112013007400-0 1.1 **113**
BR 112013007403-5 1.1 **113**
BR 112013007405-1 1.1 **113**
BR 112013007408-6 1.1 **113**
BR 112013007409-4 1.1 **113**
BR 112013007410-8 1.1 **113**
BR 112013007412-4 1.1 **113**
BR 112013007413-2 1.1 **113**
BR 112013007414-0 1.1 **113**
BR 112013007418-3 1.1 **113**
BR 112013007422-1 1.1 **113**
BR 112013007423-0 1.1 **113**
BR 112013007424-8 1.1 **113**
BR 112013007426-4 1.1 **113**
BR 112013007427-2 1.1 **113**
BR 112013007428-0 1.1 **113**
BR 112013007429-9 1.1 **113**
BR 112013007473-6 1.1 **113**
BR 112013007478-7 1.1 **113**
BR 112013007498-1 1.1 **113**
BR 112013007502-3 1.1 **113**
BR 112013007523-6 1.1 **113**
BR 112013007526-0 1.1 **114**
BR 112013007529-5 1.1 **114**
BR 112013007531-7 1.1 **114**
BR 112013007539-2 1.1 **114**
BR 112013007541-4 1.1 **114**
BR 112013007542-2 1.1 **114**
BR 112013007544-9 1.1 **114**
BR 112013007547-3 1.1 **114**
BR 112013007548-1 1.1 **114**
BR 112013007550-3 1.1 **114**
BR 112013007551-1 1.1 **114**
BR 112013007552-0 1.1 **114**
BR 112013007553-8 1.1 **114**
BR 112013007560-0 1.1 **114**
BR 112013007562-7 1.1 **114**
BR 112013007564-3 1.1 **114**
BR 112013007566-0 1.1 **114**
BR 112013007568-6 1.1 **114**
BR 112013007570-8 1.1 **114**
BR 112013007573-2 1.1 **114**
BR 112013007576-7 1.1 **114**
BR 112013007578-3 1.1 **114**
BR 112013007581-3 1.1 **114**
BR 112013007589-9 1.1 **114**
BR 112013007608-9 1.1 **114**
BR 112013007612-7 1.1 **114**
BR 112013007615-1 1.1 **114**
BR 112013007624-0 1.1 **114**
BR 112013007627-5 1.1 **114**
BR 112013007629-1 1.1 **114**
BR 112013007659-3 1.1 **114**
BR 112013007665-8 1.1 **114**
BR 112013007666-6 1.1 **114**
BR 112013007679-8 1.1 **114**
BR 112013007682-8 1.1 **114**
BR 112013007683-6 1.1 **114**
BR 112013007685-2 1.1 **114**
BR 112013007687-9 1.1 **114**
BR 112013007689-5 1.1 **114**
BR 112013007692-5 1.1 **114**
BR 112013007695-0 1.1 **114**
BR 112013007700-0 1.1 **115**
BR 112013007703-4 1.1 **115**
BR 112013007710-7 1.1 **115**
BR 112013007717-4 1.1 **115**
BR 112013007728-0 1.1 **115**
BR 112013007729-8 1.1 **115**
BR 112013007730-1 1.1 **115**
BR 112013007731-0 1.1 **115**
BR 112013007732-8 1.1 **115**
BR 112013007733-6 1.1 **115**
BR 112013007734-4 1.1 **115**
BR 112013007735-2 1.1 **115**
BR 112013007736-0 1.1 **115**
BR 112013007740-9 1.1 **115**
BR 112013007780-8 1.1 **115**
BR 112013007788-3 1.1 **115**
BR 112013007860-0 1.1 **115**
BR 112013007861-8 1.1 **115**
BR 112013007863-4 1.1 **115**
BR 112013007866-9 1.1 **115**
BR 112013007867-7 1.1 **115**
BR 112013007871-5 1.1 **115**
BR 112013007872-3 1.1 **115**
BR 112013007873-1 1.1 **115**
BR 112013007874-0 1.1 **115**
BR 112013007875-8 1.1 **115**
BR 112013007876-6 1.1 **115**
BR 112013007877-4 1.1 **115**
BR 112013007879-0 1.1 **115**
BR 112013007944-4 1.1 **115**
BR 112013007966-5 1.1 **115**
BR 112013007988-6 1.1 **115**
BR 112013007991-6 1.1 **115**
BR 112013007993-2 1.1 **115**
BR 112013008006-0 1.1 **115**
BR 112013008023-0 1.1 **115**
BR 112013008024-8 1.1 **115**
BR 112013008028-0 1.1 **115**
BR 112013008029-9 1.1 **115**
BR 112013008034-5 1.1 **115**
BR 112013008036-1 1.1 **115**
BR 112013008038-8 1.1 **115**
BR 112013008041-8 1.1 **116**
BR 112013008044-2 1.1 **116**
BR 112013008050-7 1.1 **116**
BR 112013008055-8 1.1 **116**
BR 112013008056-6 1.1 **116**
BR 112013008057-4 1.1 **116**
BR 112013008058-2 1.1 **116**
BR 112013008060-4 1.1 **116**
BR 112013008064-7 1.1 **116**
BR 112013008100-7 1.1 **116**
BR 112013008103-1 1.1 **116**
BR 112013008104-0 1.1 **116**
BR 112013008105-8 1.1 **116**
BR 112013008106-6 1.1 **116**
BR 112013008108-2 1.1 **116**
BR 112013008113-9 1.1 **116**
BR 112013008125-2 1.1 **116**
BR 112013008139-2 1.1 **116**
BR 112013008140-6 1.1 **116**
BR 112013008141-4 1.1 **116**
BR 112013008147-3 1.1 **116**
BR 112013008148-1 1.1 **116**
BR 112013008151-1 1.1 **116**
BR 112013008162-7 1.1 **116**
BR 112013008164-3 1.1 **116**
BR 112013008171-6 1.1 **116**
BR 112013008172-4 1.1 **116**
BR 112013008173-2 1.1 **116**

BR 112013008174-0 1.1 **116**
BR 112013008175-9 1.1 **116**
BR 112013008176-7 1.1 **116**
BR 112013008177-5 1.1 **116**
BR 112013008178-3 1.1 **116**
BR 112013008180-5 1.1 **116**
BR 112013008181-3 1.1 **116**
BR 112013008184-8 1.1 **116**
BR 112013008190-2 1.1 **116**
BR 112013008218-6 1.1 **116**
BR 112013008219-4 1.1 **116**
BR 112013008220-8 1.1 **116**
BR 112013008221-6 1.1 **116**
BR 112013008222-4 1.1 **117**
BR 112013008223-2 1.1 **117**
BR 112013008225-9 1.1 **117**
BR 112013008226-7 1.1 **117**
BR 112013008227-5 1.1 **117**
BR 112013008228-3 1.1 **117**
BR 112013008236-4 1.1 **117**
BR 112013008237-2 1.1 **117**
BR 112013008238-0 1.1 **117**
BR 112013008239-9 1.1 **117**
BR 112013008242-9 1.1 **117**
BR 112013008243-7 1.1 **117**
BR 112013008244-5 1.1 **117**
BR 112013008245-3 1.1 **117**
BR 112013008247-0 1.1 **117**
BR 112013008248-8 1.1 **117**
BR 112013008250-0 1.1 **117**
BR 112013008251-8 1.1 **117**
BR 112013008252-6 1.1 **117**
BR 112013008253-4 1.1 **117**
BR 112013008304-2 1.1 **117**
BR 112013008305-0 1.1 **117**
BR 112013008307-7 1.1 **117**
BR 112013008308-5 1.1 **117**
BR 112013008310-7 1.1 **117**
BR 112013008313-1 1.1 **117**
BR 112013008316-6 1.1 **117**
BR 112013008317-4 1.1 **117**
BR 112013008319-0 1.1 **117**
BR 112013008320-4 1.1 **117**
BR 112013008321-2 1.1 **117**
BR 112013008322-0 1.1 **117**
BR 112013008329-8 1.1 **117**
BR 112013008348-4 1.1 **117**
BR 112013008349-2 1.1 **117**
BR 112013008351-4 1.1 **117**
BR 112013008353-0 1.1 **117**
BR 112013008355-7 1.1 **117**
BR 112013008357-3 1.1 **117**
BR 112013008360-3 1.1 **117**
BR 112013008361-1 1.1 **117**
BR 112013008362-0 1.1 **117**
BR 112013008363-8 1.1 **118**
BR 112013008364-6 1.1 **118**
BR 112013008365-4 1.1 **118**
BR 112013008368-9 1.1 **118**
BR 112013008370-0 1.1 **118**
BR 112013008371-9 1.1 **118**
BR 112013008372-7 1.1 **118**
BR 112013008373-5 1.1 **118**
BR 112013008374-3 1.1 **118**
BR 112013008375-1 1.1 **118**
BR 112013008376-0 1.1 **118**
BR 112013008378-6 1.1 **118**
BR 112013008379-4 1.1 **118**
BR 112013008380-8 1.1 **118**
BR 112013008381-6 1.1 **118**
BR 112013008382-4 1.1 **118**
BR 112013008383-2 1.1 **118**
BR 112013008384-0 1.1 **118**
BR 112013008385-9 1.1 **118**
BR 112013008386-7 1.1 **118**
BR 112013008398-0 1.1 **118**
BR 112013008407-3 1.1 **118**
BR 112013008412-0 1.1 **118**
BR 112013008413-8 1.1 **118**
BR 112013008414-6 1.1 **118**
BR 112013008415-4 1.1 **118**
BR 112013008416-2 1.1 **118**
BR 112013008417-0 1.1 **118**
BR 112013008418-9 1.1 **118**
BR 112013008419-7 1.1 **118**
BR 112013008420-0 1.1 **118**
BR 112013008422-7 1.1 **118**
BR 112013008433-2 1.1 **118**
BR 112013008435-9 1.1 **118**
BR 112013008442-1 1.1 **118**
BR 112013008444-8 1.1 **118**
BR 112013008447-2 1.1 **118**
BR 112013008449-9 1.1 **118**
BR 112013008450-2 1.1 **118**
BR 112013008451-0 1.1 **118**
BR 112013008452-9 1.1 **119**
BR 112013008454-5 1.1 **119**
BR 112013008455-3 1.1 **119**
BR 112013008456-1 1.1 **119**
BR 112013008459-6 1.1 **119**
BR 112013008461-8 1.1 **119**
BR 112013008462-6 1.1 **119**
BR 112013008463-4 1.1 **119**
BR 112013008464-2 1.1 **119**
BR 112013008465-0 1.1 **119**
BR 112013008468-5 1.1 **119**
BR 112013008469-3 1.1 **119**
BR 112013008470-7 1.1 **119**
BR 112013008471-5 1.1 **119**
BR 112013008472-3 1.1 **119**
BR 112013008473-1 1.1 **119**
BR 112013008474-0 1.1 **119**
BR 112013008475-8 1.1 **119**
BR 112013008476-6 1.1 **119**
BR 112013008477-4 1.1 **119**
BR 112013008479-0 1.1 **119**
BR 112013008480-4 1.1 **119**
BR 112013008481-2 1.1 **119**
BR 112013008482-0 1.1 **119**
BR 112013008483-9 1.1 **119**
BR 112013008485-5 1.1 **119**
BR 112013008486-3 1.1 **119**
BR 112013008487-1 1.1 **119**
BR 112013008488-0 1.1 **119**
BR 112013008490-1 1.1 **119**
BR 112013008491-0 1.1 **119**
BR 112013008492-8 1.1 **119**
BR 112013008493-6 1.1 **119**
BR 112013008498-7 1.1 **119**
BR 112013008500-2 1.1 **119**
BR 112013008502-9 1.1 **119**
BR 112013008503-7 1.1 **119**
BR 112013008504-5 1.1 **119**
BR 112013008505-3 1.1 **119**
BR 112013008506-1 1.1 **119**
BR 112013008509-6 1.1 **119**
BR 112013008511-8 1.1 **119**
BR 112013008518-5 1.1 **119**
BR 112013008520-7 1.1 **120**
BR 112013008523-1 1.1 **120**
BR 112013008527-4 1.1 **120**
BR 112013008528-2 1.1 **120**
BR 112013008541-0 1.1 **120**
BR 112013008558-4 1.1 **120**
BR 112013008559-2 1.1 **120**
BR 112013008565-7 1.1 **120**
BR 112013008567-3 1.1 **120**
BR 112013008569-0 1.1 **120**
BR 112013008570-3 1.1 **120**
BR 112013008571-1 1.1 **120**
BR 112013008573-8 1.1 **120**
BR 112013008578-9 1.1 **120**
BR 112013008579-7 1.1 **120**
BR 112013008580-0 1.1 **120**
BR 112013008581-9 1.1 **120**
BR 112013008584-3 1.1 **120**
BR 112013008586-0 1.1 **120**
BR 112013008587-8 1.1 **120**
BR 112013008588-6 1.1 **120**
BR 112013008589-4 1.1 **120**
BR 112013008590-8 1.1 **120**
BR 112013008591-6 1.1 **120**
BR 112013008592-4 1.1 **120**
BR 112013008596-7 1.1 **120**
BR 112013008599-1 1.1 **120**
BR 112013008600-9 1.1 **120**
BR 112013008618-1 1.1 **120**
BR 112013008621-1 1.1 **120**
BR 112013008659-9 1.1 **120**
BR 112013008661-0 1.1 **120**
BR 112013008662-9 1.1 **120**
BR 112013008664-5 1.1 **120**
BR 112013008665-3 1.1 **120**
BR 112013008666-1 1.1 **120**
BR 112013008673-4 1.1 **120**
BR 112013008675-0 1.1 **120**
BR 112013008677-7 1.1 **121**
BR 112013008686-6 1.1 **121**
BR 112013008689-0 1.1 **121**
BR 112013008702-1 1.1 **121**
BR 112013008703-0 1.1 **121**
BR 112013008707-2 1.1 **121**
BR 112013008708-0 1.1 **121**
BR 112013008709-9 1.1 **121**
BR 112013008710-2 1.1 **121**
BR 112013008711-0 1.1 **121**
BR 112013008713-7 1.1 **121**
BR 112013008714-5 1.1 **121**
BR 112013008717-0 1.1 **121**
BR 112013008788-9 1.1 **121**
BR 112013008804-4 1.1 **121**
BR 112013008805-2 1.1 **121**
BR 112013008808-7 1.1 **121**
BR 112013008809-5 1.1 **121**
BR 112013008810-9 1.1 **121**
BR 112013008812-5 1.1 **121**
BR 112013008813-3 1.1 **121**
BR 112013008815-0 1.1 **121**
BR 112013008816-8 1.1 **121**
BR 112013008818-4 1.1 **121**
BR 112013008819-2 1.1 **121**
BR 112013008821-4 1.1 **121**
BR 112013008822-2 1.1 **121**
BR 112013008825-7 1.1 **121**
BR 112013008826-5 1.1 **121**
BR 112013008830-3 1.1 **121**
BR 112013008834-6 1.1 **121**
BR 112013008837-0 1.1 **121**
BR 112013008840-0 1.1 **121**
BR 112013008845-1 1.1 **121**
BR 112013008848-6 1.1 **121**
BR 112013008849-4 1.1 **121**
BR 112013008850-8 1.1 **121**
BR 112013008851-6 1.1 **121**
BR 112013008852-4 1.1 **121**
BR 112013008853-2 1.1 **121**
BR 112013008894-0 1.1 **121**
BR 112013008903-2 1.1 **121**
BR 112013008906-7 1.1 **121**
BR 112013008910-5 1.1 **122**
BR 112013008912-1 1.1 **122**
BR 112013008937-7 1.1 **122**
BR 112013008948-2 1.1 **122**
BR 112013008949-0 1.1 **122**
BR 112013008959-8 1.1 **122**
BR 112013008961-0 1.1 **122**
BR 112013008965-2 1.1 **122**
BR 112013008973-3 1.1 **122**
BR 112013008974-1 1.1 **122**
BR 112013008978-4 1.1 **122**
BR 112013008980-6 1.1 **122**
BR 112013008981-4 1.1 **122**
BR 112013008986-5 1.1 **122**
BR 112013008991-1 1.1 **122**
BR 112013008992-0 1.1 **122**
BR 112013008993-8 1.1 **122**
BR 112013008994-6 1.1 **122**
BR 112013008997-0 1.1 **122**
BR 112013008998-9 1.1 **122**
BR 112013008999-7 1.1 **122**
BR 112013009001-4 1.1 **122**
BR 112013009002-2 1.1 **122**
BR 112013009003-0 1.1 **122**
BR 112013009004-9 1.1 **122**
BR 112013009005-7 1.1 **122**
BR 112013009006-5 1.1 **122**
BR 112013009026-0 1.1 **122**
BR 112013009028-6 1.1 **122**
BR 112013009032-4 1.1 **122**
BR 112013009034-0 1.1 **122**
BR 112013009035-9 1.1 **122**
BR 112013009037-5 1.1 **122**
BR 112013009038-3 1.1 **122**
BR 112013009039-1 1.1 **122**
BR 112013009040-5 1.1 **122**
BR 112013009041-3 1.1 **122**
BR 112013009042-1 1.1 **122**
BR 112013009043-0 1.1 **122**
BR 112013009044-8 1.1 **123**
BR 112013009046-4 1.1 **123**
BR 112013009047-2 1.1 **123**
BR 112013009049-9 1.1 **123**
BR 112013009050-2 1.1 **123**
BR 112013009051-0 1.1 **123**
BR 112013009052-9 1.1 **123**
BR 112013009053-7 1.1 **123**
BR 112013009054-5 1.1 **123**
BR 112013009055-3 1.1 **123**
BR 112013009056-1 1.1 **123**
BR 112013009079-0 1.1 **123**
BR 112013009080-4 1.1 **123**
BR 112013009081-2 1.1 **123**
BR 112013009082-0 1.1 **123**
BR 112013009084-7 1.1 **123**
BR 112013009086-3 1.1 **123**
BR 112013009087-1 1.1 **123**
BR 112013009088-0 1.1 **123**
BR 112013009089-8 1.1 **123**
BR 112013009090-1 1.1 **123**
BR 112013009092-8 1.1 **123**
BR 112013009093-6 1.1 **123**
BR 112013009109-6 1.1 **123**
BR 112013009116-9 1.1 **123**
BR 112013009117-7 1.1 **123**
BR 112013009118-5 1.1 **123**
BR 112013009119-3 1.1 **123**
BR 112013009121-5 1.1 **123**
BR 112013009124-0 1.1 **123**
BR 112013009138-0 1.1 **123**
BR 112013009141-0 1.1 **123**
BR 112013009142-8 1.1 **123**
BR 112013009143-6 1.1 **123**
BR 112013009145-2 1.1 **123**
BR 112013009148-7 1.1 **123**
BR 112013009152-5 1.1 **123**
BR 112013009154-1 1.1 **123**
BR 112013009160-6 1.1 **123**
BR 112013009162-2 1.1 **123**
BR 112013009172-0 1.1 **124**
BR 112013009174-6 1.1 **124**
BR 112013009177-0 1.1 **124**
BR 112013009179-7 1.1 **124**
BR 112013009181-9 1.1 **124**
BR 112013009184-3 1.1 **124**
BR 112013009185-1 1.1 **124**
BR 112013009187-8 1.1 **124**
BR 112013009188-6 1.1 **124**
BR 112013009190-8 1.1 **124**
BR 112013009193-2 1.1 **124**
BR 112013009194-0 1.1 **124**
BR 112013009195-9 1.1 **124**
BR 112013009196-7 1.1 **124**
BR 112013009198-3 1.1 **124**
BR 112013009199-1 1.1 **124**
BR 112013009200-9 1.1 **124**
BR 112013009203-3 1.1 **124**
BR 112013009204-1 1.1 **124**
BR 112013009205-0 1.1 **124**
BR 112013009206-8 1.1 **124**
BR 112013009208-4 1.1 **124**
BR 112013009219-0 1.1 **124**
BR 112013009232-7 1.1 **124**
BR 112013009233-5 1.1 **124**
BR 112013009240-8 1.1 **124**
BR 112013009242-4 1.1 **124**
BR 112013009244-0 1.1 **124**
BR 112013009246-7 1.1 **124**
BR 112013009247-5 1.1 **124**
BR 112013009248-3 1.1 **124**
BR 112013009249-1 1.1 **124**
BR 112013009250-5 1.1 **124**
BR 112013009251-3 1.1 **124**
BR 112013009253-0 1.1 **124**
BR 112013009254-8 1.1 **124**
BR 112013009255-6 1.1 **124**
BR 112013009256-4 1.1 **124**
BR 112013009257-2 1.1 **124**
BR 112013009260-2 1.1 **124**
BR 112013009263-7 1.1 **124**
BR 112013009270-0 1.1 **125**
BR 112013009272-6 1.1 **125**
BR 112013009274-2 1.1 **125**
BR 112013009275-0 1.1 **125**
BR 112013009276-9 1.1 **125**
BR 112013009288-2 1.1 **125**
BR 112013009289-0 1.1 **125**
BR 112013009290-4 1.1 **125**
BR 112013009291-2 1.1 **125**
BR 112013009328-5 1.1 **125**
BR 112013009330-7 1.1 **125**
BR 112013009340-4 1.1 **125**
BR 112013009341-2 1.1 **125**
BR 112013009342-0 1.1 **125**
BR 112013009343-9 1.1 **125**
BR 112013009345-5 1.1 **125**
BR 112013009346-3 1.1 **125**
BR 112013009347-1 1.1 **125**
BR 112013009348-0 1.1 **125**
BR 112013009349-8 1.1 **125**
BR 112013009350-1 1.1 **125**
BR 112013009351-0 1.1 **125**
BR 112013009352-8 1.1 **125**
BR 112013009356-0 1.1 **125**
BR 112013009358-7 1.1 **125**
BR 112013009360-9 1.1 **125**
BR 112013009362-5 1.1 **125**
BR 112013009363-3 1.1 **125**
BR 112013009365-0 1.1 **125**
BR 112013009367-6 1.1 **125**
BR 112013009369-2 1.1 **125**
BR 112013009370-6 1.1 **125**
BR 112013009371-4 1.1 **125**
BR 112013009376-5 1.1 **125**
BR 112013009377-3 1.1 **125**
BR 112013009379-0 1.1 **125**
BR 112013009381-1 1.1 **125**
BR 112013009383-8 1.1 **125**
BR 112013009384-6 1.1 **125**
BR 112013009385-4 1.1 **125**
BR 112013009386-2 1.1 **125**
BR 112013009390-0 1.1 **125**
BR 112013009393-5 1.1 **126**
BR 112013009394-3 1.1 **126**
BR 112013009395-1 1.1 **126**
BR 112013009396-0 1.1 **126**
BR 112013009397-8 1.1 **126**
BR 112013009399-4 1.1 **126**
BR 112013009400-1 1.1 **126**
BR 112013009402-8 1.1 **126**
BR 112013009404-4 1.1 **126**
BR 112013009405-2 1.1 **126**
BR 112013009407-9 1.1 **126**
BR 112013009423-0 1.1 **126**
BR 112013009424-9 1.1 **126**
BR 112013009426-5 1.1 **126**
BR 112013009427-3 1.1 **126**
BR 112013009434-6 1.1 **126**
BR 112013009436-2 1.1 **126**
BR 112013009437-0 1.1 **126**
BR 112013009442-7 1.1 **126**
BR 112013009450-8 1.1 **126**
BR 112013009479-6 1.1 **126**
BR 112013009483-4 1.1 **126**
BR 112013009513-0 1.1 **126**
BR 112013009514-8 1.1 **126**
BR 112013009516-4 1.1 **126**
BR 112013009518-0 1.1 **126**
BR 112013009527-0 1.1 **126**
BR 112013009528-8 1.1 **126**
BR 112013009530-0 1.1 **126**
BR 112013009531-8 1.1 **126**
BR 112013009532-6 1.1 **126**
BR 112013009533-4 1.1 **126**
BR 112013009551-2 1.1 **126**
BR 112013009552-0 1.1 **126**
BR 112013009576-8 1.1 **126**
BR 112013009579-2 1.1 **126**
BR 112013009582-2 1.1 **126**
BR 112013009584-9 1.1 **126**
BR 112013009589-0 1.1 **126**
BR 112013009590-3 1.1 **127**
BR 112013009593-8 1.1 **127**
BR 112013009603-9 1.1 **127**
BR 112013009609-8 1.1 **127**
BR 112013009613-6 1.1 **127**
BR 112013009615-2 1.1 **127**
BR 112013009618-7 1.1 **127**
BR 112013009620-9 1.1 **127**
BR 112013009622-5 1.1 **127**
BR 112013009624-1 1.1 **127**
BR 112013009630-6 1.1 **127**
BR 112013009634-9 1.1 **127**
BR 112013009639-0 1.1 **127**
BR 112013009643-8 1.1 **127**
BR 112013009648-9 1.1 **127**
BR 112013009649-7 1.1 **127**
BR 112013009650-0 1.1 **127**
BR 112013009655-1 1.1 **127**
BR 112013009660-8 1.1 **127**
BR 112013009661-6 1.1 **127**
BR 112013009663-2 1.1 **127**
BR 112013009664-0 1.1 **127**
BR 112013009668-3 1.1 **127**
BR 112013009670-5 1.1 **127**
BR 112013009672-1 1.1 **127**
BR 112013009673-0 1.1 **127**
BR 112013009675-6 1.1 **127**
BR 112013009677-2 1.1 **127**
BR 112013009678-0 1.1 **127**
BR 112013009683-7 1.1 **127**
BR 112013009686-1 1.1 **127**
BR 112013009690-0 1.1 **127**
BR 112013009692-6 1.1 **127**
BR 112013009697-7 1.1 **127**
BR 112013009700-0 1.1 **127**
BR 112013009702-7 1.1 **127**
BR 112013009705-1 1.1 **127**
BR 112013009706-0 1.1 **127**
BR 112013009709-4 1.1 **127**
BR 112013009713-2 1.1 **127**
BR 112013009714-0 1.1 **127**
BR 112013009724-8 1.1 **128**
BR 112013009754-0 1.1 **128**
BR 112013009782-5 1.1 **128**
BR 112013009783-3 1.1 **128**
BR 112013009784-1 1.1 **128**
BR 112013009785-0 1.1 **128**
BR 112013009788-4 1.1 **128**
BR 112013009789-2 1.1 **128**
BR 112013009790-6 1.1 **128**
BR 112013009795-7 1.1 **128**
BR 112013009796-5 1.1 **128**
BR 112013009797-3 1.1 **128**
BR 112013009799-0 1.1 **128**
BR 112013009801-5 1.1 **128**
BR 112013009804-0 1.1 **128**
BR 112013009805-8 1.1 **128**
BR 112013009811-2 1.1 **128**
BR 112013009812-0 1.1 **128**
BR 112013009818-0 1.1 **128**
BR 112013009821-0 1.1 **128**
BR 112013009822-8 1.1 **128**
BR 112013009823-6 1.1 **128**
BR 112013009825-2 1.1 **128**
BR 112013009832-5 1.1 **128**
BR 112013009834-1 1.1 **128**
BR 112013009836-8 1.1 **128**
BR 112013009841-4 1.1 **128**
BR 112013009842-2 1.1 **128**
BR 112013009844-9 1.1 **128**
BR 112013009845-7 1.1 **128**
BR 112013009848-1 1.1 **128**
BR 112013009849-0 1.1 **128**
BR 112013009850-3 1.1 **128**
BR 112013009868-6 1.1 **128**
BR 112013009881-3 1.1 **128**
BR 112013009886-4 1.1 **128**
BR 112013009888-0 1.1 **128**
BR 112013009896-1 1.1 **128**
BR 112013009897-0 1.1 **129**
BR 112013009899-6 1.1 **129**
BR 112013009902-0 1.1 **129**
BR 112013009903-8 1.1 **129**
BR 112013009904-6 1.1 **129**
BR 112013009905-4 1.1 **129**
BR 112013009906-2 1.1 **129**
BR 112013009910-0 1.1 **129**
BR 112013009929-1 1.1 **129**
BR 112013009930-5 1.1 **129**
BR 112013009933-0 1.1 **129**
BR 112013009934-8 1.1 **129**
BR 112013009935-6 1.1 **129**
BR 112013009942-9 1.1 **129**
BR 112013009945-3 1.1 **129**
BR 112013009949-6 1.1 **129**
BR 112013009950-0 1.1 **129**
BR 112013009952-6 1.1 **129**
BR 112013009954-2 1.1 **129**
BR 112013009955-0 1.1 **129**
BR 112013009956-9 1.1 **129**
BR 112013009958-5 1.1 **129**
BR 112013009959-3 1.1 **129**
BR 112013009960-7 1.1 **129**
BR 112013009961-5 1.1 **129**
BR 112013009962-3 1.1 **129**
BR 112013009963-1 1.1 **129**
BR 112013009965-8 1.1 **129**
BR 112013009967-4 1.1 **129**
BR 112013009968-2 1.1 **129**
BR 112013009970-4 1.1 **129**
BR 112013009972-0 1.1 **129**
BR 112013009973-9 1.1 **129**
BR 112013009975-5 1.1 **129**
BR 112013009976-3 1.1 **129**
BR 112013009977-1 1.1 **129**
BR 112013009979-8 1.1 **129**
BR 112013009980-1 1.1 **129**
BR 112013009984-4 1.1 **129**
BR 112013009985-2 1.1 **129**
BR 112013009988-7 1.1 **129**
BR 112013010016-8 1.1 **129**
BR 112013010017-6 1.1 **129**
BR 112013010018-4 1.1 **130**
BR 112013010019-2 1.1 **130**
BR 112013010020-6 1.1 **130**
BR 112013010021-4 1.1 **130**
BR 112013010022-2 1.1 **130**
BR 112013010023-0 1.1 **130**
BR 112013010024-9 1.1 **130**
BR 112013010027-3 1.1 **130**
BR 112013010028-1 1.1 **130**
BR 112013010029-0 1.1 **130**
BR 112013010032-0 1.1 **130**
BR 112013010040-0 1.1 **130**
BR 112013010041-9 1.1 **130**
BR 112013010042-7 1.1 **130**
BR 112013010043-5 1.1 **130**
BR 112013010047-8 1.1 **130**
BR 112013010048-6 1.1 **130**
BR 112013010049-4 1.1 **130**
BR 112013010050-8 1.1 **130**
BR 112013010052-4 1.1 **130**
BR 112013010053-2 1.1 **130**
BR 112013010055-9 1.1 **130**
BR 112013010061-3 1.1 **130**
BR 112013010063-0 1.1 **130**
BR 112013010065-6 1.1 **130**
BR 112013010071-0 1.1 **130**
BR 112013010072-9 1.1 **130**
BR 112013010074-5 1.1 **130**
BR 112013010077-0 1.1 **130**
BR 112013010078-8 1.1 **130**
BR 112013010079-6 1.1 **130**
BR 112013010080-0 1.1 **130**
BR 112013010081-8 1.1 **130**
BR 112013010083-4 1.1 **130**
BR 112013010084-2 1.1 **130**
BR 112013010085-0 1.1 **130**
BR 112013010086-9 1.1 **130**
BR 112013010087-7 1.1 **130**
BR 112013010089-3 1.1 **130**
BR 112013010093-1 1.1 **131**
BR 112013010131-8 1.1 **131**
BR 112013010133-4 1.1 **131**
BR 112013010134-2 1.1 **131**
BR 112013010136-9 1.1 **131**
BR 112013010138-5 1.1 **131**
BR 112013010142-3 1.1 **131**
BR 112013010145-8 1.1 **131**
BR 112013010146-6 1.1 **131**
BR 112013010148-2 1.1 **131**
BR 112013010150-4 1.1 **131**
BR 112013010154-7 1.1 **131**
BR 112013010195-4 1.1 **131**
BR 112013010196-2 1.1 **131**
BR 112013010216-0 1.1 **131**
BR 112013010217-9 1.1 **131**
BR 112013010219-5 1.1 **131**
BR 112013010220-9 1.1 **131**
BR 112013010222-5 1.1 **131**
BR 112013010223-3 1.1 **131**
BR 112013010224-1 1.1 **131**
BR 112013010225-0 1.1 **131**
BR 112013010226-8 1.1 **131**
BR 112013010227-6 1.1 **131**
BR 112013010248-9 1.1 **131**
BR 112013010249-7 1.1 **131**
BR 112013010250-0 1.1 **131**
BR 112013010251-9 1.1 **131**
BR 112013010252-7 1.1 **131**
BR 112013010253-5 1.1 **131**
BR 112013010254-3 1.1 **131**
BR 112013010255-1 1.1 **131**
BR 112013010256-0 1.1 **131**
BR 112013010258-6 1.1 **131**
BR 112013010259-4 1.1 **131**
BR 112013010260-8 1.1 **131**
BR 112013010261-6 1.1 **131**
BR 112013010262-4 1.1 **131**
BR 112013010271-3 1.1 **132**
BR 112013010273-0 1.1 **132**
BR 112013010276-4 1.1 **132**
BR 112013010277-2 1.1 **132**
BR 112013010278-0 1.1 **132**
BR 112013010279-9 1.1 **132**
BR 112013010282-9 1.1 **132**
BR 112013010283-7 1.1 **132**
BR 112013010284-5 1.1 **132**
BR 112013010287-0 1.1 **132**
BR 112013010291-8 1.1 **132**
BR 112013010292-6 1.1 **132**
BR 112013010294-2 1.1 **132**
BR 112013010304-3 1.1 **132**
BR 112013010309-4 1.1 **132**
BR 112013010312-4 1.1 **132**
BR 112013010315-9 1.1 **132**
BR 112013010316-7 1.1 **132**
BR 112013010317-5 1.1 **132**
BR 112013010319-1 1.1 **132**
BR 112013010320-5 1.1 **132**
BR 112013010321-3 1.1 **132**
BR 112013010324-8 1.1 **132**
BR 112013010325-6 1.1 **132**
BR 112013010327-2 1.1 **132**
BR 112013010329-9 1.1 **132**
BR 112013010330-2 1.1 **132**
BR 112013010332-9 1.1 **132**
BR 112013010333-7 1.1 **132**
BR 112013010336-1 1.1 **132**
BR 112013010338-8 1.1 **132**
BR 112013010339-6 1.1 **132**
BR 112013010340-0 1.1 **132**
BR 112013010342-6 1.1 **132**
BR 112013010343-4 1.1 **132**
BR 112013010345-0 1.1 **132**
BR 112013010347-7 1.1 **132**
BR 112013010350-7 1.1 **132**
BR 112013010353-1 1.1 **132**
BR 112013010355-8 1.1 **133**
BR 112013010357-4 1.1 **133**
BR 112013010360-4 1.1 **133**
BR 112013010361-2 1.1 **133**
BR 112013010366-3 1.1 **133**
BR 112013010367-1 1.1 **133**
BR 112013010368-0 1.1 **133**
BR 112013010372-8 1.1 **133**
BR 112013010373-6 1.1 **133**
BR 112013010374-4 1.1 **133**
BR 112013010375-2 1.1 **133**
BR 112013010376-0 1.1 **133**

BR 112013010377-9 1.1 **133**
BR 112013010378-7 1.1 **133**
BR 112013010379-5 1.1 **133**
BR 112013010381-7 1.1 **133**
BR 112013010388-4 1.1 **133**
BR 112013010390-6 1.1 **133**
BR 112013010391-4 1.1 **133**
BR 112013010392-2 1.1 **133**
BR 112013010393-0 1.1 **133**
BR 112013010394-9 1.1 **133**
BR 112013010398-1 1.1 **133**
BR 112013010399-0 1.1 **133**
BR 112013010400-7 1.1 **133**
BR 112013010401-5 1.1 **133**
BR 112013010403-1 1.1 **133**
BR 112013010404-0 1.1 **133**
BR 112013010405-8 1.1 **133**
BR 112013010406-6 1.1 **133**
BR 112013010425-2 1.1 **133**
BR 112013010426-0 1.1 **133**
BR 112013010427-9 1.1 **133**
BR 112013010440-6 1.1 **133**
BR 112013010441-4 1.1 **133**
BR 112013010445-7 1.1 **133**
BR 112013010448-1 1.1 **133**
BR 112013010450-3 1.1 **133**
BR 112013010451-1 1.1 **133**
BR 112013010452-0 1.1 **133**
BR 112013010453-8 1.1 **133**
BR 112013010454-6 1.1 **133**
BR 112013010455-4 1.1 **133**
BR 112013010456-2 1.1 **134**
BR 112013010457-0 1.1 **134**
BR 112013010458-9 1.1 **134**
BR 112013010460-0 1.1 **134**
BR 112013010462-7 1.1 **134**
BR 112013010463-5 1.1 **134**
BR 112013010464-3 1.1 **134**
BR 112013010465-1 1.1 **134**
BR 112013010466-0 1.1 **134**
BR 112013010467-8 1.1 **134**
BR 112013010469-4 1.1 **134**
BR 112013010470-8 1.1 **134**
BR 112013010471-6 1.1 **134**
BR 112013010472-4 1.1 **134**
BR 112013010473-2 1.1 **134**
BR 112013010474-0 1.1 **134**
BR 112013010478-3 1.1 **134**
BR 112013010479-1 1.1 **134**
BR 112013010480-5 1.1 **134**
BR 112013010481-3 1.1 **134**
BR 112013010482-1 1.1 **134**
BR 112013010483-0 1.1 **134**
BR 112013010484-8 1.1 **134**
BR 112013010485-6 1.1 **134**
BR 112013010487-2 1.1 **134**
BR 112013010489-9 1.1 **134**
BR 112013010490-2 1.1 **134**
BR 112013010492-9 1.1 **134**
BR 112013010494-5 1.1 **134**
BR 112013010495-3 1.1 **134**
BR 112013010496-1 1.1 **134**
BR 112013010497-0 1.1 **134**
BR 112013010498-8 1.1 **134**
BR 112013010499-6 1.1 **134**
BR 112013010500-3 1.1 **134**
BR 112013010501-1 1.1 **134**
BR 112013010502-0 1.1 **135**
BR 112013010503-8 1.1 **135**
BR 112013010504-6 1.1 **135**
BR 112013010505-4 1.1 **135**
BR 112013010506-2 1.1 **135**
BR 112013010507-0 1.1 **135**
BR 112013010508-9 1.1 **135**
BR 112013010509-7 1.1 **135**
BR 112013010510-0 1.1 **135**
BR 112013010511-9 1.1 **135**
BR 112013010512-7 1.1 **135**
BR 112013010513-5 1.1 **135**
BR 112013010514-3 1.1 **135**
BR 112013010515-1 1.1 **135**
BR 112013010516-0 1.1 **135**
BR 112013010517-8 1.1 **135**
BR 112013010518-6 1.1 **135**
BR 112013010519-4 1.1 **135**
BR 112013010520-8 1.1 **135**
BR 112013010521-6 1.1 **135**
BR 112013010522-4 1.1 **135**
BR 112013010523-2 1.1 **135**
BR 112013010524-0 1.1 **135**
BR 112013010525-9 1.1 **135**
BR 112013010526-7 1.1 **135**
BR 112013010530-5 1.1 **135**
BR 112013010534-8 1.1 **135**
BR 112013010535-6 1.1 **135**
BR 112013010536-4 1.1 **135**
BR 112013010537-2 1.1 **135**
BR 112013010538-0 1.1 **135**
BR 112013010539-9 1.1 **135**
BR 112013010544-5 1.1 **135**
BR 112013010553-4 1.1 **135**
BR 112013010554-2 1.1 **135**
BR 112013010556-9 1.1 **135**
BR 112013010557-7 1.1 **135**
BR 112013010558-5 1.1 **135**
BR 112013010559-3 1.1 **135**
BR 112013010560-7 1.1 **135**
BR 112013010561-5 1.1 **135**
BR 112013010562-3 1.1 **136**
BR 112013010563-1 1.1 **136**
BR 112013010564-0 1.1 **136**
BR 112013010566-6 1.1 **136**
BR 112013010567-4 1.1 **136**
BR 112013010568-2 1.1 **136**
BR 112013010569-0 1.1 **136**
BR 112013010570-4 1.1 **136**
BR 112013010571-2 1.1 **136**
BR 112013010572-0 1.1 **136**
BR 112013010574-7 1.1 **136**
BR 112013010575-5 1.1 **136**
BR 112013010576-3 1.1 **136**
BR 112013010577-1 1.1 **136**
BR 112013010579-8 1.1 **136**
BR 112013010580-1 1.1 **136**
BR 112013010581-0 1.1 **136**
BR 112013010583-6 1.1 **136**
BR 112013010585-2 1.1 **136**
BR 112013010586-0 1.1 **136**
BR 112013010588-7 1.1 **136**
BR 112013010589-5 1.1 **136**
BR 112013010590-9 1.1 **136**
BR 112013010634-4 1.1 **136**
BR 112013010635-2 1.1 **136**
BR 112013010638-7 1.1 **136**
BR 112013010640-9 1.1 **136**
BR 112013010642-5 1.1 **136**
BR 112013010643-3 1.1 **136**
BR 112013010645-0 1.1 **136**
BR 112013010646-8 1.1 **136**

BR 112013010651-4 1.1 **136**
BR 112013010652-2 1.1 **136**
BR 112013010655-7 1.1 **136**
BR 112013010656-5 1.1 **136**
BR 112013010657-3 1.1 **136**
BR 112013010658-1 1.1 **136**
BR 112013010659-0 1.1 **136**
BR 112013010660-3 1.1 **136**
BR 112013010661-1 1.1 **137**
BR 112013010663-8 1.1 **137**
BR 112013010665-4 1.1 **137**
BR 112013010666-2 1.1 **137**
BR 112013010667-0 1.1 **137**
BR 112013010668-9 1.1 **137**
BR 112013010669-7 1.1 **137**
BR 112013010670-0 1.1 **137**
BR 112013010671-9 1.1 **137**
BR 112013010672-7 1.1 **137**
BR 112013010673-5 1.1 **137**
BR 112013010674-3 1.1 **137**
BR 112013010675-1 1.1 **137**
BR 112013010676-0 1.1 **137**
BR 112013010677-8 1.1 **137**
BR 112013010680-8 1.1 **137**
BR 112013010682-4 1.1 **137**
BR 112013010683-2 1.1 **137**
BR 112013010684-0 1.1 **137**
BR 112013010685-9 1.1 **137**
BR 112013010713-8 1.1 **137**
BR 112013010806-1 1.1 **137**
BR 112013010810-0 1.1 **137**
BR 112013010811-8 1.1 **137**
BR 112013010812-6 1.1 **137**
BR 112013010813-4 1.1 **137**
BR 112013010815-0 1.1 **137**
BR 112013010816-9 1.1 **137**
BR 112013010824-0 1.1 **137**
BR 112013010825-8 1.1 **137**
BR 112013010826-6 1.1 **137**
BR 112013010827-4 1.1 **137**
BR 112013010829-0 1.1 **137**
BR 112013010830-4 1.1 **137**
BR 112013010831-2 1.1 **137**
BR 112013010832-0 1.1 **137**
BR 112013010833-9 1.1 **137**
BR 112013010835-5 1.1 **137**
BR 112013010836-3 1.1 **138**
BR 112013010837-1 1.1 **138**
BR 112013010846-0 1.1 **138**
BR 112013010847-9 1.1 **138**
BR 112013010848-7 1.1 **138**
BR 112013010849-5 1.1 **138**
BR 112013010850-9 1.1 **138**
BR 112013010853-3 1.1 **138**
BR 112013010855-0 1.1 **138**
BR 112013010857-6 1.1 **138**
BR 112013010858-4 1.1 **138**
BR 112013010860-6 1.1 **138**
BR 112013010863-0 1.1 **138**
BR 112013010864-9 1.1 **138**
BR 112013010867-3 1.1 **138**
BR 112013010868-1 1.1 **138**
BR 112013010869-0 1.1 **138**
BR 112013010874-6 1.1 **138**
BR 112013010876-2 1.1 **138**
BR 112013010878-9 1.1 **138**
BR 112013010880-0 1.1 **138**
BR 112013010881-9 1.1 **138**
BR 112013010882-7 1.1 **138**
BR 112013010883-5 1.1 **138**
BR 112013010884-3 1.1 **138**
BR 112013010887-8 1.1 **138**
BR 112013010888-6 1.1 **138**
BR 112013010889-4 1.1 **138**
BR 112013010890-8 1.1 **138**
BR 112013010891-6 1.1 **138**
BR 112013010892-4 1.1 **138**
BR 112013010893-2 1.1 **138**
BR 112013010896-7 1.1 **138**
BR 112013010897-5 1.1 **138**
BR 112013010898-3 1.1 **138**
BR 112013010899-1 1.1 **138**
BR 112013010900-9 1.1 **138**
BR 112013010901-7 1.1 **138**
BR 112013010903-3 1.1 **139**
BR 112013010904-1 1.1 **139**
BR 112013010905-0 1.1 **139**
BR 112013010906-8 1.1 **139**
BR 112013010907-6 1.1 **139**
BR 112013010911-4 1.1 **139**
BR 112013010912-2 1.1 **139**
BR 112013010914-9 1.1 **139**
BR 112013010915-7 1.1 **139**
BR 112013010917-3 1.1 **139**
BR 112013010918-1 1.1 **139**
BR 112013010919-0 1.1 **139**
BR 112013010920-3 1.1 **139**
BR 112013010921-1 1.1 **139**
BR 112013010922-0 1.1 **139**
BR 112013010923-8 1.1 **139**
BR 112013010924-6 1.1 **139**
BR 112013010925-4 1.1 **139**
BR 112013010926-2 1.1 **139**
BR 112013010927-0 1.1 **139**
BR 112013010928-9 1.1 **139**
BR 112013010929-7 1.1 **139**
BR 112013010938-6 1.1 **139**
BR 112013010942-4 1.1 **139**
BR 112013010943-2 1.1 **139**
BR 112013010949-1 1.1 **139**
BR 112013010952-1 1.1 **139**
BR 112013010965-3 1.1 **139**
BR 112013010969-6 1.1 **139**
BR 112013010970-0 1.1 **139**
BR 112013010975-0 1.1 **139**
BR 112013010977-7 1.1 **139**
BR 112013010978-5 1.1 **139**
BR 112013010979-3 1.1 **139**
BR 112013010982-3 1.1 **139**
BR 112013010986-6 1.1 **139**
BR 112013010988-2 1.1 **139**
BR 112013010990-4 1.1 **139**
BR 112013010991-2 1.1 **139**
BR 112013010992-0 1.1 **139**
BR 112013010993-9 1.1 **139**
BR 112013010995-5 1.1 **140**
BR 112013010998-0 1.1 **140**
BR 112013011002-3 1.1 **140**
BR 112013011003-1 1.1 **140**
BR 112013011007-4 1.1 **140**
BR 112013011008-2 1.1 **140**
BR 112013011011-2 1.1 **140**
BR 112013011012-0 1.1 **140**
BR 112013011013-9 1.1 **140**
BR 112013011014-7 1.1 **140**
BR 112013011015-5 1.1 **140**
BR 112013011016-3 1.1 **140**
BR 112013011017-1 1.1 **140**
BR 112013011018-0 1.1 **140**

BR 112013011019-8 1.1 **140**
BR 112013011020-1 1.1 **140**
BR 112013011021-0 1.1 **140**
BR 112013011022-8 1.1 **140**
BR 112013011023-6 1.1 **140**
BR 112013011024-4 1.1 **140**
BR 112013011025-2 1.1 **140**
BR 112013011026-0 1.1 **140**
BR 112013011028-7 1.1 **140**
BR 112013011029-5 1.1 **140**
BR 112013011031-7 1.1 **140**
BR 112013011033-3 1.1 **140**
BR 112013011034-1 1.1 **140**
BR 112013011035-0 1.1 **140**
BR 112013011038-4 1.1 **140**
BR 112013011039-2 1.1 **140**
BR 112013011054-6 1.1 **140**
BR 112013011055-4 1.1 **140**
BR 112013011056-2 1.1 **140**
BR 112013011057-0 1.1 **140**
BR 112013011058-9 1.1 **140**
BR 112013011059-7 1.1 **140**
BR 112013011061-9 1.1 **140**
BR 112013011062-7 1.1 **140**
BR 112013011063-5 1.1 **140**
BR 112013011064-3 1.1 **141**
BR 112013011065-1 1.1 **141**
BR 112013011066-0 1.1 **141**
BR 112013011068-6 1.1 **141**
BR 112013011074-0 1.1 **141**
BR 112013011075-9 1.1 **141**
BR 112013011076-7 1.1 **141**
BR 112013011078-3 1.1 **141**
BR 112013011079-1 1.1 **141**
BR 112013011080-5 1.1 **141**
BR 112013011081-3 1.1 **141**
BR 112013011082-1 1.1 **141**
BR 112013011083-0 1.1 **141**
BR 112013011084-8 1.1 **141**
BR 112013011085-6 1.1 **141**
BR 112013011087-2 1.1 **141**
BR 112013011088-0 1.1 **141**
BR 112013011105-4 1.1 **141**
BR 112013011107-0 1.1 **141**
BR 112013011108-9 1.1 **141**
BR 112013011109-7 1.1 **141**
BR 112013011111-9 1.1 **141**
BR 112013011116-0 1.1 **141**
BR 112013011118-6 1.1 **141**
BR 112013011119-4 1.1 **141**
BR 112013011120-8 1.1 **141**
BR 112013011133-0 1.1 **141**
BR 112013011134-8 1.1 **141**
BR 112013011135-6 1.1 **141**
BR 112013011136-4 1.1 **141**
BR 112013011137-2 1.1 **141**
BR 112013011138-0 1.1 **141**
BR 112013011139-9 1.1 **141**
BR 112013011141-0 1.1 **141**
BR 112013011143-7 1.1 **141**
BR 112013011144-5 1.1 **141**
BR 112013011145-3 1.1 **141**
BR 112013011146-1 1.1 **141**
BR 112013011147-0 1.1 **141**
BR 112013011148-8 1.1 **142**
BR 112013011149-6 1.1 **142**
BR 112013011150-0 1.1 **142**
BR 112013011151-8 1.1 **142**
BR 112013011152-6 1.1 **142**
BR 112013011153-4 1.1 **142**
BR 112013011154-2 1.1 **142**
BR 112013011155-0 1.1 **142**
BR 112013011156-9 1.1 **142**
BR 112013011158-5 1.1 **142**
BR 112013011161-5 1.1 **142**
BR 112013011163-1 1.1 **142**
BR 112013011166-6 1.1 **142**
BR 112013011167-4 1.1 **142**
BR 112013011168-2 1.1 **142**
BR 112013011169-0 1.1 **142**
BR 112013011171-2 1.1 **142**
BR 112013011172-0 1.1 **142**
BR 112013011176-3 1.1 **142**
BR 112013011177-1 1.1 **142**
BR 112013011178-0 1.1 **142**
BR 112013011180-1 1.1 **142**
BR 112013011181-0 1.1 **142**
BR 112013011182-8 1.1 **142**
BR 112013011183-6 1.1 **142**
BR 112013011186-0 1.1 **142**
BR 112013011187-9 1.1 **142**
BR 112013011188-7 1.1 **142**
BR 112013011189-5 1.1 **142**
BR 112013011192-5 1.1 **142**
BR 112013011193-3 1.1 **142**
BR 112013011194-1 1.1 **142**
BR 112013011195-0 1.1 **142**
BR 112013011196-8 1.1 **142**
BR 112013011197-6 1.1 **142**
BR 112013011198-4 1.1 **142**
BR 112013011199-2 1.1 **142**
BR 112013011200-0 1.1 **142**
BR 112013011201-8 1.1 **142**
BR 112013011202-6 1.1 **142**
BR 112013011203-4 1.1 **142**
BR 112013011204-2 1.1 **143**
BR 112013011218-2 1.1 **143**
BR 112013011228-0 1.1 **143**
BR 112013011230-1 1.1 **143**
BR 112013011231-0 1.1 **143**
BR 112013011234-4 1.1 **143**
BR 112013011236-0 1.1 **143**
BR 112013011239-5 1.1 **143**
BR 112013011240-9 1.1 **143**
BR 112013011241-7 1.1 **143**
BR 112013011243-3 1.1 **143**
BR 112013011245-0 1.1 **143**
BR 112013011248-4 1.1 **143**
BR 112013011249-2 1.1 **143**
BR 112013011251-4 1.1 **143**
BR 112013011252-2 1.1 **143**
BR 112013011253-0 1.1 **143**
BR 112013011254-9 1.1 **143**
BR 112013011262-0 1.1 **143**
BR 112013011263-8 1.1 **143**
BR 112013011264-6 1.1 **143**
BR 112013011265-4 1.1 **143**
BR 112013011267-0 1.1 **143**
BR 112013011268-9 1.1 **143**
BR 112013011269-7 1.1 **143**
BR 112013011270-0 1.1 **143**
BR 112013011272-7 1.1 **143**
BR 112013011273-5 1.1 **143**
BR 112013011276-0 1.1 **143**
BR 112013011277-8 1.1 **143**
BR 112013011278-6 1.1 **143**
BR 112013011280-8 1.1 **143**
BR 112013011281-6 1.1 **143**
BR 112013011282-4 1.1 **143**

BR 112013011283-2 1.1 **143**
BR 112013011284-0 1.1 **143**
BR 112013011285-9 1.1 **143**
BR 112013011286-7 1.1 **143**
BR 112013011287-5 1.1 **143**
BR 112013011289-1 1.1 **143**
BR 112013011294-8 1.1 **143**
BR 112013011295-6 1.1 **143**
BR 112013011296-4 1.1 **144**
BR 112013011297-2 1.1 **144**
BR 112013011299-9 1.1 **144**
BR 112013011300-6 1.1 **144**
BR 112013011301-4 1.1 **144**
BR 112013011303-0 1.1 **144**
BR 112013011305-7 1.1 **144**
BR 112013011307-3 1.1 **144**
BR 112013011309-0 1.1 **144**
BR 112013011311-1 1.1 **144**
BR 112013011312-0 1.1 **144**
BR 112013011314-6 1.1 **144**
BR 112013011316-2 1.1 **144**
BR 112013011317-0 1.1 **144**
BR 112013011337-5 1.1 **144**
BR 112013011339-1 1.1 **144**
BR 112013011348-0 1.1 **144**
BR 112013011350-2 1.1 **144**
BR 112013011354-5 1.1 **144**
BR 112013011355-3 1.1 **144**
BR 112013011356-1 1.1 **144**
BR 112013011357-0 1.1 **144**
BR 112013011359-6 1.1 **144**
BR 112013011360-0 1.1 **144**
BR 112013011361-8 1.1 **144**
BR 112013011362-6 1.1 **144**
BR 112013011366-9 1.1 **144**
BR 112013011367-7 1.1 **144**
BR 112013011370-7 1.1 **144**
BR 112013011371-5 1.1 **144**
BR 112013011373-1 1.1 **144**
BR 112013011374-0 1.1 **144**
BR 112013011375-8 1.1 **144**
BR 112013011378-2 1.1 **144**
BR 112013011379-0 1.1 **144**
BR 112013011381-2 1.1 **144**
BR 112013011384-7 1.1 **144**
BR 112013011387-1 1.1 **144**
BR 112013011388-0 1.1 **144**
BR 112013011389-8 1.1 **144**
BR 112013011391-0 1.1 **144**
BR 112013011392-8 1.1 **144**
BR 112013011393-6 1.1 **145**
BR 112013011394-4 1.1 **145**
BR 112013011396-0 1.1 **145**
BR 112013011397-9 1.1 **145**
BR 112013011398-7 1.1 **145**
BR 112013011401-0 1.1 **145**
BR 112013011403-7 1.1 **145**
BR 112013011434-7 1.1 **145**
BR 112013011435-5 1.1 **145**
BR 112013011436-3 1.1 **145**
BR 112013011437-1 1.1 **145**
BR 112013011438-0 1.1 **145**
BR 112013011439-8 1.1 **145**
BR 112013011440-1 1.1 **145**
BR 112013011441-0 1.1 **145**
BR 112013011442-8 1.1 **145**
BR 112013011444-4 1.1 **145**
BR 112013011445-2 1.1 **145**
BR 112013011446-0 1.1 **145**
BR 112013011473-8 1.1 **145**
BR 112013011483-5 1.1 **145**
BR 112013011484-3 1.1 **145**
BR 112013011485-1 1.1 **145**
BR 112013011513-0 1.1 **145**
BR 112013011514-9 1.1 **145**
BR 112013011517-3 1.1 **145**
BR 112013011523-8 1.1 **145**
BR 112013011524-6 1.1 **145**
BR 112013011525-4 1.1 **145**
BR 112013011529-7 1.1 **145**
BR 112013011534-3 1.1 **145**
BR 112013011535-1 1.1 **145**
BR 112013011537-8 1.1 **145**
BR 112013011538-6 1.1 **145**
BR 112013011540-8 1.1 **145**
BR 112013011542-4 1.1 **145**
BR 112013011544-0 1.1 **145**
BR 112013011546-7 1.1 **145**
BR 112013011548-3 1.1 **145**
BR 112013011554-8 1.1 **145**
BR 112013011560-2 1.1 **145**
BR 112013011568-8 1.1 **146**
BR 112013011578-5 1.1 **146**
BR 112013011580-7 1.1 **146**
BR 112013011582-3 1.1 **146**
BR 112013011583-1 1.1 **146**
BR 112013011584-0 1.1 **146**
BR 112013011589-0 1.1 **146**
BR 112013011590-4 1.1 **146**
BR 112013011591-2 1.1 **146**
BR 112013011592-0 1.1 **146**
BR 112013011593-9 1.1 **146**
BR 112013011594-7 1.1 **146**
BR 112013011595-5 1.1 **146**
BR 112013011596-3 1.1 **146**
BR 112013011597-1 1.1 **146**
BR 112013011598-0 1.1 **146**
BR 112013011599-8 1.1 **146**
BR 112013011600-5 1.1 **146**
BR 112013011601-3 1.1 **146**
BR 112013011603-0 1.1 **146**
BR 112013011605-6 1.1 **146**
BR 112013011608-0 1.1 **146**
BR 112013011611-0 1.1 **146**
BR 112013011613-7 1.1 **146**
BR 112013011633-1 1.1 **146**
BR 112013011668-4 1.1 **146**
BR 112013011669-2 1.1 **146**
BR 112013011671-4 1.1 **146**
BR 112013011672-2 1.1 **146**
BR 112013011673-0 1.1 **146**
BR 112013011674-9 1.1 **146**
BR 112013011675-7 1.1 **146**
BR 112013011679-0 1.1 **146**
BR 112013011686-2 1.1 **146**
BR 112013011689-7 1.1 **146**
BR 112013011698-6 1.1 **146**
BR 112013011797-4 1.1 **146**
BR 112013011805-9 1.1 **146**
BR 112013011806-7 1.1 **146**
BR 112013011807-5 1.1 **146**
BR 112013011808-3 1.1 **147**
BR 112013011810-5 1.1 **147**
BR 112013011813-0 1.1 **147**
BR 112013011815-6 1.1 **147**
BR 112013011816-4 1.1 **147**
BR 112013011817-2 1.1 **147**
BR 112013011818-0 1.1 **147**
BR 112013011819-9 1.1 **147**

BR 112013011821-0 1.1 **147**
BR 112013011822-9 1.1 **147**
BR 112013011824-5 1.1 **147**
BR 112013011827-0 1.1 **147**
BR 112013011832-6 1.1 **147**
BR 112013011882-2 1.1 **147**
BR 112013011883-0 1.1 **147**
BR 112013011884-9 1.1 **147**
BR 112013011987-0 1.1 **147**
BR 112013011988-8 1.1 **147**
BR 112013011989-6 1.1 **147**
BR 112013011990-0 1.1 **147**
BR 112013011991-8 1.1 **147**
BR 112013011995-0 1.1 **147**
BR 112013011997-7 1.1 **147**
BR 112013011999-3 1.1 **147**
BR 112013012000-2 1.1 **147**
BR 112013012001-0 1.1 **147**
BR 112013012002-9 1.1 **147**
BR 112013012003-7 1.1 **147**
BR 112013012004-5 1.1 **147**
BR 112013012005-3 1.1 **147**
BR 112013012006-1 1.1 **147**
BR 112013012007-0 1.1 **147**
BR 112013012008-8 1.1 **147**
BR 112013012019-3 1.1 **147**
BR 112013012020-7 1.1 **147**
BR 112013012023-1 1.1 **147**
BR 112013012033-9 1.1 **147**
BR 112013012039-8 1.1 **147**
BR 112013012041-0 1.1 **147**
BR 112013012042-8 1.1 **147**
BR 112013012047-9 1.1 **147**
BR 112013012048-7 1.1 **148**
BR 112013012049-5 1.1 **148**
BR 112013012050-9 1.1 **148**
BR 112013012061-4 1.1 **148**
BR 112013012066-5 1.1 **148**
BR 112013012156-4 1.1 **148**
BR 112013012157-2 1.1 **148**
BR 112013012160-2 1.1 **148**
BR 112013012169-6 1.1 **148**
BR 112013012170-0 1.1 **148**
BR 112013012171-8 1.1 **148**
BR 112013012172-6 1.1 **148**
BR 112013012173-4 1.1 **148**
BR 112013012174-2 1.1 **148**
BR 112013012175-0 1.1 **148**
BR 112013012188-2 1.1 **148**
BR 112013012193-9 1.1 **148**
BR 112013012194-7 1.1 **148**
BR 112013012196-3 1.1 **148**
BR 112013012197-1 1.1 **148**
BR 112013012198-0 1.1 **148**
BR 112013012199-8 1.1 **148**
BR 112013012200-5 1.1 **148**
BR 112013012201-3 1.1 **148**
BR 112013012203-0 1.1 **148**
BR 112013012204-8 1.1 **148**
BR 112013012206-4 1.1 **148**
BR 112013012207-2 1.1 **148**
BR 112013012209-9 1.1 **148**
BR 112013012210-2 1.1 **148**
BR 112013012211-0 1.1 **148**
BR 112013012212-9 1.1 **148**
BR 112013012214-5 1.1 **148**
BR 112013012217-0 1.1 **148**
BR 112013012219-6 1.1 **148**
BR 112013012220-0 1.1 **148**
BR 112013012269-2 1.1 **148**
BR 112013012270-6 1.1 **149**
BR 112013012280-3 1.1 **149**
BR 112013012290-0 1.1 **149**
BR 112013012295-1 1.1 **149**
BR 112013012296-0 1.1 **149**
BR 112013012297-8 1.1 **149**
BR 112013012308-7 1.1 **149**
BR 112013012309-5 1.1 **149**
BR 112013012311-7 1.1 **149**
BR 112013012313-3 1.1 **149**
BR 112013012324-9 1.1 **149**
BR 112013012328-1 1.1 **149**
BR 112013012332-0 1.1 **149**
BR 112013012333-8 1.1 **149**
BR 112013012334-6 1.1 **149**
BR 112013012401-6 1.1 **149**
BR 112013012414-8 1.1 **149**
BR 112013012421-0 1.1 **149**
BR 112013012422-9 1.1 **149**
BR 112013012423-7 1.1 **149**
BR 112013012427-0 1.1 **149**
BR 112013012428-8 1.1 **149**
BR 112013012429-6 1.1 **149**
BR 112013012431-8 1.1 **149**
BR 112013012433-4 1.1 **149**
BR 112013012435-0 1.1 **149**
BR 112013012437-7 1.1 **149**
BR 112013012440-7 1.1 **149**
BR 112013012460-1 1.1 **149**
BR 112013012534-9 1.1 **149**
BR 112013012536-5 1.1 **149**
BR 112013012538-1 1.1 **149**
BR 112013012539-0 1.1 **149**
BR 112013012542-0 1.1 **149**
BR 112013012544-6 1.1 **149**
BR 112013012550-0 1.1 **149**
BR 112013012552-7 1.1 **149**
BR 112013012554-3 1.1 **149**
BR 112013012556-0 1.1 **149**
BR 112013012557-8 1.1 **149**
BR 112013012559-4 1.1 **149**
BR 112013012567-5 1.1 **149**
BR 112013012571-3 1.1 **149**
BR 112013012573-0 1.1 **149**
BR 112013012574-8 1.1 **150**
BR 112013012575-6 1.1 **150**
BR 112013012577-2 1.1 **150**
BR 112013012578-0 1.1 **150**
BR 112013012579-9 1.1 **150**
BR 112013012581-0 1.1 **150**
BR 112013012587-0 1.1 **150**
BR 112013012609-4 1.1 **150**
BR 112013012612-4 1.1 **150**
BR 112013012613-2 1.1 **150**
BR 112013012614-0 1.1 **150**
BR 112013012615-9 1.1 **150**
BR 112013012616-7 1.1 **150**
BR 112013012617-5 1.1 **150**
BR 112013012618-3 1.1 **150**
BR 112013012619-1 1.1 **150**
BR 112013012620-5 1.1 **150**
BR 112013012621-3 1.1 **150**
BR 112013012622-1 1.1 **150**
BR 112013012624-8 1.1 **150**
BR 112013012626-4 1.1 **150**
BR 112013012627-2 1.1 **150**
BR 112013012628-0 1.1 **150**
BR 112013012629-9 1.1 **150**
BR 112013012630-2 1.1 **150**

BR 112013012640-0 1.1 **150**
BR 112013012647-7 1.1 **150**
BR 112013012648-5 1.1 **150**
BR 112013012649-3 1.1 **150**
BR 112013012654-0 1.1 **150**
BR 112013012656-6 1.1 **150**
BR 112013012661-2 1.1 **150**
BR 112013012662-0 1.1 **150**
BR 112013012663-9 1.1 **150**
BR 112013012665-5 1.1 **150**
BR 112013012669-8 1.1 **150**
BR 112013012670-1 1.1 **150**
BR 112013012673-6 1.1 **150**
BR 112013012674-4 1.1 **150**
BR 112013012675-2 1.1 **151**
BR 112013012676-0 1.1 **151**
BR 112013012677-9 1.1 **151**
BR 112013012680-9 1.1 **151**
BR 112013012681-7 1.1 **151**
BR 112013012682-5 1.1 **151**
BR 112013012683-3 1.1 **151**
BR 112013012686-8 1.1 **151**
BR 112013012687-6 1.1 **151**
BR 112013012688-4 1.1 **151**
BR 112013012690-6 1.1 **151**
BR 112013012691-4 1.1 **151**
BR 112013012692-2 1.1 **151**
BR 112013012693-0 1.1 **151**
BR 112013012694-9 1.1 **151**
BR 112013012695-7 1.1 **151**
BR 112013012697-3 1.1 **151**
BR 112013012698-1 1.1 **151**
BR 112013012700-7 1.1 **151**
BR 112013012701-5 1.1 **151**
BR 112013012702-3 1.1 **151**
BR 112013012703-1 1.1 **151**
BR 112013012705-8 1.1 **151**
BR 112013012706-6 1.1 **151**
BR 112013012707-4 1.1 **151**
BR 112013012708-2 1.1 **151**
BR 112013012709-0 1.1 **151**
BR 112013012710-4 1.1 **151**
BR 112013012712-0 1.1 **151**
BR 112013012714-7 1.1 **151**
BR 112013012715-5 1.1 **151**
BR 112013012717-1 1.1 **151**
BR 112013012719-8 1.1 **151**
BR 112013012720-1 1.1 **151**
BR 112013012721-0 1.1 **151**
BR 112013012724-4 1.1 **151**
BR 112013012725-2 1.1 **151**
BR 112013012726-0 1.1 **151**
BR 112013012727-9 1.1 **151**
BR 112013012728-7 1.1 **151**
BR 112013012729-5 1.1 **151**
BR 112013012730-9 1.1 **151**
BR 112013012731-7 1.1 **151**
BR 112013012732-5 1.1 **151**
BR 112013012733-3 1.1 **152**
BR 112013012734-1 1.1 **152**
BR 112013012736-8 1.1 **152**
BR 112013012737-6 1.1 **152**
BR 112013012738-4 1.1 **152**
BR 112013012740-6 1.1 **152**
BR 112013012741-4 1.1 **152**
BR 112013012742-2 1.1 **152**
BR 112013012744-9 1.1 **152**
BR 112013012762-7 1.1 **152**
BR 112013012772-4 1.1 **152**
BR 112013012774-0 1.1 **152**
BR 112013012777-5 1.1 **152**
BR 112013012779-1 1.1 **152**
BR 112013012780-5 1.1 **152**
BR 112013012781-3 1.1 **152**
BR 112013012783-0 1.1 **152**
BR 112013012790-2 1.1 **152**
BR 112013012791-0 1.1 **152**
BR 112013012792-9 1.1 **152**
BR 112013012794-5 1.1 **152**
BR 112013012795-3 1.1 **152**
BR 112013012801-1 1.1 **152**
BR 112013012803-8 1.1 **152**
BR 112013012814-3 1.1 **152**
BR 112013012817-8 1.1 **152**
BR 112013012819-4 1.1 **152**
BR 112013012821-6 1.1 **152**
BR 112013012834-8 1.1 **152**
BR 112013012840-2 1.1 **152**
BR 112013012864-0 1.1 **152**
BR 112013012910-7 1.1 **152**
BR 112013012925-5 1.1 **152**
BR 112013012937-9 1.1 **152**
BR 112013012942-5 1.1 **152**
BR 112013012944-1 1.1 **152**
BR 112013012945-0 1.1 **152**
BR 112013012947-6 1.1 **152**
BR 112013012956-5 1.1 **152**
BR 112013012964-6 1.1 **152**
BR 112013012970-0 1.1 **152**
BR 112013012974-3 1.1 **153**
BR 112013012975-1 1.1 **153**
BR 112013012976-0 1.1 **153**
BR 112013012977-8 1.1 **153**
BR 112013012978-6 1.1 **153**
BR 112013012979-4 1.1 **153**
BR 112013012982-4 1.1 **153**
BR 112013012983-2 1.1 **153**
BR 112013012985-9 1.1 **153**
BR 112013012987-5 1.1 **153**
BR 112013012988-3 1.1 **153**
BR 112013012989-1 1.1 **153**
BR 112013012990-5 1.1 **153**
BR 112013012991-3 1.1 **153**
BR 112013012993-0 1.1 **153**
BR 112013012994-8 1.1 **153**
BR 112013012995-6 1.1 **153**
BR 112013012996-4 1.1 **153**
BR 112013012997-2 1.1 **153**
BR 112013012998-0 1.1 **153**
BR 112013013001-6 1.1 **153**
BR 112013013003-2 1.1 **153**
BR 112013013004-0 1.1 **153**
BR 112013013005-9 1.1 **153**
BR 112013013006-7 1.1 **153**
BR 112013013007-5 1.1 **153**
BR 112013013008-3 1.1 **153**
BR 112013013009-1 1.1 **153**
BR 112013013010-5 1.1 **153**
BR 112013013014-8 1.1 **153**
BR 112013013016-4 1.1 **153**
BR 112013013017-2 1.1 **153**
BR 112013013019-9 1.1 **153**
BR 112013013020-2 1.1 **153**
BR 112013013049-0 1.1 **153**
BR 112013013050-4 1.1 **153**
BR 112013013051-2 1.1 **153**
BR 112013013052-0 1.1 **153**
BR 112013013053-9 1.1 **153**
BR 112013013070-9 1.1 **153**
BR 112013013085-7 1.1 **153**
BR 112013013086-5 1.1 **154**
BR 112013013101-2 1.1 **154**
BR 112013013102-0 1.1 **154**
BR 112013013103-9 1.1 **154**
BR 112013013104-7 1.1 **154**
BR 112013013109-8 1.1 **154**
BR 112013013110-1 1.1 **154**
BR 112013013111-0 1.1 **154**
BR 112013013112-8 1.1 **154**
BR 112013013115-2 1.1 **154**
BR 112013013118-7 1.1 **154**
BR 112013013120-9 1.1 **154**
BR 112013013124-1 1.1 **154**
BR 112013013129-2 1.1 **154**
BR 112013013131-4 1.1 **154**
BR 112013013133-0 1.1 **154**
BR 112013013134-9 1.1 **154**
BR 112013013136-5 1.1 **154**
BR 112013013138-1 1.1 **154**
BR 112013013146-2 1.1 **154**
BR 112013013147-0 1.1 **154**
BR 112013013148-9 1.1 **154**
BR 112013013249-3 1.1 **154**
BR 112013013554-9 1.1 **154**
BR 112013013586-7 1.1 **154**
BR 112013013813-0 1.1 **154**
BR 112013013814-9 1.1 **154**
BR 112013013816-5 1.1 **154**
BR 112013013817-3 1.1 **154**
BR 112013013844-0 1.1 **154**
BR 112013013847-5 1.1 **154**
BR 112013013855-6 1.1 **154**
BR 112013013856-4 1.1 **154**
BR 112013013860-2 1.1 **154**
BR 112013013862-9 1.1 **154**
BR 112013013865-3 1.1 **154**
BR 112013013867-0 1.1 **154**
BR 112013013869-6 1.1 **154**
BR 112013013872-6 1.1 **154**
BR 112013013873-4 1.1 **154**
BR 112013013874-2 1.1 **155**
BR 112013013875-0 1.1 **155**
BR 112013013876-9 1.1 **155**
BR 112013013877-7 1.1 **155**
BR 112013013878-5 1.1 **155**
BR 112013013880-7 1.1 **155**
BR 112013013900-5 1.1 **155**
BR 112013013902-1 1.1 **155**
BR 112013013903-0 1.1 **155**
BR 112013013904-8 1.1 **155**
BR 112013013905-6 1.1 **155**
BR 112013013906-4 1.1 **155**
BR 112013013907-2 1.1 **155**
BR 112013013908-0 1.1 **155**
BR 112013013909-9 1.1 **155**
BR 112013013910-2 1.1 **155**
BR 112013013924-2 1.1 **155**
BR 112013013928-5 1.1 **155**
BR 112013013934-0 1.1 **155**
BR 112013013937-4 1.1 **155**
BR 112013013939-0 1.1 **155**
BR 112013013940-4 1.1 **155**
BR 112013013941-2 1.1 **155**
BR 112013013943-9 1.1 **155**
BR 112013013946-3 1.1 **155**
BR 112013013948-0 1.1 **155**
BR 112013013949-8 1.1 **155**
BR 112013013950-1 1.1 **155**
BR 112013013951-0 1.1 **155**
BR 112013013952-8 1.1 **155**
BR 112013013953-6 1.1 **155**
BR 112013013954-4 1.1 **155**
BR 112013013955-2 1.1 **155**
BR 112013013956-0 1.1 **155**
BR 112013013957-9 1.1 **155**
BR 112013013958-7 1.1 **155**
BR 112013013959-5 1.1 **155**
BR 112013013960-9 1.1 **155**
BR 112013013991-9 1.1 **155**
BR 112013013999-4 1.1 **155**
BR 112013014020-8 1.1 **155**
BR 112013014023-2 1.1 **156**
BR 112013014024-0 1.1 **156**
BR 112013014025-9 1.1 **156**
BR 112013014026-7 1.1 **156**
BR 112013014027-5 1.1 **156**
BR 112013014028-3 1.1 **156**
BR 112013014030-5 1.1 **156**
BR 112013014033-0 1.1 **156**
BR 112013014038-0 1.1 **156**
BR 112013014040-2 1.1 **156**
BR 112013014041-0 1.1 **156**
BR 112013014044-5 1.1 **156**
BR 112013014046-1 1.1 **156**
BR 112013014049-6 1.1 **156**
BR 112013014051-8 1.1 **156**
BR 112013014200-6 1.1 **156**
BR 112013014219-7 1.1 **156**
BR 112013014327-4 1.1 **156**
BR 112013014360-6 1.1 **156**
BR 112013014384-3 1.1 **156**
BR 112013014385-1 1.1 **156**
BR 112013014388-6 1.1 **156**
BR 112013014393-2 1.1 **156**
BR 112013014394-0 1.1 **156**
BR 112013014400-9 1.1 **156**
BR 112013014402-5 1.1 **156**
BR 112013014406-8 1.1 **156**
BR 112013014408-4 1.1 **156**
BR 112013014409-2 1.1 **156**
BR 112013014413-0 1.1 **156**
BR 112013014417-3 1.1 **156**
BR 112013014418-1 1.1 **156**
BR 112013014419-0 1.1 **156**
BR 112013014420-3 1.1 **156**
BR 112013014423-8 1.1 **156**
BR 112013014424-6 1.1 **156**
BR 112013014425-4 1.1 **156**
BR 112013014426-2 1.1 **156**
BR 112013014631-1 1.1 **157**
BR 112013014640-0 1.1 **157**
BR 112013014641-9 1.1 **157**
BR 112013014642-7 1.1 **157**
BR 112013014643-5 1.1 **157**
BR 112013014646-0 1.1 **157**
BR 112013014647-8 1.1 **157**
BR 112013014648-6 1.1 **157**
BR 112013014652-4 1.1 **157**
BR 112013014653-2 1.1 **157**
BR 112013014654-0 1.1 **157**
BR 112013014661-3 1.1 **157**
BR 112013014662-1 1.1 **157**
BR 112013014664-8 1.1 **157**
BR 112013014668-0 1.1 **157**
BR 112013014671-0 1.1 **157**
BR 112013014672-9 1.1 **157**
BR 112013014676-1 1.1 **157**
BR 112013014680-0 1.1 **157**
BR 112013014687-7 1.1 **157**
BR 112013014689-3 1.1 **157**
BR 112013014691-5 1.1 **157**
BR 112013014742-3 1.1 **157**
BR 112013014887-0 1.1 **157**
BR 112013014888-8 1.1 **157**
BR 112013014890-0 1.1 **157**
BR 112013014905-1 1.1 **157**
BR 112013014908-6 1.1 **157**
BR 112013014909-4 1.1 **157**
BR 112013014910-8 1.1 **157**
BR 112013014913-2 1.1 **157**
BR 112013014914-0 1.1 **157**
BR 112013014917-5 1.1 **157**
BR 112013014918-3 1.1 **157**
BR 112013014919-1 1.1 **157**
BR 112013014920-5 1.1 **157**
BR 112013014922-1 1.1 **157**
BR 112013014923-0 1.1 **157**
BR 112013014926-4 1.1 **157**
BR 112013014929-9 1.1 **157**
BR 112013014932-9 1.1 **157**
BR 112013015074-2 1.1 **158**
BR 112013015079-3 1.1 **158**
BR 112013015080-7 1.1 **158**
BR 112013015081-5 1.1 **158**
BR 112013015083-1 1.1 **158**
BR 112013015086-6 1.1 **158**
BR 112013015094-7 1.1 **158**
BR 112013015098-0 1.1 **158**
BR 112013015129-3 1.1 **158**
BR 112013015132-3 1.1 **158**
BR 112013015133-1 1.1 **158**
BR 112013015136-6 1.1 **158**
BR 112013015148-0 1.1 **158**
BR 112013015149-8 1.1 **158**
BR 112013015150-1 1.1 **158**
BR 112013015151-0 1.1 **158**
BR 112013015153-6 1.1 **158**
BR 112013015154-4 1.1 **158**
BR 112013015155-2 1.1 **158**
BR 112013015156-0 1.1 **158**
BR 112013015158-7 1.1 **158**
BR 112013015160-9 1.1 **158**
BR 112013015161-7 1.1 **158**
BR 112013015162-5 1.1 **158**
BR 112013015165-0 1.1 **158**
BR 112013015166-8 1.1 **158**
BR 112013015168-4 1.1 **158**
BR 112013015171-4 1.1 **158**
BR 112013015172-2 1.1 **158**
BR 112013015174-9 1.1 **158**
BR 112013015175-7 1.1 **158**
BR 112013015177-3 1.1 **158**
BR 112013015179-0 1.1 **158**
BR 112013015180-3 1.1 **158**
BR 112013015181-1 1.1 **158**
BR 112013015184-6 1.1 **158**
BR 112013015297-4 1.1 **158**
BR 112013015298-2 1.1 **158**
BR 112013015303-2 1.1 **158**
BR 112013015304-0 1.1 **158**
BR 112013015316-4 1.1 **158**
BR 112013015317-2 1.1 **159**
BR 112013015333-4 1.1 **159**
BR 112013015334-2 1.1 **159**
BR 112013015336-9 1.1 **159**
BR 112013015354-7 1.1 **159**
BR 112013015363-6 1.1 **159**
BR 112013015366-0 1.1 **159**
BR 112013015368-7 1.1 **159**
BR 112013015371-7 1.1 **159**
BR 112013015377-6 1.1 **159**
BR 112013015379-2 1.1 **159**
BR 112013015382-2 1.1 **159**
BR 112013015383-0 1.1 **159**
BR 112013015384-9 1.1 **159**
BR 112013015385-7 1.1 **159**
BR 112013015386-5 1.1 **159**
BR 112013015387-3 1.1 **159**
BR 112013015388-1 1.1 **159**
BR 112013015390-3 1.1 **159**
BR 112013015392-0 1.1 **159**
BR 112013015472-1 1.1 **159**
BR 112013015478-0 1.1 **159**
BR 112013015526-4 1.1 **159**
BR 112013015530-2 1.1 **159**
BR 112013015538-8 1.1 **159**
BR 112013015539-6 1.1 **159**
BR 112013015541-8 1.1 **159**
BR 112013015542-6 1.1 **159**
BR 112013015545-0 1.1 **159**
BR 112013015619-8 1.1 **159**
BR 112013015626-0 1.1 **159**
BR 112013015628-7 1.1 **159**
BR 112013015629-5 1.1 **159**
BR 112013015630-9 1.1 **159**
BR 112013015631-7 1.1 **159**
BR 112013015632-5 1.1 **159**
BR 112013015633-3 1.1 **159**
BR 112013015634-1 1.1 **159**
BR 112013015636-8 1.1 **159**
BR 112013015637-6 1.1 **159**
BR 112013015638-4 1.1 **159**
BR 112013015639-2 1.1 **159**
BR 112013015640-6 1.1 **160**
BR 112013015641-4 1.1 **160**
BR 112013015642-2 1.1 **160**
BR 112013015643-0 1.1 **160**
BR 112013015644-9 1.1 **160**
BR 112013015645-7 1.1 **160**
BR 112013015646-5 1.1 **160**
BR 112013015647-3 1.1 **160**
BR 112013015649-0 1.1 **160**
BR 112013015651-1 1.1 **160**
BR 112013015655-4 1.1 **160**
BR 112013015656-2 1.1 **160**
BR 112013015659-7 1.1 **160**
BR 112013015660-0 1.1 **160**
BR 112013015661-9 1.1 **160**
BR 112013015662-7 1.1 **160**
BR 112013015663-5 1.1 **160**
BR 112013015664-3 1.1 **160**
BR 112013015665-1 1.1 **160**
BR 112013015666-0 1.1 **160**
BR 112013015667-8 1.1 **160**
BR 112013015668-6 1.1 **160**
BR 112013015669-4 1.1 **160**
BR 112013015670-8 1.1 **160**
BR 112013015677-5 1.1 **160**
BR 112013015678-3 1.1 **160**
BR 112013015679-1 1.1 **160**
BR 112013015681-3 1.1 **160**
BR 112013015682-1 1.1 **160**
BR 112013015683-0 1.1 **160**
BR 112013015684-8 1.1 **160**
BR 112013015685-6 1.1 **160**
BR 112013015686-4 1.1 **160**
BR 112013015688-0 1.1 **160**
BR 112013015690-2 1.1 **160**
BR 112013015691-0 1.1 **160**
BR 112013015692-9 1.1 **160**
BR 112013015693-7 1.1 **160**
BR 112013015694-5 1.1 **160**
BR 112013015696-1 1.1 **160**
BR 112013015697-0 1.1 **160**
BR 112013015698-8 1.1 **161**
BR 112013015699-6 1.1 **161**
BR 112013015700-3 1.1 **161**
BR 112013015710-0 1.1 **161**
BR 112013015802-6 1.1 **161**
BR 112013015826-3 1.1 **161**
BR 112013015847-6 1.1 **161**
BR 112013015854-9 1.1 **161**
BR 112013015908-1 1.1 **161**
BR 112013015914-6 1.1 **161**
BR 112013015915-4 1.1 **161**
BR 112013016065-9 1.1 **161**
BR 112013016066-7 1.1 **161**
BR 112013016067-5 1.1 **161**
BR 112013016068-3 1.1 **161**
BR 112013016088-8 1.1 **161**
BR 112013016102-7 1.1 **161**
BR 112013016103-5 1.1 **161**
BR 112013016104-3 1.1 **161**
BR 112013016105-1 1.1 **161**
BR 112013016108-6 1.1 **161**
BR 112013016110-8 1.1 **161**
BR 112013016112-4 1.1 **161**
BR 112013016114-0 1.1 **161**
BR 112013016122-1 1.1 **161**
BR 112013016123-0 1.1 **161**
BR 112013016127-2 1.1 **161**
BR 112013016128-0 1.1 **161**
BR 112013016131-0 1.1 **161**
BR 112013016133-7 1.1 **161**
BR 112013016137-0 1.1 **161**
BR 112013016138-8 1.1 **161**
BR 112013016140-0 1.1 **161**
BR 112013016142-6 1.1 **161**
BR 112013016404-2 1.1 **161**
BR 112013016406-9 1.1 **161**
BR 112013016408-5 1.1 **161**
BR 112013016409-3 1.1 **161**
BR 112013016410-7 1.1 **161**
BR 112013016411-5 1.1 **161**
BR 112013016412-3 1.1 **161**
BR 112013016413-1 1.1 **162**
BR 112013016414-0 1.1 **162**
BR 112013016417-4 1.1 **162**
BR 112013016418-2 1.1 **162**
BR 112013016419-0 1.1 **162**
BR 112013016420-4 1.1 **162**
BR 112013016421-2 1.1 **162**
BR 112013016423-9 1.1 **162**
BR 112013016424-7 1.1 **162**
BR 112013016425-5 1.1 **162**
BR 112013016427-1 1.1 **162**
BR 112013016428-0 1.1 **162**
BR 112013016429-8 1.1 **162**
BR 112013016430-1 1.1 **162**
BR 112013016431-0 1.1 **162**
BR 112013016432-8 1.1 **162**
BR 112013016433-6 1.1 **162**
BR 112013016435-2 1.1 **162**
BR 112013016437-9 1.1 **162**
BR 112013016438-7 1.1 **162**
BR 112013016439-5 1.1 **162**
BR 112013016440-9 1.1 **162**
BR 112013016441-7 1.1 **162**
BR 112013016442-5 1.1 **162**
BR 112013016443-3 1.1 **162**
BR 112013016444-1 1.1 **162**
BR 112013016445-0 1.1 **162**
BR 112013016446-8 1.1 **162**
BR 112013016447-6 1.1 **162**
BR 112013016448-4 1.1 **162**
BR 112013016450-6 1.1 **162**
BR 112013016459-0 1.1 **162**
BR 112013016460-3 1.1 **162**
BR 112013016461-1 1.1 **162**
BR 112013016462-0 1.1 **162**
BR 112013016463-8 1.1 **162**
BR 112013016464-6 1.1 **162**
BR 112013016465-4 1.1 **162**
BR 112013016466-2 1.1 **162**
BR 112013016468-9 1.1 **163**
BR 112013016469-7 1.1 **163**
BR 112013016472-7 1.1 **163**
BR 112013016473-5 1.1 **163**
BR 112013016474-3 1.1 **163**
BR 112013016477-8 1.1 **163**
BR 112013016478-6 1.1 **163**
BR 112013016480-8 1.1 **163**
BR 112013016482-4 1.1 **163**
BR 112013016483-2 1.1 **163**
BR 112013016484-0 1.1 **163**
BR 112013016485-9 1.1 **163**
BR 112013016487-5 1.1 **163**
BR 112013016489-1 1.1 **163**
BR 112013016490-5 1.1 **163**
BR 112013016492-1 1.1 **163**
BR 112013016493-0 1.1 **163**
BR 112013016494-8 1.1 **163**
BR 112013016496-4 1.1 **163**
BR 112013016497-2 1.1 **163**
BR 112013016498-0 1.1 **163**
BR 112013016499-9 1.1 **163**
BR 112013016500-6 1.1 **163**
BR 112013016501-4 1.1 **163**
BR 112013016502-2 1.1 **163**
BR 112013016504-9 1.1 **163**
BR 112013016505-7 1.1 **163**
BR 112013016506-5 1.1 **163**
BR 112013016507-3 1.1 **163**
BR 112013016508-1 1.1 **163**
BR 112013016509-0 1.1 **163**
BR 112013016510-3 1.1 **163**
BR 112013016512-0 1.1 **163**
BR 112013016513-8 1.1 **163**
BR 112013016514-6 1.1 **163**
BR 112013016516-2 1.1 **163**
BR 112013016517-0 1.1 **163**
BR 112013016518-9 1.1 **163**
BR 112013016519-7 1.1 **163**
BR 112013016520-0 1.1 **163**
BR 112013016521-9 1.1 **164**
BR 112013016523-5 1.1 **164**
BR 112013016532-4 1.1 **164**
BR 112013016539-1 1.1 **164**
BR 112013016541-3 1.1 **164**
BR 112013016545-6 1.1 **164**
BR 112013016554-5 1.1 **164**
BR 112013016555-3 1.1 **164**
BR 112013016556-1 1.1 **164**
BR 112013016557-0 1.1 **164**
BR 112013016561-8 1.1 **164**
BR 112013016562-6 1.1 **164**
BR 112013016563-4 1.1 **164**
BR 112013016564-2 1.1 **164**
BR 112013016565-0 1.1 **164**
BR 112013016566-9 1.1 **164**
BR 112013016572-3 1.1 **164**
BR 112013016573-1 1.1 **164**
BR 112013016574-0 1.1 **164**
BR 112013016576-6 1.1 **164**
BR 112013016578-2 1.1 **164**
BR 112013016579-0 1.1 **164**
BR 112013016580-4 1.1 **164**
BR 112013016582-0 1.1 **164**
BR 112013016586-3 1.1 **164**
BR 112013016587-1 1.1 **164**
BR 112013016588-0 1.1 **164**
BR 112013016590-1 1.1 **164**
BR 112013016591-0 1.1 **164**
BR 112013016593-6 1.1 **164**
BR 112013016594-4 1.1 **164**
BR 112013016595-2 1.1 **164**
BR 112013016596-0 1.1 **164**
BR 112013016597-9 1.1 **164**
BR 112013016599-5 1.1 **164**
BR 112013016603-7 1.1 **164**
BR 112013016606-1 1.1 **164**
BR 112013016607-0 1.1 **164**
BR 112013016608-8 1.1 **164**
BR 112013016610-0 1.1 **164**
BR 112013016613-4 1.1 **165**
BR 112013016614-2 1.1 **165**
BR 112013016615-0 1.1 **165**
BR 112013016623-1 1.1 **165**
BR 112013016625-8 1.1 **165**
BR 112013016626-6 1.1 **165**
BR 112013016630-4 1.1 **165**
BR 112013016631-2 1.1 **165**
BR 112013016632-0 1.1 **165**
BR 112013016633-9 1.1 **165**
BR 112013016634-7 1.1 **165**
BR 112013016637-1 1.1 **165**
BR 112013016650-9 1.1 **165**
BR 112013016652-5 1.1 **165**
BR 112013016661-4 1.1 **165**
BR 112013016662-2 1.1 **165**
BR 112013016664-9 1.1 **165**
BR 112013016665-7 1.1 **165**
BR 112013016671-1 1.1 **165**
BR 112013016672-0 1.1 **165**
BR 112013016674-6 1.1 **165**
BR 112013016676-2 1.1 **165**
BR 112013016679-7 1.1 **165**
BR 112013016680-0 1.1 **165**
BR 112013016681-9 1.1 **165**
BR 112013016682-7 1.1 **165**
BR 112013016684-3 1.1 **165**
BR 112013016685-1 1.1 **165**
BR 112013016686-0 1.1 **165**
BR 112013016688-6 1.1 **165**
BR 112013016689-4 1.1 **165**
BR 112013016690-8 1.1 **165**
BR 112013016691-6 1.1 **165**
BR 112013016692-4 1.1 **165**
BR 112013016693-2 1.1 **165**
BR 112013016695-9 1.1 **165**
BR 112013016696-7 1.1 **165**
BR 112013016697-5 1.1 **165**
BR 112013016698-3 1.1 **165**
BR 112013016699-1 1.1 **165**
BR 112013016700-9 1.1 **166**
BR 112013016702-5 1.1 **166**
BR 112013016703-3 1.1 **166**
BR 112013016711-4 1.1 **166**
BR 112013016715-7 1.1 **166**
BR 112013016741-6 1.1 **166**
BR 112013016746-7 1.1 **166**
BR 112013016748-3 1.1 **166**
BR 112013016751-3 1.1 **166**
BR 112013016753-0 1.1 **166**
BR 112013016754-8 1.1 **166**
BR 112013016755-6 1.1 **166**
BR 112013016756-4 1.1 **166**
BR 112013016757-2 1.1 **166**
BR 112013016759-9 1.1 **166**
BR 112013016760-2 1.1 **166**
BR 112013016762-9 1.1 **166**
BR 112013016763-7 1.1 **166**
BR 112013016764-5 1.1 **166**
BR 112013016766-1 1.1 **166**
BR 112013016767-0 1.1 **166**
BR 112013016768-8 1.1 **166**
BR 112013016770-0 1.1 **166**
BR 112013016771-8 1.1 **166**
BR 112013016773-4 1.1 **166**
BR 112013016774-2 1.1 **166**
BR 112013016775-0 1.1 **166**
BR 112013016776-9 1.1 **166**
BR 112013016777-7 1.1 **166**
BR 112013016778-5 1.1 **166**
BR 112013016779-3 1.1 **166**
BR 112013016780-7 1.1 **166**
BR 112013016781-5 1.1 **166**
BR 112013016783-1 1.1 **166**
BR 112013016787-4 1.1 **166**
BR 112013016789-0 1.1 **166**
BR 112013016790-4 1.1 **166**
BR 112013016791-2 1.1 **166**
BR 112013016794-7 1.1 **166**
BR 112013016795-5 1.1 **166**
BR 112013016797-1 1.1 **167**
BR 112013016803-0 1.1 **167**
BR 112013016804-8 1.1 **167**
BR 112013016805-6 1.1 **167**
BR 112013016807-2 1.1 **167**
BR 112013016808-0 1.1 **167**

BR 112013016809-9 1.1 **167**
BR 112013016810-2 1.1 **167**
BR 112013016811-0 1.1 **167**
BR 112013016814-5 1.1 **167**
BR 112013016818-8 1.1 **167**
BR 112013016820-0 1.1 **167**
BR 112013016821-8 1.1 **167**
BR 112013016822-6 1.1 **167**
BR 112013016824-2 1.1 **167**
BR 112013016825-0 1.1 **167**
BR 112013016826-9 1.1 **167**
BR 112013016827-7 1.1 **167**
BR 112013016828-5 1.1 **167**
BR 112013016831-5 1.1 **167**
BR 112013016832-3 1.1 **167**
BR 112013016833-1 1.1 **167**
BR 112013016834-0 1.1 **167**
BR 112013016835-8 1.1 **167**
BR 112013016836-6 1.1 **167**
BR 112013016837-4 1.1 **167**
BR 112013016838-2 1.1 **167**
BR 112013016839-0 1.1 **167**
BR 112013016840-4 1.1 **167**
BR 112013016844-7 1.1 **167**
BR 112013016845-5 1.1 **167**
BR 112013016846-3 1.1 **167**
BR 112013016847-1 1.1 **167**
BR 112013016848-0 1.1 **167**
BR 112013016849-8 1.1 **167**
BR 112013016850-1 1.1 **167**
BR 112013016851-0 1.1 **167**
BR 112013016852-8 1.1 **167**
BR 112013016853-6 1.1 **167**
BR 112013016855-2 1.1 **167**
BR 112013016856-0 1.1 **167**
BR 112013016857-9 1.1 **167**
BR 112013016858-7 1.1 **167**
BR 112013016861-7 1.1 **168**
BR 112013016862-5 1.1 **168**
BR 112013016863-3 1.1 **168**
BR 112013016864-1 1.1 **168**
BR 112013016867-6 1.1 **168**
BR 112013016870-6 1.1 **168**
BR 112013016871-4 1.1 **168**
BR 112013016872-2 1.1 **168**
BR 112013016873-0 1.1 **168**
BR 112013016874-9 1.1 **168**
BR 112013016875-7 1.1 **168**
BR 112013016876-5 1.1 **168**
BR 112013016877-3 1.1 **168**
BR 112013016879-0 1.1 **168**
BR 112013016881-1 1.1 **168**
BR 112013016883-8 1.1 **168**
BR 112013016884-6 1.1 **168**
BR 112013016885-4 1.1 **168**
BR 112013016886-2 1.1 **168**
BR 112013016887-0 1.1 **168**
BR 112013016888-9 1.1 **168**
BR 112013016889-7 1.1 **168**
BR 112013016890-0 1.1 **168**
BR 112013016891-9 1.1 **168**
BR 112013016892-7 1.1 **168**
BR 112013016893-5 1.1 **168**
BR 112013016895-1 1.1 **168**
BR 112013016896-0 1.1 **168**
BR 112013016897-8 1.1 **168**
BR 112013016899-4 1.1 **168**
BR 112013016900-1 1.1 **168**
BR 112013016903-6 1.1 **168**
BR 112013016905-2 1.1 **168**
BR 112013016907-9 1.1 **168**
BR 112013016908-7 1.1 **168**
BR 112013016909-5 1.1 **168**
BR 112013016914-1 1.1 **168**
BR 112013016915-0 1.1 **168**
BR 112013016919-2 1.1 **168**
BR 112013016920-6 1.1 **169**
BR 112013016925-7 1.1 **169**
BR 112013016926-5 1.1 **169**
BR 112013016927-3 1.1 **169**
BR 112013016928-1 1.1 **169**
BR 112013016929-0 1.1 **169**
BR 112013016930-3 1.1 **169**
BR 112013016931-1 1.1 **169**
BR 112013016932-0 1.1 **169**
BR 112013016933-8 1.1 **169**
BR 112013016934-6 1.1 **169**
BR 112013016935-4 1.1 **169**
BR 112013016936-2 1.1 **169**
BR 112013016947-8 1.1 **169**
BR 112013016956-7 1.1 **169**
BR 112013016961-3 1.1 **169**
BR 112013016964-8 1.1 **169**
BR 112013016979-6 1.1 **169**
BR 112013016981-8 1.1 **169**
BR 112013016982-6 1.1 **169**
BR 112013016983-4 1.1 **169**
BR 112013016984-2 1.1 **169**
BR 112013016986-9 1.1 **169**
BR 112013016987-7 1.1 **169**
BR 112013016988-5 1.1 **169**
BR 112013016992-3 1.1 **169**
BR 112013016993-1 1.1 **169**
BR 112013016994-0 1.1 **169**
BR 112013016995-8 1.1 **169**
BR 112013016996-6 1.1 **169**
BR 112013016997-4 1.1 **169**
BR 112013016998-2 1.1 **169**
BR 112013016999-0 1.1 **169**
BR 112013017000-0 1.1 **169**
BR 112013017001-8 1.1 **169**
BR 112013017002-6 1.1 **169**
BR 112013017003-4 1.1 **169**
BR 112013017005-0 1.1 **169**
BR 112013017006-9 1.1 **169**
BR 112013017007-7 1.1 **169**
BR 112013017008-5 1.1 **169**
BR 112013017011-5 1.1 **170**
BR 112013017012-3 1.1 **170**
BR 112013017013-1 1.1 **170**
BR 112013017014-0 1.1 **170**
BR 112013017015-8 1.1 **170**
BR 112013017016-6 1.1 **170**
BR 112013017017-4 1.1 **170**
BR 112013017018-2 1.1 **170**
BR 112013017019-0 1.1 **170**
BR 112013017020-4 1.1 **170**
BR 112013017021-2 1.1 **170**
BR 112013017022-0 1.1 **170**
BR 112013017023-9 1.1 **170**
BR 112013017025-5 1.1 **170**
BR 112013017053-0 1.1 **170**
BR 112013017054-9 1.1 **170**
BR 112013017055-7 1.1 **170**
BR 112013017056-5 1.1 **170**
BR 112013017057-3 1.1 **170**
BR 112013017058-1 1.1 **170**
BR 112013017059-0 1.1 **170**
BR 112013017060-3 1.1 **170**
BR 112013017075-1 1.1 **170**
BR 112013017076-0 1.1 **170**
BR 112013017080-8 1.1 **170**
BR 112013017082-4 1.1 **170**
BR 112013017085-9 1.1 **170**
BR 112013017089-1 1.1 **170**
BR 112013017094-8 1.1 **170**
BR 112013017096-4 1.1 **170**
BR 112013017097-2 1.1 **170**
BR 112013017099-9 1.1 **170**
BR 112013017102-2 1.1 **170**
BR 112013017104-9 1.1 **170**
BR 112013017105-7 1.1 **170**
BR 112013017106-5 1.1 **170**
BR 112013017107-3 1.1 **170**
BR 112013017110-3 1.1 **170**
BR 112013017111-1 1.1 **171**
BR 112013017112-0 1.1 **171**
BR 112013017113-8 1.1 **171**
BR 112013017114-6 1.1 **171**
BR 112013017208-8 1.1 **171**
BR 112013017209-6 1.1 **171**
BR 112013017225-8 1.1 **171**
BR 112013017234-7 1.1 **171**
BR 112013017235-5 1.1 **171**
BR 112013017236-3 1.1 **171**
BR 112013017245-2 1.1 **171**
BR 112013017246-0 1.1 **171**
BR 112013017253-3 1.1 **171**
BR 112013017256-8 1.1 **171**
BR 112013017258-4 1.1 **171**
BR 112013017260-6 1.1 **171**
BR 112013017261-4 1.1 **171**
BR 112013017263-0 1.1 **171**
BR 112013017264-9 1.1 **171**
BR 112013017265-7 1.1 **171**
BR 112013017271-1 1.1 **171**
BR 112013017273-8 1.1 **171**
BR 112013017274-6 1.1 **171**
BR 112013017280-0 1.1 **171**
BR 112013017281-9 1.1 **171**
BR 112013017282-7 1.1 **171**
BR 112013017283-5 1.1 **171**
BR 112013017286-0 1.1 **171**
BR 112013017287-8 1.1 **171**
BR 112013017288-6 1.1 **171**
BR 112013017289-4 1.1 **171**
BR 112013017290-8 1.1 **171**
BR 112013017291-6 1.1 **171**
BR 112013017292-4 1.1 **171**
BR 112013017293-2 1.1 **171**
BR 112013017294-0 1.1 **171**
BR 112013017295-9 1.1 **171**
BR 112013017297-5 1.1 **171**
BR 112013017298-3 1.1 **171**
BR 112013017300-9 1.1 **171**
BR 112013017301-7 1.1 **171**
BR 112013017302-5 1.1 **171**
BR 112013017303-3 1.1 **171**
BR 112013017304-1 1.1 **171**
BR 112013017305-0 1.1 **172**
BR 112013017306-8 1.1 **172**
BR 112013017307-6 1.1 **172**
BR 112013017309-2 1.1 **172**
BR 112013017310-6 1.1 **172**
BR 112013017311-4 1.1 **172**
BR 112013017312-2 1.1 **172**
BR 112013017313-0 1.1 **172**
BR 112013017314-9 1.1 **172**
BR 112013017316-5 1.1 **172**
BR 112013017337-8 1.1 **172**
BR 112013017338-6 1.1 **172**
BR 112013017349-1 1.1 **172**
BR 112013017362-9 1.1 **172**
BR 112013017363-7 1.1 **172**
BR 112013017364-5 1.1 **172**
BR 112013017365-3 1.1 **172**
BR 112013017366-1 1.1 **172**
BR 112013017367-0 1.1 **172**
BR 112013017369-6 1.1 **172**
BR 112013017370-0 1.1 **172**
BR 112013017371-8 1.1 **172**
BR 112013017373-4 1.1 **172**
BR 112013017374-2 1.1 **172**
BR 112013017375-0 1.1 **172**
BR 112013017376-9 1.1 **172**
BR 112013017378-5 1.1 **172**
BR 112013017379-3 1.1 **172**
BR 112013017382-3 1.1 **172**
BR 112013017383-1 1.1 **172**
BR 112013017384-0 1.1 **172**
BR 112013017386-6 1.1 **172**
BR 112013017388-2 1.1 **172**
BR 112013017390-4 1.1 **172**
BR 112013017392-0 1.1 **172**
BR 112013017394-7 1.1 **172**
BR 112013017395-5 1.1 **172**
BR 112013017396-3 1.1 **172**
BR 112013017397-1 1.1 **172**
BR 112013017398-0 1.1 **173**
BR 112013017399-8 1.1 **173**
BR 112013017400-5 1.1 **173**
BR 112013017401-3 1.1 **173**
BR 112013017402-1 1.1 **173**
BR 112013017404-8 1.1 **173**
BR 112013017405-6 1.1 **173**
BR 112013017406-4 1.1 **173**
BR 112013017407-2 1.1 **173**
BR 112013017408-0 1.1 **173**
BR 112013017409-9 1.1 **173**
BR 112013017410-2 1.1 **173**
BR 112013017411-0 1.1 **173**
BR 112013017413-7 1.1 **173**
BR 112013017414-5 1.1 **173**
BR 112013017416-1 1.1 **173**
BR 112013017418-8 1.1 **173**
BR 112013017419-6 1.1 **173**
BR 112013017421-8 1.1 **173**
BR 112013017423-4 1.1 **173**
BR 112013017426-9 1.1 **173**
BR 112013017427-7 1.1 **173**
BR 112013017428-5 1.1 **173**
BR 112013017429-3 1.1 **173**
BR 112013017430-7 1.1 **173**
BR 112013017431-5 1.1 **173**
BR 112013017433-1 1.1 **173**
BR 112013017434-0 1.1 **173**
BR 112013017435-8 1.1 **173**
BR 112013017436-6 1.1 **173**
BR 112013017437-4 1.1 **173**
BR 112013017438-2 1.1 **173**
BR 112013017439-0 1.1 **173**
BR 112013017440-4 1.1 **173**
BR 112013017441-2 1.1 **173**
BR 112013017442-0 1.1 **173**
BR 112013017443-9 1.1 **173**
BR 112013017445-5 1.1 **173**
BR 112013017446-3 1.1 **173**
BR 112013017447-1 1.1 **173**
BR 112013017448-0 1.1 **173**
BR 112013017449-8 1.1 **173**
BR 112013017450-1 1.1 **174**
BR 112013017451-0 1.1 **174**
BR 112013017469-2 1.1 **174**
BR 112013017472-2 1.1 **174**
BR 112013017477-3 1.1 **174**
BR 112013017483-8 1.1 **174**
BR 112013017484-6 1.1 **174**
BR 112013017485-4 1.1 **174**
BR 112013017486-2 1.1 **174**
BR 112013017487-0 1.1 **174**
BR 112013017490-0 1.1 **174**
BR 112013017492-7 1.1 **174**
BR 112013017493-5 1.1 **174**
BR 112013017494-3 1.1 **174**
BR 112013017495-1 1.1 **174**
BR 112013017496-0 1.1 **174**
BR 112013017497-8 1.1 **174**
BR 112013017498-6 1.1 **174**
BR 112013017499-4 1.1 **174**
BR 112013017500-1 1.1 **174**
BR 112013017501-0 1.1 **174**
BR 112013017502-8 1.1 **174**
BR 112013017503-6 1.1 **174**
BR 112013017504-4 1.1 **174**
BR 112013017505-2 1.1 **174**
BR 112013017506-0 1.1 **174**
BR 112013017507-9 1.1 **174**
BR 112013017508-7 1.1 **174**
BR 112013017509-5 1.1 **174**
BR 112013017510-9 1.1 **174**
BR 112013017511-7 1.1 **174**
BR 112013017512-5 1.1 **174**
BR 112013017513-3 1.1 **174**
BR 112013017516-8 1.1 **174**
BR 112013017517-6 1.1 **174**
BR 112013017518-4 1.1 **174**
BR 112013017519-2 1.1 **174**
BR 112013017520-6 1.1 **174**
BR 112013017522-2 1.1 **175**
BR 112013017524-9 1.1 **175**
BR 112013017525-7 1.1 **175**
BR 112013017526-5 1.1 **175**
BR 112013017555-9 1.1 **175**
BR 112013017556-7 1.1 **175**
BR 112013017558-3 1.1 **175**
BR 112013017559-1 1.1 **175**
BR 112013017560-5 1.1 **175**
BR 112013017561-3 1.1 **175**
BR 112013017564-8 1.1 **175**
BR 112013017565-6 1.1 **175**
BR 112013017566-4 1.1 **175**
BR 112013017567-2 1.1 **175**
BR 112013017568-0 1.1 **175**
BR 112013017569-9 1.1 **175**
BR 112013017570-2 1.1 **175**
BR 112013017573-7 1.1 **175**
BR 112013017574-5 1.1 **175**
BR 112013017576-1 1.1 **175**
BR 112013017577-0 1.1 **175**
BR 112013017579-6 1.1 **175**
BR 112013017580-0 1.1 **175**
BR 112013017581-8 1.1 **175**
BR 112013017582-6 1.1 **175**
BR 112013017585-0 1.1 **175**
BR 112013017587-7 1.1 **175**
BR 112013017588-5 1.1 **175**
BR 112013017590-7 1.1 **175**
BR 112013017592-3 1.1 **175**
BR 112013017593-1 1.1 **175**
BR 112013017594-0 1.1 **175**
BR 112013017595-8 1.1 **175**
BR 112013017596-6 1.1 **175**
BR 112013017597-4 1.1 **175**
BR 112013017598-2 1.1 **175**
BR 112013017599-0 1.1 **175**
BR 112013017600-8 1.1 **175**
BR 112013017602-4 1.1 **175**
BR 112013017603-2 1.1 **175**
BR 112013017605-9 1.1 **175**
BR 112013017607-5 1.1 **175**
BR 112013017608-3 1.1 **175**
BR 112013017610-5 1.1 **176**
BR 112013017612-1 1.1 **176**
BR 112013017613-0 1.1 **176**
BR 112013017614-8 1.1 **176**
BR 112013017615-6 1.1 **176**
BR 112013017616-4 1.1 **176**
BR 112013017617-2 1.1 **176**
BR 112013017618-0 1.1 **176**
BR 112013017619-9 1.1 **176**
BR 112013017621-0 1.1 **176**
BR 112013017622-9 1.1 **176**
BR 112013017628-8 1.1 **176**
BR 112013017630-0 1.1 **176**
BR 112013017631-8 1.1 **176**
BR 112013017633-4 1.1 **176**
BR 112013017635-0 1.1 **176**
BR 112013017647-4 1.1 **176**
BR 112013017649-0 1.1 **176**
BR 112013017657-1 1.1 **176**
BR 112013017659-8 1.1 **176**
BR 112013017660-1 1.1 **176**
BR 112013017661-0 1.1 **176**
BR 112013017662-8 1.1 **176**
BR 112013017663-6 1.1 **176**
BR 112013017670-9 1.1 **176**
BR 112013017696-2 1.1 **176**
BR 112013017698-9 1.1 **176**
BR 112013017699-7 1.1 **176**
BR 112013017701-2 1.1 **176**
BR 112013017710-1 1.1 **176**
BR 112013017711-0 1.1 **176**
BR 112013017712-8 1.1 **176**
BR 112013017713-6 1.1 **176**
BR 112013017714-4 1.1 **176**
BR 112013017715-2 1.1 **176**
BR 112013017716-0 1.1 **176**
BR 112013017721-7 1.1 **176**
BR 112013017722-5 1.1 **176**
BR 112013017725-0 1.1 **176**
BR 112013017726-8 1.1 **177**
BR 112013017727-6 1.1 **177**
BR 112013017728-4 1.1 **177**
BR 112013017729-2 1.1 **177**
BR 112013017731-4 1.1 **177**
BR 112013017732-2 1.1 **177**
BR 112013017733-0 1.1 **177**
BR 112013017734-9 1.1 **177**
BR 112013017735-7 1.1 **177**
BR 112013017736-5 1.1 **177**
BR 112013017737-3 1.1 **177**
BR 112013017741-1 1.1 **177**
BR 112013017742-0 1.1 **177**
BR 112013017744-6 1.1 **177**
BR 112013017745-4 1.1 **177**
BR 112013017746-2 1.1 **177**
BR 112013017747-0 1.1 **177**
BR 112013017748-9 1.1 **177**
BR 112013017749-7 1.1 **177**
BR 112013017750-0 1.1 **177**
BR 112013017751-9 1.1 **177**
BR 112013017753-5 1.1 **177**
BR 112013017754-3 1.1 **177**
BR 112013017755-1 1.1 **177**
BR 112013017756-0 1.1 **177**
BR 112013017757-8 1.1 **177**
BR 112013017758-6 1.1 **177**
BR 112013017759-4 1.1 **177**
BR 112013017760-8 1.1 **177**
BR 112013017761-6 1.1 **177**
BR 112013017762-4 1.1 **177**
BR 112013017767-5 1.1 **177**
BR 112013017768-3 1.1 **177**
BR 112013017771-3 1.1 **177**
BR 112013017776-4 1.1 **177**
BR 112013017777-2 1.1 **177**
BR 112013017778-0 1.1 **177**
BR 112013017779-9 1.1 **177**
BR 112013017780-2 1.1 **177**
BR 112013017784-5 1.1 **177**
BR 112013017785-3 1.1 **177**
BR 112013017788-8 1.1 **177**
BR 112013017789-6 1.1 **178**
BR 112013017790-0 1.1 **178**
BR 112013017791-8 1.1 **178**
BR 112013017792-6 1.1 **178**
BR 112013017793-4 1.1 **178**
BR 112013017799-3 1.1 **178**
BR 112013017800-0 1.1 **178**
BR 112013017801-9 1.1 **178**
BR 112013017802-7 1.1 **178**
BR 112013017803-5 1.1 **178**
BR 112013017806-0 1.1 **178**
BR 112013017807-8 1.1 **178**
BR 112013017808-6 1.1 **178**
BR 112013017809-4 1.1 **178**
BR 112013017815-9 1.1 **178**
BR 112013017819-1 1.1 **178**
BR 112013017820-5 1.1 **178**
BR 112013017821-3 1.1 **178**
BR 112013017829-9 1.1 **178**
BR 112013017834-5 1.1 **178**
BR 112013017835-3 1.1 **178**
BR 112013017836-1 1.1 **178**
BR 112013017837-0 1.1 **178**
BR 112013017838-8 1.1 **178**
BR 112013017844-2 1.1 **178**
BR 112013017845-0 1.1 **178**
BR 112013017875-2 1.1 **178**
BR 112013017877-9 1.1 **178**
BR 112013017878-7 1.1 **178**
BR 112013017879-5 1.1 **178**
BR 112013017884-1 1.1 **178**
BR 112013017885-0 1.1 **178**
BR 112013017889-2 1.1 **178**
BR 112013017890-6 1.1 **178**
BR 112013017891-4 1.1 **178**
BR 112013017892-2 1.1 **178**
BR 112013017893-0 1.1 **178**
BR 112013017895-7 1.1 **178**
BR 112013017899-0 1.1 **178**
BR 112013017901-5 1.1 **178**
BR 112013017904-0 1.1 **178**
BR 112013017908-2 1.1 **179**
BR 112013017909-0 1.1 **179**
BR 112013017910-4 1.1 **179**
BR 112013017911-2 1.1 **179**
BR 112013017912-0 1.1 **179**
BR 112013017914-7 1.1 **179**
BR 112013017915-5 1.1 **179**
BR 112013017916-3 1.1 **179**
BR 112013017918-0 1.1 **179**
BR 112013017919-8 1.1 **179**
BR 112013017920-1 1.1 **179**
BR 112013017921-0 1.1 **179**
BR 112013017923-6 1.1 **179**
BR 112013017925-2 1.1 **179**
BR 112013017927-9 1.1 **179**
BR 112013017929-5 1.1 **179**
BR 112013017932-5 1.1 **179**
BR 112013017933-3 1.1 **179**
BR 112013017934-1 1.1 **179**
BR 112013017939-2 1.1 **179**
BR 112013017949-0 1.1 **179**
BR 112013017950-3 1.1 **179**
BR 112013017952-0 1.1 **179**
BR 112013017954-6 1.1 **179**
BR 112013017955-4 1.1 **179**
BR 112013017956-2 1.1 **179**
BR 112013017957-0 1.1 **179**
BR 112013017960-0 1.1 **179**
BR 112013017962-7 1.1 **179**
BR 112013017963-5 1.1 **179**
BR 112013017964-3 1.1 **179**
BR 112013017966-0 1.1 **179**
BR 112013017967-8 1.1 **179**
BR 112013017968-6 1.1 **179**
BR 112013017969-4 1.1 **179**
BR 112013017970-8 1.1 **179**
BR 112013017971-6 1.1 **179**
BR 112013017973-2 1.1 **179**
BR 112013017974-0 1.1 **179**
BR 112013017975-9 1.1 **179**
BR 112013017976-7 1.1 **179**
BR 112013017977-5 1.1 **180**
BR 112013017978-3 1.1 **180**
BR 112013017979-1 1.1 **180**
BR 112013017981-3 1.1 **180**
BR 112013017982-1 1.1 **180**
BR 112013017983-0 1.1 **180**
BR 112013017984-8 1.1 **180**
BR 112013017985-6 1.1 **180**
BR 112013017987-2 1.1 **180**
BR 112013017988-0 1.1 **180**
BR 112013018018-8 1.1 **180**
BR 112013018019-6 1.1 **180**
BR 112013018020-0 1.1 **180**
BR 112013018021-8 1.1 **180**
BR 112013018022-6 1.1 **180**
BR 112013018023-4 1.1 **180**
BR 112013018024-2 1.1 **180**
BR 112013018025-0 1.1 **180**
BR 112013018027-7 1.1 **180**
BR 112013018028-5 1.1 **180**
BR 112013018029-3 1.1 **180**
BR 112013018030-7 1.1 **180**
BR 112013018031-5 1.1 **180**
BR 112013018032-3 1.1 **180**
BR 112013018033-1 1.1 **180**
BR 112013018034-0 1.1 **180**
BR 112013018036-6 1.1 **180**
BR 112013018037-4 1.1 **180**
BR 112013018039-0 1.1 **180**
BR 112013018040-4 1.1 **180**
BR 112013018042-0 1.1 **180**
BR 112013018043-9 1.1 **180**
BR 112013018044-7 1.1 **180**
BR 112013018046-3 1.1 **180**
BR 112013018048-0 1.1 **180**
BR 112013018053-6 1.1 **180**
BR 112013018055-2 1.1 **180**
BR 112013018057-9 1.1 **180**
BR 112013018058-7 1.1 **180**
BR 112013018059-5 1.1 **180**
BR 112013018060-9 1.1 **180**
BR 112013018061-7 1.1 **181**
BR 112013018062-5 1.1 **181**
BR 112013018063-3 1.1 **181**
BR 112013018064-1 1.1 **181**
BR 112013018065-0 1.1 **181**
BR 112013018066-8 1.1 **181**
BR 112013018067-6 1.1 **181**
BR 112013018068-4 1.1 **181**
BR 112013018070-6 1.1 **181**
BR 112013018072-2 1.1 **181**
BR 112013018073-0 1.1 **181**
BR 112013018074-9 1.1 **181**
BR 112013018075-7 1.1 **181**
BR 112013018076-5 1.1 **181**
BR 112013018077-3 1.1 **181**
BR 112013018078-1 1.1 **181**
BR 112013018084-6 1.1 **181**
BR 112013018092-7 1.1 **181**
BR 112013018100-1 1.1 **181**
BR 112013018107-9 1.1 **181**
BR 112013018108-7 1.1 **181**
BR 112013018109-5 1.1 **181**
BR 112013018110-9 1.1 **181**
BR 112013018111-7 1.1 **181**
BR 112013018112-5 1.1 **181**
BR 112013018113-3 1.1 **181**
BR 112013018114-1 1.1 **181**
BR 112013018115-0 1.1 **181**
BR 112013018116-8 1.1 **181**
BR 112013018117-6 1.1 **181**
BR 112013018120-6 1.1 **181**
BR 112013018121-4 1.1 **181**
BR 112013018122-2 1.1 **181**
BR 112013018123-0 1.1 **181**
BR 112013018126-5 1.1 **181**
BR 112013018127-3 1.1 **181**
BR 112013018129-0 1.1 **181**
BR 112013018131-1 1.1 **181**
BR 112013018132-0 1.1 **181**
BR 112013018135-4 1.1 **181**
BR 112013018136-2 1.1 **181**
BR 112013018137-0 1.1 **181**
BR 112013018138-9 1.1 **182**
BR 112013018139-7 1.1 **182**
BR 112013018142-7 1.1 **182**
BR 112013018143-5 1.1 **182**
BR 112013018144-3 1.1 **182**
BR 112013018145-1 1.1 **182**
BR 112013018146-0 1.1 **182**
BR 112013018147-8 1.1 **182**
BR 112013018148-6 1.1 **182**
BR 112013018149-4 1.1 **182**
BR 112013018150-8 1.1 **182**
BR 112013018152-4 1.1 **182**
BR 112013018155-9 1.1 **182**
BR 112013018158-3 1.1 **182**
BR 112013018165-6 1.1 **182**
BR 112013018173-7 1.1 **182**
BR 112013018174-5 1.1 **182**
BR 112013018194-0 1.1 **182**
BR 112013018206-7 1.1 **182**
BR 112013018211-3 1.1 **182**
BR 112013018217-2 1.1 **182**
BR 112013018218-0 1.1 **182**
BR 112013018219-9 1.1 **182**
BR 112013018220-2 1.1 **182**
BR 112013018223-7 1.1 **182**
BR 112013018228-8 1.1 **182**
BR 112013018229-6 1.1 **182**
BR 112013018235-0 1.1 **182**
BR 112013018236-9 1.1 **182**
BR 112013018237-7 1.1 **182**
BR 112013018239-3 1.1 **182**
BR 112013018241-5 1.1 **182**
BR 112013018243-1 1.1 **182**
BR 112013018245-8 1.1 **182**
BR 112013018246-6 1.1 **182**
BR 112013018248-2 1.1 **182**
BR 112013018249-0 1.1 **182**
BR 112013018250-4 1.1 **182**
BR 112013018252-0 1.1 **182**
BR 112013018253-9 1.1 **182**
BR 112013018254-7 1.1 **182**
BR 112013018255-5 1.1 **182**
BR 112013018256-3 1.1 **183**
BR 112013018257-1 1.1 **183**
BR 112013018258-0 1.1 **183**
BR 112013018260-1 1.1 **183**
BR 112013018261-0 1.1 **183**
BR 112013018262-8 1.1 **183**
BR 112013018263-6 1.1 **183**
BR 112013018264-4 1.1 **183**
BR 112013018266-0 1.1 **183**
BR 112013018267-9 1.1 **183**
BR 112013018268-7 1.1 **183**
BR 112013018270-9 1.1 **183**
BR 112013018271-7 1.1 **183**
BR 112013018272-5 1.1 **183**
BR 112013018273-3 1.1 **183**
BR 112013018274-1 1.1 **183**
BR 112013018275-0 1.1 **183**
BR 112013018276-8 1.1 **183**
BR 112013018277-6 1.1 **183**
BR 112013018278-4 1.1 **183**
BR 112013018279-2 1.1 **183**
BR 112013018280-6 1.1 **183**
BR 112013018282-2 1.1 **183**
BR 112013018283-0 1.1 **183**
BR 112013018284-9 1.1 **183**
BR 112013018286-5 1.1 **183**
BR 112013018287-3 1.1 **183**
BR 112013018288-1 1.1 **183**
BR 112013018289-0 1.1 **183**
BR 112013018290-3 1.1 **183**
BR 112013018291-1 1.1 **183**
BR 112013018292-0 1.1 **183**
BR 112013018293-8 1.1 **183**
BR 112013018294-6 1.1 **183**
BR 112013018295-4 1.1 **183**
BR 112013018296-2 1.1 **183**
BR 112013018297-0 1.1 **183**
BR 112013018298-9 1.1 **183**
BR 112013018299-7 1.1 **183**
BR 112013018301-2 1.1 **184**
BR 112013018302-0 1.1 **184**
BR 112013018303-9 1.1 **184**
BR 112013018305-5 1.1 **184**
BR 112013018308-0 1.1 **184**
BR 112013018309-8 1.1 **184**
BR 112013018310-1 1.1 **184**

BR 112013018336-5 1.1 **184**
BR 112013018340-3 1.1 **184**
BR 112013018342-0 1.1 **184**
BR 112013018344-6 1.1 **184**
BR 112013018345-4 1.1 **184**
BR 112013018347-0 1.1 **184**
BR 112013018349-7 1.1 **184**
BR 112013018350-0 1.1 **184**
BR 112013018351-9 1.1 **184**
BR 112013018352-7 1.1 **184**
BR 112013018354-3 1.1 **184**
BR 112013018361-6 1.1 **184**
BR 112013018362-4 1.1 **184**
BR 112013018365-9 1.1 **184**
BR 112013018366-7 1.1 **184**
BR 112013018367-5 1.1 **184**
BR 112013018368-3 1.1 **184**
BR 112013018369-1 1.1 **184**
BR 112013018370-5 1.1 **184**
BR 112013018371-3 1.1 **184**
BR 112013018372-1 1.1 **184**
BR 112013018375-6 1.1 **184**
BR 112013018376-4 1.1 **184**
BR 112013018377-2 1.1 **184**
BR 112013018378-0 1.1 **184**
BR 112013018382-9 1.1 **184**
BR 112013018383-7 1.1 **184**
BR 112013018386-1 1.1 **184**
BR 112013018387-0 1.1 **184**
BR 112013018388-8 1.1 **184**
BR 112013018390-0 1.1 **184**
BR 112013018391-8 1.1 **184**
BR 112013018392-6 1.1 **185**
BR 112013018393-4 1.1 **185**
BR 112013018394-2 1.1 **185**
BR 112013018395-0 1.1 **185**
BR 112013018396-9 1.1 **185**
BR 112013018397-7 1.1 **185**
BR 112013018398-5 1.1 **185**
BR 112013018400-0 1.1 **185**
BR 112013018401-9 1.1 **185**
BR 112013018402-7 1.1 **185**
BR 112013018403-5 1.1 **185**
BR 112013018404-3 1.1 **185**
BR 112013018405-1 1.1 **185**
BR 112013018406-0 1.1 **185**
BR 112013018407-8 1.1 **185**
BR 112013018408-6 1.1 **185**
BR 112013018410-8 1.1 **185**
BR 112013018411-6 1.1 **185**
BR 112013018412-4 1.1 **185**
BR 112013018413-2 1.1 **185**
BR 112013018414-0 1.1 **185**
BR 112013018415-9 1.1 **185**
BR 112013018416-7 1.1 **185**
BR 112013018418-3 1.1 **185**
BR 112013018419-1 1.1 **185**
BR 112013018420-5 1.1 **185**
BR 112013018421-3 1.1 **185**
BR 112013018422-1 1.1 **185**
BR 112013018423-0 1.1 **185**
BR 112013018424-8 1.1 **185**
BR 112013018425-6 1.1 **185**
BR 112013018426-4 1.1 **185**
BR 112013018427-2 1.1 **185**
BR 112013018428-0 1.1 **185**
BR 112013018429-9 1.1 **185**
BR 112013018430-2 1.1 **185**
BR 112013018432-9 1.1 **185**
BR 112013018443-4 1.1 **185**
BR 112013018469-8 1.1 **185**
BR 112013018470-1 1.1 **185**
BR 112013018477-9 1.1 **185**
BR 112013018495-7 1.1 **185**
BR 112013018515-5 1.1 **186**
BR 112013018519-8 1.1 **186**
BR 112013018520-1 1.1 **186**
BR 112013018522-8 1.1 **186**
BR 112013018523-6 1.1 **186**
BR 112013018525-2 1.1 **186**
BR 112013018527-9 1.1 **186**
BR 112013018529-5 1.1 **186**
BR 112013018530-9 1.1 **186**
BR 112013018533-3 1.1 **186**
BR 112013018534-1 1.1 **186**
BR 112013018538-4 1.1 **186**
BR 112013018541-4 1.1 **186**
BR 112013018543-0 1.1 **186**
BR 112013018544-9 1.1 **186**
BR 112013018546-5 1.1 **186**
BR 112013018547-3 1.1 **186**
BR 112013018548-1 1.1 **186**
BR 112013018549-0 1.1 **186**
BR 112013018552-0 1.1 **186**
BR 112013018557-0 1.1 **186**
BR 112013018563-5 1.1 **186**
BR 112013018564-3 1.1 **186**
BR 112013018565-1 1.1 **186**
BR 112013018566-0 1.1 **186**
BR 112013018567-8 1.1 **186**
BR 112013018568-6 1.1 **186**
BR 112013018569-4 1.1 **186**
BR 112013018570-8 1.1 **186**
BR 112013018571-6 1.1 **186**
BR 112013018572-4 1.1 **186**
BR 112013018574-0 1.1 **186**
BR 112013018575-9 1.1 **186**
BR 112013018576-7 1.1 **186**
BR 112013018579-1 1.1 **186**
BR 112013018582-1 1.1 **186**
BR 112013018583-0 1.1 **186**
BR 112013018584-8 1.1 **187**
BR 112013018585-6 1.1 **187**
BR 112013018587-2 1.1 **187**
BR 112013018588-0 1.1 **187**
BR 112013018589-9 1.1 **187**
BR 112013018591-0 1.1 **187**
BR 112013018592-9 1.1 **187**
BR 112013018593-7 1.1 **187**
BR 112013018594-5 1.1 **187**
BR 112013018595-3 1.1 **187**
BR 112013018596-1 1.1 **187**
BR 112013018598-8 1.1 **187**
BR 112013018599-6 1.1 **187**
BR 112013018600-3 1.1 **187**
BR 112013018601-1 1.1 **187**
BR 112013018602-0 1.1 **187**
BR 112013018604-6 1.1 **187**
BR 112013018605-4 1.1 **187**
BR 112013018606-2 1.1 **187**
BR 112013018607-0 1.1 **187**
BR 112013018608-9 1.1 **187**
BR 112013018609-7 1.1 **187**
BR 112013018610-0 1.1 **187**
BR 112013018612-7 1.1 **187**
BR 112013018613-5 1.1 **187**
BR 112013018614-3 1.1 **187**
BR 112013018615-1 1.1 **187**
BR 112013018616-0 1.1 **187**
BR 112013018617-8 1.1 **187**
BR 112013018619-4 1.1 **187**
BR 112013018621-6 1.1 **187**
BR 112013018622-4 1.1 **187**
BR 112013018623-2 1.1 **187**
BR 112013018624-0 1.1 **187**
BR 112013018626-7 1.1 **187**
BR 112013018627-5 1.1 **187**
BR 112013018629-1 1.1 **187**
BR 112013018630-5 1.1 **187**
BR 112013018631-3 1.1 **187**
BR 112013018632-1 1.1 **187**
BR 112013018634-8 1.1 **187**
BR 112013018635-6 1.1 **187**
BR 112013018636-4 1.1 **188**
BR 112013018637-2 1.1 **188**
BR 112013018640-2 1.1 **188**
BR 112013018641-0 1.1 **188**
BR 112013018656-9 1.1 **188**
BR 112013018662-3 1.1 **188**
BR 112013018664-0 1.1 **188**
BR 112013018667-4 1.1 **188**
BR 112013018669-0 1.1 **188**
BR 112013018686-0 1.1 **188**
BR 112013018687-9 1.1 **188**
BR 112013018688-7 1.1 **188**
BR 112013018689-5 1.1 **188**
BR 112013018693-3 1.1 **188**
BR 112013018696-8 1.1 **188**
BR 112013018698-4 1.1 **188**
BR 112013018699-2 1.1 **188**
BR 112013018701-8 1.1 **188**
BR 112013018703-4 1.1 **188**
BR 112013018704-2 1.1 **188**
BR 112013018705-0 1.1 **188**
BR 112013018706-9 1.1 **188**
BR 112013018707-7 1.1 **188**
BR 112013018708-5 1.1 **188**
BR 112013018709-3 1.1 **188**
BR 112013018710-7 1.1 **188**
BR 112013018711-5 1.1 **188**
BR 112013018712-3 1.1 **188**
BR 112013018713-1 1.1 **188**
BR 112013018715-8 1.1 **188**
BR 112013018718-2 1.1 **188**
BR 112013018719-0 1.1 **188**
BR 112013018721-2 1.1 **188**
BR 112013018722-0 1.1 **188**
BR 112013018723-9 1.1 **188**
BR 112013018724-7 1.1 **188**
BR 112013018725-5 1.1 **188**
BR 112013018726-3 1.1 **188**
BR 112013018727-1 1.1 **188**
BR 112013018729-8 1.1 **188**
BR 112013018731-0 1.1 **188**
BR 112013018732-8 1.1 **188**
BR 112013018733-6 1.1 **189**
BR 112013018734-4 1.1 **189**
BR 112013018736-0 1.1 **189**
BR 112013018737-9 1.1 **189**
BR 112013018738-7 1.1 **189**
BR 112013018743-3 1.1 **189**
BR 112013018744-1 1.1 **189**
BR 112013018745-0 1.1 **189**
BR 112013018746-8 1.1 **189**
BR 112013018747-6 1.1 **189**
BR 112013018748-4 1.1 **189**
BR 112013018749-2 1.1 **189**
BR 112013018751-4 1.1 **189**
BR 112013018756-5 1.1 **189**
BR 112013018762-0 1.1 **189**
BR 112013018763-8 1.1 **189**
BR 112013018767-0 1.1 **189**
BR 112013018768-9 1.1 **189**
BR 112013018772-7 1.1 **189**
BR 112013018773-5 1.1 **189**
BR 112013018777-8 1.1 **189**
BR 112013018779-4 1.1 **189**
BR 112013018780-8 1.1 **189**
BR 112013018781-6 1.1 **189**
BR 112013018782-4 1.1 **189**
BR 112013018785-9 1.1 **189**
BR 112013018788-3 1.1 **189**
BR 112013018796-4 1.1 **189**
BR 112013018797-2 1.1 **189**
BR 112013018799-9 1.1 **189**
BR 112013018800-6 1.1 **189**
BR 112013018801-4 1.1 **189**
BR 112013018804-9 1.1 **189**
BR 112013018805-7 1.1 **189**
BR 112013018806-5 1.1 **189**
BR 112013018807-3 1.1 **189**
BR 112013018809-0 1.1 **189**
BR 112013018811-1 1.1 **189**
BR 112013018838-3 1.1 **189**
BR 112013018839-1 1.1 **189**
BR 112013018840-5 1.1 **189**
BR 112013018842-1 1.1 **189**
BR 112013018843-0 1.1 **190**
BR 112013018844-8 1.1 **190**
BR 112013018850-2 1.1 **190**
BR 112013018852-9 1.1 **190**
BR 112013018858-8 1.1 **190**
BR 112013018859-6 1.1 **190**
BR 112013018907-0 1.1 **190**
BR 112013018909-6 1.1 **190**
BR 112013018910-0 1.1 **190**
BR 112013018912-6 1.1 **190**
BR 112013018913-4 1.1 **190**
BR 112013018914-2 1.1 **190**
BR 112013018915-0 1.1 **190**
BR 112013018916-9 1.1 **190**
BR 112013018917-7 1.1 **190**
BR 112013018918-5 1.1 **190**
BR 112013018919-3 1.1 **190**
BR 112013018920-7 1.1 **190**
BR 112013018938-0 1.1 **190**
BR 112013018960-6 1.1 **190**
BR 112013018961-4 1.1 **190**
BR 112013018962-2 1.1 **190**
BR 112013018964-9 1.1 **190**
BR 112013018965-7 1.1 **190**
BR 112013018969-0 1.1 **190**
BR 112013018971-1 1.1 **190**
BR 112013018972-0 1.1 **190**
BR 112013018975-4 1.1 **190**
BR 112013018988-6 1.1 **190**
BR 112013018992-4 1.1 **190**
BR 112013018997-5 1.1 **190**
BR 112013018998-3 1.1 **190**
BR 112013019002-7 1.1 **190**
BR 112013019004-3 1.1 **190**
BR 112013019005-1 1.1 **190**
BR 112013019007-8 1.1 **190**
BR 112013019008-6 1.1 **190**
BR 112013019011-6 1.1 **190**
BR 112013019013-2 1.1 **190**
BR 112013019014-0 1.1 **190**
BR 112013019019-1 1.1 **191**
BR 112013019020-5 1.1 **191**
BR 112013019022-1 1.1 **191**
BR 112013019023-0 1.1 **191**
BR 112013019025-6 1.1 **191**
BR 112013019026-4 1.1 **191**
BR 112013019027-2 1.1 **191**
BR 112013019028-0 1.1 **191**
BR 112013019053-1 1.1 **191**
BR 112013019054-0 1.1 **191**
BR 112013019055-8 1.1 **191**
BR 112013019056-6 1.1 **191**
BR 112013019057-4 1.1 **191**
BR 112013019125-2 1.1 **191**
BR 112013019155-4 1.1 **191**
BR 112013019158-9 1.1 **191**
BR 112013019159-7 1.1 **191**
BR 112013019160-0 1.1 **191**
BR 112013019163-5 1.1 **191**
BR 112013019189-9 1.1 **191**
BR 112013019191-0 1.1 **191**
BR 112013019192-9 1.1 **191**
BR 112013019203-8 1.1 **191**
BR 112013019204-6 1.1 **191**
BR 112013019205-4 1.1 **191**
BR 112013019206-2 1.1 **191**
BR 112013019209-7 1.1 **191**
BR 112013019210-0 1.1 **191**
BR 112013019211-9 1.1 **191**
BR 112013019214-3 1.1 **191**
BR 112013019215-1 1.1 **191**
BR 112013019216-0 1.1 **191**
BR 112013019224-0 1.1 **191**
BR 112013019225-9 1.1 **191**
BR 112013019227-5 1.1 **191**
BR 112013019239-9 1.1 **191**
BR 112013019243-7 1.1 **191**
BR 112013019244-5 1.1 **191**
BR 112013019245-3 1.1 **191**
BR 112013019247-0 1.1 **191**
BR 112013019248-8 1.1 **191**
BR 112013019249-6 1.1 **192**
BR 112013019251-8 1.1 **192**
BR 112013019253-4 1.1 **192**
BR 112013019254-2 1.1 **192**
BR 112013019256-9 1.1 **192**
BR 112013019257-7 1.1 **192**
BR 112013019258-5 1.1 **192**
BR 112013019259-3 1.1 **192**
BR 112013019260-7 1.1 **192**
BR 112013019261-5 1.1 **192**
BR 112013019265-8 1.1 **192**
BR 112013019266-6 1.1 **192**
BR 112013019267-4 1.1 **192**
BR 112013019269-0 1.1 **192**
BR 112013019301-8 1.1 **192**
BR 112013019302-6 1.1 **192**
BR 112013019303-4 1.1 **192**
BR 112013019304-2 1.1 **192**
BR 112013019312-3 1.1 **192**
BR 112013019313-1 1.1 **192**
BR 112013019315-8 1.1 **192**
BR 112013019338-7 1.1 **192**
BR 112013019340-9 1.1 **192**
BR 112013019341-7 1.1 **192**
BR 112013019342-5 1.1 **192**
BR 112013019353-0 1.1 **192**
BR 112013019354-9 1.1 **192**
BR 112013019356-5 1.1 **192**
BR 112013019366-2 1.1 **192**
BR 112013019367-0 1.1 **192**
BR 112013019368-9 1.1 **192**
BR 112013019369-7 1.1 **192**
BR 112013019370-0 1.1 **192**
BR 112013019374-3 1.1 **192**
BR 112013019375-1 1.1 **192**
BR 112013019376-0 1.1 **192**
BR 112013019377-8 1.1 **192**
BR 112013019380-8 1.1 **192**
BR 112013019381-6 1.1 **192**
BR 112013019383-2 1.1 **192**
BR 112013019385-9 1.1 **192**
BR 112013019386-7 1.1 **192**
BR 112013019387-5 1.1 **193**
BR 112013019389-1 1.1 **193**
BR 112013019390-5 1.1 **193**
BR 112013019392-1 1.1 **193**
BR 112013019393-0 1.1 **193**
BR 112013019394-8 1.1 **193**
BR 112013019395-6 1.1 **193**
BR 112013019396-4 1.1 **193**
BR 112013019397-2 1.1 **193**
BR 112013019399-9 1.1 **193**
BR 112013019401-4 1.1 **193**
BR 112013019402-2 1.1 **193**
BR 112013019404-9 1.1 **193**
BR 112013019405-7 1.1 **193**
BR 112013019406-5 1.1 **193**
BR 112013019408-1 1.1 **193**
BR 112013019410-3 1.1 **193**
BR 112013019411-1 1.1 **193**
BR 112013019412-0 1.1 **193**
BR 112013019413-8 1.1 **193**
BR 112013019414-6 1.1 **193**
BR 112013019415-4 1.1 **193**
BR 112013019416-2 1.1 **193**
BR 112013019417-0 1.1 **193**
BR 112013019419-7 1.1 **193**
BR 112013019422-7 1.1 **193**
BR 112013019431-6 1.1 **193**
BR 112013019432-4 1.1 **193**
BR 112013019442-1 1.1 **193**
BR 112013019444-8 1.1 **193**
BR 112013019445-6 1.1 **193**
BR 112013019448-0 1.1 **193**
BR 112013019457-0 1.1 **193**
BR 112013019466-9 1.1 **193**
BR 112013019468-5 1.1 **193**
BR 112013019469-3 1.1 **193**
BR 112013019472-3 1.1 **193**
BR 112013019477-4 1.1 **193**
BR 112013019479-0 1.1 **193**
BR 112013019480-4 1.1 **193**
BR 112013019481-2 1.1 **193**
BR 112013019484-7 1.1 **194**
BR 112013019493-6 1.1 **194**
BR 112013019495-2 1.1 **194**
BR 112013019497-9 1.1 **194**
BR 112013019498-7 1.1 **194**
BR 112013019500-2 1.1 **194**
BR 112013019508-8 1.1 **194**
BR 112013019510-0 1.1 **194**
BR 112013019511-8 1.1 **194**
BR 112013019516-9 1.1 **194**
BR 112013019519-3 1.1 **194**
BR 112013019522-3 1.1 **194**
BR 112013019523-1 1.1 **194**
BR 112013019536-3 1.1 **194**
BR 112013019537-1 1.1 **194**
BR 112013019538-0 1.1 **194**
BR 112013019539-8 1.1 **194**
BR 112013019540-1 1.1 **194**
BR 112013019542-8 1.1 **194**
BR 112013019543-6 1.1 **194**
BR 112013019545-2 1.1 **194**
BR 112013019547-9 1.1 **194**
BR 112013019548-7 1.1 **194**
BR 112013019549-5 1.1 **194**
BR 112013019550-9 1.1 **194**
BR 112013019567-3 1.1 **194**
BR 112013019571-1 1.1 **194**
BR 112013019600-9 1.1 **194**
BR 112013019628-9 1.1 **194**
BR 112013019639-4 1.1 **194**
BR 112013019643-2 1.1 **194**
BR 112013019645-9 1.1 **194**
BR 112013019650-5 1.1 **194**
BR 112013019653-0 1.1 **194**
BR 112013019654-8 1.1 **194**
BR 112013019656-4 1.1 **194**
BR 112013019658-0 1.1 **194**
BR 112013019660-2 1.1 **194**
BR 112013019661-0 1.1 **194**
BR 112013019662-9 1.1 **194**
BR 112013019665-3 1.1 **195**
BR 112013019667-0 1.1 **195**
BR 112013019674-2 1.1 **195**
BR 112013019679-3 1.1 **195**
BR 112013019680-7 1.1 **195**
BR 112013019681-5 1.1 **195**
BR 112013019682-3 1.1 **195**
BR 112013019684-0 1.1 **195**
BR 112013019685-8 1.1 **195**
BR 112013019714-5 1.1 **195**
BR 112013019719-6 1.1 **195**
BR 112013019720-0 1.1 **195**
BR 112013019721-8 1.1 **195**
BR 112013019732-3 1.1 **195**
BR 112013019734-0 1.1 **195**
BR 112013019735-8 1.1 **195**
BR 112013019744-7 1.1 **195**
BR 112013019758-7 1.1 **195**
BR 112013019759-5 1.1 **195**
BR 112013019766-8 1.1 **195**
BR 112013019768-4 1.1 **195**
BR 112013019778-1 1.1 **195**
BR 112013019781-1 1.1 **195**
BR 112013019782-0 1.1 **195**
BR 112013019784-6 1.1 **195**
BR 112013019785-4 1.1 **195**
BR 112013019787-0 1.1 **195**
BR 112013019807-9 1.1 **195**
BR 112013019809-5 1.1 **195**
BR 112013019812-5 1.1 **195**
BR 112013019813-3 1.1 **195**
BR 112013019819-2 1.1 **195**
BR 112013019820-6 1.1 **195**
BR 112013019821-4 1.1 **195**
BR 112013019822-2 1.1 **195**
BR 112013019823-0 1.1 **195**
BR 112013019824-9 1.1 **195**
BR 112013019825-7 1.1 **195**
BR 112013019826-5 1.1 **196**
BR 112013019827-3 1.1 **196**
BR 112013019829-0 1.1 **196**
BR 112013019831-1 1.1 **196**
BR 112013019832-0 1.1 **196**
BR 112013019833-8 1.1 **196**
BR 112013019834-6 1.1 **196**
BR 112013019835-4 1.1 **196**
BR 112013019836-2 1.1 **196**
BR 112013019837-0 1.1 **196**
BR 112013019838-9 1.1 **196**
BR 112013019839-7 1.1 **196**
BR 112013019840-0 1.1 **196**
BR 112013019841-9 1.1 **196**
BR 112013019844-3 1.1 **196**
BR 112013019845-1 1.1 **196**
BR 112013019847-8 1.1 **196**
BR 112013019848-6 1.1 **196**
BR 112013019849-4 1.1 **196**
BR 112013019850-8 1.1 **196**
BR 112013019851-6 1.1 **196**
BR 112013019852-4 1.1 **196**
BR 112013019855-9 1.1 **196**
BR 112013019870-2 1.1 **196**
BR 112013019873-7 1.1 **196**
BR 112013019877-0 1.1 **196**
BR 112013019878-8 1.1 **196**
BR 112013019880-0 1.1 **196**
BR 112013019900-8 1.1 **196**
BR 112013019901-6 1.1 **196**
BR 112013019902-4 1.1 **196**
BR 112013019903-2 1.1 **196**
BR 112013019904-0 1.1 **196**
BR 112013019905-9 1.1 **196**
BR 112013019906-7 1.1 **196**
BR 112013019907-5 1.1 **196**
BR 112013019918-0 1.1 **196**
BR 112013019922-9 1.1 **196**
BR 112013019923-7 1.1 **196**
BR 112013019924-5 1.1 **196**
BR 112013019925-3 1.1 **196**
BR 112013019932-6 1.1 **197**
BR 112013019933-4 1.1 **197**
BR 112013019934-2 1.1 **197**
BR 112013019936-9 1.1 **197**
BR 112013019937-7 1.1 **197**
BR 112013019938-5 1.1 **197**
BR 112013019939-3 1.1 **197**
BR 112013019940-7 1.1 **197**
BR 112013019942-3 1.1 **197**
BR 112013019951-2 1.1 **197**
BR 112013019954-7 1.1 **197**
BR 112013019955-5 1.1 **197**
BR 112013019956-3 1.1 **197**
BR 112013019958-0 1.1 **197**
BR 112013019962-8 1.1 **197**
BR 112013019963-6 1.1 **197**
BR 112013019964-4 1.1 **197**
BR 112013019974-1 1.1 **197**
BR 112013019981-4 1.1 **197**
BR 112013019982-2 1.1 **197**
BR 112013019983-0 1.1 **197**
BR 112013019994-6 1.1 **197**
BR 112013019999-7 1.1 **197**
BR 112013020000-6 1.1 **197**
BR 112013020001-4 1.1 **197**
BR 112013020003-0 1.1 **197**
BR 112013020004-9 1.1 **197**
BR 112013020005-7 1.1 **197**
BR 112013020026-0 1.1 **197**
BR 112013020027-8 1.1 **197**
BR 112013020032-4 1.1 **197**
BR 112013020034-0 1.1 **197**
BR 112013020036-7 1.1 **197**
BR 112013020038-3 1.1 **197**
BR 112013020039-1 1.1 **197**
BR 112013020040-5 1.1 **197**
BR 112013020041-3 1.1 **197**
BR 112013020042-1 1.1 **197**
BR 112013020043-0 1.1 **197**
BR 112013020044-8 1.1 **197**
BR 112013020045-6 1.1 **197**
BR 112013020047-2 1.1 **198**
BR 112013020048-0 1.1 **198**
BR 112013020080-4 1.1 **198**
BR 112013020083-9 1.1 **198**
BR 112013020084-7 1.1 **198**
BR 112013020085-5 1.1 **198**
BR 112013020086-3 1.1 **198**
BR 112013020087-1 1.1 **198**
BR 112013020088-0 1.1 **198**
BR 112013020089-8 1.1 **198**
BR 112013020094-4 1.1 **198**
BR 112013020097-9 1.1 **198**
BR 112013020101-0 1.1 **198**
BR 112013020102-9 1.1 **198**
BR 112013020110-0 1.1 **198**
BR 112013020114-2 1.1 **198**
BR 112013020119-3 1.1 **198**
BR 112013020120-7 1.1 **198**
BR 112013020121-5 1.1 **198**
BR 112013020124-0 1.1 **198**
BR 112013020125-8 1.1 **198**
BR 112013020129-0 1.1 **198**
BR 112013020131-2 1.1 **198**
BR 112013020132-0 1.1 **198**
BR 112013020133-9 1.1 **198**
BR 112013020134-7 1.1 **198**
BR 112013020135-5 1.1 **198**
BR 112013020137-1 1.1 **198**
BR 112013020138-0 1.1 **198**
BR 112013020139-8 1.1 **198**
BR 112013020146-0 1.1 **198**
BR 112013020147-9 1.1 **198**
BR 112013020148-7 1.1 **198**
BR 112013020150-9 1.1 **198**
BR 112013020151-7 1.1 **198**
BR 112013020152-5 1.1 **198**
BR 112013020153-3 1.1 **198**
BR 112013020154-1 1.1 **198**
BR 112013020155-0 1.1 **198**
BR 112013020156-8 1.1 **198**
BR 112013020157-6 1.1 **199**
BR 112013020158-4 1.1 **199**
BR 112013020159-2 1.1 **199**
BR 112013020161-4 1.1 **199**
BR 112013020164-9 1.1 **199**
BR 112013020165-7 1.1 **199**
BR 112013020166-5 1.1 **199**
BR 112013020167-3 1.1 **199**
BR 112013020168-1 1.1 **199**
BR 112013020171-1 1.1 **199**
BR 112013020172-0 1.1 **199**
BR 112013020173-8 1.1 **199**
BR 112013020174-6 1.1 **199**
BR 112013020175-4 1.1 **199**
BR 112013020176-2 1.1 **199**
BR 112013020182-7 1.1 **199**
BR 112013020195-9 1.1 **199**
BR 112013020197-5 1.1 **199**
BR 112013020202-5 1.1 **199**
BR 112013020203-3 1.1 **199**
BR 112013020207-6 1.1 **199**
BR 112013020210-6 1.1 **199**
BR 112013020212-2 1.1 **199**
BR 112013020213-0 1.1 **199**
BR 112013020215-7 1.1 **199**
BR 112013020217-3 1.1 **199**
BR 112013020218-1 1.1 **199**
BR 112013020219-0 1.1 **199**
BR 112013020222-0 1.1 **199**
BR 112013020228-9 1.1 **199**
BR 112013020240-8 1.1 **199**
BR 112013020241-6 1.1 **199**
BR 112013020242-4 1.1 **199**
BR 112013020243-2 1.1 **199**
BR 112013020244-0 1.1 **199**
BR 112013020249-1 1.1 **199**
BR 112013020250-5 1.1 **199**
BR 112013020254-8 1.1 **199**
BR 112013020255-6 1.1 **199**
BR 112013020257-2 1.1 **199**
BR 112013020258-0 1.1 **199**
BR 112013020259-9 1.1 **199**
BR 112013020260-2 1.1 **199**
BR 112013020261-0 1.1 **199**
BR 112013020263-7 1.1 **200**
BR 112013020264-5 1.1 **200**
BR 112013020265-3 1.1 **200**
BR 112013020266-1 1.1 **200**
BR 112013020267-0 1.1 **200**
BR 112013020269-6 1.1 **200**
BR 112013020270-0 1.1 **200**
BR 112013020271-8 1.1 **200**
BR 112013020273-4 1.1 **200**
BR 112013020274-2 1.1 **200**
BR 112013020275-0 1.1 **200**
BR 112013020276-9 1.1 **200**
BR 112013020277-7 1.1 **200**
BR 112013020278-5 1.1 **200**
BR 112013020279-3 1.1 **200**
BR 112013020281-5 1.1 **200**
BR 112013020282-3 1.1 **200**
BR 112013020283-1 1.1 **200**
BR 112013020287-4 1.1 **200**
BR 112013020288-2 1.1 **200**
BR 112013020289-0 1.1 **200**
BR 112013020296-3 1.1 **200**
BR 112013020300-5 1.1 **200**
BR 112013020301-3 1.1 **200**
BR 112013020303-0 1.1 **200**

BR 112013020305-6 1.1 **200**
BR 112013020309-9 1.1 **200**
BR 112013020310-2 1.1 **200**
BR 112013020312-9 1.1 **200**
BR 112013020316-1 1.1 **200**
BR 112013020319-6 1.1 **200**
BR 112013020326-9 1.1 **200**
BR 112013020328-5 1.1 **200**
BR 112013020329-3 1.1 **200**
BR 112013020331-5 1.1 **200**
BR 112013020344-7 1.1 **200**
BR 112013020353-6 1.1 **200**
BR 112013020359-5 1.1 **201**
BR 112013020362-5 1.1 **201**
BR 112013020364-1 1.1 **201**
BR 112013020365-0 1.1 **201**
BR 112013020367-6 1.1 **201**
BR 112013020370-6 1.1 **201**
BR 112013020371-4 1.1 **201**
BR 112013020373-0 1.1 **201**
BR 112013020374-9 1.1 **201**
BR 112013020375-7 1.1 **201**
BR 112013020376-5 1.1 **201**
BR 112013020377-3 1.1 **201**
BR 112013020378-1 1.1 **201**
BR 112013020382-0 1.1 **201**
BR 112013020384-6 1.1 **201**
BR 112013020388-9 1.1 **201**
BR 112013020389-7 1.1 **201**
BR 112013020390-0 1.1 **201**
BR 112013020392-7 1.1 **201**
BR 112013020393-5 1.1 **201**
BR 112013020394-3 1.1 **201**
BR 112013020396-0 1.1 **201**
BR 112013020397-8 1.1 **201**
BR 112013020398-6 1.1 **201**
BR 112013020399-4 1.1 **201**
BR 112013020401-0 1.1 **201**
BR 112013020403-6 1.1 **201**
BR 112013020404-4 1.1 **201**
BR 112013020405-2 1.1 **201**
BR 112013020408-7 1.1 **201**
BR 112013020409-5 1.1 **201**
BR 112013020410-9 1.1 **201**
BR 112013020412-5 1.1 **201**
BR 112013020414-1 1.1 **201**
BR 112013020415-0 1.1 **201**
BR 112013020416-8 1.1 **201**
BR 112013020417-6 1.1 **201**
BR 112013020418-4 1.1 **201**
BR 112013020419-2 1.1 **201**
BR 112013020420-6 1.1 **202**
BR 112013020421-4 1.1 **202**
BR 112013020422-2 1.1 **202**
BR 112013020423-0 1.1 **202**
BR 112013020424-9 1.1 **202**
BR 112013020426-5 1.1 **202**
BR 112013020441-9 1.1 **202**
BR 112013020442-7 1.1 **202**
BR 112013020443-5 1.1 **202**
BR 112013020454-0 1.1 **202**
BR 112013020460-5 1.1 **202**
BR 112013020461-3 1.1 **202**
BR 112013020464-8 1.1 **202**
BR 112013020468-0 1.1 **202**
BR 112013020472-9 1.1 **202**
BR 112013020475-3 1.1 **202**
BR 112013020478-8 1.1 **202**
BR 112013020483-4 1.1 **202**
BR 112013020485-0 1.1 **202**
BR 112013020486-9 1.1 **202**
BR 112013020494-0 1.1 **202**
BR 112013020498-2 1.1 **202**
BR 112013020509-1 1.1 **202**
BR 112013020515-6 1.1 **202**
BR 112013020518-0 1.1 **202**
BR 112013020520-2 1.1 **202**
BR 112013020522-9 1.1 **202**
BR 112013020523-7 1.1 **202**
BR 112013020524-5 1.1 **202**
BR 112013020528-8 1.1 **202**
BR 112013020530-0 1.1 **202**
BR 112013020531-8 1.1 **202**
BR 112013020532-6 1.1 **202**
BR 112013020533-4 1.1 **202**
BR 112013020534-2 1.1 **202**
BR 112013020535-0 1.1 **202**
BR 112013020537-7 1.1 **202**
BR 112013020539-3 1.1 **202**
BR 112013020543-1 1.1 **202**
BR 112013020544-0 1.1 **202**
BR 112013020545-8 1.1 **202**
BR 112013020546-6 1.1 **203**
BR 112013020547-4 1.1 **203**
BR 112013020548-2 1.1 **203**
BR 112013020584-9 1.1 **203**
BR 112013020586-5 1.1 **203**
BR 112013020601-2 1.1 **203**
BR 112013020602-0 1.1 **203**
BR 112013020603-9 1.1 **203**
BR 112013020605-5 1.1 **203**
BR 112013020609-8 1.1 **203**
BR 112013020612-8 1.1 **203**
BR 112013020616-0 1.1 **203**
BR 112013020620-9 1.1 **203**
BR 112013020624-1 1.1 **203**
BR 112013020625-0 1.1 **203**
BR 112013020627-6 1.1 **203**
BR 112013020628-4 1.1 **203**
BR 112013020629-2 1.1 **203**
BR 112013020631-4 1.1 **203**
BR 112013020632-2 1.1 **203**
BR 112013020633-0 1.1 **203**
BR 112013020634-9 1.1 **203**
BR 112013020636-5 1.1 **203**
BR 112013020637-3 1.1 **203**
BR 112013020638-1 1.1 **203**
BR 112013020641-1 1.1 **203**
BR 112013020642-0 1.1 **203**
BR 112013020649-7 1.1 **203**
BR 112013020650-0 1.1 **203**
BR 112013020651-9 1.1 **203**
BR 112013020652-7 1.1 **203**
BR 112013020654-3 1.1 **203**
BR 112013020655-1 1.1 **203**
BR 112013020656-0 1.1 **203**
BR 112013020657-8 1.1 **203**
BR 112013020665-9 1.1 **203**
BR 112013020667-5 1.1 **203**
BR 112013020670-5 1.1 **203**
BR 112013020674-8 1.1 **203**
BR 112013020675-6 1.1 **203**
BR 112013020677-2 1.1 **203**
BR 112013020678-0 1.1 **204**
BR 112013020680-2 1.1 **204**
BR 112013020681-0 1.1 **204**
BR 112013020682-9 1.1 **204**
BR 112013020684-5 1.1 **204**
BR 112013020687-0 1.1 **204**
BR 112013020695-0 1.1 **204**
BR 112013020701-9 1.1 **204**
BR 112013020702-7 1.1 **204**
BR 112013020706-0 1.1 **204**
BR 112013020707-8 1.1 **204**
BR 112013020719-1 1.1 **204**
BR 112013020721-3 1.1 **204**
BR 112013020722-1 1.1 **204**
BR 112013020723-0 1.1 **204**
BR 112013020727-2 1.1 **204**
BR 112013020728-0 1.1 **204**
BR 112013020730-2 1.1 **204**
BR 112013020731-0 1.1 **204**
BR 112013020732-9 1.1 **204**
BR 112013020733-7 1.1 **204**
BR 112013020735-3 1.1 **204**
BR 112013020736-1 1.1 **204**
BR 112013020737-0 1.1 **204**
BR 112013020739-6 1.1 **204**
BR 112013020740-0 1.1 **204**
BR 112013020741-8 1.1 **204**
BR 112013020742-6 1.1 **204**
BR 112013020743-4 1.1 **204**
BR 112013020744-2 1.1 **204**
BR 112013020749-3 1.1 **204**
BR 112013020752-3 1.1 **204**
BR 112013020753-1 1.1 **204**
BR 112013020754-0 1.1 **204**
BR 112013020755-8 1.1 **204**
BR 112013020756-6 1.1 **204**
BR 112013020758-2 1.1 **204**
BR 112013020759-0 1.1 **204**
BR 112013020760-4 1.1 **204**
BR 112013020761-2 1.1 **205**
BR 112013020762-0 1.1 **205**
BR 112013020763-9 1.1 **205**
BR 112013020766-3 1.1 **205**
BR 112013020767-1 1.1 **205**
BR 112013020769-8 1.1 **205**
BR 112013020770-1 1.1 **205**
BR 112013020771-0 1.1 **205**
BR 112013020772-8 1.1 **205**
BR 112013020773-6 1.1 **205**
BR 112013020775-2 1.1 **205**
BR 112013020777-9 1.1 **205**
BR 112013020778-7 1.1 **205**
BR 112013020781-7 1.1 **205**
BR 112013020783-3 1.1 **205**
BR 112013020784-1 1.1 **205**
BR 112013020785-0 1.1 **205**
BR 112013020786-8 1.1 **205**
BR 112013020797-3 1.1 **205**
BR 112013020798-1 1.1 **205**
BR 112013020800-7 1.1 **205**
BR 112013020802-3 1.1 **205**
BR 112013020805-8 1.1 **205**
BR 112013020806-6 1.1 **205**
BR 112013020807-4 1.1 **205**
BR 112013020814-7 1.1 **205**
BR 112013020815-5 1.1 **205**
BR 112013020816-3 1.1 **205**
BR 112013020823-6 1.1 **205**
BR 112013020826-0 1.1 **205**
BR 112013020827-9 1.1 **205**
BR 112013020828-7 1.1 **205**
BR 112013020829-5 1.1 **205**
BR 112013020830-9 1.1 **205**
BR 112013020832-5 1.1 **205**
BR 112013020833-3 1.1 **205**
BR 112013020834-1 1.1 **205**
BR 112013020840-6 1.1 **205**
BR 112013020841-4 1.1 **205**
BR 112013020843-0 1.1 **205**
BR 112013020844-9 1.1 **205**
BR 112013020845-7 1.1 **205**
BR 112013020848-1 1.1 **206**
BR 112013020850-3 1.1 **206**
BR 112013020852-0 1.1 **206**
BR 112013020854-6 1.1 **206**
BR 112013020855-4 1.1 **206**
BR 112013020856-2 1.1 **206**
BR 112013020857-0 1.1 **206**
BR 112013020858-9 1.1 **206**
BR 112013020859-7 1.1 **206**
BR 112013020860-0 1.1 **206**
BR 112013020861-9 1.1 **206**
BR 112013020864-3 1.1 **206**
BR 112013020865-1 1.1 **206**
BR 112013020867-8 1.1 **206**
BR 112013020868-6 1.1 **206**
BR 112013020870-8 1.1 **206**
BR 112013020873-2 1.1 **206**
BR 112013020876-7 1.1 **206**
BR 112013020877-5 1.1 **206**
BR 112013020878-3 1.1 **206**
BR 112013020880-5 1.1 **206**
BR 112013020881-3 1.1 **206**
BR 112013020883-0 1.1 **206**
BR 112013020884-8 1.1 **206**
BR 112013020886-4 1.1 **206**
BR 112013020889-9 1.1 **206**
BR 112013020890-2 1.1 **206**
BR 112013020891-0 1.1 **206**
BR 112013020892-9 1.1 **206**
BR 112013020895-3 1.1 **206**
BR 112013020898-8 1.1 **206**
BR 112013020899-6 1.1 **206**
BR 112013020900-3 1.1 **206**
BR 112013020902-0 1.1 **206**
BR 112013020903-8 1.1 **206**
BR 112013020907-0 1.1 **206**
BR 112013020908-9 1.1 **206**
BR 112013020911-9 1.1 **206**
BR 112013020912-7 1.1 **206**
BR 112013020913-5 1.1 **207**
BR 112013020916-0 1.1 **207**
BR 112013020918-6 1.1 **207**
BR 112013020931-3 1.1 **207**
BR 112013020932-1 1.1 **207**
BR 112013020933-0 1.1 **207**
BR 112013020934-8 1.1 **207**
BR 112013020938-0 1.1 **207**
BR 112013020940-2 1.1 **207**
BR 112013020943-7 1.1 **207**
BR 112013020955-0 1.1 **207**
BR 112013020956-9 1.1 **207**
BR 112013020957-7 1.1 **207**
BR 112013020959-3 1.1 **207**
BR 112013020962-3 1.1 **207**
BR 112013020966-6 1.1 **207**
BR 112013020971-2 1.1 **207**
BR 112013020975-5 1.1 **207**
BR 112013020976-3 1.1 **207**
BR 112013020978-0 1.1 **207**
BR 112013020981-0 1.1 **207**
BR 112013020983-6 1.1 **207**
BR 112013020987-9 1.1 **207**
BR 112013020989-5 1.1 **207**
BR 112013020990-9 1.1 **207**
BR 112013020992-5 1.1 **207**
BR 112013020995-0 1.1 **207**
BR 112013020996-8 1.1 **207**
BR 112013020997-6 1.1 **207**
BR 112013021000-1 1.1 **207**
BR 112013021002-8 1.1 **207**
BR 112013021004-4 1.1 **207**
BR 112013021005-2 1.1 **207**
BR 112013021006-0 1.1 **207**
BR 112013021015-0 1.1 **207**
BR 112013021016-8 1.1 **207**
BR 112013021017-6 1.1 **207**
BR 112013021018-4 1.1 **207**
BR 112013021020-6 1.1 **208**
BR 112013021021-4 1.1 **208**
BR 112013021030-3 1.1 **208**
BR 112013021040-0 1.1 **208**
BR 112013021042-7 1.1 **208**
BR 112013021043-5 1.1 **208**
BR 112013021044-3 1.1 **208**
BR 112013021046-0 1.1 **208**
BR 112013021053-2 1.1 **208**
BR 112013021056-7 1.1 **208**
BR 112013021057-5 1.1 **208**
BR 112013021059-1 1.1 **208**
BR 112013021060-5 1.1 **208**
BR 112013021061-3 1.1 **208**
BR 112013021062-1 1.1 **208**
BR 112013021063-0 1.1 **208**
BR 112013021064-8 1.1 **208**
BR 112013021065-6 1.1 **208**
BR 112013021066-4 1.1 **208**
BR 112013021068-0 1.1 **208**
BR 112013021073-7 1.1 **208**
BR 112013021076-1 1.1 **208**
BR 112013021088-5 1.1 **208**
BR 112013021089-3 1.1 **208**
BR 112013021093-1 1.1 **208**
BR 112013021095-8 1.1 **208**
BR 112013021103-2 1.1 **208**
BR 112013021106-7 1.1 **208**
BR 112013021107-5 1.1 **208**
BR 112013021108-3 1.1 **208**
BR 112013021113-0 1.1 **208**
BR 112013021121-0 1.1 **208**
BR 112013021122-9 1.1 **208**
BR 112013021124-5 1.1 **208**
BR 112013021127-0 1.1 **208**
BR 112013021134-2 1.1 **208**
BR 112013021135-0 1.1 **208**
BR 112013021136-9 1.1 **208**
BR 112013021137-7 1.1 **208**
BR 112013021138-5 1.1 **209**
BR 112013021139-3 1.1 **209**
BR 112013021140-7 1.1 **209**
BR 112013021141-5 1.1 **209**
BR 112013021142-3 1.1 **209**
BR 112013021144-0 1.1 **209**
BR 112013021147-4 1.1 **209**
BR 112013021162-8 1.1 **209**
BR 112013021163-6 1.1 **209**
BR 112013021164-4 1.1 **209**
BR 112013021166-0 1.1 **209**
BR 112013021171-7 1.1 **209**
BR 112013021177-6 1.1 **209**
BR 112013021178-4 1.1 **209**
BR 112013021179-2 1.1 **209**
BR 112013021180-6 1.1 **209**
BR 112013021183-0 1.1 **209**
BR 112013021192-0 1.1 **209**
BR 112013021193-8 1.1 **209**
BR 112013021194-6 1.1 **209**
BR 112013021197-0 1.1 **209**
BR 112013021198-9 1.1 **209**
BR 112013021199-7 1.1 **209**
BR 112013021200-4 1.1 **209**
BR 112013021201-2 1.1 **209**
BR 112013021203-9 1.1 **209**
BR 112013021204-7 1.1 **209**
BR 112013021205-5 1.1 **209**
BR 112013021233-0 1.1 **209**
BR 112013021238-1 1.1 **209**
BR 112013021301-9 1.1 **209**
BR 112013021302-7 1.1 **209**
BR 112013021303-5 1.1 **209**
BR 112013021304-3 1.1 **209**
BR 112013021310-8 1.1 **209**
BR 112013021314-0 1.1 **209**
BR 112013021315-9 1.1 **209**
BR 112013021316-7 1.1 **209**
BR 112013021317-5 1.1 **209**
BR 112013021330-2 1.1 **209**
BR 112013021334-5 1.1 **209**
BR 112013021336-1 1.1 **209**
BR 112013021337-0 1.1 **209**
BR 112013021341-8 1.1 **209**
BR 112013021342-6 1.1 **210**
BR 112013021344-2 1.1 **210**
BR 112013021345-0 1.1 **210**
BR 112013021346-9 1.1 **210**
BR 112013021348-5 1.1 **210**
BR 112013021349-3 1.1 **210**
BR 112013021351-5 1.1 **210**
BR 112013021352-3 1.1 **210**
BR 112013021353-1 1.1 **210**
BR 112013021354-0 1.1 **210**
BR 112013021355-8 1.1 **210**
BR 112013021360-4 1.1 **210**
BR 112013021374-4 1.1 **210**
BR 112013021375-2 1.1 **210**
BR 112013021376-0 1.1 **210**
BR 112013021377-9 1.1 **210**
BR 112013021378-7 1.1 **210**
BR 112013021380-9 1.1 **210**
BR 112013021381-7 1.1 **210**
BR 112013021383-3 1.1 **210**
BR 112013021384-1 1.1 **210**
BR 112013021385-0 1.1 **210**
BR 112013021386-8 1.1 **210**
BR 112013021387-6 1.1 **210**
BR 112013021388-4 1.1 **210**
BR 112013021389-2 1.1 **210**
BR 112013021390-6 1.1 **210**
BR 112013021391-4 1.1 **210**
BR 112013021399-0 1.1 **210**
BR 112013021400-7 1.1 **210**
BR 112013021408-2 1.1 **210**
BR 112013021409-0 1.1 **210**
BR 112013021410-4 1.1 **210**
BR 112013021411-2 1.1 **210**
BR 112013021412-0 1.1 **210**
BR 112013021413-9 1.1 **210**
BR 112013021428-7 1.1 **210**
BR 112013021429-5 1.1 **210**
BR 112013021430-9 1.1 **210**
BR 112013021437-6 1.1 **210**
BR 112013021439-2 1.1 **210**
BR 112013021443-0 1.1 **211**
BR 112013021450-3 1.1 **211**
BR 112013021458-9 1.1 **211**
BR 112013021459-7 1.1 **211**
BR 112013021502-0 1.1 **211**
BR 112013021504-6 1.1 **211**
BR 112013021505-4 1.1 **211**
BR 112013021506-2 1.1 **211**
BR 112013021507-0 1.1 **211**
BR 112013021509-7 1.1 **211**
BR 112013021510-0 1.1 **211**
BR 112013021517-8 1.1 **211**
BR 112013021522-4 1.1 **211**
BR 112013021525-9 1.1 **211**
BR 112013021526-7 1.1 **211**
BR 112013021527-5 1.1 **211**
BR 112013021532-1 1.1 **211**
BR 112013021533-0 1.1 **211**
BR 112013021543-7 1.1 **211**
BR 112013021546-1 1.1 **211**
BR 112013021547-0 1.1 **211**
BR 112013021548-8 1.1 **211**
BR 112013021549-6 1.1 **211**
BR 112013021550-0 1.1 **211**
BR 112013021571-2 1.1 **211**
BR 112013021574-7 1.1 **211**
BR 112013021576-3 1.1 **211**
BR 112013021578-0 1.1 **211**
BR 112013021590-9 1.1 **211**
BR 112013021592-5 1.1 **211**
BR 112013021593-3 1.1 **211**
BR 112013021594-1 1.1 **211**
BR 112013021599-2 1.1 **211**
BR 112013021601-8 1.1 **211**
BR 112013021604-2 1.1 **211**
BR 112013021606-9 1.1 **211**
BR 112013021621-2 1.1 **211**
BR 112013021622-0 1.1 **211**
BR 112013021623-9 1.1 **212**
BR 112013021625-5 1.1 **212**
BR 112013021626-3 1.1 **212**
BR 112013021628-0 1.1 **212**
BR 112013021630-1 1.1 **212**
BR 112013021631-0 1.1 **212**
BR 112013021633-6 1.1 **212**
BR 112013021635-2 1.1 **212**
BR 112013021636-0 1.1 **212**
BR 112013021638-7 1.1 **212**
BR 112013021642-5 1.1 **212**
BR 112013021643-3 1.1 **212**
BR 112013021644-1 1.1 **212**
BR 112013021645-0 1.1 **212**
BR 112013021646-8 1.1 **212**
BR 112013021648-4 1.1 **212**
BR 112013021649-2 1.1 **212**
BR 112013021650-6 1.1 **212**
BR 112013021651-4 1.1 **212**
BR 112013021653-0 1.1 **212**
BR 112013021655-7 1.1 **212**
BR 112013021656-5 1.1 **212**
BR 112013021657-3 1.1 **212**
BR 112013021658-1 1.1 **212**
BR 112013021659-0 1.1 **212**
BR 112013021665-4 1.1 **212**
BR 112013021666-2 1.1 **212**
BR 112013021667-0 1.1 **212**
BR 112013021668-9 1.1 **212**
BR 112013021669-7 1.1 **212**
BR 112013021670-0 1.1 **212**
BR 112013021671-9 1.1 **212**
BR 112013021674-3 1.1 **212**
BR 112013021675-1 1.1 **212**
BR 112013021677-8 1.1 **212**
BR 112013021692-1 1.1 **212**
BR 112013021693-0 1.1 **212**
BR 112013021697-2 1.1 **212**
BR 112013021704-9 1.1 **212**
BR 112013021707-3 1.1 **212**
BR 112013021708-1 1.1 **213**
BR 112013021709-0 1.1 **213**
BR 112013021710-3 1.1 **213**
BR 112013021717-0 1.1 **213**
BR 112013021719-7 1.1 **213**
BR 112013021723-5 1.1 **213**
BR 112013021734-0 1.1 **213**
BR 112013021735-9 1.1 **213**
BR 112013021736-7 1.1 **213**
BR 112013021740-5 1.1 **213**
BR 112013021741-3 1.1 **213**
BR 112013021744-8 1.1 **213**
BR 112013021745-6 1.1 **213**
BR 112013021748-0 1.1 **213**
BR 112013021750-2 1.1 **213**
BR 112013021755-3 1.1 **213**
BR 112013021756-1 1.1 **213**
BR 112013021757-0 1.1 **213**
BR 112013021758-8 1.1 **213**
BR 112013021759-6 1.1 **213**
BR 112013021760-0 1.1 **213**
BR 112013021761-8 1.1 **213**
BR 112013021762-6 1.1 **213**
BR 112013021763-4 1.1 **213**
BR 112013021764-2 1.1 **213**
BR 112013021765-0 1.1 **213**
BR 112013021766-9 1.1 **213**
BR 112013021767-7 1.1 **213**
BR 112013021772-3 1.1 **213**
BR 112013021773-1 1.1 **213**
BR 112013021778-2 1.1 **213**
BR 112013021780-4 1.1 **213**
BR 112013021782-0 1.1 **213**
BR 112013021784-7 1.1 **213**
BR 112013021793-6 1.1 **213**
BR 112013021796-0 1.1 **213**
BR 112013021797-9 1.1 **213**
BR 112013021798-7 1.1 **213**
BR 112013021799-5 1.1 **213**
BR 112013021804-5 1.1 **213**
BR 112013021809-6 1.1 **213**
BR 112013021810-0 1.1 **214**
BR 112013021811-8 1.1 **214**
BR 112013021815-0 1.1 **214**
BR 112013021819-3 1.1 **214**
BR 112013021821-5 1.1 **214**
BR 112013021832-0 1.1 **214**
BR 112013021833-9 1.1 **214**
BR 112013021835-5 1.1 **214**
BR 112013021837-1 1.1 **214**
BR 112013021840-1 1.1 **214**
BR 112013021843-6 1.1 **214**
BR 112013021847-9 1.1 **214**
BR 112013021848-7 1.1 **214**
BR 112013021868-1 1.1 **214**
BR 112013021879-7 1.1 **214**
BR 112013021880-0 1.1 **214**
BR 112013021881-9 1.1 **214**
BR 112013021882-7 1.1 **214**
BR 112013021885-1 1.1 **214**
BR 112013021886-0 1.1 **214**
BR 112013021887-8 1.1 **214**
BR 112013021889-4 1.1 **214**
BR 112013021890-8 1.1 **214**
BR 112013021891-6 1.1 **214**
BR 112013021892-4 1.1 **214**
BR 112013021894-0 1.1 **214**
BR 112013021895-9 1.1 **214**
BR 112013021896-7 1.1 **214**
BR 112013021897-5 1.1 **214**
BR 112013021898-3 1.1 **214**
BR 112013021900-9 1.1 **214**
BR 112013021901-7 1.1 **214**
BR 112013021903-3 1.1 **214**
BR 112013021904-1 1.1 **214**
BR 112013021905-0 1.1 **214**
BR 112013021912-2 1.1 **214**
BR 112013021914-9 1.1 **214**
BR 112013021921-1 1.1 **214**
BR 112013021923-8 1.1 **214**
BR 112013021924-6 1.1 **214**
BR 112013021934-3 1.1 **214**
BR 112013021936-0 1.1 **215**
BR 112013021963-7 1.1 **215**
BR 112013021969-6 1.1 **215**
BR 112013021986-6 1.1 **215**
BR 112013021999-8 1.1 **215**
BR 112013022008-2 1.1 **215**
BR 112013022035-0 1.1 **215**
BR 112013022039-2 1.1 **215**
BR 112013022040-6 1.1 **215**
BR 112013022041-4 1.1 **215**
BR 112013022042-2 1.1 **215**
BR 112013022044-9 1.1 **215**
BR 112013022045-7 1.1 **215**
BR 112013022046-5 1.1 **215**
BR 112013022047-3 1.1 **215**
BR 112013022048-1 1.1 **215**
BR 112013022051-1 1.1 **215**
BR 112013022052-0 1.1 **215**
BR 112013022053-8 1.1 **215**
BR 112013022055-4 1.1 **215**
BR 112013022057-0 1.1 **215**
BR 112013022059-7 1.1 **215**
BR 112013022060-0 1.1 **215**
BR 112013022072-4 1.1 **215**
BR 112013022073-2 1.1 **215**
BR 112013022076-7 1.1 **215**
BR 112013022077-5 1.1 **215**
BR 112013022085-6 1.1 **215**
BR 112013022087-2 1.1 **215**
BR 112013022094-5 1.1 **215**
BR 112013022096-1 1.1 **215**
BR 112013022111-9 1.1 **215**
BR 112013022119-4 1.1 **215**
BR 112013022121-6 1.1 **215**
BR 112013022123-2 1.1 **215**
BR 112013022125-9 1.1 **215**
BR 112013022128-3 1.1 **215**
BR 112013022129-1 1.1 **215**
BR 112013022130-5 1.1 **215**
BR 112013022131-3 1.1 **215**
BR 112013022133-0 1.1 **216**
BR 112013022134-8 1.1 **216**
BR 112013022136-4 1.1 **216**
BR 112013022139-9 1.1 **216**
BR 112013022140-2 1.1 **216**
BR 112013022147-0 1.1 **216**
BR 112013022150-0 1.1 **216**
BR 112013022204-2 1.1 **216**
BR 112013022206-9 1.1 **216**
BR 112013022208-5 1.1 **216**
BR 112013022209-3 1.1 **216**
BR 112013022214-0 1.1 **216**
BR 112013022215-8 1.1 **216**
BR 112013022217-4 1.1 **216**
BR 112013022224-7 1.1 **216**
BR 112013022225-5 1.1 **216**
BR 112013022226-3 1.1 **216**
BR 112013022229-8 1.1 **216**
BR 112013022236-0 1.1 **216**
BR 112013022237-9 1.1 **216**
BR 112013022246-8 1.1 **216**
BR 112013022249-2 1.1 **216**
BR 112013022257-3 1.1 **216**
BR 112013022271-9 1.1 **216**
BR 112013022277-8 1.1 **216**
BR 112013022278-6 1.1 **216**
BR 112013022280-8 1.1 **216**
BR 112013022282-4 1.1 **216**
BR 112013022284-0 1.1 **216**
BR 112013022286-7 1.1 **216**
BR 112013022287-5 1.1 **216**
BR 112013022288-3 1.1 **216**
BR 112013022291-3 1.1 **216**
BR 112013022296-4 1.1 **216**
BR 112013022297-2 1.1 **216**
BR 112013022299-9 1.1 **216**
BR 112013022302-2 1.1 **216**
BR 112013022304-9 1.1 **216**
BR 112013022305-7 1.1 **216**
BR 112013022307-3 1.1 **217**
BR 112013022310-3 1.1 **217**
BR 112013022312-0 1.1 **217**
BR 112013022338-3 1.1 **217**
BR 112013022339-1 1.1 **217**
BR 112013022359-6 1.1 **217**
BR 112013022361-8 1.1 **217**
BR 112013022363-4 1.1 **217**
BR 112013022365-0 1.1 **217**
BR 112013022370-7 1.1 **217**
BR 112013022371-5 1.1 **217**
BR 112013022381-2 1.1 **217**
BR 112013022382-0 1.1 **217**
BR 112013022383-9 1.1 **217**
BR 112013022384-7 1.1 **217**
BR 112013022389-8 1.1 **217**
BR 112013022392-8 1.1 **217**
BR 112013022393-6 1.1 **217**
BR 112013022394-4 1.1 **217**
BR 112013022395-2 1.1 **217**
BR 112013022396-0 1.1 **217**
BR 112013022397-9 1.1 **217**
BR 112013022404-5 1.1 **217**
BR 112013022405-3 1.1 **217**
BR 112013022406-1 1.1 **217**
BR 112013022407-0 1.1 **217**
BR 112013022408-8 1.1 **217**
BR 112013022409-6 1.1 **217**
BR 112013022410-0 1.1 **217**
BR 112013022412-6 1.1 **217**
BR 112013022413-4 1.1 **217**
BR 112013022414-2 1.1 **217**
BR 112013022415-0 1.1 **217**
BR 112013022416-9 1.1 **217**
BR 112013022417-7 1.1 **217**
BR 112013022419-3 1.1 **217**
BR 112013022422-3 1.1 **217**
BR 112013022429-0 1.1 **217**
BR 112013022430-4 1.1 **217**
BR 112013022435-5 1.1 **217**
BR 112013022444-4 1.1 **217**

BR 112013022447-9 1.1 **218**
BR 112013022448-7 1.1 **218**
BR 112013022451-7 1.1 **218**
BR 112013022480-0 1.1 **218**
BR 112013022482-7 1.1 **218**
BR 112013022490-8 1.1 **218**
BR 112013022542-4 1.1 **218**
BR 112013022563-7 1.1 **218**
BR 112013022565-3 1.1 **218**
BR 112013022566-1 1.1 **218**
BR 112013022568-8 1.1 **218**
BR 112013022575-0 1.1 **218**
BR 112013022576-9 1.1 **218**
BR 112013022577-7 1.1 **218**
BR 112013022578-5 1.1 **218**
BR 112013022583-1 1.1 **218**
BR 112013022584-0 1.1 **218**
BR 112013022585-8 1.1 **218**
BR 112013022586-6 1.1 **218**
BR 112013022590-4 1.1 **218**
BR 112013022591-2 1.1 **218**
BR 112013022595-5 1.1 **218**
BR 112013022596-3 1.1 **218**
BR 112013022599-8 1.1 **218**
BR 112013022603-0 1.1 **218**
BR 112013022604-8 1.1 **218**
BR 112013022606-4 1.1 **218**
BR 112013022618-8 1.1 **218**
BR 112013022619-6 1.1 **218**
BR 112013022621-8 1.1 **218**
BR 112013022622-6 1.1 **218**
BR 112013022623-4 1.1 **218**
BR 112013022624-2 1.1 **218**
BR 112013022625-0 1.1 **218**
BR 112013022626-9 1.1 **218**
BR 112013022635-8 1.1 **218**
BR 112013022637-4 1.1 **218**
BR 112013022640-4 1.1 **218**
BR 112013022645-5 1.1 **218**
BR 112013022646-3 1.1 **218**
BR 112013022647-1 1.1 **219**
BR 112013022651-0 1.1 **219**
BR 112013022653-6 1.1 **219**
BR 112013022656-0 1.1 **219**
BR 112013022657-9 1.1 **219**
BR 112013022658-7 1.1 **219**
BR 112013022661-7 1.1 **219**
BR 112013022663-3 1.1 **219**
BR 112013022664-1 1.1 **219**
BR 112013022668-4 1.1 **219**
BR 112013022669-2 1.1 **219**
BR 112013022670-6 1.1 **219**
BR 112013022671-4 1.1 **219**
BR 112013022672-2 1.1 **219**
BR 112013022673-0 1.1 **219**
BR 112013022674-9 1.1 **219**
BR 112013022675-7 1.1 **219**
BR 112013022697-8 1.1 **219**
BR 112013022699-4 1.1 **219**
BR 112013022703-6 1.1 **219**
BR 112013022706-0 1.1 **219**
BR 112013022710-9 1.1 **219**
BR 112013022712-5 1.1 **219**
BR 112013022716-8 1.1 **219**
BR 112013022717-6 1.1 **219**
BR 112013022718-4 1.1 **219**
BR 112013022723-0 1.1 **219**
BR 112013022725-7 1.1 **219**
BR 112013022728-1 1.1 **219**
BR 112013022744-3 1.1 **219**
BR 112013022776-1 1.1 **219**
BR 112013022777-0 1.1 **219**
BR 112013022778-8 1.1 **219**
BR 112013022779-6 1.1 **219**
BR 112013022781-8 1.1 **219**
BR 112013022782-6 1.1 **219**
BR 112013022783-4 1.1 **219**
BR 112013022784-2 1.1 **219**
BR 112013022786-9 1.1 **219**
BR 112013022787-7 1.1 **219**
BR 112013022788-5 1.1 **220**
BR 112013022789-3 1.1 **220**
BR 112013022790-7 1.1 **220**
BR 112013022791-5 1.1 **220**
BR 112013022792-3 1.1 **220**
BR 112013022793-1 1.1 **220**
BR 112013022794-0 1.1 **220**
BR 112013022796-6 1.1 **220**
BR 112013022798-2 1.1 **220**
BR 112013022799-0 1.1 **220**
BR 112013022800-8 1.1 **220**
BR 112013022801-6 1.1 **220**
BR 112013022811-3 1.1 **220**
BR 112013022812-1 1.1 **220**
BR 112013022814-8 1.1 **220**
BR 112013022816-4 1.1 **220**
BR 112013022832-6 1.1 **220**
BR 112013022841-5 1.1 **220**
BR 112013022843-1 1.1 **220**
BR 112013022855-5 1.1 **220**
BR 112013022856-3 1.1 **220**
BR 112013022858-0 1.1 **220**
BR 112013022871-7 1.1 **220**
BR 112013022909-8 1.1 **220**
BR 112013022910-1 1.1 **220**
BR 112013022959-4 1.1 **220**
BR 112013022960-8 1.1 **220**
BR 112013022972-1 1.1 **220**
BR 112013022975-6 1.1 **220**
BR 112013022976-4 1.1 **220**
BR 112013022979-9 1.1 **220**
BR 112013022981-0 1.1 **220**
BR 112013022988-8 1.1 **220**
BR 112013022993-4 1.1 **220**
BR 112013023006-1 1.1 **220**
BR 112013023028-2 1.1 **220**
BR 112013023029-0 1.1 **220**
BR 112013023030-4 1.1 **220**
BR 112013023034-7 1.1 **220**
BR 112013023079-7 1.1 **221**
BR 112013023082-7 1.1 **221**
BR 112013023086-0 1.1 **221**
BR 112013023087-8 1.1 **221**
BR 112013023092-4 1.1 **221**
BR 112013023099-1 1.1 **221**
BR 112013023100-9 1.1 **221**
BR 112013023103-3 1.1 **221**
BR 112013023124-6 1.1 **221**
BR 112013023125-4 1.1 **221**
BR 112013023128-9 1.1 **221**
BR 112013023145-9 1.1 **221**
BR 112013023167-0 1.1 **221**
BR 112013023192-0 1.1 **221**
BR 112013023193-9 1.1 **221**
BR 112013023194-7 1.1 **221**
BR 112013023211-0 1.1 **221**
BR 112013023215-3 1.1 **221**
BR 112013023218-8 1.1 **221**
BR 112013023222-6 1.1 **221**
BR 112013023230-7 1.1 **221**
BR 112013023233-1 1.1 **221**
BR 112013023235-8 1.1 **221**
BR 112013023240-4 1.1 **221**
BR 112013023244-7 1.1 **221**
BR 112013023262-5 1.1 **221**
BR 112013023268-4 1.1 **221**
BR 112013023294-3 1.1 **221**
BR 112013023296-0 1.1 **221**
BR 112013023298-6 1.1 **221**
BR 112013023299-4 1.1 **221**
BR 112013023301-0 1.1 **221**
BR 112013023303-6 1.1 **221**
BR 112013023304-4 1.1 **221**
BR 112013023308-7 1.1 **221**
BR 112013023312-5 1.1 **221**
BR 112013023336-2 1.1 **221**
BR 112013023337-0 1.1 **221**
BR 112013023339-7 1.1 **221**
BR 112013023350-8 1.1 **221**
BR 112013023354-0 1.1 **221**
BR 112013023355-9 1.1 **221**
BR 112013023356-7 1.1 **221**
BR 112013023363-0 1.1 **222**
BR 112013023366-4 1.1 **222**
BR 112013023368-0 1.1 **222**
BR 112013023385-0 1.1 **222**
BR 112013023399-0 1.1 **222**
BR 112013023405-9 1.1 **222**
BR 112013023409-1 1.1 **222**
BR 112013023412-1 1.1 **222**
BR 112013023427-0 1.1 **222**
BR 112013023429-6 1.1 **222**
BR 112013023441-5 1.1 **222**
BR 112013023444-0 1.1 **222**
BR 112013023456-3 1.1 **222**
BR 112013023472-5 1.1 **222**
BR 112013023489-0 1.1 **222**
BR 112013023491-1 1.1 **222**
BR 112013023493-8 1.1 **222**
BR 112013023513-6 1.1 **222**
BR 112013023514-4 1.1 **222**
BR 112013023516-0 1.1 **222**
BR 112013023517-9 1.1 **222**
BR 112013023524-1 1.1 **222**
BR 112013023527-6 1.1 **222**
BR 112013023532-2 1.1 **222**
BR 112013023536-5 1.1 **222**
BR 112013023540-3 1.1 **222**
BR 112013023544-6 1.1 **222**
BR 112013023545-4 1.1 **222**
BR 112013023546-2 1.1 **222**
BR 112013023561-6 1.1 **222**
BR 112013023564-0 1.1 **222**
BR 112013023569-1 1.1 **222**
BR 112013023571-3 1.1 **222**
BR 112013023578-0 1.1 **222**
BR 112013023587-0 1.1 **222**
BR 112013023603-5 1.1 **222**
BR 112013023620-5 1.1 **222**
BR 112013023631-0 1.1 **222**
BR 112013023633-7 1.1 **223**
BR 112013023637-0 1.1 **223**
BR 112013023639-6 1.1 **223**
BR 112013023657-4 1.1 **223**
BR 112013023675-2 1.1 **223**
BR 112013023680-9 1.1 **223**
BR 112013023682-5 1.1 **223**
BR 112013023685-0 1.1 **223**
BR 112013023686-8 1.1 **223**
BR 112013023687-6 1.1 **223**
BR 112013023688-4 1.1 **223**
BR 112013023690-6 1.1 **223**
BR 112013023705-8 1.1 **223**
BR 112013023706-6 1.1 **223**
BR 112013023707-4 1.1 **223**
BR 112013023709-0 1.1 **223**
BR 112013023711-2 1.1 **223**
BR 112013023712-0 1.1 **223**
BR 112013023715-5 1.1 **223**
BR 112013023717-1 1.1 **223**
BR 112013023720-1 1.1 **223**
BR 112013023722-8 1.1 **223**
BR 112013023724-4 1.1 **223**
BR 112013023730-9 1.1 **223**
BR 112013023734-1 1.1 **223**
BR 112013023736-8 1.1 **223**
BR 112013023738-4 1.1 **223**
BR 112013023739-2 1.1 **223**
BR 112013023740-6 1.1 **223**
BR 112013023741-4 1.1 **223**
BR 112013023742-2 1.1 **223**
BR 112013023748-1 1.1 **223**
BR 112013023749-0 1.1 **223**
BR 112013023751-1 1.1 **223**
BR 112013023752-0 1.1 **223**
BR 112013023753-8 1.1 **223**
BR 112013023754-6 1.1 **223**
BR 112013023755-4 1.1 **223**
BR 112013023756-2 1.1 **223**
BR 112013023757-0 1.1 **223**
BR 112013023766-0 1.1 **223**
BR 112013023769-4 1.1 **224**
BR 112013023770-8 1.1 **224**
BR 112013023771-6 1.1 **224**
BR 112013023772-4 1.1 **224**
BR 112013023773-2 1.1 **224**
BR 112013023774-0 1.1 **224**
BR 112013023776-7 1.1 **224**
BR 112013023777-5 1.1 **224**
BR 112013023778-3 1.1 **224**
BR 112013023784-8 1.1 **224**
BR 112013023786-4 1.1 **224**
BR 112013023788-0 1.1 **224**
BR 112013023791-0 1.1 **224**
BR 112013023792-9 1.1 **224**
BR 112013023796-1 1.1 **224**
BR 112013023797-0 1.1 **224**
BR 112013023801-1 1.1 **224**
BR 112013023805-4 1.1 **224**
BR 112013023807-0 1.1 **224**
BR 112013023809-7 1.1 **224**
BR 112013023813-5 1.1 **224**
BR 112013023818-6 1.1 **224**
BR 112013023819-4 1.1 **224**
BR 112013023829-1 1.1 **224**
BR 112013023830-5 1.1 **224**
BR 112013023831-3 1.1 **224**
BR 112013023834-8 1.1 **224**
BR 112013023835-6 1.1 **224**
BR 112013023837-2 1.1 **224**
BR 112013023841-0 1.1 **224**
BR 112013023842-9 1.1 **224**
BR 112013023843-7 1.1 **224**
BR 112013023844-5 1.1 **224**
BR 112013023845-3 1.1 **224**
BR 112013023846-1 1.1 **224**
BR 112013023847-0 1.1 **224**
BR 112013023850-0 1.1 **224**
BR 112013023851-8 1.1 **224**
BR 112013023854-2 1.1 **225**
BR 112013023855-0 1.1 **225**
BR 112013023856-9 1.1 **225**
BR 112013023860-7 1.1 **225**
BR 112013023861-5 1.1 **225**
BR 112013023862-3 1.1 **225**
BR 112013023864-0 1.1 **225**
BR 112013023866-6 1.1 **225**
BR 112013023867-4 1.1 **225**
BR 112013023868-2 1.1 **225**
BR 112013023869-0 1.1 **225**
BR 112013023870-4 1.1 **225**
BR 112013023875-5 1.1 **225**
BR 112013023876-3 1.1 **225**
BR 112013023877-1 1.1 **225**
BR 112013023879-8 1.1 **225**
BR 112013023880-1 1.1 **225**
BR 112013023893-3 1.1 **225**
BR 112013023894-1 1.1 **225**
BR 112013023895-0 1.1 **225**
BR 112013023896-8 1.1 **225**
BR 112013023897-6 1.1 **225**
BR 112013023898-4 1.1 **225**
BR 112013023900-0 1.1 **225**
BR 112013023901-8 1.1 **225**
BR 112013023903-4 1.1 **225**
BR 112013023905-0 1.1 **225**
BR 112013023906-9 1.1 **225**
BR 112013023907-7 1.1 **225**
BR 112013023908-5 1.1 **225**
BR 112013023909-3 1.1 **225**
BR 112013023911-5 1.1 **225**
BR 112013023912-3 1.1 **225**
BR 112013023913-1 1.1 **225**
BR 112013023915-8 1.1 **225**
BR 112013023921-2 1.1 **225**
BR 112013023922-0 1.1 **225**
BR 112013023924-7 1.1 **225**
BR 112013023925-5 1.1 **225**
BR 112013023931-0 1.1 **225**
BR 112013023933-6 1.1 **226**
BR 112013023935-2 1.1 **226**
BR 112013023938-7 1.1 **226**
BR 112013023939-5 1.1 **226**
BR 112013023942-5 1.1 **226**
BR 112013023946-8 1.1 **226**
BR 112013023947-6 1.1 **226**
BR 112013023948-4 1.1 **226**
BR 112013023950-6 1.1 **226**
BR 112013023953-0 1.1 **226**
BR 112013023954-9 1.1 **226**
BR 112013023955-7 1.1 **226**
BR 112013023956-5 1.1 **226**
BR 112013023957-3 1.1 **226**
BR 112013023959-0 1.1 **226**
BR 112013023960-3 1.1 **226**
BR 112013023961-1 1.1 **226**
BR 112013023965-4 1.1 **226**
BR 112013023967-0 1.1 **226**
BR 112013023970-0 1.1 **226**
BR 112013023976-0 1.1 **226**
BR 112013023978-6 1.1 **226**
BR 112013023980-8 1.1 **226**
BR 112013023981-6 1.1 **226**
BR 112013023983-2 1.1 **226**
BR 112013023984-0 1.1 **226**
BR 112013023985-9 1.1 **226**
BR 112013023986-7 1.1 **226**
BR 112013023987-5 1.1 **226**
BR 112013023988-3 1.1 **226**
BR 112013023989-1 1.1 **226**
BR 112013023993-0 1.1 **226**
BR 112013023995-6 1.1 **226**
BR 112013023996-4 1.1 **226**
BR 112013023997-2 1.1 **226**
BR 112013023998-0 1.1 **226**
BR 112013024018-0 1.1 **226**
BR 112013024021-0 1.1 **226**
BR 112013024022-9 1.1 **226**
BR 112013024024-5 1.1 **226**
BR 112013024032-6 1.1 **227**
BR 112013024033-4 1.1 **227**
BR 112013024034-2 1.1 **227**
BR 112013024037-7 1.1 **227**
BR 112013024040-7 1.1 **227**
BR 112013024043-1 1.1 **227**
BR 112013024045-8 1.1 **227**
BR 112013024048-2 1.1 **227**
BR 112013024050-4 1.1 **227**
BR 112013024051-2 1.1 **227**
BR 112013024054-7 1.1 **227**
BR 112013024058-0 1.1 **227**
BR 112013024059-8 1.1 **227**
BR 112013024060-1 1.1 **227**
BR 112013024071-7 1.1 **227**
BR 112013024073-3 1.1 **227**
BR 112013024081-4 1.1 **227**
BR 112013024092-0 1.1 **227**
BR 112013024103-9 1.1 **227**
BR 112013024119-5 1.1 **227**
BR 112013024120-9 1.1 **227**
BR 112013024121-7 1.1 **227**
BR 112013024122-5 1.1 **227**
BR 112013024124-1 1.1 **227**
BR 112013024125-0 1.1 **227**
BR 112013024126-8 1.1 **227**
BR 112013024127-6 1.1 **227**
BR 112013024128-4 1.1 **227**
BR 112013024141-1 1.1 **227**
BR 112013024144-6 1.1 **227**
BR 112013024145-4 1.1 **227**
BR 112013024149-7 1.1 **227**
BR 112013024151-9 1.1 **227**
BR 112013024152-7 1.1 **227**
BR 112013024153-5 1.1 **227**
BR 112013024156-0 1.1 **227**
BR 112013024157-8 1.1 **227**
BR 112013024158-6 1.1 **227**
BR 112013024160-8 1.1 **227**
BR 112013024163-2 1.1 **227**
BR 112013024164-0 1.1 **227**
BR 112013024165-9 1.1 **227**
BR 112013024166-7 1.1 **227**
BR 112013024167-5 1.1 **228**
BR 112013024170-5 1.1 **228**
BR 112013024171-3 1.1 **228**
BR 112013024175-6 1.1 **228**
BR 112013024177-2 1.1 **228**
BR 112013024178-0 1.1 **228**
BR 112013024181-0 1.1 **228**
BR 112013024182-9 1.1 **228**
BR 112013024183-7 1.1 **228**
BR 112013024185-3 1.1 **228**
BR 112013024186-1 1.1 **228**
BR 112013024187-0 1.1 **228**
BR 112013024189-6 1.1 **228**
BR 112013024190-0 1.1 **228**
BR 112013024191-8 1.1 **228**
BR 112013024192-6 1.1 **228**
BR 112013024193-4 1.1 **228**
BR 112013024194-2 1.1 **228**
BR 112013024195-0 1.1 **228**
BR 112013024196-9 1.1 **228**
BR 112013024198-5 1.1 **228**
BR 112013024199-3 1.1 **228**
BR 112013024200-0 1.1 **228**
BR 112013024201-9 1.1 **228**
BR 112013024202-7 1.1 **228**
BR 112013024203-5 1.1 **228**
BR 112013024207-8 1.1 **228**
BR 112013024212-4 1.1 **228**
BR 112013024213-2 1.1 **228**
BR 112013024215-9 1.1 **228**
BR 112013024219-1 1.1 **228**
BR 112013024221-3 1.1 **228**
BR 112013024223-0 1.1 **228**
BR 112013024229-9 1.1 **228**
BR 112013024231-0 1.1 **228**
BR 112013024233-7 1.1 **228**
BR 112013024236-1 1.1 **228**
BR 112013024238-8 1.1 **228**
BR 112013024239-6 1.1 **229**
BR 112013024241-8 1.1 **229**
BR 112013024242-6 1.1 **229**
BR 112013024251-5 1.1 **229**
BR 112013024253-1 1.1 **229**
BR 112013024255-8 1.1 **229**
BR 112013024257-4 1.1 **229**
BR 112013024258-2 1.1 **229**
BR 112013024262-0 1.1 **229**
BR 112013024263-9 1.1 **229**
BR 112013024273-6 1.1 **229**
BR 112013024274-4 1.1 **229**
BR 112013024275-2 1.1 **229**
BR 112013024276-0 1.1 **229**
BR 112013024277-9 1.1 **229**
BR 112013024278-7 1.1 **229**
BR 112013024279-5 1.1 **229**
BR 112013024280-9 1.1 **229**
BR 112013024281-7 1.1 **229**
BR 112013024282-5 1.1 **229**
BR 112013024283-3 1.1 **229**
BR 112013024288-4 1.1 **229**
BR 112013024293-0 1.1 **229**
BR 112013024300-7 1.1 **229**
BR 112013024301-5 1.1 **229**
BR 112013024304-0 1.1 **229**
BR 112013024306-6 1.1 **229**
BR 112013024312-0 1.1 **229**
BR 112013024314-7 1.1 **229**
BR 112013024316-3 1.1 **229**
BR 112013024320-1 1.1 **229**
BR 112013024321-0 1.1 **229**
BR 112013024322-8 1.1 **229**
BR 112013024326-0 1.1 **229**
BR 112013024331-7 1.1 **229**
BR 112013024332-5 1.1 **229**
BR 112013024333-3 1.1 **229**
BR 112013024334-1 1.1 **229**
BR 112013024335-0 1.1 **229**
BR 112013024336-8 1.1 **229**
BR 112013024337-6 1.1 **229**
BR 112013024338-4 1.1 **229**
BR 112013024340-6 1.1 **230**
BR 112013024341-4 1.1 **230**
BR 112013024342-2 1.1 **230**
BR 112013024344-9 1.1 **230**
BR 112013024345-7 1.1 **230**
BR 112013024346-5 1.1 **230**
BR 112013024347-3 1.1 **230**
BR 112013024350-3 1.1 **230**
BR 112013024351-1 1.1 **230**
BR 112013024352-0 1.1 **230**
BR 112013024353-8 1.1 **230**
BR 112013024357-0 1.1 **230**
BR 112013024358-9 1.1 **230**
BR 112013024359-7 1.1 **230**
BR 112013024360-0 1.1 **230**
BR 112013024361-9 1.1 **230**
BR 112013024363-5 1.1 **230**
BR 112013024365-1 1.1 **230**
BR 112013024366-0 1.1 **230**
BR 112013024367-8 1.1 **230**
BR 112013024368-6 1.1 **230**
BR 112013024369-4 1.1 **230**
BR 112013024370-8 1.1 **230**
BR 112013024371-6 1.1 **230**
BR 112013024372-4 1.1 **230**
BR 112013024373-2 1.1 **230**
BR 112013024374-0 1.1 **230**
BR 112013024375-9 1.1 **230**
BR 112013024377-5 1.1 **230**
BR 112013024379-1 1.1 **230**
BR 112013024380-5 1.1 **230**
BR 112013024381-3 1.1 **230**
BR 112013024384-8 1.1 **230**
BR 112013024385-6 1.1 **230**
BR 112013024387-2 1.1 **230**
BR 112013024390-2 1.1 **230**
BR 112013024392-9 1.1 **230**
BR 112013024393-7 1.1 **230**
BR 112013024396-1 1.1 **230**
BR 112013024397-0 1.1 **231**
BR 112013024400-3 1.1 **231**
BR 112013024403-8 1.1 **231**
BR 112013024405-4 1.1 **231**
BR 112013024406-2 1.1 **231**
BR 112013024408-9 1.1 **231**
BR 112013024411-9 1.1 **231**
BR 112013024412-7 1.1 **231**
BR 112013024421-6 1.1 **231**
BR 112013024422-4 1.1 **231**
BR 112013024423-2 1.1 **231**
BR 112013024424-0 1.1 **231**
BR 112013024425-9 1.1 **231**
BR 112013024426-7 1.1 **231**
BR 112013024427-5 1.1 **231**
BR 112013024428-3 1.1 **231**
BR 112013024430-5 1.1 **231**
BR 112013024431-3 1.1 **231**
BR 112013024453-4 1.1 **231**
BR 112013024454-2 1.1 **231**
BR 112013024458-5 1.1 **231**
BR 112013024464-0 1.1 **231**
BR 112013024465-8 1.1 **231**
BR 112013024471-2 1.1 **231**
BR 112013024472-0 1.1 **231**
BR 112013024475-5 1.1 **231**
BR 112013024477-1 1.1 **231**
BR 112013024481-0 1.1 **231**
BR 112013024482-8 1.1 **231**
BR 112013024483-6 1.1 **231**
BR 112013024484-4 1.1 **231**
BR 112013024485-2 1.1 **231**
BR 112013024486-0 1.1 **231**
BR 112013024487-9 1.1 **231**
BR 112013024489-5 1.1 **231**
BR 112013024490-9 1.1 **231**
BR 112013024492-5 1.1 **231**
BR 112013024494-1 1.1 **231**
BR 112013024496-8 1.1 **231**
BR 112013024497-6 1.1 **231**
BR 112013024500-0 1.1 **231**
BR 112013024502-6 1.1 **232**
BR 112013024505-0 1.1 **232**
BR 112013024506-9 1.1 **232**
BR 112013024507-7 1.1 **232**
BR 112013024508-5 1.1 **232**
BR 112013024509-3 1.1 **232**
BR 112013024510-7 1.1 **232**
BR 112013024512-3 1.1 **232**
BR 112013024513-1 1.1 **232**
BR 112013024525-5 1.1 **232**
BR 112013024556-5 1.1 **232**
BR 112013024558-1 1.1 **232**
BR 112013024559-0 1.1 **232**
BR 112013024560-3 1.1 **232**
BR 112013024561-1 1.1 **232**
BR 112013024562-0 1.1 **232**
BR 112013024563-8 1.1 **232**
BR 112013024564-6 1.1 **232**
BR 112013024570-0 1.1 **232**
BR 112013024571-9 1.1 **232**
BR 112013024572-7 1.1 **232**
BR 112013024573-5 1.1 **232**
BR 112013024577-8 1.1 **232**
BR 112013024580-8 1.1 **232**
BR 112013024582-4 1.1 **232**
BR 112013024583-2 1.1 **232**
BR 112013024585-9 1.1 **232**
BR 112013024586-7 1.1 **232**
BR 112013024587-5 1.1 **232**
BR 112013024588-3 1.1 **232**
BR 112013024590-5 1.1 **232**
BR 112013024592-1 1.1 **232**
BR 112013024594-8 1.1 **232**
BR 112013024595-6 1.1 **232**
BR 112013024596-4 1.1 **232**
BR 112013024597-2 1.1 **232**
BR 112013024598-0 1.1 **232**
BR 112013024599-9 1.1 **232**
BR 112013024600-6 1.1 **232**
BR 112013024602-2 1.1 **232**
BR 112013024603-0 1.1 **233**
BR 112013024604-9 1.1 **233**
BR 112013024606-5 1.1 **233**
BR 112013024607-3 1.1 **233**
BR 112013024608-1 1.1 **233**
BR 112013024612-0 1.1 **233**
BR 112013024613-8 1.1 **233**
BR 112013024614-6 1.1 **233**
BR 112013024615-4 1.1 **233**
BR 112013024619-7 1.1 **233**
BR 112013024621-9 1.1 **233**
BR 112013024624-3 1.1 **233**
BR 112013024625-1 1.1 **233**
BR 112013024627-8 1.1 **233**
BR 112013024628-6 1.1 **233**
BR 112013024630-8 1.1 **233**
BR 112013024631-6 1.1 **233**
BR 112013024633-2 1.1 **233**
BR 112013024634-0 1.1 **233**
BR 112013024635-9 1.1 **233**
BR 112013024636-7 1.1 **233**
BR 112013024637-5 1.1 **233**
BR 112013024638-3 1.1 **233**
BR 112013024639-1 1.1 **233**
BR 112013024641-3 1.1 **233**
BR 112013024642-1 1.1 **233**
BR 112013024643-0 1.1 **233**
BR 112013024645-6 1.1 **233**
BR 112013024647-2 1.1 **233**
BR 112013024648-0 1.1 **233**
BR 112013024651-0 1.1 **233**
BR 112013024653-7 1.1 **233**
BR 112013024654-5 1.1 **233**
BR 112013024655-3 1.1 **233**
BR 112013024656-1 1.1 **233**
BR 112013024657-0 1.1 **233**
BR 112013024658-8 1.1 **233**
BR 112013024659-6 1.1 **233**
BR 112013024661-8 1.1 **233**
BR 112013024662-6 1.1 **233**
BR 112013024663-4 1.1 **233**
BR 112013024664-2 1.1 **234**
BR 112013024683-9 1.1 **234**
BR 112013024684-7 1.1 **234**
BR 112013024686-3 1.1 **234**
BR 112013024700-2 1.1 **234**
BR 112013024701-0 1.1 **234**
BR 112013024702-9 1.1 **234**
BR 112013024703-7 1.1 **234**
BR 112013024704-5 1.1 **234**
BR 112013024705-3 1.1 **234**
BR 112013024706-1 1.1 **234**
BR 112013024707-0 1.1 **234**
BR 112013024708-8 1.1 **234**
BR 112013024709-6 1.1 **234**
BR 112013024710-0 1.1 **234**
BR 112013024711-8 1.1 **234**
BR 112013024712-6 1.1 **234**
BR 112013024714-2 1.1 **234**
BR 112013024715-0 1.1 **234**
BR 112013024716-9 1.1 **234**
BR 112013024718-5 1.1 **234**
BR 112013024719-3 1.1 **234**
BR 112013024722-3 1.1 **234**
BR 112013024724-0 1.1 **234**
BR 112013024725-8 1.1 **234**
BR 112013024726-6 1.1 **234**
BR 112013024727-4 1.1 **234**

BR 112013024729-0 1.1 **234**
BR 112013024730-4 1.1 **234**
BR 112013024731-2 1.1 **234**
BR 112013024732-0 1.1 **234**
BR 112013024733-9 1.1 **234**
BR 112013024734-7 1.1 **234**
BR 112013024735-5 1.1 **234**
BR 112013024736-3 1.1 **234**
BR 112013024737-1 1.1 **234**
BR 112013024738-0 1.1 **234**
BR 112013024739-8 1.1 **234**
BR 112013024740-1 1.1 **234**
BR 112013024741-0 1.1 **234**
BR 112013024742-8 1.1 **234**
BR 112013024743-6 1.1 **235**
BR 112013024744-4 1.1 **235**
BR 112013024745-2 1.1 **235**
BR 112013024748-7 1.1 **235**
BR 112013024750-9 1.1 **235**
BR 112013024753-3 1.1 **235**
BR 112013024756-8 1.1 **235**
BR 112013024757-6 1.1 **235**
BR 112013024759-2 1.1 **235**
BR 112013024760-6 1.1 **235**
BR 112013024761-4 1.1 **235**
BR 112013024762-2 1.1 **235**
BR 112013024763-0 1.1 **235**
BR 112013024764-9 1.1 **235**
BR 112013024765-7 1.1 **235**
BR 112013024767-3 1.1 **235**
BR 112013024769-0 1.1 **235**
BR 112013024770-3 1.1 **235**
BR 112013024771-1 1.1 **235**
BR 112013024772-0 1.1 **235**
BR 112013024773-8 1.1 **235**
BR 112013024775-4 1.1 **235**
BR 112013024778-9 1.1 **235**
BR 112013024780-0 1.1 **235**
BR 112013024782-7 1.1 **235**
BR 112013024783-5 1.1 **235**
BR 112013024787-8 1.1 **235**
BR 112013024788-6 1.1 **235**
BR 112013024790-8 1.1 **235**
BR 112013024791-6 1.1 **235**
BR 112013024792-4 1.1 **235**
BR 112013024793-2 1.1 **235**
BR 112013024795-9 1.1 **235**
BR 112013024797-5 1.1 **235**
BR 112013024799-1 1.1 **235**
BR 112013024801-7 1.1 **235**
BR 112013024806-8 1.1 **235**
BR 112013024807-6 1.1 **235**
BR 112013024808-4 1.1 **235**
BR 112013024809-2 1.1 **235**
BR 112013024811-4 1.1 **236**
BR 112013024813-0 1.1 **236**
BR 112013024814-9 1.1 **236**
BR 112013024824-6 1.1 **236**
BR 112013024825-4 1.1 **236**
BR 112013024826-2 1.1 **236**
BR 112013024827-0 1.1 **236**
BR 112013024828-9 1.1 **236**
BR 112013024829-7 1.1 **236**
BR 112013024830-0 1.1 **236**
BR 112013024831-9 1.1 **236**
BR 112013024832-7 1.1 **236**
BR 112013024835-1 1.1 **236**
BR 112013024839-4 1.1 **236**
BR 112013024846-7 1.1 **236**
BR 112013024848-3 1.1 **236**
BR 112013024852-1 1.1 **236**
BR 112013024854-8 1.1 **236**
BR 112013024859-9 1.1 **236**
BR 112013024863-7 1.1 **236**
BR 112013024864-5 1.1 **236**
BR 112013024871-8 1.1 **236**
BR 112013024872-6 1.1 **236**
BR 112013024873-4 1.1 **236**
BR 112013024875-0 1.1 **236**
BR 112013024878-5 1.1 **236**
BR 112013024879-3 1.1 **236**
BR 112013024880-7 1.1 **236**
BR 112013024882-3 1.1 **236**
BR 112013024883-1 1.1 **236**
BR 112013024884-0 1.1 **236**
BR 112013024886-6 1.1 **236**
BR 112013024887-4 1.1 **236**
BR 112013024888-2 1.1 **236**
BR 112013024890-4 1.1 **236**
BR 112013024891-2 1.1 **236**
BR 112013024896-3 1.1 **236**
BR 112013024897-1 1.1 **236**
BR 112013024898-0 1.1 **236**
BR 112013024899-8 1.1 **236**
BR 112013024900-5 1.1 **236**
BR 112013024901-3 1.1 **237**
BR 112013024902-1 1.1 **237**
BR 112013024905-6 1.1 **237**
BR 112013024906-4 1.1 **237**
BR 112013024907-2 1.1 **237**
BR 112013024908-0 1.1 **237**
BR 112013024909-9 1.1 **237**
BR 112013024910-2 1.1 **237**
BR 112013024911-0 1.1 **237**
BR 112013024912-9 1.1 **237**
BR 112013024913-7 1.1 **237**
BR 112013024914-5 1.1 **237**
BR 112013024919-6 1.1 **237**
BR 112013024920-0 1.1 **237**
BR 112013024921-8 1.1 **237**
BR 112013024922-6 1.1 **237**
BR 112013024923-4 1.1 **237**
BR 112013024924-2 1.1 **237**
BR 112013024925-0 1.1 **237**
BR 112013024926-9 1.1 **237**
BR 112013024927-7 1.1 **237**
BR 112013024928-5 1.1 **237**
BR 112013024930-7 1.1 **237**
BR 112013024931-5 1.1 **237**
BR 112013024932-3 1.1 **237**
BR 112013024933-1 1.1 **237**
BR 112013024935-8 1.1 **237**
BR 112013024936-6 1.1 **237**
BR 112013024939-0 1.1 **237**
BR 112013024940-4 1.1 **237**
BR 112013024942-0 1.1 **237**
BR 112013024943-9 1.1 **237**
BR 112013024946-3 1.1 **237**
BR 112013024950-1 1.1 **237**
BR 112013024953-6 1.1 **237**
BR 112013024955-2 1.1 **237**
BR 112013024956-0 1.1 **237**
BR 112013024957-9 1.1 **237**
BR 112013024958-7 1.1 **237**
BR 112013024960-9 1.1 **238**
BR 112013024961-7 1.1 **238**
BR 112013024962-5 1.1 **238**
BR 112013024964-1 1.1 **238**
BR 112013024965-0 1.1 **238**
BR 112013024966-8 1.1 **238**
BR 112013024968-4 1.1 **238**
BR 112013024969-2 1.1 **238**
BR 112013024971-4 1.1 **238**
BR 112013024973-0 1.1 **238**
BR 112013024974-9 1.1 **238**
BR 112013024976-5 1.1 **238**
BR 112013024977-3 1.1 **238**
BR 112013024980-3 1.1 **238**
BR 112013024982-0 1.1 **238**
BR 112013024984-6 1.1 **238**
BR 112013024985-4 1.1 **238**
BR 112013024987-0 1.1 **238**
BR 112013024988-9 1.1 **238**
BR 112013024989-7 1.1 **238**
BR 112013024990-0 1.1 **238**
BR 112013024997-8 1.1 **238**
BR 112013024998-6 1.1 **238**
BR 112013025000-3 1.1 **238**
BR 112013025001-1 1.1 **238**
BR 112013025002-0 1.1 **238**
BR 112013025003-8 1.1 **238**
BR 112013025005-4 1.1 **238**
BR 112013025007-0 1.1 **238**
BR 112013025009-7 1.1 **238**
BR 112013025011-9 1.1 **238**
BR 112013025014-3 1.1 **238**
BR 112013025017-8 1.1 **238**
BR 112013025019-4 1.1 **238**
BR 112013025026-7 1.1 **238**
BR 112013025032-1 1.1 **238**
BR 112013025034-8 1.1 **238**
BR 112013025035-6 1.1 **238**
BR 112013025036-4 1.1 **238**
BR 112013025037-2 1.1 **238**
BR 112013025038-0 1.1 **239**
BR 112013025039-9 1.1 **239**
BR 112013025040-2 1.1 **239**
BR 112013025043-7 1.1 **239**
BR 112013025044-5 1.1 **239**
BR 112013025045-3 1.1 **239**
BR 112013025047-0 1.1 **239**
BR 112013025048-8 1.1 **239**
BR 112013025049-6 1.1 **239**
BR 112013025052-6 1.1 **239**
BR 112013025054-2 1.1 **239**
BR 112013025056-9 1.1 **239**
BR 112013025058-5 1.1 **239**
BR 112013025070-4 1.1 **239**
BR 112013025072-0 1.1 **239**
BR 112013025075-5 1.1 **239**
BR 112013025079-8 1.1 **239**
BR 112013025080-1 1.1 **239**
BR 112013025081-0 1.1 **239**
BR 112013025082-8 1.1 **239**
BR 112013025084-4 1.1 **239**
BR 112013025085-2 1.1 **239**
BR 112013025086-0 1.1 **239**
BR 112013025087-9 1.1 **239**
BR 112013025088-7 1.1 **239**
BR 112013025092-5 1.1 **239**
BR 112013025094-1 1.1 **239**
BR 112013025095-0 1.1 **239**
BR 112013025096-8 1.1 **239**
BR 112013025098-4 1.1 **239**
BR 112013025099-2 1.1 **239**
BR 112013025104-2 1.1 **239**
BR 112013025105-0 1.1 **239**
BR 112013025106-9 1.1 **239**
BR 112013025107-7 1.1 **239**
BR 112013025108-5 1.1 **239**
BR 112013025110-7 1.1 **239**
BR 112013025112-3 1.1 **239**
BR 112013025113-1 1.1 **239**
BR 112013025114-0 1.1 **239**
BR 112013025116-6 1.1 **240**
BR 112013025117-4 1.1 **240**
BR 112013025118-2 1.1 **240**
BR 112013025119-0 1.1 **240**
BR 112013025120-4 1.1 **240**
BR 112013025121-2 1.1 **240**
BR 112013025122-0 1.1 **240**
BR 112013025123-9 1.1 **240**
BR 112013025124-7 1.1 **240**
BR 112013025125-5 1.1 **240**
BR 112013025126-3 1.1 **240**
BR 112013025128-0 1.1 **240**
BR 112013025130-1 1.1 **240**
BR 112013025131-0 1.1 **240**
BR 112013025133-6 1.1 **240**
BR 112013025135-2 1.1 **240**
BR 112013025136-0 1.1 **240**
BR 112013025137-9 1.1 **240**
BR 112013025138-7 1.1 **240**
BR 112013025139-5 1.1 **240**
BR 112013025140-9 1.1 **240**
BR 112013025141-7 1.1 **240**
BR 112013025142-5 1.1 **240**
BR 112013025143-3 1.1 **240**
BR 112013025144-1 1.1 **240**
BR 112013025147-6 1.1 **240**
BR 112013025149-2 1.1 **240**
BR 112013025150-6 1.1 **240**
BR 112013025151-4 1.1 **240**
BR 112013025152-2 1.1 **240**
BR 112013025153-0 1.1 **240**
BR 112013025156-5 1.1 **240**
BR 112013025157-3 1.1 **240**
BR 112013025160-3 1.1 **240**
BR 112013025161-1 1.1 **240**
BR 112013025162-0 1.1 **240**
BR 112013025164-6 1.1 **240**
BR 112013025165-4 1.1 **240**
BR 112013025166-2 1.1 **240**
BR 112013025167-0 1.1 **241**
BR 112013025168-9 1.1 **241**
BR 112013025169-7 1.1 **241**
BR 112013025170-0 1.1 **241**
BR 112013025171-9 1.1 **241**
BR 112013025172-7 1.1 **241**
BR 112013025173-5 1.1 **241**
BR 112013025175-1 1.1 **241**
BR 112013025177-8 1.1 **241**
BR 112013025178-6 1.1 **241**
BR 112013025179-4 1.1 **241**
BR 112013025180-8 1.1 **241**
BR 112013025181-6 1.1 **241**
BR 112013025182-4 1.1 **241**
BR 112013025187-5 1.1 **241**
BR 112013025188-3 1.1 **241**
BR 112013025189-1 1.1 **241**
BR 112013025191-3 1.1 **241**
BR 112013025192-1 1.1 **241**
BR 112013025193-0 1.1 **241**
BR 112013025194-8 1.1 **241**
BR 112013025196-4 1.1 **241**
BR 112013025197-2 1.1 **241**
BR 112013025199-9 1.1 **241**
BR 112013025200-6 1.1 **241**
BR 112013025201-4 1.1 **241**
BR 112013025202-2 1.1 **241**
BR 112013025203-0 1.1 **241**
BR 112013025204-9 1.1 **241**
BR 112013025205-7 1.1 **241**
BR 112013025206-5 1.1 **241**
BR 112013025207-3 1.1 **241**
BR 112013025209-0 1.1 **241**
BR 112013025210-3 1.1 **241**
BR 112013025211-1 1.1 **241**
BR 112013025212-0 1.1 **241**
BR 112013025215-4 1.1 **241**
BR 112013025217-0 1.1 **241**
BR 112013025218-9 1.1 **241**
BR 112013025219-7 1.1 **241**
BR 112013025220-0 1.1 **241**
BR 112013025222-7 1.1 **241**
BR 112013025223-5 1.1 **241**
BR 112013025224-3 1.1 **242**
BR 112013025227-8 1.1 **242**
BR 112013025229-4 1.1 **242**
BR 112013025230-8 1.1 **242**
BR 112013025231-6 1.1 **242**
BR 112013025232-4 1.1 **242**
BR 112013025233-2 1.1 **242**
BR 112013025234-0 1.1 **242**
BR 112013025235-9 1.1 **242**
BR 112013025236-7 1.1 **242**
BR 112013025237-5 1.1 **242**
BR 112013025239-1 1.1 **242**
BR 112013025240-5 1.1 **242**
BR 112013025241-3 1.1 **242**
BR 112013025242-1 1.1 **242**
BR 112013025243-0 1.1 **242**
BR 112013025244-8 1.1 **242**
BR 112013025245-6 1.1 **242**
BR 112013025246-4 1.1 **242**
BR 112013025250-2 1.1 **242**
BR 112013025251-0 1.1 **242**
BR 112013025252-9 1.1 **242**
BR 112013025253-7 1.1 **242**
BR 112013025254-5 1.1 **242**
BR 112013025255-3 1.1 **242**
BR 112013025256-1 1.1 **242**
BR 112013025258-8 1.1 **242**
BR 112013025260-0 1.1 **242**
BR 112013025261-8 1.1 **242**
BR 112013025262-6 1.1 **242**
BR 112013025263-4 1.1 **242**
BR 112013025264-2 1.1 **242**
BR 112013025266-9 1.1 **242**
BR 112013025267-7 1.1 **242**
BR 112013025269-3 1.1 **242**
BR 112013025270-7 1.1 **242**
BR 112013025271-5 1.1 **242**
BR 112013025273-1 1.1 **243**
BR 112013025274-0 1.1 **243**
BR 112013025275-8 1.1 **243**
BR 112013025276-6 1.1 **243**
BR 112013025277-4 1.1 **243**
BR 112013025278-2 1.1 **243**
BR 112013025279-0 1.1 **243**
BR 112013025280-4 1.1 **243**
BR 112013025281-2 1.1 **243**
BR 112013025282-0 1.1 **243**
BR 112013025283-9 1.1 **243**
BR 112013025286-3 1.1 **243**
BR 112013025287-1 1.1 **243**
BR 112013025288-0 1.1 **243**
BR 112013025289-8 1.1 **243**
BR 112013025290-1 1.1 **243**
BR 112013025291-0 1.1 **243**
BR 112013025292-8 1.1 **243**
BR 112013025293-6 1.1 **243**
BR 112013025294-4 1.1 **243**
BR 112013025295-2 1.1 **243**
BR 112013025296-0 1.1 **243**
BR 112013025298-7 1.1 **243**
BR 112013025299-5 1.1 **243**
BR 112013025300-2 1.1 **243**
BR 112013025301-0 1.1 **243**
BR 112013025302-9 1.1 **243**
BR 112013025303-7 1.1 **243**
BR 112013025304-5 1.1 **243**
BR 112013025305-3 1.1 **243**
BR 112013025306-1 1.1 **243**
BR 112013025329-0 1.1 **243**
BR 112013025340-1 1.1 **243**
BR 112013025342-8 1.1 **243**
BR 112013025387-8 1.1 **243**
BR 112013025389-4 1.1 **243**
BR 112013025393-2 1.1 **243**
BR 112013025395-9 1.1 **243**
BR 112013025398-3 1.1 **243**
BR 112013025400-9 1.1 **243**
BR 112013025401-7 1.1 **243**
BR 112013025402-5 1.1 **244**
BR 112013025404-1 1.1 **244**
BR 112013025405-0 1.1 **244**
BR 112013025406-8 1.1 **244**
BR 112013025408-4 1.1 **244**
BR 112013025409-2 1.1 **244**
BR 112013025410-6 1.1 **244**
BR 112013025411-4 1.1 **244**
BR 112013025416-5 1.1 **244**
BR 112013025417-3 1.1 **244**
BR 112013025419-0 1.1 **244**
BR 112013025420-3 1.1 **244**
BR 112013025421-1 1.1 **244**
BR 112013025423-8 1.1 **244**
BR 112013025424-6 1.1 **244**
BR 112013025426-2 1.1 **244**
BR 112013025427-0 1.1 **244**
BR 112013025429-7 1.1 **244**
BR 112013025430-0 1.1 **244**
BR 112013025434-3 1.1 **244**
BR 112013025444-0 1.1 **244**
BR 112013025445-9 1.1 **244**
BR 112013025446-7 1.1 **244**
BR 112013025453-0 1.1 **244**
BR 112013025455-6 1.1 **244**
BR 112013025456-4 1.1 **244**
BR 112013025457-2 1.1 **244**
BR 112013025458-0 1.1 **244**
BR 112013025459-9 1.1 **244**
BR 112013025462-9 1.1 **244**
BR 112013025464-5 1.1 **244**
BR 112013025478-5 1.1 **244**
BR 112013025480-7 1.1 **244**
BR 112013025483-1 1.1 **244**
BR 112013025484-0 1.1 **244**
BR 112013025486-6 1.1 **244**
BR 112013025487-4 1.1 **244**
BR 112013025495-5 1.1 **244**
BR 112013025497-1 1.1 **244**
BR 112013025502-1 1.1 **245**
BR 112013025503-0 1.1 **245**
BR 112013025505-6 1.1 **245**
BR 112013025506-4 1.1 **245**
BR 112013025507-2 1.1 **245**
BR 112013025508-0 1.1 **245**
BR 112013025509-9 1.1 **245**
BR 112013025510-2 1.1 **245**
BR 112013025511-0 1.1 **245**
BR 112013025512-9 1.1 **245**
BR 112013025513-7 1.1 **245**
BR 112013025514-5 1.1 **245**
BR 112013025515-3 1.1 **245**
BR 112013025516-1 1.1 **245**
BR 112013025517-0 1.1 **245**
BR 112013025518-8 1.1 **245**
BR 112013025519-6 1.1 **245**
BR 112013025521-8 1.1 **245**
BR 112013025523-4 1.1 **245**
BR 112013025528-5 1.1 **245**
BR 112013025531-5 1.1 **245**
BR 112013025537-4 1.1 **245**
BR 112013025549-8 1.1 **245**
BR 112013025554-4 1.1 **245**
BR 112013025556-0 1.1 **245**
BR 112013025559-5 1.1 **245**
BR 112013025563-3 1.1 **245**
BR 112013025564-1 1.1 **245**
BR 112013025566-8 1.1 **245**
BR 112013025568-4 1.1 **245**
BR 112013025570-6 1.1 **245**
BR 112013025571-4 1.1 **245**
BR 112013025572-2 1.1 **245**
BR 112013025573-0 1.1 **245**
BR 112013025578-1 1.1 **245**
BR 112013025582-0 1.1 **245**
BR 112013025588-9 1.1 **245**
BR 112013025590-0 1.1 **245**
BR 112013025591-9 1.1 **245**
BR 112013025592-7 1.1 **245**
BR 112013025593-5 1.1 **246**
BR 112013025594-3 1.1 **246**
BR 112013025595-1 1.1 **246**
BR 112013025596-0 1.1 **246**
BR 112013025597-8 1.1 **246**
BR 112013025598-6 1.1 **246**
BR 112013025599-4 1.1 **246**
BR 112013025609-5 1.1 **246**
BR 112013025610-9 1.1 **246**
BR 112013025611-7 1.1 **246**
BR 112013025612-5 1.1 **246**
BR 112013025614-1 1.1 **246**
BR 112013025615-0 1.1 **246**
BR 112013025616-8 1.1 **246**
BR 112013025617-6 1.1 **246**
BR 112013025619-2 1.1 **246**
BR 112013025620-6 1.1 **246**
BR 112013025621-4 1.1 **246**
BR 112013025622-2 1.1 **246**
BR 112013025624-9 1.1 **246**
BR 112013025626-5 1.1 **246**
BR 112013025627-3 1.1 **246**
BR 112013025628-1 1.1 **246**
BR 112013025629-0 1.1 **246**
BR 112013025631-1 1.1 **246**
BR 112013025633-8 1.1 **246**
BR 112013025634-6 1.1 **246**
BR 112013025639-7 1.1 **246**
BR 112013025640-0 1.1 **246**
BR 112013025641-9 1.1 **246**
BR 112013025643-5 1.1 **246**
BR 112013025644-3 1.1 **246**
BR 112013025646-0 1.1 **246**
BR 112013025652-4 1.1 **246**
BR 112013025654-0 1.1 **246**
BR 112013025656-7 1.1 **246**
BR 112013025657-5 1.1 **246**
BR 112013025658-3 1.1 **246**
BR 112013025661-3 1.1 **246**
BR 112013025664-8 1.1 **247**
BR 112013025665-6 1.1 **247**
BR 112013025666-4 1.1 **247**
BR 112013025667-2 1.1 **247**
BR 112013025669-9 1.1 **247**
BR 112013025671-0 1.1 **247**
BR 112013025681-8 1.1 **247**
BR 112013025683-4 1.1 **247**
BR 112013025686-9 1.1 **247**
BR 112013025688-5 1.1 **247**
BR 112013025690-7 1.1 **247**
BR 112013025692-3 1.1 **247**
BR 112013025694-0 1.1 **247**
BR 112013025696-6 1.1 **247**
BR 112013025697-4 1.1 **247**
BR 112013025700-8 1.1 **247**
BR 112013025704-0 1.1 **247**
BR 112013025712-1 1.1 **247**
BR 112013025725-3 1.1 **247**
BR 112013025732-6 1.1 **247**
BR 112013025736-9 1.1 **247**
BR 112013025746-6 1.1 **247**
BR 112013025747-4 1.1 **247**
BR 112013025750-4 1.1 **247**
BR 112013025758-0 1.1 **247**
BR 112013025760-1 1.1 **247**
BR 112013025777-6 1.1 **247**
BR 112013025783-0 1.1 **247**
BR 112013025789-0 1.1 **247**
BR 112013025790-3 1.1 **247**
BR 112013025793-8 1.1 **247**
BR 112013025795-4 1.1 **247**
BR 112013025796-2 1.1 **247**
BR 112013025797-0 1.1 **247**
BR 112013025798-9 1.1 **247**
BR 112013025799-7 1.1 **247**
BR 112013025800-4 1.1 **247**
BR 112013025801-2 1.1 **247**
BR 112013025802-0 1.1 **247**
BR 112013025803-9 1.1 **247**
BR 112013025805-5 1.1 **247**
BR 112013025807-1 1.1 **248**
BR 112013025808-0 1.1 **248**
BR 112013025809-8 1.1 **248**
BR 112013025810-1 1.1 **248**
BR 112013025811-0 1.1 **248**
BR 112013025816-0 1.1 **248**
BR 112013025817-9 1.1 **248**
BR 112013025819-5 1.1 **248**
BR 112013025822-5 1.1 **248**
BR 112013025826-8 1.1 **248**
BR 112013025832-2 1.1 **248**
BR 112013025833-0 1.1 **248**
BR 112013025834-9 1.1 **248**
BR 112013025835-7 1.1 **248**
BR 112013025837-3 1.1 **248**
BR 112013025839-0 1.1 **248**
BR 112013025844-6 1.1 **248**
BR 112013025846-2 1.1 **248**
BR 112013025847-0 1.1 **248**
BR 112013025848-9 1.1 **248**
BR 112013025850-0 1.1 **248**
BR 112013025852-7 1.1 **248**
BR 112013025853-5 1.1 **248**
BR 112013025855-1 1.1 **248**
BR 112013025856-0 1.1 **248**
BR 112013025857-8 1.1 **248**
BR 112013025859-4 1.1 **248**
BR 112013025860-8 1.1 **248**
BR 112013025861-6 1.1 **248**
BR 112013025863-2 1.1 **248**
BR 112013025864-0 1.1 **248**
BR 112013025865-9 1.1 **248**
BR 112013025867-5 1.1 **248**
BR 112013025877-2 1.1 **248**
BR 112013025878-0 1.1 **248**
BR 112013025881-0 1.1 **248**
BR 112013025884-5 1.1 **248**
BR 112013025885-3 1.1 **249**
BR 112013025887-0 1.1 **249**
BR 112013025888-8 1.1 **249**
BR 112013025889-6 1.1 **249**
BR 112013025890-0 1.1 **249**
BR 112013025891-8 1.1 **249**
BR 112013025892-6 1.1 **249**
BR 112013025894-2 1.1 **249**
BR 112013025895-0 1.1 **249**
BR 112013025897-7 1.1 **249**
BR 112013025898-5 1.1 **249**
BR 112013025899-3 1.1 **249**
BR 112013025900-0 1.1 **249**
BR 112013025901-9 1.1 **249**
BR 112013025902-7 1.1 **249**
BR 112013025903-5 1.1 **249**
BR 112013025904-3 1.1 **249**
BR 112013025905-1 1.1 **249**
BR 112013025906-0 1.1 **249**
BR 112013025907-8 1.1 **249**
BR 112013025908-6 1.1 **249**
BR 112013025909-4 1.1 **249**
BR 112013025910-8 1.1 **249**
BR 112013025911-6 1.1 **249**
BR 112013025912-4 1.1 **249**
BR 112013025913-2 1.1 **249**
BR 112013025916-7 1.1 **249**
BR 112013025919-1 1.1 **249**
BR 112013025922-1 1.1 **249**
BR 112013025924-8 1.1 **249**
BR 112013025927-2 1.1 **249**
BR 112013025928-0 1.1 **249**
BR 112013025933-7 1.1 **249**
BR 112013025934-5 1.1 **249**
BR 112013025935-3 1.1 **249**
BR 112013025940-0 1.1 **249**
BR 112013025941-8 1.1 **249**
BR 112013025942-6 1.1 **249**
BR 112013025943-4 1.1 **249**
BR 112013025944-2 1.1 **249**
BR 112013025945-0 1.1 **249**
BR 112013025946-9 1.1 **249**
BR 112013025947-7 1.1 **250**
BR 112013025948-5 1.1 **250**
BR 112013025950-7 1.1 **250**
BR 112013025955-8 1.1 **250**
BR 112013025956-6 1.1 **250**
BR 112013025957-4 1.1 **250**
BR 112013025958-2 1.1 **250**
BR 112013025959-0 1.1 **250**
BR 112013025960-4 1.1 **250**
BR 112013025961-2 1.1 **250**
BR 112013025962-0 1.1 **250**
BR 112013025964-7 1.1 **250**
BR 112013025965-5 1.1 **250**
BR 112013025966-3 1.1 **250**
BR 112013025967-1 1.1 **250**
BR 112013025969-8 1.1 **250**
BR 112013025971-0 1.1 **250**
BR 112013025973-6 1.1 **250**
BR 112013025974-4 1.1 **250**
BR 112013025975-2 1.1 **250**
BR 112013025976-0 1.1 **250**
BR 112013025977-9 1.1 **250**
BR 112013025978-7 1.1 **250**
BR 112013025979-5 1.1 **250**
BR 112013025980-9 1.1 **250**
BR 112013025981-7 1.1 **250**
BR 112013025982-5 1.1 **250**
BR 112013025983-3 1.1 **250**
BR 112013025985-0 1.1 **250**
BR 112013025987-6 1.1 **250**
BR 112013025988-4 1.1 **250**
BR 112013025989-2 1.1 **250**
BR 112013025990-6 1.1 **250**
BR 112013025991-4 1.1 **250**
BR 112013025992-2 1.1 **250**
BR 112013025993-0 1.1 **250**
BR 112013025994-9 1.1 **250**
BR 112013025995-7 1.1 **250**
BR 112013025996-5 1.1 **250**
BR 112013025997-3 1.1 **250**
BR 112013025998-1 1.1 **251**
BR 112013025999-0 1.1 **251**
BR 112013026000-9 1.1 **251**
BR 112013026001-7 1.1 **251**
BR 112013026003-3 1.1 **251**
BR 112013026004-1 1.1 **251**
BR 112013026005-0 1.1 **251**
BR 112013026007-6 1.1 **251**
BR 112013026008-4 1.1 **251**
BR 112013026010-6 1.1 **251**
BR 112013026011-4 1.1 **251**
BR 112013026013-0 1.1 **251**
BR 112013026014-9 1.1 **251**
BR 112013026016-5 1.1 **251**
BR 112013026024-6 1.1 **251**
BR 112013026028-9 1.1 **251**
BR 112013026029-7 1.1 **251**
BR 112013026032-7 1.1 **251**
BR 112013026033-5 1.1 **251**
BR 112013026034-3 1.1 **251**
BR 112013026038-6 1.1 **251**
BR 112013026039-4 1.1 **251**
BR 112013026040-8 1.1 **251**
BR 112013026042-4 1.1 **251**
BR 112013026044-0 1.1 **251**
BR 112013026045-9 1.1 **251**
BR 112013026048-3 1.1 **251**
BR 112013026050-5 1.1 **251**
BR 112013026051-3 1.1 **251**
BR 112013026053-0 1.1 **251**
BR 112013026054-8 1.1 **251**
BR 112013026055-6 1.1 **251**
BR 112013026056-4 1.1 **251**
BR 112013026058-0 1.1 **251**
BR 112013026060-2 1.1 **251**
BR 112013026063-7 1.1 **251**
BR 112013026066-1 1.1 **251**
BR 112013026079-3 1.1 **251**
BR 112013026080-7 1.1 **251**
BR 112013026093-9 1.1 **251**
BR 112013026094-7 1.1 **251**
BR 112013026095-5 1.1 **252**
BR 112013026096-3 1.1 **252**

BR 112013026097-1 1.1 **252**
BR 112013026098-0 1.1 **252**
BR 112013026112-9 1.1 **252**
BR 112013026114-5 1.1 **252**
BR 112013026115-3 1.1 **252**
BR 112013026116-1 1.1 **252**
BR 112013026126-9 1.1 **252**
BR 112013026127-7 1.1 **252**
BR 112013026130-7 1.1 **252**
BR 112013026131-5 1.1 **252**
BR 112013026133-1 1.1 **252**
BR 112013026134-0 1.1 **252**
BR 112013026135-8 1.1 **252**
BR 112013026137-4 1.1 **252**
BR 112013026138-2 1.1 **252**
BR 112013026139-0 1.1 **252**
BR 112013026143-9 1.1 **252**
BR 112013026145-5 1.1 **252**
BR 112013026146-3 1.1 **252**
BR 112013026147-1 1.1 **252**
BR 112013026148-0 1.1 **252**
BR 112013026149-8 1.1 **252**
BR 112013026150-1 1.1 **252**
BR 112013026151-0 1.1 **252**
BR 112013026152-8 1.1 **252**
BR 112013026155-2 1.1 **252**
BR 112013026156-0 1.1 **252**
BR 112013026158-7 1.1 **252**
BR 112013026159-5 1.1 **252**
BR 112013026162-5 1.1 **252**
BR 112013026163-3 1.1 **252**
BR 112013026165-0 1.1 **252**
BR 112013026166-8 1.1 **252**
BR 112013026171-4 1.1 **252**
BR 112013026172-2 1.1 **252**
BR 112013026173-0 1.1 **252**
BR 112013026174-9 1.1 **252**
BR 112013026175-7 1.1 **252**
BR 112013026176-5 1.1 **253**
BR 112013026177-3 1.1 **253**
BR 112013026178-1 1.1 **253**
BR 112013026179-0 1.1 **253**
BR 112013026180-3 1.1 **253**
BR 112013026183-8 1.1 **253**
BR 112013026184-6 1.1 **253**
BR 112013026185-4 1.1 **253**
BR 112013026186-2 1.1 **253**
BR 112013026187-0 1.1 **253**
BR 112013026188-9 1.1 **253**
BR 112013026190-0 1.1 **253**
BR 112013026191-9 1.1 **253**
BR 112013026192-7 1.1 **253**
BR 112013026193-5 1.1 **253**
BR 112013026194-3 1.1 **253**
BR 112013026195-1 1.1 **253**
BR 112013026199-4 1.1 **253**
BR 112013026200-1 1.1 **253**
BR 112013026201-0 1.1 **253**
BR 112013026204-4 1.1 **253**
BR 112013026205-2 1.1 **253**
BR 112013026206-0 1.1 **253**
BR 112013026210-9 1.1 **253**
BR 112013026214-1 1.1 **253**
BR 112013026216-8 1.1 **253**
BR 112013026218-4 1.1 **253**
BR 112013026219-2 1.1 **253**
BR 112013026220-6 1.1 **253**
BR 112013026222-2 1.1 **253**
BR 112013026223-0 1.1 **253**
BR 112013026226-5 1.1 **253**
BR 112013026227-3 1.1 **253**
BR 112013026228-1 1.1 **253**
BR 112013026229-0 1.1 **253**
BR 112013026236-2 1.1 **253**
BR 112013026237-0 1.1 **253**
BR 112013026238-9 1.1 **253**
BR 112013026239-7 1.1 **253**
BR 112013026241-9 1.1 **253**
BR 112013026244-3 1.1 **253**
BR 112013026245-1 1.1 **253**
BR 112013026246-0 1.1 **254**
BR 112013026247-8 1.1 **254**
BR 112013026248-6 1.1 **254**
BR 112013026250-8 1.1 **254**
BR 112013026251-6 1.1 **254**
BR 112013026255-9 1.1 **254**
BR 112013026257-5 1.1 **254**
BR 112013026260-5 1.1 **254**
BR 112013026267-2 1.1 **254**
BR 112013026268-0 1.1 **254**
BR 112013026269-9 1.1 **254**
BR 112013026280-0 1.1 **254**
BR 112013026284-2 1.1 **254**
BR 112013026285-0 1.1 **254**
BR 112013026287-7 1.1 **254**
BR 112013026289-3 1.1 **254**
BR 112013026290-7 1.1 **254**
BR 112013026291-5 1.1 **254**
BR 112013026292-3 1.1 **254**
BR 112013026293-1 1.1 **254**
BR 112013026301-6 1.1 **254**
BR 112013026305-9 1.1 **254**
BR 112013026311-3 1.1 **254**
BR 112013026314-8 1.1 **254**
BR 112013026322-9 1.1 **254**
BR 112013026327-0 1.1 **254**
BR 112013026331-8 1.1 **254**
BR 112013026332-6 1.1 **254**
BR 112013026333-4 1.1 **254**
BR 112013026335-0 1.1 **254**
BR 112013026350-4 1.1 **254**
BR 112013026351-2 1.1 **254**
BR 112013026352-0 1.1 **254**
BR 112013026353-9 1.1 **254**
BR 112013026354-7 1.1 **254**
BR 112013026355-5 1.1 **254**
BR 112013026356-3 1.1 **254**
BR 112013026357-1 1.1 **255**
BR 112013026358-0 1.1 **255**
BR 112013026360-1 1.1 **255**
BR 112013026361-0 1.1 **255**
BR 112013026362-8 1.1 **255**
BR 112013026363-6 1.1 **255**
BR 112013026364-4 1.1 **255**
BR 112013026366-0 1.1 **255**
BR 112013026377-6 1.1 **255**
BR 112013026380-6 1.1 **255**
BR 112013026381-4 1.1 **255**
BR 112013026382-2 1.1 **255**
BR 112013026383-0 1.1 **255**
BR 112013026389-0 1.1 **255**
BR 112013026391-1 1.1 **255**
BR 112013026392-0 1.1 **255**
BR 112013026393-8 1.1 **255**
BR 112013026394-6 1.1 **255**
BR 112013026397-0 1.1 **255**
BR 112013026398-9 1.1 **255**
BR 112013026400-4 1.1 **255**
BR 112013026401-2 1.1 **255**
BR 112013026408-0 1.1 **255**
BR 112013026410-1 1.1 **255**
BR 112013026413-6 1.1 **255**
BR 112013026421-7 1.1 **255**
BR 112013026423-3 1.1 **255**
BR 112013026424-1 1.1 **255**
BR 112013026425-0 1.1 **255**
BR 112013026427-6 1.1 **255**
BR 112013026428-4 1.1 **255**
BR 112013026430-6 1.1 **255**
BR 112013026431-4 1.1 **255**
BR 112013026434-9 1.1 **255**
BR 112013026435-7 1.1 **255**
BR 112013026437-3 1.1 **255**
BR 112013026438-1 1.1 **255**
BR 112013026439-0 1.1 **255**
BR 112013026441-1 1.1 **255**
BR 112013026442-0 1.1 **255**
BR 112013026447-0 1.1 **255**
BR 112013026450-0 1.1 **256**
BR 112013026452-7 1.1 **256**
BR 112013026454-3 1.1 **256**
BR 112013026455-1 1.1 **256**
BR 112013026458-6 1.1 **256**
BR 112013026465-9 1.1 **256**
BR 112013026471-3 1.1 **256**
BR 112013026475-6 1.1 **256**
BR 112013026476-4 1.1 **256**
BR 112013026477-2 1.1 **256**
BR 112013026482-9 1.1 **256**
BR 112013026486-1 1.1 **256**
BR 112013026487-0 1.1 **256**
BR 112013026489-6 1.1 **256**
BR 112013026490-0 1.1 **256**
BR 112013026491-8 1.1 **256**
BR 112013026493-4 1.1 **256**
BR 112013026494-2 1.1 **256**
BR 112013026495-0 1.1 **256**
BR 112013026496-9 1.1 **256**
BR 112013026497-7 1.1 **256**
BR 112013026498-5 1.1 **256**
BR 112013026499-3 1.1 **256**
BR 112013026500-0 1.1 **256**
BR 112013026501-9 1.1 **256**
BR 112013026502-7 1.1 **256**
BR 112013026503-5 1.1 **256**
BR 112013026504-3 1.1 **256**
BR 112013026505-1 1.1 **256**
BR 112013026506-0 1.1 **256**
BR 112013026507-8 1.1 **256**
BR 112013026510-8 1.1 **256**
BR 112013026514-0 1.1 **256**
BR 112013026515-9 1.1 **256**
BR 112013026521-3 1.1 **256**
BR 112013026524-8 1.1 **256**
BR 112013026528-0 1.1 **256**
BR 112013026529-9 1.1 **256**
BR 112013026532-9 1.1 **256**
BR 112013026534-5 1.1 **257**
BR 112013026535-3 1.1 **257**
BR 112013026538-8 1.1 **257**
BR 112013026539-6 1.1 **257**
BR 112013026545-0 1.1 **257**
BR 112013026547-7 1.1 **257**
BR 112013026550-7 1.1 **257**
BR 112013026553-1 1.1 **257**
BR 112013026556-6 1.1 **257**
BR 112013026559-0 1.1 **257**
BR 112013026564-7 1.1 **257**
BR 112013026565-5 1.1 **257**
BR 112013026571-0 1.1 **257**
BR 112013026573-6 1.1 **257**
BR 112013026574-4 1.1 **257**
BR 112013026578-7 1.1 **257**
BR 112013026579-5 1.1 **257**
BR 112013026580-9 1.1 **257**
BR 112013026581-7 1.1 **257**
BR 112013026585-0 1.1 **257**
BR 112013026586-8 1.1 **257**
BR 112013026588-4 1.1 **257**
BR 112013026589-2 1.1 **257**
BR 112013026590-6 1.1 **257**
BR 112013026591-4 1.1 **257**
BR 112013026592-2 1.1 **257**
BR 112013026593-0 1.1 **257**
BR 112013026594-9 1.1 **257**
BR 112013026600-7 1.1 **257**
BR 112013026602-3 1.1 **257**
BR 112013026609-0 1.1 **257**
BR 112013026612-0 1.1 **257**
BR 112013026613-9 1.1 **257**
BR 112013026616-3 1.1 **257**
BR 112013026617-1 1.1 **257**
BR 112013026618-0 1.1 **257**
BR 112013026622-8 1.1 **257**
BR 112013026623-6 1.1 **257**
BR 112013026624-4 1.1 **258**
BR 112013026627-9 1.1 **258**
BR 112013026628-7 1.1 **258**
BR 112013026629-5 1.1 **258**
BR 112013026636-8 1.1 **258**
BR 112013026644-9 1.1 **258**
BR 112013026647-3 1.1 **258**
BR 112013026648-1 1.1 **258**
BR 112013026656-2 1.1 **258**
BR 112013026660-0 1.1 **258**
BR 112013026661-9 1.1 **258**
BR 112013026663-5 1.1 **258**
BR 112013026666-0 1.1 **258**
BR 112013026667-8 1.1 **258**
BR 112013026668-6 1.1 **258**
BR 112013026669-4 1.1 **258**
BR 112013026670-8 1.1 **258**
BR 112013026672-4 1.1 **258**
BR 112013026673-2 1.1 **258**
BR 112013026674-0 1.1 **258**
BR 112013026675-9 1.1 **258**
BR 112013026677-5 1.1 **258**
BR 112013026678-3 1.1 **258**
BR 112013026680-5 1.1 **258**
BR 112013026683-0 1.1 **258**
BR 112013026685-6 1.1 **258**
BR 112013026686-4 1.1 **258**
BR 112013026690-2 1.1 **258**
BR 112013026692-9 1.1 **258**
BR 112013026693-7 1.1 **258**
BR 112013026694-5 1.1 **258**
BR 112013026695-3 1.1 **258**
BR 112013026696-1 1.1 **258**
BR 112013026697-0 1.1 **258**
BR 112013026698-8 1.1 **258**
BR 112013026699-6 1.1 **258**
BR 112013026700-3 1.1 **258**
BR 112013026701-1 1.1 **258**
BR 112013026702-0 1.1 **258**
BR 112013026704-6 1.1 **258**
BR 112013026705-4 1.1 **258**
BR 112013026706-2 1.1 **259**
BR 112013026707-0 1.1 **259**
BR 112013026708-9 1.1 **259**
BR 112013026710-0 1.1 **259**
BR 112013026711-9 1.1 **259**
BR 112013026714-3 1.1 **259**
BR 112013026720-8 1.1 **259**
BR 112013026721-6 1.1 **259**
BR 112013026722-4 1.1 **259**
BR 112013026724-0 1.1 **259**
BR 112013026725-9 1.1 **259**
BR 112013026727-5 1.1 **259**
BR 112013026730-5 1.1 **259**
BR 112013026733-0 1.1 **259**
BR 112013026737-2 1.1 **259**
BR 112013026743-7 1.1 **259**
BR 112013026744-5 1.1 **259**
BR 112013026747-0 1.1 **259**
BR 112013026748-8 1.1 **259**
BR 112013026752-6 1.1 **259**
BR 112013026753-4 1.1 **259**
BR 112013026755-0 1.1 **259**
BR 112013026757-7 1.1 **259**
BR 112013026758-5 1.1 **259**
BR 112013026759-3 1.1 **259**
BR 112013026763-1 1.1 **259**
BR 112013026764-0 1.1 **259**
BR 112013026765-8 1.1 **259**
BR 112013026767-4 1.1 **259**
BR 112013026781-0 1.1 **259**
BR 112013026783-6 1.1 **259**
BR 112013026786-0 1.1 **259**
BR 112013026787-9 1.1 **259**
BR 112013026790-9 1.1 **259**
BR 112013026792-5 1.1 **259**
BR 112013026797-6 1.1 **259**
BR 112013026798-4 1.1 **259**
BR 112013026799-2 1.1 **259**
BR 112013026800-0 1.1 **259**
BR 112013026802-6 1.1 **259**
BR 112013026803-4 1.1 **259**
BR 112013026804-2 1.1 **260**
BR 112013026805-0 1.1 **260**
BR 112013026806-9 1.1 **260**
BR 112013026807-7 1.1 **260**
BR 112013026808-5 1.1 **260**
BR 112013026811-5 1.1 **260**
BR 112013026813-1 1.1 **260**
BR 112013026814-0 1.1 **260**
BR 112013026815-8 1.1 **260**
BR 112013026816-6 1.1 **260**
BR 112013026817-4 1.1 **260**
BR 112013026818-2 1.1 **260**
BR 112013026819-0 1.1 **260**
BR 112013026820-4 1.1 **260**
BR 112013026821-2 1.1 **260**
BR 112013026822-0 1.1 **260**
BR 112013026823-9 1.1 **260**
BR 112013026824-7 1.1 **260**
BR 112013026826-3 1.1 **260**
BR 112013026827-1 1.1 **260**
BR 112013026828-0 1.1 **260**
BR 112013026829-8 1.1 **260**
BR 112013026831-0 1.1 **260**
BR 112013026832-8 1.1 **260**
BR 112013026833-6 1.1 **260**
BR 112013026834-4 1.1 **260**
BR 112013026836-0 1.1 **260**
BR 112013026839-5 1.1 **260**
BR 112013026840-9 1.1 **260**
BR 112013026842-5 1.1 **260**
BR 112013026843-3 1.1 **260**
BR 112013026844-1 1.1 **260**
BR 112013026845-0 1.1 **260**
BR 112013026846-8 1.1 **260**
BR 112013026848-4 1.1 **260**
BR 112013026849-2 1.1 **260**
BR 112013026850-6 1.1 **260**
BR 112013026852-2 1.1 **260**
BR 112013026853-0 1.1 **260**
BR 112013026857-3 1.1 **260**
BR 112013026858-1 1.1 **260**
BR 112013026859-0 1.1 **261**
BR 112013026860-3 1.1 **261**
BR 112013026861-1 1.1 **261**
BR 112013026862-0 1.1 **261**
BR 112013026863-8 1.1 **261**
BR 112013026864-6 1.1 **261**
BR 112013026867-0 1.1 **261**
BR 112013026868-9 1.1 **261**
BR 112013026870-0 1.1 **261**
BR 112013026871-9 1.1 **261**
BR 112013026876-0 1.1 **261**
BR 112013026878-6 1.1 **261**
BR 112013026879-4 1.1 **261**
BR 112013026883-2 1.1 **261**
BR 112013026887-5 1.1 **261**
BR 112013026888-3 1.1 **261**
BR 112013026890-5 1.1 **261**
BR 112013026892-1 1.1 **261**
BR 112013026893-0 1.1 **261**
BR 112013026894-8 1.1 **261**
BR 112013026895-6 1.1 **261**
BR 112013026896-4 1.1 **261**
BR 112013026902-2 1.1 **261**
BR 112013026903-0 1.1 **261**
BR 112013026905-7 1.1 **261**
BR 112013026906-5 1.1 **261**
BR 112013026908-1 1.1 **261**
BR 112013026909-0 1.1 **261**
BR 112013026910-3 1.1 **261**
BR 112013026911-1 1.1 **261**
BR 112013026913-8 1.1 **261**
BR 112013026914-6 1.1 **261**
BR 112013026915-4 1.1 **261**
BR 112013026922-7 1.1 **261**
BR 112013026929-4 1.1 **261**
BR 112013026930-8 1.1 **261**
BR 112013026932-4 1.1 **261**
BR 112013026933-2 1.1 **261**
BR 112013026934-0 1.1 **261**
BR 112013026935-9 1.1 **262**
BR 112013026936-7 1.1 **262**
BR 112013026942-1 1.1 **262**
BR 112013026943-0 1.1 **262**
BR 112013026944-8 1.1 **262**
BR 112013026947-2 1.1 **262**
BR 112013026952-9 1.1 **262**
BR 112013026953-7 1.1 **262**
BR 112013026955-3 1.1 **262**
BR 112013026961-8 1.1 **262**
BR 112013026962-6 1.1 **262**
BR 112013026964-2 1.1 **262**
BR 112013026965-0 1.1 **262**
BR 112013026966-9 1.1 **262**
BR 112013026967-7 1.1 **262**
BR 112013026969-3 1.1 **262**
BR 112013026971-5 1.1 **262**
BR 112013026972-3 1.1 **262**
BR 112013026973-1 1.1 **262**
BR 112013026975-8 1.1 **262**
BR 112013026976-6 1.1 **262**
BR 112013026977-4 1.1 **262**
BR 112013026978-2 1.1 **262**
BR 112013026979-0 1.1 **262**
BR 112013026980-4 1.1 **262**
BR 112013026982-0 1.1 **262**
BR 112013026983-9 1.1 **262**
BR 112013026984-7 1.1 **262**
BR 112013026985-5 1.1 **262**
BR 112013026986-3 1.1 **262**
BR 112013026988-0 1.1 **262**
BR 112013026989-8 1.1 **262**
BR 112013026990-1 1.1 **262**
BR 112013026991-0 1.1 **262**
BR 112013026993-6 1.1 **262**
BR 112013026994-4 1.1 **262**
BR 112013026996-0 1.1 **262**
BR 112013026998-7 1.1 **262**
BR 112013026999-5 1.1 **262**
BR 112013027000-4 1.1 **263**
BR 112013027002-0 1.1 **263**
BR 112013027003-9 1.1 **263**
BR 112013027004-7 1.1 **263**
BR 112013027005-5 1.1 **263**
BR 112013027006-3 1.1 **263**
BR 112013027007-1 1.1 **263**
BR 112013027008-0 1.1 **263**
BR 112013027009-8 1.1 **263**
BR 112013027010-1 1.1 **263**
BR 112013027011-0 1.1 **263**
BR 112013027012-8 1.1 **263**
BR 112013027013-6 1.1 **263**
BR 112013027014-4 1.1 **263**
BR 112013027016-0 1.1 **263**
BR 112013027017-9 1.1 **263**
BR 112013027018-7 1.1 **263**
BR 112013027019-5 1.1 **263**
BR 112013027021-7 1.1 **263**
BR 112013027022-5 1.1 **263**
BR 112013027023-3 1.1 **263**
BR 112013027026-8 1.1 **263**
BR 112013027027-6 1.1 **263**
BR 112013027028-4 1.1 **263**
BR 112013027030-6 1.1 **263**
BR 112013027031-4 1.1 **263**
BR 112013027033-0 1.1 **263**
BR 112013027034-9 1.1 **263**
BR 112013027041-1 1.1 **263**
BR 112013027046-2 1.1 **263**
BR 112013027047-0 1.1 **263**
BR 112013027048-9 1.1 **263**
BR 112013027055-1 1.1 **263**
BR 112013027058-6 1.1 **263**
BR 112013027061-6 1.1 **263**
BR 112013027063-2 1.1 **263**
BR 112013027064-0 1.1 **263**
BR 112013027065-9 1.1 **263**
BR 112013027073-0 1.1 **264**
BR 112013027075-6 1.1 **264**
BR 112013027079-9 1.1 **264**
BR 112013027080-2 1.1 **264**
BR 112013027081-0 1.1 **264**
BR 112013027083-7 1.1 **264**
BR 112013027086-1 1.1 **264**
BR 112013027087-0 1.1 **264**
BR 112013027089-6 1.1 **264**
BR 112013027091-8 1.1 **264**
BR 112013027095-0 1.1 **264**
BR 112013027096-9 1.1 **264**
BR 112013027097-7 1.1 **264**
BR 112013027098-5 1.1 **264**
BR 112013027100-0 1.1 **264**
BR 112013027102-7 1.1 **264**
BR 112013027103-5 1.1 **264**
BR 112013027104-3 1.1 **264**
BR 112013027105-1 1.1 **264**
BR 112013027106-0 1.1 **264**
BR 112013027107-8 1.1 **264**
BR 112013027108-6 1.1 **264**
BR 112013027109-4 1.1 **264**
BR 112013027110-8 1.1 **264**
BR 112013027111-6 1.1 **264**
BR 112013027112-4 1.1 **264**
BR 112013027114-0 1.1 **264**
BR 112013027115-9 1.1 **264**
BR 112013027116-7 1.1 **264**
BR 112013027117-5 1.1 **264**
BR 112013027118-3 1.1 **264**
BR 112013027119-1 1.1 **264**
BR 112013027120-5 1.1 **264**
BR 112013027121-3 1.1 **264**
BR 112013027122-1 1.1 **264**
BR 112013027123-0 1.1 **265**
BR 112013027124-8 1.1 **265**
BR 112013027125-6 1.1 **265**
BR 112013027127-2 1.1 **265**
BR 112013027128-0 1.1 **265**
BR 112013027129-9 1.1 **265**
BR 112013027130-2 1.1 **265**
BR 112013027132-9 1.1 **265**
BR 112013027133-7 1.1 **265**
BR 112013027134-5 1.1 **265**
BR 112013027135-3 1.1 **265**
BR 112013027136-1 1.1 **265**
BR 112013027137-0 1.1 **265**
BR 112013027138-8 1.1 **265**
BR 112013027140-0 1.1 **265**
BR 112013027141-8 1.1 **265**
BR 112013027142-6 1.1 **265**
BR 112013027143-4 1.1 **265**
BR 112013027144-2 1.1 **265**
BR 112013027145-0 1.1 **265**
BR 112013027147-7 1.1 **265**
BR 112013027149-3 1.1 **265**
BR 112013027150-7 1.1 **265**
BR 112013027153-1 1.1 **265**
BR 112013027158-2 1.1 **265**
BR 112013027163-9 1.1 **265**
BR 112013027165-5 1.1 **265**
BR 112013027169-8 1.1 **265**
BR 112013027170-1 1.1 **265**
BR 112013027171-0 1.1 **265**
BR 112013027172-8 1.1 **265**
BR 112013027173-6 1.1 **265**
BR 112013027179-5 1.1 **265**
BR 112013027180-9 1.1 **265**
BR 112013027181-7 1.1 **265**
BR 112013027186-8 1.1 **265**
BR 112013027194-9 1.1 **265**
BR 112013027197-3 1.1 **265**
BR 112013027198-1 1.1 **265**
BR 112013027200-7 1.1 **265**
BR 112013027201-5 1.1 **265**
BR 112013027204-0 1.1 **266**
BR 112013027208-2 1.1 **266**
BR 112013027209-0 1.1 **266**
BR 112013027212-0 1.1 **266**
BR 112013027213-9 1.1 **266**
BR 112013027214-7 1.1 **266**
BR 112013027217-1 1.1 **266**
BR 112013027226-0 1.1 **266**
BR 112013027229-5 1.1 **266**
BR 112013027230-9 1.1 **266**
BR 112013027231-7 1.1 **266**
BR 112013027235-0 1.1 **266**
BR 112013027237-6 1.1 **266**
BR 112013027238-4 1.1 **266**
BR 112013027240-6 1.1 **266**
BR 112013027241-4 1.1 **266**
BR 112013027242-2 1.1 **266**
BR 112013027243-0 1.1 **266**
BR 112013027244-9 1.1 **266**
BR 112013027245-7 1.1 **266**
BR 112013027257-0 1.1 **266**
BR 112013027260-0 1.1 **266**
BR 112013027279-1 1.1 **266**
BR 112013027281-3 1.1 **266**
BR 112013027286-4 1.1 **266**
BR 112013027287-2 1.1 **266**
BR 112013027290-2 1.1 **266**
BR 112013027291-0 1.1 **266**
BR 112013027292-9 1.1 **266**
BR 112013027295-3 1.1 **266**
BR 112013027296-1 1.1 **266**
BR 112013027299-6 1.1 **266**
BR 112013027300-3 1.1 **266**
BR 112013027301-1 1.1 **266**
BR 112013027302-0 1.1 **266**
BR 112013027305-4 1.1 **266**
BR 112013027306-2 1.1 **267**
BR 112013027307-0 1.1 **267**
BR 112013027308-9 1.1 **267**
BR 112013027309-7 1.1 **267**
BR 112013027310-0 1.1 **267**
BR 112013027314-3 1.1 **267**
BR 112013027317-8 1.1 **267**
BR 112013027320-8 1.1 **267**
BR 112013027322-4 1.1 **267**
BR 112013027323-2 1.1 **267**
BR 112013027326-7 1.1 **267**
BR 112013027331-3 1.1 **267**
BR 112013027333-0 1.1 **267**
BR 112013027334-8 1.1 **267**
BR 112013027335-6 1.1 **267**
BR 112013027337-2 1.1 **267**
BR 112013027338-0 1.1 **267**
BR 112013027339-9 1.1 **267**
BR 112013027340-2 1.1 **267**
BR 112013027341-0 1.1 **267**
BR 112013027342-9 1.1 **267**
BR 112013027344-5 1.1 **267**
BR 112013027348-8 1.1 **267**
BR 112013027349-6 1.1 **267**
BR 112013027350-0 1.1 **267**
BR 112013027351-8 1.1 **267**
BR 112013027352-6 1.1 **267**
BR 112013027353-4 1.1 **267**
BR 112013027354-2 1.1 **267**
BR 112013027356-9 1.1 **267**
BR 112013027359-3 1.1 **267**
BR 112013027360-7 1.1 **267**
BR 112013027361-5 1.1 **267**
BR 112013027362-3 1.1 **267**
BR 112013027366-6 1.1 **267**
BR 112013027369-0 1.1 **267**
BR 112013027370-4 1.1 **267**
BR 112013027383-6 1.1 **267**
BR 112013027385-2 1.1 **267**
BR 112013027386-0 1.1 **267**
BR 112013027395-0 1.1 **268**
BR 112013027399-2 1.1 **268**
BR 112013027401-8 1.1 **268**
BR 112013027403-4 1.1 **268**
BR 112013027404-2 1.1 **268**
BR 112013027405-0 1.1 **268**
BR 112013027407-7 1.1 **268**
BR 112013027408-5 1.1 **268**
BR 112013027411-5 1.1 **268**
BR 112013027412-3 1.1 **268**
BR 112013027420-4 1.1 **268**
BR 112013027421-2 1.1 **268**
BR 112013027426-3 1.1 **268**
BR 112013027434-4 1.1 **268**
BR 112013027437-9 1.1 **268**
BR 112013027452-2 1.1 **268**
BR 112013027453-0 1.1 **268**
BR 112013027461-1 1.1 **268**
BR 112013027462-0 1.1 **268**
BR 112013027463-8 1.1 **268**
BR 112013027464-6 1.1 **268**
BR 112013027466-2 1.1 **268**
BR 112013027468-9 1.1 **268**
BR 112013027470-0 1.1 **268**
BR 112013027472-7 1.1 **268**
BR 112013027474-3 1.1 **268**
BR 112013027477-8 1.1 **268**
BR 112013027478-6 1.1 **268**
BR 112013027479-4 1.1 **268**
BR 112013027480-8 1.1 **268**
BR 112013027483-2 1.1 **268**
BR 112013027484-0 1.1 **268**
BR 112013027485-9 1.1 **268**
BR 112013027486-7 1.1 **268**
BR 112013027487-5 1.1 **268**
BR 112013027488-3 1.1 **268**
BR 112013027489-1 1.1 **268**
BR 112013027490-5 1.1 **268**
BR 112013027492-1 1.1 **268**
BR 112013027497-2 1.1 **269**
BR 112013027498-0 1.1 **269**
BR 112013027500-6 1.1 **269**
BR 112013027504-9 1.1 **269**

BR 112013027506-5 1.1 **269**
BR 112013027508-1 1.1 **269**
BR 112013027511-1 1.1 **269**
BR 112013027512-0 1.1 **269**
BR 112013027513-8 1.1 **269**
BR 112013027514-6 1.1 **269**
BR 112013027517-0 1.1 **269**
BR 112013027519-7 1.1 **269**
BR 112013027521-9 1.1 **269**
BR 112013027522-7 1.1 **269**
BR 112013027523-5 1.1 **269**
BR 112013027524-3 1.1 **269**
BR 112013027525-1 1.1 **269**
BR 112013027526-0 1.1 **269**
BR 112013027527-8 1.1 **269**
BR 112013027532-4 1.1 **269**
BR 112013027533-2 1.1 **269**
BR 112013027534-0 1.1 **269**
BR 112013027537-5 1.1 **269**
BR 112013027538-3 1.1 **269**
BR 112013027540-5 1.1 **269**
BR 112013027541-3 1.1 **269**
BR 112013027543-0 1.1 **269**
BR 112013027545-6 1.1 **269**
BR 112013027547-2 1.1 **269**
BR 112013027548-0 1.1 **269**
BR 112013027551-0 1.1 **270**
BR 112013027552-9 1.1 **270**
BR 112013027554-5 1.1 **270**
BR 112013027556-1 1.1 **270**
BR 112013027557-0 1.1 **270**
BR 112013027558-8 1.1 **270**
BR 112013027560-0 1.1 **270**
BR 112013027563-4 1.1 **270**
BR 112013027564-2 1.1 **270**
BR 112013027565-0 1.1 **270**
BR 112013027566-9 1.1 **270**
BR 112013027567-7 1.1 **270**
BR 112013027568-5 1.1 **270**
BR 112013027569-3 1.1 **270**
BR 112013027571-5 1.1 **270**
BR 112013027572-3 1.1 **270**
BR 112013027573-1 1.1 **270**
BR 112013027574-0 1.1 **270**
BR 112013027578-2 1.1 **270**
BR 112013027580-4 1.1 **270**
BR 112013027581-2 1.1 **270**
BR 112013027583-9 1.1 **270**
BR 112013027584-7 1.1 **270**
BR 112013027585-5 1.1 **270**
BR 112013027586-3 1.1 **270**
BR 112013027587-1 1.1 **270**
BR 112013027589-8 1.1 **270**
BR 112013027592-8 1.1 **270**
BR 112013027596-0 1.1 **270**
BR 112013027599-5 1.1 **270**
BR 112013027602-9 1.1 **270**
BR 112013027604-5 1.1 **270**
BR 112013027605-3 1.1 **270**
BR 112013027607-0 1.1 **270**
BR 112013027608-8 1.1 **270**
BR 112013027609-6 1.1 **270**
BR 112013027610-0 1.1 **270**
BR 112013027611-8 1.1 **270**
BR 112013027612-6 1.1 **271**
BR 112013027614-2 1.1 **271**
BR 112013027616-9 1.1 **271**
BR 112013027618-5 1.1 **271**
BR 112013027619-3 1.1 **271**
BR 112013027620-7 1.1 **271**
BR 112013027621-5 1.1 **271**
BR 112013027624-0 1.1 **271**
BR 112013027626-6 1.1 **271**
BR 112013027628-2 1.1 **271**
BR 112013027629-0 1.1 **271**
BR 112013027632-0 1.1 **271**
BR 112013027641-0 1.1 **271**
BR 112013027642-8 1.1 **271**
BR 112013027649-5 1.1 **271**
BR 112013027653-3 1.1 **271**
BR 112013027655-0 1.1 **271**
BR 112013027657-6 1.1 **271**
BR 112013027660-6 1.1 **271**
BR 112013027661-4 1.1 **271**
BR 112013027662-2 1.1 **271**
BR 112013027663-0 1.1 **271**
BR 112013027664-9 1.1 **271**
BR 112013027665-7 1.1 **271**
BR 112013027667-3 1.1 **271**
BR 112013027668-1 1.1 **271**
BR 112013027670-3 1.1 **271**
BR 112013027672-0 1.1 **271**
BR 112013027673-8 1.1 **271**
BR 112013027674-6 1.1 **271**
BR 112013027675-4 1.1 **271**
BR 112013027676-2 1.1 **271**
BR 112013027679-7 1.1 **271**
BR 112013027681-9 1.1 **271**
BR 112013027682-7 1.1 **271**
BR 112013027685-1 1.1 **271**
BR 112013027697-5 1.1 **271**
BR 112013027702-5 1.1 **271**
BR 112013027712-2 1.1 **272**
BR 112013027717-3 1.1 **272**
BR 112013027730-0 1.1 **272**
BR 112013027731-9 1.1 **272**
BR 112013027738-6 1.1 **272**
BR 112013027746-7 1.1 **272**
BR 112013027759-9 1.1 **272**
BR 112013027760-2 1.1 **272**
BR 112013027761-0 1.1 **272**
BR 112013027764-5 1.1 **272**
BR 112013027765-3 1.1 **272**
BR 112013027766-1 1.1 **272**
BR 112013027767-0 1.1 **272**
BR 112013027769-6 1.1 **272**
BR 112013027771-8 1.1 **272**
BR 112013027772-6 1.1 **272**
BR 112013027774-2 1.1 **272**
BR 112013027776-9 1.1 **272**
BR 112013027777-7 1.1 **272**
BR 112013027783-1 1.1 **272**
BR 112013027789-0 1.1 **272**
BR 112013027790-4 1.1 **272**
BR 112013027794-7 1.1 **272**
BR 112013027796-3 1.1 **272**
BR 112013027806-4 1.1 **272**
BR 112013027809-9 1.1 **272**
BR 112013027810-2 1.1 **272**
BR 112013027813-7 1.1 **272**
BR 112013027814-5 1.1 **272**
BR 112013027816-1 1.1 **272**
BR 112013027817-0 1.1 **272**
BR 112013027818-8 1.1 **272**
BR 112013027820-0 1.1 **272**
BR 112013027821-8 1.1 **272**
BR 112013027822-6 1.1 **272**
BR 112013027823-4 1.1 **272**
BR 112013027824-2 1.1 **272**

BR 112013027826-9 1.1 **272**
BR 112013027827-7 1.1 **272**
BR 112013027828-5 1.1 **272**
BR 112013027829-3 1.1 **273**
BR 112013027830-7 1.1 **273**
BR 112013027836-6 1.1 **273**
BR 112013027838-2 1.1 **273**
BR 112013027840-4 1.1 **273**
BR 112013027841-2 1.1 **273**
BR 112013027844-7 1.1 **273**
BR 112013027846-3 1.1 **273**
BR 112013027848-0 1.1 **273**
BR 112013027849-8 1.1 **273**
BR 112013027850-1 1.1 **273**
BR 112013027851-0 1.1 **273**
BR 112013027852-8 1.1 **273**
BR 112013027853-6 1.1 **273**
BR 112013027855-2 1.1 **273**
BR 112013027858-7 1.1 **273**
BR 112013027860-9 1.1 **273**
BR 112013027861-7 1.1 **273**
BR 112013027862-5 1.1 **273**
BR 112013027865-0 1.1 **273**
BR 112013027867-6 1.1 **273**
BR 112013027868-4 1.1 **273**
BR 112013027869-2 1.1 **273**
BR 112013027870-6 1.1 **273**
BR 112013027871-4 1.1 **273**
BR 112013027872-2 1.1 **273**
BR 112013027873-0 1.1 **273**
BR 112013027874-9 1.1 **273**
BR 112013027875-7 1.1 **273**
BR 112013027876-5 1.1 **273**
BR 112013027877-3 1.1 **273**
BR 112013027880-3 1.1 **273**
BR 112013027881-1 1.1 **273**
BR 112013027884-6 1.1 **273**
BR 112013027885-4 1.1 **273**
BR 112013027887-0 1.1 **273**
BR 112013027888-9 1.1 **273**
BR 112013027889-7 1.1 **273**
BR 112013027891-9 1.1 **273**
BR 112013027892-7 1.1 **273**
BR 112013027893-5 1.1 **273**
BR 112013027894-3 1.1 **273**
BR 112013027896-0 1.1 **274**
BR 112013027897-8 1.1 **274**
BR 112013027899-4 1.1 **274**
BR 112013027900-1 1.1 **274**
BR 112013027901-0 1.1 **274**
BR 112013027902-8 1.1 **274**
BR 112013027903-6 1.1 **274**
BR 112013027905-2 1.1 **274**
BR 112013027907-9 1.1 **274**
BR 112013027908-7 1.1 **274**
BR 112013027914-1 1.1 **274**
BR 112013027921-4 1.1 **274**
BR 112013027924-9 1.1 **274**
BR 112013027927-3 1.1 **274**
BR 112013027935-4 1.1 **274**
BR 112013027936-2 1.1 **274**
BR 112013027938-9 1.1 **274**
BR 112013027939-7 1.1 **274**
BR 112013027940-0 1.1 **274**
BR 112013027942-7 1.1 **274**
BR 112013027943-5 1.1 **274**
BR 112013027944-3 1.1 **274**
BR 112013027945-1 1.1 **274**
BR 112013027948-6 1.1 **274**
BR 112013027957-5 1.1 **274**
BR 112013027960-5 1.1 **274**
BR 112013027962-1 1.1 **274**
BR 112013027963-0 1.1 **274**
BR 112013027964-8 1.1 **274**
BR 112013027965-6 1.1 **274**
BR 112013027966-4 1.1 **274**
BR 112013027970-2 1.1 **274**
BR 112013027976-1 1.1 **274**
BR 112013027988-5 1.1 **274**
BR 112013027990-7 1.1 **274**
BR 112013027994-0 1.1 **274**
BR 112013028000-0 1.1 **274**
BR 112013028007-7 1.1 **274**
BR 112013028014-0 1.1 **274**
BR 112013028026-3 1.1 **274**
BR 112013028028-0 1.1 **275**
BR 112013028033-6 1.1 **275**
BR 112013028040-9 1.1 **275**
BR 112013028042-5 1.1 **275**
BR 112013028043-3 1.1 **275**
BR 112013028044-1 1.1 **275**
BR 112013028047-6 1.1 **275**
BR 112013028048-4 1.1 **275**
BR 112013028049-2 1.1 **275**
BR 112013028052-2 1.1 **275**
BR 112013028056-5 1.1 **275**
BR 112013028069-7 1.1 **275**
BR 112013028075-1 1.1 **275**
BR 112013028077-8 1.1 **275**
BR 112013028083-2 1.1 **275**
BR 112013028084-0 1.1 **275**
BR 112013028095-6 1.1 **275**
BR 112013028099-9 1.1 **275**
BR 112013028102-2 1.1 **275**
BR 112013028103-0 1.1 **275**
BR 112013028109-0 1.1 **275**
BR 112013028110-3 1.1 **275**
BR 112013028114-6 1.1 **275**
BR 112013028115-4 1.1 **275**
BR 112013028116-2 1.1 **275**
BR 112013028124-3 1.1 **275**
BR 112013028131-6 1.1 **275**
BR 112013028132-4 1.1 **275**
BR 112013028133-2 1.1 **275**
BR 112013028134-0 1.1 **275**
BR 112013028136-7 1.1 **275**
BR 112013028137-5 1.1 **275**
BR 112013028138-3 1.1 **275**
BR 112013028139-1 1.1 **275**
BR 112013028143-0 1.1 **275**
BR 112013028144-8 1.1 **275**
BR 112013028145-6 1.1 **275**
BR 112013028146-4 1.1 **275**
BR 112013028147-2 1.1 **275**
BR 112013028148-0 1.1 **275**
BR 112013028149-9 1.1 **275**
BR 112013028150-2 1.1 **276**
BR 112013028155-3 1.1 **276**
BR 112013028158-8 1.1 **276**
BR 112013028159-6 1.1 **276**
BR 112013028160-0 1.1 **276**
BR 112013028163-4 1.1 **276**
BR 112013028164-2 1.1 **276**
BR 112013028168-5 1.1 **276**
BR 112013028170-7 1.1 **276**
BR 112013028180-4 1.1 **276**
BR 112013028194-4 1.1 **276**
BR 112013028196-0 1.1 **276**
BR 112013028197-9 1.1 **276**

BR 112013028199-5 1.1 **276**
BR 112013028202-9 1.1 **276**
BR 112013028203-7 1.1 **276**
BR 112013028205-3 1.1 **276**
BR 112013028221-5 1.1 **276**
BR 112013028222-3 1.1 **276**
BR 112013028224-0 1.1 **276**
BR 112013028233-9 1.1 **276**
BR 112013028244-4 1.1 **276**
BR 112013028253-3 1.1 **276**
BR 112013028257-6 1.1 **276**
BR 112013028258-4 1.1 **276**
BR 112013028267-3 1.1 **276**
BR 112013028268-1 1.1 **276**
BR 112013028271-1 1.1 **276**
BR 112013028274-6 1.1 **276**
BR 112013028280-0 1.1 **276**
BR 112013028285-1 1.1 **276**
BR 112013028287-8 1.1 **276**
BR 112013028293-2 1.1 **276**
BR 112013028296-7 1.1 **276**
BR 112013028300-9 1.1 **276**
BR 112013028306-8 1.1 **276**
BR 112013028309-2 1.1 **276**
BR 112013028323-8 1.1 **277**
BR 112013028331-9 1.1 **277**
BR 112013028333-5 1.1 **277**
BR 112013028334-3 1.1 **277**
BR 112013028339-4 1.1 **277**
BR 112013028340-8 1.1 **277**
BR 112013028363-7 1.1 **277**
BR 112013028365-3 1.1 **277**
BR 112013028368-8 1.1 **277**
BR 112013028369-6 1.1 **277**
BR 112013028371-8 1.1 **277**
BR 112013028372-6 1.1 **277**
BR 112013028377-7 1.1 **277**
BR 112013028380-7 1.1 **277**
BR 112013028389-0 1.1 **277**
BR 112013028390-4 1.1 **277**
BR 112013028392-0 1.1 **277**
BR 112013028395-5 1.1 **277**
BR 112013028400-5 1.1 **277**
BR 112013028401-3 1.1 **277**
BR 112013028402-1 1.1 **277**
BR 112013028403-0 1.1 **277**
BR 112013028404-8 1.1 **277**
BR 112013028405-6 1.1 **277**
BR 112013028406-4 1.1 **277**
BR 112013028407-2 1.1 **277**
BR 112013028408-0 1.1 **277**
BR 112013028411-0 1.1 **277**
BR 112013028413-7 1.1 **277**
BR 112013028414-5 1.1 **277**
BR 112013028415-3 1.1 **277**
BR 112013028417-0 1.1 **277**
BR 112013028419-6 1.1 **277**
BR 112013028420-0 1.1 **277**
BR 112013028421-8 1.1 **277**
BR 112013028422-6 1.1 **277**
BR 112013028423-4 1.1 **277**
BR 112013028425-0 1.1 **277**
BR 112013028426-9 1.1 **277**
BR 112013028427-7 1.1 **277**
BR 112013028428-5 1.1 **277**
BR 112013028431-5 1.1 **278**
BR 112013028433-1 1.1 **278**
BR 112013028436-6 1.1 **278**
BR 112013028437-4 1.1 **278**
BR 112013028438-2 1.1 **278**
BR 112013028440-4 1.1 **278**
BR 112013028442-0 1.1 **278**
BR 112013028444-7 1.1 **278**
BR 112013028445-5 1.1 **278**
BR 112013028448-0 1.1 **278**
BR 112013028450-1 1.1 **278**
BR 112013028453-6 1.1 **278**
BR 112013028467-6 1.1 **278**
BR 112013028468-4 1.1 **278**
BR 112013028470-6 1.1 **278**
BR 112013028471-4 1.1 **278**
BR 112013028474-9 1.1 **278**
BR 112013028475-7 1.1 **278**
BR 112013028480-3 1.1 **278**
BR 112013028481-1 1.1 **278**
BR 112013028482-0 1.1 **278**
BR 112013028486-2 1.1 **278**
BR 112013028487-0 1.1 **278**
BR 112013028488-9 1.1 **278**
BR 112013028489-7 1.1 **278**
BR 112013028490-0 1.1 **278**
BR 112013028493-5 1.1 **278**
BR 112013028494-3 1.1 **278**
BR 112013028496-0 1.1 **278**
BR 112013028497-8 1.1 **278**
BR 112013028498-6 1.1 **278**
BR 112013028501-0 1.1 **278**
BR 112013028503-6 1.1 **278**
BR 112013028504-4 1.1 **278**
BR 112013028505-2 1.1 **278**
BR 112013028509-5 1.1 **278**
BR 112013028510-9 1.1 **278**
BR 112013028516-8 1.1 **278**
BR 112013028517-6 1.1 **278**
BR 112013028519-2 1.1 **278**
BR 112013028520-6 1.1 **278**
BR 112013028522-2 1.1 **278**
BR 112013028523-0 1.1 **279**
BR 112013028524-9 1.1 **279**
BR 112013028525-7 1.1 **279**
BR 112013028526-5 1.1 **279**
BR 112013028527-3 1.1 **279**
BR 112013028529-0 1.1 **279**
BR 112013028531-1 1.1 **279**
BR 112013028532-0 1.1 **279**
BR 112013028533-8 1.1 **279**
BR 112013028536-2 1.1 **279**
BR 112013028537-0 1.1 **279**
BR 112013028538-9 1.1 **279**
BR 112013028539-7 1.1 **279**
BR 112013028540-0 1.1 **279**
BR 112013028542-7 1.1 **279**
BR 112013028543-5 1.1 **279**
BR 112013028544-3 1.1 **279**
BR 112013028545-1 1.1 **279**
BR 112013028549-4 1.1 **279**
BR 112013028551-6 1.1 **279**
BR 112013028552-4 1.1 **279**
BR 112013028555-9 1.1 **279**
BR 112013028556-7 1.1 **279**
BR 112013028557-5 1.1 **279**
BR 112013028559-1 1.1 **279**
BR 112013028560-5 1.1 **279**
BR 112013028563-0 1.1 **279**
BR 112013028564-8 1.1 **279**
BR 112013028565-6 1.1 **279**
BR 112013028568-0 1.1 **279**
BR 112013028581-8 1.1 **279**
BR 112013028582-6 1.1 **279**

BR 112013028586-9 1.1 **279**
BR 112013028587-7 1.1 **279**
BR 112013028588-5 1.1 **279**
BR 112013028589-3 1.1 **279**
BR 112013028590-7 1.1 **279**
BR 112013028593-1 1.1 **279**
BR 112013028598-2 1.1 **279**
BR 112013028603-2 1.1 **279**
BR 112013028605-9 1.1 **279**
BR 112013028606-7 1.1 **279**
BR 112013028607-5 1.1 **279**
BR 112013028608-3 1.1 **280**
BR 112013028610-5 1.1 **280**
BR 112013028613-0 1.1 **280**
BR 112013028628-8 1.1 **280**
BR 112013028633-4 1.1 **280**
BR 112013028635-0 1.1 **280**
BR 112013028636-9 1.1 **280**
BR 112013028638-5 1.1 **280**
BR 112013028652-0 1.1 **280**
BR 112013028654-7 1.1 **280**
BR 112013028655-5 1.1 **280**
BR 112013028658-0 1.1 **280**
BR 112013028671-7 1.1 **280**
BR 112013028672-5 1.1 **280**
BR 112013028673-3 1.1 **280**
BR 112013028675-0 1.1 **280**
BR 112013028676-8 1.1 **280**
BR 112013028677-6 1.1 **280**
BR 112013028678-4 1.1 **280**
BR 112013028679-2 1.1 **280**
BR 112013028680-6 1.1 **280**
BR 112013028681-4 1.1 **280**
BR 112013028684-9 1.1 **280**
BR 112013028689-0 1.1 **280**
BR 112013028697-0 1.1 **280**
BR 112013028698-9 1.1 **280**
BR 112013028699-7 1.1 **280**
BR 112013028703-9 1.1 **280**
BR 112013028705-5 1.1 **280**
BR 112013028709-8 1.1 **280**
BR 112013028710-1 1.1 **280**
BR 112013028711-0 1.1 **280**
BR 112013028712-8 1.1 **280**
BR 112013028713-6 1.1 **280**
BR 112013028716-0 1.1 **280**
BR 112013028717-9 1.1 **280**
BR 112013028723-3 1.1 **280**
BR 112013028727-6 1.1 **280**
BR 112013028729-2 1.1 **280**
BR 112013028733-0 1.1 **280**
BR 112013028734-9 1.1 **280**
BR 112013028735-7 1.1 **281**
BR 112013028736-5 1.1 **281**
BR 112013028737-3 1.1 **281**
BR 112013028740-3 1.1 **281**
BR 112013028741-1 1.1 **281**
BR 112013028742-0 1.1 **281**
BR 112013028744-6 1.1 **281**
BR 112013028745-4 1.1 **281**
BR 112013028747-0 1.1 **281**
BR 112013028748-9 1.1 **281**
BR 112013028750-0 1.1 **281**
BR 112013028755-1 1.1 **281**
BR 112013028759-4 1.1 **281**
BR 112013028760-8 1.1 **281**
BR 112013028761-6 1.1 **281**
BR 112013028762-4 1.1 **281**
BR 112013028764-0 1.1 **281**
BR 112013028766-7 1.1 **281**
BR 112013028768-3 1.1 **281**
BR 112013028769-1 1.1 **281**
BR 112013028770-5 1.1 **281**
BR 112013028771-3 1.1 **281**
BR 112013028772-1 1.1 **281**
BR 112013028773-0 1.1 **281**
BR 112013028774-8 1.1 **281**
BR 112013028775-6 1.1 **281**
BR 112013028776-4 1.1 **281**
BR 112013028778-0 1.1 **281**
BR 112013028779-9 1.1 **281**
BR 112013028780-2 1.1 **281**
BR 112013028781-0 1.1 **281**
BR 112013028782-9 1.1 **281**
BR 112013028784-5 1.1 **281**
BR 112013028785-3 1.1 **281**
BR 112013028786-1 1.1 **281**
BR 112013028788-8 1.1 **281**
BR 112013028789-6 1.1 **281**
BR 112013028790-0 1.1 **281**
BR 112013028794-2 1.1 **281**
BR 112013028798-5 1.1 **282**
BR 112013028803-5 1.1 **282**
BR 112013028808-6 1.1 **282**
BR 112013028810-8 1.1 **282**
BR 112013028813-2 1.1 **282**
BR 112013028816-7 1.1 **282**
BR 112013028817-5 1.1 **282**
BR 112013028819-1 1.1 **282**
BR 112013028820-5 1.1 **282**
BR 112013028825-6 1.1 **282**
BR 112013028826-4 1.1 **282**
BR 112013028827-2 1.1 **282**
BR 112013028830-2 1.1 **282**
BR 112013028831-0 1.1 **282**
BR 112013028832-9 1.1 **282**
BR 112013028839-6 1.1 **282**
BR 112013028840-0 1.1 **282**
BR 112013028843-4 1.1 **282**
BR 112013028844-2 1.1 **282**
BR 112013028845-0 1.1 **282**
BR 112013028846-9 1.1 **282**
BR 112013028850-7 1.1 **282**
BR 112013028853-1 1.1 **282**
BR 112013028857-4 1.1 **282**
BR 112013028858-2 1.1 **282**
BR 112013028860-4 1.1 **282**
BR 112013028865-5 1.1 **282**
BR 112013028866-3 1.1 **282**
BR 112013028875-2 1.1 **282**
BR 112013028877-9 1.1 **282**
BR 112013028880-9 1.1 **282**
BR 112013028888-4 1.1 **282**
BR 112013028891-4 1.1 **282**
BR 112013028892-2 1.1 **282**
BR 112013028895-7 1.1 **282**
BR 112013028896-5 1.1 **282**
BR 112013028897-3 1.1 **282**
BR 112013028903-1 1.1 **283**
BR 112013028907-4 1.1 **283**
BR 112013028908-2 1.1 **283**
BR 112013028914-7 1.1 **283**
BR 112013028916-3 1.1 **283**
BR 112013028917-1 1.1 **283**
BR 112013028918-0 1.1 **283**
BR 112013028920-1 1.1 **283**
BR 112013028921-0 1.1 **283**
BR 112013028924-4 1.1 **283**
BR 112013028925-2 1.1 **283**

BR 112013028936-8 1.1 **283**
BR 112013028940-6 1.1 **283**
BR 112013028948-1 1.1 **283**
BR 112013028949-0 1.1 **283**
BR 112013028951-1 1.1 **283**
BR 112013028953-8 1.1 **283**
BR 112013028954-6 1.1 **283**
BR 112013028960-0 1.1 **283**
BR 112013028962-7 1.1 **283**
BR 112013028963-5 1.1 **283**
BR 112013028967-8 1.1 **283**
BR 112013028970-8 1.1 **283**
BR 112013028972-4 1.1 **283**
BR 112013028973-2 1.1 **283**
BR 112013028975-9 1.1 **283**
BR 112013028976-7 1.1 **283**
BR 112013028982-1 1.1 **283**
BR 112013028983-0 1.1 **283**
BR 112013028985-6 1.1 **283**
BR 112013028989-9 1.1 **283**
BR 112013028991-0 1.1 **283**
BR 112013028992-9 1.1 **283**
BR 112013028993-7 1.1 **283**
BR 112013028994-5 1.1 **283**
BR 112013028995-3 1.1 **283**
BR 112013028997-0 1.1 **283**
BR 112013028998-8 1.1 **283**
BR 112013029000-5 1.1 **283**
BR 112013029001-3 1.1 **283**
BR 112013029002-1 1.1 **283**
BR 112013029003-0 1.1 **284**
BR 112013029009-9 1.1 **284**
BR 112013029013-7 1.1 **284**
BR 112013029014-5 1.1 **284**
BR 112013029017-0 1.1 **284**
BR 112013029019-6 1.1 **284**
BR 112013029020-0 1.1 **284**
BR 112013029021-8 1.1 **284**
BR 112013029025-0 1.1 **284**
BR 112013029026-9 1.1 **284**
BR 112013029027-7 1.1 **284**
BR 112013029028-5 1.1 **284**
BR 112013029029-3 1.1 **284**
BR 112013029030-7 1.1 **284**
BR 112013029031-5 1.1 **284**
BR 112013029032-3 1.1 **284**
BR 112013029033-1 1.1 **284**
BR 112013029034-0 1.1 **284**
BR 112013029035-8 1.1 **284**
BR 112013029036-6 1.1 **284**
BR 112013029037-4 1.1 **284**
BR 112013029038-2 1.1 **284**
BR 112013029039-0 1.1 **284**
BR 112013029040-4 1.1 **284**
BR 112013029041-2 1.1 **284**
BR 112013029042-0 1.1 **284**
BR 112013029043-9 1.1 **284**
BR 112013029044-7 1.1 **284**
BR 112013029045-5 1.1 **284**
BR 112013029046-3 1.1 **284**
BR 112013029047-1 1.1 **284**
BR 112013029048-0 1.1 **284**
BR 112013029049-8 1.1 **284**
BR 112013029050-1 1.1 **284**
BR 112013029058-7 1.1 **284**
BR 112013029060-9 1.1 **284**
BR 112013029061-7 1.1 **284**
BR 112013029062-5 1.1 **284**
BR 112013029063-3 1.1 **285**
BR 112013029064-1 1.1 **285**
BR 112013029065-0 1.1 **285**
BR 112013029066-8 1.1 **285**
BR 112013029068-4 1.1 **285**
BR 112013029069-2 1.1 **285**
BR 112013029070-6 1.1 **285**
BR 112013029077-3 1.1 **285**
BR 112013029079-0 1.1 **285**
BR 112013029088-9 1.1 **285**
BR 112013029093-5 1.1 **285**
BR 112013029094-3 1.1 **285**
BR 112013029096-0 1.1 **285**
BR 112013029099-4 1.1 **285**
BR 112013029108-7 1.1 **285**
BR 112013029112-5 1.1 **285**
BR 112013029114-1 1.1 **285**
BR 112013029117-6 1.1 **285**
BR 112013029123-0 1.1 **285**
BR 112013029124-9 1.1 **285**
BR 112013029125-7 1.1 **285**
BR 112013029126-5 1.1 **285**
BR 112013029127-3 1.1 **285**
BR 112013029130-3 1.1 **285**
BR 112013029133-8 1.1 **285**
BR 112013029137-0 1.1 **285**
BR 112013029142-7 1.1 **285**
BR 112013029146-0 1.1 **285**
BR 112013029149-4 1.1 **285**
BR 112013029161-3 1.1 **285**
BR 112013029172-9 1.1 **285**
BR 112013029181-8 1.1 **285**
BR 112013029182-6 1.1 **285**
BR 112013029185-0 1.1 **285**
BR 112013029195-8 1.1 **285**
BR 112013029196-6 1.1 **285**
BR 112013029198-2 1.1 **285**
BR 112013029201-6 1.1 **285**
BR 112013029209-1 1.1 **285**
BR 112013029210-5 1.1 **285**
BR 112013029212-1 1.1 **285**
BR 112013029217-2 1.1 **286**
BR 112013029218-0 1.1 **286**
BR 112013029221-0 1.1 **286**
BR 112013029222-9 1.1 **286**
BR 112013029223-7 1.1 **286**
BR 112013029224-5 1.1 **286**
BR 112013029227-0 1.1 **286**
BR 112013029230-0 1.1 **286**
BR 112013029231-8 1.1 **286**
BR 112013029233-4 1.1 **286**
BR 112013029234-2 1.1 **286**
BR 112013029235-0 1.1 **286**
BR 112013029236-9 1.1 **286**
BR 112013029238-5 1.1 **286**
BR 112013029239-3 1.1 **286**
BR 112013029240-7 1.1 **286**
BR 112013029242-3 1.1 **286**
BR 112013029244-0 1.1 **286**
BR 112013029246-6 1.1 **286**
BR 112013029256-3 1.1 **286**
BR 112013029257-1 1.1 **286**
BR 112013029258-0 1.1 **286**
BR 112013029260-1 1.1 **286**
BR 112013029263-6 1.1 **286**
BR 112013029265-2 1.1 **286**
BR 112013029269-5 1.1 **286**
BR 112013029271-7 1.1 **286**
BR 112013029275-0 1.1 **286**
BR 112013029278-4 1.1 **286**
BR 112013029294-6 1.1 **286**

BR 112013029295-4	1.1	286
BR 112013029302-0	1.1	286
BR 112013029306-3	1.1	286
BR 112013029324-1	1.1	286
BR 112013029326-8	1.1	286
BR 112013029329-2	1.1	286
BR 112013029330-6	1.1	286
BR 112013029342-0	1.1	286
BR 112013029349-7	1.1	286
BR 112013029352-7	1.1	286
BR 112013029353-5	1.1	286
BR 112013029359-4	1.1	286
BR 112013029368-3	1.1	287
BR 112013029369-1	1.1	287
BR 112013029370-5	1.1	287
BR 112013029374-8	1.1	287
BR 112013029375-6	1.1	287
BR 112013029376-4	1.1	287
BR 112013029385-3	1.1	287
BR 112013029386-1	1.1	287
BR 112013029388-8	1.1	287
BR 112013029401-9	1.1	287
BR 112013029403-5	1.1	287
BR 112013029404-3	1.1	287
BR 112013029406-0	1.1	287
BR 112013029407-8	1.1	287
BR 112013029408-6	1.1	287
BR 112013029409-4	1.1	287
BR 112013029412-4	1.1	287
BR 112013029413-2	1.1	287
BR 112013029414-0	1.1	287
BR 112013029416-7	1.1	287
BR 112013029417-5	1.1	287
BR 112013029418-3	1.1	287
BR 112013029419-1	1.1	287
BR 112013029420-5	1.1	287
BR 112013029422-1	1.1	287
BR 112013029425-6	1.1	287
BR 112013029427-2	1.1	287
BR 112013029429-9	1.1	287
BR 112013029436-1	1.1	287
BR 112013029437-0	1.1	287
BR 112013029440-0	1.1	287
BR 112013029441-8	1.1	287
BR 112013029447-7	1.1	287
BR 112013029449-3	1.1	287
BR 112013029461-2	1.1	287
BR 112013029463-9	1.1	287
BR 112013029472-8	1.1	287
BR 112013029475-2	1.1	287
BR 112013029501-5	1.1	287
BR 112013029506-6	1.1	287
BR 112013029512-0	1.1	287
BR 112013029517-1	1.1	287
BR 112013029518-0	1.1	287
BR 112013029519-8	1.1	287
BR 112013029521-0	1.1	288
BR 112013029522-8	1.1	288
BR 112013029524-4	1.1	288
BR 112013029525-2	1.1	288
BR 112013029526-0	1.1	288
BR 112013029528-7	1.1	288
BR 112013029536-8	1.1	288
BR 112013029537-6	1.1	288
BR 112013029538-4	1.1	288
BR 112013029541-4	1.1	288
BR 112013029543-0	1.1	288
BR 112013029560-0	1.1	288
BR 112013029561-9	1.1	288
BR 112013029565-1	1.1	288
BR 112013029566-0	1.1	288
BR 112013029567-8	1.1	288
BR 112013029568-6	1.1	288
BR 112013029573-2	1.1	288
BR 112013029577-5	1.1	288
BR 112013029587-2	1.1	288
BR 112013029590-2	1.1	288
BR 112013029602-0	1.1	288
BR 112013029607-0	1.1	288
BR 112013029611-9	1.1	288
BR 112013029615-1	1.1	288
BR 112013029617-8	1.1	288
BR 112013029619-4	1.1	288
BR 112013029621-6	1.1	288
BR 112013029636-4	1.1	288
BR 112013029640-2	1.1	288
BR 112013029653-4	1.1	288
BR 112013029672-0	1.1	288
BR 112013029673-9	1.1	288
BR 112013029674-7	1.1	288
BR 112013029677-1	1.1	288
BR 112013029679-8	1.1	288
BR 112013029686-0	1.1	289
BR 112013029687-9	1.1	289
BR 112013029688-7	1.1	289
BR 112013029689-5	1.1	289
BR 112013029690-9	1.1	289
BR 112013029691-7	1.1	289
BR 112013029692-5	1.1	289
BR 112013029694-1	1.1	289
BR 112013029695-0	1.1	289
BR 112013029697-6	1.1	289
BR 112013029700-0	1.1	289
BR 112013029708-5	1.1	289
BR 112013029711-5	1.1	289
BR 112013029713-1	1.1	289
BR 112013029715-8	1.1	289
BR 112013029716-6	1.1	289
BR 112013029717-4	1.1	289
BR 112013029720-4	1.1	289
BR 112013029721-2	1.1	289
BR 112013029727-1	1.1	289
BR 112013029729-8	1.1	289
BR 112013029730-1	1.1	289
BR 112013029732-8	1.1	289
BR 112013029733-6	1.1	289
BR 112013029734-4	1.1	289
BR 112013029735-2	1.1	289
BR 112013029743-3	1.1	289
BR 112013029744-1	1.1	289
BR 112013029748-4	1.1	289
BR 112013029750-6	1.1	289
BR 112013029751-4	1.1	289
BR 112013029752-2	1.1	289
BR 112013029755-7	1.1	289
BR 112013029759-0	1.1	289
BR 112013029765-4	1.1	289
BR 112013029766-2	1.1	289
BR 112013029786-7	1.1	289
BR 112013029790-5	1.1	289
BR 112013029792-1	1.1	289
BR 112013029820-0	1.1	289
BR 112013029824-3	1.1	289
BR 112013029829-4	1.1	290
BR 112013029830-8	1.1	290
BR 112013029831-6	1.1	290
BR 112013029832-4	1.1	290
BR 112013029833-2	1.1	290
BR 112013029834-0	1.1	290
BR 112013029835-9	1.1	290
BR 112013029836-7	1.1	290
BR 112013029838-3	1.1	290
BR 112013029839-1	1.1	290
BR 112013029840-5	1.1	290
BR 112013029846-4	1.1	290
BR 112013029847-2	1.1	290
BR 112013029849-9	1.1	290
BR 112013029850-2	1.1	290
BR 112013029852-9	1.1	290
BR 112013029857-0	1.1	290
BR 112013029858-8	1.1	290
BR 112013029859-6	1.1	290
BR 112013029862-6	1.1	290
BR 112013029867-7	1.1	290
BR 112013029870-7	1.1	290
BR 112013029875-8	1.1	290
BR 112013029879-0	1.1	290
BR 112013029880-4	1.1	290
BR 112013029881-2	1.1	290
BR 112013029882-0	1.1	290
BR 112013029885-5	1.1	290
BR 112013029890-1	1.1	290
BR 112013029891-0	1.1	290
BR 112013029892-8	1.1	290
BR 112013029893-6	1.1	290
BR 112013029898-7	1.1	290
BR 112013029901-0	1.1	290
BR 112013029902-9	1.1	290
BR 112013029904-5	1.1	290
BR 112013029910-0	1.1	290
BR 112013029911-8	1.1	290
BR 112013029914-2	1.1	290
BR 112013029920-7	1.1	291
BR 112013029927-4	1.1	291
BR 112013029929-0	1.1	291
BR 112013029931-2	1.1	291
BR 112013029952-5	1.1	291
BR 112013029974-6	1.1	291
BR 112013029975-4	1.1	291
BR 112013029976-2	1.1	291
BR 112013029977-0	1.1	291
BR 112013029978-9	1.1	291
BR 112013029980-0	1.1	291
BR 112013029982-7	1.1	291
BR 112013029986-0	1.1	291
BR 112013029987-8	1.1	291
BR 112013029989-4	1.1	291
BR 112013029990-8	1.1	291
BR 112013029997-5	1.1	291
BR 112013029998-3	1.1	291
BR 112013029999-1	1.1	291
BR 112013030000-0	1.1	291
BR 112013030004-3	1.1	291
BR 112013030008-6	1.1	291
BR 112013030009-4	1.1	291
BR 112013030011-6	1.1	291
BR 112013030012-4	1.1	291
BR 112013030013-2	1.1	291
BR 112013030017-5	1.1	291
BR 112013030019-1	1.1	291
BR 112013030020-5	1.1	291
BR 112013030021-3	1.1	291
BR 112013030022-1	1.1	291
BR 112013030023-0	1.1	291
BR 112013030027-2	1.1	291
BR 112013030029-9	1.1	291
BR 112013030030-2	1.1	291
BR 112013030032-9	1.1	291
BR 112013030035-3	1.1	291
BR 112013030036-1	1.1	291
BR 112013030038-8	1.1	291
BR 112013030039-6	1.1	291
BR 112013030043-4	1.1	291
BR 112013030051-5	1.1	291
BR 112013030052-3	1.1	291
BR 112013030054-0	1.1	292
BR 112013030056-6	1.1	292
BR 112013030059-0	1.1	292
BR 112013030067-1	1.1	292
BR 112013030068-0	1.1	292
BR 112013030071-0	1.1	292
BR 112013030089-2	1.1	292
BR 112013030093-0	1.1	292
BR 112013030098-1	1.1	292
BR 112013030106-6	1.1	292
BR 112013030115-5	1.1	292
BR 112013030116-3	1.1	292
BR 112013030117-1	1.1	292
BR 112013030124-4	1.1	292
BR 112013030125-2	1.1	292
BR 112013030127-9	1.1	292
BR 112013030138-4	1.1	292
BR 112013030141-4	1.1	292
BR 112013030142-2	1.1	292
BR 112013030145-7	1.1	292
BR 112013030146-5	1.1	292
BR 112013030148-1	1.1	292
BR 112013030150-3	1.1	292
BR 112013030152-0	1.1	292
BR 112013030153-8	1.1	292
BR 112013030168-6	1.1	292
BR 112013030169-4	1.1	292
BR 112013030172-4	1.1	292
BR 112013030174-0	1.1	292
BR 112013030175-9	1.1	292
BR 112013030176-7	1.1	292
BR 112013030181-3	1.1	292
BR 112013030189-9	1.1	292
BR 112013030207-0	1.1	292
BR 112013030208-9	1.1	292
BR 112013030214-3	1.1	292
BR 112013030218-6	1.1	292
BR 112013030221-6	1.1	292
BR 112013030225-9	1.1	292
BR 112013030228-3	1.1	292
BR 112013030234-8	1.1	293
BR 112013030238-0	1.1	293
BR 112013030241-0	1.1	293
BR 112013030244-5	1.1	293
BR 112013030249-6	1.1	293
BR 112013030251-8	1.1	293
BR 112013030252-6	1.1	293
BR 112013030253-4	1.1	293
BR 112013030254-2	1.1	293
BR 112013030255-0	1.1	293
BR 112013030257-7	1.1	293
BR 112013030259-3	1.1	293
BR 112013030260-7	1.1	293
BR 112013030262-3	1.1	293
BR 112013030264-0	1.1	293
BR 112013030265-8	1.1	293
BR 112013030266-6	1.1	293
BR 112013030267-4	1.1	293
BR 112013030271-2	1.1	293
BR 112013030278-0	1.1	293
BR 112013030279-8	1.1	293
BR 112013030280-1	1.1	293
BR 112013030281-0	1.1	293
BR 112013030282-8	1.1	293
BR 112013030283-6	1.1	293
BR 112013030285-2	1.1	293
BR 112013030288-7	1.1	293
BR 112013030289-5	1.1	293
BR 112013030290-9	1.1	293
BR 112013030294-1	1.1	293
BR 112013030295-0	1.1	293
BR 112013030296-8	1.1	293
BR 112013030297-6	1.1	293
BR 112013030299-2	1.1	293
BR 112013030308-5	1.1	293
BR 112013030311-5	1.1	293
BR 112013030312-3	1.1	293
BR 112013030326-3	1.1	293
BR 112013030327-1	1.1	293
BR 112013030328-0	1.1	293
BR 112013030335-2	1.1	294
BR 112013030343-3	1.1	294
BR 112013030346-8	1.1	294
BR 112013030348-4	1.1	294
BR 112013030350-6	1.1	294
BR 112013030351-4	1.1	294
BR 112013030353-0	1.1	294
BR 112013030357-3	1.1	294
BR 112013030363-8	1.1	294
BR 112013030366-2	1.1	294
BR 112013030368-9	1.1	294
BR 112013030373-5	1.1	294
BR 112013030384-0	1.1	294
BR 112013030385-9	1.1	294
BR 112013030387-5	1.1	294
BR 112013030388-3	1.1	294
BR 112013030389-1	1.1	294
BR 112013030390-5	1.1	294
BR 112013030391-3	1.1	294
BR 112013030392-1	1.1	294
BR 112013030394-8	1.1	294
BR 112013030401-4	1.1	294
BR 112013030402-2	1.1	294
BR 112013030404-9	1.1	294
BR 112013030406-5	1.1	294
BR 112013030424-3	1.1	294
BR 112013030425-1	1.1	294
BR 112013030429-4	1.1	294
BR 112013030431-6	1.1	294
BR 112013030432-4	1.1	294
BR 112013030438-3	1.1	294
BR 112013030440-5	1.1	294
BR 112013030442-1	1.1	294
BR 112013030443-0	1.1	294
BR 112013030446-4	1.1	294
BR 112013030447-2	1.1	294
BR 112013030448-0	1.1	294
BR 112013030450-2	1.1	294
BR 112013030453-7	1.1	294
BR 112013030456-1	1.1	295
BR 112013030464-2	1.1	295
BR 112013030465-0	1.1	295
BR 112013030467-7	1.1	295
BR 112013030468-5	1.1	295
BR 112013030469-3	1.1	295
BR 112013030473-1	1.1	295
BR 112013030481-2	1.1	295
BR 112013030485-5	1.1	295
BR 112013030486-3	1.1	295
BR 112013030487-1	1.1	295
BR 112013030490-1	1.1	295
BR 112013030492-8	1.1	295
BR 112013030493-6	1.1	295
BR 112013030494-4	1.1	295
BR 112013030498-7	1.1	295
BR 112013030503-7	1.1	295
BR 112013030509-6	1.1	295
BR 112013030525-8	1.1	295
BR 112013030547-9	1.1	295
BR 112013030551-7	1.1	295
BR 112013030554-1	1.1	295
BR 112013030555-0	1.1	295
BR 112013030568-1	1.1	295
BR 112013030570-3	1.1	295
BR 112013030572-0	1.1	295
BR 112013030573-8	1.1	295
BR 112013030576-2	1.1	295
BR 112013030583-5	1.1	295
BR 112013030584-3	1.1	295
BR 112013030585-1	1.1	295
BR 112013030586-0	1.1	295
BR 112013030589-4	1.1	295
BR 112013030590-8	1.1	295
BR 112013030592-4	1.1	295
BR 112013030593-2	1.1	295
BR 112013030597-5	1.1	295
BR 112013030599-1	1.1	295
BR 112013030600-9	1.1	295
BR 112013030604-1	1.1	295
BR 112013030605-0	1.1	295
BR 112013030606-8	1.1	295
BR 112013030607-6	1.1	295
BR 112013030608-4	1.1	296
BR 112013030609-2	1.1	296
BR 112013030610-6	1.1	296
BR 112013030612-2	1.1	296
BR 112013030613-0	1.1	296
BR 112013030614-9	1.1	296
BR 112013030622-0	1.1	296
BR 112013030628-9	1.1	296
BR 112013030629-7	1.1	296
BR 112013030630-0	1.1	296
BR 112013030631-9	1.1	296
BR 112013030632-7	1.1	296
BR 112013030633-5	1.1	296
BR 112013030634-3	1.1	296
BR 112013030639-4	1.1	296
BR 112013030642-4	1.1	296
BR 112013030646-7	1.1	296
BR 112013030650-5	1.1	296
BR 112013030654-8	1.1	296
BR 112013030656-4	1.1	296
BR 112013030657-2	1.1	296
BR 112013030658-0	1.1	296
BR 112013030660-2	1.1	296
BR 112013030663-7	1.1	296
BR 112013030665-3	1.1	296
BR 112013030671-8	1.1	296
BR 112013030678-5	1.1	296
BR 112013030681-5	1.1	296
BR 112013030686-6	1.1	296
BR 112013030689-0	1.1	296
BR 112013030691-2	1.1	296
BR 112013030696-3	1.1	296
BR 112013030698-0	1.1	296
BR 112013030705-6	1.1	296
BR 112013030706-4	1.1	296
BR 112013030711-0	1.1	296
BR 112013030713-7	1.1	296
BR 112013030715-3	1.1	296
BR 112013030721-8	1.1	296
BR 112013030725-0	1.1	296
BR 112013030726-9	1.1	297
BR 112013030727-7	1.1	297
BR 112013030728-5	1.1	297
BR 122013032921-8	2.10	303
BR 122013032932-3	2.10	303
BR 122013033298-7	2.10	303
BR 122013033343-6	2.10	303
BR 122013033346-0	2.10	303
BR 132012012834-8	2.1	299
BR 132012014553-6	2.1	299
BR 132013033206-1	2.10	303
BR 202012005104-0	3.1	59
BR 202012015243-1	2.1	299
BR 202012015441-8	2.1	299
BR 202012015537-6	2.5	301
BR 202012015544-9	2.5	301
BR 202012015847-2	2.5	301
BR 202012016015-9	2.5	301
BR 202012016409-0	2.1	299
BR 202012017493-1	2.5	301
BR 202012017609-8	2.5	301
BR 202012017675-6	2.5	301
BR 202012018208-0	2.5	301
BR 202012020009-6	2.5	301
BR 202012020176-9	2.1	299
BR 202012020345-1	2.1	300
BR 202012021297-3	2.1	300
BR 202012021807-6	2.5	301
BR 202012021997-8	2.1	300
BR 202012021999-4	2.1	300
BR 202012022000-3	2.1	300
BR 202012022001-1	2.1	300
BR 202012022002-0	2.1	300
BR 202012022851-9	2.5	301
BR 202012023727-5	2.1	300
BR 202012023728-3	2.1	300
BR 202012023730-5	2.1	300
BR 202012023731-3	2.1	300
BR 202012023883-2	2.1	300
BR 202012025606-7	2.1	300
BR 202012025904-0	2.1	300
BR 202012026829-4	2.1	300
BR 202012026978-9	2.1	300
BR 202012027235-6	2.1	300
BR 202012027267-4	2.5	301
BR 202012027322-0	2.1	300
BR 202012027323-9	2.1	300
BR 202012027329-8	2.1	300
BR 202012027478-2	2.1	300
BR 202012027479-0	2.5	301
BR 202012027492-8	2.1	300
BR 202012027516-9	2.1	300
BR 202012028478-8	2.1	300
BR 202012028486-9	2.5	301
BR 202012029735-9	2.1	300
BR 202012030554-8	2.1	300
BR 202012030614-5	2.1	300
BR 202012030737-0	2.1	300
BR 202012030845-8	2.1	300
BR 202012030848-2	2.1	300
BR 202012030850-4	2.1	300
BR 202012030851-2	2.1	300
BR 202012031751-1	2.1	300
BR 202012031950-6	2.1	300
BR 202012031978-6	2.1	300
BR 202012032139-0	2.1	300
BR 202012032645-6	3.2	75
BR 202013032852-4	2.10	303
BR 202013032856-7	2.10	303
BR 202013032897-4	2.10	303
BR 202013032931-8	2.10	303
BR 202013032933-4	2.10	303
BR 202013032935-0	2.10	303
BR 202013032936-9	2.10	303
BR 202013032937-7	2.10	303
BR 202013033057-0	2.10	303
BR 202013033088-0	2.10	303
BR 202013033130-4	2.10	303
BR 202013033160-6	2.10	303
BR 202013033188-6	2.10	303
BR 202013033189-4	2.10	303
BR 202013033197-5	2.10	303
BR 202013033204-1	2.10	303
BR 202013033205-0	2.10	303
BR 202013033281-5	2.10	303
BR 202013033282-3	2.10	303
BR 202013033283-1	2.10	304
BR 202013033302-1	2.10	304
BR 202013033327-7	2.10	304
BR 202013033428-1	2.10	304
BR 202013033550-4	2.10	304
BR 202013033555-5	2.10	304
BR 212013002823-3	1.1	297
BR 212013003001-7	1.1	297
BR 212013005576-1	1.1	297
BR 212013008123-1	1.1	297
BR 212013008265-3	1.1	297
BR 212013008458-3	1.1	297
BR 212013014421-7	1.1	297
BR 212013016728-4	1.1	297
BR 212013018590-8	1.1	297
BR 212013024644-3	1.1	297
BR 212013026295-3	1.1	297
BR 212013026742-4	1.1	297
BR 212013027792-6	1.1	297
BR 212013028996-7	1.1	297
C1 0603435-7	8.6	309
C2 0300664-6	9.1	309
MU 8102045-7	11.2	314
MU 8103371-0	16.1	315
MU 8303027-1	22.15	317
MU 8303120-0	7.1	305
MU 8303487-0	6.1	304
MU 8400032-5	7.1	305
MU 8400053-8	9.1	309
MU 8400238-7	9.1	309
MU 8400268-9	7.1	305
MU 8400316-2	7.1	305
MU 8400536-0	16.1	315
MU 8400796-6	7.1	305
MU 8401579-9	9.1	309
MU 8401580-2	6.1	304
MU 8401710-4	16.1	315
MU 8401739-2	15.11	314
MU 8401953-0	6.1	304
MU 8402002-4	7.1	305
MU 8402560-3	16.1	315
MU 8402592-1	6.1	304
MU 8403063-1	9.1	309
MU 8403170-0	15.11	314
MU 8403468-8	16.1	315
MU 8500206-2	9.1	309
MU 8501827-9	15.11	314
MU 8602691-7	9.2.4	312
MU 8703066-7	2.10	304
MU 8803450-0	2.10	304
MU 8900215-6	8.6	309
MU 8900917-7	15.7	314
MU 8902388-9	3.1	59
MU 9000552-0	3.1	59
MU 9000553-8	4.3	304
MU 9000554-6	4.3	304
MU 9000606-2	4.3	304
MU 9000610-0	4.3	304
MU 9000675-5	3.1	59
MU 9000846-4	3.1	60
MU 9000951-7	3.1	60
MU 9000955-0	3.1	60
MU 9001023-0	3.1	60
MU 9001037-0	3.1	61
MU 9001041-8	3.1	61
MU 9001042-6	3.1	61
MU 9001044-2	3.1	62
MU 9001183-0	3.1	62
MU 9001188-0	3.1	62
MU 9001189-9	3.1	62
MU 9001190-2	3.1	63
MU 9001191-0	3.1	63
MU 9001195-3	3.1	63
MU 9001197-0	3.1	63
MU 9001316-6	3.1	63
MU 9001360-3	3.1	64
MU 9001367-0	3.1	64
MU 9001623-8	3.1	64
MU 9001674-2	3.1	64
MU 9001680-7	3.1	65
MU 9001681-5	3.1	65
MU 9001691-2	3.1	65
MU 9002622-5	3.1	65
MU 9003020-6	3.1	66
MU 9101456-5	25.4	318
PI 0003578-5	7.5	306
PI 0003814-8	9.2	311
PI 0004875-5	9.2.4	312
PI 0005389-9	16.1	315
PI 0005616-2	7.6	309
PI 0006372-0	7.1	305
PI 0006660-5	22.15	317
PI 0007597-3	7.5	306
PI 0008286-4	9.2	311
PI 0008372-0	9.1	309
PI 0008416-6	7.5	306
PI 0009476-5	9.2.4	312
PI 0010756-5	16.1	315
PI 0011856-7	7.5	306
PI 0012601-2	7.5	306
PI 0013032-0	25.1	317
PI 0014382-0	9.1	309
PI 0014407-0	9.2	311
PI 0015717-1	9.2	311
PI 0016563-8	7.5	307
PI 0016831-9	9.2.4	312
PI 0017052-6	9.1.2	311
PI 0017588-9	16.1	315
PI 0017628-1	9.2	311
PI 0017635-4	7.1	305
PI 0101151-0	7.1	305
PI 0101692-0	9.2	311
PI 0101945-7	7.1	305
PI 0102189-3	9.2	311
PI 0102621-6	9.2	311
PI 0103406-5	9.2.4	312
PI 0103916-4	9.1	309
PI 0104060-0	9.2	311
PI 0104410-9	9.2	311
PI 0105053-2	11.2	314
PI 0105158-0	9.2	311
PI 0105471-6	9.1	309
PI 0105713-8	9.2	311
PI 0106385-5	7.1	305
PI 0106655-2	9.2	311
PI 0106674-9	7.5	307
PI 0106885-7	9.1	309
PI 0106985-3	9.2	311
PI 0107014-2	15.11	314
PI 0107414-8	6.6	304
PI 0107731-7	7.5	307
PI 0107891-7	7.1	305
PI 0108033-4	9.2	311
PI 0108043-1	9.2	311
PI 0108297-3	9.2.4	312
PI 0108354-6	6.6	304
PI 0108376-7	7.5	307
PI 0108386-4	7.5	307
PI 0108478-0	7.5	307
PI 0108501-8	9.2.4	312
PI 0108534-4	9.2	311
PI 0108676-6	7.5	307
PI 0108802-5	7.5	307
PI 0108828-9	9.2.4	312
PI 0108921-8	7.5	307
PI 0108981-1	16.1	315
PI 0108990-0	9.1	309
PI 0109007-0	16.1	315
PI 0109198-0	9.1	309
PI 0109385-1	9.2.4	312
PI 0109480-7	9.1	309
PI 0109740-7	7.5	307
PI 0109878-0	9.1	309
PI 0110111-0	7.5	307
PI 0110314-8	7.1	305
PI 0111680-0	9.1	309
PI 0111710-6	16.1	315
PI 0112272-0	7.5	307
PI 0112785-3	7.5	307
PI 0112807-8	7.5	307
PI 0113552-0	7.5	307
PI 0113717-4	9.1	309
PI 0113742-5	15.11	314
PI 0114339-5	9.2.4	312
PI 0114783-8	9.2	311
PI 0114987-3	9.2	311
PI 0115599-7	9.2	311

PI 0115804-0	7.5	307
PI 0115806-6	7.5	307
PI 0115843-0	7.5	307
PI 0115861-9	7.5	307
PI 0116065-6	9.1	310
PI 0116369-8	9.2.4	312
PI 0116719-7	16.1	315
PI 0116865-7	9.1	310
PI 0117229-8	9.2.4	312
PI 0117264-6	7.5	307
PI 0200596-4	7.5	307
PI 0202903-0	6.1	304
PI 0203067-5	7.5	307
PI 0203394-1	7.5	307
PI 0203682-7	9.2.4	312
PI 0204261-4	16.1	315
PI 0204931-7	9.2	311
PI 0205490-6	9.2	312
PI 0206689-0	7.5	307
PI 0206826-5	7.1	305
PI 0207251-3	9.2.4	312
PI 0207447-8	7.1	305
PI 0207449-4	7.5	307
PI 0207685-3	9.2.4	313
PI 0207970-4	25.11	320
PI 0208378-7	16.1	315
PI 0208870-3	7.5	307
PI 0208926-2	9.1	310
PI 0208981-5	16.1	315
PI 0209975-6	7.5	307
PI 0210111-4	16.1	315
PI 0210170-0	9.1	310
PI 0210538-1	9.2.4	313
PI 0210804-6	7.1	305
PI 0211345-7	25.11	320
PI 0211393-7	15.7	314
PI 0211798-3	9.2.4	313
PI 0211872-6	16.1	315
PI 0212411-4	7.5	307
PI 0212503-0	7.5	307
PI 0212603-6	9.2.4	313
PI 0212906-0	9.1	310
PI 0213063-7	7.5	307
PI 0213466-7	7.5	307
PI 0213700-3	7.1	305
PI 0213700-3	15.11	314
PI 0213940-5	25.1	317
PI 0214002-0	16.1	315
PI 0214076-4	9.2.4	313
PI 0214197-3	7.5	307
PI 0214216-3	7.5	307
PI 0214431-0	7.5	307
PI 0215178-2	9.2.4	313
PI 0215979-1	7.5	307
PI 0216022-6	9.2.4	313
PI 0300183-0	9.2.4	313
PI 0300548-8	7.5	307
PI 0301320-0	9.2.4	313
PI 0301483-5	16.1	316
PI 0301526-2	9.2.4	313
PI 0302286-2	16.1	316
PI 0302503-9	9.2.4	313
PI 0302967-0	25.5	320
PI 0303094-6	11.2	314
PI 0303965-0	9.2.4	313
PI 0304264-2	16.1	316
PI 0304608-7	16.1	316
PI 0305717-8	9.2.4	313
PI 0306030-6	9.1	310
PI 0306035-7	7.5	308
PI 0306318-6	9.2.4	313
PI 0307211-8	7.5	308
PI 0307335-1	16.1	316
PI 0307541-9	9.1	310
PI 0307687-3	9.1	310
PI 0307790-0	9.2.4	313
PI 0308295-4	9.2.4	313
PI 0309060-4	9.1	310
PI 0309467-7	15.11	314
PI 0309650-5	11.5	314
PI 0309775-7	9.2.4	313
PI 0311196-2	9.2	312
PI 0311315-9	11.5	314
PI 0311574-7	9.2.4	313
PI 0311797-9	9.1	310
PI 0311856-8	16.1	316
PI 0311902-5	9.2.4	313
PI 0311911-4	9.1	310
PI 0312238-7	7.1	305
PI 0312419-3	7.5	308
PI 0312472-0	7.4	306
PI 0312475-4	16.1	316
PI 0312632-3	7.1	305
PI 0312712-5	7.5	308
PI 0312741-9	9.1	310
PI 0312877-6	7.5	308
PI 0312997-7	9.1	310
PI 0313070-3	7.5	308
PI 0313082-7	15.11	314
PI 0313100-9	7.4	306
PI 0313113-0	7.4	306
PI 0313120-3	7.4	306
PI 0313185-8	7.4	306
PI 0313237-4	7.4	306
PI 0313387-7	7.5	308
PI 0313419-9	7.5	308
PI 0313522-5	7.4	306
PI 0313587-0	7.4	306
PI 0313801-1	9.2.4	313
PI 0313954-9	7.4	306
PI 0314014-8	9.2	312
PI 0314115-2	7.4	306
PI 0314183-7	11.5	314
PI 0314547-6	7.5	308
PI 0314648-0	9.2.4	313
PI 0314710-0	7.5	308
PI 0314895-5	9.2.4	313
PI 0315152-2	9.2.4	313
PI 0315469-6	9.2.4	313
PI 0315916-7	7.2	306
PI 0316203-6	7.5	308
PI 0316221-4	9.2	312
PI 0316497-7	7.5	308
PI 0317388-7	9.1	310
PI 0317762-9	7.5	308
PI 0317895-1	7.5	308
PI 0318291-6	16.1	316
PI 0318638-5	9.1	310
PI 0318652-0	7.5	308
PI 0318907-4	2.10	304
PI 0400341-1	16.1	316
PI 0400572-4	9.2.4	313
PI 0400708-5	16.1	316
PI 0400803-0	16.1	316
PI 0400805-7	16.1	316
PI 0400807-3	9.2.4	313
PI 0400833-2	7.1	305
PI 0401194-5	16.1	316
PI 0401207-0	7.1	305
PI 0401410-3	15.11	314
PI 0401495-2	16.1	316
PI 0401527-4	7.5	308
PI 0401547-9	7.1	305
PI 0402081-2	7.5	308
PI 0402224-6	9.2.4	314
PI 0402225-4	7.1	305
PI 0402242-4	25.4	318
PI 0403079-6	7.1	305
PI 0403367-1	9.2	312
PI 0403686-7	11.5	314
PI 0403779-0	6.1	304
PI 0404017-1	7.1	305
PI 0404027-9	7.1	305
PI 0404614-5	6.1	304
PI 0404736-2	7.1	306
PI 0405756-2	7.1	306
PI 0405853-4	7.5	308
PI 0406009-1	9.1	310
PI 0406065-2	9.1	310
PI 0406734-7	9.1	310
PI 0406740-1	7.1	306
PI 0407150-6	9.1	310
PI 0407482-3	16.1	316
PI 0408079-3	9.2.4	314
PI 0408099-8	9.1	310
PI 0408173-0	6.1	304
PI 0408814-0	7.5	308
PI 0408994-4	7.1	306
PI 0409037-3	6.7	305
PI 0409058-6	7.1	306
PI 0409299-6	25.11	320
PI 0409597-9	9.2.4	314
PI 0409599-5	7.1	306
PI 0410317-3	9.1	310
PI 0410486-2	7.1	306
PI 0410600-8	7.5	308
PI 0410616-4	6.1	304
PI 0410671-7	6.1	304
PI 0410713-6	25.6	320
PI 0411027-7	6.1	304
PI 0411233-4	9.2.4	314
PI 0411895-2	7.5	308
PI 0412178-3	6.1	304
PI 0412182-1	7.5	308
PI 0412275-5	7.5	308
PI 0412965-2	6.1	304
PI 0413205-0	6.1	304
PI 0413217-3	6.1	304
PI 0413333-1	6.1	304
PI 0413531-8	9.2	312
PI 0413588-1	15.11	314
PI 0413655-1	16.1	316
PI 0414110-5	7.1	306
PI 0414655-7	7.5	308
PI 0415251-4	16.1	316
PI 0415457-6	25.4	318
PI 0415633-1	9.1	310
PI 0416129-7	9.2	312
PI 0416418-0	6.1	304
PI 0416433-4	7.1	306
PI 0416974-3	25.4	318
PI 0417102-0	6.1	304
PI 0417125-0	9.1	310
PI 0417167-5	7.1	306
PI 0417658-8	7.1	306
PI 0417671-5	6.1	304
PI 0418070-4	9.1	310
PI 0419240-0	7.1	306
PI 0419335-0	7.1	306
PI 0501005-5	9.1	310
PI 0502710-1	7.1	306
PI 0505176-2	6.1	304
PI 0505675-6	9.1	310
PI 0505976-3	9.1	310
PI 0509727-4	6.1	304
PI 0510152-2	15.11	315
PI 0510326-6	7.1	306
PI 0511392-0	7.1	306
PI 0511767-4	9.1	310
PI 0512032-2	15.7	314
PI 0512427-1	7.1	306
PI 0513131-6	7.1	306
PI 0514685-2	6.6	304
PI 0516240-8	9.1	310
PI 0518301-4	7.1	306
PI 0519986-7	25.4	318
PI 0520011-3	6.1	304
PI 0520278-7	25.4	318
PI 0520381-3	25.4	318
PI 0520616-2	25.4	318
PI 0600953-0	6.6	304
PI 0601398-8	25.4	318
PI 0601651-0	7.1	306
PI 0603782-8	6.6	305
PI 0603920-0	7.1	306
PI 0603979-0	25.4	318
PI 0604078-0	6.6	305
PI 0604087-0	6.6	305
PI 0604152-3	6.6	305
PI 0605002-6	9.1	310
PI 0605078-6	6.6	305
PI 0605174-0	25.4	318
PI 0605220-7	6.6	305
PI 0605708-0	7.1	306
PI 0606454-0	7.1	306
PI 0606913-4	25.3	317
PI 0606966-5	6.1	304
PI 0607080-9	7.1	306
PI 0608281-5	25.4	318
PI 0608491-5	6.6	305
PI 0608552-0	7.1	306
PI 0608607-1	25.4	318
PI 0608730-2	7.1	306
PI 0608953-4	25.1	317
PI 0608954-2	25.1	317
PI 0609443-0	25.1	317
PI 0610912-8	25.4	318
PI 0611216-1	9.2	312
PI 0612003-2	25.4	318
PI 0612144-6	6.6	305
PI 0613646-0	25.4	318
PI 0613715-6	25.4	318
PI 0614906-5	7.1	306
PI 0615216-3	25.1	317
PI 0615885-4	25.4	318
PI 0616335-1	25.4	318
PI 0616355-6	7.1	306
PI 0616364-5	6.6	305
PI 0616479-0	25.4	318
PI 0616603-2	25.7	320
PI 0616604-0	25.1	317
PI 0616929-5	6.6	305
PI 0617240-7	25.4	318
PI 0617390-0	25.4	318
PI 0618491-0	25.4	318
PI 0620632-8	25.4	318
PI 0620994-7	9.1	310
PI 0621622-6	25.4	318
PI 0621756-7	6.6	305
PI 0621765-6	25.4	318
PI 0621823-7	25.4	318
PI 0621828-8	25.4	318
PI 0701847-9	25.7	320
PI 0701996-3	6.6	305
PI 0702829-6	25.4	318
PI 0702830-0	25.4	318
PI 0702831-8	25.4	318
PI 0702832-6	25.4	318
PI 0702834-2	25.4	318
PI 0702835-0	25.4	318
PI 0702874-1	25.4	318
PI 0702884-9	25.4	318
PI 0702892-0	25.4	318
PI 0702910-1	25.4	318
PI 0705688-5	25.4	319
PI 0705824-1	25.4	319
PI 0705899-3	25.4	319
PI 0705931-0	25.4	319
PI 0706536-1	25.4	319
PI 0706832-8	6.6	305
PI 0706970-7	6.6	305
PI 0707682-7	25.4	319
PI 0708404-8	25.4	319
PI 0709041-2	25.4	319
PI 0710644-0	25.4	319
PI 0710818-4	25.4	319
PI 0710842-7	25.4	319
PI 0711117-7	25.4	319
PI 0711517-2	25.4	319
PI 0711795-7	25.4	319
PI 0712012-5	25.4	319
PI 0712594-1	25.4	319
PI 0712794-4	6.6	305
PI 0712818-5	25.4	319
PI 0713323-5	25.4	319
PI 0713539-4	25.4	319
PI 0713819-9	6.6	305
PI 0714190-4	25.4	319
PI 0715102-0	25.4	319
PI 0715103-9	25.4	319
PI 0715751-7	25.4	319
PI 0715753-3	25.4	319
PI 0715813-0	7.1	306
PI 0715847-5	25.4	319
PI 0715928-5	25.4	319
PI 0715951-0	25.4	319
PI 0716142-5	25.4	319
PI 0716196-4	25.4	319
PI 0716246-4	25.4	319
PI 0716277-4	25.1	317
PI 0716290-1	25.6	320
PI 0716517-0	25.7	320
PI 0716674-5	25.4	319
PI 0716695-8	25.1	317
PI 0716710-5	25.1	317
PI 0716773-3	25.4	319
PI 0717055-6	25.4	319
PI 0717065-3	25.1	317
PI 0717123-4	1.3	37
PI 0717147-1	25.1	317
PI 0717181-1	25.7	320
PI 0717251-6	25.4	319
PI 0717286-9	25.4	319
PI 0717318-0	25.4	319
PI 0717360-1	25.4	319
PI 0717560-4	25.4	319
PI 0717593-0	25.7	320
PI 0717609-0	25.4	319
PI 0717654-6	25.1	317
PI 0717860-3	25.4	319
PI 0717861-1	25.4	319
PI 0717875-1	25.4	319
PI 0717948-0	25.4	319
PI 0718089-6	25.1	317
PI 0718242-2	1.3	37
PI 0718243-0	1.3	37
PI 0718245-7	1.3	37
PI 0718246-5	1.3	37
PI 0718247-3	1.3	37
PI 0718248-1	1.3	38
PI 0718250-3	1.3	38
PI 0718253-8	1.3	38
PI 0718254-6	1.3	38
PI 0718258-9	1.3	38
PI 0718260-0	1.3	38
PI 0718261-9	1.3	39
PI 0718262-7	1.3	39
PI 0718263-5	1.3	39
PI 0718266-0	1.3	39
PI 0718267-8	1.3	39
PI 0718268-6	1.3	39
PI 0718300-3	1.3	39
PI 0718307-0	1.5	297
PI 0718492-1	1.5	297
PI 0718497-2	1.5	297
PI 0718591-0	25.7	320
PI 0718615-0	1.3	40
PI 0718618-5	1.3	40
PI 0718621-5	1.3	40
PI 0718702-5	1.3	40
PI 0718703-3	1.3	40
PI 0718704-1	1.3	40
PI 0718705-0	1.3	40
PI 0718706-8	1.3	41
PI 0718707-6	1.3	41
PI 0718734-3	1.3	41
PI 0718751-3	25.4	319
PI 0718909-5	1.5	297
PI 0718963-0	1.3	41
PI 0718966-4	1.3	41
PI 0718969-9	1.3	41
PI 0719349-1	1.3	41
PI 0719351-3	1.3	42
PI 0719353-0	1.3	42
PI 0719448-0	25.4	320
PI 0719541-9	1.5	297
PI 0719612-1	25.4	320
PI 0719625-3	1.3	42
PI 0719638-5	1.3	42
PI 0719639-3	1.3	42
PI 0720043-9	1.3	43
PI 0720049-8	1.3	43
PI 0720070-6	1.5	297
PI 0720071-4	1.5	297
PI 0720093-5	25.1	317
PI 0720098-6	25.1	317
PI 0720166-4	1.3	43
PI 0720167-2	1.3	43
PI 0720168-0	1.3	43
PI 0720172-9	1.3	44
PI 0720186-9	1.3	44
PI 0720187-7	1.3	44
PI 0720213-0	25.1	317
PI 0720249-0	1.3	44
PI 0720250-4	1.3	44
PI 0720251-2	1.3	44
PI 0720252-0	1.3	45
PI 0720253-9	1.3	45
PI 0720254-7	1.3	45
PI 0720255-5	1.3	45
PI 0720317-9	1.3	45
PI 0720329-2	25.1	317
PI 0720432-9	1.3	45
PI 0720433-7	1.3	45
PI 0720434-5	1.3	45
PI 0720435-3	1.3	45
PI 0720436-1	1.3	46
PI 0720437-0	1.3	46
PI 0720439-6	1.3	46
PI 0720440-0	1.3	46
PI 0720441-8	1.3	46
PI 0720443-4	1.3	46
PI 0720520-1	1.3	47
PI 0720522-8	1.3	47
PI 0720523-6	1.3	47
PI 0720524-4	1.3	47
PI 0720525-2	1.3	47
PI 0720526-0	1.3	48
PI 0720527-9	1.3	48
PI 0720531-7	1.3	48
PI 0720532-5	1.3	48
PI 0720535-0	1.3	48
PI 0720536-8	1.3	48
PI 0720537-6	1.3	49
PI 0720538-4	1.3	49
PI 0720539-2	1.3	49
PI 0720540-6	1.3	49
PI 0720543-0	1.3	49
PI 0720544-9	1.3	49
PI 0720548-1	1.3	50
PI 0720552-0	1.3	50
PI 0720635-6	1.3	50
PI 0720636-4	1.3	50
PI 0720638-0	1.3	50
PI 0720639-9	1.3	50
PI 0720640-2	1.3	51
PI 0720642-9	1.3	51
PI 0720644-5	1.3	51
PI 0720645-3	1.3	51
PI 0720650-0	1.3	51
PI 0720651-8	1.3	51
PI 0720654-2	1.3	51
PI 0720657-7	1.3	51
PI 0720658-5	1.3	51
PI 0720659-3	1.3	52
PI 0720660-7	1.3	52
PI 0720662-3	1.3	52
PI 0720733-6	1.3	52
PI 0720734-4	1.3	53
PI 0721539-8	6.6	305
PI 0802242-9	25.4	320
PI 0803537-7	25.4	320
PI 0804500-3	25.4	320
PI 0805824-5	25.4	320
PI 0807653-7	25.4	320
PI 0823522-8	3.1	66
PI 0900087-9	8.5	309
PI 0900200-6	8.6	309
PI 0900328-2	8.6	309
PI 0900437-8	8.6	309
PI 0903950-3	25.4	320
PI 0905139-2	15.11	315
PI 0905823-0	8.12	309
PI 0907292-6	3.1	66
PI 1000797-0	4.3	304
PI 1001014-9	4.3	304
PI 1001125-0	3.1	66
PI 1001178-1	3.1	66
PI 1001190-0	3.1	67
PI 1001203-6	3.1	67
PI 1001279-6	3.1	67
PI 1001409-8	3.1	67
PI 1001422-5	3.1	67
PI 1001431-4	3.1	67
PI 1001513-2	3.1	67
PI 1001535-3	25.4	320
PI 1001580-9	3.1	67
PI 1001598-1	3.1	68
PI 1001719-4	3.1	68
PI 1001766-6	3.1	68
PI 1001769-0	3.1	68
PI 1001796-8	3.1	68
PI 1001847-6	3.1	68
PI 1001854-9	3.1	69
PI 1001870-0	3.1	69
PI 1001920-0	3.1	69
PI 1001982-0	25.4	320
PI 1002369-0	3.1	69
PI 1002388-7	3.1	69
PI 1002397-6	3.1	69
PI 1002400-0	3.1	69
PI 1002697-5	25.4	320
PI 1002949-4	25.4	320
PI 1002951-6	25.4	320
PI 1003054-9	2.6	301
PI 1004859-6	25.4	320
PI 1005463-4	3.1	70
PI 1008162-3	1.3	53
PI 1009159-9	3.1	70
PI 1010405-4	3.1	70
PI 1010420-8	3.1	70
PI 1010452-6	3.1	71
PI 1015501-5	3.1	71
PI 1015523-6	3.1	71
PI 1100218-2	25.4	320
PI 1100237-9	25.4	320
PI 1100413-4	3.1	71
PI 1100586-6	25.4	320
PI 1100645-5	9.1	310
PI 1100838-5	3.1	71
PI 1100911-0	3.1	71
PI 1100919-5	3.1	71
PI 1100931-4	3.1	72
PI 1100972-1	25.4	320
PI 1101412-1	3.1	72
PI 1101500-4	3.1	72
PI 1101529-2	3.1	72
PI 1101542-0	3.1	72
PI 1101573-0	3.1	72
PI 1101634-5	3.1	72
PI 1101801-1	25.4	320
PI 1101844-5	3.1	72
PI 1102314-7	3.1	73
PI 1102683-9	3.1	73
PI 1102979-0	3.1	73
PI 1103041-0	3.1	73
PI 1103208-1	3.1	73
PI 1103390-8	3.1	73
PI 1103771-7	3.1	73
PI 1104028-9	3.1	74
PI 1104041-6	3.1	74
PI 1104371-7	3.1	74
PI 1104562-0	3.1	74
PI 1105005-5	9.1	311
PI 1105035-7	3.1	74
PI 1105062-4	3.1	74
PI 1105296-1	25.3	318
PI 1105702-5	10.1	314
PI 1106301-7	3.1	74
PI 1106557-5	3.1	75
PI 1106569-9	3.1	75
PI 1106574-5	3.1	75
PI 1106578-8	10.1	314
PI 1106662-8	3.1	75
PI 1106991-0	3.1	75
PI 1107150-8	25.4	320
PI 1107349-7	3.1	75
PI 9602667-7	15.7	314
PI 9609230-0	7.5	308
PI 9711292-5	21.6	317
PI 9712468-0	7.5	308
PI 9712952-6	7.5	308
PI 9803811-7	24.8	317
PI 9808256-6	15.7	314
PI 9809391-6	25.4	320
PI 9809579-0	9.1	311
PI 9814499-5	7.5	308
PI 9814912-1	7.5	308
PI 9816344-2	15.7	314
PI 9816358-2	16.1	316
PI 9900641-3	25.11	320
PI 9900665-0	6.1	304
PI 9902058-0	7.5	308
PI 9902068-8	7.5	308
PI 9905902-9	7.5	308
PI 9907647-0	9.1	311
PI 9907866-0	7.5	308
PI 9908256-0	7.5	308
PI 9909860-1	25.4	320
PI 9910248-0	9.1	311
PI 9910258-7	16.1	317
PI 9910406-7	16.1	317
PI 9912047-0	9.1	311
PI 9912269-3	7.5	308
PI 9913444-6	7.5	309
PI 9913721-6	7.5	309
PI 9916067-6	7.1	306
PI 9916069-2	7.5	309
PI 9916588-0	16.1	317
PI 9917080-9	7.5	309
PI 9917760-9	7.5	309

Diretoria de Patentes - DIRPA
Notificação - Fase Nacional - PCT
Publicação de Pedidos de Patente e de Certificado de Adição de Invenção

RPI 2244 de 07/01/2014

1. Pedido Internacional PCT/BR Designado ou Eleito

1.3
NOTIFICAÇÃO - FASE NACIONAL - PCT

(21) **PI 0717123-4** A2 **1.3**
(22) 17/10/2007
(30) 27/10/2006 US 60/863.190
(51) C08B 11/193 (2006.01), A61J 3/07 (2006.01), A61K 9/48 (2006.01)
(54) CÁPSULAS RÍGIDAS DE HIDROXIPROPIL METIL CELULOSE E PROCESSO DE FABRICAÇÃO
(71) Pfizer Products INC. (US)
(72) Dominique Nicolas Cade, David He Xiongwei
(74) Alexandre Ferreira
(85) 15/04/2009
(86) PCT IB2007/003160 de 17/10/2007
(87) WO 2008/050209 de 02/05/2008

(21) **PI 0718242-2** A2 **1.3**
(22) 29/10/2007
(30) 31/10/2006 US 11/590,561
(51) H01M 2/12 (2006.01), H01M 2/04 (2006.01)
(54) CONJUNTO DE TAMPA VEDANTE PARA UMA CÉLULA ELETROQUÍMICA
(71) The Gillette Company - Companhia Americana (US)
(72) Robert A. Yoppolo
(74) Dannemann, Siemsen, Bigler & Ipanema Moreira
(85) 28/04/2009
(86) PCT IB2007/054388 de 29/10/2007
(87) WO 2008/053423 de 08/05/2008

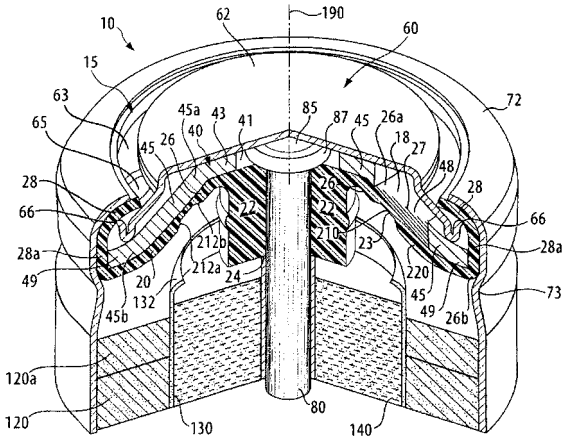

(21) **PI 0718243-0** A2 **1.3**
(22) 29/10/2007
(30) 30/10/2006 GB 0621572.7
(51) A47L 15/44 (2006.01)
(54) DISPOSITIVO DE DISTRIBUIÇÃO DE DETERGENTE MULTIDOSAGEM
(71) Reckitt Benckiser N.V. (NL)
(72) Karl-Ludwig Gibis, Chris Efstathios Housmekerides, Gaj Renato
(74) Di Blasi, Parente, Vaz e Dias & Al.
(85) 28/04/2009
(86) PCT GB2007/004124 de 29/10/2007
(87) WO 2008/053189 de 08/05/2008

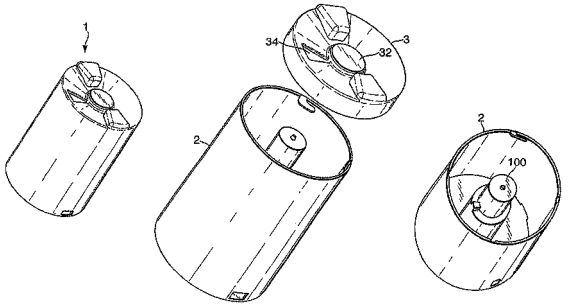

(21) **PI 0718245-7** A2 **1.3**
(22) 02/11/2007
(30) 06/11/2006 US 60/857,470
(51) C05B 1/00 (2006.01), C05F 11/08 (2006.01)
(54) MÉTODOS DE GERAÇÃO DE FERTILIZAÇÃO DE FÓSFORO ATRAVÉS DA UTILIZAÇÃO DE TECNOLOGIA DE FERMENTAÇÃO MICROBIANA
(71) Sci Protek, Inc. (US)
(72) Nigel Grech
(74) Dannemann, Siemsen, Bigler & Ipanema Moreira
(85) 05/05/2009
(86) PCT US2007/023200 de 02/11/2007
(87) WO 2008/057448 de 15/05/2008

(21) **PI 0718246-5** A2 **1.3**
(22) 16/10/2007
(30) 06/11/2006 DE 10 2006 052 517.5
(51) G06K 19/077 (2006.01), H01L 23/498 (2006.01), H01Q 1/22 (2006.01)
(54) MÓDULO DE CHIP PARA UM SISTEMA RFID
(71) Bielomatik Leuze GmbH + Co Kg (DE)
(72) Martin Bohn, Harry Nitschko, Kai Schaffrath
(74) Dannemann, Siemsen, Bigler & Ipanema Moreira
(85) 05/05/2009
(86) PCT EP2007/008948 de 16/10/2007
(87) WO 2008/055579 de 15/05/2008

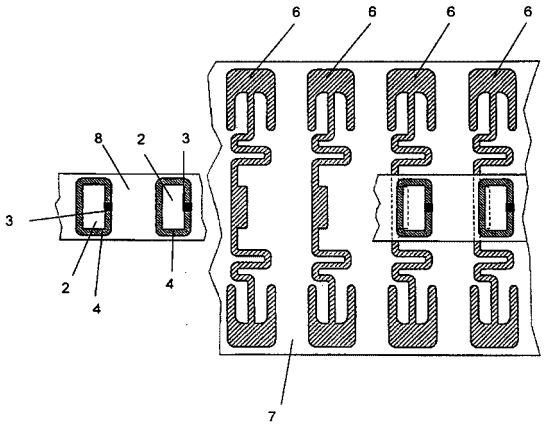

(21) **PI 0718247-3** A2 **1.3**
(22) 08/11/2007
(30) 08/11/2006 US 60/864.944
(51) C07D 471/04 (2006.01)
(54) COMPOSTOS 3-ISOBUTIL-9,10-DIMETÓXI-1,3,4,6,7,11B-HEXAIDRO-2H-PIRID O[2,1-A]ISOQUINOLIN-2-OL SUBSTITUÍDOS E MÉTODOS RELACIONADOS AOS MESMOS
(71) Neurocrine Biosciences, Inc. (US)
(72) Kyle W. Gano
(74) Nellie Anne Daniel -Shores

(85) 05/05/2009
(86) PCT US2007/084176 de 08/11/2007
(87) WO 2008/058261 de 15/05/2008

(21) **PI 0718248-1** A2 **1.3**
(22) 14/09/2007
(30) 06/11/2006 JP 2006-300935
(51) B41J 2/175 (2006.01)
(54) RECIPIENTE DE LÍQUIDO, SUPORTE DE RECIPIENTE E APARELHO DE CONSUMO DE LÍQUIDO
(71) Seiko Epson Corporation (JP)
(72) Izumi Noza Wa, Kazutoshi Shimizu, Hitotoshi Kimura
(74) Nellie Anne Daniel -Shores
(85) 05/05/2009
(86) PCT JP2007/067982 de 14/09/2007
(87) WO 2008/056487 de 15/05/2008

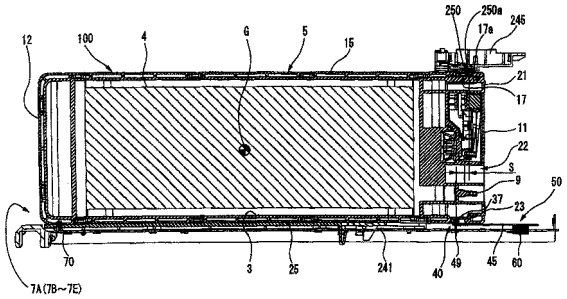

(21) **PI 0718250-3** A2 **1.3**
(22) 06/11/2007
(30) 06/11/2006 JP 2006-300935; 30/03/2007 JP 2007-094151; 14/09/2007 JP 2007-240195
(51) B41J 2/175 (2006.01)
(54) RECIPIENTE PARA LÍQUIDO
(71) Seiko Epson Corporation (JP)
(72) Izumi Noza Wa, Hitotoshi Kimura, Kazutoshi Shimizu
(74) Nellie Anne Daniel -Shores
(85) 05/05/2009
(86) PCT JP2007/071571 de 06/11/2007
(87) WO 2008/056674 de 15/05/2008

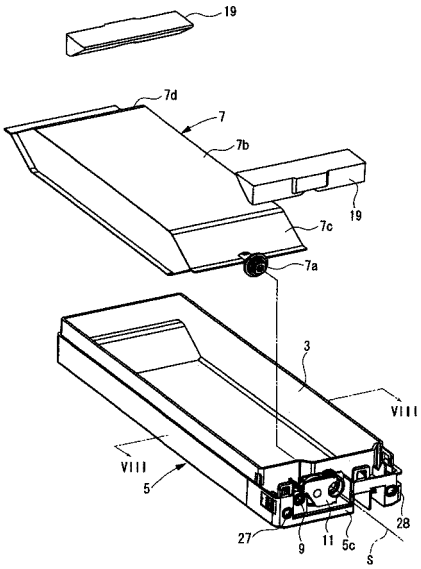

(21) **PI 0718253-8** A2 **1.3**
(22) 02/11/2007
(30) 06/11/2006 US 60/864.514; 22/06/2007 US 11/767.155
(51) C09J 133/00 (2006.01), C09J 7/02 (2006.01)
(54) ADESIVOS ACRÍLICOS CONTENDO UM PLASTIFICANTE DE AMINA
(71) 3M Innovative Properties Company (US)
(72) Peter B. Hall, Jing-Jing Ma, Dong-Wei Zhu
(74) Nellie Anne Daniel -Shores
(85) 05/05/2009
(86) PCT US2007/083460 de 02/11/2007
(87) WO 2008/058002 de 15/05/2008

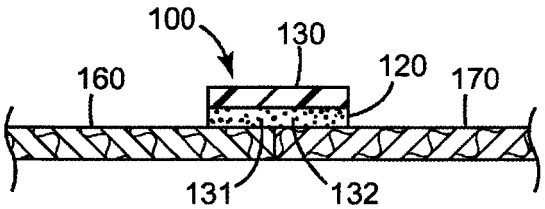

(21) **PI 0718254-6** A2 **1.3**
(22) 25/10/2007
(30) 30/10/2006 ZA 2006/08246
(51) E04H 4/16 (2006.01)
(54) EQUIPAMENTO DE LIMPEZA SUBAQUÁTICA E RESPECTIVO COMPONENTE DE ACIONAMENTO.
(71) Arengo 309 (PTY) Limited (ZA)
(72) George Vistor Rissik
(74) Hugo Silva, Rosa & Maldonado-Prop. Int
(85) 29/04/2009
(86) PCT IB2007/003201 de 25/10/2007
(87) WO 2008/053298 de 08/05/2008

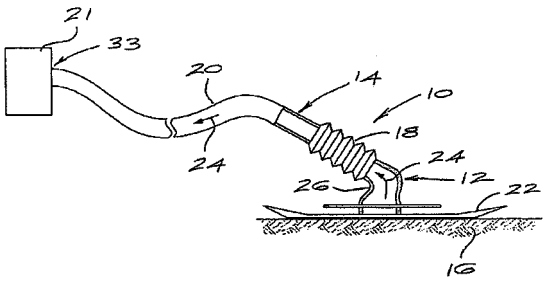

(21) **PI 0718258-9** A2 **1.3**
(22) 30/10/2007
(30) 02/11/2006 EP 06 022798.0
(51) F24C 7/08 (2006.01), H05B 6/68 (2006.01)
(54) DISPOSITIVO E MÉTODO PARA DETERMINAR A TEMPERATURA INTERNA DE UM ÍTEM A SER COZIDO
(71) Electrolux Home Products Corporation N.V (BE)
(72) Christoph Luckhardt, Florian Ruther
(74) Dannemann ,Siemsen, Bigler & Ipanema Moreira
(85) 29/04/2009
(86) PCT EP2007/009417 de 30/10/2007
(87) WO 2008/052747 de 08/05/2008

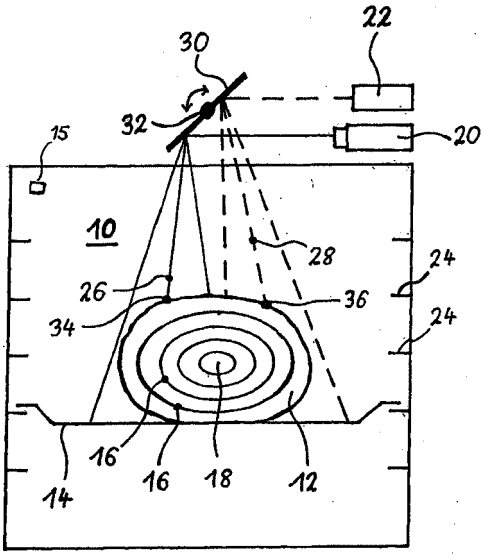

(21) **PI 0718260-0** A2 **1.3**
(22) 31/10/2007
(30) 03/11/2006 US 60/864,253
(51) C03C 25/32 (2006.01), C09D 103/06 (2006.01), D04H 1/64 (2006.01), D06M 15/11 (2006.01)
(54) AGLUTINANTE RENOVÁVEL PARA MATERIAIS NÃO TECIDOS
(71) Dynea Oy (FI)
(72) Hendrikus W. G. Van Herwijnen, Elena Pisanova, Barbara Stefke
(74) Dannemann ,Siemsen, Bigler & Ipanema Moreira

(85) 29/04/2009
(86) PCT IB2007/003307 de 31/10/2007
(87) WO 2008/053332 de 08/05/2008

(21) **PI 0718261-9** A2 **1.3**
(22) 30/10/2007
(30) 30/10/2006 US 11/554,348
(51) G06F 17/30 (2006.01), G06F 17/00 (2006.01)
(54) OTIMIZAÇÃO DE REQUISIÇÃO DE CONTEÚDO
(71) Google Inc. (US)
(72) Stephen Tsun, Deepak Jindal
(74) Dannemann ,Siemsen, Bigler & Ipanema Moreira
(85) 29/04/2009
(86) PCT US2007/083050 de 30/10/2007
(87) WO 2008/055177 de 08/05/2008

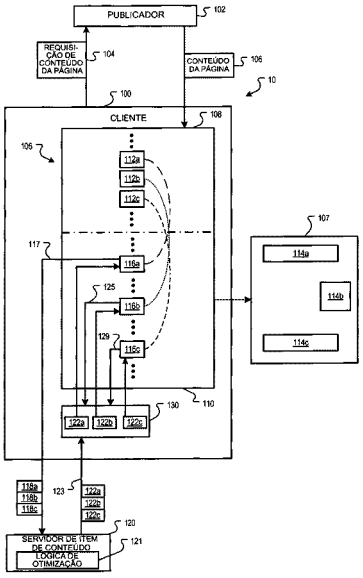

(21) **PI 0718262-7** A2 **1.3**
(22) 19/10/2007
(30) 31/10/2006 DE 10 2006 051 309.6
(51) G11B 7/00 (2006.01)
(54) MATERIAIS DE SUBSTRATO PARA CORPOS MOLDADOS POR INJEÇÃO TRANSPARENTE.
(71) Bayer Materialscience AG (DE)
(72) Alexander Meyer, Wolfgang Ebert, Wilfried Haese, Gabriel Kretschmar, Burkhard Reitze, Thomas Winzen, Friedrich-Karl Bruder, Bert Ruytinx, Alexander Karbach, Matthias Voetz, Andreas Pogoda
(74) Dannemann ,Siemsen, Bigler & Ipanema Moreira
(85) 29/04/2009
(86) PCT EP2007/009065 de 19/10/2007
(87) WO 2008/052669 de 08/05/2008

(21) **PI 0718263-5** A2 **1.3**
(22) 31/10/2007
(30) 31/10/2006 FR 06 09548
(51) A61K 31/33 (2006.01), A61P 25/28 (2006.01)
(54) DMAE COMO AGENTE ÚNICO PARA O TRATAMENTO DE DÉFICIT COGNITIVO LEVE
(71) Pierre Fabre Medicament (FR)
(72) Pierre Fabre, Christophe Przybylski, Bruno Dubois
(74) Dannemann ,Siemsen, Bigler & Ipanema Moreira
(85) 29/04/2009
(86) PCT EP2007/061737 de 31/10/2007
(87) WO 2008/053011 de 08/05/2008

(21) **PI 0718266-0** A2 **1.3**
(22) 29/10/2007
(30) 30/10/2006 EP 06 123156.9
(51) C07D 487/04 (2006.01), A61K 31/5025 (2006.01), A61P 9/00 (2006.01), A61P 19/00 (2006.01), A61P 25/00 (2006.01)
(54) COMPOSTOS HETEROCÍCLICOS COMO AGENTES ANTI-INFLAMATÓRIOS.
(71) Novartis AG (CH)
(72) Sandrine Ferrand, Fraser Glickman, Catherine Leblanc, Cathy Ritchie, Duncan Shaw, Nikolaus Johannes Stiefl, Pascal Furet, Patricia Imbach, Frédéric Stauffer, Hans-Georg Capraro, François Gessier, Christoph Gaul, Pamela A. Albaugh, Greg Chopiuk
(74) Dannemann ,Siemsen, Bigler & Ipanema Moreira
(85) 29/04/2009
(86) PCT EP2007/009382 de 29/10/2007
(87) WO 2008/052734 de 08/05/2008

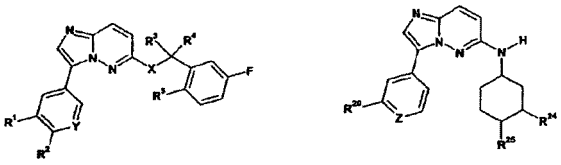

(21) **PI 0718267-8** A2 **1.3**
(22) 29/10/2007
(30) 30/10/2006 JP 2006-294821
(51) B65B 9/10 (2006.01)
(54) MÁQUINA DE FORMAR, ENCHER E SELAR.
(71) Ishida Co., Ltd (JP)
(72) Tukuya Iwasa, Makoto Ichikawa
(74) Dannemann ,Siemsen, Bigler & Ipanema Moreira
(85) 29/04/2009
(86) PCT JP2007/071044 de 29/10/2007
(87) WO 2008/053847 de 08/05/2008

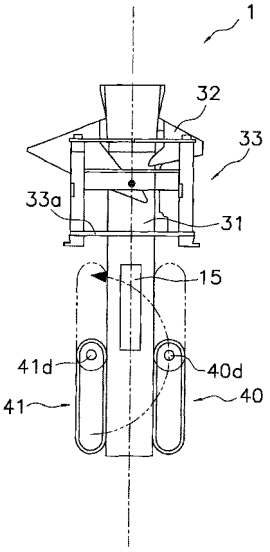

(21) **PI 0718268-6** A2 **1.3**
(22) 20/08/2007
(30) 02/11/2006 US 11/591,668; 27/04/2007 US 11/790,812
(51) H01L 31/0224 (2006.01), H01L 31/18 (2006.01)
(54) ELETRODO FRONTAL PARA USO EM DISPOSITIVO FOTOVOLTAICO E PROCESSO DE PRODUÇÃO DO MESMO.
(71) Guardian Industries Corp. (US)
(72) Yiwei Lu, William Den Boer
(74) Dannemann ,Siemsen, Bigler & Ipanema Moreira
(85) 29/04/2009
(86) PCT US2007/018361 de 20/08/2007
(87) WO 2008/063255 de 29/05/2008

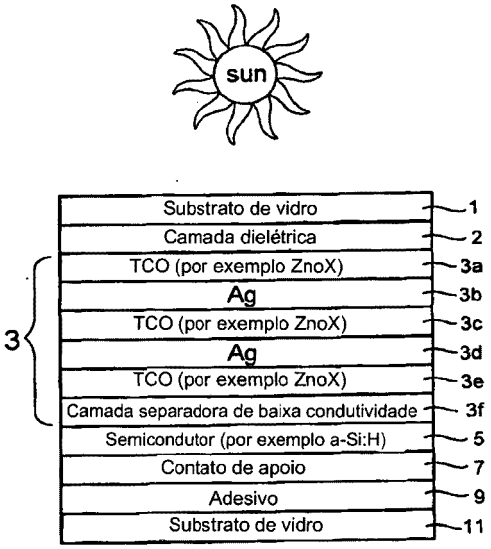

(21) **PI 0718300-3** A2 **1.3**
(22) 24/10/2007
(30) 24/10/2006 US 60/853,749

(51) G01L 19/08 (2006.01), G01L 19/12 (2006.01)
(54) MÉTODO E DISPOSITIVO PARA CODIFICAR QUADROS DE TRANSIÇÃO EM SINAIS DE FALA.
(71) Voiceage Corporation (CA)
(72) Vaclav Eksler, Milan Jelinek, Redwan Salami
(74) Dannemann ,Siemsen, Bigler & Ipanema Moreira
(85) 24/04/2009
(86) PCT CA2007/001896 de 24/10/2007
(87) WO 2008/049221 de 02/05/2008

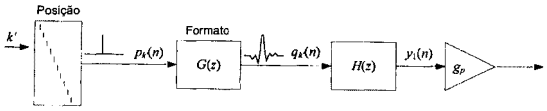

(21) **PI 0718615-0** A2 **1.3**
(22) 13/11/2007
(30) 13/11/2006 AU 2006906319
(51) A61L 26/00 (2006.01), A61K 8/64 (2006.01), A61L 27/22 (2006.01), A61Q 19/00 (2006.01)
(54) USO DE TROPOELASTINA PARA REPARO OU RESTAURAÇÃO DE TECIDO.
(71) The University Of Sydney (AU)
(72) Anthony Steven Weiss, Suzanne Marie Mithieux
(74) Orlando de Souza
(85) 12/05/2009
(86) PCT AU2007/001738 de 13/11/2007
(87) WO 2008/058323 de 22/05/2008

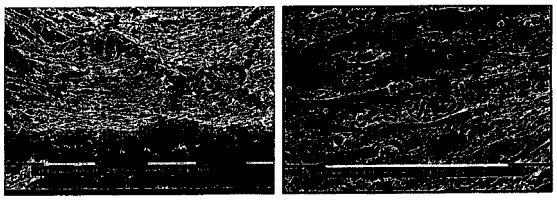

(21) **PI 0718618-5** A2 **1.3**
(22) 09/11/2007
(30) 14/11/2006 US 60/865,827; 22/11/2006 US 60/867,081; 17/08/2007 US 11/840,362
(51) H03M 7/40 (2006.01)
(54) CODIFICAÇÃO DE MEMÓRIA EFICIENTE DE CÓDIGOS DE COMPRIMENTO VARIÁVEL.
(71) Qualcomm Incorporated (US)
(72) Yuriy Reznik
(74) Montaury Pimenta, Machado & Lioce
(85) 12/05/2009
(86) PCT US2007/084270 de 09/11/2007
(87) WO 2008/061008 de 22/05/2008

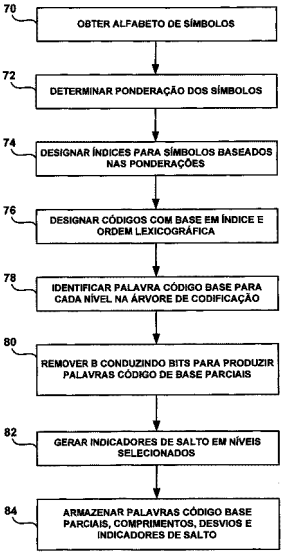

(21) **PI 0718621-5** A2 **1.3**
(22) 30/10/2007
(30) 13/11/2006 EP 06291766.1
(51) C04B 7/43 (2006.01), C04B 7/36 (2006.01), F27B 7/20 (2006.01)
(54) PROCESSO PARA A PRODUÇÃO DE CIMENTO, DIÓXIDO DE CARBONO, INSTALAÇÃO DE CIMENTO, E, CIMENTO.
(71) Lafarge S.A. (FR)
(72) Colin Paxton, Michael Weichinger
(74) Momsen, Leonardos & CIA.
(85) 12/05/2009
(86) PCT IB2007/004257 de 30/10/2007
(87) WO 2008/059378 de 22/05/2008

(21) **PI 0718702-5** A2 **1.3**
(22) 06/11/2007
(30) 08/11/2006 EP 06 09815
(51) C07D 327/02 (2006.01), C07C 323/20 (2006.01)
(54) PROCESSO DE SÍNTESE DA N-[3-[(2-METÓXI FENIL) SULFANIL] -2-METIL PROPIL]- 3,4-DI-HIDRO -2H-1,5-BENZOXATIEPIN -3-AMINA
(71) Pierre Fabre Medicament (FR)
(72) Bernard Vacher, Yves Brunel, Jean-Louis Maurel
(74) Dannemann ,Siemsen, Bigler & Ipanema Moreira
(85) 08/05/2009
(86) PCT FR2007/001831 de 06/11/2007
(87) WO 2008/068403 de 12/06/2008

(21) **PI 0718703-3** A2 **1.3**
(22) 09/11/2007
(30) 09/11/2006 US 11/558,023; 09/11/2006 US 11/558,027
(51) A61K 9/14 (2006.01), A61M 25/00 (2006.01), A61F 13/00 (2006.01), A01N 59/16 (2006.01), B01J 31/00 (2006.01)
(54) AGENTES ANTIMICROBIANOS BASEADOS EM POLÍMERO, MÉTODOS DE FABRICAÇÃO DOS REFERIDOS AGENTES E PRODUTOS E APLICAÇÕES USANDO OS REFERIDOS AGENTES
(71) Smart Anti-Microbial Solutions, LLC (US)
(72) Ashraf A. Ismail, Leonard Pinchuk, Orley R. Pinchuk, David Pinchuk
(74) Dannemann ,Siemsen, Bigler & Ipanema Moreira
(85) 08/05/2009
(86) PCT US2007/084269 de 09/11/2007
(87) WO 2008/058272 de 15/05/2008

(21) **PI 0718704-1** A2 **1.3**
(22) 08/11/2007
(30) 08/11/2006 US 60/864,899; 07/11/2007 US 11/936,740; 07/11/2007 US 11/936,657; 07/11/2007 US 11/936,741
(51) B01D 1/22 (2006.01)
(54) MÉTODO E APARELHO PARA DESTILAÇÃO
(71) Hydrologic Industries, Inc. (US)
(72) Francis P. Burke, Kenneth J. Horne, David B. Taylor, Stephen R. Topaz
(74) Dannemann ,Siemsen, Bigler & Ipanema Moreira
(85) 08/05/2009
(86) PCT US2007/084097 de 08/11/2007
(87) WO 2008/058242 de 15/05/2008

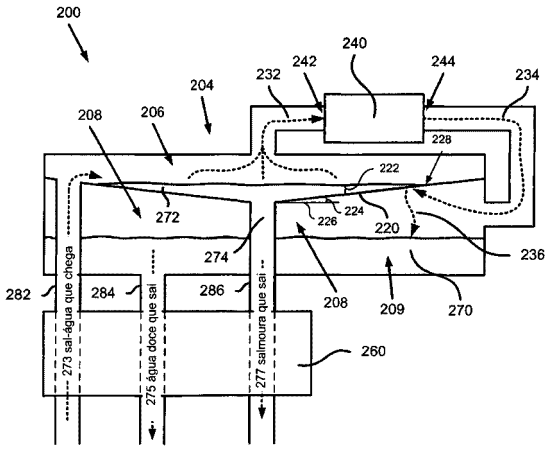

(21) **PI 0718705-0** A2 **1.3**
(22) 08/11/2007
(30) 08/11/2006 US 60/864,824
(51) G06F 19/00 (2011.01)
(54) SISTEMA DE RASTREAMENTO DE DINHEIRO
(71) Sargent & Greenleaf, Inc. (US)
(72) Richard A. Rolland, Michael H. Manor, Jeremy R. Brookes
(74) Dannemann ,Siemsen, Bigler & Ipanema Moreira
(85) 08/05/2009
(86) PCT US2007/084143 de 08/11/2007
(87) WO 2008/063911 de 29/05/2008

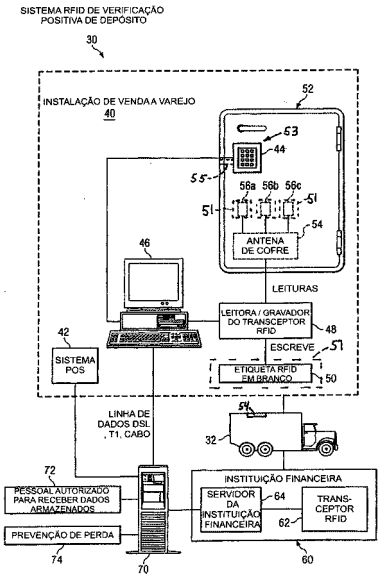

(21) **PI 0718706-8** A2 **1.3**
(22) 09/11/2007
(30) 09/11/2006 EP 06 123752.5
(51) C07D 307/20 (2006.01), C07D 493/04 (2006.01)
(54) MÉTODOS PARA A PREPARAÇÃO DE HEXA-HIDROFURO[2,3-B]FURAN-3-OL
(71) Tibotec Pharmaceuticals Ltd. (IE)
(72) Sébastien François Emmanuel Lemaire, Andras Horvath, Wim Albert Alex Aelterman, Thomas Joachim Landewald Rammeloo
(74) Dannemann ,Siemsen, Bigler & Ipanema Moreira
(85) 08/05/2009
(86) PCT EP2007/062119 de 09/11/2007
(87) WO 2008/055970 de 15/05/2008

(21) **PI 0718707-6** A2 **1.3**
(22) 09/11/2007
(30) 10/11/2006 JP 2006-305995
(51) A61K 47/36 (2006.01), A61K 9/08 (2006.01)
(54) COMPOSIÇÃO PARA APLICAÇÃO EM PELE OU EM MUCOSA
(71) Rohto Pharmaceutical Co., Ltd. (JP)
(72) Tadashi Seto, Takayuki Miyano, Kenichi Haruna, Takahiro Kurose
(74) Dannemann ,Siemsen, Bigler & Ipanema Moreira
(85) 08/05/2009
(86) PCT JP2007/071830 de 09/11/2007
(87) WO 2008/056786 de 15/05/2008

(21) **PI 0718734-3** A2 **1.3**
(22) 13/12/2007
(30) 15/12/2006 JP 2006-337892; 18/06/2007 JP 2007-159781
(51) D01F 6/94 (2006.01), C08L 75/04 (2006.01), C08L 101/06 (2006.01), D01F 1/10 (2006.01)
(54) ' 'FIO ELÁSTICO DE POLIURETANO, TECIDO ELÁSTICO E MÉTODO DE PRODUÇÃO DO FIO ELÁSTICO DE POLIURETANO' '
(71) INVISTA TECHNOLOGIES S.A.R.L. (CH)
(72) Toshihiro Tanaka, HIROKUNI INQUE, MASASHI HARA, TATSUAKI KANBAYASHI
(74) ALEXANDRE FUKUDA YAMASHITA
(85) 15/06/2009
(86) PCT JP2007/073998 de 13/12/2007
(87) WO 2008/075605 de 26/06/2008

(21) **PI 0718963-0** A2 **1.3**
(22) 27/09/2007
(30) 13/11/2006 IT MC2006A000150
(51) E05C 19/02 (2006.01), B60K 15/05 (2006.01)
(54) DISPOSITIVO PARA ABRIR E FECHAR TAMPAS
(71) So. Ge. Mi.- S.P.A. (IT)
(72) Luigi Persiani, Giuseppe Rossetti
(74) Araripe & Associados
(85) 13/05/2009
(86) PCT IT2007/000673 de 27/09/2007
(87) WO 2008/059543 de 22/05/2008

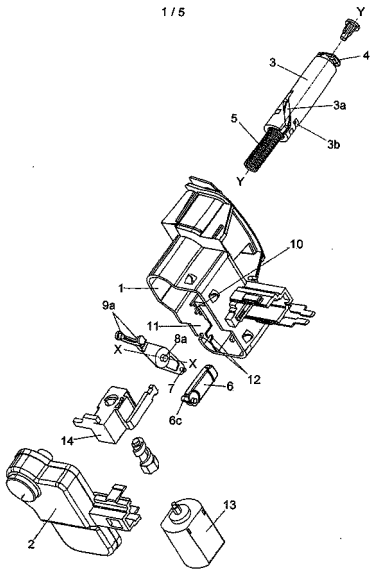

(21) **PI 0718966-4** A2 **1.3**
(22) 20/12/2007
(30) 28/12/2006 JP 2006-356575; 11/10/2007 JP 2007-265783
(51) C07D 471/04 (2006.01), A61K 31/506 (2006.01), A61P 35/00 (2006.01), A61P 43/00 (2006.01)
(54) COMPOSTO, COMPOSIÇÃO FARMACÊUTICA, INIBIDOR PLK1 E AGENTE ANTITUMORAL
(71) Banyu Pharmaceutical CO., LTD. (JP)
(72) Takashi Hashihayata, Mikako Kawamura, Morihiro Mitsuya, Yoshiyuki Satoh
(74) MARIA PIA CARVALHO GUERRA
(85) 21/05/2009
(86) PCT JP2007/075224 de 20/12/2007
(87) WO 2008/081910 de 10/07/2008

(21) **PI 0718969-9** A2 **1.3**
(22) 16/11/2007
(30) 16/11/2006 US 60/859,560
(51) C01G 39/02 (2006.01)
(54) PROCESSO PARA CONVERTER AS MATÉRIAS-PRIMAS DE SULFETO DE MOLIBDÊNIO FORMANDO UM PRODUTO DE TRIÓXIDO DE MOLIBDÊNIO PURIFICADO; E TRIÓXIDO DE MOLIBDÊNIO SÓLIDO PURIFICADO
(71) Albemarle Netherlands B.V. (NL)
(72) Pieter Johannes Daudey, Bas Tappel, Parmanand Badloe, HARMANNUS WILLEM HORMAN FREE
(74) Araripe & Associados
(85) 13/05/2009
(86) PCT IB2007/004622 de 16/11/2007
(87) WO 2008/139266 de 20/11/2008

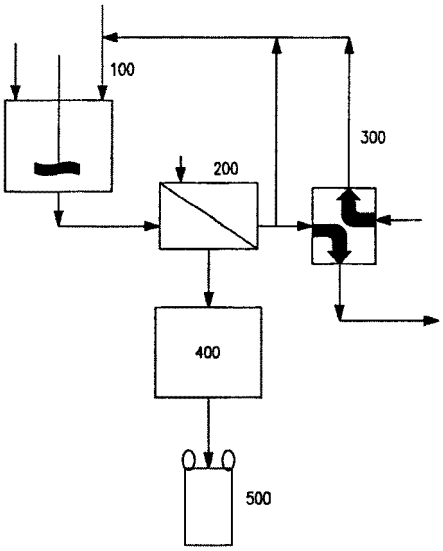

(21) **PI 0719349-1** A2 **1.3**
(22) 10/10/2007
(30) 04/12/2006 US 11/566.459; 24/01/2007 US 11/626.739
(51) E21B 43/04 (2006.01), E21B 33/12 (2006.01), E21B 34/10 (2006.01)

(54) MÉTODO PARA REALIZAÇÃO DE UMA OPERAÇÃO EM UM FURO DE POÇO, MÉTODO PARA FORMAÇÃO DE UM TAMPÃO DE CASCALHO, SISTEMA, SISTEMA PARA FORMAÇÃO DE UM TAMPÃO DE CASCALHO EM UM FURO DE POÇO, E FERRAMENTA DE SERVIÇO.
(71) Prad Research And Development Limited (VG)
(72) John R. Whitsitt, Jason K. Jonas, Gary L. Rytlewski, Dinesh R. Patel
(74) Walter de Almeida Martins
(85) 27/05/2009
(86) PCT US2007/080907 de 10/10/2007
(87) WO 2008/070271 de 12/06/2008

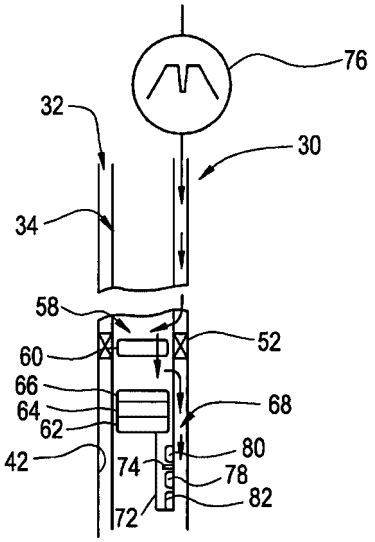

(21) **PI 0719351-3** A2 **1.3**
(22) 30/11/2007
(30) 01/12/2006 JP 2006-325104; 01/12/2006 US 60/861,965; 07/06/2007 JP 2007-152016
(51) A61K 31/445 (2006.01), A61K 9/70 (2006.01), A61K 47/02 (2006.01), A61K 47/10 (2006.01), A61K 47/14 (2006.01), A61K 47/18 (2006.01), A61K 47/20 (2006.01), A61K 47/22 (2006.01), A61K 47/26 (2006.01), A61P 25/28 (2006.01)
(54) PREPARAÇÃO ADESIVA ESTABILIZADA CONTENDO DONEZEPIL
(71) Nitto Denko Corporation (JP) , Eisai R&D Management CO., LTD. (JP)
(72) Akinori Hanatani, Satoko Washiro, Junichi Sekiya, Sachiko Terashi, Sumiyo Nishi, Hitoshi Akemi
(74) Soerensen Garcia Advogados Associados
(85) 27/05/2009
(86) PCT JP2007/073249 de 30/11/2007
(87) WO 2008/066180 de 05/06/2008

(21) **PI 0719353-0** A2 **1.3**
(22) 29/11/2007
(30) 01/12/2006 US 60/868.317; 13/07/2007 US 60/949.810
(51) A61N 1/30 (2006.01), A61N 1/08 (2006.01), A61N 1/32 (2006.01), H01M 6/40 (2006.01), H05K 1/16 (2006.01)
(54) SISTEMAS, DISPOSITIVOS E MÉTODOS PARA DISPOSITIVOS DE ENERGIZAÇÃO E/OU CONTROLE, POR EXEMPLO, DISPOSITIVOS DE DISTRIBUIÇÃO TRANSDÉRMICOS
(71) Titi Ellebeau, INC. (JP)
(72) Darrick Carter, Joshua K. Hoyt, James Thorne, Forrest Seitz
(74) Nellie Anne Daniel-Shores
(85) 29/05/2009
(86) PCT US2007/085920 de 29/11/2007
(87) WO 2008/070524 de 12/06/2008

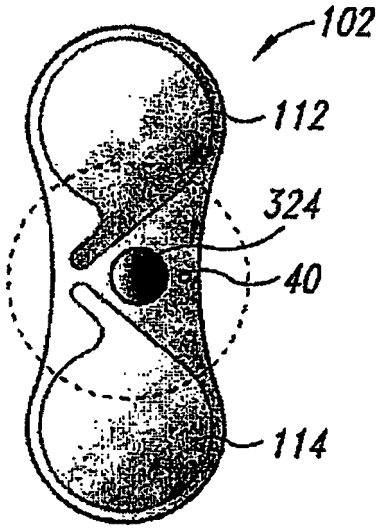

(21) **PI 0719625-3** A2 **1.3**
(22) 28/12/2007
(30) 28/12/2006 US 11/617,318
(51) C02F 1/76 (2006.01)
(54) " COMPOSIÇÃO MICROBICIDA E MÉTODO PARA INIBIR O CRESCIMENTO DE MICROORGANISMO EM UM SISTEMA AQUOSO "
(71) NALCO COMPANY (US)
(72) MANIAN RAMESH, CATHY C. DOUCETTE, ANDREW J. COOPER
(74) David do Nascimento Advogados Associados
(85) 26/06/2009
(86) PCT US2007/089013 de 28/12/2007
(87) WO 2008/083263 de 10/07/2008

(21) **PI 0719638-5** A2 **1.3**
(22) 28/12/2007
(30) 28/12/2006 US 60/882,378
(54) UPLINK EFICIENTE DE OPERAÇÃO COM ALTAS TAXAS DA DADOS INSTANTÂNEAS
(71) INTERDIGITAL TECHNOLOGY CORPORATION (US)
(72) ALEXANDER REZNIK, STEPHEN E. TERRY, PAUL MARINIER
(74) ADVOCACIA PIETRO ARIBONI S/C
(85) 29/06/2009
(86) PCT US2007/026392 de 28/12/2007
(87) WO 2008/082594 de 10/07/2008

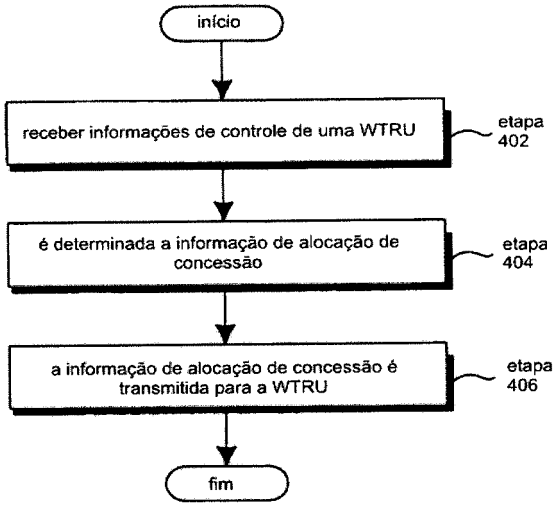

(21) **PI 0719639-3** A2 **1.3**
(22) 27/12/2007
(30) 27/12/2006 US 60/882,079
(51) H04W 12/04 (2009.01), H04W 24/02 (2009.01), H04W 8/20 (2009.01), H04W 88/08 (2009.01), H04W 92/20 (2009.01)
(54) MÉTODO E APARELHO DE AUTOCONFIGURAÇÃO DE ESTAÇÃO BASE
(71) INTERDIGITAL TECHNOLOGY CORPORATION (US)
(72) PETER S. WANG, LOUIS J. GUCCIONE, JAMES M. MILLER, ULISES OLVERA-HERNANDEZ
(74) ADVOCACIA PIETRO ARIBONI S/C

(85) 29/06/2009
(86) PCT US2007/026380 de 27/12/2007
(87) WO 2008/082587 de 10/07/2008

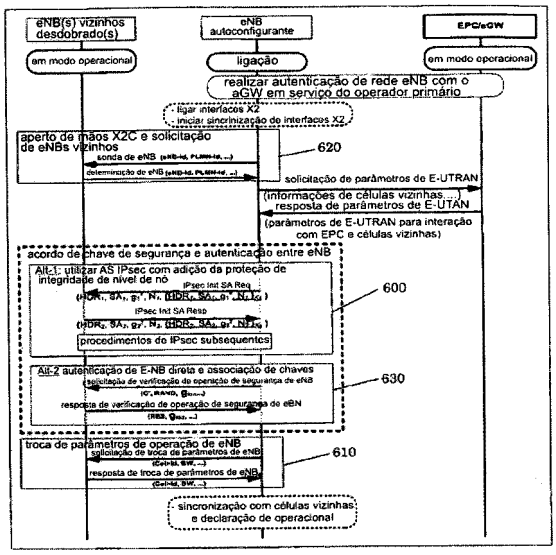

(21) **PI 0720043-9** A2 **1.3**
(22) 14/12/2007
(30) 15/12/2006 US 60/875.251
(51) A01N 43/82 (2006.01), A61K 31/41 (2006.01)
(54) COMPOSTO OXADIAZOL
(71) Abbott Laboratories (US)
(72) Adrian D. Hobson, Shannon Fix-Stenzel, Kevin P. Cusack, Eric C. Breinlinger, Graham K. Ansell, Robert H. Stoffel, Kevin R. Woller, Pintipa Gronsaard
(74) Nellie Anne Daniel-Shores
(85) 12/06/2009
(86) PCT US2007/025602 de 14/12/2007
(87) WO 2008/076356 de 26/06/2008

(21) **PI 0720049-8** A2 **1.3**
(22) 07/12/2007
(30) 07/12/2006 US 60/873,437
(51) C07D 213/75 (2006.01), C07D 401/04 (2006.01), C07D 401/06 (2006.01), C07D 401/12 (2006.01), C07D 401/14 (2006.01), C07D 405/12 (2006.01), C07D 413/12 (2006.01), C07D 417/06 (2006.01), A61K 31/44 (2006.01), A61P 35/00 (2006.01)
(54) DERIVADOS DE PIRIDINA UTILIZADOS COMO INIBIDORES DE XIAP
(71) Novartis AG (CH)
(72) Zhuoliang Chen, Run-Ming David Wang, Ming Chen, Christopher Sean Straub, Leigh Zawel
(74) Dannemann, Siemsen, Bigler & Ipanema Moreira
(85) 08/06/2009
(86) PCT US2007/025097 de 07/12/2007
(87) WO 2008/073306 de 19/06/2008

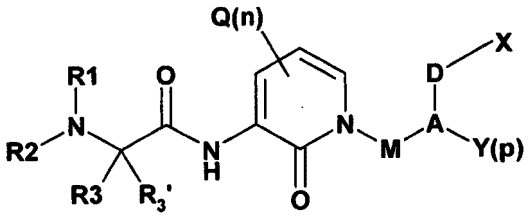

(21) **PI 0720166-4** A2 **1.3**
(22) 29/11/2007
(30) 12/12/2006 DE 10 2006 058 780.4
(51) H02B 1/38 (2006.01)
(54) ARRANJO DE ARMÁRIO DE CONTROLE
(71) Rittal GMBH & CO. KG. (DE)
(72) Michael Schell, Tobias Becker, Igor Harry Schaaf
(74) Dannemann, Siemsen, Bigler & Ipanema Moreira
(85) 09/06/2009
(86) PCT EP2007/010346 de 29/11/2007
(87) WO 2008/071308 de 19/06/2008

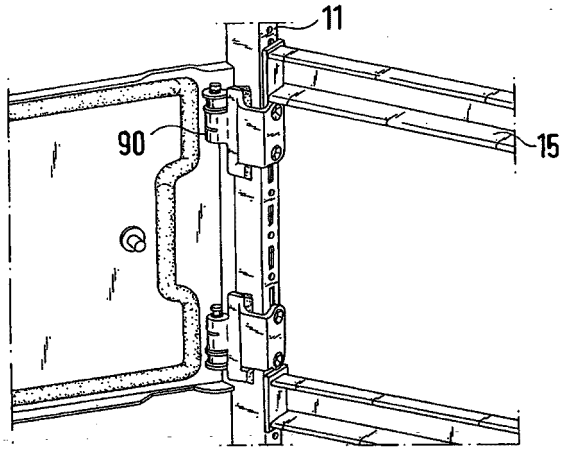

(21) **PI 0720167-2** A2 **1.3**
(22) 10/12/2007
(30) 13/12/2006 US 11/609,994
(51) H04W 4/06 (2009.01)
(54) MÉTODO E APARELHO PARA ALOCAÇÃO DE RECURSOS DE REDE EM UM SISTEMA DE COMUNICAÇÃO EM GRUPO
(71) Qualcomm Incorporated (US)
(72) Douglas Marion Crockett, Sacchindrakumar Gopikisan Kalantri
(74) Montaury Pimenta, Machado & Lioce
(85) 09/06/2009
(86) PCT US2007/086960 de 10/12/2007
(87) WO 2008/076687 de 26/06/2008

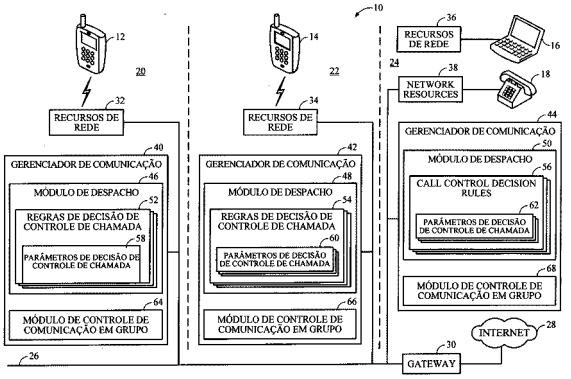

(21) **PI 0720168-0** A2 **1.3**
(22) 11/12/2007
(30) 11/12/2006 US 60/869,438
(51) H01Q 21/00 (2006.01)
(54) DISPOSITIVO DE MÚLTIPLAS ANTENAS POSSUINDO UM ELEMENTO DE ISOLAMENTO
(71) Qualcomm Incorporated (US)
(72) James A. Proctor, Kenneth M. Gainey
(74) Montaury Pimenta, Machado & Lioce
(85) 09/06/2009
(86) PCT US2007/025234 de 11/12/2007
(87) WO 2008/073372 de 19/06/2008

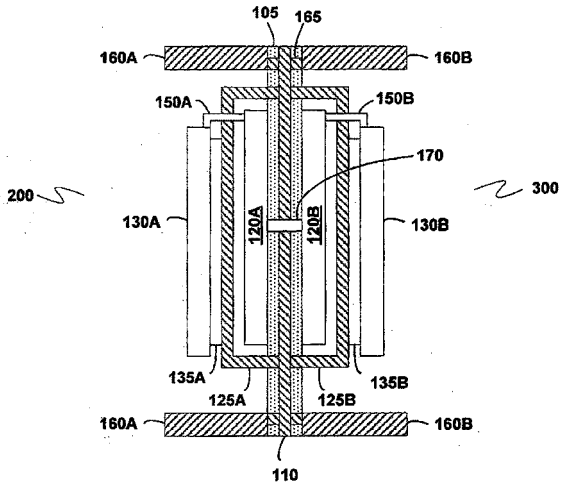

(21) **PI 0720172-9** A2 **1.3**
(22) 05/12/2007
(30) 05/12/2006 US 11/634,347
(51) A61K 31/56 (2006.01)
(54) TRATAMENTO PARA OLHO SECO
(71) Southern College Of Optometry (US)
(72) Charles G. Connor, CHARLES HAINE
(74) Dannemann, Siemsen, Bigler & Ipanema Moreira
(85) 04/06/2009
(86) PCT US2007/086515 de 05/12/2007
(87) WO 2008/070726 de 12/06/2008

(21) **PI 0720186-9** A2 **1.3**
(22) 04/12/2007
(30) 04/12/2006 US 11/566,499; 04/12/2006 US 11/566,386; 04/12/2006 US 11/566,432; 04/12/2006 US 11/566,530; 04/12/2006 US 11/566,622; 04/12/2006 US 11/566,613; 04/12/2006 US 11/566,618; 04/12/2006 US 11/566,625
(51) A61M 25/00 (2006.01)
(54) PROCEDIMENTO DE LIFTING DE PESCOÇO E INSTRUMENTOS PARA EXECUTAR O MESMO
(71) Implicitcare, LLC. (US)
(72) Gregory Paul Mueller, Corbett Stone
(74) Orlando de Souza
(85) 04/06/2009
(86) PCT US2007/086429 de 04/12/2007
(87) WO 2008/070691 de 12/06/2008

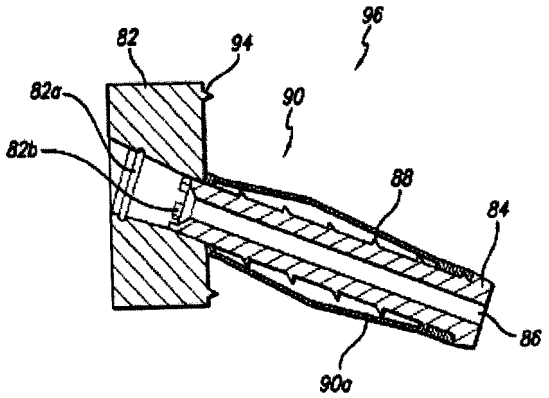

(21) **PI 0720187-7** A2 **1.3**
(22) 04/12/2007
(30) 04/12/2006 US 60/872,929; 21/12/2006 US 60/876,403; 16/04/2007 US 60/923,822; 13/09/2007 US 11/900,987; 13/09/2007 US 11/901,173; 13/09/2007 US 11/901,059; 13/09/2007 US 11/901,174; 13/09/2007 US 11/901,057; 13/09/2007 US 11/901,175; 13/09/2007 US 11/900,998
(51) E04C 2/296 (2006.01)
(54) PAINÉIS DE CONSTRUÇÃO E SISTEMAS E MÉTODOS DE CONSTRUÇÃO
(71) Composite Panel Systems LLC (US)
(72) Glen Schiffmann, Gerhard Schiffmann
(74) Orlando de Souza
(85) 04/06/2009
(86) PCT US2007/024747 de 04/12/2007
(87) WO 2008/070026 de 12/06/2008

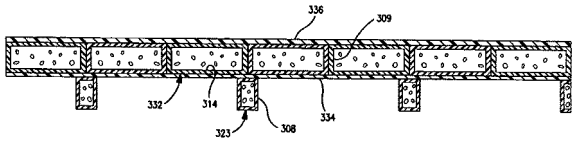

(21) **PI 0720249-0** A2 **1.3**
(22) 08/11/2007
(30) 08/12/2006 US 11/636,313
(51) H04B 1/10 (2006.01)
(54) MODIFICAÇÃO ADAPTATIVA DE CONTEÚDO HARMÔNICO PAR DE SINAIS DE RELÓGIO
(71) Intel Corporation (US)
(72) Alan Waltho
(74) Dannemann, Siemsen, Bigler & Ipanema Moreira
(85) 08/06/2009
(86) PCT US2007/084076 de 08/11/2007
(87) WO 2008/073649 de 19/06/2008

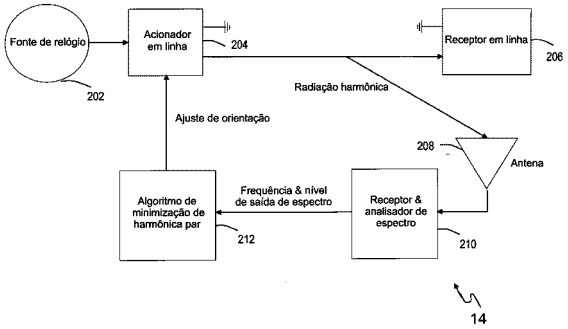

(21) **PI 0720250-4** A2 **1.3**
(22) 07/12/2007
(30) 07/12/2006 EP 06 125587,3
(51) A23L 1/30 (2006.01), A23L 2/52 (2006.01), A23L 2/56 (2006.01), C12C 3/08 (2006.01), C12C 11/11 (2006.01)
(54) PRODUTOS DE LÚPULO CONSUMIDO, SEU TEOR EM ESTILBENOS E SEU USO COMO ANTIOXIDANTE PARA PRODUÇÃO DE COMESTÍVEIS
(71) Inbev S.A. (BE) , Vesna Jerkovic (BE)
(72) Sonia Collin
(74) Dannemann, Siemsen, Bigler & Ipanema Moreira
(85) 08/06/2009
(86) PCT EP2007/063558 de 07/12/2007
(87) WO 2008/068344 de 12/06/2008

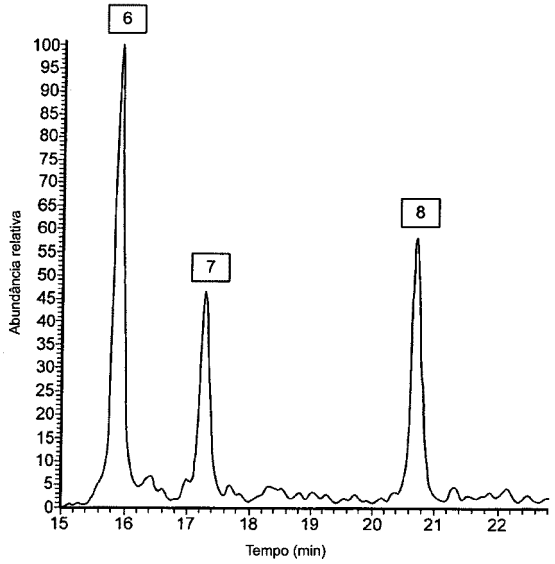

(21) **PI 0720251-2** A2 **1.3**
(22) 04/12/2007
(30) 06/12/2006 EP 06 125521.2
(51) C07D 215/22 (2006.01), A61K 31/465 (2006.01), A61P 31/06 (2006.01)
(54) DERIVADOS DE QUINOLINA ANTIBACTERIANOS
(71) Janssen Pharmaceutica N.V. (BE)
(72) Jérôme Emile Georges Guillemont, Magali Madeleine Simone Motte, Koenraad Jozef Lodewijk Maecel Andries, Anil Koul
(74) Dannemann, Siemsen, Bigler & Ipanema Moreira
(85) 08/06/2009
(86) PCT EP2007/063315 de 04/12/2007
(87) WO 2008/068269 de 12/06/2008

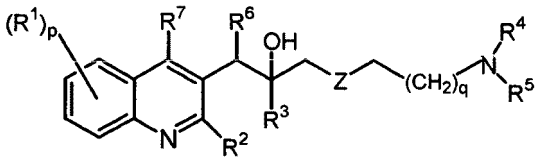

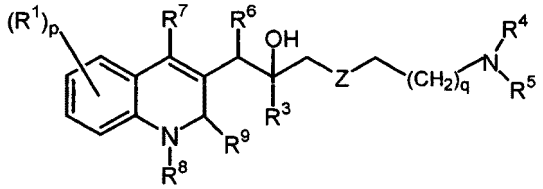

(21) **PI 0720252-0** A2 **1.3**
(22) 06/12/2007
(30) 08/12/2006 US 60/873,561
(51) A61K 31/195 (2006.01), A61K 31/197 (2006.01), A61P 43/00 (2006.01)
(54) USO DE PRÓ-FÁRMACOS DE ANÁLOGOS DE GABA PARA TRATAR DOENÇAS
(71) Xenoport, Inc. (US)
(72) Ronald W. Barret, Kennethy C. Cundy
(74) DANNEMAN, BIGLER & IPANEMA MOREIRA
(85) 08/06/2009
(86) PCT US2007/024944 de 06/12/2007
(87) WO 2008/073257 de 19/06/2008

(21) **PI 0720253-9** A2 **1.3**
(22) 01/12/2007
(30) 06/12/2006 DE 10 2006 057 580.6
(51) C07D 487/06 (2006.01)
(54) DERIVADOS DE 3,4 DIAMINOPIRIDINA
(71) Bayer Materialscience AG (DE) , Ludwig-Maximilians-Universität München (DE)
(72) Hendrik Zipse, Ingmar Held
(74) Dannemann, Siemsen, Bigler & Ipanema Moreira
(85) 08/06/2009
(86) PCT EP2007/010460 de 01/12/2007
(87) WO 2008/067965 de 12/06/2008

(21) **PI 0720254-7** A2 **1.3**
(22) 12/12/2007
(30) 15/12/2006 GB 0625098.9; 03/08/2007 GB 0715145.9
(51) A61K 31/167 (2006.01), C07C 235/56 (2006.01), A61P 19/00 (2006.01), A61P 25/00 (2006.01)
(54) DERIVADOS DE BENZAMIDA COMO AGONISTAS DO RECEPTOR EP4
(71) Glaxo Group Limited (GB)
(72) Alessandra Gaiba, Mark Patrick Healy, Christopher Norbert Johnson, Susan Roomans, Steven James Stanway, Martin Edward Swarbrick
(74) Nellie Anne Daniel-Shores
(85) 08/06/2009
(86) PCT EP2007/063796 de 12/12/2007
(87) WO 2008/071736 de 19/06/2008

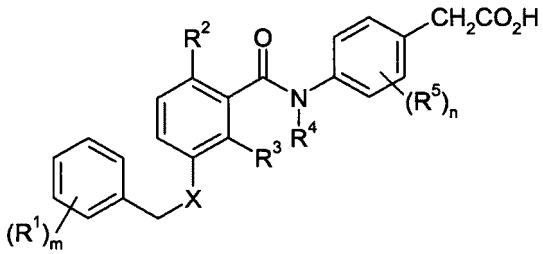

(21) **PI 0720255-5** A2 **1.3**
(22) 07/11/2007
(30) 14/12/2006 US 11/610.807
(51) C05C 9/02 (2006.01)
(54) FERTILIZADOR GRANULAR A BASE DE URÉIA DE LIBERAÇÃO ESTENDIDA
(71) Georgia-Pacific Chemicals LLC (US)
(72) James C. Phillips
(74) Nellie Anne Daniel-Shores
(85) 08/06/2009
(86) PCT US2007/083864 de 07/11/2007
(87) WO 2008/076538 de 26/06/2008

(21) **PI 0720317-9** A2 **1.3**
(22) 13/12/2007
(30) 14/12/2006 US 60/869983
(51) B41M 3/00 (2006.01), B41M 3/14 (2006.01), B41M 7/00 (2006.01), G03H 1/02 (2006.01)
(54) MATRIZ DE CAIXA PARA EMBALAGEM, MÉTODO PARA FABRICAR UMA EMBALAGEM, DECORADA, E, EMBALAGEM DECORADA.
(71) Colgate-Palmolive Company (US)
(72) John A. Sarnataro
(74) Momsen, Leonardos & Cia.
(85) 12/06/2009
(86) PCT US2007/087348 de 13/12/2007
(87) WO 2008/076785 de 26/06/2008

(21) **PI 0720432-9** A2 **1.3**
(22) 26/10/2007
(30) 22/12/2006 DE 10 2006 061 280.9; 16/03/2007 DE 10 2007 012 703.2
(51) H05K 5/06 (2006.01), H05K 5/02 (2006.01), F21V 31/03 (2006.01)
(54) ELEMENTO DE COMPENSAÇÃO DE PRESSÃO PARA UMA CARCAÇA E COMPONENTE ELÉTRICO DE VEÍCULO AUTOMOTOR COM UM ELEMENTO DE COMPENSAÇÃO DESTE TIPO
(71) Robert Bosch GMBH (DE)
(72) Jan Dietrich, Guenter Kastinger, Mario Huesges, Alexander Kuderer, Detlef Lauk, Wolfgang Schneider, Alexander Dudek
(74) Dannemann ,Siemsen, Bigler & Ipanema Moreira
(85) 17/06/2009
(86) PCT EP2007/061507 de 26/10/2007
(87) WO 2008/077667 de 03/07/2008

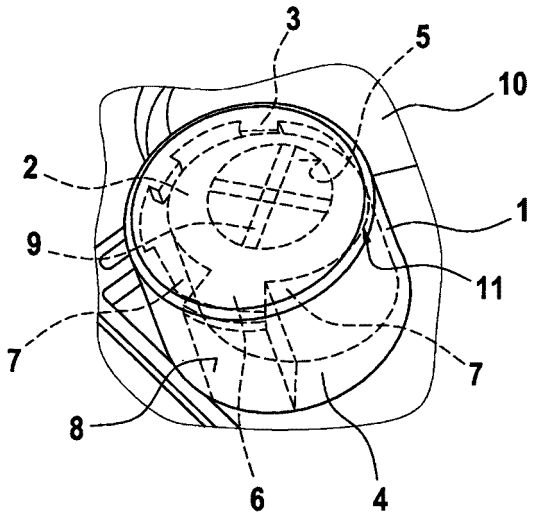

(21) **PI 0720433-7** A2 **1.3**
(22) 17/12/2007
(30) 18/12/2006 DE 10 2006 059 714.1
(51) C10G 33/06 (2006.01), C10G 33/08 (2006.01), C02F 1/40 (2006.01), B01D 17/02 (2006.01)
(54) PROCESSO PARA SEPARAÇÃO DE UMA FASE AQUOSA DE UMA FASE OLEOSA
(71) Mahle International GMBH (DE)
(72) Ralph Michael, Eberhard Runge
(74) Dannemann ,Siemsen, Bigler & Ipanema Moreira
(85) 17/06/2009
(86) PCT EP2007/064090 de 17/12/2007
(87) WO 2008/074786 de 26/06/2008

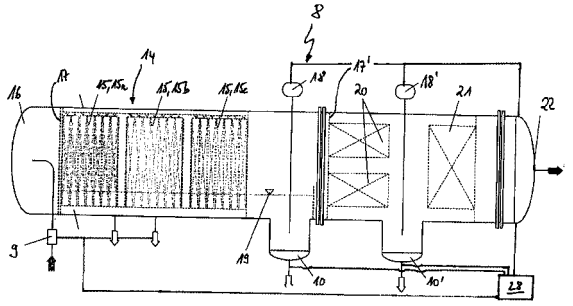

(21) **PI 0720434-5** A2 **1.3**
(22) 28/11/2007
(30) 22/12/2006 EP 06 126981.7
(51) A61K 9/00 (2006.01), A61K 47/26 (2006.01), A61K 47/32 (2006.01)
(54) GEL ÚTIL PARA LIBERAÇÃO DE FÁRMACOS OFTÁLMICOS
(71) Sigma-Tau Industrie Farmaceutiche Riunite S.P.A. (IT)
(72) Antonio Longo, Mosè Santaniello, Nicola Pescosolido, Aleardo Koverech
(74) Dannemann, Siemsen, Bigler & Ipanema Moreira
(85) 17/06/2009
(86) PCT EP2007/062929 de 28/11/2007
(87) WO 2008/077712 de 03/07/2008

(21) **PI 0720435-3** A2 **1.3**

(22) 10/12/2007
(30) 18/12/2006 FR 06 11008
(51) G01R 19/18 (2006.01), G01R 15/14 (2006.01), H02H 1/00 (2006.01), H03K 17/00 (2006.01)
(54) DISPOSITIVO DE MEDIDA DE CORRENTE DE ISOLAMENTO ELÉTRICO, ACIONADOR ELETRÔNICO, E DIJUNTOR COMPORTANDO ESSE DISPOSITIVO
(71) Schneider Electric Industries SAS (FR)
(72) Yvan Cadoux, Didier Leonard, Bruno Reymond
(74) Dannemann, Siemsen, Bigler & Ipanema Moreira
(85) 17/06/2009
(86) PCT FR2007/002025 de 10/12/2007
(87) WO 2008/087275 de 24/07/2008

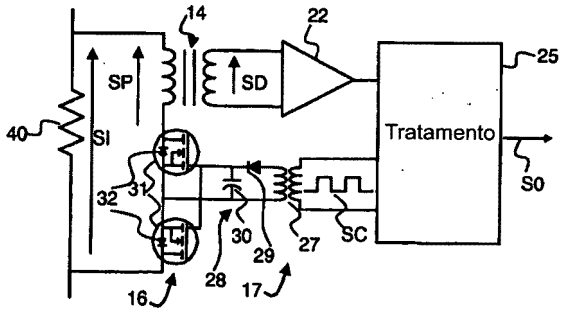

(21) **PI 0720436-1** A2 **1.3**
(22) 04/12/2007
(30) 13/12/2006 US 60/874,673
(51) C07D 403/12 (2006.01), C07D 471/10 (2006.01), C07D 403/14 (2006.01), C07D 401/14 (2006.01), A61K 31/502 (2006.01), A61P 31/18 (2006.01)
(54) INIBIDORES DE TRANSCRIPTASE REVERSA DE NÃO-NUCLEOSÍDEO
(71) F. Hoffmann-La Roche AG (CH)
(72) Christine E. Brothertoon-Pleiss, Denis John Kertesz, Minmin Yang
(74) Dannemann, Siemsen,Bigler & Ipanema Moreira
(85) 12/06/2009
(86) PCT EP2007/063224 de 04/12/2007
(87) WO 2008/071587 de 19/06/2008

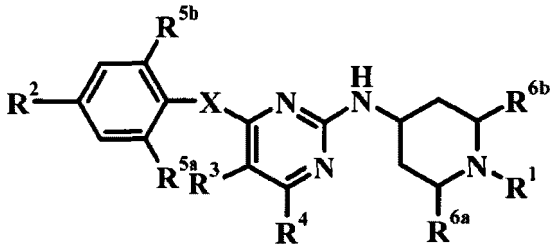

(21) **PI 0720437-0** A2 **1.3**
(22) 06/12/2007
(30) 07/12/2006 US 60/873,386
(51) A61K 39/395 (2006.01), A61P 25/00 (2006.01), A61P 9/00 (2006.01), A61P 1/00 (2006.01)
(54) ANTICORPOS ANTAFONÍSTICOS CONTRA EPHB3
(71) Novartis AG (CH) , Xoma Technology LTD. (BM)
(72) Linda Masat, Ssucheng Jeff Hsu
(74) Dannemann, Siemsen, Bigler & Ipanema Moreira
(85) 08/06/2009
(86) PCT US2007/086649 de 06/12/2007
(87) WO 2008/070780 de 12/06/2008

(21) **PI 0720439-6** A2 **1.3**
(22) 31/08/2007
(30) 08/12/2006 DE 10 2006 058 249.7
(51) C07C 253/00 (2006.01), C07C 255/16 (2006.01)
(54) PROCESSO PARA A PREPARAÇÃO DE CIANOIDRINAS E O USO DAS MESMAS PARA A PREPARAÇÃO DE ÉSTERES DE ALQUILA DO ÁCIDO METACRÍLICO
(71) Evonik Röhm GMBH (DE)
(72) Udo Gropp, Robert Weber, Thomas Schäfer, Andreas Perl, Rudolf Sing, Thomas Mertz
(74) Dannemann, Siemsen, Bigler & Ipanema Moreira
(85) 08/06/2009
(86) PCT EP2007/059112 de 31/08/2007
(87) WO 2008/068065 de 12/06/2008

(21) **PI 0720440-0** A2 **1.3**
(22) 29/11/2007
(30) 08/12/2006 EP 06 125666.5
(51) C07D 401/04 (2006.01), C07D 413/14 (2006.01), A61K 31/404 (2006.01), A61P 29/00 (2006.01)
(54) INDÓIS
(71) F. Hoffmann-La Roche AG (CH)
(72) Caterina Bissantz, Christophe Grundschober, Raffaello Masciadri, Hasane Ratni, Hasane Ratni, Mark Rogers-Evans, Patrick Schnider
(74) Dannemann, Siemsen, Bigler & Ipanema Moreira
(85) 08/06/2009
(86) PCT EP2007/062983 de 29/11/2007
(87) WO 2008/068183 de 12/06/2008

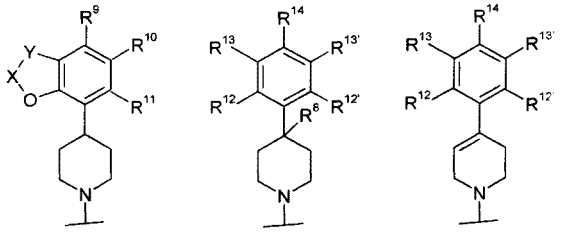

(21) **PI 0720441-8** A2 **1.3**
(22) 29/11/2007
(30) 08/12/2006 EP 06 125663.2
(51) C07D 401/14 (2006.01), C07D 491/04 (2006.01), A61K 31/4427 (2006.01), A61P 25/22 (2006.01), A61P 25/24 (2006.01)
(54) INDÓIS QUE ATUAM COMO ANTAGONISTAS DE RECEPTOR V1A
(71) F. Hoffmann-La Roche AG (CH)
(72) Caterina Bissantz, Christophe Grundschober, Raffaello Masciadri, Hasane Ratni, Mark Rogers-Evans, Patrick Schnider
(74) Dannemann, Siemsen, Bigler & Ipanema Moreira
(85) 08/06/2009
(86) PCT EP2007/062984 de 29/11/2007
(87) WO 2008/068184 de 12/06/2008

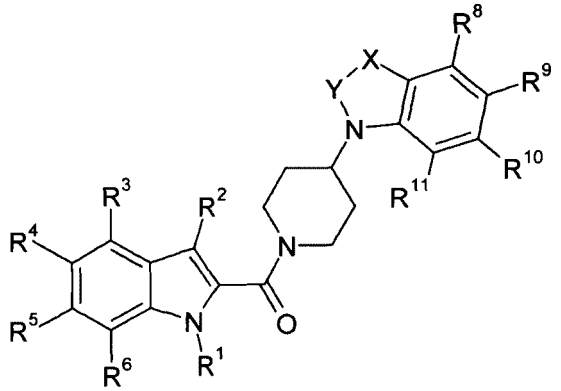

(21) **PI 0720443-4** A2 **1.3**
(22) 21/12/2007
(30) 22/12/2006 FR 0655855
(51) A47K 10/36 (2006.01)
(54) CONJUNTO DE ROLOS EM UM DISPENSADOR DE MATERIAL DE LIMPEZA, ROLO EM UM CONJUNTO DE ROLOS PARA UM DISPENSADOR DE MATERIAL DE LIMPEZA E DISPENSADOR DE MATERIAL DE LIMPEZA
(71) Maurice Granger (FR)
(72) Maurice Granger, Per Möller, Erik Hjort
(74) Ana Cristina Müller Wegmann
(85) 16/06/2009
(86) PCT IB2007/004069 de 21/12/2007
(87) WO 2008/078168 de 03/07/2008

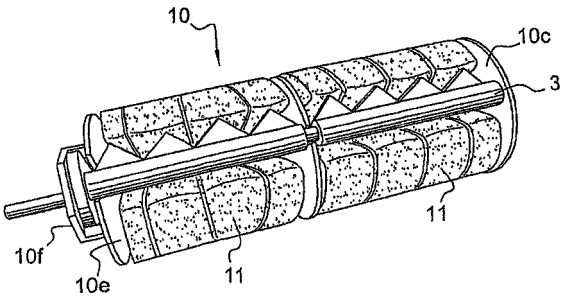

(21) **PI 0720520-1** A2 **1.3**
(22) 26/10/2007
(30) 18/12/2006 US 11/640,340
(51) F16L 11/00 (2006.01)
(54) TUBULAÇÃO DE LIVRE VENTILAÇÃO E MÉTODO DE FABRICAÇÃO
(71) Deepflex, Inc (US)
(72) Michael J. Bryant
(74) Di Blasi, Parente, Vaz e Dias & Al
(85) 18/06/2009
(86) PCT US2007/022707 de 26/10/2007
(87) WO 2008/076173 de 26/06/2008

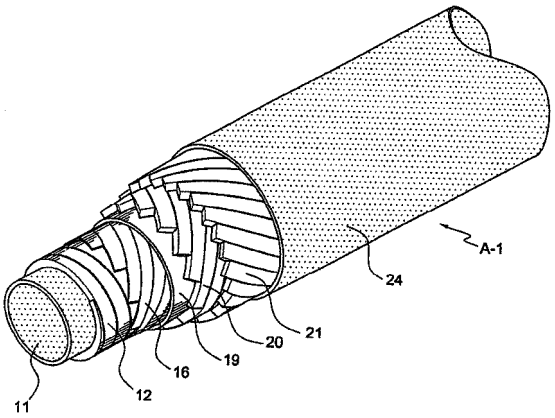

(21) **PI 0720522-8** A2 **1.3**
(22) 20/12/2007
(30) 22/12/2006 IB PCT/IB06/055019
(51) C07D 487/04 (2006.01)
(54) COMPOSTO DERIVADO DE 5,6,7,8-TETRA-HIDROIMIDAZO [1,5-A] PIRAZINA E USO DESTE OU DE UM DE SEUS SAIS FARMACEUTICAMENTE ACEITÁVEIS.
(71) Actelion Pharmaceuticals Ltd (CH)
(72) Hamed Aissaoui, CHRISTOPH BOSS, Thierry Sifferlen, Markus Gude, RALF KOBERSTEIN
(74) Vieira de Mello Advogados
(85) 18/06/2009
(86) PCT IB2007/055245 de 20/12/2007
(87) WO 2008/078291 de 03/07/2008

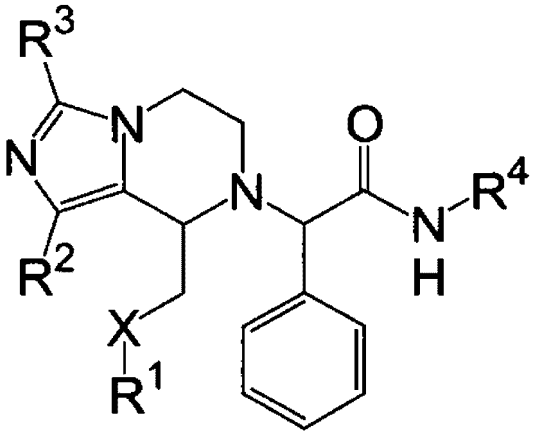

(21) **PI 0720523-6** A2 **1.3**
(22) 10/12/2007
(30) 19/12/2006 DE 20 2006 019 220.4
(51) A61B 17/70 (2006.01), A61B 17/80 (2006.01)
(54) SISTEMA ORTOPÉDICO DE FECHO POR PARAFUSO.
(71) Zrinski Ag (DE)
(72) Frank Altermann, Zoran Reiter, Stephan Eckhof, Rolf Maier, Josef Zrinski, Davor Zrinski, DAVOR ZRINSKI
(74) Orlando de Souza
(85) 18/06/2009
(86) PCT IB2007/003838 de 10/12/2007
(87) WO 2008/075153 de 26/06/2008

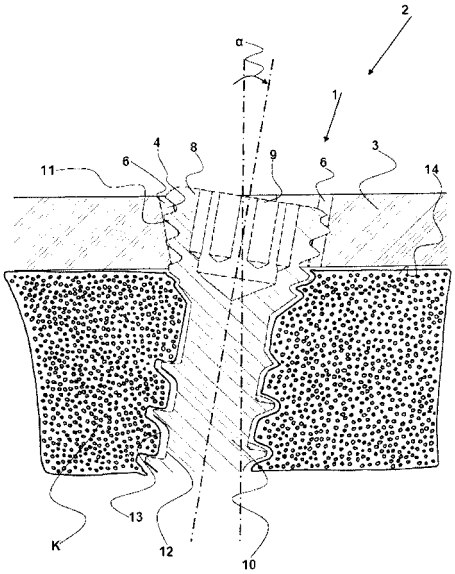

(21) **PI 0720524-4** A2 **1.3**
(22) 11/12/2007
(30) 21/12/2006 EP 06126920.5
(51) C07D 209/08 (2006.01), C07D 215/58 (2006.01), C07D 417/12 (2006.01), A61K 31/404 (2006.01), A61K 31/47 (2006.01), A61P 3/10 (2006.01)
(54) COMPOSTOS DERIVADOS DE SULFONAMIDA, PROCESSO PARA A FABRICAÇÃO DESTES, COMPOSIÇÕES FARMACÊUTICAS QUE O COMPREEDEM, MÉTODO PARA O TRATAMENTO TERAPÊUTICO E/OU PROFILÁTICO DE DOENÇAS QUE SÃO MODULADAS POR INIBIDORES DE L-CPT1 E USO DOS COMPOSTOS.
(71) F. Hoffmann-La Roche Ag (CH)
(72) Simona M. Ceccarelli Grenz, Ulrike Obst Sander, Patrizio Mattei, Odile Chomienne
(74) Vieira de Mello Advogados
(85) 18/06/2009
(86) PCT EP2007/063696 de 11/12/2007
(87) WO 2008/074692 de 26/06/2008

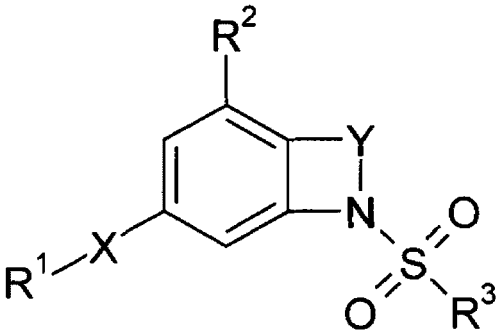

(21) **PI 0720525-2** A2 **1.3**
(22) 18/12/2007
(30) 20/12/2006 US 60/870,913
(51) C07D 471/04 (2006.01), A61K 31/4375 (2006.01), A61P 35/00 (2006.01)
(54) INIBIDORES DE QUINASE MAPK/ERK
(71) Takeda Pharmaceutical Company Limited (JP)
(72) Qing Dong, Xianchang Gong, Stephen W. Kaldor, Toufike Kanouni, Nicholas Scorah, Michael B. Wallace, Feng Zhou
(74) Orlando de Souza
(85) 18/06/2009
(86) PCT US2007/087913 de 18/12/2007
(87) WO 2008/079814 de 03/07/2008

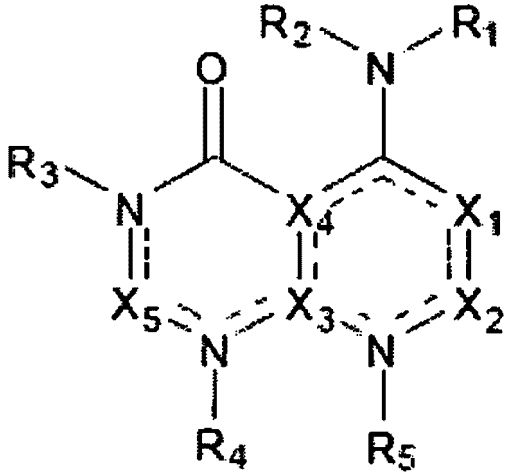

(21) **PI 0720526-0** A2 **1.3**
(22) 19/12/2007
(30) 19/12/2006 US 60/870,716
(51) G01K 13/02 (2006.01)
(54) SONDA E ELETRÔNICA DE TEMPERATURA DE AR TOTAL INTEGRADAS
(71) Rosemount Aerospace Inc. (US)
(72) Mathew L. Sandnas, Glenn Austin, Mark J. Buenz, Daniel Teigen, Wade Williams
(74) Orlando de Souza
(85) 18/06/2009
(86) PCT US2007/088226 de 19/12/2007
(87) WO 2008/077131 de 26/06/2008

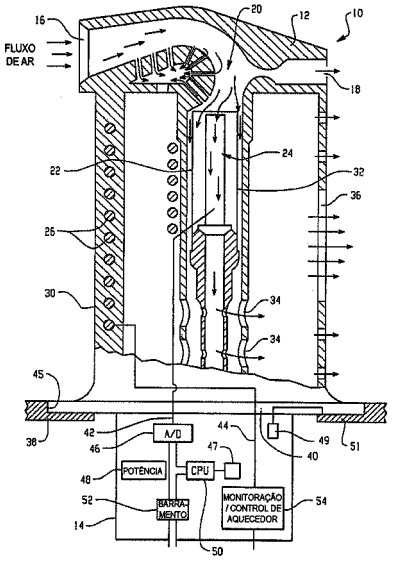

(21) **PI 0720527-9** A2 **1.3**
(22) 20/12/2007
(30) 22/12/2006 DK PA 2006 01699
(51) C12N 1/06 (2006.01), C12N 9/52 (2006.01)
(54) MÉTODO PARA PRODUZIR UM EXTRATO DE LEVEDURA, E, EXTRATO DE LEVEDURA
(71) Novozymes A/S (DK)
(72) Lisbeth Kalum
(74) Momsen, Leonardos & Cia.
(85) 17/06/2009
(86) PCT EP2007/064353 de 20/12/2007
(87) WO 2008/077890 de 03/07/2008

(21) **PI 0720531-7** A2 **1.3**
(22) 12/12/2007
(30) 19/12/2006 EP 06126512.0
(54) MÉTODO E SISTEMA PARA CODIFICAR UM SINAL DE IMAGEM, SINAL DE IMAGEM, MÉTODO PARA DECODIFICAR UM SINAL DE IMAGEM, E, DECODIFICADOR PARA DECODIFICAR UM SINAL DE IMAGEM
(71) Koninklijke Philips Electronics N.V. (NL)
(72) Fei Zuo, Stijn de Waele
(74) Momsen, Leonardos & Cia.
(85) 17/06/2009
(86) PCT IB2007/055051 de 12/12/2007
(87) WO 2008/075256 de 26/06/2008

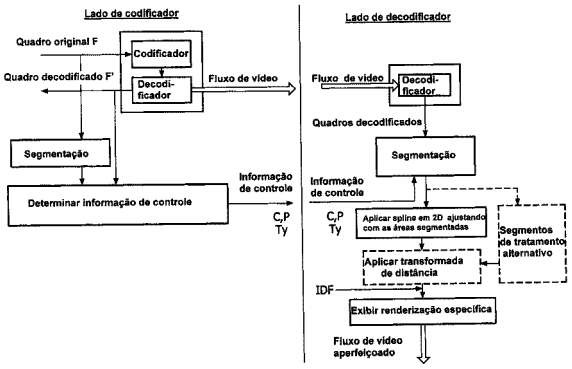

(21) **PI 0720532-5** A2 **1.3**
(22) 18/12/2007
(30) 19/12/2006 GB 0625214.2
(51) C07C 17/25 (2006.01), C07C 21/18 (2006.01)
(54) PROCESSO PARA PREPARAR UM COMPOSTO.
(71) Ineos Fluor Holdings Limited (GB)
(72) Andrew Paul Sharratt, Robert Elliott Low, John Charles Maccarthy
(74) Momsen, Leonardos & Cia.
(85) 17/06/2009
(86) PCT GB2007/004840 de 18/12/2007
(87) WO 2008/075017 de 26/06/2008

(21) **PI 0720535-0** A2 **1.3**
(22) 13/12/2007
(30) 19/12/2006 EP 06126443.8
(51) G01R 33/567 (2006.01), G01R 33/565 (2006.01)
(54) ARRANJO DE FORMAÇÃO DE IMAGEM DE DIAGNÓSTICO, E, ARRANJO TERAPÊUTICO
(71) Koninklijke Philips Electronics N.V. (NL)
(72) Paul R. Harvey
(74) DAVID DO NASCIMENTO ADVOGADOS ASSOCIADOS
(85) 17/06/2009
(86) PCT IB2007/055080 de 13/12/2007
(87) WO 2008/075265 de 26/06/2008

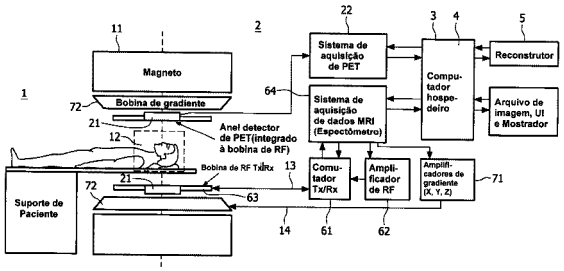

(21) **PI 0720536-8** A2 **1.3**
(22) 20/11/2007
(30) 21/12/2006 GB 0625818.0
(51) A24D 3/04 (2006.01)
(54) FILTRO PARA UM ARTIGO PARA FUMAR, E, ARTIGO PARA FUMAR
(71) British American Tobacco (Investments) Limited (GB)
(72) Martin Graham Duke
(74) Momsen, Leonardos & Cia.
(85) 17/06/2009
(86) PCT GB2007/004435 de 20/11/2007
(87) WO 2008/074977 de 26/06/2008

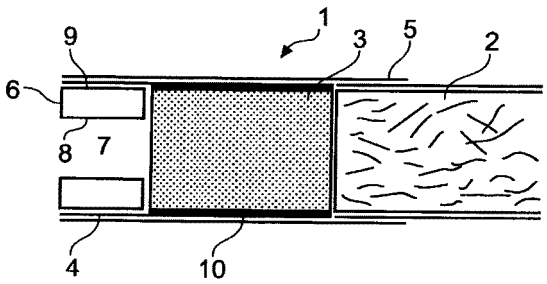

(21) **PI 0720537-6** A2 **1.3**
(22) 12/12/2007
(30) 19/12/2006 EP 06126466.9
(51) F16K 49/00 (2006.01)
(54) DISPOSITIVO MICROFLUÍDICO E USO DO MESMO
(71) Koninklijke Philips Electronics N.V. (NL)
(72) Chris Van Haag, Ronald C. de Gier, Adrianus W. D. M. Van Den Bijgaart, Gheorghe S. Stan
(74) Momsen, Leonardos & Cia.
(85) 17/06/2009
(86) PCT IB2007/055045 de 12/12/2007
(87) WO 2008/075253 de 26/06/2008

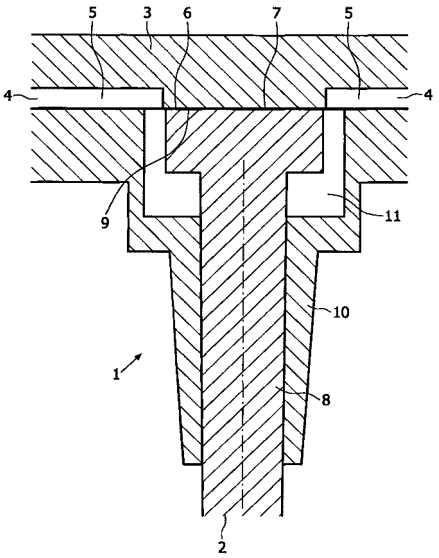

(21) **PI 0720538-4** A2 **1.3**
(22) 18/12/2007
(30) 20/12/2006 JP PCT/JP2006/325393
(51) F03D 11/04 (2006.01)
(54) GERADOR DE ENERGIA EÓLICA
(71) Shigeru Sato (JP) , Yoshimasa Hashimoto (JP)
(72) Shigeru Sato
(74) Momsen, Leonardos & Cia.
(85) 17/06/2009
(86) PCT JP2007/074303 de 18/12/2007
(87) WO 2008/075676 de 26/06/2008

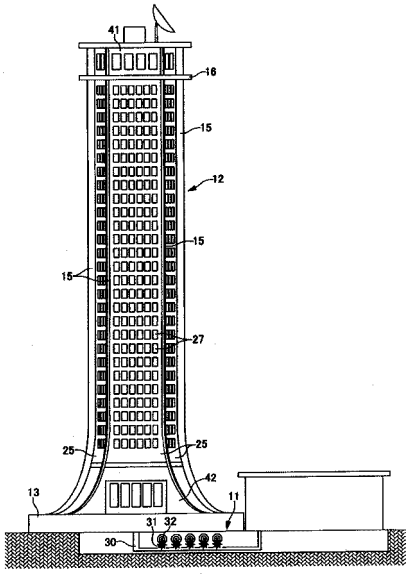

(21) **PI 0720539-2** A2 **1.3**
(22) 18/12/2007
(30) 18/12/2006 JP 2006-340323
(51) C07D 401/12 (2006.01), A61K 31/4439 (2006.01), A61P 1/00 (2006.01), A61P 1/04 (2006.01), A61P 1/18 (2006.01), A61P 31/04 (2006.01)
(54) DERIVADO DE PIRIDINA, COMPOSIÇÃO FARMACÊUTICA, USO DO MESMO, MÉTODOS PARA PREVENIR OU TRATAR UMA DOENÇA, E PARA PRODUZIR UM DERIVADO DE PIRIDINA
(71) Arigen Pharmaceuticals, INC. (JP)
(72) Masaharu Ito, Masaichi Yamamoto
(74) KASZNAR LEONARDOS PROPRIEDADE INTELECTUAL
(85) 17/06/2009
(86) PCT JP2007/001419 de 18/12/2007
(87) WO 2008/075462 de 26/06/2008

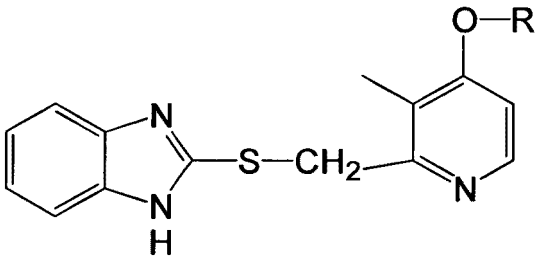

(21) **PI 0720540-6** A2 **1.3**
(22) 17/12/2007
(30) 21/12/2006 EP 06126881.9
(51) A61B 5/00 (2006.01)
(54) MÉTODO PARA RECONSTRUIR UMA IMAGEM DE UM INTERIOR DE UM MEIO TURVO, MÉTODO E DISPOSITIVO PARA CONVERTER EM IMAGEM UM INTERIOR DE UM MEIO TURVO, E, PRODUTO DE PROGRAMA DE COMPUTADOR
(71) Koninklijke Philips Electronics N.V. (NL)
(72) Robert Jochemsen, Tim Nielsen
(74) DAVID DO NASCIMENTO ADVOGADOS ASSOCIADOS
(85) 18/06/2009
(86) PCT IB2007/055150 de 17/12/2007
(87) WO 2008/075278 de 26/06/2008

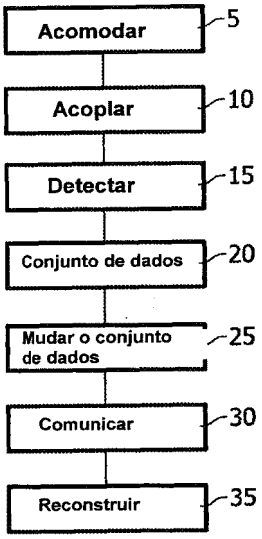

(21) **PI 0720543-0** A2 **1.3**
(22) 12/12/2007
(30) 22/12/2006 DE 10 2006 062 158.1
(51) A01N 47/24 (2006.01), A01P 7/00 (2006.01), A01P 5/00 (2006.01), A01N 51/00 (2006.01), A01N 47/40 (2006.01), A01N 43/40 (2006.01)
(54) COMBINAÇÕES DE SUBSTÂNCIA ATIVA SINERGÍSTICAS
(71) Bayer Cropscience AG (DE)
(72) Wolfram Andersch, Heike Hungenberg, Roland Gallow
(74) Dannemann, Siemsen, Bigler & Ipanema Moreira
(85) 19/06/2009
(86) PCT EP2007/010854 de 12/12/2007
(87) WO 2008/077486 de 03/07/2008

(21) **PI 0720544-9** A2 **1.3**
(22) 08/11/2007
(30) 29/01/2007 ES 200700228
(51) B65D 1/02 (2006.01), B65D 81/36 (2006.01)
(54) GARRAFA PLÁSTICA MULTIUSO FABRICADA EM PEÇA ÚNICA
(71) ALAN CHARLES ROGERS (ES) , ALAN MICHAEL ROGERS MARTIJENA (ES)
(72) ALAN MICHAEL ROGERS MARTIJENA, ALAN CHARLES ROGERS
(74) TINOCO SOARES & FILHO LTDA.
(85) 17/07/2009
(86) PCT ES2007/070181 de 08/11/2007
(87) WO 2008/092973 de 07/08/2008

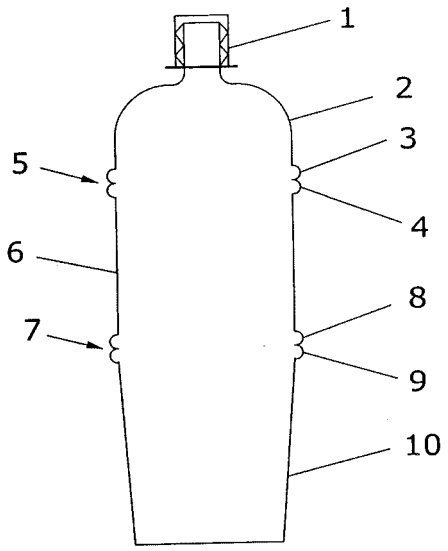

(21) **PI 0720548-1** A2 **1.3**
(22) 24/11/2007
(30) 08/12/2006 DE 10 2006 058 260.8; 13/12/2006 DE 10 2006 058 623.9
(51) A01N 43/20 (2006.01), C07D 305/08 (2006.01), A01P 3/00 (2006.01)
(54) OXOOXETANOS COMO AGENTES FUNGICIDAS
(71) Bayer Cropscience AG (DE)
(72) Mazen Es-Sayed, Stefan Hillebrand, Welf-Burkhard Wiese, Astrid Ullmann-Koppold, Klaus Kunz, Peter Schreier, Martin Vaupel, Karl-Heinz Kuck, Ulrike Wachendorff-Neumann, Kerstin Ilg, Armin de Meijere, Oleg Larionov, Amos Mattes, Peter Dahmen
(74) Dannemann, Siemsen, Bigler & Ipanema Moreira
(85) 08/06/2009
(86) PCT EP2007/010227 de 24/11/2007
(87) WO 2008/067921 de 12/06/2008

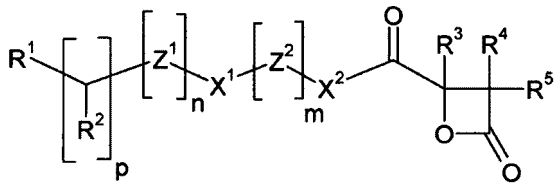

(21) **PI 0720552-0** A2 **1.3**
(22) 18/12/2007
(30) 19/12/2006 US 60/870,741; 19/12/2006 US 60/870,745; 27/12/2006 US 60/877,267; 22/03/2007 US 60/919,638; 05/07/2007 US 60/958,384; 20/11/2007 US 60/989,397
(51) A61K 38/17 (2006.01), A61K 38/19 (2006.01), A61K 38/43 (2006.01), A61K 39/395 (2006.01), A61P 35/00 (2006.01)
(54) ANTAGONISTAS ESPECÍFICOS DE VEGF PARA TERAPIA ADJUVANTE E NEOADJUVANTE E O TRATAMENTO DE TUMORES EM ESTÁGIO PRECOCE
(71) Genentech, INC. (US)
(72) Napoleone Ferrara, Nina Korsisaari, Robert D. Mass
(74) Dannemann, Siemsen, Bigler & Ipanema Moreira
(85) 18/06/2009
(86) PCT US2007/088000 de 18/12/2007
(87) WO 2008/077077 de 26/06/2008

(21) **PI 0720635-6** A2 **1.3**
(22) 20/12/2007
(30) 22/12/2006 US 60/871,471
(51) C07D 401/04 (2006.01), C07D 401/14 (2006.01), C07D 403/04 (2006.01), C07D 471/04 (2006.01), A61K 31/4375 (2006.01), A61K 31/444 (2006.01), A61K 31/501 (2006.01), A61K 31/506 (2006.01), A61K 31/53 (2006.01), A61P 31/12 (2006.01), A61P 35/00 (2006.01), A61P 29/00 (2006.01)
(54) COMPOSTOS ORGÂNICOS E SEUS USOS
(71) Novartis AG (CH)
(72) Rohan Eric John Beckwith, Daniel Tim Curtis, Edmund Harrington, Jurgen Hans-Hermann Hinrichs, John Anthony Tallarico
(74) Dannemann ,Siemsen, Bigler & Ipanema Moreira
(85) 22/06/2009
(86) PCT US2007/088292 de 20/12/2007
(87) WO 2008/079933 de 03/07/2008

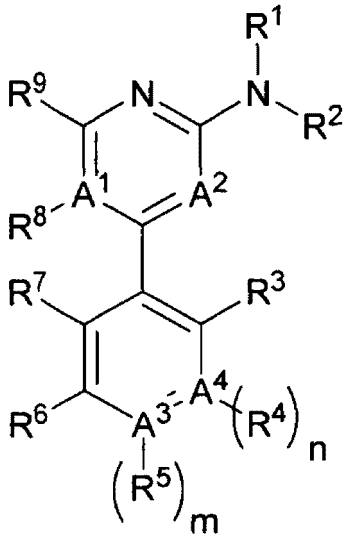

(21) **PI 0720636-4** A2 **1.3**
(22) 21/12/2007
(30) 26/12/2006 US 60/871854
(51) A01N 37/18 (2006.01), A61K 38/00 (2006.01), C07K 1/00 (2006.01), C07K 14/00 (2006.01), C07K 17/00 (2006.01), C07H 21/04 (2006.01), C12P 21/06 (2006.01), C12N 1/20 (2006.01), C12N 15/74 (2006.01)
(54) MÉTODOS PARA TRATAMENTO E/OU PREVENÇÃO DE UMA DOENÇA E DE UMA ALTERAÇÃO, MÉTODO PARA A INIBIÇÃO E/OU A PREVENÇÃO DO CRESCIMENTO DE CÉLULAS DE TUMOR NO OSSO E SINTOMAS RELACIONADOS COM O MESMO, POLIPEPTÍDEO SELETIVO PARA INTEGRINA ANB3, COMPOSIÇÃO FISIOLOGICAMENTE ACEITÁVEL, POLIPEPTÍDEO, MÉTODO PARA PREPARAR UM POLIPEPTÍDEO, E, POLINUCLEOTÍDEO
(71) National Taiwan University (TW) , Dcb-Usa LLC (US)
(72) Woei-Jer Chuang, Wen-Mei Fu, Tur-Fu Huang, Wenya Huang, Chih-Hsin Tang, Chiu-Yueh Chen
(74) Momsen, Leonardos & CIA.
(85) 25/06/2009
(86) PCT US2007/026125 de 21/12/2007
(87) WO 2008/088548 de 24/07/2008

(21) **PI 0720638-0** A2 **1.3**
(22) 26/12/2007
(30) 27/12/2006 US 60/882009
(51) A61B 5/053 (2006.01), A61B 5/07 (2006.01), G01N 27/02 (2006.01), G01N 27/00 (2006.01)
(54) SISTEMA DE SENSOR DE FLUIDO, SENSOR DE PH, E, MÉTODO PARA MEDIR PH UTILIZANDO UMA PÍLULA ELETRÔNICA
(71) Koninklijke Philips Electronics N. V (NL)
(72) Han Zou, Lucian Remus Albu, Jeff Shimizu, Johan Frederik Dijksman, Anke Pierik, Judith Margreet Rensen, Adam Schleicher, Frits Tobi de Jongh
(74) Momsen, Leonardos & CIA.
(85) 25/06/2009
(86) PCT IB2007/055311 de 26/12/2007
(87) WO 2008/081393 de 10/07/2008

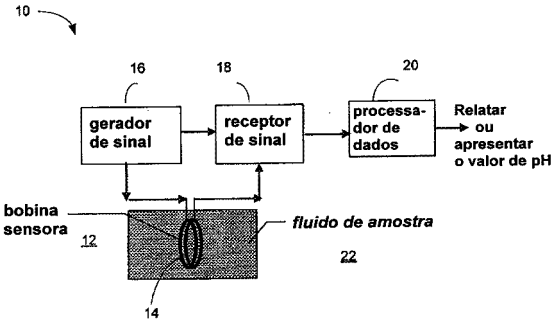

(21) **PI 0720639-9** A2 **1.3**
(22) 21/12/2007
(30) 27/12/2006 US 60/882010; 27/09/2007 US 11/863017; 27/09/2007 US 11/863005
(51) C01B 39/00 (2006.01)
(54) MÉTODO PARA A PREPARAÇÃO DE ZEÓLITO CRISTALINO, E, PENEIRA MOLECULAR
(71) Chevron U.S.A INC. (US)
(72) Stephen J. Miller, Lun-Teh Yuen

(74) Momsen, Leonardos & CIA.
(85) 25/06/2009
(86) PCT US2007/088478 de 21/12/2007
(87) WO 2008/083048 de 10/07/2008

(21) **PI 0720640-2** A2 **1.3**
(22) 19/12/2007
(30) 28/12/2006 IT MI2006A002524
(51) B01D 53/64 (2006.01)
(54) PROCESSO PARA A REMOÇÃO DE METAIS PESADOS GASOSOS, LÍQUIDOS E SÓLIDOS OU SEUS COMPOSTOS, FUMOS DE PLANTA DE COMBUSTÃO, E, FASE AQUOSA DO RESÍDUO
(71) Itea S.P.A. (IT)
(72) Massimo Malavasi, Grazia Di Salvia, Edoardo Rossetti
(74) Momsen, Leonardos & CIA.
(85) 25/06/2009
(86) PCT EP2007/011193 de 19/12/2007
(87) WO 2008/080561 de 10/07/2008

(21) **PI 0720642-9** A2 **1.3**
(22) 20/11/2007
(30) 28/12/2006 DE 10 2006 062 500.5
(51) B05D 7/00 (2006.01), C09D 5/10 (2006.01), C09D 167/00 (2006.01)
(54) COMPOSIÇÃO E PROCESSO PARA O REVESTIMENTO DE SUPERFÍCIES METÁLICAS
(71) Henkel AG & CO. KGaA (DE)
(72) Karsten Hackbarth, Wolfgang Lorenz, Eva Wilke, Marcel Roth, Reiner Wark, Stephan Müller, Guadalupe Sanchis Otero, Manuela Göske-Krajnc, Andreas Kunz
(74) Dannemann, Siemsen, Bigler & Ipanema Moreira
(85) 24/06/2009
(86) PCT EP2007/062572 de 20/11/2007
(87) WO 2008/080700 de 10/07/2008

(21) **PI 0720644-5** A2 **1.3**
(22) 03/12/2007
(30) 28/12/2006 DE 10 2006 061 680.4
(51) B60S 1/38 (2006.01)
(54) PALHETA DO LIMPADOR
(71) Robert Bosch GMBH (DE)
(72) Christian Wilms, Koen Lammens, Hubert Verelst
(74) Dannemann, Siemsen, Bigler & Ipanema Moreira
(85) 24/06/2009
(86) PCT EP2007/063117 de 03/12/2007
(87) WO 2008/080720 de 10/07/2008

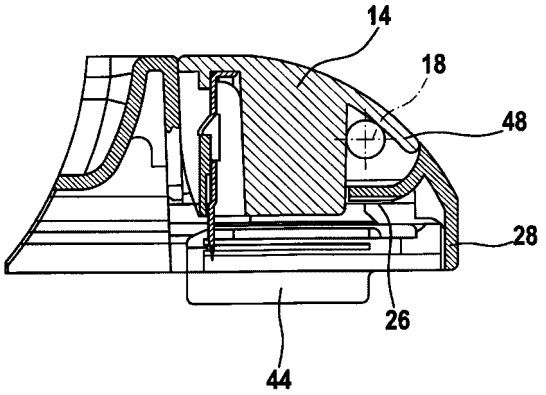

(21) **PI 0720645-3** A2 **1.3**
(22) 14/12/2007
(30) 28/12/2006 US 60/882,249
(51) C10L 1/14 (2006.01), C10L 1/02 (2006.01), C10L 10/00 (2006.01), C10L 10/08 (2006.01)
(54) CONCENTRADO DE ADITIVO PARA COMBUSTÍVEIS, MODIFICADOR DE ATRITO, COMPOSIÇÃO DE COMBUSTÍVEL E MÉTODO PARA ABASTECER UM MOTOR DE COMBUSTÃO INTERNA
(71) The Lubrizol Corporation (US)
(72) Jonathan S. Vilardo
(74) Vieira de Mello Advogados
(85) 26/06/2009
(86) PCT US2007/087555 de 14/12/2007
(87) WO 2008/082916 de 10/07/2008

(21) **PI 0720650-0** A2 **1.3**
(22) 26/12/2007
(30) 26/12/2006 JP 2006-349481; 22/02/2007 JP 2007-041811
(51) B60C 9/22 (2006.01), B60C 9/18 (2006.01), B60C 9/20 (2006.01)
(54) PNEUMÁTICO
(71) Bridgestone Corporation (JP)
(72) Yusuke Yoshikawa, Makoto Tsuruta
(74) Montaury Pimenta, Machado & Lioce
(85) 26/06/2009
(86) PCT JP2007/075025 de 26/12/2007
(87) WO 2008/078794 de 03/07/2008

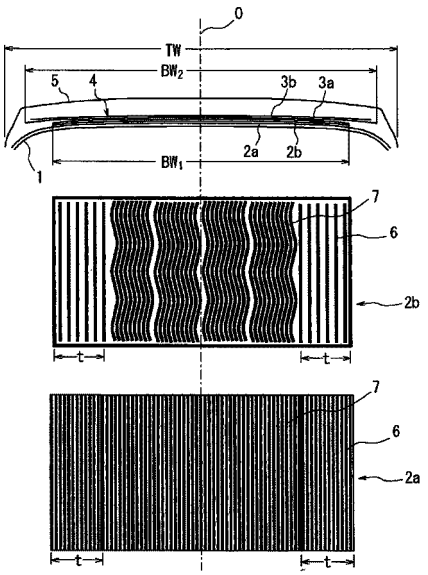

(21) **PI 0720651-8** A2 **1.3**
(22) 21/12/2007
(30) 28/12/2006 US 11/617,021
(51) H04L 29/06 (2006.01)
(54) SISTEMA E MÉTODO PARA FORNECER SERVIÇOS COMBINATÓRIOS AOS CHAMADORES ANÔNIMOS
(71) Motorola, Inc (US)
(72) Michael F. Coulas, APOSTOLIS K. SALKINTZIS
(74) Orlando de Souza
(85) 26/06/2009
(86) PCT US2007/088507 de 21/12/2007
(87) WO 2008/083060 de 10/07/2008

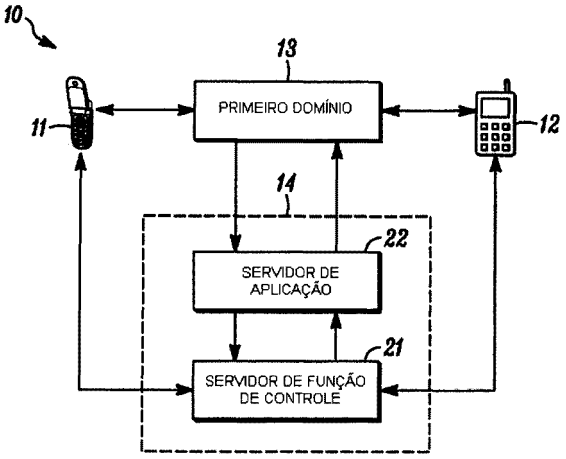

(21) **PI 0720654-2** A2 **1.3**
(22) 09/11/2007
(30) 28/12/2006 EP 06380339.9
(51) C11D 1/645 (2006.01), C07C 219/06 (2006.01), C11D 1/62 (2006.01)
(54) AMACIANTE DE TECIDO SEM ENXÁGUE
(71) Kao Corporation S.A. (ES)
(72) Maria José Bermejo Osés, Blanca Nogues Lopez
(74) Orlando de Souza
(85) 26/06/2009
(86) PCT EP2007/062156 de 09/11/2007
(87) WO 2008/080680 de 10/07/2008

(21) **PI 0720657-7** A2 **1.3**
(22) 15/12/2007
(30) 28/12/2006 US 60/882,322; 26/11/2007 US 11/945,001
(51) B01J 29/04 (2006.01), C01B 33/26 (2006.01)
(54) MÉTODO PARA PREPARAR UMA PENEIRA MOLECULAR CRISTALINA
(71) Chevron U.S.A. Inc. (US)
(72) Stephen J. Miller
(74) Momsen, Leonardos & Cia.
(85) 26/06/2009
(86) PCT US2007/087684 de 15/12/2007
(87) WO 2008/082927 de 10/07/2008

(21) **PI 0720658-5** A2 **1.3**
(22) 20/12/2007
(30) 29/12/2006 US 11/618,634
(51) H04N 9/31 (2006.01), G02B 27/14 (2006.01)

(54) DISPOSITIVO DE ILUMINAÇÃO, E, MÉTODO PARA PRODUZIR LUZ A PARTIR DE UMA FONTE DE ILUMINAÇÃO.
(71) Philips Lumileds Lighting Company, LLC (US) , Koninklijke Philips Electronics N.V. (NL)
(72) Serge J. Bierhuizen, Gerard Harbers
(74) Momsen, Leonardos & Cia.
(85) 26/06/2009
(86) PCT IB2007/055261 de 20/12/2007
(87) WO 2008/081385 de 10/07/2008

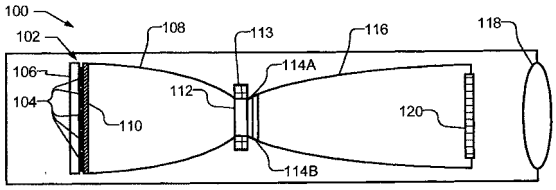

(21) **PI 0720659-3** A2 **1.3**
(22) 21/12/2007
(30) 26/12/2006 US 60/871,898
(51) G06Q 40/00 (2006.01)
(54) MÉTODO, SISTEMA, E, TELEFONE.
(71) Visa U.S.A., Inc. (US)
(72) Mark Carlson, Ayman Hammad, Patrick Faith
(74) Momsen, Leonardos & Cia.
(85) 26/06/2009
(86) PCT US2007/088704 de 21/12/2007
(87) WO 2008/083119 de 10/07/2008

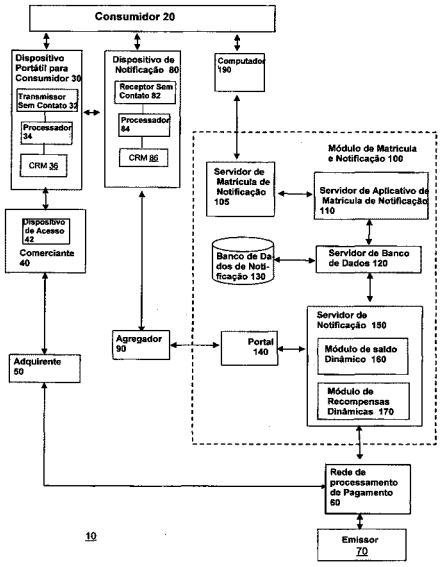

(21) **PI 0720660-7** A2 **1.3**
(22) 27/12/2007
(30) 29/12/2006 US 11/647,821
(51) F25C 1/12 (2006.01)
(54) MÉTODO E MÁQUINA PARA FABRICAÇÃO DE GELO
(71) Manitowoc Foodservice Companies, Inc. (US)
(72) Philip J. Baranowski, Lee G. Mueller, John P. Myers, Curt R. Cayemberg, Brian A. Ebelt
(74) Orlando de Souza
(85) 25/06/2009
(86) PCT US2007/088870 de 27/12/2007
(87) WO 2008/083183 de 10/07/2008

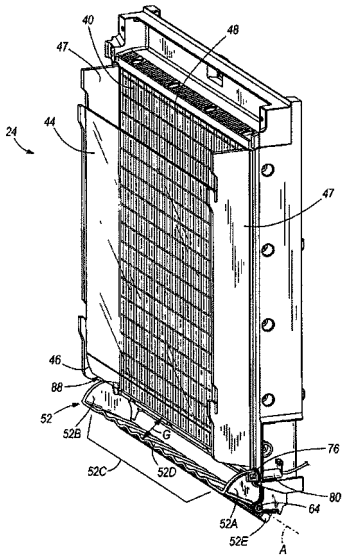

(21) **PI 0720662-3** A2 **1.3**
(22) 13/12/2007
(30) 28/12/2006 US 60/877,997; 03/01/2007 US 60/878.506; 09/03/2007 US 60/894.082; 12/10/2007 US 11/871.728
(51) C12M 1/36 (2006.01), C12M 3/00 (2006.01), C12P 7/00 (2006.01)
(54) FOTOBIORREATORES DE SISTEMA FECHADO E MÉTODO DE PRODUÇÃO DE BIOCOMBUSTÍVEL
(71) Solix Biofuels, Inc. (US) , Colorado State University Research Foundation (US)
(72) Bryan Willson, Guy Babbitt, Christopher Turner, Peter Letvin, Kristina Weyer-Geigel, Anna Ettinger, Amy Boczon, Nicholas Rancis, James Murphy
(74) Hugo Silva, Rosa & Maldonado-Prop. Int
(85) 25/06/2009
(86) PCT US07/087476 de 13/12/2007
(87) WO 2008/079724 de 03/07/2008

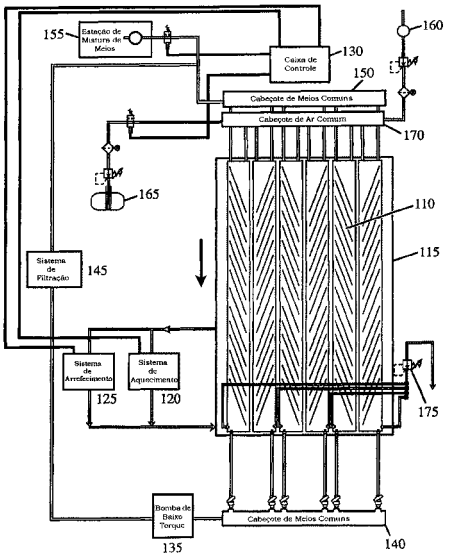

(21) **PI 0720733-6** A2 **1.3**
(22) 29/12/2007
(30) 29/12/2006 CN 2006 10102339.8
(51) A61K 9/127 (2006.01), A61K 31/136 (2006.01), A61K 31/475 (2006.01), A61K 31/4375 (2006.01), A61K 47/24 (2006.01), A61P 35/00 (2006.01)
(54) PREPARAÇÃO FARMACÊUTICA LIPOSSÔMICA E MÉTODO PARA FABRICAÇÃO DA MESMA.
(71) Shijiazhuang Pharma Group Zhongqi Pharmaceutical Technology (Shijiazhuang) Co.,Ltd. (CN)
(72) Chunlei Li, Jinxu Wang, Caixia Wang, Yanhui Li, Dongmin Shen, Wenmin Guo, Li Zhang, Lan Zhang
(74) Dannemann ,Siemsen, Bigler & Ipanema Moreira
(85) 26/06/2009
(86) PCT CN2007/071403 de 29/12/2007
(87) WO 2008/080367 de 10/07/2008

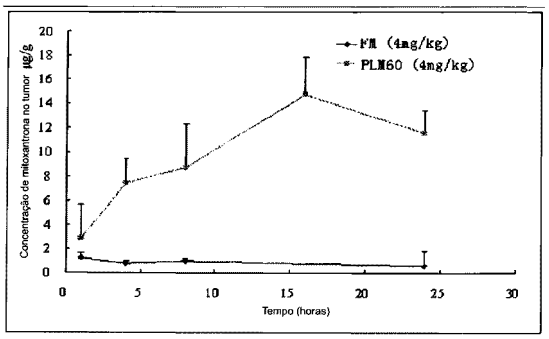

(21) **PI 0720734-4** A2 **1.3**
(22) 28/12/2007
(30) 29/12/2006 US 60/882,712
(51) A61K 38/07 (2006.01), A61K 38/00 (2006.01)
(54) PREPARAÇÃO DA ROMIDEPSINA
(71) Gloucester Pharmaceuticals, Inc. (US)
(72) Gregory L. Verdine, Nicholas H. Vrolijk
(74) Dannemann ,Siemsen, Bigler & Ipanema Moreira
(85) 29/06/2009
(86) PCT US2007/089070 de 28/12/2007
(87) WO 2008/083290 de 10/07/2008

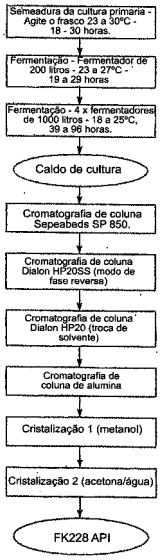

(21) **PI 1008162-3** A2 **1.3**
(22) 29/01/2010
(30) 29/01/2009 US 61/148,282; 10/11/2009 US 61/259,887
(51) C12P 7/06 (2006.01), C12P 1/04 (2006.01), C12P 7/08 (2006.01)
(54) PROCESSO DE PRODUÇÃO DE ÁLCOOL
(71) LANZATECH NEW ZEALAND LIMITED (NZ)
(72) Sean Dennis Simpson, Joseph Henry Tizard
(74) Dannemann ,Siemsen, Bigler & Ipanema Moreira
(85) 01/08/2011
(86) PCT NZ2010/000009 de 29/01/2010
(87) WO 2010/093262 de 19/08/2010

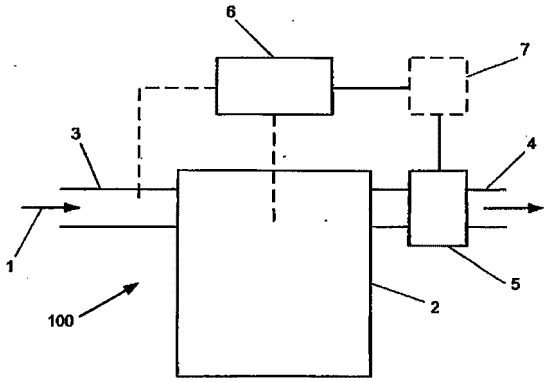

3. Publicação do Pedido

3.1
PUBLICAÇÃO DO PEDIDO DE PATENTE OU DE CERTIFICADO DE ADIÇÃO DE INVENÇÃO

(21) **BR 10 2012 000290-6** A2 **3.1**
(22) 05/01/2012
(30) 07/01/2011 FR 11/00.043
(51) B01J 37/08 (2006.01), B01J 37/30 (2006.01), B01J 37/20 (2006.01), B01J 37/03 (2006.01), B01J 37/04 (2006.01), B01J 37/06 (2006.01), B01J 35/10 (2006.01), B01J 29/064 (2006.01), B01J 29/14 (2006.01), B01J 6/00 (2006.01), C10G 65/12 (2006.01), C10G 45/08 (2006.01), C10G 45/12 (2006.01), C10G 47/20 (2006.01), C10G 49/08 (2006.01)
(54) PROCESSO DE HIDROCRAQUEAMENTO, UTILIZANDO UM CATALISADOR ZEOLÍTICO, CONTENDO DUAS FUNÇÕES HIDROGENANTES DISTINTAS
(57) PROCESSO DE HIDROCRAQUEAMENTO, UTILIZANDO UM CATALISADOR ZEOLITICO, CONTENDO DUAS FUNÇÕES HIDROGENANTES DISTINTAS. A invenção refere-se a um processo de hidrocraqueamento e/ou de hidrotratamento de cargas hidrocarbonadas utilizando-se um catalisador que compreende pelo menos um elemento hidrodesidrogenante escolhido no grupo formado pelos elementos do grupo VIB e do grupo VIII não nobre considerado sozinho ou em mistura da classificação periódica, e um suporte compreendendo pelo menos uma matriz mineral porosa e pelo menos uma zeolita desaluminada USY que apresenta uma relação atômica global de silício sobre alumínio compreendida entre 2,5 e 10, uma fração ponderal de átomo de alumínio extra-rede superior a 10 %, em relação à massa total do alumínio presente na zeolita, um volume mesoporoso medido por porosimetria ao nitrogênio superior a 0,07 ml.g , e um parâmetro cristalino a0 da malha elementar superior a 24,28 Á, no qual uma quantidade de elemento níquel compreendida entre 0,5 e 3 % em peso em relação à massa total da zeolita é depositada sobre essa zeolita USY e no qual esse catalisador está sob a forma sulfurada.
(71) IFP ENERGIES NOUVELLES (FR)
(72) JEREMY FRANCIS, NICOLAS BATS, CHRISTOPHE PICHON, LAURENT SIMON, EMMANUELLE GUILLON, AVELINO CORMA
(74) Dannemann ,Siemsen, Bigler & Ipanema Moreira

(21) **BR 10 2012 001073-9** A2 **3.1**
(22) 16/01/2012
(30) 17/01/2011 US 13/007,683
(51) C08G 63/16 (2006.01), G03G 9/08 (2006.01), C08L 93/04 (2006.01)
(54) RESINA E TONER BASEADOS EM ROSINA CONTENDO OS MESMOS ANTECEDENTES
(57) RESINA E TONER BASEADOS EM ROSINA CONTENDO OS MESMOS ANTECEDENTES A presente invenção refere-se a uma resina de poliéster compreendendo o produto de policondensação de (a) pelo menos um diácido, éster de ácido, ou diéster; e (b) pelo menos um diol; em que (i) pelo menos um diácido, éster de ácido, ou diéster compreende um diácido de rosina, éster de ácido de rosina, ou diéster de rosina; ou (ii) pelo menos um diol compreende um diol de rosina. Também é descrito uma composição de toner compreendendo partículas que compreendem a resina de poliéster descrita e um corante opcional.
(71) Xerox Corporation (US)
(72) Guerino G. Sacripante, Ke Zhou, Edward G. Zwartz, Paul J. Gerroir, Michael S. Hawkins
(74) DANNEMANN, SIEMSEN, BIGLER & IPANEMA MOREIRA

(21) **BR 10 2012 001249-9** A2 **3.1**
(22) 18/01/2012
(30) 21/01/2011 EP 11 151675.3
(51) G01F 15/04 (2006.01)
(54) CONVERSOR DE VOLUME DE GÁS
(57) CONVERSOR DE VOLUME DE GÁS. A invenção refere-se a um conversor de volume de gás compreendendo pelo menos um sensor de temperatura (1) e uma unidade de cálculo (2) para fornecer um valor (Vb) de volume de gás acumulado convertido para uma condição de temperatura de referência. De acordo com a invenção, o dito conversor compreende pulsos gerando meios (3, 4) para fornecer, sem exigir energia elétrica, pulsos elétricos (S plus) mediante movimento de um elemento de medidor de gás (5), cada pulso elétrico sendo representativo de um volume unitário de gás fluindo através de um medidor de gás; e meios de armazenamento de energia (6) para armazenar voltagem dos ditos pulsos elétricos. O sensor de temperatura (1) e a unidade de cálculo (2) são potencializados pela voltagem armazenada fornecida pelos ditos meios de armazenamento de energia (6) para realizar respectivamente uma medição (6) da temperatura e um cálculo do dito valor (Vb) da contagem do número de pulsos elétricos gerados pelos ditos meios gerando pulsos (3, 4) e da temperatura (6) medida pelo dito sensor de temperatura (1). Vantagem: evita a necessidade de um fornecimento de energia separado (bateria ou canais)
(71) Itron Gmbh (DE)
(72) Oliver Gremm, Thorstein Zenner
(74) Dannemann, Siemsen, Bigler & Ipanema Moreira

(21) **BR 10 2012 001259-6** A2 **3.1**
(22) 18/01/2012
(30) 18/01/2011 DE 10 2011 008 848.2; 19/10/2011 DE 10 2011 084 830.4
(51) B65H 3/08 (2006.01), B65G 47/91 (2006.01)
(54) DISPOSITIVO E PROCESSO PARA RECEPÇÃO, RETENÇÃO E/OU MANIPULAÇÃO DE OBJETOS PLANOS

(57) DISPOSITIVO E PROCESSO PARA RECEPÇÃO, RETENÇÃO E/OU MANIPULAÇÃO DE OBJETOS PLANOS. A presente invenção refere-se a um dispositivo para recepção, retenção e/ou manipulação (10) de objetos (38) planos com ao menos duas garras de sucção controláveis (14) que estão dispostas e fixadas em livres extremidades (16) de lanças (18) móveis e ao menos em regiões parciais elasticamente deformáveis, e montados em uma ponte (20), sendo que estas lanças (18) envolvem ao menos uma seção inferior (22) e uma seção superior (24) que se encontram reciprocamente na livre extremidade (16) da lança (18) onde estão interligados, sendo que está alocado a seção superior (24) um conjunto tracionador (26) para produzir uma força de tração com ao menos um componente direcional horizontal, aproximadamente em paralelo para com a projeção longitudinal da lança (18). Além disso, a invenção abrange um processo para recepção, retenção e/ou manipulação de objetos planos (38) por ao menos duas garras de sucção (14) controláveis dispostas em livres extremidades (16) de lanças (18) móveis e ao menos em regiões parciais elasticamente deformáveis e montados ou apoiados em uma ponte (20), sendo que estas lanças (18) envolvem ao menos uma seção inferior (22) e uma seção superior (24) que se encontram reciprocamente na livre extremidade (16) da lança (18) onde estão interligados. Ao menos a seção superior (24) será movimentada sobre o conjunto tracionador (26) com ao menos um componente direcional horizontal aproximadamente em paralelo para com a projeção longitudinal da lança (18).
(71) Krones AG (DE)
(72) Richard Eschlbeck, Peter Kirschner, Kai Wegener, Dennis Fritsch
(74) Dannemann, Siemsen, Bigler & Ipanema Moreira

(21) **BR 10 2012 002370-9** A2 **3.1**
(22) 01/02/2012
(30) 01/02/2011 US 13/019,229
(51) A61F 2/82 (2013.01), A61F 2/95 (2013.01), A61F 2/86 (2013.01)
(54) FIO COM BAINHA MALEÁVEL
(57) FIO COM BAINHA MALEÁVEL A presente invenção refere-se a um aparelho para instalar e retirar um stent intravascular autoexpansível que inclui um fio de liberação intravascular e um ou mais anéis de material maleável montado de modo fixo sobre pelo menos uma porção do fio de liberação intravascular. A porção distal do fio de liberação intravascular pode ser uma porção em degrau, tendo um diâmetro menor que a porção proximal e formando uma parada brusca. Bandas distal e proximal podem também ser fornecidas no fio de liberação intravascular para formar paradas bruscas. Um stent intravascular autoexpansível pode ser retido de modo liberável no material maleável.
(71) Micrus Endovascular LLC (US)
(72) Tom A. Ditter
(74) Dannemann ,Siemsen, Bigler & Ipanema Moreira

(21) **BR 10 2012 002416-0** A2 **3.1**
(22) 02/02/2012
(30) 03/02/2011 FR 11 50884
(51) H01B 7/02 (2006.01), H01B 7/18 (2006.01)
(54) ESTRUTURA DIELÉTRICA RESISTENTE À COMPRESSÃO
(57) ESTRUTURA DIELÉTRICA RESISTENTE À COMPRESSÃO A presente invenção refere-se a uma estrutura dielétrica (10) de fio ou de cabo elétrico, apresentando um corpo cilíndrico interno oco (2) e um corpo cilíndrico externo oco (3) esses corpos (2, 3) sendo concêntricos e sendo ligados um ao outro por uma pluralidade de travessas (4a, 4b, 4c, 14). A principal característica de uma estrutura dielétrica, segundo a invenção, é que cada travessa (14) é constituída de uma primeira parede arqueada (15) e de uma segunda parede arqueada (16) no outro sentido, em relação a um plano radial que liga os dois corpos (2, 3), essas paredes (15, 16) tendo pelo menos uma zona (17) de interseção, duas travessas (14) sucessivas estando em contato uma com a outra.
(71) Nexans (FR)
(72) Patrick Rybski, Bruno Truong, Michaël Veaux, Pascal Clouet
(74) DANNEMANN, SIEMSEN, BIGLER & IPANEMA MOREIRA

(21) **BR 10 2012 002425-0** A2 **3.1**
(22) 02/02/2012
(30) 04/02/2011 JP 2011-022355
(51) A01N 25/18 (2006.01), A01N 53/06 (2006.01), A01P 17/00 (2006.01)
(54) MATERIAL PESTICIDA PARA TRANSPIRAÇÃO DEVIDO AO CALOR E MÉTODO DE CONTROLE DE PESTES POR TRANSPIRAÇÃO AO CALOR
(57) MATERIAL PESTICIDA PARA TRANSPIRAÇÃO DEVIDO AO CALOR E MÉTODO DE CONTROLE DE PESTES POR TRANSPIRAÇÃO AO CALOR. A presente invenção refere-se a um material pesticida para a transpiração devido ao calor e a um método de controle de pestes por transpiração ao calor que permitem fornecer uma transpiração estável e, portanto, um efeito pesticida estável. Um material pesticida para a transpiração devido ao calor que tem uma composição pesticida aquosa compreendendo um ingrediente pesticida ativo, éter de glicol e água e um pavio de absorção de liquido que é configurado de modo a ser mergulhado na composição, o teor de éter de glicol na composição e a porosidade do pavio satisfazendo a seguinte equação: Equação: 0,17 = a/b = 2,5, em que "a" representa.:o teor de éter de glicol (% em p) na composição e "b" representa a porosidade (%) do pavio.
(71) Sumitomo Chemical Company, Limited (JP)
(72) Takashi Sasaki
(74) Dannemann ,Siemsen, Bigler & Ipanema Moreira

(21) **BR 10 2012 002776-3** A2 **3.1**
(22) 07/02/2012
(30) 09/02/2011 US 13/023,712
(51) G06Q 50/06 (2012.01)
(54) SISTEMA DE NOTIFICAÇÃO DE DEPENDÊNCIA DE SERVIÇO, PRODUTO DE PROGRAMA ARMAZENADO EM UM MEIO LEGÍVEL POR COMPUTADOR E DISPOSITIVO DE CONSCIENTIZAÇÃO DE DEPENDÊNCIA
(57) SISTEMA DE NOTIFICAÇÃO DE DEPENDÊNCIA DE SERVIÇO, PRODUTO DE PROGRAMA ARMAZENADO EM UM MEIO LEGÍVEL POR COMPUTADOR E DISPOSITIVO DE CONSCIENTIZAÇÃO DE DEPENDÊNCIA Os sistemas para monitorar a dependência de consumidor em serviços são revelados. Em uma realização, um sistema de notificação de dependência de serviço (100, 200, 300) inclui: pelo menos um dispositivo de computação (124) adaptado para identificar um dispositivo de conscientização de dependência (120) realizando-se ações que compreendem: determinar se uma dependência de serviço existe; e proporcionar um indicador de estado de dependência de serviço configurado para ser comunicado através de uma rede de utilidade (130), sendo que o indicador de estado de dependência de serviço indica se a dependência de serviço existe.
(71) GENERAL ELECTRIC COMPANY (US)
(72) FRED HENRY BOETTNER, LAWRENCE ELWOOD MURPHY
(74) ARTUR FRANCISCO SCHAAL

(21) **BR 10 2012 002852-2** A2 **3.1**
(22) 08/02/2012
(30) 09/02/2010 US 61/440,910
(51) A01N 47/30 (2006.01), A01N 47/36 (2006.01), A01N 47/10 (2006.01), A01N 47/12 (2006.01), A01N 47/18 (2006.01), A01P 5/00 (2006.01), A01P 7/02 (2006.01), A01P 7/04 (2006.01), A01P 9/00 (2006.01)
(54) COMPOSIÇÕES PESTICIDAS E PROCESSOS RELACIONADOS DAS MESMAS
(57) COMPOSIÇÕES PESTICIDAS E PROCESSOS RELACIONADOS DAS MESMAS. Esse documento descreve composições pesticidas que compreendem moléculas que possuem as seguintes fórmulas: Fórmula UM Ar1-Het-Ar2-C(R1)-C(R2)-N(R3)-C(=X1)-N(R4)(R5) Fórmula DOIS Ar1-Het-Ar2-C(R1)-C(R2)-N(R3)-C(=X1)-O(R6) Fórmula TRÊS Ar1-Het-Ar2-C(R1)-C(R2)-N(R3)-C(-X1-R7)=N(R4) ou Fórmula QUATRO Ar1-Het-Ar2-C(R1)-C(R2)-N(R3)-C(=X1)-N(R3)-C(R2)-C(R1)-Ar2-Het- Ar1 e processos relacionados a elas.
(71) Dow Agrosciences LLC (US)
(72) Gary D. Crouse, William Lambert, Thomas C. Sparks, Vidyadhar B. Hegde
(74) Dannemann ,Siemsen, Bigler & Ipanema Moreira

(21) **BR 10 2012 002936-7** A2 **3.1**
(22) 09/02/2012
(30) 10/02/2011 EP 11 153 950.8
(51) A62B 7/14 (2006.01)
(54) DISPOSITIVO DE OXIGÊNIO DE EMERGÊNCIA PARA A CABINE DE PASSAGEIROS
(57) DISPOSITIVO DE OXIGÊNIO DE EMERGÊNCIA PARA A CABINE DE PASSAGEIROS. A presente invenção refere-se a um dispositivo de oxigênio de emergência da cabine de passageiros de um avião, que compreende pelo menos um dispositivo de ativação ativado eletricamente para fazer funcionar o dispositivo de oxigênio de emergência, pelo menos um dispositivo de armazenamento de energia para armezanamento de energia elétrica e suprimento da dita energia elétrica para pelo menos um dispositivo de ativação em pelo menos um controlador adaptado para receber um sinal para ativar o dispositivo de oxigênio de emergência e uma fonte de energia elétrica. A dita fonte de energia elétrica e o dito dispositivo de armazenamento de energia estão acoplados juntos para uma transmissão de energia substancialmente constante da fonte de energia elétrica para o dispositivo de armazenamento de energia em um primeiro nível de energia, o dito dispositivo de ativação e o dito controlador estão acoplados juntos para a transmissão de sinal desde o controlador para o dispositivo de ativação, o dito dispositivo de ativação e o dito dispositivo de arnazenamento de energia estão acoplados juntos para a transmissão de energia desde o dispositivo de armazenamento de energia para o dispositivo de ativação em um segundo nível de energia o qual é mais alto do que o primeiro nível de energia, e o dito dispositivo de ativação, o dito dispositivo de armazenamento de enrgia e o dito controlador constituem uma única unidade adaptada para ser encaixada dentro de um elemento do teto do interior da cabine de um avião. A lém disso, a invenção se refere a um dispositivo de oxigênio de emergência da cabine de passageiros de um avião compreendendo um modo de caso de teste, em que a tampa inferior é liberada de uma posição fechada para uma posição refreada e um modo de caso de emergência, em que a tampa inferior é liberada da dita posição fechada ou refreada para uma posição totalmente aberta. A invenção, além disso, se relaciona com um método para ativar e um método para operar um dispositivo de oxigênio de emergência para a cabine de passageiros de um avião. A invenção também se relaciona com uma aeronave.
(71) Intertechnique (FR)
(72) Wolfgang Rittner, Rüdiger Meckes, Günter Boomgaarden, Hasso Weinmann
(74) Dannemann ,Siemsen, Bigler & Ipanema Moreira

(21) **BR 10 2012 003063-2** A2 **3.1**
(22) 10/02/2012
(30) 11/02/2011 US 13/026,192
(51) G01R 21/00 (2006.01), G01R 21/133 (2006.01)
(54) APARELHO
(57) APARELHO Trata-se de métodos (300) e aparelhos que podem ser fornecidos para gerenciamento de cargas de pico para uma localização do cliente. Os métodos (300) e aparelhos podem incluir o recebimento de uma solicitação de alocação de, pelo menos, um primeiro dispositivo doméstico dentre um ou mais dispositivos domésticos (111a-n, 112a-n, 113a-n, ou 114a-n), sendo que a solicitação de alocação solicita uma quantidade de alocação de

potência pelo primeiro dispositivo doméstico; a determinação de uma atual quantidade de orçamento de potência remanescente de uma quantidade de orçamento de potência total; a determinação uma extensão até a qual a solicitação de alocação pode ser satisfeita com base, pelo menos em parte, em uma comparação da quantidade de alocação de potência solicitada pela atual quantidade de orçamento de potência remanescente; e a entrega de uma resposta para o primeiro dispositivo doméstico, sendo que a resposta indica a extensão até onde se permite que o primeiro dispositivo doméstico acesse a alocação de potência solicitada.
(71) GENERAL ELECTRIC COMPANY (US)
(72) BRADLEY RICHARD REE
(74) ARTUR FRANCISCO SCHAAL

(21) **BR 10 2012 003374-7** A2 **3.1**
(22) 14/02/2012
(30) 28/02/2011 EP 11 001616.9
(51) B22D 2/00 (2006.01), B22D 46/00 (2006.01), B22D 11/16 (2006.01)
(54) APARELHO PARA DETECTAR E EXIBIR NÍVEIS VARIÁVEIS DE UM METAL EM FUSÃO
(57) APARELHO PARA DETECTAR E EXIBIR NÍVEIS VARIÁVEIS DE UM METAL EM FUSÃO A presente invenção refere-se a um aparelho usado para detectar e exibir níveis variáveis de um metal em fusão, por exemplo, em um molde de fundição contínua, uma panela intermediária, um lingote ou similares.
(71) SMS CONCAST AG (CH)
(72) Guido Michelon, Luca Cestari, Antonio Sgró, Flavio Dal Corso, Enrico Borsato
(74) DANNEMANN, SIEMSEN, BIGLER & IPANEMA MOREIRA

(21) **BR 10 2012 003414-0** A2 **3.1**
(22) 15/02/2012
(30) 16/02/2011 DE 10 2011 011 404.1
(51) F01C 1/16 (2006.01), F01C 21/00 (2006.01), F04C 2/16 (2006.01)
(54) MÁQUINA DE FUSOS ROSCADOS COM DOIS FLUXOS
(57) MÁQUINA DE FUSOS ROSCADOS COM DOIS FLUXOS. A presente invenção refere-se a urna máquina de fusos roscados com dois fluxos, para o acionamento por meio de mistura multifásica ou para o transporte de misturas multifásicas, com pelo menos dois compartimentos de entrada separados (11, 12) e um compartimento de saída (20) e um separador (30), conectado antes dos compartimentos de entrada (11,12), para a separação entre a fase líquida e a fase gasosa. O objetivo da presente invenção é disponibilizar uma máquina de fusos roscados com dois fluxos, que possa ser adaptada com facilidade a diferentes condições de processo. Esse objetivo é alcançado devido ao fato de que os dois compartimentos de entrada (11, 12) estão conectados com o separador (30) através de dutos separados (31, 32; 33) para a fase gasosa e para a fase líquida.
(71) Joh.Heinr. Bornemann GMBH (DE)
(72) Axel Jäschke, Stefan Ladig
(74) Dannemann ,Siemsen, Bigler & Ipanema Moreira

(21) **BR 10 2012 003446-8** A2 **3.1**
(22) 15/02/2012
(30) 17/03/2011 DE 102011005709.9
(51) B65H 54/80 (2006.01)
(54) MÉTODO PARA OPERAÇÃO DE UMA MÁQUINA TÊXTIL E MÁQUINA TÊXTIL
(57) MÉTODO PARA OPERAÇÃO DE UMA MÁQUINA TÊXTIL E MÁQUINA TÊXTIL .A invenção se refere a um método para operação de uma máquina têxtil, especialmente de uma máquina de preparação de fiaçãorpreferencialmente de um trem de estiragem, carda ou máquina penteadeira, em que material de fibra (5), na região de uma saida da máquina têxtil, é depositado num vaso (8) por meio de um dispositivo de deposição, como, por exemplo, uma bandeja de deposição (7), com uma velocidade de transporte definida. De acordo com a invenção, espera-se que, durante a deposição do material de fibra (5), um sinal elétrico seja gerado por meio de um sensor (11), tão logo haja um contato entre ommaterial de fibra (5) depositado no vaso (8) e o dispositivo de deposição, e que a velocidade de transporte do dispositivo de deposição seja controlada levando em consideração o sinal. Além disso, descreve-se uma respectiva máquina têxtil com uma saída para o material de fibra (5) e com um dispositivo de deposição disposto na região da saída, como, por exemplo, uma bandeja de deposição (7) para deposição de material de fibra (5) em pelo menos um vaso (8), com uma velocidade de transporte definida, em que ao dispositivo de deposição, de acordo com a invenção, é atribuído pelo menos um sensor (11), o qual é configurado para gerar um sinal elétrico, tão logo haja um contato entre o material de fibra (5) depositado no vaso e o dispositivo de deposição, em que o sensor (11) permanece em conexão com um controle, o qual é configurado para controlar a velocidade de transporte do dispositivo de deposição levando em consideração o sinal.
(71) Rieter Ingolstadt GMBH (DE)
(72) Michael Strobel, Klaus-Uwe Moll
(74) Bhering Advogados

(21) **BR 10 2012 003546-4** A2 **3.1**
(22) 16/02/2012
(30) 18/02/2011 US 61/444.347; 10/02/2012 US 13/371.027
(51) H01R 4/42 (2006.01), H01R 4/50 (2006.01), H01R 4/52 (2006.01)
(54) DISPOSITIVO DE FIXAÇÃO AJUSTÁVEL
(57) DISPOSITIVO DE FIXAÇÃO AJUSTÁVEL Um dispositivo de fixação ajustável inclui um calço de cunha e um calço de condutor. O calço de cunha tem um primeiro furo fixador e uma superfície de recebimento de cunha. O calço de condutor tem um segundo furo fixador e uma superfície de recebimento de condutor. A superfície de recebimento de condutor está voltada para a superfície de recebimento de cunha para receber uma cunha e um condutor entre as mesmas. Um fixador é recebido pelos primeiro e segundo furos fixadores para conectar ajustavelmente o calço de cunha ao calço de condutor. Um elemento de mola é disposto no fixador, encosta no calço de cunha e propende o calço de cunha em direção ao calço de condutor para facilitar reter a cunha e condutor entre a superfície de recebimento de cunha e a superfície de recebimento de condutor. O elemento de mola permite que o espaçamento entre o calço de cunha e calço de condutor seja ajustado para acomodar cunhas e condutores de tamanhos variados enquanto mantém pressão no condutor e cunha recebidos.
(71) HUBBELL INCORPORATED (US)
(72) Robert V. de France
(74) Guilherme de Mattos Abrantes

(21) **BR 10 2012 003551-0** A2 **3.1**
(22) 16/02/2012
(30) 16/02/2011 US 13/028,639
(51) B60Q 3/04 (2006.01), G01D 11/28 (2006.01)
(54) MOSTRADOR SOBRE GUIA DE LUZ DE AGRUPAMENTO
(57) MOSTRADOR SOBRE GUIA DE LUZ DE AGRUPAMENTO. Um medidor provê uma informação indicativa de velocidade de veículo, e inclui um ponteiro que se move em relação à escala para indicar um parâmetro de veículo medido atual. Um alojamento de mostrador é suportado acima e espaçado da face de medidor. Uma placa de circuito principal suporta dispositivos de emissão de luz, tais como LEDs, que são ativados e desativados para iluminação do mostrador correspondente. Uma guia de luz é suportada no alojamento de mostrador e dirige a luz a partir do LED para pelo menos um mostrador espaçado da placa de circuito principal e da superfície de medidor principal.
(71) CONTINENTAL AUTOMOTIVE SYSTEMS US, INC. (US)
(72) Vyacheslav B. Birman, Arthur S. Brown
(74) Flávia Salim Lopes

(21) **BR 10 2012 003687-8** A2 **3.1**
(22) 17/02/2012
(30) 23/02/2011 EP 11 155577.7
(51) B63B 21/50 (2006.01)
(54) SISTEMA DE ATRAÇÃO DESCONECTÁVEL E MÉTODO PARA DESCONECTAR OU RECONECTAR DELE
(57) SISTEMA DE ATRACAÇÃO DESCONECTÁVEL E MÉTODO PARA DESCONECTAR OU RECONECTAR DELE A presente invenção refere-se a um sistema de atracação desconectável para um navio (1), compreendendo uma abertura para manobras (2) no navio (1), uma estrutura de torre (5), montada para uma rotação na dita abertura para manobras (2), e um elemento de boia (7), tendo uma plu- ralidade de passagens (8), todas adaptadas para receber um tubo ascendente (9). A estrutura de torre (5) tem uma extremidade inferior, compreendendo um receptáculo de boia (6), para receber, desprendidamente, o elemento de boia (7), em que o sistema de atracação compreende ainda uma pluralidade de linhas de atracação (10), para transmitir forças de atracação, e todas tendo uma extremidade inferior e uma extremidade superior conectadas ao fundo do mar e ao elemento de boia (7), respectivamente. Todas as linhas de atracação (1O)compreendem uma primeira seção (12), que, em uma maneira desconectável, é conectada à estrutura de torre (5), e uma segunda seção (13), conectada a primeira seção (12) em um ponto de acoplamento (14) e conectada ao elemento de boia (7). O comprimento da segunda seção (13), entre o dito ponto de acoplamento (14) e a sua conexão ao elemento de boia (7), é selecionado de modo que, quando o elemento de boia (7) é recebido no receptáculo de boia (6), com a primeira seção (12) conectada à estrutura de torre (5), e em um estado para transmissão de forças de atracação, a dita segunda seção (13) fica em um estado frouxo não carregado pelas ditas forças de atracação. Também, processos para desconexão e reconexão desse sistema de atracação são apresentados.
(71) Bluewater Energy Services B.V. (NL)
(72) Rik Robert Heideman, Patrizio Giovanini Matia Ottolini, Clemens Gerardus Johannes Maria Van Der Nat, Boris Rijnten, Richard Leeuwenburgh, Jacob Jan Van Nielen, Henk Heikens Plezier
(74) Dannemann, Siemsen, Bigler & Ipanema Moreira

(21) **BR 10 2012 003744-0** A2 **3.1**
(22) 17/02/2012
(30) 23/02/2011 US 13/033,209
(51) H02P 23/14 (2006.01), H02P 6/08 (2006.01)
(54) DISPOSITIVO DE PROTEÇÃO
(57) DISPOSITIVO DE PROTEÇÃO.Trata-se de um dispositivo de proteção (10) que serve para isolar eletricamente uma antena (12) a partir de um dispositivo de recepção de sinal (14) enquanto transfere os sinais de RF, e um sistema (5) que inclui o mesmo. Em uma modalidade, o dispositivo de proteção (10) inclui um primeiro guia de ondas (20) em comunicação de sinal e em comunicação elétrica com a antena (12); e um segundo guia de ondas (22) em comunicação de sinal e em comunicação elétrica com o dispositivo de recepção de sinal (14). O primeiro guia de ondas (20) e o segundo guia de ondas (22) são dispostos em uma relação coaxial ponta-a-ponta um voltado para o outro, e o primeiro guia de ondas (20) e o segundo guia de ondas (22) são eletricamente isolados entre si, de tal modo que uma alta tensão proveniente de um contato acidental da antena (12) a uma linha de força (6) não possa passar a partir da antena (12) até o dispositivo de recepção de sinal (14). Os sinais de RF passam a partir da antena (12) até o dispositivo de recepção de sinal (14) através do dispositivo de proteção (10) com uma perda de sinal mínima.
(71) GENERAL ELETRIC COMPANY (US)
(72) RICHARD ALAN PLACE
(74) PAOLA CALABRIA MATTIOLI DANTAS

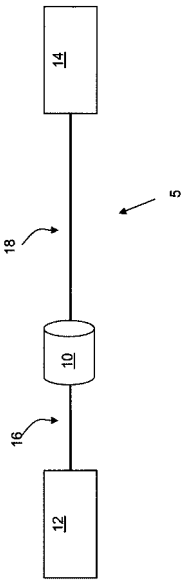

(21) **BR 10 2012 003826-9** A2 **3.1**
(22) 22/02/2012
(30) 09/02/2011 US 13/370,111; 21/02/2011 US 61/444,913
(51) G08B 21/12 (2006.01), G01N 33/00 (2006.01)
(54) EQUIPAMENTO, SISTEMA DE GERENCIAMENTO DE DETECTOR, E MÉTODO
(57) EQUIPAMENTO, SISTEMA DE GERENCIAMENTO DE DETECTOR, E MÉTODO.Um sistema de gerenciamento de detector de gás inclui uma pluralidade de estações-bases distribuídas numa região a ser monitorada. Um ou mais detectores de gás na região que foram expostos às diversas concentrações de gás, e que incluem as respectivas concentrações máximas armazenadas podem ser acopladas às respectivas estações— bases. Informações incluindo as concentrações máximas armazenadas podem ser transferidas para as estações. As mensagens de alerta podem ser automaticamente geradas e transmitidas ao oficial deslocado para segurança, para acompanhamento.
(71) Honeywell International INC (US)
(72) Christopher N. Boone
(74) Walter de Almeida Martins

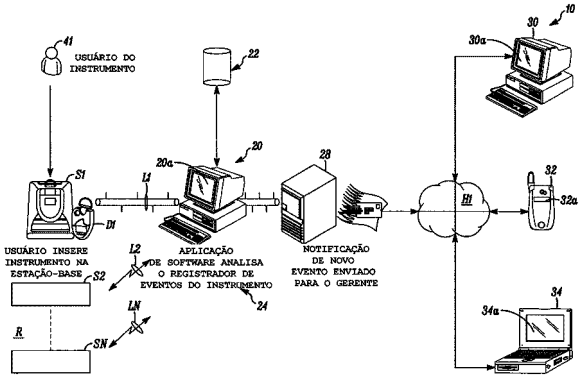

(21) **BR 10 2012 004272-0** A2 **3.1**
(22) 27/02/2012
(30) 25/02/2011 EP 11156040.5
(51) G06K 19/077 (2006.01)
(54) CARTÃO INCORPORANDO UM TRANSPONDER
(57) CARTÃO INCORPORANDO UM TRANSPONDER Cartão incorporando um transponder, que compreende uma unidade eletrônica e uma antena ligada eletricamente a esta unidade eletrônica, em que esta antena é formada por uma faixa condutora sem isolamento, a qual é disposta sobre um suporte de isolamento. A faixa condutora define pelo menos um enrolamento e tem uma primeira extremidade e uma segunda extremidade, respectivamente, localizadas em ambos os lados deste pelo menos um enrolamento. A unidade eletrônica é disposta dentro ou fora deste pelo menos um enrolamento sobre o lado da referida primeira extremidade, à qual está ligada eletricamente. A segunda extremidade da faixa condutora é eletricamente ligada à unidade eletrônica por um fio elétrico equipado com uma bainha de isolamento cruzando referido pelo menos um enrolamento, em que a primeira e segunda partes de extremidades deste fio elétrico são pelo menos parcialmente despidas para assegurar contatos elétricos necessários para a ligação elétrica entre a referida segunda extremidade da faixa condutora e a unidade eletrônica.
(71) Nagraid S.A. (CH)
(72) François Droz
(74) Flávia Salim Lopes

(21) **BR 10 2012 005135-4** A2 **3.1**
(22) 07/03/2012
(30) 09/03/2011 JP 2011-050976
(51) B62D 25/10 (2006.01), H01R 4/24 (2006.01)
(54) VEÍCULO COM CAPÔ
(57) VEÍCULO COM CAPÔ A presente invenção refere-se a possibilitar a fiação de cabo curto e conectar facilmente dois tipos de cabos. Uma motocicleta (12) inclui um primeiro cabo (120) disposto dentro de um capô interno (82), e um segundo cabo (122) que é disposto entre o capô interno (82) e o capÓ externo (84) e é conectado ao primeiro cabo (120). O capô interno (82) é provido com um furo passante (108) para através do qual passar o primeiro cabo (120) ou o segundo cabo (122). O furo passante (108) é provido com um recesso (110) pelo qual uma parte do primeiro cabo (120) ou do segundo cabo (122) é travada.
(71) Honda Motor Co., Ltd. (JP)
(72) Kazuyuki Ochiai, Eikichi Monma
(74) Dannemann ,Siemsen, Bigler & Ipanema Moreira

(21) **BR 10 2012 005729-8** A2 **3.1**
(22) 14/03/2012
(30) 15/03/2011 US 13/048,383
(51) F04C 15/00 (2006.01), E21B 43/12 (2006.01)
(54) RETARDADOR DE "BACKSPIN" DE FUNDO DE POÇO PARA BOMBA DE CAVIDADE PROGRESSIVA
(57) RETARDADOR DE "BACKSPIN" DE FUNDO DE POÇO PARA BOMBA DE CAVIDADE PROGRESSIVA. A presente invenção refere-se a um retardador de "backspin" para uma bomba de cavidade progressiva que dispõe na coluna de acionamento ao buraco acima de uma unidade da bomba. O retardador de "backspin" tem um eixo que conecta as partes da coluna de acionamento. Um impulsor dispõe no eixo e pode mover axialmente e radialmente. Em uma con- dição desengatada, o impulsor e eixo podem girar com relação um ao outro, assim a coluna de acionamento pode girar em uma direção de acionamento sem impedimento do impulsor. Em uma condição engatada, o impulsor gira com o eixo em uma direção do "backspin". Desta forma, as palhetas no impulsor podem retardar o "backspin" do eixo e da coluna de acionamento ten- tando forçar a coluna de fluido elevada fluindo ao fundo que passou pelo impulsor voltar ao buraco acima. O retardador pode usar um pino e disposição do compartimento ou uma disposição do dente engatável para engatar o impulsor à rotação do eixo.
(71) Weatherford/Lamb, Inc. (US)
(72) Jorge Robles-Villa
(74) Dannemann ,Siemsen, Bigler & Ipanema Moreira

(21) **BR 10 2012 005983-5** A2 **3.1**
(22) 16/03/2012
(30) 17/03/2011 US 13/050,164
(51) E21B 44/06 (2006.01)
(54) APARELHO ÚTIL EM UMA INSTALAÇÃO DE PERFURAÇÃO MARÍTIMA, MÉTODO PARA FABRICAR UMA INSTALÇÃO DE PERFURAÇÃO MARÍTIMA E MÉTODO PARA RETROAJUSTAR UMA INSTALAÇÃO DE PERFURAÇÃO MARÍTIMA
(57) APARELHO ÚTIL EM UMA INSTALAÇÃO DE PERFURAÇÃO MARÍTIMA, MÉTODO PARA FABRICAR UMA INSTALAÇÃO DE PERFURAÇÃO MARÍTIMA E MÉTODO PARA RETROAJUSTAR UMA INSTALAÇÃO DE PERFURAÇÃO MARÍTIMA. Trata-se de aparelhos úteis em instalações de perfuração para ajustar um fluxo de retorno de lama em um laço de lama, em um local distante de um tanque de lama; Um aparelho inclui (1) um sensor localizado próximo a um leito do mar e configurado para adquirir valores de pelo menos um parâmetro relacionado a um fluxo de lama de retorno, (2) uma válvula localizada próxima ao sensor e configurada para regular o fluxo de lama de retorno, e (3) um controlador conectado à válvula e ao sensor. O controlador é configurado para controlar automaticamente a válvula para regular o fluxo de lama de retorno com a finalidade de alcançar um valor de um parâmetro de controle próximo a um valor predeterminado, com base nos valores recebidos do sensor. Os métodos para incorporar um aparelho em uma instalação de perfuração e para retroajustar instalações existentes também são fornecidos.
(71) HYDRIL USA MANUFACTURING LLC (US)
(72) DAVID ALBERT DIETZ, AHMET DUMAN, ROBERT ARNOLD JUDGE
(74) PRISCILA PENHA DE BARROS THEREZA

(21) **BR 10 2012 007970-4** A2 **3.1**
(22) 05/04/2012
(30) 05/04/2011 US 61/472,109; 25/04/2011 US 13/093,722
(51) H04W 12/00 (2009.01)
(54) APARELHOS E MÉTODOS PARA ARMAZENAMENTO DE CLIENTES DE ACESSO ELETRÔNICO
(57) APARELHOS E MÉTODOS PARA ARMAZENAMENTO DE CLIENTES DE ACESSO ELETRÔNICO A presente invenção refere-se a aparelhos e métodos para armazenar e controlar clientes com controle de acesso. Em uma modalidade, dispositivos de transmissão e recepção garantem que somente uma cópia de um eSIM fique ativa em qualquer momento. Especificamente, cada eSIM transferido é criptografado para o dispositivo de destino; o eSIM do dispositivo fonte é excluído, desativado ou de outra forma inutilizado. Vários aspectos da infraestrutura de rede são também descritos, incluindo utensílios de Cartão de Circuito Integrado Universal eletrônico (eUICC) e dispositivos móveis. Vários cenários para transferência dos eSIMs são também revelados.
(71) Apple INC. (US)
(72) DAVID T. HAGGERTY, JERROLD VON HAUCK, KEVIN MCLAUGHLIN
(74) Dannemann, Siemsen, Bigler & Ipanema Moreira

(21) **BR 10 2012 007972-0** A2 **3.1**
(22) 05/04/2012
(30) 05/04/2011 US 13/066,036
(51) G01V 1/28 (2006.01), G01V 1/38 (2006.01)
(54) MÉTODO PARA ELIMINAÇÃO DE RESTRIÇÕES ESPECTRIAIS DE SISTEMA DE AQUISIÇÃO E EFEITOS DE FILTRAÇÃO NA TERRA
(57) Patente de Invenção: MÉTODO PARA ELIMINAÇÃO DE RESTRIÇÕES ESPECTRAIS DE SISTEMA DE AQUISIÇÃO E EFEITOS DE FILTRAÇÃO NA TERRA. A presente invenção refere-se a dados sísmicos registrados que são representados como uma convolução de operadores que representam uma série de refletividade da terra e um pulso sísmico. O pulso sísmico registrado é representado como uma convolução de operadores que representam uma fantasma do receptor, uma fantasma da fonte, uma resposta de sistema fonte sem fantasma, uma resposta de filtro da terra e uma resposta do sistema receptor. O operador que representa o fantasma do receptoir é removido da convolução que representa o pulso sísmico. O operador que representa o fantasma da fonte é removido da convolução que representa o pulso sísmico. O operador que representa a resposta da fonte sem fantasma é removido da convolução que representa o pulso sísmico. O operador que representa a resposta de filtro da terra é removido da convolução que representa o pulso sísmico é removido da convolução que representa os dados sísmicos registrados.
(71) PGS Geophysical AS (NO)
(72) Gregory Ernest Parkes, Stian Hegna, Anthony James Day
(74) Dannemann, Siemsen, Bigler & Ipanema Moreira

(21) **BR 10 2012 008389-2** A2 **3.1**
(22) 10/04/2012
(30) 11/04/2011 EP 11161922.7
(51) E21B 33/035 (2006.01), E21B 34/16 (2006.01), G05B 15/02 (2006.01)
(54) APARELHO DE CONTROLE PARA UMA FERRAMENTA, FERRAMENTA E OBJETO
(57) APARELHO DE CONTROLE PARA UMA FERRAMENTA, FERRAMENTA E OBJETO Um aparelho de controle (22) para uma ferramenta (24), sendo que a ferramenta (24) tem recursos para engatar recursos complementares em um objeto (32), sendo que o aparelho de controle (22) compreende: um identificador (38) fornecido no objeto (32), sendo que o identificador (38) fornece informações relativas ao uso correto da ferramenta (24); um leitor (40) associado à ferramenta (24) para leitura do identificador (38); e um processador (36) em comunicação com o leitor (40) para processar as informações do identificador e controlar a ferramenta (24).
(71) VETCO GRAY INC (US)
(72) LISA ZARDONI, ROBERT BELL
(74) JULIANO RYOTA MURAKAMI

(21) **BR 10 2012 008646-8** A2 **3.1**
(22) 12/04/2012
(30) 12/04/2011 US 61/474,527; 12/04/2011 US 61/474,555; 12/04/2011 US 61/474,611; 12/04/2011 US 61/474,592; 10/04/2012 US 13/443,746
(51) H04R 9/02 (2006.01), H04R 7/02 (2006.01), H04R 1/00 (2006.01)
(54) DIAFRAGMA REFORÇADO PARA UM TRANSDUTOR DE ALTO-FALANTE DE BAIXO PERFIL
(57) DIAFRAGMA REFORÇADO PARA UM TRANSDUTOR DE ALTO-FALANTE DE BAIXO PERFIL Um diafragma para uso em um transdutor de alto-falante é divulgado. O transdutor de alto-falante pode incluir uma bobina de voz, um molde, um primeiro conjunto de ímãs tendo um ímã interno circular, uma placa superior tendo uma placa superior externa anular e uma placa superior interna circular, um segundo conjunto de ímãs tendo um ímã externo anular e um ímã interno circular, uma folga definida pelo ímã interno circular do primeiro conjunto de ímãs, placa superior externa anular, placa superior interna circular, ímã externo anular e ímã interno circular do segundo conjunto de ímãs e um elemento de suspensão de campo periférico.O diafragma pode incluir um perímetro externo que tem um diâ- metro que é maior que um diâmetro do ímã interno circular do primeiro conjunto de ímãs e menor que um diâmetro interno da placa superior externa anular. O diâmetro do imã interno circular do primeiro ímã é aproximadamente igual tanto a um diâmetro da placa superior interna circular quanto um diâmetro do ímã interno circular do segundo conjunto de ímãs e o diâmetro interno da placa superior externa anular é aproximadamente igual a um diâmetro interno do imã externo anular do segundo conjunto de ímãs. O diafragma também pode incluir uma borda perimetral externa que é configurada para ser fixada tanto a uma borda interna do elemento de suspensão de campo periférico quanto ao molde, em que o molde está localizado dentro da folga, onde o diafragma é geralmente circular e configurado para ser posicionado concentricamente acima do ímã interno circular do primeiro conjunto de ímãs
(71) Harman International Industries, Incorporated (US)
(72) Brendon Stead
(74) Dannemann ,Siemsen, Bigler & Ipanema Moreira

(21) **BR 10 2012 008809-6** A2 **3.1**
(22) 13/04/2012
(30) 14/04/2011 US 13/086,899
(51) H02J 7/00 (2006.01), B60L 11/18 (2006.01)
(54) DISPOSITIVO DE CARREGAMENTO PARA USO COM UM VEÍCULO ELÉTRICO E CONTROLADOR PARA USO COM UM DISPOSITIVO DE CARREGAMENTO
(57) DISPOSITIVO DE CARREGAMENTO PARA USO COM UM VEÍCULO ELÉTRICO E CONTROLADOR PARA USO COM UM DISPOSITIVO DE CARREGAMENTO Trata-se de um dispositivo de carregamento (104) para uso com um veículo elétrico (102) incluindo um dispositivo de armazenamento de força (106) inclui um sistema de entrega de força (214) configurado para entregar força ao dispositivo de armazenamento de força. O dispositivo de carregamento também inclui um controlador (200) acoplado ao sistema de entrega de força. O controlador é configurado para determinar que um processo de inicialização foi concluído após o dispositivo de carregamento ter sofrido uma perda de força e habilitar o sistema de entrega de força a entregar força ao dispositivo de armazenamento de força em um tempo de início definido e após o processo de inicialização ser concluído.
(71) GENERAL ELECTRIC COMPANY (US)
(72) CHRISTOPHER CHARLES YASKO
(74) CAROLINA NAKATA

(21) **BR 10 2012 010942-5** A2 **3.1**
(22) 25/04/2012
(30) 12/05/2011 ES 201130763; 12/05/2011 US 13/207,162
(51) E05F 1/16 (2006.01), E05F 5/00 (2006.01)
(54) DISPOSITIVO DE FECHAMENTO AUTOMÁTICO PARA PORTAS DE CORRER
(57) DISPOSITIVO DE FECHAMENTO AUTOMÁTICO PARA PORTAS DE CORRER Dispositivo de fechamento automático para portas de correr do tipo que compreende pelo menos um painel deslizante (2) que pende de um perfil superior (3). Tal dispositivo (1) compreende uma correia de transmissão (10) configurada para ser ligada ao painel deslizante (2) ; uma roldana de fechamento (20) , dotada com meios elásticos (30) que é disposta em um primeiro eixo de rotação (4) que faz parte integrante do perfil superior (3) e que engata em uma primeira extremidade (11) da correia de transmissão (10); e uma roldana de frenagem (40) , dotada com meios de detenção (50), que é disposta em um segundo eixo de rotação (5) que faz parte integrante do perfil superior (3) e que engata com uma segunda extremidade (12) da correia de transmissão (10) oposta à primeira extremidade (11) , sendo assim o movimento de rotação das duas roldanas (20, 40) conectado à correia de transmissão (10).
(71) Klein Iberica, S.A. (ES)
(72) Miguel Angel Tárrega Lloret
(74) Flávia Salim Lopes

(21) **BR 10 2012 011893-9** A2 **3.1**
(22) 18/05/2012
(30) 20/05/2011 EP 11166986.7; 23/05/2011 US 61/488,978
(51) A01N 57/12 (2006.01), A01N 57/20 (2006.01), A01N 43/40 (2006.01), A01P 13/00 (2006.01)
(54) COMPOSIÇÕES HERBICIDAS PARA CULTURAS DE SOJA TOLERANTES OU RESISTENTES
(57) COMPOSIÇÕES HERBICIDAS PARA CULTURAS DE SOJA TOLERANTES OU RESISTENTES. A invenção fornece combinações de herbicidas e fornece o uso de combinações de herbicidas para controle de ervas daninhas em soja e espécies de leguminosas, em que a combinação em particular de herbicida compreende (A) um herbicida do grupo de compostos de fórmula (Ai) em que Z é hidroxila, - NHCH(CH3)CONHCH(CH3)COOH ou NHCH (CH3)CONHCH[CH2CH (OH3) jCOOH, ou seus ésteres ou seus sais, (B) um herbicida de fórmula (Bi) em que X é N ou OH e R é CO2H ou um derivado ativo de herbicida, e a soja e espécies de leguminosas são tolerantes aos herbicidas (A) e (B) presentes na combinação, opcionalmente na presença de agentes protetores.
(71) Bayer Intellectual Property Gmbh (DE)
(72) Erwin Hacker, Hansjörg Dietrich, Klaus Trabold, Elmar Gatzweiler, Frank Ziemer
(74) Maria Pia Carvalho Guerra

(21) **BR 10 2012 014640-1** A2 **3.1**
(22) 15/06/2012
(30) 17/06/2011 US 13/163,463
(51) F01D 1/02 (2006.01), F01D 17/14 (2006.01)
(54) CALOTA DE TRANSLAÇÃO E APARELHOS
(57) CALOTA DE TRANSLAÇÃO E APARELHOS. Trata-se de uma calota de translação para um motor a jato que inclui um chevron acoplado a um atuador linear. O chevron pode ser movido pelo atuador linear para frente e para trás para mudar uma trajetória de fluxo de gás formada uma calota de núcleo e calota de translação do inversor de empuxo. Em uma primeira posição, os chevrons são dispostos substancialmente paralelos à trajetória de fluxo de gás para atenuar o arraste e/ou perda de empuxo do motor. Em uma segunda posição, os chevrons são movidos para trás para projetar, ou projetar adicionalmente, dentro da trajetória de fluxo de gás. Em uma modalidade, o atuador linear compreende um primeiro componente que é acoplado à calota externa. Um segundo componente do atuador linear é acoplado ao chevron. Quando instalado, o atuador linear pode ser acoplado a um controlador e uma fonte de energia elétrica. Um sensor de posição acoplado ao controlador percebe uma posição do atuador linear e/ou chevron.
(71) GENERAL ELECTRIC COMPANY (US)
(72) DAVID PATRICK, PUPINDER BHUTIANI
(74) ARTUR FRANCISCO SCHAAL

(21) **BR 10 2012 015102-2** A2 **3.1**
(22) 19/06/2012
(30) 23/06/2011 RU 2011125731
(51) G01N 23/00 (2006.01)
(54) MÉTODO PARA DETERMINAR DISTRIBUIÇÃO ESPACIAL E CONCENTRAÇÃO DE ARGILA EM UMA AMOSTRA DE TESTEMUNHO
(57) MÉTODO PARA DETERMINAR DISTRIBUIÇÃO ESPACIAL E CONCENTRAÇÃO DE ARLIGA EM UMA AMOSTRA DE TESTEMUNHO, Um sal solúvel em água de um metal com um alto peso atômico é selecionado como uma substância de contraste de raios-X proporcionando uma reação de troca iônica seletiva com uma argila. O sal tem uma fórmula geral R+M-, onde R+ é selecionado a partir de um grupo consistindo em Ba2+; Sr2+; T1+; Rb+ ..., e M- é selecionado a partir de um grupo consistindo em C1n; NOn;OHn; CH3COO, SO4; ... de acordo com uma tabela padrão de solubilidade em água de substâncias inorgânicas. A substância de contraste de raios-X é injetada em uma amostra de testemunho. Após a conclusão da reação de traca iônica seletiva, um agente de deslocamento de não contraste é injetado na amostra. A

amostra é digitalizada por microtomografia de raios-X computadorizada e uma imagem da amostra é obtida. Uma área de interesse e uma secão transversal de referência são selecionadas na imagem de tomografia computadorizada obtida. A distribuição espacial e a concentração da argila são estimadas por meio de análise de histogramas começando do histograma de seção transversal de referência.
(71) Prad Research And Development Limited (VG)
(72) Dmitry Mikhailov, Alexander Nadeev, Valery Shako, Nikita Ryzhikov
(74) Walter de Almeida Martins

(21) **BR 10 2012 015611-3** A2 **3.1**
(22) 25/06/2012
(30) 22/06/2011 GB 1110515.2
(51) F16D 65/56 (2006.01)
(54) UM DISPOSITIVO DE TRANSMISSÃO DE FORÇA
(57) DISPOSITIVO DE TRANSMISSÃO DE FORÇA. Um dispositivo de transmissão de força para um freio de disco, operável para mover um elemento de atrito do freio para o engate com um disco de freio rotativo, ao longo de um primeiro eixo, em resposta a uma carga a partir de um membro de atuação, o dispositivo compreendendo: um membro de guia tendo uma forma de guia geralmente cilíndrica; um pistão compreendendo uma superfície deslizante externa complementar geralmente cilíndrica dentro do membro de guia, em que; uma formação de anti-rotação é proporcionada entre o membro de guia e o pistão, a formação compreendendo um recesso que se estende de modo geralmente paralelo ao primeiro eixo e a um projeção complementar.
(71) Meritor Heavy Vehicle Braking Systems (UK) Limited (GB)
(72) Refaat Malki, Martin Taylor
(74) Flavia Salim Lopes

(21) **BR 10 2012 016058-7** A2 **3.1**
(22) 28/06/2012
(30) 29/06/2011 US 13/172,429
(51) E21B 33/043 (2006.01), E21B 34/04 (2006.01)
(54) MONTAGEM DE PRODUÇÃO SUBMARINA
(57) MONTAGEM DE PRODUÇÃO SUBMARINA Trata-se de uma montagem de cabeça de poço submarina (13) que posiciona um módulo de fluxo (19) entre uma linha de fluxo a montante (25) de uma árvore submarina (17) e uma linha de fluxo a jusante (31). A montagem de produção submarina (11) inclui uma cabeça de poço (13), um carretel de suspensor de tubulação (15) disposto sobre a cabeça de poço (13), e uma árvore submarina (17) disposta sobre o carretel de suspensor de tubulação (15). O fluido de produção pode fluir a partir da cabeça de poço (13) através do carretel de suspensor de tubulação (15), e então através da árvore (17). Uma estrutura de carretel de suspensor de tubulação (35) se eleva e se estende lateralmente a partir do carretel de suspensor de tubulação (15) e sustenta uma linha de fluxo a jusante (31) que possui um cubo voltado para cima (33). Uma estrutura de árvore (23) se eleva e se estende lateralmente a partir da árvore submarina (17) e sustenta uma linha de fluxo a montante (25) que possui um cubo voltado para cima (27). Um módulo de fluxo (19) que possui linhas de fluxo voltadas para baixo (29, 39) que se acoplam aos cubos (27, 33) de modo que o peso do módulo de fluxo (19) seja distribuido entre as estruturas (23, 35) do carretel de suspensor de tubulação (15) e a árvore submarina (17).
(71) VECTO GRAY INC. (US)
(72) ROBERT KARL VOSS
(74) JULIANO RYOTA MURAKAMI

(21) **BR 10 2012 016240-7** A2 **3.1**
(22) 29/06/2012
(30) 30/06/2011 US 13/173,120
(51) B64D 43/00 (2006.01), G01C 23/00 (2006.01)
(54) CABINE DE COMANDO PARA UMA AERONAVE E MÉTODO PARA FORNECER INFORMAÇÕES EM UMA CABINE DE COMANDO DE AERONAVE
(57) CABINE DE COMANDO PARA UMA AERONAVE E MÉTODO PARA FORNECER INFORMAÇÕES EM UMA CABINE DE COMANDO DE AERONAVE Trata-se de uma cabine de comando (18) para uma aeronave (10) que tem um primeiro visor (24) associado com um primeiro piloto e que exibe uma primeira imagem que compreende um primeiro conjunto de informações de voo para o primeiro piloto e um segundo visor (28) associado com um segundo piloto e que exibe uma segunda imagem que compreende um segundo conjunto de informações de voo para o segundo piloto, O segundo visor (28) é um visor de visualização dupla que gera simultaneamente segunda e terceira imagens.
(71) GENERAL ELECTRIC COMPANY (US)
(72) TIMOTHY DONAL PAUL BURNS, DASHIELL MATTHEWS KOLBE, NORMAN LEONARD OVENS
(74) CAROLINA NAKATA

(21) **BR 10 2012 016245-8** A2 **3.1**
(22) 29/06/2012
(30) 30/06/2011 US 13/174,060
(51) E21B 33/00 (2006.01), E21B 33/03 (2006.01), E21B 33/035 (2006.01)
(54) CONJUNTO E MÉTODO DE VEDAÇÃO
(57) CONJUNTO E MÉTODO DE VEDAÇÃO Trata-se de um conjunto de vedação de suspensor de revestimento (27) que é rebaixado até uma bolsa (19) entre um suspensor de revestimento (15) e um alojamento de cabeça de poço (11) enquanto está em uma posição de inserção, O conjunto de vedação (27) tem um anel de vedação superior metal-a-metal (29) e um anel de vedação inferior elastomérico e de metal (31) transportado através de, e abaixo do anel de vedação superior. Os anéis de vedação superior e inferior (29, 31) são móveis a partir de uma posição de inserção para uma posição de ajuste que veda entre as paredes laterais (17, 13) do suspensor de revestimento (15) e do alojamento de cabeça de poço (11) ao aplicar uma força para baixo. A força para baixo exigida para mover o anel de vedação inferior (31) para a posição de ajuste é menor que a força para baixo exigida para mover o anel de vedação superior (29) para a posição de ajuste. Uma força para baixo aplicada ao anel de vedação superior (29) após o anel de vedação inferior (31) ter assentado na bolsa (19) é transferida para o anel de vedação inferior (31) para fazer com que o anel de vedação inferior se mova para a posição de ajuste antes do anel de vedação superior (29) se mover para a posição de ajuste.
(71) VETCO GRAY INC. (US)
(72) KHANH ANH DUONG
(74) ARTUR FRANCISCO SCHAAL

(21) **BR 10 2012 016317-9** A2 **3.1**
(22) 29/06/2012
(30) 30/06/2011 US 61/503528
(51) D21H 21/18 (2006.01), D21H 21/32 (2006.01), C08K 3/00 (2006.01), D21H 11/00 (2006.01)
(54) PRODUTO DE FIBROCIMENTO CURADO NATURALMENTE
(57) PRODUTO DE FIBROCIMENTO CURADO NATURALMENTE É descrito um produto de fibrocirnento que inclui uma fibra de polpa de madeira de celulose tratada. A fibra é tratada com carboximetil celulose fibrilada ou um carboxietil celulose e poli (cloreto de dialildimetil amônio). A fibra pode ser alvejada ou parcialmente alvejada, refinada ou não refinada ou uma mistura de fibra refinada e não refinada.
(71) Weyerhaeuser Nr Company (US)
(72) S. Ananda Weerawarna, Harshadkumar M. Shah
(74) Kasznar Leonardos Propriedade Intelectual

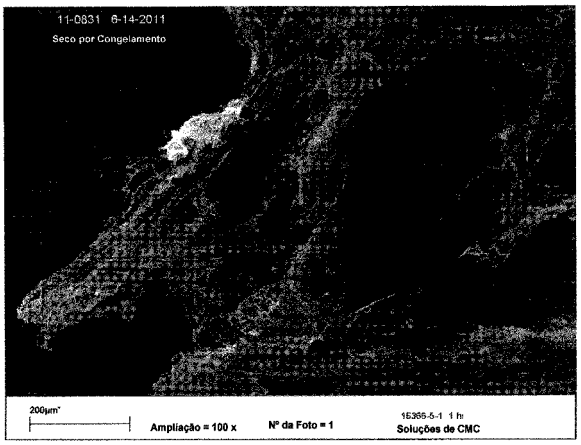

(21) **BR 10 2012 016606-2** A2 **3.1**
(22) 05/07/2012
(30) 05/07/2011 US 13/176,665
(51) G01V 1/38 (2006.01)
(54) MÉTODOS DE REBOQUE E SISTEMAS PARA PESQUISAS GEOFÍSICAS
(57) MÉTODOS DE REBOQUE E SISTEMAS PARA PESQUISAS GEOFÍSICAS. A presente invenção refere-se a métodos e sistemas para o controle do espalhamento e/ou profundidade em uma pesquisa geofísica. Uma modalidade descreve um método de pesquisa geofísica, compreendendo: o reboque de duas correntes lateralmente espaçadas através de um corpo de água a uma profundidade de pelo menos cerca de 25 metros, cada uma das correntes compreendendo sensores geofísicos dispostos nos mesmos em locais espaçados; manutenção da separação lateral de pelo menos cerca de 150 metros entre as duas correntes utilizando-se pelo menos dois refletores submersíveis; os dois defletores submersíveis sendo individualmente acoplados a uma das duas correntes; e a detecção de sinais utilizando-se dois sensores geofísicos enquanto as duas correntes são rebocados à profundidade de pelo menos cerca de 25 metros.
(71) PGS Geophysical AS (NO)
(72) Gustav Göran Mattias Südow, Martin Austad, Kenneth Karlsen
(74) Dannemann ,Siemsen, Bigler & Ipanema Moreira

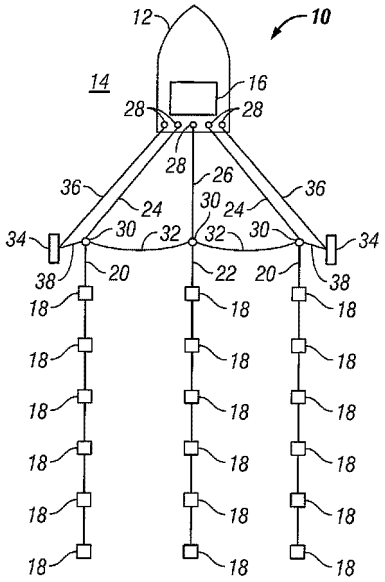

(21) **BR 20 2012 005104-0** U2 **3.1**
(22) 07/03/2012
(30) 11/03/2011 TH 100204393
(51) B41J 29/26 (2006.01), B43L 19/00 (2006.01)
(54) ESTRUTURA DE FITA CORRETIVA DE ROTAÇÃO AUTOMÁTICA
(57) ESTRUTURA DE FITA CORRETIVA DE ROTAÇÃO AUTOMÁTICA compreendendo uma carcaça externa 11, uma carcaça interna 12 e um módulo de fornecimento da fita 13. A carcaça externa 11 apresenta uma abertura 1111 e uma superficie circular de contato superior 1112 formada no interior da carcaça externa 11 e próxima da abertura 1111. A carcaça interna 12 é instalada de modo movimentável no interior da carcaça externa 11 e possui uma estrutura de engate 122 correspondendo com a carcaça interna 12, de tal maneira que a carcaça interna 12 possa ser rotacionada axialmente em relação à carcaça externa 11. O módulo de fornecimento da fita 13 encontra-se instalado na carcaça interna 12 e possui um bico de direcionamento da fita 132 em uma das extremidades do módulo de fornecimento da fita. Quando em uso, o bico de direcionamento da fita 132 é pressionado fazendo com que a carcaça interna 12 gire axialmente no interior da carcaça externa 11, com o propósito de ajustar o ângulo de operação e melhorar a conveniência de uso.
(71) MCAIDE ENTERPRISE CO., LTD. (TH)
(72) MING-HUA YEN
(74) SÍMBOLO MARCAS E PATENTES LTDA

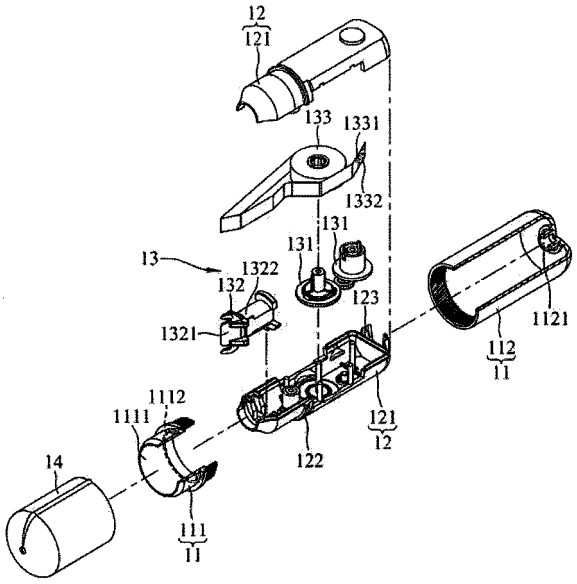

(21) **MU 8902388-9** U2 **3.1**
(22) 28/10/2009
(51) B24B 7/22 (2006.01)
(54) APERFEIÇOAMENTO INTRODUZIDO EM LIXADEIRA PARA MÁRMORES E GRANITOS
(57) APERFEIÇOAMENTO INTRODUZIDO EM LIXADEIRA PARA MÁRMORES E GRANITOS caracterizado por ser formado a partir de um espigão de ¼" (1), por onde entra o ar pressurizado, e protegido por uma capa (2), a água entra por um espigão de 1/8" (3) dotado de uma capa (4), ambos os espigões se fixam a um bocal roscado ¼" (5) e a um bocal roscado 1/8" (6) respectivamente, do punho de acionamento (7) chega-se ao seletor de rotação (8) dotado de uma capa (9), uma mola (10) garante a vedação no acoplamento (11), já no interior da carcaça (12) há o estator (13) o qual possui um furo lateral (14) concêntrico com o furo da carcaça, dois furos perpendiculares que levam o ar até a tampa posterior (15) e tampa admissão (16), ambas possuem um rebaixo direcionado (17) que conduz o ar até o inicio dos rasgos do rotor, outro rebaixo com furo perpendicular (18), responsável pela despressurização dos rolamentos (19) e saida de uma possível água excedente, o ar direcionado chega ao rotor (20), movimentando as palhetas (21), indo de encontro ao punho do escapamento (22) ligado a carcaça através de um bocal roscado (23), após a água ser liberada, entra no orifício correspondente na tampa da carcaça (24), onde esta alojada a tampa da vedação (25) e, toda esta estrutura é fixada a carcaça através da porca (26) da tampa posterior.
(71) Robson Eugenio Gonçalves (BR/SC) , Arlete Machado Gonçalves (BR/SC)
(72) Robson Eugenio Gonçalves, Arlete Machado Gonçalves
(74) Leila Krause Signorelli

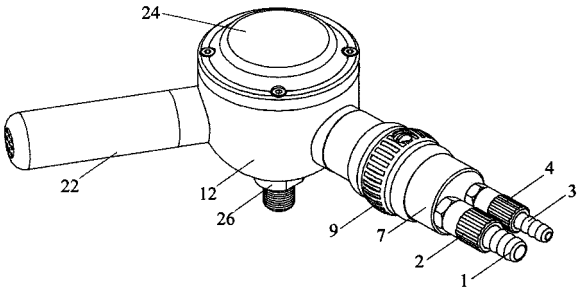

(21) **MU 9000552-0** U2 **3.1**
(22) 29/01/2010
(51) A62C 31/02 (2006.01)
(54) DISPOSIÇÃO CONSTRUTIVA APLICADA ESGUICHO REGULÁVEL
(57) DISPOSIÇÃO CONSTRUTIVA APLICADA ESGUICHO REGULÁVEL caracterizado por um corpo principal, formado a partir de engate rápido confeccionado em duralumínio com tratamento de proteção contra oxidação em anodização profunda, que recebe em sua secção dianteira de forma injetada um punho de resina plástica, cuja secção traseira detém um segmento cônico que estende-se formando uma empunhadura cilíndrica dotada de anéis ergonômicas, seguidas de um segmento troncônico que finda-se em uma haste reguladora dotada internamente de um eixo de sustentação acoplado a um defletor, sendo a haste reguladora provida externamente de rosca extensora onde desliza um anel de controle revestido por borracha sintética que projeta externamente diversas nervuras.
(71) ANTONIO JEHOVAH DE MENEZES JUNIOR (BR/SP)
(72) ANTONIO JEHOVAH DE MENEZES JUNIOR
(74) INTERAÇÃO MARCAS E PATENTES LTDA

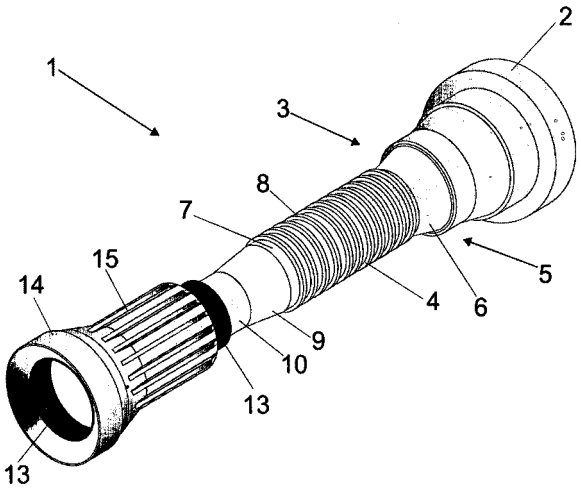

(21) **MU 9000675-5** U2 **3.1**
(22) 06/01/2010
(51) G09F 3/06 (2006.01)
(54) DISPOSIÇÃO TÉCNICA INTRODUZIDA EM PLACA DE IDENTIFICADORA
(57) DISPOSIÇÃO TÉCNICA INTRODUZIDA EM PLACA DE IDENTIFICAÇÃO A presente patente de Modelo de Utilidade diz respeito à Disposição Técnica Introduzida em Placa de Identificação (1), a qual é constituída por placa metálica não cônica (2), em cuja face superior dispõe de espaços predeterminados para colocação de informações (3) e sistema de fixação, por solda (4) ou cola especial é caracterizada por possuir formato não cônico a fim de garantir um perfeito assentamento em qualquer tipo de flange, assim como a implantação de uma curva de conformação (5), alem de abas (6), saliências (7) e pontos de solda (4) opcionais, sendo a aba (6)opcional inserida na face externa da placa, alinhada simetricamente ou não à boca da ferradura onde serão impressas, data e/ou qualquer outra nformação pertinente através de .orificios alfanuméjicos, gravação ou qualquer outra forma de comunicação visual; As saliéncias (7) poderão ser acopladas no diâmetro menor da placa, o que garante a concentricidade da placa sobre a flange, alinhada com base na válvula do botijão e finalmente a placa de identificação não cônica poderá ser fixada na flange não só por solda (4), mas também por uma cola especial para tal tipo de operação.
(71) ABBAS INDÚSTRIA TÉCNICA LTDA. (BR/SP)
(72) MIGUEL CARLOS BOVE

(74) NELSON IVAN A IBANEZ FAUNDEZ

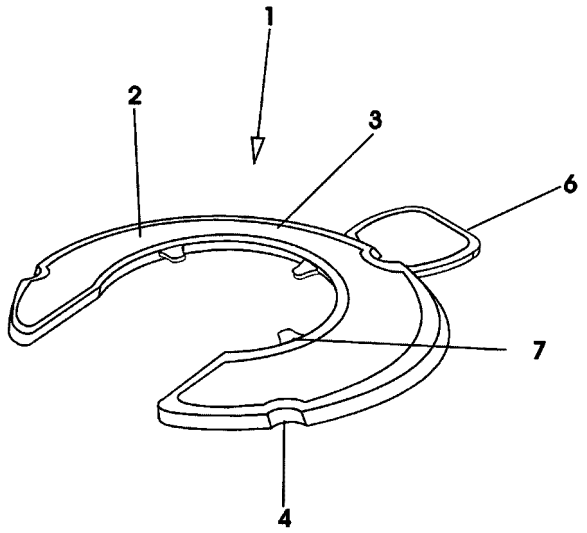

(21) **MU 9000846-4** U2 **3.1**
(22) 31/05/2010
(51) A45C 13/00 (2006.01), B44C 3/00 (2006.01)
(54) DISPOSIÇÃO INTRODUZIDA EM PANO DE SUSTENTAÇÃO, REVESTIMENTO OU ADEREÇO, DE SACOLAS, BOLSAS OU ACESSÓRIOS
(57) DISPOSIÇAO INTRODUZIDA EM PANO DE SUSTENTAÇAO, REVESTIMENTO OU ADEREÇO, DE SACOLAS, BOLSAS OU ACESSÓRIOS Compreende a presente patente de modelo de utilidade a uma disposição introduzida em tampa metálica (tampinha) de garrafa, utilizada no fechamento do conteúdo de frascos de vidro, obtida pelo aplanamento, por achatamento, de sua forma originalmente cilíndrica para obtenção de um disco plano (1) com pequenas ondulações e relevos em seu interior (2), com detalhes ondulados (3) no entorno de sua borda, ou superfícies lisas ou irregulares com pequenas ondulações rústicas, proveniente do aplanamento não uniforme. Conformando um disco plano (1), contendo ou não furo central (4) e/ou diversos furos periféricos (5), para configurar um elemento de composição ao serem fixados em uma base, em justaposição, por eixos metálicos ou não, tipo rebite, através do furo central (4) e/ou unidos uns aos outros, através de fios (6), metálicos ou não, perpassado entre os furos central (4) e/ou periféricos (5), para produção de panos de sustentação ou revestimento, na confecção de bolsas, sacolas, tecidos, entre outros elementos de composição de acessórios, utensílios pessoais e de vestuários, de forma econômica e com altos ganhos para o meio ambiente na medida em que permite a reciclagem de um rejeito descartado na natureza.
(71) Vanessa Marinho Starling (BR/MG)
(72) Vanessa Marinho Starling, Eryka Maciel Cabral
(74) Marcos William Santos

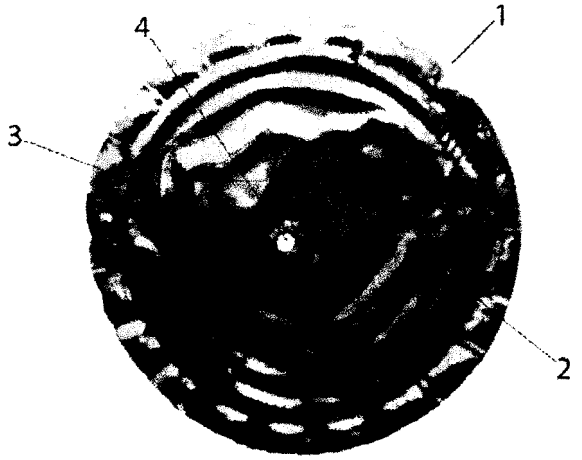

(21) **MU 9000951-7** U2 **3.1**
(22) 16/03/2010
(51) G01G 23/38 (2006.01)
(54) INDICADOR ELETRÔNICO DE PESAGEM
(57) INDICADOR ELETRÔNICO DE PESAGEM Patente do modelo por um caixa metálica de fácil abertura inox ou pintura epóxi 1, fechada pela tampa frontal 2, com seu painel indicativo 3, que fica apoiado por suporte de parede ou mesa 4, vista traseira tem projeção do prensa cabo 5, entrada de forçada 6, conector de entrada e saída de dados para impressores, microcomputadores e outros 7, software escrito em "C" com funções matemáticas, algoritmos complexos, varredura de teclado e display, diversos protocolos de comunicação dos maiores fabricantes de balanças e outros, todos alocados na memória ATMEL 89C51ED2 (55).
(71) SALVADOR DVULHATKA SICILIANO (BR/SP)
(72) SALVADOR DVULHATKA SICILIANO

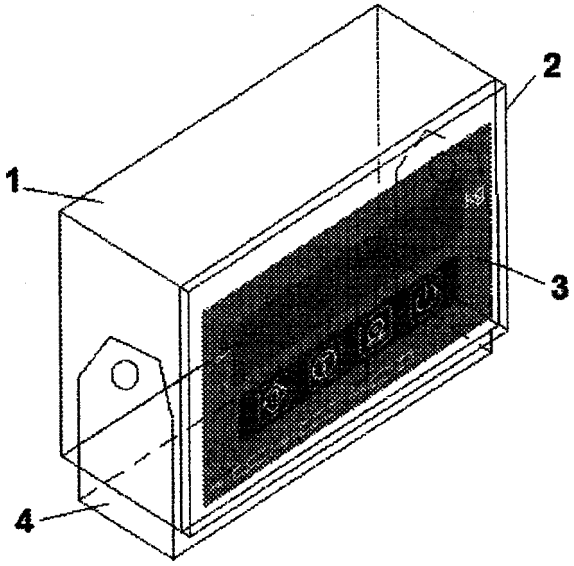

(21) **MU 9000955-0** U2 **3.1**
(22) 07/06/2010
(51) B30B 1/04 (2006.01)
(54) AMASSADOR DE LATAS
(57) AMASSADOR DE LATAS, patente de modelo de utilidade, tem o fim de poupar espaço no armazenamento das embalagens vazias. No estado da técnica há amassadores manuais em que através de uma alavanca ocorre o amassamento da lata. Com o uso prolongado desse dispositivo manual, os braços ficam fadigados pela força empregada para amassar a resistente lata de aluminio. A patente requerida de amassador de latas emprega o uso dos pés para que seja efetuado o mesmo serviço e de forma mais rápida, haja vista que é usado o peso da perna para amassar a lata. O funcionamento ocorre através da pressão que a tampa (1) exerce na lata contra a base (2) - Para facilitar o processo, é colocado um calço em desnível na base (2.1) com a função de quebrar a resistência das paredes da lata em alumínio, demandando menor esforço para a compressão. É usada ainda uma trava para armazenamento (4) que segura a tampa (1) tencionada para baixo, próximo a base (2), para que a peça ocupe menor espaço tanto no transporte quanto no armazenamento.
(71) Edivanir Ricci (BR/PR)
(72) Edivanir Ricci
(74) London Marcas e Patentes S/S Ltda

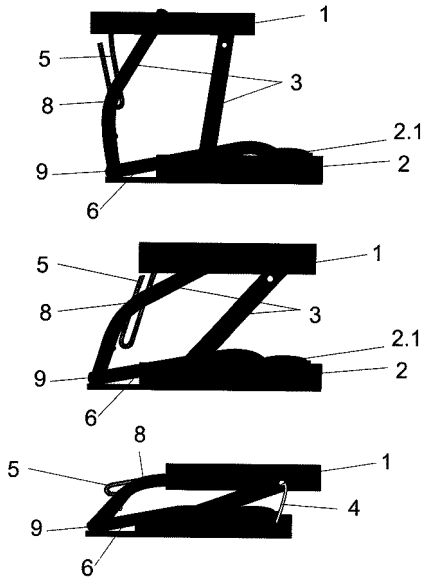

(21) **MU 9001023-0** U2 **3.1**
(22) 17/05/2010
(51) E06B 9/52 (2006.01)

(54) TELA DOBRÁVEL, PORTÁTIL E MÓVEL CONTRA INSETOS, PARA JANELAS, PORTAS E VITRÔS
(57) TELA DOBRÁVEL, PORTÁTIL E MÓVEL CONTRA INSETOS, PARA JANELAS, PORTAS E VITRÔS, constituída por uma tela de proteção contra insetos (1), dobrável, removível confeccionada preferencialmente em poliéster, em várias cores e tonalidades; contendo um reforço estrutural com liga em aço (2); obtido pela dobra de uma chapa fina de 7 a10 mm de largura com 3mm de espessura, soldada nas extremidades (2); a bitola desse reforço em aço aumenta em proporção ao tamanho da esquadria; no formato quadrado, retangular, redondo, oval, e outros, podendo terem os cantos arredondados (5), conferindo com os tamanhos padrões de janelas, portas e vitrôs existentes (7); de fácil instalação mas, sua maior e melhor característica está na sua facilidade de remoção que é seu grande diferencial; a tela é fixa nos quatro cantos por quatro cantoneiras (4); onde o reforço estrutural em liga de aço da própria tela força suas laterais na esquadria complementando sua fixação; se fizer necessário uma melhor fixação utiliza-se cola transparente a base de silicone; para dobrar a tela torce-se as duas extremidades em sentidos contrários fig. 4 os três elos que se formam vão encaixando entre si fig. 5 até se acoplarem totalmente fig. 6.
(71) José Marcelo Vilela Rossi de Brito (BR/MT)
(72) José Marcelo Vilela Rossi de Brito

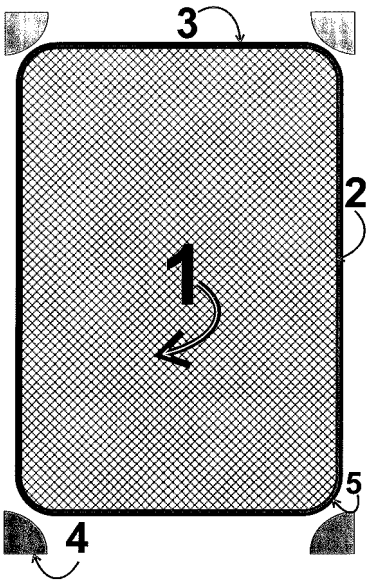

(21) **MU 9001037-0** U2 **3.1**
(22) 29/03/2010
(51) F21L 4/00 (2006.01)
(54) LANTERNA INTELIGENTE RECARREGÁVEL
(57) LANTERNA INTELIGENTE RECARREGÁVEL, A presente patente de modelo de utilidade tem por objetivo um modelo de lanterna recarregável de led dicróica alta potência que dispensa o uso de pilhas e é utilizada com bateria recarregável, diretamente na tomada, ou na bateria do próprio carro, sendo utilizada para uso em serviços de manutenção em geral, pode ser usada em câmeras de filmagens, uso doméstico, luz de emergência, em qualquer ambiente que exija uma iluminação uniforme com uma grande durabilidade de energia, por causa da lâmpada led de alta potência e baixíssimo consumo e por trabalhar extremamente fria. Essa lanterna tem uma autonomia de 5 horas com uma bateria de 1,3 amp. 12 v, ou 28 horas com uma bateria de 7amp 12 v. em regime continuo, agora com um carregador inteligente que não precisa de monitoração de tempo, compreendida por uma caixa para acondicionar os acessórios 1, uma placa carregadora de bateria 4, uma chave gangorra 5, uma lâmpada dicrólca led de 12V 6, dois terminais preto e vermelho 10, porta fusível 9, soquete da lâmpada 11, leds para indicar a carga da bateria e indicação da rede 12 cabo de alimentação 8 bateria 3, parafusos de fixação 2, o suporte em fibra com o suporte de metal (fig 5), pode ser utilizada também em capacetes (fig 3), podendo também, ser utilizada diretamente no acendedor de cigarros do automôvel(fig 4), mostra a lanterna de perfil fig (6), mostra a placa carregadora inteligente fug (7), figura 2 mostra a placa carregadora simples.
(71) Joselito Gomes de Vasconcelos (BR/AL)
(72) Joselito Gomes de Vasconcelos

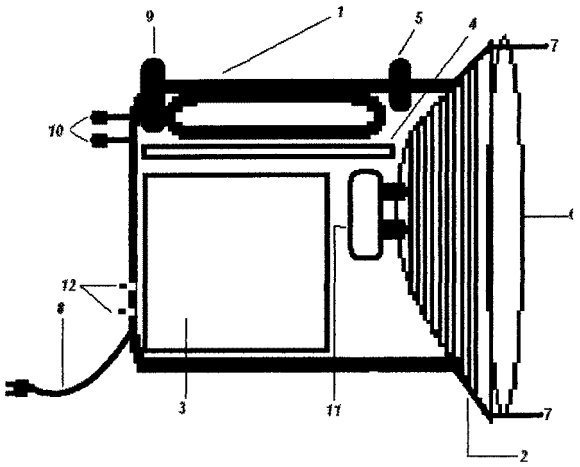

(21) **MU 9001041-8** U2 **3.1**
(22) 22/07/2010
(51) E04G 5/00 (2006.01)
(54) BARRA TELESCÓPCA REGULÁVEL PARA TRAVAMENTO
(57) BARRA TELESCÓPICA REGULÁVEL PARA TRAVAMENTO O presente patente de modelo de utilidade tem por objetivo, uma disposição construtiva aplicada a uma barra telescópica reguláveis para travamento que poderá ser utilizada nos setores de transportes rodoviários e também na construção civil. O sistema de travamento possui duas regulagens (01 e 02), as duas com princípios telescópicos, porém, uma é regulada através de um parafuso (01) e a outra proporciona uma regulagem mais precisa, que é por meio de uma catraca (02), presa através de uma cinta de material flexível (03) à estrutura do sistema. Quando acionada a catraca, ela efetua a extração ou retração da parte móvel da estrutura (04) e devido a isto é capaz de proporcionar forças de compressão, fazendo com que ela se fixe de forma segura quando utilizada. Para uma melhor fixação da estrutura ela possui as superfícies de contato (05 e 06) revestidas em material antiderrapante.
(71) Sidnei Felizardo de Lima (BR/SC)
(72) Sidnei Felizardo de Lima
(74) ELIANE CRUZ

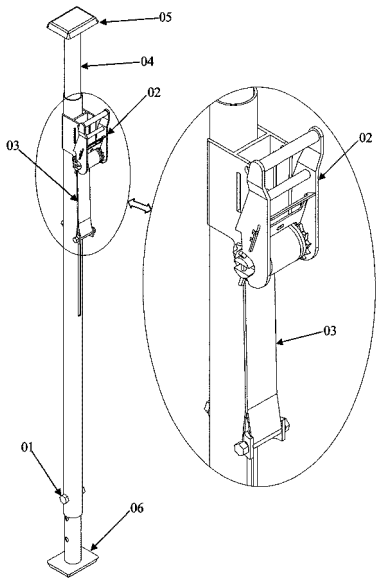

(21) **MU 9001042-6** U2 **3.1**
(22) 23/07/2010
(51) A01B 1/02 (2006.01)
(54) ENXADA PARA CAPINAR OU REVOLVER TERRA
(57) ENXADA PARA CAPINAR OU REVOLVER TERRA, A enxada pra capinar ou revolver terra que em apenas um elemento, conjuga as funções de capinar ei ou revolver terra e guardar acessórios, proporcionando assim, maior utilidade do material e otimização do tempo. A dita enxada é constituída por um tubo oco (6) de metal com dois tubos de borracha (3) e (4) que o envolvem, O tubo (6) possui em cada extremidade duas tampas (1) e (2) de borracha ou plástico e uma lâmina (7) que é soldada na parte de baixo do tubo (6).
(71) Amador Madalena Maia (BR/MG)
(72) Amador Madalena Maia

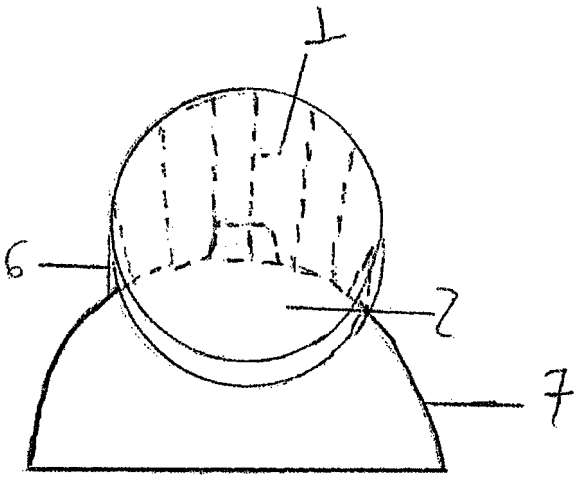

(21) **MU 9001044-2** U2 **3.1**
(22) 28/07/2010
(51) A61G 3/00 (2006.01)
(54) DISPOSITIVO DE TRAVAMENTO PARA EQUIPAMENTOS MÉDICOS EM VEÍCULOS
(57) DISPOSITIVO DE TRAVAMENTO PARA EQUIPAMENTOS MÉDICO EM VEÍCULOS . O presente modelo de utilidade relaciona-se a um dispositivo de travamento utilizado para prender e fixar equipamentos médicos de remoção de pessoas, tais como macas, cadeiras, dentre outros, em veículos como ambulâncias, helicópteros, aviões, barcos, entre outros.
(71) Sitmed Equipamentos Médicos LTDA (BR/RS)
(72) Miguel Mazzocco
(74) GUERRA ADV. ASSOCIADOS

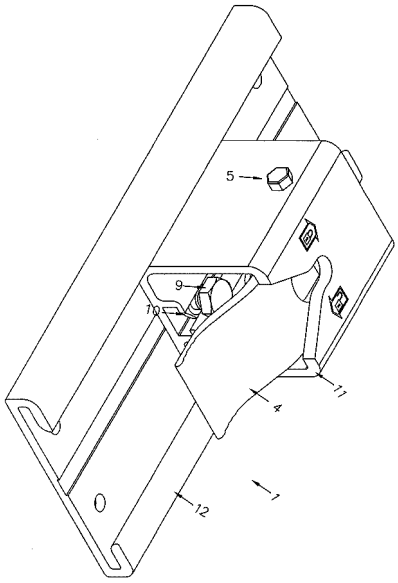

(21) **MU 9001183-0** U2 **3.1**
(22) 01/07/2010
(51) C02F 9/00 (2006.01)
(54) DISPOSIÇÃO CONSTRUTIVA INTRODUZIDA EM ESTAÇÃO MODULAR DE TRATAMENTO DE EFLUENTES DOMÉSTICOS OU INDUSTRIAIS DO TIPO AERÓBIA OU ANAERÓBIA
(57) DISPOSIÇÃO CONSTRUTIVA INTRODUZIDA EM ESTAÇÃO MODULAR DE TRATAMENTO DE EFLUENTES DOMÉSTICOS OU INDUSTRIAIS DO TIPO AERÓBIA OU ANAERÓBIA. O modelo de utilidade trata de uma disposição construtiva introduzida em estação modular de tratamento de efluentes domésticos ou industriais do tipo aeróbia ou anaeróbia, situado no setor tecnológico de processos para o tratamento de águas residuais ou esgotos, sendo que busca otimizar o processo de fabricação, transporte e montagem da estação de tratamento através da modularização dos reservatórios utilizados. Assim sendo, a disposição construtiva introduzida em estação modular de tratamento de efluentes domésticos ou industriais do tipo aeróbia ou anaeróbia consiste na região de entrada do efluente (1) onde posiciona-se uma peneira (2) ligada ao decantador (3), seguido pelo reator (4), decantador (5), filtro (6) e reservatório de desinfecção (7); sendi que a estrutura da estação de tratamento de efluentes idealizada é fixada junto à base de concreto (8); sendo, ainda, que as chapas modulares (9) são transpassadas (10) com elementos de vedação (11) e fixadas por parafusos (12); e, providas de reforços verticalizados (13), de acordo com as dimensões dos reservatórios (3, 4, 5 e 7).

(71) Remo Disconzi (BR/RS)
(72) Remo Disconzi
(74) JUARES DE ARAÚJO RUIZ

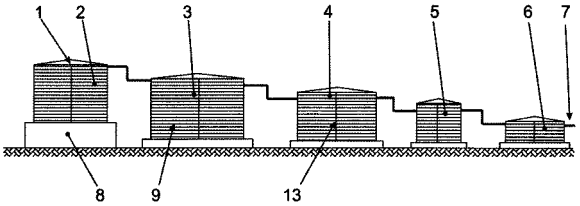

(21) **MU 9001188-0** U2 **3.1**
(22) 07/07/2010
(51) A47G 9/06 (2006.01)
(54) DISPOSIÇÃO CONSTRUTIVA EM TECIDO TRATADO COM REPELENTE A INSETOS PARA CONFECÇÃO DE ROUPAS, CAMAS E ALMOFADAS PARA ANIMAIS DOMÉSTICOS
(57) DISPOSIÇÃO CONSTRUTIVA EM TECIDO TRATADO COM REPELENTE A INSETOS PARA CONFECÇÃO DE ROUPAS, CAMAS E ALMOFADAS PARA ANIMAIS DOMÉSTICOS O presente modelo de utilidade refere-se a disposição construtiva em tecido contendo substância repelente à insetos especialmente desenvolvido para a confecção de roupas, camas e almofadas a serem utilizados por animais domésticos de qualquer espécie, cujo efeito é a total repelência a insetos, por contato ou ingestão, e também a aplicação destes tecidos nos utensílios mencionados. Referido tecido tecnológico, que pode ser algodão, nylon, lã, cetim, juta ou não tecido, é tratado através de um processo de impregnação no material têxtil do agente químico piretróide em solução aquosa, com elevada atividade inseticida onde o nível de concentração da substância no tecido é totalmente inofensiva à mamíferos em geral, sendo ainda que o atributo de repelência a insetos é resistente a até 25 lavagens. Os modelos básicos das roupas, camas e almofadas desenvolvidos com o material têxtil aqui descrito estão demonstrados nas figuras 1 (detalhe do tecido), 2 (roupa), 3 (cama) e 4 (almofada).
(71) Dublauto Industria e Comércio Ltda (BR/SP)
(72) Evandro Daniel Wolfart da Silva

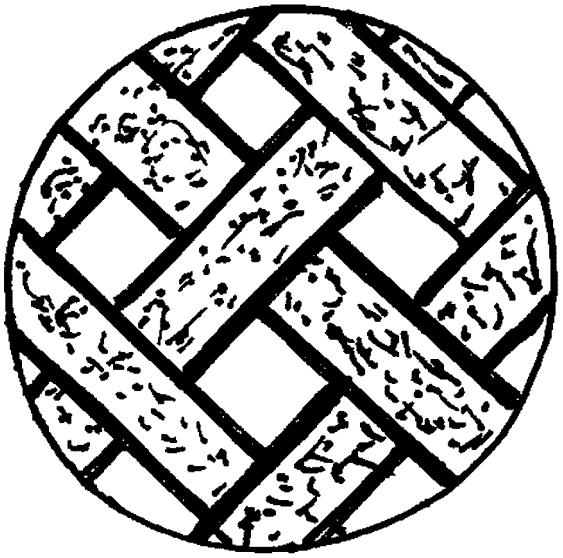

(21) **MU 9001189-9** U2 **3.1**
(22) 01/07/2010
(51) A47B 3/12 (2006.01)
(54) MESA, ARTICULADA DE FÁCIL MONTAGEM, DESMONTAGEM E MOVIMENTAÇÃO
(57) MESA ARTICULADA DE FÁCIL MONTAGEM, DESMONTAGEM E MOVIMENTAÇÃO. O presente modelo de utilidade é um utilitário que possui uma ampla gama de possibilidades na sua aplicação e utilização, sendo sua principal vocação servir de apoio em oficinas de trabalho, mostras, exposições que ocorrem tanto em ambientes internos como externos. Seu maior destaque, além da funcionalidade, é a flexibilidade, podendo ser rapidamente reduzida a planos fáceis de armazenar, e, com a mesma facilidade, retomar sua tridimensionalidade. A mesa (FIG. 5) é constituída de duas partes, tampo (1) e base (3), que quando articuladas cria uma boa área de trabalho ou de exposição de materiais.
(71) Milton Gomes Coelho (BR/SE)
(72) Milton Gomes Coelho

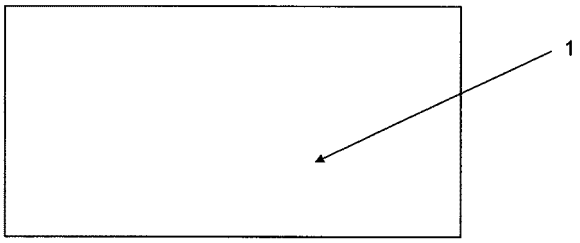

(21) **MU 9001190-2** U2 **3.1**
(22) 02/07/2010
(51) A47C 19/22 (2006.01), A47C 23/00 (2006.01), A47G 9/04 (2006.01)
(54) CAMA BOX COM SAIA
(57) CAMA BOX COM SAIA Patente de Modelo de Utilidade para cama box que é caracterizado por anexar na estrutura (1) ou (11) uma saia fixa ou removivel (6) com cabeceira opcional (22),através da colocação de pedaços de velcro, imã ou zíper (4) nas frentes e laterais da estrutura (1) e sobre o revestimento (2) é colocado pedaços de velcro para evitar que o colchão a ser colocado sobre a cama box escorregue, e que os pés (7), (71) e (72) são mais altos e removíveis para facilitar a colocação de gavetas (8) ou cama auxiliar (16),observando que a estrutura (1) é bem mais estreita que os modelos convencionais para facilitar o transporte e armazenagem.
(71) Geraldo Antonio Alves Fraga (BR/DF)
(72) Geraldo Antonio Alves Fraga

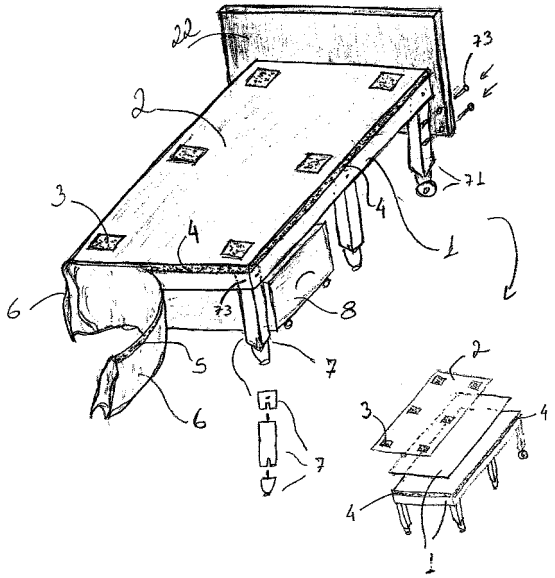

(21) **MU 9001191-0** U2 **3.1**
(22) 23/07/2010
(51) B65G 33/24 (2006.01)
(54) DISPOSIÇÃO CONSTRUTIVAS APLICADA EM TRAVA PARA MESA TRANSPORTADORA
(57) DISPOSIÇÃO CONSTRUTIVA APLICADA EM TRAVA PARA MESA TRANSPORTADORA, compreendendo uma peça tipo perfil "L" terminal à mesa e fixada por meio de parafusos ou pinos (2 e 3); de tal modo que referido perfil (1) possa usar esses parafusos como eixo, contendo uma placa metálica ortogonal (4) ao perfil que serve como trava ao deslocamento de mercadorias pela mesa e um gancho inferior (5) acionado com o pé (6); de modo que deslocando o gancho para baixo a chapa trava é liberada e baixando-se o gancho a trava é acionada, bloqueando o deslizamento das mercadorias por sobre os roletes da mesa.
(71) Araci Carlos Basso (BR/RS)
(72) Araci Carlos Basso
(74) Norberto Pardelhas de Barcellos

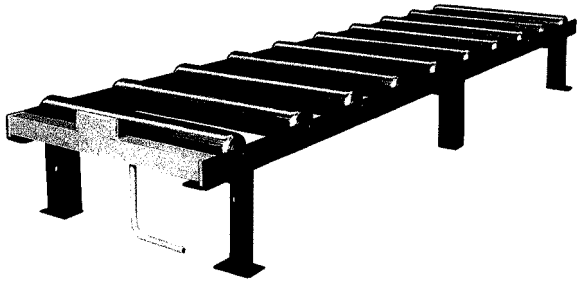

(21) **MU 9001195-3** U2 **3.1**
(22) 16/07/2010
(51) A47F 5/10 (2006.01)
(54) ACESSÓRIO E SUPORTE PARA GÔNDOLA COM AJUSTE DE LARGURA E PROJEÇÃO PARA FORA DA GÔNDOLA
(57) ACESSÓRIO E SUPORTE PARA GÔNDOLA COM AJUSTE DE LARGURA E PROJEÇÃO PARA FORA DA GÔNDOLA. Tratou a presente solicitação de modelo de utilidade, a um acessório ou suporte utilizado nas gôndolas, com ajuste de largura e projeção para fora da gôndola, comumente utilizado nos supermercados, farmácias e lojas em geral. Que traz como sua novidade inventiva o seu ajuste de largura, que permite a variação do tipo de produto exposto, sem a necessidade de trabalhos complicados de desmontagem e remontagem de espaço e modelos variados de gôndolas para cada variação de produto a ser exposto. A gôndola montado apresenta um perfil "U", com oco interno longitudinal (2), ser caracterizado pelo fato do encaixe e o ajuste de largura horizontal, ser realizado por meio de deslizamento da lateral direita (3) em perfil de "L", com guia macho (4), de encaixe do guia fêmea (5) da lateral esquerda (6) junto à borda (7 e 7a).
(71) Promo Cesta do Brasil Ltda Me (BR/SC)
(72) Giovani Molozzi
(74) Sandro Conrado da Silva

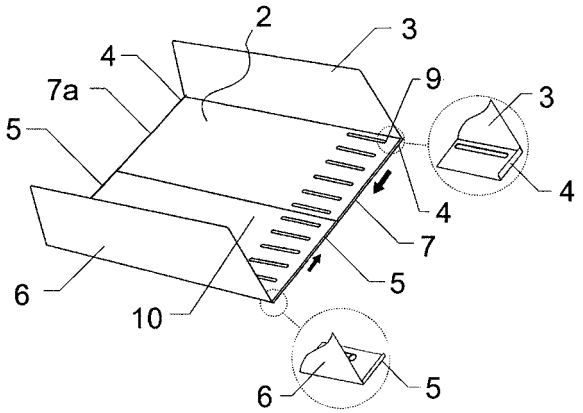

(21) **MU 9001197-0** U2 **3.1**
(22) 27/10/2010
(51) E04G 21/10 (2006.01), E04F 21/04 (2006.01)
(54) APERFEIÇOAMENTO INTRODUZIDO EM RÉGUA DE PEDREIRO
(57) APERFEIÇOAMENTO INTRODUZIDO EM REGUA DE PEDREIRO se trata de um modelo de utilidade referente a um aperfeiçoamento introduzido numa régua de pedreiro, que é um perfil utilizado por operarios da construção civil, principalmente para o alisamento de argamassa de revestimento de paredes, pisos e tetos, mais popularmente conhecido como reboco ou emboço, sendo que, a referida régua compreende inicialmente um perfil central (M) constituído de madeira maciça entre outros, o qual apresenta sua secção com dois lados maiores paralelos (L1), e dois lados menores paralelos (L2), dito que, as duas extremidades dos lados maiores (L1) da secção do referido perfil (M) apresentam rebaixos (R), os quais se estendem por todo o comprimento do referido perfil central (M), e dito que, sobre cada um os lados menores (L2) e os seus dois respectivos rebaixos (R) adjacentes, é montado um perfil em forma de letra U (A) constituído preferenciaimente de alumínio, e sendo também que, a presente régua ainda apresenta integrado ao seu corpo, no mínimo uma unidade de ferramenta de nivelamento (N), podendo ser um nível de bolha ou de outro princípio de funcionamento qualquer.
(71) Salvaro Industrial e Comercio de Madeira Ltda (BR/SC)
(72) Jaime Salvaro
(74) Anel Marcas e Patentes Ltda.

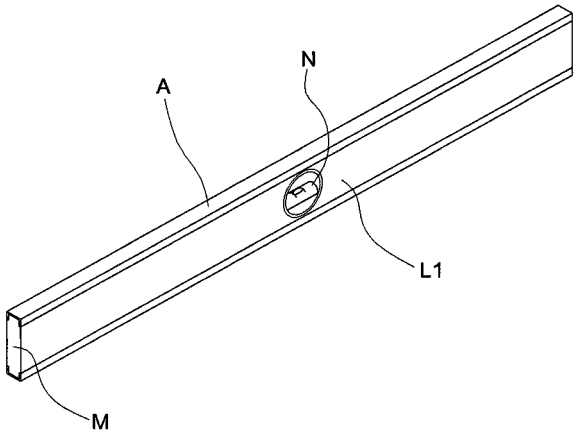

(21) **MU 9001316-6** U2 **3.1**
(22) 04/08/2010
(51) F26B 17/00 (2006.01)
(54) ESTRUTURA MODULAR PARA SECAGEM DE PRODUTOS AGRÍCOLAS
(57) ESTRUTURA MODULAR PARA SECAGEM DE PRODUTOS AGRÍCOLAS. É descrita uma estrutura modular para secagem de produtos agrícolas que compreende uma estrutura tubular (10) revestida com chapas metálicas intercaladas com um material isolante térmico (20), dita estrutura

modular fixada em uma base de alvenaria (30), com a estrutura modular apresentando na região interna uma área de secagem (40), uma área dotada de fornalha (50) com tubulação para ingresso de ar quente na área de secagem (40) mediante impulsão por turbinas, uma chaminé (60) e um mecanismo eletrônico e um motor para acionamento automático da abertura das saídas de ar protegidas por elementos móveis (90), dita estrutura modular que apresenta pelo menos uma abertura externa provida de uma porta (70) para a acesso à área de secagem (40) que compreende uma estrutura com superfície metálica e revestida com material isolante térmico, dita porta (70) que apresenta nas bordas a disposição de um material vedante, aberturas adicionais providas de portas (71) posicionadas junto à fornalha (50) e a área de disposição das turbinas e aberturas protegidas por material transparente (80).
(71) Artur Geyer Morales (BR/RS)
(72) Artur Geyer Morales
(74) Agência Gaúcha de Marcas e Patentes Ltda

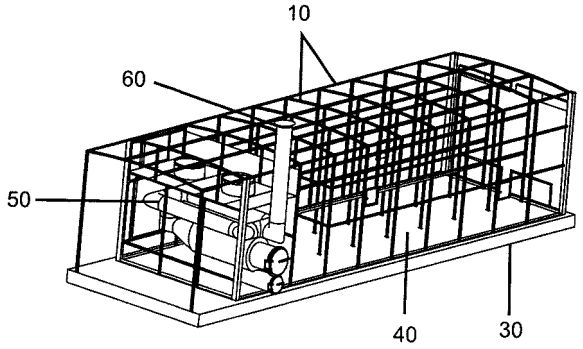

(21) **MU 9001360-3** U2 **3.1**
(22) 30/07/2010
(51) B65D 33/28 (2006.01), B65B 67/06 (2006.01)
(54) DISPOSIÇÃO CONSTRUTIVA APLICADA EM INVÓLUCRO PARA ACONDICIONAMENTO DE DETRITOS
(57) DISPOSIÇÃO CONSTRUTIVA APLICADA EM INVÓLUCRO PARA ACONDICIONAMENTO DE DETRITOS compreendido um invólucro principal de formato retangular ou outra figura geométrica qualquer, que projeta internamente um compartimento acondicionador, formando um fundo e bocal este provido de uma bainha formando canais frontal e traseiro, providos de fitas de retração fixadas nos extremos, sendo dita 1'inha dotada na secção central de alivio que possibilita o contato com as ditas fitas de retração.
(71) NICOLA NISIM PELOSOF (BR/SP)
(72) NICOLA NISIM PELOSOF
(74) INTERAÇÃO MARCAS E PATENTES LTDA

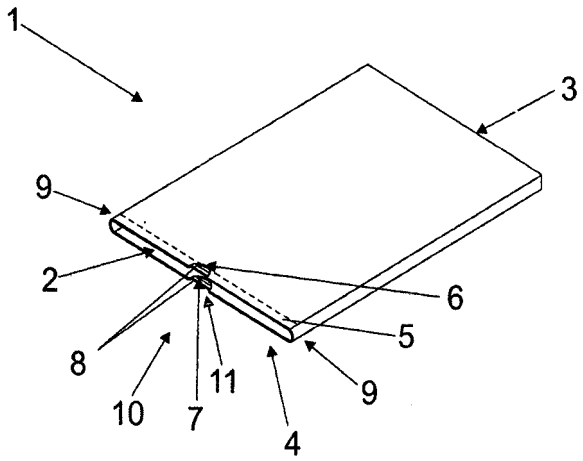

(21) **MU 9001367-0** U2 **3.1**
(22) 30/07/2010
(51) A63B 63/00 (2006.01)
(54) BALISA SUPERIOR TÉCNICA PARA GOL
(57) BALISA SUPERIOR TÉCNICA PARA GOL Patente de Modelo de Utilidade para eliminar o efeito produzido na Bola 2, exemplo do choque sob o perfil de tubo metálico redondo 9, o mesmo choque da bola no novo perfil metálico com frontal curvo 5, formado com o ângulo agudo 6, com a base interna de chapa curva 8, que se liga ao ângulo agudo 7, formando uma cobertura de acabamento metálico curvo 4, com fechamento nas extremidades por placas lisas 1, conjunto metálico este soldado sobre 2 perfis verticais redondos nas extremidades 3, sustentam a rede 10, que requadra um espaço interior 12 delimitados por linha divisória 11.
(71) RICARDO VICENTE GLIELMI (BR/SP)
(72) RICARDO VICENTE GLIELMI

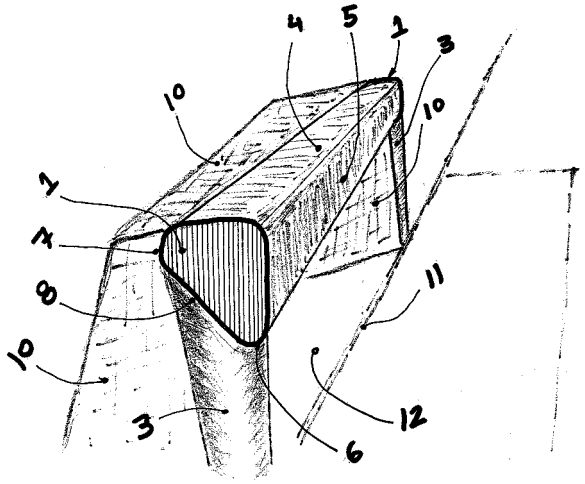

(21) **MU 9001623-8** U2 **3.1**
(22) 27/09/2010
(51) G01S 13/58 (2006.01), G08G 1/052 (2006.01)
(54) MÉTODOS E DISPOSITIVO PARA MEDIÇÃO E REGISTRO DE VELOCIDADE EM VÉICULOS AUTOMOTIVOS USANDO TECNOLOGIA RFID
(57) MÉTODOS E DISPOSITIVO PARA MEDIÇÃO E REGISTRO DE VELOCIDADE EM VEÍCULOS AUTOMOTI VOS USANDO TECNOLOGIA RFID De acordo com a presente Invenção, um conjunto de processos ou métodos podem ser utilizados para ler ou Inferir sobre a velocidade de deslocamento de veículos automotivos que possuem instaladas etiquetas eletrônicas de identificação ou Tag (1) e que podem ser lidas por um diapositivo leitor de RFID fixo (4) ou móvel (5) especificamente projetado para essa finalidade e também objeto dessa invenção. Esse dispositivo eletrônico emprega portanto a tecnologia RFID e é capaz de processar os sinais de rádio frequência, bem como, os dados inserido nas etiquetas eletrônicas para identificação do veiculo e de seu proprietário. Para determinação da velocidade podem ser utilizados métodos de análise dos parâmetros do sinais de rádio frequência recebidos pelo Tag tais corno: tempo de recepção do sinal de uma antena em relação a outra, relação de fase dos sinais recebidos pelas antenas, intensidade do sinal recebido, ou medição por efeito doopler, triangulação de sinais, ou outros. Uma vez recebido as informaçóes do veiculo armazenados em sua Tag e determinada sua velocidade de deslocamento é possível a utilização desse dispositivo como meio para registro e autuação de infraçóes de trânsito por excesso de velocidade, O dispositivo pode armazenar localmente os registros de infração ou enviá-los em tempo real para um servidor remoto utilizando a rede de dados de telefonia móvel GPRS (6) ou qualquer outro meio de comunicação disponível.
(71) João Reinaldo Imbiriba Da Rocha Júnior (BR/CE)
(72) João Reinaldo Imbiriba Da Rocha Júnior

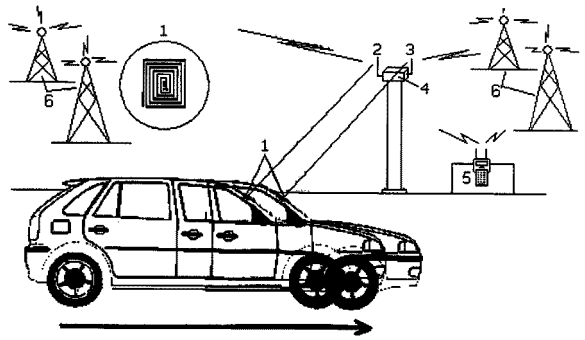

(21) **MU 9001674-2** U2 **3.1**
(22) 03/09/2010
(51) B26D 7/20 (2006.01)
(54) DISPOSIÇÃO APLICADA EM SUPORTE PARA MÁQUINA DE CORTAR PISOS E SIMILARES
(57) DISPOSIÇAO APLICADA EM SUPORTE PARA MÁQUINA DE CORTAR PISOS E SIMILARES Refere-se o presente objeto a um inédito e funcional suporte com adaptador para máquina elétrica de cortar pisos e similares, através de duas barras paralelas montadas numa base com corrediça móvel é adaptadoi para a máquina de cortar pisos.
(71) LUIS CARLOS PINTO (BR/SP) , FRANCISCO ANTÔNIO FRAGA (BR/SP)
(72) LUIS CARLOS FRAGA PINTO, FRANCISCO ANTÔNIO FRAGA
(74) Ana Paula Mazzei dos Santos Leite

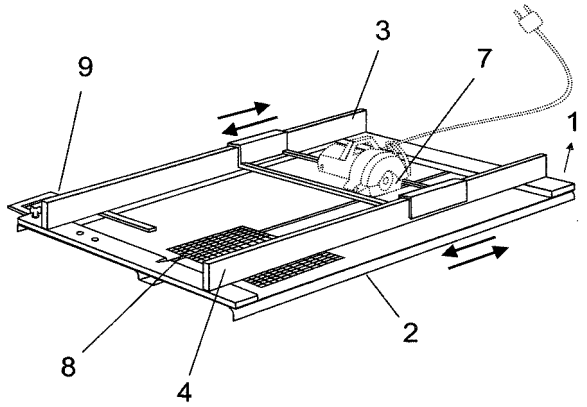

(21) **MU 9001680-7** U2 **3.1**
(22) 23/09/2010
(51) A61H 11/00 (2006.01)
(54) DISPOSIÇÃO TÉCNICA INTRODUZIDA EM ACESSÓRIO PARA MASSAGEM SUSPENSA
(57) DISPOSIÇÃO TÉCNICA INTRODUZIDA EM ACESSORIO PARA MASSAGEM SUSPENSA A presente patente de Modéto de Utilidade diz respeito a Disposição Técnica Introduzida em Acessório para Massagem Suspensa (1), a qual é caracterizada por ser composta por corrente de sustentação de 50 cm com gancho, bucha e mosquetão (2), tira dupla com ilhós (3), banda elástica em formato tubular (4) dois Mosquetões (5) e caneleiras de apoio (6) sendo que o aparelho (1) já montado é instalado fixando-se a corrente de tixaçiio (2), num ponto fixo no teto para elevação de pernas: em torno de 50 a 60 cm do término da maca, e o método de massagem na maca, consiste em suspender o paciente através de (elásticos, borrachas ou molas), pernas e braços alternadamente e que devido á suspensão dos membros, o processo de eliminação de residuos metabólicos se torna mais rápido, devido a liberação do contato fisico; podendo assim concluir que com a eliminação do atrito, a força aplicada é sensivelmente menor, destaca-se também que os demais componentes do aparelho são fabricados conforme descrição a seguir: As caneleiras (6) em tecido 100% de algodão, a corrente de sustentação (2) com gancho, bucha e mosquetão (2) possui um diâmetro de 5,0 mm e 50 cm de comprimento e a carga de serviço é de 245 Kg e a carga ruptura é de 980 Kg.
(71) ELIOMARA SACHINELLI PAGGIARO (BR/SP)
(72) ELIOMARA SACHINELLI PAGGIARO
(74) MARCO ANTONIO DE OLIVEIRA

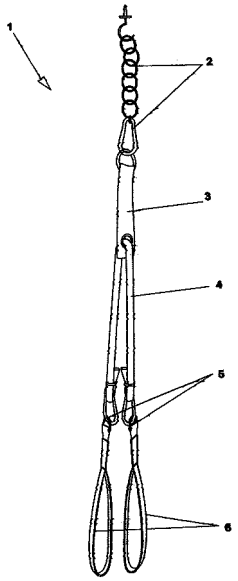

(21) **MU 9001681-5** U2 **3.1**
(22) 20/09/2010
(51) A47C 11/00 (2006.01)
(54) DISPOSIÇÃO CONSTRUTIVA INTRODUZIDA EM MOBILIÁRIO DOTADO DE PÊNDULO EQUILIBRADOR
(57) DISPOSIÇÃO CONSTRUTIVA INTRODUZIDA EM MOBILIÁRIO DÓTADO DE PÊNDULO EQUILIBRADOR, mais precisamente trata-se de um mobiliário do tipo banqueta (1) cujo pêndulo (PE) para equilíbrio permite postura corporal adequada proporcionando conforto e estabilidade para o usuário; dita banqueta (1) é configurada por um par de pés laterais (2) conformados por paredes alongadas (2a), nas quais são praticados dois pares de orifícios, sendo um par de orifícios superiores (2b) dispostos na porção central e próximo a borda superior (2c) e outro par de orifícios inferiores (2d) praticados próximo a borda frontal (2e) e base inferior (2f) de cada parede lateral (2a); ditos orifícios superiores (2b) recebem o eixo 4ransversal (3) de articulação e sustentação do assento e encosto (AE), enquanto que os orifícios inferiores (2d) recebem eixo tubular (4) aparador do pêndulo equilibrador (PE); cada extremidade livre (3A) e (4A), tanto do eixo de articulação e sustentação (3) como do eixo aparador (4), recebe um par de flanges (5) fixados entre si por meio de parafusos (P); dito eixo de articulação e sustentação (3) traspassa o orifício (6a) previsto no eixo de sustentação (6) do assento e encosto (AE) que, por sua vez, é configurado em peça única (7a) de base plana (7b) de onde se desenvolve parede ortogonal (7c) cuja borda superior (7d) apresenta-se arredondada; a borda frontal (7e) do assento (AE) apresenta curvatura; a extremidade livre (6b) do referido eixo de sustentação (6) é previsto um conjunto de discos (8) configurando o referido pêndulo equilibrador (PE).
(71) PAULO LUIS VITTA SARTORI (BR/SP)
(72) PAULO LUIS VITTA SARTORI
(74) Paulo Roberto Mariano da Silva

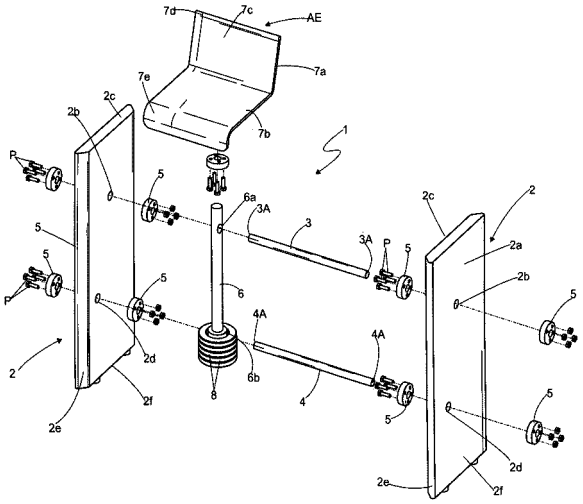

(21) **MU 9001691-2** U2 **3.1**
(22) 21/09/2010
(51) B65B 25/00 (2006.01)
(54) EMBALAGEM PARA PRODUTOS
(57) EMBALAGEM PARA PRODUTOS A presente patente de modelo de utilidade refere-se a uma embalagem para produtos, particularmente para ovos de Páscoa, e é formada pela união de duas folhas (2) e (3) na forma de setores circulares ou elípticos, sobrepostas eunidas entre si por seus arcos (4) -~-,-
(71) Cromus Embalagens Industria e Comercio Ltda (BR/SP)
(72) Eduardo Aguila Cincinato
(74) MATTOS, RODEGUER NETO e VICTÓRIA Advogados

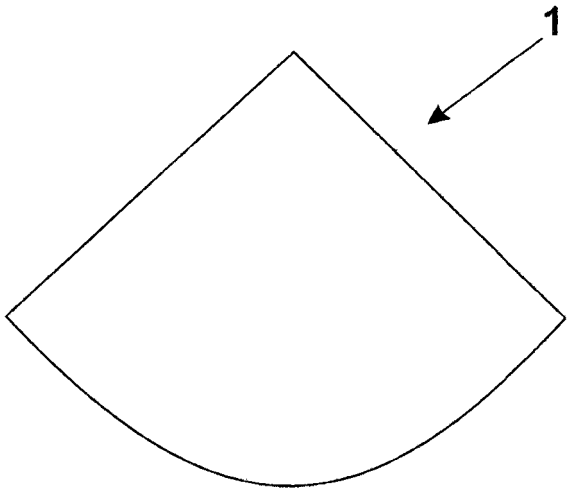

(21) **MU 9002622-5** U2 **3.1**
(22) 28/10/2010
(51) A21B 5/00 (2006.01)
(54) TANQUE DE COZIMENTO
(57) 'TANQUE DE COZIMENTO" a ser utilizado em Agroindústrias, Frigoríficos e Abatedouros para o cozimento de produtos cárneos que realiza o cozimento e tempero da carne e demais componentes de forma contínua em um só processo, sem a intervenção manual de operadores e isolado do meio externo, possibilitando uma maior qualidade do produto final a ser embalado com maior eficiência e em menor tempo, gerando assim uma maior produção e produtividade e reduzindo custos.
(71) Roberto Antonio Menta (BR/SC)
(72) Roberto Antonio Menta
(74) Márcio Roberto Bitelbron

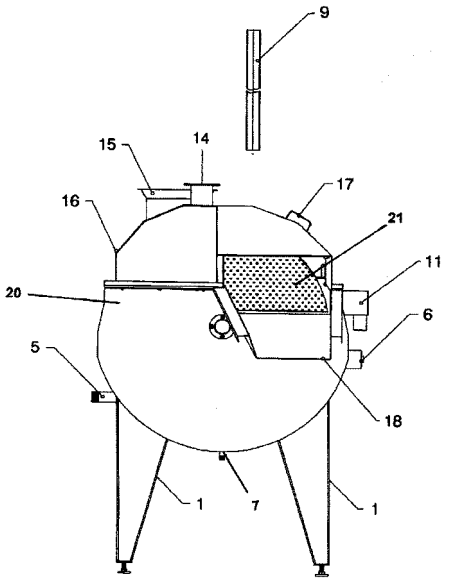

(21) **MU 9003020-6** U2 **3.1**
(22) 08/04/2010
(51) B05C 17/01 (2006.01)
(54) PISTOLA COMPRESSORA PARA PINTURA A BATERIA
(57) "PISTOLA COMPRESSORA PARA PINTURA A BATÉRIA". Patente de modelo de utilidade para pistola compressora para pintura a bateria que compreendido por um mine compressor blindado com rosca que serve de cabo e ao mesmo tempo joga o ar para pistola direto sem precisar de mangueira e que faz as mesmas funções dos modelos tradicionais só que com mais vantagens e comodidade. O usuário podendo se deslocar com o objeto sem que haja esforço nem preocupação de espaço, quer seja para uso profissional ou para uso doméstico. A cada dia o mundo vai evoluindo e a gente tem que acompanhar essa evolução com precisão e praticidade.
(71) Jamerson de Oliveira Souza (BR/AL)
(72) Jamerson de Oliveira Souza

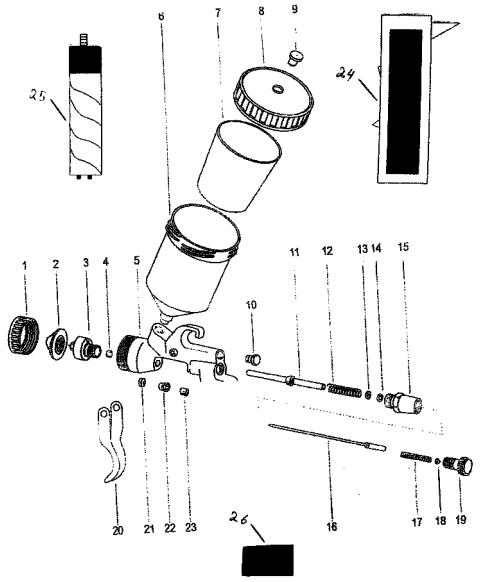

(21) **PI 0823522-8** A2 **3.1**
(22) 03/10/2008
(30) 05/10/2007 US 60/997,803
(51) A61K 31/4025 (2006.01), A61P 13/02 (2006.01)
(54) USO DE UM COMPOSTO DERIVADO DE CERAMIDA
(57) USO DE UM COMPOSTO DERIVADO DE CERAMIDA Uso de um composto para a fabricação de um medicamento para tratar doença renal policística, o composto representado pela Fórmula de estrutura (1) ou seu sal farmaceuticamente aceitável.
(62) PI 0817864-0 03/10/2008
(71) Genzyme Corporation (US)
(72) Thomas A. Natoli, Oxana Ibraghinov-Beskrovnaya, John P. Leonard, Nelson S. Yew, Seng H. Cheng
(74) Vieira de Mello Advogados

(21) **PI 0907292-6** A2 **3.1**
(22) 21/12/2009
(30) 23/12/2008 FR 0859006
(51) B44C 1/00 (2006.01)
(54) CONJUNTO PARA A DECORAÇÃO DE UM SUBSTRATO E PROCESSO DE DECORAÇÃO DE UM SUBSTRATO
(57) CONJUNTO PARA A DECORAÇÃO DE UM SUBSTRATO E PROCESSO DE DECORAÇÃO DE UM SUBSTRATO A presente invenção refere-se a um conjunto que compreende um recipiente (1) contendo uma composição fluida de corpos magnéticos e um dispositivo de imantação (8) que permite realizar um padrão em um substrato (7) sobre o qual a referida composição foi colocada, sendo que esse dispositivo de imantação compreende um suporte (12) e dois ímãs (10, 11), dos quais pelo menos um é em forma de folha flexível, e os dois ímãs pelo menos parcialmente superpostos, de modo que as linhas de campo que eles geram em associação entre si resultam da interferência entre as linhas de campo de cada um dos ímãs.
(71) L'ORÉAL (FR)
(72) CHARLOTTE GUERET
(74) Carolina Nakata

(21) **PI 1001125-0** A2 **3.1**
(22) 29/04/2010
(51) A61C 3/14 (2006.01)
(54) FERRAMENTA ERGONÔMICA PARA EXODONTIA ATRAUMÁTICA
(57) FERRAMENTA ERGONÔMICA PARA EXODONTIA ATRAUMÁTICA. A FERRAMENTA ERGONÔMICA PARA EXODONTIA ATRAUMÁTICA consiste numa inovadora ferramenta que vem resolver todos os problemas ligados à exodontia que, por sua própria natureza, é um processo traumático e demorado, que exige a aplicação demorada de grandes forças físicas, no qual há grandes riscos de ocorrência de graves atrogenias. Através de uma engenhosa combina de duas peças - um alicate prendedor que mantém o dente a ser extraído firmemente preso em suas pontas ativas, antes, durante e após a avulsão e um dispositivo extrator que, através de um sistema de alavanca e parafuso milimétríco, aplica lentamente, sem esforços físicos, grandes forças para a avulsão do dente - são os seguintes os avanços no Estado da Técnica trazidos pelo objeto desta Patente: 1. Elimina as inúmeras atrogenias inerentes ás exodontias tradicionais, preserva os rebordos alveolares, não causa hemorragias, elimina a possibilidade de causar trismo no paciente, 2. Tem risco próximo de zero em questões de atrogenias, tais como quebras de coroas e suas conseqúências e acidentes temporo- mandibulares, 3. Reduz o tempo de intervenções exodônticas de cerca de 40 para 4 minutos e a cicatrização para cerca de 3 dias, 4. Dispensa esforço físico do cirurgião dentista, 5. E a única ferramenta que possibilita operações delicadas e quase impossíveis de serem feitas por fórceps, permitindo que dentes sejam extraídos, com preservação do cementoblasto e tratados fora do corpo com absoluta segurança e novamente implantados, com altíssimo índice de sucesso,6. Permite, com absoluta segurança, elevar os dentes alguns milímetros, para práticas ortodónticas de altos valores de saúde e estética, 7. Por suas reduzidas dimensões permite a realização de exodontias mesmo quando os pacientes estiverem com um limite de abertura bucal reduzida, em decorrência de trismo, queilite angular ou possuírem boca pequena, como crianças, exigindo apenas 23 mm de distância das bordas incísais dos dentes anteriores superiores até as bordas incísais dos incisivos centrais inferiores, 8. Tem dimensões reduzidas, o que permite a extração de terceiros e quartos molares, 9. Dispensa o uso de brocas elétricas ou pneumáticas, para perfuração de coroas, com diminuição de tempo cirúrgico e do desconforto para os pacientes, lO. Reduz os custos de tratamentos dentários ampliando o número de beneficiários de assistência dentária, 11. Tem baixo custo, pois um único exemplar executa todas as operações de exodontia e ou retirada de próteses e pinos, diferentemente do ferramental atual que exige uma coleção de mais de 10 ferramentas, 12. Permite ser aplicado em pesquisa científica e medicina veterinária, para a exodontia em animais de pequeno, médio e grande porte e difícil manuseio, 13. Tem grande facilidade de ser usado, dispensando longos períodos de aprendizagem, 14. Devido ao seu sistema de alicate universal ajustável e ponta ativa, permite a exodontia sem apoio em nenhum dos dentes proximais.
(71) Adalberto de Carvalho Vale (BR/MG)
(72) Adalberto de Carvalho Vale
(74) Magalhães & Associados Ltda

(21) **PI 1001178-1** A2 **3.1**
(22) 07/04/2010
(51) G01N 21/94 (2006.01), B01D 47/06 (2006.01)
(54) DETECTOR DE SUBSTÂNCIAS E IMPUREZAS INDUSTRIAIS PARA ASPERSOR
(57) DETECTOR DE SUBSTÂNCIAS E IMPUREZAS INDUSTRIAIS PARA ASPERSOR O detector de substâncias e impurezas industrial para ASPERSOR, para detectar as impurezas do ambiente, que em apenas um elemento, conjuga as funções de detectar impurezas do meio ambiente, armazenar informações. Proporcionando, assim, menor poluição de particulados e menores custos finais do produto acabado. O dito (PLC) é constituido por INTERFACES de ENTRADA, PROCESSADOR e INTERFACES de SAÍDA, onde as INTERFACES de ENTRADA recebem informações do SENSOR, logo o (PLC) recebe essas informações, processa e através de suas INTERFACES de SAÍDA, envia um sinal lógico que por sua vez passaram a ser sinais elétricos, que fará os comandos automáticos para ativação do ASPERSOR, o equipamento Industrial DSIA - Detector de Substâncias e Impurezas Industriais para ASPERSOR, é um equipamento de ultima geração que vem chegando ao mercado de trabalho com finalidade de DETECTAR impurezas tais como o carvão, minério e entre outros. Existe um instrumento chamado SENSOR, no qual está localizado nesse PROJETO entre as extremidades SUPERIOR e INFERIOR do FILME, ou seja, no centro do FILME do DSIA, portanto esse instrumento fará uma varredura do mesmo de 30 a 30

minutos, após essa verificação LÓGICA no intervalo de 30 (trinta) minutos o MOTOR será programado por um TEMPORIZADOR no qual ele fará o DESLOCAMENTO do FILME para pequena limpeza nas extremidades do FILME através de uma BATENTE móvel. Logo após a varredura o SENSOR mandará uma informação LÓGICA para o (PLC - Controlador Lógico Programável), o PLC recebe essa informação em uma de suas interfaces de entrada, essa informação será PROCESSADA, após a conclusão do processo feita pelo PLC ele enviará através de uma de suas interfaces de saida, um sinal por sua vez acarretará um comando AUTOMÁTICO para ativação do CANHÃO ASPERSOR.
(71) Maksander Gonsalves Rodrigues (BR/ES)
(72) Maksander Gonsalves Rodrigues

(21) **PI 1001190-0** A2 **3.1**
(22) 16/04/2010
(51) A45C 11/24 (2006.01)
(54) ESTOJO PARA SACOLAS DESCARTÁVEIS
(57) ESTOJO PARA SACOLAS DESCARTÁVEIS a presente patente de Invenção se Refere a um Estojo para sacolas descartáveis (1) dotado de um ou vários compartimentos (O), de forma a possibilitar o acondicionamento de uma infinidade de Sacolas descartáveis (5) em diversos tamanhos e capacidades, no sentido de propiciar um meio de mantê-las devidamente organizadas e dispostas na vertical, devido ao seu sistema de Eixo rosqueável (4) com Roldanas de encosto (R) para cada um dos Compartimentos, além de contar com uma Alça (2) disposta na parte superior externa e uma Aba inferior (3), além de conter uma camada de reforço (9) costurada centralizadamente na parte superior e onde se terá um furo passante (10) por onde passará o dito Eixo rosqueável (4) no momento da fixação da ditas Sacolas (S) passando entre as Abas centrais (AC) das mesmas, as quais serão pressionadas por Roldanas de encosto (R) em cada um dos Compartimentos até o dito Eixo rosqueável sair na parte superior do Estojo (1) e ser parafusado com borboleta de ajuste (7), sendo que a abertura e fechamento de cada um desses ditos Compartimentos é possibilitada pela fixação de Ziper (Z) circundando toda a lateral de cada um desses ditos compartimentos, ou do compartimento único quando for o caso.
(71) Abrão Matias Pereira da Silva (BR/GO)
(72) Abrão Matias Pereira da Silva

(21) **PI 1001203-6** A2 **3.1**
(22) 29/04/2010
(51) H02K 53/00 (2006.01), H02K 1/06 (2006.01), H02K 3/04 (2006.01)
(54) MOTOR ELETROMAGNÉTICO AUTOSSUSTENTÁVEL
(57) MOTOR ELETROMAGNÉTICO AUTOSSUSTENTÁVEL, patente de invenção de um motor que aproveita a energia contida no vácuo elétrico magnético, criado entre o estator (1) e o rotor (2). Os eletrímãs do estator (1) estão dispostos em forma circular conectados uns aos outros através de um ímã permanente (5), desenvolvendo-se assim um campo magnético de fluxo contínuo, isso faz com que o rotor (2) nunca encontre posição de equilíbrio, mantendo-se em constante movimento, por conseqüência da repulsão que os ímãs (5) exercem sobre os núcleos magnetizados.
(71) GUILHERME ALEXANDRE GOMES (BR/SP)
(72) GUILHERME ALEXANDRE GOMES
(74) Marlene Manzoni Rodrigues

(21) **PI 1001279-6** A2 **3.1**
(22) 26/03/2010
(51) C05F 11/08 (2006.01)
(54) PROCESSO PARA A APLICAÇÃO DE TÉCNICA DE BIOMINERALIZAÇÃO NA MELHORIA DE SOLOS
(57) PROCESSO PARA A APLICAÇÃO DA TÉCNICA DE BIOMINERALIZAÇÃO NA MELHORIA DE SOLOS A presente invenção se refere a um processo de tratamento de qualquer tipo de sola, principalmente selo tropical, visando á malharia do comportamento mecânico e/ou hidráulico de solos alvos de construções civis em jeral. Tal processo envolve a adição de nutrzenre adequadamente definido, que induz a biomineralizaçãc ou precipitação de minerais que atuam como cimento, principalmente carbonato de cálcio, pelas bactérias nativas existentes no solo. Um exemplo do nutriente utilizado para esta finalidade compreende extrato de levedura, glicose e acetato de cálcio e água. A melhoria das características estruturais do solo é verificada após um período mínimo de quinze dias do cura por meio de ensaios compatíveis com sua aplicação, tais como resistência ao cisalhamenro, adensamento, permeabilidade, erodibílídade etc. Esta invenção também se refere ao uso de nutriente adequadamente definido aplicado ao bioestímulo de reações de carbonatooânese processadas pelas bactérias presentes no salo, descritas nos processos de biomineralização.
(71) Fundação Universidade de Brasília (BR/DF)
(72) José Camapum de Carvalho, Yamile Valencia González, Fernando Araripe Gonçalves Torres, Angela Patrícia Santana

(21) **PI 1001409-8** A2 **3.1**
(22) 04/03/2010
(54) FILMES BICOLORES, PROCESSO DE PREPARO DE B-DICETONATOS DE TERRAS RARAS PARA OS MESMOS, PROCESSO DE PREPARO DOS MESMOS, PROCESSO DE PREPARO DE SISTEMA LUMINESCENTE BICOLOR EM FORMA DE FILME INDEPENDENTE E MÉTODO DE IDENTIFICAÇÃO DE OBJETOS
(57) FILMES BICOLORES, PROCESSO DE PREPARO DE B-DICETONATOS DE TERRAS RARAS PARA OS MESMOS, PROCESSO DE PREPARO DOS MESMOS, PROCESSO DE PREPARO DE SISTEMA LUMINESCENTE BICOLOR EM FORMA DE FILME INDEPENDENTE E MÉTODO DE IDENTIFICAÇÃO DE OBJETOS. A presente invenção descreve formulações e dispositivos ópticos bicolores e o processo de preparo dos mesmos. Em especial, as formulações podem ser usadas como marcadores ópticos de segurança, cédulas, passaporte, carteira nacional de habilitação, embalagem, cartão de crédito, entre outros, devido às propriedades luminescentes, estabilidades térmicas e facilidade do processamento. A presente invenção se situa principalmente no campo da química.
(71) COMISSÃO NACIONAL DE ENERGIA NUCLEAR- CNEN (BR/RJ) , UNIVERSIDADE DE SÃO PAULO - USP (BR/SP)
(72) HERMI FELINTO DE BRITO, JIANG KAI, DUCLERC FERNANDES PARRA, ROBERVAL STEFANI
(74) Maria Aparecida de Souza

(21) **PI 1001422-5** A2 **3.1**
(22) 05/05/2010
(51) G06F 3/02 (2006.01)
(54) SISTEMA DE ILUMINAÇÃO PARA ÍCONES SENSÍVEIS AO TOQUE
(57) SISTEMA DE ILUMINAÇÃO PARA ÍCONES SENSÍVEIS AO TOQUE. A presente invenção refere-se um sistema de iluminação (1) para ícones sensíveis ao toque que compreende: um painel de interface (2) dotado de um ícone (4), sendo o ícone (4) translúcido; e uma placa de circuito impresso (3) disposta junto à superfície posterior do painel de interface (2) e compreendendo um elemento sensível ao toque (5). Posteriormente em relação à placa de circuito impresso (3) é provida uma cobertura refletora (7) e um dispositivo de iluminação (6). O ícone (4) e o elemento sensível ao toque (5) estão alinhados de forma que quando o dispositivo de iluminação (6) é ligado, a cobertura refletora (7) reflete a luz através da placa de circuito impresso (3) e do icone (4), permitindo, assim, que o ícone (4) em questão seja destacado.
(71) WHIRPOOL S.A. (BR/SP)
(72) BENEDITO GESSE ANOROZO JR, BRUNO HENRIQUE KIKUMOTO DE PAULA
(74) CARINA S RODRIGUES

(21) **PI 1001431-4** A2 **3.1**
(22) 31/05/2010
(51) B65D 43/02 (2006.01)
(54) TAMPA PARA EMBALAGENS PLÁSTICAS
(57) TAMPA PARA EMBALAGENS PLÁSTICAS. A presente invenção refere-se a uma tampa para embalagens plásticas que compreende características inovadoras capazes de simplificar o processo de fabricação e envase de produtos líquidos e pastosos, mas principalmente, eliminar os efeitos de colapsamento das paredes das embalagens em virtude da mudança de pressão de vapor disposta no interior da embalagem, independentemente da temperatura de envase.
(71) MINDORO CONSULTORIA E SERVIÇOS EM ALIMENTOS LTDA. (BR/SP)
(72) SÉRGIO ROMEIRO
(74) Alexandre Fukuda Yamashita

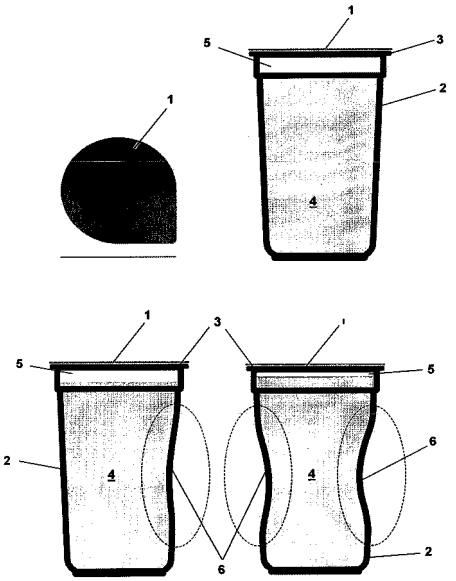

(21) **PI 1001513-2** A2 **3.1**
(22) 10/05/2010
(51) D05C 1/02 (2006.01), D05C 9/04 (2006.01)
(54) MÁQUINA PARA COLOCAÇÃO DE BASTIDORES
(57) MÁQUINA PARA COLOCAÇÃO DE BASTI DORES A máquina para a colocação de bastidores é pode ser confeccionada em diversos materiais, não tendo limitação conforme o desejo do consumidor. Possui acionamento pneumático, não se limitando a esse, pode ser também manual, isso vai variar conforme a produção e a rapidez desejada.
(71) Valdir Miguel Heinen (BR/SC)
(72) Valdir Miguel Heinen
(74) Catiane Zini Borela

(21) **PI 1001580-9** A2 **3.1**
(22) 17/05/2010
(51) B65G 61/00 (2006.01)
(54) PROCESSO PARA CONSTRUÇÃO DE PLACAS DE DESGASTE PARA CHUTES DE TRANSFERÊNCIA DE MATERIAIS ABRASIVOS, FERTILIZANTES E GRANEIS ALIMENTÍCIOS E PLACA DE DESGASTE
(57) PROCESSO PARA CONSTRUÇÃO DE PLACAS DE DESGASTE PARA CHUTES DE TRANSFERÊNCIA DE MATERIAIS ABRASIVOS, FERTILIZANTES E GRANEIS ALIMENTÍCIOS E PLACA DE DESGASTE As

placas para revestimento de chutes e das calhas de carga e de descarga, doravante denominados "placas de chutes", instalados nas linhas de transporte, são, de fato, uma das partes mais importantes e complicadas na linha transferência de material, pois protegem a estrutura revestida. A presente invenção refere-se a um processo para construção de placas de desgaste para chutes de transferência e as placas de desgaste obtidas por este processo.
(71) FERNANDO FRANCO DE SÁ BOMFIM (BR/SP)
(72) FERNANDO FRANCO DE SÁ BOMFIM
(74) CRUZEIRO NEWMARC PATENTES E MARCAS LTDA

(21) **PI 1001598-1** A2 **3.1**
(22) 21/01/2010
(30) 22/01/2009 AT A2009/100
(51) B32B 5/16 (2006.01), B32B 5/18 (2006.01)
(54) ELEMENTO DE ESPUMA COM CELULOSE INCORPORADO AO MESMO
(57) ELEMENTO DE ESPUMA COM CELULOSE INCORPORADO AO MESMO A invenção relaciona-se a um elemento de espuma com uma substância hidrofílica incorporada na espuma na forma de celulose do tipo de estrutura baseado na modificação de cristal de celulose-Ii, e o elemento de espuma incorporando a celulose tem uma capacidade reversível de absorver a umidade. Uma proporção da celulose está entre 0,1% por peso e 10% por peso. Um valor de umidade de espuma correspondendo a uma umidade de equilíbrio em uma primeira atmosfera ambiente é aumentado durante o uso em uma segunda atmosfera ambiente. A umidade absorvida pela celulose-II após uso evapora novamente dentro de um período entre 1 hora e 16 horas até o valor inicial da umidade de espuma correspondendo à umidade de equilíbrio por referência à primeira atmosfera ambiente ser restaurado.
(71) Eurofoam Gmbh (AT)
(72) Josef Innerlohinger, Manfred Marchgraber, Franz Schaufler, Friedrich Suchomel
(74) Orlando de Souza

(21) **PI 1001719-4** A2 **3.1**
(22) 28/05/2010
(51) A61G 7/075 (2006.01), A47C 16/02 (2006.01)
(54) DISPOSITIVO PARA APOIO PLANTAR DE ACAMADOS
(57) DISPOSITIVO PARA APOIO PLANTAR DE ACAMADOS, notadamente de um dispositivo (1) gerado a partir de um corpo (2) trapezoidal de cuja base de apoio no colchão deriva um anteparo (3) que gera uma abertura (4) posterior para passagem do calcanhar (C), que tem a pressão sobre o colchão reduzida deivdo à distribuição da carga do membro inferior na região da panturrilha (P)
(71) Carlos Daniel Christ (BR/SP) , João Paulo Bampa da Silveira (BR/SP)
(72) Carlos Daniel Christ
(74) Vilage Marcas & Patentes S/S Ltda.

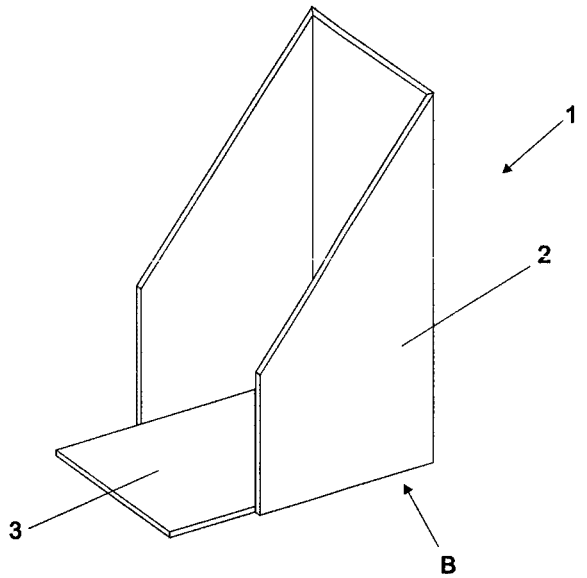

(21) **PI 1001766-6** A2 **3.1**
(22) 25/02/2010
(51) B28D 1/02 (2006.01)
(54) ADITIVO REOLÓGICO INORGÂNICO PARA MELHORIA DE PROPRIEDADES DE FLUÍDOS NO CORTE DE ROCHAS E MATERIAIS ASSEMELHADOS
(57) ADITiVO REOLÓGICO INORGÂNICO PARA MELHORIA DE PROPRIEDADES DE FLUIDOS NO CORTE DE ROCHAS E MATERIAIS ASSEMELHADOS. O relatório Descritivo da presente Patente de Invenção está relacionado ao campo de serragem de rochas, mais especificamente, refere-se a um composto reológico inorgânico para aumento de desempenho dos fluidos utilizados em sistema de corte industrial de rochas e assemelhados. De acordo com este advento observa-se a possibilidade real da utilização inovadora de um produto usado comumente para perfuração petroleira, que, agora, podendo ser adicionado como aditivo reológico. Este composto reológico tem essencia completamente inorgânica, e, quando adicionado a fluidos tradicionalmente utilizados em sistemas de serragem, provoca novas e importantes vantagens de ordem técnica, econômica e ecológica. O objeto da presente Patente de Invenção fornecer um novo produto, no caso de um composto reológico, para ser utilizada em fluidos alcalinos, sobretudo contendo cal, água e grânulos abrasivos, para cortar granito, pedras e outros materiais semelhantes, com o intuito de melhorar o desempenho do fluido e trazer conseqUentes vantagens diretas e indiretas, de produtividade, de qualidade, operacionais, econômicas e ecológicas, não previstas na tradicional utilização dos fluidos baseados simplesmente na cal e sem aditivos. A presente Patente de Invenção refere-se à formulação de um composto inorgânico para fluidos de sistemas de serragem de rochas ou assemelhados, por exemplo, "teares para granito", tendo como componente ativo primário e essencial, uni produto inorgânico mineral de propriedades reológicas, sobretudo coloidais. Os produtos de origem mineral para constituição das lamas de perfuração podem ser elaborados por diversos tipos de materiais não-metálicos, beneficiados ou não, mas, predominantemente produzidos por silicatos hidratados aluminosos de baixa cristalinidade e diminutos tamanhos de partícula.
(71) Pegmatech - Especialidades Tecnológicas Ltda (BR/PB) , Adriana Almeida Silva (BR/PB) , Ricardo Pereira Leite (BR/PB) , Antonio Augusto Pereira de Sousa (BR/PB)
(72) Adriana Almeida Silva, Ricardo Pereira Leite, Antonio Augusto Pereira de Sousa
(74) ANTONIO JOSÉ DE CARA

(21) **PI 1001769-0** A2 **3.1**
(22) 18/05/2010
(51) H04B 1/18 (2006.01), G06K 19/00 (2006.01)
(54) INTERFACE MULTIPLEXADORA, E RESPECTIVO PROCESSO OPERACIONAL
(57) INTERFACE MULTIPLEXADORA, E RESPECTIVO PROCESSO OPERACIONAL, interface (1) esta responsável pela multiplexação de dados provenientes de duas fontes de informação diferentes, as quais consistem em antenas de radiofrequência (13) e (14), através de portas de comunicação serial no padrão RS232, RS485 e RS422, sendo que após o tratamento de dados para adequação em um padrão pré-estabelecido, a interface (1) encaminha os mesmos através de uma das portas de comunicação no padrão RS232 a um PC (15) ou equipamento eletrônico, podendo possibilitar uma conexão a longa distância com a utilização de um conversor (16) RS232 x RS422.
(71) CGMP - CENTRO DE GESTAO DE MEIOS DE PAGAMENTO S/A (BR/SP)
(72) MARCO ROBERTO KUCHEMBUCK PAVAN
(74) BRITÂNIA MARCAS E PATENTES LTDA

(21) **PI 1001796-8** A2 **3.1**
(22) 30/06/2010
(51) C04B 18/04 (2006.01)
(54) CONCRETO POLIMÉRICO A PARTIR DA RECICLAGEM DE EMBALAGENS PET, RESÍDUOS SÓLIDOS FINOS E ÓLEOS VEGETAL USADO
(57) CONCRETO POLIMÉRICO A PARTIR DA RECICLAGEM DE EMBALAGENS PET, RESÍDUOS SÓLIDOS FINOS E ÓLEO VEGETAL USADO. A presente invenção consiste na obtenção de concretos poliméricos a partir da utilização de resíduos sólidos finos (RSF), embalagens PET e óleo vegetal usado (OVU) em substituição à areia, cimento e água obtendo-se um produto com características semelhantes ao concreto convencionalmente utilizado na construção civil. A fabricação de concretos convencionais na construção civil é realizada mediante a utilização de cimento, água, areia, agregados graúdos e miúdos (brita ou cascalho), e outros aditivos como agentes plastificantes ou retardadores de pega, etc. A proporção entre esses materiais varia de acordo com o tipo de produto desejado. Desenvolveu-se neste trabalho concretos poliméricos com características visuais, mecânicas e fisicas semelhantes ao concreto convencional sem, entretanto, utilizar areia, cimento e água, apresentando excelentes propriedades fisicas e mecânicas que são compatíveis aos concretos convencionais. A principal vantagem desse material é o fato de ser constituído exclusivamente por resíduos, alem de não sofrer modificações químicas, podendo ser avaliado imediatamente após a fabricação.
(71) Universidade Estadual de Maringá (BR/PR)
(72) Eurica Mary Nogami, Edivaldo Egea Garcia, Edgardo Alfonso Gómez Pineda, Eduardo Radovanovic
(74) FÁBIA DOS SANTOS SACCO

(21) **PI 1001847-6** A2 **3.1**
(22) 07/06/2010
(30) 08/06/2009 US 12/480,058
(51) G03G 9/08 (2006.01), G03G 9/087 (2006.01), C08J 3/02 (2006.01), C08L 67/00 (2006.01)
(54) PROCESSO EFICIENTE DE EMULSIFICAÇÃO DE INVESÃO DE FASE COM BASE EM SOLVENTE
(57) TONER E PROCESSO PARA PRODUZIR UMA EMULSÃO DE RESINA. A presente invenção refere-se a um processo e sistema para a produção de uma emulsão de resina adequadar para uso na formação de partículas de toner incluindo um agente antiespumante livre de silicone para controlar a espuma durante a formação de uma dispersão de poliéster
(71) XEROX CORPORATION (US)
(72) Zhaoyang Ou, Robert D. Bayley, Zhen Lai, Rashid Mahmood, David R. Kurceba, John Abate, Shigang S. Qui, Chieh-Min Cheng
(74) Dannemann , Siemsen, Bigler & Ipanema Moreira

Tabela 1: Comparação do Processo de Formação de Partícula de Origem

	D50v	GSDn	GSDv	Cire.
sem desespumante	5,56	1,23	1,18	0,980
com desespumante	5,60	1,23	1,18	0,981

(21) **PI 1001854-9** A2 **3.1**
(22) 10/05/2010
(30) 28/07/2009 AR P 2009 0102860
(51) B65D 33/34 (2006.01)
(54) LACRE DE ALTA SEGURANÇA
(57) LACRE DE ALTA SEGURANÇA Patente de Invenção de Lacre de alta segurança constituído por uma peça de material termoplástico preferentemente de polipropileno ou nylon, por uma de cujas extremidades está dotado de um corpo aplanado, enquanto no contraposto esta provido de uma banda definida por uma tira laminar alongada e extremo aguçado; e o corpo compreende uma paleta que inclui um receptáculo saliente de ambas caras da mencionada paleta, com o fim de alojar um seguro, trava e postiço em sua montagem; e a banda se estende desde o mencionado receptáculo para o extremo distal oposto para ao corpo aplanado e compreende uma zona em forma de "V", com um de seus lados carente de material ou espaço vazio e pelo outro lado inclui em forma integral à mencionada banda um meio de abertura rápida definido por uma extenuação em direção diagonal, de maneira oblíqua com uma profundidade em forma de "U" que permite separar a banda em duas partes.
(71) Cymbler David Ezequiel (AR)
(72) Cymbler David Ezequiel
(74) Milton Jacques F. Moulin

(21) **PI 1001870-0** A2 **3.1**
(22) 16/06/2010
(51) A23L 1/0562 (2006.01)
(54) PROCESSO DE FABRICAÇÃO DE MATÉRIA-PRIMA DE FIBRA DE COLÁGENO E SUA UTILIZAÇÃO EM EQUIPAMENTO DE INJEÇÃO
(57) PROCESSO DE FABRICAÇÃO DE MATÉRIA-PRIMA DE FIBRA DE COLÁGENO E SUA UTILIZAÇÃO EM EQUIPAMENTO DE INJEÇÃO Trata a presente invenção de processo de fabricação de matéria-prima a base de fibra de colágeno e utilização desta matéria-prima em máquinas injetoras modificadas para produção de produtos diversos de consistência dura ou macia, destinados a mastigação de animais domésticos de pequeno porte.
(71) Anabe Comércio de Couros e Representações Ltda (BR/RS)
(72) Silberto Meno Metz, Fabio Closs
(74) André Luiz Varella Andreoli

(21) **PI 1001920-0** A2 **3.1**
(22) 20/05/2010
(30) 20/05/2009 US 61/179,935
(51) B66C 23/92 (2006.01), F16F 9/06 (2006.01), F16F 9/48 (2006.01)
(54) MEMBRO DE PARADA COMPRESSÍVEL PARA USO EM UM GUINDASTE
(57) MEMBRO DE PARADA COMPRESSÍVEL PARA USO EM UM GUINDASTE A presente invenção refere-se a um membro de parada compressível para uso em um guindaste que compreende: a) um encapsulamento que possui uma primeira extremidade selada, uma segundo extremidade e uma superfície interna que compreende uma primeira superfície cilíndrica e uma segunda superfície cilíndrica; b) um pistão livre contido de modo deslizável no encapsulamento em um acoplamento selado com a primeira superfície cilíndrica do encapsulamento; c) uma câmara de gás comprimido no encapsulamento entre o pistão livre e a primeira extremidade selada; e d) uma haste que compreende uma parte cilíndrica com um diâmetro menor que o diâmetro da segunda superfície cilíndrica e uma parte de sustentação da haste. A haste se estende para fora da segunda extremidade do encapsulamento com um acoplamento selado deslizante. A parte de sustentação da haste está contida de modo deslizante no encapsulamento e separa o volume entre o pistão livre e a segunda extremidade do encapsulamento em uma primeira câmara de líquido que compreende o volume dentro do encapsulamento entre o pistão livre e a parte de sustentação da haste, e uma segunda câmara líquida compreendendo o espaço entre a parte de sustentação da haste e a segunda extremidade do encapsulamento. Ademais, a parte de sustentação da haste inclui pelo menos um canal de fluxo que permite que o líquido flua entre a primeira e segunda câmaras de líquido na medida em que a parte de sustentação da haste desliza dentro do encapsulamento. O membro de parada compressível é particularmente útil como uma trava de braço para um guindaste de içamento que possui um braço montado de modo pivotável sobre um leito rotativo. A trava de braço se engatará ao braço quando o braço atingir um primeiro ângulo em relação ao plano de rotação do leito rotativo, O movimento do braço do primeiro ângulo para um segundo ângulo maior fará com que a haste seja empurrada para dentro do encapsulamento, assim forçando a parte de sustentação da haste na direção do pistão livre, com líquido fluindo da primeira câmara de líquido para a segunda câmara de líquido na medida em que o pistão se movimenta, criando um volume maior na segunda câmara de liquido, mas um volume menor na primeira câmara de liquido, e um aumento coextensivo na pressão da câmara de gás e na sustentação da haste, assim impedindo o movimento do braço na direção do segundo ângulo mais inclinado. Se o guindaste de içamento incluir uma lança variante, um membro de parada compressivel separado também poderá ser usado como trava de lança.
(71) MANITOWOC CRANE COMPANIES, LLC (US)
(72) Charles R. Wernecke, Timothy J. Albinger
(74) Danneman, Siemsen, Bigler & Ipanema Moreira

(21) **PI 1002369-0** A2 **3.1**
(22) 29/07/2010
(51) B01J 19/00 (2006.01)
(54) PROCESSO DE SOLIDIFICAÇÃO DE UM COMPOSTO BIOMAGNÉTICO
(57) PROCESSO DE SOLODIFICAÇÃO DE UM COMPOSTO BIOMAGNÉTICO, líquido, descrito na PI 07035557-8, assim como a sua aglutinação com o polipropileno, através de um processo de implosão, onde o gel é submetido a ondas térmicas sinoidais em aglutinação evaporativa, formando um composo sólido com as mesmas características do gel biomagnético Hidroressonância. Sendo um composto sólido com polipropileno em sua composição é possível que o mesmo seja injetado ou prensado por termo fusão, adquirindo a melhor forma para seu uso em um conversor psicotrônico bionergético MU 8702289-3 para anular cargas eletromagnéticas gerados por íons positivos cátions, convertendo para ânions Íons negativos
(71) PEDRO JONAS KOERICH (BR/SC)
(72) Valmeron Martins
(74) VILAGE MARCAS & PATENTES S/S LTDA

(21) **PI 1002388-7** A2 **3.1**
(22) 04/05/2010
(30) 04/05/2009 US 12/434.888
(51) G01V 3/12 (2006.01), E21B 47/12 (2006.01)
(54) FERRAMENTA DE PERFILAGEM NO POÇO
(57) FERRAMENTA DE PERFILAGEM NO POÇO A presente invenção diz respeito a uma ferramenta de medição no poço tendo, em seu corpo, um conjunto de ferramentas de antenas co-localizadas, uma ou mais antenas adicionais espaçadas longitudinalmente do conjunto de antenas co-localizadas, uma blindagem eletromagneticamente transparente envolvendo circunferencialmente o conjunto de antenas co-localizadas, e uma blindagem eletromagneticamente transparente envolvendo circunferencialmente cada de uma ou mais antenas adicionais. A ferramenta de perfilagem para fundo de poço pode ser uma ferramenta de telefonia fixa, ou durante a perfuração, e ela pode ser uma ferramenta por indução, ou de propagação. As blindagens podem ter fendas, que são localizadamente perpendiculares aos enrolamentos de antenas de bobina subjacente.
(71) Prad Research And Development Limited (VG)
(72) Dean M. Homan, Gerald N. Minerbo, Robert C.Smith
(74) Walter de Almeida Martins

(21) **PI 1002397-6** A2 **3.1**
(22) 18/02/2010
(30) 18/02/2009 US 12/372,903
(51) G06F 17/30 (2006.01)
(54) SISTEMA E MÉTODO PARA GERAÇÃO DE CONSULTAS
(57) SISTEMA E MÉTODO PARA GERAÇÃO DE CONSULTAS O sistema utiliza (obtém) dados de treinamento que compreendem uma pluralidade de documentos de treinamento. Cada um da pluralidade de documentos de treinamento compreende um token de treinamento. A pluralidade de documentos de treinamento é agrupada dentro de uma pluralidade de agrupamentos com base em pelo menos um token de treinamento na pluralidade de documentos de treinamento. Cada agrupamento contém pelo menos um documento de treinamento. Uma consulta Booleana é gerada para o agrupamento com base na ocorrência de pelo menos um token de treinamento em um documento de treinamento na pluralidade de documentos de treinamento. O sistema obtém dados de produção que compreendem uma pluralidade de documentos de produção. Cada um da pluralidade de documentos de produção compreende um token de produção. A consulta Booleana é então executada nos dados de produção.
(71) Avaya INC. (US)
(72) George W. Erhart, Valentine C. Matula, Arzucan Ozgur, David Skiba
(74) Orlando de Souza

(21) **PI 1002400-0** A2 **3.1**
(22) 03/05/2010
(30) 01/05/2009 JP 2009111763
(51) B01D 17/00 (2006.01)
(54) VEÍCULO COM SISTEMA DE FILTRAÇÃO DE LÍQUIDO RESIDUAL
(57) VEÍCULO COM SISTEMA DE FILTRAÇÃO DE LÍQUIDO RESIDUAL. A presente invenção Çonsiste em wrover um veículo com sistema de filtração de líquido residual que recicla o líquido residual em uma planta ou semelhante de modo rápido e eficiente sem processamento com incineração e também processa a solução concentrada, isto é, o líquido residual gerado após microfiltração, assim assegurando emissão zero da planta. O veículo tem um meio de remoção 2 para remoção do líquido residual no compartimento de líquido residual 9 como solução de processamento, um sistema de tratamento de filtração 1 para filtração da solução de processamento removida, um aparelho de tratamento de carbonização 10 para carbonização da solução concentrada descarregada do aparelho de microfiltração no sistema de filtração 1, um meio de alimentação de energia 4 para suprimento de força de acionamento para o sistema de filtração 1 e do aparelho de tratamento de carbonização 10, um meio de alimentação 3 para alimentação do fluido processado pelo sistema de filtração 1 de volta ao mesmo ou a outro compartimento da planta ou semelhante, um meio de controle 5, como um computador, para controle da operação do sistema de filtração 1 e do aparelho de tratamento de carbonização 10 e, adicionalmente, um meio de direção do veículo, incluindo um motor e um mecanismo de acionamento, não mostrado na figura.
(71) ZEOTEK INC. (JP)
(72) MASAHITO INOUE.
(74) CUSTODIO DE ALMEIDA & CIA

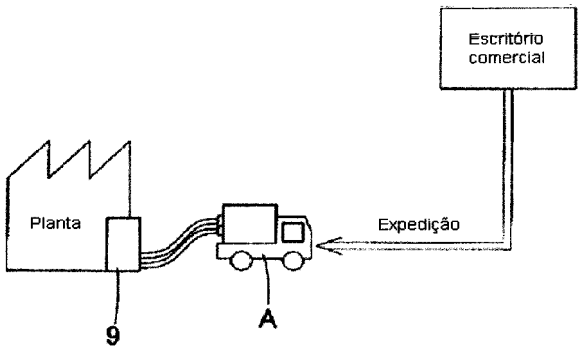

(21) **PI 1005463-4** A2 **3.1**
(22) 28/12/2010
(30) 28/12/2009 FR 0959618
(51) H04N 21/60 (2011.01), H04L 12/28 (2006.01)
(54) MÉTODO E DISPOSITIVO PARA RECEPÇÃO DE CONTEÚDO DE VÍDEO E RADIODIFUSÃO DE SERVIÇOS COM TRANSMISSÃO PRÉVIA DE DADOS
(57) MÉTODO E DISPOSITIVO PARA RECEPÇÃO DE CONTEÚDO DE VÍDEO E RADIODIFUSÃO DE SERVIÇOS COM TRANSMISSÃO PRÉVIA DE DADOS. A invenção refere-se a um método para recepção de conteúdo de vídeo e serviços de afluência de dados ou por meio de radiodifusão por um operador de televisão para uma plêiade de dispositivos receptores, o conteúdo de vídeo e serviços codificados sendo divididos em uma primeira transmissão de dados e uma segunda transmissão de dados, compreendendo uma etapa para receber a primeira transmissão de dados com influxo de dados ou por meio de radiodifusão em uma primeira sessão de transporte, uma etapa para receber a segunda transmissão de dados transmitida em uma segunda sessão de transporte, sendo a segunda transmissão de dados transmitida antes da primeira transmissão de dados, e a segunda transmissão de dados não estando habilitada para decodificação sem a primeira transmissão de dados, uma etapa para gravar a segunda transmissão de dados em um meio de armazenamento do dispositivo, uma etapa para sincronizar continuamente a segunda transmissão de dados com a primeira transmissão de dados em um influxo de dados sendo enviado ao meio decodificador.
(71) Thomson Licensing (FR)
(72) François-Louis Tariolle, Eric Gautier, Vincent Bottreau
(74) Ricardo Pinho

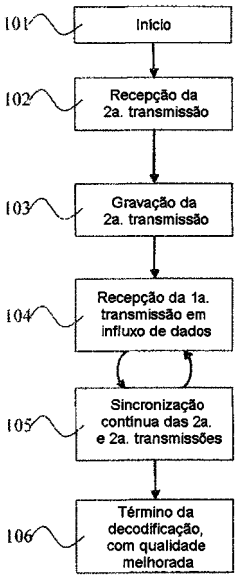

(21) **PI 1009159-9** A2 **3.1**
(22) 30/11/2010
(30) 15/12/2009 AR P2009104879
(51) B65D 51/24 (2006.01)
(54) DISPOSITIVO PARA A CONSERVAÇÃO DE BEBIDAS REFRIGERANTES EM GERAL, COM OU SEM CONTÉUDO DE ÁLCOOL, EMBALADAS EM GARRAFAS OU EMBALAGENS SIMILARES, DE PLÁSTICO, VIDRO OU OUTRO MATERIAL
(57) DISPOSITIVO PARA A CONSERVAÇÃO DE BEBIDAS REFRIGERANTES EM GERAL, COM OU SEM CONTEÚDO DE ÁLCOOL, EMBALADAS EM GARRAFAS OU EMBALAGENS SIMILARES, DE PLÁSTICO, VIDRO OU OUTRO MATERIAL, trata-se a presente invenção de num dispositivo que pode ser utilizado pelas engarrafadoras para substituir a tampa atual ou como um acessório para a venda direta ao consumidor e que, através da injeção de ar dentro da garrafa, aumenta a pressão interna e evita a perda de gás do liquido. O dispositivo consiste de uma tampa similar à original, que tem incorporado em forma permanente ou removível na sua parte superior uma câmara de ar a fole, pera, cápsula ou mecanismo similar que possa substitui-la e contar esta câmara de ar com válvulas de retenção ou qualquer mecanismo similar que possa substitui-las, que permitam a entrada de ar na câmara e permitam enviar o ar contido na câmara para a garrafa, com o fim de aumentar a pressão interna da mesma. Tem um funcionamento simples já que exercendo uma leve pressão sobre a câmara de ar, é injetado ar dentro da garrafa e ao soltar a câmara de ar volta a se encher. Só fazendo esta simples manobra repetidas vezes se aumenta a pressão do ar na parte vazia da garrafa, conseguindo assim evitar a perda do gás contido no liquido.
(71) JORGE ALEJANDRO PIWKO (AR)
(72) JORGE ALEJANDRO PIWKO
(74) SÍMBOLO MARCAS E PATENTES LTDA.

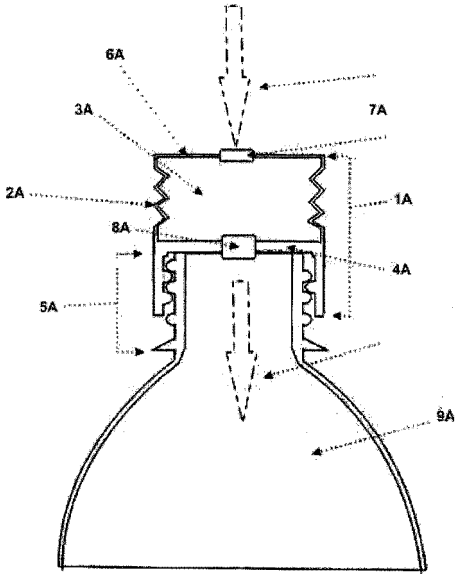

(21) **PI 1010405-4** A2 **3.1**
(22) 29/10/2010
(30) 30/10/2009 US 61/256,362
(51) A61B 17/04 (2006.01)
(54) MÉTODO E SISTEMA DE REPARO DO MANGUITO ROTADOR DE ESPESSURA PARCIAL
(57) MÉTODO E SISTEMA DE REPARO DO MANGUITO ROTADOR DE ESPESSURA PARCIAL A presente invenção refere-se a um método e um sistema para prender um tendão do manguito rotador à sua respectiva cabeça de úmero. O método inclui as etapas de passar um guia posicional através do tendão, em direção à cabeça de úmero em um sítio-alvo e posicionar uma âncora de sutura entre a cabeça de úmero e o tendão no sítio-alvo, passando a âncora de sutura sob o tendão. A âncora de sutura é inserida na cabeça de úmero e a sutura é passada da âncora de sutura e através do tendão para prender o tendão à cabeça de úmero no sítio-alvo.
(71) DEPUY MITEK, INC. (US)
(72) Christopher Kilburn-Peterson, Jose E. Lizardi, Kristian Dimatteo
(74) DANNEMANN, SIEMSEN, BIGLER & IPANEMA MOREIRA

(21) **PI 1010420-8** A2 **3.1**
(22) 16/11/2010
(30) 18/11/2009 US 61/261,663
(51) G02F 1/01 (2006.01)
(54) SISTEMA DE ENLACE DLP COM PROJETORES MÚLTIPLOS E SERVIDOR INTEGRADO
(57) SISTEMA DE ENLACE DLP COM PROJETORES MÚLTIPLOS E SERVIDOR INTEGRADO. Um sistema de visualização para visualização exibe vídeo com a aparência de um periodo de três dimensional imagem.
(71) Xpand, Inc. (US)
(72) Boyd Macnaughton, Rodney W. Kimmell, David W. Allen
(74) MMV AGENTES DA PROPRIEDADE INDUSTRIAL LTDA

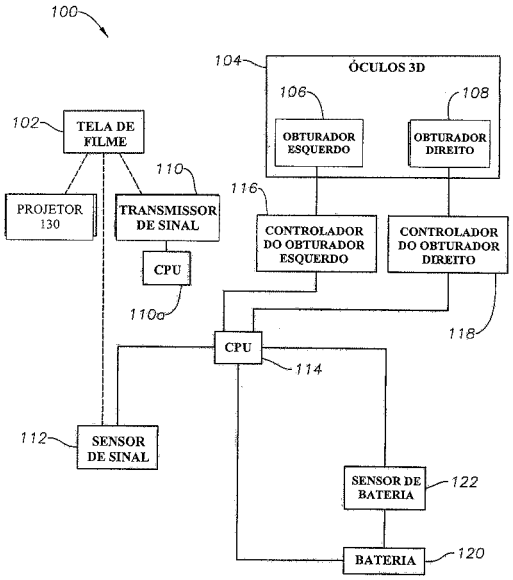

(21) **PI 1010452-6** A2 **3.1**
(22) 05/11/2010
(30) 10/11/2009 FR 09/05.404
(51) C10G 47/20 (2006.01), B01J 29/16 (2006.01)
(54) PROCESSO DE HIDROCRAQUEAMENTO UTILIZANDO ZEÓLITA MODIFICADA POR UM TRATAMENTO BÁSICO
(57) PROCESSO DE HIDROCRAQUEAMENTO UTILIZANDO ZEÓLITA MODIFICADA POR UM TRATAMENTO BÁSICO A presente invenção descreve um processo de hidrocraqueamento e/ou de hidrotratamento utilizando um catalisador, compreendendo uma fase ativa contendo pelo menos um elemento hidrodesidrogenante escolhido dentre os elementos do grupo VIB e do grupo VIII não nobre da classificação periódica, considerados sozinhos ou em mistura e um suporte que compreende pelo menos uma zeólita Y desaluminada que apresenta uma relação atômica global inicial de silício sobre alumínio compreendida entre 2,5 e 20, uma fração ponderal de átomo de alumínio extra rede inicial superior a 10%, em relação à massa total do alumínio presente na zeólita, um volume mesoporoso inicial medido por porosimetria ao nitrogênio superior a 0,07 ml.g-1e um parâmetro cristalino inicial a0 da malha elementar compreendido entre 24,38 Á e 24,30 Á, essa zeólita sendo modificada por a) uma etapa de tratamento básico que consiste na mistura da zeólita Y desaluminada com uma solução aquosa básica, e pelo menos uma etapa c) de tratamento térmico.
(71) IFP Energies Nouvelles (FR)
(72) Laurent Simon, Emmanuelle Guillon
(74) Dannemann Siemsen Bigler & Ipanema Moreira

(21) **PI 1015501-5** A2 **3.1**
(22) 28/12/2010
(51) A61M 3/02 (2006.01), A47K 4/00 (2006.01)
(54) APARELHO SANITÁRIO PARA LIMPEZA INTESTINAL
(57) APARELHO SANITÁRIO PARA LIMPEZA INTESTINAL para ser anexado a uma torneira de água (R), compreende um filtro da torneira (2), um engate rápido (3) conectável ao filtro da torneira (2) e contendo um dispositivo de descompressão. Uma mangueira espiral (4) conecta o dispositivo de descompressão a uma série de dispositivos situados em uma seção retilinea do tubo (16), a série de dispositivos incluindo um dispositivo de controle de temperatura (5), um regulador de fluxo (6), um dispositivo de medição (7), uma válvula de retenção (13) e um bocal retal (14) em uma seção final do aparelho sanitário. Dita a seção final compreende um tubo semi-rígido (9, 12) sustentado por um suporte removível de fixação (10) incluindo uma placa de base (19) provida com pelo menos uma ventosa (21) na sua parte inferior e com membros de parafuso em forma de U (24) prendendo o tubo semi-rígido (9,12) na sua parte superior.
(71) Iniziativa Centro Sud S.R.L (IT)
(72) Diego Sodo
(74) Marcelo Campos de Carvalho

(21) **PI 1015523-6** A2 **3.1**
(22) 18/01/2010
(30) 30/01/2009 US 12/363,419
(51) G06Q 10/00 (2006.01)
(54) MÉTODOS DE AVALIAÇÃO DE ESCRITÓRIO DE GERENCIAMENTO DE PROJETOS
(57) MÉTODOS DE AVALIAÇÃO DE ESCRITÓRIO DE GERENCIAMENTO DE PROJETOS Sistemas e métodos consistentes com a presente invenção avaliam e valoram escritórios de gerenciamento de projetos ("PMOs"). São obtidas as informações relativas às capacidades correntes de gerenciamento de projetos de um PMO. As informações são comparadas com as informações das melhores práticas da indústria e no conhecimento e na experiência consolidados. Com base na comparação, são avaliadas as maturidades das capacidades correntes do PMO. As maturidades das capacidades correntes do PMO recebem pontuações que proporcionam uma medida padronizada da maturidade de cada capacidade. Além das pontuações, são proporcionadas recomendações indicando modos especificos através dos quais o PMO pode aperfeiçoar as maturidades de suas capacidades.
(71) ACCENTURE GLOBAL SERVICES GMBH (CH)
(72) Marcus V. A. Verol, Guilherme B. Rocha, Andre L. Rocha
(74) Hugo Silva, Rosa & Maldonado-Prop. Int

(21) **PI 1100413-4** A2 **3.1**
(22) 15/02/2011
(30) 19/02/2010 JP 2010-034345
(51) B32B 27/40 (2006.01), B32B 5/00 (2006.01), D21F 11/00 (2006.01)
(54) CORREIA E MÉTODO PARA A PRODUÇÃO DA MESMA
(57) CORREIA E MÉTODO PARA A PRODUÇÃO DA MESMA Trata-se de uma correia para processo para produçáo de papel com uma vida útil operacional longa que compreende uma estrutura integrada de um material de reforço de base fibrosa (6) e uma camada de poliuretano. O material de reforço de base fibrosa é incorporado ao poliuretano e a superfície periférica externa (21) e a superfície periférica interna (22) são produzidas a partir do poliuretano. Nanopartículas compreendendo, como componente principal, um componente de óxido de silicio, cuja superfície é tratada com um agente acoplador de silano orgânico, são dispersas, de forma homogénea, em uma parte ou em todo o poliuretano.
(71) ICHIKAWA CO., LTD. (JP)
(72) TAKAO YAZAKI, AI TAMURA, ATSUSHI ISHINO, KENJI INOUE
(74) CAROLINA NAKATA

(21) **PI 1100838-5** A2 **3.1**
(22) 30/03/2011
(30) 01/04/2010 US 12/752.171; 25/10/2010 US 12/910.919
(51) C08F 2/46 (2006.01), B60C 1/00 (2006.01), B65G 15/30 (2006.01), C08J 7/18 (2006.01)
(54) TRATAMENTO DE PLASMA ATMOSFÉRICO DE CABOS DE REFORÇO E USO EM ARTIGOS DE BORRACHA
(57) TRATAMENTO DE PLASMA ATMOSFERICO DE CABOS DE REFORÇO E USO EM ARTIGOS DE BORRACHA A presente invenção está voltada a um método para tratar uma corda de reforço, compreendendo as etapas de: A) atomizar uma mistura de pelo menos um monômero polimerizável, um hidrocarboneto saturado halogenado, e um gás transportador para formar uma mistura atomizada; B) gerar um plasma de pressão atmosférica da mistura atomizada; C) expor a corda de reforço ao plasma de pressão atmosférica sob condições adequadas para formar um polímero fortemente ligado ao reforço de pneumático e capaz de se ligar a borracha.
(71) The Goodyear Tire & Rubber Company (US)
(72) Frederic Gerard Auguste Siffer, James Gregory Gillick
(74) Nellie Anne Daniel-Shores

(21) **PI 1100911-0** A2 **3.1**
(22) 22/03/2011
(30) 13/04/2010 US 61/323,451; 30/09/2010 US 12/894,503
(51) D06F 37/12 (2006.01), D06F 37/20 (2006.01), D06F 37/24 (2006.01), D06F 37/26 (2006.01)
(54) SISTEMA DE SUSPENSÃO PARA UTENSÍLIO PARA O TRATAMENTO DE LAVANDERIA
(57) SISTEMA DE SUSPENSÃO PARA UTENSÍLIO PARA TRATAMENTO DE LAVANDERIA A invenção refere-se a um sistema de suspensão para um utensílio para tratamento de lavanderia que tem um gabinete e um balde, compreende uma haste acoplada ao gabinete e um absorvedor de choque acoplado entre a haste e o balde. Uma interface de encaixe na haste reduz forças de carregamento lateral no absorvedor de choque. A interface de encaixe pode ser separada do absorvedor de choque.
(71) Whirlpool Corporation (US)
(72) Christoph J. Miller, John L. Patera
(74) DANNEMANN, SIEMSEN, BIGLER & IPANEMA MOREIRA

(21) **PI 1100919-5** A2 **3.1**
(22) 16/03/2011
(30) 16/03/2010 IT TO2010A000200
(51) A23G 3/02 (2006.01), B65B 11/50 (2006.01), B65B 47/06 (2006.01), B65B 7/28 (2006.01)
(54) DISPOSITIVO PARA EMBRULHAR UM ITEM EM UM INVÓLUCRO, APARELHO PARA EMPACOTAR UM ITEM EM UM INVOLÚCRO, PROCESSO PARA EMBRULHAR UM ITEM EM UM INVÓLUCRO E PACOTE COMPREENDENDO UM ITEM E UM INVÓLUCRO
(57) DISPOSITIVO PARA EMBRULHAR UM ITEM EM UM INVÓLUCRO, APARELHO PARA EMPACOTAR UM ITEM EM UM INVÓLUCRO, PROCESSO PARA EMBRULHAR UM ITEM EM UM INVÓLUCRO E PACOTE COMPREENDENDO UM ITEM E UM INVÓLUCRO. Dispositivo e aparelho para embrulhar um item (P) em um invólucro formado por um par de meias conchas (2, 4) de material em folhas com um formato correspondente as respectivas porções da superfície externa de dito item (P) em que ditas meias conchas (2, 4) são fornecidas com uma respectiva borda (5, 7) que cerca o respectivo contorno de bocal e ditas bordas (5, 7) são conectadas juntamente por dobramento e/ou curvamento de tal forma a definir de forma unida dito invólucro, que compreende uma ferramenta fornecida com uma abertura (38) com um perfil (40) homólogo e ampliado com relação ao perfil de perimetro definido pela extremidade distal (5a, 7a) de ditas bordas (5, 7), sendo dita ferramenta (36) móvel em uma direção ortogonal ao plano no qual a porção proximal (5b, 7b) de ditas bordas (5, 7) se encontra e sendo também móvel em paralelo ao plano de dita porção proximal das bordas, meios de motor (42) que são contemplados organizados para posicionar dita ferramenta de calafetação (36) com o perfil (40) de dita abertura (38) em uma relação que cerca com dita porção distal angulada (5a, 7a) de ditas bordas (5, 7) e para pôr uma seção do perfil)40) de dita abertura (38) em contato com uma seção homóloga do perfil de perímetro definido por dita porção distal angulada de ditas bordas (5, 7) e para causar um movimento de aproximação em direção a dito item (P) de dita seção do perfil de dita abertura (38) em contato com dita porção distal (7a) para fazer este se dobrar adicionalmente em dita porção proximal (5b, 7b) e para repetir as supracitadas operações em seções adicionais do perfil da porção distal (5a, 7a) de ditas bordas (5, 7).
(71) Soremartec S.A. (BE)

(72) Giovanni Sobrero, Enrico Sappa
(74) Ana Cristina Almeida Muller Wegmann

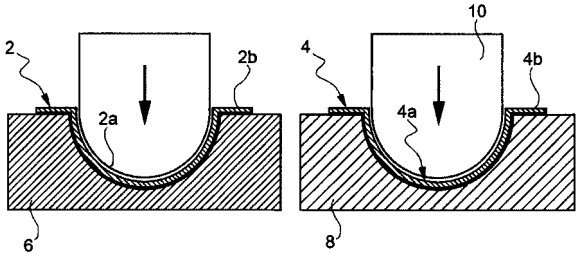

(21) **PI 1100931-4** A2 **3.1**
(22) 14/03/2011
(30) 23/03/2010 FR 1052095
(51) G06Q 20/38 (2012.01)
(54) MÉTODO E SISTEMA PARA VALIDAR UMA TRANSAÇÃO, TERMINAL E PROGRAMA TRANSACIONAIS CORRESPONDENTES
(57) MÉTODO E SISTEMA PARA VALIDAR TRANSAÇÃO, TERMINAL E PROGRAMA TRANSACIONAIS CORRESPONDENTES A invenção refere-se a um método para validar uma transação em um terminal transacional, a transação sendo associada a um usuário. De acordo com a invenção, tal método compreende uma etapa para decodificar um código de validação gerado preliminarmente e exibido pelo terminal transacional, introduzido pelo usuário em uma mensagem de validação transmitida pelo dispositivo móvel do usuário para uma entidade de uma rede de telecomunicações à qual o dispositivo móvel e o terminal transacional são conectados.
(71) Compagnie Industrielle Et Financiere D' Ingenierie Ingenico (FR)
(72) David Naccache, Eric Brier
(74) Nellie Anne Daniel - Shores

(21) **PI 1101412-1** A2 **3.1**
(22) 22/02/2011
(51) C10L 1/02 (2006.01), C10L 1/04 (2006.01), C10L 10/00 (2006.01), C10L 1/23 (2006.01)
(54) COMPOSIÇÃO DE ÓLEO COMBUSTÍVEL MARÍTIMO
(57) COMPOSIÇÃO DE ÓLEO COMBUSTÍVEL MARITIMO. A presente invenção diz respeito a uma composição de óleo combustível marítimo, que contém uma gordura animal, particularmente um sebo bovino, além de correntes residuais e de diluentes oriundos de refino de petróleo que convencionalmente compõem este tipo de combustível.
(71) Petroleo Brasileiro S.A. - Petrobras (BR/RJ)
(72) Luciano Messina Stor, Antônio Fernandez Prada Junior

(21) **PI 1101500-4** A2 **3.1**
(22) 14/04/2011
(30) 14/04/2010 US 61/324,216; 15/09/2010 US 12/882,950
(51) G06Q 10/06 (2012.01)
(54) CASAMENTO UM-A-UM EM UM CENTRO DE CONTATO
(57) CASAMENTO UM-A-UM EM UM CENTRO DE CONTATO. Um centro de contato sem filas é descrito, juntamente com vários métodos e mecanismos para a administração do mesmo. O centro de contato aqui proposto oferece a habilidade de, entre outras coisas, realizar verdadeiro casamento um-a-um. Soluções também sào fornecidas para gerenciar estruturas de dados utilizadas pelo centro de contato sem filas. Além disso, os mecanismos para gerar vistas de performance baseadas em fila tradicionais e métricas para o centro de contato sem filas são propostos para ajudar a facilitar uma transição suave dos tradicionais centros de contato baseados em fila para a próxima geração de centros de contato aqui descritos.
(71) Avaya Inc (US)
(72) Andrew D. Flockhart, Robert C. Steiner
(74) Orlando de Souza

(21) **PI 1101529-2** A2 **3.1**
(22) 13/04/2011
(30) 15/04/2010 EP 10003989.0
(51) B65B 41/16 (2006.01), B65B 59/02 (2006.01), B65B 9/13 (2006.01)
(54) DISPOSITIVO E MÉTODO PARA EMBRULHAR UMA PILHA DE MERCADORIAS COM UMA PELÍCULA
(57) DISPOSITIVO E MÉTODO PARA EMBRULHAR UMA PILHA DE MERCADORIAS COM UMA PELÍCULA Dispositivo para embrulhar uma pilha de mercadorias com uma película, com pelo menos uma provisão de película para a película, um cabeçote de alimentação de película para alimentar a película e um dispositivo de cobertura para cobrir a pilha de mercadorias com a película. O cabeçote de alimentação de película apresenta uma base de cabeçote de alimentação, bem como um dispositivo de manipulação giratório em relação à base de cabeçote de alimentação. A base de cabeçote de alimentação compreende pelo menos um dispositivo de acionamento de película para a alimentação da película para o dispositivo de manipulação. O dispositivo de manipulação giratório apresenta um reservatório de película para o armazenamento de uma seção de película para pelo menos um procedimento de cobertura.
(71) MSK - Verpackungs-Systeme GMBH (DE)
(72) NORBERT VERMEULEN, ENRICO CZOK, MICHAEL OYMANN, SERGE ALEKSEEW, FRANK ROLF MICHELS
(74) MARIA PIA CARVALHO GUERRA

(21) **PI 1101542-0** A2 **3.1**
(22) 15/04/2011
(30) 16/04/2010 EP 10 004 084.9
(51) E21B 44/00 (2006.01)
(54) MÁQUINA DE CONSTRUÇÃO COM UNIDADE DE COMPUTADOR PARA A DETERMINAÇÃO DE UMA FAIXA DE AJUSTE
(57) MÁQUINA DE CONSTRUÇÃO COM UNIDADE DE COMPUTADOR PARA A DETERMINAÇÃO DE UMA FAIXA DE AJUSTE A invenção refere-se a uma máquina de construção, com uma unidade de suporte, uma unidade de acionamento, que pode ser ajustada em relação à unidade de suporte, com, pelo menos, um gravador para o registro de dados de estado da máquina de construção, e com uma unidade de computador, através da qual, com base nos dados de estado registrados pode ser determinada, pelo menos, uma faixa de ajuste da unidade de acionamento, na qual a unidade de acionamento pode ser ajustada com uma segurança de tombamento predeterminada da máquina de construção. A invenção refere-se também a um processo para a operação de uma máquina de construção desse tipo.
(71) Bauer Maschinen GMBH (DE)
(72) Martin Lanzl, Josef Haas, Markus Mayr, Manfred Angermeier, Thomas Elsner
(74) Dannemann, Siemsen, Bigler & Ipanema Moreira

(21) **PI 1101573-0** A2 **3.1**
(22) 29/04/2011
(30) 30/04/2010 CH 00654/10
(51) B65H 29/04 (2006.01), B65H 29/60 (2006.01), B65H 39/02 (2006.01), B65H 5/08 (2006.01)
(54) MÁQUINA DE ALCEAR
(57) MÁQUINA DE ALCEAR A presente invenção refere-se a uma máquina de alcear (90), que compreende um trilho de transporte sobre o qual, em um circuito fechado, uma multiplicidade de unidades de recebimento (13) dispostas uma após outra na direção de circulação de modo a prender os pré-produtos a serem alceados circulam, e sobre o qual, em pelo menos uma região de alceamento (94, 95, 96), uma pluralidade de dispositivos de alimentação são dispostos um após o outro na direção de circulação, a partir dos quais pré-produtos são descarregados para as unidades de recebimento (13) que se movimentam sobre o trilho de transporte. Em tal máquina de alcear, uma operação flexível se torna possível pelo fato de que as unidades de recebimento (13) são transportadas sobre o trilho de transporte por meio de um elemento de transporte tridimensionalmente flexível, de preferência do tipo correia, pelo fato de que as unidades de recebimento (13), em cada caso, têm um meio de aperto, que prende os pré-produtos alceados nas unidades de recebimento (13) fixamente, e pelo fato de que, em uma pluralidade de pontos do trilho de transporte são dispostos os dispositivos de transferência (91, 92, 93) que transportam os pré-produtos alceados para fora das unidades de recebimento (13) para outro processamento.
(71) Ferag AG (CH)
(72) Roberto Fenile
(74) Dannemann, Siemsen, Bigler & Ipanema Moreira

(21) **PI 1101634-5** A2 **3.1**
(22) 14/04/2011
(30) 15/04/2010 US 12/761093
(51) B65G 15/26 (2006.01), B65G 21/02 (2006.01), B65G 21/14 (2006.01)
(54) TRANSPORTADOR DE CORREIA PARA UMA COLHEITADEIRA AGRÍCOLA
(57) TRANSPORTADOR DE CORREIA PARA UMA COLHEITADEIRA AGRÍCOLA Um transportador de correia (100) para uma colheitadeira agrícola compreende primeira e segunda transportadoras que incluem trilhos laterais (102, 104, 120, 122) feitos de extrusões, onde os trilhos laterais (102, 104) da primeira transportadora tem perfis extrudados que encaixam perfis extrudados dos trilhos laterais (120, 122) da segunda transportadora (130), onde os perfis extrudados casados permitem movimentação deslizante relativa entre as primeira e segunda transportadoras. Os dois pares casados de trilhos laterais (102, 120 e 104, 122) podem ser acionados em paralelo por um mesmo motor (706).
(71) Deere & Company (US)
(72) Ryan Patrick Mackin, Daniel James Burke, Bruce Alan Coers
(74) Momsen, Leonardos & CIA.

(21) **PI 1101844-5** A2 **3.1**
(22) 08/04/2011
(30) 13/04/2010 NL 2004544
(51) C03B 37/018 (2006.01)
(54) PROCESSO DE DEPOSIÇÃO INTERNA EM FASE VAPOR
(57) PROCESSO DE DEPOSIÇAO INTERNA EM FASE VAPOR A presente invenção se refere a um processo de produção de uma pré—forma primária para fibras óticas usando um processo de deposição interna por vapor, compreendendo as etapas de: 1) fornecer um tubo de substrato de vidro oco tendo um lado de admissão e um lado de descarga; ii) envolver pelo menos parte do tubo oco de substrato de vidro por uma fornalha; iii) forrnecer gases formadores de vidro dopados ou não dopados para o interior do tubo oco de substrato de vidro através do lado de admissão; iv) criar uma zona de reação na qual são criadas condições tais que a deposição de vidro vai ter lugar no interior do tubo de vidro oco; e v) deslocar a zona de reação em avanço e recuo ao longo do comprimento do tubo oco de substrato de vidro entre um ponto de inversão situado próximo ao lado de admissão e um ponto de inversão situado próximo ao lado de descarga do tubo oco de substrato de vidro, onde, durante

pelo menos parte da etapa v), o fluxo de gás compreende uma primeira concentração de flúor, contendo compostos, quando a zona de reação está se movendo na direção do lado da descarga.
(71) Draka Comteq B.V. (NL)
(72) Milicevic, Igor, Van Stralen, Mattheus Jacobus Nicolas, Hartsuiker,Johannes Anton, Aldea, Eugen
(74) Claudio Szabas/ Magnus Aspeby

(21) **PI 1102314-7** A2 **3.1**
(22) 19/05/2011
(30) 19/05/2010 PT 105128
(51) C02F 3/22 (2006.01), C02F 3/28 (2006.01)
(54) APARELHO PARA A RETENÇÃO DE (BIO) SÓLIDOS E UM MÉTODO PARA TRATAMENTO DE RESÍDUOS UTILIZANDO O REFERIDO APARELHO
(57) APARELHO PARA A RETENÇÃO DE (BIO)SÓLIDOS E UM MÉTODO PARA TRATAMENTO DE RESIDUOS UTILIZANDO O REFERIDO APARELHO A presente invenção refere-se a um aparelho para a retenção de (bio)sólidos dentro de um recipiente de reação (1) que compreende um compartimento de efluente verticalmente alongado (2), equipado com duas ou mais campânulas de recolha de sólidos e gás (8), as referidas duas ou mais campânulas estão conectadas com um ou mais tubos de subida (9), cujos topos são abertos e equipados com placas de deflexão (10), o referido compartimento de efluente está equipado com um sistema de saída para água tratada na parte superior do referido compartimento de efluente e que compreende um ou mais açudes de transbordagem. A presente invenção ainda se refere a um método para o tratamento anaeróbio de resíduos selecionados de água residual e/ou resíduos orgânicos, como chorume de porco, lamas ativadas ou resíduos de cozinha, ou para o tratamento aeróbio ou aeróbio/anaeróbio de água residual utilizando o referido aparelho.
(71) Ambisys, S.A. (PT) , Universidade do Minho (PT)
(72) Maria Madalena dos Santos Alves, Merijn Amilcare Picavet
(74) Dannemann, Siemsen, Bigler & Ipanema Moreira

(21) **PI 1102683-9** A2 **3.1**
(22) 29/06/2011
(30) 29/06/2010 US 61/359,612
(51) H04N 13/02 (2006.01)
(54) MÉTODO DE OPERAÇÃO DE ÓCULOS TRIDIMENSIONAIS, PRODUTO DE PROGRAMA LEGÍVEL EM COMPUTADOR, OBTURADOR DE ÓCULOS TRIDIMENSIONAIS, SISTEMA PARA FORNECER IMAGENS DE VÍDEO E DISPOSITIVO DE EXIBIÇÃO
(57) MÉTODO DE OPERAÇÂO DE ÓCULOS TRIDIMENSIONAIS, PRODUTO DE PROGRAMA LEGÍVEL EM COMPUTADOR, OBTURADORES DE ÓCULOS TRIDIMENSIONAIS, SISTEMA PARA FORNECER IMAGENS DE VIDEO E DISPOSITIVO DE EXIBIÇAO Um método de operação de óculos tridimensionais ("3D") com obturadores esquerdo e direito inclui detectar se um sinal de comando foi recebido para operar os óculos 3D em um modo bidimensional ("2D") ou 3D de operação a partir de um dispositivo de exibição; se o sinal de comando foi recebido para operar os óculos 3D no modo 2D de operação, abrem-se os obturadores esquerdo e direito; e se o sinal de comando foi recebido para operar os óculos 3D no modo 3D de operação, e então alternativamente fazendo-se a abertura e fechamento dos obturadores esquerdo e direito.
(71) X6D LIMITED (CY) , XPAND, INC (US)
(72) BOYD MACNAUGHTON, RODNEY W. KIMMELL, DAVID W. ALLEN, JURE BEZGOVSEK
(74) Paulo Sérgio Scatamburlo

(21) **PI 1102979-0** A2 **3.1**
(22) 07/06/2011
(30) 07/06/2010 US 12/795,275
(51) H02G 1/04 (2006.01)
(54) ARRANJO DE CABO, PROTETOR E MÉTODO PARA DISPOR PELO MENOS UM PRIMEIRO CABO ALONGADO DE TRANSMISSÃO DE SINAL DENTRO DE UMA QUANTIDADE DE COMPOSTO DE ENVASAMENTO
(57) ARRANJO DE CABO, PROTETOR E MÉTODO PARA DISPOR PELO MENOS UM PRIMEIRO CABO ALONGADO DE TRANSMISSÃO DE SINAL DENTRO DE UMA QUANTIDADE DE COMPOSTO DE ENVASAMENTO. Um arranjo de cabo aperfeiçoado (4) que inclui pelo menos um primeiro cabo alongado de transmissão de sinal (8) e um protetor (12) que compreende um dispositivo de cobertura alongado (20) que é conectado com o cabo transmissão de sinal. O dispositivo de cobertura compreende uma porção resiliente (24) tendo uma série de corrugações (32) . O cabo de transmissão de sinal é recebido dentro do dispositivo de cobertura, e a porção resiliente é deslocada de um estado livre para um estado colapsado. O cabo de transmissão de sinal e o dispositivo -=de cobertu-a são acomodados, pelo menos parcialmente, em uma quantidade de composto de envasamento não curado, e o composto é então conduzido à cura.
(71) EATON CORPORATION (US)
(72) IRVING ALBERT GIBBS, PAUL MULLIGAN, RICHARD B. RAVENELL, THOMAS A. FARR
(74) ANTONIO MAURICIO PEDRAS ARNAUD

(21) **PI 1103041-0** A2 **3.1**
(22) 14/06/2011
(30) 14/06/2010 US 61/354,277; 13/02/2011 US 13/026,255
(51) G01S 13/50 (2006.01), H01Q 3/00 (2006.01)
(54) SISTEMA DE ANTENA ESTABILIZADA NAVAL EFICAZ
(57) SISTEMA DE ANTENA ESTABILIZADA NAVAL EFICAZ. A combinação de uma antena gregoriana de desvio duplo com uma polarização estabilizada sobre elevação, sobre inclinação, sobre azimute em um sistema de pedestal e um algoritmo de controlei estabilização asseguram orientação da antena dentro das normas internacionais de comunicação de satélites.
(71) Orbit Communication Ltd. (IL)
(72) Azriel Yakubovich, Guy Naym, Idan Fogel, Ervin Rozman, Shlomo Levi, Michael Greenspan, Moshe Gvili, Or Dadush, Benny Ben Rey
(74) D'mark Registros de Marcas e Patentes S/S Ltda

(21) **PI 1103208-1** A2 **3.1**
(22) 10/06/2011
(30) 11/06/2010 JP 2010-133868
(51) H01L 21/56 (2006.01)
(54) DISPOSITIVO SEMICONDUTOR E MÉTODO DE FABRICAÇÃO DO MESMO
(57) DISPOSITIVO SEMICONDUTOR E MÉTODO DE FABRICAÇÃO DO MESMO. A presente invenção refere-se a dispositivo semicondutor que compreende um chip semicondutor (1) que compreende terminais de ajuste de modo (15d, 15e, 15f) e linhas de fiação de ajuste de modo (20d, 20e, 20f) respectivamente conectadas aos terminais de ajuste de modo (1 5d, 1 5e,15f), a camada de vedação (43) que cobre o chip semicondutor (1) e também cobre uma fração e uma primeira linha de fiação de ajuste de modo que é uma das linhas de fiação de ajuste de modo (20d, 20e, 20f), a camada de vedação (43) incluindo um orifício de passagem de ajuste de modo formado acima de uma fração de uma segunda linha de fiação de ajuste de modo, sendo que a segunda linha de fiação de ajuste de modo é uma das linhas de fiação de ajuste de modo e é diferente da primeira linha de fiação de ajuste de modo, um condutor embutido de ajuste de modo fornecido no interior do orifício de passagem de ajuste de modo a ser conectado à segunda linha de fiação de ajuste de modo, e um padrão condutivo de ajuste de modo que é conectado ao condutor embutido de ajuste de modo e que é fornecido na camada de vedação (43) acima da fração da primeira linha de fiação de ajuste de modo.
(71) Teramikros, Inc. (JP) , CASIO COMPUTER CO.,LTDA. (JP)
(72) Shinji Wakisaka
(74) Dannemann , Siemsen, Bigler & Ipanema Moreira

(21) **PI 1103390-8** A2 **3.1**
(22) 05/07/2011
(30) 07/03/2011 US 13041500
(51) B65G 67/02 (2006.01), B65D 51/00 (2006.01)
(54) CONTÊINER PARA DIFERENTES MATERIAIS COM ESTRUTURA ANTIDESMONTAGEM
(57) CONTÊINER PARA DIFERENTES MATERIAIS COM ESTRUTURA ANTIDESMONTAGEM. É proposto um contéiner com uma estrutura antidesmontagem, para receber diferentes materiais. O contêiner inclui um primeiro recipiente e um segundo recipiente, que se acoplam um ao outro de forma aparafusada, enquanto uma partição é disposta no segundo recipiente, para separar um recinto vedado pelo primeiro e segundo recipientes em duas partes. Particularmente, a unidade antidesmontagem é disposta entre esses dois recipientes, com uma pluralidade de catracas formadas sobre um dos dois recipientes e uma pluralidade de garras flexíveis formadas sobre o recipiente restante. Por conseguinte, o primeiro recipiente é impedido de ser girado na direção oposta, relativa ao segundo recipiente, para desengatar-se do segundo recipiente, levando, assim, ao desempenho de uma função de antidesmontagem.
(71) Kuo Cheng Wu (TW)
(72) Kuo Cheng Wu
(74) Guerra Propriedade Industrial

(21) **PI 1103771-7** A2 **3.1**
(22) 11/08/2011
(51) H04J 14/02 (2006.01)
(54) DISPOSITIVO E METODO PARA AVERIGUAÇÃO DE INSTALAÇÃO E AVALIAÇÃO DE TERMINAÇÃO DE REDES ÓPTICAS PASSIVAS
(57) DISPOSITIVO E MÉTODO PARA AVERIGUAÇÃO DE INSTALAÇÃO E AVALIAÇÃO DE TERMINAÇÃO DE REDES ÓPTICAS PASSIVAS. A presente invenção refere-se a um dispositivo e um método para averiguação de instalação e avaliação de terminação de redes ópticas passivas (PON), mais especificamente relacionadas ao padrão FTTx sobre redes GPON (Gibati-Capable Passive Optical Network) e redes XGPON (10Gbit-Capable Passive Optical Network). DISPOSITIVO PARA AVERIGUAÇÃO DE INTALAÇÃO E AVALIAÇÃO DE TERMINAÇÃO DE REDES ÓPTICAS PASSIVAS (200), que compreende um processador de pacotes (210) PON (GPON, XGPON), um transceiver óptico (220) para aplicações PON (GPON, XGPON), um conjunto de interfaces elétricas opcionais de dados do cliente (230), pelo menos uma interface serial elétrica de dados de serviço (240), um teclado (250) que permite a navegação de menus, uma tela (260) para apresentação de dados e uma fonte de alimentação (270). MÉTODO PARA AVERIGUAÇÃO DE INSTALAÇÃO E AVALIAÇÃO DE TERMINAÇÃO DE REDES ÓPTICAS PASSIVAS (300), que corresponde a uma possível forma de utilização do dispositivo (200) e compreende as seguintes etapas: Cadastrar código identificador (ID) do dispositivo (310); Desconectar o terminal ONU/ONT dos pontos A (ANI) e B (UNI) da rede (320); Conectar o dispositivo nos pontos A (ANI) e B (UNI) da rede (330); e Executar testes para averiguação (340).
(71) Fundação CPqD - Centro de Pesquisa e Desenvolvimento em Telecomunicações (BR/SP)
(72) RONALDO FERREIRA DA SILVA
(74) ANA LÚCIA FORNI POPPI

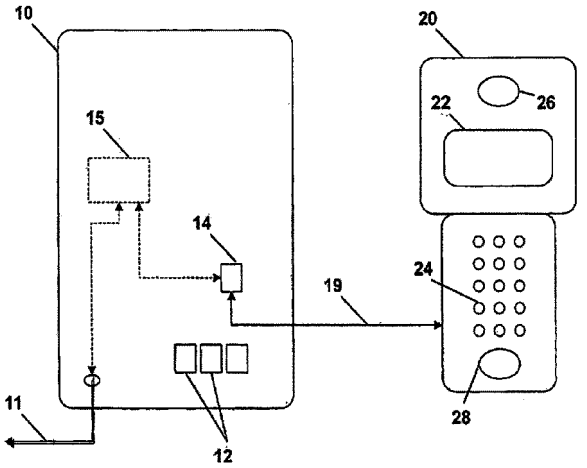

(21) **PI 1104028-9** A2 **3.1**
(22) 11/08/2011
(30) 18/08/2010 JP 2010-182973
(51) G02B 27/01 (2006.01), G02B 27/00 (2006.01)
(54) APARELHO DE EXIBIÇÃO, E, EXIBIDOR DE MONTAGEM NA CABEÇA
(57) APARELHO DE EXIBIÇÃO, E, EXIBIDOR DE MONTAGEM NA CABEÇA . Um aparelho de exibição inclui: uma armação tipo óculos montada na cabeça de um observador; e dois dispositivos de exibição de imagem para os olhos esquerdo e direito que são afixados na armação. Cada um dos dispositivos de exibiç&o de imagem inclui um dispositivo de formação de imagem, um sistema óptico que faz com que luz proveniente do dispositivo de formação de imagem seja luz paralela e um dispositivo óptico no qual a luz do sistema óptico é incidente e no qual a luz é guiada para ser emitida, pelo menos um dos dispositivos de exibição de imagem inclui adicionalmente um dispositivo de movimento que move relativamente os eixos geométricos ópticos do dispositivo de formação de imagem e do sistema óptico em uma direção horizontal, e um ângulo de convergência é ajustado pelo movimento relativo dos eixos geométricos ópticos do dispositivo de formação de imagem e do sistema óptico na direção horizontal usando o dispositivo de movimento, dependendo de uma posição de observação de um observador.
(71) Sony Corporation (JP)
(72) Hiroshi Mukawa
(74) Momsen, Leonardos & CIA.

(21) **PI 1104041-6** A2 **3.1**
(22) 16/08/2011
(30) 29/09/2010 US 12/893738
(51) G06Q 50/34 (2012.01)
(54) SISTEMA DE JOGO
(57) SISTEMA DE JOGO. Um sistema de jogo provê uma sessão de bônus do jogo, que é ativada durante uma aposta de um jogo básico de pôquer fechado de cinco cartas quando uma pluralidade pré-determinada do primeiro conjunto de cinco cartas distribuídas satisfizer um critério pré-determinado, por exemplo, pelo menos quatro das cinco cartas distribuídas e mantidas pelo jogador compartilharem um naipe comum. Quando ativado, o sistema de jogo repete apostas do jogo na sessão de bônus do jogo até que um resultado vencedor de pôquer fechado tenha sido gerado. Na sessão de bônus do jogo, a carta que não for do mesmo naipe que a pluralidade do primeiro conjunto de cartas mantido é descartada e aleatoriamente substituida até que uma mão de cinco cartas vencedora seja gerada. O dispositivo de jogo provê um prêmio quando a mão de cinco cartas vencedora for gerada. O sistema de jogo provê um prêmio correspondentemente maior para uma mão vencedora com flush paracada quinta carta ressorteada adicional exigida para alcançar uma mão de cinco cartas vencedoras comflush.
(71) IGT (US)
(72) Jason P. Pawloski, Christopher T. Brune
(74) Momsen, Leonardos & CIA.

(21) **PI 1104371-7** A2 **3.1**
(22) 24/10/2011
(30) 26/10/2010 US 12/911,995
(51) F28F 13/06 (2006.01), F28F 3/02 (2006.01)
(54) SISTEMA DE GERENCIAMENTO TÉRMICO E MÉTODO PARA PRODUZIR UM SISTEMA DE GERENCIAMENTO TÉRMICO
(57) SISTEMA DE GERENCIAMENTO TÉRMICO E MÉTODO PARA PRODUZIR UM SISTEMA DE GERENCIAMENTO TÉRMICO. Trata-se de um sistema de gerenciamento térmico. O sistema de gerenciamento térmico inclui, pelo menos, um dissipador de calor que inclui uma ou mais aletas respectivas, em que a uma ou mais aletas incluem uma ou mais cavidades respectivas, O sistema de gerenciamento térmico também inclui um conjunto de jato sintético que inclui, pelo menos, um jato sintético montado em cada uma das cavidades respectivas que empregam, pelo menos, uma estrutura de engate para fornecer um posicionamento rígido da pilha de jatos sintéticos dentro das aletas, sendo que o jato sintético inclui pelo menos um orifício através do qual um fluido é ejetado.
(71) GENERAL ELECTRIC COMPANY (US)
(72) MEHMET ARIK, BRYAN PATRICK WHALEN, PRADEEP CHANDRA BABU SALAPAKKAM, RI LI, WILLIAM DWIGHT GERSTLER
(74) PAOLA CALABRIA MATTIOLI DANTAS

(21) **PI 1104562-0** A2 **3.1**
(22) 02/09/2011
(51) B01D 29/00 (2006.01), C02F 1/72 (2006.01), C02F 9/02 (2006.01)
(54) INSTALAÇÃO PARA FILTRAÇÃO DE ÁGUA
(57) INSTALAÇÃO PARA FILTRAÇÃO DE ÁGUA A presente patente de Modelo de Utilidade Instalação para Filtração de Água diz respeito a tratamento de líquidos por oxidação e filtração criando uma instalação para purificação de líquidos na qual, com criação de novas condições para um carregamento rápido do sifão, esvaziamento e saturação do líquido inicial com ar, diminui o gasto improdutivo do líquido de lavagem, melhora a qualidade da purificação do líquido inicial e também a segurança do sistema, sendo caracterizada por ser constituída por corpo (1) com carga filtrante (2); bocal (3), aberto em cima, e tubulação (4) para entrada do líquido inicial e bocal para saída do líquido filtrado (5); sifão (6) para remoção do líquido de lavagem que contém o tubo de ar (7), numa de suas extremidades o qual está ligado à inflexão do sifão (6) e a outra imersa no corpo (1) sobre a carga filtrante (2); dispositivo que aciona a comporta hidráulica (8) a qual possui passagem limiar (15), sifão (9) para seu esvaziamento e o tubo (10) para enchê-lo com o líquido inicial, sendo que na extremidade do ramo descente do sifão (6) situa-se a comporta hidráulica para o líquido de lavagem (8) em posição mais alta do que a extremidade do ramo ascendente do sifão de esvaziamento (9); Vale destacar que na tubulação (4) para entrada do líquido inicial está instalado o ejetor (11), cuja cavidade de vácuo está ligada pelo tubo (12) com a inflexão do sifão (6) para remoção do líquido de lavagem e que o tubo (10) de enchimento da comporta hidráulica (8) com o líquido inicial, está conectado com os dois ramos do sifão (6), possui dispositivo para colocar sua parte central na altura prescrita e é confeccionada em forma de um tubo de borracha, cujo comprimento é maior que a distância entre os ramos do sifão (6), sendo que o tubo (10) é instado de tal maneira que há a possibilidade de deslocamento e de fixação com ajuda de ganchos colocados verticalmente (13), presos numa haste vertical (14), ligada com o sifão (6) de remoção do líquido de lavagem.
(71) FERNANDO JOSÉ RODRIGUES AGOSTINHO (BR/SP) , OLEKSANDR REMIZOV (UA) , LUIZ WANDERLEY TAVARES (BR/SP)
(72) Luiz Wanderley Tavares, FERNANDO JOSÉ RODRIGUES AGOSTINHO, OLEKSANDR REMIZOV
(74) Luiz Roberto Longo Brito Silva

(21) **PI 1105035-7** A2 **3.1**
(22) 28/11/2011
(30) 01/12/2010 AU 2010905284
(51) E21B 17/10 (2006.01), E21B 19/24 (2006.01)
(54) CENTRALIZADOR PARA UMA PERFURAÇÃO DE UM POÇO
(57) CENTRALIZADOR PARA UMA PERFURAÇAO DE UM POÇO. A presente invenção refere-se a um centralizador para uma perfuração de um poço arranjado para receber uma perfuração tubular que tem um corpo tubular com extremidades opostas e é formado de material plástico. Um respectivo anel de extremidade é montado na ou em cada extremidade oposta e é formado de um material plástico tendo um módulo de Youngs menor do que aquele do corpo tubular.
(71) MATRIX COMPOSITES AND ENGINEERING LIMITED (AU)
(72) PETER BRENDON THOMAS PEZET, AARON BEGLEY
(74) MARTINEZ & ASSOCIADOS S/S LTDA

(21) **PI 1105062-4** A2 **3.1**
(22) 10/11/2011
(30) 19/11/2010 US 12/949,862
(51) H02P 25/02 (2006.01), H02P 27/06 (2006.01), H02K 9/00 (2006.01)
(54) SISTEMA DE ACIONAMENTO ELÉTRICO
(57) SISTEMA DE ACIONAMENTO ELÉTRICO .Trata-se de um sistema de acionamento elétrico que compreende uma máquina elétrica compreendendo um rotor e um estator, um conversor de potência acopíado eletricamente à máquina elétrica e configurado para converter uma tensão de ligação de CC em uma tensão de saída de CA para acionar a máquina elétrica, e um circuito de refrigeração único, sendo que a máquina elétrica e o conversor de potência são integrados dentro do circuito de refrigeração único.
(71) GENERAL ELECTRIC COMPANY (US)
(72) AYMAN MOHAMED FAWZI EL-REFAIE, ROBERT DEAN KING
(74) ARTUR FRANCISCO SCHAAL

(21) **PI 1106301-7** A2 **3.1**
(22) 08/09/2011
(30) 10/09/2010 JP 2010-203156
(51) H04N 5/232 (2006.01), H04N 5/76 (2006.01)
(54) APARELHO DE FORMAÇÃO DE IMAGEM, MÉTODO PARA CONTROLAR UM APARELHO DE FORMAÇÃO DE IMAGEM, E, MEIO DE ARMAZENAMENTO NÃO TRANSITÓRIO
(57) APARELHO DE FORMAÇÃO DE IMAGEM, METODO PARA CONTROLAR UM APARELHO DE FORMAÇÃO DE IMAGEM, E, MEIO DE ARMAZENAMENTO NÃO TRANSITÓRIO. É descrito um aparelho de formação de imagem que é capaz de impedir configuração de disparo não intencional quando uma imagem transparente for exibida em uma posição de zoom diferente de um ângulo de campo para alcançar disparo. O aparelho de formação de imagem inclui uma unidade de controle de gravação configurada para gravar uma posição de zoom tomada antes do início de uma função para mudar temporariamente a posição de zoom como uma primeira posição, uma unidade de controle de zoom configurada para realizar controle para mover a posição de zoom da primeira posição para uma segunda posição, quando a função for iniciada, e da segunda posição para a primeira posição, quando a

função terminar, e uma unidade de controle configurada para realizar controle, quando a posição de zoom estiver na segunda posição pela função, para não fazer nenhuma mudança de acordo com uma instrução para mudar configuração específica de disparo.
(71) Canon Kabushiki Kaisha (JP)
(72) Tetsuya Hada
(74) LUIZ LEONARDOS & CIA - PROPRIEDADE ITELECTUAL

(21) **PI 1106557-5** A2 **3.1**
(22) 07/10/2011
(30) 15/10/2010 JP P2010-232909
(51) G10L 21/06 (2013.01), G06F 17/27 (2006.01)
(54) APARELHO E MÉTODO PARA DETRMINAR UM NÍVEL DE IMPORTÂNCIA DA LETRA, E , MÍDIA LEGÍVEL POR COMPUTADOR
(57) APARELHO E MÉTODO PARA DETERMINAR UM NÍVEL DE IMPORTÂNCIA DA LETRA, E, MÍDIA LEGÍVEL POR COMPUTADOR . É provido um aparelho para determinar um nível de importância da letra que compreende uma memória e um processador que executa instruções armazenadas na memória. O rocessador executainstruções armazenadas na memória para adquirir informação da letra, a informação da letra identificando: letras de uma música; e informação de local da letra que indica locais das letras na música. O processador executa adicionalmente instruções armazenadas na memória para adquirir informação da seção, a informação da seção identificando: seções da música; níveis de importância da seção correspondentes às seções; e informação de local da seção que indica locais das seções na música. O processador executa ainda adicionalmente instruções armazenadas na memória para identificar, com base na informação de local da letra e na informação de local da seção, uma ou mais seções correspondentes a um subconjunto das letras; e determinar, com base nos níveis de importância da seção, um nível de importância da letra do subconj unto.
(71) Sony Corporation. (JP)
(72) Tetsuo Ikeda, Yasuyuki Koga
(74) Momsen, Leonardos & CIA.

(21) **PI 1106569-9** A2 **3.1**
(22) 07/11/2011
(30) 08/11/2010 EP 10 014 383.3
(51) C08G 18/80 (2006.01), C08J 5/06 (2006.01)
(54) ADESIVO PULVERULENTO, MÉTODO PARA A PRODUÇÃO DE UM ADESIVO PULVERULENTO, E, USO DO ADESIVO
(57) ADESIVO PULVERULENTO, MÉTODO PARA A PRODUÇÃO DE UM ADESIVO PULVERULENTO, E, USO DO ADESIVO. A presente invenção refere-se a um adesivo pulverulento para insertos de reforço têxtil, que é dispersível em água, para a produção de produtos de borracha reforçados. O adesivo desse modo compreende pelo menos um isocianato de baixo peso molecular parcialmente recoberto, um agente umidificante, um aglutinante e também possivelmente outros aditivos.
(71) EMS-Patent AG (CH)
(72) Andreas Kaplan
(74) Momsen, Leonardo & CIA

(21) **PI 1106574-5** A2 **3.1**
(22) 29/11/2011
(30) 30/11/2010 EP 10193046.9
(51) C10M 169/04 (2006.01), C10M 133/12 (2006.01), C10M 129/54 (2006.01), C10M 159/20 (2006.01), C10M 163/00 (2006.01), C10M 141/06 (2006.01), C10M 161/00 (2006.01), C10N 10/04 (2006.01), C10N 20/00 (2006.01), C10N 30/08 (2006.01), C10N 30/10 (2006.01), C10N 40/25 (2006.01)
(54) COMPOSIÇÃO DE ÓLEO LUBRIFICANTE, PROCESSO DE LUBRIFICAÇÃO DE MOTOR DE COMBUSTÃO INTERNA, E, USO DE UM COMPONENTE ANTIOXIDANTE
(57) COMPOSIÇÃO DE ÓLEO LUBRIFICANTE. PROCESSO DELUBRIFICAÇÃO DE MOTOR DE COMBUSTÃO INTERNA, E, USO DE UM COMPONENTE ANTIOXIDANTE . Uma composição de óleo lubrificante de baixo teor de cinza sulfatada compreende um antioxidante de amina aronitica sem cinza e um detergente de magnésio superbásico que exibe melhor estabilidade à oxidação térmica.
(71) Infineum International Limited (GB)
(72) Robert William Shaw, James Lee Head, Marco Corradi, Shamsedin Rostami
(74) Momsen, Leonardo & CIA

(21) **PI 1106662-8** A2 **3.1**
(22) 28/10/2011
(30) 23/11/2010 US 61/416337
(51) D06M 15/21 (2006.01), D06M 15/643 (2006.01), D06M 15/647 (2006.01)
(54) COMPOSIÇÃO AQUOSA ÚTIL PARA TRATAR TECIDO, E, MÉTODO PARA TRATAR TECIDOS
(57) COMPOSIÇÃO AQUOSA ÚTIL PARA TRATAR TECIDO, E, METODO PARA TRATAR TECIDOS. A presente invenção provê uma composição aquosa útil para tratar de tecido, compreendendo: (i) um complexo de lons de prata com um copolímero, e (ii) um amaciante de funcionalidade amina disperso, em que referido copolímero compreende: (a) 60 a 95 % em peso de unidades polimerizadas de um ou mais monômeros X, em que referidos monômeros X são compostos etilenicamente insaturados tendo um grupo substituinte selecionado de um grupo heterocíclico insaturado ou aromático tendo pelo menos um átomo de nitrogênio; e (b) 5 a 40 % em peso de unidades polimerizadas de um ou mais monômeros Y, em que os referidos monômeros Y são compostos etilenicamente insaturados selecionados de ácidos carboxílicos, ácidos organossulfúricos, ácidos sulfônicos, ácidos fosfônicos, ésteres compreendendo unidades polimerizadas de óxido de etileno, e misturas destes. Igualmente provido é um método de tratar de tecido, compreendendo o contato do referido tecido com a composição de acordo com a reivindicação 1, em um pH de 3 a 7.
(71) Rohm and Haas Company (US)
(72) Tirthankar Ghosh
(74) Momsen, Leonardos & CIA.

(21) **PI 1106991-0** A2 **3.1**
(22) 13/10/2011
(30) 14/10/2010 US 12/904198
(54) SISTEMA PARA CONTROLAR UMA ABERTURA DE ACESSO EM UMA CARROCERIA DE UM VEÍCULO, E, VEÍCULO
(57) SISTEMA PARA CONTROLAR UMA ABERTURA DE ACESSO EM UMA CARROCERJA DE UM VEÍCULO, E, VEÍCULO Um sistema que controla uma abertura de acesso em uma carroceria de um veículo inclui uma porta arranjada para abrir e fechar de maneira seletiva uma primeira porção da abertura. Uma trava é montada na porta para travar a porta à carroceria, e liberar a porta para abrir e fechar de maneira seletiva a primeira porção da abertura. Um dispositivo é montado na porta e é configurado para ser retraído por um acionador antes que a porta seja aberta, e para ser lançado pelo acionador quando a porta está fechada. Um retém montado no dispositivo para travar o dispositivo à porta quando o dispositivo está lançado e para liberar o dispositivo antes que o dispositivo seja retraído. Um motor é montado na primeira porta e é configurado para operar no mínimo dois dentre a trava, o retém e o acionador.
(71) GM Global Technology Operations LLC (US)
(72) Scott P. Charnesky, Jeffrey L. Konchan
(74) Momsen, Leonardos & CIA

(21) **PI 1107349-7** A2 **3.1**
(22) 10/11/2011
(30) 11/11/2010 JP 2010-252700
(51) A01N 43/78 (2006.01), A01P 7/04 (2006.01), B01J 13/04 (2006.01)
(54) MÉTODO PARA PRODUZIR LÍQUIDO DE DISPERSÃO CONTENDO COMPOSIÇÃO DE CONTROLE DE PRAGA E MÉTODO PARA PRODUZIR MICROCÁPSULA
(57) MÉTODO PARA PRODUZIR LÍQUIDO DE DISPERSÃO CONTENDO COMPOSIÇÃO DE CONTROLE DE PRAGA E MÉTODO PARA PRODUZIR MICROCÁPSULA .. É fornecido um método para continuamente produzir um liquido de dispersão contendo uma composição de controle de praga. Esse método inclui as etapas de: dispersar uma suspensão e um meio de dispersão em um primeiro tanque de dispersão por agitação da suspensão e do meio de dispersão no primeiro tanque de dispersão enquanto continuamente fornece a suspensão e o meio de dispersão ao primeiro tanque de dispersão, a suspensão sendo formada ao suspender uma composição sólida de controle de praga em um solvente orgânico imiscível em água e o meio de dispersão sendo formado a partir da água ou um solvente de água contendo um álcool; e agitar um primeiro líquido de dispersão em um segundo tanque de dispersão enquanto continuamente fornece ao segundo tanque de dispersão o primeiro líquido de dispersão descarregado continuamente a partir do primeiro tanque de dispersão, caracterizado pelo fato de que a agitação do primeiro líquido de dispersão é continuada até um estado de dispersão do primeiro líquido de dispersão tornar-se estável.
(71) Sumitomo Chemical Company, Limited (JP)
(72) Masao Kojio, Seiji Iuchi
(74) Sandro Conrado da Silva

3.2
PUBLICAÇÃO ANTECIPADA

(21) **BR 20 2012 032645-6** U2 **3.2**
(22) 20/12/2012
(51) B65D 33/16 (2006.01)
(54) COMPLEMENTO DE EMBALAGEM TIPO SACOLA
(57) COMPLEMENTO DE EMBALAGEM TIPO SACOLA O presente resumo refere-se a uma patente de modelo de utilidade para complemento para embalagem tipo sacola, pertencente ao campo das embalagens; dita sacola (100) compreendida: por corpo em forma de saco (101)-(102)-(103)-(104) e por alças (105) e o complemento (1) sendo de cartão, cartolina ou similar semi-rígido, convenientemente recortado e vincado, originalmente plano e basicamente retangular, que é dobrado e montado na extremidade superior da sacola (100); dito componente (1) definido: por dois vincos de dobra transversais paralelos (2); por dois vincos de dobra laterais paralelos (3) cruzados em relação às extremidades daqueles; e quatro cortes (4) que ficam em continuidade aos vincos de dobra transversais (2) e estendidos entre as extremidades destes e as bordas laterais da peça; ditos vincos de dobra (2), (3), os cortes (4) e as bordas da peça definem: uma área maior retangular central (5); duas áreas retangulares periféricas paralelas (6) adjacentes à área central (5); duas áreas laterais centrais (7); e quatro linguetas de canto (8); ditas linguetas de canto (8) e/ou as áreas laterais centrais (7) incorporam os meios de fixação do complemento (1) na posição montada e os trechos médios dos vincos de dobra (2) têm cortes (13) receptores das alças (105) da sacola (100).
(71) ANTILHAS EMBALAGENS EDITORA GRÁFICA S.A. (BR/SP)
(72) VALTER MARQUES BAPTISTA
(74) C. MARCAS - MARCAS E PATENTES LTDA - CARLOS DE LENA

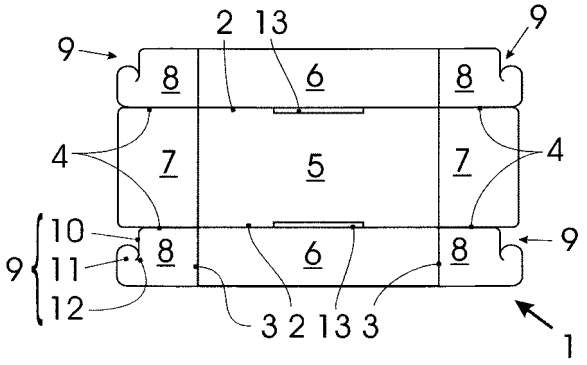
9
2 13
9
8
6
8
4
7
5
7
4
10
9
11
12
8
6
8
9
3 2 13 3
1

Diretoria de Patentes - DIRPA
Despachos Relativos a Pedidos, Patentes (incluindo as de MI/DI expedidas na vigência da Lei 5772/71) e Certificados de Adição de Invenção

RPI 2244 de 07/01/2014

1. Pedido Internacional PCT/BR Designado ou Eleito

1.1
PUBLICAÇÃO INTERNACIONAL - PCT. APRESENTAÇÃO DE PETIÇÃO DE REQUERIMENTO DE ENTRADA NA FASE NACIONAL.

(21) **BR 11 2012 000572-3** **1.1**
(30) 01/07/2009 US 12/495,914
(51) C01F 7/02 (2006.01), C01F 7/34 (2006.01), C01F 7/46 (2006.01), C01B 13/36 (2006.01)
(86) PCT US2010/040697 de 01/07/2010
(87) WO 2011/002952 de 06/01/2011

(21) **BR 11 2012 001509-5** **1.1**
(30) 21/07/2009 AU 2009903394; 21/10/2009 AU 2009905118
(51) B65D 83/62 (2006.01), B65D 77/06 (2006.01), B65D 81/20 (2006.01), B67D 1/04 (2006.01)
(86) PCT AU2010/000597 de 20/05/2010
(87) WO 2011/009154 de 27/01/2011

(21) **BR 11 2012 001866-3** **1.1**
(30) 23/07/2009 AU 2009903455
(51) B32B 27/06 (2006.01), B32B 27/08 (2006.01), B32B 27/32 (2006.01)
(86) PCT AU2010/000923 de 20/07/2010
(87) WO 2011/009165 de 27/01/2011

(21) **BR 11 2012 002237-7** **1.1**
(30) 31/07/2009 US 12/533,305
(51) G01N 33/28 (2006.01), B01L 3/00 (2006.01), E21B 49/08 (2006.01)
(86) PCT IB2010/053984 de 03/09/2010
(87) WO 2011/013112 de 03/02/2011

(21) **BR 11 2012 003327-1** **1.1**
(30) 14/08/2009 US 61/234,151
(51) A61K 38/00 (2006.01), A61K 38/24 (2006.01)
(86) PCT US2010/045605 de 16/08/2010
(87) WO 2011/020091 de 17/02/2011

(21) **BR 11 2012 003809-5** **1.1**
(30) 31/08/2009 US 61/235799
(51) A61K 39/395 (2006.01), C07K 16/32 (2006.01)
(86) PCT US2010/046364 de 23/08/2010
(87) WO 2011/022727 de 24/02/2011

(21) **BR 11 2012 004469-9** **1.1**
(30) 28/08/2009 NL 2003406; 28/08/2009 US 61/237784
(51) B66C 23/12 (2006.01), B66D 3/04 (2006.01)
(86) PCT NL2010/050536 de 27/08/2010
(87) WO 2011/025375 de 03/03/2011

(21) **BR 11 2012 004511-3** **1.1**
(30) 31/08/2009 US 12/551,395
(51) G06T 1/00 (2006.01), G06T 7/00 (2006.01), G06F 17/00 (2006.01)
(86) PCT US2010/045229 de 11/08/2010
(87) WO 2011/025662 de 03/03/2011

(21) **BR 11 2012 004700-0** **1.1**
(51) B32B 27/18 (2006.01), G09F 3/02 (2006.01)
(86) PCT CN2009/073854 de 10/09/2009
(87) WO 2011/029225 de 17/03/2011

(21) **BR 11 2012 005370-1** **1.1**
(30) 11/09/2009 US 61/241,809; 14/12/2009 US 61/286,280; 09/09/2010 US 12/878,763
(51) H04L 29/06 (2006.01)
(86) PCT US2010/048676 de 13/09/2010
(87) WO 2011/032110 de 17/03/2011

(21) **BR 11 2012 005388-4** **1.1**
(30) 21/09/2009 US 12/563,486
(51) B29C 35/02 (2006.01), B29C 35/04 (2006.01), B29B 11/16 (2006.01)
(86) PCT US2010/049484 de 20/09/2010
(87) WO 2011/035237 de 24/03/2011

(21) **BR 11 2012 005499-6** **1.1**
(30) 10/09/2009 US 61/241.276; 09/09/2010 US 12/878.901
(51) G06F 3/00 (2006.01)
(86) PCT US2010/048462 de 10/09/2010
(87) WO 2011/031994 de 17/03/2011

(21) **BR 11 2012 005521-6** **1.1**
(30) 13/09/2009 US 61/241,940
(51) F02C 1/00 (2006.01)
(86) PCT US2009/066125 de 30/11/2009
(87) WO 2011/031281 de 17/03/2011

(21) **BR 11 2012 005658-1** **1.1**
(30) 18/09/2009 JP 2009-217748
(51) B26D 1/40 (2006.01)
(86) PCT JP2010/065188 de 30/08/2010
(87) WO 2011/033955 de 24/03/2011

(21) **BR 11 2012 005758-8** **1.1**
(30) 16/09/2009 JP 2009-214984
(51) A61F 2/82 (2013.01)
(86) PCT JP2010/065637 de 10/09/2010
(87) WO 2011/034009 de 24/03/2011

(21) **BR 11 2012 005762-6** **1.1**
(30) 15/09/2009 JP 2009-212926
(51) B21C 47/34 (2006.01), B21C 47/26 (2006.01)
(86) PCT JP2010/066473 de 15/09/2010
(87) WO 2011/034204 de 24/03/2011

(21) **BR 11 2012 005922-0** **1.1**
(30) 17/09/2009 IT PD2009A000271
(51) E04B 2/74 (2006.01)
(86) PCT IB2010/054180 de 16/09/2010
(87) WO 2011/033465 de 24/03/2011

(21) **BR 11 2012 006034-1** **1.1**
(30) 18/09/2009 US 61/243,857
(51) B66C 13/02 (2006.01), B66C 23/52 (2006.01), B66D 1/52 (2006.01)
(86) PCT NL2010/050596 de 16/09/2010
(87) WO 2011/034422 de 24/03/2011

(21) **BR 11 2012 006037-6** **1.1**
(30) 18/09/2009 US 61/243834
(51) B01F 5/12 (2006.01)
(86) PCT US2010/049409 de 17/09/2010
(87) WO 2011/035215 de 24/03/2011

(21) **BR 11 2012 006064-3** **1.1**
(30) 17/09/2009 SE 0901194-1
(51) B65G 47/244 (2006.01), B65B 35/56 (2006.01), B65G 43/08 (2006.01)
(86) PCT SE2010/000217 de 06/09/2010
(87) WO 2011/034478 de 24/03/2011

(21) **BR 11 2012 006364-2** **1.1**
(30) 23/09/2009 US 61/244.951; 08/04/2010 US 12/756.210
(51) G06K 17/00 (2006.01), H04B 5/02 (2006.01)
(86) PCT US2010/047478 de 01/09/2010
(87) WO 2011/037736 de 31/03/2011

(21) **BR 11 2012 006365-0** **1.1**
(30) 02/10/2009 US 12/572.858
(51) C23C 14/06 (2006.01), C23C 14/34 (2006.01)
(86) PCT US2010/047457 de 01/09/2010
(87) WO 2011/041063 de 07/04/2011

(21) **BR 11 2012 006367-7** **1.1**
(30) 21/09/2009 US 61/244,132
(51) G01R 33/3415 (2006.01)
(86) PCT US2010/049719 de 21/09/2010
(87) WO 2011/035333 de 24/03/2011

(21) **BR 11 2012 006368-5** **1.1**
(30) 21/09/2009 US 12/563.876
(51) A61M 31/00 (2006.01)
(86) PCT US2010/049367 de 17/09/2010
(87) WO 2011/035182 de 24/03/2011

(21) **BR 11 2012 006370-7** **1.1**
(30) 25/09/2009 GB 0916898.0
(51) A23L 1/182 (2006.01)
(86) PCT GB2010/001809 de 27/09/2010
(87) WO 2011/036464 de 31/03/2011

(21) **BR 11 2012 006601-3** **1.1**
(30) 23/09/2009 DE 10 2009 044 918.3
(51) C02F 3/12 (2006.01)
(86) PCT EP2010/064076 de 23/09/2010
(87) WO 2011/036221 de 31/03/2011

(21) **BR 11 2012 006603-0** **1.1**
(30) 24/09/2009 FR 0956601
(51) F16B 2/08 (2006.01), F16B 2/20 (2006.01), F16L 33/035 (2006.01)
(86) PCT FR2010/051798 de 30/08/2010
(87) WO 2011/036364 de 31/03/2011

(21) **BR 11 2012 006607-2** **1.1**
(30) 24/09/2009 US 61/245,517; 10/03/2010 US 61/312,434
(51) B01J 49/00 (2006.01)
(86) PCT US2010/050152 de 24/09/2010
(87) WO 2011/038198 de 31/03/2011

(21) **BR 11 2012 006608-0** **1.1**
(30) 28/09/2009 IT VI2009A000235
(51) H01R 11/28 (2006.01)
(86) PCT IB2010/002420 de 27/09/2010
(87) WO 2011/036551 de 31/03/2011

(21) **BR 11 2012 006623-4** **1.1**
(30) 25/09/2009 NL 2003550
(51) B63H 25/38 (2006.01)
(86) PCT NL2010/050610 de 20/09/2010
(87) WO 2011/037457 de 31/03/2011

(21) **BR 11 2012 006625-0** **1.1**
(30) 23/09/2009 US 12/564,983

(51) G05D 11/13 (2006.01), G01G 19/34 (2006.01)
(86) PCT US2010/049070 de 16/09/2010
(87) WO 2011/037810 de 31/03/2011

(21) **BR 11 2012 006628-5** **1.1**
(30) 24/09/2009 US 61/245,497
(51) C07D 495/04 (2006.01), A61K 31/517 (2006.01), A61P 31/14 (2006.01)
(86) PCT EP2010/063832 de 21/09/2010
(87) WO 2011/036128 de 31/03/2011

(21) **BR 11 2012 006647-1** **1.1**
(30) 25/09/2009 US 61/246,023; 31/08/2010 US 12/872,209
(51) A63H 11/18 (2006.01)
(86) PCT US2010/050238 de 24/09/2010
(87) WO 2011/038256 de 31/03/2011

(21) **BR 11 2012 006652-8** **1.1**
(30) 25/09/2009 US 61/245,773
(51) C07D 475/00 (2006.01), C07D 475/10 (2006.01), C07D 487/04 (2006.01)
(86) PCT IB2010/002655 de 24/09/2010
(87) WO 2011/036566 de 31/03/2011

(21) **BR 11 2012 006726-5** **1.1**
(30) 01/10/2009 IT 2009/000445
(51) C14C 11/00 (2006.01), C14C 13/00 (2006.01)
(86) PCT IT2009/000445 de 01/10/2009
(87) WO 2011/039786 de 07/04/2011

(21) **BR 11 2012 006727-3** **1.1**
(30) 25/09/2009 CN 2009/001079
(51) G06F 17/50 (2006.01), C07K 16/00 (2006.01), C07K 14/00 (2006.01)
(86) PCT CN2009/001079 de 25/09/2009
(87) WO 2011/035456 de 31/03/2011

(21) **BR 11 2012 006817-2** **1.1**
(51) C09K 8/584 (2006.01), B01F 17/00 (2006.01)
(86) PCT EP2009/006982 de 29/09/2009
(87) WO 2011/038745 de 07/04/2011

(21) **BR 11 2012 006834-2** **1.1**
(30) 28/09/2009 US 61/246,477
(51) C12M 1/00 (2006.01), A01G 33/00 (2006.01)
(86) PCT US2010/050591 de 28/09/2010
(87) WO 2011/038413 de 31/03/2011

(21) **BR 11 2012 006859-8** **1.1**
(30) 29/09/2009 US 61/246.550; 02/09/2010 CN PCT/CN2010/001334
(51) C07D 265/30 (2006.01), C07D 261/14 (2006.01), C07D 241/04 (2006.01), C07D 237/20 (2006.01), C07D 231/12 (2006.01), C07C 233/00 (2006.01), C07C 223/00 (2006.01), A61K 31/5375 (2006.01), A61K 31/4965 (2006.01), A61K 31/495 (2006.01), A61K 31/44 (2006.01), A61K 31/42 (2006.01), A61K 31/4155 (2006.01), A61P 25/16 (2006.01), A61P 25/28 (2006.01), A61P 25/00 (2006.01)
(86) PCT CN2010/001501 de 27/09/2010
(87) WO 2011/038572 de 07/04/2011

(21) **BR 11 2012 006868-7** **1.1**
(30) 01/10/2009 FR 0956866
(51) C03C 17/00 (2006.01), C03C 17/245 (2006.01), C23C 14/58 (2006.01)
(86) PCT FR2010/052073 de 30/09/2010
(87) WO 2011/039488 de 07/04/2011

(21) **BR 11 2012 006957-8** **1.1**
(30) 29/09/2009 US 61/246,706; 05/11/2009 US 61/258,329; 25/02/2010 US 61/307,992; 07/06/2010 US 61/352,029
(51) A61K 31/137 (2006.01), G06F 19/00 (2011.01), A61P 11/06 (2006.01), A61P 37/06 (2006.01)
(86) PCT US2010/049441 de 20/09/2010
(87) WO 2011/041146 de 07/04/2011

(21) **BR 11 2012 006963-2** **1.1**
(30) 30/09/2009 JP 2009-227154
(51) A61B 5/11 (2006.01), A23G 4/00 (2006.01), A61B 5/22 (2006.01), A61C 19/04 (2006.01), G06M 3/00 (2006.01)
(86) PCT JP2010/005890 de 30/09/2010
(87) WO 2011/040031 de 07/04/2011

(21) **BR 11 2012 006964-0** **1.1**
(30) 06/11/2009 GB 0919473.9
(51) F04D 25/08 (2006.01), F04D 27/02 (2006.01)
(86) PCT GB2010/051793 de 26/10/2010
(87) WO 2011/055134 de 12/05/2011

(21) **BR 11 2012 006965-9** **1.1**
(30) 30/09/2009 US 61/247.073
(51) A61K 9/12 (2006.01), A61K 31/01 (2006.01), A61K 36/886 (2006.01), A61K 9/00 (2006.01), A61K 31/191 (2006.01)
(86) PCT AU2010/001269 de 28/09/2010
(87) WO 2011/038446 de 07/04/2011

(21) **BR 11 2012 006967-5** **1.1**
(30) 28/09/2009 US 12/568.323
(51) H05K 5/00 (2006.01)
(86) PCT US2010/050408 de 27/09/2010
(87) WO 2011/038348 de 31/03/2011

(21) **BR 11 2012 006968-3** **1.1**
(30) 28/09/2009 US 61/246.265; 23/09/2010 US 61/385.738
(51) A61K 31/505 (2006.01)
(86) PCT US2010/050495 de 28/09/2010
(87) WO 2011/038380 de 31/03/2011

(21) **BR 11 2012 006969-1** **1.1**
(30) 29/10/2009 US 12/608.824
(51) A43B 3/10 (2006.01), A43B 3/24 (2006.01)
(86) PCT US2010/053618 de 21/10/2010
(87) WO 2011/059656 de 19/05/2011

(21) **BR 11 2012 006976-4** **1.1**
(30) 28/09/2009 IT RM2009A000494
(51) C02F 1/66 (2006.01), C02F 1/72 (2006.01), C02F 9/00 (2006.01), C02F 11/06 (2006.01), C02F 101/20 (2006.01), C02F 101/30 (2006.01)
(86) PCT IB2010/002418 de 27/09/2010
(87) WO 2011/036550 de 31/03/2011

(21) **BR 11 2012 006980-2** **1.1**
(30) 29/09/2009 US 12/585899
(51) C08J 9/35 (2006.01), A61L 27/32 (2006.01), A61L 27/46 (2006.01), B32B 27/08 (2006.01), C08J 7/06 (2006.01), C08J 9/40 (2006.01), C08K 3/32 (2006.01), C08L 101/00 (2006.01), A61L 27/56 (2006.01)
(86) PCT CA2010/001499 de 28/09/2010
(87) WO 2011/035428 de 31/03/2011

(21) **BR 11 2012 006984-5** **1.1**
(30) 08/10/2009 US 61/249777
(51) B60N 2/07 (2006.01)
(86) PCT CA2010/001623 de 02/10/2010
(87) WO 2011/041911 de 14/04/2011

(21) **BR 11 2012 006986-1** **1.1**
(30) 29/09/2009 EP 09171700.9
(51) C07D 235/18 (2006.01), C07D 401/04 (2006.01), C07D 403/10 (2006.01), C07D 403/12 (2006.01), C07D 405/14 (2006.01), C07D 417/14 (2006.01), A61K 31/4184 (2006.01), A61K 31/4439 (2006.01)
(86) PCT EP2010/064217 de 27/09/2010
(87) WO 2011/039130 de 07/04/2011

(21) **BR 11 2012 006987-0** **1.1**
(30) 08/10/2009 FR 0904805
(51) F28F 9/02 (2006.01), F28F 9/16 (2006.01)
(86) PCT EP2010/064987 de 07/10/2010
(87) WO 2011/042491 de 14/04/2011

(21) **BR 11 2012 006988-8** **1.1**
(30) 29/09/2009 US 61/246,690; 27/09/2010 US 12/890,800
(51) B65D 71/00 (2006.01), B65D 85/16 (2006.01), A61F 13/15 (2006.01)
(86) PCT US2010/050609 de 29/09/2010
(87) WO 2011/041335 de 07/04/2011

(21) **BR 11 2012 006989-6** **1.1**
(30) 29/09/2009 US 12/569121; 18/11/2009 US 12/569121
(51) H04N 7/18 (2006.01)
(86) PCT US2010/050614 de 29/09/2010
(87) WO 2011/041339 de 07/04/2011

(21) **BR 11 2012 006990-0** **1.1**
(30) 29/09/2009 CA 2,678,090
(51) A61F 13/15 (2006.01)
(86) PCT US2010/050635 de 29/09/2010
(87) WO 2011/041352 de 07/04/2011

(21) **BR 11 2012 006991-8** **1.1**
(30) 29/09/2009 US 12/569121
(51) H04L 17/02 (2006.01)
(86) PCT US2010/050553 de 28/09/2010
(87) WO 2011/041315 de 07/04/2011

(21) **BR 11 2012 006992-6** **1.1**
(30) 29/09/2009 US 61/246,830; 28/09/2010 US 12892,610
(51) H04L 29/08 (2006.01), H04W 76/04 (2009.01)
(86) PCT US2010/050782 de 29/09/2010
(87) WO 2011/041459 de 07/04/2011

(21) **BR 11 2012 006993-4** **1.1**
(30) 30/09/2009 US 61/247460
(51) C04B 18/26 (2006.01), C04B 24/04 (2006.01), C04B 16/06 (2006.01)
(86) PCT US2010/050494 de 28/09/2010
(87) WO 2011/041291 de 07/04/2011

(21) **BR 11 2012 006994-2** **1.1**
(30) 29/09/2009 NL 2003571
(51) F16F 9/46 (2006.01), F16F 9/512 (2006.01), F16F 9/348 (2006.01)
(86) PCT NL2010/050625 de 27/09/2010
(87) WO 2011/040808 de 07/04/2011

(21) **BR 11 2012 006995-0** **1.1**
(30) 16/12/2009 US 12/639254
(51) G06F 19/00 (2011.01), G06F 13/00 (2006.01)
(86) PCT US2010/056339 de 11/11/2010
(87) WO 2011/084236 de 14/07/2011

(21) **BR 11 2012 006996-9** **1.1**
(51) B60C 11/117 (2006.01)
(86) PCT BR2009/000311 de 07/10/2009
(87) WO 2011/041859 de 14/04/2011

(21) **BR 11 2012 006997-7** **1.1**
(30) 29/09/2009 US 61/246,841; 24/09/2010 US 12/890,452
(51) H04B 7/04 (2006.01), H04W 72/12 (2009.01)
(86) PCT US2010/050768 de 29/09/2010
(87) WO 2011/041445 de 07/04/2011

(21) **BR 11 2012 006998-5** **1.1**
(30) 28/09/2009 US 61/246,496; 27/09/2010 US 12/891,672
(51) H04L 5/00 (2006.01), H04W 72/04 (2009.01)
(86) PCT US2010/050574 de 28/09/2010
(87) WO 2011/038405 de 31/03/2011

(21) **BR 11 2012 007035-5** **1.1**
(30) 30/09/2009 US 61/246,990
(51) A61B 5/00 (2006.01)
(86) PCT IL2010/000774 de 20/09/2010
(87) WO 2011/039745 de 07/04/2011

(21) **BR 11 2012 007202-1** **1.1**
(30) 13/10/2009 IT mi2009a001747
(51) B26D 7/20 (2006.01), C14B 5/00 (2006.01)
(86) PCT EP2010/064285 de 27/09/2010
(87) WO 2011/045176 de 21/04/2011

(21) **BR 11 2012 007274-9** **1.1**
(30) 30/09/2009 CN 200920219585.0
(51) F03D 11/00 (2006.01), F03D 9/00 (2006.01), F03D 1/00 (2006.01), H02G 13/00 (2006.01)
(86) PCT CN2010/077476 de 29/09/2010
(87) WO 2011/038684 de 07/04/2011

(21) **BR 11 2012 007334-6** **1.1**
(51) H01F 27/14 (2006.01), G05B 23/02 (2006.01)
(86) PCT EP2009/062731 de 01/10/2009
(87) WO 2011/038766 de 07/04/2011

(21) **BR 11 2012 007345-1** **1.1**
(30) 30/09/2009 US 61/247485
(51) A23L 1/302 (2006.01), A61K 9/00 (2006.01), A23L 2/52 (2006.01), C12Q 1/68 (2006.01)
(86) PCT US2010/051006 de 30/09/2010
(87) WO 2011/041611 de 07/04/2011

(21) **BR 11 2012 007348-6** **1.1**
(30) 01/10/2009 FR 0956850
(51) B22C 7/02 (2006.01), B22C 9/04 (2006.01), B22C 9/10 (2006.01), F01D 9/04 (2006.01)
(86) PCT EP2010/064573 de 30/09/2010
(87) WO 2011/039315 de 07/04/2011

(21) **BR 11 2012 007353-2** **1.1**
(30) 06/10/2009 FR 0956947
(51) G01N 21/88 (2006.01), G01N 21/952 (2006.01)
(86) PCT EP2010/064737 de 04/10/2010

(87) WO 2011/042386 de 14/04/2011

(21) **BR 11 2012 007356-7** **1.1**
(30) 30/09/2009 DK PA 2009 70135; 01/10/2009 US 12/571444
(51) A61F 2/00 (2006.01)
(86) PCT DK2010/050248 de 30/09/2010
(87) WO 2011/038740 de 07/04/2011

(21) **BR 11 2012 007358-3** **1.1**
(30) 02/10/2009 GB 0917248.7
(51) C01F 11/00 (2006.01), C01F 11/18 (2006.01)
(86) PCT EP2010/006036 de 04/10/2010
(87) WO 2011/038936 de 07/04/2011

(21) **BR 11 2012 007360-5** **1.1**
(30) 01/10/2009 US 61/247859; 29/09/2010 US 12/893234
(51) E21B 49/10 (2006.01)
(86) PCT US10/050952 de 30/09/2010
(87) WO 2011/041577 de 07/04/2011

(21) **BR 11 2012 007374-5** **1.1**
(30) 30/09/2009 US 61/247346
(51) C07K 16/18 (2006.01), C07K 14/575 (2006.01), C07K 14/605 (2006.01), A61K 39/395 (2006.01), A61P 3/08 (2006.01), A61P 5/48 (2006.01), A61K 47/48 (2006.01)
(86) PCT EP10/064020 de 23/09/2010
(87) WO 2011/039096 de 07/04/2011

(21) **BR 11 2012 007375-3** **1.1**
(30) 30/09/2009 US 61/247250
(51) C07K 14/37 (2006.01)
(86) PCT US2010/050855 de 30/09/2010
(87) WO 2011/041504 de 07/04/2011

(21) **BR 11 2012 007377-0** **1.1**
(30) 05/10/2009 EP 09172246.2
(51) C07C 253/34 (2006.01), C07C 255/25 (2006.01), C07C 255/00 (2006.01)
(86) PCT IB2010/054382 de 29/09/2010
(87) WO 2011/042836 de 14/04/2011

(21) **BR 11 2012 007380-0** **1.1**
(30) 02/10/2009 US 61/248285
(51) E04D 5/12 (2006.01), E04D 7/00 (2006.01)
(86) PCT US2010/045720 de 17/08/2010
(87) WO 2011/041033 de 07/04/2011

(21) **BR 11 2012 007382-6** **1.1**
(30) 02/10/2009 EP 08172098.7
(51) C08F 2/24 (2006.01), C08F 212/08 (2006.01), D21H 17/34 (2006.01)
(86) PCT EP2010/064357 de 28/09/2010
(87) WO 2011/039185 de 07/04/2011

(21) **BR 11 2012 007383-4** **1.1**
(30) 01/10/2009 FR 0956852
(51) B29C 65/60 (2006.01), B29C 65/08 (2006.01), B29C 65/64 (2006.01), B60J 10/02 (2006.01), B60R 13/04 (2006.01), B60R 13/06 (2006.01)
(86) PCT FR2010/052080 de 01/10/2010
(87) WO 2011/039490 de 07/04/2011

(21) **BR 11 2012 007384-2** **1.1**
(30) 02/10/2009 EP 09172063.1
(51) E04C 2/04 (2006.01), B01J 13/14 (2006.01), B01J 13/22 (2006.01)
(86) PCT EP2010/064349 de 28/09/2010
(87) WO 2011/039177 de 07/04/2011

(21) **BR 11 2012 007385-0** **1.1**
(30) 02/10/2009 US 61/248092
(51) H04W 52/36 (2009.01), H04W 72/12 (2009.01), H04W 52/34 (2009.01)
(86) PCT EP2010/064405 de 29/09/2010
(87) WO 2011/039214 de 07/04/2011

(21) **BR 11 2012 007386-9** **1.1**
(30) 30/09/2009 US 61/247507
(51) G06Q 20/00 (2006.01)
(86) PCT US2010/050770 de 29/09/2010
(87) WO 2011/041447 de 07/04/2011

(21) **BR 11 2012 007388-5** **1.1**
(30) 30/09/2009 FR 0956815
(51) B08B 9/08 (2006.01), B08B 17/00 (2006.01)
(86) PCT FR2010/052072 de 30/09/2010
(87) WO 2011/039487 de 07/04/2011

(21) **BR 11 2012 007389-3** **1.1**
(30) 07/10/2009 JP 2009-233814; 13/04/2010 JP 2010-092689; 16/07/2010 JP 2010-162259
(51) G10L 21/04 (2013.01), G10L 19/02 (2013.01), H03M 7/30 (2006.01)
(86) PCT JP2010/066882 de 29/09/2010
(87) WO 2011/043227 de 14/04/2011

(21) **BR 11 2012 007390-7** **1.1**
(30) 30/09/2009 EP 09171891.6
(51) C12N 9/24 (2006.01), C12P 7/10 (2006.01)
(86) PCT EP10/064582 de 30/09/2010
(87) WO 2011/039319 de 07/04/2011

(21) **BR 11 2012 007391-5** **1.1**
(30) 20/10/2009 EP 09173515.9
(51) C07C 209/36 (2006.01), C07C 265/14 (2006.01), C07C 211/46 (2006.01)
(86) PCT EP2010/065782 de 20/10/2010
(87) WO 2011/048134 de 28/04/2011

(21) **BR 11 2012 007392-3** **1.1**
(30) 02/10/2009 US 61/248294
(51) A61N 1/05 (2006.01), A61B 5/0488 (2006.01)
(86) PCT US2010/051132 de 01/10/2010
(87) WO 2011/041684 de 07/04/2011

(21) **BR 11 2012 007614-0** **1.1**
(30) 29/09/2009 EP 09 171608.4; 03/11/2009 EP 09 174839.2
(51) A47J 31/18 (2006.01), A47J 43/046 (2006.01), A47J 43/07 (2006.01)
(86) PCT EP2010/064414 de 29/09/2010
(87) WO 2011/039222 de 07/04/2011

(21) **BR 11 2012 007729-5** **1.1**
(30) 06/10/2009 US 12/573,968
(51) E21B 47/01 (2006.01), E21B 49/08 (2006.01), E21B 47/12 (2006.01)
(86) PCT US2010/051387 de 05/10/2010
(87) WO 2011/044071 de 14/04/2011

(21) **BR 11 2012 007861-5** **1.1**
(30) 06/10/2009 GB 0917431-9
(51) A61M 3/02 (2006.01)
(86) PCT GB2010/051625 de 29/09/2010
(87) WO 2011/042720 de 14/04/2011

(21) **BR 11 2012 007875-5** **1.1**
(30) 31/07/2009 US 61/230,332; 03/11/2009 US 61/257,612
(51) C07K 16/28 (2006.01), A61K 39/395 (2006.01), A61P 37/06 (2006.01)
(86) PCT US10/043182 de 26/07/2010
(87) WO 2011/014438 de 03/02/2011

(21) **BR 11 2012 007877-1** **1.1**
(30) 26/08/2009 EP 09 168765.7
(51) A61K 39/095 (2006.01), C12P 19/18 (2006.01)
(86) PCT EP10/062481 de 26/08/2010
(87) WO 2011/023764 de 03/03/2011

(21) **BR 11 2012 007879-8** **1.1**
(30) 27/08/2009 US 61/237,580; 14/07/2010 US 61/805,145
(51) G02F 1/15 (2006.01), G02F 1/153 (2006.01), B32B 17/10 (2006.01)
(86) PCT US2010/002332 de 24/08/2010
(87) WO 2011/028254 de 10/03/2011

(21) **BR 11 2012 007880-1** **1.1**
(30) 25/08/2009 JP 2009-194211
(51) B21D 7/16 (2006.01), B21D 7/08 (2006.01)
(86) PCT JP2010/064145 de 23/08/2010
(87) WO 2011/024741 de 03/03/2011

(21) **BR 11 2012 007881-0** **1.1**
(30) 24/08/2009 NL 2003387
(51) F03B 17/06 (2006.01), B63H 1/36 (2006.01), B64C 9/00 (2006.01)
(86) PCT NL2010/000125 de 24/08/2010
(87) WO 2011/115475 de 22/09/2011

(21) **BR 11 2012 007882-8** **1.1**
(30) 31/07/2009 GB 09 13436.2; 27/07/2010 GB 10 12582.1
(51) C07D 401/08 (2006.01), C07D 405/08 (2006.01), C07D 409/08 (2006.01), C07D 417/08 (2006.01), C07D 417/14 (2006.01), A01N 43/78 (2006.01)
(86) PCT GB2010/001449 de 29/07/2010
(87) WO 2011/012862 de 03/02/2011

(21) **BR 11 2012 007883-6** **1.1**
(30) 14/08/2009 FR 09/03968
(51) C08B 37/00 (2006.01), A61K 31/737 (2006.01), C07H 13/04 (2006.01), C07H 13/12 (2006.01), C07H 15/203 (2006.01)
(86) PCT FR2010/051703 de 12/08/2010
(87) WO 2011/018588 de 17/02/2011

(21) **BR 11 2012 007887-9** **1.1**
(51) G08B 25/01 (2006.01), G08G 1/123 (2006.01)
(86) PCT EP2009/006192 de 26/08/2009
(87) WO 2011/023207 de 03/03/2011

(21) **BR 11 2012 007889-5** **1.1**
(30) 26/08/2009 US 61/236,899; 28/08/2009 US 61/237,711
(51) A61M 5/168 (2006.01), G01L 9/00 (2006.01)
(86) PCT US2010/041320 de 08/07/2010
(87) WO 2011/025588 de 03/03/2011

(21) **BR 11 2012 007890-9** **1.1**
(30) 26/08/2009 DE 10 2009 038 595.9; 26/07/2010 DE 10 2010 032 296.2
(51) H03M 3/02 (2006.01)
(86) PCT EP2010/004903 de 11/08/2010
(87) WO 2011/023294 de 03/03/2011

(21) **BR 11 2012 007892-5** **1.1**
(30) 09/08/2010 US 61/371,827
(51) H04N 13/00 (2006.01)
(86) PCT JP2011/004381 de 03/08/2011
(87) WO 2012/020555 de 16/02/2012

(21) **BR 11 2012 007893-3** **1.1**
(30) 06/08/2009 EP 09167348.3; 13/11/2009 EP 09175938.1
(51) A61L 17/04 (2006.01), A61L 17/00 (2006.01), A61L 17/10 (2006.01)
(86) PCT EP2010/061398 de 05/08/2010
(87) WO 2011/015619 de 10/02/2011

(21) **BR 11 2012 007894-1** **1.1**
(30) 05/08/2009 FR 0955510
(51) C04B 28/18 (2006.01), C04B 38/06 (2006.01), F17C 11/00 (2006.01), B01J 20/10 (2006.01), B01J 20/28 (2006.01), B01J 20/30 (2006.01), C04B 40/02 (2006.01)
(86) PCT FR2010/051506 de 19/07/2010
(87) WO 2011/015751 de 10/02/2011

(21) **BR 11 2012 007895-0** **1.1**
(51) C08F 4/22 (2006.01), B01J 31/18 (2006.01), C07F 1/00 (2006.01)
(86) PCT KR2010/001341 de 03/03/2010
(87) WO 2011/108772 de 09/09/2011

(21) **BR 11 2012 007896-8** **1.1**
(30) 07/08/2009 FR 09 55590
(51) A61C 1/18 (2006.01), A61C 1/08 (2006.01)
(86) PCT IB10/053478 de 30/07/2010
(87) WO 2011/015980 de 10/02/2011

(21) **BR 11 2012 007897-6** **1.1**
(30) 25/08/2009 JP 2009-194022; 08/04/2010 JP 2010-089605
(51) A61M 16/04 (2006.01), A61M 25/00 (2006.01)
(86) PCT JP2010/058045 de 12/05/2010
(87) WO 2011/024519 de 03/03/2011

(21) **BR 11 2012 007898-4** **1.1**
(30) 27/08/2009 HU P0900532; 22/07/2010 HU P1000390
(51) C08G 18/64 (2006.01), C08G 59/18 (2006.01), C09D 175/04 (2006.01)
(86) PCT HU2010/000090 de 24/08/2010
(87) WO 2011/024014 de 03/03/2011

(21) **BR 11 2012 007899-2** **1.1**
(30) 03/09/2009 JP 2009-203817
(51) C04B 35/46 (2006.01)
(86) PCT JP2010/065361 de 01/09/2010
(87) WO 2011/027904 de 10/03/2011

(21) **BR 11 2012 007918-2** **1.1**
(30) 09/10/2009 IT PR2009A000078
(51) B66B 13/30 (2006.01)
(86) PCT IT2010/000341 de 29/07/2010
(87) WO 2011/042925 de 14/04/2011

(21) **BR 11 2012 007922-0** **1.1**
(30) 09/10/2009 CN 200910110631.8
(86) PCT CN2009/075993 de 24/12/2009
(87) WO 2010/145166 de 23/12/2010

(21) **BR 11 2012 007942-5** **1.1**
(30) 05/10/2009 US 12/573,640
(51) C08F 251/02 (2006.01), A45D 31/00 (2006.01), A61K 8/91 (2006.01), A61Q 3/02 (2006.01), C09D 4/06 (2006.01)
(86) PCT US2010/047169 de 30/08/2010

(87) WO 2011/043879 de 14/04/2011

(21) **BR 11 2012 007946-8** **1.1**
(30) 19/10/2009 US 61/279,322
(51) G06Q 30/00 (2006.01), G06Q 40/00 (2006.01)
(86) PCT US10/053059 de 18/10/2010
(87) WO 2011/049871 de 28/04/2011

(21) **BR 11 2012 007952-2** **1.1**
(30) 09/10/2009 GB 0917740.3
(51) C11D 1/722 (2006.01)
(86) PCT GB2010/051670 de 06/10/2010
(87) WO 2011/042737 de 14/04/2011

(21) **BR 11 2012 007964-6** **1.1**
(30) 08/10/2009 US 61/249.852; 26/01/2010 US 61/298.429
(51) B65D 17/00 (2006.01)
(86) PCT US2010/048615 de 13/09/2010
(87) WO 2011/043894 de 14/04/2011

(21) **BR 11 2012 007968-9** **1.1**
(30) 07/10/2009 JP 2009-233820; 17/11/2009 JP 2009-262007; 22/12/2009 JP 2009-291474
(51) C12P 7/46 (2006.01), C12N 15/09 (2006.01)
(86) PCT JP10/067694 de 07/10/2010
(87) WO 2011/043443 de 14/04/2011

(21) **BR 11 2012 008044-0** **1.1**
(51) C07D 487/04 (2006.01), A01N 43/90 (2006.01)
(86) PCT US2009/055522 de 31/08/2009
(87) WO 2011/025505 de 03/03/2011

(21) **BR 11 2012 008048-2** **1.1**
(30) 27/08/2009 US 61/237,580; 14/07/2010 US 12/805,144
(51) G02F 1/15 (2006.01), G02F 1/153 (2006.01), B32B 17/10 (2006.01)
(86) PCT US2010/002331 de 24/08/2010
(87) WO 2011/028253 de 10/03/2011

(21) **BR 11 2012 008052-0** **1.1**
(30) 26/08/2009 DE 10 2009 028 893.7
(51) B60G 11/08 (2006.01), B60G 11/10 (2006.01), B60G 11/12 (2006.01), B60G 21/02 (2006.01), B60G 21/05 (2006.01), F16F 1/368 (2006.01)
(86) PCT EP2010/061678 de 11/08/2010
(87) WO 2011/023549 de 03/03/2011

(21) **BR 11 2012 008072-5** **1.1**
(30) 27/07/2009 US 61/228,929
(51) A61K 31/737 (2006.01), A61P 41/00 (2006.01), A61P 9/10 (2006.01)
(86) PCT CA2010/001175 de 27/07/2010
(87) WO 2011/011881 de 03/02/2011

(21) **BR 11 2012 008074-1** **1.1**
(30) 30/07/2009 US 61/273,154; 23/06/2010 US 61/357,720
(51) C07D 213/74 (2006.01), C07D 401/04 (2006.01), C07D 401/12 (2006.01), A61K 31/506 (2006.01), A61P 29/00 (2006.01), A61P 35/00 (2006.01)
(86) PCT EP2010/060984 de 28/07/2010
(87) WO 2011/012661 de 03/02/2011

(21) **BR 11 2012 008077-6** **1.1**
(30) 12/08/2009 US 12/540.143
(51) G01P 5/12 (2006.01)
(86) PCT US10/043556 de 28/07/2010
(87) WO 2011/019507 de 17/02/2011

(21) **BR 11 2012 008079-2** **1.1**
(30) 13/08/2009 US 61/233.802
(51) A61F 2/14 (2006.01)
(86) PCT US2010/045541 de 13/08/2010
(87) WO 2011/020074 de 17/02/2011

(21) **BR 11 2012 008081-4** **1.1**
(30) 10/08/2009 GB 0913911.4
(51) A61B 3/12 (2006.01), G11B 7/125 (2006.01)
(86) PCT GB2010/051247 de 29/07/2010
(87) WO 2011/018644 de 17/02/2011

(21) **BR 11 2012 008083-0** **1.1**
(30) 13/08/2009 US 61/233.804; 13/08/2009 US 61/233.794
(51) A61F 2/16 (2006.01)
(86) PCT US2010/045548 de 13/08/2010
(87) WO 2011/020078 de 17/02/2011

(21) **BR 11 2012 008085-7** **1.1**
(30) 12/08/2009 DE 10 2009 037 196.6
(51) F03B 13/08 (2006.01), F03B 3/02 (2006.01)
(86) PCT EP2010/004184 de 08/07/2010
(87) WO 2011/018141 de 17/02/2011

(21) **BR 11 2012 008087-3** **1.1**
(30) 05/08/2009 US 61/231,370
(51) A61N 1/04 (2006.01)
(86) PCT US2010/044497 de 05/08/2010
(87) WO 2011/017489 de 10/02/2011

(21) **BR 11 2012 008091-1** **1.1**
(30) 07/08/2009 US 12/461,346
(51) C30B 25/02 (2006.01), C30B 25/10 (2006.01), C30B 25/18 (2006.01), C30B 29/02 (2006.01)
(86) PCT US2010/001982 de 15/07/2010
(87) WO 2011/016828 de 10/02/2011

(21) **BR 11 2012 008093-8** **1.1**
(30) 07/08/2009 FR 09/55561
(51) G06K 19/077 (2006.01), G06K 19/063 (2006.01)
(86) PCT FR2010/000562 de 02/08/2010
(87) WO 2011/015730 de 10/02/2011

(21) **BR 11 2012 008097-0** **1.1**
(51) A61F 2/72 (2006.01)
(86) PCT MX2009/000093 de 02/09/2009
(87) WO 2011/028087 de 10/03/2011

(21) **BR 11 2012 008098-9** **1.1**
(30) 06/08/2009 US 12/536,739
(51) G06F 11/30 (2006.01), G06F 21/00 (2013.01), G01R 31/36 (2006.01), H04M 1/24 (2006.01), G06Q 30/00 (2006.01), H04W 24/00 (2009.01)
(86) PCT US2010/043112 de 23/07/2010
(87) WO 2011/017028 de 10/02/2011

(21) **BR 11 2012 008103-9** **1.1**
(30) 04/09/2009 US 61/239,819
(51) A61K 9/48 (2006.01)
(86) PCT IB2010/053798 de 24/08/2010
(87) WO 2011/027258 de 10/03/2011

(21) **BR 11 2012 008104-7** **1.1**
(30) 04/09/2009 EP 09011367.1
(51) A61K 38/17 (2006.01)
(86) PCT EP2010/005372 de 01/09/2010
(87) WO 2011/026615 de 10/03/2011

(21) **BR 11 2012 008106-3** **1.1**
(30) 04/09/2009 US 61/240,118
(51) C12P 19/34 (2006.01), C12N 15/64 (2006.01)
(86) PCT US2010/047693 de 02/09/2010
(87) WO 2011/028914 de 10/03/2011

(21) **BR 11 2012 008107-1** **1.1**
(30) 02/09/2009 US 12/584,217
(51) B65B 5/00 (2006.01)
(86) PCT US2010/001193 de 22/04/2010
(87) WO 2011/028219 de 10/03/2011

(21) **BR 11 2012 008108-0** **1.1**
(30) 02/09/2009 US 61/239,342; 01/09/2010 US 12/873,991
(51) A01N 43/90 (2006.01), A61K 31/522 (2006.01)
(86) PCT US2010/047708 de 02/09/2010
(87) WO 2011/028922 de 10/03/2011

(21) **BR 11 2012 008109-8** **1.1**
(30) 02/09/2009 EP 09 169286.3
(51) C07D 239/47 (2006.01), C07D 251/18 (2006.01), C07D 251/66 (2006.01), C07D 401/04 (2006.01), C07D 401/14 (2006.01), C07D 403/04 (2006.01), A61K 31/53 (2006.01), A61K 31/506 (2006.01), A61K 31/5377 (2006.01), A61P 7/06 (2006.01)
(86) PCT EP2010/062708 de 31/08/2010
(87) WO 2011/026835 de 10/03/2011

(21) **BR 11 2012 008110-1** **1.1**
(30) 21/08/2009 GB 0914648.1; 21/08/2009 GB 0914652.3; 19/11/2009 GB 0920271.4
(51) C09D 11/00 (2006.01), C09D 11/10 (2006.01), B41J 2/00 (2006.01), B41J 11/00 (2006.01)
(86) PCT GB2010/051384 de 20/08/2010
(87) WO 2011/021052 de 24/02/2011

(21) **BR 11 2012 008112-8** **1.1**
(51) F24J 2/54 (2006.01), F24J 2/38 (2006.01)
(86) PCT ES2009/070349 de 21/08/2009
(87) WO 2011/020931 de 24/02/2011

(21) **BR 11 2012 008113-6** **1.1**
(30) 19/08/2009 JP 2009-190212
(51) H04W 72/10 (2009.01), H04W 72/04 (2009.01)
(86) PCT JP2010/005057 de 12/08/2010
(87) WO 2011/021377 de 24/02/2011

(21) **BR 11 2012 008114-4** **1.1**
(30) 21/08/2009 DE 10 2009 038 313.1; 05/10/2009 DE 10 2009 048 202.4
(51) F16M 11/12 (2006.01), F16M 11/18 (2006.01), G12B 5/00 (2006.01)
(86) PCT DE2010/000983 de 23/08/2010
(87) WO 2011/020470 de 24/02/2011

(21) **BR 11 2012 008119-5** **1.1**
(30) 29/07/2009 US 12/511,975
(51) A61F 9/008 (2006.01), A61N 5/067 (2006.01), G02B 26/08 (2006.01), G02F 1/29 (2006.01)
(86) PCT US2010/042804 de 21/07/2010
(87) WO 2011/017005 de 10/02/2011

(21) **BR 11 2012 008120-9** **1.1**
(30) 30/07/2009 US 61/273,074
(51) A23K 1/10 (2006.01)
(86) PCT US2010/002131 de 29/07/2010
(87) WO 2011/014256 de 03/02/2011

(21) **BR 11 2012 008124-1** **1.1**
(30) 29/07/2009 US 12/511,964
(51) A61F 9/008 (2006.01), A61N 5/067 (2006.01), G02B 26/08 (2006.01), G02F 1/29 (2006.01), G02C 7/02 (2006.01)
(86) PCT US2010/042791 de 21/07/2010
(87) WO 2011/017002 de 10/02/2011

(21) **BR 11 2012 008125-0** **1.1**
(30) 29/07/2009 US 12/511,988
(51) A61F 9/008 (2006.01), A61N 5/067 (2006.01), G02B 26/08 (2006.01), G02F 1/29 (2006.01)
(86) PCT US2010/042800 de 27/07/2010
(87) WO 2011/017004 de 10/02/2011

(21) **BR 11 2012 008126-8** **1.1**
(30) 29/07/2009 EP 09 166700.6
(51) A23C 9/152 (2006.01), A23L 1/30 (2006.01), A61K 31/7048 (2006.01), A61P 17/00 (2006.01), A61P 19/08 (2006.01), A61K 36/899 (2006.01)
(86) PCT EP2010/060607 de 22/07/2010
(87) WO 2011/012526 de 03/02/2011

(21) **BR 11 2012 008127-6** **1.1**
(30) 29/07/2009 EP 09 166698.2
(51) A23C 9/152 (2006.01), A23L 1/30 (2006.01), A61K 31/7048 (2006.01)
(86) PCT EP2010/060606 de 22/07/2010
(87) WO 2011/012525 de 03/02/2011

(21) **BR 11 2012 008128-4** **1.1**
(30) 31/07/2009 US 61/230,134; 06/07/2010 US 61/230,134
(51) C07D 231/14 (2006.01), C07D 409/12 (2006.01)
(86) PCT EP2010/060884 de 27/07/2010
(87) WO 2011/012620 de 03/02/2011

(21) **BR 11 2012 008129-2** **1.1**
(30) 29/07/2009 GB 09 13239.0
(51) E04H 3/24 (2006.01)
(86) PCT GB2009/002536 de 26/10/2009
(87) WO 2011/012835 de 03/02/2011

(21) **BR 11 2012 008130-6** **1.1**
(30) 28/07/2009 CN 200910089928.0
(51) H04W 28/00 (2009.01)
(86) PCT CN2010/075154 de 14/07/2010
(87) WO 2011/012049 de 03/02/2011

(21) **BR 11 2012 008131-4** **1.1**
(30) 29/07/2009 EP 09009813.8
(51) A23G 3/02 (2006.01), A23G 3/12 (2006.01), A23G 3/00 (2006.01), B30B 11/12 (2006.01)
(86) PCT EP2010/004497 de 22/07/2010
(87) WO 2011/012260 de 03/02/2011

(21) **BR 11 2012 008132-2** **1.1**
(30) 30/07/2009 EP PCT/EP/2009/059861
(51) C08K 5/00 (2006.01), C08J 3/12 (2006.01), A61K 9/28 (2006.01)
(86) PCT EP2010/053447 de 17/03/2010
(87) WO 2011/012335 de 03/02/2011

(21) **BR 11 2012 008134-9 1.1**
(30) 21/08/2009 DE 10 2009 038 308.5
(51) F25B 9/14 (2006.01)
(86) PCT EP2010/061966 de 17/08/2010
(87) WO 2011/020828 de 24/02/2011

(21) **BR 11 2012 008135-7 1.1**
(30) 13/08/2009 NL 2003351
(51) B61K 9/10 (2006.01), B61L 23/04 (2006.01)
(86) PCT NL2010/050487 de 29/07/2010
(87) WO 2011/019273 de 17/02/2011

(21) **BR 11 2012 008136-5 1.1**
(30) 29/07/2009 FR 0955301
(51) A23L 1/30 (2006.01), A61K 36/00 (2006.01)
(86) PCT EP2010/060778 de 26/07/2010
(87) WO 2011/012568 de 03/02/2011

(21) **BR 11 2012 008138-1 1.1**
(30) 30/07/2009 US 61/229,806
(51) C12M 1/00 (2006.01)
(86) PCT EP2010/061153 de 30/07/2010
(87) WO 2011/012714 de 03/02/2011

(21) **BR 11 2012 008139-0 1.1**
(30) 29/07/2009 JP 2009-176374
(51) F02N 15/00 (2006.01), B60R 25/04 (2013.01), H01H 13/14 (2006.01)
(86) PCT JP2010/060517 de 22/06/2010
(87) WO 2011/013465 de 03/02/2011

(21) **BR 11 2012 008140-3 1.1**
(30) 29/07/2009 EP 09 290599.1
(51) C07D 471/04 (2006.01), C07D 487/04 (2006.01), A61K 31/437 (2006.01), A61P 9/12 (2006.01)
(86) PCT EP2010/060679 de 23/07/2010
(87) WO 2011/012538 de 03/02/2011

(21) **BR 11 2012 008141-1 1.1**
(30) 17/09/2009 US 12/586.092
(51) A61B 17/00 (2006.01)
(86) PCT US2010/002540 de 16/09/2010
(87) WO 2011/034599 de 24/03/2011

(21) **BR 11 2012 008268-0 1.1**
(30) 06/10/2009 US 61/249,245
(51) A61B 17/56 (2006.01), A61B 5/05 (2006.01), A61B 18/18 (2006.01), A61B 19/00 (2006.01)
(86) PCT US2010/051678 de 06/10/2010
(87) WO 2011/044273 de 14/04/2011

(21) **BR 11 2012 008270-1 1.1**
(30) 23/10/2009 FR 0905114
(51) G01S 15/89 (2006.01)
(86) PCT EP2010/066075 de 25/10/2010
(87) WO 2011/048224 de 28/04/2011

(21) **BR 11 2012 008315-5 1.1**
(30) 10/09/2009 US 61/241,180
(51) A61K 31/285 (2006.01), A61K 33/36 (2006.01), A61P 35/00 (2006.01)
(86) PCT US2010/048308 de 09/09/2010
(87) WO 2011/031890 de 17/03/2011

(21) **BR 11 2012 008320-1 1.1**
(30) 11/09/2009 NL 2003479
(51) A01G 13/02 (2006.01), A01G 29/00 (2006.01)
(86) PCT NL2010/050581 de 13/09/2010
(87) WO 2011/031153 de 17/03/2011

(21) **BR 11 2012 008325-2 1.1**
(30) 11/09/2009 US 61/241,527
(51) A61K 31/502 (2006.01), A61P 35/00 (2006.01), A61P 35/02 (2006.01)
(86) PCT US2010/048247 de 09/09/2010
(87) WO 2011/031842 de 17/03/2011

(21) **BR 11 2012 008331-7 1.1**
(30) 11/09/2009 CN 200910092938.X
(51) H04B 10/294 (2013.01)
(86) PCT CN2010/076718 de 08/09/2010
(87) WO 2011/029389 de 17/03/2011

(21) **BR 11 2012 008381-3 1.1**
(30) 24/09/2009 EP 09305893.1; 22/01/2010 EP 10305074.6
(51) G01N 33/68 (2006.01)
(86) PCT EP2010/064115 de 24/09/2010
(87) WO 2011/045166 de 21/04/2011

(21) **BR 11 2012 008395-3 1.1**
(30) 10/10/2009 US 61250,507
(51) A63H 3/00 (2006.01), A63H 3/46 (2006.01), A63H 3/50 (2006.01), A63H 3/36 (2006.01)
(86) PCT US2010/052277 de 12/10/2010
(87) WO 2011/044571 de 14/04/2011

(21) **BR 11 2012 008407-0 1.1**
(30) 14/10/2009 EP 09 173069.7
(51) B66B 7/06 (2006.01), D07B 1/16 (2006.01)
(86) PCT EP2010/064902 de 06/10/2010
(87) WO 2011/045215 de 21/04/2011

(21) **BR 11 2012 008408-9 1.1**
(51) G06T 7/00 (2006.01)
(86) PCT ES2010/070369 de 01/06/2010
(87) WO 2011/151477 de 08/12/2011

(21) **BR 11 2012 008418-6 1.1**
(30) 12/10/2009 IT MI2009A001734
(51) D06Q 1/10 (2006.01), B05D 5/02 (2006.01), B05D 5/06 (2006.01), B44C 1/00 (2006.01), B44C 1/04 (2006.01)
(86) PCT IB2010/054308 de 24/09/2010
(87) WO 2011/045694 de 21/04/2011

(21) **BR 11 2012 008419-4 1.1**
(30) 05/11/2009 FR 0905294
(51) F02K 1/72 (2006.01), F02K 1/76 (2006.01)
(86) PCT FR2010/052262 de 22/10/2010
(87) WO 2011/055056 de 12/05/2011

(21) **BR 11 2012 008427-5 1.1**
(30) 16/11/2010 US 61/414,235; 22/09/2011 US 13/240,088; 14/10/2011 US 13/273,551
(51) B01D 29/00 (2006.01)
(86) PCT US11/054924 de 05/10/2011
(87) WO 2012/067729 de 24/05/2012

(21) **BR 11 2012 008428-3 1.1**
(30) 20/10/2009 CN PCT/CN2009/001160
(51) C11D 3/37 (2006.01), C11D 17/00 (2006.01)
(86) PCT EP2010/064724 de 04/10/2010
(87) WO 2011/047951 de 28/04/2011

(21) **BR 11 2012 008429-1 1.1**
(30) 20/10/2009 CN PCT/CN2009/001161
(51) C08G 63/91 (2006.01), C08J 3/03 (2006.01), C11D 3/37 (2006.01)
(86) PCT EP2010/064722 de 04/10/2010
(87) WO 2011/047950 de 28/04/2011

(21) **BR 11 2012 008431-3 1.1**
(51) H04N 17/00 (2006.01), G06T 5/00 (2006.01), G06K 9/40 (2006.01)
(86) PCT CN2009/001132 de 10/10/2009
(87) WO 2011/041922 de 14/04/2011

(21) **BR 11 2012 008433-0 1.1**
(30) 13/10/2009 US 12/577.830
(51) B23B 29/04 (2006.01), B23B 29/12 (2006.01), B23B 29/00 (2006.01), B23C 5/00 (2006.01), B23C 5/26 (2006.01), B23C 5/20 (2006.01), F16B 21/00 (2006.01)
(86) PCT US2010/046594 de 25/08/2010
(87) WO 2011/046675 de 21/04/2011

(21) **BR 11 2012 008434-8 1.1**
(30) 10/10/2009 CN 2009202179434
(51) B65D 81/32 (2006.01)
(86) PCT CN2010/077607 de 09/10/2010
(87) WO 2011/041987 de 14/04/2011

(21) **BR 11 2012 008436-4 1.1**
(30) 14/10/2009 DE 1020090493263
(51) H01M 10/0525 (2010.01), H01M 4/505 (2010.01), H01M 4/525 (2010.01)
(86) PCT EP2010/006220 de 12/10/2010
(87) WO 2011/045028 de 21/04/2011

(21) **BR 11 2012 008438-0 1.1**
(30) 13/10/2009 US 12/578210
(51) C08F 8/34 (2006.01)
(86) PCT US2010/049286 de 17/09/2010
(87) WO 2011/046709 de 21/04/2011

(21) **BR 11 2012 008439-9 1.1**
(30) 27/01/2011 KR 10-2011-0008397; 25/08/2011 KR 10-2011-0085177
(51) H04N 21/40 (2011.01)
(86) PCT KR2012/000627 de 27/01/2012
(87) WO 2012/102568 de 02/08/2012

(21) **BR 11 2012 008440-2 1.1**
(30) 22/09/2011 KR 10-2011-0095512
(51) H04N 21/40 (2011.01)
(86) PCT KR2012/001543 de 29/02/2012
(87) WO 2013/042844 de 28/03/2013

(21) **BR 11 2012 008441-0 1.1**
(30) 13/10/2009 FR 0904907
(51) F23D 11/36 (2006.01), F23R 3/28 (2006.01), F23R 3/34 (2006.01)
(86) PCT FR2010/000682 de 12/10/2010
(87) WO 2011/045486 de 21/04/2011

(21) **BR 11 2012 008443-7 1.1**
(30) 13/10/2009 US 12/578401
(51) C08F 293/00 (2006.01)
(86) PCT US2010/049273 de 17/09/2010
(87) WO 2011/046708 de 21/04/2011

(21) **BR 11 2012 008444-5 1.1**
(30) 10/10/2009 US 61/278779
(51) A61K 39/395 (2006.01)
(86) PCT US2010/052194 de 11/10/2010
(87) WO 2011/044563 de 14/04/2011

(21) **BR 11 2012 008448-8 1.1**
(30) 15/10/2009 US 61/251,875
(51) A61F 13/15 (2006.01)
(86) PCT US2010/052623 de 14/10/2010
(87) WO 2011/047128 de 21/04/2011

(21) **BR 11 2012 008705-3 1.1**
(30) 13/10/2009 US 12/577,824
(51) A61F 9/06 (2006.01), B23K 9/095 (2006.01), B23K 9/32 (2006.01)
(86) PCT IB2010/002599 de 13/10/2010
(87) WO 2011/045654 de 21/04/2011

(21) **BR 11 2012 008736-3 1.1**
(30) 13/10/2009 CH 01577/09; 21/04/2010 CH 00572/10
(51) B65D 75/52 (2006.01)
(86) PCT EP2010/006000 de 06/10/2010
(87) WO 2011/044991 de 21/04/2011

(21) **BR 11 2012 008760-6 1.1**
(30) 16/10/2009 FR 0957274
(51) C12P 7/64 (2006.01), C12P 19/14 (2006.01), C12P 21/00 (2006.01), A23D 9/02 (2006.01), A23J 1/14 (2006.01), C07K 1/14 (2006.01), C11B 1/02 (2006.01), C13K 1/02 (2006.01), C13K 13/00 (2006.01), C13B 20/00 (2011.01)
(86) PCT EP2010/065447 de 14/10/2010
(87) WO 2011/045387 de 21/04/2011

(21) **BR 11 2012 008772-0 1.1**
(30) 13/10/2009 US 61/251,156
(51) A61K 47/32 (2006.01), A61K 47/30 (2006.01), A61K 38/05 (2006.01), A61K 38/08 (2006.01), A61K 38/43 (2006.01), A61P 35/00 (2006.01)
(86) PCT US2010/052510 de 13/10/2010
(87) WO 2011/047051 de 21/04/2011

(21) **BR 11 2012 008843-2 1.1**
(30) 15/10/2009 EP 09173184.4
(51) C07D 401/14 (2006.01), C07D 471/04 (2006.01), A61K 31/444 (2006.01), A61K 31/4375 (2006.01), A61P 27/02 (2006.01)
(86) PCT EP2010/065439 de 14/10/2010
(87) WO 2011/045383 de 21/04/2011

(21) **BR 11 2012 008850-5 1.1**
(51) C12P 7/62 (2006.01)
(86) PCT IB2009/007142 de 16/10/2009
(87) WO 2011/045625 de 21/04/2011

(21) **BR 11 2012 008853-0 1.1**
(30) 20/10/2009 FR 0957344
(51) F16J 15/08 (2006.01), H01M 8/02 (2006.01)
(86) PCT EP2010/065649 de 18/10/2010
(87) WO 2011/048056 de 28/04/2011

(21) **BR 11 2012 008854-8 1.1**
(30) 16/10/2009 US 61/252213
(51) A01N 43/90 (2006.01), A61K 31/519 (2006.01)
(86) PCT US2010/052808 de 15/10/2010
(87) WO 2011/047238 de 21/04/2011

(21) **BR 11 2012 008864-5 1.1**
(30) 15/10/2009 US 61/251819; 14/10/2010 US 12/904769
(51) G02B 3/14 (2006.01)
(86) PCT US2010/052910 de 15/10/2010
(87) WO 2011/047311 de 21/04/2011

(21) **BR 11 2012 008959-5 1.1**
(30) 14/10/2009 US 61/251,561
(51) A61K 31/13 (2006.01), A61K 31/215 (2006.01), A61K 31/343 (2006.01), A61K 31/4166 (2006.01), A61K 31/557 (2006.01), A61K 31/7056 (2006.01), A61P 31/00 (2006.01)

(86) PCT US2010/052506 de 13/10/2010
(87) WO 2011/047048 de 21/04/2011

(21) **BR 11 2012 008976-5** **1.1**
(30) 22/10/2009 FR 0957437
(51) B64C 11/44 (2006.01)
(86) PCT EP2010/065698 de 19/10/2010
(87) WO 2011/048081 de 28/04/2011

(21) **BR 11 2012 009013-5** **1.1**
(30) 30/09/2009 US 61/247,230; 16/03/2010 US 12/725,217
(51) G06F 19/00 (2011.01), G01R 31/28 (2006.01)
(86) PCT US2010/042616 de 20/07/2010
(87) WO 2011/041015 de 07/04/2011

(21) **BR 11 2012 009021-6** **1.1**
(30) 30/09/2009 US 61/247,194
(51) A47L 25/08 (2006.01), A46B 7/04 (2006.01)
(86) PCT CA2010/001545 de 28/09/2010
(87) WO 2011/038497 de 07/04/2011

(21) **BR 11 2012 009097-6** **1.1**
(30) 19/10/2009 DE 10 2009 045 812.3
(51) C09J 5/00 (2006.01), C09J 7/00 (2006.01)
(86) PCT EP2010/064845 de 05/10/2010
(87) WO 2011/047958 de 28/04/2011

(21) **BR 11 2012 009141-7** **1.1**
(30) 20/10/2009 EP 09173497.0
(51) D21H 17/42 (2006.01), D21H 17/44 (2006.01), D21H 21/18 (2006.01)
(86) PCT EP2010/065375 de 14/10/2010
(87) WO 2011/048000 de 28/04/2011

(21) **BR 11 2012 009196-4** **1.1**
(30) 19/10/2009 US 61/253,015
(51) G06F 17/00 (2006.01), G06Q 50/00 (2006.01)
(86) PCT US2010/053088 de 18/10/2010
(87) WO 2011/049886 de 28/04/2011

(21) **BR 11 2012 009583-8** **1.1**
(30) 23/10/2009 US 61/254,634
(51) C07D 215/56 (2006.01), C07D 487/08 (2006.01)
(86) PCT US2010/053628 de 21/10/2010
(87) WO 2011/050215 de 28/04/2011

(21) **BR 11 2012 009584-6** **1.1**
(30) 23/10/2009 US 61/254,614
(51) C07D 487/08 (2006.01), A61K 31/407 (2006.01), A61P 11/00 (2006.01)
(86) PCT US2010/053633 de 21/10/2010
(87) WO 2011/050220 de 28/04/2011

(21) **BR 11 2012 009585-4** **1.1**
(30) 23/10/2009 US 12/604,838; 16/11/2009 US 12/619,366
(51) H04L 29/06 (2006.01)
(86) PCT US2010/053862 de 22/10/2010
(87) WO 2011/050332 de 28/04/2011

(21) **BR 11 2012 009604-4** **1.1**
(30) 06/12/2009 US 61/267,056
(51) A61F 9/02 (2006.01), A61F 9/04 (2006.01), G02C 7/16 (2006.01)
(86) PCT IL2010/001025 de 15/12/2010
(87) WO 2011/067771 de 09/06/2011

(21) **BR 11 2012 009618-4** **1.1**
(30) 23/10/2009 ES P200930894
(51) H04J 14/02 (2006.01)
(86) PCT EP2010/065959 de 22/10/2010
(87) WO 2011/048207 de 28/04/2011

(21) **BR 11 2012 009619-2** **1.1**
(30) 23/10/2009 ES 200902030
(51) F03D 7/02 (2006.01), F03D 7/04 (2006.01)
(86) PCT ES2010/070672 de 20/10/2010
(87) WO 2011/048251 de 28/04/2011

(21) **BR 11 2012 009620-6** **1.1**
(30) 21/10/2009 US 12/582,970
(51) G05D 16/04 (2006.01), F17C 13/04 (2006.01)
(86) PCT US2010/053335 de 20/10/2010
(87) WO 2011/050035 de 28/04/2011

(21) **BR 11 2012 009623-0** **1.1**
(30) 23/10/2009 EP 09 173928.4
(51) C07C 1/04 (2006.01), C07C 11/02 (2006.01), B01J 23/745 (2006.01), B01J 23/78 (2006.01), B01J 23/889 (2006.01)
(86) PCT NL2010/050711 de 25/10/2010
(87) WO 2011/049456 de 28/04/2011

(21) **BR 11 2012 009625-7** **1.1**
(30) 23/10/2009 US 12/604,748; 21/10/2010 US 12/909,242
(51) B65B 1/08 (2006.01)
(86) PCT US2010/053919 de 25/10/2010
(87) WO 2011/050354 de 28/04/2011

(21) **BR 11 2012 009626-5** **1.1**
(30) 28/10/2009 US 61/255,699
(51) A61F 2/04 (2013.01), A61L 27/44 (2006.01), A61L 27/04 (2006.01), A61L 27/28 (2006.01), A61B 5/02 (2006.01)
(86) PCT US2010/054444 de 28/10/2010
(87) WO 2011/056705 de 12/05/2011

(21) **BR 11 2012 009627-3** **1.1**
(30) 22/10/2009 DE 10 2009 050 224.6
(51) G01N 27/406 (2006.01), G01N 27/419 (2006.01)
(86) PCT EP2010/065760 de 20/10/2010
(87) WO 2011/048121 de 28/04/2011

(21) **BR 11 2012 009628-1** **1.1**
(30) 26/10/2009 DE 10 2009 050 712.4
(51) B65B 19/22 (2006.01), B65B 41/04 (2006.01), B65B 43/14 (2006.01), B65B 61/02 (2006.01)
(86) PCT EP2010/006244 de 13/10/2010
(87) WO 2011/054435 de 12/05/2011

(21) **BR 11 2012 009631-1** **1.1**
(51) B65D 5/468 (2006.01), B65D 5/36 (2006.01)
(86) PCT SE2009/051203 de 22/10/2009
(87) WO 2011/049493 de 28/04/2011

(21) **BR 11 2012 009722-9** **1.1**
(30) 28/10/2009 KR 10-2009-0102818
(51) H04N 7/24 (2011.01)
(86) PCT KR2010/007486 de 28/10/2010
(87) WO 2011/053020 de 05/05/2011

(21) **BR 11 2012 009815-2** **1.1**
(30) 27/10/2009 EP 09 174264.3
(51) C07C 253/30 (2006.01), C07D 257/04 (2006.01)
(86) PCT EP2010/066041 de 25/10/2010
(87) WO 2011/051213 de 05/05/2011

(21) **BR 11 2012 009819-5** **1.1**
(30) 27/10/2009 GB 0918759.2
(51) E03D 9/02 (2006.01), E03D 9/03 (2006.01)
(86) PCT GB2010/051629 de 30/09/2010
(87) WO 2011/051695 de 05/05/2011

(21) **BR 11 2012 009849-7** **1.1**
(30) 26/10/2009 US 61/254,920
(51) F16F 1/18 (2006.01), B60G 11/08 (2006.01)
(86) PCT US2010/054062 de 26/10/2010
(87) WO 2011/056553 de 12/05/2011

(21) **BR 11 2012 009851-9** **1.1**
(30) 27/10/2009 FR 09 57537
(51) F25J 3/02 (2006.01), C10G 70/04 (2006.01)
(86) PCT FR2010/052290 de 26/10/2010
(87) WO 2011/051614 de 05/05/2011

(21) **BR 11 2012 009858-6** **1.1**
(30) 27/10/2009 FR 0905173; 27/10/2009 FR 0905174
(51) H04B 13/00 (2006.01)
(86) PCT EP2010/006553 de 27/10/2010
(87) WO 2011/050946 de 05/05/2011

(21) **BR 11 2012 009870-5** **1.1**
(30) 16/12/2009 US 61/286854; 31/03/2010 US 12/750881
(51) G06F 1/20 (2006.01), F28F 9/02 (2006.01), F28F 1/00 (2006.01), B23P 15/26 (2006.01)
(86) PCT US2010/059988 de 13/12/2010
(87) WO 2011/084363 de 14/07/2011

(21) **BR 11 2012 009872-1** **1.1**
(51) G03G 15/16 (2006.01), G03G 15/00 (2006.01)
(86) PCT JP2009/068624 de 29/10/2009
(87) WO 2011/052063 de 05/05/2011

(21) **BR 11 2012 009873-0** **1.1**
(30) 26/10/2009 EP 09174077.9
(51) D21C 5/02 (2006.01), D21H 19/28 (2006.01), D21H 21/16 (2006.01), C08G 63/00 (2006.01)
(86) PCT EP2010/066079 de 25/10/2010
(87) WO 2011/054694 de 12/05/2011

(21) **BR 11 2012 009875-6** **1.1**
(30) 05/11/2009 US 61/258411
(51) A61C 15/04 (2006.01), D01F 6/94 (2006.01)
(86) PCT US2010/055656 de 05/11/2010
(87) WO 2011/057095 de 12/05/2011

(21) **BR 11 2012 009876-4** **1.1**
(30) 26/10/2009 US 12/605546; 26/10/2009 US 12/605929
(51) A61B 18/04 (2006.01)
(86) PCT US2010/054150 de 26/10/2010
(87) WO 2011/053599 de 05/05/2011

(21) **BR 11 2012 009878-0** **1.1**
(30) 16/12/2009 US 61/286851; 31/03/2010 US 12/750914
(51) F28B 1/06 (2006.01), F28F 9/26 (2006.01), F28D 1/04 (2006.01), F25B 39/04 (2006.01)
(86) PCT US2010/059989 de 13/12/2010
(87) WO 2011/084364 de 14/07/2011

(21) **BR 11 2012 009881-0** **1.1**
(30) 30/10/2009 US 61/256424
(51) B60G 21/05 (2006.01), B60G 11/18 (2006.01)
(86) PCT CA2010/001747 de 01/11/2010
(87) WO 2011/050483 de 05/05/2011

(21) **BR 11 2012 009886-1** **1.1**
(30) 30/10/2009 US 61/256379; 02/06/2010 US 61/350668
(51) C12N 15/74 (2006.01), C12N 1/00 (2006.01)
(86) PCT US10/053903 de 25/10/2010
(87) WO 2011/053541 de 05/05/2011

(21) **BR 11 2012 010078-5** **1.1**
(30) 30/10/2009 FR 09 57714
(51) G02B 17/00 (2006.01), G02B 3/00 (2006.01), B42D 15/00 (2006.01)
(86) PCT IB2010/054896 de 28/10/2010
(87) WO 2011/051905 de 05/05/2011

(21) **BR 11 2012 010162-5** **1.1**
(30) 29/10/2009 US 61/255,928
(51) C07D 403/06 (2006.01), C07D 413/06 (2006.01), C07D 417/06 (2006.01), A61K 31/519 (2006.01), A61P 25/00 (2006.01), A61P 25/16 (2006.01), A61P 25/22 (2006.01), A61P 25/24 (2006.01), A61P 25/28 (2006.01), A61P 25/30 (2006.01)
(86) PCT US2010/053577 de 21/10/2010
(87) WO 2011/053508 de 05/05/2011

(21) **BR 11 2012 010164-1** **1.1**
(30) 30/10/2009 EP 09 180570.5
(51) E21B 47/00 (2006.01), E21B 47/10 (2006.01)
(86) PCT EP2010/066448 de 29/10/2010
(87) WO 2011/051432 de 05/05/2011

(21) **BR 11 2012 010165-0** **1.1**
(30) 30/10/2009 DE 10 2009 046 244.9
(51) B01J 13/04 (2006.01), A23K 1/00 (2006.01), A23P 1/04 (2006.01), A61K 8/11 (2006.01), A61K 9/50 (2006.01), C09B 67/00 (2006.01)
(86) PCT EP2010/063068 de 07/09/2010
(87) WO 2011/051033 de 05/05/2011

(21) **BR 11 2012 010167-6** **1.1**
(30) 30/10/2009 JP 2009-251185
(51) F24F 13/20 (2006.01), F24F 11/02 (2006.01)
(86) PCT JP2010/069347 de 29/10/2010
(87) WO 2011/052742 de 05/05/2011

(21) **BR 11 2012 010168-4** **1.1**
(30) 28/10/2009 JP 2009-247864
(51) H04L 9/08 (2006.01), H04L 9/14 (2006.01), H04N 5/765 (2006.01), H04N 7/167 (2011.01)
(86) PCT JP2010/064926 de 01/09/2010
(87) WO 2011/052293 de 05/05/2011

(21) **BR 11 2012 010170-6** **1.1**
(30) 28/10/2009 US 61/255,626
(51) A61K 9/16 (2006.01)
(86) PCT US2010/054431 de 28/10/2010
(87) WO 2011/056702 de 12/05/2011

(21) **BR 11 2012 010172-2** **1.1**
(30) 29/10/2009 JP 2009-249238
(51) G06F 3/0481 (2013.01), G06T 11/60 (2006.01)
(86) PCT JP2010/068740 de 22/10/2010

(87) WO 2011/052513 de 05/05/2011

(21) **BR 11 2012 010175-7** **1.1**
(30) 29/10/2009 CN 200910207162.1
(51) H04W 72/00 (2009.01)
(86) PCT CN2010/077196 de 21/09/2010
(87) WO 2011/050669 de 05/05/2011

(21) **BR 11 2012 010178-1** **1.1**
(30) 28/10/2009 US 61/255,696
(51) G07D 7/12 (2006.01)
(86) PCT EP10/066381 de 28/10/2010
(87) WO 2011/051399 de 05/05/2011

(21) **BR 11 2012 010181-1** **1.1**
(30) 29/10/2009 JP 2009-248964; 15/04/2010 JP 2010-094029; 08/10/2010 JP 2010-228756
(51) G09G 3/36 (2006.01), G02F 1/133 (2006.01), G09G 3/20 (2006.01)
(86) PCT JP2010/068581 de 21/10/2010
(87) WO 2011/052472 de 05/05/2011

(21) **BR 11 2012 010183-8** **1.1**
(30) 06/11/2009 JP 2009-254916
(51) C10G 45/02 (2006.01), C10G 45/72 (2006.01)
(86) PCT JP2010/067927 de 13/10/2010
(87) WO 2011/055612 de 12/05/2011

(21) **BR 11 2012 010185-4** **1.1**
(30) 30/10/2009 JP 2009-250395; 15/01/2010 JP 2010-006692
(51) G02F 1/1337 (2006.01), G02F 1/1343 (2006.01)
(86) PCT JP2010/059128 de 28/05/2010
(87) WO 2011/052257 de 05/05/2011

(21) **BR 11 2012 010189-7** **1.1**
(30) 30/10/2009 DE 10 2009 051 351.5
(51) B61D 35/00 (2006.01), B60R 15/00 (2006.01)
(86) PCT EP2010/066268 de 27/10/2010
(87) WO 2011/051345 de 05/05/2011

(21) **BR 11 2012 010191-9** **1.1**
(30) 30/10/2009 US 61/256,944; 21/12/2009 US 61/288,714; 22/04/2010 US 61/326,776
(51) E21B 43/25 (2006.01), E21B 34/14 (2006.01), E21B 43/14 (2006.01)
(86) PCT CA2010/001728 de 29/10/2010
(87) WO 2011/050477 de 05/05/2011

(21) **BR 11 2012 010192-7** **1.1**
(30) 28/10/2009 DE 10 2009 051 114.8
(51) H02K 9/20 (2006.01)
(86) PCT EP2010/065966 de 22/10/2010
(87) WO 2011/051183 de 05/05/2011

(21) **BR 11 2012 010193-5** **1.1**
(30) 29/10/2009 JP 2009-248754
(51) E05F 15/16 (2006.01), B60J 1/00 (2006.01), B60J 7/057 (2006.01)
(86) PCT JP2010/006151 de 15/10/2010
(87) WO 2011/052152 de 05/05/2011

(21) **BR 11 2012 010194-3** **1.1**
(51) C12P 7/18 (2006.01), C12P 19/02 (2006.01)
(86) PCT KR2009/006359 de 30/10/2009
(87) WO 2011/052824 de 05/05/2011

(21) **BR 11 2012 010195-1** **1.1**
(30) 30/10/2009 US 61/256,696
(51) A61K 31/519 (2006.01), A61P 25/18 (2006.01)
(86) PCT US2010/054807 de 29/10/2010
(87) WO 2011/053829 de 05/05/2011

(21) **BR 11 2012 010196-0** **1.1**
(30) 03/11/2009 US 12/611,699
(51) H04N 7/16 (2011.01)
(86) PCT US2010/055245 de 03/11/2010
(87) WO 2011/056838 de 12/05/2011

(21) **BR 11 2012 010197-8** **1.1**
(30) 29/10/2009 CN 200910207174.4
(51) H04L 29/08 (2006.01)
(86) PCT CN2010/074317 de 23/06/2010
(87) WO 2010/145574 de 23/12/2010

(21) **BR 11 2012 010199-4** **1.1**
(30) 05/11/2009 US 61/280,557; 21/05/2010 US 61/347,351
(51) A61B 18/14 (2006.01)
(86) PCT US2010/055744 de 05/11/2010
(87) WO 2011/057157 de 12/05/2011

(21) **BR 11 2012 010200-1** **1.1**
(30) 30/10/2009 US 61/256,647; 28/10/2010 US 12/914,839
(51) G05D 1/00 (2006.01)
(86) PCT US2010/002863 de 29/10/2010
(87) WO 2011/053357 de 05/05/2011

(21) **BR 11 2012 010201-0** **1.1**
(30) 03/11/2009 IN 1309/KOL/2009; 16/03/2010 IN 258/KOL/2010
(51) A61K 9/20 (2006.01), A61K 9/50 (2006.01), A61K 47/38 (2006.01), A61K 31/00 (2006.01), A61K 47/32 (2006.01)
(86) PCT IN2010/000722 de 03/11/2010
(87) WO 2011/055385 de 12/05/2011

(21) **BR 11 2012 010206-0** **1.1**
(30) 30/10/2009 KR 10-2009-0104429
(51) G06F 13/00 (2006.01), G06F 17/30 (2006.01)
(86) PCT KR2010/007347 de 26/10/2010
(87) WO 2011/052951 de 05/05/2011

(21) **BR 11 2012 010208-7** **1.1**
(30) 30/10/2009 US 12/609,373
(51) E21B 43/00 (2006.01), C09K 8/00 (2006.01)
(86) PCT IB2010/054642 de 13/10/2010
(87) WO 2011/051850 de 05/05/2011

(21) **BR 11 2012 010211-7** **1.1**
(30) 29/10/2009 IT VI2009A000263
(51) A61L 27/36 (2006.01), A61L 27/56 (2006.01)
(86) PCT IB2010/002767 de 29/10/2010
(87) WO 2011/051793 de 05/05/2011

(21) **BR 11 2012 010213-3** **1.1**
(30) 29/10/2009 EP 09174471.4
(51) A63B 24/00 (2006.01), A63B 21/062 (2006.01), A63B 21/072 (2006.01)
(86) PCT EP2010/066511 de 29/10/2010
(87) WO 2011/051470 de 05/05/2011

(21) **BR 11 2012 010214-1** **1.1**
(51) B60G 7/00 (2006.01)
(86) PCT US09/062726 de 30/10/2009
(87) WO 2011/053308 de 05/05/2011

(21) **BR 11 2012 010215-0** **1.1**
(30) 30/10/2009 NO 20093260
(51) H01B 9/02 (2006.01), E21B 17/00 (2006.01), F16L 53/00 (2006.01)
(86) PCT NO2010/000395 de 01/11/2010
(87) WO 2011/059337 de 19/05/2011

(21) **BR 11 2012 010216-8** **1.1**
(51) A23D 9/007 (2006.01), A23D 9/013 (2006.01), C11B 1/02 (2006.01), C11B 1/06 (2006.01), C11B 1/16 (2006.01), C11B 13/00 (2006.01), A23L 1/30 (2006.01), A61K 8/37 (2006.01)
(86) PCT IB2009/007269 de 30/10/2009
(87) WO 2011/051743 de 05/05/2011

(21) **BR 11 2012 010217-6** **1.1**
(30) 28/10/2009 US 61/255,745; 27/10/2010 US 12/913,452
(51) E21B 33/064 (2006.01), E21B 34/04 (2006.01)
(86) PCT US2010/054525 de 28/10/2010
(87) WO 2011/059756 de 19/05/2011

(21) **BR 11 2012 010219-2** **1.1**
(30) 30/10/2009 EP 09174635.4
(51) F23L 7/00 (2006.01), F23D 1/00 (2006.01), F23M 5/02 (2006.01)
(86) PCT EP2010/066500 de 29/10/2010
(87) WO 2011/051464 de 05/05/2011

(21) **BR 11 2012 010221-4** **1.1**
(30) 30/10/2009 CN 200910211376.6
(51) H04W 4/24 (2009.01)
(86) PCT CN2010/078205 de 28/10/2010
(87) WO 2011/050738 de 05/05/2011

(21) **BR 11 2012 010222-2** **1.1**
(30) 28/10/2009 US 61/279,946; 28/10/2010 US 12/914.517
(51) H02J 3/38 (2006.01), H02J 13/00 (2006.01), H02H 7/22 (2006.01)
(86) PCT US2010/054517 de 28/10/2010
(87) WO 2011/059753 de 19/05/2011

(21) **BR 11 2012 010223-0** **1.1**
(30) 30/10/2009 US 61/256,905
(51) A61K 39/085 (2006.01), A61K 39/385 (2006.01)
(86) PCT IB2010/054934 de 01/11/2010
(87) WO 2011/051917 de 05/05/2011

(21) **BR 11 2012 010225-7** **1.1**
(51) G06T 15/10 (2011.01)
(86) PCT US2009/062918 de 02/11/2009
(87) WO 2011/053328 de 05/05/2011

(21) **BR 11 2012 010226-5** **1.1**
(30) 28/10/2009 US 61/279,923
(51) A61F 13/15 (2006.01)
(86) PCT US2010/002858 de 28/10/2010
(87) WO 2011/056205 de 12/05/2011

(21) **BR 11 2012 010229-0** **1.1**
(30) 30/10/2009 EP 09174622.2
(51) F23L 7/00 (2006.01), F23D 1/00 (2006.01), F23M 5/02 (2006.01)
(86) PCT EP2010/066499 de 29/10/2010
(87) WO 2011/051463 de 05/05/2011

(21) **BR 11 2012 010230-3** **1.1**
(30) 30/10/2009 US 12/608,940
(51) H04W 48/04 (2009.01), H04W 48/20 (2009.01), H04W 48/18 (2009.01)
(86) PCT FI2010/050848 de 26/10/2010
(87) WO 2011/051560 de 05/05/2011

(21) **BR 11 2012 010231-1** **1.1**
(30) 18/01/2010 JP 2010-008045
(51) H01R 43/02 (2006.01), H01R 13/02 (2006.01)
(86) PCT JP2011/051158 de 18/01/2011
(87) WO 2011/087157 de 21/07/2011

(21) **BR 11 2012 010232-0** **1.1**
(30) 28/10/2009 US 61/255,734
(51) B01D 61/02 (2006.01), C02F 1/44 (2006.01)
(86) PCT US2010/054512 de 28/10/2010
(87) WO 2011/059751 de 19/05/2011

(21) **BR 11 2012 010235-4** **1.1**
(51) H04W 56/00 (2009.01), H04B 7/26 (2006.01)
(86) PCT CN2009/074735 de 30/10/2009
(87) WO 2011/050539 de 05/05/2011

(21) **BR 11 2012 010236-2** **1.1**
(30) 30/10/2009 CH 1671/09
(51) F24D 3/18 (2006.01), F24D 12/02 (2006.01), F24F 3/14 (2006.01), F25B 21/02 (2006.01)
(86) PCT CH2010/000244 de 06/10/2010
(87) WO 2011/050485 de 05/05/2011

(21) **BR 11 2012 010238-9** **1.1**
(30) 30/10/2009 JP 2009-250744
(51) C07D 263/12 (2006.01), C07D 291/04 (2006.01), A01N 33/06 (2006.01)
(86) PCT EP2010/066480 de 29/10/2010
(87) WO 2011/051455 de 05/05/2011

(21) **BR 11 2012 010239-7** **1.1**
(30) 30/10/2009 US 12/609,947
(51) H01P 1/208 (2006.01)
(86) PCT US2010/053746 de 22/10/2010
(87) WO 2011/053529 de 05/05/2011

(21) **BR 11 2012 010241-9** **1.1**
(30) 28/10/2009 US 61/255.686
(51) C07K 16/00 (2006.01), A61K 39/395 (2006.01)
(86) PCT US2010/054521 de 28/10/2010
(87) WO 2011/059755 de 19/05/2011

(21) **BR 11 2012 010242-7** **1.1**
(30) 30/10/2009 EP 09174614.9; 02/11/2009 US 61/257,243
(51) C07D 417/04 (2006.01), C07D 417/12 (2006.01), C07D 417/14 (2006.01), A01N 43/78 (2006.01)
(86) PCT EP2010/066098 de 26/10/2010
(87) WO 2011/051244 de 05/05/2011

(21) **BR 11 2012 010243-5** **1.1**
(30) 30/10/2009 US 12/609,660
(51) H04W 4/10 (2009.01)
(86) PCT US2010/050003 de 23/09/2010
(87) WO 2011/053418 de 05/05/2011

(21) **BR 11 2012 010245-1** **1.1**
(30) 29/10/2009 JP 2009-249346
(51) C03B 5/00 (2006.01), C03B 5/43 (2006.01), C04B 35/107 (2006.01), C04B 35/109 (2006.01), C04B 35/484 (2006.01)
(86) PCT EP2010/065898 de 21/10/2010
(87) WO 2011/051162 de 05/05/2011

(21) **BR 11 2012 010248-6** **1.1**
(30) 28/10/2009 US 12/607,439
(51) H03M 7/30 (2006.01), H03M 7/40 (2006.01), G10L 19/10 (2013.01)
(86) PCT US2010/053016 de 18/10/2010
(87) WO 2011/056397 de 12/05/2011

(21) **BR 11 2012 010255-9** **1.1**
(51) B29D 11/00 (2006.01), G02B 1/08 (2006.01), G02B 1/10 (2006.01)
(86) PCT US2009/062923 de 02/11/2009
(87) WO 2011/053329 de 05/05/2011

(21) **BR 11 2012 010256-7** **1.1**
(30) 03/11/2009 US 61/257707; 19/08/2010 US 12/805809
(51) G01S 5/14 (2010.01), H04W 64/00 (2009.01)
(86) PCT SE2010/050947 de 06/09/2010
(87) WO 2011/056119 de 12/05/2011

(21) **BR 11 2012 010257-5** **1.1**
(30) 18/12/2009 FR 09/06162
(51) F01D 11/00 (2006.01), F01D 11/08 (2006.01), F01D 25/24 (2006.01)
(86) PCT FR2010/052721 de 14/12/2010
(87) WO 2011/073570 de 23/06/2011

(21) **BR 11 2012 010258-3** **1.1**
(30) 30/03/2010 JP 2010-079351
(51) A22C 21/00 (2006.01)
(86) PCT JP2011/001380 de 09/03/2011
(87) WO 2011/121899 de 06/10/2011

(21) **BR 11 2012 010260-5** **1.1**
(30) 13/11/2009 FR 0958020
(51) B60C 15/06 (2006.01)
(86) PCT EP2010/066048 de 25/10/2010
(87) WO 2011/057889 de 19/05/2011

(21) **BR 11 2012 010261-3** **1.1**
(30) 30/10/2009 US 12/609345
(51) A61B 3/00 (2006.01)
(86) PCT US2010/053599 de 21/10/2010
(87) WO 2011/053512 de 05/05/2011

(21) **BR 11 2012 010266-4** **1.1**
(30) 30/10/2009 US 61/2565211
(51) C07K 16/28 (2006.01), A61K 39/395 (2006.01), A61P 1/04 (2006.01), A61P 37/06 (2006.01), C07K 16/46 (2006.01), C12N 1/15 (2006.01), C12N 1/19 (2006.01), C12N 1/21 (2006.01), C12N 5/10 (2006.01), C12N 15/09 (2006.01), C12P 21/08 (2006.01)
(86) PCT JP10/069653 de 28/10/2010
(87) WO 2011/052799 de 05/05/2011

(21) **BR 11 2012 010269-9** **1.1**
(30) 30/10/2010 US 12/609993
(51) C09K 8/42 (2006.01), C09K 8/487 (2006.01), C09K 8/493 (2006.01), C04B 14/16 (2006.01), C04B 18/16 (2006.01), C04B 24/24 (2006.01)
(86) PCT GB2010/002011 de 29/10/2010
(87) WO 2011/051684 de 05/05/2011

(21) **BR 11 2012 010276-1** **1.1**
(30) 04/11/2009 US 12/612391
(51) B65D 35/22 (2006.01), B65D 1/04 (2006.01)
(86) PCT US2009/063373 de 05/11/2009
(87) WO 2011/056173 de 12/05/2011

(21) **BR 11 2012 010279-6** **1.1**
(51) G06F 19/00 (2011.01)
(86) PCT US2009/062911 de 02/11/2009
(87) WO 2011/053327 de 05/05/2011

(21) **BR 11 2012 010283-4** **1.1**
(30) 02/11/2009 JP 2009-251627
(51) A61J 1/10 (2006.01), B29C 47/06 (2006.01), B32B 27/28 (2006.01), B32B 27/32 (2006.01), B32B 27/34 (2006.01), B65D 65/40 (2006.01)
(86) PCT JP2010/069477 de 02/11/2010
(87) WO 2011/052776 de 05/05/2011

(21) **BR 11 2012 010284-2** **1.1**
(30) 05/11/2009 US 61/258377
(51) H04W 72/12 (2009.01), H04W 72/04 (2009.01)
(86) PCT SE2010/050784 de 06/07/2010
(87) WO 2011/056118 de 12/05/2011

(21) **BR 11 2012 010286-9** **1.1**
(30) 11/12/2009 EP 09178862.0
(51) H05B 3/84 (2006.01)
(86) PCT EP2010/068810 de 03/12/2010
(87) WO 2011/069901 de 16/06/2011

(21) **BR 11 2012 010288-5** **1.1**
(30) 18/12/2009 FR 0959212
(51) H02K 11/02 (2006.01)
(86) PCT FR2010/052703 de 14/12/2010
(87) WO 2011/073562 de 23/06/2011

(21) **BR 11 2012 010292-3** **1.1**
(30) 20/11/2009 US 61/263120
(51) E21B 33/12 (2006.01)
(86) PCT US2010/046329 de 23/08/2010
(87) WO 2011/062669 de 26/05/2011

(21) **BR 11 2012 010297-4** **1.1**
(30) 30/10/2009 IT MI2009A00191; 06/11/2009 US 61/272814
(51) B60C 23/04 (2006.01), F03G 7/08 (2006.01), H02K 35/02 (2006.01), H02K 35/00 (2006.01), F03G 7/00 (2006.01)
(86) PCT IB2010/002794 de 28/10/2010
(87) WO 2011/051800 de 05/05/2011

(21) **BR 11 2012 010298-2** **1.1**
(30) 22/12/2009 EP 091803460
(51) H05B 3/84 (2006.01)
(86) PCT EP2010/068804 de 03/12/2010
(87) WO 2011/076540 de 30/06/2011

(21) **BR 11 2012 010299-0** **1.1**
(30) 18/12/2009 US 12/642632
(51) G01V 1/30 (2006.01), G01V 1/28 (2006.01), G06F 19/00 (2011.01), E21B 47/00 (2006.01)
(86) PCT US2010/057420 de 19/11/2010
(87) WO 2011/075280 de 23/06/2011

(21) **BR 11 2012 010300-8** **1.1**
(30) 30/10/2009 US 61/256609
(51) B65D 17/34 (2006.01)
(86) PCT US2010/054698 de 29/10/2010
(87) WO 2011/053776 de 05/05/2011

(21) **BR 11 2012 010474-8** **1.1**
(30) 04/11/2009 FR 0957798
(51) B67C 3/26 (2006.01), B67C 3/28 (2006.01)
(86) PCT EP2010/066708 de 03/11/2010
(87) WO 2011/054850 de 12/05/2011

(21) **BR 11 2012 010476-4** **1.1**
(30) 03/11/2009 US 61/25,772; 22/11/2009 EP PCT/EP2009/065593
(51) A23D 9/00 (2006.01), C11B 1/10 (2006.01)
(86) PCT EP2010/066599 de 02/11/2010
(87) WO 2011/054801 de 12/05/2011

(21) **BR 11 2012 010477-2** **1.1**
(30) 03/11/2009 AU 2009905360
(51) E04H 17/20 (2006.01), B21H 7/00 (2006.01), B23K 101/00 (2006.01)
(86) PCT AU2010/001456 de 02/11/2010
(87) WO 2011/054034 de 12/05/2011

(21) **BR 11 2012 010498-5** **1.1**
(30) 03/11/2009 US 12/611.297
(51) F01L 1/02 (2006.01)
(86) PCT US2010/055214 de 03/11/2010
(87) WO 2011/056821 de 12/05/2011

(21) **BR 11 2012 010499-3** **1.1**
(30) 04/11/2009 JP 2009-252600; 04/11/2009 JP 2009-252601; 04/11/2009 JP 2009-252602; 04/11/2009 JP 2009-252603
(51) D06F 75/30 (2006.01), D06F 75/20 (2006.01), D06F 75/38 (2006.01)
(86) PCT JP2010/006274 de 22/10/2010
(87) WO 2011/055506 de 12/05/2011

(21) **BR 11 2012 010500-0** **1.1**
(30) 03/09/2010 JP 2010-197376
(51) H04N 13/04 (2006.01), G02B 27/22 (2006.01), G09G 5/36 (2006.01)
(86) PCT JP2011/004846 de 30/08/2011
(87) WO 2012/029293 de 08/03/2012

(21) **BR 11 2012 010502-7** **1.1**
(30) 04/11/2009 EP 09 175015.8; 24/02/2010 EP 10 154583.8
(51) C07D 403/14 (2006.01), A61K 31/4184 (2006.01), A61P 31/12 (2006.01)
(86) PCT EP2010/066668 de 03/11/2010
(87) WO 2011/054834 de 12/05/2011

(21) **BR 11 2012 010506-0** **1.1**
(30) 04/11/2009 DE 10 2009 046 379.8; 12/03/2010 DE 10 2010 002 803.7
(51) B62D 5/04 (2006.01)
(86) PCT EP2010/066053 de 25/10/2010
(87) WO 2011/054692 de 12/05/2011

(21) **BR 11 2012 010508-6** **1.1**
(30) 04/11/2009 JP 2009-252604
(51) D06F 79/02 (2006.01), D06F 75/40 (2006.01)
(86) PCT JP2010/006275 de 22/10/2010
(87) WO 2011/055507 de 12/05/2011

(21) **BR 11 2012 010510-8** **1.1**
(30) 03/11/2009 GB 09 19240.2
(51) B60K 25/02 (2006.01)
(86) PCT EP2010/065549 de 15/10/2010
(87) WO 2011/054656 de 12/05/2011

(21) **BR 11 2012 010512-4** **1.1**
(30) 03/11/2009 DE 10 2009 051 778.2
(51) F16D 3/74 (2006.01)
(86) PCT EP2010/006695 de 03/11/2010
(87) WO 2011/054499 de 12/05/2011

(21) **BR 11 2012 010514-0** **1.1**
(30) 03/11/2009 CN 200910110027.5
(51) H04W 12/04 (2009.01)
(86) PCT CN2010/078367 de 03/11/2010
(87) WO 2011/054288 de 12/05/2011

(21) **BR 11 2012 010516-7** **1.1**
(30) 03/11/2009 KR 10-2009-0105679
(51) H01M 2/16 (2006.01), H01M 10/38 (2010.01)
(86) PCT KR2010/007706 de 03/11/2010
(87) WO 2011/055967 de 12/05/2011

(21) **BR 11 2012 010521-3** **1.1**
(51) H04L 25/03 (2006.01), H04B 7/04 (2006.01), H04W 24/00 (2009.01)
(86) PCT CN2009/074787 de 04/11/2009
(87) WO 2011/054144 de 12/05/2011

(21) **BR 11 2012 010523-0** **1.1**
(30) 03/11/2009 EP 09174942.4
(51) H01H 3/30 (2006.01), H01H 33/40 (2006.01)
(86) PCT EP2010/066385 de 28/10/2010
(87) WO 2011/054736 de 12/05/2011

(21) **BR 11 2012 010524-8** **1.1**
(30) 03/11/2009 US 61/257.646
(51) A01N 43/54 (2006.01), A61K 31/517 (2006.01)
(86) PCT US2010/054927 de 01/11/2010
(87) WO 2011/056740 de 12/05/2011

(21) **BR 11 2012 010525-6** **1.1**
(30) 03/11/2009 US 61/257.479; 12/11/2009 US 61/260.453; 21/07/2010 US 61/366.178
(51) C07D 403/14 (2006.01)
(86) PCT EP2010/066577 de 02/11/2010
(87) WO 2011/054783 de 12/05/2011

(21) **BR 11 2012 010526-4** **1.1**
(30) 03/11/2009 GB 0919274.1
(51) H05H 1/24 (2006.01)
(86) PCT GB2010/002031 de 03/11/2010
(87) WO 2011/055113 de 12/05/2011

(21) **BR 11 2012 010606-6** **1.1**
(30) 06/11/2009 FI 20096152
(51) D21C 11/12 (2006.01), D21C 11/00 (2006.01), F23G 7/04 (2006.01), F23G 5/027 (2006.01), C10B 49/00 (2006.01)
(86) PCT FI2010/050872 de 02/11/2010
(87) WO 2011/055010 de 12/05/2011

(21) **BR 11 2012 010609-0** **1.1**
(30) 04/11/2009 SE 0901412-7; 22/02/2010 SE 1000174-1
(51) B28B 7/16 (2006.01), B28B 7/06 (2006.01), B29C 33/42 (2006.01)
(86) PCT SE2010/051206 de 04/11/2010
(87) WO 2011/056136 de 12/05/2011

(21) **BR 11 2012 010610-4** **1.1**
(30) 06/11/2009 US 61/258,713
(51) D21H 19/34 (2006.01), D21H 27/30 (2006.01)
(86) PCT SE2010/051204 de 04/11/2010
(87) WO 2011/056135 de 12/05/2011

(21) **BR 11 2012 010612-0** **1.1**
(30) 06/11/2009 US 91/280,678
(51) G05D 1/02 (2006.01)
(86) PCT US2010/055740 de 05/11/2010
(87) WO 2011/057153 de 12/05/2011

(21) **BR 11 2012 010621-0** **1.1**
(30) 06/11/2009 EP 09175241.0

(51) C08F 10/00 (2006.01), C08F 4/659 (2006.01)
(86) PCT EP2010/066905 de 05/11/2010
(87) WO 2011/054927 de 12/05/2011

(21) **BR 11 2012 010624-4** **1.1**
(30) 06/11/2009 DE 102009053218.8
(51) C08G 18/66 (2006.01), B29C 44/10 (2006.01), C08J 9/12 (2006.01), C08J 9/14 (2006.01)
(86) PCT EP2010/066744 de 03/11/2010
(87) WO 2011/054873 de 12/05/2011

(21) **BR 11 2012 010634-1** **1.1**
(30) 13/11/2009 KR 10-2009-0109774
(51) H04W 88/02 (2009.01), H04W 4/16 (2009.01)
(86) PCT KR2010/007978 de 12/11/2010
(87) WO 2011/059250 de 19/05/2011

(21) **BR 11 2012 010635-0** **1.1**
(30) 04/11/2009 US 61/257,924
(51) C07D 263/22 (2006.01), A61K 31/21 (2006.01), A61P 31/00 (2006.01), A61P 31/04 (2006.01)
(86) PCT CN2010/078377 de 03/11/2010
(87) WO 2011/054292 de 12/05/2011

(21) **BR 11 2012 010636-8** **1.1**
(30) 13/11/2009 US 61/260,893; 04/12/2009 US 61/266.631; 15/06/2010 KR 10-2010-0056756
(51) H04N 7/24 (2011.01)
(86) PCT KR10/008066 de 15/11/2010
(87) WO 2011/059289 de 19/05/2011

(21) **BR 11 2012 010638-4** **1.1**
(30) 04/11/2009 FR 09/57789
(51) G01L 3/10 (2006.01), G01L 5/22 (2006.01), B29C 45/14 (2006.01)
(86) PCT FR2010/052343 de 02/11/2010
(87) WO 2011/055069 de 12/05/2011

(21) **BR 11 2012 010640-6** **1.1**
(30) 05/11/2009 IN 2690/CHE/2009; 24/05/2010 IN 1429/CHE/2010; 15/07/2010 US 61364,661
(51) C07D 311/34 (2006.01), C07D 405/06 (2006.01), C07D 487/04 (2006.01), A61K 31/519 (2006.01), A61K 31/52 (2006.01), A61P 35/00 (2006.01), A61P 37/06 (2006.01)
(86) PCT IB2010/002804 de 03/11/2010
(87) WO 2011/055215 de 12/05/2011

(21) **BR 11 2012 010641-4** **1.1**
(30) 07/11/2009 EP 09175339.2
(51) A61K 9/50 (2006.01), A61K 9/20 (2006.01), A61K 31/4439 (2006.01)
(86) PCT EP2010/066925 de 05/11/2010
(87) WO 2011/054930 de 12/05/2011

(21) **BR 11 2012 010642-2** **1.1**
(30) 06/11/2009 FR 09 57870
(51) H01L 31/0224 (2006.01), H01L 31/18 (2006.01)
(86) PCT EP2010/066863 de 05/11/2010
(87) WO 2011/054915 de 12/05/2011

(21) **BR 11 2012 010643-0** **1.1**
(30) 05/11/2009 US 12/612,914
(51) A61M 5/315 (2006.01)
(86) PCT US2010/002880 de 02/11/2010
(87) WO 2011/056214 de 12/05/2011

(21) **BR 11 2012 010646-5** **1.1**
(30) 06/11/2009 US PCT/US2009/063470; 06/11/2009 US PCT/US2009/063561; 06/11/2009 US PCT/US2009/063468
(51) B60K 6/48 (2007.10)
(86) PCT US2010/040155 de 28/06/2010
(87) WO 2011/056266 de 12/05/2011

(21) **BR 11 2012 010670-8** **1.1**
(30) 06/11/2009 US 61/258,780
(51) A61K 31/137 (2006.01), A61K 31/13 (2006.01), A61P 25/14 (2006.01), A61P 25/00 (2006.01)
(86) PCT KR2010/007698 de 03/11/2010
(87) WO 2011/055965 de 12/05/2011

(21) **BR 11 2012 010671-6** **1.1**
(51) G01S 7/295 (2006.01), H01Q 1/18 (2006.01)
(86) PCT SE2009/051267 de 06/11/2009
(87) WO 2011/056107 de 12/05/2011

(21) **BR 11 2012 010672-4** **1.1**
(30) 04/11/2009 US 61/258,182
(51) G06K 17/00 (2006.01), G06K 7/08 (2006.01), G06Q 10/00 (2006.01), H04B 5/02 (2006.01)
(86) PCT US2010/055522 de 04/11/2010
(87) WO 2011/057024 de 12/05/2011

(21) **BR 11 2012 010673-2** **1.1**
(30) 06/11/2009 US 61/258,633
(51) B05B 1/26 (2006.01), B05B 1/34 (2006.01), B05B 1/18 (2006.01), E03C 1/086 (2006.01), E03C 1/04 (2006.01)
(86) PCT CH2010/000276 de 04/11/2010
(87) WO 2011/054120 de 12/05/2011

(21) **BR 11 2012 010674-0** **1.1**
(30) 06/11/2009 US 61/258,818
(51) C10M 169/04 (2006.01)
(86) PCT EP2010/006608 de 28/10/2010
(87) WO 2011/054482 de 12/05/2011

(21) **BR 11 2012 010678-3** **1.1**
(30) 05/11/2009 EP 09175166.9; 02/06/2010 EP 10164722.0
(51) A61F 2/06 (2013.01), A61L 27/18 (2006.01), D04H 1/4358 (2012.01), D04H 1/56 (2006.01), D04H 3/02 (2006.01), D04H 3/033 (2012.01), D04H 3/07 (2006.01), D04H 3/16 (2006.01)
(86) PCT EP2010/066928 de 05/11/2010
(87) WO 2011/054932 de 12/05/2011

(21) **BR 11 2012 010791-7** **1.1**
(30) 06/11/2009 US PCT/US2009/063536
(51) B29B 11/14 (2006.01), B65D 1/02 (2006.01), B29C 49/06 (2006.01), B29B 11/08 (2006.01)
(86) PCT US2010/055545 de 05/11/2010
(87) WO 2011/057036 de 12/05/2011

(21) **BR 11 2012 010792-5** **1.1**
(30) 06/11/2009 EP 09175233.7
(51) C07D 221/10 (2006.01), C07D 401/06 (2006.01), C07D 401/12 (2006.01), C07D 417/06 (2006.01), C07D 471/04 (2006.01), A61K 31/473 (2006.01), A61K 31/497 (2006.01), A61K 31/498 (2006.01), A61K 31/5377 (2006.01), A61P 3/00 (2006.01), C07D 401/14 (2006.01), C07D 405/14 (2006.01), C07D 498/04 (2006.01)
(86) PCT US2010/055586 de 05/11/2010
(87) WO 2011/057054 de 12/05/2011

(21) **BR 11 2012 010793-3** **1.1**
(30) 09/11/2009 JP 2009-256123
(51) C10G 47/36 (2006.01), C10G 2/00 (2006.01)
(86) PCT JP2010/068916 de 26/10/2010
(87) WO 2011/055653 de 12/05/2011

(21) **BR 11 2012 010794-1** **1.1**
(30) 09/11/2009 JP 2009-255726
(51) C22C 38/38 (2006.01), C22C 38/58 (2006.01), C21D 9/46 (2006.01), C23C 2/02 (2006.01), C23C 2/06 (2006.01), C23C 2/26 (2006.01), C23C 2/28 (2006.01)
(86) PCT JP2010/069940 de 09/11/2010
(87) WO 2011/055844 de 12/05/2011

(21) **BR 11 2012 010795-0** **1.1**
(30) 05/11/2009 US 61/258,308
(51) A61K 9/00 (2006.01), A61K 31/4025 (2006.01), A61K 47/10 (2006.01), A61K 47/26 (2006.01), A61P 27/06 (2006.01)
(86) PCT US2010/055685 de 05/11/2010
(87) WO 2011/057108 de 12/05/2011

(21) **BR 11 2012 010796-8** **1.1**
(30) 05/11/2009 FR 0905329
(51) A61M 1/02 (2006.01), A61M 5/168 (2006.01), A61M 5/172 (2006.01), A61B 5/15 (2006.01)
(86) PCT FR2010/000714 de 29/10/2010
(87) WO 2011/055031 de 12/05/2011

(21) **BR 11 2012 010797-6** **1.1**
(30) 06/11/2009 US 12/590,448; 25/01/2010 US 12/657,735; 25/01/2010 US 12/657,726; 25/01/2010 US 12/657,725
(51) G21C 7/06 (2006.01)
(86) PCT US2010/002912 de 05/11/2010
(87) WO 2011/093845 de 04/08/2011

(21) **BR 11 2012 010798-4** **1.1**
(30) 06/11/2009 DE 10 2009 052 252.2
(51) F25B 17/08 (2006.01), F25B 30/04 (2006.01)
(86) PCT EP2010/066982 de 08/11/2010
(87) WO 2011/054950 de 12/05/2011

(21) **BR 11 2012 010799-2** **1.1**
(30) 06/11/2009 US 12/590,448; 25/01/2010 US 12/657,735; 25/01/2010 US 12/657,725; 25/01/2010 US 12/657,726
(51) G21C 7/08 (2006.01)
(86) PCT US2010/002905 de 05/11/2010
(87) WO 2011/093841 de 04/08/2011

(21) **BR 11 2012 010800-0** **1.1**
(30) 06/11/2009 US 12/590,448; 25/01/2010 US 12/657,735; 25/01/2010 US 12/657,725; 25/01/2010 US 12/657,726
(51) G21C 7/08 (2006.01)
(86) PCT US2010/002907 de 05/11/2010
(87) WO 2011/093842 de 04/08/2011

(21) **BR 11 2012 010801-8** **1.1**
(30) 05/11/2009 JP 2009-254219; 20/11/2009 JP 2009-265367; 17/12/2009 JP 2009-286939; 17/12/2009 JP 2009-286948; 17/12/2009 JP 2009-286969; 17/12/2009 JP 2009-286954; 13/07/2010 JP 2010-159042
(51) B62D 25/20 (2006.01)
(86) PCT JP2010/069325 de 29/10/2010
(87) WO 2011/055695 de 12/05/2011

(21) **BR 11 2012 010802-6** **1.1**
(30) 06/11/2009 US 12/590,448; 25/01/2010 US 12/657,725; 25/01/2010 US 12/657,735; 25/01/2010 US 12/657,726
(51) G21C 19/00 (2006.01)
(86) PCT US2010/002925 de 05/11/2010
(87) WO 2011/056235 de 12/05/2011

(21) **BR 11 2012 011030-6** **1.1**
(30) 10/11/2009 US 61/259
(51) H04W 4/22 (2009.01), H04L 29/08 (2006.01), C07G 5/00 (2006.01)
(86) PCT US2010/025514 de 26/02/2010
(87) WO 2011/059515 de 19/05/2011

(21) **BR 11 2012 011464-6** **1.1**
(30) 30/10/2009 US 61/256,689
(51) C12N 15/29 (2006.01), C07K 14/415 (2006.01), C12N 15/79 (2006.01)
(86) PCT NZ2010/000218 de 29/10/2010
(87) WO 2011/053169 de 05/05/2011

(21) **BR 11 2012 011528-6** **1.1**
(30) 16/11/2009 US 61/261696; 30/04/2010 US 61/330271
(51) A61K 31/519 (2006.01), A61K 31/52 (2006.01), A61P 31/18 (2006.01), A61P 31/00 (2006.01), A61P 29/00 (2006.01)
(86) PCT US10/056890 de 16/11/2010
(87) WO 2011/060440 de 19/05/2011

(21) **BR 11 2012 011536-7** **1.1**
(30) 17/11/2009 FR 0958121
(51) F23R 3/06 (2006.01), F23R 3/60 (2006.01), F02C 7/264 (2006.01)
(86) PCT EP2010/067458 de 15/11/2010
(87) WO 2011/061143 de 26/05/2011

(21) **BR 11 2012 011724-6** **1.1**
(30) 11/11/2009 AU 2009905532; 11/03/2010 AU 2010901022; 08/06/2010 AU 2010902509
(51) B01D 67/00 (2006.01), B01D 63/08 (2006.01), B01D 69/06 (2006.01), H01M 8/10 (2006.01)
(86) PCT AU2010/001511 de 11/11/2010
(87) WO 2011/057341 de 19/05/2011

(21) **BR 11 2012 011726-2** **1.1**
(30) 13/11/2009 US 61/261,087
(51) A61K 9/20 (2006.01)
(86) PCT US2010/056529 de 12/11/2010
(87) WO 2011/060256 de 19/05/2011

(21) **BR 11 2012 011730-0** **1.1**
(30) 09/11/2009 US 61/259,264
(51) C07K 7/08 (2006.01), C07K 14/47 (2006.01)
(86) PCT US2010/056042 de 09/11/2010
(87) WO 2011/057272 de 12/05/2011

(21) **BR 11 2012 011731-9** **1.1**
(30) 10/11/2009 US 61/259.748
(51) A61K 51/06 (2006.01), A61K 51/08 (2006.01), A61P 35/00 (2006.01), A61P 29/00 (2006.01), A61P 3/00 (2006.01)
(86) PCT US2010/056277 de 10/11/2010
(87) WO 2011/060104 de 19/05/2011

(21) **BR 11 2012 011732-7** **1.1**
(30) 12/11/2009 NL 2003794
(51) A61F 6/14 (2006.01)
(86) PCT NL2010/050749 de 11/11/2010
(87) WO 2011/059323 de 19/05/2011

(21) **BR 11 2012 011733-5** **1.1**
(30) 13/11/2009 US 61/264,173
(51) A61K 9/20 (2006.01), A61K 31/155 (2006.01), A61K 31/351 (2006.01), A61K 45/06 (2006.01)
(86) PCT US2010/056577 de 12/11/2010
(87) WO 2011/060290 de 19/05/2011

(21) **BR 11 2012 011740-8** **1.1**
(30) 13/11/2009 US 61/261,145
(51) C07K 19/00 (2006.01), C12N 15/62 (2006.01), C12N 15/63 (2006.01), A61K 38/17 (2006.01), A61P 7/00 (2006.01)
(86) PCT US10/056496 de 12/11/2010
(87) WO 2011/060242 de 19/05/2011

(21) **BR 11 2012 012150-2** **1.1**
(30) 16/11/2009 EP 09382246.8; 27/01/2010 US 61/298,629
(51) C07D 495/20 (2006.01), A61K 31/444 (2006.01), A61P 25/00 (2006.01)
(86) PCT US2010/056180 de 10/11/2010
(87) WO 2011/060035 de 19/05/2011

(21) **BR 11 2012 012238-0** **1.1**
(30) 02/12/2009 US 61/266,043
(51) B24D 3/02 (2006.01), B24D 18/00 (2006.01), C09K 3/14 (2006.01), C09C 1/68 (2006.01)
(86) PCT US2010/058783 de 02/12/2010
(87) WO 2011/069006 de 09/06/2011

(21) **BR 11 2012 012242-8** **1.1**
(30) 24/11/2009 DE 10 2009 054 338.4
(51) B29C 47/00 (2006.01), B29C 47/04 (2006.01), B32B 37/15 (2006.01), B32B 37/22 (2006.01)
(86) PCT EP2010/007135 de 24/11/2010
(87) WO 2011/063949 de 03/06/2011

(21) **BR 11 2012 012256-8** **1.1**
(30) 04/12/2009 EP 091779967
(51) B62D 29/00 (2006.01), G10K 11/168 (2006.01), B29C 44/08 (2006.01)
(86) PCT EP2010/068866 de 03/12/2010
(87) WO 2011/067387 de 09/06/2011

(21) **BR 11 2012 012264-9** **1.1**
(30) 23/11/2009 US 61/263,807; 14/12/2009 US 61/286,340
(51) B64C 11/16 (2006.01)
(86) PCT US2010/057920 de 23/11/2010
(87) WO 2011/126517 de 13/10/2011

(21) **BR 11 2012 012265-7** **1.1**
(30) 23/11/2009 AT A 1854/2009
(51) F02M 55/00 (2006.01), F02M 55/02 (2006.01), F16L 19/02 (2006.01)
(86) PCT AT2010/000456 de 22/11/2010
(87) WO 2011/060477 de 26/05/2011

(21) **BR 11 2012 012266-5** **1.1**
(30) 25/11/2009 JP 2009-267517
(51) H04W 72/04 (2009.01), H04J 1/00 (2006.01)
(86) PCT JP2010/070994 de 25/11/2010
(87) WO 2011/065407 de 03/06/2011

(21) **BR 11 2012 012267-3** **1.1**
(30) 24/11/2009 DE 10 2009 055 647.8
(51) F16C 33/78 (2006.01), F16C 33/80 (2006.01)
(86) PCT EP2010/067664 de 17/11/2010
(87) WO 2011/064126 de 03/06/2011

(21) **BR 11 2012 012271-1** **1.1**
(30) 24/11/2009 US 12/625,475
(51) H04W 16/14 (2009.01)
(86) PCT EP2010/067835 de 19/11/2010
(87) WO 2011/064148 de 03/06/2011

(21) **BR 11 2012 012272-0** **1.1**
(30) 23/11/2009 CH 01795/09
(51) G02B 6/44 (2006.01), H02G 1/08 (2006.01)
(86) PCT EP2010/066001 de 22/10/2010
(87) WO 2011/061040 de 26/05/2011

(21) **BR 11 2012 012273-8** **1.1**
(30) 24/11/2009 US 61/263,922; 03/12/2009 US 61/266,316
(51) G06T 11/00 (2006.01), G06T 9/00 (2006.01)
(86) PCT SE2010/050217 de 24/02/2010
(87) WO 2011/065886 de 03/06/2011

(21) **BR 11 2012 012275-4** **1.1**
(30) 23/11/2009 IT MI2009A 002057
(51) C08F 4/655 (2006.01), C08F 10/00 (2006.01)
(86) PCT EP2010/007067 de 18/11/2010
(87) WO 2011/060958 de 26/05/2011

(21) **BR 11 2012 012276-2** **1.1**
(51) B60C 11/00 (2006.01)
(86) PCT US2009/065521 de 23/11/2009
(87) WO 2011/062595 de 26/05/2011

(21) **BR 11 2012 012277-0** **1.1**
(30) 25/11/2009 US 12/626250
(51) H04L 29/08 (2006.01)
(86) PCT IB2010/055314 de 19/11/2010
(87) WO 2011/064704 de 03/06/2011

(21) **BR 11 2012 012278-9** **1.1**
(30) 23/11/2009 GB 0920396.9
(51) B65D 71/50 (2006.01), B65B 17/02 (2006.01)
(86) PCT GB2010/002163 de 23/11/2010
(87) WO 2011/061518 de 26/05/2011

(21) **BR 11 2012 012335-1** **1.1**
(30) 24/11/2009 DE 102009047077.8; 26/04/2010 EP 10161056.6
(51) C08G 77/14 (2006.01), C08G 77/388 (2006.01), C08G 77/46 (2006.01), C08L 83/08 (2006.01), C08L 83/12 (2006.01), A61K 8/892 (2006.01), C08J 3/03 (2006.01)
(86) PCT EP2010/068131 de 24/11/2010
(87) WO 2011/064255 de 03/06/2011

(21) **BR 11 2012 012451-0** **1.1**
(30) 24/11/2009 US 61/264,213
(51) A61L 15/00 (2006.01)
(86) PCT US2010/057688 de 22/11/2010
(87) WO 2011/066237 de 03/06/2011

(21) **BR 11 2012 012492-7** **1.1**
(30) 24/11/2009 US 61/263,952; 01/06/2010 US 61/350,209
(51) C12N 1/00 (2006.01)
(86) PCT US2010/057957 de 24/11/2010
(87) WO 2011/066356 de 03/06/2011

(21) **BR 11 2012 012496-0** **1.1**
(30) 24/11/2009 EP 09176940.6; 12/02/2010 EP 10153448.5
(51) H05H 1/24 (2006.01)
(86) PCT EP2010/068049 de 23/11/2010
(87) WO 2011/064217 de 03/06/2011

(21) **BR 11 2012 012498-6** **1.1**
(30) 24/11/2009 US 61/272,959
(51) A61B 17/88 (2006.01), A61F 2/44 (2006.01)
(86) PCT US2010/055532 de 05/11/2010
(87) WO 2011/066077 de 03/06/2011

(21) **BR 11 2012 012499-4** **1.1**
(30) 24/11/2009 DE 11 2009 047 092.1
(51) A61K 31/56 (2006.01), A61K 47/44 (2006.01), A61K 9/06 (2006.01), A61K 9/00 (2006.01)
(86) PCT EP2010/068157 de 24/11/2010
(87) WO 2011/064271 de 03/06/2011

(21) **BR 11 2012 012502-8** **1.1**
(30) 24/11/2009 DE 10 2009 044 638.9; 02/09/2010 DE 20 2010 008 435.0
(51) B29C 59/12 (2006.01), H01T 19/00 (2006.01), C23C 16/54 (2006.01), B05D 7/24 (2006.01)
(86) PCT EP2010/068150 de 24/11/2010
(87) WO 2011/064268 de 03/06/2011

(21) **BR 11 2012 012712-8** **1.1**
(30) 18/11/2009 GB 0920206.0
(51) H02J 3/24 (2006.01)
(86) PCT GB2010/051922 de 18/11/2010
(87) WO 2011/061538 de 26/05/2011

(21) **BR 11 2012 013486-8** **1.1**
(30) 04/12/2009 US 12/631,228
(51) F01N 3/00 (2006.01)
(86) PCT US2010/058824 de 03/12/2010
(87) WO 2011/069030 de 09/06/2011

(21) **BR 11 2012 013671-2** **1.1**
(30) 10/12/2009 EP 09178664.0
(51) C07C 215/28 (2006.01), C07F 9/09 (2006.01), A61K 31/661 (2006.01), A61K 31/135 (2006.01), A61K 51/04 (2006.01)
(86) PCT EP2010/069169 de 08/12/2010
(87) WO 2011/070066 de 16/06/2011

(21) **BR 11 2012 013784-0** **1.1**
(30) 07/12/2009 US 61/267,155
(51) C07D 239/48 (2006.01), A61K 31/506 (2006.01), A61P 35/00 (2006.01)
(86) PCT US2010/059108 de 06/12/2010
(87) WO 2011/071821 de 16/06/2011

(21) **BR 11 2012 014198-8** **1.1**
(30) 25/02/2010 US 12/712,450
(51) G01V 1/36 (2006.01), G01V 1/28 (2006.01), G06F 19/00 (2011.01)
(86) PCT US2011/023719 de 04/02/2011
(87) WO 2011/106141 de 01/09/2011

(21) **BR 11 2012 014490-1** **1.1**
(30) 18/12/2009 EP 09075563.8; 20/05/2010 EP 10163406.1
(51) C07D 317/18 (2006.01), C07D 333/32 (2006.01), C07D 333/78 (2006.01)
(86) PCT JP2010/072182 de 03/12/2010
(87) WO 2011/074484 de 23/06/2011

(21) **BR 11 2012 014491-0** **1.1**
(30) 14/12/2009 US 61/286.035
(51) C03C 3/087 (2006.01), C03C 13/02 (2006.01), C03C 4/00 (2006.01), C03C 6/00 (2006.01), C08K 7/14 (2006.01)
(86) PCT US2010/060091 de 13/12/2010
(87) WO 2011/081883 de 07/07/2011

(21) **BR 11 2012 014625-4** **1.1**
(30) 18/12/2009 EP 09015692.8
(51) B67D 1/04 (2006.01), B67D 1/12 (2006.01), B67D 1/00 (2006.01)
(86) PCT EP10/069963 de 16/12/2010
(87) WO 2011/073343 de 23/06/2011

(21) **BR 11 2012 014810-9** **1.1**
(30) 18/12/2009 JP 2009-287175
(51) C22C 38/00 (2006.01), C21D 7/06 (2006.01), C22C 38/32 (2006.01), C22C 38/54 (2006.01)
(86) PCT JP2010/072541 de 15/12/2010
(87) WO 2011/074600 de 23/06/2011

(21) **BR 11 2012 014941-5** **1.1**
(30) 18/12/2009 ZA 2009/ 09098
(51) C07H 17/08 (2006.01), C07H 1/00 (2006.01)
(86) PCT IB2010/055841 de 15/12/2010
(87) WO 2011/073926 de 23/06/2011

(21) **BR 11 2012 014942-3** **1.1**
(30) 18/12/2009 DE 10 2009 059 056.0
(51) F02F 3/00 (2006.01)
(86) PCT DE2010/001484 de 17/12/2010
(87) WO 2011/072657 de 23/06/2011

(21) **BR 11 2012 014943-1** **1.1**
(30) 18/12/2009 EP 09 180008.6
(51) C11D 11/02 (2006.01)
(86) PCT US2010/059432 de 08/12/2010
(87) WO 2011/075357 de 23/06/2011

(21) **BR 11 2012 014962-8** **1.1**
(30) 18/12/2009 US 61/287,988
(51) A61K 9/64 (2006.01)
(86) PCT US2010/061135 de 17/12/2010
(87) WO 2011/075691 de 23/06/2011

(21) **BR 11 2012 014964-4** **1.1**
(30) 17/12/2009 US 12/653,678
(51) C07D 301/12 (2006.01)
(86) PCT US2010/058264 de 30/11/2010
(87) WO 2011/075302 de 23/06/2011

(21) **BR 11 2012 014968-7** **1.1**
(30) 18/12/2009 US 61/287,961
(51) B32B 27/12 (2006.01), B32B 38/06 (2006.01), B32B 37/00 (2006.01)
(86) PCT US2010/061084 de 17/12/2010
(87) WO 2011/075669 de 23/06/2011

(21) **BR 11 2012 014972-5** **1.1**
(30) 17/12/2009 IN 2647/DEL/2009
(51) H04L 12/66 (2006.01)
(86) PCT IN2010/000821 de 16/12/2010
(87) WO 2011/074012 de 23/06/2011

(21) **BR 11 2012 014975-0** **1.1**
(30) 18/12/2009 EP 09 306283.4; 21/06/2010 EP 10 305660.2; 01/07/2010 EP 10 305721.2
(51) C07K 16/28 (2006.01)
(86) PCT IB10/055917 de 17/12/2010
(87) WO 2011/073954 de 23/06/2011

(21) **BR 11 2012 014996-2** **1.1**
(30) 17/12/2009 GB 09 22006.2
(51) C12Q 1/68 (2006.01)
(86) PCT GB2010/052110 de 16/12/2010
(87) WO 2011/073665 de 23/06/2011

(21) **BR 11 2012 014999-7** **1.1**
(30) 18/12/2009 EP 09 179832.2
(51) C04B 103/54 (2006.01)
(86) PCT EP2010/069983 de 16/12/2010
(87) WO 2011/073354 de 23/06/2011

(21) **BR 11 2012 015003-0** **1.1**
(30) 16/12/2009 IN 2632/DEL/2009
(51) H02J 9/06 (2006.01), H02J 7/00 (2006.01)
(86) PCT IN2010/000818 de 16/12/2010
(87) WO 2011/074009 de 23/06/2011

(21) **BR 11 2012 015005-7** **1.1**
(30) 16/12/2009 US 61/284,275
(51) A01H 5/00 (2006.01), C07K 14/325 (2006.01)
(86) PCT US10/060826 de 16/12/2010
(87) WO 2011/084627 de 14/07/2011

(21) **BR 11 2012 015075-8** **1.1**
(30) 21/12/2009 NO 2009 3570
(51) E21B 17/042 (2006.01), E21B 19/16 (2006.01)
(86) PCT NO2010/000452 de 08/12/2010
(87) WO 2011/078683 de 30/06/2011

(21) **BR 11 2012 015636-5** **1.1**
(30) 21/12/2009 SE 0950995-1
(51) B32B 29/02 (2006.01), B65D 65/40 (2006.01), D21H 11/18 (2006.01), D21H 19/34 (2006.01), D21H 27/10 (2006.01)
(86) PCT SE2010/051422 de 20/12/2010
(87) WO 2011/078770 de 30/06/2011

(21) **BR 11 2012 015642-0** **1.1**
(51) B60K 31/00 (2006.01), B60W 30/14 (2006.01)
(86) PCT EP2009/009169 de 21/12/2009
(87) WO 2011/076226 de 30/06/2011

(21) **BR 11 2012 015643-8** **1.1**
(30) 22/12/2009 SE 0951009-0
(51) C12M 3/06 (2006.01), B01D 37/04 (2006.01), C12M 1/02 (2006.01), C12N 5/09 (2010.01), B01D 35/20 (2006.01)
(86) PCT SE2010/051473 de 22/12/2010
(87) WO 2011/078784 de 30/06/2011

(21) **BR 11 2012 015668-3** **1.1**
(30) 23/12/2009 EP 09180649.7
(51) F02D 41/00 (2006.01), F02D 41/24 (2006.01)
(86) PCT EP2010/070470 de 22/12/2010
(87) WO 2011/076837 de 30/06/2011

(21) **BR 11 2012 015671-3** **1.1**
(30) 23/12/2009 EP 09180647.1
(51) F01N 3/20 (2006.01)
(86) PCT EP2010/070475 de 22/12/2010
(87) WO 2011/076839 de 30/06/2011

(21) **BR 11 2012 015672-1** **1.1**
(30) 23/12/2009 EP 09180646.3
(51) F02D 41/00 (2006.01), F02D 41/14 (2006.01), F02D 41/24 (2006.01)
(86) PCT EP2010/070472 de 22/12/2010
(87) WO 2011/076838 de 30/06/2011

(21) **BR 11 2012 015681-0** **1.1**
(30) 24/12/2009 FR 09 59608
(51) C09K 8/03 (2006.01), C09K 8/58 (2006.01), E21B 47/10 (2006.01)
(86) PCT EP2010/070552 de 22/12/2010
(87) WO 2011/076874 de 30/06/2011

(21) **BR 11 2012 015882-1** **1.1**
(30) 15/12/2009 US 61/284,329; 07/12/2010 US 12/962,508
(51) B01J 23/08 (2006.01), B01J 23/14 (2006.01)
(86) PCT US2010/059761 de 09/12/2010
(87) WO 2011/081833 de 07/07/2011

(21) **BR 11 2012 015929-1** **1.1**
(30) 28/12/2009 FR 09/06369
(51) A61B 19/02 (2006.01), A61B 17/88 (2006.01)
(86) PCT FR2010/000772 de 17/11/2010
(87) WO 2011/080404 de 07/07/2011

(21) **BR 11 2012 016178-4** **1.1**
(30) 31/12/2009 US 61/291,575
(51) C07D 209/46 (2006.01), C07D 401/04 (2006.01), C07D 403/04 (2006.01), C07D 403/12 (2006.01), C07D 413/12 (2006.01), C07D 413/14 (2006.01), C07D 417/12 (2006.01)
(86) PCT IB2010/056141 de 30/12/2010
(87) WO 2011/080718 de 07/07/2011

(21) **BR 11 2012 016193-8** **1.1**
(30) 30/12/2009 SE 0951038-9; 30/12/2009 US 61/291,241
(51) A61B 5/145 (2006.01), A61B 5/1486 (2006.01), C12Q 1/00 (2006.01), G01N 33/48 (2006.01)
(86) PCT SE2010/051456 de 22/12/2010
(87) WO 2011/081596 de 07/07/2011

(21) **BR 11 2012 016196-2** **1.1**
(30) 29/12/2009 US 12/649,078
(51) A61M 25/00 (2006.01), A61M 25/06 (2006.01), A61M 25/10 (2013.01), A61M 29/00 (2006.01), A61M 25/09 (2006.01), A61B 1/00 (2006.01), A61B 17/3207 (2006.01), A61K 31/00 (2006.01), A61L 29/00 (2006.01), A61B 18/00 (2006.01)
(86) PCT US2010/062161 de 27/12/2010
(87) WO 2011/082139 de 07/07/2011

(21) **BR 11 2012 016212-8** **1.1**
(30) 29/12/2009 CN 200910217105.1
(51) A23B 7/02 (2006.01), A23B 7/022 (2006.01), A23L 1/00 (2006.01), A23L 1/22 (2006.01), A23L 1/221 (2006.01), A23L 1/223 (2006.01), A23L 1/224 (2006.01), A23P 1/02 (2006.01)
(86) PCT EP2010/067079 de 09/11/2010
(87) WO 2011/079998 de 07/07/2011

(21) **BR 11 2012 016214-4** **1.1**
(30) 11/05/2010 JP 2010-109338
(51) G06F 3/033 (2013.01)
(86) PCT JP2011/054864 de 03/03/2011
(87) WO 2011/142163 de 17/11/2011

(21) **BR 11 2012 016215-2** **1.1**
(30) 30/12/2009 EP 09 252923.9
(51) A24F 47/00 (2006.01), H05B 3/58 (2006.01)
(86) PCT EP2010/007875 de 22/12/2010
(87) WO 2011/079932 de 07/07/2011

(21) **BR 11 2012 016220-9** **1.1**
(30) 30/12/2009 US 61/291,215
(51) G11B 7/253 (2013.01), G11B 7/26 (2006.01)
(86) PCT US2010/062334 de 29/12/2010
(87) WO 2011/082216 de 07/07/2011

(21) **BR 11 2012 016221-7** **1.1**
(51) H04J 14/02 (2006.01), H04B 10/2575 (2013.01)
(86) PCT ES2009/070641 de 30/12/2009
(87) WO 2011/080358 de 07/07/2011

(21) **BR 11 2012 016222-5** **1.1**
(51) G06F 17/30 (2006.01)
(86) PCT ES2009/070643 de 30/12/2009
(87) WO 2011/080360 de 07/07/2011

(21) **BR 11 2012 016224-1** **1.1**
(30) 30/12/2009 CN 20091021242.5
(51) H04W 80/00 (2009.01)
(86) PCT CN2010/071662 de 09/04/2010
(87) WO 2010/148704 de 29/12/2010

(21) **BR 11 2012 016228-4** **1.1**
(30) 12/11/2010 US 12/945,395
(51) A23G 9/28 (2006.01)
(86) PCT US2011/040342 de 14/06/2011
(87) WO 2012/064382 de 18/05/2012

(21) **BR 11 2012 016285-3** **1.1**
(30) 31/12/2009 US 61/291,516
(51) A01C 1/00 (2006.01), A01H 1/04 (2006.01), G01N 1/08 (2006.01), A01C 1/02 (2006.01)
(86) PCT US2010/062526 de 30/12/2010
(87) WO 2011/082316 de 07/07/2011

(21) **BR 11 2012 016290-0** **1.1**
(30) 31/12/2009 US 61/291,721
(51) C12N 15/82 (2006.01), C12N 9/02 (2006.01), A01H 5/00 (2006.01)
(86) PCT US2010/062508 de 30/12/2010
(87) WO 2011/082304 de 07/07/2011

(21) **BR 11 2012 016292-6** **1.1**
(51) G01S 19/03 (2010.01), G01S 5/02 (2010.01)
(86) PCT US2010/022730 de 01/02/2010
(87) WO 2011/093900 de 04/08/2011

(21) **BR 11 2012 016786-3** **1.1**
(30) 07/01/2010 US 61/293012
(51) C07D 413/04 (2006.01), C07C 235/42 (2006.01), C07D 209/46 (2006.01), C07D 307/68 (2006.01), C07D 307/88 (2006.01)
(86) PCT SE2011/050002 de 04/01/2011
(87) WO 2011/084098 de 14/07/2011

(21) **BR 11 2012 016793-6** **1.1**
(30) 08/01/2010 US 61/293,318
(51) C07D 303/16 (2006.01), A61K 31/336 (2006.01), A61P 3/04 (2006.01)
(86) PCT US2011/020520 de 07/01/2011
(87) WO 2011/085201 de 14/07/2011

(21) **BR 11 2012 016795-2** **1.1**
(30) 08/01/2010 US 61/293,602
(51) C07D 249/12 (2006.01), A61K 31/4196 (2006.01), A61P 13/00 (2006.01), A61P 13/12 (2006.01)
(86) PCT US2011/020233 de 05/01/2011
(87) WO 2011/085009 de 14/07/2011

(21) **BR 11 2012 017081-3** **1.1**
(30) 11/01/2010 US 12/685,217
(51) G01N 3/04 (2006.01), G01N 3/32 (2006.01), G01M 13/02 (2006.01), G01N 3/00 (2006.01), G01N 3/02 (2006.01)
(86) PCT EP2010/007945 de 24/12/2010
(87) WO 2011/082816 de 14/07/2011

(21) **BR 11 2012 017206-9** **1.1**
(30) 16/12/2009 EP 09179453.7
(51) F01L 13/00 (2006.01), F02D 41/08 (2006.01)
(86) PCT EP2010/069721 de 15/12/2010
(87) WO 2011/080076 de 07/07/2011

(21) **BR 11 2012 017629-3** **1.1**
(30) 25/02/2010 JP 2010-040131
(51) G09F 9/30 (2006.01), G02F 1/133 (2006.01), G02F 1/1345 (2006.01), G09G 3/20 (2006.01), G09G 3/36 (2006.01)
(86) PCT JP2010/069816 de 08/11/2010
(87) WO 2011/104945 de 01/09/2011

(21) **BR 11 2012 017673-0** **1.1**
(30) 20/01/2010 GB 1000851.4
(51) A45C 5/14 (2006.01), A45C 13/04 (2006.01), A45C 13/26 (2006.01), A45C 13/36 (2006.01), A45C 13/38 (2006.01)
(86) PCT GB2010/050158 de 02/02/2010
(87) WO 2011/089376 de 28/07/2011

(21) **BR 11 2012 018248-0** **1.1**
(30) 21/01/2010 JP 2010-010841
(51) B22D 11/108 (2006.01), B22D 11/00 (2006.01), C21C 7/076 (2006.01)
(86) PCT JP2011/051679 de 21/01/2011
(87) WO 2011/090218 de 28/07/2011

(21) **BR 11 2012 018249-8** **1.1**
(30) 22/01/2010 US 61/336,457
(51) C07H 21/02 (2006.01), C12P 21/06 (2006.01)
(86) PCT US11/000125 de 24/01/2011
(87) WO 2011/090804 de 28/07/2011

(21) **BR 11 2012 018743-0** **1.1**
(30) 27/01/2010 US 61/298,844; 06/04/2010 US 61/321,480
(51) C12P 7/00 (2006.01)
(86) PCT US2011/022790 de 27/01/2011
(87) WO 2011/094457 de 04/08/2011

(21) **BR 11 2012 019024-5** **1.1**
(30) 29/01/2010 DE 10 2010 006 192.1
(51) C10J 3/56 (2006.01)
(86) PCT EP2010/008002 de 31/12/2010
(87) WO 2011/091841 de 04/08/2011

(21) **BR 11 2012 019270-1** **1.1**
(30) 02/02/2010 US 61/300,815; 07/05/2010 US 61/332,728; 07/05/2010 US 61/332,699; 07/05/2010 US 61/332,696; 19/05/2010 US 61/346,344; 06/08/2010 US 12/852,305
(51) C07C 29/149 (2006.01), C07C 29/84 (2006.01), C07C 31/08 (2006.01)
(86) PCT US2011/023328 de 01/02/2011
(87) WO 2011/097220 de 11/08/2011

(21) **BR 11 2012 019272-8** **1.1**
(30) 04/02/2010 EP 10 305112.4
(51) G02B 27/01 (2006.01), B29D 11/00 (2006.01), G02C 5/02 (2006.01)
(86) PCT EP2011/050382 de 13/01/2011
(87) WO 2011/095379 de 11/08/2011

(21) **BR 11 2012 019275-2** **1.1**
(30) 05/02/2010 US 61/301,765; 20/01/2011 US 13/010,134
(51) B01J 29/08 (2006.01), B01J 29/00 (2006.01), C07C 2/86 (2006.01)
(86) PCT US2011/022558 de 26/01/2011
(87) WO 2011/097096 de 11/08/2011

(21) **BR 11 2012 019276-0** **1.1**

(30) 02/02/2010 US 12/698,901
(51) H04B 1/00 (2006.01)
(86) PCT US2011/022637 de 26/01/2011
(87) WO 2011/097104 de 11/08/2011

(21) **BR 11 2012 019277-9 1.1**
(30) 02/02/2010 US 61/300,815; 07/05/2010 US 61/332,696; 07/05/2010 US 61/332,699; 07/05/2010 US 61/332,728; 19/05/2010 US 61/346,344; 09/07/2010 US 12/833,809
(51) B01J 21/16 (2006.01), B01J 23/62 (2006.01), B01J 23/89 (2006.01), C07C 69/14 (2006.01), C07C 69/54 (2006.01)
(86) PCT US2011/023283 de 01/02/2011
(87) WO 2011/097197 de 11/08/2011

(21) **BR 11 2012 019278-7 1.1**
(30) 06/02/2010 EP 10001244.2
(51) H05K 13/04 (2006.01)
(86) PCT EP2010/068570 de 30/11/2010
(87) WO 2011/095241 de 11/08/2011

(21) **BR 11 2012 019740-1 1.1**
(30) 02/04/2010 CN 201010162624.5
(51) H04W 72/04 (2009.01)
(86) PCT CN2010/080362 de 28/12/2010
(87) WO 2011/120320 de 06/10/2011

(21) **BR 11 2012 019757-6 1.1**
(30) 09/02/2010 US 61/302726
(51) A61K 39/00 (2006.01)
(86) PCT US2011/023526 de 03/02/2011
(87) WO 2011/100151 de 18/08/2011

(21) **BR 11 2012 019763-0 1.1**
(30) 08/02/2010 DE 10 2010 007 303.2
(51) C01B 17/69 (2006.01), C01B 17/74 (2006.01), C01B 17/80 (2006.01)
(86) PCT EP2011/000073 de 11/01/2011
(87) WO 2011/095271 de 11/08/2011

(21) **BR 11 2012 019774-6 1.1**
(30) 08/02/2010 JP 2010-025009
(51) C12P 13/04 (2006.01), C12N 15/09 (2006.01)
(86) PCT JP2011/052471 de 07/02/2011
(87) WO 2011/096555 de 11/08/2011

(21) **BR 11 2012 019777-0 1.1**
(30) 08/02/2010 CN 201010106962.7
(51) H04L 27/34 (2006.01)
(86) PCT CN2010/080590 de 31/12/2010
(87) WO 2011/095043 de 11/08/2011

(21) **BR 11 2012 019778-9 1.1**
(30) 08/02/2010 JP 2010-025590; 28/09/2010 JP 2010-217639
(51) C25B 9/00 (2006.01), C01B 3/04 (2006.01), C01B 13/02 (2006.01), C25B 15/08 (2006.01), H01L 31/04 (2006.01)
(86) PCT JP2010/072899 de 20/12/2010
(87) WO 2011/096142 de 11/08/2011

(21) **BR 11 2012 019780-0 1.1**
(30) 08/02/2010 US 61/302,489
(51) A61K 39/00 (2006.01)
(86) PCT US2011/024055 de 08/02/2011
(87) WO 2011/097627 de 11/08/2011

(21) **BR 11 2012 019784-3 1.1**
(30) 09/02/2010 JP 2010-026362
(51) H04W 74/08 (2009.01), H04L 1/16 (2006.01), H04W 72/12 (2009.01)
(86) PCT JP2011/052629 de 08/02/2011
(87) WO 2011/099479 de 18/08/2011

(21) **BR 11 2012 019785-1 1.1**
(30) 09/02/2010 FR 10 50887
(51) A61K 8/41 (2006.01), A61K 8/46 (2006.01), A61K 8/49 (2006.01), A61K 8/92 (2006.01), A61K 8/97 (2006.01), A61Q 5/02 (2006.01), A61Q 5/12 (2006.01), A61Q 5/04 (2006.01)
(86) PCT EP2011/051886 de 09/02/2011
(87) WO 2011/098481 de 18/08/2011

(21) **BR 11 2012 019786-0 1.1**
(30) 09/02/2010 US 61/302,604; 02/02/2011 US 13/019,586
(51) C02F 1/50 (2006.01), A01N 31/04 (2006.01)
(86) PCT US2011/023887 de 07/02/2011
(87) WO 2011/100189 de 18/08/2011

(21) **BR 11 2012 019788-6 1.1**
(30) 10/02/2010 DE 10 2010 001 787.6
(51) B09B 3/00 (2006.01), C04B 35/52 (2006.01), C04B 35/622 (2006.01), C04B 35/626 (2006.01), C04B 35/83 (2006.01), H05B 7/085 (2006.01)
(86) PCT EP2011/051893 de 09/02/2011
(87) WO 2011/098486 de 18/08/2011

(21) **BR 11 2012 019789-4 1.1**
(30) 08/02/2010 US 61/302,477; 19/03/2010 US 61/315,376; 11/05/2010 US 61/333,693
(51) C07D 237/14 (2006.01)
(86) PCT US2011/024109 de 08/02/2011
(87) WO 2011/097649 de 11/08/2011

(21) **BR 11 2012 019877-7 1.1**
(30) 10/02/2010 US 61/303,146; 09/02/2011 US 13/023,870
(51) F01N 3/36 (2006.01), F01N 3/28 (2006.01), B01D 53/94 (2006.01), F01N 3/24 (2006.01), F01N 3/08 (2006.01)
(86) PCT US2011/024208 de 09/02/2011
(87) WO 2011/100337 de 18/08/2011

(21) **BR 11 2012 019878-5 1.1**
(30) 10/02/2010 US 61/302,988
(51) B65B 31/00 (2006.01), A61K 9/00 (2006.01), B65B 37/06 (2006.01)
(86) PCT GB2011/050222 de 09/02/2011
(87) WO 2011/098798 de 18/08/2011

(21) **BR 11 2012 019880-7 1.1**
(30) 11/02/2010 US 61/303,643
(51) G10L 19/16 (2013.01), H03G 7/00 (2006.01)
(86) PCT US2011/023531 de 03/02/2011
(87) WO 2011/100155 de 18/08/2011

(21) **BR 11 2012 019883-1 1.1**
(51) H04W 72/04 (2009.01), H04W 74/08 (2009.01)
(86) PCT JP2010/052103 de 12/02/2010
(87) WO 2011/099151 de 18/08/2011

(21) **BR 11 2012 019884-0 1.1**
(30) 10/02/2010 US 61/303,006
(51) F21K 99/00 (2010.01), F21V 17/12 (2006.01), F21Y 101/02 (2006.01), F21V 29/00 (2006.01)
(86) PCT US2011/024374 de 10/02/2011
(87) WO 2011/100449 de 18/08/2011

(21) **BR 11 2012 019886-6 1.1**
(30) 08/02/2010 NL 2004211
(51) A47J 47/01 (2006.01), A47G 19/12 (2006.01), A47G 19/18 (2006.01), B65D 47/20 (2006.01)
(86) PCT NL2011/050086 de 08/02/2011
(87) WO 2011/096814 de 11/08/2011

(21) **BR 11 2012 020319-3 1.1**
(30) 15/02/2010 US 61/304,500
(51) C12P 7/10 (2006.01), C12N 1/19 (2006.01), C12N 9/42 (2006.01)
(86) PCT IL2011/000158 de 15/02/2011
(87) WO 2011/099015 de 18/08/2011

(21) **BR 11 2012 020378-9 1.1**
(51) H02K 1/27 (2006.01), H02K 7/18 (2006.01)
(86) PCT EP2010/000961 de 16/02/2010
(87) WO 2011/100987 de 25/08/2011

(21) **BR 11 2012 020817-9 1.1**
(30) 20/02/2010 US 61/338,612
(51) G09G 5/22 (2006.01)
(86) PCT US2011/025675 de 22/02/2011
(87) WO 2011/103550 de 25/08/2011

(21) **BR 11 2012 020843-8 1.1**
(30) 19/02/2010 US 61/306,154; 27/01/2011 US 13/014,966
(51) F04B 39/12 (2006.01), B23K 31/02 (2006.01), F04B 39/00 (2006.01), F04C 29/12 (2006.01)
(86) PCT US2011/022716 de 27/01/2011
(87) WO 2011/102945 de 25/08/2011

(21) **BR 11 2012 020844-6 1.1**
(30) 19/02/2010 JP 2010-035195
(51) D01F 6/04 (2006.01)
(86) PCT JP2011/051185 de 24/01/2011
(87) WO 2011/102186 de 25/08/2011

(21) **BR 11 2012 021039-4 1.1**
(30) 24/02/2010 US 61/307,693; 22/02/2011 US 13/031,772
(51) B66D 3/08 (2006.01)
(86) PCT US2011/025699 de 22/02/2011
(87) WO 2011/106311 de 01/09/2011

(21) **BR 11 2012 021236-2 1.1**
(30) 30/03/2010 EP 10158308.6
(51) C07D 229/00 (2006.01), C08G 18/00 (2006.01), C08G 18/72 (2006.01)
(86) PCT EP2011/053080 de 02/03/2011
(87) WO 2011/120750 de 06/10/2011

(21) **BR 11 2012 021379-2 1.1**
(30) 24/02/2010 EP 10250325.7
(51) C07C 1/20 (2006.01), C07C 11/04 (2006.01)
(86) PCT GB2011/000185 de 10/02/2011
(87) WO 2011/104495 de 01/09/2011

(21) **BR 11 2012 021489-6 1.1**
(30) 25/03/2010 FR 1001194
(51) F16C 13/04 (2006.01), F16C 17/02 (2006.01), F16C 27/02 (2006.01)
(86) PCT FR2011/000169 de 24/03/2011
(87) WO 2011/117482 de 29/09/2011

(21) **BR 11 2012 021495-0 1.1**
(30) 26/02/2010 EP 10001998.3
(51) A01N 43/54 (2006.01), A01N 57/20 (2006.01), A01P 13/00 (2006.01), A01P 13/02 (2006.01)
(86) PCT EP2011/052558 de 22/02/2011
(87) WO 2011/104213 de 01/09/2011

(21) **BR 11 2012 021496-9 1.1**
(30) 25/02/2010 ES P201000225
(51) F03D 1/00 (2006.01), F03D 11/04 (2006.01)
(86) PCT ES2011/000036 de 18/02/2011
(87) WO 2011/104395 de 01/09/2011

(21) **BR 11 2012 021497-7 1.1**
(30) 26/02/2010 US 12/713,780
(51) G06F 3/01 (2006.01), H04W 48/04 (2009.01), G01C 21/36 (2006.01), G08G 1/0968 (2006.01)
(86) PCT IB2011/050833 de 26/02/2011
(87) WO 2011/104697 de 01/09/2011

(21) **BR 11 2012 021498-5 1.1**
(30) 27/02/2010 DE 102010009631.8
(51) C07D 249/12 (2006.01), C07D 401/06 (2006.01), C07D 403/06 (2006.01), C07D 409/06 (2006.01), C07D 409/14 (2006.01), C07D 413/06 (2006.01), C07D 413/14 (2006.01), C07D 417/06 (2006.01), A61K 31/4196 (2006.01), A61P 9/00 (2006.01)
(86) PCT EP2011/052781 de 25/02/2011
(87) WO 2011/104322 de 01/09/2011

(21) **BR 11 2012 021499-3 1.1**
(30) 25/02/2010 DE 102010009329.7
(51) H01H 9/18 (2006.01), H01H 23/02 (2006.01)
(86) PCT EP2011/000703 de 15/02/2011
(87) WO 2011/103976 de 01/09/2011

(21) **BR 11 2012 021500-0 1.1**
(30) 25/02/2010 KR 10-2010-0017149
(51) F21V 29/00 (2006.01)
(86) PCT KR2010/006768 de 05/10/2010
(87) WO 2011/105674 de 01/09/2011

(21) **BR 11 2012 021509-4 1.1**
(30) 26/02/2010 US 61/308,775
(51) H04W 72/04 (2009.01)
(86) PCT EP2011/052863 de 25/02/2011
(87) WO 2011/104371 de 01/09/2011

(21) **BR 11 2012 021510-8 1.1**
(30) 25/02/2010 FR 1051344
(51) F25D 3/10 (2006.01), F25B 9/00 (2006.01)
(86) PCT FR2011/050159 de 27/01/2011
(87) WO 2011/104453 de 01/09/2011

(21) **BR 11 2012 021511-6 1.1**
(30) 25/02/2010 CN 201010117174.8
(51) H04B 7/26 (2006.01)
(86) PCT CN2011/071288 de 25/02/2011
(87) WO 2011/103811 de 01/09/2011

(21) **BR 11 2012 021512-4 1.1**
(30) 30/09/2010 CL 1048-2010
(51) B22C 9/08 (2006.01)
(86) PCT IB2011/054206 de 23/09/2011
(87) WO 2012/042456 de 05/04/2012

(21) **BR 11 2012 021513-2 1.1**
(30) 26/02/2010 US 61/308,376
(51) G01N 23/04 (2006.01)

(86) PCT US2011/026382 de 26/02/2011
(87) WO 2011/106745 de 01/09/2011

(21) **BR 11 2012 021514-0** **1.1**
(30) 25/02/2010 US 61/308,254; 12/03/2010 US 61/313,200
(51) G21K 4/00 (2006.01)
(86) PCT US2011/026369 de 25/02/2011
(87) WO 2011/149574 de 01/12/2011

(21) **BR 11 2012 021515-9** **1.1**
(51) C07D 293/06 (2006.01), A61K 31/095 (2006.01), A61P 3/04 (2006.01), A61P 3/06 (2006.01), A61P 9/10 (2006.01)
(86) PCT KR2010/001204 de 25/02/2010
(87) WO 2011/105643 de 01/09/2011

(21) **BR 11 2012 021517-5** **1.1**
(30) 25/02/2010 US 61/308,166
(51) F26B 19/00 (2006.01), E21B 21/00 (2006.01), E21B 7/00 (2006.01)
(86) PCT US2011/026059 de 24/02/2011
(87) WO 2011/106514 de 01/09/2011

(21) **BR 11 2012 021518-3** **1.1**
(30) 25/02/2010 FR 1051343
(51) A61L 2/18 (2006.01), B08B 9/00 (2006.01), A23L 3/00 (2006.01)
(86) PCT FR2011/050158 de 27/01/2011
(87) WO 2011/104452 de 01/09/2011

(21) **BR 11 2012 021520-5** **1.1**
(30) 25/02/2010 US 61/308,152
(51) G01N 23/10 (2006.01)
(86) PCT US2011/025969 de 23/02/2011
(87) WO 2011/106463 de 01/09/2011

(21) **BR 11 2012 021521-3** **1.1**
(30) 26/02/2010 JP 2010-041325
(51) G06K 17/00 (2006.01), G06K 13/067 (2006.01)
(86) PCT JP2011/054075 de 24/02/2011
(87) WO 2011/105467 de 01/09/2011

(21) **BR 11 2012 021524-8** **1.1**
(30) 05/03/2010 DE 10 2010 010 567.8; 24/03/2010 DE 10 2010 012 733.7
(51) A61B 5/04 (2006.01), A61B 5/0402 (2006.01), A61B 5/20 (2006.01), A61M 5/14 (2006.01), G01N 33/493 (2006.01), G01N 33/68 (2006.01), G01N 33/487 (2006.01), G01N 35/00 (2006.01), G01N 33/49 (2006.01), A61M 5/142 (2006.01)
(86) PCT EP2011/053243 de 03/03/2011
(87) WO 2011/107566 de 09/09/2011

(21) **BR 11 2012 021525-6** **1.1**
(30) 11/03/2010 US 61/313,122
(51) B29C 59/02 (2006.01), B29C 59/04 (2006.01), B26F 1/26 (2006.01), A61F 13/15 (2006.01)
(86) PCT US2011/028084 de 11/03/2011
(87) WO 2011/112925 de 15/09/2011

(21) **BR 11 2012 021528-0** **1.1**
(30) 26/02/2010 JP 2010-043100
(51) A61K 9/70 (2006.01), A61F 13/02 (2006.01), A61L 15/58 (2006.01)
(86) PCT JP2011/054043 de 23/02/2011
(87) WO 2011/105457 de 01/09/2011

(21) **BR 11 2012 021529-9** **1.1**
(30) 26/02/2010 US 12/713,790
(51) F25D 23/02 (2006.01), F25D 29/00 (2006.01)
(86) PCT US2011/026156 de 25/02/2011
(87) WO 2011/106587 de 01/09/2011

(21) **BR 11 2012 021538-8** **1.1**
(30) 26/02/2010 GB 1003340.5
(51) A45D 29/18 (2006.01), A45D 34/06 (2006.01), A61M 35/00 (2006.01)
(86) PCT GB2011/050333 de 21/02/2011
(87) WO 2011/104530 de 01/09/2011

(21) **BR 11 2012 021544-2** **1.1**
(30) 26/02/2010 EP 10002022.1
(51) C12Q 1/68 (2006.01)
(86) PCT EP2011/000909 de 24/02/2011
(87) WO 2011/104025 de 01/09/2011

(21) **BR 11 2012 021545-0** **1.1**
(30) 26/02/2010 US 61/308,620
(51) A61K 39/12 (2006.01), A61K 39/175 (2006.01), A61K 39/205 (2006.01), A61K 39/23 (2006.01), C07K 14/015 (2006.01), C07K 14/12 (2006.01), C07K 14/13 (2006.01), C07K 14/145 (2006.01), C07K 14/165 (2006.01), C12N 7/00 (2006.01), C12N 7/04 (2006.01), C12N 15/86 (2006.01)
(86) PCT US2011/026378 de 25/02/2011
(87) WO 2011/106743 de 01/09/2011

(21) **BR 11 2012 021547-7** **1.1**
(51) B62D 5/07 (2006.01), B62D 5/08 (2006.01)
(86) PCT US2010/025698 de 27/02/2010
(87) WO 2011/106025 de 01/09/2011

(21) **BR 11 2012 021554-0** **1.1**
(30) 26/02/2010 US 61/308,655
(51) H01Q 1/52 (2006.01), H01Q 15/00 (2006.01), H01Q 1/22 (2006.01)
(86) PCT US2011/026274 de 25/02/2011
(87) WO 2011/106666 de 01/09/2011

(21) **BR 11 2012 021556-6** **1.1**
(30) 25/02/2010 US 61/307,873
(51) C07D 209/52 (2006.01), C07D 209/58 (2006.01), C07D 241/24 (2006.01), C07D 403/06 (2006.01), C07D 209/94 (2006.01)
(86) PCT EP2010/063656 de 16/09/2010
(87) WO 2011/103932 de 01/09/2011

(21) **BR 11 2012 021557-4** **1.1**
(30) 26/02/2010 US 12/713,580
(51) F16D 41/22 (2006.01)
(86) PCT US2011/023541 de 03/02/2011
(87) WO 2011/106136 de 01/09/2011

(21) **BR 11 2012 021558-2** **1.1**
(30) 26/02/2010 EP 10 001981.9
(51) F24C 15/14 (2006.01)
(86) PCT EP2011/000953 de 28/02/2011
(87) WO 2011/104034 de 01/09/2011

(21) **BR 11 2012 021559-0** **1.1**
(30) 26/02/2010 US 61/308,375
(51) F04D 29/38 (2006.01), F04D 29/68 (2006.01)
(86) PCT US2011/026264 de 25/02/2011
(87) WO 2011/106658 de 01/09/2011

(21) **BR 11 2012 021560-4** **1.1**
(30) 25/02/2010 DE 10 2010 010 074.9
(51) B61L 15/00 (2006.01), H04L 12/40 (2006.01)
(86) PCT EP2011/052686 de 23/02/2011
(87) WO 2011/104278 de 01/09/2011

(21) **BR 11 2012 021571-0** **1.1**
(30) 22/03/2010 FR 1052055
(51) G06F 9/445 (2006.01)
(86) PCT FR2011/050560 de 18/03/2011
(87) WO 2011/117516 de 29/09/2011

(21) **BR 11 2012 021577-9** **1.1**
(51) A61K 8/22 (2006.01), A61K 8/31 (2006.01), A61K 8/81 (2006.01), A61K 8/89 (2006.01), A61Q 11/00 (2006.01)
(86) PCT US2010/026965 de 11/03/2010
(87) WO 2011/112193 de 15/09/2011

(21) **BR 11 2012 021590-6** **1.1**
(30) 25/02/2010 US 61/308,167
(51) G01N 33/487 (2006.01)
(86) PCT GB2011/000267 de 25/02/2011
(87) WO 2011/104517 de 01/09/2011

(21) **BR 11 2012 021592-2** **1.1**
(30) 26/02/2010 US 12/713,218
(51) B65H 19/22 (2006.01)
(86) PCT US2011/025985 de 24/02/2011
(87) WO 2011/106473 de 01/09/2011

(21) **BR 11 2012 021593-0** **1.1**
(30) 25/02/2010 AT A 290/2010
(51) H01M 2/04 (2006.01), H01M 2/10 (2006.01)
(86) PCT AT2011/000090 de 24/02/2011
(87) WO 2011/103608 de 01/09/2011

(21) **BR 11 2012 021594-9** **1.1**
(30) 26/02/2010 US 12/660,527
(51) H01B 7/00 (2006.01)
(86) PCT US2011/000380 de 28/02/2011
(87) WO 2011/106107 de 01/09/2011

(21) **BR 11 2012 021595-7** **1.1**
(30) 26/02/2010 JP 2010-043567; 09/03/2010 US 61/339,729
(51) C07D 471/04 (2006.01), A61K 31/4985 (2006.01), A61K 31/5377 (2006.01), A61P 31/18 (2006.01), A61P 43/00 (2006.01)
(86) PCT JP2011/054404 de 25/02/2011
(87) WO 2011/105590 de 01/09/2011

(21) **BR 11 2012 021679-1** **1.1**
(30) 03/03/2010 JP 2010-046370
(51) A01N 37/38 (2006.01), A01N 43/78 (2006.01), A01N 43/76 (2006.01), A01N 47/32 (2006.01), A01N 37/46 (2006.01), A01N 37/24 (2006.01), A01N 43/56 (2006.01), A01N 45/02 (2006.01), A01N 43/80 (2006.01), A01N 37/30 (2006.01), A01N 43/40 (2006.01), A01N 53/00 (2006.01), A01N 37/34 (2006.01), A01N 37/36 (2006.01), A01N 43/84 (2006.01)
(86) PCT JP2011/055430 de 02/03/2011
(87) WO 2011/108751 de 09/09/2011

(21) **BR 11 2012 022114-0** **1.1**
(30) 01/03/2010 FR 1051446; 15/03/2010 US 61/313,855
(51) A61K 8/23 (2006.01), A61K 8/49 (2006.01), A61Q 5/00 (2006.01)
(86) PCT EP2011/053015 de 01/03/2011
(87) WO 2011/107468 de 09/09/2011

(21) **BR 11 2012 022202-3** **1.1**
(51) E01B 9/34 (2006.01)
(86) PCT EP2010/052683 de 03/03/2010
(87) WO 2011/107148 de 09/09/2011

(21) **BR 11 2012 022205-8** **1.1**
(30) 04/03/2010 AT A 341/2010
(51) C04B 28/06 (2006.01), C04B 38/10 (2006.01), C09K 21/00 (2006.01)
(86) PCT AT11/000106 de 03/03/2011
(87) WO 2011/106816 de 09/09/2011

(21) **BR 11 2012 022240-6** **1.1**
(30) 03/03/2010 US 61/310,224
(51) F16H 15/28 (2006.01), B62M 23/00 (2006.01)
(86) PCT US2011/026756 de 01/03/2011
(87) WO 2011/109444 de 09/09/2011

(21) **BR 11 2012 022241-4** **1.1**
(30) 04/03/2010 EP 10 155482.2; 09/03/2010 US 61/339,776
(51) C08F 4/651 (2006.01), C08F 110/06 (2006.01), C08F 4/654 (2006.01), C08F 4/646 (2006.01)
(86) PCT EP2011/052566 de 22/02/2011
(87) WO 2011/107371 de 09/09/2011

(21) **BR 11 2012 022578-2** **1.1**
(30) 12/03/2010 EP 10 305252.8
(51) A61K 31/343 (2006.01), A61P 9/06 (2006.01)
(86) PCT IB2011/051027 de 13/03/2011
(87) WO 2011/111026 de 15/09/2011

(21) **BR 11 2012 022720-3** **1.1**
(30) 10/03/2010 FR 1051739; 22/11/2010 FR 1059595
(51) B01D 63/06 (2006.01), B01D 69/04 (2006.01)
(86) PCT FR2011/050458 de 04/03/2011
(87) WO 2011/110780 de 15/09/2011

(21) **BR 11 2012 022746-7** **1.1**
(30) 11/03/2010 EP 1004020.2
(51) A61K 9/00 (2006.01), A61K 9/08 (2006.01), A61K 31/40 (2006.01), A61K 31/282 (2006.01), A61K 31/4178 (2006.01), A61K 31/485 (2006.01), A61P 1/08 (2006.01)
(86) PCT GB2011/050472 de 10/03/2011
(87) WO 2011/110854 de 15/09/2011

(21) **BR 11 2012 023392-0** **1.1**
(30) 16/03/2010 SE 1000234-3
(51) A61F 5/56 (2006.01), A61M 16/06 (2006.01)
(86) PCT SE2011/000046 de 10/03/2011
(87) WO 2011/115541 de 22/09/2011

(21) **BR 11 2012 023904-0** **1.1**
(30) 17/03/2010 SE 1050242-5
(51) B01F 7/00 (2006.01), B63H 1/20 (2006.01), F04D 29/34 (2006.01)
(86) PCT SE2011/050274 de 14/03/2011
(87) WO 2011/115552 de 22/09/2011

(21) **BR 11 2012 023981-3** **1.1**
(30) 22/03/2010 US 61/340,726
(51) G09G 5/02 (2006.01)
(86) PCT US2011/029469 de 22/03/2011
(87) WO 2011/119635 de 29/09/2011

(21) **BR 11 2012 024023-4** **1.1**
(30) 24/03/2010 EP 10157596.7
(51) A01N 65/00 (2009.01), A01N 35/06 (2006.01), A01N 53/00 (2006.01), A01N 57/14 (2006.01), A01N 47/38 (2006.01), A01N 47/34 (2006.01), A01N 55/04 (2006.01), A01N 43/56 (2006.01), A01N 43/90 (2006.01), A01N 29/12 (2006.01), A01N 37/52 (2006.01), A01N 47/14 (2006.01), A01N 43/86

(2006.01), A01N 37/40 (2006.01), A01N 43/40 (2006.01)
(86) PCT EP2011/054395 de 23/03/2011
(87) WO 2011/117272 de 29/09/2011

(21) **BR 11 2012 024025-0** **1.1**
(30) 22/03/2010 GB 1004753.8
(51) G01V 1/00 (2006.01)
(86) PCT GB2010/001125 de 07/06/2010
(87) WO 2011/117561 de 29/09/2011

(21) **BR 11 2012 024026-9** **1.1**
(30) 24/03/2010 US 61/316,860; 16/02/2011 US 61/443,301
(51) A61B 17/16 (2006.01), A61B 17/32 (2006.01)
(86) PCT US2011/029708 de 24/03/2011
(87) WO 2011/119784 de 29/09/2011

(21) **BR 11 2012 024028-5** **1.1**
(30) 25/03/2010 DE 10 2010 003 269.7
(51) B60S 1/40 (2006.01), B60S 1/38 (2006.01)
(86) PCT EP2011/050929 de 25/01/2011
(87) WO 2011/116995 de 29/09/2011

(21) **BR 11 2012 024029-3** **1.1**
(30) 23/03/2010 US 61/316,566
(51) A01N 37/00 (2006.01)
(86) PCT US2011/029556 de 23/03/2011
(87) WO 2011/119681 de 29/09/2011

(21) **BR 11 2012 024030-7** **1.1**
(30) 23/03/2010 JP 2010-065506
(51) C21D 9/02 (2006.01), C21D 1/40 (2006.01), H05B 3/00 (2006.01)
(86) PCT JP2011/056052 de 15/03/2011
(87) WO 2011/118452 de 29/09/2011

(21) **BR 11 2012 024032-3** **1.1**
(30) 22/03/2010 CN 201010131399.9
(51) H04W 72/00 (2009.01)
(86) PCT CN2011/072026 de 22/03/2011
(87) WO 2011/116680 de 29/09/2011

(21) **BR 11 2012 024033-1** **1.1**
(30) 24/03/2010 EP 10157560.3
(51) C08B 37/00 (2006.01)
(86) PCT EP2011/054491 de 23/03/2011
(87) WO 2011/117317 de 29/09/2011

(21) **BR 11 2012 024034-0** **1.1**
(30) 23/03/2010 US 61/316,419; 23/03/2010 GB 10 04900.5
(51) A23G 3/00 (2006.01), A23G 3/54 (2006.01), A23G 4/20 (2006.01)
(86) PCT GB2011/050592 de 23/03/2011
(87) WO 2011/117639 de 29/09/2011

(21) **BR 11 2012 024036-6** **1.1**
(30) 24/03/2010 US 61/317,245
(51) C07K 16/26 (2006.01), C07K 16/46 (2006.01), A61K 39/395 (2006.01), A61P 35/00 (2006.01), C12N 15/13 (2006.01), C12N 5/12 (2006.01), G01N 33/53 (2006.01)
(86) PCT EP11/001448 de 23/03/2011
(87) WO 2011/116954 de 29/09/2011

(21) **BR 11 2012 025073-6** **1.1**
(30) 29/03/2010 US 61/318,440
(51) H05K 7/20 (2006.01)
(86) PCT IB2011/001112 de 28/03/2011
(87) WO 2011/121450 de 06/10/2011

(21) **BR 11 2012 025075-2** **1.1**
(30) 01/04/2010 EP 10159035.4
(51) G01N 33/82 (2006.01)
(86) PCT NL2011/050219 de 01/04/2011
(87) WO 2011/122948 de 06/10/2011

(21) **BR 11 2012 025078-7** **1.1**
(30) 31/03/2010 ES P201030490
(51) H04W 72/08 (2009.01)
(86) PCT EP2010/057588 de 01/06/2010
(87) WO 2011/120594 de 06/10/2011

(21) **BR 11 2012 025082-5** **1.1**
(30) 01/04/2010 JP 2010-084863
(51) C12N 15/09 (2006.01), C07K 16/36 (2006.01), C12N 5/10 (2006.01), C12N 15/02 (2006.01), G01N 33/53 (2006.01), G01N 33/531 (2006.01), G01N 33/563 (2006.01), C12P 21/08 (2006.01)
(86) PCT JP2011/058286 de 31/03/2011
(87) WO 2011/125875 de 13/10/2011

(21) **BR 11 2012 025085-0** **1.1**
(30) 31/03/2010 US 12/751,143
(51) D21C 3/04 (2006.01), D21C 3/20 (2006.01), D06M 13/432 (2006.01)
(86) PCT US2011/025845 de 23/02/2011
(87) WO 2011/126613 de 13/10/2011

(21) **BR 11 2012 025086-8** **1.1**
(30) 30/03/2010 ES P201030476
(51) E21D 9/14 (2006.01), B61B 13/10 (2006.01)
(86) PCT ES2011/070030 de 19/01/2011
(87) WO 2011/121155 de 06/10/2011

(21) **BR 11 2012 025088-4** **1.1**
(30) 01/04/2010 SE 1050324-1
(51) F16H 3/093 (2006.01), F16H 37/04 (2006.01)
(86) PCT SE2011/050309 de 22/03/2011
(87) WO 2011/123019 de 06/10/2011

(21) **BR 11 2012 025089-2** **1.1**
(30) 01/04/2010 JP 2010-085581
(51) C22C 38/06 (2006.01), C22C 38/32 (2006.01), C21D 8/06 (2006.01)
(86) PCT JP2011/056363 de 17/03/2011
(87) WO 2011/125447 de 13/10/2011

(21) **BR 11 2012 025090-6** **1.1**
(30) 30/03/2010 US 61/319,086
(51) C12P 7/10 (2006.01)
(86) PCT US2011/027854 de 10/03/2011
(87) WO 2011/126654 de 13/10/2011

(21) **BR 11 2012 025091-4** **1.1**
(30) 30/03/2010 US 12/749,716; 30/03/2010 EP 10158400.1
(51) B65D 21/02 (2006.01), B65D 85/34 (2006.01), B65D 6/00 (2006.01)
(86) PCT EP2011/054666 de 28/03/2011
(87) WO 2011/120887 de 06/10/2011

(21) **BR 11 2012 025094-9** **1.1**
(30) 30/03/2010 US 12/749,713; 30/03/2010 EP 10158409.2
(51) B65D 85/34 (2006.01), B65D 6/00 (2006.01), B65D 21/02 (2006.01)
(86) PCT EP2011/054667 de 28/03/2011
(87) WO 2011/120888 de 06/10/2011

(21) **BR 11 2012 025095-7** **1.1**
(30) 01/04/2010 DE 10 2010 013 666.2
(51) F04C 2/107 (2006.01), E21B 43/12 (2006.01), F04C 13/00 (2006.01)
(86) PCT DE2011/000357 de 30/03/2011
(87) WO 2011/120512 de 06/10/2011

(21) **BR 11 2012 025096-5** **1.1**
(30) 01/04/2010 DE 102010013853.3
(51) E05F 3/10 (2006.01), E05F 3/22 (2006.01), F16K 31/06 (2006.01)
(86) PCT EP2010/007254 de 30/11/2010
(87) WO 2011/120546 de 06/10/2011

(21) **BR 11 2012 025097-3** **1.1**
(30) 01/04/2010 US 12/752,424
(51) G06F 17/30 (2006.01), G06Q 30/00 (2006.01)
(86) PCT US2011/030886 de 01/04/2011
(87) WO 2011/123750 de 06/10/2011

(21) **BR 11 2012 025098-1** **1.1**
(30) 01/04/2010 EP 10305337.7
(51) H04L 5/00 (2006.01), H04L 25/03 (2006.01)
(86) PCT EP2011/052825 de 25/02/2011
(87) WO 2011/120744 de 06/10/2011

(21) **BR 11 2012 025099-0** **1.1**
(30) 01/04/2010 US 61/319,897; 31/01/2011 US 61/437,815
(51) A61K 8/33 (2006.01), A61K 8/34 (2006.01), A61K 8/35 (2006.01), A61K 8/368 (2006.01), A61K 8/37 (2006.01), A61K 8/41 (2006.01), A61K 8/49 (2006.01), A61Q 11/00 (2006.01), G01N 33/00 (2006.01)
(86) PCT US2011/030665 de 31/03/2011
(87) WO 2011/123601 de 06/10/2011

(21) **BR 11 2012 025100-7** **1.1**
(30) 31/03/2010 BR PI1001981-2
(51) G05B 19/418 (2006.01)
(86) PCT BR2011/000082 de 28/03/2011
(87) WO 2011/120115 de 06/10/2011

(21) **BR 11 2012 025101-5** **1.1**
(30) 02/04/2010 EP 10 305343.5; 01/09/2010 US 61/379,028
(51) C07D 487/04 (2006.01), A61K 31/495 (2006.01), A61P 25/00 (2006.01), A61P 29/00 (2006.01)
(86) PCT EP2011/055218 de 04/04/2011
(87) WO 2011/121137 de 06/10/2011

(21) **BR 11 2012 025407-3** **1.1**
(30) 13/04/2010 US 61/323,449
(86) PCT KR2011/002648 de 13/04/2011
(87) WO 2011/129620 de 20/10/2011

(21) **BR 11 2012 025486-3** **1.1**
(30) 08/04/2010 US 61/322,099
(51) C07K 7/06 (2006.01), A61K 39/00 (2006.01), A61P 35/00 (2006.01), C07K 14/705 (2006.01), C07K 16/00 (2006.01), C12N 5/10 (2006.01), C12N 15/00 (2006.01)
(86) PCT JP2010/006313 de 26/10/2010
(87) WO 2011/125139 de 13/10/2011

(21) **BR 11 2012 025761-7** **1.1**
(30) 21/04/2010 SE 1050394-4
(51) G09B 19/16 (2006.01), B60K 31/00 (2006.01), B60K 31/18 (2006.01), A61B 5/18 (2006.01)
(86) PCT SE2011/050469 de 18/04/2011
(87) WO 2011/133091 de 27/10/2011

(21) **BR 11 2012 025762-5** **1.1**
(30) 07/04/2010 JP 2010-088696
(51) H01M 2/36 (2006.01)
(86) PCT JP2011/058784 de 07/04/2011
(87) WO 2011/126068 de 13/10/2011

(21) **BR 11 2012 025763-3** **1.1**
(30) 08/04/2010 JP 2010-089339
(51) B62D 35/02 (2006.01), B62D 25/20 (2006.01), B62D 37/02 (2006.01)
(86) PCT JP2011/058837 de 07/04/2011
(87) WO 2011/126084 de 13/10/2011

(21) **BR 11 2012 026928-3** **1.1**
(51) F02M 25/07 (2006.01)
(86) PCT US2010/032014 de 22/04/2010
(87) WO 2011/133153 de 27/10/2011

(21) **BR 11 2012 027004-4** **1.1**
(30) 22/04/2010 SE PCT/SE2010/050446
(51) A47K 5/12 (2006.01), A47K 5/14 (2006.01), B05B 7/00 (2006.01), B05B 11/00 (2006.01)
(86) PCT SE2011/050395 de 04/04/2011
(87) WO 2011/133085 de 27/10/2011

(21) **BR 11 2012 027614-0** **1.1**
(30) 28/04/2010 GB 1007046.4
(51) A61B 3/12 (2006.01)
(86) PCT GB2011/050818 de 26/04/2011
(87) WO 2011/135348 de 03/11/2011

(21) **BR 11 2012 027649-2** **1.1**
(30) 29/04/2010 US 12/769724
(51) A63H 33/00 (2006.01), B65D 21/08 (2006.01), A63H 3/04 (2006.01)
(86) PCT US2011/020484 de 07/01/2011
(87) WO 2011/136859 de 03/11/2011

(21) **BR 11 2012 027656-5** **1.1**
(30) 28/04/2010 JP 2010-103161
(51) H01M 2/30 (2006.01), H01M 2/26 (2006.01)
(86) PCT JP2011/059640 de 19/04/2011
(87) WO 2011/136090 de 03/11/2011

(21) **BR 11 2012 027661-1** **1.1**
(30) 27/04/2010 US 61/328,184; 12/05/2010 US PCT/US2010/001402
(51) C12P 3/00 (2006.01), C12P 7/00 (2006.01), C12N 1/20 (2006.01), C12M 1/00 (2006.01), C12M 3/02 (2006.01), C12M 1/12 (2006.01), C12R 1/01 (2006.01)
(86) PCT US2011/034218 de 27/04/2011
(87) WO 2011/139804 de 10/11/2011

(21) **BR 11 2012 028483-5** **1.1**
(30) 08/05/2010 US 61/332,769; 18/03/2011 US 13/051,779
(51) B62B 1/14 (2006.01), B62B 1/12 (2006.01), B62B 1/06 (2006.01), B62B 5/00 (2006.01), G05B 19/05 (2006.01)
(86) PCT US2011/033808 de 25/04/2011
(87) WO 2011/142959 de 17/11/2011

(21) **BR 11 2012 028489-4** **1.1**
(30) 07/05/2010 ZA ZA 2010/03269
(51) A61F 13/15 (2006.01)
(86) PCT IB2011/052034 de 09/05/2011
(87) WO 2011/138771 de 10/11/2011

(21) **BR 11 2012 028491-6** **1.1**
(30) 07/05/2010 SE 1050458-7; 12/05/2010 US 61/333,817
(51) A42B 3/06 (2006.01), A42B 3/10 (2006.01), A42B 3/12 (2006.01)
(86) PCT SE2011/050556 de 03/05/2011
(87) WO 2011/139224 de 10/11/2011

(21) **BR 11 2012 028492-4** **1.1**
(51) B62D 33/06 (2006.01)
(86) PCT IB2010/000954 de 16/03/2010
(87) WO 2011/114181 de 22/09/2011

(21) **BR 11 2012 028504-1** **1.1**
(30) 17/05/2010 CN 201010175521.2
(51) H04W 28/16 (2009.01), H04W 84/20 (2009.01), H04B 7/26 (2006.01)
(86) PCT CN2010/078034 de 22/10/2010
(87) WO 2011/143897 de 24/11/2011

(21) **BR 11 2012 028512-2** **1.1**
(30) 07/05/2010 DE 10 2010 019 916.8
(51) E04H 1/12 (2006.01), F21V 33/00 (2006.01)
(86) PCT EP2011/002009 de 20/04/2011
(87) WO 2011/137979 de 10/11/2011

(21) **BR 11 2012 028517-3** **1.1**
(30) 12/05/2010 EP EP 10005025
(51) C12P 13/00 (2006.01), C12P 19/16 (2006.01), C12P 19/18 (2006.01), C12P 19/20 (2006.01), A23L 1/09 (2006.01), A23L 1/308 (2006.01)
(86) PCT EP2011/002357 de 12/05/2011
(87) WO 2011/141175 de 17/11/2011

(21) **BR 11 2012 028519-0** **1.1**
(30) 07/05/2010 EP 10162340.3
(51) C07D 267/10 (2006.01), C07D 413/12 (2006.01), C07D 417/12 (2006.01), A61K 31/553 (2006.01), A61P 25/28 (2006.01)
(86) PCT EP2011/056990 de 03/05/2011
(87) WO 2011/138293 de 10/11/2011

(21) **BR 11 2012 028524-6** **1.1**
(30) 12/05/2010 US 61/334,106; 12/10/2010 US 61/392,304
(51) A61K 31/65 (2006.01), A61K 33/06 (2006.01), A61K 33/12 (2006.01), A61K 33/26 (2006.01), A61K 33/30 (2006.01), A61K 33/32 (2006.01), A61K 33/34 (2006.01), A61K 31/04 (2006.01)
(86) PCT US2011/036351 de 12/05/2011
(87) WO 2011/143503 de 17/11/2011

(21) **BR 11 2012 028530-0** **1.1**
(30) 07/05/2010 US 61/332,353; 17/02/2011 US 21/443,952
(51) C07D 487/04 (2006.01), C07D 495/04 (2006.01), C07D 498/04 (2006.01), A61K 31/498 (2006.01), A61P 35/00 (2006.01)
(86) PCT US2011/035596 de 06/05/2011
(87) WO 2011/140488 de 10/11/2011

(21) **BR 11 2012 028533-5** **1.1**
(30) 07/05/2010 US 61/332,547
(51) A61M 25/01 (2006.01), A61M 25/16 (2006.01), A61M 31/00 (2006.01)
(86) PCT US2011/035545 de 06/02/2011
(87) WO 2011/140456 de 10/11/2011

(21) **BR 11 2012 028534-3** **1.1**
(30) 14/05/2010 US 61/334.921; 16/03/2011 US 13/049.584
(51) B60P 7/06 (2006.01), B65D 81/05 (2006.01)
(86) PCT US2011/036240 de 12/05/2011
(87) WO 2011/143420 de 17/11/2011

(21) **BR 11 2012 028538-6** **1.1**
(30) 07/05/2010 US 61/332,551
(51) F16K 31/12 (2006.01)
(86) PCT US2011/035630 de 06/05/2011
(87) WO 2011/140508 de 10/11/2011

(21) **BR 11 2012 028540-8** **1.1**
(30) 07/05/2010 US 61/332,669; 25/06/2010 US 61/358,798; 12/11/2010 US 61/413,258
(51) A61K 9/14 (2006.01)
(86) PCT US2011/035649 de 06/05/2011
(87) WO 2011/140524 de 10/11/2011

(21) **BR 11 2012 028544-0** **1.1**
(30) 10/05/2010 US 61/333,161
(51) A23J 1/08 (2006.01), B03B 9/06 (2006.01)
(86) PCT US2011/035820 de 10/05/2011
(87) WO 2011/143146 de 17/11/2011

(21) **BR 11 2012 028545-9** **1.1**
(30) 07/05/2010 US 12/775,659
(51) F04D 25/08 (2006.01), F04D 29/70 (2006.01), H02K 5/10 (2006.01)
(86) PCT IB2011/000951 de 03/05/2011
(87) WO 2011/138658 de 10/11/2011

(21) **BR 11 2012 028546-7** **1.1**
(30) 07/05/2010 US 61/332,456; 12/04/2011 US 13/085,222
(51) E21B 47/00 (2006.01), E21B 10/42 (2006.01), E21B 44/00 (2006.01)
(86) PCT US2011/032222 de 13/04/2011
(87) WO 2011/139497 de 10/11/2011

(21) **BR 11 2012 028548-3** **1.1**
(51) A61K 39/008 (2006.01)
(86) PCT FR2010/000356 de 07/05/2010
(87) WO 2011/138513 de 10/11/2011

(21) **BR 11 2012 028549-1** **1.1**
(30) 07/05/2010 US 61/332,344
(51) A46B 9/04 (2006.01), A46B 7/06 (2006.01)
(86) PCT US2011/035367 de 05/05/2011
(87) WO 2011/140346 de 10/11/2011

(21) **BR 11 2012 028552-1** **1.1**
(30) 10/05/2010 EP 10405100.8
(51) A47J 31/44 (2006.01)
(86) PCT CH2011/000109 de 10/05/2011
(87) WO 2011/140667 de 17/11/2011

(21) **BR 11 2012 028556-4** **1.1**
(30) 07/05/2010 US 61/332,309
(51) A01N 43/38 (2006.01), A61K 31/405 (2006.01)
(86) PCT US2011/035336 de 05/05/2011
(87) WO 2011/140324 de 10/11/2011

(21) **BR 11 2012 028562-9** **1.1**
(30) 07/05/2010 CN PCT/CN2010/000641; 16/09/2010 EP 10 177050.1
(51) D06M 15/05 (2006.01), D06M 15/09 (2006.01), D06M 15/564 (2006.01), D06N 3/14 (2006.01)
(86) PCT EP2011/056971 de 02/05/2011
(87) WO 2011/138284 de 10/11/2011

(21) **BR 11 2012 028564-5** **1.1**
(30) 07/05/2010 JP 2010-106928
(51) C23C 14/06 (2006.01), G02B 7/02 (2006.01), G03B 17/14 (2006.01)
(86) PCT JP2011/060609 de 06/05/2011
(87) WO 2011/138967 de 10/11/2011

(21) **BR 11 2012 028568-8** **1.1**
(30) 12/05/2010 JP 2010-109879
(86) PCT JP2011/059953 de 22/04/2011
(87) WO 2011/142236 de 17/11/2011

(21) **BR 11 2012 028663-3** **1.1**
(30) 12/05/2010 US 61/333916
(51) C07C 1/00 (2006.01), C07C 1/20 (2006.01)
(86) PCT US2011/036200 de 12/05/2011
(87) WO 2011/143391 de 17/11/2011

(21) **BR 11 2012 028825-3** **1.1**
(30) 12/05/2010 US 12/778,212; 27/04/2011 US 13/095,124
(51) A44C 25/00 (2006.01), A41C 3/12 (2006.01)
(86) PCT US2011/036107 de 11/05/2011
(87) WO 2011/143336 de 17/11/2011

(21) **BR 11 2012 028869-5** **1.1**
(30) 12/05/2010 FR 10 53729
(51) G01V 3/10 (2006.01)
(86) PCT FR2011/051044 de 10/05/2011
(87) WO 2011/141672 de 17/11/2011

(21) **BR 11 2012 028909-8** **1.1**
(30) 30/06/2010 EP 10167816.7
(51) A61K 8/11 (2006.01), A61K 8/65 (2006.01), A61Q 19/00 (2006.01), A61K 8/92 (2006.01), A23L 1/22 (2006.01), A23L 1/30 (2006.01)
(86) PCT IB2011/052807 de 27/06/2011
(87) WO 2012/001604 de 05/01/2012

(21) **BR 11 2012 028957-8** **1.1**
(30) 12/05/2010 GB 1007944.0
(51) C12Q 1/68 (2006.01)
(86) PCT GB2011/000733 de 12/05/2011
(87) WO 2011/141711 de 17/11/2011

(21) **BR 11 2012 029166-1** **1.1**
(30) 14/05/2010 CN 201010176893.7
(51) B61F 5/14 (2006.01), B61F 5/02 (2006.01)
(86) PCT CN2010/079597 de 09/12/2010
(87) WO 2011/140805 de 17/11/2011

(21) **BR 11 2012 029168-8** **1.1**
(30) 14/05/2010 CN 201010176894.1
(51) B61F 5/02 (2006.01), B61F 5/04 (2006.01), B61F 5/14 (2006.01)
(86) PCT CN2010/079599 de 09/12/2010
(87) WO 2011/140806 de 17/11/2011

(21) **BR 11 2012 029240-4** **1.1**
(30) 18/05/2010 US 61/345,914; 17/12/2010 US 61/424,344
(51) A61B 5/0402 (2006.01)
(86) PCT US2011/036805 de 17/05/2011
(87) WO 2011/146482 de 24/11/2011

(21) **BR 11 2012 029241-2** **1.1**
(51) F03D 1/06 (2006.01)
(86) PCT IB2010/052256 de 20/05/2010
(87) WO 2011/144970 de 24/11/2011

(21) **BR 11 2012 029257-9** **1.1**
(30) 17/05/2010 US 61/345,428
(51) F25B 45/00 (2006.01)
(86) PCT US2011/036804 de 17/05/2011
(87) WO 2011/146481 de 24/11/2011

(21) **BR 11 2012 029258-7** **1.1**
(30) 19/05/2010 US 61/346,359
(51) F25D 3/08 (2006.01)
(86) PCT US2011/036933 de 18/05/2011
(87) WO 2011/146572 de 24/11/2011

(21) **BR 11 2012 029259-5** **1.1**
(30) 18/05/2010 US 61/345,915
(51) A61K 31/35 (2006.01), A61K 31/366 (2006.01), A61K 31/7036 (2006.01), A61P 31/04 (2006.01), A61P 31/00 (2006.01)
(86) PCT US2011/037003 de 18/05/2011
(87) WO 2011/146621 de 24/11/2011

(21) **BR 11 2012 029262-5** **1.1**
(30) 18/05/2010 US 61/345,923
(51) A61K 31/35 (2006.01), A61K 31/366 (2006.01), A61K 31/055 (2006.01), A61K 31/045 (2006.01), A61P 1/04 (2006.01), A61P 31/00 (2006.01)
(86) PCT US2011/037006 de 18/05/2011
(87) WO 2011/146624 de 24/11/2011

(21) **BR 11 2012 029381-8** **1.1**
(30) 18/05/2010 US 61/345,682
(51) F25D 11/00 (2006.01), F24F 13/28 (2006.01), F25D 19/00 (2006.01), F24F 5/00 (2006.01)
(86) PCT US2011/036740 de 17/05/2011
(87) WO 2011/146428 de 24/11/2011

(21) **BR 11 2012 029402-4** **1.1**
(30) 19/05/2010 US 61/346,135
(51) C07D 207/27 (2006.01), C07D 207/267 (2006.01)
(86) PCT US2011/036919 de 18/05/2011
(87) WO 2011/146561 de 24/11/2011

(21) **BR 11 2012 029403-2** **1.1**
(51) B01J 19/26 (2006.01), B01F 5/02 (2006.01), C07C 263/10 (2006.01), C07C 209/78 (2006.01)
(86) PCT CN2010/080434 de 29/12/2010
(87) WO 2012/088671 de 05/07/2012

(21) **BR 11 2012 029405-9** **1.1**
(30) 20/05/2010 US 61/346,767; 23/12/2010 US 61/426,716
(51) C07D 487/04 (2006.01), A61K 31/519 (2006.01), C07D 519/00 (2006.01)
(86) PCT US2011/036452 de 13/05/2011
(87) WO 2011/146336 de 24/11/2011

(21) **BR 11 2012 029407-5** **1.1**
(30) 21/05/2010 DE 10 2010 017 061.5
(51) F01D 3/02 (2006.01), F16H 13/08 (2006.01), F01D 5/04 (2006.01)
(86) PCT EP2011/058296 de 20/05/2011
(87) WO 2011/144750 de 24/11/2011

(21) **BR 11 2012 029412-1** **1.1**
(30) 20/05/2010 DE 10 2010 029 190.0
(51) C09C 1/02 (2006.01), C09C 1/06 (2006.01), C09C 1/36 (2006.01), C09C 3/12 (2006.01)
(86) PCT DE2011/075116 de 19/05/2011

(87) WO 2012/025105 de 01/03/2012

(21) **BR 11 2012 029414-8** **1.1**
(30) 19/05/2010 US 61/346,056
(51) C08F 220/00 (2006.01)
(86) PCT US2011/036769 de 17/05/2011
(87) WO 2011/146450 de 24/11/2011

(21) **BR 11 2012 029415-6** **1.1**
(30) 19/05/2010 US 61/346,155
(51) C07D 207/27 (2006.01), C07D 207/267 (2006.01)
(86) PCT US2011/036768 de 14/05/2011
(87) WO 2011/146449 de 24/11/2011

(21) **BR 11 2012 029416-4** **1.1**
(30) 20/05/2010 US 12/784,474
(51) G06Q 30/00 (2006.01), G06Q 50/00 (2006.01)
(86) PCT US2011/037386 de 20/05/2011
(87) WO 2011/146865 de 24/11/2011

(21) **BR 11 2012 029417-2** **1.1**
(30) 20/05/2010 US 61/346,787
(51) G06F 11/00 (2006.01)
(86) PCT US2011/035888 de 10/05/2011
(87) WO 2011/146284 de 24/11/2011

(21) **BR 11 2012 029418-0** **1.1**
(51) A61K 31/19 (2006.01), A61K 31/195 (2006.01), A61K 31/66 (2006.01), A61P 17/00 (2006.01), A61P 31/04 (2006.01), A61P 31/10 (2006.01)
(86) PCT KR2010/003201 de 20/05/2010
(87) WO 2011/145765 de 24/11/2011

(21) **BR 11 2012 029437-7** **1.1**
(30) 20/05/2010 US 61/346,503; 14/04/2011 US 61/475,281
(51) C07D 487/04 (2006.01), C07D 519/00 (2006.01), A61K 31/4985 (2006.01), A61P 29/00 (2006.01), A61P 37/00 (2006.01)
(86) PCT EP2011/057911 de 17/05/2011
(87) WO 2011/144585 de 24/11/2011

(21) **BR 11 2012 029457-1** **1.1**
(30) 17/05/2010 KR 10-2010-0046110; 17/05/2010 KR 10-2010-0046111; 20/05/2010 KR 10-2010-0047585; 20/05/2010 KR 10-2010-0047584; 20/05/2010 KR 10-2010-0047583; 17/06/2010 KR 10-2010-0057641
(51) D06F 33/02 (2006.01), H04L 12/12 (2006.01), H04L 12/16 (2006.01)
(86) PCT KR2011/003653 de 17/05/2011
(87) WO 2011/145873 de 24/11/2011

(21) **BR 11 2012 029458-0** **1.1**
(30) 19/05/2010 US 61/346,444; 03/06/2010 US 61/351,022
(51) A01N 43/90 (2006.01), A61K 31/519 (2006.01)
(86) PCT US2011/037134 de 19/05/2011
(87) WO 2011/146707 de 24/11/2011

(21) **BR 11 2012 029459-8** **1.1**
(30) 19/05/2010 US 12/782,821; 19/05/2010 US 12/782,866; 19/05/2010 US 12/783,042
(51) B65D 77/04 (2006.01), B65D 5/54 (2006.01), B65D 75/58 (2006.01), B65D 81/34 (2006.01)
(86) PCT US2011/036615 de 16/05/2011
(87) WO 2011/146376 de 24/11/2011

(21) **BR 11 2012 029461-0** **1.1**
(30) 19/05/2010 US 61/346.311
(51) A61K 31/4725 (2006.01), A61K 9/10 (2006.01), A61K 47/30 (2006.01), A61K 47/32 (2006.01), A61P 1/00 (2006.01), A61P 11/00 (2006.01), A61P 11/06 (2006.01), A61P 13/00 (2006.01), A61P 13/10 (2006.01), A61P 43/00 (2006.01)
(86) PCT JP2011/061376 de 18/05/2011
(87) WO 2011/145642 de 24/11/2011

(21) **BR 11 2012 029463-6** **1.1**
(30) 19/05/2010 US 12/783,309
(51) B32B 7/12 (2006.01), B32B 9/04 (2006.01), B32B 27/06 (2006.01), B32B 17/06 (2006.01)
(86) PCT US2011/024897 de 15/02/2011
(87) WO 2011/146157 de 24/11/2011

(21) **BR 11 2012 029464-4** **1.1**
(30) 19/05/2010 US 61/346.073; 02/08/2010 US 61/400.767
(51) H05K 7/20 (2006.01), H01L 23/367 (2006.01)
(86) PCT US2011/036171 de 12/05/2011
(87) WO 2011/146302 de 24/11/2011

(21) **BR 11 2012 029465-2** **1.1**
(30) 21/05/2010 US 61/347.378; 08/11/2010 US 61/411.423
(51) A61B 18/00 (2006.01), A61B 17/34 (2006.01), A61M 25/01 (2006.01), A61B 17/50 (2006.01), A61M 1/00 (2006.01)
(86) PCT US2011/037562 de 23/05/2011
(87) WO 2011/146924 de 24/11/2011

(21) **BR 11 2012 029467-9** **1.1**
(30) 18/05/2010 US 61/345,723
(51) A21C 11/16 (2006.01), A23L 1/00 (2006.01), A23L 1/025 (2006.01), A23L 3/30 (2006.01)
(86) PCT US2011/036759 de 17/05/2011
(87) WO 2011/146442 de 24/11/2011

(21) **BR 11 2012 029470-9** **1.1**
(30) 17/05/2010 US 61/345,337
(51) A23L 1/09 (2006.01), A23L 1/30 (2006.01), A23L 1/305 (2006.01), A23L 1/308 (2006.01), A23L 1/00 (2006.01)
(86) PCT US2011/036760 de 17/05/2011
(87) WO 2011/146443 de 24/11/2011

(21) **BR 11 2012 029471-7** **1.1**
(30) 18/05/2010 FR 1053841
(51) B64C 25/20 (2006.01), B64C 25/24 (2006.01), B64C 25/26 (2006.01)
(86) PCT EP2011/057993 de 17/05/2011
(87) WO 2011/144629 de 24/11/2011

(21) **BR 11 2012 029473-3** **1.1**
(30) 17/05/2010 US 61/345,353
(51) A23L 1/09 (2006.01), A23L 1/30 (2006.01), A23L 1/305 (2006.01), A23L 1/308 (2006.01), A23L 1/00 (2006.01)
(86) PCT US2011/036761 de 17/05/2011
(87) WO 2011/146444 de 24/11/2011

(21) **BR 11 2012 029474-1** **1.1**
(30) 19/05/2010 JP 2010-115733
(51) G01N 21/27 (2006.01)
(86) PCT JP2011/061337 de 17/05/2011
(87) WO 2011/145625 de 24/11/2011

(21) **BR 11 2012 029475-0** **1.1**
(30) 01/06/2010 FR 1054263
(51) F01D 9/04 (2006.01), F01D 25/24 (2006.01)
(86) PCT FR2011/051251 de 31/05/2011
(87) WO 2011/151596 de 08/12/2011

(21) **BR 11 2012 029478-4** **1.1**
(30) 21/05/2010 FR 1053973
(51) G01L 3/10 (2006.01), G01P 3/488 (2006.01), G01P 3/489 (2006.01)
(86) PCT FR2011/051141 de 19/05/2011
(87) WO 2011/144874 de 24/11/2011

(21) **BR 11 2012 029479-2** **1.1**
(30) 17/05/2010 JP 2010-112961
(51) F16H 61/12 (2010.01), B60T 1/06 (2006.01), F16H 61/28 (2006.01), F16H 63/34 (2006.01)
(86) PCT JP2011/059705 de 20/04/2011
(87) WO 2011/145423 de 24/11/2011

(21) **BR 11 2012 029480-6** **1.1**
(30) 17/05/2010 US 61/345,207
(51) C09K 8/80 (2006.01), C09K 8/60 (2006.01)
(86) PCT US2011/032643 de 15/02/2011
(87) WO 2011/146186 de 24/11/2011

(21) **BR 11 2012 029481-4** **1.1**
(30) 20/05/2010 US 12/784,386
(51) E21B 47/00 (2006.01), E21B 47/12 (2006.01), E21B 47/04 (2006.01)
(86) PCT US2011/031692 de 08/04/2011
(87) WO 2011/146170 de 24/11/2011

(21) **BR 11 2012 029482-2** **1.1**
(30) 17/05/2010 US 61/345.178
(51) F16L 25/03 (2006.01)
(86) PCT EP2011/057059 de 03/05/2011
(87) WO 2011/144440 de 24/11/2011

(21) **BR 11 2012 029483-0** **1.1**
(30) 17/05/2010 GB 1008173.5
(51) A01M 1/02 (2006.01), A01M 1/20 (2006.01)
(86) PCT GB2011/000715 de 11/05/2011
(87) WO 2011/144889 de 24/11/2011

(21) **BR 11 2012 029484-9** **1.1**
(30) 16/06/2010 FR 10 54775
(51) B64C 25/10 (2006.01), B64C 25/34 (2006.01)
(86) PCT EP2011/060071 de 16/06/2011
(87) WO 2011/157807 de 22/12/2011

(21) **BR 11 2012 029485-7** **1.1**
(30) 17/05/2010 JP 2010-112960
(51) B62D 21/15 (2006.01)
(86) PCT IB2011/000913 de 28/04/2011
(87) WO 2011/144976 de 24/11/2011

(21) **BR 11 2012 029486-5** **1.1**
(30) 19/10/2010 JP 2010-234864
(51) F04B 39/00 (2006.01), F04C 29/00 (2006.01), H02K 11/00 (2006.01)
(86) PCT JP2011/072821 de 04/10/2011
(87) WO 2012/053347 de 26/04/2012

(21) **BR 11 2012 029487-3** **1.1**
(51) A61K 8/97 (2006.01), A61Q 11/00 (2006.01)
(86) PCT US2010/039725 de 24/06/2010
(87) WO 2011/162758 de 29/12/2011

(21) **BR 11 2012 029489-0** **1.1**
(30) 18/05/2010 US 61/345,951
(51) G06Q 30/00 (2006.01)
(86) PCT US2011/037037 de 18/05/2011
(87) WO 2011/146648 de 24/11/2011

(21) **BR 11 2012 029495-4** **1.1**
(30) 24/05/2010 CN 201010187702.7
(51) B01J 29/04 (2006.01), C07C 209/00 (2006.01), C07C 209/36 (2006.01)
(86) PCT CN2011/074599 de 24/05/2011
(87) WO 2011/147308 de 01/12/2011

(21) **BR 11 2012 029506-3** **1.1**
(30) 10/06/2010 US 10165538.9
(51) A61K 8/34 (2006.01), A61Q 13/00 (2006.01)
(86) PCT IB2011/052543 de 10/06/2011
(87) WO 2011/154926 de 15/12/2011

(21) **BR 11 2012 029551-9** **1.1**
(30) 11/06/2010 US 61/353,787; 11/06/2010 EP 10165700.5; 18/05/2011 EP 11166533.7; 19/05/2011 EP 11166717.6
(51) B01J 13/16 (2006.01), C11D 3/50 (2006.01)
(86) PCT IB2011/052471 de 07/06/2011
(87) WO 2011/154893 de 15/12/2011

(21) **BR 11 2012 029743-0** **1.1**
(51) G01R 31/02 (2006.01)
(86) PCT MX2010/000049 de 03/06/2010
(87) WO 2011/152695 de 08/12/2011

(21) **BR 11 2012 029831-3** **1.1**
(30) 25/05/2010 US 12/800,889
(51) G06F 21/00 (2013.01)
(86) PCT EP2011/057489 de 10/05/2011
(87) WO 2011/147674 de 01/12/2011

(21) **BR 11 2012 029887-9** **1.1**
(30) 10/06/2010 EP 10165577.7; 14/06/2010 US 61/354361
(51) A61K 35/76 (2006.01), A61K 39/42 (2006.01), A61P 35/00 (2006.01)
(86) PCT EP2011/059555 de 09/06/2011
(87) WO 2011/154476 de 15/12/2011

(21) **BR 11 2012 029893-3** **1.1**
(30) 26/05/2010 AU 2010202125
(51) A61K 9/08 (2006.01), A61K 47/18 (2006.01), A61K 9/00 (2006.01), A61K 38/17 (2006.01), C07K 16/00 (2006.01)
(86) PCT US2010/036470 de 27/05/2010
(87) WO 2011/149472 de 01/12/2011

(21) **BR 11 2012 029897-6** **1.1**
(30) 26/05/2010 AU 2010202125; 27/05/2010 US 12/789365; 23/07/2010 US 12/842944
(51) A61K 9/08 (2006.01), A61K 47/18 (2006.01), A61K 9/00 (2006.01), A61K 38/17 (2006.01), C07K 16/00 (2006.01)
(86) PCT US2011/038247 de 26/05/2011
(87) WO 2011/150284 de 01/12/2011

(21) **BR 11 2012 029898-4** **1.1**
(30) 02/06/2010 GB 1009242.7
(51) B60T 8/36 (2006.01), B60T 15/18 (2006.01), B60T 15/02 (2006.01)
(86) PCT GB2011/051033 de 01/06/2011
(87) WO 2011/151645 de 08/12/2011

(21) **BR 11 2012 029899-2** **1.1**
(30) 30/06/2010 US 61/359968
(51) H01F 7/121 (2006.01), H01F 41/02 (2006.01)
(86) PCT CA2011/000750 de 26/06/2011
(87) WO 2012/000089 de 05/01/2012

(21) **BR 11 2012 029900-0** **1.1**
(51) F16G 11/02 (2006.01), B21F 45/14 (2006.01)
(86) PCT SE2010/000142 de 25/05/2010
(87) WO 2011/149390 de 01/12/2011

(21) **BR 11 2012 029902-6** **1.1**
(30) 27/05/2010 GB 1008894.6; 27/05/2010 GB 1008896.1; 27/05/2010 GB 1008898.7
(51) H04L 12/28 (2006.01)
(86) PCT EP2011/058638 de 26/05/2011
(87) WO 2011/147912 de 01/12/2011

(21) **BR 11 2012 029906-9** **1.1**
(30) 28/05/2010 EP 10164409.4; 04/06/2010 US 61/396939
(51) C08J 5/18 (2006.01), C08K 9/04 (2006.01), C09C 1/02 (2006.01), C09C 3/08 (2006.01)
(86) PCT EP2011/058372 de 23/05/2011
(87) WO 2011/147778 de 01/12/2011

(21) **BR 11 2012 029911-5** **1.1**
(30) 25/05/2010 US 12/786701
(51) C08F 4/652 (2006.01), C08F 4/654 (2006.01), C08F 4/655 (2006.01), C08F 4/656 (2006.01), C08F 10/02 (2006.01)
(86) PCT US2011/035900 de 10/05/2011
(87) WO 2011/149656 de 01/12/2011

(21) **BR 11 2012 029915-8** **1.1**
(30) 24/05/2010 US 61/347724
(51) F03D 1/06 (2006.01)
(86) PCT US2011/037815 de 24/05/2011
(87) WO 2011/149990 de 01/12/2011

(21) **BR 11 2012 029924-7** **1.1**
(30) 27/05/2010 CH 833/10
(51) F04B 37/08 (2006.01)
(86) PCT CH2011/000122 de 25/05/2011
(87) WO 2011/147042 de 01/12/2011

(21) **BR 11 2012 029929-8** **1.1**
(30) 28/05/2010 EP 10164408.6; 04/06/2010 US 61/396938
(51) C09C 1/02 (2006.01)
(86) PCT EP2011/058409 de 24/05/2011
(87) WO 2011/147802 de 01/12/2011

(21) **BR 11 2012 029930-1** **1.1**
(30) 24/05/2010 US 12/786338
(51) G06F 15/16 (2006.01)
(86) PCT US2011/021420 de 14/01/2011
(87) WO 2011/149560 de 01/12/2011

(21) **BR 11 2012 029932-8** **1.1**
(30) 31/05/2010 JP 2010-125233
(51) H04B 1/16 (2006.01), H04H 20/57 (2008.01), H04H 20/61 (2008.01), H04H 40/27 (2008.01), H04H 60/43 (2008.01), H04H 60/46 (2008.01), H04H 60/51 (2008.01), H04H 60/65 (2008.01)
(86) PCT JP2011/061835 de 24/05/2011
(87) WO 2011/152245 de 08/12/2011

(21) **BR 11 2012 029938-7** **1.1**
(30) 01/06/2010 JP 2010-125967
(51) G06F 3/033 (2013.01), G06F 3/023 (2006.01)
(86) PCT JP2011/002913 de 25/05/2011
(87) WO 2011/151997 de 08/12/2011

(21) **BR 11 2012 029940-9** **1.1**
(30) 02/06/2010 JP 2010-127113
(51) H04N 9/07 (2006.01)
(86) PCT JP2011/060659 de 09/05/2011
(87) WO 2011/152174 de 08/12/2011

(21) **BR 11 2012 030111-0** **1.1**
(51) C12Q 1/56 (2006.01), G01N 33/86 (2006.01), A61K 9/127 (2006.01), C07K 14/745 (2006.01), A61K 31/683 (2006.01)
(86) PCT HU2010/000063 de 28/05/2010
(87) WO 2011/148207 de 01/12/2011

(21) **BR 11 2012 030113-6** **1.1**
(30) 27/05/2010 US 61/348.893
(51) C03B 37/027 (2006.01), C03B 37/03 (2006.01), C03C 25/12 (2006.01)
(86) PCT US2011/037515 de 23/05/2011
(87) WO 2011/149816 de 01/12/2011

(21) **BR 11 2012 030114-4** **1.1**
(30) 27/05/2010 US 61/348.906
(51) C03B 37/027 (2006.01), C03B 37/035 (2006.01)
(86) PCT US2011/037898 de 25/05/2011
(87) WO 2011/150056 de 01/12/2011

(21) **BR 11 2012 030153-5** **1.1**
(30) 08/06/2010 US 61/352,599
(51) G01V 1/145 (2006.01)
(86) PCT US2011/039619 de 08/06/2011
(87) WO 2011/156482 de 15/12/2011

(21) **BR 11 2012 030183-7** **1.1**
(30) 27/05/2010 EP PCT/EP2010-003223
(51) C01B 17/765 (2006.01)
(86) PCT EP2011/002379 de 13/05/2011
(87) WO 2011/147538 de 01/12/2011

(21) **BR 11 2012 030190-0** **1.1**
(30) 28/05/2010 GB 1009044.7
(51) F16L 1/20 (2006.01), F16L 1/235 (2006.01)
(86) PCT EP2011/058511 de 24/05/2011
(87) WO 2011/147853 de 01/12/2011

(21) **BR 11 2012 030193-4** **1.1**
(30) 27/05/2010 US 61/348,978
(51) A01N 43/78 (2006.01), A61K 31/425 (2006.01)
(86) PCT US2011/038246 de 26/05/2011
(87) WO 2011/150283 de 01/12/2011

(21) **BR 11 2012 030195-0** **1.1**
(30) 28/05/2010 FR 1002271
(51) H01L 51/52 (2006.01), H01L 51/44 (2006.01)
(86) PCT FR2011/000311 de 24/05/2011
(87) WO 2011/148064 de 01/12/2011

(21) **BR 11 2012 030199-3** **1.1**
(30) 27/05/2010 DE 20 2010 007 202.6
(51) E03C 1/084 (2006.01), B05B 1/30 (2006.01)
(86) PCT EP2011/001250 de 14/03/2011
(87) WO 2011/147495 de 01/12/2011

(21) **BR 11 2012 030201-9** **1.1**
(30) 27/05/2010 EP 10005482.4
(51) F24C 3/12 (2006.01), F23N 5/24 (2006.01)
(86) PCT EP2011/002328 de 11/05/2011
(87) WO 2011/147530 de 01/12/2011

(21) **BR 11 2012 030202-7** **1.1**
(30) 27/05/2010 US 12/788,397
(51) F16L 37/28 (2006.01)
(86) PCT US2011/037519 de 23/05/2011
(87) WO 2011/149818 de 01/12/2011

(21) **BR 11 2012 030203-5** **1.1**
(30) 11/07/2011 EP 11 173453.9
(51) C04B 35/52 (2006.01), C04B 35/532 (2006.01), C04B 37/00 (2006.01), F27B 17/00 (2006.01), F27D 1/00 (2006.01), F27D 5/00 (2006.01)
(86) PCT EP2012/057341 de 23/04/2012
(87) WO 2013/007408 de 17/01/2013

(21) **BR 11 2012 030204-3** **1.1**
(30) 27/05/2010 US 61/349,080
(51) F28C 1/00 (2006.01), F28D 7/16 (2006.01), F28D 15/00 (2006.01), F28D 15/02 (2006.01), F28F 27/00 (2006.01)
(86) PCT US2010/042737 de 21/07/2010
(87) WO 2011/149487 de 01/12/2011

(21) **BR 11 2012 030206-0** **1.1**
(30) 28/06/2010 DE 10 2010 030 620.7
(51) B65G 45/16 (2006.01)
(86) PCT DE2011/001394 de 27/06/2011
(87) WO 2012/010141 de 26/01/2012

(21) **BR 11 2012 030207-8** **1.1**
(30) 27/05/2010 EP 10164143.9; 02/06/2010 US 61/350,522
(51) C07D 277/24 (2006.01), C07D 417/04 (2006.01), A01N 43/78 (2006.01)
(86) PCT EP2011/058442 de 24/05/2011
(87) WO 2011/147816 de 01/12/2011

(21) **BR 11 2012 030209-4** **1.1**
(30) 07/07/2010 JP 2010-154607
(51) G09G 3/36 (2006.01), G02F 1/133 (2006.01), G09G 3/20 (2006.01), G09G 3/34 (2006.01), H04N 5/66 (2006.01)
(86) PCT JP2011/065290 de 04/07/2011
(87) WO 2012/005218 de 12/01/2012

(21) **BR 11 2012 030499-2** **1.1**
(30) 01/06/2010 EP 10164644
(51) H05B 7/06 (2006.01), F27B 3/28 (2006.01), F27D 21/00 (2006.01)
(86) PCT EP2011/058678 de 26/05/2011
(87) WO 2011/151256 de 08/12/2011

(21) **BR 11 2012 030563-8** **1.1**
(30) 02/06/2010 DE 10 2010 022 471.5; 30/06/2010 DE 10 2010 025 655.2; 28/07/2010 DE 10 2010 032 609.7; 28/07/2010 DE 10 2010 032 596.1; 28/07/2010 DE 10 2010 032 595.3; 28/07/2010 DE 10 2010 032 608.9; 28/07/2010 DE 10 2010 032 593.7; 28/07/2010 DE 10 2010 032 594.5; 15/10/2010 DE 10 2010 048 438.5
(51) A45D 19/02 (2006.01), A45D 24/28 (2006.01)
(86) PCT EP2011/002711 de 01/06/2011
(87) WO 2011/151065 de 08/12/2011

(21) **BR 11 2012 030767-3** **1.1**
(30) 10/06/2010 FR 1054616
(51) G01V 1/38 (2006.01)
(86) PCT EP2011/059747 de 10/06/2011
(87) WO 2011/154545 de 15/12/2011

(21) **BR 11 2012 030771-1** **1.1**
(30) 28/06/2010 IT TO2010A000549
(51) H04N 13/00 (2006.01), H04N 13/04 (2006.01), H04N 7/24 (2011.01)
(86) PCT IB2011/052810 de 27/06/2011
(87) WO 2012/001606 de 05/01/2012

(21) **BR 11 2012 030823-8** **1.1**
(30) 01/06/2010 US 61/350,432
(51) H04W 72/04 (2009.01), H04J 11/00 (2006.01)
(86) PCT US2011/038794 de 01/06/2011
(87) WO 2011/153264 de 08/12/2011

(21) **BR 11 2012 030874-2** **1.1**
(30) 04/06/2010 JP 2010-128442
(51) H04H 20/16 (2008.01), H04H 60/13 (2008.01), H04H 60/25 (2008.01), H04H 60/27 (2008.01), H04N 5/765 (2006.01)
(86) PCT JP2011/062399 de 30/05/2011
(87) WO 2011/152362 de 08/12/2011

(21) **BR 11 2012 030878-5** **1.1**
(30) 04/06/2010 NL 2004821
(51) B66F 3/24 (2006.01), A62B 3/00 (2006.01)
(86) PCT NL2011/050391 de 01/06/2011
(87) WO 2011/152727 de 08/12/2011

(21) **BR 11 2012 030882-3** **1.1**
(30) 04/06/2010 JP 2010-129361; 22/07/2010 JP 2010-165374; 23/07/2010 JP 2010-166444; 04/10/2010 JP 2010-224710; 07/12/2010 JP 2010-272966; 24/02/2011 JP 2011-037751; 24/02/2011 JP 2011-037759
(51) H01M 10/0567 (2010.01), H01M 6/16 (2006.01), H01M 10/0569 (2010.01)
(86) PCT JP2011/062841 de 03/06/2011
(87) WO 2011/152534 de 08/12/2011

(21) **BR 11 2012 030886-6** **1.1**
(30) 22/06/2010 EP 10166776.4
(51) C07D 455/02 (2006.01), C07D 471/04 (2006.01), A61K 31/437 (2006.01), A61K 31/4375 (2006.01), A61P 25/00 (2006.01)
(86) PCT EP2011/060077 de 17/06/2011
(87) WO 2011/161008 de 29/12/2011

(21) **BR 11 2012 030887-4** **1.1**
(30) 04/06/2010 US 61/351,635
(51) B23Q 15/12 (2006.01), B23F 23/00 (2006.01), G05B 19/416 (2006.01)
(86) PCT US2011/039211 de 06/06/2011
(87) WO 2011/153520 de 08/12/2011

(21) **BR 11 2012 030890-4** **1.1**
(30) 04/06/2010 US 61/351,673
(51) G06F 15/16 (2006.01)
(86) PCT US2011/039340 de 06/06/2011
(87) WO 2011/153550 de 08/12/2011

(21) **BR 11 2012 030891-2** **1.1**
(30) 23/06/2010 FR 1054984
(51) F16L 33/04 (2006.01)
(86) PCT FR2011/051405 de 20/06/2011
(87) WO 2011/161364 de 29/12/2011

(21) **BR 11 2012 030895-5** **1.1**
(30) 07/06/2010 EP 10 165076.0
(51) C07D 487/04 (2006.01), A61K 31/5517 (2006.01), A61P 31/10 (2006.01)
(86) PCT EP2011/059058 de 01/06/2011
(87) WO 2011/154298 de 15/12/2011

(21) **BR 11 2012 030896-3** **1.1**
(30) 28/06/2010 FR 1055160
(51) B29C 70/22 (2006.01), B29C 70/24 (2006.01), F01D 5/14 (2006.01), F01D 5/28 (2006.01)
(86) PCT FR2011/051473 de 24/06/2011
(87) WO 2012/001278 de 05/01/2012

(21) **BR 11 2012 030900-5** **1.1**
(30) 28/06/2010 FR 1055161
(51) B29C 70/22 (2006.01), B29C 70/24 (2006.01), F01D 5/14 (2006.01), F01D 5/28 (2006.01), D03D 25/00 (2006.01)
(86) PCT FR2011/051431 de 22/06/2011
(87) WO 2012/001269 de 05/01/2012

(21) **BR 11 2012 030901-3** **1.1**
(30) 17/06/2010 FR 1054794
(51) C07C 45/52 (2006.01), C07C 319/18 (2006.01), C07C 319/20 (2006.01), C07C 319/22 (2006.01), C07C 323/52 (2006.01), C07C 323/58 (2006.01), C07C 323/60 (2006.01), C07C 47/22 (2006.01), B01J 21/06 (2006.01)
(86) PCT FR2011/051375 de 16/06/2011
(87) WO 2011/157959 de 22/12/2011

(21) **BR 11 2012 030902-1** **1.1**
(30) 04/06/2010 DE 10 2010 023 105.3
(51) C07D 257/02 (2006.01)
(86) PCT EP2011/058988 de 31/05/2011
(87) WO 2011/151347 de 08/12/2011

(21) **BR 11 2012 030904-8** **1.1**
(30) 04/06/2010 JP 2010-128778
(51) A61M 5/158 (2006.01)
(86) PCT JP2011/060168 de 26/04/2011
(87) WO 2011/152160 de 08/12/2011

(21) **BR 11 2012 030906-4** **1.1**
(30) 04/06/2010 FR 1054411
(51) C07D 205/04 (2006.01), C07D 207/12 (2006.01), C07D 207/14 (2006.01), C07D 211/16 (2006.01), C07D 211/46 (2006.01), C07D 211/54 (2006.01), C07D 211/58 (2006.01), C07D 211/62 (2006.01), A61K 31/4468 (2006.01), A61P 25/00 (2006.01), C07D 401/12 (2006.01), C07D 403/04 (2006.01), C07D 405/12 (2006.01), C07D 409/12 (2006.01), C07D 413/12 (2006.01)
(86) PCT IB2011/052458 de 06/06/2011
(87) WO 2011/151808 de 08/12/2011

(21) **BR 11 2012 030909-9** **1.1**
(30) 04/06/2010 US 61/351,846; 25/08/2010 US 61/377,035; 25/02/2011 US 61/446,932
(51) A61K 31/337 (2006.01), A61K 47/42 (2006.01), A61K 9/14 (2006.01), A61P 35/00 (2006.01)
(86) PCT US2011/037462 de 20/05/2011
(87) WO 2011/153010 de 08/12/2011

(21) **BR 11 2012 030911-0** **1.1**
(30) 04/06/2010 US 12/793,913
(51) E03F 5/16 (2006.01)
(86) PCT US2011/038052 de 26/05/2011
(87) WO 2011/153052 de 08/12/2011

(21) **BR 11 2012 030912-9** **1.1**
(30) 07/06/2010 US 12/794,786
(51) F16K 31/00 (2006.01)
(86) PCT IB2010/054925 de 31/10/2010
(87) WO 2011/154784 de 15/12/2011

(21) **BR 11 2012 030918-8** **1.1**
(30) 04/06/2010 FI 20100237
(51) B01F 7/24 (2006.01), B09B 3/00 (2006.01), C22B 3/00 (2006.01), C01G 49/00 (2006.01)
(86) PCT FI2011/050508 de 31/05/2011
(87) WO 2011/151521 de 08/12/2011

(21) **BR 11 2012 030919-6** **1.1**
(30) 04/06/2010 FI 20105633
(51) C12N 15/80 (2006.01), C12N 9/42 (2006.01)
(86) PCT FI2011/050495 de 30/05/2011
(87) WO 2011/151513 de 08/12/2011

(21) **BR 11 2012 030922-6** **1.1**
(30) 08/06/2010 US 12/796,542
(51) H01Q 3/08 (2006.01), H01Q 3/02 (2006.01)
(86) PCT US11/039055 de 03/06/2011
(87) WO 2011/156223 de 15/12/2011

(21) **BR 11 2012 030923-4** **1.1**
(30) 04/06/2010 US 61/351,827; 07/06/2010 US 61,352,322; 14/03/2011 US 61/452,578
(51) C07D 211/40 (2006.01), C07D 401/04 (2006.01), C07D 401/06 (2006.01), C07D 407/04 (2006.01), C07D 407/06 (2006.01), C07D 409/04 (2006.01), C07D 413/06 (2006.01), C07D 417/06 (2006.01), C07D 471/20 (2006.01), C07D 279/02 (2006.01), C07D 401/12 (2006.01), C07D 498/08 (2006.01), C07D 498/20 (2006.01), A61K 31/4412 (2006.01), A61P 35/00 (2006.01)
(86) PCT US2011/039184 de 03/06/2011
(87) WO 2011/153509 de 08/12/2011

(21) **BR 11 2012 030924-2** **1.1**
(30) 04/06/2010 US 61/351,484
(51) G01R 21/133 (2006.01), G01D 4/00 (2006.01), H02J 13/00 (2006.01)
(86) PCT US2011/039009 de 03/06/2011
(87) WO 2011/153401 de 08/12/2011

(21) **BR 11 2012 030925-0** **1.1**
(30) 04/06/2010 US 12/794,317
(51) A61M 1/06 (2006.01)
(86) PCT US2011/039033 de 03/06/2011
(87) WO 2011/153412 de 08/12/2011

(21) **BR 11 2012 030926-9** **1.1**
(30) 04/06/2010 US 12/794,508
(51) H04R 7/20 (2006.01), H04R 9/02 (2006.01)
(86) PCT US2011/039161 de 03/06/2011
(87) WO 2011/153490 de 08/12/2011

(21) **BR 11 2012 030928-5** **1.1**
(30) 07/06/2010 ES P201030870
(51) B63C 11/52 (2006.01), F16G 15/06 (2006.01), B63B 21/20 (2006.01)
(86) PCT ES2011/070326 de 06/05/2011
(87) WO 2011/154571 de 15/12/2011

(21) **BR 11 2012 030929-3** **1.1**
(30) 07/06/2010 EP 10165101.6
(51) C09K 21/12 (2006.01), C08K 9/02 (2006.01)
(86) PCT EP2011/059242 de 06/06/2011
(87) WO 2011/154332 de 15/12/2011

(21) **BR 11 2012 030931-5** **1.1**
(30) 04/06/2010 US 61/351,652
(51) C07D 401/04 (2006.01), C07D 401/14 (2006.01), C07D 403/04 (2006.01), C07D 403/14 (2006.01), C07D 409/14 (2006.01), C07D 487/02 (2006.01), A61K 31/506 (2006.01), A61P 3/10 (2006.01), A61P 11/06 (2006.01), A61P 19/02 (2006.01), A61P 29/00 (2006.01)
(86) PCT EP2011/059005 de 01/06/2011
(87) WO 2011/151358 de 08/12/2011

(21) **BR 11 2012 030932-3** **1.1**
(30) 04/06/2010 US 12/794,083
(51) B01J 21/12 (2006.01), B01J 23/50 (2006.01), B01J 23/64 (2006.01), C07D 301/10 (2006.01), C07D 303/04 (2006.01)
(86) PCT US2011/038985 de 03/06/2011
(87) WO 2011/153390 de 08/12/2011

(21) **BR 11 2012 030934-0** **1.1**
(30) 04/06/2010 GB 1009429.0; 14/07/2010 GB 1011800.8
(51) B65D 41/04 (2006.01), B65D 53/02 (2006.01), B65D 41/08 (2006.01)
(86) PCT GB2011/000846 de 03/06/2011
(87) WO 2011/151630 de 08/12/2011

(21) **BR 11 2012 030935-8** **1.1**
(30) 06/04/2010 EP 10164949.9
(51) A61K 51/04 (2006.01), C07B 59/00 (2006.01)
(86) PCT EP2011/058820 de 30/05/2011
(87) WO 2011/151283 de 08/12/2011

(21) **BR 11 2012 030936-6** **1.1**
(30) 04/06/2010 JP 2010-128466
(51) H01R 13/655 (2006.01), H01R 13/648 (2006.01)
(86) PCT JP2011/062522 de 31/05/2011
(87) WO 2011/152415 de 08/12/2011

(21) **BR 11 2012 030937-4** **1.1**
(30) 04/06/2010 EP 10164950.7
(51) A61K 51/04 (2006.01), C07B 59/00 (2006.01)
(86) PCT EP2011/058786 de 30/05/2011
(87) WO 2011/151273 de 08/12/2011

(21) **BR 11 2012 030938-2** **1.1**
(30) 04/06/2010 US 61/351,369; 02/06/2011 US 13/151,637
(51) C08J 11/04 (2006.01)
(86) PCT US2011/039005 de 03/06/2011
(87) WO 2011/153399 de 08/12/2011

(21) **BR 11 2012 030939-0** **1.1**
(30) 10/06/2010 US 61/344,207; 10/06/2010 US 10 165555.3
(51) A61C 8/00 (2006.01)
(86) PCT EP2011/059035 de 01/06/2011
(87) WO 2011/154296 de 15/12/2011

(21) **BR 11 2012 030940-4** **1.1**
(30) 15/06/2010 US 61/354823
(51) D01D 5/08 (2006.01), D01F 6/70 (2006.01), D03D 15/08 (2006.01)
(86) PCT US2011/040319 de 14/06/2011
(87) WO 2011/159681 de 22/12/2011

(21) **BR 11 2012 030941-2** **1.1**
(30) 04/06/2010 KR 10-2010-0052719
(51) C07K 19/00 (2006.01), C12N 15/62 (2006.01), C12N 15/63 (2006.01)
(86) PCT KR2011/004131 de 07/06/2011
(87) WO 2011/152694 de 08/12/2011

(21) **BR 11 2012 030942-0** **1.1**
(30) 04/06/2010 IT MI2010A001005
(51) F16D 65/847 (2006.01), F16D 65/12 (2006.01)
(86) PCT IB2010/052499 de 04/06/2010
(87) WO 2011/151676 de 08/12/2011

(21) **BR 11 2012 030943-9** **1.1**
(30) 07/06/2010 JP 2010-129532
(51) B62D 25/20 (2006.01)
(86) PCT JP2011/057836 de 29/03/2011
(87) WO 2011/155249 de 15/12/2011

(21) **BR 11 2012 030944-7** **1.1**
(30) 04/06/2010 EP 10 164946.5
(51) A61K 51/04 (2006.01), C07B 59/00 (2006.01)
(86) PCT EP2011/058817 de 30/05/2011
(87) WO 2011/151281 de 08/12/2011

(21) **BR 11 2012 030945-5** **1.1**
(30) 04/06/2010 JP 2010-129462
(51) B65H 9/00 (2006.01), B65H 5/06 (2006.01)
(86) PCT JP2011/002767 de 18/05/2011
(87) WO 2011/151984 de 08/12/2011

(21) **BR 11 2012 030946-3** **1.1**
(30) 04/06/2010 EP 10 164948.1
(51) A61K 51/04 (2006.01), C07B 59/00 (2006.01)
(86) PCT EP2011/058819 de 30/05/2011
(87) WO 2011/151282 de 08/12/2011

(21) **BR 11 2012 030947-1** **1.1**
(30) 07/06/2010 US 61/352,203; 24/09/2010 US 12/889,967
(51) H04W 4/00 (2009.01)
(86) PCT US2011/039446 de 07/06/2011
(87) WO 2011/156375 de 15/12/2011

(21) **BR 11 2012 030948-0** **1.1**
(30) 04/06/2010 US 61/351,480
(51) A61M 36/06 (2006.01)
(86) PCT US2011/039203 de 06/06/2011
(87) WO 2011/153519 de 08/12/2011

(21) **BR 11 2012 030949-8** **1.1**
(30) 09/07/2010 US 61/363,089; 26/04/2011 US 13/094,691
(51) C07C 29/149 (2006.01), C07C 29/80 (2006.01), C07C 31/08 (2006.01)
(86) PCT US2011/043126 de 07/07/2011
(87) WO 2012/006388 de 12/01/2012

(21) **BR 11 2012 030950-1** **1.1**
(30) 04/06/2010 US 61/351,804
(51) A61K 39/09 (2006.01), A61P 31/04 (2006.01)
(86) PCT IB2011/052275 de 25/05/2011
(87) WO 2011/151760 de 08/12/2011

(21) **BR 11 2012 031006-2** **1.1**
(30) 05/06/2010 US 12/794,741
(51) C05C 9/00 (2006.01), C05B 1/00 (2006.01), C05G 5/00 (2006.01)
(86) PCT IB2011/001545 de 03/06/2011
(87) WO 2011/151724 de 08/12/2011

(21) **BR 11 2012 031095-0** **1.1**
(30) 10/06/2010 IN 1760/MUM/2010
(51) A61K 31/704 (2006.01), A61K 36/23 (2006.01)

(86) PCT IN2010/000575 de 31/08/2010
(87) WO 2011/154966 de 15/12/2011

(21) **BR 11 2012 031098-4** **1.1**
(30) 07/06/2010 US 61/351,928
(51) C05G 5/00 (2006.01), C05G 1/00 (2006.01), C05B 15/00 (2006.01), C05C 9/00 (2006.01), B01J 13/02 (2006.01), C05D 1/00 (2006.01)
(86) PCT IB2011/001715 de 06/06/2011
(87) WO 2011/154843 de 15/12/2011

(21) **BR 11 2012 031114-0** **1.1**
(30) 08/06/2010 CN 201010201018.X
(51) C09J 167/06 (2006.01), C09J 11/04 (2006.01), C09J 11/06 (2006.01), C09J 11/08 (2006.01), C09J 9/00 (2006.01), E04G 23/02 (2006.01)
(86) PCT CN2011/074041 de 13/05/2011
(87) WO 2011/153893 de 15/12/2011

(21) **BR 11 2012 031483-1** **1.1**
(30) 11/06/2010 EP 10165713.8
(51) B29C 65/16 (2006.01), C08K 5/1535 (2006.01), C08K 5/3415 (2006.01), C08K 5/3435 (2006.01), C08K 5/45 (2006.01)
(86) PCT EP2011/059673 de 10/06/2011
(87) WO 2011/154518 de 15/12/2011

(21) **BR 11 2012 031486-6** **1.1**
(30) 10/06/2010 GB 1009671.7
(51) A61K 9/107 (2006.01), A61K 31/00 (2006.01)
(86) PCT EP2011/059487 de 08/06/2011
(87) WO 2011/154442 de 15/12/2011

(21) **BR 11 2012 031487-4** **1.1**
(30) 10/06/2010 GB 1009673.3
(51) A61K 9/107 (2006.01), A61K 9/00 (2006.01), A61K 39/00 (2006.01)
(86) PCT EP2011/059488 de 08/06/2011
(87) WO 2011/154443 de 15/12/2011

(21) **BR 11 2012 031490-4** **1.1**
(30) 10/06/2010 GB 1009676.6
(51) A61K 9/107 (2006.01), A61K 47/06 (2006.01), A61K 47/22 (2006.01), A61K 9/00 (2006.01), A61K 39/00 (2006.01)
(86) PCT EP2011/059489 de 08/06/2011
(87) WO 2011/154444 de 15/12/2011

(21) **BR 11 2012 031492-0** **1.1**
(30) 11/06/2010 US 61/397535; 11/06/2010 EP 10165692.4
(51) A61B 19/08 (2006.01)
(86) PCT DK2011/050205 de 10/06/2011
(87) WO 2011/154010 de 15/12/2011

(21) **BR 11 2012 031494-7** **1.1**
(30) 11/06/2010 US 12/814188
(51) B01J 21/06 (2006.01), B01J 21/08 (2006.01), B01J 23/52 (2006.01), B01J 21/16 (2006.01), B01J 21/18 (2006.01), B01J 35/00 (2006.01), B01J 37/02 (2006.01)
(86) PCT US2010/060143 de 13/12/2010
(87) WO 2011/155964 de 15/12/2011

(21) **BR 11 2012 031496-3** **1.1**
(30) 05/05/2011 US 13/101300
(51) C09K 8/12 (2006.01), C09K 8/28 (2006.01), C09K 8/36 (2006.01), C09K 8/506 (2006.01), C09K 8/524 (2006.01)
(86) PCT GB2012/000411 de 04/05/2012
(87) WO 2012/150438 de 08/11/2012

(21) **BR 11 2012 031502-1** **1.1**
(30) 17/06/2010 US 12/817415
(51) C04B 28/02 (2006.01), C09K 8/487 (2006.01)
(86) PCT GB2011/000921 de 17/06/2011
(87) WO 2011/158003 de 22/12/2011

(21) **BR 11 2012 031509-9** **1.1**
(30) 16/06/2010 DE 10 2010 024 000.1
(51) B21J 15/02 (2006.01), B21J 15/08 (2006.01), B21J 5/06 (2006.01)
(86) PCT DE2011/050019 de 09/06/2011
(87) WO 2012/019601 de 16/02/2012

(21) **BR 11 2012 031513-7** **1.1**
(30) 18/08/2010 US 12/859166
(51) B01D 53/04 (2006.01), C10L 3/10 (2006.01)
(86) PCT US2011/047318 de 11/08/2011
(87) WO 2012/024135 de 23/02/2012

(21) **BR 11 2012 031518-8** **1.1**
(30) 30/07/2010 JP 2010-172804
(51) B25B 27/14 (2006.01)
(86) PCT JP2011/067377 de 22/07/2011
(87) WO 2012/015018 de 02/02/2012

(21) **BR 11 2012 031520-0** **1.1**
(30) 10/06/2010 DE 10 2010 029 951.0
(51) H02J 3/26 (2006.01), H02J 3/38 (2006.01)
(86) PCT EP2011/059717 de 10/06/2011
(87) WO 2011/154532 de 15/12/2011

(21) **BR 11 2012 031522-6** **1.1**
(30) 26/07/2010 US 12/843625
(51) C10G 45/04 (2006.01), C10G 3/00 (2006.01), C10L 1/02 (2006.01), C10G 45/08 (2006.01), C10G 45/10 (2006.01)
(86) PCT US2011/044498 de 19/07/2011
(87) WO 2012/018520 de 09/02/2012

(21) **BR 11 2012 031523-4** **1.1**
(30) 23/06/2010 US 12/821514
(51) C04B 14/16 (2006.01), C04B 14/18 (2006.01), C04B 24/26 (2006.01), C04B 24/28 (2006.01), C04B 28/02 (2006.01), C09K 8/48 (2006.01)
(86) PCT GB2011/000941 de 22/06/2011
(87) WO 2011/161411 de 29/12/2011

(21) **BR 11 2012 031524-2** **1.1**
(30) 26/07/2010 US 12/843649
(51) C10G 45/04 (2006.01), C10G 65/04 (2006.01), C10G 69/02 (2006.01), C10G 3/00 (2006.01), C10L 1/02 (2006.01)
(86) PCT US2011/044594 de 20/07/2011
(87) WO 2012/018524 de 09/02/2012

(21) **BR 11 2012 031526-9** **1.1**
(30) 10/06/2010 US 12/813433; 18/11/2010 US 61/415169
(51) B01J 20/18 (2006.01), B01J 20/00 (2006.01), B01J 20/30 (2006.01), B65D 81/24 (2006.01), A61J 1/14 (2006.01)
(86) PCT US2011/039967 de 10/06/2011
(87) WO 2011/156704 de 15/12/2011

(21) **BR 11 2012 031527-7** **1.1**
(30) 09/06/2010 US 12/796972
(51) B65D 17/34 (2006.01)
(86) PCT US2011/038050 de 26/05/2011
(87) WO 2011/156140 de 15/12/2011

(21) **BR 11 2012 031720-2** **1.1**
(30) 16/06/2010 EP 10 006215.7; 27/10/2010 EP 10 75720.2
(51) C09J 103/04 (2006.01), C08F 4/00 (2006.01), C08F 293/00 (2006.01), D06N 7/00 (2006.01), C08F 251/00 (2006.01), C08B 30/14 (2006.01), C08F 4/34 (2006.01), C08L 79/00 (2006.01), C09J 113/02 (2006.01), C09J 121/02 (2006.01)
(86) PCT EP2011/002938 de 15/06/2011
(87) WO 2012/000609 de 05/01/2012

(21) **BR 11 2012 031721-0** **1.1**
(30) 15/06/2010 EP 10165935.7
(51) C11D 3/37 (2006.01), C11D 17/04 (2006.01)
(86) PCT US2011/039269 de 06/06/2011
(87) WO 2011/159510 de 22/12/2011

(21) **BR 11 2012 031739-3** **1.1**
(30) 14/06/2010 US 12/815,275
(51) A61F 2/00 (2006.01)
(86) PCT US2011/040355 de 14/06/2011
(87) WO 2011/159700 de 22/12/2011

(21) **BR 11 2012 031748-2** **1.1**
(30) 18/06/2010 SE PCT/SE2010/050687; 13/08/2010 US 61/373,328
(51) H04W 88/18 (2009.01)
(86) PCT SE2011/050457 de 14/04/2011
(87) WO 2011/159221 de 22/12/2011

(21) **BR 11 2012 031826-8** **1.1**
(51) H04L 29/08 (2006.01), G06F 19/00 (2011.01), G06F 9/48 (2006.01), G08G 5/00 (2006.01)
(86) PCT SE2010/050683 de 17/06/2010
(87) WO 2011/159209 de 22/12/2011

(21) **BR 11 2012 031827-6** **1.1**
(30) 28/06/2010 JP 2010-146192
(51) B62J 11/00 (2006.01), B60L 11/18 (2006.01), B60R 16/03 (2006.01), B62J 23/00 (2006.01), H01M 10/46 (2006.01), H01R 13/52 (2006.01), H02J 7/00 (2006.01), B60K 1/04 (2006.01), B60K 15/05 (2006.01), B60L 11/14 (2006.01)
(86) PCT JP2011/063260 de 09/06/2011
(87) WO 2012/002127 de 05/01/2012

(21) **BR 11 2012 031830-6** **1.1**
(30) 17/06/2010 AT GM 379/2010
(51) B66D 1/50 (2006.01)
(86) PCT AT2011/000266 de 16/06/2011
(87) WO 2011/156829 de 22/12/2011

(21) **BR 11 2012 031831-4** **1.1**
(30) 16/06/2010 KR 10-2010-0057090; 11/03/2011 KR 10-2011-0021758
(51) B29C 44/12 (2006.01), B29C 43/28 (2006.01)
(86) PCT KR2011/002141 de 29/03/2011
(87) WO 2011/159015 de 22/12/2011

(21) **BR 11 2012 031835-7** **1.1**
(30) 14/06/2010 US 12/815,252
(51) G08B 21/00 (2006.01)
(86) PCT US2011/024239 de 09/02/2011
(87) WO 2011/159368 de 22/12/2011

(21) **BR 11 2012 031837-3** **1.1**
(30) 16/06/2010 EP 10166149.4; 23/05/2011 EP 11167139.2
(51) C07D 471/04 (2006.01), C07D 519/00 (2006.01), A61K 31/437 (2006.01), A61P 35/00 (2006.01)
(86) PCT EP2011/059806 de 14/06/2011
(87) WO 2011/157688 de 22/12/2011

(21) **BR 11 2012 032036-0** **1.1**
(30) 31/08/2010 DE 1020100359394
(51) B65D 5/32 (2006.01), B65D 5/48 (2006.01), B65D 5/50 (2006.01), B65D 85/10 (2006.01), B65D 5/66 (2006.01)
(86) PCT EP2011/062943 de 27/07/2011
(87) WO 2012/028394 de 08/03/2012

(21) **BR 11 2012 032042-4** **1.1**
(30) 17/06/2010 US 61/355,570
(51) A23G 3/50 (2006.01)
(86) PCT IL2011/000478 de 16/06/2011
(87) WO 2011/158238 de 22/12/2011

(21) **BR 11 2012 032043-2** **1.1**
(30) 15/06/2010 US 12/815,743
(51) C10L 3/00 (2006.01)
(86) PCT US2011/001048 de 09/06/2011
(87) WO 2011/159334 de 22/12/2011

(21) **BR 11 2012 032044-0** **1.1**
(30) 16/06/2010 US 12/817,043
(51) C12M 1/04 (2006.01)
(86) PCT US2011/039941 de 10/06/2011
(87) WO 2011/159568 de 22/12/2011

(21) **BR 11 2012 032045-9** **1.1**
(30) 14/06/2010 US 61/354,394
(51) A23L 1/29 (2006.01), A23L 1/00 (2006.01), A23L 1/01 (2006.01)
(86) PCT US2011/040272 de 14/06/2011
(87) WO 2011/159653 de 22/12/2011

(21) **BR 11 2012 032047-5** **1.1**
(30) 21/06/2010 JP 2010140455
(51) G02F 1/13363 (2006.01), G02B 5/30 (2006.01), G02F 1/1335 (2006.01)
(86) PCT JP2011/064044 de 20/06/2011
(87) WO 2011/162202 de 29/12/2011

(21) **BR 11 2012 032053-0** **1.1**
(30) 14/06/2010 GB 1009873.9
(51) C12C 3/12 (2006.01)
(86) PCT EP2011/059814 de 14/06/2011
(87) WO 2011/157692 de 22/12/2011

(21) **BR 11 2012 032063-7** **1.1**
(30) 15/06/2010 EP 103056370
(51) A61K 8/11 (2006.01), A61K 8/81 (2006.01), A61Q 13/00 (2006.01), C11B 9/00 (2006.01), C11D 3/00 (2006.01), C11D 3/50 (2006.01)
(86) PCT JP2011/064197 de 15/06/2011
(87) WO 2011/158962 de 22/12/2011

(21) **BR 11 2012 032067-0** **1.1**
(30) 15/06/2010 FR 1054742
(51) G06F 3/023 (2006.01), G06F 21/00 (2013.01), G06F 3/048 (2013.01), G07F 7/10 (2006.01)
(86) PCT EP2011/059948 de 15/06/2011
(87) WO 2011/157754 de 22/12/2011

(21) **BR 11 2012 032070-0** **1.1**
(30) 17/06/2010 US 61/355,815; 10/06/2011 US 13/158,005
(51) B23K 9/133 (2006.01)
(86) PCT US2011/040394 de 14/06/2011
(87) WO 2011/159729 de 22/12/2011

(21) **BR 11 2012 032074-2** **1.1**

(30) 16/06/2010 JP 2010-137276
(51) H01R 13/629 (2006.01), H01R 13/514 (2006.01)
(86) PCT JP2011/063831 de 16/06/2011
(87) WO 2011/158910 de 22/12/2011

(21) **BR 11 2012 032077-7** **1.1**
(30) 15/06/2010 IT TO2010A000513
(51) F16H 59/04 (2006.01), G05G 1/04 (2006.01)
(86) PCT EP2011/059056 de 01/06/2011
(87) WO 2011/157558 de 22/12/2011

(21) **BR 11 2012 032079-3** **1.1**
(30) 16/06/2010 US 12/817,029
(51) C12P 7/02 (2006.01)
(86) PCT US2011/039817 de 09/06/2011
(87) WO 2011/159547 de 22/12/2011

(21) **BR 11 2012 032081-5** **1.1**
(30) 16/06/2010 EP 10425201.0
(51) B31B 19/86 (2006.01), B31D 1/06 (2006.01)
(86) PCT IB2011/051664 de 18/04/2011
(87) WO 2011/158132 de 22/12/2011

(21) **BR 11 2012 032082-3** **1.1**
(30) 30/06/2010 US 61/360,083
(51) C12N 5/00 (2006.01)
(86) PCT US2011/040157 de 13/06/2011
(87) WO 2012/005876 de 12/01/2012

(21) **BR 11 2012 032084-0** **1.1**
(30) 14/06/2010 EP 10165866.4
(51) B27M 3/00 (2006.01), C09J 5/00 (2006.01)
(86) PCT NL2011/050425 de 10/06/2011
(87) WO 2011/159151 de 22/12/2011

(21) **BR 11 2012 032260-5** **1.1**
(30) 17/06/2010 EP 10 166244.3
(51) C07D 317/34 (2006.01)
(86) PCT EP2011/058945 de 31/05/2011
(87) WO 2011/157551 de 22/12/2011

(21) **BR 11 2012 032421-7** **1.1**
(30) 22/06/2010 US 12/820,759
(51) A01C 7/20 (2006.01)
(86) PCT EP2011/060408 de 22/06/2011
(87) WO 2011/161140 de 29/12/2011

(21) **BR 11 2012 032612-0** **1.1**
(30) 21/06/2010 DE 10 2010 017 0478.5
(51) G09B 9/00 (2006.01), G06F 17/30 (2006.01), G09B 9/30 (2006.01)
(86) PCT DE2011/075131 de 10/06/2011
(87) WO 2012/022318 de 23/02/2012

(21) **BR 11 2012 032613-9** **1.1**
(51) H04W 8/22 (2009.01), H04W 28/14 (2009.01), H04W 72/12 (2009.01)
(86) PCT CN2010/074176 de 21/06/2010
(87) WO 2011/160283 de 29/12/2011

(21) **BR 11 2012 032614-7** **1.1**
(30) 24/06/2010 CN 201010253787.4
(51) A47J 31/40 (2006.01), G01F 11/24 (2006.01)
(86) PCT EP2011/059291 de 06/06/2011
(87) WO 2011/160938 de 29/12/2011

(21) **BR 11 2012 032660-0** **1.1**
(30) 23/06/2010 JP 142287
(51) F16J 15/08 (2006.01), F02F 11/00 (2006.01)
(86) PCT JP2011/058419 de 01/04/2011
(87) WO 2011/162006 de 29/12/2011

(21) **BR 11 2012 032679-1** **1.1**
(30) 25/06/2010 US 12/1823,789
(51) H04N 5/00 (2011.01)
(86) PCT US2011/036226 de 12/05/2011
(87) WO 2011/162885 de 29/12/2011

(21) **BR 11 2012 032690-2** **1.1**
(30) 22/06/2010 US 12/820,374
(51) F01K 25/02 (2006.01), F01K 23/08 (2006.01), F25B 30/06 (2006.01)
(86) PCT US2011/041289 de 21/06/2011
(87) WO 2011/163259 de 29/12/2011

(21) **BR 11 2012 032743-7** **1.1**
(30) 25/06/2010 US 61/358,773
(51) A46B 17/08 (2006.01), A46B 15/00 (2006.01), A46B 5/02 (2006.01), A47L 13/10 (2006.01), A47L 13/34 (2006.01)
(86) PCT US2011/001139 de 24/06/2011
(87) WO 2011/162829 de 29/12/2011

(21) **BR 11 2012 032821-2** **1.1**
(30) 24/06/2010 FR 10/02652
(51) H02K 5/24 (2006.01), B60H 1/00 (2006.01)
(86) PCT EP2011/002655 de 30/05/2011
(87) WO 2012/000592 de 05/01/2012

(21) **BR 11 2012 032824-7** **1.1**
(30) 21/06/2010 US 61/356,698
(51) H04W 68/00 (2009.01)
(86) PCT SE2011/050614 de 16/05/2011
(87) WO 2011/162667 de 29/12/2011

(21) **BR 11 2012 033133-7** **1.1**
(30) 08/06/2010 US 61/352,674; 23/05/2011 US 13/113,673
(51) G01N 1/28 (2006.01), G01N 35/00 (2006.01), A01H 1/04 (2006.01), B07C 5/34 (2006.01), B07C 5/344 (2006.01), B65B 1/06 (2006.01), B65B 69/00 (2006.01), A01C 1/02 (2006.01)
(86) PCT US2011/038686 de 01/06/2011
(87) WO 2011/156184 de 15/12/2011

(21) **BR 11 2012 033134-5** **1.1**
(30) 08/06/2010 FR 1054495
(51) A47K 10/24 (2006.01), A47K 10/42 (2006.01), B65D 83/08 (2006.01)
(86) PCT FR2011/051279 de 07/06/2011
(87) WO 2011/154648 de 15/12/2011

(21) **BR 11 2012 033135-3** **1.1**
(30) 10/06/2010 IT TO2010A000492
(51) A23G 3/00 (2006.01), A23P 1/08 (2006.01)
(86) PCT IB2011/001304 de 10/06/2011
(87) WO 2011/154821 de 15/12/2011

(21) **BR 11 2012 033136-1** **1.1**
(30) 09/06/2010 US 61/353,156; 15/06/2010 US 61/355,053
(51) A61F 2/02 (2006.01), A61B 19/08 (2006.01)
(86) PCT US2011/039721 de 09/06/2011
(87) WO 2011/156552 de 15/12/2011

(21) **BR 11 2012 033137-0** **1.1**
(30) 11/06/2010 FR 1002485
(51) B65D 1/02 (2006.01)
(86) PCT FR2011/051337 de 14/06/2011
(87) WO 2011/154670 de 15/12/2011

(21) **BR 11 2012 033139-6** **1.1**
(30) 10/06/2010 IT MI2010A001050
(51) A01K 1/03 (2006.01), F24F 3/16 (2006.01)
(86) PCT EP2011/059597 de 09/06/2011
(87) WO 2011/154502 de 15/12/2011

(21) **BR 11 2012 033322-4** **1.1**
(30) 27/07/2010 JP 167816
(51) F16C 33/10 (2006.01), C21D 9/00 (2006.01), F04B 27/08 (2006.01), F16C 33/14 (2006.01)
(86) PCT JP2011/056729 de 22/03/2011
(87) WO 2012/014522 de 02/02/2012

(21) **BR 11 2012 033325-9** **1.1**
(30) 28/07/2010 JP 168799
(51) F04B 27/08 (2006.01)
(86) PCT JP2011/056730 de 22/03/2011
(87) WO 2012/014523 de 02/02/2012

(21) **BR 11 2012 033341-0** **1.1**
(30) 30/06/2010 US 61/360,236; 26/10/2010 US 61/406,845; 12/04/2011 US 61/474,563
(51) C07D 401/04 (2006.01), C07D 401/14 (2006.01), C07D 405/14 (2006.01), C07D 413/14 (2006.01), C07D 417/14 (2006.01), A61K 31/4155 (2006.01)
(86) PCT US2011/042716 de 30/06/2011
(87) WO 2012/003405 de 05/01/2012

(21) **BR 11 2012 033452-2** **1.1**
(30) 30/06/2010 JP 2010-149547; 27/12/2010 JP 2010-289785; 28/04/2011 JP 2011-101329
(51) F16L 15/04 (2006.01)
(86) PCT JP2011/064862 de 22/06/2011
(87) WO 2012/002409 de 05/01/2012

(21) **BR 11 2012 033455-7** **1.1**
(30) 29/06/2010 US 12/803,541
(51) C08L 23/08 (2006.01), C09J 123/08 (2006.01), C08F 10/00 (2006.01)
(86) PCT US2011/041855 de 24/06/2011
(87) WO 2012/003144 de 05/01/2012

(21) **BR 11 2012 033461-1** **1.1**
(30) 01/07/2010 FR 10 55292
(51) G01R 31/28 (2006.01), G01R 31/00 (2006.01), G01R 31/311 (2006.01)
(86) PCT EP2011/061034 de 30/06/2011
(87) WO 2012/001119 de 05/01/2012

(21) **BR 11 2012 033464-6** **1.1**
(51) F02M 37/08 (2006.01), F02M 37/00 (2006.01), F02M 69/00 (2006.01)
(86) PCT JP2010/069101 de 27/10/2010
(87) WO 2012/056534 de 03/05/2012

(21) **BR 11 2012 033466-2** **1.1**
(30) 01/07/2010 US 61/360,729
(51) A61K 9/00 (2006.01), C08G 64/00 (2006.01)
(86) PCT US2011/035733 de 09/05/2011
(87) WO 2012/003045 de 05/01/2012

(21) **BR 11 2012 033467-0** **1.1**
(30) 30/06/2010 US 12/827,831
(51) B60P 3/20 (2006.01), G08G 1/0968 (2006.01), B60P 3/00 (2006.01)
(86) PCT US2011/042172 de 28/06/2011
(87) WO 2012/012140 de 26/01/2012

(21) **BR 11 2012 033468-9** **1.1**
(30) 28/06/2010 EP 10167483.6
(51) H01F 27/36 (2006.01)
(86) PCT EP2011/060797 de 28/06/2011
(87) WO 2012/000983 de 05/01/2012

(21) **BR 11 2012 033469-7** **1.1**
(30) 01/07/2010 EP 10 006815.4
(51) D21H 21/28 (2006.01), D21H 21/30 (2006.01), D21H 21/32 (2006.01)
(86) PCT EP2011/003048 de 21/06/2011
(87) WO 2012/000625 de 05/01/2012

(21) **BR 11 2012 033471-9** **1.1**
(30) 30/06/2010 FR 10/02754
(51) H01F 38/14 (2006.01)
(86) PCT FR2011/051525 de 29/06/2011
(87) WO 2012/001309 de 05/01/2012

(21) **BR 11 2012 033473-5** **1.1**
(30) 10/05/2004 EP 04102004.1
(51) C08G 18/12 (2006.01), C09J 175/04 (2006.01), C08G 18/76 (2006.01), C08G 18/16 (2006.01)
(86) PCT EP2005/052096 de 10/05/2005
(87) WO 2005/108456 de 17/11/2005

(21) **BR 11 2012 033475-1** **1.1**
(30) 29/06/2010 US 12/825,950
(51) C03B 9/325 (2006.01), C03B 9/34 (2006.01)
(86) PCT US2011/040698 de 16/06/2011
(87) WO 2012/005920 de 12/01/2012

(21) **BR 11 2012 033476-0** **1.1**
(30) 07/07/2010 DE 10 2010 026 500.4
(51) A61K 35/12 (2006.01), A61K 35/14 (2006.01), A61K 38/17 (2006.01), A61P 19/02 (2006.01)
(86) PCT DE2011/001322 de 21/06/2011
(87) WO 2012/010128 de 26/01/2012

(21) **BR 11 2012 033477-8** **1.1**
(30) 30/06/2010 EP 10167888.6
(51) B07B 1/04 (2006.01), B07B 4/08 (2006.01), B03B 4/06 (2006.01)
(86) PCT IB2011/001512 de 28/06/2011
(87) WO 2012/001491 de 05/01/2012

(21) **BR 11 2012 033478-6** **1.1**
(30) 21/05/2010 GB 10 08510.8
(51) A61B 18/12 (2006.01), A61B 18/00 (2006.01)
(86) PCT GB2011/000778 de 20/05/2011
(87) WO 2011/144911 de 24/11/2011

(21) **BR 11 2012 033479-4** **1.1**
(30) 30/06/2010 EP 10 168028.8
(51) A61K 9/20 (2006.01), A61K 31/496 (2006.01)
(86) PCT EP2011/060949 de 29/06/2011
(87) WO 2012/001074 de 05/01/2012

(21) **BR 11 2012 033543-0** **1.1**
(30) 30/06/2010 FR 10 02750; 31/12/2010 BE 020671
(51) G01S 19/21 (2010.01), G01S 19/03 (2010.01)
(86) PCT EP11/003435 de 30/06/2011
(87) WO 2012/003998 de 12/01/2012

(21) **BR 11 2012 033568-5** **1.1**
(30) 30/06/2010 EP 10290363.0
(51) G01F 1/36 (2006.01), G01F 1/74 (2006.01)
(86) PCT EP2011/003188 de 27/06/2011
(87) WO 2012/000655 de 05/01/2012

(21) **BR 11 2012 033590-1** **1.1**
(30) 29/06/2010 GB 1010954.4
(51) A61K 31/192 (2006.01), A61K 47/08 (2006.01), A61K 47/10 (2006.01), A61K 47/14 (2006.01), A61K 9/00 (2006.01)
(86) PCT GB2011/051220 de 28/06/2011
(87) WO 2012/001403 de 05/01/2012

(21) **BR 11 2012 066480-8** **1.1**
(30) 06/08/2010 US 12/852,290; 23/09/2010 US 12/889,260
(51) C07C 31/08 (2006.01), C07C 31/10 (2006.01), C10L 1/00 (2006.01), C07C 29/149 (2006.01)
(86) PCT US2011/046493 de 03/08/2011
(87) WO 2012/018958 de 09/02/2012

(21) **BR 11 2013 000019-8** **1.1**
(30) 05/07/2010 US 61/361,479
(51) E21B 17/02 (2006.01), E21B 47/01 (2006.01), E21B 47/12 (2006.01)
(86) PCT EP2011/003436 de 01/07/2011
(87) WO 2012/003999 de 12/01/2012

(21) **BR 11 2013 000039-2** **1.1**
(30) 02/07/2010 EP 10168242.5
(51) A21D 13/00 (2006.01), A21C 5/00 (2006.01), A21D 2/26 (2006.01)
(86) PCT EP2011/060771 de 28/06/2011
(87) WO 2012/000965 de 05/01/2012

(21) **BR 11 2013 000509-2** **1.1**
(30) 14/07/2010 IT MI2010A001292
(51) C21C 5/52 (2006.01), F27B 3/18 (2006.01), F27D 13/00 (2006.01)
(86) PCT EP2011/003183 de 23/06/2011
(87) WO 2012/007105 de 19/01/2012

(21) **BR 11 2013 000512-2** **1.1**
(30) 08/07/2010 US 61362635
(51) C12N 5/10 (2006.01), C12N 9/48 (2006.01), C07K 14/745 (2006.01), A61K 38/36 (2006.01)
(86) PCT US2011/043459 de 08/07/2011
(87) WO 2012/006594 de 12/01/2012

(21) **BR 11 2013 000515-7** **1.1**
(30) 08/07/2010 US 61362635
(51) C07K 14/755 (2006.01), C12N 5/00 (2006.01), A61K 38/36 (2006.01), C12N 5/10 (2006.01)
(86) PCT US2011/043455 de 08/07/2011
(87) WO 2012/006591 de 12/01/2012

(21) **BR 11 2013 000516-5** **1.1**
(30) 15/07/2010 JP 2010160647
(86) PCT JP2011/003907 de 07/07/2011
(87) WO 2012/008125 de 19/01/2012

(21) **BR 11 2013 000521-1** **1.1**
(30) 08/07/2010 US 61362549
(51) C08G 18/30 (2006.01), C08G 18/40 (2006.01), C08G 18/42 (2006.01), C08G 18/54 (2006.01), C08G 18/76 (2006.01), C08G 101/00 (2006.01)
(86) PCT EP2011/061245 de 04/07/2011
(87) WO 2012/004229 de 12/01/2012

(21) **BR 11 2013 000526-2** **1.1**
(51) G01V 3/30 (2006.01)
(86) PCT US2010/041529 de 09/07/2010
(87) WO 2012/005737 de 12/01/2012

(21) **BR 11 2013 001128-9** **1.1**
(30) 16/07/2010 EP 10169901.5
(51) A23B 9/08 (2006.01), A01C 1/00 (2006.01), B01J 20/18 (2006.01), F26B 5/16 (2006.01)
(86) PCT NL2011/050512 de 14/07/2011
(87) WO 2012/008835 de 19/01/2012

(21) **BR 11 2013 001215-3** **1.1**
(30) 30/07/2010 US 61/369,475; 14/07/2011 US 29/397,281
(51) B60R 9/08 (2006.01)
(86) PCT US2011/045944 de 29/07/2011
(87) WO 2012/016170 de 02/02/2012

(21) **BR 11 2013 001216-1** **1.1**
(30) 21/07/2010 EP 10170324.7
(51) C08K 5/53 (2006.01), C07F 9/48 (2006.01), C07F 9/572 (2006.01), C07F 9/59 (2006.01)
(86) PCT EP2011/062345 de 19/07/2011
(87) WO 2012/010594 de 26/01/2012

(21) **BR 11 2013 001217-0** **1.1**
(30) 20/07/2010 US 61/365,924
(51) C07D 239/48 (2006.01), C07D 251/22 (2006.01), C07D 401/12 (2006.01), A01N 25/00 (2006.01)
(86) PCT US2011/044675 de 20/07/2011
(87) WO 2012/012528 de 26/01/2012

(21) **BR 11 2013 001224-2** **1.1**
(30) 19/07/2010 US 61/365,456; 18/07/2011 US 13/185,163
(51) G10L 19/00 (2013.01)
(86) PCT US2011/044519 de 19/07/2011
(87) WO 2012/012414 de 26/01/2012

(21) **BR 11 2013 001226-9** **1.1**
(30) 19/07/2010 CN 201010229867.6
(51) D06P 1/48 (2006.01), D06P 1/647 (2006.01), D06P 5/24 (2006.01), D06P 1/38 (2006.01)
(86) PCT CN2011/077200 de 15/07/2011
(87) WO 2012/010070 de 26/01/2012

(21) **BR 11 2013 001228-5** **1.1**
(30) 21/07/2010 DE 10 2010 031 900.7; 13/07/2011 DE 10 2011 107 675.5
(51) B24D 13/16 (2006.01), B24D 18/00 (2006.01)
(86) PCT EP2011/062377 de 19/07/2011
(87) WO 2012/010605 de 26/01/2012

(21) **BR 11 2013 001235-8** **1.1**
(30) 20/07/2010 IT MC2010A000079
(51) A61Q 5/04 (2006.01), A61K 8/36 (2006.01), A61K 8/365 (2006.01)
(86) PCT EP2011/058509 de 24/05/2011
(87) WO 2012/010351 de 26/01/2012

(21) **BR 11 2013 001236-6** **1.1**
(30) 06/08/2010 US 12/851,598
(51) G01F 3/10 (2006.01), G01F 15/14 (2006.01)
(86) PCT IB2011/053423 de 01/08/2011
(87) WO 2012/017380 de 09/02/2012

(21) **BR 11 2013 001237-4** **1.1**
(30) 19/07/2010 EP 10169995.7
(51) C07D 413/06 (2006.01), C07D 417/06 (2006.01), A01N 43/40 (2006.01)
(86) PCT EP2011/062291 de 19/07/2011
(87) WO 2012/010567 de 26/01/2012

(21) **BR 11 2013 001238-2** **1.1**
(51) H05B 3/03 (2006.01)
(86) PCT JP2011/005195 de 14/09/2011
(87) WO 2013/038449 de 21/03/2013

(21) **BR 11 2013 001239-0** **1.1**
(51) F01N 3/08 (2006.01), B01J 20/02 (2006.01), F01N 3/24 (2006.01)
(86) PCT JP2010/062652 de 21/07/2010
(87) WO 2012/011195 de 26/01/2012

(21) **BR 11 2013 001241-2** **1.1**
(30) 12/01/2011 US 61/431,883
(86) PCT JP2012/000131 de 11/01/2012
(87) WO 2012/096173 de 19/07/2012

(21) **BR 11 2013 001244-7** **1.1**
(30) 20/07/2010 IN 1691/DEL/2010
(51) C07D 213/70 (2006.01), A61K 31/4402 (2006.01), A61P 29/00 (2006.01)
(86) PCT IN2011/000477 de 20/07/2011
(87) WO 2012/011123 de 26/01/2012

(21) **BR 11 2013 001245-5** **1.1**
(30) 20/07/2010 US 61/366,018
(51) C07C 67/08 (2006.01), C07C 67/297 (2006.01), C07C 69/533 (2006.01), C07D 319/08 (2006.01)
(86) PCT DK2011/000081 de 08/07/2011
(87) WO 2012/010172 de 26/01/2012

(21) **BR 11 2013 001252-8** **1.1**
(30) 27/07/2010 IT PD2010A000237
(51) G02C 11/08 (2006.01), A61F 9/02 (2006.01), G02C 5/12 (2006.01), G02C 5/14 (2006.01)
(86) PCT EP2011/061434 de 06/07/2011
(87) WO 2012/013465 de 02/02/2012

(21) **BR 11 2013 001254-4** **1.1**
(30) 19/07/2010 GB 1012106.9
(51) A23L 2/40 (2006.01), B65D 81/32 (2006.01), B65D 85/80 (2006.01), B65D 85/73 (2006.01)
(86) PCT US2011/044491 de 19/07/2011
(87) WO 2012/012393 de 26/01/2012

(21) **BR 11 2013 001255-2** **1.1**
(30) 10/08/2010 US 12/854,084
(51) H04L 29/06 (2006.01)
(86) PCT IB2011/052871 de 30/06/2011
(87) WO 2012/020333 de 16/02/2012

(21) **BR 11 2013 001265-0** **1.1**
(30) 19/07/2010 EP 10 169993.2
(51) C07D 409/14 (2006.01), C07D 413/14 (2006.01), C07D 417/14 (2006.01), A01N 43/40 (2006.01)
(86) PCT EP2011/062293 de 19/07/2011
(87) WO 2012/010568 de 26/01/2012

(21) **BR 11 2013 001266-8** **1.1**
(30) 21/07/2010 US 61/366,305
(51) A61M 15/00 (2006.01)
(86) PCT GB2011/051350 de 19/07/2011
(87) WO 2012/010878 de 26/01/2012

(21) **BR 11 2013 001267-6** **1.1**
(30) 19/07/2010 US 61/365,621
(51) C07H 19/02 (2006.01), C07H 19/10 (2006.01), C07H 19/20 (2006.01), C07H 1/00 (2006.01), C07H 1/06 (2006.01), C07D 309/10 (2006.01)
(86) PCT US2011/044581 de 19/07/2011
(87) WO 2012/012465 de 26/01/2012

(21) **BR 11 2013 001268-4** **1.1**
(30) 26/07/2010 EP 10 425252.3
(51) B22D 11/14 (2006.01), B21B 1/46 (2006.01), B22D 11/20 (2006.01)
(86) PCT EP2011/061325 de 05/07/2011
(87) WO 2012/013456 de 02/02/2012

(21) **BR 11 2013 001269-2** **1.1**
(30) 22/07/2010 DE 10 2010 031 643.1
(51) F02M 51/06 (2006.01), F02M 61/08 (2006.01)
(86) PCT EP2011/058773 de 27/05/2011
(87) WO 2012/010357 de 26/01/2012

(21) **BR 11 2013 001788-0** **1.1**
(30) 06/09/2010 ZA 201006351
(51) F42D 1/045 (2006.01), F42D 1/05 (2006.01)
(86) PCT ZA2011/000062 de 02/09/2011
(87) WO 2012/034138 de 15/03/2012

(21) **BR 11 2013 001806-2** **1.1**
(30) 29/07/2010 FR 1003179
(51) A61B 17/70 (2006.01)
(86) PCT FR2011/000404 de 08/07/2011
(87) WO 2012/013868 de 02/02/2012

(21) **BR 11 2013 001807-0** **1.1**
(30) 27/07/2010 AU 2010903348; 06/12/2010 AU 2010905356
(51) C10J 3/58 (2006.01), C10B 57/14 (2006.01), C10J 3/64 (2006.01), C10B 57/00 (2006.01), C10J 3/62 (2006.01)
(86) PCT AU2011/000936 de 26/07/2011
(87) WO 2012/012823 de 02/02/2012

(21) **BR 11 2013 001812-7** **1.1**
(30) 06/08/2010 US 61371364; 21/07/2011 US 61510245
(51) C03C 17/30 (2006.01), C03C 21/00 (2006.01)
(86) PCT US2011/046685 de 05/08/2011
(87) WO 2012/019067 de 09/02/2012

(21) **BR 11 2013 001833-0** **1.1**
(30) 10/08/2010 DE 1020100339350
(51) C01B 3/36 (2006.01), F23D 11/00 (2006.01)
(86) PCT DE2011/000320 de 24/03/2011
(87) WO 2012/019572 de 16/02/2012

(21) **BR 11 2013 001834-8** **1.1**
(30) 28/07/2010 DE 1020100385441
(51) A61J 3/07 (2006.01), B65B 1/36 (2006.01), B65B 1/30 (2006.01), B65B 3/26 (2006.01), G01G 9/00 (2006.01)
(86) PCT EP2011/055817 de 13/04/2011
(87) WO 2012/013368 de 02/02/2012

(21) **BR 11 2013 001835-6** **1.1**
(30) 10/02/2011 JP 2011026690; 07/02/2012 JP 2012024057
(51) G03B 21/14 (2006.01), G02B 5/04 (2006.01), G02B 27/22 (2006.01), G03B 35/16 (2006.01), H04N 5/74 (2006.01), H04N 13/04 (2006.01)
(86) PCT JP2012/052923 de 09/02/2012
(87) WO 2012/108486 de 16/08/2012

(21) **BR 11 2013 001836-4** **1.1**
(30) 27/07/2010 DE 1020100335657
(51) G01N 33/50 (2006.01)
(86) PCT EP2011/062926 de 27/07/2011

(87) WO 2012/013712 de 02/02/2012

(21) **BR 11 2013 001837-2** **1.1**
(30) 30/07/2010 EP 100079664
(51) H01R 13/506 (2006.01)
(86) PCT EP2011/062120 de 15/07/2011
(87) WO 2012/013518 de 02/02/2012

(21) **BR 11 2013 001838-0** **1.1**
(30) 26/07/2010 IT MI2010A001373
(51) A61K 36/28 (2006.01), A61K 36/9068 (2006.01), A61K 9/00 (2006.01), A61P 17/04 (2006.01), A61P 19/02 (2006.01)
(86) PCT EP2011/062421 de 20/07/2011
(87) WO 2012/013551 de 02/02/2012

(21) **BR 11 2013 001839-9** **1.1**
(30) 28/07/2010 US 61368348; 11/08/2010 US 61372546; 11/07/2011 US 13179651
(51) H04L 1/00 (2006.01), H04B 7/06 (2006.01)
(86) PCT US2011/045183 de 25/07/2011
(87) WO 2012/015737 de 02/02/2012

(21) **BR 11 2013 001840-2** **1.1**
(30) 28/07/2010 DE 1020100385638
(51) B60T 8/175 (2006.01), B60T 8/172 (2006.01), B60W 10/06 (2006.01), B60W 10/08 (2006.01), B60K 6/52 (2007.10)
(86) PCT EP2011/058896 de 31/05/2011
(87) WO 2012/013396 de 02/02/2012

(21) **BR 11 2013 001841-0** **1.1**
(30) 30/07/2010 US 12848042
(51) G06F 15/167 (2006.01)
(86) PCT US2011/043859 de 13/07/2011
(87) WO 2012/015598 de 02/02/2012

(21) **BR 11 2013 001842-9** **1.1**
(30) 26/07/2010 EP 103822078
(51) F03D 1/00 (2006.01)
(86) PCT EP2011/062755 de 25/07/2011
(87) WO 2012/013636 de 02/02/2012

(21) **BR 11 2013 001858-5** **1.1**
(30) 13/08/2010 JP 2010181301
(51) E01C 7/32 (2006.01), E01D 19/08 (2006.01)
(86) PCT JP2011/068471 de 12/08/2011
(87) WO 2012/020844 de 16/02/2012

(21) **BR 11 2013 001862-3** **1.1**
(30) 27/07/2010 GB 10125870
(51) C07C 69/00 (2006.01)
(86) PCT IB2011/053339 de 27/07/2011
(87) WO 2012/014162 de 02/02/2012

(21) **BR 11 2013 001864-0** **1.1**
(30) 28/07/2010 JP 2010169230; 28/07/2010 JP 2010169627; 28/07/2010 JP 2010169670; 13/09/2010 JP 2010204671; 04/03/2011 JP 2011048253; 04/03/2011 JP 2011048236; 04/03/2011 JP 2011048246; 04/03/2011 JP 2011048272
(51) C22C 38/06 (2006.01), C22C 38/38 (2006.01), C21D 8/02 (2006.01), C21D 9/46 (2006.01), C23C 2/06 (2006.01), C23C 2/28 (2006.01)
(86) PCT JP2011/067070 de 27/07/2011
(87) WO 2012/014926 de 02/02/2012

(21) **BR 11 2013 001865-8** **1.1**
(30) 29/07/2010 EP 100078930
(51) C09B 35/031 (2006.01), C09B 35/18 (2006.01), C09B 35/28 (2006.01), C09B 35/30 (2006.01), C09B 35/32 (2006.01), D06P 1/39 (2006.01), D06P 3/16 (2006.01), D06P 3/24 (2006.01)
(86) PCT EP2011/003535 de 15/07/2011
(87) WO 2012/013301 de 02/02/2012

(21) **BR 11 2013 001877-1** **1.1**
(30) 03/08/2010 JP 2010174657
(51) B60Q 3/02 (2006.01), B60R 13/02 (2006.01)
(86) PCT JP2011/068208 de 03/08/2011
(87) WO 2012/018139 de 09/02/2012

(21) **BR 11 2013 001880-1** **1.1**
(30) 26/07/2010 US 61367470; 30/11/2010 EP 101931459
(51) H04N 21/422 (2011.01), G06F 21/10 (2013.01), G08C 17/02 (2006.01), H04N 7/167 (2011.01)
(86) PCT EP2011/062684 de 22/07/2011
(87) WO 2012/013608 de 02/02/2012

(21) **BR 11 2013 001881-0** **1.1**
(30) 26/07/2010 JP 2010166699
(51) H01B 13/02 (2006.01)
(86) PCT JP2011/067575 de 26/07/2011
(87) WO 2012/015058 de 02/02/2012

(21) **BR 11 2013 001882-8** **1.1**
(51) G01R 31/12 (2006.01)
(86) PCT EP2010/004561 de 26/07/2010
(87) WO 2012/013199 de 02/02/2012

(21) **BR 11 2013 002008-3** **1.1**
(30) 06/08/2010 JP 2010-178026
(51) C22C 38/00 (2006.01), B21B 3/02 (2006.01), C21D 8/12 (2006.01), C23C 22/00 (2006.01), H01F 1/16 (2006.01), H01F 1/18 (2006.01), C22C 38/60 (2006.01)
(86) PCT JP2011/004473 de 05/08/2011
(87) WO 2012/017690 de 09/02/2012

(21) **BR 11 2013 002121-7** **1.1**
(30) 27/07/2010 JP 2010-167814
(51) H01R 24/76 (2011.01), H01R 13/73 (2006.01)
(86) PCT JP2011/066591 de 21/07/2011
(87) WO 2012/014782 de 02/02/2012

(21) **BR 11 2013 004240-0** **1.1**
(30) 24/08/2010 US 61/402,124
(51) A01F 15/00 (2006.01)
(86) PCT US2011/049014 de 24/08/2011
(87) WO 2012/027504 de 01/03/2012

(21) **BR 11 2013 004254-0** **1.1**
(30) 24/08/2010 US 12/861829; 08/09/2010 US 12/877733
(51) G01N 33/92 (2006.01)
(86) PCT US2011/048733 de 23/08/2011
(87) WO 2012/027318 de 01/03/2012

(21) **BR 11 2013 004410-1** **1.1**
(30) 09/09/2010 EP 10175981.9
(51) B66B 1/30 (2006.01), B66B 1/24 (2006.01)
(86) PCT EP2011/065345 de 06/09/2011
(87) WO 2012/032020 de 15/03/2012

(21) **BR 11 2013 004411-0** **1.1**
(30) 26/08/2010 US 61/402,249
(51) A61F 2/32 (2006.01), A61F 2/46 (2006.01), A61F 2/34 (2006.01), A61B 17/56 (2006.01), A61B 17/90 (2006.01)
(86) PCT US2011/049129 de 25/08/2011
(87) WO 2012/027559 de 01/03/2012

(21) **BR 11 2013 004414-4** **1.1**
(30) 25/08/2010 JP 2010-188344
(51) B05B 5/04 (2006.01), B05B 3/10 (2006.01)
(86) PCT JP2011/068453 de 12/08/2011
(87) WO 2012/026350 de 01/03/2012

(21) **BR 11 2013 004416-0** **1.1**
(30) 25/08/2010 US 61/376,825; 29/09/2010 JP 2010-219330
(51) A61L 27/00 (2006.01)
(86) PCT JP2011/068318 de 10/08/2011
(87) WO 2012/026336 de 01/03/2012

(21) **BR 11 2013 004417-9** **1.1**
(30) 25/08/2010 AT A 1422/2010
(51) C21B 5/00 (2006.01), C21B 7/16 (2006.01), C21B 13/00 (2006.01), F27D 3/16 (2006.01), F27D 3/18 (2006.01)
(86) PCT EP2011/062880 de 27/07/2011
(87) WO 2012/025321 de 01/03/2012

(21) **BR 11 2013 004425-0** **1.1**
(30) 06/12/2010 US 61/419,965
(86) PCT JP2011/006807 de 05/12/2011
(87) WO 2012/077332 de 14/06/2012

(21) **BR 11 2013 004427-6** **1.1**
(30) 24/08/2010 US 61/376,607; 13/10/2010 US 61/392,558; 12/07/2011 US 13/181,476
(51) C08J 9/00 (2006.01), C08J 9/24 (2006.01), C08K 7/00 (2006.01)
(86) PCT US2011/049022 de 24/08/2011
(87) WO 2012/027510 de 01/03/2012

(21) **BR 11 2013 004429-2** **1.1**
(30) 30/09/2010 JP 2010-221859
(51) H01M 10/12 (2006.01), H01M 4/14 (2006.01), H01M 4/62 (2006.01)
(86) PCT JP2011/050667 de 17/01/2011
(87) WO 2012/042917 de 05/04/2012

(21) **BR 11 2013 004430-6** **1.1**
(30) 25/08/2010 EP 10008834.3; 06/01/2011 EP 11000063.5
(51) D21H 17/28 (2006.01)
(86) PCT EP2011/004253 de 25/08/2011
(87) WO 2012/025228 de 01/03/2012

(21) **BR 11 2013 004432-2** **1.1**
(30) 25/08/2010 CH 01378/10
(51) C10M 105/36 (2006.01), C10M 105/38 (2006.01)
(86) PCT CH2011/000194 de 25/08/2011
(87) WO 2012/024808 de 01/03/2012

(21) **BR 11 2013 004443-8** **1.1**
(30) 23/08/2010 US 61/375,976; 11/07/2011 US 61/506,220
(51) A61K 9/20 (2006.01), A61K 31/404 (2006.01)
(86) PCT US2011/048565 de 22/08/2011
(87) WO 2012/027247 de 01/03/2012

(21) **BR 11 2013 004453-5** **1.1**
(30) 24/08/2010 US 61/402,124
(51) B30B 9/30 (2006.01)
(86) PCT US2011/048983 de 24/08/2011
(87) WO 2012/027484 de 01/03/2012

(21) **BR 11 2013 004455-1** **1.1**
(30) 23/08/2010 US 61/376,060
(51) A61K 9/08 (2006.01), A61K 38/26 (2006.01), A61K 38/28 (2006.01), A61K 9/00 (2006.01)
(86) PCT IL2011/000672 de 18/08/2011
(87) WO 2012/025921 de 01/03/2012

(21) **BR 11 2013 004559-0** **1.1**
(30) 27/08/2010 US 12/870,452
(51) H01C 7/12 (2006.01)
(86) PCT US2011/048239 de 18/08/2011
(87) WO 2012/027193 de 01/03/2012

(21) **BR 11 2013 004560-4** **1.1**
(30) 26/08/2010 US 12/869,086
(51) A61F 2/00 (2006.01)
(86) PCT US2011/048606 de 22/08/2011
(87) WO 2012/027268 de 01/03/2012

(21) **BR 11 2013 004565-5** **1.1**
(30) 01/09/2010 US 61/379,030
(51) B29C 44/32 (2006.01), B29C 35/14 (2006.01), B32B 3/28 (2006.01)
(86) PCT US2011/048928 de 24/08/2011
(87) WO 2012/030596 de 08/03/2012

(21) **BR 11 2013 004577-9** **1.1**
(30) 31/08/2010 US 12/872,057
(51) H01H 11/00 (2006.01), H01H 1/00 (2006.01), G01R 31/327 (2006.01)
(86) PCT US2011/047446 de 11/08/2011
(87) WO 2012/030498 de 08/03/2012

(21) **BR 11 2013 004579-5** **1.1**
(30) 27/08/2010 US 61/377,886
(51) A61K 39/395 (2006.01), C12P 21/08 (2006.01)
(86) PCT US2011/049448 de 26/08/2011
(87) WO 2012/027721 de 01/03/2012

(21) **BR 11 2013 004584-1** **1.1**
(30) 26/08/2010 DE 10 2010 039 829.2
(51) F04B 43/00 (2006.01), F04B 43/067 (2006.01)
(86) PCT EP2011/064045 de 15/08/2011
(87) WO 2012/025423 de 01/03/2012

(21) **BR 11 2013 004585-0** **1.1**
(30) 20/09/2010 US 61/384486; 02/08/2011 US 61/514270
(51) A61K 9/127 (2006.01), A61K 48/00 (2006.01)
(86) PCT US2011/052328 de 20/09/2011
(87) WO 2012/040184 de 29/03/2012

(21) **BR 11 2013 004587-6** **1.1**
(30) 27/08/2010 DE 10 2010 035 670.0
(51) B65G 47/51 (2006.01)
(86) PCT EP2011/061394 de 06/07/2011
(87) WO 2012/025285 de 01/03/2012

(21) **BR 11 2013 004590-6** **1.1**
(30) 01/09/2010 JP 2010-196020
(51) E05C 21/00 (2006.01)
(86) PCT JP2011/066907 de 26/07/2011
(87) WO 2012/029445 de 08/03/2012

(21) **BR 11 2013 004593-0** **1.1**
(30) 26/08/2010 CH 1379/10
(51) A61B 17/70 (2006.01)
(86) PCT CH2011/000192 de 23/08/2011
(87) WO 2012/024807 de 01/03/2012

(21) **BR 11 2013 004608-2** **1.1**
(30) 26/08/2010 US 61/402,307; 07/09/2010 EP 10175543.7
(51) C07K 16/16 (2006.01)
(86) PCT EP2011/064740 de 26/08/2011
(87) WO 2012/025621 de 01/03/2012

(21) **BR 11 2013 004611-2** **1.1**
(30) 31/08/2010 EP 10174670.9
(51) E21B 29/10 (2006.01), E21B 43/10 (2006.01)
(86) PCT EP2011/064911 de 30/08/2011
(87) WO 2012/028616 de 08/03/2012

(21) **BR 11 2013 004613-9** **1.1**
(30) 28/08/2010 DE 10 2010 035 744.8
(51) C07D 215/44 (2006.01), C07D 471/04 (2006.01), A61K 31/4745 (2006.01), A61P 35/00 (2006.01)
(86) PCT EP2011/003744 de 26/07/2011
(87) WO 2012/028233 de 08/03/2012

(21) **BR 11 2013 004614-7** **1.1**
(30) 31/08/2010 US 61/378,480
(51) C12N 5/071 (2010.01), C12N 5/0735 (2010.01), C12N 5/02 (2006.01)
(86) PCT US2011/048131 de 17/08/2011
(87) WO 2012/030540 de 08/03/2012

(21) **BR 11 2013 004616-3** **1.1**
(30) 31/08/2010 US 61/378,448
(51) C12N 5/0735 (2010.01), C12N 5/071 (2010.01), C12N 5/02 (2006.01)
(86) PCT US2011/048127 de 17/08/2011
(87) WO 2012/030538 de 08/03/2012

(21) **BR 11 2013 004617-1** **1.1**
(30) 03/09/2010 US 61/379,951
(51) F16L 25/01 (2006.01), F16L 47/06 (2006.01)
(86) PCT IB2011/002014 de 01/09/2011
(87) WO 2012/028943 de 08/03/2012

(21) **BR 11 2013 004618-0** **1.1**
(30) 27/08/2010 FR 1056830
(51) H04L 12/24 (2006.01)
(86) PCT EP2011/064771 de 26/08/2011
(87) WO 2012/025631 de 01/03/2012

(21) **BR 11 2013 004810-7** **1.1**
(30) 30/08/2010 US 61/378,350
(51) C12N 15/81 (2006.01)
(86) PCT US2011/049615 de 29/08/2011
(87) WO 2012/030747 de 08/03/2012

(21) **BR 11 2013 004811-5** **1.1**
(30) 01/09/2010 US 12/874,138
(51) C12N 9/36 (2006.01), C12N 15/56 (2006.01), A61K 38/47 (2006.01), A61P 31/04 (2006.01), A23K 1/165 (2006.01), C12R 1/145 (2006.01)
(86) PCT US2011/048054 de 17/08/2011
(87) WO 2012/030535 de 08/03/2012

(21) **BR 11 2013 004841-7** **1.1**
(30) 01/09/2010 IT PI2010A000101
(51) A23L 1/212 (2006.01), A23L 2/02 (2006.01), A23L 3/00 (2006.01), A23B 4/00 (2006.01), A23N 1/00 (2006.01)
(86) PCT IB11/002019 de 01/09/2011
(87) WO 2012/028946 de 08/03/2012

(21) **BR 11 2013 004850-6** **1.1**
(30) 01/09/2010 US 61/379,315
(51) C07K 16/22 (2006.01), C07K 16/28 (2006.01), A61K 39/395 (2006.01), A61P 9/10 (2006.01)
(86) PCT US2011/001536 de 01/09/2011
(87) WO 2012/030394 de 08/03/2012

(21) **BR 11 2013 004858-1** **1.1**
(30) 03/09/2010 US 61379819; 03/09/2010 US 61379812; 24/09/2010 US 61386044; 24/09/2010 US 61386037; 26/04/2011 US 61478995; 29/04/2011 US 61480423
(51) C07D 213/54 (2006.01), C07D 213/74 (2006.01), C07D 213/75 (2006.01), C07D 213/81 (2006.01), C07D 213/84 (2006.01), C07D 471/04 (2006.01), C07C 317/00 (2006.01), A61K 31/4406 (2006.01), A61K 31/4433 (2006.01), A61K 31/443 (2006.01), A61K 31/4439 (2006.01), A61P 35/00 (2006.01)
(86) PCT US2011/050320 de 02/09/2011
(87) WO 2012/031196 de 08/03/2012

(21) **BR 11 2013 004859-0** **1.1**
(30) 31/08/2010 FI 20105916
(51) G01R 33/46 (2006.01), G01N 24/08 (2006.01)
(86) PCT FI2011/050754 de 30/08/2011
(87) WO 2012/028786 de 08/03/2012

(21) **BR 11 2013 004860-3** **1.1**
(30) 31/08/2010 DE 1020100360422
(51) B23P 6/00 (2006.01), F01D 5/00 (2006.01), B23K 26/00 (2006.01)
(86) PCT EP2011/004212 de 22/08/2011
(87) WO 2012/028267 de 08/03/2012

(21) **BR 11 2013 004861-1** **1.1**
(30) 31/08/2010 FI 20105917
(51) G01N 24/08 (2006.01), G01N 33/44 (2006.01)
(86) PCT FI2011/050753 de 30/08/2011
(87) WO 2012/028785 de 08/03/2012

(21) **BR 11 2013 004865-4** **1.1**
(30) 31/08/2010 US 61378833
(51) A61K 9/127 (2006.01), A61K 39/12 (2006.01)
(86) PCT US2011/050100 de 31/08/2011
(87) WO 2012/031046 de 08/03/2012

(21) **BR 11 2013 004866-2** **1.1**
(30) 31/08/2010 US 61378826
(51) A61K 39/39 (2006.01), A61K 9/127 (2006.01)
(86) PCT US2011/050095 de 31/08/2011
(87) WO 2012/031043 de 08/03/2012

(21) **BR 11 2013 004868-9** **1.1**
(30) 30/08/2010 US 61378199
(51) C07C 49/00 (2006.01), C07C 53/00 (2006.01)
(86) PCT US2011/049788 de 30/08/2011
(87) WO 2012/030860 de 08/03/2012

(21) **BR 11 2013 004870-0** **1.1**
(30) 28/08/2010 US 61377917
(51) C07D 307/60 (2006.01)
(86) PCT US2011/049125 de 25/08/2011
(87) WO 2012/030619 de 08/03/2012

(21) **BR 11 2013 004872-7** **1.1**
(30) 30/08/2010 CL 9202010
(51) A01N 1/02 (2006.01)
(86) PCT IB2011/050651 de 16/02/2011
(87) WO 2012/028967 de 08/03/2012

(21) **BR 11 2013 004873-5** **1.1**
(30) 31/08/2010 US 61378552
(51) G01J 3/44 (2006.01)
(86) PCT US2011/050008 de 31/08/2011
(87) WO 2012/030988 de 08/03/2012

(21) **BR 11 2013 004875-1** **1.1**
(30) 31/08/2010 US 61378523
(51) C12P 19/14 (2006.01), C12M 1/00 (2006.01), C12M 1/40 (2006.01), C12P 19/02 (2006.01)
(86) PCT CA2011/050526 de 30/08/2011
(87) WO 2012/027843 de 08/03/2012

(21) **BR 11 2013 004876-0** **1.1**
(30) 31/08/2010 JP 2010193935
(51) F16H 55/36 (2006.01), F16D 43/21 (2006.01)
(86) PCT JP2011/069669 de 30/08/2011
(87) WO 2012/029815 de 08/03/2012

(21) **BR 11 2013 004878-6** **1.1**
(30) 30/08/2010 KR 1020100083985
(51) H04B 1/40 (2006.01), G06F 3/041 (2006.01)
(86) PCT KR2011/006243 de 24/08/2011
(87) WO 2012/030102 de 08/03/2012

(21) **BR 11 2013 004879-4** **1.1**
(30) 31/08/2010 US 61378831
(51) A61K 48/00 (2006.01), A61K 9/127 (2006.01), A61K 39/00 (2006.01), A61K 9/00 (2006.01)
(86) PCT US2011/049873 de 31/08/2011
(87) WO 2012/030901 de 08/03/2012

(21) **BR 11 2013 004882-4** **1.1**
(30) 31/08/2010 KR 1020100085085
(51) A61K 31/426 (2006.01), A61K 31/427 (2006.01), A61P 3/04 (2006.01), A61P 3/10 (2006.01)
(86) PCT KR2011/006467 de 31/08/2011
(87) WO 2012/030165 de 08/03/2012

(21) **BR 11 2013 004884-0** **1.1**
(30) 01/09/2010 US 61378959
(51) H01B 1/12 (2006.01)
(86) PCT US2011/050145 de 01/09/2011
(87) WO 2012/031078 de 08/03/2012

(21) **BR 11 2013 004888-3** **1.1**
(30) 03/09/2010 DE 10 2010 044 319.0
(51) C09D 11/00 (2006.01), C09D 11/02 (2006.01)
(86) PCT DE2011/001675 de 02/09/2011
(87) WO 2012/048672 de 19/04/2012

(21) **BR 11 2013 004889-1** **1.1**
(30) 20/09/2010 US 61/384,435
(51) C08L 83/08 (2006.01), C04B 41/49 (2006.01), C08J 3/03 (2006.01)
(86) PCT US2011/052233 de 20/09/2011
(87) WO 2012/040130 de 29/03/2012

(21) **BR 11 2013 004890-5** **1.1**
(30) 31/08/2010 US 61/378,850
(51) H04N 5/445 (2011.01), G06F 17/30 (2006.01), H04N 7/24 (2011.01), H04N 21/235 (2011.01), H04N 21/435 (2011.01)
(86) PCT US2011/049395 de 26/08/2011
(87) WO 2012/030657 de 08/03/2012

(21) **BR 11 2013 004897-2** **1.1**
(30) 31/08/2010 DE 10 2010 037 250.1; 10/11/2010 DE 10 2010 060 467.4
(51) B64D 9/00 (2006.01), B64D 1/10 (2006.01), B64D 1/12 (2006.01), B64C 1/20 (2006.01)
(86) PCT EP2011/062191 de 18/07/2011
(87) WO 2012/028374 de 08/03/2012

(21) **BR 11 2013 004898-0** **1.1**
(30) 31/08/2010 US 12/923,076
(51) H01F 1/153 (2006.01)
(86) PCT US2011/049704 de 30/08/2011
(87) WO 2012/030806 de 08/03/2012

(21) **BR 11 2013 004899-9** **1.1**
(30) 29/09/2010 US 61/387,638
(51) F16L 17/02 (2006.01)
(86) PCT US2011/052908 de 23/09/2011
(87) WO 2012/050791 de 19/04/2012

(21) **BR 11 2013 004901-4** **1.1**
(30) 01/09/2010 FR 1056948
(51) B67D 9/02 (2010.01)
(86) PCT IB2011/052152 de 17/05/2011
(87) WO 2012/028969 de 08/03/2012

(21) **BR 11 2013 004913-8** **1.1**
(30) 31/08/2010 GB 1014424.4; 03/12/2010 GB 1020598.7
(51) A45D 1/04 (2006.01), A45D 1/28 (2006.01), A45D 2/00 (2006.01)
(86) PCT GB2011/051520 de 12/08/2011
(87) WO 2012/028862 de 08/03/2012

(21) **BR 11 2013 004914-6** **1.1**
(30) 31/08/2010 US 61/378,504; 11/11/2010 US 61/412,531; 13/01/2011 US 61/432,458; 24/02/2011 US 61/446,377; 07/04/2011 US 61/472,995; 16/05/2011 US 61/486,643; 23/05/2011 US 61/489,119; 03/06/2011 US 61/493,020; 13/06/2011 US 61/496,420; 20/06/2011 US 61/499,002; 23/06/2011 US 61/500,455
(51) A61K 8/89 (2006.01), A61K 31/74 (2006.01), A61K 31/795 (2006.01), A61Q 19/00 (2006.01), A61P 17/00 (2006.01)
(86) PCT US2011/050003 de 31/08/2011
(87) WO 2012/030984 de 08/03/2012

(21) **BR 11 2013 004916-2** **1.1**
(30) 31/08/2010 CN 2010 10272358.1
(51) H04M 1/725 (2006.01)
(86) PCT CN2011/078023 de 04/08/2011
(87) WO 2012/028048 de 08/03/2012

(21) **BR 11 2013 004917-0** **1.1**
(30) 31/08/2010 US 61/378.457
(51) C12N 5/07 (2010.01), C12N 5/10 (2006.01)
(86) PCT US2011/049977 de 31/08/2011
(87) WO 2012/030968 de 08/03/2012

(21) **BR 11 2013 004919-7** **1.1**
(30) 31/08/2010 US 12/873,069
(51) F24F 7/10 (2006.01), F24F 7/06 (2006.01), E04F 17/04 (2006.01)
(86) PCT US2011/050021 de 31/08/2011
(87) WO 2012/030997 de 08/03/2012

(21) **BR 11 2013 004920-0** **1.1**
(30) 31/08/2010 US 61/378,528
(51) A01N 43/78 (2006.01), A61K 31/425 (2006.01)
(86) PCT US2011/049475 de 29/08/2011
(87) WO 2012/030681 de 08/03/2012

(21) **BR 11 2013 004921-9** **1.1**
(30) 01/10/2010 JP 2010-223845
(51) B60K 1/04 (2006.01), B60L 11/18 (2006.01), H01M 10/46 (2006.01), H01R 13/52 (2006.01), H02J 7/00 (2006.01)
(86) PCT JP2011/067090 de 27/07/2011
(87) WO 2012/043043 de 05/04/2012

(21) **BR 11 2013 004922-7** **1.1**
(30) 24/02/2011 JP 2011-038956; 10/03/2011 JP 2011-053458; 18/01/2012 JP 2012-007784
(51) C22C 38/06 (2006.01), C22C 38/58 (2006.01), C21C 7/04 (2006.01), C21C 7/06 (2006.01)
(86) PCT JP2012/054384 de 23/02/2012
(87) WO 2012/115181 de 30/08/2012

(21) **BR 11 2013 004924-3** **1.1**
(30) 03/09/2010 US 61/380,024
(51) C12Q 1/68 (2006.01), C07H 21/04 (2006.01)
(86) PCT US2011/050175 de 01/09/2011
(87) WO 2012/031097 de 08/03/2012

(21) **BR 11 2013 004925-1** **1.1**
(30) 31/08/2010 US 61/378,743
(51) C07F 9/38 (2006.01), C07F 9/40 (2006.01), A61K 31/675 (2006.01), A61K 47/48 (2006.01), A61P 31/12 (2006.01)
(86) PCT US2011/050099 de 31/08/2011
(87) WO 2012/031045 de 08/03/2012

(21) **BR 11 2013 004926-0** **1.1**
(30) 03/09/2010 US 61/402,278
(51) C12P 21/06 (2006.01)
(86) PCT US2011/049763 de 30/08/2011
(87) WO 2012/030842 de 08/03/2012

(21) **BR 11 2013 004928-6** **1.1**
(30) 31/08/2010 DE 10 2010 036 022.8
(51) B32B 27/08 (2006.01), C08J 7/04 (2006.01), C09J 7/02 (2006.01)
(86) PCT EP2011/004377 de 31/08/2011
(87) WO 2012/028306 de 08/03/2012

(21) **BR 11 2013 004929-4** **1.1**
(51) B60C 23/00 (2006.01)
(86) PCT US2010/047128 de 30/08/2010
(87) WO 2012/030321 de 08/03/2012

(21) **BR 11 2013 004931-6** **1.1**
(30) 01/09/2010 US 61/379,351
(51) B60C 3/04 (2006.01)
(86) PCT US2011/047864 de 16/08/2011
(87) WO 2012/030519 de 08/03/2012

(21) **BR 11 2013 004932-4** **1.1**
(30) 31/08/2010 US 12/872,389
(51) G01B 11/30 (2006.01), G01B 21/30 (2006.01)
(86) PCT US2011/044077 de 14/07/2011
(87) WO 2012/030438 de 08/03/2012

(21) **BR 11 2013 004933-2** **1.1**
(30) 01/09/2010 DE 10 2010 036 065.1
(51) B24B 1/00 (2006.01), B24B 5/22 (2006.01), B23Q 11/00 (2006.01), F16F 15/26 (2006.01), B24B 5/35 (2006.01), B24B 5/42 (2006.01), B24B 41/00 (2006.01)
(86) PCT EP2011/064879 de 30/08/2011
(87) WO 2012/028604 de 08/03/2012

(21) **BR 11 2013 004934-0** **1.1**
(30) 31/08/2010 US 12/872,923
(51) E21B 43/22 (2006.01)
(86) PCT US2011/045929 de 29/07/2011
(87) WO 2012/030457 de 08/03/2012

(21) **BR 11 2013 004935-9** **1.1**
(30) 07/09/2010 US 61/402,913
(51) C12P 7/62 (2006.01), C12P 7/42 (2006.01), C12P 7/52 (2006.01), C12P 7/56 (2006.01)
(86) PCT US2011/050707 de 07/09/2011
(87) WO 2012/033845 de 15/03/2012

(21) **BR 11 2013 004937-5** **1.1**
(30) 27/09/2010 CN 201010293064.7
(51) C04B 38/02 (2006.01), C04B 5/00 (2006.01)
(86) PCT CN2011/079896 de 20/09/2011
(87) WO 2012/041174 de 05/04/2012

(21) **BR 11 2013 004938-3** **1.1**
(30) 02/09/2010 US 61/379,664
(51) B65D 47/20 (2006.01), B65D 81/32 (2006.01), B65D 51/28 (2006.01)
(86) PCT US2011/050205 de 01/09/2011
(87) WO 2012/031120 de 08/03/2012

(21) **BR 11 2013 004939-1** **1.1**
(30) 01/09/2010 JP PCT/JP2010/065351; 01/09/2010 JP 2010-195622
(51) G01N 11/00 (2006.01), C10B 45/00 (2006.01), C10B 57/04 (2006.01), G01N 11/04 (2006.01), G01N 33/22 (2006.01)
(86) PCT JP2011/070316 de 31/08/2011
(87) WO 2012/029985 de 08/03/2012

(21) **BR 11 2013 004940-5** **1.1**
(30) 01/09/2010 US 61/379,212
(51) A47L 9/16 (2006.01)
(86) PCT US2011/050144 de 01/09/2011
(87) WO 2012/031077 de 08/03/2012

(21) **BR 11 2013 004941-3** **1.1**
(30) 11/11/2010 US 61/412,635; 21/12/2010 US 61/425,435; 21/09/2011 US 13/238,841
(51) B29C 35/02 (2006.01), B29C 71/02 (2006.01)
(86) PCT US2011/055431 de 07/10/2011
(87) WO 2012/064440 de 18/05/2012

(21) **BR 11 2013 004942-1** **1.1**
(30) 01/09/2010 EP 10174875.4
(51) B66B 11/02 (2006.01)
(86) PCT EP2011/064865 de 30/08/2011
(87) WO 2012/028597 de 08/03/2012

(21) **BR 11 2013 004943-0** **1.1**
(30) 31/08/2010 JP 2010-193886
(51) G05G 1/30 (2008.04), B60K 26/02 (2006.01), G05G 5/03 (2008.04)
(86) PCT JP2011/068028 de 08/08/2011
(87) WO 2012/029503 de 08/03/2012

(21) **BR 11 2013 004944-8** **1.1**
(30) 30/08/2010 JP 2010-192836
(51) C22C 38/00 (2006.01), B21B 1/16 (2006.01), B21B 3/00 (2006.01), C21D 9/02 (2006.01), C21D 9/52 (2006.01), C22C 38/58 (2006.01), C21D 8/06 (2006.01)
(86) PCT JP2011/069664 de 30/08/2011
(87) WO 2012/029812 de 08/03/2012

(21) **BR 11 2013 004945-6** **1.1**
(30) 30/08/2010 RU 2010135823; 30/08/2010 NL 2005292
(51) C10G 3/00 (2006.01), C10L 1/02 (2006.01), B01J 23/755 (2006.01), B01J 23/883 (2006.01), B01J 23/89 (2006.01), C10B 53/02 (2006.01)
(86) PCT NL2011/050588 de 30/08/2011
(87) WO 2012/030215 de 08/03/2012

(21) **BR 11 2013 004946-4** **1.1**
(30) 30/08/2010 US 12/870,894
(51) B62D 33/063 (2006.01)
(86) PCT US2011/048609 de 22/08/2011
(87) WO 2012/030572 de 08/03/2012

(21) **BR 11 2013 004947-2** **1.1**
(30) 02/09/2010 JP PCT/JP2010/005406
(51) H02K 1/27 (2006.01)
(86) PCT JP2011/004789 de 29/08/2011
(87) WO 2012/029278 de 08/03/2012

(21) **BR 11 2013 004952-9** **1.1**
(30) 31/08/2010 EP 10 009041.4
(51) C21D 8/04 (2006.01), C21D 9/46 (2006.01), C22C 38/02 (2006.01), C22C 38/04 (2006.01), C21D 1/673 (2006.01), C21D 9/48 (2006.01)
(86) PCT EP2011/003601 de 19/07/2011
(87) WO 2012/028224 de 08/03/2012

(21) **BR 11 2013 004953-7** **1.1**
(30) 31/08/2010 US 61/378,735; 31/08/2010 US 61/378,843; 31/08/2010 US 61/378,895; 04/01/2011 US 12/984,241; 26/01/2011 US 13/014,430; 29/04/2011 US 13/098,367
(51) H01R 13/504 (2006.01), H01R 13/52 (2006.01), H01R 13/24 (2006.01), H01R 43/00 (2006.01), H01R 43/02 (2006.01), H01R 13/6594 (2011.01), H01R 13/6582 (2011.01), C09J 7/02 (2006.01), G02F 1/13 (2006.01), H01R 107/00 (2006.01), H01R 24/78 (2011.01), H01R 24/60 (2011.01), H01R 13/627 (2006.01), H01R 12/72 (2011.01), H01R 4/48 (2006.01), H01R 13/187 (2006.01)
(86) PCT US2011/048471 de 19/08/2011
(87) WO 2012/030563 de 08/03/2012

(21) **BR 11 2013 004954-5** **1.1**
(30) 30/08/2010 JP 2010-192424
(51) H01R 13/42 (2006.01)
(86) PCT JP2011/067506 de 29/07/2011
(87) WO 2012/029483 de 08/03/2012

(21) **BR 11 2013 004955-3** **1.1**
(30) 10/09/2010 US 61/381,642
(51) C09J 103/02 (2006.01), C09J 11/00 (2006.01), C09J 9/00 (2006.01), C09J 7/02 (2006.01)
(86) PCT US2011/050965 de 09/09/2011
(87) WO 2012/033998 de 15/03/2012

(21) **BR 11 2013 004956-1** **1.1**
(30) 01/09/2010 JP PCT/JP2010/064906
(51) A01G 7/06 (2006.01)
(86) PCT JP2011/066934 de 26/07/2011
(87) WO 2012/029446 de 08/03/2012

(21) **BR 11 2013 004957-0** **1.1**
(30) 03/09/2010 JP 2010-197839
(51) H01M 10/0567 (2010.01), H01M 10/052 (2010.01), H01M 10/0568 (2010.01)
(86) PCT JP2011/066177 de 15/07/2011
(87) WO 2012/029418 de 08/03/2012

(21) **BR 11 2013 004958-8** **1.1**
(30) 01/09/2010 US 12/873,510; 14/12/2010 US 12/967,128
(51) H02P 27/02 (2006.01), H02P 21/00 (2006.01), F04B 49/06 (2006.01)
(86) PCT US2011/020326 de 06/01/2011
(87) WO 2012/030403 de 08/03/2012

(21) **BR 11 2013 004959-6** **1.1**
(30) 31/08/2010 JP 2010-193519
(51) B23K 20/00 (2006.01), B23K 20/16 (2006.01)
(86) PCT JP2011/069617 de 30/08/2011
(87) WO 2012/029789 de 08/03/2012

(21) **BR 11 2013 004960-0** **1.1**
(30) 31/08/2010 US 12/872,364; 21/07/2011 US 61/510,356; 29/08/2011 US 13/220,439
(51) F23L 7/00 (2006.01), F23M 5/00 (2006.01), F23J 15/02 (2006.01)
(86) PCT US2011/049727 de 30/08/2011
(87) WO 2012/030820 de 08/03/2012

(21) **BR 11 2013 004961-8** **1.1**
(30) 02/09/2010 US 12/874,797; 18/01/2011 US 13/008,357
(51) F16H 7/12 (2006.01)
(86) PCT US2011/046410 de 03/08/2011
(87) WO 2012/030464 de 08/03/2012

(21) **BR 11 2013 005061-6** **1.1**
(30) 02/09/2010 NL 2005306
(51) F16L 47/02 (2006.01), B29C 65/00 (2006.01)
(86) PCT NL2011/050598 de 01/09/2011
(87) WO 2012/030221 de 08/03/2012

(21) **BR 11 2013 005063-2** **1.1**
(30) 01/09/2010 US 61/378,987
(51) F16L 59/14 (2006.01), G01K 11/32 (2006.01), G01M 3/04 (2006.01)
(86) PCT EP2011/004236 de 22/08/2011
(87) WO 2012/028274 de 08/03/2012

(21) **BR 11 2013 005065-9** **1.1**
(30) 06/09/2010 IT RM2010A000468
(51) A61B 5/0215 (2006.01)
(86) PCT IB2011/002025 de 02/09/2011
(87) WO 2012/032386 de 15/03/2012

(21) **BR 11 2013 005116-7** **1.1**
(30) 03/09/2010 US 61/380,181
(51) A61K 39/395 (2006.01), C07K 16/22 (2006.01), C07K 16/40 (2006.01), C07K 16/28 (2006.01), C07K 16/30 (2006.01)
(86) PCT US2011/050439 de 02/09/2011
(87) WO 2012/031273 de 08/03/2012

(21) **BR 11 2013 005120-5** **1.1**
(30) 02/09/2010 EP 10175088.3
(51) C12N 15/866 (2006.01), C12N 15/867 (2006.01), C12N 7/02 (2006.01)
(86) PCT EP2011/065089 de 01/09/2011
(87) WO 2012/028680 de 08/03/2012

(21) **BR 11 2013 005128-0** **1.1**

(30) 01/09/2010 US 12873907
(51) G01N 5/00 (2006.01)
(86) PCT US2011/050030 de 31/08/2011
(87) WO 2012/031002 de 08/03/2012

(21) **BR 11 2013 005130-2 1.1**
(30) 02/09/2010 AT A14762010
(51) C07G 1/00 (2011.01)
(86) PCT AT2011/000357 de 01/09/2011
(87) WO 2012/027767 de 08/03/2012

(21) **BR 11 2013 005136-1 1.1**
(30) 02/09/2010 US 61379514
(51) C07D 257/06 (2006.01), C07D 403/04 (2006.01), C07D 405/04 (2006.01), C07D 409/04 (2006.01), A01N 43/713 (2006.01)
(86) PCT US2011/049847 de 31/08/2011
(87) WO 2012/030887 de 08/03/2012

(21) **BR 11 2013 005139-6 1.1**
(30) 02/09/2010 EP 10 175088.3
(51) C12N 15/866 (2006.01), C12N 15/867 (2006.01), C12N 7/02 (2006.01)
(86) PCT EP2011/065090 de 01/09/2011
(87) WO 2012/028681 de 08/03/2012

(21) **BR 11 2013 005141-8 1.1**
(30) 03/09/2010 US 61379764
(51) C07D 205/04 (2006.01), C07D 403/14 (2006.01), C07D 409/14 (2006.01), C07D 413/14 (2006.01), C07D 417/12 (2006.01), C07D 417/14 (2006.01), C07D 513/04 (2006.01), A61K 31/427 (2006.01), A61K 31/429 (2006.01), A61P 29/00 (2006.01)
(86) PCT US2011/049885 de 31/08/2011
(87) WO 2012/030907 de 08/03/2012

(21) **BR 11 2013 005142-6 1.1**
(30) 03/09/2010 EP 10009180.0
(51) C07K 14/415 (2006.01), C12N 15/82 (2006.01)
(86) PCT EP2011/004383 de 31/08/2011
(87) WO 2012/028309 de 08/03/2012

(21) **BR 11 2013 005149-3 1.1**
(30) 01/09/2010 US 61/379,227
(51) C07K 14/415 (2006.01), C12N 15/82 (2006.01)
(86) PCT US2011/049639 de 30/08/2011
(87) WO 2012/030759 de 08/03/2012

(21) **BR 11 2013 005151-5 1.1**
(30) 03/09/2010 EP 10 175318.4
(51) C07K 16/22 (2006.01)
(86) PCT EP2011/065199 de 02/09/2011
(87) WO 2012/028716 de 08/03/2012

(21) **BR 11 2013 005179-5 1.1**
(30) 03/09/2010 FR 1057029
(51) B01D 25/26 (2006.01)
(86) PCT FR2011/051991 de 31/08/2011
(87) WO 2012/028824 de 08/03/2012

(21) **BR 11 2013 005180-9 1.1**
(30) 03/09/2010 US 12/875,727
(51) A61F 2/24 (2006.01)
(86) PCT US2011/050019 de 31/08/2011
(87) WO 2012/030996 de 08/03/2012

(21) **BR 11 2013 005186-8 1.1**
(30) 06/09/2010 DE 10 2010 040 271.0
(51) F02D 35/02 (2006.01), F02D 41/22 (2006.01), F02D 41/26 (2006.01), G01D 3/08 (2006.01), G05B 9/03 (2006.01)
(86) PCT EP2011/063200 de 01/08/2011
(87) WO 2012/031829 de 15/03/2012

(21) **BR 11 2013 005187-6 1.1**
(30) 03/09/2010 DE 10 2010 044 296.8
(51) D01F 9/32 (2006.01), F27B 9/28 (2006.01), F27B 9/30 (2006.01)
(86) PCT EP2011/004108 de 16/08/2011
(87) WO 2012/028260 de 08/03/2012

(21) **BR 11 2013 005188-4 1.1**
(30) 04/09/2010 EP 10009199.0
(51) H01H 50/16 (2006.01), H01H 51/22 (2006.01)
(86) PCT EP2011/004429 de 02/09/2011
(87) WO 2012/028328 de 08/03/2012

(21) **BR 11 2013 005189-2 1.1**
(30) 03/09/2010 DE 10 2010 044 321.2
(51) A61K 41/00 (2006.01), C12N 5/00 (2006.01), A61P 35/00 (2006.01)
(86) PCT DE2011/001661 de 24/08/2011
(87) WO 2013/026429 de 28/02/2013

(21) **BR 11 2013 005190-6 1.1**
(30) 03/09/2010 JP 2010-198372; 11/11/2010 JP 2010-253161
(51) H01L 33/62 (2010.01)
(86) PCT JP2011/069918 de 01/09/2011
(87) WO 2012/029912 de 08/03/2012

(21) **BR 11 2013 005191-4 1.1**
(30) 02/09/2010 EP 10 009139.6; 26/04/2011 DE 10 2011 017 504.0
(51) B02C 17/18 (2006.01), B02C 25/00 (2006.01)
(86) PCT EP2011/062647 de 22/07/2011
(87) WO 2012/028384 de 08/03/2012

(21) **BR 11 2013 005208-2 1.1**
(30) 03/09/2010 US 61/379,899
(51) G01N 29/28 (2006.01)
(86) PCT US2011/050500 de 06/09/2011
(87) WO 2012/031290 de 08/03/2012

(21) **BR 11 2013 005209-0 1.1**
(30) 03/09/2010 US 61/379,908; 03/09/2010 CA 2.714,710
(51) H04W 4/14 (2009.01)
(86) PCT CA2011/000990 de 02/09/2011
(87) WO 2012/027833 de 08/03/2012

(21) **BR 11 2013 005211-2 1.1**
(30) 03/09/2010 FR 1056987
(51) A63B 69/40 (2006.01)
(86) PCT FR2011/052019 de 02/09/2011
(87) WO 2012/028831 de 08/03/2012

(21) **BR 11 2013 005223-6 1.1**
(30) 03/09/2010 EP 10175309.3; 10/09/2010 US 61/381,558
(51) A01N 43/82 (2006.01), A01N 43/84 (2006.01), C07D 239/90 (2006.01), C07D 239/91 (2006.01), C07D 401/06 (2006.01), C07D 403/04 (2006.01), C07D 405/04 (2006.01), C07D 409/04 (2006.01), A01N 43/54 (2006.01), A01N 43/653 (2006.01), A01N 43/90 (2006.01)
(86) PCT EP2011/064819 de 29/08/2011
(87) WO 2012/028578 de 08/03/2012

(21) **BR 11 2013 005224-4 1.1**
(30) 02/09/2010 EP 10175151.9
(51) A61K 9/00 (2006.01), A61K 31/4427 (2006.01), A61K 31/4439 (2006.01), A61P 27/06 (2006.01)
(86) PCT EP2011/064829 de 29/08/2011
(87) WO 2012/028585 de 08/03/2012

(21) **BR 11 2013 005225-2 1.1**
(30) 03/09/2010 EP 10175181.6; 09/09/2010 US 61/381,163
(51) C07D 495/14 (2006.01)
(86) PCT EP2011/064833 de 29/08/2011
(87) WO 2012/028588 de 08/03/2012

(21) **BR 11 2013 005226-0 1.1**
(30) 02/09/2010 DE 102010040187.0
(51) C07D 249/12 (2006.01), A61K 31/4196 (2006.01), A61P 9/00 (2006.01)
(86) PCT EP2011/065000 de 31/08/2011
(87) WO 2012/028644 de 08/03/2012

(21) **BR 11 2013 005227-9 1.1**
(30) 02/09/2010 DE 102010036151.8
(51) F28F 1/00 (2006.01), F28F 3/00 (2006.01)
(86) PCT EP2011/004361 de 30/08/2011
(87) WO 2012/028298 de 08/03/2012

(21) **BR 11 2013 005228-7 1.1**
(30) 03/09/2010 ES P201031320
(51) H04L 29/06 (2006.01), H04L 12/26 (2006.01)
(86) PCT EP2011/062193 de 18/07/2011
(87) WO 2012/028375 de 08/03/2012

(21) **BR 11 2013 005230-9 1.1**
(30) 03/09/2010 EP 10175181.6; 09/09/2010 US 61/381,163; 18/03/2011 EP 11158802.6; 21/03/2011 US 61/454,753
(51) C07D 495/14 (2006.01), A01N 43/90 (2006.01)
(86) PCT EP2011/064831 de 29/08/2011
(87) WO 2012/028587 de 08/03/2012

(21) **BR 11 2013 005237-6 1.1**
(30) 02/09/2010 DE 10 2010 040 156.0
(51) F16C 33/10 (2006.01)
(86) PCT EP2011/065194 de 02/09/2011
(87) WO 2012/028715 de 08/03/2012

(21) **BR 11 2013 005239-2 1.1**
(30) 02/09/2010 DE 10 2010 040 154.4
(51) F16C 17/02 (2006.01), F16C 33/04 (2006.01), F16C 33/10 (2006.01), F16C 9/04 (2006.01)
(86) PCT EP2011/065093 de 01/09/2011
(87) WO 2012/028682 de 08/03/2012

(21) **BR 11 2013 005240-6 1.1**
(51) H03M 13/00 (2006.01), H03M 13/19 (2006.01), H04J 11/00 (2006.01)
(86) PCT CA2010/001367 de 02/09/2010
(87) WO 2012/027819 de 08/03/2012

(21) **BR 11 2013 005241-4 1.1**
(30) 02/09/2010 DE 10 2010 040158.7
(51) F16C 33/10 (2006.01), F16C 9/04 (2006.01)
(86) PCT EP2011/058336 de 23/05/2011
(87) WO 2012/028345 de 08/03/2012

(21) **BR 11 2013 005242-2 1.1**
(30) 03/09/2010 US 61/379,840; 08/02/2011 US 61/440,460
(51) C07K 16/18 (2006.01), C12P 21/08 (2006.01), C07H 21/00 (2006.01)
(86) PCT US2011/050322 de 02/09/2011
(87) WO 2012/031198 de 08/03/2012

(21) **BR 11 2013 005243-0 1.1**
(30) 06/09/2010 JP 2010-199119
(51) F16C 9/02 (2006.01)
(86) PCT JP2011/067872 de 04/08/2011
(87) WO 2012/032888 de 15/03/2012

(21) **BR 11 2013 005399-2 1.1**
(30) 08/09/2010 US 61/380,776; 09/06/2011 US 13/156,495
(51) E02F 9/28 (2006.01)
(86) PCT US2011/046356 de 03/08/2011
(87) WO 2012/033579 de 15/03/2012

(21) **BR 11 2013 005428-0 1.1**
(30) 10/09/2010 DE 10 2010 040 560.4; 21/02/2011 DE 10 2011 004 465.5
(51) C07C 9/16 (2006.01), C07D 493/04 (2006.01)
(86) PCT EP2011/064435 de 23/08/2011
(87) WO 2012/031884 de 15/03/2012

(21) **BR 11 2013 005430-1 1.1**
(30) 11/11/2010 US 61/412,635; 21/12/2010 US 61/425,435; 16/05/2011 US 61/486,539; 21/09/2011 US 13/238,733
(51) B29C 61/06 (2006.01), B29C 39/40 (2006.01), B29C 39/02 (2006.01)
(86) PCT US2011/055442 de 07/10/2011
(87) WO 2012/064443 de 18/05/2012

(21) **BR 11 2013 005437-9 1.1**
(30) 09/09/2010 US 61/381,213
(51) F16J 15/08 (2006.01), F16J 15/24 (2006.01), F16J 15/32 (2006.01)
(86) PCT US2011/050819 de 08/09/2011
(87) WO 2012/033910 de 15/03/2012

(21) **BR 11 2013 005439-5 1.1**
(30) 07/09/2010 JP 2010-200402
(51) C07D 519/00 (2006.01), A61K 31/4985 (2006.01), A61P 13/02 (2006.01), A61P 43/00 (2006.01), C07D 487/04 (2006.01)
(86) PCT JP2011/070287 de 06/09/2011
(87) WO 2012/033101 de 15/03/2012

(21) **BR 11 2013 005442-5 1.1**
(30) 13/09/2010 US 61/382,234
(51) A61B 5/1486 (2006.01), G01N 33/487 (2006.01)
(86) PCT GB2011/001342 de 13/09/2011
(87) WO 2012/035297 de 22/03/2012

(21) **BR 11 2013 005443-3 1.1**
(30) 06/09/2010 EP 10305956.4
(51) G07F 7/10 (2006.01)
(86) PCT EP2011/063786 de 10/08/2011
(87) WO 2012/031848 de 15/03/2012

(21) **BR 11 2013 005521-9 1.1**
(30) 07/09/2010 CN 2010102748771
(51) H01Q 1/42 (2006.01), H01Q 19/19 (2006.01), H01Q 19/18 (2006.01)
(86) PCT CN2010/078648 de 11/11/2010
(87) WO 2012/031427 de 15/03/2012

(21) **BR 11 2013 005522-7 1.1**
(30) 07/09/2010 CN 2010102739912
(51) H01Q 19/18 (2006.01), H01Q 19/19 (2006.01)
(86) PCT CN2010/078647 de 11/11/2010
(87) WO 2012/031426 de 15/03/2012

(21) **BR 11 2013 005534-0** **1.1**
(30) 09/09/2010 NO 20101260
(51) E21B 19/00 (2006.01)
(86) PCT EP2011/065512 de 08/09/2011
(87) WO 2012/032104 de 15/03/2012

(21) **BR 11 2013 005535-9** **1.1**
(30) 07/09/2010 NO 20101249
(51) F28D 9/00 (2006.01), F28F 3/08 (2006.01)
(86) PCT NO2011/000238 de 07/09/2011
(87) WO 2012/033411 de 15/03/2012

(21) **BR 11 2013 005558-8** **1.1**
(30) 10/09/2010 US 12879982
(51) G06F 17/00 (2006.01)
(86) PCT US2011/051262 de 12/09/2011
(87) WO 2012/034134 de 15/03/2012

(21) **BR 11 2013 005559-6** **1.1**
(30) 10/09/2010 EP 101761252
(51) C08L 97/02 (2006.01), C09J 133/02 (2006.01), C08L 33/02 (2006.01)
(86) PCT EP2011/064783 de 29/08/2011
(87) WO 2012/031922 de 15/03/2012

(21) **BR 11 2013 005563-4** **1.1**
(30) 08/09/2010 US 12877145
(51) C02F 1/20 (2006.01)
(86) PCT US2011/050585 de 07/09/2011
(87) WO 2012/033777 de 15/03/2012

(21) **BR 11 2013 005564-2** **1.1**
(30) 29/09/2010 US 61387621; 30/08/2011 US 13221012
(51) B26B 21/52 (2006.01)
(86) PCT US2011/053800 de 29/09/2011
(87) WO 2012/044721 de 05/04/2012

(21) **BR 11 2013 005565-0** **1.1**
(30) 14/09/2010 US 12881676
(51) B01J 29/80 (2006.01), B01J 29/08 (2006.01), C07C 2/66 (2006.01), C07C 15/02 (2006.01)
(86) PCT US2011/050815 de 08/09/2011
(87) WO 2012/036967 de 22/03/2012

(21) **BR 11 2013 005566-9** **1.1**
(30) 08/09/2010 US 61380812; 07/09/2011 US 13227185
(51) H04B 7/06 (2006.01), H04B 7/04 (2006.01), H04L 27/26 (2006.01)
(86) PCT US2011/050851 de 08/09/2011
(87) WO 2012/033929 de 15/03/2012

(21) **BR 11 2013 005567-7** **1.1**
(30) 08/09/2010 NO 20101255; 08/09/2010 US 61380879
(51) C08K 9/04 (2006.01), C08K 9/08 (2006.01)
(86) PCT NO2011/000240 de 08/09/2011
(87) WO 2012/033412 de 15/03/2012

(21) **BR 11 2013 005569-3** **1.1**
(30) 14/09/2010 EP 101765923; 14/09/2010 US 61382510
(51) A61K 8/49 (2006.01), A61Q 17/04 (2006.01)
(86) PCT EP2011/065604 de 09/09/2011
(87) WO 2012/034932 de 22/03/2012

(21) **BR 11 2013 005570-7** **1.1**
(30) 30/09/2010 US 61388115
(51) B65D 47/08 (2006.01)
(86) PCT US2011/053801 de 29/09/2011
(87) WO 2012/044722 de 05/04/2012

(21) **BR 11 2013 005571-5** **1.1**
(30) 29/09/2010 US 61387627; 30/08/2011 US 13221025
(51) B26B 21/52 (2006.01)
(86) PCT US2011/053617 de 28/09/2011
(87) WO 2012/044660 de 05/04/2012

(21) **BR 11 2013 005572-3** **1.1**
(30) 14/09/2010 US 61382590
(51) A61F 13/15 (2006.01), A61F 13/496 (2006.01)
(86) PCT US2011/051376 de 13/09/2011
(87) WO 2012/037110 de 22/03/2012

(21) **BR 11 2013 005574-0** **1.1**
(30) 07/09/2010 EP 103059606
(51) A61N 5/06 (2006.01)
(86) PCT EP2011/065409 de 06/09/2011
(87) WO 2012/032060 de 15/03/2012

(21) **BR 11 2013 005575-8** **1.1**
(30) 08/09/2010 US 61380942
(51) A23C 9/00 (2006.01), A23C 9/142 (2006.01)
(86) PCT US2011/050847 de 08/09/2011
(87) WO 2012/033927 de 15/03/2012

(21) **BR 11 2013 005586-3** **1.1**
(30) 10/09/2010 US 12/879,728
(51) G06F 3/038 (2013.01), G10L 15/26 (2006.01)
(86) PCT US2011/044823 de 21/07/2011
(87) WO 2012/033572 de 15/03/2012

(21) **BR 11 2013 005592-8** **1.1**
(30) 10/09/2010 US 61/381,528
(51) A61B 8/12 (2006.01), A61B 8/13 (2006.01), G06F 3/041 (2006.01)
(86) PCT US2011/051118 de 09/09/2011
(87) WO 2012/034098 de 15/03/2012

(21) **BR 11 2013 005598-7** **1.1**
(51) C01B 33/26 (2006.01), B01J 23/60 (2006.01), B01J 23/89 (2006.01), C07C 51/25 (2006.01), C07C 57/045 (2006.01), C07C 67/39 (2006.01), C07C 69/54 (2006.01)
(86) PCT JP2010/066084 de 16/09/2010
(87) WO 2012/035637 de 22/03/2012

(21) **BR 11 2013 005599-5** **1.1**
(30) 10/09/2010 FR 1057206
(51) H01T 13/44 (2006.01)
(86) PCT FR2011/052057 de 08/09/2011
(87) WO 2012/032268 de 15/03/2012

(21) **BR 11 2013 005600-2** **1.1**
(30) 09/09/2010 US 61/381,260
(51) G01F 15/02 (2006.01), G01F 1/84 (2006.01)
(86) PCT US2010/052630 de 14/10/2010
(87) WO 2012/033504 de 15/03/2012

(21) **BR 11 2013 005611-8** **1.1**
(30) 14/09/2010 FR 1057292
(51) F24D 19/10 (2006.01), G05D 23/19 (2006.01)
(86) PCT EP2011/065724 de 12/09/2011
(87) WO 2012/034965 de 22/03/2012

(21) **BR 11 2013 005612-6** **1.1**
(30) 09/09/2010 US 61/381.264; 18/04/2011 US 61/476.597; 20/06/2011 US 61/498.892; 23/06/2011 US 61/500.297
(51) A61B 17/72 (2006.01), A61B 17/17 (2006.01)
(86) PCT US2011/050695 de 07/09/2011
(87) WO 2012/033836 de 15/03/2012

(21) **BR 11 2013 005613-4** **1.1**
(30) 08/09/2010 US 12/877,526
(51) B65D 85/26 (2006.01)
(86) PCT IB2011/001915 de 19/08/2011
(87) WO 2012/032380 de 15/03/2012

(21) **BR 11 2013 005614-2** **1.1**
(30) 09/09/2010 US 61/381.286
(51) A61B 17/04 (2006.01), B29D 7/01 (2006.01)
(86) PCT US2011/050931 de 09/09/2011
(87) WO 2012/033977 de 15/03/2012

(21) **BR 11 2013 005616-9** **1.1**
(30) 10/09/2010 US 61/381,856; 11/05/2011 US 13/105,637
(51) A46B 15/00 (2006.01)
(86) PCT US2011/038760 de 01/06/2011
(87) WO 2012/033553 de 15/03/2012

(21) **BR 11 2013 005617-7** **1.1**
(30) 18/03/2011 US 61/454,136; 01/07/2011 US 61/503,835; 12/01/2012 US 61/585,857; 03/02/2012 US 13/366,227
(51) G02B 7/02 (2006.01), H04N 5/225 (2006.01), H04M 1/02 (2006.01)
(86) PCT US2012/027888 de 06/03/2012
(87) WO 2012/128936 de 27/09/2012

(21) **BR 11 2013 005619-3** **1.1**
(30) 10/09/2010 GB 1015168.6
(51) A61L 9/12 (2006.01)
(86) PCT GB2011/001337 de 12/09/2011
(87) WO 2012/032310 de 15/03/2012

(21) **BR 11 2013 005622-3** **1.1**
(30) 09/09/2010 GB 10175984.3
(51) A61K 31/4427 (2006.01), A61K 31/455 (2006.01), A61K 31/506 (2006.01), C07D 213/16 (2006.01), C07D 401/06 (2006.01), C07D 413/08 (2006.01), G01N 33/92 (2006.01)
(86) PCT EP2011/065341 de 06/09/2011
(87) WO 2012/032018 de 15/03/2012

(21) **BR 11 2013 005626-6** **1.1**
(30) 10/09/2010 US 61/381,859; 04/01/2011 US 61/429,673
(51) A61K 39/095 (2006.01), C12N 1/00 (2006.01)
(86) PCT IB2011/053957 de 09/09/2011
(87) WO 2012/032498 de 15/03/2012

(21) **BR 11 2013 005627-4** **1.1**
(30) 10/09/2010 US 61/381,843
(51) H01L 41/25 (2013.01)
(86) PCT US2011/051083 de 09/09/2011
(87) WO 2012/034071 de 15/03/2012

(21) **BR 11 2013 005657-6** **1.1**
(30) 10/09/2010 US 61/381,456
(51) A61B 5/087 (2006.01)
(86) PCT EP2011/065728 de 12/09/2011
(87) WO 2012/032183 de 15/03/2012

(21) **BR 11 2013 005661-4** **1.1**
(30) 20/09/2010 KR 10-2010-0092521
(51) G06F 9/44 (2006.01), G06F 3/048 (2013.01), G06F 3/14 (2006.01), H04B 1/40 (2006.01)
(86) PCT KR2011/006914 de 19/09/2011
(87) WO 2012/039567 de 29/03/2012

(21) **BR 11 2013 005663-0** **1.1**
(30) 09/09/2010 US 12/878,154
(51) A23J 3/00 (2006.01), A23P 1/16 (2006.01), A23J 3/04 (2006.01), A23L 1/05 (2006.01), A23J 3/16 (2006.01)
(86) PCT US11/050790 de 08/09/2011
(87) WO 2012/033895 de 15/03/2012

(21) **BR 11 2013 005665-7** **1.1**
(30) 10/09/2010 US 61/381,931; 23/06/2011 US 13/167,639
(51) A61F 2/24 (2006.01), A61F 2/958 (2013.01), A61M 31/00 (2006.01)
(86) PCT US11/047625 de 12/08/2011
(87) WO 2012/033604 de 15/03/2012

(21) **BR 11 2013 005667-3** **1.1**
(30) 22/09/2010 EP 10010139.3
(51) B31B 1/74 (2006.01)
(86) PCT EP11/004151 de 18/08/2011
(87) WO 2012/038010 de 29/03/2012

(21) **BR 11 2013 005668-1** **1.1**
(30) 09/09/2010 US 12/878,538
(51) C08L 101/00 (2006.01), C08K 9/04 (2006.01), C08K 3/04 (2006.01), B82B 3/00 (2006.01), C08J 3/02 (2006.01)
(86) PCT US11/043033 de 06/07/2011
(87) WO 2012/033565 de 15/03/2012

(21) **BR 11 2013 005670-3** **1.1**
(30) 10/09/2010 DE 10 2010 045 013.8
(51) B62D 65/18 (2006.01)
(86) PCT EP11/004178 de 19/08/2011
(87) WO 2012/031679 de 15/03/2012

(21) **BR 11 2013 005672-0** **1.1**
(30) 10/09/2010 DE 10 2010 045 014.6
(51) B62D 65/18 (2006.01)
(86) PCT EP11/004177 de 19/08/2011
(87) WO 2012/031678 de 15/03/2012

(21) **BR 11 2013 005674-6** **1.1**
(30) 08/09/2010 GB 1014952.4; 14/02/2011 US 61/442,358
(51) B41J 2/15 (2006.01), B41J 3/407 (2006.01), D06P 5/30 (2006.01)
(86) PCT EP11/065571 de 08/09/2011
(87) WO 2012/032127 de 15/03/2012

(21) **BR 11 2013 005675-4** **1.1**
(30) 10/09/2010 DE 10 2010 044 935.0
(51) C08G 18/12 (2006.01), C08G 18/40 (2006.01), C08G 18/42 (2006.01), C08G 18/72 (2006.01), C08G 18/79 (2006.01), C09D 175/04 (2006.01)
(86) PCT EP11/065545 de 08/09/2011
(87) WO 2012/032113 de 15/03/2012

(21) **BR 11 2013 005676-2** **1.1**
(30) 16/09/2010 US 61/383,441; 02/12/2010 US 61/419,164

(51) G10L 21/02 (2013.01), G10L 21/04 (2013.01)
(86) PCT EP11/065318 de 05/09/2011
(87) WO 2012/034890 de 22/03/2012

(21) **BR 11 2013 005677-0** **1.1**
(30) 10/09/2010 DE 10 2010 045 047.2
(51) F01L 1/047 (2006.01), B21D 53/84 (2006.01), B23P 11/02 (2006.01), F16H 53/02 (2006.01), F02F 7/00 (2006.01)
(86) PCT EP11/004548 de 09/09/2011
(87) WO 2012/031770 de 15/03/2012

(21) **BR 11 2013 005678-9** **1.1**
(30) 08/09/2010 DE 10 2010 044 746.3
(51) A61F 2/90 (2013.01)
(86) PCT EP2011/004498 de 07/09/2011
(87) WO 2012/031748 de 15/03/2012

(21) **BR 11 2013 005679-7** **1.1**
(30) 10/09/2010 EP 10 176134.4; 04/02/2011 EP 11 075022.1; 21/06/2011 EP 11 170775.8; 21/06/2011 EP 11 170771.7
(51) C07D 487/04 (2006.01), A61K 31/5025 (2006.01), A61P 35/00 (2006.01)
(86) PCT EP2011/065368 de 06/09/2011
(87) WO 2012/032031 de 15/03/2012

(21) **BR 11 2013 005680-0** **1.1**
(30) 08/09/2010 DE 10 2010 040 419.5
(51) F16B 7/18 (2006.01), B62D 7/16 (2006.01), F16C 7/06 (2006.01)
(86) PCT EP11/062729 de 25/07/2011
(87) WO 2012/031822 de 15/03/2012

(21) **BR 11 2013 005681-9** **1.1**
(51) G01D 4/00 (2006.01), G01R 31/02 (2006.01)
(86) PCT EP10/005506 de 08/09/2010
(87) WO 2012/031613 de 15/03/2012

(21) **BR 11 2013 005682-7** **1.1**
(30) 22/09/2010 EP 10 178351.2
(51) G02B 7/02 (2006.01)
(86) PCT EP11/066357 de 20/09/2011
(87) WO 2012/038447 de 29/03/2012

(21) **BR 11 2013 005683-5** **1.1**
(30) 10/09/2010 JP 2010-203657
(51) G10L 19/24 (2013.01)
(86) PCT JP11/004960 de 05/09/2011
(87) WO 2012/032759 de 15/03/2012

(21) **BR 11 2013 005684-3** **1.1**
(30) 10/09/2010 DK PA2010070390
(51) A61F 15/00 (2006.01)
(86) PCT DK11/050335 de 09/09/2011
(87) WO 2012/031600 de 15/03/2012

(21) **BR 11 2013 005685-1** **1.1**
(30) 09/09/2010 US 12/878,065
(51) A61B 17/072 (2006.01), A61B 17/115 (2006.01)
(86) PCT US11/050909 de 09/09/2011
(87) WO 2012/033960 de 15/03/2012

(21) **BR 11 2013 005689-4** **1.1**
(30) 08/09/2010 JP 2010-200669; 22/06/2011 JP 2011-138217
(51) C07D 237/14 (2006.01), C07C 59/84 (2006.01), C07C 59/88 (2006.01), C07C 69/738 (2006.01), C07C 243/32 (2006.01), C07C 315/04 (2006.01), C07C 317/28 (2006.01), C07C 319/20 (2006.01), C07C 323/25 (2006.01), C07D 237/18 (2006.01)
(86) PCT JP2011/070914 de 07/09/2011
(87) WO 2012/033225 de 15/03/2012

(21) **BR 11 2013 005690-8** **1.1**
(30) 16/09/2010 KR 10-2010-0091036
(51) A61K 9/113 (2006.01), A61K 9/107 (2006.01), A61K 31/728 (2006.01)
(86) PCT KR11/006707 de 09/09/2011
(87) WO 2012/036430 de 22/03/2012

(21) **BR 11 2013 005691-6** **1.1**
(30) 09/09/2010 US 12/878.745
(51) G06F 3/048 (2013.01), G06F 3/14 (2006.01)
(86) PCT US11/025624 de 21/02/2011
(87) WO 2012/033546 de 15/03/2012

(21) **BR 11 2013 005692-4** **1.1**
(30) 10/09/2010 SE 1000921-5
(51) B01F 5/04 (2006.01), B01F 5/06 (2006.01), D21C 9/00 (2006.01), D21C 9/10 (2006.01), G05D 7/00 (2006.01)
(86) PCT SE11/051098 de 09/09/2011
(87) WO 2012/033461 de 15/03/2012

(21) **BR 11 2013 005695-9** **1.1**
(30) 10/09/2010 EP 10176224.3
(51) C07C 227/42 (2006.01), C07C 229/64 (2006.01), A61K 31/606 (2006.01), A61P 29/00 (2006.01)
(86) PCT EP11/065735 de 12/09/2011
(87) WO 2012/032185 de 15/03/2012

(21) **BR 11 2013 005696-7** **1.1**
(30) 08/09/2010 US 12/877,875
(51) G06Q 30/00 (2006.01)
(86) PCT US2011/050839 de 08/09/2011
(87) WO 2012/033921 de 15/03/2012

(21) **BR 11 2013 005698-3** **1.1**
(30) 10/09/2010 JP 2010-203387
(51) H01R 13/03 (2006.01), H01R 43/16 (2006.01), H01R 13/115 (2006.01), H01R 4/18 (2006.01)
(86) PCT JP2011/071169 de 09/09/2011
(87) WO 2012/033231 de 15/03/2012

(21) **BR 11 2013 005701-7** **1.1**
(30) 13/10/2010 US 12/903,822; 09/12/2010 US 12/964,027; 25/02/2011 US 61/446,800; 04/05/2011 US 13/100,827
(51) C07D 403/14 (2006.01)
(86) PCT US2011/056045 de 12/10/2011
(87) WO 2012/051361 de 19/04/2012

(21) **BR 11 2013 005702-5** **1.1**
(51) H02M 7/487 (2007.01)
(86) PCT JP2010/065561 de 09/09/2010
(87) WO 2012/032642 de 15/03/2012

(21) **BR 11 2013 005707-6** **1.1**
(30) 08/09/2010 CN 201010278760.0; 22/11/2010 CN 201020617406.1; 29/12/2010 CN 201020685204.0; 29/12/2010 CN 201010610092.7; 11/05/2011 CN 201120148206.0; 11/05/2011 CN 201120148195.6; 29/08/2011 CN 201120319651.9
(51) F21V 19/00 (2006.01), F21V 23/00 (2006.01), F21V 29/00 (2006.01), F21Y 101/02 (2006.01)
(86) PCT CN2011/079234 de 01/09/2011
(87) WO 2012/031533 de 15/03/2012

(21) **BR 11 2013 005711-4** **1.1**
(30) 08/09/2010 US 61/380920
(51) A61K 35/12 (2006.01), A61K 49/18 (2006.01), A61K 49/06 (2006.01), A61P 35/00 (2006.01)
(86) PCT US2011/050803 de 08/09/2011
(87) WO 2012/033901 de 15/03/2012

(21) **BR 11 2013 005712-2** **1.1**
(30) 16/09/2010 JP 2010-207519
(51) H03M 13/19 (2006.01), H04L 27/00 (2006.01)
(86) PCT JP2011/070557 de 09/09/2011
(87) WO 2012/036077 de 22/03/2012

(21) **BR 11 2013 005713-0** **1.1**
(51) G02B 6/44 (2006.01)
(86) PCT EP10/063360 de 13/09/2010
(87) WO 2012/034576 de 22/03/2012

(21) **BR 11 2013 005714-9** **1.1**
(30) 10/09/2010 US 61/381907
(51) C23C 4/02 (2006.01)
(86) PCT US11/050995 de 09/09/2011
(87) WO 2012/034015 de 15/03/2012

(21) **BR 11 2013 005715-7** **1.1**
(30) 10/09/2010 US 12/879233; 24/09/2010 US 12/889581
(51) F24H 1/10 (2006.01), F24H 9/14 (2006.01), F24H 9/20 (2006.01), G01K 7/16 (2006.01), G01K 13/02 (2006.01), F24H 9/00 (2006.01)
(86) PCT US11/050967 de 09/09/2011
(87) WO 2012/034000 de 15/03/2012

(21) **BR 11 2013 005716-5** **1.1**
(30) 09/09/2010 US 61/381243; 04/11/2010 US 61/410099
(51) E21B 7/08 (2006.01)
(86) PCT CA11/001006 de 09/09/2011
(87) WO 2012/031353 de 15/03/2012

(21) **BR 11 2013 005718-1** **1.1**
(30) 10/09/2010 US 61/381917
(51) C10B 49/22 (2006.01), C10B 53/02 (2006.01)
(86) PCT ZA11/000067 de 08/09/2011
(87) WO 2012/034141 de 15/03/2012

(21) **BR 11 2013 005720-3** **1.1**
(30) 09/09/2010 US 61/381076; 20/10/2010 US 61/394775; 05/12/2010 US 61/462325; 04/01/2011 US 61/429461
(51) A61M 5/172 (2006.01), G01N 27/06 (2006.01), G01N 27/08 (2006.01), G01N 27/416 (2006.01), G06Q 50/00 (2006.01)
(86) PCT US2011/051098 de 09/09/2011
(87) WO 2012/034084 de 15/03/2012

(21) **BR 11 2013 005730-0** **1.1**
(30) 25/08/2010 DE 10 2010 035 431.7
(51) G10K 11/00 (2006.01), G10K 11/16 (2006.01)
(86) PCT EP2011/051240 de 28/01/2011
(87) WO 2012/025253 de 01/03/2012

(21) **BR 11 2013 005731-9** **1.1**
(51) D21C 1/02 (2006.01), D21C 1/06 (2006.01)
(86) PCT SE2010/050915 de 25/08/2010
(87) WO 2012/026856 de 01/03/2012

(21) **BR 11 2013 005732-7** **1.1**
(30) 24/08/2010 NO 20101181
(51) B65B 43/50 (2006.01), B65G 1/133 (2006.01), B65G 1/137 (2006.01), B65G 47/84 (2006.01)
(86) PCT NO2011/000230 de 23/08/2011
(87) WO 2012/026824 de 01/03/2012

(21) **BR 11 2013 005734-3** **1.1**
(30) 26/08/2010 SE 1050874-5
(51) B65D 1/34 (2006.01), B31B 45/00 (2006.01)
(86) PCT IB2011/053730 de 25/08/2011
(87) WO 2012/025898 de 01/03/2012

(21) **BR 11 2013 005737-8** **1.1**
(30) 26/08/2010 FI 20105892
(51) B01D 11/04 (2006.01), B01D 17/02 (2006.01), G05D 11/13 (2006.01)
(86) PCT FI2011/050728 de 19/08/2011
(87) WO 2012/025668 de 01/03/2012

(21) **BR 11 2013 005738-6** **1.1**
(30) 24/08/2010 NO 20101185
(51) H05K 7/20 (2006.01), E21B 47/01 (2006.01)
(86) PCT NO2011/000231 de 23/08/2011
(87) WO 2012/026825 de 01/03/2012

(21) **BR 11 2013 005739-4** **1.1**
(30) 23/08/2010 CA 2,713,560
(51) B22F 3/24 (2006.01), B22F 1/00 (2006.01), B22F 3/02 (2006.01)
(86) PCT CA2011/000931 de 19/08/2011
(87) WO 2012/024770 de 01/03/2012

(21) **BR 11 2013 005822-6** **1.1**
(30) 30/09/2010 JP 2010-221604; 23/03/2011 JP 2011064431
(51) A61K 31/445 (2006.01), A61K 9/06 (2006.01), A61K 9/08 (2006.01), A61K 9/70 (2006.01), A61K 47/10 (2006.01), A61K 47/12 (2006.01), A61K 47/14 (2006.01)
(86) PCT JP2011/072334 de 29/09/2011
(87) WO 2012/043701 de 05/04/2012

(21) **BR 11 2013 005825-0** **1.1**
(30) 21/09/2010 FR 1057535
(51) B60C 9/18 (2006.01)
(86) PCT EP2011/066272 de 20/09/2011
(87) WO 2012/038393 de 29/03/2012

(21) **BR 11 2013 005827-7** **1.1**
(30) 21/09/2010 FR 1057536
(51) B60C 9/18 (2006.01), B60C 9/22 (2006.01)
(86) PCT EP2011/066273 de 20/09/2011
(87) WO 2012/038394 de 29/03/2012

(21) **BR 11 2013 005837-4** **1.1**
(51) H01L 31/173 (2006.01), H03K 17/795 (2006.01), H04B 10/80 (2013.01)
(86) PCT US2010/048590 de 13/09/2010
(87) WO 2012/036661 de 22/03/2012

(21) **BR 11 2013 005842-0** **1.1**
(30) 17/09/2010 KR 10-2010-0091961
(51) G06F 15/16 (2006.01), G06F 9/44 (2006.01), G06Q 50/00 (2006.01)
(86) PCT KR2011/006761 de 14/09/2011
(87) WO 2012/036449 de 22/03/2012

(21) **BR 11 2013 005843-9** **1.1**
(30) 14/09/2010 US 61/382,752
(51) C07J 1/00 (2006.01), A61K 31/565 (2006.01)
(86) PCT US2011/051608 de 14/09/2011
(87) WO 2012/037261 de 22/03/2012

(21) **BR 11 2013 005849-8** **1.1**
(30) 15/09/2010 JP 2010-206803
(51) C07C 29/34 (2006.01), B01J 21/10 (2006.01), B01J 21/16 (2006.01), B01J 27/18 (2006.01), B01J

29/70 (2006.01), C07C 31/10 (2006.01), C07C 31/12 (2006.01), C07C 31/125 (2006.01), C07B 61/00 (2006.01)
(86) PCT JP2011/005191 de 14/09/2011
(87) WO 2012/035772 de 22/03/2012

(21) **BR 11 2013 005851-0** **1.1**
(30) 17/09/2010 JP 2010-210188
(51) C22C 38/00 (2006.01), C21D 8/02 (2006.01), C21D 9/46 (2006.01), C22C 38/14 (2006.01), C22C 38/58 (2006.01)
(86) PCT JP2011/071764 de 15/09/2011
(87) WO 2012/036312 de 22/03/2012

(21) **BR 11 2013 005852-8** **1.1**
(30) 15/09/2010 JP 2010-206700
(51) F01M 11/00 (2006.01)
(86) PCT IB2011/002311 de 09/09/2011
(87) WO 2012/035426 de 22/03/2012

(21) **BR 11 2013 005853-6** **1.1**
(30) 16/09/2010 EP 10251608.5
(51) B65D 85/10 (2006.01)
(86) PCT EP2011/004606 de 14/09/2011
(87) WO 2012/034686 de 22/03/2012

(21) **BR 11 2013 005855-2** **1.1**
(30) 16/09/2010 CN PCT/CN2010/076996
(51) C07D 471/04 (2006.01), C07D 471/14 (2006.01), C07D 487/04 (2006.01), A61K 31/4745 (2006.01), A61K 31/4375 (2006.01), A61K 31/4985 (2006.01), A61P 35/00 (2006.01)
(86) PCT CN2011/079684 de 15/09/2011
(87) WO 2012/034526 de 22/03/2012

(21) **BR 11 2013 005856-0** **1.1**
(30) 22/09/2010 EP 10010192.2
(51) C08F 14/06 (2006.01)
(86) PCT EP2011/004740 de 22/09/2011
(87) WO 2012/038084 de 29/03/2012

(21) **BR 11 2013 005857-9** **1.1**
(30) 14/09/2010 EP 10 009534.8
(51) D04H 1/46 (2006.01)
(86) PCT EP2011/065621 de 09/09/2011
(87) WO 2012/034934 de 22/03/2012

(21) **BR 11 2013 005859-5** **1.1**
(30) 24/09/2010 JP 2010-213245; 04/03/2011 JP 2011-047459
(51) B29C 43/34 (2006.01), B29C 43/12 (2006.01), B29C 43/18 (2006.01), B29C 70/06 (2006.01), B29K 105/08 (2006.01)
(86) PCT JP2011/071426 de 21/09/2011
(87) WO 2012/039409 de 29/03/2012

(21) **BR 11 2013 005863-3** **1.1**
(30) 24/09/2010 US 61/386,393; 11/01/2011 US 61/431,710; 15/05/2011 EP 11004013.6; 16/05/2011 EP 11166201.1; 26/07/2011 EP 11006142.1; 12/09/2011 EP PCT/EP2011/065744
(51) A61F 2/24 (2006.01)
(86) PCT EP2011/066677 de 26/09/2011
(87) WO 2012/038550 de 29/03/2012

(21) **BR 11 2013 005872-2** **1.1**
(30) 22/09/2010 US 61/385,363; 22/12/2010 US 61/426,461
(51) C07H 19/20 (2006.01), A61K 31/708 (2006.01), A61P 31/16 (2006.01), A61K 31/7064 (2006.01), A61P 31/12 (2006.01), C07F 9/165 (2006.01), A61K 31/7076 (2006.01), A61P 31/14 (2006.01), C07H 19/10 (2006.01)
(86) PCT US2011/052220 de 19/09/2011
(87) WO 2012/040127 de 29/03/2012

(21) **BR 11 2013 005873-0** **1.1**
(30) 29/09/2010 KR 10-2010-0094463
(51) C07D 207/16 (2006.01), C07D 401/12 (2006.01), A61K 31/4025 (2006.01), A61P 25/04 (2006.01)
(86) PCT KR2011/007117 de 28/09/2011
(87) WO 2012/044046 de 05/04/2012

(21) **BR 11 2013 005878-1** **1.1**
(30) 05/10/2010 JP 2010-225351
(51) G01P 21/00 (2006.01), G01P 15/00 (2006.01)
(86) PCT JP2011/067728 de 03/08/2011
(87) WO 2012/046498 de 12/04/2012

(21) **BR 11 2013 005882-0** **1.1**
(51) G06K 19/06 (2006.01)
(86) PCT EP2010/064187 de 24/09/2010
(87) WO 2012/037985 de 29/03/2012

(21) **BR 11 2013 005883-8** **1.1**
(30) 14/09/2010 US 12/881,900
(51) B01J 29/00 (2006.01)
(86) PCT US2011/051192 de 12/09/2011
(87) WO 2012/037016 de 22/03/2012

(21) **BR 11 2013 005884-6** **1.1**
(30) 23/09/2010 US 61/385,826
(51) B32B 27/00 (2006.01)
(86) PCT US2011/052775 de 22/09/2011
(87) WO 2012/040475 de 29/03/2012

(21) **BR 11 2013 005885-4** **1.1**
(30) 14/09/2010 US 12/881,807
(51) C10G 9/00 (2006.01)
(86) PCT US2011/051183 de 12/09/2011
(87) WO 2012/037011 de 22/03/2012

(21) **BR 11 2013 005886-2** **1.1**
(30) 13/09/2010 US 12/880,906
(51) E21B 29/00 (2006.01), E21B 31/08 (2006.01), E21B 37/00 (2006.01)
(86) PCT US2011/048913 de 24/08/2011
(87) WO 2012/036854 de 22/03/2012

(21) **BR 11 2013 005887-0** **1.1**
(30) 15/09/2010 US 61/383,080
(51) C07H 13/00 (2006.01), A61K 6/00 (2006.01), A61K 6/083 (2006.01)
(86) PCT US2011/048383 de 19/08/2011
(87) WO 2012/036838 de 22/03/2012

(21) **BR 11 2013 005888-9** **1.1**
(30) 13/09/2010 US 61/382,145
(51) A61K 31/706 (2006.01), C07H 7/06 (2006.01), C07H 21/04 (2006.01), A61P 31/16 (2006.01)
(86) PCT US2011/051249 de 12/09/2011
(87) WO 2012/037038 de 22/03/2012

(21) **BR 11 2013 005889-7** **1.1**
(30) 13/09/2010 US 61/382,158
(51) C07D 413/04 (2006.01), C07D 413/14 (2006.01), C07D 417/14 (2006.01), C07D 451/02 (2006.01), C07D 487/04 (2006.01), C07D 491/10 (2006.01), C07D 498/08 (2006.01), A61K 31/53 (2006.01), A61P 29/00 (2006.01)
(86) PCT EP2011/065868 de 13/09/2011
(87) WO 2012/035023 de 22/03/2012

(21) **BR 11 2013 005891-9** **1.1**
(30) 13/09/2010 GB 1015164.5
(51) A61M 37/00 (2006.01)
(86) PCT GB2011/051716 de 13/09/2011
(87) WO 2012/035334 de 22/03/2012

(21) **BR 11 2013 005893-5** **1.1**
(30) 18/11/2010 JP 2010-258365; 26/08/2011 JP 2011-185051
(51) H01M 10/04 (2006.01), H01M 2/02 (2006.01), H01M 2/18 (2006.01), H01M 2/36 (2006.01), H01M 10/0585 (2010.01)
(86) PCT JP2011/072985 de 05/10/2011
(87) WO 2012/066863 de 24/05/2012

(21) **BR 11 2013 005898-6** **1.1**
(30) 22/12/2010 JP 2010-285972
(51) B41J 2/175 (2006.01)
(86) PCT JP2011/007077 de 19/12/2011
(87) WO 2012/086171 de 28/06/2012

(21) **BR 11 2013 005900-1** **1.1**
(30) 15/09/2010 FR 1057384
(51) B24B 9/04 (2006.01), B24B 19/08 (2006.01), B24B 19/14 (2006.01)
(86) PCT FR2011/052131 de 15/09/2011
(87) WO 2012/035273 de 22/03/2012

(21) **BR 11 2013 005901-0** **1.1**
(30) 22/12/2010 US 61/426,261
(51) A41G 5/02 (2006.01), A61K 8/02 (2006.01)
(86) PCT US2011/062518 de 30/11/2011
(87) WO 2012/087510 de 28/06/2012

(21) **BR 11 2013 005902-8** **1.1**
(30) 28/10/2010 US 12/914,896
(51) C10M 169/04 (2006.01), C10M 171/02 (2006.01), C10M 141/10 (2006.01), C10N 30/10 (2006.01)
(86) PCT US2011/056290 de 14/10/2011
(87) WO 2012/058021 de 03/05/2012

(21) **BR 11 2013 005903-6** **1.1**
(30) 08/11/2010 JP 2010-249341
(51) B60L 7/24 (2006.01), B60T 7/12 (2006.01), B60T 8/17 (2006.01)
(86) PCT JP2011/071837 de 26/09/2011
(87) WO 2012/063564 de 18/05/2012

(21) **BR 11 2013 005904-4** **1.1**
(30) 12/10/2010 US 12/902,312
(51) C08L 63/00 (2006.01), C08L 81/06 (2006.01)
(86) PCT US2011/055096 de 06/10/2011
(87) WO 2012/051045 de 19/04/2012

(21) **BR 11 2013 005905-2** **1.1**
(30) 15/10/2010 US 12/905,990
(51) H04L 29/06 (2006.01)
(86) PCT IB2011/054491 de 12/10/2011
(87) WO 2012/049631 de 19/04/2012

(21) **BR 11 2013 005907-9** **1.1**
(30) 16/09/2010 US 61/383541
(51) A61K 31/4985 (2006.01)
(86) PCT US2011/051713 de 15/09/2011
(87) WO 2012/037320 de 22/03/2012

(21) **BR 11 2013 005908-7** **1.1**
(30) 29/09/2010 EP 10182291.4
(51) F28D 20/00 (2006.01)
(86) PCT EP2011/065550 de 08/09/2011
(87) WO 2012/041679 de 05/04/2012

(21) **BR 11 2013 005911-7** **1.1**
(30) 14/09/2010 US 61/382770
(51) E21B 33/06 (2006.01)
(86) PCT US2011/051472 de 13/09/2011
(87) WO 2012/037173 de 22/03/2012

(21) **BR 11 2013 005912-5** **1.1**
(30) 17/09/2010 US 61/384020
(51) A61K 31/19 (2006.01), A61K 31/22 (2006.01)
(86) PCT US2011/052173 de 19/09/2011
(87) WO 2012/037562 de 22/03/2012

(21) **BR 11 2013 005913-3** **1.1**
(30) 13/09/2010 US 61/382317; 13/09/2010 US 61/382368
(51) H04N 5/32 (2006.01), G01T 1/29 (2006.01), H01L 31/08 (2006.01), A61B 6/00 (2006.01)
(86) PCT CA2011/050556 de 13/09/2011
(87) WO 2012/034229 de 22/03/2012

(21) **BR 11 2013 005914-1** **1.1**
(30) 17/09/2010 US 61/384020
(51) A61K 31/19 (2006.01)
(86) PCT US2011/052168 de 19/09/2011
(87) WO 2012/037561 de 22/03/2012

(21) **BR 11 2013 005915-0** **1.1**
(30) 17/09/2010 US 61/384020
(51) A61K 31/19 (2006.01)
(86) PCT US2011/052178 de 19/09/2011
(87) WO 2012/037563 de 22/03/2012

(21) **BR 11 2013 005916-8** **1.1**
(51) C12P 7/10 (2006.01), C12N 11/18 (2006.01), C10L 1/02 (2006.01), C12R 1/66 (2006.01), C12R 1/865 (2006.01)
(86) PCT BR2012/000123 de 03/05/2012
(87) WO 2013/163703 de 07/11/2013

(21) **BR 11 2013 005923-0** **1.1**
(30) 13/09/2010 DE 10 2010 037 506.3
(51) B62B 7/00 (2006.01), B62B 7/06 (2006.01), B62B 7/08 (2006.01), B62B 9/08 (2006.01)
(86) PCT EP2011/065638 de 09/09/2011
(87) WO 2012/034940 de 22/03/2012

(21) **BR 11 2013 005928-1** **1.1**
(30) 21/09/2010 US 61/384,806
(51) B01D 17/02 (2006.01), E21B 49/08 (2006.01), G01N 1/10 (2006.01), G01N 33/18 (2006.01), G01N 33/24 (2006.01), E21B 43/34 (2006.01)
(86) PCT US2011/052572 de 21/09/2011
(87) WO 2012/040339 de 29/03/2012

(21) **BR 11 2013 005929-0** **1.1**
(30) 13/09/2010 AU 2010904116
(51) C12Q 1/68 (2006.01)
(86) PCT AU2011/001176 de 13/09/2011
(87) WO 2012/034170 de 22/03/2012

(21) **BR 11 2013 005931-1** **1.1**
(30) 25/11/2010 JP 2010-262752
(51) B01J 29/40 (2006.01), B01J 29/85 (2006.01), B01J 37/08 (2006.01), C01B 39/38 (2006.01), C01B 39/54 (2006.01), C07C 2/12 (2006.01), C07C 11/06 (2006.01), C07B 61/00 (2006.01)
(86) PCT JP2011/077007 de 24/11/2011
(87) WO 2012/070605 de 31/05/2012

(21) **BR 11 2013 005939-7** **1.1**
(30) 21/09/2010 US 61/384,982; 12/08/2011 US 13/209,221
(51) E21B 21/10 (2006.01), E21B 34/08 (2006.01), E21B 21/08 (2006.01)
(86) PCT US2011/052255 de 20/09/2011
(87) WO 2012/040140 de 29/03/2012

(21) **BR 11 2013 005940-0** **1.1**
(30) 15/09/2010 IT BO2010U000093
(51) B30B 9/12 (2006.01), B30B 9/30 (2006.01)
(86) PCT EP2011/065522 de 08/09/2011
(87) WO 2012/034917 de 22/03/2012

(21) **BR 11 2013 005941-9** **1.1**
(30) 20/09/2010 US 61/384,399
(51) A61F 2/44 (2006.01)
(86) PCT US2011/048343 de 19/08/2011
(87) WO 2012/039865 de 29/03/2012

(21) **BR 11 2013 005945-1** **1.1**
(30) 13/09/2010 LU 91730
(51) C21B 3/08 (2006.01), C04B 5/06 (2006.01), C22B 7/04 (2006.01), F27D 15/02 (2006.01)
(86) PCT EP2011/065351 de 06/09/2011
(87) WO 2012/034897 de 22/03/2012

(21) **BR 11 2013 005951-6** **1.1**
(30) 13/09/2010 NO 20101276
(51) E21B 33/035 (2006.01), E21B 43/12 (2006.01), H02J 4/00 (2006.01)
(86) PCT EP2011/065797 de 13/09/2011
(87) WO 2012/034984 de 22/03/2012

(21) **BR 11 2013 005958-3** **1.1**
(30) 22/09/2010 US 61/385,428
(51) H03G 3/00 (2006.01)
(86) PCT US2011/050482 de 06/09/2011
(87) WO 2012/039918 de 29/03/2012

(21) **BR 11 2013 005960-5** **1.1**
(30) 20/09/2010 EP 10 382250.8
(51) F03D 7/02 (2006.01)
(86) PCT EP2011/066274 de 20/09/2011
(87) WO 2012/038395 de 29/03/2012

(21) **BR 11 2013 005962-1** **1.1**
(30) 15/09/2010 DE 20 2010 012 336.4
(51) A61B 8/08 (2006.01), A61D 17/00 (2006.01)
(86) PCT EP2011/066031 de 15/09/2011
(87) WO 2012/035111 de 22/03/2012

(21) **BR 11 2013 005964-8** **1.1**
(30) 16/09/2010 DE 10 2010 046 680.8
(51) C07D 207/277 (2006.01), A01N 25/02 (2006.01)
(86) PCT EP2011/004613 de 14/09/2011
(87) WO 2012/034688 de 22/03/2012

(21) **BR 11 2013 005967-2** **1.1**
(30) 16/09/2010 FR 10 03683
(51) C07D 291/08 (2006.01), A61K 31/551 (2006.01), A61P 25/00 (2006.01)
(86) PCT FR2011/000502 de 15/09/2011
(87) WO 2012/035216 de 22/03/2012

(21) **BR 11 2013 005969-9** **1.1**
(30) 13/09/2010 US 61/382,066
(51) B23B 31/39 (2006.01), B23B 31/16 (2006.01), B23Q 7/04 (2006.01)
(86) PCT US2011/050599 de 07/09/2011
(87) WO 2012/036941 de 22/03/2012

(21) **BR 11 2013 005973-7** **1.1**
(30) 15/09/2010 US 61/383,142
(51) C12N 15/82 (2006.01), A01H 5/12 (2006.01), C10L 1/02 (2006.01), C10G 3/00 (2006.01), C12P 7/62 (2006.01)
(86) PCT US11/051728 de 15/09/2011
(87) WO 2012/037324 de 22/03/2012

(21) **BR 11 2013 006237-1** **1.1**
(30) 16/09/2010 CN 201010285497.8
(51) A62D 1/06 (2006.01)
(86) PCT CN2011/079428 de 07/09/2011
(87) WO 2012/034493 de 22/03/2012

(21) **BR 11 2013 006240-1** **1.1**
(30) 17/09/2010 DE 10 2010 037 622.1
(51) G01N 33/68 (2006.01), G01N 33/50 (2006.01), C12Q 1/68 (2006.01)
(86) PCT DE2011/075225 de 16/09/2011
(87) WO 2012/037937 de 29/03/2012

(21) **BR 11 2013 006241-0** **1.1**
(30) 16/09/2010 CN 201010285531.1
(51) A62D 1/06 (2006.01)
(86) PCT CN2011/079429 de 07/09/2011
(87) WO 2012/034494 de 22/03/2012

(21) **BR 11 2013 006242-8** **1.1**
(30) 16/09/2010 CN 201010285513.3
(51) A62D 1/06 (2006.01)
(86) PCT CN2011/079424 de 07/09/2011
(87) WO 2012/034490 de 22/03/2012

(21) **BR 11 2013 006267-3** **1.1**
(30) 16/09/2010 US 61/403,488
(51) A61F 13/496 (2006.01), B32B 37/20 (2006.01)
(86) PCT US11/001607 de 16/09/2011
(87) WO 2012/036750 de 22/03/2012

(21) **BR 11 2013 006268-1** **1.1**
(30) 15/09/2010 US 61/383,233
(51) E21B 21/06 (2006.01), E21B 21/01 (2006.01)
(86) PCT US11/051581 de 14/09/2011
(87) WO 2012/037243 de 22/03/2012

(21) **BR 11 2013 006301-7** **1.1**
(30) 15/09/2010 EP 10009623.9
(51) E01B 29/00 (2006.01)
(86) PCT EP11/004620 de 14/09/2011
(87) WO 2012/034694 de 22/03/2012

(21) **BR 11 2013 006303-3** **1.1**
(30) 22/09/2010 JP 2010-212624
(51) H01H 33/59 (2006.01), H01H 9/56 (2006.01)
(86) PCT JP11/071328 de 29/09/2011
(87) WO 2012/039373 de 29/03/2012

(21) **BR 11 2013 006307-6** **1.1**
(30) 16/09/2010 DE 102010040924.3
(51) C07D 249/12 (2006.01), C07D 409/04 (2006.01), A61K 31/4196 (2006.01), A61P 9/00 (2006.01)
(86) PCT EP11/065961 de 14/09/2011
(87) WO 2012/035075 de 22/03/2012

(21) **BR 11 2013 006310-6** **1.1**
(30) 17/09/2010 NL 2005365
(51) C01B 31/02 (2006.01), B01J 35/00 (2006.01), B01J 37/16 (2006.01)
(86) PCT NL11/050628 de 16/09/2011
(87) WO 2012/036555 de 22/03/2012

(21) **BR 11 2013 006313-0** **1.1**
(30) 17/09/2010 PL P.392436
(51) C07D 209/40 (2006.01), C07D 235/30 (2006.01), C07D 275/04 (2006.01), C07D 319/20 (2006.01), C07D 413/12 (2006.01), A61K 31/496 (2006.01), A61P 25/00 (2006.01)
(86) PCT EP11/066054 de 16/09/2011
(87) WO 2012/035123 de 22/03/2012

(21) **BR 11 2013 006318-1** **1.1**
(30) 15/09/2010 EP 10176847.1
(51) B65D 85/804 (2006.01)
(86) PCT EP11/064304 de 19/08/2011
(87) WO 2012/034819 de 22/03/2012

(21) **BR 11 2013 006319-0** **1.1**
(30) 17/09/2010 US 12/884,757
(51) G01L 19/00 (2006.01), G01L 15/00 (2006.01), G01L 13/00 (2006.01), G01F 1/34 (2006.01), G01F 23/14 (2006.01)
(86) PCT US11/048551 de 22/08/2011
(87) WO 2012/036842 de 22/03/2012

(21) **BR 11 2013 006320-3** **1.1**
(30) 16/09/2010 US 61/383,370
(51) A61K 31/4174 (2006.01), C07D 233/64 (2006.01), A61P 27/06 (2006.01), A61P 17/04 (2006.01)
(86) PCT US11/052004 de 16/09/2011
(87) WO 2012/037499 de 22/03/2012

(21) **BR 11 2013 006323-8** **1.1**
(30) 16/09/2010 EP 10 009666.8
(51) B41F 16/00 (2006.01), B41F 19/06 (2006.01)
(86) PCT EP11/004381 de 31/08/2011
(87) WO 2012/034649 de 22/03/2012

(21) **BR 11 2013 006324-6** **1.1**
(30) 15/09/2010 CH 1479/10
(51) G02B 6/38 (2006.01)
(86) PCT EP11/064822 de 29/08/2011
(87) WO 2012/034844 de 22/03/2012

(21) **BR 11 2013 006326-2** **1.1**
(30) 16/09/2010 US 61/383,593; 12/09/2011 US 13/230,274
(51) G01V 3/20 (2006.01), G01V 3/34 (2006.01), E21B 47/00 (2006.01)
(86) PCT US2011/051358 de 13/09/2011
(87) WO 2012/037097 de 22/03/2012

(21) **BR 11 2013 006327-0** **1.1**
(30) 17/09/2010 US 61/384,047; 17/09/2010 EP PCT/EP2010/063752
(51) A45C 1/10 (2006.01), A45C 13/18 (2006.01), A47G 1/06 (2006.01), E05B 73/00 (2006.01)
(86) PCT EP11/066123 de 16/09/2011
(87) WO 2012/035145 de 22/03/2012

(21) **BR 11 2013 006329-7** **1.1**
(30) 16/09/2010 US 12/883,888; 16/09/2010 US 12/883,878; 16/09/2010 US 12/883/864; 16/09/2010 US 12/883,848
(51) G06F 13/00 (2006.01)
(86) PCT US2011/049940 de 31/08/2011
(87) WO 2012/036905 de 22/03/2012

(21) **BR 11 2013 006330-0** **1.1**
(30) 15/09/2010 US 61/383,046; 01/08/2011 US 13/195,056
(51) B01D 53/14 (2006.01), B01D 53/62 (2006.01), F23J 15/04 (2006.01)
(86) PCT US11/048575 de 22/08/2011
(87) WO 2012/036843 de 22/03/2012

(21) **BR 11 2013 006333-5** **1.1**
(30) 06/10/2010 US 12/898,824
(51) B29C 49/36 (2006.01), B29C 49/56 (2006.01), B29C 33/22 (2006.01), B29C 33/36 (2006.01), B29C 45/66 (2006.01), B29C 45/06 (2006.01), B29C 49/04 (2006.01)
(86) PCT US2011/053828 de 29/09/2011
(87) WO 2012/047704 de 12/04/2012

(21) **BR 11 2013 006337-8** **1.1**
(30) 17/09/2010 DE 10 2010 046 627.1
(51) C04B 26/06 (2006.01), A47B 77/02 (2006.01), B29C 39/02 (2006.01), C08K 3/36 (2006.01), E03C 1/18 (2006.01)
(86) PCT EP2011/004486 de 06/09/2011
(87) WO 2012/034663 de 22/03/2012

(21) **BR 11 2013 006339-4** **1.1**
(30) 16/09/2010 JP 2010-208068; 14/10/2010 JP 2010-231866; 29/03/2011 JP 2011-072045
(51) H04L 1/16 (2006.01), H04L 29/08 (2006.01), H04W 28/04 (2009.01)
(86) PCT JP2011/004943 de 02/09/2011
(87) WO 2012/035712 de 22/03/2012

(21) **BR 11 2013 006342-4** **1.1**
(30) 17/09/2010 US 12/923,391
(51) C03C 17/36 (2006.01), C23C 14/00 (2006.01)
(86) PCT US2011/001023 de 07/06/2011
(87) WO 2012/036720 de 22/03/2012

(21) **BR 11 2013 006344-0** **1.1**
(30) 17/09/2010 US 61/383,799
(51) A61K 31/4468 (2006.01), A61K 31/454 (2006.01), A61P 3/04 (2006.01), C07D 413/14 (2006.01)
(86) PCT US2011/051821 de 15/09/2011
(87) WO 2012/037393 de 22/03/2012

(21) **BR 11 2013 006345-9** **1.1**
(30) 15/09/2010 US 12/882,7098
(51) A23L 1/164 (2006.01), A23B 4/03 (2006.01), A23B 4/044 (2006.01), A23L 1/00 (2006.01)
(86) PCT US2011/050031 de 31/08/2011
(87) WO 2012/036910 de 22/03/2012

(21) **BR 11 2013 006346-7** **1.1**
(30) 16/09/2010 US 12/883,293
(51) B65G 37/00 (2006.01)
(86) PCT US2011/028809 de 17/03/2011
(87) WO 2012/036762 de 22/03/2012

(21) **BR 11 2013 006347-5** **1.1**
(30) 17/09/2010 US 12/885,384
(51) G06F 15/16 (2006.01), G06F 9/06 (2006.01)

(86) PCT US2011/050573 de 06/09/2011
(87) WO 2012/036938 de 22/03/2012

(21) **BR 11 2013 006348-3** **1.1**
(30) 15/09/2010 US 12/882,921
(51) C07D 319/12 (2006.01), A23L 1/035 (2006.01)
(86) PCT US2010/049242 de 17/09/2010
(87) WO 2012/036693 de 22/03/2012

(21) **BR 11 2013 006349-1** **1.1**
(30) 17/09/2010 US 61/384,034
(51) A61F 5/00 (2006.01), A61B 17/064 (2006.01), A61B 17/068 (2006.01), A61B 17/072 (2006.01)
(86) PCT US2011/051985 de 16/09/2011
(87) WO 2012/037487 de 22/03/2012

(21) **BR 11 2013 006350-5** **1.1**
(30) 16/09/2010 US 12/883,656
(51) E21B 43/08 (2006.01)
(86) PCT US2011/047005 de 09/08/2011
(87) WO 2012/036805 de 22/03/2012

(21) **BR 11 2013 006352-1** **1.1**
(30) 16/09/2010 US 61/383,370
(51) A61K 31/4174 (2006.01), A61P 17/04 (2006.01)
(86) PCT US2011/051979 de 16/09/2011
(87) WO 2012/037484 de 22/03/2012

(21) **BR 11 2013 006353-0** **1.1**
(30) 22/09/2010 EP 10 178315.7; 11/03/2011 EP 11 157858.9
(51) C07D 487/04 (2006.01), A61K 31/4985 (2006.01), A61P 25/28 (2006.01)
(86) PCT EP2011/066343 de 20/09/2011
(87) WO 2012/038438 de 29/03/2012

(21) **BR 11 2013 006354-8** **1.1**
(30) 16/09/2010 DE 10 2010 045 484.8; 16/09/2010 DE 10 2010 045 481.8
(51) C10J 3/84 (2006.01), C10J 3/52 (2006.01), C10K 1/10 (2006.01)
(86) PCT EP2011/004629 de 15/09/2011
(87) WO 2012/034700 de 22/03/2012

(21) **BR 11 2013 006355-6** **1.1**
(30) 16/09/2010 US 61/383,370
(51) A61K 31/4174 (2006.01), A61P 27/06 (2006.01)
(86) PCT US2011/051926 de 16/09/2011
(87) WO 2012/037453 de 22/03/2012

(21) **BR 11 2013 006443-9** **1.1**
(30) 21/09/2010 CN 201010293769.9
(51) H04W 24/00 (2009.01)
(86) PCT CN11/075949 de 20/06/2011
(87) WO 2012/037825 de 29/03/2012

(21) **BR 11 2013 006444-7** **1.1**
(30) 20/09/2010 AU 2010904233
(51) G01N 1/28 (2006.01), G01N 33/50 (2006.01), G01N 33/68 (2006.01)
(86) PCT AU2011/001221 de 20/09/2011
(87) WO 2012/037609 de 29/03/2012

(21) **BR 11 2013 006445-5** **1.1**
(30) 27/09/2010 US 61/386,929
(51) G06Q 50/30 (2012.01), G06Q 30/02 (2012.01)
(86) PCT US2011/053526 de 27/09/2011
(87) WO 2012/047676 de 12/04/2012

(21) **BR 11 2013 006446-3** **1.1**
(30) 12/10/2010 US 61/392,443; 13/10/2010 US 61/392,899; 08/06/2011 US 13/156,258
(51) E21B 33/038 (2006.01), E21B 36/00 (2006.01), E21B 43/013 (2006.01), E02D 27/04 (2006.01), E21B 17/01 (2006.01), E21B 17/08 (2006.01)
(86) PCT US2011/055693 de 11/10/2011
(87) WO 2012/051148 de 19/04/2012

(21) **BR 11 2013 006447-1** **1.1**
(30) 13/10/2010 DE 10 2010 042 402.1
(51) B22D 13/10 (2006.01), B22D 19/02 (2006.01), B22D 19/14 (2006.01), B22D 13/04 (2006.01)
(86) PCT EP2011/062351 de 19/07/2011
(87) WO 2012/048919 de 19/04/2012

(21) **BR 11 2013 006450-1** **1.1**
(30) 28/10/2010 US 12/914,714
(51) C07C 67/465 (2006.01), C07C 69/02 (2006.01), C11C 3/12 (2006.01), C10L 1/04 (2006.01), C10M 101/04 (2006.01), C10G 69/12 (2006.01)
(86) PCT US2011/052880 de 23/09/2011
(87) WO 2012/057944 de 03/05/2012

(21) **BR 11 2013 006451-0** **1.1**
(30) 30/09/2010 US 12/894,898
(51) G01V 9/00 (2006.01), G06F 19/00 (2011.01)
(86) PCT US2011/039682 de 08/06/2011
(87) WO 2012/047323 de 12/04/2012

(21) **BR 11 2013 006452-8** **1.1**
(30) 05/11/2010 US 12/940,785
(51) C01B 39/02 (2006.01), G05D 11/12 (2006.01)
(86) PCT US2011/046211 de 02/08/2011
(87) WO 2012/060911 de 10/05/2012

(21) **BR 11 2013 006453-6** **1.1**
(30) 28/09/2010 FR 1057799
(51) B22F 3/15 (2006.01), C22C 47/06 (2006.01), B29C 70/24 (2006.01)
(86) PCT FR2011/052239 de 26/09/2011
(87) WO 2012/042160 de 05/04/2012

(21) **BR 11 2013 006454-4** **1.1**
(30) 23/09/2010 FR 1057684
(51) G02C 7/02 (2006.01), G02C 13/00 (2006.01), A61B 3/00 (2006.01), A61B 3/14 (2006.01), A61B 3/11 (2006.01)
(86) PCT FR2011/052215 de 23/09/2011
(87) WO 2012/038676 de 29/03/2012

(21) **BR 11 2013 006455-2** **1.1**
(30) 21/09/2010 US 61/384,899
(51) G02B 6/00 (2006.01), F21V 8/00 (2006.01)
(86) PCT US2011/052479 de 21/09/2011
(87) WO 2012/040280 de 29/03/2012

(21) **BR 11 2013 006456-0** **1.1**
(30) 21/09/2010 IT MI2010A001718
(51) C08K 5/00 (2006.01), C08J 9/00 (2006.01), C08K 5/3492 (2006.01), C08K 5/52 (2006.01), C09D 5/18 (2006.01), C08J 3/12 (2006.01)
(86) PCT IB2011/002216 de 20/09/2011
(87) WO 2012/038817 de 29/03/2012

(21) **BR 11 2013 006457-9** **1.1**
(30) 20/09/2010 FR 1057514
(51) C08J 7/12 (2006.01), F21V 7/22 (2006.01)
(86) PCT EP2011/066177 de 19/09/2011
(87) WO 2012/038362 de 29/03/2012

(21) **BR 11 2013 006458-7** **1.1**
(30) 20/09/2010 FR 1057509
(51) C23C 14/56 (2006.01), C23C 14/22 (2006.01), C23C 16/44 (2006.01), H01L 21/00 (2006.01), H01J 37/16 (2006.01), H01J 37/18 (2006.01), H01J 37/317 (2006.01), H01L 21/67 (2006.01)
(86) PCT EP2011/066193 de 19/09/2011
(87) WO 2012/038369 de 29/03/2012

(21) **BR 11 2013 006459-5** **1.1**
(30) 07/10/2010 SE 1051049-3
(51) B60R 11/04 (2006.01), B60R 1/06 (2006.01), B60R 1/12 (2006.01)
(86) PCT SE2011/051169 de 30/09/2011
(87) WO 2012/047154 de 12/04/2012

(21) **BR 11 2013 006460-9** **1.1**
(30) 23/11/2010 FR 1059629
(51) H02K 11/04 (2006.01)
(86) PCT FR2011/052671 de 17/11/2011
(87) WO 2012/069737 de 31/05/2012

(21) **BR 11 2013 006461-7** **1.1**
(30) 23/11/2010 FR 1059632
(51) H02K 11/00 (2006.01), H02K 11/04 (2006.01)
(86) PCT FR2011/052673 de 17/11/2011
(87) WO 2012/069739 de 31/05/2012

(21) **BR 11 2013 006463-3** **1.1**
(30) 21/09/2010 GB 1015871.5
(51) A61F 5/01 (2006.01), A61F 5/02 (2006.01), A61F 5/03 (2006.01)
(86) PCT GB2011/001379 de 21/09/2011
(87) WO 2012/038700 de 29/03/2012

(21) **BR 11 2013 006465-0** **1.1**
(30) 04/10/2010 FR 10/57998
(51) F02K 1/60 (2006.01), F02K 1/62 (2006.01), F02K 1/72 (2006.01), F01D 5/00 (2006.01), F02K 1/76 (2006.01)
(86) PCT FR2011/052298 de 03/10/2011
(87) WO 2012/045965 de 12/04/2012

(21) **BR 11 2013 006466-8** **1.1**
(30) 30/09/2010 KR 10-2010-0095492
(51) D06F 58/28 (2006.01), D06F 58/24 (2006.01), D06F 58/26 (2006.01)
(86) PCT KR2011/007100 de 27/09/2011
(87) WO 2012/044040 de 05/04/2012

(21) **BR 11 2013 006468-4** **1.1**
(30) 30/09/2010 KR 10-2010-0095486
(51) D06F 58/28 (2006.01), D06F 58/26 (2006.01), D06F 58/20 (2006.01), D06F 58/04 (2006.01)
(86) PCT KR2011/007099 de 27/09/2011
(87) WO 2012/044039 de 05/04/2012

(21) **BR 11 2013 006469-2** **1.1**
(30) 24/09/2010 AU 2010904335
(51) G08C 17/02 (2006.01)
(86) PCT AU2011/001235 de 26/09/2011
(87) WO 2012/037618 de 29/03/2012

(21) **BR 11 2013 006471-4** **1.1**
(30) 24/09/2010 EP 10179213.3
(51) C07C 1/24 (2006.01), C07C 11/18 (2006.01)
(86) PCT EP2011/065350 de 06/09/2011
(87) WO 2012/038247 de 29/03/2012

(21) **BR 11 2013 006472-2** **1.1**
(30) 12/01/2011 DE 10 2011 008 967.5
(51) F27B 7/20 (2006.01), C04B 7/52 (2006.01), C04B 7/38 (2006.01)
(86) PCT EP2012/050069 de 04/01/2012
(87) WO 2012/095338 de 19/07/2012

(21) **BR 11 2013 006473-0** **1.1**
(30) 21/09/2010 EP 10290502.3
(51) C08G 63/08 (2006.01), C08G 63/64 (2006.01), C08G 64/02 (2006.01), C08G 64/30 (2006.01)
(86) PCT EP2011/065226 de 02/09/2011
(87) WO 2012/038240 de 29/03/2012

(21) **BR 11 2013 006474-9** **1.1**
(30) 23/12/2010 DE 10 2010 055 825.7
(51) F27B 7/38 (2006.01), F27D 15/02 (2006.01), C04B 7/47 (2006.01)
(86) PCT EP2011/072615 de 13/12/2011
(87) WO 2012/084608 de 28/06/2012

(21) **BR 11 2013 006476-5** **1.1**
(30) 19/10/2010 DE 10 2010 038 279.5
(51) G01N 1/20 (2006.01)
(86) PCT EP2011/068159 de 18/10/2011
(87) WO 2012/052421 de 26/04/2012

(21) **BR 11 2013 006477-3** **1.1**
(51) A23L 1/10 (2006.01)
(86) PCT JP2010/005975 de 05/10/2010
(87) WO 2012/046272 de 12/04/2012

(21) **BR 11 2013 006478-1** **1.1**
(30) 23/09/2010 GB 1016001.8
(51) C11D 7/26 (2006.01), C11D 7/32 (2006.01), C11D 3/37 (2006.01)
(86) PCT GB2011/051796 de 22/09/2011
(87) WO 2012/038755 de 29/03/2012

(21) **BR 11 2013 006479-0** **1.1**
(30) 20/09/2010 KR 10-2010-0092353
(51) F25C 1/24 (2006.01), F25C 5/08 (2006.01), F25C 5/02 (2006.01), F25D 29/00 (2006.01)
(86) PCT KR2011/006922 de 20/09/2011
(87) WO 2012/039568 de 29/03/2012

(21) **BR 11 2013 006480-3** **1.1**
(30) 20/09/2010 KR 10-2010-0092354; 20/09/2010 KR 10-2010-0092356; 20/09/2010 KR 10-2010-0092358
(51) F25C 1/24 (2006.01), F25D 29/00 (2006.01), F25D 11/00 (2006.01), F25C 5/08 (2006.01)
(86) PCT KR2011/006924 de 20/09/2011
(87) WO 2012/039569 de 29/03/2012

(21) **BR 11 2013 006482-0** **1.1**
(30) 21/09/2010 US 61/385,115; 22/09/2010 US 61/385,510; 15/11/2010 US 61/413,783; 26/04/2011 US 13/094,740
(51) A61K 47/36 (2006.01), A61K 47/38 (2006.01), A61K 47/30 (2006.01), A61K 9/08 (2006.01), A61K 9/20 (2006.01), A61P 1/02 (2006.01), A61P 31/00 (2006.01), A61P 1/00 (2006.01)
(86) PCT US2011/052391 de 20/09/2011
(87) WO 2012/040224 de 29/03/2012

(21) **BR 11 2013 006483-8** **1.1**

(30) 25/09/2010 US 12/890,065
(51) G06F 15/76 (2006.01), G06F 9/46 (2006.01), G06F 9/06 (2006.01)
(86) PCT US2011/053177 de 24/09/2011
(87) WO 2012/040684 de 29/03/2012

(21) **BR 11 2013 006484-6 1.1**
(30) 20/09/2010 IT UD2010A000168
(51) B01F 13/10 (2006.01), B01F 15/02 (2006.01), B05B 1/00 (2006.01), B05B 12/14 (2006.01), B05B 15/02 (2006.01), B65B 39/00 (2006.01), B05B 1/06 (2006.01)
(86) PCT IB2011/002174 de 20/09/2011
(87) WO 2012/038802 de 29/03/2012

(21) **BR 11 2013 006485-4 1.1**
(30) 24/09/2010 US 12/890,102
(51) H04B 7/04 (2006.01), H04W 88/08 (2009.01)
(86) PCT US2011/053332 de 26/09/2011
(87) WO 2012/040739 de 29/03/2012

(21) **BR 11 2013 006486-2 1.1**
(30) 20/09/2010 US 61/384,579; 13/10/2010 US 61/392,874; 28/10/2010 US 61/407,840; 05/01/2011 US 61/429,977
(51) G06K 9/80 (2006.01)
(86) PCT US2011/052365 de 20/09/2011
(87) WO 2012/040209 de 29/03/2012

(21) **BR 11 2013 006487-0 1.1**
(51) H04B 7/04 (2006.01), H04B 7/06 (2006.01)
(86) PCT RU2010/000531 de 24/09/2010
(87) WO 2012/039640 de 29/03/2012

(21) **BR 11 2013 006488-9 1.1**
(30) 20/09/2010 US 61/384,571; 04/08/2011 US 61/515,182; 16/09/2011 US 13/235,266; 16/09/2011 US 13/235,236
(51) H04L 29/08 (2006.01), G06F 9/54 (2006.01), G06F 9/38 (2006.01)
(86) PCT US2011/052206 de 19/09/2011
(87) WO 2012/040122 de 29/03/2012

(21) **BR 11 2013 006489-7 1.1**
(30) 03/11/2010 CN 201010535131.1
(51) C07D 231/14 (2006.01), C07D 231/16 (2006.01), C07D 231/18 (2006.01), C07D 231/20 (2006.01), C07D 401/04 (2006.01), C07D 413/12 (2006.01), A01N 43/56 (2006.01), A01N 43/84 (2006.01), A01P 3/00 (2006.01)
(86) PCT CN2011/081672 de 02/11/2011
(87) WO 2012/059048 de 10/05/2012

(21) **BR 11 2013 006495-1 1.1**
(30) 23/09/2010 US 61/385802
(51) F02F 7/00 (2006.01), F02B 67/04 (2006.01), F01P 5/10 (2006.01), F01M 1/02 (2006.01)
(86) PCT US2011/052914 de 23/09/2011
(87) WO 2012/040553 de 29/03/2012

(21) **BR 11 2013 006496-0 1.1**
(30) 30/09/2010 IT MI2010A001789; 01/10/2010 US 61/388797
(51) B60T 8/172 (2006.01), B60W 40/06 (2006.01)
(86) PCT IB2011/002313 de 28/09/2011
(87) WO 2012/042369 de 05/04/2012

(21) **BR 11 2013 006497-8 1.1**
(30) 23/09/2010 EP 10178757.0
(51) C07C 213/06 (2006.01), C07C 219/08 (2006.01)
(86) PCT EP2011/066386 de 21/09/2011
(87) WO 2012/038459 de 29/03/2012

(21) **BR 11 2013 006498-6 1.1**
(30) 21/09/2010 US 61/384891
(51) C07C 213/00 (2006.01), C07C 213/02 (2006.01), C07C 213/06 (2006.01), C07C 215/08 (2006.01), C07C 217/10 (2006.01)
(86) PCT US2011/052239 de 20/09/2011
(87) WO 2012/040133 de 29/03/2012

(21) **BR 11 2013 006499-4 1.1**
(30) 30/09/2010 JP 2010-221460; 08/03/2011 JP 2011-050214
(86) PCT JP2011/004121 de 21/07/2011
(87) WO 2012/042719 de 05/04/2012

(21) **BR 11 2013 006500-1 1.1**
(30) 24/09/2010 DE 10 2010 037 773.2
(51) E05D 15/06 (2006.01)
(86) PCT EP11/066475 de 22/09/2011
(87) WO 2012/038494 de 29/03/2012

(21) **BR 11 2013 006501-0 1.1**
(30) 30/09/2010 JP 2010-221471
(86) PCT JP2011/004122 de 21/07/2011
(87) WO 2012/042720 de 05/04/2012

(21) **BR 11 2013 006502-8 1.1**
(30) 22/09/2010 EP 10010183.1
(51) B65H 29/04 (2006.01), B65G 23/44 (2006.01)
(86) PCT EP11/004534 de 08/09/2011
(87) WO 2012/038035 de 29/03/2012

(21) **BR 11 2013 006503-6 1.1**
(30) 27/09/2010 US 12/891725
(51) F17C 1/00 (2006.01), F17C 13/06 (2006.01), F17C 13/00 (2006.01)
(86) PCT US2011/052930 de 23/09/2011
(87) WO 2012/047542 de 12/04/2012

(21) **BR 11 2013 006504-4 1.1**
(30) 22/09/2010 US 61/385,408
(51) B63B 35/44 (2006.01), B63B 21/50 (2006.01), B63B 9/06 (2006.01)
(86) PCT US11/052745 de 22/09/2011
(87) WO 2012/040451 de 29/03/2012

(21) **BR 11 2013 006505-2 1.1**
(30) 21/09/2010 US 61/384895; 06/09/2011 US 61/531119
(51) C07C 213/00 (2006.01), C07C 213/02 (2006.01), C07C 213/06 (2006.01), C07C 215/08 (2006.01), C07C 217/10 (2006.01)
(86) PCT US2011/052275 de 20/09/2011
(87) WO 2012/040151 de 29/03/2012

(21) **BR 11 2013 006511-7 1.1**
(30) 24/09/2010 DE 102010041385.2
(51) A23L 1/30 (2006.01), A23L 1/00 (2006.01), A23L 1/237 (2006.01)
(86) PCT EP11/066546 de 22/09/2011
(87) WO 2012/038516 de 29/03/2012

(21) **BR 11 2013 006512-5 1.1**
(51) B64D 15/16 (2006.01), F03D 1/06 (2006.01), F03D 3/06 (2006.01), F03D 11/00 (2006.01)
(86) PCT SE10/051041 de 28/09/2010
(87) WO 2012/044213 de 05/04/2012

(21) **BR 11 2013 006513-3 1.1**
(30) 24/09/2010 DE 102010041368.2
(51) H04L 12/40 (2006.01)
(86) PCT EP11/066430 de 21/09/2011
(87) WO 2012/038472 de 29/03/2012

(21) **BR 11 2013 006514-1 1.1**
(30) 20/09/2010 US 61/384553
(51) A61F 2/24 (2006.01)
(86) PCT US2011/001615 de 20/09/2011
(87) WO 2012/039753 de 29/03/2012

(21) **BR 11 2013 006516-8 1.1**
(30) 23/09/2010 US 12/888,433
(51) G06F 9/06 (2006.01), G06F 9/44 (2006.01)
(86) PCT US11/050739 de 07/09/2011
(87) WO 2012/039939 de 29/03/2012

(21) **BR 11 2013 006517-6 1.1**
(30) 24/09/2010 US 61/386,117
(51) A61B 18/14 (2006.01)
(86) PCT US11/052723 de 22/09/2011
(87) WO 2012/040438 de 29/03/2012

(21) **BR 11 2013 006519-2 1.1**
(30) 21/09/2010 US 61/384882
(51) C07C 213/00 (2006.01), C07C 213/02 (2006.01), C07C 213/06 (2006.01), C07C 215/08 (2006.01), C07C 217/10 (2006.01)
(86) PCT US2011/052253 de 20/09/2011
(87) WO 2012/040138 de 29/03/2012

(21) **BR 11 2013 006520-6 1.1**
(30) 06/10/2010 EP 10 186735.6; 07/02/2011 EP 11 153481.4
(51) A61M 5/315 (2006.01), A61M 5/00 (2006.01)
(86) PCT EP11/067417 de 05/10/2011
(87) WO 2012/045793 de 12/04/2012

(21) **BR 11 2013 006521-4 1.1**
(51) C08L 97/02 (2006.01), C08H 8/00 (2010.01)
(86) PCT IT10/000410 de 29/09/2010
(87) WO 2012/042544 de 05/04/2012

(21) **BR 11 2013 006522-2 1.1**
(30) 22/09/2010 US 12/887,544; 22/09/2010 US 12/887,552; 22/09/2010 US 12/887,569; 21/03/2011 US 13/052,219
(51) B30B 11/02 (2006.01), B30B 15/34 (2006.01), B30B 11/10 (2006.01), A61K 9/00 (2006.01)
(86) PCT US11/029158 de 21/03/2011
(87) WO 2012/039789 de 29/03/2012

(21) **BR 11 2013 006523-0 1.1**
(30) 20/09/2010 US 61/403625
(51) H01M 2/02 (2006.01), H01M 2/10 (2006.01), H01M 2/20 (2006.01), H01M 2/30 (2006.01)
(86) PCT US2011/052209 de 19/09/2011
(87) WO 2012/040123 de 29/03/2012

(21) **BR 11 2013 006524-9 1.1**
(30) 04/10/2010 DE 10 2010 037940.9
(51) E05D 15/06 (2006.01), E05D 15/08 (2006.01)
(86) PCT EP11/064139 de 17/08/2011
(87) WO 2012/045510 de 12/04/2012

(21) **BR 11 2013 006525-7 1.1**
(30) 21/09/2010 JP 2010-210775
(51) H01R 13/7197 (2011.01), H01R 13/7193 (2011.01), H01R 13/506 (2006.01)
(86) PCT JP11/072303 de 21/09/2011
(87) WO 2012/039510 de 29/03/2012

(21) **BR 11 2013 006526-5 1.1**
(30) 22/09/2010 NO 20101321
(51) F27D 1/12 (2006.01), C25C 3/08 (2006.01)
(86) PCT NO11/000263 de 20/09/2011
(87) WO 2012/039624 de 29/03/2012

(21) **BR 11 2013 006527-3 1.1**
(30) 05/01/2011 JP 2011-000792
(51) B23C 1/16 (2006.01), B23C 1/20 (2006.01), B23Q 3/18 (2006.01)
(86) PCT JP2011/080168 de 27/12/2011
(87) WO 2012/093617 de 12/07/2012

(21) **BR 11 2013 006528-1 1.1**
(30) 24/09/2010 GB 1016139.6; 10/02/2011 EP PCT/EP2011/051936
(51) G01N 33/574 (2006.01)
(86) PCT EP11/066568 de 23/09/2011
(87) WO 2012/038525 de 29/03/2012

(21) **BR 11 2013 006529-0 1.1**
(30) 20/09/2010 US 12/885,620
(51) B21D 5/00 (2006.01), B21D 22/00 (2006.01), B21B 3/00 (2006.01), B21J 5/00 (2006.01), C21D 1/42 (2006.01), C21D 7/13 (2006.01), C22F 1/18 (2006.01), F41H 5/02 (2006.01), H05B 6/10 (2006.01)
(86) PCT US11/049052 de 25/08/2011
(87) WO 2012/039882 de 29/03/2012

(21) **BR 11 2013 006530-3 1.1**
(30) 23/09/2010 EP 10178845.3
(51) C08F 265/06 (2006.01), C09J 7/02 (2006.01), C09J 151/00 (2006.01)
(86) PCT EP2011/064939 de 31/08/2011
(87) WO 2012/038202 de 29/03/2012

(21) **BR 11 2013 006531-1 1.1**
(30) 01/10/2010 EP 10185310.9; 04/11/2010 EP 10189918.5
(51) A01N 43/56 (2006.01), A01N 61/00 (2006.01), A01P 3/00 (2006.01)
(86) PCT EP11/066809 de 28/09/2011
(87) WO 2012/041874 de 05/04/2012

(21) **BR 11 2013 006532-0 1.1**
(30) 30/09/2010 JP 2010-220328
(51) H04L 25/02 (2006.01)
(86) PCT JP2011/071563 de 22/09/2011
(87) WO 2012/043351 de 05/04/2012

(21) **BR 11 2013 006533-8 1.1**
(51) C11D 1/44 (2006.01), C11D 1/72 (2006.01), C11D 1/825 (2006.01), C11D 1/835 (2006.01), C11D 3/20 (2006.01), C11D 3/36 (2006.01), C11D 3/37 (2006.01), C11D 7/06 (2006.01), C11D 7/26 (2006.01), C11D 7/36 (2006.01), C11D 11/00 (2006.01), C11D 3/04 (2006.01)
(86) PCT EP10/067312 de 11/11/2010
(87) WO 2012/062372 de 18/05/2012

(21) **BR 11 2013 006534-6 1.1**
(30) 28/09/2010 EP 10 181108.1
(51) H02J 3/24 (2006.01), H02P 9/48 (2006.01), F03D 7/04 (2006.01)
(86) PCT EP11/050687 de 19/01/2011
(87) WO 2012/041527 de 05/04/2012

(21) **BR 11 2013 006535-4 1.1**
(30) 05/10/2010 KR 10-2010-0097050

(51) A61K 31/125 (2006.01), A61K 31/095 (2006.01), A61K 31/185 (2006.01), A61K 31/194 (2006.01), A61P 37/00 (2006.01)
(86) PCT US11/054708 de 04/10/2011
(87) WO 2012/047848 de 12/04/2012

(21) **BR 11 2013 006537-0** **1.1**
(30) 22/09/2010 EP 10010114.6
(51) B65B 13/04 (2006.01), B65B 59/04 (2006.01)
(86) PCT EP11/004379 de 31/08/2011
(87) WO 2012/038027 de 29/03/2012

(21) **BR 11 2013 006538-9** **1.1**
(51) G06T 15/00 (2011.01)
(86) PCT CN10/001540 de 30/09/2010
(87) WO 2012/040883 de 05/04/2012

(21) **BR 11 2013 006539-7** **1.1**
(30) 23/09/2010 US 12/889150
(51) E05B 27/10 (2006.01), E05B 19/04 (2006.01)
(86) PCT SE2011/051133 de 21/09/2011
(87) WO 2012/039671 de 29/03/2012

(21) **BR 11 2013 006540-0** **1.1**
(30) 28/09/2010 JP 2010-216384
(51) B60L 3/00 (2006.01), H01M 10/48 (2006.01)
(86) PCT JP11/068146 de 09/08/2011
(87) WO 2012/043068 de 05/04/2012

(21) **BR 11 2013 006542-7** **1.1**
(30) 29/09/2010 US 61/387492
(51) C10G 31/09 (2006.01), B01D 61/58 (2006.01)
(86) PCT US2011/053358 de 27/09/2011
(87) WO 2012/050816 de 19/04/2012

(21) **BR 11 2013 006543-5** **1.1**
(30) 05/10/2010 IL 208493
(51) B23B 27/16 (2006.01)
(86) PCT IL11/000658 de 14/08/2011
(87) WO 2012/046224 de 12/04/2012

(21) **BR 11 2013 006544-3** **1.1**
(30) 12/01/2012 JP 2012-003694; 12/01/2012 JP 2012-003698; 12/01/2012 JP 2012-003653; 12/01/2012 JP 2012-003652
(51) B41J 2/175 (2006.01)
(86) PCT JP12/001410 de 01/03/2012
(87) WO 2013/105145 de 18/07/2013

(21) **BR 11 2013 006545-1** **1.1**
(30) 24/09/2010 GB 1016209.7
(51) A61C 17/34 (2006.01), A61C 17/22 (2006.01)
(86) PCT EP11/066493 de 22/09/2011
(87) WO 2012/038501 de 29/03/2012

(21) **BR 11 2013 006546-0** **1.1**
(30) 20/09/2010 US 12/886,472
(51) H05K 7/20 (2006.01)
(86) PCT US11/051139 de 11/09/2011
(87) WO 2012/039968 de 29/03/2012

(21) **BR 11 2013 006547-8** **1.1**
(30) 30/09/2010 CN 201010506073.X
(51) H04W 72/04 (2009.01)
(86) PCT CN11/075507 de 09/06/2011
(87) WO 2012/041075 de 05/04/2012

(21) **BR 11 2013 006548-6** **1.1**
(30) 20/09/2010 FR 1057486
(51) A22C 7/00 (2006.01)
(86) PCT EP11/066244 de 19/09/2011
(87) WO 2012/038381 de 29/03/2012

(21) **BR 11 2013 006549-4** **1.1**
(30) 28/09/2010 IT MI2010A001760; 30/09/2010 US 61/388452
(51) B29D 30/32 (2006.01)
(86) PCT IB11/002277 de 26/09/2011
(87) WO 2012/042359 de 05/04/2012

(21) **BR 11 2013 006550-8** **1.1**
(30) 21/09/2010 US 61384953
(51) C07C 211/00 (2006.01)
(86) PCT IL11/000740 de 19/09/2011
(87) WO 2012/038954 de 29/03/2012

(21) **BR 11 2013 006551-6** **1.1**
(30) 13/05/2011 JP 2011-107744
(51) B60C 23/02 (2006.01), B60C 23/04 (2006.01), G01L 17/00 (2006.01), G08C 17/02 (2006.01)
(86) PCT JP12/053974 de 20/02/2012
(87) WO 2012/157306 de 22/11/2012

(21) **BR 11 2013 006552-4** **1.1**
(30) 28/04/2011 JP 2011-100747
(51) B01J 23/58 (2006.01), B01D 53/94 (2006.01), F01N 3/10 (2006.01)
(86) PCT JP12/055655 de 06/03/2012
(87) WO 2012/147411 de 01/11/2012

(21) **BR 11 2013 006553-2** **1.1**
(30) 22/12/2010 BE BE2010/0752
(51) A01D 45/02 (2006.01), B65G 23/44 (2006.01), F16H 7/12 (2006.01)
(86) PCT EP11/073240 de 19/12/2011
(87) WO 2012/084825 de 28/06/2012

(21) **BR 11 2013 006558-3** **1.1**
(30) 14/07/2011 CN 201110197427.1
(51) E04G 21/02 (2006.01)
(86) PCT CN11/080899 de 18/10/2011
(87) WO 2013/007069 de 17/01/2013

(21) **BR 11 2013 006559-1** **1.1**
(30) 22/09/2010 US 12/888,049
(51) C10G 67/00 (2006.01)
(86) PCT US11/050159 de 01/09/2011
(87) WO 2012/039910 de 29/03/2012

(21) **BR 11 2013 006560-5** **1.1**
(30) 21/09/2010 US 61/384,996; 21/09/2011 US 13/238,850
(51) G06F 7/04 (2006.01)
(86) PCT US2011/052656 de 21/09/2011
(87) WO 2012/040393 de 29/03/2012

(21) **BR 11 2013 006562-1** **1.1**
(30) 21/09/2010 US 12/887,214
(51) E21B 43/40 (2006.01), E21B 43/20 (2006.01)
(86) PCT US2011/052461 de 21/09/2011
(87) WO 2012/040267 de 29/03/2012

(21) **BR 11 2013 006563-0** **1.1**
(30) 22/09/2010 US 61/385,328
(51) F15B 1/24 (2006.01)
(86) PCT US11/049729 de 30/08/2011
(87) WO 2012/039899 de 29/03/2012

(21) **BR 11 2013 006564-8** **1.1**
(30) 21/09/2010 US 61/385,011
(51) E21B 43/22 (2006.01)
(86) PCT US2011/001465 de 19/08/2011
(87) WO 2012/039743 de 29/03/2012

(21) **BR 11 2013 006565-6** **1.1**
(30) 23/09/2010 US 12/889,148
(51) G01F 25/00 (2006.01), G01F 23/22 (2006.01), G01F 23/40 (2006.01), G01F 23/36 (2006.01), G01N 9/08 (2006.01)
(86) PCT US11/051582 de 14/09/2011
(87) WO 2012/040017 de 29/03/2012

(21) **BR 11 2013 006566-4** **1.1**
(30) 21/09/2010 US 61/385,033
(51) C09K 8/524 (2006.01), C09K 8/54 (2006.01), E21B 41/02 (2006.01), F16L 58/00 (2006.01)
(86) PCT US2011/052553 de 21/09/2011
(87) WO 2012/040329 de 29/03/2012

(21) **BR 11 2013 006567-2** **1.1**
(30) 20/09/2010 CN TW099131844; 24/12/2010 CN TW099145853; 23/03/2011 US 13/070,308
(51) C07C 49/517 (2006.01), C07C 323/22 (2006.01), A61K 31/122 (2006.01), A61K 31/10 (2006.01), A61P 35/00 (2006.01)
(86) PCT US2011/032785 de 15/04/2011
(87) WO 2012/039793 de 29/03/2012

(21) **BR 11 2013 006568-0** **1.1**
(30) 23/09/2010 MY PI 2010700069
(51) B07C 5/10 (2006.01), B07C 5/342 (2006.01)
(86) PCT MY11/000202 de 14/09/2011
(87) WO 2012/039597 de 29/03/2012

(21) **BR 11 2013 006569-9** **1.1**
(30) 22/09/2010 US 61/385,296; 28/10/2010 US PCT/US2010/054512
(51) B01D 61/10 (2006.01), B01D 61/06 (2006.01), B01D 61/02 (2006.01)
(86) PCT US2011/052565 de 21/09/2011
(87) WO 2012/040335 de 29/03/2012

(21) **BR 11 2013 006570-2** **1.1**
(30) 21/09/2010 US 61/403,765; 19/09/2011 US 13/200,126
(51) B32B 27/18 (2006.01), B65D 81/26 (2006.01), A23L 1/30 (2006.01)
(86) PCT EP11/066302 de 20/09/2011
(87) WO 2012/038414 de 29/03/2012

(21) **BR 11 2013 006574-5** **1.1**
(30) 08/10/2010 FR 1058191
(51) B65G 1/08 (2006.01), B65G 47/88 (2006.01), B29D 30/00 (2006.01), B65G 1/04 (2006.01)
(86) PCT FR2011/052350 de 07/10/2011
(87) WO 2012/045987 de 12/04/2012

(21) **BR 11 2013 006576-1** **1.1**
(30) 07/10/2010 SE 1051050-1
(51) B60Q 1/52 (2006.01), G08G 1/16 (2006.01)
(86) PCT SE2011/051165 de 30/09/2011
(87) WO 2012/047152 de 12/04/2012

(21) **BR 11 2013 006578-8** **1.1**
(30) 20/09/2010 US 61/384333
(51) A61K 9/08 (2006.01), A61K 9/19 (2006.01), A61K 47/12 (2006.01), A61K 9/00 (2006.01), A61K 31/401 (2006.01)
(86) PCT EP2011/066202 de 19/09/2011
(87) WO 2012/038371 de 29/03/2012

(21) **BR 11 2013 006579-6** **1.1**
(30) 20/09/2010 FR 1057496
(51) F01D 1/26 (2006.01), F01D 7/00 (2006.01), F01D 25/16 (2006.01), F02C 7/06 (2006.01), F02C 7/28 (2006.01), F02K 3/072 (2006.01), F16J 3/04 (2006.01), F16J 15/06 (2006.01), F16J 15/52 (2006.01), F16J 15/56 (2006.01), F01D 25/18 (2006.01)
(86) PCT FR2011/052077 de 12/09/2011
(87) WO 2012/038638 de 29/03/2012

(21) **BR 11 2013 006581-8** **1.1**
(30) 22/09/2010 US 61/385502
(51) E04C 5/07 (2006.01)
(86) PCT US2011/048707 de 23/08/2011
(87) WO 2012/039872 de 29/03/2012

(21) **BR 11 2013 006582-6** **1.1**
(30) 12/10/2010 SG 201007475-5
(51) H01L 27/00 (2006.01), G06F 17/00 (2006.01), G11C 5/00 (2006.01)
(86) PCT SG11/000353 de 10/10/2011
(87) WO 2012/050528 de 19/04/2012

(21) **BR 11 2013 006583-4** **1.1**
(30) 26/10/2010 JP 2010-239614
(51) H02G 15/08 (2006.01), H01B 7/00 (2006.01), H01B 7/282 (2006.01), H01B 17/58 (2006.01), H01R 13/52 (2006.01), H02G 3/22 (2006.01)
(86) PCT JP2011/074155 de 20/10/2011
(87) WO 2012/056988 de 03/05/2012

(21) **BR 11 2013 006584-2** **1.1**
(30) 22/09/2010 US 12/887535
(51) B01F 3/04 (2006.01), B01J 10/00 (2006.01)
(86) PCT US2011/052542 de 21/09/2011
(87) WO 2012/040321 de 29/03/2012

(21) **BR 11 2013 006585-0** **1.1**
(30) 22/09/2010 US 61/385379
(51) H04N 21/41 (2011.01), H04N 21/436 (2011.01), H04M 1/725 (2006.01), G06F 1/16 (2006.01)
(86) PCT US2011/001636 de 22/09/2011
(87) WO 2012/039770 de 29/03/2012

(21) **BR 11 2013 006586-9** **1.1**
(30) 22/09/2010 US 61/385437
(51) H04N 21/475 (2011.01), H04N 21/41 (2011.01), H04L 12/28 (2006.01)
(86) PCT US2011/001635 de 22/09/2011
(87) WO 2012/039769 de 29/03/2012

(21) **BR 11 2013 006595-8** **1.1**
(30) 24/09/2010 DE 1020100463787
(51) B29C 49/22 (2006.01), B32B 27/08 (2006.01), B32B 27/32 (2006.01), B60K 15/03 (2006.01)
(86) PCT EP2011/004298 de 26/08/2011
(87) WO 2012/038018 de 29/03/2012

(21) **BR 11 2013 006596-6** **1.1**
(30) 22/09/2010 US 61385250; 22/09/2010 US 61385263; 23/09/2010 US 61385591; 25/07/2011 US 61511237; 25/07/2011 US 61511290
(51) A61B 1/233 (2006.01), A61B 17/24 (2006.01)

(86) PCT US2011/049929 de 31/08/2011
(87) WO 2012/039906 de 29/03/2012

(21) **BR 11 2013 006597-4** **1.1**
(30) 22/09/2010 US 12887552; 22/09/2010 US 12887544; 21/03/2011 US 13052316
(51) A61K 9/00 (2006.01), A61K 9/20 (2006.01), B30B 15/34 (2006.01)
(86) PCT US2011/029155 de 21/03/2011
(87) WO 2012/039788 de 29/03/2012

(21) **BR 11 2013 006598-2** **1.1**
(30) 24/09/2010 EP 101795185
(51) H03K 17/66 (2006.01)
(86) PCT EP2011/051727 de 07/02/2011
(87) WO 2012/038101 de 29/03/2012

(21) **BR 11 2013 006599-0** **1.1**
(30) 23/09/2010 BE 20100569
(51) A01N 37/44 (2006.01), C05F 11/10 (2006.01), A01P 21/00 (2006.01), A01N 37/42 (2006.01), A01N 43/653 (2006.01)
(86) PCT IB2011/054208 de 23/09/2011
(87) WO 2012/038936 de 29/03/2012

(21) **BR 11 2013 006600-8** **1.1**
(30) 24/09/2010 EP 104253125
(51) B42D 1/00 (2006.01)
(86) PCT IB2011/054220 de 26/09/2011
(87) WO 2012/038940 de 29/03/2012

(21) **BR 11 2013 006601-6** **1.1**
(30) 24/09/2010 FR 1057723
(51) B23K 37/053 (2006.01), B23Q 3/18 (2006.01), F16L 1/10 (2006.01), G01B 21/24 (2006.01)
(86) PCT FR2011/000524 de 23/09/2011
(87) WO 2012/038625 de 29/03/2012

(21) **BR 11 2013 006602-4** **1.1**
(30) 22/09/2010 IN 684DEL2010
(51) C12N 1/12 (2006.01), C12P 7/64 (2006.01), C12R 1/89 (2006.01)
(86) PCT IN2011/000655 de 22/09/2011
(87) WO 2012/038978 de 29/03/2012

(21) **BR 11 2013 006603-2** **1.1**
(30) 22/09/2010 EP 100101849
(51) B65H 31/30 (2006.01)
(86) PCT EP2011/004184 de 19/08/2011
(87) WO 2012/038013 de 29/03/2012

(21) **BR 11 2013 006608-3** **1.1**
(30) 21/10/2010 NO 20101311
(51) G05B 23/02 (2006.01)
(86) PCT NO11/000265 de 21/09/2011
(87) WO 2012/039626 de 29/03/2012

(21) **BR 11 2013 006633-4** **1.1**
(30) 20/09/2010 GB 1015672.7
(51) C11D 3/22 (2006.01), C11D 3/386 (2006.01), C11D 3/50 (2006.01), D06M 13/00 (2006.01), D06M 15/03 (2006.01), D06M 16/00 (2006.01), D06M 23/12 (2006.01)
(86) PCT EP2011/063586 de 08/08/2011
(87) WO 2012/038144 de 29/03/2012

(21) **BR 11 2013 006634-2** **1.1**
(30) 24/09/2010 DE 2020100086280
(51) B23Q 1/76 (2006.01), B23C 3/18 (2006.01)
(86) PCT EP2011/004704 de 20/09/2011
(87) WO 2012/038064 de 29/03/2012

(21) **BR 11 2013 006636-9** **1.1**
(30) 24/09/2010 US 61386340
(51) B67D 1/10 (2006.01)
(86) PCT US2011/052900 de 23/09/2011
(87) WO 2012/040546 de 29/03/2012

(21) **BR 11 2013 006637-7** **1.1**
(30) 20/09/2010 US 12886099
(51) F16J 15/32 (2006.01)
(86) PCT US2011/049046 de 25/08/2011
(87) WO 2012/039880 de 29/03/2012

(21) **BR 11 2013 006639-3** **1.1**
(30) 21/09/2010 ES P201031401
(51) C12N 9/04 (2006.01), C12P 7/62 (2006.01), C12P 11/00 (2006.01)
(86) PCT ES2011/070654 de 20/09/2011
(87) WO 2012/038572 de 29/03/2012

(21) **BR 11 2013 006640-7** **1.1**
(51) B23Q 3/10 (2006.01)
(86) PCT IT2010/000412 de 30/09/2010
(87) WO 2012/042546 de 05/04/2012

(21) **BR 11 2013 006641-5** **1.1**
(30) 29/09/2010 IT TO2010A000794
(51) D21B 1/02 (2006.01), D21B 1/12 (2006.01), D21B 1/36 (2006.01), D21C 1/02 (2006.01)
(86) PCT IB2011/054294 de 29/09/2011
(87) WO 2012/042498 de 05/04/2012

(21) **BR 11 2013 006642-3** **1.1**
(30) 18/10/2010 FR 1058454
(51) B01D 53/14 (2006.01), C01B 3/52 (2006.01), C10K 1/00 (2006.01)
(86) PCT FR2011/052424 de 18/10/2011
(87) WO 2012/052671 de 26/04/2012

(21) **BR 11 2013 006644-0** **1.1**
(30) 24/09/2010 JP 2010214055
(51) A23L 1/162 (2006.01), A23G 3/34 (2006.01)
(86) PCT JP2011/071881 de 26/09/2011
(87) WO 2012/039495 de 29/03/2012

(21) **BR 11 2013 006645-8** **1.1**
(30) 24/09/2010 US 61/386,060; 21/09/2011 US 13/239,133
(51) H04B 1/036 (2006.01), H04W 52/02 (2009.01)
(86) PCT US2011/052832 de 22/09/2011
(87) WO 2012/040510 de 29/03/2012

(21) **BR 11 2013 006646-6** **1.1**
(30) 22/09/2010 US 61/385,462; 29/09/2010 US 61/387,744; 12/10/2010 US 61/392,456; 21/09/2011 US 13/239,206
(51) H04W 28/20 (2009.01)
(86) PCT US2011/052810 de 22/09/2011
(87) WO 2012/040495 de 29/03/2012

(21) **BR 11 2013 006647-4** **1.1**
(30) 21/09/2010 GB 1015801.2
(51) H04B 7/185 (2006.01)
(86) PCT EP2011/066239 de 19/09/2011
(87) WO 2012/038380 de 29/03/2012

(21) **BR 11 2013 006648-2** **1.1**
(30) 08/10/2010 FR 1058186
(51) G06F 17/50 (2006.01)
(86) PCT FR2011/052341 de 06/10/2011
(87) WO 2012/045983 de 12/04/2012

(21) **BR 11 2013 006649-0** **1.1**
(30) 23/09/2010 US 94/385,742
(51) C08F 4/44 (2006.01), C08F 4/52 (2006.01), C08F 36/02 (2006.01), C08F 36/06 (2006.01)
(86) PCT US2011/051717 de 15/09/2011
(87) WO 2012/040026 de 29/03/2012

(21) **BR 11 2013 006650-4** **1.1**
(30) 19/09/2010 US 61/384,288; 04/06/2011 US 61/493,423
(51) A61B 17/00 (2006.01), A61B 17/34 (2006.01), A61B 17/04 (2006.01)
(86) PCT IB2011/054102 de 19/09/2011
(87) WO 2012/035524 de 22/03/2012

(21) **BR 11 2013 006651-2** **1.1**
(30) 23/09/2010 US 61/382,744; 04/02/2011 US 61/439,654; 17/06/2011 US 61/498,214
(51) A61K 31/5377 (2006.01), C07D 413/06 (2006.01), A61P 1/08 (2006.01)
(86) PCT IB2011/054210 de 23/09/2011
(87) WO 2012/038937 de 29/03/2012

(21) **BR 11 2013 006652-0** **1.1**
(30) 24/09/2010 US 61/386,353; 22/09/2011 US 13/240,852
(51) H04W 8/00 (2009.01)
(86) PCT US2011/052946 de 23/09/2011
(87) WO 2012/040567 de 29/03/2012

(21) **BR 11 2013 006653-9** **1.1**
(30) 04/10/2010 US 61/398,581
(51) H04W 24/10 (2009.01)
(86) PCT SE2010/051355 de 09/12/2010
(87) WO 2012/047141 de 12/04/2012

(21) **BR 11 2013 006654-7** **1.1**
(30) 21/09/2010 JP 2010-211023
(51) A61K 45/00 (2006.01), A23G 4/00 (2006.01), A23L 1/30 (2006.01), A61K 8/97 (2006.01), A61K 36/48 (2006.01), A61P 1/02 (2006.01), A61P 31/04 (2006.01), A61Q 11/00 (2006.01)
(86) PCT JP2011/005002 de 07/09/2011
(87) WO 2012/039101 de 29/03/2012

(21) **BR 11 2013 006656-3** **1.1**
(30) 24/09/2010 US 61/386.065
(51) B05D 1/36 (2006.01)
(86) PCT US2011/052472 de 21/09/2011
(87) WO 2012/040276 de 29/03/2012

(21) **BR 11 2013 006659-8** **1.1**
(30) 21/09/2010 GB 1015746.9
(51) G02B 6/35 (2006.01), G02B 5/00 (2006.01)
(86) PCT GB2011/051618 de 30/08/2011
(87) WO 2012/038714 de 29/03/2012

(21) **BR 11 2013 006690-3** **1.1**
(30) 12/01/2012 JP 2012003694; 12/01/2012 JP 2012003653; 12/01/2012 JP 2012003698; 12/01/2012 JP 2012003652; 01/03/2012 JP pct/jp2012/001395; 02/03/2012 US 13/410.461; 02/03/2012 US 13/410.478; 02/03/2012 US 13/410.528; 30/08/2012 JP 2012189836
(51) B41J 2/175 (2006.01)
(86) PCT JP2012/008314 de 26/12/2012
(87) WO 2013/105195 de 18/07/2013

(21) **BR 11 2013 006696-2** **1.1**
(30) 24/09/2010 EP 103060349
(51) E02D 29/02 (2006.01), E02D 17/20 (2006.01)
(86) PCT EP2011/066645 de 26/09/2011
(87) WO 2012/038549 de 29/03/2012

(21) **BR 11 2013 006698-9** **1.1**
(30) 24/09/2010 FR 10/03798
(51) B23K 9/028 (2006.01), B23K 37/02 (2006.01), B23K 37/053 (2006.01)
(86) PCT FR2011/000521 de 23/09/2011
(87) WO 2012/038622 de 29/03/2012

(21) **BR 11 2013 006716-0** **1.1**
(30) 22/09/2010 US 12887995
(51) C08L 67/04 (2006.01), A61B 17/064 (2006.01), A61L 31/04 (2006.01)
(86) PCT US2011/052536 de 21/09/2011
(87) WO 2012/040316 de 29/03/2012

(21) **BR 11 2013 006717-9** **1.1**
(30) 22/09/2010 US 61385263; 22/09/2010 US 61385250; 25/07/2011 US 61511237
(51) A61M 25/10 (2013.01), A61M 29/02 (2006.01)
(86) PCT US2011/049919 de 31/08/2011
(87) WO 2012/039905 de 29/03/2012

(21) **BR 11 2013 006719-5** **1.1**
(30) 24/09/2010 AT A16022010
(51) C21C 5/38 (2006.01), C21C 5/52 (2006.01), F22B 1/06 (2006.01), F27B 3/26 (2006.01), F27D 17/00 (2006.01), F28D 20/00 (2006.01)
(86) PCT EP2011/063811 de 11/08/2011
(87) WO 2012/038151 de 29/03/2012

(21) **BR 11 2013 006720-9** **1.1**
(30) 23/09/2010 DE 1020100467200
(51) C07D 239/47 (2006.01)
(86) PCT EP2011/066295 de 20/09/2011
(87) WO 2012/038411 de 29/03/2012

(21) **BR 11 2013 006726-8** **1.1**
(30) 23/09/2010 US 61/385719; 13/10/2010 US 12/903568
(51) C02F 3/00 (2006.01)
(86) PCT US2011/052842 de 22/09/2011
(87) WO 2012/040519 de 29/03/2012

(21) **BR 11 2013 006872-8** **1.1**
(30) 30/09/2010 IT VR2010A000190
(51) B24D 11/00 (2006.01), B24D 3/00 (2006.01)
(86) PCT IB2011/054313 de 30/09/2011
(87) WO 2012/042505 de 05/04/2012

(21) **BR 11 2013 006876-0** **1.1**
(30) 01/10/2010 JP 2010-224358
(51) C08L 7/00 (2006.01), C08J 3/20 (2006.01), C08K 3/04 (2006.01), C08K 3/36 (2006.01), C08K 5/00 (2006.01), C08K 5/548 (2006.01), C08L 9/00 (2006.01)
(86) PCT JP2011/072791 de 03/10/2011
(87) WO 2012/043855 de 05/04/2012

(21) **BR 11 2013 006881-7** **1.1**
(30) 24/09/2010 JP 2010-214410
(51) A23G 1/00 (2006.01), A23G 1/30 (2006.01)
(86) PCT JP2011/071002 de 14/09/2011
(87) WO 2012/039336 de 29/03/2012

(21) **BR 11 2013 006882-5** **1.1**
(30) 31/03/2011 JP 2011-080885
(51) G11B 5/09 (2006.01), G06K 17/00 (2006.01)
(86) PCT JP2012/058047 de 28/03/2012
(87) WO 2012/133476 de 04/10/2012

(21) **BR 11 2013 006883-3** **1.1**
(30) 24/09/2010 EP 10179450.1; 24/09/2010 US 61/386,058
(51) C12P 7/46 (2006.01)
(86) PCT EP2011/066267 de 20/09/2011
(87) WO 2012/038390 de 29/03/2012

(21) **BR 11 2013 006884-1** **1.1**
(30) 23/09/2010 DE 10 2010 041 291.0
(51) C04B 26/04 (2006.01), C04B 28/04 (2006.01), C04B 41/50 (2006.01), C09D 5/16 (2006.01)
(86) PCT EP2011/065830 de 13/09/2011
(87) WO 2012/038302 de 29/03/2012

(21) **BR 11 2013 006885-0** **1.1**
(30) 28/09/2010 JP 2010-216441; 28/09/2010 JP 2010-216443; 05/11/2010 JP 2010-248071
(51) F28D 20/00 (2006.01), F24F 5/00 (2006.01), F25B 1/00 (2006.01)
(86) PCT JP2011/001264 de 03/03/2011
(87) WO 2012/042695 de 05/04/2012

(21) **BR 11 2013 006886-8** **1.1**
(30) 28/09/2010 JP 2010-216442
(51) F28D 20/00 (2006.01), F24F 5/00 (2006.01), F25B 1/00 (2006.01)
(86) PCT JP2011/001179 de 01/03/2011
(87) WO 2012/042694 de 05/04/2012

(21) **BR 11 2013 006892-2** **1.1**
(30) 24/09/2010 US 12/890,455
(51) C08F 10/02 (2006.01), B01D 71/26 (2006.01), B01J 31/00 (2006.01), C07F 17/00 (2006.01), C08J 5/18 (2006.01), C08F 4/69 (2006.01), C08F 4/78 (2006.01)
(86) PCT US2011/052266 de 20/09/2011
(87) WO 2012/040147 de 29/03/2012

(21) **BR 11 2013 006912-0** **1.1**
(30) 24/09/2010 DE 102010041387.9
(51) C08K 5/523 (2006.01), C08L 51/08 (2006.01), C08L 69/00 (2006.01), H01M 2/10 (2006.01)
(86) PCT EP11/066313 de 20/09/2011
(87) WO 2012/038421 de 29/03/2012

(21) **BR 11 2013 006913-9** **1.1**
(30) 24/09/2010 US 61/386,098
(51) G01M 1/14 (2006.01)
(86) PCT US11/052999 de 23/09/2011
(87) WO 2012/040584 de 29/03/2012

(21) **BR 11 2013 006914-7** **1.1**
(30) 24/09/2010 US 61/386,141
(51) A01N 25/00 (2006.01), A01N 25/34 (2006.01)
(86) PCT US11/047048 de 09/08/2011
(87) WO 2012/039846 de 29/03/2012

(21) **BR 11 2013 006921-0** **1.1**
(30) 24/09/2010 US 61/386,273
(51) G01F 23/26 (2006.01)
(86) PCT US2011/052757 de 22/09/2011
(87) WO 2012/040461 de 29/03/2012

(21) **BR 11 2013 006922-8** **1.1**
(30) 24/09/2010 US 61/386,321; 18/11/2010 US 61/414,932
(51) C07C 68/04 (2006.01), C07C 69/04 (2006.01), C07C 51/15 (2006.01), C07C 53/02 (2006.01), C25B 3/04 (2006.01)
(86) PCT US2011/052820 de 22/09/2011
(87) WO 2012/040503 de 29/03/2012

(21) **BR 11 2013 006926-0** **1.1**
(30) 24/09/2010 GB 1016014.1
(51) B01L 7/00 (2006.01)
(86) PCT GB2011/051787 de 22/09/2011
(87) WO 2012/038750 de 29/03/2012

(21) **BR 11 2013 006927-9** **1.1**
(51) H01B 7/04 (2006.01), H01B 7/285 (2006.01)
(86) PCT GB2010/051630 de 30/09/2010
(87) WO 2012/042189 de 05/04/2012

(21) **BR 11 2013 006928-7** **1.1**
(30) 28/09/2010 FR 1057801
(51) B60J 10/00 (2006.01), B60R 13/04 (2006.01)
(86) PCT FR2011/052263 de 28/09/2011
(87) WO 2012/042172 de 05/04/2012

(21) **BR 11 2013 006929-5** **1.1**
(30) 24/09/2010 IN 2278/DEL/2010
(51) C07C 309/60 (2006.01), C07C 321/28 (2006.01), C07C 333/08 (2006.01), A61K 31/192 (2006.01), A61K 31/325 (2006.01), A61P 11/00 (2006.01), A61P 19/02 (2006.01), A61P 35/00 (2006.01)
(86) PCT IB2011/054228 de 26/09/2011
(87) WO 2012/038943 de 29/03/2012

(21) **BR 11 2013 006930-9** **1.1**
(30) 04/10/2010 US 61/389,417
(51) H04W 24/10 (2009.01)
(86) PCT SE2011/050493 de 21/04/2011
(87) WO 2012/047144 de 12/04/2012

(21) **BR 11 2013 006931-7** **1.1**
(30) 30/09/2010 US 61/38,528
(51) A61M 16/16 (2006.01)
(86) PCT US2011/054446 de 30/09/2011
(87) WO 2012/045051 de 05/04/2012

(21) **BR 11 2013 006932-5** **1.1**
(30) 24/09/2010 IN 2280/DEL/2010
(51) C07D 237/32 (2006.01), C07D 253/08 (2006.01), C07D 265/26 (2006.01), C07D 401/12 (2006.01), C07D 403/12 (2006.01), C07D 409/12 (2006.01), A61K 31/502 (2006.01), A61K 31/53 (2006.01), A61K 31/536 (2006.01), A61P 29/00 (2006.01)
(86) PCT IB2011/054227 de 26/09/2011
(87) WO 2012/038942 de 29/03/2012

(21) **BR 11 2013 006937-6** **1.1**
(30) 21/10/2010 SE 1051094-9
(51) B01D 33/50 (2006.01), B01D 33/21 (2006.01)
(86) PCT SE2011/051205 de 07/10/2011
(87) WO 2012/053959 de 26/04/2012

(21) **BR 11 2013 006944-9** **1.1**
(30) 01/10/2010 US 61/388999; 05/07/2011 US 61/504481
(86) PCT JP2011/071570 de 22/09/2011
(87) WO 2012/043357 de 05/04/2012

(21) **BR 11 2013 006946-5** **1.1**
(30) 02/05/2011 US 61/481475; 31/08/2011 US 13/222283
(51) A45F 3/14 (2006.01)
(86) PCT US2012/035982 de 01/05/2012
(87) WO 2012/151200 de 08/11/2012

(21) **BR 11 2013 006947-3** **1.1**
(30) 20/10/2010 IL 208826
(51) B23B 29/04 (2006.01)
(86) PCT IL2011/000772 de 04/10/2011
(87) WO 2012/052984 de 26/04/2012

(21) **BR 11 2013 006948-1** **1.1**
(30) 27/09/2010 JP 2010-214801
(51) B23C 5/20 (2006.01), B23C 5/06 (2006.01), B23C 5/10 (2006.01)
(86) PCT JP2011/072111 de 27/09/2011
(87) WO 2012/043579 de 05/04/2012

(21) **BR 11 2013 006950-3** **1.1**
(30) 30/09/2010 SE 1000966-0
(51) B65D 3/28 (2006.01), B65D 5/54 (2006.01), B65D 8/04 (2006.01), B65D 1/02 (2006.01), B65D 3/26 (2006.01), B65D 5/74 (2006.01)
(86) PCT SE2011/051137 de 22/09/2011
(87) WO 2012/044235 de 05/04/2012

(21) **BR 11 2013 006951-1** **1.1**
(30) 23/09/2010 US 61/385961
(51) C12Q 1/04 (2006.01), C12Q 1/37 (2006.01), G01N 33/558 (2006.01)
(86) PCT US11/052716 de 22/09/2011
(87) WO 2012/040434 de 29/03/2012

(21) **BR 11 2013 006953-8** **1.1**
(30) 29/09/2010 EP 10181551.2; 30/09/2010 US 61/388463
(51) C07D 409/04 (2006.01), A61K 31/435 (2006.01), A61P 33/10 (2006.01)
(86) PCT EP11/066805 de 28/09/2011
(87) WO 2012/041872 de 05/04/2012

(21) **BR 11 2013 006981-3** **1.1**
(30) 12/11/2010 DE 10 2010 051 086.6
(51) B05B 5/08 (2006.01), B05B 5/10 (2006.01), B05B 15/12 (2006.01)
(86) PCT EP2011/005472 de 28/10/2011
(87) WO 2012/062419 de 18/05/2012

(21) **BR 11 2013 006986-4** **1.1**
(30) 24/11/2010 JP 2010-277451
(51) B23Q 3/06 (2006.01), F15B 15/14 (2006.01)
(86) PCT JP2011/006114 de 01/11/2011
(87) WO 2012/070189 de 31/05/2012

(21) **BR 11 2013 007016-1** **1.1**
(30) 19/11/2010 CO CO 10 145132; 08/12/2010 WO PCT/IB2010/055652
(51) B01F 3/06 (2006.01), A23L 1/304 (2006.01), A23L 2/00 (2006.01)
(86) PCT IB10/055652 de 08/12/2010
(87) WO 2012/066389 de 24/05/2012

(21) **BR 11 2013 007017-0** **1.1**
(30) 27/10/2010 US 61/407,231
(51) A61B 17/74 (2006.01)
(86) PCT US2011/057295 de 21/10/2011
(87) WO 2012/058113 de 03/05/2012

(21) **BR 11 2013 007018-8** **1.1**
(30) 09/10/2010 WO PCT/IB2010/054571
(51) A61B 17/62 (2006.01), A61B 17/66 (2006.01), A61B 17/60 (2006.01)
(86) PCT IB10/054571 de 09/10/2010
(87) WO 2012/046109 de 12/04/2012

(21) **BR 11 2013 007019-6** **1.1**
(30) 27/09/2010 GB 1016193.3
(51) H01L 41/113 (2006.01), H02N 2/18 (2006.01)
(86) PCT GB2011/051829 de 27/09/2011
(87) WO 2012/042259 de 05/04/2012

(21) **BR 11 2013 007023-4** **1.1**
(30) 28/09/2010 US 61/387,128
(86) PCT KR2011/007165 de 28/09/2011
(87) WO 2012/044076 de 05/04/2012

(21) **BR 11 2013 007024-2** **1.1**
(30) 28/09/2010 US 61/387,112
(86) PCT KR2011/007164 de 28/09/2011
(87) WO 2012/044075 de 05/04/2012

(21) **BR 11 2013 007025-0** **1.1**
(30) 05/11/2010 FR 10/04353
(51) B60R 25/02 (2013.01)
(86) PCT EP2011/068979 de 28/10/2011
(87) WO 2012/059424 de 10/05/2012

(21) **BR 11 2013 007045-5** **1.1**
(30) 28/10/2010 IT MO2010A000301
(51) B28B 3/02 (2006.01), B21J 13/04 (2006.01), B30B 15/04 (2006.01)
(86) PCT IB2011/054466 de 11/10/2011
(87) WO 2012/056347 de 03/05/2012

(21) **BR 11 2013 007046-3** **1.1**
(30) 29/09/2010 DE 10 2010 047 515.8
(51) A61M 1/16 (2006.01)
(86) PCT DE2011/001785 de 29/09/2011
(87) WO 2012/062257 de 18/05/2012

(21) **BR 11 2013 007050-1** **1.1**
(30) 28/09/2010 IT NI2010A001772
(51) B60R 19/34 (2006.01), F16F 7/12 (2006.01)
(86) PCT IB2011/051430 de 04/04/2011
(87) WO 2012/042396 de 05/04/2012

(21) **BR 11 2013 007051-0** **1.1**
(30) 27/09/2010 US 61/386,973
(51) A61K 48/00 (2006.01), C12N 15/00 (2006.01)
(86) PCT US2011/053541 de 27/09/2011
(87) WO 2012/047679 de 12/04/2012

(21) **BR 11 2013 007057-9** **1.1**
(30) 29/11/2010 US 61/417,798; 11/01/2011 US 61/431,454; 18/04/2011 US 13/089,233
(86) PCT CN11/075013 de 31/05/2011
(87) WO 2012/071871 de 07/06/2012

(21) **BR 11 2013 007058-7** **1.1**
(30) 29/09/2010 US 61/404,239
(51) F02B 33/02 (2006.01)
(86) PCT US11/053737 de 28/09/2011
(87) WO 2012/050910 de 19/04/2012

(21) **BR 11 2013 007060-9** **1.1**
(30) 29/09/2010 JP 2010-218183
(51) F25B 13/00 (2006.01), F25B 1/00 (2006.01)
(86) PCT JP11/001134 de 28/02/2011
(87) WO 2012/042690 de 05/04/2012

(21) **BR 11 2013 007062-5** **1.1**
(30) 30/09/2010 US 61/388,148
(51) C07D 401/12 (2006.01), A61K 31/444 (2006.01), A61P 11/08 (2006.01)
(86) PCT US11/053997 de 29/09/2011
(87) WO 2012/044825 de 05/04/2012

(21) **BR 11 2013 007064-1** **1.1**
(30) 12/11/2010 US 61/413,330
(51) A61K 47/48 (2006.01), A61P 35/00 (2006.01)
(86) PCT EP11/069931 de 11/11/2011
(87) WO 2012/062904 de 18/05/2012

(21) **BR 11 2013 007066-8** **1.1**
(30) 20/09/2010 US 12/924,077
(51) B21D 21/00 (2006.01)
(86) PCT US2011/001590 de 15/09/2011
(87) WO 2012/039747 de 29/03/2012

(21) **BR 11 2013 007068-4** **1.1**
(30) 27/09/2010 FR 1057740
(51) C09J 153/02 (2006.01), B32B 7/12 (2006.01), B65D 77/20 (2006.01)
(86) PCT FR11/052220 de 23/09/2011
(87) WO 2012/045951 de 12/04/2012

(21) **BR 11 2013 007069-2** **1.1**
(30) 29/09/2010 US 61/387,873
(51) A61K 39/00 (2006.01), A61K 39/385 (2006.01), A61K 47/48 (2006.01), G01N 33/543 (2006.01), G01N 33/564 (2006.01)
(86) PCT EP11/066994 de 29/09/2011
(87) WO 2012/041968 de 05/04/2012

(21) **BR 11 2013 007071-4** **1.1**
(30) 29/09/2010 US 61/404,239; 14/03/2011 US 13/046,840
(51) F02B 33/22 (2006.01)
(86) PCT US11/053720 de 28/09/2011
(87) WO 2012/050902 de 19/04/2012

(21) **BR 11 2013 007074-9** **1.1**
(30) 01/10/2010 US 61/388,981
(51) E21B 10/54 (2006.01), E21B 10/56 (2006.01), E21B 10/62 (2006.01), B24D 3/00 (2006.01)
(86) PCT US11/053219 de 26/09/2011
(87) WO 2012/044568 de 05/04/2012

(21) **BR 11 2013 007077-3** **1.1**
(30) 21/09/2010 US 61/385,068; 28/07/2011 US 13/193,140
(51) C08K 3/26 (2006.01)
(86) PCT US2011/048237 de 18/08/2011
(87) WO 2012/039862 de 29/03/2012

(21) **BR 11 2013 007078-1** **1.1**
(30) 21/09/2010 US 61/385,114
(51) H02J 7/04 (2006.01), H01M 10/46 (2006.01), H01M 10/44 (2006.01)
(86) PCT US2011/052617 de 21/09/2011
(87) WO 2012/040369 de 29/03/2012

(21) **BR 11 2013 007079-0** **1.1**
(30) 01/10/2010 JP 2010-224355
(51) C08J 3/20 (2006.01), C08K 3/00 (2006.01), C08K 5/09 (2006.01), C08K 5/31 (2006.01), C08K 5/44 (2006.01), C08K 5/54 (2006.01), C08L 7/00 (2006.01)
(86) PCT JP11/072789 de 03/10/2011
(87) WO 2012/043853 de 05/04/2012

(21) **BR 11 2013 007085-4** **1.1**
(30) 21/02/2011 JP 2011-034097
(51) G08G 1/16 (2006.01), B60R 1/00 (2006.01), G06T 7/00 (2006.01)
(86) PCT JP2012/053834 de 17/02/2012
(87) WO 2012/115009 de 30/08/2012

(21) **BR 11 2013 007087-0** **1.1**
(30) 29/09/2010 US 61/387,858
(51) C07D 301/04 (2006.01)
(86) PCT US2011/053387 de 27/09/2011
(87) WO 2012/050819 de 19/04/2012

(21) **BR 11 2013 007088-9** **1.1**
(30) 29/09/2010 IT TO2010A000792
(51) D21B 1/02 (2006.01), D21B 1/12 (2006.01), D21B 1/36 (2006.01), D21C 1/06 (2006.01)
(86) PCT IB2011/054293 de 29/09/2011
(87) WO 2012/042497 de 05/04/2012

(21) **BR 11 2013 007091-9** **1.1**
(30) 05/10/2010 JP 2010-225352
(51) G01P 21/00 (2006.01), G01P 15/00 (2006.01)
(86) PCT JP11/067727 de 03/08/2011
(87) WO 2012/046497 de 12/04/2012

(21) **BR 11 2013 007093-5** **1.1**
(30) 29/09/2010 KR 10-2010-0094652
(51) G01N 1/10 (2006.01), G01N 33/20 (2006.01)
(86) PCT KR11/001824 de 16/03/2011
(87) WO 2012/043946 de 05/04/2012

(21) **BR 11 2013 007104-4** **1.1**
(30) 28/09/2010 SE 1000964-5
(51) B65D 65/42 (2006.01), B32B 29/00 (2006.01), D21H 19/44 (2006.01), D21H 21/14 (2006.01), B65B 55/02 (2006.01)
(86) PCT SE11/050978 de 05/08/2011
(87) WO 2012/044229 de 05/04/2012

(21) **BR 11 2013 007108-7** **1.1**
(51) F16D 3/205 (2006.01), F16D 3/84 (2006.01)
(86) PCT EP10/006437 de 21/10/2010
(87) WO 2012/052043 de 26/04/2012

(21) **BR 11 2013 007111-7** **1.1**
(51) H02K 5/04 (2006.01), H02K 5/173 (2006.01)
(86) PCT JP10/067579 de 06/10/2010
(87) WO 2012/046314 de 12/04/2012

(21) **BR 11 2013 007115-0** **1.1**
(30) 03/12/2010 JP 2010-270405; 02/02/2011 JP 2011-020744
(51) B22D 41/32 (2006.01), C04B 35/101 (2006.01)
(86) PCT JP11/074786 de 27/10/2011
(87) WO 2012/073620 de 07/06/2012

(21) **BR 11 2013 007119-2** **1.1**
(30) 28/09/2010 FR 10 57791
(51) G01B 5/08 (2006.01), G01B 7/12 (2006.01), G01B 21/10 (2006.01)
(86) PCT FR11/052269 de 28/09/2011
(87) WO 2012/042175 de 05/04/2012

(21) **BR 11 2013 007124-9** **1.1**
(30) 30/09/2010 US 61/388224
(51) C08K 5/00 (2006.01)
(86) PCT US11/052085 de 19/09/2011
(87) WO 2012/050738 de 19/04/2012

(21) **BR 11 2013 007127-3** **1.1**
(30) 04/03/2011 JP 2011-048384
(51) G06F 17/28 (2006.01)
(86) PCT JP12/054956 de 28/02/2012
(87) WO 2012/121063 de 13/09/2012

(21) **BR 11 2013 007131-1** **1.1**
(30) 29/09/2010 US 12/893,043
(51) B01D 53/00 (2006.01)
(86) PCT US2011/041568 de 23/06/2011
(87) WO 2012/044383 de 05/04/2012

(21) **BR 11 2013 007135-4** **1.1**
(30) 30/09/2010 EP 101830698.5
(51) D06F 39/00 (2006.01)
(86) PCT EP2011/066842 de 28/09/2011
(87) WO 2012/041895 de 05/04/2012

(21) **BR 11 2013 007136-2** **1.1**
(30) 29/09/2010 US 12/893145
(51) C08F 12/00 (2006.01), C08F 28/00 (2006.01)
(86) PCT US11/052113 de 19/09/2011
(87) WO 2012/050740 de 19/04/2012

(21) **BR 11 2013 007137-0** **1.1**
(30) 30/09/2010 US 61/388,243; 19/10/2010 US 61/394,580
(51) A61B 17/70 (2006.01), A61B 17/80 (2006.01)
(86) PCT CH2011/000224 de 22/09/2011
(87) WO 2012/040863 de 05/04/2012

(21) **BR 11 2013 007139-7** **1.1**
(30) 27/09/2010 US 61/386,818
(51) D21C 11/12 (2006.01), F23L 15/00 (2006.01), F23G 5/46 (2006.01)
(86) PCT FI2011/050828 de 26/09/2011
(87) WO 2012/042107 de 05/04/2012

(21) **BR 11 2013 007140-0** **1.1**
(30) 27/09/2010 US 61/386927
(51) C07F 5/02 (2006.01), C07F 7/08 (2006.01), H01B 1/12 (2006.01), C07D 487/22 (2006.01)
(86) PCT US11/053423 de 27/09/2011
(87) WO 2012/082213 de 21/06/2012

(21) **BR 11 2013 007142-7** **1.1**
(30) 28/09/2010 US 61/387,060; 16/09/2011 US 13/234,667
(51) E21B 43/12 (2006.01), G01J 1/04 (2006.01)
(86) PCT US2011/052625 de 21/09/2011
(87) WO 2012/047524 de 12/04/2012

(21) **BR 11 2013 007143-5** **1.1**
(30) 28/09/2010 DE 10 2010 046 690.5
(51) A61F 2/64 (2006.01), F16C 11/00 (2006.01), A61F 2/00 (2006.01), A61F 2/50 (2006.01), A61F 2/68 (2006.01), A61F 2/74 (2006.01), A61F 5/01 (2006.01)
(86) PCT EP2011/004772 de 23/09/2011
(87) WO 2012/041463 de 05/04/2012

(21) **BR 11 2013 007145-1** **1.1**
(30) 27/09/2010 JP 2010-215403
(51) C07D 213/64 (2006.01), A61K 31/495 (2006.01), A61K 31/496 (2006.01), A61P 1/00 (2006.01), A61P 1/04 (2006.01), A61P 1/10 (2006.01), A61P 1/14 (2006.01), C07D 241/04 (2006.01), C07D 295/12 (2006.01), C07D 401/12 (2006.01)
(86) PCT JP11/071830 de 26/09/2011
(87) WO 2012/043445 de 05/04/2012

(21) **BR 11 2013 007146-0** **1.1**
(30) 30/09/2010 US 12/895,093
(51) H04N 5/225 (2006.01), H04N 5/235 (2006.01)
(86) PCT US2011/050056 de 31/08/2011
(87) WO 2012/050677 de 19/04/2012

(21) **BR 11 2013 007147-8** **1.1**
(30) 07/10/2010 CH 1638/10
(51) A61B 5/053 (2006.01), A61B 5/08 (2006.01)
(86) PCT CH11/000236 de 04/10/2011
(87) WO 2012/045188 de 12/04/2012

(21) **BR 11 2013 007151-6** **1.1**
(30) 27/09/2010 US 61/386,945
(51) G02C 7/04 (2006.01)
(86) PCT US2011/052967 de 23/09/2011
(87) WO 2012/044532 de 05/04/2012

(21) **BR 11 2013 007153-2** **1.1**
(30) 27/09/2010 US 61/386,951
(51) G02C 7/04 (2006.01)
(86) PCT US2011/052971 de 23/09/2011
(87) WO 2012/044534 de 05/04/2012

(21) **BR 11 2013 007155-9** **1.1**
(30) 28/09/2010 IT FI2010A000205
(51) B65H 19/26 (2006.01)
(86) PCT IT2011/000320 de 15/09/2011
(87) WO 2012/042549 de 05/04/2012

(21) **BR 11 2013 007156-7** **1.1**
(30) 30/09/2010 US 12/895,168
(51) G01N 27/22 (2006.01), G01N 27/416 (2006.01), G01N 27/327 (2006.01), C12Q 1/00 (2006.01), G01N 33/487 (2006.01)
(86) PCT IB2011/002472 de 30/09/2011
(87) WO 2012/042380 de 05/04/2012

(21) **BR 11 2013 007158-3** **1.1**
(30) 28/09/2010 US 61/387,366
(51) C12Q 1/00 (2006.01), G01N 27/327 (2006.01)
(86) PCT GB2011/001412 de 28/09/2011
(87) WO 2012/042211 de 05/04/2012

(21) **BR 11 2013 007159-1** **1.1**
(30) 27/09/2010 US 61/386,833; 05/04/2011 US 61/472,083; 20/09/2011 US 13/237,556
(51) A61F 2/24 (2006.01), A61M 29/02 (2006.01), A61F 2/82 (2013.01), A61L 27/04 (2006.01)
(86) PCT US2011/053439 de 27/09/2011
(87) WO 2012/047644 de 12/04/2012

(21) **BR 11 2013 007172-9** **1.1**
(30) 28/09/2010 CN 201010503361.X
(51) H04L 1/18 (2006.01)
(86) PCT CN11/076711 de 30/06/2011
(87) WO 2012/041101 de 05/04/2012

(21) **BR 11 2013 007196-6** **1.1**
(30) 04/10/2010 DE 202010087112
(51) E05D 11/00 (2006.01)
(86) PCT EP2011/066997 de 29/09/2011
(87) WO 2012/045657 de 12/04/2012

(21) **BR 11 2013 007197-4** **1.1**
(30) 04/10/2010 DE 10 2010 037 943.3; 04/10/2010 DE 10 2010 037 944.1
(51) E05D 11/00 (2006.01)
(86) PCT EP2011/067011 de 29/09/2011
(87) WO 2012/045661 de 12/04/2012

(21) **BR 11 2013 007199-0** **1.1**
(30) 04/10/2010 DE 1020100379441; 04/10/2010 DE 1020100379433
(51) G08B 13/04 (2006.01), E05D 11/00 (2006.01)
(86) PCT EP2011/067003 de 29/09/2011
(87) WO 2012/045659 de 12/04/2012

(21) **BR 11 2013 007202-4** **1.1**
(30) 29/09/2010 FI 20106006
(51) B03D 1/16 (2006.01), B03D 1/02 (2006.01), G01F 23/28 (2006.01)
(86) PCT FI2011/050831 de 26/09/2011
(87) WO 2012/042110 de 05/04/2012

(21) **BR 11 2013 007203-2** **1.1**
(30) 30/09/2010 US 61388264; 22/12/2010 US 61426479; 12/01/2011 US 61431909
(86) PCT KR2011/007220 de 30/09/2011
(87) WO 2012/044105 de 05/04/2012

(21) **BR 11 2013 007204-0** **1.1**
(30) 29/09/2010 NO 20101347
(51) H02K 1/32 (2006.01), H02K 5/20 (2006.01), H02K 9/08 (2006.01), H02K 9/197 (2006.01)
(86) PCT NO2011/000278 de 29/09/2011
(87) WO 2012/044177 de 05/04/2012

(21) **BR 11 2013 007205-9** **1.1**
(30) 30/09/2010 US 61388232
(51) H04N 7/24 (2011.01)
(86) PCT KR2011/007218 de 30/09/2011
(87) WO 2012/044104 de 05/04/2012

(21) **BR 11 2013 007207-5** **1.1**
(30) 01/10/2010 EP 103060760
(51) H04W 48/18 (2009.01)
(86) PCT EP2011/065383 de 06/09/2011
(87) WO 2012/041664 de 05/04/2012

(21) **BR 11 2013 007208-3** **1.1**
(30) 15/10/2010 FR 1058406
(51) B64D 27/26 (2006.01)
(86) PCT FR2011/052307 de 04/10/2011
(87) WO 2012/049399 de 19/04/2012

(21) **BR 11 2013 007211-3** **1.1**
(30) 27/09/2010 FR 1057756
(51) F03B 13/06 (2006.01), F03D 9/02 (2006.01)
(86) PCT FR2011/052223 de 26/09/2011
(87) WO 2012/045952 de 12/04/2012

(21) **BR 11 2013 007244-0** **1.1**
(30) 01/10/2010 US 61388658; 01/10/2010 FI 20106021
(51) D21H 17/24 (2006.01)
(86) PCT FI2011/050843 de 30/09/2011
(87) WO 2012/042116 de 05/04/2012

(21) **BR 11 2013 007246-6** **1.1**
(51) H04W 12/04 (2009.01)
(86) PCT CN2010/001505 de 27/09/2010
(87) WO 2012/040869 de 05/04/2012

(21) **BR 11 2013 007253-9** **1.1**
(51) A61F 2/24 (2006.01), A61F 2/04 (2013.01), A61M 25/01 (2006.01), A61B 17/00 (2006.01)
(86) PCT KR10/006632 de 29/09/2010
(87) WO 2012/043898 de 05/04/2012

(21) **BR 11 2013 007258-0** **1.1**
(30) 08/10/2010 EP 102905403
(51) H04W 52/52 (2009.01), H04W 52/34 (2009.01), H04W 52/02 (2009.01), H03F 1/02 (2006.01), H03G 3/30 (2006.01)
(86) PCT EP2011/064355 de 22/08/2011
(87) WO 2012/045517 de 12/04/2012

(21) **BR 11 2013 007259-8** **1.1**
(30) 28/09/2010 EP 101806768
(51) H02J 9/00 (2006.01), D06F 33/00 (2006.01), G06F 1/32 (2006.01)
(86) PCT EP2011/066452 de 21/09/2011
(87) WO 2012/041754 de 05/04/2012

(21) **BR 11 2013 007261-0** **1.1**
(30) 28/09/2010 US 12891915
(51) G01R 21/00 (2006.01)
(86) PCT US2011/050845 de 08/09/2011
(87) WO 2012/047441 de 12/04/2012

(21) **BR 11 2013 007271-7** **1.1**
(30) 27/09/2010 US 61386966; 27/09/2011 US 13245953
(51) G02B 26/02 (2006.01), G02C 7/04 (2006.01), G02B 3/14 (2006.01), G02C 7/08 (2006.01)
(86) PCT US2011/053398 de 27/09/2011
(87) WO 2012/044598 de 05/04/2012

(21) **BR 11 2013 007278-4** **1.1**
(30) 27/09/2010 US 61386738
(51) E21B 47/00 (2006.01), E21B 47/12 (2006.01), E21B 49/00 (2006.01)
(86) PCT US2011/050663 de 07/09/2011
(87) WO 2012/047437 de 12/04/2012

(21) **BR 11 2013 007284-9** **1.1**
(30) 28/09/2010 DE 1020100378178
(51) B32B 5/02 (2006.01), B32B 15/08 (2006.01)
(86) PCT EP2011/066570 de 23/09/2011
(87) WO 2012/052250 de 26/04/2012

(21) **BR 11 2013 007287-3** **1.1**
(30) 27/09/2010 US 61386777
(51) C07D 403/04 (2006.01), C07D 403/14 (2006.01), C07D 409/14 (2006.01), C07D 417/14 (2006.01), A61K 31/506 (2006.01), A61P 29/00 (2006.01)
(86) PCT US2011/053442 de 27/09/2011
(87) WO 2012/044613 de 05/04/2012

(21) **BR 11 2013 007290-3** **1.1**
(30) 27/09/2010 EP 10010766.3
(51) H01F 7/13 (2006.01), H01F 7/16 (2006.01), H01H 3/28 (2006.01), H01H 33/38 (2006.01), H01H 50/30 (2006.01)
(86) PCT EP2011/004830 de 27/09/2011
(87) WO 2012/041484 de 05/04/2012

(21) **BR 11 2013 007305-5** **1.1**
(30) 06/10/2010 EP 101867497
(51) C04B 41/52 (2006.01), C04B 41/90 (2006.01), A61L 27/10 (2006.01), A61L 27/30 (2006.01), F41H 5/04 (2006.01)
(86) PCT EP2011/067492 de 06/10/2011
(87) WO 2012/045830 de 12/04/2012

(21) **BR 11 2013 007306-3** **1.1**
(30) 01/10/2010 JP 2010223342; 01/10/2010 JP 20102223341; 01/10/2010 JP 2010223340; 28/03/2011 JP 2011069127
(51) B60N 2/20 (2006.01), A47C 7/02 (2006.01), A47C 7/46 (2006.01)
(86) PCT JP2011/072591 de 30/09/2011
(87) WO 2012/043807 de 05/04/2012

(21) **BR 11 2013 007307-1** **1.1**
(30) 28/09/2010 US 12/892,355
(51) A61B 1/015 (2006.01), A61B 1/018 (2006.01), A61B 1/307 (2006.01), A61B 1/00 (2006.01), A61B 17/32 (2006.01)
(86) PCT US2011/053753 de 28/09/2011
(87) WO 2012/044705 de 05/04/2012

(21) **BR 11 2013 007308-0** **1.1**
(30) 27/09/2010 US 61386931
(51) A61K 39/21 (2006.01)
(86) PCT EP2011/066754 de 27/09/2011
(87) WO 2012/041842 de 05/04/2012

(21) **BR 11 2013 007309-8** **1.1**
(30) 29/09/2010 US 61/387,933
(51) A61K 39/00 (2006.01), A61K 39/395 (2006.01), C07K 1/00 (2006.01)
(86) PCT US2011/054054 de 29/09/2011
(87) WO 2012/047724 de 12/04/2012

(21) **BR 11 2013 007311-0** **1.1**
(30) 01/10/2010 US 61/389,171
(51) G01N 33/543 (2006.01), G01N 33/58 (2006.01)
(86) PCT US2011/054236 de 30/09/2011
(87) WO 2012/044938 de 05/04/2012

(21) **BR 11 2013 007312-8** **1.1**
(30) 30/09/2010 JP 2010-220951
(51) G01M 3/26 (2006.01)
(86) PCT JP2011/072019 de 27/09/2011
(87) WO 2012/043535 de 05/04/2012

(21) **BR 11 2013 007313-6** **1.1**
(30) 27/09/2010 US 61386621
(51) C04B 40/00 (2006.01)
(86) PCT US2011/051170 de 12/09/2011
(87) WO 2012/047450 de 12/04/2012

(21) **BR 11 2013 007315-2** **1.1**
(86) PCT CN2010/001732 de 01/11/2010
(87) WO 2012/058781 de 10/05/2012

(21) **BR 11 2013 007316-0** **1.1**
(30) 30/09/2010 US 61/388,056
(51) A61B 17/06 (2006.01), A61B 17/04 (2006.01), A61B 19/00 (2006.01)
(86) PCT US2011/054133 de 30/09/2011
(87) WO 2012/044889 de 05/04/2012

(21) **BR 11 2013 007319-5** **1.1**
(30) 29/09/2010 GB 1016349.1
(51) H02B 1/20 (2006.01), H04Q 1/14 (2006.01), H01R 12/52 (2011.01), H01R 13/17 (2006.01)
(86) PCT GB2011/051779 de 21/09/2011
(87) WO 2012/042244 de 05/04/2012

(21) **BR 11 2013 007320-9** **1.1**
(51) H04W 16/00 (2009.01)
(86) PCT CN2010/077405 de 28/09/2010
(87) WO 2012/040904 de 05/04/2012

(21) **BR 11 2013 007324-1** **1.1**
(30) 08/02/2012 US 13,368,880
(51) C07C 51/12 (2006.01), C07C 53/08 (2006.01)
(86) PCT US2012/052829 de 29/08/2012
(87) WO 2013/119275 de 15/08/2013

(21) **BR 11 2013 007325-0** **1.1**
(30) 30/09/2010 GB 10 16433.3
(51) B01J 2/08 (2006.01), B01J 2/18 (2006.01)
(86) PCT GB2011/051858 de 30/09/2011
(87) WO 2012/042273 de 05/04/2012

(21) **BR 11 2013 007326-8** **1.1**
(30) 28/09/2010 EP 10011329.9
(51) A61B 17/70 (2006.01), A61B 17/80 (2006.01), A61B 17/88 (2006.01), A61B 17/68 (2006.01)
(86) PCT EP2011/066886 de 28/09/2011
(87) WO 2012/041914 de 05/04/2012

(21) **BR 11 2013 007328-4** **1.1**
(30) 29/09/2010 DE 10 2010 041 625.8
(51) H02M 3/158 (2006.01), H02M 3/335 (2006.01)
(86) PCT EP2011/066828 de 28/09/2011
(87) WO 2012/041888 de 05/04/2012

(21) **BR 11 2013 007329-2** **1.1**
(30) 27/09/2010 US 61386694
(51) G01N 33/53 (2006.01)
(86) PCT US2011/053359 de 27/09/2011
(87) WO 2012/047607 de 12/04/2012

(21) **BR 11 2013 007330-6** **1.1**
(30) 30/09/2010 JP 2010-222916
(51) C23C 22/00 (2006.01), B32B 15/08 (2006.01), C21D 8/12 (2006.01), C22C 38/00 (2006.01), C22C 38/04 (2006.01), C22C 38/60 (2006.01), H01F 1/16 (2006.01), H01F 1/18 (2006.01)
(86) PCT JP2011/005455 de 28/09/2011
(87) WO 2012/042865 de 05/04/2012

(21) **BR 11 2013 007331-4** **1.1**
(30) 09/10/2010 DE 10 2010 048 079.7
(51) F16J 9/20 (2006.01), B23P 15/06 (2006.01)
(86) PCT DE2011/001604 de 13/08/2011
(87) WO 2012/045293 de 12/04/2012

(21) **BR 11 2013 007332-2** **1.1**
(30) 27/09/2010 GB 10162220
(51) G01W 1/08 (2006.01), G01N 15/06 (2006.01)
(86) PCT GB2011/051757 de 19/09/2011
(87) WO 2012/042242 de 05/04/2012

(21) **BR 11 2013 007333-0** **1.1**
(30) 30/09/2010 US 12/894,833
(51) H04N 9/73 (2006.01), G06K 9/00 (2006.01)
(86) PCT US2011/049986 de 31/08/2011
(87) WO 2012/047425 de 12/04/2012

(21) **BR 11 2013 007334-9** **1.1**
(51) B23K 26/03 (2006.01), B23K 26/08 (2006.01), B23K 26/40 (2006.01), B23K 26/06 (2006.01), H01S 3/00 (2006.01), G01M 11/02 (2006.01), A61F 9/008 (2006.01)
(86) PCT EP2010/005971 de 30/09/2010
(87) WO 2012/041346 de 05/04/2012

(21) **BR 11 2013 007335-7** **1.1**
(30) 30/06/2010 US 61/359990

(51) A47C 27/10 (2006.01), B68G 7/06 (2006.01)
(86) PCT US2011/036061 de 11/05/2011
(87) WO 2012/005808 de 12/01/2012

(21) **BR 11 2013 007336-5** **1.1**
(30) 27/09/2010 US 61/386668; 26/09/2011 US 13/245225
(51) B23K 3/02 (2006.01), F23D 14/36 (2006.01), F23D 14/46 (2006.01)
(86) PCT US2011/053431 de 27/09/2011
(87) WO 2012/044611 de 05/04/2012

(21) **BR 11 2013 007340-3** **1.1**
(30) 21/10/2010 US 61/405304; 14/10/2011 US 13/2373745
(51) D21F 11/00 (2006.01)
(86) PCT US2011/056991 de 20/10/2011
(87) WO 2012/054669 de 26/04/2012

(21) **BR 11 2013 007341-1** **1.1**
(30) 29/09/2010 IT PD2010A000289; 04/10/2010 US 61/389465
(51) B60C 11/03 (2006.01)
(86) PCT IB2011/054242 de 27/09/2011
(87) WO 2012/042468 de 05/04/2012

(21) **BR 11 2013 007342-0** **1.1**
(30) 01/10/2010 US 61/389,117; 13/07/2011 US 61/507,209; 13/07/2011 US 61/507,206; 13/07/2011 US 61/507,203; 13/07/2011 US 61/507,201; 13/07/2011 US 61/507,199; 27/09/2011 US 13/246,665
(51) G06F 9/22 (2006.01), G06F 9/44 (2006.01), G06F 3/14 (2006.01)
(86) PCT US2011/053835 de 29/09/2011
(87) WO 2012/044738 de 05/04/2012

(21) **BR 11 2013 007343-8** **1.1**
(30) 28/09/2010 US 61/387260; 14/09/2011 US 13/232134
(51) A61K 31/498 (2006.01), A61K 31/4168 (2006.01), A61K 31/4164 (2006.01), A61P 17/00 (2006.01), A61P 29/00 (2006.01)
(86) PCT US2011/053440 de 27/09/2011
(87) WO 2012/047645 de 12/04/2012

(21) **BR 11 2013 007344-6** **1.1**
(30) 27/09/2010 AT A 1613/2010
(51) F04D 9/00 (2006.01)
(86) PCT AT2011/000391 de 23/09/2011
(87) WO 2012/040752 de 05/04/2012

(21) **BR 11 2013 007345-4** **1.1**
(30) 30/09/2010 GB 10164366
(51) B01J 2/08 (2006.01), B01J 2/18 (2006.01)
(86) PCT GB2011/051859 de 30/09/2011
(87) WO 2012/042274 de 05/04/2012

(21) **BR 11 2013 007346-2** **1.1**
(30) 30/09/2010 US 61/388155
(51) B01F 3/14 (2006.01), B01F 7/08 (2006.01), B01F 15/02 (2006.01)
(86) PCT EP2011/004399 de 31/08/2011
(87) WO 2012/041436 de 05/04/2012

(21) **BR 11 2013 007348-9** **1.1**
(30) 21/10/2010 NO 20101485
(51) C04B 14/38 (2006.01), C04B 16/06 (2006.01), C04B 32/02 (2006.01), E04C 5/07 (2006.01)
(86) PCT NO2011/000300 de 21/10/2011
(87) WO 2012/053901 de 26/04/2012

(21) **BR 11 2013 007349-7** **1.1**
(30) 27/09/2010 DE 1020100414409
(51) B60H 1/00 (2006.01), B61D 27/00 (2006.01)
(86) PCT EP2011/066487 de 22/09/2011
(87) WO 2012/041758 de 05/04/2012

(21) **BR 11 2013 007350-0** **1.1**
(30) 29/09/2010 DE 1020100468312
(51) F24J 2/07 (2006.01), F24J 2/28 (2006.01), F24J 2/46 (2006.01)
(86) PCT EP2011/066574 de 23/09/2011
(87) WO 2012/041773 de 05/04/2012

(21) **BR 11 2013 007351-9** **1.1**
(30) 15/11/2010 JP 2010-255208
(51) C11B 13/04 (2006.01), C01B 33/40 (2006.01), C11B 1/10 (2006.01), C11B 3/10 (2006.01), C11C 3/08 (2006.01), C11C 3/10 (2006.01)
(86) PCT JP2011/072730 de 03/10/2011
(87) WO 2012/066860 de 24/05/2012

(21) **BR 11 2013 007352-7** **1.1**
(30) 30/09/2010 US 12895352
(51) H04W 12/02 (2009.01), H04L 9/14 (2006.01)
(86) PCT US2011/054429 de 30/09/2011
(87) WO 2012/045043 de 05/04/2012

(21) **BR 11 2013 007353-5** **1.1**
(51) A61F 9/009 (2006.01)
(86) PCT EP2010/005972 de 30/09/2010
(87) WO 2012/041347 de 05/04/2012

(21) **BR 11 2013 007354-3** **1.1**
(30) 29/09/2010 JP 2010-218104; 28/09/2011 JP 2011-212394
(51) G03G 15/08 (2006.01)
(86) PCT JP2011/073028 de 29/09/2011
(87) WO 2012/043875 de 05/04/2012

(21) **BR 11 2013 007355-1** **1.1**
(30) 30/09/2010 DK PA201000887
(51) A61K 39/00 (2006.01), A61K 39/12 (2006.01), A61K 39/145 (2006.01), A61K 39/39 (2006.01)
(86) PCT EP2011/067080 de 30/09/2011
(87) WO 2012/042003 de 05/04/2012

(21) **BR 11 2013 007358-6** **1.1**
(30) 27/09/2010 SG 201007058-9
(51) C30B 25/00 (2006.01), C01B 31/06 (2006.01), C23C 16/27 (2006.01), C23C 16/511 (2006.01), C23C 16/52 (2006.01)
(86) PCT SG2010/000384 de 11/10/2010
(87) WO 2012/044251 de 05/04/2012

(21) **BR 11 2013 007361-6** **1.1**
(30) 21/10/2010 US 61405308; 14/10/2011 US 13273749
(51) D21F 11/00 (2006.01)
(86) PCT US2011/057002 de 20/10/2011
(87) WO 2012/054677 de 26/04/2012

(21) **BR 11 2013 007362-4** **1.1**
(30) 30/09/2010 EP 102516903
(51) A61K 9/08 (2006.01), A61K 38/11 (2006.01), A61P 15/04 (2006.01), A61K 47/12 (2006.01), A61K 47/18 (2006.01)
(86) PCT IB2011/002394 de 29/09/2011
(87) WO 2012/042371 de 05/04/2012

(21) **BR 11 2013 007400-0** **1.1**
(30) 29/09/2010 US 61/387/835
(51) B63B 35/44 (2006.01)
(86) PCT US11/053721 de 28/09/2011
(87) WO 2012/050903 de 19/04/2012

(21) **BR 11 2013 007403-5** **1.1**
(30) 30/09/2010 CN 201010507040.7
(51) H04L 1/00 (2006.01)
(86) PCT CN11/076326 de 24/06/2011
(87) WO 2012/041086 de 05/04/2012

(21) **BR 11 2013 007405-1** **1.1**
(30) 28/09/2010 EP 10 180981.2
(51) G01N 33/574 (2006.01)
(86) PCT EP11/066636 de 26/09/2011
(87) WO 2012/041796 de 05/04/2012

(21) **BR 11 2013 007408-6** **1.1**
(30) 29/09/2010 FR 10 03858
(51) C08L 65/00 (2006.01), C08J 5/18 (2006.01), H01B 1/12 (2006.01)
(86) PCT IB11/054283 de 29/09/2011
(87) WO 2012/042492 de 05/04/2012

(21) **BR 11 2013 007409-4** **1.1**
(30) 30/09/2010 KR 10-2010-0095358
(51) D01F 6/62 (2006.01), D01D 5/08 (2006.01), D02J 1/22 (2006.01)
(86) PCT KR11/007264 de 30/09/2011
(87) WO 2012/044119 de 05/04/2012

(21) **BR 11 2013 007410-8** **1.1**
(30) 30/09/2010 DE 10 2010 046 990.4
(51) H05K 7/14 (2006.01)
(86) PCT EP11/004883 de 30/09/2011
(87) WO 2012/041509 de 05/04/2012

(21) **BR 11 2013 007412-4** **1.1**
(30) 30/09/2010 US 12/894,259
(51) B27N 3/10 (2006.01), B27N 1/02 (2006.01), C08L 97/02 (2006.01), C08L 75/04 (2006.01)
(86) PCT US11/053365 de 27/09/2011
(87) WO 2012/044592 de 05/04/2012

(21) **BR 11 2013 007413-2** **1.1**
(30) 28/09/2010 DE 10 2010 046 697.2
(51) A61K 6/00 (2006.01), A61K 6/083 (2006.01)
(86) PCT EP11/066557 de 23/09/2011
(87) WO 2012/052249 de 26/04/2012

(21) **BR 11 2013 007414-0** **1.1**
(30) 30/09/2010 US 12/894,327
(51) A61B 17/068 (2006.01)
(86) PCT US11/053106 de 23/09/2011
(87) WO 2012/044555 de 05/04/2012

(21) **BR 11 2013 007418-3** **1.1**
(30) 30/11/2010 EP 10 193123.6
(51) C04B 28/02 (2006.01), C04B 28/04 (2006.01), C04B 28/08 (2006.01), C04B 28/10 (2006.01), C04B 28/14 (2006.01), C04B 28/16 (2006.01)
(86) PCT EP11/070677 de 22/11/2011
(87) WO 2012/072450 de 07/06/2012

(21) **BR 11 2013 007422-1** **1.1**
(30) 29/09/2010 EP 10 1820 39.7
(51) H05K 3/30 (2006.01), H05K 7/12 (2006.01), H05K 7/10 (2006.01), H05K 1/14 (2006.01)
(86) PCT EP11/051676 de 04/02/2011
(87) WO 2012/041529 de 05/04/2012

(21) **BR 11 2013 007423-0** **1.1**
(30) 30/09/2010 US 61/388,253
(51) A61K 31/4709 (2006.01), A61K 31/506 (2006.01), A61K 31/7056 (2006.01), A61P 31/14 (2006.01), A61K 45/06 (2006.01)
(86) PCT EP11/066567 de 23/09/2011
(87) WO 2012/041771 de 05/04/2012

(21) **BR 11 2013 007424-8** **1.1**
(30) 28/09/2010 US 61/387,174
(51) A61F 13/58 (2006.01), A61F 13/62 (2006.01)
(86) PCT US11/053692 de 28/09/2011
(87) WO 2012/044688 de 05/04/2012

(21) **BR 11 2013 007426-4** **1.1**
(30) 01/10/2010 DE 10 2010 047 269.7
(51) G05B 9/02 (2006.01)
(86) PCT EP11/004638 de 15/09/2011
(87) WO 2012/041450 de 05/04/2012

(21) **BR 11 2013 007427-2** **1.1**
(30) 29/09/2010 EP 10 181756.7
(51) B22D 11/06 (2006.01)
(86) PCT EP11/066820 de 28/09/2011
(87) WO 2012/041882 de 05/04/2012

(21) **BR 11 2013 007428-0** **1.1**
(30) 30/08/2010 EP 10011918.9
(51) F24C 15/08 (2006.01)
(86) PCT EP11/066007 de 15/09/2011
(87) WO 2012/041713 de 05/04/2012

(21) **BR 11 2013 007429-9** **1.1**
(30) 30/09/2010 US 12/894,318
(51) A61B 17/064 (2006.01), A61B 17/072 (2006.01), A61B 17/115 (2006.01)
(86) PCT US11/054038 de 29/09/2011
(87) WO 2012/044838 de 05/04/2012

(21) **BR 11 2013 007473-6** **1.1**
(30) 20/10/2010 EP 10188242.1
(51) A61K 9/00 (2006.01), A61K 47/24 (2006.01)
(86) PCT EP2011/068141 de 18/10/2011
(87) WO 2012/052418 de 26/04/2012

(21) **BR 11 2013 007478-7** **1.1**
(30) 25/01/2012 JP P2012-013094; 25/01/2012 JP P2012-013117
(51) C07C 263/18 (2006.01), C07C 41/58 (2006.01), C07C 43/10 (2006.01), C07C 49/203 (2006.01), C07C 49/213 (2006.01), C07C 235/14 (2006.01)
(86) PCT JP2012/058625 de 30/03/2012
(87) WO 2013/111353 de 01/08/2013

(21) **BR 11 2013 007498-1** **1.1**
(30) 01/10/2010 SE 1051024-6
(51) A23L 1/03 (2006.01), A23L 1/31 (2006.01), A23L 1/315 (2006.01), A23L 1/325 (2006.01), A23P 1/08 (2006.01)
(86) PCT EP11/066726 de 27/09/2011
(87) WO 2012/041828 de 05/04/2012

(21) **BR 11 2013 007502-3** **1.1**
(51) C22B 19/20 (2006.01), C22B 3/00 (2006.01), C22B 1/02 (2006.01)
(86) PCT ES11/070265 de 15/04/2011
(87) WO 2012/140284 de 18/10/2012

(21) **BR 11 2013 007523-6** **1.1**
(30) 01/10/2010 DE 102010041871.4
(51) H02K 5/14 (2006.01), H01R 39/38 (2006.01)
(86) PCT EP2011/066877 de 28/09/2011

(87) WO 2012/041911 de 05/04/2012

(21) **BR 11 2013 007526-0** **1.1**
(30) 29/09/2010 AT A 1625/2010
(51) F16H 55/18 (2006.01), F16H 55/06 (2006.01), F16D 1/112 (2006.01)
(86) PCT AT2011/050014 de 27/09/2011
(87) WO 2012/040762 de 05/04/2012

(21) **BR 11 2013 007529-5** **1.1**
(30) 29/09/2010 EP 10182444.9
(51) F27D 21/02 (2006.01), F27D 25/00 (2010.01), C21C 5/46 (2006.01), F23M 11/04 (2006.01), G02B 23/24 (2006.01)
(86) PCT EP2011/064838 de 29/08/2011
(87) WO 2012/041620 de 05/04/2012

(21) **BR 11 2013 007531-7** **1.1**
(30) 01/10/2010 US 61/404,343
(51) H04W 24/10 (2009.01), H04W 64/00 (2009.01)
(86) PCT EP2011/067207 de 03/10/2011
(87) WO 2012/042056 de 05/04/2012

(21) **BR 11 2013 007539-2** **1.1**
(30) 13/04/2011 IT MI2011A000630
(51) E05F 1/12 (2006.01)
(86) PCT EP2012/052511 de 14/02/2012
(87) WO 2012/139789 de 18/10/2012

(21) **BR 11 2013 007541-4** **1.1**
(30) 30/09/2010 US 61/388,449
(51) H04W 4/08 (2009.01), G06F 17/00 (2006.01)
(86) PCT CA2011/001079 de 29/09/2011
(87) WO 2012/040823 de 05/04/2012

(21) **BR 11 2013 007542-2** **1.1**
(30) 29/09/2010 US 12/893,835
(51) H04L 29/08 (2006.01), H04W 48/16 (2009.01)
(86) PCT EP2011/052157 de 14/02/2011
(87) WO 2012/041532 de 05/04/2012

(21) **BR 11 2013 007544-9** **1.1**
(30) 30/09/2010 CN 201010298597.4
(51) H04W 24/10 (2009.01)
(86) PCT CN2011/074992 de 31/05/2011
(87) WO 2011/150827 de 08/12/2011

(21) **BR 11 2013 007547-3** **1.1**
(30) 29/09/2010 US 12/893,842
(51) H04L 29/08 (2006.01), H04W 48/16 (2009.01)
(86) PCT EP2011/052159 de 14/02/2011
(87) WO 2012/041533 de 05/04/2012

(21) **BR 11 2013 007548-1** **1.1**
(30) 01/10/2010 IT UD2010A00179
(51) B02C 23/08 (2006.01)
(86) PCT IB2011/002303 de 30/09/2011
(87) WO 2012/042365 de 05/04/2012

(21) **BR 11 2013 007550-3** **1.1**
(30) 28/09/2010 FR 1057827
(51) G01M 99/00 (2011.01), F03D 1/00 (2006.01), F03D 11/00 (2006.01), G01N 25/72 (2006.01)
(86) PCT EP2011/066762 de 27/09/2011
(87) WO 2012/041848 de 05/04/2012

(21) **BR 11 2013 007551-1** **1.1**
(30) 15/12/2010 IT MI2010A 002294
(51) A47B 88/04 (2006.01)
(86) PCT EP2011/066830 de 28/09/2011
(87) WO 2012/079793 de 21/06/2012

(21) **BR 11 2013 007552-0** **1.1**
(30) 29/09/2010 US 12/893,652
(51) E21B 10/32 (2006.01)
(86) PCT US2011/053926 de 29/09/2011
(87) WO 2012/050959 de 19/04/2012

(21) **BR 11 2013 007553-8** **1.1**
(30) 30/09/2010 JP 2010-220330; 30/09/2010 JP 2010-220337; 18/11/2010 JP 2010-257790
(51) C08L 77/00 (2006.01), C08K 3/22 (2006.01), C08K 3/28 (2006.01), C08K 3/34 (2006.01), C08K 5/053 (2006.01), C08K 7/00 (2006.01), C08K 7/06 (2006.01), C08L 77/06 (2006.01), H01B 3/30 (2006.01)
(86) PCT JP2011/072205 de 28/09/2011
(87) WO 2012/043640 de 05/04/2012

(21) **BR 11 2013 007560-0** **1.1**
(30) 30/09/2010 JP 2010-222861
(51) B23K 35/30 (2006.01), B23K 9/04 (2006.01)
(86) PCT JP2011/005449 de 28/09/2011
(87) WO 2012/042861 de 05/04/2012

(21) **BR 11 2013 007562-7** **1.1**
(30) 01/10/2010 EP 10185950.2
(51) C07D 239/69 (2006.01)
(86) PCT EP2011/066531 de 22/09/2011
(87) WO 2012/041764 de 05/04/2012

(21) **BR 11 2013 007564-3** **1.1**
(30) 28/09/2010 US 61/387,116; 19/08/2011 US 13/213,701
(51) H04J 3/16 (2006.01)
(86) PCT US2011/048715 de 23/08/2011
(87) WO 2012/047388 de 12/04/2012

(21) **BR 11 2013 007566-0** **1.1**
(30) 28/09/2010 IN 2322/DEL/2010; 26/05/2011 IN 1515/DEL/2011
(51) C07D 209/52 (2006.01), A61K 31/403 (2006.01), A61P 25/00 (2006.01)
(86) PCT IN2011/000669 de 27/09/2011
(87) WO 2012/042539 de 05/04/2012

(21) **BR 11 2013 007568-6** **1.1**
(30) 30/09/2010 SE 1051017-0
(51) B25F 5/00 (2006.01)
(86) PCT EP2011/060966 de 29/06/2011
(87) WO 2012/041547 de 05/04/2012

(21) **BR 11 2013 007570-8** **1.1**
(30) 29/09/2010 IT TO2010A000795
(51) A01F 15/07 (2006.01), A01F 15/08 (2006.01)
(86) PCT IB2011/054239 de 27/09/2011
(87) WO 2012/042466 de 05/04/2012

(21) **BR 11 2013 007573-2** **1.1**
(30) 01/10/2010 US 61/389,099
(51) D06N 7/00 (2006.01), C09J 167/02 (2006.01)
(86) PCT US2011/054569 de 03/10/2011
(87) WO 2012/045068 de 05/04/2012

(21) **BR 11 2013 007576-7** **1.1**
(30) 30/09/2010 KR 10-2010-0095223; 13/05/2011 KR 10-2011-0045376
(51) E21B 6/00 (2006.01), E21B 7/02 (2006.01), E02F 5/20 (2006.01)
(86) PCT KR2011/007283 de 30/09/2011
(87) WO 2012/044127 de 05/04/2012

(21) **BR 11 2013 007578-3** **1.1**
(30) 30/09/2010 FR 1057918
(51) B21J 13/02 (2006.01), B21K 3/04 (2006.01), B23P 15/02 (2006.01)
(86) PCT FR2011/052249 de 27/09/2011
(87) WO 2012/042164 de 05/04/2012

(21) **BR 11 2013 007581-3** **1.1**
(51) H04W 36/20 (2009.01)
(86) PCT US2010/051193 de 01/10/2010
(87) WO 2012/044328 de 05/04/2012

(21) **BR 11 2013 007589-9** **1.1**
(30) 28/09/2010 US 61/387,399
(51) A47K 3/28 (2006.01)
(86) PCT US2011/053699 de 28/09/2011
(87) WO 2012/050894 de 19/04/2012

(21) **BR 11 2013 007608-9** **1.1**
(30) 01/10/2010 US 61/388,914
(51) H04W 74/08 (2009.01)
(86) PCT SE2011/051159 de 28/09/2011
(87) WO 2012/044241 de 05/04/2012

(21) **BR 11 2013 007612-7** **1.1**
(30) 30/09/2010 US 12/894,793
(51) G06F 17/00 (2006.01), G06F 13/14 (2006.01), G06F 9/44 (2006.01)
(86) PCT US2011/051660 de 14/09/2011
(87) WO 2012/050722 de 19/04/2012

(21) **BR 11 2013 007615-1** **1.1**
(30) 01/10/2010 US 61/388,783
(51) H04B 7/06 (2006.01)
(86) PCT SE2011/051144 de 26/09/2011
(87) WO 2012/044236 de 05/04/2012

(21) **BR 11 2013 007624-0** **1.1**
(30) 30/09/2010 US 12/894,351
(51) A61B 17/068 (2006.01), A61B 17/115 (2006.01)
(86) PCT US2011/053083 de 23/09/2011
(87) WO 2012/044552 de 05/04/2012

(21) **BR 11 2013 007627-5** **1.1**
(30) 30/09/2010 US 12/894,388
(51) A61B 17/064 (2006.01), A61B 17/072 (2006.01)
(86) PCT US2011/054067 de 29/09/2011
(87) WO 2012/044854 de 05/04/2012

(21) **BR 11 2013 007629-1** **1.1**
(30) 30/09/2010 US 12/894,367
(51) A61B 17/072 (2006.01), A61B 17/064 (2006.01)
(86) PCT US2011/054063 de 29/09/2011
(87) WO 2012/044853 de 05/04/2012

(21) **BR 11 2013 007659-3** **1.1**
(30) 30/09/2010 US 12/894,322
(51) A61B 17/072 (2006.01)
(86) PCT US2011/053579 de 28/09/2011
(87) WO 2012/044643 de 05/04/2012

(21) **BR 11 2013 007665-8** **1.1**
(30) 30/09/2010 US 12/894,338
(51) A61B 17/064 (2006.01), A61B 17/072 (2006.01), A61B 17/29 (2006.01)
(86) PCT US2011/053057 de 23/09/2011
(87) WO 2012/044550 de 05/04/2012

(21) **BR 11 2013 007666-6** **1.1**
(30) 30/09/2010 US 12/894,389
(51) A61B 17/072 (2006.01)
(86) PCT US2011/053605 de 28/09/2011
(87) WO 2012/044654 de 05/04/2012

(21) **BR 11 2013 007679-8** **1.1**
(30) 30/09/2010 US 12/895,067
(51) G01N 27/327 (2006.01), C12Q 1/00 (2006.01), G01N 33/487 (2006.01)
(86) PCT IB2011/002431 de 30/09/2011
(87) WO 2012/042373 de 05/04/2012

(21) **BR 11 2013 007682-8** **1.1**
(30) 29/09/2010 US 61/387,575
(51) B01D 37/02 (2006.01), B01D 21/00 (2006.01), C02F 1/56 (2006.01)
(86) PCT CA2011/050602 de 27/09/2011
(87) WO 2012/040848 de 05/04/2012

(21) **BR 11 2013 007683-6** **1.1**
(30) 30/09/2010 JP 2010-222769; 01/10/2010 JP 2010-224301; 01/10/2010 JP 2010-224303
(51) B23K 11/11 (2006.01), B23K 11/30 (2006.01)
(86) PCT JP2011/072121 de 27/09/2011
(87) WO 2012/043587 de 05/04/2012

(21) **BR 11 2013 007685-2** **1.1**
(30) 28/09/2010 US 61/387,440
(51) C07D 207/26 (2006.01), C07D 233/36 (2006.01), C07D 263/24 (2006.01), C07D 417/04 (2006.01), A61K 31/402 (2006.01), A61K 31/4166 (2006.01), A61K 31/421 (2006.01), A61P 19/10 (2006.01)
(86) PCT US2011/053375 de 27/09/2011
(87) WO 2012/047617 de 12/04/2012

(21) **BR 11 2013 007687-9** **1.1**
(30) 28/09/2010 DE 10 2010 046 699.9
(51) B22F 1/00 (2006.01), C22C 1/04 (2006.01), C22C 24/00 (2006.01), H01M 10/052 (2010.01), H01M 4/04 (2010.01)
(86) PCT EP2011/066858 de 28/09/2011
(87) WO 2012/052265 de 26/04/2012

(21) **BR 11 2013 007689-5** **1.1**
(30) 30/09/2010 AT A 1639/2010
(51) H02M 7/00 (2007.01), H01R 13/70 (2006.01)
(86) PCT AT2011/000405 de 30/09/2011
(87) WO 2012/040761 de 05/04/2012

(21) **BR 11 2013 007692-5** **1.1**
(30) 30/09/2010 US 12/894,957
(51) B01D 39/14 (2006.01), B01D 39/20 (2006.01), B01D 46/00 (2006.01), B01D 53/00 (2006.01)
(86) PCT US2011/053964 de 29/09/2011
(87) WO 2012/044810 de 05/04/2012

(21) **BR 11 2013 007695-0** **1.1**
(30) 28/09/2010 ZA 2010/06881; 28/09/2010 ZA 2010/06880; 24/05/2011 ZA 2011/03782
(51) C02F 1/42 (2006.01), C02F 101/10 (2006.01), C02F 103/10 (2006.01)
(86) PCT IB2011/054264 de 28/09/2011
(87) WO 2012/042483 de 05/04/2012

(21) **BR 11 2013 007700-0** **1.1**
(30) 30/09/2010 US 61/388,242
(51) C07D 403/14 (2006.01)
(86) PCT US2011/052869 de 23/09/2011
(87) WO 2012/044520 de 05/04/2012

(21) **BR 11 2013 007703-4** **1.1**
(30) 30/09/2010 DE 10 2010 046 978.5
(51) C07F 3/02 (2006.01), C08F 4/651 (2006.01), C08F 4/654 (2006.01), C07C 31/30 (2006.01)
(86) PCT EP2011/066981 de 29/09/2011
(87) WO 2012/041960 de 05/04/2012

(21) **BR 11 2013 007710-7** **1.1**
(30) 30/09/2010 US 12/895,444
(51) G06F 9/44 (2006.01), G06F 17/30 (2006.01), G06F 3/048 (2013.01), G06Q 10/10 (2012.01)
(86) PCT US2011/053669 de 28/09/2011
(87) WO 2012/044679 de 05/04/2012

(21) **BR 11 2013 007717-4** **1.1**
(30) 30/09/2010 US 12/894,330
(51) A61B 17/064 (2006.01)
(86) PCT US2011/054048 de 29/09/2011
(87) WO 2012/044844 de 05/04/2012

(21) **BR 11 2013 007728-0** **1.1**
(30) 30/09/2010 EP 10185094.9
(51) C08G 12/40 (2006.01), C08G 12/12 (2006.01), C08G 14/08 (2006.01), C08L 61/24 (2006.01), C08L 61/32 (2006.01), C08G 12/26 (2006.01), C08L 61/26 (2006.01), C08K 5/00 (2006.01)
(86) PCT US2011/053020 de 23/09/2011
(87) WO 2012/044544 de 05/04/2012

(21) **BR 11 2013 007729-8** **1.1**
(51) C21B 11/00 (2006.01)
(86) PCT US2010/055541 de 05/11/2010
(87) WO 2012/060838 de 10/05/2012

(21) **BR 11 2013 007730-1** **1.1**
(30) 04/08/2011 JP 2011-171398
(51) H04N 13/00 (2006.01)
(86) PCT JP2012/067016 de 03/07/2012
(87) WO 2013/018489 de 07/02/2013

(21) **BR 11 2013 007731-0** **1.1**
(30) 30/09/2010 EP 10185095.6
(51) C08G 12/36 (2006.01), C08G 12/42 (2006.01), C08L 61/26 (2006.01), C09D 161/26 (2006.01), B32B 21/02 (2006.01), C08K 3/00 (2006.01)
(86) PCT US2011/053054 de 23/09/2011
(87) WO 2012/044549 de 05/04/2012

(21) **BR 11 2013 007732-8** **1.1**
(30) 30/09/2010 DE 10 2010 046 981.5
(51) C08G 8/36 (2006.01), B22C 11/00 (2006.01), C08G 18/00 (2006.01), C08G 8/28 (2006.01)
(86) PCT DE2011/001789 de 30/09/2011
(87) WO 2012/041294 de 05/04/2012

(21) **BR 11 2013 007733-6** **1.1**
(30) 04/10/2010 JP 2010-225081
(51) H04W 72/10 (2009.01), H04J 11/00 (2006.01)
(86) PCT JP2011/068370 de 11/08/2011
(87) WO 2012/046506 de 12/04/2012

(21) **BR 11 2013 007734-4** **1.1**
(51) A01N 37/30 (2006.01)
(86) PCT US2010/050880 de 30/09/2010
(87) WO 2012/044301 de 05/04/2012

(21) **BR 11 2013 007735-2** **1.1**
(30) 05/10/2010 EP 10186565.7
(51) C23C 22/06 (2006.01), C23C 22/50 (2006.01), C23C 22/53 (2006.01)
(86) PCT EP2011/067262 de 04/10/2011
(87) WO 2012/045713 de 12/04/2012

(21) **BR 11 2013 007736-0** **1.1**
(30) 07/10/2010 US 61/390755; 07/10/2010 NL 2005476
(51) B01J 19/00 (2006.01), C40B 60/12 (2006.01), G01N 31/10 (2006.01), G01F 1/00 (2006.01)
(86) PCT NL2011/050665 de 03/10/2011
(87) WO 2012/047095 de 12/04/2012

(21) **BR 11 2013 007740-9** **1.1**
(30) 29/09/2010 US 61/387,789
(51) C08J 3/12 (2006.01), C08J 3/28 (2006.01), C08F 16/06 (2006.01), C08F 18/08 (2006.01), C08K 7/16 (2006.01)
(86) PCT US2011/053644 de 28/09/2011
(87) WO 2012/050879 de 19/04/2012

(21) **BR 11 2013 007780-8** **1.1**
(30) 29/09/2010 CN 201010298986.7
(51) F03G 6/06 (2006.01), F01K 11/02 (2006.01)
(86) PCT CN2011/078241 de 11/08/2011
(87) WO 2012/041125 de 05/04/2012

(21) **BR 11 2013 007788-3** **1.1**
(30) 29/09/2010 ZA 2010/06942
(51) F25B 15/00 (2006.01), F25B 15/04 (2006.01)
(86) PCT IB2011/054291 de 29/09/2011
(87) WO 2012/042496 de 05/04/2012

(21) **BR 11 2013 007860-0** **1.1**
(30) 01/10/2010 US 12/896,707
(51) A61B 17/221 (2006.01), A61F 2/86 (2013.01), A61B 17/22 (2006.01)
(86) PCT US2011/053863 de 29/09/2011
(87) WO 2012/044757 de 05/04/2012

(21) **BR 11 2013 007861-8** **1.1**
(30) 01/10/2010 IN 2912/CHE/2010
(51) H01H 71/12 (2006.01), H02H 3/00 (2006.01)
(86) PCT IB2011/002301 de 30/09/2011
(87) WO 2012/042364 de 05/04/2012

(21) **BR 11 2013 007863-4** **1.1**
(30) 01/10/2010 US 12/893,254; 01/10/2010 US 12/896,245; 12/08/2011 US 13/209,136
(51) B06B 3/00 (2006.01), G01B 7/16 (2006.01)
(86) PCT US2011/054416 de 30/09/2011
(87) WO 2012/045036 de 05/04/2012

(21) **BR 11 2013 007866-9** **1.1**
(30) 01/10/2010 US 61/389,027
(51) A62D 1/00 (2006.01)
(86) PCT US2011/054628 de 03/10/2011
(87) WO 2012/045080 de 05/04/2012

(21) **BR 11 2013 007867-7** **1.1**
(30) 01/10/2010 US 12/896,381
(51) A61B 17/072 (2006.01), H01M 10/44 (2006.01), H02J 7/00 (2006.01)
(86) PCT US2011/053393 de 27/09/2011
(87) WO 2012/044597 de 05/04/2012

(21) **BR 11 2013 007871-5** **1.1**
(30) 01/10/2010 US 61/388,748
(51) G01N 30/02 (2006.01), G01N 30/72 (2006.01), G01N 30/74 (2006.01), G01N 33/68 (2006.01), G01N 33/00 (2006.01)
(86) PCT US2011/048645 de 22/08/2011
(87) WO 2012/044411 de 05/04/2012

(21) **BR 11 2013 007872-3** **1.1**
(30) 01/10/2010 US 61/388,673
(51) E04B 1/344 (2006.01)
(86) PCT US2011/054348 de 30/09/2011
(87) WO 2012/045008 de 05/04/2012

(21) **BR 11 2013 007873-1** **1.1**
(30) 29/09/2010 US 61/387,597; 14/09/2011 US 13/232,474
(51) G02B 3/14 (2006.01), G02B 26/02 (2006.01), G02C 7/04 (2006.01), G02C 7/08 (2006.01)
(86) PCT US2011/053422 de 27/09/2011
(87) WO 2012/044610 de 05/04/2012

(21) **BR 11 2013 007874-0** **1.1**
(30) 12/10/2010 JP 2010-229607
(51) H04N 13/04 (2006.01), G06T 1/00 (2006.01)
(86) PCT JP2011/073081 de 06/10/2011
(87) WO 2012/050040 de 19/04/2012

(21) **BR 11 2013 007875-8** **1.1**
(30) 30/09/2010 US 61/404,277; 24/06/2011 US 61/571,309
(51) A23K 1/00 (2006.01)
(86) PCT US2011/001684 de 29/09/2011
(87) WO 2012/047276 de 12/04/2012

(21) **BR 11 2013 007876-6** **1.1**
(30) 01/10/2010 US 61/388,658; 01/10/2010 FI 20106021
(51) D21H 17/24 (2006.01), D21H 17/42 (2006.01)
(86) PCT FI2011/050842 de 30/09/2011
(87) WO 2012/042115 de 05/04/2012

(21) **BR 11 2013 007877-4** **1.1**
(30) 01/10/2010 US 61/388,722
(51) G01N 21/71 (2006.01), G01J 3/10 (2006.01)
(86) PCT AU2011/001192 de 15/09/2011
(87) WO 2012/040769 de 05/04/2012

(21) **BR 11 2013 007879-0** **1.1**
(30) 01/10/2010 US 12/896,411; 01/10/2010 US 12/896,420
(51) A61B 18/14 (2006.01)
(86) PCT US2011/053413 de 27/09/2011
(87) WO 2012/044606 de 05/04/2012

(21) **BR 11 2013 007944-4** **1.1**
(30) 04/10/2010 EP 10 186468.4
(51) C07K 16/28 (2006.01), A61K 39/395 (2006.01)
(86) PCT EP2011/067339 de 04/10/2011
(87) WO 2012/045752 de 12/04/2012

(21) **BR 11 2013 007966-5** **1.1**
(30) 05/10/2010 DE 10 2010 041 992.3
(51) F02P 3/02 (2006.01), H01F 5/02 (2006.01), H01F 5/04 (2006.01), H01F 27/32 (2006.01), H01F 38/12 (2006.01)
(86) PCT EP11/066688 de 26/09/2011
(87) WO 2012/045605 de 12/04/2012

(21) **BR 11 2013 007988-6** **1.1**
(30) 04/10/2010 US 61/897,273
(51) G01N 33/50 (2006.01), G01N 30/72 (2006.01)
(86) PCT US11/054579 de 03/10/2011
(87) WO 2012/047794 de 12/04/2012

(21) **BR 11 2013 007991-6** **1.1**
(30) 23/11/2010 US 61/416,668
(51) A61B 17/064 (2006.01), A61B 17/068 (2006.01), A61B 17/11 (2006.01), A61B 17/08 (2006.01), A61F 2/02 (2006.01)
(86) PCT US11/057885 de 26/10/2011
(87) WO 2012/071129 de 31/05/2012

(21) **BR 11 2013 007993-2** **1.1**
(30) 25/10/2011 ES U201131091
(51) B65D 85/804 (2006.01)
(86) PCT ES12/070738 de 23/10/2012
(87) WO 2013/060918 de 02/05/2013

(21) **BR 11 2013 008006-0** **1.1**
(30) 26/10/2010 DE 10 2010 049 400.3
(51) G07C 9/00 (2006.01), B60R 25/20 (2013.01), E05F 15/20 (2006.01)
(86) PCT EP11/005317 de 21/10/2011
(87) WO 2012/055518 de 03/05/2012

(21) **BR 11 2013 008023-0** **1.1**
(30) 05/10/2010 FR PCT/FR2010/000663
(51) C10B 27/06 (2006.01), C10B 41/08 (2006.01)
(86) PCT FR11/000541 de 05/10/2011
(87) WO 2012/045926 de 12/04/2012

(21) **BR 11 2013 008024-8** **1.1**
(30) 04/10/2010 US 12/897,511
(51) H04L 29/06 (2006.01)
(86) PCT US11/049834 de 31/08/2011
(87) WO 2012/047418 de 12/04/2012

(21) **BR 11 2013 008028-0** **1.1**
(30) 06/10/2010 US 12/898,832
(51) B29C 49/36 (2006.01), B29C 49/56 (2006.01), B29C 33/22 (2006.01), B29C 33/36 (2006.01), B29C 45/66 (2006.01), B29C 45/06 (2006.01), B29C 49/04 (2006.01)
(86) PCT US11/053830 de 29/09/2011
(87) WO 2012/047705 de 12/04/2012

(21) **BR 11 2013 008029-9** **1.1**
(30) 05/10/2010 EP 10186589.7
(51) C23C 22/05 (2006.01), C23C 22/07 (2006.01), C23C 22/12 (2006.01), C23C 22/17 (2006.01), C23C 22/60 (2006.01), C23C 22/62 (2006.01), C23C 22/66 (2006.01), C23C 22/73 (2006.01)
(86) PCT EP11/067284 de 04/10/2011
(87) WO 2012/045725 de 12/04/2012

(21) **BR 11 2013 008034-5** **1.1**
(30) 06/10/2010 US 61/390,224
(51) A61K 38/36 (2006.01), A61K 38/48 (2006.01), A61P 7/04 (2006.01)
(86) PCT EP11/066241 de 19/09/2011
(87) WO 2012/045569 de 12/04/2012

(21) **BR 11 2013 008036-1** **1.1**
(30) 04/10/2010 US 61/389,518
(51) A01N 65/00 (2009.01)
(86) PCT US11/054586 de 03/10/2011
(87) WO 2012/047797 de 12/04/2012

(21) **BR 11 2013 008038-8** **1.1**
(30) 08/10/2010 JP 2010-228509
(51) C08G 69/26 (2006.01), C08K 5/29 (2006.01), C08L 77/06 (2006.01)
(86) PCT JP11/072396 de 29/09/2011

(87) WO 2012/046629 de 12/04/2012

(21) **BR 11 2013 008041-8** **1.1**
(30) 13/10/2010 JP 2010-230266; 19/10/2010 JP 2010-234189
(51) C11B 13/00 (2006.01), A23D 9/02 (2006.01), C11B 3/06 (2006.01), C11B 3/10 (2006.01)
(86) PCT JP11/073465 de 05/10/2011
(87) WO 2012/050144 de 19/04/2012

(21) **BR 11 2013 008044-2** **1.1**
(30) 04/10/2010 JP 2010-225223
(51) H04J 11/00 (2006.01), H04J 1/00 (2006.01), H04W 72/04 (2009.01)
(86) PCT JP11/072748 de 03/10/2011
(87) WO 2012/046683 de 12/04/2012

(21) **BR 11 2013 008050-7** **1.1**
(30) 04/10/2010 JP 2010-225219; 04/10/2010 JP 2010-225218; 07/12/2010 JP 2010-272695
(51) G03G 15/16 (2006.01), G03G 15/01 (2006.01)
(86) PCT JP11/073163 de 30/09/2011
(87) WO 2012/046823 de 12/04/2012

(21) **BR 11 2013 008055-8** **1.1**
(30) 15/12/2010 US 12/969,337
(51) G06F 9/46 (2006.01), G06F 9/38 (2006.01)
(86) PCT US11/052358 de 20/09/2011
(87) WO 2012/082202 de 21/06/2012

(21) **BR 11 2013 008056-6** **1.1**
(30) 16/12/2010 US 61/423,914
(51) E21B 43/04 (2006.01)
(86) PCT US11/058991 de 02/11/2011
(87) WO 2012/082248 de 21/06/2012

(21) **BR 11 2013 008057-4** **1.1**
(30) 19/10/2010 FR 1058524
(51) G01M 17/02 (2006.01)
(86) PCT EP11/067470 de 06/10/2011
(87) WO 2012/052300 de 26/04/2012

(21) **BR 11 2013 008058-2** **1.1**
(30) 19/10/2010 FR 1058525
(51) G01M 17/02 (2006.01)
(86) PCT EP11/067471 de 06/10/2011
(87) WO 2012/052301 de 26/04/2012

(21) **BR 11 2013 008060-4** **1.1**
(30) 13/10/2010 FR 1058340
(51) B60C 9/18 (2006.01)
(86) PCT EP11/067796 de 12/10/2011
(87) WO 2012/049206 de 19/04/2012

(21) **BR 11 2013 008064-7** **1.1**
(30) 12/10/2010 JP 2010-229955
(51) H01R 13/422 (2006.01), H01R 13/11 (2006.01)
(86) PCT JP11/073979 de 12/10/2011
(87) WO 2012/050225 de 19/04/2012

(21) **BR 11 2013 008100-7** **1.1**
(30) 22/09/2010 US 61/385,410; 22/04/2011 US 61/478,262
(51) C07D 413/14 (2006.01), A61K 31/506 (2006.01), A61P 3/00 (2006.01)
(86) PCT US2011/052478 de 21/09/2011
(87) WO 2012/040279 de 29/03/2012

(21) **BR 11 2013 008103-1** **1.1**
(30) 21/09/2010 EP 10177997.3
(51) C07K 14/61 (2006.01), C12N 1/20 (2006.01), C12N 1/38 (2006.01)
(86) PCT IB2011/002348 de 20/09/2011
(87) WO 2012/038822 de 29/03/2012

(21) **BR 11 2013 008104-0** **1.1**
(30) 06/04/2011 DE 10 2011 016 199.6
(51) B23Q 7/00 (2006.01), B65G 25/02 (2006.01)
(86) PCT EP2012/000504 de 04/02/2012
(87) WO 2012/136289 de 11/10/2012

(21) **BR 11 2013 008105-8** **1.1**
(30) 21/09/2010 US 61/384,827
(51) G02B 6/44 (2006.01)
(86) PCT EP2011/054276 de 21/03/2011
(87) WO 2012/038104 de 29/03/2012

(21) **BR 11 2013 008106-6** **1.1**
(30) 20/09/2010 US 12/886,430
(51) G01V 13/00 (2006.01), G01V 1/38 (2006.01), B08B 7/00 (2006.01)
(86) PCT NO2011/000264 de 20/09/2011
(87) WO 2012/039625 de 29/03/2012

(21) **BR 11 2013 008108-2** **1.1**
(30) 21/09/2010 US 61/384,922
(51) A61F 2/44 (2006.01), A61F 2/00 (2006.01), A61F 2/30 (2006.01), A61F 2/40 (2006.01), A61F 2/42 (2006.01), A61F 2/46 (2006.01)
(86) PCT CH2011/000221 de 20/09/2011
(87) WO 2012/037698 de 29/03/2012

(21) **BR 11 2013 008113-9** **1.1**
(30) 21/09/2010 US 61/385,069; 11/07/2011 US 61/506,429
(51) E21B 36/02 (2006.01), E21B 43/16 (2006.01), E21B 43/40 (2006.01)
(86) PCT US2011/052307 de 20/09/2011
(87) WO 2012/040169 de 29/03/2012

(21) **BR 11 2013 008125-2** **1.1**
(30) 21/09/2010 AU 2010904247
(51) C09K 8/10 (2006.01), C09K 8/506 (2006.01), C09K 8/32 (2006.01)
(86) PCT AU2011/001209 de 20/09/2011
(87) WO 2012/037600 de 29/03/2012

(21) **BR 11 2013 008139-2** **1.1**
(30) 30/09/2010 JP 2010-220560
(86) PCT JP2011/071342 de 20/09/2011
(87) WO 2012/043298 de 05/04/2012

(21) **BR 11 2013 008140-6** **1.1**
(30) 20/09/2010 US 61/384,694
(51) C07D 487/04 (2006.01), A61P 25/00 (2006.01), A61K 31/53 (2006.01)
(86) PCT US2011/052399 de 20/09/2011
(87) WO 2012/040230 de 29/03/2012

(21) **BR 11 2013 008141-4** **1.1**
(30) 21/09/2010 DE 10 2010 045 915.1; 13/12/2010 DE 10 2010 054 365.9; 02/02/2011 DE 10 2011 010 176.4; 11/06/2011 DE 20 2011 101 729.3; 03/08/2011 DE 10 2011 109 215.7
(51) F03D 3/06 (2006.01), F03D 3/04 (2006.01), F03D 9/00 (2006.01)
(86) PCT EP2011/004601 de 14/09/2011
(87) WO 2012/038043 de 29/03/2012

(21) **BR 11 2013 008147-3** **1.1**
(30) 07/10/2010 US 61/390,803
(51) G06Q 50/00 (2006.01), G06Q 50/02 (2012.01), A01K 5/00 (2006.01), G01G 23/42 (2006.01), G01V 3/12 (2006.01)
(86) PCT IB2011/002338 de 05/10/2011
(87) WO 2012/046124 de 12/04/2012

(21) **BR 11 2013 008148-1** **1.1**
(51) C07D 403/14 (2006.01), A61K 31/4178 (2006.01)
(86) PCT US2010/050138 de 24/09/2010
(87) WO 2012/039717 de 29/03/2012

(21) **BR 11 2013 008151-1** **1.1**
(51) B44C 5/04 (2006.01)
(86) PCT EP2010/005816 de 23/09/2010
(87) WO 2012/037950 de 29/03/2012

(21) **BR 11 2013 008162-7** **1.1**
(30) 22/09/2010 US 61/385,449
(51) C04B 14/10 (2006.01), C04B 18/14 (2006.01), C04B 28/04 (2006.01)
(86) PCT US2011/052769 de 22/09/2011
(87) WO 2012/040470 de 29/03/2012

(21) **BR 11 2013 008164-3** **1.1**
(30) 25/08/2010 KR 10-2010-0082548
(51) H04B 1/40 (2006.01), G06F 3/048 (2013.01)
(86) PCT KR2011/006297 de 25/08/2011
(87) WO 2012/026772 de 01/03/2012

(21) **BR 11 2013 008171-6** **1.1**
(30) 20/09/2010 US 61/384,564
(51) H01M 4/38 (2006.01), H01M 4/40 (2006.01), H01M 10/39 (2006.01)
(86) PCT US2011/052316 de 20/09/2011
(87) WO 2012/040176 de 29/03/2012

(21) **BR 11 2013 008172-4** **1.1**
(51) H04B 7/04 (2006.01)
(86) PCT CN2012/074445 de 20/04/2012
(87) WO 2012/126405 de 27/09/2012

(21) **BR 11 2013 008173-2** **1.1**
(30) 04/10/2010 US 61389290
(51) A61K 8/19 (2006.01), A61Q 19/08 (2006.01), A61K 8/02 (2006.01)
(86) PCT IL2011/000769 de 03/10/2011
(87) WO 2012/046229 de 12/04/2012

(21) **BR 11 2013 008174-0** **1.1**
(30) 04/10/2010 US 12897575
(51) B65G 67/02 (2006.01), G01P 13/00 (2006.01), G01P 15/00 (2006.01)
(86) PCT US2011/039462 de 07/06/2011
(87) WO 2012/047318 de 12/04/2012

(21) **BR 11 2013 008175-9** **1.1**
(30) 04/10/2010 US 61389629
(51) A23G 1/04 (2006.01)
(86) PCT US2011/054648 de 03/10/2011
(87) WO 2012/047817 de 12/04/2012

(21) **BR 11 2013 008176-7** **1.1**
(30) 04/10/2010 US 61389578
(51) E21B 10/32 (2006.01), E21B 7/28 (2006.01), E21B 34/06 (2006.01)
(86) PCT US2011/054707 de 04/10/2011
(87) WO 2012/047847 de 12/04/2012

(21) **BR 11 2013 008177-5** **1.1**
(30) 04/10/2010 US 61389578; 12/11/2010 US 61412911; 27/06/2011 US 13169743
(51) E21B 34/06 (2006.01), E21B 23/04 (2006.01), E21B 10/32 (2006.01), E21B 44/00 (2006.01), E21B 7/00 (2006.01)
(86) PCT US2011/054692 de 04/10/2011
(87) WO 2012/047837 de 12/04/2012

(21) **BR 11 2013 008178-3** **1.1**
(30) 05/10/2010 US 613901777
(51) G06F 17/50 (2006.01), E21B 10/00 (2006.01)
(86) PCT US2011/054657 de 03/10/2011
(87) WO 2012/047820 de 12/04/2012

(21) **BR 11 2013 008180-5** **1.1**
(30) 08/10/2010 US 61/391,344
(51) E21B 10/55 (2006.01), E21B 10/62 (2006.01), E21B 10/42 (2006.01)
(86) PCT US2011/054960 de 05/10/2011
(87) WO 2012/048025 de 12/04/2012

(21) **BR 11 2013 008181-3** **1.1**
(30) 08/10/2010 US 61391524
(51) F15B 13/044 (2006.01), F16K 31/06 (2006.01), F15B 21/08 (2006.01), F16K 17/192 (2006.01)
(86) PCT US2011/055196 de 07/10/2011
(87) WO 2012/048179 de 12/04/2012

(21) **BR 11 2013 008184-8** **1.1**
(30) 08/10/2010 CN 201010299396.6
(51) B62J 27/00 (2006.01), B60R 19/02 (2006.01), B60R 19/04 (2006.01)
(86) PCT CN2011/001125 de 08/07/2011
(87) WO 2012/045228 de 12/04/2012

(21) **BR 11 2013 008190-2** **1.1**
(30) 04/10/2010 US 61389307
(51) A61N 1/00 (2006.01)
(86) PCT IL2011/000776 de 04/10/2011
(87) WO 2012/046231 de 12/04/2012

(21) **BR 11 2013 008218-6** **1.1**
(30) 06/10/2010 IT MI2010A001826
(51) C08F 36/06 (2006.01), B60C 1/00 (2006.01)
(86) PCT IB2011/054282 de 29/09/2011
(87) WO 2012/046167 de 12/04/2012

(21) **BR 11 2013 008219-4** **1.1**
(30) 04/10/2010 EP 100132653; 05/11/2010 EP 100143353
(51) B24B 13/06 (2006.01), B24B 13/00 (2006.01), B24B 13/005 (2006.01)
(86) PCT EP2011/004866 de 29/09/2011
(87) WO 2012/045410 de 12/04/2012

(21) **BR 11 2013 008220-8** **1.1**
(30) 05/10/2010 US 61389869
(51) E21B 17/02 (2006.01)
(86) PCT US2011/054113 de 30/09/2011
(87) WO 2012/047739 de 12/04/2012

(21) **BR 11 2013 008221-6** **1.1**
(30) 06/10/2010 US 61390448; 06/10/2010 US 61390464; 14/12/2010 US 61422672

(51) C08G 77/42 (2006.01), C08G 77/442 (2006.01), C08L 83/10 (2006.01), G02B 1/04 (2006.01), C08G 77/20 (2006.01)
(86) PCT US2011/054878 de 05/10/2011
(87) WO 2012/047969 de 12/04/2012

(21) **BR 11 2013 008222-4** **1.1**
(51) A47F 5/00 (2006.01)
(86) PCT US2010/053466 de 21/10/2010
(87) WO 2012/054033 de 26/04/2012

(21) **BR 11 2013 008223-2** **1.1**
(30) 05/10/2010 FI 20106025
(51) B21D 37/04 (2006.01), B23D 21/06 (2006.01), B23D 21/04 (2006.01), B23D 45/12 (2006.01)
(86) PCT FI2011/050860 de 05/10/2011
(87) WO 2012/045912 de 12/04/2012

(21) **BR 11 2013 008225-9** **1.1**
(30) 05/10/2010 US 61/390,029; 05/10/2010 US 12/898,435
(51) A23L 1/0562 (2006.01), A23L 1/30 (2006.01), C01B 3/12 (2006.01), C11B 9/00 (2006.01)
(86) PCT US2011/054891 de 05/10/2011
(87) WO 2012/161726 de 29/11/2012

(21) **BR 11 2013 008226-7** **1.1**
(30) 06/10/2010 US 61390546
(51) A61J 1/14 (2006.01), B65D 1/02 (2006.01)
(86) PCT US2011/054844 de 05/10/2011
(87) WO 2012/047950 de 12/04/2012

(21) **BR 11 2013 008227-5** **1.1**
(30) 05/10/2010 US 12924782; 15/10/2010 US 12924784
(51) A61B 17/68 (2006.01)
(86) PCT US2011/054935 de 05/10/2011
(87) WO 2012/048008 de 12/04/2012

(21) **BR 11 2013 008228-3** **1.1**
(30) 04/10/2010 EP 100132653; 05/11/2010 EP 100143353; 17/11/2010 EP 100146935
(51) B24B 13/005 (2006.01), B24B 13/06 (2006.01), B65D 85/38 (2006.01), B24B 13/00 (2006.01), B24B 1/00 (2006.01)
(86) PCT EP2011/004868 de 29/09/2011
(87) WO 2012/045412 de 12/04/2012

(21) **BR 11 2013 008236-4** **1.1**
(30) 16/04/2010 DK PA 2010 00315
(51) B02C 4/30 (2006.01)
(86) PCT IB2011/051060 de 14/03/2011
(87) WO 2011/128789 de 20/10/2011

(21) **BR 11 2013 008237-2** **1.1**
(30) 08/10/2010 US 12901394
(51) G06F 9/44 (2006.01)
(86) PCT US2011/055460 de 07/10/2011
(87) WO 2012/048282 de 12/04/2012

(21) **BR 11 2013 008238-0** **1.1**
(30) 19/10/2010 US 61/394,396; 19/10/2010 US 10187999.7
(51) C08G 63/12 (2006.01)
(86) PCT EP2011/068076 de 17/10/2011
(87) WO 2012/052385 de 26/04/2012

(21) **BR 11 2013 008239-9** **1.1**
(30) 04/10/2010 EP 10425321.6
(51) G01M 15/04 (2006.01), G01M 17/007 (2006.01)
(86) PCT EP2011/067297 de 04/10/2011
(87) WO 2012/045732 de 12/04/2012

(21) **BR 11 2013 008242-9** **1.1**
(30) 15/10/2010 US 61393493
(51) B05D 3/04 (2006.01), B05D 3/06 (2006.01)
(86) PCT US2011/056064 de 13/10/2011
(87) WO 2012/051371 de 19/04/2012

(21) **BR 11 2013 008243-7** **1.1**
(30) 28/06/2011 JP 2011142586
(51) B21H 1/04 (2006.01), H02K 15/02 (2006.01)
(86) PCT JP2012/065325 de 15/06/2012
(87) WO 2013/002041 de 03/01/2013

(21) **BR 11 2013 008244-5** **1.1**
(30) 06/10/2010 US 613902262
(51) A61K 31/444 (2006.01), A61K 31/445 (2006.01), A61K 31/4545 (2006.01), A61P 9/12 (2006.01), A61P 11/02 (2006.01), A61P 11/00 (2006.01)
(86) PCT US2011/055011 de 06/10/2011
(87) WO 2012/048059 de 12/04/2012

(21) **BR 11 2013 008245-3** **1.1**
(30) 05/10/2010 US 61/389,888
(51) H01B 1/00 (2006.01)
(86) PCT US2011/053590 de 28/09/2011
(87) WO 2012/047690 de 12/04/2012

(21) **BR 11 2013 008247-0** **1.1**
(30) 18/11/2010 FR 1059461; 18/11/2010 US 61/415,093
(51) C01B 11/06 (2006.01)
(86) PCT FR2011/052676 de 17/11/2011
(87) WO 2012/066243 de 24/05/2012

(21) **BR 11 2013 008248-8** **1.1**
(30) 18/03/2011 US 13051186
(51) G01V 1/28 (2006.01), G06T 1/00 (2006.01)
(86) PCT US2012/025622 de 17/02/2012
(87) WO 2012/128873 de 27/09/2012

(21) **BR 11 2013 008250-0** **1.1**
(51) H04W 40/22 (2009.01), H04W 40/24 (2009.01)
(86) PCT EP2010/067824 de 19/11/2010
(87) WO 2012/065647 de 24/05/2012

(21) **BR 11 2013 008251-8** **1.1**
(30) 10/05/2011 US 61/484,559
(51) G06F 19/00 (2011.01), G01V 9/00 (2006.01)
(86) PCT US2012/037112 de 09/05/2012
(87) WO 2012/154846 de 15/11/2012

(21) **BR 11 2013 008252-6** **1.1**
(30) 22/12/2010 US 12/976,947
(51) G06T 1/00 (2006.01), A61B 6/00 (2006.01)
(86) PCT US2011/052366 de 20/09/2011
(87) WO 2012/087392 de 28/06/2012

(21) **BR 11 2013 008253-4** **1.1**
(30) 08/06/2011 US 13/156,201
(51) G01V 1/28 (2006.01), G01V 1/30 (2006.01)
(86) PCT US2012/039077 de 23/05/2012
(87) WO 2012/170203 de 13/12/2012

(21) **BR 11 2013 008304-2** **1.1**
(30) 06/10/2010 US 61/390,524
(51) C23C 24/08 (2006.01), G02B 1/11 (2006.01), H01L 31/0216 (2006.01), H01L 31/0236 (2006.01), B82Y 30/00 (2011.01), B82Y 40/00 (2011.01), G02B 5/02 (2006.01)
(86) PCT US2011/049854 de 31/08/2011
(87) WO 2012/047422 de 12/04/2012

(21) **BR 11 2013 008305-0** **1.1**
(30) 19/10/2010 US 61/394,428
(51) G01N 21/89 (2006.01), B65H 43/08 (2006.01)
(86) PCT US2011/056377 de 14/10/2011
(87) WO 2012/054339 de 26/04/2012

(21) **BR 11 2013 008307-7** **1.1**
(30) 19/10/2010 US 61/394,655
(51) G01N 21/89 (2006.01), G06T 7/00 (2006.01), B65H 43/00 (2006.01)
(86) PCT US2011/054673 de 04/10/2011
(87) WO 2012/054225 de 26/04/2012

(21) **BR 11 2013 008308-5** **1.1**
(30) 06/10/2010 KR 10-2010-0097335
(51) C12N 1/15 (2006.01), C12N 15/52 (2006.01), C12P 7/18 (2006.01)
(86) PCT KR2011/000346 de 18/01/2011
(87) WO 2012/046924 de 12/04/2012

(21) **BR 11 2013 008310-7** **1.1**
(30) 22/10/2010 SE 1051099-8
(51) F01N 3/20 (2006.01)
(86) PCT SE2011/051222 de 13/10/2011
(87) WO 2012/053960 de 26/04/2012

(21) **BR 11 2013 008313-1** **1.1**
(51) G01C 3/06 (2006.01), G06T 1/00 (2006.01), H04N 13/02 (2006.01)
(86) PCT JP2010/005965 de 05/10/2010
(87) WO 2012/046270 de 12/04/2012

(21) **BR 11 2013 008316-6** **1.1**
(30) 20/10/2010 US 61/394,947
(51) A61K 8/04 (2006.01), A61K 8/81 (2006.01), A61Q 5/06 (2006.01)
(86) PCT US2011/055953 de 12/10/2011
(87) WO 2012/054278 de 26/04/2012

(21) **BR 11 2013 008317-4** **1.1**
(30) 11/10/2010 US 61/391,808
(51) C08G 18/12 (2006.01), C08G 18/38 (2006.01), C08G 18/66 (2006.01), C08G 18/76 (2006.01), C09D 175/04 (2006.01)
(86) PCT US2011/055674 de 11/10/2011
(87) WO 2012/051135 de 19/04/2012

(21) **BR 11 2013 008319-0** **1.1**
(30) 07/10/2010 EP 10186824.8; 07/10/2010 US 61/390,625
(51) A01N 37/50 (2006.01), A01N 43/54 (2006.01), A01N 47/24 (2006.01), A01N 43/653 (2006.01)
(86) PCT EP2011/067304 de 04/10/2011
(87) WO 2012/045737 de 12/04/2012

(21) **BR 11 2013 008320-4** **1.1**
(30) 08/10/2010 EP 10360036.7
(51) H04B 7/02 (2006.01), H04B 7/06 (2006.01)
(86) PCT EP2011/004513 de 08/09/2011
(87) WO 2012/045382 de 12/04/2012

(21) **BR 11 2013 008321-2** **1.1**
(30) 06/10/2010 US 61/390,517; 07/10/2010 US 61/390,859
(51) C08L 1/10 (2006.01), C08L 23/00 (2006.01), C08L 75/04 (2006.01), C08L 77/02 (2006.01), C08J 5/18 (2006.01)
(86) PCT US2011/054882 de 05/10/2011
(87) WO 2012/047971 de 12/04/2012

(21) **BR 11 2013 008322-0** **1.1**
(30) 06/10/2010 DE 10 2010 042 027.1
(51) B60L 5/20 (2006.01)
(86) PCT EP2011/066904 de 28/09/2011
(87) WO 2012/045633 de 12/04/2012

(21) **BR 11 2013 008329-8** **1.1**
(30) 06/10/2010 FR 1058115
(51) B65D 83/68 (2006.01), B05B 1/16 (2006.01), B65D 83/20 (2006.01)
(86) PCT EP2011/066075 de 16/09/2011
(87) WO 2012/045562 de 12/04/2012

(21) **BR 11 2013 008348-4** **1.1**
(30) 05/10/2010 US 61/390,161; 14/01/2011 US 13/007,531
(51) H05K 7/02 (2006.01), H05K 7/10 (2006.01), H05B 37/02 (2006.01), H02J 13/00 (2006.01)
(86) PCT US2011/054517 de 02/10/2011
(87) WO 2012/047768 de 12/04/2012

(21) **BR 11 2013 008349-2** **1.1**
(30) 07/10/2010 EP PCT/EP2010/064985
(51) E21B 33/127 (2006.01)
(86) PCT EP2011/067463 de 06/10/2011
(87) WO 2012/045813 de 12/04/2012

(21) **BR 11 2013 008351-4** **1.1**
(30) 07/10/2010 DE 10 2010 042 144.8
(51) B66B 11/04 (2006.01)
(86) PCT EP2011/066693 de 26/09/2011
(87) WO 2012/045606 de 12/04/2012

(21) **BR 11 2013 008353-0** **1.1**
(30) 06/10/2010 DE 10 2010 038 024.5
(51) B65D 43/02 (2006.01)
(86) PCT IB2011/054360 de 04/10/2011
(87) WO 2012/046187 de 12/04/2012

(21) **BR 11 2013 008355-7** **1.1**
(30) 07/10/2010 US 61/390,888
(51) C07D 401/12 (2006.01), A61K 31/415 (2006.01), A61P 3/04 (2006.01)
(86) PCT US2011/054841 de 05/10/2011
(87) WO 2012/047948 de 12/04/2012

(21) **BR 11 2013 008357-3** **1.1**
(30) 07/10/2010 US 61/390,860
(51) C12Q 1/68 (2006.01), A01H 5/00 (2006.01)
(86) PCT US2011/055143 de 06/10/2011
(87) WO 2012/048136 de 12/04/2012

(21) **BR 11 2013 008360-3** **1.1**
(30) 14/10/2010 JP 2010-231512
(51) C21B 13/10 (2006.01), C21B 13/08 (2006.01), C22B 1/16 (2006.01), C22B 1/244 (2006.01)
(86) PCT JP2011/072310 de 29/09/2011
(87) WO 2012/049974 de 19/04/2012

(21) **BR 11 2013 008361-1** **1.1**
(30) 07/10/2010 US 61/390,828
(51) F27B 7/20 (2006.01), F27B 7/34 (2006.01)
(86) PCT US2011/055462 de 07/10/2011
(87) WO 2012/048284 de 12/04/2012

(21) **BR 11 2013 008362-0** **1.1**
(30) 07/10/2010 GB 10 16912.6
(51) A61K 31/58 (2006.01), A61K 31/44 (2006.01)
(86) PCT GB2011/051898 de 05/10/2011
(87) WO 2012/046050 de 12/04/2012

(21) **BR 11 2013 008363-8** **1.1**
(51) A47J 31/36 (2006.01)
(86) PCT CH2010/000249 de 08/10/2010
(87) WO 2012/045184 de 12/04/2012

(21) **BR 11 2013 008364-6** **1.1**
(30) 06/10/2010 US 61/390,211; 06/10/2010 US 61/390,213; 30/12/2010 US 12/981,909; 03/01/2011 US PCT/US2011/20013; 01/07/2011 US 61/504,023; 07/07/2011 US PCT/US2011/43269
(51) A24D 3/06 (2006.01)
(86) PCT US2011/044142 de 15/07/2011
(87) WO 2012/054111 de 26/04/2012

(21) **BR 11 2013 008365-4** **1.1**
(30) 06/10/2010 US 61/390,310; 22/09/2011 US 13/239,756
(51) D21B 1/02 (2006.01), D21B 1/12 (2006.01), D21B 1/30 (2006.01), D21D 1/30 (2006.01)
(86) PCT US2011/053811 de 29/09/2011
(87) WO 2012/047700 de 12/04/2012

(21) **BR 11 2013 008368-9** **1.1**
(30) 07/10/2010 EP 10 186783.6
(51) C08K 5/375 (2006.01), H01B 3/44 (2006.01)
(86) PCT EP2011/067395 de 05/10/2011
(87) WO 2012/045777 de 12/04/2012

(21) **BR 11 2013 008370-0** **1.1**
(30) 06/10/2010 US 12/899,526
(51) G01N 33/28 (2006.01)
(86) PCT US2011/049320 de 26/08/2011
(87) WO 2012/047402 de 12/04/2012

(21) **BR 11 2013 008371-9** **1.1**
(30) 05/10/2010 US 61/390,009
(51) B05B 7/32 (2006.01)
(86) PCT US2011/054737 de 04/10/2011
(87) WO 2012/047866 de 12/04/2012

(21) **BR 11 2013 008372-7** **1.1**
(30) 06/10/2010 US 61/390,486; 06/10/2010 US 61/390,481
(51) E21B 34/14 (2006.01), E21B 23/08 (2006.01), E21B 33/12 (2006.01), E21B 43/12 (2006.01)
(86) PCT CA2011/001133 de 06/10/2011
(87) WO 2012/045165 de 12/04/2012

(21) **BR 11 2013 008373-5** **1.1**
(30) 07/10/2010 JP 2010-227399; 08/03/2011 JP 2011-049971
(51) A01N 37/36 (2006.01), A01N 47/18 (2006.01), A01N 47/48 (2006.01), A01P 3/00 (2006.01)
(86) PCT JP2011/073463 de 05/10/2011
(87) WO 2012/046877 de 12/04/2012

(21) **BR 11 2013 008374-3** **1.1**
(30) 05/10/2010 US 61/390,084
(51) C07D 239/74 (2006.01), C07D 239/84 (2006.01), C07D 401/12 (2006.01), C07D 401/04 (2006.01), C07D 403/12 (2006.01), C07D 471/08 (2006.01), A61K 31/517 (2006.01), A61P 25/02 (2006.01), A61P 25/28 (2006.01), A61P 25/06 (2006.01), A61P 25/24 (2006.01), A61P 25/08 (2006.01), A61P 25/14 (2006.01), A61P 9/06 (2006.01)
(86) PCT IB2011/002362 de 05/10/2011
(87) WO 2012/046132 de 12/04/2012

(21) **BR 11 2013 008375-1** **1.1**
(30) 06/10/2010 US 61/390,568
(51) E21B 33/129 (2006.01), E21B 23/06 (2006.01)
(86) PCT CA2011/001152 de 06/10/2011
(87) WO 2012/045168 de 12/04/2012

(21) **BR 11 2013 008376-0** **1.1**
(30) 07/10/2010 DE 10 2010 038 038.5
(51) C21D 8/12 (2006.01), H01F 1/147 (2006.01), C23C 22/74 (2006.01), C23C 18/12 (2006.01)
(86) PCT EP2011/066509 de 22/09/2011
(87) WO 2012/045593 de 12/04/2012

(21) **BR 11 2013 008378-6** **1.1**
(30) 06/10/2010 GB 10 16822.7
(51) A47J 37/12 (2006.01), A47J 36/38 (2006.01)
(86) PCT EP2011/067433 de 06/10/2011
(87) WO 2012/045800 de 12/04/2012

(21) **BR 11 2013 008379-4** **1.1**
(30) 08/10/2010 EP 10186990.7
(51) H05B 37/02 (2006.01), H05B 33/08 (2006.01)
(86) PCT IB11/054364 de 04/10/2011
(87) WO 2012/046189 de 12/04/2012

(21) **BR 11 2013 008380-8** **1.1**
(51) F16C 11/06 (2006.01), B66C 13/04 (2006.01)
(86) PCT CA10/001622 de 08/10/2010
(87) WO 2012/045144 de 12/04/2012

(21) **BR 11 2013 008381-6** **1.1**
(51) H04B 3/54 (2006.01)
(86) PCT EP2010/065008 de 07/10/2010
(87) WO 2012/045357 de 12/04/2012

(21) **BR 11 2013 008382-4** **1.1**
(30) 07/10/2010 CN 201010503793.0
(51) H04L 25/03 (2006.01)
(86) PCT IB2011/002828 de 06/10/2011
(87) WO 2012/046144 de 12/04/2012

(21) **BR 11 2013 008383-2** **1.1**
(30) 08/10/2010 US 12/900,825
(51) B64C 25/00 (2006.01), B64C 27/00 (2006.01)
(86) PCT US2011/055146 de 06/10/2011
(87) WO 2012/048139 de 12/04/2012

(21) **BR 11 2013 008384-0** **1.1**
(51) G01R 31/34 (2006.01)
(86) PCT EP2010/064975 de 07/10/2010
(87) WO 2012/045353 de 12/04/2012

(21) **BR 11 2013 008385-9** **1.1**
(30) 19/10/2010 IT RM2010A000558 19
(51) B60N 2/34 (2006.01), B64D 11/06 (2006.01)
(86) PCT IT2011/000351 de 19/10/2011
(87) WO 2012/053022 de 26/04/2012

(21) **BR 11 2013 008386-7** **1.1**
(30) 06/10/2010 EP 10 186733.1
(51) H02M 1/32 (2007.01), H02M 5/458 (2006.01), H02H 7/12 (2006.01), H02M 3/337 (2006.01)
(86) PCT EP2011/067061 de 30/09/2011
(87) WO 2012/045666 de 12/04/2012

(21) **BR 11 2013 008398-0** **1.1**
(30) 12/10/2010 JP 2010-229408; 14/09/2011 JP 2011-200213
(51) A61K 33/44 (2006.01), A61P 1/16 (2006.01), A61P 13/12 (2006.01), A61P 39/02 (2006.01), B01J 20/20 (2006.01), B01J 20/30 (2006.01), C01B 31/10 (2006.01)
(86) PCT JP2011/072960 de 05/10/2011
(87) WO 2012/050025 de 19/04/2012

(21) **BR 11 2013 008407-3** **1.1**
(30) 05/10/2010 GB 10 16742.7
(51) C07K 14/33 (2006.01), C07K 16/12 (2006.01), A61K 39/08 (2006.01)
(86) PCT GB2011/051910 de 05/10/2011
(87) WO 2012/046061 de 12/04/2012

(21) **BR 11 2013 008412-0** **1.1**
(30) 14/10/2010 JP 2010231798
(51) G06F 3/048 (2013.01), G06F 3/041 (2006.01)
(86) PCT JP2011/068365 de 11/08/2011
(87) WO 2012/049906 de 19/04/2012

(21) **BR 11 2013 008413-8** **1.1**
(30) 08/10/2010 GB 10169860
(51) H04W 72/04 (2009.01)
(86) PCT GB2011/051775 de 21/09/2011
(87) WO 2012/046016 de 12/04/2012

(21) **BR 11 2013 008414-6** **1.1**
(30) 12/10/2010 US 12903177
(51) C07C 4/18 (2006.01), C07C 15/085 (2006.01), C07C 7/04 (2006.01), B01J 29/08 (2006.01)
(86) PCT US2011/055058 de 06/10/2011
(87) WO 2012/051037 de 19/04/2012

(21) **BR 11 2013 008415-4** **1.1**
(30) 07/10/2010 US 61390823
(51) B01D 29/11 (2006.01), B01D 29/19 (2006.01), B01D 29/33 (2006.01), B01D 29/52 (2006.01), B01D 29/64 (2006.01), B01D 29/66 (2006.01), B01D 29/68 (2006.01), B01D 29/70 (2006.01), B01D 29/90 (2006.01), B01D 35/153 (2006.01)
(86) PCT IL2011/000793 de 06/10/2011
(87) WO 2012/046240 de 12/04/2012

(21) **BR 11 2013 008416-2** **1.1**
(30) 07/10/2010 EP 101868404; 14/12/2010 EP 101949824
(51) C08G 69/18 (2006.01)
(86) PCT EP2011/067446 de 06/10/2011
(87) WO 2012/045806 de 12/04/2012

(21) **BR 11 2013 008417-0** **1.1**
(30) 13/09/2010 US 61403248; 21/03/2011 US 61454867
(51) E21B 15/02 (2006.01), E21B 7/128 (2006.01)
(86) PCT US2011/029426 de 22/03/2011
(87) WO 2012/036763 de 22/03/2012

(21) **BR 11 2013 008418-9** **1.1**
(30) 14/10/2010 JP 2010231591
(86) PCT JP2011/072953 de 05/10/2011
(87) WO 2012/050021 de 19/04/2012

(21) **BR 11 2013 008419-7** **1.1**
(30) 08/10/2010 US 61391102; 08/10/2010 DE 1020100422169
(51) C07C 51/50 (2006.01), C07C 57/04 (2006.01)
(86) PCT EP2011/067305 de 04/10/2011
(87) WO 2012/045738 de 12/04/2012

(21) **BR 11 2013 008420-0** **1.1**
(30) 07/10/2010 JP 2010227864; 10/08/2011 JP 2011175336
(51) C07D 267/10 (2006.01), C07D 413/04 (2006.01), C07D 413/06 (2006.01), C07D 413/10 (2006.01), C07D 413/12 (2006.01), C07D 413/14 (2006.01), C07D 417/06 (2006.01), C07D 417/14 (2006.01)
(86) PCT JP2011/073745 de 05/10/2011
(87) WO 2012/046882 de 12/04/2012

(21) **BR 11 2013 008422-7** **1.1**
(30) 06/10/2010 US 12/899,417
(51) C09J 7/02 (2006.01), C08K 5/00 (2006.01), C08K 5/3492 (2006.01)
(86) PCT US11/054207 de 30/09/2011
(87) WO 2012/047752 de 12/04/2012

(21) **BR 11 2013 008433-2** **1.1**
(30) 08/10/2010 IT RM2010A000524
(51) A01N 25/00 (2006.01), A01N 43/90 (2006.01), A01P 7/04 (2006.01)
(86) PCT IB2011/054425 de 07/10/2011
(87) WO 2012/046214 de 12/04/2012

(21) **BR 11 2013 008435-9** **1.1**
(30) 08/10/2010 KR 10-2010-0098499; 27/09/2011 KR 10-2011-0097569
(51) G06Q 50/00 (2006.01)
(86) PCT KR11/007482 de 10/10/2011
(87) WO 2012/047074 de 12/04/2012

(21) **BR 11 2013 008442-1** **1.1**
(51) C12M 1/12 (2006.01)
(86) PCT EP10/065100 de 08/10/2010
(87) WO 2012/045368 de 12/04/2012

(21) **BR 11 2013 008444-8** **1.1**
(30) 08/10/2010 IT MI2010a001845
(51) B65D 43/02 (2006.01), B65D 51/20 (2006.01), B65D 51/28 (2006.01), B31B 43/00 (2006.01)
(86) PCT IB11/054426 de 07/10/2011
(87) WO 2012/046215 de 12/04/2012

(21) **BR 11 2013 008447-2** **1.1**
(30) 14/10/2010 US 12/904,594
(51) A61K 8/46 (2006.01), A61K 8/92 (2006.01), A61K 8/36 (2006.01), A61Q 19/10 (2006.01)
(86) PCT EP2011/066935 de 28/09/2011
(87) WO 2012/049026 de 19/04/2012

(21) **BR 11 2013 008449-9** **1.1**
(30) 21/10/2010 FR 1058591
(51) E05B 15/02 (2006.01), E05B 17/20 (2006.01), B64D 29/06 (2006.01), E05C 19/14 (2006.01)
(86) PCT FR11/052180 de 21/09/2011
(87) WO 2012/052643 de 26/04/2012

(21) **BR 11 2013 008450-2** **1.1**
(30) 25/10/2010 FR 10/58712
(51) B64D 33/08 (2006.01), B64D 33/00 (2006.01)
(86) PCT FR11/052297 de 03/10/2011
(87) WO 2012/056138 de 03/05/2012

(21) **BR 11 2013 008451-0** **1.1**
(30) 07/10/2010 FR 1058140
(51) F16C 13/00 (2006.01), C21D 9/56 (2006.01), F16B 3/00 (2006.01), F16D 1/08 (2006.01), F27D 3/02 (2006.01), B21B 27/03 (2006.01)

(86) PCT FR11/052006 de 01/09/2011
(87) WO 2012/045935 de 12/04/2012

(21) **BR 11 2013 008452-9** **1.1**
(30) 07/10/2010 US 61/390,899
(51) A61P 9/00 (2006.01)
(86) PCT US11/054873 de 05/10/2011
(87) WO 2012/047966 de 12/04/2012

(21) **BR 11 2013 008454-5** **1.1**
(30) 28/10/2011 CN 201110334675.6
(51) B61D 7/28 (2006.01)
(86) PCT CN12/080648 de 28/08/2012
(87) WO 2013/060189 de 02/05/2013

(21) **BR 11 2013 008455-3** **1.1**
(30) 08/10/2010 US 61/391,544
(51) A61B 5/03 (2006.01)
(86) PCT IL11/000619 de 31/07/2011
(87) WO 2012/046223 de 12/04/2012

(21) **BR 11 2013 008456-1** **1.1**
(30) 11/10/2010 US 12/901,763
(51) B61H 1/00 (2006.01), B61H 13/20 (2006.01)
(86) PCT US11/053435 de 27/09/2011
(87) WO 2012/050825 de 19/04/2012

(21) **BR 11 2013 008459-6** **1.1**
(30) 08/10/2010 ID 2806/MUM/2010
(51) C12N 15/85 (2006.01)
(86) PCT IN2011/000703 de 10/10/2011
(87) WO 2012/046255 de 12/04/2012

(21) **BR 11 2013 008461-8** **1.1**
(30) 08/10/2010 US 61/391,473
(86) PCT EP2011/067647 de 10/10/2011
(87) WO 2012/045886 de 12/04/2012

(21) **BR 11 2013 008462-6** **1.1**
(30) 07/10/2010 US 61/390,739
(51) G10L 19/00 (2013.01), G10L 19/008 (2013.01), H04N 7/15 (2006.01)
(86) PCT EP2011/067466 de 06/10/2011
(87) WO 2012/045816 de 12/04/2012

(21) **BR 11 2013 008463-4** **1.1**
(30) 06/10/2010 US 61/390,267
(51) G10L 19/02 (2013.01), G10L 21/00 (2013.01)
(86) PCT EP2011/067318 de 04/10/2011
(87) WO 2012/045744 de 12/04/2012

(21) **BR 11 2013 008464-2** **1.1**
(30) 07/10/2010 US 12/899,805
(51) C09D 163/00 (2006.01), C09D 181/02 (2006.01), C09D 181/04 (2006.01), C09D 175/04 (2006.01)
(86) PCT US2011/046658 de 04/08/2011
(87) WO 2012/047369 de 12/04/2012

(21) **BR 11 2013 008465-0** **1.1**
(30) 08/10/2010 US 61/391,206; 04/04/2011 US 61/471,514
(51) A01N 43/40 (2006.01)
(86) PCT US2011/055191 de 07/10/2011
(87) WO 2012/048176 de 12/04/2012

(21) **BR 11 2013 008468-5** **1.1**
(30) 07/10/2010 EP 10186875.0; 13/10/2010 US 61/392,761
(51) C22C 1/10 (2006.01), C22C 29/08 (2006.01)
(86) PCT EP11/067359 de 05/10/2011
(87) WO 2012/045761 de 12/04/2012

(21) **BR 11 2013 008469-3** **1.1**
(30) 08/10/2010 IT MI2010A001843
(51) B21B 33/00 (2006.01), B21B 37/00 (2006.01), F16F 15/023 (2006.01)
(86) PCT IB11/054422 de 07/10/2011
(87) WO 2012/046211 de 12/04/2012

(21) **BR 11 2013 008470-7** **1.1**
(30) 08/10/2010 SE 1051056-8
(51) D21H 19/54 (2006.01), D21H 17/28 (2006.01), D21H 17/66 (2006.01), D21H 21/16 (2006.01), D21H 21/54 (2006.01)
(86) PCT SE11/051182 de 04/10/2011
(87) WO 2012/047162 de 12/04/2012

(21) **BR 11 2013 008471-5** **1.1**
(51) F02G 5/02 (2006.01)
(86) PCT US10/051551 de 06/10/2010
(87) WO 2012/047209 de 12/04/2012

(21) **BR 11 2013 008472-3** **1.1**
(51) C12P 19/02 (2006.01)
(86) PCT SE10/051080 de 06/10/2010
(87) WO 2012/047139 de 12/04/2012

(21) **BR 11 2013 008473-1** **1.1**
(30) 06/10/2010 US 12/899,153
(51) H04L 1/18 (2006.01), H04L 5/00 (2006.01)
(86) PCT US11/051304 de 13/09/2011
(87) WO 2012/047457 de 12/04/2012

(21) **BR 11 2013 008474-0** **1.1**
(30) 08/10/2010 US 61/391,571; 03/10/2011 US 13/251,800
(51) H04W 52/36 (2009.01), H04W 52/24 (2009.01), H04W 72/00 (2009.01)
(86) PCT US11/054860 de 05/10/2011
(87) WO 2012/047958 de 12/04/2012

(21) **BR 11 2013 008475-8** **1.1**
(30) 16/10/2010 DE 10 2010 048 447.4; 30/12/2010 DE 10 2010 061 641.9; 28/07/2011 DE 10 2011 080 065.4
(51) H01F 7/06 (2006.01), H01F 7/16 (2006.01), H01H 53/015 (2006.01), H01F 7/122 (2006.01), H01F 7/123 (2006.01)
(86) PCT DE11/075245 de 06/10/2011
(87) WO 2012/079572 de 21/06/2012

(21) **BR 11 2013 008476-6** **1.1**
(30) 07/10/2010 US 12/899,753
(51) C08F 210/16 (2006.01), C08F 4/6392 (2006.01), C08F 4/6592 (2006.01)
(86) PCT US11/055026 de 06/10/2011
(87) WO 2012/048067 de 12/04/2012

(21) **BR 11 2013 008477-4** **1.1**
(30) 08/10/2010 AU 2010904506
(51) E04B 1/38 (2006.01), E04C 3/02 (2006.01)
(86) PCT AU2011/001285 de 06/10/2011
(87) WO 2012/045125 de 12/04/2012

(21) **BR 11 2013 008479-0** **1.1**
(30) 07/10/2010 AU 2010904480
(51) E21B 47/12 (2006.01), E21B 47/14 (2006.01), E21B 47/01 (2006.01)
(86) PCT AU11/001282 de 07/10/2011
(87) WO 2012/045122 de 12/04/2012

(21) **BR 11 2013 008480-4** **1.1**
(30) 08/10/2010 US 12/924,952
(51) A61K 39/395 (2006.01), C07K 16/00 (2006.01)
(86) PCT US11/037972 de 25/05/2011
(87) WO 2012/047317 de 12/04/2012

(21) **BR 11 2013 008481-2** **1.1**
(30) 06/10/2010 US 61/390,348
(51) C09K 8/04 (2006.01), C09K 8/035 (2006.01), C09K 8/68 (2006.01), C09K 8/60 (2006.01)
(86) PCT US11/055028 de 06/10/2011
(87) WO 2012/048068 de 12/04/2012

(21) **BR 11 2013 008482-0** **1.1**
(30) 08/10/2010 US 12/900,858
(51) H04B 1/40 (2006.01)
(86) PCT US11/055448 de 07/10/2011
(87) WO 2012/048272 de 12/04/2012

(21) **BR 11 2013 008483-9** **1.1**
(30) 12/10/2010 US 12/902578
(51) A47C 7/38 (2006.01), A47C 1/02 (2006.01)
(86) PCT US11/047366 de 11/08/2011
(87) WO 2012/050656 de 19/04/2012

(21) **BR 11 2013 008485-5** **1.1**
(30) 17/11/2010 IL 209396
(51) B23B 27/16 (2006.01)
(86) PCT IL11/000773 de 04/10/2011
(87) WO 2012/066529 de 24/05/2012

(21) **BR 11 2013 008486-3** **1.1**
(30) 10/11/2010 JP 2010-252316
(51) B23D 77/00 (2006.01)
(86) PCT JP11/075679 de 08/11/2011
(87) WO 2012/063802 de 18/05/2012

(21) **BR 11 2013 008487-1** **1.1**
(30) 29/10/2010 IT MI2010A002021; 09/11/2010 US 61/411724
(51) B29D 30/24 (2006.01), B29D 30/26 (2006.01)
(86) PCT IB11/054779 de 26/10/2011
(87) WO 2012/056409 de 03/05/2012

(21) **BR 11 2013 008488-0** **1.1**
(30) 15/10/2010 AT A 1723/2010
(51) B65D 51/00 (2006.01), B65D 17/00 (2006.01)
(86) PCT EP11/067955 de 14/10/2011
(87) WO 2012/049280 de 19/04/2012

(21) **BR 11 2013 008490-1** **1.1**
(30) 15/10/2010 JP 2010-232106
(51) G10L 21/04 (2013.01), G10L 19/02 (2013.01)
(86) PCT JP11/072957 de 05/10/2011
(87) WO 2012/050023 de 19/04/2012

(21) **BR 11 2013 008491-0** **1.1**
(30) 08/10/2010 KR 10-2010-0098451
(51) H04B 1/40 (2006.01), G06F 3/041 (2006.01)
(86) PCT KR11/007430 de 07/10/2011
(87) WO 2012/047052 de 12/04/2012

(21) **BR 11 2013 008492-8** **1.1**
(30) 08/08/2011 JP 2011-172608; 20/01/2012 JP 2012-010244
(51) G03G 15/08 (2006.01)
(86) PCT JP12/070583 de 07/08/2012
(87) WO 2013/022110 de 14/02/2013

(21) **BR 11 2013 008493-6** **1.1**
(30) 15/10/2010 DE 10 2010 048 415.6
(51) B65D 5/74 (2006.01)
(86) PCT EP11/064596 de 25/08/2011
(87) WO 2012/048935 de 19/04/2012

(21) **BR 11 2013 008498-7** **1.1**
(30) 14/10/2010 FR 1058363
(51) G01H 1/12 (2006.01), A61B 5/00 (2006.01)
(86) PCT IB11/054525 de 13/10/2011
(87) WO 2012/049648 de 19/04/2012

(21) **BR 11 2013 008500-2** **1.1**
(30) 06/10/2010 US 12/899,250
(51) G06F 17/40 (2006.01), G06F 19/00 (2011.01), G06F 3/14 (2006.01)
(86) PCT US11/055017 de 06/10/2011
(87) WO 2012/048061 de 12/04/2012

(21) **BR 11 2013 008502-9** **1.1**
(30) 07/10/2010 US 61/390.653
(51) C09D 183/08 (2006.01), C09D 4/00 (2006.01), D06M 15/643 (2006.01), D21H 17/13 (2006.01), D21H 19/32 (2006.01)
(86) PCT US11/036581 de 16/05/2011
(87) WO 2012/047313 de 12/04/2012

(21) **BR 11 2013 008503-7** **1.1**
(30) 01/12/2010 US 61/418,694; 20/07/2011 US 61/509,904
(51) G06G 7/48 (2006.01)
(86) PCT US11/050209 de 01/09/2011
(87) WO 2012/074592 de 07/06/2012

(21) **BR 11 2013 008504-5** **1.1**
(30) 08/10/2010 US 61/391.442; 25/08/2011 US 13/218,230
(51) C10L 9/08 (2006.01), C10L 5/44 (2006.01), C10B 1/10 (2006.01), F27B 7/16 (2006.01)
(86) PCT US11/055153 de 06/10/2011
(87) WO 2012/048146 de 12/04/2012

(21) **BR 11 2013 008505-3** **1.1**
(30) 06/10/2010 ES P201031478; 27/06/2011 ES P201131073
(51) C12Q 1/68 (2006.01)
(86) PCT ES11/070693 de 05/10/2011
(87) WO 2012/045905 de 12/04/2012

(21) **BR 11 2013 008506-1** **1.1**
(30) 20/12/2010 FR 1060785
(51) F02N 15/06 (2006.01), F02N 15/04 (2006.01)
(86) PCT FR11/053048 de 19/12/2011
(87) WO 2012/085424 de 28/06/2012

(21) **BR 11 2013 008509-6** **1.1**
(30) 07/10/2010 EP 10186907.1
(51) G01N 29/04 (2006.01), G01N 29/44 (2006.01), G01B 17/02 (2006.01)
(86) PCT NL11/050686 de 07/10/2011
(87) WO 2012/047107 de 12/04/2012

(21) **BR 11 2013 008511-8** **1.1**
(30) 06/10/2010 US 61/390,473
(51) C07H 21/00 (2006.01), G01N 33/48 (2006.01)
(86) PCT US11/054906 de 05/10/2011
(87) WO 2012/047985 de 12/04/2012

(21) **BR 11 2013 008518-5** **1.1**
(30) 08/10/2010 US 12/900.544
(51) B23C 5/28 (2006.01), B23C 5/22 (2006.01), B23D 77/00 (2006.01), B23B 27/10 (2006.01), B23B 51/06 (2006.01), B23B 27/16 (2006.01)
(86) PCT US11/051281 de 13/09/2011

(87) WO 2012/047455 de 12/04/2012

(21) **BR 11 2013 008520-7** **1.1**
(30) 08/10/2010 US 12/900,544; 28/02/2011 US 13/036,332
(51) B23C 5/28 (2006.01), B23C 5/22 (2006.01), B23D 77/00 (2006.01), B23B 27/10 (2006.01), B23B 51/06 (2006.01), B23B 27/16 (2006.01)
(86) PCT US11/051288 de 13/09/2011
(87) WO 2012/047456 de 12/04/2012

(21) **BR 11 2013 008523-1** **1.1**
(30) 08/10/2010 US 61/391,423
(51) C07D 403/12 (2006.01), C07D 403/10 (2006.01), C07D 413/12 (2006.01), C07D 401/14 (2006.01), C07D 403/14 (2006.01), A61K 31/501 (2006.01), A61K 31/5377 (2006.01), A61P 35/00 (2006.01)
(86) PCT US11/055428 de 07/10/2011
(87) WO 2012/048259 de 12/04/2012

(21) **BR 11 2013 008527-4** **1.1**
(30) 17/12/2010 EP 10195675.3
(51) C07D 487/04 (2006.01), A61K 31/519 (2006.01), A61P 35/00 (2006.01), A61P 29/00 (2006.01)
(86) PCT IB11/055743 de 16/12/2011
(87) WO 2012/080990 de 21/06/2012

(21) **BR 11 2013 008528-2** **1.1**
(30) 06/10/2010 US 61/390,590; 16/03/2011 US 61/453,541
(51) A61K 39/395 (2006.01)
(86) PCT US11/055140 de 06/10/2011
(87) WO 2012/048134 de 12/04/2012

(21) **BR 11 2013 008541-0** **1.1**
(30) 11/10/2010 IT AN2010A000175
(51) E05C 17/24 (2006.01), E05C 17/02 (2006.01)
(86) PCT EP2011/067653 de 10/10/2011
(87) WO 2012/049125 de 19/04/2012

(21) **BR 11 2013 008558-4** **1.1**
(30) 24/12/2010 KR 10-2010-0134808
(51) G06Q 30/00 (2006.01)
(86) PCT KR2011/010124 de 26/12/2011
(87) WO 2012/087084 de 28/06/2012

(21) **BR 11 2013 008559-2** **1.1**
(30) 12/10/2010 KR 10-2010-0099323; 05/01/2011 KR 10-2011-0001127; 07/10/2011 KR 10-2011-0102629
(51) H04N 13/04 (2006.01)
(86) PCT KR2011/007595 de 12/10/2011
(87) WO 2012/050366 de 19/04/2012

(21) **BR 11 2013 008565-7** **1.1**
(30) 12/10/2010 IN 2830/MUM/2010; 25/11/2010 EP 10192535.9
(51) A61K 8/35 (2006.01), A61K 8/37 (2006.01), A61K 8/40 (2006.01), A61K 8/86 (2006.01), A61Q 17/04 (2006.01)
(86) PCT EP2011/065756 de 12/09/2011
(87) WO 2012/048972 de 19/04/2012

(21) **BR 11 2013 008567-3** **1.1**
(30) 10/11/2010 CN 201010539407.3
(51) H04L 1/00 (2006.01)
(86) PCT CN11/077481 de 22/07/2011
(87) WO 2012/062130 de 18/05/2012

(21) **BR 11 2013 008569-0** **1.1**
(30) 13/10/2010 SE 1051070-9
(51) F16H 57/00 (2006.01), F16H 1/26 (2006.01), F16H 57/021 (2012.01), F03D 11/00 (2006.01)
(86) PCT SE11/051217 de 12/10/2011
(87) WO 2012/050514 de 19/04/2012

(21) **BR 11 2013 008570-3** **1.1**
(30) 12/10/2010 SE 1001005-6
(51) E04C 5/01 (2006.01), E04C 5/02 (2006.01), E04C 5/04 (2006.01), E04C 5/07 (2006.01)
(86) PCT SE11/051220 de 12/10/2011
(87) WO 2012/050515 de 19/04/2012

(21) **BR 11 2013 008571-1** **1.1**
(30) 12/10/2010 US 10187219.0
(51) H01L 51/52 (2006.01)
(86) PCT IB11/054407 de 06/10/2011
(87) WO 2012/049594 de 19/04/2012

(21) **BR 11 2013 008573-8** **1.1**
(30) 11/10/2010 US 61/391,968
(51) C07K 14/47 (2006.01), A61K 38/00 (2006.01), A61P 19/08 (2006.01), A61K 38/06 (2006.01), A61K 38/07 (2006.01)
(86) PCT US2011/055588 de 10/10/2011
(87) WO 2012/051106 de 19/04/2012

(21) **BR 11 2013 008578-9** **1.1**
(30) 28/10/2010 US 61/407,757
(51) A61P 17/00 (2006.01), A61P 31/10 (2006.01), A61K 8/49 (2006.01), A61K 31/555 (2006.01), A61Q 5/00 (2006.01), A61K 31/00 (2006.01)
(86) PCT US2011/058269 de 28/10/2011
(87) WO 2012/058526 de 03/05/2012

(21) **BR 11 2013 008579-7** **1.1**
(30) 27/10/2010 US 61/407,067; 27/10/2010 ZA 2010/07687
(51) C10G 2/00 (2006.01), B01J 8/00 (2006.01), B01J 8/18 (2006.01), B01J 8/22 (2006.01)
(86) PCT IB2011/054450 de 10/10/2011
(87) WO 2012/056346 de 03/05/2012

(21) **BR 11 2013 008580-0** **1.1**
(30) 12/10/2010 US 61/404,965
(51) B65D 47/32 (2006.01)
(86) PCT US2011/055975 de 12/10/2011
(87) WO 2012/051307 de 19/04/2012

(21) **BR 11 2013 008581-9** **1.1**
(30) 12/10/2010 US 61/404,964
(51) C12M 1/22 (2006.01)
(86) PCT US2011/055968 de 12/10/2011
(87) WO 2012/051302 de 19/04/2012

(21) **BR 11 2013 008584-3** **1.1**
(30) 14/10/2010 JP 2010-231394
(51) H01R 4/18 (2006.01), H01R 13/52 (2006.01), H01R 43/00 (2006.01), H01R 43/048 (2006.01)
(86) PCT JP2011/074234 de 14/10/2011
(87) WO 2012/050239 de 19/04/2012

(21) **BR 11 2013 008586-0** **1.1**
(30) 22/10/2010 US 12/910,553; 22/10/2010 US 12/910,540
(51) C01B 33/027 (2006.01), C01B 33/03 (2006.01), C01B 33/039 (2006.01)
(86) PCT US2011/052691 de 22/09/2011
(87) WO 2012/054170 de 26/04/2012

(21) **BR 11 2013 008587-8** **1.1**
(30) 15/10/2010 FR 1058421
(51) H04N 7/24 (2011.01), H04N 7/52 (2011.01), H04N 21/236 (2011.01), H04N 21/43 (2011.01), H04N 21/44 (2011.01), H04N 21/63 (2011.01), H04N 21/643 (2011.01), H04N 21/845 (2011.01)
(86) PCT EP2011/068016 de 14/10/2011
(87) WO 2012/049305 de 19/04/2012

(21) **BR 11 2013 008588-6** **1.1**
(30) 23/11/2010 US 61/416,557
(51) G01N 21/00 (2006.01)
(86) PCT US2011/061893 de 22/11/2011
(87) WO 2012/071437 de 31/05/2012

(21) **BR 11 2013 008589-4** **1.1**
(30) 11/10/2010 FR 1058238; 15/06/2011 FR 1155246
(51) B66D 1/74 (2006.01)
(86) PCT EP2011/067750 de 11/10/2011
(87) WO 2012/049188 de 19/04/2012

(21) **BR 11 2013 008590-8** **1.1**
(30) 28/10/2010 JP 2010-241694
(51) B32B 3/22 (2006.01), A61F 13/15 (2006.01), A61F 13/49 (2006.01)
(86) PCT JP2011/073931 de 18/10/2011
(87) WO 2012/056942 de 03/05/2012

(21) **BR 11 2013 008591-6** **1.1**
(30) 18/10/2010 US 61//394,260; 22/12/2010 US 12/976,707
(51) H01R 4/18 (2006.01), H01R 13/52 (2006.01)
(86) PCT US2011/001754 de 14/10/2011
(87) WO 2012/054072 de 26/04/2012

(21) **BR 11 2013 008592-4** **1.1**
(30) 28/06/2011 CN 201110175843.1
(51) C07D 499/72 (2006.01), C07D 499/16 (2006.01)
(86) PCT CN2012/000876 de 27/06/2012
(87) WO 2013/000277 de 03/01/2013

(21) **BR 11 2013 008596-7** **1.1**
(30) 21/10/2010 FR 105628
(51) F02K 1/72 (2006.01), F02K 1/76 (2006.01)
(86) PCT EP2011/068461 de 21/10/2011
(87) WO 2012/052552 de 26/04/2012

(21) **BR 11 2013 008599-1** **1.1**
(30) 22/10/2010 FR 1058636
(51) B60C 9/18 (2006.01), B60C 1/00 (2006.01)
(86) PCT EP2011/068372 de 20/10/2011
(87) WO 2012/052522 de 26/04/2012

(21) **BR 11 2013 008600-9** **1.1**
(30) 17/11/2010 US 61/414,471; 31/05/2011 US 61/491,568
(51) B22F 7/04 (2006.01), C22C 1/04 (2006.01), C22C 9/02 (2006.01), F16C 9/00 (2006.01), F16C 33/12 (2006.01), F16C 33/20 (2006.01), F16J 1/02 (2006.01), F16J 9/26 (2006.01)
(86) PCT US2011/055876 de 12/10/2011
(87) WO 2012/067735 de 24/05/2012

(21) **BR 11 2013 008618-1** **1.1**
(30) 19/10/2010 EP 10188066.4
(51) C07C 31/20 (2006.01), C07C 29/12 (2006.01), C07D 301/10 (2006.01), C07D 317/38 (2006.01)
(86) PCT EP2011/067993 de 14/10/2011
(87) WO 2012/052363 de 26/04/2012

(21) **BR 11 2013 008621-1** **1.1**
(30) 12/10/2010 EP 10187258.8
(51) B01D 53/94 (2006.01)
(86) PCT IB2011/054458 de 10/10/2011
(87) WO 2012/049611 de 19/04/2012

(21) **BR 11 2013 008659-9** **1.1**
(30) 20/09/2010 FR 10 57500
(51) A61K 8/34 (2006.01), A61K 8/41 (2006.01), A61K 8/49 (2006.01), A61Q 17/04 (2006.01)
(86) PCT BR2011/000335 de 20/09/2011
(87) WO 2012/037626 de 29/03/2012

(21) **BR 11 2013 008661-0** **1.1**
(30) 21/09/2010 US 61/385,042
(51) F02C 3/34 (2006.01), F02C 6/00 (2006.01), F02C 7/10 (2006.01), F01K 23/10 (2006.01), F02C 9/48 (2006.01), F02C 1/00 (2006.01)
(86) PCT US2011/052342 de 20/09/2011
(87) WO 2012/040195 de 29/03/2012

(21) **BR 11 2013 008662-9** **1.1**
(30) 21/09/2010 DE 10 2010 037 691.4
(51) A01N 25/22 (2006.01), A01N 35/02 (2006.01), C02F 1/50 (2006.01)
(86) PCT EP2011/066335 de 20/09/2011
(87) WO 2012/038433 de 29/03/2012

(21) **BR 11 2013 008664-5** **1.1**
(30) 01/10/2010 CN 201010503737.7
(51) C07C 219/28 (2006.01), C07C 213/10 (2006.01), A61K 31/235 (2006.01), A61P 25/00 (2006.01), A61P 25/24 (2006.01), A61P 25/22 (2006.01), A61P 3/04 (2006.01), A61P 25/16 (2006.01)
(86) PCT CN2011/001637 de 28/09/2011
(87) WO 2012/041013 de 05/04/2012

(21) **BR 11 2013 008665-3** **1.1**
(30) 24/09/2010 DE 10 2010 046 372.8
(51) C25F 1/00 (2006.01), C25F 5/00 (2006.01)
(86) PCT EP2011/004739 de 22/09/2011
(87) WO 2012/038083 de 29/03/2012

(21) **BR 11 2013 008666-1** **1.1**
(30) 25/09/2012 DE 10 2010 046 619.0
(51) F01L 1/344 (2006.01), F01L 1/053 (2006.01), F16D 1/08 (2006.01)
(86) PCT EP2011/004632 de 15/09/2011
(87) WO 2012/038048 de 29/03/2012

(21) **BR 11 2013 008673-4** **1.1**
(30) 24/09/2010 US 61/386,094
(51) A61B 18/14 (2006.01), A61B 17/295 (2006.01)
(86) PCT US11/052712 de 22/09/2011
(87) WO 2012/040432 de 29/03/2012

(21) **BR 11 2013 008675-0** **1.1**
(30) 20/09/2010 US 61/384,446
(51) A61K 31/225 (2006.01)
(86) PCT US11/052318 de 20/09/2011
(87) WO 2012/040177 de 29/03/2012

(21) **BR 11 2013 008677-7** **1.1**
(30) 21/09/2010 US 61/384,871; 15/09/2011 US 13/233,525
(51) A61M 5/20 (2006.01)
(86) PCT US11/052101 de 19/09/2011
(87) WO 2012/040083 de 29/03/2012

(21) **BR 11 2013 008686-6** **1.1**
(30) 29/10/2010 US 12/915,223
(51) F01D 11/00 (2006.01), F01D 25/24 (2006.01)
(86) PCT US2011/054723 de 04/10/2011
(87) WO 2012/057971 de 03/05/2012

(21) **BR 11 2013 008689-0** **1.1**
(30) 20/10/2010 EP 10188160.5
(51) A23L 1/00 (2006.01), A23G 9/38 (2006.01), A23G 9/46 (2006.01)
(86) PCT EP2011/067825 de 12/10/2011
(87) WO 2012/052335 de 26/04/2012

(21) **BR 11 2013 008702-1** **1.1**
(30) 18/10/2010 US 61/394,076
(51) G06Q 50/00 (2006.01), A61B 5/00 (2006.01)
(86) PCT US2011/055867 de 12/10/2011
(87) WO 2012/054268 de 26/04/2012

(21) **BR 11 2013 008703-0** **1.1**
(30) 01/11/2010 US 61/409,042
(51) C12Q 1/22 (2006.01)
(86) PCT US2011/058262 de 28/10/2011
(87) WO 2012/061229 de 10/05/2012

(21) **BR 11 2013 008707-2** **1.1**
(30) 13/10/2010 US 61/392,574
(51) G01R 33/50 (2006.01), G01R 33/58 (2006.01)
(86) PCT IB11/054348 de 04/10/2011
(87) WO 2012/049584 de 19/04/2012

(21) **BR 11 2013 008708-0** **1.1**
(30) 13/10/2010 US 10187379.2
(51) H02J 5/00 (2006.01), H02J 7/00 (2006.01), H04B 5/00 (2006.01)
(86) PCT IB11/054342 de 04/10/2011
(87) WO 2012/049582 de 19/04/2012

(21) **BR 11 2013 008709-9** **1.1**
(30) 13/10/2010 DE 102010048206.4
(51) F16H 7/12 (2006.01)
(86) PCT EP11/067064 de 30/09/2011
(87) WO 2012/049030 de 19/04/2012

(21) **BR 11 2013 008710-2** **1.1**
(30) 15/10/2010 US 10187709.0
(51) A61M 1/06 (2006.01)
(86) PCT IB11/054346 de 04/10/2011
(87) WO 2012/049583 de 19/04/2012

(21) **BR 11 2013 008711-0** **1.1**
(30) 15/10/2010 US 10187716.5
(51) A61M 1/06 (2006.01)
(86) PCT IB11/054443 de 10/10/2011
(87) WO 2012/049606 de 19/04/2012

(21) **BR 11 2013 008713-7** **1.1**
(30) 15/10/2010 US 10187697.7
(51) H05B 37/02 (2006.01), G06T 11/60 (2006.01), G06F 3/03 (2006.01)
(86) PCT IB11/054542 de 13/10/2011
(87) WO 2012/049656 de 19/04/2012

(21) **BR 11 2013 008714-5** **1.1**
(30) 11/10/2010 US 10187147.3
(51) F02K 9/34 (2006.01), F02K 9/62 (2006.01), F02K 9/97 (2006.01)
(86) PCT EP11/067688 de 11/10/2011
(87) WO 2012/049150 de 19/04/2012

(21) **BR 11 2013 008717-0** **1.1**
(30) 13/10/2010 IT TO2010A000831
(51) A47J 31/44 (2006.01)
(86) PCT IB2011/054412 de 06/10/2012
(87) WO 2012/049597 de 19/04/2012

(21) **BR 11 2013 008788-9** **1.1**
(30) 13/10/2010 DE 102010038152.7
(51) G05F 1/56 (2006.01), G05B 19/042 (2006.01)
(86) PCT EP2011/067871 de 13/10/2011
(87) WO 2012/049239 de 19/04/2012

(21) **BR 11 2013 008804-4** **1.1**
(30) 12/10/2010 EP PCT/EP2010/065276
(51) C08J 7/04 (2006.01)
(86) PCT EP11/066555 de 23/09/2011
(87) WO 2012/049003 de 19/04/2012

(21) **BR 11 2013 008805-2** **1.1**
(30) 11/10/2010 FR 10/04009
(51) F25D 29/00 (2006.01)
(86) PCT FR11/000549 de 11/10/2011
(87) WO 2012/049379 de 19/04/2012

(21) **BR 11 2013 008808-7** **1.1**
(30) 01/11/2010 SE 1051140-0
(51) F02N 11/08 (2006.01)
(86) PCT SE2011/051243 de 18/10/2011
(87) WO 2012/060766 de 10/05/2012

(21) **BR 11 2013 008809-5** **1.1**
(30) 21/10/2010 US 12/908,948
(51) F21V 29/02 (2006.01), F21V 23/00 (2006.01), F21V 17/00 (2006.01), F21Y 101/02 (2006.01), F21V 29/00 (2006.01)
(86) PCT US2011/045460 de 27/07/2011
(87) WO 2012/054115 de 26/04/2012

(21) **BR 11 2013 008810-9** **1.1**
(30) 08/12/2010 US 61/420,986
(51) B01D 39/14 (2006.01)
(86) PCT US2011/063971 de 08/12/2011
(87) WO 2012/078890 de 14/06/2012

(21) **BR 11 2013 008812-5** **1.1**
(30) 11/11/2010 US 12/944,289
(51) A61Q 19/08 (2006.01), A61K 8/37 (2006.01), A61K 8/67 (2006.01), A61K 8/365 (2006.01)
(86) PCT EP2011/068428 de 21/10/2011
(87) WO 2012/062554 de 18/05/2012

(21) **BR 11 2013 008813-3** **1.1**
(30) 21/10/2010 CN 201010514609.2
(51) C02F 11/06 (2006.01)
(86) PCT CN2011/081080 de 20/10/2011
(87) WO 2012/051957 de 26/04/2012

(21) **BR 11 2013 008815-0** **1.1**
(30) 15/10/2010 US 12/905,350
(51) C02F 1/46 (2006.01), C02F 1/24 (2006.01)
(86) PCT CA2011/050642 de 13/10/2011
(87) WO 2012/048425 de 19/04/2012

(21) **BR 11 2013 008816-8** **1.1**
(30) 14/10/2010 US 61/393,291
(51) A01N 43/54 (2006.01), A61K 31/505 (2006.01)
(86) PCT US2011/056457 de 14/10/2011
(87) WO 2012/051587 de 19/04/2012

(21) **BR 11 2013 008818-4** **1.1**
(30) 13/10/2010 CH CH 01670/10
(51) B65D 51/28 (2006.01)
(86) PCT EP11/062826 de 26/07/2011
(87) WO 2012/048922 de 19/04/2012

(21) **BR 11 2013 008819-2** **1.1**
(30) 14/10/2010 EP 10187560.7
(51) H02J 13/00 (2006.01)
(86) PCT IB11/054428 de 07/10/2011
(87) WO 2012/049601 de 19/04/2012

(21) **BR 11 2013 008821-4** **1.1**
(30) 14/10/2010 EP 10187550.8
(51) A61B 5/00 (2006.01), A61B 8/12 (2006.01), A61B 18/14 (2006.01), A61B 18/20 (2006.01), A61B 18/24 (2006.01), A61B 19/00 (2006.01)
(86) PCT IB11/054474 de 11/10/2011
(87) WO 2012/049621 de 19/04/2012

(21) **BR 11 2013 008822-2** **1.1**
(30) 11/10/2010 EP 10187167.1
(51) C12N 9/10 (2006.01)
(86) PCT EP2011/067538 de 07/10/2011
(87) WO 2012/049083 de 19/04/2012

(21) **BR 11 2013 008825-7** **1.1**
(30) 12/10/2010 US 61/404,755
(51) G06Q 99/00 (2006.01)
(86) PCT US2011/056034 de 12/10/2011
(87) WO 2012/051354 de 19/04/2012

(21) **BR 11 2013 008826-5** **1.1**
(51) G06F 9/06 (2006.01), G06F 9/455 (2006.01)
(86) PCT US2010/052236 de 12/10/2010
(87) WO 2012/050563 de 19/04/2012

(21) **BR 11 2013 008830-3** **1.1**
(30) 12/10/2010 JP 2010-229512
(51) C12P 19/02 (2006.01), C07H 3/02 (2006.01), C07H 3/06 (2006.01)
(86) PCT JP2011/073396 de 12/10/2011
(87) WO 2012/050114 de 19/04/2012

(21) **BR 11 2013 008834-6** **1.1**
(30) 12/10/2010 US 61/392,150
(51) A61K 9/00 (2006.01), A61K 9/20 (2006.01)
(86) PCT EP11/067699 de 11/10/2011
(87) WO 2012/049156 de 19/04/2012

(21) **BR 11 2013 008837-0** **1.1**
(30) 12/10/2010 EP 10187268.7
(51) C07B 63/04 (2006.01), C07D 251/24 (2006.01), C08K 5/3492 (2006.01), C09K 15/30 (2006.01)
(86) PCT EP11/067572 de 07/10/2011
(87) WO 2012/049091 de 19/04/2012

(21) **BR 11 2013 008840-0** **1.1**
(30) 18/10/2010 US 61/394,040; 13/10/2011 US 13/272,643
(51) A61B 8/08 (2006.01), A61B 17/34 (2006.01), A61M 5/00 (2006.01)
(86) PCT IB2011/054599 de 17/10/2011
(87) WO 2012/052907 de 26/04/2012

(21) **BR 11 2013 008845-1** **1.1**
(30) 28/10/2010 US 12/913,936
(51) A61F 13/511 (2006.01), A61F 13/514 (2006.01), A61F 13/53 (2006.01)
(86) PCT US11/058097 de 27/10/2011
(87) WO 2012/058432 de 03/05/2012

(21) **BR 11 2013 008848-6** **1.1**
(30) 11/10/2010 AU 2010904524; 27/10/2010 AU 2010904789; 20/04/2011 AU 2011901478
(51) E04B 2/02 (2006.01), E04C 1/40 (2006.01), E04C 2/24 (2006.01), B32B 27/04 (2006.01), B32B 7/04 (2006.01)
(86) PCT AU11/001293 de 11/10/2011
(87) WO 2012/048367 de 19/04/2012

(21) **BR 11 2013 008849-4** **1.1**
(30) 12/10/2010 FR 10 58259
(51) B60R 19/24 (2006.01), B62D 25/16 (2006.01), B60Q 1/04 (2006.01)
(86) PCT FR11/052381 de 12/10/2011
(87) WO 2012/049425 de 19/04/2012

(21) **BR 11 2013 008850-8** **1.1**
(30) 13/10/2010 US 61/392,856; 11/03/2011 EP 11157968.6
(51) C08K 3/00 (2006.01)
(86) PCT EP11/067898 de 13/10/2011
(87) WO 2012/049252 de 19/04/2012

(21) **BR 11 2013 008851-6** **1.1**
(30) 13/10/2010 US 61/392,864; 11/03/2011 EP 11157969.4
(51) D01F 6/60 (2006.01), D01F 6/80 (2006.01), D01F 6/90 (2006.01), D06N 7/00 (2006.01)
(86) PCT EP11/067902 de 13/10/2011
(87) WO 2012/049254 de 19/04/2012

(21) **BR 11 2013 008852-4** **1.1**
(30) 20/12/2010 FR 1060779
(51) H02K 5/18 (2006.01), H02K 9/02 (2006.01), H02K 9/28 (2006.01), H02K 11/04 (2006.01), H02K 5/20 (2006.01), H02K 9/06 (2006.01)
(86) PCT FR11/053042 de 19/12/2011
(87) WO 2012/085421 de 28/06/2012

(21) **BR 11 2013 008853-2** **1.1**
(30) 18/10/2010 US 61/394,277; 20/10/2010 US 61/405,037
(51) A23L 1/00 (2006.01)
(86) PCT US11/056721 de 18/10/2011
(87) WO 2012/054489 de 26/04/2012

(21) **BR 11 2013 008894-0** **1.1**
(30) 13/10/2010 JP 2010-230690; 04/02/2011 JP 2011-022950
(51) G06Q 10/00 (2006.01)
(86) PCT JP11/073590 de 13/10/2011
(87) WO 2012/050176 de 19/04/2012

(21) **BR 11 2013 008903-2** **1.1**
(30) 15/10/2010 AU 2010904615
(51) A61B 5/151 (2006.01), A61B 5/157 (2006.01)
(86) PCT AU11/001321 de 17/10/2011
(87) WO 2012/048388 de 19/04/2012

(21) **BR 11 2013 008906-7** **1.1**
(30) 21/10/2010 EP 10 013863.5
(51) H01B 3/40 (2006.01), H01B 7/28 (2006.01), H01B 7/295 (2006.01)
(86) PCT EP11/003521 de 14/07/2011
(87) WO 2012/052077 de 26/04/2012

(21) **BR 11 2013 008910-5** **1.1**
(30) 11/10/2010 DE 10 2010 047 895.4
(51) F23D 11/06 (2006.01)
(86) PCT EP11/067606 de 07/10/2011
(87) WO 2012/049100 de 19/04/2012

(21) **BR 11 2013 008912-1** **1.1**
(30) 13/10/2010 US 61/392,739; 31/05/2011 EP 11168187.0
(51) A61M 5/315 (2006.01)
(86) PCT EP11/067675 de 11/10/2011
(87) WO 2012/049138 de 19/04/2012

(21) **BR 11 2013 008937-7** **1.1**
(51) A61H 21/00 (2006.01), A61H 23/02 (2006.01), A63B 23/20 (2006.01), A61H 15/00 (2006.01), A61H 23/00 (2006.01)
(86) PCT ES2010/070659 de 13/10/2010
(87) WO 2012/049336 de 19/04/2012

(21) **BR 11 2013 008948-2** **1.1**
(30) 28/10/2010 US 12/913,871
(51) B01D 65/00 (2006.01), B01D 63/10 (2006.01)
(86) PCT US2011/047723 de 15/08/2011
(87) WO 2012/057902 de 03/05/2012

(21) **BR 11 2013 008949-0** **1.1**
(30) 12/10/2010 US 12/902,819
(51) H04B 3/46 (2006.01), H04B 3/54 (2006.01)
(86) PCT US2011/055582 de 10/10/2011
(87) WO 2012/051104 de 19/04/2012

(21) **BR 11 2013 008959-8** **1.1**
(30) 15/10/2010 US 61/455,171
(51) H01Q 1/00 (2006.01)
(86) PCT US11/001755 de 14/10/2011
(87) WO 2012/050614 de 19/04/2012

(21) **BR 11 2013 008961-0** **1.1**
(30) 13/10/2010 US 12/903,607
(51) A61C 13/00 (2006.01), A61C 13/225 (2006.01), A61C 13/235 (2006.01)
(86) PCT IL11/000759 de 29/09/2011
(87) WO 2012/049672 de 19/04/2012

(21) **BR 11 2013 008965-2** **1.1**
(51) G01N 33/50 (2006.01), G01N 33/569 (2006.01)
(86) PCT EP10/065615 de 18/10/2010
(87) WO 2012/052046 de 26/04/2012

(21) **BR 11 2013 008973-3** **1.1**
(30) 15/10/2010 US 12/905,867
(51) G08G 1/14 (2006.01)
(86) PCT US2011/053894 de 29/09/2011
(87) WO 2012/050954 de 19/04/2012

(21) **BR 11 2013 008974-1** **1.1**
(30) 12/10/2010 IN 2847/MUM/2010; 10/01/2011 IN 69/MUM/2011; 12/01/2011 IN 106/MUM/2011; 14/01/2011 IN 135/MUM/2011; 17/01/2011 IN 143/MUM/2011
(51) A61K 31/167 (2006.01), A61K 31/46 (2006.01), A61K 31/4704 (2006.01), A61K 31/573 (2006.01), A61K 45/06 (2006.01), A61K 9/00 (2006.01)
(86) PCT GB2011/001115 de 25/07/2011
(87) WO 2012/049444 de 19/04/2012

(21) **BR 11 2013 008978-4** **1.1**
(30) 28/10/2010 IT MI2010A 002004; 26/01/2011 IT MI2011A 000086
(51) E02D 29/14 (2006.01)
(86) PCT IB2011/054692 de 20/10/2011
(87) WO 2012/056381 de 03/05/2012

(21) **BR 11 2013 008980-6** **1.1**
(30) 15/10/2010 IT PD2010A 000308
(51) E05D 15/10 (2006.01)
(86) PCT IB2011/054595 de 17/10/2011
(87) WO 2012/049667 de 19/04/2012

(21) **BR 11 2013 008981-4** **1.1**
(30) 13/10/2010 EP 10075710.3; 13/10/2010 US 61/392,617
(51) C12N 1/18 (2006.01), C12N 9/12 (2006.01), C12P 7/08 (2006.01), C07K 14/395 (2006.01)
(86) PCT EP2011/067720 de 11/10/2011
(87) WO 2012/049170 de 19/04/2012

(21) **BR 11 2013 008986-5** **1.1**
(30) 12/10/2010 US 61/392,053; 12/10/2010 US 13/271,622
(51) C12M 1/00 (2006.01), C12M 3/00 (2006.01)
(86) PCT US2011/001745 de 12/10/2011
(87) WO 2012/050608 de 19/04/2012

(21) **BR 11 2013 008991-1** **1.1**
(30) 14/10/2010 EP EP10187496
(51) B65D 75/00 (2006.01), B65D 75/52 (2006.01), B65D 75/58 (2006.01), B65D 83/04 (2006.01), B65D 75/32 (2006.01), A47L 15/44 (2006.01), D06F 39/02 (2006.01)
(86) PCT EP2011/067387 de 05/10/2011
(87) WO 2012/049053 de 19/04/2012

(21) **BR 11 2013 008992-0** **1.1**
(30) 14/10/2010 EP EP10187494
(51) C11D 3/10 (2006.01), C11D 3/22 (2006.01), C11D 11/00 (2006.01), C11D 17/06 (2006.01)
(86) PCT EP2011/063748 de 10/08/2011
(87) WO 2012/048926 de 19/04/2012

(21) **BR 11 2013 008993-8** **1.1**
(30) 14/10/2010 EP EP10187495
(51) C11D 3/02 (2006.01), C11D 3/42 (2006.01), C11D 17/00 (2006.01), C11D 3/04 (2006.01)
(86) PCT EP2011/065124 de 01/09/2011
(87) WO 2012/048945 de 19/04/2012

(21) **BR 11 2013 008994-6** **1.1**
(30) 14/10/2010 EP EP10187514
(51) C11D 3/40 (2006.01), C11D 3/04 (2006.01), C11D 3/08 (2006.01), C11D 3/10 (2006.01), C11D 17/00 (2006.01)
(86) PCT EP2011/065154 de 01/09/2011
(87) WO 2012/048951 de 19/04/2012

(21) **BR 11 2013 008997-0** **1.1**
(30) 27/10/2010 US 12913090
(51) C08J 9/28 (2006.01), C09D 133/04 (2006.01), C09D 133/08 (2006.01), C09D 133/10 (2006.01), C09D 133/14 (2006.01), C08F 220/18 (2006.01)
(86) PCT US2011/056980 de 20/10/2011
(87) WO 2012/058081 de 03/05/2012

(21) **BR 11 2013 008998-9** **1.1**
(30) 20/10/2010 EP 101881415; 26/10/2010 US 61406594
(51) C08F 216/12 (2006.01), C08F 220/40 (2006.01), C08F 2/50 (2006.01), C09D 11/00 (2006.01)
(86) PCT EP2011/067309 de 04/10/2011
(87) WO 2012/052291 de 26/04/2012

(21) **BR 11 2013 008999-7** **1.1**
(30) 14/10/2010 IN 2860MUM2010
(51) C08F 255/02 (2006.01), C08F 4/28 (2006.01), C08L 51/06 (2006.01), C08F 2/44 (2006.01), B29C 47/00 (2006.01)
(86) PCT IN2011/000707 de 11/10/2011
(87) WO 2012/049690 de 19/04/2012

(21) **BR 11 2013 009001-4** **1.1**
(30) 12/10/2010 US 61/392,267; 15/10/2010 US 61/393,448
(51) C12Q 1/68 (2006.01), A01H 5/00 (2006.01)
(86) PCT US2011/055799 de 11/10/2011
(87) WO 2012/051199 de 19/04/2012

(21) **BR 11 2013 009002-2** **1.1**
(30) 14/10/2010 AT A-1715/2010
(51) F21S 8/12 (2006.01), F21V 7/00 (2006.01), F21V 17/00 (2006.01), F21V 17/02 (2006.01), F21V 19/00 (2006.01)
(86) PCT AT2011/000315 de 27/07/2011
(87) WO 2012/048351 de 19/04/2012

(21) **BR 11 2013 009003-0** **1.1**
(30) 15/10/2010 US 61/393,740
(51) C12M 1/40 (2006.01)
(86) PCT US2011/056342 de 14/10/2011
(87) WO 2012/051523 de 19/04/2012

(21) **BR 11 2013 009004-9** **1.1**
(30) 15/10/2010 DK PA2010 70441; 15/10/2010 US 61/393,545; 01/06/2011 US 61/491,945
(51) A61K 31/422 (2006.01), A61K 31/505 (2006.01), A61K 45/06 (2006.01), A61K 31/454 (2006.01), A61K 31/4545 (2006.01), A61K 31/496 (2006.01), A61P 25/14 (2006.01), A61P 25/16 (2006.01)
(86) PCT DK2011/050383 de 13/10/2011
(87) WO 2012/048710 de 19/04/2012

(21) **BR 11 2013 009005-7** **1.1**
(30) 19/10/2010 IT MI2010A 001913
(51) B62J 9/00 (2006.01)
(86) PCT IB2011/054629 de 18/10/2011
(87) WO 2012/052919 de 26/04/2012

(21) **BR 11 2013 009006-5** **1.1**
(30) 14/10/2010 EP 10 187549.0
(51) B31B 29/00 (2006.01)
(86) PCT EP2011/067329 de 04/10/2011
(87) WO 2012/049040 de 19/04/2012

(21) **BR 11 2013 009026-0** **1.1**
(30) 12/11/2010 CN PCT/CN2010/078675
(51) C12N 9/46 (2006.01), C12N 15/56 (2006.01), C12N 15/64 (2006.01), C12P 19/00 (2006.01)
(86) PCT CN2011/082094 de 11/11/2011
(87) WO 2012/062220 de 18/05/2012

(21) **BR 11 2013 009028-6** **1.1**
(30) 26/10/2010 US 61406667
(51) E21B 37/06 (2006.01), E21B 43/22 (2006.01), B08B 9/027 (2006.01), C10G 45/00 (2006.01)
(86) PCT US2011/057455 de 24/10/2011
(87) WO 2012/058143 de 03/05/2012

(21) **BR 11 2013 009032-4** **1.1**
(30) 14/10/2010 US 61393189
(51) C08F 212/08 (2006.01)
(86) PCT IB2011/054533 de 13/10/2011
(87) WO 2012/049651 de 19/04/2012

(21) **BR 11 2013 009034-0** **1.1**
(30) 15/10/2010 US 12905999
(51) C09D 5/00 (2006.01)
(86) PCT US2011/056429 de 14/10/2011
(87) WO 2012/051573 de 19/04/2012

(21) **BR 11 2013 009035-9** **1.1**
(30) 12/10/2010 ZA 201007290
(51) B61D 47/00 (2006.01), B65G 65/34 (2006.01), B65G 67/22 (2006.01), B61K 1/02 (2006.01), B65G 67/04 (2006.01), B65G 69/22 (2006.01)
(86) PCT IB2011/054497 de 12/10/2011
(87) WO 2012/049633 de 19/04/2012

(21) **BR 11 2013 009037-5** **1.1**
(30) 13/10/2010 US 61392560
(51) C22F 1/00 (2006.01), C21D 1/34 (2006.01), C21D 11/00 (2006.01), C22C 45/00 (2006.01), C03B 5/00 (2006.01)
(86) PCT US2011/056194 de 13/10/2011
(87) WO 2012/051443 de 19/04/2012

(21) **BR 11 2013 009038-3** **1.1**
(30) 12/10/2010 NO 20101411
(51) G01N 27/02 (2006.01)
(86) PCT NO2011/000291 de 12/10/2011
(87) WO 2012/050460 de 19/04/2012

(21) **BR 11 2013 009039-1** **1.1**
(30) 29/10/2010 US 61/408,037; 06/01/2011 US 61/430,281; 29/04/2011 US 13/097,336
(86) PCT IB2011/054769 de 25/10/2011
(87) WO 2012/056404 de 03/05/2012

(21) **BR 11 2013 009040-5** **1.1**
(30) 21/10/2010 IT MI2010A001930; 30/11/2010 US 61/418080
(51) B60C 1/00 (2006.01), B60C 9/20 (2006.01), C08K 5/3412 (2006.01), C08K 5/3415 (2006.01), C08L 7/00 (2006.01), C08L 9/00 (2006.01), C08L 21/00 (2006.01), C08L 39/06 (2006.01), C08L 9/06 (2006.01), C08L 71/02 (2006.01), C08K 3/36 (2006.01), C08K 3/04 (2006.01), C08K 5/54 (2006.01)
(86) PCT EP11/067773 de 12/10/2011
(87) WO 2012/052328 de 26/04/2012

(21) **BR 11 2013 009041-3** **1.1**
(30) 13/10/2010 US 12/903741
(51) E21B 41/00 (2006.01), E21B 47/024 (2006.01)
(86) PCT GB11/001461 de 10/10/2011
(87) WO 2012/049449 de 19/04/2012

(21) **BR 11 2013 009042-1** **1.1**
(30) 26/10/2010 FR 10 58797
(51) A21D 8/02 (2006.01), A21D 13/00 (2006.01), A21D 10/02 (2006.01), A21D 6/00 (2006.01)
(86) PCT EP2011/068687 de 25/10/2011
(87) WO 2012/055887 de 03/05/2012

(21) **BR 11 2013 009043-0** **1.1**

(30) 14/10/2010 JP 2010-231471; 04/02/2011 JP 2011-022325
(51) C07D 271/06 (2006.01), A61K 31/4245 (2006.01), A61P 1/18 (2006.01), A61P 3/00 (2006.01), A61P 3/04 (2006.01), A61P 3/06 (2006.01), A61P 3/10 (2006.01), A61P 7/10 (2006.01), A61P 9/04 (2006.01), A61P 9/10 (2006.01), A61P 9/12 (2006.01), A61P 13/12 (2006.01), A61P 19/06 (2006.01), A61P 25/00 (2006.01), A61P 27/12 (2006.01), A61P 31/00 (2006.01), A61P 43/00 (2006.01)
(86) PCT JP11/073489 de 13/10/2011
(87) WO 2012/050151 de 19/04/2012

(21) **BR 11 2013 009044-8 1.1**
(30) 25/10/2010 FR 1058716
(51) F02C 9/26 (2006.01)
(86) PCT FR2011/052395 de 14/10/2011
(87) WO 2012/056142 de 03/05/2012

(21) **BR 11 2013 009046-4 1.1**
(30) 30/03/2011 US 13/075,329
(51) G06F 19/00 (2011.01), G01V 1/28 (2006.01)
(86) PCT US2012/026872 de 28/02/2012
(87) WO 2012/161838 de 29/11/2012

(21) **BR 11 2013 009047-2 1.1**
(30) 14/10/2010 GB 1017421.7
(51) C25B 1/00 (2006.01), C25B 1/10 (2006.01), C25B 9/08 (2006.01), C25B 9/16 (2006.01)
(86) PCT GB11/051961 de 11/10/2011
(87) WO 2012/049494 de 19/04/2012

(21) **BR 11 2013 009049-9 1.1**
(30) 15/10/2010 US 61/393370; 15/10/2010 DE 10 2010 048 405.9
(51) C07C 47/22 (2006.01), C07C 45/35 (2006.01)
(86) PCT EP11/067887 de 13/10/2011
(87) WO 2012/049246 de 19/04/2012

(21) **BR 11 2013 009050-2 1.1**
(30) 23/03/2011 US 13/069,951
(51) G01V 1/28 (2006.01), G06F 19/00 (2011.01)
(86) PCT US2012/025891 de 21/02/2012
(87) WO 2012/128879 de 27/09/2012

(21) **BR 11 2013 009051-0 1.1**
(30) 19/10/2010 JP 2010-234404
(51) H04J 11/00 (2006.01), H04H 20/28 (2008.01), H04H 20/86 (2008.01)
(86) PCT JP11/073316 de 11/10/2011
(87) WO 2012/053390 de 26/04/2012

(21) **BR 11 2013 009052-9 1.1**
(30) 19/10/2010 US 61/394407
(51) B29D 22/00 (2006.01)
(86) PCT IL11/000811 de 11/10/2011
(87) WO 2012/052991 de 26/04/2012

(21) **BR 11 2013 009053-7 1.1**
(30) 22/10/2010 SE 1051101-2
(51) F28F 27/00 (2006.01), F28F 3/08 (2006.01)
(86) PCT SE11/051175 de 03/10/2011
(87) WO 2012/053957 de 26/04/2012

(21) **BR 11 2013 009054-5 1.1**
(30) 22/12/2010 US 12/975,752
(51) C07C 2/58 (2006.01), C07C 7/04 (2006.01), C07C 9/00 (2006.01), C10G 50/00 (2006.01)
(86) PCT US2011/046900 de 08/08/2011
(87) WO 2012/087384 de 28/06/2012

(21) **BR 11 2013 009055-3 1.1**
(30) 15/10/2010 US 61/393677; 18/07/2011 US 61/508723
(51) C07K 16/24 (2006.01), G01N 33/577 (2006.01), A61P 37/08 (2006.01), A61K 39/395 (2006.01)
(86) PCT EP11/067947 de 14/10/2011
(87) WO 2012/049278 de 19/04/2012

(21) **BR 11 2013 009056-1 1.1**
(30) 13/10/2010 US 61/392,828
(51) A23L 1/30 (2006.01), A61K 8/97 (2006.01), A61K 31/35 (2006.01), A61K 36/74 (2006.01)
(86) PCT US2011/055950 de 12/10/2011
(87) WO 2012/051287 de 19/04/2012

(21) **BR 11 2013 009079-0 1.1**
(30) 14/10/2010 JP 2010-231367
(51) A01N 37/36 (2006.01), A01N 43/56 (2006.01), A01N 47/02 (2006.01), A01N 43/60 (2006.01), A01P 3/00 (2006.01)
(86) PCT JP2011/074093 de 13/10/2011
(87) WO 2012/050235 de 19/04/2012

(21) **BR 11 2013 009080-4 1.1**
(30) 13/10/2010 US 61/392,745; 31/05/2011 EP 11 168188.8
(51) A61M 5/24 (2006.01), A61M 5/315 (2006.01)
(86) PCT EP2011/067676 de 11/10/2011
(87) WO 2012/049139 de 19/04/2012

(21) **BR 11 2013 009081-2 1.1**
(30) 14/10/2010 US 61/393,246; 13/10/2011 US 13/272,404
(51) B29C 67/00 (2006.01)
(86) PCT US2011/056192 de 13/10/2011
(87) WO 2012/051441 de 19/04/2012

(21) **BR 11 2013 009082-0 1.1**
(30) 15/10/2010 IT FI2010A000211
(51) B31B 19/98 (2006.01)
(86) PCT IB2011/002420 de 14/10/2011
(87) WO 2012/049563 de 19/04/2012

(21) **BR 11 2013 009084-7 1.1**
(30) 15/10/2010 US 12/906,001
(51) C09D 5/00 (2006.01)
(86) PCT US2011/056448 de 14/10/2011
(87) WO 2012/051580 de 19/04/2012

(21) **BR 11 2013 009086-3 1.1**
(51) A61K 31/00 (2006.01), A61K 31/428 (2006.01), A61K 31/495 (2006.01), A61P 35/04 (2006.01)
(86) PCT GB2010/001908 de 13/10/2010
(87) WO 2012/049440 de 19/04/2012

(21) **BR 11 2013 009087-1 1.1**
(30) 12/10/2010 FR 1058300; 28/06/2011 FR 1155763
(51) F16H 3/24 (2006.01), F16H 63/36 (2006.01), B62D 51/06 (2006.01)
(86) PCT EP2011/067744 de 11/10/2011
(87) WO 2012/049184 de 19/04/2012

(21) **BR 11 2013 009088-0 1.1**
(30) 14/10/2010 JP 2010-231393
(51) H01R 4/20 (2006.01), H01R 4/48 (2006.01), H01R 43/048 (2006.01), H01R 13/10 (2006.01), H01R 13/52 (2006.01), H01R 9/05 (2006.01)
(86) PCT JP2011/074231 de 14/10/2011
(87) WO 2012/050236 de 19/04/2012

(21) **BR 11 2013 009089-8 1.1**
(30) 14/10/2010 JP 2010-231768
(51) H01R 13/52 (2006.01)
(86) PCT JP2011/074233 de 14/10/2011
(87) WO 2012/050238 de 19/04/2012

(21) **BR 11 2013 009090-1 1.1**
(51) B60Q 1/44 (2006.01)
(86) PCT JP2010/067977 de 13/10/2010
(87) WO 2012/049747 de 19/04/2012

(21) **BR 11 2013 009092-8 1.1**
(30) 12/10/2010 US 61/392,135
(51) F17C 11/00 (2006.01)
(86) PCT US2011/056009 de 12/10/2011
(87) WO 2012/051336 de 19/04/2012

(21) **BR 11 2013 009093-6 1.1**
(30) 29/10/2010 US 61/408,517
(51) A61K 9/14 (2006.01), A61K 31/437 (2006.01), A61K 47/22 (2006.01), A61K 47/26 (2006.01), A61K 47/32 (2006.01), A61K 9/48 (2006.01), A61K 47/12 (2006.01), A61K 47/34 (2006.01), A61K 47/38 (2006.01), A61K 47/44 (2006.01), A61P 35/00 (2006.01)
(86) PCT US2011/058024 de 27/10/2011
(87) WO 2012/058392 de 03/05/2012

(21) **BR 11 2013 009109-6 1.1**
(30) 15/10/2010 AU 2010904622
(51) A61B 17/00 (2006.01), A61B 17/122 (2006.01), A61B 17/128 (2006.01)
(86) PCT AU2011/001319 de 17/10/2011
(87) WO 2012/048387 de 19/04/2012

(21) **BR 11 2013 009116-9 1.1**
(30) 21/10/2010 CN 201010514607.3; 05/11/2010 CN 201010532911.0
(51) C04B 7/24 (2006.01), C04B 7/43 (2006.01)
(86) PCT CN2011/081081 de 20/10/2011
(87) WO 2012/051958 de 26/04/2012

(21) **BR 11 2013 009117-7 1.1**
(30) 21/10/2010 US 61/405,476
(51) C07D 471/06 (2006.01), A61K 31/5025 (2006.01), A61P 35/00 (2006.01)
(86) PCT US2011/057039 de 20/10/2011
(87) WO 2012/054698 de 26/04/2012

(21) **BR 11 2013 009118-5 1.1**
(30) 18/10/2010 US 61/455,294
(51) F24C 7/02 (2006.01), H05B 6/64 (2006.01)
(86) PCT US2011/055882 de 12/10/2011
(87) WO 2012/054271 de 26/04/2012

(21) **BR 11 2013 009119-3 1.1**
(30) 18/10/2010 US 61/455,269
(51) B65D 71/28 (2006.01), B65D 5/46 (2006.01)
(86) PCT US2011/056307 de 14/10/2011
(87) WO 2012/054326 de 26/04/2012

(21) **BR 11 2013 009121-5 1.1**
(30) 19/10/2010 US 12/907,767
(51) C04B 22/14 (2006.01), C04B 28/00 (2006.01), C04B 40/00 (2006.01), C01F 11/46 (2006.01), C09C 1/02 (2006.01), C04B 11/00 (2006.01)
(86) PCT US2011/056282 de 14/10/2011
(87) WO 2012/054322 de 26/04/2012

(21) **BR 11 2013 009124-0 1.1**
(30) 13/10/2010 US 10187427.9
(51) B01J 14/00 (2006.01), B01J 19/00 (2006.01), B01J 19/24 (2006.01), B01J 4/00 (2006.01), C07C 41/03 (2006.01), C08G 65/26 (2006.01)
(86) PCT EP2011/067808 de 12/10/2011
(87) WO 2012/049210 de 19/04/2012

(21) **BR 11 2013 009138-0 1.1**
(30) 20/10/2010 US 10188152.2
(51) C07D 453/02 (2006.01), A61K 31/439 (2006.01), A61P 11/14 (2006.01)
(86) PCT EP2011/067431 de 06/10/2011
(87) WO 2012/052297 de 26/04/2012

(21) **BR 11 2013 009141-0 1.1**
(30) 15/10/2010 US 12/905,298
(51) A47F 7/00 (2006.01)
(86) PCT US2011/055868 de 12/10/2011
(87) WO 2012/051232 de 19/04/2012

(21) **BR 11 2013 009142-8 1.1**
(30) 15/10/2010 US 61/393,809; 18/11/2010 US 61/415,306; 13/06/2011 US 61/496,424
(51) A61K 8/34 (2006.01), A61K 8/30 (2006.01), A61K 8/41 (2006.01), A61K 8/65 (2006.01), A61Q 5/06 (2006.01), A61Q 5/00 (2006.01)
(86) PCT US2011/056602 de 17/10/2011
(87) WO 2012/051629 de 19/04/2012

(21) **BR 11 2013 009143-6 1.1**
(30) 15/10/2010 EP 10187683.7; 13/07/2011 EP 11173835.7
(51) G01N 33/574 (2006.01), G01N 33/50 (2006.01), C07D 239/94 (2006.01)
(86) PCT EP2011/067757 de 12/10/2011
(87) WO 2012/049192 de 19/04/2012

(21) **BR 11 2013 009145-2 1.1**
(30) 14/10/2010 US 61/393,352
(51) D04H 1/435 (2012.01), D04H 1/541 (2012.01)
(86) PCT US2011/056257 de 14/10/2011
(87) WO 2012/051479 de 19/04/2012

(21) **BR 11 2013 009148-7 1.1**
(30) 18/10/2010 US 10187848.6
(51) G01N 35/00 (2006.01), G12B 9/08 (2006.01)
(86) PCT IB11/054560 de 14/10/2011
(87) WO 2012/052895 de 26/04/2012

(21) **BR 11 2013 009152-5 1.1**
(30) 15/10/2010 JP 2010-232792
(86) PCT JP2011/005012 de 07/09/2011
(87) WO 2012/049807 de 19/04/2012

(21) **BR 11 2013 009154-1 1.1**
(30) 15/10/2010 US 61/393,556
(51) F04B 49/00 (2006.01), F04B 49/10 (2006.01)
(86) PCT US2011/056406 de 14/10/2011
(87) WO 2012/051560 de 19/04/2012

(21) **BR 11 2013 009160-6 1.1**
(30) 26/10/2010 US 61/406,641
(51) B29C 45/43 (2006.01), B29B 11/08 (2006.01)
(86) PCT CA2011/050584 de 22/09/2011
(87) WO 2012/055037 de 03/05/2012

(21) **BR 11 2013 009162-2 1.1**
(30) 20/10/2010 US 12/908,455
(51) H02H 1/06 (2006.01)
(86) PCT US2011/056488 de 15/10/2011
(87) WO 2012/054363 de 26/04/2012

(21) **BR 11 2013 009172-0** **1.1**
(30) 14/10/2010 US 61/393,063
(51) E21C 47/02 (2006.01)
(86) PCT BR2011/000369 de 14/08/2011
(87) WO 2012/048397 de 19/04/2012

(21) **BR 11 2013 009174-6** **1.1**
(30) 14/10/2010 FR 10/58370
(51) C09F 9/00 (2006.01)
(86) PCT IB2011/054469 de 11/10/2011
(87) WO 2012/049618 de 19/04/2012

(21) **BR 11 2013 009177-0** **1.1**
(30) 14/10/2010 FR 10/58369
(51) C02F 9/00 (2006.01)
(86) PCT IB2011/054471 de 11/10/2011
(87) WO 2012/049619 de 19/04/2012

(21) **BR 11 2013 009179-7** **1.1**
(30) 30/11/2010 KE 2010/1193; 24/10/2011 KE 2011/1428
(51) A63F 9/24 (2006.01), A63F 3/06 (2006.01), G07C 15/00 (2006.01)
(86) PCT KE2011/000027 de 30/11/2011
(87) WO 2012/074140 de 07/06/2012

(21) **BR 11 2013 009181-9** **1.1**
(30) 15/10/2010 JP 2010-232835
(51) B60C 9/22 (2006.01), B60C 5/00 (2006.01), B60C 9/18 (2006.01)
(86) PCT JP2011/072778 de 03/10/2011
(87) WO 2012/050000 de 19/04/2012

(21) **BR 11 2013 009184-3** **1.1**
(30) 20/10/2010 US 61/394,897; 20/10/2010 EP 10 188227.2
(51) A61C 13/00 (2006.01), A61C 8/00 (2006.01)
(86) PCT EP2011/068267 de 19/10/2011
(87) WO 2012/052482 de 26/04/2012

(21) **BR 11 2013 009185-1** **1.1**
(30) 19/10/2010 IT MI2010A001908
(51) A61K 31/5575 (2006.01), A61P 1/04 (2006.01), A61K 9/28 (2006.01)
(86) PCT IB2011/054627 de 18/10/2011
(87) WO 2012/052918 de 26/04/2012

(21) **BR 11 2013 009187-8** **1.1**
(30) 17/03/2011 DE 10 2011 014 294.0
(51) H01H 3/00 (2006.01), H01H 13/22 (2006.01)
(86) PCT EP2012/000381 de 27/01/2012
(87) WO 2012/123052 de 20/09/2012

(21) **BR 11 2013 009188-6** **1.1**
(30) 14/10/2010 US 12/904,681
(51) G01J 3/02 (2006.01), G02B 26/08 (2006.01), G01B 9/02 (2006.01), G01J 3/453 (2006.01)
(86) PCT US2011/056051 de 13/10/2011
(87) WO 2012/051363 de 19/04/2012

(21) **BR 11 2013 009190-8** **1.1**
(30) 15/10/2010 IT RM2010A000550
(51) F22B 1/00 (2006.01), F22B 1/04 (2006.01), F22B 31/00 (2006.01)
(86) PCT IB2011/054540 de 13/10/2011
(87) WO 2012/049655 de 19/04/2012

(21) **BR 11 2013 009193-2** **1.1**
(30) 15/10/2010 US 12/905,755
(51) G06Q 30/00 (2006.01)
(86) PCT US2011/056386 de 14/10/2011
(87) WO 2012/051546 de 19/04/2012

(21) **BR 11 2013 009194-0** **1.1**
(30) 15/10/2010 DE 10 2010 042 485.4; 07/01/2011 DE 10 2011 012 672.4; 07/01/2011 DE 10 2011 008 065.1; 08/04/2011 DE 10 2011 016 502.9
(51) H05B 33/08 (2006.01), F21K 99/00 (2010.01)
(86) PCT EP2011/067962 de 14/10/2011
(87) WO 2012/049284 de 19/04/2012

(21) **BR 11 2013 009195-9** **1.1**
(30) 15/10/2010 DE 10 2010 042 485.4; 07/01/2011 DE 10 2011 012 672.4; 07/01/2011 DE 10 2011 008 065.1; 08/04/2011 DE 10 2011 016 503.7; 08/04/2011 DE 10 2011 016 502.9
(51) H05B 33/08 (2006.01), F21K 99/00 (2010.01)
(86) PCT EP2011/067959 de 14/10/2011
(87) WO 2012/049283 de 19/04/2012

(21) **BR 11 2013 009196-7** **1.1**
(30) 15/10/2010 US 61/393,634
(51) A61K 38/00 (2006.01), A61K 38/22 (2006.01), C07K 1/00 (2006.01), C12N 15/11 (2006.01), A61K 39/395 (2006.01)
(86) PCT US2011/056417 de 14/10/2011
(87) WO 2012/051567 de 19/04/2012

(21) **BR 11 2013 009198-3** **1.1**
(30) 21/10/2010 ES U 201031046
(51) B66D 1/74 (2006.01)
(86) PCT ES2011/070724 de 20/10/2011
(87) WO 2012/052593 de 26/04/2012

(21) **BR 11 2013 009199-1** **1.1**
(30) 14/10/2010 EP 10 187566.4; 13/05/2011 EP 11 166049.4
(51) B65D 5/56 (2006.01), B65D 77/20 (2006.01), B31B 7/00 (2006.01)
(86) PCT EP2011/066637 de 26/09/2011
(87) WO 2012/049005 de 19/04/2012

(21) **BR 11 2013 009200-9** **1.1**
(30) 18/10/2010 FR 10 58457
(51) H01L 31/032 (2006.01), C25D 7/06 (2006.01), H01L 31/0216 (2006.01), C25D 21/10 (2006.01), C25D 21/12 (2006.01), H01L 31/0272 (2006.01), C25D 5/10 (2006.01), G01B 5/06 (2006.01), C25D 5/50 (2006.01), G01B 11/06 (2006.01), C25D 7/00 (2006.01), G01B 21/08 (2006.01)
(86) PCT FR2011/052363 de 10/10/2011
(87) WO 2012/052657 de 26/04/2012

(21) **BR 11 2013 009203-3** **1.1**
(30) 15/10/2010 US 61/455,152
(51) A61B 5/00 (2006.01), A61C 19/00 (2006.01)
(86) PCT US2011/001727 de 06/10/2011
(87) WO 2012/050602 de 19/04/2012

(21) **BR 11 2013 009204-1** **1.1**
(30) 22/10/2010 JP 2010-238036
(51) H04R 5/033 (2006.01), H04R 1/10 (2006.01), H04R 1/40 (2006.01), H04S 1/00 (2006.01), H04S 7/00 (2006.01)
(86) PCT JP2011/073684 de 14/10/2011
(87) WO 2012/053446 de 26/04/2012

(21) **BR 11 2013 009205-0** **1.1**
(30) 15/10/2010 US 61/393741
(51) A61F 9/00 (2006.01), A61F 9/007 (2006.01)
(86) PCT US2011/056433 de 14/10/2011
(87) WO 2012/051575 de 19/04/2012

(21) **BR 11 2013 009206-8** **1.1**
(51) G01V 3/28 (2006.01)
(86) PCT US2011/022421 de 25/01/2011
(87) WO 2012/102705 de 02/08/2012

(21) **BR 11 2013 009208-4** **1.1**
(51) G06F 3/02 (2006.01)
(86) PCT US2010/002753 de 13/10/2010
(87) WO 2012/050545 de 19/04/2012

(21) **BR 11 2013 009219-0** **1.1**
(30) 06/12/2010 US 12/960,589
(51) H01L 29/78 (2006.01), H01L 21/336 (2006.01)
(86) PCT US2011/051675 de 15/09/2011
(87) WO 2012/078225 de 14/06/2012

(21) **BR 11 2013 009232-7** **1.1**
(30) 10/11/2010 CN 201010544353X
(51) C08L 77/00 (2006.01), C08K 5/5313 (2006.01), C08K 3/22 (2006.01), C08K 5/053 (2006.01), C09K 21/12 (2006.01)
(86) PCT US2011/060202 de 10/11/2011
(87) WO 2012/064965 de 18/05/2012

(21) **BR 11 2013 009233-5** **1.1**
(30) 19/10/2010 JP 2010-234355
(51) D01F 6/94 (2006.01)
(86) PCT JP2011/073398 de 12/10/2011
(87) WO 2012/053401 de 26/04/2012

(21) **BR 11 2013 009240-8** **1.1**
(30) 05/10/2010 US 61/390,086
(51) E21B 34/14 (2006.01), E21B 23/14 (2006.01), E21B 43/14 (2006.01), E21B 43/26 (2006.01)
(86) PCT CA2011/001121 de 04/10/2011
(87) WO 2012/045156 de 12/04/2012

(21) **BR 11 2013 009242-4** **1.1**
(30) 08/10/2010 US 61/391,530; 27/06/2011 US 61/501,677; 25/07/2011 US 61/511,521
(51) F02B 75/04 (2006.01)
(86) PCT US2011/055486 de 07/10/2011
(87) WO 2012/048301 de 12/04/2012

(21) **BR 11 2013 009244-0** **1.1**
(30) 05/10/2010 EP 10186568.1
(51) C12N 15/64 (2006.01), C12N 15/79 (2006.01)
(86) PCT EP2011/067280 de 04/10/2011
(87) WO 2012/045722 de 12/04/2012

(21) **BR 11 2013 009246-7** **1.1**
(30) 19/10/2010 EP 10187983.1
(51) G06T 7/00 (2006.01)
(86) PCT IB11/054521 de 13/10/2011
(87) WO 2012/052885 de 26/04/2012

(21) **BR 11 2013 009247-5** **1.1**
(30) 29/10/2010 FR 1058931
(51) B64C 3/28 (2006.01), B64D 29/00 (2006.01), B64D 33/02 (2006.01)
(86) PCT FR2011/052475 de 24/10/2011
(87) WO 2012/056155 de 03/05/2012

(21) **BR 11 2013 009248-3** **1.1**
(30) 19/10/2010 EP 10187976.5
(51) G01N 23/04 (2006.01), G01N 23/20 (2006.01), G21K 1/06 (2006.01), A61B 6/06 (2006.01)
(86) PCT IB11/054500 de 12/10/2011
(87) WO 2012/052881 de 26/04/2012

(21) **BR 11 2013 009249-1** **1.1**
(30) 22/10/2010 CN 2010105175610
(51) H04L 12/24 (2006.01)
(86) PCT CN2011/071924 de 17/03/2011
(87) WO 2012/051829 de 26/04/2012

(21) **BR 11 2013 009250-5** **1.1**
(30) 19/10/2010 EP 10188037.5; 01/12/2010 EP 10193359.6
(51) H05B 33/08 (2006.01)
(86) PCT IB11/054545 de 13/10/2011
(87) WO 2012/052893 de 26/04/2012

(21) **BR 11 2013 009251-3** **1.1**
(30) 19/10/2010 EP 10188035.9
(51) G06T 7/00 (2006.01), G06F 19/00 (2011.01), G06F 3/01 (2006.01)
(86) PCT IB11/054528 de 13/10/2011
(87) WO 2012/052887 de 26/04/2012

(21) **BR 11 2013 009253-0** **1.1**
(30) 19/10/2010 EP 10187975.7
(51) G01N 23/04 (2006.01), G01N 23/20 (2006.01), G21K 1/06 (2006.01), A61B 6/06 (2006.01)
(86) PCT IB11/054580 de 17/10/2011
(87) WO 2012/052900 de 26/04/2012

(21) **BR 11 2013 009254-8** **1.1**
(30) 19/10/2010 EP 10188040.9
(51) A61B 8/08 (2006.01)
(86) PCT IB11/054587 de 17/10/2011
(87) WO 2012/052904 de 26/04/2012

(21) **BR 11 2013 009255-6** **1.1**
(30) 08/10/2010 US 61/391,238
(51) A61K 9/00 (2006.01), A61K 39/145 (2006.01), A61K 47/36 (2006.01)
(86) PCT US2011/055689 de 11/10/2011
(87) WO 2012/048333 de 12/04/2012

(21) **BR 11 2013 009256-4** **1.1**
(30) 19/10/2010 EP 10188038.3
(51) A61B 5/16 (2006.01), G06F 19/00 (2011.01)
(86) PCT IB11/054496 de 12/10/2011
(87) WO 2012/052880 de 26/04/2012

(21) **BR 11 2013 009257-2** **1.1**
(30) 05/10/2010 JP 2010-225454
(51) B60K 15/03 (2006.01)
(86) PCT JP2011/072878 de 04/10/2011
(87) WO 2012/046733 de 12/04/2012

(21) **BR 11 2013 009260-2** **1.1**
(30) 08/10/2010 US 61/391,464
(51) C07D 401/12 (2006.01), C07D 237/22 (2006.01), A61K 31/501 (2006.01), A61P 35/00 (2006.01)
(86) PCT US2011/055427 de 07/10/2011
(87) WO 2012/048258 de 12/04/2012

(21) **BR 11 2013 009263-7** **1.1**
(30) 08/10/2010 US 12/900,684

(51) E04H 6/08 (2006.01), G08G 1/01 (2006.01), E04H 6/42 (2006.01), G08G 1/14 (2006.01), G08G 1/02 (2006.01)
(86) PCT US2011/053911 de 29/09/2011
(87) WO 2012/047708 de 12/04/2012

(21) **BR 11 2013 009270-0** **1.1**
(30) 26/10/2010 US 12912452
(51) B23K 9/095 (2006.01), B23K 9/10 (2006.01), B23K 9/12 (2006.01)
(86) PCT US2011/057512 de 24/10/2011
(87) WO 2012/058164 de 03/05/2012

(21) **BR 11 2013 009272-6** **1.1**
(30) 16/10/2010 AU 2010904627; 07/03/2011 AU 2011900806
(51) E01C 19/08 (2006.01), E01C 19/46 (2006.01)
(86) PCT IB2011/002676 de 16/10/2011
(87) WO 2012/049568 de 19/04/2012

(21) **BR 11 2013 009274-2** **1.1**
(30) 22/10/2010 JP 2010237242
(51) C07D 401/12 (2006.01), A61K 31/496 (2006.01), A61K 31/506 (2006.01), A61P 5/26 (2006.01), A61P 35/00 (2006.01), C07D 403/12 (2006.01)
(86) PCT JP2011/074261 de 21/10/2011
(87) WO 2012/053630 de 26/04/2012

(21) **BR 11 2013 009275-0** **1.1**
(30) 20/10/2010 US 61394812
(51) A61K 39/395 (2006.01), C07K 16/30 (2006.01)
(86) PCT US2011/056966 de 19/10/2011
(87) WO 2012/054654 de 26/04/2012

(21) **BR 11 2013 009276-9** **1.1**
(30) 21/10/2010 US 61405486
(51) C12N 15/09 (2006.01), A61K 38/00 (2006.01), A61K 39/00 (2006.01), C07K 7/06 (2006.01), C07K 14/47 (2006.01)
(86) PCT JP2011/005844 de 19/10/2011
(87) WO 2012/053200 de 26/04/2012

(21) **BR 11 2013 009288-2** **1.1**
(30) 20/12/2010 FR 1004972
(51) A63B 35/12 (2006.01), B63B 35/79 (2006.01)
(86) PCT FR2011/052620 de 10/11/2011
(87) WO 2012/085368 de 28/06/2012

(21) **BR 11 2013 009289-0** **1.1**
(30) 02/12/2010 FR 1060012
(51) C09C 1/02 (2006.01), C01F 11/18 (2006.01)
(86) PCT IB2011/002645 de 03/11/2011
(87) WO 2012/073080 de 07/06/2012

(21) **BR 11 2013 009290-4** **1.1**
(30) 27/10/2010 FR 1058825
(51) G06T 3/00 (2006.01), G06K 9/64 (2006.01)
(86) PCT EP2011/068322 de 20/10/2011
(87) WO 2012/055752 de 03/05/2012

(21) **BR 11 2013 009291-2** **1.1**
(30) 27/10/2010 FR 1058823
(51) G06T 3/00 (2006.01), G06K 9/64 (2006.01)
(86) PCT EP2011/068314 de 20/10/2011
(87) WO 2012/055748 de 03/05/2012

(21) **BR 11 2013 009328-5** **1.1**
(30) 18/10/2010 ES P 201031532
(51) A63B 63/00 (2006.01), A47B 96/00 (2006.01)
(86) PCT ES2011/070715 de 17/10/2011
(87) WO 2012/052587 de 26/04/2012

(21) **BR 11 2013 009330-7** **1.1**
(30) 18/10/2010 DO P2010-0313
(51) F01B 17/02 (2006.01)
(86) PCT DO2011/000004 de 05/10/2011
(87) WO 2012/052034 de 26/04/2012

(21) **BR 11 2013 009340-4** **1.1**
(30) 21/10/2010 JP 2010236909
(51) C08F 4/64 (2006.01), B29C 55/02 (2006.01), C08F 10/02 (2006.01), C08J 5/00 (2006.01)
(86) PCT JP2011/066195 de 15/07/2011
(87) WO 2012/053261 de 26/04/2012

(21) **BR 11 2013 009341-2** **1.1**
(30) 20/10/2010 DE 1020100427039
(51) C07C 45/52 (2006.01), C07C 49/10 (2006.01)
(86) PCT EP2011/068115 de 17/10/2011
(87) WO 2012/052404 de 26/04/2012

(21) **BR 11 2013 009342-0** **1.1**
(30) 18/10/2010 EP 101878668
(51) C08K 3/16 (2006.01), C08K 3/00 (2006.01), C08K 7/14 (2006.01), C08L 77/00 (2006.01)
(86) PCT EP2011/068114 de 17/10/2011
(87) WO 2012/052403 de 26/04/2012

(21) **BR 11 2013 009343-9** **1.1**
(30) 18/10/2010 US 61394120
(51) A61F 6/18 (2006.01)
(86) PCT US2011/056688 de 18/10/2011
(87) WO 2012/054466 de 26/04/2012

(21) **BR 11 2013 009345-5** **1.1**
(30) 08/11/2010 US 61/411,231; 01/09/2011 US 61/530,173
(51) B32B 7/00 (2006.01)
(86) PCT US2011/059610 de 07/11/2011
(87) WO 2012/064662 de 18/05/2012

(21) **BR 11 2013 009346-3** **1.1**
(30) 20/10/2010 US 61/394,862; 14/02/2011 US 61/442,447
(51) A61B 5/0488 (2006.01), A61B 7/00 (2006.01)
(86) PCT IB11/054504 de 12/10/2011
(87) WO 2012/052882 de 26/04/2012

(21) **BR 11 2013 009347-1** **1.1**
(30) 19/10/2010 US 10188045.8
(51) C08J 3/24 (2006.01)
(86) PCT EP11/067970 de 14/10/2011
(87) WO 2012/052360 de 26/04/2012

(21) **BR 11 2013 009348-0** **1.1**
(30) 20/10/2010 AU 2010904685
(51) A42B 1/20 (2006.01)
(86) PCT AU2011/001335 de 20/10/2011
(87) WO 2012/051658 de 26/04/2012

(21) **BR 11 2013 009349-8** **1.1**
(30) 21/10/2010 US 10188362.7
(51) F21V 29/00 (2006.01), F21Y 101/02 (2006.01)
(86) PCT IB11/054532 de 13/10/2011
(87) WO 2012/052889 de 26/04/2012

(21) **BR 11 2013 009350-1** **1.1**
(30) 18/10/2010 US 12/925,269
(51) E04F 10/10 (2006.01)
(86) PCT US11/001723 de 06/10/2011
(87) WO 2012/054070 de 26/04/2012

(21) **BR 11 2013 009351-0** **1.1**
(30) 18/10/2010 US 61394287; 03/03/2011 US 61449044; 30/09/2011 US 13251129
(51) G06F 17/00 (2006.01)
(86) PCT US2011/056786 de 18/10/2011
(87) WO 2012/054539 de 26/04/2012

(21) **BR 11 2013 009352-8** **1.1**
(30) 22/10/2010 US 10188478.1
(51) B01D 53/22 (2006.01), C01B 13/02 (2006.01)
(86) PCT IB11/054622 de 18/10/2011
(87) WO 2012/052915 de 26/04/2012

(21) **BR 11 2013 009356-0** **1.1**
(30) 03/11/2010 FR 1059031
(51) F02K 1/72 (2006.01), F02K 1/76 (2006.01)
(86) PCT FR2011/052544 de 28/10/2011
(87) WO 2012/059677 de 10/05/2012

(21) **BR 11 2013 009358-7** **1.1**
(30) 08/11/2010 SE 1051161-6
(51) F01N 3/20 (2006.01), F01N 13/08 (2010.01), F01N 9/00 (2006.01)
(86) PCT SE2011/051244 de 18/10/2011
(87) WO 2012/064253 de 18/05/2012

(21) **BR 11 2013 009360-9** **1.1**
(30) 18/10/2010 US 12/906,919
(51) F25J 1/00 (2006.01), F02C 7/12 (2006.01), F02C 7/141 (2006.01), F17C 3/08 (2006.01)
(86) PCT US2011/056213 de 13/10/2011
(87) WO 2012/054310 de 26/04/2012

(21) **BR 11 2013 009362-5** **1.1**
(30) 20/10/2010 US 61394851
(51) C12P 7/10 (2006.01)
(86) PCT US2011/056782 de 18/10/2011
(87) WO 2012/054536 de 26/04/2012

(21) **BR 11 2013 009363-3** **1.1**
(30) 03/11/2010 DE 1020100501298
(51) B65G 15/10 (2006.01), B65G 37/00 (2006.01), B65G 47/66 (2006.01), B65G 15/50 (2006.01)
(86) PCT EP2011/005097 de 12/10/2011
(87) WO 2012/059167 de 10/05/2012

(21) **BR 11 2013 009365-0** **1.1**
(30) 18/10/2010 US 61394017; 30/11/2010 US 61418002; 12/08/2011 US 61522792
(51) C07D 213/81 (2006.01), A61K 31/44 (2006.01), A61K 31/4427 (2006.01), A61K 31/444 (2006.01), A61K 31/506 (2006.01), A61P 25/00 (2006.01), A61P 29/00 (2006.01), A61P 43/00 (2006.01), C07D 213/64 (2006.01), C07D 239/42 (2006.01), C07D 401/04 (2006.01), C07D 401/12 (2006.01), C07D 401/14 (2006.01), C07D 405/12 (2006.01), C07D 413/12 (2006.01), C07D 413/14 (2006.01), C07D 417/14 (2006.01), C07D 471/04 (2006.01)
(86) PCT JP2011/005802 de 18/10/2011
(87) WO 2012/053186 de 26/04/2012

(21) **BR 11 2013 009367-6** **1.1**
(30) 18/10/2010 US 61/394.286; 13/10/2011 US 13/273.111
(51) A61M 25/00 (2006.01)
(86) PCT US2011/056434 de 14/10/2011
(87) WO 2012/054349 de 26/04/2012

(21) **BR 11 2013 009369-2** **1.1**
(30) 21/10/2010 EP 100138643
(51) C08K 3/04 (2006.01), C08L 23/08 (2006.01), H01B 1/24 (2006.01), H01B 9/02 (2006.01)
(86) PCT EP2011/003238 de 30/06/2011
(87) WO 2012/052075 de 26/04/2012

(21) **BR 11 2013 009370-6** **1.1**
(30) 20/10/2010 JP 2010-235964
(51) G06F 3/048 (2013.01)
(86) PCT JP2011/073864 de 17/10/2011
(87) WO 2012/053489 de 26/04/2012

(21) **BR 11 2013 009371-4** **1.1**
(30) 20/10/2010 EP 103822748
(51) A61K 9/06 (2006.01), A61K 9/00 (2006.01), A61K 31/351 (2006.01), A61K 47/46 (2006.01)
(86) PCT EP2011/068242 de 19/10/2011
(87) WO 2012/052472 de 26/04/2012

(21) **BR 11 2013 009376-5** **1.1**
(30) 18/10/2010 US 61394269
(51) G01N 33/558 (2006.01), G01N 33/68 (2006.01)
(86) PCT US2011/056777 de 18/10/2011
(87) WO 2012/054532 de 26/04/2012

(21) **BR 11 2013 009377-3** **1.1**
(30) 20/10/2010 EP 10188179.5
(51) B22D 41/50 (2006.01), B22D 41/56 (2006.01)
(86) PCT EP2011/005248 de 19/10/2011
(87) WO 2012/052164 de 26/04/2012

(21) **BR 11 2013 009379-0** **1.1**
(30) 29/10/2010 DE 2020100148898
(51) C08J 5/24 (2006.01), B32B 5/26 (2006.01), B32B 27/36 (2006.01), H02K 3/30 (2006.01)
(86) PCT EP2011/004414 de 01/09/2011
(87) WO 2012/055456 de 03/05/2012

(21) **BR 11 2013 009381-1** **1.1**
(30) 19/10/2010 EP 101880532
(51) A23C 11/00 (2006.01), A23F 5/38 (2006.01), A23F 5/40 (2006.01), A23L 1/212 (2006.01), A23L 1/224 (2006.01), A23L 1/40 (2006.01), A23L 1/00 (2006.01)
(86) PCT EP2011/068218 de 19/10/2011
(87) WO 2012/052457 de 26/04/2012

(21) **BR 11 2013 009383-8** **1.1**
(51) B66B 7/06 (2006.01), B66B 11/08 (2006.01)
(86) PCT US2010/061707 de 22/12/2010
(87) WO 2012/087304 de 28/06/2012

(21) **BR 11 2013 009384-6** **1.1**
(30) 19/10/2010 JP 210234488
(51) A23G 3/50 (2006.01), A21D 13/00 (2006.01)
(86) PCT JP2011/074014 de 19/10/2011
(87) WO 2012/053536 de 26/04/2012

(21) **BR 11 2013 009385-4** **1.1**
(30) 05/01/2011 US 12/985,025
(51) A01C 7/08 (2006.01), A01C 7/06 (2006.01)
(86) PCT IB2011/003036 de 13/12/2011
(87) WO 2012/093279 de 12/07/2012

(21) **BR 11 2013 009386-2** **1.1**
(30) 27/10/2010 EP 101891059
(51) A47J 31/44 (2006.01), A47J 31/46 (2006.01)
(86) PCT EP2011/068365 de 20/10/2011
(87) WO 2012/055767 de 03/05/2012

(21) **BR 11 2013 009390-0** **1.1**

(30) 27/10/2010 US 61/407.288; 25/10/2011 US 13/281.245
(51) B23K 9/10 (2006.01), G06Q 30/00 (2006.01)
(86) PCT US2011/057905 de 26/10/2011
(87) WO 2012/058321 de 03/05/2012

(21) **BR 11 2013 009393-5** **1.1**
(30) 27/10/2010 US 61/407084
(51) E21B 33/047 (2006.01), E21B 43/14 (2006.01), E21B 43/01 (2006.01)
(86) PCT US2011/057854 de 26/10/2011
(87) WO 2012/058288 de 03/05/2012

(21) **BR 11 2013 009394-3** **1.1**
(30) 18/10/2010 US 61394250
(51) B64C 25/58 (2006.01)
(86) PCT US2011/056483 de 14/10/2011
(87) WO 2012/054360 de 26/04/2012

(21) **BR 11 2013 009395-1** **1.1**
(30) 18/10/2010 TW 099135360; 19/10/2010 EP EP2010065746
(51) C07D 487/04 (2006.01), A61K 31/519 (2006.01), A61P 11/00 (2006.01), A61P 11/06 (2006.01), A61P 17/00 (2006.01), A61P 19/02 (2006.01), A61P 35/00 (2006.01)
(86) PCT GB2011/052015 de 18/10/2011
(87) WO 2012/052753 de 26/04/2012

(21) **BR 11 2013 009396-0** **1.1**
(30) 18/10/2010 JP 2010-233820
(51) H01R 13/629 (2006.01)
(86) PCT JP2011/072896 de 04/10/2011
(87) WO 2012/053351 de 26/04/2012

(21) **BR 11 2013 009397-8** **1.1**
(30) 27/10/2010 US 61/407086
(51) E21B 33/047 (2006.01), E21B 43/14 (2006.01), E21B 43/01 (2006.01)
(86) PCT US2011/057857 de 26/10/2011
(87) WO 2012/058290 de 03/05/2012

(21) **BR 11 2013 009399-4** **1.1**
(30) 18/10/2010 JP 2010-233821
(51) H01R 13/629 (2006.01), H01R 13/639 (2006.01)
(86) PCT JP2011/072895 de 04/10/2011
(87) WO 2012/053350 de 26/04/2012

(21) **BR 11 2013 009400-1** **1.1**
(30) 20/10/2010 FR 1058576
(51) B63B 35/32 (2006.01), E02B 15/04 (2006.01)
(86) PCT EP2011/068061 de 17/10/2011
(87) WO 2012/052378 de 26/04/2012

(21) **BR 11 2013 009402-8** **1.1**
(86) PCT CN2012/071386 de 21/02/2012
(87) WO 2012/095043 de 19/07/2012

(21) **BR 11 2013 009404-4** **1.1**
(30) 18/10/2010 DE 1020100492019
(51) B60N 2/58 (2006.01), B60N 2/68 (2006.01)
(86) PCT DE2011/075242 de 05/10/2011
(87) WO 2012/052015 de 26/04/2012

(21) **BR 11 2013 009405-2** **1.1**
(30) 18/10/2010 US 12906575
(51) G01N 21/65 (2006.01), C07C 51/12 (2006.01), C07C 13/08 (2006.01)
(86) PCT US2011/056733 de 18/10/2011
(87) WO 2012/054499 de 26/04/2012

(21) **BR 11 2013 009407-9** **1.1**
(30) 05/11/2010 DK PA 2010 01007; 25/05/2011 DK PA 2011 00396
(51) C07D 489/12 (2006.01), C07D 489/08 (2006.01)
(86) PCT DK2011/000128 de 04/11/2011
(87) WO 2012/059103 de 10/05/2012

(21) **BR 11 2013 009423-0** **1.1**
(30) 18/10/2010 RU 201042575
(51) E21B 34/08 (2006.01)
(86) PCT RU2011/000802 de 14/10/2011
(87) WO 2012/053935 de 26/04/2012

(21) **BR 11 2013 009424-9** **1.1**
(30) 20/10/2010 US 61/394,850
(51) C09K 8/035 (2006.01), C09K 8/68 (2006.01), C09K 8/88 (2006.01), C08F 301/00 (2006.01)
(86) PCT US2011/056674 de 18/10/2011
(87) WO 2012/054456 de 26/04/2012

(21) **BR 11 2013 009426-5** **1.1**
(30) 22/10/2010 US 12/910,603
(51) G05B 19/02 (2006.01)
(86) PCT US2011/056521 de 17/10/2011
(87) WO 2012/054374 de 26/04/2012

(21) **BR 11 2013 009427-3** **1.1**
(30) 22/10/2010 GB 1017855.6
(51) C03C 17/00 (2006.01), C03C 17/36 (2006.01)
(86) PCT GB2011/052010 de 18/10/2011
(87) WO 2012/052749 de 26/04/2012

(21) **BR 11 2013 009434-6** **1.1**
(30) 18/10/2010 EP 10187859.3
(51) F16L 17/08 (2006.01), E21B 17/08 (2006.01)
(86) PCT EP2011/068110 de 17/10/2011
(87) WO 2012/052401 de 26/04/2012

(21) **BR 11 2013 009436-2** **1.1**
(30) 21/10/2010 FR 1058615
(51) B60L 3/00 (2006.01), G01R 31/00 (2006.01)
(86) PCT EP2011/068022 de 14/10/2011
(87) WO 2012/052366 de 26/04/2012

(21) **BR 11 2013 009437-0** **1.1**
(30) 20/10/2010 IT FI2010A 000214
(51) E02D 27/01 (2006.01), E02D 27/02 (2006.01), E04G 13/00 (2006.01)
(86) PCT IT2011/000149 de 13/05/2011
(87) WO 2012/053021 de 26/04/2012

(21) **BR 11 2013 009442-7** **1.1**
(30) 29/10/2010 US 12/916,099
(51) F23R 3/00 (2006.01), B23K 26/06 (2006.01), B23K 26/38 (2006.01), F23R 3/04 (2006.01), F23M 5/08 (2006.01)
(86) PCT US2011/049283 de 26/08/2011
(87) WO 2012/057908 de 03/05/2012

(21) **BR 11 2013 009450-8** **1.1**
(51) B41J 2/175 (2006.01), B41J 2/185 (2006.01)
(86) PCT US2010/053133 de 19/10/2010
(87) WO 2012/054017 de 26/04/2012

(21) **BR 11 2013 009479-6** **1.1**
(30) 19/10/2010 US 61/455,345
(51) C12N 15/82 (2006.01), A01H 5/10 (2006.01), C12N 5/10 (2006.01), C12P 7/64 (2006.01)
(86) PCT US2011/056861 de 19/10/2011
(87) WO 2012/054585 de 26/04/2012

(21) **BR 11 2013 009483-4** **1.1**
(30) 20/10/2010 EP EP10447026.5
(51) A61F 13/15 (2006.01), A61F 13/532 (2006.01), A61F 13/539 (2006.01)
(86) PCT EP11/005285 de 20/10/2011
(87) WO 2012/052172 de 26/04/2012

(21) **BR 11 2013 009513-0** **1.1**
(30) 21/10/2010 US 61/405306; 14/10/2011 US 13/273648; 14/10/2011 US 13/273710; 14/10/2011 US 13/273692; 14/10/2011 US 13/273720
(51) D04H 1/00 (2006.01)
(86) PCT US2011/056984 de 20/10/2011
(87) WO 2012/054663 de 26/04/2012

(21) **BR 11 2013 009514-8** **1.1**
(30) 21/10/2010 US 12/909179
(51) C09D 5/02 (2006.01), C09D 7/06 (2006.01), C07C 69/67 (2006.01), C08K 5/10 (2006.01)
(86) PCT US2011/056247 de 14/10/2011
(87) WO 2012/054317 de 26/04/2012

(21) **BR 11 2013 009516-4** **1.1**
(30) 10/11/2010 IT VA2010A000082
(51) C07D 335/16 (2006.01)
(86) PCT EP2011/069514 de 07/11/2011
(87) WO 2012/062692 de 18/05/2012

(21) **BR 11 2013 009518-0** **1.1**
(30) 03/12/2010 US 61/458898
(51) B60N 2/07 (2006.01), B60N 2/44 (2006.01)
(86) PCT CA2011/001328 de 05/12/2011
(87) WO 2012/071659 de 07/06/2012

(21) **BR 11 2013 009527-0** **1.1**
(30) 21/10/2010 EP 10 013871.8
(51) H05B 6/74 (2006.01), H05B 6/64 (2006.01)
(86) PCT EP2011/066550 de 23/09/2011
(87) WO 2012/052248 de 26/04/2012

(21) **BR 11 2013 009528-8** **1.1**
(30) 22/10/2010 US 61/405,934; 11/11/2010 EP 10 190891.1
(51) H04W 16/18 (2009.01)
(86) PCT EP2011/068336 de 20/10/2011
(87) WO 2012/052512 de 26/04/2012

(21) **BR 11 2013 009530-0** **1.1**
(30) 10/11/2010 JP 2010-251547
(51) C22C 9/06 (2006.01), C22C 9/02 (2006.01), F04D 29/046 (2006.01), F16C 33/12 (2006.01), C22C 1/04 (2006.01)
(86) PCT JP2011/075621 de 07/11/2011
(87) WO 2012/063785 de 18/05/2012

(21) **BR 11 2013 009531-8** **1.1**
(30) 11/11/2010 GB 10 19078.3; 18/11/2010 GB 10 19527.9
(51) C07D 205/08 (2006.01), C07D 209/18 (2006.01), C07D 213/60 (2006.01), C07D 233/54 (2006.01), C07D 235/16 (2006.01), C07D 241/04 (2006.01), C07D 257/04 (2006.01), C07D 277/40 (2006.01), C07D 281/06 (2006.01), C07D 295/02 (2006.01), C07D 307/00 (2006.01), C07D 309/32 (2006.01), C07D 313/04 (2006.01), C07D 401/04 (2006.01), C07D 401/12 (2006.01)
(86) PCT GB2011/052211 de 11/11/2011
(87) WO 2012/063085 de 18/05/2012

(21) **BR 11 2013 009532-6** **1.1**
(30) 20/10/2010 EP 10 188285.0; 20/10/2010 US 61/394,946
(51) C12P 21/00 (2006.01), C12N 1/15 (2006.01)
(86) PCT US2011/056810 de 19/10/2011
(87) WO 2012/054554 de 26/04/2012

(21) **BR 11 2013 009533-4** **1.1**
(30) 19/10/2010 US 12/907,519
(51) H02K 3/32 (2006.01), E21B 43/12 (2006.01)
(86) PCT US2011/056549 de 17/10/2011
(87) WO 2012/054392 de 26/04/2012

(21) **BR 11 2013 009551-2** **1.1**
(30) 20/10/2010 US 61/405,090
(51) C07K 16/00 (2006.01), C12P 21/08 (2006.01)
(86) PCT US2011/001787 de 19/10/2011
(87) WO 2012/054084 de 26/04/2012

(21) **BR 11 2013 009552-0** **1.1**
(30) 22/10/2010 US 61/405,871; 16/03/2011 US 13/049,263
(51) C12P 7/16 (2006.01), C12N 15/74 (2006.01), C12R 1/02 (2006.01), C07C 31/12 (2006.01), C12P 7/52 (2006.01), C12R 1/145 (2006.01), C12N 1/21 (2006.01), C12R 1/01 (2006.01)
(86) PCT NZ2011/000203 de 29/09/2011
(87) WO 2012/053905 de 26/04/2012

(21) **BR 11 2013 009576-8** **1.1**
(30) 22/10/2010 DE 10 2010 049 138.1
(51) F04D 15/00 (2006.01), H04B 11/00 (2006.01)
(86) PCT EP2011/066396 de 21/09/2011
(87) WO 2012/052246 de 26/04/2012

(21) **BR 11 2013 009579-2** **1.1**
(30) 21/10/2010 FR 1058610; 21/10/2010 US 61,344,842
(51) A61K 9/20 (2006.01)
(86) PCT EP2011/068443 de 21/10/2011
(87) WO 2012/059338 de 10/05/2012

(21) **BR 11 2013 009582-2** **1.1**
(30) 20/10/2010 FR 10 58573
(51) F25J 3/02 (2006.01)
(86) PCT FR2011/052439 de 19/10/2011
(87) WO 2012/052681 de 26/04/2012

(21) **BR 11 2013 009584-9** **1.1**
(30) 21/10/2010 EP 10356027.2; 08/12/2010 US 61/420,947
(51) C07D 401/14 (2006.01), C07D 403/12 (2006.01), C07D 407/14 (2006.01), C07D 409/14 (2006.01), A61K 31/4155 (2006.01)
(86) PCT EP2011/068290 de 20/10/2011
(87) WO 2012/052491 de 26/04/2012

(21) **BR 11 2013 009589-0** **1.1**
(30) 20/10/2010 US 61/394,966; 20/10/2010 US PCT/US10/053360
(51) A61K 8/00 (2006.01), A61K 8/18 (2006.01), A61Q 5/00 (2006.01)
(86) PCT US2011/055370 de 07/10/2011

(87) WO 2012/054243 de 26/04/2012

(21) **BR 11 2013 009590-3** **1.1**
(30) 21/10/2010 EP 10356029.8; 17/11/2010 US 61/414,612
(51) C07D 401/06 (2006.01), C07D 401/14 (2006.01), C07D 405/06 (2006.01), C07D 405/14 (2006.01), C07D 409/14 (2006.01), C07D 413/06 (2006.01), C07D 413/14 (2006.01), C07D 417/06 (2006.01)
(86) PCT EP2011/068287 de 20/10/2011
(87) WO 2012/052489 de 26/04/2012

(21) **BR 11 2013 009593-8** **1.1**
(30) 20/10/2010 US 61/405,011
(51) B05B 11/02 (2006.01)
(86) PCT US2011/056992 de 20/10/2011
(87) WO 2012/054670 de 26/04/2012

(21) **BR 11 2013 009603-9** **1.1**
(30) 22/10/2010 NO 20101448
(51) F17D 1/18 (2006.01), B60K 15/077 (2006.01), F02M 21/10 (2006.01), B65D 88/74 (2006.01)
(86) PCT NO11/000299 de 21/10/2011
(87) WO 2012/053900 de 26/04/2012

(21) **BR 11 2013 009609-8** **1.1**
(30) 19/10/2010 US 61/394,479
(51) A61M 37/00 (2006.01), A61M 5/158 (2006.01), A61L 27/58 (2006.01)
(86) PCT US2011/056856 de 19/10/2011
(87) WO 2012/054582 de 26/04/2012

(21) **BR 11 2013 009613-6** **1.1**
(51) B41J 2/175 (2006.01), B41J 2/06 (2006.01), B41J 2/07 (2006.01)
(86) PCT US2010/053527 de 21/10/2010
(87) WO 2012/054037 de 26/04/2012

(21) **BR 11 2013 009615-2** **1.1**
(30) 08/09/2011 IT MI2011A001628
(51) A47B 88/04 (2006.01)
(86) PCT EP2012/066954 de 31/08/2012
(87) WO 2013/034494 de 14/03/2013

(21) **BR 11 2013 009618-7** **1.1**
(30) 25/10/2010 US 61/406.249; 25/10/2010 EP 10306164.4
(51) C12N 9/02 (2006.01), C12N 15/52 (2006.01), C12P 13/12 (2006.01), C12R 1/15 (2006.01), C12R 1/19 (2006.01), C12R 1/22 (2006.01)
(86) PCT EP2011/068499 de 24/10/2011
(87) WO 2012/055798 de 03/05/2012

(21) **BR 11 2013 009620-9** **1.1**
(51) G06F 15/16 (2006.01), G06F 13/14 (2006.01), G06F 17/21 (2006.01)
(86) PCT US2010/053337 de 20/10/2010
(87) WO 2012/054026 de 26/04/2012

(21) **BR 11 2013 009622-5** **1.1**
(30) 22/10/2010 US PCT/US2010/053692
(51) B41J 2/175 (2006.01)
(86) PCT US2011/044943 de 22/07/2011
(87) WO 2012/054112 de 26/04/2012

(21) **BR 11 2013 009624-1** **1.1**
(30) 08/11/2010 US 61411,117
(51) A61K 31/4439 (2006.01), A61K 31/517 (2006.01), A61K 39/395 (2006.01), A61K 45/06 (2006.01), A61P 35/00 (2006.01)
(86) PCT EP2011/069522 de 07/11/2011
(87) WO 2012/062694 de 18/05/2012

(21) **BR 11 2013 009630-6** **1.1**
(30) 20/10/2010 US 12/908,622
(51) B65D 85/73 (2006.01), B65D 25/02 (2006.01), B65D 25/38 (2006.01), B65D 17/28 (2006.01)
(86) PCT US2011/053819 de 29/09/2011
(87) WO 2012/054203 de 26/04/2012

(21) **BR 11 2013 009634-9** **1.1**
(30) 25/10/2010 FR 10 58734; 19/11/2010 FR 10 59509
(51) F16L 1/20 (2006.01), E21B 19/22 (2006.01)
(86) PCT FR2011/052225 de 26/09/2011
(87) WO 2012/056133 de 03/05/2012

(21) **BR 11 2013 009639-0** **1.1**
(30) 21/10/2010 DE 10 2010 060 103.9
(51) B21D 22/22 (2006.01), B30B 1/26 (2006.01), B30B 15/14 (2006.01)
(86) PCT EP2011/068041 de 14/10/2011
(87) WO 2012/062532 de 18/05/2012

(21) **BR 11 2013 009643-8** **1.1**
(30) 20/10/2010 EP 10 188170.4; 20/12/2010 US 61/424,933
(51) C07D 241/44 (2006.01), C07D 401/12 (2006.01), C07D 403/12 (2006.01), C07D 405/12 (2006.01), C07D 405/14 (2006.01), C07D 409/12 (2006.01), C07D 241/22 (2006.01), C07D 413/12 (2006.01)
(86) PCT EP2011/068152 de 18/10/2011
(87) WO 2012/052420 de 26/04/2012

(21) **BR 11 2013 009648-9** **1.1**
(30) 20/10/2010 JP 2010-235976
(51) H04W 16/16 (2009.01), H04W 16/32 (2009.01), H04W 84/10 (2009.01), H04W 92/20 (2009.01)
(86) PCT JP2011/074097 de 20/10/2011
(87) WO 2012/053574 de 26/04/2012

(21) **BR 11 2013 009649-7** **1.1**
(30) 29/10/2010 US 61/408310
(51) A61K 39/12 (2006.01)
(86) PCT US2011/058026 de 27/10/2011
(87) WO 2012/154202 de 15/11/2012

(21) **BR 11 2013 009650-0** **1.1**
(30) 21/10/2010 DK PA201000957
(51) A63H 33/04 (2006.01), A63H 33/08 (2006.01), B26F 1/36 (2006.01)
(86) PCT DK2011/050387 de 17/10/2011
(87) WO 2012/052021 de 26/04/2012

(21) **BR 11 2013 009655-1** **1.1**
(30) 25/10/2010 NL 1038329
(51) A01J 5/04 (2006.01), F04B 43/113 (2006.01)
(86) PCT NL2011/000065 de 22/09/2011
(87) WO 2012/057611 de 03/05/2012

(21) **BR 11 2013 009660-8** **1.1**
(30) 20/10/2010 KR 10-2010-0102572
(51) C07K 19/00 (2006.01), C12N 15/62 (2006.01), C12N 15/63 (2006.01)
(86) PCT KR2011/007795 de 19/10/2011
(87) WO 2012/053823 de 26/04/2012

(21) **BR 11 2013 009661-6** **1.1**
(30) 25/10/2010 JP 2010-238437
(51) A61H 39/04 (2006.01)
(86) PCT JP2010/071209 de 29/11/2010
(87) WO 2012/056594 de 03/05/2012

(21) **BR 11 2013 009663-2** **1.1**
(30) 22/10/2010 SE 1001039-5; 22/10/2010 US 12/917,896
(51) B65D 5/43 (2006.01), B65D 5/38 (2006.01), B65D 75/32 (2006.01)
(86) PCT SE2011/051232 de 14/10/2011
(87) WO 2012/053962 de 26/04/2012

(21) **BR 11 2013 009664-0** **1.1**
(30) 19/10/2010 US 12/925,307
(51) E21B 33/12 (2006.01), E21B 23/00 (2006.01), E21B 33/124 (2006.01)
(86) PCT US2011/055663 de 11/10/2011
(87) WO 2012/054253 de 26/04/2012

(21) **BR 11 2013 009668-3** **1.1**
(30) 21/10/2010 GB 10 17783.0
(51) C07D 487/04 (2006.01)
(86) PCT GB2011/052053 de 21/10/2011
(87) WO 2012/052781 de 26/04/2012

(21) **BR 11 2013 009670-5** **1.1**
(30) 19/10/2010 US 61/394,424
(51) C07D 407/04 (2006.01), C07D 407/14 (2006.01), A61K 31/496 (2006.01), A61P 9/00 (2006.01)
(86) PCT US2011/056244 de 14/10/2011
(87) WO 2012/054315 de 26/04/2012

(21) **BR 11 2013 009672-1** **1.1**
(51) G06F 21/10 (2013.01)
(86) PCT US2010/002948 de 10/11/2010
(87) WO 2012/064316 de 18/05/2012

(21) **BR 11 2013 009673-0** **1.1**
(30) 19/10/2010 US 61/455,363; 21/09/2011 US 61/537,392; 13/10/2011 US 61/546,634
(51) A61K 39/395 (2006.01)
(86) PCT US2011/001773 de 19/10/2011
(87) WO 2012/054077 de 26/04/2012

(21) **BR 11 2013 009675-6** **1.1**
(30) 20/10/2010 US 12/908,312
(51) H02H 1/06 (2006.01)
(86) PCT US2011/056363 de 14/10/2011
(87) WO 2012/054337 de 26/04/2012

(21) **BR 11 2013 009677-2** **1.1**
(30) 19/10/2010 US 61/394,616
(51) B05B 11/00 (2006.01), B05C 17/01 (2006.01), A61D 7/00 (2006.01), B05C 17/005 (2006.01), B65D 51/22 (2006.01), A01K 13/00 (2006.01)
(86) PCT US2011/056897 de 19/10/2011
(87) WO 2012/054611 de 26/04/2012

(21) **BR 11 2013 009678-0** **1.1**
(30) 20/10/2010 JP 2010-235177
(51) B60T 8/00 (2006.01), B60T 13/74 (2006.01)
(86) PCT JP2011/072596 de 30/09/2011
(87) WO 2012/053339 de 26/04/2012

(21) **BR 11 2013 009683-7** **1.1**
(30) 19/10/2010 JP 2010-234993
(51) C09D 201/00 (2006.01), C09D 1/00 (2006.01), C09D 5/02 (2006.01), C09D 7/12 (2006.01), C09K 3/18 (2006.01), F28F 13/18 (2006.01)
(86) PCT JP2011/073889 de 18/10/2011
(87) WO 2012/053497 de 26/04/2012

(21) **BR 11 2013 009686-1** **1.1**
(30) 27/10/2010 US 61/405,377; 17/10/2011 US 13//274,766
(51) G01J 5/00 (2006.01), G01J 5/08 (2006.01)
(86) PCT US2011/056884 de 19/10/2011
(87) WO 2012/054602 de 26/04/2012

(21) **BR 11 2013 009690-0** **1.1**
(30) 30/12/2010 US 61/428,599
(51) B01J 23/28 (2006.01), B01J 23/30 (2006.01), B01J 23/755 (2006.01), B01J 35/10 (2006.01), B01J 19/24 (2006.01)
(86) PCT US2011/066016 de 20/12/2011
(87) WO 2012/092006 de 05/07/2012

(21) **BR 11 2013 009692-6** **1.1**
(30) 20/10/2010 US 61/394,880
(51) D04H 1/42 (2006.01), D01F 8/00 (2006.01)
(86) PCT US2011/056930 de 19/10/2011
(87) WO 2012/054636 de 26/04/2012

(21) **BR 11 2013 009697-7** **1.1**
(30) 20/10/2010 US 12/908,810
(51) G01L 9/00 (2006.01)
(86) PCT US2011/056703 de 18/10/2011
(87) WO 2012/054475 de 26/04/2012

(21) **BR 11 2013 009700-0** **1.1**
(30) 22/10/2010 FR 1058661; 08/02/2011 US 61/440,718
(51) B60C 9/20 (2006.01), B60C 9/08 (2006.01)
(86) PCT EP2011/068406 de 21/10/2011
(87) WO 2012/052534 de 26/04/2012

(21) **BR 11 2013 009702-7** **1.1**
(30) 20/10/2010 DE 10 2010 049 076.8; 02/03/2011 DE 10 2011 012 832.8
(51) C02F 1/44 (2006.01), C02F 1/467 (2006.01), B01D 61/42 (2006.01)
(86) PCT EP2011/068179 de 18/10/2011
(87) WO 2012/052431 de 26/04/2012

(21) **BR 11 2013 009705-1** **1.1**
(30) 21/10/2010 FR 1004130; 29/11/2010 FR 1004623
(51) B65D 6/26 (2006.01), B65D 19/16 (2006.01), B65D 19/38 (2006.01)
(86) PCT FR2011/051914 de 12/08/2011
(87) WO 2012/052639 de 26/04/2012

(21) **BR 11 2013 009706-0** **1.1**
(30) 21/10/2010 US 12/909,631
(51) E21B 43/22 (2006.01), C09K 8/588 (2006.01)
(86) PCT US2011/051307 de 13/09/2011
(87) WO 2012/054150 de 26/04/2012

(21) **BR 11 2013 009709-4** **1.1**
(30) 21/10/2010 EP 10 1883399.9
(51) A61K 31/198 (2006.01), A61P 1/14 (2006.01), A61P 3/04 (2006.01)
(86) PCT EP2011/068231 de 19/10/2011
(87) WO 2012/052463 de 26/04/2012

(21) **BR 11 2013 009713-2** **1.1**
(30) 25/10/2010 US 61/406,530
(51) C12Q 1/18 (2006.01)
(86) PCT US2011/057750 de 25/10/2011
(87) WO 2012/061157 de 10/05/2012

(21) **BR 11 2013 009714-0** **1.1**
(30) 29/10/2010 US 61/408,480

(51) B60C 11/00 (2006.01)
(86) PCT US2011/057546 de 24/10/2011
(87) WO 2012/058171 de 03/05/2012

(21) **BR 11 2013 009724-8** **1.1**
(30) 01/11/2010 IN 3024/MUM/2010
(51) A61K 31/122 (2006.01)
(86) PCT IN2011/000751 de 31/10/2011
(87) WO 2012/059942 de 10/05/2012

(21) **BR 11 2013 009754-0** **1.1**
(30) 05/10/2010 EP 10290531.2
(51) H04W 48/12 (2009.01), H04W 72/08 (2009.01)
(86) PCT EP2011/066484 de 22/09/2011
(87) WO 2012/045584 de 12/04/2012

(21) **BR 11 2013 009782-5** **1.1**
(30) 22/10/2010 FR 1058649; 22/10/2010 US 61/344,846
(51) A61K 31/00 (2006.01), A61K 31/715 (2006.01), A61K 31/74 (2006.01), A61K 45/06 (2006.01), A61P 17/00 (2006.01), A61K 8/42 (2006.01), A61K 8/65 (2006.01), A61K 8/73 (2006.01), A61K 8/81 (2006.01), A61K 8/84 (2006.01), A61Q 19/08 (2006.01)
(86) PCT EP2011/068517 de 24/10/2011
(87) WO 2012/052563 de 26/04/2012

(21) **BR 11 2013 009783-3** **1.1**
(30) 09/11/2010 US 12/942,745
(51) E21B 21/00 (2006.01), E21B 21/08 (2006.01), H02K 44/02 (2006.01)
(86) PCT US2011/032417 de 14/04/2011
(87) WO 2012/064379 de 18/05/2012

(21) **BR 11 2013 009784-1** **1.1**
(30) 22/10/2010 US 61/405,701
(51) C09D 5/14 (2006.01), C09D 201/00 (2006.01), D06M 15/00 (2006.01), B27K 5/00 (2006.01), D21H 19/56 (2006.01), C08J 7/04 (2006.01)
(86) PCT US2011/049373 de 26/08/2011
(87) WO 2012/054138 de 26/04/2012

(21) **BR 11 2013 009785-0** **1.1**
(30) 21/10/2010 NZ 588751
(51) A61M 21/02 (2006.01)
(86) PCT NZ2011/000223 de 21/10/2011
(87) WO 2012/053913 de 26/04/2012

(21) **BR 11 2013 009788-4** **1.1**
(30) 26/10/2010 FR 1058767
(51) C07C 45/52 (2006.01), C07C 47/22 (2006.01), C07C 319/18 (2006.01), C07C 319/20 (2006.01), C07C 323/22 (2006.01), C07C 323/52 (2006.01), C07C 323/58 (2006.01), C07C 323/60 (2006.01)
(86) PCT FR2011/052492 de 26/10/2011
(87) WO 2012/056166 de 03/05/2012

(21) **BR 11 2013 009789-2** **1.1**
(30) 26/10/2010 US 61406972; 01/02/2011 US 61438429; 16/08/2011 US 61524220
(51) A01N 43/16 (2006.01), A61K 31/35 (2006.01)
(86) PCT US2011/057398 de 21/10/2011
(87) WO 2012/058125 de 03/05/2012

(21) **BR 11 2013 009790-6** **1.1**
(30) 22/10/2010 EP 10188518.4
(51) B07B 1/46 (2006.01)
(86) PCT EP2011/068482 de 21/10/2011
(87) WO 2012/052558 de 26/04/2012

(21) **BR 11 2013 009795-7** **1.1**
(30) 26/10/2010 DE 102010060163.2; 26/10/2010 DE 102010060165.9; 07/12/2010 DE 102010061059.3; 07/12/2010 DE 102010061058.5
(51) A61B 18/00 (2006.01), A61B 18/12 (2006.01), H05H 1/24 (2006.01), A61B 18/04 (2006.01), A61B 18/14 (2006.01)
(86) PCT EP11/068542 de 24/10/2011
(87) WO 2012/055816 de 03/05/2012

(21) **BR 11 2013 009796-5** **1.1**
(30) 26/10/2010 AU 2010904758; 19/11/2010 AU 2010905131
(51) H01M 6/14 (2006.01), H01G 9/20 (2006.01)
(86) PCT AU11/001356 de 25/10/2011
(87) WO 2012/054964 de 03/05/2012

(21) **BR 11 2013 009797-3** **1.1**
(30) 23/10/2010 US 61/455,532; 23/10/2010 US 61/455,528; 23/10/2010 US 61/455,531; 09/02/2011 US 61/462,890
(51) A61B 5/145 (2006.01), A61B 5/1477 (2006.01)
(86) PCT US11/057216 de 21/10/2011
(87) WO 2012/054803 de 26/04/2012

(21) **BR 11 2013 009799-0** **1.1**
(30) 25/10/2010 EP 10188690.1
(51) A61N 5/06 (2006.01), H05B 41/34 (2006.01)
(86) PCT IB11/054376 de 05/10/2011
(87) WO 2012/056340 de 03/05/2012

(21) **BR 11 2013 009801-5** **1.1**
(30) 25/10/2010 EP 10188714.9
(51) G06T 7/00 (2006.01)
(86) PCT IB11/054584 de 17/10/2011
(87) WO 2012/056362 de 03/05/2012

(21) **BR 11 2013 009804-0** **1.1**
(30) 20/10/2010 CN 201010522876.4
(51) G01N 21/64 (2006.01), G01N 21/94 (2006.01), G01N 33/02 (2006.01)
(86) PCT US2011/054572 de 03/10/2011
(87) WO 2012/054220 de 26/04/2012

(21) **BR 11 2013 009805-8** **1.1**
(30) 22/10/2010 KR 10-2010-0103629
(51) C07C 4/06 (2006.01), C07C 9/00 (2006.01), C07C 15/00 (2006.01), B01J 29/26 (2006.01)
(86) PCT KR2011/007852 de 20/10/2011
(87) WO 2012/053848 de 26/04/2012

(21) **BR 11 2013 009811-2** **1.1**
(30) 30/08/2011 JP 2011187977
(51) G02F 1/13 (2006.01), G02C 5/16 (2006.01), G02C 5/20 (2006.01), G02C 9/00 (2006.01), H04N 13/04 (2006.01), G02B 27/22 (2006.01)
(86) PCT JP2012/065015 de 12/06/2012
(87) WO 2013/031330 de 07/03/2013

(21) **BR 11 2013 009812-0** **1.1**
(30) 13/12/2010 CN 2010206558771
(51) B01F 9/00 (2006.01), B01F 15/00 (2006.01)
(86) PCT CN2011/083833 de 12/12/2011
(87) WO 2012/079494 de 21/06/2012

(21) **BR 11 2013 009818-0** **1.1**
(30) 22/10/2010 US 61405957
(51) A61L 9/01 (2006.01), A61L 9/12 (2006.01), A61L 101/32 (2006.01)
(86) PCT US2011/057554 de 24/10/2011
(87) WO 2012/054939 de 26/04/2012

(21) **BR 11 2013 009821-0** **1.1**
(30) 29/10/2010 JP 2010244295; 27/12/2010 JP 2010289183; 15/02/2011 JP 2011029992
(51) H04W 16/14 (2009.01), H04W 52/24 (2009.01), H04W 52/30 (2009.01)
(86) PCT JP2011/071250 de 16/09/2011
(87) WO 2012/056828 de 03/05/2012

(21) **BR 11 2013 009822-8** **1.1**
(30) 26/10/2010 US 61406748
(51) E21B 37/06 (2006.01), E21B 43/01 (2006.01)
(86) PCT US2011/057459 de 24/10/2011
(87) WO 2012/058144 de 03/05/2012

(21) **BR 11 2013 009823-6** **1.1**
(30) 22/10/2010 US 61405802; 22/10/2010 EP 101884708
(51) C07D 401/04 (2006.01), C07D 401/14 (2006.01), C07D 413/04 (2006.01), C07D 413/14 (2006.01), A01N 43/40 (2006.01), A01N 43/50 (2006.01), A01N 43/653 (2006.01), A01N 43/647 (2006.01)
(86) PCT EP2011/068129 de 17/10/2011
(87) WO 2012/052412 de 26/04/2012

(21) **BR 11 2013 009825-2** **1.1**
(30) 27/10/2010 EP 101890622
(51) C08L 67/04 (2006.01), D01D 5/42 (2006.01), D01F 6/92 (2006.01)
(86) PCT EP2011/068495 de 24/10/2011
(87) WO 2012/055796 de 03/05/2012

(21) **BR 11 2013 009832-5** **1.1**
(30) 20/10/2010 US 61405038
(51) C09K 3/10 (2006.01)
(86) PCT US2011/054743 de 04/10/2011
(87) WO 2012/054230 de 26/04/2012

(21) **BR 11 2013 009834-1** **1.1**
(30) 21/10/2010 JP 2010236049
(51) B60W 10/06 (2006.01), B60K 6/48 (2007.10), B60K 6/54 (2007.10), B60W 10/02 (2006.01), B60W 20/00 (2006.01), F02D 29/02 (2006.01), F02D 29/06 (2006.01), F02D 41/12 (2006.01), F16H 61/02 (2006.01)
(86) PCT JP2011/072983 de 05/10/2011
(87) WO 2012/053360 de 26/04/2012

(21) **BR 11 2013 009836-8** **1.1**
(30) 22/10/2010 JP 2010237635; 28/09/2011 JP 2011212630
(51) A61K 8/81 (2006.01), A61K 8/34 (2006.01), A61K 8/891 (2006.01), A61K 8/898 (2006.01), A61Q 5/12 (2006.01), C08F 220/28 (2006.01)
(86) PCT JP2011/074169 de 20/10/2011
(87) WO 2012/053598 de 26/04/2012

(21) **BR 11 2013 009841-4** **1.1**
(30) 22/10/2010 US 61406080; 26/10/2010 US 61406937; 27/10/2010 US 61407349
(51) B67D 1/00 (2006.01)
(86) PCT US2011/057376 de 21/10/2011
(87) WO 2012/054890 de 26/04/2012

(21) **BR 11 2013 009842-2** **1.1**
(30) 22/10/2010 FR 1058681
(51) G05B 23/02 (2006.01)
(86) PCT FR2011/052467 de 21/10/2011
(87) WO 2012/052696 de 26/04/2012

(21) **BR 11 2013 009844-9** **1.1**
(30) 22/10/2010 US 12910561
(51) B61G 1/38 (2006.01), B61G 7/10 (2006.01)
(86) PCT US2011/056623 de 18/10/2011
(87) WO 2012/054421 de 26/04/2012

(21) **BR 11 2013 009845-7** **1.1**
(30) 26/10/2010 FR 1058768
(51) F02C 9/28 (2006.01)
(86) PCT FR2011/052422 de 17/10/2011
(87) WO 2012/056144 de 03/05/2012

(21) **BR 11 2013 009848-1** **1.1**
(30) 21/10/2010 FR 1058594
(51) F01D 7/00 (2006.01), F04D 29/56 (2006.01)
(86) PCT FR2011/052290 de 30/09/2011
(87) WO 2012/052649 de 26/04/2012

(21) **BR 11 2013 009849-0** **1.1**
(30) 26/10/2010 IT MI2010A001974
(51) D04B 15/10 (2006.01), D04B 15/14 (2006.01), D04B 15/18 (2006.01)
(86) PCT EP2011/062895 de 27/07/2011
(87) WO 2012/055591 de 03/05/2012

(21) **BR 11 2013 009850-3** **1.1**
(30) 15/11/2010 US 61413845
(51) B01D 53/047 (2006.01)
(86) PCT US2011/053275 de 26/09/2011
(87) WO 2012/067719 de 24/05/2012

(21) **BR 11 2013 009868-6** **1.1**
(30) 27/10/2010 CN 201010520429.5
(51) G09F 3/02 (2006.01), B41M 3/12 (2006.01), B44C 1/16 (2006.01)
(86) PCT CN2011/077515 de 22/07/2011
(87) WO 2012/055270 de 03/05/2012

(21) **BR 11 2013 009881-3** **1.1**
(30) 25/10/2010 US 61/406,315
(51) A61M 16/06 (2006.01)
(86) PCT EP2011/068685 de 25/10/2011
(87) WO 2012/055886 de 03/05/2012

(21) **BR 11 2013 009886-4** **1.1**
(30) 28/10/2010 US 12/914,061
(51) C10G 45/08 (2006.01), C10G 45/22 (2006.01), C10G 47/20 (2006.01)
(86) PCT US2011/058031 de 27/10/2011
(87) WO 2012/058396 de 03/05/2012

(21) **BR 11 2013 009888-0** **1.1**
(30) 29/10/2010 US 61/407,931; 19/11/2010 US 61/415,368
(51) G01N 33/68 (2006.01)
(86) PCT EP2011/068579 de 25/10/2011
(87) WO 2012/055828 de 03/05/2012

(21) **BR 11 2013 009896-1** **1.1**
(30) 25/10/2010 EP 10188711.5; 04/11/2010 EP 10190021.5

(51) A01N 43/56 (2006.01), A01N 43/78 (2006.01), A01N 43/84 (2006.01), A01N 59/20 (2006.01), A01N 43/653 (2006.01), A01N 53/00 (2006.01), A01N 31/14 (2006.01), A01N 47/38 (2006.01), A01P 3/00 (2006.01)
(86) PCT EP11/067163 de 30/09/2011
(87) WO 2012/055673 de 03/05/2012

(21) **BR 11 2013 009897-0 1.1**
(30) 25/10/2010 EP 10188713.1; 04/11/2010 EP 10190017.3
(51) A01N 43/56 (2006.01), A01N 47/12 (2006.01), A01N 43/80 (2006.01), A01N 33/04 (2006.01), A01N 33/12 (2006.01), A01N 59/14 (2006.01), A01N 31/08 (2006.01), A01P 3/00 (2006.01)
(86) PCT EP11/067165 de 30/09/2011
(87) WO 2012/055674 de 03/05/2012

(21) **BR 11 2013 009899-6 1.1**
(30) 26/10/2010 EP 101188817.0
(51) A61N 5/10 (2006.01), A61N 7/00 (2006.01), A61B 5/113 (2006.01)
(86) PCT IB11/054757 de 25/10/2011
(87) WO 2012/056397 de 03/05/2012

(21) **BR 11 2013 009902-0 1.1**
(30) 27/10/2010 DE 10 2010 049 468.2
(51) C10B 25/12 (2006.01), C10B 25/14 (2006.01)
(86) PCT EP11/005298 de 20/10/2011
(87) WO 2012/055511 de 03/05/2012

(21) **BR 11 2013 009903-8 1.1**
(30) 27/10/2010 AT A 1782/2010
(51) D21F 2/00 (2006.01), D21F 3/04 (2006.01), D21F 9/00 (2006.01), D21F 3/02 (2006.01)
(86) PCT AT11/000425 de 13/10/2011
(87) WO 2012/054944 de 03/05/2012

(21) **BR 11 2013 009904-6 1.1**
(30) 27/10/2010 AT A 1783/2010
(51) D21F 3/10 (2006.01)
(86) PCT AT11/000424 de 13/10/2011
(87) WO 2012/054943 de 03/05/2012

(21) **BR 11 2013 009905-4 1.1**
(30) 26/10/2010 US 61/406,770
(51) A61M 16/00 (2006.01), A61B 5/08 (2006.01), A61B 5/03 (2006.01)
(86) PCT IB11/054658 de 19/10/2011
(87) WO 2012/056373 de 03/05/2012

(21) **BR 11 2013 009906-2 1.1**
(51) B41J 2/175 (2006.01), B41J 2/045 (2006.01)
(86) PCT US2010/054357 de 27/10/2010
(87) WO 2012/057755 de 03/05/2012

(21) **BR 11 2013 009910-0 1.1**
(30) 25/10/2010 US 61/406,551
(51) A61B 3/00 (2006.01), A61B 3/14 (2006.01), A61B 5/00 (2006.01)
(86) PCT US2011/057532 de 24/10/2011
(87) WO 2012/061078 de 10/05/2012

(21) **BR 11 2013 009929-1 1.1**
(30) 26/11/2010 DE 102010060846.7
(51) B66C 23/24 (2006.01)
(86) PCT EP2011/070430 de 18/11/2011
(87) WO 2012/069370 de 31/05/2012

(21) **BR 11 2013 009930-5 1.1**
(30) 18/11/2010 SE 1051214-3
(51) F02M 35/10 (2006.01), G06F 1/20 (2006.01), H05K 7/20 (2006.01), F02B 29/04 (2006.01), F02M 35/16 (2006.01)
(86) PCT SE2011/051326 de 08/11/2011
(87) WO 2012/067565 de 24/05/2012

(21) **BR 11 2013 009933-0 1.1**
(30) 25/10/2010 IN 2951/MUM/2010; 12/01/2011 EP 11150730.7
(51) A61K 8/35 (2006.01), A61Q 17/04 (2006.01), A61K 8/37 (2006.01)
(86) PCT EP2011/067279 de 04/10/2011
(87) WO 2012/055678 de 03/05/2012

(21) **BR 11 2013 009934-8 1.1**
(30) 07/12/2010 EP 10194025.2
(51) C12N 5/00 (2006.01)
(86) PCT EP2011/071696 de 05/12/2011
(87) WO 2012/076441 de 14/06/2012

(21) **BR 11 2013 009935-6 1.1**
(30) 29/12/2010 US 61/427,855; 24/10/2011 US 61/550,675
(51) C07D 471/04 (2006.01), A01N 43/54 (2006.01)
(86) PCT US2011/066798 de 22/12/2011
(87) WO 2012/092115 de 05/07/2012

(21) **BR 11 2013 009942-9 1.1**
(30) 30/10/2010 CN 201010532751.X
(51) B60P 3/16 (2006.01), B28C 5/24 (2006.01), B28C 7/16 (2006.01), F16J 15/16 (2006.01)
(86) PCT CN2011/001752 de 21/10/2011
(87) WO 2012/055161 de 03/05/2012

(21) **BR 11 2013 009945-3 1.1**
(30) 27/10/2010 IT MI2010A001999
(51) C10G 45/16 (2006.01), C10G 47/26 (2006.01), C10G 49/12 (2006.01), C10G 65/14 (2006.01), C10G 67/16 (2006.01), C10G 69/14 (2006.01)
(86) PCT EP2011/068842 de 27/10/2011
(87) WO 2012/055957 de 03/05/2012

(21) **BR 11 2013 009949-6 1.1**
(51) B41M 5/00 (2006.01), B41M 5/50 (2006.01)
(86) PCT US2010/054731 de 29/10/2010
(87) WO 2012/057785 de 03/05/2012

(21) **BR 11 2013 009950-0 1.1**
(51) D01F 6/04 (2006.01), D01F 6/30 (2006.01), D01F 6/46 (2006.01), E01C 13/08 (2006.01)
(86) PCT ES2010/070705 de 29/10/2010
(87) WO 2012/056053 de 03/05/2012

(21) **BR 11 2013 009952-6 1.1**
(30) 29/10/2010 US 61/408,258
(51) C08L 33/12 (2006.01)
(86) PCT US2011/057793 de 26/10/2011
(87) WO 2012/058256 de 03/05/2012

(21) **BR 11 2013 009954-2 1.1**
(30) 22/11/2010 US 61/416,053
(51) F24F 3/14 (2006.01)
(86) PCT US2011/061404 de 18/11/2011
(87) WO 2012/071270 de 31/05/2012

(21) **BR 11 2013 009955-0 1.1**
(30) 27/10/2010 EP 10189035.8
(51) A47J 31/20 (2006.01), H01L 51/00 (2006.01)
(86) PCT IB11/054558 de 14/10/2011
(87) WO 2012/056356 de 03/05/2012

(21) **BR 11 2013 009956-9 1.1**
(30) 27/10/2010 EP 10189056.4
(51) A47J 31/20 (2006.01), A47J 27/212 (2006.01)
(86) PCT IB11/054662 de 19/10/2011
(87) WO 2012/056374 de 03/05/2012

(21) **BR 11 2013 009958-5 1.1**
(30) 26/10/2010 US 12/912,241
(51) A47K 5/12 (2006.01), B05B 11/00 (2006.01), F04B 43/00 (2006.01), B05B 1/32 (2006.01), B05B 1/30 (2006.01), B65D 47/20 (2006.01), B05B 12/08 (2006.01)
(86) PCT US2011/057781 de 26/10/2011
(87) WO 2012/094049 de 12/07/2012

(21) **BR 11 2013 009959-3 1.1**
(30) 25/10/2010 US 10188724.8
(51) G06T 15/02 (2011.01), G06T 15/08 (2011.01)
(86) PCT IB11/054552 de 14/10/2011
(87) WO 2012/056354 de 03/05/2012

(21) **BR 11 2013 009960-7 1.1**
(30) 27/10/2010 US 61/407,042
(51) G06F 19/00 (2011.01), H04L 29/08 (2006.01)
(86) PCT IB11/054523 de 13/10/2011
(87) WO 2012/056351 de 03/05/2012

(21) **BR 11 2013 009961-5 1.1**
(30) 27/10/2010 US 10189039.0
(51) A61M 25/06 (2006.01), A61B 5/00 (2006.01)
(86) PCT IB11/054586 de 17/10/2011
(87) WO 2012/056363 de 03/05/2012

(21) **BR 11 2013 009962-3 1.1**
(30) 27/10/2010 US 61/407,034
(51) A61B 19/00 (2006.01)
(86) PCT IB11/054728 de 24/10/2011
(87) WO 2012/056386 de 03/05/2012

(21) **BR 11 2013 009963-1 1.1**
(30) 27/10/2010 US 10189066.3
(51) A47J 31/20 (2006.01)
(86) PCT IB11/054631 de 18/10/2011
(87) WO 2012/056371 de 03/05/2012

(21) **BR 11 2013 009965-8 1.1**
(30) 27/10/2010 US 61/407,040
(51) G06T 5/00 (2006.01), G06T 11/00 (2006.01)
(86) PCT IB11/054588 de 17/10/2011
(87) WO 2012/056364 de 03/05/2012

(21) **BR 11 2013 009967-4 1.1**
(30) 28/10/2010 CN PCT/CN2010/078193
(51) A47J 27/00 (2006.01), A47J 43/24 (2006.01)
(86) PCT IB11/054593 de 17/10/2011
(87) WO 2012/056366 de 03/05/2012

(21) **BR 11 2013 009968-2 1.1**
(30) 28/10/2010 US 10189184.4
(51) G02B 6/00 (2006.01)
(86) PCT IB11/054693 de 20/10/2011
(87) WO 2012/056382 de 03/05/2012

(21) **BR 11 2013 009970-4 1.1**
(30) 27/10/2010 US 10189084.6
(51) G06F 19/00 (2011.01)
(86) PCT IB11/054379 de 05/10/2011
(87) WO 2012/056342 de 03/05/2012

(21) **BR 11 2013 009972-0 1.1**
(30) 27/10/2010 US 61/407,170
(51) G06F 19/00 (2011.01)
(86) PCT IB11/054784 de 26/10/2011
(87) WO 2012/056414 de 03/05/2012

(21) **BR 11 2013 009973-9 1.1**
(30) 15/11/2010 EP 10191140.2; 16/11/2010 US 12/947.171
(51) A61M 1/16 (2006.01), A61M 1/32 (2006.01), F28F 21/06 (2006.01)
(86) PCT IB2011/054725 de 21/10/2011
(87) WO 2012/066439 de 24/05/2012

(21) **BR 11 2013 009975-5 1.1**
(51) H04L 29/06 (2006.01), H04L 12/28 (2006.01)
(86) PCT EP2010/068486 de 30/11/2010
(87) WO 2012/072107 de 07/06/2012

(21) **BR 11 2013 009976-3 1.1**
(30) 23/11/2010 JP 2010-260694
(51) H01H 31/24 (2006.01), H01H 85/02 (2006.01)
(86) PCT JP2011/072982 de 05/10/2011
(87) WO 2012/070318 de 31/05/2012

(21) **BR 11 2013 009977-1 1.1**
(30) 25/10/2010 US 12/911,431
(51) G06F 19/00 (2011.01), G06F 17/10 (2006.01)
(86) PCT US2011/054718 de 04/10/2011
(87) WO 2012/060962 de 10/05/2012

(21) **BR 11 2013 009979-8 1.1**
(30) 25/10/2010 EP 10188778.4
(51) B32B 17/10 (2006.01), B32B 27/08 (2006.01), B32B 27/18 (2006.01), B32B 27/30 (2006.01), B32B 27/36 (2006.01)
(86) PCT EP2011/068342 de 20/10/2011
(87) WO 2012/055757 de 03/05/2012

(21) **BR 11 2013 009980-1 1.1**
(30) 29/11/2010 JP 23010-265602
(51) G03G 9/08 (2006.01), G03G 9/087 (2006.01)
(86) PCT JP2011/077739 de 24/11/2011
(87) WO 2012/074034 de 07/06/2012

(21) **BR 11 2013 009984-4 1.1**
(30) 27/10/2010 US 12/913,300
(51) C07K 16/28 (2006.01), A61K 39/395 (2006.01), A61P 31/18 (2006.01)
(86) PCT EP2011/068905 de 27/10/2011
(87) WO 2012/055980 de 03/05/2012

(21) **BR 11 2013 009985-2 1.1**
(30) 26/10/2010 EP 1018840.2; 02/11/2010 US 61/409202
(51) C01F 11/18 (2006.01), C09C 1/02 (2006.01)
(86) PCT EP2011/068319 de 20/10/2011
(87) WO 2012/055750 de 03/05/2012

(21) **BR 11 2013 009988-7 1.1**
(30) 25/10/2010 GB 1017977.8
(51) H04W 4/08 (2009.01)
(86) PCT GB2011/051844 de 29/09/2011
(87) WO 2012/056208 de 03/05/2012

(21) **BR 11 2013 010016-8 1.1**
(30) 28/10/2010 US 61/407,513
(51) C21C 5/46 (2006.01), G01K 1/02 (2006.01), G01K 1/12 (2006.01), G01K 13/12 (2006.01), G01N 33/20 (2006.01), G08C 23/02 (2006.01)
(86) PCT EP2011/005393 de 26/10/2011
(87) WO 2012/055546 de 03/05/2012

(21) **BR 11 2013 010017-6 1.1**

(30) 29/10/2010 US 61/408,274
(51) C10M 145/02 (2006.01), C10M 145/14 (2006.01), C10N 30/02 (2006.01), C10N 40/25 (2006.01)
(86) PCT EP2011/069042 de 28/10/2011
(87) WO 2012/056022 de 03/05/2012

(21) **BR 11 2013 010018-4** **1.1**
(30) 25/10/2010 US 61/406,498
(51) A61K 31/519 (2006.01)
(86) PCT US2011/057749 de 25/10/2011
(87) WO 2012/061156 de 10/05/2012

(21) **BR 11 2013 010019-2** **1.1**
(30) 29/10/2010 FR 10 04266
(51) A61F 2/44 (2006.01), A61F 2/46 (2006.01)
(86) PCT FR2011/000540 de 04/10/2011
(87) WO 2012/056119 de 03/05/2012

(21) **BR 11 2013 010020-6** **1.1**
(30) 26/10/2010 DE 20 2010 008898.4
(51) B24D 13/16 (2006.01), B24D 11/00 (2006.01)
(86) PCT EP2011/067144 de 30/09/2011
(87) WO 2012/055671 de 03/05/2012

(21) **BR 11 2013 010021-4** **1.1**
(30) 02/11/2010 US 61/409,241
(51) A61K 31/155 (2006.01), A61K 31/422 (2006.01), A61K 31/427 (2006.01), A61K 31/522 (2006.01), A61K 31/7048 (2006.01), A61K 45/06 (2006.01), A61P 3/00 (2006.01), A61P 3/10 (2006.01), A61P 9/10 (2006.01), A61P 27/06 (2006.01)
(86) PCT EP2011/068938 de 28/10/2011
(87) WO 2012/059416 de 10/05/2012

(21) **BR 11 2013 010022-2** **1.1**
(30) 05/11/2010 KR 10-2010-0109634
(51) E05B 53/00 (2006.01)
(86) PCT KR2011/005015 de 08/07/2011
(87) WO 2012/060535 de 10/05/2012

(21) **BR 11 2013 010023-0** **1.1**
(30) 05/11/2010 US 61/410,834; 05/11/2010 US 61/410,830; 05/11/2010 US 61/410,833; 05/11/2010 US 61/410,825; 05/11/2010 US 61/410,835; 05/11/2010 US 61/410,827; 05/11/2010 US 61/410,831; 05/11/2010 US 61/410,839
(51) A61B 5/1477 (2006.01), A61B 3/18 (2006.01), A61B 5/02 (2006.01)
(86) PCT US2011/059654 de 07/11/2011
(87) WO 2012/061836 de 10/05/2012

(21) **BR 11 2013 010024-9** **1.1**
(30) 27/10/2010 US 61/407,385; 29/10/2010 US 61/408,112; 29/10/2010 US 61/408,091
(51) B65D 5/00 (2006.01), B65D 85/60 (2006.01)
(86) PCT US2011/054119 de 30/09/2011
(87) WO 2012/057961 de 03/05/2012

(21) **BR 11 2013 010027-3** **1.1**
(30) 28/10/2010 JP 2010-242226
(51) G06F 3/041 (2006.01), H04Q 9/00 (2006.01)
(86) PCT JP2011/074618 de 26/10/2011
(87) WO 2012/057177 de 03/05/2012

(21) **BR 11 2013 010028-1** **1.1**
(30) 29/10/2010 DE 10 2010 050 103.4
(51) F16D 65/092 (2006.01)
(86) PCT EP2011/068748 de 26/10/2011
(87) WO 2012/055912 de 03/05/2012

(21) **BR 11 2013 010029-0** **1.1**
(30) 04/11/2010 IL 209102
(51) A61M 39/22 (2006.01), A61J 1/20 (2006.01)
(86) PCT IL2011/000834 de 27/10/2011
(87) WO 2012/059913 de 10/05/2012

(21) **BR 11 2013 010032-0** **1.1**
(30) 29/10/2010 EP 101894897
(51) A61N 1/36 (2006.01), A61N 1/05 (2006.01)
(86) PCT EP2011/069090 de 31/10/2011
(87) WO 2012/056039 de 03/05/2012

(21) **BR 11 2013 010040-0** **1.1**
(30) 27/10/2010 FR 1058854
(51) A47J 27/08 (2006.01), A47J 27/086 (2006.01), A47J 27/62 (2006.01), A23L 1/01 (2006.01)
(86) PCT FR2011/052505 de 26/10/2011
(87) WO 2012/056174 de 03/05/2012

(21) **BR 11 2013 010041-9** **1.1**
(30) 27/10/2010 FR 1058853
(51) A47J 27/086 (2006.01), A47J 27/08 (2006.01), A47J 27/62 (2006.01), A23L 1/01 (2006.01)
(86) PCT FR2011/052506 de 26/10/2011
(87) WO 2012/056175 de 03/05/2012

(21) **BR 11 2013 010042-7** **1.1**
(30) 18/11/2010 JP 2010-257440
(51) C22C 38/00 (2006.01), C22C 38/38 (2006.01)
(86) PCT JP2011/076695 de 18/11/2011
(87) WO 2012/067237 de 24/05/2012

(21) **BR 11 2013 010043-5** **1.1**
(30) 28/10/2010 DE 10 2010 049 708.8
(51) A61K 9/00 (2006.01), A61K 9/70 (2006.01), A61K 31/519 (2006.01), A61K 31/495 (2006.01), A61K 31/4045 (2006.01), A61K 47/26 (2006.01), A61K 47/44 (2006.01), A61K 47/02 (2006.01)
(86) PCT EP2011/068813 de 27/10/2011
(87) WO 2012/055944 de 03/05/2012

(21) **BR 11 2013 010047-8** **1.1**
(30) 02/11/2010 IT VR2010A000209
(51) E01H 1/00 (2006.01), B05B 12/12 (2006.01), B05B 13/00 (2006.01), B05B 13/04 (2006.01), B05B 15/02 (2006.01), E01C 23/12 (2006.01), B08B 3/02 (2006.01), B05B 15/04 (2006.01), E21D 9/00 (2006.01)
(86) PCT IB2011/054863 de 02/11/2011
(87) WO 2012/059868 de 10/05/2012

(21) **BR 11 2013 010048-6** **1.1**
(30) 16/11/2010 US 61/414.065; 01/11/2011 US 13/286.980
(51) A61B 17/12 (2006.01), A61F 2/06 (2013.01), A61F 2/82 (2013.01)
(86) PCT US2011/058948 de 02/11/2011
(87) WO 2012/067823 de 24/05/2012

(21) **BR 11 2013 010049-4** **1.1**
(30) 29/10/2010 IN 2169/MUM/2010
(51) A61K 9/00 (2006.01), A61K 31/714 (2006.01), A61K 47/10 (2006.01), A61K 47/22 (2006.01), A61K 47/28 (2006.01)
(86) PCT IB11/002546 de 28/10/2011
(87) WO 2012/056299 de 03/05/2012

(21) **BR 11 2013 010050-8** **1.1**
(51) A61F 9/00 (2006.01), A61N 1/30 (2006.01), A61N 1/32 (2006.01)
(86) PCT IT2011/000009 de 12/01/2011
(87) WO 2012/095876 de 19/07/2012

(21) **BR 11 2013 010052-4** **1.1**
(30) 19/05/2011 FI 20115488
(51) H05K 3/46 (2006.01), H01L 23/538 (2006.01), H01L 21/677 (2006.01), G06K 19/077 (2006.01)
(86) PCT FI2012/050475 de 21/05/2012
(87) WO 2012/156590 de 22/11/2012

(21) **BR 11 2013 010053-2** **1.1**
(51) B60K 15/03 (2006.01), B60C 23/00 (2006.01), B60G 17/017 (2006.01)
(86) PCT SE2010/000257 de 26/10/2010
(87) WO 2012/057659 de 03/05/2012

(21) **BR 11 2013 010055-9** **1.1**
(30) 25/10/2010 IN 2539/DEL/2010; 25/10/2010 IN 2538/DEL/2010
(51) C08G 77/02 (2006.01), C08F 2/30 (2006.01), C08F 8/36 (2006.01), C03C 1/00 (2006.01), C03B 19/12 (2006.01)
(86) PCT IB2011/002531 de 24/10/2011
(87) WO 2012/056290 de 03/05/2012

(21) **BR 11 2013 010061-3** **1.1**
(30) 08/11/2010 US 61/410,960
(51) A61K 31/55 (2006.01), A61K 39/395 (2006.01), A61P 35/00 (2006.01)
(86) PCT EP2011/069378 de 04/11/2011
(87) WO 2012/062653 de 18/05/2012

(21) **BR 11 2013 010063-0** **1.1**
(30) 25/10/2010 US 12/910,951
(51) B65D 3/22 (2006.01), B65D 81/38 (2006.01)
(86) PCT US2011/052071 de 19/09/2011
(87) WO 2012/057933 de 03/05/2012

(21) **BR 11 2013 010065-6** **1.1**
(30) 25/10/2010 US 61/406,246; 25/10/2010 EP 10194586.3
(51) H04M 9/08 (2006.01), G10L 21/0208 (2013.01)
(86) PCT EP2011/067486 de 06/10/2011
(87) WO 2012/055687 de 03/05/2012

(21) **BR 11 2013 010071-0** **1.1**
(30) 26/10/2010 ES P21001374
(51) B01J 2/10 (2006.01), C04B 33/00 (2006.01)
(86) PCT ES11/070738 de 25/10/2011
(87) WO 2012/056077 de 03/05/2012

(21) **BR 11 2013 010072-9** **1.1**
(30) 28/10/2010 US 10189244.6
(51) G02B 5/04 (2006.01), F21V 5/02 (2006.01), G02B 6/00 (2006.01), G02F 1/13357 (2006.01)
(86) PCT IB11/054527 de 13/10/2011
(87) WO 2012/056352 de 03/05/2012

(21) **BR 11 2013 010074-5** **1.1**
(30) 26/10/2010 AU 2010904775
(51) D21H 11/12 (2006.01), C08L 97/02 (2006.01), D21H 17/00 (2006.01), C08L 1/02 (2006.01), D21H 15/00 (2006.01)
(86) PCT AU11/001360 de 26/10/2011
(87) WO 2012/054968 de 03/05/2012

(21) **BR 11 2013 010077-0** **1.1**
(30) 29/10/2010 AU 2010904838
(51) A61M 1/02 (2006.01), A01M 1/10 (2006.01), A01M 5/02 (2006.01)
(86) PCT AU11/001396 de 31/10/2011
(87) WO 2012/054990 de 03/05/2012

(21) **BR 11 2013 010078-8** **1.1**
(30) 28/10/2010 US 61/407,563; 04/11/2010 US 61/410,055
(51) G06F 19/00 (2011.01), A61B 5/00 (2006.01)
(86) PCT IB11/054773 de 26/10/2011
(87) WO 2012/056405 de 03/05/2012

(21) **BR 11 2013 010079-6** **1.1**
(30) 25/10/2010 CN 201010518285.X
(51) G06F 9/50 (2006.01)
(86) PCT CN11/075893 de 17/06/2011
(87) WO 2012/055248 de 03/05/2012

(21) **BR 11 2013 010080-0** **1.1**
(30) 29/10/2010 US 10189448.3
(51) B67D 1/04 (2006.01), B67D 3/00 (2006.01)
(86) PCT EP11/069035 de 28/10/2011
(87) WO 2012/056017 de 03/05/2012

(21) **BR 11 2013 010081-8** **1.1**
(30) 29/10/2010 US 12/915,110
(51) B60R 19/18 (2006.01)
(86) PCT IB11/054487 de 11/10/2011
(87) WO 2012/056349 de 03/05/2012

(21) **BR 11 2013 010083-4** **1.1**
(30) 29/10/2010 JP 2010-244311
(51) C22C 38/00 (2006.01), C22C 38/14 (2006.01), C22C 38/32 (2006.01), C21D 8/06 (2006.01)
(86) PCT JP2011/074417 de 24/10/2011
(87) WO 2012/057070 de 03/05/2012

(21) **BR 11 2013 010084-2** **1.1**
(30) 29/10/2010 US 12/915,673
(51) B60R 19/18 (2006.01)
(86) PCT IB11/054488 de 11/10/2011
(87) WO 2012/056350 de 03/05/2012

(21) **BR 11 2013 010085-0** **1.1**
(30) 03/11/2010 GB 1018538.7
(51) F16L 11/08 (2006.01), F16L 11/12 (2006.01), F16L 33/01 (2006.01)
(86) PCT GB2011/051834 de 28/09/2011
(87) WO 2012/059729 de 10/05/2012

(21) **BR 11 2013 010086-9** **1.1**
(30) 29/11/2010 BE 2010/0712
(51) A01D 89/00 (2006.01)
(86) PCT EP2011/070544 de 21/11/2011
(87) WO 2012/072436 de 07/06/2012

(21) **BR 11 2013 010087-7** **1.1**
(30) 29/10/2010 US 61/455,992
(51) C10J 3/00 (2006.01)
(86) PCT CA2011/001172 de 18/10/2011
(87) WO 2012/055012 de 03/05/2012

(21) **BR 11 2013 010089-3** **1.1**
(30) 25/10/2010 US 12/911,388
(51) H04L 29/06 (2006.01)
(86) PCT US2011/054526 de 03/10/2011

(87) WO 2012/060956 de 10/05/2012

(21) **BR 11 2013 010093-1** **1.1**
(30) 18/02/2011 US 61/444,495
(51) A01B 69/00 (2006.01), A01B 79/00 (2006.01), A01D 43/073 (2006.01), A01D 43/08 (2006.01), G05D 1/02 (2006.01), B62D 1/28 (2006.01)
(86) PCT US2011/062493 de 30/11/2011
(87) WO 2012/112205 de 23/08/2012

(21) **BR 11 2013 010131-8** **1.1**
(30) 26/10/2010 IT MI2010A001977
(51) B29C 49/78 (2006.01), B29C 49/32 (2006.01), B29C 49/04 (2006.01)
(86) PCT IB2011/002537 de 25/10/2011
(87) WO 2012/056293 de 03/05/2012

(21) **BR 11 2013 010133-4** **1.1**
(30) 27/10/2010 US 12/913,321
(51) B22F 1/00 (2006.01), B22F 1/02 (2006.01), B82B 1/00 (2006.01)
(86) PCT US2011/058099 de 27/10/2011
(87) WO 2012/058433 de 03/05/2012

(21) **BR 11 2013 010134-2** **1.1**
(30) 27/10/2010 US 61/455,819; 24/06/2011 US 61/571,314
(51) A23L 1/325 (2006.01)
(86) PCT US2011/001797 de 21/10/2011
(87) WO 2012/057826 de 03/05/2012

(21) **BR 11 2013 010136-9** **1.1**
(30) 25/10/2010 US 61/406,429
(51) A61K 39/00 (2006.01)
(86) PCT US2011/057654 de 25/10/2011
(87) WO 2012/061120 de 10/05/2012

(21) **BR 11 2013 010138-5** **1.1**
(30) 29/10/2010 JP 2010-243444
(51) C08L 21/00 (2006.01), C08K 3/06 (2006.01), C08K 5/42 (2006.01)
(86) PCT JP2011/075362 de 27/10/2011
(87) WO 2012/057365 de 03/05/2012

(21) **BR 11 2013 010142-3** **1.1**
(30) 27/10/2010 US 61/407,053
(51) E21B 44/00 (2006.01), E21B 47/00 (2006.01), E21B 47/12 (2006.01), G06F 17/00 (2006.01)
(86) PCT US2011/058102 de 27/10/2011
(87) WO 2012/058435 de 03/05/2012

(21) **BR 11 2013 010145-8** **1.1**
(30) 27/10/2010 US 61/455,837
(51) A61L 9/014 (2006.01)
(86) PCT US2011/001796 de 21/10/2011
(87) WO 2012/057825 de 03/05/2012

(21) **BR 11 2013 010146-6** **1.1**
(30) 27/10/2010 FR 10/04220
(51) H04L 12/54 (2013.01)
(86) PCT EP2011/068439 de 21/10/2011
(87) WO 2012/055783 de 03/05/2012

(21) **BR 11 2013 010148-2** **1.1**
(30) 25/10/2010 EP 10188779.2
(51) B01J 13/00 (2006.01), B22F 9/24 (2006.01)
(86) PCT EP2011/068344 de 20/10/2011
(87) WO 2012/055758 de 03/05/2012

(21) **BR 11 2013 010150-4** **1.1**
(30) 25/10/2010 EP 10447027.3; 25/10/2010 EP 10447028.1
(51) B09C 1/00 (2006.01), B09C 1/06 (2006.01)
(86) PCT EP2011/068554 de 24/10/2011
(87) WO 2012/055818 de 03/05/2012

(21) **BR 11 2013 010154-7** **1.1**
(30) 28/10/2010 US 61/407,654
(51) B41J 23/04 (2006.01), B41J 25/312 (2006.01), B41J 2/335 (2006.01), B41J 33/14 (2006.01), B41J 2/325 (2006.01)
(86) PCT US2011/058387 de 28/10/2011
(87) WO 2012/058593 de 03/05/2012

(21) **BR 11 2013 010195-4** **1.1**
(30) 27/10/2010 FR 10 58824
(51) F16J 15/34 (2006.01)
(86) PCT EP2011/068597 de 25/10/2011
(87) WO 2012/055841 de 03/05/2012

(21) **BR 11 2013 010196-2** **1.1**
(30) 28/10/2010 US 12-913,877
(51) A62B 17/00 (2006.01), A41D 31/00 (2006.01)
(86) PCT US2011/055576 de 10/10/2011
(87) WO 2012/057992 de 03/05/2012

(21) **BR 11 2013 010216-0** **1.1**
(30) 28/10/2010 EP 10189314
(51) C07C 69/612 (2006.01), C07C 229/12 (2006.01), C07C 229/14 (2006.01), C07C 229/18 (2006.01), C07D 295/15 (2006.01), C07C 67/347 (2006.01), C07C 227/08 (2006.01)
(86) PCT EP11/004400 de 31/08/2011
(87) WO 2012/055455 de 03/05/2012

(21) **BR 11 2013 010217-9** **1.1**
(51) A61G 10/02 (2006.01)
(86) PCT CA2010/001697 de 27/10/2010
(87) WO 2012/055003 de 03/05/2012

(21) **BR 11 2013 010219-5** **1.1**
(30) 29/10/2010 US 61/408,420
(51) B01D 53/14 (2006.01), B01D 53/50 (2006.01), C01B 17/05 (2006.01)
(86) PCT US2011/058314 de 28/10/2011
(87) WO 2012/058558 de 03/05/2012

(21) **BR 11 2013 010220-9** **1.1**
(30) 29/10/2010 US 61/408,166; 04/11/2010 US 61/410,108; 04/11/2010 US 61/410,104; 04/11/2010 US 61/410,093; 04/11/2010 US 61/410,100
(51) B32B 5/26 (2006.01), B32B 17/02 (2006.01), B32B 17/10 (2006.01), B32B 27/12 (2006.01), B32B 27/34 (2006.01), C08J 5/04 (2006.01), C08J 5/10 (2006.01), C08J 5/18 (2006.01), B29C 70/50 (2006.01), B29C 70/68 (2006.01), C08L 77/00 (2006.01), B32B 5/02 (2006.01)
(86) PCT US2011/058005 de 27/10/2011
(87) WO 2012/058379 de 03/05/2012

(21) **BR 11 2013 010222-5** **1.1**
(30) 29/10/2010 US 61/408,166; 04/11/2010 US 61/410,104; 04/11/2010 US 61/410,093; 04/11/2010 US 61/410,100; 04/11/2010 US 61/410,108
(51) B32B 5/26 (2006.01), B32B 27/12 (2006.01), B32B 27/34 (2006.01), B32B 17/02 (2006.01), B32B 17/10 (2006.01), C08J 5/04 (2006.01), C08L 77/00 (2006.01), C08L 77/02 (2006.01), C08L 77/04 (2006.01), C08L 77/06 (2006.01), C08L 77/08 (2006.01), B29C 70/50 (2006.01), B29C 70/68 (2006.01), C08J 5/18 (2006.01)
(86) PCT US2011/057997 de 27/10/2011
(87) WO 2012/058374 de 03/05/2012

(21) **BR 11 2013 010223-3** **1.1**
(30) 26/10/2010 DE 1020100429104
(51) C12N 9/24 (2006.01), C12N 15/62 (2006.01), C12N 5/10 (2006.01)
(86) PCT EP2011/068734 de 26/10/2011
(87) WO 2012/055904 de 03/05/2012

(21) **BR 11 2013 010224-1** **1.1**
(30) 29/10/2010 US 51/408,166; 04/11/2010 US 61/410,108; 04/11/2010 US 61/410,104; 04/11/2010 US 61/410,100; 04/11/2010 US 61/410,093
(51) B32B 5/26 (2006.01), B32B 27/12 (2006.01), B32B 27/34 (2006.01), B32B 17/02 (2006.01), B32B 17/10 (2006.01), C08J 5/04 (2006.01), C08L 77/00 (2006.01), C08L 77/02 (2006.01), C08L 77/04 (2006.01), C08L 77/06 (2006.01), C08L 77/08 (2006.01), B29C 70/50 (2006.01), B29C 70/68 (2006.01), C08J 5/18 (2006.01)
(86) PCT US2011/057953 de 27/10/2011
(87) WO 2012/058352 de 03/05/2012

(21) **BR 11 2013 010225-0** **1.1**
(30) 26/10/2010 FR 10 58776
(51) F16L 21/03 (2006.01), F16L 37/084 (2006.01)
(86) PCT FR2011/052488 de 25/10/2011
(87) WO 2012/056163 de 03/05/2012

(21) **BR 11 2013 010226-8** **1.1**
(51) H02M 7/49 (2007.01)
(86) PCT EP2010/066278 de 27/10/2010
(87) WO 2012/055435 de 03/05/2012

(21) **BR 11 2013 010227-6** **1.1**
(30) 29/10/2010 US 61/408,166; 04/11/2010 US 61/410,108; 04/11/2010 US 61/410,104; 04/11/2010 US 61/410,100; 04/11/2010 US 61/410,093
(51) B32B 5/26 (2006.01), B32B 27/12 (2006.01), B32B 27/34 (2006.01), B32B 17/02 (2006.01), B32B 17/10 (2006.01), C08J 5/04 (2006.01), C08L 77/00 (2006.01), C08L 77/02 (2006.01), C08L 77/04 (2006.01), C08L 77/06 (2006.01), C08L 77/08 (2006.01), B29C 70/50 (2006.01), B29C 70/68 (2006.01)
(86) PCT US2011/057946 de 27/10/2011
(87) WO 2012/058346 de 03/05/2012

(21) **BR 11 2013 010248-9** **1.1**
(30) 29/10/2010 JP 2010-244511
(51) B29C 51/16 (2006.01), B29C 51/10 (2006.01)
(86) PCT US2011/057825 de 26/10/2011
(87) WO 2012/058273 de 03/05/2012

(21) **BR 11 2013 010249-7** **1.1**
(51) B41J 2/175 (2006.01), B41J 2/045 (2006.01), B41J 2/14 (2006.01)
(86) PCT US2010/054412 de 28/10/2010
(87) WO 2012/057758 de 03/05/2012

(21) **BR 11 2013 010250-0** **1.1**
(30) 01/11/2010 US 61/408,966; 01/11/2010 US 61/408,977
(51) C12Q 1/22 (2006.01)
(86) PCT US2011/058257 de 28/10/2011
(87) WO 2012/061227 de 10/05/2012

(21) **BR 11 2013 010251-9** **1.1**
(30) 08/11/2010 US 12/941,297
(51) C08F 210/16 (2006.01), C08F 210/18 (2006.01), C08F 4/659 (2006.01)
(86) PCT US2011/059522 de 07/11/2011
(87) WO 2012/064630 de 18/05/2012

(21) **BR 11 2013 010252-7** **1.1**
(30) 28/10/2010 US 61/407,813; 28/10/2010 US 61/407,806; 28/10/2010 US 61/407,820; 27/06/2011 US 61/501,541
(51) B08B 17/06 (2006.01), B82Y 30/00 (2011.01)
(86) PCT US2011/058409 de 28/10/2011
(87) WO 2012/058605 de 03/05/2012

(21) **BR 11 2013 010253-5** **1.1**
(30) 28/03/2011 DE 10 2011 015 247.4
(51) E02F 3/24 (2006.01), B65G 65/20 (2006.01)
(86) PCT EP2012/055445 de 28/03/2012
(87) WO 2012/130860 de 04/10/2012

(21) **BR 11 2013 010254-3** **1.1**
(30) 01/11/2010 US 61/408,988
(51) C12Q 1/22 (2006.01)
(86) PCT US2011/058256 de 28/10/2011
(87) WO 2012/061226 de 10/05/2012

(21) **BR 11 2013 010255-1** **1.1**
(30) 29/10/2010 US 61/408,318
(51) F04C 2/10 (2006.01), F01C 1/08 (2006.01), F01C 21/18 (2006.01), F01C 21/04 (2006.01), F01C 20/06 (2006.01), F01C 1/10 (2006.01)
(86) PCT US2011/058272 de 28/10/2011
(87) WO 2012/058527 de 03/05/2012

(21) **BR 11 2013 010256-0** **1.1**
(30) 01/11/2010 US 61/408,997
(51) C12Q 1/22 (2006.01)
(86) PCT US2011/058259 de 28/10/2011
(87) WO 2012/061228 de 10/05/2012

(21) **BR 11 2013 010258-6** **1.1**
(30) 28/10/2010 US 61/407,574; 28/10/2010 EP 11166916.4
(51) H04R 3/00 (2006.01)
(86) PCT EP2011/068805 de 26/10/2011
(87) WO 2012/055940 de 03/05/2012

(21) **BR 11 2013 010259-4** **1.1**
(30) 29/10/2010 DE 102010043151.6
(51) H04L 7/04 (2006.01), H04L 27/00 (2006.01), H04L 25/03 (2006.01)
(86) PCT EP2011/066779 de 27/09/2011
(87) WO 2012/055662 de 03/05/2012

(21) **BR 11 2013 010260-8** **1.1**
(51) D21H 21/16 (2006.01), B41M 5/50 (2006.01), B32B 29/06 (2006.01), D21H 23/24 (2006.01), B41J 2/01 (2006.01)
(86) PCT US2010/057095 de 17/11/2010
(87) WO 2012/067615 de 24/05/2012

(21) **BR 11 2013 010261-6** **1.1**
(30) 29/10/2010 US 61/408,262
(51) D21H 17/41 (2006.01), D21H 21/10 (2006.01), C08F 20/10 (2006.01), D21H 21/24 (2006.01), D21F 9/00 (2006.01)
(86) PCT US2011/057798 de 26/10/2011
(87) WO 2012/058258 de 03/05/2012

(21) **BR 11 2013 010262-4** **1.1**
(30) 12/11/2010 EP 10190977.8; 11/04/2011 EP 11161884.9
(51) G03H 1/00 (2006.01)
(86) PCT EP11/069746 de 09/11/2011
(87) WO 2012/062805 de 18/05/2012

(21) **BR 11 2013 010271-3** **1.1**
(30) 29/10/2010 EP 10189357.6
(51) C07C 51/56 (2006.01), C07C 57/10 (2006.01), A23L 3/3508 (2006.01)
(86) PCT EP11/068860 de 27/10/2011
(87) WO 2012/055963 de 03/05/2012

(21) **BR 11 2013 010273-0** **1.1**
(30) 29/10/2010 DE 10 2010 050 042.9
(51) B01D 63/08 (2006.01), F24F 3/14 (2006.01)
(86) PCT EP11/004967 de 05/10/2011
(87) WO 2012/055477 de 03/05/2012

(21) **BR 11 2013 010276-4** **1.1**
(30) 29/10/2010 CN 201010526378.7
(51) H04W 48/16 (2009.01)
(86) PCT CN11/076527 de 28/06/2011
(87) WO 2012/055260 de 03/05/2012

(21) **BR 11 2013 010277-2** **1.1**
(30) 29/10/2010 EP 10189473.1
(51) B67D 1/00 (2006.01), B67D 1/08 (2006.01)
(86) PCT EP11/069037 de 28/10/2011
(87) WO 2012/056019 de 03/05/2012

(21) **BR 11 2013 010278-0** **1.1**
(30) 27/10/2010 US 61/407,280
(51) C12N 15/29 (2006.01), C12N 5/04 (2006.01), C07K 14/415 (2006.01), C12N 15/05 (2006.01)
(86) PCT US2011/057709 de 25/10/2011
(87) WO 2012/058223 de 03/05/2012

(21) **BR 11 2013 010279-9** **1.1**
(30) 29/10/2010 ES 201001395
(51) G06F 17/30 (2006.01), H04L 29/08 (2006.01), G05B 19/418 (2006.01), H04L 29/06 (2006.01)
(86) PCT EP11/004033 de 11/08/2011
(87) WO 2012/055452 de 03/05/2012

(21) **BR 11 2013 010282-9** **1.1**
(30) 26/10/2010 US 61/406,633; 26/10/2011 US 13/282,407
(51) F25J 3/02 (2006.01), B01D 5/00 (2006.01)
(86) PCT US11/057937 de 26/10/2011
(87) WO 2012/058342 de 03/05/2012

(21) **BR 11 2013 010283-7** **1.1**
(30) 01/11/2010 CN PCT/CN2010/078280
(51) G01N 33/00 (2006.01), B01D 46/00 (2006.01), B01D 53/00 (2006.01), B60H 3/00 (2006.01), F24F 11/00 (2006.01)
(86) PCT EP11/068984 de 28/10/2011
(87) WO 2012/059425 de 10/05/2012

(21) **BR 11 2013 010284-5** **1.1**
(30) 01/11/2010 US 61/408,699
(51) G06F 17/27 (2006.01)
(86) PCT IB11/054826 de 31/10/2011
(87) WO 2012/059854 de 10/05/2012

(21) **BR 11 2013 010287-0** **1.1**
(30) 29/10/2010 EP 10189405.3
(51) A61M 15/00 (2006.01), B05B 17/06 (2006.01)
(86) PCT IB11/054758 de 25/10/2011
(87) WO 2012/056398 de 03/05/2012

(21) **BR 11 2013 010291-8** **1.1**
(30) 29/10/2010 US 10189466.5
(51) B67D 1/08 (2006.01), B67D 1/00 (2006.01)
(86) PCT EP11/069036 de 28/10/2011
(87) WO 2012/056018 de 03/05/2012

(21) **BR 11 2013 010292-6** **1.1**
(30) 27/10/2010 US 12/913,594
(51) B65D 19/44 (2006.01), B65D 85/66 (2006.01), B65D 85/672 (2006.01)
(86) PCT US11/047261 de 10/08/2011
(87) WO 2012/057899 de 03/05/2012

(21) **BR 11 2013 010294-2** **1.1**
(30) 01/11/2010 US 61/408,684
(51) G06Q 10/00 (2006.01), C12Q 1/68 (2006.01), G06F 19/00 (2011.01)
(86) PCT IB11/054735 de 24/10/2011
(87) WO 2012/059839 de 10/05/2012

(21) **BR 11 2013 010304-3** **1.1**
(30) 29/10/2010 FR 10/04284
(51) C02F 1/54 (2006.01), C02F 11/14 (2006.01)
(86) PCT FR2011/000582 de 28/10/2011
(87) WO 2012/056128 de 03/05/2012

(21) **BR 11 2013 010309-4** **1.1**
(51) F01N 3/08 (2006.01), F01N 3/36 (2006.01), F02D 41/04 (2006.01)
(86) PCT JP2011/070085 de 29/08/2011
(87) WO 2013/031027 de 07/03/2013

(21) **BR 11 2013 010312-4** **1.1**
(30) 27/10/2010 US 61/407,207; 21/04/2011 GB 11 06829.3
(51) C07D 407/14 (2006.01), C07D 413/14 (2006.01), A61P 25/00 (2006.01), A61K 31/506 (2006.01), A61K 31/55 (2006.01), A61K 31/5377 (2006.01)
(86) PCT EP2011/068807 de 26/10/2011
(87) WO 2012/055942 de 03/05/2012

(21) **BR 11 2013 010315-9** **1.1**
(30) 26/10/2010 SE 10 51112-9
(51) C22B 1/20 (2006.01), C22B 1/16 (2006.01), C22B 1/212 (2006.01), F27B 21/00 (2006.01)
(86) PCT SE2011/051275 de 26/10/2011
(87) WO 2012/057687 de 03/05/2012

(21) **BR 11 2013 010316-7** **1.1**
(30) 28/10/2010 EP 10 014057.3
(51) C14C 3/26 (2006.01), C14C 3/28 (2006.01), C07D 251/44 (2006.01)
(86) PCT EP2011/004973 de 05/10/2011
(87) WO 2012/055481 de 03/05/2012

(21) **BR 11 2013 010317-5** **1.1**
(30) 29/10/2010 US 12/915,732
(51) C10L 1/18 (2006.01)
(86) PCT US2011/055355 de 07/10/2011
(87) WO 2012/057986 de 03/05/2012

(21) **BR 11 2013 010319-1** **1.1**
(30) 27/10/2010 EP 10 189048.1
(51) C09J 161/00 (2006.01), C09J 161/28 (2006.01), C09J 175/00 (2006.01)
(86) PCT EP2011/068481 de 21/10/2011
(87) WO 2012/055791 de 03/05/2012

(21) **BR 11 2013 010320-5** **1.1**
(30) 03/11/2010 US 61/409,702
(51) A01N 43/50 (2006.01), A61K 31/415 (2006.01)
(86) PCT US2011/058578 de 31/10/2011
(87) WO 2012/061290 de 10/05/2012

(21) **BR 11 2013 010321-3** **1.1**
(30) 27/10/2010 JP 2010-241021
(51) B62J 99/00 (2009.01), B62K 19/30 (2006.01), F02M 35/16 (2006.01)
(86) PCT JP2011/074581 de 25/10/2011
(87) WO 2012/057160 de 03/05/2012

(21) **BR 11 2013 010324-8** **1.1**
(30) 29/10/2010 DE 10 2010 049 781.9
(51) B23K 35/02 (2006.01), B23K 35/30 (2006.01), B32B 15/01 (2006.01), C22C 19/05 (2006.01), C22C 30/00 (2006.01), C22F 1/10 (2006.01), C22C 38/08 (2006.01), C22C 38/44 (2006.01)
(86) PCT DE2011/001875 de 20/10/2011
(87) WO 2012/059080 de 10/05/2012

(21) **BR 11 2013 010325-6** **1.1**
(30) 28/10/2010 IT MI2010A002009
(51) A61K 36/28 (2006.01), A61K 36/87 (2006.01), A61K 36/45 (2006.01), A61P 17/02 (2006.01)
(86) PCT EP2011/068399 de 21/10/2011
(87) WO 2012/055774 de 03/05/2012

(21) **BR 11 2013 010327-2** **1.1**
(30) 27/10/2010 FI 20106117
(51) B65G 21/08 (2006.01), B65G 21/10 (2006.01)
(86) PCT FI2011/050931 de 25/10/2011
(87) WO 2012/056104 de 03/05/2012

(21) **BR 11 2013 010329-9** **1.1**
(30) 26/10/2010 NO 20101460
(51) E21B 33/13 (2006.01), E21B 33/00 (2006.01)
(86) PCT NO2011/000297 de 21/10/2011
(87) WO 2012/057631 de 03/05/2012

(21) **BR 11 2013 010330-2** **1.1**
(30) 28/10/2010 EP 10 014056.5
(51) C14C 3/08 (2006.01), C14C 3/26 (2006.01), C07D 251/44 (2006.01)
(86) PCT EP2011/004974 de 05/10/2011
(87) WO 2012/055482 de 03/05/2012

(21) **BR 11 2013 010332-9** **1.1**
(30) 01/11/2010 JP 2010-245335; 01/11/2010 JP 2010-245265
(51) B62D 21/15 (2006.01), B62D 21/00 (2006.01), B62D 25/20 (2006.01)
(86) PCT JP2011/074630 de 26/10/2011
(87) WO 2012/060257 de 10/05/2012

(21) **BR 11 2013 010333-7** **1.1**
(30) 29/10/2010 JP 2010-243532; 11/05/2011 JP 2011-106569
(51) C07D 215/20 (2006.01), A61K 9/08 (2006.01), A61K 31/47 (2006.01), A61K 31/4709 (2006.01), A61K 31/496 (2006.01), A61K 31/5383 (2006.01), A61K 47/10 (2006.01), A61K 47/14 (2006.01), A61K 47/34 (2006.01), A61K 51/00 (2006.01), A61P 25/28 (2006.01), C07D 215/26 (2006.01), C07D 215/38 (2006.01), C07D 215/40 (2006.01), C07D 401/04 (2006.01), C07D 405/12 (2006.01), C07D 498/04 (2006.01)
(86) PCT JP2011/074930 de 28/10/2011
(87) WO 2012/057312 de 03/05/2012

(21) **BR 11 2013 010336-1** **1.1**
(30) 28/10/2010 EP 10 189188.5
(51) C07D 401/04 (2006.01), C07D 491/04 (2006.01), C07D 491/10 (2006.01), A01N 43/54 (2006.01), A01N 43/90 (2006.01)
(86) PCT EP2011/068990 de 28/10/2011
(87) WO 2012/056003 de 03/05/2012

(21) **BR 11 2013 010338-8** **1.1**
(30) 27/10/2010 US 61/407245
(51) A61K 39/112 (2006.01), A61K 39/39 (2006.01)
(86) PCT EP2011/068832 de 27/10/2011
(87) WO 2012/055951 de 03/05/2012

(21) **BR 11 2013 010339-6** **1.1**
(30) 03/11/2010 EP 10 189801.3
(51) A61M 5/24 (2006.01), A61M 5/32 (2006.01), A61M 5/50 (2006.01), A61M 5/31 (2006.01), A61M 5/178 (2006.01)
(86) PCT EP2011/069108 de 31/10/2011
(87) WO 2012/059459 de 10/05/2012

(21) **BR 11 2013 010340-0** **1.1**
(30) 29/10/2010 US 61/407969
(51) B01F 3/00 (2006.01)
(86) PCT US2011/057494 de 24/10/2011
(87) WO 2012/058157 de 03/05/2012

(21) **BR 11 2013 010342-6** **1.1**
(30) 03/11/2010 EP 10 189791.6
(51) A61M 5/32 (2006.01), A61M 5/24 (2006.01), A61M 5/28 (2006.01), A61M 5/178 (2006.01)
(86) PCT EP2011/069105 de 31/10/2011
(87) WO 2012/059456 de 10/05/2012

(21) **BR 11 2013 010343-4** **1.1**
(30) 29/10/2010 GB 1018338.2
(51) C10G 2/00 (2006.01), C10G 45/00 (2006.01), C10L 1/04 (2006.01)
(86) PCT GB2011/001544 de 31/10/2011
(87) WO 2012/056203 de 03/05/2012

(21) **BR 11 2013 010345-0** **1.1**
(30) 27/10/2010 EP 11 170366.6; 27/10/2010 US 61/407,206; 27/10/2010 EP 10 189115.8
(51) A61K 38/28 (2006.01), A61P 3/10 (2006.01)
(86) PCT EP2011/068870 de 27/10/2011
(87) WO 2012/055967 de 03/05/2012

(21) **BR 11 2013 010347-7** **1.1**
(30) 10/11/2010 US 61/411,968
(51) E21B 44/00 (2006.01), E21B 47/01 (2006.01), E21B 47/12 (2006.01)
(86) PCT US2011/060167 de 10/11/2011
(87) WO 2012/064944 de 18/05/2012

(21) **BR 11 2013 010350-7** **1.1**
(30) 28/10/2010 EP 10 014055.7
(51) C14C 3/26 (2006.01)
(86) PCT EP2011/004975 de 05/10/2011
(87) WO 2012/055483 de 03/05/2012

(21) **BR 11 2013 010353-1** **1.1**
(30) 29/10/2010 US 61/408138; 29/10/2010 US 61/408146; 29/10/2010 US 61/408154
(51) C12N 1/21 (2006.01), C12N 9/02 (2006.01), C12N 9/10 (2006.01), C12N 9/88 (2006.01), C12P 7/02 (2006.01)
(86) PCT US2011/058405 de 28/10/2011

(87) WO 2012/058603 de 03/05/2012

(21) **BR 11 2013 010355-8** **1.1**
(30) 29/10/2010 US 61/408,451; 28/10/2011 US 13/284,249
(51) G05B 19/418 (2006.01), H04L 29/08 (2006.01), H04L 12/24 (2006.01)
(86) PCT US2011/058509 de 31/10/2011
(87) WO 2012/058661 de 03/05/2012

(21) **BR 11 2013 010357-4** **1.1**
(30) 29/10/2010 US 61/408,288
(51) G01V 5/04 (2006.01), E21B 47/00 (2006.01)
(86) PCT US2011/058109 de 27/10/2011
(87) WO 2012/058440 de 03/05/2012

(21) **BR 11 2013 010360-4** **1.1**
(30) 27/10/2010 EP 10 189032.5
(51) C07K 1/02 (2006.01), C07K 5/08 (2006.01), C07K 7/06 (2006.01)
(86) PCT EP2011/068735 de 26/10/2011
(87) WO 2012/055905 de 03/05/2012

(21) **BR 11 2013 010361-2** **1.1**
(30) 28/10/2010 EP 10 014058.1
(51) C14C 3/26 (2006.01), C14C 3/28 (2006.01), C07D 251/44 (2006.01)
(86) PCT EP2011/004972 de 05/10/2011
(87) WO 2012/055480 de 03/05/2012

(21) **BR 11 2013 010366-3** **1.1**
(30) 29/10/2010 US 61/408132
(51) E21B 43/12 (2006.01), E21B 34/06 (2006.01)
(86) PCT US2011/058295 de 28/10/2011
(87) WO 2012/058544 de 03/05/2012

(21) **BR 11 2013 010367-1** **1.1**
(30) 27/10/2010 US 61/407235; 26/01/2011 GB 1101331.5
(51) A61K 39/395 (2006.01), A61K 39/00 (2006.01), A61P 25/28 (2006.01), A61K 39/39 (2006.01)
(86) PCT EP2011/068909 de 27/10/2011
(87) WO 2012/055981 de 03/05/2012

(21) **BR 11 2013 010368-0** **1.1**
(30) 05/11/2010 CN 201010544399.1
(51) H04L 1/16 (2006.01)
(86) PCT CN2011/081111 de 21/10/2011
(87) WO 2012/059009 de 10/05/2012

(21) **BR 11 2013 010372-8** **1.1**
(30) 14/12/2010 US 61/422907
(51) A01N 43/36 (2006.01), A61K 31/40 (2006.01)
(86) PCT US2011/064521 de 13/12/2011
(87) WO 2012/082672 de 21/06/2012

(21) **BR 11 2013 010373-6** **1.1**
(30) 28/10/2010 GB 1018236.8
(51) B01J 19/12 (2006.01), C02F 1/48 (2006.01)
(86) PCT GB2011/052106 de 28/10/2011
(87) WO 2012/056248 de 03/05/2012

(21) **BR 11 2013 010374-4** **1.1**
(30) 26/10/2010 US 12/911899
(51) G01F 1/115 (2006.01), G01F 1/12 (2006.01), G01F 1/10 (2006.01), G01F 15/14 (2006.01)
(86) PCT US2011/056515 de 17/10/2011
(87) WO 2012/058043 de 03/05/2012

(21) **BR 11 2013 010375-2** **1.1**
(30) 27/10/2010 NL 2005588
(51) C07D 307/50 (2006.01), B01D 1/28 (2006.01)
(86) PCT NL2011/050730 de 26/10/2011
(87) WO 2012/057625 de 03/05/2012

(21) **BR 11 2013 010376-0** **1.1**
(30) 29/10/2010 EP 10189374.1; 05/11/2010 US 61/410389
(51) C09C 1/02 (2006.01)
(86) PCT EP2011/068258 de 19/10/2011
(87) WO 2012/055739 de 03/05/2012

(21) **BR 11 2013 010377-9** **1.1**
(30) 27/10/2010 FI 20106121
(51) C12N 5/00 (2006.01), C12N 11/12 (2006.01), A61L 27/52 (2006.01), C08J 3/075 (2006.01), C08L 1/02 (2006.01)
(86) PCT FI2011/050939 de 26/10/2011
(87) WO 2012/056109 de 03/05/2012

(21) **BR 11 2013 010378-7** **1.1**
(30) 27/10/2010 US 61/407423; 30/09/2011 US 13/250918
(51) G06Q 20/00 (2006.01), H04L 9/32 (2006.01)
(86) PCT US2011/057889 de 26/10/2011
(87) WO 2012/058309 de 03/05/2012

(21) **BR 11 2013 010379-5** **1.1**
(30) 29/10/2010 US 61/408235
(51) C07K 14/32 (2006.01), C12N 9/10 (2006.01)
(86) PCT US2011/058332 de 28/10/2011
(87) WO 2012/058566 de 03/05/2012

(21) **BR 11 2013 010381-7** **1.1**
(51) B60L 11/14 (2006.01)
(86) PCT JP2010/069738 de 05/11/2010
(87) WO 2012/060015 de 10/05/2012

(21) **BR 11 2013 010388-4** **1.1**
(51) A01N 43/40 (2006.01), A01P 13/00 (2006.01)
(86) PCT US2010/054232 de 27/10/2010
(87) WO 2012/057743 de 03/05/2012

(21) **BR 11 2013 010390-6** **1.1**
(30) 29/10/2010 FR 10 04251
(51) C04B 12/00 (2006.01)
(86) PCT FR2011/000576 de 26/10/2011
(87) WO 2012/056125 de 03/05/2012

(21) **BR 11 2013 010391-4** **1.1**
(30) 05/11/2010 JP 2010-248567
(51) H04N 13/02 (2006.01), H04N 13/04 (2006.01)
(86) PCT JP2011/075289 de 02/11/2011
(87) WO 2012/060406 de 10/05/2012

(21) **BR 11 2013 010392-2** **1.1**
(30) 28/10/2010 EP 10 189163.8
(51) C02F 1/52 (2006.01), C02F 1/66 (2006.01), C02F 101/20 (2006.01), C02F 101/22 (2006.01), C02F 103/16 (2006.01)
(86) PCT EP2011/068912 de 27/10/2011
(87) WO 2012/055983 de 03/05/2012

(21) **BR 11 2013 010393-0** **1.1**
(30) 28/10/2010 FR 10/04.248
(51) B01D 53/62 (2006.01), B01D 53/84 (2006.01), C12R 1/89 (2006.01)
(86) PCT FR2011/000579 de 27/10/2011
(87) WO 2012/056126 de 03/05/2012

(21) **BR 11 2013 010394-9** **1.1**
(30) 27/10/2010 FI 20106116
(51) B65G 21/08 (2006.01), B65G 21/10 (2006.01)
(86) PCT FI2011/050930 de 25/10/2011
(87) WO 2012/056103 de 03/05/2012

(21) **BR 11 2013 010398-1** **1.1**
(30) 29/10/2010 US 12/916,301
(51) G06F 15/16 (2006.01)
(86) PCT US2011/057520 de 24/10/2011
(87) WO 2012/058166 de 03/05/2012

(21) **BR 11 2013 010399-0** **1.1**
(30) 27/10/2010 EP 10189058.0
(51) C07C 211/31 (2006.01), C07C 251/34 (2006.01), C07C 251/54 (2006.01), A61K 31/15 (2006.01), C07D 211/46 (2006.01)
(86) PCT EP2011/068702 de 26/10/2011
(87) WO 2012/055894 de 03/05/2012

(21) **BR 11 2013 010400-7** **1.1**
(30) 28/10/2010 IN 3214/CHE/2010
(51) H01H 71/12 (2006.01), H02H 3/00 (2006.01)
(86) PCT IB2011/002314 de 03/10/2011
(87) WO 2012/056277 de 03/05/2012

(21) **BR 11 2013 010401-5** **1.1**
(30) 28/10/2010 WO PCT/ES2010/000458
(51) A61B 19/02 (2006.01), A61L 11/00 (2006.01)
(86) PCT ES2011/070751 de 28/10/2011
(87) WO 2012/056082 de 03/05/2012

(21) **BR 11 2013 010403-1** **1.1**
(30) 29/10/2010 US 12/915,548
(51) A61K 31/33 (2006.01), A61P 27/02 (2006.01)
(86) PCT US2011/057710 de 25/10/2011
(87) WO 2012/058224 de 03/05/2012

(21) **BR 11 2013 010404-0** **1.1**
(30) 28/10/2010 US 61/407,779
(51) E21B 43/00 (2006.01)
(86) PCT US2011/058357 de 28/10/2011
(87) WO 2012/058574 de 03/05/2012

(21) **BR 11 2013 010405-8** **1.1**
(30) 27/10/2010 DE 10 2010 043 27.7
(51) F02B 37/013 (2006.01), F02B 37/10 (2006.01), F02B 37/16 (2006.01)
(86) PCT EP2011/005310 de 21/10/2011
(87) WO 2012/055514 de 03/05/2012

(21) **BR 11 2013 010406-6** **1.1**
(51) H03M 7/30 (2006.01), G06T 9/00 (2006.01)
(86) PCT EP2010/066611 de 02/11/2010
(87) WO 2012/059124 de 10/05/2012

(21) **BR 11 2013 010425-2** **1.1**
(30) 27/10/2010 FR 1058858
(51) A23L 1/01 (2006.01), A47J 27/08 (2006.01), A47J 27/086 (2006.01), A47J 27/62 (2006.01)
(86) PCT FR2011/052502 de 26/10/2011
(87) WO 2012/056172 de 03/05/2012

(21) **BR 11 2013 010426-0** **1.1**
(30) 27/10/2010 FR 1058859
(51) A47J 27/086 (2006.01), A47J 27/08 (2006.01), A47J 27/62 (2006.01), A23L 1/182 (2006.01), A23L 1/01 (2006.01)
(86) PCT FR2011/052501 de 26/10/2011
(87) WO 2012/056171 de 03/05/2012

(21) **BR 11 2013 010427-9** **1.1**
(30) 30/11/2010 JP 2010-266866; 11/08/2011 JP 2011-176321
(51) F01M 13/04 (2006.01), F01M 13/00 (2006.01), F02B 63/02 (2006.01)
(86) PCT JP2011/072268 de 28/09/2011
(87) WO 2012/073586 de 07/06/2012

(21) **BR 11 2013 010440-6** **1.1**
(30) 29/10/2010 US 61/408,118; 16/12/2010 EP 10015716.3
(51) H01M 4/38 (2006.01), H01M 4/134 (2010.01), H01M 10/0525 (2010.01), C01G 53/00 (2006.01), C22C 19/00 (2006.01)
(86) PCT EP2011/068828 de 27/10/2011
(87) WO 2012/055948 de 03/05/2012

(21) **BR 11 2013 010441-4** **1.1**
(30) 29/10/2010 GB 1018289.7; 10/08/2011 GB 1113728.8
(51) A61K 9/06 (2006.01), A61K 9/00 (2006.01), A61K 31/00 (2006.01)
(86) PCT GB2011/052115 de 31/10/2011
(87) WO 2012/056251 de 03/05/2012

(21) **BR 11 2013 010445-7** **1.1**
(30) 01/11/2010 US 61/408,807
(51) C11D 1/62 (2006.01), C11D 3/18 (2006.01), C11D 17/00 (2006.01)
(86) PCT EP11/004734 de 22/09/2011
(87) WO 2012/059156 de 10/05/2012

(21) **BR 11 2013 010448-1** **1.1**
(30) 01/11/2010 US 61/408,660
(51) A01N 57/12 (2006.01), A01N 25/10 (2006.01)
(86) PCT IL11/000848 de 01/11/2011
(87) WO 2012/059918 de 10/05/2012

(21) **BR 11 2013 010450-3** **1.1**
(30) 29/10/2010 ES P 201031601
(51) F16F 9/02 (2006.01)
(86) PCT ES2011/070594 de 10/08/2011
(87) WO 2012/056066 de 03/05/2012

(21) **BR 11 2013 010451-1** **1.1**
(30) 27/10/2010 US 61/407,047
(51) C08B 1/08 (2006.01), C08B 1/00 (2006.01), C08B 1/02 (2006.01), C08B 1/06 (2006.01), D01F 2/02 (2006.01)
(86) PCT SE2011/051270 de 26/10/2011
(87) WO 2012/057684 de 03/05/2012

(21) **BR 11 2013 010452-0** **1.1**
(30) 28/10/2010 AU 2010904803
(51) B07B 1/30 (2006.01), B07B 1/40 (2006.01), B07B 1/46 (2006.01)
(86) PCT AU2011/000974 de 03/08/2011
(87) WO 2012/054954 de 03/05/2012

(21) **BR 11 2013 010453-8** **1.1**
(30) 29/10/2010 US 12/915,939
(51) B65H 45/24 (2006.01), A47K 10/42 (2006.01), B65D 83/08 (2006.01)
(86) PCT SE2011/051286 de 28/10/2011
(87) WO 2012/057694 de 03/05/2012

(21) **BR 11 2013 010454-6** **1.1**
(30) 30/10/2010 IT PI2010A000123; 14/03/2011 IT PI2011A000022
(51) D02G 3/32 (2006.01)
(86) PCT IB11/054842 de 31/10/2011
(87) WO 2012/056436 de 03/05/2012

(21) **BR 11 2013 010455-4** **1.1**

(30) 28/10/2010 US 61/407,728
(51) F23Q 9/00 (2006.01), F23Q 9/02 (2006.01), F23Q 9/08 (2006.01), F23Q 9/14 (2006.01)
(86) PCT US2011/058377 de 28/10/2011
(87) WO 2012/058587 de 03/05/2012

(21) **BR 11 2013 010456-2 1.1**
(30) 28/10/2010 US 61/407,466; 28/10/2010 GB 1018262.4
(51) H02M 3/335 (2006.01)
(86) PCT EP2011/068643 de 25/10/2011
(87) WO 2012/055862 de 03/05/2012

(21) **BR 11 2013 010457-0 1.1**
(51) A41H 37/10 (2006.01), B65G 47/14 (2006.01)
(86) PCT JP2010/069201 de 28/10/2010
(87) WO 2012/056545 de 03/05/2012

(21) **BR 11 2013 010458-9 1.1**
(30) 27/10/2010 US 12/926,143
(51) C08G 81/00 (2006.01)
(86) PCT US11/057789 de 26/10/2011
(87) WO 2012/058255 de 03/05/2012

(21) **BR 11 2013 010460-0 1.1**
(30) 29/10/2010 IB PCT/IB2010/003233
(51) H01R 13/627 (2006.01), H01R 13/639 (2006.01), H01R 13/641 (2006.01)
(86) PCT EP2011/068100 de 17/10/2011
(87) WO 2012/055719 de 03/05/2012

(21) **BR 11 2013 010462-7 1.1**
(30) 29/10/2010 US 61/408,124
(51) C08F 210/02 (2006.01), C08F 2/38 (2006.01)
(86) PCT US2011/054843 de 05/10/2011
(87) WO 2012/057975 de 03/05/2012

(21) **BR 11 2013 010463-5 1.1**
(30) 29/10/2010 US 61/408,166; 04/11/2010 US 61/410,108; 04/11/2010 US 61/410,104; 04/11/2010 US 61/410,093; 04/11/2010 US 61/410,100
(51) B32B 5/26 (2006.01), B32B 27/12 (2006.01), B32B 27/34 (2006.01), B32B 17/02 (2006.01), B32B 17/10 (2006.01), C08J 5/04 (2006.01), C08L 77/00 (2006.01), C08L 77/02 (2006.01), C08L 77/04 (2006.01), C08L 77/06 (2006.01), C08L 77/08 (2006.01), B29C 70/50 (2006.01), B29C 70/68 (2006.01), C08J 5/18 (2006.01)
(86) PCT US2011/057948 de 27/10/2011
(87) WO 2012/058348 de 03/05/2012

(21) **BR 11 2013 010464-3 1.1**
(30) 01/11/2010 US 12/917,070
(51) E21B 7/08 (2006.01), E21B 23/00 (2006.01), E21B 29/06 (2006.01)
(86) PCT US2011/057603 de 25/10/2011
(87) WO 2012/061096 de 10/05/2012

(21) **BR 11 2013 010465-1 1.1**
(30) 16/11/2010 US 61/414,198; 15/11/2011 US 13/297.007
(51) A61F 2/97 (2013.01)
(86) PCT US2011/061005 de 16/11/2011
(87) WO 2012/068257 de 24/05/2012

(21) **BR 11 2013 010466-0 1.1**
(30) 29/10/2010 US 61/408,166; 04/11/2010 US 61/410,108; 04/11/2010 US 61/410,104; 04/11/2010 US 61/410,093; 04/11/2010 US 61/410,100
(51) B32B 5/26 (2006.01), B32B 27/12 (2006.01), B32B 27/34 (2006.01), B32B 17/02 (2006.01), B32B 17/10 (2006.01), C08J 5/04 (2006.01), C08L 77/00 (2006.01), C08L 77/02 (2006.01), C08L 77/04 (2006.01), C08L 77/06 (2006.01), C08L 77/08 (2006.01), B29C 70/50 (2006.01), B29C 70/68 (2006.01), C08J 5/18 (2006.01)
(86) PCT US2011/057952 de 27/10/2011
(87) WO 2012/058351 de 03/05/2012

(21) **BR 11 2013 010467-8 1.1**
(30) 03/11/2010 FR 10/59033
(51) F02K 1/72 (2006.01)
(86) PCT FR11/052479 de 25/10/2011
(87) WO 2012/059662 de 10/05/2012

(21) **BR 11 2013 010469-4 1.1**
(30) 29/10/2010 US 61/408,166; 04/11/2010 US 61/410,108; 04/11/2010 US 61/410,104; 04/11/2010 US 61/410,093; 04/11/2010 US 61/410,100
(51) B32B 5/26 (2006.01), B32B 27/12 (2006.01), B32B 27/34 (2006.01), B32B 17/02 (2006.01), B32B 17/10 (2006.01), C08J 5/04 (2006.01), C08L 77/00 (2006.01), C08L 77/02 (2006.01), C08L 77/04 (2006.01), C08L 77/06 (2006.01), C08L 77/08 (2006.01), B29C 70/50 (2006.01), B29C 70/68 (2006.01), C08J 5/18 (2006.01)
(86) PCT US2011/057985 de 27/10/2011
(87) WO 2012/058368 de 03/05/2012

(21) **BR 11 2013 010470-8 1.1**
(51) C02F 5/12 (2006.01), C02F 5/08 (2006.01), C02F 5/00 (2006.01), C02F 3/10 (2006.01), C02F 1/56 (2006.01), C02F 3/34 (2006.01)
(86) PCT CN2010/001847 de 18/11/2010
(87) WO 2012/065283 de 24/05/2012

(21) **BR 11 2013 010471-6 1.1**
(30) 29/10/2010 EP 10189338.6
(51) B23B 27/14 (2006.01), C23C 16/40 (2006.01), C23C 30/00 (2006.01)
(86) PCT EP2011/068737 de 26/10/2011
(87) WO 2012/055906 de 03/05/2012

(21) **BR 11 2013 010472-4 1.1**
(30) 17/12/2010 DE 10 2010 054 953.3
(51) H02P 13/06 (2006.01)
(86) PCT EP11/005640 de 10/11/2011
(87) WO 2012/079666 de 21/06/2012

(21) **BR 11 2013 010473-2 1.1**
(30) 29/10/2010 US 61/408,166; 04/11/2010 US 61/410,108; 04/11/2010 US 61/410,104; 04/11/2010 US 61/410,093; 04/11/2010 US 61/410,100
(51) B32B 5/26 (2006.01), B32B 27/12 (2006.01), B32B 27/34 (2006.01), B32B 17/02 (2006.01), B32B 17/10 (2006.01), C08J 5/04 (2006.01), C08J 5/10 (2006.01), C08J 5/18 (2006.01), C08L 77/00 (2006.01), C08L 77/02 (2006.01), C08L 77/04 (2006.01), C08L 77/06 (2006.01), C08L 77/08 (2006.01), B29C 70/50 (2006.01), B29C 70/68 (2006.01)
(86) PCT US2011/057951 de 27/10/2011
(87) WO 2012/058350 de 03/05/2012

(21) **BR 11 2013 010474-0 1.1**
(30) 28/10/2010 US 61/407.744
(51) G02B 6/44 (2006.01)
(86) PCT US2011/057574 de 25/10/2011
(87) WO 2012/058181 de 03/05/2012

(21) **BR 11 2013 010478-3 1.1**
(30) 02/11/2010 EP 10189656.1
(51) H05B 33/08 (2006.01), H03K 17/18 (2006.01)
(86) PCT IB11/054731 de 24/10/2011
(87) WO 2012/059838 de 10/05/2012

(21) **BR 11 2013 010479-1 1.1**
(30) 05/11/2010 US 61/410,701
(51) C08H 8/00 (2010.01), C12P 19/00 (2006.01), C12P 7/10 (2006.01)
(86) PCT CA11/050689 de 04/11/2011
(87) WO 2012/058776 de 10/05/2012

(21) **BR 11 2013 010480-5 1.1**
(30) 13/01/2011 JP 2011-005051
(51) B60Q 3/02 (2006.01)
(86) PCT JP2012/051007 de 11/01/2012
(87) WO 2012/096408 de 19/07/2012

(21) **BR 11 2013 010481-3 1.1**
(30) 01/11/2010 SE 1051143-4
(51) G01N 27/22 (2006.01), G01R 27/26 (2006.01)
(86) PCT SE2011/000192 de 31/10/2011
(87) WO 2012/060758 de 10/05/2012

(21) **BR 11 2013 010482-1 1.1**
(30) 05/11/2010 DE 10 2010 060 385.6
(51) C21D 1/06 (2006.01), C21D 1/09 (2006.01), C21D 1/10 (2006.01), C21D 9/14 (2006.01)
(86) PCT EP11/005356 de 25/10/2011
(87) WO 2012/059189 de 10/05/2012

(21) **BR 11 2013 010483-0 1.1**
(30) 04/11/2010 KR 10-2010-0109388; 26/01/2011 KR 10-2011-0007910
(51) E04C 5/16 (2006.01), E04G 21/12 (2006.01)
(86) PCT KR11/008203 de 31/10/2011
(87) WO 2012/060593 de 10/05/2012

(21) **BR 11 2013 010484-8 1.1**
(30) 02/11/2010 US 61/409,413
(51) C07D 487/04 (2006.01), C07H 17/02 (2006.01), C12Q 1/66 (2006.01)
(86) PCT US2011/058924 de 02/11/2011
(87) WO 2012/061477 de 10/05/2012

(21) **BR 11 2013 010485-6 1.1**
(30) 02/11/2010 EP 10189623.1; 18/07/2011 US 61/508,742
(51) G01R 33/44 (2006.01)
(86) PCT IB11/054771 de 26/10/2011
(87) WO 2012/059845 de 10/05/2012

(21) **BR 11 2013 010487-2 1.1**
(30) 02/11/2010 US 61/409,422
(51) C07D 487/04 (2006.01), C12Q 1/66 (2006.01)
(86) PCT US2011/059017 de 02/11/2011
(87) WO 2012/061529 de 10/05/2012

(21) **BR 11 2013 010489-9 1.1**
(30) 01/11/2010 US 61/409,082
(51) G04G 17/08 (2006.01), A63B 24/00 (2006.01)
(86) PCT US2011/058849 de 01/11/2011
(87) WO 2012/061438 de 10/05/2012

(21) **BR 11 2013 010490-2 1.1**
(30) 03/11/2010 GB 1018534.6
(51) E21B 17/01 (2006.01), E21B 47/06 (2006.01), E21B 47/12 (2006.01), E21B 47/00 (2006.01), F16L 11/16 (2006.01)
(86) PCT GB2011/052070 de 25/10/2011
(87) WO 2012/059736 de 10/05/2012

(21) **BR 11 2013 010492-9 1.1**
(30) 02/11/2010 US 61/409,486; 08/11/2010 US 61/411,421; 01/11/2011 US 13/287,009
(51) H04L 5/14 (2006.01), H04L 5/00 (2006.01)
(86) PCT US11/059003 de 02/11/2011
(87) WO 2012/061521 de 10/05/2012

(21) **BR 11 2013 010494-5 1.1**
(30) 29/10/2010 ES P201031596
(51) A22C 13/00 (2006.01), A22C 11/00 (2006.01)
(86) PCT ES2011/070746 de 27/10/2011
(87) WO 2012/056080 de 03/05/2012

(21) **BR 11 2013 010495-3 1.1**
(30) 27/10/2010 AU 2010904784
(51) A44B 11/25 (2006.01), A44B 13/00 (2006.01), B25H 3/00 (2006.01)
(86) PCT AU2011/001377 de 27/10/2011
(87) WO 2012/054979 de 03/05/2012

(21) **BR 11 2013 010496-1 1.1**
(30) 02/11/2010 US 61/490,255
(51) C08J 7/06 (2006.01)
(86) PCT US2011/058931 de 02/11/2011
(87) WO 2012/061482 de 10/05/2012

(21) **BR 11 2013 010497-0 1.1**
(30) 27/10/2010 US 61/407,200; 27/10/2010 EP 10189067.1
(51) C07D 417/14 (2006.01), A01N 43/78 (2006.01)
(86) PCT EP2011/068592 de 25/10/2011
(87) WO 2012/055837 de 03/05/2012

(21) **BR 11 2013 010498-8 1.1**
(30) 04/11/2010 US 61/410,234
(51) B29C 35/02 (2006.01), B29L 31/14 (2006.01), B29C 47/00 (2006.01), B29C 47/12 (2006.01), B29C 47/24 (2006.01), B29C 47/64 (2006.01)
(86) PCT US2011/058920 de 02/11/2011
(87) WO 2012/061474 de 10/05/2012

(21) **BR 11 2013 010499-6 1.1**
(30) 05/01/2011 US 61/429,815; 20/12/2011 US 13/331,397
(51) B26B 21/40 (2006.01), B26B 21/52 (2006.01), C08L 21/00 (2006.01), C08L 23/16 (2006.01)
(86) PCT US2012/020248 de 05/01/2012
(87) WO 2012/094438 de 12/07/2012

(21) **BR 11 2013 010500-3 1.1**
(30) 25/01/2011 US 13/013,642
(51) H01M 2/20 (2006.01), H01M 10/48 (2006.01)
(86) PCT US2012/021788 de 19/01/2012
(87) WO 2012/102930 de 02/08/2012

(21) **BR 11 2013 010501-1 1.1**
(30) 28/02/2011 CN PCT/CN2011/000320; 28/02/2011 US 13/036,889; 16/08/2011 US 61/524,104
(51) A01N 43/90 (2006.01), A01N 59/16 (2006.01), A01N 25/34 (2006.01), B26B 21/22 (2006.01), A61K 8/27 (2006.01), A61K 8/49 (2006.01)
(86) PCT US2012/026933 de 28/02/2012

(87) WO 2012/118798 de 07/09/2012

(21) **BR 11 2013 010502-0** **1.1**
(51) H04B 7/02 (2006.01)
(86) PCT EP10/066894 de 05/11/2010
(87) WO 2012/059135 de 10/05/2012

(21) **BR 11 2013 010503-8** **1.1**
(30) 29/10/2010 AU 2010904832
(51) G06F 17/16 (2006.01), G01G 19/00 (2006.01)
(86) PCT AU2011/001389 de 28/10/2011
(87) WO 2012/054987 de 03/05/2012

(21) **BR 11 2013 010504-6** **1.1**
(30) 27/10/2010 US 61/407,294
(51) B22F 5/08 (2006.01)
(86) PCT US2011/057275 de 21/10/2011
(87) WO 2012/058112 de 03/05/2012

(21) **BR 11 2013 010505-4** **1.1**
(51) H04B 7/10 (2006.01)
(86) PCT CN10/002075 de 17/12/2010
(87) WO 2012/079202 de 21/06/2012

(21) **BR 11 2013 010506-2** **1.1**
(30) 27/10/2010 CN 201010521489.9
(51) H02J 7/00 (2006.01), B60L 11/18 (2006.01)
(86) PCT CN2011/079092 de 30/08/2011
(87) WO 2012/055295 de 03/05/2012

(21) **BR 11 2013 010507-0** **1.1**
(30) 27/10/2010 US 61/407,069
(51) A61K 31/192 (2006.01), A61K 31/196 (2006.01), A61K 31/22 (2006.01), A61P 35/00 (2006.01), C07C 217/84 (2006.01), C07C 229/18 (2006.01), C07C 229/42 (2006.01), C07C 229/60 (2006.01), C07C 323/20 (2006.01), C07C 323/52 (2006.01), C07C 323/62 (2006.01), C07C 57/30 (2006.01), C07C 59/52 (2006.01), C07C 59/64 (2006.01), C07C 59/76 (2006.01)
(86) PCT CA11/001179 de 26/10/2011
(87) WO 2012/097427 de 26/07/2012

(21) **BR 11 2013 010508-9** **1.1**
(30) 27/10/2010 US 61/407,068
(51) C07C 59/90 (2006.01), A61K 31/192 (2006.01), A61K 31/196 (2006.01), A61K 31/222 (2006.01), A61K 31/235 (2006.01), C07C 217/84 (2006.01), C07C 229/18 (2006.01), C07C 323/20 (2006.01), C07C 323/52 (2006.01), C07C 323/62 (2006.01), C07C 59/68 (2006.01), C07C 59/84 (2006.01), C07C 62/38 (2006.01), C07C 65/32 (2006.01), C07C 69/92 (2006.01)
(86) PCT CA11/001176 de 26/10/2011
(87) WO 2012/055014 de 03/05/2012

(21) **BR 11 2013 010509-7** **1.1**
(51) A62B 7/14 (2006.01), A62B 25/00 (2006.01), B64D 10/00 (2006.01), B64D 11/06 (2006.01)
(86) PCT IB10/003511 de 23/12/2010
(87) WO 2012/085616 de 28/06/2012

(21) **BR 11 2013 010510-0** **1.1**
(30) 02/02/2011 JP 2011-020547
(51) G05D 1/02 (2006.01), B65G 1/00 (2006.01), B65G 35/00 (2006.01), B65G 43/00 (2006.01)
(86) PCT JP2012/051836 de 27/01/2012
(87) WO 2012/105451 de 09/08/2012

(21) **BR 11 2013 010511-9** **1.1**
(30) 17/12/2010 DE 102010063470.0
(51) D21H 19/58 (2006.01), D21H 19/60 (2006.01)
(86) PCT EP2011/071637 de 02/12/2011
(87) WO 2012/080007 de 21/06/2012

(21) **BR 11 2013 010512-7** **1.1**
(51) B24B 27/04 (2006.01)
(86) PCT US10/054777 de 29/10/2010
(87) WO 2012/057793 de 03/05/2012

(21) **BR 11 2013 010513-5** **1.1**
(30) 29/10/2010 FR 1058969
(51) C11B 9/02 (2006.01), A23L 1/30 (2006.01)
(86) PCT FR2011/052393 de 13/10/2011
(87) WO 2012/056141 de 03/05/2012

(21) **BR 11 2013 010514-3** **1.1**
(30) 02/02/2011 JP 2011-020546
(51) G05D 1/02 (2006.01), B65G 1/00 (2006.01), B65G 35/00 (2006.01), B65G 43/00 (2006.01)
(86) PCT JP2012/051835 de 27/01/2012
(87) WO 2012/105450 de 09/08/2012

(21) **BR 11 2013 010515-1** **1.1**
(30) 29/10/2010 US 61/408,382
(51) E21B 10/54 (2006.01), B24D 3/00 (2006.01), B22F 1/02 (2006.01)
(86) PCT US11/058057 de 27/10/2011
(87) WO 2012/058410 de 03/05/2012

(21) **BR 11 2013 010516-0** **1.1**
(30) 28/06/2011 US 13/170,462
(51) G06F 19/00 (2011.01), G06F 17/18 (2006.01), G01V 9/00 (2006.01)
(86) PCT US2012/037779 de 14/05/2012
(87) WO 2013/002898 de 03/01/2013

(21) **BR 11 2013 010517-8** **1.1**
(30) 29/10/2010 CN 201010529000.2
(51) H04W 48/20 (2009.01)
(86) PCT CN11/081534 de 29/10/2011
(87) WO 2012/055374 de 03/05/2012

(21) **BR 11 2013 010518-6** **1.1**
(30) 29/10/2010 US 12/915,989
(51) H03M 7/30 (2006.01), H04N 7/24 (2011.01)
(86) PCT US11/058479 de 28/10/2011
(87) WO 2012/058650 de 03/05/2012

(21) **BR 11 2013 010519-4** **1.1**
(51) A61K 8/19 (2006.01), A61K 8/44 (2006.01), A61Q 11/00 (2006.01)
(86) PCT US10/054185 de 27/10/2010
(87) WO 2012/057739 de 03/05/2012

(21) **BR 11 2013 010520-8** **1.1**
(51) G06F 3/01 (2006.01), G06T 7/20 (2006.01)
(86) PCT CN2010/001733 de 01/11/2010
(87) WO 2012/058782 de 10/05/2012

(21) **BR 11 2013 010521-6** **1.1**
(30) 28/06/2011 US 13/170,948
(51) C07C 2/56 (2006.01), C07C 2/08 (2006.01), C10L 1/04 (2006.01)
(86) PCT US2012/036465 de 04/05/2012
(87) WO 2013/002887 de 03/01/2013

(21) **BR 11 2013 010522-4** **1.1**
(30) 29/10/2010 KR 10-2010-0106994
(51) C07K 14/53 (2006.01), C07K 1/16 (2006.01), C12N 15/27 (2006.01), C12N 15/70 (2006.01)
(86) PCT KR11/008046 de 26/10/2011
(87) WO 2012/057529 de 03/05/2012

(21) **BR 11 2013 010523-2** **1.1**
(30) 10/05/2011 US 61/484,398
(51) G06F 19/00 (2011.01), G01V 9/00 (2006.01)
(86) PCT US2012/037227 de 10/05/2012
(87) WO 2012/154912 de 15/11/2012

(21) **BR 11 2013 010524-0** **1.1**
(30) 29/10/2010 US 6/408,527
(51) A61K 9/14 (2006.01), A61K 9/20 (2006.01), A61K 31/437 (2006.01), A61K 47/02 (2006.01), A61K 47/22 (2006.01), A61K 47/26 (2006.01), A61K 47/32 (2006.01)
(86) PCT US2011/054959 de 05/10/2011
(87) WO 2012/121758 de 13/09/2012

(21) **BR 11 2013 010525-9** **1.1**
(30) 28/10/2010 CN 201010521975.0; 28/10/2010 CN 201010521948.3; 28/10/2010 CN 201010522005.2; 28/10/2010 CN 201010522003.3; 28/10/2010 CN 201010521962.3; 28/10/2010 CN 201010521990.5; 28/10/2010 CN 201010521972.7; 18/02/2011 CN PCT/CN2011/071107
(51) C12N 15/113 (2010.01), A61K 48/00 (2006.01), A61P 31/20 (2006.01)
(86) PCT CN11/081386 de 27/10/2011
(87) WO 2012/055362 de 03/05/2012

(21) **BR 11 2013 010526-7** **1.1**
(30) 29/10/2010 CN 201010524989.8
(51) H04W 28/10 (2009.01)
(86) PCT CN11/081581 de 31/10/2011
(87) WO 2012/055375 de 03/05/2012

(21) **BR 11 2013 010530-5** **1.1**
(30) 29/10/2010 FR 1058942
(51) A61B 17/00 (2006.01), A61M 5/19 (2006.01)
(86) PCT FR11/052462 de 21/10/2011
(87) WO 2012/056152 de 03/05/2012

(21) **BR 11 2013 010534-8** **1.1**
(30) 23/11/2010 FR 1059643
(51) C08C 19/26 (2006.01), C08C 19/42 (2006.01), C08C 19/44 (2006.01), C08F 297/02 (2006.01), C08L 53/00 (2006.01)
(86) PCT EP11/070744 de 23/11/2011
(87) WO 2012/069508 de 31/05/2012

(21) **BR 11 2013 010535-6** **1.1**
(30) 27/10/2010 US 61/407,367
(51) A61K 39/395 (2006.01), A61K 49/14 (2006.01), A61K 49/00 (2006.01), A61P 35/00 (2006.01)
(86) PCT US2011/058076 de 27/10/2011
(87) WO 2012/058418 de 03/05/2012

(21) **BR 11 2013 010536-4** **1.1**
(30) 08/06/2011 US 13/156,190
(51) G01V 1/28 (2006.01), G06F 19/00 (2011.01)
(86) PCT US12/028504 de 09/03/2012
(87) WO 2012/170091 de 13/12/2012

(21) **BR 11 2013 010537-2** **1.1**
(30) 01/11/2010 CN 201010544373.7
(51) B65D 81/34 (2006.01), A23L 1/182 (2006.01), A23L 1/10 (2006.01)
(86) PCT EP2011/068583 de 25/10/2011
(87) WO 2012/059358 de 10/05/2012

(21) **BR 11 2013 010538-0** **1.1**
(30) 28/02/2011 US 61/447,568
(51) G01N 27/30 (2006.01), G01N 27/416 (2006.01)
(86) PCT US2012/026884 de 28/02/2012
(87) WO 2012/118784 de 07/09/2012

(21) **BR 11 2013 010539-9** **1.1**
(30) 17/11/2010 FR 1059446
(51) B29B 15/12 (2006.01), B82Y 30/00 (2011.01), B29C 70/00 (2006.01), C08J 3/24 (2006.01), C08J 5/24 (2006.01), B29C 70/02 (2006.01)
(86) PCT FR11/052670 de 17/11/2011
(87) WO 2012/066241 de 24/05/2012

(21) **BR 11 2013 010544-5** **1.1**
(30) 29/10/2010 US 61/408,497; 19/04/2011 US 61/477,086
(51) A61K 39/395 (2006.01)
(86) PCT US2011/058378 de 28/10/2011
(87) WO 2012/058588 de 03/05/2012

(21) **BR 11 2013 010553-4** **1.1**
(30) 29/10/2010 EP 10 189520.9
(51) A23L 1/212 (2006.01), A23L 1/00 (2006.01), A23L 2/395 (2006.01), A23L 1/40 (2006.01)
(86) PCT EP2011/069002 de 28/10/2011
(87) WO 2012/056006 de 03/05/2012

(21) **BR 11 2013 010554-2** **1.1**
(30) 29/10/2010 KR 10-2010-0107121
(51) C07D 323/06 (2006.01), B01D 3/40 (2006.01)
(86) PCT KR2011/006063 de 18/08/2011
(87) WO 2012/057438 de 03/05/2012

(21) **BR 11 2013 010556-9** **1.1**
(30) 27/10/2010 US 61/455,841
(51) A61K 8/02 (2006.01)
(86) PCT US2011/001795 de 21/10/2011
(87) WO 2012/057824 de 03/05/2012

(21) **BR 11 2013 010557-7** **1.1**
(30) 28/10/2010 US 61/407,530
(51) A47K 13/06 (2006.01)
(86) PCT US2011/032718 de 15/04/2011
(87) WO 2012/057850 de 03/05/2012

(21) **BR 11 2013 010558-5** **1.1**
(30) 02/11/2010 EP 10 189624.9
(51) C07D 263/16 (2006.01), C07D 413/12 (2006.01), C07D 413/14 (2006.01), A61K 31/506 (2006.01), A61P 25/00 (2006.01)
(86) PCT EP2011/068705 de 26/10/2011
(87) WO 2012/059371 de 10/05/2012

(21) **BR 11 2013 010559-3** **1.1**
(30) 02/11/2010 DK PA201000991; 09/12/2010 DK PA201001110
(51) B01J 23/44 (2006.01), B01J 29/76 (2006.01), B01J 29/85 (2006.01), B01J 35/02 (2006.01), B01J 37/025 (2006.01), B01D 53/94 (2006.01), F01N 3/035 (2006.01)
(86) PCT EP2011/003257 de 01/07/2011
(87) WO 2012/059144 de 10/05/2012

(21) **BR 11 2013 010560-7** **1.1**
(30) 01/11/2010 US 61/408,795; 24/11/2010 US 12/953,715
(51) A61B 10/02 (2006.01), A61B 17/32 (2006.01), A61B 17/34 (2006.01)
(86) PCT US2011/054892 de 05/10/2011
(87) WO 2012/060968 de 10/05/2012

(21) **BR 11 2013 010561-5** **1.1**
(30) 04/11/2010 JP 2010-247371

(51) F23D 14/02 (2006.01), F23D 14/66 (2006.01)
(86) PCT JP2011/075184 de 01/11/2011
(87) WO 2012/060377 de 10/05/2012

(21) **BR 11 2013 010562-3** **1.1**
(30) 29/10/2010 GB 1018318.4
(51) D06F 35/00 (2006.01)
(86) PCT GB2011/052117 de 31/10/2011
(87) WO 2012/056252 de 03/05/2012

(21) **BR 11 2013 010563-1** **1.1**
(30) 27/10/2010 PL P392 772
(51) C12N 15/09 (2006.01), C12N 15/82 (2006.01)
(86) PCT PL2011/000111 de 27/10/2011
(87) WO 2012/057640 de 03/05/2012

(21) **BR 11 2013 010564-0** **1.1**
(30) 01/11/2010 US 61/409,080; 09/11/2010 US 61/411,829; 10/11/2010 US 61/412,330; 13/09/2011 US 61/534,323
(51) A61K 31/506 (2006.01), A61K 31/16 (2006.01)
(86) PCT US2011/058610 de 31/10/2011
(87) WO 2012/061299 de 10/05/2012

(21) **BR 11 2013 010566-6** **1.1**
(30) 02/11/2010 US 12/917864
(51) B65D 1/16 (2006.01), B65B 7/28 (2006.01), B65D 21/036 (2006.01), B65D 43/03 (2006.01)
(86) PCT CA11/050474 de 03/08/2011
(87) WO 2012/058771 de 10/05/2012

(21) **BR 11 2013 010567-4** **1.1**
(30) 29/11/2010 EP 10192946.1
(51) B03C 1/01 (2006.01)
(86) PCT EP11/071244 de 29/11/2011
(87) WO 2012/072615 de 07/06/2012

(21) **BR 11 2013 010568-2** **1.1**
(30) 04/11/2010 DE 10 2010 043 436.1
(51) F16P 3/08 (2006.01), F03D 11/00 (2006.01)
(86) PCT EP11/069242 de 02/11/2011
(87) WO 2012/059516 de 10/05/2012

(21) **BR 11 2013 010569-0** **1.1**
(30) 29/10/2010 US 61/408,500; 25/01/2011 US 61/436,012
(51) C07K 16/00 (2006.01), A61K 39/395 (2006.01), A61K 39/00 (2006.01), C12N 15/00 (2006.01), C12N 5/16 (2006.01), C12N 5/02 (2006.01)
(86) PCT US2011/058385 de 28/10/2011
(87) WO 2012/058592 de 03/05/2012

(21) **BR 11 2013 010570-4** **1.1**
(30) 11/11/2010 JP 2010-252807
(51) F28F 1/02 (2006.01), B21D 53/04 (2006.01), F28D 1/053 (2006.01), F28F 1/40 (2006.01)
(86) PCT JP11/006169 de 04/11/2011
(87) WO 2012/063443 de 18/05/2012

(21) **BR 11 2013 010571-2** **1.1**
(30) 28/10/2010 US 12/914,467
(51) A61F 2/01 (2006.01), A61L 27/04 (2006.01), A61L 27/10 (2006.01), A61L 27/14 (2006.01)
(86) PCT US2011/058183 de 27/10/2011
(87) WO 2012/058491 de 03/05/2012

(21) **BR 11 2013 010572-0** **1.1**
(30) 15/11/2010 JP 2010-254576
(51) G06T 11/00 (2006.01), G06T 5/20 (2006.01)
(86) PCT JP11/076747 de 15/11/2011
(87) WO 2012/067254 de 24/05/2012

(21) **BR 11 2013 010574-7** **1.1**
(30) 29/10/2010 JP 2010-243549
(51) C12N 15/09 (2006.01), A61K 31/337 (2006.01), A61K 31/475 (2006.01), A61K 39/395 (2006.01), A61P 35/00 (2006.01), A61P 43/00 (2006.01), C07K 16/28 (2006.01), C12N 1/15 (2006.01), C12N 1/19 (2006.01), C12N 1/21 (2006.01), C12N 5/10 (2006.01), C12P 21/08 (2006.01)
(86) PCT JP2011/074866 de 27/10/2011
(87) WO 2012/057288 de 03/05/2012

(21) **BR 11 2013 010575-5** **1.1**
(30) 29/10/2010 US 61/408438
(51) B01J 2/04 (2006.01)
(86) PCT US2011/058358 de 28/10/2011
(87) WO 2012/058575 de 03/05/2012

(21) **BR 11 2013 010576-3** **1.1**
(30) 04/11/2010 DE 10 2010 043 426.4
(51) H02K 1/18 (2006.01)
(86) PCT EP2011/069112 de 31/10/2011
(87) WO 2012/059461 de 10/05/2012

(21) **BR 11 2013 010577-1** **1.1**
(30) 04/11/2010 DE 10 2010 043 429.9; 10/03/2011 DE 10 2011 005 390.5
(51) H02K 9/197 (2006.01), H02K 7/18 (2006.01), F03D 9/00 (2006.01)
(86) PCT EP2011/069117 de 31/10/2011
(87) WO 2012/059463 de 10/05/2012

(21) **BR 11 2013 010579-8** **1.1**
(30) 04/11/2010 DE 10 2010 043 434.5
(51) F03D 11/00 (2006.01)
(86) PCT EP2011/069120 de 31/10/2011
(87) WO 2012/059466 de 10/05/2012

(21) **BR 11 2013 010580-1** **1.1**
(30) 28/10/2010 IN 3213/CHE/2010
(51) H02H 1/04 (2006.01), H02H 3/10 (2006.01), H01H 71/12 (2006.01), H01H 83/00 (2006.01)
(86) PCT IB2011/002524 de 21/10/2011
(87) WO 2012/056287 de 03/05/2012

(21) **BR 11 2013 010581-0** **1.1**
(30) 28/10/2010 DE 10 2010 043 039.0
(51) B60G 7/00 (2006.01)
(86) PCT EP2011/066704 de 27/09/2011
(87) WO 2012/055658 de 03/05/2012

(21) **BR 11 2013 010583-6** **1.1**
(30) 28/10/2010 US 61/407,615
(51) C09K 9/02 (2006.01), C09K 11/06 (2006.01), C07D 213/06 (2006.01), G02F 1/15 (2006.01), C07C 15/28 (2006.01)
(86) PCT US2011/058070 de 27/10/2011
(87) WO 2012/058416 de 03/05/2012

(21) **BR 11 2013 010585-2** **1.1**
(30) 29/10/2010 US 61/408,367
(51) C12Q 1/68 (2006.01)
(86) PCT US2011/058453 de 28/10/2011
(87) WO 2012/058633 de 03/05/2012

(21) **BR 11 2013 010586-0** **1.1**
(30) 01/11/2010 KR 10-2010-0107868
(51) C07D 471/04 (2006.01), A61K 31/519 (2006.01), A61P 3/10 (2006.01), A61P 3/04 (2006.01)
(86) PCT KR2011/008186 de 31/10/2011
(87) WO 2012/060590 de 10/05/2012

(21) **BR 11 2013 010588-7** **1.1**
(30) 28/10/2010 US 61/407,578; 09/11/2010 US 61/411,489; 03/10/2011 US 61/542,578
(51) G06F 13/00 (2006.01)
(86) PCT US2011/058310 de 28/10/2011
(87) WO 2012/058554 de 03/05/2012

(21) **BR 11 2013 010589-5** **1.1**
(30) 29/10/2010 IT AL2010U000029
(51) A21D 8/00 (2006.01), A21D 13/00 (2006.01), A23B 5/00 (2006.01)
(86) PCT EP2011/005359 de 25/10/2011
(87) WO 2012/055531 de 03/05/2012

(21) **BR 11 2013 010590-9** **1.1**
(30) 18/11/2010 EP 10306272.5
(51) F25J 1/00 (2006.01), B63B 35/00 (2006.01)
(86) PCT EP2011/070261 de 16/11/2011
(87) WO 2012/066040 de 24/05/2012

(21) **BR 11 2013 010634-4** **1.1**
(30) 08/02/2011 DE 10 2011 000 567.6
(51) B66C 9/02 (2006.01), B66C 9/04 (2006.01), B60L 5/36 (2006.01), B60L 5/40 (2006.01), B61B 13/04 (2006.01), B61C 13/04 (2006.01)
(86) PCT EP2012/051505 de 31/01/2012
(87) WO 2012/107319 de 16/08/2012

(21) **BR 11 2013 010635-2** **1.1**
(30) 02/11/2010 US 12/938,017
(51) C08L 61/00 (2006.01), C08G 2/00 (2006.01), C08K 7/02 (2006.01), C08L 1/02 (2006.01), B05C 3/02 (2006.01)
(86) PCT US2011/058783 de 01/11/2011
(87) WO 2012/061384 de 10/05/2012

(21) **BR 11 2013 010638-7** **1.1**
(30) 04/11/2010 FR 1059088
(51) A01C 7/08 (2006.01)
(86) PCT FR11/052556 de 02/11/2011
(87) WO 2012/059686 de 10/05/2012

(21) **BR 11 2013 010640-9** **1.1**
(30) 01/11/2010 JP 2010-245277
(51) A61F 13/15 (2006.01), A61F 13/472 (2006.01)
(86) PCT JP2011/074516 de 25/10/2011
(87) WO 2012/060249 de 10/05/2012

(21) **BR 11 2013 010642-5** **1.1**
(30) 01/11/2010 US 12-917,257
(51) H04B 7/216 (2006.01)
(86) PCT US2011/058663 de 31/10/2011
(87) WO 2012/061325 de 10/05/2012

(21) **BR 11 2013 010643-3** **1.1**
(30) 30/10/2010 IN 1215/KOL/2010; 01/04/2011 IN 473/KOL/2011
(51) C07D 261/12 (2006.01), C07D 413/10 (2006.01), C07D 413/14 (2006.01), C07D 417/14 (2006.01), A61K 31/497 (2006.01), A61P 9/00 (2006.01), A61P 11/06 (2006.01), A61P 17/06 (2006.01), A61P 19/02 (2006.01), A61P 29/00 (2006.01)
(86) PCT IN2011/000749 de 31/10/2011
(87) WO 2012/056478 de 03/05/2012

(21) **BR 11 2013 010645-0** **1.1**
(30) 27/04/2011 IT MI2011A 000700
(51) C04B 26/14 (2006.01)
(86) PCT IB2011/054995 de 09/11/2011
(87) WO 2012/146958 de 01/11/2012

(21) **BR 11 2013 010646-8** **1.1**
(30) 28/01/2011 IT MI2011A 000104
(51) C08L 63/00 (2006.01), C08G 59/18 (2006.01), C08G 59/54 (2006.01)
(86) PCT IB2012/050364 de 26/01/2012
(87) WO 2012/101594 de 02/08/2012

(21) **BR 11 2013 010651-4** **1.1**
(30) 01/11/2010 US 61/456,110; 19/11/2010 AU 2010246330
(51) B32B 3/14 (2006.01), B32B 3/16 (2006.01)
(86) PCT US11/058611 de 31/10/2011
(87) WO 2012/061300 de 10/05/2012

(21) **BR 11 2013 010652-2** **1.1**
(30) 02/11/2010 DE 102010043229.6
(51) F27B 9/02 (2006.01), F27B 17/00 (2006.01), F27D 1/18 (2006.01)
(86) PCT EP2011/056737 de 28/04/2011
(87) WO 2012/059247 de 10/05/2012

(21) **BR 11 2013 010655-7** **1.1**
(30) 02/11/2010 DE 10 2010 043 226.1
(51) G06T 7/00 (2006.01)
(86) PCT EP11/069083 de 31/10/2011
(87) WO 2012/059445 de 10/05/2012

(21) **BR 11 2013 010656-5** **1.1**
(30) 02/11/2010 US 12/917.576
(51) C09D 5/00 (2006.01), C09D 5/18 (2006.01), C09D 7/12 (2006.01), C09D 17/00 (2006.01), G02B 1/11 (2006.01), C09B 67/00 (2006.01)
(86) PCT US2011/058172 de 27/10/2011
(87) WO 2012/061209 de 10/05/2012

(21) **BR 11 2013 010657-3** **1.1**
(30) 04/11/2010 US 12/939,374
(51) B60R 19/34 (2006.01)
(86) PCT US11/055733 de 11/10/2011
(87) WO 2012/060981 de 10/05/2012

(21) **BR 11 2013 010658-1** **1.1**
(30) 01/11/2010 US 61/408,681
(51) C08J 7/04 (2006.01), C09J 5/02 (2006.01)
(86) PCT BR2011/000365 de 07/10/2011
(87) WO 2012/058735 de 10/05/2012

(21) **BR 11 2013 010659-0** **1.1**
(30) 01/11/2010 SE 1051145-9; 02/11/2010 US 61/409,269
(51) C13K 1/02 (2006.01), B01J 3/00 (2006.01), C07H 1/00 (2006.01), C12P 7/10 (2006.01)
(86) PCT SE11/051292 de 28/10/2011
(87) WO 2012/060767 de 10/05/2012

(21) **BR 11 2013 010660-3** **1.1**
(30) 03/11/2010 US 61/409,696; 27/10/2011 US 13/283,057
(51) F16H 48/30 (2006.01)
(86) PCT US2011/058233 de 28/10/2011

(87) WO 2012/061217 de 10/05/2012

(21) **BR 11 2013 010661-1** **1.1**
(30) 05/11/2010 US 10190111.4
(51) G06T 19/00 (2011.01)
(86) PCT IB11/054797 de 27/10/2011
(87) WO 2012/059851 de 10/05/2012

(21) **BR 11 2013 010663-8** **1.1**
(30) 01/11/2010 RU 2010144348
(51) B64C 3/14 (2006.01)
(86) PCT RU11/000744 de 29/09/2011
(87) WO 2012/060735 de 10/05/2012

(21) **BR 11 2013 010665-4** **1.1**
(30) 04/11/2010 US 61/410,156; 02/05/2011 US 61/481,447
(51) A61M 37/00 (2006.01), A61B 19/00 (2006.01), B82B 1/00 (2006.01)
(86) PCT US11/058029 de 27/10/2011
(87) WO 2012/061193 de 10/05/2012

(21) **BR 11 2013 010666-2** **1.1**
(30) 11/11/2010 US 61/412,525
(51) C08G 18/28 (2006.01), C08G 18/36 (2006.01), C08G 18/77 (2006.01), C08G 18/78 (2006.01), C08G 18/79 (2006.01), C09J 175/04 (2006.01), C03C 27/10 (2006.01)
(86) PCT US2011/060210 de 10/11/2011
(87) WO 2012/064971 de 18/05/2012

(21) **BR 11 2013 010667-0** **1.1**
(30) 03/11/2010 EP 10189859.1
(51) G01S 17/58 (2006.01), G01P 21/02 (2006.01)
(86) PCT IB11/054849 de 01/11/2011
(87) WO 2012/059863 de 10/05/2012

(21) **BR 11 2013 010668-9** **1.1**
(30) 26/12/2010 US 61/427,192
(51) C09J 163/00 (2006.01), C09J 175/04 (2006.01), C08G 18/28 (2006.01), C08G 18/32 (2006.01), C08G 18/48 (2006.01)
(86) PCT US2011/062491 de 30/11/2011
(87) WO 2012/091842 de 05/07/2012

(21) **BR 11 2013 010669-7** **1.1**
(30) 05/11/2010 EP 10190103.1
(51) F16C 23/04 (2006.01)
(86) PCT IB11/053308 de 25/07/2011
(87) WO 2012/059824 de 10/05/2012

(21) **BR 11 2013 010670-0** **1.1**
(30) 16/12/2010 US 61/423,817
(51) C08G 18/40 (2006.01), C08G 18/42 (2006.01), C08G 18/48 (2006.01), C08G 18/54 (2006.01), C08G 18/76 (2006.01)
(86) PCT US2011/065195 de 15/12/2011
(87) WO 2012/083038 de 21/06/2012

(21) **BR 11 2013 010671-9** **1.1**
(30) 05/11/2010 US 61/410,657
(51) C08K 5/1515 (2006.01)
(86) PCT US2011/059166 de 03/11/2011
(87) WO 2012/061606 de 10/05/2012

(21) **BR 11 2013 010672-7** **1.1**
(30) 03/11/2010 EP 10189759.3
(51) H05B 33/08 (2006.01), H02M 1/42 (2007.01)
(86) PCT IB11/054825 de 31/10/2011
(87) WO 2012/059853 de 10/05/2012

(21) **BR 11 2013 010673-5** **1.1**
(30) 16/11/2010 US 61/414,058
(51) C11D 3/30 (2006.01), C11D 11/00 (2006.01)
(86) PCT US2011/060399 de 11/11/2011
(87) WO 2012/067962 de 24/05/2012

(21) **BR 11 2013 010674-3** **1.1**
(30) 03/11/2010 IT MI2010A002036 3
(51) C08G 18/10 (2006.01), C08G 18/76 (2006.01), C08G 18/48 (2006.01)
(86) PCT US2011/058956 de 02/11/2011
(87) WO 2012/061496 de 10/05/2012

(21) **BR 11 2013 010675-1** **1.1**
(30) 01/11/2010 AU 2010904867; 18/03/2011 AU 2011900962; 21/03/2011 AU 2011901037
(51) A42B 3/04 (2006.01)
(86) PCT AU11/001397 de 01/11/2011
(87) WO 2012/058712 de 10/05/2012

(21) **BR 11 2013 010676-0** **1.1**
(51) G01D 18/00 (2006.01), G06F 17/14 (2006.01)
(86) PCT US2010/055117 de 02/11/2010
(87) WO 2012/060821 de 10/05/2012

(21) **BR 11 2013 010677-8** **1.1**
(30) 05/11/2010 US 10190095.9
(51) A61B 6/02 (2006.01), A61B 19/00 (2006.01), G06T 7/00 (2006.01)
(86) PCT IB11/054860 de 02/11/2011
(87) WO 2012/059867 de 10/05/2012

(21) **BR 11 2013 010680-8** **1.1**
(30) 01/11/2010 US 61/408,731
(51) E21B 43/22 (2006.01), C09K 8/58 (2006.01)
(86) PCT US2011/058754 de 01/11/2011
(87) WO 2012/061364 de 10/05/2012

(21) **BR 11 2013 010682-4** **1.1**
(30) 15/11/2010 US 12/946,186; 15/11/2010 US 12/946,169
(51) C11D 3/22 (2006.01), C11D 3/382 (2006.01), C08L 1/02 (2006.01), A61K 8/73 (2006.01)
(86) PCT EP2011/069983 de 11/11/2011
(87) WO 2012/065925 de 24/05/2012

(21) **BR 11 2013 010683-2** **1.1**
(30) 02/11/2010 EP 10356030.6; 06/04/2011 US 61/472,374
(51) C07D 401/12 (2006.01), C07D 403/12 (2006.01), C07D 405/12 (2006.01), C07D 409/12 (2006.01), C07D 413/12 (2006.01), C07D 417/12 (2006.01), A01N 43/56 (2006.01), A01N 43/647 (2006.01), A01N 43/74 (2006.01), A01N 43/78 (2006.01), A01N 43/828 (2006.01), A01N 43/832 (2006.01), A01N 43/836 (2006.01)
(86) PCT EP2011/069206 de 02/11/2011
(87) WO 2012/059497 de 10/05/2012

(21) **BR 11 2013 010684-0** **1.1**
(30) 15/11/2010 US 12/946,169; 15/11/2010 US 12/946,186
(51) C11D 3/22 (2006.01), C11D 3/37 (2006.01), A61K 8/73 (2006.01)
(86) PCT EP2011/069982 de 11/11/2011
(87) WO 2012/065924 de 24/05/2012

(21) **BR 11 2013 010685-9** **1.1**
(30) 01/11/2010 IN 3023/MUM/2010; 15/12/2010 EP 10195083.0
(51) B01D 39/20 (2006.01), B01D 39/08 (2006.01), B01D 39/16 (2006.01)
(86) PCT EP2011/067690 de 11/10/2011
(87) WO 2012/059299 de 10/05/2012

(21) **BR 11 2013 010713-8** **1.1**
(30) 01/11/2010 EP 10189598.5
(51) G01N 33/50 (2006.01)
(86) PCT EP2011/069170 de 31/10/2011
(87) WO 2012/059477 de 10/05/2012

(21) **BR 11 2013 010806-1** **1.1**
(30) 01/11/2010 US 61/408,713
(51) G06T 17/20 (2006.01), G06T 17/30 (2006.01), G06T 19/00 (2011.01), G06T 17/05 (2011.01)
(86) PCT CA2011/001212 de 01/11/2011
(87) WO 2012/058754 de 10/05/2012

(21) **BR 11 2013 010810-0** **1.1**
(30) 02/11/2010 US 61/409,185; 02/11/2010 EP 10189670.2
(51) C07C 69/157 (2006.01), C07C 69/24 (2006.01), C07C 69/30 (2006.01), C07C 69/757 (2006.01), C07C 69/96 (2006.01), A01N 35/02 (2006.01), A01N 35/10 (2006.01), A01N 37/08 (2006.01), A01N 37/34 (2006.01), A01N 43/22 (2006.01), A01N 43/26 (2006.01), A01N 43/32 (2006.01), A01P 13/00 (2006.01), C07C 49/747 (2006.01), C07C 49/753 (2006.01)
(86) PCT EP2011/069040 de 28/10/2011
(87) WO 2012/059436 de 10/05/2012

(21) **BR 11 2013 010811-8** **1.1**
(30) 02/11/2010 JP 2010-246168
(51) B21B 19/04 (2006.01), B21C 51/00 (2006.01)
(86) PCT JP2011/075148 de 01/11/2011
(87) WO 2012/060358 de 10/05/2012

(21) **BR 11 2013 010812-6** **1.1**
(30) 02/11/2010 US 61/409,480; 02/11/2010 US 61/409,472; 02/11/2010 US 61/409,186; 02/11/2010 US 61/409,217
(51) C12P 7/10 (2006.01), C12N 9/02 (2006.01), C12N 15/04 (2006.01)
(86) PCT US2011/058842 de 01/11/2011
(87) WO 2012/061432 de 10/05/2012

(21) **BR 11 2013 010813-4** **1.1**
(30) 02/11/2010 US 61/409,472; 02/11/2010 US 61/409,480; 02/11/2010 US 61/409,217; 02/11/2010 US 61/409,186; 16/06/2011 US 61/497,661
(51) C12N 1/14 (2006.01), C12N 1/22 (2006.01), C13K 1/02 (2006.01), C12N 1/15 (2006.01)
(86) PCT US2011/058780 de 01/11/2011
(87) WO 2012/061382 de 10/05/2012

(21) **BR 11 2013 010815-0** **1.1**
(51) E02F 3/43 (2006.01), E02F 9/22 (2006.01), F15B 11/16 (2006.01)
(86) PCT SE10/000264 de 01/11/2010
(87) WO 2012/060742 de 10/05/2012

(21) **BR 11 2013 010816-9** **1.1**
(30) 03/11/2010 FI 20106150; 08/11/2010 FI 20106173
(51) B65F 5/00 (2006.01), B65G 53/04 (2006.01)
(86) PCT FI11/050910 de 19/10/2011
(87) WO 2012/059632 de 10/05/2012

(21) **BR 11 2013 010824-0** **1.1**
(30) 02/11/2010 US 61/409,388; 30/08/2011 US 61/526,240
(51) F16B 19/04 (2006.01), F16B 33/06 (2006.01), B64C 1/12 (2006.01), B32B 15/08 (2006.01)
(86) PCT US2011/058959 de 02/11/2011
(87) WO 2012/061498 de 10/05/2012

(21) **BR 11 2013 010825-8** **1.1**
(30) 03/11/2010 US 61/409,590
(51) C12N 15/82 (2006.01), A01H 5/00 (2006.01), C12N 9/18 (2006.01)
(86) PCT IL11/000855 de 03/11/2011
(87) WO 2012/059922 de 10/05/2012

(21) **BR 11 2013 010826-6** **1.1**
(30) 04/11/2010 IT AN2010A000193
(51) A43B 3/26 (2006.01), A43B 13/18 (2006.01), A43B 13/16 (2006.01), B29D 35/00 (2010.01), B29D 35/12 (2010.01)
(86) PCT EP2011/002285 de 09/05/2011
(87) WO 2012/059142 de 10/05/2012

(21) **BR 11 2013 010827-4** **1.1**
(30) 03/11/2010 US 61/409,604; 03/11/2010 EP 10189896.3
(51) C07C 249/04 (2006.01), C07C 251/40 (2006.01), C07D 413/04 (2006.01)
(86) PCT EP2011/069072 de 31/10/2011
(87) WO 2012/059441 de 10/05/2012

(21) **BR 11 2013 010829-0** **1.1**
(30) 04/11/2010 NZ 589011
(51) A61K 31/167 (2006.01), A61K 31/192 (2006.01), A61P 29/00 (2006.01)
(86) PCT NZ11/000226 de 26/10/2011
(87) WO 2012/060719 de 10/05/2012

(21) **BR 11 2013 010830-4** **1.1**
(30) 02/11/2010 US 61/409,303; 31/10/2011 MX MX/a/2011/011561
(51) C12N 7/08 (2006.01), A61K 39/00 (2006.01)
(86) PCT MX2011/000132 de 01/11/2011
(87) WO 2012/060678 de 10/05/2012

(21) **BR 11 2013 010831-2** **1.1**
(30) 02/11/2010 FR 1058997
(51) H01L 31/18 (2006.01), H01L 31/04 (2006.01), H01L 21/322 (2006.01), H01L 31/028 (2006.01)
(86) PCT EP2011/068991 de 28/10/2011
(87) WO 2012/059426 de 10/05/2012

(21) **BR 11 2013 010832-0** **1.1**
(30) 02/11/2010 US 61/409,215; 05/11/2010 US 61/410,631; 01/11/2011 US 13/286,515
(51) H04W 72/04 (2009.01), H04W 16/14 (2009.01)
(86) PCT US11/058966 de 02/11/2011
(87) WO 2012/061504 de 10/05/2012

(21) **BR 11 2013 010833-9** **1.1**
(30) 02/11/2010 IN 3046/MUM/2010; 02/11/2010 IN 3045/MUM/2010
(51) C07C 31/135 (2006.01), C07F 9/50 (2006.01)
(86) PCT IB2011/002587 de 01/11/2011
(87) WO 2012/059807 de 10/05/2012

(21) **BR 11 2013 010835-5** **1.1**
(30) 08/11/2010 US 61/411,365; 15/12/2010 US 61/423,527; 07/11/2011 US 13/290,706
(51) H04W 24/10 (2009.01), H04W 88/06 (2009.01), H04W 36/00 (2009.01)
(86) PCT US11/059829 de 08/11/2011
(87) WO 2012/064780 de 18/05/2012

(21) **BR 11 2013 010836-3** **1.1**
(30) 01/11/2010 US 61/408,989
(51) C07D 403/12 (2006.01), A61K 31/4035 (2006.01), A61K 31/4025 (2006.01), A61P 31/14 (2006.01)
(86) PCT US2011/058404 de 28/10/2011
(87) WO 2012/061248 de 10/05/2012

(21) **BR 11 2013 010837-1** **1.1**
(30) 02/11/2010 NZ 588967
(51) B65D 5/42 (2006.01), B65D 65/00 (2006.01)
(86) PCT NZ2011/000231 de 01/11/2011
(87) WO 2012/060721 de 10/05/2012

(21) **BR 11 2013 010846-0** **1.1**
(30) 05/11/2010 US 61/410,396
(51) A01N 43/22 (2006.01), A61K 31/7048 (2006.01), A01P 7/04 (2006.01)
(86) PCT US11/059571 de 07/11/2011
(87) WO 2012/061807 de 10/05/2012

(21) **BR 11 2013 010847-9** **1.1**
(30) 05/11/2010 US 61/410,584; 26/08/2011 US 61/527,950; 04/11/2011 US 13/289,443
(51) D21H 19/16 (2006.01), D21H 19/80 (2006.01), D21H 19/82 (2006.01), D21H 27/10 (2006.01), D21H 19/84 (2006.01)
(86) PCT US2011/059531 de 07/11/2011
(87) WO 2012/061800 de 10/05/2012

(21) **BR 11 2013 010848-7** **1.1**
(30) 03/11/2010 NO 20101540
(51) B66C 13/02 (2006.01), B66C 13/04 (2006.01), B63B 27/10 (2006.01)
(86) PCT NO11/000308 de 02/11/2011
(87) WO 2012/060715 de 10/05/2012

(21) **BR 11 2013 010849-5** **1.1**
(30) 03/11/2010 US 61/409.762
(51) C09K 8/08 (2006.01), C09K 8/03 (2006.01)
(86) PCT US11/058363 de 28/10/2011
(87) WO 2012/061241 de 10/05/2012

(21) **BR 11 2013 010850-9** **1.1**
(30) 05/11/2010 JP 2010-248118; 01/08/2011 JP 2011-168214
(51) C07C 257/10 (2006.01), A01N 37/52 (2006.01), A01N 43/10 (2006.01), A01N 55/00 (2006.01), C07C 211/45 (2006.01), C07C 257/12 (2006.01), C07D 209/48 (2006.01), C07D 213/58 (2006.01), C07D 333/20 (2006.01), C07F 7/10 (2006.01), C07F 7/12 (2006.01), C07B 61/00 (2006.01)
(86) PCT JP11/075268 de 02/11/2011
(87) WO 2012/060401 de 10/05/2012

(21) **BR 11 2013 010853-3** **1.1**
(30) 03/11/2010 US 61/409,831
(51) A61K 39/00 (2006.01)
(86) PCT US11/059131 de 03/11/2011
(87) WO 2012/061590 de 10/05/2012

(21) **BR 11 2013 010855-0** **1.1**
(30) 02/11/2010 US 61/409,422
(51) C07K 14/435 (2006.01)
(86) PCT US11/059018 de 02/11/2011
(87) WO 2012/061530 de 10/05/2012

(21) **BR 11 2013 010857-6** **1.1**
(30) 02/11/2010 US 61/409,351
(51) C12P 21/08 (2006.01), C07K 16/00 (2006.01), A61K 39/395 (2006.01)
(86) PCT US11/058769 de 01/11/2011
(87) WO 2012/061374 de 10/05/2012

(21) **BR 11 2013 010858-4** **1.1**
(30) 08/11/2010 DE 10 2010 050 519.6
(51) F28D 9/00 (2006.01), F28F 9/00 (2006.01), F28F 3/02 (2006.01)
(86) PCT EP11/005549 de 03/11/2011
(87) WO 2012/062430 de 18/05/2012

(21) **BR 11 2013 010860-6** **1.1**
(30) 03/11/2010 GB 1018558.5; 15/12/2010 GB 102186.8; 14/02/2011 GB 1102518.6
(51) B60J 1/00 (2006.01), B62D 65/06 (2006.01), B25B 11/00 (2006.01)
(86) PCT GB11/052130 de 02/11/2011
(87) WO 2012/059755 de 10/05/2012

(21) **BR 11 2013 010863-0** **1.1**
(30) 03/11/2010 AU 2010904897
(51) H04B 5/00 (2006.01), H02J 7/02 (2006.01), H02J 17/00 (2006.01)
(86) PCT AU11/001412 de 03/11/2011
(87) WO 2012/058724 de 10/05/2012

(21) **BR 11 2013 010864-9** **1.1**
(30) 01/11/2010 JP 2010-244977
(51) H01R 4/02 (2006.01), H01R 43/02 (2006.01)
(86) PCT JP11/075647 de 01/11/2011
(87) WO 2012/060466 de 10/05/2012

(21) **BR 11 2013 010867-3** **1.1**
(30) 03/11/2010 ZA 2010/07856
(51) F42D 1/04 (2006.01), F42D 1/045 (2006.01)
(86) PCT IB2011/054887 de 03/11/2011
(87) WO 2012/059877 de 10/05/2012

(21) **BR 11 2013 010868-1** **1.1**
(30) 02/11/2010 US 61/409,138; 24/10/2011 US 61/550,905
(51) A61B 18/18 (2006.01), A61N 1/44 (2006.01), A61M 31/00 (2006.01), A61M 37/00 (2006.01)
(86) PCT US11/059025 de 02/11/2011
(87) WO 2012/061535 de 10/05/2012

(21) **BR 11 2013 010869-0** **1.1**
(30) 04/11/2010 CN 2010105320008.8
(51) H04L 12/26 (2006.01)
(86) PCT CN11/071976 de 18/03/2011
(87) WO 2012/058895 de 10/05/2012

(21) **BR 11 2013 010874-6** **1.1**
(30) 02/11/2010 FR 10 04292
(51) C12N 15/864 (2006.01), C07K 14/435 (2006.01), A01N 63/00 (2006.01)
(86) PCT EP2011/005516 de 02/11/2011
(87) WO 2012/059217 de 10/05/2012

(21) **BR 11 2013 010876-2** **1.1**
(30) 08/11/2010 DE 102010050502.1-27
(51) B31B 1/00 (2006.01), B65B 3/02 (2006.01), B65B 61/18 (2006.01)
(86) PCT EP11/068607 de 25/10/2011
(87) WO 2012/062565 de 18/05/2012

(21) **BR 11 2013 010878-9** **1.1**
(30) 01/11/2010 IN 3022/MUM/2010; 17/12/2010 EP EP 10195535
(51) C02F 1/00 (2006.01), C02F 1/50 (2006.01), C02F 1/68 (2006.01), B01F 15/04 (2006.01)
(86) PCT EP11/067737 de 11/10/2011
(87) WO 2012/059301 de 10/05/2012

(21) **BR 11 2013 010880-0** **1.1**
(51) H04W 16/02 (2009.01)
(86) PCT CN10/078459 de 05/11/2010
(87) WO 2012/058820 de 10/05/2012

(21) **BR 11 2013 010881-9** **1.1**
(30) 05/11/2010 EP 10190121.3
(51) A23L 1/30 (2006.01), A23C 9/123 (2006.01)
(86) PCT EP11/069211 de 07/11/2011
(87) WO 2012/059501 de 10/05/2012

(21) **BR 11 2013 010882-7** **1.1**
(30) 04/11/2010 JP 2010-247437
(86) PCT JP11/073285 de 04/10/2011
(87) WO 2012/060183 de 10/05/2012

(21) **BR 11 2013 010883-5** **1.1**
(30) 03/11/2010 GB 10 18519.7
(51) A61K 31/192 (2006.01), A61P 25/00 (2006.01)
(86) PCT EP11/069319 de 03/11/2011
(87) WO 2012/059541 de 10/05/2012

(21) **BR 11 2013 010884-3** **1.1**
(30) 04/11/2010 GB 10 18647.6; 10/11/2010 US 61/412,109; 09/03/2011 GB 11 04049.0; 06/05/2011 GB 11 07626.2
(51) A61K 9/20 (2006.01), A61P 1/10 (2006.01), A61K 31/765 (2006.01)
(86) PCT GB11/001560 de 04/11/2011
(87) WO 2012/059724 de 10/05/2012

(21) **BR 11 2013 010887-8** **1.1**
(30) 02/11/2010 DE 10 2010 050 153.0
(51) B01J 19/24 (2006.01), C10B 49/14 (2006.01), C08F 8/50 (2006.01)
(86) PCT DE11/001958 de 01/11/2011
(87) WO 2012/072061 de 07/06/2012

(21) **BR 11 2013 010888-6** **1.1**
(30) 05/11/2010 EP 10190081.9
(51) D07B 1/06 (2006.01), D07B 5/00 (2006.01), D07B 1/14 (2006.01)
(86) PCT EP2011/067230 de 03/10/2011
(87) WO 2012/059284 de 10/05/2012

(21) **BR 11 2013 010889-4** **1.1**
(30) 12/11/2010 DK PA 2010 70487; 22/12/2010 DK PA 2010 70572; 26/01/2011 DK PA 2011 70047; 26/01/2011 DK PA 2011 70044
(51) C08F 2/50 (2006.01), C08G 18/48 (2006.01), C08J 3/28 (2006.01), C08J 3/075 (2006.01), C08L 71/02 (2006.01), C08L 75/08 (2006.01)
(86) PCT DK2011/050431 de 11/11/2011
(87) WO 2012/062333 de 18/05/2012

(21) **BR 11 2013 010890-8** **1.1**
(30) 05/11/2010 US 61/410,445
(51) A61K 31/19 (2006.01), A61P 3/04 (2006.01), A61P 3/06 (2006.01), A61P 3/10 (2006.01), A61P 9/10 (2006.01), C07C 57/03 (2006.01)
(86) PCT IB11/002925 de 03/11/2011
(87) WO 2012/059818 de 10/05/2012

(21) **BR 11 2013 010891-6** **1.1**
(30) 05/11/2010 EP 10190118.9
(51) A23K 1/16 (2006.01), A23K 1/18 (2006.01), C12N 1/20 (2006.01)
(86) PCT EP2011/069209 de 02/11/2011
(87) WO 2012/059499 de 10/05/2012

(21) **BR 11 2013 010892-4** **1.1**
(30) 27/10/2011 JP 2011-236063
(51) B60W 10/08 (2006.01), B60K 6/46 (2007.10), B60L 11/14 (2006.01), B60W 20/00 (2006.01)
(86) PCT JP2012/076044 de 05/10/2012
(87) WO 2013/061758 de 02/05/2013

(21) **BR 11 2013 010893-2** **1.1**
(30) 29/11/2010 SE 1001145-0
(51) B31B 1/74 (2006.01)
(86) PCT EP2011/067023 de 29/09/2011
(87) WO 2012/072309 de 07/06/2012

(21) **BR 11 2013 010896-7** **1.1**
(30) 02/11/2010 US 61/409395
(51) C07H 3/02 (2006.01), C07H 1/08 (2006.01), C13K 1/02 (2006.01)
(86) PCT US2011/058835 de 01/11/2011
(87) WO 2012/061425 de 10/05/2012

(21) **BR 11 2013 010897-5** **1.1**
(30) 05/11/2010 US 61/410,862; 30/03/2011 US 13/076,397; 30/03/2011 US 13/076,392; 30/03/2011 US 13/076,399; 30/03/2011 US 13/076,391; 30/03/2011 US 13/0760395; 30/03/2011 US 13/076,389; 30/03/2011 US 13/076,393; 30/03/2011 US 13/076,401; 05/06/2011 US 61/493,496; 23/09/2011 US 13/243,599
(51) G06F 3/048 (2013.01)
(86) PCT US2011/059106 de 03/11/2011
(87) WO 2012/061575 de 10/05/2012

(21) **BR 11 2013 010898-3** **1.1**
(30) 02/11/2010 DE 10 2010 050 025.9
(51) B29C 41/36 (2006.01), B29C 67/08 (2006.01), B29K 105/00 (2006.01), B29L 31/50 (2006.01), A41D 27/06 (2006.01), A43B 23/17 (2006.01), A43D 8/00 (2006.01), A43D 11/00 (2006.01), B29C 31/02 (2006.01), B29C 31/04 (2006.01), B29C 31/06 (2006.01), B29D 35/12 (2010.01)
(86) PCT EP2011/068660 de 25/10/2011
(87) WO 2012/059367 de 10/05/2012

(21) **BR 11 2013 010899-1** **1.1**
(30) 03/11/2010 DE 10 2010 050 311.8
(51) A61F 13/00 (2006.01)
(86) PCT EP2011/069191 de 01/11/2011
(87) WO 2012/059488 de 10/05/2012

(21) **BR 11 2013 010900-9** **1.1**
(30) 05/11/2010 US 61/410,803; 04/11/2011 US 13/290,002
(51) A61B 5/04 (2006.01)
(86) PCT US2011/059630 de 07/11/2011
(87) WO 2012/061827 de 10/05/2012

(21) **BR 11 2013 010901-7** **1.1**
(30) 03/11/2010 EP 10189809.6
(51) B03D 1/20 (2006.01), B03D 1/24 (2006.01), B03D 1/22 (2006.01), B03D 1/14 (2006.01)
(86) PCT EP2011/068937 de 28/10/2011

(87) WO 2012/059415 de 10/05/2012

(21) **BR 11 2013 010903-3** **1.1**
(30) 03/11/2010 US 12/938,911
(51) F23D 1/00 (2006.01)
(86) PCT US2011/058693 de 01/11/2011
(87) WO 2012/061330 de 10/05/2012

(21) **BR 11 2013 010904-1** **1.1**
(30) 03/11/2010 US 12/938,882
(51) B67C 7/00 (2006.01)
(86) PCT US2011/057700 de 25/10/2011
(87) WO 2012/061139 de 10/05/2012

(21) **BR 11 2013 010905-0** **1.1**
(51) C07C 29/151 (2006.01), C07C 29/154 (2006.01), C07C 31/10 (2006.01), C07C 31/12 (2006.01), C07C 31/125 (2006.01)
(86) PCT EP2010/006780 de 08/11/2010
(87) WO 2012/062338 de 18/05/2012

(21) **BR 11 2013 010906-8** **1.1**
(30) 02/11/2010 DE 10 2010 050 152.2
(51) C10B 19/00 (2006.01), C10B 49/14 (2006.01), C10G 1/10 (2006.01), C10B 53/07 (2006.01), C10J 3/57 (2006.01), B01J 8/02 (2006.01)
(86) PCT DE2011/001975 de 01/11/2011
(87) WO 2012/059091 de 10/05/2012

(21) **BR 11 2013 010907-6** **1.1**
(30) 02/11/2010 EP 10 189674.4
(51) B01J 31/02 (2006.01), B01J 31/10 (2006.01), B01J 35/00 (2006.01), B01J 35/02 (2006.01), B01J 37/00 (2006.01), B01J 31/12 (2006.01), C07C 67/03 (2006.01), C08G 77/28 (2006.01)
(86) PCT EP2011/068209 de 19/10/2011
(87) WO 2012/059323 de 10/05/2012

(21) **BR 11 2013 010911-4** **1.1**
(30) 01/11/2010 US 61/456,127
(51) A61K 47/48 (2006.01), A61K 48/00 (2006.01), C07K 14/78 (2006.01), C12N 15/87 (2006.01), A61P 35/00 (2006.01)
(86) PCT US2011/058856 de 01/11/2011
(87) WO 2012/061443 de 10/05/2012

(21) **BR 11 2013 010912-2** **1.1**
(30) 18/11/2010 SE 1051210-1
(51) B60J 3/02 (2006.01)
(86) PCT SE2011/051381 de 16/11/2011
(87) WO 2012/067578 de 24/05/2012

(21) **BR 11 2013 010914-9** **1.1**
(30) 08/11/2010 US 61/411,016
(51) A01M 1/02 (2006.01), A01M 1/10 (2006.01), A01N 31/02 (2006.01), A01P 19/00 (2006.01)
(86) PCT US2011/054853 de 05/10/2011
(87) WO 2012/064426 de 18/05/2012

(21) **BR 11 2013 010915-7** **1.1**
(30) 03/11/2010 US 61/409,711
(51) C07C 215/46 (2006.01), A01N 31/08 (2006.01), A01N 33/04 (2006.01), A01P 1/00 (2006.01)
(86) PCT US2011/059200 de 03/11/2011
(87) WO 2012/061624 de 10/05/2012

(21) **BR 11 2013 010917-3** **1.1**
(30) 01/11/2010 EP 10189599.3
(51) B29C 67/00 (2006.01), B65H 23/00 (2006.01), F16C 13/00 (2006.01)
(86) PCT NL2011/050734 de 31/10/2011
(87) WO 2012/060696 de 10/05/2012

(21) **BR 11 2013 010918-1** **1.1**
(30) 02/11/2010 US PC/US2010/055030
(51) A61Q 15/00 (2006.01), A61K 8/26 (2006.01)
(86) PCT US2011/058559 de 31/10/2011
(87) WO 2012/061280 de 10/05/2012

(21) **BR 11 2013 010919-0** **1.1**
(30) 10/11/2010 JP 2010-251895
(51) B32B 27/32 (2006.01), B65D 65/40 (2006.01), C08F 210/06 (2006.01)
(86) PCT JP2011/075984 de 10/11/2011
(87) WO 2012/063914 de 18/05/2012

(21) **BR 11 2013 010920-3** **1.1**
(51) C07D 403/06 (2006.01)
(86) PCT CN2010/001731 de 01/11/2010
(87) WO 2012/058780 de 10/05/2012

(21) **BR 11 2013 010921-1** **1.1**
(30) 02/11/2010 EP 10014222.3
(51) H01L 23/051 (2006.01), H01L 23/00 (2006.01), H01L 23/31 (2006.01), H01L 29/06 (2006.01)
(86) PCT EP2011/005387 de 26/10/2011
(87) WO 2012/059193 de 10/05/2012

(21) **BR 11 2013 010922-0** **1.1**
(30) 01/11/2010 EP 10189545.6
(51) C08F 210/02 (2006.01), C08F 210/16 (2006.01), C08F 4/24 (2006.01)
(86) PCT EP2011/067368 de 05/10/2011
(87) WO 2012/059290 de 10/05/2012

(21) **BR 11 2013 010923-8** **1.1**
(30) 02/11/2010 US 61/409,290
(51) H02J 7/00 (2006.01)
(86) PCT US2011/058503 de 31/10/2011
(87) WO 2012/061262 de 10/05/2012

(21) **BR 11 2013 010924-6** **1.1**
(30) 02/11/2010 US 12/938,160
(51) E21B 43/12 (2006.01), F04D 29/046 (2006.01), F16C 17/04 (2006.01)
(86) PCT US2011/058886 de 02/11/2011
(87) WO 2012/061455 de 10/05/2012

(21) **BR 11 2013 010925-4** **1.1**
(30) 01/11/2010 US 61/408,927
(51) H01R 13/648 (2006.01), H01R 24/38 (2011.01)
(86) PCT US2011/058777 de 01/11/2011
(87) WO 2012/061379 de 10/05/2012

(21) **BR 11 2013 010926-2** **1.1**
(30) 01/11/2010 AU 2010904873
(51) C07K 14/435 (2006.01), A61K 38/17 (2006.01)
(86) PCT AU2011/001402 de 01/11/2011
(87) WO 2012/058715 de 10/05/2012

(21) **BR 11 2013 010927-0** **1.1**
(30) 01/11/2010 US 61/409,111; 07/01/2011 US 61/430,871
(51) G01N 29/02 (2006.01), G01N 29/24 (2006.01)
(86) PCT IB2011/054000 de 13/09/2011
(87) WO 2012/059828 de 10/05/2012

(21) **BR 11 2013 010928-9** **1.1**
(30) 01/11/2010 US 61/408,610; 28/10/2011 US 13/283,759
(51) A61K 33/00 (2006.01), A61P 11/00 (2006.01)
(86) PCT US2011/058508 de 31/10/2011
(87) WO 2012/061264 de 10/05/2012

(21) **BR 11 2013 010929-7** **1.1**
(30) 03/11/2010 US 61/409,741; 17/12/2010 US 12/971,451; 31/10/2011 US 61/553,489
(51) A61M 25/00 (2006.01), A61M 39/24 (2006.01), A61F 2/00 (2006.01), A61F 2/04 (2013.01)
(86) PCT IE2011/000060 de 03/11/2011
(87) WO 2012/059906 de 10/05/2012

(21) **BR 11 2013 010938-6** **1.1**
(30) 03/11/2010 US 12/938,599
(51) A47K 10/36 (2006.01), B65H 75/18 (2006.01)
(86) PCT EP2011/067458 de 06/10/2011
(87) WO 2012/059296 de 10/05/2012

(21) **BR 11 2013 010942-4** **1.1**
(30) 03/11/2010 EP 10189748.6; 03/11/2010 EP 10189749.4
(51) B23C 5/22 (2006.01), B23C 5/08 (2006.01), B23C 5/20 (2006.01)
(86) PCT EP2011/068856 de 27/10/2011
(87) WO 2012/059395 de 10/05/2012

(21) **BR 11 2013 010943-2** **1.1**
(30) 03/11/2010 EP 10189749.4; 03/11/2010 EP 10189748.6
(51) B23C 5/22 (2006.01), B23C 5/08 (2006.01)
(86) PCT EP2011/068854 de 27/10/2011
(87) WO 2012/059394 de 10/05/2012

(21) **BR 11 2013 010949-1** **1.1**
(30) 22/10/2010 US 61/405,798; 11/05/2011 US 61/484,749
(51) C07K 16/24 (2006.01)
(86) PCT CH2011/000256 de 24/10/2011
(87) WO 2012/051734 de 26/04/2012

(21) **BR 11 2013 010952-1** **1.1**
(30) 22/10/2010 US 12/910,594; 16/11/2010 US 61/414,141; 01/12/2010 US 61/418,465; 15/06/2011 US 61/497,374
(51) C12Q 1/68 (2006.01)
(86) PCT US2011/056933 de 19/10/2011
(87) WO 2012/054638 de 26/04/2012

(21) **BR 11 2013 010965-3** **1.1**
(30) 04/11/2010 EP 10190003.3
(51) G06K 7/08 (2006.01), G06K 19/073 (2006.01), G01S 13/36 (2006.01), G07F 19/00 (2006.01), H01Q 9/04 (2006.01)
(86) PCT EP2011/068098 de 17/10/2011
(87) WO 2012/059316 de 10/05/2012

(21) **BR 11 2013 010969-6** **1.1**
(30) 12/11/2010 US 61/413,167
(51) B29B 11/14 (2006.01), B29B 11/08 (2006.01)
(86) PCT US2011/060587 de 14/11/2011
(87) WO 2012/065162 de 18/05/2012

(21) **BR 11 2013 010970-0** **1.1**
(30) 05/11/2010 GB 1018721.9
(51) F04F 5/10 (2006.01), F04F 5/46 (2006.01)
(86) PCT GB11/052163 de 07/11/2011
(87) WO 2012/059773 de 10/05/2012

(21) **BR 11 2013 010975-0** **1.1**
(30) 28/01/2011 CN 201110030638.6
(51) D05B 21/00 (2006.01), D05B 69/18 (2006.01)
(86) PCT CN2012/070101 de 06/01/2012
(87) WO 2012/100668 de 02/08/2012

(21) **BR 11 2013 010977-7** **1.1**
(30) 03/11/2010 US 61/456,204
(51) A01N 25/04 (2006.01), A01N 45/00 (2006.01), A01P 1/00 (2006.01)
(86) PCT US2011/059225 de 03/11/2011
(87) WO 2012/061648 de 10/05/2012

(21) **BR 11 2013 010978-5** **1.1**
(30) 03/11/2010 DE 10 2010 043 329.2
(51) B29C 44/38 (2006.01), B29C 44/60 (2006.01)
(86) PCT EP2011/069052 de 28/10/2011
(87) WO 2012/059438 de 10/05/2012

(21) **BR 11 2013 010979-3** **1.1**
(30) 04/11/2010 FR 1004338
(51) B29C 70/02 (2006.01), B29D 11/00 (2006.01), F24J 2/10 (2006.01), G02B 1/10 (2006.01), G02B 5/10 (2006.01), G02B 5/08 (2006.01), B29C 37/00 (2006.01)
(86) PCT EP2011/069286 de 03/11/2011
(87) WO 2012/059527 de 10/05/2012

(21) **BR 11 2013 010982-3** **1.1**
(30) 05/11/2010 US 61/410,753; 01/12/2010 US 61/418.521; 10/06/2011 US 61/495,661; 28/07/2011 US 61/574,151
(51) B29C 70/44 (2006.01), B29C 31/00 (2006.01)
(86) PCT US2011/059434 de 04/11/2011
(87) WO 2012/061768 de 10/05/2012

(21) **BR 11 2013 010986-6** **1.1**
(30) 05/11/2010 US 61/410,360; 01/12/2010 EP 10193343.0
(51) A01N 25/00 (2006.01), A01N 33/04 (2006.01), A01N 33/08 (2006.01), A01N 57/20 (2006.01), A01N 37/10 (2006.01)
(86) PCT EP2011/069200 de 02/11/2011
(87) WO 2012/059494 de 10/05/2012

(21) **BR 11 2013 010988-2** **1.1**
(30) 05/11/2010 FR 1059143; 08/11/2010 US 61/411,210
(51) A61K 8/06 (2006.01), A61K 8/81 (2006.01), A61Q 17/04 (2006.01)
(86) PCT EP2011/068473 de 21/10/2011
(87) WO 2012/059348 de 10/05/2012

(21) **BR 11 2013 010990-4** **1.1**
(30) 05/11/2010 US 61/410,517; 05/11/2010 EP 10190077.7
(51) C07C 209/52 (2006.01), C07C 211/35 (2006.01)
(86) PCT EP2011/069426 de 04/11/2011
(87) WO 2012/059585 de 10/05/2012

(21) **BR 11 2013 010991-2** **1.1**
(30) 05/11/2010 FR 1059157; 10/01/2011 US 61/431,101
(51) A61K 8/81 (2006.01), A61Q 1/10 (2006.01)
(86) PCT EP2011/068899 de 27/10/2011
(87) WO 2012/059404 de 10/05/2012

(21) **BR 11 2013 010992-0** **1.1**
(30) 04/11/2010 MX MX/a/2010/012027
(51) C08L 95/00 (2006.01), C08K 5/01 (2006.01), C08K 5/315 (2006.01), C08L 91/06 (2006.01), C08L 79/02 (2006.01)
(86) PCT IB2011/002612 de 04/11/2011
(87) WO 2012/059810 de 10/05/2012

(21) **BR 11 2013 010993-9** **1.1**

(30) 05/11/2010 EP 10190193.2
(51) G01N 21/35 (2006.01), G01N 33/68 (2006.01), C12M 1/34 (2006.01), C12M 3/00 (2006.01), G01N 21/64 (2006.01), G01J 3/44 (2006.01)
(86) PCT EP2011/069267 de 03/11/2011
(87) WO 2012/059520 de 10/05/2012

(21) **BR 11 2013 010995-5 1.1**
(30) 06/11/2010 NO 20101563
(51) B65D 88/12 (2006.01), B65D 43/20 (2006.01), B65F 1/16 (2006.01), B65D 90/58 (2006.01), B60J 7/02 (2006.01)
(86) PCT NO11/000312 de 04/11/2011
(87) WO 2012/060717 de 10/05/2012

(21) **BR 11 2013 010998-0 1.1**
(30) 05/11/2010 IT TO2010A 000884
(51) F28D 1/03 (2006.01), F28F 1/02 (2006.01)
(86) PCT IB2011/054920 de 04/11/2011
(87) WO 2012/059889 de 10/05/2012

(21) **BR 11 2013 011002-3 1.1**
(30) 10/11/2010 IN 3363/CHE/2010
(51) A61B 17/34 (2006.01), A61B 19/00 (2006.01)
(86) PCT IN2011/000777 de 11/11/2011
(87) WO 2012/063267 de 18/05/2012

(21) **BR 11 2013 011003-1 1.1**
(30) 08/11/2010 US 61/411,083
(51) C07K 16/28 (2006.01)
(86) PCT EP11/069571 de 07/11/2011
(87) WO 2012/062713 de 18/05/2012

(21) **BR 11 2013 011007-4 1.1**
(30) 04/11/2010 US 61/410,128
(51) A01M 7/00 (2006.01)
(86) PCT US11/058794 de 01/11/2011
(87) WO 2012/061393 de 10/05/2012

(21) **BR 11 2013 011008-2 1.1**
(30) 04/11/2010 IN 3297/CHE/2010
(51) A61B 17/00 (2006.01)
(86) PCT IN2011/000762 de 04/11/2011
(87) WO 2012/063256 de 18/05/2012

(21) **BR 11 2013 011011-2 1.1**
(30) 04/11/2010 DE 10 2010 043433.7; 12/11/2010 DE 10 2010 043 836.7
(51) B01D 29/21 (2006.01), B01D 29/96 (2006.01), B01D 35/153 (2006.01), B01D 35/16 (2006.01), B01D 35/147 (2006.01)
(86) PCT EP11/069146 de 31/10/2011
(87) WO 2012/059474 de 10/05/2012

(21) **BR 11 2013 011012-0 1.1**
(30) 04/11/2010 GB 10186500; 10/11/2010 US 61/412,128
(51) A61K 31/765 (2006.01), A61P 35/00 (2006.01)
(86) PCT GB11/001561 de 04/11/2011
(87) WO 2012/059725 de 10/05/2012

(21) **BR 11 2013 011013-9 1.1**
(30) 05/11/2010 JP 2010-248119; 17/10/2011 JP 2011-227817
(51) C22C 38/14 (2006.01), C22C 38/58 (2006.01), C21D 9/48 (2006.01)
(86) PCT JP11/074939 de 28/10/2011
(87) WO 2012/060294 de 10/05/2012

(21) **BR 11 2013 011014-7 1.1**
(30) 08/11/2010 JP 2010-249925
(51) F04C 18/02 (2006.01)
(86) PCT JP11/006233 de 08/11/2011
(87) WO 2012/063471 de 18/05/2012

(21) **BR 11 2013 011015-5 1.1**
(30) 05/11/2010 US 61/410,421
(51) C07D 403/12 (2006.01), A61K 31/506 (2006.01), A61P 1/00 (2006.01), A61P 35/00 (2006.01)
(86) PCT US11/059107 de 03/11/2011
(87) WO 2012/061576 de 10/05/2012

(21) **BR 11 2013 011016-3 1.1**
(30) 03/11/2010 US 12/938,717
(51) F01N 3/02 (2006.01), F01N 3/05 (2006.01), F01N 3/021 (2006.01), E02F 3/00 (2006.01), B62D 63/00 (2006.01)
(86) PCT US2011/058755 de 01/11/2011
(87) WO 2012/061365 de 10/05/2012

(21) **BR 11 2013 011017-1 1.1**
(30) 03/11/2010 US 12/938,929
(51) E21B 43/04 (2006.01), E21B 43/10 (2006.01), E21B 23/00 (2006.01)
(86) PCT US2011/058104 de 27/10/2011
(87) WO 2012/061202 de 10/05/2012

(21) **BR 11 2013 011018-0 1.1**
(30) 04/11/2010 DE 102010060336.8
(51) A61B 18/14 (2006.01), A61B 18/00 (2006.01), A61B 18/04 (2006.01)
(86) PCT EP2011/069435 de 04/11/2011
(87) WO 2012/059587 de 10/05/2012

(21) **BR 11 2013 011019-8 1.1**
(51) B64C 1/20 (2006.01), B64D 9/00 (2006.01)
(86) PCT US2010/002984 de 15/11/2010
(87) WO 2012/067595 de 24/05/2012

(21) **BR 11 2013 011020-1 1.1**
(30) 03/11/2010 US 12/938,775
(51) F01N 3/023 (2006.01), F01N 3/05 (2006.01), E02F 3/76 (2006.01), E02F 9/00 (2006.01), F01N 5/02 (2006.01)
(86) PCT US2011/058586 de 31/10/2011
(87) WO 2012/061293 de 10/05/2012

(21) **BR 11 2013 011021-0 1.1**
(30) 04/11/2010 US 12/939,223
(51) E21B 7/08 (2006.01), E21B 23/12 (2006.01)
(86) PCT US2011/058905 de 02/11/2011
(87) WO 2012/061465 de 10/05/2012

(21) **BR 11 2013 011022-8 1.1**
(30) 04/11/2010 US 61/456,308
(51) C07C 67/60 (2006.01), C07C 69/54 (2006.01)
(86) PCT US2011/056141 de 13/10/2011
(87) WO 2012/060990 de 10/05/2012

(21) **BR 11 2013 011023-6 1.1**
(30) 05/11/2010 US 12/940,231
(51) A44B 18/00 (2006.01)
(86) PCT US2011/059039 de 03/11/2011
(87) WO 2012/061542 de 10/05/2012

(21) **BR 11 2013 011024-4 1.1**
(30) 08/11/2010 US 61/411,167; 08/11/2010 EP 10306221.2
(51) C12P 7/06 (2006.01), C12N 9/24 (2006.01), C12N 9/26 (2006.01)
(86) PCT EP11/069669 de 08/11/2011
(87) WO 2012/062767 de 18/05/2012

(21) **BR 11 2013 011025-2 1.1**
(30) 04/11/2010 US 61/410,288
(51) C12N 15/52 (2006.01), A01H 1/04 (2006.01), A01H 5/00 (2006.01), A23L 1/0522 (2006.01), C12N 9/10 (2006.01)
(86) PCT AU11/001426 de 04/11/2011
(87) WO 2012/058730 de 10/05/2012

(21) **BR 11 2013 011026-0 1.1**
(30) 08/11/2010 US 61/410,989
(51) A61B 5/00 (2006.01), H04L 29/08 (2006.01), H04W 52/22 (2009.01)
(86) PCT IB11/054896 de 03/11/2011
(87) WO 2012/063172 de 18/05/2012

(21) **BR 11 2013 011028-7 1.1**
(30) 08/11/2010 EP 10190351.6
(51) A61B 6/06 (2006.01), G01N 23/04 (2006.01), G21K 1/06 (2006.01)
(86) PCT IB11/054890 de 03/11/2011
(87) WO 2012/063169 de 18/05/2012

(21) **BR 11 2013 011029-5 1.1**
(30) 08/11/2010 US 61/410,995
(51) A61B 5/055 (2006.01), G06F 13/38 (2006.01), G01R 33/54 (2006.01)
(86) PCT IB11/054947 de 07/11/2011
(87) WO 2012/063183 de 18/05/2012

(21) **BR 11 2013 011031-7 1.1**
(30) 08/11/2010 US 61/410,984
(51) G06F 19/00 (2011.01)
(86) PCT IB11/054884 de 03/11/2011
(87) WO 2012/063166 de 18/05/2012

(21) **BR 11 2013 011033-3 1.1**
(30) 08/11/2010 US 61/410,992
(51) A61B 5/00 (2006.01), A61B 5/11 (2006.01)
(86) PCT IB11/054732 de 24/10/2011
(87) WO 2012/063154 de 18/05/2012

(21) **BR 11 2013 011034-1 1.1**
(30) 11/11/2010 US 12/944,383
(51) D21H 23/56 (2006.01), D21F 7/08 (2006.01), D21H 25/04 (2006.01)
(86) PCT IB2011/054958 de 07/11/2011
(87) WO 2012/063188 de 18/05/2012

(21) **BR 11 2013 011035-0 1.1**
(30) 04/11/2010 US 12/939,586
(51) C40B 30/02 (2006.01)
(86) PCT US2011/059123 de 03/11/2011
(87) WO 2012/061585 de 10/05/2012

(21) **BR 11 2013 011038-4 1.1**
(30) 03/11/2010 US 61/409,670; 15/04/2011 US 61/475,713
(51) G06F 11/22 (2006.01), G06F 11/30 (2006.01), G06F 21/52 (2013.01)
(86) PCT US2011/059244 de 03/11/2011
(87) WO 2012/061663 de 10/05/2012

(21) **BR 11 2013 011039-2 1.1**
(30) 03/11/2010 US 61/409,902; 02/02/2011 US 61/438,966; 10/08/2011 US 61/522,231; 13/10/2011 US 61/546,932
(51) C11B 1/02 (2006.01), C12P 7/64 (2006.01), H01B 3/22 (2006.01), H01F 27/12 (2006.01)
(86) PCT US2011/059224 de 03/11/2011
(87) WO 2012/061647 de 10/05/2012

(21) **BR 11 2013 011054-6 1.1**
(51) A61K 8/04 (2006.01), A61K 8/27 (2006.01), A61K 8/49 (2006.01), A61K 8/73 (2006.01), A61K 8/86 (2006.01), A61Q 11/00 (2006.01)
(86) PCT US10/055764 de 08/11/2010
(87) WO 2012/064319 de 18/05/2012

(21) **BR 11 2013 011055-4 1.1**
(30) 03/11/2010 EP 10014234.8
(51) H02J 3/38 (2006.01), B63H 23/24 (2006.01), B63H 25/42 (2006.01)
(86) PCT EP11/068649 de 25/10/2011
(87) WO 2012/059366 de 10/05/2012

(21) **BR 11 2013 011056-2 1.1**
(30) 04/11/2010 US 12/939,367
(51) E21B 10/00 (2006.01), E21B 10/14 (2006.01)
(86) PCT US11/052763 de 22/09/2011
(87) WO 2012/060937 de 10/05/2012

(21) **BR 11 2013 011057-0 1.1**
(30) 03/11/2010 EP 10189784.1
(51) A23L 1/053 (2006.01), A23L 1/275 (2006.01), A23L 2/58 (2006.01), A61K 8/97 (2006.01), A61K 31/07 (2006.01)
(86) PCT EP11/067256 de 04/10/2011
(87) WO 2012/059286 de 10/05/2012

(21) **BR 11 2013 011058-9 1.1**
(30) 03/11/2010 DE 10 2010 050 402.5
(51) D04B 15/32 (2006.01)
(86) PCT EP11/068101 de 17/10/2011
(87) WO 2012/059317 de 10/05/2012

(21) **BR 11 2013 011059-7 1.1**
(30) 04/11/2010 US 61/410002; 30/06/2011 GB 1111108.5
(51) B04C 5/103 (2006.01), B04C 5/181 (2006.01)
(86) PCT EP2011/069240 de 02/11/2011
(87) WO 2012/059514 de 10/05/2012

(21) **BR 11 2013 011061-9 1.1**
(30) 09/11/2010 US 61/411676; 11/02/2011 US 13/025462
(51) B63B 35/44 (2006.01), B63B 1/10 (2006.01)
(86) PCT US2011/059380 de 04/11/2011
(87) WO 2012/064609 de 18/05/2012

(21) **BR 11 2013 011062-7 1.1**
(30) 17/12/2010 EP 10195793.4
(51) E04D 5/14 (2006.01), B32B 27/08 (2006.01), B32B 27/32 (2006.01), E04B 1/66 (2006.01)
(86) PCT EP11/072793 de 14/12/2011
(87) WO 2012/080353 de 21/06/2012

(21) **BR 11 2013 011063-5 1.1**
(30) 08/11/2010 FR 10 59195
(51) A01N 25/04 (2006.01), A01N 63/02 (2006.01), A01N 65/00 (2009.01), A01N 65/24 (2009.01), A01P 1/00 (2006.01), A01P 15/00 (2006.01), C09D 5/14

(2006.01), C09D 11/00 (2006.01), A01N 37/02 (2006.01)
(86) PCT IB11/054927 de 04/11/2011
(87) WO 2012/063176 de 18/05/2012

(21) **BR 11 2013 011064-3** **1.1**
(30) 05/11/2010 FR 1059144
(51) A23L 1/30 (2006.01), A61Q 19/00 (2006.01), A61K 36/185 (2006.01), A61K 36/23 (2006.01)
(86) PCT IB11/054895 de 03/11/2011
(87) WO 2012/059880 de 10/05/2012

(21) **BR 11 2013 011065-1** **1.1**
(30) 04/11/2010 US 61/410,158; 10/11/2010 US 61/411,953; 11/11/2010 US 61/412,594; 03/03/2011 US 61/448,785
(51) C07K 16/24 (2006.01)
(86) PCT US2011/058869 de 02/11/2011
(87) WO 2012/061448 de 10/05/2012

(21) **BR 11 2013 011066-0** **1.1**
(30) 04/11/2010 DE 10 2010 050 200.6
(51) E01B 9/30 (2006.01)
(86) PCT EP2011/068134 de 17/10/2011
(87) WO 2012/059318 de 10/05/2012

(21) **BR 11 2013 011068-6** **1.1**
(30) 05/11/2010 US PCT/US2010/055681
(51) A61K 9/00 (2006.01)
(86) PCT US2011/059466 de 04/11/2011
(87) WO 2012/061787 de 10/05/2012

(21) **BR 11 2013 011074-0** **1.1**
(30) 08/11/2010 US 61/411,198; 08/11/2010 US 61/411,222
(51) C08L 83/06 (2006.01), B01J 31/22 (2006.01), B01J 31/38 (2006.01), E04C 2/20 (2006.01), E04B 2/02 (2006.01), C08G 77/16 (2006.01), C08K 5/544 (2006.01), C08K 5/5425 (2006.01), C08K 5/5435 (2006.01), C08K 5/5415 (2006.01), C08K 5/5419 (2006.01)
(86) PCT US11/059399 de 04/11/2011
(87) WO 2012/064611 de 18/05/2012

(21) **BR 11 2013 011075-9** **1.1**
(30) 23/11/2010 FR 1059612
(51) H02P 3/18 (2006.01), B60L 7/20 (2006.01)
(86) PCT FR2011/052724 de 22/11/2011
(87) WO 2012/069755 de 31/05/2012

(21) **BR 11 2013 011076-7** **1.1**
(30) 18/11/2010 AT A 1908/2010
(51) A61K 38/19 (2006.01), A61K 45/06 (2006.01), A61P 31/16 (2006.01)
(86) PCT AT2011/000462 de 15/11/2011
(87) WO 2012/065201 de 24/05/2012

(21) **BR 11 2013 011078-3** **1.1**
(30) 05/11/2010 EP 10190254.2
(51) A61K 41/00 (2006.01), A61K 51/12 (2006.01), A61P 35/00 (2006.01)
(86) PCT NL11/050754 de 04/11/2011
(87) WO 2012/060707 de 10/05/2012

(21) **BR 11 2013 011079-1** **1.1**
(30) 11/11/2010 CN 201010543522.8
(51) H03L 7/26 (2006.01)
(86) PCT CN2011/081992 de 13/12/2011
(87) WO 2012/062207 de 18/05/2012

(21) **BR 11 2013 011080-5** **1.1**
(30) 04/11/2010 US 12/939,545
(51) F16K 31/122 (2006.01), F16K 31/163 (2006.01)
(86) PCT US2011/056559 de 17/10/2011
(87) WO 2012/061001 de 10/05/2012

(21) **BR 11 2013 011081-3** **1.1**
(30) 04/11/2010 US 12/939,485
(51) B29C 73/24 (2006.01), G01B 3/14 (2006.01)
(86) PCT US11/053402 de 27/09/2011
(87) WO 2012/060944 de 10/05/2012

(21) **BR 11 2013 011082-1** **1.1**
(30) 08/11/2010 DE 10 2010 043 565.1
(51) B60R 16/02 (2006.01), H02G 3/22 (2006.01)
(86) PCT EP2011/065750 de 12/09/2011
(87) WO 2012/062497 de 18/05/2012

(21) **BR 11 2013 011083-0** **1.1**
(30) 05/11/2010 US 61/410,777; 24/11/2010 US 61/417,102; 13/12/2010 US 61/422,511; 13/01/2011 US 61/432,472; 18/01/2011 US 61/433,792
(51) G06F 19/00 (2011.01)
(86) PCT US11/059559 de 07/11/2011
(87) WO 2012/061804 de 10/05/2012

(21) **BR 11 2013 011084-8** **1.1**
(30) 03/11/2010 EP 10189853.4
(51) H01B 3/44 (2006.01), C08K 5/01 (2006.01), H01B 7/00 (2006.01), H01B 9/00 (2006.01)
(86) PCT EP2011/069182 de 01/11/2011
(87) WO 2012/059483 de 10/05/2012

(21) **BR 11 2013 011085-6** **1.1**
(30) 03/11/2010 DE 102010043254.7
(51) G01R 11/02 (2006.01), G01R 21/06 (2006.01), G01R 21/133 (2006.01)
(86) PCT EP11/068880 de 27/10/2011
(87) WO 2012/059398 de 10/05/2012

(21) **BR 11 2013 011087-2** **1.1**
(30) 05/11/2010 US 61/410,508
(51) H04W 52/54 (2009.01), H04W 52/36 (2009.01)
(86) PCT EP2011/060808 de 28/06/2011
(87) WO 2012/059249 de 10/05/2012

(21) **BR 11 2013 011088-0** **1.1**
(30) 05/11/2010 EP 10 190122.1
(51) A23L 1/29 (2006.01), A23L 1/30 (2006.01), A23L 1/10 (2006.01), A23L 1/00 (2006.01)
(86) PCT EP11/069212 de 02/11/2011
(87) WO 2012/059502 de 10/05/2012

(21) **BR 11 2013 011105-4** **1.1**
(30) 08/11/2010 US 61/410,990
(51) H04Q 1/14 (2006.01)
(86) PCT US2011/055039 de 06/10/2011
(87) WO 2012/064431 de 18/05/2012

(21) **BR 11 2013 011107-0** **1.1**
(30) 12/11/2010 US 61/413,250
(51) G01N 21/89 (2006.01), B65H 43/00 (2006.01), G06T 7/00 (2006.01)
(86) PCT US2011/058250 de 28/10/2011
(87) WO 2012/064522 de 18/05/2012

(21) **BR 11 2013 011108-9** **1.1**
(30) 19/11/2010 US 12/949,963
(51) A61B 18/08 (2006.01)
(86) PCT US2011/058356 de 28/10/2011
(87) WO 2012/067791 de 24/05/2012

(21) **BR 11 2013 011109-7** **1.1**
(30) 01/12/2010 US 61/418,469; 30/08/2011 US 61/529,040
(51) G02B 6/44 (2006.01)
(86) PCT US2011/059773 de 08/11/2011
(87) WO 2012/074688 de 07/06/2012

(21) **BR 11 2013 011111-9** **1.1**
(30) 08/11/2010 NO 2010157
(51) E04G 7/22 (2006.01), E04G 7/12 (2006.01), E04G 7/30 (2006.01)
(86) PCT NO2011/000310 de 04/11/2011
(87) WO 2012/064198 de 18/05/2012

(21) **BR 11 2013 011116-0** **1.1**
(30) 04/11/2010 GB 1018605.4
(51) H02K 9/06 (2006.01), H02K 9/19 (2006.01), H02K 21/24 (2006.01)
(86) PCT GB2011/052128 de 02/11/2011
(87) WO 2012/059753 de 10/05/2012

(21) **BR 11 2013 011118-6** **1.1**
(30) 09/11/2010 FR 10 59260
(51) A23N 1/02 (2006.01), A47J 19/02 (2006.01), B30B 9/12 (2006.01)
(86) PCT FR2011/052580 de 04/11/2011
(87) WO 2012/062988 de 18/05/2012

(21) **BR 11 2013 011119-4** **1.1**
(30) 05/11/2010 JP 2010-248790
(51) F16L 15/04 (2006.01), C10M 103/02 (2006.01), C10M 105/22 (2006.01), C10M 107/28 (2006.01), C10M 107/38 (2006.01), C10M 107/50 (2006.01), C10M 109/00 (2006.01), C10M 145/14 (2006.01), C10M 147/02 (2006.01), C10M 155/02 (2006.01), C10N 10/04 (2006.01), C10N 20/00 (2006.01), C10N 20/02 (2006.01), C10N 20/06 (2006.01), C10N 30/06 (2006.01)
(86) PCT JP2011/076016 de 04/11/2011
(87) WO 2012/060472 de 10/05/2012

(21) **BR 11 2013 011120-8** **1.1**
(30) 05/11/2010 JP 2010-248789
(51) F16L 15/04 (2006.01), C10M 103/02 (2006.01), C10M 107/02 (2006.01), C10M 107/24 (2006.01), C10M 107/28 (2006.01), C10M 107/50 (2006.01), C10M 143/00 (2006.01), C10M 145/08 (2006.01), C10M 147/02 (2006.01), C10M 155/02 (2006.01), C10N 20/06 (2006.01), C10N 30/06 (2006.01), C10N 30/08 (2006.01), C10N 30/12 (2006.01), C10N 40/00 (2006.01)
(86) PCT JP2011/076018 de 04/11/2011
(87) WO 2012/060474 de 10/05/2012

(21) **BR 11 2013 011133-0** **1.1**
(30) 05/11/2010 FR 1059150
(51) F16L 23/08 (2006.01)
(86) PCT FR2011/052538 de 28/10/2011
(87) WO 2012/059675 de 10/05/2012

(21) **BR 11 2013 011134-8** **1.1**
(30) 08/11/2010 US 61411017
(51) G02B 6/02 (2006.01)
(86) PCT US2011/059070 de 03/11/2011
(87) WO 2012/064579 de 18/05/2012

(21) **BR 11 2013 011135-6** **1.1**
(30) 05/11/2010 CN 201010532658.9
(51) C07C 233/65 (2006.01), C07C 233/92 (2006.01), C07C 231/02 (2006.01), C07C 231/12 (2006.01), C07C 271/64 (2006.01), C07C 269/04 (2006.01), C07C 255/57 (2006.01), C07C 253/30 (2006.01), A61K 31/166 (2006.01), A61K 31/27 (2006.01), A61K 31/277 (2006.01), A61P 35/00 (2006.01), A61P 35/02 (2006.01)
(86) PCT CN11/001854 de 03/11/2011
(87) WO 2012/058866 de 10/05/2012

(21) **BR 11 2013 011136-4** **1.1**
(30) 08/11/2010 GB 1018805.0
(51) H02K 1/18 (2006.01)
(86) PCT EP11/060344 de 21/06/2011
(87) WO 2012/062487 de 18/05/2012

(21) **BR 11 2013 011137-2** **1.1**
(30) 11/11/2010 EP 10190913.3
(51) B29C 49/06 (2006.01), B65D 1/02 (2006.01), B29B 11/14 (2006.01), B29B 11/08 (2006.01)
(86) PCT EP2011/068650 de 25/10/2011
(87) WO 2012/062569 de 18/05/2012

(21) **BR 11 2013 011138-0** **1.1**
(30) 08/11/2010 DE 102010043558.9
(51) C07C 45/50 (2006.01), C07F 9/02 (2006.01)
(86) PCT EP2011/068522 de 24/10/2011
(87) WO 2012/062558 de 18/05/2012

(21) **BR 11 2013 011139-9** **1.1**
(30) 05/11/2010 ES E100143296
(51) B41F 7/10 (2006.01), B41F 13/00 (2006.01), B41F 13/20 (2006.01), B41F 13/30 (2006.01), B41F 13/44 (2006.01)
(86) PCT IB2011/002475 de 18/10/2011
(87) WO 2012/059801 de 10/05/2012

(21) **BR 11 2013 011141-0** **1.1**
(51) B60N 2/14 (2006.01), B60N 2/24 (2006.01), B60N 2/38 (2006.01), B60N 2/46 (2006.01)
(86) PCT EP2010/006739 de 05/11/2010
(87) WO 2012/059117 de 10/05/2012

(21) **BR 11 2013 011143-7** **1.1**
(30) 05/11/2010 US 61/410,653; 14/07/2011 US PCT/US2011/043994
(51) H01L 35/30 (2006.01)
(86) PCT US2011/059592 de 07/11/2011
(87) WO 2012/061812 de 10/05/2012

(21) **BR 11 2013 011144-5** **1.1**
(30) 05/11/2010 GB 1018660.9
(51) F16K 3/02 (2006.01)
(86) PCT GB2011/001550 de 03/11/2011
(87) WO 2012/059717 de 10/05/2012

(21) **BR 11 2013 011145-3** **1.1**
(51) B60G 21/055 (2006.01)
(86) PCT SE2010/000270 de 05/11/2010
(87) WO 2012/060745 de 10/05/2012

(21) **BR 11 2013 011146-1** **1.1**
(30) 04/11/2010 US 61/410,127
(51) B63B 35/44 (2006.01)
(86) PCT US2011/059335 de 04/11/2011
(87) WO 2012/061710 de 10/05/2012

(21) **BR 11 2013 011147-0** **1.1**
(30) 17/12/2010 EP 10195805.6
(51) E04D 5/14 (2006.01), E04B 1/66 (2006.01), B32B 27/08 (2006.01), B32B 27/30 (2006.01), C08G 18/08 (2006.01), C09J 175/04 (2006.01), C09J 175/06 (2006.01)
(86) PCT EP2011/072794 de 14/12/2011
(87) WO 2012/080354 de 21/06/2012

(21) **BR 11 2013 011148-8** **1.1**
(30) 17/11/2010 DE 10 2010 052 070.5
(51) A61M 1/16 (2006.01), A61M 1/34 (2006.01)
(86) PCT DE2011/001989 de 15/11/2011
(87) WO 2012/095066 de 19/07/2012

(21) **BR 11 2013 011149-6** **1.1**
(30) 11/11/2010 US 61/412,573; 18/07/2011 US 61/508,974
(51) C08G 63/42 (2006.01), C08L 67/02 (2006.01), C08L 59/00 (2006.01), C07D 407/04 (2006.01), C07D 493/10 (2006.01)
(86) PCT US2011/060450 de 11/11/2011
(87) WO 2012/065114 de 18/05/2012

(21) **BR 11 2013 011150-0** **1.1**
(30) 06/12/2010 US 61/419,940
(51) B01J 23/00 (2006.01), B01J 23/28 (2006.01), B01J 21/18 (2006.01), C07C 29/153 (2006.01)
(86) PCT US2011/062757 de 01/12/2011
(87) WO 2012/078436 de 14/06/2012

(21) **BR 11 2013 011151-8** **1.1**
(30) 08/11/2010 US 61411170
(51) A61K 8/92 (2006.01), A61K 8/97 (2006.01), A61K 8/19 (2006.01), A61K 8/72 (2006.01), A61Q 1/04 (2006.01), A61Q 1/00 (2006.01)
(86) PCT US2011/059740 de 08/11/2011
(87) WO 2012/064714 de 18/05/2012

(21) **BR 11 2013 011152-6** **1.1**
(30) 08/11/2010 US 61/411,331; 10/11/2010 US 61/412,180
(51) C12N 9/26 (2006.01)
(86) PCT US2011/059731 de 08/11/2011
(87) WO 2012/064709 de 18/05/2012

(21) **BR 11 2013 011153-4** **1.1**
(30) 08/11/2010 US 61411172
(51) A61K 8/92 (2006.01), A61K 8/84 (2006.01), A61K 8/72 (2006.01), A61K 8/97 (2006.01), A61Q 1/00 (2006.01), A61Q 19/00 (2006.01)
(86) PCT US2011/059744 de 08/11/2011
(87) WO 2012/064716 de 18/05/2012

(21) **BR 11 2013 011154-2** **1.1**
(30) 05/11/2010 US 61/410,633; 07/01/2011 US 61/430,745
(51) H04W 24/10 (2009.01)
(86) PCT US2011/059277 de 04/11/2011
(87) WO 2012/061680 de 10/05/2012

(21) **BR 11 2013 011155-0** **1.1**
(30) 18/11/2010 CN 201010567038.9
(51) B01J 27/138 (2006.01), C01B 7/04 (2006.01)
(86) PCT CN11/075319 de 03/06/2011
(87) WO 2012/065427 de 24/05/2012

(21) **BR 11 2013 011156-9** **1.1**
(30) 04/11/2010 US 61/410,110
(51) A61K 31/44 (2006.01), A61K 31/415 (2006.01), A61K 31/07 (2006.01), A61K 31/185 (2006.01), A61P 17/00 (2006.01)
(86) PCT US2011/059206 de 03/11/2011
(87) WO 2012/061630 de 10/05/2012

(21) **BR 11 2013 011158-5** **1.1**
(30) 05/11/2010 EP 10014328.8
(51) G01N 33/08 (2006.01), A01K 43/00 (2006.01), A01K 43/04 (2006.01), G01N 3/48 (2006.01), G01N 3/30 (2006.01), G01N 29/04 (2006.01), B07C 5/34 (2006.01)
(86) PCT NL2011/050750 de 03/11/2011
(87) WO 2012/060704 de 10/05/2012

(21) **BR 11 2013 011161-5** **1.1**
(30) 04/11/2010 US 12939594
(51) A23K 1/16 (2006.01), A23K 1/18 (2006.01)
(86) PCT US2011/058861 de 02/11/2011
(87) WO 2012/061446 de 10/05/2012

(21) **BR 11 2013 011163-1** **1.1**
(30) 04/11/2010 EP 101900496
(51) B26B 21/40 (2006.01), B26B 21/22 (2006.01)
(86) PCT US2011/058717 de 01/11/2011
(87) WO 2012/061343 de 10/05/2012

(21) **BR 11 2013 011166-6** **1.1**
(30) 05/11/2010 DE 10 2010 060 386.4
(51) C08J 9/12 (2006.01), C08J 9/20 (2006.01), C08K 5/01 (2006.01)
(86) PCT EP2011/069382 de 04/11/2011
(87) WO 2012/059567 de 10/05/2012

(21) **BR 11 2013 011167-4** **1.1**
(30) 05/11/2010 US 61/410.709
(51) G01N 33/50 (2006.01), C12N 5/00 (2006.01)
(86) PCT US2011/059263 de 04/11/2011
(87) WO 2012/078270 de 14/06/2012

(21) **BR 11 2013 011168-2** **1.1**
(30) 04/11/2010 DE 102010043409.4
(51) C08G 64/02 (2006.01), C08G 64/30 (2006.01), C08G 64/34 (2006.01)
(86) PCT EP2011/069348 de 03/11/2011
(87) WO 2012/059550 de 10/05/2012

(21) **BR 11 2013 011169-0** **1.1**
(30) 05/11/2010 EP 10290594.0
(51) H04W 36/16 (2009.01), H04W 28/08 (2009.01)
(86) PCT EP2011/067988 de 14/10/2011
(87) WO 2012/059310 de 10/05/2012

(21) **BR 11 2013 011171-2** **1.1**
(30) 05/11/2010 US 12/940,100
(51) H02J 9/06 (2006.01), H02M 7/797 (2006.01)
(86) PCT US2011/054529 de 03/10/2011
(87) WO 2012/060958 de 10/05/2012

(21) **BR 11 2013 011172-0** **1.1**
(30) 05/11/2010 US 61/410,715
(51) A61K 47/48 (2006.01), C07K 14/50 (2006.01), C07K 16/40 (2006.01)
(86) PCT IB2011/054874 de 02/11/2011
(87) WO 2012/059873 de 10/05/2012

(21) **BR 11 2013 011176-3** **1.1**
(30) 05/11/2010 US 61/410,533
(51) A61K 39/395 (2006.01), C07K 16/24 (2006.01), A61K 31/519 (2006.01)
(86) PCT EP11/069476 de 04/11/2011
(87) WO 2012/059598 de 10/05/2012

(21) **BR 11 2013 011177-1** **1.1**
(30) 05/11/2010 DE 1020100503452
(51) F16J 1/16 (2006.01)
(86) PCT DE2011/001928 de 03/11/2011
(87) WO 2012/083909 de 28/06/2012

(21) **BR 11 2013 011178-0** **1.1**
(30) 08/11/2010 FR 1059182
(51) F04B 9/105 (2006.01), F04B 13/02 (2006.01), F04B 43/107 (2006.01), F04B 43/067 (2006.01)
(86) PCT IB2011/054948 de 07/11/2011
(87) WO 2012/063184 de 18/05/2012

(21) **BR 11 2013 011180-1** **1.1**
(30) 09/11/2010 US 61411786
(51) A47J 31/00 (2006.01)
(86) PCT US2011/060050 de 09/11/2011
(87) WO 2012/064885 de 18/05/2012

(21) **BR 11 2013 011181-0** **1.1**
(30) 06/11/2010 DE 1020100506923
(51) C02F 1/463 (2006.01)
(86) PCT EP2011/069119 de 31/10/2011
(87) WO 2012/059465 de 10/05/2012

(21) **BR 11 2013 011182-8** **1.1**
(30) 08/11/2010 US 61411025
(51) E21B 47/01 (2006.01), E21B 44/00 (2006.01), E21B 47/12 (2006.01)
(86) PCT US2011/059763 de 08/11/2011
(87) WO 2012/064728 de 18/05/2012

(21) **BR 11 2013 011183-6** **1.1**
(30) 05/11/2010 US 61410635
(51) E21B 49/00 (2006.01)
(86) PCT US2011/061200 de 17/11/2011
(87) WO 2012/061843 de 10/05/2012

(21) **BR 11 2013 011186-0** **1.1**
(30) 04/11/2010 GB 10186443; 01/12/2010 GB 10203925
(51) A61L 9/015 (2006.01), A61L 9/22 (2006.01)
(86) PCT GB2011/001562 de 04/11/2011
(87) WO 2012/059726 de 10/05/2012

(21) **BR 11 2013 011187-9** **1.1**
(30) 08/11/2010 US 12/941,612
(51) G05D 16/06 (2006.01)
(86) PCT US2011/057990 de 27/10/2011
(87) WO 2012/094052 de 12/07/2012

(21) **BR 11 2013 011188-7** **1.1**
(30) 05/11/2010 US 61/410,634; 16/02/2011 US 61/443,490
(51) C07D 409/12 (2006.01), C07D 413/12 (2006.01), C07D 409/14 (2006.01), A61K 31/4155 (2006.01), A61K 31/422 (2006.01), A61K 8/49 (2006.01), A61P 17/00 (2006.01)
(86) PCT US2011/059312 de 04/11/2011
(87) WO 2012/061698 de 10/05/2012

(21) **BR 11 2013 011189-5** **1.1**
(30) 05/11/2010 US 61410659
(51) E21B 49/08 (2006.01)
(86) PCT US2011/061231 de 17/11/2011
(87) WO 2012/061845 de 10/05/2012

(21) **BR 11 2013 011192-5** **1.1**
(30) 05/11/2010 HU P1000598
(51) C07D 403/04 (2006.01), C07D 403/14 (2006.01), C07D 413/12 (2006.01), A61K 31/404 (2006.01), A61P 29/00 (2006.01)
(86) PCT HU2011/000104 de 04/11/2011
(87) WO 2012/059776 de 10/05/2012

(21) **BR 11 2013 011193-3** **1.1**
(30) 08/11/2010 US 12941717
(51) C12N 7/00 (2006.01), C12Q 1/04 (2006.01)
(86) PCT US2011/059606 de 07/11/2011
(87) WO 2012/064660 de 18/05/2012

(21) **BR 11 2013 011194-1** **1.1**
(30) 05/11/2010 US 61/410,767
(51) A61K 9/127 (2006.01), A61K 39/205 (2006.01)
(86) PCT US2011/059602 de 07/11/2011
(87) WO 2012/061815 de 10/05/2012

(21) **BR 11 2013 011195-0** **1.1**
(30) 26/11/2010 FR 1059797
(51) F02C 7/22 (2006.01), F02C 9/26 (2006.01), B01D 35/143 (2006.01)
(86) PCT FR2011/052710 de 21/11/2011
(87) WO 2012/069745 de 31/05/2012

(21) **BR 11 2013 011196-8** **1.1**
(30) 04/11/2010 FR 1059093
(51) B65D 47/20 (2006.01)
(86) PCT FR2011/052562 de 03/11/2011
(87) WO 2012/059691 de 10/05/2012

(21) **BR 11 2013 011197-6** **1.1**
(30) 30/11/2010 US 12/957,310
(51) H04L 29/14 (2006.01), H04L 29/08 (2006.01)
(86) PCT IB2011/055005 de 09/11/2011
(87) WO 2012/073134 de 07/06/2012

(21) **BR 11 2013 011198-4** **1.1**
(30) 04/11/2010 US 61/410,257
(51) C12P 21/06 (2006.01), C12N 15/09 (2006.01)
(86) PCT US2011/059449 de 04/11/2011
(87) WO 2012/061776 de 10/05/2012

(21) **BR 11 2013 011199-2** **1.1**
(30) 22/11/2010 FR 1059572
(51) D07B 1/06 (2006.01), D02G 3/48 (2006.01), C09D 125/08 (2006.01)
(86) PCT EP2011/070247 de 16/11/2011
(87) WO 2012/069346 de 31/05/2012

(21) **BR 11 2013 011200-0** **1.1**
(30) 05/11/2010 JP 2010-248883
(51) A43B 23/08 (2006.01), A43B 7/32 (2006.01)
(86) PCT JP2011/065479 de 06/07/2011
(87) WO 2012/060134 de 10/05/2012

(21) **BR 11 2013 011201-8** **1.1**
(30) 05/11/2010 US 61/410,852; 05/11/2010 US 61/410,856
(51) C40B 30/08 (2006.01), G01N 33/53 (2006.01)
(86) PCT US2011/059463 de 04/11/2011
(87) WO 2012/061785 de 10/05/2012

(21) **BR 11 2013 011202-6** **1.1**
(51) A61C 15/04 (2006.01)
(86) PCT US2010/055667 de 05/11/2010
(87) WO 2012/060843 de 10/05/2012

(21) **BR 11 2013 011203-4** **1.1**
(30) 05/11/2010 US 61/410,847; 04/11/2011 US 13/289,432
(51) H04W 24/10 (2009.01)
(86) PCT US2011/059409 de 04/11/2011

(87) WO 2012/061757 de 10/05/2012

(21) **BR 11 2013 011204-2** **1.1**
(30) 05/11/2010 US 61/410,399
(51) A44C 5/02 (2006.01), A44C 5/00 (2006.01), A44C 25/00 (2006.01), A44C 27/00 (2006.01)
(86) PCT US2011/041553 de 23/06/2011
(87) WO 2012/060906 de 10/05/2012

(21) **BR 11 2013 011218-2** **1.1**
(30) 20/12/2010 JP 2010-283245
(51) A44C 25/00 (2006.01)
(86) PCT JP11/002357 de 22/04/2011
(87) WO 2012/086098 de 28/06/2012

(21) **BR 11 2013 011228-0** **1.1**
(30) 08/11/2010 JP 2010-249504
(51) B60C 9/20 (2006.01), B60C 9/00 (2006.01), D07B 1/06 (2006.01)
(86) PCT JP2011/075722 de 08/11/2011
(87) WO 2012/063819 de 18/05/2012

(21) **BR 11 2013 011230-1** **1.1**
(30) 25/11/2010 FR 10/59705
(51) B29C 73/34 (2006.01), H05B 3/36 (2006.01)
(86) PCT FR2011/052639 de 15/11/2011
(87) WO 2012/069732 de 31/05/2012

(21) **BR 11 2013 011231-0** **1.1**
(30) 18/11/2010 GB 1019462.9; 18/07/2011 GB 1112332.0; 18/07/2011 GB 1112334.6
(51) A62B 1/10 (2006.01)
(86) PCT GB2011/052256 de 18/11/2011
(87) WO 2012/066345 de 24/05/2012

(21) **BR 11 2013 011234-4** **1.1**
(30) 11/11/2010 US 61/412,776; 04/03/2011 US 61/449,384
(51) C08G 61/12 (2006.01), C08L 65/00 (2006.01), C08K 5/053 (2006.01), C08K 5/17 (2006.01), C09J 165/00 (2006.01)
(86) PCT US2011/060456 de 11/11/2011
(87) WO 2012/065120 de 18/05/2012

(21) **BR 11 2013 011236-0** **1.1**
(30) 30/11/2010 US 12/956,590
(51) C22C 38/00 (2006.01), C21D 8/00 (2006.01), C22C 38/18 (2006.01), C22C 38/40 (2006.01)
(86) PCT US2011/061810 de 22/11/2011
(87) WO 2012/074832 de 07/06/2012

(21) **BR 11 2013 011239-5** **1.1**
(30) 09/11/2010 DE 10 2010 043 655.0
(51) H01C 7/12 (2006.01)
(86) PCT EP2011/069527 de 07/11/2011
(87) WO 2012/062695 de 18/05/2012

(21) **BR 11 2013 011240-9** **1.1**
(30) 08/11/2010 DE 10 2010 050 495.5
(51) C01F 7/44 (2006.01)
(86) PCT EP2011/068849 de 27/10/2011
(87) WO 2012/062593 de 18/05/2012

(21) **BR 11 2013 011241-7** **1.1**
(30) 09/11/2010 US 12/942,115
(51) G05B 9/03 (2006.01)
(86) PCT US2011/059264 de 04/11/2011
(87) WO 2012/064592 de 18/05/2012

(21) **BR 11 2013 011243-3** **1.1**
(30) 08/11/2010 FR 1059215
(51) C03B 37/027 (2006.01), C03B 37/03 (2006.01)
(86) PCT EP2011/069584 de 08/11/2011
(87) WO 2012/062719 de 18/05/2012

(21) **BR 11 2013 011245-0** **1.1**
(30) 08/11/2010 US 61/411,276; 22/04/2011 US 61/478,309
(51) C07K 16/28 (2006.01)
(86) PCT US11/059675 de 08/11/2011
(87) WO 2012/064682 de 18/05/2012

(21) **BR 11 2013 011248-4** **1.1**
(30) 08/11/2010 DE 202010008979.4
(51) B23Q 11/00 (2006.01), G05B 19/404 (2006.01), B23Q 1/34 (2006.01)
(86) PCT EP2011/005579 de 05/11/2011
(87) WO 2012/062438 de 18/05/2012

(21) **BR 11 2013 011249-2** **1.1**
(30) 08/11/2010 SE 1051166-5; 08/11/2010 US 61/410,963
(51) A61K 31/554 (2006.01), A61P 3/00 (2006.01)
(86) PCT SE2011/051337 de 08/11/2011
(87) WO 2012/064268 de 18/05/2012

(21) **BR 11 2013 011251-4** **1.1**
(30) 08/11/2010 DE 10 2010 050 483.1
(51) B65B 43/12 (2006.01), B65B 43/14 (2006.01), B65B 43/50 (2006.01)
(86) PCT EP2011/067765 de 12/10/2011
(87) WO 2012/062518 de 18/05/2012

(21) **BR 11 2013 011252-2** **1.1**
(30) 16/11/2010 US 12/947,736
(51) G06Q 50/00 (2006.01)
(86) PCT US2011/060274 de 10/11/2011
(87) WO 2012/067950 de 24/05/2012

(21) **BR 11 2013 011253-0** **1.1**
(30) 07/02/2011 IN 338/CHE/2011
(51) B02B 3/00 (2006.01), B02B 3/04 (2006.01)
(86) PCT IN2012/000034 de 12/01/2012
(87) WO 2012/107935 de 16/08/2012

(21) **BR 11 2013 011254-9** **1.1**
(30) 08/11/2010 DE 102010043589.9
(51) F16B 37/00 (2006.01)
(86) PCT EP2011/069601 de 08/11/2011
(87) WO 2012/062728 de 18/05/2012

(21) **BR 11 2013 011262-0** **1.1**
(30) 08/11/2010 US 61/411,418; 20/04/2011 US 13/090,880
(51) E21B 17/10 (2006.01)
(86) PCT US2011/033289 de 20/04/2011
(87) WO 2012/064380 de 18/05/2012

(21) **BR 11 2013 011263-8** **1.1**
(30) 09/11/2010 US 61/411,613
(51) C12N 1/20 (2006.01), C12R 1/01 (2006.01)
(86) PCT US2011/058366 de 28/10/2011
(87) WO 2012/064527 de 18/05/2012

(21) **BR 11 2013 011264-6** **1.1**
(30) 09/11/2010 US 12/926,321
(51) F23R 3/00 (2006.01), F23R 3/04 (2006.01), F23R 3/54 (2006.01), F23R 3/28 (2006.01)
(86) PCT IB2011/003030 de 03/11/2011
(87) WO 2012/063133 de 18/05/2012

(21) **BR 11 2013 011265-4** **1.1**
(30) 09/11/2010 EP 10 190548.7
(51) C07D 403/12 (2006.01), C07D 405/14 (2006.01), C07D 413/14 (2006.01), C07D 417/06 (2006.01), C07D 417/14 (2006.01), A61K 31/4155 (2006.01), A61K 31/4192 (2006.01), A61K 31/427 (2006.01), A61P 25/28 (2006.01)
(86) PCT EP2011/069192 de 02/11/2011
(87) WO 2012/062623 de 18/05/2012

(21) **BR 11 2013 011267-0** **1.1**
(30) 08/11/2010 DE 10 2010 050 506.4
(51) B29D 11/00 (2006.01), F24J 2/10 (2006.01), F24J 2/14 (2006.01)
(86) PCT EP2011/069608 de 08/11/2011
(87) WO 2012/062732 de 18/05/2012

(21) **BR 11 2013 011268-9** **1.1**
(30) 11/11/2010 EP 10 014484.9
(51) C14C 3/26 (2006.01), C07D 251/68 (2006.01)
(86) PCT EP2011/005365 de 25/10/2011
(87) WO 2012/062411 de 18/05/2012

(21) **BR 11 2013 011269-7** **1.1**
(30) 21/12/2010 FR 10 60911
(51) C07C 11/08 (2006.01), C07C 41/06 (2006.01), C07C 43/04 (2006.01), C07C 11/09 (2006.01)
(86) PCT EP2011/073413 de 20/12/2011
(87) WO 2012/084950 de 28/06/2012

(21) **BR 11 2013 011270-0** **1.1**
(30) 21/11/2010 US 61/415,849; 21/11/2010 US 61/415,847
(51) C12P 19/02 (2006.01), C12P 19/14 (2006.01), C12M 1/02 (2006.01)
(86) PCT US2011/061670 de 21/11/2011
(87) WO 2012/068578 de 24/05/2012

(21) **BR 11 2013 011272-7** **1.1**
(30) 10/11/2010 EP 10014439.3
(51) B44F 9/02 (2006.01)
(86) PCT EP2011/005626 de 09/11/2011
(87) WO 2012/062460 de 18/05/2012

(21) **BR 11 2013 011273-5** **1.1**
(30) 08/11/2010 JP 2010-140179
(51) C22C 9/06 (2006.01), B22F 1/00 (2006.01), B22F 5/00 (2006.01), C22C 1/05 (2006.01), C22C 9/02 (2006.01), F16C 33/12 (2006.01)
(86) PCT JP2011/075622 de 07/11/2011
(87) WO 2012/063786 de 18/05/2012

(21) **BR 11 2013 011276-0** **1.1**
(30) 09/11/2010 GB 10 18927.2
(51) B67D 1/08 (2006.01)
(86) PCT EP2011/069778 de 09/11/2011
(87) WO 2012/062821 de 18/05/2012

(21) **BR 11 2013 011277-8** **1.1**
(30) 16/11/2010 EP 10191398.6
(51) A61K 38/48 (2006.01), C07K 14/745 (2006.01)
(86) PCT EP2011/070257 de 16/11/2011
(87) WO 2012/066036 de 24/05/2012

(21) **BR 11 2013 011278-6** **1.1**
(30) 12/11/2010 AT GM 698/2010
(51) B21J 5/12 (2006.01), B21K 1/30 (2006.01), B21J 13/02 (2006.01), B22F 3/03 (2006.01)
(86) PCT IB2011/002950 de 11/11/2011
(87) WO 2012/063130 de 18/05/2012

(21) **BR 11 2013 011280-8** **1.1**
(30) 07/11/2011 US 61/410,916
(51) G01B 9/04 (2006.01), G01N 33/483 (2006.01)
(86) PCT US2011/059484 de 06/11/2011
(87) WO 2012/061797 de 10/05/2012

(21) **BR 11 2013 011281-6** **1.1**
(30) 25/11/2010 FR 1059708
(51) B60C 11/00 (2006.01), B60C 11/03 (2006.01)
(86) PCT EP2011/070970 de 24/11/2011
(87) WO 2012/069603 de 31/05/2012

(21) **BR 11 2013 011282-4** **1.1**
(30) 08/11/2010 IB PCT/IB2010/002846; 23/11/2010 IB PCT/IB2010/003008
(51) A61L 27/20 (2006.01), A61L 27/50 (2006.01), A61L 27/52 (2006.01), A61L 27/58 (2006.01)
(86) PCT EP2011/069685 de 08/11/2011
(87) WO 2012/062775 de 18/05/2012

(21) **BR 11 2013 011283-2** **1.1**
(30) 09/11/2010 US 61411760
(51) B29C 70/02 (2006.01), B29C 70/48 (2006.01), C08J 3/24 (2006.01), C08J 5/24 (2006.01)
(86) PCT US2011/058264 de 28/10/2011
(87) WO 2012/064525 de 18/05/2012

(21) **BR 11 2013 011284-0** **1.1**
(30) 18/11/2010 US 12948808
(51) B41C 1/10 (2006.01), B41N 3/08 (2006.01), G03F 7/32 (2006.01), B41M 5/36 (2006.01)
(86) PCT US2011/058697 de 21/11/2011
(87) WO 2012/067807 de 24/05/2012

(21) **BR 11 2013 011285-9** **1.1**
(30) 21/12/2010 EP 10196232.2
(51) A61K 39/00 (2006.01), C07K 7/04 (2006.01), C07K 7/06 (2006.01)
(86) PCT EP11/073599 de 21/12/2011
(87) WO 2012/085090 de 28/06/2012

(21) **BR 11 2013 011286-7** **1.1**
(30) 09/11/2010 EP 101904878
(51) C08G 63/00 (2006.01), C08G 65/00 (2006.01)
(86) PCT EP2011/069490 de 07/11/2011
(87) WO 2012/062683 de 18/05/2012

(21) **BR 11 2013 011287-5** **1.1**
(30) 12/11/2010 EP 101911147
(51) C10G 1/02 (2006.01), C10G 11/05 (2006.01), C10G 11/18 (2006.01)
(86) PCT EP2011/069985 de 11/11/2011
(87) WO 2012/062924 de 18/05/2012

(21) **BR 11 2013 011289-1** **1.1**
(30) 16/11/2010 JP 2010256188
(51) A61M 5/315 (2006.01)
(86) PCT JP2011/076385 de 16/11/2011
(87) WO 2012/067141 de 24/05/2012

(21) **BR 11 2013 011294-8** **1.1**
(30) 06/12/2010 US 61/419,941
(51) B01J 23/00 (2006.01), B01J 23/28 (2006.01), C07C 29/153 (2006.01)
(86) PCT US11/062760 de 01/12/2011
(87) WO 2012/078437 de 14/06/2012

(21) **BR 11 2013 011295-6** **1.1**
(30) 22/11/2010 US 12/951,207
(51) B65D 83/08 (2006.01), B65D 5/70 (2006.01), A47K 10/42 (2006.01)
(86) PCT IB2011/054965 de 07/11/2011
(87) WO 2012/069947 de 31/05/2012

(21) **BR 11 2013 011296-4** **1.1**
(30) 01/12/2010 US 12/957,542
(51) G01N 21/80 (2006.01), C09D 11/00 (2006.01)
(86) PCT IB2011/054955 de 07/11/2011
(87) WO 2012/073132 de 07/06/2012

(21) **BR 11 2013 011297-2** **1.1**
(30) 10/11/2010 US 12/943,602
(51) A61F 13/42 (2006.01), A61F 13/53 (2006.01), A61L 15/56 (2006.01), G08B 3/00 (2006.01)
(86) PCT IB2011/054337 de 03/10/2011
(87) WO 2012/063145 de 18/05/2012

(21) **BR 11 2013 011299-9** **1.1**
(51) H04L 9/32 (2006.01), G06Q 40/00 (2006.01)
(86) PCT SG10/000427 de 10/11/2010
(87) WO 2012/064280 de 18/05/2012

(21) **BR 11 2013 011300-6** **1.1**
(30) 09/11/2010 EP 10190542.0
(51) G06F 3/01 (2006.01), G06F 3/041 (2006.01), G06F 3/048 (2013.01)
(86) PCT IB11/054882 de 03/11/2011
(87) WO 2012/063165 de 18/05/2012

(21) **BR 11 2013 011301-4** **1.1**
(30) 08/11/2010 FR 1059213
(51) C03B 37/027 (2006.01)
(86) PCT EP2011/069585 de 08/11/2011
(87) WO 2012/062720 de 18/05/2012

(21) **BR 11 2013 011303-0** **1.1**
(30) 10/11/2010 AU 2010904998
(51) B23Q 17/22 (2006.01)
(86) PCT AU11/001451 de 10/11/2011
(87) WO 2012/061890 de 18/05/2012

(21) **BR 11 2013 011305-7** **1.1**
(30) 08/11/2010 US 61/411,015; 03/10/2011 US 61/542,615
(51) C07K 16/28 (2006.01), A61K 38/47 (2006.01), A61K 39/395 (2006.01)
(86) PCT US2011/059519 de 07/11/2011
(87) WO 2012/064627 de 18/05/2012

(21) **BR 11 2013 011307-3** **1.1**
(30) 09/11/2010 EP 10190485.2
(51) A61N 5/10 (2006.01)
(86) PCT IB11/054818 de 31/10/2011
(87) WO 2012/063158 de 18/05/2012

(21) **BR 11 2013 011309-0** **1.1**
(30) 08/11/2010 EP 10014365.0
(51) E04C 2/36 (2006.01), B32B 3/18 (2006.01), B32B 37/12 (2006.01)
(86) PCT EP11/005593 de 08/11/2011
(87) WO 2012/062445 de 18/05/2012

(21) **BR 11 2013 011311-1** **1.1**
(30) 10/11/2010 CN PCT/CN2010/078600
(51) G01N 27/416 (2006.01), G01N 31/22 (2006.01)
(86) PCT IB11/055007 de 10/11/2011
(87) WO 2012/063214 de 18/05/2012

(21) **BR 11 2013 011312-0** **1.1**
(30) 10/11/2010 EP 10190709.5
(51) G10L 25/90 (2013.01)
(86) PCT IB11/054951 de 07/11/2011
(87) WO 2012/063185 de 18/05/2012

(21) **BR 11 2013 011314-6** **1.1**
(30) 29/12/2010 EP 10197239.6
(51) H04N 5/445 (2011.01)
(86) PCT IB11/003171 de 23/12/2011
(87) WO 2012/090060 de 05/07/2012

(21) **BR 11 2013 011316-2** **1.1**
(30) 08/11/2010 GB 1018830.8
(51) C23F 13/06 (2006.01)
(86) PCT GB11/052166 de 08/11/2011
(87) WO 2012/063056 de 18/05/2012

(21) **BR 11 2013 011317-0** **1.1**
(30) 08/11/2010 CN 201010535369.4
(51) G06F 13/28 (2006.01)
(86) PCT CN11/073251 de 25/04/2011
(87) WO 2012/062087 de 18/05/2012

(21) **BR 11 2013 011337-5** **1.1**
(30) 12/11/2010 CN 2010105439746
(51) F15B 11/17 (2006.01)
(86) PCT CN2011/081421 de 27/10/2011
(87) WO 2012/062167 de 18/05/2012

(21) **BR 11 2013 011339-1** **1.1**
(30) 08/11/2010 GB 1018828.2
(51) C10B 53/07 (2006.01), C10G 1/10 (2006.01), E02B 15/04 (2006.01), C10B 57/02 (2006.01)
(86) PCT GB11/052177 de 08/11/2011
(87) WO 2012/063063 de 18/05/2012

(21) **BR 11 2013 011348-0** **1.1**
(30) 09/11/2010 US 12/942,801
(51) G06Q 10/08 (2012.01), G06Q 50/02 (2012.01)
(86) PCT IL2011/000852 de 02/11/2011
(87) WO 2012/063232 de 18/05/2012

(21) **BR 11 2013 011350-2** **1.1**
(30) 12/11/2010 US 12/945,628
(51) B60P 1/44 (2006.01)
(86) PCT US2011/060054 de 09/11/2011
(87) WO 2012/064889 de 18/05/2012

(21) **BR 11 2013 011354-5** **1.1**
(30) 09/11/2010 DE 10 2010 015 189.9
(51) A61C 17/20 (2006.01), A46B 15/00 (2006.01)
(86) PCT DE2011/001918 de 28/10/2011
(87) WO 2012/062277 de 18/05/2012

(21) **BR 11 2013 011355-3** **1.1**
(30) 10/11/2010 JP 2010-252065; 10/11/2010 JP 2010-252070; 10/11/2010 JP 2010-252071
(51) B62D 25/20 (2006.01), B60K 1/04 (2006.01)
(86) PCT JP2011/005214 de 15/09/2011
(87) WO 2012/063393 de 18/05/2012

(21) **BR 11 2013 011356-1** **1.1**
(30) 23/11/2010 US 61/416,697; 25/11/2010 US 61/417,253
(51) E21B 33/124 (2006.01), E21B 23/04 (2006.01), E21B 23/06 (2006.01), E21B 43/26 (2006.01)
(86) PCT CA2011/001286 de 23/11/2011
(87) WO 2012/068672 de 31/05/2012

(21) **BR 11 2013 011357-0** **1.1**
(30) 09/11/2010 GB 10 18916.5
(51) C23F 11/14 (2006.01), C09K 8/54 (2006.01), C10G 75/02 (2006.01), E21B 41/02 (2006.01)
(86) PCT GB2011/052165 de 08/11/2011
(87) WO 2012/063055 de 18/05/2012

(21) **BR 11 2013 011359-6** **1.1**
(30) 03/12/2010 US 12/959,509
(51) B65D 50/04 (2006.01)
(86) PCT US2011/063084 de 02/12/2011
(87) WO 2012/075405 de 07/06/2012

(21) **BR 11 2013 011360-0** **1.1**
(51) H04W 24/00 (2009.01)
(86) PCT CN2010/078552 de 09/11/2010
(87) WO 2012/061976 de 18/05/2012

(21) **BR 11 2013 011361-8** **1.1**
(30) 08/11/2010 KR 10-2010-0110547; 10/11/2010 KR 10-2010-0111766; 10/11/2010 KR 10-2010-0111767; 17/12/2010 KR 10-2010-0130215; 17/12/2010 KR 10-2010-0130218; 17/12/2010 KR 10-2010-0130226; 17/12/2010 KR 10-2010-0130216; 17/12/2010 KR 10-2010-0130217
(51) C08G 63/08 (2006.01), C08G 18/48 (2006.01), C08G 63/78 (2006.01), C08L 67/04 (2006.01), B65D 65/02 (2006.01)
(86) PCT KR2011/008307 de 02/11/2011
(87) WO 2012/064043 de 18/05/2012

(21) **BR 11 2013 011362-6** **1.1**
(51) H04B 7/26 (2006.01), H04W 88/00 (2009.01), H04W 88/06 (2009.01)
(86) PCT CN2010/078592 de 10/11/2010
(87) WO 2012/061982 de 18/05/2012

(21) **BR 11 2013 011366-9** **1.1**
(30) 08/11/2010 US 61/411,125
(51) E04F 13/06 (2006.01)
(86) PCT EP2011/069588 de 08/11/2011
(87) WO 2012/062722 de 18/05/2012

(21) **BR 11 2013 011367-7** **1.1**
(30) 08/11/2010 CL 1216-2010
(51) C25C 7/00 (2006.01), B08B 15/00 (2006.01)
(86) PCT CL2011/000067 de 08/11/2011
(87) WO 2012/061949 de 18/05/2012

(21) **BR 11 2013 011370-7** **1.1**
(30) 08/11/2010 US 12/941,155
(51) B65B 1/04 (2006.01)
(86) PCT US2011/059097 de 03/11/2011
(87) WO 2012/064585 de 18/05/2012

(21) **BR 11 2013 011371-5** **1.1**
(30) 08/11/2010 US 12/941,135
(51) A61L 2/00 (2006.01)
(86) PCT US2011/059087 de 03/11/2011
(87) WO 2012/064584 de 18/05/2012

(21) **BR 11 2013 011373-1** **1.1**
(30) 08/11/2010 JP 2010-249263
(86) PCT JP2011/006131 de 02/11/2011
(87) WO 2012/063434 de 18/05/2012

(21) **BR 11 2013 011374-0** **1.1**
(30) 11/11/2010 SE 1051188-9; 26/01/2011 SE 1150053-5
(51) B65D 33/16 (2006.01), B65D 33/25 (2006.01), B65D 75/00 (2006.01), B65D 75/56 (2006.01), B65D 75/58 (2006.01)
(86) PCT EP11/069749 de 09/11/2011
(87) WO 2012/062806 de 18/05/2012

(21) **BR 11 2013 011375-8** **1.1**
(30) 09/11/2010 US 61/411,721
(51) C08H 8/00 (2010.01), B01D 25/00 (2006.01), C12P 19/00 (2006.01), C12P 7/10 (2006.01), C13K 1/02 (2006.01)
(86) PCT CA11/050695 de 09/11/2011
(87) WO 2012/061942 de 18/05/2012

(21) **BR 11 2013 011378-2** **1.1**
(30) 11/11/2010 US 61/412,517
(51) A61B 19/02 (2006.01)
(86) PCT IB11/054972 de 08/11/2011
(87) WO 2012/063196 de 18/05/2012

(21) **BR 11 2013 011379-0** **1.1**
(30) 11/11/2010 US 61/412,530
(51) A61N 1/39 (2006.01)
(86) PCT IB11/054918 de 04/11/2011
(87) WO 2012/063175 de 18/05/2012

(21) **BR 11 2013 011381-2** **1.1**
(30) 09/11/2010 IT MO2010A 000319
(51) A61J 1/20 (2006.01), A61M 5/20 (2006.01), A61J 1/22 (2006.01), B65B 3/00 (2006.01)
(86) PCT IB2011/002622 de 07/11/2011
(87) WO 2012/063111 de 18/05/2012

(21) **BR 11 2013 011384-7** **1.1**
(30) 10/11/2010 ES 201031656
(51) G02F 1/19 (2006.01), E06B 3/67 (2006.01), G01N 25/56 (2006.01), B01J 20/28 (2006.01)
(86) PCT EP2011/069677 de 08/11/2011
(87) WO 2012/062772 de 18/05/2012

(21) **BR 11 2013 011387-1** **1.1**
(30) 23/12/2010 EP 10196924.4
(51) B65D 41/04 (2006.01), B65D 51/16 (2006.01)
(86) PCT EP2011/072039 de 07/12/2011
(87) WO 2012/084514 de 28/06/2012

(21) **BR 11 2013 011388-0** **1.1**
(30) 18/11/2010 US 61/415,090
(51) H01Q 1/52 (2006.01), H01Q 17/00 (2006.01), H01Q 1/22 (2006.01), G06K 19/077 (2006.01)
(86) PCT US2011/059300 de 04/11/2011
(87) WO 2012/067846 de 24/05/2012

(21) **BR 11 2013 011389-8** **1.1**
(30) 08/11/2010 US 61/411,201
(51) E21B 10/32 (2006.01), E21B 7/28 (2006.01)
(86) PCT US2011/059781 de 08/11/2011
(87) WO 2012/064737 de 18/05/2012

(21) **BR 11 2013 011391-0** **1.1**
(30) 08/11/2010 US 61/411,195; 24/10/2011 US 13/280,113
(51) E21B 31/16 (2006.01), E21B 10/32 (2006.01), E21B 31/18 (2006.01)
(86) PCT US2011/057589 de 25/10/2011
(87) WO 2012/064500 de 18/05/2012

(21) **BR 11 2013 011392-8** **1.1**
(30) 16/11/2010 IN 2010/3445
(51) E01F 9/06 (2006.01)
(86) PCT US2011/059705 de 08/11/2011
(87) WO 2012/074681 de 07/06/2012

(21) **BR 11 2013 011393-6** **1.1**
(30) 06/12/2010 US 61/419,981; 08/07/2011 US 13/178,766
(51) C09K 9/00 (2006.01), C09K 3/00 (2006.01), A61F 13/15 (2006.01), A47K 7/00 (2006.01)
(86) PCT IB2011/055002 de 09/11/2011
(87) WO 2012/077007 de 14/06/2012

(21) **BR 11 2013 011394-4** **1.1**
(30) 08/11/2010 CN 201010548615.X
(51) H04W 76/04 (2009.01)
(86) PCT CN2011/081462 de 28/10/2011
(87) WO 2012/062168 de 18/05/2012

(21) **BR 11 2013 011396-0** **1.1**
(30) 11/11/2010 DE 10 2010 043 764.6; 26/09/2011 DE 10 2011 083 442.7
(51) H01F 38/12 (2006.01)
(86) PCT EP2011/068914 de 27/10/2011
(87) WO 2012/062601 de 18/05/2012

(21) **BR 11 2013 011397-9** **1.1**
(30) 03/12/2010 US 12/959,606
(51) A61F 13/472 (2006.01), A61F 13/53 (2006.01), A61F 13/511 (2006.01)
(86) PCT IB2011/054978 de 08/11/2011
(87) WO 2012/073133 de 07/06/2012

(21) **BR 11 2013 011398-7** **1.1**
(30) 02/12/2010 US 61/418,967; 02/09/2011 US 61/530,771
(51) F16L 19/04 (2006.01)
(86) PCT US2011/062563 de 30/11/2011
(87) WO 2012/075095 de 07/06/2012

(21) **BR 11 2013 011401-0** **1.1**
(30) 08/11/2010 BE BE 2010/06057
(51) C03B 5/235 (2006.01), F23D 17/00 (2006.01)
(86) PCT EP2011/069493 de 07/11/2011
(87) WO 2012/062686 de 18/05/2012

(21) **BR 11 2013 011403-7** **1.1**
(30) 08/11/2010 US 61/411,361; 02/11/2011 US 13/287,508
(51) H04B 17/00 (2006.01), H04L 1/00 (2006.01), H04L 1/20 (2006.01)
(86) PCT US2011/059248 de 04/11/2011
(87) WO 2012/064589 de 18/05/2012

(21) **BR 11 2013 011434-7** **1.1**
(30) 09/11/2010 US 61/411856; 27/08/2011 US 13/219667
(51) A61B 8/12 (2006.01)
(86) PCT US2011/060013 de 09/11/2011
(87) WO 2012/064866 de 18/05/2012

(21) **BR 11 2013 011435-5** **1.1**
(30) 10/11/2010 US 61/412119
(51) F23L 7/00 (2006.01), F23G 7/10 (2006.01), F23G 5/00 (2006.01)
(86) PCT US2011/058602 de 31/10/2011
(87) WO 2012/064545 de 18/05/2012

(21) **BR 11 2013 011436-3** **1.1**
(30) 12/11/2010 US 61/413214; 04/11/2011 US 13/289518
(51) C07C 51/12 (2006.01), C07C 51/54 (2006.01), C07C 67/08 (2006.01), C07C 53/08 (2006.01), C07C 53/12 (2006.01), C07C 69/14 (2006.01)
(86) PCT US2011/059954 de 09/11/2011
(87) WO 2012/064830 de 18/05/2012

(21) **BR 11 2013 011437-1** **1.1**
(30) 16/11/2010 CM PCT/CN2010/078793
(51) C08G 18/10 (2006.01), C08G 18/48 (2006.01), C08G 18/66 (2006.01), C08J 9/32 (2006.01)
(86) PCT EP2011/069992 de 14/11/2011
(87) WO 2012/065926 de 24/05/2012

(21) **BR 11 2013 011438-0** **1.1**
(30) 12/11/2010 US 61/413224
(51) C07C 51/44 (2006.01), C07C 51/573 (2006.01), C07C 53/08 (2006.01), C07C 53/12 (2006.01)
(86) PCT US2011/059958 de 09/11/2011
(87) WO 2012/064832 de 18/05/2012

(21) **BR 11 2013 011439-8** **1.1**
(30) 18/11/2010 IT MI2010A002137; 19/11/2010 US 61/415558
(51) B29D 30/16 (2006.01), B29D 30/30 (2006.01), B29D 30/70 (2006.01)
(86) PCT IB2011/002747 de 17/11/2011
(87) WO 2012/066415 de 24/05/2012

(21) **BR 11 2013 011440-1** **1.1**
(30) 11/11/2010 US 12/944705
(51) A61M 27/00 (2006.01)
(86) PCT US2011/060176 de 10/11/2011
(87) WO 2012/064950 de 18/05/2012

(21) **BR 11 2013 011441-0** **1.1**
(30) 08/11/2010 CN PCT/CN2010/078528; 01/12/2010 US 61/418596; 12/10/2011 CN PCT/CN2011/080691
(51) A01N 43/78 (2006.01), A61K 31/425 (2006.01)
(86) PCT US2011/059668 de 08/11/2011
(87) WO 2012/064680 de 18/05/2012

(21) **BR 11 2013 011442-8** **1.1**
(30) 12/11/2010 CN PCT/CN2010/078674
(51) C11B 3/00 (2006.01), C12N 9/20 (2006.01)
(86) PCT EP11/069770 de 09/11/2011
(87) WO 2012/062817 de 18/05/2012

(21) **BR 11 2013 011444-4** **1.1**
(30) 11/11/2010 EP 10190893.7
(51) C08J 9/18 (2006.01), C08J 9/12 (2006.01), B29C 44/34 (2006.01), C08J 9/00 (2006.01), C08L 25/04 (2006.01)
(86) PCT EP2011/069489 de 07/11/2011
(87) WO 2012/062682 de 18/05/2012

(21) **BR 11 2013 011445-2** **1.1**
(30) 10/11/2010 CN 201010539119.8
(51) B62D 65/18 (2006.01), B66F 9/12 (2006.01)
(86) PCT CN2011/079611 de 14/09/2011
(87) WO 2012/062150 de 18/05/2012

(21) **BR 11 2013 011446-0** **1.1**
(30) 08/11/2010 US 12/941287
(51) A47K 5/12 (2006.01)
(86) PCT US2011/058059 de 27/10/2011
(87) WO 2012/064515 de 18/05/2012

(21) **BR 11 2013 011473-8** **1.1**
(51) C12P 7/18 (2006.01), C12N 1/15 (2006.01), C12N 9/04 (2006.01), C12N 15/09 (2006.01)
(86) PCT JP10/070076 de 11/11/2010
(87) WO 2012/063344 de 18/05/2012

(21) **BR 11 2013 011483-5** **1.1**
(30) 27/10/2010 GB 1018150.1; 04/08/2011 GB 1113457.4
(51) B09B 3/00 (2006.01), B03B 9/06 (2006.01)
(86) PCT EP2011/068793 de 26/10/2011
(87) WO 2012/055931 de 03/05/2012

(21) **BR 11 2013 011484-3** **1.1**
(30) 25/10/2010 US 61/406,309; 25/10/2011 US 13/280,490
(51) G01S 15/89 (2006.01)
(86) PCT US2011/057604 de 25/10/2011
(87) WO 2012/061097 de 10/05/2012

(21) **BR 11 2013 011485-1** **1.1**
(30) 25/10/2010 US 61/406,424; 25/10/2011 US 13/280,843
(51) G01S 15/00 (2006.01)
(86) PCT US2011/057689 de 25/10/2011
(87) WO 2012/061134 de 10/05/2012

(21) **BR 11 2013 011513-0** **1.1**
(30) 22/11/2010 US 12/951,178
(51) F01D 25/12 (2006.01), F02C 3/13 (2006.01), F02K 3/075 (2006.01), F02C 7/10 (2006.01), F02C 7/14 (2006.01), F02C 7/18 (2006.01), F02K 1/12 (2006.01), F02K 1/06 (2006.01), F02K 1/08 (2006.01), F01D 5/14 (2006.01), F01D 17/16 (2006.01), F02C 9/18 (2006.01), F02C 7/143 (2006.01), F01D 5/18 (2006.01)
(86) PCT US2011/059664 de 09/11/2011
(87) WO 2012/071166 de 31/05/2012

(21) **BR 11 2013 011514-9** **1.1**
(30) 09/11/2010 FR 1059258
(51) C08G 63/91 (2006.01), C08L 67/02 (2006.01), C08L 101/00 (2006.01)
(86) PCT EP2011/069754 de 09/11/2011
(87) WO 2012/062809 de 18/05/2012

(21) **BR 11 2013 011517-3** **1.1**
(30) 30/11/2010 JP 2010-266432; 30/11/2010 JP 2010-266433; 30/11/2010 JP 2010-266434
(51) D01F 6/18 (2006.01), D01F 9/22 (2006.01)
(86) PCT JP2011/077306 de 28/11/2011
(87) WO 2012/073852 de 07/06/2012

(21) **BR 11 2013 011523-8** **1.1**
(30) 11/10/2010 US 61/411,960; 10/11/2010 US 61/411,969
(51) C12N 15/82 (2006.01), C12N 1/21 (2006.01), A01H 5/00 (2006.01)
(86) PCT IB2011/054979 de 08/11/2011
(87) WO 2012/063200 de 18/05/2012

(21) **BR 11 2013 011524-6** **1.1**
(30) 09/11/2010 CA 2,720,442
(51) A61C 7/12 (2006.01), A61C 7/00 (2006.01)
(86) PCT CA2011/001199 de 28/10/2011
(87) WO 2012/061923 de 18/05/2012

(21) **BR 11 2013 011525-4** **1.1**
(30) 01/02/2010 US 61/418,850; 10/11/2010 US 61/456,642; 30/11/2010 US 61/418,310; 22/12/2010 US 61/426,425
(51) C07K 16/40 (2006.01), G01N 33/577 (2006.01), A61K 39/395 (2006.01), A61P 25/28 (2006.01)
(86) PCT US2011/059964 de 09/11/2011
(87) WO 2012/064836 de 18/05/2012

(21) **BR 11 2013 011529-7** **1.1**
(30) 09/11/2010 SE 1051176-4
(51) H04N 5/222 (2006.01), H04H 60/04 (2008.01), H04H 60/05 (2008.01)
(86) PCT SE2011/051308 de 02/11/2011
(87) WO 2012/064256 de 18/05/2012

(21) **BR 11 2013 011534-3** **1.1**
(30) 10/11/2010 US 61/412,034; 10/11/2010 EP 10190705.3
(51) C07K 14/44 (2006.01), A61K 39/008 (2006.01), G01N 33/569 (2006.01)
(86) PCT EP11/069849 de 10/11/2011
(87) WO 2012/062861 de 18/05/2012

(21) **BR 11 2013 011535-1** **1.1**
(30) 10/11/2010 EP 10014452.6
(51) B67D 3/04 (2006.01), B67D 1/14 (2006.01)
(86) PCT EP11/069000 de 28/10/2011
(87) WO 2012/062609 de 18/05/2012

(21) **BR 11 2013 011537-8** **1.1**
(30) 11/11/2010 US 61/412,524
(51) A61N 1/39 (2006.01)
(86) PCT IB11/055016 de 10/11/2011
(87) WO 2012/063218 de 18/05/2012

(21) **BR 11 2013 011538-6** **1.1**
(30) 11/11/2010 US 61/412,520
(51) A61N 1/39 (2006.01)
(86) PCT IB11/055011 de 10/11/2011
(87) WO 2012/063215 de 18/05/2012

(21) **BR 11 2013 011540-8** **1.1**
(30) 10/11/2010 US 12/972,212
(51) E06B 9/08 (2006.01)
(86) PCT US11/001872 de 09/11/2011
(87) WO 2012/064359 de 18/05/2012

(21) **BR 11 2013 011542-4** **1.1**
(30) 11/11/2010 EP 10190777.2
(51) A47J 27/04 (2006.01)
(86) PCT IB11/054893 de 03/11/2011
(87) WO 2012/063170 de 18/05/2012

(21) **BR 11 2013 011544-0** **1.1**
(30) 11/11/2010 EP 10190850.7
(51) A61H 31/00 (2006.01)
(86) PCT IB11/054861 de 02/11/2011
(87) WO 2012/063163 de 18/05/2012

(21) **BR 11 2013 011546-7** **1.1**
(30) 11/11/2010 US 61/412,513
(51) A61N 1/39 (2006.01)
(86) PCT IB11/054970 de 08/11/2011
(87) WO 2012/063194 de 18/05/2012

(21) **BR 11 2013 011548-3** **1.1**
(30) 10/11/2010 US 12/927,315
(51) G01N 33/497 (2006.01), A01K 29/00 (2006.01)
(86) PCT US11/001884 de 10/11/2011
(87) WO 2012/064367 de 18/05/2012

(21) **BR 11 2013 011554-8** **1.1**
(30) 11/11/2010 US 61/412,789
(51) F16C 17/04 (2006.01), F16C 33/10 (2006.01), F16C 33/20 (2006.01)
(86) PCT EP2011/069831 de 10/11/2011
(87) WO 2012/062851 de 18/05/2012

(21) **BR 11 2013 011560-2** **1.1**
(30) 24/11/2010 US 12/953,824
(51) E21B 43/22 (2006.01)

(86) PCT US2011/059363 de 04/11/2011
(87) WO 2012/071156 de 31/05/2012

(21) **BR 11 2013 011568-8** **1.1**
(30) 09/11/2010 GB 1018931.4
(51) B65B 35/40 (2006.01), B65B 57/16 (2006.01), B65G 19/02 (2006.01), B65G 47/08 (2006.01), B65G 47/71 (2006.01), B65G 47/82 (2006.01)
(86) PCT US2011/059860 de 09/11/2011
(87) WO 2012/121762 de 13/09/2012

(21) **BR 11 2013 011578-5** **1.1**
(30) 11/11/2010 DE 10 2010 050 936.1
(51) B22D 41/50 (2006.01), B22D 41/58 (2006.01)
(86) PCT EP2011/005373 de 25/10/2011
(87) WO 2012/062414 de 18/05/2012

(21) **BR 11 2013 011580-7** **1.1**
(30) 16/11/2010 US 61/414,163
(51) C07C 235/70 (2006.01), A61K 31/192 (2006.01), A61K 31/216 (2006.01), A61P 9/08 (2006.01)
(86) PCT EP2011/070080 de 14/11/2011
(87) WO 2012/065956 de 24/05/2012

(21) **BR 11 2013 011582-3** **1.1**
(30) 09/11/2010 US 61/411,918; 10/11/2010 US 61/412,389
(51) A61B 17/04 (2006.01), A61L 17/14 (2006.01), A61B 17/03 (2006.01), D02J 3/00 (2006.01)
(86) PCT US2011/060069 de 09/11/2011
(87) WO 2012/064902 de 18/05/2012

(21) **BR 11 2013 011583-1** **1.1**
(30) 09/11/2010 US 12/942,118
(51) G06F 17/21 (2006.01), G06F 15/16 (2006.01)
(86) PCT US2011/059232 de 03/11/2011
(87) WO 2012/064588 de 18/05/2012

(21) **BR 11 2013 011584-0** **1.1**
(30) 09/11/2010 US 61/411598; 24/01/2011 US 61/435602
(51) A61K 39/002 (2006.01), A61P 33/06 (2006.01), G01N 33/53 (2006.01), A61K 39/015 (2006.01), C07K 14/445 (2006.01), G01N 33/566 (2006.01)
(86) PCT AU11/001442 de 08/11/2011
(87) WO 2012/061882 de 18/05/2012

(21) **BR 11 2013 011589-0** **1.1**
(51) E02B 15/04 (2006.01)
(86) PCT NO2010/000415 de 12/11/2010
(87) WO 2012/064196 de 18/05/2012

(21) **BR 11 2013 011590-4** **1.1**
(30) 12/11/2010 US 61/413,275
(51) G01N 33/574 (2006.01)
(86) PCT US2011/060395 de 11/11/2011
(87) WO 2012/065079 de 18/05/2012

(21) **BR 11 2013 011591-2** **1.1**
(30) 15/11/2010 US 12/946,576
(51) A61M 11/06 (2006.01)
(86) PCT US2011/058238 de 28/10/2011
(87) WO 2012/067787 de 24/05/2012

(21) **BR 11 2013 011592-0** **1.1**
(30) 10/11/2010 US 61/412,096
(51) F21S 8/02 (2006.01), F21V 23/00 (2006.01), F21V 23/04 (2006.01), F21Y 101/02 (2006.01)
(86) PCT US2011/060101 de 10/11/2011
(87) WO 2012/078300 de 14/06/2012

(21) **BR 11 2013 011593-9** **1.1**
(30) 12/11/2010 JP 2010-253688
(51) C07D 489/08 (2006.01), A61K 31/485 (2006.01), A61P 1/08 (2006.01), A61P 1/10 (2006.01), B01J 27/10 (2006.01), C07D 271/06 (2006.01)
(86) PCT JP2011/076034 de 11/11/2011
(87) WO 2012/063933 de 18/05/2012

(21) **BR 11 2013 011594-7** **1.1**
(30) 09/11/2010 US 61/411,728
(51) A61K 9/70 (2006.01)
(86) PCT US2011/059813 de 08/11/2011
(87) WO 2012/064766 de 18/05/2012

(21) **BR 11 2013 011595-5** **1.1**
(30) 10/11/2010 US 12/943,843
(51) B41J 2/01 (2006.01)
(86) PCT US2011/060180 de 10/11/2011
(87) WO 2012/064952 de 18/05/2012

(21) **BR 11 2013 011596-3** **1.1**
(30) 09/11/2010 JP 2010-250597
(51) C22C 19/07 (2006.01), B23K 9/04 (2006.01), B23K 10/02 (2006.01), B23K 35/30 (2006.01), F01L 3/02 (2006.01), F01L 3/04 (2006.01)
(86) PCT JP2011/061747 de 23/05/2011
(87) WO 2012/063511 de 18/05/2012

(21) **BR 11 2013 011597-1** **1.1**
(30) 11/11/2010 FI 20106181
(51) H01L 21/316 (2006.01), H01L 21/02 (2006.01)
(86) PCT FI2011/050991 de 08/11/2011
(87) WO 2012/062966 de 18/05/2012

(21) **BR 11 2013 011598-0** **1.1**
(30) 10/11/2010 US 61/412,287; 03/05/2011 US 13/100,117
(51) H04L 12/28 (2006.01)
(86) PCT US2011/059986 de 09/11/2011
(87) WO 2012/064851 de 18/05/2012

(21) **BR 11 2013 011599-8** **1.1**
(30) 18/11/2010 US 12/949,243
(51) B21D 51/44 (2006.01)
(86) PCT US2011/061113 de 17/11/2011
(87) WO 2012/068324 de 24/05/2012

(21) **BR 11 2013 011600-5** **1.1**
(30) 10/11/2010 US 61/412,273; 13/10/2011 US 61/546,613
(51) C07D 401/14 (2006.01), C07D 403/12 (2006.01), C07D 403/14 (2006.01), C07D 405/14 (2006.01), C07D 413/14 (2006.01), A61K 31/506 (2006.01), A61P 25/16 (2006.01)
(86) PCT EP2011/069696 de 09/11/2011
(87) WO 2012/062783 de 18/05/2012

(21) **BR 11 2013 011601-3** **1.1**
(30) 13/12/2010 CN 201010601290.7
(51) A47J 31/44 (2006.01)
(86) PCT CN2011/000169 de 31/01/2011
(87) WO 2012/079268 de 21/06/2012

(21) **BR 11 2013 011603-0** **1.1**
(30) 11/11/2010 AT GM 694/2010
(51) B60R 22/41 (2006.01)
(86) PCT EP2011/067327 de 04/10/2011
(87) WO 2012/062516 de 18/05/2012

(21) **BR 11 2013 011605-6** **1.1**
(30) 10/11/2010 US 61/412,192; 10/11/2011 US 13/293,201
(51) F04C 29/00 (2006.01), H01R 13/516 (2006.01), F04C 28/00 (2006.01), H01R 13/514 (2006.01)
(86) PCT US2011/060135 de 10/11/2011
(87) WO 2012/064932 de 18/05/2012

(21) **BR 11 2013 011608-0** **1.1**
(30) 15/11/2010 DE 10 2010 060 549.2
(51) B60B 33/02 (2006.01)
(86) PCT EP2011/069607 de 08/11/2011
(87) WO 2012/065877 de 24/05/2012

(21) **BR 11 2013 011611-0** **1.1**
(30) 15/11/2010 EP 10191207.9
(51) A23L 1/29 (2006.01), A23L 1/30 (2006.01), A23L 1/305 (2006.01)
(86) PCT EP2011/068609 de 25/10/2011
(87) WO 2012/065811 de 24/05/2012

(21) **BR 11 2013 011613-7** **1.1**
(30) 10/11/2010 DE 10 2010 043 689.5
(51) B01D 9/00 (2006.01), B01D 53/14 (2006.01)
(86) PCT EP2011/069593 de 08/11/2011
(87) WO 2012/062724 de 18/05/2012

(21) **BR 11 2013 011633-1** **1.1**
(30) 15/11/2010 US 61/458,002
(51) A61J 1/20 (2006.01)
(86) PCT US11/060653 de 14/11/2011
(87) WO 2012/068027 de 24/05/2012

(21) **BR 11 2013 011668-4** **1.1**
(30) 11/11/2010 CN 201010541742.7
(51) F16K 31/22 (2006.01), F16K 21/18 (2006.01), E03D 1/34 (2006.01)
(86) PCT CN2011/081849 de 07/11/2011
(87) WO 2012/062189 de 18/05/2012

(21) **BR 11 2013 011669-2** **1.1**
(30) 10/11/2010 US 61/412,029
(51) C07C 209/64 (2006.01)
(86) PCT US2011/057047 de 20/10/2011
(87) WO 2012/064484 de 18/05/2012

(21) **BR 11 2013 011671-4** **1.1**
(30) 11/11/2010 US 12/944,444; 11/11/2010 US 12/944,448
(51) B60J 1/18 (2006.01), E05F 11/53 (2006.01), E05F 15/16 (2006.01), H05B 3/84 (2006.01)
(86) PCT US2011/060446 de 11/11/2011
(87) WO 2012/065111 de 18/05/2012

(21) **BR 11 2013 011672-2** **1.1**
(30) 10/11/2010 US 61/412,026
(51) C07D 243/08 (2006.01), C07D 295/023 (2006.01)
(86) PCT US2011/057045 de 20/10/2011
(87) WO 2012/064483 de 18/05/2012

(21) **BR 11 2013 011673-0** **1.1**
(30) 10/11/2010 US 12/943,064
(51) F02C 7/232 (2006.01), F23R 3/28 (2006.01), F02C 7/22 (2006.01)
(86) PCT US2011/055853 de 12/10/2011
(87) WO 2012/064452 de 18/05/2012

(21) **BR 11 2013 011674-9** **1.1**
(30) 11/11/2010 US 12/944/444; 11/11/2010 US 12/944,448
(51) B60J 1/18 (2006.01), E05F 11/53 (2006.01), E05F 15/16 (2006.01), H05B 3/84 (2006.01)
(86) PCT US2011/060455 de 11/11/2011
(87) WO 2012/065119 de 18/05/2012

(21) **BR 11 2013 011675-7** **1.1**
(30) 11/11/2010 US 12/944,190
(51) G02B 6/122 (2006.01), G02F 1/01 (2006.01), G02F 1/1334 (2006.01)
(86) PCT US2011/060230 de 10/11/2011
(87) WO 2012/064982 de 18/05/2012

(21) **BR 11 2013 011679-0** **1.1**
(30) 12/11/2010 EP 10425352.1
(51) H02J 7/14 (2006.01), H02P 9/14 (2006.01), H02P 9/48 (2006.01), B60L 1/02 (2006.01), B60L 11/14 (2006.01), B60L 11/18 (2006.01)
(86) PCT EP2011/069989 de 12/11/2011
(87) WO 2012/062926 de 18/05/2012

(21) **BR 11 2013 011686-2** **1.1**
(30) 19/11/2010 US 12/950,339
(51) F16L 53/00 (2006.01), E21B 43/24 (2006.01), H05B 6/10 (2006.01), H01Q 1/04 (2006.01)
(86) PCT US11/057680 de 25/10/2011
(87) WO 2012/067768 de 24/05/2012

(21) **BR 11 2013 011689-7** **1.1**
(30) 18/11/2010 IN 3468/CHE/2010
(51) A61K 31/5377 (2006.01)
(86) PCT IN2011/000801 de 17/11/2011
(87) WO 2012/066578 de 24/05/2012

(21) **BR 11 2013 011698-6** **1.1**
(30) 16/11/2010 US 61/414,195
(51) C09D 5/00 (2006.01)
(86) PCT EP11/070170 de 15/11/2011
(87) WO 2012/066004 de 24/05/2012

(21) **BR 11 2013 011797-4** **1.1**
(30) 30/11/2010 US 12/956,301
(51) B01D 35/02 (2006.01), B01D 35/04 (2006.01), B01D 35/28 (2006.01)
(86) PCT US2011/056998 de 20/10/2011
(87) WO 2012/074615 de 07/06/2012

(21) **BR 11 2013 011805-9** **1.1**
(30) 16/11/2010 GB 1019358.9
(51) E21B 33/127 (2006.01), E21B 43/02 (2006.01), E21B 43/04 (2006.01), E21B 43/08 (2006.01), E21B 43/10 (2006.01), E21B 43/26 (2006.01)
(86) PCT GB11/001617 de 16/11/2011
(87) WO 2012/066290 de 24/05/2012

(21) **BR 11 2013 011806-7** **1.1**
(30) 12/11/2010 IT MI2010A002104
(51) B31B 23/00 (2006.01), B65D 75/48 (2006.01), B65D 30/08 (2006.01)
(86) PCT EP2011/069882 de 10/11/2011
(87) WO 2012/062880 de 18/05/2012

(21) **BR 11 2013 011807-5** **1.1**
(51) A61M 25/04 (2006.01)

(86) PCT EP2010/067499 de 15/11/2010
(87) WO 2012/065625 de 24/05/2012

(21) **BR 11 2013 011808-3** **1.1**
(30) 19/11/2010 AU 2010905134
(51) C22B 3/00 (2006.01), C22B 3/06 (2006.01), C22B 3/04 (2006.01), C22B 23/00 (2006.01)
(86) PCT AU2011/001487 de 18/11/2011
(87) WO 2012/065222 de 24/05/2012

(21) **BR 11 2013 011810-5** **1.1**
(30) 12/11/2010 US 61/412,983
(51) C07C 45/80 (2006.01), C07C 47/02 (2006.01)
(86) PCT US2011/059153 de 03/11/2011
(87) WO 2012/064586 de 18/05/2012

(21) **BR 11 2013 011813-0** **1.1**
(30) 19/11/2010 US 12/950,405
(51) F16L 53/00 (2006.01), E21B 43/24 (2006.01), H05B 6/10 (2006.01), H01Q 1/04 (2006.01)
(86) PCT US11/057684 de 25/10/2011
(87) WO 2012/067769 de 24/05/2012

(21) **BR 11 2013 011815-6** **1.1**
(30) 15/11/2010 SE 1051194-7
(51) C12N 15/01 (2006.01), C12N 1/36 (2006.01), C12N 1/19 (2006.01), C12P 7/10 (2006.01), C12R 1/865 (2006.01)
(86) PCT SE11/051368 de 15/11/2011
(87) WO 2012/067571 de 24/05/2012

(21) **BR 11 2013 011816-4** **1.1**
(30) 15/11/2010 US 61/413,761
(51) C02F 1/00 (2006.01)
(86) PCT US11/060785 de 15/11/2011
(87) WO 2012/068105 de 24/05/2012

(21) **BR 11 2013 011817-2** **1.1**
(30) 15/11/2010 SE 1051194-7
(51) C12N 15/01 (2006.01), C12N 1/36 (2006.01), C12N 1/19 (2006.01), C12P 7/10 (2006.01), C12R 1/865 (2006.01)
(86) PCT SE11/051369 de 15/11/2011
(87) WO 2012/067572 de 24/05/2012

(21) **BR 11 2013 011818-0** **1.1**
(30) 16/11/2010 US 10191406.7
(51) H01J 65/04 (2006.01)
(86) PCT IB11/054747 de 25/10/2011
(87) WO 2012/066440 de 24/05/2012

(21) **BR 11 2013 011819-9** **1.1**
(30) 17/11/2010 US 61/414,451; 06/02/2011 US 61/439,913; 20/10/2011 US 61/549,560
(51) G06Q 50/00 (2006.01)
(86) PCT US11/060900 de 16/11/2011
(87) WO 2012/068193 de 24/05/2012

(21) **BR 11 2013 011821-0** **1.1**
(30) 16/11/2010 SE 1051202-8
(51) D21F 5/18 (2006.01), D21C 9/18 (2006.01), F26B 13/20 (2006.01)
(86) PCT SE11/051370 de 15/11/2011
(87) WO 2012/067573 de 24/05/2012

(21) **BR 11 2013 011822-9** **1.1**
(30) 16/11/2010 SU 1051200-2
(51) D21F 5/18 (2006.01), D21C 9/18 (2006.01), F26B 13/20 (2006.01)
(86) PCT SE11/051367 de 15/11/2011
(87) WO 2012/067570 de 24/05/2012

(21) **BR 11 2013 011824-5** **1.1**
(51) B23Q 1/38 (2006.01), B23Q 1/52 (2006.01), F16C 32/06 (2006.01)
(86) PCT ES10/070730 de 15/11/2010
(87) WO 2012/066152 de 24/05/2012

(21) **BR 11 2013 011827-0** **1.1**
(30) 19/11/2010 US 12/949,954
(51) A62B 18/02 (2006.01)
(86) PCT US2011/060765 de 15/11/2011
(87) WO 2012/068091 de 24/05/2012

(21) **BR 11 2013 011832-6** **1.1**
(30) 12/11/2010 US 61/413,058; 28/09/2011 US 13/247,327
(51) E21B 47/01 (2006.01), E21B 10/42 (2006.01), E21B 47/12 (2006.01)
(86) PCT US2011/059990 de 09/11/2011
(87) WO 2012/064855 de 18/05/2012

(21) **BR 11 2013 011882-2** **1.1**
(30) 15/11/2010 EP 10 191200.4
(51) A23L 1/29 (2006.01), A23L 1/30 (2006.01), A23L 1/305 (2006.01)
(86) PCT EP2011/068606 de 25/10/2011
(87) WO 2012/065809 de 24/05/2012

(21) **BR 11 2013 011883-0** **1.1**
(30) 18/11/2010 US 61/415,056; 17/12/2010 US 12/971,083
(51) A61L 31/16 (2006.01)
(86) PCT US2011/060004 de 09/11/2011
(87) WO 2012/067913 de 24/05/2012

(21) **BR 11 2013 011884-9** **1.1**
(30) 13/11/2010 DE 10 2010 051 319.9
(51) F02F 3/10 (2006.01), F16J 1/08 (2006.01)
(86) PCT DE2011/001972 de 11/11/2011
(87) WO 2012/062286 de 18/05/2012

(21) **BR 11 2013 011987-0** **1.1**
(51) H01B 3/44 (2006.01), C08K 5/07 (2006.01), C08K 5/17 (2006.01), H01B 17/34 (2006.01)
(86) PCT IB2010/003037 de 25/11/2010
(87) WO 2012/069864 de 31/05/2012

(21) **BR 11 2013 011988-8** **1.1**
(30) 30/12/2010 DK PA 2010 70592
(51) B04B 1/20 (2006.01)
(86) PCT EP2011/074258 de 29/12/2011
(87) WO 2012/089824 de 05/07/2012

(21) **BR 11 2013 011989-6** **1.1**
(30) 16/11/2010 CN PCT/CN2010/078781
(51) C08G 18/10 (2006.01), C08G 18/66 (2006.01), C08J 9/00 (2006.01)
(86) PCT EP2011/070088 de 15/11/2011
(87) WO 2012/065962 de 24/05/2012

(21) **BR 11 2013 011990-0** **1.1**
(30) 16/11/2010 US 61/414248
(51) E21B 44/00 (2006.01), E21B 21/08 (2006.01)
(86) PCT GB2011/052232 de 16/11/2011
(87) WO 2012/066325 de 24/05/2012

(21) **BR 11 2013 011991-8** **1.1**
(30) 15/11/2010 US 61/413618; 12/05/2011 US 61/485355
(51) C07D 495/04 (2006.01), A61K 31/4365 (2006.01), A61P 31/18 (2006.01)
(86) PCT IB2011/054852 de 01/11/2011
(87) WO 2012/066442 de 24/05/2012

(21) **BR 11 2013 011995-0** **1.1**
(30) 18/11/2010 CN 20100548484.5
(51) G01G 11/16 (2006.01), G01G 23/01 (2006.01)
(86) PCT CN2010/080551 de 30/12/2010
(87) WO 2012/065340 de 24/05/2012

(21) **BR 11 2013 011997-7** **1.1**
(30) 09/12/2010 JP 2010-274329; 10/12/2010 JP 2010-275408
(51) C13K 1/04 (2006.01), B01D 61/02 (2006.01), B01D 61/14 (2006.01), B01D 61/58 (2006.01), B01D 65/02 (2006.01), B01D 69/08 (2006.01), B01D 69/12 (2006.01), B01D 71/56 (2006.01), B09B 3/00 (2006.01)
(86) PCT JP2011/078248 de 07/12/2011
(87) WO 2012/077697 de 14/06/2012

(21) **BR 11 2013 011999-3** **1.1**
(30) 17/11/2010 US 10191480.2
(51) A61B 6/00 (2006.01), G06K 9/00 (2006.01), G06T 7/20 (2006.01), H04N 5/14 (2006.01)
(86) PCT IB11/055000 de 09/11/2011
(87) WO 2012/066454 de 24/05/2012

(21) **BR 11 2013 012000-2** **1.1**
(30) 15/11/2010 EP 10191183.2
(51) D06F 39/14 (2006.01), D06F 37/26 (2006.01)
(86) PCT EP2011/068273 de 19/10/2011
(87) WO 2012/065801 de 24/05/2012

(21) **BR 11 2013 012001-0** **1.1**
(30) 17/11/2010 US 10191455.4
(51) H01H 13/85 (2006.01)
(86) PCT IB11/054878 de 03/11/2011
(87) WO 2012/066445 de 24/05/2012

(21) **BR 11 2013 012002-9** **1.1**
(30) 22/11/2010 US 12/951,769
(51) C08F 126/04 (2006.01), C02F 1/56 (2006.01), C07C 211/63 (2006.01)
(86) PCT US2011/060906 de 16/11/2011
(87) WO 2012/071223 de 31/05/2012

(21) **BR 11 2013 012003-7** **1.1**
(30) 19/11/2010 US 12/950,287
(51) F16L 53/00 (2006.01), E21B 43/24 (2006.01), H05B 6/10 (2006.01), H01Q 1/04 (2006.01), H01Q 9/16 (2006.01), H01Q 9/24 (2006.01)
(86) PCT US11/057688 de 25/10/2011
(87) WO 2012/067770 de 24/05/2012

(21) **BR 11 2013 012004-5** **1.1**
(30) 19/11/2010 US 12/949,919
(51) F21S 2/00 (2006.01)
(86) PCT US2011/056142 de 13/10/2011
(87) WO 2012/067740 de 24/05/2012

(21) **BR 11 2013 012005-3** **1.1**
(30) 17/11/2010 US 1019505.6
(51) A61B 5/055 (2006.01)
(86) PCT IB11/054590 de 17/10/2011
(87) WO 2012/066434 de 24/05/2012

(21) **BR 11 2013 012006-1** **1.1**
(30) 16/11/2010 JP 2010-255547
(51) D04B 21/20 (2006.01), B32B 5/26 (2006.01), B64C 1/00 (2006.01), D04B 21/00 (2006.01)
(86) PCT JP11/076166 de 14/11/2011
(87) WO 2012/067063 de 24/05/2012

(21) **BR 11 2013 012007-0** **1.1**
(30) 15/11/2010 IN 3111/MUM/2010
(51) C10G 17/02 (2006.01), C10G 19/00 (2006.01), C10G 31/08 (2006.01)
(86) PCT IN2011/000786 de 14/11/2011
(87) WO 2012/066566 de 24/05/2012

(21) **BR 11 2013 012008-8** **1.1**
(30) 15/11/2010 IN 3121/MUM/2010
(51) C07D 213/61 (2006.01)
(86) PCT IN2011/000791 de 15/11/2011
(87) WO 2012/066570 de 24/05/2012

(21) **BR 11 2013 012019-3** **1.1**
(30) 29/11/2010 PL P.393076
(51) D06M 10/02 (2006.01), D06M 11/46 (2006.01), D06M 11/79 (2006.01), D06M 11/38 (2006.01), D06M 15/263 (2006.01), D06M 16/00 (2006.01), D06M 23/08 (2006.01), A01N 59/16 (2006.01), A01N 25/34 (2006.01), A01N 25/10 (2006.01)
(86) PCT PL2011/000120 de 28/11/2011
(87) WO 2012/074419 de 07/06/2012

(21) **BR 11 2013 012020-7** **1.1**
(30) 16/11/2010 PL P.392966
(51) B61G 9/10 (2006.01), F16F 7/12 (2006.01)
(86) PCT PL2011/000080 de 21/07/2011
(87) WO 2012/067526 de 24/05/2012

(21) **BR 11 2013 012023-1** **1.1**
(51) B25B 23/145 (2006.01)
(86) PCT US2010/056683 de 15/11/2010
(87) WO 2012/067602 de 24/05/2012

(21) **BR 11 2013 012033-9** **1.1**
(30) 15/11/2010 US 61/413,488; 15/11/2010 DE 10191253.3
(51) C07K 5/06 (2006.01), A61P 25/28 (2006.01)
(86) PCT IL2011/050010 de 15/11/2011
(87) WO 2012/066549 de 24/05/2012

(21) **BR 11 2013 012039-8** **1.1**
(30) 23/11/2010 CN CN2010/001877
(51) C08K 3/22 (2006.01), A61K 8/00 (2006.01)
(86) PCT EP2011/069224 de 02/11/2011
(87) WO 2012/069291 de 31/05/2012

(21) **BR 11 2013 012041-0** **1.1**
(30) 15/11/2010 US 61/413,940; 09/12/2010 US 61/421,462
(51) A61K 31/337 (2006.01), A61K 31/475 (2006.01), A61K 31/519 (2006.01), A61K 38/18 (2006.01), A61K 45/06 (2006.01), A61P 35/00 (2006.01), A61K 39/395 (2006.01), A61K 31/4745 (2006.01), A61K 31/513 (2006.01), A61K 31/555 (2006.01), A61K 31/704 (2006.01), A61K 31/7048 (2006.01), A61K 33/24 (2006.01), A61K 38/17 (2006.01), C07K 19/00 (2006.01)
(86) PCT US2011/060666 de 14/11/2011
(87) WO 2012/068032 de 24/05/2012

(21) **BR 11 2013 012042-8** **1.1**
(30) 30/11/2010 US 12/956,315
(51) B01D 29/60 (2006.01), B01D 29/66 (2006.01), B01D 29/90 (2006.01), B01D 35/22 (2006.01)
(86) PCT US2011/057031 de 20/10/2011
(87) WO 2012/074616 de 07/06/2012

(21) **BR 11 2013 012047-9** **1.1**

(30) 16/11/2010 DE 102010051396.2
(51) C07C 7/00 (2006.01)
(86) PCT EP11/005676 de 11/11/2011
(87) WO 2012/065703 de 24/05/2012

(21) **BR 11 2013 012048-7** **1.1**
(30) 20/12/2010 EP ib2010/055958
(51) A23L 1/00 (2006.01), A23L 1/03 (2006.01), A23L 1/22 (2006.01), A23G 4/06 (2006.01), A23G 4/12 (2006.01)
(86) PCT EP11/071705 de 05/12/2011
(87) WO 2012/084467 de 28/06/2012

(21) **BR 11 2013 012049-5** **1.1**
(30) 16/11/2010 US 12/947,387
(51) H01H 23/02 (2006.01), H01H 9/00 (2006.01)
(86) PCT US2011/060552 de 14/11/2011
(87) WO 2012/067991 de 24/05/2012

(21) **BR 11 2013 012050-9** **1.1**
(30) 21/12/2010 EP 10196140.7
(51) C07C 29/141 (2006.01), C07C 29/145 (2006.01), C07C 31/125 (2006.01), C07C 33/02 (2006.01), C07C 33/025 (2006.01), C07C 33/12 (2006.01), C07C 33/14 (2006.01), C07C 33/20 (2006.01), C07C 33/30 (2006.01), C07C 35/06 (2006.01), C07C 35/18 (2006.01), C07C 35/23 (2006.01), C07C 35/36 (2006.01), C07D 307/44 (2006.01), C07D 317/54 (2006.01)
(86) PCT EP2011/073223 de 19/12/2011
(87) WO 2012/084810 de 28/06/2012

(21) **BR 11 2013 012061-4** **1.1**
(30) 07/12/2010 JP 2010-272976
(51) B01J 23/58 (2006.01), B01J 23/78 (2006.01), C01C 1/04 (2006.01)
(86) PCT JP2011/078132 de 06/12/2011
(87) WO 2012/077658 de 14/06/2012

(21) **BR 11 2013 012066-5** **1.1**
(30) 30/11/2010 JP 2010-267894; 08/11/2011 JP 2011-244092
(51) D04H 1/44 (2006.01), A61F 13/15 (2006.01), A61F 13/472 (2006.01), A61F 13/49 (2006.01), A61F 13/511 (2006.01)
(86) PCT JP2011/006725 de 30/11/2011
(87) WO 2012/073514 de 07/06/2012

(21) **BR 11 2013 012156-4** **1.1**
(30) 17/11/2010 EP 10 014 713.1
(51) A61K 31/485 (2006.01), A61K 9/70 (2006.01)
(86) PCT EP2011/005784 de 17/11/2011
(87) WO 2012/065740 de 24/05/2012

(21) **BR 11 2013 012157-2** **1.1**
(30) 10/12/2010 US US 12/965,208
(51) E04C 2/06 (2006.01), E04C 2/04 (2006.01), B32B 13/14 (2006.01), B32B 19/00 (2006.01), B32B 23/00 (2006.01), C04B 28/04 (2006.01), C04B 14/18 (2006.01), C04B 111/00 (2006.01)
(86) PCT US2011/062012 de 23/11/2011
(87) WO 2012/078366 de 14/06/2012

(21) **BR 11 2013 012160-2** **1.1**
(30) 26/11/2010 EP 10192713.5
(51) C07D 207/12 (2006.01), C07D 451/10 (2006.01), C07D 453/02 (2006.01), A61K 31/40 (2006.01), A61K 31/46 (2006.01), A61K 31/439 (2006.01), A61P 11/08 (2006.01), A61P 29/02 (2006.01)
(86) PCT EP2011/068894 de 27/10/2011
(87) WO 2012/069275 de 31/05/2012

(21) **BR 11 2013 012169-6** **1.1**
(30) 19/11/2010 US 12/950,518
(51) B01J 20/22 (2006.01), C07D 241/12 (2006.01), B01J 20/30 (2006.01), B01J 19/24 (2006.01)
(86) PCT US2011/061118 de 17/11/2011
(87) WO 2012/068327 de 24/05/2012

(21) **BR 11 2013 012170-0** **1.1**
(30) 19/11/2010 US 12/950,334
(51) C09K 8/58 (2006.01), C09K 8/035 (2006.01), E21B 43/16 (2006.01)
(86) PCT US2011/061123 de 17/11/2011
(87) WO 2012/068330 de 24/05/2012

(21) **BR 11 2013 012171-8** **1.1**
(30) 17/11/2010 DE 1020100440531
(51) F04B 1/26 (2006.01), F04B 49/06 (2006.01), F04B 49/12 (2006.01)
(86) PCT EP2011/070378 de 17/11/2011
(87) WO 2012/066090 de 24/05/2012

(21) **BR 11 2013 012172-6** **1.1**
(30) 17/11/2010 FR 1059444
(51) E21B 17/01 (2006.01), E21B 43/01 (2006.01), B63B 22/02 (2006.01)
(86) PCT FR2011/052685 de 17/11/2011
(87) WO 2012/066250 de 24/05/2012

(21) **BR 11 2013 012173-4** **1.1**
(30) 17/11/2010 DE 102010044046.9
(51) H02K 1/24 (2006.01), H02K 1/27 (2006.01)
(86) PCT EP2011/069391 de 04/11/2011
(87) WO 2012/065857 de 24/05/2012

(21) **BR 11 2013 012174-2** **1.1**
(30) 25/11/2010 US 61/417,237; 25/11/2010 EP 10192549.3
(51) A01N 25/10 (2006.01), A01N 43/56 (2006.01), A01N 43/653 (2006.01), A01N 43/84 (2006.01), A01N 25/30 (2006.01)
(86) PCT EP2011/070760 de 23/11/2011
(87) WO 2012/069514 de 31/05/2012

(21) **BR 11 2013 012175-0** **1.1**
(30) 17/11/2010 US 61/414,671; 12/08/2011 US 61/523,062
(51) A61K 31/105 (2006.01), A61K 31/519 (2006.01), A61K 31/713 (2006.01), A61P 35/00 (2006.01)
(86) PCT EP2011/070008 de 14/11/2011
(87) WO 2012/065935 de 24/05/2012

(21) **BR 11 2013 012188-2** **1.1**
(30) 16/11/2010 IT PD2010A000342
(51) B07B 1/46 (2006.01), F16B 7/18 (2006.01)
(86) PCT IB2011/054596 de 17/10/2011
(87) WO 2012/066435 de 24/05/2012

(21) **BR 11 2013 012193-9** **1.1**
(30) 16/11/2010 EP 10191348.1
(51) C08C 19/44 (2006.01), C08L 15/00 (2006.01), C08F 2/38 (2006.01)
(86) PCT EP11/069856 de 10/11/2011
(87) WO 2012/065902 de 24/05/2012

(21) **BR 11 2013 012194-7** **1.1**
(30) 18/11/2010 EP 10191687.2; 27/04/2011 EP 11163796.3
(51) A61B 8/08 (2006.01), A61B 8/12 (2006.01), A61B 18/14 (2006.01)
(86) PCT IB11/054879 de 03/11/2011
(87) WO 2012/066446 de 24/05/2012

(21) **BR 11 2013 012196-3** **1.1**
(30) 18/11/2010 EP 10191687.2; 17/03/2011 EP 11158581.6
(51) A61B 8/08 (2006.01), A61B 8/12 (2006.01), A61B 18/14 (2006.01)
(86) PCT IB11/055017 de 10/11/2011
(87) WO 2012/066455 de 24/05/2012

(21) **BR 11 2013 012197-1** **1.1**
(30) 18/11/2010 EP 10191687.2
(51) B06B 1/06 (2006.01)
(86) PCT IB11/054330 de 03/10/2011
(87) WO 2012/066430 de 24/05/2012

(21) **BR 11 2013 012198-0** **1.1**
(30) 18/11/2010 EP 10191647.6
(51) A61N 7/02 (2006.01), A61B 19/00 (2006.01), G10K 11/34 (2006.01)
(86) PCT IB11/055095 de 15/11/2011
(87) WO 2012/066477 de 24/05/2012

(21) **BR 11 2013 012199-8** **1.1**
(30) 18/11/2010 EP 10191618.7
(51) D06F 75/20 (2006.01), D06F 75/30 (2006.01)
(86) PCT IB11/055087 de 15/11/2011
(87) WO 2012/066473 de 24/05/2012

(21) **BR 11 2013 012200-5** **1.1**
(30) 18/11/2010 EP 10191687.2; 07/04/2011 US 61/472,721
(51) A61B 19/00 (2006.01)
(86) PCT IB11/054617 de 18/10/2011
(87) WO 2012/066437 de 24/05/2012

(21) **BR 11 2013 012201-3** **1.1**
(30) 16/11/2010 EP 10191342.4
(51) C08C 19/44 (2006.01), C08L 15/00 (2006.01), C08F 2/38 (2006.01)
(86) PCT EP11/069913 de 11/11/2011
(87) WO 2012/065908 de 24/05/2012

(21) **BR 11 2013 012203-0** **1.1**
(30) 18/11/2010 CN CN2010/078860
(51) H04L 9/08 (2006.01)
(86) PCT IB11/055091 de 15/11/2011
(87) WO 2012/066476 de 24/05/2012

(21) **BR 11 2013 012204-8** **1.1**
(30) 16/11/2010 EP 10191344.0
(51) C08L 83/04 (2006.01), B60C 1/00 (2006.01), C08F 8/00 (2006.01), C08L 9/00 (2006.01), C08L 9/06 (2006.01), C08L 101/10 (2006.01)
(86) PCT EP11/069910 de 11/11/2011
(87) WO 2012/065907 de 24/05/2012

(21) **BR 11 2013 012206-4** **1.1**
(30) 19/11/2010 FR 1059526
(51) B64C 1/14 (2006.01)
(86) PCT FR2011/052715 de 21/11/2011
(87) WO 2012/066264 de 24/05/2012

(21) **BR 11 2013 012207-2** **1.1**
(30) 18/11/2010 EP 10191687.2; 18/03/2011 EP 11158848.9
(51) A61B 8/08 (2006.01), A61B 8/12 (2006.01), A61B 18/14 (2006.01), G01S 7/52 (2006.01)
(86) PCT IB11/055084 de 15/11/2011
(87) WO 2012/066472 de 24/05/2012

(21) **BR 11 2013 012209-9** **1.1**
(30) 18/11/2010 US 12/949,501
(51) E02F 3/38 (2006.01), E02F 3/34 (2006.01)
(86) PCT US2011/060725 de 15/11/2011
(87) WO 2012/068063 de 24/05/2012

(21) **BR 11 2013 012210-2** **1.1**
(30) 17/11/2010 EP 10306265-9; 23/11/2010 US 12/952,834
(51) A61B 17/74 (2006.01), A61B 17/17 (2006.01)
(86) PCT FR2011/052664 de 16/11/2011
(87) WO 2012/066236 de 24/05/2012

(21) **BR 11 2013 012211-0** **1.1**
(30) 18/11/2010 US 61/414,961
(51) C08G 18/48 (2006.01), C08G 18/66 (2006.01), C08G 18/72 (2006.01), C08G 18/76 (2006.01), C08G 18/79 (2006.01), C08J 9/00 (2006.01), C08K 3/00 (2006.01)
(86) PCT US2011/059253 de 04/11/2011
(87) WO 2012/067841 de 24/05/2012

(21) **BR 11 2013 012212-9** **1.1**
(30) 23/11/2010 US 61/458,438
(51) A61K 31/497 (2006.01)
(86) PCT US2011/061586 de 21/11/2011
(87) WO 2012/071295 de 31/05/2012

(21) **BR 11 2013 012214-5** **1.1**
(30) 17/11/2010 US 61/414,636
(51) B01D 17/04 (2006.01), C10G 33/00 (2006.01), C10G 33/04 (2006.01)
(86) PCT US2011/060774 de 15/11/2011
(87) WO 2012/068099 de 24/05/2012

(21) **BR 11 2013 012217-0** **1.1**
(51) A61G 11/00 (2006.01)
(86) PCT NL2010/050762 de 16/11/2010
(87) WO 2012/067494 de 24/05/2012

(21) **BR 11 2013 012219-6** **1.1**
(30) 15/12/2010 US 12/968399
(51) A61F 13/42 (2006.01), A61F 13/49 (2006.01), A61F 13/505 (2006.01)
(86) PCT IB2011/055024 de 10/11/2011
(87) WO 2012/080864 de 21/06/2012

(21) **BR 11 2013 012220-0** **1.1**
(30) 19/11/2010 US 12/949,860
(51) A61F 13/53 (2006.01), A61F 13/511 (2006.01), A61F 13/514 (2006.01), B32B 27/00 (2006.01), A61L 15/62 (2006.01), A61L 15/28 (2006.01)
(86) PCT IB2011/054597 de 17/10/2011
(87) WO 2012/066436 de 24/05/2012

(21) **BR 11 2013 012269-2** **1.1**
(30) 29/11/2010 US 61/417,876
(51) B60G 21/05 (2006.01)
(86) PCT IB2011/055351 de 28/11/2011
(87) WO 2012/073186 de 07/06/2012

(21) **BR 11 2013 012270-6** **1.1**
(30) 25/11/2010 IT PD2010A000358
(51) B65D 85/804 (2006.01)
(86) PCT IB2011/055250 de 23/11/2011
(87) WO 2012/070000 de 31/05/2012

(21) **BR 11 2013 012280-3** **1.1**
(30) 19/11/2010 WO PCT/RU2010/000688
(51) C07D 279/08 (2006.01), A61K 31/5415 (2006.01), A61P 31/06 (2006.01)
(86) PCT IB2011/055209 de 21/11/2011
(87) WO 2012/066518 de 24/05/2012

(21) **BR 11 2013 012290-0** **1.1**
(30) 22/11/2010 US 12/951,179
(51) G01N 33/18 (2006.01), C02F 1/44 (2006.01)
(86) PCT US2011/061745 de 22/11/2011
(87) WO 2012/071357 de 31/05/2012

(21) **BR 11 2013 012295-1** **1.1**
(30) 23/11/2010 FR FR1059654
(51) A61K 8/02 (2006.01), A61Q 19/06 (2006.01)
(86) PCT IB2011/002746 de 18/11/2011
(87) WO 2012/069902 de 31/05/2012

(21) **BR 11 2013 012296-0** **1.1**
(30) 02/12/2010 US 12/958,656; 08/09/2011 US 13/227,665
(51) C10G 33/02 (2006.01), B01D 17/06 (2006.01), B03C 5/02 (2006.01), G01N 21/01 (2006.01)
(86) PCT US2011/061801 de 22/11/2011
(87) WO 2012/074831 de 07/06/2012

(21) **BR 11 2013 012297-8** **1.1**
(30) 19/11/2010 FR 10 04503
(51) C07K 16/26 (2006.01), A61K 39/395 (2006.01)
(86) PCT IB2011/055210 de 21/11/2011
(87) WO 2012/066519 de 24/05/2012

(21) **BR 11 2013 012308-7** **1.1**
(30) 18/11/2010 NL 2005722
(51) F02N 15/02 (2006.01), F02N 15/04 (2006.01), F02N 5/04 (2006.01)
(86) PCT NL2011/050794 de 22/11/2011
(87) WO 2012/067513 de 24/05/2012

(21) **BR 11 2013 012309-5** **1.1**
(30) 18/11/2010 US 61/414,977; 11/08/2011 US 61/522,518
(51) C07D 405/14 (2006.01), A61K 31/496 (2006.01), A61P 31/18 (2006.01)
(86) PCT US2011/061174 de 17/11/2011
(87) WO 2012/068366 de 24/05/2012

(21) **BR 11 2013 012311-7** **1.1**
(30) 19/11/2010 IT MI2010A 002141
(51) B01L 3/14 (2006.01)
(86) PCT IB2011/055161 de 17/11/2011
(87) WO 2012/066503 de 24/05/2012

(21) **BR 11 2013 012313-3** **1.1**
(30) 19/11/2010 US 61/415,507
(51) A61K 31/4025 (2006.01), A61K 31/337 (2006.01), A61P 35/00 (2006.01)
(86) PCT IB2011/055179 de 18/11/2011
(87) WO 2012/066508 de 24/05/2012

(21) **BR 11 2013 012324-9** **1.1**
(30) 19/11/2010 ES P 201001481
(51) H04L 29/06 (2006.01)
(86) PCT EP11/004041 de 11/08/2011
(87) WO 2012/065658 de 24/05/2012

(21) **BR 11 2013 012328-1** **1.1**
(30) 22/11/2010 US 61/415,922
(51) B65G 15/00 (2006.01)
(86) PCT US11/060521 de 14/11/2011
(87) WO 2012/071198 de 31/05/2012

(21) **BR 11 2013 012332-0** **1.1**
(30) 19/11/2010 CN 201010551117.0
(51) A61K 8/49 (2006.01), A61K 8/58 (2006.01), A61K 8/97 (2006.01), A61Q 5/10 (2006.01)
(86) PCT CN2011/082454 de 18/11/2011
(87) WO 2012/065576 de 24/05/2012

(21) **BR 11 2013 012333-8** **1.1**
(30) 19/11/2010 US 61/415,395
(51) H01L 33/62 (2010.01)
(86) PCT IB11/055063 de 14/11/2011
(87) WO 2012/066461 de 24/05/2012

(21) **BR 11 2013 012334-6** **1.1**
(30) 18/11/2010 EP 10191687.2; 27/04/2011 EP 11163905.0
(51) A61B 8/08 (2006.01), A61B 8/12 (2006.01), A61B 18/14 (2006.01)
(86) PCT IB11/055066 de 14/11/2011
(87) WO 2012/066462 de 24/05/2012

(21) **BR 11 2013 012401-6** **1.1**
(30) 15/12/2010 US 12/968,440
(51) A61F 13/42 (2006.01), A61F 13/49 (2006.01), A61F 13/84 (2006.01)
(86) PCT IB2011/055028 de 10/11/2011
(87) WO 2012/080865 de 21/06/2012

(21) **BR 11 2013 012414-8** **1.1**
(30) 19/11/2010 EP 2011/070433
(51) B64D 10/00 (2006.01)
(86) PCT EP11/070433 de 18/11/2011
(87) WO 2012/066114 de 24/05/2012

(21) **BR 11 2013 012421-0** **1.1**
(30) 30/11/2010 EP 10193129.3
(51) A23L 1/212 (2006.01), A23L 1/222 (2006.01), A23L 1/30 (2006.01), A23L 2/56 (2006.01), A23L 1/22 (2006.01), A23L 1/015 (2006.01), A23L 1/221 (2006.01), A23L 1/228 (2006.01)
(86) PCT EP2011/069836 de 10/11/2011
(87) WO 2012/072399 de 07/06/2012

(21) **BR 11 2013 012422-9** **1.1**
(30) 21/12/2010 EP 10196287.6
(51) C07K 16/00 (2006.01), C07K 16/32 (2006.01)
(86) PCT EP2011/073245 de 19/12/2011
(87) WO 2012/084829 de 28/06/2012

(21) **BR 11 2013 012423-7** **1.1**
(30) 19/11/2010 US 61/415,675
(51) A01N 55/02 (2006.01)
(86) PCT US2011/061424 de 18/11/2011
(87) WO 2012/068473 de 24/05/2012

(21) **BR 11 2013 012427-0** **1.1**
(30) 23/11/2010 US 61/416,336
(51) A61M 16/00 (2006.01), A61M 16/10 (2006.01), A61M 16/16 (2006.01)
(86) PCT IB11/055089 de 15/11/2011
(87) WO 2012/069957 de 31/05/2012

(21) **BR 11 2013 012428-8** **1.1**
(30) 17/12/2010 US 12/971,000
(51) B60R 19/18 (2006.01)
(86) PCT US11/064211 de 09/12/2011
(87) WO 2012/082564 de 21/06/2012

(21) **BR 11 2013 012429-6** **1.1**
(30) 21/12/2010 DE 10 2010 055 406.5
(51) F16H 63/20 (2006.01)
(86) PCT EP11/068560 de 24/10/2011
(87) WO 2012/084305 de 28/06/2012

(21) **BR 11 2013 012431-8** **1.1**
(30) 23/11/2010 US 10192276.3
(51) A61B 5/00 (2006.01), A61B 5/08 (2006.01)
(86) PCT IB11/055118 de 16/11/2011
(87) WO 2012/069962 de 31/05/2012

(21) **BR 11 2013 012433-4** **1.1**
(30) 23/11/2010 US 10192288.8
(51) A61B 5/00 (2006.01), A61B 5/08 (2006.01)
(86) PCT IB11/055093 de 15/11/2011
(87) WO 2012/069959 de 31/05/2012

(21) **BR 11 2013 012435-0** **1.1**
(30) 17/12/2010 US 12/970,989
(51) B60R 19/12 (2006.01), B62D 35/00 (2006.01)
(86) PCT US11/064206 de 09/12/2011
(87) WO 2012/082563 de 21/06/2012

(21) **BR 11 2013 012437-7** **1.1**
(30) 17/12/2010 US 12-970,987
(51) B60R 19/18 (2006.01)
(86) PCT IB11/055594 de 09/12/2011
(87) WO 2012/080925 de 21/06/2012

(21) **BR 11 2013 012440-7** **1.1**
(30) 19/11/2010 IT TO2010A 000920
(51) F03B 13/18 (2006.01)
(86) PCT IB2011/055221 de 21/11/2011
(87) WO 2012/066521 de 24/05/2012

(21) **BR 11 2013 012460-1** **1.1**
(30) 22/11/2010 US 12*951,652
(51) C12Q 1/32 (2006.01), C12Q 1/28 (2006.01), G01N 33/68 (2006.01)
(86) PCT IB2011/054598 de 17/10/2011
(87) WO 2012/069941 de 31/05/2012

(21) **BR 11 2013 012534-9** **1.1**
(51) B01D 46/44 (2006.01), B01D 46/18 (2006.01)
(86) PCT US10/003033 de 23/11/2010
(87) WO 2012/071026 de 31/05/2012

(21) **BR 11 2013 012536-5** **1.1**
(30) 23/11/2010 US 12/953,277; 23/11/2010 US 12/953,270; 06/05/2011 US 13/102,916; 16/11/2011 US 13/298,206
(51) F02B 71/00 (2006.01)
(86) PCT US11/061145 de 17/11/2011
(87) WO 2012/071239 de 31/05/2012

(21) **BR 11 2013 012538-1** **1.1**
(30) 24/11/2010 EP 10192409.0
(51) G10L 21/0208 (2013.01)
(86) PCT IB11/055149 de 17/11/2011
(87) WO 2012/069966 de 31/05/2012

(21) **BR 11 2013 012539-0** **1.1**
(30) 24/11/2010 EP 10192400.9
(51) H04R 3/00 (2006.01)
(86) PCT IB11/055198 de 21/11/2011
(87) WO 2012/069973 de 31/05/2012

(21) **BR 11 2013 012542-0** **1.1**
(30) 25/11/2010 DE 10 2010 052 338.0
(51) B07C 5/342 (2006.01), B07C 5/34 (2006.01)
(86) PCT DE2011/002027 de 24/11/2011
(87) WO 2012/089185 de 05/07/2012

(21) **BR 11 2013 012544-6** **1.1**
(30) 22/11/2010 IN 3170/MUM/2010
(51) B01D 53/14 (2006.01), B01D 53/52 (2006.01), C10G 21/16 (2006.01), C10G 21/27 (2006.01), C10G 29/24 (2006.01), C10L 3/10 (2006.01)
(86) PCT IN2011/000803 de 18/11/2011
(87) WO 2012/070065 de 31/05/2012

(21) **BR 11 2013 012550-0** **1.1**
(30) 25/11/2010 DE 10 2010 052 527.8
(51) G06K 9/00 (2006.01), G11B 27/28 (2006.01), H04N 5/14 (2006.01), G06T 7/00 (2006.01), G06F 17/30 (2006.01)
(86) PCT EP11/070991 de 24/11/2011
(87) WO 2012/069614 de 31/05/2012

(21) **BR 11 2013 012552-7** **1.1**
(30) 09/12/2010 US 12/963,752
(51) H05B 33/08 (2006.01), H02M 3/335 (2006.01)
(86) PCT US2011/057788 de 26/10/2011
(87) WO 2012/078252 de 14/06/2012

(21) **BR 11 2013 012554-3** **1.1**
(30) 22/11/2010 EP 10192058.5
(51) D06F 39/10 (2006.01)
(86) PCT EP2011/070494 de 18/11/2011
(87) WO 2012/069390 de 31/05/2012

(21) **BR 11 2013 012556-0** **1.1**
(30) 08/12/2010 US 61/420,990
(51) D04H 1/46 (2006.01), D04H 13/00 (2006.01), D04H 1/4209 (2012.01), D04H 1/4282 (2012.01), D04H 1/4326 (2012.01), B32B 5/26 (2006.01)
(86) PCT US2011/063962 de 08/12/2011
(87) WO 2012/078884 de 14/06/2012

(21) **BR 11 2013 012557-8** **1.1**
(30) 14/12/2010 US 61/422,928
(51) C09K 5/04 (2006.01)
(86) PCT US2011/064976 de 14/12/2011
(87) WO 2012/082941 de 21/06/2012

(21) **BR 11 2013 012559-4** **1.1**
(30) 22/11/2010 EP 10192052.8
(51) D06F 39/08 (2006.01), D06F 39/10 (2006.01)
(86) PCT EP2011/069141 de 31/10/2011
(87) WO 2012/069288 de 31/05/2012

(21) **BR 11 2013 012567-5** **1.1**
(30) 22/11/2010 IT BO2010A 000698
(51) B65B 3/08 (2006.01), B65B 3/34 (2006.01)
(86) PCT IB2011/055181 de 18/11/2011
(87) WO 2012/069971 de 31/05/2012

(21) **BR 11 2013 012571-3** **1.1**
(30) 22/11/2010 US 61/415,958
(51) A01N 43/40 (2006.01)
(86) PCT US2011/062053 de 23/11/2011
(87) WO 2012/071520 de 31/05/2012

(21) **BR 11 2013 012573-0** **1.1**
(30) 24/11/2010 US 61/416,887
(51) B05D 1/38 (2006.01), B05D 1/26 (2006.01), B05D 1/28 (2006.01)

(86) PCT US2011/061598 de 21/11/2011
(87) WO 2012/071303 de 31/05/2012

(21) **BR 11 2013 012574-8** **1.1**
(30) 29/11/2010 SE 1051252-3
(51) F16F 9/05 (2006.01), B60G 11/30 (2006.01), B60R 16/08 (2006.01)
(86) PCT SE2011/051410 de 23/11/2011
(87) WO 2012/074458 de 07/06/2012

(21) **BR 11 2013 012575-6** **1.1**
(30) 01/12/2010 SE 1051269-7
(51) F02G 5/02 (2006.01), F01K 23/06 (2006.01), F01N 5/02 (2006.01), F25B 27/02 (2006.01)
(86) PCT SE2011/051399 de 22/11/2011
(87) WO 2012/074457 de 07/06/2012

(21) **BR 11 2013 012577-2** **1.1**
(30) 01/12/2010 SE 1051270-5
(51) F02G 5/04 (2006.01), F01K 23/06 (2006.01), F01N 5/02 (2006.01), F23J 15/06 (2006.01), F25B 27/02 (2006.01)
(86) PCT SE2011/051398 de 22/11/2011
(87) WO 2012/074456 de 07/06/2012

(21) **BR 11 2013 012578-0** **1.1**
(30) 28/11/2010 US 61/417,431
(51) A01N 43/42 (2006.01), A61K 31/47 (2006.01)
(86) PCT IL11/050030 de 28/11/2011
(87) WO 2012/070051 de 31/05/2012

(21) **BR 11 2013 012579-9** **1.1**
(30) 02/12/2010 SE 1051272-1
(51) F01N 3/20 (2006.01)
(86) PCT SE2011/051438 de 29/11/2011
(87) WO 2012/074467 de 07/06/2012

(21) **BR 11 2013 012581-0** **1.1**
(30) 03/12/2010 SE 1051281-2
(51) F01N 13/18 (2010.01), F01N 3/021 (2006.01)
(86) PCT SE2011/051416 de 24/11/2011
(87) WO 2012/074459 de 07/06/2012

(21) **BR 11 2013 012587-0** **1.1**
(30) 29/11/2010 KR 10-2010-0119632
(51) A61K 31/573 (2006.01), A61K 31/55 (2006.01), A61K 9/12 (2006.01), A61P 11/02 (2006.01)
(86) PCT KR11/008826 de 18/11/2011
(87) WO 2012/074231 de 07/06/2012

(21) **BR 11 2013 012609-4** **1.1**
(30) 29/11/2010 EP 10 192995.8
(51) A61M 5/24 (2006.01), A61M 5/14 (2006.01), A61M 5/20 (2006.01), A61M 5/32 (2006.01), A61M 5/34 (2006.01), A61J 1/20 (2006.01)
(86) PCT EP2011/071139 de 28/11/2011
(87) WO 2012/072562 de 07/06/2012

(21) **BR 11 2013 012612-4** **1.1**
(30) 29/11/2010 JP 2010-265552; 30/06/2011 JP 2011-145879; 07/11/2011 JP 2011-243646
(51) G09F 9/00 (2006.01), G02F 1/1333 (2006.01), H04N 5/64 (2006.01)
(86) PCT JP2011/077494 de 29/11/2011
(87) WO 2012/073943 de 07/06/2012

(21) **BR 11 2013 012613-2** **1.1**
(30) 22/11/2010 US 61/416,065
(51) A61M 16/00 (2006.01)
(86) PCT US2011/061594 de 21/11/2011
(87) WO 2012/071300 de 31/05/2012

(21) **BR 11 2013 012614-0** **1.1**
(30) 25/11/2010 DE 10 2010 052 602.9; 23/02/2011 DE 10 2011 012 102.1
(51) C13K 1/02 (2006.01), C13K 1/06 (2006.01), C08H 8/00 (2010.01)
(86) PCT DE2011/075282 de 22/11/2011
(87) WO 2012/097781 de 26/07/2012

(21) **BR 11 2013 012615-9** **1.1**
(30) 23/11/2010 FR 1059634
(51) C07D 413/12 (2006.01), C07D 417/12 (2006.01), A61K 31/423 (2006.01), A61K 31/428 (2006.01)
(86) PCT EP2011/070736 de 23/11/2011
(87) WO 2012/069503 de 31/05/2012

(21) **BR 11 2013 012616-7** **1.1**
(30) 24/11/2010 DE 10 2010 052 212.0
(51) F16L 13/02 (2006.01)
(86) PCT EP2011/004837 de 28/09/2011
(87) WO 2012/069105 de 31/05/2012

(21) **BR 11 2013 012617-5** **1.1**
(30) 23/11/2010 EP 10 192207.8
(51) A23C 9/12 (2006.01), A23C 9/127 (2006.01), A23C 19/032 (2006.01), A23C 11/10 (2006.01)
(86) PCT EP2011/070835 de 23/11/2011
(87) WO 2012/069546 de 31/05/2012

(21) **BR 11 2013 012618-3** **1.1**
(30) 26/11/2010 DE 10 2010 052 656.8
(51) B02C 17/16 (2006.01), B02C 17/20 (2006.01)
(86) PCT DE2011/002024 de 22/11/2011
(87) WO 2012/069042 de 31/05/2012

(21) **BR 11 2013 012619-1** **1.1**
(30) 23/11/2010 DE 20 2010 015 754.4
(51) E04F 15/02 (2006.01), B32B 3/02 (2006.01)
(86) PCT EP2011/070701 de 22/11/2011
(87) WO 2012/069485 de 31/05/2012

(21) **BR 11 2013 012620-5** **1.1**
(30) 24/11/2010 DE 10 2010 052 46.1
(51) B01D 53/04 (2006.01)
(86) PCT EP2011/005756 de 16/11/2011
(87) WO 2012/069156 de 31/05/2012

(21) **BR 11 2013 012621-3** **1.1**
(30) 25/11/2010 EP 10 192493.4; 10/02/2011 EP 11 153989.6
(51) C07D 401/14 (2006.01), C07D 413/14 (2006.01), C07D 417/14 (2006.01), C07D 513/04 (2006.01), A01N 43/80 (2006.01)
(86) PCT EP2011/071037 de 25/11/2011
(87) WO 2012/069633 de 31/05/2012

(21) **BR 11 2013 012622-1** **1.1**
(30) 21/12/2010 JP 2010-284678
(51) A61K 31/522 (2006.01), A61K 47/18 (2006.01), A61P 25/00 (2006.01), A61P 25/26 (2006.01), A23L 1/30 (2006.01)
(86) PCT JP11/006978 de 14/12/2011
(87) WO 2012/086157 de 28/06/2012

(21) **BR 11 2013 012624-8** **1.1**
(30) 17/12/2010 GB 1021458.3
(51) A45D 2/12 (2006.01), A45D 2/02 (2006.01), A45D 2/10 (2006.01)
(86) PCT GB11/052506 de 16/12/2011
(87) WO 2012/080751 de 21/06/2012

(21) **BR 11 2013 012626-4** **1.1**
(30) 10/12/2010 US 61/421,960
(51) A01N 25/00 (2006.01)
(86) PCT US11/063215 de 05/12/2011
(87) WO 2012/078482 de 14/06/2012

(21) **BR 11 2013 012627-2** **1.1**
(30) 23/11/2010 US 61/416,495
(51) C07K 16/24 (2006.01)
(86) PCT EP11/070604 de 21/11/2011
(87) WO 2012/069433 de 31/05/2012

(21) **BR 11 2013 012628-0** **1.1**
(30) 23/11/2010 GB 1019841.4
(51) C04B 28/14 (2006.01)
(86) PCT GB11/052298 de 23/11/2011
(87) WO 2012/069826 de 31/05/2012

(21) **BR 11 2013 012629-9** **1.1**
(30) 27/12/2010 EP 10197040.8
(51) C09D 175/16 (2006.01), C08G 18/08 (2006.01), C08G 18/34 (2006.01), C08G 18/42 (2006.01), C08G 18/66 (2006.01), C08G 18/67 (2006.01), C08G 18/76 (2006.01), C08F 283/00 (2006.01)
(86) PCT EP11/073524 de 21/12/2011
(87) WO 2012/089575 de 05/07/2012

(21) **BR 11 2013 012630-2** **1.1**
(30) 22/11/2010 US 61/416199
(51) C12N 1/18 (2006.01), C12P 7/42 (2006.01), C12P 7/52 (2006.01)
(86) PCT US11/061717 de 21/11/2011
(87) WO 2012/074818 de 07/06/2012

(21) **BR 11 2013 012640-0** **1.1**
(30) 22/11/2010 IT UD2010A000211
(51) B44D 3/12 (2006.01), B65D 43/00 (2006.01)
(86) PCT IB2011/002760 de 21/11/2011
(87) WO 2012/069904 de 31/05/2012

(21) **BR 11 2013 012647-7** **1.1**
(30) 10/12/2010 IT TO2010A000982
(51) A47J 31/36 (2006.01), B65D 85/804 (2006.01)
(86) PCT IB11/055512 de 07/12/2011
(87) WO 2012/077066 de 14/06/2012

(21) **BR 11 2013 012648-5** **1.1**
(51) C11D 3/37 (2006.01), C08F 216/12 (2006.01), C08F 220/06 (2006.01)
(86) PCT CN2010/079952 de 17/12/2010
(87) WO 2012/079250 de 21/06/2012

(21) **BR 11 2013 012649-3** **1.1**
(30) 10/12/2010 CN PCT/CN2010002009
(51) C11D 1/02 (2006.01), C11D 3/00 (2006.01), C11D 3/37 (2006.01)
(86) PCT CN2011/002054 de 09/12/2011
(87) WO 2012/075685 de 14/06/2012

(21) **BR 11 2013 012654-0** **1.1**
(30) 22/11/2010 US 61/458,245
(51) H04W 48/20 (2009.01)
(86) PCT EP2011/070586 de 21/11/2011
(87) WO 2012/069425 de 31/05/2012

(21) **BR 11 2013 012656-6** **1.1**
(30) 23/11/2010 FR 1059627
(51) A23B 9/02 (2006.01), A23L 3/16 (2006.01), F26B 3/08 (2006.01), F26B 17/00 (2006.01)
(86) PCT FR2011/052384 de 13/10/2011
(87) WO 2012/069720 de 31/05/2012

(21) **BR 11 2013 012661-2** **1.1**
(30) 23/11/2010 FR 1059646
(51) F16L 1/23 (2006.01), B63B 35/03 (2006.01)
(86) PCT EP2011/070682 de 22/11/2011
(87) WO 2012/069473 de 31/05/2012

(21) **BR 11 2013 012662-0** **1.1**
(30) 23/11/2010 FR 1059639
(51) H01M 8/12 (2006.01), H01M 8/24 (2006.01), H01M 8/02 (2006.01), C25B 9/08 (2006.01), C25B 13/02 (2006.01), C25B 13/04 (2006.01)
(86) PCT EP2011/070828 de 23/11/2011
(87) WO 2012/069543 de 31/05/2012

(21) **BR 11 2013 012663-9** **1.1**
(51) C10L 3/06 (2006.01), F17C 9/02 (2006.01), F17C 11/00 (2006.01)
(86) PCT JP2010/070908 de 24/11/2010
(87) WO 2012/070122 de 31/05/2012

(21) **BR 11 2013 012665-5** **1.1**
(30) 23/11/2010 EP 103823142
(51) A61K 31/137 (2006.01), A61K 31/341 (2006.01), A61K 31/381 (2006.01), A61K 31/4184 (2006.01), A61K 31/4402 (2006.01), A61K 31/519 (2006.01), A61K 31/52 (2006.01), C07C 211/27 (2006.01), C07C 211/29 (2006.01), C07C 217/58 (2006.01), C07C 255/58 (2006.01), C07D 233/58 (2006.01), C07D 235/08 (2006.01), C07D 473/16 (2006.01), C07D 473/34 (2006.01)
(86) PCT EP2011/070620 de 22/11/2011
(87) WO 2012/069442 de 31/05/2012

(21) **BR 11 2013 012669-8** **1.1**
(30) 22/11/2010 US 12/951,502
(51) E21B 34/06 (2006.01), E21B 34/10 (2006.01), E21B 21/10 (2006.01)
(86) PCT US2011/060418 de 11/11/2011
(87) WO 2012/071194 de 31/05/2012

(21) **BR 11 2013 012670-1** **1.1**
(51) C08G 59/18 (2006.01), C08G 59/50 (2006.01), C08L 63/00 (2006.01)
(86) PCT US2010/057613 de 22/11/2010
(87) WO 2012/071028 de 31/05/2012

(21) **BR 11 2013 012673-6** **1.1**
(30) 22/11/2010 US 61/415,991
(51) G01M 5/00 (2006.01), F16L 11/127 (2006.01), F16L 25/01 (2006.01), G01M 3/18 (2006.01), G01N 27/24 (2006.01)
(86) PCT US2011/061865 de 22/11/2011
(87) WO 2012/071424 de 31/05/2012

(21) **BR 11 2013 012674-4** **1.1**
(30) 22/11/2010 US 61/415,992
(51) C07C 67/08 (2006.01), C07C 67/54 (2006.01), C07C 69/54 (2006.01)
(86) PCT US2011/059517 de 07/11/2011
(87) WO 2012/071158 de 31/05/2012

(21) **BR 11 2013 012675-2** **1.1**
(30) 25/11/2010 EP 10192617.8
(51) H05B 33/08 (2006.01)
(86) PCT IB11/055099 de 15/11/2011
(87) WO 2012/069961 de 31/05/2012

(21) **BR 11 2013 012676-0** **1.1**
(30) 25/11/2010 EP 10192558.4
(51) G06T 11/00 (2006.01)
(86) PCT IB11/055123 de 16/11/2011
(87) WO 2012/069964 de 31/05/2012

(21) **BR 11 2013 012677-9** **1.1**
(30) 24/11/2010 US 61/416,862
(51) C08F 8/40 (2006.01), C08F 210/12 (2006.01), C08J 3/24 (2006.01)
(86) PCT CA11/001297 de 24/11/2011
(87) WO 2012/083419 de 28/06/2012

(21) **BR 11 2013 012680-9** **1.1**
(30) 26/11/2011 EP 10192817.4
(51) H04W 84/18 (2009.01)
(86) PCT IB11/055078 de 15/11/2011
(87) WO 2012/069956 de 31/05/2012

(21) **BR 11 2013 012681-7** **1.1**
(30) 26/11/2010 EP 10192757.2
(51) A47J 31/54 (2006.01)
(86) PCT IB11/055092 de 15/11/2011
(87) WO 2012/069958 de 31/05/2012

(21) **BR 11 2013 012682-5** **1.1**
(30) 25/11/2010 EP 10192560.0
(51) H04W 40/24 (2009.01)
(86) PCT IB11/055026 de 10/11/2011
(87) WO 2012/069950 de 31/05/2012

(21) **BR 11 2013 012683-3** **1.1**
(30) 23/11/2010 EP 10192199.7
(51) G01N 35/00 (2006.01), B01L 3/00 (2006.01), G06K 7/10 (2006.01)
(86) PCT EP11/070236 de 16/11/2011
(87) WO 2012/069345 de 31/05/2012

(21) **BR 11 2013 012686-8** **1.1**
(30) 15/12/2010 GB 1021263.7; 15/12/2010 US 61/423114
(51) C07B 59/00 (2006.01)
(86) PCT EP2011/072781 de 14/12/2011
(87) WO 2012/080349 de 21/06/2012

(21) **BR 11 2013 012687-6** **1.1**
(30) 02/12/2010 EP 10193488.3
(51) C08J 9/40 (2006.01), B01J 37/02 (2006.01), B22F 3/26 (2006.01)
(86) PCT EP2011/071119 de 28/11/2011
(87) WO 2012/072543 de 07/06/2012

(21) **BR 11 2013 012688-4** **1.1**
(30) 23/11/2010 EP 101922359
(51) C23C 28/00 (2006.01), C23C 30/00 (2006.01), B23B 27/14 (2006.01), C23C 14/06 (2006.01)
(86) PCT EP2011/070685 de 22/11/2011
(87) WO 2012/069475 de 31/05/2012

(21) **BR 11 2013 012690-6** **1.1**
(30) 22/11/2010 SE 10512192; 22/11/2010 US 61415896
(51) A01J 5/08 (2006.01)
(86) PCT SE2011/051382 de 17/11/2011
(87) WO 2012/071000 de 31/05/2012

(21) **BR 11 2013 012691-4** **1.1**
(30) 09/12/2010 IT VA2010A000092
(51) C09D 11/00 (2006.01), B41M 1/00 (2006.01), B41M 5/00 (2006.01)
(86) PCT EP2011/071693 de 05/12/2011
(87) WO 2012/076438 de 14/06/2012

(21) **BR 11 2013 012692-2** **1.1**
(30) 23/11/2010 SE 10512242; 23/11/2010 US 61416326
(51) C08B 37/14 (2006.01), C08G 81/00 (2006.01), C12N 9/02 (2006.01)
(86) PCT SE2011/051405 de 23/11/2011
(87) WO 2012/071004 de 31/05/2012

(21) **BR 11 2013 012693-0** **1.1**
(30) 23/11/2010 EP 10192240.9
(51) C08J 3/205 (2006.01)
(86) PCT EP2011/070184 de 15/11/2011
(87) WO 2012/069340 de 31/05/2012

(21) **BR 11 2013 012694-9** **1.1**
(30) 29/11/2010 EP 10192986.7
(51) B65D 17/50 (2006.01), B65D 79/00 (2006.01)
(86) PCT EP2011/069682 de 08/11/2011
(87) WO 2012/072383 de 07/06/2012

(21) **BR 11 2013 012695-7** **1.1**
(30) 23/11/2010 EP 10192171.6
(51) C08F 216/14 (2006.01), C08F 220/04 (2006.01), C08F 228/02 (2006.01), C11D 3/37 (2006.01)
(86) PCT EP2011/070616 de 22/11/2011
(87) WO 2012/069440 de 31/05/2012

(21) **BR 11 2013 012697-3** **1.1**
(30) 23/11/2010 US 61/416463; 22/12/2010 US 61/426018
(51) C12N 5/077 (2010.01), C12N 5/071 (2010.01)
(86) PCT US2011/062068 de 23/11/2011
(87) WO 2012/071527 de 31/05/2012

(21) **BR 11 2013 012698-1** **1.1**
(30) 24/11/2010 US 61/416,953
(51) B60S 1/38 (2006.01)
(86) PCT US2011/061827 de 22/11/2011
(87) WO 2012/071401 de 31/05/2012

(21) **BR 11 2013 012700-7** **1.1**
(30) 23/11/2010 US 12/953,289
(51) G06K 19/07 (2006.01)
(86) PCT US2011/061944 de 22/11/2011
(87) WO 2012/071465 de 31/05/2012

(21) **BR 11 2013 012701-5** **1.1**
(51) C05F 5/00 (2006.01), C10L 5/00 (2006.01)
(86) PCT ES2010/070757 de 22/11/2010
(87) WO 2012/069665 de 31/05/2012

(21) **BR 11 2013 012702-3** **1.1**
(30) 23/11/2010 EP 10192145.0
(51) A23F 5/02 (2006.01), A23F 5/36 (2006.01), A23L 2/52 (2006.01)
(86) PCT EP2011/070373 de 17/11/2011
(87) WO 2012/069359 de 31/05/2012

(21) **BR 11 2013 012703-1** **1.1**
(30) 24/11/2010 AT A-1956/2010; 24/11/2010 US 61/416,988
(51) G06T 7/00 (2006.01), G06F 3/01 (2006.01), G06F 3/041 (2006.01), G06F 3/042 (2006.01)
(86) PCT AT2011/000475 de 23/11/2011
(87) WO 2012/068607 de 31/05/2012

(21) **BR 11 2013 012705-8** **1.1**
(30) 26/11/2010 FR 10/04615
(51) G01B 3/40 (2006.01), G01B 3/48 (2006.01), E21B 19/16 (2006.01)
(86) PCT EP2011/005745 de 15/11/2011
(87) WO 2012/069154 de 31/05/2012

(21) **BR 11 2013 012706-6** **1.1**
(30) 23/11/2010 DE 10 2010 052 034.9
(51) B66C 13/46 (2006.01)
(86) PCT EP2011/005877 de 22/11/2011
(87) WO 2012/069179 de 31/05/2012

(21) **BR 11 2013 012707-4** **1.1**
(30) 26/11/2010 EP 101926715
(51) C08G 18/08 (2006.01), C09J 175/16 (2006.01), C08G 18/70 (2006.01), C08F 283/00 (2006.01), C09J 175/04 (2006.01)
(86) PCT EP2011/070940 de 24/11/2011
(87) WO 2012/069587 de 31/05/2012

(21) **BR 11 2013 012708-2** **1.1**
(30) 23/11/2010 EP 10 192247.4
(51) C07C 7/04 (2006.01)
(86) PCT EP2011/004828 de 27/09/2011
(87) WO 2012/069104 de 31/05/2012

(21) **BR 11 2013 012709-0** **1.1**
(30) 22/11/2010 US 61415892
(51) B05B 7/10 (2006.01)
(86) PCT US2011/061905 de 22/11/2011
(87) WO 2012/071444 de 31/05/2012

(21) **BR 11 2013 012710-4** **1.1**
(30) 23/11/2010 US 61458391; 23/11/2010 US 61458390
(51) A01N 43/02 (2006.01)
(86) PCT US2011/061812 de 22/11/2011
(87) WO 2012/071394 de 31/05/2012

(21) **BR 11 2013 012712-0** **1.1**
(30) 23/11/2010 US 61416641
(51) C08B 37/00 (2006.01), C08B 37/18 (2006.01), C12N 1/12 (2006.01), C12R 1/89 (2006.01)
(86) PCT US2011/061308 de 18/11/2011
(87) WO 2012/071253 de 31/05/2012

(21) **BR 11 2013 012714-7** **1.1**
(30) 22/11/2010 NO 20101649; 22/11/2010 US 61/416,091
(51) B63B 21/66 (2006.01)
(86) PCT NO2011/000331 de 22/11/2011
(87) WO 2012/070952 de 31/05/2012

(21) **BR 11 2013 012715-5** **1.1**
(30) 23/11/2010 US 61/416,636
(51) C07F 9/38 (2006.01), A61K 31/662 (2006.01), A61K 31/675 (2006.01)
(86) PCT US2011/060692 de 15/11/2011
(87) WO 2012/071212 de 31/05/2012

(21) **BR 11 2013 012717-1** **1.1**
(30) 22/12/2010 FR 1061086
(51) D21J 3/00 (2006.01), D21J 7/00 (2006.01), E04D 1/08 (2006.01), E04D 1/30 (2006.01), E04D 3/32 (2006.01)
(86) PCT FR2011/053135 de 21/12/2011
(87) WO 2012/085465 de 28/06/2012

(21) **BR 11 2013 012719-8** **1.1**
(30) 22/11/2010 US 61/416,081
(51) C07F 9/06 (2006.01)
(86) PCT US2011/061471 de 18/11/2011
(87) WO 2012/071278 de 31/05/2012

(21) **BR 11 2013 012720-1** **1.1**
(30) 13/12/2010 FR 1060421
(51) B29D 30/52 (2006.01), B29C 47/04 (2006.01), B29C 47/52 (2006.01), B29C 43/28 (2006.01), B29C 43/46 (2006.01)
(86) PCT FR2011/052926 de 09/12/2011
(87) WO 2012/080629 de 21/06/2012

(21) **BR 11 2013 012721-0** **1.1**
(51) G06T 9/00 (2006.01), H03M 7/40 (2006.01)
(86) PCT SE2010/051379 de 14/12/2010
(87) WO 2012/082028 de 21/06/2012

(21) **BR 11 2013 012724-4** **1.1**
(30) 23/11/2010 EP 10014873.3
(51) A22C 7/00 (2006.01)
(86) PCT EP2011/005894 de 23/11/2011
(87) WO 2012/069185 de 31/05/2012

(21) **BR 11 2013 012725-2** **1.1**
(30) 09/12/2010 EP 10290643.5
(51) B61L 11/08 (2006.01), B61L 13/04 (2006.01), B61L 23/26 (2006.01), B61L 15/00 (2006.01)
(86) PCT EP2011/066040 de 15/09/2011
(87) WO 2012/076206 de 14/06/2012

(21) **BR 11 2013 012726-0** **1.1**
(30) 25/11/2010 CN 201010576447.5
(51) A61K 31/381 (2006.01), A61K 9/50 (2006.01), A61K 9/14 (2006.01), A61P 25/16 (2006.01)
(86) PCT CN2011/001958 de 25/11/2011
(87) WO 2012/068783 de 31/05/2012

(21) **BR 11 2013 012727-9** **1.1**
(30) 02/12/2010 EP 10 193428.9
(51) G01C 15/00 (2006.01), G01B 11/27 (2006.01)
(86) PCT EP2011/071670 de 02/12/2011
(87) WO 2012/072811 de 07/06/2012

(21) **BR 11 2013 012728-7** **1.1**
(30) 23/11/2010 US 61/416,630
(51) H01L 31/09 (2006.01), G01J 1/02 (2006.01)
(86) PCT US2011/056180 de 13/10/2011
(87) WO 2012/071116 de 31/05/2012

(21) **BR 11 2013 012729-5** **1.1**
(30) 24/11/2010 JP 2010261124
(51) B60R 16/02 (2006.01)
(86) PCT JP2011/077006 de 24/11/2011
(87) WO 2012/070604 de 31/05/2012

(21) **BR 11 2013 012730-9** **1.1**
(30) 25/11/2010 EP 10192628.5
(51) G01C 15/00 (2006.01)
(86) PCT EP2011/070927 de 24/11/2011
(87) WO 2012/069582 de 31/05/2012

(21) **BR 11 2013 012731-7** **1.1**
(51) G06Q 10/00 (2006.01), G06Q 30/00 (2006.01)
(86) PCT KR2011/001278 de 24/02/2011
(87) WO 2012/115292 de 30/08/2012

(21) **BR 11 2013 012732-5** **1.1**
(30) 30/11/2010 EP 10193112.9

(51) A47J 31/22 (2006.01), B65D 85/804 (2006.01)
(86) PCT EP2011/071019 de 25/11/2011
(87) WO 2012/072508 de 07/06/2012

(21) **BR 11 2013 012733-3** **1.1**
(30) 24/11/2010 US 61417061; 24/11/2010 US 61417084
(51) C07F 7/18 (2006.01), C07F 7/08 (2006.01)
(86) PCT US2011/061746 de 22/11/2011
(87) WO 2012/071358 de 31/05/2012

(21) **BR 11 2013 012734-1** **1.1**
(30) 24/11/2010 US 61417061
(51) C07F 7/18 (2006.01)
(86) PCT US2011/061752 de 22/11/2011
(87) WO 2012/071360 de 31/05/2012

(21) **BR 11 2013 012736-8** **1.1**
(30) 21/12/2010 EP 101963452
(51) B32B 5/28 (2006.01), B32B 27/04 (2006.01), C08J 5/24 (2006.01)
(86) PCT EP2011/006433 de 20/12/2011
(87) WO 2012/084197 de 28/06/2012

(21) **BR 11 2013 012737-6** **1.1**
(30) 17/01/2011 US 61/433,512; 26/11/2011 US 13/304,646
(51) C08K 3/20 (2006.01), C08K 3/30 (2006.01)
(86) PCT US2011/066403 de 21/12/2011
(87) WO 2012/099682 de 26/07/2012

(21) **BR 11 2013 012738-4** **1.1**
(30) 10/12/2010 CN CN2010002013
(51) C11D 3/00 (2006.01), B01D 19/04 (2006.01), C11D 3/37 (2006.01), C11D 3/18 (2006.01), C11D 3/20 (2006.01)
(86) PCT CN2011/083753 de 09/12/2011
(87) WO 2012/075962 de 14/06/2012

(21) **BR 11 2013 012740-6** **1.1**
(30) 23/11/2010 US 61416656
(51) C07D 471/04 (2006.01), A61K 31/437 (2006.01), A61P 35/00 (2006.01), A61P 37/00 (2006.01)
(86) PCT US2011/061678 de 21/11/2011
(87) WO 2012/071336 de 31/05/2012

(21) **BR 11 2013 012741-4** **1.1**
(30) 30/11/2010 US 61/418,069
(51) C08F 10/00 (2006.01), C08F 2/00 (2006.01)
(86) PCT US2011/060198 de 10/11/2011
(87) WO 2012/074709 de 07/06/2012

(21) **BR 11 2013 012742-2** **1.1**
(30) 24/11/2010 US 61417093; 24/11/2010 US 61417084
(51) C07F 15/02 (2006.01), C07F 7/08 (2006.01)
(86) PCT US2011/061751 de 22/11/2011
(87) WO 2012/071359 de 31/05/2012

(21) **BR 11 2013 012744-9** **1.1**
(30) 24/11/2010 US 61416911
(51) B01J 29/06 (2006.01)
(86) PCT US2011/061762 de 22/11/2011
(87) WO 2012/071368 de 31/05/2012

(21) **BR 11 2013 012762-7** **1.1**
(30) 17/02/2011 IT VI2011A000029
(51) B23D 57/00 (2006.01), B28D 1/08 (2006.01)
(86) PCT IB2012/050708 de 16/02/2012
(87) WO 2012/110976 de 23/08/2012

(21) **BR 11 2013 012772-4** **1.1**
(30) 23/11/2010 US 61/344,940
(51) A61L 27/24 (2006.01), A61L 27/20 (2006.01), C08H 1/00 (2006.01), A61K 8/64 (2006.01), A61L 27/22 (2006.01)
(86) PCT AU2011/001503 de 22/11/2011
(87) WO 2012/068619 de 31/05/2012

(21) **BR 11 2013 012774-0** **1.1**
(30) 23/11/2010 AU 2010905190
(51) C22B 7/02 (2006.01), C22B 3/14 (2006.01), C22B 19/00 (2006.01)
(86) PCT AU2011/001507 de 23/11/2011
(87) WO 2012/068620 de 31/05/2012

(21) **BR 11 2013 012777-5** **1.1**
(30) 26/11/2010 FR FR10/59815
(51) C10M 169/04 (2006.01), C10N 40/10 (2006.01)
(86) PCT IB2011/055269 de 24/11/2011
(87) WO 2012/070007 de 31/05/2012

(21) **BR 11 2013 012779-1** **1.1**
(30) 28/12/2010 DE 10 2010 056 157.6
(51) C23C 14/50 (2006.01), C21D 9/00 (2006.01), F27D 5/00 (2006.01)
(86) PCT EP2011/006321 de 15/12/2011
(87) WO 2012/089306 de 05/07/2012

(21) **BR 11 2013 012780-5** **1.1**
(30) 24/11/2010 GB 1019928.9
(51) B64D 45/00 (2006.01), B64C 25/00 (2006.01)
(86) PCT GB2011/052182 de 09/11/2011
(87) WO 2012/069806 de 31/05/2012

(21) **BR 11 2013 012781-3** **1.1**
(30) 03/12/2010 DE 10 2010 061 019.4; 04/07/2011 EP 11172527.1
(51) E21C 35/18 (2006.01), E21C 35/193 (2006.01)
(86) PCT EP2011/071642 de 02/12/2011
(87) WO 2012/072802 de 07/06/2012

(21) **BR 11 2013 012783-0** **1.1**
(30) 25/11/2010 EP 10192497.5
(51) A61K 47/48 (2006.01), A61K 9/00 (2006.01), A61K 31/35 (2006.01)
(86) PCT EP2011/070951 de 24/11/2011
(87) WO 2012/069591 de 31/05/2012

(21) **BR 11 2013 012790-2** **1.1**
(30) 26/11/2010 DE 10 2010 052 478.6
(51) G01K 7/02 (2006.01)
(86) PCT EP2011/005941 de 25/11/2011
(87) WO 2012/069205 de 31/05/2012

(21) **BR 11 2013 012791-0** **1.1**
(30) 24/11/2010 JP 2010-261375
(51) C08L 9/00 (2006.01), B60C 1/00 (2006.01), C08K 5/20 (2006.01), C08K 5/54 (2006.01), C08L 7/00 (2006.01)
(86) PCT JP2011/077081 de 24/11/2011
(87) WO 2012/070626 de 31/05/2012

(21) **BR 11 2013 012792-9** **1.1**
(30) 24/11/2010 US 61/416,767
(51) C08G 63/91 (2006.01), C08G 69/44 (2006.01), C10L 1/22 (2006.01), C10L 10/18 (2006.01)
(86) PCT US2011/061620 de 21/11/2011
(87) WO 2012/071313 de 31/05/2012

(21) **BR 11 2013 012794-5** **1.1**
(30) 30/11/2010 FR FR1059895
(51) C07C 45/66 (2006.01), C07C 49/04 (2006.01)
(86) PCT IB2011/002728 de 17/11/2011
(87) WO 2012/073082 de 07/06/2012

(21) **BR 11 2013 012795-3** **1.1**
(30) 24/11/2010 FR 1059693
(51) A01N 59/26 (2006.01), A01N 31/16 (2006.01), A01N 65/00 (2009.01), A01P 3/00 (2006.01), A23B 7/154 (2006.01), A23B 7/157 (2006.01)
(86) PCT EP2011/070912 de 24/11/2011
(87) WO 2012/069576 de 31/05/2012

(21) **BR 11 2013 012801-1** **1.1**
(30) 30/11/2010 DE 102010052783.1
(51) A43B 13/12 (2006.01), B29D 35/06 (2010.01), A43B 13/42 (2006.01)
(86) PCT EP11/005580 de 07/11/2011
(87) WO 2012/072177 de 07/06/2012

(21) **BR 11 2013 012803-8** **1.1**
(30) 23/11/2010 DE 102010052424.7
(51) F25B 43/04 (2006.01), F25B 17/08 (2006.01)
(86) PCT DE11/075285 de 23/11/2011
(87) WO 2012/069048 de 31/05/2012

(21) **BR 11 2013 012814-3** **1.1**
(30) 26/10/2010 JP 2010 264320; 09/02/2011 JP 2011 026331
(86) PCT JP2011/006509 de 22/11/2011
(87) WO 2012/070232 de 31/05/2012

(21) **BR 11 2013 012817-8** **1.1**
(30) 23/11/2010 US 61/416,340; 10/11/2011 US 13/293,255
(51) C08K 5/00 (2006.01), G02B 1/04 (2006.01), C08L 69/00 (2006.01), C08L 75/04 (2006.01)
(86) PCT US2011/061122 de 17/11/2011
(87) WO 2012/071237 de 31/05/2012

(21) **BR 11 2013 012819-4** **1.1**
(51) C08L 23/10 (2006.01), C08K 5/43 (2006.01)
(86) PCT CN2010/079063 de 24/11/2010
(87) WO 2012/068727 de 31/05/2012

(21) **BR 11 2013 012821-6** **1.1**
(30) 23/11/2010 US 61/416,367
(51) G06F 3/12 (2006.01)
(86) PCT US2011/061191 de 17/11/2011
(87) WO 2012/071242 de 31/05/2012

(21) **BR 11 2013 012834-8** **1.1**
(30) 23/11/2010 NZ 589458
(51) A01B 23/06 (2006.01), A01B 15/16 (2006.01)
(86) PCT NZ2011/000245 de 22/11/2011
(87) WO 2012/070957 de 31/05/2012

(21) **BR 11 2013 012840-2** **1.1**
(51) A61F 13/472 (2006.01), A61F 13/53 (2006.01), A61F 13/476 (2006.01), A61L 15/56 (2006.01)
(86) PCT US2010/058347 de 30/11/2010
(87) WO 2012/074512 de 07/06/2012

(21) **BR 11 2013 012864-0** **1.1**
(30) 26/01/2011 EP 11290043.6
(51) H04W 16/28 (2009.01)
(86) PCT EP2011/070511 de 21/11/2011
(87) WO 2012/100856 de 02/08/2012

(21) **BR 11 2013 012910-7** **1.1**
(30) 01/02/2011 RU 2011103574
(51) C07C 229/50 (2006.01), C07C 227/14 (2006.01), A61K 31/197 (2006.01), A61P 31/16 (2006.01), A61P 31/18 (2006.01), A61P 31/22 (2006.01), A61P 35/00 (2006.01)
(86) PCT RU2012/000062 de 06/02/2012
(87) WO 2012/105872 de 09/08/2012

(21) **BR 11 2013 012925-5** **1.1**
(51) C07C 4/06 (2006.01), C07C 15/04 (2006.01), C07C 15/08 (2006.01), C07C 11/06 (2006.01), C07C 11/04 (2006.01)
(86) PCT KR2010/008418 de 25/11/2010
(87) WO 2012/070706 de 31/05/2012

(21) **BR 11 2013 012937-9** **1.1**
(30) 25/11/2010 FR 1059729; 29/11/2010 US 61/417,699
(51) A61K 8/35 (2006.01), A61K 8/60 (2006.01), A61Q 15/00 (2006.01), A61K 8/67 (2006.01)
(86) PCT EP2011/069664 de 08/11/2011
(87) WO 2012/069310 de 31/05/2012

(21) **BR 11 2013 012942-5** **1.1**
(30) 25/11/2010 FR 1059735
(51) B32B 1/08 (2006.01), B32B 27/18 (2006.01), F16L 11/04 (2006.01)
(86) PCT EP2011/070914 de 24/11/2011
(87) WO 2012/069577 de 31/05/2012

(21) **BR 11 2013 012944-1** **1.1**
(30) 24/11/2010 US 61/417,189
(51) A61B 5/16 (2006.01)
(86) PCT US2011/062106 de 23/11/2011
(87) WO 2012/071544 de 31/05/2012

(21) **BR 11 2013 012945-0** **1.1**
(30) 26/11/2010 US 12/954,780
(51) H04W 4/00 (2009.01), G06Q 20/16 (2012.01), G06Q 20/32 (2012.01), G06Q 50/12 (2012.01), H04W 12/00 (2009.01), H04W 4/24 (2009.01)
(86) PCT CA2011/050734 de 25/11/2011
(87) WO 2012/068689 de 31/05/2012

(21) **BR 11 2013 012947-6** **1.1**
(30) 25/11/2010 DE 10192567.5
(51) C09D 5/02 (2006.01), C09D 7/06 (2006.01)
(86) PCT EP2011/003989 de 10/08/2011
(87) WO 2012/069098 de 31/05/2012

(21) **BR 11 2013 012956-5** **1.1**
(30) 24/11/2010 US 12/953,936
(51) F16H 61/04 (2006.01), F16H 47/04 (2006.01)
(86) PCT US2011/061755 de 22/11/2011
(87) WO 2012/071362 de 31/05/2012

(21) **BR 11 2013 012964-6** **1.1**
(30) 24/11/2010 US 61/416,901
(51) H04L 29/06 (2006.01)
(86) PCT EP2011/068513 de 24/10/2011
(87) WO 2012/069263 de 31/05/2012

(21) **BR 11 2013 012970-0** **1.1**
(30) 25/11/2010 FR 1004576

(51) A61H 7/00 (2006.01), A61H 9/00 (2006.01)
(86) PCT FR2011/000619 de 24/11/2011
(87) WO 2012/069716 de 31/05/2012

(21) **BR 11 2013 012974-3** **1.1**
(30) 30/11/2010 US 61/417.960
(51) F21V 7/22 (2006.01)
(86) PCT US2011/061616 de 21/11/2011
(87) WO 2012/074810 de 07/06/2012

(21) **BR 11 2013 012975-1** **1.1**
(30) 02/12/2010 IT BS2010A000196
(51) C22C 37/06 (2006.01), C22C 37/10 (2006.01), F16D 65/12 (2006.01)
(86) PCT IB2011/055427 de 02/12/2011
(87) WO 2012/073220 de 07/06/2012

(21) **BR 11 2013 012976-0** **1.1**
(30) 24/11/2010 IT MI 2010 A 002175
(51) B29C 65/18 (2006.01), B42C 15/00 (2006.01), B65B 51/14 (2006.01)
(86) PCT EP2011/070678 de 22/11/2011
(87) WO 2012/069470 de 31/05/2012

(21) **BR 11 2013 012977-8** **1.1**
(30) 24/12/2010 JP 2010-288102
(51) B29C 45/38 (2006.01), B29L 11/00 (2006.01), B29L 31/30 (2006.01), B60Q 3/00 (2006.01)
(86) PCT JP2011/080562 de 22/12/2011
(87) WO 2012/086851 de 28/06/2012

(21) **BR 11 2013 012978-6** **1.1**
(30) 26/11/2010 US 10192684.8
(51) A61B 5/00 (2006.01)
(86) PCT EP11/071043 de 25/11/2011
(87) WO 2012/069637 de 31/05/2012

(21) **BR 11 2013 012979-4** **1.1**
(30) 08/12/2010 US 61/421.047
(51) F24J 2/50 (2006.01), G02B 1/12 (2006.01), G02B 27/00 (2006.01), H01L 31/0236 (2006.01), H01L 31/052 (2006.01), G02B 5/02 (2006.01)
(86) PCT US2011/062905 de 01/12/2011
(87) WO 2012/078452 de 14/06/2012

(21) **BR 11 2013 012982-4** **1.1**
(30) 09/12/2010 US 61/421,254
(51) B29C 49/02 (2006.01), B29B 11/00 (2006.01)
(86) PCT CA2011/050687 de 03/11/2011
(87) WO 2012/075578 de 14/06/2012

(21) **BR 11 2013 012983-2** **1.1**
(30) 30/11/2010 JP 2010-266044
(51) B32B 3/22 (2006.01), A61F 13/15 (2006.01), A61F 13/49 (2006.01)
(86) PCT JP2011/076931 de 22/11/2011
(87) WO 2012/073762 de 07/06/2012

(21) **BR 11 2013 012985-9** **1.1**
(30) 23/03/2011 CN 201110070738.1
(51) F15B 15/22 (2006.01)
(86) PCT CN2011/075660 de 13/06/2011
(87) WO 2012/126207 de 27/09/2012

(21) **BR 11 2013 012987-5** **1.1**
(30) 30/11/2010 DE 10 2010 052 750.5
(51) B65D 55/08 (2006.01), B65D 47/08 (2006.01), B65D 1/02 (2006.01)
(86) PCT EP11/005886 de 23/11/2011
(87) WO 2012/072207 de 07/06/2012

(21) **BR 11 2013 012988-3** **1.1**
(30) 29/11/2010 CN CN2010/001913
(51) A47J 31/40 (2006.01), A47J 31/52 (2006.01)
(86) PCT IB11/055317 de 28/11/2011
(87) WO 2012/073171 de 07/06/2012

(21) **BR 11 2013 012989-1** **1.1**
(30) 14/12/2010 US 61/422,730; 26/09/2011 US 13/245,412
(51) A61B 5/00 (2006.01), A61B 5/145 (2006.01)
(86) PCT IB2011/054964 de 07/11/2011
(87) WO 2012/080858 de 21/06/2012

(21) **BR 11 2013 012990-5** **1.1**
(30) 15/12/2010 US 12-968,988
(51) A61M 5/142 (2006.01)
(86) PCT IB2011/055020 de 10/11/2011
(87) WO 2012/080862 de 21/06/2012

(21) **BR 11 2013 012991-3** **1.1**
(30) 15/12/2010 US 12/968,457
(51) A61F 13/475 (2006.01), A61F 13/472 (2006.01), A61F 13/511 (2006.01)
(86) PCT IB2011/055030 de 10/11/2011
(87) WO 2012/080866 de 21/06/2012

(21) **BR 11 2013 012993-0** **1.1**
(30) 25/11/2010 EP 10252006.1
(51) C09K 8/04 (2006.01), C09K 8/26 (2006.01), C09K 8/57 (2006.01)
(86) PCT GB2011/001638 de 22/11/2011
(87) WO 2012/069784 de 31/05/2012

(21) **BR 11 2013 012994-8** **1.1**
(30) 24/11/2010 US 61/417,098
(51) A61K 31/137 (2006.01), A61K 31/122 (2006.01), A61K 31/05 (2006.01), A61K 31/045 (2006.01), A61K 8/30 (2006.01), A61P 27/02 (2006.01)
(86) PCT US2011/061973 de 22/11/2011
(87) WO 2012/074856 de 07/06/2012

(21) **BR 11 2013 012995-6** **1.1**
(30) 24/11/2010 EP 10192317.5
(51) C10B 53/02 (2006.01), C10B 57/02 (2006.01), B01J 20/20 (2006.01), C09K 17/02 (2006.01)
(86) PCT EP2011/070634 de 22/11/2011
(87) WO 2012/069448 de 31/05/2012

(21) **BR 11 2013 012996-4** **1.1**
(30) 24/11/2010 US 61/344,946
(51) A23J 1/14 (2006.01), A23J 3/16 (2006.01)
(86) PCT CA2011/001296 de 24/11/2011
(87) WO 2012/083418 de 28/06/2012

(21) **BR 11 2013 012997-2** **1.1**
(30) 26/11/2010 DE 10 2010 062 061.0
(51) E04B 1/76 (2006.01), E04G 9/00 (2006.01)
(86) PCT EP2011/070072 de 14/11/2011
(87) WO 2012/069333 de 31/05/2012

(21) **BR 11 2013 012998-0** **1.1**
(30) 26/11/2010 AU 2010905234; 26/11/2010 US 61/417,347
(51) C07D 471/14 (2006.01), A61K 31/4985 (2006.01), C07D 487/22 (2006.01), A61K 31/4375 (2006.01), A61P 31/14 (2006.01)
(86) PCT AU2011/001509 de 23/11/2011
(87) WO 2012/068622 de 31/05/2012

(21) **BR 11 2013 013001-6** **1.1**
(51) A61B 5/08 (2006.01), A61B 5/145 (2006.01), A61M 16/00 (2006.01), A61B 5/0205 (2006.01), A61B 5/029 (2006.01), A61B 5/083 (2006.01)
(86) PCT DK2010/050326 de 26/11/2010
(87) WO 2012/069051 de 31/05/2012

(21) **BR 11 2013 013003-2** **1.1**
(30) 24/11/2010 US 61416844
(51) C07K 16/22 (2006.01)
(86) PCT EP2011/070868 de 23/11/2011
(87) WO 2012/069557 de 31/05/2012

(21) **BR 11 2013 013004-0** **1.1**
(30) 24/11/2010 AU 2010905201
(51) B67D 3/00 (2006.01), F25D 23/04 (2006.01)
(86) PCT AU2011/001516 de 24/11/2011
(87) WO 2012/068625 de 31/05/2012

(21) **BR 11 2013 013005-9** **1.1**
(30) 30/11/2010 JP 2010267733
(51) B32B 27/42 (2006.01), B32B 33/00 (2006.01), E04F 13/08 (2006.01)
(86) PCT JP2011/077161 de 25/11/2011
(87) WO 2012/073812 de 07/06/2012

(21) **BR 11 2013 013006-7** **1.1**
(30) 02/12/2010 US 12958470
(51) H04B 1/44 (2006.01), H04B 1/52 (2006.01)
(86) PCT GB2011/052343 de 28/11/2011
(87) WO 2012/073008 de 07/06/2012

(21) **BR 11 2013 013007-5** **1.1**
(30) 24/11/2010 US 12954067
(51) F01N 3/035 (2006.01), F01N 3/022 (2006.01), B01D 46/24 (2006.01), B01D 53/94 (2006.01), B01J 35/10 (2006.01)
(86) PCT US2011/061681 de 21/11/2011
(87) WO 2012/071338 de 31/05/2012

(21) **BR 11 2013 013008-3** **1.1**
(30) 24/11/2010 US 12954257
(51) B01J 23/44 (2006.01), B01J 29/04 (2006.01), C10G 45/10 (2006.01), C01B 3/26 (2006.01), B01J 19/24 (2006.01)
(86) PCT US2011/061860 de 22/11/2011
(87) WO 2012/071421 de 31/05/2012

(21) **BR 11 2013 013009-1** **1.1**
(30) 26/11/2010 JP 2010263795
(51) C08L 11/00 (2006.01), C08K 5/40 (2006.01), C08K 5/405 (2006.01), C08L 7/00 (2006.01), C08L 53/02 (2006.01)
(86) PCT JP2011/064120 de 21/06/2011
(87) WO 2012/070270 de 31/05/2012

(21) **BR 11 2013 013010-5** **1.1**
(30) 26/11/2010 JP 2010263150
(51) C08C 19/20 (2006.01), F16F 1/36 (2006.01), F16F 15/08 (2006.01), F16G 1/06 (2006.01)
(86) PCT JP2011/074507 de 25/10/2011
(87) WO 2012/070347 de 31/05/2012

(21) **BR 11 2013 013014-8** **1.1**
(30) 25/11/2010 JP 2010-262814
(51) B66D 3/20 (2006.01), B66D 1/12 (2006.01), B66D 1/28 (2006.01)
(86) PCT JP2011/076924 de 22/11/2011
(87) WO 2012/070579 de 31/05/2012

(21) **BR 11 2013 013016-4** **1.1**
(30) 25/11/2010 EP 10 192568.3
(51) C07K 14/435 (2006.01)
(86) PCT EP2011/070911 de 24/11/2011
(87) WO 2012/069575 de 31/05/2012

(21) **BR 11 2013 013017-2** **1.1**
(30) 24/11/2010 EP 10 192387.8
(51) C08F 220/00 (2006.01), C08F 220/06 (2006.01), C08F 220/56 (2006.01), C08F 220/58 (2006.01)
(86) PCT IB2011/054855 de 02/11/2011
(87) WO 2012/069942 de 31/05/2012

(21) **BR 11 2013 013019-9** **1.1**
(30) 19/10/2010 US 12/907,707; 17/12/2010 US 12/971,740
(51) G01F 1/716 (2006.01), G01F 1/708 (2006.01), G01R 33/44 (2006.01)
(86) PCT US2011/056065 de 13/10/2011
(87) WO 2012/054285 de 26/04/2012

(21) **BR 11 2013 013020-2** **1.1**
(30) 25/11/2010 AU 2010905223
(51) E21B 47/00 (2006.01), G01V 1/40 (2006.01), G01V 3/38 (2006.01)
(86) PCT AU2011/001521 de 25/11/2011
(87) WO 2012/068629 de 31/05/2012

(21) **BR 11 2013 013049-0** **1.1**
(30) 02/12/2010 IT MI2010A002227
(51) D04B 9/10 (2006.01)
(86) PCT EP2011/066530 de 22/09/2011
(87) WO 2012/072296 de 07/06/2012

(21) **BR 11 2013 013050-4** **1.1**
(30) 09/12/2010 IT MI2010U000367; 16/06/2011 IT MI2011A001082
(51) A61H 1/00 (2006.01)
(86) PCT EP2011/068794 de 26/10/2011
(87) WO 2012/076248 de 14/06/2012

(21) **BR 11 2013 013051-2** **1.1**
(30) 26/11/2010 KR 10-2010-0118829
(51) A45D 31/00 (2006.01)
(86) PCT KR2011/001654 de 10/03/2011
(87) WO 2012/070725 de 31/05/2012

(21) **BR 11 2013 013052-0** **1.1**
(30) 30/11/2010 IT MI2010A002217
(51) C09D 5/16 (2006.01)
(86) PCT IB2011/055379 de 30/11/2011
(87) WO 2012/073198 de 07/06/2012

(21) **BR 11 2013 013053-9** **1.1**
(30) 03/12/2010 IT BL2010A000020
(51) E05D 15/58 (2006.01)
(86) PCT EP2011/071512 de 01/12/2011
(87) WO 2012/072738 de 07/06/2012

(21) **BR 11 2013 013070-9** **1.1**
(30) 15/11/2011 US 13/296,766; 17/11/2011 US 61/418,015
(51) A61L 2/24 (2006.01)
(86) PCT US2011/061175 de 17/11/2011
(87) WO 2012/074768 de 07/06/2012

(21) **BR 11 2013 013085-7** **1.1**
(30) 07/12/2010 IN 3322/MUM/2010; 25/01/2011 EP 11151950.0
(51) A61K 8/27 (2006.01), A61K 8/34 (2006.01), A61K 8/92 (2006.01), A61Q 11/00 (2006.01)
(86) PCT EP2011/070317 de 17/11/2011
(87) WO 2012/076310 de 14/06/2012

(21) **BR 11 2013 013086-5** **1.1**
(30) 08/12/2010 US 12/962,752
(51) A47K 7/03 (2006.01), A61K 8/02 (2006.01), A61K 8/44 (2006.01), A61Q 19/10 (2006.01)
(86) PCT EP2011/070020 de 14/11/2011
(87) WO 2012/076290 de 14/06/2012

(21) **BR 11 2013 013101-2** **1.1**
(51) H04L 12/24 (2006.01)
(86) PCT CN2010/079248 de 29/11/2010
(87) WO 2012/071697 de 07/06/2012

(21) **BR 11 2013 013102-0** **1.1**
(30) 26/11/2010 JP 2010-263235; 29/11/2010 JP 2010-264652
(51) B29C 45/14 (2006.01), C23F 1/36 (2006.01), H01M 2/04 (2006.01), B29K 105/22 (2006.01), B29L 31/34 (2006.01)
(86) PCT JP2011/077221 de 25/11/2011
(87) WO 2012/070654 de 31/05/2012

(21) **BR 11 2013 013103-9** **1.1**
(30) 30/11/2010 EP 10193117.8
(51) A47C 20/04 (2006.01)
(86) PCT EP2011/068448 de 21/10/2011
(87) WO 2012/072336 de 07/06/2012

(21) **BR 11 2013 013104-7** **1.1**
(30) 30/11/2010 US 61/418,146
(51) G06T 11/00 (2006.01)
(86) PCT IB2011/055307 de 25/11/2011
(87) WO 2012/073167 de 07/06/2012

(21) **BR 11 2013 013109-8** **1.1**
(30) 30/11/2010 EP 10193083.2
(51) G01N 33/53 (2006.01), G01N 21/27 (2006.01), G01N 21/55 (2006.01)
(86) PCT IB2011/055341 de 28/11/2011
(87) WO 2012/073182 de 07/06/2012

(21) **BR 11 2013 013110-1** **1.1**
(30) 30/11/2010 ES P201031775
(51) A61Q 19/00 (2006.01), A61Q 19/08 (2006.01), A61K 8/99 (2006.01), A61K 8/02 (2006.01), A61K 8/04 (2006.01), A61K 8/14 (2006.01), A61K 8/73 (2006.01), A61K 8/81 (2006.01), A61K 47/36 (2006.01), A61K 9/00 (2006.01), A61K 8/06 (2006.01)
(86) PCT EP2011/005996 de 30/11/2011
(87) WO 2012/072245 de 07/06/2012

(21) **BR 11 2013 013111-0** **1.1**
(30) 29/11/2010 SE 1051245-7
(51) D21F 5/18 (2006.01), B65H 23/02 (2006.01), B65H 26/00 (2006.01), D21F 7/04 (2006.01)
(86) PCT SE2011/051425 de 25/11/2011
(87) WO 2012/074462 de 07/06/2012

(21) **BR 11 2013 013112-8** **1.1**
(30) 01/12/2010 NL PCT/NL2010/050808
(51) A23L 1/09 (2006.01), A23L 1/236 (2006.01), A23L 1/29 (2006.01), A23L 1/305 (2006.01), A61K 9/20 (2006.01), A61K 31/7016 (2006.01), A61K 35/20 (2006.01), A61K 36/48 (2006.01)
(86) PCT NL2011/050826 de 01/12/2011
(87) WO 2012/074401 de 07/06/2012

(21) **BR 11 2013 013115-2** **1.1**
(30) 25/11/2010 IT MI2010A002187
(51) E04B 2/18 (2006.01), E04C 1/40 (2006.01)
(86) PCT IT2011/000385 de 24/11/2011
(87) WO 2012/070079 de 31/05/2012

(21) **BR 11 2013 013118-7** **1.1**
(30) 29/11/2010 KR 10-2010-0119380
(51) F03D 9/00 (2006.01), F24J 2/02 (2006.01), F02B 63/04 (2006.01), F03G 6/00 (2006.01), H01L 31/042 (2006.01)
(86) PCT KR2010/008487 de 29/11/2010
(87) WO 2012/074143 de 07/06/2012

(21) **BR 11 2013 013120-9** **1.1**
(30) 30/11/2010 EP 10193131.9; 13/05/2011 EP 11166004.9
(51) F21V 7/00 (2006.01)
(86) PCT IB2011/055258 de 23/11/2011
(87) WO 2012/073156 de 07/06/2012

(21) **BR 11 2013 013124-1** **1.1**
(30) 25/11/2010 GB 1020029.3
(51) C10G 21/16 (2006.01), C10G 21/27 (2006.01), C10G 21/28 (2006.01)
(86) PCT GB2011/052304 de 23/11/2011
(87) WO 2012/069832 de 31/05/2012

(21) **BR 11 2013 013129-2** **1.1**
(30) 22/12/2010 US 61/460029
(51) B22D 7/12 (2006.01), B22D 15/04 (2006.01)
(86) PCT CA2011/050790 de 21/12/2011
(87) WO 2012/083452 de 28/06/2012

(21) **BR 11 2013 013131-4** **1.1**
(30) 09/12/2010 US 12/964587
(51) E21B 47/06 (2006.01), E21B 47/01 (2006.01)
(86) PCT US2011/063075 de 02/12/2011
(87) WO 2012/078467 de 14/06/2012

(21) **BR 11 2013 013133-0** **1.1**
(30) 13/01/2011 JP 2011-004941
(51) F21L 4/00 (2006.01), F21S 2/00 (2006.01), F21V 23/00 (2006.01), H05B 37/02 (2006.01), F21Y 101/02 (2006.01)
(86) PCT JP2011/078209 de 06/12/2011
(87) WO 2012/096077 de 19/07/2012

(21) **BR 11 2013 013134-9** **1.1**
(30) 01/02/2011 EP 11152849.3; 03/02/2011 US 61/439127
(51) C07D 263/24 (2006.01), C07D 405/14 (2006.01), A61K 31/421 (2006.01), C07D 405/06 (2006.01)
(86) PCT EP2012/050609 de 17/01/2012
(87) WO 2012/104139 de 09/08/2012

(21) **BR 11 2013 013136-5** **1.1**
(30) 04/01/2011 EP 11150093.0
(51) C12P 5/02 (2006.01), C12P 19/02 (2006.01)
(86) PCT EP2011/073840 de 22/12/2011
(87) WO 2012/093041 de 12/07/2012

(21) **BR 11 2013 013138-1** **1.1**
(51) F16K 11/072 (2006.01), F16K 11/083 (2006.01)
(86) PCT EP2010/068633 de 01/12/2010
(87) WO 2012/072128 de 07/06/2012

(21) **BR 11 2013 013146-2** **1.1**
(30) 17/12/2010 US 61/424,427
(51) E21B 33/12 (2006.01)
(86) PCT US2011/061223 de 17/11/2011
(87) WO 2012/082303 de 21/06/2012

(21) **BR 11 2013 013147-0** **1.1**
(30) 17/12/2010 US 61/424,427; 19/10/2011 US 61/549,056
(51) E21B 33/128 (2006.01)
(86) PCT US2011/061225 de 17/11/2011
(87) WO 2012/082305 de 21/06/2012

(21) **BR 11 2013 013148-9** **1.1**
(30) 17/12/2010 US 61/424,427; 05/05/2011 US 61/482,788; 17/11/2011 US 61/561,116
(51) E21B 33/13 (2006.01)
(86) PCT US2011/063356 de 06/12/2011
(87) WO 2012/082447 de 21/06/2012

(21) **BR 11 2013 013249-3** **1.1**
(30) 13/12/2010 EP 10194711.7
(51) C03B 23/025 (2006.01), C03B 23/03 (2006.01), C03B 35/14 (2006.01), C03B 35/20 (2006.01), C03B 23/035 (2006.01)
(86) PCT EP2011/072170 de 08/12/2011
(87) WO 2012/080072 de 21/06/2012

(21) **BR 11 2013 013554-9** **1.1**
(30) 30/11/2010 MX MX/a/2010/013135
(51) A61F 2/04 (2013.01), A61L 27/38 (2006.01)
(86) PCT MX11/000116 de 03/10/2011
(87) WO 2012/074349 de 07/06/2012

(21) **BR 11 2013 013586-7** **1.1**
(30) 03/12/2010 KR 10-2010-0122380; 09/12/2010 KR 10-2010-0125294; 11/06/2011 KR 10-2011-0056552
(51) H01L 31/042 (2006.01)
(86) PCT KR11/009342 de 02/12/2011
(87) WO 2012/074341 de 07/06/2012

(21) **BR 11 2013 013813-0** **1.1**
(30) 17/12/2010 US 12/972,012
(51) B65H 45/16 (2006.01), B65H 37/06 (2006.01), B65H 27/00 (2006.01), A61F 13/49 (2006.01)
(86) PCT IB2011/055055 de 11/11/2011
(87) WO 2012/080869 de 21/06/2012

(21) **BR 11 2013 013814-9** **1.1**
(30) 07/12/2010 US 12/961,638
(51) A01N 65/00 (2009.01), A01N 43/04 (2006.01), A61K 31/70 (2006.01), A01P 1/00 (2006.01)
(86) PCT IB2011/054828 de 31/10/2011
(87) WO 2012/077002 de 14/06/2012

(21) **BR 11 2013 013816-5** **1.1**
(30) 07/12/2010 US 12/961,625
(51) C08L 89/00 (2006.01), C08B 1/00 (2006.01), C08K 5/09 (2006.01), C08K 5/05 (2006.01), C08L 33/00 (2006.01)
(86) PCT IB2011/054838 de 31/10/2011
(87) WO 2012/077005 de 14/06/2012

(21) **BR 11 2013 013817-3** **1.1**
(30) 17/12/2010 US 12/972,037
(51) B65H 45/16 (2006.01), B65H 37/06 (2006.01), B65G 47/22 (2006.01), B65B 63/04 (2006.01), A61F 13/49 (2006.01)
(86) PCT IB2011/055054 de 11/11/2011
(87) WO 2012/080868 de 21/06/2012

(21) **BR 11 2013 013844-0** **1.1**
(30) 29/04/2011 CN 201110112869.1
(51) B28D 5/04 (2006.01)
(86) PCT CN2012/071788 de 29/02/2012
(87) WO 2012/146084 de 01/11/2012

(21) **BR 11 2013 013847-5** **1.1**
(51) H01Q 19/17 (2006.01), G02B 5/12 (2006.01), G10K 11/28 (2006.01)
(86) PCT RU2011/001041 de 29/12/2011
(87) WO 2013/028099 de 28/02/2013

(21) **BR 11 2013 013855-6** **1.1**
(30) 06/12/2010 US 12/960,642
(51) F21V 8/00 (2006.01), F21V 29/00 (2006.01), F21Y 101/02 (2006.01)
(86) PCT US2011/062509 de 30/11/2011
(87) WO 2012/078418 de 14/06/2012

(21) **BR 11 2013 013856-4** **1.1**
(51) G01N 31/22 (2006.01)
(86) PCT CN2010/002112 de 21/12/2010
(87) WO 2012/083492 de 28/06/2012

(21) **BR 11 2013 013860-2** **1.1**
(30) 05/12/2010 US 61/419,844
(51) H04M 3/48 (2006.01)
(86) PCT IL2011/000921 de 05/12/2011
(87) WO 2012/077099 de 14/06/2012

(21) **BR 11 2013 013862-9** **1.1**
(30) 07/12/2010 US 12/962,621
(51) E21B 49/00 (2006.01), E21B 47/00 (2006.01)
(86) PCT US2011/036686 de 16/05/2011
(87) WO 2012/078204 de 14/06/2012

(21) **BR 11 2013 013865-3** **1.1**
(30) 08/12/2010 US 61/420,813
(51) C08G 18/08 (2006.01), C08G 18/10 (2006.01), C08G 18/16 (2006.01), C08G 18/32 (2006.01), C08G 18/40 (2006.01), C08G 18/48 (2006.01), C08G 18/63 (2006.01), C08G 18/76 (2006.01), C08G 18/79 (2006.01), C09J 175/04 (2006.01)
(86) PCT US2011/061107 de 17/11/2011
(87) WO 2012/078331 de 14/06/2012

(21) **BR 11 2013 013867-0** **1.1**
(51) C08K 5/52 (2006.01)
(86) PCT CN2010/079933 de 17/12/2010
(87) WO 2012/079243 de 21/06/2012

(21) **BR 11 2013 013869-6** **1.1**
(51) G01N 33/50 (2006.01), G01N 33/574 (2006.01)
(86) PCT IT2010/000484 de 06/12/2010
(87) WO 2012/077139 de 14/06/2012

(21) **BR 11 2013 013872-6** **1.1**
(30) 18/01/2011 FR 1150398
(51) B62D 25/20 (2006.01)
(86) PCT FR2011/053156 de 22/12/2011
(87) WO 2012/098312 de 26/07/2012

(21) **BR 11 2013 013873-4** **1.1**
(30) 07/12/2010 US 61/420,512
(51) H01L 51/05 (2006.01), H01L 29/786 (2006.01)
(86) PCT US2011/063745 de 07/12/2011
(87) WO 2012/078759 de 14/06/2012

(21) **BR 11 2013 013874-2** **1.1**
(30) 06/12/2010 IN 2897/DEL/2010
(51) A61M 25/06 (2006.01)
(86) PCT IB2011/050596 de 14/02/2011
(87) WO 2012/076990 de 14/06/2012

(21) **BR 11 2013 013875-0** **1.1**
(30) 17/12/2010 KR 10-2010-0130321
(51) C09D 133/00 (2006.01), C09D 161/28 (2006.01), C09D 163/00 (2006.01), C09D 183/00 (2006.01)
(86) PCT KR2011/009740 de 16/12/2011
(87) WO 2012/081937 de 21/06/2012

(21) **BR 11 2013 013876-9** **1.1**
(30) 10/12/2010 EP 10194522.8
(51) G06N 5/04 (2006.01)
(86) PCT IB2011/055438 de 02/12/2011
(87) WO 2012/077029 de 14/06/2012

(21) **BR 11 2013 013877-7** **1.1**
(30) 08/12/2010 CN CN2010/001990
(51) A23N 15/10 (2006.01), A23C 11/10 (2006.01), A23L 1/20 (2006.01), A47J 43/042 (2006.01)
(86) PCT IB2011/055390 de 30/11/2011
(87) WO 2012/077017 de 14/06/2012

(21) **BR 11 2013 013878-5** **1.1**
(30) 08/12/2010 GB 1020796.7; 14/06/2011 EP 11169763.7
(51) A61B 5/055 (2006.01), H01R 39/08 (2006.01), H02K 13/00 (2006.01), A61N 5/00 (2006.01), A61B 6/00 (2006.01)
(86) PCT IB2011/055508 de 07/12/2011
(87) WO 2012/077064 de 14/06/2012

(21) **BR 11 2013 013880-7** **1.1**
(30) 07/12/2010 US 12/961,634
(51) A01N 65/00 (2009.01), A01N 25/02 (2006.01), A01P 1/00 (2006.01)
(86) PCT IB2011/054839 de 31/10/2011
(87) WO 2012/077006 de 14/06/2012

(21) **BR 11 2013 013900-5** **1.1**
(30) 16/12/2010 EP 10195409.7; 16/12/2010 US 61/423,726
(51) A01N 25/04 (2006.01), A01N 31/06 (2006.01)
(86) PCT EP2011/072500 de 13/12/2011
(87) WO 2012/080196 de 21/06/2012

(21) **BR 11 2013 013902-1** **1.1**
(30) 17/12/2010 US 61/424,182; 21/01/2011 EP 11151725.6; 13/06/2011 US 61/946,111
(51) C09K 8/60 (2006.01), C09K 8/72 (2006.01), C09K 8/86 (2006.01)
(86) PCT EP2011/072693 de 14/12/2011
(87) WO 2012/080296 de 21/06/2012

(21) **BR 11 2013 013903-0** **1.1**
(30) 06/12/2010 IN 3306/MUM/2010
(51) A61K 47/12 (2006.01), A61K 9/00 (2006.01), A61K 38/08 (2006.01)
(86) PCT IN11/000825 de 05/12/2011
(87) WO 2012/077131 de 14/06/2012

(21) **BR 11 2013 013904-8** **1.1**
(30) 18/02/2011 DE 10 2011 004 415.9
(51) F16H 63/30 (2006.01), F16H 63/38 (2006.01)
(86) PCT EP12/051541 de 31/01/2012
(87) WO 2012/110312 de 23/08/2012

(21) **BR 11 2013 013905-6** **1.1**
(30) 20/01/2011 CN 201110023246.7
(51) H04L 12/58 (2006.01)
(86) PCT CN2011/083899 de 13/12/2011
(87) WO 2012/097655 de 26/07/2012

(21) **BR 11 2013 013906-4** **1.1**
(30) 11/01/2011 CN 201110004615.8
(51) G06F 9/44 (2006.01)
(86) PCT CN2011/083404 de 02/12/2011
(87) WO 2012/094931 de 19/07/2012

(21) **BR 11 2013 013907-2** **1.1**
(30) 13/12/2010 US 61/422,352; 09/03/2011 EP 11157420.8
(51) A01N 25/30 (2006.01)
(86) PCT EP2011/072263 de 09/12/2011
(87) WO 2012/080099 de 21/06/2012

(21) **BR 11 2013 013908-0** **1.1**
(51) A23L 1/10 (2006.01), A23L 1/105 (2006.01), A23L 1/29 (2006.01), A23L 1/308 (2006.01)
(86) PCT EP2010/069222 de 08/12/2010
(87) WO 2012/076057 de 14/06/2012

(21) **BR 11 2013 013909-9** **1.1**
(30) 08/12/2010 FR 10 60258
(51) G07F 7/00 (2006.01), G07F 17/16 (2006.01), G07F 17/24 (2006.01), G06Q 20/00 (2006.01)
(86) PCT EP2011/072189 de 08/12/2011
(87) WO 2012/076647 de 14/06/2012

(21) **BR 11 2013 013910-2** **1.1**
(30) 21/12/2010 DE 20 2010 016 820.1
(51) F04D 29/54 (2006.01), F01D 25/30 (2006.01), F04D 29/66 (2006.01)
(86) PCT EP2011/073090 de 16/12/2011
(87) WO 2012/084725 de 28/06/2012

(21) **BR 11 2013 013924-2** **1.1**
(51) A23L 1/10 (2006.01), A23L 1/105 (2006.01), A23L 1/29 (2006.01), A23L 1/308 (2006.01)
(86) PCT EP2010/069208 de 08/12/2010
(87) WO 2012/076053 de 14/06/2012

(21) **BR 11 2013 013928-5** **1.1**
(30) 07/12/2010 EP 10194020.3
(51) H04W 74/04 (2009.01), H04W 74/08 (2009.01)
(86) PCT EP2011/072125 de 07/12/2011
(87) WO 2012/076620 de 14/06/2012

(21) **BR 11 2013 013934-0** **1.1**
(30) 22/12/2010 DE 10 2010 061 476.9
(51) C08K 5/01 (2006.01), C08K 5/00 (2006.01), C08L 21/00 (2006.01), B29L 30/00 (2006.01), B60C 1/00 (2006.01)
(86) PCT EP2011/070534 de 21/11/2011
(87) WO 2012/084377 de 28/06/2012

(21) **BR 11 2013 013937-4** **1.1**
(30) 08/12/2010 US 61/421,030; 30/03/2011 US 61/469,370; 30/03/2011 US 61/469,432
(51) G06Q 50/02 (2012.01), A01C 1/00 (2006.01), G06K 17/00 (2006.01), G06Q 50/00 (2006.01)
(86) PCT US2011/064015 de 08/12/2011
(87) WO 2012/078918 de 14/06/2012

(21) **BR 11 2013 013939-0** **1.1**
(30) 24/12/2010 JP 2010-288354
(51) G02B 6/255 (2006.01)
(86) PCT JP2011/079399 de 19/12/2011
(87) WO 2012/086598 de 28/06/2012

(21) **BR 11 2013 013940-4** **1.1**
(30) 08/12/2010 US 61/421,030; 30/03/2011 US 61/469,432; 30/03/2011 US 61/469,370; 31/10/2011 US 61/553,711; 31/10/2011 US 61/553,692; 07/12/2011 US 13/314,148
(51) G06Q 50/02 (2012.01), A01C 1/00 (2006.01), G06K 17/00 (2006.01), G06Q 50/00 (2006.01)
(86) PCT US2011/064030 de 08/12/2011
(87) WO 2012/078928 de 14/06/2012

(21) **BR 11 2013 013941-2** **1.1**
(30) 05/12/2010 US 61/419,867
(51) A61L 9/20 (2006.01)
(86) PCT US2011/063344 de 05/12/2011
(87) WO 2012/078529 de 14/06/2012

(21) **BR 11 2013 013943-9** **1.1**
(30) 07/12/2010 DE 10 2010 062 489.6
(51) B60S 9/08 (2006.01), G05G 1/08 (2006.01), F02N 1/02 (2006.01)
(86) PCT EP2011/067980 de 14/10/2011
(87) WO 2012/076221 de 14/06/2012

(21) **BR 11 2013 013946-3** **1.1**
(30) 10/12/2010 US 12/964,771
(51) G06F 17/50 (2006.01)
(86) PCT US2011/051110 de 09/09/2011
(87) WO 2012/078222 de 14/06/2012

(21) **BR 11 2013 013948-0** **1.1**
(30) 05/12/2010 US 12/960,518
(51) B24D 3/06 (2006.01), B24D 5/02 (2006.01), B24B 19/16 (2006.01)
(86) PCT US2011/063032 de 02/12/2011
(87) WO 2012/078462 de 14/06/2012

(21) **BR 11 2013 013949-8** **1.1**
(30) 29/12/2010 US 61/427,871
(51) G06F 15/16 (2006.01)
(86) PCT US2011/065437 de 16/12/2011
(87) WO 2012/091961 de 05/07/2012

(21) **BR 11 2013 013950-1** **1.1**
(30) 07/12/2010 US 61/420,599
(51) A61K 31/42 (2006.01), C07D 261/14 (2006.01), A61P 37/08 (2006.01)
(86) PCT US2011/063817 de 07/12/2011
(87) WO 2012/078805 de 14/06/2012

(21) **BR 11 2013 013951-0** **1.1**
(30) 24/12/2010 FR 1061244
(51) C10G 67/04 (2006.01), C10G 1/00 (2006.01), C10L 1/02 (2006.01)
(86) PCT FR2011/053020 de 16/12/2011
(87) WO 2012/085406 de 28/06/2012

(21) **BR 11 2013 013952-8** **1.1**
(51) H01M 8/16 (2006.01)
(86) PCT IL2010/001051 de 14/12/2010
(87) WO 2012/081001 de 21/06/2012

(21) **BR 11 2013 013953-6** **1.1**
(30) 06/12/2010 EP 10 2010 053 412.9
(51) F16B 31/02 (2006.01)
(86) PCT EP2011/071238 de 29/11/2011
(87) WO 2012/076360 de 14/06/2012

(21) **BR 11 2013 013954-4** **1.1**
(30) 06/12/2010 US 61/420,071; 06/12/2011 US 13/312,656
(51) F02B 35/00 (2006.01)
(86) PCT US2011/063576 de 06/12/2011
(87) WO 2012/078660 de 14/06/2012

(21) **BR 11 2013 013955-2** **1.1**
(30) 06/12/2010 CN 201010581950.X; 06/12/2010 CN 201010581951.4; 06/12/2010 CN 201010581937.4; 06/12/2010 CN 201010581948.2; 06/12/2010 CN 201010581946.3; 07/07/2011 CN 201120238986.8; 07/07/2011 CN 201110189964.1
(51) F02B 75/32 (2006.01)
(86) PCT CN2011/002038 de 06/12/2011
(87) WO 2012/075680 de 14/06/2012

(21) **BR 11 2013 013956-0** **1.1**
(30) 06/12/2010 EP 10193859.5
(51) A23J 3/18 (2006.01), A23J 3/30 (2006.01), A23J 3/34 (2006.01), A23L 1/305 (2006.01), A23K 1/16 (2006.01)
(86) PCT EP2011/006099 de 05/12/2011
(87) WO 2012/076149 de 14/06/2012

(21) **BR 11 2013 013957-9** **1.1**
(51) A23L 1/10 (2006.01), A23L 1/105 (2006.01), A23L 1/308 (2006.01), C12P 19/14 (2006.01), C12P 19/24 (2006.01)
(86) PCT US2010/059487 de 08/12/2010
(87) WO 2012/078149 de 14/06/2012

(21) **BR 11 2013 013958-7** **1.1**
(30) 08/12/2010 EP PCT/EP2010/069206
(51) A23L 1/09 (2006.01), A23L 1/10 (2006.01), A23G 9/34 (2006.01), A23L 1/308 (2006.01)
(86) PCT EP2011/072173 de 08/12/2011
(87) WO 2012/076641 de 14/06/2012

(21) **BR 11 2013 013959-5** **1.1**
(30) 06/12/2010 US 12/961,176
(51) B65G 47/72 (2006.01)
(86) PCT US2011/063577 de 06/12/2011
(87) WO 2012/078661 de 14/06/2012

(21) **BR 11 2013 013960-9** **1.1**
(30) 06/12/2010 US 61/419,906
(51) A61K 39/015 (2006.01), C07K 14/445 (2006.01), C07K 16/20 (2006.01), C12N 15/30 (2006.01)
(86) PCT EP2011/006110 de 06/12/2011
(87) WO 2012/076157 de 14/06/2012

(21) **BR 11 2013 013991-9** **1.1**
(30) 27/04/2011 US 13/095,042
(51) G01N 21/75 (2006.01), G01N 33/22 (2006.01)
(86) PCT US2012/035075 de 26/04/2012
(87) WO 2012/149076 de 01/11/2012

(21) **BR 11 2013 013999-4** **1.1**
(30) 07/12/2010 US 12/962/090
(51) A44B 19/24 (2006.01), A44B 19/00 (2006.01)
(86) PCT US2011/063682 de 07/12/2011
(87) WO 2012/078720 de 14/06/2012

(21) **BR 11 2013 014020-8** **1.1**
(30) 08/12/2010 DE 102010061110.7
(51) H01H 33/06 (2006.01), H02H 9/00 (2006.01), H01C 7/12 (2006.01)
(86) PCT EP2011/072114 de 07/12/2011
(87) WO 2012/076613 de 14/06/2012

(21) **BR 11 2013 014023-2** **1.1**
(30) 08/12/2010 US 61/420,845
(51) G01V 11/00 (2006.01), G06F 19/00 (2011.01)
(86) PCT US2011/063753 de 07/12/2011
(87) WO 2012/078764 de 14/06/2012

(21) **BR 11 2013 014024-0** **1.1**
(30) 06/12/2010 JP 2010-271129
(51) B26D 1/08 (2006.01)
(86) PCT JP2011/056494 de 11/03/2011
(87) WO 2012/077361 de 14/06/2012

(21) **BR 11 2013 014025-9** **1.1**
(30) 08/12/2010 EP 10194114.4
(51) A61K 8/26 (2006.01), A61K 8/73 (2006.01), A61K 8/81 (2006.01), A61K 8/86 (2006.01), A61Q 11/00 (2006.01)
(86) PCT EP2011/069678 de 08/11/2011
(87) WO 2012/076278 de 14/06/2012

(21) **BR 11 2013 014026-7** **1.1**
(30) 07/12/2010 FR 1060200; 17/12/2010 US 61/424,206
(51) A61K 8/34 (2006.01), A61K 8/39 (2006.01), A61K 8/90 (2006.01), A61Q 5/10 (2006.01)
(86) PCT EP2011/071943 de 06/12/2011
(87) WO 2012/076537 de 14/06/2012

(21) **BR 11 2013 014027-5** **1.1**
(30) 07/12/2010 FR 1060197; 21/12/2010 US 61/425,503
(51) A61K 8/39 (2006.01), A61K 8/90 (2006.01), A61Q 5/10 (2006.01)
(86) PCT EP2011/071984 de 07/12/2011
(87) WO 2012/076558 de 14/06/2012

(21) **BR 11 2013 014028-3** **1.1**
(30) 07/12/2010 IN 3321/MUM/2010; 25/01/2011 EP 11151948.4
(51) A61K 8/06 (2006.01), A61K 8/27 (2006.01), A61K 8/34 (2006.01), A61K 8/46 (2006.01), A61Q 11/00 (2006.01), A61Q 17/00 (2006.01), A61K 8/19 (2006.01)
(86) PCT EP2011/070093 de 15/11/2011
(87) WO 2012/076295 de 14/06/2012

(21) **BR 11 2013 014030-5** **1.1**
(30) 07/12/2010 FR 1060203; 17/12/2010 US 61/424,214
(51) A61Q 5/10 (2006.01), A61K 8/90 (2006.01), A61K 8/34 (2006.01)
(86) PCT EP2011/071941 de 06/12/2011
(87) WO 2012/076536 de 14/06/2012

(21) **BR 11 2013 014033-0** **1.1**
(30) 06/12/2010 US 12/960,884
(51) A61K 8/44 (2006.01), A61K 8/46 (2006.01), A61K 8/92 (2006.01), A61Q 19/10 (2006.01), A61K 8/36 (2006.01), A61K 8/37 (2006.01)
(86) PCT EP11/071268 de 29/11/2011
(87) WO 2012/076363 de 14/06/2012

(21) **BR 11 2013 014038-0** **1.1**
(30) 17/12/2010 US 61/424,264; 14/01/2011 US 61/432,822; 17/03/2011 EP 11158597.2; 22/03/2011 US 61/466,242
(51) A61K 8/73 (2006.01), A61Q 5/02 (2006.01), A61Q 5/06 (2006.01), A61Q 17/00 (2006.01)
(86) PCT EP11/072700 de 14/12/2011
(87) WO 2012/080301 de 21/06/2012

(21) **BR 11 2013 014040-2** **1.1**
(30) 06/12/2010 IT MI2010A 002247
(51) F16L 55/10 (2006.01)
(86) PCT EP2011/068633 de 25/10/2011
(87) WO 2012/076240 de 14/06/2012

(21) **BR 11 2013 014041-0** **1.1**
(30) 06/12/2010 DE 10 2010 053 431.5
(51) B65D 43/16 (2006.01), B65D 51/20 (2006.01), B65D 55/08 (2006.01)
(86) PCT EP2011/005887 de 23/11/2011
(87) WO 2012/076119 de 14/06/2012

(21) **BR 11 2013 014044-5** **1.1**
(30) 06/12/2010 US 61/419,885
(51) A21D 13/00 (2006.01), A21D 13/08 (2006.01), A23C 9/13 (2006.01), A23L 1/29 (2006.01), A23L 1/30 (2006.01)
(86) PCT IB11/055462 de 05/12/2011
(87) WO 2012/077038 de 14/06/2012

(21) **BR 11 2013 014046-1** **1.1**
(51) C23C 14/06 (2006.01), C23C 14/35 (2006.01), C23C 14/50 (2006.01)
(86) PCT US10/059500 de 08/12/2010
(87) WO 2012/078151 de 14/06/2012

(21) **BR 11 2013 014049-6** **1.1**
(30) 22/11/2010 US 61/416,042
(51) A61B 17/16 (2006.01)
(86) PCT US11/061942 de 22/11/2011
(87) WO 2012/071464 de 31/05/2012

(21) **BR 11 2013 014051-8** **1.1**
(30) 07/12/2010 US 12/962,650
(86) PCT US10/059348 de 08/12/2010
(87) WO 2012/078146 de 14/06/2012

(21) **BR 11 2013 014200-6** **1.1**
(30) 07/12/2010 US 12/961,603
(51) E21B 33/03 (2006.01)
(86) PCT US2011/062688 de 30/11/2011
(87) WO 2012/078431 de 14/06/2012

(21) **BR 11 2013 014219-7** **1.1**
(30) 10/12/2010 US 61/421,970; 02/09/2011 US 61/530,585
(51) A61N 1/04 (2006.01), A61N 1/39 (2006.01)
(86) PCT US2011/064056 de 09/12/2011
(87) WO 2012/078937 de 14/06/2012

(21) **BR 11 2013 014327-4** **1.1**
(30) 09/12/2010 CN 201010581789.6
(51) A61F 2/44 (2006.01), A61B 17/70 (2006.01), A61B 17/58 (2006.01)
(86) PCT CN2011/078289 de 11/08/2011
(87) WO 2012/075828 de 14/06/2012

(21) **BR 11 2013 014360-6** **1.1**
(30) 30/12/2010 US 61/460,349
(51) C12Q 1/68 (2006.01), G01N 33/52 (2006.01), G01N 33/531 (2006.01), G01N 33/58 (2006.01)
(86) PCT US2011/067481 de 28/12/2011
(87) WO 2012/092322 de 05/07/2012

(21) **BR 11 2013 014384-3** **1.1**
(30) 10/12/2010 FR 10 60379
(51) B01J 2/12 (2006.01), C01B 31/36 (2006.01), C01G 23/04 (2006.01), C01G 23/047 (2006.01)
(86) PCT EP2011/072354 de 09/12/2011
(87) WO 2012/076698 de 14/06/2012

(21) **BR 11 2013 014385-1** **1.1**
(51) C08K 5/00 (2006.01), C08K 5/098 (2006.01), C09D 167/08 (2006.01)
(86) PCT EP2010/069691 de 15/12/2010
(87) WO 2012/079624 de 21/06/2012

(21) **BR 11 2013 014388-6** **1.1**
(30) 10/12/2010 EP 10306397.0
(51) A61K 9/10 (2006.01), A61K 31/223 (2006.01), A61K 31/265 (2006.01), A61P 1/12 (2006.01)
(86) PCT EP2011/072315 de 09/12/2011
(87) WO 2012/076691 de 14/06/2012

(21) **BR 11 2013 014393-2** **1.1**
(30) 15/12/2010 US 12/968,402
(51) B01D 69/02 (2006.01), B01D 69/04 (2006.01), B01D 69/10 (2006.01)
(86) PCT US2011/063332 de 05/12/2011
(87) WO 2012/082441 de 21/06/2012

(21) **BR 11 2013 014394-0** **1.1**
(30) 14/12/2010 US 12/967,628
(51) B01J 47/08 (2006.01), C02F 1/42 (2006.01)
(86) PCT US2011/057968 de 27/10/2011
(87) WO 2012/082239 de 21/06/2012

(21) **BR 11 2013 014400-9** **1.1**
(30) 10/12/2010 IT MI2010A002272
(51) F25D 23/08 (2006.01)
(86) PCT EP2011/071881 de 06/12/2011
(87) WO 2012/076509 de 14/06/2012

(21) **BR 11 2013 014402-5** **1.1**
(30) 10/12/2010 GB 1020999.7; 21/01/2011 GB 1101078.2; 20/07/2011 GB 1112458.3; 03/10/2011 GB 11117000.8
(51) H04M 1/725 (2006.01), G06F 1/16 (2006.01)
(86) PCT RU2011/000979 de 12/12/2011
(87) WO 2012/078079 de 14/06/2012

(21) **BR 11 2013 014406-8** **1.1**
(30) 10/12/2010 CN 201010583035.4
(51) F16K 5/14 (2006.01), F16K 5/06 (2006.01), F16K 5/20 (2006.01)
(86) PCT CN2011/070175 de 11/01/2011
(87) WO 2012/075692 de 14/06/2012

(21) **BR 11 2013 014408-4** **1.1**
(30) 15/12/2010 JP 2010-279303
(51) B26D 1/08 (2006.01), B41J 11/70 (2006.01)
(86) PCT JP2011/056499 de 11/03/2011
(87) WO 2012/081267 de 21/06/2012

(21) **BR 11 2013 014409-2** **1.1**
(30) 13/12/2010 US 61/422,535
(51) A61N 1/22 (2006.01)
(86) PCT EP2011/054072 de 17/03/2011
(87) WO 2012/079778 de 21/06/2012

(21) **BR 11 2013 014413-0** **1.1**
(30) 16/12/2010 US 12/970,619
(51) B32B 37/02 (2006.01), B32B 38/04 (2006.01), A61F 13/496 (2006.01), B32B 27/02 (2006.01), B32B 27/08 (2006.01)
(86) PCT IB2011/051020 de 10/03/2011
(87) WO 2012/080851 de 21/06/2012

(21) **BR 11 2013 014417-3** **1.1**
(30) 14/12/2010 DE 10 2010 054 432.9
(51) F01N 5/02 (2006.01), F01N 1/08 (2006.01), H01L 35/32 (2006.01), H01L 35/30 (2006.01)
(86) PCT EP11/005406 de 26/10/2011
(87) WO 2012/079662 de 21/06/2012

(21) **BR 11 2013 014418-1** **1.1**
(30) 17/12/2010 US 61/424,329; 13/06/2011 US 61/496,145; 13/06/2011 US 61/496,111
(51) C09K 8/60 (2006.01), C09K 8/72 (2006.01), C09K 8/86 (2006.01), C09K 8/528 (2006.01)
(86) PCT EP11/072697 de 14/12/2011
(87) WO 2012/080298 de 21/06/2012

(21) **BR 11 2013 014419-0** **1.1**
(30) 13/12/2010 US 61/422,451; 21/12/2010 US 61/425,510; 18/10/2011 US 13/275,362
(51) H02J 3/40 (2006.01), F03D 9/00 (2006.01)
(86) PCT US11/063252 de 05/12/2011
(87) WO 2012/082430 de 21/06/2012

(21) **BR 11 2013 014420-3** **1.1**
(30) 17/12/2010 US 61/424,179; 09/03/2011 EP 11157421.6
(51) C01D 3/26 (2006.01), C05D 1/00 (2006.01), C05D 1/02 (2006.01), C05D 9/02 (2006.01), C05G 3/00 (2006.01), C07C 41/03 (2006.01), C07C 43/11 (2006.01), C07C 51/41 (2006.01), C07C 51/487 (2006.01), C07C 59/255 (2006.01), C07C 305/10 (2006.01), C09D 5/02 (2006.01), C09D 167/00 (2006.01), C11D 3/33 (2006.01), C11D 17/00 (2006.01), C09K 8/40 (2006.01), C09K 8/22 (2006.01), C09K 8/528 (2006.01)
(86) PCT EP11/073045 de 16/12/2011
(87) WO 2012/080465 de 21/06/2012

(21) **BR 11 2013 014423-8** **1.1**
(30) 13/12/2010 US 61/422,468
(51) A61B 8/00 (2006.01), G01S 7/52 (2006.01)
(86) PCT IB11/055437 de 02/12/2011
(87) WO 2012/080895 de 21/06/2012

(21) **BR 11 2013 014424-6** **1.1**
(30) 16/12/2010 US 61/423,808
(51) C11D 1/72 (2006.01), C11D 1/825 (2006.01), C11D 1/835 (2006.01), C11D 3/12 (2006.01), B82Y 30/00 (2011.01)
(86) PCT EP11/072501 de 13/12/2011
(87) WO 2012/080197 de 21/06/2012

(21) **BR 11 2013 014425-4** **1.1**
(30) 10/12/2010 ZA 2010/08925; 10/12/2010 ZA 2010/08927; 21/02/2011 ZA 2011/01370
(51) F42D 1/05 (2006.01), F42B 3/18 (2006.01), F42C 19/12 (2006.01), C06C 5/04 (2006.01), F42C 15/38 (2006.01)
(86) PCT IB2011/055576 de 09/12/2011
(87) WO 2012/077084 de 14/06/2012

(21) **BR 11 2013 014426-2** **1.1**
(30) 10/12/2010 ZA 2010/08925; 10/12/2010 ZA 2010/08926; 10/12/2010 ZA 2010/08927
(51) F42D 1/05 (2006.01), F42B 3/18 (2006.01), F42C 19/12 (2006.01)
(86) PCT IB2011/055573 de 09/12/2011

(87) WO 2012/077082 de 14/06/2012

(21) **BR 11 2013 014631-1** **1.1**
(30) 17/12/2010 FR 1060762; 14/01/2011 US 61/432,723
(51) C07D 471/04 (2006.01), A61K 8/49 (2006.01), A61K 8/39 (2006.01), A61K 8/34 (2006.01), A61Q 5/10 (2006.01)
(86) PCT EP2011/072745 de 14/12/2011
(87) WO 2012/080324 de 21/06/2012

(21) **BR 11 2013 014640-0** **1.1**
(30) 16/12/2010 US 61423874; 05/12/2011 US 13311427
(51) A61B 5/046 (2006.01), A61N 1/39 (2006.01), A61B 19/02 (2006.01)
(86) PCT US2011/064138 de 09/12/2011
(87) WO 2012/082547 de 21/06/2012

(21) **BR 11 2013 014641-9** **1.1**
(51) F21K 99/00 (2010.01)
(86) PCT CN2010/002225 de 31/12/2010
(87) WO 2012/088642 de 05/07/2012

(21) **BR 11 2013 014642-7** **1.1**
(30) 14/12/2010 US 61/422,690
(51) A61K 31/437 (2006.01), A61K 38/21 (2006.01), A61P 35/00 (2006.01)
(86) PCT EP2011/072408 de 12/12/2011
(87) WO 2012/080151 de 21/06/2012

(21) **BR 11 2013 014643-5** **1.1**
(30) 23/12/2010 US 12/977,274
(51) C02F 1/461 (2006.01), B01D 61/44 (2006.01), C25B 9/08 (2006.01), C02F 1/52 (2006.01), C02F 5/02 (2006.01), C02F 103/02 (2006.01)
(86) PCT US2011/063033 de 02/12/2011
(87) WO 2012/087537 de 28/06/2012

(21) **BR 11 2013 014646-0** **1.1**
(30) 13/12/2010 JP 2010-277026
(51) C12P 7/56 (2006.01)
(86) PCT JP2011/078655 de 12/12/2011
(87) WO 2012/081533 de 21/06/2012

(21) **BR 11 2013 014647-8** **1.1**
(30) 23/12/2010 EP 10196797.4
(51) A23D 7/00 (2006.01)
(86) PCT EP2011/071178 de 28/11/2011
(87) WO 2012/084420 de 28/06/2012

(21) **BR 11 2013 014648-6** **1.1**
(30) 23/12/2010 US 12/977,923
(51) C08J 5/22 (2006.01), B01D 61/42 (2006.01), C08F 220/34 (2006.01)
(86) PCT US2011/065312 de 16/12/2011
(87) WO 2012/087770 de 28/06/2012

(21) **BR 11 2013 014652-4** **1.1**
(30) 13/12/2010 US 61/422,338; 13/12/2010 US 61/422,346; 31/10/2011 US 61/553,704; 02/11/2011 US 61/554,772
(51) E02F 9/22 (2006.01)
(86) PCT US2011/064623 de 13/12/2011
(87) WO 2012/082728 de 21/06/2012

(21) **BR 11 2013 014653-2** **1.1**
(30) 13/12/2010 US 61/422,325
(51) F01L 1/14 (2006.01)
(86) PCT US2011/064693 de 13/12/2011
(87) WO 2012/082768 de 21/06/2012

(21) **BR 11 2013 014654-0** **1.1**
(30) 13/12/2010 EP 10194707.5
(51) H01H 9/28 (2006.01)
(86) PCT EP2011/072623 de 13/12/2011
(87) WO 2012/080259 de 21/06/2012

(21) **BR 11 2013 014661-3** **1.1**
(30) 17/12/2010 EP 10195727.2
(51) H01L 33/44 (2010.01), H01L 33/50 (2010.01)
(86) PCT IB2011/055608 de 12/12/2011
(87) WO 2012/080934 de 21/06/2012

(21) **BR 11 2013 014662-1** **1.1**
(30) 15/12/2010 US 61/423,129
(51) G06F 19/00 (2011.01), A61B 8/00 (2006.01)
(86) PCT IB2011/055655 de 14/12/2011
(87) WO 2012/080957 de 21/06/2012

(21) **BR 11 2013 014664-8** **1.1**
(30) 15/12/2010 CN PCT/CN20010/079800
(51) F21V 29/00 (2006.01), F21K 99/00 (2010.01)
(86) PCT IB2011/055552 de 08/12/2011
(87) WO 2012/080916 de 21/06/2012

(21) **BR 11 2013 014668-0** **1.1**
(30) 16/12/2010 EP 10306425.9
(51) F21S 2/00 (2006.01), F21V 21/005 (2006.01), F21Y 101/02 (2006.01)
(86) PCT IB2011/055541 de 08/12/2011
(87) WO 2012/080911 de 21/06/2012

(21) **BR 11 2013 014671-0** **1.1**
(30) 16/12/2010 US 61/423,690
(51) H01J 35/10 (2006.01), H01J 9/02 (2006.01)
(86) PCT IB2011/055656 de 14/12/2011
(87) WO 2012/080958 de 21/06/2012

(21) **BR 11 2013 014672-9** **1.1**
(30) 16/12/2010 US 61/423,624
(51) G01R 33/34 (2006.01), G01R 33/54 (2006.01)
(86) PCT IB2011/055450 de 05/12/2011
(87) WO 2012/080898 de 21/06/2012

(21) **BR 11 2013 014676-1** **1.1**
(30) 17/12/2010 US 61/424,117
(51) A61B 5/083 (2006.01), A61B 5/08 (2006.01)
(86) PCT IB11/055447 de 05/12/2011
(87) WO 2012/080896 de 21/06/2012

(21) **BR 11 2013 014680-0** **1.1**
(30) 15/12/2010 EP 10195168.9
(51) H05G 1/58 (2006.01), H05G 1/22 (2006.01)
(86) PCT IB2011/055451 de 05/12/2011
(87) WO 2012/080899 de 21/06/2012

(21) **BR 11 2013 014687-7** **1.1**
(30) 16/12/2010 US 61/424,043
(51) B01J 35/10 (2006.01), B01J 37/02 (2006.01), C01B 31/08 (2006.01), B01D 53/60 (2006.01), B01J 19/24 (2006.01)
(86) PCT US11/065620 de 16/12/2011
(87) WO 2012/083236 de 21/06/2012

(21) **BR 11 2013 014689-3** **1.1**
(30) 20/12/2010 US 61/424,934
(51) C08G 18/10 (2006.01), C08G 18/32 (2006.01), C08G 18/40 (2006.01), C08G 18/48 (2006.01), C08G 18/76 (2006.01), C09D 175/08 (2006.01), C09D 175/04 (2006.01)
(86) PCT US2011/065768 de 19/12/2011
(87) WO 2012/087897 de 28/06/2012

(21) **BR 11 2013 014691-5** **1.1**
(30) 15/12/2010 US 61/423,144
(51) H05B 33/08 (2006.01)
(86) PCT IB2011/055399 de 01/12/2011
(87) WO 2012/080890 de 21/06/2012

(21) **BR 11 2013 014742-3** **1.1**
(30) 14/12/2010 EP EP 10194940.2
(51) C05F 17/00 (2006.01), A01G 9/18 (2006.01), C05F 17/02 (2006.01)
(86) PCT EP2011/072779 de 14/12/2011
(87) WO 2012/080348 de 21/06/2012

(21) **BR 11 2013 014887-0** **1.1**
(30) 22/12/2010 JP 2010-285529; 22/03/2011 JP 2011-062823
(51) A23L 1/16 (2006.01), A23L 1/162 (2006.01)
(86) PCT JP2011/079730 de 21/12/2011
(87) WO 2012/086729 de 28/06/2012

(21) **BR 11 2013 014888-8** **1.1**
(30) 14/12/2010 SE 1051313-3
(51) A61F 11/14 (2006.01), H04R 1/10 (2006.01), H04R 5/033 (2006.01)
(86) PCT SE2011/051210 de 07/10/2011
(87) WO 2012/082047 de 21/06/2012

(21) **BR 11 2013 014890-0** **1.1**
(30) 15/12/2010 US 61/423,576
(51) C07K 7/64 (2006.01), A61K 38/12 (2006.01), A61K 38/13 (2006.01), C07K 1/113 (2006.01)
(86) PCT CA2011/050773 de 14/12/2011
(87) WO 2012/079172 de 21/06/2012

(21) **BR 11 2013 014905-1** **1.1**
(30) 16/12/2010 EP 10195396.6
(51) C11D 3/382 (2006.01), A61K 8/55 (2006.01), C11D 3/00 (2006.01)
(86) PCT EP2011/005158 de 14/10/2011
(87) WO 2012/079660 de 21/06/2012

(21) **BR 11 2013 014908-6** **1.1**
(30) 11/01/2011 DE 1020110082573
(51) B29B 9/06 (2006.01)
(86) PCT EP2011/005853 de 21/11/2011
(87) WO 2012/095125 de 19/07/2012

(21) **BR 11 2013 014909-4** **1.1**
(30) 15/12/2010 US 12/968,649
(51) A61K 8/19 (2006.01), A61K 8/365 (2006.01), A61K 8/73 (2006.01), A61K 8/81 (2006.01), A61K 8/92 (2006.01), A61Q 19/00 (2006.01), A61Q 19/08 (2006.01), A61K 31/20 (2006.01)
(86) PCT EP2011/072642 de 13/12/2011
(87) WO 2012/080272 de 21/06/2012

(21) **BR 11 2013 014910-8** **1.1**
(30) 17/12/2010 CN 201010613521.6
(51) C08F 220/38 (2006.01), C08F 8/24 (2006.01), C08F 216/14 (2006.01), C08F 8/34 (2006.01)
(86) PCT US2011/063023 de 02/12/2011
(87) WO 2012/082400 de 21/06/2012

(21) **BR 11 2013 014913-2** **1.1**
(30) 20/12/2010 US 61/424,711
(51) A01N 43/56 (2006.01), A01N 43/58 (2006.01), A01N 43/40 (2006.01), A01N 43/90 (2006.01), A01N 43/653 (2006.01), A01N 43/707 (2006.01), A01N 47/02 (2006.01), A01N 47/06 (2006.01), A01N 47/40 (2006.01), A01N 51/00 (2006.01), A01N 53/00 (2006.01), A01P 3/00 (2006.01), A01P 7/00 (2006.01)
(86) PCT EP2011/072854 de 15/12/2011
(87) WO 2012/084670 de 28/06/2012

(21) **BR 11 2013 014914-0** **1.1**
(30) 16/12/2010 US 61/423,694
(51) C07D 487/14 (2006.01), C07D 491/14 (2006.01), C07D 495/14 (2006.01), C07D 498/14 (2006.01), A61K 31/519 (2006.01), A61P 35/00 (2006.01)
(86) PCT US2011/065101 de 15/12/2011
(87) WO 2012/082997 de 21/06/2012

(21) **BR 11 2013 014917-5** **1.1**
(30) 14/12/2010 US 12/967,811
(51) B01D 17/05 (2006.01), C07C 31/42 (2006.01)
(86) PCT US2011/064520 de 13/12/2011
(87) WO 2012/082671 de 21/06/2012

(21) **BR 11 2013 014918-3** **1.1**
(30) 15/12/2010 US 61/423,529; 17/08/2011 US 61/542,343
(51) A61B 17/08 (2006.01)
(86) PCT IL2011/000934 de 08/12/2011
(87) WO 2012/081005 de 21/06/2012

(21) **BR 11 2013 014919-1** **1.1**
(30) 16/12/2010 US 61/459,634; 14/12/2011 US 13/325,285
(51) C07D 311/94 (2006.01), G03C 1/73 (2006.01)
(86) PCT US2011/065104 de 15/12/2011
(87) WO 2012/082999 de 21/06/2012

(21) **BR 11 2013 014920-5** **1.1**
(30) 17/12/2010 US 61/424,382
(51) A61M 16/00 (2006.01)
(86) PCT IB2011/055477 de 06/12/2011
(87) WO 2012/080903 de 21/06/2012

(21) **BR 11 2013 014922-1** **1.1**
(30) 17/12/2010 US 12/971,971
(51) B32B 7/12 (2006.01), A61F 13/514 (2006.01)
(86) PCT IB2011/054983 de 08/11/2011
(87) WO 2012/080860 de 21/06/2012

(21) **BR 11 2013 014923-0** **1.1**
(30) 17/12/2010 US 12/971,503
(51) F03B 17/06 (2006.01), F03B 3/12 (2006.01)
(86) PCT US2011/063775 de 07/12/2011
(87) WO 2012/082497 de 21/06/2012

(21) **BR 11 2013 014926-4** **1.1**
(30) 17/12/2010 US 12/971,999
(51) B65H 45/16 (2006.01), B65H 37/06 (2006.01), B65H 27/00 (2006.01), B65G 47/22 (2006.01), A61F 13/49 (2006.01)
(86) PCT IB2011/055056 de 11/11/2011
(87) WO 2012/080870 de 21/06/2012

(21) **BR 11 2013 014929-9** **1.1**
(30) 17/12/2010 US 12/972,082
(51) F16C 13/00 (2006.01), D21F 3/10 (2006.01), D21F 1/48 (2006.01)
(86) PCT IB2011/054981 de 08/11/2011
(87) WO 2012/080859 de 21/06/2012

(21) **BR 11 2013 014932-9** **1.1**
(30) 17/12/2010 US 12/971,942
(51) D21H 23/56 (2006.01), A61F 13/514 (2006.01)
(86) PCT IB2011/054984 de 08/11/2011

(87) WO 2012/080861 de 21/06/2012

(21) **BR 11 2013 015074-2** **1.1**
(30) 17/12/2010 JP 2010-281409
(51) C08J 3/22 (2006.01), C08G 59/40 (2006.01)
(86) PCT JP2011/006794 de 05/12/2011
(87) WO 2012/081192 de 21/06/2012

(21) **BR 11 2013 015079-3** **1.1**
(51) E21B 47/06 (2006.01), E21B 47/01 (2006.01)
(86) PCT US2010/061107 de 17/12/2010
(87) WO 2012/082144 de 21/06/2012

(21) **BR 11 2013 015080-7** **1.1**
(30) 17/12/2010 US 61/424,339
(51) B60T 8/36 (2006.01), E03B 1/00 (2006.01)
(86) PCT US2011/065199 de 15/12/2011
(87) WO 2012/083040 de 21/06/2012

(21) **BR 11 2013 015081-5** **1.1**
(30) 17/12/2010 US 12/971,108
(51) F16D 69/02 (2006.01)
(86) PCT US2011/065481 de 16/12/2011
(87) WO 2012/083160 de 21/06/2012

(21) **BR 11 2013 015083-1** **1.1**
(30) 17/12/2010 US PCT/US2010061104; 29/04/2011 US PCT/US2011/034690; 08/08/2011 US PCT/US2011/046955
(51) E21B 43/116 (2006.01), E21B 43/119 (2006.01)
(86) PCT US2011/050401 de 02/09/2011
(87) WO 2012/082196 de 21/06/2012

(21) **BR 11 2013 015086-6** **1.1**
(30) 17/12/2010 US 12/971,142
(51) H05K 7/20 (2006.01), B64D 41/00 (2006.01)
(86) PCT IB2011/003066 de 16/12/2011
(87) WO 2012/080827 de 21/06/2012

(21) **BR 11 2013 015094-7** **1.1**
(30) 13/12/2010 US 12/966,772
(51) E21B 43/12 (2006.01)
(86) PCT US2011/062190 de 28/11/2011
(87) WO 2012/082343 de 21/06/2012

(21) **BR 11 2013 015098-0** **1.1**
(30) 13/12/2010 JP 2010-276699
(51) H04W 36/22 (2009.01), H04W 36/12 (2009.01)
(86) PCT JP2011/006911 de 12/12/2011
(87) WO 2012/081215 de 21/06/2012

(21) **BR 11 2013 015129-3** **1.1**
(30) 14/12/2010 US 61/423,085
(51) C07K 16/10 (2006.01), A61P 31/14 (2006.01), C12N 15/13 (2006.01), A61K 39/42 (2006.01), C12P 21/08 (2006.01)
(86) PCT SG2011/000436 de 14/12/2011
(87) WO 2012/082073 de 21/06/2012

(21) **BR 11 2013 015132-3** **1.1**
(30) 16/12/2010 US 61/459,675; 07/12/2011 US 13/313,602
(51) C07D 307/46 (2006.01), C07D 311/78 (2006.01), C07D 333/78 (2006.01), C07D 407/06 (2006.01), C07D 409/06 (2006.01)
(86) PCT US2011/063905 de 08/12/2011
(87) WO 2012/082513 de 21/06/2012

(21) **BR 11 2013 015133-1** **1.1**
(30) 15/12/2010 EP 10015644.7
(51) G01R 31/327 (2006.01)
(86) PCT EP2011/069433 de 04/11/2011
(87) WO 2012/079841 de 21/06/2012

(21) **BR 11 2013 015136-6** **1.1**
(30) 27/12/2010 US 61/427,232
(51) C08J 9/00 (2006.01), C08J 9/04 (2006.01), B32B 5/18 (2006.01), F03D 11/00 (2006.01)
(86) PCT US2011/064758 de 14/12/2011
(87) WO 2012/091918 de 05/07/2012

(21) **BR 11 2013 015148-0** **1.1**
(30) 20/12/2010 US 61/424,731
(51) A61C 17/22 (2006.01), A46B 9/04 (2006.01)
(86) PCT IB11/055746 de 16/12/2011
(87) WO 2012/085799 de 28/06/2012

(21) **BR 11 2013 015149-8** **1.1**
(30) 15/12/2010 CN PCT/CN2010/079830
(51) C11D 3/44 (2006.01), C08F 14/22 (2006.01), C08J 11/08 (2006.01)
(86) PCT CN2011/083958 de 14/12/2011
(87) WO 2012/079506 de 21/06/2012

(21) **BR 11 2013 015150-1** **1.1**
(30) 20/12/2010 US 61/425,196; 14/12/2011 US 13/326,318
(51) A43B 7/14 (2006.01), A43B 17/00 (2006.01), A43B 13/14 (2006.01)
(86) PCT US11/065078 de 15/12/2011
(87) WO 2012/087733 de 28/06/2012

(21) **BR 11 2013 015151-0** **1.1**
(51) H04L 12/46 (2006.01)
(86) PCT CN10/079947 de 17/12/2010
(87) WO 2012/079248 de 21/06/2012

(21) **BR 11 2013 015153-6** **1.1**
(30) 16/12/2010 US 12/928,704
(51) H04W 24/02 (2009.01), H04W 16/24 (2009.01)
(86) PCT IB11/054945 de 07/11/2011
(87) WO 2012/080857 de 21/06/2012

(21) **BR 11 2013 015154-4** **1.1**
(30) 16/12/2010 FR 1060616
(51) C07C 45/73 (2006.01), C07C 45/74 (2006.01), C07C 49/04 (2006.01)
(86) PCT IB2011/003009 de 13/12/2011
(87) WO 2012/080809 de 21/06/2012

(21) **BR 11 2013 015155-2** **1.1**
(30) 22/12/2010 EP 10196408.8; 22/12/2010 US 61/425,927
(51) C25B 1/26 (2006.01)
(86) PCT EP11/073167 de 19/12/2011
(87) WO 2012/084765 de 28/06/2012

(21) **BR 11 2013 015156-0** **1.1**
(30) 17/12/2010 FR 1060691
(51) A23L 1/0524 (2006.01), A23L 1/29 (2006.01), A61P 1/04 (2006.01), A23L 1/054 (2006.01)
(86) PCT EP11/073039 de 16/12/2011
(87) WO 2012/080462 de 21/06/2012

(21) **BR 11 2013 015158-7** **1.1**
(30) 20/12/2010 US 61/424,743
(51) A61C 17/34 (2006.01)
(86) PCT IB11/055387 de 30/11/2011
(87) WO 2012/085718 de 28/06/2012

(21) **BR 11 2013 015160-9** **1.1**
(30) 20/12/2010 US 61/424,718
(51) A46B 9/04 (2006.01), A61C 17/22 (2006.01)
(86) PCT IB11/055801 de 20/12/2011
(87) WO 2012/085832 de 28/06/2012

(21) **BR 11 2013 015161-7** **1.1**
(30) 16/12/2010 EP 10306436.6; 16/12/2010 EP 10306432.5
(51) A47J 31/36 (2006.01), B65D 85/804 (2006.01)
(86) PCT FR2011/051321 de 09/06/2011
(87) WO 2011/154666 de 15/12/2011

(21) **BR 11 2013 015162-5** **1.1**
(30) 21/12/2010 EP 10196083.9; 03/02/2011 US 61/439,041
(51) C09D 5/16 (2006.01), C09D 5/02 (2006.01)
(86) PCT EP11/073160 de 19/12/2011
(87) WO 2012/084758 de 28/06/2012

(21) **BR 11 2013 015165-0** **1.1**
(30) 16/12/2010 US 61/423,787
(51) B01D 46/00 (2006.01), B01D 29/52 (2006.01), B01D 27/14 (2006.01), B01D 46/24 (2006.01)
(86) PCT IL11/050065 de 15/12/2011
(87) WO 2012/081027 de 21/06/2012

(21) **BR 11 2013 015166-8** **1.1**
(30) 17/12/2010 US 61/424,228
(51) A01N 37/18 (2006.01), C07D 417/14 (2006.01), A01N 43/80 (2006.01), A01N 43/78 (2006.01)
(86) PCT US2011/064324 de 12/12/2011
(87) WO 2012/082580 de 21/06/2012

(21) **BR 11 2013 015168-4** **1.1**
(30) 24/12/2010 KR 10-2010-0134245
(51) C09D 123/00 (2006.01), C09D 133/00 (2006.01)
(86) PCT KR11/010054 de 23/12/2011
(87) WO 2012/087070 de 28/06/2012

(21) **BR 11 2013 015171-4** **1.1**
(30) 17/12/2010 FR 1060767; 14/01/2011 US 61/432,729
(51) A61K 8/41 (2006.01), A61K 8/49 (2006.01), A61Q 5/10 (2006.01)
(86) PCT EP2011/072673 de 14/12/2011
(87) WO 2012/080289 de 21/06/2012

(21) **BR 11 2013 015172-2** **1.1**
(30) 14/12/2010 IT FI2010A000242; 02/08/2011 IT FI2011A000160
(51) A21D 13/00 (2006.01), B65D 77/04 (2006.01), A23L 1/212 (2006.01), B65D 81/32 (2006.01)
(86) PCT EP2011/072730 de 14/12/2011
(87) WO 2012/080316 de 21/06/2012

(21) **BR 11 2013 015174-9** **1.1**
(30) 17/12/2010 AU 2010905539
(51) C07D 213/53 (2006.01), A61K 31/444 (2006.01), A61P 35/00 (2006.01)
(86) PCT AU2011/001631 de 16/12/2011
(87) WO 2012/079128 de 21/06/2012

(21) **BR 11 2013 015175-7** **1.1**
(30) 22/12/2010 US 61/425,778; 05/01/2011 EP 11150224.1
(51) A01N 47/24 (2006.01), A01N 63/02 (2006.01), A01P 15/00 (2006.01)
(86) PCT EP2011/073168 de 19/12/2011
(87) WO 2012/084766 de 28/06/2012

(21) **BR 11 2013 015177-3** **1.1**
(30) 17/12/2010 FR 1060755
(51) B25J 9/16 (2006.01), B62D 57/032 (2006.01)
(86) PCT EP2011/070684 de 22/11/2011
(87) WO 2012/079926 de 21/06/2012

(21) **BR 11 2013 015179-0** **1.1**
(30) 22/12/2010 JP 2010-285365; 25/02/2011 JP 2011-039572
(51) C12P 1/00 (2006.01), C12P 7/56 (2006.01)
(86) PCT JP2011/079714 de 21/12/2011
(87) WO 2012/086720 de 28/06/2012

(21) **BR 11 2013 015180-3** **1.1**
(30) 17/12/2010 GB 1021406.2
(51) F02B 63/04 (2006.01), F02B 71/04 (2006.01), H02K 7/18 (2006.01)
(86) PCT GB11/051154 de 21/06/2011
(87) WO 2012/080709 de 21/06/2012

(21) **BR 11 2013 015181-1** **1.1**
(30) 15/12/2010 US 61/423,150
(51) G06T 7/00 (2006.01)
(86) PCT IB11/055638 de 13/12/2011
(87) WO 2012/080949 de 21/06/2012

(21) **BR 11 2013 015184-6** **1.1**
(30) 15/12/2010 SE 1051322-4
(51) F02C 1/04 (2006.01)
(86) PCT SE2011/051519 de 15/12/2011
(87) WO 2012/082062 de 21/06/2012

(21) **BR 11 2013 015297-4** **1.1**
(30) 09/11/2011 CN 201110351439.5
(51) H01L 33/64 (2010.01), H01L 33/00 (2010.01), H01L 23/367 (2006.01)
(86) PCT CN12/080761 de 30/08/2012
(87) WO 2013/067840 de 16/05/2013

(21) **BR 11 2013 015298-2** **1.1**
(30) 09/11/2011 CN 201110351480.2
(51) H01L 33/00 (2010.01), H01L 33/64 (2010.01)
(86) PCT CN12/080773 de 30/08/2012
(87) WO 2013/067842 de 16/05/2013

(21) **BR 11 2013 015303-2** **1.1**
(30) 28/12/2010 US 61/427,643; 11/11/2011 US 13/294,200
(51) E04B 9/04 (2006.01), E04B 9/00 (2006.01)
(86) PCT US2011/064148 de 09/12/2011
(87) WO 2012/091883 de 05/07/2012

(21) **BR 11 2013 015304-0** **1.1**
(30) 29/12/2010 US 61/428,080
(51) A01N 33/12 (2006.01), A01N 25/34 (2006.01), A01P 1/00 (2006.01), E04C 2/04 (2006.01)
(86) PCT US2011/064312 de 12/12/2011
(87) WO 2012/091891 de 05/07/2012

(21) **BR 11 2013 015316-4** **1.1**
(30) 22/12/2010 FR 1061002
(51) G06F 3/048 (2013.01)
(86) PCT FR2011/052858 de 02/12/2011
(87) WO 2012/085384 de 28/06/2012

(21) **BR 11 2013 015317-2** **1.1**
(30) 21/12/2010 FR 1060971
(51) G01S 17/93 (2006.01), G05D 1/02 (2006.01), G06K 9/46 (2006.01), G06T 7/00 (2006.01), G06T 7/20 (2006.01), B62D 1/28 (2006.01)
(86) PCT FR2011/052892 de 07/12/2011
(87) WO 2012/085385 de 28/06/2012

(21) **BR 11 2013 015333-4** **1.1**
(30) 20/12/2010 US 61/425,049
(51) C12P 7/06 (2006.01)
(86) PCT US2011/066304 de 20/12/2011
(87) WO 2012/088185 de 28/06/2012

(21) **BR 11 2013 015334-2** **1.1**
(30) 20/12/2010 US 61/425,037
(51) C12P 7/06 (2006.01)
(86) PCT US2011/066298 de 20/12/2011
(87) WO 2012/096766 de 19/07/2012

(21) **BR 11 2013 015336-9** **1.1**
(30) 22/12/2010 US 12/976,527
(51) A23L 1/0528 (2006.01), A23L 1/0532 (2006.01), A23L 1/054 (2006.01), A23L 1/24 (2006.01)
(86) PCT EP2011/073175 de 19/12/2011
(87) WO 2012/084771 de 28/06/2012

(21) **BR 11 2013 015354-7** **1.1**
(30) 21/12/2010 DE 102010061433.5
(51) G08C 19/02 (2006.01)
(86) PCT EP2011/073447 de 20/12/2011
(87) WO 2012/084980 de 28/06/2012

(21) **BR 11 2013 015363-6** **1.1**
(30) 20/12/2010 US 61/424,839
(51) A61M 16/00 (2006.01)
(86) PCT IB11/055604 de 12/12/2011
(87) WO 2012/085748 de 28/06/2012

(21) **BR 11 2013 015366-0** **1.1**
(30) 20/12/2010 EP 10195839.5
(51) G01R 33/385 (2006.01)
(86) PCT IB11/055700 de 15/12/2011
(87) WO 2012/085777 de 28/06/2012

(21) **BR 11 2013 015368-7** **1.1**
(30) 21/12/2010 US 61/425,334
(51) H05B 33/08 (2006.01)
(86) PCT IB11/055747 de 16/12/2011
(87) WO 2012/085800 de 28/06/2012

(21) **BR 11 2013 015371-7** **1.1**
(30) 21/12/2010 US 61/425,493
(51) A61M 16/00 (2006.01)
(86) PCT IB11/055734 de 16/12/2011
(87) WO 2012/085792 de 28/06/2012

(21) **BR 11 2013 015377-6** **1.1**
(30) 21/12/2010 EP 10196215.7
(51) A61N 5/06 (2006.01)
(86) PCT IB2011/055752 de 16/12/2011
(87) WO 2012/085805 de 28/06/2012

(21) **BR 11 2013 015379-2** **1.1**
(30) 21/12/2010 EP 10196085.4
(51) F21S 8/00 (2006.01), F21V 7/00 (2006.01), F21Y 105/00 (2006.01)
(86) PCT IB2011/055563 de 09/12/2011
(87) WO 2012/085735 de 28/06/2012

(21) **BR 11 2013 015382-2** **1.1**
(30) 20/12/2010 EP 10195860.1
(51) A61J 11/00 (2006.01)
(86) PCT IB2011/055538 de 08/12/2011
(87) WO 2012/085727 de 28/06/2012

(21) **BR 11 2013 015383-0** **1.1**
(30) 21/12/2010 US 61/425,620
(51) B65G 15/64 (2006.01)
(86) PCT US11/063773 de 07/12/2011
(87) WO 2012/087577 de 28/06/2012

(21) **BR 11 2013 015384-9** **1.1**
(30) 20/12/2010 US 61/424,746
(51) A61C 17/22 (2006.01)
(86) PCT IB11/055624 de 13/12/2011
(87) WO 2012/085752 de 28/06/2012

(21) **BR 11 2013 015385-7** **1.1**
(30) 21/12/2010 US 61/425,559; 04/11/2011 US 61/555,911
(51) A61B 5/083 (2006.01), A61B 5/091 (2006.01), A61M 16/00 (2006.01), A61M 16/06 (2006.01)
(86) PCT IB2011/055625 de 13/12/2011
(87) WO 2012/085753 de 28/06/2012

(21) **BR 11 2013 015386-5** **1.1**
(30) 21/12/2010 US 61/425,392
(51) A61M 16/00 (2006.01)
(86) PCT IB11/055726 de 16/12/2011
(87) WO 2012/085787 de 28/06/2012

(21) **BR 11 2013 015387-3** **1.1**
(30) 21/12/2010 EP 10196240.5
(51) C09K 11/00 (2006.01), H05B 33/14 (2006.01), H01L 33/58 (2010.01), B82Y 30/00 (2011.01)
(86) PCT IB2011/055705 de 15/12/2011
(87) WO 2012/085780 de 28/06/2012

(21) **BR 11 2013 015388-1** **1.1**
(30) 21/12/2010 US 61/425,515
(51) A61M 16/20 (2006.01), A62B 9/02 (2006.01), F16K 31/08 (2006.01)
(86) PCT IB2011/055574 de 09/12/2011
(87) WO 2012/085740 de 28/06/2012

(21) **BR 11 2013 015390-3** **1.1**
(30) 21/12/2010 US 61/425,494
(51) H05B 33/08 (2006.01)
(86) PCT IB2011/055807 de 20/12/2011
(87) WO 2012/085836 de 28/06/2012

(21) **BR 11 2013 015392-0** **1.1**
(30) 20/12/2010 US 61/424,881
(51) A61M 16/06 (2006.01), A62B 18/08 (2006.01)
(86) PCT IB11/055633 de 13/12/2011
(87) WO 2012/085755 de 28/06/2012

(21) **BR 11 2013 015472-1** **1.1**
(30) 23/12/2010 US 61/426,701
(51) A61L 9/01 (2006.01)
(86) PCT EP2011/073360 de 20/12/2011
(87) WO 2012/084916 de 28/06/2012

(21) **BR 11 2013 015478-0** **1.1**
(30) 28/12/2010 IT TO2010A001076
(51) H02J 3/14 (2006.01), G01D 4/00 (2006.01)
(86) PCT IB11/055991 de 28/12/2011
(87) WO 2012/090169 de 05/07/2012

(21) **BR 11 2013 015526-4** **1.1**
(30) 20/12/2010 US 61/425,054; 05/05/2011 US 61/482,657; 19/12/2011 US 13/330,091
(51) A61B 17/15 (2006.01), A61B 17/17 (2006.01)
(86) PCT US2011/066025 de 20/12/2011
(87) WO 2012/088036 de 28/06/2012

(21) **BR 11 2013 015530-2** **1.1**
(30) 22/12/2010 US 12/976,032
(51) B32B 27/12 (2006.01), B32B 27/16 (2006.01), B32B 5/12 (2006.01), B32B 15/14 (2006.01), B32B 15/08 (2006.01)
(86) PCT IB2011/055130 de 16/11/2011
(87) WO 2012/085707 de 28/06/2012

(21) **BR 11 2013 015538-8** **1.1**
(30) 20/12/2010 US 61/424,738
(51) C08G 69/44 (2006.01), C08G 69/46 (2006.01), C08G 69/48 (2006.01), C08G 18/81 (2006.01), C08G 18/60 (2006.01), C08G 18/71 (2006.01), B01D 71/54 (2006.01), B01D 71/56 (2006.01), B01D 71/82 (2006.01)
(86) PCT US2011/066104 de 20/12/2011
(87) WO 2012/088081 de 28/06/2012

(21) **BR 11 2013 015539-6** **1.1**
(30) 20/12/2010 US 61/424,943
(51) C08G 18/10 (2006.01), C08G 18/12 (2006.01), C08L 75/04 (2006.01), C09J 175/04 (2006.01), C08G 18/20 (2006.01)
(86) PCT US2011/062070 de 23/11/2011
(87) WO 2012/087490 de 28/06/2012

(21) **BR 11 2013 015541-8** **1.1**
(30) 20/12/2010 US 61/425,016
(51) A61K 8/81 (2006.01), C08F 226/02 (2006.01), C08F 220/34 (2006.01)
(86) PCT US2011/064427 de 12/12/2011
(87) WO 2012/087636 de 28/06/2012

(21) **BR 11 2013 015542-6** **1.1**
(30) 20/12/2010 US 61/424,735
(51) B01D 53/22 (2006.01), B01D 71/44 (2006.01), B01D 71/48 (2006.01), B01D 71/54 (2006.01), B01D 71/56 (2006.01), B01D 71/82 (2006.01), B01D 67/00 (2006.01)
(86) PCT US2011/066099 de 20/12/2011
(87) WO 2012/088077 de 28/06/2012

(21) **BR 11 2013 015545-0** **1.1**
(30) 22/12/2010 US 12/976,077
(51) D06M 15/277 (2006.01), D06M 15/263 (2006.01), D06M 15/576 (2006.01), D06M 10/02 (2006.01)
(86) PCT IB2011/055129 de 16/11/2011
(87) WO 2012/085706 de 28/06/2012

(21) **BR 11 2013 015619-8** **1.1**
(30) 20/12/2010 IN 3868/CHE/2010; 31/12/2010 IN 4048/CHE/2010
(51) C07D 239/48 (2006.01), C07D 317/44 (2006.01), C07D 405/12 (2006.01), C07D 487/04 (2006.01), C07C 269/00 (2006.01)
(86) PCT IB2011/003234 de 16/12/2011
(87) WO 2012/085665 de 28/06/2012

(21) **BR 11 2013 015626-0** **1.1**
(30) 28/12/2010 US 61/427,612; 10/02/2011 EP 11154037.3
(51) C09D 191/00 (2006.01)
(86) PCT EP2011/074117 de 28/12/2011
(87) WO 2012/089746 de 05/07/2012

(21) **BR 11 2013 015628-7** **1.1**
(30) 23/12/2010 US 61/426,669; 22/03/2011 US 61/466,048
(51) A61B 8/06 (2006.01)
(86) PCT IB2011/055703 de 15/12/2011
(87) WO 2012/085778 de 28/06/2012

(21) **BR 11 2013 015629-5** **1.1**
(30) 21/12/2010 CN 201010597943.9
(51) H04L 29/06 (2006.01)
(86) PCT CN2011/082481 de 18/11/2011
(87) WO 2012/083775 de 28/06/2012

(21) **BR 11 2013 015630-9** **1.1**
(30) 22/12/2010 US 61/425,/806; 10/02/2011 US 61/441,484
(51) H02M 7/219 (2006.01), H05B 33/08 (2006.01), H02M 1/42 (2007.01)
(86) PCT IB11/055647 de 13/12/2011
(87) WO 2012/085759 de 28/06/2012

(21) **BR 11 2013 015631-7** **1.1**
(30) 14/01/2011 IT MI2011A000028
(51) E02B 3/16 (2006.01)
(86) PCT EP2012/050423 de 12/01/2012
(87) WO 2012/095483 de 19/07/2012

(21) **BR 11 2013 015632-5** **1.1**
(30) 20/12/2010 US 61/424,886
(51) A61B 5/08 (2006.01), A61M 16/00 (2006.01)
(86) PCT IB11/055640 de 13/12/2011
(87) WO 2012/085756 de 28/06/2012

(21) **BR 11 2013 015633-3** **1.1**
(30) 28/12/2010 JP 2010-293646
(51) B32B 27/00 (2006.01), C23C 16/42 (2006.01)
(86) PCT JP11/080408 de 28/12/2011
(87) WO 2012/091097 de 05/07/2012

(21) **BR 11 2013 015634-1** **1.1**
(30) 24/12/2010 NL PCT/NL2010/050889
(51) A23C 9/18 (2006.01), A23L 1/29 (2006.01), A23L 1/30 (2006.01), A23L 1/305 (2006.01)
(86) PCT NL11/050866 de 20/12/2011
(87) WO 2012/087122 de 28/06/2012

(21) **BR 11 2013 015636-8** **1.1**
(30) 22/12/2010 CN PCT/CN2010/080099
(51) F21K 99/00 (2010.01), F21V 5/04 (2006.01), F21Y 101/02 (2006.01)
(86) PCT IB2011/055763 de 19/12/2011
(87) WO 2012/085809 de 28/06/2012

(21) **BR 11 2013 015637-6** **1.1**
(30) 28/12/2010 JP 2010-293651
(51) C23C 16/42 (2006.01), B65D 1/00 (2006.01), B65D 23/02 (2006.01)
(86) PCT JP2011/080399 de 28/12/2011
(87) WO 2012/091095 de 05/07/2012

(21) **BR 11 2013 015638-4** **1.1**
(30) 22/12/2010 US 61/426,071
(51) A61C 17/22 (2006.01)
(86) PCT IB2011/055780 de 19/12/2011
(87) WO 2012/085819 de 28/06/2012

(21) **BR 11 2013 015639-2** **1.1**
(30) 23/12/2010 US 61/426,669; 22/03/2011 US 61/466,059
(51) A61B 8/08 (2006.01), A61B 8/06 (2006.01)
(86) PCT IB2011/055744 de 16/12/2011

(87) WO 2012/085798 de 28/06/2012

(21) **BR 11 2013 015640-6** **1.1**
(30) 21/12/2010 US 61/425,251
(51) C10J 3/72 (2006.01), C10J 3/20 (2006.01), C10J 3/00 (2006.01), F01K 17/02 (2006.01), F01K 17/06 (2006.01), F01K 17/04 (2006.01), C02F 3/28 (2006.01), C10L 9/00 (2006.01)
(86) PCT IB11/055852 de 21/12/2011
(87) WO 2012/085860 de 28/06/2012

(21) **BR 11 2013 015641-4** **1.1**
(30) 23/12/2010 US 61/426,545
(51) G06F 17/27 (2006.01), G06F 19/00 (2011.01)
(86) PCT IB2011/055737 de 16/12/2011
(87) WO 2012/085795 de 28/06/2012

(21) **BR 11 2013 015642-2** **1.1**
(30) 22/12/2010 EP 10196417.9
(51) G06F 17/30 (2006.01), G06F 21/62 (2013.01)
(86) PCT IB11/055669 de 14/12/2011
(87) WO 2012/085767 de 28/06/2012

(21) **BR 11 2013 015643-0** **1.1**
(30) 22/12/2010 EP 10196396.5
(51) F21K 99/00 (2010.01), F21Y 101/02 (2006.01), F21W 121/00 (2006.01), F21Y 113/02 (2006.01)
(86) PCT IB2011/055565 de 09/12/2011
(87) WO 2012/085736 de 28/06/2012

(21) **BR 11 2013 015644-9** **1.1**
(30) 22/12/2010 US 61/425,866
(51) A61B 8/06 (2006.01)
(86) PCT IB11/055729 de 16/12/2011
(87) WO 2012/085788 de 28/06/2012

(21) **BR 11 2013 015645-7** **1.1**
(30) 21/12/2010 US 61/425,343; 31/03/2011 EP 11160691.9
(51) A61K 8/35 (2006.01), A61K 8/368 (2006.01), A61K 8/42 (2006.01), A61K 8/67 (2006.01), A61K 8/73 (2006.01), A61Q 5/06 (2006.01), A61Q 19/00 (2006.01), A61K 9/14 (2006.01)
(86) PCT EP2011/073161 de 19/12/2011
(87) WO 2012/084759 de 28/06/2012

(21) **BR 11 2013 015646-5** **1.1**
(30) 22/12/2010 EP PCT/CN2010/080096
(51) A47J 27/18 (2006.01), A47J 27/20 (2006.01), A47J 27/212 (2006.01)
(86) PCT IB11/055644 de 13/12/2011
(87) WO 2012/085757 de 28/06/2012

(21) **BR 11 2013 015647-3** **1.1**
(30) 22/12/2010 US 12/976,267
(51) B61H 11/06 (2006.01), B61C 17/12 (2006.01)
(86) PCT US11/063041 de 02/12/2011
(87) WO 2012/087538 de 28/06/2012

(21) **BR 11 2013 015649-0** **1.1**
(30) 28/12/2010 US 61/427,643; 11/11/2011 US 13/294,200
(51) C04B 24/38 (2006.01), E04B 9/04 (2006.01), E04B 1/82 (2006.01), C04B 16/02 (2006.01)
(86) PCT US2011/067562 de 28/12/2011
(87) WO 2012/092358 de 05/07/2012

(21) **BR 11 2013 015651-1** **1.1**
(30) 23/12/2010 DE 20 2010 016 915.1
(51) A43B 5/02 (2006.01), A43B 7/06 (2006.01), A43B 13/18 (2006.01), A43B 17/06 (2006.01), A43B 17/10 (2006.01)
(86) PCT EP2011/006322 de 15/12/2011
(87) WO 2012/084147 de 28/06/2012

(21) **BR 11 2013 015655-4** **1.1**
(30) 22/12/2010 US 61/426,031
(51) G01R 33/561 (2006.01)
(86) PCT IB11/055765 de 19/12/2011
(87) WO 2012/085810 de 28/06/2012

(21) **BR 11 2013 015656-2** **1.1**
(30) 22/12/2010 CN PCT/CN2010/080104
(51) A47J 31/18 (2006.01)
(86) PCT IB11/055769 de 19/12/2011
(87) WO 2012/085813 de 28/06/2012

(21) **BR 11 2013 015659-7** **1.1**
(30) 22/12/2010 US 61/426,179
(51) D21C 9/14 (2006.01)
(86) PCT EP2011/073265 de 19/12/2011
(87) WO 2012/084842 de 28/06/2012

(21) **BR 11 2013 015660-0** **1.1**
(30) 23/12/2010 DE 10 2010 055 819.2
(51) A43B 23/02 (2006.01)
(86) PCT EP2011/006225 de 09/12/2011
(87) WO 2012/084139 de 28/06/2012

(21) **BR 11 2013 015661-9** **1.1**
(30) 23/12/2010 EP 10196803.
(51) D06F 75/10 (2006.01), D06F 75/26 (2006.01)
(86) PCT IB2011/055597 de 12/12/2011
(87) WO 2012/085746 de 28/06/2012

(21) **BR 11 2013 015662-7** **1.1**
(30) 22/12/2010 EP 10196411.2
(51) H04L 29/08 (2006.01)
(86) PCT IB11/055837 de 21/12/2011
(87) WO 2012/085850 de 28/06/2012

(21) **BR 11 2013 015663-5** **1.1**
(30) 22/12/2010 US 61/426,233
(51) G05D 1/02 (2006.01), B60W 30/12 (2006.01)
(86) PCT IB11/055839 de 21/12/2011
(87) WO 2012/085851 de 28/06/2012

(21) **BR 11 2013 015664-3** **1.1**
(30) 21/12/2010 EP 10397525.6
(51) F28F 9/013 (2006.01), F28D 7/16 (2006.01)
(86) PCT FI2011/051095 de 09/12/2011
(87) WO 2012/085337 de 28/06/2012

(21) **BR 11 2013 015665-1** **1.1**
(30) 21/12/2010 US 61/425,601
(51) C08F 10/02 (2006.01), C08F 2/00 (2006.01)
(86) PCT US2011/066368 de 21/12/2011
(87) WO 2012/088217 de 28/06/2012

(21) **BR 11 2013 015666-0** **1.1**
(30) 21/12/2010 US 12/974,548
(51) C08F 4/651 (2006.01), C08F 10/00 (2006.01)
(86) PCT US2011/062779 de 01/12/2011
(87) WO 2012/087527 de 28/06/2012

(21) **BR 11 2013 015667-8** **1.1**
(30) 21/12/2010 US 12/974,752
(51) C08F 4/651 (2006.01), C08F 110/06 (2006.01), C08F 4/654 (2006.01)
(86) PCT US2011/062763 de 01/12/2011
(87) WO 2012/087522 de 28/06/2012

(21) **BR 11 2013 015668-6** **1.1**
(30) 22/12/2010 US 61/426,276
(51) A61L 2/28 (2006.01), C12M 1/00 (2006.01), C12Q 1/22 (2006.01), G01N 33/52 (2006.01)
(86) PCT US2011/066047 de 20/12/2011
(87) WO 2012/088048 de 28/06/2012

(21) **BR 11 2013 015669-4** **1.1**
(30) 24/12/2010 GB 1021983.0
(51) B05B 15/04 (2006.01)
(86) PCT US2011/066364 de 21/12/2011
(87) WO 2012/088214 de 28/06/2012

(21) **BR 11 2013 015670-8** **1.1**
(30) 24/12/2010 GB 1021984.8
(51) B05B 15/04 (2006.01)
(86) PCT US2011/066781 de 22/12/2011
(87) WO 2012/088392 de 28/06/2012

(21) **BR 11 2013 015677-5** **1.1**
(30) 20/12/2010 IT MI2010A002324
(51) C08G 63/06 (2006.01), C08K 5/10 (2006.01), C08L 21/00 (2006.01), C08L 67/04 (2006.01)
(86) PCT EP2011/073492 de 20/12/2011
(87) WO 2012/085012 de 28/06/2012

(21) **BR 11 2013 015678-3** **1.1**
(30) 20/12/2010 IT MI2010A002325
(51) C08K 5/103 (2006.01), C08K 5/11 (2006.01), C08K 3/36 (2006.01), C08K 13/02 (2006.01)
(86) PCT EP2011/073494 de 20/12/2011
(87) WO 2012/085014 de 28/06/2012

(21) **BR 11 2013 015679-1** **1.1**
(30) 10/02/2011 JP JP2011-026755
(51) B60B 21/00 (2006.01), B60B 3/04 (2006.01), B60B 23/00 (2006.01)
(86) PCT JP2012/052454 de 03/02/2012
(87) WO 2012/108339 de 16/08/2012

(21) **BR 11 2013 015681-3** **1.1**
(30) 22/12/2010 DE 102010063965.6
(51) G06K 9/00 (2006.01), G06K 9/68 (2006.01), G06K 9/46 (2006.01), G01N 33/50 (2006.01)
(86) PCT EP2011/073583 de 21/12/2011
(87) WO 2012/085079 de 28/06/2012

(21) **BR 11 2013 015682-1** **1.1**
(30) 22/12/2010 US 61/426,318
(51) C07D 213/75 (2006.01), C07D 401/02 (2006.01), C07D 401/12 (2006.01), C07D 401/14 (2006.01), A61K 31/44 (2006.01), A61K 31/4439 (2006.01), A61P 25/00 (2006.01)
(86) PCT IB2011/003137 de 21/12/2011
(87) WO 2012/085650 de 28/06/2012

(21) **BR 11 2013 015683-0** **1.1**
(30) 21/12/2010 FR 1060894; 26/01/2011 US 61/436,272
(51) A61K 8/25 (2006.01), A61K 8/31 (2006.01), A61K 8/34 (2006.01), A61K 8/37 (2006.01), A61Q 19/00 (2006.01), A61K 8/04 (2006.01)
(86) PCT EP2011/073188 de 19/12/2011
(87) WO 2012/084781 de 28/06/2012

(21) **BR 11 2013 015684-8** **1.1**
(30) 21/12/2010 FR 1060909; 28/12/2010 US 61/427,660
(51) B65D 39/12 (2006.01), B65D 53/02 (2006.01), A45D 40/00 (2006.01), A45D 40/26 (2006.01)
(86) PCT EP2011/073110 de 16/12/2011
(87) WO 2012/084731 de 28/06/2012

(21) **BR 11 2013 015685-6** **1.1**
(30) 21/12/2010 US 61/425,462
(51) G01N 17/02 (2006.01), G01N 27/26 (2006.01)
(86) PCT US2011/066419 de 21/12/2011
(87) WO 2012/088236 de 28/06/2012

(21) **BR 11 2013 015686-4** **1.1**
(30) 21/12/2010 US 61/425,458
(51) G01N 17/02 (2006.01), G01N 27/26 (2006.01)
(86) PCT US2011/066453 de 21/12/2011
(87) WO 2012/088256 de 28/06/2012

(21) **BR 11 2013 015688-0** **1.1**
(30) 21/12/2010 US 12/973,980
(51) C07D 307/50 (2006.01), C07D 307/48 (2006.01)
(86) PCT US2011/066332 de 20/12/2011
(87) WO 2012/115706 de 30/08/2012

(21) **BR 11 2013 015690-2** **1.1**
(30) 21/12/2010 FR 1060893; 26/01/2011 US 61/436,277
(51) A61K 8/25 (2006.01), A61K 8/891 (2006.01), A61Q 19/00 (2006.01), A61K 8/02 (2006.01)
(86) PCT EP2011/073187 de 19/12/2011
(87) WO 2012/084780 de 28/06/2012

(21) **BR 11 2013 015691-0** **1.1**
(30) 21/12/2010 US 61/425,454
(51) G01N 17/02 (2006.01), G01N 27/26 (2006.01)
(86) PCT US2011/066622 de 21/12/2011
(87) WO 2012/088335 de 28/06/2012

(21) **BR 11 2013 015692-9** **1.1**
(30) 21/12/2010 EP 10015853.4
(51) A47L 15/00 (2006.01), A47L 15/42 (2006.01)
(86) PCT EP2011/073472 de 20/12/2011
(87) WO 2012/084998 de 28/06/2012

(21) **BR 11 2013 015693-7** **1.1**
(30) 21/12/2010 US 61/425,288
(51) C07D 307/48 (2006.01), C07D 307/50 (2006.01)
(86) PCT US2011/066334 de 20/12/2011
(87) WO 2012/088208 de 28/06/2012

(21) **BR 11 2013 015694-5** **1.1**
(30) 20/12/2010 PT 105441
(51) C08F 8/42 (2006.01), C08K 3/22 (2006.01), C08J 5/00 (2006.01), C08J 3/20 (2006.01), B82Y 30/00 (2011.01), B01J 20/26 (2006.01)
(86) PCT PT2011/000044 de 16/12/2011
(87) WO 2012/087173 de 28/06/2012

(21) **BR 11 2013 015696-1** **1.1**
(30) 21/12/2010 EP 10015868.2
(51) A47L 15/42 (2006.01)
(86) PCT EP2011/073369 de 20/12/2011
(87) WO 2012/084921 de 28/06/2012

(21) **BR 11 2013 015697-0** **1.1**

(30) 20/12/2010 PL P 393376
(51) B65D 85/10 (2006.01)
(86) PCT PL2010/050064 de 29/12/2010
(87) WO 2011/053176 de 05/05/2011

(21) **BR 11 2013 015698-8** **1.1**
(30) 21/12/2010 US 61/425,327
(51) F41H 5/04 (2006.01)
(86) PCT US2011/052131 de 19/09/2011
(87) WO 2012/087391 de 28/06/2012

(21) **BR 11 2013 015699-6** **1.1**
(30) 21/12/2010 EP 10015869.0
(51) A47L 15/23 (2006.01)
(86) PCT EP2011/073478 de 20/12/2011
(87) WO 2012/085002 de 28/06/2012

(21) **BR 11 2013 015700-3** **1.1**
(30) 21/12/2010 US 61/425,456
(51) G01N 17/00 (2006.01), G01N 27/02 (2006.01), G01N 33/20 (2006.01)
(86) PCT US2011/066608 de 21/12/2011
(87) WO 2012/088324 de 28/06/2012

(21) **BR 11 2013 015710-0** **1.1**
(30) 23/12/2010 IT TO2010A001042
(51) A61F 13/15 (2006.01), B65H 45/22 (2006.01)
(86) PCT IB2011/055013 de 10/11/2011
(87) WO 2012/085698 de 28/06/2012

(21) **BR 11 2013 015802-6** **1.1**
(30) 20/12/2010 CN 201010597544.2
(51) C07K 1/36 (2006.01), C07K 14/765 (2006.01)
(86) PCT CN2011/001373 de 18/08/2011
(87) WO 2012/083579 de 28/06/2012

(21) **BR 11 2013 015826-3** **1.1**
(51) A01N 37/02 (2006.01)
(86) PCT MX2010/000158 de 21/12/2010
(87) WO 2012/087090 de 28/06/2012

(21) **BR 11 2013 015847-6** **1.1**
(30) 21/12/2010 MX MX/A/2010/014428; 15/12/2011 MX MX/A/2011/013595
(51) C12N 15/82 (2006.01), C12N 9/24 (2006.01)
(86) PCT IB2011/055757 de 17/12/2011
(87) WO 2012/085806 de 28/06/2012

(21) **BR 11 2013 015854-9** **1.1**
(30) 22/12/2010 US 61/425,824
(51) C07F 3/06 (2006.01)
(86) PCT EP2011/073714 de 21/12/2011
(87) WO 2012/085168 de 28/06/2012

(21) **BR 11 2013 015908-1** **1.1**
(30) 21/10/2010 SE 1051354-7
(51) B65G 17/06 (2006.01), B65G 17/08 (2006.01), B65G 21/18 (2006.01), B65G 17/10 (2006.01)
(86) PCT EP2011/070954 de 24/11/2011
(87) WO 2012/084405 de 28/06/2012

(21) **BR 11 2013 015914-6** **1.1**
(30) 23/12/2010 IN 3516/MUM/2010
(51) A61K 38/16 (2006.01), A61K 9/16 (2006.01), A61P 9/10 (2006.01)
(86) PCT IN2011/000863 de 16/12/2011
(87) WO 2012/085933 de 28/06/2012

(21) **BR 11 2013 015915-4** **1.1**
(30) 22/12/2010 US 12/975,966
(51) A61B 10/02 (2006.01)
(86) PCT US2011/062449 de 29/11/2011
(87) WO 2012/087506 de 28/06/2012

(21) **BR 11 2013 016065-9** **1.1**
(30) 24/12/2010 JP 2010-287133
(51) A61L 2/06 (2006.01), A61L 2/04 (2006.01), B01D 65/02 (2006.01)
(86) PCT JP2011/079827 de 22/12/2011
(87) WO 2012/086763 de 28/06/2012

(21) **BR 11 2013 016066-7** **1.1**
(30) 24/12/2010 IN 3521/MUM/2010; 22/02/2011 EP 11155305.3
(51) C02F 1/52 (2006.01), D06F 39/00 (2006.01), C02F 9/00 (2006.01), C02F 1/56 (2006.01), C02F 103/00 (2006.01), C02F 1/00 (2006.01)
(86) PCT EP2011/072679 de 14/12/2011
(87) WO 2012/084619 de 28/06/2012

(21) **BR 11 2013 016067-5** **1.1**
(30) 24/12/2010 FR 10005111
(51) C08L 83/04 (2006.01), C09D 183/04 (2006.01), B01J 23/42 (2006.01), C08G 77/20 (2006.01), C08G 77/12 (2006.01)
(86) PCT FR2011/000665 de 20/12/2011
(87) WO 2012/085364 de 28/06/2012

(21) **BR 11 2013 016068-3** **1.1**
(30) 22/12/2010 FR 10 61065
(51) C10L 1/10 (2006.01), C10L 10/06 (2006.01), C10L 1/12 (2006.01), C10L 1/222 (2006.01), C10L 1/238 (2006.01), B01J 13/00 (2006.01), C10L 10/18 (2006.01)
(86) PCT EP2011/073348 de 20/12/2011
(87) WO 2012/084906 de 28/06/2012

(21) **BR 11 2013 016088-8** **1.1**
(30) 24/12/2010 CN 201010606635.8
(51) C07K 1/16 (2006.01), C07K 14/765 (2006.01)
(86) PCT CN2011/001374 de 18/08/2011
(87) WO 2012/083580 de 28/06/2012

(21) **BR 11 2013 016102-7** **1.1**
(30) 22/12/2010 US 12/976,013
(51) C02F 5/10 (2006.01), C02F 5/00 (2006.01), C02F 1/42 (2006.01), C02F 101/10 (2006.01)
(86) PCT US2011/066427 de 21/12/2011
(87) WO 2012/088240 de 28/06/2012

(21) **BR 11 2013 016103-5** **1.1**
(30) 22/12/2010 US 61/426,029; 15/12/2011 US 13/326,910
(51) C07C 211/63 (2006.01), C10G 9/16 (2006.01), C09K 8/524 (2006.01), B01F 17/18 (2006.01), C10L 3/00 (2006.01)
(86) PCT US11/066708 de 22/12/2011
(87) WO 2013/089802 de 20/06/2013

(21) **BR 11 2013 016104-3** **1.1**
(30) 22/12/2010 US 12/975,596
(51) D21H 17/01 (2006.01), D21H 19/00 (2006.01), D21H 21/00 (2006.01)
(86) PCT US11/066378 de 21/12/2011
(87) WO 2012/088221 de 28/06/2012

(21) **BR 11 2013 016105-1** **1.1**
(30) 24/02/2011 CN 2011100451498
(51) H04L 12/58 (2006.01), H04L 29/06 (2006.01)
(86) PCT CN2012/070980 de 09/02/2012
(87) WO 2012/113288 de 30/08/2012

(21) **BR 11 2013 016108-6** **1.1**
(30) 30/12/2010 US 12/982,033
(51) C08L 53/02 (2006.01), C08L 25/10 (2006.01), C08J 5/18 (2006.01), C08F 236/10 (2006.01), C08F 279/02 (2006.01)
(86) PCT IB2011/055419 de 01/12/2011
(87) WO 2012/090094 de 05/07/2012

(21) **BR 11 2013 016110-8** **1.1**
(30) 31/12/2010 US 12/1982,979
(51) B32B 27/08 (2006.01), B32B 27/32 (2006.01), B32B 27/12 (2006.01), C08J 5/18 (2006.01), B29C 47/06 (2006.01)
(86) PCT IB2011/055421 de 01/12/2011
(87) WO 2012/090095 de 05/07/2012

(21) **BR 11 2013 016112-4** **1.1**
(30) 30/12/2010 US 12/981,972
(51) D21H 23/56 (2006.01), D21H 23/52 (2006.01), D21H 23/66 (2006.01), D21H 23/70 (2006.01)
(86) PCT IB2011/055167 de 17/11/2011
(87) WO 2012/090088 de 05/07/2012

(21) **BR 11 2013 016114-0** **1.1**
(30) 30/12/2010 US 12/982,174
(51) A61F 13/84 (2006.01), A61F 13/49 (2006.01), C40B 70/00 (2006.01)
(86) PCT IB2011/055137 de 16/11/2011
(87) WO 2012/090085 de 05/07/2012

(21) **BR 11 2013 016122-1** **1.1**
(30) 28/12/2010 US 61/427,588; 28/12/2010 NL 2005928
(51) C07D 307/46 (2006.01), C07C 59/185 (2006.01), C07C 69/716 (2006.01), C07H 15/04 (2006.01)
(86) PCT NL2011/050907 de 28/12/2011
(87) WO 2012/091570 de 05/07/2012

(21) **BR 11 2013 016123-0** **1.1**
(30) 28/12/2010 US 12/979,868
(51) A62B 18/02 (2006.01)
(86) PCT US2011/063239 de 05/12/2011
(87) WO 2012/091854 de 05/07/2012

(21) **BR 11 2013 016127-2** **1.1**
(30) 29/12/2010 US 61/427,886
(51) F16K 1/18 (2006.01)
(86) PCT US2011/063443 de 06/12/2011
(87) WO 2012/091857 de 05/07/2012

(21) **BR 11 2013 016128-0** **1.1**
(30) 30/12/2010 US 61/428,621
(51) G06Q 10/00 (2006.01)
(86) PCT US2011/067360 de 27/12/2011
(87) WO 2012/092254 de 05/07/2012

(21) **BR 11 2013 016131-0** **1.1**
(30) 24/12/2010 JP 2010-288003
(51) H01B 7/17 (2006.01), H01B 7/08 (2006.01), H01B 7/20 (2006.01), H01B 7/22 (2006.01), H05K 9/00 (2006.01)
(86) PCT JP2011/079638 de 21/12/2011
(87) WO 2012/086686 de 28/06/2012

(21) **BR 11 2013 016133-7** **1.1**
(30) 22/12/2010 US 61/426,306
(51) A61K 9/20 (2006.01), A61K 9/28 (2006.01), A61K 31/485 (2006.01)
(86) PCT IB2011/003152 de 21/12/2011
(87) WO 2012/085656 de 28/06/2012

(21) **BR 11 2013 016137-0** **1.1**
(30) 24/12/2010 FR 1061250
(51) A45D 40/26 (2006.01), A46B 9/02 (2006.01)
(86) PCT FR2011/052997 de 15/12/2011
(87) WO 2012/085398 de 28/06/2012

(21) **BR 11 2013 016138-8** **1.1**
(30) 24/12/2010 AU 2010905654
(51) E01B 29/24 (2006.01), E01B 29/29 (2006.01)
(86) PCT AU2011/001392 de 31/10/2011
(87) WO 2012/083339 de 28/06/2012

(21) **BR 11 2013 016140-0** **1.1**
(30) 22/12/2010 IT MI2010A 002362
(51) C08L 67/02 (2006.01), C08L 67/04 (2006.01)
(86) PCT EP2011/073856 de 22/12/2011
(87) WO 2012/085238 de 28/06/2012

(21) **BR 11 2013 016142-6** **1.1**
(30) 28/12/2010 EP 10197173.7; 28/12/2010 US 61/427,575
(51) B03D 1/01 (2006.01)
(86) PCT EP11/073924 de 23/12/2011
(87) WO 2012/089651 de 05/07/2012

(21) **BR 11 2013 016404-2** **1.1**
(30) 17/04/2012 CN 201210112242.0
(51) H04W 24/00 (2009.01)
(86) PCT CN2012/084226 de 07/11/2012
(87) WO 2013/155834 de 24/10/2013

(21) **BR 11 2013 016406-9** **1.1**
(30) 29/12/2010 US 61/428,100
(51) B01D 53/68 (2006.01), C01B 7/09 (2006.01), C07C 17/12 (2006.01)
(86) PCT US2011/067529 de 28/12/2011
(87) WO 2012/092338 de 05/07/2012

(21) **BR 11 2013 016408-5** **1.1**
(30) 29/12/2011 EP 10290682.3
(51) C08K 3/00 (2006.01), C08K 5/00 (2006.01), C08K 3/10 (2006.01), C08K 3/16 (2006.01), C08K 3/28 (2006.01), C08K 5/01 (2006.01), C08K 5/06 (2006.01), C08K 5/159 (2006.01), C08K 5/19 (2006.01), C08K 5/3432 (2006.01), C08K 5/3437 (2006.01), C08K 5/50 (2006.01)
(86) PCT EP2011/074249 de 29/12/2011
(87) WO 2012/089817 de 05/07/2012

(21) **BR 11 2013 016409-3** **1.1**
(30) 29/12/2010 EP 10197267.7
(51) G06T 11/20 (2006.01), G06T 7/00 (2006.01)
(86) PCT IB2011/055653 de 14/12/2011
(87) WO 2012/090106 de 05/07/2012

(21) **BR 11 2013 016410-7** **1.1**
(30) 30/12/2010 US 61/428,258
(51) H05B 37/02 (2006.01)
(86) PCT IB2011/055764 de 19/12/2011
(87) WO 2012/090113 de 05/07/2012

(21) **BR 11 2013 016411-5** **1.1**
(30) 30/12/2010 EP 10197344.4
(51) H05B 37/02 (2006.01), H04W 12/06 (2009.01), H04L 29/06 (2006.01), H04L 12/28 (2006.01)
(86) PCT IB2011/055823 de 20/12/2011
(87) WO 2012/090122 de 05/07/2012

(21) **BR 11 2013 016412-3** **1.1**
(30) 30/12/2010 CN PCT/CN2010/002221

(51) A23F 3/16 (2006.01), A23F 5/24 (2006.01), B01D 11/02 (2006.01)
(86) PCT IB2011/055845 de 21/12/2011
(87) WO 2012/090126 de 05/07/2012

(21) **BR 11 2013 016413-1** **1.1**
(30) 29/12/2010 EP 10197222.2
(51) H05B 37/02 (2006.01)
(86) PCT IB11/055785 de 19/12/2011
(87) WO 2012/090116 de 05/07/2012

(21) **BR 11 2013 016414-0** **1.1**
(30) 31/12/2010 CN PCT/CN2010/080642; 09/10/2011 CN PCT/CN2011/080580
(51) A47J 36/32 (2006.01), A47J 27/00 (2006.01)
(86) PCT IB11/055974 de 27/12/2011
(87) WO 2012/090159 de 05/07/2012

(21) **BR 11 2013 016417-4** **1.1**
(30) 31/12/2010 EP PCT/CN2010/080630
(51) A61J 13/00 (2006.01), A61F 13/15 (2006.01)
(86) PCT IB2011/055787 de 19/12/2011
(87) WO 2012/090117 de 05/07/2012

(21) **BR 11 2013 016418-2** **1.1**
(30) 27/12/2010 DE 10 2010 056 314.5
(51) F01N 3/28 (2006.01), F01N 3/20 (2006.01), F01N 13/18 (2010.01)
(86) PCT EP2011/005438 de 27/10/2011
(87) WO 2012/089290 de 05/07/2012

(21) **BR 11 2013 016419-0** **1.1**
(30) 30/12/2010 US 61/428,461; 02/05/2011 US 61/481,551
(51) C07C 1/20 (2006.01), C10G 1/06 (2006.01), C10G 3/00 (2006.01)
(86) PCT US2011/067816 de 29/12/2011
(87) WO 2012/092475 de 05/07/2012

(21) **BR 11 2013 016420-4** **1.1**
(30) 10/05/2011 US 61/484,533; 15/02/2012 US 13/397,019; 15/02/2012 US 13/397,113; 15/02/2012 US 13/3397,109
(51) B01D 46/00 (2006.01), B01D 27/06 (2006.01)
(86) PCT US2012/027938 de 07/03/2012
(87) WO 2012/154291 de 15/11/2012

(21) **BR 11 2013 016421-2** **1.1**
(30) 27/12/2010 JP 2010-290974; 03/02/2011 JP 2011-021524; 03/02/2011 JP 2011-021525; 15/09/2011 JP 2011-201982
(51) G09F 3/00 (2006.01), B32B 27/00 (2006.01), B32B 27/18 (2006.01), B41M 5/28 (2006.01), B41M 5/392 (2006.01), G09F 3/10 (2006.01), G09F 3/16 (2006.01), B01D 53/62 (2006.01), C01B 31/20 (2006.01)
(86) PCT JP2011/007327 de 27/12/2011
(87) WO 2012/090498 de 05/07/2012

(21) **BR 11 2013 016423-9** **1.1**
(30) 28/12/2010 US 61/427,552
(51) A61G 11/00 (2006.01)
(86) PCT IB2011/055740 de 16/12/2011
(87) WO 2012/090109 de 05/07/2012

(21) **BR 11 2013 016424-7** **1.1**
(30) 21/01/2011 US 13/010,873
(51) F04B 53/10 (2006.01), F16K 15/02 (2006.01), F16K 15/06 (2006.01), F16K 27/02 (2006.01)
(86) PCT US2011/063661 de 07/12/2011
(87) WO 2012/099649 de 26/07/2012

(21) **BR 11 2013 016425-5** **1.1**
(30) 28/12/2010 SE 1001228-4
(51) B21D 5/08 (2006.01)
(86) PCT SE2011/000208 de 21/11/2011
(87) WO 2012/091650 de 05/07/2012

(21) **BR 11 2013 016427-1** **1.1**
(51) A47K 10/38 (2006.01)
(86) PCT EP2010/070746 de 27/12/2010
(87) WO 2012/089233 de 05/07/2012

(21) **BR 11 2013 016428-0** **1.1**
(30) 31/12/2010 US 61/428,923
(51) C08C 19/25 (2006.01)
(86) PCT US2012/020065 de 03/01/2012
(87) WO 2012/092626 de 05/07/2012

(21) **BR 11 2013 016429-8** **1.1**
(30) 31/12/2010 US 61/428,936
(51) C08F 36/04 (2006.01), C08F 4/70 (2006.01)
(86) PCT US2011/068069 de 30/12/2011
(87) WO 2012/092547 de 05/07/2012

(21) **BR 11 2013 016430-1** **1.1**
(30) 31/12/2010 US 61/429,057
(51) C08G 77/04 (2006.01), C08G 77/06 (2006.01), C08K 5/54 (2006.01), C08K 3/36 (2006.01), C08L 83/04 (2006.01)
(86) PCT US2011/068186 de 30/12/2011
(87) WO 2012/092595 de 05/07/2012

(21) **BR 11 2013 016431-0** **1.1**
(30) 27/12/2010 CH 1097030.9
(51) C07D 305/08 (2006.01), C07D 405/12 (2006.01), C07D 405/14 (2006.01), C07D 413/12 (2006.01), C07D 413/14 (2006.01), C07D 417/14 (2006.01), A61K 31/337 (2006.01), A61P 13/12 (2006.01)
(86) PCT EP2011/073717 de 22/12/2011
(87) WO 2012/089601 de 05/07/2012

(21) **BR 11 2013 016432-8** **1.1**
(30) 31/12/2010 US 61/428,924
(51) C08F 36/04 (2006.01), C08F 4/70 (2006.01)
(86) PCT US2011/068079 de 30/12/2011
(87) WO 2012/092551 de 05/07/2012

(21) **BR 11 2013 016433-6** **1.1**
(30) 30/12/2010 US 61/428,253
(51) B60C 1/00 (2006.01), C08C 19/22 (2006.01), C08C 19/25 (2006.01), C08C 19/44 (2006.01), C08F 4/48 (2006.01), C08L 9/06 (2006.01)
(86) PCT US2011/041421 de 22/06/2011
(87) WO 2012/091753 de 05/07/2012

(21) **BR 11 2013 016435-2** **1.1**
(30) 27/12/2010 JP 2010-289636; 27/12/2010 JP 2010-289637
(51) C12P 7/56 (2006.01)
(86) PCT JP2011/071124 de 15/09/2011
(87) WO 2012/090556 de 05/07/2012

(21) **BR 11 2013 016437-9** **1.1**
(30) 30/12/2010 US 61/428,395
(51) B32B 27/36 (2006.01), B23K 26/00 (2006.01), B23K 26/38 (2006.01)
(86) PCT US2011/067826 de 29/12/2011
(87) WO 2012/092478 de 05/07/2012

(21) **BR 11 2013 016438-7** **1.1**
(30) 29/12/2010 KR 10-2010-0138045; 09/06/2011 US 61/495,017
(51) G10L 19/24 (2013.01)
(86) PCT KR2011/010258 de 28/12/2011
(87) WO 2012/091464 de 05/07/2012

(21) **BR 11 2013 016439-5** **1.1**
(30) 27/12/2010 EP 10197043.2
(51) D06F 58/20 (2006.01)
(86) PCT EP2011/073863 de 22/12/2011
(87) WO 2012/089629 de 05/07/2012

(21) **BR 11 2013 016440-9** **1.1**
(30) 29/12/2010 US 61/427,895
(51) A61F 13/02 (2006.01), A61F 5/08 (2006.01), A61B 17/08 (2006.01)
(86) PCT US2011/066817 de 22/12/2011
(87) WO 2012/092121 de 05/07/2012

(21) **BR 11 2013 016441-7** **1.1**
(30) 27/12/2010 EP 10197042.4
(51) D06F 58/20 (2006.01)
(86) PCT EP2011/073610 de 21/12/2011
(87) WO 2012/089586 de 05/07/2012

(21) **BR 11 2013 016442-5** **1.1**
(30) 29/12/2010 US 12/981,070
(51) E21B 17/18 (2006.01), E21B 23/14 (2006.01), E21B 43/04 (2006.01), E21B 17/10 (2006.01)
(86) PCT US2011/065837 de 19/12/2011
(87) WO 2012/091983 de 05/07/2012

(21) **BR 11 2013 016443-3** **1.1**
(30) 27/12/2010 EP 10197041.6
(51) D06F 58/20 (2006.01)
(86) PCT EP2011/073604 de 21/12/2011
(87) WO 2012/089585 de 05/07/2012

(21) **BR 11 2013 016444-1** **1.1**
(30) 30/12/2010 FR 10 61378
(51) H01F 27/40 (2006.01), H01F 29/14 (2006.01), H02M 7/06 (2006.01), H01F 27/28 (2006.01)
(86) PCT EP2011/074064 de 27/12/2011
(87) WO 2012/089717 de 05/07/2012

(21) **BR 11 2013 016445-0** **1.1**
(30) 30/12/2010 US 61/428,498
(51) A61C 7/14 (2006.01), A61K 6/00 (2006.01)
(86) PCT US2011/064356 de 12/12/2011
(87) WO 2012/091902 de 05/07/2012

(21) **BR 11 2013 016446-8** **1.1**
(30) 27/12/2010 EP 1017044.0
(51) D06F 58/20 (2006.01)
(86) PCT EP2011/073614 de 21/12/2011
(87) WO 2012/089587 de 05/07/2012

(21) **BR 11 2013 016447-6** **1.1**
(30) 06/01/2011 US 61/430,256
(51) C12N 5/10 (2006.01), C12N 15/12 (2006.01), C12N 15/52 (2006.01), C07K 9/00 (2006.01), A61K 8/60 (2006.01)
(86) PCT US2012/020535 de 06/01/2012
(87) WO 2012/094627 de 12/07/2012

(21) **BR 11 2013 016448-4** **1.1**
(51) B65D 75/58 (2006.01)
(86) PCT SG2010/000490 de 30/12/2010
(87) WO 2012/091674 de 05/07/2012

(21) **BR 11 2013 016450-6** **1.1**
(30) 27/01/2011 FR 1150644
(51) F04B 9/123 (2006.01), F04B 9/125 (2006.01), F04B 9/127 (2006.01), F04B 15/02 (2006.01), F04B 51/00 (2006.01), F04B 49/02 (2006.01), F04B 9/12 (2006.01), B05B 9/04 (2006.01), F01B 11/00 (2006.01), F01B 23/08 (2006.01), F15B 15/14 (2006.01), F15B 15/20 (2006.01)
(86) PCT FR2012/050158 de 24/01/2012
(87) WO 2012/101379 de 02/08/2012

(21) **BR 11 2013 016459-0** **1.1**
(30) 07/01/2011 JP 2011-001714; 27/12/2011 JP 2011-0286312
(51) H04N 13/04 (2006.01), G02B 27/22 (2006.01), G03B 35/16 (2006.01)
(86) PCT JP2011/080450 de 28/12/2011
(87) WO 2012/093641 de 12/07/2012

(21) **BR 11 2013 016460-3** **1.1**
(30) 27/12/2010 JP 2010-289608
(51) C07C 257/14 (2006.01), A01N 37/52 (2006.01)
(86) PCT JP2011/080136 de 20/12/2011
(87) WO 2012/090969 de 05/07/2012

(21) **BR 11 2013 016461-1** **1.1**
(30) 27/12/2010 EP 10382355.5
(51) A61K 9/20 (2006.01), A61K 9/28 (2006.01), A61K 31/606 (2006.01)
(86) PCT EP2011/073983 de 23/12/2011
(87) WO 2012/089677 de 05/07/2012

(21) **BR 11 2013 016462-0** **1.1**
(30) 27/12/2010 JP 2010-289614
(51) A01N 43/56 (2006.01), A01N 43/40 (2006.01), A01N 43/707 (2006.01), A01N 47/02 (2006.01), A01N 47/40 (2006.01), A01N 51/00 (2006.01), A01P 7/04 (2006.01)
(86) PCT JP2011/080572 de 26/12/2011
(87) WO 2012/091157 de 05/07/2012

(21) **BR 11 2013 016463-8** **1.1**
(30) 19/01/2011 US 13/008,978
(51) F01N 13/08 (2010.01), F01N 13/18 (2010.01)
(86) PCT US2011/065041 de 15/12/2011
(87) WO 2012/099660 de 26/07/2012

(21) **BR 11 2013 016464-6** **1.1**
(30) 27/12/2010 DE 10 2010 064 202.9
(51) B60S 1/34 (2006.01), B60S 1/24 (2006.01)
(86) PCT EP2011/070657 de 22/11/2011
(87) WO 2012/089413 de 05/07/2012

(21) **BR 11 2013 016465-4** **1.1**
(30) 24/02/2011 US 61/446,304
(51) A21D 2/18 (2006.01), A21D 2/36 (2006.01), A21D 13/04 (2006.01), A21D 13/06 (2006.01), A23L 1/0534 (2006.01), A23L 1/16 (2006.01), A23L 1/164 (2006.01), A23L 1/29 (2006.01)
(86) PCT US2012/024276 de 08/02/2012
(87) WO 2012/115781 de 30/08/2012

(21) **BR 11 2013 016466-2** **1.1**
(30) 30/12/2010 US 61/428,298

(51) H01B 3/20 (2006.01)
(86) PCT US2011/059953 de 08/11/2011
(87) WO 2012/091805 de 05/07/2012

(21) **BR 11 2013 016468-9** **1.1**
(30) 29/12/2010 US 61/428,056
(51) B01J 8/06 (2006.01), C07C 45/33 (2006.01), C07C 51/215 (2006.01)
(86) PCT US2011/063652 de 07/12/2011
(87) WO 2012/091865 de 05/07/2012

(21) **BR 11 2013 016469-7** **1.1**
(30) 29/12/2010 US 61/460,245
(51) C07C 51/50 (2006.01), C07C 57/04 (2006.01)
(86) PCT US2011/062605 de 30/11/2011
(87) WO 2012/091845 de 05/07/2012

(21) **BR 11 2013 016472-7** **1.1**
(30) 29/12/2010 US US 12/980,835
(51) B32B 3/16 (2006.01), B32B 7/14 (2006.01), B32B 21/10 (2006.01), B29C 70/08 (2006.01)
(86) PCT US2011/038295 de 27/05/2011
(87) WO 2012/091751 de 05/07/2012

(21) **BR 11 2013 016473-5** **1.1**
(30) 29/12/2010 KR 10-2010-0138348
(51) D01F 6/70 (2006.01), D01D 5/04 (2006.01)
(86) PCT KR2011/010262 de 28/12/2011
(87) WO 2012/091466 de 05/07/2012

(21) **BR 11 2013 016474-3** **1.1**
(30) 30/12/2010 US 61/428,706; 30/12/2010 US 61/428,736; 24/10/2011 US 61/550,827
(51) B28B 19/00 (2006.01), B05C 5/02 (2006.01)
(86) PCT US2011/068033 de 30/12/2011
(87) WO 2012/092534 de 05/07/2012

(21) **BR 11 2013 016477-8** **1.1**
(30) 27/12/2010 JP 2010-291309
(51) G02C 5/14 (2006.01), G02C 5/00 (2006.01)
(86) PCT JP2011/004532 de 10/08/2011
(87) WO 2012/090349 de 05/07/2012

(21) **BR 11 2013 016478-6** **1.1**
(30) 29/12/2010 US 61/428.168; 29/12/2010 US 61/428.173; 29/12/2010 US 61/428.176; 29/12/2010 US 61/428.177; 29/12/2010 US 61/428.185
(51) A23L 1/30 (2006.01), A23L 1/29 (2006.01), A23C 9/152 (2006.01)
(86) PCT US2011/066681 de 21/12/2011
(87) WO 2012/092089 de 05/07/2012

(21) **BR 11 2013 016480-8** **1.1**
(30) 30/12/2010 US 61/428.488; 04/03/2011 US 61/449.331
(51) C07D 487/04 (2006.01), C07D 401/12 (2006.01), A61K 31/407 (2006.01), A61P 31/12 (2006.01)
(86) PCT US2011/067701 de 29/12/2011
(87) WO 2012/092411 de 05/07/2012

(21) **BR 11 2013 016482-4** **1.1**
(30) 29/12/2010 US 12/981.074
(51) G01N 15/02 (2006.01)
(86) PCT IB2011/055881 de 21/12/2011
(87) WO 2012/090131 de 05/07/2012

(21) **BR 11 2013 016483-2** **1.1**
(30) 05/01/2011 JP 2011-000581
(51) C25D 3/66 (2006.01), C25D 5/18 (2006.01)
(86) PCT JP2012/050017 de 04/01/2012
(87) WO 2012/093668 de 12/07/2012

(21) **BR 11 2013 016484-0** **1.1**
(30) 05/01/2011 AU 2011900020
(51) C10G 1/00 (2006.01), C10L 1/00 (2006.01)
(86) PCT AU2011/001624 de 15/12/2011
(87) WO 2012/092644 de 12/07/2012

(21) **BR 11 2013 016485-9** **1.1**
(30) 06/01/2011 DK PA 2011 00010
(51) F16L 11/08 (2006.01)
(86) PCT DK2012/050002 de 03/01/2012
(87) WO 2012/092931 de 12/07/2012

(21) **BR 11 2013 016487-5** **1.1**
(30) 29/12/2010 US 61/427,891; 28/12/2011 US 13/339,288
(51) B23K 9/095 (2006.01), B23K 9/10 (2006.01), B23K 9/32 (2006.01), H01B 7/36 (2006.01), H02G 1/00 (2006.01)
(86) PCT US2011/067795 de 29/12/2011
(87) WO 2012/092464 de 05/07/2012

(21) **BR 11 2013 016489-1** **1.1**
(30) 29/12/2010 CN 201010610515.5
(51) C01B 39/54 (2006.01), C01B 37/08 (2006.01), B01J 29/85 (2006.01)
(86) PCT CN2011/076332 de 24/06/2011
(87) WO 2012/088854 de 05/07/2012

(21) **BR 11 2013 016490-5** **1.1**
(30) 28/12/2010 US 61/427.578; 06/12/2011 US 13/312.348
(51) B23K 31/02 (2006.01)
(86) PCT US2011/067365 de 27/12/2011
(87) WO 2012/092258 de 05/07/2012

(21) **BR 11 2013 016492-1** **1.1**
(30) 18/01/2011 US 61/433,611
(51) B01D 35/153 (2006.01)
(86) PCT US2012/020697 de 10/01/2012
(87) WO 2012/099742 de 26/07/2012

(21) **BR 11 2013 016493-0** **1.1**
(30) 24/01/2011 US 61/435472; 24/01/2011 EP 11151924.5
(51) A61K 35/74 (2006.01), A61K 8/99 (2006.01), A23L 1/30 (2006.01)
(86) PCT EP2012/050463 de 12/01/2012
(87) WO 2012/100991 de 02/08/2012

(21) **BR 11 2013 016494-8** **1.1**
(30) 28/12/2010 JP 2010-292004
(51) B23B 51/00 (2006.01)
(86) PCT JP2011/080374 de 28/12/2011
(87) WO 2012/091085 de 05/07/2012

(21) **BR 11 2013 016496-4** **1.1**
(30) 27/12/2010 IT VR2010A000252
(51) B41F 5/24 (2006.01), B41F 33/00 (2006.01)
(86) PCT EP2011/072621 de 13/12/2011
(87) WO 2012/089496 de 05/07/2012

(21) **BR 11 2013 016497-2** **1.1**
(30) 18/01/2011 JP 2011-007411
(51) H04N 5/445 (2011.01), H04N 13/04 (2006.01)
(86) PCT JP2012/050667 de 16/01/2012
(87) WO 2012/099033 de 26/07/2012

(21) **BR 11 2013 016498-0** **1.1**
(30) 05/01/2011 US 12/984,658
(51) F16K 37/00 (2006.01)
(86) PCT US2011/061460 de 18/11/2011
(87) WO 2012/094065 de 12/07/2012

(21) **BR 11 2013 016499-9** **1.1**
(30) 28/12/2010 JP 2010-294119; 26/12/2011 JP 2011-284516
(51) H04N 5/445 (2011.01)
(86) PCT JP2011/080440 de 28/12/2011
(87) WO 2012/091105 de 05/07/2012

(21) **BR 11 2013 016500-6** **1.1**
(30) 13/01/2011 DE 20 2011 001 423.1
(51) F16B 23/00 (2006.01)
(86) PCT DE2012/200000 de 10/01/2012
(87) WO 2012/097810 de 26/07/2012

(21) **BR 11 2013 016501-4** **1.1**
(30) 30/12/2010 EP 10016198.3
(51) B41J 2/45 (2006.01), B41J 2/46 (2006.01)
(86) PCT EP2011/006523 de 22/12/2011
(87) WO 2012/089328 de 05/07/2012

(21) **BR 11 2013 016502-2** **1.1**
(30) 27/12/2010 DE 10 2010 064 164.2
(51) B60S 1/40 (2006.01), B60S 1/52 (2006.01)
(86) PCT EP2011/070419 de 18/11/2011
(87) WO 2012/089407 de 05/07/2012

(21) **BR 11 2013 016504-9** **1.1**
(30) 07/02/2011 US 61/440,173
(51) H04W 36/00 (2009.01)
(86) PCT SE2012/050092 de 31/01/2012
(87) WO 2012/108820 de 16/08/2012

(21) **BR 11 2013 016505-7** **1.1**
(30) 27/12/2010 DE 10 2010 064 161.8
(51) B60S 1/38 (2006.01), B60S 1/40 (2006.01)
(86) PCT EP2011/070681 de 22/11/2011
(87) WO 2012/089415 de 05/07/2012

(21) **BR 11 2013 016506-5** **1.1**
(30) 20/01/2011 JP 2011-009689
(51) B60R 21/239 (2006.01), B60R 21/203 (2006.01)
(86) PCT JP2012/050025 de 04/01/2012
(87) WO 2012/098925 de 26/07/2012

(21) **BR 11 2013 016507-3** **1.1**
(30) 27/12/2010 JP 2010-290698
(51) B60W 10/26 (2006.01), B60K 6/442 (2007.10), B60K 6/46 (2007.10), B60L 11/12 (2006.01), B60W 10/08 (2006.01), B60W 20/00 (2006.01), H01M 10/44 (2006.01), H01M 10/48 (2006.01), H02J 7/00 (2006.01)
(86) PCT JP2011/078688 de 12/12/2011
(87) WO 2012/090688 de 05/07/2012

(21) **BR 11 2013 016508-1** **1.1**
(30) 26/01/2011 EP 11 305078.5
(51) A61K 31/4439 (2006.01), C07D 213/81 (2006.01), C07D 213/82 (2006.01), C07D 217/22 (2006.01), C07D 401/04 (2006.01), C07D 401/12 (2006.01), C07D 405/12 (2006.01), C07D 413/04 (2006.01), C07D 471/04 (2006.01), C07D 487/04 (2006.01), A61P 11/00 (2006.01)
(86) PCT EP2012/051189 de 26/01/2012
(87) WO 2012/101197 de 02/08/2012

(21) **BR 11 2013 016509-0** **1.1**
(30) 27/12/2010 DE 10 2010 064 170.7
(51) B60S 1/38 (2006.01), B60S 1/40 (2006.01)
(86) PCT EP2011/070673 de 22/11/2011
(87) WO 2012/089414 de 05/07/2012

(21) **BR 11 2013 016510-3** **1.1**
(30) 28/12/2010 JP 2010-294185
(51) B01J 29/40 (2006.01), C07C 4/06 (2006.01), C07C 15/04 (2006.01), C07C 15/06 (2006.01), C07C 15/067 (2006.01), C10G 11/05 (2006.01), C07B 61/00 (2006.01)
(86) PCT JP2011/080390 de 28/12/2011
(87) WO 2012/091092 de 05/07/2012

(21) **BR 11 2013 016512-0** **1.1**
(30) 27/12/2010 JP 2010-290699
(51) B60W 10/26 (2006.01), B60K 6/442 (2007.10), B60K 6/46 (2007.10), B60L 11/12 (2006.01), B60L 11/18 (2006.01), B60W 10/08 (2006.01), B60W 20/00 (2006.01), H02J 7/00 (2006.01), H02J 7/02 (2006.01)
(86) PCT JP2011/078690 de 12/12/2011
(87) WO 2012/090689 de 05/07/2012

(21) **BR 11 2013 016513-8** **1.1**
(30) 10/01/2011 FR 1150167
(51) B23P 15/04 (2006.01), B23K 20/18 (2006.01), B21D 53/78 (2006.01), F01D 5/14 (2006.01), B23K 20/02 (2006.01), F04D 29/38 (2006.01)
(86) PCT FR2011/052921 de 09/12/2011
(87) WO 2012/095574 de 19/07/2012

(21) **BR 11 2013 016514-6** **1.1**
(30) 30/12/2010 EP 1016197.5
(51) B41J 2/165 (2006.01), B41J 3/407 (2006.01), B41J 2/21 (2006.01)
(86) PCT EP2011/006521 de 22/12/2011
(87) WO 2012/089326 de 05/07/2012

(21) **BR 11 2013 016516-2** **1.1**
(30) 29/12/2010 EP 10 197247.9
(51) A23D 7/005 (2006.01), A23D 7/04 (2006.01), A21D 2/16 (2006.01), A21D 2/26 (2006.01)
(86) PCT EP2011/073952 de 23/12/2011
(87) WO 2012/089666 de 05/07/2012

(21) **BR 11 2013 016517-0** **1.1**
(30) 27/12/2010 JP 2010-289610
(51) A01N 43/42 (2006.01), A01N 37/46 (2006.01), A01P 7/00 (2006.01), C07D 239/70 (2006.01)
(86) PCT JP2011/054204 de 18/02/2011
(87) WO 2012/090514 de 05/07/2012

(21) **BR 11 2013 016518-9** **1.1**
(30) 30/12/2010 EP 10016195.9
(51) B41J 25/316 (2006.01), B41J 2/515 (2006.01), B41J 2/447 (2006.01), B41J 25/00 (2006.01)
(86) PCT EP2011/006522 de 22/12/2011
(87) WO 2012/089327 de 05/07/2012

(21) **BR 11 2013 016519-7** **1.1**
(30) 28/12/2010 JP 2010-294117; 26/12/2011 JP 2011-284544
(51) H04N 5/445 (2011.01)
(86) PCT JP2011/080442 de 28/12/2011
(87) WO 2012/091106 de 05/07/2012

(21) **BR 11 2013 016520-0** **1.1**
(30) 28/12/2010 JP 2010-293829; 17/03/2011 JP 2011-059354
(51) D01F 9/08 (2006.01), C03C 13/00 (2006.01)
(86) PCT JP2011/007205 de 22/12/2011
(87) WO 2012/090455 de 05/07/2012

(21) **BR 11 2013 016521-9** **1.1**
(30) 19/01/2011 US 13/008,998
(51) F01N 13/08 (2010.01), F01N 13/18 (2010.01)
(86) PCT US2011/065103 de 15/12/2011
(87) WO 2012/099662 de 26/07/2012

(21) **BR 11 2013 016523-5** **1.1**
(30) 28/12/2010 FR 1061326
(51) H02J 7/34 (2006.01), H02M 3/135 (2006.01)
(86) PCT FR2011/053174 de 22/12/2011
(87) WO 2012/089973 de 05/07/2012

(21) **BR 11 2013 016532-4** **1.1**
(30) 28/12/2010 CN 201010607792.0
(51) B66F 9/22 (2006.01), F15B 21/14 (2006.01), F15B 15/18 (2006.01)
(86) PCT CN2011/083265 de 30/11/2011
(87) WO 2012/088991 de 05/07/2012

(21) **BR 11 2013 016539-1** **1.1**
(30) 30/12/2010 US 12/981,897
(51) E21B 34/08 (2006.01), E21B 34/14 (2006.01), E21B 43/12 (2006.01)
(86) PCT US2011/062232 de 28/11/2011
(87) WO 2012/091829 de 05/07/2012

(21) **BR 11 2013 016541-3** **1.1**
(30) 27/12/2010 EP 10306519.9
(51) H01L 21/02 (2006.01), H01L 21/36 (2006.01)
(86) PCT EP2011/073401 de 20/12/2011
(87) WO 2012/089558 de 05/07/2012

(21) **BR 11 2013 016545-6** **1.1**
(30) 08/12/2010 JP 2010-273624
(51) B62M 7/02 (2006.01), F01N 1/08 (2006.01)
(86) PCT JP2011/077047 de 24/11/2011
(87) WO 2012/077500 de 14/06/2012

(21) **BR 11 2013 016554-5** **1.1**
(30) 07/12/2010 US 61/459,181
(51) A01N 43/38 (2006.01)
(86) PCT US2011/060597 de 14/11/2011
(87) WO 2012/078317 de 14/06/2012

(21) **BR 11 2013 016555-3** **1.1**
(30) 09/12/2010 CN 201010580696.1
(51) H04L 12/18 (2006.01)
(86) PCT CN2011/079837 de 19/09/2011
(87) WO 2012/075846 de 14/06/2012

(21) **BR 11 2013 016556-1** **1.1**
(30) 09/12/2010 US 61/421,622
(51) A61K 39/02 (2006.01)
(86) PCT US2011/063219 de 05/12/2011
(87) WO 2012/078484 de 14/06/2012

(21) **BR 11 2013 016557-0** **1.1**
(30) 09/12/2010 US 12/936,876
(51) H04L 12/12 (2006.01), H04L 1/16 (2006.01), H04L 29/06 (2006.01)
(86) PCT US2011/056631 de 18/10/2011
(87) WO 2012/078244 de 14/06/2012

(21) **BR 11 2013 016561-8** **1.1**
(30) 10/12/2010 KR 10-2010-0125920
(51) G06F 3/048 (2013.01), H04B 1/40 (2006.01), G06F 3/041 (2006.01)
(86) PCT KR2011/009450 de 08/12/2011
(87) WO 2012/077985 de 14/06/2012

(21) **BR 11 2013 016562-6** **1.1**
(30) 06/12/2010 US 61/419,892; 17/01/2011 US 61/433,493; 24/03/2011 US 61/467,359; 17/05/2011 US 61/487,121; 15/08/2011 US 61/523,422; 10/09/2011 US 61/533,194
(51) A61M 5/28 (2006.01), A61J 1/06 (2006.01)
(86) PCT US2011/063624 de 07/12/2011
(87) WO 2012/078696 de 14/06/2012

(21) **BR 11 2013 016563-4** **1.1**
(30) 06/12/2010 US 12/961,177
(51) G06F 17/40 (2006.01), G01V 9/00 (2006.01)
(86) PCT US2011/062645 de 30/11/2011
(87) WO 2012/078429 de 14/06/2012

(21) **BR 11 2013 016564-2** **1.1**
(30) 10/12/2010 AU 2010905437
(51) C25B 1/02 (2006.01), C25B 9/00 (2006.01), H01L 31/042 (2006.01)
(86) PCT AU2011/001603 de 09/12/2011
(87) WO 2012/075546 de 14/06/2012

(21) **BR 11 2013 016565-0** **1.1**
(30) 10/12/2010 KR 10-2010-0125925
(51) G06F 3/048 (2013.01), G06F 3/041 (2006.01)
(86) PCT KR2011/009452 de 08/12/2011
(87) WO 2012/077986 de 14/06/2012

(21) **BR 11 2013 016566-9** **1.1**
(30) 14/12/2010 FR 10 60511
(51) A61K 35/64 (2006.01), A23L 1/29 (2006.01), A61K 8/19 (2006.01), A61K 8/97 (2006.01), A61K 33/06 (2006.01), A61K 36/28 (2006.01), A61P 9/00 (2006.01), A61P 13/00 (2006.01), A61P 1/00 (2006.01), A61P 3/12 (2006.01), A61P 19/10 (2006.01), A61P 17/00 (2006.01)
(86) PCT EP2011/072756 de 14/12/2011
(87) WO 2012/080333 de 21/06/2012

(21) **BR 11 2013 016572-3** **1.1**
(30) 30/12/2010 US 12/981,597
(51) A61B 10/02 (2006.01)
(86) PCT US2011/065973 de 20/12/2011
(87) WO 2012/092001 de 05/07/2012

(21) **BR 11 2013 016573-1** **1.1**
(30) 05/01/2011 AT A 16/2011
(51) G05B 19/409 (2006.01), G05B 19/418 (2006.01)
(86) PCT IB2011/003227 de 23/12/2011
(87) WO 2012/093282 de 12/07/2012

(21) **BR 11 2013 016574-0** **1.1**
(30) 29/12/2010 US 12/980,514
(51) C10G 11/20 (2006.01)
(86) PCT US2011/065771 de 19/12/2011
(87) WO 2012/091970 de 05/07/2012

(21) **BR 11 2013 016576-6** **1.1**
(30) 28/12/2010 JP 2010-291549
(51) H02K 3/04 (2006.01)
(86) PCT JP2011/079524 de 20/12/2011
(87) WO 2012/090792 de 05/07/2012

(21) **BR 11 2013 016578-2** **1.1**
(30) 28/12/2010 DE 10 201 064 250.9
(51) C07C 319/16 (2006.01), C07C 323/52 (2006.01)
(86) PCT EP2011/072868 de 15/12/2011
(87) WO 2012/089518 de 05/07/2012

(21) **BR 11 2013 016579-0** **1.1**
(51) H04L 12/28 (2006.01), H04L 29/02 (2006.01)
(86) PCT US2010/062156 de 27/12/2010
(87) WO 2012/091694 de 05/07/2012

(21) **BR 11 2013 016580-4** **1.1**
(30) 28/12/2010 FR 10/05163
(51) F16L 15/06 (2006.01), E21B 17/042 (2006.01)
(86) PCT EP2011/006259 de 12/12/2011
(87) WO 2012/089305 de 05/07/2012

(21) **BR 11 2013 016582-0** **1.1**
(30) 17/12/2010 JP 2010-281690
(51) C22C 38/06 (2006.01), C22C 38/38 (2006.01), C21D 8/02 (2006.01), C21D 9/46 (2006.01)
(86) PCT JP2011/079045 de 15/12/2011
(87) WO 2012/081666 de 21/06/2012

(21) **BR 11 2013 016586-3** **1.1**
(30) 15/12/2010 US 12/968,443
(51) H04B 7/14 (2006.01), H04W 56/00 (2009.01)
(86) PCT US2011/064768 de 14/12/2011
(87) WO 2012/082816 de 21/06/2012

(21) **BR 11 2013 016587-1** **1.1**
(30) 31/12/2010 US 61/428.861
(51) A23L 1/29 (2006.01), A23L 1/30 (2006.01), A61P 37/00 (2006.01), A61P 11/00 (2006.01), A61P 1/00 (2006.01), A61P 31/12 (2006.01), A61P 39/06 (2006.01), A61K 31/7016 (2006.01), A61K 31/702 (2006.01), A23K 1/16 (2006.01), A23K 1/18 (2006.01)
(86) PCT US2011/067022 de 22/12/2011
(87) WO 2012/092157 de 05/07/2012

(21) **BR 11 2013 016588-0** **1.1**
(30) 15/12/2010 US 12/986,748
(51) B41J 2/01 (2006.01)
(86) PCT US2011/065187 de 15/12/2011
(87) WO 2012/083032 de 21/06/2012

(21) **BR 11 2013 016590-1** **1.1**
(30) 28/12/2010 US 12/979,539
(51) A61K 9/66 (2006.01)
(86) PCT US2011/061637 de 21/11/2011
(87) WO 2012/091823 de 05/07/2012

(21) **BR 11 2013 016591-0** **1.1**
(30) 21/01/2011 AT A 88/2011
(51) F03D 1/06 (2006.01), B29C 70/46 (2006.01), B29K 105/24 (2006.01), B29C 70/86 (2006.01)
(86) PCT AT2012/000010 de 20/01/2012
(87) WO 2012/097394 de 26/07/2012

(21) **BR 11 2013 016593-6** **1.1**
(30) 27/12/2010 US 61/427,357
(51) C08G 18/28 (2006.01), C08G 18/79 (2006.01), C08G 18/69 (2006.01), C08K 7/28 (2006.01), C08K 9/06 (2006.01)
(86) PCT US2011/066806 de 22/12/2011
(87) WO 2012/092119 de 05/07/2012

(21) **BR 11 2013 016594-4** **1.1**
(30) 27/12/2010 JP 2010-290133
(51) H02J 7/00 (2006.01), B60L 3/00 (2006.01), B60L 5/00 (2006.01), B60L 11/18 (2006.01), B60M 7/00 (2006.01), H01M 10/44 (2006.01), H02J 17/00 (2006.01)
(86) PCT JP2011/076427 de 16/11/2011
(87) WO 2012/090612 de 05/07/2012

(21) **BR 11 2013 016595-2** **1.1**
(30) 15/12/2010 US 61/423,180
(51) C07D 213/81 (2006.01), C07D 231/14 (2006.01), C07D 233/26 (2006.01), C07D 233/90 (2006.01), C07D 237/24 (2006.01), C07D 239/34 (2006.01), C07D 241/24 (2006.01), C07D 249/04 (2006.01), C07D 249/10 (2006.01), C07D 249/18 (2006.01), C07D 257/04 (2006.01), C07D 261/18 (2006.01), C07D 261/20 (2006.01), C07D 263/34 (2006.01), C07D 271/06 (2006.01)
(86) PCT US2011/064829 de 14/12/2011
(87) WO 2012/082853 de 21/06/2012

(21) **BR 11 2013 016596-0** **1.1**
(30) 28/12/2010 JP 2010-291843; 07/11/2011 JP 2011-243227
(51) A61F 13/496 (2006.01), A61F 13/15 (2006.01), A61F 13/49 (2006.01)
(86) PCT JP2011/079841 de 22/12/2011
(87) WO 2012/090866 de 05/07/2012

(21) **BR 11 2013 016597-9** **1.1**
(30) 29/12/2010 US 12/981.084
(51) G01N 15/02 (2006.01), F27B 15/08 (2006.01)
(86) PCT IB2011/055882 de 21/12/2011
(87) WO 2012/090132 de 05/07/2012

(21) **BR 11 2013 016599-5** **1.1**
(30) 28/12/2010 JP 2010-292338
(51) B26F 1/16 (2006.01), H05K 3/00 (2006.01)
(86) PCT JP2011/080605 de 28/12/2011
(87) WO 2012/091179 de 05/07/2012

(21) **BR 11 2013 016603-7** **1.1**
(30) 30/12/2010 US 61/428,831
(51) A23L 1/29 (2006.01), A23C 9/20 (2006.01), A23L 1/307 (2006.01)
(86) PCT US2011/066672 de 21/12/2011
(87) WO 2012/092085 de 05/07/2012

(21) **BR 11 2013 016606-1** **1.1**
(30) 31/12/2010 US 61/428.863; 31/12/2010 US 61/428.865
(51) A61K 31/7016 (2006.01), A61K 31/702 (2006.01), A61P 39/06 (2006.01)
(86) PCT US2011/067028 de 22/12/2011
(87) WO 2012/092159 de 05/07/2012

(21) **BR 11 2013 016607-0** **1.1**
(30) 30/12/2010 EP 1061376
(51) G09G 5/02 (2006.01), H04N 9/64 (2006.01), G06F 3/14 (2006.01)
(86) PCT EP2011/074148 de 28/12/2011
(87) WO 2012/089766 de 05/07/2012

(21) **BR 11 2013 016608-8** **1.1**
(30) 04/01/2011 US 61/429,578
(51) G06F 17/30 (2006.01)
(86) PCT US2011/058521 de 31/10/2011
(87) WO 2012/094054 de 12/07/2012

(21) **BR 11 2013 016610-0** **1.1**
(30) 08/12/2010 US PCT/US2010/059482

(51) A23L 1/10 (2006.01), A23L 1/105 (2006.01), A23L 1/308 (2006.01), A23L 2/02 (2006.01), A23L 2/38 (2006.01), A23L 2/52 (2006.01), C12P 19/14 (2006.01), C12P 19/24 (2006.01)
(86) PCT EP2011/071998 de 07/12/2011
(87) WO 2012/076565 de 14/06/2012

(21) **BR 11 2013 016613-4** **1.1**
(30) 07/12/2010 US 61/420,509
(51) C23C 22/78 (2006.01), C23C 22/80 (2006.01), C23C 22/06 (2006.01)
(86) PCT US2011/063789 de 07/12/2011
(87) WO 2012/078788 de 14/06/2012

(21) **BR 11 2013 016614-2** **1.1**
(30) 10/12/2010 BR PI1005090-6
(51) F25B 41/04 (2006.01), F25B 5/02 (2006.01)
(86) PCT BR2011/000455 de 09/12/2011
(87) WO 2012/075555 de 14/06/2012

(21) **BR 11 2013 016615-0** **1.1**
(30) 10/12/2010 US 61/421,798; 24/12/2010 EP 10306514.0; 24/12/2010 EP 10306516.5; 24/12/2010 EP 10306511.6; 14/01/2011 EP 11305037.1
(51) G01N 33/68 (2006.01), A61K 31/343 (2006.01)
(86) PCT EP2011/072294 de 09/12/2011
(87) WO 2012/076679 de 14/06/2012

(21) **BR 11 2013 016623-1** **1.1**
(30) 26/03/2012 US 13/430,284
(51) G06F 17/00 (2006.01), G06F 17/30 (2006.01), G06N 5/00 (2006.01), G06N 5/02 (2006.01)
(86) PCT US2013/033857 de 26/03/2013
(87) WO 2013/131108 de 06/09/2013

(21) **BR 11 2013 016625-8** **1.1**
(30) 27/12/2010 PT 105457
(51) A63B 41/08 (2006.01)
(86) PCT PT2011/000045 de 16/12/2011
(87) WO 2012/091592 de 05/07/2012

(21) **BR 11 2013 016626-6** **1.1**
(51) G06F 15/17 (2006.01), G06Q 50/00 (2006.01)
(86) PCT US2010/062142 de 27/12/2010
(87) WO 2012/091693 de 05/07/2012

(21) **BR 11 2013 016630-4** **1.1**
(30) 30/12/2010 US 61/428,464; 28/12/2011 US 13/338,612
(51) C08J 5/20 (2006.01), B01J 39/04 (2006.01), C07C 51/47 (2006.01), C07C 51/573 (2006.01)
(86) PCT US2011/067564 de 28/12/2011
(87) WO 2012/092360 de 05/07/2012

(21) **BR 11 2013 016631-2** **1.1**
(30) 29/12/2010 US 61/428,191; 01/07/2011 US 61/503,784
(51) G06F 19/22 (2011.01)
(86) PCT US2011/066284 de 20/12/2011
(87) WO 2012/092039 de 05/07/2012

(21) **BR 11 2013 016632-0** **1.1**
(30) 27/12/2010 FR 01061285
(51) G06F 21/83 (2013.01)
(86) PCT FR2011/053197 de 26/12/2011
(87) WO 2012/089983 de 05/07/2012

(21) **BR 11 2013 016633-9** **1.1**
(30) 28/12/2010 US 61/427,617
(51) B03D 1/16 (2006.01), B03D 1/20 (2006.01), B03D 1/14 (2006.01), B01F 3/04 (2006.01)
(86) PCT IB2011/055988 de 28/12/2011
(87) WO 2012/090167 de 05/07/2012

(21) **BR 11 2013 016634-7** **1.1**
(30) 30/12/2010 EP 10 016206.4
(51) F26B 3/16 (2006.01), F26B 17/14 (2006.01), A24B 3/04 (2006.01)
(86) PCT EP2011/006189 de 08/12/2011
(87) WO 2012/089301 de 05/07/2012

(21) **BR 11 2013 016637-1** **1.1**
(30) 28/12/2010 EP 10197151.3
(51) C07C 315/04 (2006.01), C07C 317/14 (2006.01), A01N 43/56 (2006.01)
(86) PCT EP2011/073906 de 23/12/2011
(87) WO 2012/089644 de 05/07/2012

(21) **BR 11 2013 016650-9** **1.1**
(30) 31/12/2010 KR 10-2010-0140013; 24/11/2011 KR 10-2011-0123832
(51) H04L 12/26 (2006.01), H04L 12/16 (2006.01)
(86) PCT KR2011/010098 de 26/12/2011
(87) WO 2012/091384 de 05/07/2012

(21) **BR 11 2013 016652-5** **1.1**
(30) 19/01/2011 FR 11/50412
(51) F02K 1/30 (2006.01), B64C 21/02 (2006.01), B64D 33/02 (2006.01), B64D 33/04 (2006.01), F02C 7/04 (2006.01), B64D 33/00 (2006.01), F02C 7/00 (2006.01), F02K 3/06 (2006.01)
(86) PCT FR2012/050051 de 09/01/2012
(87) WO 2012/098321 de 26/07/2012

(21) **BR 11 2013 016661-4** **1.1**
(30) 04/01/2011 OM 11150064.1
(51) A61K 47/24 (2006.01), A61K 9/107 (2006.01)
(86) PCT EP2012/050043 de 03/01/2012
(87) WO 2012/093113 de 12/07/2012

(21) **BR 11 2013 016662-2** **1.1**
(30) 29/12/2010 US 61/428.007
(51) A61K 9/08 (2006.01), A61K 47/34 (2006.01)
(86) PCT IB2011/003323 de 29/12/2011
(87) WO 2012/090070 de 05/07/2012

(21) **BR 11 2013 016664-9** **1.1**
(30) 27/12/2010 US 61/4727,442; 18/02/2011 US 13/030,335
(51) E21B 19/16 (2006.01), E21B 23/00 (2006.01)
(86) PCT US2011/066185 de 20/12/2011
(87) WO 2012/092023 de 05/07/2012

(21) **BR 11 2013 016665-7** **1.1**
(30) 27/12/2010 JP 2010-290705; 24/06/2011 JP 2011-140754
(51) C08F 291/02 (2006.01), C08F 2/44 (2006.01), C08F 4/10 (2006.01), C08J 3/28 (2006.01)
(86) PCT JP2011/080589 de 26/12/2011
(87) WO 2012/091169 de 05/07/2012

(21) **BR 11 2013 016671-1** **1.1**
(30) 28/12/2010 US 61/427,715
(51) B41J 2/16 (2006.01), B05B 17/06 (2006.01), C25D 5/02 (2006.01), C25D 5/10 (2006.01)
(86) PCT US2011/067106 de 23/12/2011
(87) WO 2012/092163 de 05/07/2012

(21) **BR 11 2013 016672-0** **1.1**
(30) 28/12/2010 FR 1061294; 04/11/2011 EP 11187950.8
(51) C09J 7/02 (2006.01), B65H 20/22 (2006.01), C08G 18/10 (2006.01), B41J 11/26 (2006.01), C09J 7/00 (2006.01), B65H 20/00 (2006.01), C08G 18/00 (2006.01), B41J 11/00 (2006.01)
(86) PCT IB2011/055957 de 26/12/2011
(87) WO 2012/090151 de 05/07/2012

(21) **BR 11 2013 016674-6** **1.1**
(30) 30/12/2010 KR 10-2010-0139361
(51) F17C 7/04 (2006.01), B63B 25/16 (2006.01), F17C 9/02 (2006.01), B63B 35/44 (2006.01)
(86) PCT KR2011/009771 de 19/12/2011
(87) WO 2012/091336 de 05/07/2012

(21) **BR 11 2013 016676-2** **1.1**
(30) 30/12/2010 KR 10-2010-0139360
(51) F17C 7/04 (2006.01), B63B 25/16 (2006.01), F17C 9/02 (2006.01)
(86) PCT KR2011/009773 de 19/12/2011
(87) WO 2012/091337 de 05/07/2012

(21) **BR 11 2013 016679-7** **1.1**
(30) 27/12/2010 CH 02177/10
(51) A61K 8/67 (2006.01), A61K 31/335 (2006.01), A23K 1/16 (2006.01), A23L 1/302 (2006.01), A61K 47/02 (2006.01)
(86) PCT EP2011/074084 de 27/12/2011
(87) WO 2012/089729 de 05/07/2012

(21) **BR 11 2013 016680-0** **1.1**
(30) 10/01/2011 US 61/431086; 10/01/2011 EP 11150500.4
(51) D21H 21/12 (2006.01), B01D 19/04 (2006.01)
(86) PCT EP2012/050252 de 09/01/2012
(87) WO 2012/095393 de 19/07/2012

(21) **BR 11 2013 016681-9** **1.1**
(30) 04/01/2011 EP 11000032.0
(51) A46B 3/04 (2006.01), A46B 3/22 (2006.01), A46B 1/00 (2006.01), A46B 9/06 (2006.01), A46D 1/00 (2006.01), A46D 3/00 (2006.01)
(86) PCT EP2012/000009 de 03/01/2012
(87) WO 2012/093085 de 12/07/2012

(21) **BR 11 2013 016682-7** **1.1**
(30) 27/12/2010 EP 10197052.3; 02/11/2011 EP 11187484.8
(51) C08J 9/00 (2006.01), C08K 5/00 (2006.01), C08K 5/372 (2006.01), C08K 5/49 (2006.01), C09K 21/12 (2006.01)
(86) PCT EP2011/073958 de 23/12/2011
(87) WO 2012/089667 de 05/07/2012

(21) **BR 11 2013 016684-3** **1.1**
(30) 28/12/2010 CU 2010-0264
(51) C07K 16/22 (2006.01)
(86) PCT CU2011/000009 de 26/12/2011
(87) WO 2012/089176 de 05/07/2012

(21) **BR 11 2013 016685-1** **1.1**
(30) 29/12/2010 GB 1022040.8
(51) E21B 10/32 (2006.01), E21B 29/00 (2006.01)
(86) PCT GB2011/001778 de 29/12/2011
(87) WO 2012/089999 de 05/07/2012

(21) **BR 11 2013 016686-0** **1.1**
(30) 31/01/2011 EP 11152720.6
(51) C08G 18/00 (2006.01), C08L 63/00 (2006.01), C08L 75/04 (2006.01)
(86) PCT EP2011/069562 de 07/11/2011
(87) WO 2012/103965 de 09/08/2012

(21) **BR 11 2013 016688-6** **1.1**
(30) 07/01/2011 DE 20 2011 001 109.7
(51) B29C 44/46 (2006.01), B05C 5/00 (2006.01)
(86) PCT EP2012/050070 de 04/01/2012
(87) WO 2012/093129 de 12/07/2012

(21) **BR 11 2013 016689-4** **1.1**
(30) 27/12/2010 US 12/978712
(51) B01J 35/10 (2006.01), B01J 21/04 (2006.01), C01B 17/42 (2006.01), B01J 29/00 (2006.01)
(86) PCT US2011/064537 de 13/12/2011
(87) WO 2012/091913 de 05/07/2012

(21) **BR 11 2013 016690-8** **1.1**
(30) 28/12/2010 JP 2010-23810
(51) A61K 35/74 (2006.01), A23C 9/12 (2006.01), A23L 1/30 (2006.01), A61P 31/12 (2006.01), A61P 37/04 (2006.01), A61P 43/00 (2006.01), C12N 1/20 (2006.01)
(86) PCT JP2011/080359 de 28/12/2011
(87) WO 2012/091081 de 05/07/2012

(21) **BR 11 2013 016691-6** **1.1**
(30) 30/12/2010 FR 1061357
(51) G01K 13/02 (2006.01), G01K 1/14 (2006.01), F02M 35/10 (2006.01)
(86) PCT FR2011/053091 de 20/12/2011
(87) WO 2012/089960 de 05/07/2012

(21) **BR 11 2013 016692-4** **1.1**
(51) H04W 16/18 (2009.01)
(86) PCT EP2010/070923 de 30/12/2010
(87) WO 2012/089268 de 05/07/2012

(21) **BR 11 2013 016693-2** **1.1**
(30) 11/02/2011 EP 11001127.7
(51) A61B 19/00 (2006.01), A61C 19/00 (2006.01), A61L 2/18 (2006.01)
(86) PCT EP2012/000517 de 06/02/2012
(87) WO 2012/107194 de 16/08/2012

(21) **BR 11 2013 016695-9** **1.1**
(30) 28/01/2011 FR 1150676
(51) C04B 28/04 (2006.01), C04B 28/14 (2006.01)
(86) PCT EP2012/051179 de 26/01/2012
(87) WO 2012/101193 de 02/08/2012

(21) **BR 11 2013 016696-7** **1.1**
(30) 31/12/2010 EP 10197477.2
(51) E21B 47/09 (2006.01), E21B 47/12 (2006.01), G01B 7/02 (2006.01), G01B 11/02 (2006.01)
(86) PCT EP2011/074252 de 29/12/2011
(87) WO 2012/089818 de 05/07/2012

(21) **BR 11 2013 016697-5** **1.1**
(30) 25/01/2011 US 12/931257
(51) B22D 7/12 (2006.01)
(86) PCT US2012/000034 de 19/01/2012
(87) WO 2012/102825 de 02/08/2012

(21) **BR 11 2013 016698-3** **1.1**
(51) F16K 11/04 (2006.01), F16K 37/00 (2006.01)
(86) PCT CN2010/080404 de 28/12/2010
(87) WO 2012/088666 de 05/07/2012

(21) **BR 11 2013 016699-1** **1.1**
(51) G01V 1/48 (2006.01), G01V 1/28 (2006.01), G06F 19/00 (2011.01)
(86) PCT US2011/021058 de 13/01/2011
(87) WO 2012/096663 de 19/07/2012

(21) **BR 11 2013 016700-9** **1.1**
(51) G01R 31/12 (2006.01)
(86) PCT EP2010/007982 de 30/12/2010
(87) WO 2012/089229 de 05/07/2012

(21) **BR 11 2013 016702-5** **1.1**
(30) 12/01/2011 GB 1100462.9
(51) H04N 7/64 (2006.01)
(86) PCT EP2012/050391 de 11/01/2012
(87) WO 2012/095466 de 19/07/2012

(21) **BR 11 2013 016703-3** **1.1**
(30) 18/01/2011 US 13/008,622
(51) H05K 9/00 (2006.01), H01G 4/35 (2006.01), H02G 3/06 (2006.01)
(86) PCT US2011/063358 de 06/12/2011
(87) WO 2012/099647 de 26/07/2012

(21) **BR 11 2013 016711-4** **1.1**
(30) 30/12/2010 US 12/982,759
(51) G06F 9/445 (2006.01), H04M 1/725 (2006.01)
(86) PCT US2011/065870 de 19/12/2011
(87) WO 2012/091991 de 05/07/2012

(21) **BR 11 2013 016715-7** **1.1**
(30) 30/12/2010 US 61/428,337; 20/12/2011 US 13/332,035
(51) B01D 27/08 (2006.01), B01D 35/01 (2006.01), B01D 29/44 (2006.01), B01D 29/15 (2006.01), B01D 29/33 (2006.01)
(86) PCT US2011/067896 de 29/12/2011
(87) WO 2012/092493 de 05/07/2012

(21) **BR 11 2013 016741-6** **1.1**
(30) 26/01/2011 US 61/436,325
(51) F24F 11/00 (2006.01), G05B 19/418 (2006.01), H04L 12/28 (2006.01), G06Q 10/06 (2012.01)
(86) PCT US2012/021965 de 20/01/2012
(87) WO 2012/102949 de 02/08/2012

(21) **BR 11 2013 016746-7** **1.1**
(30) 11/01/2011 IT PC2011A000001
(51) F26B 13/10 (2006.01)
(86) PCT IB2012/050122 de 10/01/2012
(87) WO 2012/095791 de 19/07/2012

(21) **BR 11 2013 016748-3** **1.1**
(30) 30/12/2010 IT MI2010A002475
(51) G06F 12/02 (2006.01)
(86) PCT EP2011/006554 de 23/12/2011
(87) WO 2012/089333 de 05/07/2012

(21) **BR 11 2013 016751-3** **1.1**
(30) 29/12/2010 EP 10016167.8
(51) A47L 15/48 (2006.01), A47L 15/42 (2006.01), D06F 39/00 (2006.01), D06F 58/20 (2006.01)
(86) PCT EP2011/073481 de 20/12/2011
(87) WO 2012/089569 de 05/07/2012

(21) **BR 11 2013 016753-0** **1.1**
(30) 31/10/2011 EP 11380089.0
(51) B05C 17/005 (2006.01)
(86) PCT ES2012/000275 de 31/10/2012
(87) WO 2013/064708 de 10/05/2013

(21) **BR 11 2013 016754-8** **1.1**
(30) 30/12/2010 EP 10252258.8
(51) G06Q 10/00 (2006.01)
(86) PCT EP2011/073588 de 21/12/2011
(87) WO 2012/089582 de 05/07/2012

(21) **BR 11 2013 016755-6** **1.1**
(30) 29/12/2010 EP 10356035.5; 09/02/2011 US 61/441,034
(51) C07D 401/12 (2006.01), A01N 43/713 (2006.01)
(86) PCT EP2011/074136 de 28/12/2011
(87) WO 2012/089757 de 05/07/2012

(21) **BR 11 2013 016756-4** **1.1**
(30) 30/12/2010 IT MI2010A002472
(51) G11C 29/50 (2006.01), G06F 11/00 (2006.01), G07F 7/08 (2006.01), G11C 16/34 (2006.01), H04W 24/00 (2009.01), G06F 11/07 (2006.01)
(86) PCT EP2011/006555 de 23/12/2011
(87) WO 2012/089334 de 05/07/2012

(21) **BR 11 2013 016757-2** **1.1**
(30) 30/12/2010 US 61/428,722
(51) C12Q 1/04 (2006.01), C12Q 1/22 (2006.01), C12Q 1/34 (2006.01), C12Q 1/44 (2006.01)
(86) PCT US2011/067149 de 23/12/2011
(87) WO 2012/092181 de 05/07/2012

(21) **BR 11 2013 016759-9** **1.1**
(30) 30/12/2010 US 12/981,595
(51) H01M 10/04 (2006.01), H01M 4/139 (2010.01), H01M 4/13 (2010.01), H01M 4/04 (2010.01)
(86) PCT US2011/063703 de 07/12/2011
(87) WO 2012/091870 de 05/07/2012

(21) **BR 11 2013 016760-2** **1.1**
(30) 29/12/2010 US 12/980,506
(51) B01D 61/44 (2006.01), B01D 61/50 (2006.01), C02F 1/469 (2006.01)
(86) PCT US2011/063631 de 07/12/2011
(87) WO 2012/091863 de 05/07/2012

(21) **BR 11 2013 016762-9** **1.1**
(30) 31/12/2010 CN 201010617855.0
(51) B01J 19/08 (2006.01), B01F 5/04 (2006.01), C10J 3/00 (2006.01)
(86) PCT CN2011/078242 de 11/08/2011
(87) WO 2012/088887 de 05/07/2012

(21) **BR 11 2013 016763-7** **1.1**
(30) 25/04/2011 US 29/390,471; 25/04/2011 US 61/478,879; 25/04/2011 US 61/478,786; 05/09/2011 US 61/531,081; 04/10/2011 US 61/543,277; 25/04/2012 US 13/455,055
(51) A47B 13/08 (2006.01)
(86) PCT US2012/035055 de 25/04/2012
(87) WO 2012/149060 de 01/11/2012

(21) **BR 11 2013 016764-5** **1.1**
(30) 31/12/2010 EP 10197453.3
(51) A61B 17/72 (2006.01)
(86) PCT EP2011/006551 de 23/12/2011
(87) WO 2012/089330 de 05/07/2012

(21) **BR 11 2013 016766-1** **1.1**
(30) 31/12/2010 EP 10197452.5
(51) A61B 17/72 (2006.01)
(86) PCT EP2011/006552 de 23/12/2011
(87) WO 2012/089331 de 05/07/2012

(21) **BR 11 2013 016767-0** **1.1**
(30) 25/04/2011 US 61/478,879; 25/04/2011 US 29/390,471; 25/04/2011 US 61/478,786; 05/09/2011 US 61/531,081; 04/10/2011 US 61/543,277; 24/04/2012 US 13/455,041
(51) A47B 7/00 (2006.01)
(86) PCT US2012/035054 de 25/04/2012
(87) WO 2012/149059 de 01/11/2012

(21) **BR 11 2013 016768-8** **1.1**
(30) 30/12/2010 US 61/428,416
(51) A61L 2/18 (2006.01), A61L 2/00 (2006.01)
(86) PCT IB2011/003271 de 23/12/2011
(87) WO 2012/090067 de 05/07/2012

(21) **BR 11 2013 016770-0** **1.1**
(30) 28/12/2010 EP 10197122.4
(51) A61K 39/395 (2006.01), A61K 47/12 (2006.01), A61K 47/18 (2006.01), A61K 47/22 (2006.01), A61K 47/26 (2006.01), C07K 16/24 (2006.01)
(86) PCT EP2011/074181 de 28/12/2011
(87) WO 2012/089778 de 05/07/2012

(21) **BR 11 2013 016771-8** **1.1**
(51) G06Q 40/00 (2006.01)
(86) PCT RU2010/000808 de 30/12/2010
(87) WO 2012/091603 de 05/07/2012

(21) **BR 11 2013 016773-4** **1.1**
(30) 29/12/2010 CN 201010611680.2
(51) H04J 14/00 (2006.01), H04Q 11/00 (2006.01)
(86) PCT CN2011/077496 de 22/07/2011
(87) WO 2012/088878 de 05/07/2012

(21) **BR 11 2013 016774-2** **1.1**
(30) 18/08/2011 CN 20110238175.2
(51) D01F 6/50 (2006.01), D01F 1/10 (2006.01), D01D 1/02 (2006.01)
(86) PCT CN2012/000871 de 25/06/2012
(87) WO 2013/023432 de 21/02/2013

(21) **BR 11 2013 016775-0** **1.1**
(30) 31/12/2010 ES P201032017
(51) C04B 33/36 (2006.01)
(86) PCT ES2011/070447 de 21/06/2011
(87) WO 2012/089873 de 05/07/2012

(21) **BR 11 2013 016776-9** **1.1**
(51) G06Q 40/00 (2006.01)
(86) PCT RU2010/000809 de 30/12/2010
(87) WO 2012/091604 de 05/07/2012

(21) **BR 11 2013 016777-7** **1.1**
(51) H04M 11/06 (2006.01), H04L 12/28 (2006.01), H04L 12/24 (2006.01), H04M 3/30 (2006.01)
(86) PCT US2010/062604 de 30/12/2010
(87) WO 2012/091725 de 05/07/2012

(21) **BR 11 2013 016778-5** **1.1**
(30) 30/12/2010 NL 10197431.9
(51) B01D 53/26 (2006.01), B01D 53/28 (2006.01), A23B 7/022 (2006.01), A23L 3/42 (2006.01), C10M 133/08 (2006.01)
(86) PCT NL2011/050909 de 28/12/2011
(87) WO 2012/091572 de 05/07/2012

(21) **BR 11 2013 016779-3** **1.1**
(51) G06Q 40/00 (2006.01)
(86) PCT RU2010/000807 de 30/12/2010
(87) WO 2012/091602 de 05/07/2012

(21) **BR 11 2013 016780-7** **1.1**
(30) 28/12/2010 US 12/980,116
(51) H04W 24/00 (2009.01)
(86) PCT US2011/064032 de 08/12/2011
(87) WO 2012/091877 de 05/07/2012

(21) **BR 11 2013 016781-5** **1.1**
(30) 29/12/2010 US 61/428,184; 29/12/2010 US 61/427,904; 18/05/2011 US 61/487,530; 30/06/2011 US 61/503,409; 30/06/2011 US 61/503,429
(51) F15B 21/04 (2006.01)
(86) PCT US2011/065164 de 15/12/2011
(87) WO 2012/091942 de 05/07/2012

(21) **BR 11 2013 016783-1** **1.1**
(30) 28/12/2010 US 12/980,098
(51) H04B 7/212 (2006.01)
(86) PCT US2011/063420 de 06/12/2011
(87) WO 2012/091855 de 05/07/2012

(21) **BR 11 2013 016787-4** **1.1**
(30) 28/12/2010 US 12/979,846
(51) H04W 52/02 (2009.01), H04W 88/08 (2009.01)
(86) PCT US2011/066512 de 21/12/2011
(87) WO 2012/092066 de 05/07/2012

(21) **BR 11 2013 016789-0** **1.1**
(30) 30/12/2010 EP 10197400.4; 30/12/2010 US 61/457,107
(51) A61K 31/57 (2006.01), A61P 29/00 (2006.01), A61P 15/00 (2006.01)
(86) PCT IB2011/055941 de 23/12/2011
(87) WO 2012/090143 de 05/07/2012

(21) **BR 11 2013 016790-4** **1.1**
(30) 31/12/2010 US 12/983,283; 21/10/2011 US 13/278,822
(51) H04L 12/66 (2006.01), H04L 12/28 (2006.01), H04L 29/06 (2006.01)
(86) PCT US2011/065944 de 19/12/2011
(87) WO 2012/091994 de 05/07/2012

(21) **BR 11 2013 016791-2** **1.1**
(30) 28/12/2010 JP 2010-293301
(51) B23K 1/19 (2006.01), B23K 1/18 (2006.01), B23K 1/002 (2006.01), B23K 101/14 (2006.01), B23K 103/10 (2006.01), B23K 103/12 (2006.01), B23K 103/18 (2006.01)
(86) PCT JP2011/007235 de 22/12/2011
(87) WO 2012/090461 de 05/07/2012

(21) **BR 11 2013 016794-7** **1.1**
(30) 03/02/2011 US 13/020,617
(51) C08K 5/00 (2006.01), C08K 5/3492 (2006.01), C08K 5/42 (2006.01), C08K 5/52 (2006.01), C08K 5/523 (2006.01), C08K 5/526 (2006.01), C08K 5/527 (2006.01), C08K 5/549 (2006.01), C08L 69/00 (2006.01)
(86) PCT US2012/023482 de 01/02/2012
(87) WO 2012/106425 de 09/08/2012

(21) **BR 11 2013 016795-5** **1.1**
(30) 30/12/2010 US 61/428,576; 06/12/2011 US 13/312,706
(51) F25B 1/00 (2006.01), F25B 45/00 (2006.01), F25B 39/02 (2006.01)
(86) PCT US11/067390 de 27/12/2011
(87) WO 2012/092274 de 05/07/2012

(21) **BR 11 2013 016797-1** **1.1**
(30) 28/12/2010 US 61/427,551; 27/07/2011 US 13/191,610
(51) H04L 9/00 (2006.01), H04L 29/06 (2006.01)
(86) PCT CN2011/083727 de 09/12/2011
(87) WO 2012/089004 de 05/07/2012

(21) **BR 11 2013 016803-0** **1.1**
(30) 31/12/2010 FR 1061401
(51) F16B 2/18 (2006.01), F16B 7/14 (2006.01), B62K 19/36 (2006.01), B62J 1/08 (2006.01)
(86) PCT FR2011/050436 de 02/03/2011
(87) WO 2012/089941 de 05/07/2012

(21) **BR 11 2013 016804-8** **1.1**
(51) E21B 19/06 (2006.01)
(86) PCT US2010/062611 de 30/12/2010
(87) WO 2012/091727 de 05/07/2012

(21) **BR 11 2013 016805-6** **1.1**
(30) 31/12/2010 US 12/982,971
(51) C22B 7/00 (2006.01), C22B 21/00 (2006.01), F23C 6/04 (2006.01), F23D 14/32 (2006.01)
(86) PCT US2011/065521 de 16/12/2011
(87) WO 2012/091963 de 05/07/2012

(21) **BR 11 2013 016807-2** **1.1**
(30) 30/12/2010 US 61/428,763; 01/09/2011 US 13/223,500
(51) H04L 12/28 (2006.01)
(86) PCT CN2011/083783 de 09/12/2011
(87) WO 2012/089007 de 05/07/2012

(21) **BR 11 2013 016808-0** **1.1**
(51) H04W 48/02 (2009.01)
(86) PCT CN2010/080671 de 31/12/2010
(87) WO 2012/088727 de 05/07/2012

(21) **BR 11 2013 016809-9** **1.1**
(51) A61K 47/48 (2006.01), A61K 41/00 (2006.01), A61K 31/724 (2006.01), C08B 37/00 (2006.01), A61K 31/198 (2006.01), A61K 31/205 (2006.01)
(86) PCT IB2010/003503 de 31/12/2010
(87) WO 2012/090018 de 05/07/2012

(21) **BR 11 2013 016810-2** **1.1**
(30) 29/12/2010 US 61/428,171; 22/11/2011 US 61/562,694
(51) C12P 13/06 (2006.01), C12P 13/12 (2006.01), C05C 11/00 (2006.01)
(86) PCT KR2011/010288 de 29/12/2011
(87) WO 2012/091479 de 05/07/2012

(21) **BR 11 2013 016811-0** **1.1**
(30) 29/12/2010 US 61/428,030
(51) A61K 31/496 (2006.01), A61P 35/00 (2006.01)
(86) PCT US2011/067752 de 29/12/2011
(87) WO 2012/092442 de 05/07/2012

(21) **BR 11 2013 016814-5** **1.1**
(30) 28/12/2010 NO 20101806
(51) H01F 38/14 (2006.01), H04B 5/00 (2006.01)
(86) PCT NO2011/000356 de 28/12/2011
(87) WO 2012/091575 de 05/07/2012

(21) **BR 11 2013 016818-8** **1.1**
(30) 31/12/2010 US 61/428,905
(51) A61K 9/16 (2006.01), A61K 31/55 (2006.01)
(86) PCT PT2011/000048 de 30/12/2011
(87) WO 2012/091593 de 05/07/2012

(21) **BR 11 2013 016820-0** **1.1**
(30) 04/02/2011 FR 11/50890
(51) B64D 33/02 (2006.01)
(86) PCT FR2012/050230 de 02/02/2012
(87) WO 2012/104560 de 09/08/2012

(21) **BR 11 2013 016821-8** **1.1**
(30) 14/01/2011 FR 11/50297
(51) F02K 1/70 (2006.01)
(86) PCT FR2012/050058 de 10/01/2012
(87) WO 2012/095599 de 19/07/2012

(21) **BR 11 2013 016822-6** **1.1**
(30) 05/01/2011 US 61/429,897
(51) B67D 7/16 (2010.01)
(86) PCT IB2012/050067 de 05/01/2012
(87) WO 2012/093370 de 12/07/2012

(21) **BR 11 2013 016824-2** **1.1**
(30) 30/12/2010 FR 10/05188
(51) B23Q 5/32 (2006.01), B23Q 5/22 (2006.01)
(86) PCT FR2011/000681 de 29/12/2011
(87) WO 2012/089936 de 05/07/2012

(21) **BR 11 2013 016825-0** **1.1**
(30) 22/09/2011 GB 1116382.1
(51) B01J 8/22 (2006.01), B01J 8/00 (2006.01), C07C 67/08 (2006.01), B01D 3/16 (2006.01)
(86) PCT GB2012/052098 de 24/08/2012
(87) WO 2013/041836 de 28/03/2013

(21) **BR 11 2013 016826-9** **1.1**
(30) 29/12/2010 JP 2010-294564
(51) B60C 9/20 (2006.01), B60C 1/00 (2006.01)
(86) PCT JP2011/079675 de 21/12/2011
(87) WO 2012/090825 de 05/07/2012

(21) **BR 11 2013 016827-7** **1.1**
(30) 30/12/2010 US 61/428,246
(51) B65D 75/00 (2006.01), B65D 77/20 (2006.01), B65B 5/02 (2006.01), B65B 7/00 (2006.01), B65B 9/20 (2006.01), B65D 75/58 (2006.01)
(86) PCT US2011/064197 de 09/12/2011
(87) WO 2012/091885 de 05/07/2012

(21) **BR 11 2013 016828-5** **1.1**
(51) H04L 12/26 (2006.01)
(86) PCT CN2011/000039 de 10/01/2011
(87) WO 2012/094774 de 19/07/2012

(21) **BR 11 2013 016831-5** **1.1**
(30) 05/01/2011 EP 11150152.4
(51) C08G 18/08 (2006.01), C08G 18/48 (2006.01), C08G 18/66 (2006.01), C09D 175/04 (2006.01)
(86) PCT EP2012/050014 de 02/01/2012
(87) WO 2012/093104 de 12/07/2012

(21) **BR 11 2013 016832-3** **1.1**
(30) 07/01/2011 GB 1100218.5; 24/08/2011 GB 1114638.8
(51) A24D 1/02 (2006.01)
(86) PCT EP2012/050177 de 06/01/2012
(87) WO 2012/093166 de 12/07/2012

(21) **BR 11 2013 016833-1** **1.1**
(51) C04B 35/18 (2006.01), C04B 38/08 (2006.01), B22C 1/02 (2006.01)
(86) PCT ES2010/070876 de 30/12/2010
(87) WO 2012/089856 de 05/07/2012

(21) **BR 11 2013 016834-0** **1.1**
(30) 30/12/2010 US 61/428315; 20/12/2011 US 13/331344
(51) G06F 9/50 (2006.01), G06F 1/20 (2006.01)
(86) PCT US2011/066376 de 21/12/2011
(87) WO 2013/095415 de 27/06/2013

(21) **BR 11 2013 016835-8** **1.1**
(30) 30/12/2010 US 61/428,620; 14/11/2011 US 61/559,460; 29/11/2011 US 13/339,807
(51) H04L 29/06 (2006.01), H04L 29/12 (2006.01), H04W 12/06 (2009.01)
(86) PCT EP2011/074318 de 30/12/2011
(87) WO 2012/089836 de 05/07/2012

(21) **BR 11 2013 016836-6** **1.1**
(30) 29/12/2010 US 12/980418
(51) F22B 37/20 (2006.01), F28F 9/013 (2006.01), G21C 15/02 (2006.01)
(86) PCT US2011/064517 de 13/12/2011
(87) WO 2012/091912 de 05/07/2012

(21) **BR 11 2013 016837-4** **1.1**
(30) 31/12/2010 CN PCT/CN2010/002234
(51) C05D 9/02 (2006.01), C05G 3/02 (2006.01), A01N 47/14 (2006.01)
(86) PCT EP2011/074075 de 27/12/2011
(87) WO 2012/089724 de 05/07/2012

(21) **BR 11 2013 016838-2** **1.1**
(30) 29/12/2010 US 61/427922
(51) C09K 8/58 (2006.01), C09K 8/32 (2006.01), E21B 43/16 (2006.01)
(86) PCT US2011/064083 de 09/12/2011
(87) WO 2012/091880 de 05/07/2012

(21) **BR 11 2013 016839-0** **1.1**
(30) 30/12/2010 EP 10197395.6; 04/01/2011 US 61/429,618
(51) A01N 41/06 (2006.01), A01N 43/40 (2006.01), A01N 43/56 (2006.01), A01N 25/00 (2006.01)
(86) PCT EP2011/074073 de 27/12/2011
(87) WO 2012/089722 de 05/07/2012

(21) **BR 11 2013 016840-4** **1.1**
(30) 30/12/2010 US 61/428778; 22/12/2011 US 13/335749
(51) E21B 15/00 (2006.01), E21B 19/14 (2006.01)
(86) PCT US2011/066961 de 22/12/2011
(87) WO 2012/092147 de 05/07/2012

(21) **BR 11 2013 016844-7** **1.1**
(51) E21B 17/10 (2006.01)
(86) PCT EP2011/050180 de 07/01/2011
(87) WO 2012/092985 de 12/07/2012

(21) **BR 11 2013 016845-5** **1.1**
(30) 29/12/2010 US 61/428,201; 11/04/2011 US 61/474,217
(51) A01M 7/00 (2006.01)
(86) PCT US2011/065857 de 19/12/2011
(87) WO 2012/091988 de 05/07/2012

(21) **BR 11 2013 016846-3** **1.1**
(30) 30/12/2010 FR 1005173; 30/12/2010 FR 1005172; 07/04/2011 FR 1101045
(51) F01K 21/00 (2006.01), B01F 3/04 (2006.01), F01K 25/04 (2006.01), F01K 3/18 (2006.01), F01K 21/04 (2006.01), F22B 1/00 (2006.01)
(86) PCT FR2011/000686 de 30/12/2011
(87) WO 2012/089940 de 05/07/2012

(21) **BR 11 2013 016847-1** **1.1**
(30) 30/12/2010 US 61/428356; 14/12/2011 US 13/326092
(51) E21B 17/10 (2006.01), E21B 19/24 (2006.01)
(86) PCT US2011/066217 de 20/12/2011
(87) WO 2012/092029 de 05/07/2012

(21) **BR 11 2013 016848-0** **1.1**
(30) 28/12/2010 NL PCT/NL2010/050892
(51) A23J 7/00 (2006.01), A23L 1/30 (2006.01), A23L 1/302 (2006.01), A23L 1/29 (2006.01)
(86) PCT NL2011/050555 de 11/08/2011
(87) WO 2012/091548 de 05/07/2012

(21) **BR 11 2013 016849-8** **1.1**
(30) 29/12/2010 EP 10016174.4
(51) B65G 47/14 (2006.01)
(86) PCT EP2011/006191 de 08/12/2011
(87) WO 2012/089303 de 05/07/2012

(21) **BR 11 2013 016850-1** **1.1**
(30) 29/12/2010 US 61/427923
(51) C09K 8/58 (2006.01), C09K 8/32 (2006.01), E21B 43/16 (2006.01)
(86) PCT US2011/064088 de 09/12/2011
(87) WO 2012/091881 de 05/07/2012

(21) **BR 11 2013 016851-0** **1.1**
(30) 12/01/2011 US 61/431942
(51) A61K 9/10 (2006.01), A61K 47/06 (2006.01), A61K 47/14 (2006.01), A61K 31/546 (2006.01)
(86) PCT EP2012/050336 de 11/01/2012
(87) WO 2012/095439 de 19/07/2012

(21) **BR 11 2013 016852-8** **1.1**
(30) 30/12/2010 DE 10 2010 056 564.4
(51) C08F 8/14 (2006.01), C08G 81/02 (2006.01), B01J 19/12 (2006.01), H05B 6/80 (2006.01), C08F 16/06 (2006.01), C08F 8/00 (2006.01)
(86) PCT EP2011/006174 de 08/12/2011
(87) WO 2012/089298 de 05/07/2012

(21) **BR 11 2013 016853-6** **1.1**
(30) 28/12/2010 CN 2010106111775.4
(51) F04B 15/02 (2006.01)
(86) PCT CN2011/074610 de 24/05/2011
(87) WO 2012/088827 de 05/07/2012

(21) **BR 11 2013 016855-2** **1.1**
(30) 30/12/2010 US 12/982,374
(51) B65D 81/32 (2006.01), B65D 51/28 (2006.01)
(86) PCT US2011/067801 de 29/12/2011
(87) WO 2012/102814 de 02/08/2012

(21) **BR 11 2013 016856-0** **1.1**
(30) 06/01/2011 GB 1100181.5
(51) A61K 31/542 (2006.01), C07D 279/08 (2006.01), C07D 513/04 (2006.01), A61P 25/28 (2006.01)
(86) PCT EP2012/050122 de 05/01/2012
(87) WO 2012/093148 de 12/07/2012

(21) **BR 11 2013 016857-9** **1.1**
(51) B22D 17/08 (2006.01), B22D 17/20 (2006.01), B22D 17/28 (2006.01)
(86) PCT CA2010/002069 de 29/12/2010
(87) WO 2012/088580 de 05/07/2012

(21) **BR 11 2013 016858-7** **1.1**
(30) 29/12/2010 EP 10197269.3; 04/01/2011 US 61/429,610

(51) A61M 5/315 (2006.01)
(86) PCT EP2011/073775 de 22/12/2011
(87) WO 2012/089616 de 05/07/2012

(21) **BR 11 2013 016861-7** **1.1**
(30) 02/03/2011 EP 11156520.6; 14/03/2011 EP 11158081.7
(51) C08K 3/22 (2006.01), C08K 5/00 (2006.01), H01B 7/295 (2006.01), C09K 21/12 (2006.01)
(86) PCT EP2012/052224 de 09/02/2012
(87) WO 2012/116886 de 07/09/2012

(21) **BR 11 2013 016862-5** **1.1**
(30) 28/12/2010 EP 10197210.7
(51) A61K 9/00 (2006.01), A61K 9/14 (2006.01), A61K 9/16 (2006.01), A61K 9/20 (2006.01), A61K 9/28 (2006.01), A61K 31/485 (2006.01), A61K 45/06 (2006.01), A61P 25/00 (2006.01), A61P 25/02 (2006.01), A61P 25/14 (2006.01), A61P 25/16 (2006.01), A61P 1/10 (2006.01)
(86) PCT EP2011/074103 de 27/12/2011
(87) WO 2012/089738 de 05/07/2012

(21) **BR 11 2013 016863-3** **1.1**
(30) 17/02/2011 EP 11154859.0
(51) C08G 63/00 (2006.01), C08G 65/00 (2006.01)
(86) PCT EP2012/052658 de 16/02/2012
(87) WO 2012/110585 de 23/08/2012

(21) **BR 11 2013 016864-1** **1.1**
(30) 30/12/2010 DE 10 2010 056 578.4
(51) C08F 8/14 (2006.01), C08G 81/02 (2006.01), B01J 19/12 (2006.01), H05B 6/80 (2006.01), C08F 16/06 (2006.01)
(86) PCT EP11/006176 de 08/11/2011
(87) WO 2012/089300 de 05/07/2012

(21) **BR 11 2013 016867-6** **1.1**
(30) 06/01/2011 DK PA 2011 70004
(51) A23G 9/16 (2006.01), A23G 9/22 (2006.01), F28F 1/10 (2006.01), F28F 1/12 (2006.01)
(86) PCT DK2011/050515 de 22/12/2011
(87) WO 2012/092929 de 12/07/2012

(21) **BR 11 2013 016870-6** **1.1**
(30) 31/12/2010 GB 1022147.1
(51) A61K 39/145 (2006.01), A61K 39/00 (2006.01), A61K 39/385 (2006.01)
(86) PCT GB2011/001781 de 30/12/2011
(87) WO 2012/090002 de 05/07/2012

(21) **BR 11 2013 016871-4** **1.1**
(51) B67D 7/18 (2010.01), G01F 3/18 (2006.01)
(86) PCT EP2010/070813 de 28/12/2010
(87) WO 2012/089245 de 05/07/2012

(21) **BR 11 2013 016872-2** **1.1**
(30) 30/12/2010 DE 10 2010 056 566.0
(51) C08F 8/14 (2006.01), C08F 20/06 (2006.01), C08F 22/02 (2006.01), B01J 19/12 (2006.01), H05B 6/80 (2006.01), C08F 120/06 (2006.01), C08F 8/44 (2006.01), C08G 81/02 (2006.01)
(86) PCT EP2011/006175 de 08/12/2011
(87) WO 2012/089299 de 05/07/2012

(21) **BR 11 2013 016873-0** **1.1**
(30) 25/05/2012 US 61/651,994; 31/10/2012 US 13/664,846
(51) G06F 7/00 (2006.01), G06F 17/30 (2006.01)
(86) PCT US2013/042492 de 23/05/2013
(87) WO 2013/177439 de 28/11/2013

(21) **BR 11 2013 016874-9** **1.1**
(30) 28/12/2010 US 61/427,531
(51) G06Q 50/10 (2012.01), H04N 21/458 (2011.01)
(86) PCT US2011/067668 de 28/12/2011
(87) WO 2012/092397 de 05/07/2012

(21) **BR 11 2013 016875-7** **1.1**
(30) 29/12/2010 EP 10197231.3
(51) B01J 8/00 (2006.01), B03C 1/00 (2006.01)
(86) PCT EP2011/074116 de 28/12/2011
(87) WO 2012/089745 de 05/07/2012

(21) **BR 11 2013 016876-5** **1.1**
(30) 29/12/2010 US 61/427,935
(51) A01H 1/00 (2006.01)
(86) PCT US2011/065092 de 15/12/2011
(87) WO 2012/091939 de 05/07/2012

(21) **BR 11 2013 016877-3** **1.1**
(30) 29/12/2010 DE 10 2010 056 361-7
(51) B60S 1/08 (2006.01), H02H 7/08 (2006.01)
(86) PCT EP2011/072151 de 08/12/2011
(87) WO 2012/089480 de 05/07/2012

(21) **BR 11 2013 016879-0** **1.1**
(51) C03C 17/00 (2006.01), C08J 5/12 (2006.01)
(86) PCT US2010/062433 de 29/12/2010
(87) WO 2012/091707 de 05/07/2012

(21) **BR 11 2013 016881-1** **1.1**
(30) 29/12/2010 US 12/980,819
(51) A23L 1/29 (2006.01), A23L 1/305 (2006.01), A61K 38/40 (2006.01)
(86) PCT US2011/064831 de 14/12/2011
(87) WO 2012/091921 de 05/07/2012

(21) **BR 11 2013 016883-8** **1.1**
(51) E21B 31/107 (2006.01)
(86) PCT US2010/062499 de 30/12/2010
(87) WO 2012/091716 de 05/07/2012

(21) **BR 11 2013 016884-6** **1.1**
(30) 07/03/2011 FR 1151812
(51) A61K 8/81 (2006.01), A61Q 19/00 (2006.01), A61K 8/06 (2006.01), C08F 220/06 (2006.01), C08F 220/12 (2006.01), C08F 220/28 (2006.01), C08F 220/58 (2006.01)
(86) PCT IB2011/003126 de 14/12/2011
(87) WO 2012/120330 de 13/09/2012

(21) **BR 11 2013 016885-4** **1.1**
(30) 30/12/2010 US 12/982,116
(51) E21B 47/12 (2006.01), E21B 47/01 (2006.01)
(86) PCT US2011/058592 de 31/10/2011
(87) WO 2012/091791 de 05/07/2012

(21) **BR 11 2013 016886-2** **1.1**
(30) 30/12/2010 US 61/428,546; 20/01/2011 US 61/434,616; 05/04/2011 US 61/471,838
(51) G01S 19/11 (2010.01), G01S 19/12 (2010.01), G01S 19/21 (2010.01), G01S 19/22 (2010.01), G01S 5/02 (2010.01), G01S 1/02 (2010.01)
(86) PCT US2011/066710 de 22/12/2011
(87) WO 2012/092099 de 05/07/2012

(21) **BR 11 2013 016887-0** **1.1**
(30) 07/01/2011 US 12/986854; 07/01/2011 US 12/986814; 07/01/2011 US 12/986827; 07/01/2011 US 12/986872
(51) G06K 9/60 (2006.01)
(86) PCT US2011/063003 de 02/12/2011
(87) WO 2012/094076 de 12/07/2012

(21) **BR 11 2013 016888-9** **1.1**
(30) 30/12/2010 DE 10 2010 056 565.2
(51) C08F 8/14 (2006.01), B01J 19/12 (2006.01), H05B 6/80 (2006.01), C08F 16/06 (2006.01), C08F 8/00 (2006.01), C08F 8/34 (2006.01)
(86) PCT EP2011/006172 de 08/12/2011
(87) WO 2012/089296 de 05/07/2012

(21) **BR 11 2013 016889-7** **1.1**
(30) 28/12/2010 KR 10-2010-0137281; 08/07/2011 KR 10-2011-0068048; 19/07/2011 KR 10-2011-0071413; 19/07/2011 KR 10-2011-0071414
(51) C21B 13/14 (2006.01)
(86) PCT KR2011/010200 de 28/12/2011
(87) WO 2012/091437 de 05/07/2012

(21) **BR 11 2013 016890-0** **1.1**
(51) B60C 23/00 (2006.01)
(86) PCT US2010/062519 de 30/12/2010
(87) WO 2012/091719 de 05/07/2012

(21) **BR 11 2013 016891-9** **1.1**
(30) 29/12/2010 US 61/428,195; 11/04/2011 US 61/474,222
(51) A01M 7/00 (2006.01)
(86) PCT US2011/065860 de 19/12/2011
(87) WO 2012/091990 de 05/07/2012

(21) **BR 11 2013 016892-7** **1.1**
(30) 07/01/2011 JP 2011-002436
(51) H04N 13/04 (2006.01), G02F 1/13 (2006.01)
(86) PCT JP2011/077646 de 30/11/2011
(87) WO 2012/093532 de 12/07/2012

(21) **BR 11 2013 016893-5** **1.1**
(30) 29/12/2010 EP 10 290681.5
(51) G08G 1/16 (2006.01), B60W 30/18 (2006.01)
(86) PCT EP2011/066030 de 15/09/2011
(87) WO 2012/089357 de 05/07/2012

(21) **BR 11 2013 016895-1** **1.1**
(30) 30/12/2010 GB 1022100.0
(51) B04C 5/13 (2006.01), B04C 5/181 (2006.01)
(86) PCT US2011/067625 de 28/12/2011
(87) WO 2012/092386 de 05/07/2012

(21) **BR 11 2013 016896-0** **1.1**
(30) 20/01/2011 US 61/434,515
(51) A61L 2/20 (2006.01), A61L 2/16 (2006.01)
(86) PCT US2012/021720 de 18/01/2012
(87) WO 2012/099959 de 26/07/2012

(21) **BR 11 2013 016897-8** **1.1**
(30) 28/12/2010 JP 2010-292441
(51) A61K 47/34 (2006.01), A61K 9/08 (2006.01), A61K 47/08 (2006.01), A61K 47/10 (2006.01), A61P 27/02 (2006.01)
(86) PCT JP2011/080163 de 27/12/2011
(87) WO 2012/090985 de 05/07/2012

(21) **BR 11 2013 016899-4** **1.1**
(30) 29/12/2010 DE 10 2010 064 306.8
(51) B60S 1/24 (2006.01), F16B 4/00 (2006.01), F16C 11/06 (2006.01), F16C 7/02 (2006.01)
(86) PCT EP2011/070803 de 23/11/2011
(87) WO 2012/089428 de 05/07/2012

(21) **BR 11 2013 016900-1** **1.1**
(30) 30/12/2010 US 61/428,799; 07/09/2011 US 13/227,381
(51) G06F 15/16 (2006.01), G06F 13/14 (2006.01), G06F 12/08 (2006.01)
(86) PCT US2011/062609 de 30/11/2011
(87) WO 2012/091846 de 05/07/2012

(21) **BR 11 2013 016903-6** **1.1**
(30) 31/12/2010 US 61/428,860
(51) A61K 31/7016 (2006.01), A61K 31/702 (2006.01), A61P 39/06 (2006.01)
(86) PCT US2011/067027 de 22/12/2011
(87) WO 2012/092158 de 05/07/2012

(21) **BR 11 2013 016905-2** **1.1**
(30) 31/12/2010 US 61/428,863; 31/12/2010 US 61/428,868
(51) A61K 31/7016 (2006.01), A61K 31/702 (2006.01), A61P 39/06 (2006.01)
(86) PCT US2011/067018 de 22/12/2011
(87) WO 2012/092156 de 05/07/2012

(21) **BR 11 2013 016907-9** **1.1**
(30) 30/12/2010 US 12/981,740
(51) G05B 15/02 (2006.01)
(86) PCT US2011/061326 de 18/11/2011
(87) WO 2012/091820 de 05/07/2012

(21) **BR 11 2013 016908-7** **1.1**
(51) B67D 7/18 (2010.01), G01F 3/18 (2006.01)
(86) PCT EP10/070810 de 28/12/2010
(87) WO 2012/089244 de 05/07/2012

(21) **BR 11 2013 016909-5** **1.1**
(30) 28/12/2010 JP 2010-294337
(51) B41N 1/14 (2006.01), G03F 7/00 (2006.01), G03F 7/004 (2006.01), G03F 7/033 (2006.01), G03F 7/038 (2006.01), G03F 7/11 (2006.01)
(86) PCT JP2011/077709 de 30/11/2011
(87) WO 2012/090639 de 05/07/2012

(21) **BR 11 2013 016914-1** **1.1**
(30) 31/12/2010 US 61/428,869
(51) A23L 1/29 (2006.01), A23L 1/30 (2006.01), A61K 31/702 (2006.01), A61K 35/74 (2006.01), A61P 1/00 (2006.01)
(86) PCT US2011/067012 de 22/12/2011
(87) WO 2012/092155 de 05/07/2012

(21) **BR 11 2013 016915-0** **1.1**
(30) 30/12/2010 DE 10 2010 056 579.2
(51) C08F 8/32 (2006.01), C08F 20/06 (2006.01), C08F 22/02 (2006.01), B01J 19/12 (2006.01), H05B 6/80 (2006.01), C08F 120/06 (2006.01), C08F 8/44 (2006.01), C08G 81/02 (2006.01)
(86) PCT EP11/006173 de 08/12/2011
(87) WO 2012/089297 de 05/07/2012

(21) **BR 11 2013 016919-2** **1.1**
(51) B60K 6/46 (2007.10), B60K 6/442 (2007.10), B60W 20/00 (2006.01), B60W 30/188 (), B60W 10/06 (2006.01), B60W 10/08 (2006.01), B60W 10/105 ()

(86) PCT JP12/059433 de 30/03/2012
(87) WO 2013/145333 de 03/10/2013

(21) **BR 11 2013 016920-6 1.1**
(30) 30/12/2010 US 61/460,329; 30/12/2010 US 61/460,330; 08/03/2011 US 61/464,731
(51) C08K 5/10 (2006.01)
(86) PCT US2011/067584 de 28/12/2011
(87) WO 2012/092370 de 05/07/2012

(21) **BR 11 2013 016925-7 1.1**
(30) 28/12/2010 JP 2010-293598
(51) H01F 1/11 (2006.01), C01G 49/00 (2006.01), C01G 51/00 (2006.01), C04B 35/26 (2006.01), C04B 35/40 (2006.01), H01F 41/02 (2006.01)
(86) PCT JP2011/080069 de 26/12/2011
(87) WO 2012/090935 de 05/07/2012

(21) **BR 11 2013 016926-5 1.1**
(30) 30/12/2010 US 61/428.615; 08/09/2011 US 13/228.312
(51) G06F 17/30 (2006.01)
(86) PCT US11/062603 de 30/11/2011
(87) WO 2012/091844 de 05/07/2012

(21) **BR 11 2013 016927-3 1.1**
(30) 30/12/2010 EP 10197393.1; 21/09/2011 EP 11182212.8
(51) G08C 25/00 (2006.01), H04Q 9/02 (2006.01)
(86) PCT NL2011/050903 de 27/12/2011
(87) WO 2012/091567 de 05/07/2012

(21) **BR 11 2013 016928-1 1.1**
(30) 30/12/2010 US 61/428,478; 10/08/2011 US 61/521,868
(51) C07D 401/12 (2006.01), C07D 401/14 (2006.01), C07D 405/14 (2006.01), A61K 31/4709 (2006.01), A61P 25/28 (2006.01), A61P 25/16 (2006.01)
(86) PCT EP2011/074272 de 30/12/2011
(87) WO 2012/089828 de 05/07/2012

(21) **BR 11 2013 016929-0 1.1**
(30) 31/12/2010 US 61/428,867; 12/04/2011 US 61/474,691
(51) A23L 1/29 (2006.01), A61K 31/702 (2006.01), A61P 1/00 (2006.01), A61P 25/00 (2006.01), A61P 29/00 (2006.01)
(86) PCT US2011/067031 de 22/12/2011
(87) WO 2012/092160 de 05/07/2012

(21) **BR 11 2013 016930-3 1.1**
(30) 30/12/2010 US 12/981,965
(51) H05B 37/02 (2006.01)
(86) PCT US2011/067526 de 28/12/2011
(87) WO 2012/092335 de 05/07/2012

(21) **BR 11 2013 016931-1 1.1**
(30) 29/12/2010 US 61/428,168; 29/12/2010 US 61/428,173; 29/12/2010 US 61/428,176; 29/12/2010 US 61/428.177; 29/12/2010 US 61/428.185
(51) A23L 1/30 (2006.01), A23L 1/29 (2006.01), A23C 9/152 (2006.01), A61P 1/00 (2006.01)
(86) PCT US2011/066682 de 22/12/2011
(87) WO 2012/092090 de 05/07/2012

(21) **BR 11 2013 016932-0 1.1**
(30) 28/12/2010 US 61/427.526
(51) B65D 5/20 (2006.01), B65D 5/48 (2006.01), B65D 5/50 (2006.01), B65D 5/66 (2006.01), B65D 75/58 (2006.01), B65D 77/06 (2006.01), B65D 81/32 (2006.01)
(86) PCT US2011/064247 de 09/12/2011
(87) WO 2012/091886 de 05/07/2012

(21) **BR 11 2013 016933-8 1.1**
(30) 29/12/2010 KR 10-2010-0137822
(51) F16H 37/02 (2006.01), F16H 9/12 (2006.01)
(86) PCT KR2011/010265 de 28/12/2011
(87) WO 2012/091469 de 05/07/2012

(21) **BR 11 2013 016934-6 1.1**
(30) 30/12/2010 US 61/428.833
(51) A23L 1/29 (2006.01), A23C 9/20 (2006.01), A23L 1/307 (2006.01)
(86) PCT US2011/066668 de 21/12/2011
(87) WO 2012/092084 de 05/07/2012

(21) **BR 11 2013 016935-4 1.1**
(30) 30/12/2010 US 61/428.272
(51) C12Q 1/68 (2006.01)
(86) PCT US2011/062279 de 29/11/2011
(87) WO 2012/091832 de 05/07/2012

(21) **BR 11 2013 016936-2 1.1**
(30) 31/12/2010 US 61/428.860; 26/08/2011 US 61/524.851
(51) A61K 31/7016 (2006.01), A61K 31/702 (2006.01), A61P 11/00 (2006.01)
(86) PCT US2011/067008 de 22/12/2011
(87) WO 2012/092154 de 05/07/2012

(21) **BR 11 2013 016947-8 1.1**
(30) 01/02/2011 JP 2011-019644
(51) G09F 9/30 (2006.01), G02F 1/1333 (2006.01), G02F 1/1339 (2006.01), G02F 1/1368 (2006.01)
(86) PCT JP2012/000470 de 25/01/2012
(87) WO 2012/105189 de 09/08/2012

(21) **BR 11 2013 016956-7 1.1**
(30) 04/01/2011 SE 1150006-3
(51) E21B 33/06 (2006.01), E21B 29/04 (2006.01), E21B 29/08 (2006.01), F16K 3/02 (2006.01)
(86) PCT IB2011/055891 de 22/12/2011
(87) WO 2012/093312 de 12/07/2012

(21) **BR 11 2013 016961-3 1.1**
(30) 12/01/2011 JP 2011-004038
(86) PCT JP2012/000061 de 06/01/2012
(87) WO 2012/096150 de 19/07/2012

(21) **BR 11 2013 016964-8 1.1**
(30) 30/12/2010 CN 201010616294.2
(51) H04B 7/06 (2006.01)
(86) PCT CN2011/077460 de 21/07/2011
(87) WO 2012/088876 de 05/07/2012

(21) **BR 11 2013 016979-6 1.1**
(30) 02/02/2011 EP 11000808.3
(51) C08L 67/06 (2006.01), C09D 167/06 (2006.01)
(86) PCT EP2012/000177 de 17/01/2012
(87) WO 2012/104020 de 09/08/2012

(21) **BR 11 2013 016981-8 1.1**
(30) 30/12/2010 EP 10197395.6; 04/01/2011 US 61/429,618
(51) A01N 41/06 (2006.01), A01N 43/40 (2006.01), A01N 43/56 (2006.01), A01N 25/00 (2006.01)
(86) PCT EP2011/074072 de 27/12/2011
(87) WO 2012/089721 de 05/07/2012

(21) **BR 11 2013 016982-6 1.1**
(30) 30/12/2010 US 61/428,660
(51) C07D 249/12 (2006.01), A61K 31/4196 (2006.01), A61P 9/00 (2006.01)
(86) PCT US2011/067657 de 28/12/2011
(87) WO 2012/092395 de 05/07/2012

(21) **BR 11 2013 016983-4 1.1**
(30) 30/12/2010 US 12/982,428
(51) G06F 3/041 (2006.01), G06F 3/033 (2013.01)
(86) PCT US2011/066539 de 21/12/2011
(87) WO 2012/092073 de 05/07/2012

(21) **BR 11 2013 016984-2 1.1**
(30) 30/12/2010 US 61/428,439
(51) C07D 311/78 (2006.01), A61K 31/352 (2006.01), A61P 35/00 (2006.01)
(86) PCT US2011/067411 de 27/12/2011
(87) WO 2012/092288 de 05/07/2012

(21) **BR 11 2013 016986-9 1.1**
(51) E21B 7/12 (2006.01), E21B 19/00 (2006.01), E21B 33/076 (2006.01)
(86) PCT US2010/062394 de 29/12/2010
(87) WO 2012/091706 de 05/07/2012

(21) **BR 11 2013 016987-7 1.1**
(30) 30/12/2010 US 12/982,818
(51) F23L 7/00 (2006.01), F23C 99/00 (2006.01), F23C 9/00 (2006.01), F23M 5/02 (2006.01)
(86) PCT US2011/066527 de 21/12/2011
(87) WO 2012/092069 de 05/07/2012

(21) **BR 11 2013 016988-5 1.1**
(30) 29/12/2010 US 12/981,226
(51) H04W 4/06 (2009.01), H04W 72/00 (2009.01), H04W 4/10 (2009.01)
(86) PCT US2011/066709 de 22/12/2011
(87) WO 2012/092098 de 05/07/2012

(21) **BR 11 2013 016992-3 1.1**
(30) 05/01/2011 US 61/460.598
(51) H04N 21/436 (2011.01), H04N 21/41 (2011.01), H04N 21/475 (2011.01)
(86) PCT US2011/064534 de 13/12/2011
(87) WO 2012/094105 de 12/07/2012

(21) **BR 11 2013 016993-1 1.1**
(30) 06/01/2011 US 61/430.271; 06/01/2011 US 61/430.287
(86) PCT US2012/020409 de 06/01/2012
(87) WO 2012/094551 de 12/07/2012

(21) **BR 11 2013 016994-0 1.1**
(30) 29/12/2010 DE 10 2010 064 357.2
(51) C21C 5/46 (2006.01), C21C 5/52 (2006.01)
(86) PCT EP2011/074128 de 28/12/2011
(87) WO 2012/089754 de 05/07/2012

(21) **BR 11 2013 016995-8 1.1**
(30) 29/12/2010 FR 10/05153
(51) B22D 25/00 (2006.01), B22C 9/08 (2006.01), C03B 19/08 (2006.01), C22C 1/08 (2006.01)
(86) PCT FR2011/000680 de 28/12/2011
(87) WO 2012/089935 de 05/07/2012

(21) **BR 11 2013 016996-6 1.1**
(30) 05/01/2011 US 61/429,835
(51) H04N 21/436 (2011.01), H04N 21/482 (2011.01)
(86) PCT US2011/062506 de 30/11/2011
(87) WO 2012/094070 de 12/07/2012

(21) **BR 11 2013 016997-4 1.1**
(30) 30/12/2010 DE 10 2010 056 590.3
(51) A62C 4/00 (2006.01)
(86) PCT DE2011/002051 de 29/11/2011
(87) WO 2012/089187 de 05/07/2012

(21) **BR 11 2013 016998-2 1.1**
(51) A61K 47/12 (2006.01), A61K 9/70 (2006.01), A61K 31/00 (2006.01)
(86) PCT EP2010/070882 de 29/12/2010
(87) WO 2012/089256 de 05/07/2012

(21) **BR 11 2013 016999-0 1.1**
(30) 31/12/2010 CN 201010624358.3
(51) H04W 24/00 (2009.01), H04W 88/08 (2009.01)
(86) PCT CN2011/084020 de 15/12/2011
(87) WO 2012/089025 de 05/07/2012

(21) **BR 11 2013 017000-0 1.1**
(30) 30/12/2010 GB 10 22103.4
(51) F03B 17/06 (2006.01), F03B 3/12 (2006.01), F03B 13/12 (2006.01)
(86) PCT US2011/067648 de 28/12/2011
(87) WO 2012/092392 de 05/07/2012

(21) **BR 11 2013 017001-8 1.1**
(30) 31/12/2010 DE 10 2010 056 610.1
(51) C12N 15/113 (2010.01)
(86) PCT DE2012/000008 de 02/01/2012
(87) WO 2012/089207 de 05/07/2012

(21) **BR 11 2013 017002-6 1.1**
(30) 30/12/2010 US 12/982,827
(51) C07K 14/705 (2006.01), A61K 38/17 (2006.01), C40B 40/10 (2006.01)
(86) PCT US2011/042955 de 05/07/2011
(87) WO 2012/091756 de 05/07/2012

(21) **BR 11 2013 017003-4 1.1**
(30) 30/12/2010 US 61/428,264
(51) B60G 7/00 (2006.01), B60G 3/08 (2006.01), B60G 11/28 (2006.01), B60G 17/0165 (2006.01)
(86) PCT US2011/066005 de 20/12/2011
(87) WO 2012/092003 de 05/07/2012

(21) **BR 11 2013 017005-0 1.1**
(30) 18/01/2011 DE 10 2011 002 809.9
(51) C08G 18/08 (2006.01), C08G 18/72 (2006.01), C08L 75/04 (2006.01), C09J 175/04 (2006.01), C08K 5/09 (2006.01)
(86) PCT EP2011/072852 de 15/12/2011
(87) WO 2012/097928 de 26/07/2012

(21) **BR 11 2013 017006-9 1.1**
(30) 29/12/2010 EP 10197252.9
(51) B03C 3/70 (2006.01)
(86) PCT IB2011/003043 de 13/12/2011
(87) WO 2012/090041 de 05/07/2012

(21) **BR 11 2013 017007-7 1.1**
(30) 30/12/2010 GB 1022101.8
(51) F03B 13/18 (2006.01), F03B 13/10 (2006.01), F03B 17/00 (2006.01)
(86) PCT US2011/067649 de 28/12/2011
(87) WO 2012/092393 de 05/07/2012

(21) **BR 11 2013 017008-5 1.1**
(30) 29/12/2010 US 61/427,823; 29/12/2011 US 13/339,591
(51) B05B 1/14 (2006.01), B05B 7/04 (2006.01)

(86) PCT US2011/067836 de 29/12/2011
(87) WO 2012/092482 de 05/07/2012

(21) **BR 11 2013 017011-5** **1.1**
(30) 03/01/2011 US 12/983,443; 27/06/2011 US 13/169,254
(51) B67D 7/16 (2010.01)
(86) PCT US2011/067506 de 28/11/2011
(87) WO 2012/094202 de 12/07/2012

(21) **BR 11 2013 017012-3** **1.1**
(30) 30/12/2010 FR 1061373
(51) C21D 7/06 (2006.01), B82Y 40/00 (2011.01)
(86) PCT FR2011/053210 de 29/12/2011
(87) WO 2012/089989 de 05/07/2012

(21) **BR 11 2013 017013-1** **1.1**
(30) 29/12/2010 EP 10 197275.0; 01/03/2011 EP 11 156431.6
(51) A61K 35/74 (2006.01), A61K 31/702 (2006.01), A61P 1/14 (2006.01), A23L 1/302 (2006.01), A23L 1/304 (2006.01), A23L 1/308 (2006.01), A23L 1/03 (2006.01)
(86) PCT EP2011/074189 de 28/12/2011
(87) WO 2012/089784 de 05/07/2012

(21) **BR 11 2013 017014-0** **1.1**
(30) 29/12/2010 GB 1022077.0
(51) A61K 39/13 (2006.01), C12N 7/04 (2006.01), A61P 31/14 (2006.01)
(86) PCT GB2011/001779 de 29/12/2011
(87) WO 2012/090000 de 05/07/2012

(21) **BR 11 2013 017015-8** **1.1**
(30) 07/01/2011 DE 10 2011 008 067.8
(51) E04H 9/10 (2006.01), E04C 5/06 (2006.01), F41H 5/04 (2006.01)
(86) PCT EP2011/006377 de 16/12/2011
(87) WO 2012/092949 de 12/07/2012

(21) **BR 11 2013 017016-6** **1.1**
(30) 29/12/2010 FR 10/05156
(51) C10M 107/44 (2006.01), C09D 175/00 (2006.01), E21B 17/042 (2006.01), F16L 15/00 (2006.01), C10N 30/06 (2006.01)
(86) PCT EP2011/006258 de 12/12/2011
(87) WO 2012/089304 de 05/07/2012

(21) **BR 11 2013 017017-4** **1.1**
(30) 24/01/2011 US 13/012,062
(51) G10L 21/02 (2013.01)
(86) PCT US2012/022141 de 23/01/2012
(87) WO 2012/102977 de 02/08/2012

(21) **BR 11 2013 017018-2** **1.1**
(30) 04/01/2011 US 61/429,715; 08/04/2011 US 13/083,227
(51) G06F 3/01 (2006.01), G06F 3/14 (2006.01), G06F 3/048 (2013.01), G06F 3/041 (2006.01)
(86) PCT US2012/020069 de 03/01/2012
(87) WO 2012/094310 de 12/07/2012

(21) **BR 11 2013 017019-0** **1.1**
(30) 27/01/2011 DE 10 2011 009 600.0
(51) H01Q 1/24 (2006.01), H01Q 3/00 (2006.01), H01Q 3/32 (2006.01), F16H 37/06 (2006.01)
(86) PCT EP2011/006033 de 01/12/2011
(87) WO 2012/100796 de 02/08/2012

(21) **BR 11 2013 017020-4** **1.1**
(30) 31/12/2010 EP 10 197480.6
(51) B63H 5/08 (2006.01), B63H 21/17 (2006.01)
(86) PCT EP2012/050022 de 02/01/2012
(87) WO 2012/089846 de 05/07/2012

(21) **BR 11 2013 017021-2** **1.1**
(30) 29/12/2010 EP 10197274.3; 01/03/2011 EP 11156434.0
(51) A61K 35/74 (2006.01), A61K 31/702 (2006.01), A61P 1/14 (2006.01), A23L 1/302 (2006.01), A23L 1/304 (2006.01), A23L 1/308 (2006.01), A23L 1/03 (2006.01), A23L 1/305 (2006.01), A61K 38/01 (2006.01)
(86) PCT EP2011/074188 de 28/12/2011
(87) WO 2012/089783 de 05/07/2012

(21) **BR 11 2013 017022-0** **1.1**
(30) 31/12/2010 EP 10197479.8
(51) B63H 5/10 (2006.01), B63H 21/20 (2006.01), B63H 23/24 (2006.01), B63J 3/02 (2006.01)
(86) PCT EP2012/050021 de 02/01/2012
(87) WO 2012/089845 de 05/07/2012

(21) **BR 11 2013 017023-9** **1.1**
(30) 29/12/2010 EP 10197272.7; 01/03/2011 EP 11156435.7
(51) A61K 35/74 (2006.01), A61K 31/702 (2006.01), A61P 1/14 (2006.01), A23L 1/302 (2006.01), A23L 1/304 (2006.01), A23L 1/308 (2006.01), A23L 1/03 (2006.01), A61K 38/01 (2006.01)
(86) PCT EP2011/074187 de 28/12/2011
(87) WO 2012/089782 de 05/07/2012

(21) **BR 11 2013 017025-5** **1.1**
(30) 30/12/2010 US 61/428,560
(51) G06F 11/00 (2006.01)
(86) PCT US2011/067870 de 30/12/2010
(87) WO 2012/092487 de 05/07/2012

(21) **BR 11 2013 017053-0** **1.1**
(30) 03/01/2011 US 61/429,294; 08/03/2011 KR 10-2011-0020504
(51) H02J 17/00 (2006.01)
(86) PCT KR2012/000024 de 02/01/2012
(87) WO 2012/093823 de 12/07/2012

(21) **BR 11 2013 017054-9** **1.1**
(30) 10/03/2011 JP 2011-052924
(51) B60R 21/23 (2006.01), B60R 21/235 (2006.01), D03D 1/00 (2006.01)
(86) PCT JP2012/053616 de 16/02/2012
(87) WO 2012/120985 de 13/09/2012

(21) **BR 11 2013 017055-7** **1.1**
(30) 04/01/2011 US 61/429,641; 25/07/2011 KR 10-2011-0073649; 13/12/2011 KR 10-2011-0133358
(51) H04N 13/04 (2006.01), G09G 3/20 (2006.01)
(86) PCT KR2011/009997 de 22/12/2011
(87) WO 2012/093789 de 12/07/2012

(21) **BR 11 2013 017056-5** **1.1**
(30) 14/01/2011 FI 20115038
(51) C10J 3/86 (2006.01), C10J 3/82 (2006.01), F22D 1/32 (2006.01), C10B 53/02 (2006.01), C10L 5/40 (2006.01)
(86) PCT FI2011/051154 de 23/12/2011
(87) WO 2012/095556 de 19/07/2012

(21) **BR 11 2013 017057-3** **1.1**
(30) 03/01/2011 NO 20110003
(51) B08B 9/043 (2006.01), B08B 9/049 (2006.01)
(86) PCT EP2011/074313 de 30/12/2011
(87) WO 2012/093079 de 12/07/2012

(21) **BR 11 2013 017058-1** **1.1**
(30) 04/01/2011 EP 11150077.3
(51) A61M 5/20 (2006.01), A61M 5/32 (2006.01)
(86) PCT EP2011/074275 de 30/12/2011
(87) WO 2012/093070 de 12/07/2012

(21) **BR 11 2013 017059-0** **1.1**
(30) 07/01/2011 EP 11 150352.0
(51) C07D 401/06 (2006.01), C07D 401/14 (2006.01), C07D 403/06 (2006.01), C07D 413/10 (2006.01), A61K 31/4025 (2006.01), A61P 25/00 (2006.01)
(86) PCT EP2012/050034 de 03/01/2012
(87) WO 2012/093109 de 12/07/2012

(21) **BR 11 2013 017060-3** **1.1**
(30) 05/01/2011 EP 11 150210.0
(51) C07D 231/14 (2006.01), C07D 405/12 (2006.01), C07D 409/12 (2006.01), A01N 43/56 (2006.01), A61K 31/415 (2006.01), A61K 31/4155 (2006.01)
(86) PCT EP2012/050003 de 02/01/2012
(87) WO 2012/093100 de 12/07/2012

(21) **BR 11 2013 017075-1** **1.1**
(30) 03/01/2011 KR 10-2011-0000081
(51) F04D 29/40 (2006.01), F04D 19/04 (2006.01), F04B 39/00 (2006.01), F04B 37/16 (2006.01)
(86) PCT KR2011/009410 de 07/12/2011
(87) WO 2012/093777 de 12/07/2012

(21) **BR 11 2013 017076-0** **1.1**
(30) 18/01/2011 EP 11151202.6; 18/01/2011 US 61/433,753
(51) G06T 5/00 (2006.01)
(86) PCT EP2012/050594 de 17/01/2012
(87) WO 2012/098088 de 26/07/2012

(21) **BR 11 2013 017080-8** **1.1**
(30) 06/01/2011 US 61/430,442
(51) C07K 16/36 (2006.01), A61K 39/395 (2006.01)
(86) PCT US2012/020470 de 06/01/2012
(87) WO 2012/094587 de 12/07/2012

(21) **BR 11 2013 017082-4** **1.1**
(30) 24/02/2011 KR 10-2011-0016437; 19/07/2011 KR 10-2011-0071424; 19/07/2011 KR 10-2011-0071423; 21/12/2011 KR 10-2011-0139447; 21/12/2011 KR 10-2011-0139294; 06/01/2012 KR 10-2012-0001880; 06/01/2012 KR 10-2012-0001881
(51) D06F 39/14 (2006.01), D06F 37/28 (2006.01)
(86) PCT KR2012/001393 de 23/02/2012
(87) WO 2012/115467 de 30/08/2012

(21) **BR 11 2013 017085-9** **1.1**
(51) H04N 5/445 (2011.01)
(86) PCT US2011/000132 de 25/01/2011
(87) WO 2012/102689 de 02/08/2012

(21) **BR 11 2013 017089-1** **1.1**
(30) 03/01/2011 US 12/983,732
(51) B32B 7/06 (2006.01), B32B 27/20 (2006.01), B32B 27/30 (2006.01), B32B 27/32 (2006.01)
(86) PCT US2012/020023 de 03/01/2012
(87) WO 2012/094281 de 12/07/2012

(21) **BR 11 2013 017094-8** **1.1**
(30) 11/01/2011 GB 1100427.2
(51) C12R 1/425 (2006.01), A01H 3/00 (2006.01), A01H 17/00 (2006.01)
(86) PCT EP2012/050320 de 10/01/2012
(87) WO 2012/095431 de 19/07/2012

(21) **BR 11 2013 017096-4** **1.1**
(30) 04/01/2011 US 61/429,622
(51) A61K 39/12 (2006.01)
(86) PCT US2012/020173 de 04/01/2012
(87) WO 2012/094386 de 12/07/2012

(21) **BR 11 2013 017097-2** **1.1**
(30) 05/01/2011 US 12/985,073
(51) H01B 1/02 (2006.01), H01B 9/04 (2006.01), H01B 1/04 (2006.01)
(86) PCT US2012/020344 de 05/01/2012
(87) WO 2012/094504 de 12/07/2012

(21) **BR 11 2013 017099-9** **1.1**
(30) 07/01/2011 JP 2011-002466; 15/09/2011 JP 2011-202308; 09/12/2011 JP 2011-270545
(51) C07H 1/00 (2006.01), A23L 1/308 (2006.01), C07H 3/04 (2006.01), C07H 3/06 (2006.01)
(86) PCT JP2011/078802 de 13/12/2011
(87) WO 2012/093564 de 12/07/2012

(21) **BR 11 2013 017102-2** **1.1**
(30) 07/01/2011 EP PCT/EP2011/050187
(51) C09C 1/02 (2006.01), C09C 1/36 (2006.01), C09C 1/40 (2006.01), C09C 1/42 (2006.01), C09C 3/10 (2006.01), D21H 17/00 (2006.01), G01N 21/25 (2006.01)
(86) PCT EP2011/073801 de 22/12/2011
(87) WO 2012/093039 de 12/07/2012

(21) **BR 11 2013 017104-9** **1.1**
(30) 03/01/2011 EP 11 150023.7
(51) A47J 31/36 (2006.01)
(86) PCT EP2012/050033 de 03/01/2012
(87) WO 2012/093108 de 12/07/2012

(21) **BR 11 2013 017105-7** **1.1**
(51) C09D 5/24 (2006.01), C09D 4/00 (2006.01), C09D 183/06 (2006.01), G02B 1/10 (2006.01)
(86) PCT US2011/020111 de 04/01/2011
(87) WO 2012/093995 de 12/07/2012

(21) **BR 11 2013 017106-5** **1.1**
(30) 03/01/2011 US 61/429,228
(51) H04L 29/06 (2006.01), G06Q 30/02 (2012.01)
(86) PCT US2011/059068 de 03/11/2011
(87) WO 2012/094056 de 12/07/2012

(21) **BR 11 2013 017107-3** **1.1**
(30) 03/01/2011 EP 11150022.9
(51) A47J 31/36 (2006.01), A47J 31/44 (2006.01)
(86) PCT EP2012/050031 de 03/01/2012
(87) WO 2012/093107 de 12/07/2012

(21) **BR 11 2013 017110-3** **1.1**
(30) 04/01/2011 EP 11 150074.0
(51) A61M 5/32 (2006.01), A61M 5/28 (2006.01)
(86) PCT EP2011/074274 de 30/12/2011
(87) WO 2012/093069 de 12/07/2012

(21) **BR 11 2013 017111-1** **1.1**
(30) 11/01/2011 EP 11150580.6
(51) G01C 15/00 (2006.01)
(86) PCT EP2012/050300 de 10/01/2012
(87) WO 2012/095415 de 19/07/2012

(21) **BR 11 2013 017112-0** **1.1**
(30) 10/01/2011 EP 11150516.0
(51) G01C 1/04 (2006.01), G01C 7/00 (2006.01), G01C 15/00 (2006.01), G01C 15/06 (2006.01)
(86) PCT EP2012/050302 de 10/01/2012
(87) WO 2012/095417 de 19/07/2012

(21) **BR 11 2013 017113-8** **1.1**
(51) H05B 37/02 (2006.01), H05B 33/08 (2006.01)
(86) PCT EP2011/050002 de 03/01/2011
(87) WO 2012/092956 de 12/07/2012

(21) **BR 11 2013 017114-6** **1.1**
(30) 03/01/2011 DE 10 2011 000 015.1
(51) B02C 21/02 (2006.01)
(86) PCT EP2011/006499 de 22/12/2011
(87) WO 2012/092953 de 12/07/2012

(21) **BR 11 2013 017208-8** **1.1**
(30) 07/01/2011 JP 2011-002205
(86) PCT JP2011/079540 de 20/12/2011
(87) WO 2012/093585 de 12/07/2012

(21) **BR 11 2013 017209-6** **1.1**
(30) 07/01/2011 JP 2011-001829; 20/01/2011 JP 2011-009870
(51) H04J 99/00 (2009.01), H04B 7/04 (2006.01), H04J 13/18 (2011.01)
(86) PCT JP2011/007109 de 20/12/2011
(87) WO 2012/093449 de 12/07/2012

(21) **BR 11 2013 017225-8** **1.1**
(30) 11/01/2011 CH 00044/11
(51) B22D 41/24 (2006.01), B22D 41/56 (2006.01), C21C 5/46 (2006.01), F27D 3/15 (2006.01)
(86) PCT EP2012/000046 de 06/01/2012
(87) WO 2012/095282 de 19/07/2012

(21) **BR 11 2013 017234-7** **1.1**
(30) 04/01/2011 US 61/429,552; 21/06/2011 US 61/499,343; 08/09/2011 US 61/532,326
(51) H04N 13/04 (2006.01)
(86) PCT KR2012/000081 de 04/01/2012
(87) WO 2012/093849 de 12/07/2012

(21) **BR 11 2013 017235-5** **1.1**
(30) 06/01/2011 US 12/985,922
(51) E21B 47/08 (2006.01), G01B 17/00 (2006.01), G01V 1/44 (2006.01)
(86) PCT US2012/020057 de 03/01/2012
(87) WO 2012/094305 de 12/07/2012

(21) **BR 11 2013 017236-3** **1.1**
(30) 04/01/2011 US 61/429,601
(51) C10G 29/16 (2006.01)
(86) PCT US2011/067887 de 29/12/2011
(87) WO 2012/094233 de 12/07/2012

(21) **BR 11 2013 017245-2** **1.1**
(30) 04/01/2011 US 61/429,663
(86) PCT EP2011/074096 de 27/12/2011
(87) WO 2012/093056 de 12/07/2012

(21) **BR 11 2013 017246-0** **1.1**
(30) 04/01/2011 EP 11150083.1
(51) A61M 5/20 (2006.01), A61M 5/32 (2006.01)
(86) PCT EP2011/074280 de 30/12/2011
(87) WO 2012/093075 de 12/07/2012

(21) **BR 11 2013 017253-3** **1.1**
(30) 06/01/2011 US 12/985,962
(51) E21B 33/127 (2006.01), E21B 29/00 (2006.01), E21B 33/12 (2006.01), E21B 23/00 (2006.01)
(86) PCT US2012/020321 de 05/01/2012
(87) WO 2012/094488 de 12/07/2012

(21) **BR 11 2013 017256-8** **1.1**
(30) 05/01/2011 JP 2011-000744; 24/10/2011 JP 2011-233007
(51) H04W 72/04 (2009.01), H04W 28/04 (2009.01), H04W 28/06 (2009.01)
(86) PCT JP2011/007106 de 20/12/2011
(87) WO 2012/093448 de 12/07/2012

(21) **BR 11 2013 017258-4** **1.1**
(30) 04/01/2011 DE 10 2011 002 418.2
(51) C08J 5/24 (2006.01)
(86) PCT EP2011/071450 de 01/12/2011
(87) WO 2012/093006 de 12/07/2012

(21) **BR 11 2013 017260-6** **1.1**
(30) 04/01/2011 US 12/984,263
(51) A01C 7/08 (2006.01)
(86) PCT US2012/020202 de 04/01/2012
(87) WO 2012/094404 de 12/07/2012

(21) **BR 11 2013 017261-4** **1.1**
(30) 05/01/2011 US 12/985,106
(51) A01K 87/02 (2006.01), A01K 87/00 (2006.01)
(86) PCT US2012/020085 de 03/01/2012
(87) WO 2012/094322 de 12/07/2012

(21) **BR 11 2013 017263-0** **1.1**
(30) 04/01/2011 US 12/984,206
(51) B01J 8/04 (2006.01)
(86) PCT US2011/063048 de 02/12/2011
(87) WO 2012/094078 de 12/07/2012

(21) **BR 11 2013 017264-9** **1.1**
(30) 05/01/2011 FR 11.00023
(51) C07C 233/18 (2006.01), C07C 231/14 (2006.01), C07D 209/48 (2006.01), C07C 233/31 (2006.01)
(86) PCT FR2012/000004 de 04/01/2012
(87) WO 2012/093225 de 12/07/2012

(21) **BR 11 2013 017265-7** **1.1**
(30) 07/01/2011 FR 11/00050
(51) G02B 27/09 (2006.01), G01N 15/12 (2006.01), G01N 15/14 (2006.01)
(86) PCT FR2012/000001 de 02/01/2012
(87) WO 2012/093223 de 12/07/2012

(21) **BR 11 2013 017271-1** **1.1**
(30) 07/01/2011 US 61/430,916; 09/09/2011 US 61/533,071
(51) E21B 33/129 (2006.01), E21B 47/10 (2006.01)
(86) PCT US2012/020533 de 06/01/2012
(87) WO 2012/094626 de 12/07/2012

(21) **BR 11 2013 017273-8** **1.1**
(30) 05/01/2011 US 61/430,101; 03/01/2012 US 13/342,901
(86) PCT US2012/020217 de 04/01/2012
(87) WO 2012/094414 de 12/07/2012

(21) **BR 11 2013 017274-6** **1.1**
(30) 07/01/2011 US 12/986,286
(51) E01B 27/12 (2006.01)
(86) PCT US2011/065176 de 15/12/2011
(87) WO 2012/094125 de 12/07/2012

(21) **BR 11 2013 017280-0** **1.1**
(30) 06/01/2011 EP 11000065.0
(51) E06B 9/42 (2006.01), E06B 9/78 (2006.01)
(86) PCT EP2012/000037 de 05/01/2012
(87) WO 2012/093089 de 12/07/2012

(21) **BR 11 2013 017281-9** **1.1**
(30) 05/01/2011 US 61/429,931
(51) C12N 5/02 (2006.01)
(86) PCT US2012/020378 de 05/01/2012
(87) WO 2012/094532 de 12/07/2012

(21) **BR 11 2013 017282-7** **1.1**
(30) 06/01/2011 US 12/985,936
(51) E06B 9/262 (2006.01)
(86) PCT US2012/020264 de 05/01/2012
(87) WO 2012/094448 de 12/07/2012

(21) **BR 11 2013 017283-5** **1.1**
(30) 10/01/2011 US 61/431,313
(51) A61P 37/04 (2006.01)
(86) PCT US2012/020844 de 10/01/2012
(87) WO 2012/097012 de 19/07/2012

(21) **BR 11 2013 017286-0** **1.1**
(30) 06/01/2011 US 12/986,092
(51) A61M 5/142 (2006.01), A61M 5/168 (2006.01), A61M 39/28 (2006.01), F04C 5/00 (2006.01)
(86) PCT US2012/020114 de 03/01/2012
(87) WO 2012/094348 de 12/07/2012

(21) **BR 11 2013 017287-8** **1.1**
(30) 07/01/2011 US 12/986.213
(51) F41H 5/04 (2006.01), B21B 1/00 (2006.01), C21D 9/42 (2006.01), C22C 38/08 (2006.01)
(86) PCT US2011/066691 de 22/12/2011
(87) WO 2012/094160 de 12/07/2012

(21) **BR 11 2013 017288-6** **1.1**
(30) 12/01/2011 AU 2011900085; 12/01/2011 AU 2011900086; 12/01/2011 AU 2011900087
(51) B60B 29/00 (2006.01), B60B 31/00 (2006.01), B60B 30/00 (2006.01), B62D 65/12 (2006.01)
(86) PCT AU2012/000020 de 12/01/2012
(87) WO 2012/094706 de 19/07/2012

(21) **BR 11 2013 017289-4** **1.1**
(30) 07/01/2011 US 12/986,858
(51) G06F 17/30 (2006.01)
(86) PCT US2012/020377 de 05/01/2012
(87) WO 2012/094531 de 12/07/2012

(21) **BR 11 2013 017290-8** **1.1**
(51) B60T 8/1755 (2006.01)
(86) PCT JP2011/062834 de 03/06/2011
(87) WO 2012/164749 de 06/12/2012

(21) **BR 11 2013 017291-6** **1.1**
(30) 05/01/2011 US 61/429,832; 06/09/2011 DE 10 2011 112 434.2
(51) H01J 37/32 (2006.01)
(86) PCT EP2011/006393 de 17/12/2011
(87) WO 2012/092950 de 12/07/2012

(21) **BR 11 2013 017292-4** **1.1**
(30) 04/01/2011 US 61/429.714
(51) H04H 60/32 (2008.01)
(86) PCT US2012/020119 de 04/01/2012
(87) WO 2012/094352 de 12/07/2012

(21) **BR 11 2013 017293-2** **1.1**
(30) 04/01/2011 CN 201110002379.6
(51) H04B 7/04 (2006.01), H04B 7/06 (2006.01)
(86) PCT IB2012/000060 de 03/01/2012
(87) WO 2012/093332 de 12/07/2012

(21) **BR 11 2013 017294-0** **1.1**
(30) 07/01/2011 US 61/430,738
(51) B22C 9/02 (2006.01), B22C 9/08 (2006.01), B22C 9/28 (2006.01), B60B 3/06 (2006.01)
(86) PCT US2012/020485 de 06/01/2012
(87) WO 2012/094596 de 12/07/2012

(21) **BR 11 2013 017295-9** **1.1**
(51) B29C 45/00 (2006.01)
(86) PCT US2011/020299 de 06/01/2011
(87) WO 2012/094005 de 12/07/2012

(21) **BR 11 2013 017297-5** **1.1**
(30) 05/01/2011 US 12/985,104
(51) H01H 77/02 (2006.01)
(86) PCT US2011/065320 de 16/12/2011
(87) WO 2012/094133 de 12/07/2012

(21) **BR 11 2013 017298-3** **1.1**
(30) 23/02/2011 SE 1150148-3
(51) B60W 30/20 (2006.01), F02D 45/00 (2006.01), B60W 10/04 (2006.01), B60W 50/00 (2006.01)
(86) PCT SE2012/050188 de 21/02/2012
(87) WO 2012/115582 de 30/08/2012

(21) **BR 11 2013 017300-9** **1.1**
(30) 25/03/2011 US 13/071,795
(51) D04H 1/541 (2012.01), D04H 1/4274 (2012.01), B32B 5/26 (2006.01), B32B 29/02 (2006.01), D04H 1/4242 (2012.01), D04H 1/425 (2012.01), B32B 3/30 (2006.01), B32B 15/14 (2006.01), B32B 15/20 (2006.01), B32B 5/02 (2006.01)
(86) PCT US2012/026229 de 23/02/2012
(87) WO 2012/134674 de 04/10/2012

(21) **BR 11 2013 017301-7** **1.1**
(51) H04B 1/38 (2006.01), G06F 1/16 (2006.01)
(86) PCT EP2011/051820 de 08/02/2011
(87) WO 2012/107080 de 16/08/2012

(21) **BR 11 2013 017302-5** **1.1**
(30) 07/01/2011 EP 11150431.2
(51) A61K 9/20 (2006.01), A61K 31/397 (2006.01)
(86) PCT EP2012/050151 de 05/01/2012
(87) WO 2012/093161 de 12/07/2012

(21) **BR 11 2013 017303-3** **1.1**
(30) 08/02/2011 SE 1150091-5
(51) G01P 21/00 (2006.01), G01P 15/00 (2006.01)
(86) PCT SE2012/050070 de 25/01/2012
(87) WO 2012/108817 de 16/08/2012

(21) **BR 11 2013 017304-1** **1.1**
(30) 01/03/2011 US 61/477,943
(51) H04N 21/231 (2011.01), H04N 21/433 (2011.01), H04N 21/472 (2011.01), H04N 21/6587 (2011.01)
(86) PCT SE2011/051067 de 05/09/2011
(87) WO 2012/118420 de 07/09/2012

(21) **BR 11 2013 017305-0** **1.1**
(30) 04/01/2011 US 61/429,635
(51) G01V 3/38 (2006.01)
(86) PCT US2011/068219 de 30/12/2011
(87) WO 2012/094256 de 12/07/2012

(21) **BR 11 2013 017306-8** **1.1**
(30) 05/01/2011 US 61/430,071
(51) C12R 1/01 (2006.01), C12P 5/02 (2006.01)
(86) PCT US2012/020386 de 05/01/2012
(87) WO 2012/094538 de 12/07/2012

(21) **BR 11 2013 017307-6** **1.1**
(30) 05/01/2011 FR 11.00024
(51) C07C 231/02 (2006.01), C07C 233/18 (2006.01), C07C 253/30 (2006.01), C07C 255/37 (2006.01), C07C 255/40 (2006.01)
(86) PCT FR2012/000005 de 04/01/2012
(87) WO 2012/113999 de 30/08/2012

(21) **BR 11 2013 017309-2** **1.1**
(30) 07/01/2011 JP 2011-001614; 16/12/2011 JP 2011-275149
(51) H04R 1/02 (2006.01), H04R 1/34 (2006.01)
(86) PCT JP2011/079450 de 20/12/2011
(87) WO 2012/093581 de 12/07/2012

(21) **BR 11 2013 017310-6** **1.1**
(30) 07/01/2011 US 61/460,660; 05/12/2011 US 13/311,265
(51) A61M 29/00 (2006.01)
(86) PCT US2011/067440 de 27/12/2011
(87) WO 2012/094195 de 12/07/2012

(21) **BR 11 2013 017311-4** **1.1**
(30) 07/01/2011 US 61/430,868
(51) A61K 39/02 (2006.01), A61Q 19/00 (2006.01)
(86) PCT US2011/066728 de 22/12/2011
(87) WO 2012/094163 de 12/07/2012

(21) **BR 11 2013 017312-2** **1.1**
(30) 07/01/2011 JP 2011-002564; 07/01/2011 JP 2011-002565; 07/01/2011 JP 2011-002563
(51) B62D 6/00 (2006.01), B62D 5/04 (2006.01), B62D 101/00 (2006.01), B62D 113/00 (2006.01), B62D 117/00 (2006.01), B62D 119/00 (2006.01)
(86) PCT JP2012/050045 de 05/01/2012
(87) WO 2012/093679 de 12/07/2012

(21) **BR 11 2013 017313-0** **1.1**
(30) 06/01/2011 US 12/985,773
(51) G01V 8/16 (2006.01), E21B 47/00 (2006.01), G01V 8/10 (2006.01)
(86) PCT US2011/063516 de 06/12/2011
(87) WO 2012/094086 de 12/07/2012

(21) **BR 11 2013 017314-9** **1.1**
(30) 05/01/2011 US 61/430,027
(51) A61K 9/16 (2006.01), A61K 9/20 (2006.01), A61K 31/335 (2006.01), A61P 3/10 (2006.01)
(86) PCT US2012/020042 de 03/01/2012
(87) WO 2012/094293 de 12/07/2012

(21) **BR 11 2013 017316-5** **1.1**
(30) 04/01/2011 US 61/429,730
(51) C07D 401/14 (2006.01), C07D 403/12 (2006.01), C07D 403/14 (2006.01), C07D 405/14 (2006.01), C07D 409/14 (2006.01), C07D 417/12 (2006.01), C07D 417/14 (2006.01), C07D 471/04 (2006.01), A61K 31/403 (2006.01), A61K 31/407 (2006.01), A61K 31/416 (2006.01), A61P 27/02 (2006.01)
(86) PCT EP2012/050005 de 02/01/2012
(87) WO 2012/093101 de 12/07/2012

(21) **BR 11 2013 017337-8** **1.1**
(30) 07/01/2011 US 12/986,282
(51) F41A 17/00 (2006.01)
(86) PCT US12/020328 de 05/01/2012
(87) WO 2012/094493 de 12/07/2012

(21) **BR 11 2013 017338-6** **1.1**
(30) 07/01/2011 US 12/986,272
(51) F41A 17/36 (2006.01)
(86) PCT US2012/020294 de 05/01/2012
(87) WO 2012/094471 de 12/07/2012

(21) **BR 11 2013 017349-1** **1.1**
(30) 12/01/2011 DE 20 2011 001 371.5
(51) B60J 1/02 (2006.01), B60J 1/06 (2006.01), F41H 7/00 (2006.01)
(86) PCT DE2012/000004 de 04/01/2012
(87) WO 2012/095098 de 19/07/2012

(21) **BR 11 2013 017362-9** **1.1**
(30) 21/01/2011 CN PCT/CN2011/070464
(51) C07D 207/50 (2006.01), C07D 401/04 (2006.01), C07D 403/04 (2006.01), C07D 403/10 (2006.01), C07D 413/10 (2006.01), C07D 471/04 (2006.01), A61K 31/4015 (2006.01), A61K 31/402 (2006.01), A61K 31/4025 (2006.01), A61K 31/407 (2006.01), A61P 35/00 (2006.01)
(86) PCT EP2012/050665 de 18/01/2012
(87) WO 2012/098132 de 26/07/2012

(21) **BR 11 2013 017363-7** **1.1**
(51) C07K 16/24 (2006.01), C07K 14/00 (2006.01), C12N 15/10 (2006.01)
(86) PCT EP2011/050135 de 06/01/2011
(87) WO 2012/092970 de 12/07/2012

(21) **BR 11 2013 017364-5** **1.1**
(30) 07/01/2011 CN 201110002777.8
(51) C08L 25/18 (2006.01)
(86) PCT US2012/020543 de 06/01/2012
(87) WO 2012/094632 de 12/07/2012

(21) **BR 11 2013 017365-3** **1.1**
(30) 14/01/2011 US 61/433,069; 12/08/2011 US 61/523,115; 16/11/2011 US 13/298,060
(51) A61F 2/90 (2013.01), A61F 2/06 (2013.01), A61F 2/82 (2013.01)
(86) PCT US2011/061165 de 17/11/2011
(87) WO 2012/096716 de 19/07/2012

(21) **BR 11 2013 017366-1** **1.1**
(30) 10/01/2011 US 61/431,111
(51) G01N 1/30 (2006.01), G01N 1/31 (2006.01)
(86) PCT US2012/020483 de 06/01/2012
(87) WO 2012/096842 de 19/07/2012

(21) **BR 11 2013 017367-0** **1.1**
(30) 06/01/2011 EP PCT/EP2011/050138
(51) C07K 16/24 (2006.01), C07K 14/00 (2006.01)
(86) PCT EP12/050193 de 06/01/2012
(87) WO 2012/093172 de 12/07/2012

(21) **BR 11 2013 017369-6** **1.1**
(30) 07/01/2011 US 61/430,566
(51) A61G 11/00 (2006.01)
(86) PCT IB12/050008 de 02/01/2012
(87) WO 2012/093346 de 12/07/2012

(21) **BR 11 2013 017370-0** **1.1**
(30) 06/01/2011 DE 10 2011 008 016.3
(51) A23G 1/40 (2006.01), A23G 1/42 (2006.01)
(86) PCT DE2011/002131 de 15/12/2011
(87) WO 2012/092916 de 12/07/2012

(21) **BR 11 2013 017371-8** **1.1**
(30) 06/01/2011 DE 10 2011 008 017.1
(51) A23L 2/52 (2006.01), A23L 2/60 (2006.01), A23L 2/68 (2006.01)
(86) PCT DE2011/002144 de 20/12/2011
(87) WO 2012/092917 de 12/07/2012

(21) **BR 11 2013 017373-4** **1.1**
(30) 06/01/2011 US 12/985,968
(51) E21B 33/06 (2006.01), E21B 34/02 (2006.01), E21B 33/064 (2006.01)
(86) PCT US2011/065068 de 15/12/2011
(87) WO 2012/094117 de 12/07/2012

(21) **BR 11 2013 017374-2** **1.1**
(30) 05/01/2011 FR 1150059
(51) G01N 21/33 (2006.01), G01N 33/28 (2006.01)
(86) PCT EP2012/050039 de 03/01/2012
(87) WO 2012/093111 de 12/07/2012

(21) **BR 11 2013 017375-0** **1.1**
(30) 07/01/2011 US 12/986,673
(51) A61B 6/00 (2006.01)
(86) PCT US11/064053 de 09/12/2011
(87) WO 2012/094097 de 12/07/2012

(21) **BR 11 2013 017376-9** **1.1**
(30) 10/01/2011 FR 1150165; 25/01/2011 US 61/435,998
(51) A61K 8/31 (2006.01), A61K 8/34 (2006.01), A61K 8/37 (2006.01), A61K 8/39 (2006.01), A61K 8/41 (2006.01), A61Q 5/10 (2006.01), A61K 8/06 (2006.01)
(86) PCT EP12/050257 de 09/01/2012
(87) WO 2012/095398 de 19/07/2012

(21) **BR 11 2013 017378-5** **1.1**
(30) 07/01/2011 US 61/430,903; 11/02/2011 US 61/442,095; 23/03/2011 US 61/466,899; 28/03/2011 US 61/468,432; 08/04/2011 US 61/473,635; 12/08/2011 US 61/523,113
(51) H04W 52/36 (2009.01), H04W 52/14 (2009.01)
(86) PCT US12/020444 de 06/01/2012
(87) WO 2012/094573 de 12/07/2012

(21) **BR 11 2013 017379-3** **1.1**
(30) 05/01/2011 IT BG2011A 000001
(51) C10B 21/10 (2006.01), C10J 3/66 (2006.01), C10J 3/72 (2006.01)
(86) PCT EP11/073453 de 20/12/2011
(87) WO 2012/093030 de 12/07/2012

(21) **BR 11 2013 017382-3** **1.1**
(30) 05/01/2011 US 61/430,117
(51) C07H 15/06 (2006.01), A61K 39/39 (2006.01), C07H 15/04 (2006.01), C07H 15/18 (2006.01), A61P 31/04 (2006.01), A61P 31/12 (2006.01), A61P 35/00 (2006.01)
(86) PCT US12/020388 de 05/01/2012
(87) WO 2012/094540 de 12/07/2012

(21) **BR 11 2013 017383-1** **1.1**
(30) 06/01/2011 EP EP 11250005.3
(51) C09D 7/04 (2006.01), C09D 167/08 (2006.01)
(86) PCT GB2012/000006 de 06/01/2012
(87) WO 2012/093250 de 12/07/2012

(21) **BR 11 2013 017384-0** **1.1**
(30) 07/01/2011 US 61/430,594
(51) H04W 72/12 (2009.01)
(86) PCT EP2012/050141 de 05/01/2012
(87) WO 2012/093156 de 12/07/2012

(21) **BR 11 2013 017386-6** **1.1**
(30) 18/02/2011 EP 11290096.4
(51) H04L 27/26 (2006.01), H04L 27/233 (2006.01)
(86) PCT EP2011/073054 de 16/12/2011
(87) WO 2012/110143 de 23/08/2012

(21) **BR 11 2013 017388-2** **1.1**
(30) 07/01/2011 US 61/430,739
(51) G07F 9/02 (2006.01)
(86) PCT US2012/020325 de 05/01/2012
(87) WO 2012/094491 de 12/07/2012

(21) **BR 11 2013 017390-4** **1.1**
(30) 09/02/2011 US 13/023,737
(51) D04H 1/559 (2012.01), D04H 1/541 (2012.01), B32B 5/00 (2006.01), B32B 27/12 (2006.01), B32B 29/00 (2006.01), B60J 5/00 (2006.01), D04H 1/54 (2006.01), D04H 1/425 (2012.01), D04H 1/4274 (2012.01), D21B 1/08 (2006.01)
(86) PCT US2012/024416 de 09/02/2012
(87) WO 2012/109410 de 16/08/2012

(21) **BR 11 2013 017392-0** **1.1**
(30) 05/01/2011 US 12/985,061
(51) C12Q 3/00 (2006.01), C12M 1/36 (2006.01), G05D 21/02 (2006.01), C12N 1/12 (2006.01), C02F 3/34 (2006.01)
(86) PCT CA2012/000005 de 04/01/2012
(87) WO 2012/092666 de 12/07/2012

(21) **BR 11 2013 017394-7** **1.1**
(30) 25/01/2011 FR 1100213
(51) C01F 17/00 (2006.01), C09K 11/01 (2006.01), H01J 9/52 (2006.01)
(86) PCT EP2012/050810 de 19/01/2012
(87) WO 2012/101038 de 02/08/2012

(21) **BR 11 2013 017395-5** **1.1**
(30) 06/01/2011 US 61/430,322
(86) PCT KR2012/000155 de 06/01/2012
(87) WO 2012/093891 de 12/07/2012

(21) **BR 11 2013 017396-3** **1.1**
(30) 07/01/2011 US 12/986,473
(51) G06F 3/01 (2006.01), G06F 3/14 (2006.01), G06F 3/048 (2013.01), G06F 9/44 (2006.01)
(86) PCT US2012/020192 de 04/01/2012
(87) WO 2012/094396 de 12/07/2012

(21) **BR 11 2013 017397-1** **1.1**
(51) H04W 80/10 (2009.01)
(86) PCT EP2011/050134 de 06/01/2011
(87) WO 2012/092969 de 12/07/2012

(21) **BR 11 2013 017398-0** **1.1**
(30) 06/01/2011 US 61/430,435
(51) A61B 17/88 (2006.01)
(86) PCT US2012/020403 de 06/01/2012
(87) WO 2012/094549 de 12/07/2012

(21) **BR 11 2013 017399-8** **1.1**
(30) 07/01/2011 JP 2011-002231; 09/12/2011 JP 2011-270720
(51) G06F 3/041 (2006.01), G06F 3/048 (2013.01), H04N 5/00 (2011.01), H04Q 9/00 (2006.01)
(86) PCT JP2011/080186 de 27/12/2011
(87) WO 2012/093620 de 12/07/2012

(21) **BR 11 2013 017400-5** **1.1**
(30) 07/01/2011 FR 11 50131
(51) C08L 23/00 (2006.01), C08J 5/04 (2006.01)
(86) PCT EP2012/050179 de 06/01/2012
(87) WO 2012/093167 de 12/07/2012

(21) **BR 11 2013 017401-3** **1.1**
(30) 07/01/2011 DE 10 2011 008 462.2
(51) H01F 27/32 (2006.01), H01F 27/36 (2006.01)
(86) PCT EP2011/074082 de 27/12/2011
(87) WO 2012/093052 de 12/07/2012

(21) **BR 11 2013 017402-1** **1.1**
(30) 06/01/2011 US 12/985,971
(51) E06B 9/262 (2006.01)
(86) PCT US2012/020267 de 05/01/2012
(87) WO 2012/094449 de 12/07/2012

(21) **BR 11 2013 017404-8** **1.1**
(30) 06/01/2011 US 12/986,004
(51) A61B 17/88 (2006.01)
(86) PCT US2012/020240 de 04/01/2012
(87) WO 2012/094433 de 12/07/2012

(21) **BR 11 2013 017405-6** **1.1**
(30) 07/01/2011 US 61/430,640
(51) C07C 211/35 (2006.01), A61K 31/13 (2006.01), A61P 9/12 (2006.01)
(86) PCT US2012/020246 de 05/01/2012
(87) WO 2012/094437 de 12/07/2012

(21) **BR 11 2013 017406-4** **1.1**
(30) 07/01/2011 DE 10 2011 008 459.2
(51) D21H 17/33 (2006.01), H01B 3/18 (2006.01), H01B 1/12 (2006.01), H01F 27/04 (2006.01), H01F 27/32 (2006.01)
(86) PCT EP2011/072867 de 15/12/2011
(87) WO 2012/093023 de 12/07/2012

(21) **BR 11 2013 017407-2** **1.1**
(51) G01V 9/00 (2006.01), E21B 47/00 (2006.01), G06F 19/00 (2011.01)
(86) PCT US2011/020157 de 05/01/2011
(87) WO 2012/093998 de 12/07/2012

(21) **BR 11 2013 017408-0** **1.1**
(30) 05/01/2011 US 12/984,950
(51) H01Q 21/20 (2006.01), H01Q 1/24 (2006.01), H01Q 3/26 (2006.01), H01Q 25/00 (2006.01)
(86) PCT US2011/065801 de 19/12/2011
(87) WO 2012/128809 de 27/09/2012

(21) **BR 11 2013 017409-9** **1.1**
(30) 06/01/2011 US 12/985,415
(51) A47C 27/15 (2006.01)
(86) PCT US2012/020291 de 05/01/2012
(87) WO 2012/094468 de 12/07/2012

(21) **BR 11 2013 017410-2** **1.1**
(51) E21B 47/13 (2012.01)
(86) PCT US2011/020312 de 06/01/2011
(87) WO 2012/094007 de 12/07/2012

(21) **BR 11 2013 017411-0** **1.1**
(30) 07/01/2011 US 61/430,914
(51) C12N 5/07 (2010.01)
(86) PCT US2012/020548 de 06/01/2012
(87) WO 2012/094636 de 12/07/2012

(21) **BR 11 2013 017413-7** **1.1**
(30) 07/01/2011 AU AU2011/000016
(51) F24H 1/20 (2006.01), H05B 3/82 (2006.01)
(86) PCT AU2011/000860 de 06/07/2011
(87) WO 2012/092641 de 12/07/2012

(21) **BR 11 2013 017414-5** **1.1**
(30) 05/01/2011 US 61/429,827; 07/09/2011 US 13/226,605
(51) H04L 9/32 (2006.01)
(86) PCT CN2012/070060 de 05/01/2012
(87) WO 2012/092867 de 12/07/2012

(21) **BR 11 2013 017416-1** **1.1**
(30) 07/01/2011 JP 2011-002147
(51) C07D 401/14 (2006.01), A61K 31/4178 (2006.01), A61K 31/4439 (2006.01), A61P 35/00 (2006.01), A61P 43/00 (2006.01), C07D 403/14 (2006.01)
(86) PCT JP2012/050140 de 06/01/2012
(87) WO 2012/093707 de 12/07/2012

(21) **BR 11 2013 017418-8** **1.1**
(30) 07/01/2011 US 12/986,860
(51) B65G 47/72 (2006.01), B65G 51/01 (2006.01), A01C 7/08 (2006.01), B65B 39/00 (2006.01)
(86) PCT US2011/066933 de 22/12/2011
(87) WO 2012/094172 de 12/07/2012

(21) **BR 11 2013 017419-6** **1.1**
(30) 05/01/2011 US 61/430.021
(51) H01J 49/26 (2006.01)
(86) PCT US2011/067771 de 29/12/2011
(87) WO 2012/094227 de 12/07/2012

(21) **BR 11 2013 017421-8** **1.1**
(30) 07/01/2011 JP 2011-002253
(51) H05K 3/00 (2006.01), B26F 1/16 (2006.01)
(86) PCT JP2012/000043 de 05/01/2012
(87) WO 2012/093660 de 12/07/2012

(21) **BR 11 2013 017423-4** **1.1**
(30) 06/01/2011 US 61/430,520; 24/02/2011 US 61/446,402; 02/03/2011 US 61/448,623; 04/01/2012 US 13/343,573
(86) PCT US2012/020346 de 05/01/2012
(87) WO 2012/094506 de 12/07/2012

(21) **BR 11 2013 017426-9** **1.1**
(30) 12/01/2011 JP 2011-003597
(51) G06F 13/00 (2006.01)
(86) PCT JP2012/050059 de 05/01/2012
(87) WO 2012/096202 de 19/07/2012

(21) **BR 11 2013 017427-7** **1.1**
(30) 14/01/2011 JP 2011-006233
(51) G10L 21/04 (2013.01), G10L 19/02 (2013.01), H03M 7/30 (2006.01)
(86) PCT JP2012/050173 de 06/01/2012
(87) WO 2012/096230 de 19/07/2012

(21) **BR 11 2013 017428-5** **1.1**
(30) 06/01/2011 GB 1100160.9
(51) G01F 23/288 (2006.01), G01N 23/204 (2006.01)
(86) PCT GB2012/050009 de 05/01/2012
(87) WO 2012/093256 de 12/07/2012

(21) **BR 11 2013 017429-3** **1.1**
(30) 31/01/2011 EP 11152780.0
(51) C07C 29/09 (2006.01), C07C 29/12 (2006.01), C07C 29/64 (2006.01), C07C 29/80 (2006.01), C07C 31/20 (2006.01), C07C 31/36 (2006.01), C07D 301/04 (2006.01), C07D 301/32 (2006.01), C07D 317/12 (2006.01), C07D 317/38 (2006.01)
(86) PCT EP2012/051450 de 30/01/2012
(87) WO 2012/104252 de 09/08/2012

(21) **BR 11 2013 017430-7** **1.1**
(30) 06/01/2011 GB 1100137.7
(51) A61B 5/021 (2006.01), A61B 5/02 (2006.01), A61B 5/0215 (2006.01)
(86) PCT GB2012/050024 de 06/01/2012
(87) WO 2012/093266 de 12/07/2012

(21) **BR 11 2013 017431-5** **1.1**
(30) 06/01/2011 GB 1100136.9
(51) A61B 5/0215 (2006.01), A61B 5/103 (2006.01), A61B 5/02 (2006.01)
(86) PCT GB2012/050015 de 06/01/2012
(87) WO 2012/093260 de 12/07/2012

(21) **BR 11 2013 017433-1** **1.1**
(30) 07/01/2011 JP 2011-002281; 07/01/2011 JP 2011-002316
(51) B62D 25/20 (2006.01)
(86) PCT JP2011/077310 de 28/11/2011
(87) WO 2012/093528 de 12/07/2012

(21) **BR 11 2013 017434-0** **1.1**
(30) 11/01/2011 JP 2011-003485; 21/12/2011 JP 2011-279153
(51) H04N 5/00 (2011.01), G06F 3/0482 (2013.01), G09G 5/00 (2006.01), G09G 5/22 (2006.01), G09G 5/377 (2006.01), H04N 5/445 (2011.01)
(86) PCT JP2011/080015 de 26/12/2011
(87) WO 2012/096122 de 19/07/2012

(21) **BR 11 2013 017435-8** **1.1**
(30) 21/01/2011 US 13/011366
(51) G05D 1/00 (2006.01), G06F 3/01 (2006.01), B66F 9/075 (2006.01)
(86) PCT US2012/022011 de 20/01/2012
(87) WO 2012/100150 de 26/07/2012

(21) **BR 11 2013 017436-6** **1.1**
(30) 18/02/2011 DE 10 2011 011 642.7
(51) B65B 35/06 (2006.01), B65G 47/66 (2006.01), B65G 47/82 (2006.01), B07C 5/36 (2006.01), B65B 5/04 (2006.01)
(86) PCT EP2012/000635 de 14/02/2012
(87) WO 2012/110225 de 23/08/2012

(21) **BR 11 2013 017437-4** **1.1**
(30) 07/01/2011 EP 11 150389.2
(51) A47J 31/44 (2006.01), A47J 31/60 (2006.01)
(86) PCT EP2012/050144 de 05/01/2012
(87) WO 2012/093157 de 12/07/2012

(21) **BR 11 2013 017438-2** **1.1**
(30) 13/01/2011 EP 11150875.0
(51) C11D 1/755 (2006.01), C11D 17/00 (2006.01), C11D 1/00 (2006.01), C11D 1/74 (2006.01)
(86) PCT EP2012/050421 de 12/01/2012
(87) WO 2012/095481 de 19/07/2012

(21) **BR 11 2013 017439-0** **1.1**
(30) 05/01/2011 GB 1100081.7
(51) A61F 2/14 (2006.01), B29C 67/00 (2006.01)
(86) PCT GB2012/050010 de 05/01/2012
(87) WO 2012/093257 de 12/07/2012

(21) **BR 11 2013 017440-4** **1.1**
(30) 06/01/2011 US 12/985,668
(51) F16K 15/00 (2006.01)
(86) PCT US2012/020300 de 05/01/2012
(87) WO 2012/094475 de 12/07/2012

(21) **BR 11 2013 017441-2** **1.1**
(30) 07/01/2011 EP 11 150376.9
(51) H02M 7/162 (2006.01), H02M 5/45 (2006.01), H02M 1/42 (2007.01), H02M 1/32 (2007.01)
(86) PCT EP2011/071593 de 02/12/2011
(87) WO 2012/093009 de 12/07/2012

(21) **BR 11 2013 017442-0** **1.1**
(30) 13/01/2011 EP 11150876.8
(51) C11D 1/755 (2006.01), C11D 1/00 (2006.01), C08G 65/334 (2006.01)
(86) PCT EP2012/050422 de 12/01/2012
(87) WO 2012/095482 de 19/07/2012

(21) **BR 11 2013 017443-9** **1.1**
(30) 05/01/2011 US 61/430,126; 05/04/2011 US 13/080,131
(51) H04M 1/725 (2006.01)
(86) PCT US2011/068189 de 30/12/2011
(87) WO 2012/094253 de 12/07/2012

(21) **BR 11 2013 017445-5** **1.1**
(30) 06/01/2011 US 61/430462; 26/08/2011 US 61/527916; 26/08/2011 US 61/527890; 08/11/2011 US 61/557203
(51) C12Q 1/68 (2006.01)
(86) PCT US2012/020564 de 06/01/2012
(87) WO 2012/094651 de 12/07/2012

(21) **BR 11 2013 017446-3** **1.1**
(30) 10/01/2011 US 61/431370
(51) A61K 31/4436 (2006.01), C12Q 1/68 (2006.01)
(86) PCT US2012/020606 de 09/01/2012
(87) WO 2012/096873 de 19/07/2012

(21) **BR 11 2013 017447-1** **1.1**
(30) 06/01/2011 JP PCT/JP2011/050105
(51) B61L 25/02 (2006.01), B61L 27/00 (2006.01), G06Q 30/02 (2012.01), G06Q 30/04 (2012.01), G06Q 50/26 (2012.01), G06Q 50/30 (2012.01), G08G 1/005 (2006.01)
(86) PCT JP2011/078743 de 13/12/2011
(87) WO 2012/093560 de 12/07/2012

(21) **BR 11 2013 017448-0** **1.1**
(30) 07/01/2011 DE 10 2011 008 454.1
(51) H01B 3/18 (2006.01), H01B 1/12 (2006.01), H01F 27/04 (2006.01), H01F 27/32 (2006.01), H01B 1/06 (2006.01)
(86) PCT EP2011/074085 de 27/12/2011
(87) WO 2012/093053 de 12/07/2012

(21) **BR 11 2013 017449-8** **1.1**
(30) 16/02/2011 AT AS206/2011

(51) F21S 8/12 (2006.01), F21Y 101/02 (2006.01)
(86) PCT AT2011/050038 de 13/12/2011
(87) WO 2012/109681 de 23/08/2012

(21) **BR 11 2013 017450-1** **1.1**
(30) 06/01/2011 JP 2011-001419
(51) H04W 48/12 (2009.01), H04J 11/00 (2006.01), H04W 16/28 (2009.01), H04W 28/06 (2009.01), H04W 88/02 (2009.01)
(86) PCT JP2011/078580 de 09/12/2011
(87) WO 2012/093554 de 12/07/2012

(21) **BR 11 2013 017451-0** **1.1**
(30) 07/01/2011 US 61/430,879
(51) H04J 11/00 (2006.01), H04B 7/26 (2006.01), H04W 72/04 (2009.01)
(86) PCT US2011/066312 de 20/12/2011
(87) WO 2012/094151 de 12/07/2012

(21) **BR 11 2013 017469-2** **1.1**
(30) 14/02/2011 JP 2011-028905
(51) B21D 3/02 (2006.01)
(86) PCT JP2012/000896 de 10/02/2012
(87) WO 2012/111291 de 23/08/2012

(21) **BR 11 2013 017472-2** **1.1**
(30) 06/01/2011 FR 1150089
(51) C22B 1/02 (2006.01), C22B 1/06 (2006.01), C22B 34/24 (2006.01), C22B 59/00 (2006.01), C22B 60/02 (2006.01), C22B 3/06 (2006.01), C22B 3/08 (2006.01)
(86) PCT EP2012/050188 de 06/01/2012
(87) WO 2012/093170 de 12/07/2012

(21) **BR 11 2013 017477-3** **1.1**
(30) 11/01/2011 NO 20110038
(51) E21B 33/037 (2006.01), E21B 17/10 (2006.01)
(86) PCT NO2012/000002 de 11/01/2012
(87) WO 2012/096581 de 19/07/2012

(21) **BR 11 2013 017483-8** **1.1**
(30) 31/01/2011 FR 11/50705
(51) B23P 6/00 (2006.01), B32B 43/00 (2006.01), B64F 5/00 (2006.01), B23K 9/16 (2006.01)
(86) PCT FR2012/050192 de 30/01/2012
(87) WO 2012/104532 de 09/08/2012

(21) **BR 11 2013 017484-6** **1.1**
(30) 11/01/2011 US 13/004,268
(51) G01V 8/16 (2006.01), E21B 47/00 (2006.01), G01N 21/84 (2006.01)
(86) PCT US2011/063868 de 08/12/2011
(87) WO 2012/096731 de 19/07/2012

(21) **BR 11 2013 017485-4** **1.1**
(30) 31/01/2011 FR 11/50705
(51) B23P 6/00 (2006.01), B64F 5/00 (2006.01), B29C 73/06 (2006.01), B23K 9/16 (2006.01), B32B 43/00 (2006.01)
(86) PCT FR2012/050191 de 30/01/2012
(87) WO 2012/104531 de 09/08/2012

(21) **BR 11 2013 017486-2** **1.1**
(30) 12/01/2011 EP 11150748.9
(51) B28C 5/02 (2006.01), B01F 5/04 (2006.01), B05B 7/14 (2006.01), E04F 21/12 (2006.01), E04G 21/04 (2006.01)
(86) PCT EP2012/050416 de 12/01/2012
(87) WO 2012/095480 de 19/07/2012

(21) **BR 11 2013 017487-0** **1.1**
(30) 06/01/2011 CN 201110002068.X
(51) H04W 16/10 (2009.01)
(86) PCT IB2012/000063 de 03/01/2012
(87) WO 2012/093334 de 12/07/2012

(21) **BR 11 2013 017490-0** **1.1**
(30) 07/01/2011 US 61/430,627
(86) PCT KR2012/000154 de 06/01/2012
(87) WO 2012/093890 de 12/07/2012

(21) **BR 11 2013 017492-7** **1.1**
(51) H04W 72/04 (2009.01)
(86) PCT CN2011/070074 de 07/01/2011
(87) WO 2012/092714 de 12/07/2012

(21) **BR 11 2013 017493-5** **1.1**
(30) 13/01/2011 JP 2011-005153
(51) F16H 25/20 (2006.01), B30B 1/18 (2006.01), B30B 15/00 (2006.01)
(86) PCT JP2012/050653 de 06/01/2012
(87) WO 2012/096391 de 19/07/2012

(21) **BR 11 2013 017494-3** **1.1**
(30) 07/01/2011 DE 10 2011 008 456.8
(51) H01F 27/32 (2006.01), H01F 27/36 (2006.01)
(86) PCT EP2011/074092 de 27/12/2011
(87) WO 2012/093055 de 12/07/2012

(21) **BR 11 2013 017495-1** **1.1**
(30) 13/01/2011 JP 2011-004752
(51) B01J 38/00 (2006.01), B01D 21/00 (2006.01), B01D 21/02 (2006.01), B01D 21/24 (2006.01), B01D 21/30 (2006.01), C10G 2/00 (2006.01)
(86) PCT JP2012/050560 de 13/01/2012
(87) WO 2012/096366 de 19/07/2012

(21) **BR 11 2013 017496-0** **1.1**
(30) 20/01/2011 EP 11151511.0
(51) D06L 3/12 (2006.01), D06P 1/00 (2006.01), D06P 1/22 (2006.01), D06P 3/52 (2006.01), D06P 3/70 (2006.01)
(86) PCT EP2012/050098 de 04/01/2012
(87) WO 2012/098015 de 26/07/2012

(21) **BR 11 2013 017497-8** **1.1**
(30) 17/01/2011 EP 11151091.3
(51) E04B 1/76 (2006.01), E04B 1/80 (2006.01)
(86) PCT EP2012/050405 de 12/01/2012
(87) WO 2012/098040 de 26/07/2012

(21) **BR 11 2013 017498-6** **1.1**
(51) A61M 16/10 (2006.01), A61M 16/20 (2006.01)
(86) PCT US2011/020319 de 06/01/2011
(87) WO 2012/094008 de 12/07/2012

(21) **BR 11 2013 017499-4** **1.1**
(30) 11/01/2011 GB 1100404.1; 31/08/2011 EP 11179599.3
(51) A61K 31/155 (2006.01), A61K 31/35 (2006.01), A61K 31/4745 (2006.01), A61K 31/625 (2006.01), A61K 31/7072 (2006.01)
(86) PCT EP2012/050216 de 09/01/2012
(87) WO 2012/095379 de 19/07/2012

(21) **BR 11 2013 017500-1** **1.1**
(30) 07/01/2011 DE 10 2011 008 461.4
(51) H02G 15/24 (2006.01), H01F 27/04 (2006.01), H01F 27/36 (2006.01)
(86) PCT EP2011/074087 de 27/12/2011
(87) WO 2012/093054 de 12/07/2012

(21) **BR 11 2013 017501-0** **1.1**
(51) A61K 36/886 (2006.01), A61K 31/715 (2006.01), A61K 9/14 (2006.01), A61P 35/00 (2006.01), A61P 37/02 (2006.01), A61P 37/04 (2006.01), C08B 37/04 (2006.01)
(86) PCT US2011/020402 de 06/01/2011
(87) WO 2012/094010 de 12/07/2012

(21) **BR 11 2013 017502-8** **1.1**
(30) 10/01/2011 DE 10 2011 008 194.1
(51) B23K 37/04 (2006.01), B23K 37/047 (2006.01), B23Q 3/06 (2006.01), F16D 7/04 (2006.01), B23K 37/00 (2006.01), F16D 7/10 (2006.01)
(86) PCT EP2012/000026 de 04/01/2012
(87) WO 2012/095277 de 19/07/2012

(21) **BR 11 2013 017503-6** **1.1**
(30) 07/01/2011 CN 201110002653.X
(51) C08F 126/10 (2006.01), C07D 207/267 (2006.01), C08F 8/22 (2006.01)
(86) PCT CN2011/078573 de 18/08/2011
(87) WO 2012/092775 de 12/07/2012

(21) **BR 11 2013 017504-4** **1.1**
(30) 07/01/2011 CN 201110002771.0
(51) A01N 59/12 (2006.01), A01P 3/00 (2006.01), A01P 1/00 (2006.01)
(86) PCT CN2011/078578 de 18/08/2011
(87) WO 2012/092776 de 12/07/2012

(21) **BR 11 2013 017505-2** **1.1**
(30) 07/01/2011 US 12/986,784; 17/10/2011 US 13/275,151
(51) H01L 27/088 (2006.01), H01L 27/06 (2006.01), H01L 29/78 (2006.01), H01L 29/40 (2006.01), H01L 27/07 (2006.01), G05F 1/573 (2006.01), H01L 27/02 (2006.01), H02H 9/02 (2006.01)
(86) PCT EP2012/050245 de 09/01/2012
(87) WO 2012/093177 de 12/07/2012

(21) **BR 11 2013 017506-0** **1.1**
(30) 07/01/2011 US 61/430,908; 16/02/2011 US 51/443,647
(51) A61F 13/02 (2006.01)
(86) PCT US2012/020561 de 06/01/2012
(87) WO 2012/094648 de 12/07/2012

(21) **BR 11 2013 017507-9** **1.1**
(30) 13/01/2011 JP 2011-004908; 13/01/2011 JP 2011-004906
(51) A01N 53/00 (2006.01), A01N 25/06 (2006.01), A01P 7/00 (2006.01), A01P 7/02 (2006.01), A01P 7/04 (2006.01)
(86) PCT JP2011/079968 de 16/12/2011
(87) WO 2012/096117 de 19/07/2012

(21) **BR 11 2013 017508-7** **1.1**
(30) 11/01/2011 FR 11/50231
(51) B23K 37/053 (2006.01)
(86) PCT FR2012/000022 de 11/01/2012
(87) WO 2012/095589 de 19/07/2012

(21) **BR 11 2013 017509-5** **1.1**
(30) 10/01/2011 US 12/987,741
(51) G06F 1/16 (2006.01)
(86) PCT US2012/020304 de 05/01/2012
(87) WO 2012/096823 de 19/07/2012

(21) **BR 11 2013 017510-9** **1.1**
(30) 15/01/2011 DE 10 2011 008 683.8
(51) C09B 67/22 (2006.01), C09B 67/38 (2006.01), D06P 3/54 (2006.01)
(86) PCT EP2012/000049 de 07/01/2012
(87) WO 2012/095284 de 19/07/2012

(21) **BR 11 2013 017511-7** **1.1**
(30) 06/01/2011 US 61/430,318; 02/02/2011 US 61/438,684; 20/04/2011 US 61/477,276; 08/06/2011 US 13/155,917
(51) G06Q 30/00 (2006.01)
(86) PCT US2012/020358 de 05/01/2012
(87) WO 2012/094516 de 12/07/2012

(21) **BR 11 2013 017512-5** **1.1**
(30) 06/01/2011 JP 2011-000979
(51) B25J 9/10 (2006.01)
(86) PCT JP2011/007090 de 19/12/2011
(87) WO 2012/093447 de 12/07/2012

(21) **BR 11 2013 017513-3** **1.1**
(30) 06/01/2011 US 12/985,576
(51) F16H 57/04 (2010.01), F16H 48/00 (2006.01), F01N 3/00 (2006.01)
(86) PCT US2011/064389 de 12/12/2011
(87) WO 2012/094101 de 12/07/2012

(21) **BR 11 2013 017516-8** **1.1**
(30) 12/01/2011 GB 1100447.0; 28/01/2011 US 61/437281
(51) C25D 3/50 (2006.01), C25D 3/52 (2006.01)
(86) PCT GB2012/050057 de 12/01/2012
(87) WO 2012/095667 de 19/07/2012

(21) **BR 11 2013 017517-6** **1.1**
(30) 19/01/2011 US 61/434148
(51) C07C 245/04 (2006.01), C07C 243/06 (2006.01), A61K 31/04 (2006.01), A61P 9/12 (2006.01)
(86) PCT US2012/021048 de 12/01/2012
(87) WO 2012/099770 de 26/07/2012

(21) **BR 11 2013 017518-4** **1.1**
(30) 24/01/2011 EP 11151797.5
(51) C07C 29/60 (2006.01), C07C 29/00 (2006.01), C07C 31/20 (2006.01), B01J 23/755 (2006.01)
(86) PCT IB2012/050243 de 18/01/2012
(87) WO 2012/101550 de 02/08/2012

(21) **BR 11 2013 017519-2** **1.1**
(51) A47J 37/06 (2006.01), F24C 7/04 (2006.01), F24C 15/22 (2006.01)
(86) PCT JP2011/052539 de 07/02/2011
(87) WO 2012/107992 de 16/08/2012

(21) **BR 11 2013 017520-6** **1.1**
(30) 07/01/2011 JP 2011-002104
(51) C07D 215/12 (2006.01), A61K 31/4375 (2006.01), A61K 31/4709 (2006.01), A61K 31/4725 (2006.01), A61K 31/497 (2006.01), A61K 31/501 (2006.01), A61K 31/506 (2006.01), A61K 31/517 (2006.01), A61K 31/5377 (2006.01), A61P 35/00 (2006.01), A61P 35/02 (2006.01), A61P 43/00 (2006.01), C07D 401/04 (2006.01), C07D 401/14

(2006.01), C07D 403/14 (2006.01), C07D 405/14 (2006.01), C07D 413/04 (2006.01), C07D 417/04 (2006.01), C07D 471/04 (2006.01)
(86) PCT JP2012/050141 de 06/01/2012
(87) WO 2012/093708 de 12/07/2012

(21) **BR 11 2013 017522-2 1.1**
(30) 14/01/2011 JP 2011-006177
(51) H04M 11/00 (2006.01), H04M 1/00 (2006.01), H04W 8/20 (2009.01)
(86) PCT JP2012/050168 de 06/01/2012
(87) WO 2012/096226 de 19/07/2012

(21) **BR 11 2013 017524-9 1.1**
(30) 21/01/2011 US 13/011,633
(51) B29D 99/00 (2010.01), B29B 11/16 (2006.01), B29C 70/22 (2006.01), B29L 31/60 (2006.01)
(86) PCT US2012/022024 de 20/01/2012
(87) WO 2012/100159 de 26/07/2012

(21) **BR 11 2013 017525-7 1.1**
(30) 18/01/2011 FR 1150375
(51) G02B 6/42 (2006.01)
(86) PCT EP2012/050651 de 17/01/2012
(87) WO 2012/098123 de 26/07/2012

(21) **BR 11 2013 017526-5 1.1**
(30) 04/02/2011 SE 1150078-2
(51) G01N 3/08 (2006.01), G01M 15/00 (2006.01)
(86) PCT SE2012/050090 de 31/01/2012
(87) WO 2012/105895 de 09/08/2012

(21) **BR 11 2013 017555-9 1.1**
(30) 27/01/2011 NO 20110131
(51) F16L 41/03 (2006.01), F17D 1/00 (2006.01)
(86) PCT EP2012/051237 de 26/01/2012
(87) WO 2012/101217 de 02/08/2012

(21) **BR 11 2013 017556-7 1.1**
(30) 14/01/2011 NO 20110067
(51) E21B 21/12 (2006.01), E21B 21/08 (2006.01), E21B 21/00 (2006.01)
(86) PCT EP2012/050081 de 04/01/2012
(87) WO 2012/095340 de 19/07/2012

(21) **BR 11 2013 017558-3 1.1**
(30) 13/01/2011 DE 10 2011 002 662.2
(51) H05K 1/11 (2006.01), H01R 12/72 (2011.01)
(86) PCT EP2012/050032 de 03/01/2012
(87) WO 2012/095333 de 19/07/2012

(21) **BR 11 2013 017559-1 1.1**
(30) 13/01/2011 US 13/005,809
(51) G06F 3/048 (2013.01), G06F 3/03 (2006.01)
(86) PCT US2012/020146 de 04/01/2012
(87) WO 2012/096804 de 19/07/2012

(21) **BR 11 2013 017560-5 1.1**
(30) 14/01/2011 DE 10 2011 002 687.8
(51) C08J 5/18 (2006.01), C08J 3/00 (2006.01), C08L 81/06 (2006.01), C08L 27/18 (2006.01)
(86) PCT EP2011/071453 de 01/12/2011
(87) WO 2012/095214 de 19/07/2012

(21) **BR 11 2013 017561-3 1.1**
(30) 10/01/2011 US 61/431,325
(51) A61M 5/30 (2006.01)
(86) PCT US2012/020654 de 09/01/2012
(87) WO 2012/096889 de 19/07/2012

(21) **BR 11 2013 017564-8 1.1**
(30) 11/01/2011 GB 1100417.3
(51) A01F 12/30 (2006.01), A01F 12/44 (2006.01)
(86) PCT EP2011/073003 de 15/12/2011
(87) WO 2012/095240 de 19/07/2012

(21) **BR 11 2013 017565-6 1.1**
(30) 13/01/2011 US 13/005,644
(51) B60T 8/17 (2006.01), B62D 53/08 (2006.01)
(86) PCT US2012/020618 de 09/01/2012
(87) WO 2012/096875 de 19/07/2012

(21) **BR 11 2013 017566-4 1.1**
(30) 14/01/2011 EP 11150978.2
(51) G01C 15/00 (2006.01)
(86) PCT EP2012/050301 de 10/01/2012
(87) WO 2012/095416 de 19/07/2012

(21) **BR 11 2013 017567-2 1.1**
(30) 10/01/2011 CN PCT/CN2011/000042
(51) D07B 1/06 (2006.01)
(86) PCT EP2011/072074 de 07/12/2011
(87) WO 2012/095224 de 19/07/2012

(21) **BR 11 2013 017568-0 1.1**
(30) 14/01/2011 JP 2011-005848
(51) C23C 2/00 (2006.01), C23C 2/40 (2006.01)
(86) PCT JP2012/050743 de 16/01/2012
(87) WO 2012/096402 de 19/07/2012

(21) **BR 11 2013 017569-9 1.1**
(30) 14/01/2011 JP 2011-005847
(51) C23C 2/00 (2006.01), C23C 2/40 (2006.01)
(86) PCT JP2012/050740 de 16/01/2012
(87) WO 2012/096401 de 19/07/2012

(21) **BR 11 2013 017570-2 1.1**
(30) 24/01/2011 EP 111151876.7
(51) C07D 403/12 (2006.01), C07D 407/12 (2006.01), C07D 409/12 (2006.01), A61K 31/4155 (2006.01), A61P 29/00 (2006.01)
(86) PCT EP2012/050830 de 20/01/2012
(87) WO 2012/101043 de 02/08/2012

(21) **BR 11 2013 017573-7 1.1**
(30) 02/02/2011 EP 11153063.0
(51) G01N 30/60 (2006.01), G01N 30/56 (2006.01)
(86) PCT EP2012/051512 de 31/01/2012
(87) WO 2012/104278 de 09/08/2012

(21) **BR 11 2013 017574-5 1.1**
(30) 14/01/2011 US 13/006.615
(51) A61L 9/01 (2006.01), A61L 101/32 (2006.01), C11D 3/00 (2006.01), A61L 9/014 (2006.01), C11D 3/50 (2006.01), A61L 15/46 (2006.01), A61L 101/20 (2006.01), A61L 101/36 (2006.01)
(86) PCT US2012/020886 de 11/01/2012
(87) WO 2012/097034 de 19/07/2012

(21) **BR 11 2013 017576-1 1.1**
(30) 20/01/2011 US 61/434,506
(51) A23K 1/00 (2006.01), A23P 1/08 (2006.01)
(86) PCT US2012/021212 de 13/01/2012
(87) WO 2012/099786 de 26/07/2012

(21) **BR 11 2013 017577-0 1.1**
(51) B60C 23/04 (2006.01), B60C 29/02 (2006.01)
(86) PCT IT2011/000015 de 18/01/2011
(87) WO 2012/098566 de 26/07/2012

(21) **BR 11 2013 017579-6 1.1**
(30) 11/01/2011 US 61/431,765; 10/01/2012 US 13/347,547
(51) H04W 12/08 (2009.01)
(86) PCT US2012/020956 de 11/01/2012
(87) WO 2012/097075 de 19/07/2012

(21) **BR 11 2013 017580-0 1.1**
(30) 25/02/2011 DE 10 2011 004 788.3
(51) F26B 17/04 (2006.01), C02F 11/12 (2006.01), F26B 25/00 (2006.01)
(86) PCT EP2012/051180 de 26/01/2012
(87) WO 2012/113601 de 30/08/2012

(21) **BR 11 2013 017581-8 1.1**
(30) 14/02/2011 US 61/442,781
(51) C12P 7/10 (2006.01), C12P 19/02 (2006.01)
(86) PCT US2012/025023 de 14/02/2012
(87) WO 2012/112529 de 23/08/2012

(21) **BR 11 2013 017582-6 1.1**
(30) 31/01/2011 EP 11000737.4
(51) B22D 41/28 (2006.01), B22D 41/34 (2006.01)
(86) PCT EP2012/000306 de 24/01/2012
(87) WO 2012/104028 de 09/08/2012

(21) **BR 11 2013 017585-0 1.1**
(30) 10/01/2011 US 61/431.246
(51) A61K 39/395 (2006.01), C07K 16/00 (2006.01)
(86) PCT US2012/020782 de 10/01/2012
(87) WO 2012/096960 de 19/07/2012

(21) **BR 11 2013 017587-7 1.1**
(30) 12/01/2011 US 13/004,962
(51) H02H 1/00 (2006.01), H01L 25/00 (2006.01), H01L 31/00 (2006.01), H02M 11/00 (2006.01)
(86) PCT US2012/020161 de 04/01/2012
(87) WO 2012/096807 de 19/07/2012

(21) **BR 11 2013 017588-5 1.1**
(51) H05K 1/16 (2006.01)
(86) PCT US2011/022012 de 21/01/2011
(87) WO 2012/099598 de 26/07/2012

(21) **BR 11 2013 017590-7 1.1**
(51) H01Q 1/46 (2006.01), H04B 3/54 (2006.01), H04L 12/28 (2006.01)
(86) PCT EP2011/050891 de 24/01/2011
(87) WO 2012/100812 de 02/08/2012

(21) **BR 11 2013 017592-3 1.1**
(30) 10/01/2011 US 12/987,354
(51) B29C 49/66 (2006.01), B29C 49/48 (2006.01)
(86) PCT US2012/020271 de 05/01/2012
(87) WO 2012/096820 de 19/07/2012

(21) **BR 11 2013 017593-1 1.1**
(30) 14/01/2011 JP 2011-005622
(51) F16H 61/00 (2006.01), F16H 15/38 (2006.01), F16H 37/02 (2006.01), F16H 61/664 (2006.01), F16H 59/40 (2006.01), F16H 59/42 (2006.01), F16H 59/74 (2006.01)
(86) PCT JP2012/050476 de 12/01/2012
(87) WO 2012/096341 de 19/07/2012

(21) **BR 11 2013 017594-0 1.1**
(30) 14/01/2011 US 61/432,947
(51) B01J 20/30 (2006.01), B01J 20/20 (2006.01)
(86) PCT CA2012/000022 de 12/01/2012
(87) WO 2012/094736 de 19/07/2012

(21) **BR 11 2013 017595-8 1.1**
(30) 20/01/2011 JP 2011-009359
(51) B32B 27/30 (2006.01), B05D 1/36 (2006.01), B05D 5/00 (2006.01), B05D 7/02 (2006.01), B05D 7/24 (2006.01), B32B 27/00 (2006.01)
(86) PCT JP2012/050865 de 17/01/2012
(87) WO 2012/099125 de 26/07/2012

(21) **BR 11 2013 017596-6 1.1**
(30) 12/01/2011 CN 201110005956.7
(51) H04W 28/16 (2009.01), H04W 72/04 (2009.01)
(86) PCT IB2011/003217 de 08/11/2011
(87) WO 2012/095694 de 19/07/2012

(21) **BR 11 2013 017597-4 1.1**
(30) 13/01/2011 GB 1100568.3
(51) C08J 3/215 (2006.01), C08J 3/00 (2006.01)
(86) PCT EP2012/050178 de 06/01/2012
(87) WO 2012/095368 de 19/07/2012

(21) **BR 11 2013 017598-2 1.1**
(30) 12/01/2011 NO 20110070
(51) A61B 5/145 (2006.01), G01N 9/00 (2006.01)
(86) PCT NO2012/000003 de 12/01/2012
(87) WO 2012/096582 de 19/07/2012

(21) **BR 11 2013 017599-0 1.1**
(30) 12/01/2011 DE 10 2011 002 575.8
(51) B65B 5/10 (2006.01), B65B 5/06 (2006.01), B65B 35/44 (2006.01), B65B 35/50 (2006.01), B65B 43/48 (2006.01), B65B 43/52 (2006.01), B65B 43/54 (2006.01), B65B 59/00 (2006.01), B65B 59/04 (2006.01), B65B 61/24 (2006.01)
(86) PCT EP2012/050030 de 03/01/2012
(87) WO 2012/095332 de 19/07/2012

(21) **BR 11 2013 017600-8 1.1**
(30) 17/01/2011 JP 2011-007371; 14/10/2011 JP 2011-227333
(51) A61K 9/00 (2006.01), A61K 9/14 (2006.01), A61K 9/16 (2006.01), A61K 9/20 (2006.01), A61K 31/343 (2006.01), A61P 25/18 (2006.01)
(86) PCT JP2012/051279 de 16/01/2012
(87) WO 2012/099260 de 26/07/2012

(21) **BR 11 2013 017602-4 1.1**
(30) 14/01/2011 US 13/007168
(51) E21B 34/02 (2006.01), E21B 47/00 (2006.01), E21B 49/00 (2006.01)
(86) PCT US2012/021289 de 13/01/2012
(87) WO 2012/097280 de 19/07/2012

(21) **BR 11 2013 017603-2 1.1**
(30) 14/01/2011 US 13/007401
(51) E21B 47/06 (2006.01), E21B 47/024 (2006.01), E21B 49/00 (2006.01)
(86) PCT US2012/021309 de 13/01/2012
(87) WO 2012/097295 de 19/07/2012

(21) **BR 11 2013 017605-9 1.1**
(30) 20/01/2011 DE 10 2011 009 027.4
(51) B23F 5/16 (2006.01)
(86) PCT EP2012/000249 de 19/01/2012
(87) WO 2012/098002 de 26/07/2012

(21) **BR 11 2013 017607-5 1.1**
(30) 10/01/2011 US 61/431,295
(51) A62B 19/00 (2006.01), A62B 23/02 (2006.01), B01D 53/04 (2006.01)
(86) PCT EP2012/050318 de 10/01/2012
(87) WO 2012/095429 de 19/07/2012

(21) **BR 11 2013 017608-3 1.1**
(30) 21/01/2011 DE 10 2011 002 996.6

(51) F02M 55/00 (2006.01), F02M 61/14 (2006.01), F02M 55/02 (2006.01)
(86) PCT EP2012/050591 de 17/01/2012
(87) WO 2012/098087 de 26/07/2012

(21) **BR 11 2013 017610-5** **1.1**
(30) 21/01/2011 DE 10 2011 002 991.5
(51) H01R 13/436 (2006.01), H01R 43/22 (2006.01)
(86) PCT EP2012/050597 de 17/01/2012
(87) WO 2012/098091 de 26/07/2012

(21) **BR 11 2013 017612-1** **1.1**
(30) 18/01/2011 DE 10 2011 002 811.0
(51) F04B 1/04 (2006.01), F02M 59/10 (2006.01), F16J 15/16 (2006.01), F16J 15/32 (2006.01)
(86) PCT EP2011/074306 de 30/12/2011
(87) WO 2012/097954 de 26/07/2012

(21) **BR 11 2013 017613-0** **1.1**
(30) 12/01/2011 JP 2011-004293
(86) PCT JP2011/079071 de 15/12/2011
(87) WO 2012/096095 de 19/07/2012

(21) **BR 11 2013 017614-8** **1.1**
(30) 10/01/2011 US 61/431,134
(51) H01L 31/052 (2006.01), E06B 3/67 (2006.01), E06B 9/264 (2006.01)
(86) PCT IL2012/050006 de 10/01/2012
(87) WO 2012/095847 de 19/07/2012

(21) **BR 11 2013 017615-6** **1.1**
(30) 11/01/2011 DE 10 2011 002 536.7
(51) A61J 1/03 (2006.01), A61J 1/10 (2006.01)
(86) PCT EP2012/050314 de 10/01/2012
(87) WO 2012/095426 de 19/07/2012

(21) **BR 11 2013 017616-4** **1.1**
(30) 11/01/2011 GB 1100411.6
(51) A01F 12/44 (2006.01), A01F 12/30 (2006.01)
(86) PCT EP2011/073001 de 15/12/2011
(87) WO 2012/095239 de 19/07/2012

(21) **BR 11 2013 017617-2** **1.1**
(30) 11/01/2011 US 12/929,263
(51) C03C 17/36 (2006.01)
(86) PCT US2011/066500 de 21/12/2011
(87) WO 2012/096771 de 19/07/2012

(21) **BR 11 2013 017618-0** **1.1**
(30) 17/01/2011 US 13/007,718
(51) F16F 9/32 (2006.01), F16F 9/34 (2006.01), B60G 15/06 (2006.01), B60G 13/06 (2006.01)
(86) PCT US2011/065115 de 15/12/2011
(87) WO 2012/099663 de 26/07/2012

(21) **BR 11 2013 017619-9** **1.1**
(30) 10/01/2011 CN 201110006380.6
(51) H04B 7/26 (2006.01)
(86) PCT IB2012/000155 de 04/01/2012
(87) WO 2012/095745 de 19/07/2012

(21) **BR 11 2013 017621-0** **1.1**
(30) 11/01/2011 FR 1150217
(51) F01D 5/00 (2006.01)
(86) PCT FR2012/050040 de 06/01/2012
(87) WO 2012/095594 de 19/07/2012

(21) **BR 11 2013 017622-9** **1.1**
(30) 01/03/2011 US 61/448,123
(51) B01D 53/047 (2006.01)
(86) PCT US2012/026802 de 27/02/2012
(87) WO 2012/118759 de 07/09/2012

(21) **BR 11 2013 017628-8** **1.1**
(30) 17/12/2010 NL PCT/NL2010/050866
(51) A23L 1/30 (2006.01), A23L 1/304 (2006.01), A23L 1/305 (2006.01), A23J 3/08 (2006.01), A23L 3/16 (2006.01), A61K 33/06 (2006.01), A61K 35/20 (2006.01), A61K 45/06 (2006.01)
(86) PCT NL2011/050857 de 16/12/2011
(87) WO 2012/081982 de 21/06/2012

(21) **BR 11 2013 017630-0** **1.1**
(30) 15/12/2010 EP 10195118.4
(51) C22C 21/06 (2006.01), C22F 1/047 (2006.01), B64C 1/00 (2006.01)
(86) PCT EP2011/068966 de 23/10/2011
(87) WO 2012/079828 de 21/06/2012

(21) **BR 11 2013 017631-8** **1.1**
(30) 14/12/2010 KR 10-2010-0127309
(51) G06F 3/03 (2006.01), G06F 3/041 (2006.01), H04B 1/40 (2006.01), G06F 3/048 (2013.01)
(86) PCT KR2011/009617 de 14/12/2011
(87) WO 2012/081901 de 21/06/2012

(21) **BR 11 2013 017633-4** **1.1**
(51) C23C 14/16 (2006.01), C23C 14/58 (2006.01), C23C 28/00 (2006.01), C23C 2/06 (2006.01), C23C 2/26 (2006.01), C23C 2/40 (2006.01)
(86) PCT FR2010/000848 de 17/12/2010
(87) WO 2012/080581 de 21/06/2012

(21) **BR 11 2013 017635-0** **1.1**
(30) 16/12/2010 US 61/423,718; 25/05/2011 US 61/489,887
(51) C07D 401/08 (2006.01), C07D 403/08 (2006.01), C07D 405/08 (2006.01), C07D 413/08 (2006.01), C07D 471/04 (2006.01), C07J 43/00 (2006.01), C07J 61/00 (2006.01), C07J 63/00 (2006.01), C07J 73/00 (2006.01), A61P 5/26 (2006.01), A61P 5/42 (2006.01), A61P 5/46 (2006.01), A61P 35/00 (2006.01), A61K 31/56 (2006.01)
(86) PCT US2011/065362 de 16/12/2011
(87) WO 2012/083112 de 21/06/2012

(21) **BR 11 2013 017647-4** **1.1**
(30) 14/02/2011 JP 2011-028334
(51) C22C 38/00 (2006.01), C22C 38/58 (2006.01), C21D 6/00 (2006.01)
(86) PCT JP2012/053037 de 10/02/2012
(87) WO 2012/111537 de 23/08/2012

(21) **BR 11 2013 017649-0** **1.1**
(30) 15/02/2011 JP 2011-030014
(51) B21D 41/02 (2006.01), B21B 23/00 (2006.01), B21B 25/04 (2006.01), B21D 3/14 (2006.01), C10M 105/24 (2006.01), C22C 38/00 (2006.01), C22C 38/46 (2006.01), C10N 10/02 (2006.01), C10N 30/00 (2006.01), C10N 40/24 (2006.01)
(86) PCT JP2012/000948 de 14/02/2012
(87) WO 2012/111307 de 23/08/2012

(21) **BR 11 2013 017657-1** **1.1**
(30) 28/01/2011 NO 20110139
(51) F16K 11/076 (2006.01), F16K 11/085 (2006.01)
(86) PCT EP2012/051231 de 26/01/2012
(87) WO 2012/101214 de 02/08/2012

(21) **BR 11 2013 017659-8** **1.1**
(51) A61F 2/34 (2006.01), A61F 2/00 (2006.01)
(86) PCT EP2011/050336 de 12/01/2011
(87) WO 2012/095168 de 19/07/2012

(21) **BR 11 2013 017660-1** **1.1**
(30) 10/03/2011 EP 11157692.2
(51) H04W 24/02 (2009.01), H04W 92/20 (2009.01), H04W 92/04 (2009.01), H04W 72/04 (2009.01), H04B 7/02 (2006.01)
(86) PCT EP2012/053996 de 08/03/2012
(87) WO 2012/120077 de 13/09/2012

(21) **BR 11 2013 017661-0** **1.1**
(30) 18/01/2011 EP 11151238.0
(51) C08L 23/10 (2006.01)
(86) PCT EP2012/050589 de 17/01/2012
(87) WO 2012/098086 de 26/07/2012

(21) **BR 11 2013 017662-8** **1.1**
(30) 20/01/2011 JP 2011-009786
(51) B44C 1/175 (2006.01)
(86) PCT JP2012/050567 de 13/01/2012
(87) WO 2012/099007 de 26/07/2012

(21) **BR 11 2013 017663-6** **1.1**
(30) 12/01/2011 GB 11 00440.5
(51) B60K 11/04 (2006.01), B60K 11/08 (2006.01), F01P 11/10 (2006.01), F01P 11/12 (2006.01), F02B 29/04 (2006.01), F02M 35/00 (2006.01), F02M 35/10 (2006.01), F02M 35/02 (2006.01)
(86) PCT IB2011/002997 de 12/12/2011
(87) WO 2012/095689 de 19/07/2012

(21) **BR 11 2013 017670-9** **1.1**
(30) 10/01/2011 US 61/431,304; 21/12/2011 US 61/578,655
(51) A61K 31/497 (2006.01)
(86) PCT US2012/020831 de 10/01/2012
(87) WO 2012/097000 de 19/07/2012

(21) **BR 11 2013 017696-2** **1.1**
(30) 14/01/2011 FR 11/50308
(51) G01N 33/543 (2006.01)
(86) PCT FR2012/050085 de 12/01/2012
(87) WO 2012/095614 de 19/07/2012

(21) **BR 11 2013 017698-9** **1.1**
(30) 23/01/2011 EG 2011010144
(51) C05D 9/00 (2006.01), C05G 1/00 (2006.01)
(86) PCT EG2011/000004 de 22/03/2011
(87) WO 2012/097827 de 26/07/2012

(21) **BR 11 2013 017699-7** **1.1**
(30) 17/02/2011 EP 11154848.3
(51) G02B 6/44 (2006.01)
(86) PCT EP2012/052407 de 13/02/2012
(87) WO 2012/110454 de 23/08/2012

(21) **BR 11 2013 017701-2** **1.1**
(30) 14/01/2011 JP 2011-005798
(51) F25D 27/00 (2006.01), F25D 29/00 (2006.01)
(86) PCT JP2011/007320 de 27/12/2011
(87) WO 2012/095937 de 19/07/2012

(21) **BR 11 2013 017710-1** **1.1**
(30) 14/01/2011 GB 1100627.7
(51) D06F 35/00 (2006.01), D06P 5/02 (2006.01), C11D 3/14 (2006.01), C11D 3/37 (2006.01), C11D 3/12 (2006.01), C11D 7/02 (2006.01), C11D 11/00 (2006.01), C11D 3/38 (2006.01)
(86) PCT GB2012/050085 de 16/01/2012
(87) WO 2012/095677 de 19/07/2012

(21) **BR 11 2013 017711-0** **1.1**
(30) 11/01/2011 US 61/431,701
(51) C07K 14/705 (2006.01), C07K 19/00 (2006.01), C12N 15/12 (2006.01), C12N 15/62 (2006.01), C12N 15/63 (2006.01), A61K 38/17 (2006.01), A61P 21/00 (2006.01)
(86) PCT US2012/020984 de 11/01/2012
(87) WO 2012/097093 de 19/07/2012

(21) **BR 11 2013 017712-8** **1.1**
(30) 10/03/2011 GB 1104074.8
(51) A61F 5/02 (2006.01)
(86) PCT GB2012/050543 de 12/03/2012
(87) WO 2012/120316 de 13/09/2012

(21) **BR 11 2013 017713-6** **1.1**
(30) 14/01/2011 JP 2011-006029
(51) G08G 1/00 (2006.01), B61L 27/00 (2006.01), B61L 29/28 (2006.01)
(86) PCT JP2011/077570 de 29/11/2011
(87) WO 2012/096063 de 19/07/2012

(21) **BR 11 2013 017714-4** **1.1**
(30) 11/01/2011 JP 2011-003362
(51) G03B 21/16 (2006.01)
(86) PCT JP2011/007074 de 19/12/2011
(87) WO 2012/095925 de 19/07/2012

(21) **BR 11 2013 017715-2** **1.1**
(30) 12/01/2011 US 61/431.990
(51) B01D 53/22 (2006.01), B01D 71/02 (2006.01), B01D 67/00 (2006.01)
(86) PCT EP2012/050282 de 10/01/2012
(87) WO 2012/095405 de 19/07/2012

(21) **BR 11 2013 017716-0** **1.1**
(30) 11/01/2011 US 61/431,491; 26/01/2011 US PCT/US2011/022491
(51) E02D 5/28 (2006.01)
(86) PCT US2012/020738 de 10/01/2012
(87) WO 2012/096932 de 19/07/2012

(21) **BR 11 2013 017721-7** **1.1**
(30) 10/01/2011 US 61/431,352; 10/06/2011 US 61/495,617
(51) A47G 19/22 (2006.01), B65D 8/04 (2006.01), B65D 23/04 (2006.01), B65D 25/20 (2006.01), B65D 47/08 (2006.01)
(86) PCT US2012/020818 de 10/01/2012
(87) WO 2012/096990 de 19/07/2012

(21) **BR 11 2013 017722-5** **1.1**
(30) 11/01/2011 US 61/431,508
(51) A01N 43/56 (2006.01)
(86) PCT US2012/020863 de 11/01/2012
(87) WO 2012/097021 de 19/07/2012

(21) **BR 11 2013 017725-0** **1.1**
(30) 13/01/2011 DE 10 2011 002 653.3
(51) F02F 3/02 (2006.01), F02F 3/00 (2006.01)
(86) PCT EP2012/050347 de 11/01/2012

(87) WO 2012/095445 de 19/07/2012

(21) **BR 11 2013 017726-8** **1.1**
(30) 17/01/2011 KR 10-2011-0004636
(51) B23C 5/22 (2006.01), B23C 5/10 (2006.01)
(86) PCT KR2012/000240 de 10/01/2012
(87) WO 2012/099355 de 26/07/2012

(21) **BR 11 2013 017727-6** **1.1**
(30) 11/01/2011 US 61/431,452; 10/01/2012 US NOT FURNISHED
(51) H04W 36/14 (2009.01)
(86) PCT CN2012/070233 de 11/01/2012
(87) WO 2012/095003 de 19/07/2012

(21) **BR 11 2013 017728-4** **1.1**
(30) 10/01/2011 CN 201110004298.X
(51) H04W 36/30 (2009.01)
(86) PCT CN2012/070143 de 09/01/2012
(87) WO 2012/094972 de 19/07/2012

(21) **BR 11 2013 017729-2** **1.1**
(30) 10/01/2011 CN 201110004039.7
(51) H04W 24/08 (2009.01), H04W 24/10 (2009.01)
(86) PCT CN2012/070116 de 06/01/2012
(87) WO 2012/094968 de 19/07/2012

(21) **BR 11 2013 017731-4** **1.1**
(30) 14/01/2011 EP PCT/EP2011/050471
(51) E21B 34/08 (2006.01), E21B 43/12 (2006.01)
(86) PCT EP2011/067058 de 29/09/2011
(87) WO 2012/095196 de 19/07/2012

(21) **BR 11 2013 017732-2** **1.1**
(30) 13/01/2011 US 61/432205; 13/01/2011 EP 11150793.5
(51) C07D 265/22 (2006.01), C09D 11/00 (2006.01), C07D 413/12 (2006.01)
(86) PCT IB2012/050142 de 11/01/2012
(87) WO 2012/095803 de 19/07/2012

(21) **BR 11 2013 017733-0** **1.1**
(30) 17/01/2011 JP 2011-007292
(51) G06F 13/00 (2006.01), H04H 20/42 (2008.01), H04H 60/06 (2008.01)
(86) PCT JP2012/050267 de 10/01/2012
(87) WO 2012/098950 de 26/07/2012

(21) **BR 11 2013 017734-9** **1.1**
(30) 20/01/2011 EP 11151495.6
(51) C08L 77/00 (2006.01), C08L 77/02 (2006.01), C08L 77/06 (2006.01), C08K 3/02 (2006.01), C08K 5/5399 (2006.01), C08K 7/14 (2006.01), C08K 13/02 (2006.01), C08L 23/08 (2006.01)
(86) PCT EP2012/050780 de 19/01/2012
(87) WO 2012/098185 de 26/07/2012

(21) **BR 11 2013 017735-7** **1.1**
(30) 17/01/2011 NL 2006017
(51) E02D 7/10 (2006.01)
(86) PCT EP2012/050577 de 16/01/2012
(87) WO 2012/098081 de 26/07/2012

(21) **BR 11 2013 017736-5** **1.1**
(30) 18/11/2011 JP 2011-253350
(51) H04N 13/00 (2006.01)
(86) PCT JP2012/079064 de 09/11/2012
(87) WO 2013/073455 de 23/05/2013

(21) **BR 11 2013 017737-3** **1.1**
(30) 11/01/2011 GB 1100420.7
(51) B65B 5/04 (2006.01), B65B 25/04 (2006.01), B65B 25/06 (2006.01)
(86) PCT EP2012/050350 de 11/01/2012
(87) WO 2012/095446 de 19/07/2012

(21) **BR 11 2013 017741-1** **1.1**
(30) 21/02/2011 FR 1151401
(51) F01D 5/30 (2006.01)
(86) PCT FR2012/050357 de 20/02/2012
(87) WO 2012/114032 de 30/08/2012

(21) **BR 11 2013 017742-0** **1.1**
(30) 02/02/2011 US 13/019,836
(51) H04L 12/18 (2006.01)
(86) PCT IB2012/050433 de 31/01/2012
(87) WO 2012/104778 de 09/08/2012

(21) **BR 11 2013 017744-6** **1.1**
(30) 25/01/2011 DE 10 2011 003 090.5
(51) A61K 8/02 (2006.01), A61K 8/89 (2006.01), A61Q 1/02 (2006.01), A61Q 1/06 (2006.01), A61Q 1/10 (2006.01), A61Q 1/12 (2006.01), A61Q 5/02 (2006.01), A61Q 5/06 (2006.01), A61Q 5/12 (2006.01), A61Q 15/00 (2006.01), A61Q 17/04 (2006.01), A61Q 19/00 (2006.01), A61Q 19/10 (2006.01), C08G 77/38 (2006.01), C08L 51/08 (2006.01)
(86) PCT EP2011/073544 de 21/12/2011
(87) WO 2012/100884 de 02/08/2012

(21) **BR 11 2013 017745-4** **1.1**
(30) 14/01/2011 US 61/432,984
(51) C12Q 1/68 (2006.01)
(86) PCT US2012/021185 de 13/01/2012
(87) WO 2012/097213 de 19/07/2012

(21) **BR 11 2013 017746-2** **1.1**
(30) 19/01/2011 DE 10 2011 002 885.4
(51) C09J 175/04 (2006.01), C09J 175/06 (2006.01), C08G 18/10 (2006.01), C08G 18/28 (2006.01), C08J 5/12 (2006.01)
(86) PCT EP2011/072853 de 15/12/2011
(87) WO 2012/097929 de 26/07/2012

(21) **BR 11 2013 017747-0** **1.1**
(30) 31/01/2011 US 13/017,166
(86) PCT IB2012/050066 de 05/01/2012
(87) WO 2012/104736 de 09/08/2012

(21) **BR 11 2013 017748-9** **1.1**
(30) 14/01/2011 GB 11 00617.8
(51) H01Q 1/38 (2006.01), H01Q 9/42 (2006.01), H01Q 21/24 (2006.01)
(86) PCT GB2012/050071 de 13/01/2012
(87) WO 2012/095673 de 19/07/2012

(21) **BR 11 2013 017749-7** **1.1**
(30) 09/02/2011 GB 1102289.4
(51) A01N 43/56 (2006.01), A01P 21/00 (2006.01)
(86) PCT EP2012/051746 de 02/02/2012
(87) WO 2012/107343 de 16/08/2012

(21) **BR 11 2013 017750-0** **1.1**
(30) 10/01/2011 ES P201130015
(51) A61K 9/51 (2006.01), A61K 47/34 (2006.01), A61K 47/36 (2006.01), B82Y 5/00 (2011.01)
(86) PCT ES2012/000008 de 09/01/2012
(87) WO 2012/095543 de 19/07/2012

(21) **BR 11 2013 017751-9** **1.1**
(30) 11/01/2011 US 13/004,858
(51) E21B 34/04 (2006.01)
(86) PCT US2012/020842 de 10/01/2012
(87) WO 2012/097010 de 19/07/2012

(21) **BR 11 2013 017753-5** **1.1**
(30) 11/01/2011 DE 10 2011 000 089.5
(51) B21B 1/46 (2006.01), B22D 11/06 (2006.01), C22C 38/04 (2006.01), C22C 38/06 (2006.01), C21D 8/02 (2006.01)
(86) PCT EP2011/072671 de 14/12/2011
(87) WO 2012/095232 de 19/07/2012

(21) **BR 11 2013 017754-3** **1.1**
(30) 19/01/2011 US 13/008,979
(51) G01V 8/16 (2006.01), G01N 21/84 (2006.01)
(86) PCT US2011/063866 de 08/12/2011
(87) WO 2012/099650 de 26/07/2012

(21) **BR 11 2013 017755-1** **1.1**
(30) 12/01/2011 GB 1100504.8
(51) C01B 3/08 (2006.01), C01B 5/00 (2006.01), G21C 19/46 (2006.01)
(86) PCT US2012/020906 de 11/01/2012
(87) WO 2012/097045 de 19/07/2012

(21) **BR 11 2013 017756-0** **1.1**
(30) 12/01/2011 JP 2011-004338
(86) PCT JP2011/079400 de 19/12/2011
(87) WO 2012/096104 de 19/07/2012

(21) **BR 11 2013 017757-8** **1.1**
(30) 12/01/2011 US 61/432,058; 21/01/2011 US 61/435,088
(51) C07D 413/12 (2006.01), A61K 31/5377 (2006.01), A61P 25/00 (2006.01)
(86) PCT EP2012/050367 de 11/01/2012
(87) WO 2012/095451 de 19/07/2012

(21) **BR 11 2013 017758-6** **1.1**
(30) 14/01/2011 US 61/432,802
(51) B65D 41/04 (2006.01), B65D 41/34 (2006.01)
(86) PCT EP2012/050458 de 12/01/2012
(87) WO 2012/095501 de 19/07/2012

(21) **BR 11 2013 017759-4** **1.1**
(30) 10/01/2011 US 61/431,416
(51) G06Q 50/22 (2012.01), G06K 17/00 (2006.01)
(86) PCT US2012/020542 de 06/01/2012
(87) WO 2012/096852 de 19/07/2012

(21) **BR 11 2013 017760-8** **1.1**
(30) 14/01/2011 US 61/432,943
(51) B28B 7/38 (2006.01), C04B 24/08 (2006.01), C04B 24/26 (2006.01)
(86) PCT US2011/066044 de 20/12/2011
(87) WO 2012/096762 de 19/07/2012

(21) **BR 11 2013 017761-6** **1.1**
(30) 24/02/2011 US 13/034,096
(51) A62B 3/00 (2006.01), A62B 1/00 (2006.01)
(86) PCT US2012/026129 de 22/02/2012
(87) WO 2012/116070 de 30/08/2012

(21) **BR 11 2013 017762-4** **1.1**
(30) 12/01/2011 US 61/431,943
(51) G01V 1/00 (2006.01)
(86) PCT US2012/021031 de 12/01/2012
(87) WO 2012/097122 de 19/07/2012

(21) **BR 11 2013 017767-5** **1.1**
(30) 22/12/2010 US 61/426,131; 31/12/2010 US 61/428,911
(51) E21B 43/267 (2006.01), E21B 43/26 (2006.01)
(86) PCT CA2011/050802 de 22/12/2011
(87) WO 2012/083463 de 28/06/2012

(21) **BR 11 2013 017768-3** **1.1**
(30) 30/12/2010 US 61/428,303
(51) A23G 3/34 (2006.01)
(86) PCT US2011/067361 de 27/12/2011
(87) WO 2012/092255 de 05/07/2012

(21) **BR 11 2013 017771-3** **1.1**
(30) 22/12/2010 US 12/976,565
(51) G05D 11/13 (2006.01)
(86) PCT US2011/062027 de 23/11/2011
(87) WO 2012/087489 de 28/06/2012

(21) **BR 11 2013 017776-4** **1.1**
(30) 17/01/2011 US 61/433,305
(51) A61F 2/06 (2013.01)
(86) PCT US2012/021621 de 17/01/2012
(87) WO 2012/099910 de 26/07/2012

(21) **BR 11 2013 017777-2** **1.1**
(30) 12/01/2011 GB 1100476.9
(51) A47L 13/60 (2006.01), A47L 13/58 (2006.01), A61L 2/10 (2006.01)
(86) PCT GB2012/050054 de 12/01/2012
(87) WO 2012/095665 de 19/07/2012

(21) **BR 11 2013 017778-0** **1.1**
(30) 12/01/2011 JP 2011-004359
(51) C22C 38/00 (2006.01), C21D 8/12 (2006.01), C22C 38/60 (2006.01), H01F 1/16 (2006.01), H01F 1/18 (2006.01)
(86) PCT JP2012/050502 de 12/01/2012
(87) WO 2012/096350 de 19/07/2012

(21) **BR 11 2013 017779-9** **1.1**
(30) 12/01/2011 US 61/432,037
(51) C07D 413/12 (2006.01), C07D 471/04 (2006.01), A61K 31/5377 (2006.01), A61K 31/437 (2006.01), A61K 31/444 (2006.01), A61K 31/497 (2006.01), A61P 25/00 (2006.01)
(86) PCT EP2012/050387 de 11/01/2012
(87) WO 2012/095463 de 19/07/2012

(21) **BR 11 2013 017780-2** **1.1**
(30) 14/01/2011 JP 2011-005621
(51) F16H 61/00 (2006.01), F16H 15/38 (2006.01), F16H 37/02 (2006.01), F16H 61/664 (2006.01), F16H 59/40 (2006.01), F16H 59/42 (2006.01), F16H 59/74 (2006.01)
(86) PCT JP2012/050474 de 12/01/2012
(87) WO 2012/096340 de 19/07/2012

(21) **BR 11 2013 017784-5** **1.1**
(30) 12/01/2011 US 61/431,869
(51) C10M 165/00 (2006.01), C10N 30/10 (2006.01), C10N 40/25 (2006.01)
(86) PCT US2012/020874 de 11/01/2012
(87) WO 2012/097026 de 19/07/2012

(21) **BR 11 2013 017785-3** **1.1**
(30) 24/01/2011 US 61/435,523; 24/10/2011 US 61/550,840
(51) C07D 301/03 (2006.01)
(86) PCT US2012/021656 de 18/01/2012
(87) WO 2012/102918 de 02/08/2012

(21) **BR 11 2013 017788-8** **1.1**
(30) 11/01/2011 DK PA 2011 70014

(51) C02F 1/58 (2006.01), C02F 1/52 (2006.01), C02F 1/64 (2006.01), C02F 1/28 (2006.01)
(86) PCT DK2012/050004 de 04/01/2012
(87) WO 2012/095110 de 19/07/2012

(21) **BR 11 2013 017789-6** **1.1**
(30) 11/01/2011 US 61/431,693
(51) H04W 4/02 (2009.01)
(86) PCT SE2011/050509 de 27/04/2011
(87) WO 2012/096603 de 19/07/2012

(21) **BR 11 2013 017790-0** **1.1**
(30) 11/01/2011 FR 1150227
(51) F16K 31/52 (2006.01)
(86) PCT FR2011/052786 de 28/11/2011
(87) WO 2012/095570 de 19/07/2012

(21) **BR 11 2013 017791-8** **1.1**
(30) 11/01/2011 EP 11150586.3
(51) C03C 17/36 (2006.01)
(86) PCT EP2012/050218 de 09/01/2012
(87) WO 2012/095380 de 19/07/2012

(21) **BR 11 2013 017792-6** **1.1**
(30) 11/01/2011 JP 2011-002691
(51) A01N 43/50 (2006.01), A01N 41/06 (2006.01), A01N 37/34 (2006.01), A01P 3/00 (2006.01)
(86) PCT JP2012/051004 de 11/01/2012
(87) WO 2012/096405 de 19/07/2012

(21) **BR 11 2013 017793-4** **1.1**
(51) H04W 72/04 (2009.01), H04L 5/00 (2006.01), H04W 16/14 (2009.01)
(86) PCT IB2011/050123 de 11/01/2011
(87) WO 2012/095699 de 19/07/2012

(21) **BR 11 2013 017799-3** **1.1**
(30) 13/01/2011 JP 2011-004964
(86) PCT JP2012/000046 de 05/01/2012
(87) WO 2012/096147 de 19/07/2012

(21) **BR 11 2013 017800-0** **1.1**
(30) 11/01/2011 US 13/004,398
(51) H02H 9/00 (2006.01)
(86) PCT IB2012/000024 de 11/01/2012
(87) WO 2012/095725 de 19/07/2012

(21) **BR 11 2013 017801-9** **1.1**
(30) 13/01/2011 US 13/005,771
(51) H01H 71/02 (2006.01), H01H 71/12 (2006.01), H02H 7/26 (2006.01)
(86) PCT IB2012/000045 de 13/01/2012
(87) WO 2012/095738 de 19/07/2012

(21) **BR 11 2013 017802-7** **1.1**
(30) 13/01/2011 JP 2011-004963
(86) PCT JP2012/000045 de 05/01/2012
(87) WO 2012/096146 de 19/07/2012

(21) **BR 11 2013 017803-5** **1.1**
(30) 31/01/2011 KR 10-2011-0009786
(51) H04N 5/262 (2006.01)
(86) PCT KR2012/000661 de 30/01/2012
(87) WO 2012/105768 de 09/08/2012

(21) **BR 11 2013 017806-0** **1.1**
(30) 11/01/2011 US 13/004706; 18/07/2011 US 13/185099
(51) B01D 53/047 (2006.01)
(86) PCT US2012/020190 de 04/01/2012
(87) WO 2012/096812 de 19/07/2012

(21) **BR 11 2013 017807-8** **1.1**
(30) 11/01/2011 US 13/004719
(51) B01D 53/047 (2006.01)
(86) PCT US2012/020195 de 04/01/2012
(87) WO 2012/096814 de 19/07/2012

(21) **BR 11 2013 017808-6** **1.1**
(30) 11/01/2011 US 13/004731
(51) B01D 53/04 (2006.01)
(86) PCT US2012/020197 de 04/01/2012
(87) WO 2012/096815 de 19/07/2012

(21) **BR 11 2013 017809-4** **1.1**
(30) 12/01/2011 US 61/432152
(51) C12N 1/20 (2006.01), A23L 1/28 (2006.01), A61K 36/06 (2006.01), A61L 2/16 (2006.01), B09C 1/10 (2006.01), C02F 3/34 (2006.01), C05F 11/08 (2006.01), C09K 17/00 (2006.01), C12N 1/00 (2006.01), C12N 1/14 (2006.01), C12N 1/16 (2006.01), C12P 1/00 (2006.01)
(86) PCT IB2012/000833 de 12/01/2012
(87) WO 2012/101528 de 02/08/2012

(21) **BR 11 2013 017815-9** **1.1**
(30) 12/01/2011 US 61/432,011
(51) B32B 5/12 (2006.01), B32B 5/26 (2006.01), B32B 5/28 (2006.01), B29C 70/22 (2006.01)
(86) PCT US2011/056035 de 12/10/2011
(87) WO 2012/096696 de 19/07/2012

(21) **BR 11 2013 017819-1** **1.1**
(30) 14/01/2011 ZA 2011/00380
(51) C02F 1/461 (2006.01), C02F 1/467 (2006.01), A61L 2/03 (2006.01)
(86) PCT IB2012/050191 de 16/01/2012
(87) WO 2012/095828 de 19/07/2012

(21) **BR 11 2013 017820-5** **1.1**
(30) 17/01/2011 US 61/433,297; 04/08/2011 US 13/197,829
(51) F01N 3/035 (2006.01), F01N 3/025 (2006.01), F01N 3/36 (2006.01)
(86) PCT US2011/065770 de 19/12/2011
(87) WO 2012/099667 de 26/07/2012

(21) **BR 11 2013 017821-3** **1.1**
(30) 14/01/2011 US 61/432,755; 18/01/2011 US 61/461,490; 15/02/2011 US 61/443,142; 27/04/2011 US 13/095,192; 29/06/2011 US 13/172,619
(51) A61B 17/04 (2006.01), A61B 17/10 (2006.01), A61B 17/34 (2006.01), A61B 17/06 (2006.01)
(86) PCT US2011/058065 de 27/10/2011
(87) WO 2012/096706 de 19/07/2012

(21) **BR 11 2013 017829-9** **1.1**
(30) 13/01/2011 US 61/432,571; 23/02/2011 US 13/033,483
(51) A61K 31/4045 (2006.01), A61P 13/08 (2006.01)
(86) PCT US12/020692 de 09/01/2012
(87) WO 2012/096904 de 19/07/2012

(21) **BR 11 2013 017834-5** **1.1**
(30) 08/03/2011 FR 1151897
(51) C03C 17/00 (2006.01), B23K 26/00 (2006.01), C23C 14/58 (2006.01)
(86) PCT FR2012/050476 de 07/03/2012
(87) WO 2012/120238 de 13/09/2012

(21) **BR 11 2013 017835-3** **1.1**
(51) H04W 4/12 (2009.01)
(86) PCT CN2011/000227 de 14/02/2011
(87) WO 2012/109764 de 23/08/2012

(21) **BR 11 2013 017836-1** **1.1**
(30) 17/01/2011 FR 1150358
(51) B60S 1/04 (2006.01)
(86) PCT EP2012/050553 de 16/01/2012
(87) WO 2012/098072 de 26/07/2012

(21) **BR 11 2013 017837-0** **1.1**
(30) 01/03/2011 US 61/448,125
(51) B01D 53/047 (2006.01)
(86) PCT US2012/026803 de 27/02/2012
(87) WO 2012/118760 de 07/09/2012

(21) **BR 11 2013 017838-8** **1.1**
(30) 12/01/2011 EP 11150703.4
(51) A23G 1/22 (2006.01), A23G 3/02 (2006.01), A23P 1/10 (2006.01), A23G 3/00 (2006.01), A23G 9/22 (2006.01), B29C 33/00 (2006.01), A23G 1/00 (2006.01)
(86) PCT US2012/020903 de 11/01/2012
(87) WO 2012/097043 de 19/07/2012

(21) **BR 11 2013 017844-2** **1.1**
(30) 13/01/2011 DE 102011002612.6
(51) F23J 15/00 (2006.01), F23G 7/08 (2006.01)
(86) PCT EP2012/050015 de 02/01/2012
(87) WO 2012/095328 de 19/07/2012

(21) **BR 11 2013 017845-0** **1.1**
(30) 12/01/2011 US 61/461,113; 11/01/2012 US 13/348,265
(51) A01N 37/52 (2006.01), A61K 31/155 (2006.01)
(86) PCT US2012/021070 de 12/01/2012
(87) WO 2012/097144 de 19/07/2012

(21) **BR 11 2013 017875-2** **1.1**
(51) A61K 9/00 (2006.01), A61K 31/525 (2006.01)
(86) PCT IT2011/000010 de 12/01/2011
(87) WO 2012/095877 de 19/07/2012

(21) **BR 11 2013 017877-9** **1.1**
(30) 04/02/2011 AU 2011900353
(51) C02F 1/78 (2006.01)
(86) PCT AU2012/000102 de 03/02/2012
(87) WO 2012/103597 de 09/08/2012

(21) **BR 11 2013 017878-7** **1.1**
(30) 13/01/2011 EP 11150835.4
(51) A61K 31/5585 (2006.01), A61K 35/28 (2006.01), C12N 5/078 (2010.01)
(86) PCT EP2012/050484 de 13/01/2012
(87) WO 2012/095511 de 19/07/2012

(21) **BR 11 2013 017879-5** **1.1**
(30) 14/01/2011 US 61/433,087
(51) A61K 9/48 (2006.01), A61K 9/20 (2006.01), A61K 9/22 (2006.01), A61K 31/135 (2006.01), A61K 31/137 (2006.01), A61K 31/166 (2006.01), A61K 31/133 (2006.01)
(86) PCT US2012/020750 de 10/01/2012
(87) WO 2012/096939 de 19/07/2012

(21) **BR 11 2013 017884-1** **1.1**
(30) 28/01/2011 US 61/437,214; 13/05/2011 US 61/486,211
(51) C12Q 1/02 (2006.01), G01N 33/50 (2006.01), C12P 5/00 (2006.01)
(86) PCT US2012/023024 de 27/01/2012
(87) WO 2012/103516 de 02/08/2012

(21) **BR 11 2013 017885-0** **1.1**
(30) 12/01/2011 CN 201110006149.7
(51) F04B 15/02 (2006.01), F16F 15/027 (2006.01), E04G 21/04 (2006.01)
(86) PCT CN2011/078638 de 19/08/2011
(87) WO 2012/094893 de 19/07/2012

(21) **BR 11 2013 017889-2** **1.1**
(51) H04L 12/04 (2006.01), H04L 29/06 (2006.01)
(86) PCT EP2011/050475 de 14/01/2011
(87) WO 2012/095184 de 19/07/2012

(21) **BR 11 2013 017890-6** **1.1**
(30) 13/01/2011 EP 11150885.9; 13/01/2011 US 61/438,679
(51) C07C 9/08 (2006.01), C07C 211/15 (2006.01)
(86) PCT EP2012/050280 de 10/01/2012
(87) WO 2012/095403 de 19/07/2012

(21) **BR 11 2013 017891-4** **1.1**
(51) H04L 12/24 (2006.01)
(86) PCT CN2011/070357 de 18/01/2011
(87) WO 2012/097502 de 26/07/2012

(21) **BR 11 2013 017892-2** **1.1**
(30) 24/01/2011 JP 2011-012410
(51) A23L 2/00 (2006.01)
(86) PCT JP2012/051183 de 20/01/2012
(87) WO 2012/102198 de 02/08/2012

(21) **BR 11 2013 017893-0** **1.1**
(30) 13/01/2011 DE 10 2011 002 640.1
(51) C07F 9/6574 (2006.01)
(86) PCT EP2011/073771 de 22/12/2011
(87) WO 2012/095255 de 19/07/2012

(21) **BR 11 2013 017895-7** **1.1**
(30) 12/01/2011 FR 11 50247
(51) C02F 1/72 (2006.01), C02F 11/08 (2006.01), B01J 3/00 (2006.01), B01J 3/04 (2006.01), B01J 19/00 (2006.01), B01J 19/24 (2006.01)
(86) PCT EP2012/050248 de 09/01/2012
(87) WO 2012/095391 de 19/07/2012

(21) **BR 11 2013 017899-0** **1.1**
(30) 17/01/2011 EP 11151137.4
(51) H05B 33/08 (2006.01)
(86) PCT IB12/050173 de 13/01/2012
(87) WO 2012/098486 de 26/07/2012

(21) **BR 11 2013 017901-5** **1.1**
(30) 17/01/2011 US 61/433,284
(51) A61B 10/02 (2006.01), A61B 8/08 (2006.01)
(86) PCT IB12/050158 de 12/01/2012
(87) WO 2012/098483 de 26/07/2012

(21) **BR 11 2013 017904-0** **1.1**
(30) 18/01/2011 JP 2011-007775
(51) H02P 6/16 (2006.01), H02M 7/48 (2007.01), H02P 6/10 (2006.01), H02P 27/06 (2006.01)
(86) PCT JP11/007364 de 28/12/2011
(87) WO 2012/098628 de 26/07/2012

(21) **BR 11 2013 017908-2** **1.1**
(30) 17/01/2011 EP 11000329.0
(51) F01K 23/10 (2006.01), F01K 25/10 (2006.01), B01D 17/04 (2006.01), F16N 7/30 (2006.01)
(86) PCT EP12/000063 de 09/01/2012
(87) WO 2012/097964 de 26/07/2012

(21) **BR 11 2013 017909-0** **1.1**
(30) 14/01/2011 FR 11 00125
(51) A61K 31/335 (2006.01), A61K 31/366 (2006.01), A61P 35/00 (2006.01)
(86) PCT IB2012/050179 de 13/01/2012
(87) WO 2012/095820 de 19/07/2012

(21) **BR 11 2013 017910-4** **1.1**
(30) 21/01/2011 DE 10 2011 009 176.9
(51) C10B 33/14 (2006.01), C10B 39/14 (2006.01)
(86) PCT EP11/006421 de 20/12/2011
(87) WO 2012/097845 de 26/07/2012

(21) **BR 11 2013 017911-2** **1.1**
(30) 18/01/2011 JP 2011-007818
(51) H02P 21/00 (2006.01), H02M 7/48 (2007.01), H02P 27/04 (2006.01)
(86) PCT JP12/000273 de 18/01/2012
(87) WO 2012/098873 de 26/07/2012

(21) **BR 11 2013 017912-0** **1.1**
(30) 13/01/2011 IT TO2011A000015
(51) E04B 2/86 (2006.01)
(86) PCT IT12/000010 de 10/01/2012
(87) WO 2012/095885 de 19/07/2012

(21) **BR 11 2013 017914-7** **1.1**
(30) 13/01/2011 ES P201130032
(51) H04L 12/24 (2006.01), H04L 29/14 (2006.01)
(86) PCT EP2011/074081 de 27/12/2011
(87) WO 2012/095263 de 19/07/2012

(21) **BR 11 2013 017915-5** **1.1**
(30) 13/01/2011 IT 0TO2011A000012
(51) E04B 2/16 (2006.01), E04B 2/44 (2006.01), E04B 2/86 (2006.01)
(86) PCT IT2012/000005 de 10/01/2012
(87) WO 2013/042150 de 28/03/2013

(21) **BR 11 2013 017916-3** **1.1**
(30) 13/01/2011 IT TO2011A000014
(51) E04B 5/48 (2006.01), E04F 15/024 (2006.01)
(86) PCT IT12/000006 de 10/01/2012
(87) WO 2012/095882 de 19/07/2012

(21) **BR 11 2013 017918-0** **1.1**
(30) 13/01/2011 IT TO2011A000011
(51) E04B 2/86 (2006.01)
(86) PCT IT12/000008 de 10/01/2012
(87) WO 2012/095884 de 19/07/2012

(21) **BR 11 2013 017919-8** **1.1**
(30) 13/01/2011 IT TO2011A000013
(51) E04B 5/36 (2006.01), E04C 5/20 (2006.01), E04B 5/21 (2006.01), E04C 5/16 (2006.01)
(86) PCT IT12/000004 de 10/01/2012
(87) WO 2012/095881 de 19/07/2012

(21) **BR 11 2013 017920-1** **1.1**
(30) 12/02/2011 DE 10 2011 011 110.7
(51) H01H 9/00 (2006.01)
(86) PCT EP2012/051433 de 30/01/2012
(87) WO 2012/107309 de 16/08/2012

(21) **BR 11 2013 017921-0** **1.1**
(51) D06M 11/00 (2006.01), B27N 9/00 (2006.01)
(86) PCT CA2011/050013 de 13/01/2011
(87) WO 2012/094723 de 19/07/2012

(21) **BR 11 2013 017923-6** **1.1**
(30) 19/01/2011 CH IB2011/050241
(51) C07D 413/04 (2006.01), A61K 31/4439 (2006.01), A61P 37/00 (2006.01)
(86) PCT IB2012/050241 de 18/01/2012
(87) WO 2012/098505 de 26/07/2012

(21) **BR 11 2013 017925-2** **1.1**
(51) H04L 12/24 (2006.01), H04L 12/28 (2006.01)
(86) PCT US2011/021003 de 12/01/2011
(87) WO 2012/096661 de 19/07/2012

(21) **BR 11 2013 017927-9** **1.1**
(30) 13/01/2011 CN 201120009789.9
(51) F16D 23/12 (2006.01)
(86) PCT CN2011/077475 de 22/07/2011
(87) WO 2012/094882 de 19/07/2012

(21) **BR 11 2013 017929-5** **1.1**
(51) G06T 17/05 (2011.01), G01V 1/50 (2006.01)
(86) PCT US2011/020978 de 12/01/2011
(87) WO 2012/096659 de 19/07/2012

(21) **BR 11 2013 017932-5** **1.1**
(30) 12/01/2011 US 61,432,109
(51) A46B 9/04 (2006.01), A46D 1/00 (2006.01)
(86) PCT US2011/056557 de 17/10/2011
(87) WO 2012/096700 de 19/07/2012

(21) **BR 11 2013 017933-3** **1.1**
(30) 14/01/2011 US 61/432,843; 20/01/2011 US 61/434,639
(51) A01N 59/04 (2006.01)
(86) PCT US2012/020710 de 10/01/2012
(87) WO 2012/096912 de 19/07/2012

(21) **BR 11 2013 017934-1** **1.1**
(30) 12/01/2011 US 61/432,111
(51) A46B 9/04 (2006.01), A46D 1/00 (2006.01)
(86) PCT US2011/056560 de 17/10/2011
(87) WO 2012/096701 de 19/07/2012

(21) **BR 11 2013 017939-2** **1.1**
(30) 13/01/2011 US 61/432,567
(51) A61K 39/12 (2006.01)
(86) PCT US2012/021388 de 13/01/2012
(87) WO 2012/097346 de 19/07/2012

(21) **BR 11 2013 017949-0** **1.1**
(30) 14/01/2011 US 61/432,955
(51) F24J 2/00 (2006.01), F24J 2/06 (2006.01), G02B 6/04 (2006.01)
(86) PCT US2012/021255 de 13/01/2012
(87) WO 2012/097260 de 19/07/2012

(21) **BR 11 2013 017950-3** **1.1**
(30) 24/01/2011 FR 1150547
(51) B23K 26/073 (2006.01), B23K 26/38 (2006.01), F23R 3/06 (2006.01)
(86) PCT FR2012/050153 de 24/01/2012
(87) WO 2012/101376 de 02/08/2012

(21) **BR 11 2013 017952-0** **1.1**
(30) 13/01/2011 JP 2011-004648
(86) PCT JP2012/000151 de 12/01/2012
(87) WO 2012/096181 de 19/07/2012

(21) **BR 11 2013 017954-6** **1.1**
(30) 14/01/2011 US 13/007018
(51) F16M 11/06 (2006.01), F16M 11/04 (2006.01), F16M 13/02 (2006.01), A47G 23/02 (2006.01), A47K 1/09 (2006.01), A47K 5/12 (2006.01), A61G 13/10 (2006.01)
(86) PCT US2012/021235 de 13/01/2012
(87) WO 2012/097246 de 19/07/2012

(21) **BR 11 2013 017955-4** **1.1**
(30) 14/01/2011 US 61/433192; 18/01/2011 US 61/433929
(51) A01H 5/08 (2006.01), C07K 14/415 (2006.01), C12N 15/82 (2006.01)
(86) PCT US2012/021043 de 12/01/2012
(87) WO 2012/097128 de 19/07/2012

(21) **BR 11 2013 017956-2** **1.1**
(30) 14/01/2011 US 61/433092; 14/01/2011 US 61/433083; 22/04/2011 US 61/478439; 26/04/2011 US 61/479194; 17/06/2011 US 61/498426; 26/08/2011 US 61/528062; 12/01/2012 US 13/348871
(51) F41A 5/18 (2006.01), F41A 5/26 (2006.01), F41A 5/28 (2006.01), F41A 3/26 (2006.01), F41A 3/70 (2006.01), F41A 5/24 (2006.01), F16J 9/16 (2006.01), F41A 13/12 (2006.01), F41A 3/14 (2006.01), F41A 21/24 (2006.01)
(86) PCT US2012/021358 de 13/01/2012
(87) WO 2012/097327 de 19/07/2012

(21) **BR 11 2013 017957-0** **1.1**
(30) 14/01/2011 GB 1100585.7
(51) F16L 47/14 (2006.01)
(86) PCT GB2012/000027 de 13/01/2012
(87) WO 2012/095633 de 19/07/2012

(21) **BR 11 2013 017960-0** **1.1**
(30) 14/01/2011 US 61/432646; 17/05/2011 US 13/109025
(51) G01S 19/07 (2010.01), G01S 19/41 (2010.01)
(86) PCT US2012/020866 de 11/01/2012
(87) WO 2012/097022 de 19/07/2012

(21) **BR 11 2013 017962-7** **1.1**
(30) 17/01/2011 EP 11151122.6
(51) C08L 67/02 (2006.01)
(86) PCT EP2012/050332 de 11/01/2012
(87) WO 2012/098035 de 26/07/2012

(21) **BR 11 2013 017963-5** **1.1**
(30) 14/01/2011 US 61/433115; 16/08/2011 US 61/524138
(51) F41A 3/26 (2006.01), F41A 3/64 (2006.01), F41A 3/70 (2006.01), F41A 3/84 (2006.01), F41A 3/72 (2006.01), F41A 5/18 (2006.01), F41A 5/26 (2006.01), F41A 11/00 (2006.01), F41A 5/24 (2006.01), F41A 17/64 (2006.01), F41A 17/00 (2006.01), F41A 19/10 (2006.01), F41A 19/42 (2006.01), F41A 15/14 (2006.01), F41A 19/13 (2006.01)
(86) PCT US2012/021368 de 13/01/2012
(87) WO 2012/097334 de 19/07/2012

(21) **BR 11 2013 017964-3** **1.1**
(30) 20/01/2011 US 61/434543
(51) C07D 209/08 (2006.01), C07D 209/10 (2006.01), C07D 231/56 (2006.01), A61K 31/404 (2006.01), A61K 31/416 (2006.01), A61P 3/00 (2006.01), A61P 9/04 (2006.01), A61P 9/06 (2006.01), A61P 9/12 (2006.01), A61P 13/12 (2006.01)
(86) PCT CN2012/070597 de 19/01/2012
(87) WO 2012/097744 de 26/07/2012

(21) **BR 11 2013 017966-0** **1.1**
(30) 12/01/2011 US 61/461,049
(51) A01N 1/02 (2006.01)
(86) PCT US2012/021134 de 12/01/2012
(87) WO 2012/097190 de 19/07/2012

(21) **BR 11 2013 017967-8** **1.1**
(30) 22/01/2011 DE 10 2011 009 164.5; 01/06/2011 DE 10 2011 103 815.2
(51) B24D 11/00 (2006.01)
(86) PCT EP2012/050621 de 17/01/2012
(87) WO 2012/098104 de 26/07/2012

(21) **BR 11 2013 017968-6** **1.1**
(30) 14/01/2011 US 61/432,990
(51) C07D 405/10 (2006.01), C07D 405/14 (2006.01)
(86) PCT US2012/021281 de 13/01/2012
(87) WO 2012/097274 de 19/07/2012

(21) **BR 11 2013 017969-4** **1.1**
(30) 21/01/2011 EP 11151642.3
(51) A47J 31/44 (2006.01)
(86) PCT EP2011/072023 de 07/12/2011
(87) WO 2012/097916 de 26/07/2012

(21) **BR 11 2013 017970-8** **1.1**
(30) 28/01/2011 DE 20 2011 002 079.7
(51) F16C 7/06 (2006.01)
(86) PCT EP2011/005749 de 15/11/2011
(87) WO 2012/100794 de 02/08/2012

(21) **BR 11 2013 017971-6** **1.1**
(30) 14/01/2011 US 61/433,152; 30/09/2011 US 13/250,504
(51) G06F 17/30 (2006.01), G06F 12/00 (2006.01)
(86) PCT US2012/021191 de 13/01/2012
(87) WO 2012/097217 de 19/07/2012

(21) **BR 11 2013 017973-2** **1.1**
(30) 13/01/2011 US 61/432,523
(51) G06Q 40/00 (2006.01)
(86) PCT US2012/021106 de 12/01/2012
(87) WO 2012/097171 de 19/07/2012

(21) **BR 11 2013 017974-0** **1.1**
(30) 14/01/2011 US 61/432,965; 20/06/2011 US 61/499,134; 04/08/2011 US 61/515,174; 04/08/2011 US 61/515,249
(51) C07D 405/14 (2006.01), A61K 31/506 (2006.01), A61P 31/04 (2006.01), C07F 9/6558 (2006.01)
(86) PCT US2012/021270 de 13/01/2012
(87) WO 2012/097269 de 19/07/2012

(21) **BR 11 2013 017975-9** **1.1**
(30) 17/01/2011 US 61/433,401
(51) A01D 78/00 (2006.01)
(86) PCT NL2012/000008 de 17/01/2012
(87) WO 2012/099459 de 26/07/2012

(21) **BR 11 2013 017976-7** **1.1**
(30) 14/01/2011 US 61/432,777
(51) C09C 3/04 (2006.01), B29B 7/00 (2006.01), B01F 3/08 (2006.01)
(86) PCT US2012/021254 de 13/01/2012

(87) WO 2012/097259 de 19/07/2012

(21) **BR 11 2013 017977-5** **1.1**
(30) 14/01/2011 US 61/433,161
(51) C07D 407/04 (2006.01), A61K 31/506 (2006.01)
(86) PCT US2012/021275 de 13/01/2012
(87) WO 2012/097270 de 19/07/2012

(21) **BR 11 2013 017978-3** **1.1**
(30) 14/01/2011 US 13/006,784
(51) G06F 19/00 (2011.01)
(86) PCT US2012/021008 de 12/01/2012
(87) WO 2012/097113 de 19/07/2012

(21) **BR 11 2013 017979-1** **1.1**
(30) 14/01/2011 CN 201110007743.8
(86) PCT CN2012/070391 de 16/01/2012
(87) WO 2012/095035 de 19/07/2012

(21) **BR 11 2013 017981-3** **1.1**
(30) 14/01/2011 JP 2011-006103
(51) H04Q 3/58 (2006.01), H04M 9/00 (2006.01), H04Q 3/42 (2006.01)
(86) PCT JP2011/070020 de 02/09/2011
(87) WO 2012/096027 de 19/07/2012

(21) **BR 11 2013 017982-1** **1.1**
(30) 20/01/2011 CN 201110022311.4
(51) C07D 413/10 (2006.01), A61K 31/4245 (2006.01), A61P 9/12 (2006.01)
(86) PCT CN2012/070219 de 11/01/2012
(87) WO 2012/097697 de 26/07/2012

(21) **BR 11 2013 017983-0** **1.1**
(30) 18/01/2011 JP 2011-007949; 08/07/2011 JP 2011-152078
(51) C21B 5/00 (2006.01), C21B 7/00 (2006.01)
(86) PCT JP2011/066777 de 15/07/2011
(87) WO 2012/098714 de 26/07/2012

(21) **BR 11 2013 017984-8** **1.1**
(30) 29/03/2011 EP 11 160164.7
(51) B66B 3/00 (2006.01), B66B 1/46 (2006.01)
(86) PCT EP2012/055117 de 22/03/2012
(87) WO 2012/130729 de 04/10/2012

(21) **BR 11 2013 017985-6** **1.1**
(30) 14/01/2011 US 61/433,169
(51) C07D 413/14 (2006.01), A61K 31/4184 (2006.01), A61P 31/00 (2006.01)
(86) PCT US2012/021280 de 13/01/2012
(87) WO 2012/097273 de 19/07/2012

(21) **BR 11 2013 017987-2** **1.1**
(30) 13/01/2011 IN 77/DEL/2011; 14/09/2011 US 61/534,591
(51) C07D 413/14 (2006.01), C07D 487/04 (2006.01), A61K 31/5377 (2006.01), A61P 25/00 (2006.01)
(86) PCT EP2012/050395 de 11/01/2012
(87) WO 2012/095469 de 19/07/2012

(21) **BR 11 2013 017988-0** **1.1**
(30) 13/01/2011 US 61/432,510
(51) A61K 31/497 (2006.01), A61K 31/5375 (2006.01), A61K 31/5377 (2006.01), A61K 31/553 (2006.01), A61P 1/18 (2006.01)
(86) PCT EP2012/050496 de 13/01/2012
(87) WO 2012/095521 de 19/07/2012

(21) **BR 11 2013 018018-8** **1.1**
(30) 14/01/2011 US 13/006,769
(51) H04W 48/18 (2009.01), G06F 1/16 (2006.01), H04B 7/15 (2006.01), H04W 40/12 (2009.01), H04W 88/04 (2009.01)
(86) PCT US2012/021007 de 11/01/2012
(87) WO 2012/097112 de 19/07/2012

(21) **BR 11 2013 018019-6** **1.1**
(30) 24/01/2011 EP 11382018.7
(51) F03D 11/04 (2006.01), F03D 1/00 (2006.01), E04H 12/08 (2006.01), E04H 12/12 (2006.01)
(86) PCT EP2012/050965 de 23/01/2012
(87) WO 2012/101088 de 02/08/2012

(21) **BR 11 2013 018020-0** **1.1**
(30) 14/01/2011 US 61/432,995
(51) G06Q 40/02 (2012.01)
(86) PCT US2012/021549 de 17/01/2012
(87) WO 2012/097369 de 19/07/2012

(21) **BR 11 2013 018021-8** **1.1**
(51) F41A 21/48 (2006.01)
(86) PCT FI2011/050032 de 17/01/2011
(87) WO 2012/098283 de 26/07/2012

(21) **BR 11 2013 018022-6** **1.1**
(30) 18/01/2011 SE PCT/SE2011/050053; 04/10/2011 SE 1150915-5
(51) B23D 59/00 (2006.01), B23Q 11/00 (2006.01), B24B 55/10 (2006.01), B27G 19/02 (2006.01), B27G 19/04 (2006.01), B28D 7/02 (2006.01)
(86) PCT SE2012/000002 de 18/01/2012
(87) WO 2012/099522 de 26/07/2012

(21) **BR 11 2013 018023-4** **1.1**
(30) 19/01/2011 US 61/434,014
(51) A61B 5/145 (2006.01), A61B 5/1455 (2006.01), A61B 5/02 (2006.01), G06F 19/00 (2011.01)
(86) PCT US2012/021919 de 19/01/2012
(87) WO 2012/100090 de 26/07/2012

(21) **BR 11 2013 018024-2** **1.1**
(30) 05/02/2011 DE 10 2011 010 388.0
(51) G05F 1/20 (2006.01), H02M 5/12 (2006.01), H01F 29/02 (2006.01)
(86) PCT EP2012/051397 de 30/01/2012
(87) WO 2012/104232 de 09/08/2012

(21) **BR 11 2013 018025-0** **1.1**
(30) 18/01/2011 JP 2011-007898; 13/09/2011 JP 2011-199480; 28/12/2011 JP 2011-289640
(51) A61K 31/192 (2006.01), A61K 9/08 (2006.01), A61K 47/18 (2006.01), A61K 47/32 (2006.01), A61K 47/34 (2006.01), A61K 47/38 (2006.01), A61P 11/02 (2006.01), A61P 27/02 (2006.01), A61P 27/16 (2006.01), A61P 29/00 (2006.01)
(86) PCT JP2012/050903 de 18/01/2012
(87) WO 2012/099142 de 26/07/2012

(21) **BR 11 2013 018027-7** **1.1**
(51) F41A 21/30 (2006.01), F41A 21/32 (2006.01), F41A 21/02 (2006.01)
(86) PCT ES2011/070024 de 17/01/2011
(87) WO 2012/098270 de 26/07/2012

(21) **BR 11 2013 018028-5** **1.1**
(30) 19/07/2011 US 81/509,262
(51) F25B 3/00 (2006.01)
(86) PCT US2012/047005 de 17/07/2012
(87) WO 2013/012836 de 24/01/2013

(21) **BR 11 2013 018029-3** **1.1**
(30) 01/04/2011 US 61/470,775
(51) A42B 3/04 (2006.01), A42B 3/22 (2006.01), A42B 3/16 (2006.01)
(86) PCT US2012/031498 de 30/03/2012
(87) WO 2012/135643 de 04/10/2012

(21) **BR 11 2013 018030-7** **1.1**
(30) 14/01/2011 EP 11151004.6
(51) C23C 14/16 (2006.01), C23C 14/24 (2006.01), C23C 14/56 (2006.01)
(86) PCT EP2012/050432 de 12/01/2012
(87) WO 2012/095489 de 19/07/2012

(21) **BR 11 2013 018031-5** **1.1**
(30) 20/01/2011 JP 2011-009601; 28/06/2011 JP 2011-143177
(51) F02D 29/02 (2006.01), F02D 11/10 (2006.01)
(86) PCT JP2011/079177 de 16/12/2011
(87) WO 2012/098795 de 26/07/2012

(21) **BR 11 2013 018032-3** **1.1**
(30) 13/01/2011 IT MI2011A000023
(51) A62B 1/14 (2006.01), A63B 29/02 (2006.01), A63B 69/00 (2006.01)
(86) PCT IB2012/000044 de 12/01/2012
(87) WO 2012/095737 de 19/07/2012

(21) **BR 11 2013 018033-1** **1.1**
(30) 21/01/2011 EP 11305064.5
(51) G06T 7/40 (2006.01)
(86) PCT EP2011/058474 de 24/05/2011
(87) WO 2012/097881 de 26/07/2012

(21) **BR 11 2013 018034-0** **1.1**
(30) 01/12/2011 US 61/565,653
(51) C04B 24/38 (2006.01), C04B 28/02 (2006.01), C04B 28/04 (2006.01), C04B 40/00 (2006.01), C08B 11/193 (2006.01)
(86) PCT US2012/065140 de 15/11/2012
(87) WO 2013/081836 de 06/06/2013

(21) **BR 11 2013 018036-6** **1.1**
(30) 17/01/2011 US 13/007,692
(51) C22C 19/00 (2006.01), C22C 19/03 (2006.01), B21C 23/00 (2006.01)
(86) PCT US2012/020017 de 03/01/2012
(87) WO 2012/099710 de 26/07/2012

(21) **BR 11 2013 018037-4** **1.1**
(30) 14/01/2011 DE 10 2011 008 604.8
(51) A61L 27/36 (2006.01)
(86) PCT EP12/000124 de 12/01/2012
(87) WO 2012/095316 de 19/07/2012

(21) **BR 11 2013 018039-0** **1.1**
(30) 25/01/2011 US 61/435.829
(51) C07F 7/16 (2006.01)
(86) PCT US2012/022001 de 20/01/2012
(87) WO 2012/102957 de 02/08/2012

(21) **BR 11 2013 018040-4** **1.1**
(30) 16/02/2011 IT MI20110U00054
(51) B65D 51/28 (2006.01)
(86) PCT IB12/000277 de 10/02/2012
(87) WO 2012/117281 de 07/09/2012

(21) **BR 11 2013 018042-0** **1.1**
(30) 14/01/2011 US 61/433.184
(51) A61F 2/06 (2013.01), A61F 2/966 (2013.01)
(86) PCT US2011/038456 de 27/05/2011
(87) WO 2012/096687 de 19/07/2012

(21) **BR 11 2013 018043-9** **1.1**
(30) 21/01/2011 JP 2011-011195
(51) F28F 1/32 (2006.01)
(86) PCT JP12/000370 de 23/01/2012
(87) WO 2012/098914 de 26/07/2012

(21) **BR 11 2013 018044-7** **1.1**
(30) 18/01/2011 EP 11151213.3
(51) A61N 7/02 (2006.01)
(86) PCT IB12/050152 de 12/01/2012
(87) WO 2012/098482 de 26/07/2012

(21) **BR 11 2013 018046-3** **1.1**
(30) 18/01/2011 US 61/433,890; 24/08/2011 US 61/527,049
(51) A61K 38/20 (2006.01)
(86) PCT US2012/021566 de 17/01/2012
(87) WO 2012/099886 de 26/07/2012

(21) **BR 11 2013 018048-0** **1.1**
(30) 14/01/2011 ES P201130039
(51) H04M 3/42 (2006.01), H04L 29/08 (2006.01)
(86) PCT EP2012/050493 de 13/01/2012
(87) WO 2012/095518 de 19/07/2012

(21) **BR 11 2013 018053-6** **1.1**
(30) 14/01/2011 US 61/432,699
(51) A01N 43/90 (2006.01), A01N 43/82 (2006.01)
(86) PCT US2012/021153 de 13/01/2012
(87) WO 2012/097201 de 19/07/2012

(21) **BR 11 2013 018055-2** **1.1**
(30) 15/01/2011 US 61/433,308; 17/01/2012 US 13,352,143
(51) C22C 14/00 (2006.01)
(86) PCT US2012/021617 de 17/01/2012
(87) WO 2012/108980 de 16/08/2012

(21) **BR 11 2013 018057-9** **1.1**
(30) 14/01/2011 EP 11305044.7
(51) A61K 36/15 (2006.01), A61P 27/02 (2006.01)
(86) PCT EP2012/050505 de 13/01/2012
(87) WO 2012/095525 de 19/07/2012

(21) **BR 11 2013 018058-7** **1.1**
(30) 14/01/2011 FR 1150312
(51) A63B 61/00 (2006.01), F21S 4/00 (2006.01), F21V 33/00 (2006.01), G02B 6/00 (2006.01), H05B 37/02 (2006.01), H05B 33/08 (2006.01)
(86) PCT FR2012/050077 de 12/01/2012
(87) WO 2012/095610 de 19/07/2012

(21) **BR 11 2013 018059-5** **1.1**
(30) 17/02/2011 US 13/029,266
(51) E21B 19/24 (2006.01), E21B 23/14 (2006.01), E21B 23/08 (2006.01)
(86) PCT US2012/025397 de 16/02/2012
(87) WO 2013/015844 de 31/01/2013

(21) **BR 11 2013 018060-9** **1.1**

(30) 18/01/2011 JP 2011-007953; 18/01/2011 JP 2011-007954; 08/07/2011 JP 2011-152079
(51) C21B 5/00 (2006.01), C21B 7/00 (2006.01)
(86) PCT JP2011/066771 de 15/07/2011
(87) WO 2012/098713 de 26/07/2012

(21) **BR 11 2013 018061-7** **1.1**
(30) 11/03/2011 FR 1152020
(51) C23C 8/50 (2006.01), C23C 8/56 (2006.01)
(86) PCT FR2012/050479 de 07/03/2012
(87) WO 2012/146839 de 01/11/2012

(21) **BR 11 2013 018062-5** **1.1**
(30) 18/01/2011 US 61/4233,854; 04/03/2011 US 13/041,209
(51) H04W 4/04 (2009.01), H04W 48/04 (2009.01)
(86) PCT US2012/021256 de 13/01/2012
(87) WO 2012/145049 de 26/10/2012

(21) **BR 11 2013 018063-3** **1.1**
(30) 14/01/2011 CN 201110007980.4
(51) H04B 7/06 (2006.01)
(86) PCT CN2011/076530 de 28/06/2011
(87) WO 2012/094877 de 19/07/2012

(21) **BR 11 2013 018064-1** **1.1**
(30) 09/02/2011 US 61/440,909
(51) H04W 24/10 (2009.01)
(86) PCT SE2011/051306 de 02/11/2011
(87) WO 2012/108805 de 16/08/2012

(21) **BR 11 2013 018065-0** **1.1**
(30) 21/01/2011 EP 11151705.8
(51) F16K 99/00 (2006.01)
(86) PCT EP2012/050835 de 20/01/2012
(87) WO 2012/098214 de 26/07/2012

(21) **BR 11 2013 018066-8** **1.1**
(30) 18/02/2011 EP 11154929.1; 18/02/2011 EP 11154930.9; 02/11/2011 EP 11187571.2; 02/11/2011 EP 11187572.0
(51) C07D 319/12 (2006.01), C08G 63/08 (2006.01), B01D 9/00 (2006.01), B01D 9/02 (2006.01), B01D 9/04 (2006.01)
(86) PCT EP2011/070169 de 15/11/2011
(87) WO 2012/110118 de 23/08/2012

(21) **BR 11 2013 018067-6** **1.1**
(30) 28/01/2011 EP 11152449.2
(51) H01B 17/28 (2006.01)
(86) PCT EP2011/073445 de 20/12/2011
(87) WO 2012/100883 de 02/08/2012

(21) **BR 11 2013 018068-4** **1.1**
(51) E02D 5/08 (2006.01), E02D 5/04 (2006.01)
(86) PCT JP2011/050669 de 17/01/2011
(87) WO 2012/098634 de 26/07/2012

(21) **BR 11 2013 018070-6** **1.1**
(30) 24/01/2011 FR 1150527
(51) B64C 13/10 (2006.01), B64C 13/22 (2006.01)
(86) PCT EP2012/051051 de 24/01/2012
(87) WO 2012/101122 de 02/08/2012

(21) **BR 11 2013 018072-2** **1.1**
(30) 13/01/2011 US 61/432,489
(51) A47H 5/032 (2006.01)
(86) PCT US2012/021179 de 13/01/2012
(87) WO 2012/097211 de 19/07/2012

(21) **BR 11 2013 018073-0** **1.1**
(30) 14/01/2011 CN 201110008186.1
(86) PCT CN2012/070404 de 16/01/2012
(87) WO 2012/095036 de 19/07/2012

(21) **BR 11 2013 018074-9** **1.1**
(30) 13/01/2011 US 61/432,569
(51) A61K 9/127 (2006.01), C12N 9/98 (2006.01), C12N 1/04 (2006.01)
(86) PCT US2012/021389 de 13/01/2012
(87) WO 2012/097347 de 19/07/2012

(21) **BR 11 2013 018075-7** **1.1**
(30) 14/01/2011 PT 105484
(51) C12N 1/00 (2006.01), C12N 1/16 (2006.01)
(86) PCT IB2012/050178 de 13/01/2012
(87) WO 2012/095819 de 19/07/2012

(21) **BR 11 2013 018076-5** **1.1**
(30) 14/01/2011 CN 201110008622.5
(51) H04W 24/00 (2009.01)
(86) PCT CN2012/070389 de 16/01/2012
(87) WO 2012/095034 de 19/07/2012

(21) **BR 11 2013 018077-3** **1.1**
(30) 19/01/2011 US 13/009,031
(51) A01N 25/32 (2006.01), A01N 47/28 (2006.01), A01P 13/00 (2006.01)
(86) PCT CN2011/081898 de 08/11/2011
(87) WO 2012/097629 de 26/07/2012

(21) **BR 11 2013 018078-1** **1.1**
(30) 25/01/2011 US 13/013,302
(51) B65D 1/00 (2006.01)
(86) PCT US2011/060999 de 16/11/2011
(87) WO 2012/102778 de 02/08/2012

(21) **BR 11 2013 018084-6** **1.1**
(30) 21/01/2011 ZA 2011/00551
(51) C08F 212/08 (2006.01), C08F 122/40 (2006.01), C08F 8/32 (2006.01), C22B 3/24 (2006.01)
(86) PCT IB2012/000078 de 20/01/2012
(87) WO 2012/098459 de 26/07/2012

(21) **BR 11 2013 018092-7** **1.1**
(30) 23/02/2011 US 61/445,781
(51) C07C 319/20 (2006.01), C07C 323/25 (2006.01)
(86) PCT EP2012/052367 de 13/02/2012
(87) WO 2012/113664 de 30/08/2012

(21) **BR 11 2013 018100-1** **1.1**
(30) 28/03/2011 JP 2011-070045
(51) C22C 38/00 (2006.01), C21D 8/02 (2006.01), C22C 38/60 (2006.01)
(86) PCT JP2012/057001 de 19/03/2012
(87) WO 2012/132992 de 04/10/2012

(21) **BR 11 2013 018107-9** **1.1**
(30) 21/01/2011 US 13/011,016
(51) A61B 6/00 (2006.01)
(86) PCT US2012/021981 de 20/01/2012
(87) WO 2012/100131 de 26/07/2012

(21) **BR 11 2013 018108-7** **1.1**
(30) 17/01/2011 EP 11151168.9
(51) A23L 1/0522 (2006.01), A23L 1/0526 (2006.01), A23L 1/0528 (2006.01), A23L 1/0532 (2006.01), A23L 1/054 (2006.01), A23L 1/24 (2006.01), A23L 1/39 (2006.01), A23L 1/40 (2006.01)
(86) PCT EP2011/072417 de 12/12/2011
(87) WO 2012/097918 de 26/07/2012

(21) **BR 11 2013 018109-5** **1.1**
(30) 21/01/2011 US 13/011,016; 21/01/2011 US 13/010,982; 21/01/2011 US 13/011,033
(51) A61B 6/00 (2006.01)
(86) PCT US2012/021962 de 20/01/2012
(87) WO 2012/100118 de 26/07/2012

(21) **BR 11 2013 018110-9** **1.1**
(30) 17/01/2011 EP 11151171.3
(51) A23L 1/0522 (2006.01), A23L 1/0526 (2006.01), A23L 1/0528 (2006.01), A23L 1/0532 (2006.01), A23L 1/054 (2006.01), A23L 1/24 (2006.01), A23L 1/39 (2006.01), A23L 1/40 (2006.01)
(86) PCT EP2011/073020 de 16/12/2011
(87) WO 2012/097934 de 26/07/2012

(21) **BR 11 2013 018111-7** **1.1**
(30) 13/05/2011 JP 2011-108668
(51) G06F 3/048 (2013.01)
(86) PCT JP2012/062149 de 11/05/2012
(87) WO 2012/157563 de 22/11/2012

(21) **BR 11 2013 018112-5** **1.1**
(30) 17/01/2011 GB 1100675.6
(51) A01F 12/44 (2006.01)
(86) PCT EP2011/073002 de 15/12/2011
(87) WO 2012/097933 de 26/07/2012

(21) **BR 11 2013 018113-3** **1.1**
(30) 13/05/2011 JP 2011-108669
(51) G06F 3/048 (2013.01), G06F 3/041 (2006.01), G09G 5/00 (2006.01), G09G 5/36 (2006.01)
(86) PCT JP2012/062148 de 11/05/2012
(87) WO 2012/157562 de 22/11/2012

(21) **BR 11 2013 018114-1** **1.1**
(30) 20/01/2011 JP 2011-009403
(51) A01N 47/36 (2006.01), A01N 47/38 (2006.01), A01P 13/00 (2006.01)
(86) PCT JP2012/051579 de 19/01/2012
(87) WO 2012/099271 de 26/07/2012

(21) **BR 11 2013 018115-0** **1.1**
(30) 19/01/2011 EP 11151421.2
(51) B01J 23/04 (2006.01), B01J 23/887 (2006.01), C10G 45/08 (2006.01), C10M 175/00 (2006.01)
(86) PCT EP2012/050688 de 18/01/2012
(87) WO 2012/098147 de 26/07/2012

(21) **BR 11 2013 018116-8** **1.1**
(30) 28/01/2011 US 61/437,227
(51) A61B 17/04 (2006.01)
(86) PCT CH2012/000018 de 26/01/2012
(87) WO 2012/100359 de 02/08/2012

(21) **BR 11 2013 018117-6** **1.1**
(30) 17/01/2011 US 61/433,305
(51) A61F 2/06 (2013.01)
(86) PCT US2012/000030 de 17/01/2012
(87) WO 2012/099704 de 26/07/2012

(21) **BR 11 2013 018120-6** **1.1**
(30) 18/01/2011 GB 1100790.3; 15/02/2011 US 61/443,005
(51) A23G 4/06 (2006.01), A23G 4/08 (2006.01), C08L 31/04 (2006.01)
(86) PCT US2012/021503 de 17/01/2012
(87) WO 2012/099849 de 26/07/2012

(21) **BR 11 2013 018121-4** **1.1**
(51) C08G 65/48 (2006.01), C08G 16/04 (2006.01)
(86) PCT CN2011/070632 de 26/01/2011
(87) WO 2012/100417 de 02/08/2012

(21) **BR 11 2013 018122-2** **1.1**
(30) 30/09/2011 EP 11183387.7
(51) B66B 5/18 (2006.01), B66B 5/20 (2006.01)
(86) PCT EP2012/068636 de 21/09/2012
(87) WO 2013/045358 de 04/04/2013

(21) **BR 11 2013 018123-0** **1.1**
(30) 18/01/2011 US 13/008,180
(51) H04W 4/00 (2009.01)
(86) PCT US2012/020507 de 06/01/2012
(87) WO 2012/099727 de 26/07/2012

(21) **BR 11 2013 018126-5** **1.1**
(30) 17/01/2011 US 61/443,305
(51) A61M 29/00 (2006.01)
(86) PCT US2012/021620 de 17/01/2012
(87) WO 2012/099909 de 26/07/2012

(21) **BR 11 2013 018127-3** **1.1**
(30) 20/01/2011 GB 11 01010.5
(51) F02B 3/04 (2006.01), F03B 3/12 (2006.01), F03B 13/10 (2006.01), F03B 13/26 (2006.01)
(86) PCT GB2012/000056 de 20/01/2012
(87) WO 2012/098363 de 26/07/2012

(21) **BR 11 2013 018129-0** **1.1**
(30) 25/01/2011 EP 11000571.7
(51) A22C 7/00 (2006.01), B65B 25/08 (2006.01), B65B 23/12 (2006.01)
(86) PCT EP2012/000226 de 19/01/2012
(87) WO 2012/100925 de 02/08/2012

(21) **BR 11 2013 018131-1** **1.1**
(30) 17/01/2011 FI 20115042
(51) B02C 2/00 (2006.01), B02C 21/02 (2006.01), B02C 23/02 (2006.01)
(86) PCT FI2012/050037 de 17/01/2012
(87) WO 2012/098292 de 26/07/2012

(21) **BR 11 2013 018132-0** **1.1**
(30) 10/06/2011 ES P201130973; 13/01/2012 ES P201230041
(51) C02F 1/52 (2006.01), B01D 21/02 (2006.01), E02B 9/06 (2006.01), C02F 3/24 (2006.01), C02F 103/10 (2006.01)
(86) PCT ES2012/070430 de 08/06/2012
(87) WO 2012/168531 de 13/12/2012

(21) **BR 11 2013 018135-4** **1.1**
(30) 04/04/2011 DE 10 2011 016 032.9
(51) B25J 9/10 (2006.01), B25J 9/14 (2006.01), D06N 7/00 (2006.01), E04G 11/04 (2006.01), E04H 15/20 (2006.01), F15B 15/10 (2006.01)
(86) PCT EP2012/001463 de 02/04/2012
(87) WO 2012/136347 de 11/10/2012

(21) **BR 11 2013 018136-2** **1.1**
(30) 19/01/2011 OM CN2011070388
(51) F21V 7/09 (2006.01), F21V 7/22 (2006.01)
(86) PCT IB12/050197 de 16/01/2012
(87) WO 2012/098489 de 26/07/2012

(21) **BR 11 2013 018137-0** **1.1**
(30) 26/01/2011 GB 1101303.4
(51) A62B 35/04 (2006.01), A62B 35/00 (2006.01), E04G 21/32 (2006.01)
(86) PCT GB2012/050155 de 25/01/2012

(87) WO 2012/101438 de 02/08/2012

(21) **BR 11 2013 018138-9 1.1**
(30) 02/02/2011 EP 11153093.7
(51) B65D 47/12 (2006.01)
(86) PCT EP12/050564 de 16/01/2012
(87) WO 2012/104134 de 09/08/2012

(21) **BR 11 2013 018139-7 1.1**
(30) 19/01/2011 US 61/434,017
(51) G06F 19/22 (2011.01)
(86) PCT IB12/050255 de 19/01/2012
(87) WO 2012/098515 de 26/07/2012

(21) **BR 11 2013 018142-7 1.1**
(30) 18/01/2011 US 61/433.755
(51) G06F 17/00 (2006.01)
(86) PCT US2012/021710 de 18/01/2012
(87) WO 2012/099954 de 26/07/2012

(21) **BR 11 2013 018143-5 1.1**
(30) 17/01/2011 JP 2011-006651
(51) F16H 61/02 (2006.01), F16H 61/662 (2006.01)
(86) PCT JP2011/076192 de 14/11/2011
(87) WO 2012/098757 de 26/07/2012

(21) **BR 11 2013 018144-3 1.1**
(30) 08/03/2011 US 13/042,504
(51) B60W 30/18 (2006.01), F02D 41/04 (2006.01), F02D 41/06 (2006.01), F16H 61/00 (2006.01), F16H 59/02 (2006.01), F02N 11/08 (2006.01)
(86) PCT US2012/028042 de 07/03/2012
(87) WO 2012/122251 de 13/09/2012

(21) **BR 11 2013 018145-1 1.1**
(30) 20/01/2011 GB 1100975.0
(51) E21B 10/32 (2006.01), E21B 10/34 (2006.01), E21B 33/12 (2006.01), E21B 33/126 (2006.01), E21B 33/128 (2006.01), E21B 43/112 (2006.01)
(86) PCT GB2012/050053 de 12/01/2012
(87) WO 2012/098377 de 26/07/2012

(21) **BR 11 2013 018146-0 1.1**
(30) 20/01/2011 DK PA 2011 00037; 14/02/2011 DK PA 2011 00099
(51) F16L 11/08 (2006.01), F16L 11/16 (2006.01)
(86) PCT DK2012/050021 de 19/01/2012
(87) WO 2012/097823 de 26/07/2012

(21) **BR 11 2013 018147-8 1.1**
(30) 08/02/2011 IL 211113
(51) B23B 27/00 (2006.01), B23B 27/04 (2006.01), B23B 29/04 (2006.01)
(86) PCT IL2012/000021 de 15/01/2012
(87) WO 2012/107920 de 16/08/2012

(21) **BR 11 2013 018148-6 1.1**
(30) 18/01/2011 US 61/433941
(51) H04M 1/725 (2006.01), H04N 21/422 (2011.01)
(86) PCT US2012/000026 de 17/01/2012
(87) WO 2012/099702 de 26/07/2012

(21) **BR 11 2013 018149-4 1.1**
(30) 20/01/2011 DK PA 2011 00037
(51) F16L 11/08 (2006.01), F16L 11/16 (2006.01), F16L 11/24 (2006.01)
(86) PCT DK2012/050015 de 13/01/2012
(87) WO 2012/097817 de 26/07/2012

(21) **BR 11 2013 018150-8 1.1**
(30) 18/01/2011 US 61/433778; 18/01/2011 EP 11151239.8
(51) F41H 5/04 (2006.01)
(86) PCT EP2012/050701 de 18/01/2012
(87) WO 2012/098154 de 26/07/2012

(21) **BR 11 2013 018152-4 1.1**
(30) 18/01/2011 EP 11151240.6; 18/01/2011 US 61/433772
(51) F41H 5/04 (2006.01)
(86) PCT EP2012/050705 de 18/01/2012
(87) WO 2012/098158 de 26/07/2012

(21) **BR 11 2013 018155-9 1.1**
(30) 21/01/2011 EP 11151638.1
(51) B29B 13/02 (2006.01)
(86) PCT EP2012/050821 de 20/01/2012
(87) WO 2012/098210 de 26/07/2012

(21) **BR 11 2013 018158-3 1.1**
(30) 17/01/2011 CZ PV 2011-22
(51) A62B 23/02 (2006.01), A41D 13/11 (2006.01)
(86) PCT CZ2011/000019 de 23/02/2011
(87) WO 2012/097762 de 26/07/2012

(21) **BR 11 2013 018165-6 1.1**
(30) 16/02/2011 DE 10 2011 011 444.0
(51) F03B 3/18 (2006.01), F03B 3/02 (2006.01)
(86) PCT EP2012/000404 de 31/01/2012
(87) WO 2012/110197 de 23/08/2012

(21) **BR 11 2013 018173-7 1.1**
(30) 21/01/2011 FR 1150499
(51) D03D 25/00 (2006.01)
(86) PCT FR2012/050087 de 13/01/2012
(87) WO 2012/098327 de 26/07/2012

(21) **BR 11 2013 018174-5 1.1**
(30) 24/01/2011 JP PCT/JP2011/051251
(51) B23Q 11/10 (2006.01)
(86) PCT JP2011/079231 de 16/12/2011
(87) WO 2012/101929 de 02/08/2012

(21) **BR 11 2013 018194-0 1.1**
(30) 18/02/2011 FR 1151375
(51) A47J 36/02 (2006.01), B05D 5/08 (2006.01)
(86) PCT FR2012/050362 de 20/02/2012
(87) WO 2012/110752 de 23/08/2012

(21) **BR 11 2013 018206-7 1.1**
(30) 17/02/2011 FR FR1151307
(51) A01D 78/10 (2006.01)
(86) PCT FR2012/050324 de 15/02/2012
(87) WO 2012/110743 de 23/08/2012

(21) **BR 11 2013 018211-3 1.1**
(30) 18/01/2011 FR 1150384
(51) F03B 3/18 (2006.01), F03B 1/00 (2006.01), F15D 1/04 (2006.01)
(86) PCT EP2012/050605 de 17/01/2012
(87) WO 2012/098095 de 26/07/2012

(21) **BR 11 2013 018217-2 1.1**
(30) 03/08/2011 IT VI2011A000222
(51) A61L 2/232 (2006.01), A61L 2/235 (2006.01), B67B 1/03 (2006.01), C23C 14/02 (2006.01), C23C 14/06 (2006.01), C23C 14/22 (2006.01)
(86) PCT EP12/003229 de 30/07/2012
(87) WO 2013/017250 de 07/02/2013

(21) **BR 11 2013 018218-0 1.1**
(30) 18/01/2011 US 13/0008,054
(51) G06K 19/077 (2006.01)
(86) PCT US2012/020905 de 11/01/2012
(87) WO 2012/099751 de 26/07/2012

(21) **BR 11 2013 018219-9 1.1**
(30) 20/01/2011 CH 00095/11
(51) G01L 1/24 (2006.01)
(86) PCT EP2012/050346 de 11/01/2012
(87) WO 2012/098036 de 26/07/2012

(21) **BR 11 2013 018220-2 1.1**
(30) 19/01/2011 FR 1150415
(51) H04L 9/32 (2006.01)
(86) PCT FR2011/053009 de 15/12/2011
(87) WO 2012/098306 de 26/07/2012

(21) **BR 11 2013 018223-7 1.1**
(30) 25/02/2011 DE 10 2011 000 950.7
(51) B65D 88/12 (2006.01), B65D 90/12 (2006.01), E04B 1/343 (2006.01)
(86) PCT EP2012/053103 de 23/02/2012
(87) WO 2012/113885 de 30/08/2012

(21) **BR 11 2013 018228-8 1.1**
(30) 28/01/2011 US 61/437,280
(51) C07C 231/10 (2006.01), C07D 231/14 (2006.01)
(86) PCT US2012/022899 de 27/01/2012
(87) WO 2012/103436 de 02/08/2012

(21) **BR 11 2013 018229-6 1.1**
(30) 25/01/2011 CN 201110026590.1
(51) B01D 61/44 (2006.01), B01D 61/50 (2006.01), B01D 61/52 (2006.01)
(86) PCT US2012/020051 de 03/01/2012
(87) WO 2012/102835 de 02/08/2012

(21) **BR 11 2013 018235-0 1.1**
(30) 17/01/2011 DE 10 2011 002 794.7
(51) H01R 13/639 (2006.01)
(86) PCT EP2012/050181 de 06/01/2012
(87) WO 2012/098025 de 26/07/2012

(21) **BR 11 2013 018236-9 1.1**
(30) 07/02/2011 EP 11000970.1
(51) B01L 3/00 (2006.01)
(86) PCT CH2012/000032 de 06/02/2012
(87) WO 2012/106827 de 16/08/2012

(21) **BR 11 2013 018237-7 1.1**
(30) 29/01/2011 DE 10 2011 009 794.5
(51) B23B 3/26 (2006.01), B23B 5/16 (2006.01)
(86) PCT EP2012/000031 de 05/01/2012
(87) WO 2012/100903 de 02/08/2012

(21) **BR 11 2013 018239-3 1.1**
(30) 24/01/2011 GB 1101182.2
(51) H04L 29/08 (2006.01), H04W 4/02 (2009.01), H04W 4/04 (2009.01), H04B 7/26 (2006.01), G05D 5/00 (2006.01), G05D 7/06 (2006.01), G01C 15/00 (2006.01), G08C 17/00 (2006.01), G08C 21/00 (2006.01), A01F 25/16 (2006.01), G01K 1/02 (2006.01)
(86) PCT DK2012/000002 de 23/01/2012
(87) WO 2012/100773 de 02/08/2012

(21) **BR 11 2013 018241-5 1.1**
(30) 25/01/2011 US 61/434,817
(51) E03B 7/07 (2006.01), F16K 24/04 (2006.01)
(86) PCT IL2012/050023 de 24/01/2012
(87) WO 2012/101640 de 02/08/2012

(21) **BR 11 2013 018243-1 1.1**
(30) 20/01/2011 DE 10 2011 011.8
(51) H01H 9/28 (2006.01), H02J 13/00 (2006.01)
(86) PCT EP2012/000238 de 19/01/2012
(87) WO 2012/097994 de 26/07/2012

(21) **BR 11 2013 018245-8 1.1**
(30) 21/01/2011 DE 10 2011 009 175.0
(51) C10B 39/04 (2006.01), C10B 39/14 (2006.01)
(86) PCT EP11/006168 de 08/12/2011
(87) WO 2012/097841 de 26/07/2012

(21) **BR 11 2013 018246-6 1.1**
(30) 18/01/2011 US 61/433,798
(51) C12Q 1/68 (2006.01)
(86) PCT US2012/021539 de 17/01/2012
(87) WO 2012/099872 de 26/07/2012

(21) **BR 11 2013 018248-2 1.1**
(51) A61M 29/04 (2006.01), A61M 31/00 (2006.01), A61M 39/22 (2006.01)
(86) PCT US2011/022166 de 21/01/2011
(87) WO 2012/099610 de 26/07/2012

(21) **BR 11 2013 018249-0 1.1**
(30) 17/01/2011 CH 78/11
(51) A61M 1/00 (2006.01), G01F 23/26 (2006.01)
(86) PCT CH2012/000007 de 12/01/2012
(87) WO 2012/097462 de 26/07/2012

(21) **BR 11 2013 018250-4 1.1**
(30) 19/01/2011 US 61/434,051
(51) G06F 15/00 (2006.01)
(86) PCT US2012/021856 de 19/01/2012
(87) WO 2012/100044 de 26/07/2012

(21) **BR 11 2013 018252-0 1.1**
(30) 17/01/2011 EP 11151146.5
(51) C04B 18/16 (2006.01), C04B 28/14 (2006.01)
(86) PCT EP2012/050632 de 17/01/2012
(87) WO 2012/098112 de 26/07/2012

(21) **BR 11 2013 018253-9 1.1**
(30) 18/01/2011 DE 10 2011 009 074.6; 18/01/2011 DE 20 2011 001 759.1; 08/02/2011 DE 10 2011 003 819.1
(51) A23K 1/14 (2006.01), A23L 2/38 (2006.01), C11D 3/38 (2006.01), C12C 12/00 (2006.01), C12F 3/06 (2006.01), C12G 1/00 (2006.01), C12G 3/06 (2006.01), A61K 36/185 (2006.01)
(86) PCT EP2012/050730 de 18/01/2012
(87) WO 2012/098167 de 26/07/2012

(21) **BR 11 2013 018254-7 1.1**
(51) A61M 29/04 (2006.01), A61F 2/958 (2013.01), A61M 31/00 (2006.01), A61M 39/22 (2006.01)
(86) PCT US2011/022165 de 21/01/2011
(87) WO 2012/099609 de 26/07/2012

(21) **BR 11 2013 018255-5 1.1**
(30) 19/01/2011 GB 1100918.0

(51) D06F 58/02 (2006.01), D06F 58/20 (2006.01), F26B 3/20 (2006.01), D06F 58/28 (2006.01)
(86) PCT GB2012/050121 de 19/01/2012
(87) WO 2012/098408 de 26/07/2012

(21) **BR 11 2013 018256-3** **1.1**
(30) 28/01/2011 DE 10 2011 000 398.3
(51) D04B 9/06 (2006.01), D04B 1/10 (2006.01)
(86) PCT IB2012/050261 de 19/01/2012
(87) WO 2012/101553 de 02/08/2012

(21) **BR 11 2013 018257-1** **1.1**
(30) 24/01/2011 EP 11151828.8; 08/02/2011 US 61/440,556
(51) C08L 63/00 (2006.01), C08L 81/04 (2006.01), C09D 5/18 (2006.01), C09D 163/00 (2006.01), C09D 181/04 (2006.01)
(86) PCT EP12/050827 de 20/01/2012
(87) WO 2012/101042 de 02/08/2012

(21) **BR 11 2013 018258-0** **1.1**
(30) 20/01/2011 US 61/434,529
(51) F21V 3/04 (2006.01), F21V 17/16 (2006.01)
(86) PCT IB12/050244 de 18/01/2012
(87) WO 2012/098507 de 26/07/2012

(21) **BR 11 2013 018260-1** **1.1**
(30) 21/01/2011 US 13/011,570
(51) D21F 1/00 (2006.01), D21F 7/08 (2006.01), D21F 3/02 (2006.01)
(86) PCT US2012/022029 de 20/01/2012
(87) WO 2012/100161 de 26/07/2012

(21) **BR 11 2013 018261-0** **1.1**
(30) 20/01/2011 EP 11151552.4
(51) A61B 19/00 (2006.01), A61B 17/34 (2006.01), G06T 7/00 (2006.01)
(86) PCT IB12/050169 de 13/01/2012
(87) WO 2012/098485 de 26/07/2012

(21) **BR 11 2013 018262-8** **1.1**
(30) 18/01/2011 US 61/433,724
(51) B29C 45/14 (2006.01), B29L 9/00 (2006.01), B29L 7/00 (2006.01), B29K 101/10 (2006.01), G06K 19/077 (2006.01)
(86) PCT US2012/021524 de 17/01/2012
(87) WO 2012/099863 de 26/07/2012

(21) **BR 11 2013 018263-6** **1.1**
(30) 26/01/2011 DE 10 2011 003 193.6
(51) H01F 1/057 (2006.01), H01F 41/26 (2006.01), C25D 13/02 (2006.01)
(86) PCT EP2011/071226 de 29/11/2011
(87) WO 2012/100863 de 02/08/2012

(21) **BR 11 2013 018264-4** **1.1**
(30) 26/01/2011 EP 11152213.2
(51) C07K 14/79 (2006.01), A61K 38/40 (2006.01)
(86) PCT EP2012/051111 de 25/01/2012
(87) WO 2012/101156 de 02/08/2012

(21) **BR 11 2013 018266-0** **1.1**
(30) 09/02/2011 JP 2011-025626
(51) B60H 1/00 (2006.01), F24F 13/10 (2006.01)
(86) PCT JP2012/000657 de 01/02/2012
(87) WO 2012/108146 de 16/08/2012

(21) **BR 11 2013 018267-9** **1.1**
(30) 25/01/2011 AU 2011900230
(51) E21B 21/01 (2006.01), E21B 15/00 (2006.01), E21B 7/00 (2006.01), E21B 49/02 (2006.01)
(86) PCT AU2012/000015 de 11/01/2012
(87) WO 2012/100283 de 02/08/2012

(21) **BR 11 2013 018268-7** **1.1**
(30) 31/01/2011 FR 1150699
(51) B32B 17/10 (2006.01), B60J 3/00 (2006.01), G02B 27/01 (2006.01), G02B 5/02 (2006.01)
(86) PCT FR2012/050210 de 31/01/2012
(87) WO 2012/104547 de 09/08/2012

(21) **BR 11 2013 018270-9** **1.1**
(30) 25/03/2011 JP 2011-068069
(51) C10M 145/14 (2006.01), C10N 20/02 (2006.01), C10N 20/04 (2006.01), C10N 30/06 (2006.01), C10N 40/04 (2006.01)
(86) PCT JP2011/070813 de 13/09/2011
(87) WO 2012/132054 de 04/10/2012

(21) **BR 11 2013 018271-7** **1.1**
(51) A62B 9/02 (2006.01), A62B 7/14 (2006.01)
(86) PCT IB2011/000772 de 21/02/2011
(87) WO 2012/114145 de 30/08/2012

(21) **BR 11 2013 018272-5** **1.1**
(30) 21/01/2011 EP 11290037.8
(51) H04L 1/00 (2006.01)
(86) PCT EP2011/073059 de 16/12/2011
(87) WO 2012/097935 de 26/07/2012

(21) **BR 11 2013 018273-3** **1.1**
(30) 16/04/2011 DE 10 2011 017 347.1
(51) B05B 13/02 (2006.01), B05B 13/04 (2006.01), B65G 47/53 (2006.01)
(86) PCT EP2012/001508 de 05/04/2012
(87) WO 2012/143093 de 26/10/2012

(21) **BR 11 2013 018274-1** **1.1**
(30) 19/01/2011 US 13/009,701
(51) B66B 9/00 (2006.01)
(86) PCT US2011/063210 de 04/12/2011
(87) WO 2012/099645 de 26/07/2012

(21) **BR 11 2013 018275-0** **1.1**
(30) 11/02/2011 CN PCT/CN2011/000211
(51) G01S 5/02 (2010.01), G01S 5/10 (2006.01)
(86) PCT SE2012/050041 de 19/01/2012
(87) WO 2012/108812 de 16/08/2012

(21) **BR 11 2013 018276-8** **1.1**
(30) 01/03/2011 US 61/448,121
(51) B01D 53/047 (2006.01), B01D 53/26 (2006.01)
(86) PCT US2012/026801 de 27/02/2012
(87) WO 2012/118758 de 07/09/2012

(21) **BR 11 2013 018277-6** **1.1**
(30) 18/01/2011 GB 1100786.1
(51) A61K 9/20 (2006.01), A61K 9/28 (2006.01), A61K 31/365 (2006.01)
(86) PCT EP2012/000200 de 18/01/2012
(87) WO 2012/097978 de 26/07/2012

(21) **BR 11 2013 018278-4** **1.1**
(30) 21/01/2011 US 61/435,062
(51) A47C 23/04 (2006.01)
(86) PCT US2012/021681 de 18/01/2012
(87) WO 2012/099936 de 26/07/2012

(21) **BR 11 2013 018279-2** **1.1**
(30) 20/01/2011 US 13/010,525
(51) A47C 23/04 (2006.01)
(86) PCT US2012/021414 de 16/01/2012
(87) WO 2012/099812 de 26/07/2012

(21) **BR 11 2013 018280-6** **1.1**
(30) 28/01/2011 GB 1101577.3
(51) F16L 1/20 (2006.01), F16L 1/19 (2006.01)
(86) PCT EP2012/051270 de 26/01/2012
(87) WO 2012/101232 de 02/08/2012

(21) **BR 11 2013 018282-2** **1.1**
(30) 24/01/2011 EP 11151853.6
(51) A47J 31/22 (2006.01), B65D 85/804 (2006.01)
(86) PCT EP2012/050271 de 10/01/2012
(87) WO 2012/100976 de 02/08/2012

(21) **BR 11 2013 018283-0** **1.1**
(30) 08/02/2011 US 61/440,657
(51) C23C 28/00 (2006.01), C23F 11/00 (2006.01), C23G 3/02 (2006.01)
(86) PCT US2012/024311 de 08/02/2012
(87) WO 2012/109339 de 16/08/2012

(21) **BR 11 2013 018284-9** **1.1**
(30) 28/01/2011 IB PCT/IB2011/000468
(51) C07C 45/78 (2006.01), C07C 45/85 (2006.01), C07C 45/52 (2006.01), C07C 47/22 (2006.01), C07C 51/235 (2006.01), C07C 57/04 (2006.01), C07C 253/26 (2006.01), C07C 255/08 (2006.01), C07C 319/18 (2006.01), C07C 323/22 (2006.01)
(86) PCT IB2012/000396 de 26/01/2012
(87) WO 2012/101526 de 02/08/2012

(21) **BR 11 2013 018286-5** **1.1**
(30) 19/01/2011 US 61/434,077
(51) C07D 205/04 (2006.01), C07D 403/06 (2006.01), C07D 403/12 (2006.01), C07D 405/06 (2006.01), C07D 405/14 (2006.01), C07D 409/06 (2006.01), C07D 409/14 (2006.01), C07D 413/12 (2006.01), C07D 417/12 (2006.01), C07D 417/14 (2006.01), C07D 471/04 (2006.01), A61K 31/397 (2006.01), A61K 31/422 (2006.01), A61K 31/437 (2006.01), A61P 9/00 (2006.01)
(86) PCT EP2012/050297 de 10/01/2012
(87) WO 2012/098033 de 26/07/2012

(21) **BR 11 2013 018287-3** **1.1**
(30) 18/01/2011 FR 1150386
(51) A61K 36/28 (2006.01), A61K 31/12 (2006.01)
(86) PCT EP2012/050669 de 18/01/2012
(87) WO 2012/098134 de 26/07/2012

(21) **BR 11 2013 018288-1** **1.1**
(30) 21/01/2011 GB 11 00998.2
(51) B65D 75/46 (2006.01), B65D 75/56 (2006.01)
(86) PCT GB2012/050128 de 20/01/2012
(87) WO 2012/098412 de 26/07/2012

(21) **BR 11 2013 018289-0** **1.1**
(30) 28/01/2011 US 13/015,708
(51) B31B 19/90 (2006.01), B31B 23/00 (2006.01), B65B 61/18 (2006.01), B65D 33/16 (2006.01), B65B 9/08 (2006.01), B65D 33/20 (2006.01), B65B 9/20 (2006.01), B65D 77/20 (2006.01), B65B 61/02 (2006.01)
(86) PCT US2012/022864 de 27/01/2012
(87) WO 2012/103418 de 02/08/2012

(21) **BR 11 2013 018290-3** **1.1**
(30) 28/01/2011 GB 1101517.9
(51) C07D 207/06 (2006.01), C07D 211/16 (2006.01), C07D 211/18 (2006.01), C07D 211/20 (2006.01), C07D 211/22 (2006.01), C07D 211/46 (2006.01), C07D 401/04 (2006.01), C07D 401/06 (2006.01), C07D 401/12 (2006.01), C07D 401/14 (2006.01), C07D 413/04 (2006.01), C07D 471/04 (2006.01), C07D 295/192 (2006.01), C07D 295/185 (2006.01), A61K 31/44 (2006.01)
(86) PCT GB2012/050177 de 27/01/2012
(87) WO 2012/101453 de 02/08/2012

(21) **BR 11 2013 018291-1** **1.1**
(30) 18/01/2011 DE 10 2011 008 859.8
(51) B41F 13/00 (2006.01), B41F 33/00 (2006.01), B41K 3/10 (2006.01), B41K 3/12 (2006.01)
(86) PCT EP2011/006583 de 27/12/2011
(87) WO 2012/097859 de 26/07/2012

(21) **BR 11 2013 018292-0** **1.1**
(30) 18/01/2011 US 61/433,612
(51) A01N 29/00 (2006.01), A01N 33/00 (2006.01)
(86) PCT US2012/021518 de 17/01/2012
(87) WO 2012/099860 de 26/07/2012

(21) **BR 11 2013 018293-8** **1.1**
(30) 18/01/2011 DE 10 2011 008 845.8
(51) B23P 19/00 (2006.01), B25J 19/00 (2006.01), B21J 15/32 (2006.01), B65G 51/02 (2006.01)
(86) PCT EP2012/050657 de 17/01/2012
(87) WO 2012/098128 de 26/07/2012

(21) **BR 11 2013 018294-6** **1.1**
(30) 18/01/2011 US 13/008,880
(51) G06F 21/00 (2013.01)
(86) PCT US2012/021696 de 18/01/2012
(87) WO 2012/099945 de 26/07/2012

(21) **BR 11 2013 018295-4** **1.1**
(30) 21/01/2011 JP 2011-010448
(51) D06M 15/693 (2006.01), D06M 15/285 (2006.01), D06M 15/31 (2006.01), D06M 15/41 (2006.01)
(86) PCT JP2012/000355 de 20/01/2012
(87) WO 2012/098910 de 26/07/2012

(21) **BR 11 2013 018296-2** **1.1**
(30) 18/01/2011 US 61/433,795; 02/02/2011 US 61/438,872; 24/03/2011 US 61/467,278
(51) A61K 31/443 (2006.01), A61P 25/18 (2006.01), A61P 25/28 (2006.01)
(86) PCT US2012/021472 de 17/01/2012
(87) WO 2012/099836 de 26/07/2012

(21) **BR 11 2013 018297-0** **1.1**
(30) 19/01/2011 JP 2011-009269
(51) A61K 8/36 (2006.01), A61K 8/14 (2006.01), A61K 8/34 (2006.01), A61K 8/365 (2006.01), A61K 8/41 (2006.01), A61Q 5/12 (2006.01)
(86) PCT JP2012/000283 de 18/01/2012
(87) WO 2012/098877 de 26/07/2012

(21) **BR 11 2013 018298-9** **1.1**
(30) 28/01/2011 US 61/437,279
(51) C07D 239/70 (2006.01), C07D 401/04 (2006.01), C07D 491/04 (2006.01), A61K 31/517 (2006.01), A61K 31/519 (2006.01), A61P 25/28 (2006.01)
(86) PCT US2012/022665 de 26/01/2012
(87) WO 2012/103297 de 02/08/2012

(21) **BR 11 2013 018299-7** **1.1**
(30) 31/01/2011 FI 20115099
(51) D21F 3/02 (2006.01), D21G 1/00 (2006.01)
(86) PCT FI2012/050076 de 30/01/2012
(87) WO 2012/104480 de 09/08/2012

(21) **BR 11 2013 018301-2** **1.1**
(30) 01/02/2011 FR 1150766
(51) C02F 3/00 (2006.01), C02F 3/30 (2006.01), C02F 3/28 (2006.01)
(86) PCT EP2012/051636 de 01/02/2012
(87) WO 2012/104330 de 09/08/2012

(21) **BR 11 2013 018302-0** **1.1**
(30) 08/02/2011 EP 11305126.2
(51) G06F 17/30 (2006.01), H04L 29/08 (2006.01), H04L 29/06 (2006.01), H04L 12/28 (2006.01)
(86) PCT EP2012/052009 de 07/02/2012
(87) WO 2012/107426 de 16/08/2012

(21) **BR 11 2013 018303-9** **1.1**
(30) 31/01/2011 EP 11152741.2
(51) C07C 201/16 (2006.01), B01J 41/04 (2006.01)
(86) PCT EP2012/051457 de 30/01/2012
(87) WO 2012/104254 de 09/08/2012

(21) **BR 11 2013 018305-5** **1.1**
(30) 24/01/2011 JP 2011-011861; 11/07/2011 JP 2011-153183
(86) PCT JP2012/050456 de 12/01/2012
(87) WO 2012/102088 de 02/08/2012

(21) **BR 11 2013 018308-0** **1.1**
(30) 02/02/2011 EP 11152987.1
(51) E21B 33/129 (2006.01), E21B 43/10 (2006.01)
(86) PCT EP12/051461 de 30/01/2012
(87) WO 2012/104257 de 09/08/2012

(21) **BR 11 2013 018309-8** **1.1**
(30) 02/02/2011 EP 11152988.9
(51) E21B 33/129 (2006.01), E21B 43/10 (2006.01), E21B 33/128 (2006.01), E21B 33/12 (2006.01), B21C 37/00 (2006.01), B21D 15/00 (2006.01), F16L 55/00 (2006.01)
(86) PCT EP12/051460 de 30/01/2012
(87) WO 2012/104256 de 09/08/2012

(21) **BR 11 2013 018310-1** **1.1**
(30) 30/06/2011 JP 2011-146825
(51) G06Q 30/06 (2012.01), G06Q 10/02 (2012.01), G06Q 50/12 (2012.01)
(86) PCT JP12/054581 de 24/02/2012
(87) WO 2013/001850 de 03/01/2013

(21) **BR 11 2013 018336-5** **1.1**
(30) 19/01/2011 US 61/434,187
(51) C09K 8/528 (2006.01), C09K 8/588 (2006.01), C08F 8/40 (2006.01)
(86) PCT EP2012/050781 de 19/01/2012
(87) WO 2012/098186 de 26/07/2012

(21) **BR 11 2013 018340-3** **1.1**
(30) 19/01/2011 US 61/434,107; 09/03/2011 US 61/450,818; 02/12/2011 KR 10-2011-0128644
(51) H04N 13/04 (2006.01), H04N 7/24 (2011.01)
(86) PCT KR2012/000271 de 11/01/2012
(87) WO 2012/099359 de 26/07/2012

(21) **BR 11 2013 018342-0** **1.1**
(30) 24/01/2011 BE 2011/0036
(51) B24B 5/16 (2006.01), B24B 19/02 (2006.01), B24B 27/00 (2006.01), B23F 15/08 (2006.01), B24B 5/01 (2006.01)
(86) PCT BE2011/000004 de 28/01/2011
(87) WO 2012/100307 de 02/08/2012

(21) **BR 11 2013 018344-6** **1.1**
(30) 21/01/2011 EP 11151686.0; 21/01/2011 LU 91782; 30/06/2011 US 61/503,307
(51) A23L 1/30 (2006.01), A61K 35/74 (2006.01), A23L 1/00 (2006.01), A61K 9/50 (2006.01)
(86) PCT EP2012/050895 de 20/01/2012
(87) WO 2012/098239 de 26/07/2012

(21) **BR 11 2013 018345-4** **1.1**
(30) 19/01/2011 CH 00097/11
(51) C07C 67/283 (2006.01), C07C 69/14 (2006.01)
(86) PCT EP2012/050544 de 16/01/2012
(87) WO 2012/098067 de 26/07/2012

(21) **BR 11 2013 018347-0** **1.1**
(30) 18/01/2011 US 13/008,835
(51) H01Q 9/04 (2006.01)
(86) PCT US2012/021746 de 18/01/2012
(87) WO 2012/099976 de 26/07/2012

(21) **BR 11 2013 018349-7** **1.1**
(30) 18/01/2011 US 13/008,751
(51) B21B 1/16 (2006.01), E04C 5/03 (2006.01)
(86) PCT US2011/061244 de 17/11/2011
(87) WO 2012/099638 de 26/07/2012

(21) **BR 11 2013 018350-0** **1.1**
(30) 21/01/2011 US 61/435,239
(51) F21S 8/06 (2006.01), F21V 13/04 (2006.01), F21V 15/015 (2006.01)
(86) PCT IB2012/050148 de 12/01/2012
(87) WO 2012/098480 de 26/07/2012

(21) **BR 11 2013 018351-9** **1.1**
(30) 19/01/2011 CN 201110022108.7
(51) H04W 8/24 (2009.01), H04W 72/04 (2009.01), H04B 7/04 (2006.01)
(86) PCT CN2011/083132 de 29/11/2011
(87) WO 2012/097647 de 26/07/2012

(21) **BR 11 2013 018352-7** **1.1**
(30) 19/01/2011 US 61/434,368
(51) A61K 33/06 (2006.01), A61K 9/16 (2006.01), A61K 9/14 (2006.01), A61P 17/00 (2006.01)
(86) PCT US2012/021926 de 19/01/2012
(87) WO 2012/100097 de 26/07/2012

(21) **BR 11 2013 018354-3** **1.1**
(30) 20/01/2011 AU 2011900180
(51) E21B 43/26 (2006.01)
(86) PCT AU2012/000032 de 18/01/2012
(87) WO 2012/097405 de 26/07/2012

(21) **BR 11 2013 018361-6** **1.1**
(30) 02/02/2011 DE 10 2011 010 141.1; 26/05/2011 DE 20 2011 101 112.0
(51) F16B 2/24 (2006.01)
(86) PCT EP2012/051445 de 30/01/2012
(87) WO 2012/104250 de 09/08/2012

(21) **BR 11 2013 018362-4** **1.1**
(30) 18/01/2011 US 61/433,803; 06/07/2011 EP 11172791.3
(51) G10L 19/16 (2013.01), G10L 19/24 (2013.01), G10L 19/008 (2013.01)
(86) PCT EP2012/050613 de 17/01/2012
(87) WO 2012/098098 de 26/07/2012

(21) **BR 11 2013 018365-9** **1.1**
(30) 26/01/2011 EP 11152213.2
(51) C07K 14/79 (2006.01), A61K 38/40 (2006.01)
(86) PCT EP2012/051112 de 25/01/2012
(87) WO 2012/101157 de 02/08/2012

(21) **BR 11 2013 018366-7** **1.1**
(30) 19/01/2011 EP 11151395.8
(51) B60L 11/18 (2006.01), H02J 7/00 (2006.01), H02M 7/23 (2006.01)
(86) PCT EP2012/050813 de 19/01/2012
(87) WO 2012/098202 de 26/07/2012

(21) **BR 11 2013 018367-5** **1.1**
(30) 18/01/2011 AU 2011900147
(51) B60R 25/08 (2013.01), B60T 17/00 (2006.01), B60T 7/16 (2006.01), B60T 7/20 (2006.01), B60T 13/26 (2006.01), B62D 63/08 (2006.01), B62D 53/00 (2006.01)
(86) PCT AU2012/000007 de 08/01/2012
(87) WO 2012/097400 de 26/07/2012

(21) **BR 11 2013 018368-3** **1.1**
(30) 24/01/2011 US 13/012,755
(51) A47B 67/02 (2006.01), A47F 1/00 (2006.01), E05B 65/46 (2006.01), A61G 12/00 (2006.01)
(86) PCT US2012/022254 de 23/01/2012
(87) WO 2012/103027 de 02/08/2012

(21) **BR 11 2013 018369-1** **1.1**
(30) 24/01/2011 US 13/012/721
(51) E05B 65/46 (2006.01), A47F 1/00 (2006.01), A47B 67/02 (2006.01), A61G 12/00 (2006.01)
(86) PCT US2012/022243 de 23/01/2012
(87) WO 2012/103021 de 02/08/2012

(21) **BR 11 2013 018370-5** **1.1**
(30) 19/01/2011 DE 20 2011 001 661.7
(51) A47J 31/44 (2006.01), A47J 31/52 (2006.01), A47J 31/36 (2006.01)
(86) PCT EP2012/050599 de 17/01/2012
(87) WO 2012/098092 de 26/07/2012

(21) **BR 11 2013 018371-3** **1.1**
(30) 21/01/2011 US 61/435,031
(51) A61B 1/00 (2006.01), A61B 5/00 (2006.01), A61B 3/10 (2006.01), A61B 1/313 (2006.01), A61B 18/20 (2006.01), A61B 18/22 (2006.01), A61F 9/008 (2006.01)
(86) PCT US2012/021990 de 20/01/2012
(87) WO 2012/100138 de 26/07/2012

(21) **BR 11 2013 018372-1** **1.1**
(51) B02C 17/24 (2006.01)
(86) PCT EP2011/050950 de 25/01/2011
(87) WO 2012/100818 de 02/08/2012

(21) **BR 11 2013 018375-6** **1.1**
(30) 23/03/2011 US 61/466,485; 29/06/2011 EP 11 171910.0
(51) A61F 13/08 (2006.01)
(86) PCT EP2012/055217 de 23/03/2012
(87) WO 2012/127033 de 27/09/2012

(21) **BR 11 2013 018376-4** **1.1**
(30) 19/01/2011 FR 11 50409
(51) H04R 3/12 (2006.01), H04S 7/00 (2006.01), H04R 27/00 (2006.01)
(86) PCT EP2012/050792 de 19/01/2012
(87) WO 2012/098191 de 26/07/2012

(21) **BR 11 2013 018377-2** **1.1**
(30) 28/01/2011 GB 1101487.5; 28/01/2011 GB 1101489.1
(51) C12N 1/12 (2006.01), C12N 13/00 (2006.01), C12P 7/64 (2006.01), C05D 9/00 (2006.01), C12M 1/04 (2006.01), C12P 19/04 (2006.01), C12N 1/36 (2006.01), C12R 1/89 (2006.01)
(86) PCT GB2012/050194 de 30/01/2012
(87) WO 2012/101459 de 02/08/2012

(21) **BR 11 2013 018378-0** **1.1**
(30) 19/01/2011 US 61/434,048; 12/12/2011 US 13/323,038
(51) F21V 29/00 (2006.01), F21K 99/00 (2010.01), F21Y 101/02 (2006.01)
(86) PCT US2011/066474 de 21/12/2011
(87) WO 2012/099683 de 26/07/2012

(21) **BR 11 2013 018382-9** **1.1**
(30) 19/01/2011 DE 10 2011 008 894.6
(51) C21B 7/14 (2006.01), C21C 1/06 (2006.01)
(86) PCT EP2012/050734 de 18/01/2012
(87) WO 2012/098169 de 26/07/2012

(21) **BR 11 2013 018383-7** **1.1**
(30) 18/01/2011 US 61/457,152; 15/01/2012 US 13/350,803
(51) A41F 9/00 (2006.01)
(86) PCT US2012/021541 de 17/01/2012
(87) WO 2012/099874 de 26/07/2012

(21) **BR 11 2013 018386-1** **1.1**
(30) 21/01/2011 FR 11 50508
(51) B64C 25/44 (2006.01), B64C 25/40 (2006.01)
(86) PCT EP2012/050805 de 19/01/2012
(87) WO 2012/098198 de 26/07/2012

(21) **BR 11 2013 018387-0** **1.1**
(30) 18/02/2011 US 61/444,584; 03/06/2011 US 13/153,015
(51) H04W 12/06 (2009.01), H04W 40/22 (2009.01)
(86) PCT IB2012/050648 de 14/02/2012
(87) WO 2012/110939 de 23/08/2012

(21) **BR 11 2013 018388-8** **1.1**
(30) 28/02/2011 FR 1151616; 15/03/2011 FR 1152123
(51) G01N 21/91 (2006.01), G01N 21/954 (2006.01), F01D 21/00 (2006.01), G02B 23/24 (2006.01)
(86) PCT FR2012/050411 de 28/02/2012
(87) WO 2012/117196 de 07/09/2012

(21) **BR 11 2013 018390-0** **1.1**
(30) 03/02/2011 EP 11153249.5
(51) C08G 18/10 (2006.01), C08G 18/42 (2006.01), C08G 18/76 (2006.01), C08G 18/77 (2006.01), C08G 18/79 (2006.01), C08G 18/80 (2006.01), C09J 175/06 (2006.01), C03C 27/04 (2006.01), C09J 5/02 (2006.01), C09K 3/10 (2006.01), C08K 5/544 (2006.01)
(86) PCT EP2012/051021 de 24/01/2012
(87) WO 2012/104170 de 09/08/2012

(21) **BR 11 2013 018391-8** **1.1**
(30) 26/01/2011 DE 10 2011 009 482.2
(51) A61B 17/34 (2006.01), A61M 25/01 (2006.01)

(86) PCT EP2012/050966 de 23/01/2012
(87) WO 2012/101089 de 02/08/2012

(21) **BR 11 2013 018392-6** **1.1**
(30) 19/01/2011 DE 10 2011 000 261.2
(51) B01L 3/14 (2006.01), B65D 39/00 (2006.01)
(86) PCT AT2012/050009 de 18/01/2012
(87) WO 2012/097396 de 26/07/2012

(21) **BR 11 2013 018393-4** **1.1**
(30) 18/01/2011 US 61/433,640; 18/01/2011 US 61/433,655; 15/02/2011 US 61/442,913; 21/04/2011 US 61/477,12; 21/04/2011 US 61/477,680; 03/06/2011 US 61/493,123; 06/06/2011 US 61/493,588; 07/06/2011 US 61/494,096
(51) H02K 33/00 (2006.01), H04B 1/38 (2006.01)
(86) PCT US2012/021506 de 17/01/2012
(87) WO 2012/099850 de 26/07/2012

(21) **BR 11 2013 018394-2** **1.1**
(30) 18/01/2011 GB 1100826.5
(51) H02K 49/10 (2006.01)
(86) PCT GB2012/050103 de 18/01/2012
(87) WO 2012/098395 de 26/07/2012

(21) **BR 11 2013 018395-0** **1.1**
(30) 14/02/2011 US 61/442,710
(51) C12P 7/10 (2006.01), C12P 19/02 (2006.01), C12P 19/14 (2006.01), C13K 1/02 (2006.01)
(86) PCT US2012/024970 de 14/02/2012
(87) WO 2012/112488 de 23/08/2012

(21) **BR 11 2013 018396-9** **1.1**
(30) 18/01/2011 US 61/433,640; 15/02/2011 US 61/442,913; 01/03/2011 US 61/447,827; 21/04/2011 US 61/477,712; 10/10/2011 US 61/549,292
(51) G06F 3/01 (2006.01)
(86) PCT US2012/021511 de 17/01/2012
(87) WO 2012/099854 de 26/07/2012

(21) **BR 11 2013 018397-7** **1.1**
(30) 18/01/2011 US 61/433,742
(51) A61K 31/122 (2006.01), A61K 31/205 (2006.01), A61K 31/7004 (2006.01)
(86) PCT US2012/021754 de 18/01/2012
(87) WO 2012/099980 de 26/07/2012

(21) **BR 11 2013 018398-5** **1.1**
(30) 21/01/2011 US 061/434,951
(51) G01R 27/26 (2006.01)
(86) PCT US2012/022105 de 20/01/2012
(87) WO 2012/100217 de 26/07/2012

(21) **BR 11 2013 018400-0** **1.1**
(30) 18/01/2011 US 61/433,864
(51) C12P 7/06 (2006.01), C12P 7/08 (2006.01), C12P 7/10 (2006.01), C12P 19/14 (2006.01)
(86) PCT US2012/021731 de 18/01/2012
(87) WO 2012/099967 de 26/07/2012

(21) **BR 11 2013 018401-9** **1.1**
(30) 18/01/2011 US 61/433,743
(51) A61K 9/14 (2006.01), A61K 31/22 (2006.01), A61K 47/38 (2006.01), A61K 9/16 (2006.01)
(86) PCT IB2012/050225 de 17/01/2012
(87) WO 2012/098499 de 26/07/2012

(21) **BR 11 2013 018402-7** **1.1**
(30) 19/01/2011 US 61/434,353
(51) B09B 3/00 (2006.01), C02F 11/04 (2006.01), C12M 3/00 (2006.01), C12P 1/00 (2006.01), C12R 1/89 (2006.01)
(86) PCT US2012/021922 de 19/01/2012
(87) WO 2012/100093 de 26/07/2012

(21) **BR 11 2013 018403-5** **1.1**
(51) A01D 41/12 (2006.01), A01F 12/00 (2006.01), A01F 12/20 (2006.01)
(86) PCT EP2011/052339 de 17/02/2011
(87) WO 2012/110090 de 23/08/2012

(21) **BR 11 2013 018404-3** **1.1**
(30) 21/01/2011 US 61/435.035
(86) PCT US2012/021859 de 19/01/2012
(87) WO 2012/100047 de 26/07/2012

(21) **BR 11 2013 018405-1** **1.1**
(30) 21/01/2011 IN 206/CHE/2011
(51) A01K 61/00 (2006.01)
(86) PCT IN2012/000047 de 19/01/2012
(87) WO 2012/098564 de 26/07/2012

(21) **BR 11 2013 018406-0** **1.1**
(30) 18/01/2011 GB 1100820.8
(51) G02C 7/04 (2006.01), G02C 7/08 (2006.01), G02B 1/04 (2006.01), A61F 2/16 (2006.01)
(86) PCT GB2012/050109 de 18/01/2012
(87) WO 2012/098398 de 26/07/2012

(21) **BR 11 2013 018407-8** **1.1**
(30) 17/02/2011 DE 10 2011 011 637.0
(51) F02B 37/013 (2006.01), F02B 37/04 (2006.01), F02B 41/10 (2006.01), F02B 37/18 (2006.01), F02B 37/00 (2006.01), F02M 25/07 (2006.01)
(86) PCT EP2012/000602 de 10/02/2012
(87) WO 2012/110217 de 23/08/2012

(21) **BR 11 2013 018408-6** **1.1**
(30) 21/01/2011 US 61/435019
(51) D21D 1/30 (2006.01), D01B 9/00 (2006.01), D21B 1/38 (2006.01), D21H 11/16 (2006.01)
(86) PCT CA2012/000060 de 19/01/2012
(87) WO 2012/097446 de 26/07/2012

(21) **BR 11 2013 018410-8** **1.1**
(30) 28/01/2011 US 61/437,301
(51) E21B 47/13 (2012.01), E21B 47/12 (2006.01), E21B 47/26 (2012.01)
(86) PCT US2012/022320 de 24/01/2012
(87) WO 2012/103062 de 02/08/2012

(21) **BR 11 2013 018411-6** **1.1**
(30) 28/01/2011 DE 10 2011 009 756.2
(51) F16F 1/373 (2006.01)
(86) PCT EP2012/051151 de 25/01/2012
(87) WO 2012/101177 de 02/08/2012

(21) **BR 11 2013 018412-4** **1.1**
(30) 18/01/2011 GB 1100794.5
(51) G06K 9/00 (2006.01), G06K 9/62 (2006.01)
(86) PCT GB2012/050093 de 18/01/2012
(87) WO 2012/098388 de 26/07/2012

(21) **BR 11 2013 018413-2** **1.1**
(30) 25/01/2011 JP 2011-013265
(86) PCT JP2012/050835 de 17/01/2012
(87) WO 2012/102133 de 02/08/2012

(21) **BR 11 2013 018414-0** **1.1**
(30) 25/01/2011 JP 2011-013266
(51) H04B 1/16 (2006.01), H04H 40/18 (2008.01), H04H 60/09 (2008.01), H04H 60/82 (2008.01)
(86) PCT JP2012/050836 de 17/01/2012
(87) WO 2012/102134 de 02/08/2012

(21) **BR 11 2013 018415-9** **1.1**
(30) 25/01/2011 GB 1101302.6
(51) C08L 79/02 (2006.01), C08L 81/06 (2006.01)
(86) PCT EP2012/050307 de 10/01/2012
(87) WO 2012/100980 de 02/08/2012

(21) **BR 11 2013 018416-7** **1.1**
(30) 18/01/2011 US 61/433,896; 16/05/2011 US 61/486,720
(51) A61M 29/00 (2006.01)
(86) PCT US2012/021753 de 18/01/2012
(87) WO 2012/099979 de 26/07/2012

(21) **BR 11 2013 018418-3** **1.1**
(30) 31/01/2011 US 61/437781
(51) F28F 1/38 (2006.01)
(86) PCT US2012/023109 de 30/01/2012
(87) WO 2012/106242 de 09/08/2012

(21) **BR 11 2013 018419-1** **1.1**
(30) 28/01/2011 US 61/437,369
(86) PCT EP2012/050355 de 11/01/2012
(87) WO 2012/100984 de 02/08/2012

(21) **BR 11 2013 018420-5** **1.1**
(30) 18/01/2011 US 61/433,781; 17/01/2012 US 13/351,337
(51) C23C 4/06 (2006.01), C23C 4/10 (2006.01), C23C 28/00 (2006.01)
(86) PCT EP2012/000217 de 18/01/2012
(87) WO 2012/097983 de 26/07/2012

(21) **BR 11 2013 018421-3** **1.1**
(30) 24/01/2011 US 61/435391
(51) G02F 1/157 (2006.01)
(86) PCT US2012/022033 de 20/01/2012
(87) WO 2012/102964 de 02/08/2012

(21) **BR 11 2013 018422-1** **1.1**
(30) 25/01/2011 DE 10 2011 003 125.1
(51) C01B 25/37 (2006.01)
(86) PCT EP2012/050926 de 23/01/2012
(87) WO 2012/101071 de 02/08/2012

(21) **BR 11 2013 018423-0** **1.1**
(30) 30/09/2011 EP 11183388.5
(51) B66B 5/18 (2006.01), B66B 5/20 (2006.01)
(86) PCT EP2012/068639 de 21/09/2012
(87) WO 2013/045359 de 04/04/2013

(21) **BR 11 2013 018424-8** **1.1**
(30) 26/01/2011 JP 2011-014047; 26/01/2011 JP 2011-014071
(51) B62D 25/20 (2006.01)
(86) PCT JP2012/050231 de 10/01/2012
(87) WO 2012/102067 de 02/08/2012

(21) **BR 11 2013 018425-6** **1.1**
(30) 24/01/2011 US 61/435,482
(51) G05B 23/02 (2006.01)
(86) PCT US2012/022410 de 24/01/2012
(87) WO 2012/103125 de 02/08/2012

(21) **BR 11 2013 018426-4** **1.1**
(30) 04/02/2011 EP 11153402.0
(51) B29C 65/00 (2006.01), C08J 5/12 (2006.01), B29C 65/20 (2006.01), B29C 65/06 (2006.01), B29C 65/16 (2006.01), B29C 65/04 (2006.01), B29C 65/08 (2006.01), B29K 67/00 (2006.01), B29K 29/00 (2006.01), B29K 77/00 (2006.01), B29C 55/04 (2006.01)
(86) PCT EP2012/051845 de 03/02/2012
(87) WO 2012/104410 de 09/08/2012

(21) **BR 11 2013 018427-2** **1.1**
(30) 21/01/2011 IT RM2011A000023
(51) F23J 1/02 (2006.01)
(86) PCT IB2012/050238 de 18/01/2012
(87) WO 2012/098504 de 26/07/2012

(21) **BR 11 2013 018428-0** **1.1**
(30) 04/02/2011 EP 11153390.7
(51) B65D 63/10 (2006.01), B65D 65/46 (2006.01), B29D 29/00 (2006.01)
(86) PCT EP2012/051844 de 03/02/2012
(87) WO 2012/104409 de 09/08/2012

(21) **BR 11 2013 018429-9** **1.1**
(30) 20/01/2011 US 61/434,761
(51) B01D 53/06 (2006.01)
(86) PCT US2012/021954 de 20/01/2012
(87) WO 2012/100116 de 26/07/2012

(21) **BR 11 2013 018430-2** **1.1**
(30) 19/01/2011 EP 11 151382.6
(51) H02M 3/337 (2006.01), H02M 3/335 (2006.01)
(86) PCT EP2012/050811 de 19/01/2012
(87) WO 2012/098201 de 26/07/2012

(21) **BR 11 2013 018432-9** **1.1**
(30) 31/01/2011 IL 210966
(51) B23C 5/06 (2006.01), B23C 5/22 (2006.01)
(86) PCT IL2012/000002 de 05/01/2012
(87) WO 2012/104832 de 09/08/2012

(21) **BR 11 2013 018443-4** **1.1**
(30) 28/01/2011 US 61/437,173
(51) C14B 1/56 (2006.01), C14B 5/00 (2006.01), B41M 5/26 (2006.01), B44C 1/22 (2006.01), B23K 26/40 (2006.01)
(86) PCT US2012/023106 de 30/01/2012
(87) WO 2012/103540 de 02/08/2012

(21) **BR 11 2013 018469-8** **1.1**
(30) 19/01/2011 US 61/434,319; 23/09/2011 US 61/538,601
(51) A61B 18/00 (2006.01)
(86) PCT US2012/021739 de 18/01/2012
(87) WO 2012/099974 de 26/07/2012

(21) **BR 11 2013 018470-1** **1.1**
(30) 28/01/2011 US 61/437,561
(51) A61N 1/378 (2006.01)
(86) PCT US2012/023029 de 27/01/2012
(87) WO 2012/103519 de 02/08/2012

(21) **BR 11 2013 018477-9** **1.1**
(51) C08L 95/00 (2006.01), E01C 7/18 (2006.01), E01C 7/35 (2006.01)
(86) PCT BR2011/000105 de 13/04/2011
(87) WO 2012/139180 de 18/10/2012

(21) **BR 11 2013 018495-7** **1.1**
(30) 28/01/2011 IN 238/MUM/2011; 17/03/2011 EP EP11158607
(51) B65D 75/58 (2006.01)
(86) PCT EP2012/050556 de 16/01/2012
(87) WO 2012/100996 de 02/08/2012

(21) **BR 11 2013 018515-5** **1.1**
(30) 26/01/2011 EP 11152190.2
(51) C07D 487/04 (2006.01), A61K 31/519 (2006.01), A61P 19/00 (2006.01), A61P 37/00 (2006.01), A61P 35/00 (2006.01), A61P 17/00 (2006.01)
(86) PCT EP2012/050773 de 19/01/2012
(87) WO 2012/101032 de 02/08/2012

(21) **BR 11 2013 018519-8** **1.1**
(30) 21/01/2011 US 61/435,186; 20/01/2012 US 13/355,067
(51) E21B 47/092 (2012.01), E21B 43/114 (2006.01), E21B 47/00 (2006.01), E21B 47/008 (2012.01)
(86) PCT US2012/022148 de 23/01/2012
(87) WO 2012/100242 de 26/07/2012

(21) **BR 11 2013 018520-1** **1.1**
(30) 23/02/2011 DK PA 2011 00124
(51) G01F 1/66 (2006.01)
(86) PCT DK2012/050056 de 20/02/2012
(87) WO 2012/113401 de 30/08/2012

(21) **BR 11 2013 018522-8** **1.1**
(30) 21/01/2011 US 61/435,126
(51) A61K 31/216 (2006.01), A61K 31/192 (2006.01), A61K 31/381 (2006.01), A61K 31/343 (2006.01), A61P 17/14 (2006.01)
(86) PCT US2012/022133 de 21/01/2012
(87) WO 2012/100238 de 26/07/2012

(21) **BR 11 2013 018523-6** **1.1**
(30) 26/01/2011 US 61/436,328
(51) G01J 3/443 (2006.01), G01J 3/08 (2006.01)
(86) PCT AU2012/000016 de 11/01/2012
(87) WO 2012/100284 de 02/08/2012

(21) **BR 11 2013 018525-2** **1.1**
(30) 21/01/2011 US 61/435,036; 21/04/2011 US 61/477,857
(51) A61B 17/78 (2006.01), A61B 17/74 (2006.01)
(86) PCT US2012/021695 de 18/01/2012
(87) WO 2012/099944 de 26/07/2012

(21) **BR 11 2013 018527-9** **1.1**
(30) 27/01/2011 CN PCT/CN2011/070706
(51) C07C 217/54 (2006.01), C07C 219/26 (2006.01), A61K 31/135 (2006.01), A61P 25/04 (2006.01)
(86) PCT US2012/021181 de 13/01/2012
(87) WO 2012/102875 de 02/08/2012

(21) **BR 11 2013 018529-5** **1.1**
(30) 31/01/2011 JP 2011-018263
(51) B01J 19/00 (2006.01), C10G 2/00 (2006.01)
(86) PCT JP2012/050853 de 17/01/2012
(87) WO 2012/105311 de 09/08/2012

(21) **BR 11 2013 018530-9** **1.1**
(30) 26/01/2011 JP 2011-014020; 26/01/2011 JP 2011-014149
(51) B62D 25/08 (2006.01), B60K 11/04 (2006.01), B60R 19/24 (2006.01)
(86) PCT JP2011/079003 de 15/12/2011
(87) WO 2012/101923 de 02/08/2012

(21) **BR 11 2013 018533-3** **1.1**
(30) 25/01/2011 EP 11151965.8
(51) C07D 231/14 (2006.01), C07C 251/56 (2006.01)
(86) PCT EP2012/051075 de 25/01/2012
(87) WO 2012/101139 de 02/08/2012

(21) **BR 11 2013 018534-1** **1.1**
(30) 20/01/2011 US 61/434,719
(51) A61K 49/10 (2006.01)
(86) PCT US2012/022092 de 20/01/2012
(87) WO 2012/100206 de 26/07/2012

(21) **BR 11 2013 018538-4** **1.1**
(30) 20/01/2011 EP 1115156.8
(51) C08G 18/08 (2006.01), C08G 18/10 (2006.01), C08G 18/28 (2006.01), C08G 18/32 (2006.01), C08G 18/48 (2006.01), C08G 18/73 (2006.01), C08G 18/75 (2006.01), A61K 8/87 (2006.01), C08G 83/00 (2006.01), C08G 65/34 (2006.01)
(86) PCT EP2012/050750 de 19/01/2012
(87) WO 2012/098176 de 26/07/2012

(21) **BR 11 2013 018541-4** **1.1**
(30) 02/04/2011 JP 2011-082322
(51) H02K 1/27 (2006.01), H02K 15/03 (2006.01)
(86) PCT JP2012/002273 de 02/04/2012
(87) WO 2012/137464 de 11/10/2012

(21) **BR 11 2013 018543-0** **1.1**
(30) 07/06/2011 CN 2011101510853.0
(51) B01D 21/02 (2006.01), B01D 21/24 (2006.01), B01D 21/28 (2006.01)
(86) PCT CN2011/077527 de 25/07/2011
(87) WO 2012/167486 de 13/12/2012

(21) **BR 11 2013 018544-9** **1.1**
(30) 21/01/2011 US 61/435,201; 07/10/2011 US 61/544,910
(51) A61K 31/122 (2006.01), A61K 31/12 (2006.01), A61P 13/12 (2006.01)
(86) PCT US2012/022118 de 20/01/2012
(87) WO 2012/100228 de 26/07/2012

(21) **BR 11 2013 018546-5** **1.1**
(30) 19/01/2011 US 13/009,168
(51) H01H 33/02 (2006.01)
(86) PCT US2012/021485 de 17/01/2012
(87) WO 2012/099839 de 26/07/2012

(21) **BR 11 2013 018547-3** **1.1**
(30) 02/02/2011 IT TO2011A000088
(51) H04W 8/14 (2009.01)
(86) PCT IB2012/050462 de 01/02/2012
(87) WO 2012/104792 de 09/08/2012

(21) **BR 11 2013 018548-1** **1.1**
(30) 17/06/2011 US 13/162,864; 20/12/2011 US 13/010,620
(51) E21B 10/567 (2006.01), E21B 10/54 (2006.01), B22F 7/06 (2006.01), E21B 10/42 (2006.01)
(86) PCT US2012/020182 de 04/01/2012
(87) WO 2012/099716 de 26/07/2012

(21) **BR 11 2013 018549-0** **1.1**
(30) 22/01/2011 US 61/435,298
(51) H02J 7/04 (2006.01), H01M 10/46 (2006.01)
(86) PCT US2012/021383 de 13/01/2012
(87) WO 2012/112252 de 23/08/2012

(21) **BR 11 2013 018552-0** **1.1**
(51) H04W 36/14 (2009.01)
(86) PCT CN2011/070391 de 19/01/2011
(87) WO 2012/097509 de 26/07/2012

(21) **BR 11 2013 018557-0** **1.1**
(30) 20/01/2011 NZ 588686
(51) A61K 31/7048 (2006.01), A61K 31/192 (2006.01), A61K 31/403 (2006.01), A61K 31/44 (2006.01), A61K 31/536 (2006.01), A61K 47/10 (2006.01), A61K 47/22 (2006.01), A61P 29/00 (2006.01), A61P 31/04 (2006.01)
(86) PCT NZ2012/000003 de 20/01/2012
(87) WO 2012/099479 de 26/07/2012

(21) **BR 11 2013 018563-5** **1.1**
(30) 21/01/2011 US 61/435,194; 28/02/2011 US 61/447,592; 02/03/2011 US 61/448,312; 07/03/2011 US 61/450,101; 25/03/2011 US 61/467,535; 25/03/2011 US 61/467,543; 03/08/2011 US 61/514,863; 07/10/2011 US 61/544,475; 05/01/2012 US 13/344,394
(51) G06F 3/03 (2006.01), H04L 29/06 (2006.01)
(86) PCT US2012/022076 de 20/01/2012
(87) WO 2012/100193 de 26/07/2012

(21) **BR 11 2013 018564-3** **1.1**
(30) 11/02/2011 US 13/025,185; 19/01/2012 US 13/353,357
(51) B25J 9/10 (2006.01), B25J 15/06 (2006.01)
(86) PCT US2012/023558 de 02/02/2012
(87) WO 2012/109076 de 16/08/2012

(21) **BR 11 2013 018565-1** **1.1**
(30) 26/01/2011 US 61/436.435
(51) A61K 31/4439 (2006.01)
(86) PCT US2012/022638 de 26/01/2012
(87) WO 2012/103276 de 02/08/2012

(21) **BR 11 2013 018566-0** **1.1**
(30) 21/01/2011 US 61/435,194; 28/02/2011 US 61/447,592; 02/03/2011 US 61/448,312; 07/03/2011 US 61/450,101; 25/03/2011 US 61/467,535; 25/03/2011 US 61/467,543; 03/08/2011 US 61/514,863; 07/10/2011 US 61/544,445; 05/01/2012 US 13/344,291
(51) H04W 28/18 (2009.01)
(86) PCT US2012/022106 de 20/01/2012
(87) WO 2012/100218 de 26/07/2012

(21) **BR 11 2013 018567-8** **1.1**
(30) 21/01/2011 US 61/435,104; 09/12/2011 US 13/315,474
(51) C08B 37/00 (2006.01), A23L 3/349 (2006.01)
(86) PCT EP2011/073934 de 23/12/2011
(87) WO 2012/097943 de 26/07/2012

(21) **BR 11 2013 018568-6** **1.1**
(30) 21/01/2011 US 61/435,194; 28/02/2011 US 61/447,592; 02/03/2011 US 61/448,312; 07/03/2011 US 61/450,101; 25/03/2011 US 61/467,535; 25/03/2011 US 61/467,513; 03/08/2011 US 61/514,863; 07/10/2011 US 61/544,440; 05/01/2012 US 13/344,424
(51) G06F 3/03 (2006.01)
(86) PCT US2012/022080 de 20/01/2012
(87) WO 2012/100197 de 26/07/2012

(21) **BR 11 2013 018569-4** **1.1**
(30) 19/01/2011 CN 20110021246.3; 19/01/2011 CN 20110021247.8; 19/01/2011 CN 20110021250.X
(51) C08F 4/654 (2006.01), C08F 10/06 (2006.01), C08F 110/06 (2006.01), C08F 210/06 (2006.01)
(86) PCT CN2012/000098 de 19/01/2012
(87) WO 2012/097680 de 26/07/2012

(21) **BR 11 2013 018570-8** **1.1**
(30) 20/01/2011 US 61/434,827; 14/02/2011 US 61/442,580; 14/02/2011 US 61/422,743; 04/04/2011 US 61/471,654; 07/07/2011 US 61/505,417; 28/10/2011 US 61/553,122; 17/01/2012 US 13/351,739
(51) H04W 72/12 (2009.01)
(86) PCT US2012/021685 de 18/01/2012
(87) WO 2012/099939 de 26/07/2012

(21) **BR 11 2013 018571-6** **1.1**
(30) 21/01/2011 DE 10 2011 009 124.6
(51) H01C 7/12 (2006.01)
(86) PCT EP2012/050916 de 20/01/2012
(87) WO 2012/098250 de 26/07/2012

(21) **BR 11 2013 018572-4** **1.1**
(30) 19/01/2011 IT TO2011A000031
(51) H01H 37/04 (2006.01), H01H 37/18 (2006.01), H01H 37/38 (2006.01), F25D 27/00 (2006.01)
(86) PCT US2012/021654 de 18/01/2012
(87) WO 2012/099922 de 26/07/2012

(21) **BR 11 2013 018574-0** **1.1**
(30) 19/01/2011 US 61/434.228
(51) C08F 210/00 (2006.01), C08F 230/08 (2006.01), C08F 4/6592 (2006.01), C09J 5/02 (2006.01), C08J 5/12 (2006.01), C08J 9/04 (2006.01), C08F 210/02 (2006.01), C08F 210/06 (2006.01)
(86) PCT US2012/021558 de 17/01/2012
(87) WO 2012/099882 de 26/07/2012

(21) **BR 11 2013 018575-9** **1.1**
(30) 05/01/2011 US 13/344,273; 21/01/2011 US 61/435,194; 28/02/2011 US 61/447,592; 02/03/2011 US 61/448,312; 07/03/2011 US 61/450,101; 25/03/2011 US 61/467,535; 25/03/2011 US 61/467,543; 03/08/2011 US 61/514,863; 07/10/2011 US 61/544,428
(51) H04L 29/06 (2006.01)
(86) PCT US2012/022101 de 20/01/2012
(87) WO 2012/100214 de 26/07/2012

(21) **BR 11 2013 018576-7** **1.1**
(30) 26/01/2011 IT MI2011A000090
(51) F16D 65/12 (2006.01)
(86) PCT IB2012/050293 de 23/01/2012
(87) WO 2012/101561 de 02/08/2012

(21) **BR 11 2013 018579-1** **1.1**
(30) 03/02/2011 JP 2011-021411
(51) H02K 1/27 (2006.01), H02K 1/24 (2006.01)
(86) PCT IB2012/000170 de 02/02/2012
(87) WO 2012/104715 de 09/08/2012

(21) **BR 11 2013 018582-1** **1.1**
(30) 28/01/2011 US 61/437,307
(51) F16F 5/00 (2006.01)
(86) PCT US2012/022924 de 27/01/2012
(87) WO 2012/103448 de 02/08/2012

(21) **BR 11 2013 018583-0** **1.1**

(30) 10/02/2011 FR 1151063
(51) H04B 1/44 (2006.01), H04B 7/04 (2006.01)
(86) PCT FR2012/050086 de 13/01/2012
(87) WO 2012/107656 de 16/08/2012

(21) **BR 11 2013 018584-8** **1.1**
(30) 21/01/2011 IT TO2011A000043
(51) B65B 11/50 (2006.01), B65B 25/00 (2006.01)
(86) PCT IB2012/050275 de 20/01/2012
(87) WO 2012/098524 de 26/07/2012

(21) **BR 11 2013 018585-6** **1.1**
(30) 21/01/2011 JP 2011-010765
(51) G03G 5/147 (2006.01), G03G 5/07 (2006.01)
(86) PCT JP2012/051012 de 12/01/2012
(87) WO 2012/099181 de 26/07/2012

(21) **BR 11 2013 018587-2** **1.1**
(30) 23/02/2011 DE 10 2011 012 080.7
(51) H01F 29/02 (2006.01), H02P 13/06 (2006.01)
(86) PCT EP2012/051962 de 06/02/2012
(87) WO 2012/113641 de 30/08/2012

(21) **BR 11 2013 018588-0** **1.1**
(30) 21/01/2011 GB 1101006.3
(51) A47L 11/34 (2006.01)
(86) PCT GB2012/050046 de 11/01/2012
(87) WO 2012/098376 de 26/07/2012

(21) **BR 11 2013 018589-9** **1.1**
(30) 15/03/2011 EP 11305280.7; 18/03/2011 US 13/065,273
(51) H04L 29/08 (2006.01)
(86) PCT EP2012/054565 de 15/03/2012
(87) WO 2012/123546 de 20/09/2012

(21) **BR 11 2013 018591-0** **1.1**
(30) 21/01/2011 JP 2011-010766
(51) G03G 5/147 (2006.01), G03G 5/07 (2006.01)
(86) PCT JP2012/051013 de 12/01/2012
(87) WO 2012/099182 de 26/07/2012

(21) **BR 11 2013 018592-9** **1.1**
(30) 21/01/2011 EP 11290036.0
(51) H04L 1/00 (2006.01)
(86) PCT EP2011/073062 de 16/12/2011
(87) WO 2012/097936 de 26/07/2012

(21) **BR 11 2013 018593-7** **1.1**
(30) 21/01/2011 DE 202011000160.1; 25/03/2011 US 61/465,894
(51) B65D 83/20 (2006.01), B65D 83/34 (2006.01), B05B 11/00 (2006.01), B05B 1/00 (2006.01)
(86) PCT DE2012/100012 de 19/01/2012
(87) WO 2012/097809 de 26/07/2012

(21) **BR 11 2013 018594-5** **1.1**
(30) 28/01/2011 FR 1150680
(51) F01D 11/12 (2006.01), G01B 7/14 (2006.01), F01D 21/00 (2006.01), F04D 27/00 (2006.01)
(86) PCT FR2012/050159 de 25/01/2012
(87) WO 2012/101380 de 02/08/2012

(21) **BR 11 2013 018595-3** **1.1**
(30) 20/01/2011 FR 1150467; 20/01/2011 FR 1150468; 02/03/2011 US 61/448,313; 02/03/2011 US 61/448,315
(51) A61Q 5/00 (2006.01), A61Q 5/06 (2006.01), A61K 8/58 (2006.01), A61K 8/02 (2006.01), A61K 8/04 (2006.01)
(86) PCT FR2012/050128 de 20/01/2012
(87) WO 2012/098339 de 26/07/2012

(21) **BR 11 2013 018596-1** **1.1**
(30) 03/02/2011 FR 1150857
(51) B60C 9/00 (2006.01), B29D 30/38 (2006.01), D02G 3/48 (2006.01), D07B 1/06 (2006.01)
(86) PCT EP2012/051517 de 31/01/2012
(87) WO 2012/104280 de 09/08/2012

(21) **BR 11 2013 018598-8** **1.1**
(30) 27/01/2011 US 61/436,995
(51) A61K 31/24 (2006.01), A61P 9/06 (2006.01)
(86) PCT US2012/022679 de 26/01/2012
(87) WO 2012/103305 de 02/08/2012

(21) **BR 11 2013 018599-6** **1.1**
(30) 01/03/2011 US 61/448,121; 03/02/2012 US 61/594,824
(51) B01D 59/26 (2006.01)
(86) PCT US2012/026804 de 27/02/2012
(87) WO 2012/161826 de 29/11/2012

(21) **BR 11 2013 018600-3** **1.1**
(30) 02/03/2011 EP 11156519.8
(51) C08K 3/22 (2006.01), C08K 5/52 (2006.01), C08G 18/02 (2006.01)
(86) PCT EP2012/052223 de 09/02/2012
(87) WO 2012/116885 de 07/09/2012

(21) **BR 11 2013 018601-1** **1.1**
(30) 21/01/2011 GB GB1101139.2
(51) C07D 513/04 (2006.01), A61P 25/28 (2006.01)
(86) PCT IB2012/000082 de 19/01/2012
(87) WO 2012/098461 de 26/07/2012

(21) **BR 11 2013 018602-0** **1.1**
(30) 21/01/2011 GB 1101140.0
(51) C07D 513/04 (2006.01), A61K 31/542 (2006.01), A61P 25/00 (2006.01), A61P 3/00 (2006.01)
(86) PCT EP2012/050833 de 20/01/2012
(87) WO 2012/098213 de 26/07/2012

(21) **BR 11 2013 018604-6** **1.1**
(30) 26/01/2011 DE 10 2011 003 164.2
(51) B66C 1/10 (2006.01), E04G 21/24 (2006.01), E04H 12/34 (2006.01), B28B 23/00 (2006.01), F03D 11/04 (2006.01), B66B 17/10 (2006.01), F03D 1/00 (2006.01), F03D 11/00 (2006.01)
(86) PCT EP2012/050729 de 18/01/2012
(87) WO 2012/101023 de 02/08/2012

(21) **BR 11 2013 018605-4** **1.1**
(30) 13/10/2011 JP 2011-226272
(51) C08J 9/26 (2006.01), B29C 41/12 (2006.01), H01M 2/16 (2006.01), B29K 1/00 (2006.01)
(86) PCT JP2012/076456 de 12/10/2012
(87) WO 2013/054889 de 18/04/2013

(21) **BR 11 2013 018606-2** **1.1**
(30) 13/10/2011 JP 2011-226269
(51) C08J 9/26 (2006.01), C08L 1/02 (2006.01), C08L 101/00 (2006.01), H01M 2/16 (2006.01)
(86) PCT JP2012/076447 de 12/10/2012
(87) WO 2013/054884 de 18/04/2013

(21) **BR 11 2013 018607-0** **1.1**
(30) 13/10/2011 JP 2011-226270
(51) H01M 2/16 (2006.01)
(86) PCT JP2012/076483 de 12/10/2012
(87) WO 2013/054899 de 18/04/2013

(21) **BR 11 2013 018608-9** **1.1**
(30) 13/10/2011 JP 2011-226271
(51) H01M 2/16 (2006.01), C08B 15/00 (2006.01), D04H 1/425 (2012.01)
(86) PCT JP2012/076428 de 12/10/2012
(87) WO 2013/054879 de 18/04/2013

(21) **BR 11 2013 018609-7** **1.1**
(30) 13/10/2011 JP 2011-226268
(51) H01M 2/16 (2006.01), C08J 9/26 (2006.01)
(86) PCT JP2012/076454 de 12/10/2012
(87) WO 2013/054888 de 18/04/2013

(21) **BR 11 2013 018610-0** **1.1**
(51) B66B 11/00 (2006.01), F16H 55/36 (2006.01)
(86) PCT US2011/022035 de 21/01/2011
(87) WO 2012/099604 de 26/07/2012

(21) **BR 11 2013 018612-7** **1.1**
(30) 25/01/2011 EP 11151973.2
(51) C04B 28/36 (2006.01), C04B 40/00 (2006.01)
(86) PCT EP2012/051058 de 24/01/2012
(87) WO 2012/101127 de 02/08/2012

(21) **BR 11 2013 018613-5** **1.1**
(30) 14/02/2011 US 61/442716
(51) D21H 23/00 (2006.01)
(86) PCT US2012/024705 de 10/02/2012
(87) WO 2012/112398 de 23/08/2012

(21) **BR 11 2013 018614-3** **1.1**
(30) 21/01/2011 US 61/434936
(51) C07F 1/02 (2006.01), C07F 1/00 (2006.01), C07F 3/02 (2006.01), C07F 3/00 (2006.01), C07D 249/04 (2006.01)
(86) PCT US2012/022114 de 20/01/2012
(87) WO 2012/100224 de 26/07/2012

(21) **BR 11 2013 018615-1** **1.1**
(30) 21/01/2011 US 61/435173; 21/10/2011 US 13/278416
(51) G01F 25/00 (2006.01), G01F 3/00 (2006.01)
(86) PCT US2012/021160 de 13/01/2012
(87) WO 2012/099777 de 26/07/2012

(21) **BR 11 2013 018616-0** **1.1**
(30) 21/01/2011 US 61/434,991
(51) A01N 47/44 (2006.01), F26B 3/12 (2006.01), F26B 5/06 (2006.01)
(86) PCT US2012/022162 de 23/01/2012
(87) WO 2012/100244 de 26/07/2012

(21) **BR 11 2013 018617-8** **1.1**
(30) 21/01/2011 GB 1101061.8
(51) F16C 33/12 (2006.01)
(86) PCT EP2012/000257 de 20/01/2012
(87) WO 2012/098004 de 26/07/2012

(21) **BR 11 2013 018619-4** **1.1**
(51) G01F 23/284 (2006.01)
(86) PCT EP2011/050903 de 24/01/2011
(87) WO 2012/100814 de 02/08/2012

(21) **BR 11 2013 018621-6** **1.1**
(30) 20/01/2011 US 61/434,749
(51) B01D 59/26 (2006.01)
(86) PCT US2012/021937 de 20/01/2012
(87) WO 2012/100108 de 26/07/2012

(21) **BR 11 2013 018622-4** **1.1**
(30) 27/01/2011 EP 11 152382.5
(51) B65D 85/804 (2006.01)
(86) PCT EP2012/050272 de 10/01/2012
(87) WO 2012/100977 de 02/08/2012

(21) **BR 11 2013 018623-2** **1.1**
(30) 25/01/2011 US 13/013,277
(51) C08K 5/00 (2006.01), C08K 5/20 (2006.01)
(86) PCT US2011/065987 de 20/12/2011
(87) WO 2012/102805 de 02/08/2012

(21) **BR 11 2013 018624-0** **1.1**
(51) A47J 31/22 (2006.01), B65D 85/804 (2006.01)
(86) PCT EP2011/051241 de 28/01/2011
(87) WO 2012/100836 de 02/08/2012

(21) **BR 11 2013 018626-7** **1.1**
(30) 21/01/2011 EP 11151624.1; 15/03/2011 EP 11158249.0
(51) A23L 1/30 (2006.01), A23L 2/02 (2006.01), A23L 2/52 (2006.01)
(86) PCT EP2012/050930 de 23/01/2012
(87) WO 2012/098254 de 26/07/2012

(21) **BR 11 2013 018627-5** **1.1**
(30) 28/01/2011 DE 102011003311.4; 28/01/2011 US 61/437,220
(51) B29D 11/00 (2006.01), B29C 59/04 (2006.01), B29C 35/16 (2006.01), F24J 2/08 (2006.01)
(86) PCT EP2012/051210 de 26/01/2012
(87) WO 2012/101205 de 02/08/2012

(21) **BR 11 2013 018629-1** **1.1**
(30) 19/01/2011 US 61/434,010
(51) C08L 9/00 (2006.01), C08K 5/34 (2006.01), C08K 3/22 (2006.01), B60C 1/00 (2006.01), B60C 9/22 (2006.01)
(86) PCT US2012/021712 de 18/01/2012
(87) WO 2012/099955 de 26/07/2012

(21) **BR 11 2013 018630-5** **1.1**
(30) 27/01/2011 EP 11152383.3
(51) B65D 85/804 (2006.01)
(86) PCT EP2012/050270 de 10/01/2012
(87) WO 2012/100975 de 02/08/2012

(21) **BR 11 2013 018631-3** **1.1**
(30) 28/01/2011 FR 11 50662
(51) H04L 9/32 (2006.01), G07F 7/10 (2006.01)
(86) PCT FR2012/050175 de 27/01/2012
(87) WO 2012/101389 de 02/08/2012

(21) **BR 11 2013 018632-1** **1.1**
(30) 28/01/2011 US 13/016,081
(51) A61B 17/17 (2006.01)
(86) PCT US2012/023055 de 29/01/2012
(87) WO 2012/103535 de 02/08/2012

(21) **BR 11 2013 018634-8** **1.1**
(30) 21/01/2011 DE 10 2011 000 268.5
(51) B01D 53/14 (2006.01)
(86) PCT EP2011/072469 de 12/12/2011
(87) WO 2012/097920 de 26/07/2012

(21) **BR 11 2013 018635-6** **1.1**
(30) 21/01/2011 DE 10 2011 009 091.6
(51) B65H 54/10 (2006.01), B65H 54/54 (2006.01), B65H 75/14 (2006.01), B65H 75/22 (2006.01), B65H 75/30 (2006.01)
(86) PCT EP2012/000246 de 19/01/2012
(87) WO 2012/098001 de 26/07/2012

(21) **BR 11 2013 018636-4** **1.1**
(30) 20/01/2011 US 61/434,630; 23/05/2011 US 61/488,874; 21/12/2011 US 13/333,845
(51) B21C 47/24 (2006.01), B21C 51/00 (2006.01), B23D 19/00 (2006.01), G01N 1/04 (2006.01), G01N 33/20 (2006.01)
(86) PCT US2012/021845 de 19/01/2012
(87) WO 2012/100036 de 26/07/2012

(21) **BR 11 2013 018637-2** **1.1**
(30) 21/01/2011 DE 102011002975.3
(51) B63G 8/08 (2006.01), B63H 23/24 (2006.01)
(86) PCT EP2011/072705 de 14/12/2011
(87) WO 2012/097925 de 26/07/2012

(21) **BR 11 2013 018640-2** **1.1**
(30) 27/01/2011 US 61/436,788
(51) A61F 2/38 (2006.01), A61F 2/30 (2006.01)
(86) PCT US2012/022958 de 27/01/2012
(87) WO 2012/103469 de 02/08/2012

(21) **BR 11 2013 018641-0** **1.1**
(30) 28/01/2011 US 13/016,389
(51) A61B 17/04 (2006.01)
(86) PCT US2012/023056 de 29/01/2012
(87) WO 2012/103536 de 02/08/2012

(21) **BR 11 2013 018656-9** **1.1**
(30) 21/01/2011 US 61/435,250
(51) G01J 3/42 (2006.01)
(86) PCT US2012/022130 de 20/01/2012
(87) WO 2012/100235 de 26/07/2012

(21) **BR 11 2013 018662-3** **1.1**
(30) 22/01/2011 US 13/011.876
(51) A62B 18/02 (2006.01), A62B 7/10 (2006.01), A62B 9/00 (2006.01)
(86) PCT US2012/020926 de 11/01/2012
(87) WO 2012/099753 de 26/07/2012

(21) **BR 11 2013 018664-0** **1.1**
(30) 24/01/2011 JP 2011-011711
(51) A61K 9/19 (2006.01), A61K 31/496 (2006.01), A61M 5/00 (2006.01)
(86) PCT JP2012/051285 de 17/01/2012
(87) WO 2012/102216 de 02/08/2012

(21) **BR 11 2013 018667-4** **1.1**
(30) 28/01/2011 GB 1101467.7
(51) E21B 33/12 (2006.01)
(86) PCT US2012/022925 de 27/01/2012
(87) WO 2012/103449 de 02/08/2012

(21) **BR 11 2013 018669-0** **1.1**
(30) 25/01/2011 US 61/436,101
(51) A01C 7/18 (2006.01), G06F 17/00 (2006.01), G06F 19/00 (2011.01)
(86) PCT US2012/021545 de 17/01/2012
(87) WO 2012/102903 de 02/08/2012

(21) **BR 11 2013 018686-0** **1.1**
(30) 25/01/2011 US 61/436,074
(51) A61B 5/11 (2006.01), A61H 5/00 (2006.01), G06T 7/20 (2006.01)
(86) PCT EP2012/050994 de 23/01/2012
(87) WO 2012/101093 de 02/08/2012

(21) **BR 11 2013 018687-9** **1.1**
(30) 21/01/2011 US 61/435,119
(51) G06F 3/033 (2013.01)
(86) PCT US2012/022109 de 20/01/2012
(87) WO 2012/100220 de 26/07/2012

(21) **BR 11 2013 018688-7** **1.1**
(30) 27/01/2011 IN 233/MUM/2011; 28/01/2011 IN 245/MUM/2011; 21/02/2011 US 61/444,803; 22/02/2011 US 61/445,046; 15/03/2011 US 61/452,730; 15/03/2011 IN 569/MUM/2011
(51) A61K 36/47 (2006.01)
(86) PCT EP2012/050658 de 17/01/2012
(87) WO 2012/101008 de 02/08/2012

(21) **BR 11 2013 018689-5** **1.1**
(30) 31/01/2011 EP 11000741.6
(51) C02F 1/00 (2006.01)
(86) PCT EP2012/000327 de 25/01/2012
(87) WO 2012/104033 de 09/08/2012

(21) **BR 11 2013 018693-3** **1.1**
(30) 26/01/2011 US 13/014,520
(51) G06F 17/21 (2006.01), G06F 17/24 (2006.01), G06F 3/048 (2013.01), G06F 3/14 (2006.01)
(86) PCT US2012/022454 de 24/01/2012
(87) WO 2012/103159 de 02/08/2012

(21) **BR 11 2013 018696-8** **1.1**
(30) 20/01/2011 US 61/434,501
(51) G01N 33/53 (2006.01), G01N 33/68 (2006.01)
(86) PCT US2012/021892 de 19/01/2012
(87) WO 2012/100070 de 26/07/2012

(21) **BR 11 2013 018698-4** **1.1**
(30) 23/02/2011 US 13/032897
(51) B41J 2/325 (2006.01), B41J 11/00 (2006.01), B41J 13/02 (2006.01)
(86) PCT US2012/025784 de 20/02/2012
(87) WO 2012/115893 de 30/08/2012

(21) **BR 11 2013 018699-2** **1.1**
(30) 18/02/2011 EP 11305170.0; 09/03/2011 US 12/932,950
(51) G06F 17/30 (2006.01), G06Q 50/00 (2006.01), G06Q 50/14 (2012.01)
(86) PCT EP2012/052670 de 16/02/2012
(87) WO 2012/110589 de 23/08/2012

(21) **BR 11 2013 018701-8** **1.1**
(30) 26/01/2011 US 61/436238
(51) B01J 23/28 (2006.01), B01J 29/40 (2006.01), B01J 37/08 (2006.01), C07C 2/76 (2006.01)
(86) PCT US2012/022371 de 24/01/2012
(87) WO 2012/103095 de 02/08/2012

(21) **BR 11 2013 018703-4** **1.1**
(30) 24/01/2011 EP 11151794.2
(51) C07D 301/10 (2006.01)
(86) PCT EP2012/050923 de 23/01/2012
(87) WO 2012/101069 de 02/08/2012

(21) **BR 11 2013 018704-2** **1.1**
(30) 25/01/2011 FR 1150570
(51) B63B 39/03 (2006.01), B63B 35/44 (2006.01)
(86) PCT FR2012/050163 de 25/01/2012
(87) WO 2012/101383 de 02/08/2012

(21) **BR 11 2013 018705-0** **1.1**
(30) 03/02/2011 DE 10 2011 003 579.6
(51) A62B 35/04 (2006.01), A62B 35/00 (2006.01)
(86) PCT EP2012/051740 de 02/02/2012
(87) WO 2012/104368 de 09/08/2012

(21) **BR 11 2013 018706-9** **1.1**
(30) 16/02/2011 EP 11154735.2
(51) H05B 3/84 (2006.01)
(86) PCT EP2012/052141 de 08/02/2012
(87) WO 2012/110381 de 23/08/2012

(21) **BR 11 2013 018707-7** **1.1**
(30) 28/02/2011 US 13/036603; 28/02/2011 US 13/036660
(51) B01J 38/04 (2006.01), B01J 37/08 (2006.01), B01J 19/24 (2006.01), B01J 4/00 (2006.01)
(86) PCT US2012/026534 de 24/02/2012
(87) WO 2012/118710 de 07/09/2012

(21) **BR 11 2013 018708-5** **1.1**
(30) 03/02/2011 US 13/020,325
(51) E21B 33/06 (2006.01)
(86) PCT US2012/022003 de 20/01/2012
(87) WO 2012/106130 de 09/08/2012

(21) **BR 11 2013 018709-3** **1.1**
(30) 28/01/2011 US 61/437344
(51) F16L 1/19 (2006.01), F16L 1/225 (2006.01)
(86) PCT NL2011/050895 de 23/12/2011
(87) WO 2012/102607 de 02/08/2012

(21) **BR 11 2013 018710-7** **1.1**
(30) 28/01/2011 US 61/437129
(51) H05B 37/02 (2006.01)
(86) PCT US2012/022910 de 27/01/2012
(87) WO 2012/154234 de 15/11/2012

(21) **BR 11 2013 018711-5** **1.1**
(30) 09/02/2011 US 61/440,923
(51) H04W 24/10 (2009.01)
(86) PCT SE2011/051309 de 02/11/2011
(87) WO 2012/108807 de 16/08/2012

(21) **BR 11 2013 018712-3** **1.1**
(30) 09/02/2011 FR 1151039
(51) B29C 47/08 (2006.01), B29C 47/60 (2006.01), B30B 11/24 (2006.01)
(86) PCT FR2012/050256 de 06/02/2012
(87) WO 2012/107678 de 16/08/2012

(21) **BR 11 2013 018713-1** **1.1**
(30) 27/01/2011 KR 10-2011-0008383
(51) H04W 88/02 (2009.01), H04N 13/00 (2006.01), G06F 3/01 (2006.01)
(86) PCT KR2012/000638 de 27/01/2012
(87) WO 2012/102577 de 02/08/2012

(21) **BR 11 2013 018715-8** **1.1**
(30) 28/03/2011 JP 2011-070463; 24/06/2011 JP 2011-140368
(51) C04B 28/02 (2006.01)
(86) PCT JP2012/058777 de 26/03/2012
(87) WO 2012/133870 de 04/10/2012

(21) **BR 11 2013 018718-2** **1.1**
(30) 26/01/2011 BR PI1100026-0
(51) F04B 35/04 (2006.01), F04B 49/02 (2006.01), F04B 49/06 (2006.01), F04B 49/10 (2006.01)
(86) PCT BR2012/000014 de 25/01/2012
(87) WO 2012/100313 de 02/08/2012

(21) **BR 11 2013 018719-0** **1.1**
(30) 24/01/2011 US 13/012,552
(51) E21B 19/24 (2006.01), E21B 17/20 (2006.01), E21B 17/00 (2006.01)
(86) PCT US2011/065831 de 19/12/2011
(87) WO 2012/102804 de 02/08/2012

(21) **BR 11 2013 018721-2** **1.1**
(51) E21B 17/10 (2006.01)
(86) PCT US2011/028326 de 14/03/2011
(87) WO 2012/003016 de 05/01/2012

(21) **BR 11 2013 018722-0** **1.1**
(30) 24/01/2011 DE 20 2011 001 845.8
(51) B66D 1/30 (2006.01)
(86) PCT EP2012/000312 de 24/01/2012
(87) WO 2012/100939 de 02/08/2012

(21) **BR 11 2013 018723-9** **1.1**
(30) 25/01/2011 US 61/461,922
(51) A23B 4/00 (2006.01)
(86) PCT US2012/022306 de 24/01/2012
(87) WO 2012/103056 de 02/08/2012

(21) **BR 11 2013 018724-7** **1.1**
(51) F16H 55/06 (2006.01), F16H 57/08 (2006.01), B29D 15/00 (2006.01), F16C 33/20 (2006.01)
(86) PCT EP2011/054952 de 30/03/2011
(87) WO 2012/130304 de 04/10/2012

(21) **BR 11 2013 018725-5** **1.1**
(30) 25/01/2011 IT FI2011A000014
(51) B31C 3/00 (2006.01), B31C 11/04 (2006.01)
(86) PCT IT2012/000019 de 20/01/2012
(87) WO 2012/101665 de 02/08/2012

(21) **BR 11 2013 018726-3** **1.1**
(30) 27/01/2011 US 61/436,871
(51) A61K 31/00 (2006.01), A61P 25/16 (2006.01)
(86) PCT EP2012/050893 de 20/01/2012
(87) WO 2012/101060 de 02/08/2012

(21) **BR 11 2013 018727-1** **1.1**
(30) 27/01/2011 US 61/436,665; 11/04/2011 DE 10 2011 016 683.1
(51) H01Q 1/42 (2006.01), H01Q 1/44 (2006.01), H01Q 1/32 (2006.01)
(86) PCT EP2011/006545 de 23/12/2011
(87) WO 2012/100805 de 02/08/2012

(21) **BR 11 2013 018729-8** **1.1**
(30) 27/01/2011 US 61/436,723
(51) C02F 1/04 (2006.01), E21B 43/24 (2006.01), F22D 11/00 (2006.01)
(86) PCT CA2011/000436 de 15/04/2011
(87) WO 2012/100319 de 02/08/2012

(21) **BR 11 2013 018731-0** **1.1**
(30) 27/01/2011 US 13/015,510
(51) A61M 5/14 (2006.01), A61M 5/162 (2006.01), A61M 39/08 (2006.01)
(86) PCT US2012/022805 de 26/01/2012
(87) WO 2012/103388 de 02/08/2012

(21) **BR 11 2013 018732-8** **1.1**
(30) 24/01/2011 EP 11151890.8
(51) C07C 237/24 (2006.01), C07D 257/00 (2006.01), C07D 311/00 (2006.01), C07D 333/00 (2006.01), C07D 271/00 (2006.01), C07D 305/00

(2006.01), A61P 13/12 (2006.01), A61K 31/165 (2006.01), A61K 31/4245 (2006.01), A61K 31/41 (2006.01)
(86) PCT EP2012/050667 de 18/01/2012
(87) WO 2012/101011 de 02/08/2012

(21) **BR 11 2013 018733-6** **1.1**
(30) 24/01/2011 DE 20 2011 001 846.6
(51) B66C 15/00 (2006.01), B66C 13/16 (2006.01), B66D 1/54 (2006.01)
(86) PCT EP2012/000311 de 24/01/2012
(87) WO 2012/100938 de 02/08/2012

(21) **BR 11 2013 018734-4** **1.1**
(30) 24/01/2011 US 61/435,496; 22/02/2011 US 61/445,476; 08/03/2011 US 61/450,550; 19/01/2012 US 13/353,625
(86) PCT US2012/022102 de 20/01/2012
(87) WO 2012/102973 de 02/08/2012

(21) **BR 11 2013 018736-0** **1.1**
(30) 13/09/2011 US 13/230,980
(51) A23F 5/00 (2006.01)
(86) PCT US2012/044281 de 27/06/2012
(87) WO 2013/039590 de 21/03/2013

(21) **BR 11 2013 018737-9** **1.1**
(30) 24/01/2011 US 61/435,750; 04/10/2011 US 13/252,600
(86) PCT US2012/021096 de 12/01/2012
(87) WO 2012/102867 de 02/08/2012

(21) **BR 11 2013 018738-7** **1.1**
(30) 26/01/2011 CN PCT/CN2011/070644
(51) C07D 215/48 (2006.01), C07D 401/04 (2006.01), C07D 401/10 (2006.01), C07D 413/10 (2006.01), C07D 471/04 (2006.01), A61K 31/47 (2006.01), A61K 31/4709 (2006.01), A61K 31/496 (2006.01), A61K 31/5377 (2006.01), A61P 3/04 (2006.01), A61P 3/10 (2006.01)
(86) PCT EP2012/050922 de 23/01/2012
(87) WO 2012/101068 de 02/08/2012

(21) **BR 11 2013 018743-3** **1.1**
(30) 29/12/2009 BR PI09058656; 28/04/2010 BR PI10012834
(51) B62D 25/06 (2006.01), B62J 23/00 (2006.01)
(86) PCT BR2010/000447 de 29/12/2010
(87) WO 2011/079366 de 07/07/2011

(21) **BR 11 2013 018744-1** **1.1**
(30) 03/01/2011 US 61/429,409; 10/01/2011 US 61/431,376
(51) C12N 5/10 (2006.01)
(86) PCT US2012/020084 de 03/01/2012
(87) WO 2012/094321 de 12/07/2012

(21) **BR 11 2013 018745-0** **1.1**
(30) 27/12/2010 IT MI2010A002404
(51) C08L 5/08 (2006.01), C08L 5/00 (2006.01), A61K 9/00 (2006.01)
(86) PCT EP2011/073079 de 16/12/2011
(87) WO 2012/089537 de 05/07/2012

(21) **BR 11 2013 018746-8** **1.1**
(30) 28/12/2010 JP 2010-293780
(51) A61L 9/14 (2006.01)
(86) PCT JP2011/078628 de 05/12/2011
(87) WO 2012/090683 de 05/07/2012

(21) **BR 11 2013 018747-6** **1.1**
(30) 28/12/2010 US 61/427,667; 01/03/2011 US 61/448,118
(51) C08L 67/06 (2006.01), C08L 75/04 (2006.01), C08K 5/56 (2006.01), C08G 63/82 (2006.01), C08G 18/16 (2006.01)
(86) PCT US2011/066245 de 20/12/2011
(87) WO 2012/092034 de 05/07/2012

(21) **BR 11 2013 018748-4** **1.1**
(30) 02/02/2011 CA 2,730,701
(51) B29C 73/08 (2006.01), B23P 6/00 (2006.01), B60K 15/03 (2006.01), B63B 43/16 (2006.01), F16L 55/168 (2006.01)
(86) PCT CA2011/000380 de 05/04/2011
(87) WO 2012/103624 de 09/08/2012

(21) **BR 11 2013 018749-2** **1.1**
(30) 25/01/2011 US 61/435,945
(51) A61B 1/00 (2006.01), A61B 1/012 (2006.01), A61B 1/04 (2006.01), A61B 1/045 (2006.01), A61B 18/24 (2006.01)
(86) PCT US2012/022619 de 25/01/2012
(87) WO 2012/103266 de 02/08/2012

(21) **BR 11 2013 018751-4** **1.1**
(30) 28/12/2010 JP 2010-291636
(51) C12P 21/02 (2006.01), C12P 21/08 (2006.01), C12R 1/91 (2006.01)
(86) PCT JP2011/080478 de 28/12/2011
(87) WO 2012/091124 de 05/07/2012

(21) **BR 11 2013 018756-5** **1.1**
(30) 29/12/2010 US 61/428,055
(51) H02J 17/00 (2006.01), H02J 7/02 (2006.01)
(86) PCT US2011/067258 de 23/12/2011
(87) WO 2012/092209 de 05/07/2012

(21) **BR 11 2013 018762-0** **1.1**
(30) 27/01/2011 GB 1101370.3
(51) C07D 309/40 (2006.01), A61K 33/26 (2006.01), A61P 7/06 (2006.01)
(86) PCT GB2012/050160 de 26/01/2012
(87) WO 2012/101442 de 02/08/2012

(21) **BR 11 2013 018763-8** **1.1**
(30) 21/02/2011 DE 10 2011 011 867.5
(51) B61C 9/50 (2006.01)
(86) PCT EP2011/005878 de 22/11/2011
(87) WO 2012/113422 de 30/08/2012

(21) **BR 11 2013 018767-0** **1.1**
(30) 24/01/2011 FR 1150543
(51) B60L 11/18 (2006.01), H02J 7/00 (2006.01)
(86) PCT FR2012/050136 de 23/01/2012
(87) WO 2012/101366 de 02/08/2012

(21) **BR 11 2013 018768-9** **1.1**
(30) 24/01/2011 FR 1100199
(51) A61B 17/16 (2006.01), A61B 17/17 (2006.01), A61B 17/34 (2006.01), A61B 17/00 (2006.01)
(86) PCT FR2012/050046 de 10/01/2012
(87) WO 2012/101354 de 02/08/2012

(21) **BR 11 2013 018772-7** **1.1**
(30) 28/01/2011 US 61/437,218
(51) D04H 1/70 (2006.01), D04H 1/736 (2012.01), D21F 11/06 (2006.01)
(86) PCT US2012/022644 de 26/01/2012
(87) WO 2012/103280 de 02/08/2012

(21) **BR 11 2013 018773-5** **1.1**
(30) 24/01/2011 US 61/435.467
(51) A61M 5/20 (2006.01), A61M 5/32 (2006.01)
(86) PCT US2012/022432 de 24/01/2012
(87) WO 2012/103140 de 02/08/2012

(21) **BR 11 2013 018777-8** **1.1**
(30) 26/01/2011 JP 2011-014097; 26/01/2011 JP 2011-014121
(51) B62D 25/20 (2006.01)
(86) PCT JP2012/051169 de 20/01/2012
(87) WO 2012/102192 de 02/08/2012

(21) **BR 11 2013 018779-4** **1.1**
(30) 24/01/2011 US 61/435678
(51) A01N 37/08 (2006.01), A61K 31/19 (2006.01)
(86) PCT US2012/022216 de 23/01/2012
(87) WO 2012/103008 de 02/08/2012

(21) **BR 11 2013 018780-8** **1.1**
(30) 25/01/2011 US 13-012847
(51) H04L 27/26 (2006.01)
(86) PCT US2012/021855 de 19/01/2012
(87) WO 2012/102935 de 02/08/2012

(21) **BR 11 2013 018781-6** **1.1**
(30) 28/01/2011 KR 10-2011-0008962
(51) C07D 471/08 (2006.01), C07D 417/14 (2006.01), A61K 31/4748 (2006.01), A61P 25/00 (2006.01)
(86) PCT KR2012/000652 de 30/01/2012
(87) WO 2012/102583 de 02/08/2012

(21) **BR 11 2013 018782-4** **1.1**
(30) 27/01/2011 GB 11 01459.4
(51) C07K 14/575 (2006.01)
(86) PCT GB2012/000086 de 27/01/2012
(87) WO 2012/101413 de 02/08/2012

(21) **BR 11 2013 018785-9** **1.1**
(30) 04/02/2011 EP 11153341.0
(51) B01F 17/14 (2006.01), C02F 5/14 (2006.01), C08F 2/38 (2006.01)
(86) PCT EP2012/051614 de 01/02/2012
(87) WO 2012/104325 de 09/08/2012

(21) **BR 11 2013 018788-3** **1.1**
(30) 27/01/2011 EP 11152404.7
(51) A23J 1/00 (2006.01), A23K 1/06 (2006.01), C12F 3/10 (2006.01), A23K 1/16 (2006.01)
(86) PCT EP2012/050940 de 23/01/2012
(87) WO 2012/101079 de 02/08/2012

(21) **BR 11 2013 018796-4** **1.1**
(30) 24/01/2011 KR 10-2011-0006677
(51) G06F 3/03 (2006.01), G06F 3/041 (2006.01)
(86) PCT KR2012/000483 de 19/01/2012
(87) WO 2012/102519 de 02/08/2012

(21) **BR 11 2013 018797-2** **1.1**
(30) 20/01/2011 FR 1100163
(51) F02D 41/06 (2006.01), F02D 19/08 (2006.01), F02D 41/22 (2006.01)
(86) PCT EP2012/000169 de 17/01/2012
(87) WO 2012/097974 de 26/07/2012

(21) **BR 11 2013 018799-9** **1.1**
(30) 21/01/2011 US 13/010,812
(51) E21B 43/08 (2006.01), E21B 43/10 (2006.01)
(86) PCT US2012/021023 de 12/01/2012
(87) WO 2012/099765 de 26/07/2012

(21) **BR 11 2013 018800-6** **1.1**
(30) 24/01/2011 CA PCT/CA2011/000093
(51) B01D 69/12 (2006.01), B01D 67/00 (2006.01), B01D 71/06 (2006.01)
(86) PCT CA2012/000045 de 19/01/2012
(87) WO 2012/100326 de 02/08/2012

(21) **BR 11 2013 018801-4** **1.1**
(51) B01D 69/12 (2006.01), B01D 67/00 (2006.01), B01D 71/06 (2006.01)
(86) PCT CA2011/000093 de 24/01/2011
(87) WO 2012/100318 de 02/08/2012

(21) **BR 11 2013 018804-9** **1.1**
(30) 23/01/2011 US 61/435,332
(51) H02J 9/00 (2006.01), G05B 15/00 (2006.01)
(86) PCT US2012/021622 de 17/01/2012
(87) WO 2012/099911 de 26/07/2012

(21) **BR 11 2013 018805-7** **1.1**
(30) 28/01/2011 US 13/016,428
(51) C07F 17/02 (2006.01)
(86) PCT US2012/022627 de 26/01/2012
(87) WO 2012/103269 de 02/08/2012

(21) **BR 11 2013 018806-5** **1.1**
(30) 20/01/2011 US 61/434,679
(51) F04B 11/00 (2006.01)
(86) PCT US2012/022075 de 20/01/2012
(87) WO 2012/100192 de 26/07/2012

(21) **BR 11 2013 018807-3** **1.1**
(30) 26/01/2011 US 61/436,301
(51) A61M 5/20 (2006.01)
(86) PCT US2012/022698 de 26/01/2012
(87) WO 2012/103316 de 02/08/2012

(21) **BR 11 2013 018809-0** **1.1**
(30) 25/01/2011 JP 2011-013410
(51) C07C 231/12 (2006.01), C07C 233/81 (2006.01), C07C 233/88 (2006.01), C07B 61/00 (2006.01)
(86) PCT JP2012/051353 de 23/01/2012
(87) WO 2012/102239 de 02/08/2012

(21) **BR 11 2013 018811-1** **1.1**
(30) 21/01/2011 US 13/011,492
(51) E21B 10/32 (2006.01), E21B 10/14 (2006.01)
(86) PCT US2012/021871 de 19/01/2012
(87) WO 2012/100055 de 26/07/2012

(21) **BR 11 2013 018838-3** **1.1**
(30) 11/05/2011 AT A667/2011
(51) H05B 6/10 (2006.01), H05B 6/12 (2006.01), A21B 1/42 (2006.01)
(86) PCT EP2012/058137 de 03/05/2012
(87) WO 2012/152655 de 15/11/2012

(21) **BR 11 2013 018839-1** **1.1**
(30) 25/01/2011 US 61/461,913
(51) A61K 35/44 (2006.01)
(86) PCT US2012/022297 de 24/01/2012
(87) WO 2012/103049 de 02/08/2012

(21) **BR 11 2013 018840-5** **1.1**
(30) 28/01/2011 US 61/437,031
(51) G08G 1/123 (2006.01)
(86) PCT US2012/022693 de 26/01/2012
(87) WO 2012/103312 de 02/08/2012

(21) **BR 11 2013 018842-1** **1.1**

(30) 28/01/2011 US 61/437,051
(51) A61B 5/11 (2006.01)
(86) PCT IB2012/000218 de 27/01/2012
(87) WO 2012/101514 de 02/08/2012

(21) **BR 11 2013 018843-0** **1.1**
(30) 07/02/2011 EP 11153486.3
(51) B01J 13/16 (2006.01), C11D 3/50 (2006.01)
(86) PCT EP2012/051567 de 31/01/2012
(87) WO 2012/107323 de 16/08/2012

(21) **BR 11 2013 018844-8** **1.1**
(30) 24/01/2011 US 13/012,400
(51) G06Q 40/00 (2006.01)
(86) PCT US2012/022413 de 24/01/2012
(87) WO 2012/103127 de 02/08/2012

(21) **BR 11 2013 018850-2** **1.1**
(30) 21/12/2011 US 61/578,448
(86) PCT JP2012/008131 de 19/12/2012
(87) WO 2013/094199 de 27/06/2013

(21) **BR 11 2013 018852-9** **1.1**
(30) 27/01/2011 FR 1150651
(51) C07D 471/04 (2006.01), A61K 31/4162 (2006.01), A61P 35/00 (2006.01)
(86) PCT EP2012/051283 de 27/01/2012
(87) WO 2012/101239 de 02/08/2012

(21) **BR 11 2013 018858-8** **1.1**
(30) 31/01/2011 JP 2011-018481
(51) H01H 33/42 (2006.01), H01H 33/40 (2006.01)
(86) PCT JP2011/007350 de 28/12/2011
(87) WO 2012/104955 de 09/08/2012

(21) **BR 11 2013 018859-6** **1.1**
(30) 25/01/2011 US 61/435,955
(51) A01N 55/10 (2006.01), C07F 7/10 (2006.01), C07F 7/18 (2006.01), A01P 13/00 (2006.01), A01P 3/00 (2006.01), A01P 7/04 (2006.01), A01P 5/00 (2006.01), A01P 7/02 (2006.01), A01P 7/00 (2006.01), A01P 1/00 (2006.01)
(86) PCT US2012/022299 de 24/01/2012
(87) WO 2012/103051 de 02/08/2012

(21) **BR 11 2013 018907-0** **1.1**
(30) 25/03/2011 KR 10-2011-0026776; 24/08/2011 KR 10-2011-0084417
(51) F23D 14/22 (2006.01), F23D 14/62 (2006.01)
(86) PCT KR2011/009888 de 20/12/2011
(87) WO 2012/134033 de 04/10/2012

(21) **BR 11 2013 018909-6** **1.1**
(30) 24/01/2011 DE 20 2011 001 870.9
(51) B65D 83/14 (2006.01)
(86) PCT EP2012/051005 de 24/01/2012
(87) WO 2012/101100 de 02/08/2012

(21) **BR 11 2013 018910-0** **1.1**
(30) 25/01/2011 US 13/013,106
(51) C07F 17/00 (2006.01), C08F 4/76 (2006.01)
(86) PCT US2012/022311 de 24/01/2012
(87) WO 2012/103057 de 02/08/2012

(21) **BR 11 2013 018912-6** **1.1**
(30) 27/01/2011 EP 11250091.3
(51) C07C 51/12 (2006.01), C07C 67/37 (2006.01), C07C 53/08 (2006.01), C07C 69/14 (2006.01), B01J 29/90 (2006.01)
(86) PCT GB2012/000068 de 24/01/2012
(87) WO 2012/101403 de 02/08/2012

(21) **BR 11 2013 018913-4** **1.1**
(30) 25/01/2011 US 13/013,775; 18/07/2011 US 13/185,471
(51) H04N 7/16 (2011.01)
(86) PCT US2012/022246 de 23/01/2012
(87) WO 2012/103023 de 02/08/2012

(21) **BR 11 2013 018914-2** **1.1**
(30) 25/01/2011 US 13/013,775
(51) H04N 7/16 (2011.01), H04N 7/025 (2006.01), G06Q 30/00 (2006.01)
(86) PCT US2012/022353 de 24/01/2012
(87) WO 2012/103082 de 02/08/2012

(21) **BR 11 2013 018915-0** **1.1**
(30) 25/01/2011 US 13/013,775; 18/07/2011 US 13/185,477
(51) H04N 7/16 (2011.01), H04N 7/025 (2006.01), G06Q 30/00 (2006.01)
(86) PCT US2012/022355 de 24/01/2012
(87) WO 2012/103084 de 02/08/2012

(21) **BR 11 2013 018916-9** **1.1**
(30) 24/01/2011 US 61/435,629
(51) B01D 53/96 (2006.01), B01D 53/14 (2006.01), B01D 53/46 (2006.01)
(86) PCT CA2012/000065 de 24/01/2012
(87) WO 2012/100330 de 02/08/2012

(21) **BR 11 2013 018917-7** **1.1**
(30) 26/01/2011 US 61/436,301
(51) A61M 37/00 (2006.01)
(86) PCT US2012/022675 de 26/01/2012
(87) WO 2012/103303 de 02/08/2012

(21) **BR 11 2013 018918-5** **1.1**
(30) 24/01/2011 US 61/435,780
(51) A61K 9/14 (2006.01), A61P 17/10 (2006.01)
(86) PCT US2012/022276 de 23/01/2012
(87) WO 2012/103035 de 02/08/2012

(21) **BR 11 2013 018919-3** **1.1**
(30) 24/01/2011 US 61/435,749
(51) A61K 9/51 (2006.01)
(86) PCT US2012/022277 de 23/01/2012
(87) WO 2012/103036 de 02/08/2012

(21) **BR 11 2013 018920-7** **1.1**
(30) 24/01/2011 US 61/435,778
(51) A61K 9/51 (2006.01)
(86) PCT US2012/022279 de 23/01/2012
(87) WO 2012/103038 de 02/08/2012

(21) **BR 11 2013 018938-0** **1.1**
(30) 30/01/2011 JP 2011-017347
(51) C07D 231/12 (2006.01), A61K 31/415 (2006.01), A61P 17/00 (2006.01), A61P 31/10 (2006.01), C07D 231/14 (2006.01), C07D 231/22 (2006.01)
(86) PCT JP2012/051991 de 30/01/2012
(87) WO 2012/102404 de 02/08/2012

(21) **BR 11 2013 018960-6** **1.1**
(30) 27/01/2011 EP 11 290049.3
(51) A61L 9/01 (2006.01)
(86) PCT EP2012/051285 de 27/01/2012
(87) WO 2012/101241 de 02/08/2012

(21) **BR 11 2013 018961-4** **1.1**
(30) 28/01/2011 US 61/437,399
(51) A23L 1/236 (2006.01)
(86) PCT US2012/022339 de 24/01/2012
(87) WO 2012/103074 de 02/08/2012

(21) **BR 11 2013 018962-2** **1.1**
(30) 25/01/2011 US 61/435,819
(51) H01L 31/052 (2006.01), G02B 5/04 (2006.01), F24J 2/04 (2006.01), F24J 2/06 (2006.01), E06B 9/00 (2006.01)
(86) PCT IL2012/050024 de 25/01/2012
(87) WO 2012/101641 de 02/08/2012

(21) **BR 11 2013 018964-9** **1.1**
(30) 25/01/2011 US 61/435,862; 19/01/2012 US 13/353,487
(51) A61C 17/02 (2006.01)
(86) PCT US2012/022326 de 24/01/2012
(87) WO 2012/103066 de 02/08/2012

(21) **BR 11 2013 018965-7** **1.1**
(30) 26/01/2011 MX MX/a/2011/001012
(51) A41B 9/04 (2006.01)
(86) PCT US2012/020705 de 10/01/2012
(87) WO 2012/102853 de 02/08/2012

(21) **BR 11 2013 018969-0** **1.1**
(30) 18/03/2011 DE 10 2011 014 325.4
(51) H01H 9/00 (2006.01)
(86) PCT EP2012/052866 de 20/02/2012
(87) WO 2012/126685 de 27/09/2012

(21) **BR 11 2013 018971-1** **1.1**
(30) 22/03/2011 DE 10 2011 014 674.1
(51) B25J 15/00 (2006.01)
(86) PCT EP2012/000863 de 28/02/2012
(87) WO 2012/126567 de 27/09/2012

(21) **BR 11 2013 018972-0** **1.1**
(30) 26/01/2011 DE 10 2011 003 179.0
(51) F02N 15/06 (2006.01)
(86) PCT EP2012/051266 de 26/01/2012
(87) WO 2012/101231 de 02/08/2012

(21) **BR 11 2013 018975-4** **1.1**
(30) 25/01/2011 US 61/435,958
(51) A01N 43/40 (2006.01), C07D 213/04 (2006.01)
(86) PCT US2012/022291 de 24/01/2012
(87) WO 2012/103047 de 02/08/2012

(21) **BR 11 2013 018988-6** **1.1**
(30) 25/01/2011 GB 1101299.4
(51) G01N 31/22 (2006.01)
(86) PCT GB2012/000076 de 25/01/2012
(87) WO 2012/101407 de 02/08/2012

(21) **BR 11 2013 018992-4** **1.1**
(30) 24/03/2011 JP 2011-066769
(51) C13K 1/02 (2006.01), C12M 1/00 (2006.01), C13B 20/00 (2011.01)
(86) PCT JP2012/057567 de 23/03/2012
(87) WO 2012/128359 de 27/09/2012

(21) **BR 11 2013 018997-5** **1.1**
(30) 26/01/2011 EP PCT/EP2011/051053; 27/05/2011 DE 20 2011 101 141.4
(51) A47L 13/20 (2006.01), A47L 13/254 (2006.01), A47L 13/42 (2006.01), B25G 3/00 (2006.01), B25G 3/38 (2006.01)
(86) PCT EP2011/066194 de 19/09/2011
(87) WO 2012/100845 de 02/08/2012

(21) **BR 11 2013 018998-3** **1.1**
(30) 28/01/2011 US 61/437,107
(51) C12P 21/08 (2006.01)
(86) PCT US2012/022742 de 26/01/2012
(87) WO 2012/103345 de 02/08/2012

(21) **BR 11 2013 019002-7** **1.1**
(30) 27/01/2011 US 13/015.241
(51) F42B 8/04 (2006.01), F42B 10/48 (2006.01), F42B 14/06 (2006.01)
(86) PCT IB2011/003291 de 04/05/2011
(87) WO 2012/101477 de 02/08/2012

(21) **BR 11 2013 019004-3** **1.1**
(51) H02B 13/02 (2006.01)
(86) PCT JP2011/051420 de 26/01/2011
(87) WO 2012/101766 de 02/08/2012

(21) **BR 11 2013 019005-1** **1.1**
(30) 26/01/2011 EP 11152194.4
(51) B03D 1/02 (2006.01), G05B 13/04 (2006.01)
(86) PCT EP2012/051126 de 25/01/2012
(87) WO 2012/110284 de 23/08/2012

(21) **BR 11 2013 019007-8** **1.1**
(30) 25/01/2011 US 61/435,925
(51) A01N 43/90 (2006.01), A61K 31/519 (2006.01)
(86) PCT US2012/022286 de 24/01/2012
(87) WO 2012/103042 de 02/08/2012

(21) **BR 11 2013 019008-6** **1.1**
(30) 25/01/2011 KR 10-2011-0007365; 25/01/2011 KR 10-2011-0007366; 25/01/2011 KR 10-2011-0007367
(51) C08J 5/18 (2006.01), C08G 63/08 (2006.01), C08L 67/04 (2006.01), C08G 18/48 (2006.01), C08L 75/04 (2006.01)
(86) PCT KR2011/008308 de 02/11/2011
(87) WO 2012/102463 de 02/08/2012

(21) **BR 11 2013 019011-6** **1.1**
(30) 28/01/2011 EP 11152515.0; 28/01/2011 US 61/437,061
(51) C07D 413/04 (2006.01), A61K 31/422 (2006.01), A61P 29/00 (2006.01)
(86) PCT EP2012/051357 de 27/01/2012
(87) WO 2012/101261 de 02/08/2012

(21) **BR 11 2013 019013-2** **1.1**
(30) 24/01/2011 US 61/435,467; 06/10/2011 US 61/472,232
(51) A61M 5/20 (2006.01)
(86) PCT IL2012/000037 de 24/01/2012
(87) WO 2012/101629 de 02/08/2012

(21) **BR 11 2013 019014-0** **1.1**
(30) 27/01/2011 US 61/436,726; 27/01/2011 US 61/436,732; 27/01/2011 US 61/436,744
(51) B32B 15/04 (2006.01), B32B 9/00 (2006.01), H01L 51/50 (2006.01), H01L 31/042 (2006.01)
(86) PCT US2012/022809 de 27/01/2012
(87) WO 2012/103390 de 02/08/2012

(21) **BR 11 2013 019019-1** **1.1**
(30) 28/01/2011 US 61/437,170; 28/01/2011 EP 11 152497.1
(51) F24J 2/08 (2006.01), G02B 3/08 (2006.01), H01L 31/052 (2006.01)
(86) PCT EP2011/072561 de 13/12/2011
(87) WO 2012/100876 de 02/08/2012

(21) **BR 11 2013 019020-5** **1.1**
(30) 01/02/2011 US 13/018,942
(51) F16D 23/02 (2006.01)
(86) PCT US2012/021797 de 19/01/2012
(87) WO 2012/106123 de 09/08/2012

(21) **BR 11 2013 019022-1** **1.1**
(30) 28/01/2011 US 61/437,390
(51) A23L 1/236 (2006.01), A23L 2/60 (2006.01)
(86) PCT US2011/056845 de 19/10/2011
(87) WO 2012/102769 de 02/08/2012

(21) **BR 11 2013 019023-0** **1.1**
(51) C22C 38/00 (2006.01), B21B 3/02 (2006.01), C22C 38/34 (2006.01), H01F 1/16 (2006.01)
(86) PCT JP2012/064062 de 31/05/2012
(87) WO 2013/179438 de 05/12/2013

(21) **BR 11 2013 019025-6** **1.1**
(30) 25/01/2011 US 61/435,966
(51) C07D 213/79 (2006.01), C07D 213/803 (2006.01), C07D 213/84 (2006.01), C07D 213/81 (2006.01)
(86) PCT US2012/022285 de 24/01/2012
(87) WO 2012/103041 de 02/08/2012

(21) **BR 11 2013 019026-4** **1.1**
(30) 01/02/2011 US 61/438,307
(51) A61K 9/20 (2006.01), A61K 9/28 (2006.01), A61K 31/155 (2006.01), A61K 31/40 (2006.01)
(86) PCT US2012/023262 de 31/01/2012
(87) WO 2012/106303 de 09/08/2012

(21) **BR 11 2013 019027-2** **1.1**
(30) 28/01/2011 US 61/437,227
(51) A61B 17/04 (2006.01), A61B 17/00 (2006.01), A61B 19/00 (2006.01)
(86) PCT CH2012/000017 de 26/01/2012
(87) WO 2012/100358 de 02/08/2012

(21) **BR 11 2013 019028-0** **1.1**
(30) 01/02/2011 DE 10 2011 009 961.1
(51) C07D 471/04 (2006.01), C07D 519/00 (2006.01), A61K 31/437 (2006.01), A61P 35/00 (2006.01)
(86) PCT EP2012/000067 de 09/01/2012
(87) WO 2012/104007 de 09/08/2012

(21) **BR 11 2013 019053-1** **1.1**
(30) 24/01/2011 US 61/435,725; 08/03/2011 US 61/450,525
(51) H01B 5/10 (2006.01)
(86) PCT US2011/050714 de 07/09/2011
(87) WO 2012/102762 de 02/08/2012

(21) **BR 11 2013 019054-0** **1.1**
(30) 28/01/2011 EP 11152510.1
(51) D01F 6/06 (2006.01), D01F 8/06 (2006.01)
(86) PCT EP2012/050206 de 09/01/2012
(87) WO 2012/100974 de 02/08/2012

(21) **BR 11 2013 019055-8** **1.1**
(30) 26/01/2011 GB 11 01337.2
(51) F28D 20/00 (2006.01), C09K 5/16 (2006.01)
(86) PCT EP2012/051025 de 24/01/2012
(87) WO 2012/101110 de 02/08/2012

(21) **BR 11 2013 019056-6** **1.1**
(30) 24/01/2011 IT UD2011A000008
(51) B21B 1/46 (2006.01), B21B 13/22 (2006.01)
(86) PCT IB2012/000073 de 19/01/2012
(87) WO 2012/101492 de 02/08/2012

(21) **BR 11 2013 019057-4** **1.1**
(30) 28/01/2011 US 13/016,883
(51) A61M 39/10 (2006.01), A61M 39/20 (2006.01), A61M 39/22 (2006.01)
(86) PCT US2012/023028 de 27/01/2012
(87) WO 2012/103518 de 02/08/2012

(21) **BR 11 2013 019125-2** **1.1**
(30) 27/01/2011 US 61/436,661
(51) G01L 1/24 (2006.01), G01M 11/00 (2006.01), G01D 5/353 (2006.01), G01K 11/32 (2006.01)
(86) PCT IB2012/050362 de 26/01/2012
(87) WO 2012/101592 de 02/08/2012

(21) **BR 11 2013 019155-4** **1.1**
(30) 28/01/2011 EP 11152490.6
(51) A61Q 17/04 (2006.01), A61K 8/02 (2006.01), A61K 8/893 (2006.01), A61K 8/898 (2006.01), A61K 8/49 (2006.01)
(86) PCT EP2012/051204 de 26/01/2012
(87) WO 2012/101204 de 02/08/2012

(21) **BR 11 2013 019158-9** **1.1**
(30) 26/01/2011 US 61/436,371
(51) H01L 51/42 (2006.01), H01L 27/30 (2006.01), B82Y 10/00 (2011.01)
(86) PCT US2012/022543 de 25/01/2012
(87) WO 2012/103212 de 02/08/2012

(21) **BR 11 2013 019159-7** **1.1**
(30) 27/01/2011 US 61/436,645
(51) H01L 35/00 (2006.01)
(86) PCT IL2012/000043 de 26/01/2012
(87) WO 2012/101633 de 02/08/2012

(21) **BR 11 2013 019160-0** **1.1**
(30) 17/03/2011 US 61/453,601
(51) C07D 487/04 (2006.01), A61K 31/4985 (2006.01), A61P 35/02 (2006.01)
(86) PCT EP2012/054415 de 14/03/2012
(87) WO 2012/123470 de 20/09/2012

(21) **BR 11 2013 019163-5** **1.1**
(30) 28/01/2011 DE 102011003304.1
(51) D21F 1/00 (2006.01)
(86) PCT EP2012/051003 de 24/01/2012
(87) WO 2012/101099 de 02/08/2012

(21) **BR 11 2013 019189-9** **1.1**
(30) 26/01/2011 FI 20115078
(51) A01G 13/02 (2006.01)
(86) PCT FI2012/050072 de 26/01/2012
(87) WO 2012/101329 de 02/08/2012

(21) **BR 11 2013 019191-0** **1.1**
(51) A61F 13/15 (2006.01), A61F 13/58 (2006.01), A61F 13/62 (2006.01)
(86) PCT EP2011/051052 de 26/01/2011
(87) WO 2012/100823 de 02/08/2012

(21) **BR 11 2013 019192-9** **1.1**
(30) 26/01/2011 SE PCT/SE2011/000013; 21/07/2011 SE PCT/SE2011/050958
(51) H02G 9/02 (2006.01), E02F 3/24 (2006.01), E02F 5/10 (2006.01), F16L 1/032 (2006.01), H02G 1/06 (2006.01), B23D 45/00 (2006.01), B23D 47/00 (2006.01), B27B 5/02 (2006.01), B28D 1/12 (2006.01)
(86) PCT SE2012/000007 de 26/01/2012
(87) WO 2012/102659 de 02/08/2012

(21) **BR 11 2013 019203-8** **1.1**
(30) 31/01/2011 US 61/438,220
(51) G06F 1/16 (2006.01)
(86) PCT US2012/023025 de 27/01/2012
(87) WO 2012/106215 de 09/08/2012

(21) **BR 11 2013 019204-6** **1.1**
(30) 31/01/2011 JP 2011-018191
(51) C22C 38/12 (2006.01), C22C 38/58 (2006.01), C21D 8/02 (2006.01), C21D 9/46 (2006.01)
(86) PCT JP2011/078222 de 30/11/2011
(87) WO 2012/105126 de 09/08/2012

(21) **BR 11 2013 019205-4** **1.1**
(30) 31/01/2011 US 61/438,220; 11/08/2011 US 13/208,235
(51) G06F 1/16 (2006.01)
(86) PCT US2012/021378 de 13/01/2012
(87) WO 2012/106092 de 09/08/2012

(21) **BR 11 2013 019206-2** **1.1**
(30) 01/02/2011 FR 11/00307
(51) H01R 13/6581 (2011.01), H01R 13/6591 (2011.01), H01R 9/03 (2006.01), H01R 103/00 (2006.01)
(86) PCT EP2012/051024 de 24/01/2012
(87) WO 2012/104171 de 09/08/2012

(21) **BR 11 2013 019209-7** **1.1**
(30) 31/01/2011 EP 11152739.6
(51) A47J 31/36 (2006.01), A47J 31/44 (2006.01), A47J 31/06 (2006.01)
(86) PCT EP2012/051038 de 24/01/2012
(87) WO 2012/104173 de 09/08/2012

(21) **BR 11 2013 019210-0** **1.1**
(30) 28/01/2011 US 61/437,124
(51) E21B 10/46 (2006.01), E21B 10/54 (2006.01), E21B 10/50 (2006.01)
(86) PCT US2012/022990 de 27/01/2012
(87) WO 2012/103491 de 02/08/2012

(21) **BR 11 2013 019211-9** **1.1**
(30) 02/02/2011 US 61/438,685; 09/02/2011 US 61/440,987; 10/06/2011 US 61/495,538
(51) C07D 471/20 (2006.01), A61K 31/4985 (2006.01), A61P 25/00 (2006.01)
(86) PCT US2012/023593 de 02/02/2012
(87) WO 2012/106499 de 09/08/2012

(21) **BR 11 2013 019214-3** **1.1**
(30) 25/03/2011 GB 1105067.1
(51) B29C 53/58 (2006.01), B29C 53/60 (2006.01), B29C 53/62 (2006.01), B29C 53/84 (2006.01), F16L 11/08 (2006.01)
(86) PCT GB2012/050427 de 24/02/2012
(87) WO 2012/131315 de 04/10/2012

(21) **BR 11 2013 019215-1** **1.1**
(30) 02/02/2011 US 61/438,665; 27/04/2011 EP 11163844.1
(51) G01D 4/00 (2006.01)
(86) PCT EP2012/050786 de 19/01/2012
(87) WO 2012/104149 de 09/08/2012

(21) **BR 11 2013 019216-0** **1.1**
(30) 31/01/2011 US 61/437,924
(51) G06F 11/07 (2006.01), H04L 12/24 (2006.01)
(86) PCT US2012/020577 de 09/01/2012
(87) WO 2012/106066 de 09/08/2012

(21) **BR 11 2013 019224-0** **1.1**
(30) 26/01/2011 US 61/436,339
(51) C09K 8/575 (2006.01), C08G 65/00 (2006.01)
(86) PCT US2012/022728 de 26/01/2012
(87) WO 2012/103338 de 02/08/2012

(21) **BR 11 2013 019225-9** **1.1**
(30) 28/01/2011 US 13/016,842
(51) G06Q 50/24 (2012.01)
(86) PCT US2012/022957 de 27/01/2012
(87) WO 2012/103468 de 02/08/2012

(21) **BR 11 2013 019227-5** **1.1**
(30) 28/01/2011 EP 11290055.0; 28/01/2011 EP 11290056.8
(51) G01V 3/30 (2006.01)
(86) PCT IB2012/050396 de 27/01/2012
(87) WO 2012/101607 de 02/08/2012

(21) **BR 11 2013 019239-9** **1.1**
(30) 31/01/2011 JP 2011-018245
(51) A61J 1/05 (2006.01), B65D 81/32 (2006.01)
(86) PCT JP2012/052053 de 31/01/2012
(87) WO 2012/105524 de 09/08/2012

(21) **BR 11 2013 019243-7** **1.1**
(30) 27/01/2011 JP 2011-015293
(51) C08L 53/00 (2006.01), C08K 3/00 (2006.01), C08L 23/08 (2006.01), C08L 23/16 (2006.01), C08L 23/26 (2006.01)
(86) PCT JP2012/000512 de 27/01/2012
(87) WO 2012/102050 de 02/08/2012

(21) **BR 11 2013 019244-5** **1.1**
(30) 31/01/2011 GB 1101554.2; 31/01/2011 EP 11275019.5
(51) G10K 11/00 (2006.01), H04B 11/00 (2006.01), G08C 23/02 (2006.01)
(86) PCT GB2012/050142 de 24/01/2012
(87) WO 2012/104602 de 09/08/2012

(21) **BR 11 2013 019245-3** **1.1**
(30) 25/01/2011 US 13/013,341
(51) G06F 9/44 (2006.01), G06F 3/048 (2013.01), G06F 9/54 (2006.01)
(86) PCT US2012/021033 de 12/01/2012
(87) WO 2012/102865 de 02/08/2012

(21) **BR 11 2013 019247-0** **1.1**
(30) 26/01/2011 EP 11152252.0
(51) C12N 9/24 (2006.01), C12N 9/42 (2006.01)
(86) PCT EP2012/051211 de 26/01/2012
(87) WO 2012/101206 de 02/08/2012

(21) **BR 11 2013 019248-8** **1.1**
(30) 27/01/2011 DE 10 2011 003 268.1
(51) C04B 20/10 (2006.01), C04B 40/06 (2006.01), C09K 3/22 (2006.01), C04B 24/08 (2006.01), C04B 24/42 (2006.01), C04B 24/36 (2006.01)
(86) PCT EP2012/051169 de 25/01/2012
(87) WO 2012/101187 de 02/08/2012

(21) **BR 11 2013 019249-6** **1.1**
(30) 28/01/2011 US 61/437,110
(51) A61K 8/46 (2006.01), A61K 8/23 (2006.01), A61K 8/30 (2006.01), A61Q 19/10 (2006.01)
(86) PCT US2012/022317 de 24/01/2012
(87) WO 2012/103061 de 02/08/2012

(21) **BR 11 2013 019251-8** **1.1**
(30) 28/01/2011 IN 246/MUM/2011
(51) A61K 36/42 (2006.01), A61K 9/00 (2006.01), A61P 3/10 (2006.01), A61K 131/00 (2006.01)
(86) PCT IN2012/000059 de 27/01/2012
(87) WO 2012/101657 de 02/08/2012

(21) **BR 11 2013 019253-4** **1.1**
(30) 27/01/2011 US 61/436,800
(51) H01L 27/00 (2006.01)
(86) PCT US2012/022979 de 27/01/2012
(87) WO 2012/103482 de 02/08/2012

(21) **BR 11 2013 019254-2** **1.1**
(30) 28/01/2011 GB 11 01510.4
(51) H03K 17/955 (2006.01), H03K 17/96 (2006.01)
(86) PCT GB2012/050171 de 27/01/2012
(87) WO 2012/101448 de 02/08/2012

(21) **BR 11 2013 019256-9** **1.1**
(30) 28/01/2011 EP 11 152512.7; 28/01/2011 US 61/437,080
(51) C07D 413/04 (2006.01), C07D 413/14 (2006.01), C07D 417/14 (2006.01), A61K 31/4155 (2006.01), A61P 19/00 (2006.01), A61P 29/00 (2006.01)
(86) PCT EP2012/051360 de 27/01/2012
(87) WO 2012/101263 de 02/08/2012

(21) **BR 11 2013 019257-7** **1.1**
(30) 26/01/2011 US 61/436,274
(51) A61K 31/568 (2006.01), A61K 31/5685 (2006.01), A61K 31/569 (2006.01), A61K 45/06 (2006.01), A61P 27/02 (2006.01), A61K 9/00 (2006.01)
(86) PCT US2012/022508 de 25/01/2012
(87) WO 2012/103186 de 02/08/2012

(21) **BR 11 2013 019258-5** **1.1**
(30) 31/01/2011 EP 11000744.0
(51) A23L 1/30 (2006.01), A61K 35/74 (2006.01)
(86) PCT EP2012/051369 de 27/01/2012
(87) WO 2012/104226 de 09/08/2012

(21) **BR 11 2013 019259-3** **1.1**
(30) 31/01/2011 JP 2011-017387
(51) B60L 9/30 (2006.01), B60L 11/08 (2006.01)
(86) PCT JP2012/050259 de 10/01/2012
(87) WO 2012/105282 de 09/08/2012

(21) **BR 11 2013 019260-7** **1.1**
(30) 26/01/2011 US 61/436,456
(51) E04H 1/12 (2006.01)
(86) PCT US2012/022419 de 24/01/2012
(87) WO 2012/103133 de 02/08/2012

(21) **BR 11 2013 019261-5** **1.1**
(30) 28/01/2011 US 61/437,424; 26/01/2012 US 13/358,764
(51) A61M 5/30 (2006.01), A61M 37/00 (2006.01), A61J 1/05 (2006.01), A61K 9/70 (2006.01)
(86) PCT US2012/023136 de 30/01/2012
(87) WO 2012/103544 de 02/08/2012

(21) **BR 11 2013 019265-8** **1.1**
(30) 28/01/2011 US 61/437558
(51) A61K 31/44 (2006.01), A61P 25/14 (2006.01)
(86) PCT US2012/022960 de 27/01/2012
(87) WO 2012/103471 de 02/08/2012

(21) **BR 11 2013 019266-6** **1.1**
(30) 28/01/2011 US 61/437,406; 28/01/2011 US 61/437,524
(51) G06F 15/16 (2006.01)
(86) PCT US2012/022939 de 27/01/2012
(87) WO 2012/103458 de 02/08/2012

(21) **BR 11 2013 019267-4** **1.1**
(30) 31/01/2011 CN 2011 10034717.4; 31/01/2011 CN 2011 10034719.3
(51) C03B 23/24 (2006.01)
(86) PCT CN2011/077321 de 19/07/2011
(87) WO 2012/103741 de 09/08/2012

(21) **BR 11 2013 019269-0** **1.1**
(30) 09/06/2011 AT A 858/2011
(51) B07C 5/06 (2006.01), B07C 5/12 (2006.01), B07C 5/16 (2006.01), B65H 43/04 (2006.01), H01M 10/42 (2006.01), H01M 10/04 (2006.01)
(86) PCT AT2012/000147 de 24/05/2012
(87) WO 2012/167289 de 13/12/2012

(21) **BR 11 2013 019301-8** **1.1**
(30) 03/02/2011 US 61/439,352
(51) E21B 43/01 (2006.01), B63C 7/00 (2006.01)
(86) PCT US2012/023839 de 03/02/2012
(87) WO 2012/106642 de 09/08/2012

(21) **BR 11 2013 019302-6** **1.1**
(30) 01/02/2011 US 61/438,358; 07/04/2011 US 61/472,709
(51) H04L 12/28 (2006.01), H04W 4/06 (2009.01), G06Q 30/02 (2012.01), G09B 5/02 (2006.01)
(86) PCT CA2012/000087 de 01/02/2012
(87) WO 2012/103636 de 09/08/2012

(21) **BR 11 2013 019303-4** **1.1**
(30) 28/01/2011 US 61/437,500
(51) A61B 17/32 (2006.01)
(86) PCT US2012/022987 de 27/01/2012
(87) WO 2012/103488 de 02/08/2012

(21) **BR 11 2013 019304-2** **1.1**
(30) 28/01/2011 US 61/437,486
(51) A61B 17/3205 (2006.01), A45D 44/00 (2006.01)
(86) PCT US2012/022993 de 27/01/2012
(87) WO 2012/103492 de 02/08/2012

(21) **BR 11 2013 019312-3** **1.1**
(30) 03/02/2011 FI 20115111
(51) B66C 9/16 (2006.01), B66C 15/04 (2006.01), B66C 17/00 (2006.01)
(86) PCT FI2012/050098 de 02/02/2012
(87) WO 2012/104489 de 09/08/2012

(21) **BR 11 2013 019313-1** **1.1**
(30) 23/02/2011 JP 2011-037682
(51) F16C 33/20 (2006.01), F16C 17/04 (2006.01), F16C 33/74 (2006.01)
(86) PCT JP2012/000980 de 15/02/2012
(87) WO 2012/114679 de 30/08/2012

(21) **BR 11 2013 019315-8** **1.1**
(51) F23D 14/54 (2006.01)
(86) PCT EP2011/054841 de 29/03/2011
(87) WO 2012/130290 de 04/10/2012

(21) **BR 11 2013 019338-7** **1.1**
(30) 31/01/2011 US 13/018,039
(51) G01N 27/407 (2006.01)
(86) PCT US2012/023207 de 31/01/2012
(87) WO 2012/106275 de 09/08/2012

(21) **BR 11 2013 019340-9** **1.1**
(30) 01/02/2011 EP 11 152944.2; 24/05/2011 EP 11 167247.3
(51) H02J 9/06 (2006.01), B60L 7/14 (2006.01), B60L 7/16 (2006.01), H02J 3/32 (2006.01), H02J 4/00 (2006.01), B63H 23/24 (2006.01)
(86) PCT EP2012/050803 de 19/01/2012
(87) WO 2012/104152 de 09/08/2012

(21) **BR 11 2013 019341-7** **1.1**
(30) 02/02/2012 US 61/594,061
(51) F16B 19/05 (2006.01)
(86) PCT US2013/022872 de 24/01/2013
(87) WO 2013/116076 de 08/08/2013

(21) **BR 11 2013 019342-5** **1.1**
(30) 03/02/2011 US 13/020,040
(51) E21B 34/12 (2006.01), F16K 15/04 (2006.01), E21B 21/10 (2006.01)
(86) PCT US2012/023348 de 31/01/2012
(87) WO 2012/106350 de 09/08/2012

(21) **BR 11 2013 019353-0** **1.1**
(30) 31/01/2011 GB 1101605.2
(51) F02B 63/00 (2006.01), F16D 11/14 (2006.01)
(86) PCT IB2012/050326 de 24/01/2012
(87) WO 2012/104745 de 09/08/2012

(21) **BR 11 2013 019354-9** **1.1**
(30) 31/01/2011 US 61/437,848
(51) C07D 487/04 (2006.01), A61K 31/519 (2006.01), A61P 25/00 (2006.01)
(86) PCT EP2012/051546 de 31/01/2012
(87) WO 2012/104293 de 09/08/2012

(21) **BR 11 2013 019356-5** **1.1**
(30) 31/01/2011 US 61/437,704
(51) C10M 155/02 (2006.01), C10M 167/00 (2006.01), C10M 169/04 (2006.01), C10N 20/02 (2006.01), C10N 30/02 (2006.01), C10N 30/18 (2006.01)
(86) PCT US2012/022639 de 26/01/2012
(87) WO 2012/106170 de 09/08/2012

(21) **BR 11 2013 019366-2** **1.1**
(30) 25/01/2011 EP 11000572.5
(51) C12N 15/79 (2006.01), C12N 15/10 (2006.01)
(86) PCT EP2012/051174 de 25/01/2012
(87) WO 2012/101191 de 02/08/2012

(21) **BR 11 2013 019367-0** **1.1**
(30) 01/02/2011 JP 2011-019473
(51) F25D 17/08 (2006.01), F25D 19/00 (2006.01)
(86) PCT JP2012/000669 de 01/02/2012
(87) WO 2012/105250 de 09/08/2012

(21) **BR 11 2013 019368-9** **1.1**
(30) 31/01/2011 US 61/437,984
(51) E21B 47/06 (2006.01), E21B 47/12 (2006.01)
(86) PCT US2012/023076 de 30/01/2012
(87) WO 2012/106227 de 09/08/2012

(21) **BR 11 2013 019369-7** **1.1**
(30) 27/01/2011 FR 1150647
(51) B05B 11/00 (2006.01), B65D 83/16 (2006.01)
(86) PCT FR2012/050149 de 24/01/2012
(87) WO 2012/101372 de 02/08/2012

(21) **BR 11 2013 019370-0** **1.1**
(30) 28/01/2011 FR 1100255
(51) F02D 19/08 (2006.01)
(86) PCT EP2012/000168 de 17/01/2012
(87) WO 2012/100916 de 02/08/2012

(21) **BR 11 2013 019374-3** **1.1**
(30) 31/01/2011 US 61/438,081
(51) B01J 20/02 (2006.01), B01J 19/26 (2006.01), B01D 53/04 (2006.01)
(86) PCT US2012/023059 de 29/01/2012
(87) WO 2012/106218 de 09/08/2012

(21) **BR 11 2013 019375-1** **1.1**
(30) 26/01/2011 US 13/013,896
(51) A43B 23/04 (2006.01)
(86) PCT US2012/022691 de 26/01/2012
(87) WO 2012/103311 de 02/08/2012

(21) **BR 11 2013 019376-0** **1.1**
(51) H04L 7/00 (2006.01), H04B 7/26 (2006.01)
(86) PCT CN2011/070671 de 26/01/2011
(87) WO 2011/143950 de 24/11/2011

(21) **BR 11 2013 019377-8** **1.1**
(30) 27/01/2011 US 61/436,981
(51) F28F 27/00 (2006.01), F28F 27/02 (2006.01), F28F 99/00 (2006.01)
(86) PCT US2012/022901 de 27/01/2012
(87) WO 2012/103437 de 02/08/2012

(21) **BR 11 2013 019380-8** **1.1**
(30) 28/01/2011 US 61/437,244
(51) G01N 33/53 (2006.01), C07K 14/195 (2006.01), C07K 16/12 (2006.01)
(86) PCT US2012/022706 de 26/01/2012
(87) WO 2012/103324 de 02/08/2012

(21) **BR 11 2013 019381-6** **1.1**
(30) 31/01/2011 EP EP11152784; 31/01/2011 EP EP11152785
(51) C08G 63/66 (2006.01), C11D 3/00 (2006.01)
(86) PCT EP2012/050941 de 23/01/2012
(87) WO 2012/104156 de 09/08/2012

(21) **BR 11 2013 019383-2** **1.1**
(30) 27/01/2011 EP EP11152783
(51) C08G 63/66 (2006.01), C11D 3/00 (2006.01)
(86) PCT EP2012/050944 de 23/01/2012
(87) WO 2012/104158 de 09/08/2012

(21) **BR 11 2013 019385-9** **1.1**
(51) G10K 11/168 (2006.01), B60R 13/08 (2006.01)
(86) PCT EP2011/053570 de 09/03/2011
(87) WO 2012/119654 de 13/09/2012

(21) **BR 11 2013 019386-7** **1.1**

(30) 31/01/2011 EP EP 11152787
(51) C08G 63/66 (2006.01), C11D 3/00 (2006.01), C11D 3/37 (2006.01), C11D 17/00 (2006.01)
(86) PCT EP2012/050945 de 23/01/2012
(87) WO 2012/104159 de 09/08/2012

(21) **BR 11 2013 019387-5 1.1**
(30) 31/08/2011 DE 202011105180.7
(51) B65D 81/36 (2006.01), B65D 5/50 (2006.01), B65D 85/60 (2006.01)
(86) PCT EP2012/053324 de 28/02/2012
(87) WO 2013/029806 de 07/03/2013

(21) **BR 11 2013 019389-1 1.1**
(30) 03/02/2011 DE 10 2011 003 553.2
(51) H04N 7/18 (2006.01)
(86) PCT EP2011/074321 de 30/12/2011
(87) WO 2012/103999 de 09/08/2012

(21) **BR 11 2013 019390-5 1.1**
(51) B66B 1/36 (2006.01), B66B 1/32 (2006.01), B66B 1/40 (2006.01)
(86) PCT US2011/026408 de 28/02/2011
(87) WO 2012/118473 de 07/09/2012

(21) **BR 11 2013 019392-1 1.1**
(30) 25/02/2011 US 61/446,782; 16/02/2012 US 13/398,230
(51) C09D 7/00 (2006.01)
(86) PCT US2012/026426 de 24/02/2012
(87) WO 2012/116249 de 30/08/2012

(21) **BR 11 2013 019393-0 1.1**
(30) 05/02/2011 US 13/021,726
(51) E21B 29/06 (2006.01), E21B 29/00 (2006.01)
(86) PCT US2011/067793 de 29/12/2011
(87) WO 2012/106044 de 09/08/2012

(21) **BR 11 2013 019394-8 1.1**
(30) 31/01/2011 DE 10 2011 003 408.0; 21/02/2011 US 61/444795
(51) A61K 8/60 (2006.01)
(86) PCT EP2012/051421 de 30/01/2012
(87) WO 2012/104240 de 09/08/2012

(21) **BR 11 2013 019395-6 1.1**
(30) 01/02/2011 JP 2011-019891
(51) D04H 1/60 (2006.01), D04H 1/542 (2012.01), B29C 43/34 (2006.01), B29C 70/10 (2006.01), B29K 101/12 (2006.01), B29K 105/08 (2006.01), C08J 5/04 (2006.01)
(86) PCT JP2011/070314 de 31/08/2011
(87) WO 2012/105080 de 09/08/2012

(21) **BR 11 2013 019396-4 1.1**
(30) 05/02/2011 GB 1101990.8
(51) A61K 8/34 (2006.01), A61K 8/37 (2006.01), A61K 8/55 (2006.01), A61Q 19/00 (2006.01), A61K 8/36 (2006.01), A61K 8/06 (2006.01), A61K 8/02 (2006.01)
(86) PCT GB2012/050146 de 24/01/2012
(87) WO 2012/104604 de 09/08/2012

(21) **BR 11 2013 019397-2 1.1**
(30) 02/02/2011 DE 10 2011 003 533.8
(51) A61Q 15/00 (2006.01)
(86) PCT EP2012/051644 de 01/02/2012
(87) WO 2012/104332 de 09/08/2012

(21) **BR 11 2013 019399-9 1.1**
(30) 31/01/2011 US 13/017,557
(51) G01N 33/20 (2006.01), G01N 27/411 (2006.01), C25C 3/20 (2006.01)
(86) PCT US2012/023241 de 31/01/2012
(87) WO 2012/106291 de 09/08/2012

(21) **BR 11 2013 019401-4 1.1**
(30) 16/02/2011 US 61/443,418
(51) B24D 3/14 (2006.01), B24D 3/28 (2006.01), C09K 3/14 (2006.01), C09C 1/68 (2006.01)
(86) PCT US2012/023477 de 01/02/2012
(87) WO 2012/112305 de 23/08/2012

(21) **BR 11 2013 019402-2 1.1**
(30) 31/01/2011 US 61/437,896; 12/12/2011 US 13/316,872
(51) F01N 3/10 (2006.01), F01N 3/02 (2006.01), F01N 3/36 (2006.01)
(86) PCT US2012/022861 de 27/01/2012
(87) WO 2012/106193 de 09/08/2012

(21) **BR 11 2013 019404-9 1.1**
(30) 31/01/2011 EP 11305096.7; 31/01/2011 US 61/437,817
(51) A61K 9/127 (2006.01), A61K 9/51 (2006.01), A61K 49/00 (2006.01), A61K 49/18 (2006.01), A61K 41/00 (2006.01)
(86) PCT EP2012/051507 de 31/01/2012
(87) WO 2012/104275 de 09/08/2012

(21) **BR 11 2013 019405-7 1.1**
(30) 13/04/2011 JP 2011-088726
(51) G08G 1/16 (2006.01), G06T 1/00 (2006.01)
(86) PCT JP2012/059914 de 11/04/2012
(87) WO 2012/141219 de 18/10/2012

(21) **BR 11 2013 019406-5 1.1**
(30) 14/02/2011 SE 1150117-8
(51) G08B 13/196 (2006.01), B60R 25/00 (2013.01)
(86) PCT SE2012/050137 de 13/02/2012
(87) WO 2012/112105 de 23/08/2012

(21) **BR 11 2013 019408-1 1.1**
(30) 17/02/2011 FR 1151312
(51) B60C 11/04 (2006.01)
(86) PCT EP2012/052631 de 15/02/2012
(87) WO 2013/020716 de 14/02/2013

(21) **BR 11 2013 019410-3 1.1**
(30) 04/02/2011 US 61/439,665
(51) A61K 9/20 (2006.01), A61K 31/40 (2006.01), A61L 31/16 (2006.01), A61M 31/00 (2006.01)
(86) PCT US2012/023989 de 06/02/2012
(87) WO 2012/106714 de 09/08/2012

(21) **BR 11 2013 019411-1 1.1**
(30) 17/02/2011 FR 1151289; 28/04/2011 US 61/480,358
(51) B60C 15/06 (2006.01), B60C 15/00 (2006.01)
(86) PCT EP2012/052712 de 16/02/2012
(87) WO 2012/110612 de 23/08/2012

(21) **BR 11 2013 019412-0 1.1**
(30) 31/01/2011 FR 1150715; 28/04/2011 US 61/480,356
(51) B60C 15/06 (2006.01)
(86) PCT EP2012/051224 de 26/01/2012
(87) WO 2012/104196 de 09/08/2012

(21) **BR 11 2013 019413-8 1.1**
(30) 01/02/2011 DE 10 2011 009 956.5
(51) F16L 19/00 (2006.01)
(86) PCT EP2012/051104 de 25/01/2012
(87) WO 2012/104179 de 09/08/2012

(21) **BR 11 2013 019414-6 1.1**
(30) 01/02/2011 EP 11152828.7
(51) A47J 31/36 (2006.01), B65D 85/804 (2006.01)
(86) PCT EP2012/051559 de 31/01/2012
(87) WO 2012/104301 de 09/08/2012

(21) **BR 11 2013 019415-4 1.1**
(30) 10/03/2011 JP 2011-052872
(86) PCT JP2012/055564 de 05/03/2012
(87) WO 2012/121211 de 13/09/2012

(21) **BR 11 2013 019416-2 1.1**
(30) 01/02/2011 EP 11152895.6
(51) C07D 239/70 (2006.01), C07D 403/12 (2006.01), A61K 31/517 (2006.01), A61P 11/00 (2006.01)
(86) PCT EP2012/051298 de 27/01/2012
(87) WO 2012/104206 de 09/08/2012

(21) **BR 11 2013 019417-0 1.1**
(30) 31/01/2011 IT RM2011A000042
(51) A61K 35/64 (2006.01), A61K 36/80 (2006.01), A61K 36/68 (2006.01), A61K 36/81 (2006.01), A61K 36/41 (2006.01), A61P 17/02 (2006.01)
(86) PCT IB2012/000801 de 31/01/2012
(87) WO 2012/104732 de 09/08/2012

(21) **BR 11 2013 019419-7 1.1**
(30) 31/01/2011 US 61/437.893
(51) C07J 63/00 (2006.01), A61K 31/56 (2006.01), A61P 31/18 (2006.01)
(86) PCT US2012/022852 de 27/01/2012
(87) WO 2012/106190 de 09/08/2012

(21) **BR 11 2013 019422-7 1.1**
(30) 31/01/2011 GB 1101547.6
(51) C11D 17/04 (2006.01), A47L 15/44 (2006.01), D06F 39/02 (2006.01), A47L 15/00 (2006.01)
(86) PCT GB2012/050183 de 30/01/2012
(87) WO 2012/104610 de 09/08/2012

(21) **BR 11 2013 019431-6 1.1**
(30) 02/02/2011 US 61/438,882
(51) A61K 9/50 (2006.01), A61K 31/485 (2006.01)
(86) PCT IB2012/050348 de 25/01/2012
(87) WO 2012/104752 de 09/08/2012

(21) **BR 11 2013 019432-4 1.1**
(30) 01/02/2011 DE 10 2011 003 425.0
(51) C08K 5/13 (2006.01), C08K 5/375 (2006.01), C09J 175/04 (2006.01), C08L 71/02 (2006.01), C08L 75/04 (2006.01)
(86) PCT EP2012/051529 de 31/01/2012
(87) WO 2012/104287 de 09/08/2012

(21) **BR 11 2013 019442-1 1.1**
(30) 31/01/2011 IT UD2011A000012
(51) G01R 15/18 (2006.01)
(86) PCT EP2012/051491 de 31/01/2012
(87) WO 2012/104270 de 09/08/2012

(21) **BR 11 2013 019444-8 1.1**
(30) 28/02/2011 US 61/447,671; 06/03/2011 US 61/449,696; 20/05/2011 US 13/113,007
(86) PCT IB2012/050818 de 22/02/2012
(87) WO 2012/117317 de 07/09/2012

(21) **BR 11 2013 019445-6 1.1**
(30) 31/01/2011 US 61/438,112
(51) A62B 7/00 (2006.01)
(86) PCT US2012/023392 de 31/01/2012
(87) WO 2012/106373 de 09/08/2012

(21) **BR 11 2013 019448-0 1.1**
(30) 02/02/2011 DE 10 2011 003 544.3; 02/02/2011 DE 10 2011 003 545.1
(51) F16D 51/16 (2006.01), F16D 51/46 (2006.01), F16D 65/14 (2006.01)
(86) PCT EP2012/051805 de 02/02/2012
(87) WO 2012/104395 de 09/08/2012

(21) **BR 11 2013 019457-0 1.1**
(30) 31/01/2011 ZA 2010/06997
(51) F16K 15/04 (2006.01)
(86) PCT ZA2012/000005 de 31/01/2012
(87) WO 2012/106736 de 09/08/2012

(21) **BR 11 2013 019466-9 1.1**
(30) 28/06/2011 EP 11305822.6; 08/07/2011 US 13/178,957
(51) G06F 9/50 (2006.01)
(86) PCT EP2012/062295 de 26/06/2012
(87) WO 2013/000883 de 03/01/2013

(21) **BR 11 2013 019468-5 1.1**
(30) 10/03/2011 EP 11305256.7; 06/07/2011 US 13/135,515
(51) H04L 29/08 (2006.01)
(86) PCT EP2012/054208 de 12/03/2012
(87) WO 2012/120142 de 13/09/2012

(21) **BR 11 2013 019469-3 1.1**
(30) 31/01/2011 MY PI2011000489
(51) B01D 53/00 (2006.01)
(86) PCT IB2012/000128 de 30/01/2012
(87) WO 2012/104700 de 09/08/2012

(21) **BR 11 2013 019472-3 1.1**
(30) 31/01/2011 US 61/437,767
(51) G02B 6/44 (2006.01)
(86) PCT US2012/023227 de 31/01/2012
(87) WO 2012/106284 de 09/08/2012

(21) **BR 11 2013 019477-4 1.1**
(30) 02/02/2011 US 61/438,843
(51) A01N 63/00 (2006.01)
(86) PCT US2012/023634 de 02/02/2012
(87) WO 2012/106517 de 09/08/2012

(21) **BR 11 2013 019479-0 1.1**
(30) 09/02/2011 DE 20 2011 002 554.3
(51) C23C 28/04 (2006.01), C23C 22/83 (2006.01), F16B 33/00 (2006.01), C23C 28/00 (2006.01)
(86) PCT DE2012/200005 de 30/01/2012
(87) WO 2012/107039 de 16/08/2012

(21) **BR 11 2013 019480-4 1.1**
(30) 14/02/2011 FR 1151167
(51) G01N 21/35 (2006.01), G01N 21/39 (2006.01), G01N 21/85 (2006.01)
(86) PCT FR2012/050286 de 09/02/2012
(87) WO 2012/168588 de 13/12/2012

(21) **BR 11 2013 019481-2 1.1**
(30) 15/02/2011 JP 2011-029279
(51) G06Q 50/30 (2012.01)
(86) PCT JP2011/078031 de 05/12/2011
(87) WO 2012/111217 de 23/08/2012

(21) **BR 11 2013 019484-7** **1.1**
(30) 03/02/2011 FR 11/00339
(51) H01R 13/629 (2006.01)
(86) PCT EP2012/051031 de 24/01/2012
(87) WO 2012/104172 de 09/08/2012

(21) **BR 11 2013 019493-6** **1.1**
(30) 31/01/2011 US 13/017,664
(51) H04W 4/16 (2009.01), H04W 8/18 (2009.01), H04W 4/14 (2009.01)
(86) PCT US2012/023335 de 31/01/2012
(87) WO 2012/106345 de 09/08/2012

(21) **BR 11 2013 019495-2** **1.1**
(30) 31/01/2011 KR 10-2011-0009636; 03/03/2011 KR 10-2011-0019166; 27/05/2011 KR 10-2011-0050853; 01/07/2011 KR 10-2011-0065707; 31/01/2012 KR 10-2012-0010096
(86) PCT KR2012/000770 de 31/01/2012
(87) WO 2012/105807 de 09/08/2012

(21) **BR 11 2013 019497-9** **1.1**
(30) 31/01/2011 GB 1101603.7
(51) B30B 11/00 (2006.01), B30B 15/00 (2006.01), B30B 15/30 (2006.01), G01N 1/28 (2006.01), B30B 15/32 (2006.01)
(86) PCT GB2012/050145 de 24/01/2012
(87) WO 2012/104603 de 09/08/2012

(21) **BR 11 2013 019498-7** **1.1**
(51) A44C 13/00 (2006.01), A44C 5/04 (2006.01), A44C 5/06 (2006.01)
(86) PCT IT2011/000085 de 22/03/2011
(87) WO 2012/127511 de 27/09/2012

(21) **BR 11 2013 019500-2** **1.1**
(30) 03/02/2011 EP 11153232.1
(51) A61L 27/14 (2006.01), A61L 31/04 (2006.01), A61K 8/73 (2006.01), A61Q 5/00 (2006.01), A61Q 19/08 (2006.01), A61K 47/22 (2006.01), A61K 47/42 (2006.01), A61K 9/00 (2006.01), A61L 27/54 (2006.01), A61L 31/16 (2006.01), A61L 27/20 (2006.01)
(86) PCT EP2012/051875 de 03/02/2012
(87) WO 2012/104419 de 09/08/2012

(21) **BR 11 2013 019508-8** **1.1**
(30) 01/02/2011 EP 11152910.3; 04/02/2011 US 61/439,544
(51) C07K 14/62 (2006.01)
(86) PCT EP2012/051662 de 01/02/2012
(87) WO 2012/104339 de 09/08/2012

(21) **BR 11 2013 019510-0** **1.1**
(30) 01/02/2011 US 61/438,294; 31/10/2011 US 61/553,830
(51) A01H 1/00 (2006.01), A01H 5/00 (2006.01), C12N 5/04 (2006.01)
(86) PCT US2012/023298 de 31/01/2012
(87) WO 2012/106321 de 09/08/2012

(21) **BR 11 2013 019511-8** **1.1**
(30) 11/08/2011 EP 11177268.7
(51) B66B 5/00 (2006.01), B66B 13/22 (2006.01)
(86) PCT EP2012/065303 de 03/08/2012
(87) WO 2013/020934 de 14/02/2013

(21) **BR 11 2013 019516-9** **1.1**
(30) 04/02/2011 DE 10 2011 010 401.1
(51) C23C 14/06 (2006.01), B21D 37/00 (2006.01), B21D 26/021 (2011.01)
(86) PCT EP2012/000387 de 28/01/2012
(87) WO 2012/104048 de 09/08/2012

(21) **BR 11 2013 019519-3** **1.1**
(30) 31/01/2011 US 61/437,785
(51) A61Q 7/00 (2006.01)
(86) PCT US2012/023148 de 30/01/2012
(87) WO 2012/106249 de 09/08/2012

(21) **BR 11 2013 019522-3** **1.1**
(30) 04/02/2011 US 61/439,705
(51) A61K 9/20 (2006.01), A61K 9/48 (2006.01), A61K 9/06 (2006.01), A61K 9/08 (2006.01), A61P 1/00 (2006.01)
(86) PCT US2012/023866 de 03/02/2012
(87) WO 2012/106665 de 09/08/2012

(21) **BR 11 2013 019523-1** **1.1**
(30) 04/02/2011 FR 1150930
(51) G01N 15/14 (2006.01), G01N 15/02 (2006.01), G01N 21/64 (2006.01)
(86) PCT FR2011/052643 de 15/11/2011
(87) WO 2012/104496 de 09/08/2012

(21) **BR 11 2013 019536-3** **1.1**
(30) 11/02/2011 DE 10 2011 011 004.6
(51) F16D 65/12 (2006.01)
(86) PCT EP2011/006205 de 09/12/2011
(87) WO 2012/107068 de 16/08/2012

(21) **BR 11 2013 019537-1** **1.1**
(30) 01/02/2011 US 13/019,105
(51) G06F 15/16 (2006.01)
(86) PCT US2012/022283 de 24/01/2012
(87) WO 2012/106138 de 09/08/2012

(21) **BR 11 2013 019538-0** **1.1**
(30) 31/01/2011 DE 10 2011 009 906.9
(51) A61C 8/00 (2006.01)
(86) PCT EP2012/000413 de 31/01/2012
(87) WO 2012/104061 de 09/08/2012

(21) **BR 11 2013 019539-8** **1.1**
(30) 31/01/2011 DE 10 2011 003 396.3
(51) F02M 59/10 (2006.01), F02M 59/44 (2006.01), F02M 59/32 (2006.01), F02M 63/02 (2006.01), F02M 59/20 (2006.01), F02M 59/22 (2006.01), F02M 59/02 (2006.01), F04B 1/08 (2006.01), F04B 1/07 (2006.01)
(86) PCT EP2012/051409 de 30/01/2012
(87) WO 2012/104236 de 09/08/2012

(21) **BR 11 2013 019540-1** **1.1**
(30) 04/02/2011 US 61/439,527
(51) A61K 9/14 (2006.01), A61K 9/00 (2006.01), A61P 11/00 (2006.01)
(86) PCT US2012/023727 de 03/02/2012
(87) WO 2012/106575 de 09/08/2012

(21) **BR 11 2013 019542-8** **1.1**
(30) 01/02/2011 US 61/438,293; 31/01/2012 US 13/362,025
(51) B01D 47/00 (2006.01)
(86) PCT US2012/023214 de 31/01/2012
(87) WO 2012/106279 de 09/08/2012

(21) **BR 11 2013 019543-6** **1.1**
(30) 04/02/2011 DE 10 2011 010 346.5
(51) C04B 35/495 (2006.01), C04B 35/626 (2006.01), H01G 9/042 (2006.01), H01L 41/187 (2006.01)
(86) PCT EP2012/051899 de 03/02/2012
(87) WO 2012/104430 de 09/08/2012

(21) **BR 11 2013 019545-2** **1.1**
(30) 31/01/2011 US 61/438,189
(51) F25C 1/00 (2006.01)
(86) PCT US2012/023294 de 31/01/2012
(87) WO 2012/106318 de 09/08/2012

(21) **BR 11 2013 019547-9** **1.1**
(30) 11/02/2011 US 61/442,144
(51) B65D 71/22 (2006.01)
(86) PCT US2012/024768 de 10/02/2012
(87) WO 2012/109627 de 16/08/2012

(21) **BR 11 2013 019548-7** **1.1**
(30) 31/01/2011 US 61/462,238; 24/02/2011 US 61/463,897
(51) G06K 19/02 (2006.01)
(86) PCT US2012/023378 de 31/01/2012
(87) WO 2012/106365 de 09/08/2012

(21) **BR 11 2013 019549-5** **1.1**
(30) 12/12/2011 JP 2011-271158
(51) B60L 15/20 (2006.01), B60K 6/383 (2007.10), B60K 6/46 (2007.10), B60L 3/00 (2006.01), B60L 11/14 (2006.01), B60W 10/02 (2006.01), B60W 10/08 (2006.01), B60W 20/00 (2006.01)
(86) PCT JP2012/081681 de 06/12/2012
(87) WO 2013/089016 de 20/06/2013

(21) **BR 11 2013 019550-9** **1.1**
(30) 10/02/2011 JP 2011-027852; 31/03/2011 JP 2011-080199
(51) H04W 4/02 (2009.01), H04W 64/00 (2009.01)
(86) PCT JP2012/053194 de 10/02/2012
(87) WO 2012/108539 de 16/08/2012

(21) **BR 11 2013 019567-3** **1.1**
(30) 05/02/2011 DE 10 2011 010 393.7
(51) G01J 3/28 (2006.01), G01J 1/18 (2006.01), G01N 21/64 (2006.01), G01J 1/58 (2006.01), G01J 3/10 (2006.01), G01J 3/44 (2006.01), G01J 1/42 (2006.01)
(86) PCT EP2012/000484 de 03/02/2012
(87) WO 2012/104095 de 09/08/2012

(21) **BR 11 2013 019571-1** **1.1**
(30) 01/02/2011 US 61/438,313
(51) E04H 9/14 (2006.01)
(86) PCT US2012/023523 de 01/02/2012
(87) WO 2012/106456 de 09/08/2012

(21) **BR 11 2013 019600-9** **1.1**
(30) 18/02/2011 FR 1100506
(51) G02B 27/22 (2006.01), H04N 13/00 (2006.01), G02F 1/1335 (2006.01), H01L 31/042 (2006.01)
(86) PCT FR2012/000038 de 30/01/2012
(87) WO 2012/104503 de 09/08/2012

(21) **BR 11 2013 019628-9** **1.1**
(30) 08/02/2011 US 61/440,488; 20/01/2012 US 13/354,726; 02/02/2012 US 13/364,967
(51) C08G 65/329 (2006.01)
(86) PCT US2012/023844 de 03/02/2012
(87) WO 2012/109112 de 16/08/2012

(21) **BR 11 2013 019639-4** **1.1**
(30) 02/03/2011 EP 11 001745.6
(51) B01J 8/24 (2006.01), B01J 8/38 (2006.01), B01J 19/24 (2006.01), B01J 8/18 (2006.01)
(86) PCT EP2012/000961 de 02/03/2012
(87) WO 2012/116845 de 07/09/2012

(21) **BR 11 2013 019643-2** **1.1**
(30) 02/02/2011 US 61/438,878
(51) A61K 31/00 (2006.01), A61K 31/506 (2006.01), A61P 35/00 (2006.01)
(86) PCT US2012/023669 de 02/02/2012
(87) WO 2012/106540 de 09/08/2012

(21) **BR 11 2013 019645-9** **1.1**
(30) 02/02/2011 US 13/019,907
(51) A61B 17/88 (2006.01), A61B 17/82 (2006.01), A61B 17/06 (2006.01), A61B 17/04 (2006.01), B65B 13/02 (2006.01)
(86) PCT US2012/023608 de 02/02/2012
(87) WO 2012/106505 de 09/08/2012

(21) **BR 11 2013 019650-5** **1.1**
(30) 01/02/2011 JP 2011-019896
(51) B01J 23/63 (2006.01), B01D 53/94 (2006.01), B01J 37/02 (2006.01), F01N 3/10 (2006.01)
(86) PCT JP2012/051851 de 27/01/2012
(87) WO 2012/105454 de 09/08/2012

(21) **BR 11 2013 019653-0** **1.1**
(30) 04/02/2011 JP 2011-022916
(51) C10G 47/00 (2006.01), C10G 2/00 (2006.01)
(86) PCT JP2012/052149 de 31/01/2012
(87) WO 2012/105559 de 09/08/2012

(21) **BR 11 2013 019654-8** **1.1**
(51) A61C 15/04 (2006.01)
(86) PCT US2011/023371 de 01/02/2011
(87) WO 2012/105965 de 09/08/2012

(21) **BR 11 2013 019656-4** **1.1**
(51) A61C 17/22 (2006.01), A46B 11/00 (2006.01)
(86) PCT US2011/023346 de 01/02/2011
(87) WO 2012/105961 de 09/08/2012

(21) **BR 11 2013 019658-0** **1.1**
(51) A46B 5/00 (2006.01), A46B 15/00 (2006.01), A46D 3/00 (2006.01), B29C 45/16 (2006.01), G09F 23/00 (2006.01)
(86) PCT US2011/023368 de 01/02/2011
(87) WO 2012/105964 de 09/08/2012

(21) **BR 11 2013 019660-2** **1.1**
(51) A61B 17/24 (2006.01)
(86) PCT US2011/023356 de 01/02/2011
(87) WO 2012/118472 de 07/09/2012

(21) **BR 11 2013 019661-0** **1.1**
(51) A45D 40/02 (2006.01), A45D 40/04 (2006.01), A45D 40/20 (2006.01)
(86) PCT US2011/023359 de 01/02/2011
(87) WO 2012/105963 de 09/08/2012

(21) **BR 11 2013 019662-9** **1.1**
(30) 01/02/2011 DE 10 2011 010 067.9; 01/02/2011 US 61/348,275
(51) A61M 1/16 (2006.01), A61M 1/34 (2006.01)

(86) PCT EP2012/000292 de 24/01/2012
(87) WO 2012/104026 de 09/08/2012

(21) **BR 11 2013 019665-3** **1.1**
(30) 01/02/2011 US 13/019,076
(51) G01H 1/00 (2006.01), C21D 10/00 (2006.01), G01H 3/00 (2006.01)
(86) PCT US2012/023472 de 01/02/2012
(87) WO 2012/106421 de 09/08/2012

(21) **BR 11 2013 019667-0** **1.1**
(30) 01/02/2011 EP 11152839.4; 01/02/2011 US 61/438,374
(51) C07D 417/14 (2006.01), A01N 43/80 (2006.01)
(86) PCT EP2012/051499 de 31/01/2012
(87) WO 2012/104273 de 09/08/2012

(21) **BR 11 2013 019674-2** **1.1**
(30) 01/02/2011 US 61/438,614; 01/12/2011 US 61/565,967
(51) B01D 15/38 (2006.01), B01J 20/26 (2006.01), C12H 1/04 (2006.01), A23L 2/80 (2006.01)
(86) PCT US2012/023186 de 30/01/2012
(87) WO 2012/106265 de 09/08/2012

(21) **BR 11 2013 019679-3** **1.1**
(30) 08/02/2011 US 61/440,588; 02/02/2012 US 13/364,898
(51) H01L 51/52 (2006.01), H01L 51/44 (2006.01)
(86) PCT US2012/023705 de 03/02/2012
(87) WO 2012/109095 de 16/08/2012

(21) **BR 11 2013 019680-7** **1.1**
(30) 04/02/2011 IB PCT/IB2011/050494
(51) A61K 31/337 (2006.01), A61K 31/4188 (2006.01), A61K 31/506 (2006.01), A61K 45/06 (2006.01), A61P 35/00 (2006.01), A61P 43/00 (2006.01)
(86) PCT IB2012/050513 de 03/02/2012
(87) WO 2012/104822 de 09/08/2012

(21) **BR 11 2013 019681-5** **1.1**
(30) 04/02/2011 JP 2011-023406; 01/03/2011 JP 2011-044515
(51) C08F 236/04 (2006.01), B60C 1/00 (2006.01), C08K 3/04 (2006.01), C08L 9/00 (2006.01)
(86) PCT JP12/000690 de 01/02/2012
(87) WO 2012/105258 de 09/08/2012

(21) **BR 11 2013 019682-3** **1.1**
(30) 04/02/2011 JP 2011-023401; 01/03/2011 JP 2011-044528
(51) C08F 236/04 (2006.01), B60C 1/00 (2006.01), C08K 3/04 (2006.01), C08L 9/00 (2006.01)
(86) PCT JP12/000722 de 02/02/2012
(87) WO 2012/105271 de 09/08/2012

(21) **BR 11 2013 019684-0** **1.1**
(30) 17/02/2011 US 61/443,981
(51) C07C 303/08 (2006.01), C07C 309/31 (2006.01), C07C 6/04 (2006.01), C07C 1/24 (2006.01), C07C 11/04 (2006.01)
(86) PCT US2012/025540 de 17/02/2012
(87) WO 2012/112828 de 23/08/2012

(21) **BR 11 2013 019685-8** **1.1**
(30) 17/02/2011 US 61/444,007
(51) C11D 1/22 (2006.01), A61K 8/46 (2006.01)
(86) PCT US2012/025430 de 16/02/2012
(87) WO 2012/138423 de 11/10/2012

(21) **BR 11 2013 019714-5** **1.1**
(30) 02/02/2011 EP 11 153087.9; 14/09/2011 EP 11 181258.2
(51) C07D 471/04 (2006.01), C07D 487/04 (2006.01), A61K 31/519 (2006.01), A61P 35/00 (2006.01)
(86) PCT EP2012/051796 de 02/02/2012
(87) WO 2012/104388 de 09/08/2012

(21) **BR 11 2013 019719-6** **1.1**
(30) 04/02/2011 US 61/439,447
(51) C03B 23/033 (2006.01)
(86) PCT US2012/023451 de 01/02/2012
(87) WO 2012/106408 de 09/08/2012

(21) **BR 11 2013 019720-0** **1.1**
(30) 07/02/2011 MY PI2011000551; 19/04/2011 MY PI2011001755
(51) F01K 3/00 (2006.01), F01K 3/26 (2006.01), F01K 23/04 (2006.01)
(86) PCT MY2012/000022 de 03/02/2012
(87) WO 2012/108757 de 16/08/2012

(21) **BR 11 2013 019721-8** **1.1**
(30) 07/02/2011 MY PI2011000551
(51) C11B 1/16 (2006.01), F01D 17/14 (2006.01)
(86) PCT MY2012/000021 de 03/02/2012
(87) WO 2012/108756 de 16/08/2012

(21) **BR 11 2013 019732-3** **1.1**
(30) 04/02/2011 GB 1101937.9; 10/08/2011 GB 1113728.8; 10/08/2011 GB 1113729.6; 10/08/2011 GB 1113730.4; 31/10/2011 GB PCT/GB2011/052115
(51) A61K 9/06 (2006.01), A61K 9/00 (2006.01), A61K 31/00 (2006.01), A61K 47/10 (2006.01), A61K 47/12 (2006.01), A61K 47/44 (2006.01)
(86) PCT GB2012/050241 de 03/02/2012
(87) WO 2012/104654 de 09/08/2012

(21) **BR 11 2013 019734-0** **1.1**
(30) 04/02/2011 GB 1101937.9; 10/08/2011 GB 1113728.8; 10/08/2011 GB 1113729.6; 10/08/2011 GB 1113730.4; 31/10/2011 GB 2011/052115
(51) A61K 9/06 (2006.01), A61K 9/00 (2006.01), A61K 31/00 (2006.01), A61K 47/10 (2006.01), A61K 47/12 (2006.01), A61K 47/44 (2006.01)
(86) PCT GB2012/050242 de 03/02/2012
(87) WO 2012/104655 de 09/08/2012

(21) **BR 11 2013 019735-8** **1.1**
(30) 03/02/2011 US 61/439,165
(51) A61B 17/88 (2006.01), A61B 17/90 (2006.01), A61B 17/34 (2006.01), A61M 25/01 (2006.01)
(86) PCT US2012/023550 de 01/02/2012
(87) WO 2012/106476 de 09/08/2012

(21) **BR 11 2013 019744-7** **1.1**
(30) 02/02/2011 EP 11 153106.7
(51) A61K 38/22 (2006.01), A61K 31/155 (2006.01), A61P 3/10 (2006.01), A61P 5/50 (2006.01)
(86) PCT EP2012/051670 de 01/02/2012
(87) WO 2012/104342 de 09/08/2012

(21) **BR 11 2013 019758-7** **1.1**
(30) 02/02/2011 DE 10 2011 010 821.1; 13/04/2011 DE 10 2011 016 960.1
(51) B23B 51/00 (2006.01)
(86) PCT EP2012/000425 de 01/02/2012
(87) WO 2012/104066 de 09/08/2012

(21) **BR 11 2013 019759-5** **1.1**
(30) 02/03/2011 DE 10 2011 012 861.1
(51) F02B 41/10 (2006.01)
(86) PCT EP2012/000730 de 18/02/2012
(87) WO 2012/116787 de 07/09/2012

(21) **BR 11 2013 019766-8** **1.1**
(30) 02/02/2011 US 61/438,709; 20/12/2011 US 13/331,768
(51) H01L 29/06 (2006.01)
(86) PCT US2012/023425 de 01/02/2012
(87) WO 2012/161757 de 29/11/2012

(21) **BR 11 2013 019768-4** **1.1**
(30) 04/02/2011 US 61/439,673; 27/10/2011 US 61/552,383
(51) A61K 31/35 (2006.01), A61K 31/70 (2006.01), A61P 31/12 (2006.01), A61P 29/00 (2006.01)
(86) PCT US2012/024005 de 06/02/2012
(87) WO 2012/106722 de 09/08/2012

(21) **BR 11 2013 019778-1** **1.1**
(30) 02/02/2011 US 13/019,375
(51) C09K 8/12 (2006.01), C09K 8/68 (2006.01), B01F 17/00 (2006.01)
(86) PCT US2012/023323 de 31/01/2012
(87) WO 2012/106336 de 09/08/2012

(21) **BR 11 2013 019781-1** **1.1**
(30) 03/02/2011 SE PCT/SE2011/000020
(51) B28D 1/08 (2006.01), B23D 57/02 (2006.01), B23Q 3/18 (2006.01), B23Q 15/14 (2006.01), B27B 17/10 (2006.01), B27B 17/14 (2006.01), B27G 19/00 (2006.01), F16D 7/02 (2006.01)
(86) PCT SE2012/050104 de 03/02/2012
(87) WO 2012/105904 de 09/08/2012

(21) **BR 11 2013 019782-0** **1.1**
(30) 03/02/2011 NO 20110190
(51) E21B 33/13 (2006.01), E21B 43/11 (2006.01), E21B 37/02 (2006.01), E21B 37/00 (2006.01)
(86) PCT NO2012/050016 de 03/02/2012
(87) WO 2012/105852 de 09/08/2012

(21) **BR 11 2013 019784-6** **1.1**
(30) 02/02/2011 US 13019,867
(51) H02J 7/34 (2006.01), H02J 3/36 (2006.01)
(86) PCT US2012/023488 de 01/02/2012
(87) WO 2012/106431 de 09/08/2012

(21) **BR 11 2013 019785-4** **1.1**
(30) 03/02/2011 FI 20115107
(51) D21C 11/14 (2006.01), C07C 29/80 (2006.01), C07C 31/04 (2006.01), D21C 11/00 (2006.01)
(86) PCT FI2012/050100 de 02/02/2012
(87) WO 2012/104491 de 09/08/2012

(21) **BR 11 2013 019787-0** **1.1**
(30) 03/02/2011 FI 20115109
(51) D21C 11/14 (2006.01), D21C 11/00 (2006.01), C07C 315/02 (2006.01)
(86) PCT FI2012/050101 de 02/02/2012
(87) WO 2012/104492 de 09/08/2012

(21) **BR 11 2013 019807-9** **1.1**
(30) 03/02/2011 GB 1101879.3
(51) B62K 11/04 (2006.01), B62K 11/06 (2006.01), B62K 19/00 (2006.01), B62K 11/08 (2006.01), B62K 19/16 (2006.01)
(86) PCT GB2012/000114 de 03/02/2012
(87) WO 2012/104592 de 09/08/2012

(21) **BR 11 2013 019809-5** **1.1**
(30) 03/02/2011 IT BG2011A000004
(51) H01H 71/46 (2006.01), H01H 71/04 (2006.01)
(86) PCT EP2012/051471 de 30/01/2012
(87) WO 2012/104260 de 09/08/2012

(21) **BR 11 2013 019812-5** **1.1**
(30) 05/02/2011 US 61/439,861; 07/02/2011 US 61/440,178
(51) C07F 5/00 (2006.01), C07F 13/00 (2006.01), C07F 1/00 (2006.01), B01J 31/12 (2006.01), C08F 10/00 (2006.01)
(86) PCT US2012/023906 de 05/02/2012
(87) WO 2012/106695 de 09/08/2012

(21) **BR 11 2013 019813-3** **1.1**
(30) 05/02/2011 US 61/439,859; 07/02/2011 US 61/440,148
(51) C07F 13/00 (2006.01), C07F 1/00 (2006.01), B01J 31/12 (2006.01), C08F 36/06 (2006.01)
(86) PCT US2012/023905 de 05/02/2012
(87) WO 2012/106694 de 09/08/2012

(21) **BR 11 2013 019819-2** **1.1**
(30) 04/02/2011 US 13/021322
(51) B65H 75/14 (2006.01), B65H 75/18 (2006.01)
(86) PCT IL2011/000284 de 31/03/2011
(87) WO 2012/104829 de 09/08/2012

(21) **BR 11 2013 019820-6** **1.1**
(30) 04/02/2011 FR 1150927
(51) B29C 33/48 (2006.01), B29C 70/44 (2006.01), B29C 43/32 (2006.01), B29D 99/00 (2010.01)
(86) PCT EP2012/000455 de 02/02/2012
(87) WO 2012/104084 de 09/08/2012

(21) **BR 11 2013 019821-4** **1.1**
(30) 04/02/2011 EP 11153421.0; 04/02/2011 US 61/439522
(51) C07B 45/00 (2006.01), C01B 25/14 (2006.01), C07D 213/06 (2006.01), C07C 325/02 (2006.01), C07C 327/44 (2006.01), C07D 207/24 (2006.01), C07D 209/30 (2006.01), C07D 211/72 (2006.01), C07D 211/84 (2006.01), C07D 213/63 (2006.01), C07D 239/93 (2006.01), C07D 241/06 (2006.01)
(86) PCT EP2012/051864 de 03/02/2012
(87) WO 2012/104415 de 09/08/2012

(21) **BR 11 2013 019822-2** **1.1**
(30) 03/02/2011 US 61/439214
(51) B01D 15/00 (2006.01), B01J 8/00 (2006.01), B01J 20/04 (2006.01), C01F 5/00 (2006.01)
(86) PCT US2012/023882 de 03/02/2012
(87) WO 2012/106680 de 09/08/2012

(21) **BR 11 2013 019823-0** **1.1**
(30) 04/02/2011 EP 11 153 389.9
(51) C08F 220/06 (2006.01), C08F 2/38 (2006.01)
(86) PCT EP2012/051562 de 31/01/2012
(87) WO 2012/104304 de 09/08/2012

(21) **BR 11 2013 019824-9** **1.1**
(30) 07/02/2011 US 12/929667
(51) G06F 9/30 (2006.01), G06F 9/38 (2006.01)
(86) PCT GB2012/050161 de 26/01/2012
(87) WO 2012/107737 de 16/08/2012

(21) **BR 11 2013 019825-7** **1.1**
(30) 11/02/2011 US 61/441664
(51) A01N 43/80 (2006.01), A01N 43/90 (2006.01), A01P 13/00 (2006.01), A01N 43/42 (2006.01), A01N

43/56 (2006.01), A01N 41/06 (2006.01), A01N 25/32 (2006.01)
(86) PCT EP2012/052248 de 10/02/2012
(87) WO 2012/107539 de 16/08/2012

(21) **BR 11 2013 019826-5** **1.1**
(30) 11/02/2011 EP 11154240.3
(51) C08F 4/00 (2006.01), C08F 210/00 (2006.01), C08G 61/08 (2006.01), C08J 3/00 (2006.01)
(86) PCT EP2012/051992 de 07/02/2012
(87) WO 2012/107418 de 16/08/2012

(21) **BR 11 2013 019827-3** **1.1**
(30) 03/02/2011 US 61/439040
(51) A47G 19/34 (2006.01)
(86) PCT US2012/023698 de 03/02/2012
(87) WO 2012/106561 de 09/08/2012

(21) **BR 11 2013 019829-0** **1.1**
(51) A61K 8/36 (2006.01)
(86) PCT US2011/023743 de 04/02/2011
(87) WO 2012/105985 de 09/08/2012

(21) **BR 11 2013 019831-1** **1.1**
(30) 28/03/2011 JP 2011-070727
(51) C08F 6/24 (2006.01), C08F 4/04 (2006.01), C08F 4/28 (2006.01), C08F 20/06 (2006.01)
(86) PCT JP2012/056300 de 12/03/2012
(87) WO 2012/132861 de 04/10/2012

(21) **BR 11 2013 019832-0** **1.1**
(30) 03/02/2011 US 13/020,670
(51) B65D 5/20 (2006.01), B65D 5/42 (2006.01)
(86) PCT US2012/023164 de 30/01/2012
(87) WO 2012/106254 de 09/08/2012

(21) **BR 11 2013 019833-8** **1.1**
(30) 03/02/2011 JP 2011-021674
(51) F16J 9/26 (2006.01), F02F 5/00 (2006.01), F16J 9/06 (2006.01), F16J 9/14 (2006.01)
(86) PCT JP2012/052098 de 31/01/2012
(87) WO 2012/105538 de 09/08/2012

(21) **BR 11 2013 019834-6** **1.1**
(30) 04/02/2011 EP 11153387.3
(51) B65D 1/02 (2006.01), B65D 41/34 (2006.01), B65D 50/04 (2006.01), B65D 55/02 (2006.01)
(86) PCT GB2012/050163 de 26/01/2012
(87) WO 2012/104607 de 09/08/2012

(21) **BR 11 2013 019835-4** **1.1**
(30) 05/02/2011 US 61/439,876
(51) H04M 11/04 (2006.01)
(86) PCT US2012/020875 de 11/01/2012
(87) WO 2012/106075 de 09/08/2012

(21) **BR 11 2013 019836-2** **1.1**
(30) 04/02/2011 US 61/439,525
(51) A61B 17/03 (2006.01)
(86) PCT US2012/023754 de 03/02/2012
(87) WO 2012/106590 de 09/08/2012

(21) **BR 11 2013 019837-0** **1.1**
(30) 04/02/2011 CH 00214/11
(51) A61B 17/70 (2006.01), A61B 17/86 (2006.01)
(86) PCT CH2012/000025 de 30/01/2012
(87) WO 2012/103660 de 09/08/2012

(21) **BR 11 2013 019838-9** **1.1**
(30) 04/02/2011 US 13/021,137
(51) C10M 169/04 (2006.01), B82B 3/00 (2006.01), C10N 40/25 (2006.01)
(86) PCT US2012/021271 de 13/01/2012
(87) WO 2012/106090 de 09/08/2012

(21) **BR 11 2013 019839-7** **1.1**
(30) 04/02/2011 EP 11 153362.6; 11/02/2011 US 61/441,978
(51) B65B 5/08 (2006.01), B65B 35/08 (2006.01), B65B 57/14 (2006.01), B65B 57/20 (2006.01)
(86) PCT EP2012/051830 de 03/02/2012
(87) WO 2012/104404 de 09/08/2012

(21) **BR 11 2013 019840-0** **1.1**
(30) 03/02/2011 JP 2011-022121
(51) B62J 9/00 (2006.01), B60N 2/44 (2006.01)
(86) PCT JP2012/050538 de 13/01/2012
(87) WO 2012/105289 de 09/08/2012

(21) **BR 11 2013 019841-9** **1.1**
(51) A45D 34/04 (2006.01)
(86) PCT EP2011/000490 de 03/02/2011
(87) WO 2012/103900 de 09/08/2012

(21) **BR 11 2013 019844-3** **1.1**
(30) 03/03/2011 EP 11156787.1
(51) A61K 31/36 (2006.01), A61P 25/18 (2006.01), C07D 405/04 (2006.01), C07D 405/14 (2006.01), C07D 409/14 (2006.01), C07D 413/14 (2006.01)
(86) PCT EP2012/053387 de 29/02/2012
(87) WO 2012/117001 de 07/09/2012

(21) **BR 11 2013 019845-1** **1.1**
(30) 03/02/2011 FR 11 00337
(51) G01R 23/00 (2006.01), G01S 13/44 (2006.01), G01S 3/46 (2006.01)
(86) PCT EP2012/051264 de 26/01/2012
(87) WO 2012/104201 de 09/08/2012

(21) **BR 11 2013 019847-8** **1.1**
(30) 09/02/2011 DE 10 2011 010 656.1
(51) F16J 9/12 (2006.01), F16J 9/14 (2006.01)
(86) PCT DE2012/000013 de 09/01/2012
(87) WO 2012/107012 de 16/08/2012

(21) **BR 11 2013 019848-6** **1.1**
(30) 03/02/2011 US 61/439,321
(51) G01N 21/95 (2006.01), B65B 57/02 (2006.01)
(86) PCT IB2011/052053 de 10/05/2011
(87) WO 2012/104681 de 09/08/2012

(21) **BR 11 2013 019849-4** **1.1**
(30) 04/02/2011 US 61/439,538; 28/09/2011 US 61/540,213
(51) B23K 35/24 (2006.01), C22C 28/00 (2006.01)
(86) PCT US2012/023492 de 01/02/2012
(87) WO 2012/106434 de 09/08/2012

(21) **BR 11 2013 019850-8** **1.1**
(30) 04/02/2011 US 61/439,597; 31/03/2011 US 61/470,084
(51) A61K 39/145 (2006.01), A61K 39/215 (2006.01), A61K 39/10 (2006.01)
(86) PCT IB2012/050510 de 03/02/2012
(87) WO 2012/104820 de 09/08/2012

(21) **BR 11 2013 019851-6** **1.1**
(30) 04/02/2011 EP 11153445.9
(51) G05B 19/042 (2006.01)
(86) PCT EP2012/051828 de 03/02/2012
(87) WO 2012/104403 de 09/08/2012

(21) **BR 11 2013 019852-4** **1.1**
(30) 07/02/2011 JP 2011-024054
(51) G01D 11/28 (2006.01), B60K 35/00 (2006.01)
(86) PCT JP2011/079027 de 15/12/2011
(87) WO 2012/108101 de 16/08/2012

(21) **BR 11 2013 019855-9** **1.1**
(51) A23F 5/00 (2006.01), A23L 1/09 (2006.01), C12R 1/865 (2006.01)
(86) PCT BR2011/000017 de 04/02/2011
(87) WO 2012/103607 de 09/08/2012

(21) **BR 11 2013 019870-2** **1.1**
(30) 09/02/2011 DE 10 2011 003 894.9
(51) A61C 7/14 (2006.01)
(86) PCT EP2012/052143 de 08/02/2012
(87) WO 2012/116877 de 07/09/2012

(21) **BR 11 2013 019873-7** **1.1**
(30) 05/02/2011 EP 11000937.0
(51) A61L 27/34 (2006.01), A61L 29/08 (2006.01), A61L 29/18 (2006.01), A61L 31/10 (2006.01), A61L 31/14 (2006.01)
(86) PCT EP2012/000514 de 04/02/2012
(87) WO 2012/104102 de 09/08/2012

(21) **BR 11 2013 019877-0** **1.1**
(30) 14/02/2011 DE 10 2011 000 712.1
(51) C21D 8/12 (2006.01), H01F 1/147 (2006.01)
(86) PCT EP2011/066512 de 22/09/2011
(87) WO 2012/110111 de 23/08/2012

(21) **BR 11 2013 019878-8** **1.1**
(30) 09/02/2011 JP 2011-026485
(51) B23K 35/30 (2006.01), B23K 9/23 (2006.01), C22C 38/00 (2006.01), C22C 38/50 (2006.01), B23K 9/00 (2006.01), B23K 35/362 (2006.01), B23K 35/365 (2006.01), B23K 103/04 (2006.01)
(86) PCT JP2012/053016 de 09/02/2012
(87) WO 2012/108517 de 16/08/2012

(21) **BR 11 2013 019880-0** **1.1**
(30) 07/02/2011 US 61/440,198
(51) B01L 3/00 (2006.01)
(86) PCT US2012/023961 de 06/02/2012
(87) WO 2012/109138 de 16/08/2012

(21) **BR 11 2013 019900-8** **1.1**
(30) 04/02/2011 US 13/021.691
(51) B65D 83/40 (2006.01), B65D 50/06 (2006.01), B65D 83/22 (2006.01)
(86) PCT US2012/023079 de 30/01/2012
(87) WO 2012/106229 de 09/08/2012

(21) **BR 11 2013 019901-6** **1.1**
(30) 03/02/2011 US 61/439,011; 29/07/2011 GB 1113112.5
(51) G01C 21/32 (2006.01), G01C 21/34 (2006.01), G08G 1/01 (2006.01)
(86) PCT EP2012/051802 de 02/02/2012
(87) WO 2012/104393 de 09/08/2012

(21) **BR 11 2013 019902-4** **1.1**
(30) 03/02/2011 US 61/439,199; 20/01/2012 US 13/355,303; 20/01/2012 US 13/355,309
(51) F28D 7/16 (2006.01), F28F 9/22 (2006.01)
(86) PCT IB2012/050432 de 30/01/2012
(87) WO 2012/104777 de 09/08/2012

(21) **BR 11 2013 019903-2** **1.1**
(30) 03/02/2011 US 61/439,011; 29/07/2011 GB 1113122.4
(51) G01C 21/32 (2006.01), G01C 21/34 (2006.01), G08G 1/01 (2006.01)
(86) PCT EP2012/051801 de 02/02/2012
(87) WO 2012/104392 de 09/08/2012

(21) **BR 11 2013 019904-0** **1.1**
(30) 04/02/2011 US 13/021,685
(51) B65D 83/40 (2006.01), B65D 50/06 (2006.01), B65B 11/00 (2006.01), B65D 83/22 (2006.01)
(86) PCT US2012/023077 de 30/01/2012
(87) WO 2012/106228 de 09/08/2012

(21) **BR 11 2013 019905-9** **1.1**
(30) 03/02/2011 US 13/020.745
(51) G06Q 50/30 (2012.01), G06Q 50/10 (2012.01)
(86) PCT US2012/023631 de 02/02/2012
(87) WO 2012/106515 de 09/08/2012

(21) **BR 11 2013 019906-7** **1.1**
(30) 04/02/2011 US 61/439,488
(51) C07C 29/34 (2006.01), C07C 31/18 (2006.01), C09D 7/12 (2006.01), C09J 11/06 (2006.01), C09K 8/04 (2006.01), C10M 129/08 (2006.01), H01F 1/44 (2006.01)
(86) PCT US2012/023772 de 03/02/2012
(87) WO 2012/106597 de 09/08/2012

(21) **BR 11 2013 019907-5** **1.1**
(30) 03/02/2011 US 61/439.021
(51) G06F 17/30 (2006.01)
(86) PCT IL2011/000287 de 31/03/2011
(87) WO 2012/104830 de 09/08/2012

(21) **BR 11 2013 019918-0** **1.1**
(30) 04/02/2011 US 13/021,621
(51) E01B 29/26 (2006.01), E01B 29/32 (2006.01)
(86) PCT US2012/020930 de 11/01/2012
(87) WO 2012/106078 de 09/08/2012

(21) **BR 11 2013 019922-9** **1.1**
(30) 04/02/2011 US 61/439,769; 18/01/2012 US 13/352,835
(51) H04W 64/00 (2009.01)
(86) PCT CN2012/070889 de 06/02/2012
(87) WO 2012/103818 de 09/08/2012

(21) **BR 11 2013 019923-7** **1.1**
(30) 04/02/2011 US 61/439,691
(51) A01D 34/73 (2006.01), A01D 34/82 (2006.01), A01D 34/63 (2006.01)
(86) PCT US2012/023868 de 03/02/2012
(87) WO 2012/106667 de 09/08/2012

(21) **BR 11 2013 019924-5** **1.1**
(30) 04/02/2011 US 61/439,550
(51) A61Q 11/00 (2006.01), A61K 8/46 (2006.01), A61K 8/44 (2006.01), A61K 8/90 (2006.01), A61K 8/73 (2006.01), A61K 8/92 (2006.01)
(86) PCT US2011/054905 de 05/10/2011
(87) WO 2012/106016 de 09/08/2012

(21) **BR 11 2013 019925-3** **1.1**

(30) 04/02/2011 US 13/021,364; 23/11/2011 US 13/303,890; 03/02/2012 US 13/365,884
(51) A61F 2/06 (2013.01)
(86) PCT US2012/023858 de 03/02/2012
(87) WO 2012/106657 de 09/08/2012

(21) **BR 11 2013 019932-6** **1.1**
(30) 03/02/2011 SE 1150076-6; 03/02/2011 US 61/439,001
(51) A61M 5/20 (2006.01), A61M 5/315 (2006.01)
(86) PCT SE2012/050096 de 31/01/2012
(87) WO 2012/105898 de 09/08/2012

(21) **BR 11 2013 019933-4** **1.1**
(30) 29/11/2010 US 61/417490
(51) C07C 227/40 (2006.01), C07C 309/65 (2006.01), C07B 59/00 (2006.01), C07C 229/48 (2006.01), C07C 269/08 (2006.01), C07C 271/24 (2006.01)
(86) PCT EP2011/071145 de 28/11/2011
(87) WO 2012/072567 de 07/06/2012

(21) **BR 11 2013 019934-2** **1.1**
(30) 24/02/2011 EP 11155825.0
(51) C08G 65/00 (2006.01)
(86) PCT EP2012/053079 de 23/02/2012
(87) WO 2012/113871 de 30/08/2012

(21) **BR 11 2013 019936-9** **1.1**
(30) 23/02/2011 EP 11155611.4
(51) C08G 18/42 (2006.01), C08G 18/18 (2006.01), C08G 18/22 (2006.01), C08G 18/40 (2006.01), C08G 18/48 (2006.01), C08G 63/48 (2006.01), C08G 63/668 (2006.01)
(86) PCT EP2012/052822 de 20/02/2012
(87) WO 2012/113737 de 30/08/2012

(21) **BR 11 2013 019937-7** **1.1**
(30) 10/02/2011 JP 2011-027896; 04/03/2011 JP 2011-047655; 30/08/2011 JP 2011-187179
(86) PCT JP2012/050931 de 18/01/2012
(87) WO 2012/108237 de 16/08/2012

(21) **BR 11 2013 019938-5** **1.1**
(30) 15/02/2011 CH 00264/2011
(51) B65D 1/02 (2006.01), B65D 47/06 (2006.01), B65D 47/12 (2006.01), B65D 47/24 (2006.01), B65D 47/26 (2006.01)
(86) PCT EP2011/003288 de 02/07/2011
(87) WO 2012/110059 de 23/08/2012

(21) **BR 11 2013 019939-3** **1.1**
(30) 19/02/2011 EP 11001378.6
(51) G01B 11/12 (2006.01)
(86) PCT EP2011/074260 de 29/12/2011
(87) WO 2012/110167 de 23/08/2012

(21) **BR 11 2013 019940-7** **1.1**
(30) 03/02/2011 IT UD2011A000013
(51) B21B 1/46 (2006.01), B21B 13/22 (2006.01)
(86) PCT IB2012/000151 de 02/02/2012
(87) WO 2012/104710 de 09/08/2012

(21) **BR 11 2013 019942-3** **1.1**
(30) 25/02/2011 KR 10-2011-0016981
(51) C07D 403/04 (2006.01), C07D 401/04 (2006.01), A61K 31/506 (2006.01), A61P 1/00 (2006.01)
(86) PCT KR2012/001423 de 24/02/2012
(87) WO 2012/115478 de 30/08/2012

(21) **BR 11 2013 019951-2** **1.1**
(30) 28/02/2011 US 61/447,419; 28/02/2012 US 13/407,542
(51) G01V 9/00 (2006.01), G06F 19/00 (2011.01)
(86) PCT US2012/027040 de 28/02/2012
(87) WO 2012/118867 de 07/09/2012

(21) **BR 11 2013 019954-7** **1.1**
(30) 07/02/2011 US 61/440,299
(51) B65D 77/20 (2006.01)
(86) PCT US2012/023639 de 02/02/2012
(87) WO 2012/109087 de 16/08/2012

(21) **BR 11 2013 019955-5** **1.1**
(30) 08/02/2011 EP 11153633.0
(51) C07D 498/04 (2006.01), A61K 31/5365 (2006.01), A61P 25/28 (2006.01)
(86) PCT EP2012/051910 de 06/02/2012
(87) WO 2012/107371 de 16/08/2012

(21) **BR 11 2013 019956-3** **1.1**
(30) 10/02/2011 JP 2011-027571
(51) F01P 7/16 (2006.01), F01P 7/04 (2006.01)
(86) PCT JP2012/050478 de 12/01/2012
(87) WO 2012/108225 de 16/08/2012

(21) **BR 11 2013 019958-0** **1.1**
(30) 07/02/2011 IT PI2011A000011
(51) E01F 8/00 (2006.01)
(86) PCT IB2012/050533 de 06/02/2012
(87) WO 2012/107871 de 16/08/2012

(21) **BR 11 2013 019962-8** **1.1**
(30) 16/02/2011 US 13/028,480
(51) B61H 13/02 (2006.01), G01L 5/06 (2006.01), B60T 7/08 (2006.01)
(86) PCT US2012/024460 de 09/02/2012
(87) WO 2012/112375 de 23/08/2012

(21) **BR 11 2013 019963-6** **1.1**
(30) 18/02/2011 FR 11 51372
(51) A47J 43/07 (2006.01)
(86) PCT EP2012/052347 de 10/02/2012
(87) WO 2012/110427 de 23/08/2012

(21) **BR 11 2013 019964-4** **1.1**
(30) 18/02/2011 FR 11 51371
(51) A47J 43/07 (2006.01), A47J 43/044 (2006.01), A47J 44/00 (2006.01), A47J 43/08 (2006.01), A47J 43/06 (2006.01)
(86) PCT EP2012/052348 de 10/02/2012
(87) WO 2012/110428 de 23/08/2012

(21) **BR 11 2013 019974-1** **1.1**
(30) 07/02/2011 JP 2011-024383
(51) H04W 36/28 (2009.01), H04W 36/14 (2009.01), H04W 40/36 (2009.01)
(86) PCT JP2012/052727 de 07/02/2012
(87) WO 2012/108423 de 16/08/2012

(21) **BR 11 2013 019981-4** **1.1**
(30) 05/08/2011 US 61/515,459; 03/11/2011 KR 10-2011-0114198
(51) G06F 3/01 (2006.01), G06F 3/16 (2006.01), G06F 3/14 (2006.01)
(86) PCT KR2012/006168 de 02/08/2012
(87) WO 2013/022221 de 14/02/2013

(21) **BR 11 2013 019982-2** **1.1**
(30) 03/01/2011 KR 10-2011-0114197; 05/08/2011 US 61/515,459
(51) G06F 3/01 (2006.01), G06F 3/14 (2006.01), G06F 3/16 (2006.01), G06F 3/048 (2013.01)
(86) PCT KR2012/006164 de 02/08/2012
(87) WO 2013/022218 de 14/02/2013

(21) **BR 11 2013 019983-0** **1.1**
(30) 05/08/2011 US 61/515,459; 19/04/2012 KR 10-2012-0040995
(51) G06F 3/01 (2006.01), G06F 3/16 (2006.01), G06F 3/14 (2006.01), H04N 21/47 (2011.01)
(86) PCT KR2012/006169 de 02/08/2012
(87) WO 2013/022222 de 14/02/2013

(21) **BR 11 2013 019994-6** **1.1**
(30) 08/02/2011 FR 11 51 007
(51) C10L 1/18 (2006.01), C10L 1/00 (2006.01)
(86) PCT EP2012/052067 de 07/02/2012
(87) WO 2012/107454 de 16/08/2012

(21) **BR 11 2013 019999-7** **1.1**
(30) 10/02/2011 EP 11154068.8
(51) B65D 83/14 (2006.01), B65D 83/16 (2006.01)
(86) PCT EP12/051048 de 24/01/2012
(87) WO 2012/107276 de 16/08/2012

(21) **BR 11 2013 020000-6** **1.1**
(30) 10/02/2011 SG 201100953-7
(51) H04M 3/42 (2006.01), H04L 29/02 (2006.01)
(86) PCT SG12/000030 de 03/02/2012
(87) WO 2012/108838 de 16/08/2012

(21) **BR 11 2013 020001-4** **1.1**
(30) 07/02/2011 AU 2011900383
(51) A61K 8/97 (2006.01), A61K 8/06 (2006.01), A61K 8/64 (2006.01), A61K 8/98 (2006.01), A61K 9/107 (2006.01), A61K 47/42 (2006.01), A61K 47/44 (2006.01)
(86) PCT AU12/000103 de 07/02/2012
(87) WO 2012/106751 de 16/08/2012

(21) **BR 11 2013 020003-0** **1.1**
(30) 09/02/2011 US 61/440,889
(51) H04W 84/18 (2009.01)
(86) PCT IB12/050516 de 03/02/2012
(87) WO 2012/107866 de 16/08/2012

(21) **BR 11 2013 020004-9** **1.1**
(30) 08/02/2011 US 61/440,663
(51) B01J 29/00 (2006.01), B01J 32/00 (2006.01), B01J 37/02 (2006.01), B01J 37/08 (2006.01)
(86) PCT IB12/000371 de 08/02/2012
(87) WO 2012/107838 de 16/08/2012

(21) **BR 11 2013 020005-7** **1.1**
(30) 25/03/2011 ES 201130441; 25/03/2011 US 61/467,643
(51) C07K 7/06 (2006.01), A61K 38/08 (2006.01)
(86) PCT EP12/055250 de 23/03/2012
(87) WO 2012/130771 de 04/10/2012

(21) **BR 11 2013 020026-0** **1.1**
(30) 07/02/2011 US 61/440085; 22/12/2011 US 61/579072
(51) C09D 5/03 (2006.01), C09D 129/10 (2006.01), B05D 1/00 (2006.01)
(86) PCT US2012/024193 de 07/02/2012
(87) WO 2012/109278 de 16/08/2012

(21) **BR 11 2013 020027-8** **1.1**
(30) 13/12/2011 JP 2011-272821
(51) H04N 13/00 (2006.01)
(86) PCT JP2012/081745 de 07/12/2012
(87) WO 2013/089024 de 20/06/2013

(21) **BR 11 2013 020032-4** **1.1**
(30) 10/03/2011 FR 1151996
(51) A61L 2/08 (2006.01), A61L 2/24 (2006.01), B65B 55/08 (2006.01), B67C 7/00 (2006.01)
(86) PCT EP2012/054295 de 12/03/2012
(87) WO 2012/120152 de 13/09/2012

(21) **BR 11 2013 020034-0** **1.1**
(30) 25/02/2011 FR 1151576
(51) B23K 26/08 (2006.01), B05D 3/06 (2006.01)
(86) PCT FR2012/050365 de 21/02/2012
(87) WO 2012/114038 de 30/08/2012

(21) **BR 11 2013 020036-7** **1.1**
(30) 10/02/2011 IT MI2011A000193
(51) G06Q 20/00 (2006.01)
(86) PCT EP2012/052138 de 08/02/2012
(87) WO 2012/107494 de 16/08/2012

(21) **BR 11 2013 020038-3** **1.1**
(30) 07/02/2011 DE 10 2011 010 555.7
(51) B60T 10/02 (2006.01), F16D 57/04 (2006.01)
(86) PCT EP2011/005824 de 18/11/2011
(87) WO 2012/107062 de 16/08/2012

(21) **BR 11 2013 020039-1** **1.1**
(30) 07/02/2011 US 61/462,617; 07/02/2011 US 61/462,656
(51) G01P 15/09 (2006.01), G01P 15/12 (2006.01), G01P 15/18 (2013.01)
(86) PCT US2012/024165 de 07/02/2012
(87) WO 2012/109259 de 16/08/2012

(21) **BR 11 2013 020040-5** **1.1**
(30) 07/02/2011 US 13/022,047
(51) C23C 28/00 (2006.01), E21B 10/46 (2006.01), E21B 17/00 (2006.01)
(86) PCT US2012/024094 de 07/02/2012
(87) WO 2012/109205 de 16/08/2012

(21) **BR 11 2013 020041-3** **1.1**
(30) 07/02/2011 US 61/440,339
(51) A61K 31/407 (2006.01)
(86) PCT US2012/023543 de 01/02/2012
(87) WO 2012/109075 de 16/08/2012

(21) **BR 11 2013 020042-1** **1.1**
(30) 07/02/2011 US 61/440,086; 25/03/2011 US 61/467,602
(51) C07D 405/14 (2006.01), A61K 31/4178 (2006.01), A61P 31/14 (2006.01)
(86) PCT US2012/023595 de 02/02/2012
(87) WO 2012/109080 de 16/08/2012

(21) **BR 11 2013 020043-0** **1.1**
(30) 07/02/2011 US 13/021,797
(51) B60G 7/00 (2006.01), B60G 7/02 (2006.01)
(86) PCT US2012/021643 de 18/01/2012
(87) WO 2012/108983 de 16/08/2012

(21) **BR 11 2013 020044-8** **1.1**
(30) 10/02/2011 US 61/441,321; 08/02/2012 US 13/368,507
(51) G01V 3/26 (2006.01), G01V 3/38 (2006.01)
(86) PCT US2012/024463 de 09/02/2012
(87) WO 2012/109433 de 16/08/2012

(21) **BR 11 2013 020045-6** **1.1**

(30) 10/02/2011 JP 2011-027338; 28/02/2011 JP 2011-041220
(51) C21C 1/02 (2006.01), C21C 1/04 (2006.01)
(86) PCT JP2012/053132 de 10/02/2012
(87) WO 2012/108529 de 16/08/2012

(21) **BR 11 2013 020047-2** **1.1**
(30) 07/02/2011 US 61/440,177
(51) C08K 3/00 (2006.01), C08K 5/00 (2006.01), C08L 33/06 (2006.01)
(86) PCT EP2012/052030 de 07/02/2012
(87) WO 2012/107435 de 16/08/2012

(21) **BR 11 2013 020048-0** **1.1**
(30) 08/02/2011 DE 10 2011 003 816.7
(51) C01B 25/42 (2006.01)
(86) PCT EP2012/052034 de 07/02/2012
(87) WO 2012/107437 de 16/08/2012

(21) **BR 11 2013 020080-4** **1.1**
(30) 11/03/2011 EP 11154117.3; 14/03/2011 EP 11158126.0
(51) B09B 1/00 (2006.01), B65G 5/00 (2006.01), E03B 3/00 (2006.01), E21F 17/16 (2006.01), F03B 13/06 (2006.01)
(86) PCT EP2012/052100 de 08/02/2012
(87) WO 2012/107470 de 16/08/2012

(21) **BR 11 2013 020083-9** **1.1**
(30) 15/02/2011 FR 11 51238
(51) G05B 23/02 (2006.01)
(86) PCT FR2012/050309 de 13/02/2012
(87) WO 2012/110733 de 23/08/2012

(21) **BR 11 2013 020084-7** **1.1**
(30) 14/03/2011 US 61/452,175; 14/03/2011 EP 11158001.5
(51) C08G 18/16 (2006.01), C08G 18/22 (2006.01), C09D 175/00 (2006.01), C09D 175/04 (2006.01)
(86) PCT EP2012/051574 de 31/01/2012
(87) WO 2012/123166 de 20/09/2012

(21) **BR 11 2013 020085-5** **1.1**
(30) 09/02/2011 US 13/023,945
(51) G01V 8/16 (2006.01)
(86) PCT US2012/020262 de 05/01/2012
(87) WO 2012/108965 de 16/08/2012

(21) **BR 11 2013 020086-3** **1.1**
(30) 08/02/2011 US 61/440.581
(51) C12P 21/08 (2006.01), C07K 16/00 (2006.01), A61K 39/40 (2006.01), A61K 39/085 (2006.01)
(86) PCT US2012/024201 de 07/02/2012
(87) WO 2012/109285 de 16/08/2012

(21) **BR 11 2013 020087-1** **1.1**
(30) 14/02/2011 JP 2011-028075
(51) A61M 5/32 (2006.01)
(86) PCT JP2012/053136 de 10/02/2012
(87) WO 2012/111560 de 23/08/2012

(21) **BR 11 2013 020088-0** **1.1**
(30) 11/02/2011 US 61/441,686
(51) B01D 53/06 (2006.01), B01D 53/14 (2006.01), B01D 53/26 (2006.01), B01D 53/62 (2006.01)
(86) PCT US2012/024671 de 10/02/2012
(87) WO 2012/109550 de 16/08/2012

(21) **BR 11 2013 020089-8** **1.1**
(30) 09/02/2011 DE 10 2011 003 825.6
(51) B03C 1/28 (2006.01), B03C 1/033 (2006.01), B03C 1/24 (2006.01)
(86) PCT EP2012/051046 de 24/01/2012
(87) WO 2012/107274 de 16/08/2012

(21) **BR 11 2013 020094-4** **1.1**
(51) E01B 1/00 (2006.01)
(86) PCT IT2011/000038 de 14/02/2011
(87) WO 2012/111031 de 23/08/2012

(21) **BR 11 2013 020097-9** **1.1**
(30) 07/02/2011 CL 261-2011
(51) B60C 27/20 (2006.01)
(86) PCT IB2012/050494 de 02/02/2012
(87) WO 2012/107864 de 16/08/2012

(21) **BR 11 2013 020101-0** **1.1**
(30) 08/02/2011 US 61/440,415
(51) C11D 9/04 (2006.01), C11D 9/48 (2006.01), C11D 1/04 (2006.01), C11D 1/14 (2006.01), C11D 1/72 (2006.01), C11D 3/20 (2006.01), C11D 3/37 (2006.01), C11D 10/04 (2006.01)
(86) PCT EP2012/051220 de 26/01/2012
(87) WO 2012/107297 de 16/08/2012

(21) **BR 11 2013 020102-9** **1.1**
(30) 08/02/2011 EP 11000984.2
(51) H02M 3/158 (2006.01)
(86) PCT EP2012/052003 de 07/02/2012
(87) WO 2012/107423 de 16/08/2012

(21) **BR 11 2013 020110-0** **1.1**
(30) 09/02/2011 US 61/440,950
(51) B05B 7/06 (2006.01)
(86) PCT US2012/024234 de 08/02/2012
(87) WO 2012/109298 de 16/08/2012

(21) **BR 11 2013 020114-2** **1.1**
(30) 10/02/2011 EP 11153944.1
(51) B01D 71/26 (2006.01), B01D 71/28 (2006.01), B01D 71/32 (2006.01), B01D 71/36 (2006.01), B01D 71/40 (2006.01), B01D 71/42 (2006.01), C08F 2/22 (2006.01), B01D 71/82 (2006.01), B01D 67/00 (2006.01)
(86) PCT EP2012/052165 de 09/02/2012
(87) WO 2012/107510 de 16/08/2012

(21) **BR 11 2013 020119-3** **1.1**
(30) 09/02/2011 JP 2011-026257
(51) H04B 10/25 (2013.01), H04J 14/00 (2006.01), H04J 14/02 (2006.01), H04Q 3/52 (2006.01)
(86) PCT JP2011/079973 de 16/12/2011
(87) WO 2012/108109 de 16/08/2012

(21) **BR 11 2013 020120-7** **1.1**
(30) 08/02/2011 US 61/440,531
(51) A23C 9/00 (2006.01), A23C 9/154 (2006.01)
(86) PCT US2012/022669 de 26/01/2012
(87) WO 2012/109020 de 16/08/2012

(21) **BR 11 2013 020121-5** **1.1**
(30) 09/02/2011 JP 2011-026257; 16/12/2011 JP PCT/2011/079973
(51) H04Q 3/52 (2006.01), H04B 10/25 (2013.01), H04J 14/00 (2006.01), H04J 14/02 (2006.01)
(86) PCT JP2012/053586 de 09/02/2012
(87) WO 2012/108549 de 16/08/2012

(21) **BR 11 2013 020124-0** **1.1**
(30) 09/02/2011 DE 10 2011 010 816.5
(86) PCT DE2012/000115 de 08/02/2012
(87) WO 2012/107024 de 16/08/2012

(21) **BR 11 2013 020125-8** **1.1**
(30) 08/02/2011 EP 273-2011
(51) A61K 31/138 (2006.01), A61K 31/55 (2006.01), A61K 45/06 (2006.01), A61K 31/133 (2006.01), A61K 31/366 (2006.01), A61K 31/5415 (2006.01), A61P 35/00 (2006.01)
(86) PCT CL2012/000005 de 06/02/2012
(87) WO 2012/135970 de 11/10/2012

(21) **BR 11 2013 020129-0** **1.1**
(30) 07/02/2011 JP 2011-024454
(51) C09D 11/00 (2006.01), B41J 2/01 (2006.01), B41M 5/00 (2006.01)
(86) PCT JP2012/052579 de 31/01/2012
(87) WO 2012/108368 de 16/08/2012

(21) **BR 11 2013 020131-2** **1.1**
(30) 07/02/2011 US 61/440,309
(51) C12N 15/62 (2006.01), C07K 14/415 (2006.01), A61K 38/16 (2006.01), C07K 19/00 (2006.01)
(86) PCT AU2012/000112 de 07/02/2012
(87) WO 2012/106759 de 16/08/2012

(21) **BR 11 2013 020132-0** **1.1**
(30) 11/02/2011 US 13/025,623
(51) A47L 13/17 (2006.01)
(86) PCT IB2012/050201 de 16/01/2012
(87) WO 2012/107847 de 16/08/2012

(21) **BR 11 2013 020133-9** **1.1**
(30) 07/02/2011 US 61/440,305; 02/12/2011 US 61/566,548
(51) C12P 7/08 (2006.01)
(86) PCT US2012/024186 de 07/02/2012
(87) WO 2012/109274 de 16/08/2012

(21) **BR 11 2013 020134-7** **1.1**
(30) 09/02/2011 EP 11153831.0
(51) A01N 43/54 (2006.01), A01N 43/90 (2006.01), A01P 3/00 (2006.01), A01N 3/00 (2006.01)
(86) PCT EP2012/052091 de 08/02/2012
(87) WO 2012/107466 de 16/08/2012

(21) **BR 11 2013 020135-5** **1.1**
(30) 08/02/2011 US 13/022,700
(51) A61F 13/15 (2006.01), A61F 13/511 (2006.01), A61F 13/476 (2006.01)
(86) PCT IB2012/050394 de 27/01/2012
(87) WO 2012/107853 de 16/08/2012

(21) **BR 11 2013 020137-1** **1.1**
(30) 07/02/2011 GB 1102004.7; 11/10/2011 GB 1117540.3
(51) F04F 5/18 (2006.01)
(86) PCT GB2012/050270 de 07/02/2012
(87) WO 2012/107756 de 16/08/2012

(21) **BR 11 2013 020138-0** **1.1**
(30) 08/02/2011 US 13/022,706
(51) A61F 13/53 (2006.01), A61F 13/538 (2006.01), A61F 13/02 (2006.01)
(86) PCT IB2012/050458 de 31/01/2012
(87) WO 2012/107859 de 16/08/2012

(21) **BR 11 2013 020139-8** **1.1**
(30) 07/02/2011 US 61/440,202; 09/09/2011 GB 1115601.5
(51) B65D 81/02 (2006.01)
(86) PCT US2012/024112 de 07/02/2012
(87) WO 2012/109217 de 16/08/2012

(21) **BR 11 2013 020146-0** **1.1**
(30) 16/02/2011 JP 2011-030883
(51) B32B 5/28 (2006.01), B29C 70/68 (2006.01), B64C 1/00 (2006.01), B64C 3/18 (2006.01)
(86) PCT JP2012/053522 de 15/02/2012
(87) WO 2012/111704 de 23/08/2012

(21) **BR 11 2013 020147-9** **1.1**
(30) 09/02/2011 DE 10 2011 010 797.5
(86) PCT DE2012/000114 de 08/02/2012
(87) WO 2012/107023 de 16/08/2012

(21) **BR 11 2013 020148-7** **1.1**
(30) 21/04/2011 FR 11/53464
(51) B60J 3/02 (2006.01)
(86) PCT FR2012/000112 de 29/03/2012
(87) WO 2012/143622 de 26/10/2012

(21) **BR 11 2013 020150-9** **1.1**
(30) 10/02/2011 FR 1151070
(51) F01D 5/14 (2006.01)
(86) PCT FR2012/050254 de 06/02/2012
(87) WO 2012/107677 de 16/08/2012

(21) **BR 11 2013 020151-7** **1.1**
(30) 09/02/2011 US 61/440,964
(51) G02F 1/15 (2006.01)
(86) PCT US2012/024560 de 09/02/2012
(87) WO 2012/109494 de 16/08/2012

(21) **BR 11 2013 020152-5** **1.1**
(30) 11/02/2011 FR 1151145
(51) F01D 11/24 (2006.01)
(86) PCT FR2012/050232 de 02/02/2012
(87) WO 2012/107670 de 16/08/2012

(21) **BR 11 2013 020153-3** **1.1**
(30) 07/02/2011 US 13/022,309
(51) G06Q 40/00 (2006.01)
(86) PCT US2012/024059 de 07/02/2012
(87) WO 2012/109178 de 16/08/2012

(21) **BR 11 2013 020154-1** **1.1**
(30) 10/02/2011 FR 1151069
(51) F01D 5/14 (2006.01), F04D 29/68 (2006.01), F01D 5/30 (2006.01), F04D 29/32 (2006.01)
(86) PCT FR2012/050253 de 06/02/2012
(87) WO 2012/107676 de 16/08/2012

(21) **BR 11 2013 020155-0** **1.1**
(51) H01Q 13/16 (2006.01), H01Q 13/20 (2006.01), H01Q 13/22 (2006.01), H01Q 21/29 (2006.01), H01Q 21/00 (2006.01)
(86) PCT EP2011/052942 de 28/02/2011
(87) WO 2012/116728 de 07/09/2012

(21) **BR 11 2013 020156-8** **1.1**
(30) 08/02/2011 US 13/023,337
(51) C10M 103/02 (2006.01)
(86) PCT US2012/023958 de 06/02/2012
(87) WO 2012/109136 de 16/08/2012

(21) **BR 11 2013 020157-6** **1.1**
(30) 08/02/2011 FR 1151001
(51) A23L 1/29 (2006.01), A23L 1/308 (2006.01), A61K 31/7016 (2006.01), A61P 1/12 (2006.01), A23L 1/30 (2006.01)
(86) PCT EP2012/052068 de 07/02/2012
(87) WO 2012/107455 de 16/08/2012

(21) **BR 11 2013 020158-4** **1.1**
(30) 08/02/2011 US 61/440,611; 25/08/2011 US 13/217,357
(51) C10B 33/00 (2006.01)
(86) PCT US2012/024104 de 07/02/2012
(87) WO 2012/109211 de 16/08/2012

(21) **BR 11 2013 020159-2** **1.1**
(30) 11/02/2011 US 61/441,896
(51) C07D 401/04 (2006.01), A61K 31/506 (2006.01), A61P 35/00 (2006.01)
(86) PCT US2012/024440 de 09/02/2012
(87) WO 2012/109423 de 16/08/2012

(21) **BR 11 2013 020161-4** **1.1**
(30) 11/02/2011 DE 20 2011 002 662.0
(86) PCT DE2012/000116 de 08/02/2012
(87) WO 2012/107025 de 16/08/2012

(21) **BR 11 2013 020164-9** **1.1**
(30) 07/02/2011 DE 10 2011 010 532.8
(51) A24F 47/00 (2006.01)
(86) PCT EP2012/051981 de 06/02/2012
(87) WO 2012/107414 de 16/08/2012

(21) **BR 11 2013 020165-7** **1.1**
(30) 16/02/2011 JP 2011-030947
(51) C08G 59/20 (2006.01), C08J 5/24 (2006.01), C08L 63/00 (2006.01)
(86) PCT JP2012/053647 de 16/02/2012
(87) WO 2012/111743 de 23/08/2012

(21) **BR 11 2013 020166-5** **1.1**
(30) 09/02/2011 US 61/441,225
(51) F02B 37/12 (2006.01)
(86) PCT US2012/024491 de 09/02/2012
(87) WO 2012/109451 de 16/08/2012

(21) **BR 11 2013 020167-3** **1.1**
(30) 07/02/2011 US 13/022,361
(51) A61K 31/74 (2006.01)
(86) PCT US2012/023993 de 06/02/2012
(87) WO 2012/109152 de 16/08/2012

(21) **BR 11 2013 020168-1** **1.1**
(51) F24J 2/08 (2006.01), F24J 2/54 (2006.01)
(86) PCT ES2011/070090 de 11/02/2011
(87) WO 2012/107605 de 16/08/2012

(21) **BR 11 2013 020171-1** **1.1**
(30) 14/02/2011 JP 2011-028070
(51) B65D 33/38 (2006.01), B65D 33/02 (2006.01)
(86) PCT JP2012/053040 de 10/02/2012
(87) WO 2012/111538 de 23/08/2012

(21) **BR 11 2013 020172-0** **1.1**
(30) 13/09/2011 EP 11181068.5
(51) E21B 33/127 (2006.01)
(86) PCT EP2012/067819 de 12/09/2012
(87) WO 2013/037816 de 21/03/2013

(21) **BR 11 2013 020173-8** **1.1**
(30) 11/02/2011 US 13/025,240
(51) G01M 17/02 (2006.01), G01N 3/56 (2006.01)
(86) PCT US2012/024390 de 09/02/2012
(87) WO 2012/109399 de 16/08/2012

(21) **BR 11 2013 020174-6** **1.1**
(30) 15/02/2011 NL 2006202
(51) H01L 31/048 (2006.01), B29C 70/08 (2006.01), B29C 70/44 (2006.01), B63B 22/16 (2006.01), F24J 2/52 (2006.01)
(86) PCT NL2012/050077 de 13/02/2012
(87) WO 2012/112036 de 23/08/2012

(21) **BR 11 2013 020175-4** **1.1**
(30) 10/02/2011 US 61/441,383
(51) H04N 13/00 (2006.01)
(86) PCT JP2012/000899 de 10/02/2012
(87) WO 2012/108210 de 16/08/2012

(21) **BR 11 2013 020176-2** **1.1**
(30) 11/02/2011 US 61/441,686
(51) B01D 53/14 (2006.01), B01D 53/26 (2006.01), B01D 53/06 (2006.01), B01D 53/62 (2006.01)
(86) PCT US2012/024666 de 10/02/2012
(87) WO 2012/109547 de 16/08/2012

(21) **BR 11 2013 020182-7** **1.1**
(30) 08/02/2011 US 61/440,620
(51) E21B 47/003 (2012.01), E21B 43/30 (2006.01), G01V 1/30 (2006.01)
(86) PCT US2012/024325 de 08/02/2012
(87) WO 2012/109352 de 16/08/2012

(21) **BR 11 2013 020195-9** **1.1**
(30) 11/02/2011 SE 1150109-5
(51) A61K 38/20 (2006.01), A61K 9/08 (2006.01), A61P 29/00 (2006.01)
(86) PCT SE2012/050124 de 09/02/2012
(87) WO 2012/108828 de 16/08/2012

(21) **BR 11 2013 020197-5** **1.1**
(30) 11/02/2011 DE 10 2011 004 009.9
(51) C25C 3/08 (2006.01), C25C 3/16 (2006.01)
(86) PCT EP2012/051979 de 06/02/2012
(87) WO 2012/107412 de 16/08/2012

(21) **BR 11 2013 020202-5** **1.1**
(30) 14/02/2011 IT TO2011A000123
(51) F41H 3/00 (2006.01), B64D 7/00 (2006.01)
(86) PCT IB2012/000242 de 13/02/2012
(87) WO 2012/110873 de 23/08/2012

(21) **BR 11 2013 020203-3** **1.1**
(30) 14/02/2011 IT TO2011A000122
(51) B64D 33/02 (2006.01), B64D 7/00 (2006.01), B64C 1/00 (2006.01), B64C 1/14 (2006.01), B64C 23/06 (2006.01)
(86) PCT IB2011/001230 de 30/05/2011
(87) WO 2012/110845 de 23/08/2012

(21) **BR 11 2013 020207-6** **1.1**
(30) 08/02/2011 SE PCT/SE2011/000022
(51) F01N 3/025 (2006.01), F01N 11/00 (2006.01), F01N 9/00 (2006.01)
(86) PCT SE2012/000012 de 07/02/2012
(87) WO 2012/108809 de 16/08/2012

(21) **BR 11 2013 020210-6** **1.1**
(30) 08/02/2011 LU 91 788
(51) C21B 7/10 (2006.01), F27B 1/24 (2006.01), F27D 1/12 (2006.01)
(86) PCT EP2012/051556 de 31/01/2012
(87) WO 2012/107322 de 16/08/2012

(21) **BR 11 2013 020212-2** **1.1**
(30) 08/02/2011 US 61/440,512
(51) A23L 1/236 (2006.01)
(86) PCT US2012/024159 de 07/02/2012
(87) WO 2012/109255 de 16/08/2012

(21) **BR 11 2013 020213-0** **1.1**
(30) 09/02/2011 EP 11153820.3; 23/05/2011 EP 11167014.7; 05/09/2011 EP 11179995.3
(51) C07D 401/14 (2006.01), C07D 403/04 (2006.01), A01N 43/647 (2006.01)
(86) PCT EP2012/052027 de 07/02/2012
(87) WO 2012/107434 de 16/08/2012

(21) **BR 11 2013 020215-7** **1.1**
(30) 24/02/2011 DE 102011004628.3
(51) B60S 1/38 (2006.01)
(86) PCT EP2012/052708 de 16/02/2012
(87) WO 2012/113712 de 30/08/2012

(21) **BR 11 2013 020217-3** **1.1**
(30) 11/02/2011 EP 11001124.4
(51) A01G 33/00 (2006.01), C12N 1/12 (2006.01), C12M 1/00 (2006.01)
(86) PCT EP12/052272 de 10/02/2012
(87) WO 2012/107544 de 16/08/2012

(21) **BR 11 2013 020218-1** **1.1**
(30) 10/02/2011 JP 2011-027570
(51) F01P 7/16 (2006.01), F01P 7/04 (2006.01)
(86) PCT JP2012/050475 de 12/01/2012
(87) WO 2012/108224 de 16/08/2012

(21) **BR 11 2013 020219-0** **1.1**
(30) 08/02/2011 US 61/440,512
(51) A23L 1/236 (2006.01)
(86) PCT US2012/024157 de 07/02/2012
(87) WO 2012/109253 de 16/08/2012

(21) **BR 11 2013 020222-0** **1.1**
(30) 14/02/2011 CN 201110037472.0
(51) C03C 13/02 (2006.01)
(86) PCT CN11/001115 de 06/07/2011
(87) WO 2012/109777 de 23/08/2012

(21) **BR 11 2013 020228-9** **1.1**
(30) 15/04/2011 DE 102011017207.6
(51) B60R 21/2338 (2011.01), B60R 21/235 (2006.01)
(86) PCT EP12/001188 de 16/03/2012
(87) WO 2012/139696 de 18/10/2012

(21) **BR 11 2013 020240-8** **1.1**
(30) 14/04/2011 US 61/475,454; 09/04/2012 US 13/442,345
(51) C12P 7/52 (2006.01), C07C 53/124 (2006.01), C12N 1/20 (2006.01), C12R 1/145 (2006.01)
(86) PCT CN12/073785 de 11/04/2012
(87) WO 2012/139492 de 18/10/2012

(21) **BR 11 2013 020241-6** **1.1**
(51) G01N 27/447 (2006.01)
(86) PCT US11/024420 de 11/02/2011
(87) WO 2012/108871 de 16/08/2012

(21) **BR 11 2013 020242-4** **1.1**
(30) 11/02/2011 US 61/442,047; 11/02/2011 US 61/442,053
(51) A61C 7/34 (2006.01), A61C 7/16 (2006.01)
(86) PCT CA12/050077 de 10/02/2012
(87) WO 2012/106825 de 16/08/2012

(21) **BR 11 2013 020243-2** **1.1**
(30) 10/02/2011 FR 1151086
(51) C08F 10/02 (2006.01), C08F 2/00 (2006.01)
(86) PCT FR2012/050270 de 08/02/2012
(87) WO 2012/107689 de 16/08/2012

(21) **BR 11 2013 020244-0** **1.1**
(51) G01V 1/52 (2006.01)
(86) PCT US2011/024593 de 11/02/2011
(87) WO 2012/108884 de 16/08/2012

(21) **BR 11 2013 020249-1** **1.1**
(30) 09/02/2011 US 61/440,929; 05/05/2011 US 61/482,888
(51) A46B 15/00 (2006.01)
(86) PCT US2012/024436 de 09/02/2012
(87) WO 2012/109420 de 16/08/2012

(21) **BR 11 2013 020250-5** **1.1**
(30) 09/02/2011 US 61/441,240
(51) B65D 5/42 (2006.01), B65D 65/12 (2006.01), B29C 53/06 (2006.01), B31B 1/25 (2006.01)
(86) PCT US2012/023711 de 03/02/2012
(87) WO 2012/109096 de 16/08/2012

(21) **BR 11 2013 020254-8** **1.1**
(30) 03/03/2011 JP 2011-046516; 29/09/2011 JP 2011-215134; 24/02/2012 JP 2012-039023
(51) G03G 5/14 (2006.01)
(86) PCT JP2012/055888 de 01/03/2012
(87) WO 2012/118230 de 07/09/2012

(21) **BR 11 2013 020255-6** **1.1**
(30) 02/03/2011 SE 1150190-5; 02/03/2011 US 61/448,309
(51) F25B 17/08 (2006.01), B01D 53/26 (2006.01), B01D 53/28 (2006.01), C09K 5/00 (2006.01), F25B 17/12 (2006.01)
(86) PCT SE2012/050236 de 01/03/2012
(87) WO 2012/118437 de 07/09/2012

(21) **BR 11 2013 020257-2** **1.1**
(30) 09/02/2011 JP 2011-026042
(51) C08L 15/00 (2006.01), B60C 1/00 (2006.01), C08C 19/25 (2006.01), C08J 3/20 (2006.01), C08K 3/36 (2006.01), C08K 5/098 (2006.01)
(86) PCT JP2012/052928 de 09/02/2012
(87) WO 2012/108488 de 16/08/2012

(21) **BR 11 2013 020258-0** **1.1**
(30) 11/02/2011 GB 1102485.8
(51) F25B 47/02 (2006.01), F25B 41/04 (2006.01)
(86) PCT GB2012/050293 de 10/02/2012
(87) WO 2012/107773 de 16/08/2012

(21) **BR 11 2013 020259-9** **1.1**
(30) 08/02/2011 US 61/440,853
(51) A61K 39/395 (2006.01), C07K 16/00 (2006.01)
(86) PCT US2012/024356 de 08/02/2012
(87) WO 2012/109373 de 16/08/2012

(21) **BR 11 2013 020260-2** **1.1**
(30) 08/02/2011 US 13/023,490
(51) B01D 61/28 (2006.01), B01D 61/24 (2006.01)
(86) PCT US2011/053184 de 25/09/2011
(87) WO 2012/108910 de 16/08/2012

(21) **BR 11 2013 020261-0** **1.1**
(30) 09/02/2011 JP 2011-026043

(51) C08L 15/00 (2006.01), B60C 1/00 (2006.01), C08K 3/36 (2006.01), C08L 21/00 (2006.01)
(86) PCT JP2012/052926 de 09/02/2012
(87) WO 2012/108487 de 16/08/2012

(21) **BR 11 2013 020263-7** **1.1**
(30) 11/02/2011 EP 11154176.9
(51) B66B 11/02 (2006.01)
(86) PCT EP2012/051194 de 26/01/2012
(87) WO 2012/107294 de 16/08/2012

(21) **BR 11 2013 020264-5** **1.1**
(30) 09/02/2011 US 61/440985
(51) C12N 1/15 (2006.01), C12N 15/56 (2006.01), C12N 9/42 (2006.01), D06M 16/00 (2006.01), C12N 15/80 (2006.01)
(86) PCT CA2012/050074 de 09/02/2012
(87) WO 2012/106824 de 16/08/2012

(21) **BR 11 2013 020265-3** **1.1**
(30) 11/02/2011 US 61/441,902; 18/10/2011 US 61/530,905; 07/11/2011 US 61/556,649; 04/01/2012 US 61/583,024
(51) A61K 31/4375 (2006.01), C07D 498/22 (2006.01), A61K 9/28 (2006.01), A61P 1/00 (2006.01)
(86) PCT US2012/024746 de 10/02/2012
(87) WO 2012/109605 de 16/08/2012

(21) **BR 11 2013 020266-1** **1.1**
(30) 15/02/2011 JP 2011-030058
(51) G06F 9/445 (2006.01)
(86) PCT JP2012/052904 de 08/02/2012
(87) WO 2012/111514 de 23/08/2012

(21) **BR 11 2013 020267-0** **1.1**
(30) 15/02/2011 JP 2011-029408
(51) H04N 5/278 (2006.01), G06F 17/21 (2006.01)
(86) PCT JP2012/052903 de 08/02/2012
(87) WO 2012/111513 de 23/08/2012

(21) **BR 11 2013 020269-6** **1.1**
(30) 08/02/2011 US 61/440464
(51) B25J 15/00 (2006.01), F16M 11/12 (2006.01)
(86) PCT US2012/024324 de 08/02/2012
(87) WO 2012/109351 de 16/08/2012

(21) **BR 11 2013 020270-0** **1.1**
(30) 10/02/2011 EP 11153988.8
(51) C07D 231/12 (2006.01), C07D 401/06 (2006.01), C07D 401/12 (2006.01), C07D 401/14 (2006.01), C07D 403/06 (2006.01), C07D 403/12 (2006.01), C07D 403/14 (2006.01), C07D 405/14 (2006.01), C07D 409/14 (2006.01), C07D 417/14 (2006.01), A01N 43/56 (2006.01), A01N 43/58 (2006.01), A01N 43/82 (2006.01), A01P 3/00 (2006.01)
(86) PCT EP2012/052107 de 08/02/2012
(87) WO 2012/107475 de 16/08/2012

(21) **BR 11 2013 020271-8** **1.1**
(30) 14/02/2011 GB 11020502.0
(51) B01J 23/40 (2006.01), B01J 23/52 (2006.01), B01J 23/72 (2006.01), B01J 23/755 (2006.01), B01J 35/00 (2006.01), B01J 37/02 (2006.01), C01B 3/40 (2006.01)
(86) PCT GB2012/050250 de 06/02/2012
(87) WO 2012/110781 de 23/08/2012

(21) **BR 11 2013 020273-4** **1.1**
(30) 08/02/2011 US 61/440,603
(51) A61K 31/7088 (2006.01), C12N 15/113 (2010.01), A61P 21/00 (2006.01)
(86) PCT US2012/024230 de 08/02/2012
(87) WO 2012/109296 de 16/08/2012

(21) **BR 11 2013 020274-2** **1.1**
(30) 10/02/2011 US 61/441,575
(51) C07K 14/435 (2006.01), C07K 16/18 (2006.01), G01N 33/533 (2006.01), G01N 33/574 (2006.01)
(86) PCT US2012/024645 de 10/02/2012
(87) WO 2012/109538 de 16/08/2012

(21) **BR 11 2013 020275-0** **1.1**
(30) 08/02/2011 US 61/440,673
(51) A63B 21/02 (2006.01), A63B 21/055 (2006.01), A63B 23/035 (2006.01)
(86) PCT US2012/024285 de 08/02/2012
(87) WO 2012/109323 de 16/08/2012

(21) **BR 11 2013 020276-9** **1.1**
(30) 09/02/2011 GB 1102252.2
(51) E21B 49/08 (2006.01), E21B 47/10 (2006.01)
(86) PCT GB2012/000136 de 09/02/2012
(87) WO 2012/107727 de 16/08/2012

(21) **BR 11 2013 020277-7** **1.1**
(30) 08/02/2011 US 61,440,805
(51) F21S 2/00 (2006.01), F21V 8/00 (2006.01), F21Y 101/02 (2006.01)
(86) PCT US2012/024077 de 07/02/2012
(87) WO 2012/109193 de 16/08/2012

(21) **BR 11 2013 020278-5** **1.1**
(30) 10/02/2011 DE 10 2011 000 618.4; 26/05/2011 DE 10 2011 050 662.4
(51) B24B 39/02 (2006.01)
(86) PCT EP2012/052357 de 10/02/2012
(87) WO 2012/107582 de 16/08/2012

(21) **BR 11 2013 020279-3** **1.1**
(30) 10/02/2011 FR 11 51096
(51) A01N 25/04 (2006.01), A01N 25/08 (2006.01), A01N 59/02 (2006.01), A01N 59/16 (2006.01), A01N 59/20 (2006.01), A01N 47/14 (2006.01)
(86) PCT FR2012/050281 de 09/02/2012
(87) WO 2012/168584 de 13/12/2012

(21) **BR 11 2013 020281-5** **1.1**
(30) 10/02/2011 IT VR2011A000027
(51) E01F 7/04 (2006.01)
(86) PCT IB2012/050588 de 09/02/2012
(87) WO 2012/107896 de 16/08/2012

(21) **BR 11 2013 020282-3** **1.1**
(30) 09/02/2011 JP 2011-025875; 12/05/2011 JP 2011-106993; 29/06/2011 JP 2011-143871; 11/08/2011 JP 2011-176256; 11/10/2011 JP 2011-223837; 26/10/2011 JP 2011-234671; 18/11/2011 JP 2011-252596
(51) C07D 401/04 (2006.01), A01N 43/56 (2006.01), A01N 43/78 (2006.01), A01N 43/80 (2006.01), A01N 43/832 (2006.01), A01N 47/18 (2006.01), A01N 47/36 (2006.01), A01N 55/00 (2006.01), A01P 7/04 (2006.01), A61K 31/4439 (2006.01), A61K 31/5355 (2006.01), A61P 33/14 (2006.01), C07D 401/14 (2006.01), C07D 413/14 (2006.01)
(86) PCT JP2012/052999 de 09/02/2012
(87) WO 2012/108511 de 16/08/2012

(21) **BR 11 2013 020283-1** **1.1**
(30) 09/02/2011 US 61/441,251
(51) A01N 43/36 (2006.01)
(86) PCT US2012/024556 de 09/02/2012
(87) WO 2012/109491 de 16/08/2012

(21) **BR 11 2013 020287-4** **1.1**
(30) 08/02/2011 JP 2011-024615
(51) H04N 21/41 (2011.01), H04N 21/441 (2011.01), H04N 21/8355 (2011.01), H04N 5/74 (2006.01)
(86) PCT JP2012/000774 de 06/02/2012
(87) WO 2012/108168 de 16/08/2012

(21) **BR 11 2013 020288-2** **1.1**
(30) 15/02/2011 JP 2011-029585
(51) B29C 33/02 (2006.01), B29C 33/10 (2006.01), B29C 35/02 (2006.01), B29L 30/00 (2006.01)
(86) PCT JP2012/052621 de 06/02/2012
(87) WO 2012/111467 de 23/08/2012

(21) **BR 11 2013 020289-0** **1.1**
(30) 08/03/2011 CN 201110054744.8
(51) B62J 27/00 (2006.01)
(86) PCT CN2011/001126 de 08/07/2011
(87) WO 2012/119275 de 13/09/2012

(21) **BR 11 2013 020296-3** **1.1**
(30) 09/02/2011 EP 11 001025.3
(51) B32B 27/00 (2006.01), B65D 39/00 (2006.01), C08J 5/18 (2006.01), C08L 51/00 (2006.01), C08L 51/08 (2006.01), C09D 151/00 (2006.01), C09D 153/00 (2006.01), C09D 187/00 (2006.01)
(86) PCT EP2012/000458 de 02/02/2012
(87) WO 2012/107181 de 16/08/2012

(21) **BR 11 2013 020300-5** **1.1**
(30) 18/02/2011 JP 2011-033847
(51) H04N 13/00 (2006.01), G06T 19/00 (2011.01)
(86) PCT JP2012/053675 de 16/02/2012
(87) WO 2012/111755 de 23/08/2012

(21) **BR 11 2013 020301-3** **1.1**
(30) 11/02/2011 US 61/441797
(51) C09J 161/06 (2006.01), B32B 21/13 (2006.01), C09J 11/04 (2006.01)
(86) PCT CA2012/000117 de 10/02/2012
(87) WO 2012/106808 de 16/08/2012

(21) **BR 11 2013 020303-0** **1.1**
(51) B29C 70/20 (2006.01), B29C 70/34 (2006.01), B29C 70/88 (2006.01), B32B 5/26 (2006.01)
(86) PCT SE2011/050063 de 21/01/2011
(87) WO 2012/099512 de 26/07/2012

(21) **BR 11 2013 020305-6** **1.1**
(30) 09/02/2011 JP 2011-026088
(51) C08G 77/06 (2006.01), C08F 290/06 (2006.01), C08F 291/00 (2006.01), C08L 51/00 (2006.01), C08L 101/00 (2006.01), F21S 8/10 (2006.01)
(86) PCT JP2012/052914 de 09/02/2012
(87) WO 2012/108485 de 16/08/2012

(21) **BR 11 2013 020309-9** **1.1**
(51) A01N 43/68 (2006.01)
(86) PCT US2011/024457 de 11/02/2011
(87) WO 2012/108873 de 16/08/2012

(21) **BR 11 2013 020310-2** **1.1**
(30) 08/07/2011 CN 201110198119.0
(51) A61B 1/267 (2006.01), A61M 16/00 (2006.01)
(86) PCT CN2011/002102 de 14/12/2011
(87) WO 2013/007001 de 17/01/2013

(21) **BR 11 2013 020312-9** **1.1**
(30) 09/02/2011 SE 1100084-1; 13/06/2011 SE 1100455-3; 21/06/2011 SE 1100487-6
(51) A61K 35/74 (2006.01), A23L 1/30 (2006.01), A61P 1/00 (2006.01), A61P 1/12 (2006.01)
(86) PCT SE2012/050131 de 09/02/2012
(87) WO 2012/108830 de 16/08/2012

(21) **BR 11 2013 020316-1** **1.1**
(30) 11/02/2011 DK PA 2011 00090
(51) F16K 3/02 (2006.01), F16K 3/18 (2006.01), F16K 43/00 (2006.01)
(86) PCT EP2012/052174 de 09/02/2012
(87) WO 2012/107511 de 16/08/2012

(21) **BR 11 2013 020319-6** **1.1**
(30) 09/03/2011 CN 201110055417.4
(51) B60N 2/48 (2006.01)
(86) PCT CN2011/001128 de 08/07/2011
(87) WO 2012/119277 de 13/09/2012

(21) **BR 11 2013 020326-9** **1.1**
(30) 11/02/2011 LV P-11-18
(51) B66C 3/00 (2006.01), F16F 7/04 (2006.01)
(86) PCT LV2012/000003 de 07/02/2012
(87) WO 2012/108750 de 16/08/2012

(21) **BR 11 2013 020328-5** **1.1**
(51) G01L 1/24 (2006.01), G01B 11/16 (2006.01), G01M 5/00 (2006.01), G01M 11/08 (2006.01)
(86) PCT EP2011/055417 de 07/04/2011
(87) WO 2012/136259 de 11/10/2012

(21) **BR 11 2013 020329-3** **1.1**
(30) 09/02/2011 US 61/441,014
(51) C07D 401/12 (2006.01), C07D 401/14 (2006.01), C07D 403/12 (2006.01), C07D 403/14 (2006.01), C07D 405/14 (2006.01), C07D 471/04 (2006.01), C07D 473/16 (2006.01), C07D 473/32 (2006.01), C07D 473/34 (2006.01), C07D 473/40 (2006.01), C07D 487/04 (2006.01), C07D 495/04 (2006.01), C07D 498/06 (2006.01), C07D 513/02 (2006.01), C07D 519/00 (2006.01)
(86) PCT EP2012/052090 de 08/02/2012
(87) WO 2012/107465 de 16/08/2012

(21) **BR 11 2013 020331-5** **1.1**
(51) A61K 9/00 (2006.01), A61K 31/167 (2006.01)
(86) PCT EP2011/051971 de 10/02/2011
(87) WO 2012/107093 de 16/08/2012

(21) **BR 11 2013 020344-7** **1.1**
(30) 10/02/2011 EP 11250152.3
(51) B01D 15/32 (2006.01), C07K 1/20 (2006.01), G01N 33/68 (2006.01)
(86) PCT EP2012/052335 de 10/02/2012
(87) WO 2012/107572 de 16/08/2012

(21) **BR 11 2013 020353-6** **1.1**
(30) 10/02/2011 US 61/441,491; 11/07/2011 KR 10-2011-0068316

(51) G06F 3/14 (2006.01), G06F 3/03 (2006.01), G06F 3/041 (2006.01)
(86) PCT KR2012/001025 de 10/02/2012
(87) WO 2012/108729 de 16/08/2012

(21) **BR 11 2013 020359-5** **1.1**
(30) 09/02/2011 DE 102011 011 092.5
(51) A61L 27/24 (2006.01), A61L 27/52 (2006.01)
(86) PCT EP2012/000336 de 26/01/2012
(87) WO 2012/107174 de 16/08/2012

(21) **BR 11 2013 020362-5** **1.1**
(30) 10/02/2011 US 61/441,520; 10/02/2011 US 61/441,527
(51) C07D 215/227 (2006.01), A61K 31/47 (2006.01), A61P 35/00 (2006.01)
(86) PCT US2012/024591 de 10/02/2012
(87) WO 2012/109510 de 16/08/2012

(21) **BR 11 2013 020364-1** **1.1**
(30) 10/02/2011 EP 11382033.6
(51) H04L 29/06 (2006.01), G06F 21/00 (2013.01)
(86) PCT EP2012/052304 de 10/02/2012
(87) WO 2012/107557 de 16/08/2012

(21) **BR 11 2013 020365-0** **1.1**
(51) B65D 1/24 (2006.01), B65D 21/02 (2006.01), B65D 85/30 (2006.01), B65D 25/00 (2006.01), B65D 6/18 (2006.01), B65D 6/26 (2006.01)
(86) PCT EP2011/051949 de 10/02/2011
(87) WO 2012/107088 de 16/08/2012

(21) **BR 11 2013 020367-6** **1.1**
(51) B65D 6/18 (2006.01)
(86) PCT EP2011/051946 de 10/02/2011
(87) WO 2012/107086 de 16/08/2012

(21) **BR 11 2013 020370-6** **1.1**
(30) 09/02/2011 JP 2011-026187
(51) A61K 8/97 (2006.01), A61K 36/18 (2006.01), A61P 17/14 (2006.01), A61Q 5/00 (2006.01), A61Q 7/00 (2006.01)
(86) PCT JP2011/079341 de 19/12/2011
(87) WO 2012/108104 de 16/08/2012

(21) **BR 11 2013 020371-4** **1.1**
(30) 10/02/2011 US 13/025,041
(51) E21B 43/14 (2006.01), E21B 34/14 (2006.01), E21B 43/12 (2006.01)
(86) PCT GB2012/000141 de 10/02/2012
(87) WO 2012/107731 de 16/08/2012

(21) **BR 11 2013 020373-0** **1.1**
(30) 11/02/2011 KR 10-2011-0012471
(51) G02B 7/04 (2006.01), G02B 7/10 (2006.01), G03B 17/02 (2006.01), G03B 13/32 (2006.01)
(86) PCT KR2012/000272 de 11/01/2012
(87) WO 2012/108625 de 16/08/2012

(21) **BR 11 2013 020374-9** **1.1**
(30) 10/02/2011 US 61/441,319; 22/06/2011 US 61/499,851
(51) E21B 10/43 (2006.01), E21B 10/55 (2006.01), E21B 10/58 (2006.01)
(86) PCT US2012/024606 de 10/02/2012
(87) WO 2012/109517 de 16/08/2012

(21) **BR 11 2013 020375-7** **1.1**
(30) 10/02/2011 US 61/441,384; 09/02/2012 US 13/370,238
(51) H04W 24/00 (2009.01)
(86) PCT CN2012/071029 de 10/02/2012
(87) WO 2012/106998 de 16/08/2012

(21) **BR 11 2013 020376-5** **1.1**
(51) G01V 5/08 (2006.01)
(86) PCT US2011/024633 de 11/02/2011
(87) WO 2012/108886 de 16/08/2012

(21) **BR 11 2013 020377-3** **1.1**
(30) 09/02/2011 US 61/441,081
(51) A61K 31/522 (2006.01), A61P 9/08 (2006.01), A61P 9/12 (2006.01)
(86) PCT US2012/024411 de 09/02/2012
(87) WO 2012/109406 de 16/08/2012

(21) **BR 11 2013 020378-1** **1.1**
(30) 11/02/2011 US 61/441,744; 10/02/2012 US 13/370,498
(51) H04L 1/20 (2006.01)
(86) PCT CN2012/071018 de 10/02/2012
(87) WO 2012/106996 de 16/08/2012

(21) **BR 11 2013 020382-0** **1.1**
(30) 11/02/2011 US 61/441,709; 11/02/2011 US 61/441,697
(51) A01H 5/00 (2006.01), A01N 63/02 (2006.01)
(86) PCT US2012/024454 de 09/02/2012
(87) WO 2012/109430 de 16/08/2012

(21) **BR 11 2013 020384-6** **1.1**
(30) 09/02/2011 US 61/441,180
(51) A01N 25/00 (2006.01)
(86) PCT US2012/024459 de 09/02/2012
(87) WO 2012/109432 de 16/08/2012

(21) **BR 11 2013 020388-9** **1.1**
(30) 14/02/2011 US 61/442.619; 13/01/2012 US 61/586.362; 13/02/2012 US 13/371.899
(51) G02B 6/44 (2006.01), G02B 6/02 (2006.01)
(86) PCT US2012/025027 de 14/02/2012
(87) WO 2012/112532 de 23/08/2012

(21) **BR 11 2013 020389-7** **1.1**
(30) 10/02/2011 US 61/441,453
(51) F15B 20/00 (2006.01), B66F 17/00 (2006.01)
(86) PCT US2012/024681 de 10/02/2012
(87) WO 2012/109558 de 16/08/2012

(21) **BR 11 2013 020390-0** **1.1**
(30) 10/02/2011 EP 11 001069.1; 22/03/2011 EP 11 002345.4; 03/05/2011 EP 11 003605.0; 23/12/2011 EP 11 010186.2
(51) A22C 7/00 (2006.01), B29C 33/00 (2006.01)
(86) PCT EP2012/000610 de 10/02/2012
(87) WO 2012/107236 de 16/08/2012

(21) **BR 11 2013 020392-7** **1.1**
(30) 14/02/2011 JP 2011-029006
(51) B22D 11/16 (2006.01)
(86) PCT JP2012/053351 de 14/02/2012
(87) WO 2012/111649 de 23/08/2012

(21) **BR 11 2013 020393-5** **1.1**
(30) 11/02/2011 US 13/025223
(51) G01F 25/00 (2006.01), G01F 1/66 (2006.01)
(86) PCT US2012/021825 de 19/01/2012
(87) WO 2012/108992 de 16/08/2012

(21) **BR 11 2013 020394-3** **1.1**
(30) 18/02/2011 JP 2011-033058
(51) H01P 3/16 (2006.01), H01P 3/14 (2006.01), H04B 1/40 (2006.01)
(86) PCT JP2012/052883 de 08/02/2012
(87) WO 2012/111511 de 23/08/2012

(21) **BR 11 2013 020396-0** **1.1**
(30) 11/02/2011 US 61/442071; 09/02/2012 US 13/370139
(51) B60N 2/10 (2006.01), B60R 7/04 (2006.01), B60G 3/20 (2006.01), B60G 7/00 (2006.01), B60G 7/02 (2006.01), B62D 21/18 (2006.01), B62D 23/00 (2006.01), B62D 33/027 (2006.01), B60P 7/08 (2006.01)
(86) PCT US2012/024664 de 10/02/2012
(87) WO 2012/109546 de 16/08/2012

(21) **BR 11 2013 020397-8** **1.1**
(30) 17/02/2011 JP 2011-032340
(51) H04B 1/04 (2006.01), H03D 7/00 (2006.01)
(86) PCT JP2012/000844 de 08/02/2012
(87) WO 2012/111278 de 23/08/2012

(21) **BR 11 2013 020398-6** **1.1**
(30) 16/02/2011 JP 2011-030657
(51) H04W 52/02 (2009.01), H04W 4/04 (2009.01), H04W 74/06 (2009.01)
(86) PCT JP2012/052741 de 07/02/2012
(87) WO 2012/111482 de 23/08/2012

(21) **BR 11 2013 020399-4** **1.1**
(51) B01F 3/04 (2006.01)
(86) PCT US2011/025500 de 18/02/2011
(87) WO 2012/112163 de 23/08/2012

(21) **BR 11 2013 020401-0** **1.1**
(30) 14/02/2011 NL 2006195; 14/02/2011 NL 2006197; 14/02/2011 NL 2006199; 27/05/2011 NL PCT/NL2011/050367; 27/05/2011 NL PCT/NL2011/050369
(51) B67D 1/02 (2006.01), B67D 1/04 (2006.01), B67D 1/12 (2006.01), B65D 83/66 (2006.01)
(86) PCT NL2012/050076 de 13/02/2012
(87) WO 2012/112035 de 23/08/2012

(21) **BR 11 2013 020403-6** **1.1**
(30) 11/02/2011 AU 2011900454
(51) B60C 25/135 (2006.01), B60B 29/00 (2006.01), B60C 25/05 (2006.01)
(86) PCT AU2012/000138 de 13/02/2012
(87) WO 2012/106780 de 16/08/2012

(21) **BR 11 2013 020404-4** **1.1**
(30) 11/02/2011 US 61/441,716; 16/05/2011 US 61/486,523
(51) A61K 36/8962 (2006.01), A01N 25/34 (2006.01)
(86) PCT US2012/024110 de 07/02/2012
(87) WO 2012/109216 de 16/08/2012

(21) **BR 11 2013 020405-2** **1.1**
(30) 17/02/2011 IT MI2011A000232
(51) B41F 33/00 (2006.01)
(86) PCT EP2012/050333 de 11/01/2012
(87) WO 2012/110265 de 23/08/2012

(21) **BR 11 2013 020408-7** **1.1**
(30) 10/02/2011 US 13/024,356
(51) F04C 29/02 (2006.01), F04C 2/107 (2006.01), F04C 18/16 (2006.01), F04C 29/12 (2006.01)
(86) PCT US2012/024241 de 08/02/2012
(87) WO 2012/109302 de 16/08/2012

(21) **BR 11 2013 020409-5** **1.1**
(30) 11/02/2011 JP 2011-027981
(51) B01D 61/36 (2006.01), B01D 69/12 (2006.01), B29C 47/02 (2006.01), B32B 27/36 (2006.01), C07C 29/76 (2006.01), C07C 31/04 (2006.01), C07C 31/08 (2006.01), C07C 31/10 (2006.01), C07C 31/12 (2006.01)
(86) PCT JP2012/053167 de 10/02/2012
(87) WO 2012/108535 de 16/08/2012

(21) **BR 11 2013 020410-9** **1.1**
(30) 11/02/2011 US 61/442,165
(51) A01C 1/06 (2006.01)
(86) PCT US2012/024617 de 10/02/2012
(87) WO 2012/109522 de 16/08/2012

(21) **BR 11 2013 020412-5** **1.1**
(30) 11/02/2011 FR 11/00433
(51) A61K 9/50 (2006.01), A61K 31/19 (2006.01), A61K 9/00 (2006.01)
(86) PCT FR2012/000046 de 03/02/2012
(87) WO 2012/107652 de 16/08/2012

(21) **BR 11 2013 020414-1** **1.1**
(51) H04L 29/08 (2006.01)
(86) PCT IB2011/000590 de 11/02/2011
(87) WO 2012/107793 de 16/08/2012

(21) **BR 11 2013 020415-0** **1.1**
(30) 11/02/2011 DE 20 2011 000 315.9
(51) B21D 39/02 (2006.01)
(86) PCT EP2012/052288 de 10/02/2012
(87) WO 2012/107553 de 16/08/2012

(21) **BR 11 2013 020416-8** **1.1**
(30) 01/03/2011 US 61/447,835; 01/03/2011 US 61/447,806; 01/03/2011 US 61/447,877; 01/03/2011 US 61/447,812; 01/03/2011 US 61/447,824; 01/03/2011 US 61/447,848; 01/03/2011 US 61/447,869
(51) B01D 53/02 (2006.01), B01J 20/32 (2006.01), B01D 53/047 (2006.01)
(86) PCT US2012/026741 de 27/02/2012
(87) WO 2012/118736 de 07/09/2012

(21) **BR 11 2013 020417-6** **1.1**
(30) 10/02/2011 AU 2011900438
(51) A61B 5/103 (2006.01), A61B 5/22 (2006.01), G06N 7/00 (2006.01), G01B 5/004 (2006.01)
(86) PCT AU2012/000126 de 09/02/2012
(87) WO 2012/106770 de 16/08/2012

(21) **BR 11 2013 020418-4** **1.1**
(30) 01/03/2011 US 61/477,877; 01/03/2011 US 61/447,812; 01/03/2011 US 61/447,869; 01/03/2011 US 61/447,824; 01/03/2011 US 61/447,848; 01/03/2011 US 61/447,835561; 01/03/2011 US 61/447,806
(51) B01D 53/04 (2006.01), B01D 53/047 (2006.01)
(86) PCT US2012/026745 de 27/02/2012
(87) WO 2012/118737 de 07/09/2012

(21) **BR 11 2013 020419-2** **1.1**
(30) 10/02/2011 EP 11153986.2; 04/07/2011 EP 111752561.0
(51) C07D 413/04 (2006.01), C07D 413/14 (2006.01), C07D 417/14 (2006.01), A01N 43/78 (2006.01), A01N 43/76 (2006.01), A01N 43/836 (2006.01)
(86) PCT EP2012/052110 de 08/02/2012
(87) WO 2012/107477 de 16/08/2012

(21) **BR 11 2013 020420-6** **1.1**
(30) 10/02/2011 DE 102011003938.4
(51) H02M 1/08 (2006.01), H03K 17/567 (2006.01)
(86) PCT EP2012/050503 de 13/01/2012
(87) WO 2012/107258 de 16/08/2012

(21) **BR 11 2013 020421-4** **1.1**
(30) 24/02/2011 DE 10 2011 004 637.2
(51) B60S 1/38 (2006.01)
(86) PCT EP2012/052700 de 16/02/2012
(87) WO 2012/113708 de 30/08/2012

(21) **BR 11 2013 020422-2** **1.1**
(30) 17/02/2010 DE 10 2010 008 353.4
(51) C12N 1/00 (2006.01), C12P 7/64 (2006.01)
(86) PCT DE2011/000141 de 16/02/2011
(87) WO 2011/100955 de 25/08/2011

(21) **BR 11 2013 020423-0** **1.1**
(30) 16/02/2011 EP 11154663.6
(51) B01J 31/18 (2006.01), B01J 31/14 (2006.01), B01J 31/02 (2006.01)
(86) PCT EP2012/000092 de 11/01/2012
(87) WO 2012/110174 de 23/08/2012

(21) **BR 11 2013 020424-9** **1.1**
(30) 11/02/2011 US 61/441,988
(51) A61K 31/4439 (2006.01), A61P 25/00 (2006.01), A61P 25/16 (2006.01)
(86) PCT GB11/052056 de 21/10/2011
(87) WO 2012/107708 de 16/08/2012

(21) **BR 11 2013 020426-5** **1.1**
(30) 11/02/2011 IT MI2011A000212; 21/02/2011 IT MI2011A000254
(51) B29C 33/30 (2006.01), B29C 65/00 (2006.01), B29C 70/84 (2006.01), B29C 70/54 (2006.01), B62D 25/00 (2006.01), B62D 27/00 (2006.01), B62D 21/12 (2006.01)
(86) PCT IB2012/050603 de 10/02/2012
(87) WO 2012/107899 de 16/08/2012

(21) **BR 11 2013 020441-9** **1.1**
(30) 01/02/2011 US 13/019.061
(51) G06Q 30/02 (2012.01), G06Q 50/30 (2012.01), G06K 9/18 (2006.01)
(86) PCT US2012/023496 de 01/02/2012
(87) WO 2012/106438 de 09/08/2012

(21) **BR 11 2013 020442-7** **1.1**
(30) 01/02/2011 US 13/018,874
(51) H02K 9/06 (2006.01), H02K 9/12 (2006.01)
(86) PCT US2012/022524 de 25/01/2012
(87) WO 2012/106159 de 09/08/2012

(21) **BR 11 2013 020443-5** **1.1**
(30) 14/01/2011 US 61/461,196
(51) A61B 17/115 (2006.01)
(86) PCT US2012/021380 de 13/01/2012
(87) WO 2012/097342 de 19/07/2012

(21) **BR 11 2013 020454-0** **1.1**
(30) 14/02/2011 KR 10-2011-0012983
(51) G01N 33/574 (2006.01), G01N 33/68 (2006.01), C07K 14/715 (2006.01), C07K 19/00 (2006.01)
(86) PCT IB2012/000259 de 10/02/2012
(87) WO 2012/110878 de 23/08/2012

(21) **BR 11 2013 020460-5** **1.1**
(30) 11/02/2011 MX MX/a/2011/002035
(51) F24D 17/00 (2006.01), F24J 2/34 (2006.01), F24J 2/05 (2006.01), F24J 2/44 (2006.01)
(86) PCT MX2011/000054 de 12/05/2011
(87) WO 2012/108752 de 16/08/2012

(21) **BR 11 2013 020461-3** **1.1**
(30) 11/02/2011 US 61/441,692
(51) C07K 14/405 (2006.01)
(86) PCT GB2012/050305 de 10/02/2012
(87) WO 2012/107780 de 16/08/2012

(21) **BR 11 2013 020464-8** **1.1**
(30) 05/01/2012 EP 12150315.5
(51) C22C 38/00 (2006.01), C22C 38/02 (2006.01), C21D 8/12 (2006.01), H01F 1/147 (2006.01)
(86) PCT EP2012/075966 de 18/12/2012
(87) WO 2013/102556 de 11/07/2013

(21) **BR 11 2013 020468-0** **1.1**
(30) 15/02/2011 JP PCT/JP2011/053187
(51) G06T 1/00 (2006.01)
(86) PCT JP2012/053395 de 14/02/2012
(87) WO 2012/111664 de 23/08/2012

(21) **BR 11 2013 020472-9** **1.1**
(30) 17/02/2011 DE 10 2011 011 395.9
(51) B60T 11/32 (2006.01), B60T 17/04 (2006.01), B60T 17/18 (2006.01)
(86) PCT EP2012/052571 de 15/02/2012
(87) WO 2012/110547 de 23/08/2012

(21) **BR 11 2013 020475-3** **1.1**
(51) B23Q 11/00 (2006.01), B23Q 11/10 (2006.01)
(86) PCT EP2011/053240 de 03/03/2011
(87) WO 2012/116758 de 07/09/2012

(21) **BR 11 2013 020478-8** **1.1**
(30) 18/02/2011 US 13/030,534; 06/06/2011 US 13/154,200
(51) G06T 5/00 (2006.01)
(86) PCT US2012/025604 de 17/02/2012
(87) WO 2012/112866 de 23/08/2012

(21) **BR 11 2013 020483-4** **1.1**
(30) 16/02/2011 EP 11 154643.8
(51) B65D 85/804 (2006.01)
(86) PCT EP2012/051733 de 02/02/2012
(87) WO 2012/110323 de 23/08/2012

(21) **BR 11 2013 020485-0** **1.1**
(30) 23/02/2011 DE 10 2011 012 209.5
(51) A61F 13/551 (2006.01), B32B 27/32 (2006.01), C08L 23/08 (2006.01), C08L 23/20 (2006.01), C09J 123/08 (2006.01), C09J 123/10 (2006.01), C09J 123/20 (2006.01)
(86) PCT EP2012/000748 de 21/02/2012
(87) WO 2012/113535 de 30/08/2012

(21) **BR 11 2013 020486-9** **1.1**
(30) 07/09/2011 US 61/531,760
(86) PCT JP2012/005608 de 05/09/2012
(87) WO 2013/035313 de 14/03/2013

(21) **BR 11 2013 020494-0** **1.1**
(30) 14/02/2011 US 13/027,003
(51) A61B 17/04 (2006.01)
(86) PCT US2012/024827 de 13/02/2012
(87) WO 2012/112424 de 23/08/2012

(21) **BR 11 2013 020498-2** **1.1**
(30) 10/02/2011 US 61/441,516
(51) C12P 19/34 (2006.01)
(86) PCT US2012/024448 de 09/02/2012
(87) WO 2012/109427 de 16/08/2012

(21) **BR 11 2013 020509-1** **1.1**
(30) 17/02/2011 GB 1102785.1; 08/08/2011 GB 1113614.0
(51) A24B 3/08 (2006.01), A24B 15/20 (2006.01), A24B 15/24 (2006.01), A24B 15/16 (2006.01), A24D 3/16 (2006.01), A24D 3/12 (2006.01), A24D 3/04 (2006.01)
(86) PCT GB2012/050349 de 16/02/2012
(87) WO 2012/110819 de 23/08/2012

(21) **BR 11 2013 020515-6** **1.1**
(51) C10G 2/00 (2006.01), C07C 1/04 (2006.01), C10J 3/00 (2006.01)
(86) PCT CA2011/000151 de 11/02/2011
(87) WO 2012/106795 de 16/08/2012

(21) **BR 11 2013 020518-0** **1.1**
(30) 18/02/2011 FR 11 51354
(51) A21D 2/14 (2006.01), C12N 1/18 (2006.01), C12N 15/01 (2006.01), A21D 8/04 (2006.01), C12R 1/865 (2006.01)
(86) PCT FR2011/051550 de 01/07/2011
(87) WO 2012/110711 de 23/08/2012

(21) **BR 11 2013 020520-2** **1.1**
(30) 10/02/2011 CH 00247/2011
(51) C07D 413/04 (2006.01), C07D 413/14 (2006.01), C07D 417/04 (2006.01), C07D 417/14 (2006.01), A01N 43/80 (2006.01)
(86) PCT EP2012/052241 de 09/02/2012
(87) WO 2012/107533 de 16/08/2012

(21) **BR 11 2013 020522-9** **1.1**
(30) 10/02/2011 US 13/025,039
(51) E21B 43/14 (2006.01), E21B 34/14 (2006.01), E21B 43/12 (2006.01), E21B 34/10 (2006.01)
(86) PCT GB2012/000139 de 10/02/2012
(87) WO 2012/107730 de 16/08/2012

(21) **BR 11 2013 020523-7** **1.1**
(30) 11/02/2011 US 130/25,884
(51) E21B 10/32 (2006.01), E21B 10/62 (2006.01)
(86) PCT US2012/024318 de 08/02/2012
(87) WO 2012/109346 de 16/08/2012

(21) **BR 11 2013 020524-5** **1.1**
(30) 11/02/2011 US 61/441,907
(51) E21B 10/20 (2006.01)
(86) PCT US2012/024134 de 07/02/2012
(87) WO 2012/109234 de 16/08/2012

(21) **BR 11 2013 020528-8** **1.1**
(30) 10/02/2011 FI 20115132
(51) C10M 141/00 (2006.01), C10M 171/06 (2006.01), C10M 125/00 (2006.01)
(86) PCT FI2012/050131 de 10/02/2012
(87) WO 2012/107649 de 16/08/2012

(21) **BR 11 2013 020530-0** **1.1**
(30) 10/02/2011 US 61/441,319; 22/06/2011 US 61/499,851
(51) E21B 10/43 (2006.01), E21B 10/55 (2006.01), E21B 10/58 (2006.01)
(86) PCT US2012/024609 de 10/02/2012
(87) WO 2012/109518 de 16/08/2012

(21) **BR 11 2013 020531-8** **1.1**
(30) 11/02/2011 US 61/441,755; 29/07/2011 US 61/513,228
(51) F16M 11/42 (2006.01), A63J 1/00 (2006.01), E04H 3/24 (2006.01), F16M 11/20 (2006.01), F21V 21/005 (2006.01), H01R 39/00 (2006.01)
(86) PCT IB2012/050621 de 10/02/2012
(87) WO 2012/107910 de 16/08/2012

(21) **BR 11 2013 020532-6** **1.1**
(30) 14/02/2011 EP 11154396.3
(51) C08G 59/42 (2006.01), C09D 5/03 (2006.01), C09D 163/00 (2006.01)
(86) PCT EP2012/052404 de 13/02/2012
(87) WO 2012/110451 de 23/08/2012

(21) **BR 11 2013 020533-4** **1.1**
(30) 11/02/2011 US 61/441,893
(51) C01B 39/06 (2006.01)
(86) PCT US2012/024727 de 10/02/2012
(87) WO 2012/109590 de 16/08/2012

(21) **BR 11 2013 020534-2** **1.1**
(30) 10/03/2011 AT A 331/2011
(51) F03B 11/06 (2006.01), F03D 9/00 (2006.01), F03D 11/00 (2006.01), F03D 11/02 (2006.01), H02K 7/18 (2006.01)
(86) PCT AT2012/000062 de 12/03/2012
(87) WO 2012/119171 de 13/09/2012

(21) **BR 11 2013 020535-0** **1.1**
(30) 31/05/2011 EP 11168233.2
(51) B66B 13/12 (2006.01), B66B 19/00 (2006.01)
(86) PCT EP2012/060093 de 30/05/2012
(87) WO 2012/163940 de 06/12/2012

(21) **BR 11 2013 020537-7** **1.1**
(51) A61K 9/50 (2006.01), A61K 9/00 (2006.01), A61K 31/4458 (2006.01)
(86) PCT US2011/024873 de 15/02/2011
(87) WO 2012/112140 de 23/08/2012

(21) **BR 11 2013 020539-3** **1.1**
(30) 11/02/2011 SG 201101060-0; 13/05/2011 US 61/485,880
(51) C07D 279/20 (2006.01), A61K 31/5415 (2006.01), A61P 25/00 (2006.01)
(86) PCT GB2011/001221 de 15/08/2011
(87) WO 2012/107706 de 16/08/2012

(21) **BR 11 2013 020543-1** **1.1**
(30) 10/02/2011 IT TO2011A000112
(51) F01C 9/00 (2006.01)
(86) PCT IB2011/055009 de 10/11/2011
(87) WO 2012/107810 de 16/08/2012

(21) **BR 11 2013 020544-0** **1.1**
(30) 11/02/2011 US 61/463,044; 20/06/2011 KR 10-2011-0059417
(51) G06F 3/048 (2013.01), G06F 3/14 (2006.01), G06F 3/041 (2006.01)
(86) PCT KR2012/000997 de 10/02/2012
(87) WO 2012/108714 de 16/08/2012

(21) **BR 11 2013 020545-8** **1.1**

(30) 10/02/2011 JP 2011-027533; 14/02/2011 JP 2011-028293; 18/02/2011 JP 2011-032858
(51) G06F 3/12 (2006.01)
(86) PCT JP2012/053584 de 08/02/2012
(87) WO 2012/108547 de 16/08/2012

(21) **BR 11 2013 020546-6** **1.1**
(30) 10/02/2011 KR 10-2011-0011983; 09/02/2012 KR 10-2012-0013294
(51) H04W 88/02 (2009.01), H04W 52/04 (2009.01)
(86) PCT KR2012/001004 de 10/02/2012
(87) WO 2012/108719 de 16/08/2012

(21) **BR 11 2013 020547-4** **1.1**
(30) 11/02/2011 US 61/463,115; 20/06/2011 KR 10-2011-0059499
(51) G06F 3/06 (2006.01), G06F 3/14 (2006.01), G06F 3/048 (2013.01), G06F 17/30 (2006.01)
(86) PCT KR2012/000952 de 09/02/2012
(87) WO 2012/108697 de 16/08/2012

(21) **BR 11 2013 020548-2** **1.1**
(30) 11/02/2011 US 61/441,821; 20/06/2011 KR 10-2011-0059716
(51) H04W 4/12 (2009.01), H04W 4/18 (2009.01), G06F 17/28 (2006.01)
(86) PCT KR2012/000871 de 07/02/2012
(87) WO 2012/108656 de 16/08/2012

(21) **BR 11 2013 020584-9** **1.1**
(30) 17/02/2011 DE 10 2011 011 630.3
(51) B60T 13/66 (2006.01), B60T 13/68 (2006.01), B60T 17/00 (2006.01), B60T 17/02 (2006.01)
(86) PCT EP2012/052587 de 15/02/2012
(87) WO 2012/110555 de 23/08/2012

(21) **BR 11 2013 020586-5** **1.1**
(30) 14/02/2011 US 13/026,995
(51) A61K 35/16 (2006.01), C12N 5/0775 (2010.01)
(86) PCT US2012/025086 de 14/02/2012
(87) WO 2012/112576 de 23/08/2012

(21) **BR 11 2013 020601-2** **1.1**
(30) 22/02/2011 US 13/031.941; 28/04/2011 US 13/096.161
(51) C21B 5/06 (2006.01)
(86) PCT US2012/025865 de 21/02/2012
(87) WO 2012/115928 de 30/08/2012

(21) **BR 11 2013 020602-0** **1.1**
(30) 14/02/2011 JP 2011-029034
(51) H04W 8/24 (2009.01), H04J 11/00 (2006.01), H04W 72/04 (2009.01)
(86) PCT JP2012/053317 de 14/02/2012
(87) WO 2012/111638 de 23/08/2012

(21) **BR 11 2013 020603-9** **1.1**
(30) 14/02/2011 US 61/463,293
(51) G01N 15/14 (2006.01), G01N 21/25 (2006.01), G01N 21/47 (2006.01), G01N 11/00 (2006.01), G01N 21/64 (2006.01)
(86) PCT US2012/025041 de 14/02/2012
(87) WO 2012/112545 de 23/08/2012

(21) **BR 11 2013 020605-5** **1.1**
(30) 14/02/2011 EP 11 154397.1; 09/08/2011 EP PCT/EP2011/063705
(51) C07D 487/04 (2006.01), A61K 31/519 (2006.01), A61P 25/28 (2006.01)
(86) PCT EP2012/052378 de 13/02/2012
(87) WO 2012/110440 de 23/08/2012

(21) **BR 11 2013 020609-8** **1.1**
(30) 23/02/2011 US 61/445,746
(51) C07C 319/26 (2006.01), C07C 323/12 (2006.01)
(86) PCT EP2012/052370 de 13/02/2012
(87) WO 2012/113665 de 30/08/2012

(21) **BR 11 2013 020612-8** **1.1**
(30) 16/02/2011 EP 11154627.1
(51) G01K 13/12 (2006.01), G01N 1/12 (2006.01), G01N 33/20 (2006.01)
(86) PCT EP2011/073726 de 22/12/2011
(87) WO 2012/110148 de 23/08/2012

(21) **BR 11 2013 020616-0** **1.1**
(51) A42B 3/28 (2006.01)
(86) PCT IT2011/000036 de 14/02/2011
(87) WO 2012/111030 de 23/08/2012

(21) **BR 11 2013 020620-9** **1.1**
(30) 14/02/2011 US 61/442,451; 10/05/2011 US 61/484,296
(51) C07B 59/00 (2006.01), C07C 59/01 (2006.01), A61K 31/19 (2006.01), A61K 31/22 (2006.01), A61P 21/00 (2006.01), A61P 25/02 (2006.01), A61P 25/20 (2006.01), C07C 69/67 (2006.01)
(86) PCT US2012/024974 de 14/02/2012
(87) WO 2012/112492 de 23/08/2012

(21) **BR 11 2013 020624-1** **1.1**
(30) 15/02/2011 US 61/443,031; 23/05/2011 EP 11167099.8
(51) A61M 5/19 (2006.01)
(86) PCT EP2012/052451 de 14/02/2012
(87) WO 2012/110474 de 23/08/2012

(21) **BR 11 2013 020625-0** **1.1**
(30) 24/02/2011 JP 2011-038167
(51) C08L 77/06 (2006.01), C08G 69/26 (2006.01), C08J 3/22 (2006.01), C08K 5/09 (2006.01)
(86) PCT JP2012/054328 de 22/02/2012
(87) WO 2012/115171 de 30/08/2012

(21) **BR 11 2013 020627-6** **1.1**
(30) 08/03/2011 US 61/450177
(51) C07C 229/48 (2006.01), C07C 227/16 (2006.01)
(86) PCT EP2012/053867 de 07/03/2012
(87) WO 2012/120025 de 13/09/2012

(21) **BR 11 2013 020628-4** **1.1**
(30) 22/02/2011 IT VI2011A000034
(51) B05B 11/00 (2006.01)
(86) PCT IB2012/000263 de 13/02/2012
(87) WO 2012/114174 de 30/08/2012

(21) **BR 11 2013 020629-2** **1.1**
(51) A61B 3/10 (2006.01), A61B 3/18 (2006.01), G01B 11/00 (2006.01), G01N 21/47 (2006.01), G01N 21/41 (2006.01)
(86) PCT EP2011/000711 de 15/02/2011
(87) WO 2012/110051 de 23/08/2012

(21) **BR 11 2013 020631-4** **1.1**
(51) A61B 5/00 (2006.01), A61B 3/12 (2006.01)
(86) PCT EP2011/000712 de 15/02/2011
(87) WO 2012/110052 de 23/08/2012

(21) **BR 11 2013 020632-2** **1.1**
(30) 18/02/2011 EP 11154979.6; 18/02/2011 US 61/444275
(51) A61K 31/4985 (2006.01), A61P 31/22 (2006.01), A61K 9/00 (2006.01)
(86) PCT EP2012/052763 de 17/02/2012
(87) WO 2012/110631 de 23/08/2012

(21) **BR 11 2013 020633-0** **1.1**
(30) 16/03/2011 JP 2011-057524
(51) G07F 11/60 (2006.01)
(86) PCT JP2011/071202 de 16/09/2011
(87) WO 2012/124192 de 20/09/2012

(21) **BR 11 2013 020634-9** **1.1**
(30) 17/02/2011 JP 2011-032610
(51) C07C 25/02 (2006.01), C07C 43/205 (2006.01), C07D 307/80 (2006.01), C07F 15/00 (2006.01)
(86) PCT JP2012/054337 de 16/02/2012
(87) WO 2012/111849 de 23/08/2012

(21) **BR 11 2013 020636-5** **1.1**
(30) 15/02/2011 US 61/443,178; 15/02/2011 US 61/443,174; 04/05/2011 US 61/482,504
(51) G01N 15/14 (2006.01)
(86) PCT US2012/025176 de 15/02/2012
(87) WO 2012/112641 de 23/08/2012

(21) **BR 11 2013 020637-3** **1.1**
(30) 23/03/2011 US 13/070,414
(51) H04B 7/02 (2006.01), H03M 7/30 (2006.01)
(86) PCT IB2012/051192 de 14/03/2012
(87) WO 2012/127364 de 27/09/2012

(21) **BR 11 2013 020638-1** **1.1**
(30) 09/03/2011 US 61/451,103; 28/02/2012 US 61/604,242
(51) A61F 2/12 (2006.01), A61L 27/14 (2006.01), C08L 101/16 (2006.01), A61F 2/52 (2006.01)
(86) PCT US2012/027975 de 07/03/2012
(87) WO 2012/122215 de 13/09/2012

(21) **BR 11 2013 020641-1** **1.1**
(30) 25/02/2011 KR 10-2011-0016981
(51) C07D 403/04 (2006.01), C07D 401/04 (2006.01), A61K 31/506 (2006.01), A61P 1/00 (2006.01)
(86) PCT KR2012/001427 de 24/02/2012
(87) WO 2012/115480 de 30/08/2012

(21) **BR 11 2013 020642-0** **1.1**
(30) 22/02/2011 US 61/445,267; 17/01/2012 US 13/351,861
(51) H04W 12/06 (2009.01)
(86) PCT US2012/023732 de 03/02/2012
(87) WO 2012/115761 de 30/08/2012

(21) **BR 11 2013 020649-7** **1.1**
(30) 14/02/2011 JP 2011-028534
(51) H04W 72/04 (2009.01), H04J 11/00 (2006.01), H04J 99/00 (2009.01), H04W 16/28 (2009.01)
(86) PCT JP2012/053292 de 13/02/2012
(87) WO 2012/111623 de 23/08/2012

(21) **BR 11 2013 020650-0** **1.1**
(30) 15/02/2011 US 61/442,961; 10/10/2011 US 61/545,345; 06/12/2011 US 61/567,577
(51) A61B 17/32 (2006.01), A61B 17/00 (2006.01)
(86) PCT US2012/025190 de 15/02/2012
(87) WO 2012/112649 de 23/08/2012

(21) **BR 11 2013 020651-9** **1.1**
(30) 14/02/2011 IN 371/DEL/2011
(51) C11C 3/04 (2006.01), C10L 1/02 (2006.01)
(86) PCT IN2012/000092 de 10/02/2012
(87) WO 2012/111023 de 23/08/2012

(21) **BR 11 2013 020652-7** **1.1**
(30) 14/02/2011 SE 1150114-5; 14/02/2011 US 61/442,377; 25/02/2011 SE 1150179-8; 25/02/2011 US 61/446,768
(51) D01F 9/17 (2006.01), C07G 1/00 (2011.01), D01D 1/02 (2006.01)
(86) PCT SE2012/050141 de 13/02/2012
(87) WO 2012/112108 de 23/08/2012

(21) **BR 11 2013 020654-3** **1.1**
(30) 15/02/2011 EP 11154475.5
(51) C25D 3/56 (2006.01)
(86) PCT EP2012/051468 de 30/01/2012
(87) WO 2012/110304 de 23/08/2012

(21) **BR 11 2013 020655-1** **1.1**
(51) H04B 7/04 (2006.01), H04L 1/00 (2006.01)
(86) PCT CN2011/072332 de 31/03/2011
(87) WO 2012/129803 de 04/10/2012

(21) **BR 11 2013 020656-0** **1.1**
(30) 17/02/2011 EP 11 154780.8
(51) C07D 317/66 (2006.01), C07D 407/12 (2006.01), C07D 405/12 (2006.01), C07D 409/12 (2006.01), C07D 413/12 (2006.01), A61K 31/36 (2006.01), A61P 25/18 (2006.01)
(86) PCT EP2012/052440 de 14/02/2012
(87) WO 2012/110470 de 23/08/2012

(21) **BR 11 2013 020657-8** **1.1**
(51) C22C 38/00 (2006.01), C21D 8/12 (2006.01), C22C 38/60 (2006.01), H01F 1/16 (2006.01)
(86) PCT JP2011/001074 de 24/02/2011
(87) WO 2012/114383 de 30/08/2012

(21) **BR 11 2013 020665-9** **1.1**
(30) 18/02/2011 EP 11155040.6
(51) A61M 5/20 (2006.01), A61M 5/32 (2006.01)
(86) PCT EP2012/052647 de 16/02/2012
(87) WO 2012/110578 de 23/08/2012

(21) **BR 11 2013 020667-5** **1.1**
(30) 16/02/2011 EP 11 154607.3
(51) G05D 1/02 (2006.01)
(86) PCT EP2012/051925 de 06/02/2012
(87) WO 2012/110343 de 23/08/2012

(21) **BR 11 2013 020670-5** **1.1**
(30) 18/02/2011 EP 11155042.2
(51) A61M 5/20 (2006.01), A61M 5/32 (2006.01)
(86) PCT EP2012/052649 de 16/02/2012
(87) WO 2012/110580 de 23/08/2012

(21) **BR 11 2013 020674-8** **1.1**
(51) F15B 15/14 (2006.01)
(86) PCT CN11/000253 de 18/02/2011
(87) WO 2012/109769 de 23/08/2012

(21) **BR 11 2013 020675-6** **1.1**
(30) 15/02/2011 US 61/443,088
(51) G01N 33/50 (2006.01), G01N 33/48 (2006.01)
(86) PCT US2012/025270 de 15/02/2012
(87) WO 2013/105986 de 18/07/2013

(21) **BR 11 2013 020677-2** **1.1**
(30) 16/02/2011 DE 10 2011 011 423.8
(51) B25J 15/00 (2006.01), B25J 15/10 (2006.01)

(86) PCT EP2012/000115 de 12/01/2012
(87) WO 2012/110176 de 23/08/2012

(21) **BR 11 2013 020678-0** **1.1**
(30) 15/02/2011 JP 2011-029570; 22/11/2011 JP 2011-255270
(51) B32B 3/14 (2006.01), B32B 9/00 (2006.01), B32B 15/00 (2006.01), B32B 18/00 (2006.01), F16C 33/10 (2006.01)
(86) PCT JP2012/053011 de 09/02/2012
(87) WO 2012/111530 de 23/08/2012

(21) **BR 11 2013 020680-2** **1.1**
(30) 14/02/2011 US 61/442,553; 13/02/2012 US 13/371,928
(51) A45D 19/00 (2006.01), A45D 44/00 (2006.01), B01F 13/00 (2006.01)
(86) PCT US2012/024980 de 14/02/2012
(87) WO 2012/112497 de 23/08/2012

(21) **BR 11 2013 020681-0** **1.1**
(30) 18/02/2011 FI 20115157; 18/02/2011 US 61.444,272
(51) G01N 1/28 (2006.01), G01N 33/52 (2006.01)
(86) PCT FI2012/050093 de 02/02/2012
(87) WO 2012/110693 de 23/08/2012

(21) **BR 11 2013 020682-9** **1.1**
(30) 17/02/2011 US 61/444,093
(51) C22C 21/00 (2006.01), C22C 21/12 (2006.01)
(86) PCT US2012/025724 de 17/02/2012
(87) WO 2012/112942 de 23/08/2012

(21) **BR 11 2013 020684-5** **1.1**
(30) 18/02/2011 GB 11 02857.8
(51) A23K 1/00 (2006.01), A23K 1/165 (2006.01), A23K 1/18 (2006.01), C12R 1/00 (2006.01), C12R 1/125 (2006.01)
(86) PCT GB2012/050124 de 19/01/2012
(87) WO 2012/110778 de 23/08/2012

(21) **BR 11 2013 020687-0** **1.1**
(30) 16/02/2011 PL 393944
(51) A24C 5/36 (2006.01)
(86) PCT PL2012/050006 de 15/02/2012
(87) WO 2012/112062 de 23/08/2012

(21) **BR 11 2013 020695-0** **1.1**
(30) 23/02/2011 US 61/463,846; 14/04/2011 US 61/517,130; 21/02/2012 US 13/400,735
(51) A23L 1/30 (2006.01), A23L 1/308 (2006.01)
(86) PCT SE2012/050202 de 23/02/2012
(87) WO 2012/115588 de 30/08/2012

(21) **BR 11 2013 020701-9** **1.1**
(30) 16/02/2011 JP 2011-031113
(51) B60C 11/11 (2006.01)
(86) PCT JP2012/000921 de 10/02/2012
(87) WO 2012/111297 de 23/08/2012

(21) **BR 11 2013 020702-7** **1.1**
(30) 16/02/2011 AT A 201/2011
(51) A61K 9/00 (2006.01), A61K 33/04 (2006.01), A61P 15/02 (2006.01)
(86) PCT AT2012/000032 de 16/02/2012
(87) WO 2012/109685 de 23/08/2012

(21) **BR 11 2013 020706-0** **1.1**
(30) 16/02/2011 US 61/443,587; 15/02/2012 US 13/397,450
(51) H04W 52/08 (2009.01), H04W 52/24 (2009.01), H04W 52/36 (2009.01), H04W 52/50 (2009.01), H04W 74/08 (2009.01), H04L 1/00 (2006.01)
(86) PCT US2012/025495 de 16/02/2012
(87) WO 2012/112801 de 23/08/2012

(21) **BR 11 2013 020707-8** **1.1**
(30) 15/02/2011 FR 1151243
(51) A61P 15/14 (2006.01), A61K 31/48 (2006.01), A61K 31/381 (2006.01), A61K 31/4045 (2006.01), A61K 31/428 (2006.01)
(86) PCT EP2012/052553 de 15/02/2012
(87) WO 2012/110537 de 23/08/2012

(21) **BR 11 2013 020719-1** **1.1**
(30) 14/02/2011 US 61/442,400
(51) C07C 405/00 (2006.01), A61K 8/42 (2006.01), A61Q 7/00 (2006.01)
(86) PCT US2012/024881 de 13/02/2012
(87) WO 2012/112451 de 23/08/2012

(21) **BR 11 2013 020721-3** **1.1**
(30) 15/02/2011 US 61/463,282; 23/11/2011 US 13/303,408
(51) G21C 15/243 (2006.01)
(86) PCT US2012/025001 de 14/02/2012
(87) WO 2012/112509 de 23/08/2012

(21) **BR 11 2013 020722-1** **1.1**
(30) 17/02/2011 US 61/443,993
(51) H04L 12/28 (2006.01)
(86) PCT US2012/025552 de 17/02/2012
(87) WO 2012/112834 de 23/08/2012

(21) **BR 11 2013 020723-0** **1.1**
(51) A61Q 11/00 (2006.01), A61K 8/33 (2006.01), A61K 8/34 (2006.01), A61K 8/42 (2006.01), A61K 8/49 (2006.01), A61K 8/92 (2006.01), A61K 8/27 (2006.01)
(86) PCT US2011/024874 de 15/02/2011
(87) WO 2012/112141 de 23/08/2012

(21) **BR 11 2013 020727-2** **1.1**
(30) 14/02/2011 CH 256/11
(51) F24F 1/00 (2011.01), F24F 3/06 (2006.01), F24F 5/00 (2006.01), F24F 13/30 (2006.01), F24D 12/02 (2006.01), F24H 3/12 (2006.01), F25B 21/04 (2006.01)
(86) PCT EP2012/052423 de 13/02/2012
(87) WO 2012/110461 de 23/08/2012

(21) **BR 11 2013 020728-0** **1.1**
(30) 14/02/2011 DE 10 2011 011 207.3
(51) F23D 14/32 (2006.01), F23D 14/22 (2006.01)
(86) PCT EP2012/052363 de 10/02/2012
(87) WO 2012/110434 de 23/08/2012

(21) **BR 11 2013 020730-2** **1.1**
(30) 18/02/2011 US 61/444,420; 26/04/2011 US 61/479,014
(51) B65D 5/48 (2006.01), B65D 5/54 (2006.01), B65D 77/04 (2006.01)
(86) PCT US2012/024628 de 10/02/2012
(87) WO 2012/112387 de 23/08/2012

(21) **BR 11 2013 020731-0** **1.1**
(30) 14/02/2011 DE 10 2011 004024.2
(51) B05B 5/03 (2006.01), B05B 5/10 (2006.01), B05B 12/00 (2006.01), B05B 12/08 (2006.01), G07C 3/02 (2006.01)
(86) PCT US2012/024943 de 14/02/2012
(87) WO 2012/161762 de 29/11/2012

(21) **BR 11 2013 020732-9** **1.1**
(30) 14/02/2011 US 61/442.671; 24/01/2012 US 13/357.607
(51) B05B 1/34 (2006.01), B65D 83/14 (2006.01), B05B 5/025 (2006.01), B05B 5/053 (2006.01), B05B 5/16 (2006.01), B65D 83/20 (2006.01), B65D 83/30 (2006.01)
(86) PCT US2012/024866 de 13/02/2012
(87) WO 2012/112446 de 23/08/2012

(21) **BR 11 2013 020733-7** **1.1**
(30) 14/02/2011 DE 102011004035.8
(51) B05B 7/14 (2006.01), B65G 53/28 (2006.01)
(86) PCT US2012/024847 de 13/08/2012
(87) WO 2012/112436 de 23/08/2012

(21) **BR 11 2013 020735-3** **1.1**
(30) 17/02/2011 US 61/443,841
(51) C09J 189/00 (2006.01)
(86) PCT US2012/025348 de 16/02/2012
(87) WO 2012/112734 de 23/08/2012

(21) **BR 11 2013 020736-1** **1.1**
(30) 14/02/2011 IT 2011A000016
(51) A23D 9/00 (2006.01), H01B 3/22 (2006.01)
(86) PCT EP2012/052361 de 10/02/2012
(87) WO 2012/110432 de 23/08/2012

(21) **BR 11 2013 020737-0** **1.1**
(30) 16/02/2011 US 61/443,336
(51) C12P 7/00 (2006.01)
(86) PCT US2012/025442 de 16/02/2012
(87) WO 2012/112773 de 23/08/2012

(21) **BR 11 2013 020739-6** **1.1**
(30) 18/02/2011 US 13/030,332
(51) H04W 48/14 (2009.01), H04W 88/02 (2009.01)
(86) PCT US2012/025559 de 17/02/2012
(87) WO 2012/112837 de 23/08/2012

(21) **BR 11 2013 020740-0** **1.1**
(30) 16/02/2011 JP 2011-030751
(51) H02G 3/30 (2006.01), B60R 16/02 (2006.01), F16B 2/22 (2006.01), F16B 19/00 (2006.01), H01B 7/00 (2006.01)
(86) PCT JP2012/053678 de 16/02/2012
(87) WO 2012/111758 de 23/08/2012

(21) **BR 11 2013 020741-8** **1.1**
(30) 16/02/2011 JP 2011-031005
(51) H01M 2/10 (2006.01)
(86) PCT JP2011/079102 de 15/12/2011
(87) WO 2012/111231 de 23/08/2012

(21) **BR 11 2013 020742-6** **1.1**
(30) 17/02/2011 US 13/029,263
(51) C12P 19/00 (2006.01)
(86) PCT US2011/033734 de 25/04/2011
(87) WO 2012/112177 de 23/08/2012

(21) **BR 11 2013 020743-4** **1.1**
(30) 14/02/2011 US 61/442,733
(51) A61K 39/395 (2006.01), A61K 38/16 (2006.01), A61K 38/17 (2006.01), A61P 31/16 (2006.01), A61P 31/00 (2006.01)
(86) PCT US2012/024971 de 14/02/2012
(87) WO 2012/112489 de 23/08/2012

(21) **BR 11 2013 020744-2** **1.1**
(30) 17/02/2011 US 61/444,081
(51) E21D 9/06 (2006.01), E21D 9/08 (2006.01)
(86) PCT US2012/025478 de 16/02/2012
(87) WO 2012/115858 de 30/08/2012

(21) **BR 11 2013 020749-3** **1.1**
(30) 14/02/2011 US 61/442,323; 02/09/2011 EP 11179919.3
(51) H04N 7/167 (2011.01), H04N 5/00 (2011.01)
(86) PCT EP2012/051513 de 31/01/2012
(87) WO 2012/110306 de 23/08/2012

(21) **BR 11 2013 020752-3** **1.1**
(30) 14/02/2011 MX MX/A/2011/001683
(51) C09K 8/38 (2006.01)
(86) PCT IB2011/000918 de 28/04/2011
(87) WO 2012/110844 de 23/08/2012

(21) **BR 11 2013 020753-1** **1.1**
(30) 14/02/2011 GB 1102557.4
(51) C11B 1/10 (2006.01), A61K 8/04 (2006.01), A61Q 19/00 (2006.01), A23L 1/30 (2006.01)
(86) PCT GB2012/050323 de 14/02/2012
(87) WO 2012/110797 de 23/08/2012

(21) **BR 11 2013 020754-0** **1.1**
(30) 30/03/2011 US 13/076,008
(51) F16L 1/16 (2006.01), F16L 1/26 (2006.01), F16L 55/18 (2006.01)
(86) PCT US2012/026462 de 24/02/2012
(87) WO 2012/134680 de 04/10/2012

(21) **BR 11 2013 020755-8** **1.1**
(30) 14/02/2011 JP 2011-028252
(51) C08L 15/00 (2006.01), B60C 1/00 (2006.01), C08K 3/36 (2006.01), C08L 9/00 (2006.01), C08L 51/04 (2006.01)
(86) PCT JP2012/053320 de 14/02/2012
(87) WO 2012/111640 de 23/08/2012

(21) **BR 11 2013 020756-6** **1.1**
(30) 21/02/2011 JP 2011-034571; 08/12/2011 JP 2011-268944
(51) B01J 20/20 (2006.01), A61L 9/16 (2006.01), C01B 31/10 (2006.01)
(86) PCT JP2012/000726 de 03/02/2012
(87) WO 2012/114662 de 30/08/2012

(21) **BR 11 2013 020758-2** **1.1**
(30) 16/02/2011 US 61/443302; 16/11/2011 US 61/560480
(51) B66F 9/22 (2006.01), B66F 17/00 (2006.01), B66F 9/24 (2006.01)
(86) PCT US2012/024838 de 13/02/2012
(87) WO 2012/112431 de 23/08/2012

(21) **BR 11 2013 020759-0** **1.1**
(30) 05/05/2011 US 13/101,713
(51) F03G 4/00 (2006.01), F24J 3/08 (2006.01), F03G 7/05 (2006.01)
(86) PCT US2012/031460 de 30/03/2012
(87) WO 2012/151014 de 08/11/2012

(21) **BR 11 2013 020760-4** **1.1**

(30) 16/02/2011 US 13/028885
(51) E21B 17/02 (2006.01), E21B 19/16 (2006.01)
(86) PCT US2012/022557 de 25/01/2012
(87) WO 2012/112271 de 23/08/2012

(21) **BR 11 2013 020761-2** **1.1**
(30) 22/02/2011 FR 11/00539
(51) A01D 46/28 (2006.01)
(86) PCT EP2012/053035 de 22/02/2012
(87) WO 2012/113845 de 30/08/2012

(21) **BR 11 2013 020762-0** **1.1**
(30) 01/03/2011 IT MI2011A000315
(51) D04B 15/34 (2006.01)
(86) PCT IB2012/050932 de 28/02/2012
(87) WO 2012/117352 de 07/09/2012

(21) **BR 11 2013 020763-9** **1.1**
(30) 01/03/2011 US 61/447,806; 01/03/2011 US 61/447,812; 01/03/2011 US 61/447,824; 01/03/2011 US 61/447,835; 01/03/2011 US 61/447,869; 01/03/2011 US 61/447,877; 01/03/2011 US 61/447,848
(51) B01D 53/04 (2006.01)
(86) PCT US2012/026757 de 27/02/2012
(87) WO 2012/118747 de 07/09/2012

(21) **BR 11 2013 020766-3** **1.1**
(30) 15/02/2011 JP 2011-029296
(51) F16H 61/02 (2006.01), F16H 59/06 (2006.01)
(86) PCT JP2012/050477 de 12/01/2012
(87) WO 2012/111364 de 23/08/2012

(21) **BR 11 2013 020767-1** **1.1**
(30) 17/02/2011 US 61/444,111; 02/12/2011 US 61/565,986
(51) A61K 31/19 (2006.01), C07C 409/24 (2006.01)
(86) PCT US2012/025736 de 17/02/2012
(87) WO 2012/112951 de 23/08/2012

(21) **BR 11 2013 020769-8** **1.1**
(30) 16/02/2011 US 61/443,360
(51) G10L 19/00 (2013.01)
(86) PCT US2012/024270 de 08/02/2012
(87) WO 2012/112357 de 23/08/2012

(21) **BR 11 2013 020770-1** **1.1**
(30) 15/02/2011 US 61/443,210
(51) A61K 31/4174 (2006.01), A61K 9/00 (2006.01), A61P 17/00 (2006.01)
(86) PCT US2012/025068 de 14/02/2012
(87) WO 2012/112566 de 23/08/2012

(21) **BR 11 2013 020771-0** **1.1**
(30) 17/02/2011 US 13/029.572
(51) B65D 5/42 (2006.01), B65D 5/46 (2006.01)
(86) PCT US2012/025147 de 15/02/2012
(87) WO 2012/112631 de 23/08/2012

(21) **BR 11 2013 020772-8** **1.1**
(30) 15/02/2011 US 61/442,849; 19/06/2011 US 61/498,573
(51) F24J 2/04 (2006.01), F24J 2/26 (2006.01), F24J 2/32 (2006.01), F24J 2/46 (2006.01)
(86) PCT IB2012/050559 de 08/02/2012
(87) WO 2012/110916 de 23/08/2012

(21) **BR 11 2013 020773-6** **1.1**
(30) 15/02/2011 US 61/442,921; 08/04/2011 US 61/473,662
(51) C12Q 1/68 (2006.01)
(86) PCT IB2012/000995 de 15/12/2012
(87) WO 2012/110899 de 23/08/2012

(21) **BR 11 2013 020775-2** **1.1**
(30) 15/02/2011 US 61/442,884
(51) A61K 31/4468 (2006.01), A61K 9/00 (2006.01)
(86) PCT US2012/024218 de 08/02/2012
(87) WO 2012/112348 de 23/08/2012

(21) **BR 11 2013 020777-9** **1.1**
(30) 15/02/2011 DE 10 2011 004 154.0
(51) H01R 31/06 (2006.01), H01R 12/72 (2011.01), H05K 5/00 (2006.01)
(86) PCT EP2012/051509 de 31/01/2012
(87) WO 2012/110305 de 23/08/2012

(21) **BR 11 2013 020778-7** **1.1**
(30) 14/02/2011 US 61/442.756
(51) C12N 15/82 (2006.01), A01H 5/00 (2006.01), C07H 21/02 (2006.01)
(86) PCT US2012/025012 de 14/02/2012
(87) WO 2012/112518 de 23/08/2012

(21) **BR 11 2013 020781-7** **1.1**
(30) 16/02/2011 DE 10 2011 004 239.3
(51) A61L 31/04 (2006.01), D01D 5/00 (2006.01), D04H 3/00 (2006.01), A61B 17/00 (2006.01)
(86) PCT EP2012/052702 de 16/02/2012
(87) WO 2012/110606 de 23/08/2012

(21) **BR 11 2013 020783-3** **1.1**
(30) 17/02/2011 US 13/029,758
(51) E21B 43/10 (2006.01), E21B 43/08 (2006.01)
(86) PCT US2012/021274 de 13/01/2012
(87) WO 2012/112247 de 23/08/2012

(21) **BR 11 2013 020784-1** **1.1**
(30) 24/02/2011 DE 102011004629.1
(51) B60S 1/38 (2006.01), B23K 33/00 (2006.01)
(86) PCT EP2012/052704 de 16/02/2012
(87) WO 2012/113710 de 30/08/2012

(21) **BR 11 2013 020785-0** **1.1**
(30) 15/02/2011 DE 10 2011 011 261.8
(51) F26B 15/14 (2006.01), F26B 21/00 (2006.01)
(86) PCT EP2012/000032 de 05/01/2012
(87) WO 2012/110172 de 23/08/2012

(21) **BR 11 2013 020786-8** **1.1**
(30) 15/02/2011 FI 20115139
(51) H05B 33/04 (2006.01), F21K 99/00 (2010.01), F21S 4/00 (2006.01), H01L 33/00 (2010.01), F21V 31/00 (2006.01), F21Y 101/02 (2006.01)
(86) PCT FI2012/050115 de 08/02/2012
(87) WO 2012/110695 de 23/08/2012

(21) **BR 11 2013 020797-3** **1.1**
(30) 17/02/2011 JP 2011-032283
(51) B65D 47/34 (2006.01)
(86) PCT JP2012/053408 de 14/02/2012
(87) WO 2012/111670 de 23/08/2012

(21) **BR 11 2013 020798-1** **1.1**
(30) 18/02/2011 US 61/444,581; 01/07/2011 US 61503,789; 01/07/2011 US 61/503,785
(51) A61K 31/436 (2006.01), A61K 31/519 (2006.01), A61K 45/06 (2006.01), A61P 35/00 (2006.01), A61P 35/02 (2006.01)
(86) PCT US2012/025581 de 17/02/2012
(87) WO 2012/112847 de 23/08/2012

(21) **BR 11 2013 020800-7** **1.1**
(30) 18/02/2011 US 61/444,242
(51) C09J 109/06 (2006.01), C09J 11/00 (2006.01), C09J 7/00 (2006.01)
(86) PCT US2012/025609 de 17/02/2012
(87) WO 2012/112870 de 23/08/2012

(21) **BR 11 2013 020802-3** **1.1**
(30) 18/02/2011 US 61/463,594
(51) A61K 31/202 (2006.01)
(86) PCT US2012/024137 de 07/02/2012
(87) WO 2012/112340 de 23/08/2012

(21) **BR 11 2013 020805-8** **1.1**
(30) 18/02/2011 EP 11 155037.2
(51) A61M 5/20 (2006.01), A61M 5/32 (2006.01)
(86) PCT EP2012/052645 de 16/02/2012
(87) WO 2012/110576 de 23/08/2012

(21) **BR 11 2013 020806-6** **1.1**
(30) 15/02/2011 FI 20115146
(51) B65D 83/04 (2006.01), A61J 1/03 (2006.01), A61J 7/04 (2006.01), H05K 1/16 (2006.01), G09F 3/03 (2006.01), G08C 17/00 (2006.01)
(86) PCT FI2012/050141 de 14/02/2012
(87) WO 2012/110700 de 23/08/2012

(21) **BR 11 2013 020807-4** **1.1**
(30) 18/02/2011 EP 11 155064.6
(51) F01K 11/04 (2006.01), F25B 3/00 (2006.01)
(86) PCT EP2012/052569 de 15/02/2012
(87) WO 2012/110546 de 23/08/2012

(21) **BR 11 2013 020814-7** **1.1**
(30) 05/03/2011 DE 102011013216.3
(51) D01G 1/04 (2006.01)
(86) PCT US2012/027678 de 05/03/2012
(87) WO 2012/122083 de 13/09/2012

(21) **BR 11 2013 020815-5** **1.1**
(30) 05/03/2011 DE 102011013216.3
(51) D01G 1/04 (2006.01)
(86) PCT US2012/027680 de 05/03/2012
(87) WO 2012/122084 de 13/09/2012

(21) **BR 11 2013 020816-3** **1.1**
(30) 01/03/2011 US 61/447,737; 01/03/2011 US 61/447,738
(51) A61K 9/00 (2006.01), A61K 9/70 (2006.01), A61K 9/20 (2006.01), A61K 47/32 (2006.01)
(86) PCT US2012/027162 de 01/03/2012
(87) WO 2012/125297 de 20/09/2012

(21) **BR 11 2013 020823-6** **1.1**
(30) 18/02/2011 FR 1151331
(51) A61B 17/70 (2006.01), A61B 17/88 (2006.01)
(86) PCT FR2012/050310 de 13/02/2012
(87) WO 2012/123655 de 20/09/2012

(21) **BR 11 2013 020826-0** **1.1**
(30) 06/04/2011 EP 11161363.4
(51) B66B 11/02 (2006.01)
(86) PCT EP2012/054694 de 16/03/2012
(87) WO 2012/136461 de 11/10/2012

(21) **BR 11 2013 020827-9** **1.1**
(30) 11/03/2011 CN 201110058431.X
(51) H01B 5/14 (2006.01), H05K 3/00 (2006.01)
(86) PCT CN2011/001910 de 15/11/2011
(87) WO 2012/122690 de 20/09/2012

(21) **BR 11 2013 020828-7** **1.1**
(30) 21/02/2011 IT BZ2011U000001
(51) A23L 1/164 (2006.01), A23L 1/18 (2006.01), A23L 1/216 (2006.01)
(86) PCT IB2012/050562 de 08/02/2012
(87) WO 2012/114221 de 30/08/2012

(21) **BR 11 2013 020829-5** **1.1**
(30) 21/02/2011 US 61/444.912; 07/02/2012 US 13/368.004
(51) F16L 15/08 (2006.01)
(86) PCT US2012/024807 de 13/02/2012
(87) WO 2012/115809 de 30/08/2012

(21) **BR 11 2013 020830-9** **1.1**
(30) 16/02/2011 DE 10 2011 011 352.5
(51) B65D 83/00 (2006.01)
(86) PCT EP2012/000668 de 15/02/2012
(87) WO 2012/110235 de 23/08/2012

(21) **BR 11 2013 020832-5** **1.1**
(30) 15/02/2011 EP 11154527.3; 15/02/2011 EP 11154528.1
(51) C08G 69/26 (2006.01), C08G 69/28 (2006.01), C08G 69/34 (2006.01), C08L 77/06 (2006.01)
(86) PCT EP2012/052278 de 10/02/2012
(87) WO 2012/110413 de 23/08/2012

(21) **BR 11 2013 020833-3** **1.1**
(30) 16/02/2011 US 13/028,963
(51) C09K 8/28 (2006.01), C09K 8/524 (2006.01), C09K 8/528 (2006.01), C09K 8/90 (2006.01)
(86) PCT US2012/023987 de 06/02/2012
(87) WO 2012/112328 de 23/08/2012

(21) **BR 11 2013 020834-1** **1.1**
(30) 15/02/2011 BE 2011/0098
(51) C03C 17/34 (2006.01), C03C 17/36 (2006.01), B41M 1/00 (2006.01), B44C 5/00 (2006.01)
(86) PCT EP2012/052514 de 14/02/2012
(87) WO 2012/110513 de 23/08/2012

(21) **BR 11 2013 020840-6** **1.1**
(30) 24/02/2011 JP 2011-038583
(51) A61M 1/10 (2006.01), F04D 7/02 (2006.01), F04D 29/046 (2006.01)
(86) PCT JP2012/054407 de 23/02/2012
(87) WO 2012/115184 de 30/08/2012

(21) **BR 11 2013 020841-4** **1.1**
(51) A23L 3/00 (2006.01), A23P 1/08 (2006.01), B01J 13/04 (2006.01), A23K 3/00 (2006.01), A61K 9/14 (2006.01), A23P 1/04 (2006.01), A61K 9/48 (2006.01)
(86) PCT AU2011/000173 de 18/02/2011
(87) WO 2012/109694 de 23/08/2012

(21) **BR 11 2013 020843-0** **1.1**
(30) 19/08/2011 US 61/525,574
(51) B65D 17/32 (2006.01)
(86) PCT US2012/051434 de 17/08/2012
(87) WO 2013/028549 de 28/02/2013

(21) **BR 11 2013 020844-9** **1.1**
(30) 16/02/2011 US 12/932,010; 28/03/2011 US 61/516,023
(51) B65D 51/16 (2006.01)
(86) PCT US2012/000091 de 15/02/2012
(87) WO 2012/112228 de 23/08/2012

(21) **BR 11 2013 020845-7** **1.1**
(30) 17/02/2011 EP 11 001322.4

(51) B21B 27/10 (2006.01), B21B 45/02 (2006.01)
(86) PCT EP2012/000688 de 16/02/2012
(87) WO 2012/110241 de 23/08/2012

(21) **BR 11 2013 020848-1** **1.1**
(30) 18/02/2011 EP 11155046.3
(51) A61M 5/20 (2006.01), A61M 5/32 (2006.01)
(86) PCT EP2012/052653 de 16/02/2012
(87) WO 2012/110583 de 23/08/2012

(21) **BR 11 2013 020850-3** **1.1**
(30) 16/02/2011 US 13/029,0223; 22/11/2011 US 61/563,016
(51) E21B 33/12 (2006.01), E21B 43/10 (2006.01)
(86) PCT US2012/025533 de 16/02/2012
(87) WO 2012/112825 de 23/08/2012

(21) **BR 11 2013 020852-0** **1.1**
(30) 17/02/2011 US 61/443,804
(51) H04N 13/00 (2006.01)
(86) PCT JP2012/000988 de 15/02/2012
(87) WO 2012/111325 de 23/08/2012

(21) **BR 11 2013 020854-6** **1.1**
(30) 16/02/2011 US 13/029,022
(51) E21B 43/10 (2006.01), E21B 33/12 (2006.01)
(86) PCT US2012/025508 de 16/02/2012
(87) WO 2013/002848 de 03/01/2013

(21) **BR 11 2013 020855-4** **1.1**
(30) 18/02/2011 GB 1102865.1
(51) A23K 1/00 (2006.01), A23K 1/165 (2006.01), A23K 1/18 (2006.01), C12R 1/00 (2006.01), C12R 1/125 (2006.01)
(86) PCT GB2012/050123 de 19/01/2012
(87) WO 2012/110777 de 23/08/2012

(21) **BR 11 2013 020856-2** **1.1**
(30) 22/02/2011 US 61/445,274
(51) H04L 29/08 (2006.01), H04W 4/02 (2009.01), H04W 4/00 (2009.01)
(86) PCT US2012/025947 de 21/02/2012
(87) WO 2012/115970 de 30/08/2012

(21) **BR 11 2013 020857-0** **1.1**
(30) 16/02/2011 US 61/443,575; 16/02/2011 US 61/443,578; 10/03/2011 US 61/451,364; 10/03/2011 US 61/451,372
(51) E06B 9/00 (2006.01)
(86) PCT US12/025507 de 16/02/2012
(87) WO 2012/112809 de 23/08/2012

(21) **BR 11 2013 020858-9** **1.1**
(30) 18/02/2011 EP 11154945.7
(51) B01D 47/06 (2006.01), B01D 53/14 (2006.01), B01D 53/78 (2006.01), F01N 3/04 (2006.01)
(86) PCT IB2012/000235 de 08/02/2012
(87) WO 2012/110871 de 23/08/2012

(21) **BR 11 2013 020859-7** **1.1**
(30) 31/05/2011 EP 11168154.0
(51) B66B 11/00 (2006.01)
(86) PCT EP2012/060092 de 30/05/2012
(87) WO 2012/163939 de 06/12/2012

(21) **BR 11 2013 020860-0** **1.1**
(30) 22/02/2011 US 61/445,260; 17/01/2012 US 13/351,852
(51) G06F 21/00 (2013.01)
(86) PCT US2012/023789 de 03/02/2012
(87) WO 2012/115764 de 30/08/2012

(21) **BR 11 2013 020861-9** **1.1**
(30) 17/02/2011 GB 1102766.1
(51) B05B 1/18 (2006.01), A61H 33/02 (2006.01), B05B 7/04 (2006.01)
(86) PCT GB2012/050304 de 10/02/2012
(87) WO 2012/110790 de 23/08/2012

(21) **BR 11 2013 020864-3** **1.1**
(30) 18/02/2011 US 61/444,399; 18/02/2011 US 61/444,280; 18/02/2011 US 61/444,389; 20/06/2011 US 61/489,801; 20/06/2011 US 61/498,808; 15/02/2012 US 61/599,314
(51) A01N 57/00 (2006.01), A61K 31/665 (2006.01)
(86) PCT US2012/025689 de 17/02/2012
(87) WO 2012/112922 de 23/08/2012

(21) **BR 11 2013 020865-1** **1.1**
(30) 17/03/2011 DE 10 2011 001 372.5
(51) A61B 17/072 (2006.01), A61B 18/14 (2006.01)
(86) PCT EP2012/054047 de 08/03/2012
(87) WO 2012/123337 de 20/09/2012

(21) **BR 11 2013 020867-8** **1.1**
(30) 16/02/2011 US 61/443,353
(86) PCT JP2012/000974 de 15/02/2012
(87) WO 2012/111320 de 23/08/2012

(21) **BR 11 2013 020868-6** **1.1**
(30) 16/02/2011 US 13/028.553
(51) G01V 3/30 (2006.01), G01V 3/26 (2006.01), G01V 3/38 (2006.01)
(86) PCT US2012/021716 de 18/01/2012
(87) WO 2012/112254 de 23/08/2012

(21) **BR 11 2013 020870-8** **1.1**
(30) 18/02/2011 EP 11 155029.9
(51) A61M 5/20 (2006.01), A61M 5/32 (2006.01)
(86) PCT EP2012/052639 de 16/02/2012
(87) WO 2012/110572 de 23/08/2012

(21) **BR 11 2013 020873-2** **1.1**
(30) 11/03/2011 DE 10 2011 014 386.6
(51) A61L 27/54 (2006.01), A61L 29/16 (2006.01), A61L 31/16 (2006.01)
(86) PCT DE12/100035 de 14/02/2012
(87) WO 2012/122973 de 20/09/2012

(21) **BR 11 2013 020876-7** **1.1**
(30) 22/02/2011 EP 11001445.3
(51) C08F 220/68 (2006.01), C08F 218/04 (2006.01), C09D 131/02 (2006.01), C09D 133/04 (2006.01)
(86) PCT EP2012/000746 de 15/02/2012
(87) WO 2012/113534 de 30/08/2012

(21) **BR 11 2013 020877-5** **1.1**
(30) 28/02/2011 EP 11156224.5
(51) C08J 3/12 (2006.01), C08J 3/21 (2006.01), A61K 9/28 (2006.01), C08J 3/215 (2006.01), C08K 5/00 (2006.01)
(86) PCT EP2012/053231 de 27/02/2012
(87) WO 2012/116940 de 07/09/2012

(21) **BR 11 2013 020878-3** **1.1**
(30) 30/06/2011 JP 2011-145572
(86) PCT JP2012/003785 de 11/06/2012
(87) WO 2013/001730 de 03/01/2013

(21) **BR 11 2013 020880-5** **1.1**
(30) 18/02/2011 FR 1151363
(51) G01N 21/90 (2006.01), G01B 11/06 (2006.01)
(86) PCT FR2012/050339 de 16/02/2012
(87) WO 2012/110749 de 23/08/2012

(21) **BR 11 2013 020881-3** **1.1**
(30) 01/03/2011 EP 11156408.4
(51) B01F 5/04 (2006.01), C07C 51/31 (2006.01), C07C 51/14 (2006.01)
(86) PCT EP2012/053391 de 29/02/2012
(87) WO 2012/117003 de 07/09/2012

(21) **BR 11 2013 020883-0** **1.1**
(30) 17/02/2011 US 61/443865
(51) B01D 17/04 (2006.01), B01J 19/00 (2006.01), C10G 33/04 (2006.01), G01N 33/28 (2006.01)
(86) PCT US2012/025662 de 17/02/2012
(87) WO 2012/161767 de 29/11/2012

(21) **BR 11 2013 020884-8** **1.1**
(30) 21/02/2011 US 61/444881
(51) B01D 53/94 (2006.01), B01J 23/63 (2006.01), F02M 25/07 (2006.01), F01N 3/20 (2006.01)
(86) PCT IB12/00308 de 21/02/2012
(87) WO 2012/114187 de 30/08/2012

(21) **BR 11 2013 020886-4** **1.1**
(30) 22/02/2011 GB 1103068.1
(51) G01N 1/10 (2006.01), B01L 1/02 (2006.01), B65D 81/32 (2006.01), A61M 39/14 (2006.01), A61J 1/20 (2006.01), G01N 1/20 (2006.01)
(86) PCT GB2012/050396 de 22/02/2012
(87) WO 2012/114105 de 30/08/2012

(21) **BR 11 2013 020889-9** **1.1**
(30) 17/02/2011 US 61/443.825
(51) A23L 1/00 (2006.01), A23L 1/09 (2006.01), A23L 1/10 (2006.01), A23L 1/29 (2006.01), A23L 1/30 (2006.01), A23L 1/308 (2006.01), A61K 31/716 (2006.01), C08B 37/00 (2006.01)
(86) PCT US2012/024820 de 13/02/2012
(87) WO 2012/112421 de 23/08/2012

(21) **BR 11 2013 020890-2** **1.1**
(30) 03/03/2011 FR 1151740
(51) B29C 70/24 (2006.01), B29C 70/86 (2006.01), B29B 11/16 (2006.01), B64C 11/30 (2006.01), F01D 7/00 (2006.01)
(86) PCT FR2012/050436 de 01/03/2012
(87) WO 2012/117209 de 07/09/2012

(21) **BR 11 2013 020891-0** **1.1**
(30) 17/02/2011 US 13/029,263; 29/03/2011 US 13/074,179
(51) A23L 1/236 (2006.01)
(86) PCT US2011/035173 de 04/05/2011
(87) WO 2012/112180 de 23/08/2012

(21) **BR 11 2013 020892-9** **1.1**
(30) 22/02/2011 US 61/445,144; 30/03/2011 EP 11305356.5
(51) A01N 33/12 (2006.01), A01N 57/20 (2006.01), A01N 39/04 (2006.01), A01N 43/40 (2006.01), A01N 25/02 (2006.01), A01N 25/30 (2006.01), A01P 13/00 (2006.01), A01N 43/50 (2006.01), A01N 47/12 (2006.01)
(86) PCT EP2012/053012 de 22/02/2012
(87) WO 2012/113830 de 30/08/2012

(21) **BR 11 2013 020895-3** **1.1**
(30) 17/02/2011 US 13/029,534
(51) G06F 19/00 (2011.01), G01V 9/00 (2006.01)
(86) PCT US2012/025357 de 16/02/2012
(87) WO 2012/112738 de 23/08/2012

(21) **BR 11 2013 020898-8** **1.1**
(30) 18/02/2011 US 13/030,370
(51) F01N 3/10 (2006.01), F01N 3/28 (2006.01), B01D 53/94 (2006.01)
(86) PCT US2012/022869 de 27/01/2012
(87) WO 2012/112280 de 23/08/2012

(21) **BR 11 2013 020899-6** **1.1**
(51) G01C 23/00 (2006.01), B64D 43/00 (2006.01), G08G 5/00 (2006.01)
(86) PCT SE2011/050175 de 17/02/2011
(87) WO 2012/112090 de 23/08/2012

(21) **BR 11 2013 020900-3** **1.1**
(30) 18/02/2011 EP 11155032.3; 23/02/2011 US 61/445,610
(51) A61M 5/20 (2006.01), A61M 5/32 (2006.01)
(86) PCT EP2012/052640 de 16/02/2012
(87) WO 2012/110573 de 23/08/2012

(21) **BR 11 2013 020902-0** **1.1**
(30) 08/04/2011 EP 11 161765.0
(51) B66B 11/02 (2006.01)
(86) PCT EP2012/055120 de 22/03/2012
(87) WO 2012/136483 de 11/10/2012

(21) **BR 11 2013 020903-8** **1.1**
(30) 17/02/2011 JP 2011-032476; 17/02/2011 JP 2011-032499
(51) C22C 38/00 (2006.01), B21B 3/02 (2006.01), C21D 9/46 (2006.01), C22C 38/34 (2006.01), C22C 38/54 (2006.01)
(86) PCT JP2012/051365 de 23/01/2012
(87) WO 2012/111391 de 23/08/2012

(21) **BR 11 2013 020907-0** **1.1**
(30) 18/02/2011 EP 11155041.4
(51) A61M 5/20 (2006.01), A61M 5/315 (2006.01), A61M 5/32 (2006.01), A61M 5/50 (2006.01)
(86) PCT EP2012/052648 de 16/02/2012
(87) WO 2012/110579 de 23/08/2012

(21) **BR 11 2013 020908-9** **1.1**
(30) 23/02/2012 US 61/442,906; 28/02/2012 US 13/372,572
(51) B29C 49/28 (2006.01), B29C 49/42 (2006.01)
(86) PCT US2012/024950 de 10/02/2012
(87) WO 2012/112474 de 23/08/2012

(21) **BR 11 2013 020911-9** **1.1**
(30) 24/02/2011 JP 2011-039015
(51) F16H 61/00 (2006.01), F16H 61/662 (2006.01)
(86) PCT JP2012/053785 de 17/02/2012
(87) WO 2012/114997 de 30/08/2012

(21) **BR 11 2013 020912-7** **1.1**
(30) 16/02/2011 EP 11154707.1
(51) B01J 39/04 (2006.01), B01J 39/16 (2006.01), B01D 11/04 (2006.01), C07C 227/40 (2006.01), C13B 20/14 (2011.01), C02F 1/42 (2006.01)

(86) PCT EP2011/071491 de 01/12/2011
(87) WO 2012/110124 de 23/08/2012

(21) **BR 11 2013 020913-5** **1.1**
(30) 17/02/2011 US 61/443,829
(51) A61K 39/395 (2006.01), C07K 16/24 (2006.01), A61P 1/00 (2006.01), A61P 37/06 (2006.01)
(86) PCT IB2012/050699 de 15/02/2012
(87) WO 2012/110968 de 23/08/2012

(21) **BR 11 2013 020916-0** **1.1**
(30) 18/02/2011 EP 11155103.2; 08/04/2011 US 61/473,223; 02/02/2012 US 13/364,566
(51) A61P 7/06 (2006.01), A61K 31/4706 (2006.01), A61K 31/4745 (2006.01), C07D 215/40 (2006.01), C07D 333/34 (2006.01), C07D 513/04 (2006.01)
(86) PCT EP2012/052694 de 16/02/2012
(87) WO 2012/110603 de 23/08/2012

(21) **BR 11 2013 020918-6** **1.1**
(51) H02J 3/18 (2006.01), G01R 19/25 (2006.01)
(86) PCT ES2011/070105 de 18/02/2011
(87) WO 2012/110670 de 23/08/2012

(21) **BR 11 2013 020931-3** **1.1**
(30) 16/02/2011 KR 1020110013642; 06/04/2011 KR 1020110031661
(51) B66B 1/46 (2006.01), H01H 36/00 (2006.01)
(86) PCT KR2011/008301 de 03/11/2011
(87) WO 2012/111904 de 23/08/2012

(21) **BR 11 2013 020932-1** **1.1**
(30) 18/02/2011 DE 10 2011 000 817.9
(51) A61G 7/08 (2006.01), B62B 5/00 (2006.01), A61G 5/04 (2013.01)
(86) PCT EP2012/051014 de 24/01/2012
(87) WO 2012/110283 de 23/08/2012

(21) **BR 11 2013 020933-0** **1.1**
(30) 18/02/2011 EP 11305175.9
(51) G02C 7/02 (2006.01), G02C 7/06 (2006.01)
(86) PCT EP2012/052788 de 17/02/2012
(87) WO 2012/110644 de 23/08/2012

(21) **BR 11 2013 020934-8** **1.1**
(30) 21/02/2011 JP 2011-035169
(51) C07D 401/04 (2006.01), A61K 31/4439 (2006.01), A61K 31/444 (2006.01), A61K 31/506 (2006.01), A61P 25/00 (2006.01), A61P 25/04 (2006.01), A61P 25/16 (2006.01), A61P 25/18 (2006.01), A61P 25/20 (2006.01), A61P 25/22 (2006.01), A61P 25/24 (2006.01), A61P 25/28 (2006.01), A61P 25/30 (2006.01), A61P 43/00 (2006.01), C07D 401/14 (2006.01), C07D 413/14 (2006.01), C07D 417/14 (2006.01)
(86) PCT JP2012/054110 de 21/02/2012
(87) WO 2012/115097 de 30/08/2012

(21) **BR 11 2013 020938-0** **1.1**
(30) 18/02/2011 DE 10 2011 004 416.7
(51) B02C 17/24 (2006.01), H02P 1/34 (2006.01), B02C 17/18 (2006.01)
(86) PCT EP2012/052025 de 07/02/2012
(87) WO 2012/110358 de 23/08/2012

(21) **BR 11 2013 020940-2** **1.1**
(30) 18/02/2011 FI 20115156
(51) A23C 9/12 (2006.01), A23C 9/13 (2006.01), A23C 9/156 (2006.01), A23C 9/20 (2006.01), A23C 21/00 (2006.01), A23J 1/20 (2006.01)
(86) PCT FI2012/050152 de 16/02/2012
(87) WO 2012/110705 de 23/08/2012

(21) **BR 11 2013 020943-7** **1.1**
(51) G01S 13/00 (2006.01), G01S 13/87 (2006.01), F41G 5/08 (2006.01), F41G 7/30 (2006.01), F41H 13/00 (2006.01)
(86) PCT IB2011/000332 de 21/02/2011
(87) WO 2012/114139 de 30/08/2012

(21) **BR 11 2013 020955-0** **1.1**
(30) 18/02/2011 JP 2011.032913
(51) B60W 10/26 (2006.01), B60K 6/445 (2007.10), B60K 6/547 (2007.10), B60L 1/00 (2006.01), B60L 11/14 (2006.01), B60L 15/20 (2006.01), B60W 10/06 (2006.01), B60W 10/08 (2006.01), B60W 10/10 (2006.01), B60W 10/30 (2006.01), B60W 20/00 (2006.01), F16H 61/02 (2006.01)
(86) PCT JP2011/075457 de 04/11/2011
(87) WO 2012/111197 de 23/08/2012

(21) **BR 11 2013 020956-9** **1.1**
(30) 14/02/2011 US 61/442,397
(51) A61B 17/92 (2006.01), A61B 17/72 (2006.01), A61B 17/17 (2006.01)
(86) PCT US2012/024978 de 14/02/2012
(87) WO 2012/112495 de 23/08/2012

(21) **BR 11 2013 020957-7** **1.1**
(30) 18/03/2011 EP 11158872.9
(51) B66B 1/30 (2006.01)
(86) PCT EP2012/053858 de 07/03/2012
(87) WO 2012/126728 de 27/09/2012

(21) **BR 11 2013 020959-3** **1.1**
(30) 25/02/2011 FR 1100569; 28/03/2011 US 61/468,205
(51) B01F 3/04 (2006.01)
(86) PCT EP2012/053206 de 24/02/2012
(87) WO 2012/113931 de 30/08/2012

(21) **BR 11 2013 020962-3** **1.1**
(30) 28/05/2010 AU 2010902364; 01/10/2010 US 61/388,700
(51) F16F 9/02 (2006.01), E02D 13/00 (2006.01), F16F 15/027 (2006.01), E02D 7/02 (2006.01), F16F 9/43 (2006.01), E02D 7/18 (2006.01), F16F 9/54 (2006.01)
(86) PCT AU2011/000133 de 09/02/2011
(87) WO 2011/146959 de 01/12/2011

(21) **BR 11 2013 020966-6** **1.1**
(30) 17/02/2011 US 61/444,071
(51) A61K 39/12 (2006.01), C12N 7/00 (2006.01)
(86) PCT EP2012/052476 de 14/02/2012
(87) WO 2012/110490 de 23/08/2012

(21) **BR 11 2013 020971-2** **1.1**
(30) 18/02/2011 EP 11154939.0
(51) B01D 53/10 (2006.01), B01D 53/14 (2006.01), B01D 53/50 (2006.01), B01D 53/68 (2006.01), C25C 3/22 (2006.01)
(86) PCT IB2012/000231 de 08/02/2012
(87) WO 2012/110868 de 23/08/2012

(21) **BR 11 2013 020975-5** **1.1**
(30) 24/02/2011 US 61,446,321
(51) A61K 31/675 (2006.01), C07F 9/58 (2006.01), C07F 9/6558 (2006.01), C07F 9/6509 (2006.01), A61P 35/00 (2006.01)
(86) PCT US2012/026083 de 22/02/2012
(87) WO 2012/116050 de 30/08/2012

(21) **BR 11 2013 020976-3** **1.1**
(30) 18/02/2011 FR 11/00505; 18/02/2011 US 61/444,274
(51) C22C 21/00 (2006.01), C22B 9/02 (2006.01), C22F 1/04 (2006.01), B22D 1/00 (2006.01)
(86) PCT FR2012/000061 de 16/02/2012
(87) WO 2012/110717 de 23/08/2012

(21) **BR 11 2013 020978-0** **1.1**
(30) 18/02/2011 EP 11 001350.5
(51) A24B 5/10 (2006.01)
(86) PCT EP2012/000686 de 16/02/2012
(87) WO 2012/110240 de 23/08/2012

(21) **BR 11 2013 020981-0** **1.1**
(30) 17/02/2011 US 61/444,097; 10/05/2011 US 61/484,594; 13/06/2011 US 61/496,501
(51) G01N 33/564 (2006.01), G01N 33/94 (2006.01)
(86) PCT US2012/025437 de 16/02/2012
(87) WO 2012/154253 de 15/11/2012

(21) **BR 11 2013 020983-6** **1.1**
(30) 16/02/2011 US 13/029,022; 22/11/2011 US 61/563,016
(51) E21B 33/12 (2006.01), E21B 43/10 (2006.01)
(86) PCT US2012/025531 de 16/02/2012
(87) WO 2012/112823 de 23/08/2012

(21) **BR 11 2013 020987-9** **1.1**
(30) 18/02/2011 JP 2011-033917; 29/09/2011 JP 2011-215591
(51) G10L 21/0388 (2013.01), G10L 25/18 (2013.01)
(86) PCT JP2012/053700 de 16/02/2012
(87) WO 2012/111767 de 23/08/2012

(21) **BR 11 2013 020989-5** **1.1**
(30) 16/02/2011 NO 20110271
(51) G01N 29/024 (2006.01), G01N 29/036 (2006.01), G01N 29/32 (2006.01), G01K 11/22 (2006.01)
(86) PCT EP2012/052665 de 16/02/2012
(87) WO 2012/110588 de 23/08/2012

(21) **BR 11 2013 020990-9** **1.1**
(30) 18/02/2011 US 61/444,518
(51) F25B 21/02 (2006.01)
(86) PCT SE2012/050140 de 13/02/2012
(87) WO 2012/112107 de 23/08/2012

(21) **BR 11 2013 020992-5** **1.1**
(30) 17/02/2011 US 61/444,044; 25/05/2011 US 61/489,998
(51) A61M 1/02 (2006.01), A61M 1/34 (2006.01), B01L 3/14 (2006.01), G01N 33/49 (2006.01)
(86) PCT US2012/025491 de 16/02/2012
(87) WO 2012/154257 de 15/11/2012

(21) **BR 11 2013 020995-0** **1.1**
(30) 16/02/2011 US 61/443,523
(51) F25J 1/02 (2006.01)
(86) PCT US2012/025266 de 15/02/2012
(87) WO 2012/112692 de 23/08/2012

(21) **BR 11 2013 020996-8** **1.1**
(30) 17/02/2011 US 61/443,827
(51) C07D 249/04 (2006.01), C07D 249/10 (2006.01), C07D 249/18 (2006.01), C07D 261/12 (2006.01), C07D 471/04 (2006.01), C07C 233/46 (2006.01), C07C 233/47 (2006.01), A61K 31/415 (2006.01), A61K 31/4164 (2006.01), A61K 31/4192 (2006.01), A61K 31/4196 (2006.01), A61K 31/42 (2006.01), A61K 31/405 (2006.01), A61P 9/00 (2006.01), A61P 13/00 (2006.01)
(86) PCT US2012/025365 de 16/02/2012
(87) WO 2012/112742 de 23/08/2012

(21) **BR 11 2013 020997-6** **1.1**
(30) 16/02/2011 US 61/443,476
(51) A47B 47/00 (2006.01)
(86) PCT US2012/025359 de 16/02/2012
(87) WO 2012/112739 de 23/08/2012

(21) **BR 11 2013 021000-1** **1.1**
(30) 16/02/2011 US 61/443,714; 28/03/2011 US 61/468,119; 07/11/2011 US 61/556,751
(51) H04L 12/28 (2006.01), H04L 12/12 (2006.01), H02J 13/00 (2006.01), H04L 12/24 (2006.01)
(86) PCT AU2011/001666 de 29/12/2011
(87) WO 2012/109696 de 23/08/2012

(21) **BR 11 2013 021002-8** **1.1**
(30) 16/02/2011 US 13/028,310
(51) A61F 2/44 (2006.01), A61B 17/70 (2006.01)
(86) PCT US2011/058737 de 01/11/2011
(87) WO 2012/112196 de 23/08/2012

(21) **BR 11 2013 021004-4** **1.1**
(30) 17/02/2011 US 61/463,456
(51) E03F 1/00 (2006.01), E03C 1/12 (2006.01), E03C 1/126 (2006.01)
(86) PCT US2012/025561 de 17/02/2012
(87) WO 2012/112838 de 23/08/2012

(21) **BR 11 2013 021005-2** **1.1**
(30) 17/02/2011 FR 1151313
(51) B63B 35/36 (2006.01), B65D 88/52 (2006.01)
(86) PCT EP2012/052236 de 09/02/2012
(87) WO 2012/110400 de 23/08/2012

(21) **BR 11 2013 021006-0** **1.1**
(30) 18/02/2011 US 61/444,568; 21/02/2011 US 61/444,979; 16/08/2011 US 61/524,034; 26/01/2012 US 13/359,154
(51) H04L 5/00 (2006.01)
(86) PCT US2012/022915 de 27/01/2012
(87) WO 2012/112281 de 23/08/2012

(21) **BR 11 2013 021015-0** **1.1**
(30) 18/02/2011 CN 201110043883.0
(51) H04W 72/04 (2009.01)
(86) PCT CN2012/071340 de 20/02/2012
(87) WO 2012/110008 de 23/08/2012

(21) **BR 11 2013 021016-8** **1.1**
(30) 17/02/2011 US 61/443,942; 17/02/2011 US 61/443,933; 18/07/2011 EP 11 174376.1; 07/10/2011 US 61/544,880; 20/01/2012 EP 12 151988.8; 20/01/2012 EP 12 151987.0
(51) G02B 6/38 (2006.01), B29D 11/00 (2006.01)
(86) PCT US2012/024189 de 07/02/2012
(87) WO 2012/112344 de 23/08/2012

(21) **BR 11 2013 021017-6** **1.1**
(30) 18/02/2011 GB 11 02865.1; 18/02/2011 GB 11 02857.8
(51) A23K 1/00 (2006.01), A23K 1/165 (2006.01), A23K 1/18 (2006.01), C12R 1/00 (2006.01), C12R 1/125 (2006.01)
(86) PCT GB2012/050122 de 19/01/2012
(87) WO 2012/110776 de 23/08/2012

(21) **BR 11 2013 021018-4** **1.1**

(30) 15/12/2011 US 61/570,865
(86) PCT JP2012/007843 de 07/12/2012
(87) WO 2013/088687 de 20/06/2013

(21) **BR 11 2013 021020-6** **1.1**
(30) 16/02/2011 DE 102011000770.9
(51) C10B 27/04 (2006.01), C10B 31/10 (2006.01)
(86) PCT EP2012/052132 de 08/02/2012
(87) WO 2012/110380 de 23/08/2012

(21) **BR 11 2013 021021-4** **1.1**
(30) 17/02/2011 EP 11154805.3; 17/02/2011 US 61/443,852; 04/08/2011 DE 10 2011 080 405.6
(51) C07D 209/54 (2006.01), A01N 43/38 (2006.01)
(86) PCT EP2012/052521 de 14/02/2012
(87) WO 2012/110519 de 23/08/2012

(21) **BR 11 2013 021030-3** **1.1**
(30) 17/02/2011 US 61/443,743
(51) A61K 9/14 (2006.01)
(86) PCT EP2012/052439 de 14/02/2012
(87) WO 2012/110469 de 23/08/2012

(21) **BR 11 2013 021040-0** **1.1**
(30) 22/02/2011 EP 11155403.6
(51) C08G 65/00 (2006.01)
(86) PCT EP2012/051601 de 31/01/2012
(87) WO 2012/113616 de 30/08/2012

(21) **BR 11 2013 021042-7** **1.1**
(30) 18/02/2011 US 61/444,558; 18/02/2011 US 61/444,535; 18/02/2011 US 61/444,600; 18/04/2011 US 61/476,709; 31/10/2011 US 61/553,499
(51) G01B 21/00 (2006.01), A61B 17/15 (2006.01), A61B 17/17 (2006.01), A61B 17/72 (2006.01), A61B 17/90 (2006.01), A61B 19/00 (2006.01), B23Q 16/00 (2006.01), B23Q 17/00 (2006.01), G01B 7/00 (2006.01), G12B 11/00 (2006.01)
(86) PCT CA2012/050098 de 17/02/2012
(87) WO 2012/109760 de 23/08/2012

(21) **BR 11 2013 021043-5** **1.1**
(30) 13/04/2011 US 61/474927; 13/04/2011 US 61/474923
(51) C01B 39/22 (2006.01), B01J 20/18 (2006.01), C07C 7/12 (2006.01), C07C 15/08 (2006.01)
(86) PCT US2012/032255 de 05/04/2012
(87) WO 2013/106017 de 18/07/2013

(21) **BR 11 2013 021044-3** **1.1**
(30) 23/02/2011 US 13/033169
(51) G05D 1/02 (2006.01), B66F 9/075 (2006.01), B66F 9/06 (2006.01)
(86) PCT US2012/025849 de 21/02/2012
(87) WO 2012/115920 de 30/08/2012

(21) **BR 11 2013 021046-0** **1.1**
(30) 18/03/2011 US 13/051,130
(51) C09K 19/04 (2006.01), C09K 19/38 (2006.01), C09K 19/54 (2006.01), C09K 19/60 (2006.01)
(86) PCT US2012/028025 de 07/03/2012
(87) WO 2012/128944 de 27/09/2012

(21) **BR 11 2013 021053-2** **1.1**
(30) 18/02/2011 GB 1102851.1
(51) B09C 1/02 (2006.01), B09C 1/06 (2006.01), B08B 3/04 (2006.01), B08B 3/10 (2006.01), E21B 21/06 (2006.01)
(86) PCT GB2012/000163 de 17/02/2012
(87) WO 2012/110766 de 23/08/2012

(21) **BR 11 2013 021056-7** **1.1**
(51) C12P 21/04 (2006.01), C12N 5/16 (2006.01)
(86) PCT US2011/025321 de 17/02/2011
(87) WO 2012/112160 de 23/08/2012

(21) **BR 11 2013 021057-5** **1.1**
(30) 22/02/2011 US 61/445,482; 22/03/2011 US 61/466,409; 31/03/2011 US 61/469,965; 08/04/2011 US 61/473,728; 23/09/2011 US 61/538,761; 27/09/2011 US 61/539,969; 11/10/2011 US 61/545,971; 11/01/2012 US 13/348,634; 16/02/2012 US 13/398,817
(51) G06Q 30/00 (2006.01)
(86) PCT US2012/026205 de 22/02/2012
(87) WO 2012/116125 de 30/08/2012

(21) **BR 11 2013 021059-1** **1.1**
(30) 16/02/2011 US 61/443,624; 27/07/2011 US 61/512,248; 10/08/2011 US 61/522,213; 25/08/2011 US 61/527,576
(51) G06Q 20/00 (2006.01)
(86) PCT US2012/025530 de 16/02/2012
(87) WO 2012/112822 de 23/08/2012

(21) **BR 11 2013 021060-5** **1.1**
(30) 01/03/2011 US 61/447,806; 01/03/2011 US 61/447,835; 01/03/2011 US 61/447,812; 01/03/2011 US 61/447,824; 01/03/2011 US 61/447,848; 01/03/2011 US 6.1/447,869; 01/03/2011 US 61/447,877
(51) B01D 53/047 (2006.01), B01D 53/04 (2006.01), C10L 3/10 (2006.01), B01D 53/82 (2006.01)
(86) PCT US2012/026758 de 27/02/2012
(87) WO 2012/118748 de 07/09/2012

(21) **BR 11 2013 021061-3** **1.1**
(30) 22/02/2011 EP 11155406.9
(51) C08G 65/00 (2006.01)
(86) PCT EP2012/051607 de 31/01/2012
(87) WO 2012/113617 de 30/08/2012

(21) **BR 11 2013 021062-1** **1.1**
(30) 22/02/2011 EP 11155373.1
(51) C08G 65/00 (2006.01)
(86) PCT EP2012/051609 de 31/01/2012
(87) WO 2012/113618 de 30/08/2012

(21) **BR 11 2013 021063-0** **1.1**
(30) 24/02/2011 EP 11155726.0
(51) C11D 17/00 (2006.01), C09K 8/584 (2006.01), C11D 1/14 (2006.01), A62D 1/00 (2006.01), C10M 135/10 (2006.01)
(86) PCT EP2012/053063 de 23/02/2012
(87) WO 2012/113861 de 30/08/2012

(21) **BR 11 2013 021064-8** **1.1**
(30) 17/02/2011 EP 11154876.4; 25/08/2011 EP 11178837.8; 25/11/2011 EP 11190682.2
(51) B60B 1/06 (2006.01), B60B 3/14 (2006.01), B60B 5/02 (2006.01), B60B 30/06 (2006.01)
(86) PCT EP2012/052599 de 15/02/2012
(87) WO 2012/110560 de 23/08/2012

(21) **BR 11 2013 021065-6** **1.1**
(30) 18/02/2011 EP 11155048.9
(51) C01B 7/04 (2006.01), C01B 7/07 (2006.01), C01B 7/01 (2006.01)
(86) PCT EP2012/052684 de 16/02/2012
(87) WO 2012/110597 de 23/08/2012

(21) **BR 11 2013 021066-4** **1.1**
(30) 17/02/2011 JP 2011-032112
(51) C08L 15/00 (2006.01), B60C 1/00 (2006.01), C08J 3/20 (2006.01), C08K 3/36 (2006.01), C08L 9/00 (2006.01)
(86) PCT JP2012/053507 de 15/02/2012
(87) WO 2012/111697 de 23/08/2012

(21) **BR 11 2013 021068-0** **1.1**
(30) 16/02/2011 US 61/443,282; 14/02/2012 US 13/372,575
(51) B05B 1/14 (2006.01)
(86) PCT US2012/024954 de 14/02/2012
(87) WO 2012/112477 de 23/08/2012

(21) **BR 11 2013 021073-7** **1.1**
(30) 28/02/2011 AU 2011900689
(51) G06T 17/00 (2006.01), G08G 5/00 (2006.01)
(86) PCT AU2012/000170 de 22/02/2012
(87) WO 2012/116392 de 07/09/2012

(21) **BR 11 2013 021076-1** **1.1**
(30) 17/02/2011 US 61/444,074
(51) A61K 39/12 (2006.01), C12N 7/00 (2006.01)
(86) PCT EP2012/052475 de 14/02/2012
(87) WO 2012/110489 de 23/08/2012

(21) **BR 11 2013 021088-5** **1.1**
(30) 21/02/2011 IT MI2011A000253
(51) B29C 70/86 (2006.01), B29D 99/00 (2010.01)
(86) PCT IB2012/050663 de 14/02/2012
(87) WO 2012/114226 de 30/08/2012

(21) **BR 11 2013 021089-3** **1.1**
(30) 18/02/2011 FI 20115161
(51) A23C 1/12 (2006.01), A23C 9/142 (2006.01), A23C 19/028 (2006.01), A23C 19/05 (2006.01)
(86) PCT FI2012/050153 de 16/02/2012
(87) WO 2012/110706 de 23/08/2012

(21) **BR 11 2013 021093-1** **1.1**
(30) 21/02/2011 DE 10 2011 011 901.9
(51) B65G 49/04 (2006.01)
(86) PCT EP2012/000535 de 07/02/2012
(87) WO 2012/113506 de 30/08/2012

(21) **BR 11 2013 021095-8** **1.1**
(30) 25/02/2011 FR 1151543
(51) G05B 23/02 (2006.01)
(86) PCT FR2012/050338 de 16/02/2012
(87) WO 2012/114021 de 30/08/2012

(21) **BR 11 2013 021103-2** **1.1**
(30) 21/02/2011 US 61,444,866
(51) A61P 35/00 (2006.01)
(86) PCT US2012/025965 de 21/02/2012
(87) WO 2012/161776 de 29/11/2012

(21) **BR 11 2013 021106-7** **1.1**
(30) 22/02/2011 EP 11155423.4
(51) A23K 1/16 (2006.01), A23K 1/175 (2006.01), A23K 1/18 (2006.01)
(86) PCT EP2012/053023 de 22/02/2012
(87) WO 2012/113838 de 30/08/2012

(21) **BR 11 2013 021107-5** **1.1**
(30) 22/03/2011 DE 10 2011 014 676.8
(51) F15B 15/10 (2006.01)
(86) PCT EP2012/001235 de 21/03/2012
(87) WO 2012/126614 de 27/09/2012

(21) **BR 11 2013 021108-3** **1.1**
(30) 23/02/2011 KR 10-2011-0015901
(51) B66C 1/66 (2006.01), B66C 1/12 (2006.01)
(86) PCT KR2012/001285 de 21/02/2012
(87) WO 2012/115418 de 30/08/2012

(21) **BR 11 2013 021113-0** **1.1**
(51) G01F 1/84 (2006.01)
(86) PCT US2011/025927 de 23/02/2011
(87) WO 2012/115639 de 30/08/2012

(21) **BR 11 2013 021121-0** **1.1**
(30) 21/02/2011 EP 11 155155.2
(51) C07D 333/80 (2006.01), C07D 409/12 (2006.01), A01N 43/12 (2006.01)
(86) PCT EP2012/052644 de 16/02/2012
(87) WO 2012/113696 de 30/08/2012

(21) **BR 11 2013 021122-9** **1.1**
(30) 18/02/2011 US 61/444,424; 27/06/2011 US 13/170,077
(51) G06Q 50/30 (2012.01), G06F 17/40 (2006.01)
(86) PCT US2012/025455 de 16/02/2012
(87) WO 2012/112780 de 23/08/2012

(21) **BR 11 2013 021124-5** **1.1**
(30) 21/02/2011 US 61/444,873
(51) A01G 7/06 (2006.01)
(86) PCT IB2012/000366 de 20/02/2012
(87) WO 2012/114197 de 30/08/2012

(21) **BR 11 2013 021127-0** **1.1**
(30) 17/02/2011 US 13/029,541
(51) A61F 2/18 (2006.01)
(86) PCT US2012/025614 de 17/02/2012
(87) WO 2012/112874 de 23/08/2012

(21) **BR 11 2013 021134-2** **1.1**
(30) 18/02/2011 US 61/444.614; 02/09/2011 US PCT/US201/050451
(51) C07K 16/30 (2006.01)
(86) PCT US2012/025726 de 17/02/2012
(87) WO 2012/112943 de 23/08/2012

(21) **BR 11 2013 021135-0** **1.1**
(30) 17/02/2011 US 61/443,808
(51) G06F 19/00 (2011.01)
(86) PCT US2012/025667 de 17/02/2012
(87) WO 2012/112903 de 23/08/2012

(21) **BR 11 2013 021136-9** **1.1**
(30) 18/02/2011 US 61/444.464; 29/06/2011 US 13/171.620
(51) A01D 41/127 (2006.01), A01D 43/08 (2006.01), G05D 1/02 (2006.01)
(86) PCT EP2012/052568 de 15/02/2012
(87) WO 2012/110545 de 23/08/2012

(21) **BR 11 2013 021137-7** **1.1**
(30) 17/02/2011 US 61/443,802
(51) A43B 3/00 (2006.01)
(86) PCT US2012/025709 de 17/02/2012
(87) WO 2012/112930 de 23/08/2012

(21) **BR 11 2013 021138-5** **1.1**
(30) 17/02/2011 US 61/443.800
(51) A43B 3/00 (2006.01), A63B 24/00 (2006.01)
(86) PCT US2012/025713 de 17/02/2012
(87) WO 2012/112934 de 23/08/2012

(21) **BR 11 2013 021139-3** **1.1**
(30) 18/02/2011 US 61/444,359
(51) F15B 11/02 (2006.01), F15B 11/072 (2006.01), F15B 11/13 (2006.01)
(86) PCT US2012/025773 de 20/02/2012
(87) WO 2012/112974 de 23/08/2012

(21) **BR 11 2013 021140-7** **1.1**
(30) 17/02/2011 US 61/443.911
(51) A61B 5/103 (2006.01), A43B 13/38 (2006.01)
(86) PCT US2012/025710 de 17/02/2012
(87) WO 2012/112931 de 23/08/2012

(21) **BR 11 2013 021141-5** **1.1**
(30) 17/02/2011 US 61/443,801
(51) A43B 3/00 (2006.01), A63B 24/00 (2006.01)
(86) PCT US2012/025717 de 17/02/2012
(87) WO 2012/112938 de 23/08/2012

(21) **BR 11 2013 021142-3** **1.1**
(30) 17/02/2011 US 61/443,808
(51) G06F 19/00 (2011.01)
(86) PCT US2012/025701 de 17/02/2012
(87) WO 2012/161768 de 29/11/2012

(21) **BR 11 2013 021144-0** **1.1**
(30) 18/02/2011 US 61/463,580; 17/11/2011 US 61/561,198
(51) C12Q 1/68 (2006.01), C12N 15/11 (2006.01)
(86) PCT US2012/025699 de 17/02/2012
(87) WO 2012/112925 de 23/08/2012

(21) **BR 11 2013 021147-4** **1.1**
(30) 21/02/2011 AT A 230/2011
(51) H01T 13/46 (2006.01), H01T 13/54 (2006.01)
(86) PCT AT2012/000037 de 20/02/2012
(87) WO 2012/113002 de 30/08/2012

(21) **BR 11 2013 021162-8** **1.1**
(30) 03/03/2011 SE 1150193-9
(51) F16L 27/08 (2006.01)
(86) PCT SE2012/050215 de 27/02/2012
(87) WO 2012/118431 de 07/09/2012

(21) **BR 11 2013 021163-6** **1.1**
(30) 22/02/2011 FR 1151428
(51) F41H 1/02 (2006.01)
(86) PCT EP2012/053020 de 22/02/2012
(87) WO 2012/113837 de 30/08/2012

(21) **BR 11 2013 021164-4** **1.1**
(30) 04/03/2011 US 61/449,230
(51) G10L 19/083 (2013.01)
(86) PCT SE2011/050899 de 04/07/2011
(87) WO 2012/121637 de 13/09/2012

(21) **BR 11 2013 021166-0** **1.1**
(30) 01/03/2011 US 61/447,835; 01/03/2011 US 61/447,824; 01/03/2011 US 61/447,877; 01/03/2011 US 61/447,812; 01/03/2011 US 61/447,848; 01/03/2011 US 61/447,869; 01/03/2011 US 61/447,806
(51) B01D 53/02 (2006.01), B01D 53/14 (2006.01), C10L 3/10 (2006.01), B01D 53/82 (2006.01), B01J 20/32 (2006.01)
(86) PCT US2012/026753 de 27/02/2012
(87) WO 2012/118744 de 07/09/2012

(21) **BR 11 2013 021171-7** **1.1**
(30) 04/03/2011 US 13/040668
(51) E21B 17/02 (2006.01), E21B 23/00 (2006.01), E21B 43/10 (2006.01)
(86) PCT US2012/025566 de 17/02/2012
(87) WO 2012/121857 de 13/09/2012

(21) **BR 11 2013 021177-6** **1.1**
(30) 18/02/2011 US 61/444,419; 16/02/2012 US 13/398,333
(51) G01V 8/10 (2006.01), G01V 3/18 (2006.01)
(86) PCT US2012/025643 de 17/02/2012
(87) WO 2012/112887 de 23/08/2012

(21) **BR 11 2013 021178-4** **1.1**
(30) 18/02/2011 EP 11 154982.0
(51) H04B 7/02 (2006.01), H04L 5/00 (2006.01), H04W 48/18 (2009.01)
(86) PCT EP2012/052573 de 15/02/2012
(87) WO 2012/110549 de 23/08/2012

(21) **BR 11 2013 021179-2** **1.1**
(30) 18/02/2011 US 61/444,308; 26/09/2011 US 61/539,177; 08/12/2011 US 61/568,254
(51) A61M 35/00 (2006.01), A45D 34/04 (2006.01)
(86) PCT US2012/025558 de 17/02/2012
(87) WO 2012/112836 de 23/08/2012

(21) **BR 11 2013 021180-6** **1.1**
(30) 18/02/2011 US 61/444,566
(51) C07D 217/24 (2006.01), C07D 401/06 (2006.01), C07D 403/06 (2006.01), C07D 405/06 (2006.01), C07D 491/06 (2006.01), A61K 31/472 (2006.01), A61K 31/4725 (2006.01), A61P 3/00 (2006.01), A61P 25/00 (2006.01)
(86) PCT US2012/025731 de 17/02/2012
(87) WO 2012/112946 de 23/08/2012

(21) **BR 11 2013 021183-0** **1.1**
(30) 18/02/2011 JP 2011-033832
(51) B41M 5/00 (2006.01), B41J 2/01 (2006.01)
(86) PCT JP2012/054486 de 17/02/2012
(87) WO 2012/111855 de 23/08/2012

(21) **BR 11 2013 021192-0** **1.1**
(30) 21/02/2011 DE 10 2011 011 898.5
(51) F26B 21/00 (2006.01)
(86) PCT EP2012/000536 de 07/02/2012
(87) WO 2012/113507 de 30/08/2012

(21) **BR 11 2013 021193-8** **1.1**
(30) 23/02/2011 IT FI2011A000032
(51) B65H 19/22 (2006.01)
(86) PCT IT2012/000051 de 21/02/2012
(87) WO 2012/114363 de 30/08/2012

(21) **BR 11 2013 021194-6** **1.1**
(30) 28/02/2011 US 61/447,415
(51) H01L 31/09 (2006.01), G01J 1/02 (2006.01)
(86) PCT US2011/056159 de 13/10/2011
(87) WO 2012/118528 de 07/09/2012

(21) **BR 11 2013 021197-0** **1.1**
(30) 22/02/2011 DE 20 2011 003 000.8
(51) B60S 1/38 (2006.01)
(86) PCT EP2012/050227 de 09/01/2012
(87) WO 2012/113586 de 30/08/2012

(21) **BR 11 2013 021198-9** **1.1**
(30) 25/02/2011 EP 11001578.1
(51) H01C 7/00 (2006.01), G01R 15/04 (2006.01)
(86) PCT EP2012/000781 de 23/02/2012
(87) WO 2012/113559 de 30/08/2012

(21) **BR 11 2013 021199-7** **1.1**
(30) 22/02/2011 US 13/032,517
(51) G01N 1/28 (2006.01)
(86) PCT US2012/025911 de 21/02/2012
(87) WO 2012/115948 de 30/08/2012

(21) **BR 11 2013 021200-4** **1.1**
(30) 23/02/2011 DE 20 2011 003 088.1
(51) A45D 40/04 (2006.01), A45D 40/20 (2006.01)
(86) PCT EP2012/000754 de 21/02/2012
(87) WO 2012/113539 de 30/08/2012

(21) **BR 11 2013 021201-2** **1.1**
(30) 11/03/2011 CN 201110058827.4
(51) C07D 249/12 (2006.01)
(86) PCT CN2012/070289 de 12/01/2012
(87) WO 2012/122863 de 20/09/2012

(21) **BR 11 2013 021203-9** **1.1**
(30) 05/04/2011 EP 11161133.1
(51) B66B 5/02 (2006.01)
(86) PCT EP2012/056108 de 03/04/2012
(87) WO 2012/136674 de 11/10/2012

(21) **BR 11 2013 021204-7** **1.1**
(30) 25/02/2011 EP 11 001579.9
(51) G01R 15/04 (2006.01), H01C 1/16 (2006.01), H01C 13/02 (2006.01)
(86) PCT EP2012/000780 de 23/02/2012
(87) WO 2012/113558 de 30/08/2012

(21) **BR 11 2013 021205-5** **1.1**
(30) 22/02/2011 US 13/031,941
(51) C21B 9/00 (2006.01)
(86) PCT US2012/022293 de 24/01/2012
(87) WO 2012/115739 de 30/08/2012

(21) **BR 11 2013 021233-0** **1.1**
(30) 25/02/2011 EP 11001575.7
(51) B65D 75/58 (2006.01), B65D 83/06 (2006.01)
(86) PCT EP2012/000623 de 13/02/2012
(87) WO 2012/113515 de 30/08/2012

(21) **BR 11 2013 021238-1** **1.1**
(30) 22/02/2011 DE 10 2011 000 875.6
(51) B66B 7/10 (2006.01), B66B 19/06 (2006.01)
(86) PCT EP2012/053010 de 22/02/2012
(87) WO 2012/113828 de 30/08/2012

(21) **BR 11 2013 021301-9** **1.1**
(30) 25/02/2011 JP 2011-040353
(51) G07C 5/00 (2006.01), H04L 12/00 (2006.01)
(86) PCT IB2012/000334 de 24/02/2012
(87) WO 2012/114194 de 30/08/2012

(21) **BR 11 2013 021302-7** **1.1**
(30) 23/02/2011 DE 10 2011 012 175.7
(51) G01J 5/04 (2006.01), B22D 2/00 (2006.01)
(86) PCT EP2012/000303 de 24/01/2012
(87) WO 2012/113498 de 30/08/2012

(21) **BR 11 2013 021303-5** **1.1**
(30) 28/02/2011 JP 2011-043208
(51) B03C 3/68 (2006.01), B22D 11/126 (2006.01)
(86) PCT JP2011/077248 de 25/11/2011
(87) WO 2012/117631 de 07/09/2012

(21) **BR 11 2013 021304-3** **1.1**
(30) 23/02/2011 US 61/445,910; 14/10/2011 US 61/547,598
(51) A61L 12/08 (2006.01), B08B 3/08 (2006.01)
(86) PCT US2012/026249 de 23/02/2012
(87) WO 2012/116138 de 30/08/2012

(21) **BR 11 2013 021310-8** **1.1**
(30) 22/02/2011 FR 1151434
(51) B60K 35/00 (2006.01)
(86) PCT FR2011/052998 de 15/12/2011
(87) WO 2012/113997 de 30/08/2012

(21) **BR 11 2013 021314-0** **1.1**
(30) 28/03/2011 US 61/468,467
(51) C08F 210/16 (2006.01), C08L 23/08 (2006.01), C08J 5/18 (2006.01), C08F 2/06 (2006.01), C08J 3/20 (2006.01)
(86) PCT US2012/027312 de 01/03/2012
(87) WO 2012/134700 de 04/10/2012

(21) **BR 11 2013 021315-9** **1.1**
(30) 22/02/2011 US 61/445,095
(51) H01F 27/02 (2006.01)
(86) PCT US2012/025808 de 20/02/2012
(87) WO 2012/115902 de 30/08/2012

(21) **BR 11 2013 021316-7** **1.1**
(30) 22/02/2011 US 61/445,253; 01/02/2012 US 13/363,680
(51) D21C 1/04 (2006.01)
(86) PCT US2012/024848 de 13/02/2012
(87) WO 2012/115812 de 30/08/2012

(21) **BR 11 2013 021317-5** **1.1**
(30) 21/02/2011 NO 20110292
(51) H04B 13/02 (2006.01)
(86) PCT EP2012/052873 de 20/02/2012
(87) WO 2012/113757 de 30/08/2012

(21) **BR 11 2013 021330-2** **1.1**
(30) 24/02/2011 GB 1103222.4
(51) F01D 5/14 (2006.01)
(86) PCT GB12/000110 de 02/02/2012
(87) WO 2012/114058 de 30/08/2012

(21) **BR 11 2013 021334-5** **1.1**
(30) 21/03/2011 CN 201110067982.2
(51) H04W 8/24 (2009.01)
(86) PCT CN2011/073038 de 20/04/2011
(87) WO 2012/126191 de 27/09/2012

(21) **BR 11 2013 021336-1** **1.1**
(30) 20/06/2011 EP EP 11170622.2
(51) H02B 1/30 (2006.01), H02G 3/08 (2006.01)
(86) PCT EP2012/061773 de 20/06/2012
(87) WO 2012/175527 de 27/12/2012

(21) **BR 11 2013 021337-0** **1.1**
(30) 02/03/2011 JP 2011-045042
(51) A61K 31/166 (2006.01), A61K 31/18 (2006.01), A61K 31/44 (2006.01), A61K 31/4402 (2006.01), A61P 33/00 (2006.01), A61P 33/02 (2006.01), A61P 33/04 (2006.01), A61P 33/06 (2006.01), A61P 33/10 (2006.01), A61P 33/12 (2006.01), C07D 213/40 (2006.01), C07D 213/61 (2006.01)
(86) PCT JP2012/055190 de 01/03/2012
(87) WO 2012/118139 de 07/09/2012

(21) **BR 11 2013 021341-8** **1.1**

(30) 22/02/2011 US 61/445,503; 22/02/2011 US 61/445,507
(51) F02F 1/20 (2006.01)
(86) PCT US2012/025949 de 21/02/2012
(87) WO 2012/115972 de 30/08/2012

(21) **BR 11 2013 021342-6 1.1**
(30) 22/02/2011 US 61/445,230; 05/12/2011 US 61/566,844; 09/12/2011 US 61/569,069
(51) A61B 5/08 (2006.01), G01S 5/02 (2010.01), H01Q 1/52 (2006.01), H01Q 9/28 (2006.01)
(86) PCT US2012/025885 de 21/02/2012
(87) WO 2012/115937 de 30/08/2012

(21) **BR 11 2013 021344-2 1.1**
(30) 21/02/2011 US 61/445,010
(51) B01D 63/08 (2006.01), B01D 61/14 (2006.01), B01D 35/00 (2006.01), C12P 7/06 (2006.01)
(86) PCT US2012/025874 de 21/02/2012
(87) WO 2012/115932 de 30/08/2012

(21) **BR 11 2013 021345-0 1.1**
(30) 21/02/2011 EP 11155207.1
(51) B01J 2/16 (2006.01), C05C 9/00 (2006.01)
(86) PCT EP2011/071872 de 06/12/2011
(87) WO 2012/113473 de 30/08/2012

(21) **BR 11 2013 021346-9 1.1**
(30) 21/02/2011 US 13/031,401
(51) H04L 5/00 (2006.01), H04W 52/02 (2009.01), H04W 36/30 (2009.01), H04W 36/38 (2009.01), H04W 36/00 (2009.01)
(86) PCT US2012/024652 de 10/02/2012
(87) WO 2012/115802 de 30/08/2012

(21) **BR 11 2013 021348-5 1.1**
(30) 21/02/2011 US 13/031,397
(51) H04W 24/10 (2009.01)
(86) PCT US2012/024615 de 10/02/2012
(87) WO 2012/115798 de 30/08/2012

(21) **BR 11 2013 021349-3 1.1**
(30) 22/02/2011 US 61/445,087
(51) A45D 34/00 (2006.01), A45D 34/04 (2006.01), B65D 53/00 (2006.01)
(86) PCT US2011/063442 de 10/01/2012
(87) WO 2012/134554 de 04/10/2012

(21) **BR 11 2013 021351-5 1.1**
(30) 23/02/2011 US 61/445,988
(51) C12N 5/00 (2006.01), A61L 2/00 (2006.01)
(86) PCT US2012/025652 de 17/02/2012
(87) WO 2012/115874 de 30/08/2012

(21) **BR 11 2013 021352-3 1.1**
(30) 21/02/2011 US 13/031,451
(51) C08L 23/08 (2006.01)
(86) PCT US2012/025919 de 21/02/2012
(87) WO 2012/115951 de 30/08/2012

(21) **BR 11 2013 021353-1 1.1**
(30) 22/02/2011 EP 11155391.1
(51) C07C 45/62 (2006.01), C07C 49/203 (2006.01), C07C 49/21 (2006.01)
(86) PCT EP2012/052733 de 17/02/2012
(87) WO 2012/150053 de 08/11/2012

(21) **BR 11 2013 021354-0 1.1**
(30) 22/02/2011 FR 1151422
(51) A63B 63/00 (2006.01), A63B 67/00 (2006.01), B63B 35/73 (2006.01)
(86) PCT FR2012/050374 de 22/02/2012
(87) WO 2012/114043 de 30/08/2012

(21) **BR 11 2013 021355-8 1.1**
(30) 22/02/2011 US 13/032,192
(51) E21B 10/46 (2006.01), B24D 18/00 (2006.01), B01J 3/06 (2006.01), B24D 3/10 (2006.01)
(86) PCT US2012/025262 de 15/02/2012
(87) WO 2012/115837 de 30/08/2012

(21) **BR 11 2013 021360-4 1.1**
(51) B60C 9/18 (2006.01)
(86) PCT US2011/025584 de 21/02/2011
(87) WO 2012/115615 de 30/08/2012

(21) **BR 11 2013 021374-4 1.1**
(30) 22/02/2011 US 61/445,500
(51) E21B 43/10 (2006.01), E21B 33/14 (2006.01), E21B 23/01 (2006.01), E21B 33/127 (2006.01)
(86) PCT US2012/026143 de 22/02/2012
(87) WO 2012/116079 de 30/08/2012

(21) **BR 11 2013 021375-2 1.1**
(30) 22/02/2011 US 61/445,426
(51) A23J 1/14 (2006.01), A23J 3/14 (2006.01), A23L 1/305 (2006.01)
(86) PCT US2012/025975 de 21/02/2012
(87) WO 2012/145064 de 26/10/2012

(21) **BR 11 2013 021376-0 1.1**
(30) 25/02/2011 EP 11001570.8
(51) A61K 31/198 (2006.01), A61P 19/00 (2006.01)
(86) PCT EP2012/000490 de 03/02/2012
(87) WO 2012/113503 de 30/08/2012

(21) **BR 11 2013 021377-9 1.1**
(30) 24/02/2011 DE 10 2011 012 351.2
(51) C09J 5/00 (2006.01), C09J 201/10 (2006.01)
(86) PCT EP2012/050592 de 17/01/2012
(87) WO 2012/113589 de 30/08/2012

(21) **BR 11 2013 021378-7 1.1**
(30) 23/02/2011 DK PA 2011 00126; 23/02/2011 US 61/445,758; 22/03/2011 DK PA 2011 00202; 22/03/2011 DK PA 2011 00199; 22/03/2011 US 61/466,187
(51) A61C 13/00 (2006.01)
(86) PCT DK2012/050062 de 23/02/2012
(87) WO 2012/113407 de 30/08/2012

(21) **BR 11 2013 021380-9 1.1**
(30) 28/02/2011 JP 2011-041804
(86) PCT JP2012/054308 de 22/02/2012
(87) WO 2012/117917 de 07/09/2012

(21) **BR 11 2013 021381-7 1.1**
(30) 22/02/2011 US 61/445370
(51) H04W 4/22 (2009.01)
(86) PCT US2012/026062 de 22/02/2012
(87) WO 2012/116033 de 30/08/2012

(21) **BR 11 2013 021383-3 1.1**
(30) 28/02/2011 JP 2011-042909
(51) G06F 3/041 (2006.01), G06F 3/0488 (2013.01)
(86) PCT JP2012/001143 de 21/02/2012
(87) WO 2012/117690 de 07/09/2012

(21) **BR 11 2013 021384-1 1.1**
(30) 21/02/2011 ZA ZA2011/01355
(51) B29C 33/12 (2006.01), B29C 39/26 (2006.01), C03B 19/02 (2006.01)
(86) PCT ZA2012/000009 de 21/02/2012
(87) WO 2012/119159 de 07/09/2012

(21) **BR 11 2013 021385-0 1.1**
(30) 25/02/2011 DE 10 2011 012 435.7; 25/02/2011 DE 10 2011 012 436.5; 25/02/2011 DE 10 2011 012 433.0; 25/02/2011 DE 10 2011 012 434.9
(51) F16B 7/04 (2006.01)
(86) PCT EP2012/000767 de 22/02/2012
(87) WO 2012/113549 de 30/08/2012

(21) **BR 11 2013 021386-8 1.1**
(30) 25/02/2011 DE 10 2011 012 436.5; 25/02/2011 DE 10 2011 012 433.0; 25/02/2011 DE 10 2011 012 434.9; 25/02/2011 DE 10 2011 012 435.7
(51) E04C 2/08 (2006.01), E04F 13/12 (2006.01)
(86) PCT EP2012/000766 de 22/02/2012
(87) WO 2012/113548 de 30/08/2012

(21) **BR 11 2013 021387-6 1.1**
(30) 04/03/2011 US 61/449301; 27/06/2011 GB 1110850.3
(51) B01J 37/03 (2006.01), B01J 37/16 (2006.01), B01J 37/02 (2006.01), B01J 23/38 (2006.01), B01D 53/94 (2006.01), F01N 3/20 (2006.01), C22C 1/04 (2006.01), C22C 5/00 (2006.01)
(86) PCT GB2012/050490 de 05/03/2012
(87) WO 2012/120292 de 13/09/2012

(21) **BR 11 2013 021388-4 1.1**
(30) 24/02/2011 US 13/033768
(51) G01V 1/30 (2006.01)
(86) PCT US2012/026243 de 23/02/2012
(87) WO 2012/116134 de 30/08/2012

(21) **BR 11 2013 021389-2 1.1**
(30) 21/02/2011 US 13/031535
(51) E21B 43/25 (2006.01), E21B 47/00 (2006.01), E21B 47/12 (2006.01), E21B 47/01 (2006.01)
(86) PCT GB2012/000179 de 21/02/2012
(87) WO 2012/114068 de 30/08/2012

(21) **BR 11 2013 021390-6 1.1**
(30) 23/02/2011 DE 10 2011 012 164.1
(51) B60L 9/30 (2006.01), B60L 11/18 (2006.01), B60L 7/14 (2006.01)
(86) PCT EP2012/052705 de 16/02/2012
(87) WO 2012/113711 de 30/08/2012

(21) **BR 11 2013 021391-4 1.1**
(30) 23/02/2011 US 61/445,685; 30/09/2011 US 61/541,493
(51) A23G 4/06 (2006.01)
(86) PCT US2012/026275 de 23/02/2012
(87) WO 2012/116152 de 30/08/2012

(21) **BR 11 2013 021399-0 1.1**
(30) 25/02/2011 EP 11 001577.3
(51) H01C 17/23 (2006.01), G01R 15/04 (2006.01)
(86) PCT EP2012/000779 de 23/02/2012
(87) WO 2012/113557 de 30/08/2012

(21) **BR 11 2013 021400-7 1.1**
(30) 14/09/2011 JP 2011-200169
(51) F16H 25/20 (2006.01), B30B 1/18 (2006.01)
(86) PCT JP2012/055497 de 28/02/2012
(87) WO 2013/038729 de 21/03/2013

(21) **BR 11 2013 021408-2 1.1**
(30) 24/02/2011 US 61/446,411; 03/03/2011 US 13/064,066
(51) C03C 17/36 (2006.01)
(86) PCT US2012/025387 de 16/02/2012
(87) WO 2012/115850 de 30/08/2012

(21) **BR 11 2013 021409-0 1.1**
(30) 24/02/2011 DE 10 2011 004 632.1
(51) B60S 1/38 (2006.01)
(86) PCT EP2012/052717 de 16/02/2012
(87) WO 2012/113715 de 30/08/2012

(21) **BR 11 2013 021410-4 1.1**
(51) H04N 5/232 (2006.01), H04N 5/33 (2006.01), G02B 23/12 (2006.01), H04N 5/345 (2011.01)
(86) PCT EP2011/052853 de 25/02/2011
(87) WO 2012/113459 de 30/08/2012

(21) **BR 11 2013 021411-2 1.1**
(30) 23/02/2011 DE 10 2011 012 079.3; 17/01/2012 DE 10 2012 000 674.8
(51) C08G 59/44 (2006.01), C08G 59/46 (2006.01)
(86) PCT EP2012/053091 de 23/02/2012
(87) WO 2012/113878 de 30/08/2012

(21) **BR 11 2013 021412-0 1.1**
(30) 23/02/2011 DE 10 2011 004 586.4
(51) F27B 3/20 (2006.01), C21C 5/46 (2006.01), C21C 5/52 (2006.01)
(86) PCT EP2012/052116 de 08/02/2012
(87) WO 2012/113647 de 30/08/2012

(21) **BR 11 2013 021413-9 1.1**
(30) 23/02/2011 GB 11 03103.6
(51) A61K 8/34 (2006.01), A61K 8/42 (2006.01), A61K 8/49 (2006.01), A61Q 11/00 (2006.01)
(86) PCT EP2012/053082 de 23/02/2012
(87) WO 2012/113873 de 30/08/2012

(21) **BR 11 2013 021428-7 1.1**
(30) 24/02/2011 US 13/034,407
(51) C03C 1/00 (2006.01), C03C 17/00 (2006.01)
(86) PCT US2012/026562 de 24/02/2012
(87) WO 2012/166221 de 06/12/2012

(21) **BR 11 2013 021429-5 1.1**
(30) 23/02/2011 IT MI2011 A 000269
(51) B24C 1/00 (2006.01), B23K 9/32 (2006.01)
(86) PCT IB2012/050803 de 22/02/2012
(87) WO 2012/114282 de 30/08/2012

(21) **BR 11 2013 021430-9 1.1**
(30) 04/03/2011 JP 2011-048043
(51) F02P 15/00 (2006.01), H01F 38/12 (2006.01)
(86) PCT JP2012/055474 de 02/03/2012
(87) WO 2012/121177 de 13/09/2012

(21) **BR 11 2013 021437-6 1.1**
(30) 04/03/2011 DE 10 2011 013 111.6
(51) B08B 15/04 (2006.01), B24B 55/06 (2006.01), B24B 55/10 (2006.01)
(86) PCT EP2012/052965 de 22/02/2012
(87) WO 2012/119852 de 13/09/2012

(21) **BR 11 2013 021439-2 1.1**

(30) 05/03/2011 EP 11001851.2
(51) D06M 13/325 (2006.01), D06M 15/55 (2006.01), D06M 15/564 (2006.01), D06M 15/61 (2006.01), D06M 15/643 (2006.01), D06M 15/653 (2006.01), C08G 18/08 (2006.01), C08G 18/64 (2006.01), C08G 18/58 (2006.01), C08L 63/00 (2006.01), D06M 101/32 (2006.01)
(86) PCT EP2012/053394 de 29/02/2012
(87) WO 2012/119893 de 13/09/2012

(21) **BR 11 2013 021443-0** **1.1**
(30) 22/02/2011 FI 20115168
(51) H04L 12/28 (2006.01), H04L 12/46 (2006.01), H04L 29/06 (2006.01)
(86) PCT FI2012/050127 de 09/02/2012
(87) WO 2012/113975 de 30/08/2012

(21) **BR 11 2013 021450-3** **1.1**
(30) 03/03/2011 DE 10 2011 001 069.6
(51) H01R 9/26 (2006.01), H01R 13/629 (2006.01)
(86) PCT DE2012/100011 de 19/01/2012
(87) WO 2012/116691 de 07/09/2012

(21) **BR 11 2013 021458-9** **1.1**
(30) 01/04/2011 US 61/470,723
(51) A61N 5/06 (2006.01)
(86) PCT IL2012/000134 de 27/03/2012
(87) WO 2012/131672 de 04/10/2012

(21) **BR 11 2013 021459-7** **1.1**
(30) 22/01/2011 US 13/031,701
(51) C10G 3/00 (2006.01), C10B 53/00 (2006.01), B09B 3/00 (2006.01), F23G 5/027 (2006.01)
(86) PCT US2012/023460 de 01/02/2012
(87) WO 2012/115754 de 30/08/2012

(21) **BR 11 2013 021502-0** **1.1**
(30) 23/02/2011 US 61/445640; 27/02/2011 US 13/169533
(51) H02P 21/00 (2006.01)
(86) PCT US2012/025798 de 20/02/2012
(87) WO 2012/125259 de 20/09/2012

(21) **BR 11 2013 021504-6** **1.1**
(30) 23/02/2011 US 61/445632; 28/06/2011 US 13/170216
(51) H02P 6/14 (2006.01)
(86) PCT US2012/025793 de 20/02/2012
(87) WO 2012/125257 de 20/09/2012

(21) **BR 11 2013 021505-4** **1.1**
(30) 23/02/2011 US 61/445650; 27/06/2011 US 13/169407
(51) H02P 7/285 (2006.01)
(86) PCT US2012/025796 de 20/02/2012
(87) WO 2012/115897 de 30/08/2012

(21) **BR 11 2013 021506-2** **1.1**
(30) 25/03/2011 IT VA2011A000008
(51) C11D 3/37 (2006.01), C08L 33/14 (2006.01), C08F 220/28 (2006.01)
(86) PCT EP2011/063187 de 01/08/2011
(87) WO 2011/117427 de 29/09/2011

(21) **BR 11 2013 021507-0** **1.1**
(30) 03/03/2011 IT VA2011A000006
(51) C09D 11/00 (2006.01), B01F 17/00 (2006.01), C08G 69/44 (2006.01), C08G 81/00 (2006.01)
(86) PCT EP2012/052158 de 09/02/2012
(87) WO 2012/116878 de 07/09/2012

(21) **BR 11 2013 021509-7** **1.1**
(30) 25/03/2011 IT VA2011A000008; 28/09/2011 IT VA2011A000027
(51) C11D 3/37 (2006.01), C08L 33/14 (2006.01), C08F 220/28 (2006.01), A61K 8/81 (2006.01)
(86) PCT EP2012/054720 de 16/03/2012
(87) WO 2012/130644 de 04/10/2012

(21) **BR 11 2013 021510-0** **1.1**
(30) 28/02/2011 EP 11156209.6
(51) C08J 3/12 (2006.01), A61K 9/28 (2006.01)
(86) PCT EP2012/053232 de 27/02/2012
(87) WO 2012/116941 de 07/09/2012

(21) **BR 11 2013 021517-8** **1.1**
(30) 24/02/2011 JP 2011-038582
(51) A61M 1/10 (2006.01), F04D 7/02 (2006.01), F04D 29/42 (2006.01)
(86) PCT JP2012/054287 de 22/02/2012
(87) WO 2012/115155 de 30/08/2012

(21) **BR 11 2013 021522-4** **1.1**
(30) 25/02/2011 EP 11001574.0
(51) B32B 7/06 (2006.01), B65D 65/40 (2006.01), B65D 77/20 (2006.01)
(86) PCT EP2012/000732 de 20/02/2012
(87) WO 2012/113530 de 30/08/2012

(21) **BR 11 2013 021525-9** **1.1**
(30) 24/02/2011 US 13/033,898
(51) E02F 3/30 (2006.01), E02F 9/20 (2006.01), E02D 17/13 (2006.01), H02P 5/74 (2006.01), B60W 20/00 (2006.01), B60K 6/42 (2007.10)
(86) PCT US2012/024967 de 14/02/2012
(87) WO 2012/115815 de 30/08/2012

(21) **BR 11 2013 021526-7** **1.1**
(30) 25/02/2011 JP 2011-040923; 04/10/2012 JP 2011-219835
(51) C12N 15/09 (2006.01), A61K 39/395 (2006.01), A61P 1/04 (2006.01), A61P 3/10 (2006.01), A61P 5/00 (2006.01), A61P 7/00 (2006.01), A61P 7/06 (2006.01), A61P 11/02 (2006.01), A61P 11/06 (2006.01), A61P 13/12 (2006.01), A61P 17/00 (2006.01), A61P 17/04 (2006.01), A61P 17/06 (2006.01), A61P 19/02 (2006.01), A61P 25/00 (2006.01), A61P 31/04 (2006.01), A61P 35/00 (2006.01), C07K 16/28 (2006.01)
(86) PCT JP2012/054624 de 24/02/2012
(87) WO 2012/115241 de 30/08/2012

(21) **BR 11 2013 021527-5** **1.1**
(30) 28/02/2011 JP 2011-042222
(51) A01N 25/12 (2006.01), A01N 47/40 (2006.01), A01P 7/02 (2006.01)
(86) PCT JP2012/053631 de 16/02/2012
(87) WO 2012/117862 de 07/09/2012

(21) **BR 11 2013 021532-1** **1.1**
(30) 25/02/2011 CN 201110046497.7
(51) H04W 8/20 (2009.01)
(86) PCT CN2011/083451 de 05/12/2011
(87) WO 2012/113253 de 30/08/2012

(21) **BR 11 2013 021533-0** **1.1**
(30) 04/03/2011 CN 201110052250.6; 08/03/2011 CN 201120058606.2; 08/03/2011 CN 201120058613.2
(51) B62J 17/08 (2006.01), B62K 11/02 (2006.01), B62K 19/00 (2006.01)
(86) PCT CN2011/001127 de 08/07/2011
(87) WO 2012/119276 de 13/09/2012

(21) **BR 11 2013 021543-7** **1.1**
(30) 30/03/2011 EP 11160509.3
(51) B66B 1/34 (2006.01), B66B 19/00 (2006.01)
(86) PCT EP2012/054695 de 16/03/2012
(87) WO 2012/130641 de 04/10/2012

(21) **BR 11 2013 021546-1** **1.1**
(30) 23/02/2011 JP 2011-037094; 23/02/2011 JP 2011-037095; 25/04/2011 JP 2011-097162; 26/05/2011 JP 2011-118267; 22/08/2011 JP 2011-180544
(51) C23C 14/24 (2006.01), C23C 14/32 (2006.01), H05H 1/48 (2006.01)
(86) PCT JP2012/054451 de 23/02/2012
(87) WO 2012/115203 de 30/08/2012

(21) **BR 11 2013 021547-0** **1.1**
(30) 28/02/2011 DE 102011004852.9
(51) H02K 1/27 (2006.01)
(86) PCT EP2012/052925 de 21/02/2012
(87) WO 2012/116908 de 07/09/2012

(21) **BR 11 2013 021548-8** **1.1**
(51) G06F 9/50 (2006.01)
(86) PCT CN2011/077748 de 28/07/2011
(87) WO 2012/083695 de 28/06/2012

(21) **BR 11 2013 021549-6** **1.1**
(30) 25/02/2011 US 61/446,732; 02/03/2011 US 61/448,542
(51) C07D 403/04 (2006.01), A61K 31/416 (2006.01), A61P 29/00 (2006.01)
(86) PCT US2012/026506 de 24/02/2012
(87) WO 2012/116276 de 30/08/2012

(21) **BR 11 2013 021550-0** **1.1**
(30) 28/02/2011 DE 20 2011 003 309.0
(51) E06B 11/08 (2006.01), G07C 9/02 (2006.01)
(86) PCT DE2012/000193 de 27/02/2012
(87) WO 2012/116685 de 07/09/2012

(21) **BR 11 2013 021571-2** **1.1**
(30) 25/02/2011 US 61/446,799
(51) F28G 9/00 (2006.01), F28G 13/00 (2006.01)
(86) PCT US2012/026668 de 25/02/2012
(87) WO 2012/116352 de 30/08/2012

(21) **BR 11 2013 021574-7** **1.1**
(30) 23/02/2011 US 13/033,280
(51) E21B 10/30 (2006.01), E21B 10/32 (2006.01), E21B 47/08 (2006.01), E21B 49/00 (2006.01)
(86) PCT US2012/026354 de 23/02/2012
(87) WO 2012/116204 de 30/08/2012

(21) **BR 11 2013 021576-3** **1.1**
(30) 25/02/2011 IT BS2011A000022; 25/02/2011 IT BS2011U000013
(51) A41D 13/00 (2006.01)
(86) PCT IB2012/050307 de 23/01/2012
(87) WO 2012/114209 de 30/08/2012

(21) **BR 11 2013 021578-0** **1.1**
(30) 24/02/2011 US 13/033,643
(51) C09K 8/04 (2006.01), C09K 8/512 (2006.01), C09K 8/68 (2006.01)
(86) PCT US2012/026475 de 24/02/2012
(87) WO 2012/116269 de 30/08/2012

(21) **BR 11 2013 021590-9** **1.1**
(30) 24/02/2011 US 13/034,281; 25/02/2011 GB PCT/GB2011/000267
(51) G01N 33/487 (2006.01), G01N 27/22 (2006.01)
(86) PCT GB2011/001211 de 11/08/2011
(87) WO 2012/114056 de 30/08/2012

(21) **BR 11 2013 021592-5** **1.1**
(30) 25/02/2011 JP 2011-039719
(51) G01L 23/10 (2006.01), F02D 35/00 (2006.01), F02D 45/00 (2006.01), F02M 65/00 (2006.01), G01L 23/22 (2006.01)
(86) PCT JP2012/053959 de 20/02/2012
(87) WO 2012/115036 de 30/08/2012

(21) **BR 11 2013 021593-3** **1.1**
(30) 25/02/2011 KR 10-2011-0017142
(51) B63B 35/44 (2006.01), B63B 21/50 (2006.01), B23K 31/12 (2006.01)
(86) PCT KR2011/007549 de 11/10/2011
(87) WO 2012/115322 de 30/08/2012

(21) **BR 11 2013 021594-1** **1.1**
(30) 25/02/2011 EP 11001582.3
(51) H01C 7/00 (2006.01), H01C 7/22 (2006.01), H01C 17/065 (2006.01)
(86) PCT EP2012/000818 de 25/02/2012
(87) WO 2012/113575 de 30/08/2012

(21) **BR 11 2013 021599-2** **1.1**
(30) 25/02/2011 EP 11155937.3
(51) C07D 213/40 (2006.01), C07D 213/82 (2006.01), C07D 401/12 (2006.01), C07D 405/12 (2006.01), C07D 413/10 (2006.01), C07D 413/14 (2006.01), C07D 413/12 (2006.01), A61K 31/44 (2006.01), A61P 1/00 (2006.01), A61P 17/06 (2006.01), A61P 25/14 (2006.01), A61P 25/16 (2006.01), A61P 25/18 (2006.01), A61P 25/28 (2006.01), A61P 25/34 (2006.01)
(86) PCT EP2012/053047 de 23/02/2012
(87) WO 2012/113850 de 30/08/2012

(21) **BR 11 2013 021601-8** **1.1**
(30) 25/02/2011 DE 102011004723.9
(51) B32B 5/22 (2006.01), B32B 5/26 (2006.01), B32B 5/28 (2006.01), B32B 27/40 (2006.01)
(86) PCT EP2012/052847 de 20/02/2012
(87) WO 2012/113748 de 30/08/2012

(21) **BR 11 2013 021604-2** **1.1**
(51) C12N 5/10 (2006.01), A01N 63/02 (2006.01), A01N 63/04 (2006.01), A01P 3/00 (2006.01), C07K 14/37 (2006.01), C12N 15/31 (2006.01), C12N 15/82 (2006.01)
(86) PCT CA2011/000208 de 25/02/2011
(87) WO 2012/113051 de 30/08/2012

(21) **BR 11 2013 021606-9** **1.1**
(30) 28/02/2011 US 61/447,427
(51) H01L 31/10 (2006.01), H01L 33/02 (2010.01)
(86) PCT US2011/056178 de 13/10/2011
(87) WO 2012/118529 de 07/09/2012

(21) **BR 11 2013 021621-2** **1.1**
(30) 23/02/2011 US 61/445,881
(51) G06F 9/44 (2006.01), G06F 3/048 (2013.01)
(86) PCT EP2011/072828 de 14/12/2011
(87) WO 2012/113476 de 30/08/2012

(21) **BR 11 2013 021622-0** **1.1**
(30) 08/03/2011 US 13/043,424
(51) G06Q 30/00 (2006.01)

(86) PCT US2012/026643 de 24/02/2012
(87) WO 2012/121908 de 13/09/2012

(21) **BR 11 2013 021623-9** **1.1**
(30) 23/02/2011 GB 1103091.3
(51) B65D 85/10 (2006.01), B65D 5/66 (2006.01)
(86) PCT GB2012/050196 de 31/01/2012
(87) WO 2012/114082 de 30/08/2012

(21) **BR 11 2013 021625-5** **1.1**
(30) 23/02/2011 US 13/033,192
(51) A23G 3/52 (2006.01), A23G 3/48 (2006.01)
(86) PCT US2012/026029 de 22/02/2012
(87) WO 2012/116011 de 30/08/2012

(21) **BR 11 2013 021626-3** **1.1**
(30) 09/03/2011 US 61/450,689; 23/01/2012 US 13/356,065
(51) F15D 1/00 (2006.01), B65D 88/06 (2006.01)
(86) PCT US12/022570 de 25/01/2012
(87) WO 2012/121812 de 13/09/2012

(21) **BR 11 2013 021628-0** **1.1**
(30) 22/03/2011 US 61/466,385; 22/03/2011 US 61/466,384; 22/03/2011 US 61/466,381; 30/09/2011 US 61/542,041; 30/09/2011 US 61/542,031; 30/09/2011 US 61/542,030; 30/09/2011 US 61/542,035
(51) F01N 3/08 (2006.01)
(86) PCT US2012/027781 de 05/03/2012
(87) WO 2012/128929 de 27/09/2012

(21) **BR 11 2013 021630-1** **1.1**
(30) 23/02/2011 EP 11155702.1
(51) G01C 17/38 (2006.01), G01C 19/00 (2013.01), G01C 19/56 (2006.01), G01C 25/00 (2006.01), G01P 15/00 (2006.01)
(86) PCT NL2012/050108 de 23/02/2012
(87) WO 2012/115515 de 30/08/2012

(21) **BR 11 2013 021631-0** **1.1**
(30) 24/02/2011 US 61/446.212; 01/04/2011 US 61/470.757
(51) B32B 5/30 (2006.01), B32B 5/18 (2006.01), B32B 27/40 (2006.01), B32B 38/06 (2006.01)
(86) PCT US2012/023921 de 06/02/2012
(87) WO 2012/115765 de 30/08/2012

(21) **BR 11 2013 021633-6** **1.1**
(30) 23/02/2011 US 13/033,450
(51) A61F 2/44 (2006.01)
(86) PCT US2012/026259 de 23/02/2012
(87) WO 2012/116144 de 30/08/2012

(21) **BR 11 2013 021635-2** **1.1**
(30) 25/02/2011 EP 11155965.4
(51) A21D 13/00 (2006.01)
(86) PCT US2012/020479 de 06/01/2012
(87) WO 2012/115725 de 30/08/2012

(21) **BR 11 2013 021636-0** **1.1**
(30) 24/02/2011 US 13/034,388
(51) F16K 1/20 (2006.01), F16K 1/22 (2006.01)
(86) PCT US2011/065152 de 15/12/2011
(87) WO 2012/115703 de 30/08/2012

(21) **BR 11 2013 021638-7** **1.1**
(30) 25/02/2011 US 61/446,572
(51) C07D 471/04 (2006.01)
(86) PCT US2012/026377 de 23/02/2012
(87) WO 2012/116217 de 30/08/2012

(21) **BR 11 2013 021642-5** **1.1**
(30) 25/02/2011 US 13/035,221
(51) F02B 33/44 (2006.01)
(86) PCT US2012/025564 de 17/02/2012
(87) WO 2012/115867 de 30/08/2012

(21) **BR 11 2013 021643-3** **1.1**
(30) 25/02/2011 US 13/035,407
(51) F02B 33/44 (2006.01)
(86) PCT US12/025563 de 17/02/2012
(87) WO 2012/115866 de 30/08/2012

(21) **BR 11 2013 021644-1** **1.1**
(30) 25/02/2011 US 13/035,245
(51) F02B 33/44 (2006.01)
(86) PCT US2012/025560 de 17/02/2012
(87) WO 2012/115864 de 30/08/2012

(21) **BR 11 2013 021645-0** **1.1**
(30) 28/02/2011 EP 11156133.8
(51) B01F 7/00 (2006.01), B01F 13/00 (2006.01), A61C 9/00 (2006.01)
(86) PCT EP2012/052201 de 09/02/2012
(87) WO 2012/116883 de 07/09/2012

(21) **BR 11 2013 021646-8** **1.1**
(30) 28/02/2011 DE 10 2011 004 815.4
(51) A61K 8/02 (2006.01)
(86) PCT EP2012/051414 de 30/01/2012
(87) WO 2012/116864 de 07/09/2012

(21) **BR 11 2013 021648-4** **1.1**
(30) 25/02/2011 GB 1103261.2
(51) F01M 1/06 (2006.01), F01M 11/02 (2006.01), F16C 3/14 (2006.01), F16C 9/02 (2006.01)
(86) PCT EP2012/000806 de 24/02/2012
(87) WO 2012/113567 de 30/08/2012

(21) **BR 11 2013 021649-2** **1.1**
(30) 25/02/2011 US 61/446539; 21/03/2011 US 61/454690; 21/03/2011 US 13/052767
(51) G01R 25/00 (2006.01), H03D 13/00 (2006.01)
(86) PCT US2012/022143 de 23/01/2012
(87) WO 2012/115736 de 30/08/2012

(21) **BR 11 2013 021650-6** **1.1**
(30) 23/02/2011 DE 10 2011 012 202.8
(51) F01N 1/24 (2006.01), B29C 53/56 (2006.01), D04H 3/002 (2012.01), D04H 3/015 (2012.01), D04H 3/004 (2012.01), D04H 3/073 (2012.01)
(86) PCT EP2012/053073 de 23/02/2012
(87) WO 2012/113867 de 30/08/2012

(21) **BR 11 2013 021651-4** **1.1**
(51) G06T 1/00 (2006.01), H04N 5/225 (2006.01)
(86) PCT JP2011/054554 de 28/02/2011
(87) WO 2012/117510 de 07/09/2012

(21) **BR 11 2013 021653-0** **1.1**
(30) 24/02/2011 US 61/446115; 27/06/2011 US 13/169495
(51) H02P 6/16 (2006.01)
(86) PCT US2012/025846 de 21/02/2012
(87) WO 2012/115918 de 30/08/2012

(21) **BR 11 2013 021655-7** **1.1**
(51) E21B 43/116 (2006.01), E21B 43/119 (2006.01), E21B 28/00 (2006.01), E21B 7/24 (2006.01)
(86) PCT US2011/029412 de 22/03/2011
(87) WO 2012/128759 de 27/09/2012

(21) **BR 11 2013 021656-5** **1.1**
(30) 24/02/2011 US 61/446119; 28/06/2011 US 13/170214
(51) H02P 1/22 (2006.01)
(86) PCT US2012/025845 de 21/02/2012
(87) WO 2012/115917 de 30/08/2012

(21) **BR 11 2013 021657-3** **1.1**
(30) 24/02/2011 US 61/446342
(51) G06T 7/00 (2006.01), G06F 19/00 (2011.01), A61B 6/00 (2006.01), A61B 5/055 (2006.01), A61B 8/00 (2006.01)
(86) PCT CA2012/000172 de 24/02/2012
(87) WO 2012/113069 de 30/08/2012

(21) **BR 11 2013 021658-1** **1.1**
(30) 24/02/2011 US 13/034648
(51) A61B 3/103 (2006.01), A61B 3/14 (2006.01), A61B 3/10 (2006.01), A61B 3/00 (2006.01), A61B 3/15 (2006.01), A61F 9/008 (2006.01)
(86) PCT US2012/026630 de 24/02/2012
(87) WO 2012/154278 de 15/11/2012

(21) **BR 11 2013 021659-0** **1.1**
(30) 28/02/2011 US 13-037,041
(51) C07C 51/12 (2006.01), C07C 53/08 (2006.01), C07C 51/44 (2006.01), C07C 51/48 (2006.01), B01J 19/00 (2006.01), G01N 21/65 (2006.01)
(86) PCT US2012/026693 de 27/02/2012
(87) WO 2012/148554 de 01/11/2012

(21) **BR 11 2013 021665-4** **1.1**
(30) 24/02/2011 US 13/033,758; 24/02/2011 US 13/033,777; 24/02/2011 US 13/033,973
(51) A23L 2/44 (2006.01)
(86) PCT US2012/025338 de 16/02/2012
(87) WO 2012/154245 de 15/11/2012

(21) **BR 11 2013 021666-2** **1.1**
(30) 24/02/2011 US 13-034,281; 25/02/2011 GB PCT/GB2011-000267
(51) G01N 27/22 (2006.01), G01N 33/487 (2006.01)
(86) PCT GB2011/001210 de 10/08/2011
(87) WO 2012/114055 de 30/08/2012

(21) **BR 11 2013 021667-0** **1.1**
(30) 28/02/2011 US 13/036,619
(51) H04L 29/08 (2006.01), H04N 5/232 (2006.01)
(86) PCT US2012/022501 de 25/01/2012
(87) WO 2012/118574 de 07/09/2012

(21) **BR 11 2013 021668-9** **1.1**
(30) 25/02/2011 JP 2011-057183
(51) B23K 35/26 (2006.01), C22C 13/00 (2006.01), C22C 13/02 (2006.01), H05K 3/34 (2006.01)
(86) PCT JP2012/054774 de 27/02/2012
(87) WO 2012/115268 de 30/08/2012

(21) **BR 11 2013 021669-7** **1.1**
(30) 25/02/2011 JP 2011-039962
(51) F25B 49/02 (2006.01), H02M 7/06 (2006.01)
(86) PCT JP2011/079309 de 19/12/2011
(87) WO 2012/114626 de 30/08/2012

(21) **BR 11 2013 021670-0** **1.1**
(30) 25/02/2011 BR PI100297-2
(51) A61K 31/724 (2006.01), A61K 31/015 (2006.01), B82Y 5/00 (2011.01)
(86) PCT IB2012/000364 de 27/02/2012
(87) WO 2012/114196 de 30/08/2012

(21) **BR 11 2013 021671-9** **1.1**
(30) 23/02/2011 IN 471/DEL2011
(51) C08G 63/12 (2006.01), C08G 63/83 (2006.01), C08G 63/87 (2006.01)
(86) PCT IN2012/000125 de 23/02/2012
(87) WO 2012/114357 de 30/08/2012

(21) **BR 11 2013 021674-3** **1.1**
(30) 25/02/2011 GB 1103262.0
(51) F16C 3/14 (2006.01)
(86) PCT EP2012/000804 de 24/02/2012
(87) WO 2012/113565 de 30/08/2012

(21) **BR 11 2013 021675-1** **1.1**
(30) 25/02/2011 US 61/446,902
(51) C07D 401/06 (2006.01), C07D 471/04 (2006.01), C07D 519/00 (2006.01), A61K 31/4709 (2006.01), A61P 29/00 (2006.01)
(86) PCT US2012/026572 de 24/02/2012
(87) WO 2012/154274 de 15/11/2012

(21) **BR 11 2013 021677-8** **1.1**
(30) 25/02/2011 GB 1103251.3
(51) A61L 9/05 (2006.01), A61L 9/12 (2006.01), A61L 2/18 (2006.01), A61L 2/23 (2006.01), E03D 9/00 (2006.01)
(86) PCT GB2012/050296 de 10/02/2012
(87) WO 2012/114085 de 30/08/2012

(21) **BR 11 2013 021692-1** **1.1**
(30) 07/03/2011 FR 1151802
(51) F01D 11/24 (2006.01)
(86) PCT FR2012/050455 de 06/03/2012
(87) WO 2012/120228 de 13/09/2012

(21) **BR 11 2013 021693-0** **1.1**
(30) 11/03/2011 JP 2011-054664
(51) H01L 29/786 (2006.01), H01L 21/336 (2006.01)
(86) PCT JP2012/055367 de 02/03/2012
(87) WO 2012/124511 de 20/09/2012

(21) **BR 11 2013 021697-2** **1.1**
(30) 04/03/2011 CN 201110052264.8; 04/03/2011 CN 201120055426.9
(51) B62H 1/02 (2006.01)
(86) PCT CN2011/001129 de 08/07/2011
(87) WO 2012/119278 de 13/09/2012

(21) **BR 11 2013 021704-9** **1.1**
(30) 18/02/2011 US 61/444,167; 01/06/2011 US 13/150,636
(51) G06F 21/00 (2013.01)
(86) PCT US2012/022725 de 26/01/2012
(87) WO 2012/112273 de 23/08/2012

(21) **BR 11 2013 021707-3** **1.1**
(30) 17/02/2011 GB 1102763.8
(51) B64C 27/14 (2006.01)
(86) PCT GB2012/050350 de 16/02/2012
(87) WO 2012/110820 de 23/08/2012

(21) **BR 11 2013 021708-1** **1.1**
(30) 17/02/2011 FR 1151310
(51) B63B 35/36 (2006.01), B65D 88/52 (2006.01)
(86) PCT EP2012/052237 de 09/02/2012
(87) WO 2012/110401 de 23/08/2012

(21) **BR 11 2013 021709-0** **1.1**
(30) 21/02/2011 EP 11155243.6
(51) H04W 76/02 (2009.01), H04W 8/08 (2009.01)
(86) PCT EP2012/052786 de 17/02/2012
(87) WO 2012/113728 de 30/08/2012

(21) **BR 11 2013 021710-3** **1.1**
(30) 21/02/2011 DE 10 2011 011 881.0
(51) C01B 21/26 (2006.01), C01B 21/38 (2006.01), B01D 53/86 (2006.01)
(86) PCT EP2012/000642 de 14/02/2012
(87) WO 2012/113516 de 30/08/2012

(21) **BR 11 2013 021717-0** **1.1**
(30) 03/03/2011 US 61/448.749; 09/02/2012 US 13/369.437
(51) B67B 1/06 (2006.01)
(86) PCT US2012/026729 de 27/02/2012
(87) WO 2012/150988 de 08/11/2012

(21) **BR 11 2013 021719-7** **1.1**
(30) 28/02/2011 FR 11-00578
(51) B41M 5/34 (2006.01), B41M 5/26 (2006.01)
(86) PCT FR2012/000059 de 16/02/2012
(87) WO 2012/117168 de 07/09/2012

(21) **BR 11 2013 021723-5** **1.1**
(30) 04/03/2011 US 13/040,686
(51) A61F 13/15 (2006.01), A61F 13/514 (2006.01)
(86) PCT US2012/027166 de 01/03/2012
(87) WO 2012/121954 de 13/09/2012

(21) **BR 11 2013 021734-0** **1.1**
(30) 24/02/2011 JP 2011-038394; 02/12/2011 JP 2011-264739
(51) F16G 1/28 (2006.01), C08G 59/00 (2006.01), F16G 1/00 (2006.01), F16G 1/08 (2006.01)
(86) PCT JP2012/053606 de 16/02/2012
(87) WO 2012/114967 de 30/08/2012

(21) **BR 11 2013 021735-9** **1.1**
(30) 28/02/2011 GB 1103382.6
(51) G06F 17/30 (2006.01), G06Q 10/10 (2012.01)
(86) PCT GB12/050404 de 22/02/2012
(87) WO 2012/117234 de 07/09/2012

(21) **BR 11 2013 021736-7** **1.1**
(30) 25/02/2011 GB 1103244.8
(51) H04N 21/845 (2011.01), H04N 21/6587 (2011.01), H04N 21/8543 (2011.01), G06F 17/30 (2006.01), H04N 21/431 (2011.01)
(86) PCT GB2012/050399 de 22/02/2012
(87) WO 2012/114107 de 30/08/2012

(21) **BR 11 2013 021740-5** **1.1**
(30) 02/03/2011 EP 11 001744.9
(51) B01J 8/24 (2006.01), B01J 8/38 (2006.01), B01J 19/24 (2006.01), B01J 8/18 (2006.01)
(86) PCT EP2012/000960 de 02/03/2012
(87) WO 2012/116844 de 07/09/2012

(21) **BR 11 2013 021741-3** **1.1**
(30) 15/04/2011 US 61/475,802
(51) H04L 27/34 (2006.01)
(86) PCT US12/033747 de 16/04/2012
(87) WO 2012/142561 de 18/10/2012

(21) **BR 11 2013 021744-8** **1.1**
(30) 09/03/2011 GB 1103971.6
(51) F03D 1/00 (2006.01), F03D 1/06 (2006.01)
(86) PCT EP2012/054097 de 09/03/2012
(87) WO 2012/120115 de 13/09/2012

(21) **BR 11 2013 021745-6** **1.1**
(51) B66B 13/08 (2006.01), B66B 13/30 (2006.01)
(86) PCT IT2011/000053 de 28/02/2011
(87) WO 2012/117425 de 07/09/2012

(21) **BR 11 2013 021748-0** **1.1**
(30) 16/03/2011 DE 10 2011 014 184.7
(51) C12C 11/11 (2006.01), C12H 1/02 (2006.01), C12H 1/04 (2006.01)
(86) PCT EP2012/000620 de 11/02/2012
(87) WO 2012/123059 de 20/09/2012

(21) **BR 11 2013 021750-2** **1.1**
(30) 23/03/2011 JP 2011-065067
(51) A61P 25/00 (2006.01), A61K 31/454 (2006.01), A61P 1/00 (2006.01), C07D 413/12 (2006.01)
(86) PCT JP2012/002042 de 23/03/2012
(87) WO 2012/127878 de 27/09/2012

(21) **BR 11 2013 021755-3** **1.1**
(30) 25/02/2011 US 61/446,879
(51) A61M 29/00 (2006.01)
(86) PCT US2012/026638 de 24/02/2012
(87) WO 2012/116337 de 30/08/2012

(21) **BR 11 2013 021756-1** **1.1**
(30) 04/03/2011 GB 1103690.2
(51) A61K 8/89 (2006.01), C08J 3/03 (2006.01), C08L 83/04 (2006.01)
(86) PCT EP2012/053520 de 01/03/2012
(87) WO 2012/119916 de 13/09/2012

(21) **BR 11 2013 021757-0** **1.1**
(30) 24/02/2011 US 13/034,362; 24/03/2011 US 13/070,971
(51) F17C 1/04 (2006.01), F17C 13/00 (2006.01)
(86) PCT US2012/026509 de 24/02/2012
(87) WO 2012/161793 de 29/11/2012

(21) **BR 11 2013 021758-8** **1.1**
(30) 28/02/2011 EP 11156178.3; 28/02/2011 US 61/447.145
(51) C25B 1/12 (2006.01), C25B 13/02 (2006.01), C25B 13/04 (2006.01), C08J 5/22 (2006.01), H01M 8/08 (2006.01)
(86) PCT EP2012/053376 de 28/02/2012
(87) WO 2012/116994 de 07/09/2012

(21) **BR 11 2013 021759-6** **1.1**
(30) 09/03/2011 JP 2011-051938
(51) G03G 15/02 (2006.01)
(86) PCT JP2012/001569 de 07/03/2012
(87) WO 2012/120882 de 13/09/2012

(21) **BR 11 2013 021760-0** **1.1**
(51) F02D 19/08 (2006.01), F02D 41/04 (2006.01), F02D 41/22 (2006.01), F02D 45/00 (2006.01), F02P 5/15 (2006.01)
(86) PCT JP2011/054196 de 24/02/2011
(87) WO 2012/114500 de 30/08/2012

(21) **BR 11 2013 021761-8** **1.1**
(30) 14/03/2011 SE 1150218-4
(51) F16D 48/06 (2006.01), B60W 10/02 (2006.01), B60W 10/06 (2006.01)
(86) PCT SE2012/050274 de 12/03/2012
(87) WO 2012/125112 de 20/09/2012

(21) **BR 11 2013 021762-6** **1.1**
(30) 14/03/2011 SE 1150217-6
(51) F16D 48/06 (2006.01)
(86) PCT SE2012/050272 de 12/03/2012
(87) WO 2012/125110 de 20/09/2012

(21) **BR 11 2013 021763-4** **1.1**
(30) 04/03/2011 FR 11 51790
(51) G02B 13/00 (2006.01), G02B 13/14 (2006.01), H04N 5/33 (2006.01), G02B 3/00 (2006.01), G01J 5/08 (2006.01), H04N 5/00 (2011.01)
(86) PCT FR2012/050349 de 17/02/2012
(87) WO 2012/120214 de 13/09/2012

(21) **BR 11 2013 021764-2** **1.1**
(30) 09/03/2011 US 13/043,821
(51) A61B 17/80 (2006.01)
(86) PCT US2012/028351 de 08/03/2012
(87) WO 2012/122408 de 13/09/2012

(21) **BR 11 2013 021765-0** **1.1**
(30) 14/03/2011 JP 2011-055320
(51) B64C 13/00 (2006.01), B64C 19/00 (2006.01), G05D 1/08 (2006.01)
(86) PCT JP2012/055943 de 08/03/2012
(87) WO 2012/124594 de 20/09/2012

(21) **BR 11 2013 021766-9** **1.1**
(30) 28/02/2011 IB PCT/IB2011/000781
(51) A62B 7/14 (2006.01), A62B 9/00 (2006.01), A62B 9/02 (2006.01), B64D 10/00 (2006.01)
(86) PCT EP2011/065158 de 01/09/2011
(87) WO 2012/116764 de 07/09/2012

(21) **BR 11 2013 021767-7** **1.1**
(30) 15/03/2011 US 61/452804; 14/03/2012 US 13/419772
(51) C09C 1/00 (2006.01), C09C 1/24 (2006.01), C09D 7/12 (2006.01)
(86) PCT US2012/029172 de 15/03/2012
(87) WO 2012/125789 de 20/09/2012

(21) **BR 11 2013 021772-3** **1.1**
(30) 29/04/2011 US 61/480705; 10/03/2012 US 13/417203
(51) C10G 63/04 (2006.01), C10G 61/02 (2006.01), C10G 59/02 (2006.01), C10G 35/04 (2006.01)
(86) PCT US12/034610 de 23/04/2012
(87) WO 2012/148834 de 01/11/2012

(21) **BR 11 2013 021773-1** **1.1**
(30) 01/03/2011 JP 2011044273
(51) H04B 1/59 (2006.01), G06F 1/32 (2006.01)
(86) PCT JP2012/052750 de 07/02/2012
(87) WO 2012/117814 de 07/09/2012

(21) **BR 11 2013 021778-2** **1.1**
(30) 30/03/2011 US 13/076086
(51) G06F 15/00 (2006.01)
(86) PCT US2012/030178 de 22/03/2012
(87) WO 2012/134961 de 04/10/2012

(21) **BR 11 2013 021780-4** **1.1**
(30) 07/03/2011 GB 1103836.1
(51) A61K 47/48 (2006.01), A61P 31/04 (2006.01), A61K 39/02 (2006.01)
(86) PCT EP2012/053715 de 05/03/2012
(87) WO 2012/119972 de 13/09/2012

(21) **BR 11 2013 021782-0** **1.1**
(30) 29/04/2011 US 61/480695; 05/04/2012 US 13/440487
(51) C10G 61/02 (2006.01), C10G 59/02 (2006.01), C10G 35/04 (2006.01)
(86) PCT US2012/034605 de 23/04/2012
(87) WO 2012/148829 de 01/11/2012

(21) **BR 11 2013 021784-7** **1.1**
(30) 25/02/2011 US 61/446878
(51) C07C 251/48 (2006.01), C07C 249/14 (2006.01), G01N 31/22 (2006.01)
(86) PCT US2012/026549 de 24/02/2012
(87) WO 2012/116292 de 30/08/2012

(21) **BR 11 2013 021793-6** **1.1**
(30) 25/02/2011 US 61/446,965
(51) B01J 3/08 (2006.01)
(86) PCT CA2012/000133 de 08/02/2012
(87) WO 2012/113057 de 30/08/2012

(21) **BR 11 2013 021796-0** **1.1**
(30) 01/03/2011 US 61/448,045; 28/02/2012 US 13/407,175
(51) E21B 47/13 (2012.01), E21B 47/013 (2012.01), E21B 47/08 (2006.01), E21B 47/12 (2006.01)
(86) PCT US2012/027110 de 29/02/2012
(87) WO 2012/118891 de 07/09/2012

(21) **BR 11 2013 021797-9** **1.1**
(30) 28/02/2011 JP 2011-042794; 25/04/2011 JP 2011-097649
(51) B01D 71/36 (2006.01), B01D 39/16 (2006.01), B01D 69/06 (2006.01), C08F 20/22 (2006.01), C08J 9/36 (2006.01), C09K 3/00 (2006.01)
(86) PCT JP2012/001289 de 24/02/2012
(87) WO 2012/117709 de 07/09/2012

(21) **BR 11 2013 021798-7** **1.1**
(30) 04/03/2011 EP 11 156976.0
(51) C07D 417/12 (2006.01), C07D 513/04 (2006.01), A61K 31/554 (2006.01), A61P 25/16 (2006.01), A61P 3/10 (2006.01)
(86) PCT EP2012/053298 de 28/02/2012
(87) WO 2012/119883 de 13/09/2012

(21) **BR 11 2013 021799-5** **1.1**
(30) 03/03/2011 EP 11 001789.4
(51) B01D 53/94 (2006.01), F01N 3/20 (2006.01)
(86) PCT EP2012/053487 de 01/03/2012
(87) WO 2012/117041 de 07/09/2012

(21) **BR 11 2013 021804-5** **1.1**
(30) 02/03/2011 US 61/448.334
(51) C23C 14/06 (2006.01)
(86) PCT EP2012/000893 de 01/03/2012
(87) WO 2012/116818 de 07/09/2012

(21) **BR 11 2013 021809-6** **1.1**
(30) 28/11/2011 JP 2011-258396
(51) C22C 30/00 (2006.01), B23K 9/04 (2006.01), B23K 35/30 (2006.01), B23K 35/32 (2006.01), C22C 30/02 (2006.01), C23C 4/06 (2006.01), F01L 3/02 (2006.01), F01L 3/04 (2006.01), C22C 30/04 (2006.01)
(86) PCT JP2012/076636 de 15/10/2012
(87) WO 2013/080684 de 06/06/2013

(21) **BR 11 2013 021810-0** **1.1**
(30) 28/02/2011 JP 2011-042602; 09/02/2012 JP 2012-025825
(51) F16L 15/04 (2006.01)
(86) PCT JP2012/055292 de 24/02/2012
(87) WO 2012/118167 de 07/09/2012

(21) **BR 11 2013 021811-8** **1.1**
(30) 07/03/2011 DE 10 2011 013 270.8
(51) G01D 5/251 (2006.01), G01D 5/56 (2006.01), G21C 7/10 (2006.01), G21C 17/10 (2006.01)
(86) PCT EP2012/000835 de 27/02/2012
(87) WO 2012/119713 de 13/09/2012

(21) **BR 11 2013 021815-0** **1.1**
(30) 03/03/2011 US 61/448,736
(51) E21B 47/0224 (2012.01), E21B 43/30 (2006.01), E21B 7/04 (2006.01)
(86) PCT US2012/027518 de 02/03/2012
(87) WO 2012/119092 de 07/09/2012

(21) **BR 11 2013 021819-3** **1.1**
(30) 01/03/2011 DE 10 2011 004 897.9; 01/03/2011 DE 20 2011 003 373.2
(51) B60B 27/00 (2006.01), B60B 27/02 (2006.01), B60K 7/00 (2006.01)
(86) PCT EP2012/052890 de 21/02/2012
(87) WO 2012/116905 de 07/09/2012

(21) **BR 11 2013 021821-5** **1.1**
(30) 11/03/2011 FR 11 52013
(51) F03D 1/06 (2006.01), F03D 11/00 (2006.01)
(86) PCT FR2012/050497 de 09/03/2012
(87) WO 2012/123667 de 20/09/2012

(21) **BR 11 2013 021832-0** **1.1**
(30) 28/02/2011 CN 201110047894.6
(51) H02J 9/06 (2006.01)
(86) PCT EP2012/053329 de 28/02/2012
(87) WO 2012/116973 de 07/09/2012

(21) **BR 11 2013 021833-9** **1.1**
(30) 28/02/2011 US 61/447,406
(51) H01L 31/101 (2006.01)
(86) PCT US2012/026920 de 28/02/2012
(87) WO 2013/028232 de 28/02/2013

(21) **BR 11 2013 021835-5** **1.1**
(51) B65D 47/08 (2006.01)
(86) PCT US2011/026950 de 03/03/2011
(87) WO 2012/118502 de 07/09/2012

(21) **BR 11 2013 021837-1** **1.1**
(30) 03/03/2011 EP 11 156741.8
(51) C12M 3/00 (2006.01)
(86) PCT EP2012/053588 de 02/03/2012
(87) WO 2012/117083 de 07/09/2012

(21) **BR 11 2013 021840-1** **1.1**
(30) 16/08/2011 EP 11177714.0
(51) B66B 5/02 (2006.01)
(86) PCT EP2012/065302 de 03/08/2012
(87) WO 2013/023944 de 21/02/2013

(21) **BR 11 2013 021843-6** **1.1**
(30) 02/03/2011 JP 2011-045696
(51) B62D 25/10 (2006.01)
(86) PCT JP2012/000048 de 06/01/2012
(87) WO 2012/117653 de 07/09/2012

(21) **BR 11 2013 021847-9** **1.1**
(30) 28/02/2011 EP 11290105.3
(51) H04W 72/04 (2009.01), H04W 16/28 (2009.01)
(86) PCT EP2012/051646 de 01/02/2012
(87) WO 2012/116868 de 07/09/2012

(21) **BR 11 2013 021848-7** **1.1**
(30) 19/04/2011 EP 11 162945.7; 14/10/2011 EP 11 185137.4
(51) C07D 213/56 (2006.01), C07D 213/57 (2006.01), C07D 239/28 (2006.01), C07D 401/06 (2006.01), C07D 403/06 (2006.01), C07D 407/12 (2006.01), C07D 413/06 (2006.01), A61P 25/00 (2006.01), A61P 25/28 (2006.01), A61K 31/4427 (2006.01), A61K 31/445 (2006.01), A61K 31/506 (2006.01)
(86) PCT EP2012/056966 de 17/04/2012
(87) WO 2012/143340 de 26/10/2012

(21) **BR 11 2013 021868-1** **1.1**
(51) B60R 21/207 (2006.01), B60R 21/23 (2006.01), B60R 21/233 (2006.01)
(86) PCT JP2011/069952 de 01/09/2011
(87) WO 2013/031009 de 07/03/2013

(21) **BR 11 2013 021879-7** **1.1**
(30) 28/02/2011 DE 10 2011 012 633.3
(51) B01D 46/24 (2006.01), B01D 46/00 (2006.01), B01D 35/30 (2006.01)
(86) PCT EP2012/051665 de 01/02/2012
(87) WO 2012/116869 de 07/09/2012

(21) **BR 11 2013 021880-0** **1.1**
(30) 19/12/2011 DE 10 2011 121 378.7
(51) B60R 21/2165 (2011.01), B32B 7/14 (2006.01)
(86) PCT DE2012/200078 de 27/11/2012
(87) WO 2013/091628 de 27/06/2013

(21) **BR 11 2013 021881-9** **1.1**
(30) 28/02/2011 CN 201110048240.5
(51) C07F 9/6571 (2006.01), B01J 31/22 (2006.01), C07C 211/45 (2006.01), C07C 209/60 (2006.01), C07D 333/36 (2006.01), C07C 233/18 (2006.01), C07C 231/02 (2006.01)
(86) PCT CN2011/071448 de 02/03/2011
(87) WO 2012/116493 de 07/09/2012

(21) **BR 11 2013 021882-7** **1.1**
(30) 03/03/2011 US 61/448,774
(51) C07D 213/26 (2006.01), C07D 417/04 (2006.01), C07D 417/14 (2006.01)
(86) PCT EP2012/053559 de 01/03/2012
(87) WO 2012/117071 de 07/09/2012

(21) **BR 11 2013 021885-1** **1.1**
(30) 28/02/2011 FI 20115198
(51) C04B 2/10 (2006.01), F27B 7/20 (2006.01), F27D 17/00 (2006.01)
(86) PCT FI2012/050186 de 23/02/2012
(87) WO 2012/117159 de 07/09/2012

(21) **BR 11 2013 021886-0** **1.1**
(30) 09/03/2011 EP 11 157410.9
(51) B66B 5/04 (2006.01)
(86) PCT EP2012/053755 de 05/03/2012
(87) WO 2012/119987 de 13/09/2012

(21) **BR 11 2013 021887-8** **1.1**
(30) 28/02/2011 US 61/447,678
(51) G01B 15/00 (2006.01), G01B 11/00 (2006.01), G06F 3/042 (2006.01), G06K 11/06 (2006.01)
(86) PCT CA2012/000158 de 28/02/2012
(87) WO 2012/116429 de 07/09/2012

(21) **BR 11 2013 021889-4** **1.1**
(30) 28/02/2011 CU 2011-0046
(51) A01N 49/00 (2006.01), C07J 9/00 (2006.01), C07J 73/00 (2006.01)
(86) PCT CU12/000001 de 27/02/2012
(87) WO 2012/116664 de 07/09/2012

(21) **BR 11 2013 021890-8** **1.1**
(30) 30/03/2011 DE 10 2011 015 589.9
(51) G01D 5/241 (2006.01)
(86) PCT EP2012/050504 de 13/01/2012
(87) WO 2012/130485 de 04/10/2012

(21) **BR 11 2013 021891-6** **1.1**
(30) 18/03/2011 FR 1152228
(51) C09C 1/02 (2006.01), C01F 11/18 (2006.01), B01F 3/12 (2006.01), B02C 23/06 (2006.01)
(86) PCT IB2011/003130 de 21/12/2011
(87) WO 2012/127276 de 27/09/2012

(21) **BR 11 2013 021892-4** **1.1**
(30) 01/03/2011 US 61/447,703; 27/02/2012 US 13/406,202
(51) C12R 1/07 (2006.01), A23L 1/03 (2006.01), A61K 35/74 (2006.01)
(86) PCT US12/026999 de 28/02/2012
(87) WO 2012/118845 de 07/09/2012

(21) **BR 11 2013 021894-0** **1.1**
(30) 28/02/2011 DE 10 2011 013 159.0
(51) H02B 1/30 (2006.01)
(86) PCT DE12/000155 de 17/02/2012
(87) WO 2012/116672 de 07/09/2012

(21) **BR 11 2013 021895-9** **1.1**
(30) 01/03/2011 GB 1103450.1
(51) B65G 59/02 (2006.01), B65G 61/00 (2006.01)
(86) PCT US2012/027176 de 01/03/2012
(87) WO 2012/118913 de 07/09/2012

(21) **BR 11 2013 021896-7** **1.1**
(30) 28/02/2011 US 61/447,587
(51) C07D 471/04 (2006.01), A61K 31/519 (2006.01), A61P 35/00 (2006.01)
(86) PCT US12/027009 de 28/02/2012
(87) WO 2012/118850 de 07/09/2012

(21) **BR 11 2013 021897-5** **1.1**
(30) 08/03/2011 US 13/042,533
(51) F16J 15/32 (2006.01)
(86) PCT US2012/027665 de 05/03/2012
(87) WO 2012/122078 de 13/09/2012

(21) **BR 11 2013 021898-3** **1.1**
(30) 01/03/2011 US 12/932,611
(51) H01M 6/42 (2006.01)
(86) PCT US2012/000052 de 01/02/2012
(87) WO 2012/118556 de 07/09/2012

(21) **BR 11 2013 021900-9** **1.1**
(30) 08/03/2011 EP 11157353.1
(51) C08K 5/098 (2006.01), B29C 65/16 (2006.01), C08L 67/00 (2006.01)
(86) PCT EP2012/053769 de 06/03/2012
(87) WO 2012/119996 de 13/09/2012

(21) **BR 11 2013 021901-7** **1.1**
(30) 25/03/2011 US 61/467414
(51) A01N 37/30 (2006.01), A01N 43/50 (2006.01), A01N 59/00 (2006.01), C02F 1/50 (2006.01)
(86) PCT US2012/028701 de 12/03/2012
(87) WO 2012/134790 de 04/10/2012

(21) **BR 11 2013 021903-3** **1.1**
(30) 30/03/2011 US 61/469110
(51) F16K 7/17 (2006.01), F16K 31/126 (2006.01)
(86) PCT IB2012/050874 de 26/02/2012
(87) WO 2012/131503 de 04/10/2012

(21) **BR 11 2013 021904-1** **1.1**
(30) 13/03/2011 US 61/452118
(51) F16L 33/22 (2006.01)
(86) PCT IB2012/050520 de 04/02/2012
(87) WO 2012/123827 de 20/09/2012

(21) **BR 11 2013 021905-0** **1.1**
(51) C09K 8/52 (2006.01)
(86) PCT US2011/053284 de 26/09/2011
(87) WO 2013/048365 de 04/04/2013

(21) **BR 11 2013 021912-2** **1.1**
(51) C09K 21/02 (2006.01)
(86) PCT EP2011/001454 de 23/03/2011
(87) WO 2012/126487 de 27/09/2012

(21) **BR 11 2013 021914-9** **1.1**
(30) 01/03/2011 JP 2011-043567
(51) F16H 61/14 (2006.01)
(86) PCT JP2012/053960 de 20/02/2012
(87) WO 2012/117880 de 07/09/2012

(21) **BR 11 2013 021921-1** **1.1**
(30) 30/03/2011 EP 11160490.6
(51) E21B 43/119 (2006.01), E21B 47/01 (2006.01)
(86) PCT EP2012/055632 de 29/03/2012
(87) WO 2012/130936 de 04/10/2012

(21) **BR 11 2013 021923-8** **1.1**
(30) 25/03/2011 EP 11159725.8
(51) C10L 1/14 (2006.01)
(86) PCT EP2012/053116 de 24/02/2012
(87) WO 2012/130535 de 04/10/2012

(21) **BR 11 2013 021924-6** **1.1**
(30) 02/03/2011 EP 11156587.5
(51) C07D 471/04 (2006.01), C07D 519/00 (2006.01), A61K 31/4196 (2006.01), A61P 25/00 (2006.01)
(86) PCT EP2012/053301 de 28/02/2012
(87) WO 2012/116965 de 07/09/2012

(21) **BR 11 2013 021934-3** **1.1**
(30) 01/03/2011 FR 11/00608; 01/03/2011 FR 11/00609; 20/09/2011 US 61/536,676; 20/09/2011 US 61/536,645
(51) E21B 17/00 (2006.01), E21B 17/02 (2006.01), E21B 47/12 (2006.01)
(86) PCT EP2012/053359 de 28/02/2012
(87) WO 2012/116984 de 07/09/2012

(21) **BR 11 2013 021936-0** **1.1**
(30) 01/03/2011 FR 11/00610; 12/09/2011 US 61/533,341
(51) E21B 17/02 (2006.01)
(86) PCT EP2012/053472 de 29/02/2012
(87) WO 2012/117034 de 07/09/2012

(21) **BR 11 2013 021963-7** **1.1**
(30) 22/04/2011 US 61/478,392; 26/04/2011 US 61/479,280
(51) C12M 1/34 (2006.01)
(86) PCT US2012/034688 de 23/04/2012
(87) WO 2012/145753 de 26/10/2012

(21) **BR 11 2013 021969-6** **1.1**
(30) 01/06/2011 DE 10 2011 050 809.0; 01/06/2011 DE 10 2011 050 811.2
(51) E04G 7/32 (2006.01), E04G 7/30 (2006.01)
(86) PCT DE2012/100164 de 31/05/2012
(87) WO 2012/163349 de 06/12/2012

(21) **BR 11 2013 021986-6** **1.1**
(30) 01/03/2011 GB 1103582.1; 01/04/2011 GB 1105660.3
(51) C07F 9/6558 (2006.01), A61K 31/675 (2006.01), A61P 35/00 (2006.01)
(86) PCT GB2012/050457 de 29/02/2012
(87) WO 2012/117246 de 07/09/2012

(21) **BR 11 2013 021999-8** **1.1**
(30) 01/06/2011 DE 10 2011 050 811.2; 01/06/2011 DE 10 2011 050 809.0
(51) E04G 7/32 (2006.01)
(86) PCT DE2012/100163 de 31/05/2012
(87) WO 2012/163348 de 06/12/2012

(21) **BR 11 2013 022008-2** **1.1**
(30) 01/03/2011 DE 10 2011 000 984.1
(51) C23C 26/00 (2006.01), C23C 26/02 (2006.01), C23C 2/08 (2006.01), C23C 2/26 (2006.01), C23C 2/28 (2006.01), C23C 24/10 (2006.01)
(86) PCT EP2012/050012 de 02/01/2012
(87) WO 2012/116847 de 07/09/2012

(21) **BR 11 2013 022035-0** **1.1**
(30) 04/03/2011 EP 11156982.8
(51) B23D 61/18 (2006.01), B23D 65/00 (2006.01), B28D 1/08 (2006.01)
(86) PCT EP2012/053643 de 02/03/2012
(87) WO 2012/119947 de 13/09/2012

(21) **BR 11 2013 022039-2** **1.1**
(30) 01/03/2011 EP 11156463.9
(51) C07D 487/04 (2006.01), A61K 31/4985 (2006.01), A61P 25/28 (2006.01)
(86) PCT EP2012/053455 de 29/02/2012
(87) WO 2012/117027 de 07/09/2012

(21) **BR 11 2013 022040-6** **1.1**
(30) 03/03/2011 JP 2011-046576; 20/01/2012 JP 2012-010429
(51) C08L 63/00 (2006.01), C08J 5/24 (2006.01), C08K 5/00 (2006.01), C08K 5/16 (2006.01), C08K 5/31 (2006.01)
(86) PCT JP2012/055473 de 02/03/2012
(87) WO 2012/118208 de 07/09/2012

(21) **BR 11 2013 022041-4** **1.1**
(30) 14/03/2011 US 61/452,177; 14/03/2011 EP 11158021.3
(51) C08G 18/16 (2006.01), C08G 18/18 (2006.01), C08G 18/22 (2006.01), C08G 18/62 (2006.01), C08G 18/79 (2006.01), C09D 175/04 (2006.01)
(86) PCT EP2012/052284 de 10/02/2012
(87) WO 2012/123198 de 20/09/2012

(21) **BR 11 2013 022042-2** **1.1**
(30) 28/02/2011 JP 2011-042450
(51) A61L 27/00 (2006.01)
(86) PCT JP2012/054965 de 28/02/2012
(87) WO 2012/118090 de 07/09/2012

(21) **BR 11 2013 022044-9** **1.1**
(30) 28/02/2011 US 61/447,259; 27/02/2012 US 61/591,572
(51) A61K 9/68 (2006.01), A61K 36/00 (2006.01), A61K 47/06 (2006.01), A61K 47/36 (2006.01)
(86) PCT CA2012/050117 de 28/02/2012
(87) WO 2012/116445 de 07/09/2012

(21) **BR 11 2013 022045-7** **1.1**
(30) 28/02/2011 US 13/036,647
(51) A61B 17/072 (2006.01)
(86) PCT US2012/026531 de 24/02/2012
(87) WO 2012/118708 de 07/09/2012

(21) **BR 11 2013 022046-5** **1.1**
(30) 28/02/2011 US 13/063,397
(51) C09K 8/467 (2006.01), C04B 24/32 (2006.01), C04B 28/02 (2006.01), C04B 28/14 (2006.01)
(86) PCT US2012/026964 de 28/02/2012
(87) WO 2012/118823 de 07/09/2012

(21) **BR 11 2013 022047-3** **1.1**
(30) 28/02/2011 US 61/447,311; 11/08/2011 US 61/522,351
(51) C08B 15/00 (2006.01), B01J 39/20 (2006.01), B01J 43/00 (2006.01), C08F 212/08 (2006.01), C08F 8/00 (2006.01), C08F 212/14 (2006.01), C08F 212/36 (2006.01)
(86) PCT US2012/026820 de 27/02/2012
(87) WO 2012/118767 de 07/09/2012

(21) **BR 11 2013 022048-1** **1.1**
(30) 28/02/2011 EP 11305209.6
(51) H04W 8/18 (2009.01), H04W 12/08 (2009.01)
(86) PCT EP2012/052813 de 17/02/2012
(87) WO 2012/116901 de 07/09/2012

(21) **BR 11 2013 022051-1** **1.1**
(30) 14/03/2011 US 61/452,403
(51) G02B 1/11 (2006.01), B32B 27/36 (2006.01)
(86) PCT US2012/025223 de 15/02/2012
(87) WO 2012/125247 de 20/09/2012

(21) **BR 11 2013 022052-0** **1.1**
(30) 01/03/2011 EP 11156416.7; 03/03/2011 US 61/448,827
(51) C07K 14/705 (2006.01), C07K 16/28 (2006.01), A61K 39/395 (2006.01), A61P 37/00 (2006.01)
(86) PCT EP2012/053539 de 01/03/2012
(87) WO 2012/117067 de 07/09/2012

(21) **BR 11 2013 022053-8** **1.1**
(30) 01/03/2011 ZA 2010/08674; 02/03/2011 ZA 2010/07936; 06/09/2011 ZA 2011/06486
(51) F27B 3/02 (2006.01), F27B 3/08 (2006.01), F27B 3/18 (2006.01), F27B 3/19 (2006.01), F27B 3/20 (2006.01), F27D 11/06 (2006.01)
(86) PCT IB2012/050938 de 29/02/2012
(87) WO 2012/117355 de 07/09/2012

(21) **BR 11 2013 022055-4** **1.1**
(30) 03/03/2011 JP 2011-046209
(51) A61J 1/10 (2006.01), A61J 1/00 (2006.01), A61J 1/05 (2006.01)
(86) PCT JP2012/054881 de 28/02/2012
(87) WO 2012/118060 de 07/09/2012

(21) **BR 11 2013 022057-0** **1.1**
(30) 19/05/2011 US 61/487.789; 19/10/2011 US 61/548.957
(51) A61K 31/335 (2006.01), A61K 9/00 (2006.01), A61P 27/14 (2006.01)
(86) PCT US2012/038663 de 18/05/2012
(87) WO 2012/159064 de 22/11/2012

(21) **BR 11 2013 022059-7** **1.1**
(30) 01/03/2011 FR FR1100611; 12/09/2011 US 61/533,335
(51) E21B 17/02 (2006.01)
(86) PCT EP2012/053357 de 07/09/2012
(87) WO 2012/116983 de 07/09/2012

(21) **BR 11 2013 022060-0** **1.1**
(30) 01/03/2011 US 61/447,745; 31/03/2011 US 61/469,852; 15/12/2011 US 61/570,879; 15/12/2011 EP 11 193803.1
(51) A23L 1/052 (2006.01), A23L 1/0526 (2006.01), A23L 1/053 (2006.01), A23L 1/29 (2006.01)
(86) PCT EP2012/053533 de 01/03/2012
(87) WO 2012/117065 de 07/09/2012

(21) **BR 11 2013 022072-4** **1.1**
(30) 01/03/2011 JP 2011-043593
(51) A61K 8/06 (2006.01), A61K 8/34 (2006.01), A61K 8/39 (2006.01), A61K 8/86 (2006.01), A61K 8/92 (2006.01), A61K 9/107 (2006.01), A61K 47/10 (2006.01), A61K 47/34 (2006.01), A61Q 19/00 (2006.01)
(86) PCT JP2012/054239 de 22/02/2012
(87) WO 2012/117909 de 07/09/2012

(21) **BR 11 2013 022073-2** **1.1**
(30) 11/03/2011 CN 201110059194.9
(86) PCT CN2011/081102 de 21/10/2011
(87) WO 2012/122798 de 20/09/2012

(21) **BR 11 2013 022076-7** **1.1**
(30) 01/03/2011 US 13/037,515
(51) A61B 17/072 (2006.01), A61B 17/29 (2006.01)
(86) PCT US2012/026988 de 28/02/2012
(87) WO 2012/118838 de 07/09/2012

(21) **BR 11 2013 022077-5** **1.1**
(30) 02/03/2011 FR 1100628
(51) H01M 8/04 (2006.01), H01M 8/24 (2006.01)
(86) PCT FR2012/000072 de 28/02/2012
(87) WO 2012/117172 de 07/09/2012

(21) **BR 11 2013 022085-6** **1.1**
(30) 01/03/2011 EP 11 156450.6; 01/03/2011 US 61/447,726
(51) A61K 8/02 (2006.01), A61K 8/66 (2006.01), A61Q 19/06 (2006.01), A61Q 19/08 (2006.01), C07K 14/705 (2006.01)
(86) PCT EP2012/053414 de 29/02/2012
(87) WO 2012/117013 de 07/09/2012

(21) **BR 11 2013 022087-2** **1.1**
(30) 02/03/2011 DE 10 2011 004 992.4
(51) B63J 3/04 (2006.01)
(86) PCT EP2012/053044 de 23/02/2012
(87) WO 2012/116919 de 07/09/2012

(21) **BR 11 2013 022094-5** **1.1**
(30) 03/03/2011 US 61/448,949; 26/08/2011 US 13/218,584; 11/10/2011 US 13/270,577
(51) A61K 31/00 (2006.01), A61K 31/137 (2006.01), A61K 31/4174 (2006.01), A61P 27/02 (2006.01)
(86) PCT US2012/026496 de 24/02/2012
(87) WO 2012/118704 de 07/09/2012

(21) **BR 11 2013 022096-1** **1.1**
(30) 01/03/2011 US 13/037,424
(51) A61B 17/072 (2006.01), A61B 19/00 (2006.01)
(86) PCT US2012/026985 de 28/02/2012
(87) WO 2012/118837 de 07/09/2012

(21) **BR 11 2013 022111-9** **1.1**
(30) 03/03/2011 EP 11001770.4
(51) C08F 10/02 (2006.01), B29C 47/02 (2006.01), C08F 2/38 (2006.01), C08F 4/34 (2006.01)
(86) PCT EP2012/053484 de 01/03/2012
(87) WO 2012/117039 de 07/09/2012

(21) **BR 11 2013 022119-4** **1.1**
(30) 01/03/2011 US 13/037,409
(51) A61B 17/072 (2006.01)
(86) PCT US2012/026995 de 28/02/2012
(87) WO 2012/118842 de 07/09/2012

(21) **BR 11 2013 022121-6** **1.1**
(51) E04B 1/16 (2006.01), E04B 2/86 (2006.01)
(86) PCT EP2011/053118 de 02/03/2011
(87) WO 2012/116745 de 07/09/2012

(21) **BR 11 2013 022123-2** **1.1**
(30) 01/03/2011 IT AN2011A000029
(51) H04B 3/02 (2006.01), H04L 25/02 (2006.01), H04L 12/10 (2006.01)
(86) PCT IB2012/050974 de 01/03/2011
(87) WO 2012/117371 de 07/09/2012

(21) **BR 11 2013 022125-9** **1.1**
(30) 03/03/2011 US 13/064,063
(51) C03C 17/36 (2006.01)
(86) PCT US2011/001744 de 12/10/2011
(87) WO 2012/118469 de 07/09/2012

(21) **BR 11 2013 022128-3** **1.1**
(30) 04/03/2011 FR 1151757
(51) A61B 5/103 (2006.01), A61B 5/00 (2006.01)
(86) PCT IB2012/050972 de 01/03/2012
(87) WO 2012/120413 de 13/09/2012

(21) **BR 11 2013 022129-1** **1.1**
(30) 01/03/2011 FR 1151649
(51) B23K 20/02 (2006.01), C22C 47/20 (2006.01), C22C 47/06 (2006.01), B23P 15/04 (2006.01), B64C 11/20 (2006.01), F01D 5/14 (2006.01), F01D 5/28 (2006.01), F04D 29/38 (2006.01)
(86) PCT FR2012/050422 de 29/02/2012
(87) WO 2012/117200 de 07/09/2012

(21) **BR 11 2013 022130-5** **1.1**
(30) 29/04/2011 CN 201110111367.7
(51) H04W 4/18 (2009.01), H04W 4/20 (2009.01), H04W 28/16 (2009.01)
(86) PCT CN2012/074921 de 28/04/2012
(87) WO 2012/146211 de 01/11/2012

(21) **BR 11 2013 022131-3** **1.1**
(30) 04/03/2011 US 61/449,597
(51) B23K 26/18 (2006.01)

(86) PCT US12/026680 de 27/02/2012
(87) WO 2012/121910 de 13/09/2012

(21) **BR 11 2013 022133-0** **1.1**
(30) 04/03/2011 FR 1151778
(51) F02C 9/28 (2006.01), F04D 27/00 (2006.01), F04D 27/02 (2006.01)
(86) PCT FR2012/050412 de 28/02/2012
(87) WO 2012/120220 de 13/09/2012

(21) **BR 11 2013 022134-8** **1.1**
(30) 04/03/2011 EP 11156902.6
(51) C08F 10/06 (2006.01), C08L 23/10 (2006.01)
(86) PCT EP2012/053544 de 01/03/2012
(87) WO 2012/119921 de 13/09/2012

(21) **BR 11 2013 022136-4** **1.1**
(30) 03/03/2011 EP 11156746.7
(51) C08L 23/12 (2006.01), C08F 2/00 (2006.01)
(86) PCT EP2012/053602 de 02/03/2012
(87) WO 2012/117086 de 07/09/2012

(21) **BR 11 2013 022139-9** **1.1**
(30) 28/03/2011 DE 10 2011 015 317.9
(51) F27B 7/36 (2006.01), F27D 99/00 (2010.01), F23D 14/78 (2006.01), F23G 5/20 (2006.01), F23L 7/00 (2006.01)
(86) PCT EP2012/055443 de 27/03/2012
(87) WO 2012/130858 de 04/10/2012

(21) **BR 11 2013 022140-2** **1.1**
(30) 02/03/2011 JP 2011-044631; 01/07/2011 JP 2011-147011; 07/10/2011 JP 2011-222481
(51) F25D 11/00 (2006.01), F25D 23/00 (2006.01), F25D 27/00 (2006.01), F25D 29/00 (2006.01)
(86) PCT JP2012/001375 de 29/02/2012
(87) WO 2012/117724 de 07/09/2012

(21) **BR 11 2013 022147-0** **1.1**
(30) 02/03/2011 US 61/448,533; 02/03/2011 US 61/448,527; 03/03/2011 US 61/449,009
(51) C07D 405/04 (2006.01), C07D 403/04 (2006.01), C07D 401/04 (2006.01), A61P 35/00 (2006.01), A61P 3/00 (2006.01)
(86) PCT US2012/027423 de 02/03/2012
(87) WO 2012/119046 de 07/09/2012

(21) **BR 11 2013 022150-0** **1.1**
(30) 09/03/2011 US 61/464.829; 11/03/2011 US 61/464.965
(51) H04N 21/40 (2011.01)
(86) PCT US12/028000 de 07/03/2012
(87) WO 2012/122230 de 13/09/2012

(21) **BR 11 2013 022204-2** **1.1**
(30) 01/03/2011 EP PCT-EP2011/053053
(51) C07K 14/415 (2006.01), C12N 15/82 (2006.01), A01H 5/00 (2006.01)
(86) PCT EP2012/053208 de 24/02/2012
(87) WO 2012/116938 de 07/09/2012

(21) **BR 11 2013 022206-9** **1.1**
(30) 10/03/2011 CN CN2011/071678
(51) A23K 1/165 (2006.01), C11D 3/386 (2006.01), C11D 17/06 (2006.01), C12N 9/98 (2006.01)
(86) PCT US2012/027073 de 29/02/2012
(87) WO 2012/121944 de 13/09/2012

(21) **BR 11 2013 022208-5** **1.1**
(30) 02/03/2011 US 61/448,587; 01/02/2012 US 61/593,848
(51) A61P 35/00 (2006.01)
(86) PCT US2012/027615 de 02/03/2012
(87) WO 2012/119129 de 07/09/2012

(21) **BR 11 2013 022209-3** **1.1**
(30) 03/03/2011 EP 11 001791.0
(51) A61K 9/28 (2006.01), A61K 9/48 (2006.01), A61K 9/50 (2006.01)
(86) PCT EP2012/000883 de 01/03/2012
(87) WO 2012/116814 de 07/09/2012

(21) **BR 11 2013 022214-0** **1.1**
(30) 02/04/2011 DE 10 2011 015 922.3
(51) H01H 9/00 (2006.01), H01H 33/664 (2006.01), H01F 29/04 (2006.01)
(86) PCT EP2012/053587 de 02/03/2012
(87) WO 2012/136423 de 11/10/2012

(21) **BR 11 2013 022215-8** **1.1**
(30) 02/03/2011 DE 20 2011 003 456.9
(51) F03D 3/02 (2006.01), F03D 3/00 (2006.01), F03D 11/04 (2006.01)
(86) PCT DE2012/000182 de 23/02/2012
(87) WO 2012/116679 de 07/09/2012

(21) **BR 11 2013 022217-4** **1.1**
(30) 01/03/2011 FR 1151637
(51) A61K 38/36 (2006.01), C07K 14/745 (2006.01), A61P 7/04 (2006.01)
(86) PCT FR2012/050425 de 29/02/2012
(87) WO 2012/117203 de 07/09/2012

(21) **BR 11 2013 022224-7** **1.1**
(51) H02H 7/08 (2006.01), H02H 9/04 (2006.01)
(86) PCT EP2011/053073 de 02/03/2011
(87) WO 2012/116742 de 07/09/2012

(21) **BR 11 2013 022225-5** **1.1**
(30) 01/03/2011 US 13/037,498
(51) A61B 17/072 (2006.01), A61B 17/00 (2006.01), A61B 17/29 (2006.01), A61B 19/00 (2006.01)
(86) PCT US2012/026997 de 28/02/2012
(87) WO 2012/118844 de 07/09/2012

(21) **BR 11 2013 022226-3** **1.1**
(30) 03/03/2011 DE 10 2011 005 061.2; 13/01/2012 DE 10 2012 200 457.2
(51) F02D 41/38 (2006.01), F02M 63/02 (2006.01)
(86) PCT EP2012/051739 de 02/02/2012
(87) WO 2012/116871 de 07/09/2012

(21) **BR 11 2013 022229-8** **1.1**
(30) 28/04/2011 US 13/095,928
(51) H04L 25/02 (2006.01), H04L 25/06 (2006.01)
(86) PCT CN2011/075562 de 10/06/2011
(87) WO 2012/145955 de 01/11/2012

(21) **BR 11 2013 022236-0** **1.1**
(30) 01/03/2011 US 13/037,886
(51) G06F 19/00 (2011.01)
(86) PCT US2012/025906 de 21/02/2012
(87) WO 2012/118639 de 07/09/2012

(21) **BR 11 2013 022237-9** **1.1**
(30) 03/03/2011 AT A 288/2011
(51) A61K 9/08 (2006.01), A61K 47/36 (2006.01), A61K 47/38 (2006.01)
(86) PCT EP2012/053710 de 05/03/2012
(87) WO 2012/117115 de 07/09/2012

(21) **BR 11 2013 022246-8** **1.1**
(30) 09/03/2011 US 61/464,683
(51) A61Q 5/04 (2006.01), A45D 7/04 (2006.01)
(86) PCT US2012/028444 de 09/03/2012
(87) WO 2012/122457 de 13/09/2012

(21) **BR 11 2013 022249-2** **1.1**
(30) 03/03/2011 US 61/449,008; 11/03/2011 US 61/451,935; 09/05/2011 US 61/484,025; 20/06/2011 US 61/498,974
(51) A61M 15/08 (2006.01)
(86) PCT US2012/027754 de 05/03/2012
(87) WO 2012/119153 de 07/09/2012

(21) **BR 11 2013 022257-3** **1.1**
(30) 03/03/2011 US 61/464,382
(51) A61F 2/64 (2006.01), A61F 2/60 (2006.01), A61F 2/62 (2006.01)
(86) PCT US2012/027766 de 05/03/2012
(87) WO 2012/119156 de 07/09/2012

(21) **BR 11 2013 022271-9** **1.1**
(30) 31/05/2011 KR 10-2011-0052262; 15/05/2012 KR 10-2012-0051678
(51) H01M 8/04 (2006.01), H01M 2/10 (2006.01)
(86) PCT KR2012/003865 de 16/05/2012
(87) WO 2012/165781 de 06/12/2012

(21) **BR 11 2013 022277-8** **1.1**
(30) 04/03/2011 JP 2011-047378
(51) C12P 19/18 (2006.01), C08B 37/00 (2006.01), C12N 15/09 (2006.01)
(86) PCT JP2012/054727 de 27/02/2012
(87) WO 2012/121041 de 13/09/2012

(21) **BR 11 2013 022278-6** **1.1**
(30) 02/03/2011 US 61/448,490
(51) G06F 17/00 (2006.01)
(86) PCT US2012/027621 de 02/03/2012
(87) WO 2012/119133 de 07/09/2012

(21) **BR 11 2013 022280-8** **1.1**
(30) 03/03/2011 EP 11156806.9; 03/03/2011 US 61/448,805
(51) C07D 307/68 (2006.01)
(86) PCT EP2012/053418 de 29/09/2012
(87) WO 2012/117015 de 07/09/2012

(21) **BR 11 2013 022282-4** **1.1**
(30) 02/03/2011 US 61/448,379; 02/03/2011 EP 11156559.4
(51) C07C 205/56 (2006.01), C07C 253/30 (2006.01), C07C 319/20 (2006.01), C07C 67/343 (2006.01), C07C 333/24 (2006.01), C07C 69/612 (2006.01), C07C 69/734 (2006.01), C07C 69/616 (2006.01), C07C 69/75 (2006.01), C07C 69/76 (2006.01)
(86) PCT EP2012/053233 de 27/02/2012
(87) WO 2012/116942 de 07/09/2012

(21) **BR 11 2013 022284-0** **1.1**
(30) 01/03/2011 ES P201130274
(51) H04L 29/08 (2006.01)
(86) PCT EP2012/053536 de 01/03/2012
(87) WO 2012/117066 de 07/09/2012

(21) **BR 11 2013 022286-7** **1.1**
(30) 01/03/2011 US 13/037,716
(51) A23K 1/16 (2006.01), A23K 1/175 (2006.01), A23K 1/18 (2006.01), C07C 19/07 (2006.01), C07C 211/65 (2006.01)
(86) PCT US2012/026246 de 23/02/2012
(87) WO 2012/118688 de 07/09/2012

(21) **BR 11 2013 022287-5** **1.1**
(30) 01/03/2011 SE 1100141-9
(51) B22D 11/20 (2006.01), B22D 11/128 (2006.01), B65G 39/04 (2006.01)
(86) PCT SE2011/000216 de 29/11/2011
(87) WO 2012/118413 de 07/09/2012

(21) **BR 11 2013 022288-3** **1.1**
(30) 02/03/2011 FR 1151706
(51) B22F 3/15 (2006.01), C22C 47/04 (2006.01), C22C 47/06 (2006.01)
(86) PCT FR2012/050448 de 02/03/2012
(87) WO 2012/117213 de 07/09/2012

(21) **BR 11 2013 022291-3** **1.1**
(30) 01/03/2011 FR 1151645; 28/10/2011 US 61/552,999
(51) B64C 13/50 (2006.01)
(86) PCT EP2012/053409 de 29/02/2012
(87) WO 2012/117009 de 07/09/2012

(21) **BR 11 2013 022296-4** **1.1**
(30) 02/03/2011 US 61/448,628
(51) G01F 1/66 (2006.01), G01F 15/10 (2006.01), G01N 29/22 (2006.01)
(86) PCT US2012/026195 de 22/02/2012
(87) WO 2012/118669 de 07/09/2012

(21) **BR 11 2013 022297-2** **1.1**
(30) 02/03/2011 US 61/448,641
(51) G06K 17/00 (2006.01)
(86) PCT US2012/027427 de 02/03/2012
(87) WO 2012/119048 de 07/09/2012

(21) **BR 11 2013 022299-9** **1.1**
(30) 02/03/2011 US 13/039292
(51) C09K 8/508 (2006.01), C09K 8/42 (2006.01)
(86) PCT GB2012/000215 de 02/03/2012
(87) WO 2012/117227 de 07/09/2012

(21) **BR 11 2013 022302-2** **1.1**
(30) 03/03/2011 US 61/448,849; 11/11/2011 US 61/558,687
(51) C08J 3/03 (2006.01), C08L 83/04 (2006.01)
(86) PCT US2012/027457 de 02/03/2012
(87) WO 2012/119068 de 07/09/2012

(21) **BR 11 2013 022304-9** **1.1**
(30) 11/03/2011 KR 10-2011-0021818
(51) C07C 51/42 (2006.01), C07C 57/04 (2006.01), C07B 33/00 (2006.01), B01J 19/24 (2006.01)
(86) PCT KR2012/001784 de 12/03/2012
(87) WO 2012/124956 de 20/09/2012

(21) **BR 11 2013 022305-7** **1.1**
(30) 02/03/2011 US 13/058.507
(51) C08L 9/06 (2006.01), C08L 7/00 (2006.01), B60C 1/00 (2006.01), C07F 7/08 (2006.01), C07F 9/40 (2006.01), C08K 5/548 (2006.01)
(86) PCT US2012/027196 de 01/03/2012

(87) WO 2012/118918 de 07/09/2012

(21) **BR 11 2013 022307-3 1.1**
(30) 04/03/2011 US 61/449,574; 07/03/2011 US 61/449,843
(51) A61K 31/4709 (2006.01)
(86) PCT US2012/027439 de 02/03/2012
(87) WO 2012/122011 de 13/09/2012

(21) **BR 11 2013 022310-3 1.1**
(30) 03/03/2011 US 61/448.849
(51) C08J 3/03 (2006.01), C08L 83/04 (2006.01)
(86) PCT US2012/027448 de 02/03/2012
(87) WO 2012/119062 de 07/09/2012

(21) **BR 11 2013 022312-0 1.1**
(51) F16K 27/06 (2006.01), F16L 23/24 (2006.01)
(86) PCT US2011/026810 de 02/03/2011
(87) WO 2012/118497 de 07/09/2012

(21) **BR 11 2013 022338-3 1.1**
(30) 03/03/2011 FR 11 00644
(51) G01S 13/90 (2006.01), G01S 13/538 (2006.01)
(86) PCT EP2012/050737 de 18/01/2012
(87) WO 2012/116856 de 07/09/2012

(21) **BR 11 2013 022339-1 1.1**
(30) 02/04/2011 CN 201110083825.0
(51) B60R 22/30 (2006.01)
(86) PCT CN2011/001130 de 08/07/2011
(87) WO 2012/135984 de 11/10/2012

(21) **BR 11 2013 022359-6 1.1**
(30) 03/03/2011 JP 2011-046254; 03/03/2011 JP 2011-046581
(51) B21D 22/20 (2006.01), B21D 5/02 (2006.01), B21D 5/08 (2006.01), B21D 24/00 (2006.01)
(86) PCT JP2012/055590 de 05/03/2012
(87) WO 2012/118223 de 07/09/2012

(21) **BR 11 2013 022361-8 1.1**
(30) 03/03/2011 US 13/039,559
(51) F01N 3/00 (2006.01), F01N 3/035 (2006.01), F01N 13/10 (2010.01)
(86) PCT US2012/026726 de 27/02/2012
(87) WO 2012/118734 de 07/09/2012

(21) **BR 11 2013 022363-4 1.1**
(30) 06/04/2011 AU 2011901276
(51) B65D 41/32 (2006.01), B65D 55/06 (2006.01)
(86) PCT AU2012/000349 de 05/04/2012
(87) WO 2012/135906 de 11/10/2012

(21) **BR 11 2013 022365-0 1.1**
(30) 04/03/2011 AT A 295/2011
(51) B29C 70/44 (2006.01)
(86) PCT AT2012/000047 de 01/03/2012
(87) WO 2012/119163 de 13/09/2012

(21) **BR 11 2013 022370-7 1.1**
(30) 04/03/2011 US 61/449,263; 04/03/2011 US 61/449,314; 08/03/2011 US 61/450,204; 08/03/2011 US 61/450,198; 01/03/2012 US 13/410,067
(51) A61M 5/168 (2006.01)
(86) PCT US2012/027371 de 02/03/2012
(87) WO 2012/121989 de 13/09/2012

(21) **BR 11 2013 022371-5 1.1**
(30) 04/03/2011 US 61/449.427; 16/11/2011 US 61/560.659; 01/03/2012 US 13/409.843
(51) A61L 29/08 (2006.01)
(86) PCT US2012/027493 de 02/03/2012
(87) WO 2012/122023 de 13/09/2012

(21) **BR 11 2013 022381-2 1.1**
(30) 18/03/2011 JP 2011-060726
(51) C21D 9/08 (2006.01), C21D 1/18 (2006.01), C22C 38/00 (2006.01), C22C 38/58 (2006.01)
(86) PCT JP2012/001708 de 13/03/2012
(87) WO 2012/127811 de 27/09/2012

(21) **BR 11 2013 022382-0 1.1**
(30) 02/03/2011 CN 201110050259.3
(51) A61M 5/31 (2006.01), A61M 5/50 (2006.01)
(86) PCT CN2012/071139 de 14/02/2012
(87) WO 2012/116596 de 07/09/2012

(21) **BR 11 2013 022383-9 1.1**
(30) 21/03/2011 US 61/454,719
(51) B60K 6/12 (2006.01), F16H 61/4096 (2010.01)
(86) PCT US2012/029858 de 21/03/2012
(87) WO 2012/129253 de 27/09/2012

(21) **BR 11 2013 022384-7 1.1**
(30) 04/03/2011 US 61/449,421
(51) C03B 9/00 (2006.01), C03B 23/00 (2006.01), C03B 25/00 (2006.01), C30B 29/40 (2006.01), C23C 14/00 (2006.01)
(86) PCT IL2012/000103 de 04/03/2012
(87) WO 2012/120497 de 13/09/2012

(21) **BR 11 2013 022389-8 1.1**
(30) 04/03/2011 US 13/041,131
(51) B65D 75/36 (2006.01), B65D 75/52 (2006.01)
(86) PCT IB2012/000205 de 06/02/2012
(87) WO 2012/120344 de 13/09/2012

(21) **BR 11 2013 022392-8 1.1**
(30) 03/03/2011 US 13/064,065
(51) C03C 17/36 (2006.01)
(86) PCT US2011/001743 de 12/10/2011
(87) WO 2012/118468 de 07/09/2012

(21) **BR 11 2013 022393-6 1.1**
(30) 07/03/2011 AT GM 127/2011
(51) B65D 33/16 (2006.01), B65B 1/02 (2006.01), B65B 7/16 (2006.01), B65B 51/06 (2006.01), B65B 51/20 (2006.01), B31B 19/60 (2006.01), B31B 19/90 (2006.01)
(86) PCT EP2011/065045 de 31/08/2011
(87) WO 2012/119667 de 13/09/2012

(21) **BR 11 2013 022394-4 1.1**
(30) 04/03/2011 JP 2011-047720; 04/03/2011 JP 2011-048231
(51) C22C 38/00 (2006.01), C21D 9/46 (2006.01), C22C 38/06 (2006.01), C22C 38/58 (2006.01)
(86) PCT JP2012/055586 de 05/03/2012
(87) WO 2012/121219 de 13/09/2012

(21) **BR 11 2013 022395-2 1.1**
(30) 02/03/2011 GB 1103533.4; 02/03/2012 GB 1203680.2
(51) E06B 9/15 (2006.01)
(86) PCT GB2012/050476 de 02/03/2012
(87) WO 2012/117258 de 07/09/2012

(21) **BR 11 2013 022396-0 1.1**
(30) 03/03/2011 JP 2011-046991; 17/08/2011 JP 2011-178567
(51) B23B 51/00 (2006.01)
(86) PCT JP2012/052622 de 06/02/2012
(87) WO 2012/117809 de 07/09/2012

(21) **BR 11 2013 022397-9 1.1**
(30) 02/03/2011 US 61/448,226; 01/12/2011 US 61/565,980
(51) A61K 39/095 (2006.01), A61K 39/13 (2006.01), A61K 39/295 (2006.01), A61K 39/00 (2006.01), A61K 33/06 (2006.01), A61K 33/08 (2006.01), A61K 31/4375 (2006.01), A61K 31/66 (2006.01), A61K 39/39 (2006.01), A61K 33/42 (2006.01)
(86) PCT IB2012/050989 de 02/03/2012
(87) WO 2012/117377 de 07/09/2012

(21) **BR 11 2013 022404-5 1.1**
(30) 03/03/2011 JP 2011-046343
(51) B60C 11/04 (2006.01), B60C 9/22 (2006.01), B60C 11/03 (2006.01), B60C 11/11 (2006.01), B60C 11/13 (2006.01)
(86) PCT JP2012/055244 de 01/03/2012
(87) WO 2012/118148 de 07/09/2012

(21) **BR 11 2013 022405-3 1.1**
(30) 07/03/2011 US 13/041,459
(51) F24H 1/20 (2006.01)
(86) PCT IB2012/051016 de 04/03/2012
(87) WO 2012/120432 de 13/09/2012

(21) **BR 11 2013 022406-1 1.1**
(30) 03/03/2011 DE 10 2011 012 922.7
(51) F16D 3/78 (2006.01)
(86) PCT EP2012/000873 de 29/02/2012
(87) WO 2012/116808 de 07/09/2012

(21) **BR 11 2013 022407-0 1.1**
(30) 07/03/2011 US 13/041,471
(51) B64C 1/14 (2006.01)
(86) PCT US2012/022890 de 27/01/2012
(87) WO 2012/121813 de 13/09/2012

(21) **BR 11 2013 022408-8 1.1**
(30) 17/03/2011 NO 20110409; 18/03/2011 US 61/454,005
(51) E21B 21/06 (2006.01)
(86) PCT NO2012/050042 de 15/03/2012
(87) WO 2012/125043 de 20/09/2012

(21) **BR 11 2013 022409-6 1.1**
(30) 04/03/2011 DE 10 2011 013 050.0
(51) F16C 11/12 (2006.01)
(86) PCT EP2012/000864 de 28/02/2012
(87) WO 2012/119714 de 13/09/2012

(21) **BR 11 2013 022410-0 1.1**
(30) 04/03/2011 US 61/449,512; 28/04/2011 US 61/480,191; 02/03/2012 US 13/411,399
(51) H04W 52/34 (2009.01), H04W 52/22 (2009.01), H04W 52/28 (2009.01)
(86) PCT US2012/027759 de 05/03/2012
(87) WO 2012/122116 de 13/09/2012

(21) **BR 11 2013 022412-6 1.1**
(30) 25/03/2011 US 61/467,513
(51) A61F 13/15 (2006.01), D04H 1/485 (2012.01)
(86) PCT US2012/030266 de 23/03/2012
(87) WO 2012/134988 de 04/10/2012

(21) **BR 11 2013 022413-4 1.1**
(30) 07/03/2011 KR 10-2011-0019895; 29/06/2011 KR 10-2011-0064084
(51) A61B 17/04 (2006.01), A61L 17/06 (2006.01), A61L 17/14 (2006.01), A61B 17/062 (2006.01)
(86) PCT KR2012/001643 de 07/03/2012
(87) WO 2012/121538 de 13/09/2012

(21) **BR 11 2013 022414-2 1.1**
(30) 09/03/2011 JP 2011-051525
(51) B01D 65/10 (2006.01), B01D 67/00 (2006.01)
(86) PCT JP2012/055550 de 05/03/2012
(87) WO 2012/121209 de 13/09/2012

(21) **BR 11 2013 022415-0 1.1**
(30) 03/03/2011 US 13/039,408
(51) E04F 15/10 (2006.01), B32B 27/00 (2006.01)
(86) PCT IE2012/000008 de 24/02/2012
(87) WO 2012/117388 de 07/09/2012

(21) **BR 11 2013 022416-9 1.1**
(30) 16/03/2011 EP 11158386.0
(51) C07D 209/54 (2006.01), A61K 31/402 (2006.01), A61P 3/00 (2006.01), A61P 9/00 (2006.01), A61P 1/00 (2006.01)
(86) PCT EP2012/054307 de 13/03/2012
(87) WO 2012/123432 de 20/09/2012

(21) **BR 11 2013 022417-7 1.1**
(30) 04/03/2011 JP 2011-048020
(51) H04L 29/08 (2006.01), H04L 29/06 (2006.01), H04L 12/40 (2006.01), H04L 9/32 (2006.01)
(86) PCT IB2012/000389 de 02/03/2012
(87) WO 2012/120350 de 13/09/2012

(21) **BR 11 2013 022419-3 1.1**
(30) 02/03/2011 US 61/448,211
(51) A41C 3/14 (2006.01), A41C 3/10 (2006.01), A41C 5/00 (2006.01)
(86) PCT CN2012/071841 de 02/03/2012
(87) WO 2012/116652 de 07/09/2012

(21) **BR 11 2013 022422-3 1.1**
(30) 08/03/2011 KR 10-2011-0020625
(51) H04W 60/00 (2009.01), H04B 10/114 (2013.01), H04B 10/116 (2013.01), H04L 12/16 (2006.01), H04W 48/16 (2009.01)
(86) PCT KR2012/001663 de 07/03/2012
(87) WO 2012/121544 de 13/09/2012

(21) **BR 11 2013 022429-0 1.1**
(30) 01/03/2011 JP 2011-044324
(51) B23K 26/00 (2006.01), B23K 26/08 (2006.01), B41J 2/32 (2006.01)
(86) PCT JP2012/055010 de 22/02/2012
(87) WO 2012/118104 de 07/09/2012

(21) **BR 11 2013 022430-4 1.1**
(30) 03/03/2011 US 13/039,913
(51) C07C 51/02 (2006.01), C01C 1/24 (2006.01), C01D 1/20 (2006.01), C07C 55/02 (2006.01), C07C 55/06 (2006.01), C07C 55/10 (2006.01), C07C 55/22 (2006.01), C07C 57/13 (2006.01), C07C 57/15 (2006.01), C12P 7/46 (2006.01), C12P 7/48 (2006.01)
(86) PCT US2012/027450 de 02/03/2012
(87) WO 2012/119064 de 07/09/2012

(21) **BR 11 2013 022435-5 1.1**
(30) 03/03/2011 US 61/448,821
(51) B32B 9/04 (2006.01)
(86) PCT US2012/027397 de 02/03/2012
(87) WO 2012/119033 de 07/09/2012

(21) **BR 11 2013 022444-4 1.1**
(30) 03/03/2011 GB 1103660.5; 01/03/2012 GB 1203636.4

(51) A61L 24/00 (2006.01), A61L 27/46 (2006.01), A61L 27/52 (2006.01)
(86) PCT GB2012/050488 de 05/03/2012
(87) WO 2012/117260 de 07/09/2012

(21) **BR 11 2013 022447-9 1.1**
(30) 13/03/2011 IL 211697
(51) E05B 27/00 (2006.01), E05B 35/00 (2006.01)
(86) PCT US2012/028669 de 11/03/2012
(87) WO 2012/125512 de 20/09/2012

(21) **BR 11 2013 022448-7 1.1**
(30) 08/03/2011 JP 2011-050827; 08/03/2011 JP 2011-050829
(51) C08L 23/06 (2006.01), B65D 1/00 (2006.01), C08L 23/26 (2006.01), C08L 77/06 (2006.01)
(86) PCT JP2012/055839 de 07/03/2012
(87) WO 2012/121295 de 13/09/2012

(21) **BR 11 2013 022451-7 1.1**
(30) 11/03/2011 US 61/451,903; 22/09/2011 US 61/537,856; 23/09/2011 US 61/538,558; 24/10/2011 US 61/550,516
(51) B01D 61/00 (2006.01)
(86) PCT US2012/028492 de 09/03/2012
(87) WO 2012/125457 de 20/09/2012

(21) **BR 11 2013 022480-0 1.1**
(30) 04/03/2011 DE 10 2011 005 141.4
(51) F02D 41/40 (2006.01), F02M 65/00 (2006.01)
(86) PCT EP2012/051749 de 02/02/2012
(87) WO 2012/119819 de 13/09/2012

(21) **BR 11 2013 022482-7 1.1**
(30) 04/03/2011 IT CR2011A000004
(51) A47J 37/07 (2006.01)
(86) PCT IT2012/000062 de 02/03/2012
(87) WO 2012/120553 de 13/09/2012

(21) **BR 11 2013 022490-8 1.1**
(30) 10/03/2011 AT GM 133/2011
(51) B66C 23/70 (2006.01), F15B 11/20 (2006.01), B66C 23/68 (2006.01)
(86) PCT AT2012/000056 de 09/03/2012
(87) WO 2012/119169 de 13/09/2012

(21) **BR 11 2013 022542-4 1.1**
(30) 17/03/2011 MD S 2011 0195
(51) H04M 3/42 (2006.01), H04M 3/487 (2006.01)
(86) PCT MD2012/000001 de 17/01/2012
(87) WO 2012/125012 de 20/09/2012

(21) **BR 11 2013 022563-7 1.1**
(30) 03/03/2011 DE 10 2011 013 791.2; 15/07/2011 DE 11 2011 107 276.8; 24/08/2011 DE 11 2011 111 552.1
(51) A61M 5/31 (2006.01)
(86) PCT EP2012/000785 de 23/02/2012
(87) WO 2012/116790 de 07/09/2012

(21) **BR 11 2013 022565-3 1.1**
(30) 03/03/2011 DE 10 2011 013 791.2; 15/07/2011 DE 10 2011 107 276.8; 24/08/2011 DE 10 2011 111 552.1
(51) A61M 5/31 (2006.01)
(86) PCT EP2012/000786 de 23/02/2012
(87) WO 2012/116791 de 07/09/2012

(21) **BR 11 2013 022566-1 1.1**
(30) 03/03/2011 DE 10 2011 013 792.0
(51) A61M 5/28 (2006.01), A61M 5/31 (2006.01)
(86) PCT EP2012/000787 de 23/02/2012
(87) WO 2012/116792 de 07/09/2012

(21) **BR 11 2013 022568-8 1.1**
(30) 11/03/2011 US 61/451,903; 22/09/2011 US 61/537,856; 23/09/2011 US 61/538,558; 24/10/2011 US 61/550,516
(51) B01D 17/12 (2006.01), B01D 61/00 (2006.01), B01D 24/28 (2006.01), B01D 33/15 (2006.01)
(86) PCT US2012/028550 de 09/03/2012
(87) WO 2012/125480 de 20/09/2012

(21) **BR 11 2013 022575-0 1.1**
(30) 04/03/2011 CN 201110052267.1; 04/03/2011 CN 201110052266.7; 09/03/2011 CN 201110055633.9
(51) B60L 11/18 (2006.01), B60L 8/00 (2006.01), H02J 7/00 (2006.01)
(86) PCT CN2011/001131 de 08/07/2011
(87) WO 2012/119279 de 13/09/2012

(21) **BR 11 2013 022576-9 1.1**
(30) 07/03/2011 US 61/449,846
(51) C08B 15/00 (2006.01), C08L 1/28 (2006.01), C09D 101/28 (2006.01), C08K 5/098 (2006.01), C08J 3/05 (2006.01), C08L 33/08 (2006.01)
(86) PCT US2012/027836 de 06/03/2012
(87) WO 2012/122153 de 13/09/2012

(21) **BR 11 2013 022577-7 1.1**
(30) 09/03/2011 JP 2011-051354
(86) PCT JP2012/055630 de 06/03/2012
(87) WO 2012/121234 de 13/09/2012

(21) **BR 11 2013 022578-5 1.1**
(30) 23/03/2011 DE 10 2011 014 709.8; 08/06/2011 DE 10 2011 103 640.0
(51) B21C 47/22 (2006.01), B21C 47/34 (2006.01), B23D 33/02 (2006.01)
(86) PCT EP2012/001277 de 23/03/2012
(87) WO 2012/126631 de 27/09/2012

(21) **BR 11 2013 022583-1 1.1**
(30) 07/03/2011 US 13/042,274
(51) G06F 3/048 (2013.01), G06F 3/14 (2006.01)
(86) PCT US2012/027644 de 04/03/2012
(87) WO 2012/122070 de 13/09/2012

(21) **BR 11 2013 022584-0 1.1**
(30) 11/03/2011 EP 11 157943.9
(51) G01M 13/02 (2006.01)
(86) PCT EP2012/054095 de 09/03/2012
(87) WO 2012/123351 de 20/09/2012

(21) **BR 11 2013 022585-8 1.1**
(30) 04/03/2011 US 13/041,099
(51) E21B 21/06 (2006.01), E21B 21/12 (2006.01)
(86) PCT US2012/027124 de 29/02/2012
(87) WO 2012/121949 de 13/09/2012

(21) **BR 11 2013 022586-6 1.1**
(30) 04/03/2011 US 61/464,482
(51) B01J 23/62 (2006.01), B01J 23/60 (2006.01), B01J 23/755 (2006.01), B01J 38/02 (2006.01), B01J 37/16 (2006.01)
(86) PCT US2012/027610 de 02/03/2012
(87) WO 2012/122057 de 13/09/2012

(21) **BR 11 2013 022590-4 1.1**
(30) 08/03/2011 EP 11 157262.4
(51) F04D 29/22 (2006.01), F04D 29/42 (2006.01)
(86) PCT EP2012/053261 de 27/02/2012
(87) WO 2012/119877 de 13/09/2012

(21) **BR 11 2013 022591-2 1.1**
(30) 04/03/2011 US 13/041,299
(51) B64C 1/14 (2006.01)
(86) PCT US2012/023819 de 03/02/2012
(87) WO 2012/121825 de 13/09/2012

(21) **BR 11 2013 022595-5 1.1**
(30) 09/03/2011 JP 2011-051444
(51) G06T 5/20 (2006.01), H04N 1/409 (2006.01), H04N 1/41 (2006.01)
(86) PCT JP2012/055787 de 07/03/2012
(87) WO 2012/121280 de 13/09/2012

(21) **BR 11 2013 022596-3 1.1**
(30) 10/03/2011 EP EP11157581
(51) A61K 8/46 (2006.01), A61K 8/84 (2006.01), A61Q 5/06 (2006.01)
(86) PCT EP2012/051256 de 26/01/2012
(87) WO 2012/119810 de 13/09/2012

(21) **BR 11 2013 022599-8 1.1**
(30) 11/03/2011 US 61/451.903; 22/09/2011 US 61/537.856; 23/09/2011 US 61/538.558; 24/10/2011 US 61/550.516
(51) B01D 17/12 (2006.01), A61M 37/00 (2006.01), B01D 61/00 (2006.01), B01D 24/28 (2006.01), B01D 33/15 (2006.01)
(86) PCT US2012/028532 de 09/03/2012
(87) WO 2012/125472 de 20/09/2012

(21) **BR 11 2013 022603-0 1.1**
(30) 11/03/2011 DE 10 2011 005 467.7
(51) F16C 9/02 (2006.01), F16C 33/10 (2006.01)
(86) PCT EP2012/052664 de 16/02/2012
(87) WO 2012/123213 de 20/09/2012

(21) **BR 11 2013 022604-8 1.1**
(30) 04/03/2011 US 61/449,240
(51) B66C 1/66 (2006.01)
(86) PCT IB2012/000398 de 02/03/2012
(87) WO 2012/120352 de 13/09/2012

(21) **BR 11 2013 022606-4 1.1**
(30) 04/03/2011 SE 1150200-2
(51) C21D 6/00 (2006.01), C21D 6/02 (2006.01), C21D 9/00 (2006.01), C22C 38/00 (2006.01), C22C 38/22 (2006.01), C22C 38/24 (2006.01), B22F 1/00 (2006.01), C22C 33/02 (2006.01)
(86) PCT EP2012/053563 de 01/03/2012
(87) WO 2012/119925 de 13/09/2012

(21) **BR 11 2013 022618-8 1.1**
(30) 28/03/2011 FR 11/52532
(51) E05C 17/20 (2006.01)
(86) PCT FR2012/000110 de 28/03/2012
(87) WO 2012/131187 de 04/10/2012

(21) **BR 11 2013 022619-6 1.1**
(30) 04/03/2011 US 13/040,468
(51) G02B 6/44 (2006.01), G02B 6/02 (2006.01)
(86) PCT US2012/023817 de 03/02/2012
(87) WO 2012/121824 de 13/09/2012

(21) **BR 11 2013 022621-8 1.1**
(30) 18/04/2011 US 61/476,571; 16/05/2011 US 61/486,597; 15/08/2011 US 61/523,678; 17/04/2012 US 13/449,170
(51) H04L 1/00 (2006.01), H04L 5/00 (2006.01)
(86) PCT US2012/034059 de 18/04/2012
(87) WO 2012/145388 de 26/10/2012

(21) **BR 11 2013 022622-6 1.1**
(30) 04/03/2011 US 13/040,861
(51) E21B 3/04 (2006.01), E21B 10/573 (2006.01)
(86) PCT US2012/027074 de 29/02/2012
(87) WO 2012/121945 de 13/09/2012

(21) **BR 11 2013 022623-4 1.1**
(30) 04/03/2011 US 13/040,900
(51) E21B 3/04 (2006.01), E21B 10/573 (2006.01)
(86) PCT US2012/027075 de 29/02/2012
(87) WO 2012/121946 de 13/09/2012

(21) **BR 11 2013 022624-2 1.1**
(30) 04/03/2011 US 13/40,947
(51) E21B 10/46 (2006.01), E21B 10/573 (2006.01), C22C 26/00 (2006.01), E21B 10/567 (2006.01)
(86) PCT US2012/027068 de 29/02/2012
(87) WO 2012/121940 de 13/09/2012

(21) **BR 11 2013 022625-0 1.1**
(30) 04/03/2011 US 13/040,921
(51) E21B 10/46 (2006.01), C22C 26/00 (2006.01), E21B 10/567 (2006.01), E21B 10/573 (2006.01), B24D 3/04 (2006.01)
(86) PCT US2012/027071 de 29/02/2012
(87) WO 2012/121942 de 13/09/2012

(21) **BR 11 2013 022626-9 1.1**
(30) 04/03/2011 US 61/449,383
(51) G09B 9/04 (2006.01), G09B 25/02 (2006.01)
(86) PCT US2012/027428 de 02/03/2012
(87) WO 2012/122009 de 13/09/2012

(21) **BR 11 2013 022635-8 1.1**
(30) 09/03/2011 AU 2011900848
(51) C10K 1/00 (2006.01), C10J 3/00 (2006.01), E21B 43/00 (2006.01)
(86) PCT AU2011/001692 de 23/12/2011
(87) WO 2012/119183 de 13/09/2012

(21) **BR 11 2013 022637-4 1.1**
(30) 07/03/2011 JP 2011-049282
(51) C10G 3/00 (2006.01), C10G 21/14 (2006.01), C10G 45/08 (2006.01), C10G 67/04 (2006.01)
(86) PCT JP2012/051126 de 19/01/2012
(87) WO 2012/120926 de 13/09/2012

(21) **BR 11 2013 022640-4 1.1**
(30) 10/03/2011 US 13/044,981
(51) B65G 17/24 (2006.01)
(86) PCT US2012/027805 de 06/03/2012
(87) WO 2012/122138 de 13/09/2012

(21) **BR 11 2013 022645-5 1.1**
(30) 25/03/2011 FR 1152509
(51) B60C 11/12 (2006.01), B60C 11/04 (2006.01)
(86) PCT EP2012/054946 de 21/03/2012
(87) WO 2012/130675 de 04/10/2012

(21) **BR 11 2013 022646-3 1.1**

(86) PCT JP2011/055504 de 09/03/2011
(87) WO 2012/120661 de 13/09/2012

(21) **BR 11 2013 022647-1** **1.1**
(30) 11/03/2011 US 61/451,903; 22/09/2011 US 61/537,856; 23/09/2011 US 61/538,558; 24/10/2011 US 61/550,516
(51) B01D 63/16 (2006.01), B01D 33/06 (2006.01)
(86) PCT US2012/028500 de 09/03/2012
(87) WO 2012/125460 de 20/09/2012

(21) **BR 11 2013 022651-0** **1.1**
(30) 09/03/2011 EP 11001929.6
(51) C08B 30/14 (2006.01)
(86) PCT EP2012/001010 de 06/03/2012
(87) WO 2012/119765 de 13/09/2012

(21) **BR 11 2013 022653-6** **1.1**
(30) 11/03/2011 GB 11 04202.5; 11/03/2011 GB 11 04200.9; 23/08/2011 GB 11 14629.7
(51) A61K 31/375 (2006.01), A61K 47/10 (2006.01), A61K 9/00 (2006.01), A61P 1/10 (2006.01)
(86) PCT GB2012/050526 de 09/03/2012
(87) WO 2012/123720 de 20/09/2012

(21) **BR 11 2013 022656-0** **1.1**
(30) 11/03/2011 US 61/451,903; 22/09/2011 US 61/537,856; 23/09/2011 US 61/538,558; 24/10/2011 US 61/550,516
(51) B01D 63/16 (2006.01), B01D 33/06 (2006.01)
(86) PCT US2012/028512 de 09/03/2012
(87) WO 2012/125463 de 20/09/2012

(21) **BR 11 2013 022657-9** **1.1**
(30) 08/03/2011 FR 11/00686
(51) A61F 5/058 (2006.01), A61F 5/56 (2006.01)
(86) PCT FR2011/000685 de 30/12/2011
(87) WO 2012/120203 de 13/09/2012

(21) **BR 11 2013 022658-7** **1.1**
(30) 05/03/2011 US 61/449,659
(51) C04B 35/64 (2006.01)
(86) PCT US2012/027536 de 02/03/2012
(87) WO 2012/122031 de 13/09/2012

(21) **BR 11 2013 022661-7** **1.1**
(30) 04/03/2011 DE 10 2011 013 139.6
(51) F16J 1/09 (2006.01), F02F 3/22 (2006.01)
(86) PCT DE2012/000220 de 02/03/2012
(87) WO 2012/119584 de 13/09/2012

(21) **BR 11 2013 022663-3** **1.1**
(30) 11/03/2011 DE 10 2011 005 466.9
(51) F16C 9/02 (2006.01), F16C 33/10 (2006.01)
(86) PCT EP2012/051876 de 03/02/2012
(87) WO 2012/123186 de 20/09/2012

(21) **BR 11 2013 022664-1** **1.1**
(30) 06/04/2011 DE 10 2011 016 210.0
(51) C03B 33/023 (2006.01), C03B 33/033 (2006.01), C03B 33/037 (2006.01)
(86) PCT DE2012/000355 de 02/04/2012
(87) WO 2012/136193 de 11/10/2012

(21) **BR 11 2013 022668-4** **1.1**
(30) 11/03/2011 JP 2011-053844
(51) G01C 3/06 (2006.01), G01B 11/00 (2006.01), G06T 1/00 (2006.01)
(86) PCT JP2012/001427 de 02/03/2012
(87) WO 2012/124275 de 20/09/2012

(21) **BR 11 2013 022669-2** **1.1**
(30) 11/03/2011 JP 2011-054390
(51) H04J 11/00 (2006.01), H04B 1/16 (2006.01)
(86) PCT JP12/055235 de 01/03/2012
(87) WO 2012/124495 de 20/09/2012

(21) **BR 11 2013 022670-6** **1.1**
(30) 11/03/2011 JP 2011-054817; 20/06/2011 JP 2011-136325
(86) PCT JP2012/054858 de 28/02/2012
(87) WO 2012/124461 de 20/09/2012

(21) **BR 11 2013 022671-4** **1.1**
(30) 08/03/2011 EP 11157288.9
(51) C07D 207/06 (2006.01), C07D 207/20 (2006.01), C07C 211/09 (2006.01), C07C 213/02 (2006.01), C07C 215/08 (2006.01), C07D 265/30 (2006.01), C07D 307/52 (2006.01)
(86) PCT EP2012/053582 de 01/03/2012
(87) WO 2012/119927 de 13/09/2012

(21) **BR 11 2013 022672-2** **1.1**
(30) 11/03/2011 JP 2011-054560
(86) PCT JP12/055237 de 01/03/2012
(87) WO 2012/124497 de 20/09/2012

(21) **BR 11 2013 022673-0** **1.1**
(30) 04/03/2011 US 13/041211
(51) A01N 43/00 (2006.01)
(86) PCT US2012/026984 de 28/02/2012
(87) WO 2012/154285 de 15/11/2012

(21) **BR 11 2013 022674-9** **1.1**
(30) 08/03/2011 EP 11157342.4
(51) C07C 209/14 (2006.01)
(86) PCT EP2012/053584 de 01/03/2012
(87) WO 2012/119929 de 13/09/2012

(21) **BR 11 2013 022675-7** **1.1**
(30) 25/03/2011 JP 2011-067624
(51) G02F 1/1368 (2006.01), G02F 1/1333 (2006.01), G09F 9/30 (2006.01)
(86) PCT JP2012/056828 de 16/03/2012
(87) WO 2012/132953 de 04/10/2012

(21) **BR 11 2013 022697-8** **1.1**
(30) 07/03/2011 US 61/449,751; 23/12/2011 US 61/579,793; 08/02/2012 US 61/596,485
(51) A61P 1/00 (2006.01), A61P 3/00 (2006.01), A61P 21/00 (2006.01), A61P 25/00 (2006.01), A61K 31/00 (2006.01)
(86) PCT EP2012/053928 de 07/03/2012
(87) WO 2012/120048 de 13/09/2012

(21) **BR 11 2013 022699-4** **1.1**
(30) 09/03/2011 US 61/451,057; 28/06/2011 US 13/171,253
(51) G06Q 30/00 (2006.01), H04L 29/08 (2006.01)
(86) PCT US2012/028361 de 08/03/2012
(87) WO 2012/122416 de 13/09/2012

(21) **BR 11 2013 022703-6** **1.1**
(30) 21/03/2011 US 61/454,950; 21/03/2011 US 61/454,894; 21/03/2011 US 61/454,936; 16/05/2011 US 13/108,256; 28/06/2011 US 13/171,295; 15/07/2011 US 13/184,303; 16/03/2012 US 13/422,724
(51) H04M 1/02 (2006.01), G06F 1/16 (2006.01)
(86) PCT US2012/029844 de 20/03/2012
(87) WO 2012/129247 de 27/09/2012

(21) **BR 11 2013 022706-0** **1.1**
(51) G01S 19/44 (2010.01)
(86) PCT EP2011/001512 de 25/03/2011
(87) WO 2012/130252 de 04/10/2012

(21) **BR 11 2013 022710-9** **1.1**
(30) 15/03/2011 JP 2011-056149
(51) C07D 403/04 (2006.01), A61K 31/4155 (2006.01), A61K 31/4196 (2006.01), A61K 31/422 (2006.01), A61K 31/4245 (2006.01), A61K 31/433 (2006.01), A61K 31/4439 (2006.01), A61K 31/506 (2006.01), A61K 31/5377 (2006.01), A61P 17/14 (2006.01), C07D 413/04 (2006.01), C07D 413/14 (2006.01), C07D 417/04 (2006.01)
(86) PCT JP2012/056624 de 15/03/2012
(87) WO 2012/124750 de 20/09/2012

(21) **BR 11 2013 022712-5** **1.1**
(30) 11/03/2011 US 61/451,805
(51) A23G 4/04 (2006.01), A23G 4/20 (2006.01), A23G 4/02 (2006.01)
(86) PCT US2012/028232 de 08/03/2012
(87) WO 2012/125397 de 20/09/2012

(21) **BR 11 2013 022716-8** **1.1**
(30) 10/03/2011 EP 11001993.2
(51) A61N 2/00 (2006.01), A61K 41/00 (2006.01)
(86) PCT EP2012/001034 de 08/03/2012
(87) WO 2012/119775 de 13/09/2012

(21) **BR 11 2013 022717-6** **1.1**
(30) 07/03/2011 US 61/449,973; 22/03/2011 US 61/466,379
(51) E21B 49/08 (2006.01), G01N 21/25 (2006.01), E21B 47/26 (2012.01)
(86) PCT US2012/028033 de 07/03/2012
(87) WO 2012/122247 de 13/09/2012

(21) **BR 11 2013 022718-4** **1.1**
(30) 07/03/2011 DE 10 2011 005 171.6
(51) B60S 1/38 (2006.01)
(86) PCT EP2012/050428 de 12/01/2012
(87) WO 2012/119803 de 13/09/2012

(21) **BR 11 2013 022723-0** **1.1**
(30) 09/03/2011 US 61/450,666; 09/03/2011 US 61/450,669; 28/11/2011 US 61/563,833
(51) A61B 17/17 (2006.01)
(86) PCT US2012/028537 de 09/03/2012
(87) WO 2012/122497 de 13/09/2012

(21) **BR 11 2013 022725-7** **1.1**
(30) 07/03/2011 DE 10 2011 005 167.8
(51) B60S 1/40 (2006.01), B60S 1/38 (2006.01)
(86) PCT EP2012/050249 de 09/01/2012
(87) WO 2012/119796 de 13/09/2012

(21) **BR 11 2013 022728-1** **1.1**
(30) 07/03/2011 US 61/449,751; 23/12/2011 US 61/579,793; 08/02/2012 US 61/596,485
(51) C07K 14/47 (2006.01), C12N 15/00 (2006.01), A61P 1/16 (2006.01), A61P 25/16 (2006.01), A61P 25/28 (2006.01), A61P 21/00 (2006.01), A61P 43/00 (2006.01)
(86) PCT EP2012/053921 de 07/03/2012
(87) WO 2012/120044 de 13/09/2012

(21) **BR 11 2013 022744-3** **1.1**
(30) 07/03/2011 US 13/042,120
(51) B29C 37/00 (2006.01)
(86) PCT US2012/025038 de 14/02/2012
(87) WO 2012/121840 de 13/09/2012

(21) **BR 11 2013 022776-1** **1.1**
(30) 10/03/2011 DK PA 2011 70117
(51) E06B 3/32 (2006.01), E06B 9/02 (2006.01), E06B 9/26 (2006.01), F04D 25/14 (2006.01), F24J 2/24 (2006.01)
(86) PCT DK2012/050072 de 08/03/2012
(87) WO 2012/119604 de 13/09/2012

(21) **BR 11 2013 022777-0** **1.1**
(30) 09/03/2011 US 61/450942
(51) E21B 47/10 (2006.01)
(86) PCT US2012/028199 de 08/03/2012
(87) WO 2012/122336 de 13/09/2012

(21) **BR 11 2013 022778-8** **1.1**
(30) 10/03/2011 US 61/451518
(51) C02F 1/52 (2006.01), C01B 25/45 (2006.01), C02F 1/00 (2006.01)
(86) PCT CA2012/050144 de 09/03/2012
(87) WO 2012/119260 de 13/09/2012

(21) **BR 11 2013 022779-6** **1.1**
(30) 07/03/2011 GB 1103837.9
(51) C07D 401/06 (2006.01), A61K 31/4709 (2006.01)
(86) PCT EP2012/052504 de 14/02/2012
(87) WO 2012/119841 de 13/09/2012

(21) **BR 11 2013 022781-8** **1.1**
(30) 11/03/2011 US 61/451,829
(51) C11D 3/20 (2006.01), C11D 3/39 (2006.01), C11D 17/04 (2006.01), C11D 3/00 (2006.01)
(86) PCT EP2012/053950 de 08/03/2012
(87) WO 2012/123313 de 20/09/2012

(21) **BR 11 2013 022782-6** **1.1**
(30) 07/03/2011 US 13/041611
(51) E21B 34/08 (2006.01), E21B 43/04 (2006.01), E21B 49/00 (2006.01), G09B 9/00 (2006.01)
(86) PCT US2012/025650 de 17/02/2012
(87) WO 2012/121864 de 13/09/2012

(21) **BR 11 2013 022783-4** **1.1**
(30) 07/03/2011 US 61/449740
(51) F15B 15/00 (2006.01), E21B 33/035 (2006.01)
(86) PCT US2012/027852 de 06/03/2012
(87) WO 2012/122159 de 13/09/2012

(21) **BR 11 2013 022784-2** **1.1**
(30) 11/03/2011 GB 1104153.0
(51) C07D 401/12 (2006.01), C07D 403/12 (2006.01), A61K 31/47 (2006.01), A61P 37/00 (2006.01)
(86) PCT EP2012/053948 de 08/03/2012
(87) WO 2012/123311 de 20/09/2012

(21) **BR 11 2013 022786-9** **1.1**
(30) 11/03/2011 US 13/046,116
(51) B32B 5/28 (2006.01), B05D 1/32 (2006.01), B32B 7/12 (2006.01), C09J 7/02 (2006.01)
(86) PCT CA2012/000108 de 09/02/2012
(87) WO 2012/122623 de 20/09/2012

(21) **BR 11 2013 022787-7** **1.1**
(30) 10/03/2011 US 61/451,216
(51) E21B 44/02 (2006.01), E21B 19/00 (2006.01), E21B 45/00 (2006.01), E21B 47/007 (2012.01)
(86) PCT US2012/028496 de 09/03/2012
(87) WO 2012/122483 de 13/09/2012

(21) **BR 11 2013 022788-5** **1.1**
(30) 08/03/2011 US 61/450,479; 12/05/2011 US 61/485,405
(51) A61K 31/54 (2006.01), A01N 43/58 (2006.01), A61K 31/50 (2006.01), A61K 31/4965 (2006.01)
(86) PCT US2012/028088 de 07/03/2012
(87) WO 2012/122279 de 13/09/2012

(21) **BR 11 2013 022789-3** **1.1**
(30) 07/03/2011 EP 11157240.0; 15/03/2011 EP 11158358.9
(51) A61K 9/20 (2006.01), A61K 31/155 (2006.01), A61K 31/7034 (2006.01)
(86) PCT EP2012/053910 de 07/03/2012
(87) WO 2012/120040 de 13/09/2012

(21) **BR 11 2013 022790-7** **1.1**
(30) 07/03/2011 DE 10 2011 005 173.2
(51) H01R 12/87 (2011.01), H01R 13/52 (2006.01), H01R 12/72 (2011.01)
(86) PCT EP2012/052227 de 09/02/2012
(87) WO 2012/119830 de 13/09/2012

(21) **BR 11 2013 022791-5** **1.1**
(30) 11/03/2011 US 61/451,749; 11/03/2011 US 61/451,751
(51) A61F 2/08 (2006.01), A61B 17/16 (2006.01), A61B 17/17 (2006.01)
(86) PCT US2012/028803 de 12/03/2012
(87) WO 2012/125578 de 20/09/2012

(21) **BR 11 2013 022792-3** **1.1**
(30) 07/03/2011 EP 11250261.2
(51) A24D 3/04 (2006.01), A24D 1/02 (2006.01)
(86) PCT EP2012/053795 de 06/03/2012
(87) WO 2012/120001 de 13/09/2012

(21) **BR 11 2013 022793-1** **1.1**
(30) 07/03/2011 FR 1151849
(86) PCT FR2012/050380 de 23/02/2012
(87) WO 2012/120217 de 13/09/2012

(21) **BR 11 2013 022794-0** **1.1**
(30) 17/03/2011 DE 10 2011014 230.4
(51) B24B 27/00 (2006.01), B24B 41/02 (2006.01), B24B 41/04 (2006.01), B24B 13/02 (2006.01)
(86) PCT EP2012/001153 de 15/03/2012
(87) WO 2012/123120 de 20/09/2012

(21) **BR 11 2013 022796-6** **1.1**
(30) 10/03/2011 JP 2011-052565
(51) B29C 55/12 (2006.01), C08J 5/18 (2006.01), H01G 4/18 (2006.01), B29L 7/00 (2006.01), B29L 9/00 (2006.01), B29L 31/34 (2006.01)
(86) PCT JP2012/055708 de 06/03/2012
(87) WO 2012/121256 de 13/09/2012

(21) **BR 11 2013 022798-2** **1.1**
(30) 09/03/2011 GB 1104021.9
(51) E21B 33/06 (2006.01), E21B 33/035 (2006.01)
(86) PCT GB2012/050520 de 08/03/2012
(87) WO 2012/120307 de 13/09/2012

(21) **BR 11 2013 022799-0** **1.1**
(30) 09/03/2011 US 13/043,889
(51) F01N 3/24 (2006.01), F01N 3/28 (2006.01), F01N 13/08 (2010.01)
(86) PCT US2012/026721 de 27/02/2012
(87) WO 2012/121916 de 13/09/2012

(21) **BR 11 2013 022800-8** **1.1**
(30) 11/03/2011 US 61/451,903; 22/09/2011 US 61/537,856; 23/09/2011 US 61/538,558; 24/10/2011 US 61/550,516
(51) B01D 17/12 (2006.01), B01D 61/00 (2006.01), B01D 24/28 (2006.01), B01D 33/15 (2006.01)
(86) PCT US2012/028522 de 09/03/2012
(87) WO 2012/125470 de 20/09/2012

(21) **BR 11 2013 022801-6** **1.1**
(30) 11/03/2011 US 61/452,034; 03/06/2011 US 61/493,317
(51) A61K 31/4184 (2006.01), A61K 31/4439 (2006.01), A61K 31/52 (2006.01), A61K 45/06 (2006.01), A61K 39/00 (2006.01), A61P 35/00 (2006.01), A61P 35/02 (2006.01)
(86) PCT US2012/028654 de 09/03/2012
(87) WO 2012/125510 de 20/09/2012

(21) **BR 11 2013 022811-3** **1.1**
(30) 09/03/2011 US 61/450,906; 14/03/2011 US 61/452,492; 07/03/2012 US 13/414,288
(51) E21B 49/08 (2006.01), E21B 49/10 (2006.01)
(86) PCT US2012/028280 de 08/03/2012
(87) WO 2012/122377 de 13/09/2012

(21) **BR 11 2013 022812-1** **1.1**
(30) 10/03/2011 JP 2011-052502
(51) C22C 38/00 (2006.01), C22C 38/58 (2006.01)
(86) PCT JP2012/055619 de 06/03/2012
(87) WO 2012/121232 de 13/09/2012

(21) **BR 11 2013 022814-8** **1.1**
(30) 08/03/2011 JP 2011-050262
(51) G07B 15/00 (2011.01), B60L 11/18 (2006.01), G06Q 50/10 (2012.01), G07F 15/00 (2006.01), H02J 7/00 (2006.01)
(86) PCT JP2012/055820 de 07/03/2012
(87) WO 2012/121290 de 13/09/2012

(21) **BR 11 2013 022816-4** **1.1**
(30) 10/03/2011 US 61/451,342
(51) G01V 9/00 (2006.01), E21B 49/08 (2006.01)
(86) PCT US2012/028495 de 09/03/2012
(87) WO 2012/122482 de 13/09/2012

(21) **BR 11 2013 022832-6** **1.1**
(30) 06/03/2011 IL 211583; 27/12/2011 IL 217216
(51) C12N 15/10 (2006.01), C12N 9/10 (2006.01), C12N 15/01 (2006.01)
(86) PCT IL2012/000109 de 05/03/2012
(87) WO 2012/120500 de 13/09/2012

(21) **BR 11 2013 022841-5** **1.1**
(30) 07/03/2011 EP 11305234.4
(51) G02C 7/02 (2006.01), G02C 7/06 (2006.01)
(86) PCT EP2011/070284 de 16/11/2011
(87) WO 2012/119668 de 13/09/2012

(21) **BR 11 2013 022843-1** **1.1**
(30) 07/03/2011 DE 10 2011 013 264.3
(51) F16C 9/02 (2006.01), F16C 9/04 (2006.01)
(86) PCT IB2012/000423 de 05/03/2012
(87) WO 2012/120362 de 13/09/2012

(21) **BR 11 2013 022855-5** **1.1**
(30) 11/03/2011 GB 1104199.3
(51) C07J 1/00 (2006.01), A01N 45/00 (2006.01)
(86) PCT EP2012/053983 de 08/03/2012
(87) WO 2012/123324 de 20/09/2012

(21) **BR 11 2013 022856-3** **1.1**
(30) 09/03/2011 NL 2006361
(51) A47J 31/06 (2006.01), A47J 31/46 (2006.01)
(86) PCT NL2012/050138 de 06/03/2012
(87) WO 2012/121598 de 13/09/2012

(21) **BR 11 2013 022858-0** **1.1**
(30) 07/03/2011 JP 2011-048994; 25/11/2011 JP 2011-257233
(51) A23F 5/10 (2006.01)
(86) PCT JP2012/055664 de 06/03/2012
(87) WO 2012/121239 de 13/09/2012

(21) **BR 11 2013 022871-7** **1.1**
(30) 07/03/2011 US 61/449,808
(51) C03C 11/00 (2006.01), C03B 19/08 (2006.01)
(86) PCT US2012/026434 de 24/02/2012
(87) WO 2012/134679 de 04/10/2012

(21) **BR 11 2013 022909-8** **1.1**
(30) 09/03/2011 GB 1103974.0
(51) C11D 1/65 (2006.01), C11D 1/86 (2006.01), C11D 3/00 (2006.01), C11D 3/37 (2006.01), C11D 3/39 (2006.01), C11D 3/48 (2006.01)
(86) PCT GB2012/050511 de 08/03/2012
(87) WO 2012/120304 de 13/09/2012

(21) **BR 11 2013 022910-1** **1.1**
(30) 07/03/2011 DE 10 2011 005 205.4; 20/05/2011 DE 10 2011 076 241.8
(51) B65B 5/00 (2006.01)
(86) PCT EP2012/053353 de 28/02/2012
(87) WO 2012/119889 de 13/09/2012

(21) **BR 11 2013 022959-4** **1.1**
(30) 09/03/2011 EP EP 11 001 935.3
(51) F16F 1/38 (2006.01)
(86) PCT EP2012/000971 de 05/03/2012
(87) WO 2012/119748 de 13/09/2012

(21) **BR 11 2013 022960-8** **1.1**
(30) 14/03/2011 DE 10 2011 013 827.7
(51) C21D 9/56 (2006.01), C21D 9/62 (2006.01), H01R 39/38 (2006.01), H02K 5/14 (2006.01)
(86) PCT EP2012/000220 de 18/01/2012
(87) WO 2012/123048 de 20/09/2012

(21) **BR 11 2013 022972-1** **1.1**
(30) 07/03/2011 US 61/449,902; 08/03/2011 US 61/450,196; 08/03/2011 US 61/450,244; 04/05/2011 US 61/482,463; 06/05/2011 US 61/483,267; 31/08/2011 US 61/529,372; 14/10/2011 US 61/547,092; 16/11/2011 US 61/560,457
(51) B23D 49/00 (2006.01)
(86) PCT US2012/027380 de 02/03/2012
(87) WO 2012/121994 de 13/09/2012

(21) **BR 11 2013 022975-6** **1.1**
(30) 10/03/2011 DE 10 2011 013 556.1
(51) A01N 25/30 (2006.01), A01N 37/26 (2006.01), A01N 39/04 (2006.01), A01N 43/653 (2006.01), A01N 53/00 (2006.01), A01N 57/16 (2006.01), C08G 63/127 (2006.01)
(86) PCT EP2012/001027 de 08/03/2012
(87) WO 2012/119772 de 13/09/2012

(21) **BR 11 2013 022976-4** **1.1**
(30) 11/03/2011 JP 2011-053838; 04/08/2011 JP 2011-170653
(51) A61B 17/16 (2006.01)
(86) PCT US2012/028750 de 12/03/2012
(87) WO 2012/125546 de 20/09/2012

(21) **BR 11 2013 022979-9** **1.1**
(30) 21/03/2011 US 13/052,217
(51) B65D 81/32 (2006.01)
(86) PCT US2012/029894 de 21/03/2012
(87) WO 2012/129269 de 27/09/2012

(21) **BR 11 2013 022981-0** **1.1**
(30) 11/03/2011 GB 11 04204.1
(51) A01N 41/10 (2006.01), A01N 25/14 (2006.01), A01N 25/22 (2006.01), A01N 25/30 (2006.01), A01P 13/02 (2006.01)
(86) PCT EP2012/053958 de 08/03/2012
(87) WO 2012/123314 de 20/09/2012

(21) **BR 11 2013 022988-8** **1.1**
(30) 28/03/2011 US 61/468,373
(51) G10L 19/00 (2013.01), G10L 19/02 (2013.01)
(86) PCT US2012/029603 de 19/03/2012
(87) WO 2012/134851 de 04/10/2012

(21) **BR 11 2013 022993-4** **1.1**
(30) 10/03/2011 JP 2011-053355
(51) B62D 25/08 (2006.01), B62D 25/04 (2006.01), B62D 27/02 (2006.01)
(86) PCT JP2012/055365 de 02/03/2012
(87) WO 2012/121142 de 13/09/2012

(21) **BR 11 2013 023006-1** **1.1**
(30) 09/03/2011 US 13/043,925
(51) A61K 39/395 (2006.01)
(86) PCT US2011/054257 de 30/09/2011
(87) WO 2012/121754 de 13/09/2012

(21) **BR 11 2013 023028-2** **1.1**
(30) 10/03/2011 US 61/451,120
(51) C07D 233/42 (2006.01), C07D 233/86 (2006.01), C07D 233/66 (2006.01), C07D 233/84 (2006.01), C07D 401/04 (2006.01), C07D 401/14 (2006.01), C07D 403/10 (2006.01), C07D 417/14 (2006.01), A61K 31/4164 (2006.01), A61K 31/4178 (2006.01), A61P 5/28 (2006.01), A61P 35/00 (2006.01)
(86) PCT CN2012/072091 de 08/03/2012
(87) WO 2012/119559 de 13/09/2012

(21) **BR 11 2013 023029-0** **1.1**
(30) 11/03/2011 DE 10 2011 005 462.6
(51) B29B 15/12 (2006.01)
(86) PCT EP2012/053866 de 07/03/2012
(87) WO 2012/123302 de 20/09/2012

(21) **BR 11 2013 023030-4** **1.1**
(30) 14/03/2011 US 61/452,405
(51) F16K 24/04 (2006.01), F16K 31/34 (2006.01)
(86) PCT IL2012/050084 de 13/03/2012
(87) WO 2012/123940 de 20/09/2012

(21) **BR 11 2013 023034-7** **1.1**
(30) 09/03/2011 JP 2011-051047; 10/03/2012 JP 2012-046346
(51) G03G 9/08 (2006.01), G03G 15/08 (2006.01)

(86) PCT JP2012/056787 de 09/03/2012
(87) WO 2012/121421 de 13/09/2012

(21) **BR 11 2013 023079-7 1.1**
(30) 18/03/2011 DE 10 2011 014 519.2
(51) B66C 1/66 (2006.01)
(86) PCT EP2012/054619 de 15/03/2012
(87) WO 2012/126814 de 27/09/2012

(21) **BR 11 2013 023082-7 1.1**
(30) 11/03/2011 JP 2011-054648
(51) B23K 35/30 (2006.01), B23K 9/23 (2006.01), B23K 35/365 (2006.01), C22C 38/00 (2006.01), C22C 38/50 (2006.01)
(86) PCT JP2012/055595 de 05/03/2012
(87) WO 2012/124529 de 20/09/2012

(21) **BR 11 2013 023086-0 1.1**
(30) 30/03/2011 JP 2011-076387
(51) F16C 33/10 (2006.01), B60G 15/06 (2006.01), F16C 17/04 (2006.01), F16C 33/20 (2006.01), F16F 9/54 (2006.01)
(86) PCT JP2012/000477 de 25/01/2012
(87) WO 2012/132176 de 04/10/2012

(21) **BR 11 2013 023087-8 1.1**
(30) 11/03/2011 US 61/451,694
(51) H01J 35/02 (2006.01), H01J 35/16 (2006.01)
(86) PCT US2012/028581 de 09/03/2012
(87) WO 2012/125492 de 20/09/2012

(21) **BR 11 2013 023092-4 1.1**
(30) 17/03/2011 US 13/050.225; 17/03/2011 EP 11158593.1
(51) A61K 36/328 (2006.01), A61K 9/00 (2006.01), A61P 15/12 (2006.01)
(86) PCT EP2012/054548 de 15/03/2012
(87) WO 2012/123539 de 20/09/2012

(21) **BR 11 2013 023099-1 1.1**
(30) 22/03/2011 US 61/466,364
(51) A61F 9/007 (2006.01), A61B 17/00 (2006.01), A61B 5/00 (2006.01)
(86) PCT US2012/029909 de 21/03/2012
(87) WO 2012/129278 de 27/09/2012

(21) **BR 11 2013 023100-9 1.1**
(51) B01D 46/00 (2006.01)
(86) PCT CH2011/000054 de 16/03/2011
(87) WO 2012/122660 de 20/09/2012

(21) **BR 11 2013 023103-3 1.1**
(30) 15/03/2011 EP 11 158261.5
(51) C07D 271/08 (2006.01), C07D 413/12 (2006.01), C07D 413/14 (2006.01), C07D 417/14 (2006.01), A01N 43/836 (2006.01)
(86) PCT EP2012/054286 de 12/03/2012
(87) WO 2012/123420 de 20/09/2012

(21) **BR 11 2013 023124-6 1.1**
(30) 11/03/2011 US 61/451,961; 08/03/2012 US 13/415,746
(51) B21B 3/00 (2006.01), B21B 27/08 (2006.01), B21B 35/00 (2006.01), B21B 47/00 (2006.01)
(86) PCT US2012/028608 de 09/03/2012
(87) WO 2012/125498 de 20/09/2012

(21) **BR 11 2013 023125-4 1.1**
(30) 05/04/2011 DE 10 2011 001 796.8
(51) E04G 7/20 (2006.01), E04G 7/30 (2006.01), F16B 7/20 (2006.01)
(86) PCT DE2012/100005 de 09/01/2012
(87) WO 2012/136198 de 11/10/2012

(21) **BR 11 2013 023128-9 1.1**
(30) 14/03/2011 US 61/452,430
(51) C09D 5/00 (2006.01)
(86) PCT US2012/027717 de 05/03/2012
(87) WO 2012/125324 de 20/09/2012

(21) **BR 11 2013 023145-9 1.1**
(30) 11/03/2011 GB 1104196.9
(51) G01V 1/38 (2006.01)
(86) PCT GB2012/000239 de 12/03/2012
(87) WO 2012/123698 de 20/09/2012

(21) **BR 11 2013 023167-0 1.1**
(51) C07K 14/755 (2006.01), C12P 21/06 (2006.01), C12N 15/52 (2006.01), C12N 5/10 (2006.01)
(86) PCT BR2011/000069 de 11/03/2011
(87) WO 2012/122611 de 20/09/2012

(21) **BR 11 2013 023192-0 1.1**
(30) 10/03/2011 JP 2011-053312
(51) H04B 7/005 (2006.01)
(86) PCT JP2012/055403 de 02/03/2012
(87) WO 2012/121151 de 13/09/2012

(21) **BR 11 2013 023193-9 1.1**
(30) 28/03/2011 DE 10 2011 015 327.6
(51) H05K 7/14 (2006.01)
(86) PCT EP2012/001006 de 07/03/2012
(87) WO 2012/130378 de 04/10/2012

(21) **BR 11 2013 023194-7 1.1**
(51) C03B 9/16 (2006.01), C03B 9/193 (2006.01), C03B 9/325 (2006.01)
(86) PCT EP2011/001211 de 11/03/2011
(87) WO 2012/122991 de 20/09/2012

(21) **BR 11 2013 023211-0 1.1**
(30) 16/03/2011 US 61/453,449
(51) C07K 16/18 (2006.01), G01N 33/68 (2006.01)
(86) PCT EP2012/054629 de 16/03/2012
(87) WO 2012/123562 de 20/09/2012

(21) **BR 11 2013 023215-3 1.1**
(30) 31/03/2011 US 61/469,939
(51) G01V 3/20 (2006.01), E21B 47/00 (2006.01), G01V 3/24 (2006.01), G01V 3/38 (2006.01)
(86) PCT US2012/031421 de 30/03/2012
(87) WO 2012/135606 de 04/10/2012

(21) **BR 11 2013 023218-8 1.1**
(30) 16/03/2011 US 13/049,357
(51) G01V 8/16 (2006.01), E21B 47/00 (2006.01)
(86) PCT US2012/025250 de 15/02/2012
(87) WO 2012/125251 de 20/09/2012

(21) **BR 11 2013 023222-6 1.1**
(30) 14/03/2011 DE 10 2011 013 914.1
(51) E03C 1/04 (2006.01), E03C 1/05 (2006.01)
(86) PCT EP2012/001132 de 14/03/2012
(87) WO 2012/123112 de 20/09/2012

(21) **BR 11 2013 023230-7 1.1**
(30) 24/03/2011 IT TO2011A000258
(51) G01N 27/08 (2006.01), G01N 27/22 (2006.01), G01N 33/28 (2006.01), G01N 33/22 (2006.01)
(86) PCT IB2012/051408 de 23/03/2012
(87) WO 2012/127454 de 27/09/2012

(21) **BR 11 2013 023233-1 1.1**
(30) 14/03/2011 DE 10 2011 013 916.8
(51) E03C 1/04 (2006.01), E03C 1/05 (2006.01), F16K 15/18 (2006.01)
(86) PCT EP2012/001133 de 14/03/2012
(87) WO 2012/123113 de 20/09/2012

(21) **BR 11 2013 023235-8 1.1**
(51) E01C 19/10 (2006.01)
(86) PCT CH2011/000052 de 15/03/2011
(87) WO 2012/122659 de 20/09/2012

(21) **BR 11 2013 023240-4 1.1**
(30) 14/03/2011 DE 10 2011 013 962.1
(51) A23F 3/14 (2006.01), A23F 3/34 (2006.01), B65D 85/804 (2006.01)
(86) PCT EP2012/001124 de 14/03/2012
(87) WO 2012/123106 de 20/09/2012

(21) **BR 11 2013 023244-7 1.1**
(30) 22/03/2011 EP 11159282.0
(51) G01S 7/48 (2006.01), G01S 17/08 (2006.01), G01S 7/497 (2006.01), G01S 17/02 (2006.01)
(86) PCT EP2012/055154 de 22/03/2012
(87) WO 2012/127017 de 27/09/2012

(21) **BR 11 2013 023262-5 1.1**
(30) 15/03/2011 IE S2011/0123
(51) A61F 2/958 (2013.01), A61B 17/22 (2006.01), A61B 17/3207 (2006.01)
(86) PCT IE2012/000012 de 15/03/2012
(87) WO 2012/123930 de 20/09/2012

(21) **BR 11 2013 023268-4 1.1**
(30) 21/03/2011 US 61/454,865; 14/03/2012 US 13/420,269
(51) G01V 3/26 (2006.01), E21B 47/00 (2006.01), G01V 3/34 (2006.01)
(86) PCT US2012/029268 de 15/03/2012
(87) WO 2012/129058 de 27/09/2012

(21) **BR 11 2013 023294-3 1.1**
(30) 15/03/2011 DE 10 2011 013 986.9
(51) E04B 9/20 (2006.01)
(86) PCT EP2012/001137 de 14/03/2012
(87) WO 2012/123116 de 20/09/2012

(21) **BR 11 2013 023296-0 1.1**
(30) 04/11/2011 SG 201108173-4; 13/04/2012 SG 201202701-7
(51) H05B 33/08 (2006.01)
(86) PCT SG2012/000415 de 02/11/2012
(87) WO 2013/066270 de 10/05/2013

(21) **BR 11 2013 023298-6 1.1**
(30) 14/03/2011 NL PCT/NL2011/050176
(51) A61K 9/00 (2006.01), A23L 1/00 (2006.01), A61K 31/00 (2006.01)
(86) PCT NL2012/050158 de 14/03/2012
(87) WO 2012/125034 de 20/09/2012

(21) **BR 11 2013 023299-4 1.1**
(30) 17/03/2011 US 61/453,637
(51) F02B 39/00 (2006.01), F01D 11/00 (2006.01), F01D 25/00 (2006.01), F02B 39/16 (2006.01)
(86) PCT US2012/028170 de 08/03/2012
(87) WO 2012/125387 de 20/09/2012

(21) **BR 11 2013 023301-0 1.1**
(30) 11/03/2011 JP 2011-054022
(51) H04N 9/31 (2006.01), G02B 27/09 (2006.01)
(86) PCT JP2012/000705 de 02/02/2012
(87) WO 2012/124249 de 20/09/2012

(21) **BR 11 2013 023303-6 1.1**
(30) 11/03/2011 ES P 201130338
(51) H04W 72/04 (2009.01)
(86) PCT EP2012/053946 de 07/03/2012
(87) WO 2012/123310 de 20/09/2012

(21) **BR 11 2013 023304-4 1.1**
(30) 16/03/2011 US 13/049,270
(51) G06F 17/30 (2006.01), G06T 17/05 (2011.01), G06T 19/00 (2011.01), G01C 21/36 (2006.01), H04M 1/725 (2006.01)
(86) PCT FI2012/050077 de 30/01/2012
(87) WO 2012/123623 de 20/09/2012

(21) **BR 11 2013 023308-7 1.1**
(30) 21/03/2011 US 61/454,627
(51) F02B 39/00 (2006.01), F02B 37/18 (2006.01), F16J 15/52 (2006.01)
(86) PCT US2012/028177 de 08/03/2012
(87) WO 2012/128957 de 27/09/2012

(21) **BR 11 2013 023312-5 1.1**
(30) 23/03/2011 US 13/069,445
(51) E04B 5/12 (2006.01), E04B 9/00 (2006.01), E04B 9/24 (2006.01), E04B 9/30 (2006.01)
(86) PCT US2012/028725 de 12/03/2012
(87) WO 2012/128983 de 27/09/2012

(21) **BR 11 2013 023336-2 1.1**
(30) 18/03/2011 US 61/454,155
(51) E21B 49/08 (2006.01), G01N 21/25 (2006.01), G01N 21/62 (2006.01)
(86) PCT US2012/029469 de 16/03/2012
(87) WO 2012/129098 de 27/09/2012

(21) **BR 11 2013 023337-0 1.1**
(30) 14/03/2011 EP 11 158043.7
(51) A61K 9/00 (2006.01), A61K 31/137 (2006.01)
(86) PCT EP2012/054406 de 13/03/2012
(87) WO 2012/123466 de 20/09/2012

(21) **BR 11 2013 023339-7 1.1**
(30) 17/03/2011 JP 2011-059234
(51) H04W 12/12 (2009.01)
(86) PCT JP2011/075176 de 01/11/2011
(87) WO 2012/124207 de 20/09/2012

(21) **BR 11 2013 023350-8 1.1**
(30) 16/03/2011 EP 11158377.9
(51) H01B 17/26 (2006.01), H01B 17/42 (2006.01), H01B 17/36 (2006.01)
(86) PCT EP2012/051511 de 31/01/2012
(87) WO 2012/123163 de 20/09/2012

(21) **BR 11 2013 023354-0 1.1**
(30) 14/03/2011 US 61/452,390; 21/07/2011 US 61/510,226
(51) A61K 39/125 (2006.01), A61K 39/145 (2006.01), A61K 39/245 (2006.01)
(86) PCT US2012/028706 de 12/03/2012
(87) WO 2012/125525 de 20/09/2012

(21) **BR 11 2013 023355-9 1.1**
(30) 14/03/2011 EP 11002088.0
(51) B21B 1/22 (2006.01), B21B 1/38 (2006.01)
(86) PCT EP2012/053430 de 29/02/2012
(87) WO 2012/123256 de 20/09/2012

(21) **BR 11 2013 023356-7 1.1**

(30) 19/03/2011 DE 10 2011 014 483.8
(51) F16J 9/26 (2006.01), C23C 8/04 (2006.01), C23C 14/06 (2006.01), C23C 14/22 (2006.01), C23C 28/00 (2006.01), C23C 28/02 (2006.01), C23C 30/00 (2006.01)
(86) PCT DE2012/000087 de 02/02/2012
(87) WO 2012/126446 de 27/09/2012

(21) **BR 11 2013 023363-0** **1.1**
(30) 14/03/2011 US 13/047,278
(51) E05F 11/00 (2006.01)
(86) PCT US2012/028998 de 14/03/2012
(87) WO 2012/125678 de 20/09/2012

(21) **BR 11 2013 023366-4** **1.1**
(30) 14/03/2011 AT A347/2011
(51) F22B 1/18 (2006.01), F01K 3/12 (2006.01), F01K 13/02 (2006.01)
(86) PCT EP2012/052655 de 16/02/2012
(87) WO 2012/123211 de 20/09/2012

(21) **BR 11 2013 023368-0** **1.1**
(51) H01H 33/90 (2006.01), H01H 33/91 (2006.01)
(86) PCT EP2011/054068 de 17/03/2011
(87) WO 2012/123032 de 20/09/2012

(21) **BR 11 2013 023385-0** **1.1**
(30) 31/03/2011 US 61/469.878
(51) G01V 3/20 (2006.01), E21B 47/00 (2006.01), G01V 3/38 (2006.01), G06F 19/00 (2011.01)
(86) PCT US2012/031419 de 30/03/2012
(87) WO 2012/135604 de 04/10/2012

(21) **BR 11 2013 023399-0** **1.1**
(30) 18/03/2011 EP 11305310.2; 08/04/2011 EP 11305417.5
(51) H02J 3/00 (2006.01), H02J 3/28 (2006.01), H02J 7/34 (2006.01)
(86) PCT EP2012/054722 de 16/03/2012
(87) WO 2012/126855 de 27/09/2012

(21) **BR 11 2013 023405-9** **1.1**
(30) 14/03/2011 FR 1152044
(86) PCT EP2012/053978 de 08/03/2012
(87) WO 2012/123321 de 20/09/2012

(21) **BR 11 2013 023409-1** **1.1**
(30) 15/03/2011 EP 11158356.3
(51) G01N 31/22 (2006.01)
(86) PCT EP2012/053915 de 07/03/2012
(87) WO 2012/123308 de 20/09/2012

(21) **BR 11 2013 023412-1** **1.1**
(30) 17/03/2011 US 61/453,844
(51) H04Q 5/22 (2006.01)
(86) PCT US2012/029371 de 16/03/2012
(87) WO 2012/125897 de 20/09/2012

(21) **BR 11 2013 023427-0** **1.1**
(30) 14/03/2011 US 61/452296
(51) A61B 10/00 (2006.01)
(86) PCT US2012/028945 de 13/03/2012
(87) WO 2012/125650 de 20/09/2012

(21) **BR 11 2013 023429-6** **1.1**
(30) 20/04/2011 EP 11 163199.0
(51) C08F 222/08 (2006.01), B29C 41/00 (2006.01), B29C 67/00 (2006.01)
(86) PCT EP2012/054306 de 13/03/2012
(87) WO 2012/143182 de 26/10/2012

(21) **BR 11 2013 023441-5** **1.1**
(30) 17/03/2011 JP 2011-058877; 27/12/2011 JP 2011-284987
(51) A01N 53/00 (2006.01), A01N 51/00 (2006.01), A01P 7/00 (2006.01), A01P 7/02 (2006.01), A01P 7/04 (2006.01)
(86) PCT JP2012/056797 de 12/03/2012
(87) WO 2012/124796 de 20/09/2012

(21) **BR 11 2013 023444-0** **1.1**
(30) 28/12/2011 US 13/338,926
(51) A47J 31/02 (2006.01)
(86) PCT US2012/044288 de 27/06/2012
(87) WO 2013/101302 de 04/07/2013

(21) **BR 11 2013 023456-3** **1.1**
(30) 17/03/2011 US 61/453,656
(51) A61K 36/06 (2006.01), A61K 39/00 (2006.01), A61K 38/17 (2006.01), A61P 35/00 (2006.01)
(86) PCT US2012/029636 de 19/03/2012
(87) WO 2012/125998 de 20/09/2012

(21) **BR 11 2013 023472-5** **1.1**
(30) 17/03/2011 AT A368/2011
(51) F27D 17/00 (2006.01), C21B 5/06 (2006.01), C21B 13/14 (2006.01)
(86) PCT EP2012/053975 de 08/03/2012
(87) WO 2012/123320 de 20/09/2012

(21) **BR 11 2013 023489-0** **1.1**
(30) 16/03/2011 EP 11290135.0
(51) G06F 11/07 (2006.01), B61L 29/00 (2006.01), G06F 11/28 (2006.01)
(86) PCT EP2011/058840 de 30/05/2011
(87) WO 2012/123037 de 20/09/2012

(21) **BR 11 2013 023491-1** **1.1**
(51) A01N 37/16 (2006.01), A01N 25/00 (2006.01), A61K 31/075 (2006.01), A61L 9/00 (2006.01)
(86) PCT US2011/000539 de 24/03/2011
(87) WO 2012/128734 de 27/09/2012

(21) **BR 11 2013 023493-8** **1.1**
(30) 14/03/2011 DE 20 2011 003 933.1
(51) A62C 3/02 (2006.01)
(86) PCT DE2011/002003 de 21/11/2011
(87) WO 2012/122957 de 20/09/2012

(21) **BR 11 2013 023513-6** **1.1**
(30) 06/04/2011 US 61/472,338
(51) C07K 16/22 (2006.01)
(86) PCT US2012/030802 de 28/03/2012
(87) WO 2012/138510 de 11/10/2012

(21) **BR 11 2013 023514-4** **1.1**
(30) 14/03/2011 US 61/464,922
(51) A61M 1/00 (2006.01), A61M 27/00 (2006.01), A61B 19/00 (2006.01), A61C 17/06 (2006.01)
(86) PCT US2012/029131 de 14/03/2012
(87) WO 2012/125769 de 20/09/2012

(21) **BR 11 2013 023516-0** **1.1**
(30) 15/03/2011 US 61/452,763
(51) A61M 15/00 (2006.01)
(86) PCT EP2012/054371 de 13/03/2012
(87) WO 2012/123448 de 20/09/2012

(21) **BR 11 2013 023517-9** **1.1**
(30) 14/03/2011 US 61/452,329
(51) C07D 319/20 (2006.01), C07D 405/10 (2006.01), C07D 487/10 (2006.01), C07D 405/12 (2006.01), C07D 405/14 (2006.01), A61K 31/357 (2006.01), A61P 29/00 (2006.01), A61P 19/00 (2006.01)
(86) PCT US2012/028843 de 13/03/2012
(87) WO 2012/125598 de 20/09/2012

(21) **BR 11 2013 023524-1** **1.1**
(30) 14/03/2011 US 61/452,399
(51) A61M 5/142 (2006.01)
(86) PCT US2012/029029 de 14/03/2012
(87) WO 2012/125695 de 20/09/2012

(21) **BR 11 2013 023527-6** **1.1**
(30) 15/03/2011 US 61/453,107; 07/12/2011 US 61/567,784
(51) H04N 1/62 (2006.01), H04N 1/60 (2006.01), H04N 9/73 (2006.01)
(86) PCT US2012/029189 de 15/03/2012
(87) WO 2012/125802 de 20/09/2012

(21) **BR 11 2013 023532-2** **1.1**
(30) 21/03/2011 GB 1104715.6
(51) F16L 1/23 (2006.01), F16L 1/16 (2006.01), F16L 1/18 (2006.01)
(86) PCT EP2012/054909 de 20/03/2012
(87) WO 2012/126908 de 27/09/2012

(21) **BR 11 2013 023536-5** **1.1**
(30) 15/03/2011 US 61/452,884
(51) C07D 271/06 (2006.01), C07D 213/72 (2006.01), C07D 401/04 (2006.01), A61K 31/4245 (2006.01), A61P 31/00 (2006.01)
(86) PCT US2012/029234 de 15/03/2012
(87) WO 2012/125832 de 20/09/2012

(21) **BR 11 2013 023540-3** **1.1**
(30) 12/04/2011 EP 11382107.8
(51) C07K 16/18 (2006.01), G01N 33/53 (2006.01)
(86) PCT ES2012/070231 de 03/04/2012
(87) WO 2012/140296 de 18/10/2012

(21) **BR 11 2013 023544-6** **1.1**
(30) 16/03/2011 US 61/453,381; 15/03/2012 US 13/420,859
(51) F25J 3/04 (2006.01), F01K 25/10 (2006.01)
(86) PCT US2012/029423 de 16/03/2012
(87) WO 2012/125921 de 20/09/2012

(21) **BR 11 2013 023545-4** **1.1**
(30) 15/03/2011 CN 201110062697.1
(51) C11C 3/04 (2006.01)
(86) PCT CN2011/083130 de 29/11/2011
(87) WO 2012/122826 de 20/09/2012

(21) **BR 11 2013 023546-2** **1.1**
(30) 22/03/2011 US 13/053,586
(51) G06F 17/50 (2006.01), G06F 3/14 (2006.01), G06F 3/048 (2013.01), G06F 17/30 (2006.01)
(86) PCT US2012/029784 de 20/03/2012
(87) WO 2012/129218 de 27/09/2012

(21) **BR 11 2013 023561-6** **1.1**
(30) 16/03/2011 US 61/453,328; 14/04/2011 US 61/475,357; 01/06/2011 US 61/491,962
(51) A61F 2/40 (2006.01), A61F 2/30 (2006.01)
(86) PCT US2012/029180 de 15/03/2012
(87) WO 2012/125795 de 20/09/2012

(21) **BR 11 2013 023564-0** **1.1**
(30) 15/03/2011 US 61/465,155
(51) H01L 31/00 (2006.01)
(86) PCT US2012/029214 de 15/03/2012
(87) WO 2012/125816 de 20/09/2012

(21) **BR 11 2013 023569-1** **1.1**
(30) 15/03/2011 EP 11158298.7
(51) B03D 1/24 (2006.01), B03D 1/02 (2006.01), B03D 1/14 (2006.01)
(86) PCT EP2012/053491 de 01/03/2012
(87) WO 2012/123258 de 20/09/2012

(21) **BR 11 2013 023571-3** **1.1**
(30) 18/03/2011 JP 2011-060909; 23/03/2011 JP 2011-064633
(51) C22C 38/14 (2006.01), C22C 38/58 (2006.01), C21D 8/02 (2006.01)
(86) PCT JP2012/056927 de 16/03/2012
(87) WO 2012/128228 de 27/09/2012

(21) **BR 11 2013 023578-0** **1.1**
(30) 18/03/2011 US 61/453,986; 18/03/2011 EP 11158846.3
(51) C08G 18/16 (2006.01), C08G 18/20 (2006.01), C08G 18/22 (2006.01), C08G 18/62 (2006.01), C08G 18/79 (2006.01), C09D 175/04 (2006.01)
(86) PCT EP2012/054546 de 15/03/2012
(87) WO 2012/126796 de 27/09/2012

(21) **BR 11 2013 023587-0** **1.1**
(30) 15/03/2011 EP 11158258.1
(51) C07D 409/12 (2006.01), C07D 409/14 (2006.01), C07D 411/12 (2006.01), C07D 413/12 (2006.01), C07D 413/14 (2006.01), C07D 417/12 (2006.01)
(86) PCT EP2012/054269 de 12/03/2012
(87) WO 2012/123409 de 20/09/2012

(21) **BR 11 2013 023603-5** **1.1**
(30) 15/03/2011 EP 11158253.2
(51) C07D 413/12 (2006.01), C07D 413/14 (2006.01), C07D 417/14 (2006.01), A01N 43/832 (2006.01), A01P 13/00 (2006.01)
(86) PCT EP2012/054281 de 12/03/2012
(87) WO 2012/123416 de 20/09/2012

(21) **BR 11 2013 023620-5** **1.1**
(30) 24/03/2011 JP 2011-065895
(51) C22C 38/00 (2006.01), B21B 3/02 (2006.01), C21D 8/10 (2006.01), C21D 9/08 (2006.01), C22C 38/58 (2006.01)
(86) PCT JP2012/057041 de 19/03/2012
(87) WO 2012/128258 de 27/09/2012

(21) **BR 11 2013 023631-0** **1.1**
(30) 18/03/2011 IN 781/MUM/2011; 08/09/2011 IN 2512/MUM/2011
(51) F16H 3/72 (2006.01), B60K 6/48 (2007.10), B60K 6/547 (2007.10), B60K 6/387 (2007.10), B60W 10/08 (2006.01), B60W 10/02 (2006.01), B60W 20/00 (2006.01), B60W 30/19 (), B60W 10/06 (2006.01), B60W 10/11 (), B60W 30/188 ()
(86) PCT IN2012/000179 de 15/03/2012
(87) WO 2012/140665 de 18/10/2012

(21) **BR 11 2013 023633-7** **1.1**
(30) 18/03/2011 JP 2011-061500
(51) C22C 38/06 (2006.01), C22C 38/14 (2006.01), C21D 8/02 (2006.01)
(86) PCT JP2012/056856 de 16/03/2012
(87) WO 2012/128206 de 27/09/2012

(21) **BR 11 2013 023637-0** **1.1**
(30) 14/03/2011 US 61/452,252
(51) C08K 5/00 (2006.01)
(86) PCT US2012/029010 de 14/03/2012
(87) WO 2012/125686 de 20/09/2012

(21) **BR 11 2013 023639-6** **1.1**
(30) 17/03/2011 US 13/050,019
(51) F16H 55/36 (2006.01)
(86) PCT US2012/029320 de 16/03/2012
(87) WO 2012/125882 de 20/09/2012

(21) **BR 11 2013 023657-4** **1.1**
(30) 16/03/2011 US 61/453,417
(51) B32B 15/01 (2006.01), C22C 21/00 (2006.01), C22C 21/02 (2006.01), B23K 35/02 (2006.01), B23K 35/28 (2006.01), C22C 21/10 (2006.01)
(86) PCT US2012/029451 de 16/03/2012
(87) WO 2012/125929 de 20/09/2012

(21) **BR 11 2013 023675-2** **1.1**
(30) 16/03/2011 US 61/453,323; 05/03/2012 US 13/411,710; 14/03/2012 US 13/420,190
(51) E21B 47/01 (2006.01), E21B 49/10 (2006.01), E21B 19/24 (2006.01)
(86) PCT US2012/029461 de 16/03/2012
(87) WO 2012/125934 de 20/09/2012

(21) **BR 11 2013 023680-9** **1.1**
(30) 17/03/2011 DE 10 2011 014 250.9
(51) C09D 11/00 (2006.01)
(86) PCT EP2012/001051 de 09/03/2012
(87) WO 2012/123090 de 20/09/2012

(21) **BR 11 2013 023682-5** **1.1**
(30) 18/03/2011 US 61/454,055; 27/02/2012 US 13/405,921
(51) D21C 1/02 (2006.01), D21C 3/02 (2006.01), D21B 1/02 (2006.01)
(86) PCT US2012/027114 de 29/02/2012
(87) WO 2012/128901 de 27/09/2012

(21) **BR 11 2013 023685-0** **1.1**
(30) 24/03/2011 EP 11159564.1; 25/03/2011 US 61/467,569
(51) C08K 5/00 (2006.01), C08F 299/04 (2006.01), C08K 3/00 (2006.01)
(86) PCT EP2012/054933 de 21/03/2012
(87) WO 2012/126919 de 27/09/2012

(21) **BR 11 2013 023686-8** **1.1**
(30) 18/03/2011 EP 11305307.8
(51) H04W 4/00 (2009.01), H04L 29/06 (2006.01), H04W 92/02 (2009.01)
(86) PCT IB2012/051234 de 15/03/2012
(87) WO 2012/127372 de 27/09/2012

(21) **BR 11 2013 023687-6** **1.1**
(30) 24/03/2011 NL 11159562.5; 25/03/2011 US 61/467,516
(51) C08K 5/05 (2006.01), C08K 5/16 (2006.01), C08K 5/49 (2006.01), C08K 3/00 (2006.01), C08K 5/14 (2006.01), C08G 63/698 (2006.01), C08G 63/91 (2006.01), C08K 5/00 (2006.01), C08F 299/04 (2006.01), C08K 13/02 (2006.01), C08L 67/06 (2006.01), C08L 67/08 (2006.01)
(86) PCT EP2012/054932 de 21/03/2013
(87) WO 2012/126918 de 27/09/2012

(21) **BR 11 2013 023688-4** **1.1**
(30) 24/03/2011 EP 11159558.3; 25/03/2011 US 61/467,510
(51) C08K 5/00 (2006.01), C08K 5/05 (2006.01), C08K 5/14 (2006.01), C08K 5/16 (2006.01), C08F 299/04 (2006.01), C08G 63/91 (2006.01), C08K 3/00 (2006.01), C08G 63/698 (2006.01)
(86) PCT EP2012/054931 de 21/03/2012
(87) WO 2012/126917 de 27/09/2012

(21) **BR 11 2013 023690-6** **1.1**
(30) 17/03/2011 US 13/050,660
(51) E21B 47/02 (2006.01), E21B 23/14 (2006.01), E21B 49/02 (2006.01), E21B 47/04 (2006.01)
(86) PCT US2012/029465 de 16/03/2012
(87) WO 2012/125936 de 20/09/2012

(21) **BR 11 2013 023705-8** **1.1**
(30) 29/03/2011 IN 0866/DEL/2011
(51) A23L 1/015 (2006.01), C11B 9/02 (2006.01)
(86) PCT IB2012/050962 de 01/03/2012
(87) WO 2012/131505 de 04/10/2012

(21) **BR 11 2013 023706-6** **1.1**
(30) 17/03/2011 US 61/453,921
(51) A23C 3/02 (2006.01), A23L 3/02 (2006.01), A23L 3/22 (2006.01), F28D 9/00 (2006.01), F28F 3/00 (2006.01)
(86) PCT US2012/028425 de 09/03/2012
(87) WO 2012/125440 de 20/09/2012

(21) **BR 11 2013 023707-4** **1.1**
(30) 22/03/2011 US 13/053.853
(51) F16B 12/00 (2006.01)
(86) PCT US2012/029877 de 21/03/2012
(87) WO 2012/129261 de 27/09/2012

(21) **BR 11 2013 023709-0** **1.1**
(30) 17/03/2011 FR 1152206
(51) A24D 1/08 (2006.01)
(86) PCT FR2012/050535 de 14/03/2012
(87) WO 2012/123679 de 20/09/2012

(21) **BR 11 2013 023711-2** **1.1**
(30) 17/03/2011 US 61/453,772
(51) B01J 20/24 (2006.01), C02F 1/28 (2006.01), C02F 1/62 (2006.01), C08B 37/00 (2006.01), G21F 9/12 (2006.01), G21F 9/30 (2006.01), C02F 101/00 (2006.01), C02F 101/20 (2006.01), C08B 37/08 (2006.01)
(86) PCT US2012/029629 de 19/03/2012
(87) WO 2012/125994 de 20/09/2012

(21) **BR 11 2013 023712-0** **1.1**
(30) 17/03/2011 FR 1152205
(51) A24D 1/08 (2006.01)
(86) PCT FR2012/050533 de 14/03/2012
(87) WO 2012/123678 de 20/09/2012

(21) **BR 11 2013 023715-5** **1.1**
(30) 17/03/2011 US 61/453,918
(51) C12N 9/42 (2006.01), C12P 19/14 (2006.01), C12N 15/80 (2006.01), D06M 16/00 (2006.01)
(86) PCT US2012/029498 de 16/03/2012
(87) WO 2012/125951 de 20/09/2012

(21) **BR 11 2013 023717-1** **1.1**
(30) 18/03/2011 DE 10 2011 014 498.6
(51) C04B 7/13 (2006.01), C04B 14/10 (2006.01), C04B 20/04 (2006.01), C04B 28/04 (2006.01)
(86) PCT EP2012/053120 de 24/02/2012
(87) WO 2012/126696 de 27/09/2012

(21) **BR 11 2013 023720-1** **1.1**
(30) 23/03/2011 JP 2011-064509
(51) G06F 13/00 (2006.01)
(86) PCT JP2012/056809 de 16/03/2012
(87) WO 2012/128190 de 27/09/2012

(21) **BR 11 2013 023722-8** **1.1**
(30) 15/03/2011 US 61/452950; 15/03/2011 US 61/452944; 15/03/2011 US 61/452964
(51) C12Q 1/68 (2006.01)
(86) PCT US2012/029299 de 15/03/2012
(87) WO 2012/125869 de 20/09/2012

(21) **BR 11 2013 023724-4** **1.1**
(30) 15/03/2011 US 61/452964; 15/03/2011 US 61/452944; 15/03/2011 US 61/452950
(51) A61K 38/48 (2006.01), A61K 31/045 (2006.01), A61K 31/02 (2006.01)
(86) PCT US2012/029303 de 15/03/2012
(87) WO 2012/125872 de 20/09/2012

(21) **BR 11 2013 023730-9** **1.1**
(30) 15/03/2011 AU 2011900925
(51) H01M 4/02 (2010.01)
(86) PCT AU2012/000266 de 15/03/2012
(87) WO 2012/122600 de 20/09/2012

(21) **BR 11 2013 023734-1** **1.1**
(30) 14/03/2011 US 61/452,345; 14/03/2011 US 61/452,392; 14/03/2011 US 61/452,480
(51) G08G 1/017 (2006.01), G08G 1/04 (2006.01)
(86) PCT US2012/029012 de 14/03/2012
(87) WO 2012/125687 de 20/09/2012

(21) **BR 11 2013 023736-8** **1.1**
(30) 15/03/2011 US 13/048,579
(51) A61B 17/29 (2006.01), A61B 17/072 (2006.01)
(86) PCT US2012/028925 de 13/03/2012
(87) WO 2012/125635 de 20/09/2012

(21) **BR 11 2013 023738-4** **1.1**
(30) 15/03/2011 US 13/048,598
(51) A61B 17/072 (2006.01)
(86) PCT US2012/028921 de 13/03/2012
(87) WO 2012/125633 de 20/09/2012

(21) **BR 11 2013 023739-2** **1.1**
(30) 15/03/2011 US 13/048,608
(51) A61B 17/072 (2006.01)
(86) PCT US2012/028914 de 13/03/2012
(87) WO 2012/125628 de 20/09/2012

(21) **BR 11 2013 023740-6** **1.1**
(30) 16/03/2011 US 61/453,455; 21/11/2011 US 61/562,331
(51) A01N 1/02 (2006.01), A61J 1/05 (2006.01), C12N 5/02 (2006.01)
(86) PCT US2012/029510 de 16/03/2012
(87) WO 2012/125955 de 20/09/2012

(21) **BR 11 2013 023741-4** **1.1**
(30) 22/03/2011 GB 11 04766.9
(51) A61L 9/01 (2006.01), A61K 8/00 (2006.01), C11B 9/00 (2006.01)
(86) PCT EP2012/055073 de 22/03/2012
(87) WO 2012/126981 de 27/09/2012

(21) **BR 11 2013 023742-2** **1.1**
(30) 17/03/2011 GB 1104515.0
(51) B64D 45/00 (2006.01), B64C 25/00 (2006.01), G07B 17/02 (2006.01), G07B 3/02 (2006.01)
(86) PCT GB2012/050580 de 16/03/2012
(87) WO 2012/123757 de 20/09/2012

(21) **BR 11 2013 023748-1** **1.1**
(30) 15/04/2011 US 61/475673; 15/04/2011 EP 11162536.4
(51) C09J 4/00 (2006.01), C09J 133/00 (2006.01)
(86) PCT EP2012/056732 de 13/04/2012
(87) WO 2012/140174 de 18/10/2012

(21) **BR 11 2013 023749-0** **1.1**
(51) B66B 7/06 (2006.01), D07B 1/06 (2006.01), D07B 1/14 (2006.01)
(86) PCT US2011/032505 de 14/04/2011
(87) WO 2012/141710 de 18/10/2012

(21) **BR 11 2013 023751-1** **1.1**
(30) 18/03/2011 FR FR 1152239
(51) F16L 23/08 (2006.01), F16L 33/04 (2006.01)
(86) PCT FR2012/050510 de 12/03/2012
(87) WO 2012/127149 de 27/09/2012

(21) **BR 11 2013 023752-0** **1.1**
(30) 17/03/2011 US 61/453867
(51) G06F 17/50 (2006.01)
(86) PCT US2012/029698 de 19/03/2012
(87) WO 2012/126010 de 20/09/2012

(21) **BR 11 2013 023753-8** **1.1**
(30) 18/03/2011 EP 11158782.0
(51) F01N 5/02 (2006.01), H01L 35/30 (2006.01), H01L 35/32 (2006.01)
(86) PCT IB2012/051264 de 16/03/2012
(87) WO 2012/127386 de 27/09/2012

(21) **BR 11 2013 023754-6** **1.1**
(30) 14/03/2011 JP 2011-055543; 03/02/2012 JP 2012-021907
(51) C09D 11/00 (2006.01), B41J 2/01 (2006.01), B41M 5/00 (2006.01), B41M 5/50 (2006.01), B41M 5/52 (2006.01)
(86) PCT JP2012/056791 de 09/03/2012
(87) WO 2012/124790 de 20/09/2012

(21) **BR 11 2013 023755-4** **1.1**
(30) 15/03/2011 JP 2011-056661; 01/07/2011 JP 2011-147091
(51) B41J 3/54 (2006.01), B41J 11/00 (2006.01), B41J 15/04 (2006.01), B41J 3/44 (2006.01)
(86) PCT JP2012/056049 de 02/03/2012
(87) WO 2012/124613 de 20/09/2012

(21) **BR 11 2013 023756-2** **1.1**
(30) 15/03/2011 US 61/453,086
(51) C12N 9/24 (2006.01), C12P 21/00 (2006.01)
(86) PCT US2012/029293 de 15/03/2012
(87) WO 2012/125865 de 20/09/2012

(21) **BR 11 2013 023757-0** **1.1**
(30) 17/03/2011 US 61 453 923
(51) C12P 19/02 (2006.01)
(86) PCT US2012/029445 de 16/03/2012
(87) WO 2012/125925 de 20/09/2012

(21) **BR 11 2013 023766-0** **1.1**

(30) 17/03/2011 GB 1104531.7
(51) E21B 37/02 (2006.01)
(86) PCT GB2012/050579 de 15/03/2012
(87) WO 2012/123756 de 20/09/2012

(21) **BR 11 2013 023769-4** **1.1**
(30) 18/03/2011 EP 11158823.2
(51) C08F 293/00 (2006.01), C09J 133/06 (2006.01)
(86) PCT EP2012/053831 de 07/03/2012
(87) WO 2012/126724 de 27/09/2012

(21) **BR 11 2013 023770-8** **1.1**
(30) 18/03/2011 US 61/465,404
(51) A61K 31/616 (2006.01)
(86) PCT US2012/028712 de 12/03/2012
(87) WO 2012/128982 de 27/09/2012

(21) **BR 11 2013 023771-6** **1.1**
(30) 18/03/2011 CN 2011110069749.8
(51) C09J 131/04 (2006.01), C08L 31/04 (2006.01), C08F 218/04 (2006.01), C08F 2/24 (2006.01)
(86) PCT CN2011/083313 de 01/12/2011
(87) WO 2012/126258 de 27/09/2012

(21) **BR 11 2013 023772-4** **1.1**
(30) 18/03/2011 US 13/050,988
(51) C08G 75/12 (2006.01), C09D 181/02 (2006.01)
(86) PCT US2012/029436 de 16/03/2012
(87) WO 2012/129090 de 27/09/2012

(21) **BR 11 2013 023773-2** **1.1**
(30) 18/03/2011 BR PI 1100857-1
(51) A61K 39/00 (2006.01), A61P 37/04 (2006.01), A61K 39/02 (2006.01), A61K 39/12 (2006.01), A61K 39/002 (2006.01)
(86) PCT BR2012/000072 de 19/03/2012
(87) WO 2012/122618 de 20/09/2012

(21) **BR 11 2013 023774-0** **1.1**
(30) 18/03/2011 US 61/454,034; 25/01/2012 US 61/590,711
(51) A61K 31/55 (2006.01)
(86) PCT US2012/029417 de 16/03/2012
(87) WO 2012/129084 de 27/09/2012

(21) **BR 11 2013 023776-7** **1.1**
(30) 18/03/2011 US 13/051,002
(51) C08G 18/52 (2006.01), C08G 18/56 (2006.01), C08G 18/75 (2006.01), C08G 18/79 (2006.01)
(86) PCT US2012/029447 de 16/03/2012
(87) WO 2012/141841 de 18/10/2012

(21) **BR 11 2013 023777-5** **1.1**
(30) 22/03/2011 FI 20115277; 22/03/2011 FI 20115278; 15/07/2011 FI 20115754
(51) D21C 9/02 (2006.01), D21C 9/147 (2006.01)
(86) PCT FI2012/050272 de 21/03/2012
(87) WO 2012/127111 de 27/09/2012

(21) **BR 11 2013 023778-3** **1.1**
(30) 27/04/2011 US 61/479,654; 26/04/2012 US 13/456,811
(51) E21B 47/047 (2012.01), G01F 1/76 (2006.01), E21B 49/08 (2006.01)
(86) PCT US2012/035527 de 27/04/2012
(87) WO 2012/149375 de 01/11/2012

(21) **BR 11 2013 023784-8** **1.1**
(30) 18/03/2011 US 13/051,566
(51) H04W 64/00 (2009.01), G01S 19/01 (2010.01), G01S 1/02 (2010.01)
(86) PCT US2012/028834 de 12/03/2012
(87) WO 2012/128991 de 27/09/2012

(21) **BR 11 2013 023786-4** **1.1**
(30) 23/03/2011 US 61/466481; 23/03/2011 EP 11159352.1
(51) C07D 251/54 (2006.01)
(86) PCT IB2012/051344 de 21/03/2012
(87) WO 2012/127425 de 27/09/2012

(21) **BR 11 2013 023788-0** **1.1**
(30) 22/03/2011 FR 11/52337
(51) H04L 12/24 (2006.01), H04L 12/28 (2006.01)
(86) PCT EP2012/052600 de 15/02/2012
(87) WO 2012/126679 de 27/09/2012

(21) **BR 11 2013 023791-0** **1.1**
(30) 18/03/2011 US 61/454,457; 03/11/2011 US 13/288,933
(51) H04W 52/02 (2009.01), H04L 29/06 (2006.01)
(86) PCT US2011/059439 de 04/11/2011
(87) WO 2012/128792 de 27/09/2012

(21) **BR 11 2013 023792-9** **1.1**
(30) 18/03/2011 JP 2011-060893
(51) C22C 38/00 (2006.01), C21D 1/18 (2006.01), C21D 9/00 (2006.01), C22C 38/06 (2006.01), C22C 38/58 (2006.01), C23C 2/02 (2006.01), C23C 2/06 (2006.01), C23C 2/12 (2006.01), C23C 2/28 (2006.01)
(86) PCT JP2012/056917 de 16/03/2012
(87) WO 2012/128225 de 27/09/2012

(21) **BR 11 2013 023796-1** **1.1**
(30) 18/03/2011 US 61/454,132; 12/04/2011 US 13/084,630
(51) B32B 27/32 (2006.01), B32B 27/04 (2006.01), B32B 27/36 (2006.01), B32B 7/02 (2006.01), B32B 3/26 (2006.01), B32B 27/20 (2006.01), B32B 27/30 (2006.01)
(86) PCT US2012/029211 de 15/03/2012
(87) WO 2012/129046 de 27/09/2012

(21) **BR 11 2013 023797-0** **1.1**
(30) 18/03/2011 AT A 388/2011
(51) G03B 17/54 (2006.01), G03B 35/08 (2006.01), G03B 37/00 (2006.01), G01B 11/25 (2006.01), A61B 1/06 (2006.01), A61B 1/00 (2006.01)
(86) PCT AT2012/000061 de 12/03/2012
(87) WO 2012/126022 de 27/09/2012

(21) **BR 11 2013 023801-1** **1.1**
(30) 17/03/2011 US 61/453,893; 08/06/2011 US 61/494,795; 15/03/2012 US 13/421,819
(51) H04W 72/00 (2009.01)
(86) PCT US2012/029540 de 16/03/2012
(87) WO 2012/125976 de 20/09/2012

(21) **BR 11 2013 023805-4** **1.1**
(30) 18/03/2011 IT TO2011A000239
(51) F41A 23/34 (2006.01), F41A 27/14 (2006.01), B60R 21/13 (2006.01)
(86) PCT IB2012/000477 de 13/03/2012
(87) WO 2013/050814 de 11/04/2013

(21) **BR 11 2013 023807-0** **1.1**
(30) 24/03/2011 JP 2011-065845
(51) H01M 10/0569 (2010.01), H01M 4/505 (2010.01), H01M 4/525 (2010.01), H01M 10/052 (2010.01), H01M 10/0567 (2010.01)
(86) PCT JP2011/071693 de 22/09/2011
(87) WO 2012/127717 de 27/09/2012

(21) **BR 11 2013 023809-7** **1.1**
(30) 31/03/2011 JP 2011-079759
(51) B21B 27/02 (2006.01), B21B 17/14 (2006.01)
(86) PCT JP2012/058058 de 28/03/2012
(87) WO 2012/133484 de 04/10/2012

(21) **BR 11 2013 023813-5** **1.1**
(30) 18/03/2011 US 61/454,378
(51) A61K 31/44 (2006.01), A61K 31/4748 (2006.01), A61K 45/06 (2006.01), A61P 25/16 (2006.01)
(86) PCT IB2012/051282 de 16/03/2012
(87) WO 2012/127393 de 27/09/2012

(21) **BR 11 2013 023818-6** **1.1**
(30) 17/03/2011 JP 2011-059820
(51) H01H 33/59 (2006.01), H01H 9/56 (2006.01)
(86) PCT JP2012/054982 de 28/02/2012
(87) WO 2012/124474 de 20/09/2012

(21) **BR 11 2013 023819-4** **1.1**
(30) 23/03/2011 KR 10-2011-0025940; 29/04/2011 KR 10-2011-0041168
(51) A61K 9/28 (2006.01), A61K 9/48 (2006.01), A61K 47/48 (2006.01), A61K 31/20 (2006.01)
(86) PCT KR2012/002134 de 23/03/2012
(87) WO 2012/128587 de 27/09/2012

(21) **BR 11 2013 023829-1** **1.1**
(30) 25/03/2011 US 13/072,384
(51) A61B 17/04 (2006.01)
(86) PCT US2012/030142 de 22/03/2012
(87) WO 2012/134955 de 04/10/2012

(21) **BR 11 2013 023830-5** **1.1**
(30) 18/03/2011 US 61/454,212; 27/04/2011 US 13/095,786; 22/02/2012 US 13/401,962
(51) G02B 3/14 (2006.01), G02C 7/08 (2006.01), A61F 2/16 (2006.01)
(86) PCT US2012/029244 de 15/03/2012
(87) WO 2012/129050 de 27/09/2012

(21) **BR 11 2013 023831-3** **1.1**
(30) 22/03/2011 US 61/466,150
(51) A23L 1/236 (2006.01)
(86) PCT US2011/033912 de 26/04/2011
(87) WO 2012/128775 de 27/09/2012

(21) **BR 11 2013 023834-8** **1.1**
(30) 17/03/2011 US 61/453.582
(51) A47L 15/44 (2006.01), A47L 15/46 (2006.01), C02F 1/52 (2006.01)
(86) PCT IB2012/051288 de 16/03/2012
(87) WO 2012/123927 de 20/09/2012

(21) **BR 11 2013 023835-6** **1.1**
(30) 08/04/2011 GB 1105994.6
(51) C08J 7/04 (2006.01), B65D 65/46 (2006.01)
(86) PCT GB2012/050778 de 05/04/2012
(87) WO 2012/137014 de 11/10/2012

(21) **BR 11 2013 023837-2** **1.1**
(30) 28/03/2011 GB 1105156.2
(51) H04N 21/266 (2011.01), H04N 21/418 (2011.01), H04N 21/436 (2011.01), H04N 21/4623 (2011.01), H04N 21/6377 (2011.01)
(86) PCT GB2012/050429 de 24/02/2012
(87) WO 2012/131316 de 04/10/2012

(21) **BR 11 2013 023841-0** **1.1**
(51) B66B 11/08 (2006.01), B66B 7/06 (2006.01), B66B 11/02 (2006.01)
(86) PCT US2011/031420 de 06/04/2011
(87) WO 2012/138335 de 11/10/2012

(21) **BR 11 2013 023842-9** **1.1**
(30) 29/03/2011 JP 2011-071697
(51) C22C 38/00 (2006.01), C21D 1/06 (2006.01), C21D 8/06 (2006.01), C22C 38/32 (2006.01), C22C 38/54 (2006.01), C23C 8/22 (2006.01), C21D 9/30 (2006.01), C21D 9/32 (2006.01), C21D 9/40 (2006.01)
(86) PCT JP2012/055661 de 06/03/2012
(87) WO 2012/132786 de 04/10/2012

(21) **BR 11 2013 023843-7** **1.1**
(30) 18/03/2011 US 61/454025
(51) E21B 43/20 (2006.01)
(86) PCT US2012/029377 de 16/03/2012
(87) WO 2012/129075 de 27/09/2012

(21) **BR 11 2013 023844-5** **1.1**
(30) 22/03/2011 US 13/069,065
(51) G06F 1/16 (2006.01)
(86) PCT US2012/029828 de 20/03/2012
(87) WO 2012/129241 de 27/09/2012

(21) **BR 11 2013 023845-3** **1.1**
(30) 18/03/2011 US 61/453,975
(51) A61M 5/145 (2006.01)
(86) PCT US2012/029038 de 14/03/2012
(87) WO 2012/129022 de 27/09/2012

(21) **BR 11 2013 023846-1** **1.1**
(30) 04/04/2011 EP 11161045.7; 04/04/2011 EP 12154201.3
(51) C07C 227/26 (2006.01), C07C 229/16 (2006.01)
(86) PCT EP2012/054889 de 20/03/2012
(87) WO 2012/136474 de 11/10/2012

(21) **BR 11 2013 023847-0** **1.1**
(30) 18/03/2011 US 61/454,008
(51) A61K 31/496 (2006.01), A61K 31/551 (2006.01), A61K 9/00 (2006.01), A61P 25/00 (2006.01), A61P 25/18 (2006.01), A61P 25/24 (2006.01)
(86) PCT US2012/029625 de 19/03/2012
(87) WO 2012/129156 de 27/09/2012

(21) **BR 11 2013 023850-0** **1.1**
(30) 17/03/2011 GB 1104540.8; 17/03/2011 GB 1104538.2
(51) C02F 3/10 (2006.01), C02F 3/20 (2006.01), C02F 3/32 (2006.01), C02F 7/00 (2006.01)
(86) PCT GB2012/050599 de 19/03/2012
(87) WO 2012/123767 de 20/09/2012

(21) **BR 11 2013 023851-8** **1.1**
(30) 30/03/2011 EP 11160443.5
(51) C08F 265/02 (2006.01), C08F 265/06 (2006.01), C08F 265/10 (2006.01), C09D 151/00

(2006.01), B27K 3/00 (2006.01), C08F 2/22 (2006.01), C08F 8/44 (2006.01)
(86) PCT EP2012/055068 de 22/03/2012
(87) WO 2012/130712 de 04/10/2012

(21) **BR 11 2013 023854-2** **1.1**
(30) 01/04/2011 DE 20 2011 004 721.0
(51) F16B 5/02 (2006.01)
(86) PCT DE2012/200017 de 26/03/2012
(87) WO 2012/130234 de 04/10/2012

(21) **BR 11 2013 023855-0** **1.1**
(30) 20/04/2011 SE 1150345-5
(51) B60W 40/08 (2006.01), B60K 28/06 (2006.01), B60W 50/06 (2006.01), G07C 5/00 (2006.01), G08B 21/06 (2006.01)
(86) PCT SE2012/050409 de 16/04/2012
(87) WO 2012/144948 de 26/10/2012

(21) **BR 11 2013 023856-9** **1.1**
(30) 01/04/2011 SE 1150287-9
(51) G01G 19/08 (2006.01), B60T 8/172 (2006.01), B60W 40/13 ()
(86) PCT SE2012/050329 de 26/03/2012
(87) WO 2012/134377 de 04/10/2012

(21) **BR 11 2013 023860-7** **1.1**
(30) 01/04/2011 FR 1152828
(51) B60C 11/03 (2006.01), B60C 11/04 (2006.01)
(86) PCT EP2012/055142 de 22/03/2012
(87) WO 2012/130735 de 04/10/2012

(21) **BR 11 2013 023861-5** **1.1**
(30) 11/06/2011 DE 20 2011 101 724.2
(51) F16B 37/04 (2006.01)
(86) PCT DE2012/200032 de 14/05/2012
(87) WO 2012/171526 de 20/12/2012

(21) **BR 11 2013 023862-3** **1.1**
(30) 18/03/2011 ES 201130384
(51) G01M 11/00 (2006.01), H04B 10/071 (2013.01)
(86) PCT EP2012/054000 de 08/03/2012
(87) WO 2012/126738 de 27/09/2012

(21) **BR 11 2013 023864-0** **1.1**
(30) 23/03/2011 JP 2011-064599
(51) F04C 18/02 (2006.01)
(86) PCT JP2012/001513 de 06/03/2012
(87) WO 2012/127795 de 27/09/2012

(21) **BR 11 2013 023866-6** **1.1**
(30) 17/03/2011 US 61/453,677
(51) A61F 13/15 (2006.01)
(86) PCT IB2012/000520 de 16/03/2012
(87) WO 2012/123813 de 20/09/2012

(21) **BR 11 2013 023867-4** **1.1**
(30) 18/03/2011 US 61/454,010
(51) A23G 1/36 (2006.01), A23G 1/38 (2006.01), A23G 1/00 (2006.01)
(86) PCT US2012/029426 de 16/03/2012
(87) WO 2012/129087 de 27/09/2012

(21) **BR 11 2013 023868-2** **1.1**
(30) 06/04/2011 PL P-394455
(51) A24D 3/02 (2006.01)
(86) PCT PL2012/000024 de 05/04/2012
(87) WO 2012/138241 de 11/10/2012

(21) **BR 11 2013 023869-0** **1.1**
(30) 17/03/2011 JP 2011-059137; 22/11/2011 JP 2011-255532
(51) H01S 5/183 (2006.01)
(86) PCT JP2012/057250 de 14/03/2012
(87) WO 2012/124821 de 20/09/2012

(21) **BR 11 2013 023870-4** **1.1**
(30) 18/03/2011 US 61/454,006
(51) A23G 1/36 (2006.01), A23G 1/38 (2006.01), A23G 1/00 (2006.01)
(86) PCT US2012/029406 de 16/03/2012
(87) WO 2012/129080 de 27/09/2012

(21) **BR 11 2013 023875-5** **1.1**
(30) 18/03/2011 IN 758/DEL/2011
(51) F01D 3/02 (2006.01), F01D 3/04 (2006.01), F01D 5/00 (2006.01), F01D 25/26 (2006.01)
(86) PCT EP2011/059245 de 06/06/2011
(87) WO 2012/126533 de 27/09/2012

(21) **BR 11 2013 023876-3** **1.1**
(30) 29/04/2011 EP 11382124.3; 29/06/2011 US 61/502,550
(51) C07D 473/34 (2006.01), C07D 487/04 (2006.01), A61K 31/4985 (2006.01), A61K 31/437 (2006.01), A61P 35/00 (2006.01)
(86) PCT EP2012/057671 de 26/04/2012
(87) WO 2012/146666 de 01/11/2012

(21) **BR 11 2013 023877-1** **1.1**
(30) 18/03/2011 EP 11/00.840
(51) B01J 31/02 (2006.01), B01J 23/882 (2006.01), B01J 27/19 (2006.01), B01J 37/20 (2006.01), C10G 45/08 (2006.01)
(86) PCT FR2012/000052 de 10/02/2012
(87) WO 2012/127128 de 27/09/2012

(21) **BR 11 2013 023879-8** **1.1**
(30) 21/03/2011 EP 11 159031.1
(51) A61K 9/16 (2006.01), A61K 31/137 (2006.01)
(86) PCT EP2012/054615 de 15/03/2012
(87) WO 2012/126813 de 27/09/2012

(21) **BR 11 2013 023880-1** **1.1**
(30) 23/03/2011 JP 2011-065086
(51) C03B 18/18 (2006.01), C03B 18/20 (2006.01)
(86) PCT JP2012/057058 de 19/03/2012
(87) WO 2012/128261 de 27/09/2012

(21) **BR 11 2013 023893-3** **1.1**
(30) 25/03/2011 EP 11 159756.3
(51) A61M 5/24 (2006.01), A61M 5/315 (2006.01)
(86) PCT EP2012/055054 de 22/03/2012
(87) WO 2012/130703 de 04/10/2012

(21) **BR 11 2013 023894-1** **1.1**
(30) 22/03/2011 JP 2011-061906
(51) B23P 19/00 (2006.01), B25J 15/08 (2006.01), B62H 3/12 (2006.01)
(86) PCT JP2012/001837 de 16/03/2012
(87) WO 2012/127829 de 27/09/2012

(21) **BR 11 2013 023895-0** **1.1**
(30) 22/03/2011 DE 10 2011 001 492.6
(51) B23P 9/02 (2006.01), B21C 37/30 (2006.01), B24B 39/02 (2006.01), F16C 9/04 (2006.01), F16C 33/08 (2006.01)
(86) PCT EP2012/055156 de 22/03/2012
(87) WO 2012/130738 de 04/10/2012

(21) **BR 11 2013 023896-8** **1.1**
(30) 21/03/2011 DE 10 2011 014 643.1
(51) B02C 19/06 (2006.01), B02C 23/08 (2006.01)
(86) PCT DE2012/000194 de 25/02/2012
(87) WO 2012/126453 de 27/09/2012

(21) **BR 11 2013 023897-6** **1.1**
(30) 21/03/2011 US 61/454,813
(51) A01N 43/38 (2006.01), A01N 43/90 (2006.01), A01N 45/00 (2006.01), A01P 21/00 (2006.01), C05F 11/10 (2006.01)
(86) PCT CA2012/000258 de 21/03/2012
(87) WO 2012/126094 de 27/09/2012

(21) **BR 11 2013 023898-4** **1.1**
(51) C08K 3/00 (2006.01)
(86) PCT US2011/028964 de 18/03/2011
(87) WO 2012/128740 de 27/09/2012

(21) **BR 11 2013 023900-0** **1.1**
(30) 18/03/2011 US 61/453,978; 06/03/2012 US 13/413,143
(51) C08G 75/12 (2006.01), C09D 181/02 (2006.01), C09J 181/02 (2006.01)
(86) PCT US2012/029428 de 16/03/2012
(87) WO 2012/129088 de 27/09/2012

(21) **BR 11 2013 023901-8** **1.1**
(30) 18/03/2011 JP P2011-059983
(51) C12G 3/04 (2006.01), C12G 3/12 (2006.01)
(86) PCT JP2012/056728 de 15/03/2012
(87) WO 2012/128183 de 27/09/2012

(21) **BR 11 2013 023903-4** **1.1**
(30) 25/03/2011 EP 11 159757.1
(51) A61M 5/24 (2006.01), A61M 5/315 (2006.01)
(86) PCT EP2012/055056 de 22/03/2012
(87) WO 2012/130704 de 04/10/2012

(21) **BR 11 2013 023905-0** **1.1**
(30) 22/03/2011 US 13/053,782
(51) B65G 45/12 (2006.01)
(86) PCT US2012/029398 de 16/03/2012
(87) WO 2012/129078 de 27/09/2012

(21) **BR 11 2013 023906-9** **1.1**
(30) 28/03/2011 US 61/468,359
(51) B60G 7/02 (2006.01), B60G 9/00 (2006.01), B60G 17/04 (2006.01)
(86) PCT US2012/030715 de 27/03/2012
(87) WO 2012/135200 de 04/10/2012

(21) **BR 11 2013 023907-7** **1.1**
(30) 18/03/2011 US 601/454,211; 16/09/2011 US 61/535,435
(51) C22B 3/10 (2006.01), C22B 3/38 (2006.01), C22B 3/46 (2006.01), C22B 58/00 (2006.01), C22B 59/00 (2006.01)
(86) PCT CA2012/000253 de 19/03/2012
(87) WO 2012/126092 de 27/09/2012

(21) **BR 11 2013 023908-5** **1.1**
(30) 23/03/2011 EP 11159427.1
(51) C07C 211/41 (2006.01), C07C 209/68 (2006.01)
(86) PCT EP2012/054917 de 20/03/2012
(87) WO 2012/126913 de 27/09/2012

(21) **BR 11 2013 023909-3** **1.1**
(30) 18/03/2011 MY PI 2011001234
(51) C10G 53/00 (2006.01), F25J 3/02 (2006.01), C10L 3/12 (2006.01)
(86) PCT IB2012/000505 de 16/03/2012
(87) WO 2012/127295 de 27/09/2012

(21) **BR 11 2013 023911-5** **1.1**
(30) 22/03/2011 EP 11159115.2
(51) C07D 413/04 (2006.01), C07D 413/12 (2006.01), C07D 413/14 (2006.01), C07D 271/07 (2006.01), A01N 43/824 (2006.01), C07F 9/40 (2006.01), A01P 13/00 (2006.01)
(86) PCT EP2012/054965 de 21/03/2012
(87) WO 2012/126932 de 27/09/2012

(21) **BR 11 2013 023912-3** **1.1**
(30) 24/03/2011 JP 2011-066745
(51) C09D 201/00 (2006.01), C09D 1/00 (2006.01)
(86) PCT JP2012/057393 de 22/03/2012
(87) WO 2012/128332 de 27/09/2012

(21) **BR 11 2013 023913-1** **1.1**
(30) 23/03/2011 SE 1150257-2
(51) B62D 12/00 (2006.01), B62D 53/02 (2006.01), B62D 55/065 (2006.01)
(86) PCT SE2012/050301 de 19/03/2012
(87) WO 2012/128706 de 27/09/2012

(21) **BR 11 2013 023915-8** **1.1**
(30) 31/03/2011 US 61/469,920
(51) G01V 3/20 (2006.01), E21B 47/00 (2006.01), G01V 3/38 (2006.01)
(86) PCT US2012/031424 de 30/03/2012
(87) WO 2012/135607 de 04/10/2012

(21) **BR 11 2013 023921-2** **1.1**
(30) 18/03/2011 EP 11158828.1; 18/03/2011 US 61/454,143
(51) A01N 37/34 (2006.01), C07C 255/41 (2006.01)
(86) PCT EP2012/054292 de 12/03/2012
(87) WO 2012/126765 de 27/09/2012

(21) **BR 11 2013 023922-0** **1.1**
(30) 18/03/2011 US 61/454,147; 18/03/2011 EP 11158834.9
(51) C07C 255/41 (2006.01), A01N 37/34 (2006.01)
(86) PCT EP2012/054290 de 12/03/2012
(87) WO 2012/126764 de 27/09/2012

(21) **BR 11 2013 023924-7** **1.1**
(30) 18/03/2011 EP 11158838.0; 18/03/2011 US 61/454,134; 25/11/2011 EP 11190693.9
(51) C07D 231/14 (2006.01), C07D 231/16 (2006.01), C07D 231/18 (2006.01), C07D 401/12 (2006.01), C07C 255/61 (2006.01), A01N 43/56 (2006.01), A01P 5/00 (2006.01), A01P 7/00 (2006.01)
(86) PCT EP2012/054299 de 12/03/2012
(87) WO 2012/126766 de 27/09/2012

(21) **BR 11 2013 023925-5** **1.1**
(30) 24/03/2011 DE 10 2011 014 987.2
(51) B23Q 1/34 (2006.01), B23Q 1/36 (2006.01), B24B 5/42 (2006.01), B24B 19/12 (2006.01), B24B 41/04 (2006.01)
(86) PCT EP2012/054687 de 16/03/2012
(87) WO 2012/126840 de 27/09/2012

(21) **BR 11 2013 023931-0** **1.1**
(30) 18/03/2011 US 13/051,573
(51) G01N 23/04 (2006.01)
(86) PCT US2012/027686 de 05/03/2012
(87) WO 2012/128921 de 27/09/2012

(21) **BR 11 2013 023933-6** **1.1**
(30) 18/03/2011 US 61/454,337
(51) B01J 8/00 (2006.01)
(86) PCT US2012/029621 de 19/03/2012
(87) WO 2012/129155 de 27/09/2012

(21) **BR 11 2013 023935-2** **1.1**
(30) 08/04/2011 DE 10 2011 016 509.6
(51) G07D 7/12 (2006.01), G06T 7/00 (2006.01), G01N 21/88 (2006.01)
(86) PCT EP2012/001495 de 04/04/2012
(87) WO 2012/136363 de 11/10/2012

(21) **BR 11 2013 023938-7** **1.1**
(30) 18/03/2011 US 13/051385
(51) A47K 5/12 (2006.01), A45D 34/00 (2006.01), B05B 15/06 (2006.01)
(86) PCT US2012/029047 de 14/03/2012
(87) WO 2012/129023 de 27/09/2012

(21) **BR 11 2013 023939-5** **1.1**
(30) 18/03/2011 DE 10 2011 014 346.7
(51) C04B 7/24 (2006.01), C04B 7/30 (2006.01), C04B 7/40 (2006.01)
(86) PCT EP2012/001194 de 16/03/2012
(87) WO 2012/126598 de 27/09/2012

(21) **BR 11 2013 023942-5** **1.1**
(30) 18/03/2011 DE 10 2011 014 347.5
(51) C10J 3/02 (2006.01), C10K 1/02 (2006.01)
(86) PCT EP2012/001182 de 16/03/2012
(87) WO 2012/126596 de 27/09/2012

(21) **BR 11 2013 023946-8** **1.1**
(30) 12/04/2011 EP 11162121.5
(51) C08G 65/02 (2006.01), C08G 65/332 (2006.01)
(86) PCT EP2012/056548 de 11/04/2012
(87) WO 2012/140059 de 18/10/2012

(21) **BR 11 2013 023947-6** **1.1**
(30) 21/03/2011 EP 11159036.0
(51) H02J 5/00 (2006.01)
(86) PCT IB2012/050905 de 12/03/2012
(87) WO 2012/127335 de 27/09/2012

(21) **BR 11 2013 023948-4** **1.1**
(30) 31/03/2011 JP 2011-081214; 31/03/2011 JP 2011-081215; 02/12/2011 JP 2011-264671
(51) H02K 1/02 (2006.01), H02K 1/22 (2006.01), H02K 1/27 (2006.01)
(86) PCT JP2012/057927 de 27/03/2012
(87) WO 2012/133404 de 04/10/2012

(21) **BR 11 2013 023950-6** **1.1**
(30) 08/04/2011 JP 2011-086117
(51) A43B 23/02 (2006.01)
(86) PCT JP2012/059135 de 28/03/2012
(87) WO 2012/137794 de 11/10/2012

(21) **BR 11 2013 023953-0** **1.1**
(30) 21/03/2011 US 13/052,927
(51) G08B 21/00 (2006.01)
(86) PCT US2012/029841 de 20/03/2012
(87) WO 2012/129245 de 27/09/2012

(21) **BR 11 2013 023954-9** **1.1**
(30) 20/04/2011 EP 11163096.8
(51) C09K 8/584 (2006.01)
(86) PCT EP2012/057148 de 19/04/2012
(87) WO 2012/143433 de 26/10/2012

(21) **BR 11 2013 023955-7** **1.1**
(30) 18/03/2011 US 61/454.171; 18/03/2011 US 61/454.172
(51) D04H 1/54 (2006.01), D04H 1/435 (2012.01), D04H 1/541 (2012.01), D04H 1/55 (2012.01), B01D 39/16 (2006.01)
(86) PCT US2012/029455 de 16/03/2012
(87) WO 2012/129094 de 27/09/2012

(21) **BR 11 2013 023956-5** **1.1**
(30) 18/03/2011 US 13/051,447
(51) A61F 13/20 (2006.01), A61L 15/16 (2006.01)
(86) PCT IB2012/051074 de 07/03/2012
(87) WO 2012/127346 de 27/09/2012

(21) **BR 11 2013 023957-3** **1.1**
(30) 08/04/2011 BE 2011/0212
(51) A01D 89/00 (2006.01)
(86) PCT EP2012/055412 de 27/03/2012
(87) WO 2012/136515 de 11/10/2012

(21) **BR 11 2013 023959-0** **1.1**
(30) 23/03/2011 GB 1104885.7
(51) E21B 33/06 (2006.01), E21B 33/08 (2006.01)
(86) PCT GB2012/050615 de 21/03/2012
(87) WO 2012/127227 de 27/09/2012

(21) **BR 11 2013 023960-3** **1.1**
(30) 18/03/2011 EP 11158912.3; 27/05/2011 EP 11167973.4; 15/07/2011 NL PCT/NL2011/050518
(51) G01N 33/48 (2006.01)
(86) PCT NL2012/050025 de 16/01/2012
(87) WO 2012/128616 de 27/09/2012

(21) **BR 11 2013 023961-1** **1.1**
(30) 23/03/2011 GB 1104885.7; 13/04/2011 GB PCT/GB2011/050737
(51) E21B 33/08 (2006.01)
(86) PCT GB2011/051971 de 12/10/2011
(87) WO 2012/127180 de 27/09/2012

(21) **BR 11 2013 023965-4** **1.1**
(30) 22/03/2011 EP 11159149.1
(51) H05B 37/02 (2006.01)
(86) PCT IB2012/051370 de 22/03/2012
(87) WO 2012/127439 de 27/09/2012

(21) **BR 11 2013 023967-0** **1.1**
(30) 18/03/2011 US 61/454,097
(51) A61M 5/14 (2006.01), A61M 5/34 (2006.01)
(86) PCT US2012/029682 de 19/03/2012
(87) WO 2012/129174 de 27/09/2012

(21) **BR 11 2013 023970-0** **1.1**
(30) 21/03/2011 US 61/454,751; 15/12/2011 SE 1151196-1
(51) A61K 31/573 (2006.01), A61K 31/167 (2006.01), A61K 31/18 (2006.01), A61K 31/19 (2006.01), A61K 31/404 (2006.01), A61K 31/437 (2006.01), A61K 31/4402 (2006.01), A61K 38/07 (2006.01), A61P 35/02 (2006.01)
(86) PCT SE2012/050306 de 20/03/2012
(87) WO 2012/128709 de 27/09/2012

(21) **BR 11 2013 023976-0** **1.1**
(30) 24/03/2011 US 61/467,116; 29/02/2012 US 13/408,657
(51) C10G 29/24 (2006.01), C10G 29/02 (2006.01), C10L 3/10 (2006.01), C07C 7/20 (2006.01)
(86) PCT US2012/027883 de 06/03/2012
(87) WO 2012/128935 de 27/09/2012

(21) **BR 11 2013 023978-6** **1.1**
(30) 21/03/2011 US 61/454,718
(51) C07K 7/08 (2006.01), A61K 39/00 (2006.01), A61P 35/00 (2006.01), A61P 37/04 (2006.01), C07K 1/22 (2006.01), C07K 14/00 (2006.01), C07K 14/47 (2006.01), C07K 19/00 (2006.01), C07K 7/06 (2006.01), C12N 15/11 (2006.01), G01N 33/53 (2006.01), G01N 33/543 (2006.01), G01N 33/574 (2006.01)
(86) PCT CA2012/050175 de 21/03/2012
(87) WO 2012/126118 de 27/09/2012

(21) **BR 11 2013 023980-8** **1.1**
(30) 22/03/2011 EP 10 2011 005 890.7
(51) H05K 7/20 (2006.01)
(86) PCT EP2012/054147 de 09/03/2012
(87) WO 2012/126748 de 27/09/2012

(21) **BR 11 2013 023981-6** **1.1**
(30) 22/03/2011 US 61/466,172
(51) B06B 1/02 (2006.01), G10K 11/00 (2006.01)
(86) PCT IB2012/051173 de 13/03/2012
(87) WO 2012/127360 de 27/09/2012

(21) **BR 11 2013 023983-2** **1.1**
(30) 25/03/2011 EP 11159859.5; 25/03/2011 US 61/467,578
(51) C09D 7/00 (2006.01)
(86) PCT EP2012/055230 de 23/03/2012
(87) WO 2012/130763 de 04/10/2012

(21) **BR 11 2013 023984-0** **1.1**
(30) 24/03/2011 EP 11159639.1
(51) C07D 249/10 (2006.01), A61K 31/4196 (2006.01)
(86) PCT EP2012/055079 de 22/03/2012
(87) WO 2012/126984 de 27/09/2012

(21) **BR 11 2013 023985-9** **1.1**
(30) 25/03/2011 US 61/467,431; 26/07/2011 US 61/511,683
(51) G01V 7/00 (2006.01), G01V 7/06 (2006.01)
(86) PCT US2012/030339 de 23/03/2012
(87) WO 2012/135020 de 04/10/2012

(21) **BR 11 2013 023986-7** **1.1**
(30) 29/03/2011 US 61/469,067; 28/03/2012 US 13/433,036
(51) C12N 1/20 (2006.01), C12N 1/00 (2006.01)
(86) PCT US2012/031104 de 29/03/2012
(87) WO 2012/135433 de 04/10/2012

(21) **BR 11 2013 023987-5** **1.1**
(30) 23/03/2011 JP 2011-064320
(51) C21B 9/10 (2006.01), F23D 14/22 (2006.01), F23D 14/24 (2006.01)
(86) PCT JP2012/057051 de 19/03/2012
(87) WO 2012/128259 de 27/09/2012

(21) **BR 11 2013 023988-3** **1.1**
(51) B65B 11/42 (2006.01), B65B 51/14 (2006.01)
(86) PCT EP2011/054449 de 23/03/2011
(87) WO 2012/126521 de 27/09/2012

(21) **BR 11 2013 023989-1** **1.1**
(30) 19/07/2011 US 61/509,298
(51) A47J 31/44 (2006.01)
(86) PCT US2012/047108 de 18/07/2012
(87) WO 2013/012882 de 24/01/2013

(21) **BR 11 2013 023993-0** **1.1**
(30) 18/03/2011 KR 10-2011-0024480; 29/02/2012 KR 10-2012-0021034
(51) G06F 3/048 (2013.01), G06F 3/14 (2006.01)
(86) PCT KR2012/001569 de 02/03/2012
(87) WO 2012/128485 de 27/09/2012

(21) **BR 11 2013 023995-6** **1.1**
(30) 31/03/2011 JP 2011-079113
(51) C21C 7/064 (2006.01), C21C 5/52 (2006.01), C21C 7/076 (2006.01)
(86) PCT JP2012/058619 de 30/03/2012
(87) WO 2012/133795 de 04/10/2012

(21) **BR 11 2013 023996-4** **1.1**
(30) 24/03/2011 GB 1104974.9
(51) E04D 13/12 (2006.01), E04G 21/32 (2006.01), F16B 13/08 (2006.01)
(86) PCT EP2012/054275 de 12/03/2012
(87) WO 2012/126762 de 27/09/2012

(21) **BR 11 2013 023997-2** **1.1**
(30) 31/03/2011 JP 2011-079749
(51) B60L 11/18 (2006.01), B62J 9/00 (2006.01), B62J 11/00 (2006.01), B62M 7/12 (2006.01)
(86) PCT JP2012/053178 de 10/02/2012
(87) WO 2012/132582 de 04/10/2012

(21) **BR 11 2013 023998-0** **1.1**
(30) 28/03/2011 US 61/468,302
(51) G01N 33/543 (2006.01), C08G 69/00 (2006.01), C08G 73/00 (2006.01), C08L 79/00 (2006.01), C08L 83/00 (2006.01), B01D 69/00 (2006.01)
(86) PCT US2012/024310 de 08/02/2012
(87) WO 2012/134636 de 04/10/2012

(21) **BR 11 2013 024018-0** **1.1**
(30) 23/03/2011 EP 11159457.8
(51) B25H 1/00 (2006.01)
(86) PCT EP2012/055155 de 22/03/2012
(87) WO 2012/127018 de 27/09/2012

(21) **BR 11 2013 024021-0** **1.1**
(30) 21/03/2011 SE 1130016-7; 26/10/2011 SE 1130104-1; 18/12/2011 SE 1130122-3
(51) A61M 15/00 (2006.01)
(86) PCT SE2012/000039 de 21/03/2012
(87) WO 2012/128692 de 27/09/2012

(21) **BR 11 2013 024022-9** **1.1**
(30) 23/03/2011 CN 2011 10070634.0
(51) C07C 233/18 (2006.01), C07C 231/24 (2006.01), A61K 31/165 (2006.01), A61P 25/20 (2006.01), A61P 25/22 (2006.01), A61P 25/00 (2006.01), A61P 9/00 (2006.01), A61P 1/00 (2006.01), A61P 25/24 (2006.01)
(86) PCT CN2012/072818 de 22/03/2012
(87) WO 2012/126386 de 27/09/2012

(21) **BR 11 2013 024024-5** **1.1**
(51) G06T 7/00 (2006.01)

(86) PCT JP2011/057790 de 29/03/2011
(87) WO 2012/131899 de 04/10/2012

(21) **BR 11 2013 024032-6 1.1**
(30) 23/03/2011 US 61/466,650; 09/03/2012 US 13/415,897
(51) G06F 11/36 (2006.01)
(86) PCT US2012/028857 de 13/03/2012
(87) WO 2012/128994 de 27/09/2012

(21) **BR 11 2013 024033-4 1.1**
(30) 21/03/2011 CH 0468/11; 21/03/2011 CH 0469/11; 18/05/2011 CH 0842/11
(51) B66B 13/16 (2006.01)
(86) PCT EP2012/001244 de 21/03/2012
(87) WO 2012/126618 de 27/09/2012

(21) **BR 11 2013 024034-2 1.1**
(30) 24/03/2011 JP 2011-066353
(51) A61K 9/00 (2006.01), A61K 31/4704 (2006.01)
(86) PCT JP2012/058280 de 22/03/2012
(87) WO 2012/128394 de 27/09/2012

(21) **BR 11 2013 024037-7 1.1**
(30) 12/05/2011 US 61/485.210
(51) E21B 43/24 (2006.01), E21B 36/00 (2006.01)
(86) PCT US2012/037454 de 11/05/2012
(87) WO 2012/155018 de 15/11/2012

(21) **BR 11 2013 024040-7 1.1**
(30) 25/03/2011 US 13/071,810
(51) C08G 18/08 (2006.01), C08G 18/72 (2006.01), C08L 75/04 (2006.01), C08J 5/04 (2006.01)
(86) PCT US2012/029758 de 20/03/2012
(87) WO 2012/134878 de 04/10/2012

(21) **BR 11 2013 024043-1 1.1**
(30) 31/03/2011 DE 10 2011 015 713.1
(51) F16H 61/30 (2006.01)
(86) PCT EP2012/001403 de 30/03/2012
(87) WO 2012/130466 de 04/10/2012

(21) **BR 11 2013 024045-8 1.1**
(30) 24/03/2011 JP 2011-065367
(51) H02J 7/02 (2006.01), H01M 10/48 (2006.01)
(86) PCT JP2011/070545 de 02/09/2011
(87) WO 2012/127712 de 27/09/2012

(21) **BR 11 2013 024048-2 1.1**
(30) 29/03/2011 US 13/074.743
(51) G06K 9/46 (2006.01), G06Q 50/30 (2012.01)
(86) PCT US2012/028225 de 08/03/2012
(87) WO 2012/134756 de 04/10/2012

(21) **BR 11 2013 024050-4 1.1**
(30) 21/03/2011 EP 11 159050.1
(51) A61F 2/34 (2006.01), A61F 2/30 (2006.01)
(86) PCT EP2012/054991 de 21/03/2012
(87) WO 2012/126944 de 27/09/2012

(21) **BR 11 2013 024051-2 1.1**
(30) 23/03/2011 EP 11159301.8
(51) A47J 31/36 (2006.01)
(86) PCT EP2012/055047 de 22/03/2012
(87) WO 2012/126971 de 27/09/2012

(21) **BR 11 2013 024054-7 1.1**
(30) 22/03/2011 FR 11/52369
(51) H04L 29/06 (2006.01), H04L 29/08 (2006.01), H04L 12/24 (2006.01), G06F 21/00 (2013.01)
(86) PCT EP2012/052411 de 13/02/2012
(87) WO 2012/126674 de 27/09/2012

(21) **BR 11 2013 024058-0 1.1**
(30) 22/03/2011 US 61/466,069
(51) A61B 17/04 (2006.01)
(86) PCT US2012/030095 de 22/03/2012
(87) WO 2012/129388 de 27/09/2012

(21) **BR 11 2013 024059-8 1.1**
(30) 22/03/2011 US 61/466,238
(51) C07D 243/24 (2006.01), A61K 31/5513 (2006.01), A61P 35/00 (2006.01)
(86) PCT US2012/030021 de 22/03/2012
(87) WO 2012/129353 de 27/09/2012

(21) **BR 11 2013 024060-1 1.1**
(30) 23/03/2011 EP 11 159305.9
(51) A61M 5/24 (2006.01), A61M 5/315 (2006.01), A61M 5/32 (2006.01)
(86) PCT EP2012/055055 de 22/03/2012
(87) WO 2012/126974 de 27/09/2012

(21) **BR 11 2013 024071-7 1.1**
(30) 23/03/2011 NO 20110436
(51) B66D 1/74 (2006.01)
(86) PCT NO2012/000031 de 23/03/2012
(87) WO 2012/128637 de 27/09/2012

(21) **BR 11 2013 024073-3 1.1**
(30) 31/03/2011 US 13/076,520
(51) B60D 1/54 (2006.01), B60D 1/00 (2006.01)
(86) PCT US2012/031799 de 02/04/2012
(87) WO 2012/135810 de 04/10/2012

(21) **BR 11 2013 024081-4 1.1**
(30) 22/03/2011 US 13/053,551
(51) C01B 17/04 (2006.01)
(86) PCT US2012/029140 de 15/03/2012
(87) WO 2012/129034 de 27/09/2012

(21) **BR 11 2013 024092-0 1.1**
(30) 21/03/2011 US 61/454,875
(51) B05B 7/06 (2006.01)
(86) PCT US2012/029955 de 21/03/2012
(87) WO 2012/129310 de 27/09/2012

(21) **BR 11 2013 024103-9 1.1**
(30) 21/03/2011 US 13/052,706
(51) F16K 31/126 (2006.01), F16K 41/12 (2006.01), G05D 16/06 (2006.01), G05D 16/10 (2006.01)
(86) PCT US2012/025539 de 17/02/2012
(87) WO 2012/128871 de 27/09/2012

(21) **BR 11 2013 024119-5 1.1**
(30) 21/03/2011 EP 11002327.2
(51) C08F 285/00 (2006.01), C08F 2/22 (2006.01), C08J 9/00 (2006.01), C09D 5/00 (2006.01)
(86) PCT EP2012/001189 de 16/03/2012
(87) WO 2012/126597 de 27/09/2012

(21) **BR 11 2013 024120-9 1.1**
(30) 31/03/2011 NL 2006503
(51) A47J 31/36 (2006.01)
(86) PCT NL2012/050195 de 27/03/2012
(87) WO 2012/134280 de 04/10/2012

(21) **BR 11 2013 024121-7 1.1**
(30) 22/03/2011 NL 2006447
(51) C13B 30/02 (2011.01), B01D 9/00 (2006.01)
(86) PCT NL2012/050169 de 19/03/2012
(87) WO 2012/128624 de 27/09/2012

(21) **BR 11 2013 024122-5 1.1**
(30) 21/03/2011 US 61/454,672
(51) C07D 498/04 (2006.01), C07D 498/14 (2006.01), C07D 519/00 (2006.01), A61K 31/553 (2006.01), A61P 35/00 (2006.01), A61P 37/00 (2006.01), A61P 19/00 (2006.01), A61P 31/12 (2006.01), A61P 5/00 (2006.01), A61P 3/00 (2006.01), A61P 25/00 (2006.01)
(86) PCT EP2012/054849 de 20/03/2012
(87) WO 2012/126901 de 27/09/2012

(21) **BR 11 2013 024124-1 1.1**
(30) 22/03/2011 US 13/069,040
(51) A23L 1/237 (2006.01), A23L 1/29 (2006.01)
(86) PCT AU2011/001374 de 26/10/2011
(87) WO 2012/126035 de 27/09/2012

(21) **BR 11 2013 024125-0 1.1**
(30) 24/03/2011 IT TO2011A000256
(51) F01N 13/08 (2010.01)
(86) PCT EP2012/054987 de 21/03/2012
(87) WO 2012/126942 de 27/09/2012

(21) **BR 11 2013 024126-8 1.1**
(30) 21/03/2011 US 61/454,634
(51) C11B 1/10 (2006.01), C11B 13/00 (2006.01), C12P 7/06 (2006.01)
(86) PCT US2012/024599 de 10/02/2012
(87) WO 2012/128858 de 27/09/2012

(21) **BR 11 2013 024127-6 1.1**
(30) 21/03/2011 SE 1150249-9
(51) F24D 10/00 (2006.01), F26B 25/00 (2006.01), F26B 3/08 (2006.01), F26B 17/10 (2006.01)
(86) PCT SE2012/050313 de 21/03/2012
(87) WO 2012/128712 de 27/09/2012

(21) **BR 11 2013 024128-4 1.1**
(30) 31/03/2011 JP 2011-079586
(51) C22C 38/00 (2006.01), C21D 8/06 (2006.01), C22C 38/18 (2006.01)
(86) PCT JP2012/055553 de 05/03/2012
(87) WO 2012/132771 de 04/10/2012

(21) **BR 11 2013 024141-1 1.1**
(30) 21/03/2011 US 13/053,104
(51) G06F 13/14 (2006.01), G06F 13/38 (2006.01)
(86) PCT US2012/028666 de 11/03/2012
(87) WO 2012/128977 de 27/09/2012

(21) **BR 11 2013 024144-6 1.1**
(30) 25/03/2011 US 61/467,875
(51) C07K 14/415 (2006.01), C12N 15/82 (2006.01)
(86) PCT US2012/029990 de 21/03/2012
(87) WO 2012/134921 de 04/10/2012

(21) **BR 11 2013 024145-4 1.1**
(30) 22/03/2011 EP EP11159109
(51) C11D 1/52 (2006.01), C11D 1/86 (2006.01)
(86) PCT EP2012/054566 de 15/03/2012
(87) WO 2012/126801 de 27/09/2012

(21) **BR 11 2013 024149-7 1.1**
(30) 22/03/2011 AU 2011100315
(51) G02B 5/30 (2006.01), G02B 5/18 (2006.01), G09F 3/03 (2006.01)
(86) PCT AU2012/000282 de 20/03/2012
(87) WO 2012/126048 de 27/09/2012

(21) **BR 11 2013 024151-9 1.1**
(30) 22/03/2011 JP 2011-061942; 27/09/2011 JP 2011-210031
(51) F16L 15/04 (2006.01)
(86) PCT JP2012/055293 de 24/02/2012
(87) WO 2012/128015 de 27/09/2012

(21) **BR 11 2013 024152-7 1.1**
(30) 24/03/2011 JP 2011-065103
(51) C08L 3/10 (2006.01), C08G 81/00 (2006.01), C08L 33/04 (2006.01)
(86) PCT JP2012/057089 de 21/03/2012
(87) WO 2012/128264 de 27/09/2012

(21) **BR 11 2013 024153-5 1.1**
(30) 30/12/2011 CN 201110458116.6
(51) A61M 39/22 (2006.01), F16K 31/06 (2006.01)
(86) PCT CN2012/087404 de 25/12/2012
(87) WO 2013/097700 de 04/07/2013

(21) **BR 11 2013 024156-0 1.1**
(30) 24/03/2011 FR 1152453; 24/06/2011 FR 1155610
(51) C07D 307/80 (2006.01), C07D 307/84 (2006.01)
(86) PCT FR2012/050607 de 23/03/2012
(87) WO 2012/127174 de 27/09/2012

(21) **BR 11 2013 024157-8 1.1**
(30) 22/03/2011 EP 11159233.3
(51) C12N 15/62 (2006.01), C07K 14/11 (2006.01), C12N 9/36 (2006.01), C12N 15/56 (2006.01), A61K 39/145 (2006.01), A61K 39/385 (2006.01), A61K 47/48 (2006.01)
(86) PCT NL2012/050177 de 22/03/2012
(87) WO 2012/128628 de 27/09/2012

(21) **BR 11 2013 024158-6 1.1**
(30) 22/03/2011 US 61/466,207; 21/03/2012 US 13/425,627
(51) G06Q 50/20 (2012.01)
(86) PCT US2012/030037 de 22/03/2012
(87) WO 2012/129361 de 27/09/2012

(21) **BR 11 2013 024160-8 1.1**
(30) 21/03/2011 CH 00469/11; 21/03/2011 CH 00468/11; 18/05/2011 CH 00842/11
(51) B66B 5/00 (2006.01), B66B 1/46 (2006.01)
(86) PCT EP2012/001248 de 21/03/2012
(87) WO 2012/126620 de 27/09/2012

(21) **BR 11 2013 024163-2 1.1**
(30) 25/03/2011 EP 11 159782.9
(51) F03D 1/06 (2006.01)
(86) PCT EP2011/059992 de 16/06/2011
(87) WO 2012/130339 de 04/10/2012

(21) **BR 11 2013 024164-0 1.1**
(30) 22/03/2011 US 61/446.346; 06/12/2011 US 13/311.713
(51) E21B 49/08 (2006.01), E21B 47/06 (2006.01), E21B 47/12 (2006.01)
(86) PCT US2012/029776 de 20/03/2012
(87) WO 2012/129214 de 27/09/2012

(21) **BR 11 2013 024165-9 1.1**
(51) C07F 7/08 (2006.01), C08F 30/08 (2006.01), G02B 1/04 (2006.01)
(86) PCT US2011/029165 de 21/03/2011
(87) WO 2012/128752 de 27/09/2012

(21) **BR 11 2013 024166-7 1.1**
(30) 31/03/2011 JP 2011-079658

(51) C22C 38/06 (2006.01), C22C 38/58 (2006.01), C21D 8/02 (2006.01)
(86) PCT JP2012/058337 de 29/03/2012
(87) WO 2012/133636 de 04/10/2012

(21) **BR 11 2013 024167-5** **1.1**
(30) 23/03/2011 US 61/466,729
(51) A61F 2/44 (2006.01), A61B 17/70 (2006.01), A61F 2/28 (2006.01)
(86) PCT US2012/028179 de 08/03/2012
(87) WO 2012/128958 de 27/09/2012

(21) **BR 11 2013 024170-5** **1.1**
(30) 22/03/2011 GB 1104805.5
(51) A61L 27/18 (2006.01), A61L 29/06 (2006.01), A61L 31/06 (2006.01), C08L 71/10 (2006.01)
(86) PCT GB2012/050617 de 21/03/2012
(87) WO 2012/127228 de 27/09/2012

(21) **BR 11 2013 024171-3** **1.1**
(30) 07/04/2011 US 61/472,961; 05/05/2011 US 61/518,427
(51) A61K 31/495 (2006.01)
(86) PCT US2012/032566 de 06/04/2012
(87) WO 2012/139027 de 11/10/2012

(21) **BR 11 2013 024175-6** **1.1**
(30) 25/03/2011 US 61/467,540
(51) G09F 3/02 (2006.01), G09F 3/10 (2006.01)
(86) PCT US2012/030504 de 26/03/2012
(87) WO 2012/135085 de 04/10/2012

(21) **BR 11 2013 024177-2** **1.1**
(30) 29/03/2011 US 13/075,099
(51) A61M 16/20 (2006.01), A61F 2/958 (2013.01), A61M 25/10 (2013.01)
(86) PCT US2012/028960 de 13/03/2012
(87) WO 2012/134809 de 04/10/2012

(21) **BR 11 2013 024178-0** **1.1**
(30) 29/03/2011 US 13/074,990
(51) A61M 16/00 (2006.01), A61M 16/06 (2006.01)
(86) PCT US2012/028962 de 13/03/2012
(87) WO 2012/134810 de 04/10/2012

(21) **BR 11 2013 024181-0** **1.1**
(30) 21/03/2011 EP 11002291.0
(51) C04B 35/101 (2006.01), C04B 35/18 (2006.01), C04B 35/185 (2006.01), C04B 35/66 (2006.01), F23M 5/04 (2006.01)
(86) PCT EP2012/054900 de 20/03/2012
(87) WO 2012/126906 de 27/09/2012

(21) **BR 11 2013 024182-9** **1.1**
(30) 22/03/2011 US 61/466,241
(51) H01L 31/048 (2006.01)
(86) PCT US2012/030026 de 22/03/2012
(87) WO 2012/129355 de 27/09/2012

(21) **BR 11 2013 024183-7** **1.1**
(30) 22/03/2011 US 61/466,326; 01/09/2011 US 13/223,446; 01/09/2011 US 13/223,432; 01/09/2011 US 13/223,412
(51) B29C 67/20 (2006.01)
(86) PCT US2012/029785 de 20/03/2012
(87) WO 2012/138473 de 11/10/2012

(21) **BR 11 2013 024185-3** **1.1**
(30) 21/03/2011 NL 2006435
(51) A61C 8/00 (2006.01)
(86) PCT NL2012/050168 de 19/03/2012
(87) WO 2012/128623 de 27/09/2012

(21) **BR 11 2013 024186-1** **1.1**
(30) 23/03/2011 US 61/466,505; 22/03/2012 US 13/427,818
(51) H04W 76/02 (2009.01)
(86) PCT US2012/030318 de 23/03/2012
(87) WO 2012/129492 de 27/09/2012

(21) **BR 11 2013 024187-0** **1.1**
(30) 21/03/2011 US 61/454,862; 29/06/2011 US 61/502,703; 23/12/2011 US 13/336,799
(86) PCT US2012/027136 de 29/02/2012
(87) WO 2012/128903 de 27/09/2012

(21) **BR 11 2013 024189-6** **1.1**
(30) 21/03/2011 EP 11380021.3
(51) A23L 1/30 (2006.01), A61K 31/201 (2006.01), A61K 31/202 (2006.01), A61P 19/00 (2006.01)
(86) PCT US2012/029796 de 20/03/2012
(87) WO 2012/129222 de 27/09/2012

(21) **BR 11 2013 024190-0** **1.1**
(30) 24/03/2011 US 61/467,097; 20/06/2011 US 61/498,954; 30/06/2011 US PCT/US2011/042637; 05/10/2011 US PCT/US2011/054979
(51) G01N 35/08 (2006.01), G01N 33/48 (2006.01), G01D 21/02 (2006.01)
(86) PCT US2012/022921 de 27/01/2012
(87) WO 2012/128841 de 27/09/2012

(21) **BR 11 2013 024191-8** **1.1**
(30) 22/03/2011 GB 1104788.3
(51) A24D 1/00 (2006.01), A24D 3/04 (2006.01), A24B 3/14 (2006.01)
(86) PCT EP2012/053802 de 06/03/2012
(87) WO 2012/126721 de 27/09/2012

(21) **BR 11 2013 024192-6** **1.1**
(30) 28/03/2011 US 61/468,367; 28/03/2011 US 61/468,327; 28/03/2011 US 61/468,348; 28/03/2011 US 61/468,294; 27/03/2012 US 13/431,596
(51) H01L 29/45 (2006.01), H01L 29/49 (2006.01), H01L 29/78 (2006.01), H01L 29/739 (2006.01)
(86) PCT US2012/030855 de 28/03/2012
(87) WO 2012/135288 de 04/10/2012

(21) **BR 11 2013 024193-4** **1.1**
(30) 22/03/2011 EP 11002360.3
(51) H01L 35/22 (2006.01), H01L 35/32 (2006.01), H01L 35/34 (2006.01)
(86) PCT EP2012/001262 de 22/03/2012
(87) WO 2012/126626 de 27/09/2012

(21) **BR 11 2013 024194-2** **1.1**
(30) 23/03/2011 NO 20110438; 24/03/2011 US 61/467,217
(51) B65G 43/02 (2006.01), B07B 1/10 (2006.01), B65G 17/06 (2006.01), B65G 43/06 (2006.01), E21B 21/06 (2006.01), B01D 33/04 (2006.01)
(86) PCT NO2012/050041 de 15/03/2012
(87) WO 2012/128641 de 27/09/2012

(21) **BR 11 2013 024195-0** **1.1**
(30) 25/03/2011 US 61/467,420
(51) D21H 17/00 (2006.01)
(86) PCT US2012/030297 de 23/03/2012
(87) WO 2012/135001 de 04/10/2012

(21) **BR 11 2013 024196-9** **1.1**
(30) 24/03/2011 US 61/467,170; 05/08/2011 US 61/515,462; 22/03/2012 US 13/426,877
(51) A61K 31/00 (2006.01), A61K 38/05 (2006.01), C07C 59/00 (2006.01), C07C 323/58 (2006.01), C07D 213/00 (2006.01), C07D 233/00 (2006.01), C07D 307/00 (2006.01), C07H 17/00 (2006.01), C07K 5/06 (2006.01), A61P 35/00 (2006.01), A61P 19/08 (2006.01), A61P 19/02 (2006.01), A61P 31/04 (2006.01)
(86) PCT US2012/030267 de 23/03/2012
(87) WO 2012/129473 de 27/09/2012

(21) **BR 11 2013 024198-5** **1.1**
(30) 22/03/2011 EP 11 159277.0; 02/09/2011 EP 11 179893.0
(51) A61J 1/10 (2006.01)
(86) PCT EP2012/054944 de 21/03/2012
(87) WO 2012/126925 de 27/09/2012

(21) **BR 11 2013 024199-3** **1.1**
(30) 21/03/2011 EP 11380020.5
(51) A23L 1/308 (2006.01), A61P 19/00 (2006.01), A61K 31/733 (2006.01)
(86) PCT US2012/029788 de 20/03/2012
(87) WO 2012/129220 de 27/09/2012

(21) **BR 11 2013 024200-0** **1.1**
(30) 21/03/2011 CN 20 1110067311.6; 12/12/2011 CN 20 1110412723.9
(51) F15B 1/04 (2006.01), F15B 21/14 (2006.01)
(86) PCT CN2011/084636 de 26/12/2011
(87) WO 2012/126266 de 27/09/2012

(21) **BR 11 2013 024201-9** **1.1**
(30) 22/03/2011 MX MX/A/2011/003086
(51) A47B 55/06 (2006.01), A47B 13/02 (2006.01), A47C 5/00 (2006.01), A47C 19/00 (2006.01), A47F 5/11 (2006.01)
(86) PCT MX2012/000029 de 22/03/2012
(87) WO 2012/128604 de 27/09/2012

(21) **BR 11 2013 024202-7** **1.1**
(30) 31/03/2011 US 13/077,788
(51) F03B 17/06 (2006.01), H02K 7/18 (2006.01)
(86) PCT IL2012/050107 de 28/03/2012
(87) WO 2012/131677 de 04/10/2012

(21) **BR 11 2013 024203-5** **1.1**
(30) 22/03/2011 EP 11002361.1; 31/08/2011 EP 11007088.5
(51) A47L 9/00 (2006.01), A47L 9/14 (2006.01)
(86) PCT EP2012/001240 de 21/03/2012
(87) WO 2012/126616 de 27/09/2012

(21) **BR 11 2013 024207-8** **1.1**
(30) 25/03/2011 US 13/071,638
(51) A61F 13/49 (2006.01), A61F 13/56 (2006.01)
(86) PCT IB2012/050789 de 21/02/2012
(87) WO 2012/131502 de 04/10/2012

(21) **BR 11 2013 024212-4** **1.1**
(30) 22/03/2011 DE 10 2011 001 485.3; 27/05/2011 DE 10 2011 050 678.0
(51) A61C 8/00 (2006.01)
(86) PCT DE2012/100072 de 22/03/2012
(87) WO 2012/126466 de 27/09/2012

(21) **BR 11 2013 024213-2** **1.1**
(30) 22/03/2011 US 61/466,076
(51) A61B 17/00 (2006.01), A61B 17/32 (2006.01), A61B 17/16 (2006.01), A61B 17/14 (2006.01), B21G 1/00 (2006.01)
(86) PCT US2012/029931 de 21/03/2012
(87) WO 2012/129299 de 27/09/2012

(21) **BR 11 2013 024215-9** **1.1**
(51) G06F 21/10 (2013.01)
(86) PCT EP2011/054185 de 21/03/2011
(87) WO 2012/126506 de 27/09/2012

(21) **BR 11 2013 024219-1** **1.1**
(30) 23/03/2011 CN 2011 10070828.0
(51) C07C 233/18 (2006.01), C07C 231/24 (2006.01), A61K 31/165 (2006.01), A61P 25/20 (2006.01), A61P 25/22 (2006.01), A61P 25/00 (2006.01), A61P 9/00 (2006.01), A61P 1/00 (2006.01), A61P 25/24 (2006.01)
(86) PCT CN2012/072816 de 22/03/2012
(87) WO 2012/126385 de 27/09/2012

(21) **BR 11 2013 024221-3** **1.1**
(30) 24/03/2011 CN PCT/CN2011/000496
(51) E01B 1/00 (2006.01), C08G 18/00 (2006.01)
(86) PCT EP2012/054972 de 21/03/2012
(87) WO 2012/126936 de 27/09/2012

(21) **BR 11 2013 024223-0** **1.1**
(30) 30/03/2011 JP 2011-074662; 30/03/2011 JP 2011-074663
(51) C07C 217/28 (2006.01), C07C 213/02 (2006.01), C07C 233/20 (2006.01), C08F 20/58 (2006.01), C08G 59/50 (2006.01)
(86) PCT JP2012/057506 de 23/03/2012
(87) WO 2012/133182 de 04/10/2012

(21) **BR 11 2013 024229-9** **1.1**
(30) 23/03/2011 GB 1104897.2
(51) A61K 39/385 (2006.01), A61K 38/16 (2006.01), A61K 39/00 (2006.01)
(86) PCT GB2012/050650 de 23/03/2012
(87) WO 2012/127248 de 27/09/2012

(21) **BR 11 2013 024231-0** **1.1**
(30) 28/03/2011 JP 2011-069185; 22/09/2011 JP 2011-207705
(51) H04L 9/06 (2006.01), G09C 1/00 (2006.01)
(86) PCT JP2012/053933 de 20/02/2012
(87) WO 2012/132623 de 04/10/2012

(21) **BR 11 2013 024233-7** **1.1**
(30) 24/03/2011 US 13/070996
(51) G01F 15/06 (2006.01), G08B 21/24 (2006.01)
(86) PCT US2012/025642 de 17/02/2012
(87) WO 2012/161766 de 29/11/2012

(21) **BR 11 2013 024236-1** **1.1**
(30) 21/03/2011 FI 20110103
(51) A61B 6/14 (2006.01), F16M 11/04 (2006.01), A61B 6/00 (2006.01)
(86) PCT FI2012/050280 de 21/03/2012
(87) WO 2012/127112 de 27/09/2012

(21) **BR 11 2013 024238-8** **1.1**
(30) 22/03/2011 ES P201130411

(51) B65G 9/00 (2006.01), B61B 3/00 (2006.01), E01B 25/26 (2006.01)
(86) PCT EP2012/054085 de 09/03/2012
(87) WO 2012/126746 de 27/09/2012

(21) **BR 11 2013 024239-6** **1.1**
(30) 21/03/2011 FI 20110105
(51) A61B 6/14 (2006.01), A61B 6/00 (2006.01), A61B 6/06 (2006.01), G01B 21/22 (2006.01), G01B 7/30 (2006.01), G01C 19/00 (2013.01), G01P 15/13 (2006.01)
(86) PCT FI2012/050286 de 21/03/2012
(87) WO 2012/127115 de 27/09/2012

(21) **BR 11 2013 024241-8** **1.1**
(30) 21/03/2011 IT BO2011A000138
(51) B29C 45/14 (2006.01), B29D 12/02 (2006.01), G02C 5/00 (2006.01), B29C 51/00 (2006.01), B29C 45/16 (2006.01)
(86) PCT IB2012/051213 de 14/03/2012
(87) WO 2012/127367 de 27/09/2012

(21) **BR 11 2013 024242-6** **1.1**
(30) 21/03/2011 FI 20110102
(51) A61B 6/14 (2006.01), F16M 11/04 (2006.01), A61B 6/00 (2006.01)
(86) PCT FI2012/050287 de 21/03/2012
(87) WO 2012/127116 de 27/09/2012

(21) **BR 11 2013 024251-5** **1.1**
(30) 22/03/2011 SE 1100208-6; 28/03/2011 US 61/468474; 18/08/2011 SE 1100596-4
(51) F01K 25/06 (2006.01), F01K 25/10 (2006.01), F25B 15/02 (2006.01), F25B 30/06 (2006.01)
(86) PCT SE2012/050319 de 22/03/2012
(87) WO 2012/128715 de 27/09/2012

(21) **BR 11 2013 024253-1** **1.1**
(30) 21/03/2011 IT BO2011A000137
(51) B60R 19/34 (2006.01), F16F 7/12 (2006.01)
(86) PCT IB2012/051332 de 20/03/2012
(87) WO 2012/127417 de 27/09/2012

(21) **BR 11 2013 024255-8** **1.1**
(30) 21/03/2011 FR 1152310
(51) F01D 21/00 (2006.01)
(86) PCT FR2012/050463 de 06/03/2012
(87) WO 2012/127146 de 27/09/2012

(21) **BR 11 2013 024257-4** **1.1**
(51) C01B 25/22 (2006.01)
(86) PCT US2011/029319 de 22/03/2011
(87) WO 2012/128755 de 27/09/2012

(21) **BR 11 2013 024258-2** **1.1**
(30) 22/03/2011 ES P201100328/8
(51) B60L 5/38 (2006.01), B60M 1/36 (2006.01), B61L 3/12 (2006.01), B61L 25/02 (2006.01)
(86) PCT ES2012/000064 de 20/03/2012
(87) WO 2012/127077 de 27/09/2012

(21) **BR 11 2013 024262-0** **1.1**
(30) 21/03/2011 FI 20110104
(51) A61B 6/14 (2006.01)
(86) PCT FI2012/050288 de 21/03/2012
(87) WO 2012/127117 de 27/09/2012

(21) **BR 11 2013 024263-9** **1.1**
(30) 21/03/2011 US 61/454.726
(51) A23L 1/105 (2006.01), A23L 2/52 (2006.01)
(86) PCT US2012/026110 de 22/02/2012
(87) WO 2012/128881 de 27/09/2012

(21) **BR 11 2013 024273-6** **1.1**
(51) B24B 11/04 (2006.01)
(86) PCT US2011/030844 de 31/03/2011
(87) WO 2012/134489 de 04/10/2012

(21) **BR 11 2013 024274-4** **1.1**
(30) 21/03/2011 US 13/052,476
(51) G05D 16/06 (2006.01)
(86) PCT US2012/028981 de 14/03/2012
(87) WO 2012/129015 de 27/09/2012

(21) **BR 11 2013 024275-2** **1.1**
(30) 21/03/2011 US 13/052,535
(51) F16K 17/06 (2006.01), F16K 17/08 (2006.01)
(86) PCT US2012/026102 de 22/02/2012
(87) WO 2012/161780 de 29/11/2012

(21) **BR 11 2013 024276-0** **1.1**
(30) 24/03/2011 JP 2011-065836
(51) A61F 2/16 (2006.01)
(86) PCT JP2012/002054 de 23/03/2012
(87) WO 2012/127881 de 27/09/2012

(21) **BR 11 2013 024277-9** **1.1**
(30) 23/03/2011 US 61/466,676
(51) G06F 17/00 (2006.01)
(86) PCT US2012/029781 de 20/03/2012
(87) WO 2012/129216 de 27/09/2012

(21) **BR 11 2013 024278-7** **1.1**
(30) 21/03/2011 US 13/052,431
(51) G01N 21/88 (2006.01)
(86) PCT US2012/027673 de 05/03/2012
(87) WO 2012/128920 de 27/09/2012

(21) **BR 11 2013 024279-5** **1.1**
(30) 16/05/2011 IT PN2011A00034
(51) B65B 43/26 (2006.01)
(86) PCT EP2012/058951 de 14/05/2012
(87) WO 2012/156375 de 22/11/2012

(21) **BR 11 2013 024280-9** **1.1**
(30) 31/03/2011 EP 11160561.4; 13/04/2011 US 61/474,855
(51) C09D 183/12 (2006.01), C09D 5/16 (2006.01)
(86) PCT EP2012/055449 de 28/03/2012
(87) WO 2012/130861 de 04/10/2012

(21) **BR 11 2013 024281-7** **1.1**
(30) 30/09/2011 US 61/541,131
(51) G01B 21/22 (2006.01)
(86) PCT US2012/057013 de 25/09/2012
(87) WO 2013/048998 de 04/04/2013

(21) **BR 11 2013 024282-5** **1.1**
(30) 22/03/2011 US 61/466,206
(51) F16C 33/12 (2006.01), F16C 33/04 (2006.01)
(86) PCT US2012/030143 de 22/03/2012
(87) WO 2012/129415 de 27/09/2012

(21) **BR 11 2013 024283-3** **1.1**
(30) 22/03/2011 GB 1104764.4
(51) C22C 14/00 (2006.01), B22F 3/16 (2006.01), B23K 35/32 (2006.01), C22F 1/18 (2006.01)
(86) PCT IB2012/051346 de 21/03/2012
(87) WO 2012/127426 de 27/09/2012

(21) **BR 11 2013 024288-4** **1.1**
(30) 22/03/2011 US 61/466,363; 22/03/2011 US 61/466,433; 26/09/2011 US 61/539,162; 26/09/2011 US 61/539,378
(51) C12P 1/00 (2006.01)
(86) PCT US2012/030209 de 22/03/2012
(87) WO 2012/129450 de 27/09/2012

(21) **BR 11 2013 024293-0** **1.1**
(30) 31/03/2011 US 61/470,060
(51) B24D 3/24 (2006.01), C09K 3/14 (2006.01), C09C 1/68 (2006.01), B24D 3/20 (2006.01)
(86) PCT US2012/031703 de 30/03/2012
(87) WO 2012/135770 de 04/10/2012

(21) **BR 11 2013 024300-7** **1.1**
(30) 24/03/2011 EP 11159595.5
(51) D06F 33/02 (2006.01), D06F 35/00 (2006.01)
(86) PCT EP2012/055225 de 23/03/2012
(87) WO 2012/127039 de 27/09/2012

(21) **BR 11 2013 024301-5** **1.1**
(30) 22/03/2011 IT RM2011A000134
(51) A61K 38/08 (2006.01), A61K 38/10 (2006.01), A61K 39/395 (2006.01), A61P 17/00 (2006.01)
(86) PCT IB2012/051141 de 12/03/2012
(87) WO 2012/127352 de 27/09/2012

(21) **BR 11 2013 024304-0** **1.1**
(30) 23/03/2011 DE 10 2011 005 999.7; 20/05/2011 DE 10 2011 076 180.2
(51) F16B 13/06 (2006.01), B21H 3/02 (2006.01)
(86) PCT EP2012/053320 de 28/02/2012
(87) WO 2012/126700 de 27/09/2012

(21) **BR 11 2013 024306-6** **1.1**
(30) 23/03/2011 US 13/069,907
(51) E04H 15/40 (2006.01)
(86) PCT US2012/030437 de 23/03/2012
(87) WO 2012/129530 de 27/09/2012

(21) **BR 11 2013 024312-0** **1.1**
(30) 24/03/2011 EP 11159566.6
(51) C07D 207/09 (2006.01), C07D 211/26 (2006.01), C07D 265/30 (2006.01), C07D 401/12 (2006.01), C07D 403/12 (2006.01), C07D 413/12 (2006.01), C07D 413/14 (2006.01), C07D 417/12 (2006.01)
(86) PCT EP2012/054939 de 21/03/2012
(87) WO 2012/126922 de 27/09/2012

(21) **BR 11 2013 024314-7** **1.1**
(30) 31/03/2011 EP 11 160646.3
(51) C07D 401/12 (2006.01), C07D 413/12 (2006.01), C07D 417/12 (2006.01)
(86) PCT EP2012/055578 de 29/03/2012
(87) WO 2012/130917 de 04/10/2012

(21) **BR 11 2013 024316-3** **1.1**
(30) 23/03/2011 US 61/466,892
(51) G01N 33/569 (2006.01)
(86) PCT IL2012/050101 de 22/03/2012
(87) WO 2012/127473 de 27/09/2012

(21) **BR 11 2013 024320-1** **1.1**
(30) 23/03/2011 SE 1100215-1
(51) A61F 5/56 (2006.01), A61F 13/02 (2006.01)
(86) PCT SE2012/050309 de 21/03/2012
(87) WO 2012/128710 de 27/09/2012

(21) **BR 11 2013 024321-0** **1.1**
(51) F01N 3/20 (2006.01), B01D 53/94 (2006.01)
(86) PCT SE2011/000052 de 21/03/2011
(87) WO 2012/128673 de 27/09/2012

(21) **BR 11 2013 024322-8** **1.1**
(30) 22/03/2011 IN 838/MUM/2011
(51) A61K 31/70 (2006.01), A61K 35/00 (2006.01)
(86) PCT IN2011/000323 de 09/05/2011
(87) WO 2012/127485 de 27/09/2012

(21) **BR 11 2013 024326-0** **1.1**
(30) 24/03/2011 FR 1152435
(51) F16L 33/01 (2006.01), F16L 33/34 (2006.01), F16L 33/207 (2006.01)
(86) PCT EP2012/055118 de 22/03/2012
(87) WO 2012/126999 de 27/09/2012

(21) **BR 11 2013 024331-7** **1.1**
(30) 23/03/2011 US 61/466,754; 11/10/2011 US 13/270,743
(51) E06B 9/17 (2006.01)
(86) PCT US2012/024271 de 08/02/2012
(87) WO 2012/128853 de 27/09/2012

(21) **BR 11 2013 024332-5** **1.1**
(30) 23/03/2011 US 61/466,922; 13/09/2011 US 61/534,356; 18/10/2011 US 13/275,403
(51) E06B 9/56 (2006.01)
(86) PCT US2012/024283 de 08/02/2012
(87) WO 2012/128855 de 27/09/2012

(21) **BR 11 2013 024333-3** **1.1**
(30) 22/03/2011 IT BO2011A000140
(51) B65D 85/10 (2006.01)
(86) PCT IB2012/051382 de 22/03/2012
(87) WO 2012/127446 de 27/09/2012

(21) **BR 11 2013 024334-1** **1.1**
(30) 24/03/2011 US 61/467,275; 24/03/2011 US 61/467,276; 24/03/2011 US 61/467,273; 24/03/2011 US 61/467,279; 24/03/2011 US 61/467,292; 21/07/2011 US 61/510,159; 25/10/2011 US 13/281,108
(51) C08F 210/14 (2006.01), C10M 129/72 (2006.01), C10M 133/16 (2006.01), C10M 159/20 (2006.01), C08F 20/14 (2006.01), C08F 20/68 (2006.01), C11C 3/00 (2006.01), C10L 1/188 (2006.01), C10L 1/19 (2006.01), C10L 1/224 (2006.01)
(86) PCT US2012/030316 de 23/03/2012
(87) WO 2012/129490 de 27/09/2012

(21) **BR 11 2013 024335-0** **1.1**
(30) 22/03/2011 US 61/466,350
(51) A01H 1/04 (2006.01), A01H 1/00 (2006.01)
(86) PCT US2012/029739 de 20/03/2012
(87) WO 2012/129199 de 27/09/2012

(21) **BR 11 2013 024336-8** **1.1**
(30) 21/04/2011 US 13/091,844
(51) C08F 220/06 (2006.01), A61L 15/60 (2006.01), C08J 3/24 (2006.01)
(86) PCT EP2012/055472 de 28/03/2012
(87) WO 2012/143215 de 26/10/2012

(21) **BR 11 2013 024337-6** **1.1**
(30) 23/03/2011 US 61/466,602; 21/06/2011 US 61/499,443
(51) C12N 15/82 (2006.01), A01H 1/06 (2006.01), A01H 5/10 (2006.01), C12N 15/55 (2006.01)
(86) PCT US2012/030061 de 22/03/2012
(87) WO 2012/129373 de 27/09/2012

(21) **BR 11 2013 024338-4** **1.1**

(51) B65D 81/03 (2006.01), B65D 77/04 (2006.01), B65D 33/06 (2006.01), B65D 81/05 (2006.01), B65D 85/86 (2006.01)
(86) PCT US2011/029684 de 23/03/2011
(87) WO 2012/128766 de 27/09/2012

(21) **BR 11 2013 024340-6** **1.1**
(30) 23/03/2011 US 61/466,807
(51) A01H 1/02 (2006.01), A01H 1/00 (2006.01)
(86) PCT US2012/029743 de 20/03/2012
(87) WO 2012/129200 de 27/09/2012

(21) **BR 11 2013 024341-4** **1.1**
(30) 12/04/2011 US 61/474,657; 04/05/2011 US 13/100,942
(51) B01J 8/04 (2006.01)
(86) PCT US2011/064365 de 12/12/2011
(87) WO 2012/141750 de 18/10/2012

(21) **BR 11 2013 024342-2** **1.1**
(30) 25/03/2011 NL 2006468; 30/03/2011 NL 2006494
(51) H04R 29/00 (2006.01), H04R 27/00 (2006.01), H04R 3/00 (2006.01), G08B 1/08 (2006.01), G08B 3/10 (2006.01), G08B 25/01 (2006.01), G08B 29/06 (2006.01), H04L 12/28 (2006.01), G06F 1/16 (2006.01), G08B 25/00 (2006.01)
(86) PCT NL12/050189 de 26/03/2012
(87) WO 2012/134274 de 04/10/2012

(21) **BR 11 2013 024344-9** **1.1**
(30) 24/03/2011 JP 2011-066583
(51) B01J 23/58 (2006.01), B01D 53/94 (2006.01), B01J 29/74 (2006.01)
(86) PCT JP2012/057233 de 21/03/2012
(87) WO 2012/128297 de 27/09/2012

(21) **BR 11 2013 024345-7** **1.1**
(30) 23/03/2011 EP 11159435.4
(51) B65G 39/02 (2006.01), B65G 39/09 (2006.01)
(86) PCT EP2012/053995 de 08/03/2012
(87) WO 2012/126737 de 27/09/2012

(21) **BR 11 2013 024346-5** **1.1**
(30) 23/03/2011 VN 1-2011-00772
(51) A01K 67/033 (2006.01), C12N 15/09 (2006.01), C12N 15/113 (2010.01), C12N 15/85 (2006.01)
(86) PCT VN2011/000011 de 29/12/2011
(87) WO 2012/129577 de 27/09/2012

(21) **BR 11 2013 024347-3** **1.1**
(30) 21/03/2011 US 61/454,611
(51) C08K 5/3492 (2006.01), C07D 251/34 (2006.01), C07D 251/38 (2006.01), C07D 251/54 (2006.01), C08L 57/08 (2006.01)
(86) PCT EP2012/055001 de 21/03/2012
(87) WO 2012/126948 de 27/09/2012

(21) **BR 11 2013 024350-3** **1.1**
(30) 29/03/2011 US 61/468,773
(51) C04B 35/622 (2006.01), C04B 35/64 (2006.01), C09K 8/60 (2006.01)
(86) PCT US2012/030539 de 26/03/2012
(87) WO 2012/135106 de 04/10/2012

(21) **BR 11 2013 024351-1** **1.1**
(30) 22/03/2011 PT 105578; 22/03/2011 PT 105579
(51) H01G 9/20 (2006.01), H01L 51/44 (2006.01)
(86) PCT IB2012/051376 de 22/03/2012
(87) WO 2012/127443 de 27/09/2012

(21) **BR 11 2013 024352-0** **1.1**
(30) 22/03/2011 US 13/069,309
(51) C02F 1/42 (2006.01)
(86) PCT US2012/030018 de 21/03/2012
(87) WO 2012/129351 de 27/09/2012

(21) **BR 11 2013 024353-8** **1.1**
(30) 25/03/2011 US 13/071,952
(51) C08K 5/12 (2006.01), C08L 67/02 (2006.01), C07C 69/82 (2006.01)
(86) PCT US2012/024554 de 09/02/2012
(87) WO 2012/134643 de 04/10/2012

(21) **BR 11 2013 024357-0** **1.1**
(30) 23/03/2011 US 61/466,508
(51) A61K 31/403 (2006.01)
(86) PCT US2012/029972 de 21/03/2012
(87) WO 2012/173677 de 20/12/2012

(21) **BR 11 2013 024358-9** **1.1**
(30) 25/03/2011 US 61/467,614
(51) A61B 17/17 (2006.01), A61B 17/72 (2006.01)
(86) PCT PH2012/000003 de 22/03/2012
(87) WO 2012/134308 de 04/10/2012

(21) **BR 11 2013 024359-7** **1.1**
(30) 24/03/2011 JP 2011-066739; 24/03/2012 JP 2011-068456
(51) B60C 9/00 (2006.01), B60C 9/18 (2006.01), B60C 9/20 (2006.01)
(86) PCT JP2012/057650 de 23/03/2012
(87) WO 2012/128372 de 27/09/2012

(21) **BR 11 2013 024360-0** **1.1**
(30) 13/05/2011 US 61/485,961; 10/05/2012 US 13/468,951
(51) E21B 49/08 (2006.01), E21B 43/34 (2006.01), E21B 47/12 (2006.01)
(86) PCT US2012/037531 de 11/05/2012
(87) WO 2012/158522 de 22/11/2012

(21) **BR 11 2013 024361-9** **1.1**
(30) 25/03/2011 EP 11159865.2
(51) C07D 403/06 (2006.01), C07D 413/06 (2006.01), C07D 417/06 (2006.01), A61K 31/403 (2006.01), A61K 31/4178 (2006.01), A61K 31/427 (2006.01), A61K 31/422 (2006.01), A61P 3/00 (2006.01), A61P 3/10 (2006.01), A61P 3/04 (2006.01), A61P 9/00 (2006.01), A61P 29/00 (2006.01), A61P 1/16 (2006.01)
(86) PCT EP2012/054959 de 21/03/2012
(87) WO 2012/130679 de 04/10/2012

(21) **BR 11 2013 024363-5** **1.1**
(30) 23/03/2011 US 13/069.674
(51) E21B 47/00 (2006.01), E21B 47/18 (2006.01), E21B 49/00 (2006.01)
(86) PCT US2012/030098 de 22/03/2012
(87) WO 2012/129389 de 27/09/2012

(21) **BR 11 2013 024365-1** **1.1**
(30) 24/03/2011 US 61/467.059
(51) C09J 7/02 (2006.01), C09J 123/00 (2006.01)
(86) PCT US2012/030313 de 23/03/2012
(87) WO 2012/129489 de 27/09/2012

(21) **BR 11 2013 024366-0** **1.1**
(30) 24/03/2011 US 61/466,985; 24/06/2011 US 61/501,041
(51) C12F 3/10 (2006.01)
(86) PCT US2012/030337 de 23/03/2012
(87) WO 2012/129500 de 27/09/2012

(21) **BR 11 2013 024367-8** **1.1**
(51) A01N 43/22 (2006.01), A01P 3/00 (2006.01)
(86) PCT CN2011/072160 de 25/03/2011
(87) WO 2012/129760 de 04/10/2012

(21) **BR 11 2013 024368-6** **1.1**
(30) 23/03/2011 EP 11159369.5; 24/03/2011 US 61/467,095
(51) A01P 3/00 (2006.01), A01N 37/36 (2006.01), A01N 37/46 (2006.01), A01N 43/40 (2006.01), A01N 43/50 (2006.01), A01N 43/653 (2006.01)
(86) PCT EP2012/054983 de 21/03/2012
(87) WO 2012/126938 de 27/09/2012

(21) **BR 11 2013 024369-4** **1.1**
(30) 12/04/2011 US 61/474,427; 10/05/2011 EP 11165495.0; 18/05/2011 US 61/487,387; 25/05/2011 US 61/490,053; 08/06/2011 EP 11169114.3
(51) B60K 15/03 (2006.01), B29C 49/20 (2006.01)
(86) PCT EP2012/056236 de 04/04/2012
(87) WO 2012/139962 de 18/10/2012

(21) **BR 11 2013 024370-8** **1.1**
(30) 30/03/2011 JP 2011-075959
(51) H04N 5/378 (2011.01), H03M 1/56 (2006.01)
(86) PCT JP2012/057527 de 23/03/2012
(87) WO 2012/133192 de 04/10/2012

(21) **BR 11 2013 024371-6** **1.1**
(30) 22/04/2011 FR 1153511
(51) G01R 33/04 (2006.01), G01C 17/28 (2006.01)
(86) PCT EP2012/057184 de 19/04/2012
(87) WO 2012/143456 de 26/10/2012

(21) **BR 11 2013 024372-4** **1.1**
(51) B02C 7/12 (2006.01)
(86) PCT CN2011/000487 de 23/03/2011
(87) WO 2012/126142 de 27/09/2012

(21) **BR 11 2013 024373-2** **1.1**
(30) 25/03/2011 US 61/467726
(51) C10M 145/14 (2006.01), C08F 20/18 (2006.01), C10M 149/04 (2006.01), C10N 20/04 (2006.01), C10N 30/02 (2006.01), C10N 30/08 (2006.01), C10N 70/00 (2006.01)
(86) PCT US2012/030415 de 23/03/2012
(87) WO 2012/135054 de 04/10/2012

(21) **BR 11 2013 024374-0** **1.1**
(30) 23/03/2011 GB 1104867.5
(51) F28D 20/00 (2006.01)
(86) PCT GB2011/051596 de 24/08/2011
(87) WO 2012/127179 de 27/09/2012

(21) **BR 11 2013 024375-9** **1.1**
(30) 24/03/2011 US 13/071,291
(51) H04W 76/06 (2009.01)
(86) PCT IB2012/051383 de 22/03/2012
(87) WO 2012/127447 de 27/09/2012

(21) **BR 11 2013 024377-5** **1.1**
(30) 31/03/2011 US 61/470,064
(51) B24D 3/20 (2006.01), C09K 3/14 (2006.01), C09C 1/68 (2006.01)
(86) PCT US2012/031673 de 30/03/2012
(87) WO 2012/135755 de 04/10/2012

(21) **BR 11 2013 024379-1** **1.1**
(30) 24/03/2011 DE 10 2011 015 046
(51) C09K 8/584 (2006.01), C07C 303/24 (2006.01), C07C 303/42 (2006.01), C11D 1/29 (2006.01), C07C 305/02 (2006.01)
(86) PCT EP2012/001275 de 23/03/2012
(87) WO 2012/126630 de 27/09/2012

(21) **BR 11 2013 024380-5** **1.1**
(51) F16C 19/38 (2006.01), F16C 19/40 (2006.01), F16C 33/58 (2006.01), F16C 43/06 (2006.01), F16C 33/78 (2006.01), F16C 33/51 (2006.01), F16J 15/32 (2006.01), F16C 33/66 (2006.01)
(86) PCT EP2011/054557 de 24/03/2011
(87) WO 2012/126529 de 27/09/2012

(21) **BR 11 2013 024381-3** **1.1**
(30) 25/03/2011 US 13/072051
(51) A01C 7/16 (2006.01)
(86) PCT US2012/030326 de 23/03/2012
(87) WO 2012/135015 de 04/10/2012

(21) **BR 11 2013 024384-8** **1.1**
(30) 23/03/2011 GB 1104867.5
(51) F28D 20/00 (2006.01), H02J 15/00 (2006.01)
(86) PCT GB2011/051595 de 24/08/2011
(87) WO 2012/127178 de 27/09/2012

(21) **BR 11 2013 024385-6** **1.1**
(30) 31/03/2011 US 13/076896
(51) G01D 21/02 (2006.01), H01F 27/12 (2006.01), G01N 33/26 (2006.01), G01N 27/00 (2006.01), G01L 19/00 (2006.01)
(86) PCT US2012/030330 de 23/03/2012
(87) WO 2012/135017 de 04/10/2012

(21) **BR 11 2013 024387-2** **1.1**
(30) 31/03/2011 US 13/077082
(51) G01D 21/02 (2006.01), H01F 27/12 (2006.01), G01N 33/26 (2006.01)
(86) PCT US2012/030348 de 23/03/2012
(87) WO 2012/135024 de 04/10/2012

(21) **BR 11 2013 024390-2** **1.1**
(30) 31/03/2011 JP 2011-081018
(51) G01V 3/10 (2006.01), H02J 17/00 (2006.01)
(86) PCT JP2012/055959 de 08/03/2012
(87) WO 2012/132818 de 04/10/2012

(21) **BR 11 2013 024392-9** **1.1**
(30) 31/03/2011 JP 2011-078874
(51) G10L 19/02 (2013.01), G10L 21/04 (2013.01)
(86) PCT JP2012/057530 de 23/03/2012
(87) WO 2012/133195 de 04/10/2012

(21) **BR 11 2013 024393-7** **1.1**
(30) 25/03/2011 US 13/072252
(51) A01C 7/04 (2006.01)
(86) PCT US2011/050373 de 02/09/2011
(87) WO 2012/134524 de 04/10/2012

(21) **BR 11 2013 024396-1** **1.1**
(30) 25/03/2011 US 13/072175
(51) A01C 5/00 (2006.01), A01C 7/18 (2006.01)
(86) PCT US2011/050357 de 02/09/2011

(87) WO 2012/134523 de 04/10/2012

(21) **BR 11 2013 024397-0 1.1**
(30) 25/03/2011 US 13/071972
(51) A01C 7/10 (2006.01)
(86) PCT US2012/030306 de 23/03/2012
(87) WO 2012/135006 de 04/10/2012

(21) **BR 11 2013 024400-3 1.1**
(30) 31/03/2011 JP 2011-081068
(51) B60N 2/48 (2006.01), A47C 7/38 (2006.01), B60N 2/30 (2006.01), B60N 2/36 (2006.01)
(86) PCT JP2012/058417 de 29/03/2012
(87) WO 2012/133676 de 04/10/2012

(21) **BR 11 2013 024403-8 1.1**
(30) 31/03/2011 JP 2011-081071; 31/03/2011 JP 2011-081072; 31/03/2011 JP 2011-081073
(51) B60N 2/36 (2006.01), A47C 7/38 (2006.01), B60N 2/30 (2006.01), B60N 2/48 (2006.01), B60N 2/68 (2006.01)
(86) PCT JP2012/058419 de 29/03/2012
(87) WO 2012/133678 de 04/10/2012

(21) **BR 11 2013 024405-4 1.1**
(30) 31/03/2011 US 13/076617
(51) G01D 21/02 (2006.01), H01F 27/12 (2006.01), G01N 33/26 (2006.01)
(86) PCT US2012/030321 de 23/03/2012
(87) WO 2012/135012 de 04/10/2012

(21) **BR 11 2013 024406-2 1.1**
(30) 31/03/2011 US 13/076667; 31/03/2011 US 13/076896; 25/05/2011 US 13/115636
(51) G01D 21/02 (2006.01), H01F 27/12 (2006.01), G01N 33/26 (2006.01)
(86) PCT US2012/030359 de 23/03/2012
(87) WO 2012/135030 de 04/10/2012

(21) **BR 11 2013 024408-9 1.1**
(30) 25/03/2011 US 13/071886
(51) A01C 7/16 (2006.01)
(86) PCT US2012/030281 de 23/03/2012
(87) WO 2012/134995 de 04/10/2012

(21) **BR 11 2013 024411-9 1.1**
(30) 31/03/2011 JP 2011-081016
(51) H01F 38/14 (2006.01), H02J 17/00 (2006.01)
(86) PCT JP2012/052142 de 31/01/2012
(87) WO 2012/132535 de 04/10/2012

(21) **BR 11 2013 024412-7 1.1**
(30) 31/03/2011 JP 2011-081017; 20/06/2011 JP 2011-136397; 01/03/2012 JP 2012-045657
(86) PCT JP2012/057423 de 23/03/2012
(87) WO 2012/133133 de 04/10/2012

(21) **BR 11 2013 024421-6 1.1**
(30) 21/03/2011 NL 2006438
(51) B63B 21/24 (2006.01), B63B 21/38 (2006.01)
(86) PCT NL2012/050107 de 23/02/2012
(87) WO 2012/128617 de 27/09/2012

(21) **BR 11 2013 024422-4 1.1**
(30) 21/03/2011 KR 10-2011-0025019
(51) G09G 5/10 (2006.01), H04W 88/02 (2009.01)
(86) PCT KR2012/001843 de 14/03/2012
(87) WO 2012/128498 de 27/09/2012

(21) **BR 11 2013 024423-2 1.1**
(30) 21/03/2011 US 61/465,649
(51) G01N 33/48 (2006.01), G01N 27/62 (2006.01), H01J 49/26 (2006.01), C12Q 1/68 (2006.01)
(86) PCT US2012/030003 de 21/03/2012
(87) WO 2012/129341 de 27/09/2012

(21) **BR 11 2013 024424-0 1.1**
(30) 21/03/2011 DE 10 2011 015 112.5
(51) A61M 5/00 (2006.01)
(86) PCT EP2012/001304 de 21/03/2012
(87) WO 2012/126636 de 27/09/2012

(21) **BR 11 2013 024425-9 1.1**
(30) 23/03/2011 JP 2011-064575; 23/03/2011 JP 2011-064576; 22/04/2011 JP 2011-096563; 26/05/2011 JP 2011-118354; 06/07/2011 JP 2011-150305
(51) C08L 15/00 (2006.01), C08F 8/00 (2006.01), C08F 230/08 (2006.01), C08F 236/04 (2006.01), C08K 3/36 (2006.01), C08K 5/548 (2006.01)
(86) PCT JP2012/057344 de 22/03/2012
(87) WO 2012/128320 de 27/09/2012

(21) **BR 11 2013 024426-7 1.1**
(30) 21/03/2011 KR 10-2011-0024763
(51) G06F 3/0481 (2013.01), G06F 3/0484 (2013.01), G06F 3/0488 (2013.01), G06F 3/14 (2006.01), H04W 88/02 (2009.01)
(86) PCT KR2012/000376 de 17/01/2012
(87) WO 2012/128457 de 27/09/2012

(21) **BR 11 2013 024427-5 1.1**
(30) 21/03/2011 KR 10-2011-0025008
(51) G06F 3/14 (2006.01), G06F 3/048 (2013.01), H04W 88/02 (2009.01)
(86) PCT KR2012/002017 de 21/03/2012
(87) WO 2012/128548 de 27/09/2012

(21) **BR 11 2013 024428-3 1.1**
(30) 29/03/2011 US 13/074,594
(51) E21B 33/13 (2006.01), E21B 43/00 (2006.01)
(86) PCT US2012/030859 de 28/03/2012
(87) WO 2012/135292 de 04/10/2012

(21) **BR 11 2013 024430-5 1.1**
(30) 01/04/2011 US 61/470,747; 11/10/2011 US 61/545,835
(51) A61K 9/16 (2006.01), A61K 31/137 (2006.01), A61P 37/06 (2006.01)
(86) PCT US2012/031340 de 30/03/2012
(87) WO 2012/135561 de 04/10/2012

(21) **BR 11 2013 024431-3 1.1**
(30) 29/03/2011 DE 10 2011 001 615.5; 29/03/2011 DE 20 2011 000 708.1
(51) B29C 33/20 (2006.01), B22D 17/26 (2006.01), B29C 49/56 (2006.01), B30B 1/32 (2006.01), F15B 11/032 (2006.01)
(86) PCT EP2012/055627 de 29/03/2012
(87) WO 2012/130934 de 04/10/2012

(21) **BR 11 2013 024453-4 1.1**
(30) 24/03/2011 US 61/467,256; 31/05/2011 US 61/491,717; 06/01/2012 US 61/583,881
(51) C07K 17/14 (2006.01)
(86) PCT US2012/030161 de 22/03/2012
(87) WO 2012/129423 de 27/09/2012

(21) **BR 11 2013 024454-2 1.1**
(30) 24/03/2011 US 61/467,256; 31/05/2011 US 61/491,717; 06/01/2012 US 61/583,881
(51) C40B 20/08 (2006.01), C07K 17/14 (2006.01)
(86) PCT US2012/030223 de 23/03/2012
(87) WO 2012/129457 de 27/09/2012

(21) **BR 11 2013 024458-5 1.1**
(30) 25/03/2011 US 61/467,799; 27/05/2011 US 61/490,846
(51) E21B 17/01 (2006.01)
(86) PCT GB2012/050672 de 26/03/2012
(87) WO 2012/131354 de 04/10/2012

(21) **BR 11 2013 024464-0 1.1**
(30) 01/04/2011 FR 1152804; 07/04/2011 US 61/472.665
(51) C07C 43/23 (2006.01), C07C 49/245 (2006.01), A61K 8/35 (2006.01), A61Q 5/00 (2006.01), A61K 8/34 (2006.01)
(86) PCT FR2012/050696 de 30/03/2012
(87) WO 2012/131274 de 04/10/2012

(21) **BR 11 2013 024465-8 1.1**
(30) 25/03/2011 FR 1152522
(51) G07D 7/12 (2006.01), G07D 7/00 (2006.01), G07D 7/20 (2006.01)
(86) PCT FR2012/050605 de 23/03/2012
(87) WO 2012/131239 de 04/10/2012

(21) **BR 11 2013 024471-2 1.1**
(30) 30/03/2011 FR 1100937; 16/06/2011 FR 1101840
(51) B64D 11/06 (2006.01)
(86) PCT EP2012/055345 de 26/03/2012
(87) WO 2012/130809 de 04/10/2012

(21) **BR 11 2013 024472-0 1.1**
(30) 29/03/2011 IT CO 2011 A 000013
(51) F01K 25/10 (2006.01), F01D 11/04 (2006.01)
(86) PCT EP2012/055631 de 29/03/2012
(87) WO 2012/130935 de 04/10/2012

(21) **BR 11 2013 024475-5 1.1**
(30) 25/03/2011 US 13/065,621
(51) A61M 39/22 (2006.01)
(86) PCT US2012/000164 de 26/03/2012
(87) WO 2012/134593 de 04/10/2012

(21) **BR 11 2013 024477-1 1.1**
(30) 25/03/2011 DE 10 2011 006 171.1
(51) F27B 9/24 (2006.01), F27B 9/30 (2006.01), F27D 7/02 (2006.01), F27D 99/00 (2010.01)
(86) PCT EP2012/055188 de 23/03/2012
(87) WO 2012/130750 de 04/10/2012

(21) **BR 11 2013 024481-0 1.1**
(30) 31/03/2011 KR 10-2011-0029796; 10/02/2012 KR 10-2012-0013558
(51) D01F 1/10 (2006.01), D01D 5/08 (2006.01)
(86) PCT KR2012/002323 de 29/03/2012
(87) WO 2012/134192 de 04/10/2012

(21) **BR 11 2013 024482-8 1.1**
(30) 25/03/2011 EP 11159836.3
(51) C08K 3/00 (2006.01), C08K 5/00 (2006.01), C08K 5/17 (2006.01), C08K 5/49 (2006.01), C09D 167/00 (2006.01)
(86) PCT EP2012/055100 de 22/03/2012
(87) WO 2012/130722 de 04/10/2012

(21) **BR 11 2013 024483-6 1.1**
(30) 13/05/2011 FR 1154179
(51) B65D 51/24 (2006.01), F21V 33/00 (2006.01), B05B 15/00 (2006.01)
(86) PCT FR2012/051029 de 10/05/2012
(87) WO 2012/156619 de 22/11/2012

(21) **BR 11 2013 024484-4 1.1**
(30) 24/03/2011 US 13/070,618
(51) B29C 70/44 (2006.01), B29C 70/54 (2006.01)
(86) PCT US2012/029067 de 14/03/2012
(87) WO 2012/129028 de 27/09/2012

(21) **BR 11 2013 024485-2 1.1**
(30) 24/03/2011 US 61/467,001
(51) C05B 1/00 (2006.01), C05D 9/02 (2006.01), C05F 7/00 (2006.01)
(86) PCT US2012/030311 de 23/03/2012
(87) WO 2012/129487 de 27/09/2012

(21) **BR 11 2013 024486-0 1.1**
(30) 24/03/2011 US 61/467,213; 20/03/2012 US 13/424,495
(51) B65D 21/032 (2006.01), B65D 21/02 (2006.01)
(86) PCT US2012/029918 de 21/03/2012
(87) WO 2012/129287 de 27/09/2012

(21) **BR 11 2013 024487-9 1.1**
(30) 24/03/2011 US 61/466,959
(51) A61M 5/172 (2006.01)
(86) PCT SG2012/000090 de 19/03/2012
(87) WO 2012/128718 de 27/09/2012

(21) **BR 11 2013 024489-5 1.1**
(30) 25/03/2011 GB 1104997.0
(51) A62B 35/04 (2006.01), A62B 35/00 (2006.01)
(86) PCT EP2012/054284 de 12/03/2012
(87) WO 2012/130597 de 04/10/2012

(21) **BR 11 2013 024490-9 1.1**
(30) 30/03/2011 JP 2011-074245
(51) C10G 2/00 (2006.01)
(86) PCT JP2012/056749 de 15/03/2012
(87) WO 2012/132941 de 04/10/2012

(21) **BR 11 2013 024492-5 1.1**
(30) 29/03/2011 US 13/074,789
(51) G01N 21/90 (2006.01), B07C 5/12 (2006.01)
(86) PCT US2012/031217 de 29/03/2012
(87) WO 2012/135503 de 04/10/2012

(21) **BR 11 2013 024494-1 1.1**
(30) 29/03/2011 EP 11 160153.0
(51) G07C 9/00 (2006.01)
(86) PCT EP2012/055115 de 22/03/2012
(87) WO 2012/130727 de 04/10/2012

(21) **BR 11 2013 024496-8 1.1**
(30) 24/03/2011 PT 105583
(51) B01L 3/00 (2006.01)
(86) PCT IB2012/051411 de 23/03/2012
(87) WO 2012/131556 de 04/10/2012

(21) **BR 11 2013 024497-6 1.1**
(30) 30/03/2011 KR 10-2011-0028559
(51) C07D 413/14 (2006.01), A61K 31/53 (2006.01), A61P 31/04 (2006.01)
(86) PCT KR2012/002314 de 29/03/2012
(87) WO 2012/134188 de 04/10/2012

(21) **BR 11 2013 024500-0 1.1**
(51) F02D 41/04 (2006.01), F02D 29/02 (2006.01), F02D 45/00 (2006.01)
(86) PCT JP2011/061020 de 13/05/2011
(87) WO 2012/157037 de 22/11/2012

(21) **BR 11 2013 024502-6** **1.1**
(30) 25/03/2011 US 61/467,524; 02/08/2011 US 61/514,140; 02/02/2012 US 61/594,012
(51) A61K 31/445 (2006.01)
(86) PCT US2012/030552 de 26/03/2012
(87) WO 2012/135113 de 04/10/2012

(21) **BR 11 2013 024505-0** **1.1**
(30) 06/04/2011 EP 11161283.4
(51) H01Q 1/12 (2006.01), H01Q 1/52 (2006.01), H01R 12/50 (2011.01)
(86) PCT EP2012/053245 de 27/02/2012
(87) WO 2012/136411 de 11/10/2012

(21) **BR 11 2013 024506-9** **1.1**
(30) 12/04/2011 EP 11162131.4; 12/04/2011 EP 11162134.8
(51) H05B 3/84 (2006.01)
(86) PCT EP2012/055436 de 27/03/2012
(87) WO 2012/139883 de 18/10/2012

(21) **BR 11 2013 024507-7** **1.1**
(30) 25/03/2011 IT MI 2011 A 000478
(51) H01M 2/04 (2006.01), H01M 2/12 (2006.01)
(86) PCT EP2012/050338 de 11/01/2012
(87) WO 2012/130482 de 04/10/2012

(21) **BR 11 2013 024508-5** **1.1**
(30) 15/04/2011 EP EP 11162567.9
(51) C09K 11/06 (2006.01), G02B 27/01 (2006.01), B32B 17/06 (2006.01)
(86) PCT EP2012/052338 de 10/02/2012
(87) WO 2012/139788 de 18/10/2012

(21) **BR 11 2013 024509-3** **1.1**
(30) 25/03/2011 IT MI2011A000479
(51) H01M 2/12 (2006.01)
(86) PCT EP2012/050344 de 11/01/2012
(87) WO 2012/130483 de 04/10/2012

(21) **BR 11 2013 024510-7** **1.1**
(30) 05/04/2011 FR 1152936
(51) G01R 31/02 (2006.01), G01R 27/14 (2006.01), G01R 31/28 (2006.01)
(86) PCT FR2012/050727 de 04/04/2012
(87) WO 2012/136931 de 11/10/2012

(21) **BR 11 2013 024512-3** **1.1**
(30) 04/04/2011 US 61/471,303; 03/04/2012 US 13/438,305
(51) H04W 24/10 (2009.01)
(86) PCT IB2012/051669 de 04/04/2012
(87) WO 2012/137153 de 11/10/2012

(21) **BR 11 2013 024513-1** **1.1**
(30) 31/03/2011 US 13/076,599
(51) H04W 48/16 (2009.01), H04W 88/06 (2009.01)
(86) PCT EP2012/055392 de 27/03/2012
(87) WO 2012/130830 de 04/10/2012

(21) **BR 11 2013 024525-5** **1.1**
(30) 01/04/2011 US 61/470,752
(51) A01N 33/02 (2006.01), A61K 31/135 (2006.01), C07D 211/06 (2006.01)
(86) PCT US2012/031507 de 30/03/2012
(87) WO 2012/135650 de 04/10/2012

(21) **BR 11 2013 024556-5** **1.1**
(30) 21/04/2011 JP 2011-094813
(51) C07F 5/02 (2006.01), C09K 3/00 (2006.01)
(86) PCT JP2012/059654 de 09/04/2012
(87) WO 2012/144363 de 26/10/2012

(21) **BR 11 2013 024558-1** **1.1**
(30) 11/04/2011 US 13/084,185
(51) A61F 5/48 (2006.01), A61F 6/08 (2006.01), A61F 6/12 (2006.01), A61F 2/00 (2006.01)
(86) PCT US2012/031965 de 03/04/2012
(87) WO 2012/141940 de 18/10/2012

(21) **BR 11 2013 024559-0** **1.1**
(30) 29/03/2011 JP 2011-072090
(51) C08J 5/18 (2006.01), B29C 47/88 (2006.01), B29C 47/92 (2006.01), C03C 27/12 (2006.01), B29K 29/00 (2006.01), B29L 7/00 (2006.01)
(86) PCT JP2012/058406 de 29/03/2012
(87) WO 2012/133668 de 04/10/2012

(21) **BR 11 2013 024560-3** **1.1**
(30) 11/04/2011 US 13/084,141
(51) A61F 2/00 (2006.01)
(86) PCT US2012/032099 de 04/04/2012
(87) WO 2012/141954 de 18/10/2012

(21) **BR 11 2013 024561-1** **1.1**
(30) 28/03/2011 JP 2011-070782
(51) H01F 29/04 (2006.01), H01F 29/02 (2006.01)
(86) PCT JP2012/058151 de 28/03/2012
(87) WO 2012/133535 de 04/10/2012

(21) **BR 11 2013 024562-0** **1.1**
(30) 30/03/2011 US 13/075,640
(51) C03C 25/24 (2006.01), C03C 25/26 (2006.01), C03C 25/40 (2006.01), C08J 5/08 (2006.01)
(86) PCT US2012/030024 de 22/03/2012
(87) WO 2012/134924 de 04/10/2012

(21) **BR 11 2013 024563-8** **1.1**
(30) 25/03/2011 US 61/467,760
(51) A61M 16/00 (2006.01)
(86) PCT US2012/029817 de 20/03/2012
(87) WO 2012/134887 de 04/10/2012

(21) **BR 11 2013 024564-6** **1.1**
(30) 31/03/2011 EP 11160650.5
(51) B65D 6/38 (2006.01), B21D 51/26 (2006.01), B65D 51/24 (2006.01)
(86) PCT EP2012/055690 de 29/03/2012
(87) WO 2012/130980 de 04/10/2012

(21) **BR 11 2013 024570-0** **1.1**
(30) 25/03/2011 US 61/467,814; 15/09/2011 US 13/234,066
(51) G06Q 40/00 (2006.01)
(86) PCT US2012/030617 de 26/03/2012
(87) WO 2012/135147 de 04/10/2012

(21) **BR 11 2013 024571-9** **1.1**
(30) 29/03/2011 JP 2011-072021
(51) C12P 19/14 (2006.01)
(86) PCT JP2012/058076 de 28/03/2012
(87) WO 2012/133495 de 04/10/2012

(21) **BR 11 2013 024572-7** **1.1**
(30) 01/04/2011 FR 1152794
(51) A61K 8/37 (2006.01), A61Q 19/00 (2006.01)
(86) PCT FR2012/050689 de 30/03/2012
(87) WO 2012/131272 de 04/10/2012

(21) **BR 11 2013 024573-5** **1.1**
(30) 29/03/2011 IN 0958/MUM/2011; 16/06/2011 EP 11170209.8
(51) A61K 8/35 (2006.01), A61K 8/37 (2006.01), A61K 8/40 (2006.01), A61K 8/86 (2006.01), A61Q 17/04 (2006.01), A61K 8/36 (2006.01)
(86) PCT EP2012/054342 de 13/03/2012
(87) WO 2012/130605 de 04/10/2012

(21) **BR 11 2013 024577-8** **1.1**
(30) 28/03/2011 IT PD2011A000094
(51) B07B 1/38 (2006.01), B07B 1/46 (2006.01)
(86) PCT IB2012/050660 de 14/02/2012
(87) WO 2012/131500 de 04/10/2012

(21) **BR 11 2013 024580-8** **1.1**
(30) 05/04/2011 JP 2011-083766
(51) A61F 2/16 (2006.01)
(86) PCT JP2012/059018 de 02/04/2012
(87) WO 2012/137748 de 11/10/2012

(21) **BR 11 2013 024582-4** **1.1**
(30) 25/03/2011 US 61/467,610
(51) A61M 35/00 (2006.01), B05C 17/00 (2006.01), B65D 83/00 (2006.01), A61H 7/00 (2006.01)
(86) PCT GB2012/050518 de 08/03/2012
(87) WO 2012/131320 de 04/10/2012

(21) **BR 11 2013 024583-2** **1.1**
(51) F16D 66/02 (2006.01)
(86) PCT EP2011/001519 de 25/03/2011
(87) WO 2012/130253 de 04/10/2012

(21) **BR 11 2013 024585-9** **1.1**
(30) 25/03/2011 US 61,467,824
(51) A61K 9/20 (2006.01), A61K 9/28 (2006.01), A61K 47/34 (2006.01), A61K 47/10 (2006.01), A61K 31/485 (2006.01)
(86) PCT IB2012/000595 de 22/03/2012
(87) WO 2012/131463 de 04/10/2012

(21) **BR 11 2013 024586-7** **1.1**
(30) 25/03/2011 US 61/467,418
(51) B01J 23/00 (2006.01), B01J 23/20 (2006.01), B01J 23/28 (2006.01), B01J 23/652 (2006.01), B01J 27/057 (2006.01), B01J 37/00 (2006.01), B01J 37/10 (2006.01), C07C 51/215 (2006.01), C07C 253/24 (2006.01), B01J 37/03 (2006.01)
(86) PCT US2012/029857 de 21/03/2012
(87) WO 2012/134898 de 04/10/2012

(21) **BR 11 2013 024587-5** **1.1**
(30) 25/03/2011 US 61/467,683
(51) C01G 53/06 (2006.01)
(86) PCT BR2012/000091 de 26/03/2012
(87) WO 2012/129628 de 04/10/2012

(21) **BR 11 2013 024588-3** **1.1**
(30) 27/04/2011 GB 1107070.3
(51) B01J 19/24 (2006.01), B01J 8/06 (2006.01), C07C 1/04 (2006.01), C10G 2/00 (2006.01)
(86) PCT GB2012/050256 de 06/02/2012
(87) WO 2012/146903 de 01/11/2012

(21) **BR 11 2013 024590-5** **1.1**
(30) 25/03/2011 CZ PV2011-163
(51) D04H 1/56 (2006.01), D04H 3/14 (2006.01), D04H 3/147 (2012.01), D04H 1/544 (2012.01)
(86) PCT EP2012/001274 de 23/03/2012
(87) WO 2012/130414 de 04/10/2012

(21) **BR 11 2013 024592-1** **1.1**
(30) 25/03/2011 JP 2011-068588; 22/04/2011 JP 2011-096555; 22/06/2011 JP 2011-138583; 22/06/2011 JP 2011-138588; 06/07/2011 JP 2011-150306
(51) C08L 15/00 (2006.01), B60C 1/00 (2006.01), C08C 19/22 (2006.01), C08C 19/25 (2006.01), C08F 230/08 (2006.01), C08F 236/04 (2006.01), C08K 3/36 (2006.01), C08K 5/17 (2006.01), C08K 5/20 (2006.01), C08K 5/548 (2006.01), C08L 7/00 (2006.01), C08L 9/00 (2006.01)
(86) PCT JP2012/057498 de 23/03/2012
(87) WO 2012/133177 de 04/10/2012

(21) **BR 11 2013 024594-8** **1.1**
(30) 30/03/2011 US 13/075,465
(51) C09K 8/03 (2006.01), C09K 8/54 (2006.01), C09K 8/28 (2006.01)
(86) PCT US2012/030140 de 22/03/2012
(87) WO 2012/134953 de 04/10/2012

(21) **BR 11 2013 024595-6** **1.1**
(30) 30/03/2011 US 61/469,329
(51) A61B 5/11 (2006.01), A61B 7/00 (2006.01)
(86) PCT IB2012/051474 de 28/03/2012
(87) WO 2012/131589 de 04/10/2012

(21) **BR 11 2013 024596-4** **1.1**
(30) 30/03/2011 EP 11160377.5
(51) F21V 23/04 (2006.01), F21V 23/06 (2006.01), F21V 25/04 (2006.01), F21K 99/00 (2010.01), H01R 33/94 (2006.01), H01R 33/96 (2006.01), F21Y 103/00 (2006.01)
(86) PCT IB2012/051367 de 22/03/2012
(87) WO 2012/131547 de 04/10/2012

(21) **BR 11 2013 024597-2** **1.1**
(30) 31/03/2011 EP 11160660.4
(51) H05B 33/08 (2006.01)
(86) PCT IB2012/051495 de 28/03/2012
(87) WO 2012/131602 de 04/10/2012

(21) **BR 11 2013 024598-0** **1.1**
(30) 28/03/2011 EP 11160015.1
(51) H05B 33/08 (2006.01)
(86) PCT IB2012/051477 de 28/03/2012
(87) WO 2012/131592 de 04/10/2012

(21) **BR 11 2013 024599-9** **1.1**
(30) 28/03/2011 US 61/468,164
(51) A61N 1/04 (2006.01)
(86) PCT IB2012/051331 de 20/03/2012
(87) WO 2012/131536 de 04/10/2012

(21) **BR 11 2013 024600-6** **1.1**
(30) 16/12/2011 US 61/576,434
(51) C09K 11/61 (2006.01)
(86) PCT IB2012/057032 de 06/12/2012
(87) WO 2013/088313 de 20/06/2013

(21) **BR 11 2013 024602-2** **1.1**
(30) 28/03/2011 US 61/468,163
(51) C07D 471/04 (2006.01), A61K 8/49 (2006.01), A23L 1/29 (2006.01), A61K 31/437 (2006.01), A61P

3/00 (2006.01), A61P 3/04 (2006.01), A61P 3/10 (2006.01)
(86) PCT EP2012/055570 de 28/03/2012
(87) WO 2012/130912 de 04/10/2012

(21) **BR 11 2013 024603-0** **1.1**
(30) 29/03/2011 KR 10-2011-0028390; 29/03/2011 KR 10-2011-0028389; 29/03/2011 KR 10-2011-0028391; 29/03/2011 KR 10-2011-0028398; 29/03/2011 KR 10-2011-0028397
(51) D06F 58/10 (2006.01), D06F 58/02 (2006.01), D06F 58/26 (2006.01), D06F 58/28 (2006.01)
(86) PCT KR2012/002226 de 27/03/2012
(87) WO 2012/134149 de 04/10/2012

(21) **BR 11 2013 024604-9** **1.1**
(30) 25/03/2011 EP 11159748.0
(51) A01N 43/90 (2006.01), A01N 43/653 (2006.01), A01N 37/38 (2006.01), A01N 43/52 (2006.01), A01N 43/58 (2006.01), A01N 55/04 (2006.01), A01N 43/40 (2006.01), A01N 43/50 (2006.01), A01N 43/56 (2006.01), A01N 43/82 (2006.01), A01P 3/00 (2006.01)
(86) PCT EP2012/054982 de 21/03/2012
(87) WO 2012/130686 de 04/10/2012

(21) **BR 11 2013 024606-5** **1.1**
(30) 25/03/2011 GB 1105050.7
(51) A61K 31/07 (2006.01), A61K 31/203 (2006.01), A61K 31/216 (2006.01), A61K 31/404 (2006.01), A61K 45/06 (2006.01), A61P 17/10 (2006.01)
(86) PCT EP2012/055032 de 21/03/2012
(87) WO 2012/130698 de 04/10/2012

(21) **BR 11 2013 024607-3** **1.1**
(30) 25/03/2011 US 61/467836
(51) A61B 3/10 (2006.01), A61B 3/107 (2006.01), A61B 3/14 (2006.01), A61B 3/135 (2006.01), A61F 9/008 (2006.01)
(86) PCT EP2012/055358 de 26/03/2012
(87) WO 2012/130818 de 04/10/2012

(21) **BR 11 2013 024608-1** **1.1**
(30) 30/03/2011 US 61/469,118
(51) C12N 15/82 (2006.01)
(86) PCT US2012/028949 de 13/03/2012
(87) WO 2012/134808 de 04/10/2012

(21) **BR 11 2013 024612-0** **1.1**
(30) 28/03/2011 US 13/073071
(51) G09B 19/00 (2006.01)
(86) PCT US2012/025862 de 21/02/2012
(87) WO 2012/134660 de 04/10/2012

(21) **BR 11 2013 024613-8** **1.1**
(30) 31/03/2011 US 61/470083
(51) G06T 7/00 (2006.01), G01N 25/72 (2006.01), H01L 31/20 (2006.01)
(86) PCT US2012/031182 de 29/03/2012
(87) WO 2012/154320 de 15/11/2012

(21) **BR 11 2013 024614-6** **1.1**
(30) 28/03/2011 DK PA 2011 70144
(51) B65G 33/14 (2006.01), B65G 65/46 (2006.01)
(86) PCT DK2012/050090 de 27/03/2012
(87) WO 2012/130242 de 04/10/2012

(21) **BR 11 2013 024615-4** **1.1**
(30) 17/06/2011 US 13/163336
(51) B01J 37/08 (2006.01), B01J 4/00 (2006.01), C01G 55/00 (2006.01)
(86) PCT US2012/041189 de 07/06/2012
(87) WO 2012/173847 de 20/12/2012

(21) **BR 11 2013 024619-7** **1.1**
(30) 28/04/2011 FR 1153635
(51) F01D 25/28 (2006.01), F01D 25/18 (2006.01), F01D 25/14 (2006.01), F01D 25/08 (2006.01)
(86) PCT FR2012/050821 de 13/04/2012
(87) WO 2012/146856 de 01/11/2012

(21) **BR 11 2013 024621-9** **1.1**
(30) 31/03/2011 FR 1152702
(51) B29B 17/04 (2006.01), B29B 17/02 (2006.01), B29L 22/02 (2006.01), B29K 283/00 (2006.01)
(86) PCT EP2012/055652 de 29/03/2012
(87) WO 2012/130949 de 04/10/2012

(21) **BR 11 2013 024624-3** **1.1**
(30) 28/03/2011 AT A 431/2011
(51) E01B 27/13 (2006.01)
(86) PCT EP2012/000888 de 01/03/2012
(87) WO 2012/130368 de 04/10/2012

(21) **BR 11 2013 024625-1** **1.1**
(30) 30/03/2011 US 61/469,548; 01/08/2011 US 13/136,458
(51) C02F 1/68 (2006.01)
(86) PCT US2011/051244 de 12/09/2011
(87) WO 2012/134527 de 04/10/2012

(21) **BR 11 2013 024627-8** **1.1**
(30) 30/03/2011 US 61/469,526; 01/08/2011 US 13/195,695
(51) E01H 1/08 (2006.01)
(86) PCT US2011/051229 de 12/09/2011
(87) WO 2012/134525 de 04/10/2012

(21) **BR 11 2013 024628-6** **1.1**
(30) 30/03/2011 US 61/469,537; 01/08/2011 US 13/136,474
(51) C02F 1/00 (2006.01)
(86) PCT US2011/051236 de 12/09/2011
(87) WO 2012/134526 de 04/10/2012

(21) **BR 11 2013 024630-8** **1.1**
(30) 25/03/2011 US 61/467,873
(51) C12N 15/63 (2006.01), C12N 1/13 (2006.01), C12N 1/21 (2006.01), C12N 1/15 (2006.01), C12N 1/11 (2006.01)
(86) PCT US2012/030602 de 26/03/2012
(87) WO 2012/135137 de 04/10/2012

(21) **BR 11 2013 024631-6** **1.1**
(30) 30/03/2011 US 13/076,304
(51) C09K 8/536 (2006.01), C09K 8/60 (2006.01), C09K 8/70 (2006.01), C09K 8/72 (2006.01)
(86) PCT US2011/039142 de 03/06/2011
(87) WO 2012/134506 de 04/10/2012

(21) **BR 11 2013 024633-2** **1.1**
(30) 25/03/2011 US 13/071,770
(51) B60K 17/00 (2006.01)
(86) PCT US2012/020526 de 06/01/2012
(87) WO 2012/134604 de 04/10/2012

(21) **BR 11 2013 024634-0** **1.1**
(51) B65D 75/36 (2006.01)
(86) PCT US2011/031670 de 08/04/2011
(87) WO 2012/138346 de 11/10/2012

(21) **BR 11 2013 024635-9** **1.1**
(30) 31/03/2011 US 61/470,025
(51) B64B 1/14 (2006.01)
(86) PCT US2012/030562 de 26/03/2012
(87) WO 2012/135117 de 04/10/2012

(21) **BR 11 2013 024636-7** **1.1**
(30) 30/03/2011 US 13/076,014
(51) E21B 47/11 (2012.01)
(86) PCT US2012/025844 de 21/02/2012
(87) WO 2012/134656 de 04/10/2012

(21) **BR 11 2013 024637-5** **1.1**
(30) 25/03/2011 US 61/467,343; 20/03/2012 US 13/424,855
(51) B23K 9/10 (2006.01), H04W 4/02 (2009.01)
(86) PCT US2012/029982 de 21/03/2012
(87) WO 2012/134919 de 04/10/2012

(21) **BR 11 2013 024638-3** **1.1**
(30) 25/03/2011 US 61/467,635
(51) A61B 17/04 (2006.01), A61B 17/08 (2006.01), A61B 17/11 (2006.01)
(86) PCT US12/030608 de 26/03/2012
(87) WO 2012/135141 de 04/10/2012

(21) **BR 11 2013 024639-1** **1.1**
(30) 25/03/2011 US 61/467,448
(51) H05H 1/34 (2006.01)
(86) PCT US2012/030431 de 23/03/2012
(87) WO 2012/135061 de 04/10/2012

(21) **BR 11 2013 024641-3** **1.1**
(30) 25/03/2011 US 61/467,465; 16/08/2011 US 13/210,767
(51) A61M 5/31 (2006.01), A61M 5/34 (2006.01), A61M 39/10 (2006.01)
(86) PCT US2011/048057 de 17/08/2011
(87) WO 2012/134513 de 04/10/2012

(21) **BR 11 2013 024642-1** **1.1**
(30) 25/03/2011 US 13/072,355
(51) B05C 11/10 (2006.01), B05C 5/02 (2006.01)
(86) PCT US2012/030486 de 24/03/2012
(87) WO 2012/135076 de 04/10/2012

(21) **BR 11 2013 024643-0** **1.1**
(30) 04/04/2011 JP 2011-082641
(51) B60R 25/02 (2013.01)
(86) PCT JP2012/002014 de 23/03/2012
(87) WO 2012/137435 de 11/10/2012

(21) **BR 11 2013 024645-6** **1.1**
(30) 30/03/2011 US 13/076,387
(51) H04L 12/26 (2006.01)
(86) PCT US2012/030858 de 28/03/2012
(87) WO 2012/135291 de 04/10/2012

(21) **BR 11 2013 024647-2** **1.1**
(30) 26/03/2011 US 61/467,989
(51) A61K 31/55 (2006.01), A61P 25/28 (2006.01)
(86) PCT US2012/030527 de 26/03/2012
(87) WO 2012/135097 de 04/10/2012

(21) **BR 11 2013 024648-0** **1.1**
(30) 25/03/2011 JP 2011-067535
(51) F01N 1/08 (2006.01), F01N 13/00 (2010.01), F01N 13/08 (2010.01), F01N 13/18 (2010.01), F02B 27/04 (2006.01)
(86) PCT JP2012/057255 de 14/03/2012
(87) WO 2012/133071 de 04/10/2012

(21) **BR 11 2013 024651-0** **1.1**
(30) 25/03/2011 EP 11 159881.9
(51) B01L 9/06 (2006.01), B67C 7/00 (2006.01), B07C 5/34 (2006.01)
(86) PCT EP2012/055338 de 26/03/2012
(87) WO 2012/130805 de 04/10/2012

(21) **BR 11 2013 024653-7** **1.1**
(30) 25/03/2011 US 13/072,329
(51) A61B 17/34 (2006.01)
(86) PCT US2012/029923 de 21/03/2012
(87) WO 2012/134912 de 04/10/2012

(21) **BR 11 2013 024654-5** **1.1**
(30) 25/03/2011 DE 102011006163.0
(51) C08G 18/79 (2006.01), C08G 18/48 (2006.01), C08J 5/24 (2006.01)
(86) PCT EP2012/054938 de 21/03/2012
(87) WO 2012/130672 de 04/10/2012

(21) **BR 11 2013 024655-3** **1.1**
(30) 25/03/2011 US 61/467,595
(51) A61K 9/22 (2006.01), A61K 9/16 (2006.01), A61K 9/20 (2006.01), A61K 47/48 (2006.01), A61K 47/30 (2006.01), A61K 31/7105 (2006.01), A61K 31/7088 (2006.01), A61K 38/00 (2006.01)
(86) PCT US2012/030314 de 23/03/2012
(87) WO 2012/135010 de 04/10/2012

(21) **BR 11 2013 024656-1** **1.1**
(30) 25/03/2011 JP 2011-068130
(51) B60N 2/36 (2006.01)
(86) PCT JP2012/057267 de 22/03/2012
(87) WO 2012/133078 de 04/10/2012

(21) **BR 11 2013 024657-0** **1.1**
(30) 25/03/2011 US 61/467,690
(51) A61K 45/06 (2006.01)
(86) PCT US2012/030523 de 26/03/2012
(87) WO 2012/135095 de 04/10/2012

(21) **BR 11 2013 024658-8** **1.1**
(30) 25/03/2011 EP 11159758.9
(51) A61M 5/24 (2006.01), A61M 5/315 (2006.01)
(86) PCT EP2012/055058 de 22/03/2012
(87) WO 2012/130705 de 04/10/2012

(21) **BR 11 2013 024659-6** **1.1**
(30) 25/03/2011 EP 11159750.6; 25/03/2011 US 61/467,631
(51) A01N 43/82 (2006.01)
(86) PCT EP2012/054978 de 21/03/2012
(87) WO 2012/130684 de 04/10/2012

(21) **BR 11 2013 024661-8** **1.1**
(30) 25/03/2011 US 61/467,419
(51) D21C 7/00 (2006.01)
(86) PCT US2012/028707 de 12/03/2012
(87) WO 2012/134791 de 04/10/2012

(21) **BR 11 2013 024662-6** **1.1**
(30) 25/03/2011 GB 11 05126.5
(51) A61F 5/445 (2006.01)
(86) PCT GB2012/050668 de 26/03/2012
(87) WO 2012/131351 de 04/10/2012

(21) **BR 11 2013 024663-4** **1.1**
(30) 25/03/2011 JP 2011-068052
(51) A61K 9/127 (2006.01), A61K 47/04 (2006.01), A61K 47/24 (2006.01), A61K 47/28 (2006.01), A61K 31/445 (2006.01)
(86) PCT JP2012/057376 de 22/03/2012

(87) WO 2012/133121 de 04/10/2012

(21) **BR 11 2013 024664-2** **1.1**
(30) 25/03/2011 GB 1105125.7; 25/03/2011 US 61/467,792; 25/03/2011 NO 2011-0461; 25/03/2011 NO 2011-0460
(51) E21B 15/00 (2006.01), E21B 15/02 (2006.01)
(86) PCT EP2012/055293 de 26/03/2012
(87) WO 2012/130787 de 04/10/2012

(21) **BR 11 2013 024683-9** **1.1**
(30) 29/03/2011 EP 11160101.9
(51) B02C 2/04 (2006.01)
(86) PCT EP2012/052400 de 13/02/2012
(87) WO 2012/130515 de 04/10/2012

(21) **BR 11 2013 024684-7** **1.1**
(51) B60S 5/00 (2006.01), G06F 21/31 (2013.01), G06F 21/57 (2013.01)
(86) PCT EP2011/001564 de 29/03/2011
(87) WO 2012/130257 de 04/10/2012

(21) **BR 11 2013 024686-3** **1.1**
(30) 28/03/2011 JP 2011-069161
(51) G01N 33/574 (2006.01), G01N 33/543 (2006.01), G01N 33/545 (2006.01)
(86) PCT JP2012/058056 de 28/03/2012
(87) WO 2012/133482 de 04/10/2012

(21) **BR 11 2013 024700-2** **1.1**
(30) 06/04/2011 US 13/080,908
(51) A61F 11/14 (2006.01), A61F 11/06 (2006.01)
(86) PCT IB2012/051031 de 05/03/2012
(87) WO 2012/137085 de 11/10/2012

(21) **BR 11 2013 024701-0** **1.1**
(30) 01/04/2011 FR 11 00983
(51) A61F 5/56 (2006.01)
(86) PCT FR2012/050523 de 13/03/2012
(87) WO 2012/131208 de 04/10/2012

(21) **BR 11 2013 024702-9** **1.1**
(30) 13/04/2011 US 13/085,570
(51) H02B 11/24 (2006.01)
(86) PCT IB2012/000742 de 13/04/2012
(87) WO 2012/140497 de 18/10/2012

(21) **BR 11 2013 024703-7** **1.1**
(30) 28/03/2011 JP 2011-070457
(51) C08L 21/00 (2006.01), B60C 1/00 (2006.01), C08K 3/04 (2006.01)
(86) PCT JP2012/001470 de 02/03/2012
(87) WO 2012/132235 de 04/10/2012

(21) **BR 11 2013 024704-5** **1.1**
(30) 15/07/2011 JP 2011-157094
(51) B60C 11/02 (2006.01), B60C 11/00 (2006.01)
(86) PCT JP2012/067675 de 11/07/2012
(87) WO 2013/011888 de 24/01/2013

(21) **BR 11 2013 024705-3** **1.1**
(30) 26/04/2011 US 13/094,559
(51) B31F 1/07 (2006.01), A61F 13/15 (2006.01)
(86) PCT US2012/034869 de 25/04/2012
(87) WO 2012/148949 de 01/11/2012

(21) **BR 11 2013 024706-1** **1.1**
(30) 30/03/2011 CN 201110078314.X
(51) C07K 1/06 (2006.01), C07K 14/575 (2006.01), A61K 38/22 (2006.01), A61K 47/48 (2006.01), A61P 3/10 (2006.01)
(86) PCT CN2012/071910 de 05/03/2012
(87) WO 2012/130015 de 04/10/2012

(21) **BR 11 2013 024707-0** **1.1**
(30) 06/12/2011 JP 2011-266585
(51) F24F 11/02 (2006.01), F24F 13/14 (2006.01), F24F 13/15 (2006.01), F24F 13/16 (2006.01)
(86) PCT JP2012/007426 de 20/11/2012
(87) WO 2013/084426 de 13/06/2013

(21) **BR 11 2013 024708-8** **1.1**
(30) 21/04/2011 US 61/447,620
(51) C07D 401/14 (2006.01), C07D 403/12 (2006.01), C07D 405/14 (2006.01), C07D 409/14 (2006.01), C07D 411/14 (2006.01), C07D 417/14 (2006.01)
(86) PCT EP2012/056875 de 16/04/2012
(87) WO 2012/143317 de 26/10/2012

(21) **BR 11 2013 024709-6** **1.1**
(30) 14/04/2011 DE 10 2011 017 048.0; 14/04/2011 US 61/475,405
(51) A61M 1/16 (2006.01), A61J 1/20 (2006.01)
(86) PCT EP2012/001578 de 12/04/2012
(87) WO 2012/139753 de 18/10/2012

(21) **BR 11 2013 024710-0** **1.1**
(30) 05/04/2011 FR 11 52938
(51) H02J 3/38 (2006.01), H02P 9/00 (2006.01), F03D 9/00 (2006.01), H02H 7/06 (2006.01)
(86) PCT EP2012/056364 de 05/04/2012
(87) WO 2012/136814 de 11/10/2012

(21) **BR 11 2013 024711-8** **1.1**
(30) 04/04/2011 JP 2011-082483
(51) H02P 6/18 (2006.01), H02P 6/08 (2006.01), H02P 6/12 (2006.01)
(86) PCT JP2012/001050 de 17/02/2012
(87) WO 2012/137399 de 11/10/2012

(21) **BR 11 2013 024712-6** **1.1**
(30) 29/03/2011 US 61/468,697
(51) A61F 5/32 (2006.01)
(86) PCT US2012/030714 de 27/03/2012
(87) WO 2012/154315 de 15/11/2012

(21) **BR 11 2013 024714-2** **1.1**
(30) 06/09/2011 JP 2011-193783
(51) C08G 63/16 (2006.01), C07C 31/20 (2006.01)
(86) PCT JP2012/071495 de 24/08/2012
(87) WO 2013/035559 de 14/03/2013

(21) **BR 11 2013 024715-0** **1.1**
(51) G08B 21/00 (2006.01), E21B 41/00 (2006.01), E21B 41/10 (2006.01)
(86) PCT US2011/031101 de 04/04/2011
(87) WO 2012/138321 de 11/10/2012

(21) **BR 11 2013 024716-9** **1.1**
(30) 30/03/2011 JP 2011-074936
(51) C12N 1/00 (2006.01), B01D 19/04 (2006.01)
(86) PCT JP2012/058071 de 28/03/2012
(87) WO 2012/133491 de 04/10/2012

(21) **BR 11 2013 024718-5** **1.1**
(51) E21B 21/08 (2006.01), E21B 47/00 (2006.01), E21B 47/06 (2006.01)
(86) PCT US2011/031767 de 08/04/2011
(87) WO 2012/138349 de 11/10/2012

(21) **BR 11 2013 024719-3** **1.1**
(30) 26/03/2011 SE SE 1100225-0
(51) B66C 13/08 (2006.01), E02F 3/36 (2006.01)
(86) PCT SE2012/000042 de 22/03/2012
(87) WO 2012/134370 de 04/10/2012

(21) **BR 11 2013 024722-3** **1.1**
(30) 29/03/2011 EP 11160151.4
(51) C07D 239/34 (2006.01), C07D 239/80 (2006.01), A61P 7/00 (2006.01), A61K 31/26 (2006.01)
(86) PCT EP12/055512 de 28/03/2012
(87) WO 2012/130882 de 04/10/2012

(21) **BR 11 2013 024724-0** **1.1**
(30) 30/03/2011 EP 11160370.0
(51) H05B 33/08 (2006.01)
(86) PCT IB2012/051446 de 27/03/2012
(87) WO 2012/131573 de 04/10/2012

(21) **BR 11 2013 024725-8** **1.1**
(30) 29/04/2011 US 61/480,405
(51) A01N 43/80 (2006.01), A01N 25/32 (2006.01), A01P 7/04 (2006.01)
(86) PCT US2012/033253 de 12/04/2012
(87) WO 2012/148689 de 01/11/2012

(21) **BR 11 2013 024726-6** **1.1**
(30) 30/03/2011 US 13/065,873
(51) H04W 72/04 (2009.01), H04W 8/18 (2009.01), H04L 29/08 (2006.01)
(86) PCT FI2012/050245 de 15/03/2012
(87) WO 2012/131153 de 04/10/2012

(21) **BR 11 2013 024727-4** **1.1**
(30) 28/03/2011 US 61/468,199
(51) B03C 3/45 (2006.01), A61L 9/16 (2006.01), B01D 49/00 (2006.01), B03C 3/16 (2006.01), B03C 3/47 (2006.01), C08J 5/04 (2006.01), C08K 7/06 (2006.01)
(86) PCT CA2012/000277 de 28/03/2012
(87) WO 2012/129656 de 04/10/2012

(21) **BR 11 2013 024729-0** **1.1**
(30) 30/03/2011 EP 11160372.6
(51) F21V 23/04 (2006.01), F21V 19/00 (2006.01), H01R 33/96 (2006.01), H01R 13/703 (2006.01), H05B 41/04 (2006.01), F21V 23/06 (2006.01), F21Y 103/00 (2006.01)
(86) PCT IB2012/051274 de 16/03/2012
(87) WO 2012/131522 de 04/10/2012

(21) **BR 11 2013 024730-4** **1.1**
(30) 01/04/2011 US 61/470,921
(51) A61K 31/4168 (2006.01), A61K 31/66 (2006.01), A61P 35/00 (2006.01)
(86) PCT US2012/031677 de 30/03/2012
(87) WO 2012/135757 de 04/10/2012

(21) **BR 11 2013 024731-2** **1.1**
(30) 31/03/2011 EP 1116066.1
(51) H05B 33/08 (2006.01)
(86) PCT IB2012/051312 de 19/03/2012
(87) WO 2012/131530 de 04/10/2012

(21) **BR 11 2013 024732-0** **1.1**
(30) 30/03/2011 US 13/075,413
(51) E02F 9/14 (2006.01), F16C 29/02 (2006.01)
(86) PCT US2012/030299 de 23/03/2012
(87) WO 2012/135002 de 04/10/2012

(21) **BR 11 2013 024733-9** **1.1**
(30) 28/03/2011 US 61/468,126
(51) G06T 5/50 (2006.01), G06T 11/00 (2006.01)
(86) PCT IB2012/051266 de 16/03/2012
(87) WO 2012/131520 de 04/10/2012

(21) **BR 11 2013 024734-7** **1.1**
(30) 30/03/2011 EP 11160378.3
(51) H04M 9/08 (2006.01), H04M 1/73 (2006.01), H04M 11/04 (2006.01)
(86) PCT IB2012/051442 de 27/03/2012
(87) WO 2012/131570 de 04/10/2012

(21) **BR 11 2013 024735-5** **1.1**
(30) 30/03/2011 PT 105597
(51) B65D 85/804 (2006.01), A47J 31/06 (2006.01), A47J 31/36 (2006.01)
(86) PCT PT2012/000010 de 30/03/2012
(87) WO 2012/134311 de 04/10/2012

(21) **BR 11 2013 024736-3** **1.1**
(30) 30/03/2011 PT 105598
(51) B65D 85/804 (2006.01), A47J 31/06 (2006.01)
(86) PCT PT2012/000011 de 30/03/2012
(87) WO 2012/134312 de 04/10/2012

(21) **BR 11 2013 024737-1** **1.1**
(30) 11/04/2011 DE 102011001962.6
(51) C02F 3/30 (2006.01), C02F 3/12 (2006.01), C02F 103/36 (2006.01), C02F 101/18 (2006.01), C02F 101/34 (2006.01)
(86) PCT EP2012/055986 de 02/04/2012
(87) WO 2012/139917 de 18/10/2012

(21) **BR 11 2013 024738-0** **1.1**
(30) 26/04/2011 FR 1153538
(51) A61K 8/81 (2006.01), A61Q 1/02 (2006.01)
(86) PCT FR2012/050687 de 30/03/2012
(87) WO 2012/172209 de 20/12/2012

(21) **BR 11 2013 024739-8** **1.1**
(30) 30/03/2011 PT 105599
(51) B65D 85/804 (2006.01)
(86) PCT PT2012/000012 de 30/03/2012
(87) WO 2012/134313 de 04/10/2012

(21) **BR 11 2013 024740-1** **1.1**
(30) 28/03/2011 EP 11159965.0
(51) C08G 18/12 (2006.01), C08G 18/40 (2006.01), C08G 18/44 (2006.01), C08G 18/48 (2006.01), C08G 64/34 (2006.01), C08G 65/26 (2006.01), C08G 18/66 (2006.01), C08G 101/00 (2006.01)
(86) PCT EP2012/055221 de 23/03/2012
(87) WO 2012/130760 de 04/10/2012

(21) **BR 11 2013 024741-0** **1.1**
(30) 21/12/2011 FR 1162168
(51) G01V 1/18 (2006.01), G01V 1/38 (2006.01)
(86) PCT EP2012/076210 de 19/12/2012
(87) WO 2013/092747 de 27/06/2013

(21) **BR 11 2013 024742-8** **1.1**
(30) 29/03/2011 DE 102011015435.3

(51) E04B 9/10 (2006.01), F16B 7/04 (2006.01)
(86) PCT EP12/055405 de 27/03/2012
(87) WO 2012/130840 de 04/10/2012

(21) **BR 11 2013 024743-6** **1.1**
(30) 28/03/2011 US 61/468,310; 27/03/2012 US 13/430,802
(51) A61B 17/17 (2006.01)
(86) PCT US2012/030644 de 27/03/2012
(87) WO 2012/135161 de 04/10/2012

(21) **BR 11 2013 024744-4** **1.1**
(30) 12/04/2011 FR 1153189
(51) C09D 11/02 (2006.01), C08J 5/18 (2006.01), C09D 11/10 (2006.01), B32B 17/10 (2006.01), B41M 1/12 (2006.01), B41M 1/30 (2006.01), C09D 129/14 (2006.01)
(86) PCT FR2012/050785 de 11/04/2012
(87) WO 2012/140362 de 18/10/2012

(21) **BR 11 2013 024745-2** **1.1**
(30) 18/05/2011 JP 2011-111744
(51) B32B 27/00 (2006.01), B05D 7/24 (2006.01), C09D 5/02 (2006.01), C09D 7/12 (2006.01), C09D 183/04 (2006.01), C09D 183/08 (2006.01), C09K 3/18 (2006.01)
(86) PCT JP2012/062388 de 15/05/2012
(87) WO 2012/157635 de 22/11/2012

(21) **BR 11 2013 024748-7** **1.1**
(30) 29/03/2011 KR 10-2011-0028387; 06/03/2012 KR 10-2012-0023032
(51) D06F 58/28 (2006.01), D06F 58/26 (2006.01), D06F 58/02 (2006.01)
(86) PCT KR2012/002221 de 27/03/2012
(87) WO 2012/134148 de 04/10/2012

(21) **BR 11 2013 024750-9** **1.1**
(30) 27/03/2011 US 61/468,041
(51) A01N 3/02 (2006.01), A01N 25/34 (2006.01), A01N 27/00 (2006.01), A23B 7/152 (2006.01), A23L 3/3445 (2006.01), C08F 2/46 (2006.01), C08J 7/04 (2006.01), C08K 5/01 (2006.01), C08K 5/101 (2006.01), C08K 5/16 (2006.01)
(86) PCT US2011/057017 de 20/10/2011
(87) WO 2012/134539 de 04/10/2012

(21) **BR 11 2013 024753-3** **1.1**
(30) 13/04/2011 US 13/066,362
(51) C11D 3/60 (2006.01), C11D 7/50 (2006.01)
(86) PCT US2012/033273 de 12/04/2012
(87) WO 2012/142252 de 18/10/2012

(21) **BR 11 2013 024756-8** **1.1**
(30) 23/05/2011 US PCT/US2011/037527
(51) A61M 15/00 (2006.01)
(86) PCT US2012/038969 de 22/05/2012
(87) WO 2012/162305 de 29/11/2012

(21) **BR 11 2013 024757-6** **1.1**
(30) 29/03/2011 US 13/074.179
(51) A23L 1/236 (2006.01)
(86) PCT US2011/033737 de 25/04/2011
(87) WO 2012/134502 de 04/10/2012

(21) **BR 11 2013 024759-2** **1.1**
(30) 30/03/2011 US 361/469184; 08/11/2011 US 13/291334
(51) G21C 15/18 (2006.01)
(86) PCT US2012/022308 de 24/01/2012
(87) WO 2012/134611 de 04/10/2012

(21) **BR 11 2013 024760-6** **1.1**
(30) 29/03/2011 US 61/468.733; 28/03/2012 US 13/432.243
(51) H01M 8/18 (2006.01), H01M 8/04 (2006.01), H01M 8/02 (2006.01)
(86) PCT US2012/031174 de 29/03/2012
(87) WO 2012/135473 de 04/10/2012

(21) **BR 11 2013 024761-4** **1.1**
(30) 05/03/2012 US 13/411,951
(51) F41B 7/04 (2006.01)
(86) PCT US12/031812 de 02/04/2012
(87) WO 2013/133853 de 12/09/2013

(21) **BR 11 2013 024762-2** **1.1**
(30) 01/04/2011 US 61/470694; 05/04/2011 NL 2006548
(51) F16L 1/20 (2006.01)
(86) PCT NL2012/050213 de 30/03/2012
(87) WO 2012/134294 de 04/10/2012

(21) **BR 11 2013 024763-0** **1.1**
(30) 15/04/2011 US 61/475.754
(51) H04N 21/266 (2011.01), H04N 21/418 (2011.01), H04N 21/4623 (2011.01), H04N 21/45 (2011.01), H04N 21/8358 (2011.01)
(86) PCT EP2012/055938 de 02/04/2012
(87) WO 2012/139913 de 18/10/2012

(21) **BR 11 2013 024764-9** **1.1**
(30) 05/05/2011 US 61/482,900
(51) G01N 33/574 (2006.01), G01N 27/26 (2006.01), G01N 27/72 (2006.01)
(86) PCT US12/036551 de 04/05/2012
(87) WO 2012/151501 de 08/11/2012

(21) **BR 11 2013 024765-7** **1.1**
(30) 29/03/2011 US 61/469,009
(51) F01C 1/22 (2006.01), F01C 19/00 (2006.01)
(86) PCT US12/031324 de 29/03/2012
(87) WO 2012/135556 de 04/10/2012

(21) **BR 11 2013 024767-3** **1.1**
(30) 29/03/2011 US 61/468791; 26/03/2012 US 13/429493
(51) H04L 12/40 (2006.01), H04L 12/46 (2006.01), H04L 12/28 (2006.01)
(86) PCT US2012/030656 de 27/03/2012
(87) WO 2012/135169 de 04/10/2012

(21) **BR 11 2013 024769-0** **1.1**
(30) 11/05/2011 EP 11165763.1
(51) G01C 15/00 (2006.01)
(86) PCT EP12/058655 de 10/05/2012
(87) WO 2012/152873 de 15/11/2012

(21) **BR 11 2013 024770-3** **1.1**
(30) 30/03/2011 JP 2011-074247
(51) B01J 8/00 (2006.01), B01J 8/22 (2006.01), B01J 19/00 (2006.01), C07C 1/04 (2006.01), C07C 9/00 (2006.01)
(86) PCT JP2012/056753 de 15/03/2012
(87) WO 2012/132942 de 04/10/2012

(21) **BR 11 2013 024771-1** **1.1**
(30) 29/03/2011 DE 10 2011 006 339.0
(51) F21S 2/00 (2006.01), F21V 29/00 (2006.01), F21Y 101/02 (2006.01)
(86) PCT EP12/055401 de 27/03/2012
(87) WO 2012/130838 de 04/10/2012

(21) **BR 11 2013 024772-0** **1.1**
(30) 29/03/2011 DE 10 2011 006 313.7
(51) C08G 18/71 (2006.01), C08G 65/22 (2006.01), C08G 65/333 (2006.01), C08G 65/336 (2006.01), C09J 171/02 (2006.01)
(86) PCT EP2012/054942 de 21/03/2012
(87) WO 2012/130673 de 04/10/2012

(21) **BR 11 2013 024773-8** **1.1**
(30) 30/03/2011 JP 2011-076649
(51) C10G 2/00 (2006.01)
(86) PCT JP2012/056399 de 13/03/2012
(87) WO 2012/132876 de 04/10/2012

(21) **BR 11 2013 024775-4** **1.1**
(30) 31/03/2011 JP 2011-078603
(51) C08F 2/32 (2006.01), A61F 13/49 (2006.01), A61F 13/53 (2006.01), A61L 15/60 (2006.01), C08F 20/06 (2006.01), C08F 20/56 (2006.01)
(86) PCT JP2012/056554 de 14/03/2012
(87) WO 2012/132902 de 04/10/2012

(21) **BR 11 2013 024778-9** **1.1**
(30) 31/03/2011 US 61/470,313
(51) E21B 21/10 (2006.01)
(86) PCT NO2012/050052 de 27/03/2012
(87) WO 2012/134302 de 04/10/2012

(21) **BR 11 2013 024780-0** **1.1**
(30) 02/04/2011 CN 201110084205.9
(51) H04W 48/08 (2009.01), H04L 1/18 (2006.01)
(86) PCT IB2012/000905 de 30/03/2012
(87) WO 2012/137079 de 11/10/2012

(21) **BR 11 2013 024782-7** **1.1**
(30) 11/05/2011 AT A671/2011
(51) A21B 3/07 (2006.01), A21B 5/02 (2006.01), A21B 3/18 (2006.01)
(86) PCT EP2012/058212 de 04/05/2012
(87) WO 2012/152678 de 15/11/2012

(21) **BR 11 2013 024783-5** **1.1**
(30) 31/03/2011 US 61/470,340; 30/09/2011 US 13/249,975
(51) A61M 37/00 (2006.01), A61M 5/168 (2006.01), A61M 5/142 (2006.01), G06F 19/00 (2011.01)
(86) PCT US2012/028399 de 09/03/2012
(87) WO 2012/134766 de 04/10/2012

(21) **BR 11 2013 024787-8** **1.1**
(30) 31/03/2011 EP 11305381.3
(51) G02C 7/02 (2006.01)
(86) PCT EP2012/055146 de 22/03/2012
(87) WO 2012/130736 de 04/10/2012

(21) **BR 11 2013 024788-6** **1.1**
(30) 17/04/2011 IL 212420
(51) A61J 1/20 (2006.01)
(86) PCT IL2012/000164 de 17/04/2012
(87) WO 2012/143921 de 26/10/2012

(21) **BR 11 2013 024790-8** **1.1**
(30) 01/04/2011 EP 11160914.5
(51) A47J 31/22 (2006.01), A47J 31/36 (2006.01), B65D 85/804 (2006.01)
(86) PCT EP2012/055607 de 29/03/2012
(87) WO 2012/130926 de 04/10/2012

(21) **BR 11 2013 024791-6** **1.1**
(30) 15/04/2011 EP 11382114.4; 16/06/2011 US 61/497,771
(51) A61K 31/439 (2006.01), A61P 11/00 (2006.01), A61P 43/00 (2006.01)
(86) PCT EP2012/056575 de 11/04/2012
(87) WO 2012/140081 de 18/10/2012

(21) **BR 11 2013 024792-4** **1.1**
(30) 31/03/2011 JP 2011-079049
(51) B01J 23/75 (2006.01), C10G 2/00 (2006.01), C07B 61/00 (2006.01)
(86) PCT JP2012/056567 de 14/03/2012
(87) WO 2012/132905 de 04/10/2012

(21) **BR 11 2013 024793-2** **1.1**
(30) 02/04/2011 CN 201110089953.6
(51) H04W 74/08 (2009.01), H04W 76/02 (2009.01)
(86) PCT IB2012/000901 de 30/03/2012
(87) WO 2012/137077 de 11/10/2012

(21) **BR 11 2013 024795-9** **1.1**
(30) 29/03/2011 US 61/468,921; 26/03/2012 US 13/430,184
(51) E21B 43/26 (2006.01), C01F 5/00 (2006.01), C01F 7/00 (2006.01), C01G 9/00 (2006.01)
(86) PCT US2012/031081 de 29/03/2012
(87) WO 2012/135419 de 04/10/2012

(21) **BR 11 2013 024797-5** **1.1**
(30) 30/05/2011 EP 11168118.5
(51) B66B 5/18 (2006.01)
(86) PCT EP2012/059796 de 25/05/2012
(87) WO 2012/163812 de 06/12/2012

(21) **BR 11 2013 024799-1** **1.1**
(30) 01/04/2011 DK PA2011 00243; 07/10/2011 US 13/269,384
(51) C10L 1/02 (2006.01), F02B 1/02 (2006.01)
(86) PCT EP2012/001222 de 20/03/2012
(87) WO 2012/130407 de 04/10/2012

(21) **BR 11 2013 024801-7** **1.1**
(30) 29/03/2011 EP 11305347.4; 29/03/2011 US 61/499,941
(51) A61K 9/00 (2006.01), A61K 47/12 (2006.01), A61K 31/4418 (2006.01), A61P 7/02 (2006.01)
(86) PCT EP2012/055361 de 27/03/2012
(87) WO 2012/130819 de 04/10/2012

(21) **BR 11 2013 024806-8** **1.1**
(30) 31/03/2011 EP 11 160748.7
(51) B29D 11/00 (2006.01)
(86) PCT EP2012/055139 de 22/03/2012
(87) WO 2012/130734 de 04/10/2012

(21) **BR 11 2013 024807-6** **1.1**
(30) 31/03/2011 CN 201110081521.0
(51) H04W 28/16 (2009.01)
(86) PCT IB2012/000878 de 28/03/2012
(87) WO 2012/131498 de 04/10/2012

(21) **BR 11 2013 024808-4** **1.1**
(30) 30/03/2011 FR 11 52639
(51) E02D 29/02 (2006.01)
(86) PCT FR2012/050694 de 30/03/2012
(87) WO 2012/131273 de 04/10/2012

(21) **BR 11 2013 024809-2** **1.1**
(30) 01/04/2011 US 61/470,666
(51) A61K 38/13 (2006.01), A61P 31/20 (2006.01), A61P 31/14 (2006.01), A61P 1/16 (2006.01)
(86) PCT EP2012/055857 de 30/03/2012
(87) WO 2012/131061 de 04/10/2012

(21) **BR 11 2013 024811-4** **1.1**
(30) 31/03/2011 EP 11160653.9
(51) A61M 5/168 (2006.01)
(86) PCT EP2012/055558 de 28/03/2012
(87) WO 2012/130903 de 04/10/2012

(21) **BR 11 2013 024813-0** **1.1**
(30) 15/04/2011 US 61/475,839
(51) A01N 63/00 (2006.01), A01N 63/04 (2006.01), A01N 51/00 (2006.01), A01N 43/36 (2006.01), A01P 5/00 (2006.01), A01P 7/04 (2006.01)
(86) PCT EP2012/056796 de 13/04/2012
(87) WO 2012/140207 de 18/10/2012

(21) **BR 11 2013 024814-9** **1.1**
(30) 31/03/2011 US 13/077,620
(51) G06F 17/40 (2006.01), G06F 12/16 (2006.01)
(86) PCT US2012/027637 de 03/03/2012
(87) WO 2012/134711 de 04/10/2012

(21) **BR 11 2013 024824-6** **1.1**
(30) 29/03/2011 DE 10 2011 006 362.5
(51) A61Q 1/00 (2006.01)
(86) PCT EP2012/055362 de 27/03/2012
(87) WO 2012/130820 de 04/10/2012

(21) **BR 11 2013 024825-4** **1.1**
(30) 01/04/2011 US 61/470,821
(51) A61B 17/70 (2006.01), A61B 17/80 (2006.01)
(86) PCT US2012/031901 de 02/04/2012
(87) WO 2012/135860 de 04/10/2012

(21) **BR 11 2013 024826-2** **1.1**
(30) 28/03/2011 US 61/468,139
(51) B32B 27/28 (2006.01), C08L 33/12 (2006.01), B32B 27/30 (2006.01)
(86) PCT EP2012/054185 de 12/03/2012
(87) WO 2012/130595 de 04/10/2012

(21) **BR 11 2013 024827-0** **1.1**
(51) H02M 7/49 (2007.01)
(86) PCT EP2011/054898 de 30/03/2011
(87) WO 2012/130296 de 04/10/2012

(21) **BR 11 2013 024828-9** **1.1**
(30) 31/03/2011 KR 10-2011-0029829; 13/01/2012 KR 10-2012-004235
(51) C07C 307/06 (2006.01), A61K 31/18 (2006.01), A61P 3/10 (2006.01)
(86) PCT KR2012/002407 de 30/03/2012
(87) WO 2012/134233 de 04/10/2012

(21) **BR 11 2013 024829-7** **1.1**
(30) 31/03/2011 JP 2011-078365
(51) C03B 5/225 (2006.01)
(86) PCT JP2012/058987 de 02/04/2012
(87) WO 2012/133897 de 04/10/2012

(21) **BR 11 2013 024830-0** **1.1**
(30) 29/03/2011 EP 11 160150.6
(51) A23L 1/00 (2006.01), A23L 1/0562 (2006.01), A23G 9/38 (2006.01), A23G 9/40 (2006.01), A23J 3/08 (2006.01)
(86) PCT EP2012/054776 de 19/03/2012
(87) WO 2012/130653 de 04/10/2012

(21) **BR 11 2013 024831-9** **1.1**
(30) 29/03/2011 EP 11160144.9
(51) C12N 9/04 (2006.01), C12R 1/225 (2006.01), C12P 7/56 (2006.01), A23C 9/123 (2006.01), A61K 39/09 (2006.01), C12R 1/23 (2006.01)
(86) PCT EP2012/055675 de 29/03/2012
(87) WO 2012/130968 de 04/10/2012

(21) **BR 11 2013 024832-7** **1.1**
(30) 01/04/2011 EP 11160908.7; 04/10/2011 EP 11183807.4
(51) A47J 31/22 (2006.01), B65D 85/804 (2006.01)
(86) PCT EP2012/055609 de 29/03/2012
(87) WO 2012/130928 de 04/10/2012

(21) **BR 11 2013 024835-1** **1.1**
(30) 01/04/2011 DE 10 2011 015 837.5
(86) PCT EP2012/000903 de 01/03/2012
(87) WO 2012/130370 de 04/10/2012

(21) **BR 11 2013 024839-4** **1.1**
(30) 07/04/2011 JP 2011-085816
(51) G06F 3/041 (2006.01), G02F 1/133 (2006.01), G09G 3/20 (2006.01), G09G 3/30 (2006.01), G09G 3/36 (2006.01), H01L 51/50 (2006.01)
(86) PCT JP2012/059116 de 03/04/2012
(87) WO 2012/137790 de 11/10/2012

(21) **BR 11 2013 024846-7** **1.1**
(30) 30/03/2011 US 13/075.567
(51) E21B 47/16 (2006.01), H04B 11/00 (2006.01)
(86) PCT IB2012/051493 de 28/03/2012
(87) WO 2012/131600 de 04/10/2012

(21) **BR 11 2013 024848-3** **1.1**
(30) 30/03/2011 FR 1100931
(51) E06B 9/58 (2006.01)
(86) PCT FR2012/050489 de 08/03/2012
(87) WO 2012/131207 de 04/10/2012

(21) **BR 11 2013 024852-1** **1.1**
(30) 31/03/2011 EP 11160662.0
(51) B07B 1/46 (2006.01)
(86) PCT EP2012/052401 de 13/02/2012
(87) WO 2012/130516 de 04/10/2012

(21) **BR 11 2013 024854-8** **1.1**
(30) 31/03/2011 US 13/077.363
(51) H02G 1/12 (2006.01)
(86) PCT US2012/029762 de 20/03/2012
(87) WO 2012/134879 de 04/10/2012

(21) **BR 11 2013 024859-9** **1.1**
(30) 30/03/2011 US 61/469,388
(51) C07K 16/18 (2006.01), C07K 16/24 (2006.01), C07K 16/46 (2006.01), A61K 39/395 (2006.01), A61P 37/06 (2006.01), A61P 19/02 (2006.01)
(86) PCT EP2012/055830 de 30/03/2012
(87) WO 2012/131053 de 04/10/2012

(21) **BR 11 2013 024863-7** **1.1**
(30) 28/03/2011 US 61/468,096
(51) A61K 9/10 (2006.01), A61K 47/10 (2006.01), A61K 31/43 (2006.01), A61K 31/496 (2006.01), A61K 31/546 (2006.01), A61K 31/65 (2006.01)
(86) PCT IL2012/050109 de 28/03/2012
(87) WO 2012/131678 de 04/10/2012

(21) **BR 11 2013 024864-5** **1.1**
(30) 29/03/2011 JP 2011-072206
(51) B63H 25/42 (2006.01)
(86) PCT JP2012/002101 de 27/03/2012
(87) WO 2012/132400 de 04/10/2012

(21) **BR 11 2013 024871-8** **1.1**
(30) 01/06/2011 DE 10 2011 103 836.5
(51) B67C 3/00 (2006.01)
(86) PCT EP2012/001271 de 23/03/2012
(87) WO 2012/163442 de 06/12/2012

(21) **BR 11 2013 024872-6** **1.1**
(30) 04/04/2011 US 61/471,497; 11/04/2011 US 61/473,873
(51) A61F 2/24 (2006.01), A61B 17/04 (2006.01)
(86) PCT IL2012/050126 de 04/04/2012
(87) WO 2012/137208 de 11/10/2012

(21) **BR 11 2013 024873-4** **1.1**
(30) 14/04/2011 FR 11/01160
(51) F02K 1/72 (2006.01), F02K 1/76 (2006.01)
(86) PCT FR2012/050796 de 12/04/2012
(87) WO 2012/140368 de 18/10/2012

(21) **BR 11 2013 024875-0** **1.1**
(30) 27/04/2011 FR 1153583
(51) F01D 5/00 (2006.01), F02K 1/76 (2006.01), H01H 9/32 (2006.01), H01H 3/16 (2006.01)
(86) PCT FR2012/050870 de 20/04/2012
(87) WO 2013/001185 de 03/01/2013

(21) **BR 11 2013 024878-5** **1.1**
(30) 01/04/2011 IT VI2011A000074
(51) B21B 1/46 (2006.01), B21B 13/22 (2006.01), B22D 11/12 (2006.01)
(86) PCT IT2012/000075 de 19/03/2012
(87) WO 2012/131736 de 04/10/2012

(21) **BR 11 2013 024879-3** **1.1**
(30) 08/04/2011 US 13/083,171
(51) B65G 47/244 (2006.01)
(86) PCT US2012/029632 de 19/03/2012
(87) WO 2012/138468 de 11/10/2012

(21) **BR 11 2013 024880-7** **1.1**
(30) 31/03/2011 US 61/470,281
(51) A61K 31/7056 (2006.01), A61K 38/21 (2006.01), A61K 45/06 (2006.01), C12Q 1/68 (2006.01), A61K 31/7068 (2006.01), A61P 31/14 (2006.01)
(86) PCT EP2012/055450 de 28/03/2012
(87) WO 2012/130862 de 04/10/2012

(21) **BR 11 2013 024882-3** **1.1**
(30) 29/03/2011 US 61/468,649; 31/03/2011 US 61/469,914
(51) C08G 18/08 (2006.01), C09D 175/04 (2006.01), C08J 5/18 (2006.01), C09D 7/12 (2006.01)
(86) PCT GB2012/050689 de 28/03/2012
(87) WO 2012/131362 de 04/10/2012

(21) **BR 11 2013 024883-1** **1.1**
(30) 30/03/2011 US 13/076,339; 30/03/2011 US 13/076,347
(51) G06F 15/16 (2006.01)
(86) PCT US2012/031121 de 29/03/2012
(87) WO 2012/135442 de 04/10/2012

(21) **BR 11 2013 024884-0** **1.1**
(30) 04/04/2011 JP 2011-082645
(51) B60R 25/02 (2013.01)
(86) PCT JP2012/002029 de 23/03/2012
(87) WO 2012/137436 de 11/10/2012

(21) **BR 11 2013 024886-6** **1.1**
(30) 30/03/2011 US 61/469,529; 13/01/2012 US 61/586,232
(51) B23B 5/04 (2006.01)
(86) PCT US2012/031672 de 30/03/2012
(87) WO 2012/135754 de 04/10/2012

(21) **BR 11 2013 024887-4** **1.1**
(30) 31/03/2011 US 13/077,636
(51) H04L 12/66 (2006.01)
(86) PCT US2012/031117 de 29/03/2012
(87) WO 2012/135439 de 04/10/2012

(21) **BR 11 2013 024888-2** **1.1**
(30) 31/03/2011 FR 1152772
(51) A01H 5/00 (2006.01)
(86) PCT FR2012/050664 de 29/03/2012
(87) WO 2012/131262 de 04/10/2012

(21) **BR 11 2013 024890-4** **1.1**
(30) 29/03/2011 CN 201110077167.4
(86) PCT CN2011/082050 de 10/11/2011
(87) WO 2012/129907 de 04/10/2012

(21) **BR 11 2013 024891-2** **1.1**
(30) 31/03/2011 US 13/076,863
(51) C07C 7/00 (2006.01)
(86) PCT US2012/031156 de 29/03/2012
(87) WO 2012/135462 de 04/10/2012

(21) **BR 11 2013 024896-3** **1.1**
(30) 05/04/2011 FR 1152940
(51) H02J 3/38 (2006.01), H02P 9/00 (2006.01), H02H 7/06 (2006.01), F03D 9/00 (2006.01)
(86) PCT EP2012/056359 de 05/04/2012
(87) WO 2012/136809 de 11/10/2012

(21) **BR 11 2013 024897-1** **1.1**
(30) 30/03/2011 EP 11160542.4
(51) B41F 33/00 (2006.01), B41F 33/02 (2006.01), G01N 21/00 (2006.01), G01J 3/46 (2006.01)
(86) PCT IB2012/051460 de 27/03/2012
(87) WO 2012/131581 de 04/10/2012

(21) **BR 11 2013 024898-0** **1.1**
(30) 29/03/2011 JP 2011-071959
(51) C13K 1/04 (2006.01)
(86) PCT JP2012/058048 de 28/03/2012
(87) WO 2012/133477 de 04/10/2012

(21) **BR 11 2013 024899-8** **1.1**
(30) 29/03/2011 IB PCT/IB2011/051320; 16/09/2011 IB PCT/IB2011/054063
(51) C07D 217/22 (2006.01), C07D 401/04 (2006.01), C07D 401/12 (2006.01), C07D 401/14 (2006.01), A61K 31/472 (2006.01), A61K 31/4725 (2006.01), A61P 31/04 (2006.01)
(86) PCT IB2012/051473 de 28/03/2012
(87) WO 2012/131588 de 04/10/2012

(21) **BR 11 2013 024900-5** **1.1**
(30) 31/03/2011 DE 10 2011 006 557.1
(51) C07C 67/08 (2006.01), C07C 69/40 (2006.01), C10M 105/36 (2006.01)
(86) PCT EP2012/053285 de 27/02/2012
(87) WO 2012/130545 de 04/10/2012

(21) **BR 11 2013 024901-3** **1.1**
(30) 28/03/2011 CN PCT/CN2011/072211
(51) C07D 513/04 (2006.01), A61K 31/519 (2006.01), A61P 19/02 (2006.01)
(86) PCT EP2012/055275 de 26/03/2012
(87) WO 2012/130780 de 04/10/2012

(21) **BR 11 2013 024902-1** **1.1**
(30) 30/03/2011 FR 1152648
(51) D21H 21/40 (2006.01), D21H 27/02 (2006.01), B41M 3/14 (2006.01), B41N 1/06 (2006.01), B42D 15/00 (2006.01)
(86) PCT EP2012/055565 de 28/03/2012
(87) WO 2012/130907 de 04/10/2012

(21) **BR 11 2013 024905-6** **1.1**
(30) 31/03/2011 US 61/470,069; 02/06/2011 GB 1109272.3
(51) A23L 1/01 (2006.01), A23L 1/035 (2006.01)
(86) PCT IB2012/051157 de 12/03/2012
(87) WO 2012/131513 de 04/10/2012

(21) **BR 11 2013 024906-4** **1.1**
(30) 09/05/2011 BE 2011/0280
(51) B65C 3/02 (2006.01), A01F 15/14 (2006.01)
(86) PCT EP2012/058209 de 04/05/2012
(87) WO 2012/152677 de 15/11/2012

(21) **BR 11 2013 024907-2** **1.1**
(30) 28/03/2011 US 61/468,502; 02/09/2011 US 61/530,859; 16/11/2011 US 61/560,699
(51) C07D 401/04 (2006.01), C07D 403/04 (2006.01), C07D 403/14 (2006.01), C07D 413/14 (2006.01), A61K 31/53 (2006.01), A61K 31/506 (2006.01), A61P 35/00 (2006.01)
(86) PCT US2012/030640 de 27/03/2012
(87) WO 2012/135160 de 04/10/2012

(21) **BR 11 2013 024908-0** **1.1**
(30) 27/03/2011 US 61/468,058
(51) H01H 9/00 (2006.01)
(86) PCT US2012/030729 de 27/03/2012
(87) WO 2012/135209 de 04/10/2012

(21) **BR 11 2013 024909-9** **1.1**
(30) 28/03/2011 US 61/468,506; 02/09/2011 US 61/530,839
(51) C07D 403/04 (2006.01), A61K 31/5355 (2006.01), A61P 35/00 (2006.01)
(86) PCT US2012/030664 de 27/03/2012
(87) WO 2012/135175 de 04/10/2012

(21) **BR 11 2013 024910-2** **1.1**
(30) 05/04/2011 US 61/471,877; 04/07/2011 EP 11172466.2
(51) A61K 8/06 (2006.01), A61K 8/19 (2006.01), A61K 8/25 (2006.01), A61K 8/26 (2006.01), A61K 8/27 (2006.01), A61K 8/28 (2006.01), A61K 8/29 (2006.01), A61K 8/58 (2006.01), A61K 8/73 (2006.01), A61K 8/81 (2006.01), A61Q 17/04 (2006.01), A61Q 1/02 (2006.01), A61Q 1/10 (2006.01), A61K 8/04 (2006.01)
(86) PCT EP2012/055921 de 02/04/2012
(87) WO 2012/136607 de 11/10/2012

(21) **BR 11 2013 024911-0** **1.1**
(30) 04/04/2011 FR 1152847
(51) F16B 41/00 (2006.01)
(86) PCT FR2012/050711 de 02/04/2012
(87) WO 2012/136922 de 11/10/2012

(21) **BR 11 2013 024912-9** **1.1**
(30) 30/03/2011 US 13/075,406
(51) H01R 24/38 (2011.01), H01R 9/05 (2006.01)
(86) PCT US2012/031185 de 29/03/2012
(87) WO 2012/135482 de 04/10/2012

(21) **BR 11 2013 024913-7** **1.1**
(30) 31/03/2011 GB 1105455.8
(51) C08L 67/04 (2006.01), C08J 5/18 (2006.01), A24D 3/08 (2006.01), A24D 3/06 (2006.01), D01F 1/10 (2006.01), D01F 6/62 (2006.01), D01F 6/92 (2006.01), D01F 6/50 (2006.01), B01D 39/04 (2006.01), B01D 39/08 (2006.01), B01D 39/16 (2006.01)
(86) PCT GB2012/050697 de 29/03/2012
(87) WO 2012/131370 de 04/10/2012

(21) **BR 11 2013 024914-5** **1.1**
(30) 28/03/2011 IN 410/KOL/2011
(51) C09B 67/00 (2006.01), A61K 8/97 (2006.01), A61Q 5/10 (2006.01), A61Q 19/04 (2006.01)
(86) PCT EP2011/073527 de 21/12/2011
(87) WO 2012/130347 de 04/10/2012

(21) **BR 11 2013 024919-6** **1.1**
(30) 26/04/2011 US 61/479,081
(51) C01F 7/00 (2006.01), C01F 7/56 (2006.01), C01G 25/00 (2006.01)
(86) PCT US11/066018 de 20/12/2011
(87) WO 2012/148481 de 01/11/2012

(21) **BR 11 2013 024920-0** **1.1**
(30) 30/03/2011 CN 201110078623.7; 14/04/2011 CN 201110092876.X; 07/03/2012 CN 201220082175.8; 07/03/2012 CN 201220082345.2
(51) F03B 1/00 (2006.01), F03B 13/00 (2006.01)
(86) PCT CN2012/072247 de 13/03/2012
(87) WO 2012/130037 de 04/10/2012

(21) **BR 11 2013 024921-8** **1.1**
(51) B65D 23/04 (2006.01), B65D 47/06 (2006.01), B65D 81/32 (2006.01)
(86) PCT US11/033399 de 21/04/2011
(87) WO 2012/145003 de 26/10/2012

(21) **BR 11 2013 024922-6** **1.1**
(30) 13/04/2011 JP 2011-089153
(51) F16J 15/12 (2006.01), F01N 13/08 (2010.01), F16J 15/06 (2006.01), F16J 15/10 (2006.01), F16L 27/06 (2006.01)
(86) PCT JP2012/002476 de 09/04/2012
(87) WO 2012/140868 de 18/10/2012

(21) **BR 11 2013 024923-4** **1.1**
(30) 01/04/2011 JP 2011-081982
(51) C07K 16/28 (2006.01), C12N 1/15 (2006.01), C12N 1/19 (2006.01), C12N 1/21 (2006.01), C12N 5/10 (2006.01), C12N 15/02 (2006.01), C12N 15/09 (2006.01), C12P 21/08 (2006.01)
(86) PCT JP2012/058531 de 30/03/2012
(87) WO 2012/137676 de 11/10/2012

(21) **BR 11 2013 024924-2** **1.1**
(30) 07/04/2011 US 61/472,887
(51) E21B 10/32 (2006.01), E21B 7/04 (2006.01)
(86) PCT US12/032266 de 05/04/2012
(87) WO 2012/138827 de 11/10/2012

(21) **BR 11 2013 024925-0** **1.1**
(30) 01/04/2011 IE 2011/0161
(51) D21C 1/08 (2006.01), D21C 3/02 (2006.01), D21C 3/22 (2006.01), D21C 9/16 (2006.01)
(86) PCT IE12/000014 de 29/03/2012
(87) WO 2012/131665 de 04/10/2012

(21) **BR 11 2013 024926-9** **1.1**
(30) 31/03/2011 US 13/077,602
(51) B65G 45/12 (2006.01), B65G 45/16 (2006.01)
(86) PCT US12/031230 de 29/03/2012
(87) WO 2012/135509 de 04/10/2012

(21) **BR 11 2013 024927-7** **1.1**
(30) 30/03/2011 EP 11160435.1
(51) C08F 224/00 (2006.01), C08F 220/00 (2006.01), C08L 37/00 (2006.01)
(86) PCT EP12/055667 de 29/03/2012
(87) WO 2012/130960 de 04/10/2012

(21) **BR 11 2013 024928-5** **1.1**
(30) 30/03/2011 EP 11160432.8
(51) C08F 220/00 (2006.01), C08F 224/00 (2006.01), C08L 37/00 (2006.01)
(86) PCT EP2012/055666 de 29/03/2012
(87) WO 2012/130959 de 04/10/2012

(21) **BR 11 2013 024930-7** **1.1**
(30) 30/03/2011 EP 11160438.5; 20/02/2012 EP 12156140.1
(51) C08F 283/01 (2006.01), C08K 5/01 (2006.01), C08K 5/098 (2006.01), C08K 5/14 (2006.01), C08K 5/18 (2006.01), C08K 13/02 (2006.01), C09D 167/00 (2006.01)
(86) PCT EP2012/055670 de 29/03/2012
(87) WO 2012/130963 de 04/10/2012

(21) **BR 11 2013 024931-5** **1.1**
(30) 28/03/2011 US 61/468,127; 09/03/2012 US 13/415,892
(51) A01N 41/02 (2006.01), A01N 41/04 (2006.01), A01N 43/40 (2006.01), A01N 43/80 (2006.01), A01N 59/16 (2006.01)
(86) PCT EP2012/055368 de 27/03/2012
(87) WO 2012/130822 de 04/10/2012

(21) **BR 11 2013 024932-3** **1.1**
(30) 29/03/2011 US 61/468.640
(51) A01G 25/09 (2006.01), A01G 25/00 (2006.01), A01M 7/00 (2006.01)
(86) PCT US2012/030538 de 26/03/2012
(87) WO 2012/135105 de 04/10/2012

(21) **BR 11 2013 024933-1** **1.1**
(30) 29/03/2011 US 61/468,814
(51) C07K 1/16 (2006.01)
(86) PCT US2012/031076 de 29/03/2012
(87) WO 2012/135415 de 04/10/2012

(21) **BR 11 2013 024935-8** **1.1**
(51) B61G 9/20 (2006.01)
(86) PCT US2011/030749 de 31/03/2011
(87) WO 2012/134481 de 04/10/2012

(21) **BR 11 2013 024936-6** **1.1**
(30) 31/03/2011 JP 2011-078196
(51) B60N 2/36 (2006.01), B60N 2/015 (2006.01), B60N 2/30 (2006.01)
(86) PCT JP2012/056636 de 15/03/2012
(87) WO 2012/132916 de 04/10/2012

(21) **BR 11 2013 024939-0** **1.1**
(30) 31/03/2011 US 13/076.944
(51) C08K 3/34 (2006.01)
(86) PCT US2012/028410 de 09/03/2012
(87) WO 2012/134768 de 04/10/2012

(21) **BR 11 2013 024940-4** **1.1**
(30) 31/03/2011 JP 2011-079953
(51) F16G 5/20 (2006.01), C08J 5/04 (2006.01), C08L 23/16 (2006.01), C08L 77/00 (2006.01), F16G 5/06 (2006.01)
(86) PCT JP2012/052207 de 01/02/2012
(87) WO 2012/132537 de 04/10/2012

(21) **BR 11 2013 024942-0** **1.1**
(30) 29/03/2011 US 61/468,875
(51) B23K 9/29 (2006.01), B23K 9/32 (2006.01)
(86) PCT US2012/030227 de 23/03/2012
(87) WO 2012/134970 de 04/10/2012

(21) **BR 11 2013 024943-9** **1.1**
(30) 30/03/2011 JP 2011-074214
(51) E03D 9/00 (2006.01), E03D 5/00 (2006.01)
(86) PCT JP2012/057740 de 26/03/2012
(87) WO 2012/133298 de 04/10/2012

(21) **BR 11 2013 024946-3** **1.1**
(30) 30/03/2011 EP 11290158.2
(51) G01P 15/03 (2006.01), B60R 21/0132 (2006.01)
(86) PCT EP2011/058843 de 30/05/2011
(87) WO 2012/130338 de 04/10/2012

(21) **BR 11 2013 024950-1** **1.1**
(30) 29/03/2011 US 61/468859; 29/03/2012 US 13/433663
(51) B01D 53/94 (2006.01), F01N 3/10 (2006.01)
(86) PCT US2012/033802 de 16/04/2012
(87) WO 2012/135871 de 04/10/2012

(21) **BR 11 2013 024953-6** **1.1**
(30) 01/04/2011 EP 11160926.9; 08/04/2011 US 61/473224
(51) C09C 1/02 (2006.01), D21H 17/00 (2006.01)
(86) PCT EP2012/055059 de 22/03/2012
(87) WO 2012/130706 de 04/10/2012

(21) **BR 11 2013 024955-2** **1.1**
(30) 01/04/2011 DE 10 2011 006 682.9
(51) H02K 3/52 (2006.01), H02K 3/32 (2006.01), H02K 1/08 (2006.01)
(86) PCT EP2012/055196 de 23/03/2012
(87) WO 2012/130752 de 04/10/2012

(21) **BR 11 2013 024956-0** **1.1**
(30) 17/06/2011 US 61/498107
(51) B01D 71/64 (2006.01), B01D 61/02 (2006.01), C02F 1/44 (2006.01)
(86) PCT US2012/040057 de 31/05/2012
(87) WO 2012/173776 de 20/12/2012

(21) **BR 11 2013 024957-9** **1.1**
(30) 31/03/2011 JP 2011-080185
(51) C07D 471/04 (2006.01), A61K 31/437 (2006.01), A61K 31/4375 (2006.01), A61K 31/444 (2006.01), A61K 31/4545 (2006.01), A61K 31/4709 (2006.01), A61K 31/496 (2006.01), A61K 31/506 (2006.01), A61K 31/5355 (2006.01), A61K 31/541 (2006.01), A61P 35/00 (2006.01), A61P 43/00 (2006.01), C07D 519/00 (2006.01)
(86) PCT JP2012/058636 de 30/03/2012
(87) WO 2012/133802 de 04/10/2012

(21) **BR 11 2013 024958-7** **1.1**

(30) 28/03/2011 CN 201110082754.2; 21/05/2011 CN 201110147430.2
(51) D06F 58/10 (2006.01)
(86) PCT CN2011/002011 de 01/12/2011
(87) WO 2012/129750 de 04/10/2012

(21) **BR 11 2013 024960-9 1.1**
(30) 30/03/2011 JP 2011-075695
(51) B22D 41/34 (2006.01), B22D 11/10 (2006.01)
(86) PCT JP2012/057505 de 23/03/2012
(87) WO 2012/133181 de 04/10/2012

(21) **BR 11 2013 024961-7 1.1**
(30) 30/03/2011 EP 11160498.9
(51) E21B 23/14 (2006.01)
(86) PCT EP2012/055642 de 29/03/2012
(87) WO 2012/130943 de 04/10/2012

(21) **BR 11 2013 024962-5 1.1**
(30) 01/04/2011 JP 2011-081876; 01/04/2011 JP 2011-081879; 01/04/2011 JP 2011-081877; 22/06/2011 JP 2011-138563; 22/06/2011 JP 2011-138564
(51) F23D 1/00 (2006.01), F23C 6/04 (2006.01), F23L 9/02 (2006.01)
(86) PCT JP2012/055850 de 07/03/2012
(87) WO 2012/137573 de 11/10/2012

(21) **BR 11 2013 024964-1 1.1**
(30) 01/04/2011 DE 10 2011 006 680.2
(51) H02K 3/32 (2006.01)
(86) PCT EP2012/055530 de 28/03/2012
(87) WO 2012/130892 de 04/10/2012

(21) **BR 11 2013 024965-0 1.1**
(30) 29/03/2011 GB 1105293.3; 08/08/2011 GB 1113629.8; 07/02/2012 GB 1202060.8
(51) C07K 5/06 (2006.01), C07D 231/54 (2006.01), A61P 31/12 (2006.01), A61P 31/18 (2006.01), A61P 31/14 (2006.01)
(86) PCT GB2012/050707 de 29/03/2012
(87) WO 2012/131377 de 04/10/2012

(21) **BR 11 2013 024966-8 1.1**
(30) 01/04/2011 DE 10 2011 006 635.7
(51) F03D 11/00 (2006.01), G01M 5/00 (2006.01), G01M 11/08 (2006.01)
(86) PCT EP2012/055780 de 30/03/2012
(87) WO 2012/131032 de 04/10/2012

(21) **BR 11 2013 024968-4 1.1**
(30) 31/03/2011 US 61/469940
(51) A61K 31/5513 (2006.01), A61K 31/5517 (2006.01), A61K 9/12 (2006.01)
(86) PCT US2012/031453 de 30/03/2012
(87) WO 2012/135619 de 04/10/2012

(21) **BR 11 2013 024969-2 1.1**
(30) 31/03/2011 JP 2011-077180
(51) C08L 9/02 (2006.01), C08F 236/12 (2006.01), C08K 5/14 (2006.01), C08L 77/00 (2006.01)
(86) PCT JP2012/058308 de 29/03/2012
(87) WO 2012/133618 de 04/10/2012

(21) **BR 11 2013 024971-4 1.1**
(30) 01/04/2011 DE 10 2011 006 670.5
(51) F03D 7/02 (2006.01)
(86) PCT EP2012/055226 de 23/03/2012
(87) WO 2012/130761 de 04/10/2012

(21) **BR 11 2013 024973-0 1.1**
(30) 29/03/2011 EP 11 160270.2
(51) A61K 38/26 (2006.01), A61K 31/64 (2006.01), A61P 3/08 (2006.01)
(86) PCT EP2012/055660 de 29/03/2012
(87) WO 2012/130955 de 04/10/2012

(21) **BR 11 2013 024974-9 1.1**
(30) 29/03/2011 GB 1105293.3; 08/08/2011 GB 1113629.8; 07/02/2012 GB 1202060.8
(51) C07K 5/06 (2006.01), C07D 231/54 (2006.01), A61P 31/12 (2006.01), A61P 31/18 (2006.01), A61P 31/14 (2006.01)
(86) PCT GB2012/050700 de 29/03/2012
(87) WO 2012/131371 de 04/10/2012

(21) **BR 11 2013 024976-5 1.1**
(30) 30/03/2011 JP 2011-075861
(51) C12M 3/00 (2006.01), C12N 5/074 (2010.01), C12N 15/09 (2006.01)
(86) PCT JP2012/058637 de 30/03/2012
(87) WO 2012/133803 de 04/10/2012

(21) **BR 11 2013 024977-3 1.1**
(30) 05/04/2011 US 61/472,035
(51) H04W 52/24 (2009.01)
(86) PCT SE2011/051596 de 28/12/2011
(87) WO 2012/138274 de 11/10/2012

(21) **BR 11 2013 024980-3 1.1**
(30) 28/03/2011 US 13/073,647
(51) B65D 85/804 (2006.01), A47J 31/08 (2006.01)
(86) PCT US2012/030722 de 27/03/2012
(87) WO 2012/135204 de 04/10/2012

(21) **BR 11 2013 024982-0 1.1**
(30) 31/03/2011 US 61/470,140
(51) D21H 21/16 (2006.01)
(86) PCT US2012/031374 de 30/03/2012
(87) WO 2012/135577 de 04/10/2012

(21) **BR 11 2013 024984-6 1.1**
(30) 28/03/2011 JP 2011-070725
(51) C22C 38/06 (2006.01), C22C 38/58 (2006.01), C21D 8/02 (2006.01)
(86) PCT JP2012/058160 de 28/03/2012
(87) WO 2012/133540 de 04/10/2012

(21) **BR 11 2013 024985-4 1.1**
(30) 28/04/2011 US 61/480,250
(51) G01N 33/96 (2006.01)
(86) PCT US2012/035287 de 26/04/2012
(87) WO 2012/149211 de 01/11/2012

(21) **BR 11 2013 024987-0 1.1**
(30) 14/04/2011 FR 1153247
(51) B60C 7/00 (2006.01)
(86) PCT EP2012/056650 de 12/04/2012
(87) WO 2012/140121 de 18/10/2012

(21) **BR 11 2013 024988-9 1.1**
(30) 29/03/2011 US 61/516,145
(51) A21D 4/00 (2006.01)
(86) PCT US2012/029249 de 15/03/2012
(87) WO 2012/134825 de 04/10/2012

(21) **BR 11 2013 024989-7 1.1**
(30) 30/03/2011 EP 11 160504.4
(51) E21B 23/00 (2006.01), B60K 17/14 (2006.01), B60K 7/00 (2006.01)
(86) PCT EP2012/055635 de 29/03/2012
(87) WO 2012/130937 de 04/10/2012

(21) **BR 11 2013 024990-0 1.1**
(30) 26/04/2011 US 61/479,192
(51) E21B 33/06 (2006.01)
(86) PCT US2012/034696 de 23/04/2012
(87) WO 2012/148857 de 01/11/2012

(21) **BR 11 2013 024997-8 1.1**
(30) 29/03/2011 JP 2011-072553; 10/08/2011 JP 2011-174852
(51) A61K 33/00 (2006.01), A61P 35/00 (2006.01), A61P 35/02 (2006.01), A61P 43/00 (2006.01)
(86) PCT JP2012/057360 de 22/03/2012
(87) WO 2012/133114 de 04/10/2012

(21) **BR 11 2013 024998-6 1.1**
(30) 28/03/2011 JP 2011-070763
(51) C12N 9/10 (2006.01), C12N 15/82 (2006.01), C12N 9/12 (2006.01)
(86) PCT JP2012/001985 de 22/03/2012
(87) WO 2012/132348 de 04/10/2012

(21) **BR 11 2013 025000-3 1.1**
(30) 31/03/2011 US 61/470,352; 30/09/2011 US 13/250,031
(51) A61N 1/30 (2006.01), A61M 37/00 (2006.01), A61J 1/05 (2006.01)
(86) PCT US2012/028400 de 09/03/2012
(87) WO 2012/134767 de 04/10/2012

(21) **BR 11 2013 025001-1 1.1**
(30) 01/04/2011 US 61/470,630
(51) C07D 487/04 (2006.01), A61K 31/519 (2006.01), A61P 9/00 (2006.01), A61P 11/00 (2006.01), A61P 19/00 (2006.01), A61P 35/00 (2006.01)
(86) PCT IB2012/051554 de 30/03/2012
(87) WO 2012/131633 de 04/10/2012

(21) **BR 11 2013 025002-0 1.1**
(30) 29/03/2011 JP 2011-071264
(51) C22C 38/00 (2006.01), C21D 8/02 (2006.01), C22C 38/32 (2006.01), C22C 38/54 (2006.01)
(86) PCT JP2012/059126 de 28/03/2012
(87) WO 2012/133910 de 04/10/2012

(21) **BR 11 2013 025003-8 1.1**
(30) 29/03/2011 JP 2011-072129
(51) C08F 265/06 (2006.01), C08L 51/06 (2006.01), C08L 101/00 (2006.01)
(86) PCT JP2012/057525 de 23/03/2012
(87) WO 2012/133190 de 04/10/2012

(21) **BR 11 2013 025005-4 1.1**
(30) 31/03/2011 JP 2011-080509
(51) C08G 81/00 (2006.01), A61K 9/107 (2006.01), A61K 31/69 (2006.01), A61P 35/00 (2006.01)
(86) PCT JP2012/058831 de 02/04/2012
(87) WO 2012/133884 de 04/10/2012

(21) **BR 11 2013 025007-0 1.1**
(30) 27/03/2011 US 61/468,060
(51) H01H 9/00 (2006.01)
(86) PCT US2012/030734 de 27/03/2012
(87) WO 2012/135213 de 04/10/2012

(21) **BR 11 2013 025009-7 1.1**
(30) 29/03/2011 FR FR 1152574
(51) C08J 9/32 (2006.01), F16L 59/14 (2006.01)
(86) PCT FR2012/050553 de 16/03/2012
(87) WO 2012/131214 de 04/10/2012

(21) **BR 11 2013 025011-9 1.1**
(30) 31/03/2011 JP 2011-077940
(51) D01F 9/08 (2006.01), C03B 37/05 (2006.01), C03C 13/00 (2006.01)
(86) PCT JP2012/001787 de 14/03/2012
(87) WO 2012/132287 de 04/10/2012

(21) **BR 11 2013 025014-3 1.1**
(30) 01/04/2011 EP 11160782.6
(51) B01J 31/02 (2006.01), C08F 4/00 (2006.01)
(86) PCT EP2012/054447 de 14/03/2012
(87) WO 2012/130614 de 04/10/2012

(21) **BR 11 2013 025017-8 1.1**
(30) 31/03/2011 US 13/077,293
(51) A21D 6/00 (2006.01), A21D 15/08 (2006.01)
(86) PCT US2012/030844 de 28/03/2012
(87) WO 2012/135282 de 04/10/2012

(21) **BR 11 2013 025019-4 1.1**
(30) 31/03/2011 JP 2011-079080
(51) C04B 38/06 (2006.01), B01D 39/20 (2006.01), B01D 46/00 (2006.01), C04B 35/478 (2006.01), F01N 3/022 (2006.01), F01N 3/10 (2006.01), F01N 3/28 (2006.01)
(86) PCT JP2012/056187 de 09/03/2012
(87) WO 2012/132843 de 04/10/2012

(21) **BR 11 2013 025026-7 1.1**
(30) 01/04/2011 JP 2011-081377
(51) B60R 19/24 (2006.01)
(86) PCT JP2012/057911 de 27/03/2012
(87) WO 2012/137627 de 11/10/2012

(21) **BR 11 2013 025032-1 1.1**
(30) 28/03/2011 JP 2011-070114
(51) G06T 7/20 (2006.01), G06T 7/00 (2006.01)
(86) PCT JP2011/005973 de 26/10/2011
(87) WO 2012/131816 de 04/10/2012

(21) **BR 11 2013 025034-8 1.1**
(30) 31/03/2011 JP 2011-079843
(51) F04B 27/08 (2006.01)
(86) PCT JP2012/058407 de 29/03/2012
(87) WO 2012/133669 de 04/10/2012

(21) **BR 11 2013 025035-6 1.1**
(30) 30/03/2011 EP 11160496.3
(51) E21B 23/14 (2006.01), E21B 47/01 (2006.01)
(86) PCT EP2012/055638 de 29/03/2012
(87) WO 2012/130940 de 04/10/2012

(21) **BR 11 2013 025036-4 1.1**
(30) 30/03/2011 FR 1100940
(51) B61B 7/04 (2006.01), B61B 12/10 (2006.01)
(86) PCT FR2012/000122 de 30/03/2012
(87) WO 2012/131197 de 04/10/2012

(21) **BR 11 2013 025037-2 1.1**
(51) B64F 1/12 (2006.01), B64C 25/68 (2006.01)
(86) PCT SE2011/050371 de 31/03/2011

(87) WO 2012/134365 de 04/10/2012

(21) **BR 11 2013 025038-0** **1.1**
(30) 30/03/2011 EP 11 160551.5
(51) E21B 23/14 (2006.01)
(86) PCT EP2012/055643 de 29/03/2012
(87) WO 2012/130944 de 04/10/2012

(21) **BR 11 2013 025039-9** **1.1**
(30) 01/04/2011 US 13/078.685
(51) A63B 23/04 (2006.01), A63B 21/04 (2006.01), A63B 21/00 (2006.01)
(86) PCT US2011/043498 de 11/07/2011
(87) WO 2012/134509 de 04/10/2012

(21) **BR 11 2013 025040-2** **1.1**
(30) 29/03/2011 JP 2011-071317
(51) C22C 38/00 (2006.01), C21D 8/02 (2006.01), C22C 38/32 (2006.01), C22C 38/54 (2006.01)
(86) PCT JP2012/059127 de 28/03/2012
(87) WO 2012/133911 de 04/10/2012

(21) **BR 11 2013 025043-7** **1.1**
(30) 31/03/2011 GB 1105433.5
(51) B22F 3/105 (2006.01), B23K 26/34 (2006.01)
(86) PCT NO2012/000033 de 30/03/2012
(87) WO 2012/134299 de 04/10/2012

(21) **BR 11 2013 025044-5** **1.1**
(30) 30/03/2011 EP 11160505.1
(51) E21B 23/00 (2006.01), B60K 17/14 (2006.01)
(86) PCT EP2012/055649 de 29/03/2012
(87) WO 2012/130947 de 04/10/2012

(21) **BR 11 2013 025045-3** **1.1**
(30) 31/03/2011 EP 11305380.5
(51) C07K 16/28 (2006.01), A61K 39/395 (2006.01), A61P 35/00 (2006.01)
(86) PCT EP2012/055735 de 29/03/2012
(87) WO 2012/131004 de 04/10/2012

(21) **BR 11 2013 025047-0** **1.1**
(30) 31/03/2011 US 61/470,447; 25/05/2011 US 61/490,037
(51) A61K 31/198 (2006.01), A61K 31/20 (2006.01), A61K 31/7052 (2006.01), A61K 45/06 (2006.01)
(86) PCT EP2012/054580 de 15/03/2012
(87) WO 2012/130627 de 04/10/2012

(21) **BR 11 2013 025048-8** **1.1**
(30) 29/03/2011 US 61/468,991
(51) A61F 2/28 (2006.01), A61L 27/56 (2006.01), A61L 27/14 (2006.01)
(86) PCT US2012/030947 de 28/03/2012
(87) WO 2012/135344 de 04/10/2012

(21) **BR 11 2013 025049-6** **1.1**
(30) 31/03/2011 US 13/076,531
(51) G07F 7/06 (2006.01), G07F 9/10 (2006.01), G07F 11/04 (2006.01), G07F 11/10 (2006.01), G07F 11/26 (2006.01), G07F 11/42 (2006.01), G07F 11/52 (2006.01), G07F 11/58 (2006.01), G07F 17/00 (2006.01), A47F 3/04 (2006.01)
(86) PCT US2012/025549 de 17/02/2012
(87) WO 2012/134653 de 04/10/2012

(21) **BR 11 2013 025052-6** **1.1**
(30) 28/03/2011 DE 10 2011 001 596.5
(51) F01N 9/00 (2006.01), F01N 3/025 (2006.01), F01N 3/035 (2006.01), F01N 3/10 (2006.01)
(86) PCT EP2012/055296 de 26/03/2012
(87) WO 2012/130789 de 04/10/2012

(21) **BR 11 2013 025054-2** **1.1**
(30) 31/03/2011 US 61/470,003
(51) C08G 65/00 (2006.01)
(86) PCT US2012/029601 de 19/03/2012
(87) WO 2012/134849 de 04/10/2012

(21) **BR 11 2013 025056-9** **1.1**
(30) 31/03/2011 US 61/470,122
(51) A61K 8/81 (2006.01), A61Q 17/04 (2006.01)
(86) PCT US2012/030820 de 28/03/2012
(87) WO 2012/135265 de 04/10/2012

(21) **BR 11 2013 025058-5** **1.1**
(30) 29/03/2011 US 61/468,869; 30/03/2011 US 61/469,227
(51) H01B 3/44 (2006.01), C08K 3/04 (2006.01), C08L 23/08 (2006.01), H01B 9/02 (2006.01)
(86) PCT US2012/030658 de 27/03/2012
(87) WO 2012/135170 de 04/10/2012

(21) **BR 11 2013 025070-4** **1.1**
(30) 31/03/2011 JP 2011-080876; 31/03/2011 JP 2011-080877; 06/09/2011 JP 2011-194203; 06/09/2011 JP 2011-194204
(51) A61K 47/24 (2006.01), A61K 9/107 (2006.01), A61K 31/5575 (2006.01), A61K 47/12 (2006.01), A61K 47/44 (2006.01)
(86) PCT JP2012/058185 de 28/03/2012
(87) WO 2012/133554 de 04/10/2012

(21) **BR 11 2013 025072-0** **1.1**
(30) 10/05/2011 US 13/104,549
(51) A01N 37/00 (2006.01), A01N 25/30 (2006.01), C11D 3/48 (2006.01), C11D 1/66 (2006.01), A01P 1/00 (2006.01)
(86) PCT IB2012/052289 de 08/05/2012
(87) WO 2012/153270 de 15/11/2012

(21) **BR 11 2013 025075-5** **1.1**
(30) 08/04/2011 US 61/473,601; 20/03/2012 US 13/424,652
(51) D21H 27/40 (2006.01), D21H 27/38 (2006.01), B31F 1/12 (2006.01), D21H 17/41 (2006.01)
(86) PCT IB2012/051466 de 27/03/2012
(87) WO 2012/137102 de 11/10/2012

(21) **BR 11 2013 025079-8** **1.1**
(30) 04/04/2011 US 13/079,233
(51) E04B 9/00 (2006.01), E04B 9/04 (2006.01)
(86) PCT US2012/029616 de 19/03/2012
(87) WO 2012/138466 de 11/10/2012

(21) **BR 11 2013 025080-1** **1.1**
(30) 04/04/2011 US 13/079,412
(51) D04H 13/00 (2006.01), B32B 27/12 (2006.01), D04H 1/4291 (2012.01), D04H 1/62 (2006.01)
(86) PCT IB2012/050790 de 21/02/2012
(87) WO 2012/137084 de 11/10/2012

(21) **BR 11 2013 025081-0** **1.1**
(51) B01J 23/89 (2006.01), B01J 37/02 (2006.01), B01J 37/18 (2006.01), C07C 1/04 (2006.01), C07C 31/08 (2006.01), C07C 47/06 (2006.01), C10G 2/00 (2006.01), B01J 23/00 (2006.01)
(86) PCT US2011/030912 de 01/04/2011
(87) WO 2012/134492 de 04/10/2012

(21) **BR 11 2013 025082-8** **1.1**
(51) B01J 27/047 (2006.01), B01J 27/051 (2006.01), B01J 35/02 (2006.01), B01J 37/02 (2006.01), B01J 37/03 (2006.01), B01J 37/08 (2006.01), B01J 23/88 (2006.01), B01J 23/882 (2006.01), B01J 37/00 (2006.01), C07C 29/156 (2006.01)
(86) PCT US2011/030884 de 01/04/2011
(87) WO 2012/134490 de 04/10/2012

(21) **BR 11 2013 025084-4** **1.1**
(51) B01J 23/883 (2006.01), B01J 23/89 (2006.01), B01J 37/02 (2006.01), B01J 37/08 (2006.01), B01J 37/18 (2006.01), C07C 1/04 (2006.01), C07C 31/04 (2006.01), C07C 31/08 (2006.01), C07C 31/10 (2006.01), C07C 31/12 (2006.01), C10G 2/00 (2006.01), B01J 23/00 (2006.01)
(86) PCT US2011/030915 de 01/04/2011
(87) WO 2012/134493 de 04/10/2012

(21) **BR 11 2013 025085-2** **1.1**
(30) 01/04/2011 EP 11160858.4
(51) C07D 498/18 (2006.01)
(86) PCT EP2012/055757 de 30/03/2012
(87) WO 2012/131019 de 04/10/2012

(21) **BR 11 2013 025086-0** **1.1**
(30) 29/03/2011 US 61/468,573
(51) C12M 1/00 (2006.01)
(86) PCT US2012/000182 de 29/03/2012
(87) WO 2013/048546 de 04/04/2013

(21) **BR 11 2013 025087-9** **1.1**
(30) 04/04/2011 US 61/471,330
(51) C07C 1/04 (2006.01), C10G 2/00 (2006.01), B01J 23/745 (2006.01)
(86) PCT US2012/024577 de 10/02/2012
(87) WO 2012/138415 de 11/10/2012

(21) **BR 11 2013 025088-7** **1.1**
(30) 29/03/2011 US 61/469,081
(51) A61K 31/015 (2006.01), A61K 31/201 (2006.01), A61K 31/202 (2006.01), A61K 31/203 (2006.01), A61K 31/355 (2006.01), A61K 9/08 (2006.01), A61P 25/16 (2006.01), A61P 25/28 (2006.01), A61P 43/00 (2006.01)
(86) PCT IB2012/000824 de 28/03/2012
(87) WO 2012/131493 de 04/10/2012

(21) **BR 11 2013 025092-5** **1.1**
(30) 01/04/2011 DE 10 2011 015 856.1
(51) C09C 1/36 (2006.01)
(86) PCT EP2012/001229 de 21/03/2012
(87) WO 2012/130408 de 04/10/2012

(21) **BR 11 2013 025094-1** **1.1**
(30) 31/03/2011 GB 1105514.2
(51) A61F 5/02 (2006.01), A61F 5/32 (2006.01)
(86) PCT GB2012/000281 de 28/03/2012
(87) WO 2012/131298 de 04/10/2012

(21) **BR 11 2013 025095-0** **1.1**
(30) 02/04/2011 SG 201102356-1
(51) F42C 11/00 (2006.01), F42C 15/196 (2006.01), F42C 1/09 (2006.01), F42C 15/40 (2006.01)
(86) PCT SG2012/000097 de 22/03/2012
(87) WO 2012/138298 de 11/10/2012

(21) **BR 11 2013 025096-8** **1.1**
(30) 28/03/2011 DE 20 2011 000 703.0
(51) F01N 3/025 (2006.01), F01N 3/20 (2006.01)
(86) PCT EP2012/055313 de 26/03/2012
(87) WO 2012/130796 de 04/10/2012

(21) **BR 11 2013 025098-4** **1.1**
(30) 29/03/2011 DE 10 2011 006 368.4
(51) D03C 1/14 (2006.01), D03C 13/00 (2006.01), D03D 51/02 (2006.01)
(86) PCT EP2012/052529 de 04/10/2012
(87) WO 2012/130519 de 04/10/2012

(21) **BR 11 2013 025099-2** **1.1**
(30) 30/03/2011 KR 10-2011-0028764
(51) C12N 15/85 (2006.01), C12N 15/12 (2006.01), C12N 1/21 (2006.01), C12N 5/10 (2006.01)
(86) PCT KR2012/002368 de 30/03/2012
(87) WO 2012/134215 de 04/10/2012

(21) **BR 11 2013 025104-2** **1.1**
(30) 31/03/2011 EP 11160619.0
(51) H01G 9/20 (2006.01)
(86) PCT EP2012/055327 de 26/03/2012
(87) WO 2012/130801 de 04/10/2012

(21) **BR 11 2013 025105-0** **1.1**
(30) 29/03/2011 EP 11305348.2; 23/06/2011 US 61/500,342
(51) C07D 213/16 (2006.01), A61K 31/44 (2006.01), A61P 9/00 (2006.01)
(86) PCT EP2012/055364 de 27/03/2012
(87) WO 2012/130821 de 04/10/2012

(21) **BR 11 2013 025106-9** **1.1**
(30) 01/04/2011 IT VI2011A000076
(51) B22D 7/00 (2006.01), B22D 9/00 (2006.01)
(86) PCT EP2012/001377 de 29/03/2012
(87) WO 2012/130451 de 04/10/2012

(21) **BR 11 2013 025107-7** **1.1**
(30) 31/03/2011 FR 1152720
(51) A61F 13/00 (2006.01)
(86) PCT FR2012/050665 de 29/03/2012
(87) WO 2012/131263 de 04/10/2012

(21) **BR 11 2013 025108-5** **1.1**
(30) 29/03/2011 US 61/468.823
(51) G01T 1/20 (2006.01)
(86) PCT US2012/031275 de 29/03/2012
(87) WO 2013/022492 de 14/02/2013

(21) **BR 11 2013 025110-7** **1.1**
(30) 01/04/2011 US 61/470,828
(51) A01N 63/00 (2006.01), C02F 3/34 (2006.01)
(86) PCT US2012/031091 de 29/03/2012
(87) WO 2012/135427 de 04/10/2012

(21) **BR 11 2013 025112-3** **1.1**
(30) 30/03/2011 US 61/469.525
(51) A61K 9/14 (2006.01)
(86) PCT US2012/031654 de 30/03/2012
(87) WO 2012/135743 de 04/10/2012

(21) **BR 11 2013 025113-1** **1.1**
(30) 28/03/2011 GB 11 05129.9
(51) C12N 15/113 (2010.01), C07K 14/705 (2006.01), A61P 35/00 (2006.01)
(86) PCT GB2012/000285 de 28/03/2012
(87) WO 2012/131301 de 04/10/2012

(21) **BR 11 2013 025114-0** **1.1**
(30) 01/04/2011 US 13/078.774
(51) A61L 27/14 (2006.01), A61F 2/24 (2006.01), A61L 27/40 (2006.01)
(86) PCT US2012/031417 de 30/03/2012
(87) WO 2012/135603 de 04/10/2012

(21) **BR 11 2013 025116-6** **1.1**
(30) 30/03/2011 US 61/469,348
(51) B67D 1/07 (2006.01), B08B 9/032 (2006.01)
(86) PCT US2012/031089 de 29/03/2012
(87) WO 2012/135425 de 04/10/2012

(21) **BR 11 2013 025117-4** **1.1**
(30) 01/04/2011 US 61/470,571; 20/04/2011 DE 10 2011 018 364.7
(51) H03K 17/955 (2006.01), C03C 17/34 (2006.01)
(86) PCT EP2012/000927 de 02/03/2012
(87) WO 2012/130372 de 04/10/2012

(21) **BR 11 2013 025118-2** **1.1**
(30) 29/03/2011 US 61/469,044; 23/03/2012 US 13/429,414
(51) A01N 33/00 (2006.01), A01N 33/06 (2006.01), A01N 43/713 (2006.01)
(86) PCT US2012/030981 de 28/03/2012
(87) WO 2012/135366 de 04/10/2012

(21) **BR 11 2013 025119-0** **1.1**
(30) 01/04/2011 FR 1152795; 04/04/2011 US 61/471,441
(51) A61K 8/37 (2006.01), A61Q 15/00 (2006.01)
(86) PCT FR2012/050669 de 29/03/2012
(87) WO 2012/131266 de 04/10/2012

(21) **BR 11 2013 025120-4** **1.1**
(30) 01/04/2011 FR 1152788
(51) A61K 8/37 (2006.01), A61Q 5/00 (2006.01)
(86) PCT EP2012/055658 de 29/03/2012
(87) WO 2012/130954 de 04/10/2012

(21) **BR 11 2013 025121-2** **1.1**
(30) 01/04/2011 FR 1152787
(51) A61K 8/37 (2006.01), A61Q 5/00 (2006.01)
(86) PCT EP2012/055657 de 29/03/2012
(87) WO 2012/130953 de 04/10/2012

(21) **BR 11 2013 025122-0** **1.1**
(30) 01/04/2011 FR 1152803; 07/04/2011 US 61/472,659
(51) A61K 8/37 (2006.01), A61Q 19/00 (2006.01), A61Q 19/08 (2006.01)
(86) PCT EP2012/055886 de 30/03/2012
(87) WO 2012/131072 de 04/10/2012

(21) **BR 11 2013 025123-9** **1.1**
(30) 30/03/2011 JP 2011-074295; 10/05/2011 JP 2011-104846
(51) D06P 3/24 (2006.01), D06P 1/22 (2006.01), D06P 1/30 (2006.01), D06P 5/02 (2006.01), D06P 5/04 (2006.01)
(86) PCT JP2012/058390 de 29/03/2012
(87) WO 2012/133662 de 04/10/2012

(21) **BR 11 2013 025124-7** **1.1**
(30) 29/03/2011 US 61/468,888
(51) C08F 20/10 (2006.01), C08F 30/08 (2006.01), C08F 2/38 (2006.01), C08K 5/56 (2006.01)
(86) PCT US2012/031139 de 29/03/2012
(87) WO 2012/135451 de 04/10/2012

(21) **BR 11 2013 025125-5** **1.1**
(30) 01/04/2011 EP 11382093.0; 03/06/2011 US 61/493,078
(51) C09D 7/12 (2006.01), B41M 3/14 (2006.01), B42D 15/00 (2006.01), G07D 7/06 (2006.01)
(86) PCT EP2012/055806 de 30/03/2012
(87) WO 2012/131045 de 04/10/2012

(21) **BR 11 2013 025126-3** **1.1**
(30) 29/03/2011 IT TO2011A00283
(51) C08G 59/40 (2006.01), C08L 63/00 (2006.01)
(86) PCT EP2012/055740 de 29/03/2012
(87) WO 2012/131009 de 04/10/2012

(21) **BR 11 2013 025128-0** **1.1**
(30) 31/03/2011 IN 458/KOL/2011
(51) C07D 207/34 (2006.01), A61K 31/402 (2006.01), A61P 25/00 (2006.01)
(86) PCT IB2012/051451 de 27/03/2012
(87) WO 2012/131576 de 04/10/2012

(21) **BR 11 2013 025130-1** **1.1**
(30) 31/03/2011 FR 11/00955
(51) G01P 5/16 (2006.01), B01D 45/00 (2006.01), G01P 5/165 (2006.01)
(86) PCT EP2012/054930 de 21/03/2012
(87) WO 2012/130669 de 04/10/2012

(21) **BR 11 2013 025131-0** **1.1**
(30) 31/03/2011 US 61/469,910
(51) G01F 11/02 (2006.01), B65B 3/00 (2006.01), B65B 3/32 (2006.01)
(86) PCT US2012/031087 de 29/03/2012
(87) WO 2012/135423 de 04/10/2012

(21) **BR 11 2013 025133-6** **1.1**
(30) 30/03/2011 US 13/075.582
(51) H04B 11/00 (2006.01), E21B 47/00 (2006.01), H04W 40/00 (2009.01)
(86) PCT IB2012/051494 de 28/03/2012
(87) WO 2012/131601 de 04/10/2012

(21) **BR 11 2013 025135-2** **1.1**
(30) 15/04/2011 US 61/475,714; 15/04/2011 EP 11162684.2
(51) A01G 1/00 (2006.01), A01N 37/46 (2006.01), A01N 37/50 (2006.01)
(86) PCT EP2012/056736 de 13/04/2012
(87) WO 2012/140177 de 18/10/2012

(21) **BR 11 2013 025136-0** **1.1**
(30) 01/04/2011 EP 11425086.3; 27/07/2011 EP 11175491.7
(51) A21B 7/00 (2006.01), F24C 7/08 (2006.01)
(86) PCT EP2012/001399 de 30/03/2012
(87) WO 2012/130462 de 04/10/2012

(21) **BR 11 2013 025137-9** **1.1**
(30) 04/04/2011 DE 10 2011 006 721.3
(51) C07C 5/333 (2006.01), C07C 11/08 (2006.01), C07C 11/12 (2006.01), C07C 11/167 (2006.01), C07C 11/21 (2006.01), C07C 13/20 (2006.01), C07C 13/275 (2006.01)
(86) PCT EP2012/054975 de 21/03/2012
(87) WO 2012/136479 de 11/10/2012

(21) **BR 11 2013 025138-7** **1.1**
(30) 07/04/2011 US 61/473,004
(51) A61B 17/70 (2006.01)
(86) PCT US2012/032805 de 09/04/2012
(87) WO 2012/139130 de 11/10/2012

(21) **BR 11 2013 025139-5** **1.1**
(30) 30/03/2011 US 13/075,646
(51) G06F 1/30 (2006.01), G06F 11/30 (2006.01)
(86) PCT US2012/028587 de 09/03/2012
(87) WO 2012/134772 de 04/10/2012

(21) **BR 11 2013 025140-9** **1.1**
(30) 20/04/2011 IT VI2011A000099
(51) B29C 67/00 (2006.01)
(86) PCT IB2012/000776 de 19/04/2012
(87) WO 2012/143786 de 26/10/2012

(21) **BR 11 2013 025141-7** **1.1**
(30) 30/03/2011 FR 1152632
(51) G02B 6/00 (2006.01), G02F 1/13357 (2006.01), F21S 4/00 (2006.01), F21Y 105/00 (2006.01)
(86) PCT FR2012/050639 de 27/03/2012
(87) WO 2012/131249 de 04/10/2012

(21) **BR 11 2013 025142-5** **1.1**
(30) 01/04/2011 US 61/471,024
(51) A61K 31/416 (2006.01)
(86) PCT US2012/031767 de 31/03/2012
(87) WO 2012/135799 de 04/10/2012

(21) **BR 11 2013 025143-3** **1.1**
(30) 31/03/2011 KR 10-2011-0029306
(51) F16K 51/02 (2006.01), F15B 13/044 (2006.01), F16K 7/12 (2006.01)
(86) PCT KR2012/001156 de 16/02/2012
(87) WO 2012/134056 de 04/10/2012

(21) **BR 11 2013 025144-1** **1.1**
(30) 04/05/2011 FR 11/53830
(51) B23D 77/00 (2006.01)
(86) PCT FR2012/050896 de 24/04/2012
(87) WO 2012/150403 de 08/11/2012

(21) **BR 11 2013 025147-6** **1.1**
(30) 31/03/2011 US 61/469,866
(51) A01H 5/00 (2006.01), C12N 15/82 (2006.01), C12N 5/04 (2006.01)
(86) PCT US2012/031336 de 30/03/2012
(87) WO 2012/135558 de 04/10/2012

(21) **BR 11 2013 025149-2** **1.1**
(30) 31/03/2011 US 61/470,389; 27/03/2012 US 13/431,824
(51) F21V 7/00 (2006.01), F21V 9/16 (2006.01), F21V 13/08 (2006.01), F21Y 101/02 (2006.01)
(86) PCT US2012/031215 de 29/03/2012
(87) WO 2012/135502 de 04/10/2012

(21) **BR 11 2013 025150-6** **1.1**
(30) 31/03/2011 US 61/470,389; 27/03/2012 US 13/431,796
(51) F21V 7/00 (2006.01), F21V 9/16 (2006.01), F21V 13/08 (2006.01), F21Y 101/02 (2006.01)
(86) PCT US2012/031218 de 29/03/2012
(87) WO 2012/135504 de 04/10/2012

(21) **BR 11 2013 025151-4** **1.1**
(30) 01/04/2011 US 61/470,568
(51) C08J 5/18 (2006.01), C08L 23/08 (2006.01), C08L 33/04 (2006.01), C08K 5/3492 (2006.01), C08F 220/18 (2006.01)
(86) PCT US2012/031402 de 30/03/2012
(87) WO 2012/135595 de 04/10/2012

(21) **BR 11 2013 025152-2** **1.1**
(30) 29/03/2011 GB 1105189.3
(51) F16L 37/14 (2006.01)
(86) PCT GB2011/050793 de 20/04/2011
(87) WO 2012/131283 de 04/10/2012

(21) **BR 11 2013 025153-0** **1.1**
(30) 30/03/2011 US 13/075,702
(51) C09D 131/04 (2006.01), C09J 131/04 (2006.01), B05D 7/14 (2006.01)
(86) PCT US2012/029859 de 21/03/2012
(87) WO 2012/134899 de 04/10/2012

(21) **BR 11 2013 025156-5** **1.1**
(30) 20/05/2011 US 61/488,254
(51) C11D 1/42 (2006.01), C11D 3/43 (2006.01), B08B 3/04 (2006.01)
(86) PCT IB2012/052161 de 30/04/2012
(87) WO 2012/160462 de 29/11/2012

(21) **BR 11 2013 025157-3** **1.1**
(30) 31/03/2011 US 61/470.211
(51) A61K 47/02 (2006.01), A61K 47/34 (2006.01), A61P 13/02 (2006.01), A61K 8/84 (2006.01), A61K 8/25 (2006.01), A61Q 19/08 (2006.01)
(86) PCT EP2012/055979 de 02/04/2012
(87) WO 2012/131095 de 04/10/2012

(21) **BR 11 2013 025160-3** **1.1**
(30) 30/03/2011 JP 2011-074795
(51) B64C 9/16 (2006.01), B64C 23/00 (2006.01)
(86) PCT JP2012/002135 de 28/03/2012
(87) WO 2012/132420 de 04/10/2012

(21) **BR 11 2013 025161-1** **1.1**
(30) 29/03/2011 JP 2011-072723
(51) B01J 29/74 (2006.01), B01D 53/94 (2006.01), B01J 20/18 (2006.01), B01J 29/46 (2006.01), F01N 3/08 (2006.01), F01N 3/10 (2006.01), F01N 3/20 (2006.01)
(86) PCT JP2012/057207 de 21/03/2012
(87) WO 2012/133055 de 04/10/2012

(21) **BR 11 2013 025162-0** **1.1**
(30) 02/04/2011 JP 2011-082327
(51) B64C 25/50 (2006.01)
(86) PCT JP2012/056349 de 13/03/2012
(87) WO 2012/137578 de 11/10/2012

(21) **BR 11 2013 025164-6** **1.1**
(30) 01/04/2011 EP 11160808.9
(51) C08F 10/02 (2006.01), C08F 4/6592 (2006.01)
(86) PCT EP2012/055586 de 29/03/2012
(87) WO 2012/130922 de 04/10/2012

(21) **BR 11 2013 025165-4** **1.1**
(30) 01/04/2011 EP 11160804.8
(51) C08F 10/02 (2006.01), C08F 4/6592 (2006.01)
(86) PCT EP2012/055584 de 29/03/2012
(87) WO 2012/130921 de 04/10/2012

(21) **BR 11 2013 025166-2** **1.1**
(30) 28/03/2011 US 61/516,132; 30/01/2012 US 61/592,374
(51) B65G 45/10 (2006.01), B61B 13/00 (2006.01), B08B 9/049 (2006.01), B60L 11/18 (2006.01), G09G 3/32 (2006.01)
(86) PCT US2012/030985 de 28/03/2012
(87) WO 2012/135369 de 04/10/2012

(21) **BR 11 2013 025167-0** **1.1**
(30) 31/03/2011 US 61/470,392
(51) C07H 19/12 (2006.01)
(86) PCT US2012/031059 de 29/03/2012
(87) WO 2012/135405 de 04/10/2012

(21) **BR 11 2013 025168-9** **1.1**
(30) 01/04/2011 US 61/470,528; 28/03/2012 US 13/432,930
(51) B64C 25/58 (2006.01)
(86) PCT US2012/031051 de 29/03/2012
(87) WO 2013/106010 de 18/07/2013

(21) **BR 11 2013 025169-7** **1.1**
(30) 02/04/2011 CN 201110083971.3
(51) H04W 52/14 (2009.01)
(86) PCT CN2012/070173 de 10/01/2012
(87) WO 2012/136081 de 11/10/2012

(21) **BR 11 2013 025170-0** **1.1**
(30) 04/04/2011 US 13/079,279
(51) E21B 43/00 (2006.01), C10G 1/00 (2006.01), C10G 9/00 (2006.01)
(86) PCT US2012/031863 de 02/04/2012
(87) WO 2012/138608 de 11/10/2012

(21) **BR 11 2013 025171-9** **1.1**
(30) 01/04/2011 US 13/078,918
(51) A23L 2/38 (2006.01), A23C 9/152 (2006.01), A23L 2/52 (2006.01), A23L 2/72 (2006.01)
(86) PCT US2012/031707 de 30/03/2012
(87) WO 2012/135774 de 04/10/2012

(21) **BR 11 2013 025172-7** **1.1**
(30) 31/03/2011 GB 1105463.2
(51) G06K 9/40 (2006.01), G06T 5/00 (2006.01), H04N 1/409 (2006.01)
(86) PCT GB2012/050678 de 27/03/2012
(87) WO 2012/131358 de 04/10/2012

(21) **BR 11 2013 025173-5** **1.1**
(30) 01/04/2011 IB PCT/IB2011/051411; 25/05/2011 EP PCT/EP2011/058587
(51) A61N 1/40 (2006.01), A61B 18/04 (2006.01)
(86) PCT EP2012/055999 de 02/04/2012
(87) WO 2012/131107 de 04/10/2012

(21) **BR 11 2013 025175-1** **1.1**
(30) 25/04/2011 US 61/517,687; 15/07/2011 US 61/572,394
(51) B01D 11/00 (2006.01), B01D 37/00 (2006.01), C02F 1/28 (2006.01)
(86) PCT US2012/034723 de 23/04/2012
(87) WO 2012/148864 de 01/11/2012

(21) **BR 11 2013 025177-8** **1.1**
(30) 07/04/2011 JP 2011-085758; 07/04/2011 JP 2011-085766; 23/03/2012 JP 2012-067842
(51) H01M 10/0585 (2010.01), G01B 11/00 (2006.01), H01M 2/16 (2006.01), H01M 2/18 (2006.01), H01M 4/04 (2010.01), H01M 4/139 (2010.01), H01M 10/04 (2006.01)
(86) PCT JP2012/059534 de 06/04/2012
(87) WO 2012/137926 de 11/10/2012

(21) **BR 11 2013 025178-6** **1.1**
(30) 31/03/2011 JP 2011-078804
(51) C10G 2/00 (2006.01)
(86) PCT JP2012/001965 de 22/03/2012
(87) WO 2012/132336 de 04/10/2012

(21) **BR 11 2013 025179-4** **1.1**
(51) F16C 19/38 (2006.01), F16C 19/40 (2006.01), F16C 33/37 (2006.01)
(86) PCT EP2011/057742 de 13/05/2011
(87) WO 2012/155945 de 22/11/2012

(21) **BR 11 2013 025180-8** **1.1**
(30) 07/04/2011 JP 2011-085746; 23/03/2012 JP 2012-067816
(51) H01M 10/04 (2006.01), H01G 9/02 (2006.01), H01G 13/00 (2013.01), H01M 2/18 (2006.01)
(86) PCT JP2012/059469 de 06/04/2012
(87) WO 2012/137903 de 11/10/2012

(21) **BR 11 2013 025181-6** **1.1**
(30) 13/04/2011 FR 1153213
(51) B29C 70/32 (2006.01), B29C 53/80 (2006.01)
(86) PCT FR2012/050778 de 10/04/2012
(87) WO 2012/140357 de 18/10/2012

(21) **BR 11 2013 025182-4** **1.1**
(30) 30/03/2011 JP 2011-075494; 29/11/2011 JP 2011-260630
(51) H01Q 1/24 (2006.01), G06K 17/00 (2006.01), G06K 19/07 (2006.01), H01Q 7/06 (2006.01)
(86) PCT JP2012/057614 de 23/03/2012
(87) WO 2012/133232 de 04/10/2012

(21) **BR 11 2013 025187-5** **1.1**
(30) 31/03/2011 JP 2011-078808
(51) C01B 31/20 (2006.01), C01B 3/38 (2006.01), C01B 3/52 (2006.01), C10G 2/00 (2006.01)
(86) PCT JP2012/001966 de 22/03/2012
(87) WO 2012/132337 de 04/10/2012

(21) **BR 11 2013 025188-3** **1.1**
(30) 10/05/2011 FR 1154008
(51) H02P 9/10 (2006.01), H02P 9/48 (2006.01)
(86) PCT FR2012/050853 de 19/04/2012
(87) WO 2012/172216 de 20/12/2012

(21) **BR 11 2013 025189-1** **1.1**
(30) 01/04/2011 SE 1150286-1; 10/02/2012 SE 1250101-1
(51) C22C 37/04 (2006.01)
(86) PCT SE2012/050307 de 21/03/2012
(87) WO 2012/134372 de 04/10/2012

(21) **BR 11 2013 025191-3** **1.1**
(30) 30/03/2011 US 61/469,561
(51) A47J 39/00 (2006.01)
(86) PCT US2012/031724 de 30/03/2012
(87) WO 2012/138583 de 11/10/2012

(21) **BR 11 2013 025192-1** **1.1**
(30) 28/03/2011 US 61/468380
(51) C12P 1/00 (2006.01), C12P 7/06 (2006.01), C12M 1/00 (2006.01)
(86) PCT US2012/030998 de 28/03/2012
(87) WO 2012/135375 de 04/10/2012

(21) **BR 11 2013 025193-0** **1.1**
(30) 04/04/2011 DE 10 2011 006 705.1; 07/09/2011 DE 10 2011 082 232.1
(51) H01F 38/12 (2006.01), H01F 27/02 (2006.01)
(86) PCT EP2012/055380 de 27/03/2012
(87) WO 2012/136511 de 11/10/2012

(21) **BR 11 2013 025194-8** **1.1**
(30) 01/04/2011 US 61/516,277; 06/02/2012 US 61/595,187
(51) A63B 23/02 (2006.01), A63B 71/08 (2006.01)
(86) PCT US2012/031440 de 30/03/2012
(87) WO 2012/135613 de 04/10/2012

(21) **BR 11 2013 025196-4** **1.1**
(30) 01/06/2011 US 61/492,289; 22/09/2011 US 13/240,018; 22/05/2012 US 13/477,649
(51) A61B 17/122 (2006.01)
(86) PCT US2012/039803 de 29/05/2012
(87) WO 2012/166695 de 06/12/2012

(21) **BR 11 2013 025197-2** **1.1**
(30) 01/04/2011 US 61/470819
(51) G01N 33/68 (2006.01)
(86) PCT US2012/031667 de 30/03/2012
(87) WO 2012/135752 de 04/10/2012

(21) **BR 11 2013 025199-9** **1.1**
(30) 01/04/2011 US 61/470,940; 01/04/2011 US 61/471,049; 01/04/2011 US 61/471,055; 01/04/2011 US 61/471,061; 30/03/2012 US 13/434,449
(51) H04W 80/00 (2009.01)
(86) PCT CN2012/073473 de 01/04/2012
(87) WO 2012/130184 de 04/10/2012

(21) **BR 11 2013 025200-6** **1.1**
(30) 01/04/2011 US 61/471013; 09/03/2012 US 61/609214
(51) C09K 8/035 (2006.01), C09K 8/582 (2006.01), C09K 8/50 (2006.01), E21B 43/16 (2006.01)
(86) PCT US2012/031674 de 30/03/2012
(87) WO 2012/135756 de 04/10/2012

(21) **BR 11 2013 025201-4** **1.1**
(30) 02/04/2011 CN 201110084151.6
(51) H04W 36/24 (2009.01)
(86) PCT IB2012/000879 de 28/03/2012
(87) WO 2012/137073 de 11/10/2012

(21) **BR 11 2013 025202-2** **1.1**
(51) A46B 11/00 (2006.01)
(86) PCT US2011/030172 de 28/03/2011
(87) WO 2012/134438 de 04/10/2012

(21) **BR 11 2013 025203-0** **1.1**
(30) 22/04/2011 US 61/478,160; 22/04/2011 US 61/478,162
(51) C12N 1/14 (2006.01), C12N 15/80 (2006.01), C12R 1/885 (2006.01), C07K 14/37 (2006.01)
(86) PCT US2012/034403 de 20/04/2012
(87) WO 2012/145595 de 26/10/2012

(21) **BR 11 2013 025204-9** **1.1**
(30) 29/03/2011 US 61/468,771; 16/05/2011 US 13/108,029; 21/11/2011 US 61/561,956; 12/12/2011 US 61/569,378; 16/01/2012 US 61/587,022; 01/03/2012 US 13/410,051
(51) G01M 15/14 (2006.01)
(86) PCT US2012/029231 de 15/03/2012
(87) WO 2012/134824 de 04/10/2012

(21) **BR 11 2013 025205-7** **1.1**
(51) A46B 11/00 (2006.01)
(86) PCT US2011/030139 de 28/03/2011
(87) WO 2012/134435 de 04/10/2012

(21) **BR 11 2013 025206-5** **1.1**
(30) 30/03/2011 US 13/075,531
(51) A61L 27/14 (2006.01), A61L 27/56 (2006.01), A61L 31/04 (2006.01), A61L 31/14 (2006.01)
(86) PCT US2012/031397 de 30/03/2012
(87) WO 2012/135593 de 04/10/2012

(21) **BR 11 2013 025207-3** **1.1**
(30) 11/05/2011 FR 1154051
(51) B23K 9/173 (2006.01), B23K 35/38 (2006.01)
(86) PCT FR2012/050865 de 20/04/2012
(87) WO 2013/001182 de 03/01/2013

(21) **BR 11 2013 025209-0** **1.1**
(30) 30/03/2011 FI 20115302
(51) A61F 9/008 (2006.01), A61B 18/20 (2006.01)
(86) PCT FI2012/050319 de 30/03/2012
(87) WO 2012/131168 de 04/10/2012

(21) **BR 11 2013 025210-3** **1.1**
(30) 01/04/2011 DE 10 2011 001 723.2
(51) H02B 1/28 (2006.01), F16J 12/00 (2006.01), H01H 9/04 (2006.01)
(86) PCT EP2012/055418 de 27/03/2012
(87) WO 2012/130849 de 04/10/2012

(21) **BR 11 2013 025211-1** **1.1**
(51) E21B 19/16 (2006.01)
(86) PCT US11/031367 de 06/04/2011
(87) WO 2012/138333 de 11/10/2012

(21) **BR 11 2013 025212-0** **1.1**
(51) B65D 75/58 (2006.01), A46B 11/00 (2006.01)
(86) PCT US2011/032649 de 15/04/2011
(87) WO 2012/141716 de 18/10/2012

(21) **BR 11 2013 025215-4** **1.1**
(30) 30/03/2011 EP 11160501.0
(51) E21B 23/00 (2006.01), B60K 17/14 (2006.01)
(86) PCT EP2012/055646 de 29/03/2012
(87) WO 2012/130946 de 04/10/2012

(21) **BR 11 2013 025217-0** **1.1**
(30) 12/04/2011 US 61/474,481
(51) B29C 70/52 (2006.01)
(86) PCT US2012/033048 de 11/04/2012
(87) WO 2012/142107 de 18/10/2012

(21) **BR 11 2013 025218-9** **1.1**
(30) 22/06/2011 EP 11170966.3
(51) C08F 236/10 (2006.01), C08F 212/08 (2006.01), C08L 9/06 (2006.01), C08L 25/10 (2006.01)
(86) PCT EP2012/062097 de 22/06/2012
(87) WO 2012/175680 de 27/12/2012

(21) **BR 11 2013 025219-7** **1.1**
(30) 30/03/2011 JP 2011-075527; 28/09/2011 JP 2011-212519
(51) B60J 5/00 (2006.01)
(86) PCT JP2011/074291 de 21/10/2011
(87) WO 2012/132081 de 04/10/2012

(21) **BR 11 2013 025220-0** **1.1**
(51) G06G 7/50 (2006.01)
(86) PCT US2011/032034 de 12/04/2011
(87) WO 2012/141686 de 18/10/2012

(21) **BR 11 2013 025222-7** **1.1**
(30) 12/04/2011 KR 10-2011-0033856
(51) A61K 31/41 (2006.01), A61K 31/505 (2006.01), A61K 31/44 (2006.01), A61P 9/12 (2006.01)
(86) PCT KR2011/005754 de 08/08/2011
(87) WO 2012/141385 de 18/10/2012

(21) **BR 11 2013 025223-5** **1.1**

(30) 31/03/2011 GB 1105474.9
(51) G01N 21/84 (2006.01)
(86) PCT GB2012/050717 de 30/03/2012
(87) WO 2012/131386 de 04/10/2012

(21) **BR 11 2013 025224-3** **1.1**
(30) 15/04/2011 US 13/087734; 28/03/2012 US 13/432385
(51) F25J 3/04 (2006.01), F04B 49/06 (2006.01)
(86) PCT US12/031211 de 29/03/2012
(87) WO 2012/141912 de 18/10/2012

(21) **BR 11 2013 025227-8** **1.1**
(30) 07/04/2011 US 13/081607
(51) C09K 8/035 (2006.01), C09K 8/508 (2006.01), C09K 8/588 (2006.01)
(86) PCT GB12/000315 de 05/04/2012
(87) WO 2012/136959 de 11/10/2012

(21) **BR 11 2013 025229-4** **1.1**
(30) 01/04/2011 US 61/470878
(51) G01F 1/66 (2006.01), G01F 15/14 (2006.01), G01F 15/00 (2006.01)
(86) PCT US12/030725 de 27/03/2012
(87) WO 2012/135206 de 04/10/2012

(21) **BR 11 2013 025230-8** **1.1**
(30) 30/03/2011 EP 11 160502.8
(51) E21B 23/00 (2006.01), B60K 17/14 (2006.01), B60K 17/04 (2006.01)
(86) PCT EP2012/055636 de 29/03/2012
(87) WO 2012/130938 de 04/10/2012

(21) **BR 11 2013 025231-6** **1.1**
(51) G01V 1/48 (2006.01)
(86) PCT US2011/030935 de 01/04/2011
(87) WO 2012/134496 de 04/10/2012

(21) **BR 11 2013 025232-4** **1.1**
(30) 31/03/2011 US 61/470,158; 31/03/2011 US 61/469,966
(51) A61B 17/04 (2006.01), A61B 17/08 (2006.01), A61B 17/03 (2006.01), A61F 13/02 (2006.01), A61F 13/00 (2006.01)
(86) PCT US2012/031638 de 30/03/2012
(87) WO 2012/135735 de 04/10/2012

(21) **BR 11 2013 025233-2** **1.1**
(30) 07/04/2011 US 61/472,747
(51) C07C 201/12 (2006.01), C07D 319/06 (2006.01), C07C 205/51 (2006.01), C07C 253/30 (2006.01), C07C 255/10 (2006.01)
(86) PCT US2012/030502 de 26/03/2012
(87) WO 2012/138494 de 11/10/2012

(21) **BR 11 2013 025234-0** **1.1**
(30) 01/04/2011 GB 1105571.2
(51) C01B 3/36 (2006.01), C10G 2/00 (2006.01)
(86) PCT GB12/050716 de 30/03/2012
(87) WO 2012/131385 de 04/10/2012

(21) **BR 11 2013 025235-9** **1.1**
(30) 29/03/2011 US 61/468,673
(51) B01D 36/00 (2006.01), B01D 35/027 (2006.01)
(86) PCT US2012/027191 de 01/03/2012
(87) WO 2012/134696 de 04/10/2012

(21) **BR 11 2013 025236-7** **1.1**
(30) 01/04/2011 GB 1105659.5
(51) C07D 495/04 (2006.01), A61K 31/495 (2006.01), A61P 9/00 (2006.01)
(86) PCT GB2012/050710 de 29/03/2012
(87) WO 2012/131379 de 04/10/2012

(21) **BR 11 2013 025237-5** **1.1**
(30) 31/03/2011 US 13/077,883
(51) B60B 27/00 (2006.01)
(86) PCT US2012/031647 de 30/03/2012
(87) WO 2012/135739 de 04/10/2012

(21) **BR 11 2013 025239-1** **1.1**
(30) 31/03/2011 CN 201110081766.3
(51) C12N 15/29 (2006.01), C07K 14/415 (2006.01), C12N 15/82 (2006.01), C12N 5/04 (2006.01), C12N 1/21 (2006.01), A01H 5/00 (2006.01), C12R 1/01 (2006.01)
(86) PCT CN2012/073393 de 31/03/2012
(87) WO 2012/130174 de 04/10/2012

(21) **BR 11 2013 025240-5** **1.1**
(30) 30/03/2011 EP 11160440.1; 20/02/2012 EP 12156142.7
(51) C08F 283/01 (2006.01), C08K 5/01 (2006.01), C08K 5/098 (2006.01), C08K 5/10 (2006.01), C08K 5/14 (2006.01), C08K 13/02 (2006.01), C09D 167/00 (2006.01), C08K 5/18 (2006.01), C08K 5/07 (2006.01), C08K 5/17 (2006.01), C08K 5/20 (2006.01), C08K 5/3445 (2006.01), C08K 5/372 (2006.01)
(86) PCT EP2012/055683 de 29/03/2012
(87) WO 2012/130975 de 04/10/2012

(21) **BR 11 2013 025241-3** **1.1**
(30) 30/03/2011 EP 11160440.1; 20/02/2012 EP 12156142.7
(51) C08F 283/01 (2006.01), C08K 5/01 (2006.01), C08K 5/098 (2006.01), C08K 5/10 (2006.01), C08K 5/14 (2006.01), C08K 13/02 (2006.01), C08K 5/18 (2006.01), C09D 167/00 (2006.01), C08K 5/07 (2006.01), C08K 5/17 (2006.01), C08K 5/20 (2006.01), C08K 5/3445 (2006.01), C08K 5/372 (2006.01)
(86) PCT EP2012/055674 de 29/03/2012
(87) WO 2012/130967 de 04/10/2012

(21) **BR 11 2013 025242-1** **1.1**
(30) 12/04/2011 EP 11162091.0
(51) C07C 227/18 (2006.01), C07C 229/12 (2006.01)
(86) PCT EP12/054349 de 13/03/2012
(87) WO 2012/139842 de 18/10/2012

(21) **BR 11 2013 025243-0** **1.1**
(30) 28/03/2011 US 61/468,157; 09/12/2011 US 61/569,007; 24/03/2012 US 61/615,258
(51) C05F 11/08 (2006.01), C05F 11/00 (2006.01), C05F 3/00 (2006.01), C05F 7/00 (2006.01), B01J 19/00 (2006.01)
(86) PCT US2012/030895 de 28/03/2012
(87) WO 2012/135317 de 04/10/2012

(21) **BR 11 2013 025244-8** **1.1**
(30) 04/04/2011 EP 11161026.7
(51) C08L 5/00 (2006.01), D06N 5/00 (2006.01)
(86) PCT EP12/055919 de 02/04/2012
(87) WO 2012/136605 de 11/10/2012

(21) **BR 11 2013 025245-6** **1.1**
(30) 31/03/2011 CN 201110081074.9
(51) C12N 15/82 (2006.01), C12N 15/113 (2010.01), C12N 5/14 (2006.01), A01H 5/00 (2006.01), A01H 7/00 (2006.01)
(86) PCT CN2012/073409 de 31/03/2012
(87) WO 2012/130176 de 04/10/2012

(21) **BR 11 2013 025246-4** **1.1**
(30) 01/04/2011 GB 1105622.3
(51) A61B 18/14 (2006.01)
(86) PCT GB2012/000288 de 30/03/2012
(87) WO 2012/131303 de 04/10/2012

(21) **BR 11 2013 025250-2** **1.1**
(30) 14/04/2011 US 61/475565
(51) E21B 49/00 (2006.01), E21B 43/119 (2006.01), E21B 43/00 (2006.01)
(86) PCT US2012/033284 de 12/04/2012
(87) WO 2012/142259 de 18/10/2012

(21) **BR 11 2013 025251-0** **1.1**
(30) 31/03/2011 US 13/077740
(51) G06F 17/50 (2006.01), G06T 13/20 (2011.01)
(86) PCT GB12/050701 de 29/03/2012
(87) WO 2012/131372 de 04/10/2012

(21) **BR 11 2013 025252-9** **1.1**
(30) 30/03/2011 DE 10 2011 006 391.9
(51) G01N 33/34 (2006.01)
(86) PCT EP2012/054509 de 15/03/2012
(87) WO 2012/130618 de 04/10/2012

(21) **BR 11 2013 025253-7** **1.1**
(30) 07/04/2011 JP 2011-085564
(51) G03B 35/10 (2006.01), G02B 7/02 (2006.01), H04N 13/02 (2006.01)
(86) PCT JP2012/001815 de 15/03/2012
(87) WO 2012/137423 de 11/10/2012

(21) **BR 11 2013 025254-5** **1.1**
(30) 21/04/2011 US 61/477835
(51) C07K 14/005 (2006.01), C12N 7/00 (2006.01), G01N 33/68 (2006.01)
(86) PCT US2012/034054 de 18/04/2012
(87) WO 2012/145386 de 26/10/2012

(21) **BR 11 2013 025255-3** **1.1**
(30) 29/03/2011 JP 2011-073202
(51) C08L 15/00 (2006.01), B60C 1/00 (2006.01), C08C 19/22 (2006.01), C08F 236/10 (2006.01), C08K 3/36 (2006.01), C08K 5/548 (2006.01), C08L 83/08 (2006.01)
(86) PCT JP2012/058052 de 28/03/2012
(87) WO 2012/133478 de 04/10/2012

(21) **BR 11 2013 025256-1** **1.1**
(30) 31/03/2011 KR 10-2011-0029577; 30/03/2012 KR 10-2012-0033374
(51) A61K 35/74 (2006.01), A61K 38/17 (2006.01), A61P 13/10 (2006.01)
(86) PCT KR2012/002418 de 30/03/2012
(87) WO 2012/134240 de 04/10/2012

(21) **BR 11 2013 025258-8** **1.1**
(30) 01/04/2011 JP 2011-081980
(51) C09D 11/00 (2006.01), B41J 2/01 (2006.01), B41M 5/00 (2006.01)
(86) PCT JP2012/059616 de 02/04/2012
(87) WO 2012/133953 de 04/10/2012

(21) **BR 11 2013 025260-0** **1.1**
(30) 31/03/2011 JP 2011-080171; 01/03/2012 JP 2012-045666
(51) H01L 29/24 (2006.01), C01G 3/00 (2006.01), G09G 3/30 (2006.01), G09G 3/34 (2006.01), G09G 3/36 (2006.01), H01L 21/338 (2006.01), H01L 29/786 (2006.01), H01L 29/812 (2006.01), H01L 29/861 (2006.01), H01L 29/868 (2006.01), H01L 51/50 (2006.01)
(86) PCT JP2012/059131 de 28/03/2012
(87) WO 2012/133915 de 04/10/2012

(21) **BR 11 2013 025261-8** **1.1**
(30) 29/03/2011 JP 2011-073203
(51) C08L 15/00 (2006.01), B60C 1/00 (2006.01), C08F 236/10 (2006.01), C08K 3/36 (2006.01)
(86) PCT JP2012/058054 de 28/03/2012
(87) WO 2012/133480 de 04/10/2012

(21) **BR 11 2013 025262-6** **1.1**
(30) 01/04/2011 US 61/470,731
(51) A61N 1/05 (2006.01), A61B 17/3205 (2006.01)
(86) PCT IB12/000818 de 30/03/2012
(87) WO 2012/131492 de 04/10/2012

(21) **BR 11 2013 025263-4** **1.1**
(30) 01/04/2011 US 61/470,902; 19/09/2011 US 13/236,263
(51) F02M 21/04 (2006.01)
(86) PCT US2012/031141 de 29/03/2012
(87) WO 2012/135452 de 04/10/2012

(21) **BR 11 2013 025264-2** **1.1**
(30) 31/03/2011 JP 2011-080611
(51) C10G 2/00 (2006.01)
(86) PCT JP12/057771 de 26/03/2012
(87) WO 2012/133323 de 04/10/2012

(21) **BR 11 2013 025266-9** **1.1**
(30) 30/03/2011 US 13/075,327
(51) A61B 17/32 (2006.01), A61B 17/00 (2006.01)
(86) PCT US12/030506 de 26/03/2012
(87) WO 2012/135087 de 04/10/2012

(21) **BR 11 2013 025267-7** **1.1**
(30) 27/04/2011 JP 2011-099996
(51) H04W 4/02 (2009.01), G01S 5/02 (2010.01), G01S 19/05 (2010.01), G01S 19/25 (2010.01), H04M 3/42 (2006.01), H04W 48/18 (2009.01), H04W 64/00 (2009.01), H04W 88/06 (2009.01), H04W 88/18 (2009.01)
(86) PCT JP2012/060372 de 17/04/2012
(87) WO 2012/147567 de 01/11/2012

(21) **BR 11 2013 025269-3** **1.1**
(30) 31/03/2011 US 13/077,786
(51) A61B 5/00 (2006.01)
(86) PCT GB2012/000300 de 30/03/2012
(87) WO 2012/131312 de 04/10/2012

(21) **BR 11 2013 025270-7** **1.1**
(30) 30/03/2011 JP 2011-075343
(51) C22C 9/00 (2006.01), C22C 1/05 (2006.01), C22C 32/00 (2006.01), F16D 69/02 (2006.01)
(86) PCT JP2012/058102 de 28/03/2012
(87) WO 2012/133513 de 04/10/2012

(21) **BR 11 2013 025271-5** **1.1**

(30) 31/03/2011 JP 2011-080647
(51) C10G 2/00 (2006.01)
(86) PCT JP2012/057773 de 26/03/2012
(87) WO 2012/133325 de 04/10/2012

(21) **BR 11 2013 025273-1** **1.1**
(30) 31/03/2011 US 61/470,072
(51) A61K 9/08 (2006.01), A61K 9/107 (2006.01), A61K 31/045 (2006.01), A61K 31/485 (2006.01), A61K 47/10 (2006.01), A61P 11/00 (2006.01)
(86) PCT US2012/031337 de 30/03/2012
(87) WO 2012/135559 de 04/10/2012

(21) **BR 11 2013 025274-0** **1.1**
(30) 29/03/2011 HU P11 00166
(51) C07D 307/81 (2006.01)
(86) PCT HU2012/000021 de 27/03/2012
(87) WO 2012/131410 de 04/10/2012

(21) **BR 11 2013 025275-8** **1.1**
(30) 30/03/2011 KR 10-2011-0028603
(51) C07D 501/34 (2006.01), A61K 31/546 (2006.01), A61P 31/00 (2006.01)
(86) PCT KR2012/002302 de 29/03/2012
(87) WO 2012/134184 de 04/10/2012

(21) **BR 11 2013 025276-6** **1.1**
(30) 29/09/2011 CN 201110292671.6
(51) B61D 9/02 (2006.01)
(86) PCT CN12/080247 de 16/08/2012
(87) WO 2013/044702 de 04/04/2013

(21) **BR 11 2013 025277-4** **1.1**
(30) 31/03/2011 JP 2011-080597
(51) B01J 29/12 (2006.01), B01J 38/04 (2006.01), B01J 38/56 (2006.01), C10G 47/18 (2006.01)
(86) PCT JP2012/057767 de 26/03/2012
(87) WO 2012/133319 de 04/10/2012

(21) **BR 11 2013 025278-2** **1.1**
(30) 31/03/2011 JP 2011-080576
(51) B01J 23/42 (2006.01), B01J 23/96 (2006.01), B01J 38/02 (2006.01), C10G 45/10 (2006.01)
(86) PCT JP2012/057765 de 26/03/2012
(87) WO 2012/133317 de 04/10/2012

(21) **BR 11 2013 025279-0** **1.1**
(30) 30/03/2011 EP 11305358.1
(51) H04L 29/08 (2006.01), H04W 8/20 (2009.01), G06F 9/445 (2006.01)
(86) PCT EP2012/055182 de 23/03/2012
(87) WO 2012/130748 de 04/10/2012

(21) **BR 11 2013 025280-4** **1.1**
(30) 30/03/2011 US 13/075,840
(51) G06F 3/033 (2013.01), G06F 3/038 (2013.01), G06F 3/041 (2006.01)
(86) PCT US2012/031073 de 29/03/2012
(87) WO 2012/135412 de 04/10/2012

(21) **BR 11 2013 025281-2** **1.1**
(30) 01/04/2011 DE 20 2011 004 785.7
(51) F16G 13/16 (2006.01)
(86) PCT EP2012/055782 de 30/03/2012
(87) WO 2012/131033 de 04/10/2012

(21) **BR 11 2013 025282-0** **1.1**
(30) 31/03/2011 US 13/077,188
(51) F16D 65/02 (2006.01)
(86) PCT US2012/031206 de 29/03/2012
(87) WO 2012/135496 de 04/10/2012

(21) **BR 11 2013 025283-9** **1.1**
(30) 30/03/2011 DE 20 2011 004 513.7
(51) B65G 47/88 (2006.01)
(86) PCT EP2012/055785 de 30/03/2012
(87) WO 2012/131034 de 04/10/2012

(21) **BR 11 2013 025286-3** **1.1**
(30) 31/03/2011 JP 2011-080578
(51) B01J 29/12 (2006.01), C10G 47/18 (2006.01)
(86) PCT JP2012/057766 de 26/03/2012
(87) WO 2012/133318 de 04/10/2012

(21) **BR 11 2013 025287-1** **1.1**
(30) 01/04/2011 US 61 470,618; 28/03/2012 US 13 432,248
(51) G01N 33/574 (2006.01), G01N 33/74 (2006.01), G01N 33/543 (2006.01)
(86) PCT US2012/031338 de 30/03/2012
(87) WO 2012/135560 de 04/10/2012

(21) **BR 11 2013 025288-0** **1.1**
(30) 31/03/2011 US 61/469,845; 09/05/2011 EP 11165269.9
(51) A01N 65/00 (2009.01)
(86) PCT US2012/031690 de 30/03/2012
(87) WO 2012/135763 de 04/10/2012

(21) **BR 11 2013 025289-8** **1.1**
(30) 31/03/2011 JP 2011-080650
(51) C10L 1/04 (2006.01), C10G 2/00 (2006.01), C10G 7/00 (2006.01)
(86) PCT JP2012/057774 de 26/03/2012
(87) WO 2012/133326 de 04/10/2012

(21) **BR 11 2013 025290-1** **1.1**
(30) 27/02/2009 JP 2009-045771
(51) F02B 37/00 (2006.01), F02B 37/007 (2006.01), F02B 37/013 (2006.01), F02B 37/12 (2006.01), F02B 37/22 (2006.01)
(86) PCT JP2009/066100 de 15/09/2009
(87) WO 2010/097979 de 02/09/2010

(21) **BR 11 2013 025291-0** **1.1**
(51) F42B 8/12 (2006.01), F42B 12/34 (2006.01), F42B 12/72 (2006.01), F42B 30/00 (2006.01), F42B 12/74 (2006.01), F42B 12/76 (2006.01)
(86) PCT FR2011/050701 de 30/03/2011
(87) WO 2012/131176 de 04/10/2012

(21) **BR 11 2013 025292-8** **1.1**
(51) F24J 2/48 (2006.01), F24J 2/07 (2006.01), F24J 2/05 (2006.01), F24J 2/46 (2006.01)
(86) PCT EP2011/054810 de 29/03/2011
(87) WO 2012/130283 de 04/10/2012

(21) **BR 11 2013 025293-6** **1.1**
(30) 01/04/2011 US 61/471,040; 01/04/2011 US 61/471,075; 01/04/2011 US 61/471,063; 01/04/2011 US 61 471,050; 02/04/2012 US 13 437,097; 02/04/2012 US 13 437,123; 02/04/2012 US 13 437,253; 02/04/2012 US 13 437,149
(51) F01P 5/04 (2006.01), F01P 7/04 (2006.01)
(86) PCT US2012/031843 de 02/04/2012
(87) WO 2012/135825 de 04/10/2012

(21) **BR 11 2013 025294-4** **1.1**
(30) 01/04/2011 EP 11 160920.2
(51) C07K 16/22 (2006.01), C07K 16/18 (2006.01)
(86) PCT EP2012/055897 de 30/03/2012
(87) WO 2012/131076 de 04/10/2012

(21) **BR 11 2013 025295-2** **1.1**
(30) 29/03/2011 US 61/469,060
(51) A23L 1/237 (2006.01), A23L 1/29 (2006.01), A23L 1/304 (2006.01), A23L 1/48 (2006.01), A23L 1/03 (2006.01)
(86) PCT US2012/030582 de 26/03/2012
(87) WO 2012/135126 de 04/10/2012

(21) **BR 11 2013 025296-0** **1.1**
(30) 31/03/2011 JP 2011-080572
(51) B01J 23/42 (2006.01), C10G 45/62 (2006.01)
(86) PCT JP2012/057764 de 26/03/2012
(87) WO 2012/133316 de 04/10/2012

(21) **BR 11 2013 025298-7** **1.1**
(30) 31/03/2011 IT TO2011A000287
(51) A61F 13/15 (2006.01)
(86) PCT IB2012/051063 de 07/03/2012
(87) WO 2012/131509 de 04/10/2012

(21) **BR 11 2013 025299-5** **1.1**
(30) 30/03/2011 GB 1105372.5
(51) B63B 21/26 (2006.01), E02D 5/80 (2006.01)
(86) PCT EP2012/055906 de 30/03/2012
(87) WO 2012/131082 de 04/10/2012

(21) **BR 11 2013 025300-2** **1.1**
(30) 29/03/2011 HU P11 00165
(51) C07D 307/81 (2006.01)
(86) PCT HU2012/000020 de 27/03/2012
(87) WO 2012/131409 de 04/10/2012

(21) **BR 11 2013 025301-0** **1.1**
(30) 31/03/2011 JP 2011-080652
(51) B01J 29/12 (2006.01), B01J 37/00 (2006.01), B01J 37/04 (2006.01), B01J 37/08 (2006.01), C10G 47/14 (2006.01)
(86) PCT JP2012/057775 de 26/03/2012
(87) WO 2012/133327 de 04/10/2012

(21) **BR 11 2013 025302-9** **1.1**
(30) 30/03/2011 DE 10 2011 006 437.0
(51) C08G 63/685 (2006.01), C08G 73/16 (2006.01), C09D 179/08 (2006.01)
(86) PCT EP2012/055105 de 22/03/2012
(87) WO 2012/130724 de 04/10/2012

(21) **BR 11 2013 025303-7** **1.1**
(30) 31/03/2011 JP 2011-080619
(51) G01N 15/06 (2006.01), B01J 8/20 (2006.01), B01J 8/22 (2006.01), B01J 23/75 (2006.01), C10G 2/00 (2006.01), G01N 21/17 (2006.01), G01N 21/47 (2006.01), G01N 21/59 (2006.01), G01N 33/26 (2006.01)
(86) PCT JP2012/057772 de 26/03/2012
(87) WO 2012/133324 de 04/10/2012

(21) **BR 11 2013 025304-5** **1.1**
(30) 01/04/2011 EP 11 160921.0
(51) C07K 16/22 (2006.01), C07K 16/26 (2006.01)
(86) PCT EP2012/055901 de 30/03/2012
(87) WO 2012/131078 de 04/10/2012

(21) **BR 11 2013 025305-3** **1.1**
(30) 30/03/2011 EP 11160493.0
(51) E21B 23/14 (2006.01)
(86) PCT EP2012/055637 de 29/03/2012
(87) WO 2012/130939 de 04/10/2012

(21) **BR 11 2013 025306-1** **1.1**
(30) 01/04/2011 EP 11002732.3
(51) A61F 13/62 (2006.01), D04H 3/16 (2006.01), A61F 13/15 (2006.01), A44B 18/00 (2006.01), D04H 3/10 (2006.01)
(86) PCT EP2012/001381 de 29/03/2012
(87) WO 2012/130454 de 04/10/2012

(21) **BR 11 2013 025329-0** **1.1**
(30) 07/04/2011 US 61/472,974
(51) G01N 33/50 (2006.01), G01N 33/80 (2006.01)
(86) PCT US2012/032603 de 06/04/2012
(87) WO 2012/139047 de 11/10/2012

(21) **BR 11 2013 025340-1** **1.1**
(30) 01/04/2011 US 61/470,849; 14/11/2011 US 61/559,489
(51) A61K 31/535 (2006.01)
(86) PCT US2012/031361 de 30/03/2012
(87) WO 2012/135571 de 04/10/2012

(21) **BR 11 2013 025342-8** **1.1**
(30) 04/04/2011 US 13/079,684
(51) C07C 29/149 (2006.01), C07C 31/08 (2006.01)
(86) PCT US2012/031207 de 29/03/2012
(87) WO 2012/138540 de 11/10/2012

(21) **BR 11 2013 025387-8** **1.1**
(30) 01/04/2011 US 61/471,090
(51) A01N 43/54 (2006.01), C07D 239/02 (2006.01)
(86) PCT US2012/031768 de 31/03/2012
(87) WO 2012/135800 de 04/10/2012

(21) **BR 11 2013 025389-4** **1.1**
(30) 01/04/2011 JP 2011-082295
(51) H02G 5/06 (2006.01), H02B 13/02 (2006.01), H02B 13/055 (2006.01), H05F 1/02 (2006.01)
(86) PCT JP2012/002141 de 28/03/2012
(87) WO 2012/137444 de 11/10/2012

(21) **BR 11 2013 025393-2** **1.1**
(51) B60S 1/38 (2006.01)
(86) PCT EP2011/055413 de 07/04/2011
(87) WO 2012/136257 de 11/10/2012

(21) **BR 11 2013 025395-9** **1.1**
(30) 01/04/2011 US 61/470,982
(51) B65D 85/42 (2006.01), B65D 83/04 (2006.01), B65B 7/28 (2006.01)
(86) PCT US2012/031695 de 30/03/2012
(87) WO 2012/135765 de 04/10/2012

(21) **BR 11 2013 025398-3** **1.1**
(30) 01/04/2011 KR 10-2011-0030294
(86) PCT KR2012/001923 de 16/03/2012
(87) WO 2012/134085 de 04/10/2012

(21) **BR 11 2013 025400-9** **1.1**
(30) 07/04/2011 JP 2011-085748; 23/03/2012 JP 2012-067823
(51) H01M 2/18 (2006.01), H01M 4/04 (2010.01)
(86) PCT JP2012/059478 de 06/04/2012
(87) WO 2012/137906 de 11/10/2012

(21) **BR 11 2013 025401-7** **1.1**
(30) 01/04/2011 JP 2011-081995
(51) C23C 2/12 (2006.01), C21D 9/46 (2006.01), C22C 38/00 (2006.01), C22C 38/60 (2006.01), C23C 2/02 (2006.01), C23C 2/26 (2006.01), C23C 2/28 (2006.01), C23C 2/36 (2006.01)
(86) PCT JP2012/058655 de 30/03/2012
(87) WO 2012/137687 de 11/10/2012

(21) **BR 11 2013 025402-5** **1.1**
(30) 07/04/2011 JP 2011-085788; 23/03/2012 JP 2012-067848
(51) H01M 10/04 (2006.01), B32B 37/16 (2006.01)
(86) PCT JP2012/059496 de 06/04/2012
(87) WO 2012/137917 de 11/10/2012

(21) **BR 11 2013 025404-1** **1.1**
(30) 07/04/2011 JP 2011-085757
(51) H01M 10/04 (2006.01), H01M 2/18 (2006.01)
(86) PCT JP2012/059543 de 06/04/2012
(87) WO 2012/137929 de 11/10/2012

(21) **BR 11 2013 025405-0** **1.1**
(30) 04/04/2011 JP 2011-085795; 29/11/2011 JP 2011-290357
(51) H01M 10/04 (2006.01), H01M 2/18 (2006.01)
(86) PCT JP2012/057015 de 19/03/2012
(87) WO 2012/137593 de 11/10/2012

(21) **BR 11 2013 025406-8** **1.1**
(30) 05/04/2011 EP 11161172.9; 05/04/2011 US 61/471,925
(51) C08G 63/08 (2006.01), C08G 63/78 (2006.01), C07D 319/12 (2006.01), C07C 51/09 (2006.01), C07C 51/41 (2006.01), C07C 59/08 (2006.01), B01D 3/00 (2006.01)
(86) PCT EP2012/055706 de 29/03/2012
(87) WO 2012/136568 de 11/10/2012

(21) **BR 11 2013 025408-4** **1.1**
(30) 05/04/2011 EP 11161239.6
(51) A61K 36/899 (2006.01), A61K 38/11 (2006.01), A61P 37/08 (2006.01), A61K 36/88 (2006.01), A61K 36/8998 (2006.01)
(86) PCT EP2012/055551 de 28/03/2012
(87) WO 2012/136543 de 11/10/2012

(21) **BR 11 2013 025409-2** **1.1**
(30) 01/04/2011 US 13/078,864
(51) G06F 9/30 (2006.01), G06F 9/305 (2006.01)
(86) PCT US2011/064486 de 12/12/2011
(87) WO 2012/134560 de 04/10/2012

(21) **BR 11 2013 025410-6** **1.1**
(30) 01/04/2011 US 61/470,668
(51) A61K 31/337 (2006.01), A61K 31/519 (2006.01), A61P 35/00 (2006.01)
(86) PCT GB2012/050736 de 02/04/2012
(87) WO 2012/131399 de 04/10/2012

(21) **BR 11 2013 025411-4** **1.1**
(30) 01/04/2011 US 61/470,811
(51) G02B 6/38 (2006.01)
(86) PCT US2012/029008 de 14/03/2012
(87) WO 2012/134814 de 04/10/2012

(21) **BR 11 2013 025416-5** **1.1**
(30) 08/04/2011 JP 2011-086684
(51) G06T 19/00 (2011.01)
(86) PCT JP2012/002269 de 02/04/2012
(87) WO 2012/137463 de 11/10/2012

(21) **BR 11 2013 025417-3** **1.1**
(30) 09/12/2011 JP 2011-270051
(51) E21D 9/10 (2006.01)
(86) PCT JP2012/070430 de 10/08/2012
(87) WO 2013/084543 de 13/06/2013

(21) **BR 11 2013 025419-0** **1.1**
(30) 05/04/2011 US 13/080536
(51) E21B 33/129 (2006.01), E21B 33/12 (2006.01)
(86) PCT GB2012/000317 de 05/04/2012
(87) WO 2012/136960 de 11/10/2012

(21) **BR 11 2013 025420-3** **1.1**
(30) 05/04/2011 US 61/471911; 27/12/2011 US 61/580540
(51) A61K 31/00 (2006.01), A61K 31/496 (2006.01), A61P 25/00 (2006.01)
(86) PCT JP2012/059825 de 04/04/2012
(87) WO 2012/137971 de 11/10/2012

(21) **BR 11 2013 025421-1** **1.1**
(30) 08/04/2011 US 61/473614
(51) E21B 4/02 (2006.01), E21B 6/02 (2006.01), E21B 21/10 (2006.01)
(86) PCT US2011/059789 de 08/11/2011
(87) WO 2012/138383 de 11/10/2012

(21) **BR 11 2013 025423-8** **1.1**
(30) 25/04/2011 CN 201110115973.6
(51) C08L 75/04 (2006.01), C08L 83/04 (2006.01), C09D 175/04 (2006.01), C09D 183/04 (2006.01), C09D 5/16 (2006.01)
(86) PCT CN2011/082042 de 10/11/2011
(87) WO 2012/146023 de 01/11/2012

(21) **BR 11 2013 025424-6** **1.1**
(30) 08/04/2011 GB 1105981.3
(51) A61K 39/39 (2006.01), A61K 39/08 (2006.01)
(86) PCT EP2012/056377 de 05/04/2012
(87) WO 2012/136823 de 11/10/2012

(21) **BR 11 2013 025426-2** **1.1**
(30) 04/04/2011 US 13/079,467
(51) A61F 13/49 (2006.01), A61F 13/496 (2006.01), A61F 13/511 (2006.01)
(86) PCT IB2012/051403 de 23/03/2012
(87) WO 2012/137093 de 11/10/2012

(21) **BR 11 2013 025427-0** **1.1**
(30) 01/04/2011 IT GE2011A000035
(51) C11B 13/00 (2006.01), C11C 1/08 (2006.01), C11C 3/06 (2006.01), C11C 3/10 (2006.01)
(86) PCT EP2012/055758 de 30/03/2012
(87) WO 2012/131020 de 04/10/2012

(21) **BR 11 2013 025429-7** **1.1**
(30) 04/04/2011 DE 10 2011 006 726.4
(51) H01L 23/367 (2006.01), H01L 23/373 (2006.01), F21V 29/00 (2006.01), H01L 33/64 (2010.01)
(86) PCT EP2012/055746 de 30/03/2012
(87) WO 2012/136579 de 11/10/2012

(21) **BR 11 2013 025430-0** **1.1**
(30) 22/04/2011 US 61/478,162; 22/04/2011 US 61/478,160
(51) C07K 14/37 (2006.01), C12N 1/14 (2006.01), C12N 15/01 (2006.01)
(86) PCT US2012/034379 de 20/04/2012
(87) WO 2012/145584 de 26/10/2012

(21) **BR 11 2013 025434-3** **1.1**
(30) 22/04/2011 US 61/478,160; 22/04/2011 US 61/478,162; 29/04/2011 US 61/480,602; 29/04/2011 US 61/480,629; 29/04/2011 US 61/480,610
(51) C12N 1/14 (2006.01), C12N 15/01 (2006.01)
(86) PCT US2012/034409 de 20/04/2012
(87) WO 2012/145598 de 26/10/2012

(21) **BR 11 2013 025444-0** **1.1**
(30) 28/04/2011 US 61/480,239
(51) E21B 19/09 (2006.01), E21B 19/00 (2006.01)
(86) PCT NO2012/050079 de 26/04/2012
(87) WO 2012/148289 de 01/11/2012

(21) **BR 11 2013 025445-9** **1.1**
(30) 11/04/2011 JP 2011-087546
(51) A01P 13/00 (2006.01), A01N 47/36 (2006.01), A01N 43/54 (2006.01), A01N 43/56 (2006.01), A01N 43/58 (2006.01), A01N 43/653 (2006.01), A01N 43/76 (2006.01), A01N 43/82 (2006.01), A01N 43/84 (2006.01), A01N 43/90 (2006.01)
(86) PCT JP2012/060090 de 06/04/2012
(87) WO 2012/141276 de 18/10/2012

(21) **BR 11 2013 025446-7** **1.1**
(30) 04/04/2011 DE 20 2011 004 762.8
(51) F16G 13/16 (2006.01)
(86) PCT EP2012/055717 de 29/03/2012
(87) WO 2012/136573 de 11/10/2012

(21) **BR 11 2013 025453-0** **1.1**
(30) 04/04/2011 CN 201110085858.9
(51) H04W 4/02 (2009.01), H04W 4/06 (2009.01)
(86) PCT IB2012/000881 de 28/03/2012
(87) WO 2012/137075 de 11/10/2012

(21) **BR 11 2013 025455-6** **1.1**
(30) 07/04/2011 DE 20 2011 004 993.0
(51) B32B 15/02 (2006.01), F16J 15/08 (2006.01)
(86) PCT EP2012/001567 de 05/04/2012
(87) WO 2012/136384 de 11/10/2012

(21) **BR 11 2013 025456-4** **1.1**
(30) 10/05/2011 US 61/484,272
(51) C09K 8/035 (2006.01), C08G 18/00 (2006.01), C09K 8/508 (2006.01)
(86) PCT US2012/036213 de 03/05/2012
(87) WO 2012/154473 de 15/11/2012

(21) **BR 11 2013 025457-2** **1.1**
(30) 11/04/2011 DE 10 2011 016 700.5; 14/04/2011 DE 10 2011 017 051.0
(51) H02H 3/10 (2006.01), H02H 3/087 (2006.01), H02H 3/20 (2006.01), H02H 3/16 (2006.01), G01R 27/18 (2006.01), H02H 3/14 (2006.01)
(86) PCT EP2012/000433 de 01/02/2012
(87) WO 2012/139678 de 18/10/2012

(21) **BR 11 2013 025458-0** **1.1**
(30) 08/04/2011 DE 10 2011 001 929.4
(51) B32B 15/06 (2006.01), B32B 27/08 (2006.01), B32B 27/32 (2006.01), B32B 27/34 (2006.01), B32B 15/085 (2006.01), B32B 15/088 (2006.01), B65D 65/40 (2006.01), B65D 75/34 (2006.01), B65D 75/36 (2006.01), B65D 83/04 (2006.01), B65D 75/32 (2006.01)
(86) PCT EP2012/001308 de 26/03/2012
(87) WO 2012/136318 de 11/10/2012

(21) **BR 11 2013 025459-9** **1.1**
(30) 05/04/2011 US 61/471,833
(51) C12Q 1/68 (2006.01), C12P 19/34 (2006.01)
(86) PCT US2012/031334 de 30/03/2012
(87) WO 2012/138549 de 11/10/2012

(21) **BR 11 2013 025462-9** **1.1**
(30) 04/04/2011 EP 11 161044.0
(51) C07D 413/10 (2006.01), C07D 417/10 (2006.01), A61K 31/553 (2006.01), A61P 3/10 (2006.01), A61P 25/28 (2006.01)
(86) PCT EP2012/055917 de 02/04/2012
(87) WO 2012/136603 de 11/10/2012

(21) **BR 11 2013 025464-5** **1.1**
(30) 05/04/2011 US 61/472,079
(51) H01L 51/50 (2006.01)
(86) PCT US2012/032002 de 03/04/2012
(87) WO 2012/138658 de 11/10/2012

(21) **BR 11 2013 025478-5** **1.1**
(30) 26/04/2011 EP 11163708.8
(51) C07D 401/04 (2006.01), C07D 403/04 (2006.01), C07D 487/04 (2006.01), A61K 31/45 (2006.01), A61P 25/00 (2006.01)
(86) PCT EP2012/057336 de 23/04/2012
(87) WO 2012/146552 de 01/11/2012

(21) **BR 11 2013 025480-7** **1.1**
(30) 08/04/2011 US 61/473,183
(51) C07D 487/04 (2006.01), A61K 31/519 (2006.01), A61P 17/06 (2006.01)
(86) PCT IB2012/051531 de 29/03/2012
(87) WO 2012/137111 de 11/10/2012

(21) **BR 11 2013 025483-1** **1.1**
(30) 04/04/2011 US 61/471,323; 13/05/2011 US 61/486,035; 03/04/2012 US 13/438,525
(51) C22C 21/02 (2006.01), B22D 21/04 (2006.01)
(86) PCT US2012/032181 de 04/04/2012
(87) WO 2012/138767 de 11/10/2012

(21) **BR 11 2013 025484-0** **1.1**
(30) 05/04/2011 US 61/472,088
(51) H01L 51/52 (2006.01)
(86) PCT US2012/032008 de 03/04/2012
(87) WO 2012/138659 de 11/10/2012

(21) **BR 11 2013 025486-6** **1.1**
(30) 05/04/2011 FR 11 52928
(51) F01D 5/30 (2006.01), F01D 11/00 (2006.01), F01D 5/32 (2006.01)
(86) PCT FR2012/050667 de 29/03/2012
(87) WO 2012/136917 de 11/10/2012

(21) **BR 11 2013 025487-4** **1.1**
(30) 04/04/2011 CN 201110085846.6
(51) H04W 74/08 (2009.01)
(86) PCT IB2012/000880 de 28/03/2012
(87) WO 2012/137074 de 11/10/2012

(21) **BR 11 2013 025495-5** **1.1**
(30) 04/04/2011 GB 11 05621.5; 04/04/2011 GB 11 05642.1
(51) A61L 24/00 (2006.01)
(86) PCT US2012/032066 de 04/04/2012
(87) WO 2013/165333 de 07/11/2013

(21) **BR 11 2013 025497-1** **1.1**
(30) 07/04/2011 EP 11 161503.5
(51) C07C 317/44 (2006.01), C09B 62/44 (2006.01), C09B 62/475 (2006.01), C09B 62/513 (2006.01),

D06P 1/384 (2006.01), D06P 3/66 (2006.01), C09D 11/00 (2006.01)
(86) PCT EP2012/053724 de 05/03/2012
(87) WO 2012/136428 de 11/10/2012

(21) **BR 11 2013 025502-1** **1.1**
(30) 14/04/2011 EP 11162442.5; 14/04/2011 US 61/475,393; 14/04/2011 US 61/475,411; 14/04/2011 EP 11162445.8
(51) C08J 5/24 (2006.01), C09D 167/00 (2006.01), C09D 167/02 (2006.01), C09J 167/00 (2006.01), C09J 167/02 (2006.01), C08J 7/04 (2006.01), C09J 5/06 (2006.01)
(86) PCT EP2012/056845 de 13/04/2012
(87) WO 2012/140239 de 18/10/2012

(21) **BR 11 2013 025503-0** **1.1**
(30) 04/04/2011 US 61/471,582
(51) C08L 1/02 (2006.01), C08K 3/04 (2006.01), C08K 7/24 (2006.01), C08L 101/16 (2006.01), C08J 5/18 (2006.01)
(86) PCT US2012/031950 de 03/04/2012
(87) WO 2012/138632 de 11/10/2012

(21) **BR 11 2013 025505-6** **1.1**
(30) 18/04/2011 JP 2011-091815
(51) H02K 3/30 (2006.01), H02K 3/34 (2006.01)
(86) PCT JP2012/059634 de 09/04/2012
(87) WO 2012/144361 de 26/10/2012

(21) **BR 11 2013 025506-4** **1.1**
(30) 07/04/2011 US 61/472881
(51) A61M 5/50 (2006.01)
(86) PCT US2012/032578 de 06/04/2012
(87) WO 2012/139034 de 11/10/2012

(21) **BR 11 2013 025507-2** **1.1**
(30) 05/04/2011 NL 2006543
(51) B05B 7/00 (2006.01), B05B 11/04 (2006.01), A47K 5/14 (2006.01)
(86) PCT NL2012/050226 de 04/04/2012
(87) WO 2012/138220 de 11/10/2012

(21) **BR 11 2013 025508-0** **1.1**
(30) 05/04/2011 JP 2011-083662
(51) F16B 35/00 (2006.01), F16B 5/02 (2006.01)
(86) PCT JP2012/059220 de 04/04/2012
(87) WO 2012/137831 de 11/10/2012

(21) **BR 11 2013 025509-9** **1.1**
(30) 04/04/2011 US 61/471328
(51) F28F 13/06 (2006.01)
(86) PCT US2012/035169 de 26/04/2012
(87) WO 2012/139139 de 11/10/2012

(21) **BR 11 2013 025510-2** **1.1**
(30) 05/04/2011 US 61/471704; 05/04/2011 US 11161087.9
(51) B01J 31/02 (2006.01), B01J 31/22 (2006.01), C08G 18/22 (2006.01)
(86) PCT EP2012/055920 de 02/04/2012
(87) WO 2012/136606 de 11/10/2012

(21) **BR 11 2013 025511-0** **1.1**
(30) 24/06/2011 JP 2011-139994
(51) C22C 38/00 (2006.01), C22C 30/02 (2006.01), C22C 38/58 (2006.01)
(86) PCT JP2012/063696 de 29/05/2012
(87) WO 2012/176586 de 27/12/2012

(21) **BR 11 2013 025512-9** **1.1**
(30) 06/04/2011 EP 11 161286.7
(51) F16C 32/04 (2006.01), H01F 3/02 (2006.01), H02K 1/16 (2006.01)
(86) PCT EP2012/054385 de 13/03/2012
(87) WO 2012/136452 de 11/10/2012

(21) **BR 11 2013 025513-7** **1.1**
(30) 04/04/2011 GB 1105620.7
(51) F03B 11/00 (2006.01), F03B 17/06 (2006.01)
(86) PCT EP2012/056173 de 04/04/2012
(87) WO 2012/136709 de 11/10/2012

(21) **BR 11 2013 025514-5** **1.1**
(30) 07/04/2011 DE 10 2011 016 297.6
(51) B60T 17/20 (2006.01), B60T 17/08 (2006.01), B61H 13/02 (2006.01)
(86) PCT EP2012/056145 de 04/04/2012
(87) WO 2012/136696 de 11/10/2012

(21) **BR 11 2013 025515-3** **1.1**
(30) 05/04/2011 EP 11002812.3
(51) B30B 15/06 (2006.01), B41F 19/06 (2006.01)
(86) PCT EP2012/001521 de 05/04/2012
(87) WO 2012/136373 de 11/10/2012

(21) **BR 11 2013 025516-1** **1.1**
(30) 05/04/2011 EP 11161214.9
(51) A47J 31/44 (2006.01)
(86) PCT EP2012/056092 de 03/04/2012
(87) WO 2012/136666 de 11/10/2012

(21) **BR 11 2013 025517-0** **1.1**
(30) 05/04/2011 EP 11161142.2
(51) A61K 31/517 (2006.01), G01N 33/48 (2006.01), A61P 35/00 (2006.01)
(86) PCT EP2012/055595 de 29/03/2012
(87) WO 2012/136549 de 11/10/2012

(21) **BR 11 2013 025518-8** **1.1**
(30) 04/04/2011 EP 11 161015.0
(51) H01H 9/00 (2006.01), H05K 9/00 (2006.01)
(86) PCT EP2012/053663 de 02/03/2012
(87) WO 2012/136426 de 11/10/2012

(21) **BR 11 2013 025519-6** **1.1**
(30) 06/04/2011 EP 11161398.0
(51) A61K 9/20 (2006.01), A61K 9/50 (2006.01), A61K 31/198 (2006.01), A61K 47/48 (2006.01)
(86) PCT EP2012/056366 de 05/04/2012
(87) WO 2012/136816 de 11/10/2012

(21) **BR 11 2013 025521-8** **1.1**
(30) 04/04/2011 US 61/471,496
(51) A61N 1/00 (2006.01)
(86) PCT US2012/032200 de 04/04/2012
(87) WO 2012/138782 de 11/10/2012

(21) **BR 11 2013 025523-4** **1.1**
(30) 08/04/2011 US 61/473.321
(51) C09J 123/00 (2006.01), C09J 7/02 (2006.01), B65D 33/18 (2006.01)
(86) PCT US2012/032063 de 04/04/2012
(87) WO 2012/138689 de 11/10/2012

(21) **BR 11 2013 025528-5** **1.1**
(30) 04/04/2011 JP 2011-082765
(51) H04L 12/28 (2006.01)
(86) PCT JP2012/058150 de 28/03/2012
(87) WO 2012/137646 de 11/10/2012

(21) **BR 11 2013 025531-5** **1.1**
(30) 07/04/2011 DE 10 2011 006 928.3
(51) H01R 13/52 (2006.01), H01R 43/00 (2006.01)
(86) PCT EP2012/054250 de 12/03/2012
(87) WO 2012/136446 de 11/10/2012

(21) **BR 11 2013 025537-4** **1.1**
(30) 04/04/2011 JP 2011-001867; 04/04/2011 JP 2011-082972
(51) A47H 5/08 (2006.01), A47H 5/02 (2006.01), E06B 9/322 (2006.01), E06B 9/323 (2006.01)
(86) PCT JP2012/059106 de 03/04/2012
(87) WO 2012/137786 de 11/10/2012

(21) **BR 11 2013 025549-8** **1.1**
(30) 05/04/2011 EP 11161111.7
(51) C07D 487/04 (2006.01), A61K 31/519 (2006.01), A61P 35/00 (2006.01)
(86) PCT EP2012/055600 de 29/03/2012
(87) WO 2012/136553 de 11/10/2012

(21) **BR 11 2013 025554-4** **1.1**
(30) 07/04/2011 JP 2011-085138
(51) C22B 34/12 (2006.01), B03B 5/44 (2006.01), B03B 7/00 (2006.01), B03C 1/00 (2006.01), B03D 1/02 (2006.01), B03D 1/08 (2006.01), C01G 23/047 (2006.01)
(86) PCT JP2011/062642 de 26/05/2011
(87) WO 2012/137359 de 11/10/2012

(21) **BR 11 2013 025556-0** **1.1**
(30) 05/04/2011 US 61/472,066
(51) F16L 37/30 (2006.01)
(86) PCT US2011/061336 de 18/11/2011
(87) WO 2012/138386 de 11/10/2012

(21) **BR 11 2013 025559-5** **1.1**
(30) 06/04/2011 US 61/472,470
(51) B32B 15/04 (2006.01), B05D 3/02 (2006.01), B05D 5/00 (2006.01)
(86) PCT US2012/032410 de 05/04/2012
(87) WO 2012/138916 de 11/10/2012

(21) **BR 11 2013 025563-3** **1.1**
(30) 07/05/2012 US 61/643,371; 11/05/2012 US 61/645,808; 23/05/2012 US 61/650,817; 07/09/2012 US 61/697,903; 19/10/2012 US 61/716,012
(51) A23L 1/06 (2006.01), A23L 1/09 (2006.01), A23L 1/212 (2006.01), A23L 1/29 (2006.01), A23L 2/02 (2006.01), A23L 2/60 (2006.01), A23G 9/34 (2006.01)
(86) PCT IB2013/050071 de 03/01/2013
(87) WO 2013/167980 de 14/11/2013

(21) **BR 11 2013 025564-1** **1.1**
(30) 07/04/2011 EP 11 161487.1
(51) C08K 5/54 (2006.01), C08L 43/04 (2006.01), H01B 7/00 (2006.01)
(86) PCT EP2012/056296 de 05/04/2012
(87) WO 2012/136775 de 11/10/2012

(21) **BR 11 2013 025566-8** **1.1**
(30) 05/04/2011 EP 11161167.9
(51) B23B 51/02 (2006.01)
(86) PCT EP2012/055426 de 27/03/2012
(87) WO 2012/136518 de 11/10/2012

(21) **BR 11 2013 025568-4** **1.1**
(30) 07/05/2012 US 61/643,371; 11/05/2012 US 61/645,808; 23/05/2012 US 61/650,817; 07/09/2012 US 61/697,903; 19/10/2012 US 61/716,012
(51) A23L 1/06 (2006.01), A23L 1/09 (2006.01), A23L 1/212 (2006.01), A23L 1/29 (2006.01), A23L 2/02 (2006.01), A23L 2/60 (2006.01), A23G 9/34 (2006.01)
(86) PCT IB2013/050074 de 03/01/2013
(87) WO 2013/167983 de 14/11/2013

(21) **BR 11 2013 025570-6** **1.1**
(51) B23K 7/00 (2006.01), B23K 9/013 (2006.01), B23K 10/00 (2006.01), B23K 26/38 (2006.01), B23K 31/10 (2006.01), G05B 19/4093 (2006.01), B26F 3/00 (2006.01)
(86) PCT EP2011/055438 de 07/04/2011
(87) WO 2012/136262 de 11/10/2012

(21) **BR 11 2013 025571-4** **1.1**
(30) 04/04/2011 US 61/471,371
(51) F01N 3/00 (2006.01)
(86) PCT US2011/051895 de 16/09/2011
(87) WO 2012/138373 de 11/10/2012

(21) **BR 11 2013 025572-2** **1.1**
(30) 07/05/2012 US 61/643.371; 11/05/2012 US 61/645.808; 23/05/2012 US 61/650.817; 07/09/2012 US 61/697.903; 19/10/2012 US 61/716.012
(51) A23L 1/06 (2006.01), A23L 1/09 (2006.01), A23L 1/212 (2006.01), A23L 1/29 (2006.01), A23L 2/02 (2006.01), A23L 2/60 (2006.01), A23G 9/34 (2006.01)
(86) PCT IB2013/050073 de 03/01/2013
(87) WO 2013/167982 de 14/11/2013

(21) **BR 11 2013 025573-0** **1.1**
(51) B60W 30/18 (2006.01), B60W 10/02 (2006.01), B60W 10/06 (2006.01), B60W 10/10 (2006.01), F16H 61/02 (2006.01)
(86) PCT SE2011/000064 de 05/04/2011
(87) WO 2012/138263 de 11/10/2012

(21) **BR 11 2013 025578-1** **1.1**
(30) 04/04/2011 US 13/079,503
(51) D03D 25/00 (2006.01), B29C 70/24 (2006.01), B29B 11/16 (2006.01)
(86) PCT US2012/032154 de 04/04/2012
(87) WO 2012/138748 de 11/10/2012

(21) **BR 11 2013 025582-0** **1.1**
(30) 28/04/2011 US 61/480,006
(51) A61Q 9/04 (2006.01)
(86) PCT US2012/034797 de 24/04/2012
(87) WO 2012/148909 de 01/11/2012

(21) **BR 11 2013 025588-9** **1.1**
(30) 12/04/2011 US 61/474,467
(51) E21B 17/01 (2006.01), F16L 11/22 (2006.01)
(86) PCT US2012/033038 de 11/04/2012
(87) WO 2012/142098 de 18/10/2012

(21) **BR 11 2013 025590-0** **1.1**
(30) 04/04/2011 AT A 472/2011
(51) B01D 46/00 (2006.01), B01D 46/24 (2006.01)
(86) PCT AT2012/000091 de 04/04/2012
(87) WO 2012/135881 de 11/10/2012

(21) **BR 11 2013 025591-9** **1.1**
(30) 06/04/2011 US 61/472,503
(51) C08L 53/00 (2006.01)
(86) PCT US2012/032339 de 05/04/2012
(87) WO 2012/138870 de 11/10/2012

(21) **BR 11 2013 025592-7** **1.1**
(30) 05/04/2011 US 13/080,318
(51) A61M 5/46 (2006.01)

(86) PCT US2012/032310 de 05/04/2012
(87) WO 2012/138850 de 11/10/2012

(21) **BR 11 2013 025593-5 1.1**
(30) 07/04/2011 JP 2011-085731; 23/03/2012 JP 2012-067805
(51) H01M 10/04 (2006.01)
(86) PCT JP2012/059466 de 06/04/2012
(87) WO 2012/137902 de 11/10/2012

(21) **BR 11 2013 025594-3 1.1**
(30) 22/06/2011 JP 2011-138414
(51) F02B 37/00 (2006.01), F02B 37/16 (2006.01), F02M 25/07 (2006.01)
(86) PCT JP2012/053478 de 15/02/2012
(87) WO 2012/176490 de 27/12/2012

(21) **BR 11 2013 025595-1 1.1**
(30) 05/04/2011 US 61/472,076; 05/05/2011 US 61/482,932; 13/05/2011 US 61/485,769; 27/05/2011 US 61/490,903; 17/06/2011 US 61/498,245; 08/07/2011 US 61/505,719; 05/08/2011 US 61/515,505; 23/09/2011 US 61/538,534; 02/11/2011 US 61/566,225; 14/11/2011 US 61/559,504; 21/12/2011 US 61/578,465; 27/01/2012 US 61/591,532; 19/03/2012 US 61/612,607
(51) H01M 4/86 (2006.01), H01M 4/94 (2006.01), H01M 4/96 (2006.01), H01M 8/18 (2006.01), H01M 8/22 (2006.01), H01M 14/00 (2006.01), H01M 8/06 (2006.01)
(86) PCT US2012/031639 de 30/03/2012
(87) WO 2012/138576 de 11/10/2012

(21) **BR 11 2013 025596-0 1.1**
(30) 05/04/2011 US 61/472,071
(51) H01L 31/078 (2006.01), H01L 31/042 (2006.01)
(86) PCT US2012/031988 de 03/04/2012
(87) WO 2012/138651 de 11/10/2012

(21) **BR 11 2013 025597-8 1.1**
(30) 07/04/2011 JP 2011-085741; 23/03/2012 JP 2012-067812
(51) H01M 4/139 (2010.01), H01M 10/04 (2006.01), H01M 4/04 (2010.01)
(86) PCT JP2012/059475 de 06/04/2012
(87) WO 2012/137904 de 11/10/2012

(21) **BR 11 2013 025598-6 1.1**
(30) 04/04/2011 NO 20110517
(51) B66D 1/74 (2006.01)
(86) PCT EP2012/001474 de 03/04/2012
(87) WO 2012/136350 de 11/10/2012

(21) **BR 11 2013 025599-4 1.1**
(30) 04/04/2011 US 61/471,555
(51) B01F 15/02 (2006.01)
(86) PCT US2012/032085 de 04/04/2012
(87) WO 2012/138702 de 11/10/2012

(21) **BR 11 2013 025609-5 1.1**
(30) 06/04/2011 US 13/081,221; 31/05/2011 US 13/149,595; 14/10/2011 US 13/274,201
(51) C11B 1/10 (2006.01), C12P 7/64 (2006.01)
(86) PCT US2012/027537 de 02/03/2012
(87) WO 2012/138438 de 11/10/2012

(21) **BR 11 2013 025610-9 1.1**
(30) 12/04/2011 EP 11162008.4
(51) A61K 35/76 (2006.01), A61P 35/00 (2006.01)
(86) PCT EP2012/056506 de 11/04/2012
(87) WO 2012/140032 de 18/10/2012

(21) **BR 11 2013 025611-7 1.1**
(51) F41H 5/08 (2006.01)
(86) PCT US2011/031102 de 04/04/2011
(87) WO 2012/138322 de 11/10/2012

(21) **BR 11 2013 025612-5 1.1**
(30) 13/04/2011 US 61/474815; 13/04/2011 GB 1106225.4
(51) C12P 21/00 (2006.01), C07K 14/195 (2006.01), C07K 14/34 (2006.01), A61K 39/02 (2006.01)
(86) PCT EP2012/056728 de 12/04/2012
(87) WO 2012/140171 de 18/10/2012

(21) **BR 11 2013 025614-1 1.1**
(30) 15/04/2011 US 61/475,933
(51) C07K 1/00 (2006.01)
(86) PCT US2012/033728 de 16/04/2012
(87) WO 2012/142557 de 18/10/2012

(21) **BR 11 2013 025615-0 1.1**
(30) 13/05/2011 GB 1108141.1
(51) A61L 2/00 (2006.01), A61L 2/18 (2006.01), A61K 33/40 (2006.01), A61M 35/00 (2006.01), A61M 27/00 (2006.01)
(86) PCT GB2012/051022 de 10/05/2012
(87) WO 2012/156687 de 22/11/2012

(21) **BR 11 2013 025616-8 1.1**
(30) 27/06/2011 US 13/170143
(51) C07C 2/64 (2006.01), C07C 15/085 (2006.01), B01J 19/26 (2006.01)
(86) PCT US2012/039249 de 24/05/2012
(87) WO 2013/002923 de 03/01/2013

(21) **BR 11 2013 025617-6 1.1**
(30) 19/04/2011 EP 11003281.0
(51) C08L 23/06 (2006.01), B65D 88/00 (2006.01), C08F 2/00 (2006.01), C08F 210/02 (2006.01)
(86) PCT EP2012/057127 de 19/04/2012
(87) WO 2012/143421 de 26/10/2012

(21) **BR 11 2013 025619-2 1.1**
(30) 04/04/2011 US 61/471,322
(51) C07D 487/04 (2006.01), A61K 31/519 (2006.01), A61K 49/00 (2006.01), A61K 51/04 (2006.01), C07D 491/147 (2006.01), C12Q 1/00 (2006.01), G01N 33/58 (2006.01)
(86) PCT CA2012/000285 de 03/04/2012
(87) WO 2012/135937 de 11/10/2012

(21) **BR 11 2013 025620-6 1.1**
(51) H02P 27/06 (2006.01)
(86) PCT JP2011/059547 de 18/04/2011
(87) WO 2012/144000 de 26/10/2012

(21) **BR 11 2013 025621-4 1.1**
(30) 15/04/2011 US 61/475835
(51) C09D 11/00 (2006.01)
(86) PCT EP2012/056789 de 13/04/2012
(87) WO 2012/140202 de 18/10/2012

(21) **BR 11 2013 025622-2 1.1**
(30) 07/04/2011 US 61/472758
(51) C23C 14/00 (2006.01), C23C 14/18 (2006.01), C23C 14/54 (2006.01), C23C 14/34 (2006.01), C03C 17/09 (2006.01), H01J 37/34 (2006.01)
(86) PCT US2012/030563 de 26/03/2012
(87) WO 2012/138498 de 11/10/2012

(21) **BR 11 2013 025624-9 1.1**
(30) 04/04/2011 DE 10 2011 006 716.7
(51) C07K 14/34 (2006.01), C12P 13/08 (2006.01), C12N 1/21 (2006.01)
(86) PCT EP2012/055359 de 27/03/2012
(87) WO 2012/136506 de 11/10/2012

(21) **BR 11 2013 025626-5 1.1**
(30) 06/04/2011 IT MI2011A000558
(51) A61K 9/00 (2006.01), A61K 9/08 (2006.01), A61K 47/10 (2006.01), A61K 47/14 (2006.01), A61K 47/32 (2006.01), A61K 47/36 (2006.01)
(86) PCT IB2012/000657 de 02/04/2012
(87) WO 2012/137054 de 11/10/2012

(21) **BR 11 2013 025627-3 1.1**
(30) 17/11/2011 GB 1119871.0
(51) C07C 29/149 (2006.01), C07C 31/125 (2006.01), C07C 67/03 (2006.01), C07C 67/08 (2006.01)
(86) PCT GB2012/052726 de 01/11/2012
(87) WO 2013/072664 de 23/05/2013

(21) **BR 11 2013 025628-1 1.1**
(30) 05/04/2011 SE 1150300-0; 05/04/2011 US 61/471,886
(51) A61M 5/32 (2006.01), A61M 5/20 (2006.01)
(86) PCT SE2012/050355 de 30/03/2012
(87) WO 2012/138285 de 11/10/2012

(21) **BR 11 2013 025629-0 1.1**
(30) 04/04/2011 EP 11002794.3; 04/04/2011 US 61/471,528; 04/04/2011 US 61/471,534
(51) C07K 19/00 (2006.01), G01N 33/68 (2006.01)
(86) PCT EP2012/056234 de 04/04/2012
(87) WO 2012/136737 de 11/10/2012

(21) **BR 11 2013 025631-1 1.1**
(30) 08/04/2011 DE 10 2011 001 924.3
(51) B21D 43/05 (2006.01)
(86) PCT EP2012/056250 de 05/04/2012
(87) WO 2012/136750 de 11/10/2012

(21) **BR 11 2013 025633-8 1.1**
(30) 06/04/2011 US 61/472,605
(51) A61K 49/00 (2006.01), A61K 49/04 (2006.01), A61K 49/18 (2006.01)
(86) PCT US2012/032649 de 06/04/2012
(87) WO 2012/139080 de 11/10/2012

(21) **BR 11 2013 025634-6 1.1**
(30) 05/04/2011 US 61/472.061
(51) C07D 473/34 (2006.01), C07D 473/40 (2006.01)
(86) PCT US2012/032371 de 05/04/2012
(87) WO 2012/138894 de 11/10/2012

(21) **BR 11 2013 025639-7 1.1**
(30) 06/04/2011 US 13/081,197; 01/11/2011 US 13/286,910
(51) C12R 1/89 (2006.01), C11B 1/10 (2006.01), C12P 7/64 (2006.01)
(86) PCT US2011/059144 de 03/11/2011
(87) WO 2012/138380 de 11/10/2012

(21) **BR 11 2013 025640-0 1.1**
(30) 08/04/2011 EP 11161665.2
(51) A23C 9/123 (2006.01), A23C 19/032 (2006.01), A23L 1/03 (2006.01), C12N 1/20 (2006.01), C12P 7/18 (2006.01), C12P 7/26 (2006.01), C12R 1/225 (2006.01), C12R 1/46 (2006.01)
(86) PCT EP2012/056386 de 09/04/2012
(87) WO 2012/136832 de 11/10/2012

(21) **BR 11 2013 025641-9 1.1**
(30) 08/04/2011 DE 10 2011 016 467.7
(51) B65G 35/08 (2006.01), F27B 21/06 (2006.01)
(86) PCT EP2012/055624 de 29/03/2012
(87) WO 2012/136558 de 11/10/2012

(21) **BR 11 2013 025643-5 1.1**
(30) 07/04/2011 FI 20115334
(51) B65D 90/00 (2006.01)
(86) PCT EP2012/056169 de 04/04/2012
(87) WO 2012/136706 de 11/10/2012

(21) **BR 11 2013 025644-3 1.1**
(30) 06/04/2011 JP 2011-084621; 13/04/2011 JP 2011-089247
(51) H02K 5/20 (2006.01), B60K 1/02 (2006.01), B60L 11/18 (2006.01), B60K 6/26 (2007.10), B60K 6/44 (2007.10), B60K 6/52 (2007.10)
(86) PCT JP2012/059259 de 04/04/2012
(87) WO 2012/137848 de 11/10/2012

(21) **BR 11 2013 025646-0 1.1**
(30) 07/04/2011 US 61/472,953
(51) G06Q 20/02 (2012.01)
(86) PCT US2012/032712 de 09/04/2012
(87) WO 2013/106047 de 18/07/2013

(21) **BR 11 2013 025652-4 1.1**
(30) 04/04/2011 DE 10 2011 006 724.8
(51) F21V 29/00 (2006.01), F21K 99/00 (2010.01)
(86) PCT EP2012/055745 de 30/03/2012
(87) WO 2012/136578 de 11/10/2012

(21) **BR 11 2013 025654-0 1.1**
(30) 07/04/2011 DE 10 2011 006 987.7
(51) H02M 7/00 (2007.01), H05K 7/14 (2006.01), H02M 7/483 (2007.01)
(86) PCT EP2012/054766 de 19/03/2012
(87) WO 2012/136465 de 11/10/2012

(21) **BR 11 2013 025656-7 1.1**
(30) 07/04/2011 DE 10 2011 016 386.7
(51) A61F 13/15 (2006.01), A61F 13/512 (2006.01)
(86) PCT EP2012/001339 de 28/03/2012
(87) WO 2012/136320 de 11/10/2012

(21) **BR 11 2013 025657-5 1.1**
(30) 07/04/2011 NO 20110537
(51) E21B 41/04 (2006.01), E21B 41/06 (2006.01), E21B 33/037 (2006.01), B63C 11/52 (2006.01)
(86) PCT NO2012/050055 de 29/03/2012
(87) WO 2012/138230 de 11/10/2012

(21) **BR 11 2013 025658-3 1.1**
(30) 12/04/2011 EP 11162016.7
(51) C08F 10/06 (2006.01), C08F 4/651 (2006.01)
(86) PCT EP2012/055593 de 29/03/2012
(87) WO 2012/139897 de 18/10/2012

(21) **BR 11 2013 025661-3 1.1**

(30) 04/04/2011 US 61/471,678; 25/01/2012 US 61/590,787
(51) G01N 33/574 (2006.01)
(86) PCT US2012/032206 de 04/04/2012
(87) WO 2012/138785 de 11/10/2012

(21) **BR 11 2013 025664-8** **1.1**
(30) 06/04/2011 DK PA 2011 00260
(51) B01D 5/00 (2006.01), C01B 17/80 (2006.01), F25B 39/04 (2006.01)
(86) PCT EP2012/001183 de 16/03/2012
(87) WO 2012/136307 de 11/10/2012

(21) **BR 11 2013 025665-6** **1.1**
(30) 05/04/2011 US 61/471,848
(51) C12N 15/82 (2006.01), C07K 14/325 (2006.01), A01H 5/00 (2006.01)
(86) PCT US2012/032086 de 04/04/2012
(87) WO 2012/138703 de 11/10/2012

(21) **BR 11 2013 025666-4** **1.1**
(30) 07/04/2011 US 61/472,912
(51) H01F 27/28 (2006.01), H01F 27/36 (2006.01)
(86) PCT EP2012/056263 de 05/04/2012
(87) WO 2012/136754 de 11/10/2012

(21) **BR 11 2013 025667-2** **1.1**
(51) A61B 17/16 (2006.01)
(86) PCT US2011/031512 de 07/04/2011
(87) WO 2012/138338 de 11/10/2012

(21) **BR 11 2013 025669-9** **1.1**
(30) 07/04/2011 CH 00624/11
(51) A62B 18/00 (2006.01), A62B 7/10 (2006.01), A62B 17/00 (2006.01)
(86) PCT IB2012/051633 de 03/04/2012
(87) WO 2012/137135 de 11/10/2012

(21) **BR 11 2013 025671-0** **1.1**
(30) 07/04/2011 US 61/473,141; 15/08/2011 US 61/523,732; 16/11/2011 US 13/298,042
(51) A61N 1/36 (2006.01)
(86) PCT US2012/032629 de 06/04/2012
(87) WO 2012/139063 de 11/10/2012

(21) **BR 11 2013 025681-8** **1.1**
(30) 05/04/2011 EP 11 161213.1
(51) A47J 31/40 (2006.01), A47J 31/44 (2006.01)
(86) PCT EP2012/056045 de 03/04/2012
(87) WO 2012/136643 de 11/10/2012

(21) **BR 11 2013 025683-4** **1.1**
(30) 06/04/2011 US 61/472,419; 10/06/2011 US 13/157,336
(51) F02C 3/30 (2006.01)
(86) PCT US2012/028442 de 09/03/2012
(87) WO 2012/138447 de 11/10/2012

(21) **BR 11 2013 025686-9** **1.1**
(30) 05/04/2011 FR 1152923
(51) B65D 83/00 (2006.01)
(86) PCT FR2012/050731 de 04/04/2012
(87) WO 2012/136932 de 11/10/2012

(21) **BR 11 2013 025688-5** **1.1**
(30) 11/04/2011 EP 11 161803.9
(51) C07D 265/08 (2006.01), C07D 413/12 (2006.01), A61K 31/5355 (2006.01), A61P 3/10 (2006.01), A61P 25/28 (2006.01), A61P 7/02 (2006.01), A61P 29/00 (2006.01), A61P 35/00 (2006.01), A61P 9/00 (2006.01), A61P 1/00 (2006.01), A61P 19/02 (2006.01)
(86) PCT EP2012/056408 de 10/04/2012
(87) WO 2012/139993 de 18/10/2012

(21) **BR 11 2013 025690-7** **1.1**
(30) 22/04/2011 US 61/478,240
(51) C07D 471/10 (2006.01), C07D 519/00 (2006.01), A61K 31/438 (2006.01), A61P 3/10 (2006.01), A61P 3/04 (2006.01)
(86) PCT IB2012/051732 de 09/04/2012
(87) WO 2012/143813 de 26/10/2012

(21) **BR 11 2013 025692-3** **1.1**
(30) 05/04/2011 US 61/472.133
(51) G02B 6/38 (2006.01)
(86) PCT US2012/032440 de 05/04/2012
(87) WO 2012/138940 de 11/10/2012

(21) **BR 11 2013 025694-0** **1.1**
(30) 04/04/2011 US 61/471,627; 21/07/2011 US 61/510,463
(51) C12N 9/24 (2006.01), C12N 9/42 (2006.01), C12N 9/00 (2006.01), C11D 3/386 (2006.01), C13K 1/02 (2006.01)
(86) PCT US2012/032188 de 04/04/2012
(87) WO 2012/138772 de 11/10/2012

(21) **BR 11 2013 025696-6** **1.1**
(30) 05/04/2011 US 61/471,999; 10/06/2011 GB 1109804.3
(51) A61L 24/02 (2006.01), A61L 27/02 (2006.01)
(86) PCT GB2012/000321 de 05/04/2012
(87) WO 2012/136963 de 11/10/2012

(21) **BR 11 2013 025697-4** **1.1**
(30) 14/04/2011 EP 11 162508.3
(51) G01B 21/04 (2006.01), B64C 39/02 (2006.01)
(86) PCT EP2012/056759 de 13/04/2012
(87) WO 2012/140190 de 18/10/2012

(21) **BR 11 2013 025700-8** **1.1**
(51) B41J 2/175 (2006.01), B41J 2/18 (2006.01)
(86) PCT US2011/031108 de 04/04/2011
(87) WO 2012/138323 de 11/10/2012

(21) **BR 11 2013 025704-0** **1.1**
(30) 04/04/2011 US 61/471,431
(51) A01H 1/00 (2006.01), C12N 5/04 (2006.01), C12N 15/82 (2006.01)
(86) PCT US2012/031947 de 03/04/2012
(87) WO 2012/138629 de 11/10/2012

(21) **BR 11 2013 025712-1** **1.1**
(30) 22/04/2011 US 13/092,186
(51) A23L 1/29 (2006.01), A23C 9/152 (2006.01), A23C 9/20 (2006.01), A23C 11/00 (2006.01), A23L 1/09 (2006.01)
(86) PCT US2012/030524 de 26/03/2012
(87) WO 2012/145126 de 26/10/2012

(21) **BR 11 2013 025725-3** **1.1**
(30) 06/04/2011 US 61/472,262
(51) C22C 33/02 (2006.01), C22C 38/12 (2006.01)
(86) PCT US2012/031068 de 29/03/2012
(87) WO 2012/138527 de 11/10/2012

(21) **BR 11 2013 025732-6** **1.1**
(30) 06/04/2011 JP 2011-084880
(51) C07D 498/04 (2006.01), A61K 31/5365 (2006.01), A61P 35/00 (2006.01), A61P 43/00 (2006.01), C07D 498/14 (2006.01)
(86) PCT JP2012/059376 de 05/04/2012
(87) WO 2012/137870 de 11/10/2012

(21) **BR 11 2013 025736-9** **1.1**
(30) 05/04/2011 JP 2011-084114
(51) F16C 17/02 (2006.01), C23C 4/04 (2006.01), F03B 11/06 (2006.01), F16C 17/14 (2006.01), F16C 33/12 (2006.01)
(86) PCT JP2012/002390 de 05/04/2012
(87) WO 2012/137509 de 11/10/2012

(21) **BR 11 2013 025746-6** **1.1**
(30) 07/04/2011 US 61/472,754
(51) E21B 17/01 (2006.01), E21B 15/02 (2006.01), E21B 7/12 (2006.01)
(86) PCT US2012/032403 de 05/04/2012
(87) WO 2012/138912 de 11/10/2012

(21) **BR 11 2013 025747-4** **1.1**
(30) 06/04/2011 EP 11161321.2
(51) B62D 25/20 (2006.01)
(86) PCT EP2012/056318 de 05/04/2012
(87) WO 2012/136785 de 11/10/2012

(21) **BR 11 2013 025750-4** **1.1**
(30) 06/04/2011 NO 20110527
(51) C02F 1/72 (2006.01), C02F 3/00 (2006.01), C02F 3/28 (2006.01), C02F 103/32 (2006.01)
(86) PCT EP2012/055336 de 26/03/2012
(87) WO 2012/136505 de 11/10/2012

(21) **BR 11 2013 025758-0** **1.1**
(30) 07/04/2011 US 61/472,919
(51) C12P 19/34 (2006.01), C12Q 1/68 (2006.01)
(86) PCT US2012/032508 de 06/04/2012
(87) WO 2012/138989 de 11/10/2012

(21) **BR 11 2013 025760-1** **1.1**
(30) 06/05/2011 US 61/483,200; 26/07/2011 US 61/511,922; 28/09/2011 US 13/247,892
(51) A61B 17/04 (2006.01)
(86) PCT US2012/036584 de 04/05/2012
(87) WO 2012/154581 de 15/11/2012

(21) **BR 11 2013 025777-6** **1.1**
(30) 07/04/2011 US 61/472,732
(51) C07D 487/04 (2006.01), A61K 31/5025 (2006.01), A61P 35/00 (2006.01)
(86) PCT EP2012/056300 de 05/04/2012
(87) WO 2012/136776 de 11/10/2012

(21) **BR 11 2013 025783-0** **1.1**
(30) 07/04/2011 US 61/472651; 04/01/2012 US 13/343067
(51) G01N 27/90 (2006.01)
(86) PCT US2012/023912 de 06/02/2012
(87) WO 2012/138411 de 11/10/2012

(21) **BR 11 2013 025789-0** **1.1**
(51) E21B 43/12 (2006.01), E21B 34/08 (2006.01)
(86) PCT US2011/060331 de 11/11/2011
(87) WO 2013/070235 de 16/05/2013

(21) **BR 11 2013 025790-3** **1.1**
(30) 08/04/2011 US 61/473,618; 20/03/2012 US 13/424,663
(51) D21H 27/40 (2006.01), D21H 27/38 (2006.01), D21H 27/22 (2006.01), B32B 29/00 (2006.01)
(86) PCT IB2012/051464 de 27/03/2012
(87) WO 2012/137101 de 11/10/2012

(21) **BR 11 2013 025793-8** **1.1**
(30) 06/04/2011 US 13/081183; 29/04/2011 US 13/097189
(51) H04L 12/28 (2006.01), G06F 3/048 (2013.01)
(86) PCT US2012/000191 de 05/04/2012
(87) WO 2012/138401 de 11/10/2012

(21) **BR 11 2013 025795-4** **1.1**
(30) 08/04/2011 GB 1105950.8; 08/04/2011 US 61/473251
(51) A61B 5/15 (2006.01), A61B 5/151 (2006.01)
(86) PCT GB2012/050761 de 04/04/2012
(87) WO 2012/137001 de 11/10/2012

(21) **BR 11 2013 025796-2** **1.1**
(30) 14/04/2011 EP 11162347.6
(51) E21B 33/06 (2006.01), F15B 1/24 (2006.01), F15B 3/00 (2006.01)
(86) PCT EP2012/056738 de 13/04/2012
(87) WO 2012/140178 de 18/10/2012

(21) **BR 11 2013 025797-0** **1.1**
(30) 08/04/2011 EP 11161724.7
(51) C09K 8/588 (2006.01)
(86) PCT EP2012/055934 de 02/04/2012
(87) WO 2012/136613 de 11/10/2012

(21) **BR 11 2013 025798-9** **1.1**
(30) 08/04/2011 US 61/473,683
(51) C07D 471/04 (2006.01), C07D 413/14 (2006.01), A61K 31/519 (2006.01), A61P 25/00 (2006.01)
(86) PCT US2012/032803 de 09/04/2012
(87) WO 2013/043232 de 28/03/2013

(21) **BR 11 2013 025799-7** **1.1**
(30) 08/04/2011 US 61/473660
(51) A61K 39/00 (2006.01)
(86) PCT US2012/032550 de 06/04/2012
(87) WO 2012/141984 de 18/10/2012

(21) **BR 11 2013 025800-4** **1.1**
(30) 15/04/2011 EP 11162549.7
(51) C08L 67/02 (2006.01)
(86) PCT EP2012/056403 de 10/04/2012
(87) WO 2012/139990 de 18/10/2012

(21) **BR 11 2013 025801-2** **1.1**
(30) 06/04/2011 US 13/081282
(51) B63H 23/10 (2006.01), B63H 21/21 (2006.01), B63H 21/14 (2006.01), B63H 21/17 (2006.01)
(86) PCT US2012/032384 de 05/04/2012
(87) WO 2013/106022 de 18/07/2013

(21) **BR 11 2013 025802-0** **1.1**
(30) 08/04/2011 US 13/082522
(51) G01V 1/28 (2006.01), G01V 1/22 (2006.01)
(86) PCT GB2012/000298 de 30/03/2012
(87) WO 2012/136951 de 11/10/2012

(21) **BR 11 2013 025803-9** **1.1**
(30) 07/04/2011 US 61/472905
(51) C10M 169/04 (2006.01)
(86) PCT US2012/032329 de 05/04/2012
(87) WO 2012/138864 de 11/10/2012

(21) **BR 11 2013 025805-5** **1.1**
(30) 06/04/2011 EP PCT/EP2011/055384
(51) B23K 26/36 (2006.01), B23D 31/00 (2006.01), F16C 9/04 (2006.01), B23K 26/08 (2006.01), F16C 7/00 (2006.01)
(86) PCT EP2012/056480 de 10/04/2012

(87) WO 2012/136858 de 11/10/2012

(21) **BR 11 2013 025807-1** **1.1**
(30) 07/04/2011 US 61/472964; 29/03/2012 US 13/433854
(51) D21H 13/12 (2006.01), D21H 13/24 (2006.01), D21H 13/26 (2006.01), D21H 17/53 (2006.01), D21H 27/00 (2006.01), D01F 8/14 (2006.01), D04H 1/435 (2012.01), D04H 1/4334 (2012.01), C08L 77/00 (2006.01), C08L 77/02 (2006.01), C08L 23/02 (2006.01)
(86) PCT US2012/031364 de 30/03/2012
(87) WO 2012/138552 de 11/10/2012

(21) **BR 11 2013 025808-0** **1.1**
(30) 04/04/2011 US 61/471463
(51) F25B 49/02 (2006.01)
(86) PCT US2012/030645 de 27/03/2012
(87) WO 2012/138500 de 11/10/2012

(21) **BR 11 2013 025809-8** **1.1**
(30) 12/05/2011 EP 11165854.8
(51) B04B 5/12 (2006.01), B04B 9/06 (2006.01), F01M 13/04 (2006.01)
(86) PCT EP2012/058786 de 11/05/2012
(87) WO 2012/152925 de 15/11/2012

(21) **BR 11 2013 025810-1** **1.1**
(30) 15/04/2011 US 61/475,992; 15/04/2011 SE 1150332-3
(51) C12P 5/02 (2006.01), C02F 11/04 (2006.01), C02F 11/08 (2006.01)
(86) PCT SE2012/050406 de 13/04/2012
(87) WO 2012/141652 de 18/10/2012

(21) **BR 11 2013 025811-0** **1.1**
(30) 08/04/2011 CN PCT/CN/2011/000614; 17/11/2011 US 61/561,044
(51) C07K 14/37 (2006.01), C11D 3/38 (2006.01), C11D 3/386 (2006.01), C12N 9/20 (2006.01)
(86) PCT IB2012/051660 de 04/04/2012
(87) WO 2012/137147 de 11/10/2012

(21) **BR 11 2013 025816-0** **1.1**
(30) 06/04/2011 DE 10 2011 006 844.9
(51) H02K 9/18 (2006.01)
(86) PCT EP2012/054391 de 13/03/2012
(87) WO 2012/136453 de 11/10/2012

(21) **BR 11 2013 025817-9** **1.1**
(30) 08/04/2011 GB 11 06062.1
(51) C07D 237/14 (2006.01), C07D 401/04 (2006.01), A01N 43/58 (2006.01)
(86) PCT EP2012/056162 de 04/04/2012
(87) WO 2012/136703 de 11/10/2012

(21) **BR 11 2013 025819-5** **1.1**
(30) 07/04/2011 EP 11 075060.1; 07/04/2011 US 61/472,816
(51) C12N 15/82 (2006.01), A01H 5/00 (2006.01)
(86) PCT EP2012/056324 de 05/04/2012
(87) WO 2012/136788 de 11/10/2012

(21) **BR 11 2013 025822-5** **1.1**
(30) 08/04/2011 JP 2011-086450
(51) F01N 3/10 (2006.01), B01D 53/94 (2006.01), B01J 27/055 (2006.01), B01J 27/18 (2006.01), F01N 3/023 (2006.01), F01N 3/035 (2006.01), F01N 3/24 (2006.01), F02D 41/04 (2006.01)
(86) PCT JP2012/059309 de 05/04/2012
(87) WO 2012/137857 de 11/10/2012

(21) **BR 11 2013 025826-8** **1.1**
(30) 07/04/2011 US 61/472.660
(51) A61B 3/16 (2006.01)
(86) PCT EP2012/053825 de 06/03/2012
(87) WO 2012/136431 de 11/10/2012

(21) **BR 11 2013 025832-2** **1.1**
(51) B60W 30/08 (2006.01), B60R 21/00 (2006.01), B60T 7/12 (2006.01), B60W 30/12 (2006.01), G08G 1/16 (2006.01)
(86) PCT JP2011/058948 de 08/04/2011
(87) WO 2012/137355 de 11/10/2012

(21) **BR 11 2013 025833-0** **1.1**
(30) 15/04/2011 EP 11162632.1
(51) A61K 35/74 (2006.01), A23L 1/30 (2006.01), A61P 37/08 (2006.01)
(86) PCT EP2012/056503 de 11/04/2012
(87) WO 2012/140031 de 18/10/2012

(21) **BR 11 2013 025834-9** **1.1**
(30) 07/04/2011 US 61/472,865
(51) A01P 7/04 (2006.01), C07K 14/00 (2006.01)
(86) PCT US2012/032531 de 06/04/2012
(87) WO 2012/139004 de 11/10/2012

(21) **BR 11 2013 025835-7** **1.1**
(30) 20/04/2011 JP 2011-094343
(51) G08G 1/16 (2006.01), A61B 5/18 (2006.01), B60R 21/00 (2006.01), B60W 40/08 (2006.01), G08G 1/00 (2006.01)
(86) PCT JP2012/002091 de 26/03/2012
(87) WO 2012/144131 de 26/10/2012

(21) **BR 11 2013 025837-3** **1.1**
(30) 06/04/2011 US 61/472.237
(51) G01N 33/543 (2006.01)
(86) PCT US2012/032084 de 04/04/2012
(87) WO 2012/138701 de 11/10/2012

(21) **BR 11 2013 025839-0** **1.1**
(30) 08/04/2011 CH 636/11
(51) F23C 6/04 (2006.01), F02C 7/141 (2006.01), F02C 7/228 (2006.01)
(86) PCT EP2012/056323 de 05/04/2012
(87) WO 2012/136787 de 11/10/2012

(21) **BR 11 2013 025844-6** **1.1**
(30) 07/04/2011 JP 2011-085751
(51) H01M 10/04 (2006.01), H01M 2/18 (2006.01), H01M 4/02 (2010.01)
(86) PCT JP2012/059556 de 06/04/2012
(87) WO 2012/137935 de 11/10/2012

(21) **BR 11 2013 025846-2** **1.1**
(30) 07/04/2011 US 61/472,738; 14/03/2012 US 13/420,319
(51) E06B 3/50 (2006.01), E05D 15/18 (2006.01)
(86) PCT US2012/032766 de 09/04/2012
(87) WO 2012/139115 de 11/10/2012

(21) **BR 11 2013 025847-0** **1.1**
(30) 07/04/2011 JP 2011-085733
(51) H01M 10/04 (2006.01), H01M 6/02 (2006.01)
(86) PCT JP2012/059487 de 06/04/2012
(87) WO 2012/137912 de 11/10/2012

(21) **BR 11 2013 025848-9** **1.1**
(30) 08/04/2011 DE 10 2011 016 496.0
(51) F16L 33/18 (2006.01), F16L 33/30 (2006.01), F16L 33/22 (2006.01), F16L 47/08 (2006.01)
(86) PCT EP2012/056316 de 05/04/2012
(87) WO 2012/136784 de 11/10/2012

(21) **BR 11 2013 025850-0** **1.1**
(30) 02/05/2011 JP 2011-102880
(51) A61K 8/34 (2006.01), A61K 8/362 (2006.01), A61K 8/365 (2006.01), A61K 8/46 (2006.01), A61K 8/73 (2006.01), A61K 8/86 (2006.01), A61Q 5/02 (2006.01), C11D 1/02 (2006.01), C11D 3/20 (2006.01), C11D 3/37 (2006.01)
(86) PCT JP2012/061572 de 01/05/2012
(87) WO 2012/150714 de 08/11/2012

(21) **BR 11 2013 025852-7** **1.1**
(30) 14/04/2011 JP 2011-090116
(51) A01N 47/36 (2006.01), A01N 43/707 (2006.01), A01P 13/00 (2006.01)
(86) PCT JP2012/060091 de 06/04/2012
(87) WO 2012/141277 de 18/10/2012

(21) **BR 11 2013 025853-5** **1.1**
(30) 14/04/2011 EP 11305437.3
(51) B42D 15/00 (2006.01)
(86) PCT EP2012/056827 de 13/04/2012
(87) WO 2012/140228 de 18/10/2012

(21) **BR 11 2013 025855-1** **1.1**
(30) 04/05/2011 KR 10-2011-0042618
(51) G06F 1/32 (2006.01), G06F 13/16 (2006.01), G06F 9/44 (2006.01), G06F 3/12 (2006.01)
(86) PCT KR12/003536 de 04/05/2012
(87) WO 2012/150847 de 08/11/2012

(21) **BR 11 2013 025856-0** **1.1**
(30) 06/04/2011 US 61/472.376
(51) C08G 65/22 (2006.01), C08G 65/323 (2006.01)
(86) PCT US2012/028850 de 13/03/2012
(87) WO 2012/138457 de 11/10/2012

(21) **BR 11 2013 025857-8** **1.1**
(30) 11/04/2011 US 61/473.826; 16/05/2011 US 2011/0295
(51) B26D 7/06 (2006.01), B26D 1/36 (2006.01)
(86) PCT EP2012/056401 de 10/04/2012
(87) WO 2012/139988 de 18/10/2012

(21) **BR 11 2013 025859-4** **1.1**
(30) 26/04/2011 US 13/094,295
(51) A61F 13/15 (2006.01), D04H 1/425 (2012.01), D04H 1/26 (2012.01), A61F 13/533 (2006.01), A61F 13/536 (2006.01), B26F 1/20 (2006.01), B26F 1/24 (2006.01)
(86) PCT US2012/034928 de 25/04/2012
(87) WO 2012/148974 de 01/11/2012

(21) **BR 11 2013 025860-8** **1.1**
(30) 28/04/2011 US 61/479,881
(51) A61K 8/06 (2006.01), A61Q 9/04 (2006.01), A61Q 17/00 (2006.01), A61K 8/46 (2006.01)
(86) PCT US2012/033987 de 18/04/2012
(87) WO 2012/148740 de 01/11/2012

(21) **BR 11 2013 025861-6** **1.1**
(30) 07/04/2011 JP 2011-085753; 23/03/2012 JP 2012-067824
(51) H01M 2/18 (2006.01), B29C 65/02 (2006.01), B29C 65/80 (2006.01), H01M 4/04 (2010.01), H01M 10/04 (2006.01)
(86) PCT JP2012/059477 de 06/04/2012
(87) WO 2012/137905 de 11/10/2012

(21) **BR 11 2013 025863-2** **1.1**
(30) 07/04/2011 JP 2011-085790
(51) H01M 10/04 (2006.01), B65H 31/10 (2006.01), H01M 6/02 (2006.01), H01M 10/0585 (2010.01)
(86) PCT JP2012/059497 de 06/04/2012
(87) WO 2012/137918 de 11/10/2012

(21) **BR 11 2013 025864-0** **1.1**
(30) 08/04/2011 US 61/473,712
(51) D21C 3/02 (2006.01)
(86) PCT IB2012/000892 de 09/04/2012
(87) WO 2012/137076 de 11/10/2012

(21) **BR 11 2013 025865-9** **1.1**
(30) 07/04/2011 JP 2011-085738; 07/04/2011 JP 2011-085745
(51) H01M 2/14 (2006.01), B65H 29/24 (2006.01), B65H 37/04 (2006.01)
(86) PCT JP12/059514 de 06/04/2012
(87) WO 2012/137922 de 11/10/2012

(21) **BR 11 2013 025867-5** **1.1**
(30) 06/04/2011 NO 20110531
(51) G06Q 10/06 (2012.01), G06Q 40/08 (2012.01)
(86) PCT NO2012/000032 de 30/03/2012
(87) WO 2012/138228 de 11/10/2012

(21) **BR 11 2013 025877-2** **1.1**
(30) 11/04/2011 US 13/083,762
(51) F04D 29/32 (2006.01), F04D 29/046 (2006.01), F04D 29/06 (2006.01)
(86) PCT US2012/030571 de 26/03/2012
(87) WO 2012/141879 de 18/10/2012

(21) **BR 11 2013 025878-0** **1.1**
(30) 07/04/2011 US 13/081,643
(51) A61K 31/01 (2006.01), A61K 31/07 (2006.01), A61K 31/122 (2006.01), A61K 31/56 (2006.01), A61K 31/575 (2006.01)
(86) PCT IL2012/050128 de 05/04/2012
(87) WO 2012/137209 de 11/10/2012

(21) **BR 11 2013 025881-0** **1.1**
(30) 11/04/2011 JP 2011-087040
(51) C07D 401/14 (2006.01), A61K 31/4155 (2006.01), A61K 31/4439 (2006.01), A61K 31/496 (2006.01), A61K 31/498 (2006.01), A61K 31/5377 (2006.01), A61K 31/7004 (2006.01), A61P 25/28 (2006.01), A61P 43/00 (2006.01), C07D 209/12 (2006.01), C07D 401/12 (2006.01), C07D 403/06 (2006.01), C07D 405/12 (2006.01), C07D 405/14 (2006.01), C07D 409/12 (2006.01), C07D 409/14 (2006.01), C07D 417/12 (2006.01), C07D 417/14 (2006.01), C07D 471/04 (2006.01), C07H 15/203 (2006.01)
(86) PCT JP2012/059944 de 11/04/2012
(87) WO 2012/141228 de 18/10/2012

(21) **BR 11 2013 025884-5** **1.1**
(30) 08/04/2011 US 61/473,669
(51) E21B 34/14 (2006.01), E21B 34/16 (2006.01)

(86) PCT US2012/032044 de 04/04/2012
(87) WO 2012/138681 de 11/10/2012

(21) **BR 11 2013 025885-3** **1.1**
(51) C21D 3/04 (2006.01), C21D 8/02 (2006.01), C21D 9/46 (2006.01), C21D 9/56 (2006.01)
(86) PCT EP2011/055477 de 08/04/2011
(87) WO 2012/136270 de 11/10/2012

(21) **BR 11 2013 025887-0** **1.1**
(30) 05/04/2011 FR 11/01018
(51) G06K 19/077 (2006.01)
(86) PCT FR2012/000127 de 04/04/2012
(87) WO 2012/136905 de 11/10/2012

(21) **BR 11 2013 025888-8** **1.1**
(30) 15/04/2011 US 61/476,008
(51) B23P 15/10 (2006.01), B22D 15/02 (2006.01), F02F 3/00 (2006.01), F02F 3/22 (2006.01)
(86) PCT US2012/033555 de 13/04/2012
(87) WO 2012/142433 de 18/10/2012

(21) **BR 11 2013 025889-6** **1.1**
(30) 11/04/2011 FR 1153150; 08/11/2011 FR 1160168
(51) C08J 5/02 (2006.01), C08J 5/04 (2006.01), C08J 5/18 (2006.01), E06B 3/20 (2006.01), C08L 27/06 (2006.01)
(86) PCT EP2012/056306 de 05/04/2012
(87) WO 2012/139972 de 18/10/2012

(21) **BR 11 2013 025890-0** **1.1**
(30) 08/04/2011 US 61/473.503; 04/04/2012 US 13/439.773
(86) PCT US2012/032358 de 05/04/2012
(87) WO 2012/138884 de 11/10/2012

(21) **BR 11 2013 025891-8** **1.1**
(30) 19/04/2011 PL P.394611
(51) A24C 5/358 (2006.01)
(86) PCT PL2012/050009 de 16/04/2012
(87) WO 2012/144914 de 26/10/2012

(21) **BR 11 2013 025892-6** **1.1**
(30) 07/04/2011 EP 11305408.4; 07/04/2011 US 61/472,854; 07/11/2011 EP 11188125.6
(51) A61K 38/21 (2006.01), A61K 39/00 (2006.01)
(86) PCT EP2012/056238 de 04/04/2012
(87) WO 2012/136739 de 11/10/2012

(21) **BR 11 2013 025894-2** **1.1**
(30) 07/04/2011 US 61/473,134; 07/05/2011 US 61/483,663; 30/05/2011 US 61/491,243; 01/06/2011 IL PCT/IL2011/000424; 22/09/2011 US 61/626,307; 27/10/2011 UA 61/552,402; 14/11/2011 US 61/559,529; 23/02/2012 US 61/602,514; 04/04/2012 US 61/620,195; 04/04/2012 US 61/620,186
(51) C08H 7/00 (2011.01), C07G 1/00 (2011.01)
(86) PCT US2012/032228 de 04/04/2012
(87) WO 2012/138802 de 11/10/2012

(21) **BR 11 2013 025895-0** **1.1**
(30) 07/04/2011 US 61/473,134; 07/05/2011 US 61/483,663
(51) C08L 97/02 (2006.01)
(86) PCT IL2012/050118 de 02/04/2012
(87) WO 2012/137201 de 11/10/2012

(21) **BR 11 2013 025897-7** **1.1**
(30) 05/04/2011 AT A479/2011
(51) E01B 27/10 (2006.01)
(86) PCT EP2012/001021 de 08/03/2012
(87) WO 2012/136297 de 11/10/2012

(21) **BR 11 2013 025898-5** **1.1**
(30) 05/04/2011 US 61/471,694
(51) A01G 29/00 (2006.01)
(86) PCT US2012/032433 de 05/04/2012
(87) WO 2012/138934 de 11/10/2012

(21) **BR 11 2013 025899-3** **1.1**
(30) 07/04/2011 US 13/082,033
(51) E21B 33/12 (2006.01), E21B 23/06 (2006.01), B29C 65/00 (2006.01)
(86) PCT US2012/031416 de 30/03/2012
(87) WO 2012/138556 de 11/10/2012

(21) **BR 11 2013 025900-0** **1.1**
(30) 06/04/2011 FR 1152960
(51) B23K 35/02 (2006.01), B23K 35/30 (2006.01), B23K 35/362 (2006.01), B23K 35/368 (2006.01), B23K 35/38 (2006.01)
(86) PCT FR2011/052455 de 20/10/2011
(87) WO 2012/136900 de 11/10/2012

(21) **BR 11 2013 025901-9** **1.1**
(30) 05/04/2011 DE 10 2011 016 153.8
(51) B60R 22/46 (2006.01)
(86) PCT EP2012/001473 de 03/04/2012
(87) WO 2012/143090 de 26/10/2012

(21) **BR 11 2013 025902-7** **1.1**
(30) 06/04/2011 FR 1153005
(51) C09K 8/34 (2006.01), C10M 105/04 (2006.01), C09D 11/02 (2006.01), C11D 3/18 (2006.01), A61K 8/30 (2006.01), A61K 31/00 (2006.01), C09D 5/34 (2006.01)
(86) PCT EP2012/056354 de 05/04/2012
(87) WO 2012/136806 de 11/10/2012

(21) **BR 11 2013 025903-5** **1.1**
(30) 06/04/2011 DE 10 2011 006 875.9; 29/06/2011 DE 10 2011 078 266.4; 05/08/2011 DE 10 2011 080 476.5
(51) G06F 13/42 (2006.01), H04L 12/413 (2006.01), G06F 11/00 (2006.01)
(86) PCT EP2012/055574 de 29/03/2012
(87) WO 2012/136545 de 11/10/2012

(21) **BR 11 2013 025904-3** **1.1**
(30) 05/04/2011 US 13/080,297
(51) B08B 6/00 (2006.01)
(86) PCT US2012/031591 de 30/03/2012
(87) WO 2012/138572 de 11/10/2012

(21) **BR 11 2013 025905-1** **1.1**
(30) 05/04/2011 AU 2011901257
(51) G06Q 20/38 (2012.01)
(86) PCT AU2012/000327 de 30/03/2012
(87) WO 2012/135892 de 11/10/2012

(21) **BR 11 2013 025906-0** **1.1**
(30) 05/04/2011 DE 10 2011 006 809.0
(51) C07K 16/02 (2006.01), C07K 16/12 (2006.01), A61K 39/395 (2006.01), A61P 25/00 (2006.01)
(86) PCT EP2012/055485 de 28/03/2012
(87) WO 2012/136534 de 11/10/2012

(21) **BR 11 2013 025907-8** **1.1**
(51) G10K 11/16 (2006.01)
(86) PCT JP2011/058944 de 08/04/2011
(87) WO 2012/137353 de 11/10/2012

(21) **BR 11 2013 025908-6** **1.1**
(30) 08/04/2011 IT MI2011A000583
(51) A61K 9/00 (2006.01), A61K 38/22 (2006.01), A61K 47/36 (2006.01), A61K 47/38 (2006.01)
(86) PCT EP2012/001514 de 05/04/2012
(87) WO 2012/136369 de 11/10/2012

(21) **BR 11 2013 025909-4** **1.1**
(30) 08/04/2011 US 61/473,286
(51) C08J 9/24 (2006.01), C08F 110/02 (2006.01), C08J 3/12 (2006.01), C08L 23/06 (2006.01)
(86) PCT US2012/032515 de 06/04/2012
(87) WO 2012/138995 de 11/10/2012

(21) **BR 11 2013 025910-8** **1.1**
(51) A61B 17/16 (2006.01), B23B 31/00 (2006.01)
(86) PCT US2011/031505 de 07/04/2011
(87) WO 2012/138337 de 11/10/2012

(21) **BR 11 2013 025911-6** **1.1**
(30) 12/04/2011 JP 2011-088174
(51) C03B 5/225 (2006.01)
(86) PCT JP2012/059734 de 09/04/2012
(87) WO 2012/141152 de 18/10/2012

(21) **BR 11 2013 025912-4** **1.1**
(30) 08/04/2011 EP 11 161609.0
(51) A01N 63/00 (2006.01), A01P 1/00 (2006.01), A01P 3/00 (2006.01)
(86) PCT EP2012/056384 de 09/04/2012
(87) WO 2012/136830 de 11/10/2012

(21) **BR 11 2013 025913-2** **1.1**
(30) 04/05/2012 US 61/642,845
(51) G01N 33/92 (2006.01)
(86) PCT US2013/039082 de 01/05/2013
(87) WO 2013/166160 de 07/11/2013

(21) **BR 11 2013 025916-7** **1.1**
(30) 08/04/2011 EP 11161718.9
(51) B28C 5/38 (2006.01), C04B 28/14 (2006.01), C04B 38/10 (2006.01)
(86) PCT EP2012/056273 de 05/04/2012
(87) WO 2012/136760 de 11/10/2012

(21) **BR 11 2013 025919-1** **1.1**
(30) 07/04/2011 US 61/472,872; 12/03/2012 US 61/609,549
(51) A01K 47/06 (2006.01), A01G 7/06 (2006.01), A01K 51/00 (2006.01)
(86) PCT CA2012/000288 de 03/04/2012
(87) WO 2012/135940 de 11/10/2012

(21) **BR 11 2013 025922-1** **1.1**
(30) 08/04/2011 IT FI2011A000061
(51) B65H 19/22 (2006.01), B65H 19/26 (2006.01)
(86) PCT EP2012/056231 de 04/04/2012
(87) WO 2012/136735 de 11/10/2012

(21) **BR 11 2013 025924-8** **1.1**
(30) 08/04/2011 IT FI2011A000063
(51) C02F 1/00 (2006.01), C02F 5/00 (2006.01), C02F 103/18 (2006.01), C02F 1/04 (2006.01), C02F 1/52 (2006.01)
(86) PCT IB2012/051724 de 06/04/2012
(87) WO 2012/137183 de 11/10/2012

(21) **BR 11 2013 025927-2** **1.1**
(51) B65D 47/08 (2006.01)
(86) PCT EP2011/001773 de 08/04/2011
(87) WO 2012/136230 de 11/10/2012

(21) **BR 11 2013 025928-0** **1.1**
(30) 08/04/2011 US 61/473,563
(51) C09J 123/08 (2006.01), C09J 193/04 (2006.01)
(86) PCT US2012/032773 de 09/04/2012
(87) WO 2012/139120 de 11/10/2012

(21) **BR 11 2013 025933-7** **1.1**
(30) 12/04/2011 US 61/474,679
(51) G06Q 50/24 (2012.01), A61M 1/38 (2006.01), A61G 12/00 (2006.01)
(86) PCT US2012/033289 de 12/04/2012
(87) WO 2012/142263 de 18/10/2012

(21) **BR 11 2013 025934-5** **1.1**
(30) 13/04/2011 US 61/474,946
(51) A61K 38/13 (2006.01), A61P 31/14 (2006.01)
(86) PCT EP2012/056577 de 11/04/2012
(87) WO 2012/140082 de 18/10/2012

(21) **BR 11 2013 025935-3** **1.1**
(30) 08/04/2012 JP 2011-085873
(51) B29C 65/02 (2006.01), B23K 11/06 (2006.01), B23K 11/00 (2006.01), H01B 1/24 (2006.01)
(86) PCT JP2012/060088 de 06/04/2012
(87) WO 2012/137985 de 11/10/2012

(21) **BR 11 2013 025940-0** **1.1**
(30) 11/04/2011 US 61/473,827
(51) H02B 5/02 (2006.01)
(86) PCT US2012/032916 de 10/04/2012
(87) WO 2012/142036 de 18/10/2012

(21) **BR 11 2013 025941-8** **1.1**
(30) 11/04/2011 FR 1153130
(51) A01C 7/08 (2006.01), A01C 7/10 (2006.01)
(86) PCT FR2012/050729 de 04/04/2012
(87) WO 2012/140349 de 18/10/2012

(21) **BR 11 2013 025942-6** **1.1**
(30) 13/04/2011 GB 1106261.9
(51) A23K 1/06 (2006.01), A23K 1/16 (2006.01), C12P 7/14 (2006.01), C12P 7/08 (2006.01)
(86) PCT GB2012/050827 de 13/04/2012
(87) WO 2012/140444 de 18/10/2012

(21) **BR 11 2013 025943-4** **1.1**
(30) 08/04/2011 US 13/083,192
(51) E21B 17/042 (2006.01), E21B 43/12 (2006.01)
(86) PCT US2012/030650 de 27/03/2012
(87) WO 2012/138501 de 11/10/2012

(21) **BR 11 2013 025944-2** **1.1**
(30) 08/04/2011 FI 20115340
(51) C08L 97/00 (2006.01), C09J 197/00 (2006.01), C08L 61/06 (2006.01), C09J 161/06 (2006.01)
(86) PCT FI2012/050345 de 05/04/2012
(87) WO 2012/136894 de 11/10/2012

(21) **BR 11 2013 025945-0** **1.1**
(30) 08/04/2011 DE 10 2011 016 508.8
(51) A61M 1/36 (2006.01)
(86) PCT EP2012/056154 de 04/04/2012
(87) WO 2012/136700 de 11/10/2012

(21) **BR 11 2013 025946-9** **1.1**
(30) 14/04/2011 US 61/475,596; 02/09/2011 US 61/530,842; 16/03/2012 US 61/612,139; 09/04/2012 US 13/442,642
(51) E21B 44/00 (2006.01)

(86) PCT US2012/033313 de 12/04/2012
(87) WO 2012/142282 de 18/10/2012

(21) **BR 11 2013 025947-7** **1.1**
(51) E02F 9/22 (2006.01), F15B 1/027 (2006.01), F15B 1/08 (2006.01), G05D 16/00 (2006.01)
(86) PCT SE2011/000065 de 08/04/2011
(87) WO 2012/138264 de 11/10/2012

(21) **BR 11 2013 025948-5** **1.1**
(51) F01N 3/02 (2006.01), B01D 53/94 (2006.01), F01N 3/08 (2006.01), F01N 3/24 (2006.01)
(86) PCT JP2011/065278 de 04/07/2011
(87) WO 2013/005291 de 10/01/2013

(21) **BR 11 2013 025950-7** **1.1**
(30) 14/04/2011 EP 11162445.8; 14/04/2011 EP 11162428.4; 14/04/2011 US 61/475,411; 14/04/2011 US 61/475,431
(51) C08J 5/24 (2006.01), C09D 167/00 (2006.01), C09D 167/02 (2006.01), C09J 167/00 (2006.01), C09J 167/02 (2006.01), C08J 7/04 (2006.01), C09J 5/06 (2006.01)
(86) PCT EP2012/056842 de 13/04/2012
(87) WO 2012/140237 de 18/10/2012

(21) **BR 11 2013 025955-8** **1.1**
(30) 08/04/2011 US 61/473,576; 28/10/2011 US 61/553,011
(51) F21V 8/00 (2006.01), F21V 5/04 (2006.01)
(86) PCT US2012/032660 de 07/04/2012
(87) WO 2012/148651 de 01/11/2012

(21) **BR 11 2013 025956-6** **1.1**
(30) 12/04/2011 EP EP11162004
(51) A61K 8/06 (2006.01), A61K 8/34 (2006.01), A61K 8/37 (2006.01), A61K 8/39 (2006.01), A61K 8/73 (2006.01), A61K 8/86 (2006.01), A61Q 19/00 (2006.01)
(86) PCT EP2012/053611 de 02/03/2012
(87) WO 2012/139817 de 18/10/2012

(21) **BR 11 2013 025957-4** **1.1**
(30) 08/04/2011 US 61/473,420
(51) C12N 5/071 (2010.01), C12N 5/0735 (2010.01)
(86) PCT US2012/032807 de 09/04/2012
(87) WO 2012/139131 de 11/10/2012

(21) **BR 11 2013 025958-2** **1.1**
(30) 11/04/2011 IL 212262
(51) A61M 5/32 (2006.01)
(86) PCT IL2012/000135 de 29/03/2012
(87) WO 2012/140643 de 18/10/2012

(21) **BR 11 2013 025959-0** **1.1**
(51) B05D 5/00 (2006.01), B23K 31/12 (2006.01)
(86) PCT BR2011/000098 de 08/04/2011
(87) WO 2012/135919 de 11/10/2012

(21) **BR 11 2013 025960-4** **1.1**
(30) 08/04/2011 EP 11305419.1
(51) H04W 36/18 (2009.01)
(86) PCT EP2012/055508 de 28/03/2012
(87) WO 2012/136539 de 11/10/2012

(21) **BR 11 2013 025961-2** **1.1**
(30) 08/04/2011 US 13/066,277
(51) H04W 24/10 (2009.01)
(86) PCT EP2012/056452 de 10/04/2012
(87) WO 2012/136846 de 11/10/2012

(21) **BR 11 2013 025962-0** **1.1**
(30) 08/04/2011 US 13/083,105
(51) H04W 72/08 (2009.01)
(86) PCT US2012/029615 de 19/03/2013
(87) WO 2012/138465 de 11/10/2012

(21) **BR 11 2013 025964-7** **1.1**
(30) 08/04/2011 US 61/473,439; 05/04/2012 US 13/440,765
(51) H04Q 11/00 (2006.01)
(86) PCT CN2012/073659 de 09/04/2012
(87) WO 2012/136153 de 11/10/2012

(21) **BR 11 2013 025965-5** **1.1**
(30) 08/04/2011 US 61/473,442; 05/04/2012 US 13/440,842
(51) H04Q 11/00 (2006.01), H04J 14/02 (2006.01)
(86) PCT CN2012/073662 de 09/04/2012
(87) WO 2012/136155 de 11/10/2012

(21) **BR 11 2013 025966-3** **1.1**
(30) 08/04/2011 EP 11161738.7
(51) B32B 27/32 (2006.01), C08J 5/18 (2006.01)
(86) PCT EP2012/056046 de 03/04/2012
(87) WO 2012/136644 de 11/10/2012

(21) **BR 11 2013 025967-1** **1.1**
(30) 08/04/2011 US 61/473.364
(51) G05B 23/02 (2006.01)
(86) PCT EP2012/055143 de 22/03/2012
(87) WO 2012/136486 de 11/10/2012

(21) **BR 11 2013 025969-8** **1.1**
(30) 15/04/2011 US 61/475,844
(51) A61K 9/22 (2006.01), A61K 9/20 (2006.01), A61K 9/16 (2006.01), A61K 9/14 (2006.01), A61K 31/66 (2006.01)
(86) PCT US2012/033671 de 13/04/2012
(87) WO 2012/142520 de 18/10/2012

(21) **BR 11 2013 025971-0** **1.1**
(30) 08/04/2011 FR 1153068
(51) G02B 5/18 (2006.01), G02B 5/00 (2006.01), B24D 15/00 (2006.01), B24D 15/10 (2006.01), G07D 7/12 (2006.01), G07D 7/00 (2006.01)
(86) PCT EP2012/056301 de 05/04/2012
(87) WO 2012/136777 de 11/10/2012

(21) **BR 11 2013 025973-6** **1.1**
(51) F02M 21/02 (2006.01), F02D 19/08 (2006.01), F02M 25/00 (2006.01)
(86) PCT JP2011/059851 de 21/04/2011
(87) WO 2012/144051 de 26/10/2012

(21) **BR 11 2013 025974-4** **1.1**
(30) 08/04/2011 EP 11305421.7; 08/04/2011 US 61/473,489
(51) A23G 3/00 (2006.01), A23L 1/00 (2006.01), A23L 1/212 (2006.01), A23G 3/54 (2006.01), A23G 3/48 (2006.01), A23L 1/10 (2006.01)
(86) PCT EP2012/056476 de 10/04/2012
(87) WO 2012/136854 de 11/10/2012

(21) **BR 11 2013 025975-2** **1.1**
(30) 19/04/2011 PL PL394618
(51) C07K 14/705 (2006.01), C12N 15/62 (2006.01), C12N 15/12 (2006.01), A61K 38/17 (2006.01), A61P 35/00 (2006.01)
(86) PCT EP2012/057219 de 19/04/2012
(87) WO 2012/143477 de 26/10/2012

(21) **BR 11 2013 025976-0** **1.1**
(30) 08/04/2011 EP 11305420.9; 08/04/2011 US 61/473,506
(51) A23G 3/00 (2006.01), A23L 1/00 (2006.01), A23L 1/212 (2006.01), A23G 3/54 (2006.01), A23G 3/48 (2006.01), A23L 1/053 (2006.01), A23P 1/08 (2006.01)
(86) PCT EP2012/056477 de 10/04/2012
(87) WO 2012/136855 de 11/10/2012

(21) **BR 11 2013 025977-9** **1.1**
(30) 13/04/2011 DE 10 2011 007 248.9
(51) B60S 1/38 (2006.01), B60S 1/40 (2006.01)
(86) PCT EP2012/054109 de 09/03/2012
(87) WO 2012/139825 de 18/10/2012

(21) **BR 11 2013 025978-7** **1.1**
(30) 08/04/2011 DK PA 2011 00277
(51) E04F 11/18 (2006.01), E04G 21/32 (2006.01), F16B 7/18 (2006.01)
(86) PCT DK2012/050119 de 10/04/2012
(87) WO 2012/136227 de 11/10/2012

(21) **BR 11 2013 025979-5** **1.1**
(30) 08/04/2011 JP 2011-086822
(51) B60C 11/11 (2006.01), B60C 11/04 (2006.01)
(86) PCT JP2012/059197 de 04/04/2012
(87) WO 2012/137818 de 11/10/2012

(21) **BR 11 2013 025980-9** **1.1**
(30) 26/04/2011 US 13/094,477
(51) A61F 13/15 (2006.01)
(86) PCT US2012/034851 de 25/04/2012
(87) WO 2012/148936 de 01/11/2012

(21) **BR 11 2013 025981-7** **1.1**
(30) 15/04/2011 US 61/476,060; 22/07/2011 US 61/510,544
(51) C10M 135/18 (2006.01)
(86) PCT US2012/029865 de 21/03/2012
(87) WO 2012/141855 de 18/10/2012

(21) **BR 11 2013 025982-5** **1.1**
(30) 26/04/2011 US 13/094,265
(51) A61F 13/534 (2006.01)
(86) PCT US2012/034860 de 25/04/2012
(87) WO 2012/148944 de 01/11/2012

(21) **BR 11 2013 025983-3** **1.1**
(30) 21/04/2011 JP 2011-094812
(51) F16D 65/18 (2006.01), B60T 15/54 (2006.01), B61H 5/00 (2006.01), F16D 65/14 (2006.01)
(86) PCT JP2012/060550 de 19/04/2012
(87) WO 2012/144549 de 26/10/2012

(21) **BR 11 2013 025985-0** **1.1**
(30) 29/04/2011 US 61/480,663
(51) A61F 13/494 (2006.01)
(86) PCT US2012/035331 de 27/04/2012
(87) WO 2012/149238 de 01/11/2012

(21) **BR 11 2013 025987-6** **1.1**
(30) 08/04/2011 EP 11161595.1
(51) C07D 239/48 (2006.01), C07D 401/12 (2006.01), C07D 403/12 (2006.01), C07D 405/12 (2006.01), C07D 413/12 (2006.01), C07D 471/04 (2006.01), A61K 31/505 (2006.01), A61K 31/506 (2006.01)
(86) PCT EP2012/056388 de 10/04/2012
(87) WO 2012/136834 de 11/10/2012

(21) **BR 11 2013 025988-4** **1.1**
(30) 08/04/2011 US 13/083154
(51) B01D 53/94 (2006.01), B01J 29/072 (2006.01), B01J 29/076 (2006.01), B01J 29/76 (2006.01), B01J 29/85 (2006.01), B01J 37/02 (2006.01)
(86) PCT US2012/022191 de 23/01/2012
(87) WO 2012/138405 de 11/10/2012

(21) **BR 11 2013 025989-2** **1.1**
(30) 13/04/2011 EP 11162177.7
(51) B01D 69/02 (2006.01), B01D 71/68 (2006.01), B01D 67/00 (2006.01), A61M 5/14 (2006.01)
(86) PCT EP2012/055573 de 29/03/2012
(87) WO 2012/139896 de 18/10/2012

(21) **BR 11 2013 025990-6** **1.1**
(30) 11/04/2011 US 61/473829
(51) H01M 8/06 (2006.01), H01M 8/18 (2006.01), H01M 16/00 (2006.01), H01M 8/10 (2006.01)
(86) PCT EP2012/056582 de 11/04/2012
(87) WO 2012/159818 de 29/11/2012

(21) **BR 11 2013 025991-4** **1.1**
(30) 08/04/2011 NZ 592161; 12/07/2011 NZ 594018
(51) H02J 3/00 (2006.01), H02J 1/00 (2006.01)
(86) PCT NZ2012/000050 de 10/04/2012
(87) WO 2012/138235 de 11/10/2012

(21) **BR 11 2013 025992-2** **1.1**
(30) 03/06/2011 US 61/493277
(51) B29C 70/52 (2006.01), B29B 15/12 (2006.01), B29C 70/22 (2006.01), B29L 31/00 (2006.01)
(86) PCT US2012/034751 de 24/04/2012
(87) WO 2012/166263 de 06/12/2012

(21) **BR 11 2013 025993-0** **1.1**
(30) 12/04/2011 US 13/085075
(51) E21B 34/08 (2006.01), E21B 34/14 (2006.01), E21B 34/16 (2006.01)
(86) PCT US2011/066514 de 21/12/2011
(87) WO 2012/141753 de 18/10/2012

(21) **BR 11 2013 025994-9** **1.1**
(30) 10/05/2011 US 13/104286
(51) C09K 8/22 (2006.01)
(86) PCT US2012/035819 de 30/04/2012
(87) WO 2012/154437 de 15/11/2012

(21) **BR 11 2013 025995-7** **1.1**
(30) 29/04/2011 IT MI2011A000721; 10/05/2011 US 61/484419
(51) B29D 30/24 (2006.01)
(86) PCT IB2012/051932 de 18/04/2012
(87) WO 2012/147012 de 01/11/2012

(21) **BR 11 2013 025996-5** **1.1**
(30) 14/04/2011 SE 1100281.3
(51) C11C 3/02 (2006.01), C11C 3/10 (2006.01)
(86) PCT EP2012/056630 de 12/04/2012
(87) WO 2012/140111 de 18/10/2012

(21) **BR 11 2013 025997-3** **1.1**
(30) 25/04/2011 JP 2011-096762

(51) C10M 135/26 (2006.01), C10N 20/00 (2006.01), C10N 30/06 (2006.01), C10N 30/10 (2006.01), C10N 40/00 (2006.01), C10N 40/02 (2006.01), C10N 40/04 (2006.01), C10N 40/08 (2006.01), C10N 40/12 (2006.01), C10N 40/20 (2006.01), C10N 40/25 (2006.01), C10N 40/30 (2006.01), C10N 50/10 (2006.01)
(86) PCT JP2012/060954 de 24/04/2012
(87) WO 2012/147732 de 01/11/2012

(21) **BR 11 2013 025998-1** **1.1**
(30) 27/04/2011 US 61/479531; 29/03/2012 US 13/433920
(51) C08J 7/04 (2006.01), C08J 5/18 (2006.01), B32B 27/18 (2006.01), C08L 33/14 (2006.01), C09D 133/14 (2006.01)
(86) PCT US2012/031520 de 30/03/2012
(87) WO 2012/148630 de 01/11/2012

(21) **BR 11 2013 025999-0** **1.1**
(51) B01J 31/16 (2006.01), B01J 35/06 (2006.01), C08F 8/42 (2006.01), H01M 8/10 (2006.01), B01D 67/00 (2006.01), B01D 69/14 (2006.01)
(86) PCT JP2011/065129 de 24/06/2011
(87) WO 2012/176341 de 27/12/2012

(21) **BR 11 2013 026000-9** **1.1**
(30) 08/04/2011 US 61/473,509; 11/04/2011 US 61/474,001; 05/04/2012 US 13/440,427
(51) F21S 4/00 (2006.01)
(86) PCT US2012/032575 de 06/04/2012
(87) WO 2012/139032 de 11/10/2012

(21) **BR 11 2013 026001-7** **1.1**
(30) 13/04/2011 FR 1101123
(51) C08L 77/00 (2006.01), C08L 77/02 (2006.01), C08L 77/06 (2006.01), C08K 5/17 (2006.01)
(86) PCT EP2012/056603 de 12/04/2012
(87) WO 2012/140099 de 18/10/2012

(21) **BR 11 2013 026003-3** **1.1**
(30) 11/04/2011 FR 11 53118
(51) B29C 45/00 (2006.01), B60K 15/03 (2006.01)
(86) PCT EP2012/056446 de 10/04/2012
(87) WO 2012/140010 de 18/10/2012

(21) **BR 11 2013 026004-1** **1.1**
(30) 11/04/2011 US 61/474,024
(51) A61K 38/18 (2006.01), C07K 14/475 (2006.01)
(86) PCT US2012/031927 de 03/04/2012
(87) WO 2012/141936 de 18/10/2012

(21) **BR 11 2013 026005-0** **1.1**
(30) 13/04/2011 EP 11162282.5
(51) B06B 1/02 (2006.01)
(86) PCT IB2012/051719 de 06/04/2012
(87) WO 2012/140556 de 18/10/2012

(21) **BR 11 2013 026007-6** **1.1**
(30) 10/04/2011 DE 10 2011 017 134.7; 23/11/2011 HK 11112683.4
(51) E01B 35/00 (2006.01), B61K 9/08 (2006.01)
(86) PCT DE2012/100091 de 05/04/2012
(87) WO 2012/139562 de 18/10/2012

(21) **BR 11 2013 026008-4** **1.1**
(30) 14/04/2011 DE 10 2011 017 090.1
(51) B01J 23/745 (2006.01), B01J 21/06 (2006.01), B01J 35/00 (2006.01), B01J 38/02 (2006.01), B01J 37/03 (2006.01), B01J 35/10 (2006.01)
(86) PCT EP2012/001490 de 04/04/2012
(87) WO 2012/139726 de 18/10/2012

(21) **BR 11 2013 026010-6** **1.1**
(30) 11/04/2011 EP 11161873.2
(51) H04L 12/28 (2006.01)
(86) PCT IB2012/051620 de 03/04/2012
(87) WO 2012/140541 de 18/10/2012

(21) **BR 11 2013 026011-4** **1.1**
(30) 13/04/2011 EP 11162237.9
(51) F21V 9/02 (2006.01), F21V 11/06 (2006.01), F21W 121/00 (2006.01)
(86) PCT IB2012/051764 de 11/04/2012
(87) WO 2012/140579 de 18/10/2012

(21) **BR 11 2013 026013-0** **1.1**
(30) 14/04/2011 EP 11162369.0
(51) G04G 11/00 (2006.01), G04G 13/02 (2006.01)
(86) PCT IB2012/051679 de 05/04/2013
(87) WO 2012/140549 de 18/10/2012

(21) **BR 11 2013 026014-9** **1.1**
(30) 12/04/2011 EP 11305428.2
(51) G06T 7/00 (2006.01), A61B 5/06 (2006.01), G06T 15/20 (2011.01)
(86) PCT IB2012/051700 de 05/04/2012
(87) WO 2012/140553 de 18/10/2012

(21) **BR 11 2013 026016-5** **1.1**
(30) 12/04/2011 US 61/474,574
(51) A61B 18/12 (2006.01), A61B 18/18 (2006.01), A61M 37/00 (2006.01), A61M 25/01 (2006.01)
(86) PCT US2012/033332 de 12/04/2012
(87) WO 2012/142296 de 18/10/2012

(21) **BR 11 2013 026024-6** **1.1**
(30) 13/04/2011 JP 2011-089250
(51) C22C 38/00 (2006.01), C21D 9/46 (2006.01), C22C 38/06 (2006.01), C22C 38/58 (2006.01)
(86) PCT JP2012/060067 de 12/04/2012
(87) WO 2012/141265 de 18/10/2012

(21) **BR 11 2013 026028-9** **1.1**
(30) 11/04/2011 DK PA 2011 70170; 14/04/2011 US 61/475,529
(51) A01M 23/38 (2006.01)
(86) PCT DK2012/050118 de 10/04/2012
(87) WO 2012/139585 de 18/10/2012

(21) **BR 11 2013 026029-7** **1.1**
(30) 12/04/2011 US 61/474,574
(51) A61B 18/04 (2006.01), A61B 18/08 (2006.01), A61M 37/00 (2006.01), A61M 25/01 (2006.01)
(86) PCT US2012/033216 de 12/04/2012
(87) WO 2012/142219 de 18/10/2012

(21) **BR 11 2013 026032-7** **1.1**
(30) 12/04/2011 US 61/474.452
(51) A61K 31/20 (2006.01), A61K 31/201 (2006.01), A61K 31/202 (2006.01), A61P 17/02 (2006.01), A61P 1/04 (2006.01)
(86) PCT EP2012/056645 de 12/04/2012
(87) WO 2012/140118 de 18/10/2012

(21) **BR 11 2013 026033-5** **1.1**
(30) 21/04/2011 US 61/477,926; 29/03/2012 US 13/434,462
(51) A61F 6/04 (2006.01), A61F 6/02 (2006.01)
(86) PCT IB2012/051841 de 13/04/2012
(87) WO 2012/143837 de 26/10/2012

(21) **BR 11 2013 026034-3** **1.1**
(30) 14/04/2011 EP 11162509.1
(51) G01C 15/00 (2006.01), B64C 39/02 (2006.01), G01S 17/42 (2006.01), G05D 1/02 (2006.01)
(86) PCT EP2012/056757 de 13/04/2012
(87) WO 2012/140188 de 18/10/2012

(21) **BR 11 2013 026038-6** **1.1**
(30) 11/04/2011 CA 2.736,642; 17/05/2011 CA 2.740,909; 21/11/2011 CA 2.759,096
(51) F16M 13/04 (2006.01), A45F 5/00 (2006.01), A47G 1/24 (2006.01), F16M 11/00 (2006.01), G06F 1/16 (2006.01)
(86) PCT CA2012/000342 de 05/04/2012
(87) WO 2012/139198 de 18/10/2012

(21) **BR 11 2013 026039-4** **1.1**
(30) 12/04/2011 US 13/085,253
(51) H01B 7/00 (2006.01), H01B 13/14 (2006.01)
(86) PCT US2012/031995 de 03/04/2012
(87) WO 2012/173685 de 20/12/2012

(21) **BR 11 2013 026040-8** **1.1**
(30) 15/04/2011 EP 11250475.8
(51) A24D 3/04 (2006.01)
(86) PCT EP2012/056815 de 13/04/2012
(87) WO 2012/140217 de 18/10/2012

(21) **BR 11 2013 026042-4** **1.1**
(30) 21/04/2011 US 13/091,740
(51) E04C 2/04 (2006.01)
(86) PCT US2012/031831 de 02/04/2012
(87) WO 2012/145153 de 26/10/2012

(21) **BR 11 2013 026044-0** **1.1**
(30) 13/04/2011 US 13/085.929
(51) H01B 13/14 (2006.01)
(86) PCT US2012/032017 de 03/04/2012
(87) WO 2012/141944 de 18/10/2012

(21) **BR 11 2013 026045-9** **1.1**
(30) 12/04/2011 CN 201110090620.5; 20/05/2011 CN 201110131477.X
(51) C08F 297/02 (2006.01), B05D 3/00 (2006.01), C08F 299/00 (2006.01), C08G 81/02 (2006.01), C09D 153/00 (2006.01), D06M 15/19 (2006.01)
(86) PCT CA2012/000357 de 12/04/2012
(87) WO 2012/139207 de 18/10/2012

(21) **BR 11 2013 026048-3** **1.1**
(51) B60S 1/38 (2006.01)
(86) PCT EP2011/055854 de 13/04/2011
(87) WO 2012/139645 de 18/10/2012

(21) **BR 11 2013 026050-5** **1.1**
(30) 15/04/2011 US 61/475,994
(51) G01N 23/203 (2006.01), G01V 5/02 (2006.01)
(86) PCT US2012/033585 de 13/04/2012
(87) WO 2012/142456 de 18/10/2012

(21) **BR 11 2013 026051-3** **1.1**
(30) 11/04/2011 AU 2011901361
(51) E04B 2/86 (2006.01), E04B 2/46 (2006.01), E04G 11/00 (2006.01), E04B 2/00 (2006.01), E04C 2/34 (2006.01), E04G 11/06 (2006.01)
(86) PCT AU2012/000358 de 10/04/2012
(87) WO 2012/139153 de 18/10/2012

(21) **BR 11 2013 026053-0** **1.1**
(51) F02F 1/36 (2006.01), F02F 1/24 (2006.01), F02F 1/38 (2006.01)
(86) PCT JP2011/059024 de 11/04/2011
(87) WO 2012/140722 de 18/10/2012

(21) **BR 11 2013 026054-8** **1.1**
(30) 14/04/2011 FR 11 53233
(51) F02C 7/236 (2006.01), F02C 7/232 (2006.01), F02C 9/46 (2006.01)
(86) PCT FR2012/050805 de 12/04/2012
(87) WO 2012/140373 de 18/10/2012

(21) **BR 11 2013 026055-6** **1.1**
(30) 14/04/2011 US 61/475,572
(51) E02F 9/16 (2006.01), E02F 9/08 (2006.01)
(86) PCT US2012/033745 de 16/04/2012
(87) WO 2012/142560 de 18/10/2012

(21) **BR 11 2013 026056-4** **1.1**
(30) 11/04/2011 FR 1153138
(51) B63B 27/24 (2006.01), B67D 9/02 (2010.01)
(86) PCT IB2012/051743 de 10/04/2012
(87) WO 2012/140566 de 18/10/2012

(21) **BR 11 2013 026058-0** **1.1**
(30) 11/04/2011 GB 1106072.0
(51) B29C 45/26 (2006.01), B65D 65/46 (2006.01), B65D 1/36 (2006.01)
(86) PCT GB2012/050768 de 05/04/2012
(87) WO 2012/140412 de 18/10/2012

(21) **BR 11 2013 026060-2** **1.1**
(30) 14/04/2011 EP 11162421.9
(51) A47L 9/04 (2006.01)
(86) PCT IB12/051678 de 05/04/2012
(87) WO 2012/140548 de 18/10/2012

(21) **BR 11 2013 026063-7** **1.1**
(30) 14/04/2011 EP 11162418.5
(51) A61B 5/053 (2006.01), A61B 5/16 (2006.01)
(86) PCT IB12/051592 de 02/04/2012
(87) WO 2012/140537 de 18/10/2012

(21) **BR 11 2013 026066-1** **1.1**
(30) 13/04/2011 DE 10 2011 016 860.5; 18/04/2011 US 61/476,580
(51) C22B 11/02 (2006.01)
(86) PCT EP2012/056659 de 12/04/2012
(87) WO 2012/140128 de 18/10/2012

(21) **BR 11 2013 026079-3** **1.1**
(30) 13/04/2011 JP 2011-089250
(51) C22C 38/00 (2006.01), C21D 9/46 (2006.01), C22C 38/06 (2006.01), C22C 38/58 (2006.01)
(86) PCT JP2012/060065 de 12/04/2012
(87) WO 2012/141263 de 18/10/2012

(21) **BR 11 2013 026080-7** **1.1**
(30) 11/04/2011 JP 2011-087492
(51) G09F 19/00 (2006.01), G06F 13/00 (2006.01), G06Q 30/02 (2012.01)
(86) PCT JP2012/058030 de 21/03/2012
(87) WO 2012/141006 de 18/10/2012

(21) **BR 11 2013 026093-9** **1.1**
(30) 04/05/2011 US 13/100,832
(51) C10L 1/04 (2006.01), C10G 3/00 (2006.01), C10L 1/16 (2006.01)
(86) PCT US2012/031531 de 30/03/2012
(87) WO 2012/151016 de 08/11/2012

(21) **BR 11 2013 026094-7** **1.1**
(51) H04B 7/26 (2006.01)

(86) PCT SE2011/050541 de 29/04/2011
(87) WO 2012/148336 de 01/11/2012

(21) **BR 11 2013 026095-5** **1.1**
(30) 13/04/2011 US 61/474756; 13/04/2011 EP 11162156.1
(51) B03D 1/01 (2006.01), B03D 103/04 (2006.01), B03D 101/02 (2006.01)
(86) PCT EP2012/056396 de 10/04/2012
(87) WO 2012/139985 de 18/10/2012

(21) **BR 11 2013 026096-3** **1.1**
(30) 09/05/2011 US 13/103,984
(51) H04L 29/14 (2006.01), H04L 29/06 (2006.01)
(86) PCT IB2012/052204 de 02/05/2012
(87) WO 2012/153236 de 15/11/2012

(21) **BR 11 2013 026097-1** **1.1**
(51) E21B 43/116 (2006.01), E21B 7/14 (2006.01)
(86) PCT US2012/034599 de 22/04/2012
(87) WO 2013/162490 de 31/10/2013

(21) **BR 11 2013 026098-0** **1.1**
(30) 24/05/2011 GB 1108759.0
(51) A47J 31/44 (2006.01), B65D 85/804 (2006.01)
(86) PCT GB2012/050729 de 30/03/2012
(87) WO 2012/160342 de 29/11/2012

(21) **BR 11 2013 026112-9** **1.1**
(30) 13/04/2011 JP 2011-088859
(51) B22C 9/06 (2006.01), B22C 9/10 (2006.01), B22C 9/24 (2006.01)
(86) PCT IB2012/000848 de 13/04/2012
(87) WO 2012/140511 de 18/10/2012

(21) **BR 11 2013 026114-5** **1.1**
(30) 12/04/2011 US 61/474,452
(51) A61K 31/20 (2006.01), A61K 31/201 (2006.01), A61K 31/202 (2006.01), A61P 17/02 (2006.01), A61P 1/04 (2006.01)
(86) PCT EP2012/056664 de 12/04/2012
(87) WO 2012/140133 de 18/10/2012

(21) **BR 11 2013 026115-3** **1.1**
(30) 13/04/2011 JP 2011-089520
(51) C22C 38/14 (2006.01), C22C 38/58 (2006.01), C21D 8/02 (2006.01)
(86) PCT JP2012/060132 de 13/04/2012
(87) WO 2012/141290 de 18/10/2012

(21) **BR 11 2013 026116-1** **1.1**
(30) 26/04/2011 EP 11163683.3
(51) C07D 401/04 (2006.01), C07D 401/14 (2006.01), C07D 403/04 (2006.01), A61K 31/44 (2006.01), A61K 31/4406 (2006.01), A61K 31/506 (2006.01), A61K 31/501 (2006.01), A61K 31/55 (2006.01), A61P 25/18 (2006.01), A61P 25/28 (2006.01), A61P 25/30 (2006.01)
(86) PCT EP2012/057335 de 23/04/2012
(87) WO 2012/146551 de 01/11/2012

(21) **BR 11 2013 026126-9** **1.1**
(30) 12/04/2011 US 61/474,574
(51) A61B 18/04 (2006.01), A61B 18/08 (2006.01), A61M 37/00 (2006.01), A61M 25/01 (2006.01)
(86) PCT US2012/033203 de 12/04/2012
(87) WO 2012/142211 de 18/10/2012

(21) **BR 11 2013 026127-7** **1.1**
(30) 13/04/2011 US 13/066,354
(51) G01N 25/58 (2006.01)
(86) PCT US2012/030169 de 22/03/2012
(87) WO 2012/141866 de 18/10/2012

(21) **BR 11 2013 026130-7** **1.1**
(30) 12/04/2011 EP EP11162005
(51) C11D 3/22 (2006.01), A61K 8/73 (2006.01), B01F 17/52 (2006.01), C11D 17/00 (2006.01)
(86) PCT EP2012/053612 de 02/03/2012
(87) WO 2012/139818 de 18/10/2012

(21) **BR 11 2013 026131-5** **1.1**
(30) 13/04/2011 EP EP11162205
(51) A61K 8/19 (2006.01), A61K 8/368 (2006.01), A61Q 5/06 (2006.01), A61Q 5/10 (2006.01), A61K 8/37 (2006.01)
(86) PCT EP2012/056161 de 04/04/2012
(87) WO 2012/139948 de 18/10/2012

(21) **BR 11 2013 026133-1** **1.1**
(30) 12/04/2011 CH 648/11
(51) A61F 13/38 (2006.01)
(86) PCT CH2012/000076 de 02/04/2012
(87) WO 2012/139231 de 18/10/2012

(21) **BR 11 2013 026134-0** **1.1**
(30) 11/04/2011 DE 10 2011 016 681.5
(51) H01J 37/32 (2006.01)
(86) PCT EP2012/001322 de 26/03/2012
(87) WO 2012/139707 de 18/10/2012

(21) **BR 11 2013 026135-8** **1.1**
(30) 14/04/2011 US 61/475,355
(51) C08F 8/10 (2006.01), D21H 17/54 (2006.01), C08F 26/02 (2006.01)
(86) PCT US2012/033544 de 13/04/2012
(87) WO 2012/142425 de 18/10/2012

(21) **BR 11 2013 026137-4** **1.1**
(30) 19/04/2011 EP 11162960.6
(51) C07D 403/04 (2006.01), A61K 31/506 (2006.01), A61P 35/00 (2006.01)
(86) PCT EP2012/056266 de 05/04/2012
(87) WO 2012/143248 de 26/10/2012

(21) **BR 11 2013 026138-2** **1.1**
(30) 12/04/2011 US 13/085,450
(51) G01N 27/20 (2006.01), G01N 27/02 (2006.01), B29C 65/48 (2006.01)
(86) PCT US2012/024425 de 09/02/2012
(87) WO 2012/141779 de 18/10/2012

(21) **BR 11 2013 026139-0** **1.1**
(30) 30/12/2011 CN 201110455881.2
(51) A61M 16/00 (2006.01)
(86) PCT CN2012/087395 de 25/12/2012
(87) WO 2013/097697 de 04/07/2013

(21) **BR 11 2013 026143-9** **1.1**
(30) 14/04/2011 US 61/475,653
(51) D06F 33/02 (2006.01)
(86) PCT KR2012/000367 de 16/01/2012
(87) WO 2012/141409 de 18/10/2012

(21) **BR 11 2013 026145-5** **1.1**
(30) 14/04/2011 US 61/475,361; 23/02/2012 US 13/403,039
(51) C08G 18/48 (2006.01), C08J 9/00 (2006.01), C08K 5/00 (2006.01), C08K 5/12 (2006.01), C08K 5/523 (2006.01)
(86) PCT US2012/026482 de 24/02/2012
(87) WO 2012/161791 de 29/11/2012

(21) **BR 11 2013 026146-3** **1.1**
(30) 14/04/2011 US 61/475,653
(51) D06F 39/08 (2006.01), D06F 37/26 (2006.01)
(86) PCT KR2012/000366 de 16/01/2012
(87) WO 2012/141408 de 18/10/2012

(21) **BR 11 2013 026147-1** **1.1**
(30) 14/04/2011 US 61/475,653
(51) D06F 39/08 (2006.01), D06F 37/26 (2006.01)
(86) PCT KR2012/000365 de 16/01/2012
(87) WO 2012/141407 de 18/10/2012

(21) **BR 11 2013 026148-0** **1.1**
(30) 14/04/2011 US 61/475,653
(51) D06F 33/02 (2006.01)
(86) PCT KR2012/000368 de 16/01/2012
(87) WO 2012/141410 de 18/10/2012

(21) **BR 11 2013 026149-8** **1.1**
(30) 14/04/2011 US 61/475,653
(51) D06F 33/02 (2006.01), D06F 39/08 (2006.01)
(86) PCT KR2012/000369 de 16/01/2012
(87) WO 2012/141411 de 18/10/2012

(21) **BR 11 2013 026150-1** **1.1**
(30) 15/04/2011 EP 11305451.4
(51) C07K 16/10 (2006.01), C07K 14/16 (2006.01), A61P 31/18 (2006.01), A61K 39/21 (2006.01)
(86) PCT IB2012/051842 de 13/04/2012
(87) WO 2012/140620 de 18/10/2012

(21) **BR 11 2013 026151-0** **1.1**
(30) 14/04/2011 US 13/086,442
(51) H02B 1/00 (2006.01), H05K 7/14 (2006.01)
(86) PCT IB2012/000746 de 13/04/2012
(87) WO 2012/140499 de 18/10/2012

(21) **BR 11 2013 026152-8** **1.1**
(30) 11/04/2011 IT MI2011A000603
(51) F16L 19/08 (2006.01)
(86) PCT IB2012/000597 de 26/03/2012
(87) WO 2012/140480 de 18/10/2012

(21) **BR 11 2013 026155-2** **1.1**
(30) 26/04/2011 EP 11163702.1
(51) A61K 8/45 (2006.01), A61Q 9/02 (2006.01), A61Q 19/00 (2006.01), B26B 21/44 (2006.01)
(86) PCT US2012/034854 de 25/04/2012
(87) WO 2012/148939 de 01/11/2012

(21) **BR 11 2013 026156-0** **1.1**
(30) 15/04/2011 EP 11382113.6
(51) H04L 9/08 (2006.01), H04L 9/32 (2006.01), H04L 1/16 (2006.01), G09C 1/02 (2006.01)
(86) PCT ES12/070140 de 06/03/2012
(87) WO 2012/140291 de 18/10/2012

(21) **BR 11 2013 026158-7** **1.1**
(30) 11/04/2011 US 13/084,200
(51) F16F 7/104 (2006.01)
(86) PCT US2012/033124 de 11/04/2012
(87) WO 2012/142161 de 18/10/2012

(21) **BR 11 2013 026159-5** **1.1**
(30) 28/04/2011 US 61/479,882
(51) A61K 8/06 (2006.01), A61Q 9/04 (2006.01), A61Q 17/00 (2006.01)
(86) PCT US2012/033988 de 18/04/2012
(87) WO 2012/148741 de 01/11/2012

(21) **BR 11 2013 026162-5** **1.1**
(30) 22/04/2011 US 13/092,692
(51) G06F 3/048 (2013.01)
(86) PCT US2012/033209 de 12/04/2012
(87) WO 2012/145218 de 26/10/2012

(21) **BR 11 2013 026163-3** **1.1**
(30) 15/04/2011 JP 2011-090545
(51) C09J 107/00 (2006.01), B32B 25/04 (2006.01), B32B 27/00 (2006.01), B60C 5/14 (2006.01), C09J 7/00 (2006.01), C09J 163/08 (2006.01), B29D 30/30 (2006.01)
(86) PCT JP2012/002558 de 12/04/2012
(87) WO 2012/140902 de 18/10/2012

(21) **BR 11 2013 026165-0** **1.1**
(30) 13/04/2011 JP 2011-088727
(51) H04N 5/225 (2006.01), B60R 1/00 (2006.01), G06T 1/00 (2006.01), G06T 7/60 (2006.01), G08G 1/16 (2006.01), H04N 5/232 (2006.01)
(86) PCT JP2012/055900 de 08/03/2012
(87) WO 2012/140976 de 18/10/2012

(21) **BR 11 2013 026166-8** **1.1**
(30) 13/04/2011 US 61/475,129; 13/04/2012 US 13/446,926
(51) B01J 29/40 (2006.01)
(86) PCT US2012/033629 de 13/04/2012
(87) WO 2012/142490 de 18/10/2012

(21) **BR 11 2013 026171-4** **1.1**
(30) 19/04/2011 SE 1150342-2
(51) F01N 11/00 (2006.01), F01N 3/20 (2006.01), G01F 25/00 (2006.01)
(86) PCT SE2012/050373 de 05/04/2012
(87) WO 2012/144945 de 26/10/2012

(21) **BR 11 2013 026172-2** **1.1**
(30) 19/04/2011 SE 1150343-0
(51) F01N 11/00 (2006.01), F01N 3/20 (2006.01), G01F 23/22 (2006.01)
(86) PCT SE2012/050415 de 18/04/2012
(87) WO 2012/144949 de 26/10/2012

(21) **BR 11 2013 026173-0** **1.1**
(30) 19/04/2011 US 13/089,436
(51) E21B 41/00 (2006.01)
(86) PCT US2012/033885 de 17/04/2012
(87) WO 2012/145286 de 26/10/2012

(21) **BR 11 2013 026174-9** **1.1**
(51) F16M 7/00 (2006.01)
(86) PCT EP2011/002125 de 28/04/2011
(87) WO 2012/146261 de 01/11/2012

(21) **BR 11 2013 026175-7** **1.1**
(30) 13/04/2011 US 61/474779; 13/09/2011 US 61/534012
(51) C07K 19/00 (2006.01), A61K 39/145 (2006.01), A61K 39/385 (2006.01), A61P 31/16 (2006.01), A61P 37/04 (2006.01), C07K 14/285 (2006.01), C12N 15/00 (2006.01), C12P 21/02 (2006.01)
(86) PCT CA2012/050236 de 12/04/2012

(87) WO 2012/139225 de 18/10/2012

(21) **BR 11 2013 026176-5** **1.1**
(30) 12/04/2011 US 61/474,574
(51) A61B 18/04 (2006.01), A61B 18/08 (2006.01), A61M 37/00 (2006.01), A61M 25/01 (2006.01)
(86) PCT US2012/033213 de 12/04/2012
(87) WO 2012/142217 de 18/10/2012

(21) **BR 11 2013 026177-3** **1.1**
(30) 01/06/2011 US 13/150438
(51) C09K 8/03 (2006.01), C09K 8/467 (2006.01), C04B 28/02 (2006.01), C04B 40/06 (2006.01)
(86) PCT US2012/037950 de 15/05/2012
(87) WO 2012/166350 de 06/12/2012

(21) **BR 11 2013 026178-1** **1.1**
(30) 11/04/2011 US 61/474030
(51) G05D 1/00 (2006.01), G01C 21/34 (2006.01)
(86) PCT NZ2012/000051 de 10/04/2012
(87) WO 2012/141601 de 18/10/2012

(21) **BR 11 2013 026179-0** **1.1**
(30) 15/04/2011 US 61/475,921
(51) C12N 5/04 (2006.01), C12N 5/10 (2006.01), C12N 15/82 (2006.01)
(86) PCT US2012/033458 de 13/04/2012
(87) WO 2012/142371 de 18/10/2012

(21) **BR 11 2013 026180-3** **1.1**
(30) 14/04/2011 FR 1101165
(51) G01H 9/00 (2006.01), G01V 1/18 (2006.01)
(86) PCT EP2012/056740 de 13/04/2012
(87) WO 2012/140179 de 18/10/2012

(21) **BR 11 2013 026183-8** **1.1**
(30) 15/04/2011 FR 1101190
(51) G01N 25/00 (2006.01), G01N 27/04 (2006.01), H01L 21/66 (2006.01)
(86) PCT FR2012/000144 de 13/04/2012
(87) WO 2012/140340 de 18/10/2012

(21) **BR 11 2013 026184-6** **1.1**
(30) 14/04/2011 EP 11 162507.5
(51) G05D 1/00 (2006.01), B64C 39/02 (2006.01)
(86) PCT EP2012/056760 de 13/04/2012
(87) WO 2012/140191 de 18/10/2012

(21) **BR 11 2013 026185-4** **1.1**
(30) 13/04/2011 JP 2011-089491
(51) C22C 38/14 (2006.01), C22C 38/58 (2006.01), C21D 8/02 (2006.01)
(86) PCT JP2012/060151 de 13/04/2012
(87) WO 2012/141297 de 18/10/2012

(21) **BR 11 2013 026186-2** **1.1**
(30) 12/04/2011 EP 11162077.9
(51) C07D 493/04 (2006.01), C07C 45/37 (2006.01), C07C 45/38 (2006.01), C07C 45/39 (2006.01), C07D 493/02 (2006.01)
(86) PCT EP2011/071911 de 06/12/2011
(87) WO 2012/139666 de 18/10/2012

(21) **BR 11 2013 026187-0** **1.1**
(30) 15/04/2011 NO 20110589
(51) G01K 3/04 (2006.01)
(86) PCT NO2012/050059 de 10/04/2012
(87) WO 2012/141593 de 18/10/2012

(21) **BR 11 2013 026188-9** **1.1**
(30) 21/04/2011 US 61/477,864; 17/04/2012 US 13/449,057
(51) G01V 1/40 (2006.01), G01V 1/02 (2006.01)
(86) PCT US2012/034041 de 18/04/2012
(87) WO 2012/145376 de 26/10/2012

(21) **BR 11 2013 026190-0** **1.1**
(30) 14/04/2011 PL P. 394569
(51) C07D 237/36 (2006.01), C07D 487/06 (2006.01), A61K 31/502 (2006.01), A61K 31/5025 (2006.01), A61P 35/00 (2006.01)
(86) PCT PL2012/000025 de 13/04/2012
(87) WO 2012/141604 de 18/10/2012

(21) **BR 11 2013 026191-9** **1.1**
(30) 15/04/2011 US 61/476,174; 28/10/2011 US 61/552,868
(51) H04N 1/41 (2006.01), H04N 1/40 (2006.01), H04N 1/46 (2006.01), H04N 9/04 (2006.01)
(86) PCT US2012/033795 de 16/04/2012
(87) WO 2012/142589 de 18/10/2012

(21) **BR 11 2013 026192-7** **1.1**
(30) 11/04/2011 FR 1153135
(51) A61K 8/49 (2006.01), A61K 31/522 (2006.01), A61P 17/00 (2006.01), A61P 17/06 (2006.01)
(86) PCT EP2012/056596 de 11/04/2012
(87) WO 2012/140095 de 18/10/2012

(21) **BR 11 2013 026193-5** **1.1**
(30) 11/04/2011 US 61/474,035
(51) E21B 44/00 (2006.01)
(86) PCT US2012/033030 de 11/04/2012
(87) WO 2012/142094 de 18/10/2012

(21) **BR 11 2013 026194-3** **1.1**
(30) 14/04/2011 EP 11 162505.9
(51) G01C 15/00 (2006.01), G01S 19/51 (2010.01), G01S 19/10 (2010.01)
(86) PCT EP2012/056758 de 13/04/2012
(87) WO 2012/140189 de 18/10/2012

(21) **BR 11 2013 026195-1** **1.1**
(30) 12/04/2011 EP 11162087.8; 13/04/2011 US 61/474,913
(51) A01N 43/90 (2006.01), A01N 61/00 (2006.01), A01P 3/00 (2006.01), A61K 38/26 (2006.01), C07K 14/065 (2006.01)
(86) PCT EP2012/056642 de 12/04/2012
(87) WO 2012/140117 de 18/10/2012

(21) **BR 11 2013 026199-4** **1.1**
(30) 15/04/2011 US 61/475,682; 09/09/2011 US 61/532,575; 29/12/2011 US 61/581,194
(51) C07K 14/705 (2006.01), C07K 14/715 (2006.01), A61K 39/00 (2006.01)
(86) PCT IB2012/051868 de 16/04/2012
(87) WO 2012/140627 de 18/10/2012

(21) **BR 11 2013 026200-1** **1.1**
(30) 14/04/2011 US 61/475,378
(51) A61L 27/20 (2006.01), A61L 27/24 (2006.01), A61L 27/26 (2006.01), A61L 27/54 (2006.01), A61L 27/36 (2006.01), A61L 27/38 (2006.01)
(86) PCT US2012/033533 de 13/04/2012
(87) WO 2012/142419 de 18/10/2012

(21) **BR 11 2013 026201-0** **1.1**
(30) 15/04/2011 NO 20110590
(51) G01N 31/22 (2006.01), G01K 3/04 (2006.01)
(86) PCT NO2012/050060 de 10/04/2012
(87) WO 2012/141594 de 18/10/2012

(21) **BR 11 2013 026204-4** **1.1**
(51) B65G 15/02 (2006.01)
(86) PCT DE2011/000410 de 14/04/2011
(87) WO 2012/139538 de 18/10/2012

(21) **BR 11 2013 026205-2** **1.1**
(30) 13/04/2011 DE 10 2011 002 024.1
(51) H01R 107/00 (2006.01), H01R 13/52 (2006.01), H01R 13/703 (2006.01)
(86) PCT EP2012/056372 de 05/04/2012
(87) WO 2012/139982 de 18/10/2012

(21) **BR 11 2013 026206-0** **1.1**
(30) 15/04/2011 US 61/476,002
(51) G01N 23/203 (2006.01), G01V 5/02 (2006.01)
(86) PCT US2012/033581 de 13/04/2012
(87) WO 2012/142453 de 18/10/2012

(21) **BR 11 2013 026210-9** **1.1**
(30) 14/04/2011 DE 10 2011 007 405.8
(51) A45D 34/04 (2006.01), A45D 40/20 (2006.01), A45D 40/26 (2006.01)
(86) PCT EP2012/056715 de 12/04/2012
(87) WO 2012/140161 de 18/10/2012

(21) **BR 11 2013 026214-1** **1.1**
(30) 12/04/2011 AT A 520/2011
(51) B60J 5/06 (2006.01), B60J 10/00 (2006.01), B60J 10/08 (2006.01)
(86) PCT EP2012/056434 de 10/04/2012
(87) WO 2012/140004 de 18/10/2012

(21) **BR 11 2013 026216-8** **1.1**
(30) 14/04/2011 US 13/086,441
(51) F25B 39/02 (2006.01), G01F 1/56 (2006.01), F16K 37/00 (2006.01)
(86) PCT US2012/029777 de 20/03/2012
(87) WO 2012/141852 de 18/10/2012

(21) **BR 11 2013 026218-4** **1.1**
(30) 12/04/2011 GB 11 06192.6
(51) E21B 37/00 (2006.01), E21B 19/22 (2006.01), E21B 19/08 (2006.01)
(86) PCT GB2012/050811 de 12/04/2012
(87) WO 2012/140432 de 18/10/2012

(21) **BR 11 2013 026219-2** **1.1**
(30) 13/04/2011 US 61/474,848
(51) C07H 19/06 (2006.01), C07H 19/073 (2006.01), C07H 19/09 (2006.01), C07H 19/10 (2006.01), C07H 19/067 (2006.01), C07H 19/11 (2006.01)
(86) PCT US2012/033675 de 13/04/2012
(87) WO 2012/142523 de 18/10/2012

(21) **BR 11 2013 026220-6** **1.1**
(30) 15/04/2011 CN 201110095595.X
(51) H04W 52/14 (2009.01), H04W 52/24 (2009.01)
(86) PCT IB2012/000904 de 30/03/2012
(87) WO 2012/140517 de 18/10/2012

(21) **BR 11 2013 026222-2** **1.1**
(30) 15/04/2011 DE 10 2011 007 504.6
(51) C08G 18/08 (2006.01), C08G 18/22 (2006.01), C08G 18/24 (2006.01), C08G 18/26 (2006.01), C09J 175/04 (2006.01), C09J 175/06 (2006.01)
(86) PCT EP2012/056128 de 04/04/2012
(87) WO 2012/139940 de 18/10/2012

(21) **BR 11 2013 026223-0** **1.1**
(30) 14/04/2011 DE 10 2011 007 396.5
(51) B65D 47/20 (2006.01), B65D 35/46 (2006.01)
(86) PCT EP2012/056793 de 13/04/2012
(87) WO 2012/140205 de 18/10/2012

(21) **BR 11 2013 026226-5** **1.1**
(30) 14/04/2011 CN 201110093908.8
(51) H04L 12/26 (2006.01)
(86) PCT CN2012/073609 de 06/04/2012
(87) WO 2012/139477 de 18/10/2012

(21) **BR 11 2013 026227-3** **1.1**
(30) 29/04/2011 EP 11 164295.5
(51) E21B 17/18 (2006.01), E21B 43/08 (2006.01)
(86) PCT EP2012/057793 de 27/04/2012
(87) WO 2012/146727 de 01/11/2012

(21) **BR 11 2013 026228-1** **1.1**
(30) 14/04/2011 FR 11/01148
(51) C12P 7/10 (2006.01), C12P 7/14 (2006.01), C12P 7/16 (2006.01), C12P 7/28 (2006.01)
(86) PCT FR2012/000125 de 04/04/2012
(87) WO 2012/140334 de 18/10/2012

(21) **BR 11 2013 026229-0** **1.1**
(30) 14/04/2011 DE 10 2011 017 117.7
(51) F41A 9/27 (2006.01)
(86) PCT EP2012/055201 de 23/03/2012
(87) WO 2012/139871 de 18/10/2012

(21) **BR 11 2013 026236-2** **1.1**
(30) 27/04/2011 MX MX/A/2011/004417
(51) A61K 9/20 (2006.01), A61K 36/00 (2006.01)
(86) PCT EP2012/057506 de 25/04/2012
(87) WO 2012/146592 de 01/11/2012

(21) **BR 11 2013 026237-0** **1.1**
(30) 12/04/2011 US 13/085,088
(51) A23L 1/22 (2006.01), A23L 3/44 (2006.01)
(86) PCT US2012/033068 de 11/04/2012
(87) WO 2012/142122 de 18/10/2012

(21) **BR 11 2013 026238-9** **1.1**
(30) 14/04/2011 KR 10-2011-0034883
(51) C12M 1/06 (2006.01), B01D 15/08 (2006.01), B01D 15/22 (2006.01), C12P 7/04 (2006.01)
(86) PCT KR2012/002845 de 13/04/2012
(87) WO 2012/141546 de 18/10/2012

(21) **BR 11 2013 026239-7** **1.1**
(51) B60S 1/38 (2006.01)
(86) PCT EP2011/055841 de 13/04/2011
(87) WO 2012/139643 de 18/10/2012

(21) **BR 11 2013 026241-9** **1.1**
(30) 11/04/2011 US 61/474,049
(51) A61K 9/10 (2006.01), A61K 38/18 (2006.01), A61K 47/30 (2006.01), A61K 47/34 (2006.01), A61K 9/00 (2006.01), A61P 17/02 (2006.01), A61P 19/08 (2006.01)
(86) PCT CA2012/050234 de 11/04/2012
(87) WO 2012/139223 de 18/10/2012

(21) **BR 11 2013 026244-3** **1.1**
(30) 12/04/2011 GB 11 06138.9; 02/09/2011 GB 11 15198.2; 02/09/2011 GB 11 15196.6
(51) B21B 28/04 (2006.01), B21B 39/16 (2006.01)
(86) PCT EP2012/056592 de 11/04/2012
(87) WO 2012/140091 de 18/10/2012

(21) **BR 11 2013 026245-1** **1.1**
(30) 11/04/2011 DE 10 2011 001 949.9

(51) A01C 7/04 (2006.01), A01C 7/10 (2006.01)
(86) PCT EP2012/051967 de 06/02/2012
(87) WO 2012/139784 de 18/10/2012

(21) **BR 11 2013 026246-0** **1.1**
(30) 12/04/2011 DE 10 2011 016 669.6
(51) B21D 24/12 (2006.01), B30B 1/28 (2006.01)
(86) PCT DE2012/100097 de 10/04/2012
(87) WO 2012/139566 de 18/10/2012

(21) **BR 11 2013 026247-8** **1.1**
(30) 14/04/2011 US 61/475.585
(51) E02F 9/00 (2006.01), E02F 5/30 (2006.01), E02F 3/36 (2006.01), E02F 9/28 (2006.01)
(86) PCT US2012/033570 de 13/04/2012
(87) WO 2012/142446 de 18/10/2012

(21) **BR 11 2013 026248-6** **1.1**
(30) 11/04/2011 US 61/516,971; 12/11/2011 US 61/629,022
(51) A61B 10/02 (2006.01), A61M 1/00 (2006.01), A61M 5/34 (2006.01), A61J 1/05 (2006.01)
(86) PCT US2012/032261 de 05/04/2012
(87) WO 2012/141964 de 18/10/2012

(21) **BR 11 2013 026250-8** **1.1**
(30) 12/04/2011 GB 11 06138.9; 02/09/2011 GB 11 15196.6
(51) B21B 39/16 (2006.01)
(86) PCT EP2012/056590 de 11/04/2012
(87) WO 2012/140090 de 18/10/2012

(21) **BR 11 2013 026251-6** **1.1**
(30) 13/04/2011 US 61/474,902; 13/04/2011 US 61/475,155; 18/04/2011 US 61/476,667; 11/05/2011 US 61/484,919; 10/06/2011 US 61/495,731; 13/06/2011 US 61/496,425; 23/09/2011 US 13/244,092; 23/09/2011 US 61/538,634; 23/09/2011 US 13/244,117; 27/09/2011 US 61/539,780; 13/10/2011 US 61/546,803; 31/10/2011 US 61/553,809; 11/11/2011 US 61/558,887; 28/11/2011 US 61/564,132; 23/01/2012 US 13/356,581; 23/01/2012 US 13/356,574; 09/02/2012 US 61/596,851; 01/03/2012 US 13/410,081; 21/03/2012 US 61/613,883; 21/03/2012 US 61/613,857; 22/03/2012 US 61/614,427; 22/03/2012 US 61/614,418; 28/03/2012 US 13/433,097; 28/03/2012 US 13/432,895
(51) C02F 5/08 (2006.01)
(86) PCT US2012/030976 de 28/03/2012
(87) WO 2012/141896 de 18/10/2012

(21) **BR 11 2013 026255-9** **1.1**
(30) 15/04/2011 GB 1106408.6
(51) C11D 17/00 (2006.01), C11D 3/37 (2006.01)
(86) PCT GB2012/050819 de 13/04/2012
(87) WO 2012/140438 de 18/10/2012

(21) **BR 11 2013 026257-5** **1.1**
(30) 14/04/2011 US 61/475.476
(51) C07D 405/10 (2006.01), A61K 31/70 (2006.01), A61P 3/10 (2006.01)
(86) PCT IB2012/051799 de 12/04/2012
(87) WO 2012/140597 de 18/10/2012

(21) **BR 11 2013 026260-5** **1.1**
(30) 12/04/2011 US 61/474,574
(51) A61B 18/12 (2006.01), A61B 18/08 (2006.01), A61M 37/00 (2006.01), A61M 25/01 (2006.01)
(86) PCT US2012/033327 de 12/04/2012
(87) WO 2012/142291 de 18/10/2012

(21) **BR 11 2013 026267-2** **1.1**
(30) 21/04/2011 US 61/477,612; 21/04/2011 EP 11163341.8
(51) A01N 37/32 (2006.01), A01N 37/34 (2006.01), A01N 37/36 (2006.01), A01N 37/38 (2006.01), C07D 207/456 (2006.01)
(86) PCT EP2012/057202 de 19/04/2012
(87) WO 2012/143468 de 26/10/2012

(21) **BR 11 2013 026268-0** **1.1**
(30) 20/06/2011 US 13/163,887
(51) B65D 43/16 (2006.01), B65D 51/20 (2006.01)
(86) PCT EP2012/057958 de 01/05/2012
(87) WO 2012/175246 de 27/12/2012

(21) **BR 11 2013 026269-9** **1.1**
(30) 15/04/2011 US 61/475,735; 15/04/2011 EP 11162712.1
(51) A01N 43/90 (2006.01), C07D 403/04 (2006.01), C07D 405/04 (2006.01), C07D 409/04 (2006.01), C07D 411/04 (2006.01), C07D 413/04 (2006.01), C07D 417/04 (2006.01), A01P 3/00 (2006.01)
(86) PCT EP2012/056430 de 10/04/2012
(87) WO 2012/140001 de 18/10/2012

(21) **BR 11 2013 026280-0** **1.1**
(30) 12/04/2011 KR 10-2011-033943
(51) C07D 263/16 (2006.01), C07D 263/22 (2006.01), C07D 413/06 (2006.01), A61K 31/421 (2006.01), A61P 9/00 (2006.01), A61P 3/06 (2006.01)
(86) PCT KR2012/002739 de 12/04/2012
(87) WO 2012/141487 de 18/10/2012

(21) **BR 11 2013 026284-2** **1.1**
(30) 15/04/2011 US 61/475,908; 16/08/2011 US 13/211,101; 05/12/2011 US 13/311,250
(51) A61K 38/16 (2006.01), A61K 38/24 (2006.01)
(86) PCT US2012/033828 de 16/04/2012
(87) WO 2012/142609 de 18/10/2012

(21) **BR 11 2013 026285-0** **1.1**
(30) 15/04/2011 NO 20110596
(51) E21B 36/00 (2006.01), F28D 1/04 (2006.01)
(86) PCT NO2012/050066 de 13/04/2012
(87) WO 2012/141599 de 18/10/2012

(21) **BR 11 2013 026287-7** **1.1**
(30) 18/04/2011 US 13/089,088
(51) E21B 33/124 (2006.01), E21B 33/12 (2006.01), F16K 15/04 (2006.01), E21B 34/08 (2006.01)
(86) PCT IB2012/000754 de 17/04/2012
(87) WO 2012/143775 de 26/10/2012

(21) **BR 11 2013 026289-3** **1.1**
(30) 11/04/2011 US 13/083,849
(51) H02P 29/02 (2006.01), H02P 1/28 (2006.01), H02P 1/30 (2006.01)
(86) PCT US2012/032841 de 10/04/2012
(87) WO 2012/142008 de 18/10/2012

(21) **BR 11 2013 026290-7** **1.1**
(30) 13/04/2011 US 61/474,888; 27/02/2012 US 13/405,456
(51) B05B 11/00 (2006.01)
(86) PCT US2012/026695 de 27/02/2012
(87) WO 2012/161813 de 29/11/2012

(21) **BR 11 2013 026291-5** **1.1**
(30) 13/04/2011 US 61/475,213
(51) G06F 3/048 (2013.01)
(86) PCT US2012/033680 de 13/04/2012
(87) WO 2012/142525 de 18/10/2012

(21) **BR 11 2013 026292-3** **1.1**
(30) 12/04/2011 US 13/084,732
(51) G08B 23/00 (2006.01)
(86) PCT US2012/033181 de 12/04/2012
(87) WO 2012/142200 de 18/10/2012

(21) **BR 11 2013 026293-1** **1.1**
(30) 15/04/2011 US 13/087,629
(51) A62B 18/02 (2006.01), A62B 7/10 (2006.01), A62B 23/00 (2006.01)
(86) PCT US2012/031841 de 02/04/2012
(87) WO 2012/141930 de 18/10/2012

(21) **BR 11 2013 026301-6** **1.1**
(30) 13/04/2011 US 61/474,982
(51) B66C 13/18 (2006.01)
(86) PCT US2012/032684 de 09/04/2012
(87) WO 2012/141987 de 18/10/2012

(21) **BR 11 2013 026305-9** **1.1**
(30) 20/04/2011 EP 11 163215.4; 20/04/2011 US 61/477,332
(51) A61C 8/00 (2006.01)
(86) PCT EP2012/057216 de 19/04/2012
(87) WO 2012/143475 de 26/10/2012

(21) **BR 11 2013 026311-3** **1.1**
(30) 11/04/2011 US 61/474,129
(51) B05C 5/02 (2006.01), B05B 15/02 (2006.01), D06B 3/04 (2006.01), D06B 11/00 (2006.01), D06B 15/09 (2006.01), A61F 13/15 (2006.01)
(86) PCT US2012/032893 de 10/04/2012
(87) WO 2012/142028 de 18/10/2012

(21) **BR 11 2013 026314-8** **1.1**
(30) 13/04/2011 FR 1101142
(51) H04L 29/08 (2006.01), G06Q 20/18 (2012.01), G06Q 20/20 (2012.01), G06Q 20/32 (2012.01), H04J 3/16 (2006.01)
(86) PCT EP2012/056317 de 05/04/2012
(87) WO 2012/139976 de 18/10/2012

(21) **BR 11 2013 026322-9** **1.1**
(30) 14/04/2011 EP 11162404.5
(51) F16L 37/12 (2006.01), F16L 37/42 (2006.01)
(86) PCT EP2012/056781 de 13/04/2012
(87) WO 2012/140199 de 18/10/2012

(21) **BR 11 2013 026327-0** **1.1**
(30) 11/04/2011 US 61/473,970; 18/04/2011 US 61/476,616
(51) A61K 31/4184 (2006.01), A61P 25/02 (2006.01)
(86) PCT US2012/032724 de 09/04/2012
(87) WO 2012/141990 de 18/10/2012

(21) **BR 11 2013 026331-8** **1.1**
(30) 22/04/2011 FR 1153514
(51) G01N 21/958 (2006.01), G01N 21/95 (2006.01)
(86) PCT FR2012/050757 de 06/04/2012
(87) WO 2012/143649 de 26/10/2012

(21) **BR 11 2013 026332-6** **1.1**
(30) 14/04/2011 US 61/457,514
(51) A21D 6/00 (2006.01), A23L 1/105 (2006.01), A23L 1/10 (2006.01), A23B 9/26 (2006.01), B02B 1/08 (2006.01)
(86) PCT US2012/033500 de 13/04/2012
(87) WO 2012/142399 de 18/10/2012

(21) **BR 11 2013 026333-4** **1.1**
(86) PCT EP2011/056761 de 28/04/2011
(87) WO 2012/146290 de 01/11/2012

(21) **BR 11 2013 026335-0** **1.1**
(30) 13/04/2011 FR 11/01125
(51) C08G 69/26 (2006.01), C08G 69/36 (2006.01), C08K 5/00 (2006.01), C08K 5/053 (2006.01), C08G 69/00 (2006.01), C08L 77/06 (2006.01)
(86) PCT EP2012/056604 de 12/04/2012
(87) WO 2012/140100 de 18/10/2012

(21) **BR 11 2013 026350-4** **1.1**
(30) 15/04/2011 US 61/476,011; 10/02/2012 US 13/370,366
(51) D06F 39/02 (2006.01)
(86) PCT GB2012/050784 de 10/04/2012
(87) WO 2012/140416 de 18/10/2012

(21) **BR 11 2013 026351-2** **1.1**
(30) 12/04/2011 CA 2736843
(51) B01J 8/24 (2006.01)
(86) PCT CA2012/000356 de 12/04/2012
(87) WO 2012/139206 de 18/10/2012

(21) **BR 11 2013 026352-0** **1.1**
(30) 12/04/2011 US 61/474,428
(51) A01N 43/64 (2006.01), A61K 31/53 (2006.01), A61K 9/48 (2006.01), A61K 9/14 (2006.01)
(86) PCT US2012/033312 de 12/04/2012
(87) WO 2012/142281 de 18/10/2012

(21) **BR 11 2013 026353-9** **1.1**
(30) 13/04/2011 US 13/085,603
(51) H02H 1/00 (2006.01), H02H 7/26 (2006.01)
(86) PCT US2012/029028 de 14/03/2012
(87) WO 2012/141835 de 18/10/2012

(21) **BR 11 2013 026354-7** **1.1**
(30) 15/04/2011 EP 11162559.6
(51) B32B 1/02 (2006.01), B32B 7/02 (2006.01), B29C 45/00 (2006.01), B65D 65/40 (2006.01)
(86) PCT IB2012/051816 de 13/04/2012
(87) WO 2012/140602 de 18/10/2012

(21) **BR 11 2013 026355-5** **1.1**
(30) 12/04/2011 FR 1153200
(51) C07D 471/04 (2006.01), C07D 471/14 (2006.01), C07D 493/14 (2006.01), A61K 31/437 (2006.01), A61K 31/4375 (2006.01), A61P 25/28 (2006.01), A61P 29/00 (2006.01), A61P 35/00 (2006.01)
(86) PCT EP2012/056637 de 12/04/2012
(87) WO 2012/140114 de 18/10/2012

(21) **BR 11 2013 026356-3** **1.1**
(30) 12/04/2011 CN 201110091596.7
(51) A61K 9/20 (2006.01), A61K 31/496 (2006.01), A61K 31/4409 (2006.01), A61P 31/06 (2006.01)

(86) PCT CN2012/073689 de 10/04/2012
(87) WO 2012/139485 de 18/10/2012

(21) **BR 11 2013 026357-1** **1.1**
(30) 13/04/2011 US 61/517,086
(51) H01F 7/02 (2006.01), H02K 21/12 (2006.01), H02K 21/14 (2006.01), H02K 1/27 (2006.01), H02K 21/24 (2006.01)
(86) PCT US2012/031867 de 02/04/2012
(87) WO 2012/141932 de 18/10/2012

(21) **BR 11 2013 026358-0** **1.1**
(30) 24/05/2011 DE 102011076419.4
(51) C08F 20/28 (2006.01), H01B 3/44 (2006.01)
(86) PCT EP2012/059318 de 21/05/2012
(87) WO 2012/160007 de 29/11/2012

(21) **BR 11 2013 026360-1** **1.1**
(30) 13/04/2011 GB 11 06253.6
(51) B64C 25/34 (2006.01), B64C 25/42 (2006.01)
(86) PCT GB2012/050629 de 22/03/2012
(87) WO 2012/140404 de 18/10/2012

(21) **BR 11 2013 026361-0** **1.1**
(30) 14/04/2011 US 61/475,493
(51) C07H 13/04 (2006.01), C07H 15/04 (2006.01), C07H 15/12 (2006.01), C07H 15/14 (2006.01), C07H 19/044 (2006.01), C07H 15/203 (2006.01), A61P 3/00 (2006.01), C07D 407/10 (2006.01), C07D 413/10 (2006.01), C07D 417/10 (2006.01), A61K 31/7034 (2006.01), C07H 19/24 (2006.01)
(86) PCT IB2012/051798 de 12/04/2012
(87) WO 2012/140596 de 18/10/2012

(21) **BR 11 2013 026362-8** **1.1**
(30) 15/04/2011 GB 11 06409.4
(51) C11D 17/00 (2006.01), C11D 3/37 (2006.01)
(86) PCT GB2012/050823 de 13/04/2012
(87) WO 2012/140442 de 18/10/2012

(21) **BR 11 2013 026363-6** **1.1**
(30) 15/04/2011 US 61/475,811
(51) A61K 9/00 (2006.01), A61K 9/14 (2006.01), A61K 9/19 (2006.01)
(86) PCT EP2012/056818 de 13/04/2012
(87) WO 2012/140220 de 18/10/2012

(21) **BR 11 2013 026364-4** **1.1**
(30) 12/04/2011 EP 11162113.2
(51) B31B 41/00 (2006.01)
(86) PCT EP2012/056459 de 10/04/2012
(87) WO 2012/140016 de 18/10/2012

(21) **BR 11 2013 026366-0** **1.1**
(30) 12/04/2011 JP 2011-088122
(51) F02B 23/10 (2006.01)
(86) PCT JP2012/056731 de 15/03/2012
(87) WO 2012/140986 de 18/10/2012

(21) **BR 11 2013 026377-6** **1.1**
(30) 21/04/2011 FI 20115397
(51) G01S 17/88 (2006.01), G01S 17/02 (2006.01), B66C 13/46 (2006.01), G05D 1/02 (2006.01), G01S 5/16 (2006.01)
(86) PCT FI2012/050392 de 20/04/2012
(87) WO 2012/143616 de 26/10/2012

(21) **BR 11 2013 026380-6** **1.1**
(30) 13/04/2011 DE 10 2011 007 310.8; 15/04/2011 US 61/476,113
(51) A61B 5/097 (2006.01), A61B 5/083 (2006.01)
(86) PCT EP2012/056808 de 13/04/2012
(87) WO 2012/140213 de 18/10/2012

(21) **BR 11 2013 026381-4** **1.1**
(30) 15/04/2011 FR 1101187; 15/04/2011 US 61/475,806
(51) C22C 21/16 (2006.01), C22F 1/057 (2006.01)
(86) PCT FR2012/000134 de 06/04/2012
(87) WO 2012/140337 de 18/10/2012

(21) **BR 11 2013 026382-2** **1.1**
(51) H02J 13/00 (2006.01), G01D 4/00 (2006.01)
(86) PCT EP2011/056020 de 15/04/2011
(87) WO 2012/139658 de 18/10/2012

(21) **BR 11 2013 026383-0** **1.1**
(30) 28/04/2011 US 13/096,677
(51) A61K 8/19 (2006.01)
(86) PCT IB2012/051676 de 04/04/2012
(87) WO 2012/146994 de 01/11/2012

(21) **BR 11 2013 026389-0** **1.1**
(30) 19/04/2011 US 61/476.774
(51) H04N 21/222 (2011.01), H04N 21/226 (2011.01), H04N 21/8358 (2011.01), H04N 21/2347 (2011.01), H04N 21/61 (2011.01), H04N 21/418 (2011.01), H04N 21/647 (2011.01)
(86) PCT IB2012/051968 de 19/04/2012
(87) WO 2012/143880 de 26/10/2012

(21) **BR 11 2013 026391-1** **1.1**
(30) 17/05/2011 US 61/487,104
(51) G06F 7/00 (2006.01)
(86) PCT US2012/023296 de 31/01/2012
(87) WO 2012/158218 de 22/11/2012

(21) **BR 11 2013 026392-0** **1.1**
(30) 14/04/2011 DE 10 2011 002 065.9
(51) B60G 15/06 (2006.01), F16F 1/12 (2006.01), B60G 11/14 (2006.01)
(86) PCT EP2012/051459 de 30/01/2012
(87) WO 2012/139782 de 18/10/2012

(21) **BR 11 2013 026393-8** **1.1**
(30) 12/04/2011 US 61/517,040
(51) H02K 7/09 (2006.01), H02K 21/12 (2006.01), H02K 41/03 (2006.01)
(86) PCT US2012/033236 de 12/04/2012
(87) WO 2012/142230 de 18/10/2012

(21) **BR 11 2013 026394-6** **1.1**
(30) 15/04/2011 US 61/475,863
(51) A01N 63/00 (2006.01), A01N 63/04 (2006.01), A01N 51/00 (2006.01), A01P 5/00 (2006.01), A01P 7/04 (2006.01)
(86) PCT EP2012/056806 de 13/04/2012
(87) WO 2012/140212 de 18/10/2012

(21) **BR 11 2013 026397-0** **1.1**
(30) 13/04/2011 EP 11290187.1
(51) C07D 413/14 (2006.01), C07D 417/14 (2006.01), A61K 31/5377 (2006.01), A61K 31/541 (2006.01), A61P 35/00 (2006.01)
(86) PCT GB2012/050793 de 12/04/2012
(87) WO 2012/140419 de 18/10/2012

(21) **BR 11 2013 026398-9** **1.1**
(30) 14/04/2011 DE 10 2011 007 362.0
(51) C22C 9/00 (2006.01), C22C 1/04 (2006.01), C22C 1/05 (2006.01), F16C 17/00 (2006.01)
(86) PCT EP2011/074155 de 28/12/2011
(87) WO 2012/139671 de 18/10/2012

(21) **BR 11 2013 026400-4** **1.1**
(30) 15/04/2011 EP 11162538.0
(51) G01N 21/84 (2006.01), G01N 21/90 (2006.01)
(86) PCT IB2012/051650 de 04/04/2012
(87) WO 2012/140546 de 18/10/2012

(21) **BR 11 2013 026401-2** **1.1**
(30) 14/04/2011 FR 11/01147
(51) C12P 7/10 (2006.01), C12P 7/14 (2006.01)
(86) PCT FR2012/000108 de 27/03/2012
(87) WO 2012/140332 de 18/10/2012

(21) **BR 11 2013 026408-0** **1.1**
(30) 14/04/2011 NL 2006609
(51) G06Q 30/00 (2006.01), G06Q 20/00 (2006.01), G06Q 30/02 (2012.01), G06Q 30/06 (2012.01)
(86) PCT NL2012/050249 de 16/04/2012
(87) WO 2012/141589 de 18/10/2012

(21) **BR 11 2013 026410-1** **1.1**
(30) 15/04/2011 US 61/476,138; 15/09/2011 US 61/535,118; 13/03/2012 US 61/610,363
(51) C07D 487/04 (2006.01), A61K 31/519 (2006.01), A61P 31/00 (2006.01)
(86) PCT US2012/032994 de 11/04/2012
(87) WO 2012/173689 de 20/12/2012

(21) **BR 11 2013 026413-6** **1.1**
(30) 14/04/2011 US 61/475,509
(51) F16D 11/00 (2006.01)
(86) PCT US2012/032484 de 06/04/2012
(87) WO 2013/106026 de 18/07/2013

(21) **BR 11 2013 026421-7** **1.1**
(30) 15/04/2011 DE 10 2011 017 161.4
(51) F21V 7/00 (2006.01), F21Y 101/02 (2006.01), F21Y 103/00 (2006.01)
(86) PCT EP2012/001482 de 03/04/2012
(87) WO 2012/139723 de 18/10/2012

(21) **BR 11 2013 026423-3** **1.1**
(30) 20/04/2011 EP 11 163200.6
(51) C07K 16/28 (2006.01)
(86) PCT EP2012/057051 de 18/04/2012
(87) WO 2012/143379 de 26/10/2012

(21) **BR 11 2013 026424-1** **1.1**
(30) 15/04/2011 LU 91808
(51) B64F 1/36 (2006.01)
(86) PCT EP2012/056856 de 13/04/2012
(87) WO 2012/140247 de 18/10/2012

(21) **BR 11 2013 026425-0** **1.1**
(30) 12/04/2011 EP 11003064.0
(51) A23J 3/04 (2006.01), A23J 3/26 (2006.01), A23K 1/00 (2006.01), A23K 1/10 (2006.01), A23L 1/00 (2006.01), A23L 1/317 (2006.01), A23P 1/12 (2006.01)
(86) PCT EP2012/001485 de 04/04/2012
(87) WO 2012/139725 de 18/10/2012

(21) **BR 11 2013 026427-6** **1.1**
(30) 15/04/2011 EP 11305458.9; 15/04/2011 US 61/476,051
(51) C07D 311/58 (2006.01), C07D 405/04 (2006.01), C07D 407/04 (2006.01), C07C 59/66 (2006.01), C07D 215/14 (2006.01), A61K 31/192 (2006.01), A61K 31/352 (2006.01), A61K 31/473 (2006.01), C07C 215/14 (2006.01)
(86) PCT EP2012/056851 de 13/04/2012
(87) WO 2012/140243 de 18/10/2012

(21) **BR 11 2013 026428-4** **1.1**
(30) 15/04/2011 FR 11 53312
(51) C08F 220/26 (2006.01), C04B 24/24 (2006.01), C04B 24/26 (2006.01), C04B 28/00 (2006.01), C08F 8/40 (2006.01)
(86) PCT EP2012/056840 de 13/04/2012
(87) WO 2012/140235 de 18/10/2012

(21) **BR 11 2013 026430-6** **1.1**
(30) 15/04/2011 FR 1153314; 25/04/2011 US 61/478,580
(51) A61K 8/34 (2006.01), A61K 8/60 (2006.01), A61K 8/86 (2006.01), A61Q 5/02 (2006.01)
(86) PCT EP2012/056762 de 13/04/2012
(87) WO 2012/140192 de 18/10/2012

(21) **BR 11 2013 026431-4** **1.1**
(51) G01D 13/26 (2006.01)
(86) PCT EP2011/056163 de 18/04/2011
(87) WO 2012/143038 de 26/10/2012

(21) **BR 11 2013 026434-9** **1.1**
(30) 12/04/2011 EP 11305433.2
(51) C07D 413/10 (2006.01), A61K 31/454 (2006.01), A61P 9/10 (2006.01), A61P 29/00 (2006.01), A61P 37/06 (2006.01), A61P 35/00 (2006.01), C07D 413/14 (2006.01), A61K 31/5377 (2006.01)
(86) PCT EP2012/056470 de 10/04/2012
(87) WO 2012/140020 de 18/10/2012

(21) **BR 11 2013 026435-7** **1.1**
(30) 14/04/2011 US 61/475,542
(51) E21B 33/03 (2006.01)
(86) PCT US2012/033816 de 16/04/2012
(87) WO 2012/142600 de 18/10/2012

(21) **BR 11 2013 026437-3** **1.1**
(30) 17/04/2011 US 61/476,314
(51) C08L 91/06 (2006.01), C08L 29/04 (2006.01)
(86) PCT US2012/033965 de 17/04/2012
(87) WO 2012/145333 de 26/10/2012

(21) **BR 11 2013 026438-1** **1.1**
(30) 15/04/2011 IT BO2011A000202
(51) E03D 11/02 (2006.01), E03D 11/18 (2006.01)
(86) PCT IB2012/051825 de 13/04/2012
(87) WO 2012/140608 de 18/10/2012

(21) **BR 11 2013 026439-0** **1.1**
(30) 15/04/2011 IT BO2011A000201
(51) E03D 11/02 (2006.01), B28B 1/00 (2006.01)
(86) PCT IB2012/051824 de 13/04/2012
(87) WO 2012/140607 de 18/10/2012

(21) **BR 11 2013 026441-1** **1.1**
(30) 15/04/2011 IT MI2011A000649
(51) F16L 1/23 (2006.01)
(86) PCT IB2012/051890 de 16/04/2012
(87) WO 2012/140631 de 18/10/2012

(21) **BR 11 2013 026442-0** **1.1**
(30) 15/04/2011 US 61/475,976
(51) H02H 9/02 (2006.01)
(86) PCT US2012/033182 de 12/04/2012
(87) WO 2012/142201 de 18/10/2012

(21) **BR 11 2013 026447-0** **1.1**

(30) 15/04/2011 US 61/517,228
(51) A01N 65/00 (2009.01)
(86) PCT US2012/030509 de 26/03/2012
(87) WO 2012/141876 de 18/10/2012

(21) **BR 11 2013 026450-0 1.1**
(30) 13/02/2011 DE 10 2011 007 274.8
(51) D21H 23/20 (2006.01), B01F 5/00 (2006.01), B01F 5/02 (2006.01), B01F 5/04 (2006.01)
(86) PCT EP2012/056023 de 03/02/2012
(87) WO 2012/139921 de 18/10/2012

(21) **BR 11 2013 026452-7 1.1**
(30) 20/01/2012 US 61/588,998
(51) G10L 19/032 (2013.01)
(86) PCT EP12/076746 de 21/12/2012
(87) WO 2013/107602 de 25/07/2013

(21) **BR 11 2013 026454-3 1.1**
(51) F03D 1/00 (2006.01)
(86) PCT ES11/000134 de 14/04/2011
(87) WO 2012/140278 de 18/10/2012

(21) **BR 11 2013 026455-1 1.1**
(30) 15/04/2011 US 61/475,723
(51) A47J 31/40 (2006.01), B65D 83/06 (2006.01), B65G 65/30 (2006.01), B65G 47/18 (2006.01)
(86) PCT US2012/033489 de 13/04/2012
(87) WO 2012/142390 de 18/10/2012

(21) **BR 11 2013 026458-6 1.1**
(30) 16/04/2011 US 61/476,257; 20/05/2011 US 13/112,429
(51) H04H 20/74 (2008.01)
(86) PCT US2012/033228 de 12/04/2012
(87) WO 2012/145220 de 26/10/2012

(21) **BR 11 2013 026465-9 1.1**
(30) 15/04/2011 US 61/476,043; 15/04/2011 US 61/475,930; 15/04/2011 US 61/475.937; 15/04/2011 US 61/475.943; 15/04/2011 US 61/475.946; 15/04/2011 US 61/475.996; 15/04/2011 US 61/476.049; 15/04/2011 US 61/476,025; 15/04/2011 US 61/475.949; 15/04/2011 US 61/475.977; 15/04/2011 US 61/475.981; 15/04/2011 US 61/475.991; 15/04/2011 US 61/475.956; 15/04/2011 US 61/475.959; 15/04/2011 US 61/475.968; 15/04/2011 US 61/475.971; 15/04/2011 US 61/475.973
(51) C09K 3/00 (2006.01), C10L 5/44 (2006.01), C10L 8/00 (2006.01), H01B 1/04 (2006.01), C22B 4/00 (2006.01)
(86) PCT US2012/033624 de 13/04/2012
(87) WO 2012/142486 de 18/10/2012

(21) **BR 11 2013 026471-3 1.1**
(30) 13/04/2011 GB 1106267.6
(51) H01R 13/523 (2006.01), H01R 13/627 (2006.01)
(86) PCT GB2012/050825 de 13/04/2012
(87) WO 2012/140443 de 18/10/2012

(21) **BR 11 2013 026475-6 1.1**
(30) 25/04/2011 JP 2011-096732
(51) F02P 5/15 (2006.01), F02D 45/00 (2006.01)
(86) PCT JP2012/053287 de 13/02/2012
(87) WO 2012/147388 de 01/11/2012

(21) **BR 11 2013 026476-4 1.1**
(30) 15/04/2011 DE 10 2011 007 532.1
(51) C22C 19/00 (2006.01)
(86) PCT EP2012/052563 de 15/02/2012
(87) WO 2012/139791 de 18/10/2012

(21) **BR 11 2013 026477-2 1.1**
(30) 15/04/2011 DE 10 2011 017 162.2
(51) F21V 25/12 (2006.01)
(86) PCT EP2012/001496 de 04/04/2012
(87) WO 2012/139728 de 18/10/2012

(21) **BR 11 2013 026482-9 1.1**
(30) 14/04/2011 US 13/086,453
(51) A61B 5/145 (2006.01)
(86) PCT US2012/033768 de 16/04/2012
(87) WO 2012/142571 de 18/10/2012

(21) **BR 11 2013 026486-1 1.1**
(30) 15/04/2011 ES P201130603
(51) G06F 21/00 (2013.01)
(86) PCT EP2012/055792 de 30/03/2012
(87) WO 2012/139903 de 18/10/2012

(21) **BR 11 2013 026487-0 1.1**
(30) 14/04/2011 NL PCT/NL2011/050255
(51) A61K 31/035 (2006.01)
(86) PCT NL2012/050250 de 16/04/2012
(87) WO 2012/141590 de 18/10/2012

(21) **BR 11 2013 026489-6 1.1**
(30) 14/04/2011 ZA 2011/02820
(51) H01L 21/04 (2006.01), H01L 29/16 (2006.01)
(86) PCT IB2012/051830 de 13/04/2012
(87) WO 2012/140611 de 18/10/2012

(21) **BR 11 2013 026490-0 1.1**
(30) 14/04/2011 US 61/475531; 07/06/2011 US 61/494132
(51) C02F 1/68 (2006.01), C02F 5/12 (2006.01)
(86) PCT US2012/033496 de 13/04/2012
(87) WO 2012/142396 de 18/10/2012

(21) **BR 11 2013 026491-8 1.1**
(30) 15/04/2011 EP 11162678.4
(51) A61K 38/44 (2006.01), A61K 38/47 (2006.01), A61K 38/54 (2006.01), A61K 33/40 (2006.01), A61K 33/18 (2006.01), A61K 33/14 (2006.01), A61K 31/327 (2006.01), A61K 31/7016 (2006.01), A61P 31/02 (2006.01)
(86) PCT EP2012/056946 de 16/04/2012
(87) WO 2012/140272 de 18/10/2012

(21) **BR 11 2013 026493-4 1.1**
(30) 15/04/2011 EP 11162729.5; 22/04/2011 US 61/517609
(51) F26B 11/16 (2006.01), F26B 23/00 (2006.01)
(86) PCT EP2012/056494 de 11/04/2012
(87) WO 2012/140028 de 18/10/2012

(21) **BR 11 2013 026494-2 1.1**
(30) 15/04/2011 US 61/475788
(51) C07D 487/04 (2006.01), A61K 31/4188 (2006.01), A61P 37/02 (2006.01)
(86) PCT US2012/033245 de 12/04/2012
(87) WO 2012/142237 de 18/10/2012

(21) **BR 11 2013 026495-0 1.1**
(30) 15/04/2011 EP 11162679.2
(51) C08J 9/14 (2006.01), C08G 18/76 (2006.01), C08G 18/09 (2006.01), B32B 27/40 (2006.01), C08G 18/40 (2006.01), C08G 18/42 (2006.01), C08G 18/48 (2006.01), C08G 18/50 (2006.01), C08G 18/32 (2006.01), C08G 18/66 (2006.01)
(86) PCT EP2012/056485 de 11/04/2012
(87) WO 2012/140025 de 18/10/2012

(21) **BR 11 2013 026496-9 1.1**
(30) 21/04/2011 US 61/477645; 21/04/2011 EP 11163453.1
(51) C12N 9/16 (2006.01), C07K 14/00 (2006.01)
(86) PCT IB2012/051930 de 18/04/2012
(87) WO 2012/143861 de 26/10/2012

(21) **BR 11 2013 026497-7 1.1**
(30) 15/04/2011 US 61/475,770
(51) A01C 7/04 (2006.01), A01C 19/02 (2006.01)
(86) PCT US2012/033730 de 16/04/2012
(87) WO 2012/142558 de 18/10/2012

(21) **BR 11 2013 026498-5 1.1**
(30) 15/04/2011 IN 1235/MUM/2011
(51) B01D 11/02 (2006.01), B09B 3/00 (2006.01)
(86) PCT IN2012/000263 de 12/04/2012
(87) WO 2012/147097 de 01/11/2012

(21) **BR 11 2013 026499-3 1.1**
(30) 14/04/2011 US 61/475,631
(51) F04D 29/22 (2006.01)
(86) PCT US2012/033480 de 13/04/2012
(87) WO 2012/142386 de 18/10/2012

(21) **BR 11 2013 026500-0 1.1**
(30) 15/04/2011 EP 11162664.4
(51) C08G 18/48 (2006.01), C08G 18/50 (2006.01), C08G 18/66 (2006.01), C08G 18/76 (2006.01), C08G 101/00 (2006.01)
(86) PCT EP2012/056699 de 12/04/2012
(87) WO 2012/140150 de 18/10/2012

(21) **BR 11 2013 026501-9 1.1**
(30) 14/04/2011 US 61/475561; 17/02/2012 US 61/600505
(51) C12N 5/075 (2010.01)
(86) PCT US2012/033643 de 13/04/2012
(87) WO 2012/142500 de 18/10/2012

(21) **BR 11 2013 026502-7 1.1**
(30) 13/04/2011 GB 1106254.4
(51) C12Q 1/68 (2006.01)
(86) PCT EP2012/056823 de 13/04/2012
(87) WO 2012/140224 de 18/10/2012

(21) **BR 11 2013 026503-5 1.1**
(30) 12/04/2011 FR 1153191
(51) G06K 19/077 (2006.01), G06K 7/00 (2006.01), B60C 23/04 (2006.01)
(86) PCT FR2012/050795 de 12/04/2012
(87) WO 2012/140367 de 18/10/2012

(21) **BR 11 2013 026504-3 1.1**
(30) 15/04/2011 US 61/476,169
(51) F16K 17/32 (2006.01)
(86) PCT US2012/033530 de 13/04/2012
(87) WO 2012/142418 de 18/10/2012

(21) **BR 11 2013 026505-1 1.1**
(30) 14/04/2011 FR 11/01174
(51) C08K 5/00 (2006.01), C08K 5/3492 (2006.01), C07D 253/07 (2006.01), C08L 21/00 (2006.01)
(86) PCT EP2012/056907 de 16/04/2012
(87) WO 2012/140255 de 18/10/2012

(21) **BR 11 2013 026506-0 1.1**
(30) 14/04/2011 FR 11 01169
(51) C08K 5/00 (2006.01)
(86) PCT EP2012/056912 de 16/04/2012
(87) WO 2012/140258 de 18/10/2012

(21) **BR 11 2013 026507-8 1.1**
(30) 14/04/2011 US 61/475,352
(51) C07D 307/80 (2006.01), C07D 307/84 (2006.01), C07F 9/38 (2006.01), C07F 9/655 (2006.01), A61K 31/675 (2006.01), A61K 31/662 (2006.01), A61K 31/47 (2006.01), A61P 19/00 (2006.01), A61P 29/00 (2006.01), C07D 307/86 (2006.01)
(86) PCT US2012/033321 de 12/04/2012
(87) WO 2012/142288 de 18/10/2012

(21) **BR 11 2013 026510-8 1.1**
(30) 15/04/2011 IN 1315/CHE/2011
(51) E01F 9/04 (2006.01), E01F 9/012 (2006.01)
(86) PCT US2012/033537 de 13/04/2012
(87) WO 2012/142421 de 18/10/2012

(21) **BR 11 2013 026514-0 1.1**
(30) 27/04/2011 GB 1107014.1
(51) F16L 33/01 (2006.01), F16L 33/28 (2006.01)
(86) PCT GB2012/050425 de 24/02/2012
(87) WO 2012/146905 de 01/11/2012

(21) **BR 11 2013 026515-9 1.1**
(30) 18/04/2011 EP 11162774.1
(51) H03K 17/687 (2006.01), H03K 17/691 (2006.01)
(86) PCT IB2012/051741 de 10/04/2012
(87) WO 2012/143815 de 26/10/2012

(21) **BR 11 2013 026521-3 1.1**
(30) 21/04/2011 US 61/517,582
(51) C07D 487/04 (2006.01), C07D 519/00 (2006.01), A61K 31/519 (2006.01), A61P 29/00 (2006.01)
(86) PCT EP2012/001737 de 23/04/2012
(87) WO 2012/143144 de 26/10/2012

(21) **BR 11 2013 026524-8 1.1**
(30) 26/04/2011 US 61/479,213
(51) G01V 5/12 (2006.01), E21B 49/00 (2006.01), G01N 23/223 (2006.01)
(86) PCT US2012/034969 de 25/04/2012
(87) WO 2012/149003 de 01/11/2012

(21) **BR 11 2013 026528-0 1.1**
(51) G01V 11/00 (2006.01)
(86) PCT RU2011/000259 de 22/04/2011
(87) WO 2012/144922 de 26/10/2012

(21) **BR 11 2013 026529-9 1.1**
(30) 15/04/2011 US 61/475.722
(51) A61L 2/10 (2006.01), H04W 84/12 (2009.01)
(86) PCT US2012/033547 de 13/04/2012
(87) WO 2012/142427 de 18/10/2012

(21) **BR 11 2013 026532-9 1.1**
(30) 21/04/2011 IN 1282/MUM/2011; 05/08/2011 EP 11176657.2

(51) C08G 77/14 (2006.01), C09B 69/10 (2006.01), A61Q 17/04 (2006.01)
(86) PCT EP2012/056144 de 04/04/2012
(87) WO 2012/143242 de 26/10/2012

(21) **BR 11 2013 026534-5** **1.1**
(30) 22/04/2011 US 61/478,084
(51) A61K 9/00 (2006.01), A61K 47/10 (2006.01), A61K 47/32 (2006.01), A61K 47/34 (2006.01), A61K 47/38 (2006.01)
(86) PCT US2012/034187 de 19/04/2012
(87) WO 2012/145470 de 26/10/2012

(21) **BR 11 2013 026535-3** **1.1**
(30) 22/04/2011 US 61/478,162; 22/04/2011 US 61/478,160; 29/04/2011 US 61/480,602; 29/04/2011 US 61/480,610; 29/04/2011 US 61/480,629
(51) C12N 1/14 (2006.01), C12N 15/80 (2006.01), C12R 1/885 (2006.01), C07K 14/37 (2006.01)
(86) PCT US2012/034405 de 20/04/2012
(87) WO 2012/145596 de 26/10/2012

(21) **BR 11 2013 026538-8** **1.1**
(30) 19/04/2011 US 61/476,949
(51) H04N 9/31 (2006.01)
(86) PCT US2012/032995 de 11/04/2012
(87) WO 2012/145200 de 26/10/2012

(21) **BR 11 2013 026539-6** **1.1**
(30) 18/04/2011 US 61/476,345
(51) A23L 1/30 (2006.01), A61K 31/19 (2006.01)
(86) PCT EP2012/057095 de 18/04/2012
(87) WO 2012/143405 de 26/10/2012

(21) **BR 11 2013 026545-0** **1.1**
(51) F02D 29/02 (2006.01)
(86) PCT JP2011/059834 de 21/04/2011
(87) WO 2012/144049 de 26/10/2012

(21) **BR 11 2013 026547-7** **1.1**
(30) 19/04/2011 US 61/477,000
(51) G06F 3/01 (2006.01), G06F 13/14 (2006.01), G06F 3/033 (2013.01), G06F 3/048 (2013.01), H04N 5/225 (2006.01)
(86) PCT US2012/024537 de 09/02/2012
(87) WO 2012/145057 de 26/10/2012

(21) **BR 11 2013 026550-7** **1.1**
(30) 15/04/2011 DE 102011007507.0
(51) A47L 15/24 (2006.01)
(86) PCT US2012/032037 de 04/04/2012
(87) WO 2012/141947 de 18/10/2012

(21) **BR 11 2013 026553-1** **1.1**
(30) 15/04/2011 US 61/475,946; 15/04/2011 US 61/475.949; 15/04/2011 US 61/475.956; 15/04/2011 US 61/476,043; 15/04/2011 US 61/475,930; 15/04/2011 US 61/475.937; 15/04/2011 US 61/476,025; 15/04/2011 US 61/475,943; 15/04/2011 US 61/475.959; 15/04/2011 US 61/475.996; 15/04/2011 US 61/476.049; 15/04/2011 US 61/475.968; 15/04/2011 US 61/475.971; 15/04/2011 US 61/475.973; 15/04/2011 US 61/475.977; 15/04/2011 US 61/475.981; 15/04/2011 US 61/475.991
(51) C07C 1/00 (2006.01), C07C 4/00 (2006.01), C10B 49/02 (2006.01)
(86) PCT US2012/033630 de 13/04/2012
(87) WO 2012/142491 de 18/10/2012

(21) **BR 11 2013 026556-6** **1.1**
(51) G06K 7/10 (2006.01)
(86) PCT CN2011/074213 de 18/05/2011
(87) WO 2012/155343 de 22/11/2012

(21) **BR 11 2013 026559-0** **1.1**
(30) 22/04/2011 US 61/478,160; 22/04/2011 US 61/478,162; 29/04/2011 US 61/480,602; 29/04/2011 US 61/480,629; 29/04/2011 US 61/480,610
(51) C07K 14/37 (2006.01), C12N 1/14 (2006.01), C12N 15/01 (2006.01)
(86) PCT US2012/034399 de 20/04/2012
(87) WO 2012/145592 de 26/10/2012

(21) **BR 11 2013 026564-7** **1.1**
(30) 19/04/2011 FR 11 53396
(51) A61K 8/67 (2006.01), A61Q 19/00 (2006.01), A61K 8/49 (2006.01), A61K 8/31 (2006.01)
(86) PCT IB2012/051925 de 17/04/2012
(87) WO 2012/143857 de 26/10/2012

(21) **BR 11 2013 026565-5** **1.1**
(30) 19/04/2012 BR PI1101479
(51) B66C 1/66 (2006.01)
(86) PCT BR2012/000109 de 19/04/2012
(87) WO 2012/142686 de 26/10/2012

(21) **BR 11 2013 026571-0** **1.1**
(30) 19/04/2011 US 13/090,024
(51) G06F 17/27 (2006.01)
(86) PCT US2012/033935 de 17/04/2012
(87) WO 2012/145315 de 26/10/2012

(21) **BR 11 2013 026573-6** **1.1**
(30) 19/04/2011 EP 11 163011.7
(51) A61K 38/01 (2006.01), A23L 1/29 (2006.01), A61P 9/00 (2006.01), A61K 45/06 (2006.01)
(86) PCT EP2012/057024 de 17/04/2012
(87) WO 2012/143362 de 26/10/2012

(21) **BR 11 2013 026574-4** **1.1**
(30) 10/06/2011 AU 2011902298
(51) A01N 25/00 (2006.01)
(86) PCT AU2012/000661 de 08/06/2012
(87) WO 2012/167321 de 13/12/2012

(21) **BR 11 2013 026578-7** **1.1**
(30) 22/04/2011 JP 2011-095814
(51) G06Q 50/10 (2012.01)
(86) PCT JP2012/002349 de 04/04/2012
(87) WO 2012/144142 de 26/10/2012

(21) **BR 11 2013 026579-5** **1.1**
(30) 22/04/2011 JP 2011-096516
(51) G06F 3/048 (2013.01)
(86) PCT JP2012/002342 de 04/04/2012
(87) WO 2012/144138 de 26/10/2012

(21) **BR 11 2013 026580-9** **1.1**
(30) 18/04/2011 GB 1106478.9
(51) G01N 33/53 (2006.01), G01N 33/68 (2006.01)
(86) PCT GB2012/050846 de 17/04/2012
(87) WO 2012/143709 de 26/10/2012

(21) **BR 11 2013 026581-7** **1.1**
(30) 28/04/2011 IT VR2011A000081
(51) B65C 9/12 (2006.01)
(86) PCT EP2012/056915 de 16/04/2012
(87) WO 2012/146501 de 01/11/2012

(21) **BR 11 2013 026585-0** **1.1**
(30) 15/04/2011 JP 2011-091450
(51) C23C 14/06 (2006.01), F02F 3/10 (2006.01)
(86) PCT JP2012/002529 de 12/04/2012
(87) WO 2012/140890 de 18/10/2012

(21) **BR 11 2013 026586-8** **1.1**
(30) 15/04/2011 US 61/476,067; 08/09/2011 US 61/532,444
(51) A61K 8/20 (2006.01), A61K 8/42 (2006.01), A61K 8/44 (2006.01), A61K 8/46 (2006.01), A61Q 19/10 (2006.01), A61Q 17/00 (2006.01)
(86) PCT US2012/033510 de 13/04/2012
(87) WO 2012/142407 de 18/10/2012

(21) **BR 11 2013 026588-4** **1.1**
(30) 15/04/2011 US 61/475,825
(51) C08G 18/10 (2006.01), C08G 18/42 (2006.01), C08G 18/48 (2006.01), C08G 18/76 (2006.01), C08G 18/78 (2006.01), C08G 18/79 (2006.01), C09J 175/04 (2006.01), B32B 7/12 (2006.01)
(86) PCT US2012/033106 de 11/04/2012
(87) WO 2012/142148 de 18/10/2012

(21) **BR 11 2013 026589-2** **1.1**
(30) 15/04/2011 US 61/475,785
(51) C08L 67/04 (2006.01), C08L 85/02 (2006.01), C08L 69/00 (2006.01), C08G 79/02 (2006.01), C09K 21/14 (2006.01)
(86) PCT US2012/033296 de 12/04/2012
(87) WO 2012/142266 de 18/10/2012

(21) **BR 11 2013 026590-6** **1.1**
(30) 15/04/2011 EP 11162592.7; 15/04/2011 US 61/475,845
(51) C07C 403/20 (2006.01), A01N 37/42 (2006.01), C07F 3/02 (2006.01), C07F 3/06 (2006.01), C07F 3/10 (2006.01), C07F 5/02 (2006.01), C07F 5/06 (2006.01), C07F 7/00 (2006.01), C07F 7/18 (2006.01), C07F 7/22 (2006.01), C07F 7/30 (2006.01), C07F 17/02 (2006.01)
(86) PCT EP2012/055480 de 28/03/2012
(87) WO 2012/139892 de 18/10/2012

(21) **BR 11 2013 026591-4** **1.1**
(30) 26/04/2011 US 61/479,193
(51) C08L 63/00 (2006.01)
(86) PCT US2012/034487 de 20/04/2012
(87) WO 2012/148815 de 01/11/2012

(21) **BR 11 2013 026592-2** **1.1**
(30) 15/04/2011 EP 11162596.8; 15/04/2011 US 61/475,854
(51) C07C 403/20 (2006.01), C07D 317/72 (2006.01), C07F 7/18 (2006.01), C07F 7/22 (2006.01), C07F 7/30 (2006.01), C07F 17/00 (2006.01), A01N 37/42 (2006.01), A01N 43/30 (2006.01)
(86) PCT EP2012/055478 de 28/03/2012
(87) WO 2012/139890 de 18/10/2012

(21) **BR 11 2013 026593-0** **1.1**
(30) 15/04/2011 EP 11162599.2; 15/04/2011 US 61/475,861
(51) C07D 317/20 (2006.01), C07C 403/00 (2006.01), C07D 403/00 (2006.01)
(86) PCT EP2012/055479 de 28/03/2012
(87) WO 2012/139891 de 18/10/2012

(21) **BR 11 2013 026594-9** **1.1**
(30) 21/04/2011 US 61/477,880
(51) C07C 217/08 (2006.01), C07C 217/52 (2006.01), A61K 8/41 (2006.01), A61Q 5/12 (2006.01), A61Q 19/10 (2006.01)
(86) PCT US2012/034440 de 20/04/2012
(87) WO 2012/145620 de 26/10/2012

(21) **BR 11 2013 026600-7** **1.1**
(30) 15/04/2011 US 61/475,947
(51) C12N 15/82 (2006.01), C07K 14/415 (2006.01), A01H 1/02 (2006.01), A01H 1/08 (2006.01)
(86) PCT US2012/033357 de 12/04/2012
(87) WO 2012/142311 de 18/10/2012

(21) **BR 11 2013 026602-3** **1.1**
(30) 29/04/2011 EP 11164351.6
(51) A23C 9/13 (2006.01), A23L 1/05 (2006.01), A23L 3/005 (2006.01), A21D 13/00 (2006.01), A23C 19/076 (2006.01)
(86) PCT EP2012/057717 de 27/04/2012
(87) WO 2012/146693 de 01/11/2012

(21) **BR 11 2013 026609-0** **1.1**
(30) 19/05/2011 US 61/487,754
(51) C08G 59/40 (2006.01), C09J 163/00 (2006.01)
(86) PCT US2012/035937 de 10/05/2012
(87) WO 2012/158336 de 22/11/2012

(21) **BR 11 2013 026612-0** **1.1**
(30) 19/05/2011 EP 11166674.9
(51) A45D 6/04 (2006.01)
(86) PCT EP2012/058157 de 03/05/2012
(87) WO 2012/156208 de 22/11/2012

(21) **BR 11 2013 026613-9** **1.1**
(30) 22/06/2011 EP 11 170 968.9
(51) C08F 236/10 (2006.01), C08F 212/08 (2006.01), C08L 9/06 (2006.01), C08L 25/10 (2006.01)
(86) PCT EP2012/062095 de 22/06/2012
(87) WO 2012/175678 de 27/12/2012

(21) **BR 11 2013 026616-3** **1.1**
(30) 19/04/2011 EP 11162994.5
(51) G09G 3/32 (2006.01), H01L 27/32 (2006.01), H04N 13/00 (2006.01)
(86) PCT IB2012/051746 de 10/04/2012
(87) WO 2012/143817 de 26/10/2012

(21) **BR 11 2013 026617-1** **1.1**
(30) 21/04/2011 EP 11163352.5
(51) F21V 17/18 (2006.01), F21V 17/10 (2006.01), F21V 17/14 (2006.01), F21Y 101/02 (2006.01)
(86) PCT IB2012/051618 de 03/04/2012
(87) WO 2012/143810 de 26/10/2012

(21) **BR 11 2013 026618-0** **1.1**
(30) 20/04/2011 EP 11163133.9
(51) H04N 13/02 (2006.01), H04N 13/04 (2006.01)
(86) PCT IB2012/051832 de 13/04/2012
(87) WO 2012/143836 de 26/10/2012

(21) **BR 11 2013 026622-8** **1.1**
(30) 21/04/2011 US 61/477,632; 07/09/2011 US 61/531,644
(51) H05B 37/02 (2006.01)
(86) PCT IB2012/051821 de 13/04/2012
(87) WO 2012/143835 de 26/10/2012

(21) **BR 11 2013 026623-6** **1.1**
(30) 21/04/2011 EP 11163329.3
(51) A61B 5/0205 (2006.01)
(86) PCT IB2012/051875 de 16/04/2012
(87) WO 2012/143842 de 26/10/2012

(21) **BR 11 2013 026624-4** **1.1**
(30) 20/04/2011 EP 11163125.5
(51) G06F 3/01 (2006.01), G06F 3/048 (2013.01)
(86) PCT IB2012/051810 de 13/04/2012
(87) WO 2012/143829 de 26/10/2012

(21) **BR 11 2013 026627-9** **1.1**
(30) 19/04/2011 US 13/089,646
(51) E21B 33/124 (2006.01), E21B 43/12 (2006.01)
(86) PCT US2012/034243 de 19/04/2012
(87) WO 2012/145506 de 26/10/2012

(21) **BR 11 2013 026628-7** **1.1**
(30) 18/04/2011 JP 2011-092318
(86) PCT JP2012/002646 de 17/04/2012
(87) WO 2012/144194 de 26/10/2012

(21) **BR 11 2013 026629-5** **1.1**
(30) 21/04/2011 US 61/477,890; 18/04/2012 US 13/449,788
(51) G01V 7/00 (2006.01), G01V 7/06 (2006.01)
(86) PCT US2012/034271 de 19/04/2012
(87) WO 2012/145525 de 26/10/2012

(21) **BR 11 2013 026636-8** **1.1**
(30) 19/04/2011 GB 1106573.7; 20/12/2011 GB 11211865.8
(51) B04C 5/04 (2006.01)
(86) PCT EP2012/057074 de 18/04/2012
(87) WO 2012/143390 de 26/10/2012

(21) **BR 11 2013 026644-9** **1.1**
(30) 19/04/2011 US 61/476.992; 24/05/2011 US 61/489.516; 20/09/2011 US 61/537.305; 18/10/2011 US 61/548.458
(51) A61K 31/5575 (2006.01), A61K 31/558 (2006.01), A61P 1/04 (2006.01), A61P 37/02 (2006.01)
(86) PCT JP2012/061004 de 18/04/2012
(87) WO 2012/144649 de 26/10/2012

(21) **BR 11 2013 026647-3** **1.1**
(30) 18/04/2011 DE 10 2011 002 126.4
(51) B04B 3/04 (2006.01), B04B 9/08 (2006.01)
(86) PCT EP2012/056976 de 17/04/2012
(87) WO 2012/143342 de 26/10/2012

(21) **BR 11 2013 026648-1** **1.1**
(30) 18/04/2011 DE 10 2011 007 599.2
(51) B63G 8/08 (2006.01), B63H 23/24 (2006.01)
(86) PCT EP2012/055315 de 26/03/2012
(87) WO 2012/143210 de 26/10/2012

(21) **BR 11 2013 026656-2** **1.1**
(30) 20/04/2011 IT FI2011A000080
(51) F41C 33/04 (2006.01)
(86) PCT IB2012/051970 de 19/04/2012
(87) WO 2012/143882 de 26/10/2012

(21) **BR 11 2013 026660-0** **1.1**
(30) 20/04/2011 US 61/477,319
(51) C07K 11/02 (2006.01)
(86) PCT IB2012/051977 de 19/04/2012
(87) WO 2012/143888 de 26/10/2012

(21) **BR 11 2013 026661-9** **1.1**
(30) 18/04/2011 US 61/476,431
(51) A61P 33/12 (2006.01), A61K 39/00 (2006.01), A61K 9/00 (2006.01)
(86) PCT US2012/034012 de 18/04/2012
(87) WO 2012/145355 de 26/10/2012

(21) **BR 11 2013 026663-5** **1.1**
(30) 18/04/2011 US 61/476.345
(51) A23L 1/30 (2006.01), A61K 31/19 (2006.01), A23L 1/305 (2006.01)
(86) PCT EP2012/057093 de 18/04/2012
(87) WO 2012/143403 de 26/10/2012

(21) **BR 11 2013 026666-0** **1.1**
(30) 26/04/2011 US 13/094,185
(51) A61F 13/511 (2006.01)
(86) PCT US2012/034937 de 25/04/2012
(87) WO 2012/148980 de 01/11/2012

(21) **BR 11 2013 026667-8** **1.1**
(30) 18/04/2011 US 61/476,345
(51) A23L 1/30 (2006.01), A61K 31/19 (2006.01), A23L 1/305 (2006.01)
(86) PCT EP2012/057094 de 18/04/2012
(87) WO 2012/143404 de 26/10/2012

(21) **BR 11 2013 026668-6** **1.1**
(30) 26/04/2011 US 13/094,206
(51) A61F 13/15 (2006.01)
(86) PCT US2012/034850 de 25/04/2012
(87) WO 2012/148935 de 01/11/2012

(21) **BR 11 2013 026669-4** **1.1**
(30) 18/04/2011 SE 1150339-8
(51) A61B 17/28 (2006.01), A61B 17/04 (2006.01)
(86) PCT SE2012/050416 de 18/04/2012
(87) WO 2012/144950 de 26/10/2012

(21) **BR 11 2013 026670-8** **1.1**
(30) 26/04/2011 ES P201130654
(51) G07F 11/16 (2006.01)
(86) PCT ES2012/070278 de 25/04/2012
(87) WO 2012/146816 de 01/11/2012

(21) **BR 11 2013 026672-4** **1.1**
(30) 18/04/2011 US 61/476,738; 18/04/2012 US 13/449,857
(51) B65D 85/00 (2006.01), B65D 81/24 (2006.01), B65B 31/04 (2006.01)
(86) PCT US12/034097 de 18/04/2012
(87) WO 2012/145408 de 26/10/2012

(21) **BR 11 2013 026673-2** **1.1**
(30) 18/04/2011 GB 1106554.7
(51) F03B 13/16 (2006.01), F03B 13/18 (2006.01), F03B 13/14 (2006.01)
(86) PCT GB2012/050845 de 17/04/2012
(87) WO 2012/143708 de 26/10/2012

(21) **BR 11 2013 026674-0** **1.1**
(30) 21/04/2011 US 61/477,632
(51) H05B 37/02 (2006.01), E06B 9/32 (2006.01), E06B 9/68 (2006.01)
(86) PCT IB12/051994 de 20/04/2012
(87) WO 2012/143900 de 26/10/2012

(21) **BR 11 2013 026675-9** **1.1**
(30) 29/04/2011 CN PCT/CN2011/073559
(51) C12N 9/42 (2006.01)
(86) PCT US2012/035472 de 27/04/2012
(87) WO 2012/149333 de 01/11/2012

(21) **BR 11 2013 026677-5** **1.1**
(30) 20/04/2011 US 61/477,371; 18/07/2011 US 61/508,826
(51) C12N 15/82 (2006.01), C07K 14/435 (2006.01), A01H 5/00 (2006.01), A01H 5/10 (2006.01)
(86) PCT EP2012/057333 de 20/04/2012
(87) WO 2012/143543 de 26/10/2012

(21) **BR 11 2013 026678-3** **1.1**
(30) 20/04/2011 US 61/477,371; 18/07/2011 US 61/508,826
(51) C12N 15/82 (2006.01), C07K 14/435 (2006.01), A01H 5/00 (2006.01), A01H 5/10 (2006.01)
(86) PCT EP2012/057332 de 20/04/2012
(87) WO 2012/143542 de 26/10/2012

(21) **BR 11 2013 026680-5** **1.1**
(30) 15/08/2011 US 61/523,513; 26/03/2012 US 61/615,700; 19/04/2012 US 61/635,624
(51) A61K 31/13 (2006.01), A01N 33/24 (2006.01)
(86) PCT US2012/050922 de 15/08/2012
(87) WO 2013/025790 de 21/02/2013

(21) **BR 11 2013 026683-0** **1.1**
(30) 31/05/2011 US 61/491,409
(51) G01V 9/00 (2006.01), E21B 47/00 (2006.01), G01N 11/00 (2006.01)
(86) PCT US2012/038624 de 18/05/2012
(87) WO 2012/166395 de 06/12/2012

(21) **BR 11 2013 026685-6** **1.1**
(30) 13/06/2011 US 61/496.359
(51) G06Q 30/02 (2012.01), H04M 1/725 (2006.01), G07F 17/16 (2006.01)
(86) PCT US2012/021945 de 20/01/2012
(87) WO 2012/173664 de 20/12/2012

(21) **BR 11 2013 026686-4** **1.1**
(30) 21/04/2011 GB 1106960.6
(51) B09B 3/00 (2006.01), B09C 1/06 (2006.01), F23G 5/08 (2006.01), F23G 7/14 (2006.01)
(86) PCT GB2012/000374 de 24/04/2012
(87) WO 2012/143690 de 26/10/2012

(21) **BR 11 2013 026690-2** **1.1**
(30) 20/04/2011 IT MI2011A000679
(51) A61K 35/74 (2006.01), A23L 1/29 (2006.01), C12R 1/225 (2006.01), A61K 45/06 (2006.01), A61P 1/04 (2006.01)
(86) PCT IB2012/000779 de 18/04/2012
(87) WO 2012/143787 de 26/10/2012

(21) **BR 11 2013 026692-9** **1.1**
(30) 21/04/2011 KR 10-2011-0037030
(51) B60N 2/08 (2006.01), B60N 2/06 (2006.01)
(86) PCT KR2011/008945 de 23/11/2011
(87) WO 2012/144710 de 26/10/2012

(21) **BR 11 2013 026693-7** **1.1**
(30) 18/04/2011 FR 11 53337
(51) H01H 3/02 (2006.01)
(86) PCT EP2012/054781 de 19/03/2012
(87) WO 2012/143191 de 26/10/2012

(21) **BR 11 2013 026694-5** **1.1**
(30) 19/04/2011 JP 2011-093053; 19/04/2011 JP 2011-093097
(51) B60J 5/10 (2006.01), B60Q 1/00 (2006.01)
(86) PCT JP2012/056413 de 13/03/2012
(87) WO 2012/144279 de 26/10/2012

(21) **BR 11 2013 026695-3** **1.1**
(30) 26/09/2011 CN 201110288396.0
(51) H04W 74/08 (2009.01)
(86) PCT CN2012/082063 de 26/09/2012
(87) WO 2013/044806 de 04/04/2013

(21) **BR 11 2013 026696-1** **1.1**
(30) 19/04/2011 IT MI2011A000670
(51) G01F 1/36 (2006.01), G01F 15/08 (2006.01), E21B 49/08 (2006.01), G01N 33/26 (2006.01)
(86) PCT IB2012/051939 de 18/04/2012
(87) WO 2012/143866 de 26/10/2012

(21) **BR 11 2013 026697-0** **1.1**
(30) 18/04/2011 DE 10 2011 007 588.7
(51) B61L 15/00 (2006.01)
(86) PCT EP2012/056443 de 10/04/2012
(87) WO 2012/143260 de 26/10/2012

(21) **BR 11 2013 026698-8** **1.1**
(30) 20/04/2011 US 61/477,297
(51) A61K 9/06 (2006.01), A61K 38/15 (2006.01), A61K 47/06 (2006.01), A61K 47/14 (2006.01), A61K 9/00 (2006.01), A61P 17/00 (2006.01)
(86) PCT IB2012/051946 de 18/04/2012
(87) WO 2012/143868 de 26/10/2012

(21) **BR 11 2013 026699-6** **1.1**
(30) 16/05/2011 NO 20110727
(51) H01Q 3/01 (2006.01)
(86) PCT NO2012/050091 de 16/05/2012
(87) WO 2012/158046 de 22/11/2012

(21) **BR 11 2013 026700-3** **1.1**
(30) 23/12/2011 CN 201110437144.X
(51) C08G 18/76 (2006.01), C08G 18/66 (2006.01), C08G 101/00 (2006.01)
(86) PCT CN2012/000341 de 19/03/2012
(87) WO 2013/091271 de 27/06/2013

(21) **BR 11 2013 026701-1** **1.1**
(30) 18/04/2011 US 13/088,837; 18/04/2011 US 13/088,859
(51) H02G 1/08 (2006.01), H02G 3/04 (2006.01), H02G 9/06 (2006.01)
(86) PCT US2012/024053 de 07/02/2012
(87) WO 2012/145055 de 26/10/2012

(21) **BR 11 2013 026702-0** **1.1**
(30) 30/06/2011 US 13/173229
(51) A01G 13/02 (2006.01)
(86) PCT US2012/043598 de 21/06/2012
(87) WO 2013/003199 de 03/01/2013

(21) **BR 11 2013 026704-6** **1.1**
(30) 18/04/2011 US 61/476593
(51) B01J 31/18 (2006.01), C07C 45/50 (2006.01), C07C 45/80 (2006.01), C07F 9/02 (2006.01)
(86) PCT US2012/033528 de 13/04/2012
(87) WO 2012/145241 de 26/10/2012

(21) **BR 11 2013 026705-4** **1.1**
(30) 28/07/2011 US 13/192907; 28/07/2011 US 13/192970
(51) C07C 29/157 (2006.01), C07C 31/26 (2006.01), B01J 23/40 (2006.01)
(86) PCT US2012/045343 de 03/07/2012

(87) WO 2013/015955 de 31/01/2013

(21) **BR 11 2013 026706-2** **1.1**
(30) 18/04/2011 US 61/476,345
(51) A23L 1/30 (2006.01), A61K 31/19 (2006.01)
(86) PCT EP2012/057092 de 18/04/2012
(87) WO 2012/143402 de 26/10/2012

(21) **BR 11 2013 026707-0** **1.1**
(30) 03/05/2011 CA 2739048
(51) B03B 11/00 (2006.01), F28F 9/22 (2006.01), F28F 25/04 (2006.01), F28D 3/04 (2006.01), A01C 23/00 (2006.01)
(86) PCT AU2012/000451 de 30/04/2012
(87) WO 2012/149597 de 08/11/2012

(21) **BR 11 2013 026708-9** **1.1**
(30) 22/04/2011 JP 2011-096374
(51) B65D 25/28 (2006.01), B65D 5/465 (2006.01), B65D 5/472 (2006.01), B65D 5/475 (2006.01)
(86) PCT JP2012/059387 de 05/04/2012
(87) WO 2012/144333 de 26/10/2012

(21) **BR 11 2013 026710-0** **1.1**
(30) 18/04/2011 SE 1150336-4
(51) F16H 3/087 (2006.01), B60K 17/28 (2006.01), B60T 1/08 (2006.01), B60T 10/00 (2006.01)
(86) PCT SE2012/050377 de 05/04/2012
(87) WO 2012/144947 de 26/10/2012

(21) **BR 11 2013 026711-9** **1.1**
(30) 22/04/2011 FR 1153493
(51) B01D 53/14 (2006.01), C07C 7/10 (2006.01), C07C 7/11 (2006.01)
(86) PCT EP2012/056974 de 17/04/2012
(87) WO 2012/143341 de 26/10/2012

(21) **BR 11 2013 026714-3** **1.1**
(30) 06/03/2012 US 61/607,550; 27/09/2012 US 13/629,343; 27/09/2012 US 13/629,361; 27/09/2012 US 13/629,337; 27/09/2012 US 13/629,305; 27/09/2012 US 13/629,324; 27/09/2012 US 13/629,347
(51) G06F 3/048 (2013.01)
(86) PCT US2013/020055 de 03/01/2013
(87) WO 2013/133901 de 12/09/2013

(21) **BR 11 2013 026720-8** **1.1**
(30) 27/10/2011 CN 201110330929.7
(51) C08G 18/48 (2006.01), C08G 18/76 (2006.01), C08G 18/66 (2006.01), C08G 18/42 (2006.01), C08G 18/32 (2006.01), C08G 18/12 (2006.01)
(86) PCT CN2012/000338 de 19/03/2012
(87) WO 2013/060088 de 02/05/2013

(21) **BR 11 2013 026721-6** **1.1**
(30) 25/04/2011 US 13/066.790
(51) B26D 5/02 (2006.01)
(86) PCT US2012/027080 de 29/02/2012
(87) WO 2012/148567 de 01/11/2012

(21) **BR 11 2013 026722-4** **1.1**
(30) 27/10/2011 CN 201110330803.X
(51) C08G 63/672 (2006.01), C08G 18/42 (2006.01), C08G 18/10 (2006.01), C08L 75/06 (2006.01)
(86) PCT CN2012/000342 de 19/03/2013
(87) WO 2013/060089 de 02/05/2013

(21) **BR 11 2013 026724-0** **1.1**
(30) 19/04/2011 JP 2011-092862
(51) B60J 5/00 (2006.01)
(86) PCT JP2012/060023 de 12/04/2012
(87) WO 2012/144414 de 26/10/2012

(21) **BR 11 2013 026725-9** **1.1**
(30) 18/04/2011 US 61/476,433
(51) F04D 7/04 (2006.01), F04D 29/047 (2006.01), F04D 7/06 (2006.01)
(86) PCT US2012/034048 de 18/04/2012
(87) WO 2012/145381 de 26/10/2012

(21) **BR 11 2013 026727-5** **1.1**
(30) 20/04/2011 AT A 562/2011
(51) B28D 1/12 (2006.01)
(86) PCT AT2012/000099 de 11/04/2012
(87) WO 2012/142633 de 26/10/2012

(21) **BR 11 2013 026730-5** **1.1**
(30) 21/04/2011 EP 11 163342.6; 27/05/2011 EP 11 167872.8
(51) C07D 471/04 (2006.01), A61K 31/437 (2006.01), A61P 35/00 (2006.01)
(86) PCT EP2012/056914 de 16/04/2012
(87) WO 2012/143329 de 26/10/2012

(21) **BR 11 2013 026733-0** **1.1**
(30) 18/04/2011 US 61/517,415
(51) C12Q 1/00 (2006.01), G01N 33/543 (2006.01)
(86) PCT EP2012/057040 de 18/04/2012
(87) WO 2012/143370 de 26/10/2012

(21) **BR 11 2013 026737-2** **1.1**
(30) 19/04/2011 EP 11162996.0; 17/08/2011 EP 11177768.6; 05/09/2011 EP 11180012.4
(51) C07D 251/12 (2006.01), C07D 401/04 (2006.01), C07D 405/10 (2006.01), C07D 405/12 (2006.01), A61K 31/497 (2006.01), A61P 35/00 (2006.01)
(86) PCT EP2012/057088 de 18/04/2012
(87) WO 2012/143399 de 26/10/2012

(21) **BR 11 2013 026743-7** **1.1**
(51) G01V 3/00 (2006.01)
(86) PCT US2011/032865 de 18/04/2011
(87) WO 2012/144977 de 26/10/2012

(21) **BR 11 2013 026744-5** **1.1**
(30) 21/04/2011 US 61/517,581
(51) C07D 471/04 (2006.01), A61K 31/437 (2006.01), A61P 1/00 (2006.01), A61P 25/00 (2006.01), A61P 35/00 (2006.01), A61P 7/00 (2006.01), A61P 9/00 (2006.01), A61P 11/00 (2006.01), A61P 5/00 (2006.01), A61P 17/00 (2006.01), A61P 27/00 (2006.01), A61P 29/00 (2006.01), A61P 37/00 (2006.01)
(86) PCT EP2012/001736 de 23/04/2012
(87) WO 2012/143143 de 26/10/2012

(21) **BR 11 2013 026747-0** **1.1**
(30) 18/04/2011 IN 1329/CHE/2011
(51) C07C 201/08 (2006.01), C07C 201/16 (2006.01), C07C 205/02 (2006.01)
(86) PCT US2012/032277 de 05/04/2012
(87) WO 2012/148643 de 01/11/2012

(21) **BR 11 2013 026748-8** **1.1**
(30) 21/04/2011 US 13/091,791
(51) E21B 19/16 (2006.01), E21B 17/02 (2006.01), E21B 7/04 (2006.01)
(86) PCT US2012/032029 de 03/04/2012
(87) WO 2012/145160 de 26/10/2012

(21) **BR 11 2013 026752-6** **1.1**
(30) 22/04/2011 JP 2011-096064
(51) B65D 75/28 (2006.01), B65D 75/60 (2006.01), A61F 5/445 (2006.01), A61J 1/10 (2006.01)
(86) PCT US2012/032052 de 04/04/2012
(87) WO 2012/145164 de 26/10/2012

(21) **BR 11 2013 026753-4** **1.1**
(30) 21/04/2011 DE 102011007907.6
(51) F04D 29/22 (2006.01), F04D 29/24 (2006.01)
(86) PCT EP2012/057035 de 18/04/2012
(87) WO 2012/143367 de 26/10/2012

(21) **BR 11 2013 026755-0** **1.1**
(30) 18/04/2011 FR 11/01204
(51) A61K 31/4192 (2006.01), A61K 31/7056 (2006.01), A61P 35/02 (2006.01), C07H 19/056 (2006.01), C07D 249/06 (2006.01)
(86) PCT FR2012/000147 de 17/04/2012
(87) WO 2012/143624 de 26/10/2012

(21) **BR 11 2013 026757-7** **1.1**
(30) 19/05/2011 EP 11 66780.4
(51) G01B 11/25 (2006.01), G01S 17/42 (2006.01), G06T 7/00 (2006.01)
(86) PCT EP2012/059120 de 16/05/2012
(87) WO 2012/156448 de 22/11/2012

(21) **BR 11 2013 026758-5** **1.1**
(30) 21/04/2011 PL PL394638
(51) A61B 5/053 (2006.01), A61C 19/04 (2006.01), G01N 33/487 (2006.01)
(86) PCT PL2012/050008 de 13/04/2012
(87) WO 2012/144913 de 26/10/2012

(21) **BR 11 2013 026759-3** **1.1**
(30) 21/04/2011 GB 1106802.0
(51) A61K 39/00 (2006.01)
(86) PCT GB2012/050883 de 20/04/2012
(87) WO 2012/143732 de 26/10/2012

(21) **BR 11 2013 026763-1** **1.1**
(30) 17/05/2011 FR 1154301
(51) F01D 5/30 (2006.01), F04D 29/02 (2006.01), F01D 5/32 (2006.01)
(86) PCT FR2012/051061 de 14/05/2012
(87) WO 2012/156633 de 22/11/2012

(21) **BR 11 2013 026764-0** **1.1**
(30) 18/04/2011 US 61/476,530
(51) G01V 1/00 (2006.01)
(86) PCT US2012/029852 de 21/03/2012
(87) WO 2012/145113 de 26/10/2012

(21) **BR 11 2013 026765-8** **1.1**
(30) 20/04/2011 US 61/477,491; 18/04/2012 US 13/450,389
(51) H04W 36/22 (2009.01)
(86) PCT US2012/034563 de 20/04/2012
(87) WO 2012/145706 de 26/10/2012

(21) **BR 11 2013 026767-4** **1.1**
(30) 02/05/2011 US 13/098,756
(51) A23K 1/18 (2006.01), A23K 1/16 (2006.01)
(86) PCT US2012/035921 de 01/05/2012
(87) WO 2012/151168 de 08/11/2012

(21) **BR 11 2013 026781-0** **1.1**
(30) 22/04/2011 US 61/478,237
(51) B01L 3/14 (2006.01)
(86) PCT US2012/034152 de 19/04/2012
(87) WO 2012/145447 de 26/10/2012

(21) **BR 11 2013 026783-6** **1.1**
(30) 21/04/2011 US 61/477,955
(51) A61K 39/00 (2006.01), A61P 25/00 (2006.01)
(86) PCT US2012/034662 de 23/04/2012
(87) WO 2012/145746 de 26/10/2012

(21) **BR 11 2013 026786-0** **1.1**
(30) 18/04/2011 US 61/476,508
(51) F16H 15/38 (2006.01), F16H 55/32 (2006.01), F16H 57/04 (2010.01)
(86) PCT CA2012/000273 de 26/03/2012
(87) WO 2012/142694 de 26/10/2012

(21) **BR 11 2013 026787-9** **1.1**
(51) A23L 1/30 (2006.01), A61K 8/97 (2006.01), A61Q 19/00 (2006.01), C07D 307/80 (2006.01)
(86) PCT JP2011/059926 de 22/04/2011
(87) WO 2012/144064 de 26/10/2012

(21) **BR 11 2013 026790-9** **1.1**
(30) 18/04/2011 US 61/476,751; 06/05/2011 US 61/483,490
(51) C12M 1/24 (2006.01), B29C 59/16 (2006.01)
(86) PCT US2012/033920 de 17/04/2012
(87) WO 2012/145306 de 26/10/2012

(21) **BR 11 2013 026792-5** **1.1**
(30) 20/04/2011 DE 10 2011 018 284.5
(51) E04C 3/07 (2006.01), E04C 3/09 (2006.01), E04C 3/08 (2006.01), B60R 19/18 (2006.01), E04B 2/74 (2006.01)
(86) PCT EP2012/057055 de 18/04/2012
(87) WO 2012/143381 de 26/10/2012

(21) **BR 11 2013 026797-6** **1.1**
(30) 18/04/2011 US 61/476,607
(51) E01C 13/08 (2006.01)
(86) PCT US2011/045591 de 27/07/2011
(87) WO 2012/145015 de 26/10/2012

(21) **BR 11 2013 026798-4** **1.1**
(30) 18/04/2011 US 61/476,599
(51) E01C 13/08 (2006.01)
(86) PCT US2011/045877 de 29/07/2011
(87) WO 2012/145016 de 26/10/2012

(21) **BR 11 2013 026799-2** **1.1**
(30) 18/04/2011 IT BO2011A 000207
(51) A01D 46/26 (2006.01)
(86) PCT EP2012/055836 de 30/03/2012
(87) WO 2012/143225 de 26/10/2012

(21) **BR 11 2013 026800-0** **1.1**
(30) 18/04/2011 IT BO2011A 000210
(51) A01D 46/26 (2006.01)
(86) PCT EP2012/055892 de 30/03/2012
(87) WO 2012/143231 de 26/10/2012

(21) **BR 11 2013 026802-6** **1.1**
(30) 21/04/2011 US 61/477,651
(51) A61K 8/38 (2006.01), A61Q 11/00 (2006.01)
(86) PCT US2012/034427 de 20/04/2012
(87) WO 2012/145611 de 26/10/2012

(21) **BR 11 2013 026803-4** **1.1**
(30) 18/04/2011 EP 11162787.3
(51) B67D 1/04 (2006.01)
(86) PCT EP2012/057005 de 17/04/2012
(87) WO 2012/143352 de 26/10/2012

(21) **BR 11 2013 026804-2** **1.1**
(30) 20/04/2011 US 61/477,414
(51) A61K 39/395 (2006.01), C07K 16/28 (2006.01), C07K 16/30 (2006.01)
(86) PCT US2012/034223 de 19/04/2012
(87) WO 2012/145493 de 26/10/2012

(21) **BR 11 2013 026805-0** **1.1**
(30) 18/04/2011 EP 11162827.7
(51) C08G 77/18 (2006.01), C08G 77/30 (2006.01), C09D 183/08 (2006.01), C07D 317/36 (2006.01), B27K 3/15 (2006.01)
(86) PCT EP2012/057042 de 18/04/2012
(87) WO 2012/143371 de 26/10/2012

(21) **BR 11 2013 026806-9** **1.1**
(30) 19/04/2011 IB PCT/IB2011/000857
(51) H01L 21/02 (2006.01), H01L 21/36 (2006.01)
(86) PCT IB2012/051926 de 17/04/2012
(87) WO 2012/143858 de 26/10/2012

(21) **BR 11 2013 026807-7** **1.1**
(30) 18/04/2011 US 61/476.367
(51) C07D 215/12 (2006.01), A61K 31/131 (2006.01), A61K 31/47 (2006.01), A61K 31/661 (2006.01), A61K 31/662 (2006.01), C07C 215/08 (2006.01), C07C 215/12 (2006.01), C07F 9/09 (2006.01), C07F 9/38 (2006.01)
(86) PCT US2012/033459 de 13/04/2012
(87) WO 2012/145236 de 26/10/2012

(21) **BR 11 2013 026808-5** **1.1**
(30) 19/04/2011 GB 1106611.5; 03/11/2011 GB 1119013.9
(51) F17C 13/00 (2006.01)
(86) PCT GB2012/050750 de 03/04/2012
(87) WO 2012/143699 de 26/10/2012

(21) **BR 11 2013 026811-5** **1.1**
(30) 18/04/2011 US 61/476,520
(51) B01J 38/12 (2006.01), B01J 38/04 (2006.01), B01J 21/06 (2006.01), B01J 21/04 (2006.01), B01J 19/14 (2006.01), B01J 19/24 (2006.01)
(86) PCT US2012/033925 de 17/04/2012
(87) WO 2012/145310 de 26/10/2012

(21) **BR 11 2013 026813-1** **1.1**
(30) 18/04/2011 US 61/476,637
(51) A47J 47/00 (2006.01), A47J 47/14 (2006.01), B65D 85/36 (2006.01)
(86) PCT US2012/033958 de 17/04/2012
(87) WO 2012/145329 de 26/10/2012

(21) **BR 11 2013 026814-0** **1.1**
(51) G06F 17/30 (2006.01)
(86) PCT CN2011/073020 de 19/04/2011
(87) WO 2012/142748 de 26/10/2012

(21) **BR 11 2013 026815-8** **1.1**
(30) 18/04/2011 US 61/476,651; 01/11/2011 US 61/554,036
(51) B01D 53/62 (2006.01), B01D 53/02 (2006.01), B01D 53/74 (2006.01), B01D 53/14 (2006.01), B01D 53/92 (2006.01)
(86) PCT US2012/033917 de 17/04/2012
(87) WO 2012/145303 de 26/10/2012

(21) **BR 11 2013 026816-6** **1.1**
(30) 18/04/2011 US 13/089,010
(51) C10G 1/06 (2006.01), C10G 1/08 (2006.01), B01J 8/18 (2006.01), B01J 8/34 (2006.01), C10G 3/00 (2006.01)
(86) PCT US2012/030386 de 23/03/2012
(87) WO 2012/145123 de 26/10/2012

(21) **BR 11 2013 026817-4** **1.1**
(30) 18/04/2011 US 61/476.428
(51) B24D 3/10 (2006.01), B24D 3/20 (2006.01), B24D 11/04 (2006.01)
(86) PCT US2012/033880 de 17/04/2012
(87) WO 2012/145284 de 26/10/2012

(21) **BR 11 2013 026818-2** **1.1**
(30) 18/04/2011 US 13/089,070
(51) H04L 12/28 (2006.01)
(86) PCT US2012/034101 de 18/04/2012
(87) WO 2012/145411 de 26/10/2012

(21) **BR 11 2013 026819-0** **1.1**
(30) 18/04/2011 NO 20110611; 09/01/2012 GB 1200268.9
(51) H04M 1/04 (2006.01), H04M 1/02 (2006.01)
(86) PCT GB2012/050848 de 18/04/2012
(87) WO 2012/143711 de 26/10/2012

(21) **BR 11 2013 026820-4** **1.1**
(51) B62K 11/06 (2006.01), B62J 35/00 (2006.01)
(86) PCT JP2011/060389 de 28/04/2011
(87) WO 2012/147190 de 01/11/2012

(21) **BR 11 2013 026821-2** **1.1**
(30) 07/07/2011 JP 2011-151104
(51) B24C 3/24 (2006.01), B24C 1/00 (2006.01), B24C 9/00 (2006.01)
(86) PCT JP2012/061113 de 25/04/2012
(87) WO 2013/005469 de 10/01/2013

(21) **BR 11 2013 026822-0** **1.1**
(30) 19/07/2011 JP 2011-158427
(51) B24C 3/24 (2006.01), B24C 9/00 (2006.01)
(86) PCT JP2012/062832 de 18/05/2012
(87) WO 2013/011736 de 24/01/2013

(21) **BR 11 2013 026823-9** **1.1**
(30) 18/04/2011 US 61/476,671
(51) E03B 5/00 (2006.01)
(86) PCT US2012/034087 de 18/04/2012
(87) WO 2012/145403 de 26/10/2012

(21) **BR 11 2013 026824-7** **1.1**
(30) 20/04/2012 US 61/477,590
(51) B03C 1/30 (2006.01)
(86) PCT US2012/034497 de 20/04/2012
(87) WO 2012/145658 de 26/10/2012

(21) **BR 11 2013 026826-3** **1.1**
(51) G02C 7/04 (2006.01)
(86) PCT US2011/032860 de 18/04/2011
(87) WO 2012/144975 de 26/10/2012

(21) **BR 11 2013 026827-1** **1.1**
(30) 22/04/2011 US 61/478,424
(51) H03K 5/1536 (2006.01), H03K 17/0814 (2006.01)
(86) PCT US2012/028013 de 07/03/2012
(87) WO 2012/145087 de 26/10/2012

(21) **BR 11 2013 026828-0** **1.1**
(30) 21/04/2011 US 61/477.904
(51) C07K 16/28 (2006.01), A61K 39/395 (2006.01)
(86) PCT US2012/034519 de 20/04/2012
(87) WO 2012/145673 de 26/10/2012

(21) **BR 11 2013 026829-8** **1.1**
(30) 22/04/2011 US 61/478,151; 29/03/2012 KR 10-2012-0032604
(51) H04N 21/434 (2011.01)
(86) PCT KR2012/003074 de 20/04/2012
(87) WO 2012/144857 de 26/10/2012

(21) **BR 11 2013 026831-0** **1.1**
(30) 26/04/2011 JP 2011-098547
(51) H04B 1/16 (2006.01), H04B 7/08 (2006.01)
(86) PCT JP2012/060436 de 18/04/2012
(87) WO 2012/147580 de 01/11/2012

(21) **BR 11 2013 026832-8** **1.1**
(51) G02C 7/04 (2006.01)
(86) PCT US2011/032867 de 18/04/2011
(87) WO 2012/144978 de 26/10/2012

(21) **BR 11 2013 026833-6** **1.1**
(30) 25/04/2011 US 13/093,078
(51) F23Q 2/28 (2006.01)
(86) PCT US2011/065992 de 20/12/2011
(87) WO 2012/148479 de 01/11/2012

(21) **BR 11 2013 026834-4** **1.1**
(30) 21/04/2011 GB 1106743.6
(51) C07D 215/42 (2006.01), C07D 215/44 (2006.01), C07D 401/12 (2006.01), A61K 31/4706 (2006.01), A61K 31/4709 (2006.01), A61P 29/00 (2006.01), A61P 35/00 (2006.01)
(86) PCT EP2012/057111 de 19/04/2012
(87) WO 2012/143413 de 26/10/2012

(21) **BR 11 2013 026836-0** **1.1**
(30) 18/04/2011 US PCT/US2011/032877
(51) G01V 3/30 (2006.01)
(86) PCT US2011/053215 de 26/09/2011
(87) WO 2012/145021 de 26/10/2012

(21) **BR 11 2013 026839-5** **1.1**
(30) 22/04/2011 EP 11163570.2; 26/04/2011 US 61/479007
(51) A61K 9/107 (2006.01), A61K 47/14 (2006.01)
(86) PCT EP2012/057231 de 20/04/2012
(87) WO 2012/143486 de 26/10/2012

(21) **BR 11 2013 026840-9** **1.1**
(51) G01V 3/30 (2006.01)
(86) PCT US2011/032877 de 18/04/2011
(87) WO 2012/144979 de 26/10/2012

(21) **BR 11 2013 026842-5** **1.1**
(30) 22/04/2011 US 61/478,081
(51) A61K 9/00 (2006.01), A61K 47/10 (2006.01), A61K 47/32 (2006.01), A61K 47/36 (2006.01), A61K 47/38 (2006.01)
(86) PCT US2012/034171 de 19/04/2012
(87) WO 2012/145460 de 26/10/2012

(21) **BR 11 2013 026843-3** **1.1**
(30) 18/04/2011 US 13/088,569
(51) A61B 5/15 (2006.01), A61B 5/151 (2006.01), A61B 5/157 (2006.01)
(86) PCT US2012/033947 de 17/04/2012
(87) WO 2012/145322 de 26/10/2012

(21) **BR 11 2013 026844-1** **1.1**
(30) 09/06/2011 EP 11290265.5
(51) C08G 61/08 (2006.01), C08L 65/00 (2006.01), C08J 5/12 (2006.01), F16L 13/02 (2006.01), F16L 58/10 (2006.01), F16L 58/18 (2006.01)
(86) PCT EP2012/060361 de 01/06/2012
(87) WO 2012/168149 de 13/12/2012

(21) **BR 11 2013 026845-0** **1.1**
(30) 18/04/2011 US 61/476521
(51) C10G 3/00 (2006.01)
(86) PCT FI2012/050385 de 18/04/2012
(87) WO 2012/143613 de 26/10/2012

(21) **BR 11 2013 026846-8** **1.1**
(30) 19/05/2011 US 13/111316
(51) E21B 49/08 (2006.01), E21B 47/01 (2006.01)
(86) PCT US2012/036770 de 07/05/2012
(87) WO 2012/158381 de 22/11/2012

(21) **BR 11 2013 026848-4** **1.1**
(30) 21/04/2011 DE 1020110184031
(51) A61K 9/16 (2006.01), B29B 9/06 (2006.01)
(86) PCT EP2012/001703 de 19/04/2012
(87) WO 2012/143133 de 26/10/2012

(21) **BR 11 2013 026849-2** **1.1**
(30) 21/04/2011 JP 2011-095254
(51) C22C 38/00 (2006.01), C21D 9/46 (2006.01), C22C 38/06 (2006.01), C22C 38/60 (2006.01), C23C 2/02 (2006.01), C23C 2/06 (2006.01), C23C 2/28 (2006.01)
(86) PCT JP2012/060634 de 19/04/2012
(87) WO 2012/144567 de 26/10/2012

(21) **BR 11 2013 026850-6** **1.1**
(30) 20/04/2011 JP 2011-094295; 15/06/2011 JP 2011-133432
(51) G10L 19/02 (2013.01)
(86) PCT JP2012/001701 de 12/03/2012
(87) WO 2012/144127 de 26/10/2012

(21) **BR 11 2013 026852-2** **1.1**
(30) 18/04/2011 IT GE2011A000043
(51) A61B 18/14 (2006.01)
(86) PCT EP2012/056626 de 12/04/2012
(87) WO 2012/143283 de 26/10/2012

(21) **BR 11 2013 026853-0** **1.1**
(30) 28/04/2011 US 13/096,031
(51) A61F 13/49 (2006.01), A61F 13/64 (2006.01), A61L 15/22 (2006.01)
(86) PCT IB2012/051655 de 04/04/2012
(87) WO 2012/146993 de 01/11/2012

(21) **BR 11 2013 026857-3** **1.1**
(30) 20/04/2011 EP 11 163130.5
(51) D06P 1/16 (2006.01), D06P 1/18 (2006.01), D06P 1/64 (2006.01), D06P 1/642 (2006.01), D06P 3/52 (2006.01), D06P 3/54 (2006.01)
(86) PCT EP2012/053882 de 07/03/2012
(87) WO 2012/143167 de 26/10/2012

(21) **BR 11 2013 026858-1** **1.1**
(30) 20/05/2011 DE 10 2011 102 731.2
(51) F16H 57/08 (2006.01)

(86) PCT EP2012/002011 de 10/05/2012
(87) WO 2012/159711 de 29/11/2012

(21) **BR 11 2013 026859-0** **1.1**
(30) 18/04/2011 US 61/476,675
(51) F16D 31/02 (2006.01)
(86) PCT US2012/034084 de 18/04/2012
(87) WO 2012/145401 de 26/10/2012

(21) **BR 11 2013 026860-3** **1.1**
(30) 22/04/2011 US 61/478,404
(51) F02M 53/06 (2006.01)
(86) PCT US2012/028002 de 07/03/2012
(87) WO 2012/145086 de 26/10/2012

(21) **BR 11 2013 026861-1** **1.1**
(30) 22/04/2011 US 61/478,383
(51) H03B 5/12 (2006.01)
(86) PCT US2012/027997 de 07/03/2012
(87) WO 2012/145085 de 26/10/2012

(21) **BR 11 2013 026862-0** **1.1**
(30) 21/04/2011 US 61/478,047
(51) A23L 1/09 (2006.01), A23L 1/29 (2006.01), A23L 1/30 (2006.01)
(86) PCT US2012/033991 de 18/04/2012
(87) WO 2012/145346 de 26/10/2012

(21) **BR 11 2013 026863-8** **1.1**
(30) 19/04/2011 DE 10 2011 018 248.9
(51) F42C 17/04 (2006.01), F42C 11/06 (2006.01)
(86) PCT EP2012/055531 de 28/03/2012
(87) WO 2012/143218 de 26/10/2012

(21) **BR 11 2013 026864-6** **1.1**
(30) 19/04/2011 DE 102011018190.3
(51) C02F 1/00 (2006.01), C02F 3/12 (2006.01), C02F 3/00 (2006.01), C02F 9/00 (2006.01)
(86) PCT EP2012/056906 de 16/04/2012
(87) WO 2012/143326 de 26/10/2012

(21) **BR 11 2013 026867-0** **1.1**
(30) 22/04/2011 JP 2011-096227
(51) G01L 5/00 (2006.01), A47C 7/62 (2006.01), B60N 2/44 (2006.01)
(86) PCT JP2012/060177 de 13/04/2012
(87) WO 2012/144442 de 26/10/2012

(21) **BR 11 2013 026868-9** **1.1**
(30) 28/04/2011 CN 201110107633.9
(51) C07K 7/56 (2006.01), C07K 1/06 (2006.01), A61K 38/12 (2006.01), A61P 31/10 (2006.01)
(86) PCT CN2012/072714 de 21/03/2012
(87) WO 2012/146099 de 01/11/2012

(21) **BR 11 2013 026870-0** **1.1**
(30) 22/04/2011 FR 1153520
(51) A61B 19/02 (2006.01), A61C 8/00 (2006.01), A61F 2/00 (2006.01), A61B 17/86 (2006.01), A61L 2/26 (2006.01)
(86) PCT FR2012/050852 de 19/04/2012
(87) WO 2012/172215 de 20/12/2012

(21) **BR 11 2013 026871-9** **1.1**
(30) 21/04/2011 EP 11 163566.0
(51) A61B 17/15 (2006.01), A61B 17/17 (2006.01)
(86) PCT EP2012/057163 de 19/04/2012
(87) WO 2012/143444 de 26/10/2012

(21) **BR 11 2013 026876-0** **1.1**
(30) 21/04/2011 US 61/478,050
(51) A23L 1/29 (2006.01), A23L 1/00 (2006.01), A23L 1/164 (2006.01), A23P 1/08 (2006.01)
(86) PCT EP2012/057207 de 19/04/2012
(87) WO 2012/143469 de 26/10/2012

(21) **BR 11 2013 026878-6** **1.1**
(30) 19/04/2011 US 13/090,111
(51) C04B 24/38 (2006.01), C04B 28/02 (2006.01), C09K 8/493 (2006.01), C09K 8/487 (2006.01), C04B 28/04 (2006.01)
(86) PCT US2012/032867 de 10/04/2012
(87) WO 2012/166245 de 06/12/2012

(21) **BR 11 2013 026879-4** **1.1**
(51) A61M 1/00 (2006.01), A61F 13/00 (2006.01)
(86) PCT GB2011/000629 de 21/04/2011
(87) WO 2012/143665 de 26/10/2012

(21) **BR 11 2013 026883-2** **1.1**
(30) 20/04/2011 EP 11163171.9
(51) A61K 47/12 (2006.01), A61K 47/18 (2006.01), A61K 38/00 (2006.01)
(86) PCT EP2012/057119 de 19/04/2012
(87) WO 2012/143418 de 26/10/2012

(21) **BR 11 2013 026887-5** **1.1**
(30) 20/04/2011 EP 11 163204.8
(51) A61F 2/38 (2006.01), A61F 2/30 (2006.01)
(86) PCT EP2012/057165 de 19/04/2012
(87) WO 2012/143445 de 26/10/2012

(21) **BR 11 2013 026888-3** **1.1**
(30) 03/05/2011 US 13/100,066
(51) A61F 13/20 (2006.01), A61F 13/26 (2006.01), A61F 13/15 (2006.01)
(86) PCT IB2012/051673 de 04/04/2012
(87) WO 2012/150515 de 08/11/2012

(21) **BR 11 2013 026890-5** **1.1**
(30) 03/05/2011 US 13/099,576
(51) G02B 27/00 (2006.01), G02C 7/02 (2006.01), G02C 11/08 (2006.01)
(86) PCT IB2012/051219 de 14/03/2012
(87) WO 2012/150509 de 08/11/2012

(21) **BR 11 2013 026892-1** **1.1**
(30) 21/04/2011 EP 11 163558.7
(51) A61K 39/395 (2006.01), C07K 16/28 (2006.01), G01N 33/574 (2006.01)
(86) PCT EP2012/057248 de 20/04/2012
(87) WO 2012/143498 de 26/10/2012

(21) **BR 11 2013 026893-0** **1.1**
(30) 21/04/2011 DE 10 2011 017 493.1
(51) F02M 59/10 (2006.01), F04B 1/04 (2006.01), F02M 59/44 (2006.01), F16C 17/04 (2006.01)
(86) PCT EP2012/055297 de 26/03/2012
(87) WO 2012/143209 de 26/10/2012

(21) **BR 11 2013 026894-8** **1.1**
(30) 20/04/2011 IN 1357/CHE/2011
(51) A61F 6/06 (2006.01)
(86) PCT IN2012/000278 de 18/04/2012
(87) WO 2012/143946 de 26/10/2012

(21) **BR 11 2013 026895-6** **1.1**
(30) 25/04/2011 US 61/478,585
(51) H05B 6/64 (2006.01)
(86) PCT US12/034766 de 24/04/2012
(87) WO 2012/148895 de 01/11/2012

(21) **BR 11 2013 026896-4** **1.1**
(30) 20/04/2011 US 61/517,464
(51) A01N 65/00 (2009.01), A61K 36/00 (2006.01)
(86) PCT US2012/033873 de 17/04/2012
(87) WO 2012/145281 de 26/10/2012

(21) **BR 11 2013 026902-2** **1.1**
(30) 21/04/2011 US 61/477,774
(51) C11D 3/06 (2006.01), C11D 3/08 (2006.01), C11D 3/10 (2006.01), C11D 3/20 (2006.01), C11D 7/10 (2006.01), C11D 7/12 (2006.01), C11D 7/14 (2006.01), C11D 7/16 (2006.01), C11D 7/26 (2006.01), C11D 3/04 (2006.01)
(86) PCT US2012/034538 de 20/04/2012
(87) WO 2012/145688 de 26/10/2012

(21) **BR 11 2013 026903-0** **1.1**
(30) 18/04/2011 US 61/476,404; 18/04/2011 US 61/476,405; 18/04/2011 US 61/476,409
(51) F16L 19/00 (2006.01)
(86) PCT US2012/034069 de 18/04/2012
(87) WO 2012/145394 de 26/10/2012

(21) **BR 11 2013 026905-7** **1.1**
(30) 21/04/2011 IN 570/KOL/2011
(51) C07D 401/04 (2006.01), C07D 403/04 (2006.01), C07D 403/12 (2006.01), C07D 413/12 (2006.01), C07D 413/14 (2006.01), C07D 471/04 (2006.01), C07D 487/04 (2006.01), C07D 513/04 (2006.01), A61K 31/4164 (2006.01), A61P 35/00 (2006.01)
(86) PCT FI2012/000022 de 20/04/2012
(87) WO 2012/143599 de 26/10/2012

(21) **BR 11 2013 026906-5** **1.1**
(30) 19/04/2011 JP JP2011-93435
(51) H02K 16/02 (2006.01), H02K 1/27 (2006.01), H02K 21/04 (2006.01), H02K 21/16 (2006.01), H02K 21/22 (2006.01), H02K 21/26 (2006.01)
(86) PCT JP2012/059887 de 11/04/2012
(87) WO 2012/144386 de 26/10/2012

(21) **BR 11 2013 026908-1** **1.1**
(30) 30/05/2011 JP 2011-120481
(51) B28D 1/14 (2006.01), B23B 51/06 (2006.01), B28D 7/02 (2006.01)
(86) PCT JP2012/003297 de 21/05/2012
(87) WO 2012/164860 de 06/12/2012

(21) **BR 11 2013 026909-0** **1.1**
(30) 18/04/2011 FI 20115377; 18/04/2011 US 61/476,335
(51) A61K 31/197 (2006.01), A61K 9/22 (2006.01), A61P 1/04 (2006.01), A61P 31/04 (2006.01), A61K 47/36 (2006.01)
(86) PCT FI12/050377 de 18/04/2012
(87) WO 2012/143608 de 26/10/2012

(21) **BR 11 2013 026910-3** **1.1**
(30) 20/04/2011 DE 10 2011 018 433.3
(51) B01F 15/02 (2006.01), B01F 15/00 (2006.01), B01F 7/16 (2006.01)
(86) PCT EP12/001678 de 18/04/2012
(87) WO 2012/143129 de 26/10/2012

(21) **BR 11 2013 026911-1** **1.1**
(30) 18/04/2011 FI PCT/FI2011/050345; 28/10/2011 FI FI20110375
(51) C22C 38/00 (2006.01), C21D 6/00 (2006.01), C22C 38/02 (2006.01), C22C 38/04 (2006.01), C22C 38/08 (2006.01), C22C 38/16 (2006.01), C22C 38/44 (2006.01)
(86) PCT FI12/050379 de 18/04/2012
(87) WO 2012/143610 de 26/10/2012

(21) **BR 11 2013 026913-8** **1.1**
(30) 21/04/2011 US 61/477.679
(51) C08G 69/48 (2006.01), C08G 73/02 (2006.01), C08L 79/02 (2006.01), C08K 3/30 (2006.01), C08K 5/17 (2006.01)
(86) PCT US2012/033938 de 17/04/2012
(87) WO 2012/145318 de 26/10/2012

(21) **BR 11 2013 026914-6** **1.1**
(30) 20/04/2011 US 61/477,216
(51) C23C 14/35 (2006.01), C23C 14/56 (2006.01), C23C 14/34 (2006.01), H01J 37/34 (2006.01)
(86) PCT EP2012/001632 de 16/04/2012
(87) WO 2012/143110 de 26/10/2012

(21) **BR 11 2013 026915-4** **1.1**
(30) 21/04/2011 CN 201110100207.2
(51) H01M 8/00 (2006.01), H01M 8/04 (2006.01)
(86) PCT CN2012/072086 de 08/03/2012
(87) WO 2012/142881 de 26/10/2012

(21) **BR 11 2013 026922-7** **1.1**
(30) 28/04/2011 KR 10-2011-0040242
(51) F03B 17/06 (2006.01), F03D 3/06 (2006.01), F03B 3/12 (2006.01)
(86) PCT KR2012/001917 de 16/03/2012
(87) WO 2012/148082 de 01/11/2012

(21) **BR 11 2013 026929-4** **1.1**
(30) 20/04/2011 US 61/477,306; 20/04/2011 US 61/477,284; 20/04/2011 US 61/477,353; 20/04/2011 US 61/477,369; 20/04/2011 US 61/477,385; 20/05/2011 US 61/488,530
(51) A61K 35/74 (2006.01), A61K 31/59 (2006.01), A61K 9/22 (2006.01), A61K 9/20 (2006.01), A61K 47/30 (2006.01), A61P 1/00 (2006.01)
(86) PCT US2012/034221 de 19/04/2012
(87) WO 2012/145491 de 26/10/2012

(21) **BR 11 2013 026930-8** **1.1**
(30) 03/05/2011 IT MI2011A000735
(51) B01J 23/46 (2006.01), C25B 11/04 (2006.01), H01M 4/90 (2006.01), C23C 18/12 (2006.01)
(86) PCT EP2012/058144 de 03/05/2012
(87) WO 2012/150307 de 08/11/2012

(21) **BR 11 2013 026932-4** **1.1**
(30) 20/04/2011 FR 1153430
(51) B23K 20/12 (2006.01), H01M 2/20 (2006.01)
(86) PCT EP2012/057112 de 19/04/2012
(87) WO 2012/143414 de 26/10/2012

(21) **BR 11 2013 026933-2** **1.1**
(30) 19/04/2011 FR 11 53392
(51) A61K 8/31 (2006.01), A61K 8/49 (2006.01), A61K 8/67 (2006.01), A61Q 17/04 (2006.01), A61P 17/00 (2006.01), A61K 31/01 (2006.01), A61K 31/353 (2006.01), A61K 31/375 (2006.01), A61K 36/81 (2006.01), A61K 31/352 (2006.01)
(86) PCT IB2012/051924 de 17/04/2012
(87) WO 2012/143856 de 26/10/2012

(21) **BR 11 2013 026934-0** **1.1**
(30) 21/04/2011 US 13/091,228
(51) D06M 15/277 (2006.01), D06M 15/295 (2006.01), D06M 15/248 (2006.01), D06M 15/263 (2006.01), D06M 15/267 (2006.01), C08L 33/16 (2006.01), C08L 33/24 (2006.01), C08L 33/26

(2006.01), D06M 17/06 (2006.01), D06M 17/08 (2006.01), D06M 17/10 (2006.01), D06M 17/04 (2006.01), D04H 1/52 (2006.01), F41H 1/02 (2006.01), F41H 5/04 (2006.01)
(86) PCT US2012/022158 de 23/01/2012
(87) WO 2012/145051 de 26/10/2012

(21) **BR 11 2013 026935-9** **1.1**
(30) 18/04/2011 FR FR1153331
(51) C11D 17/00 (2006.01), C11D 3/20 (2006.01), C11D 11/00 (2006.01)
(86) PCT IB2012/000717 de 10/04/2012
(87) WO 2012/143769 de 26/10/2012

(21) **BR 11 2013 026936-7** **1.1**
(30) 21/04/2011 US 61/477,697; 04/05/2011 US 61/482,348
(51) H03K 3/00 (2006.01)
(86) PCT US2012/034194 de 19/04/2012
(87) WO 2012/145475 de 26/10/2012

(21) **BR 11 2013 026942-1** **1.1**
(30) 25/04/2011 IN 1294/MUM/2011; 17/06/2011 EP EP11170341
(51) C11D 3/37 (2006.01), C11D 7/06 (2006.01), C11D 7/26 (2006.01), C11D 7/50 (2006.01)
(86) PCT EP2012/056182 de 04/04/2012
(87) WO 2012/146473 de 01/11/2012

(21) **BR 11 2013 026943-0** **1.1**
(30) 21/04/2011 EP 11163559.5
(51) C08C 1/15 (2006.01), C08F 36/18 (2006.01)
(86) PCT EP2012/057191 de 19/04/2012
(87) WO 2012/143459 de 26/10/2012

(21) **BR 11 2013 026944-8** **1.1**
(30) 19/04/2011 CN 201110097421.7
(51) A61B 6/00 (2006.01), G01T 1/20 (2006.01)
(86) PCT CN2011/073856 de 10/05/2011
(87) WO 2012/142778 de 26/10/2012

(21) **BR 11 2013 026947-2** **1.1**
(30) 21/04/2011 EP 11163557.9
(51) C08F 36/18 (2006.01), C08C 1/15 (2006.01), C08L 11/00 (2006.01)
(86) PCT EP2012/056958 de 17/04/2012
(87) WO 2012/143336 de 26/10/2012

(21) **BR 11 2013 026951-0** **1.1**
(30) 21/04/2011 EP 11075072.6
(51) G01N 21/77 (2006.01)
(86) PCT EP2012/001175 de 19/04/2012
(87) WO 2012/143072 de 26/10/2012

(21) **BR 11 2013 026952-9** **1.1**
(30) 19/04/2011 EP 11163050.5
(51) H02B 1/38 (2006.01), E05D 3/02 (2006.01), E05D 5/06 (2006.01)
(86) PCT EP2012/056640 de 12/04/2012
(87) WO 2012/143284 de 26/10/2012

(21) **BR 11 2013 026953-7** **1.1**
(30) 20/04/2011 EP 11163153.7
(51) B01D 53/26 (2006.01), B01D 53/04 (2006.01), H01F 27/14 (2006.01)
(86) PCT EP2012/056655 de 12/04/2012
(87) WO 2012/143285 de 26/10/2012

(21) **BR 11 2013 026955-3** **1.1**
(30) 21/04/2011 IT MI2011A 000684
(51) F01K 7/02 (2006.01), F01K 25/10 (2006.01), F01D 1/06 (2006.01)
(86) PCT IB2012/050629 de 13/02/2012
(87) WO 2012/143799 de 26/10/2012

(21) **BR 11 2013 026961-8** **1.1**
(30) 20/04/2011 US 61/477,561; 28/07/2011 US 61/512,765; 19/04/2012 US 13/451,161
(86) PCT US2012/034508 de 20/04/2012
(87) WO 2012/145663 de 26/10/2012

(21) **BR 11 2013 026962-6** **1.1**
(30) 20/04/2011 DE 10 2011 018 363.9; 28/10/2011 DE 10 2011 117 177.4
(51) H01J 37/34 (2006.01), C23C 14/34 (2006.01)
(86) PCT EP2012/001484 de 04/04/2012
(87) WO 2012/143091 de 26/10/2012

(21) **BR 11 2013 026964-2** **1.1**
(30) 18/07/2011 GB 1112324.7
(51) C09D 175/00 (2006.01), C09D 167/02 (2006.01), C09D 5/00 (2006.01), C08F 293/00 (2006.01), C08G 63/12 (2006.01), C08L 75/00 (2006.01), C08L 67/02 (2006.01)
(86) PCT SG2012/000256 de 18/07/2012
(87) WO 2013/012394 de 24/01/2013

(21) **BR 11 2013 026965-0** **1.1**
(30) 19/04/2011 US 61/477,147
(51) A61K 31/736 (2006.01), A61K 31/047 (2006.01), A61K 31/155 (2006.01), A61P 31/02 (2006.01), A61P 39/00 (2006.01)
(86) PCT US12/033921 de 17/04/2012
(87) WO 2012/145307 de 26/10/2012

(21) **BR 11 2013 026966-9** **1.1**
(30) 20/04/2011 JP 2011-094126
(86) PCT JP2012/060674 de 20/04/2012
(87) WO 2012/144585 de 26/10/2012

(21) **BR 11 2013 026967-7** **1.1**
(30) 06/05/2011 FR 1153928
(51) F01D 5/18 (2006.01), F01D 5/30 (2006.01), F01D 9/04 (2006.01)
(86) PCT FR2012/051000 de 04/05/2012
(87) WO 2012/153049 de 15/11/2012

(21) **BR 11 2013 026969-3** **1.1**
(30) 21/04/2011 FR 1153486
(51) G01N 29/00 (2006.01), G09B 9/16 (2006.01)
(86) PCT EP2012/056909 de 16/04/2012
(87) WO 2012/143327 de 26/10/2012

(21) **BR 11 2013 026971-5** **1.1**
(30) 21/04/2011 JP 2011-095344
(51) C08F 2/32 (2006.01)
(86) PCT JP2012/060629 de 19/04/2012
(87) WO 2012/144566 de 26/10/2012

(21) **BR 11 2013 026972-3** **1.1**
(30) 19/04/2011 IT RM2011A000198
(51) F02M 27/04 (2006.01)
(86) PCT IB2012/051484 de 28/03/2012
(87) WO 2012/143804 de 26/10/2012

(21) **BR 11 2013 026973-1** **1.1**
(30) 20/04/2011 US 13/090,364
(51) E01C 5/00 (2006.01)
(86) PCT US2012/034220 de 19/04/2012
(87) WO 2012/145490 de 26/10/2012

(21) **BR 11 2013 026975-8** **1.1**
(30) 20/04/2011 US 61/477308
(51) G07F 11/00 (2006.01)
(86) PCT US12/034531 de 20/04/2012
(87) WO 2012/145681 de 26/10/2012

(21) **BR 11 2013 026976-6** **1.1**
(30) 22/04/2011 US 61/478,336
(51) C12N 9/24 (2006.01), A61K 38/47 (2006.01)
(86) PCT US2012/034479 de 20/04/2012
(87) WO 2012/145644 de 26/10/2012

(21) **BR 11 2013 026977-4** **1.1**
(51) H01G 4/18 (2006.01), B29C 55/12 (2006.01), B32B 15/085 (2006.01), C08J 5/18 (2006.01)
(86) PCT JP2011/059592 de 19/04/2011
(87) WO 2012/144015 de 26/10/2012

(21) **BR 11 2013 026978-2** **1.1**
(30) 20/04/2011 US 61/477469
(51) F16H 1/24 (2006.01), F03C 2/08 (2006.01), F04C 2/08 (2006.01), F16D 3/18 (2006.01), F16H 1/12 (2006.01), F16H 55/20 (2006.01), F16H 57/12 (2006.01)
(86) PCT CA12/050257 de 20/04/2012
(87) WO 2012/142714 de 26/10/2012

(21) **BR 11 2013 026979-0** **1.1**
(30) 18/04/2011 GB 1106473.0
(51) E21B 17/01 (2006.01)
(86) PCT GB2012/000355 de 18/04/2012
(87) WO 2012/143673 de 26/10/2012

(21) **BR 11 2013 026980-4** **1.1**
(30) 26/04/2011 US 61/478954; 26/04/2011 EP 11163666.8
(51) C08K 5/521 (2006.01), C08L 23/00 (2006.01)
(86) PCT IB2012/052034 de 23/04/2012
(87) WO 2012/147025 de 01/11/2012

(21) **BR 11 2013 026982-0** **1.1**
(30) 21/04/2011 EP 11163544.7
(51) C10G 3/00 (2006.01), C10G 1/08 (2006.01), C10G 1/00 (2006.01), C10L 1/04 (2006.01), C10L 1/06 (2006.01)
(86) PCT EP2012/057409 de 23/04/2012
(87) WO 2012/143568 de 26/10/2012

(21) **BR 11 2013 026983-9** **1.1**
(30) 18/04/2011 GB 1106473.0; 10/06/2011 US 13/158100; 20/07/2011 GB 1112469.0; 20/09/2011 GB 1116226.0
(51) E21B 17/01 (2006.01)
(86) PCT GB2012/000354 de 18/04/2012
(87) WO 2012/143672 de 26/10/2012

(21) **BR 11 2013 026984-7** **1.1**
(30) 20/04/2011 EP 11163122.2
(51) C08K 3/00 (2006.01)
(86) PCT EP2012/056871 de 16/04/2012
(87) WO 2012/143314 de 26/10/2012

(21) **BR 11 2013 026985-5** **1.1**
(30) 20/04/2011 ES P201130642
(51) C04B 28/06 (2006.01), C04B 14/04 (2006.01), B28C 5/08 (2006.01)
(86) PCT ES2012/070265 de 20/04/2012
(87) WO 2012/143593 de 26/10/2012

(21) **BR 11 2013 026986-3** **1.1**
(30) 25/04/2011 JP 2011-097391
(51) H04M 1/00 (2006.01)
(86) PCT JP2012/002524 de 12/04/2012
(87) WO 2012/147292 de 01/11/2012

(21) **BR 11 2013 026988-0** **1.1**
(30) 18/04/2011 GB 1106473.0; 10/06/2011 US 13/158100; 20/07/2011 GB 1112469.0; 20/09/2011 GB 1116227.8
(51) E21B 17/01 (2006.01)
(86) PCT GB2012/000353 de 18/04/2012
(87) WO 2012/143671 de 26/10/2012

(21) **BR 11 2013 026989-8** **1.1**
(30) 26/04/2011 JP 2011-097916
(51) H04N 13/04 (2006.01), G02B 27/22 (2006.01)
(86) PCT JP2012/058839 de 02/04/2012
(87) WO 2012/147454 de 01/11/2012

(21) **BR 11 2013 026990-1** **1.1**
(30) 20/04/2011 US 13/090,733
(51) B31B 19/10 (2006.01)
(86) PCT US2012/032737 de 09/04/2012
(87) WO 2012/145186 de 26/10/2012

(21) **BR 11 2013 026991-0** **1.1**
(30) 19/04/2011 US 61/477104; 22/07/2011 US 13/188631
(51) A63F 9/24 (2006.01)
(86) PCT US12/033375 de 12/04/2012
(87) WO 2012/145231 de 26/10/2012

(21) **BR 11 2013 026993-6** **1.1**
(51) G06F 19/00 (2011.01)
(86) PCT US2011/033080 de 19/04/2011
(87) WO 2012/144991 de 26/10/2012

(21) **BR 11 2013 026994-4** **1.1**
(30) 22/04/2011 US 61/478177
(51) C07C 15/04 (2006.01), C07C 15/06 (2006.01), C07C 15/085 (2006.01), C07C 15/08 (2006.01), C07B 61/00 (2006.01)
(86) PCT US2012/034648 de 23/04/2012
(87) WO 2012/145740 de 26/10/2012

(21) **BR 11 2013 026996-0** **1.1**
(30) 10/05/2011 EP 11165454.7
(51) C08L 77/02 (2006.01), C08L 77/06 (2006.01), C08K 5/5399 (2006.01)
(86) PCT EP12/058479 de 09/05/2012
(87) WO 2012/152805 de 15/11/2012

(21) **BR 11 2013 026998-7** **1.1**
(30) 20/04/2011 DE 10 2011 007 723.5
(51) C08F 220/06 (2006.01), C08F 2/44 (2006.01), A61L 15/00 (2006.01)
(86) PCT EP2012/056019 de 03/04/2012
(87) WO 2012/143235 de 26/10/2012

(21) **BR 11 2013 026999-5** **1.1**
(30) 21/04/2011 CN 201110100775.2; 10/06/2011 CN 201110155221.2
(51) C12N 5/12 (2006.01), C07K 16/14 (2006.01), C07K 19/00 (2006.01), C12N 15/13 (2006.01), C12N

15/62 (2006.01), C12N 15/63 (2006.01), C12N 15/70 (2006.01), C02F 1/50 (2006.01), C12R 1/89 (2006.01)
(86) PCT CN2012/073120 de 27/03/2012
(87) WO 2012/142899 de 26/10/2012

(21) **BR 11 2013 027000-4** **1.1**
(30) 21/04/2011 US 13/091,660
(51) E21B 10/46 (2006.01), C01B 31/06 (2006.01), B24D 3/04 (2006.01)
(86) PCT US2012/034081 de 18/04/2012
(87) WO 2012/145400 de 26/10/2012

(21) **BR 11 2013 027002-0** **1.1**
(30) 18/04/2011 US 61/476.523
(51) A61M 5/32 (2006.01)
(86) PCT US2012/034127 de 18/04/2012
(87) WO 2012/145434 de 26/10/2012

(21) **BR 11 2013 027003-9** **1.1**
(30) 18/04/2011 US 13/089,017
(51) H01R 39/12 (2006.01)
(86) PCT US2012/034139 de 18/04/2012
(87) WO 2012/145445 de 26/10/2012

(21) **BR 11 2013 027004-7** **1.1**
(30) 20/04/2011 CH 00706/11
(51) A23L 1/275 (2006.01), A23L 1/30 (2006.01), A61K 9/16 (2006.01), A61K 31/015 (2006.01), A23L 1/00 (2006.01), A23L 2/58 (2006.01), A23D 7/005 (2006.01)
(86) PCT EP2012/057238 de 20/04/2012
(87) WO 2012/143492 de 26/10/2012

(21) **BR 11 2013 027005-5** **1.1**
(30) 19/04/2011 KR 10-20110036447
(51) H04W 4/02 (2009.01), G06F 15/16 (2006.01), G06F 9/44 (2006.01)
(86) PCT KR2012/003024 de 19/04/2012
(87) WO 2012/144833 de 26/10/2012

(21) **BR 11 2013 027006-3** **1.1**
(30) 19/04/2011 US PCT/US2011/033060; 27/01/2012 US 61/591,443
(51) A61M 37/00 (2006.01), A61M 11/04 (2006.01), A61M 11/06 (2006.01)
(86) PCT US2012/034316 de 19/04/2012
(87) WO 2012/145555 de 26/10/2012

(21) **BR 11 2013 027007-1** **1.1**
(30) 20/04/2011 CL 898-2011
(51) A61N 5/10 (2006.01), A61B 6/08 (2006.01)
(86) PCT IB2012/051983 de 19/04/2012
(87) WO 2012/143893 de 26/10/2012

(21) **BR 11 2013 027008-0** **1.1**
(30) 18/04/2011 NZ 592302
(51) B21J 1/02 (2006.01), B21C 33/00 (2006.01), B23K 20/00 (2006.01), B32B 15/01 (2006.01)
(86) PCT GB2012/000325 de 05/04/2012
(87) WO 2012/143668 de 26/10/2012

(21) **BR 11 2013 027009-8** **1.1**
(30) 19/04/2011 DK PA 2011 70191; 19/04/2011 US 61/476,814
(51) A61K 31/557 (2006.01), A61P 9/14 (2006.01)
(86) PCT DK2012/050100 de 30/03/2012
(87) WO 2012/143012 de 26/10/2012

(21) **BR 11 2013 027010-1** **1.1**
(51) A61M 37/00 (2006.01), A61M 5/307 (2006.01), A61M 5/28 (2006.01), A61J 1/06 (2006.01)
(86) PCT US2011/033060 de 09/04/2011
(87) WO 2012/144990 de 26/10/2012

(21) **BR 11 2013 027011-0** **1.1**
(30) 19/04/2011 IT FI2011A000076
(51) D06C 3/00 (2006.01), F26B 13/10 (2006.01), F26B 23/00 (2006.01), F28D 7/10 (2006.01), D06C 7/00 (2006.01)
(86) PCT EP2012/056751 de 13/04/2012
(87) WO 2012/143292 de 26/10/2012

(21) **BR 11 2013 027012-8** **1.1**
(30) 20/04/2011 US 13/090,770
(51) G05D 16/10 (2006.01), E21B 21/10 (2006.01), F16K 17/04 (2006.01)
(86) PCT US12/030793 de 28/03/2012
(87) WO 2012/145128 de 26/10/2012

(21) **BR 11 2013 027013-6** **1.1**
(30) 20/04/2011 EP 11 003315.6
(51) C03C 3/083 (2006.01), C03C 10/12 (2006.01), A61K 6/027 (2006.01), C03C 23/00 (2006.01)
(86) PCT EP2012/001709 de 20/04/2012
(87) WO 2012/143137 de 26/10/2012

(21) **BR 11 2013 027014-4** **1.1**
(30) 20/04/2011 GB 1106741.0
(51) A01N 25/10 (2006.01), A01N 25/14 (2006.01), A01N 25/24 (2006.01), A01N 43/36 (2006.01), A01N 51/00 (2006.01), A01N 63/00 (2006.01), A01P 3/00 (2006.01), A01P 7/00 (2006.01)
(86) PCT GB2012/000356 de 19/04/2012
(87) WO 2012/143674 de 26/10/2012

(21) **BR 11 2013 027016-0** **1.1**
(30) 22/04/2011 JP 2011-096557; 02/05/2011 JP 2011-102932; 22/06/2011 JP 2011-138584; 07/07/2011 JP 2011-151077; 21/11/2011 JP 2011-254175
(51) C08L 15/00 (2006.01), B60C 1/00 (2006.01), C08F 8/00 (2006.01), C08K 3/36 (2006.01), C08L 71/02 (2006.01)
(86) PCT JP2012/060344 de 17/04/2012
(87) WO 2012/144488 de 26/10/2012

(21) **BR 11 2013 027017-9** **1.1**
(30) 22/04/2011 JP 2011-096556; 22/04/2011 JP 2011-096564; 08/06/2011 JP 2011-128469; 22/06/2011 JP 2011-138585; 06/07/2011 JP 2011-150307
(51) C08L 15/00 (2006.01), B60C 1/00 (2006.01), C08C 19/22 (2006.01), C08K 3/36 (2006.01)
(86) PCT JP2012/060342 de 17/04/2012
(87) WO 2012/144487 de 26/10/2012

(21) **BR 11 2013 027018-7** **1.1**
(30) 22/04/2011 JP 2011-096565; 23/05/2011 JP 2011-115058; 23/05/2011 JP 2011-115059; 08/06/2011 JP 2011-128471; 05/07/2011 JP 2011-149416
(51) C08L 15/00 (2006.01), B60C 1/00 (2006.01), C08F 8/00 (2006.01), C08K 3/36 (2006.01), C08L 7/00 (2006.01), C08L 9/00 (2006.01), C08L 101/12 (2006.01)
(86) PCT JP2012/060658 de 20/04/2012
(87) WO 2012/144577 de 26/10/2012

(21) **BR 11 2013 027019-5** **1.1**
(30) 20/04/2011 GB 1106759.2
(51) A01N 25/08 (2006.01), A01N 25/00 (2006.01), C05G 3/00 (2006.01), C05F 11/10 (2006.01), A01N 25/12 (2006.01)
(86) PCT GB2012/000364 de 19/04/2012
(87) WO 2012/143682 de 26/10/2012

(21) **BR 11 2013 027021-7** **1.1**
(30) 19/04/2011 US 61/477,089; 26/09/2011 US 61/539,297; 10/11/2011 US 61/558,192; 02/04/2012 US 61/619,244
(51) C07K 16/28 (2006.01), C07K 16/32 (2006.01), A61K 39/395 (2006.01)
(86) PCT US2012/034244 de 19/04/2012
(87) WO 2012/145507 de 26/10/2012

(21) **BR 11 2013 027022-5** **1.1**
(30) 20/04/2011 DE 10 2011 018 363.9
(51) H01J 37/34 (2006.01), C23C 14/34 (2006.01)
(86) PCT EP2012/001414 de 30/03/2012
(87) WO 2012/143087 de 26/10/2012

(21) **BR 11 2013 027023-3** **1.1**
(30) 21/04/2011 AT A 572/2011
(51) B65D 81/38 (2006.01)
(86) PCT AT2012/000110 de 23/04/2012
(87) WO 2012/142639 de 26/10/2012

(21) **BR 11 2013 027026-8** **1.1**
(51) H04W 4/06 (2009.01)
(86) PCT CN2011/072988 de 19/04/2011
(87) WO 2012/142743 de 26/10/2012

(21) **BR 11 2013 027027-6** **1.1**
(30) 22/04/2011 US 61/478,366
(51) H05B 6/04 (2006.01)
(86) PCT US2012/027991 de 07/03/2012
(87) WO 2012/145084 de 26/10/2012

(21) **BR 11 2013 027028-4** **1.1**
(30) 21/04/2011 DE 10 2011 100 128.3
(51) C07D 257/02 (2006.01), C07F 5/00 (2006.01), A61K 49/00 (2006.01)
(86) PCT EP2012/057013 de 17/04/2012
(87) WO 2012/143355 de 26/10/2012

(21) **BR 11 2013 027030-6** **1.1**
(51) H04W 56/00 (2009.01)
(86) PCT CN2011/073105 de 21/04/2011
(87) WO 2012/142759 de 26/10/2012

(21) **BR 11 2013 027031-4** **1.1**
(30) 26/04/2011 US 61/479,131
(51) C12N 15/82 (2006.01), A01H 5/00 (2006.01), C12N 9/90 (2006.01)
(86) PCT US2012/034982 de 25/04/2012
(87) WO 2012/149011 de 01/11/2012

(21) **BR 11 2013 027033-0** **1.1**
(30) 26/04/2011 US 13/094,641
(51) C07C 29/80 (2006.01), C07C 29/88 (2006.01), C07C 67/08 (2006.01), C07C 31/08 (2006.01), C07C 29/76 (2006.01), C07C 29/149 (2006.01), C07C 69/14 (2006.01)
(86) PCT US2011/059882 de 09/11/2011
(87) WO 2012/148456 de 01/11/2012

(21) **BR 11 2013 027034-9** **1.1**
(30) 21/04/2011 US 61/477.988
(51) A61K 38/46 (2006.01), A61K 38/43 (2006.01), A61P 25/00 (2006.01)
(86) PCT US2012/034489 de 20/04/2012
(87) WO 2012/145651 de 26/10/2012

(21) **BR 11 2013 027041-1** **1.1**
(30) 22/04/2011 US 61/478,251
(51) G01N 21/03 (2006.01), G01N 21/76 (2006.01)
(86) PCT US2012/034155 de 19/04/2012
(87) WO 2012/145450 de 26/10/2012

(21) **BR 11 2013 027046-2** **1.1**
(30) 21/04/2011 US 61/478,040; 21/04/2011 US 61/478,038; 08/02/2012 US 61/596,692; 08/02/2012 US 61/596,690
(51) C07H 21/02 (2006.01)
(86) PCT US2012/034550 de 20/04/2012
(87) WO 2012/145697 de 26/10/2012

(21) **BR 11 2013 027047-0** **1.1**
(30) 20/04/2011 US 13/090.620
(51) G01N 27/327 (2006.01), A61B 5/1486 (2006.01)
(86) PCT IB2012/000930 de 19/04/2012
(87) WO 2012/143795 de 26/10/2012

(21) **BR 11 2013 027048-9** **1.1**
(30) 22/04/2011 FR 1153504
(51) B60L 5/22 (2006.01)
(86) PCT EP2012/057017 de 17/04/2012
(87) WO 2012/143357 de 26/10/2012

(21) **BR 11 2013 027055-1** **1.1**
(30) 20/04/2011 NL 2006649
(51) B65G 47/84 (2006.01), B65B 19/34 (2006.01), A22C 11/00 (2006.01), A22C 15/00 (2006.01)
(86) PCT NL2012/050196 de 27/03/2012
(87) WO 2012/144890 de 26/10/2012

(21) **BR 11 2013 027058-6** **1.1**
(30) 26/04/2011 US 61/479.206
(51) A61F 2/44 (2006.01), A61B 17/70 (2006.01)
(86) PCT US2012/034627 de 23/04/2012
(87) WO 2012/148838 de 01/11/2012

(21) **BR 11 2013 027061-6** **1.1**
(30) 21/04/2011 US 61/477.781
(51) A01N 65/00 (2009.01), A01N 43/90 (2006.01), A01N 47/28 (2006.01), A01N 25/00 (2006.01), A01N 47/34 (2006.01), A01N 43/40 (2006.01), A01P 7/04 (2006.01)
(86) PCT US2012/031437 de 30/03/2012
(87) WO 2012/145145 de 26/10/2012

(21) **BR 11 2013 027063-2** **1.1**
(30) 22/04/2011 US 61/478,332
(51) H03B 5/12 (2006.01)
(86) PCT US2012/027971 de 07/03/2012
(87) WO 2012/145081 de 26/10/2012

(21) **BR 11 2013 027064-0** **1.1**
(30) 28/11/2011 US 13/305,690
(51) G06F 17/00 (2006.01), G06F 15/16 (2006.01)
(86) PCT US2012/055609 de 14/09/2012
(87) WO 2013/081716 de 06/06/2013

(21) **BR 11 2013 027065-9** **1.1**
(30) 27/04/2011 EP 11163840.9; 27/04/2011 EP 11163839.1; 27/04/2011 EP 11163841.7; 27/04/2011 EP 11163871.4; 27/04/2011 EP 11163872.2
(51) C07C 55/10 (2006.01), C07C 57/15 (2006.01), C07C 69/86 (2006.01), C07C 227/18 (2006.01), C07C 229/12 (2006.01), C07D 239/557 (2006.01), A61K 31/616 (2006.01), A61K 31/205 (2006.01),

A61K 31/197 (2006.01), A61K 31/513 (2006.01), A61P 9/00 (2006.01)
(86) PCT EP2012/057806 de 27/04/2012
(87) WO 2012/146736 de 01/11/2012

(21) **BR 11 2013 027073-0** **1.1**
(51) G06F 9/24 (2006.01), G06F 9/44 (2006.01)
(86) PCT US2011/033476 de 21/04/2011
(87) WO 2012/145006 de 26/10/2012

(21) **BR 11 2013 027075-6** **1.1**
(30) 27/04/2011 EP 11163842.5; 27/04/2011 EP 11163837.5; 27/04/2011 EP 11163838.3
(51) C07C 229/12 (2006.01), A61K 31/205 (2006.01), A61P 9/10 (2006.01)
(86) PCT EP2012/057807 de 27/04/2012
(87) WO 2012/146737 de 01/11/2012

(21) **BR 11 2013 027079-9** **1.1**
(30) 29/06/2011 US 13/172,563
(51) C10G 2/00 (2006.01), C07C 2/00 (2006.01), B01J 29/04 (2006.01), C07C 5/00 (2006.01)
(86) PCT US2012/030319 de 23/03/2012
(87) WO 2013/002853 de 03/01/2013

(21) **BR 11 2013 027080-2** **1.1**
(30) 26/04/2011 US 61/479,224
(51) G05B 19/042 (2006.01), G05B 23/02 (2006.01), G01N 29/14 (2006.01)
(86) PCT US2012/034073 de 18/04/2012
(87) WO 2012/148755 de 01/11/2012

(21) **BR 11 2013 027081-0** **1.1**
(30) 22/04/2011 JP 2011-095737
(51) B60J 5/00 (2006.01)
(86) PCT JP2012/060022 de 12/04/2012
(87) WO 2012/144413 de 26/10/2012

(21) **BR 11 2013 027083-7** **1.1**
(30) 27/04/2011 US 13/094,954; 27/04/2011 US 13/094,964
(51) E21B 41/00 (2006.01), E21B 47/12 (2006.01)
(86) PCT US2012/031432 de 30/03/2012
(87) WO 2012/148628 de 01/11/2012

(21) **BR 11 2013 027086-1** **1.1**
(30) 22/04/2011 US 61/478,434
(51) C07C 309/03 (2006.01), C07C 53/00 (2006.01), C07F 9/11 (2006.01)
(86) PCT US2012/033972 de 17/04/2012
(87) WO 2012/154376 de 15/11/2012

(21) **BR 11 2013 027087-0** **1.1**
(51) B01F 5/04 (2006.01)
(86) PCT US2011/033365 de 21/04/2011
(87) WO 2012/145001 de 26/10/2012

(21) **BR 11 2013 027089-6** **1.1**
(30) 22/04/2011 US 61/478,059
(51) C07D 498/22 (2006.01), C07D 413/14 (2006.01)
(86) PCT US2012/033715 de 15/04/2012
(87) WO 2012/145255 de 26/10/2012

(21) **BR 11 2013 027091-8** **1.1**
(30) 22/04/2011 EP 11356005.6; 16/05/2011 US 61/486,479
(51) A01N 43/56 (2006.01), A01P 3/00 (2006.01), A01N 37/24 (2006.01), A01N 37/34 (2006.01), A01N 37/46 (2006.01), A01N 37/50 (2006.01), A01N 43/30 (2006.01), A01N 43/36 (2006.01), A01N 43/40 (2006.01), A01N 43/54 (2006.01), A01N 43/653 (2006.01), A01N 43/80 (2006.01), A01N 43/88 (2006.01), A01N 43/90 (2006.01), A01N 45/02 (2006.01)
(86) PCT EP2012/001676 de 18/04/2012
(87) WO 2012/143127 de 26/10/2012

(21) **BR 11 2013 027095-0** **1.1**
(30) 20/04/2011 CA 2,737,825
(51) C05F 11/00 (2006.01), C01B 17/74 (2006.01), C05B 11/08 (2006.01), C05C 3/00 (2006.01), C05D 1/00 (2006.01), C05D 9/00 (2006.01), C10J 3/00 (2006.01)
(86) PCT CA2012/000377 de 20/04/2012
(87) WO 2012/142704 de 26/10/2012

(21) **BR 11 2013 027096-9** **1.1**
(30) 21/04/2011 US 61/477,922
(51) C07D 277/62 (2006.01), C07D 277/64 (2006.01), C07D 277/82 (2006.01), C07D 417/04 (2006.01), C07D 491/06 (2006.01), A61K 31/436 (2006.01), A61K 31/428 (2006.01), A61P 31/18 (2006.01)
(86) PCT US2012/034593 de 20/04/2012
(87) WO 2012/145728 de 26/10/2012

(21) **BR 11 2013 027097-7** **1.1**
(30) 20/04/2011 AU 2011901479; 28/04/2011 AU 2011901560
(51) F16B 5/04 (2006.01), F16B 15/04 (2006.01)
(86) PCT AU2012/000418 de 20/04/2012
(87) WO 2012/142673 de 26/10/2012

(21) **BR 11 2013 027098-5** **1.1**
(30) 21/04/2011 US 61/478,012
(51) C12N 7/01 (2006.01), A61K 48/00 (2006.01), A61K 31/7088 (2006.01)
(86) PCT US2012/034408 de 20/04/2012
(87) WO 2012/145597 de 26/10/2012

(21) **BR 11 2013 027100-0** **1.1**
(30) 21/04/2011 US 13/091,409
(51) H04B 3/46 (2006.01)
(86) PCT US2012/028591 de 09/03/2012
(87) WO 2012/145094 de 26/10/2012

(21) **BR 11 2013 027102-7** **1.1**
(30) 21/04/2011 IT TO2011A000352
(51) B23K 26/38 (2006.01), B23K 26/03 (2006.01)
(86) PCT IB2012/051992 de 20/04/2012
(87) WO 2012/143899 de 26/10/2012

(21) **BR 11 2013 027103-5** **1.1**
(30) 20/04/2011 US 61/477,467
(51) A23K 1/00 (2006.01), A23K 1/18 (2006.01)
(86) PCT US2012/034528 de 20/04/2012
(87) WO 2012/145679 de 26/10/2012

(21) **BR 11 2013 027104-3** **1.1**
(30) 22/04/2011 FR 11 53522
(51) H01M 8/12 (2006.01), H01M 8/10 (2006.01), H01M 4/86 (2006.01), H01M 8/24 (2006.01), H01M 4/04 (2010.01), C25B 1/04 (2006.01)
(86) PCT EP2012/057117 de 19/04/2012
(87) WO 2012/143417 de 26/10/2012

(21) **BR 11 2013 027105-1** **1.1**
(30) 19/04/2011 JP 2011-092962
(51) H01L 29/78 (2006.01), H01L 21/336 (2006.01), H01L 27/04 (2006.01), H01L 29/12 (2006.01), H01L 29/41 (2006.01), H01L 29/417 (2006.01), H01L 29/423 (2006.01), H01L 29/49 (2006.01)
(86) PCT JP2012/054622 de 24/02/2012
(87) WO 2012/144271 de 26/10/2012

(21) **BR 11 2013 027106-0** **1.1**
(30) 21/04/2011 US 61/477,998; 10/06/2011 US 13/157,821; 26/09/2011 US 13/245,001
(51) G06F 3/033 (2013.01)
(86) PCT US2012/033314 de 12/04/2012
(87) WO 2012/145227 de 26/10/2012

(21) **BR 11 2013 027107-8** **1.1**
(30) 22/04/2011 EP 11356006.4; 16/05/2011 US 61/486,475
(51) A01N 43/56 (2006.01), A01P 3/00 (2006.01), A01P 7/00 (2006.01), A01N 41/10 (2006.01), A01N 43/22 (2006.01), A01N 43/40 (2006.01), A01N 43/90 (2006.01), A01N 47/02 (2006.01), A01N 47/06 (2006.01), A01N 47/22 (2006.01), A01N 47/24 (2006.01), A01N 47/40 (2006.01), A01N 51/00 (2006.01), A01N 53/00 (2006.01), A01N 57/16 (2006.01)
(86) PCT EP2012/001674 de 18/04/2012
(87) WO 2012/143125 de 26/10/2012

(21) **BR 11 2013 027108-6** **1.1**
(30) 20/04/2011 US 61/477,211; 12/01/2012 US PCT/US2012/021113
(51) A23C 19/032 (2006.01), A23C 19/05 (2006.01), A23C 19/068 (2006.01), A23C 19/072 (2006.01), C12R 1/46 (2006.01), A23C 9/13 (2006.01)
(86) PCT US2012/034455 de 20/04/2012
(87) WO 2012/145629 de 26/10/2012

(21) **BR 11 2013 027109-4** **1.1**
(30) 19/04/2011 US PCT/US2011/033060; 27/01/2012 US 61/591,444
(51) A61M 37/00 (2006.01), A61M 11/04 (2006.01), A61M 11/06 (2006.01)
(86) PCT US2012/034314 de 19/04/2012
(87) WO 2012/145554 de 26/10/2012

(21) **BR 11 2013 027110-8** **1.1**
(30) 19/04/2011 US 13/089,503
(51) H04N 21/4402 (2011.01), H04N 21/2343 (2011.01), H04N 21/647 (2011.01)
(86) PCT GB2012/050842 de 17/04/2012
(87) WO 2012/143705 de 26/10/2012

(21) **BR 11 2013 027111-6** **1.1**
(30) 21/04/2011 JP 2011-095331
(51) B60L 11/18 (2006.01), B60L 5/00 (2006.01), B60L 15/20 (2006.01), H01M 10/46 (2006.01), H02J 7/00 (2006.01), H02J 17/00 (2006.01)
(86) PCT JP2012/052803 de 08/02/2012
(87) WO 2012/144253 de 26/10/2012

(21) **BR 11 2013 027112-4** **1.1**
(30) 22/04/2011 US 13/092,525
(51) B61H 13/36 (2006.01)
(86) PCT MX2012/000059 de 22/06/2012
(87) WO 2012/144883 de 26/10/2012

(21) **BR 11 2013 027114-0** **1.1**
(30) 19/04/2011 ES P201130632
(86) PCT EP2012/057173 de 19/04/2012
(87) WO 2012/143450 de 26/10/2012

(21) **BR 11 2013 027115-9** **1.1**
(30) 20/04/2011 US 13/091,025
(51) C10G 69/12 (2006.01)
(86) PCT CA2011/000813 de 18/07/2011
(87) WO 2012/142690 de 26/10/2012

(21) **BR 11 2013 027116-7** **1.1**
(30) 19/04/2011 US 13/089,870
(51) G06F 3/048 (2013.01), G06F 3/033 (2013.01), G06F 3/041 (2006.01), G06F 3/14 (2006.01), H04M 1/02 (2006.01), H04M 1/725 (2006.01), H04N 13/02 (2006.01)
(86) PCT IB2012/051980 de 19/04/2012
(87) WO 2012/143891 de 26/10/2012

(21) **BR 11 2013 027117-5** **1.1**
(30) 19/04/2011 AU 2011901469
(51) A63B 23/20 (2006.01), A61B 5/04 (2006.01)
(86) PCT AU2012/000012 de 09/01/2012
(87) WO 2012/142646 de 26/10/2012

(21) **BR 11 2013 027118-3** **1.1**
(30) 20/04/2011 GB 1106744.4
(51) A01N 25/10 (2006.01), A01N 25/14 (2006.01), A01N 25/24 (2006.01), A01N 43/36 (2006.01), A01N 51/00 (2006.01), A01N 63/00 (2006.01), A01P 3/00 (2006.01), A01P 7/00 (2006.01)
(86) PCT GB2012/000357 de 19/04/2012
(87) WO 2012/143675 de 26/10/2012

(21) **BR 11 2013 027119-1** **1.1**
(30) 21/04/2011 EP 11163467.1; 21/04/2011 EP 11163474.7; 21/04/2011 EP 11163472.1; 21/04/2011 EP 11163470.5; 01/06/2011 EP 11168557.4; 01/06/2011 EP 11168556.6; 01/06/2011 EP 11168559.0; 01/06/2011 EP 11168558.2; 14/12/2011 EP 11193621.7; 14/12/2011 EP 11193623.3; 14/12/2011 EP 11193609.2; 14/12/2011 EP 11193618.3
(51) A61K 47/48 (2006.01), C07K 16/30 (2006.01), A61P 35/00 (2006.01)
(86) PCT EP2012/057247 de 20/04/2012
(87) WO 2012/143497 de 26/10/2012

(21) **BR 11 2013 027120-5** **1.1**
(30) 22/04/2011 US 61/478,355
(51) A61K 48/00 (2006.01), C12N 15/63 (2006.01)
(86) PCT US2012/034413 de 20/04/2012
(87) WO 2012/145601 de 26/10/2012

(21) **BR 11 2013 027121-3** **1.1**
(30) 21/04/2011 GB 1106817.8; 21/04/2011 US 61/477,726
(51) C07D 401/06 (2006.01), C07D 471/04 (2006.01), C07D 471/10 (2006.01)
(86) PCT GB2012/050867 de 20/04/2012
(87) WO 2012/143726 de 26/10/2012

(21) **BR 11 2013 027122-1** **1.1**
(30) 22/04/2011 US 61/478224; 03/10/2011 US 13/252078; 03/10/2011 US 13/252069; 03/10/2011 US 13/252072; 03/10/2011 US 13/252080
(51) G06K 9/00 (2006.01), C07K 16/30 (2006.01), G01N 33/574 (2006.01)
(86) PCT EP2012/057394 de 23/04/2012
(87) WO 2012/143561 de 26/10/2012

(21) **BR 11 2013 027123-0** **1.1**
(30) 22/04/2011 US 61/478224; 03/10/2011 US 13/252069; 03/10/2011 US 13/252072; 03/10/2011 US 13/252080; 03/10/2011 US 13/252078
(51) G06K 9/00 (2006.01)
(86) PCT EP2012/057395 de 23/04/2012
(87) WO 2012/143562 de 26/10/2012

(21) **BR 11 2013 027124-8** **1.1**
(30) 22/04/2011 US 61/478224; 03/10/2011 US 13/252069; 03/10/2011 US 13/252078; 03/10/2011 US 13/252072; 03/10/2011 US 13/252080
(51) G06K 9/62 (2006.01), G06K 9/00 (2006.01)
(86) PCT EP2012/057390 de 23/04/2012
(87) WO 2012/143558 de 26/10/2012

(21) **BR 11 2013 027125-6** **1.1**
(30) 22/04/2011 US 61/478224; 03/10/2011 US 13/252080; 03/10/2011 US 13/252072; 03/10/2011 US 13/252078; 03/10/2011 US 13/252069
(51) G06K 9/00 (2006.01), G06K 9/62 (2006.01), G01N 33/574 (2006.01)
(86) PCT EP2012/057387 de 23/04/2012
(87) WO 2012/143556 de 26/10/2012

(21) **BR 11 2013 027127-2** **1.1**
(30) 21/04/2011 US 61/477918; 30/09/2011 US 61/541548; 20/04/2012 US 13/452295
(51) G07F 13/02 (2006.01), G07G 1/00 (2006.01), G06Q 20/32 (2012.01), H04W 84/18 (2009.01)
(86) PCT EP2012/057337 de 23/04/2012
(87) WO 2012/143544 de 26/10/2012

(21) **BR 11 2013 027128-0** **1.1**
(30) 22/04/2011 US 13/092302
(51) A47K 5/14 (2006.01), B05B 7/00 (2006.01)
(86) PCT US2012/034430 de 20/04/2012
(87) WO 2012/145613 de 26/10/2012

(21) **BR 11 2013 027129-9** **1.1**
(30) 22/04/2011 US 61/478,261
(51) A23L 1/30 (2006.01), A23L 1/015 (2006.01), A23L 1/221 (2006.01), B01D 11/02 (2006.01), B01D 11/04 (2006.01), A23L 1/22 (2006.01)
(86) PCT US2012/034458 de 20/04/2012
(87) WO 2012/145631 de 26/10/2012

(21) **BR 11 2013 027130-2** **1.1**
(30) 21/04/2011 US 61/477637; 21/04/2011 EP 11163410.1
(51) C12N 9/16 (2006.01), C07K 14/00 (2006.01)
(86) PCT IB2012/051933 de 18/04/2012
(87) WO 2012/143862 de 26/10/2012

(21) **BR 11 2013 027132-9** **1.1**
(30) 22/04/2011 JP 2011-095785
(51) B63B 25/16 (2006.01)
(86) PCT JP2012/060798 de 21/04/2012
(87) WO 2012/144641 de 26/10/2012

(21) **BR 11 2013 027133-7** **1.1**
(30) 21/04/2011 EP 11163411.9
(51) C10G 3/00 (2006.01), C10G 11/18 (2006.01), B01J 8/18 (2006.01), B01J 8/24 (2006.01), C10G 1/08 (2006.01), C10B 49/22 (2006.01), C10G 1/00 (2006.01)
(86) PCT EP2012/057415 de 23/04/2012
(87) WO 2012/143573 de 26/10/2012

(21) **BR 11 2013 027134-5** **1.1**
(51) E21B 47/007 (2012.01)
(86) PCT US2011/041867 de 24/06/2011
(87) WO 2012/177264 de 27/12/2012

(21) **BR 11 2013 027135-3** **1.1**
(30) 02/05/2011 US 13/098636
(51) H02P 6/14 (2006.01)
(86) PCT US2012/035932 de 01/05/2012
(87) WO 2012/151174 de 08/11/2012

(21) **BR 11 2013 027136-1** **1.1**
(30) 28/04/2011 JP 2011-101799
(51) H03M 13/19 (2006.01), H03M 13/27 (2006.01), H04L 1/00 (2006.01), H04L 27/00 (2006.01)
(86) PCT JP2012/060617 de 19/04/2012
(87) WO 2012/147623 de 01/11/2012

(21) **BR 11 2013 027137-0** **1.1**
(30) 21/04/2011 EP 11163436.6
(51) C10G 3/00 (2006.01), C10G 11/18 (2006.01), B01J 8/18 (2006.01), B01J 8/24 (2006.01), C10G 1/08 (2006.01), C10B 49/22 (2006.01)
(86) PCT EP2012/057403 de 23/04/2012
(87) WO 2012/143564 de 26/10/2012

(21) **BR 11 2013 027138-8** **1.1**
(30) 22/04/2011 US 61/478267
(51) B66D 1/74 (2006.01)
(86) PCT NL2012/050264 de 19/04/2012
(87) WO 2012/144900 de 26/10/2012

(21) **BR 11 2013 027140-0** **1.1**
(30) 22/04/2011 JP 2011-096574
(51) A61F 13/02 (2006.01), A61K 9/70 (2006.01)
(86) PCT JP2012/057205 de 21/03/2012
(87) WO 2012/144287 de 26/10/2012

(21) **BR 11 2013 027141-8** **1.1**
(30) 21/04/2011 IN 1394/CHE/2011; 06/06/2011 US 61/493529
(51) B01J 20/26 (2006.01), C08K 3/22 (2006.01), C08K 3/34 (2006.01)
(86) PCT IB2012/051966 de 19/04/2012
(87) WO 2012/143878 de 26/10/2012

(21) **BR 11 2013 027142-6** **1.1**
(30) 21/04/2011 US 61/477967; 29/11/2011 US 13/306099
(51) H01L 25/10 (2006.01), H01L 25/065 (2006.01), H01L 23/31 (2006.01)
(86) PCT US2012/032997 de 11/04/2012
(87) WO 2012/145201 de 26/10/2012

(21) **BR 11 2013 027143-4** **1.1**
(30) 21/04/2011 US 61/477820; 29/11/2011 US 13/306203
(51) H01L 25/065 (2006.01), H01L 25/10 (2006.01), H01L 23/495 (2006.01)
(86) PCT US2012/029876 de 21/03/2012
(87) WO 2012/145115 de 26/10/2012

(21) **BR 11 2013 027144-2** **1.1**
(30) 21/04/2011 EP 11163425.9
(51) C10G 3/00 (2006.01), C10G 11/18 (2006.01), B01J 8/18 (2006.01), B01J 8/24 (2006.01), C10G 1/08 (2006.01), C10B 49/22 (2006.01)
(86) PCT EP2012/057408 de 23/04/2012
(87) WO 2012/143567 de 26/10/2012

(21) **BR 11 2013 027145-0** **1.1**
(30) 28/04/2011 US 61/480033
(51) H04H 20/40 (2008.01)
(86) PCT JP2012/060614 de 19/04/2012
(87) WO 2012/147620 de 01/11/2012

(21) **BR 11 2013 027147-7** **1.1**
(30) 21/04/2011 GB 1106718.8
(51) E21B 17/07 (2006.01)
(86) PCT GB2012/050863 de 20/04/2012
(87) WO 2012/143723 de 26/10/2012

(21) **BR 11 2013 027149-3** **1.1**
(30) 21/04/2011 EP 11163542.1
(51) C10G 3/00 (2006.01), C10G 11/18 (2006.01), B01J 8/18 (2006.01), B01J 8/24 (2006.01), C10G 1/08 (2006.01), C10G 1/00 (2006.01), C10B 49/22 (2006.01)
(86) PCT EP2012/057369 de 23/04/2012
(87) WO 2012/143550 de 26/10/2012

(21) **BR 11 2013 027150-7** **1.1**
(30) 21/04/2011 US 61/477,775
(51) C07K 14/60 (2006.01), A61K 38/25 (2006.01)
(86) PCT CA2012/050242 de 17/04/2012
(87) WO 2012/142706 de 26/10/2012

(21) **BR 11 2013 027153-1** **1.1**
(30) 22/04/2011 US 61/478,466; 20/12/2011 US 61/578,120
(51) A61K 38/29 (2006.01)
(86) PCT US2012/034510 de 20/04/2012
(87) WO 2012/145665 de 26/10/2012

(21) **BR 11 2013 027158-2** **1.1**
(30) 10/06/2011 US 13/157,921
(51) C10G 69/00 (2006.01), C10L 1/08 (2006.01), C10G 3/00 (2006.01), C07C 49/88 (2006.01), C07C 45/87 (2006.01)
(86) PCT US2012/037767 de 14/05/2012
(87) WO 2012/170153 de 13/12/2012

(21) **BR 11 2013 027163-9** **1.1**
(30) 25/04/2011 CN 201110159429.1
(51) C01F 11/18 (2006.01)
(86) PCT CN2012/073086 de 27/03/2012
(87) WO 2012/146111 de 01/11/2012

(21) **BR 11 2013 027165-5** **1.1**
(30) 26/04/2011 JP 2011-097981; 01/03/2012 JP 2012-045077
(51) C08L 21/00 (2006.01), B60C 1/00 (2006.01), B60C 5/14 (2006.01), C07C 233/44 (2006.01), C08K 3/06 (2006.01), C08K 5/17 (2006.01)
(86) PCT JP2012/061513 de 24/04/2012
(87) WO 2012/147984 de 01/11/2012

(21) **BR 11 2013 027169-8** **1.1**
(30) 22/04/2011 FR FR11 01274
(51) G01B 3/30 (2006.01), G01B 7/16 (2006.01)
(86) PCT FR2012/000155 de 20/04/2012
(87) WO 2012/143627 de 26/10/2012

(21) **BR 11 2013 027170-1** **1.1**
(30) 29/04/2011 US 61/481,084
(51) C12P 19/20 (2006.01), C12N 9/24 (2006.01)
(86) PCT US2012/035413 de 27/04/2012
(87) WO 2012/149288 de 01/11/2012

(21) **BR 11 2013 027171-0** **1.1**
(51) B21D 11/06 (2006.01), B21D 53/02 (2006.01), F24H 1/16 (2006.01), F24H 1/43 (2006.01)
(86) PCT EP2011/057480 de 10/05/2011
(87) WO 2012/152313 de 15/11/2012

(21) **BR 11 2013 027172-8** **1.1**
(30) 27/04/2011 GB 1106991.1
(51) A23G 1/00 (2006.01), A23G 1/32 (2006.01)
(86) PCT GB2012/050907 de 25/04/2012
(87) WO 2012/146920 de 01/11/2012

(21) **BR 11 2013 027173-6** **1.1**
(30) 29/04/2011 US 61/480,872
(51) C12M 1/42 (2006.01), C12Q 1/24 (2006.01), C12N 13/00 (2006.01)
(86) PCT US2012/028951 de 13/03/2012
(87) WO 2012/148584 de 01/11/2012

(21) **BR 11 2013 027179-5** **1.1**
(30) 01/07/2011 US 61/503,990; 15/12/2011 US 13/327,233
(51) B01J 37/08 (2006.01), B01J 37/30 (2006.01), B01J 23/75 (2006.01), B01J 23/46 (2006.01), B01J 29/06 (2006.01)
(86) PCT US2012/044638 de 28/06/2012
(87) WO 2013/006374 de 10/01/2013

(21) **BR 11 2013 027180-9** **1.1**
(30) 26/04/2011 GB 1107040.6
(51) A01N 37/10 (2006.01), A01P 13/00 (2006.01), A01P 7/02 (2006.01), A01N 25/02 (2006.01)
(86) PCT GB2012/000340 de 13/04/2012
(87) WO 2012/146888 de 01/11/2012

(21) **BR 11 2013 027181-7** **1.1**
(30) 22/04/2011 IB PCT/IB2011/001219
(51) H01R 13/627 (2006.01)
(86) PCT EP2012/057412 de 23/04/2012
(87) WO 2012/143570 de 26/10/2012

(21) **BR 11 2013 027186-8** **1.1**
(30) 24/06/2011 US 61/500,793
(86) PCT JP2012/004051 de 24/06/2011
(87) WO 2012/176465 de 27/12/2012

(21) **BR 11 2013 027194-9** **1.1**
(30) 18/05/2011 DE 10 2011 050 453.2; 13/07/2011 US 61/507,498
(51) A61F 2/44 (2006.01)
(86) PCT EP2012/051815 de 03/02/2012
(87) WO 2012/156105 de 22/11/2012

(21) **BR 11 2013 027197-3** **1.1**
(30) 22/04/2011 US 61/478,142; 22/04/2011 EP 11163579.3
(51) C07K 14/395 (2006.01), C12N 1/36 (2006.01), C12R 1/865 (2006.01), C12P 7/10 (2006.01)
(86) PCT EP2012/057273 de 20/04/2012
(87) WO 2012/143513 de 26/10/2012

(21) **BR 11 2013 027198-1** **1.1**
(30) 26/04/2011 US 13/094,473
(51) C07C 29/149 (2006.01), C07C 29/80 (2006.01), C07C 31/08 (2006.01)
(86) PCT US2011/059901 de 09/11/2011
(87) WO 2012/148460 de 01/11/2012

(21) **BR 11 2013 027200-7** **1.1**
(30) 13/05/2011 US 13/107,090
(51) H04M 1/725 (2006.01), H04M 19/04 (2006.01)
(86) PCT FI2012/050382 de 18/04/2012
(87) WO 2012/156577 de 22/11/2012

(21) **BR 11 2013 027201-5** **1.1**

(30) 16/06/2011 US 13/162,034
(51) C07C 29/149 (2006.01), C07C 29/84 (2006.01), C07C 31/08 (2006.01)
(86) PCT US2011/059894 de 09/11/2011
(87) WO 2012/173647 de 20/12/2012

(21) **BR 11 2013 027204-0** **1.1**
(30) 29/04/2011 US 61/480,867
(51) C12M 1/00 (2006.01), C12M 1/24 (2006.01), C12M 1/18 (2006.01), C12M 1/34 (2006.01), C12Q 1/24 (2006.01)
(86) PCT US2012/035233 de 26/04/2012
(87) WO 2012/149174 de 01/11/2012

(21) **BR 11 2013 027208-2** **1.1**
(30) 16/05/2011 US 13/108,607
(51) G01N 21/35 (2006.01), G01N 21/75 (2006.01)
(86) PCT US2012/030737 de 27/03/2012
(87) WO 2012/158259 de 22/11/2012

(21) **BR 11 2013 027209-0** **1.1**
(30) 29/04/2011 CN PCT/CN2011/073536
(51) C07K 14/195 (2006.01), C12N 9/24 (2006.01), A23K 1/165 (2006.01), A23L 1/00 (2006.01)
(86) PCT US2012/035463 de 27/04/2012
(87) WO 2012/149325 de 01/11/2012

(21) **BR 11 2013 027212-0** **1.1**
(30) 26/04/2011 US 13/094.588; 09/11/2011 US 13/094.488; 09/11/2011 US 13/292.914
(51) C07C 29/149 (2006.01), C07C 29/88 (2006.01)
(86) PCT US2012/035203 de 26/04/2012
(87) WO 2012/149153 de 01/11/2012

(21) **BR 11 2013 027213-9** **1.1**
(30) 27/04/2011 JP 2011-100019
(51) C22C 38/00 (2006.01), B21B 3/00 (2006.01), C21D 9/46 (2006.01), C22C 38/06 (2006.01), C22C 38/58 (2006.01), C21D 1/18 (2006.01), C21D 9/00 (2006.01), C22C 18/04 (2006.01), C22C 21/00 (2006.01)
(86) PCT JP2012/061238 de 26/04/2012
(87) WO 2012/147863 de 01/11/2012

(21) **BR 11 2013 027214-7** **1.1**
(30) 22/04/2011 US 61/478,225
(51) C07D 413/04 (2006.01), A61K 31/422 (2006.01), A61P 25/00 (2006.01)
(86) PCT US2012/034626 de 23/04/2012
(87) WO 2012/145737 de 26/10/2012

(21) **BR 11 2013 027217-1** **1.1**
(30) 26/04/2011 US 13/094,714; 08/07/2011 US 13/178,659
(51) C07C 29/149 (2006.01)
(86) PCT US2012/020979 de 11/01/2012
(87) WO 2012/148510 de 01/11/2012

(21) **BR 11 2013 027226-0** **1.1**
(30) 28/04/2011 US 61/479,949; 16/06/2011 US 61/497,579
(51) H04N 13/04 (2006.01), H04N 5/93 (2006.01)
(86) PCT JP2012/002873 de 26/04/2012
(87) WO 2012/147354 de 01/11/2012

(21) **BR 11 2013 027229-5** **1.1**
(30) 22/04/2011 US 61/478,474; 25/04/2011 US 61/478,899
(51) C07K 14/33 (2006.01), A61K 39/08 (2006.01), C07K 16/12 (2006.01)
(86) PCT IB2012/051999 de 20/04/2012
(87) WO 2012/143902 de 26/10/2012

(21) **BR 11 2013 027230-9** **1.1**
(30) 26/04/2011 US 13/094,186
(51) C09K 8/536 (2006.01), C09K 8/54 (2006.01), C09K 8/80 (2006.01), C04B 35/01 (2006.01), C04B 38/00 (2006.01), E21B 43/04 (2006.01)
(86) PCT US2012/034507 de 20/04/2012
(87) WO 2012/148819 de 01/11/2012

(21) **BR 11 2013 027231-7** **1.1**
(30) 05/05/2011 US 13/101,712
(51) A61F 13/53 (2006.01), A61F 13/15 (2006.01), D06B 23/30 (2006.01), D06B 23/04 (2006.01)
(86) PCT IB2012/051437 de 26/03/2012
(87) WO 2012/150511 de 08/11/2012

(21) **BR 11 2013 027235-0** **1.1**
(30) 25/04/2011 CN 201110102840.5
(51) A61K 9/16 (2006.01), A61K 31/519 (2006.01), A61K 47/34 (2006.01), A61P 25/18 (2006.01)
(86) PCT CN2012/000473 de 10/04/2012
(87) WO 2012/146052 de 01/11/2012

(21) **BR 11 2013 027237-6** **1.1**
(51) B64D 31/10 (2006.01), G05D 1/00 (2006.01)
(86) PCT US2011/034322 de 28/04/2011
(87) WO 2012/148398 de 01/11/2012

(21) **BR 11 2013 027238-4** **1.1**
(30) 27/04/2011 CH 00717/11
(51) F03B 3/12 (2006.01), F03B 13/08 (2006.01), F03B 17/06 (2006.01)
(86) PCT EP2012/057870 de 27/04/2012
(87) WO 2012/146768 de 01/11/2012

(21) **BR 11 2013 027240-6** **1.1**
(30) 27/04/2011 GB 1106989.5
(51) A23G 1/00 (2006.01), A23G 1/32 (2006.01)
(86) PCT GB2012/050908 de 25/04/2012
(87) WO 2012/146921 de 01/11/2012

(21) **BR 11 2013 027241-4** **1.1**
(30) 29/04/2011 GB 11 07223.8
(51) C07D 401/12 (2006.01), C07D 401/14 (2006.01), C07D 405/14 (2006.01), C07D 409/14 (2006.01), C07D 451/04 (2006.01), A61K 31/4725 (2006.01), A61K 31/439 (2006.01), A61K 31/4468 (2006.01), A61P 9/00 (2006.01), A61P 11/00 (2006.01), A61P 15/00 (2006.01), A61P 25/00 (2006.01)
(86) PCT EP2012/057785 de 27/04/2012
(87) WO 2012/146724 de 01/11/2012

(21) **BR 11 2013 027242-2** **1.1**
(30) 10/05/2011 CN PCT/CN2011/073886; 10/05/2011 CN PCT/CN2011/073876; 10/05/2011 US PCT/CN2011/073871; 10/05/2011 CN PCT/CN2011/073873; 21/12/2011 CN PCT/CN2011/084371; 21/12/2011 CN PCT/CN2011/084366; 21/12/2011 CN PCT/CN2011/084363; 21/12/2011 CN PCT/CN2011/084384; 21/12/2011 US 61,578,408; 21/12/2011 US 61/578,416; 21/12/2011 US 61/578,421; 21/12/2011 US 61/578,429
(51) C12N 9/88 (2006.01), C07K 14/195 (2006.01), C07K 14/37 (2006.01), C07K 17/02 (2006.01), C12N 15/63 (2006.01), C12N 15/52 (2006.01), C12P 5/02 (2006.01)
(86) PCT US2012/036932 de 08/05/2012
(87) WO 2012/154735 de 15/11/2012

(21) **BR 11 2013 027243-0** **1.1**
(30) 26/04/2011 US 13/094,588
(51) C07C 29/149 (2006.01), C07C 29/80 (2006.01), C07C 67/08 (2006.01), C07C 31/08 (2006.01), C07C 69/14 (2006.01)
(86) PCT US2011/060014 de 09/11/2011
(87) WO 2012/148463 de 01/11/2012

(21) **BR 11 2013 027244-9** **1.1**
(30) 29/04/2011 EP 11164240.1
(51) G08B 21/04 (2006.01), A61B 5/053 (2006.01), A61B 5/11 (2006.01), A61B 5/16 (2006.01)
(86) PCT IB2011/054934 de 04/11/2011
(87) WO 2012/146957 de 01/11/2012

(21) **BR 11 2013 027245-7** **1.1**
(30) 28/04/2011 EP 11164005.8; 27/01/2012 US 61/591,339
(51) G06T 5/00 (2006.01)
(86) PCT IB2012/052029 de 23/04/2012
(87) WO 2012/147022 de 01/11/2012

(21) **BR 11 2013 027257-0** **1.1**
(30) 27/04/2011 EP 11 003442.8
(51) C07D 251/68 (2006.01), C11D 3/42 (2006.01), D21H 21/30 (2006.01)
(86) PCT EP2012/001648 de 17/04/2012
(87) WO 2012/146353 de 01/11/2012

(21) **BR 11 2013 027260-0** **1.1**
(30) 26/04/2011 US 13/094,588; 26/04/2011 US 13/094,657; 29/12/2011 US 13/339,872
(51) C07C 29/149 (2006.01), C07C 31/08 (2006.01), C07C 29/88 (2006.01)
(86) PCT US2012/035189 de 26/04/2012
(87) WO 2012/149142 de 01/11/2012

(21) **BR 11 2013 027279-1** **1.1**
(30) 26/04/2011 GB 11 07039.8
(51) A01P 3/00 (2006.01), A01N 25/00 (2006.01), A01N 37/10 (2006.01), A01N 37/14 (2006.01), A01P 7/04 (2006.01), A01P 13/02 (2006.01), A01N 43/90 (2006.01), A01N 45/02 (2006.01), A01N 43/653 (2006.01), A01N 47/36 (2006.01), A01N 41/06 (2006.01), A01N 41/10 (2006.01)
(86) PCT GB2012/000341 de 13/04/2012
(87) WO 2012/146889 de 01/11/2012

(21) **BR 11 2013 027281-3** **1.1**
(30) 29/04/2011 US 13/098,166
(51) E21B 43/10 (2006.01), E21B 21/07 (2006.01), E21B 27/00 (2006.01)
(86) PCT US2012/028401 de 09/03/2012
(87) WO 2012/148578 de 01/11/2012

(21) **BR 11 2013 027286-4** **1.1**
(51) G01S 19/10 (2010.01), G01C 21/28 (2006.01)
(86) PCT JP2011/060136 de 26/04/2011
(87) WO 2012/147156 de 01/11/2012

(21) **BR 11 2013 027287-2** **1.1**
(30) 27/09/2011 JP 2011-210746; 27/09/2011 JP 2011-210747
(51) C22C 38/14 (2006.01), C22C 38/58 (2006.01), C21D 8/02 (2006.01), C21D 9/46 (2006.01)
(86) PCT JP2012/074969 de 27/09/2012
(87) WO 2013/047702 de 04/04/2013

(21) **BR 11 2013 027290-2** **1.1**
(30) 27/04/2011 GB 11 06993.7
(51) G01R 11/02 (2006.01), G01R 11/04 (2006.01)
(86) PCT GB2012/050914 de 26/04/2012
(87) WO 2012/146924 de 01/11/2012

(21) **BR 11 2013 027291-0** **1.1**
(30) 25/04/2011 IN 1297/MUM/2011
(51) C07C 253/10 (2006.01), C07C 255/19 (2006.01)
(86) PCT IN2012/000149 de 02/02/2012
(87) WO 2012/147093 de 01/11/2012

(21) **BR 11 2013 027292-9** **1.1**
(30) 06/05/2011 FR 1153929
(51) B29C 70/48 (2006.01)
(86) PCT FR2012/050973 de 02/05/2012
(87) WO 2012/153035 de 15/11/2012

(21) **BR 11 2013 027295-3** **1.1**
(30) 02/05/2011 FR 1153717
(51) G01M 5/00 (2006.01)
(86) PCT FR2012/050799 de 12/04/2012
(87) WO 2012/150394 de 08/11/2012

(21) **BR 11 2013 027296-1** **1.1**
(30) 10/05/2011 EP 11165546.0
(51) C08F 216/14 (2006.01), C08F 220/06 (2006.01), C08F 222/06 (2006.01), C04B 24/26 (2006.01)
(86) PCT EP2012/058396 de 07/05/2012
(87) WO 2012/152766 de 15/11/2012

(21) **BR 11 2013 027299-6** **1.1**
(30) 29/04/2011 EP 11164297.1
(51) H02K 5/132 (2006.01), H02K 5/173 (2006.01)
(86) PCT EP2012/057801 de 27/04/2012
(87) WO 2012/146731 de 01/11/2012

(21) **BR 11 2013 027300-3** **1.1**
(30) 26/04/2011 JP 2011-098290; 20/07/2011 JP 2011-159035; 14/10/2011 JP 2011-227338
(51) H01M 10/0567 (2010.01), C07D 327/04 (2006.01), C07D 327/06 (2006.01), H01M 10/0525 (2010.01), H01M 10/0569 (2010.01)
(86) PCT JP2012/061142 de 25/04/2012
(87) WO 2012/147818 de 01/11/2012

(21) **BR 11 2013 027301-1** **1.1**
(30) 20/05/2011 JP 2011-113959
(51) F24F 1/14 (2011.01), F24F 1/22 (2011.01), F24F 1/50 (2011.01)
(86) PCT JP2012/062456 de 16/05/2012
(87) WO 2012/161038 de 29/11/2012

(21) **BR 11 2013 027302-0** **1.1**
(30) 13/05/2011 EP 11 165971.0
(51) G01S 7/497 (2006.01), G01S 17/42 (2006.01), G01C 15/00 (2006.01)
(86) PCT EP2012/058656 de 10/05/2012
(87) WO 2012/156277 de 22/11/2012

(21) **BR 11 2013 027305-4** **1.1**
(30) 29/04/2011 CN PCT/CN2011/073525

(51) C07K 14/435 (2006.01), C12N 9/24 (2006.01), A23K 1/00 (2006.01), A23L 1/00 (2006.01), C07K 14/195 (2006.01)
(86) PCT US2012/035454 de 27/04/2012
(87) WO 2012/149317 de 01/11/2012

(21) **BR 11 2013 027306-2** **1.1**
(30) 21/12/2011 US 61/578,690; 11/01/2012 US 61/585,467; 30/03/2012 US 61/617,745
(51) A61M 39/14 (2006.01), B29C 65/02 (2006.01), B29C 65/20 (2006.01), B29C 65/32 (2006.01), B29C 65/30 (2006.01)
(86) PCT US2012/069103 de 12/12/2012
(87) WO 2013/096038 de 27/06/2013

(21) **BR 11 2013 027307-0** **1.1**
(30) 28/04/2011 US 61/479,937
(51) A61L 27/24 (2006.01), A61L 27/56 (2006.01)
(86) PCT US12/035361 de 27/04/2012
(87) WO 2012/149253 de 01/11/2012

(21) **BR 11 2013 027308-9** **1.1**
(30) 04/10/2011 ES P201131600
(51) G06Q 20/32 (2012.01)
(86) PCT EP12/069029 de 27/09/2012
(87) WO 2013/050285 de 11/04/2013

(21) **BR 11 2013 027309-7** **1.1**
(30) 28/04/2011 US 61/479,995
(51) A61B 19/00 (2006.01)
(86) PCT IB12/052040 de 23/04/2012
(87) WO 2012/147028 de 01/11/2012

(21) **BR 11 2013 027310-0** **1.1**
(30) 04/05/2011 CN PCT/CN2011/073644
(51) A61K 8/73 (2006.01), A61K 8/81 (2006.01), A61Q 5/02 (2006.01), A61Q 5/12 (2006.01)
(86) PCT EP2012/058025 de 02/05/2012
(87) WO 2012/150260 de 08/11/2012

(21) **BR 11 2013 027314-3** **1.1**
(30) 27/04/2011 US 61/479,528
(51) F24C 15/00 (2006.01), F24C 15/20 (2006.01)
(86) PCT US2012/035530 de 27/04/2012
(87) WO 2012/149377 de 01/11/2012

(21) **BR 11 2013 027317-8** **1.1**
(30) 27/04/2011 US 61/479,518
(51) F24C 15/20 (2006.01)
(86) PCT US2012/035510 de 27/04/2012
(87) WO 2012/149362 de 01/11/2012

(21) **BR 11 2013 027320-8** **1.1**
(30) 22/07/2011 DE 10 2011 079 612.6
(51) F16H 7/08 (2006.01)
(86) PCT EP2012/054225 de 12/03/2012
(87) WO 2013/013839 de 31/01/2013

(21) **BR 11 2013 027322-4** **1.1**
(30) 25/04/2011 US 13/093242
(51) E21B 23/00 (2006.01), E21B 17/10 (2006.01)
(86) PCT GB2012/000382 de 25/04/2012
(87) WO 2012/146892 de 01/11/2012

(21) **BR 11 2013 027323-2** **1.1**
(30) 05/05/2011 EP 11165021.4
(51) B29C 65/36 (2006.01), B65B 51/22 (2006.01), H05B 6/10 (2006.01), B29C 65/50 (2006.01), B65B 51/30 (2006.01)
(86) PCT EP2012/057463 de 24/04/2012
(87) WO 2012/150151 de 08/11/2012

(21) **BR 11 2013 027326-7** **1.1**
(30) 01/06/2011 DE 10 2011 076 872.6
(51) F16C 19/18 (2006.01), F16C 33/58 (2006.01)
(86) PCT EP2012/059342 de 21/05/2012
(87) WO 2012/163707 de 06/12/2012

(21) **BR 11 2013 027331-3** **1.1**
(30) 26/04/2011 US 13/094,799
(51) A61F 7/00 (2006.01)
(86) PCT US2012/035069 de 26/04/2012
(87) WO 2012/149072 de 01/11/2012

(21) **BR 11 2013 027333-0** **1.1**
(30) 28/04/2011 US 61/480245
(51) C12N 9/42 (2006.01)
(86) PCT US2012/035257 de 26/04/2012
(87) WO 2012/149192 de 01/11/2012

(21) **BR 11 2013 027334-8** **1.1**
(30) 26/04/2011 US 61/479,235
(51) G01L 5/24 (2006.01), G05B 23/02 (2006.01), F16B 31/02 (2006.01)
(86) PCT US2012/034083 de 18/04/2012
(87) WO 2012/148756 de 01/11/2012

(21) **BR 11 2013 027335-6** **1.1**
(30) 28/04/2011 CN 201110108990.7
(51) H04B 7/06 (2006.01), H04B 7/10 (2006.01)
(86) PCT IB2012/000985 de 25/04/2012
(87) WO 2012/146982 de 01/11/2012

(21) **BR 11 2013 027337-2** **1.1**
(30) 25/04/2011 US 13/093,197
(51) F21V 29/00 (2006.01)
(86) PCT US2012/028990 de 14/03/2012
(87) WO 2012/148585 de 01/11/2012

(21) **BR 11 2013 027338-0** **1.1**
(30) 28/04/2011 US 61/479,956
(51) C07D 471/04 (2006.01), A61K 31/4162 (2006.01), A61P 19/02 (2006.01)
(86) PCT EP2012/057652 de 26/04/2012
(87) WO 2012/146657 de 01/11/2012

(21) **BR 11 2013 027339-9** **1.1**
(30) 27/04/2011 GB 1106980.4
(51) G01R 15/22 (2006.01), G01R 22/10 (2006.01), G01R 15/14 (2006.01), G01R 22/06 (2006.01)
(86) PCT GB2012/050913 de 26/04/2012
(87) WO 2012/146923 de 01/11/2012

(21) **BR 11 2013 027340-2** **1.1**
(30) 26/04/2011 US 13/094,588; 09/11/2011 US 13/292,914
(51) C07C 29/149 (2006.01), C07C 29/76 (2006.01), C07C 29/80 (2006.01), C07C 29/84 (2006.01), C07C 31/08 (2006.01)
(86) PCT US2012/035273 de 26/04/2012
(87) WO 2012/149201 de 01/11/2012

(21) **BR 11 2013 027341-0** **1.1**
(30) 20/06/2011 DE 10 2011 105 524.3
(51) G01D 21/00 (2006.01)
(86) PCT EP2012/002021 de 10/05/2012
(87) WO 2012/175162 de 27/12/2012

(21) **BR 11 2013 027342-9** **1.1**
(30) 27/04/2011 JP 2011-099397; 10/11/2011 JP 2011-246469
(51) C07D 271/06 (2006.01), A61K 31/421 (2006.01), A61K 31/4245 (2006.01), A61K 31/426 (2006.01), A61K 31/433 (2006.01), A61K 31/4439 (2006.01), A61P 3/04 (2006.01), A61P 3/06 (2006.01), A61P 3/10 (2006.01), A61P 9/04 (2006.01), A61P 9/10 (2006.01), A61P 9/12 (2006.01), A61P 15/00 (2006.01), A61P 25/08 (2006.01), A61P 25/20 (2006.01), A61P 25/24 (2006.01), A61P 43/00 (2006.01), C07D 263/48 (2006.01), C07D 271/10 (2006.01), C07D 277/20 (2006.01), C07D 277/42 (2006.01), C07D 285/08 (2006.01), C07D 413/04 (2006.01)
(86) PCT JP2012/061032 de 25/04/2012
(87) WO 2012/147764 de 01/11/2012

(21) **BR 11 2013 027344-5** **1.1**
(30) 27/05/2011 US 61/490,777
(86) PCT JP2012/003386 de 24/05/2012
(87) WO 2012/164880 de 06/12/2012

(21) **BR 11 2013 027348-8** **1.1**
(30) 26/04/2011 US 13/094,588; 16/06/2011 US 13/162,034; 02/12/2011 US 61/566,442
(51) C07C 29/149 (2006.01), C07C 29/84 (2006.01), C07C 31/08 (2006.01), C07C 69/14 (2006.01), C07C 67/08 (2006.01)
(86) PCT US2012/035196 de 26/04/2012
(87) WO 2012/149148 de 01/11/2012

(21) **BR 11 2013 027349-6** **1.1**
(30) 28/04/2011 JP 2011-101595
(51) G01N 33/49 (2006.01), G01N 15/14 (2006.01), G01N 21/49 (2006.01), G01N 21/64 (2006.01), C12Q 1/02 (2006.01)
(86) PCT JP2012/060432 de 18/04/2012
(87) WO 2012/147578 de 01/11/2012

(21) **BR 11 2013 027350-0** **1.1**
(30) 28/10/2011 US 61/552,863
(86) PCT JP2012/006651 de 18/10/2012
(87) WO 2013/061546 de 02/05/2013

(21) **BR 11 2013 027351-8** **1.1**
(30) 29/04/2011 US 61/480,977
(51) A61B 5/15 (2006.01), A61B 5/151 (2006.01), A61B 5/145 (2006.01), A61B 10/00 (2006.01)
(86) PCT US2012/035191 de 26/04/2012
(87) WO 2012/149143 de 01/11/2012

(21) **BR 11 2013 027352-6** **1.1**
(30) 28/09/2011 DE 10 2011 054 004.0
(51) C21D 8/02 (2006.01), C22C 38/02 (2006.01), C22C 38/04 (2006.01), C22C 38/16 (2006.01), C21D 8/12 (2006.01)
(86) PCT EP2012/068525 de 20/09/2012
(87) WO 2013/045339 de 04/04/2013

(21) **BR 11 2013 027353-4** **1.1**
(51) A23C 9/123 (2006.01), A23L 2/02 (2006.01), C12N 1/20 (2006.01)
(86) PCT IB2011/051902 de 29/04/2011
(87) WO 2012/146953 de 01/11/2012

(21) **BR 11 2013 027354-2** **1.1**
(30) 26/04/2011 JP 2011-098540
(51) H01L 33/50 (2010.01), H01L 33/52 (2010.01)
(86) PCT JP2012/060582 de 19/04/2012
(87) WO 2012/147608 de 01/11/2012

(21) **BR 11 2013 027356-9** **1.1**
(30) 26/04/2011 EP 11305490.2; 15/09/2011 EP 11306154.3
(51) A61K 38/17 (2006.01), A61K 31/4745 (2006.01), A61K 31/505 (2006.01), A61K 31/519 (2006.01), A61P 35/00 (2006.01)
(86) PCT EP2012/057542 de 25/04/2012
(87) WO 2012/146610 de 01/11/2012

(21) **BR 11 2013 027359-3** **1.1**
(30) 29/04/2011 EP 11 164246.8; 29/04/2011 EP 11 164249.2; 29/04/2011 EP 11 164251.8
(51) B30B 11/20 (2006.01), B30B 11/00 (2006.01)
(86) PCT EP2012/057727 de 27/04/2012
(87) WO 2012/146700 de 01/11/2012

(21) **BR 11 2013 027360-7** **1.1**
(30) 29/04/2011 US 61/480,395
(51) F16H 37/12 (2006.01), B60K 17/06 (2006.01), F16H 37/08 (2006.01), F16H 48/36 (2012.01)
(86) PCT CA2012/000407 de 26/04/2012
(87) WO 2012/145838 de 01/11/2012

(21) **BR 11 2013 027361-5** **1.1**
(30) 29/04/2011 CN PCT/CN2011/000752
(51) G04G 7/00 (2006.01), G04G 13/02 (2006.01), G06F 1/16 (2006.01)
(86) PCT IB2012/052089 de 26/04/2012
(87) WO 2012/147043 de 01/11/2012

(21) **BR 11 2013 027362-3** **1.1**
(30) 29/04/2011 EP 11305510.7
(51) F21K 99/00 (2010.01)
(86) PCT IB2012/052035 de 23/04/2012
(87) WO 2012/147026 de 01/11/2012

(21) **BR 11 2013 027366-6** **1.1**
(30) 24/05/2011 DE 10 2011 102 430.5
(51) G01N 21/03 (2006.01)
(86) PCT EP2012/002175 de 23/05/2012
(87) WO 2012/159741 de 29/11/2012

(21) **BR 11 2013 027369-0** **1.1**
(30) 27/04/2011 US 61/479,493
(51) C07C 43/00 (2006.01)
(86) PCT US2012/035434 de 27/04/2012
(87) WO 2012/149302 de 01/11/2012

(21) **BR 11 2013 027370-4** **1.1**
(30) 29/04/2011 EP 11 164298.9
(51) E21B 17/02 (2006.01), E21B 17/18 (2006.01)
(86) PCT EP2012/057802 de 27/04/2012
(87) WO 2012/146732 de 01/11/2012

(21) **BR 11 2013 027383-6** **1.1**
(30) 09/06/2011 US 13/156,491
(51) A61B 5/15 (2006.01), A61B 5/151 (2006.01), A61B 5/157 (2006.01)
(86) PCT US2012/040740 de 04/06/2012
(87) WO 2012/170348 de 13/12/2012

(21) **BR 11 2013 027385-2** **1.1**
(51) C04B 35/043 (2006.01), C21C 7/10 (2006.01), F27D 1/00 (2006.01)
(86) PCT JP2011/060278 de 27/04/2011
(87) WO 2012/147180 de 01/11/2012

(21) **BR 11 2013 027386-0** **1.1**
(30) 27/04/2011 JP 2011-100065
(51) B62D 6/00 (2006.01), B62D 5/04 (2006.01), B62D 101/00 (2006.01), B62D 117/00 (2006.01), B62D 119/00 (2006.01), B62D 137/00 (2006.01)
(86) PCT JP2012/060770 de 20/04/2012
(87) WO 2012/147661 de 01/11/2012

(21) **BR 11 2013 027395-0** **1.1**
(30) 28/04/2011 IN 1256/DEL/2011
(51) C07D 401/04 (2006.01), C07D 401/14 (2006.01), C07D 405/04 (2006.01), C07D 409/14 (2006.01), A61K 31/444 (2006.01), A61K 31/4436 (2006.01), A61K 31/506 (2006.01), A61K 31/4439 (2006.01), A61P 35/00 (2006.01)
(86) PCT US2012/035583 de 27/04/2012
(87) WO 2012/149413 de 01/11/2012

(21) **BR 11 2013 027399-2** **1.1**
(30) 29/04/2011 US 61/480,670
(51) A61F 13/514 (2006.01)
(86) PCT US2012/035316 de 27/04/2012
(87) WO 2012/149231 de 01/11/2012

(21) **BR 11 2013 027401-8** **1.1**
(30) 25/04/2011 JP 2011-096674
(51) B60C 23/02 (2006.01), B60C 23/04 (2006.01), G01L 17/00 (2006.01), G08C 17/02 (2006.01)
(86) PCT JP2012/053972 de 20/02/2012
(87) WO 2012/147395 de 01/11/2012

(21) **BR 11 2013 027403-4** **1.1**
(30) 02/05/2011 US 13/098,741
(51) A23K 1/16 (2006.01), A23K 1/175 (2006.01), A23K 1/18 (2006.01)
(86) PCT US2012/036035 de 02/05/2012
(87) WO 2012/151227 de 08/11/2012

(21) **BR 11 2013 027404-2** **1.1**
(30) 29/04/2011 EP 11 164249.2; 29/04/2011 EP 11 164246.8; 29/04/2011 EP 11 164251.8
(51) B30B 11/00 (2006.01), B30B 11/20 (2006.01)
(86) PCT EP2012/057726 de 27/04/2012
(87) WO 2012/146699 de 01/11/2012

(21) **BR 11 2013 027405-0** **1.1**
(30) 25/04/2011 JP 2011-096949; 25/04/2011 JP 2011-096948
(51) B60C 23/04 (2006.01), B60C 23/02 (2006.01), G01L 17/00 (2006.01), G08C 17/02 (2006.01)
(86) PCT JP2012/053973 de 20/02/2012
(87) WO 2012/147396 de 01/11/2012

(21) **BR 11 2013 027407-7** **1.1**
(51) A47L 15/00 (2006.01), C11D 11/00 (2006.01)
(86) PCT EP2011/058147 de 19/05/2011
(87) WO 2012/155976 de 22/11/2012

(21) **BR 11 2013 027408-5** **1.1**
(30) 28/04/2011 JP 2011-101050; 18/04/2012 JP 2012-094995
(51) C12N 15/09 (2006.01), A01H 5/00 (2006.01), C12Q 1/68 (2006.01)
(86) PCT JP2012/060671 de 20/04/2012
(87) WO 2012/147635 de 01/11/2012

(21) **BR 11 2013 027411-5** **1.1**
(30) 09/05/2011 US 61/483,798
(51) C08G 18/08 (2006.01), C08G 18/40 (2006.01)
(86) PCT US2012/037077 de 09/05/2012
(87) WO 2012/154820 de 15/11/2012

(21) **BR 11 2013 027412-3** **1.1**
(30) 28/04/2011 DE 10 2011 017 708.6
(51) C08G 59/14 (2006.01), C08L 63/10 (2006.01), C09D 163/10 (2006.01), H01L 23/29 (2006.01)
(86) PCT EP2012/056120 de 04/04/2012
(87) WO 2012/146469 de 01/11/2012

(21) **BR 11 2013 027420-4** **1.1**
(30) 25/04/2011 US 13/093,156
(51) A01K 67/027 (2006.01)
(86) PCT US2012/034737 de 24/04/2012
(87) WO 2012/148873 de 01/11/2012

(21) **BR 11 2013 027421-2** **1.1**
(30) 29/04/2011 EP 11305511.5
(51) F21K 99/00 (2010.01)
(86) PCT IB2012/052032 de 23/04/2012
(87) WO 2012/147024 de 01/11/2012

(21) **BR 11 2013 027426-3** **1.1**
(30) 29/04/2011 DE 10 2011 075 027.4
(51) C12C 7/17 (2006.01)
(86) PCT EP2012/001653 de 16/04/2012
(87) WO 2012/146354 de 01/11/2012

(21) **BR 11 2013 027434-4** **1.1**
(30) 29/04/2011 US 13/097,417
(51) H02K 15/02 (2006.01)
(86) PCT US2012/035370 de 27/04/2012
(87) WO 2012/149258 de 01/11/2012

(21) **BR 11 2013 027437-9** **1.1**
(30) 14/06/2011 FR 1155156
(51) C08G 18/28 (2006.01), C08G 18/66 (2006.01), C08G 18/75 (2006.01), C08G 18/10 (2006.01), C09D 7/00 (2006.01), C08L 75/08 (2006.01)
(86) PCT FR2012/051315 de 12/06/2012
(87) WO 2012/172249 de 20/12/2012

(21) **BR 11 2013 027452-2** **1.1**
(30) 29/04/2011 EP 11 164289.8
(51) G01H 1/00 (2006.01)
(86) PCT EP2012/057555 de 25/04/2012
(87) WO 2012/146613 de 01/11/2012

(21) **BR 11 2013 027453-0** **1.1**
(30) 29/04/2011 US 61/480,443
(51) A61F 9/007 (2006.01), A61N 5/06 (2006.01), A61F 9/009 (2006.01), A61F 9/008 (2006.01)
(86) PCT CH2012/000090 de 23/04/2012
(87) WO 2012/145853 de 01/11/2012

(21) **BR 11 2013 027461-1** **1.1**
(30) 27/04/2011 JP 2011-100126
(51) C23C 22/36 (2006.01), B05D 7/14 (2006.01), B32B 9/00 (2006.01)
(86) PCT JP2012/061233 de 26/04/2012
(87) WO 2012/147860 de 01/11/2012

(21) **BR 11 2013 027462-0** **1.1**
(30) 25/04/2011 JP 2011-097645; 25/04/2011 US 61/478878
(51) C12N 15/09 (2006.01), A61K 38/00 (2006.01), A61K 39/395 (2006.01), A61P 35/00 (2006.01), C07K 16/28 (2006.01), C12N 1/15 (2006.01), C12N 1/19 (2006.01), C12N 1/21 (2006.01), C12N 5/10 (2006.01), C12N 15/02 (2006.01), C12P 21/02 (2006.01), C12P 21/08 (2006.01)
(86) PCT JP2012/060904 de 24/04/2012
(87) WO 2012/147713 de 01/11/2012

(21) **BR 11 2013 027463-8** **1.1**
(30) 29/04/2011 US 61/480860
(51) C12P 19/14 (2006.01), C11D 3/386 (2006.01)
(86) PCT US2012/035486 de 27/04/2012
(87) WO 2012/149344 de 01/11/2012

(21) **BR 11 2013 027464-6** **1.1**
(30) 13/09/2011 JP 2011-199670; 29/03/2012 JP 2012-076872
(51) F16J 15/10 (2006.01)
(86) PCT JP2012/070422 de 10/08/2012
(87) WO 2013/038855 de 21/03/2013

(21) **BR 11 2013 027466-2** **1.1**
(30) 27/04/2011 JP 2011-099527
(51) B44C 1/175 (2006.01)
(86) PCT JP2012/061168 de 26/04/2012
(87) WO 2012/147829 de 01/11/2012

(21) **BR 11 2013 027468-9** **1.1**
(30) 26/04/2011 GB 11 07040.6
(51) A01N 37/10 (2006.01), A01N 41/10 (2006.01), A01N 41/06 (2006.01), A01P 13/02 (2006.01), A01N 25/02 (2006.01)
(86) PCT GB2012/000339 de 13/04/2012
(87) WO 2012/146887 de 01/11/2012

(21) **BR 11 2013 027470-0** **1.1**
(30) 26/04/2011 US 61/479,226
(51) A61K 48/00 (2006.01), A61K 47/48 (2006.01), A61K 47/30 (2006.01)
(86) PCT US2012/035270 de 26/04/2012
(87) WO 2012/149198 de 01/11/2012

(21) **BR 11 2013 027472-7** **1.1**
(30) 26/04/2011 JP 2011-097764
(51) G03G 9/08 (2006.01), G03G 9/087 (2006.01)
(86) PCT JP2012/061629 de 25/04/2012
(87) WO 2012/147991 de 01/11/2012

(21) **BR 11 2013 027474-3** **1.1**
(30) 29/04/2011 US 61/518,081
(51) A23D 7/00 (2006.01)
(86) PCT US2012/034198 de 19/04/2012
(87) WO 2012/148769 de 01/11/2012

(21) **BR 11 2013 027477-8** **1.1**
(30) 28/04/2011 US 13/096,922
(51) G06Q 50/32 (2012.01)
(86) PCT US2012/035711 de 28/04/2012
(87) WO 2012/149510 de 01/11/2012

(21) **BR 11 2013 027478-6** **1.1**
(30) 27/04/2011 US 13/095,419
(51) B01J 23/22 (2006.01), B01J 27/198 (2006.01), B01J 37/02 (2006.01), B01J 37/08 (2006.01), B01J 35/10 (2006.01), C07C 51/25 (2006.01), C07C 57/00 (2006.01)
(86) PCT US2012/034620 de 23/04/2012
(87) WO 2012/148837 de 01/11/2012

(21) **BR 11 2013 027479-4** **1.1**
(30) 27/04/2011 US 61/479,817; 03/02/2012 US 61/595,009
(51) A61K 31/7088 (2006.01), A61P 3/06 (2006.01)
(86) PCT US2012/035694 de 27/04/2012
(87) WO 2012/149495 de 01/11/2012

(21) **BR 11 2013 027480-8** **1.1**
(30) 29/04/2011 EP 11164293.0
(51) E21B 47/01 (2006.01)
(86) PCT EP2012/057803 de 27/04/2012
(87) WO 2012/146733 de 01/11/2012

(21) **BR 11 2013 027483-2** **1.1**
(30) 29/04/2011 US 61/481,052
(51) E21B 34/06 (2006.01)
(86) PCT US2012/035598 de 27/04/2012
(87) WO 2012/149426 de 01/11/2012

(21) **BR 11 2013 027484-0** **1.1**
(30) 17/06/2011 EP PCT/EP2011/060098
(51) A61K 9/16 (2006.01), A61K 9/20 (2006.01)
(86) PCT EP2012/061051 de 12/06/2012
(87) WO 2012/171884 de 20/12/2012

(21) **BR 11 2013 027485-9** **1.1**
(30) 03/05/2011 CN 201110114279.2
(51) H04B 7/04 (2006.01)
(86) PCT IB2012/001187 de 27/04/2012
(87) WO 2012/150505 de 08/11/2012

(21) **BR 11 2013 027486-7** **1.1**
(30) 25/04/2011 US 61/478,572
(51) A61K 31/436 (2006.01), A61K 31/4439 (2006.01), A61P 35/00 (2006.01)
(86) PCT US2012/034647 de 23/04/2012
(87) WO 2012/148846 de 01/11/2012

(21) **BR 11 2013 027487-5** **1.1**
(30) 07/06/2011 DE 10 2011 077 077.1; 07/06/2011 DE 10 2011 077 070.4
(51) A61K 8/34 (2006.01), A61K 8/37 (2006.01), A61K 8/86 (2006.01), A61Q 15/00 (2006.01), A61Q 19/00 (2006.01), A61Q 5/00 (2006.01), A61Q 5/02 (2006.01), A61K 8/88 (2006.01)
(86) PCT EP2012/002425 de 07/06/2012
(87) WO 2012/167936 de 13/12/2012

(21) **BR 11 2013 027488-3** **1.1**
(30) 07/06/2011 DE 10 2011 077 063.1; 07/06/2011 DE 10 2011 077 067.4; 07/06/2011 DE 10 2011 077 055.0
(51) A61K 8/33 (2006.01), A61K 8/34 (2006.01), A61K 8/37 (2006.01), A61K 8/86 (2006.01), A61Q 15/00 (2006.01), A61Q 19/00 (2006.01), A61Q 5/00 (2006.01), A61Q 5/02 (2006.01), A61K 8/88 (2006.01)
(86) PCT EP2012/002424 de 07/06/2012
(87) WO 2012/167935 de 13/12/2012

(21) **BR 11 2013 027489-1** **1.1**
(30) 07/06/2011 DE 102011077052.6
(51) A61P 31/10 (2006.01), A61P 31/12 (2006.01), A61P 31/04 (2006.01), A61K 38/16 (2006.01)
(86) PCT EP2012/059235 de 18/05/2012
(87) WO 2012/168050 de 13/12/2012

(21) **BR 11 2013 027490-5** **1.1**
(30) 27/04/2011 JP 2011-100014; 28/04/2011 JP 2011-101893; 26/03/2012 JP 2012-070166
(51) C22C 38/00 (2006.01), C21D 3/04 (2006.01), C21D 8/12 (2006.01), C23C 8/22 (2006.01), H01F 1/16 (2006.01), C22C 38/04 (2006.01), C22C 38/06 (2006.01)
(86) PCT JP2012/061385 de 27/04/2012
(87) WO 2012/147922 de 01/11/2012

(21) **BR 11 2013 027492-1** **1.1**
(30) 26/04/2011 US 61/479,110

(51) C08G 77/18 (2006.01), C08G 77/46 (2006.01), D21H 17/53 (2006.01), C08L 83/12 (2006.01)
(86) PCT US2012/034997 de 25/04/2012
(87) WO 2012/149019 de 01/11/2012

(21) **BR 11 2013 027497-2** **1.1**
(30) 05/05/2011 US 61/482,773; 09/02/2012 US 61/596,838; 30/04/2012 US 13/459,576
(51) A61B 10/00 (2006.01), G01N 33/48 (2006.01), G01N 1/38 (2006.01)
(86) PCT IB2012/052172 de 01/05/2012
(87) WO 2012/150544 de 08/11/2012

(21) **BR 11 2013 027498-0** **1.1**
(30) 28/04/2011 EP 11164021.5
(51) E21B 37/00 (2006.01), E21B 41/00 (2006.01), E21B 23/03 (2006.01)
(86) PCT EP2012/057789 de 27/04/2012
(87) WO 2012/146725 de 01/11/2012

(21) **BR 11 2013 027500-6** **1.1**
(30) 29/04/2011 US 61/480,946; 29/07/2011 US 61/513,514; 06/09/2011 US 61/531,180; 06/09/2011 US 61/531,215; 06/09/2011 US 61/531,153; 06/09/2011 US 61/531,164; 06/09/2011 US 61/531,209; 06/09/2011 US 61/531,147; 06/09/2011 US 61/531,204; 06/09/2011 US 61/531,168; 06/09/2011 US 61/531,175; 06/09/2011 US 61/531,194
(51) A61K 9/16 (2006.01), A61K 47/48 (2006.01), A61K 9/14 (2006.01), A61K 47/30 (2006.01), A61K 31/445 (2006.01)
(86) PCT US2012/035581 de 27/04/2012
(87) WO 2012/149411 de 01/11/2012

(21) **BR 11 2013 027504-9** **1.1**
(30) 28/04/2011 JP 2011-100358
(51) C05F 3/00 (2006.01), A01K 1/01 (2006.01), B09B 3/00 (2006.01), C02F 11/02 (2006.01)
(86) PCT JP2012/059312 de 05/04/2012
(87) WO 2012/147483 de 01/11/2012

(21) **BR 11 2013 027506-5** **1.1**
(30) 28/04/2011 US 13/096,241
(51) B60Q 1/26 (2006.01)
(86) PCT US2012/035333 de 27/04/2012
(87) WO 2012/149240 de 01/11/2012

(21) **BR 11 2013 027508-1** **1.1**
(30) 29/04/2011 US 61/480,946; 29/07/2011 US 61/513,514; 06/09/2011 US 61/531,175; 06/09/2011 US 61/531,147; 06/09/2011 US 61/531,204; 06/09/2011 US 61/531,180; 06/09/2011 US 61/531,209; 06/09/2011 US 61/531,164; 06/09/2011 US 61/531,168; 06/09/2011 US 61/531,194; 06/09/2011 US 61/531,215; 06/09/2011 US 61/531,153
(51) A61K 39/38 (2006.01), A61K 31/445 (2006.01), A61K 9/127 (2006.01), A61K 9/16 (2006.01), A61K 47/48 (2006.01), A61K 47/30 (2006.01), A61P 29/00 (2006.01), A61P 37/00 (2006.01)
(86) PCT US2012/035371 de 27/04/2012
(87) WO 2012/149259 de 01/11/2012

(21) **BR 11 2013 027511-1** **1.1**
(30) 29/04/2011 EP 11164356.5
(51) F16D 63/00 (2006.01), B65G 21/00 (2006.01), B66B 29/00 (2006.01), B66B 5/00 (2006.01)
(86) PCT EP2012/057283 de 20/04/2012
(87) WO 2012/146539 de 01/11/2012

(21) **BR 11 2013 027512-0** **1.1**
(30) 29/04/2011 US 61/481,102
(51) E21B 34/06 (2006.01), E21B 23/02 (2006.01)
(86) PCT US2012/035604 de 27/04/2012
(87) WO 2012/149431 de 01/11/2012

(21) **BR 11 2013 027513-8** **1.1**
(51) F16B 25/00 (2006.01)
(86) PCT JP2011/060474 de 28/04/2011
(87) WO 2012/147207 de 01/11/2012

(21) **BR 11 2013 027514-6** **1.1**
(30) 29/04/2011 US 61/480,946; 29/07/2011 US 61/513,514; 06/09/2011 US 61/531,180; 06/09/2011 US 61/531,168; 06/09/2011 US 61/531,153; 06/09/2011 US 61/531,164; 06/09/2011 US 61/531,215; 06/09/2011 US 61/531,147; 06/09/2011 US 61/531,175; 06/09/2011 US 61/531,194; 06/09/2011 US 61/531,209; 06/09/2011 US 61/531,204
(51) A61K 31/445 (2006.01), A61K 39/38 (2006.01), A61K 39/395 (2006.01), A61K 9/16 (2006.01), A61K 9/14 (2006.01), A61K 47/48 (2006.01), A61K 47/30 (2006.01), A61P 29/00 (2006.01)
(86) PCT US2012/035378 de 27/04/2012
(87) WO 2012/149265 de 01/11/2012

(21) **BR 11 2013 027517-0** **1.1**
(30) 29/04/2011 US 61/480,946; 29/07/2011 US 61/513,514; 06/09/2011 US 61/531,204; 06/09/2011 US 61/531,180; 06/09/2011 US 61/531,164; 06/09/2011 US 61/531,194; 06/09/2011 US 61/531,147; 06/09/2011 US 61/531,209; 06/09/2011 US 61/531,153; 06/09/2011 US 61/531,215; 06/09/2011 US 61/531,168; 06/09/2011 US 61/531,175
(51) A61K 39/38 (2006.01), A61K 31/445 (2006.01), A61K 9/16 (2006.01), A61K 9/14 (2006.01), A61K 47/48 (2006.01), A61K 47/30 (2006.01)
(86) PCT US2012/035431 de 27/04/2012
(87) WO 2012/149301 de 01/11/2012

(21) **BR 11 2013 027519-7** **1.1**
(30) 29/04/2011 US 61/480,946; 29/07/2011 US 61/513,514; 06/09/2011 US 61/531.194; 06/09/2011 US 61/531.147; 06/09/2011 US 61/531,153; 06/09/2011 US 61/531.175; 06/09/2011 US 61/531.168; 06/09/2011 US 61/531.180; 06/09/2011 US 61/531.164; 06/09/2011 US 61/531.209; 06/09/2011 US 61/531.215; 06/09/2011 US 61/531.204
(51) A61K 47/48 (2006.01), A61K 47/30 (2006.01), A61K 9/127 (2006.01), A61K 39/38 (2006.01), A61K 31/445 (2006.01)
(86) PCT US2012/035555 de 27/04/2012
(87) WO 2012/149393 de 01/11/2012

(21) **BR 11 2013 027521-9** **1.1**
(30) 28/04/2011 US 61/517,920
(51) A23J 1/02 (2006.01)
(86) PCT US2012/000118 de 05/03/2012
(87) WO 2012/148490 de 01/11/2012

(21) **BR 11 2013 027522-7** **1.1**
(30) 25/04/2011 US 29/390,471; 25/04/2011 US 61/478,879; 25/04/2011 US 61/478,786; 05/09/2011 US 61/531,081; 04/10/2011 US 61/543,277; 24/04/2012 US 13/455,076
(51) A47B 13/08 (2006.01)
(86) PCT US2012/035058 de 25/04/2012
(87) WO 2012/149063 de 01/11/2012

(21) **BR 11 2013 027523-5** **1.1**
(30) 25/04/2011 US 61/478,879; 25/04/2011 US 61/478,786; 25/04/2011 US 29/390,471; 05/09/2011 US 61/531,081; 04/10/2011 US 61/543,277; 24/04/2012 US 13/455,073
(51) A47B 3/00 (2006.01)
(86) PCT US12/035056 de 25/04/2012
(87) WO 2012/149061 de 01/11/2012

(21) **BR 11 2013 027524-3** **1.1**
(30) 25/04/2011 US 61/478,879; 25/04/2011 US 29/390,471; 25/04/2011 US 61/478,786; 05/09/2011 US 61/531,081; 04/10/2011 US 61/543,277; 24/04/2012 US 13/455,066
(51) A47B 3/08 (2006.01)
(86) PCT US2012/035061 de 25/04/2012
(87) WO 2012/149065 de 01/11/2012

(21) **BR 11 2013 027525-1** **1.1**
(30) 29/04/2011 US 61/480,946; 29/07/2011 US 61/513,514; 06/09/2011 US 61/531,153; 06/09/2011 US 61/531,209; 06/09/2011 US 61/531,164; 06/09/2011 US 61/531,147; 06/09/2011 US 61/531,168; 06/09/2011 US 61/531,175; 06/09/2011 US 61/531,180; 06/09/2011 US 61/531,194; 06/09/2011 US 61/531,204; 06/09/2011 US 61/531,215
(51) A61K 31/445 (2006.01), A61K 39/38 (2006.01), A61K 9/16 (2006.01), A61K 9/14 (2006.01), A61K 47/48 (2006.01), A61K 47/30 (2006.01), A61K 39/395 (2006.01)
(86) PCT US2012/035405 de 27/04/2012
(87) WO 2012/149282 de 01/11/2012

(21) **BR 11 2013 027526-0** **1.1**
(30) 29/04/2011 US 61/480,946; 29/07/2011 US 61/513,514; 06/09/2011 US 61/531,153; 06/09/2011 US 61/531,180; 06/09/2011 US 61/531,168; 06/09/2011 US 61/531,147; 06/09/2011 US 61/531,204; 06/09/2011 US 61/531,215; 06/09/2011 US 61/531,209; 06/09/2011 US 61/531,175; 06/09/2011 US 61/531,194; 06/09/2011 US 61/531,164
(51) A61K 31/445 (2006.01), A61K 39/38 (2006.01), A61K 39/395 (2006.01), A61K 9/16 (2006.01), A61K 9/14 (2006.01), A61K 47/48 (2006.01), A61K 47/30 (2006.01)
(86) PCT US2012/035366 de 27/04/2012
(87) WO 2012/149255 de 01/11/2012

(21) **BR 11 2013 027527-8** **1.1**
(30) 26/04/2011 NL 2006663
(51) B65G 43/08 (2006.01), B65G 47/31 (2006.01), B65B 23/06 (2006.01)
(86) PCT NL2012/050176 de 22/03/2012
(87) WO 2012/148263 de 01/11/2012

(21) **BR 11 2013 027532-4** **1.1**
(30) 28/04/2011 JP 2011-100596
(51) B31D 1/02 (2006.01), B32B 27/00 (2006.01), B32B 27/26 (2006.01), G09F 3/00 (2006.01), G09F 3/10 (2006.01)
(86) PCT JP2012/002903 de 27/04/2012
(87) WO 2012/147362 de 01/11/2012

(21) **BR 11 2013 027533-2** **1.1**
(30) 28/04/2011 EP 11164219.5
(51) B32B 15/04 (2006.01)
(86) PCT EP2012/057645 de 26/04/2012
(87) WO 2012/146654 de 01/11/2012

(21) **BR 11 2013 027534-0** **1.1**
(30) 26/04/2011 FR 1153565
(51) E02B 7/20 (2006.01)
(86) PCT EP2012/057513 de 25/04/2012
(87) WO 2012/146595 de 01/11/2012

(21) **BR 11 2013 027537-5** **1.1**
(30) 28/04/2011 US 61/480,126
(51) F16H 37/12 (2006.01), B60K 17/06 (2006.01), F16H 48/36 (2012.01)
(86) PCT CA2012/000274 de 26/03/2012
(87) WO 2012/145821 de 01/11/2012

(21) **BR 11 2013 027538-3** **1.1**
(30) 25/04/2011 KR 10-2011-0038523
(51) B60T 8/00 (2006.01), B60T 8/54 (2006.01), B60T 15/00 (2006.01)
(86) PCT KR2011/008783 de 17/11/2011
(87) WO 2012/148057 de 01/11/2012

(21) **BR 11 2013 027540-5** **1.1**
(30) 28/04/2011 US 61/517,976; 24/08/2011 US 61/575,652; 16/02/2012 US 61/559,870; 08/03/2012 US 61/608,571
(51) C12N 5/10 (2006.01)
(86) PCT US2012/000221 de 27/04/2012
(87) WO 2012/148497 de 01/11/2012

(21) **BR 11 2013 027541-3** **1.1**
(30) 29/04/2011 US 61/480,946; 29/07/2011 US 61/513,514; 06/09/2011 US 61/531,215; 06/09/2011 US 61/531,180; 06/09/2011 US 61/531,209; 06/09/2011 US 61/531,147; 06/09/2011 US 61/531,175; 06/09/2011 US 61/531,204; 06/09/2011 US 61/531,164; 06/09/2011 US 61/531,194; 06/09/2011 US 61/531,168; 06/09/2011 US 61531,153
(51) A61K 31/445 (2006.01), A61K 39/38 (2006.01), A61K 9/16 (2006.01), A61K 9/14 (2006.01), A61K 47/48 (2006.01), A61K 47/30 (2006.01)
(86) PCT US2012/035360 de 27/04/2012
(87) WO 2012/149252 de 01/11/2012

(21) **BR 11 2013 027543-0** **1.1**
(30) 28/04/2011 JP 2011-101602
(51) B22C 3/00 (2006.01), B22C 9/12 (2006.01), B22D 17/20 (2006.01), C01B 31/02 (2006.01), C21D 1/68 (2006.01), C21D 1/74 (2006.01)
(86) PCT IB2012/000845 de 12/04/2012
(87) WO 2012/146977 de 01/11/2012

(21) **BR 11 2013 027545-6** **1.1**
(30) 26/04/2011 US 61/479,151; 07/11/2011 US 61/556,454
(51) E21B 10/62 (2006.01), E21B 10/16 (2006.01)
(86) PCT US2012/035140 de 26/04/2012
(87) WO 2012/149120 de 01/11/2012

(21) **BR 11 2013 027547-2** **1.1**
(30) 29/04/2011 US 61/480,961; 29/03/2012 US 61/617,241
(51) A61K 38/46 (2006.01)
(86) PCT US2012/035614 de 27/04/2012
(87) WO 2012/149440 de 01/11/2012

(21) **BR 11 2013 027548-0** **1.1**
(30) 26/04/2011 US 61/479,392; 18/04/2012 US 13/449,582
(51) F16K 5/10 (2006.01), E03C 1/04 (2006.01)
(86) PCT US2012/034754 de 24/04/2012
(87) WO 2012/148888 de 01/11/2012

(21) **BR 11 2013 027551-0** **1.1**
(30) 29/04/2011 SE 1150376-0
(51) F04B 39/00 (2006.01), B60T 17/00 (2006.01), F01N 1/02 (2006.01), F01N 13/18 (2010.01)
(86) PCT SE2012/050396 de 12/04/2012
(87) WO 2012/148343 de 01/11/2012

(21) **BR 11 2013 027552-9** **1.1**
(30) 28/04/2011 DE 20 2011 005 664.3; 19/05/2011 DE 10 2011 102 199.3; 03/12/2011 DE 20 2011 108 577.9
(51) B66B 11/04 (2006.01)
(86) PCT IB2012/000736 de 12/04/2012
(87) WO 2013/050824 de 11/04/2013

(21) **BR 11 2013 027554-5** **1.1**
(30) 27/04/2011 US 61/479,593; 26/08/2011 US 61/527,744
(51) A61K 38/07 (2006.01)
(86) PCT US2012/035547 de 27/04/2012
(87) WO 2012/149389 de 01/11/2012

(21) **BR 11 2013 027556-1** **1.1**
(30) 28/04/2011 JP 2011-101533; 14/12/2011 JP 2011-273009
(51) A45D 19/02 (2006.01), A61K 8/02 (2006.01), A61K 8/19 (2006.01), A61K 8/22 (2006.01), A61Q 5/00 (2006.01), A61Q 5/08 (2006.01), A61Q 5/10 (2006.01)
(86) PCT JP2012/061228 de 26/04/2012
(87) WO 2012/147858 de 01/11/2012

(21) **BR 11 2013 027557-0** **1.1**
(30) 29/04/2011 SE 1150379-4
(51) F01P 7/16 (2006.01), F16K 31/64 (2006.01)
(86) PCT SE2012/050397 de 12/04/2012
(87) WO 2012/148344 de 01/11/2012

(21) **BR 11 2013 027558-8** **1.1**
(30) 26/04/2011 US 61/479,159
(51) A43B 23/28 (2006.01)
(86) PCT US2012/000220 de 26/04/2012
(87) WO 2012/148496 de 01/11/2012

(21) **BR 11 2013 027560-0** **1.1**
(30) 29/04/2011 US 61/480,946; 29/07/2011 US 61/513,514; 06/09/2011 US 61/531,215; 06/09/2011 US 61/531,147; 06/09/2011 US 61/531,153; 06/09/2011 US 61/531,175; 06/09/2011 US 61/531,180; 06/09/2011 US 61/531,209; 06/09/2011 US 61/531,168; 06/09/2011 US 61/531,204; 06/09/2011 US 61/531,194; 06/09/2011 US 61/531,164
(51) A61K 39/35 (2006.01), A61K 31/44 (2006.01), A61K 31/40 (2006.01), A61K 9/14 (2006.01), A61K 9/16 (2006.01), A61P 37/00 (2006.01)
(86) PCT US2012/035383 de 27/04/2012
(87) WO 2012/149268 de 01/11/2012

(21) **BR 11 2013 027563-4** **1.1**
(30) 27/04/2011 EP 11163820.1; 27/04/2011 US 61/479,805
(51) A61B 17/00 (2006.01), A61M 5/30 (2006.01), B05C 17/005 (2006.01)
(86) PCT EP2012/057641 de 26/04/2012
(87) WO 2012/146652 de 01/11/2012

(21) **BR 11 2013 027564-2** **1.1**
(30) 29/04/2011 US 61/480,763
(51) F01N 1/00 (2006.01), F01N 1/08 (2006.01), F01N 13/14 (2010.01), F01N 13/16 (2010.01), F01N 13/18 (2010.01)
(86) PCT US2012/035797 de 30/04/2012
(87) WO 2012/149530 de 01/11/2012

(21) **BR 11 2013 027565-0** **1.1**
(30) 28/04/2011 IT GE2011A000049
(51) B03B 5/34 (2006.01), B04C 5/26 (2006.01), B04C 7/00 (2006.01), B04C 11/00 (2006.01)
(86) PCT IB2012/051765 de 11/04/2012
(87) WO 2012/146997 de 01/11/2012

(21) **BR 11 2013 027566-9** **1.1**
(30) 27/04/2011 FR 11 53607
(51) H01M 8/04 (2006.01), H01M 8/10 (2006.01), H01M 8/02 (2006.01), H01M 8/24 (2006.01)
(86) PCT EP2012/057620 de 26/04/2012
(87) WO 2012/146646 de 01/11/2012

(21) **BR 11 2013 027567-7** **1.1**
(30) 27/04/2011 EP 11305492.8; 27/04/2011 US 61/517,973
(51) A61K 38/36 (2006.01), A61K 38/39 (2006.01), A61P 7/04 (2006.01)
(86) PCT EP2012/057647 de 26/04/2012
(87) WO 2012/146655 de 01/11/2012

(21) **BR 11 2013 027568-5** **1.1**
(30) 29/04/2011 US 13/097,654
(51) H02G 5/00 (2006.01)
(86) PCT US2012/034931 de 25/04/2012
(87) WO 2012/148975 de 01/11/2012

(21) **BR 11 2013 027569-3** **1.1**
(30) 29/04/2011 US 61/480,794
(51) F01N 1/00 (2006.01), F01N 1/08 (2006.01), F01N 13/14 (2010.01), F01N 13/16 (2010.01), F01N 13/18 (2010.01)
(86) PCT US2012/035800 de 30/04/2012
(87) WO 2012/149532 de 01/11/2012

(21) **BR 11 2013 027571-5** **1.1**
(30) 28/04/2011 EP 11164054.6
(51) E05B 47/00 (2006.01), D06F 39/14 (2006.01)
(86) PCT EP2012/057724 de 27/04/2012
(87) WO 2012/146697 de 01/11/2012

(21) **BR 11 2013 027572-3** **1.1**
(30) 29/04/2011 US 61/480,723
(51) F01N 1/08 (2006.01), F01N 1/00 (2006.01), F01N 13/14 (2010.01), F01N 13/16 (2010.01), F01N 13/18 (2010.01)
(86) PCT US2012/035809 de 30/04/2012
(87) WO 2012/149537 de 01/11/2012

(21) **BR 11 2013 027573-1** **1.1**
(30) 26/04/2011 IT PD2011A 000131
(51) E04B 1/343 (2006.01), E04B 1/35 (2006.01), E04B 1/344 (2006.01)
(86) PCT IB2012/052050 de 24/04/2012
(87) WO 2012/147031 de 01/11/2012

(21) **BR 11 2013 027574-0** **1.1**
(30) 27/04/2011 IT MI2011 A 000703
(51) B62D 65/18 (2006.01), B65G 49/04 (2006.01), B05C 3/10 (2006.01)
(86) PCT EP2012/056635 de 12/04/2012
(87) WO 2012/146487 de 01/11/2012

(21) **BR 11 2013 027578-2** **1.1**
(30) 26/04/2011 JP 2011-098003
(51) A61M 5/315 (2006.01)
(86) PCT JP2012/061236 de 26/04/2012
(87) WO 2012/147862 de 01/11/2012

(21) **BR 11 2013 027580-4** **1.1**
(30) 28/04/2011 DK PA 2011 70208
(51) C23C 8/26 (2006.01), C23C 8/34 (2006.01)
(86) PCT DK12/050139 de 27/04/2012
(87) WO 2012/146254 de 01/11/2012

(21) **BR 11 2013 027581-2** **1.1**
(30) 29/04/2011 US 61/480,624; 26/04/2012 US 13/456,509
(51) B65D 41/18 (2006.01)
(86) PCT US2012/035168 de 26/04/2012
(87) WO 2012/149131 de 01/11/2012

(21) **BR 11 2013 027583-9** **1.1**
(30) 28/04/2011 US 61/479,914
(51) C12Q 1/68 (2006.01), C12N 15/11 (2006.01), G01N 33/53 (2006.01)
(86) PCT US2012/035350 de 27/04/2012
(87) WO 2012/149245 de 01/11/2012

(21) **BR 11 2013 027584-7** **1.1**
(30) 28/04/2011 SE 1150371-1; 15/09/2011 US 61/535,126
(51) A61K 38/05 (2006.01), A61K 47/12 (2006.01), A61K 47/26 (2006.01), F26B 5/06 (2006.01), A61P 35/00 (2006.01)
(86) PCT EP2012/057577 de 25/04/2012
(87) WO 2012/146625 de 01/11/2012

(21) **BR 11 2013 027585-5** **1.1**
(30) 29/04/2011 US 61/480,581
(51) C07D 301/00 (2006.01)
(86) PCT US2012/035106 de 26/04/2012
(87) WO 2012/149098 de 01/11/2012

(21) **BR 11 2013 027586-3** **1.1**
(30) 28/04/2011 US 61/480,085
(51) H04N 21/231 (2011.01), H04N 21/222 (2011.01), H04N 21/2381 (2011.01), H04N 21/234 (2011.01), H04N 7/10 (2006.01)
(86) PCT US2012/035332 de 27/04/2012
(87) WO 2012/149239 de 01/11/2012

(21) **BR 11 2013 027587-1** **1.1**
(30) 28/04/2011 JP 2011-100643
(51) F16B 5/02 (2006.01), B21J 15/28 (2006.01), B64C 1/00 (2006.01), B64F 5/00 (2006.01)
(86) PCT JP2012/061150 de 25/04/2012
(87) WO 2012/147823 de 01/11/2012

(21) **BR 11 2013 027589-8** **1.1**
(30) 09/08/2011 JP 2011-174045
(51) H01H 33/42 (2006.01), H01H 33/38 (2006.01)
(86) PCT JP2012/005054 de 08/08/2012
(87) WO 2013/021642 de 14/02/2013

(21) **BR 11 2013 027592-8** **1.1**
(30) 05/05/2011 SE 1150394-3
(51) F02B 77/13 (2006.01), B60R 13/08 (2006.01), F04B 39/00 (2006.01), G10K 11/16 (2006.01), F01N 1/08 (2006.01), F01P 11/12 (2006.01), F24F 13/24 (2006.01)
(86) PCT SE2012/050399 de 12/04/2012
(87) WO 2012/150896 de 08/11/2012

(21) **BR 11 2013 027596-0** **1.1**
(30) 26/04/2011 US 61/479,096
(51) F26B 17/00 (2006.01)
(86) PCT US2012/035195 de 26/04/2012
(87) WO 2012/149147 de 01/11/2012

(21) **BR 11 2013 027599-5** **1.1**
(30) 27/04/2011 DE 10 2011 017 610.1
(51) B22D 17/04 (2006.01), B22D 17/20 (2006.01), B22D 39/02 (2006.01)
(86) PCT EP2012/053288 de 27/02/2012
(87) WO 2012/146408 de 01/11/2012

(21) **BR 11 2013 027602-9** **1.1**
(30) 26/04/2011 CA 2738399
(51) F03B 3/14 (2006.01), F03B 13/10 (2006.01), F03B 13/22 (2006.01), F03B 17/06 (2006.01), F03B 7/00 (2006.01)
(86) PCT CA12/050259 de 23/04/2012
(87) WO 2012/145843 de 01/11/2012

(21) **BR 11 2013 027604-5** **1.1**
(30) 25/04/2011 US 61/478,647; 19/03/2012 US 13/423,693
(51) G08C 19/12 (2006.01), G08C 19/14 (2006.01), G08C 19/16 (2006.01)
(86) PCT US2012/034979 de 25/04/2012
(87) WO 2012/149008 de 01/11/2012

(21) **BR 11 2013 027605-3** **1.1**
(30) 28/04/2011 US 61/480,021
(51) F42D 1/00 (2006.01)
(86) PCT US2012/035397 de 27/04/2012
(87) WO 2012/149277 de 01/11/2012

(21) **BR 11 2013 027607-0** **1.1**
(51) H04W 72/04 (2009.01)
(86) PCT EP2011/056867 de 29/04/2011
(87) WO 2012/146307 de 01/11/2012

(21) **BR 11 2013 027608-8** **1.1**
(30) 27/04/2011 US 13/095,839
(51) E21B 43/10 (2006.01)
(86) PCT US2012/035455 de 27/04/2012
(87) WO 2012/149318 de 01/11/2012

(21) **BR 11 2013 027609-6** **1.1**
(30) 29/04/2011 US 61/480,622
(51) A23L 1/30 (2006.01), A61K 35/74 (2006.01), A23K 1/18 (2006.01)
(86) PCT US2012/035841 de 30/04/2012
(87) WO 2012/149549 de 01/11/2012

(21) **BR 11 2013 027610-0** **1.1**
(30) 28/04/2011 JP 2011-102331
(51) C08L 9/00 (2006.01), C08K 3/04 (2006.01), C08K 3/36 (2006.01), C08K 5/548 (2006.01)
(86) PCT JP2012/061489 de 27/04/2012
(87) WO 2012/147975 de 01/11/2012

(21) **BR 11 2013 027611-8** **1.1**
(30) 28/04/2011 JP 2011-102366
(51) C08J 3/20 (2006.01), C08K 3/00 (2006.01), C08K 3/04 (2006.01), C08K 3/36 (2006.01), C08K

5/31 (2006.01), C08K 5/38 (2006.01), C08K 5/39 (2006.01), C08K 5/40 (2006.01), C08K 5/405 (2006.01), C08K 5/44 (2006.01), C08K 5/47 (2006.01), C08K 5/54 (2006.01), C08K 5/548 (2006.01), C08L 21/00 (2006.01)
(86) PCT JP2012/060979 de 24/04/2012
(87) WO 2012/147746 de 01/11/2012

(21) **BR 11 2013 027612-6** **1.1**
(30) 28/04/2011 JP 2011-102335
(51) C08L 9/00 (2006.01), C08K 3/04 (2006.01), C08K 3/36 (2006.01), C08K 5/548 (2006.01), C08L 7/00 (2006.01), B60C 1/00 (2006.01)
(86) PCT JP2012/061491 de 27/04/2012
(87) WO 2012/147977 de 01/11/2012

(21) **BR 11 2013 027614-2** **1.1**
(30) 09/05/2011 JP 2011-104506
(51) F16L 11/12 (2006.01), F16L 55/00 (2006.01), G01M 3/04 (2006.01)
(86) PCT JP2012/060895 de 24/04/2012
(87) WO 2012/153628 de 15/11/2012

(21) **BR 11 2013 027616-9** **1.1**
(30) 23/04/2011 US 13/453,540; 27/04/2011 US 61/479,632
(51) A61K 31/7012 (2006.01), A61K 31/7016 (2006.01), A61K 31/70 (2006.01), A61P 25/00 (2006.01)
(86) PCT US2012/034752 de 24/04/2012
(87) WO 2012/148887 de 01/11/2012

(21) **BR 11 2013 027618-5** **1.1**
(30) 24/05/2011 US 13/114,757
(51) E21B 17/042 (2006.01), F16L 15/00 (2006.01)
(86) PCT US2012/038768 de 21/05/2012
(87) WO 2012/162214 de 29/11/2012

(21) **BR 11 2013 027619-3** **1.1**
(30) 10/05/2011 FR 1153983
(51) C04B 41/63 (2006.01), C04B 40/04 (2006.01)
(86) PCT EP2012/058686 de 10/05/2012
(87) WO 2012/152887 de 15/11/2012

(21) **BR 11 2013 027620-7** **1.1**
(30) 29/04/2011 US 61/480,825
(51) F16C 33/20 (2006.01), F16C 33/04 (2006.01), C09D 127/18 (2006.01)
(86) PCT US2012/035621 de 27/04/2012
(87) WO 2012/149447 de 01/11/2012

(21) **BR 11 2013 027621-5** **1.1**
(30) 27/04/2011 GB 11 07064.6
(51) G01N 27/72 (2006.01), G01N 33/20 (2006.01), G01R 33/00 (2006.01)
(86) PCT GB2012/050930 de 27/04/2012
(87) WO 2012/146930 de 01/11/2012

(21) **BR 11 2013 027624-0** **1.1**
(30) 27/04/2011 EP 11163941.5
(51) H04L 5/00 (2006.01)
(86) PCT EP2012/057533 de 25/04/2012
(87) WO 2012/146605 de 01/11/2012

(21) **BR 11 2013 027626-6** **1.1**
(30) 29/04/2011 US 61/480,737; 27/04/2012 US 13/457,706
(51) C08L 27/12 (2006.01), C08L 71/12 (2006.01), C08L 25/08 (2006.01), H01B 3/30 (2006.01), H01B 7/17 (2006.01)
(86) PCT US2012/035524 de 27/04/2012
(87) WO 2012/149372 de 01/11/2012

(21) **BR 11 2013 027628-2** **1.1**
(30) 26/04/2011 US 61/479,000; 31/01/2012 US 61/592,691
(51) A01N 35/02 (2006.01), A01N 37/00 (2006.01), A01N 43/08 (2006.01), A01P 17/00 (2006.01), A61K 31/11 (2006.01), A61K 31/13 (2006.01), A61K 31/16 (2006.01), A61K 31/22 (2006.01), A61K 31/225 (2006.01), A61K 31/341 (2006.01)
(86) PCT CA2012/050203 de 29/03/2012
(87) WO 2012/129702 de 04/10/2012

(21) **BR 11 2013 027629-0** **1.1**
(30) 28/04/2011 KR 10-2011-0040057
(51) A61F 2/02 (2006.01), A61L 27/56 (2006.01), A61L 27/14 (2006.01), A61L 27/58 (2006.01)
(86) PCT KR2012/003291 de 27/04/2012
(87) WO 2012/148216 de 01/11/2012

(21) **BR 11 2013 027632-0** **1.1**
(30) 29/04/2011 US 61/481,088
(51) E21B 21/10 (2006.01), E21B 34/08 (2006.01)
(86) PCT US2012/035589 de 27/04/2012
(87) WO 2012/149418 de 01/11/2012

(21) **BR 11 2013 027641-0** **1.1**
(30) 29/04/2011 US 61/480,870
(51) C12N 1/20 (2006.01), C12N 15/52 (2006.01)
(86) PCT US2012/035217 de 26/04/2012
(87) WO 2012/149162 de 01/11/2012

(21) **BR 11 2013 027642-8** **1.1**
(30) 04/05/2011 US 61/482592
(51) A01N 43/38 (2006.01), A61K 31/40 (2006.01), C07D 209/54 (2006.01)
(86) PCT US2012/036131 de 02/05/2012
(87) WO 2012/151283 de 08/11/2012

(21) **BR 11 2013 027649-5** **1.1**
(30) 28/04/2011 JP 2011-102479
(51) G06F 13/00 (2006.01)
(86) PCT JP2012/052531 de 03/02/2012
(87) WO 2012/147384 de 01/11/2012

(21) **BR 11 2013 027653-3** **1.1**
(30) 27/04/2011 US 13/095.803
(51) E21B 23/01 (2006.01), E21B 43/10 (2006.01)
(86) PCT US2012/035304 de 26/04/2012
(87) WO 2012/149224 de 01/11/2012

(21) **BR 11 2013 027655-0** **1.1**
(30) 26/04/2011 CN 201110105386.9; 29/04/2011 CN 201110111798.3
(51) H04W 24/10 (2009.01), H04W 36/30 (2009.01)
(86) PCT CN2012/074749 de 26/04/2012
(87) WO 2012/146185 de 01/11/2012

(21) **BR 11 2013 027657-6** **1.1**
(51) B60C 11/04 (2006.01), B60C 11/13 (2006.01)
(86) PCT JP2011/060393 de 28/04/2011
(87) WO 2012/147191 de 01/11/2012

(21) **BR 11 2013 027660-6** **1.1**
(30) 29/04/2011 US 61/480,979; 27/04/2012 US 13/458,672
(51) H04W 4/06 (2009.01)
(86) PCT US2012/035861 de 30/04/2012
(87) WO 2012/149559 de 01/11/2012

(21) **BR 11 2013 027661-4** **1.1**
(30) 29/04/2011 US 61/481,135; 16/09/2011 US 61/535,840; 04/01/2012 US 61/583,085; 01/03/2012 US 61/605,568
(51) E21B 34/14 (2006.01), E21B 21/10 (2006.01)
(86) PCT US2012/035606 de 27/04/2012
(87) WO 2012/149433 de 01/11/2012

(21) **BR 11 2013 027662-2** **1.1**
(30) 10/05/2011 DE 10 2011 101 036.3
(51) F02B 39/00 (2006.01), F04D 29/40 (2006.01), F02B 37/16 (2006.01)
(86) PCT US2012/035156 de 26/04/2012
(87) WO 2012/154414 de 15/11/2012

(21) **BR 11 2013 027663-0** **1.1**
(30) 26/04/2011 JP 2011-097867
(51) G03G 9/08 (2006.01), G03G 9/087 (2006.01)
(86) PCT JP2012/061623 de 25/04/2012
(87) WO 2012/147988 de 01/11/2012

(21) **BR 11 2013 027664-9** **1.1**
(30) 27/04/2011 JP 2011-100085; 28/04/2011 JP 2011-102250; 08/06/2011 JP 2011-128470; 07/07/2011 JP 2011-151078; 09/11/2011 JP 2011-245751
(51) C08L 15/00 (2006.01), C08F 8/42 (2006.01), C08K 3/36 (2006.01), C08K 5/40 (2006.01), C08L 7/00 (2006.01), C08L 9/00 (2006.01)
(86) PCT JP2012/061171 de 26/04/2012
(87) WO 2012/147830 de 01/11/2012

(21) **BR 11 2013 027665-7** **1.1**
(30) 28/04/2011 JP 2011-102251; 23/05/2011 JP 2011-115060; 06/06/2011 JP 2011-126500
(51) C08L 9/00 (2006.01), C08F 8/00 (2006.01), C08K 3/36 (2006.01), C08L 15/00 (2006.01)
(86) PCT JP2012/061345 de 27/04/2012
(87) WO 2012/147912 de 01/11/2012

(21) **BR 11 2013 027667-3** **1.1**
(30) 28/04/2011 US 61/479.957
(51) A61M 5/315 (2006.01)
(86) PCT US2012/033739 de 16/04/2012
(87) WO 2012/148717 de 01/11/2012

(21) **BR 11 2013 027668-1** **1.1**
(30) 29/04/2011 US 61/518,083
(51) A23K 1/165 (2006.01), A23K 1/17 (2006.01), A61K 8/20 (2006.01)
(86) PCT US2012/034423 de 20/04/2012
(87) WO 2012/148809 de 01/11/2012

(21) **BR 11 2013 027670-3** **1.1**
(30) 28/04/2011 JP 2011-100331; 04/05/2011 US 61/482,418
(51) C07D 249/04 (2006.01), A61K 31/4192 (2006.01), A61K 31/42 (2006.01), A61P 1/00 (2006.01), A61P 17/04 (2006.01), A61P 19/02 (2006.01), A61P 25/00 (2006.01), A61P 37/02 (2006.01), A61P 43/00 (2006.01), C07D 261/08 (2006.01), C07D 413/06 (2006.01)
(86) PCT JP2012/061352 de 27/04/2012
(87) WO 2012/147916 de 01/11/2012

(21) **BR 11 2013 027672-0** **1.1**
(30) 29/04/2011 US 13/097,469
(51) B01D 29/52 (2006.01), B01D 29/90 (2006.01), B01D 29/92 (2006.01), B01D 35/30 (2006.01), B01D 46/00 (2006.01)
(86) PCT US2012/035550 de 27/04/2012
(87) WO 2012/149390 de 01/11/2012

(21) **BR 11 2013 027673-8** **1.1**
(30) 28/04/2011 US 61/479,887
(51) A23G 1/32 (2006.01), A23G 1/00 (2006.01), A23G 1/50 (2006.01)
(86) PCT US2012/035374 de 27/04/2012
(87) WO 2012/149261 de 01/11/2012

(21) **BR 11 2013 027674-6** **1.1**
(30) 28/04/2011 US 61/518,084; 09/11/2011 US 61/557,851
(51) A61K 38/38 (2006.01), A61K 9/51 (2006.01), A61K 31/436 (2006.01), A61P 9/10 (2006.01), A61M 25/00 (2006.01)
(86) PCT US2012/035626 de 27/04/2012
(87) WO 2012/149451 de 01/11/2012

(21) **BR 11 2013 027675-4** **1.1**
(30) 26/04/2011 EP 11163718.7
(51) C07C 331/22 (2006.01)
(86) PCT EP2012/057431 de 24/04/2012
(87) WO 2012/146569 de 01/11/2012

(21) **BR 11 2013 027676-2** **1.1**
(30) 28/04/2011 JP 2011-101535
(51) C07D 263/04 (2006.01), C07D 291/04 (2006.01), C07C 233/36 (2006.01), A01N 43/76 (2006.01), A01N 43/82 (2006.01), A01P 17/00 (2006.01)
(86) PCT EP2012/057435 de 24/04/2012
(87) WO 2012/146572 de 01/11/2012

(21) **BR 11 2013 027679-7** **1.1**
(30) 28/04/2011 US 61/480,342
(51) H01H 19/18 (2006.01), F16K 37/00 (2006.01), H01H 36/00 (2006.01), H01H 19/06 (2006.01)
(86) PCT US2012/034919 de 25/04/2012
(87) WO 2012/148970 de 01/11/2012

(21) **BR 11 2013 027681-9** **1.1**
(30) 28/04/2011 CH 00723/11
(51) B07C 5/02 (2006.01), B07C 5/36 (2006.01)
(86) PCT CH2012/000027 de 02/02/2012
(87) WO 2012/145850 de 01/11/2012

(21) **BR 11 2013 027682-7** **1.1**
(30) 23/08/2011 US 61/526,339
(51) C08F 220/14 (2006.01), C08L 33/12 (2006.01), C08F 2/00 (2006.01), C08F 285/00 (2006.01), G02B 1/04 (2006.01), G02B 1/10 (2006.01)
(86) PCT US2012/050731 de 14/08/2012
(87) WO 2013/028403 de 28/02/2013

(21) **BR 11 2013 027685-1** **1.1**
(30) 02/05/2011 IN 1365/MUM/2011
(51) A61K 9/00 (2006.01), A61K 31/19 (2006.01)
(86) PCT IN2012/000307 de 26/04/2012
(87) WO 2012/150607 de 08/11/2012

(21) **BR 11 2013 027697-5** **1.1**
(30) 04/05/2011 DE 10 2011 100 490.8
(51) C10J 3/48 (2006.01), C21B 13/00 (2006.01), C10J 3/86 (2006.01), C10K 1/02 (2006.01)
(86) PCT EP2012/055599 de 29/03/2012
(87) WO 2012/150097 de 08/11/2012

(21) **BR 11 2013 027702-5** **1.1**
(30) 16/05/2011 US 13/108,198
(51) B65D 83/62 (2006.01)
(86) PCT US2012/038034 de 16/05/2012
(87) WO 2012/158741 de 22/11/2012

(21) **BR 11 2013 027712-2** **1.1**
(30) 16/05/2011 EP 11166291.2
(51) A61F 13/15 (2006.01), D04H 1/645 (2012.01)
(86) PCT US2012/037941 de 15/05/2012
(87) WO 2012/158692 de 22/11/2012

(21) **BR 11 2013 027717-3** **1.1**
(30) 02/05/2011 US 61/481,494; 02/05/2011 EP 11 164474.6
(51) B29C 57/04 (2006.01), B29D 23/00 (2006.01), B29C 47/20 (2006.01), B29C 47/34 (2006.01), B29C 69/02 (2006.01), A61F 5/453 (2006.01), A61M 25/00 (2006.01)
(86) PCT EP2012/058008 de 02/05/2012
(87) WO 2012/150251 de 08/11/2012

(21) **BR 11 2013 027730-0** **1.1**
(30) 02/05/2011 CN 201110114697.1
(51) H04W 56/00 (2009.01)
(86) PCT IB2012/000988 de 25/04/2012
(87) WO 2012/172399 de 20/12/2012

(21) **BR 11 2013 027731-9** **1.1**
(30) 13/05/2011 FR 1154190
(51) B29B 7/56 (2006.01), B29B 7/74 (2006.01), B29B 7/88 (2006.01)
(86) PCT FR2012/051042 de 11/05/2012
(87) WO 2012/156623 de 22/11/2012

(21) **BR 11 2013 027738-6** **1.1**
(30) 10/05/2011 FR 1154007
(51) B29D 30/42 (2006.01)
(86) PCT FR2012/051010 de 07/05/2012
(87) WO 2012/153055 de 15/11/2012

(21) **BR 11 2013 027746-7** **1.1**
(30) 02/05/2011 US 13/098,586
(51) A61B 3/13 (2006.01), G02B 7/00 (2006.01), A61B 3/00 (2006.01), A61B 3/12 (2006.01), A61B 3/10 (2006.01), A61B 3/15 (2006.01)
(86) PCT US2012/035927 de 01/05/2012
(87) WO 2012/151172 de 08/11/2012

(21) **BR 11 2013 027759-9** **1.1**
(30) 22/06/2011 EP 11170895.4
(51) C11B 9/00 (2006.01), A61K 8/35 (2006.01), A61K 8/49 (2006.01), A61Q 13/00 (2006.01), C11D 3/50 (2006.01)
(86) PCT EP2012/061554 de 18/06/2012
(87) WO 2012/175437 de 27/12/2012

(21) **BR 11 2013 027760-2** **1.1**
(30) 29/04/2011 EP 11164319.3
(51) B60C 1/00 (2006.01), C08K 5/36 (2006.01), C08K 5/54 (2006.01), C08L 21/00 (2006.01)
(86) PCT EP2012/057854 de 27/04/2012
(87) WO 2012/146755 de 01/11/2012

(21) **BR 11 2013 027761-0** **1.1**
(30) 29/04/2012 US 13/097.865
(51) A61B 17/072 (2006.01), A61B 17/115 (2006.01)
(86) PCT US2012/032963 de 11/04/2012
(87) WO 2012/148663 de 01/11/2012

(21) **BR 11 2013 027764-5** **1.1**
(30) 29/04/2011 US 13/097,873
(51) A61B 17/072 (2006.01)
(86) PCT US2012/033446 de 13/04/2012
(87) WO 2012/148702 de 01/11/2012

(21) **BR 11 2013 027765-3** **1.1**
(30) 02/06/2011 US 13/151,613
(51) A61B 5/15 (2006.01), A61B 5/151 (2006.01), A61B 5/157 (2006.01)
(86) PCT US2012/040679 de 04/06/2012
(87) WO 2012/167228 de 06/12/2012

(21) **BR 11 2013 027766-1** **1.1**
(30) 29/04/2011 US 61/481,008; 29/04/2011 US 61/481,021; 29/04/2011 US 61/480,999
(51) C07K 14/00 (2006.01), A61K 38/16 (2006.01), A61P 11/00 (2006.01), A61P 11/06 (2006.01), A61P 9/00 (2006.01), A61P 35/00 (2006.01), A61P 17/00 (2006.01), C12N 15/11 (2006.01), C12N 15/63 (2006.01), C12N 1/21 (2006.01), C12N 1/19 (2006.01), C12N 7/01 (2006.01), C12N 5/10 (2006.01), C12P 21/02 (2006.01)
(86) PCT US2012/035613 de 27/04/2012
(87) WO 2012/149439 de 01/11/2012

(21) **BR 11 2013 027767-0** **1.1**
(30) 29/04/2011 EP 11164319.3
(51) B60C 1/00 (2006.01), C08K 5/36 (2006.01), C08K 5/54 (2006.01), C08L 21/00 (2006.01), C08K 5/37 (2006.01), C08K 5/372 (2006.01)
(86) PCT EP2012/057863 de 27/04/2012
(87) WO 2012/146762 de 01/11/2012

(21) **BR 11 2013 027769-6** **1.1**
(30) 19/05/2011 EP 11166646.7
(51) D04H 1/60 (2006.01), D04H 1/732 (2012.01)
(86) PCT EP2012/058446 de 08/05/2012
(87) WO 2012/156234 de 22/11/2012

(21) **BR 11 2013 027771-8** **1.1**
(30) 16/05/2011 US 13/108,269
(51) B65B 31/00 (2006.01), B65D 83/62 (2006.01)
(86) PCT US2012/038039 de 16/05/2012
(87) WO 2012/158744 de 22/11/2012

(21) **BR 11 2013 027772-6** **1.1**
(30) 29/04/2011 EP 11164319.3
(51) B60C 1/00 (2006.01), C08K 5/36 (2006.01), C08K 5/54 (2006.01), C08L 21/00 (2006.01)
(86) PCT EP2012/057865 de 27/04/2012
(87) WO 2012/146764 de 01/11/2012

(21) **BR 11 2013 027774-2** **1.1**
(30) 04/05/2011 IN 1542/CHE/2011; 09/01/2012 IN 81/CHE/2012
(51) C07D 311/22 (2006.01), C07D 311/36 (2006.01), C07D 473/34 (2006.01), C07D 487/04 (2006.01), A61K 31/519 (2006.01), A61P 35/00 (2006.01)
(86) PCT US2012/036594 de 04/05/2012
(87) WO 2012/151525 de 08/11/2012

(21) **BR 11 2013 027776-9** **1.1**
(30) 29/04/2011 US 13/097,907
(51) A61B 17/072 (2006.01)
(86) PCT US2012/032979 de 11/04/2012
(87) WO 2012/148669 de 01/11/2012

(21) **BR 11 2013 027777-7** **1.1**
(30) 29/04/2011 US 13/097,936
(51) A61B 17/115 (2006.01)
(86) PCT US2012/032967 de 11/04/2012
(87) WO 2012/148664 de 01/11/2012

(21) **BR 11 2013 027783-1** **1.1**
(30) 13/05/2011 FR 11/54183
(51) B63C 7/16 (2006.01), B63B 27/24 (2006.01)
(86) PCT FR2012/050728 de 04/04/2012
(87) WO 2012/156601 de 22/11/2012

(21) **BR 11 2013 027789-0** **1.1**
(30) 29/04/2011 EP 11164320.1
(51) B60C 1/00 (2006.01), C08K 3/06 (2006.01), C08K 3/36 (2006.01), C08K 5/37 (2006.01), C08K 5/39 (2006.01), C08L 21/00 (2006.01)
(86) PCT EP2012/057859 de 27/04/2012
(87) WO 2012/146759 de 01/11/2012

(21) **BR 11 2013 027790-4** **1.1**
(30) 30/05/2011 FR 1154685
(51) B64D 29/00 (2006.01), B64D 29/06 (2006.01), F01D 25/24 (2006.01)
(86) PCT FR2012/051123 de 21/05/2012
(87) WO 2012/164197 de 06/12/2012

(21) **BR 11 2013 027794-7** **1.1**
(30) 29/04/2011 US 13/097,856
(51) A61B 17/072 (2006.01)
(86) PCT US2012/032969 de 11/04/2012
(87) WO 2012/148666 de 01/11/2012

(21) **BR 11 2013 027796-3** **1.1**
(30) 27/04/2011 US 13/095,600
(51) B25B 21/00 (2006.01), A61B 17/88 (2006.01), B25B 13/46 (2006.01)
(86) PCT US2012/035004 de 25/04/2012
(87) WO 2012/149023 de 01/11/2012

(21) **BR 11 2013 027806-4** **1.1**
(30) 29/04/2011 IT GE2011A000050
(51) A23L 1/30 (2006.01), A23L 2/385 (2006.01), A23L 2/52 (2006.01), A61P 25/28 (2006.01)
(86) PCT IB2012/052112 de 27/04/2012
(87) WO 2012/147051 de 01/11/2012

(21) **BR 11 2013 027809-9** **1.1**
(30) 29/04/2011 US 61/480,409
(51) A23G 4/20 (2006.01), A23G 4/00 (2006.01), A23G 4/18 (2006.01)
(86) PCT US2012/035090 de 26/04/2012
(87) WO 2012/149088 de 01/11/2012

(21) **BR 11 2013 027810-2** **1.1**
(30) 29/04/2011 US 13/097.924
(51) A61B 17/072 (2006.01)
(86) PCT US2012/033492 de 13/04/2012
(87) WO 2012/148710 de 01/11/2012

(21) **BR 11 2013 027813-7** **1.1**
(30) 18/05/2011 EP 11166468.6; 12/04/2012 EP 12163846.4
(51) B65D 1/02 (2006.01), B65D 23/10 (2006.01)
(86) PCT US2012/034849 de 25/04/2012
(87) WO 2012/158316 de 22/11/2012

(21) **BR 11 2013 027814-5** **1.1**
(30) 29/04/2011 DK PA201170212
(51) C12Q 1/68 (2006.01), A61K 31/415 (2006.01), A61K 31/4164 (2006.01)
(86) PCT DK2012/050144 de 30/04/2012
(87) WO 2012/146259 de 01/11/2012

(21) **BR 11 2013 027816-1** **1.1**
(30) 29/04/2011 US 61/480,401; 14/10/2011 EP 11185287.7
(51) G06Q 90/00 (2006.01)
(86) PCT EP2012/057858 de 27/04/2012
(87) WO 2012/146758 de 01/11/2012

(21) **BR 11 2013 027817-0** **1.1**
(51) H04W 24/10 (2009.01)
(86) PCT CN2011/073549 de 29/04/2011
(87) WO 2012/145926 de 01/11/2012

(21) **BR 11 2013 027818-8** **1.1**
(30) 29/04/2011 US 13/097,789; 27/10/2011 US 13/283,166
(51) A61B 17/122 (2006.01), A01N 1/02 (2006.01)
(86) PCT US2012/033234 de 12/04/2012
(87) WO 2012/148685 de 01/11/2012

(21) **BR 11 2013 027820-0** **1.1**
(30) 29/04/2011 US 13/097,917
(51) A61B 17/072 (2006.01), A61B 17/064 (2006.01)
(86) PCT US2012/033440 de 13/04/2012
(87) WO 2012/148701 de 01/11/2012

(21) **BR 11 2013 027821-8** **1.1**
(30) 30/04/2011 IN 1272/DEL/2011
(51) A61K 31/422 (2006.01)
(86) PCT US2012/035832 de 30/04/2012
(87) WO 2012/151158 de 08/11/2012

(21) **BR 11 2013 027822-6** **1.1**
(30) 29/04/2011 US 61/481,117
(51) F02C 7/22 (2006.01), F02C 5/00 (2006.01), F02K 7/02 (2006.01), F23N 5/00 (2006.01), F23R 3/28 (2006.01), F23R 7/00 (2006.01)
(86) PCT CA2012/000405 de 27/04/2012
(87) WO 2012/145836 de 01/11/2012

(21) **BR 11 2013 027823-4** **1.1**
(30) 27/04/2011 US 61/479,605
(51) H04L 12/66 (2006.01), H04L 9/32 (2006.01), H04L 29/10 (2006.01)
(86) PCT US2012/035375 de 27/04/2012
(87) WO 2012/149262 de 01/11/2012

(21) **BR 11 2013 027824-2** **1.1**
(30) 28/04/2011 US 61/480,304
(51) A61N 5/10 (2006.01)
(86) PCT US2012/035909 de 30/04/2012
(87) WO 2012/149581 de 01/11/2012

(21) **BR 11 2013 027826-9** **1.1**
(30) 29/04/2011 US 13/097,809
(51) A01N 1/02 (2006.01), B62B 3/10 (2006.01)
(86) PCT US2012/033254 de 12/04/2012
(87) WO 2012/148690 de 01/11/2012

(21) **BR 11 2013 027827-7** **1.1**
(30) 29/04/2011 US 13/097,898
(51) A61B 17/122 (2006.01), A01N 1/02 (2006.01)
(86) PCT US2012/033244 de 12/04/2012
(87) WO 2012/148687 de 01/11/2012

(21) **BR 11 2013 027828-5** **1.1**
(30) 30/04/2011 US 61/481,194
(51) B29C 65/08 (2006.01)

(86) PCT US2011/042537 de 30/06/2011
(87) WO 2012/150948 de 08/11/2012

(21) **BR 11 2013 027829-3** **1.1**
(30) 29/04/2011 US 61/480,863; 10/04/2012 US 61/622,435
(51) C07K 16/28 (2006.01), C12N 15/13 (2006.01), A61K 39/395 (2006.01), A61P 35/00 (2006.01)
(86) PCT US2012/035502 de 27/04/2012
(87) WO 2012/149356 de 01/11/2012

(21) **BR 11 2013 027830-7** **1.1**
(30) 06/05/2011 FR 1153879
(51) C08L 9/06 (2006.01), B60C 1/00 (2006.01), C08L 7/00 (2006.01), C08L 9/00 (2006.01), C08K 5/01 (2006.01), C08L 91/00 (2006.01), C08L 93/00 (2006.01)
(86) PCT EP2012/058257 de 04/05/2012
(87) WO 2012/152696 de 15/11/2012

(21) **BR 11 2013 027836-6** **1.1**
(30) 06/05/2011 FR 1153880
(51) C08L 9/06 (2006.01), B60C 1/00 (2006.01), C08K 5/00 (2006.01), C08L 7/00 (2006.01), C08L 9/00 (2006.01), C08K 5/01 (2006.01), C08L 91/00 (2006.01)
(86) PCT EP2012/058263 de 04/05/2012
(87) WO 2012/152702 de 15/11/2012

(21) **BR 11 2013 027838-2** **1.1**
(30) 26/04/2011 US 61/478.949
(51) A61K 31/4164 (2006.01)
(86) PCT IL2012/050148 de 24/04/2012
(87) WO 2012/147084 de 01/11/2012

(21) **BR 11 2013 027840-4** **1.1**
(30) 10/05/2011 FR 1154011
(51) B29D 30/60 (2006.01), B29D 30/62 (2006.01), B29C 47/08 (2006.01), B29C 47/00 (2006.01)
(86) PCT FR2012/051012 de 07/05/2012
(87) WO 2012/153057 de 15/11/2012

(21) **BR 11 2013 027841-2** **1.1**
(30) 28/04/2011 US 61/480.304
(51) A61N 5/10 (2006.01)
(86) PCT US2012/035907 de 30/04/2012
(87) WO 2012/149580 de 01/11/2012

(21) **BR 11 2013 027844-7** **1.1**
(30) 29/04/2011 KR 10-2011-0041150
(51) A61K 9/22 (2006.01), A61K 9/20 (2006.01), A61K 47/38 (2006.01), A61K 47/30 (2006.01)
(86) PCT KR2012/003223 de 26/04/2012
(87) WO 2012/148181 de 01/11/2012

(21) **BR 11 2013 027846-3** **1.1**
(30) 28/04/2011 FR 1153642
(51) A01G 9/02 (2006.01)
(86) PCT FR2012/050919 de 25/04/2012
(87) WO 2012/146872 de 01/11/2012

(21) **BR 11 2013 027848-0** **1.1**
(30) 02/05/2011 EP 11164465.4; 02/05/2011 US 61/481272
(51) C08K 5/1535 (2006.01), C08K 5/151 (2006.01), C08K 5/15 (2006.01), C07D 307/38 (2006.01)
(86) PCT IB2012/052064 de 25/04/2012
(87) WO 2012/150527 de 08/11/2012

(21) **BR 11 2013 027849-8** **1.1**
(30) 29/04/2011 CN PCT/CN2011/073543
(51) C07F 9/38 (2006.01), C07F 9/32 (2006.01), C07F 9/40 (2006.01), C08K 5/51 (2006.01), C08K 5/00 (2006.01)
(86) PCT CN2012/074881 de 28/04/2012
(87) WO 2012/146198 de 01/11/2012

(21) **BR 11 2013 027850-1** **1.1**
(30) 04/05/2011 FR 1153834
(51) B05B 11/04 (2006.01), B05B 11/00 (2006.01)
(86) PCT FR2012/050962 de 30/04/2012
(87) WO 2012/150409 de 08/11/2012

(21) **BR 11 2013 027851-0** **1.1**
(30) 29/04/2011 US 61/480929
(51) A61P 27/02 (2006.01)
(86) PCT US2012/035467 de 27/04/2012
(87) WO 2012/149329 de 01/11/2012

(21) **BR 11 2013 027852-8** **1.1**
(30) 29/04/2011 US 13/097,666
(51) B65D 5/44 (2006.01), B65D 65/40 (2006.01), B31F 1/28 (2006.01)
(86) PCT US2012/035448 de 27/04/2012
(87) WO 2012/149313 de 01/11/2012

(21) **BR 11 2013 027853-6** **1.1**
(30) 29/04/2011 US 13/097,928
(51) A61B 17/072 (2006.01)
(86) PCT US2012/032973 de 11/04/2012
(87) WO 2012/148667 de 01/11/2012

(21) **BR 11 2013 027855-2** **1.1**
(30) 29/04/2011 IN 1496/CHE/2011
(51) G06F 17/30 (2006.01)
(86) PCT US2012/033197 de 12/04/2012
(87) WO 2012/148683 de 01/11/2012

(21) **BR 11 2013 027858-7** **1.1**
(30) 28/04/2011 US 61/479,901
(51) A61B 17/32 (2006.01)
(86) PCT US2012/035508 de 27/04/2012
(87) WO 2012/149361 de 01/11/2012

(21) **BR 11 2013 027860-9** **1.1**
(30) 29/04/2011 US 61/480,493
(51) C07K 14/415 (2006.01), C12N 15/82 (2006.01)
(86) PCT US2012/034615 de 23/04/2012
(87) WO 2012/148835 de 01/11/2012

(21) **BR 11 2013 027861-7** **1.1**
(30) 29/04/2011 US 61/481,066; 26/07/2011 US 61/511,986; 22/12/2011 US 61/579,600
(51) G01N 33/574 (2006.01)
(86) PCT US2012/035429 de 27/04/2012
(87) WO 2012/149299 de 01/11/2012

(21) **BR 11 2013 027862-5** **1.1**
(30) 20/05/2011 US 13/112,722
(51) E21B 43/16 (2006.01), E21B 43/20 (2006.01)
(86) PCT IB2012/052311 de 09/05/2012
(87) WO 2012/160469 de 29/11/2012

(21) **BR 11 2013 027865-0** **1.1**
(30) 03/02/2012 US 61/594,457
(86) PCT CN2013/071108 de 30/01/2013
(87) WO 2013/113274 de 08/08/2013

(21) **BR 11 2013 027867-6** **1.1**
(30) 29/04/2011 US 61/480,938
(51) C07K 16/24 (2006.01), C07K 16/42 (2006.01)
(86) PCT US2012/035457 de 27/04/2012
(87) WO 2012/149320 de 01/11/2012

(21) **BR 11 2013 027868-4** **1.1**
(30) 29/04/2011 US 61/480,835
(51) F01N 5/04 (2006.01), F01N 13/08 (2010.01), F02D 9/04 (2006.01)
(86) PCT US2012/035640 de 27/04/2012
(87) WO 2012/149461 de 01/11/2012

(21) **BR 11 2013 027869-2** **1.1**
(30) 30/04/2011 DE 10 2011 100 139.9; 31/10/2011 FR 11/03311
(51) G09F 13/16 (2006.01), G09F 13/04 (2006.01), G09F 21/04 (2006.01)
(86) PCT EP2012/001580 de 12/04/2012
(87) WO 2012/149995 de 08/11/2012

(21) **BR 11 2013 027870-6** **1.1**
(30) 28/04/2011 US 61/480,368
(51) E21B 7/132 (2006.01), E21B 15/02 (2006.01), B63B 35/44 (2006.01)
(86) PCT US2012/034309 de 19/04/2012
(87) WO 2012/148782 de 01/11/2012

(21) **BR 11 2013 027871-4** **1.1**
(30) 28/04/2011 CN 201110108663.1
(51) H04W 56/00 (2009.01)
(86) PCT CN2012/071696 de 28/02/2012
(87) WO 2012/146082 de 01/11/2012

(21) **BR 11 2013 027872-2** **1.1**
(30) 29/04/2011 US 61/480.669
(51) C08L 57/00 (2006.01), C08J 3/24 (2006.01), C08K 3/00 (2006.01), C08K 5/14 (2006.01), E04F 15/10 (2006.01)
(86) PCT CA2012/050261 de 25/04/2012
(87) WO 2012/145844 de 01/11/2012

(21) **BR 11 2013 027873-0** **1.1**
(30) 13/05/2011 KR 10-2011-0044876
(51) H04N 5/225 (2006.01), G03B 11/00 (2006.01)
(86) PCT KR2012/003606 de 09/05/2012
(87) WO 2012/157882 de 22/11/2012

(21) **BR 11 2013 027874-9** **1.1**
(30) 29/04/2011 US 13/097,861
(51) A61B 17/072 (2006.01), A61B 17/064 (2006.01), A61B 17/115 (2006.01)
(86) PCT US2012/033429 de 13/04/2012
(87) WO 2012/148698 de 01/11/2012

(21) **BR 11 2013 027875-7** **1.1**
(30) 10/05/2011 FR 1154017
(51) B29C 70/48 (2006.01), B29D 99/00 (2010.01), B29C 33/30 (2006.01)
(86) PCT FR2012/050983 de 03/05/2012
(87) WO 2012/153039 de 15/11/2012

(21) **BR 11 2013 027876-5** **1.1**
(30) 04/05/2011 KR 10-2011-0042332; 12/07/2011 KR 10-2011-0068888; 02/12/2011 KR PCT/KR2011/009317
(51) C12Q 1/68 (2006.01), C12N 15/10 (2006.01), C12N 15/11 (2006.01)
(86) PCT KR2012/003497 de 03/05/2012
(87) WO 2012/150835 de 08/11/2012

(21) **BR 11 2013 027877-3** **1.1**
(30) 29/04/2011 DE 102011050013.8
(51) C08J 9/12 (2006.01), C08J 9/14 (2006.01), C08G 18/66 (2006.01)
(86) PCT EP2012/057427 de 24/04/2012
(87) WO 2012/146568 de 01/11/2012

(21) **BR 11 2013 027880-3** **1.1**
(30) 29/04/2011 DE 102011050014.6
(51) C08J 9/12 (2006.01), C08G 18/42 (2006.01), B29B 7/74 (2006.01), B29C 44/46 (2006.01)
(86) PCT EP2012/057433 de 24/04/2012
(87) WO 2012/146571 de 01/11/2012

(21) **BR 11 2013 027881-1** **1.1**
(30) 29/04/2011 US 13/098,386; 24/06/2011 US 13/167,995
(51) A61L 2/20 (2006.01), A61L 9/14 (2006.01), F24F 3/16 (2006.01)
(86) PCT US2012/034728 de 24/04/2012
(87) WO 2012/148868 de 01/11/2012

(21) **BR 11 2013 027884-6** **1.1**
(30) 29/04/2011 US 13/097,891
(51) A61B 17/072 (2006.01)
(86) PCT US2012/032976 de 11/04/2012
(87) WO 2012/148668 de 01/11/2012

(21) **BR 11 2013 027885-4** **1.1**
(30) 27/04/2011 US 61/479,486
(51) F16L 1/26 (2006.01), F16L 33/22 (2006.01), F16L 37/00 (2006.01), F16L 37/62 (2006.01)
(86) PCT US2012/034740 de 24/04/2012
(87) WO 2012/148876 de 01/11/2012

(21) **BR 11 2013 027887-0** **1.1**
(30) 17/05/2011 US 61/486,887
(51) H04B 3/02 (2006.01), H04B 7/00 (2006.01)
(86) PCT US2012/037704 de 14/05/2012
(87) WO 2012/158584 de 22/11/2012

(21) **BR 11 2013 027888-9** **1.1**
(30) 27/04/2011 US 61/479,489
(51) F16L 1/26 (2006.01), F16L 33/23 (2006.01)
(86) PCT US2012/034739 de 24/04/2012
(87) WO 2012/148875 de 01/11/2012

(21) **BR 11 2013 027889-7** **1.1**
(30) 28/04/2011 JP 2011-100826; 09/03/2012 JP 2012-052991
(51) F16H 7/12 (2006.01)
(86) PCT JP2012/061467 de 27/04/2012
(87) WO 2012/147957 de 01/11/2012

(21) **BR 11 2013 027891-9** **1.1**
(30) 29/04/2011 US 61/480,817
(51) G01N 23/04 (2006.01), G21K 1/04 (2006.01), H05G 1/02 (2006.01), G01T 1/20 (2006.01)
(86) PCT US2012/035391 de 27/04/2012
(87) WO 2012/173703 de 20/12/2012

(21) **BR 11 2013 027892-7** **1.1**
(30) 29/04/2011 FR 1153662
(51) F16B 37/06 (2006.01)
(86) PCT IB2012/052138 de 27/04/2012
(87) WO 2012/147068 de 01/11/2012

(21) **BR 11 2013 027893-5** **1.1**
(30) 27/04/2011 US 61/479,578; 20/05/2011 US 61/488,237
(51) A61K 8/02 (2006.01), A61K 8/49 (2006.01)
(86) PCT US2012/035501 de 27/04/2012
(87) WO 2012/149355 de 01/11/2012

(21) **BR 11 2013 027894-3** **1.1**
(30) 29/04/2011 US 61/480,668

(51) C07H 21/04 (2006.01), C12N 15/82 (2006.01)
(86) PCT US2012/034980 de 25/04/2012
(87) WO 2012/149009 de 01/11/2012

(21) **BR 11 2013 027896-0** **1.1**
(30) 29/04/2011 US 13/097,938
(51) A61B 17/072 (2006.01)
(86) PCT US2012/033453 de 13/04/2012
(87) WO 2012/148703 de 01/11/2012

(21) **BR 11 2013 027897-8** **1.1**
(30) 28/04/2011 US 61/480,017; 25/04/2012 US 13/455,688
(51) G01N 30/12 (2006.01), G01N 30/88 (2006.01), G01N 33/28 (2006.01), G01N 33/24 (2006.01)
(86) PCT US2012/035445 de 27/04/2012
(87) WO 2012/149310 de 01/11/2012

(21) **BR 11 2013 027899-4** **1.1**
(30) 29/04/2011 US 61/480,747
(51) A61B 17/32 (2006.01), A61B 17/3203 (2006.01), A61M 1/00 (2006.01), A61B 17/00 (2006.01), A61B 18/04 (2006.01), A61B 17/3207 (2006.01)
(86) PCT US2012/035523 de 27/04/2012
(87) WO 2012/149371 de 01/11/2012

(21) **BR 11 2013 027900-1** **1.1**
(30) 29/04/2011 KR 10-2011-0041077
(51) G06Q 50/10 (2012.01), G06Q 50/30 (2012.01)
(86) PCT KR2012/003220 de 26/04/2012
(87) WO 2012/148179 de 01/11/2012

(21) **BR 11 2013 027901-0** **1.1**
(30) 17/05/2011 US 61/486,892
(51) H01Q 1/24 (2006.01)
(86) PCT US2012/037697 de 14/05/2012
(87) WO 2012/158581 de 22/11/2012

(21) **BR 11 2013 027902-8** **1.1**
(30) 17/05/2011 US 61/486,883
(51) H01R 13/646 (2011.01), G02B 6/38 (2006.01)
(86) PCT US2012/038124 de 16/05/2012
(87) WO 2012/158787 de 22/11/2012

(21) **BR 11 2013 027903-6** **1.1**
(30) 18/05/2011 US 61/487,672; 25/05/2011 US 61/490,014
(51) B01L 3/00 (2006.01)
(86) PCT US2012/038478 de 18/05/2012
(87) WO 2012/158990 de 22/11/2012

(21) **BR 11 2013 027905-2** **1.1**
(51) B60C 11/00 (2006.01)
(86) PCT US2011/034431 de 29/04/2011
(87) WO 2012/148406 de 01/11/2012

(21) **BR 11 2013 027907-9** **1.1**
(30) 02/05/2011 FR 1153733
(51) F01D 5/00 (2006.01), F01D 5/28 (2006.01), F01D 25/00 (2006.01), B08B 7/00 (2006.01), B23K 26/36 (2006.01)
(86) PCT FR2012/050972 de 02/05/2012
(87) WO 2012/150413 de 08/11/2012

(21) **BR 11 2013 027908-7** **1.1**
(30) 02/05/2011 US 61/481,441; 21/12/2011 US 61/578,476
(51) H04W 16/14 (2009.01), A61B 5/00 (2006.01), H04W 84/18 (2009.01)
(86) PCT IB2012/052110 de 27/04/2012
(87) WO 2012/150534 de 08/11/2012

(21) **BR 11 2013 027914-1** **1.1**
(30) 03/05/2011 EP 11164543.8
(51) A47L 9/04 (2006.01), A47L 11/40 (2006.01)
(86) PCT IB2012/052019 de 23/04/2012
(87) WO 2012/150521 de 08/11/2012

(21) **BR 11 2013 027921-4** **1.1**
(30) 03/05/2011 EP 11164641.0
(51) C25D 3/06 (2006.01), C25D 3/08 (2006.01), C25D 3/10 (2006.01)
(86) PCT EP2012/057830 de 27/04/2012
(87) WO 2012/150198 de 08/11/2012

(21) **BR 11 2013 027924-9** **1.1**
(30) 05/05/2011 AT A632/2011
(51) C10G 1/10 (2006.01), C10B 53/07 (2006.01)
(86) PCT AT2012/000127 de 04/05/2012
(87) WO 2012/149590 de 08/11/2012

(21) **BR 11 2013 027927-3** **1.1**
(30) 05/05/2011 DE 10 2011 100 639.0; 22/06/2011 DE 10 2011 105 695.9
(51) B65D 5/02 (2006.01), B65D 85/10 (2006.01)
(86) PCT EP2012/001793 de 26/04/2012
(87) WO 2012/150014 de 08/11/2012

(21) **BR 11 2013 027935-4** **1.1**
(30) 18/05/2011 US 61/487,413
(51) A61L 15/24 (2006.01), A61L 15/42 (2006.01), A61L 15/60 (2006.01)
(86) PCT US2012/038024 de 16/05/2012
(87) WO 2012/158734 de 22/11/2012

(21) **BR 11 2013 027936-2** **1.1**
(30) 16/05/2011 US 13/108,238
(51) B65D 83/62 (2006.01)
(86) PCT US2012/038020 de 16/05/2012
(87) WO 2012/158731 de 22/11/2012

(21) **BR 11 2013 027938-9** **1.1**
(30) 30/05/2011 AT A 792/2011
(51) F21S 8/12 (2006.01)
(86) PCT AT2012/050047 de 05/04/2012
(87) WO 2012/162713 de 06/12/2012

(21) **BR 11 2013 027939-7** **1.1**
(30) 09/05/2011 US 13/103,544
(51) B32B 27/08 (2006.01), B32B 27/14 (2006.01), B29C 47/06 (2006.01)
(86) PCT IB2012/052013 de 20/04/2012
(87) WO 2012/153215 de 15/11/2012

(21) **BR 11 2013 027940-0** **1.1**
(30) 06/05/2011 EP 11 165042.0
(51) A61M 5/24 (2006.01), A61M 5/315 (2006.01)
(86) PCT EP2012/058178 de 04/05/2012
(87) WO 2012/152666 de 15/11/2012

(21) **BR 11 2013 027942-7** **1.1**
(30) 06/05/2011 DE 10 2011 075 379.6
(51) B65B 9/213 (), B65B 9/20 (2006.01), B65B 41/16 (2006.01), B65H 23/188 (2006.01), B65B 51/30 (2006.01), B65B 61/06 (2006.01)
(86) PCT EP2012/056777 de 13/04/2012
(87) WO 2012/152529 de 15/11/2012

(21) **BR 11 2013 027943-5** **1.1**
(51) B60N 2/44 (2006.01), A47C 7/40 (2006.01)
(86) PCT JP2011/060554 de 02/05/2011
(87) WO 2012/150633 de 08/11/2012

(21) **BR 11 2013 027944-3** **1.1**
(30) 09/05/2011 US 13/103,526
(51) B32B 27/08 (2006.01), B32B 27/14 (2006.01), B29C 47/06 (2006.01), B32B 27/12 (2006.01)
(86) PCT IB2012/052008 de 20/04/2012
(87) WO 2012/153214 de 15/11/2012

(21) **BR 11 2013 027945-1** **1.1**
(30) 13/05/2011 DE 10 2011 075 844.5
(51) A61M 1/00 (2006.01)
(86) PCT EP2012/055438 de 27/03/2012
(87) WO 2012/156140 de 22/11/2012

(21) **BR 11 2013 027948-6** **1.1**
(30) 19/05/2011 IT MI2011A000887
(51) A61K 31/05 (2006.01), A61K 45/06 (2006.01), A61K 36/61 (2006.01), A61P 17/04 (2006.01)
(86) PCT EP2012/058647 de 10/05/2012
(87) WO 2012/156275 de 22/11/2012

(21) **BR 11 2013 027957-5** **1.1**
(51) A23F 5/24 (2006.01)
(86) PCT US2011/035191 de 04/05/2011
(87) WO 2012/150937 de 08/11/2012

(21) **BR 11 2013 027960-5** **1.1**
(30) 04/05/2011 US 61/482,449; 06/02/2012 US 13/366,651; 02/04/2012 US 13/437,264
(51) C02F 11/00 (2006.01), B08B 9/027 (2006.01), C02F 1/00 (2006.01)
(86) PCT US2012/036600 de 04/05/2012
(87) WO 2012/151529 de 08/11/2012

(21) **BR 11 2013 027962-1** **1.1**
(30) 13/05/2011 US 61/485,714; 13/05/2011 EP 11166130.2
(51) A01N 25/00 (2006.01), A01N 25/04 (2006.01), A01N 25/10 (2006.01), A01N 47/24 (2006.01)
(86) PCT EP2012/058591 de 10/05/2012
(87) WO 2012/156257 de 22/11/2012

(21) **BR 11 2013 027963-0** **1.1**
(30) 05/05/2011 US 61/482.938
(51) C12N 9/54 (2006.01), C12N 15/57 (2006.01)
(86) PCT US2012/036608 de 04/05/2012
(87) WO 2012/151534 de 08/11/2012

(21) **BR 11 2013 027964-8** **1.1**
(30) 03/05/2011 US 61/481,744; 03/05/2011 EP 11164529.7
(51) A01N 25/02 (2006.01), A01N 25/30 (2006.01), A01N 37/48 (2006.01), A01N 41/06 (2006.01), A01N 43/18 (2006.01), A01N 43/50 (2006.01), A01N 43/80 (2006.01), A01N 43/88 (2006.01), A01P 13/00 (2006.01)
(86) PCT EP2012/057579 de 25/04/2012
(87) WO 2012/150163 de 08/11/2012

(21) **BR 11 2013 027965-6** **1.1**
(30) 16/05/2011 CN PCT/CN2011/000842
(51) C09D 5/00 (2006.01), C09D 183/00 (2006.01)
(86) PCT EP2012/057241 de 20/04/2012
(87) WO 2012/156172 de 22/11/2012

(21) **BR 11 2013 027966-4** **1.1**
(30) 12/05/2011 JP 2011-106966; 20/02/2012 JP 2012-033627
(51) H01L 51/50 (2006.01), C07D 209/86 (2006.01), C09K 11/06 (2006.01)
(86) PCT JP2012/061731 de 08/05/2012
(87) WO 2012/153725 de 15/11/2012

(21) **BR 11 2013 027970-2** **1.1**
(30) 03/05/2011 IT PI2011A000052
(51) F16F 9/34 (2006.01), B63B 21/00 (2006.01), F03B 13/12 (2006.01)
(86) PCT IB2012/052229 de 03/05/2012
(87) WO 2012/156854 de 22/11/2012

(21) **BR 11 2013 027976-1** **1.1**
(30) 02/05/2011 US 61/481,359
(51) C07D 498/22 (2006.01), C07D 489/08 (2006.01)
(86) PCT CA2012/000384 de 02/05/2012
(87) WO 2012/149633 de 08/11/2012

(21) **BR 11 2013 027988-5** **1.1**
(30) 22/06/2011 FR 1155510
(51) A45D 40/16 (2006.01)
(86) PCT FR2012/051400 de 20/06/2012
(87) WO 2012/175875 de 27/12/2012

(21) **BR 11 2013 027990-7** **1.1**
(30) 18/05/2011 US 61/487,669; 25/05/2011 US 61/490,012
(51) B01L 3/00 (2006.01), F16K 99/00 (2006.01)
(86) PCT US2012/038470 de 18/05/2012
(87) WO 2012/158988 de 22/11/2012

(21) **BR 11 2013 027994-0** **1.1**
(30) 01/06/2011 FR 1154840
(51) B29C 70/20 (2006.01), B29C 70/50 (2006.01), B32B 5/24 (2006.01)
(86) PCT EP2012/060238 de 31/05/2012
(87) WO 2012/164014 de 06/12/2012

(21) **BR 11 2013 028000-0** **1.1**
(30) 02/05/2011 FR 1153745
(51) A01N 1/02 (2006.01)
(86) PCT FR2012/050758 de 06/04/2012
(87) WO 2012/150392 de 08/11/2012

(21) **BR 11 2013 028007-7** **1.1**
(30) 20/05/2011 US 61/519,341
(51) C11D 1/02 (2006.01), A47L 15/00 (2006.01), C11D 1/79 (2006.01), C11D 1/82 (2006.01)
(86) PCT IB2012/052518 de 18/05/2012
(87) WO 2012/160497 de 29/11/2012

(21) **BR 11 2013 028014-0** **1.1**
(30) 16/05/2011 US 61/486,645; 14/05/2012 US 13/470,498
(51) B01D 3/22 (2006.01), B01D 3/32 (2006.01), B01J 19/00 (2006.01)
(86) PCT US2012/037924 de 15/05/2012
(87) WO 2012/158683 de 22/11/2012

(21) **BR 11 2013 028026-3** **1.1**
(30) 10/05/2011 EP 11003839.5; 23/02/2012 EP 12156729.1
(51) C09K 11/06 (2006.01), H01L 31/048 (2006.01), H01L 31/055 (2006.01)

(86) PCT EP2012/058503 de 09/05/2012
(87) WO 2012/152812 de 15/11/2012

(21) **BR 11 2013 028028-0** **1.1**
(30) 09/05/2011 US 61/483869
(51) C10M 171/00 (2006.01), C10L 1/00 (2006.01)
(86) PCT US2012/036734 de 07/05/2012
(87) WO 2012/154646 de 15/11/2012

(21) **BR 11 2013 028033-6** **1.1**
(30) 14/06/2011 CN 201110158680.6
(51) H04W 4/24 (2009.01), H04M 1/725 (2006.01)
(86) PCT CN2012/072396 de 15/03/2012
(87) WO 2012/171369 de 20/12/2012

(21) **BR 11 2013 028040-9** **1.1**
(30) 24/06/2011 GB 1110702.6
(51) D06F 39/02 (2006.01)
(86) PCT GB2012/051461 de 22/06/2012
(87) WO 2012/175986 de 27/12/2012

(21) **BR 11 2013 028042-5** **1.1**
(30) 24/06/2011 GB 1110700.0
(51) D06F 39/02 (2006.01)
(86) PCT GB2012/051462 de 22/06/2012
(87) WO 2012/175987 de 27/12/2012

(21) **BR 11 2013 028043-3** **1.1**
(51) A46B 7/00 (2006.01), A46B 9/04 (2006.01)
(86) PCT KR2011/003429 de 09/05/2011
(87) WO 2012/153878 de 15/11/2012

(21) **BR 11 2013 028044-1** **1.1**
(30) 03/05/2011 US 61/518.258
(51) G01N 30/50 (2006.01)
(86) PCT US2012/036237 de 03/05/2012
(87) WO 2012/151352 de 08/11/2012

(21) **BR 11 2013 028047-6** **1.1**
(30) 06/05/2011 EP 11305543.8
(51) H04W 76/02 (2009.01)
(86) PCT EP2012/058326 de 07/05/2012
(87) WO 2012/152733 de 15/11/2012

(21) **BR 11 2013 028048-4** **1.1**
(30) 04/05/2011 FR 1153837
(51) F01D 21/08 (2006.01), F01D 11/00 (2006.01), F01D 11/02 (2006.01)
(86) PCT FR2012/051003 de 04/05/2012
(87) WO 2012/150424 de 08/11/2012

(21) **BR 11 2013 028049-2** **1.1**
(30) 10/05/2011 EP 11165501.5; 10/05/2011 EP 11165506.4
(51) H05B 3/84 (2006.01), H01R 4/62 (2006.01)
(86) PCT EP2012/056964 de 17/04/2012
(87) WO 2012/152543 de 15/11/2012

(21) **BR 11 2013 028052-2** **1.1**
(30) 30/06/2011 US 61/503,224; 30/06/2011 EP 11172038.9
(51) C07C 29/09 (2006.01), C07C 67/297 (2006.01), C07C 33/14 (2006.01), C07C 69/007 (2006.01), C07C 69/14 (2006.01), C07C 69/24 (2006.01)
(86) PCT EP2012/062615 de 28/06/2012
(87) WO 2013/001027 de 03/01/2013

(21) **BR 11 2013 028056-5** **1.1**
(30) 02/05/2011 CN 201110114742.3
(51) H04W 4/06 (2009.01)
(86) PCT IB2012/000932 de 25/04/2012
(87) WO 2012/150498 de 08/11/2012

(21) **BR 11 2013 028069-7** **1.1**
(30) 04/05/2011 DE 10 2011 075 230.7
(51) F02M 37/02 (2006.01), F04F 5/10 (2006.01), F04F 5/46 (2006.01)
(86) PCT EP2012/053787 de 06/03/2012
(87) WO 2012/150059 de 08/11/2012

(21) **BR 11 2013 028075-1** **1.1**
(30) 04/05/2011 DE 10 2011 075 197.1
(51) H02K 23/04 (2006.01), H02K 23/40 (2006.01)
(86) PCT EP2012/056795 de 13/04/2012
(87) WO 2012/150115 de 08/11/2012

(21) **BR 11 2013 028077-8** **1.1**
(30) 02/05/2011 US 61/518,177
(51) B01J 19/18 (2006.01), B04B 5/06 (2006.01), B01F 5/22 (2006.01)
(86) PCT EP2012/057934 de 30/04/2012
(87) WO 2012/150226 de 08/11/2012

(21) **BR 11 2013 028083-2** **1.1**
(30) 20/05/2011 US 61/488,553
(51) B29C 45/27 (2006.01)
(86) PCT US2012/038787 de 21/05/2012
(87) WO 2012/162222 de 29/11/2012

(21) **BR 11 2013 028084-0** **1.1**
(30) 02/05/2011 JP 2011-102637
(51) C08L 77/00 (2006.01), C08K 7/28 (2006.01), C08K 9/06 (2006.01), C08L 23/12 (2006.01), C08L 23/26 (2006.01)
(86) PCT US2012/035939 de 01/05/2012
(87) WO 2012/151178 de 08/11/2012

(21) **BR 11 2013 028095-6** **1.1**
(30) 05/05/2011 US 61/482,723; 16/04/2012 US 61/624,861
(51) A61K 31/4439 (2006.01), A61K 45/06 (2006.01), C07D 417/14 (2006.01), A61P 35/00 (2006.01)
(86) PCT US2012/036589 de 04/05/2012
(87) WO 2012/151523 de 08/11/2012

(21) **BR 11 2013 028099-9** **1.1**
(30) 14/05/2011 US 13/107,885
(51) E04C 2/16 (2006.01)
(86) PCT US2012/036220 de 03/05/2012
(87) WO 2012/158354 de 22/11/2012

(21) **BR 11 2013 028102-2** **1.1**
(30) 25/07/2011 US 61/511,163
(51) A61B 5/02 (2006.01)
(86) PCT IL2012/050271 de 25/07/2012
(87) WO 2013/014671 de 31/01/2013

(21) **BR 11 2013 028103-0** **1.1**
(30) 16/05/2011 AU 2011901871
(51) C01C 1/18 (2006.01)
(86) PCT AU2011/001557 de 01/12/2011
(87) WO 2012/155173 de 22/11/2012

(21) **BR 11 2013 028109-0** **1.1**
(30) 23/05/2011 US 13/113,747
(51) E21B 43/013 (2006.01), E21B 29/12 (2006.01), E21B 17/02 (2006.01)
(86) PCT US2012/034873 de 25/04/2012
(87) WO 2012/161910 de 29/11/2012

(21) **BR 11 2013 028110-3** **1.1**
(30) 10/05/2011 EP 11165504.9; 10/05/2011 EP 11165506.4
(51) H05B 3/84 (2006.01), H01R 4/62 (2006.01)
(86) PCT EP2012/056965 de 17/04/2012
(87) WO 2012/152544 de 15/11/2012

(21) **BR 11 2013 028114-6** **1.1**
(30) 05/05/2011 EP 11 164925.7
(51) H01T 2/02 (2006.01)
(86) PCT EP2012/058179 de 04/05/2012
(87) WO 2012/150313 de 08/11/2012

(21) **BR 11 2013 028115-4** **1.1**
(30) 10/05/2011 EP 11165506.4
(51) H05B 3/84 (2006.01), H01R 4/62 (2006.01)
(86) PCT EP2012/056963 de 17/04/2012
(87) WO 2012/152542 de 15/11/2012

(21) **BR 11 2013 028116-2** **1.1**
(30) 04/05/2011 DE 10 2011 050 103.7
(51) B60G 11/27 (2006.01), F16F 9/05 (2006.01)
(86) PCT EP2012/054321 de 13/03/2012
(87) WO 2012/150068 de 08/11/2012

(21) **BR 11 2013 028124-3** **1.1**
(30) 06/05/2011 FR 11 53917
(51) B05B 7/00 (2006.01), B05B 11/04 (2006.01)
(86) PCT EP2012/057294 de 20/04/2012
(87) WO 2012/152564 de 15/11/2012

(21) **BR 11 2013 028131-6** **1.1**
(30) 05/05/2011 CH 00774/11
(51) A61B 5/1455 (2006.01), A61B 5/1459 (2006.01), A61B 18/24 (2006.01)
(86) PCT EP2012/052778 de 17/02/2012
(87) WO 2012/150054 de 08/11/2012

(21) **BR 11 2013 028132-4** **1.1**
(30) 19/05/2011 CN PCT/CN2011/074294; 23/03/2012 CN PCT/CN2011/072878
(51) C07D 413/04 (2006.01), C07D 413/14 (2006.01), C07D 495/04 (2006.01), A01N 43/80 (2006.01)
(86) PCT US2012/036883 de 08/05/2012
(87) WO 2012/158396 de 22/11/2012

(21) **BR 11 2013 028133-2** **1.1**
(30) 02/05/2011 US 61/481,607; 24/08/2011 US 13/217,123
(51) A61B 5/0452 (2006.01)
(86) PCT US2012/029935 de 21/03/2012
(87) WO 2012/151008 de 08/11/2012

(21) **BR 11 2013 028134-0** **1.1**
(30) 05/05/2011 EP 11164957.0; 16/02/2012 EP 12155742.5
(51) C12N 9/90 (2006.01), C07K 14/195 (2006.01), C07K 14/415 (2006.01), C07K 14/47 (2006.01), C07K 16/22 (2006.01)
(86) PCT EP2012/058207 de 04/05/2012
(87) WO 2012/150320 de 08/11/2012

(21) **BR 11 2013 028136-7** **1.1**
(30) 10/05/2011 US 61/5818,766; 17/11/2011 US 13/373,529
(51) G01K 1/16 (2006.01)
(86) PCT US2012/000112 de 01/03/2012
(87) WO 2012/154212 de 15/11/2012

(21) **BR 11 2013 028137-5** **1.1**
(30) 26/05/2011 EP 11167692.0
(51) A23L 1/01 (2006.01), A23L 1/0522 (2006.01), A23L 1/212 (2006.01), A23L 1/40 (2006.01), A23B 7/028 (2006.01), A23L 3/48 (2006.01), A23L 1/221 (2006.01)
(86) PCT EP2012/058348 de 07/05/2012
(87) WO 2012/159873 de 29/11/2012

(21) **BR 11 2013 028138-3** **1.1**
(30) 12/05/2011 EP 11165887.8
(51) A61K 8/891 (2006.01), A61K 8/898 (2006.01), A61Q 5/12 (2006.01), A61K 8/06 (2006.01), A61K 8/41 (2006.01)
(86) PCT EP2012/058305 de 04/05/2012
(87) WO 2012/152722 de 15/11/2012

(21) **BR 11 2013 028139-1** **1.1**
(30) 04/08/2011 US 61/515,161; 11/11/2011 US 13/294,949
(51) B65D 19/38 (2006.01), B65D 19/22 (2006.01)
(86) PCT US2012/021343 de 13/01/2012
(87) WO 2013/019276 de 07/02/2013

(21) **BR 11 2013 028143-0** **1.1**
(30) 02/05/2011 DE 10 2011 050 035.9
(51) C08K 3/00 (2006.01), C08K 7/02 (2006.01), C08K 7/14 (2006.01), C08L 63/08 (2006.01), C08L 67/06 (2006.01), C08L 63/10 (2006.01)
(86) PCT EP12/057339 de 23/04/2012
(87) WO 2012/150138 de 08/11/2012

(21) **BR 11 2013 028144-8** **1.1**
(30) 04/05/2011 US 61/482,465
(51) C07H 3/02 (2006.01), C07H 1/08 (2006.01), C08B 1/00 (2006.01), C12P 19/02 (2006.01), C12P 19/04 (2006.01), B01J 3/06 (2006.01)
(86) PCT US12/036612 de 04/05/2012
(87) WO 2012/151536 de 08/11/2012

(21) **BR 11 2013 028145-6** **1.1**
(30) 04/05/2011 US 61/482,382
(51) C07H 3/02 (2006.01), C07H 3/06 (2006.01), C07H 1/08 (2006.01), C12P 19/02 (2006.01), C12P 19/04 (2006.01), B01J 3/06 (2006.01)
(86) PCT US12/036583 de 04/05/2012
(87) WO 2012/151521 de 08/11/2012

(21) **BR 11 2013 028146-4** **1.1**
(30) 04/05/2011 US 61/482,425
(51) C08H 7/00 (2011.01), C08H 8/00 (2010.01), C07G 1/00 (2011.01), C08L 97/00 (2006.01)
(86) PCT US12/036566 de 04/05/2012
(87) WO 2012/151509 de 08/11/2012

(21) **BR 11 2013 028147-2** **1.1**
(30) 04/05/2011 US 61/482,437
(51) C07H 3/06 (2006.01), C07H 3/02 (2006.01), C07H 1/08 (2006.01), C12P 19/02 (2006.01), C12P 19/04 (2006.01), B01J 3/06 (2006.01)
(86) PCT US12/036597 de 04/05/2012
(87) WO 2012/151526 de 08/11/2012

(21) **BR 11 2013 028148-0** **1.1**
(30) 12/05/2011 DE 10 2011 075 745.7
(51) B01J 19/02 (2006.01), B32B 1/08 (2006.01), B32B 27/12 (2006.01), F16L 58/10 (2006.01)
(86) PCT EP12/057823 de 27/04/2012
(87) WO 2012/152605 de 15/11/2012

(21) **BR 11 2013 028149-9** **1.1**
(30) 04/05/2011 US 61/482,479

(51) C09K 8/20 (2006.01), D21H 17/23 (2006.01), C08B 7/00 (2006.01), C07G 1/00 (2011.01), B01J 3/06 (2006.01)
(86) PCT US2012/036591 de 04/05/2012
(87) WO 2012/151524 de 08/11/2012

(21) **BR 11 2013 028150-2** **1.1**
(30) 04/05/2011 NO 20110659
(51) C01B 21/30 (2006.01), B01J 19/08 (2006.01)
(86) PCT NO12/050073 de 23/04/2012
(87) WO 2012/150865 de 08/11/2012

(21) **BR 11 2013 028155-3** **1.1**
(30) 30/05/2011 KR 10-2011-0051664; 09/12/2011 KR 10-2011-0132131
(51) G06F 3/048 (2013.01), G06F 3/14 (2006.01), G06F 3/041 (2006.01), H04N 5/232 (2006.01)
(86) PCT KR2012/004241 de 30/05/2012
(87) WO 2012/165845 de 06/12/2012

(21) **BR 11 2013 028158-8** **1.1**
(30) 02/05/2011 US 13/099,177
(51) H04B 7/02 (2006.01), H04L 5/00 (2006.01), H04W 52/40 (2009.01), H04J 11/00 (2006.01), H04W 52/24 (2009.01)
(86) PCT US2012/034650 de 23/04/2012
(87) WO 2012/151069 de 08/11/2012

(21) **BR 11 2013 028159-6** **1.1**
(30) 02/05/2011 US 13/098,501
(51) G10L 19/02 (2013.01), G10L 19/10 (2013.01), H03M 7/30 (2006.01)
(86) PCT US2012/034360 de 20/04/2012
(87) WO 2012/151059 de 08/11/2012

(21) **BR 11 2013 028160-0** **1.1**
(30) 02/05/2011 US 61/481,707
(51) C09D 11/00 (2006.01), C09D 11/10 (2006.01), B41M 1/00 (2006.01)
(86) PCT US2012/035985 de 01/05/2012
(87) WO 2012/151202 de 08/11/2012

(21) **BR 11 2013 028163-4** **1.1**
(30) 03/05/2011 EP 1164526.3
(51) A61K 36/062 (2006.01), A61K 36/899 (2006.01), A61K 31/045 (2006.01), A61K 31/05 (2006.01), A61K 31/122 (2006.01), A61K 31/202 (2006.01), A61K 31/205 (2006.01), A61K 31/4415 (2006.01), A61K 31/714 (2006.01)
(86) PCT EP2012/057428 de 24/04/2012
(87) WO 2012/150146 de 08/11/2012

(21) **BR 11 2013 028164-2** **1.1**
(30) 03/05/2011 US 13/100,180
(51) G06Q 50/10 (2012.01), G06Q 50/30 (2012.01)
(86) PCT US2012/030879 de 28/03/2012
(87) WO 2012/151012 de 08/11/2012

(21) **BR 11 2013 028168-5** **1.1**
(30) 02/05/2011 US 13/099,073
(51) C02F 3/12 (2006.01)
(86) PCT US2012/031974 de 03/04/2012
(87) WO 2012/151022 de 08/11/2012

(21) **BR 11 2013 028170-7** **1.1**
(30) 04/05/2011 FR 1153839
(51) F04D 29/32 (2006.01), F01D 5/32 (2006.01), F01D 11/00 (2006.01)
(86) PCT FR2012/051004 de 04/05/2012
(87) WO 2012/150425 de 08/11/2012

(21) **BR 11 2013 028180-4** **1.1**
(51) B65D 43/02 (2006.01), B65D 45/32 (2006.01)
(86) PCT BR2011/000166 de 25/05/2011
(87) WO 2012/159175 de 29/11/2012

(21) **BR 11 2013 028194-4** **1.1**
(30) 23/05/2011 PL P.394994
(51) A24D 3/02 (2006.01), B26D 3/16 (2006.01), B26D 7/26 (2006.01)
(86) PCT PL2012/050013 de 22/05/2012
(87) WO 2012/161605 de 29/11/2012

(21) **BR 11 2013 028196-0** **1.1**
(30) 17/05/2011 FR 1154302; 17/05/2011 FR 1154303
(51) F23R 3/14 (2006.01), F23R 3/28 (2006.01)
(86) PCT FR2012/051056 de 11/05/2012
(87) WO 2012/156631 de 22/11/2012

(21) **BR 11 2013 028197-9** **1.1**
(30) 04/05/2011 EP 11164716.0
(51) A61K 31/343 (2006.01), A61K 31/4525 (2006.01), C07D 405/10 (2006.01), A61P 25/18 (2006.01)
(86) PCT EP2012/057965 de 02/05/2012
(87) WO 2012/150231 de 08/11/2012

(21) **BR 11 2013 028199-5** **1.1**
(30) 04/05/2011 US 61/482,467
(51) C12N 15/82 (2006.01), C12N 1/21 (2006.01), A01H 5/00 (2006.01)
(86) PCT CN2012/074811 de 27/04/2012
(87) WO 2012/149883 de 08/11/2012

(21) **BR 11 2013 028202-9** **1.1**
(30) 02/05/2011 DE 10 2011 075 061.4
(51) F02M 55/02 (2006.01), F02M 69/46 (2006.01), B23K 1/008 (2006.01)
(86) PCT EP2012/054712 de 16/03/2012
(87) WO 2012/150081 de 08/11/2012

(21) **BR 11 2013 028203-7** **1.1**
(30) 30/08/2011 US 13/221,556
(51) B60C 5/04 (2006.01), B60C 5/02 (2006.01)
(86) PCT US2011/061937 de 22/11/2011
(87) WO 2013/032511 de 07/03/2013

(21) **BR 11 2013 028205-3** **1.1**
(30) 06/05/2011 EP 11165095.8
(51) H05B 33/08 (2006.01)
(86) PCT IB2012/052081 de 26/04/2012
(87) WO 2012/153220 de 15/11/2012

(21) **BR 11 2013 028221-5** **1.1**
(30) 02/05/2011 IN 1367/MUM/2011
(51) A61K 31/366 (2006.01), A61K 36/48 (2006.01), A61P 17/00 (2006.01), A61K 31/351 (2006.01), A61P 11/00 (2006.01), A61P 19/02 (2006.01)
(86) PCT IB2011/052592 de 15/06/2011
(87) WO 2012/150486 de 08/11/2012

(21) **BR 11 2013 028222-3** **1.1**
(30) 04/05/2011 EP 11 164780.6
(51) C08K 3/00 (2006.01), C08K 3/26 (2006.01), C08K 5/00 (2006.01), C08K 5/14 (2006.01), C08L 23/00 (2006.01), C08L 23/04 (2006.01), C08L 23/06 (2006.01), C08L 23/08 (2006.01)
(86) PCT EP2012/058080 de 03/05/2012
(87) WO 2012/150287 de 08/11/2012

(21) **BR 11 2013 028224-0** **1.1**
(30) 06/05/2011 EP 11165045.3
(51) A61M 5/315 (2006.01)
(86) PCT EP2012/058181 de 04/05/2012
(87) WO 2012/152667 de 15/11/2012

(21) **BR 11 2013 028233-9** **1.1**
(30) 03/05/2011 US 61/481,987; 20/07/2011 US 61/509,748
(51) F16K 31/46 (2006.01), E21B 34/14 (2006.01), E21B 43/12 (2006.01), E21B 43/26 (2006.01), F16K 3/26 (2006.01), F16K 3/30 (2006.01)
(86) PCT CA2012/000412 de 02/05/2012
(87) WO 2012/149638 de 08/11/2012

(21) **BR 11 2013 028244-4** **1.1**
(30) 02/05/2011 US 61/481,278; 02/05/2011 US 61/481,281
(51) C08G 59/06 (2006.01), C09D 163/00 (2006.01), C08G 59/24 (2006.01), C08G 59/30 (2006.01), C09D 5/44 (2006.01), B65D 1/12 (2006.01)
(86) PCT US2012/035946 de 01/05/2012
(87) WO 2012/151184 de 08/11/2012

(21) **BR 11 2013 028253-3** **1.1**
(30) 04/05/2011 EP 11164775.6
(51) A23L 1/22 (2006.01), A21D 2/14 (2006.01), A21D 2/18 (2006.01), A21D 2/24 (2006.01), A21D 10/00 (2006.01)
(86) PCT EP2012/057951 de 01/05/2012
(87) WO 2012/150230 de 08/11/2012

(21) **BR 11 2013 028257-6** **1.1**
(30) 03/05/2011 US 61/481,991; 29/08/2011 US 61/528,493; 30/11/2011 US 61/565,225; 04/01/2012 US 61/582,878
(51) A61K 39/00 (2006.01), A61K 38/17 (2006.01), G01N 33/53 (2006.01), A61P 35/00 (2006.01), A61P 37/00 (2006.01)
(86) PCT US2012/036103 de 02/05/2012
(87) WO 2012/151266 de 08/11/2012

(21) **BR 11 2013 028258-4** **1.1**
(30) 04/05/2011 IN 1557/CHE/2011
(51) E05B 5/00 (2006.01)
(86) PCT US2012/036324 de 03/05/2012
(87) WO 2012/151403 de 08/11/2012

(21) **BR 11 2013 028267-3** **1.1**
(30) 03/05/2011 CN 201110117423.8
(51) H04W 80/00 (2009.01)
(86) PCT CN2012/073351 de 30/03/2012
(87) WO 2012/149847 de 08/11/2012

(21) **BR 11 2013 028268-1** **1.1**
(30) 02/05/2011 US 61/481,375; 21/02/2012 US 13/401,267
(51) B41J 2/165 (2006.01)
(86) PCT US2012/035940 de 01/05/2012
(87) WO 2012/151179 de 08/11/2012

(21) **BR 11 2013 028271-1** **1.1**
(30) 05/05/2011 US 61/482,827; 16/06/2011 US 61/497,835; 08/12/2011 US 61/568,518
(51) A61K 39/395 (2006.01)
(86) PCT US2012/036459 de 04/05/2012
(87) WO 2012/151468 de 08/11/2012

(21) **BR 11 2013 028274-6** **1.1**
(30) 02/05/2011 US 13/098,618
(51) G01N 21/37 (2006.01), G01N 21/29 (2006.01), G01N 21/55 (2006.01), E01F 9/00 (2006.01), G08G 1/00 (2006.01), G01J 3/46 (2006.01), A45C 3/00 (2006.01), A45C 15/06 (2006.01), B65D 71/50 (2006.01), B65D 85/62 (2006.01), G08G 1/07 (2006.01)
(86) PCT US2012/033247 de 12/04/2012
(87) WO 2012/151031 de 08/11/2012

(21) **BR 11 2013 028280-0** **1.1**
(30) 06/05/2011 DE 11 2011 100 842.3; 30/05/2011 DE 10 2011 102 814.9
(51) F16D 25/12 (2006.01), F16D 48/02 (2006.01)
(86) PCT DE2012/000390 de 16/04/2012
(87) WO 2012/152241 de 15/11/2012

(21) **BR 11 2013 028285-1** **1.1**
(30) 03/05/2011 US 61/482,009; 29/08/2011 US 61/528,484; 29/11/2011 US 61/564,551; 04/01/2012 US 61/582,881
(51) A61K 35/14 (2006.01), A61K 38/20 (2006.01), A61P 37/04 (2006.01)
(86) PCT US2012/036123 de 02/05/2012
(87) WO 2012/151279 de 08/11/2012

(21) **BR 11 2013 028287-8** **1.1**
(30) 04/05/2011 EP 11 003655.5
(51) C10G 2/00 (2006.01), C12P 5/00 (2006.01)
(86) PCT EP2012/001929 de 04/05/2012
(87) WO 2012/150043 de 08/11/2012

(21) **BR 11 2013 028293-2** **1.1**
(30) 06/05/2011 US 61/483,195
(51) A61K 39/395 (2006.01), A61K 38/16 (2006.01), A61K 38/17 (2006.01), A61P 35/00 (2006.01)
(86) PCT US2012/036619 de 04/05/2012
(87) WO 2012/154587 de 15/11/2012

(21) **BR 11 2013 028296-7** **1.1**
(30) 04/05/2011 US 61/482,576
(51) C12Q 1/68 (2006.01), C12N 15/11 (2006.01)
(86) PCT US2012/036678 de 04/05/2012
(87) WO 2012/151560 de 08/11/2012

(21) **BR 11 2013 028300-9** **1.1**
(30) 17/05/2011 JP 2011-110001; 23/05/2011 JP 2011-115005
(51) B60C 23/02 (2006.01), B60C 23/04 (2006.01), G01L 17/00 (2006.01), G08C 17/02 (2006.01)
(86) PCT JP2012/053976 de 20/02/2012
(87) WO 2012/157308 de 22/11/2012

(21) **BR 11 2013 028306-8** **1.1**
(30) 02/05/2011 US 61/481,519; 28/09/2011 US 61/540,236
(51) A01H 1/00 (2006.01), C12N 15/82 (2006.01), A01H 5/00 (2006.01), C12N 15/00 (2006.01)
(86) PCT US2012/036082 de 02/05/2012
(87) WO 2012/151254 de 08/11/2012

(21) **BR 11 2013 028309-2** **1.1**
(30) 04/05/2011 US 61/482,379; 18/04/2012 US 13/449,413
(51) G02B 1/04 (2006.01)
(86) PCT US2012/035722 de 29/04/2012

(87) WO 2012/151135 de 08/11/2012

(21) **BR 11 2013 028323-8** **1.1**
(30) 02/05/2011 US 13/099,163
(51) H04W 4/12 (2009.01), H04W 88/18 (2009.01)
(86) PCT IB2012/052202 de 02/05/2012
(87) WO 2012/150562 de 08/11/2012

(21) **BR 11 2013 028331-9** **1.1**
(51) H04W 72/04 (2009.01)
(86) PCT CN2011/073604 de 03/05/2011
(87) WO 2012/149674 de 08/11/2012

(21) **BR 11 2013 028333-5** **1.1**
(30) 04/05/2011 US 13/100,599
(51) G01F 23/284 (2006.01), F04B 47/00 (2006.01)
(86) PCT US2012/036523 de 04/05/2012
(87) WO 2012/151488 de 08/11/2012

(21) **BR 11 2013 028334-3** **1.1**
(30) 03/05/2011 US 13/099,474
(51) F16J 15/32 (2006.01)
(86) PCT US2012/035955 de 01/05/2012
(87) WO 2012/151189 de 08/11/2012

(21) **BR 11 2013 028339-4** **1.1**
(30) 06/05/2011 US 61/483,200; 26/07/2011 US 61/511,922; 12/12/2011 US 13/323,391; 02/05/2012 US 13/462,773
(51) A61B 17/04 (2006.01)
(86) PCT US2012/036590 de 04/05/2012
(87) WO 2012/154582 de 15/11/2012

(21) **BR 11 2013 028340-8** **1.1**
(30) 02/05/2011 US 61/481.647
(51) C22B 3/06 (2006.01), C22B 3/38 (2006.01), C22B 3/46 (2006.01), C22B 11/00 (2006.01), C22B 15/00 (2006.01), C22B 58/00 (2006.01)
(86) PCT CA2012/000372 de 20/04/2012
(87) WO 2012/149631 de 08/11/2012

(21) **BR 11 2013 028363-7** **1.1**
(30) 04/05/2011 US 13/100,758
(51) B66C 23/78 (2006.01), B66C 13/16 (2006.01)
(86) PCT US2012/035477 de 27/04/2012
(87) WO 2012/151125 de 08/11/2012

(21) **BR 11 2013 028365-3** **1.1**
(30) 04/04/2012 US 61/620,368
(51) C07K 14/00 (2006.01), A61K 38/00 (2006.01)
(86) PCT US2012/039979 de 30/05/2012
(87) WO 2013/151568 de 10/10/2013

(21) **BR 11 2013 028368-8** **1.1**
(30) 17/05/2011 EP 11166437.1
(51) C07D 209/52 (2006.01), C07D 471/04 (2006.01), C07D 487/04 (2006.01), A61K 31/437 (2006.01), A61K 31/407 (2006.01), A61K 31/403 (2006.01), A61P 3/00 (2006.01)
(86) PCT EP2012/058852 de 14/05/2012
(87) WO 2012/156339 de 22/11/2012

(21) **BR 11 2013 028369-6** **1.1**
(30) 05/05/2011 DE 10 2011 100 772.9
(51) A23L 1/236 (2006.01), C12P 19/12 (2006.01), C12P 19/24 (2006.01)
(86) PCT EP2012/052096 de 08/02/2012
(87) WO 2012/150051 de 08/11/2012

(21) **BR 11 2013 028371-8** **1.1**
(30) 04/05/2011 US 61/482,253; 16/09/2011 US 61/535,435; 19/03/2012 CA PCT/CA2012/000253
(51) C22B 3/10 (2006.01), C22B 3/06 (2006.01), C22B 3/46 (2006.01), C22B 26/12 (2006.01), C22B 34/14 (2006.01), C22B 58/00 (2006.01), C22B 59/00 (2006.01)
(86) PCT CA2012/000419 de 03/05/2012
(87) WO 2012/149642 de 08/11/2012

(21) **BR 11 2013 028372-6** **1.1**
(30) 23/05/2011 JP 2011-114605
(51) F02N 11/08 (2006.01), F02D 17/00 (2006.01), F02D 29/02 (2006.01), F02N 11/10 (2006.01)
(86) PCT JP2012/054531 de 24/02/2012
(87) WO 2012/160848 de 29/11/2012

(21) **BR 11 2013 028377-7** **1.1**
(30) 05/05/2011 FR 1153858
(51) A01D 46/28 (2006.01), A23N 15/02 (2006.01)
(86) PCT EP2012/058318 de 04/05/2012
(87) WO 2012/150354 de 08/11/2012

(21) **BR 11 2013 028380-7** **1.1**
(30) 20/05/2011 US 61/488,551; 17/05/2012 US 13/473,925
(51) A61L 15/22 (2006.01), A61L 15/34 (2006.01), C08K 5/101 (2006.01)
(86) PCT US2012/038538 de 18/05/2012
(87) WO 2012/162135 de 29/11/2012

(21) **BR 11 2013 028389-0** **1.1**
(30) 04/05/2011 US 61/482,249
(51) D04H 5/03 (2012.01), D04H 1/4374 (2012.01), D04H 1/492 (2012.01), D04H 1/498 (2012.01), D21H 13/10 (2006.01), D21H 15/06 (2006.01)
(86) PCT SE2012/050461 de 03/05/2012
(87) WO 2012/150902 de 08/11/2012

(21) **BR 11 2013 028390-4** **1.1**
(30) 05/05/2011 US 61/482,780
(51) A01N 65/08 (2009.01), A23F 3/18 (2006.01), A01N 25/02 (2006.01), A01N 31/06 (2006.01), A01P 9/00 (2006.01)
(86) PCT IB2012/052234 de 04/05/2012
(87) WO 2012/150573 de 08/11/2012

(21) **BR 11 2013 028392-0** **1.1**
(51) F01N 3/20 (2006.01), F02D 41/00 (2006.01), F02M 25/07 (2006.01)
(86) PCT SE2011/000077 de 02/05/2011
(87) WO 2012/150879 de 08/11/2012

(21) **BR 11 2013 028395-5** **1.1**
(30) 03/05/2011 IT MI2011A000740
(51) B21J 9/06 (2006.01), B21J 13/08 (2006.01)
(86) PCT IB2012/052208 de 03/05/2012
(87) WO 2012/150564 de 08/11/2012

(21) **BR 11 2013 028400-5** **1.1**
(30) 03/05/2011 US 61/482,048
(51) C08L 67/03 (2006.01), C08K 3/04 (2006.01), B82Y 30/00 (2011.01)
(86) PCT US2012/036376 de 03/05/2012
(87) WO 2012/151433 de 08/11/2012

(21) **BR 11 2013 028401-3** **1.1**
(30) 04/05/2011 US 61/482,260; 18/04/2012 US 13/449,412
(51) C08G 77/26 (2006.01), C08G 77/388 (2006.01), C08L 83/08 (2006.01), G02B 1/04 (2006.01)
(86) PCT US2012/035721 de 29/04/2012
(87) WO 2012/151134 de 08/11/2012

(21) **BR 11 2013 028402-1** **1.1**
(30) 04/05/2011 SE 1150388-5
(51) C09D 105/14 (2006.01), C08K 3/34 (2006.01), D21H 19/52 (2006.01)
(86) PCT SE2012/050470 de 04/05/2012
(87) WO 2012/150904 de 08/11/2012

(21) **BR 11 2013 028403-0** **1.1**
(30) 05/05/2011 GB 1107516.5
(51) C12N 15/10 (2006.01)
(86) PCT GB2012/000403 de 03/05/2012
(87) WO 2012/150433 de 08/11/2012

(21) **BR 11 2013 028404-8** **1.1**
(30) 20/05/2011 US 61/488,580
(51) C08K 11/00 (2006.01)
(86) PCT US2012/038539 de 18/05/2012
(87) WO 2012/162136 de 29/11/2012

(21) **BR 11 2013 028405-6** **1.1**
(30) 05/05/2011 DE 10 2011 075 359.1
(51) B60T 11/16 (2006.01), B60T 11/20 (2006.01), B60T 11/232 (2006.01)
(86) PCT EP2012/058280 de 04/05/2012
(87) WO 2012/150347 de 08/11/2012

(21) **BR 11 2013 028406-4** **1.1**
(30) 05/05/2011 GB 11075150.7
(51) C12N 15/10 (2006.01)
(86) PCT GB2012/000402 de 03/05/2012
(87) WO 2012/150432 de 08/11/2012

(21) **BR 11 2013 028407-2** **1.1**
(30) 05/05/2011 US 61/482,802
(51) C07K 16/24 (2006.01), C07K 16/46 (2006.01), A61K 39/395 (2006.01), A61P 37/06 (2006.01)
(86) PCT EP2012/058313 de 04/05/2012
(87) WO 2012/156219 de 22/11/2012

(21) **BR 11 2013 028408-0** **1.1**
(30) 09/05/2011 SE 1130035-7
(51) H04W 8/00 (2009.01), H04L 29/08 (2006.01)
(86) PCT SE2012/000057 de 26/04/2012
(87) WO 2012/154101 de 15/11/2012

(21) **BR 11 2013 028411-0** **1.1**
(30) 12/05/2011 SG 201103396-6
(51) H04M 1/57 (2006.01)
(86) PCT SG2012/000163 de 09/05/2012
(87) WO 2012/154128 de 15/11/2012

(21) **BR 11 2013 028413-7** **1.1**
(30) 20/05/2011 CN 201120166230.7
(51) H04Q 1/02 (2006.01), H01R 31/00 (2006.01)
(86) PCT IB2012/052442 de 16/05/2012
(87) WO 2012/160480 de 29/11/2012

(21) **BR 11 2013 028414-5** **1.1**
(30) 03/05/2011 US 61/481,848
(51) C01B 31/02 (2006.01), C01B 31/04 (2006.01), C08L 27/18 (2006.01), H01M 10/26 (2006.01)
(86) PCT US2012/036209 de 03/05/2012
(87) WO 2012/151341 de 08/11/2012

(21) **BR 11 2013 028415-3** **1.1**
(30) 05/05/2011 EP 11 164960.4
(51) C07D 487/04 (2006.01), A61K 31/5513 (2006.01)
(86) PCT EP2012/058142 de 03/05/2012
(87) WO 2012/150305 de 08/11/2012

(21) **BR 11 2013 028417-0** **1.1**
(30) 05/05/2011 FR 1153860
(51) A01D 46/28 (2006.01), B07B 4/00 (2006.01)
(86) PCT EP2012/058319 de 04/05/2012
(87) WO 2012/150355 de 08/11/2012

(21) **BR 11 2013 028419-6** **1.1**
(30) 05/05/2011 US 13/101,840
(51) E21B 10/43 (2006.01), E21B 10/567 (2006.01)
(86) PCT US2012/034444 de 20/04/2012
(87) WO 2012/151061 de 08/11/2012

(21) **BR 11 2013 028420-0** **1.1**
(30) 02/05/2011 US 61/481,425
(51) A61K 31/506 (2006.01), A61P 35/00 (2006.01)
(86) PCT AU2012/000462 de 01/05/2012
(87) WO 2012/149602 de 08/11/2012

(21) **BR 11 2013 028421-8** **1.1**
(30) 05/05/2011 US 61/482945
(51) C08G 18/00 (2006.01)
(86) PCT US2012/036570 de 04/05/2012
(87) WO 2012/151513 de 08/11/2012

(21) **BR 11 2013 028422-6** **1.1**
(30) 03/05/2011 US 61/482,171
(51) A61K 31/4965 (2006.01), A61K 31/497 (2006.01), A61P 7/06 (2006.01)
(86) PCT US2012/036412 de 03/05/2012
(87) WO 2012/151451 de 08/11/2012

(21) **BR 11 2013 028423-4** **1.1**
(30) 04/05/2011 US 13/100,689
(51) D04B 1/16 (2006.01), D04B 21/16 (2006.01)
(86) PCT US2012/036338 de 03/05/2012
(87) WO 2012/151408 de 08/11/2012

(21) **BR 11 2013 028425-0** **1.1**
(30) 05/05/2011 US 61/482823
(51) C09K 8/70 (2006.01), C09K 8/80 (2006.01), C02F 1/00 (2006.01)
(86) PCT US2012/035230 de 26/04/2012
(87) WO 2012/151109 de 08/11/2012

(21) **BR 11 2013 028426-9** **1.1**
(30) 03/05/2011 US 61/481,918; 24/02/2012 US 61/602,841
(51) C12M 1/00 (2006.01), C12P 5/00 (2006.01), B01J 3/02 (2006.01), C02F 11/04 (2006.01)
(86) PCT US2012/036400 de 03/05/2012
(87) WO 2012/151447 de 08/11/2012

(21) **BR 11 2013 028427-7** **1.1**
(30) 05/05/2011 US 61/482890
(51) C09K 8/70 (2006.01), C09K 8/80 (2006.01)
(86) PCT US2012/034999 de 25/04/2012
(87) WO 2012/151091 de 08/11/2012

(21) **BR 11 2013 028428-5** **1.1**
(30) 03/05/2011 US 61/482,200; 04/05/2011 US 61/482,309; 12/05/2011 US 61/485,601; 25/05/2011 US 61/490,029; 07/06/2011 US 61/494,400; 09/07/2011 US 61/506,074; 04/08/2011 US 61/515,092; 27/09/2011 US 61/539,736; 07/10/2011 US 61/544,280; 22/10/2011 US 61/550,391; 03/11/2011 US 61/555,470; 04/11/2011 US 61/556,167; 14/12/2011 US 61/570,816; 17/02/2012 US 61/599,981; 18/02/2012 US 61/600,593; 15/03/2012 US 61/611,182; 12/04/2012 US 61/623,376
(51) A61B 1/045 (2006.01)

(86) PCT US2012/034698 de 23/04/2012
(87) WO 2012/151073 de 08/11/2012

(21) **BR 11 2013 028431-5** **1.1**
(30) 09/05/2011 US 13/103,736
(51) F16K 1/36 (2006.01), F16K 1/48 (2006.01)
(86) PCT US2012/036331 de 03/05/2012
(87) WO 2012/154499 de 15/11/2012

(21) **BR 11 2013 028433-1** **1.1**
(30) 02/05/2011 US 61/481.508
(51) G01N 35/08 (2006.01), C12Q 1/68 (2006.01), G01N 21/00 (2006.01), B01F 3/08 (2006.01)
(86) PCT US2012/035963 de 01/05/2012
(87) WO 2012/151192 de 08/11/2012

(21) **BR 11 2013 028436-6** **1.1**
(51) E04H 4/00 (2006.01), A63B 69/00 (2006.01)
(86) PCT SG2011/000176 de 04/05/2011
(87) WO 2012/150908 de 08/11/2012

(21) **BR 11 2013 028437-4** **1.1**
(30) 04/05/2011 US 61/482,538; 13/02/2012 US 61/598,192
(51) G05B 9/02 (2006.01)
(86) PCT US2012/036611 de 04/05/2012
(87) WO 2012/151535 de 08/11/2012

(21) **BR 11 2013 028438-2** **1.1**
(30) 06/05/2011 DE 10 2011 075 439.3
(51) B65B 11/46 (2006.01), B65B 35/24 (2006.01), B65B 35/26 (2006.01)
(86) PCT EP2012/057145 de 19/04/2012
(87) WO 2012/152557 de 15/11/2012

(21) **BR 11 2013 028440-4** **1.1**
(30) 05/05/2011 US PCT/US2011/035319
(51) C12N 9/54 (2006.01), C11D 3/386 (2006.01)
(86) PCT US2012/036503 de 04/05/2012
(87) WO 2012/151480 de 08/11/2012

(21) **BR 11 2013 028442-0** **1.1**
(30) 07/06/2011 SE 1150518-7
(51) F41H 3/00 (2006.01)
(86) PCT SE2012/050596 de 04/06/2012
(87) WO 2012/169954 de 13/12/2012

(21) **BR 11 2013 028444-7** **1.1**
(51) G05D 7/06 (2006.01)
(86) PCT EP2011/060061 de 16/06/2011
(87) WO 2012/171571 de 20/12/2012

(21) **BR 11 2013 028445-5** **1.1**
(30) 06/05/2011 DE 10 2011 100 806.7
(51) B05B 7/02 (2006.01), B05B 1/30 (2006.01)
(86) PCT EP2012/001914 de 04/05/2012
(87) WO 2012/152414 de 15/11/2012

(21) **BR 11 2013 028448-0** **1.1**
(30) 06/05/2011 US 61/518,504; 19/07/2011 US 61/572,638; 07/10/2011 US 61/627,249; 19/10/2011 US 61/548,779; 13/12/2011 US 61/570,044
(51) B65D 71/18 (2006.01), B65D 71/34 (2006.01), B65D 71/06 (2006.01), B65D 81/05 (2006.01)
(86) PCT US2012/029022 de 14/03/2012
(87) WO 2012/154297 de 15/11/2012

(21) **BR 11 2013 028450-1** **1.1**
(30) 06/05/2011 EP 110037553
(51) D01H 13/18 (2006.01)
(86) PCT EP2012/001901 de 03/05/2012
(87) WO 2012/152410 de 15/11/2012

(21) **BR 11 2013 028453-6** **1.1**
(51) A61K 9/16 (2006.01), A61K 9/20 (2006.01), C08F 2/22 (2006.01), C08F 220/18 (2006.01), C08F 265/06 (2006.01)
(86) PCT EP2011/060097 de 17/06/2011
(87) WO 2012/171576 de 20/12/2012

(21) **BR 11 2013 028467-6** **1.1**
(30) 06/05/2011 US 61/483,264
(51) C07D 489/08 (2006.01)
(86) PCT CA2012/000424 de 04/05/2012
(87) WO 2012/151669 de 15/11/2012

(21) **BR 11 2013 028468-4** **1.1**
(30) 06/05/2011 US 61/483,093; 14/09/2011 US 61/534,442
(51) A23L 1/164 (2006.01), A23L 1/29 (2006.01), A23G 3/42 (2006.01)
(86) PCT EP2012/058129 de 03/05/2012
(87) WO 2012/152650 de 15/11/2012

(21) **BR 11 2013 028470-6** **1.1**
(30) 06/05/2011 US 61/483,092
(51) G01N 11/14 (2006.01), B01F 7/00 (2006.01)
(86) PCT EP2012/057954 de 01/05/2012
(87) WO 2012/152616 de 15/11/2012

(21) **BR 11 2013 028471-4** **1.1**
(30) 05/05/2011 SE 1130034-0; 03/08/2011 US 61/514,749
(51) C12Q 1/68 (2006.01)
(86) PCT SE2012/050473 de 04/05/2012
(87) WO 2012/150905 de 08/11/2012

(21) **BR 11 2013 028474-9** **1.1**
(30) 06/05/2011 US 13/102,562
(51) A61B 17/32 (2006.01), A61B 17/3209 (2006.01)
(86) PCT US2012/036728 de 07/05/2012
(87) WO 2012/154643 de 15/11/2012

(21) **BR 11 2013 028475-7** **1.1**
(30) 06/05/2011 EP 11 165047.9
(51) A61M 5/24 (2006.01), A61M 5/31 (2006.01), A61M 5/00 (2006.01)
(86) PCT EP2012/058182 de 04/05/2012
(87) WO 2012/152668 de 15/11/2012

(21) **BR 11 2013 028480-3** **1.1**
(30) 05/05/2011 US 61/482,883; 30/04/2012 US 13/460,157
(51) A61F 13/53 (2006.01), A61F 13/20 (2006.01)
(86) PCT IB2012/052174 de 01/05/2012
(87) WO 2012/150546 de 08/11/2012

(21) **BR 11 2013 028481-1** **1.1**
(30) 06/05/2011 FR 11 53924
(51) C12M 1/00 (2006.01)
(86) PCT EP2012/058072 de 03/05/2012
(87) WO 2012/152637 de 15/11/2012

(21) **BR 11 2013 028482-0** **1.1**
(30) 06/05/2011 US 61/483,564
(51) A61M 5/315 (2006.01)
(86) PCT US2012/036473 de 04/05/2012
(87) WO 2012/154539 de 15/11/2012

(21) **BR 11 2013 028486-2** **1.1**
(30) 10/05/2011 JP 2011-104955
(51) A01N 43/12 (2006.01), A01G 7/06 (2006.01), A01N 25/00 (2006.01), A01P 21/00 (2006.01)
(86) PCT JP2012/062436 de 09/05/2012
(87) WO 2012/153860 de 15/11/2012

(21) **BR 11 2013 028487-0** **1.1**
(30) 05/05/2011 US 61/482,658; 15/03/2012 US 61/611,171; 30/04/2012 US 13/459,403
(51) C07K 5/12 (2006.01), A61K 38/12 (2006.01), C07D 487/04 (2006.01)
(86) PCT US2012/035974 de 01/05/2012
(87) WO 2012/151195 de 08/11/2012

(21) **BR 11 2013 028488-9** **1.1**
(30) 19/05/2011 US 13/111,130
(51) H04W 36/02 (2009.01), H04W 36/14 (2009.01), H04W 88/16 (2009.01)
(86) PCT IB2012/052232 de 03/05/2012
(87) WO 2012/156856 de 22/11/2012

(21) **BR 11 2013 028489-7** **1.1**
(30) 05/05/2011 US 61/482,878
(51) H05K 7/20 (2006.01), H01L 23/34 (2006.01)
(86) PCT US2011/052074 de 19/09/2011
(87) WO 2012/150953 de 08/11/2012

(21) **BR 11 2013 028490-0** **1.1**
(30) 06/05/2011 US 61/483,224
(51) G02B 6/00 (2006.01), A61F 9/007 (2006.01), A61B 19/00 (2006.01)
(86) PCT US2012/035774 de 30/04/2012
(87) WO 2012/154435 de 15/11/2012

(21) **BR 11 2013 028493-5** **1.1**
(30) 05/05/2011 EP 11164928.1
(51) H01R 4/00 (2006.01)
(86) PCT US2012/036064 de 02/05/2012
(87) WO 2012/151245 de 08/11/2012

(21) **BR 11 2013 028494-3** **1.1**
(30) 19/05/2011 US 13/111,141
(51) H04W 36/02 (2009.01), H04W 36/14 (2009.01), H04W 88/16 (2009.01)
(86) PCT IB2012/052231 de 03/05/2012
(87) WO 2012/156855 de 22/11/2012

(21) **BR 11 2013 028496-0** **1.1**
(30) 09/05/2011 IT MI2011A000792
(51) A61K 35/74 (2006.01), A23L 1/30 (2006.01)
(86) PCT IB2012/000907 de 09/05/2012
(87) WO 2012/153179 de 15/11/2012

(21) **BR 11 2013 028497-8** **1.1**
(30) 06/05/2011 US 13/102,875
(51) G06Q 50/30 (2012.01)
(86) PCT US2012/036702 de 05/05/2012
(87) WO 2012/154631 de 15/11/2012

(21) **BR 11 2013 028498-6** **1.1**
(30) 09/05/2011 FR 11 53956
(51) H01M 8/02 (2006.01), H01M 8/24 (2006.01), H01M 8/10 (2006.01)
(86) PCT EP2012/058017 de 02/05/2012
(87) WO 2012/152624 de 15/11/2012

(21) **BR 11 2013 028501-0** **1.1**
(30) 10/05/2011 US 61/484,575; 09/05/2012 US 13/467,853
(86) PCT US2012/037389 de 10/05/2012
(87) WO 2012/154996 de 15/11/2012

(21) **BR 11 2013 028503-6** **1.1**
(30) 28/05/2011 DE 20 2011 101 229.1
(51) F24J 2/46 (2006.01), F24J 2/50 (2006.01), F24J 2/24 (2006.01)
(86) PCT EP2012/059544 de 23/05/2012
(87) WO 2012/163746 de 06/12/2012

(21) **BR 11 2013 028504-4** **1.1**
(51) H04W 28/20 (2009.01), G05B 19/418 (2006.01)
(86) PCT EP2011/059729 de 14/06/2011
(87) WO 2012/171549 de 20/12/2012

(21) **BR 11 2013 028505-2** **1.1**
(30) 10/05/2011 US 61/484,660
(51) A61K 31/4178 (2006.01), A61K 31/46 (2006.01), A61P 13/10 (2006.01)
(86) PCT US2012/037010 de 09/05/2012
(87) WO 2012/154776 de 15/11/2012

(21) **BR 11 2013 028509-5** **1.1**
(51) B65D 90/00 (2006.01), B65D 90/18 (2006.01)
(86) PCT IB2011/051994 de 05/05/2011
(87) WO 2012/150484 de 08/11/2012

(21) **BR 11 2013 028510-9** **1.1**
(30) 06/05/2011 US 61/483,269
(51) A01N 25/02 (2006.01), A01N 43/40 (2006.01), A01N 43/90 (2006.01), A01N 57/12 (2006.01), A01P 13/00 (2006.01)
(86) PCT EP2012/056766 de 13/04/2012
(87) WO 2012/152527 de 15/11/2012

(21) **BR 11 2013 028516-8** **1.1**
(30) 06/05/2011 US 61/483,271
(51) C10M 173/02 (2006.01)
(86) PCT EP2012/058086 de 03/05/2012
(87) WO 2012/152639 de 15/11/2012

(21) **BR 11 2013 028517-6** **1.1**
(30) 06/05/2011 GB 1107584.3
(51) G01N 27/447 (2006.01), G01N 27/453 (2006.01), B01D 57/02 (2006.01)
(86) PCT GB2012/050973 de 04/05/2012
(87) WO 2012/153108 de 15/11/2012

(21) **BR 11 2013 028519-2** **1.1**
(30) 31/05/2011 JP 2011-121211
(51) C21B 7/20 (2006.01), C21B 7/18 (2006.01)
(86) PCT JP2012/003423 de 25/05/2012
(87) WO 2012/164889 de 06/12/2012

(21) **BR 11 2013 028520-6** **1.1**
(30) 05/05/2011 US 61/518.399
(51) G01N 27/02 (2006.01), C12Q 1/68 (2006.01), G01N 33/48 (2006.01), B41J 2/315 (2006.01)
(86) PCT US2012/036598 de 04/05/2012
(87) WO 2012/151527 de 08/11/2012

(21) **BR 11 2013 028522-2** **1.1**
(30) 05/05/2011 US 61/482,886
(51) B04B 7/12 (2006.01), B01D 21/26 (2006.01), B04B 15/00 (2006.01)
(86) PCT CA2012/000418 de 03/05/2012
(87) WO 2012/149641 de 08/11/2012

(21) **BR 11 2013 028523-0** **1.1**
(30) 06/05/2011 US 61/483,481; 29/08/2011 GB 1114858.2; 06/09/2011 US 61/531,439
(51) C07K 16/22 (2006.01), C07K 16/46 (2006.01)
(86) PCT GB2012/051008 de 08/05/2012
(87) WO 2012/153126 de 15/11/2012

(21) **BR 11 2013 028524-9** **1.1**
(51) G06F 9/44 (2006.01), G06F 9/54 (2006.01)
(86) PCT SE2011/050574 de 06/05/2011
(87) WO 2012/154092 de 15/11/2012

(21) **BR 11 2013 028525-7** **1.1**
(30) 09/05/2011 JP 2011-104412
(51) B61F 5/22 (2006.01), B61F 5/10 (2006.01), F16F 9/02 (2006.01), F16F 9/34 (2006.01), F16K 11/07 (2006.01)
(86) PCT JP2012/061863 de 09/05/2012
(87) WO 2012/153759 de 15/11/2012

(21) **BR 11 2013 028526-5** **1.1**
(30) 05/05/2011 EP 11164899.4; 09/11/2011 EP 11188364.1
(51) C08G 18/02 (2006.01), C07C 267/00 (2006.01), C08K 5/29 (2006.01)
(86) PCT EP2012/057708 de 27/04/2012
(87) WO 2012/150181 de 08/11/2012

(21) **BR 11 2013 028527-3** **1.1**
(51) G06Q 10/00 (2006.01), G06Q 50/00 (2006.01)
(86) PCT BR2011/000165 de 16/05/2011
(87) WO 2012/155222 de 22/11/2012

(21) **BR 11 2013 028529-0** **1.1**
(30) 07/05/2011 US 61/483,650
(51) A45F 3/14 (2006.01), A45F 3/12 (2006.01)
(86) PCT US2012/036855 de 07/05/2012
(87) WO 2012/154702 de 15/11/2012

(21) **BR 11 2013 028531-1** **1.1**
(30) 10/05/2011 JP 2011-105705
(51) A01N 25/30 (2006.01), A01N 25/02 (2006.01), A01N 47/40 (2006.01), A01P 7/04 (2006.01)
(86) PCT JP2012/061758 de 08/05/2012
(87) WO 2012/153735 de 15/11/2012

(21) **BR 11 2013 028532-0** **1.1**
(30) 10/05/2011 SG 201103328-9
(51) H04H 60/58 (2008.01)
(86) PCT SG2012/000155 de 30/04/2012
(87) WO 2012/154125 de 15/11/2012

(21) **BR 11 2013 028533-8** **1.1**
(30) 20/05/2011 US 13/12,412
(51) A47L 15/14 (2006.01), A47L 15/42 (2006.01), A47L 15/46 (2006.01)
(86) PCT IB2012/052496 de 17/05/2012
(87) WO 2012/160492 de 29/11/2012

(21) **BR 11 2013 028536-2** **1.1**
(30) 05/05/2011 EP 11164991.9; 13/10/2011 EP 11185064.0; 16/03/2012 EP 12160007.6
(51) C07K 14/765 (2006.01)
(86) PCT EP2012/058206 de 04/05/2012
(87) WO 2012/150319 de 08/11/2012

(21) **BR 11 2013 028537-0** **1.1**
(30) 06/05/2011 US 61/483,531
(51) A61K 39/00 (2006.01), C07K 14/21 (2006.01), C07K 16/30 (2006.01)
(86) PCT US2012/036456 de 04/05/2012
(87) WO 2012/154530 de 15/11/2012

(21) **BR 11 2013 028538-9** **1.1**
(51) G06Q 30/00 (2006.01), G06Q 10/00 (2006.01), G06K 17/00 (2006.01), G06K 19/077 (2006.01), G09F 9/30 (2006.01)
(86) PCT SE2011/050573 de 06/05/2011
(87) WO 2012/154091 de 15/11/2012

(21) **BR 11 2013 028539-7** **1.1**
(30) 19/05/2011 US 13/111500
(51) B60Q 1/00 (2006.01)
(86) PCT US2012/028711 de 12/03/2012
(87) WO 2012/158248 de 22/11/2012

(21) **BR 11 2013 028540-0** **1.1**
(30) 11/05/2011 JP 2011-106609; 11/05/2011 JP 2011-106610
(51) A01N 59/16 (2006.01), A01N 25/02 (2006.01), A01N 47/40 (2006.01), A01P 3/00 (2006.01), A01P 7/04 (2006.01), E04B 1/72 (2006.01)
(86) PCT JP2012/061866 de 09/05/2012
(87) WO 2012/153760 de 15/11/2012

(21) **BR 11 2013 028542-7** **1.1**
(30) 06/05/2011 AU 2011202095
(51) C02F 1/461 (2006.01), B01D 21/00 (2006.01), E03B 1/00 (2006.01)
(86) PCT AU2012/000478 de 03/05/2012
(87) WO 2012/151617 de 15/11/2012

(21) **BR 11 2013 028543-5** **1.1**
(30) 05/05/2011 US 61/482995; 10/06/2011 US 61/495639
(51) A01N 65/00 (2009.01), A01N 25/00 (2006.01), A01P 17/00 (2006.01)
(86) PCT US2012/036670 de 04/05/2012
(87) WO 2012/151556 de 08/11/2012

(21) **BR 11 2013 028544-3** **1.1**
(30) 09/05/2011 US 61/483896
(51) C12N 1/12 (2006.01)
(86) PCT US2012/037127 de 09/05/2012
(87) WO 2012/154854 de 15/11/2012

(21) **BR 11 2013 028545-1** **1.1**
(30) 06/05/2011 US 61/483,559; 20/05/2011 US 61/488,627; 06/01/2012 US 61/584,189
(51) C12M 3/00 (2006.01), C12M 1/00 (2006.01), G01N 1/20 (2006.01)
(86) PCT US2012/036652 de 04/05/2012
(87) WO 2012/154603 de 15/11/2012

(21) **BR 11 2013 028549-4** **1.1**
(30) 09/05/2011 FR 1153955
(51) H01M 8/04 (2006.01), H01M 8/24 (2006.01), H01M 8/10 (2006.01)
(86) PCT EP2012/058012 de 02/05/2012
(87) WO 2012/152623 de 15/11/2012

(21) **BR 11 2013 028551-6** **1.1**
(51) H02H 1/04 (2006.01), H02H 7/26 (2006.01), H02J 3/24 (2006.01), H02H 3/05 (2006.01), H02H 3/40 (2006.01), H02H 7/30 (2006.01)
(86) PCT EP2011/057287 de 06/05/2011
(87) WO 2012/152304 de 15/11/2012

(21) **BR 11 2013 028552-4** **1.1**
(30) 07/05/2011 DE 10 2011 100 828.8
(51) B65G 47/84 (2006.01), B65G 47/52 (2006.01)
(86) PCT EP2012/001916 de 04/05/2012
(87) WO 2012/152416 de 15/11/2012

(21) **BR 11 2013 028555-9** **1.1**
(30) 24/05/2011 DE 10 2011 050 580.6
(51) F16B 13/08 (2006.01)
(86) PCT EP2012/001745 de 24/04/2012
(87) WO 2012/159697 de 29/11/2012

(21) **BR 11 2013 028556-7** **1.1**
(30) 10/05/2011 EP 11165491.9
(51) G09G 5/00 (2006.01), G09G 5/02 (2006.01)
(86) PCT IB2012/052102 de 27/04/2012
(87) WO 2012/153224 de 15/11/2012

(21) **BR 11 2013 028557-5** **1.1**
(30) 10/05/2011 CN PCT/CN2011/073893
(51) A47J 43/044 (2006.01), A47J 43/07 (2006.01)
(86) PCT IB2012/052210 de 03/05/2012
(87) WO 2012/153238 de 15/11/2012

(21) **BR 11 2013 028559-1** **1.1**
(30) 09/05/2011 EP 11165263.2
(51) G06F 3/048 (2013.01), G06F 3/01 (2006.01), G06T 19/20 (2011.01)
(86) PCT IB2012/052186 de 02/05/2012
(87) WO 2012/153233 de 15/11/2012

(21) **BR 11 2013 028560-5** **1.1**
(30) 06/05/2011 US 61/483,562; 24/04/2012 US 13/455,014
(51) H04W 52/36 (2009.01)
(86) PCT US2012/036620 de 04/05/2012
(87) WO 2012/154588 de 15/11/2012

(21) **BR 11 2013 028563-0** **1.1**
(30) 06/05/2011 US 61/483,356; 03/05/2012 US 13/463,663
(51) H04W 28/18 (2009.01), H04W 88/08 (2009.01)
(86) PCT US2012/036513 de 04/05/2012
(87) WO 2012/154561 de 15/11/2012

(21) **BR 11 2013 028564-8** **1.1**
(30) 11/05/2011 EP 11165711.0
(51) F16J 15/26 (2006.01)
(86) PCT EP2012/058581 de 09/05/2012
(87) WO 2012/152846 de 15/11/2012

(21) **BR 11 2013 028565-6** **1.1**
(30) 11/07/2011 US 13/179,982
(51) B23K 31/02 (2006.01), B23K 11/02 (2006.01)
(86) PCT US2011/065507 de 16/12/2011
(87) WO 2013/009344 de 17/01/2013

(21) **BR 11 2013 028568-0** **1.1**
(30) 09/05/2011 DE 10 2011 100 974.8
(51) B60B 17/00 (2006.01), C25D 11/36 (2006.01), F16D 65/12 (2006.01)
(86) PCT EP2012/058324 de 07/05/2012
(87) WO 2012/152732 de 15/11/2012

(21) **BR 11 2013 028581-8** **1.1**
(30) 11/05/2011 AT A669/2011
(51) A21C 15/02 (2006.01)
(86) PCT EP2012/058135 de 03/05/2012
(87) WO 2012/152653 de 15/11/2012

(21) **BR 11 2013 028582-6** **1.1**
(30) 07/05/2011 DE 10 2011 100 825.3
(51) B65G 19/02 (2006.01), B61B 10/02 (2006.01)
(86) PCT EP2012/001780 de 26/04/2012
(87) WO 2012/152380 de 15/11/2012

(21) **BR 11 2013 028586-9** **1.1**
(30) 10/05/2011 IT FI2011A000098
(51) F41C 33/02 (2006.01)
(86) PCT IB2012/052305 de 09/05/2012
(87) WO 2012/153278 de 15/11/2012

(21) **BR 11 2013 028587-7** **1.1**
(30) 11/05/2011 AT A668/2011
(51) A21C 15/02 (2006.01)
(86) PCT EP2012/058410 de 08/05/2012
(87) WO 2012/152776 de 15/11/2012

(21) **BR 11 2013 028588-5** **1.1**
(51) E21B 44/00 (2006.01), E21B 49/00 (2006.01)
(86) PCT EP2011/060357 de 21/06/2011
(87) WO 2012/175115 de 27/12/2012

(21) **BR 11 2013 028589-3** **1.1**
(30) 13/05/2011 JP 2011-108053
(51) B60C 23/02 (2006.01), B60C 23/04 (2006.01), G01L 17/00 (2006.01), G08C 17/02 (2006.01)
(86) PCT JP2012/053975 de 20/02/2012
(87) WO 2012/157307 de 22/11/2012

(21) **BR 11 2013 028590-7** **1.1**
(30) 13/05/2011 US 61/485,952; 30/03/2012 US 13/435,559
(51) E21B 43/20 (2006.01), F04D 29/24 (2006.01)
(86) PCT US2012/032864 de 10/04/2012
(87) WO 2012/158281 de 22/11/2012

(21) **BR 11 2013 028593-1** **1.1**
(30) 19/05/2011 US 13/111,155
(51) A61F 13/511 (2006.01), A61F 13/472 (2006.01), A61F 13/475 (2006.01), A61F 13/515 (2006.01)
(86) PCT CN2011/002231 de 30/12/2011
(87) WO 2012/155316 de 22/11/2012

(21) **BR 11 2013 028598-2** **1.1**
(30) 10/05/2011 JP 2011-104956
(51) A01N 43/12 (2006.01), A01G 7/06 (2006.01), A01N 25/00 (2006.01), A01P 21/00 (2006.01)
(86) PCT JP2012/062440 de 09/05/2012
(87) WO 2012/153861 de 15/11/2012

(21) **BR 11 2013 028603-2** **1.1**
(30) 11/05/2011 US 61/485.063
(51) A61B 17/12 (2006.01)
(86) PCT US2012/037022 de 09/05/2012
(87) WO 2012/154782 de 15/11/2012

(21) **BR 11 2013 028605-9** **1.1**
(51) C12N 15/86 (2006.01), A61K 39/12 (2006.01), A61P 31/14 (2006.01)
(86) PCT IB2011/000977 de 07/05/2011
(87) WO 2012/153160 de 15/11/2012

(21) **BR 11 2013 028606-7** **1.1**
(30) 09/05/2011 US 61/483,814
(51) C08G 18/40 (2006.01), C08G 18/63 (2006.01)
(86) PCT US2012/037093 de 09/05/2012
(87) WO 2012/154831 de 15/11/2012

(21) **BR 11 2013 028607-5** **1.1**
(30) 06/05/2011 CN 201110127008.0
(51) A61K 9/14 (2006.01)
(86) PCT US2012/036332 de 03/05/2012
(87) WO 2012/154500 de 15/11/2012

(21) **BR 11 2013 028608-3** **1.1**
(30) 18/06/2011 DE 10 2011 104 760.7
(51) B60C 23/00 (2006.01)
(86) PCT EP2012/001151 de 15/03/2012
(87) WO 2012/175149 de 27/12/2012

(21) **BR 11 2013 028610-5** **1.1**
(30) 10/05/2011 IT FI2011A000099
(51) F41C 33/02 (2006.01)
(86) PCT IB2012/052308 de 09/05/2012
(87) WO 2012/153279 de 15/11/2012

(21) **BR 11 2013 028613-0** **1.1**
(30) 20/05/2011 AT A 734/2011
(51) B29C 70/54 (2006.01), B29C 35/02 (2006.01)
(86) PCT EP2012/059227 de 17/05/2012
(87) WO 2012/159977 de 29/11/2012

(21) **BR 11 2013 028628-8** **1.1**
(30) 12/05/2011 JP 2011-107304
(51) C09D 163/00 (2006.01), B05D 7/24 (2006.01), C09D 5/44 (2006.01), C09D 133/00 (2006.01), C25D 13/06 (2006.01)
(86) PCT JP2012/062195 de 11/05/2012
(87) WO 2012/153850 de 15/11/2012

(21) **BR 11 2013 028633-4** **1.1**
(30) 06/05/2011 CN 201110125981.9
(51) A61F 13/15 (2006.01)
(86) PCT US2012/035938 de 01/05/2012
(87) WO 2012/154444 de 15/11/2012

(21) **BR 11 2013 028635-0** **1.1**
(30) 16/05/2011 EP 11166234.2
(51) E04D 1/28 (2006.01), E04F 13/00 (2006.01), C09D 7/00 (2006.01), C09D 7/12 (2006.01), C09D 5/00 (2006.01)
(86) PCT EP2012/058849 de 14/05/2012
(87) WO 2012/156337 de 22/11/2012

(21) **BR 11 2013 028636-9** **1.1**
(51) B21D 13/02 (2006.01), B31F 1/20 (2006.01), B29C 53/22 (2006.01), B29C 53/24 (2006.01)
(86) PCT CN2011/001197 de 21/07/2011
(87) WO 2013/010293 de 24/01/2013

(21) **BR 11 2013 028638-5** **1.1**
(30) 11/05/2011 SG 201103365-1
(51) H04W 28/02 (2009.01), H04L 12/54 (2013.01)
(86) PCT SG2012/000162 de 09/05/2012
(87) WO 2012/154127 de 15/11/2012

(21) **BR 11 2013 028652-0** **1.1**
(30) 06/05/2011 US 61/483,491; 06/09/2011 US 61/531,439
(51) C07K 16/22 (2006.01), C07K 16/46 (2006.01)
(86) PCT GB2012/051004 de 08/05/2012
(87) WO 2012/153123 de 15/11/2012

(21) **BR 11 2013 028654-7** **1.1**
(30) 06/05/2011 US 61/483,481; 29/08/2011 GB 1114858.2; 06/09/2011 US 61/531,439
(51) C07K 16/22 (2006.01), C07K 16/46 (2006.01)
(86) PCT GB2012/051002 de 08/05/2012
(87) WO 2012/153121 de 15/11/2012

(21) **BR 11 2013 028655-5** **1.1**
(30) 06/05/2011 US 61/483,488; 06/09/2011 US 61/531,439
(51) C07K 16/22 (2006.01), C07K 16/46 (2006.01)
(86) PCT GB2012/051003 de 08/05/2012
(87) WO 2012/153122 de 15/11/2012

(21) **BR 11 2013 028658-0** **1.1**
(30) 06/05/2011 US 13/102,658
(51) G06F 3/01 (2006.01), G06F 3/03 (2006.01), G06F 3/048 (2013.01), G06K 9/00 (2006.01), G06F 3/046 (2006.01), G06F 3/042 (2006.01), G01S 17/87 (2006.01), G01S 13/02 (2006.01)
(86) PCT IB2012/052149 de 30/04/2012
(87) WO 2012/153227 de 15/11/2012

(21) **BR 11 2013 028671-7** **1.1**
(30) 10/05/2011 US 13/104,329
(51) B01D 49/00 (2006.01), C09K 3/22 (2006.01), A61L 9/14 (2006.01)
(86) PCT US2012/037049 de 09/05/2012
(87) WO 2012/154805 de 15/11/2012

(21) **BR 11 2013 028672-5** **1.1**
(30) 06/05/2011 FI 20115439
(51) B02C 13/284 (2006.01), B02C 23/16 (2006.01)
(86) PCT FI2012/050434 de 04/05/2012
(87) WO 2012/152996 de 15/11/2012

(21) **BR 11 2013 028673-3** **1.1**
(30) 10/05/2011 US 61/484,558
(51) A01N 25/30 (2006.01), A01P 1/00 (2006.01)
(86) PCT US2012/037320 de 10/05/2012
(87) WO 2012/154953 de 15/11/2012

(21) **BR 11 2013 028675-0** **1.1**
(30) 06/05/2011 EP 11290216.8
(51) A61M 35/00 (2006.01), A45D 34/04 (2006.01)
(86) PCT EP2012/057929 de 30/04/2012
(87) WO 2012/152612 de 15/11/2012

(21) **BR 11 2013 028676-8** **1.1**
(30) 06/05/2011 ES P201130725
(51) H04L 12/24 (2006.01)
(86) PCT EP2012/058330 de 07/05/2012
(87) WO 2012/152736 de 15/11/2012

(21) **BR 11 2013 028677-6** **1.1**
(30) 09/05/2011 US 61/483,816
(51) G06F 19/00 (2011.01), A61M 5/145 (2006.01)
(86) PCT US2012/037069 de 09/05/2012
(87) WO 2012/154816 de 15/11/2012

(21) **BR 11 2013 028678-4** **1.1**
(30) 10/05/2011 US 61/518,707
(51) G01N 33/564 (2006.01)
(86) PCT US2012/036863 de 08/05/2012
(87) WO 2012/154705 de 15/11/2012

(21) **BR 11 2013 028679-2** **1.1**
(30) 12/05/2011 US 61/485,224; 07/05/2012 US 13/465,298
(51) C07D 403/14 (2006.01), C07D 405/14 (2006.01), C07D 413/14 (2006.01), A61K 31/4178 (2006.01), A61P 31/12 (2006.01)
(86) PCT US2012/037012 de 09/05/2012
(87) WO 2012/154777 de 15/11/2012

(21) **BR 11 2013 028680-6** **1.1**
(30) 13/05/2011 DE 10 2011 101 438.5
(51) B60T 7/04 (2006.01), B60T 7/10 (2006.01), B60T 7/20 (2006.01), B60T 8/32 (2006.01), B60T 13/26 (2006.01), B60T 13/66 (2006.01), B60T 13/68 (2006.01), B60T 15/18 (2006.01), B60T 17/04 (2006.01), B60T 17/22 (2006.01)
(86) PCT EP2012/058757 de 11/05/2012
(87) WO 2012/156306 de 22/11/2012

(21) **BR 11 2013 028681-4** **1.1**
(30) 13/12/2011 DE 10 2011 088 429.7; 28/03/2012 DE 10 2012 205 013.2
(51) G21C 19/02 (2006.01), G21C 19/20 (2006.01)
(86) PCT EP2012/057162 de 19/04/2012
(87) WO 2013/087229 de 20/06/2013

(21) **BR 11 2013 028684-9** **1.1**
(30) 12/05/2011 EP 11165862.1
(51) G04G 13/02 (2006.01)
(86) PCT IB2012/052215 de 03/05/2012
(87) WO 2012/153241 de 15/11/2012

(21) **BR 11 2013 028689-0** **1.1**
(30) 09/05/2011 DE 10 2011 100 919.5
(51) G01B 11/24 (2006.01), G01B 11/25 (2006.01)
(86) PCT EP2012/058328 de 07/05/2012
(87) WO 2012/152734 de 15/11/2012

(21) **BR 11 2013 028697-0** **1.1**
(30) 09/05/2011 SE 1150409-9
(51) F04D 29/22 (2006.01), F04D 7/04 (2006.01)
(86) PCT SE2012/050487 de 08/05/2012
(87) WO 2012/154118 de 15/11/2012

(21) **BR 11 2013 028698-9** **1.1**
(51) A61K 31/662 (2006.01), A61P 31/14 (2006.01)
(86) PCT EP2011/057519 de 10/05/2011
(87) WO 2012/152317 de 15/11/2012

(21) **BR 11 2013 028699-7** **1.1**
(30) 11/05/2011 EP 11 165601.3
(51) C08L 23/10 (2006.01), C08L 23/16 (2006.01), C08K 3/00 (2006.01)
(86) PCT EP2012/058476 de 09/05/2012
(87) WO 2012/152802 de 15/11/2012

(21) **BR 11 2013 028703-9** **1.1**
(30) 09/05/2011 US 13/103,793
(51) F04C 29/02 (2006.01), F04C 18/07 (2006.01), F04C 18/02 (2006.01)
(86) PCT US2012/036510 de 04/05/2012
(87) WO 2012/154558 de 15/11/2012

(21) **BR 11 2013 028705-5** **1.1**
(30) 09/05/2011 IT MI2011A000793
(51) C12N 1/20 (2006.01), A61K 35/74 (2006.01), C12R 1/01 (2006.01)
(86) PCT IB2012/000897 de 09/05/2012
(87) WO 2013/050833 de 11/04/2013

(21) **BR 11 2013 028709-8** **1.1**
(30) 09/05/2011 IT MI2011A000791
(51) C12N 1/20 (2006.01), A61P 13/04 (2006.01), A61P 13/12 (2006.01), A61K 35/74 (2006.01)
(86) PCT IB2012/000895 de 09/05/2012
(87) WO 2013/050831 de 11/04/2013

(21) **BR 11 2013 028710-1** **1.1**
(30) 10/05/2011 US 13/104.842
(51) H01L 33/52 (2010.01), H01L 33/50 (2010.01)
(86) PCT US2012/037066 de 09/05/2012
(87) WO 2012/154815 de 15/11/2012

(21) **BR 11 2013 028711-0** **1.1**
(30) 13/05/2011 US 13/107,143
(51) H02H 3/02 (2006.01), H02H 7/22 (2006.01), H02H 3/00 (2006.01)
(86) PCT IB2012/000939 de 11/05/2012
(87) WO 2012/156799 de 22/11/2012

(21) **BR 11 2013 028712-8** **1.1**
(30) 12/05/2011 JP 2011-106947; 12/05/2011 JP 2011-106948
(51) C07C 381/02 (2006.01), C08K 5/42 (2006.01), C08L 21/00 (2006.01)
(86) PCT JP2012/061515 de 24/04/2012
(87) WO 2012/153672 de 15/11/2012

(21) **BR 11 2013 028713-6** **1.1**
(30) 12/05/2011 EP 11 003901.3
(51) H01F 27/00 (2006.01), H01F 27/30 (2006.01), B65D 85/67 (2006.01)
(86) PCT EP2012/001086 de 10/03/2012
(87) WO 2012/152351 de 15/11/2012

(21) **BR 11 2013 028716-0** **1.1**
(30) 13/05/2011 EP EP11165991
(51) C11D 1/52 (2006.01), C11D 1/83 (2006.01), C11D 3/28 (2006.01), C11D 3/32 (2006.01), C11D 3/37 (2006.01), C11D 10/04 (2006.01)
(86) PCT EP2012/058558 de 09/05/2012
(87) WO 2012/156250 de 22/11/2012

(21) **BR 11 2013 028717-9** **1.1**
(30) 09/05/2011 US 13/103,552
(51) C23C 28/02 (2006.01)
(86) PCT US2012/033886 de 17/04/2012
(87) WO 2012/154374 de 15/11/2012

(21) **BR 11 2013 028723-3** **1.1**
(30) 10/05/2011 US 61/518,704
(51) A01N 37/18 (2006.01)
(86) PCT US2012/036874 de 08/05/2012
(87) WO 2012/154711 de 15/11/2012

(21) **BR 11 2013 028727-6** **1.1**
(30) 11/05/2011 AT A 672/2011
(51) A21B 5/02 (2006.01), A21C 15/00 (2006.01)
(86) PCT EP2012/058414 de 08/05/2012
(87) WO 2012/152778 de 15/11/2012

(21) **BR 11 2013 028729-2** **1.1**
(30) 10/05/2011 AT A 660/2011
(51) A21B 1/42 (2006.01)
(86) PCT EP2012/058204 de 04/05/2012
(87) WO 2012/152675 de 15/11/2012

(21) **BR 11 2013 028733-0** **1.1**
(30) 12/05/2011 EP 11165882.9
(51) C07D 231/56 (2006.01), C07D 401/14 (2006.01), C07D 403/12 (2006.01), C07D 403/14 (2006.01), A61K 31/416 (2006.01), A61P 35/00 (2006.01)
(86) PCT EP2012/058389 de 07/05/2012
(87) WO 2012/152763 de 15/11/2012

(21) **BR 11 2013 028734-9** **1.1**
(30) 09/05/2011 JP 2011-104155
(51) C23C 22/34 (2006.01)
(86) PCT JP2012/061887 de 09/05/2012

(87) WO 2012/153766 de 15/11/2012

(21) **BR 11 2013 028735-7** **1.1**
(30) 12/05/2011 US 61/485.475
(51) A61K 31/74 (2006.01)
(86) PCT US2012/037563 de 11/05/2012
(87) WO 2012/155062 de 15/11/2012

(21) **BR 11 2013 028736-5** **1.1**
(30) 10/05/2011 DE 20 2011 100 477.9
(51) B66C 23/28 (2006.01)
(86) PCT EP2012/002029 de 10/05/2012
(87) WO 2012/152446 de 15/11/2012

(21) **BR 11 2013 028737-3** **1.1**
(30) 09/05/2011 IT RA2011A000018
(51) F16L 1/23 (2006.01)
(86) PCT IT2012/000134 de 08/05/2012
(87) WO 2012/153358 de 15/11/2012

(21) **BR 11 2013 028740-3** **1.1**
(30) 09/05/2011 CN 201110209393.3
(51) B01J 8/00 (2006.01), B01J 8/22 (2006.01), C07C 249/04 (2006.01)
(86) PCT EP2012/057746 de 27/04/2012
(87) WO 2012/152600 de 15/11/2012

(21) **BR 11 2013 028741-1** **1.1**
(30) 10/05/2011 DE 10 2011 075 595.0
(51) D01D 13/02 (2006.01), D01F 9/12 (2006.01), D01F 9/22 (2006.01)
(86) PCT EP2012/057116 de 19/04/2012
(87) WO 2012/152554 de 15/11/2012

(21) **BR 11 2013 028742-0** **1.1**
(30) 12/05/2011 FR 11 54116
(51) A61N 1/36 (2006.01), A61F 9/08 (2006.01), G06K 9/46 (2006.01), G09B 21/00 (2006.01), G06F 19/00 (2011.01), G06N 3/04 (2006.01), A61N 1/05 (2006.01)
(86) PCT FR12/051052 de 11/05/2012
(87) WO 2012/153073 de 15/11/2012

(21) **BR 11 2013 028744-6** **1.1**
(30) 09/05/2011 US 61/483,887
(51) C07D 409/10 (2006.01), A61K 31/70 (2006.01), C07H 7/04 (2006.01)
(86) PCT US12/037062 de 09/05/2012
(87) WO 2012/154812 de 15/11/2012

(21) **BR 11 2013 028745-4** **1.1**
(30) 09/05/2011 CN 201110118548.2
(51) H04W 24/10 (2009.01)
(86) PCT CN2012/075258 de 09/05/2012
(87) WO 2012/152220 de 15/11/2012

(21) **BR 11 2013 028747-0** **1.1**
(30) 13/05/2011 EP 11 165947.0
(51) A61M 5/32 (2006.01), A61M 5/50 (2006.01), A61M 5/00 (2006.01)
(86) PCT EP12/058709 de 11/05/2012
(87) WO 2012/156286 de 22/11/2012

(21) **BR 11 2013 028748-9** **1.1**
(30) 12/05/2011 US 13/106,239
(51) A61B 17/04 (2006.01), A61B 17/06 (2006.01), A61F 2/08 (2006.01)
(86) PCT US12/037253 de 10/05/2012
(87) WO 2012/154922 de 15/11/2012

(21) **BR 11 2013 028750-0** **1.1**
(30) 12/05/2011 FI 20115463
(51) F16D 55/08 (2006.01), H02K 7/102 (2006.01), B66B 1/32 (2006.01), F16D 13/22 (2006.01), F16D 13/76 (2006.01)
(86) PCT FI2012/050436 de 04/05/2012
(87) WO 2012/152998 de 15/11/2012

(21) **BR 11 2013 028755-1** **1.1**
(30) 10/05/2011 US 61/484,658
(51) A61K 31/4178 (2006.01), A61K 31/4725 (2006.01), A61K 9/00 (2006.01), A61P 13/10 (2006.01)
(86) PCT US2012/037006 de 09/05/2012
(87) WO 2012/154774 de 15/11/2012

(21) **BR 11 2013 028759-4** **1.1**
(30) 10/05/2011 US 61/518,706
(51) A01N 37/18 (2006.01)
(86) PCT US2012/036886 de 08/05/2012
(87) WO 2012/154715 de 15/11/2012

(21) **BR 11 2013 028760-8** **1.1**
(30) 09/05/2011 US 13/103,630
(51) B01D 19/04 (2006.01), C11D 3/00 (2006.01), A01N 57/20 (2006.01), A01N 43/50 (2006.01), A01N 25/00 (2006.01), A01N 55/00 (2006.01), A01N 37/40 (2006.01), A01N 41/06 (2006.01), A01N 39/04 (2006.01)
(86) PCT US2012/036926 de 08/05/2012
(87) WO 2012/154732 de 15/11/2012

(21) **BR 11 2013 028761-6** **1.1**
(30) 12/05/2011 JP 2011-107171; 14/09/2011 JP 2011-200308
(51) H03K 17/16 (2006.01), H01L 29/12 (2006.01), H01L 29/78 (2006.01), H02M 1/08 (2006.01), H03K 17/687 (2006.01), H03K 17/695 (2006.01)
(86) PCT JP2012/062129 de 11/05/2012
(87) WO 2012/153836 de 15/11/2012

(21) **BR 11 2013 028762-4** **1.1**
(30) 08/05/2011 US 61/483,732
(51) B65D 75/00 (2006.01), B65D 75/58 (2006.01), B65B 61/02 (2006.01)
(86) PCT US2012/036750 de 07/05/2012
(87) WO 2012/154655 de 15/11/2012

(21) **BR 11 2013 028764-0** **1.1**
(30) 09/05/2011 FR '1153946
(51) F01D 25/16 (2006.01), F02C 7/20 (2006.01)
(86) PCT FR2012/051011 de 07/05/2012
(87) WO 2012/153056 de 15/11/2012

(21) **BR 11 2013 028766-7** **1.1**
(30) 10/05/2011 GB 1107751.8
(51) G01N 22/00 (2006.01), G01N 29/22 (2006.01), F16L 11/08 (2006.01)
(86) PCT GB2012/000424 de 10/05/2012
(87) WO 2012/153090 de 15/11/2012

(21) **BR 11 2013 028768-3** **1.1**
(30) 10/05/2011 DE 10 2011 101 062.2
(51) B60T 13/66 (2006.01), B60T 13/74 (2006.01), B60T 13/58 (2006.01)
(86) PCT EP2012/000947 de 02/03/2012
(87) WO 2012/152350 de 15/11/2012

(21) **BR 11 2013 028769-1** **1.1**
(30) 10/05/2011 DK PA 2011 00360; 11/05/2011 DK PA 2011 00365
(51) F16L 11/08 (2006.01)
(86) PCT DK2012/050152 de 08/05/2012
(87) WO 2012/152282 de 15/11/2012

(21) **BR 11 2013 028770-5** **1.1**
(30) 09/05/2011 GB 1107671.8
(51) A45D 2/18 (2006.01), A45D 2/00 (2006.01), A45D 2/14 (2006.01)
(86) PCT GB2012/050999 de 08/05/2012
(87) WO 2012/153118 de 15/11/2012

(21) **BR 11 2013 028771-3** **1.1**
(30) 24/05/2011 US 13/114169
(51) E21B 49/00 (2006.01), G01N 1/10 (2006.01), B65D 85/00 (2006.01)
(86) PCT US2012/035204 de 26/04/2012
(87) WO 2012/161918 de 29/11/2012

(21) **BR 11 2013 028772-1** **1.1**
(30) 12/05/2011 EP 11165858.9; 12/05/2011 US 61/485304
(51) A61K 31/545 (2006.01), A61K 31/739 (2006.01), A61K 31/7036 (2006.01), A61K 31/43 (2006.01), A61P 31/04 (2006.01)
(86) PCT EP2012/058712 de 11/05/2012
(87) WO 2012/152898 de 15/11/2012

(21) **BR 11 2013 028773-0** **1.1**
(30) 16/05/2011 IT MI2011A000855
(51) G02B 6/44 (2006.01), G02B 6/255 (2006.01), H02G 15/18 (2006.01)
(86) PCT EP2012/056444 de 10/04/2012
(87) WO 2012/156153 de 22/11/2012

(21) **BR 11 2013 028774-8** **1.1**
(30) 11/05/2011 NO 20110704
(51) E21B 21/08 (2006.01), E21B 7/00 (2006.01), E21B 4/00 (2006.01)
(86) PCT NO2012/050083 de 08/05/2012
(87) WO 2012/154057 de 15/11/2012

(21) **BR 11 2013 028775-6** **1.1**
(30) 13/05/2011 US 61/486,016
(51) G01M 7/08 (2006.01), G01N 29/04 (2006.01), F16K 37/00 (2006.01)
(86) PCT US2012/037540 de 11/05/2012
(87) WO 2012/158526 de 22/11/2012

(21) **BR 11 2013 028776-4** **1.1**
(30) 11/05/2011 US 13/105470
(51) A61K 31/075 (2006.01), A61K 31/05 (2006.01), A61K 31/045 (2006.01), A61K 31/09 (2006.01), A61P 25/28 (2006.01), A61P 25/24 (2006.01), A61P 25/00 (2006.01)
(86) PCT US2012/037325 de 10/05/2012
(87) WO 2012/154956 de 15/11/2012

(21) **BR 11 2013 028778-0** **1.1**
(30) 11/05/2011 EP 11165637.7
(51) B29C 55/06 (2006.01), B29C 55/18 (2006.01)
(86) PCT EP2012/058439 de 08/05/2012
(87) WO 2012/152786 de 15/11/2012

(21) **BR 11 2013 028779-9** **1.1**
(30) 27/05/2011 US 61/490732; 15/05/2012 US 61/647196
(51) C07K 16/28 (2006.01), A61K 47/48 (2006.01)
(86) PCT EP2012/059762 de 24/05/2012
(87) WO 2012/163805 de 06/12/2012

(21) **BR 11 2013 028780-2** **1.1**
(30) 11/05/2011 JP 2011-106300; 11/05/2011 JP 2011-106302; 23/01/2012 JP 2012-010717; 23/01/2012 JP 2012-010719
(51) G06T 1/00 (2006.01), G06N 3/00 (2006.01), H04N 7/01 (2006.01)
(86) PCT JP2012/061737 de 08/05/2012
(87) WO 2012/153726 de 15/11/2012

(21) **BR 11 2013 028781-0** **1.1**
(30) 08/05/2011 CN 201110116942.2
(51) F01K 27/00 (2006.01)
(86) PCT CN2012/000615 de 08/05/2012
(87) WO 2012/152066 de 15/11/2012

(21) **BR 11 2013 028782-9** **1.1**
(30) 11/05/2011 JP 2011-106301; 11/05/2011 JP 2011-106303; 23/01/2012 JP 2012-010718; 23/01/2012 JP 2012-010720
(51) G06T 1/00 (2006.01), G06N 3/00 (2006.01), H04N 7/01 (2006.01)
(86) PCT JP2012/061738 de 08/05/2012
(87) WO 2012/153727 de 15/11/2012

(21) **BR 11 2013 028784-5** **1.1**
(30) 08/05/2011 US 61/483,679; 11/06/2011 US 61/495,970; 16/12/2011 US 13/327,988; 16/12/2011 US 13/328,016; 16/12/2011 US 13/328,003
(51) A61B 17/04 (2006.01)
(86) PCT US2012/036740 de 07/05/2012
(87) WO 2012/154648 de 15/11/2012

(21) **BR 11 2013 028785-3** **1.1**
(30) 10/05/2011 EP PCT/EP2011/002322
(51) H04L 5/00 (2006.01)
(86) PCT EP2012/001973 de 08/05/2012
(87) WO 2012/152430 de 15/11/2012

(21) **BR 11 2013 028786-1** **1.1**
(30) 11/05/2011 EP 11 165618.7
(51) A01N 63/00 (2006.01), A01N 43/36 (2006.01), A01N 37/46 (2006.01), A01N 43/90 (2006.01), A01P 3/00 (2006.01), A01P 13/00 (2006.01), A01P 5/00 (2006.01)
(86) PCT EP2012/058331 de 07/05/2012
(87) WO 2012/152737 de 15/11/2012

(21) **BR 11 2013 028788-8** **1.1**
(30) 10/05/2011 JP 2011-105722
(51) C07H 1/02 (2006.01), C07H 21/02 (2006.01), C07B 59/00 (2006.01)
(86) PCT JP2012/061652 de 07/05/2012
(87) WO 2012/153704 de 15/11/2012

(21) **BR 11 2013 028789-6** **1.1**
(30) 13/05/2011 GB 11 07985.2
(51) C07D 277/68 (2006.01), C07D 498/10 (2006.01), C07C 309/08 (2006.01)
(86) PCT GB2012/051037 de 11/05/2012
(87) WO 2012/156693 de 22/11/2012

(21) **BR 11 2013 028790-0** **1.1**
(30) 11/05/2011 EP 11165601.3; 04/05/2012 EP 12166749.7
(51) C08L 23/10 (2006.01), C08L 23/16 (2006.01)
(86) PCT EP2012/058477 de 09/05/2012
(87) WO 2012/152803 de 15/11/2012

(21) **BR 11 2013 028794-2** **1.1**
(30) 12/05/2011 EP 11165841.5
(51) F16C 32/04 (2006.01)
(86) PCT EP2012/056682 de 12/04/2012
(87) WO 2012/152522 de 15/11/2012

(21) **BR 11 2013 028798-5** **1.1**
(30) 18/05/2011 FR 1154317
(51) B29D 30/52 (2006.01), B60C 11/18 (2006.01), C08L 21/00 (2006.01), D02G 3/48 (2006.01), B29C 47/02 (2006.01)
(86) PCT EP2012/059030 de 15/05/2012
(87) WO 2012/156407 de 22/11/2012

(21) **BR 11 2013 028803-5** **1.1**
(30) 10/05/2011 US 13/104,196
(51) G06F 17/00 (2006.01), G06F 17/40 (2006.01), B61L 99/00 (2006.01)
(86) PCT CA2012/000439 de 09/05/2012
(87) WO 2012/151674 de 15/11/2012

(21) **BR 11 2013 028808-6** **1.1**
(30) 10/05/2011 US 61/484,607; 06/07/2011 US 61/505,026; 31/10/2011 US 61/553,909; 02/12/2011 US 61/566,509; 20/04/2012 US 61/636,575
(51) C12Q 1/68 (2006.01), G01N 33/564 (2006.01), G01N 33/68 (2006.01)
(86) PCT US2012/037375 de 10/05/2012
(87) WO 2012/154987 de 15/11/2012

(21) **BR 11 2013 028810-8** **1.1**
(30) 10/05/2011 EP 11 003895.7
(51) B29C 47/68 (2006.01), C08F 6/28 (2006.01), C08L 23/06 (2006.01), C08F 6/26 (2006.01), B29B 9/06 (2006.01)
(86) PCT EP2012/058409 de 08/05/2012
(87) WO 2012/152775 de 15/11/2012

(21) **BR 11 2013 028813-2** **1.1**
(30) 27/08/2011 IN 2412/MUM/2011
(51) C07D 471/08 (2006.01), A61K 31/439 (2006.01), A61P 31/04 (2006.01)
(86) PCT IB2012/054290 de 24/08/2012
(87) WO 2013/030733 de 07/03/2013

(21) **BR 11 2013 028816-7** **1.1**
(30) 11/05/2011 US 61/484.836
(51) C07K 7/00 (2006.01), A61K 38/04 (2006.01), C12N 5/00 (2006.01), A61P 37/00 (2006.01)
(86) PCT US2012/037648 de 11/05/2012
(87) WO 2012/155107 de 15/11/2012

(21) **BR 11 2013 028817-5** **1.1**
(30) 20/05/2011 US 61/488,559
(51) B29C 45/77 (2006.01), B29C 45/78 (2006.01)
(86) PCT US2012/038819 de 21/05/2012
(87) WO 2012/162231 de 29/11/2012

(21) **BR 11 2013 028819-1** **1.1**
(30) 10/05/2011 US 61/486,610; 21/11/2011 US 61/562,303; 06/02/2012 US 61/595,526; 22/03/2012 US 61/614,417; 03/05/2012 US 61/642,363
(51) A61K 39/395 (2006.01), C07K 16/40 (2006.01), A61P 3/06 (2006.01)
(86) PCT US2012/037394 de 10/05/2012
(87) WO 2012/154999 de 15/11/2012

(21) **BR 11 2013 028820-5** **1.1**
(30) 19/05/2011 US 61/488,003
(51) A61K 31/352 (2006.01), A61K 31/35 (2006.01), A61K 31/20 (2006.01), A61K 31/23 (2006.01), A61P 25/00 (2006.01)
(86) PCT US2012/038720 de 18/05/2012
(87) WO 2012/159092 de 22/11/2012

(21) **BR 11 2013 028825-6** **1.1**
(30) 10/05/2011 US 61/484,624; 30/06/2011 US 61/503,454; 14/11/2011 US 13/295,776
(86) PCT US2012/036562 de 04/05/2012
(87) WO 2012/154576 de 15/11/2012

(21) **BR 11 2013 028826-4** **1.1**
(30) 09/05/2011 EP 11003771.0
(51) B29C 49/06 (2006.01), B65D 35/08 (2006.01), B29C 51/02 (2006.01), B65D 75/00 (2006.01)
(86) PCT EP2012/001981 de 09/05/2012
(87) WO 2012/152433 de 15/11/2012

(21) **BR 11 2013 028827-2** **1.1**
(30) 21/10/2011 US 13/278,568
(51) G06F 17/21 (2006.01), G06F 17/24 (2006.01), G06F 17/22 (2006.01)
(86) PCT US2012/061255 de 22/10/2012
(87) WO 2013/059766 de 25/04/2013

(21) **BR 11 2013 028830-2** **1.1**
(30) 30/06/2011 US 61/503,501
(51) C08G 18/10 (2006.01), C08G 18/28 (2006.01), C08G 18/63 (2006.01), C08G 18/71 (2006.01), C08G 18/76 (2006.01)
(86) PCT US2012/042385 de 14/06/2012
(87) WO 2013/003053 de 03/01/2013

(21) **BR 11 2013 028831-0** **1.1**
(30) 12/07/2011 GB 1111907.0
(51) E01B 9/30 (2006.01)
(86) PCT GB2012/051504 de 27/06/2012
(87) WO 2013/007980 de 17/01/2013

(21) **BR 11 2013 028832-9** **1.1**
(30) 14/06/2011 US 61/496,787
(51) C08B 11/20 (2006.01), C08L 1/28 (2006.01), C08L 89/00 (2006.01), A23L 1/0534 (2006.01)
(86) PCT US2012/041008 de 06/06/2012
(87) WO 2012/173838 de 20/12/2012

(21) **BR 11 2013 028839-6** **1.1**
(30) 09/05/2011 US 61/484,033
(51) C12N 15/11 (2006.01), C12N 15/82 (2006.01), A01H 5/00 (2006.01)
(86) PCT US2012/037083 de 09/05/2012
(87) WO 2012/154824 de 15/11/2012

(21) **BR 11 2013 028840-0** **1.1**
(30) 10/05/2011 JP 2011-104854
(51) H02G 3/16 (2006.01), B60R 16/02 (2006.01), H05K 7/08 (2006.01), H05K 7/12 (2006.01)
(86) PCT JP2012/054079 de 21/02/2012
(87) WO 2012/153559 de 15/11/2012

(21) **BR 11 2013 028843-4** **1.1**
(30) 09/05/2011 US 61/483,786; 09/05/2011 EP 11165359.8
(51) C12N 15/82 (2006.01), A01H 5/00 (2006.01), C12N 15/29 (2006.01), C07K 14/415 (2006.01), C12N 15/64 (2006.01)
(86) PCT IB2012/052284 de 08/05/2012
(87) WO 2012/153267 de 15/11/2012

(21) **BR 11 2013 028844-2** **1.1**
(30) 10/05/2011 US 61/484,266; 10/05/2011 EP 11165570.0
(51) G06F 21/00 (2013.01), G06F 17/30 (2006.01), G06Q 50/06 (2012.01)
(86) PCT EP2012/058580 de 09/05/2012
(87) WO 2012/152845 de 15/11/2012

(21) **BR 11 2013 028845-0** **1.1**
(30) 10/05/2011 DE 10 2011 075 540.3
(51) B29C 67/00 (2006.01), B01F 5/00 (2006.01)
(86) PCT EP2012/056009 de 03/04/2012
(87) WO 2012/152510 de 15/11/2012

(21) **BR 11 2013 028846-9** **1.1**
(30) 17/05/2011 US 61/486,944; 03/08/2011 US 61/514,892; 07/11/2011 US 61/556,336; 30/03/2012 US 61/618,152
(51) C07D 487/04 (2006.01), A61K 31/535 (2006.01), A61P 35/00 (2006.01)
(86) PCT US2012/038092 de 16/05/2012
(87) WO 2012/158764 de 22/11/2012

(21) **BR 11 2013 028850-7** **1.1**
(30) 27/05/2011 JP 2011-118615
(51) E05B 1/00 (2006.01)
(86) PCT JP2012/054052 de 21/02/2012
(87) WO 2012/164983 de 06/12/2012

(21) **BR 11 2013 028853-1** **1.1**
(30) 10/05/2011 US 61/484,479
(51) G06T 7/00 (2006.01), G06T 19/00 (2011.01), A61B 1/267 (2006.01)
(86) PCT IB2012/052241 de 04/05/2012
(87) WO 2012/153249 de 15/11/2012

(21) **BR 11 2013 028857-4** **1.1**
(30) 08/06/2011 EP 11169185.3
(51) C09D 163/00 (2006.01), C09J 163/00 (2006.01), C09D 5/00 (2006.01), C08G 59/50 (2006.01)
(86) PCT EP2012/060830 de 07/06/2012
(87) WO 2012/168385 de 13/12/2012

(21) **BR 11 2013 028858-2** **1.1**
(30) 10/05/2011 US 61/484,457; 13/02/2012 US 61/598,127
(51) A61M 5/142 (2006.01)
(86) PCT IB2012/052335 de 10/05/2012
(87) WO 2012/153295 de 15/11/2012

(21) **BR 11 2013 028860-4** **1.1**
(51) H04W 36/04 (2009.01)
(86) PCT SE2011/050604 de 12/05/2011
(87) WO 2012/154100 de 15/11/2012

(21) **BR 11 2013 028865-5** **1.1**
(30) 23/05/2011 US 61/489,058; 05/09/2011 EP 11180016.5
(51) C09K 8/68 (2006.01), C09K 8/74 (2006.01), C09K 8/60 (2006.01)
(86) PCT EP2012/059320 de 21/05/2012
(87) WO 2012/160008 de 29/11/2012

(21) **BR 11 2013 028866-3** **1.1**
(30) 10/05/2011 US 61/484,274; 10/05/2011 EP 11165574.2
(51) C08G 18/32 (2006.01), C08G 18/36 (2006.01), C08G 18/66 (2006.01), C09D 175/14 (2006.01)
(86) PCT EP2012/058650 de 10/05/2012
(87) WO 2012/152870 de 15/11/2012

(21) **BR 11 2013 028875-2** **1.1**
(30) 17/05/2011 IT MI2011A 000859
(51) B63C 11/52 (2006.01), G01V 1/38 (2006.01), B63C 11/42 (2006.01)
(86) PCT EP2012/059072 de 15/05/2012
(87) WO 2012/156425 de 22/11/2012

(21) **BR 11 2013 028877-9** **1.1**
(30) 09/05/2011 US 61/483,937; 28/07/2011 US 61/512,546
(51) C07D 215/48 (2006.01), C07D 471/04 (2006.01), C07D 513/04 (2006.01), C07D 519/00 (2006.01), A61K 31/4523 (2006.01), A61P 35/00 (2006.01), A61P 31/12 (2006.01), A61P 31/18 (2006.01), A61P 11/00 (2006.01), A61P 11/06 (2006.01)
(86) PCT US2011/050303 de 02/09/2011
(87) WO 2012/154194 de 15/11/2012

(21) **BR 11 2013 028880-9** **1.1**
(30) 11/05/2011 US 61/518,832
(51) C07K 14/415 (2006.01), C12N 15/82 (2006.01), A01N 27/00 (2006.01)
(86) PCT EP2012/058513 de 09/05/2012
(87) WO 2012/152816 de 15/11/2012

(21) **BR 11 2013 028888-4** **1.1**
(30) 11/05/2011 US 13/105,558
(51) B01J 23/22 (2006.01), B01J 27/198 (2006.01), B01J 35/10 (2006.01), C07C 51/25 (2006.01), C07C 57/00 (2006.01), B01J 37/02 (2006.01), B01J 37/08 (2006.01)
(86) PCT US2012/034624 de 23/04/2012
(87) WO 2012/154396 de 15/11/2012

(21) **BR 11 2013 028891-4** **1.1**
(30) 09/05/2011 EP 11165248.3; 09/05/2011 US 61/484,167
(51) A61K 39/008 (2006.01), C07K 14/44 (2006.01)
(86) PCT EP2012/058453 de 08/05/2012
(87) WO 2012/152792 de 15/11/2012

(21) **BR 11 2013 028892-2** **1.1**
(30) 11/05/2011 US 61/484,934; 08/03/2012 US 61/608,168; 13/03/2012 US 61/609,974
(51) A61K 31/00 (2006.01), A61K 39/085 (2006.01), A61P 37/02 (2006.01), A61K 38/00 (2006.01), A61P 31/00 (2006.01), A61P 37/04 (2006.01)
(86) PCT US2012/037541 de 11/05/2012
(87) WO 2012/155053 de 15/11/2012

(21) **BR 11 2013 028895-7** **1.1**
(30) 10/05/2011 EP 11165556.9
(51) C07D 498/04 (2006.01), A01N 43/90 (2006.01)
(86) PCT EP2012/058340 de 07/05/2012
(87) WO 2012/152741 de 15/11/2012

(21) **BR 11 2013 028896-5** **1.1**
(30) 12/05/2011 JP 2011-107471
(51) B29D 30/12 (2006.01), B29C 33/02 (2006.01), B29C 33/30 (2006.01)
(86) PCT JP2012/058290 de 29/03/2012
(87) WO 2012/153574 de 15/11/2012

(21) **BR 11 2013 028897-3** **1.1**
(30) 12/05/2011 JP 2011-107318; 01/11/2011 JP 2011-240605
(51) C09D 11/00 (2006.01), B41J 2/01 (2006.01), B41M 5/00 (2006.01)
(86) PCT JP2012/062568 de 10/05/2012

(87) WO 2012/153867 de 15/11/2012

(21) **BR 11 2013 028903-1** **1.1**
(30) 01/06/2011 SE 1150514-6
(51) B60T 1/06 (2006.01), B60T 10/02 (2006.01), B60T 13/58 (2006.01), B60K 31/00 (2006.01), F16D 57/00 (2006.01), F16H 61/21 (2006.01)
(86) PCT SE2012/050574 de 30/05/2012
(87) WO 2012/166042 de 06/12/2012

(21) **BR 11 2013 028907-4** **1.1**
(30) 08/05/2011 US 61/483.698
(51) A61K 39/395 (2006.01), A61K 48/00 (2006.01), A61K 47/48 (2006.01), A61K 31/70 (2006.01), A61P 35/00 (2006.01)
(86) PCT IB2012/001065 de 08/05/2012
(87) WO 2012/153193 de 15/11/2012

(21) **BR 11 2013 028908-2** **1.1**
(30) 12/05/2011 US 61/485,255
(51) A61K 39/395 (2006.01), C07K 16/28 (2006.01), A61K 45/06 (2006.01)
(86) PCT US2012/036240 de 03/05/2012
(87) WO 2012/154480 de 15/11/2012

(21) **BR 11 2013 028914-7** **1.1**
(30) 09/05/2011 US 61/484.194; 13/05/2011 US 61/486.195; 04/05/2012 US 61/643.118
(51) A61K 51/08 (2006.01)
(86) PCT US2012/037177 de 09/05/2012
(87) WO 2012/154894 de 15/11/2012

(21) **BR 11 2013 028916-3** **1.1**
(30) 10/05/2011 US 61/484,642; 19/08/2011 US 13/213,370
(51) H04N 7/18 (2006.01)
(86) PCT US2012/037023 de 09/05/2012
(87) WO 2012/154783 de 15/11/2012

(21) **BR 11 2013 028917-1** **1.1**
(30) 09/05/2011 US 61/483.948
(51) B65D 41/18 (2006.01), B65D 45/30 (2006.01), B65D 51/14 (2006.01)
(86) PCT US2012/037063 de 09/05/2012
(87) WO 2012/154813 de 15/11/2012

(21) **BR 11 2013 028918-0** **1.1**
(30) 09/05/2011 US 61/483,916
(51) C08C 19/00 (2006.01)
(86) PCT US2012/036548 de 04/05/2012
(87) WO 2012/154570 de 15/11/2012

(21) **BR 11 2013 028920-1** **1.1**
(30) 25/05/2011 CN PCT/CN2011/000894
(51) C07C 33/02 (2006.01), C07C 33/05 (2006.01), A61Q 13/00 (2006.01), A61K 8/34 (2006.01)
(86) PCT EP2012/059815 de 25/05/2012
(87) WO 2012/160189 de 29/11/2012

(21) **BR 11 2013 028921-0** **1.1**
(30) 22/05/2011 US 13/113,063
(51) C07C 2/66 (2006.01), B01J 35/00 (2006.01), B01J 21/04 (2006.01), B01J 21/08 (2006.01), B01J 29/00 (2006.01), B01J 29/04 (2006.01), B01J 21/02 (2006.01), B01J 27/00 (2006.01), B01J 21/06 (2006.01)
(86) PCT US2012/037699 de 14/05/2012
(87) WO 2012/161990 de 29/11/2012

(21) **BR 11 2013 028924-4** **1.1**
(30) 16/05/2011 EP 11166208.6
(51) C07D 265/08 (2006.01), C07D 413/10 (2006.01), C07D 413/12 (2006.01), A61K 31/5355 (2006.01), A61K 31/535 (2006.01), A61P 25/28 (2006.01)
(86) PCT EP2012/058707 de 22/11/2012
(87) WO 2012/156284 de 22/11/2012

(21) **BR 11 2013 028925-2** **1.1**
(30) 12/07/2011 JP 2011-153427
(86) PCT JP2012/003897 de 14/06/2012
(87) WO 2013/008389 de 17/01/2013

(21) **BR 11 2013 028936-8** **1.1**
(30) 13/05/2011 US 61/485,691; 28/09/2011 US 61/540,084
(51) C07D 317/44 (2006.01), C07B 57/00 (2006.01)
(86) PCT SE2012/050498 de 11/05/2012
(87) WO 2012/158099 de 22/11/2012

(21) **BR 11 2013 028940-6** **1.1**
(30) 10/05/2011 US 13/104,043
(51) B05B 9/04 (2006.01), B05B 15/02 (2006.01), B05B 12/14 (2006.01), B05B 7/24 (2006.01)
(86) PCT US2012/037086 de 09/05/2012
(87) WO 2012/154826 de 15/11/2012

(21) **BR 11 2013 028948-1** **1.1**
(30) 09/05/2011 FR 1153976
(51) C06B 23/00 (2006.01), C06D 5/06 (2006.01)
(86) PCT FR2012/051024 de 09/05/2012
(87) WO 2012/153062 de 15/11/2012

(21) **BR 11 2013 028949-0** **1.1**
(30) 16/05/2011 US 61/486,510
(51) B01J 20/20 (2006.01), B01J 20/28 (2006.01), B01J 20/26 (2006.01), B01J 20/30 (2006.01), B01D 39/16 (2006.01), B01D 39/20 (2006.01), B01D 15/00 (2006.01)
(86) PCT US2012/033119 de 11/04/2012
(87) WO 2012/158288 de 22/11/2012

(21) **BR 11 2013 028951-1** **1.1**
(30) 23/05/2011 FR 1154452
(51) F17C 13/00 (2006.01)
(86) PCT US2012/039123 de 23/05/2012
(87) WO 2012/162384 de 29/11/2012

(21) **BR 11 2013 028953-8** **1.1**
(30) 11/05/2011 US 13/105,586
(51) E21B 43/22 (2006.01), E21B 43/27 (2006.01)
(86) PCT US2012/037512 de 11/05/2012
(87) WO 2012/155045 de 15/11/2012

(21) **BR 11 2013 028954-6** **1.1**
(30) 13/05/2011 JP 2011-108283
(51) B02B 3/06 (2006.01), B02B 7/00 (2006.01)
(86) PCT JP2012/060805 de 23/04/2012
(87) WO 2012/157402 de 22/11/2012

(21) **BR 11 2013 028960-0** **1.1**
(30) 13/05/2011 JP 2011-108397; 13/05/2011 JP 2011-108564; 12/09/2011 JP 2011-198160; 12/09/2011 JP 2011-198261
(51) C22C 38/00 (2006.01), C21D 1/18 (2006.01), C21D 9/00 (2006.01), C21D 9/46 (2006.01), C22C 38/18 (2006.01), C22C 38/32 (2006.01)
(86) PCT JP2012/062209 de 11/05/2012
(87) WO 2012/157581 de 22/11/2012

(21) **BR 11 2013 028962-7** **1.1**
(30) 12/05/2011 IT TO2011A000425
(51) B23K 26/38 (2006.01), B23K 26/08 (2006.01), B23K 26/03 (2006.01), G01B 11/00 (2006.01)
(86) PCT IB2012/052388 de 14/05/2012
(87) WO 2012/153315 de 15/11/2012

(21) **BR 11 2013 028963-5** **1.1**
(30) 09/05/2011 NO 20110678
(51) F16K 41/04 (2006.01), F16K 41/02 (2006.01), E21B 34/02 (2006.01)
(86) PCT NO2012/050082 de 08/05/2012
(87) WO 2012/154056 de 15/11/2012

(21) **BR 11 2013 028967-8** **1.1**
(30) 10/05/2011 US 61/484,664
(51) G06F 17/00 (2006.01), G06Q 10/06 (2012.01)
(86) PCT US2012/037119 de 09/05/2012
(87) WO 2012/154850 de 15/11/2012

(21) **BR 11 2013 028970-8** **1.1**
(30) 11/05/2011 US 61/484,871
(51) C21C 7/10 (2006.01)
(86) PCT US2012/036884 de 08/05/2012
(87) WO 2012/154714 de 15/11/2012

(21) **BR 11 2013 028972-4** **1.1**
(30) 12/05/2011 US 61/485,435; 12/05/2011 US 61/485,432; 12/05/2011 US 61/485,440; 12/05/2011 US 61/485,426
(51) H04N 5/335 (2011.01)
(86) PCT US2012/037824 de 14/05/2012
(87) WO 2012/155142 de 15/11/2012

(21) **BR 11 2013 028973-2** **1.1**
(30) 12/05/2011 EP 11 165917.3
(51) H04B 3/54 (2006.01), E21B 47/12 (2006.01), G08C 19/16 (2006.01)
(86) PCT EP2012/057456 de 24/04/2012
(87) WO 2012/152574 de 15/11/2012

(21) **BR 11 2013 028975-9** **1.1**
(30) 12/05/2011 FR 1154109
(51) C02F 1/24 (2006.01), B03D 1/24 (2006.01), B01D 21/24 (2006.01)
(86) PCT IB2012/052225 de 03/05/2012
(87) WO 2012/153245 de 15/11/2012

(21) **BR 11 2013 028976-7** **1.1**
(30) 23/05/2011 EP 11167015.4
(51) B60R 16/023 (2006.01), H05K 5/00 (2006.01), B60J 1/18 (2006.01), B60J 10/02 (2006.01), B60S 1/04 (2006.01), B60S 1/58 (2006.01), H05B 3/84 (2006.01), H05K 5/02 (2006.01)
(86) PCT EP2012/056153 de 04/04/2012
(87) WO 2012/159813 de 29/11/2012

(21) **BR 11 2013 028982-1** **1.1**
(30) 12/05/2011 US 61/485,265
(51) C08G 18/08 (2006.01), C08G 18/63 (2006.01), C08L 75/04 (2006.01)
(86) PCT US2012/034602 de 22/04/2012
(87) WO 2012/154393 de 15/11/2012

(21) **BR 11 2013 028983-0** **1.1**
(30) 11/05/2011 US 61/484,986
(51) C07D 487/10 (2006.01), C07D 413/12 (2006.01), A61K 31/407 (2006.01), A61P 35/00 (2006.01)
(86) PCT US2012/037570 de 11/05/2012
(87) WO 2012/155066 de 15/11/2012

(21) **BR 11 2013 028985-6** **1.1**
(30) 12/05/2011 EP 11382144.1; 27/05/2011 US 61/490,658
(51) C12Q 1/68 (2006.01)
(86) PCT EP2012/058778 de 11/05/2012
(87) WO 2012/152922 de 15/11/2012

(21) **BR 11 2013 028989-9** **1.1**
(30) 12/05/2011 ES P201130761
(51) H04L 12/24 (2006.01), H04L 29/08 (2006.01)
(86) PCT EP2012/058527 de 09/05/2012
(87) WO 2012/152824 de 15/11/2012

(21) **BR 11 2013 028991-0** **1.1**
(51) H04N 7/68 (2006.01)
(86) PCT CN2011/000832 de 12/05/2011
(87) WO 2012/151719 de 15/11/2012

(21) **BR 11 2013 028992-9** **1.1**
(30) 12/05/2011 ES P201130760
(51) H04L 29/08 (2006.01), H04L 29/06 (2006.01)
(86) PCT EP2012/058515 de 09/05/2012
(87) WO 2012/152817 de 15/11/2012

(21) **BR 11 2013 028993-7** **1.1**
(30) 08/06/2011 FR 11/54977
(51) B44C 3/02 (2006.01)
(86) PCT FR2012/051071 de 14/05/2012
(87) WO 2012/168608 de 13/12/2012

(21) **BR 11 2013 028994-5** **1.1**
(30) 12/05/2011 ES P201130757
(51) H04L 29/08 (2006.01)
(86) PCT EP2012/058362 de 07/05/2012
(87) WO 2012/152751 de 15/11/2012

(21) **BR 11 2013 028995-3** **1.1**
(30) 12/05/2011 ES P201130759
(51) H04L 29/06 (2006.01), H04N 21/258 (2011.01)
(86) PCT EP2012/058507 de 09/05/2012
(87) WO 2012/152813 de 15/11/2012

(21) **BR 11 2013 028997-0** **1.1**
(30) 13/05/2011 CN 201110124336.5
(51) H04W 4/14 (2009.01), H04W 4/18 (2009.01), H04W 12/06 (2009.01)
(86) PCT CN2011/080956 de 18/10/2011
(87) WO 2012/155450 de 22/11/2012

(21) **BR 11 2013 028998-8** **1.1**
(30) 06/06/2011 JP 2011-126766
(51) A01N 41/10 (2006.01), A01G 7/06 (2006.01), A01P 21/00 (2006.01)
(86) PCT JP2012/064414 de 05/06/2012
(87) WO 2012/169473 de 13/12/2012

(21) **BR 11 2013 029000-5** **1.1**
(30) 12/05/2011 ES P201130755
(51) H04N 21/218 (2011.01), H04N 21/232 (2011.01), H04N 21/84 (2011.01), H04N 21/8355 (2011.01), H04N 21/231 (2011.01)
(86) PCT EP2012/058397 de 07/05/2012
(87) WO 2012/152767 de 15/11/2012

(21) **BR 11 2013 029001-3** **1.1**
(30) 12/05/2011 ES P201130754
(51) H04L 29/12 (2006.01), H04L 29/08 (2006.01)
(86) PCT EP2012/058395 de 07/05/2012
(87) WO 2012/152765 de 15/11/2012

(21) **BR 11 2013 029002-1** **1.1**
(51) H04N 21/462 (2011.01), H04N 21/41 (2011.01), H04N 21/43 (2011.01), H04N 21/4722 (2011.01)

(86) PCT US2011/038348 de 27/05/2011
(87) WO 2012/166094 de 06/12/2012

(21) **BR 11 2013 029003-0 1.1**
(30) 10/05/2011 RU 2011118215
(51) B23K 26/38 (2006.01), G05B 19/12 (2006.01), B23K 37/02 (2006.01)
(86) PCT RU2012/000480 de 20/06/2012
(87) WO 2012/154086 de 15/11/2012

(21) **BR 11 2013 029009-9 1.1**
(30) 12/05/2011 US 13/106,462
(51) F01P 7/02 (2006.01), F01P 7/04 (2006.01)
(86) PCT EP2012/058743 de 11/05/2012
(87) WO 2012/152913 de 15/11/2012

(21) **BR 11 2013 029013-7 1.1**
(30) 11/05/2011 US 61/485,059; 19/09/2011 US 61/536,478
(51) A61M 29/00 (2006.01)
(86) PCT US2012/037633 de 11/05/2012
(87) WO 2012/155100 de 15/11/2012

(21) **BR 11 2013 029014-5 1.1**
(30) 12/05/2011 US 61/485,435; 12/05/2011 US 61/485,440; 12/05/2011 US 61/485,426; 12/05/2011 US 61/485,432
(51) A61B 5/05 (2006.01)
(86) PCT US2012/037855 de 14/05/2012
(87) WO 2012/155150 de 15/11/2012

(21) **BR 11 2013 029017-0 1.1**
(30) 12/05/2011 ZA 2011/03473
(51) C02F 1/78 (2006.01)
(86) PCT IB2012/052355 de 11/05/2012
(87) WO 2012/153303 de 15/11/2012

(21) **BR 11 2013 029019-6 1.1**
(30) 17/05/2011 BE 2011/0298; 22/03/2012 US 61/614,041
(51) G06Q 10/00 (2006.01), G06Q 50/00 (2006.01), G07C 5/00 (2006.01), G06Q 50/30 (2012.01), G06Q 10/10 (2012.01)
(86) PCT BE2012/000026 de 21/05/2012
(87) WO 2012/155218 de 22/11/2012

(21) **BR 11 2013 029020-0 1.1**
(30) 12/05/2011 US 61/485,440; 12/05/2011 US 61/485,426; 12/05/2011 US 61/485,435; 12/05/2011 US 61/485,432
(51) H04N 5/335 (2011.01)
(86) PCT US2012/037825 de 14/05/2012
(87) WO 2012/155143 de 15/11/2012

(21) **BR 11 2013 029021-8 1.1**
(30) 11/05/2011 US 61/484,942
(51) G09B 9/02 (2006.01)
(86) PCT US2012/037671 de 11/05/2012
(87) WO 2012/155120 de 15/11/2012

(21) **BR 11 2013 029025-0 1.1**
(30) 11/05/2011 DE 10 2011 075 641.8
(51) B65D 77/02 (2006.01), B65D 85/60 (2006.01), B65B 5/06 (2006.01), B65B 15/04 (2006.01), B65B 25/00 (2006.01)
(86) PCT EP2012/058205 de 04/05/2012
(87) WO 2012/152676 de 15/11/2012

(21) **BR 11 2013 029026-9 1.1**
(30) 13/05/2011 GB 1108015.7
(51) A24D 3/04 (2006.01)
(86) PCT GB2012/051048 de 11/05/2012
(87) WO 2012/156704 de 22/11/2012

(21) **BR 11 2013 029027-7 1.1**
(30) 12/05/2011 IT PD2011A000150
(51) G01M 3/22 (2006.01)
(86) PCT IB2012/052360 de 11/05/2012
(87) WO 2012/153306 de 15/11/2012

(21) **BR 11 2013 029028-5 1.1**
(30) 12/05/2011 US 61/485,440; 12/05/2011 US 61/485,432; 12/05/2011 US 61/485,426; 12/11/2011 US 61/485,435
(51) A61B 1/04 (2006.01)
(86) PCT US2012/037859 de 14/05/2012
(87) WO 2012/155152 de 15/11/2012

(21) **BR 11 2013 029029-3 1.1**
(30) 10/05/2011 US 13/104,904
(51) H04L 12/24 (2006.01), H04L 29/08 (2006.01), H04L 12/58 (2006.01)
(86) PCT EP2012/058600 de 10/05/2012
(87) WO 2012/152853 de 15/11/2012

(21) **BR 11 2013 029030-7 1.1**
(30) 28/09/2011 CN 20111300054.6
(51) G06F 3/041 (2006.01)
(86) PCT CN2012/081862 de 24/09/2012
(87) WO 2013/044776 de 04/04/2013

(21) **BR 11 2013 029031-5 1.1**
(30) 13/05/2011 JP 2011-108477; 23/05/2011 JP 2011-114613; 14/06/2011 JP 2011-132213; 29/08/2011 JP 2011-185687
(51) B60C 5/14 (2006.01)
(86) PCT JP2012/055688 de 06/03/2012
(87) WO 2012/157322 de 22/11/2012

(21) **BR 11 2013 029032-3 1.1**
(30) 13/05/2011 JP 2011-108105; 14/03/2012 JP 2012-057297
(51) G01W 1/00 (2006.01), G06Q 10/04 (2012.01)
(86) PCT JP2012/061974 de 10/05/2012
(87) WO 2012/157508 de 22/11/2012

(21) **BR 11 2013 029033-1 1.1**
(30) 11/05/2011 US 13/068,494
(51) H04W 74/00 (2009.01)
(86) PCT EP2012/058764 de 11/05/2012
(87) WO 2012/152917 de 15/11/2012

(21) **BR 11 2013 029034-0 1.1**
(30) 18/05/2011 FR 1154326
(51) B22F 3/00 (2006.01), B22F 3/15 (2006.01), C22C 47/06 (2006.01), C22C 49/14 (2006.01), F01D 5/02 (2006.01), B32B 5/10 (2006.01)
(86) PCT FR2012/051058 de 11/05/2012
(87) WO 2012/156632 de 22/11/2012

(21) **BR 11 2013 029035-8 1.1**
(30) 13/05/2011 JP 2011-108481
(51) B29C 33/02 (2006.01), B29C 35/02 (2006.01), B29D 30/08 (2006.01), B60C 5/14 (2006.01), B29L 30/00 (2006.01)
(86) PCT JP2012/054941 de 28/02/2012
(87) WO 2012/157310 de 22/11/2012

(21) **BR 11 2013 029036-6 1.1**
(30) 11/05/2011 EP PCT/EP2011/057623; 10/01/2012 US 61/584,895
(51) A23L 1/035 (2006.01), A23L 1/09 (2006.01), A23G 9/34 (2006.01), A23G 3/52 (2006.01), A23L 1/00 (2006.01), A23G 9/52 (2006.01)
(86) PCT EP2012/058727 de 11/05/2012
(87) WO 2012/152908 de 15/11/2012

(21) **BR 11 2013 029037-4 1.1**
(30) 18/05/2011 EP 11 004124.1
(51) H03M 13/27 (2006.01), H03M 13/19 (2006.01)
(86) PCT JP2012/003263 de 18/05/2012
(87) WO 2012/157283 de 22/11/2012

(21) **BR 11 2013 029038-2 1.1**
(30) 20/05/2011 FR 1101567; 01/02/2012 US 61/593,814
(51) G01C 1/04 (2006.01), G01C 17/00 (2006.01), G01C 1/06 (2006.01)
(86) PCT EP2012/059229 de 18/05/2012
(87) WO 2012/159978 de 29/11/2012

(21) **BR 11 2013 029039-0 1.1**
(30) 13/05/2011 EP 11166053.6
(51) B62D 33/07 (2006.01), B62D 33/06 (2006.01)
(86) PCT EP2012/058751 de 11/05/2012
(87) WO 2012/156301 de 22/11/2012

(21) **BR 11 2013 029040-4 1.1**
(30) 18/05/2011 JP 2011-111163
(51) H01Q 1/46 (2006.01)
(86) PCT JP2012/059885 de 11/04/2012
(87) WO 2012/157377 de 22/11/2012

(21) **BR 11 2013 029041-2 1.1**
(30) 13/05/2011 US 61/485,700; 16/05/2011 US 61/486,382; 17/05/2011 US 61/486,951; 22/06/2011 US 61/499,864; 05/12/2011 US 61/566,777
(51) B81B 3/00 (2006.01), B32B 7/10 (2006.01), B82Y 30/00 (2011.01), F16B 11/00 (2006.01), F16B 47/00 (2006.01)
(86) PCT CA2012/050101 de 21/02/2012
(87) WO 2012/155259 de 22/11/2012

(21) **BR 11 2013 029042-0 1.1**
(30) 20/05/2011 JP 2011-11374; 28/06/2011 JP 2011-143478; 21/11/2011 JP 2011-254368; 15/12/2011 JP 2011-274141
(51) C07D 241/52 (2006.01), A01N 43/42 (2006.01), A01N 43/60 (2006.01), A01N 43/90 (2006.01), A01P 3/00 (2006.01), C07D 401/12 (2006.01), C07D 471/04 (2006.01)
(86) PCT JP2012/062618 de 17/05/2012
(87) WO 2012/161071 de 29/11/2012

(21) **BR 11 2013 029043-9 1.1**
(30) 12/05/2011 GB 1107885.4
(51) C11D 3/37 (2006.01)
(86) PCT GB2012/051030 de 11/05/2012
(87) WO 2012/153143 de 15/11/2012

(21) **BR 11 2013 029044-7 1.1**
(30) 16/05/2011 US 61/486,614
(51) B09C 1/00 (2006.01), C02F 3/28 (2006.01), C02F 101/32 (2006.01)
(86) PCT US2012/034246 de 19/04/2012
(87) WO 2012/158300 de 22/11/2012

(21) **BR 11 2013 029045-5 1.1**
(30) 13/05/2011 DK PA 2011 00371
(51) F16L 11/08 (2006.01)
(86) PCT DK2012/050122 de 12/04/2012
(87) WO 2012/155910 de 22/11/2012

(21) **BR 11 2013 029046-3 1.1**
(30) 18/05/2011 EP 11166580.8
(51) C08K 3/04 (2006.01), C08L 71/00 (2006.01), C08L 81/02 (2006.01), C08L 81/06 (2006.01)
(86) PCT EP2012/058820 de 11/05/2012
(87) WO 2012/156327 de 22/11/2012

(21) **BR 11 2013 029047-1 1.1**
(30) 19/05/2011 CH 00852/11
(51) B65D 1/02 (2006.01), B65D 1/16 (2006.01), B29C 49/06 (2006.01)
(86) PCT EP2012/002008 de 10/05/2012
(87) WO 2012/156048 de 22/11/2012

(21) **BR 11 2013 029048-0 1.1**
(30) 12/05/2011 IT MI2011A000822; 18/05/2011 US 61/487564
(51) B29D 30/42 (2006.01), B29D 30/70 (2006.01), B29D 30/30 (2006.01)
(86) PCT IB2012/000886 de 04/05/2012
(87) WO 2012/153175 de 15/11/2012

(21) **BR 11 2013 029049-8 1.1**
(30) 13/05/2011 DK PA 2011 00370; 26/05/2011 DK PA 2011 00402
(51) F16L 11/08 (2006.01), B32B 1/08 (2006.01), E21B 17/20 (2006.01)
(86) PCT DK2012/050160 de 10/05/2012
(87) WO 2012/155912 de 22/11/2012

(21) **BR 11 2013 029050-1 1.1**
(30) 12/05/2011 US 13/106,578
(51) A62C 2/00 (2006.01), A62C 3/00 (2006.01), A62C 99/00 (2010.01)
(86) PCT US2012/036747 de 07/05/2012
(87) WO 2012/154652 de 15/11/2012

(21) **BR 11 2013 029058-7 1.1**
(30) 11/05/2011 KR 10-2011-0043909
(51) G06F 3/048 (2013.01), G06F 3/14 (2006.01)
(86) PCT KR2012/001868 de 15/03/2012
(87) WO 2012/153914 de 15/11/2012

(21) **BR 11 2013 029060-9 1.1**
(30) 11/05/2011 KR 10-2011-0044072
(51) G06F 15/16 (2006.01), G06F 3/048 (2013.01)
(86) PCT KR2012/003714 de 11/05/2012
(87) WO 2012/154006 de 15/11/2012

(21) **BR 11 2013 029061-7 1.1**
(30) 29/11/2011 CN 201110387409.X
(51) G06F 21/30 (2013.01)
(86) PCT CN2012/085579 de 29/11/2012
(87) WO 2013/079010 de 06/06/2013

(21) **BR 11 2013 029062-5 1.1**
(30) 13/05/2011 EP 11 166120.3; 10/04/2012 EP 12 163637.7
(51) A61K 38/26 (2006.01), A61K 31/155 (2006.01), A61P 3/10 (2006.01)
(86) PCT EP2012/058747 de 11/05/2012
(87) WO 2012/156298 de 22/11/2012

(21) **BR 11 2013 029063-3** **1.1**
(51) G05B 19/418 (2006.01), G05B 19/042 (2006.01), H04L 12/28 (2006.01), H04L 29/08 (2006.01)
(86) PCT EP2011/057769 de 13/05/2011
(87) WO 2012/155949 de 22/11/2012

(21) **BR 11 2013 029064-1** **1.1**
(30) 29/06/2011 US 61/502,501; 29/06/2011 US 61/502,505; 30/09/2011 US 13/251,167
(51) H04L 12/28 (2006.01)
(86) PCT IB2012/053068 de 18/06/2012
(87) WO 2013/001406 de 03/01/2013

(21) **BR 11 2013 029065-0** **1.1**
(30) 20/05/2011 FR 1154415
(51) B23K 26/16 (2006.01), B23K 26/34 (2006.01), B29C 67/00 (2006.01)
(86) PCT FR2012/051076 de 15/05/2012
(87) WO 2012/160291 de 29/11/2012

(21) **BR 11 2013 029066-8** **1.1**
(30) 17/06/2011 FR 1155352
(51) H01L 31/18 (2006.01), H01L 31/0216 (2006.01), H01L 21/225 (2006.01), H01L 21/268 (2006.01)
(86) PCT FR2012/050932 de 26/04/2012
(87) WO 2012/172226 de 20/12/2012

(21) **BR 11 2013 029068-4** **1.1**
(30) 13/05/2011 DE 10 2011 050 366.8
(51) F16D 27/112 (2006.01), F16D 35/02 (2006.01), F16D 47/06 (2006.01), F01P 7/08 (2006.01)
(86) PCT EP2012/058609 de 10/05/2012
(87) WO 2012/156264 de 22/11/2012

(21) **BR 11 2013 029069-2** **1.1**
(30) 18/05/2011 EP 11166541.0
(51) G06F 17/30 (2006.01), G06F 3/023 (2006.01), G06F 17/27 (2006.01)
(86) PCT IB2012/052387 de 14/05/2012
(87) WO 2012/156893 de 22/11/2012

(21) **BR 11 2013 029070-6** **1.1**
(30) 29/06/2011 US 61/502,501; 29/06/2011 US 61/502,505; 30/09/2011 US 13/251,162
(86) PCT IB2012/053067 de 18/06/2012
(87) WO 2013/001405 de 03/01/2013

(21) **BR 11 2013 029077-3** **1.1**
(30) 17/05/2011 DE 20 2011 100 800.6
(51) G05D 7/01 (2006.01)
(86) PCT EP2012/001286 de 23/03/2012
(87) WO 2012/156002 de 22/11/2012

(21) **BR 11 2013 029079-0** **1.1**
(30) 12/05/2011 US 61/485,140
(51) A61B 17/32 (2006.01), A61B 17/29 (2006.01), A61B 17/16 (2006.01), A61B 17/00 (2006.01)
(86) PCT IB2012/052406 de 14/05/2012
(87) WO 2012/153319 de 15/11/2012

(21) **BR 11 2013 029088-9** **1.1**
(30) 16/05/2011 US 13/108,107
(51) E21B 23/01 (2006.01), E21B 29/00 (2006.01), E21B 43/10 (2006.01)
(86) PCT US2012/036517 de 04/05/2012
(87) WO 2012/158370 de 22/11/2012

(21) **BR 11 2013 029093-5** **1.1**
(30) 28/06/2011 EP 11 171646.0
(51) H01B 17/28 (2006.01)
(86) PCT EP2012/056791 de 13/04/2012
(87) WO 2013/000597 de 03/01/2013

(21) **BR 11 2013 029094-3** **1.1**
(30) 13/05/2011 EP 11 166109.6
(51) A23L 1/29 (2006.01), C07H 3/06 (2006.01), C07H 15/04 (2006.01)
(86) PCT EP2012/058639 de 10/05/2012
(87) WO 2012/156273 de 22/11/2012

(21) **BR 11 2013 029096-0** **1.1**
(30) 12/05/2011 US 61/485,130
(51) C04B 12/02 (2006.01)
(86) PCT IL2011/000912 de 30/11/2011
(87) WO 2012/153323 de 15/11/2012

(21) **BR 11 2013 029099-4** **1.1**
(30) 23/06/2011 US 13/167,056
(51) F16F 9/32 (2006.01), F16F 9/34 (2006.01), B60G 15/06 (2006.01)
(86) PCT US2012/043508 de 21/06/2012
(87) WO 2012/177849 de 27/12/2012

(21) **BR 11 2013 029108-7** **1.1**
(30) 12/05/2011 US 61/485,247
(51) C10M 129/72 (2006.01), C10M 133/16 (2006.01), C10N 30/06 (2006.01), C10N 30/12 (2006.01), C10N 40/25 (2006.01), C10N 40/04 (2006.01)
(86) PCT US2012/036867 de 08/05/2012
(87) WO 2012/154708 de 15/11/2012

(21) **BR 11 2013 029112-5** **1.1**
(30) 18/05/2011 IT TO2011A000441
(51) C12P 7/10 (2006.01), B01D 61/02 (2006.01)
(86) PCT IB2012/052490 de 17/05/2012
(87) WO 2012/156941 de 22/11/2012

(21) **BR 11 2013 029114-1** **1.1**
(30) 13/05/2011 US 61/485,937
(51) B01D 61/10 (2006.01), B01D 61/12 (2006.01), C02F 1/44 (2006.01)
(86) PCT US2012/036316 de 03/05/2012
(87) WO 2012/158355 de 22/11/2012

(21) **BR 11 2013 029117-6** **1.1**
(30) 17/05/2011 GB 1108240.1
(51) A47K 10/48 (2006.01), E03C 1/04 (2006.01)
(86) PCT GB2012/051098 de 16/05/2012
(87) WO 2012/156737 de 22/11/2012

(21) **BR 11 2013 029123-0** **1.1**
(30) 08/07/2011 CN 201110191470.7
(51) G06F 17/30 (2006.01)
(86) PCT CN2011/081028 de 20/10/2011
(87) WO 2012/155452 de 22/11/2012

(21) **BR 11 2013 029124-9** **1.1**
(30) 20/05/2011 JP 2011-114216
(51) F24F 1/22 (2011.01), F24F 1/24 (2011.01), F24F 1/50 (2011.01)
(86) PCT JP2012/003242 de 17/05/2012
(87) WO 2012/160789 de 29/11/2012

(21) **BR 11 2013 029125-7** **1.1**
(30) 17/05/2011 ES P201130794
(51) H04W 16/16 (2009.01), H04W 88/08 (2009.01)
(86) PCT EP2012/059201 de 16/05/2012
(87) WO 2012/156482 de 22/11/2012

(21) **BR 11 2013 029126-5** **1.1**
(30) 13/05/2011 EP 11166076.7
(51) A61K 9/00 (2006.01), A61K 31/135 (2006.01), A61K 9/08 (2006.01), A61P 25/36 (2006.01)
(86) PCT EP2012/058792 de 11/05/2012
(87) WO 2012/156317 de 22/11/2012

(21) **BR 11 2013 029127-3** **1.1**
(30) 17/06/2011 JP 2011-135534
(51) F16H 61/08 (2006.01), F16D 25/06 (2006.01), F16H 61/688 (2006.01)
(86) PCT JP2012/053448 de 15/02/2012
(87) WO 2012/172828 de 20/12/2012

(21) **BR 11 2013 029130-3** **1.1**
(30) 13/05/2011 EP 11305581.8
(51) B24B 13/00 (2006.01), B24B 49/00 (2006.01), B24B 51/00 (2006.01), G02B 27/00 (2006.01), G02C 7/02 (2006.01), G05B 19/4097 (2006.01), G06Q 50/00 (2006.01)
(86) PCT EP2012/058806 de 11/05/2012
(87) WO 2012/156322 de 22/11/2012

(21) **BR 11 2013 029133-8** **1.1**
(30) 24/06/2011 US 13/168,098
(51) C10M 141/12 (2006.01), C10M 169/04 (2006.01)
(86) PCT US2012/028466 de 09/03/2012
(87) WO 2012/177300 de 27/12/2012

(21) **BR 11 2013 029137-0** **1.1**
(30) 12/05/2011 US 61/485,285
(51) C08J 5/18 (2006.01)
(86) PCT US2012/037603 de 11/05/2012
(87) WO 2012/155083 de 15/11/2012

(21) **BR 11 2013 029142-7** **1.1**
(30) 20/05/2011 JP 2011-114215
(51) F24F 1/24 (2011.01), F24F 1/50 (2011.01)
(86) PCT JP2012/003241 de 17/05/2012
(87) WO 2012/160788 de 29/11/2012

(21) **BR 11 2013 029146-0** **1.1**
(30) 08/07/2011 DK PA 2011 00520
(51) C07D 213/26 (2006.01), C07D 213/30 (2006.01), C07D 213/40 (2006.01), C07D 213/61 (2006.01), C07D 213/64 (2006.01), C07D 213/71 (2006.01), C07D 213/74 (2006.01), C07D 213/78 (2006.01), C07D 405/12 (2006.01), C07D 491/04 (2006.01), A61K 31/44 (2006.01), A61K 31/4355 (2006.01), A61K 31/436 (2006.01), A61K 31/505 (2006.01), A61P 25/00 (2006.01)
(86) PCT EP2012/063219 de 06/07/2012
(87) WO 2013/007621 de 17/01/2013

(21) **BR 11 2013 029149-4** **1.1**
(30) 13/05/2011 EP 11 003961.7
(51) C01B 33/193 (2006.01), C01B 33/143 (2006.01)
(86) PCT EP2012/001769 de 25/04/2012
(87) WO 2012/156023 de 22/11/2012

(21) **BR 11 2013 029161-3** **1.1**
(30) 13/05/2011 US 13/107,681
(51) G06F 3/01 (2006.01), G06F 3/048 (2013.01)
(86) PCT US2012/037835 de 14/05/2012
(87) WO 2012/158641 de 22/11/2012

(21) **BR 11 2013 029172-9** **1.1**
(30) 13/05/2011 US 61/485,656
(51) G21C 7/06 (2006.01)
(86) PCT US2012/037314 de 10/05/2012
(87) WO 2012/158459 de 22/11/2012

(21) **BR 11 2013 029181-8** **1.1**
(30) 18/05/2011 US 61/487,618
(51) B01L 3/00 (2006.01)
(86) PCT US2012/038498 de 18/05/2012
(87) WO 2012/158997 de 22/11/2012

(21) **BR 11 2013 029182-6** **1.1**
(30) 13/05/2011 EP 11 165958.7
(51) A61K 31/519 (2006.01), A61P 35/00 (2006.01)
(86) PCT EP2012/058704 de 11/05/2012
(87) WO 2012/156283 de 22/11/2012

(21) **BR 11 2013 029185-0** **1.1**
(30) 13/05/2011 US 61/485,876
(51) C12N 15/82 (2006.01), C12N 15/29 (2006.01), A01H 5/00 (2006.01)
(86) PCT US2012/037561 de 11/05/2012
(87) WO 2012/158535 de 22/11/2012

(21) **BR 11 2013 029195-8** **1.1**
(30) 21/06/2011 US 13/164,976
(51) F01N 3/28 (2006.01), B05B 1/02 (2006.01)
(86) PCT US2012/040864 de 05/06/2012
(87) WO 2012/177381 de 27/12/2012

(21) **BR 11 2013 029196-6** **1.1**
(30) 12/07/2011 US 61/506,783; 03/10/2011 US 61/542,578; 28/10/2011 US PCT/US2011/058310
(86) PCT US2012/046353 de 12/07/2012
(87) WO 2013/009931 de 17/01/2013

(21) **BR 11 2013 029198-2** **1.1**
(30) 30/05/2011 FR 1154698
(51) C03C 17/34 (2006.01)
(86) PCT FR2012/051166 de 24/05/2012
(87) WO 2012/164206 de 06/12/2012

(21) **BR 11 2013 029201-6** **1.1**
(30) 13/05/2011 US 61/485,858
(51) C07D 401/14 (2006.01), C07D 403/12 (2006.01), C07D 403/14 (2006.01), C07D 405/14 (2006.01), C07D 409/14 (2006.01), C07D 413/14 (2006.01), C07D 417/14 (2006.01), C07D 471/04 (2006.01), C07D 487/04 (2006.01), C07D 491/04 (2006.01), C07D 495/04 (2006.01), A61K 31/4155 (2006.01), A61K 31/4162 (2006.01), A61K 31/4178 (2006.01), A61K 31/4192 (2006.01)
(86) PCT US2012/037003 de 09/05/2012
(87) WO 2012/158413 de 22/11/2012

(21) **BR 11 2013 029209-1** **1.1**
(30) 13/05/2011 DE 10 2011 101 661.2
(51) C04B 41/00 (2006.01), A61K 6/027 (2006.01), A61K 6/02 (2006.01), A61K 6/00 (2006.01)
(86) PCT EP2012/058818 de 11/05/2012
(87) WO 2012/156325 de 22/11/2012

(21) **BR 11 2013 029210-5** **1.1**
(30) 07/06/2011 FR 1154954
(51) H05B 3/12 (2006.01), H05B 3/86 (2006.01)
(86) PCT FR2012/051221 de 31/05/2012
(87) WO 2012/168628 de 13/12/2012

(21) **BR 11 2013 029212-1** **1.1**
(30) 13/05/2011 EP 11004004.5; 13/05/2011 US 61/486,071
(51) C07K 16/30 (2006.01), A61K 39/395 (2006.01)
(86) PCT EP2012/001721 de 20/04/2012
(87) WO 2012/156018 de 22/11/2012

(21) **BR 11 2013 029217-2** **1.1**
(30) 13/05/2011 US 61/486,126
(51) G01N 35/04 (2006.01)
(86) PCT US2012/037585 de 11/05/2012
(87) WO 2012/158541 de 22/11/2012

(21) **BR 11 2013 029218-0** **1.1**
(30) 16/05/2011 US 61/486,431
(51) A24C 5/00 (2006.01)
(86) PCT US2012/038123 de 16/05/2012
(87) WO 2012/158786 de 22/11/2012

(21) **BR 11 2013 029221-0** **1.1**
(30) 13/05/2011 US 61/485,843
(51) C08G 59/42 (2006.01), C08G 59/68 (2006.01), H01B 3/40 (2006.01), C08L 63/00 (2006.01)
(86) PCT US2012/033424 de 13/04/2012
(87) WO 2012/158292 de 22/11/2012

(21) **BR 11 2013 029222-9** **1.1**
(30) 10/06/2011 US 13/157,428
(51) C08L 23/08 (2006.01), C09D 123/08 (2006.01)
(86) PCT US2012/041094 de 06/06/2012
(87) WO 2012/170526 de 13/12/2012

(21) **BR 11 2013 029223-7** **1.1**
(30) 17/05/2011 EP 11166363.9
(51) A61B 17/00 (2006.01)
(86) PCT EP2012/059048 de 15/05/2012
(87) WO 2012/156415 de 22/11/2012

(21) **BR 11 2013 029224-5** **1.1**
(30) 13/05/2011 US 61/485,841
(51) C08G 59/24 (2006.01), C08G 59/22 (2006.01), C08L 63/00 (2006.01), C08G 59/42 (2006.01), H01B 3/40 (2006.01)
(86) PCT US2012/033417 de 13/04/2012
(87) WO 2012/158291 de 22/11/2012

(21) **BR 11 2013 029227-0** **1.1**
(30) 17/05/2011 FR 11/54262
(51) H04W 4/06 (2009.01)
(86) PCT EP2012/058020 de 02/05/2012
(87) WO 2012/156202 de 22/11/2012

(21) **BR 11 2013 029230-0** **1.1**
(30) 18/05/2011 EP 11 166614.5
(51) F25D 17/04 (2006.01)
(86) PCT EP2012/055778 de 30/03/2012
(87) WO 2012/156144 de 22/11/2012

(21) **BR 11 2013 029231-8** **1.1**
(30) 18/05/2011 EP 11166616.0
(51) H05B 33/08 (2006.01)
(86) PCT IB2012/052384 de 14/05/2012
(87) WO 2012/156891 de 22/11/2012

(21) **BR 11 2013 029233-4** **1.1**
(30) 18/05/2011 US 61/487,308
(51) B06B 3/04 (2006.01), G10K 15/04 (2006.01)
(86) PCT IB2012/052278 de 08/05/2012
(87) WO 2012/156863 de 22/11/2012

(21) **BR 11 2013 029234-2** **1.1**
(30) 20/05/2011 US 61/488,547; 20/05/2011 US 61/488,553; 20/05/2011 US 61/488,564; 20/05/2011 US 61/488,555; 20/05/2011 US 61/488,559; 24/02/2012 US 61/602,781; 24/02/2012 US 61/602,650; 02/05/2012 US 61/641,349
(51) B29C 45/77 (2006.01)
(86) PCT US2012/038846 de 21/05/2012
(87) WO 2012/162245 de 29/11/2012

(21) **BR 11 2013 029235-0** **1.1**
(30) 17/05/2011 US 61/486,807
(51) A61M 16/06 (2006.01)
(86) PCT IB2012/052083 de 26/04/2012
(87) WO 2012/156845 de 22/11/2012

(21) **BR 11 2013 029236-9** **1.1**
(30) 13/05/2011 US 61/486,108
(51) G01N 35/04 (2006.01)
(86) PCT US2012/037527 de 11/05/2012
(87) WO 2012/158520 de 22/11/2012

(21) **BR 11 2013 029238-5** **1.1**
(30) 16/05/2011 EP 11 166170.8
(51) F25D 17/06 (2006.01), F25D 17/04 (2006.01)
(86) PCT EP2012/055729 de 29/03/2012
(87) WO 2012/156142 de 22/11/2012

(21) **BR 11 2013 029239-3** **1.1**
(30) 13/05/2011 US 13/107,638
(51) E21B 19/16 (2006.01), E21B 33/06 (2006.01), E21B 10/00 (2006.01)
(86) PCT US2012/036454 de 04/05/2012
(87) WO 2012/158367 de 22/11/2012

(21) **BR 11 2013 029240-7** **1.1**
(30) 18/05/2011 US 61/487,497
(51) C07D 215/56 (2006.01), C07B 59/00 (2006.01), A61K 31/47 (2006.01), A61P 11/12 (2006.01)
(86) PCT US2012/038297 de 17/05/2012
(87) WO 2012/158885 de 22/11/2012

(21) **BR 11 2013 029242-3** **1.1**
(30) 17/05/2011 US 61/486,946; 17/06/2011 US 61/498,192; 30/11/2011 US 61/565,101
(51) H01M 2/18 (2006.01)
(86) PCT US2012/038360 de 17/05/2012
(87) WO 2012/158924 de 22/11/2012

(21) **BR 11 2013 029244-0** **1.1**
(30) 07/06/2011 SE 1150517-9
(51) F41H 3/00 (2006.01)
(86) PCT SE2012/050601 de 05/06/2012
(87) WO 2012/169958 de 13/12/2012

(21) **BR 11 2013 029246-6** **1.1**
(30) 19/05/2011 US 61/487,939
(51) A61P 35/00 (2006.01), A61K 31/4704 (2006.01)
(86) PCT US2012/038490 de 18/05/2012
(87) WO 2012/158994 de 22/11/2012

(21) **BR 11 2013 029256-3** **1.1**
(30) 13/05/2011 EP 11 166052.8
(51) A61K 38/22 (2006.01), A61K 31/155 (2006.01), A61P 3/10 (2006.01)
(86) PCT EP2012/058779 de 11/05/2012
(87) WO 2012/156312 de 22/11/2012

(21) **BR 11 2013 029257-1** **1.1**
(51) G06F 11/20 (2006.01)
(86) PCT SE2011/050624 de 17/05/2011
(87) WO 2012/158081 de 22/11/2012

(21) **BR 11 2013 029258-0** **1.1**
(30) 18/05/2011 JP 2011-111798
(51) B23B 51/00 (2006.01), B23B 51/06 (2006.01), B23B 51/08 (2006.01)
(86) PCT JP2012/061749 de 08/05/2012
(87) WO 2012/157468 de 22/11/2012

(21) **BR 11 2013 029260-1** **1.1**
(30) 17/05/2011 DE 10 2011 050 394.3
(51) E05D 15/06 (2006.01)
(86) PCT EP2012/058853 de 14/05/2012
(87) WO 2012/156340 de 22/11/2012

(21) **BR 11 2013 029263-6** **1.1**
(30) 16/05/2011 US 61/486,716; 16/05/2012 US 13/473.427
(51) H01L 21/00 (2006.01)
(86) PCT US2012/038210 de 16/05/2012
(87) WO 2012/158841 de 22/11/2012

(21) **BR 11 2013 029265-2** **1.1**
(30) 22/11/2011 US 13/302,538
(51) H01H 19/02 (2006.01), H01H 19/635 (2006.01)
(86) PCT US2012/053454 de 31/08/2012
(87) WO 2013/077920 de 30/05/2013

(21) **BR 11 2013 029269-5** **1.1**
(30) 13/05/2011 EP 11 166058.5
(51) A61K 38/26 (2006.01), A61K 31/155 (2006.01), A61P 3/04 (2006.01), A61P 3/10 (2006.01)
(86) PCT EP2012/058745 de 11/05/2012
(87) WO 2012/156296 de 22/11/2012

(21) **BR 11 2013 029271-7** **1.1**
(30) 17/05/2011 GB 11 08229.4
(51) A61F 13/02 (2006.01)
(86) PCT GB2011/001553 de 02/11/2011
(87) WO 2012/156655 de 22/11/2012

(21) **BR 11 2013 029275-0** **1.1**
(30) 18/05/2011 DE 10 2011 106 261.4
(51) G01F 11/02 (2006.01), G01F 11/26 (2006.01), B05B 11/00 (2006.01)
(86) PCT EP2012/002146 de 16/05/2012
(87) WO 2012/156098 de 22/11/2012

(21) **BR 11 2013 029278-4** **1.1**
(30) 16/05/2011 US 13/108,374
(51) E21B 23/01 (2006.01), E21B 29/00 (2006.01), E21B 33/10 (2006.01)
(86) PCT US2012/036530 de 04/05/2012
(87) WO 2012/158372 de 22/11/2012

(21) **BR 11 2013 029294-6** **1.1**
(30) 09/06/2011 US 61/494,925
(51) C14C 3/16 (2006.01)
(86) PCT US2012/038290 de 17/05/2012
(87) WO 2012/170173 de 13/12/2012

(21) **BR 11 2013 029295-4** **1.1**
(51) B41J 29/393 (2006.01), G01N 27/22 (2006.01), B41J 2/17 (2006.01)
(86) PCT US2011/042043 de 27/06/2011
(87) WO 2013/002762 de 03/01/2013

(21) **BR 11 2013 029302-0** **1.1**
(30) 17/05/2011 IB PCT/US2011/036801; 23/08/2011 US 61/575,577
(51) B01D 53/02 (2006.01), B01D 53/62 (2006.01), B01J 20/282 (2006.01), B01J 20/32 (2006.01)
(86) PCT US2012/038343 de 17/05/2012
(87) WO 2012/158911 de 22/11/2012

(21) **BR 11 2013 029306-3** **1.1**
(30) 19/05/2011 FR 11/01547
(51) B29D 99/00 (2010.01), B29C 65/02 (2006.01), B29C 65/50 (2006.01), B29C 65/00 (2006.01), B29C 70/34 (2006.01)
(86) PCT EP2012/059316 de 19/05/2012
(87) WO 2012/156525 de 22/11/2012

(21) **BR 11 2013 029324-1** **1.1**
(51) B23Q 39/02 (2006.01)
(86) PCT ES2011/070345 de 13/05/2011
(87) WO 2012/156541 de 22/11/2012

(21) **BR 11 2013 029326-8** **1.1**
(30) 27/05/2011 JP 2011-118678
(51) H02J 17/00 (2006.01)
(86) PCT JP2012/063142 de 26/05/2012
(87) WO 2012/165242 de 06/12/2012

(21) **BR 11 2013 029329-2** **1.1**
(30) 17/05/2011 DE 10 2011 101 765.1
(51) F02M 35/10 (2006.01), F02M 35/08 (2006.01)
(86) PCT EP2012/058460 de 08/05/2012
(87) WO 2012/156235 de 22/11/2012

(21) **BR 11 2013 029330-6** **1.1**
(30) 17/05/2011 EP 11 290232.5
(51) C07K 16/28 (2006.01), A61K 47/48 (2006.01)
(86) PCT EP2012/059141 de 16/05/2012
(87) WO 2012/156455 de 22/11/2012

(21) **BR 11 2013 029342-0** **1.1**
(30) 13/05/2011 US 61/485,990; 25/10/2011 US 61/551,345; 10/05/2012 US 13/468,922
(51) G09G 3/20 (2006.01), G09G 3/34 (2006.01)
(86) PCT US2012/037606 de 11/05/2012
(87) WO 2012/158549 de 22/11/2012

(21) **BR 11 2013 029349-7** **1.1**
(30) 16/05/2011 US 61/486,512; 15/05/2012 US 13/471,511
(51) B32B 15/095 (2006.01), C09J 175/04 (2006.01), C08K 3/34 (2006.01), C08K 3/22 (2006.01), C08K 3/30 (2006.01), C09J 7/02 (2006.01), B32B 27/40 (2006.01), B32B 15/098 (2006.01), B32B 37/12 (2006.01)
(86) PCT US2012/037883 de 15/05/2012
(87) WO 2012/158664 de 22/11/2012

(21) **BR 11 2013 029352-7** **1.1**
(30) 17/05/2011 JP 2011-110196
(51) B60R 16/02 (2006.01), B60K 1/04 (2006.01)
(86) PCT JP2012/055202 de 01/03/2012
(87) WO 2012/157316 de 22/11/2012

(21) **BR 11 2013 029353-5** **1.1**
(30) 20/05/2011 US 61/488,621; 16/05/2012 US 13/472,774
(51) F24C 7/08 (2006.01), F24C 15/32 (2006.01)
(86) PCT US2012/038246 de 17/05/2012
(87) WO 2012/162072 de 29/11/2012

(21) **BR 11 2013 029359-4** **1.1**
(30) 20/05/2011 US 13/112,599
(51) B29C 45/64 (2006.01), B29C 45/17 (2006.01)
(86) PCT US2012/038495 de 18/05/2012
(87) WO 2012/162118 de 29/11/2012

(21) **BR 11 2013 029368-3** **1.1**
(30) 24/06/2011 GB 1110705.9
(51) D06F 39/02 (2006.01)
(86) PCT GB2012/051464 de 22/06/2012
(87) WO 2012/175989 de 27/12/2012

(21) **BR 11 2013 029369-1** **1.1**
(30) 13/05/2011 US 61/485,941
(51) F16L 11/08 (2006.01), F16L 11/24 (2006.01)
(86) PCT US2012/037002 de 09/05/2012
(87) WO 2012/158412 de 22/11/2012

(21) **BR 11 2013 029370-5** **1.1**
(30) 17/05/2011 DE 10 2011 050 395.1
(51) E05D 15/06 (2006.01)
(86) PCT EP2012/058851 de 14/05/2012
(87) WO 2012/156338 de 22/11/2012

(21) **BR 11 2013 029374-8** **1.1**
(30) 09/06/2011 DE 10 2011 103 823.3
(51) F16D 55/2255 (2006.01), F16D 65/56 (2006.01), F16D 65/18 (2006.01)
(86) PCT EP2012/060360 de 01/06/2012
(87) WO 2012/168148 de 13/12/2012

(21) **BR 11 2013 029375-6** **1.1**
(30) 19/05/2011 CN PCT/CN2011/074311
(51) A47J 43/044 (2006.01), A47J 43/07 (2006.01)
(86) PCT IB2012/052381 de 14/05/2012
(87) WO 2012/156890 de 22/11/2012

(21) **BR 11 2013 029376-4** **1.1**
(30) 16/05/2011 US 61/486,483
(51) A61B 17/56 (2006.01), A61B 17/66 (2006.01), A61B 17/72 (2006.01), A61B 5/103 (2006.01)
(86) PCT US2012/032340 de 05/04/2012
(87) WO 2012/158273 de 22/11/2012

(21) **BR 11 2013 029385-3** **1.1**
(30) 17/05/2011 EP 11 166446.2
(51) A61K 45/00 (2006.01), A61K 39/395 (2006.01)
(86) PCT EP2012/059098 de 16/05/2012
(87) WO 2012/156437 de 22/11/2012

(21) **BR 11 2013 029386-1** **1.1**
(30) 15/05/2011 US 13/107,940
(51) G10D 1/00 (2006.01), G10D 1/08 (2006.01), G10D 3/00 (2006.01), G10D 3/14 (2006.01)
(86) PCT IB2012/000949 de 15/05/2012
(87) WO 2012/156803 de 22/11/2012

(21) **BR 11 2013 029388-8** **1.1**
(30) 18/05/2011 US 61/487,492; 27/07/2011 US 61/512,217
(51) F24J 1/00 (2006.01), C12M 1/00 (2006.01)
(86) PCT EP2012/002138 de 18/05/2012
(87) WO 2013/023713 de 21/02/2013

(21) **BR 11 2013 029401-9** **1.1**
(30) 29/06/2011 EP 11171932.4; 30/06/2011 US 61/502,877
(51) B41J 2/165 (2006.01)
(86) PCT EP2012/062228 de 25/06/2012
(87) WO 2013/000862 de 03/01/2013

(21) **BR 11 2013 029403-5** **1.1**
(51) B60R 21/207 (2006.01), A47C 7/46 (2006.01), B60N 2/42 (2006.01), B60N 2/44 (2006.01)
(86) PCT JP2011/061456 de 18/05/2011
(87) WO 2012/157099 de 22/11/2012

(21) **BR 11 2013 029404-3** **1.1**
(30) 16/05/2011 US 13/068,610
(51) G06F 21/00 (2013.01), G06F 21/56 (2013.01), G06F 21/55 (2013.01)
(86) PCT EP2012/055733 de 29/03/2012
(87) WO 2012/156143 de 22/11/2012

(21) **BR 11 2013 029406-0** **1.1**
(30) 19/05/2011 JP 2011-112417
(51) C09K 5/04 (2006.01), F25B 1/00 (2006.01)
(86) PCT JP2012/062843 de 18/05/2012
(87) WO 2012/157764 de 22/11/2012

(21) **BR 11 2013 029407-8** **1.1**
(30) 17/05/2011 DE 10 2011 075 969.7
(51) C10M 145/14 (2006.01)
(86) PCT EP2012/058590 de 10/05/2012
(87) WO 2012/156256 de 22/11/2012

(21) **BR 11 2013 029408-6** **1.1**
(30) 19/05/2011 JP 2011-112416
(51) C09K 5/04 (2006.01), F25B 1/00 (2006.01)
(86) PCT JP2012/062844 de 18/05/2012
(87) WO 2012/157765 de 22/11/2012

(21) **BR 11 2013 029409-4** **1.1**
(30) 18/05/2011 US 61/487,640; 05/10/2011 US 61/543,716
(51) C07K 14/605 (2006.01), A61K 38/26 (2006.01), A61K 47/36 (2006.01), C07H 15/04 (2006.01), A61P 3/10 (2006.01)
(86) PCT US2012/038434 de 17/05/2012
(87) WO 2012/158965 de 22/11/2012

(21) **BR 11 2013 029412-4** **1.1**
(30) 18/05/2011 DE 10 2011 101 898.4
(51) B05B 11/00 (2006.01)
(86) PCT EP2012/002147 de 16/05/2012
(87) WO 2012/156099 de 22/11/2012

(21) **BR 11 2013 029413-2** **1.1**
(30) 18/05/2011 JP 2011-111831
(51) H01R 11/01 (2006.01), C09J 7/00 (2006.01), C09J 9/02 (2006.01), C09J 11/04 (2006.01), C09J 11/06 (2006.01), C09J 163/00 (2006.01), C09J 201/00 (2006.01), H01B 1/00 (2006.01), H01B 1/22 (2006.01), H01R 4/04 (2006.01), H05K 1/14 (2006.01), H05K 3/32 (2006.01)
(86) PCT JP2012/059804 de 10/04/2012
(87) WO 2012/157375 de 22/11/2012

(21) **BR 11 2013 029414-0** **1.1**
(30) 17/05/2011 US 64/478,001; 16/05/2012 US 13/473,391
(51) G01L 7/22 (2006.01)
(86) PCT US2012/038179 de 16/05/2012
(87) WO 2012/158820 de 22/11/2012

(21) **BR 11 2013 029416-7** **1.1**
(30) 17/05/2011 US 61/486,808
(51) C07D 401/14 (2006.01), C07F 9/141 (2006.01), A61K 31/496 (2006.01), A61P 37/00 (2006.01)
(86) PCT IB2012/052473 de 16/05/2012
(87) WO 2012/156936 de 22/11/2012

(21) **BR 11 2013 029417-5** **1.1**
(30) 18/05/2011 US 61/487,663
(51) A61K 39/00 (2006.01), A61K 39/38 (2006.01)
(86) PCT US2012/037961 de 15/05/2012
(87) WO 2012/158701 de 22/11/2012

(21) **BR 11 2013 029418-3** **1.1**
(30) 16/05/2011 JP 2011-109453
(51) G08G 1/01 (2006.01), B60W 40/09 ()
(86) PCT JP2012/003161 de 15/05/2012
(87) WO 2012/157255 de 22/11/2012

(21) **BR 11 2013 029419-1** **1.1**
(30) 19/05/2011 US 61/488,074
(51) B63B 22/18 (2006.01), E21B 17/01 (2006.01)
(86) PCT GB2012/050901 de 24/04/2012
(87) WO 2012/156681 de 22/11/2012

(21) **BR 11 2013 029420-5** **1.1**
(30) 17/05/2011 US 13/109.478
(51) A61B 17/72 (2006.01), A61B 17/86 (2006.01)
(86) PCT US2012/038248 de 17/05/2012
(87) WO 2012/158865 de 22/11/2012

(21) **BR 11 2013 029422-1** **1.1**
(30) 07/06/2011 EP 111689600
(51) A61K 9/50 (2006.01)
(86) PCT EP2012/060339 de 01/06/2012
(87) WO 2012/168144 de 13/12/2012

(21) **BR 11 2013 029425-6** **1.1**
(30) 30/06/2011 US 61/503,074
(86) PCT JP2012/004189 de 28/06/2012
(87) WO 2013/001818 de 03/01/2013

(21) **BR 11 2013 029427-2** **1.1**
(30) 20/06/2011 US 13/163,926
(51) B60K 15/035 (2006.01), B60K 15/03 (2006.01), F16K 24/04 (2006.01)
(86) PCT IB2012/001189 de 18/06/2012
(87) WO 2012/176036 de 27/12/2012

(21) **BR 11 2013 029429-9** **1.1**
(30) 24/05/2011 FR 11 54517
(51) H01H 33/22 (2006.01), H02B 13/055 (2006.01)
(86) PCT EP2012/059750 de 24/05/2012
(87) WO 2012/160158 de 29/11/2012

(21) **BR 11 2013 029436-1** **1.1**
(30) 27/05/2011 DK PA 2011 00405
(51) H05K 1/02 (2006.01)
(86) PCT DK2012/000061 de 25/05/2012
(87) WO 2012/163353 de 06/12/2012

(21) **BR 11 2013 029437-0** **1.1**
(30) 20/05/2011 US 61/488,589
(51) H01R 13/53 (2006.01), H01R 43/18 (2006.01)
(86) PCT US2012/038274 de 17/05/2012
(87) WO 2012/162076 de 29/11/2012

(21) **BR 11 2013 029440-0** **1.1**
(30) 17/05/2011 EP 11166394.4
(51) A61M 1/16 (2006.01)
(86) PCT IB2012/052424 de 15/05/2012
(87) WO 2012/156907 de 22/11/2012

(21) **BR 11 2013 029441-8** **1.1**
(30) 09/06/2011 SE 1150525-2
(51) G01N 25/04 (2006.01), B60K 15/03 (2006.01), F02M 37/22 (2006.01), G01N 33/28 (2006.01)
(86) PCT SE2012/050600 de 05/06/2012
(87) WO 2012/169957 de 13/12/2012

(21) **BR 11 2013 029447-7** **1.1**
(30) 18/05/2011 US PCT/US2011/037054; 18/11/2011 US 13/300,317
(51) B65B 9/20 (2006.01), B65B 61/18 (2006.01), B65D 75/58 (2006.01)
(86) PCT US2012/038387 de 17/05/2012
(87) WO 2012/166381 de 06/12/2012

(21) **BR 11 2013 029449-3** **1.1**
(30) 17/05/2011 DE 20 2011 100 788.3
(51) F16L 33/207 (2006.01)
(86) PCT EP2011/006557 de 23/12/2011
(87) WO 2012/155943 de 22/11/2012

(21) **BR 11 2013 029461-2** **1.1**
(51) H02H 7/045 (2006.01), H02H 1/00 (2006.01)
(86) PCT EP2011/058131 de 19/05/2011
(87) WO 2012/155974 de 22/11/2012

(21) **BR 11 2013 029463-9** **1.1**
(30) 02/06/2011 US 13/151,749
(51) B28C 5/12 (2006.01), B28C 5/38 (2006.01), B01F 3/04 (2006.01), B01F 5/04 (2006.01), B01F 5/06 (2006.01)
(86) PCT US2012/038037 de 16/05/2012
(87) WO 2012/166357 de 06/12/2012

(21) **BR 11 2013 029472-8** **1.1**
(30) 16/05/2011 DE 10 2011 101 503.9
(51) G01N 27/22 (2006.01), G01N 27/07 (2006.01), G01K 1/14 (2006.01), G01K 13/02 (2006.01)
(86) PCT EP2012/002033 de 11/05/2012
(87) WO 2012/156057 de 22/11/2012

(21) **BR 11 2013 029475-2** **1.1**
(30) 17/05/2011 US 13/109,048
(51) G06F 3/14 (2006.01), G06F 3/048 (2013.01)
(86) PCT US2011/055506 de 09/10/2011
(87) WO 2012/158191 de 22/11/2012

(21) **BR 11 2013 029501-5** **1.1**
(30) 16/05/2011 US 61/486,697
(51) A61K 31/519 (2006.01), A61K 35/00 (2006.01)
(86) PCT US2012/036405 de 03/05/2012
(87) WO 2012/158362 de 22/11/2012

(21) **BR 11 2013 029506-6** **1.1**
(30) 18/05/2011 US 13/110,352
(51) A61F 9/008 (2006.01), A61B 18/20 (2006.01)
(86) PCT US2011/051360 de 13/09/2011
(87) WO 2012/158183 de 22/11/2012

(21) **BR 11 2013 029512-0** **1.1**
(30) 17/05/2011 US 13/109,183
(51) G01N 27/84 (2006.01)
(86) PCT US2012/033863 de 17/04/2012
(87) WO 2012/158294 de 22/11/2012

(21) **BR 11 2013 029517-1** **1.1**
(30) 16/05/2011 SE 1150444-6
(51) A61C 8/00 (2006.01)
(86) PCT EP2012/059154 de 16/05/2012
(87) WO 2012/156459 de 22/11/2012

(21) **BR 11 2013 029518-0** **1.1**
(30) 16/05/2011 SE 1150443-8
(51) A61C 8/00 (2006.01), A61C 13/34 (2006.01)
(86) PCT EP2012/059152 de 16/05/2012
(87) WO 2012/156458 de 22/11/2012

(21) **BR 11 2013 029519-8** **1.1**
(30) 14/06/2011 DE 10 2011 106 481.1
(51) H02K 3/51 (2006.01)
(86) PCT EP2012/002505 de 14/06/2012
(87) WO 2012/171641 de 20/12/2012

(21) **BR 11 2013 029521-0** **1.1**
(30) 17/05/2011 FR 1154295
(51) A61K 8/33 (2006.01), A61K 8/34 (2006.01), A61Q 13/00 (2006.01), C11B 9/00 (2006.01)
(86) PCT FR2012/051113 de 16/05/2012
(87) WO 2012/156649 de 22/11/2012

(21) **BR 11 2013 029522-8** **1.1**
(30) 17/05/2011 EP 11166326.6
(51) B60R 19/56 (2006.01), B62D 25/02 (2006.01)
(86) PCT EP2012/059216 de 17/05/2012
(87) WO 2012/156493 de 22/11/2012

(21) **BR 11 2013 029524-4** **1.1**
(30) 19/05/2011 EP 11166671.5
(51) B65G 1/08 (2006.01), B65G 13/12 (2006.01), B65D 25/10 (2006.01)
(86) PCT IB2012/052485 de 17/05/2012
(87) WO 2012/156939 de 22/11/2012

(21) **BR 11 2013 029525-2** **1.1**
(30) 16/05/2011 GB 11 08108.0
(51) C12N 15/62 (2006.01), A61K 47/48 (2006.01), C07K 7/23 (2006.01)
(86) PCT GB2012/051104 de 16/05/2012
(87) WO 2012/156743 de 22/11/2012

(21) **BR 11 2013 029526-0** **1.1**
(30) 18/05/2011 US 61/487,408
(51) A61L 15/24 (2006.01), A61L 15/42 (2006.01), A61L 15/60 (2006.01)
(86) PCT US2012/038232 de 17/05/2012
(87) WO 2012/158858 de 22/11/2012

(21) **BR 11 2013 029528-7** **1.1**
(30) 18/05/2011 JP 2011-111757
(51) C09D 11/00 (2006.01), B41J 2/01 (2006.01), B41M 5/00 (2006.01)
(86) PCT JP2012/062573 de 10/05/2012
(87) WO 2012/157690 de 22/11/2012

(21) **BR 11 2013 029536-8** **1.1**
(30) 16/05/2011 IL 212911; 16/05/2011 US 61/486,386; 24/10/2011 US 61/550,581
(51) C07K 1/18 (2006.01), C07K 16/06 (2006.01)
(86) PCT IL2012/000189 de 14/05/2012
(87) WO 2012/156963 de 22/11/2012

(21) **BR 11 2013 029537-6** **1.1**
(30) 18/05/2011 EP 11 166538.6
(51) C07D 239/95 (2006.01), A61K 31/517 (2006.01), A61P 31/00 (2006.01)
(86) PCT EP2012/059234 de 18/05/2012
(87) WO 2012/156498 de 22/11/2012

(21) **BR 11 2013 029538-4** **1.1**
(30) 17/05/2011 JP 2011-110173
(51) B01J 23/745 (2006.01), A01N 25/00 (2006.01), A01N 59/00 (2006.01), A01P 1/00 (2006.01), A61L 2/16 (2006.01), A62D 3/38 (2007.01), B09C 1/02 (2006.01), B09C 1/08 (2006.01), C02F 1/50 (2006.01), C02F 1/72 (2006.01), A62D 101/22 (2007.01), A62D 101/28 (2007.01)
(86) PCT JP2012/059453 de 06/04/2012
(87) WO 2012/157365 de 22/11/2012

(21) **BR 11 2013 029541-4** **1.1**
(30) 18/05/2011 DE 1020111018771
(51) B01J 29/068 (2006.01), B01J 37/00 (2006.01), B01J 35/10 (2006.01), B01D 53/86 (2006.01)
(86) PCT EP2012/059243 de 18/05/2012
(87) WO 2012/156503 de 22/11/2012

(21) **BR 11 2013 029543-0** **1.1**
(30) 23/05/2011 DE 10 2011 102 978.1
(51) G01R 15/18 (2006.01)
(86) PCT EP2012/001749 de 24/04/2012
(87) WO 2012/159698 de 29/11/2012

(21) **BR 11 2013 029560-0** **1.1**
(30) 19/05/2011 AT A 723/2011
(51) C21B 13/00 (2006.01), C21B 13/14 (2006.01), F27D 3/08 (2006.01), F27D 21/00 (2006.01), F27D 19/00 (2006.01)
(86) PCT EP2012/058499 de 09/05/2012
(87) WO 2012/156243 de 22/11/2012

(21) **BR 11 2013 029561-9** **1.1**
(30) 01/07/2011 EP 11172439.9
(51) G01C 15/00 (2006.01), G01B 11/24 (2006.01), G01S 5/16 (2006.01)
(86) PCT EP2012/062647 de 28/06/2012
(87) WO 2013/004602 de 10/01/2013

(21) **BR 11 2013 029565-1** **1.1**
(30) 18/05/2011 IT PI2011A000055
(51) A23B 7/005 (2006.01), A23L 1/212 (2006.01), A23L 2/02 (2006.01), A23L 2/76 (2006.01), A23N 1/00 (2006.01)
(86) PCT IB2012/052451 de 16/05/2012
(87) WO 2012/160483 de 29/11/2012

(21) **BR 11 2013 029566-0** **1.1**
(30) 19/05/2011 US 61/487,755; 11/05/2012 US 13/469,234
(51) G01D 5/22 (2006.01), G01D 3/032 (2006.01)
(86) PCT IB2012/001019 de 21/05/2012
(87) WO 2012/156815 de 22/11/2012

(21) **BR 11 2013 029567-8** **1.1**
(30) 20/05/2011 EP 11290236.6
(51) C11D 3/37 (2006.01), C11D 3/22 (2006.01)
(86) PCT US2012/037298 de 10/05/2012
(87) WO 2012/161979 de 29/11/2012

(21) **BR 11 2013 029568-6** **1.1**
(30) 17/05/2011 US 61/487,140
(51) A61B 17/74 (2006.01), A61B 17/88 (2006.01)
(86) PCT US2012/036156 de 02/05/2012
(87) WO 2012/158351 de 22/11/2012

(21) **BR 11 2013 029573-2** **1.1**
(30) 20/05/2011 US 13/112,965
(51) B61G 3/04 (2006.01)
(86) PCT US2012/037952 de 15/05/2012
(87) WO 2012/162030 de 29/11/2012

(21) **BR 11 2013 029577-5** **1.1**
(30) 18/05/2011 MY PI 2011002220
(51) A61K 36/889 (2006.01), A61P 3/10 (2006.01), A61P 17/00 (2006.01), A61P 3/00 (2006.01)
(86) PCT MY2012/000102 de 18/05/2012
(87) WO 2012/158018 de 22/11/2012

(21) **BR 11 2013 029587-2** **1.1**
(30) 03/06/2011 CN 201110148612.1
(51) C08G 18/78 (2006.01), C08G 18/66 (2006.01), C08G 18/42 (2006.01), C08G 18/63 (2006.01), B60C 1/00 (2006.01), C08G 101/00 (2006.01)
(86) PCT CN2012/000337 de 19/03/2012
(87) WO 2013/037179 de 21/03/2013

(21) **BR 11 2013 029590-2** **1.1**
(30) 19/05/2011 US 61/488,079; 21/06/2011 US 61/499,499; 05/08/2011 US 61/515,474; 12/10/2011 US 61/546,461; 28/10/2011 US 61/552,701; 10/02/2012 US 61/597,404; 29/03/2012 US 61/617,390
(51) H01M 2/14 (2006.01)
(86) PCT US2012/038438 de 17/05/2012
(87) WO 2012/158969 de 22/11/2012

(21) **BR 11 2013 029602-0** **1.1**
(30) 18/05/2011 US 13/110.031
(51) B26B 21/48 (2006.01), B26B 21/22 (2006.01)
(86) PCT US2012/038554 de 18/05/2012
(87) WO 2012/159022 de 22/11/2012

(21) **BR 11 2013 029607-0** **1.1**
(30) 20/05/2011 EP 11166852.1
(51) B41F 31/20 (2006.01), F16C 13/00 (2006.01), B41F 9/08 (2006.01), B41F 9/10 (2006.01)
(86) PCT IB2012/052414 de 15/05/2012
(87) WO 2012/160476 de 29/11/2012

(21) **BR 11 2013 029611-9** **1.1**
(30) 18/05/2011 DE 10 2011 050 460.5
(51) A01B 79/00 (2006.01), A01C 21/00 (2006.01)
(86) PCT EP2012/059211 de 16/05/2012
(87) WO 2012/156490 de 22/11/2012

(21) **BR 11 2013 029615-1** **1.1**
(30) 20/05/2011 US 61/488,475; 18/05/2012 US 13/474,814
(51) H01F 38/32 (2006.01)
(86) PCT US2012/038482 de 18/05/2012
(87) WO 2012/162116 de 29/11/2012

(21) **BR 11 2013 029617-8** **1.1**
(30) 17/05/2011 EP 11 004055.7
(51) C12N 9/12 (2006.01), C07K 14/705 (2006.01), C12N 15/81 (2006.01), C12N 9/88 (2006.01), C12N 15/54 (2006.01), C12N 15/12 (2006.01), C12N 15/60 (2006.01), C12Q 1/48 (2006.01)
(86) PCT EP2012/002107 de 16/05/2012
(87) WO 2012/156086 de 22/11/2012

(21) **BR 11 2013 029619-4** **1.1**
(30) 19/05/2011 US 61/487,814; 12/07/2011 US 61/506,779; 23/08/2011 US 61/514,365; 02/12/2011 US 61/566,535; 12/12/2011 US 61/569,653; 22/12/2011 US 61/579,179; 09/01/2012 US 61/584,419; 20/01/2012 US 61/588,706; 06/02/2012 US 61/595,487; 24/02/2012 US 61/602,754; 02/03/2012 US 61/606,271; 23/04/2012 US 61/637,042; 03/05/2012 US 61/642,252; 17/05/2012 US 13/474,564
(51) H04L 29/06 (2006.01), H04W 28/06 (2009.01), H04L 1/00 (2006.01), H04L 29/12 (2006.01)
(86) PCT US2012/038699 de 18/05/2012
(87) WO 2012/159082 de 22/11/2012

(21) **BR 11 2013 029621-6** **1.1**
(30) 20/05/2011 IN 1728/CHE/2011; 22/06/2011 US 61/499,850; 13/07/2011 EP 11 305922.4
(51) A61K 9/48 (2006.01), A61K 31/47 (2006.01), A61K 31/485 (2006.01)
(86) PCT EP2012/059163 de 16/05/2012
(87) WO 2012/159964 de 29/11/2012

(21) **BR 11 2013 029636-4** **1.1**
(30) 15/06/2011 US 13/161,160
(51) A61F 13/505 (2006.01), A61F 13/551 (2006.01), A61F 13/62 (2006.01), A61F 13/476 (2006.01)
(86) PCT IB2012/052587 de 23/05/2012
(87) WO 2012/172446 de 20/12/2012

(21) **BR 11 2013 029640-2** **1.1**
(30) 23/05/2011 US 61/488,997
(51) C07D 401/12 (2006.01), C07D 401/14 (2006.01), C07D 407/14 (2006.01), C07D 409/04 (2006.01), C07D 409/14 (2006.01), C07D 471/04 (2006.01), C07D 491/048 (2006.01), A61K 31/4427 (2006.01), A61K 31/497 (2006.01), A61P 17/06 (2006.01), A61P 19/02 (2006.01), A61P 25/28 (2006.01), A61P 27/06 (2006.01), A61P 35/00 (2006.01)
(86) PCT US2012/032983 de 11/04/2012
(87) WO 2012/161877 de 29/11/2012

(21) **BR 11 2013 029653-4** **1.1**
(30) 24/06/2011 GB 1110729.9
(51) C08L 71/00 (2006.01), C08L 81/06 (2006.01), A61L 27/00 (2006.01)
(86) PCT GB2012/051434 de 21/06/2012
(87) WO 2012/175965 de 27/12/2012

(21) **BR 11 2013 029672-0** **1.1**
(30) 16/05/2011 EP 11166229.2
(51) A61K 31/00 (2006.01), A61K 31/277 (2006.01), A61K 31/336 (2006.01), A61K 31/40 (2006.01), A61K 31/495 (2006.01), A61K 31/55 (2006.01), A61P 9/00 (2006.01)
(86) PCT EP2012/058773 de 11/05/2012
(87) WO 2012/156311 de 22/11/2012

(21) **BR 11 2013 029673-9** **1.1**
(30) 20/05/2011 EP 11305625.3
(51) A61K 31/57 (2006.01), C07J 7/00 (2006.01), A61P 25/00 (2006.01)
(86) PCT EP2012/059310 de 18/05/2012
(87) WO 2012/160006 de 29/11/2012

(21) **BR 11 2013 029674-7** **1.1**
(30) 17/05/2011 AU 2011901901; 17/05/2011 US 61/487,188
(51) B62B 3/04 (2006.01), B62B 3/12 (2006.01), B60B 29/00 (2006.01), B60B 30/02 (2006.01), B60B 30/10 (2006.01), B66F 7/22 (2006.01), B66F 7/26 (2006.01), B66F 9/065 (2006.01), B65G 7/04 (2006.01), B65G 7/08 (2006.01)
(86) PCT AU2012/000547 de 17/05/2012
(87) WO 2012/155207 de 22/11/2012

(21) **BR 11 2013 029677-1** **1.1**
(30) 17/05/2011 US 61/487,137; 17/10/2011 US 13/274,854
(51) C12N 1/21 (2006.01), C12N 7/00 (2006.01), A61K 35/74 (2006.01), A61K 39/112 (2006.01)
(86) PCT KR2012/003920 de 17/05/2012
(87) WO 2012/157989 de 22/11/2012

(21) **BR 11 2013 029679-8** **1.1**

(51) F16B 25/02 (2006.01), F16B 25/06 (2006.01), F16B 33/02 (2006.01), F16B 39/30 (2006.01)
(86) PCT JP2011/061627 de 20/05/2011
(87) WO 2012/160619 de 29/11/2012

(21) **BR 11 2013 029686-0** **1.1**
(30) 24/05/2011 US 61/489,280
(51) H01L 33/62 (2010.01), H01L 33/00 (2010.01), H01L 33/48 (2010.01)
(86) PCT IB2012/052062 de 25/04/2012
(87) WO 2012/160455 de 29/11/2012

(21) **BR 11 2013 029687-9** **1.1**
(30) 20/05/2011 US 13/112,926
(51) B61G 3/04 (2006.01)
(86) PCT US2012/037907 de 15/05/2011
(87) WO 2012/162024 de 29/11/2012

(21) **BR 11 2013 029688-7** **1.1**
(30) 23/05/2011 EP 11305633.7
(51) A61F 7/00 (2006.01), A47C 21/04 (2006.01)
(86) PCT IB2012/052532 de 21/05/2012
(87) WO 2012/160502 de 29/11/2012

(21) **BR 11 2013 029689-5** **1.1**
(30) 23/05/2011 CN PCT/CN2011/074525
(51) A47J 31/053 (2006.01)
(86) PCT IB2012/052448 de 16/05/2012
(87) WO 2012/160482 de 29/11/2012

(21) **BR 11 2013 029690-9** **1.1**
(30) 23/05/2011 CN PCT/CN2011/074523
(51) A47J 31/053 (2006.01), A47J 31/18 (2006.01)
(86) PCT IB2012/052279 de 08/05/2012
(87) WO 2012/160466 de 29/11/2012

(21) **BR 11 2013 029691-7** **1.1**
(30) 24/05/2011 EP 11167285.3
(51) G01B 11/25 (2006.01), G06T 7/00 (2006.01)
(86) PCT IB2012/052347 de 11/05/2012
(87) WO 2012/160470 de 29/11/2012

(21) **BR 11 2013 029692-5** **1.1**
(30) 26/05/2011 US 61/490,222
(51) C07D 403/04 (2006.01), C07D 403/12 (2006.01), A61K 31/4439 (2006.01), A61P 19/02 (2006.01)
(86) PCT US2012/037200 de 10/05/2012
(87) WO 2012/161965 de 29/11/2012

(21) **BR 11 2013 029694-1** **1.1**
(30) 20/05/2011 US 61/488,547
(51) B29C 45/77 (2006.01)
(86) PCT US2012/038811 de 21/05/2012
(87) WO 2012/162229 de 29/11/2012

(21) **BR 11 2013 029695-0** **1.1**
(30) 20/05/2011 US 61/488,564
(51) B29C 45/77 (2006.01)
(86) PCT US2012/038774 de 21/05/2012
(87) WO 2012/162218 de 29/11/2012

(21) **BR 11 2013 029697-6** **1.1**
(30) 19/05/2011 US 61/487,814; 12/07/2011 US 61/506,779; 23/08/2011 US 61/514,365; 02/12/2011 US 61/566,535; 12/12/2011 US 61/569,653; 22/12/2011 US 61/579,179; 09/01/2012 US 61/584,419; 20/01/2012 US 61/588,706; 06/02/2012 US 61/595,487; 24/02/2012 US 61/602,754; 02/03/2012 US 61/606,271; 23/04/2012 US 61/637,042; 03/05/2012 US 61/642,252; 17/05/2012 US 13/474,573
(51) H04L 29/06 (2006.01), H04W 28/06 (2009.01), H04L 1/00 (2006.01), H04L 29/12 (2006.01)
(86) PCT US2012/038723 de 18/05/2012
(87) WO 2012/159094 de 22/11/2012

(21) **BR 11 2013 029700-0** **1.1**
(30) 24/05/2011 EP 11 167358.8
(51) A23L 1/29 (2006.01), A23L 1/308 (2006.01), A61K 31/702 (2006.01)
(86) PCT EP2012/059562 de 23/05/2012
(87) WO 2012/160080 de 29/11/2012

(21) **BR 11 2013 029708-5** **1.1**
(30) 20/05/2011 US 61/488,376
(51) G10K 11/20 (2006.01)
(86) PCT US2012/038645 de 18/05/2012
(87) WO 2012/162170 de 29/11/2012

(21) **BR 11 2013 029711-5** **1.1**
(30) 19/05/2011 EP 11 382158.1; 09/03/2012 EP 12 275024.3
(51) C07D 513/16 (2006.01), C07D 513/22 (2006.01), A61K 31/4738 (2006.01), A61K 31/433 (2006.01), A61K 31/519 (2006.01), A61K 31/5025 (2006.01), A61P 35/00 (2006.01), C07D 401/00 (2006.01)
(86) PCT GB2012/051134 de 18/05/2012
(87) WO 2012/156756 de 22/11/2012

(21) **BR 11 2013 029713-1** **1.1**
(30) 27/05/2011 US 61/490,774
(51) C07K 16/22 (2006.01), A61P 27/02 (2006.01)
(86) PCT US2012/036425 de 04/05/2012
(87) WO 2012/166287 de 06/12/2012

(21) **BR 11 2013 029715-8** **1.1**
(30) 20/05/2011 DE 102011076221.3
(51) C12Q 1/68 (2006.01), G01N 33/569 (2006.01)
(86) PCT EP2012/056802 de 13/04/2012
(87) WO 2012/159820 de 29/11/2012

(21) **BR 11 2013 029716-6** **1.1**
(30) 20/05/2011 US 13/111,956
(51) G06F 15/16 (2006.01), G06F 9/06 (2006.01), G06F 9/44 (2006.01)
(86) PCT US2012/038647 de 18/05/2012
(87) WO 2012/162171 de 29/11/2012

(21) **BR 11 2013 029717-4** **1.1**
(30) 20/05/2011 US 13/112,343
(51) E21B 47/04 (2006.01), E21B 33/12 (2006.01)
(86) PCT US2012/037133 de 09/05/2012
(87) WO 2012/161961 de 29/11/2012

(21) **BR 11 2013 029720-4** **1.1**
(30) 20/05/2011 US 61/488,375
(51) C08K 5/375 (2006.01), C08L 23/04 (2006.01), H01B 3/44 (2006.01), C08L 71/02 (2006.01)
(86) PCT US2012/037882 de 15/05/2012
(87) WO 2012/162019 de 29/11/2012

(21) **BR 11 2013 029721-2** **1.1**
(30) 19/05/2011 US 61/487,945
(51) E21B 43/12 (2006.01), E21B 33/072 (2006.01)
(86) PCT US2012/038657 de 18/05/2012
(87) WO 2012/159062 de 22/11/2012

(21) **BR 11 2013 029727-1** **1.1**
(30) 20/05/2011 US 61/488,600
(51) C08L 23/12 (2006.01), C08K 5/01 (2006.01), C08L 3/02 (2006.01)
(86) PCT US2012/038373 de 17/05/2012
(87) WO 2012/162092 de 29/11/2012

(21) **BR 11 2013 029729-8** **1.1**
(30) 23/05/2011 US 61/489,211
(51) B01F 13/00 (2006.01), B01F 3/08 (2006.01)
(86) PCT US2012/038957 de 22/05/2012
(87) WO 2012/162296 de 29/11/2012

(21) **BR 11 2013 029730-1** **1.1**
(30) 20/05/2011 US 61/488,222; 19/12/2011 US 61/577,165
(51) A61K 9/16 (2006.01), A61K 9/20 (2006.01), A61K 9/50 (2006.01), A61K 31/505 (2006.01)
(86) PCT GB2012/051105 de 17/05/2012
(87) WO 2012/160352 de 29/11/2012

(21) **BR 11 2013 029732-8** **1.1**
(30) 26/05/2011 CH 900/2011
(51) G01M 3/08 (2006.01), B29C 47/88 (2006.01), B29C 47/90 (2006.01), B29D 23/00 (2006.01)
(86) PCT EP2012/059655 de 24/05/2012
(87) WO 2012/160121 de 29/11/2012

(21) **BR 11 2013 029733-6** **1.1**
(30) 20/05/2011 US 13/112,882
(51) B22C 9/02 (2006.01), B22C 9/10 (2006.01), B61G 3/04 (2006.01)
(86) PCT US2012/037980 de 15/05/2012
(87) WO 2012/162034 de 29/11/2012

(21) **BR 11 2013 029734-4** **1.1**
(30) 31/05/2011 JP 2011-122832
(51) B62K 25/20 (2006.01), B62J 15/00 (2006.01), F16F 9/32 (2006.01)
(86) PCT JP2012/063486 de 25/05/2012
(87) WO 2012/165332 de 06/12/2012

(21) **BR 11 2013 029735-2** **1.1**
(30) 20/05/2011 DE 10 2011 076 225.6
(51) F28F 9/02 (2006.01), B21D 53/02 (2006.01), B23P 15/26 (2006.01)
(86) PCT EP2012/059212 de 16/05/2012
(87) WO 2012/159971 de 29/11/2012

(21) **BR 11 2013 029743-3** **1.1**
(30) 22/06/2011 IT MI2011A001132
(51) C25B 11/04 (2006.01), C25C 7/02 (2006.01)
(86) PCT EP2012/062088 de 22/06/2012
(87) WO 2012/175673 de 27/12/2012

(21) **BR 11 2013 029744-1** **1.1**
(30) 25/05/2011 JP 2011-116536
(51) H01M 4/38 (2006.01)
(86) PCT JP2012/056128 de 09/03/2012
(87) WO 2012/160858 de 29/11/2012

(21) **BR 11 2013 029748-4** **1.1**
(30) 27/05/2011 FR 1154676
(51) F04D 29/02 (2006.01), F04D 29/32 (2006.01), F04D 29/54 (2006.01)
(86) PCT FR2012/051162 de 23/05/2012
(87) WO 2012/164205 de 06/12/2012

(21) **BR 11 2013 029750-6** **1.1**
(30) 25/05/2011 JP 2011-116707
(51) H01M 4/38 (2006.01), C22C 30/04 (2006.01)
(86) PCT JP2012/056928 de 16/03/2012
(87) WO 2012/160866 de 29/11/2012

(21) **BR 11 2013 029751-4** **1.1**
(30) 10/06/2011 SE 1150531-0
(51) B60W 30/18 (2006.01), B60W 10/08 (2006.01), B60W 10/02 (2006.01), B60W 10/30 (2006.01), B60W 10/11 (), B60W 50/00 (2006.01)
(86) PCT SE2012/050607 de 07/06/2012
(87) WO 2012/169961 de 13/12/2012

(21) **BR 11 2013 029752-2** **1.1**
(30) 20/05/2011 EP 11166910.7
(51) F16C 32/04 (2006.01)
(86) PCT EP2012/057548 de 25/04/2012
(87) WO 2012/159842 de 29/11/2012

(21) **BR 11 2013 029755-7** **1.1**
(30) 20/05/2011 EP 11166854.7
(51) B41F 9/10 (2006.01)
(86) PCT IB2012/052416 de 15/05/2012
(87) WO 2012/160478 de 29/11/2012

(21) **BR 11 2013 029759-0** **1.1**
(30) 14/06/2011 IT MI2011A001070
(51) C25B 9/18 (2006.01), C25B 15/00 (2006.01)
(86) PCT EP2012/061360 de 14/06/2012
(87) WO 2012/172021 de 20/12/2012

(21) **BR 11 2013 029765-4** **1.1**
(51) C08B 37/00 (2006.01), A61K 31/737 (2006.01)
(86) PCT EP2011/058297 de 20/05/2011
(87) WO 2012/159655 de 29/11/2012

(21) **BR 11 2013 029766-2** **1.1**
(30) 25/05/2011 JP 2011-117432
(51) C22C 38/00 (2006.01), C21D 9/46 (2006.01), C22C 38/06 (2006.01), C22C 38/60 (2006.01)
(86) PCT JP2012/063261 de 24/05/2012
(87) WO 2012/161241 de 29/11/2012

(21) **BR 11 2013 029786-7** **1.1**
(30) 20/05/2011 DE 10 2011 076 238.8
(51) B01D 35/30 (2006.01), B01D 63/08 (2006.01), C12M 1/12 (2006.01), G01N 15/06 (2006.01), G02B 21/34 (2006.01), G01N 1/40 (2006.01), C12M 1/34 (2006.01)
(86) PCT EP2012/056872 de 16/04/2012
(87) WO 2012/159822 de 29/11/2012

(21) **BR 11 2013 029790-5** **1.1**
(30) 20/05/2011 IN 1730/CHE/2011; 22/06/2011 US 61/499,842; 13/07/2011 EP 11305920.8
(51) A61K 9/48 (2006.01), A61K 31/192 (2006.01)
(86) PCT EP2012/059161 de 16/05/2012
(87) WO 2012/159962 de 29/11/2012

(21) **BR 11 2013 029792-1** **1.1**
(30) 17/06/2011 US 13/162,730
(51) A61F 13/476 (2006.01), A61F 13/475 (2006.01), A61F 13/494 (2006.01), A61F 13/49 (2006.01)
(86) PCT IB2012/052476 de 16/05/2012
(87) WO 2012/172444 de 20/12/2012

(21) **BR 11 2013 029820-0** **1.1**
(30) 20/05/2011 EP 11305624.6
(51) C07D 401/04 (2006.01), C07D 471/04 (2006.01), A61K 31/4709 (2006.01), A61K 31/4375 (2006.01), A61P 35/00 (2006.01)
(86) PCT EP2012/059145 de 16/05/2012
(87) WO 2012/159959 de 29/11/2012

(21) **BR 11 2013 029824-3** **1.1**
(30) 20/05/2011 US 61/488,300

(51) C12Q 1/02 (2006.01), G01N 15/14 (2006.01), G01N 21/00 (2006.01)
(86) PCT US2012/038680 de 18/05/2012
(87) WO 2012/162181 de 29/11/2012

(21) **BR 11 2013 029829-4** **1.1**
(30) 27/04/2012 US 13/457,506
(51) C07C 2/12 (2006.01)
(86) PCT US2012/037695 de 14/05/2012
(87) WO 2013/162625 de 31/10/2013

(21) **BR 11 2013 029830-8** **1.1**
(30) 02/06/2011 GB 1109309.3
(51) A01N 43/40 (2006.01), A01N 25/32 (2006.01)
(86) PCT EP2012/060236 de 31/05/2012
(87) WO 2012/164013 de 06/12/2012

(21) **BR 11 2013 029831-6** **1.1**
(30) 20/05/2011 US 61/488,522
(51) C08K 11/00 (2006.01)
(86) PCT US2012/038302 de 17/05/2012
(87) WO 2012/162084 de 29/11/2012

(21) **BR 11 2013 029832-4** **1.1**
(30) 20/05/2011 US 61/488,560
(51) D01F 6/46 (2006.01), D01F 6/90 (2006.01), D01F 6/92 (2006.01), D01F 6/00 (2006.01)
(86) PCT US2012/038303 de 17/05/2012
(87) WO 2012/162085 de 29/11/2012

(21) **BR 11 2013 029833-2** **1.1**
(30) 09/06/2011 ES P201130964
(51) C10L 1/16 (2006.01), C10G 1/00 (2006.01)
(86) PCT ES2011/070894 de 22/12/2011
(87) WO 2012/168502 de 13/12/2012

(21) **BR 11 2013 029834-0** **1.1**
(30) 24/05/2011 EP PCT/EP2011/002576; 02/01/2012 EP PCT/EP2012/000006
(51) A61K 39/00 (2006.01), C12Q 1/68 (2006.01), A61P 35/00 (2006.01), G01N 33/50 (2006.01), G06F 19/18 (2011.01), G06F 19/24 (2011.01)
(86) PCT EP2012/002209 de 23/05/2012
(87) WO 2012/159754 de 29/11/2012

(21) **BR 11 2013 029835-9** **1.1**
(30) 20/05/2011 US 61/488,555
(51) B29C 45/77 (2006.01)
(86) PCT US2012/038806 de 21/05/2012
(87) WO 2012/162227 de 29/11/2012

(21) **BR 11 2013 029836-7** **1.1**
(30) 27/05/2011 JP 2011-118691
(51) A01P 3/00 (2006.01), A01N 43/40 (2006.01), A01N 47/38 (2006.01), A01N 43/653 (2006.01), A01N 55/00 (2006.01), A01N 43/50 (2006.01), A01N 43/56 (2006.01), A01N 45/02 (2006.01)
(86) PCT JP2012/063236 de 17/05/2012
(87) WO 2012/165266 de 06/12/2012

(21) **BR 11 2013 029838-3** **1.1**
(30) 24/05/2011 US 61/489,581
(51) B60Q 1/52 (2006.01)
(86) PCT US2012/039163 de 23/05/2012
(87) WO 2012/162401 de 29/11/2012

(21) **BR 11 2013 029839-1** **1.1**
(30) 25/05/2011 JP 2011-117432
(51) C22C 38/00 (2006.01), C21D 9/46 (2006.01), C22C 38/06 (2006.01), C22C 38/60 (2006.01)
(86) PCT JP2012/063273 de 24/05/2012
(87) WO 2012/161248 de 29/11/2012

(21) **BR 11 2013 029840-5** **1.1**
(30) 30/06/2011 EP 11172037.1; 30/06/2011 US 61/503,224
(51) C07C 29/09 (2006.01), C07C 67/297 (2006.01), C07C 69/007 (2006.01), C07C 69/14 (2006.01), C07C 69/24 (2006.01), C07C 33/14 (2006.01), C07C 45/51 (2006.01), C07C 47/225 (2006.01)
(86) PCT EP2012/062614 de 28/06/2012
(87) WO 2013/001026 de 03/01/2013

(21) **BR 11 2013 029846-4** **1.1**
(30) 01/09/2011 US 13/224,066; 12/09/2011 US 13/229,829
(51) H01Q 15/16 (2006.01), H01Q 19/10 (2006.01)
(86) PCT US2012/041884 de 11/06/2012
(87) WO 2013/032557 de 07/03/2013

(21) **BR 11 2013 029847-2** **1.1**
(30) 25/05/2011 US 13/115,450
(51) G01C 23/00 (2006.01)
(86) PCT US2012/033931 de 17/04/2012
(87) WO 2012/161890 de 29/11/2012

(21) **BR 11 2013 029849-9** **1.1**
(30) 26/05/2011 EP 11167745.6
(51) A61B 5/00 (2006.01), A61B 5/0205 (2006.01), A61B 5/024 (2006.01)
(86) PCT IB2012/052529 de 21/05/2012
(87) WO 2012/160500 de 29/11/2012

(21) **BR 11 2013 029850-2** **1.1**
(30) 26/05/2011 EP 11167581.5
(51) H04S 5/00 (2006.01)
(86) PCT IB2012/052382 de 14/05/2012
(87) WO 2012/160472 de 29/11/2012

(21) **BR 11 2013 029852-9** **1.1**
(30) 27/05/2011 DE 10 2011 102 666.9; 16/08/2011 DE 10 2011 110 621.2
(51) C07F 9/50 (2006.01), C07F 15/00 (2006.01), C07C 29/141 (2006.01), C07C 45/49 (2006.01), C07B 41/06 (2006.01)
(86) PCT EP2012/059850 de 25/05/2012
(87) WO 2012/163837 de 06/12/2012

(21) **BR 11 2013 029857-0** **1.1**
(30) 24/05/2011 US 61/489,272
(51) C12Q 1/68 (2006.01)
(86) PCT IL2012/000201 de 23/05/2012
(87) WO 2012/160551 de 29/11/2012

(21) **BR 11 2013 029858-8** **1.1**
(30) 26/05/2011 US 61/490,592
(51) G06Q 50/30 (2012.01)
(86) PCT US2012/039447 de 24/05/2012
(87) WO 2012/162548 de 29/11/2012

(21) **BR 11 2013 029859-6** **1.1**
(30) 25/05/2011 JP 2011-117317
(51) B23K 31/00 (2006.01), C21D 9/04 (2006.01), C21D 9/50 (2006.01), B23K 101/26 (2006.01), C21D 1/30 (2006.01), C22C 38/00 (2006.01), C22C 38/04 (2006.01), C22C 38/50 (2006.01)
(86) PCT JP2012/063147 de 23/05/2012
(87) WO 2012/161207 de 29/11/2012

(21) **BR 11 2013 029862-6** **1.1**
(30) 25/05/2011 EP 11382170.6; 26/07/2011 US 61/511,636
(51) C07D 471/02 (2006.01), C07D 473/00 (2006.01), A61K 31/52 (2006.01), A61P 35/00 (2006.01), A61P 37/06 (2006.01)
(86) PCT EP2012/059394 de 21/05/2012
(87) WO 2012/160030 de 29/11/2012

(21) **BR 11 2013 029867-7** **1.1**
(30) 25/05/2011 EP 11 004288.4
(51) H01F 29/02 (2006.01), H01H 9/00 (2006.01)
(86) PCT EP2012/001506 de 05/04/2012
(87) WO 2012/159691 de 29/11/2012

(21) **BR 11 2013 029870-7** **1.1**
(51) H02K 1/18 (2006.01), H02K 1/20 (2006.01), H02K 5/24 (2006.01)
(86) PCT EP2011/058407 de 24/05/2011
(87) WO 2012/159661 de 29/11/2012

(21) **BR 11 2013 029875-8** **1.1**
(30) 25/05/2011 DE 10 2011 103 090.9
(51) B62D 25/08 (2006.01), B62D 21/15 (2006.01)
(86) PCT EP2012/059345 de 21/05/2012
(87) WO 2012/160016 de 29/11/2012

(21) **BR 11 2013 029879-0** **1.1**
(30) 24/05/2011 US 61/489,307
(51) C09D 5/08 (2006.01), C08G 18/08 (2006.01), C08G 59/42 (2006.01), C09D 163/00 (2006.01), C09D 175/04 (2006.01), B05D 7/00 (2006.01)
(86) PCT US2012/038109 de 16/05/2012
(87) WO 2012/162056 de 29/11/2012

(21) **BR 11 2013 029880-4** **1.1**
(30) 25/05/2011 US 61/489,747; 21/05/2012 US 13/476,243
(51) G09F 7/18 (2006.01), G09F 15/00 (2006.01), G09F 13/02 (2006.01)
(86) PCT US2012/039053 de 23/05/2012
(87) WO 2012/162343 de 29/11/2012

(21) **BR 11 2013 029881-2** **1.1**
(30) 17/06/2011 US 61/498,308; 09/12/2011 US 61/569,159
(51) C07D 521/00 (2006.01), H01M 12/06 (2006.01)
(86) PCT US2012/043013 de 18/06/2012
(87) WO 2012/174564 de 20/12/2012

(21) **BR 11 2013 029882-0** **1.1**
(30) 24/05/2011 EP 11167284.6; 24/05/2011 US 61/489,275
(51) A61J 15/00 (2006.01), A61M 25/04 (2006.01)
(86) PCT EP2012/059700 de 24/05/2012
(87) WO 2012/160134 de 29/11/2012

(21) **BR 11 2013 029885-5** **1.1**
(30) 25/05/2011 US 13/115,204
(51) F16D 7/02 (2006.01), F16D 41/20 (2006.01), F16H 55/36 (2006.01)
(86) PCT US2012/038919 de 22/05/2012
(87) WO 2012/162280 de 29/11/2012

(21) **BR 11 2013 029890-1** **1.1**
(30) 21/05/2011 DE 10 2011 102 203.5
(51) F02F 1/12 (2006.01), F02F 1/00 (2006.01)
(86) PCT DE2012/000527 de 19/05/2012
(87) WO 2012/159606 de 29/11/2012

(21) **BR 11 2013 029891-0** **1.1**
(30) 14/06/2011 FR 1155150
(51) C08G 18/28 (2006.01), C08G 18/48 (2006.01)
(86) PCT FR2012/051314 de 12/06/2012
(87) WO 2012/172248 de 20/12/2012

(21) **BR 11 2013 029892-8** **1.1**
(30) 21/05/2011 US 61/488,725
(51) A61K 39/395 (2006.01)
(86) PCT US2012/038227 de 16/05/2012
(87) WO 2012/162068 de 29/11/2012

(21) **BR 11 2013 029893-6** **1.1**
(30) 21/05/2011 US 61/488,716; 01/09/2011 US 61/530,353
(51) C07K 16/00 (2006.01)
(86) PCT US2012/038219 de 16/05/2012
(87) WO 2012/162067 de 29/11/2012

(21) **BR 11 2013 029898-7** **1.1**
(30) 27/07/2011 US 13/192,196
(51) C10M 105/36 (2006.01), C07C 51/23 (2006.01), C07C 55/02 (2006.01)
(86) PCT US2012/039817 de 29/05/2012
(87) WO 2013/015874 de 31/01/2013

(21) **BR 11 2013 029901-0** **1.1**
(30) 23/05/2011 US 61/489,135
(51) C07C 1/20 (2006.01), C10G 3/00 (2006.01)
(86) PCT US2012/039166 de 23/05/2012
(87) WO 2012/162403 de 29/11/2012

(21) **BR 11 2013 029902-9** **1.1**
(30) 20/05/2011 US 61/488,660; 14/06/2011 US 61/496,873; 14/06/2011 US 61/496,860; 19/08/2011 US 61/525,307
(51) C12N 1/19 (2006.01), C12P 21/08 (2006.01), C12N 1/38 (2006.01), C12N 15/12 (2006.01)
(86) PCT US2012/036953 de 08/05/2012
(87) WO 2012/161956 de 29/11/2012

(21) **BR 11 2013 029904-5** **1.1**
(30) 27/07/2011 US 13/192,179
(51) C10M 129/72 (2006.01), C10M 169/04 (2006.01), C07C 67/00 (2006.01), C10G 3/00 (2006.01), C10N 40/12 (2006.01)
(86) PCT US2012/039811 de 29/05/2012
(87) WO 2013/015873 de 31/01/2013

(21) **BR 11 2013 029910-0** **1.1**
(30) 23/05/2011 FR 1154459
(51) G06T 7/20 (2006.01)
(86) PCT FR2012/051112 de 16/05/2012
(87) WO 2012/160299 de 29/11/2012

(21) **BR 11 2013 029911-8** **1.1**
(30) 20/05/2011 US 13/112,744
(51) G06Q 30/00 (2006.01)
(86) PCT US2012/038515 de 18/05/2012
(87) WO 2012/162125 de 29/11/2012

(21) **BR 11 2013 029914-2** **1.1**
(30) 20/05/2011 US 61/488,352
(51) B08B 9/28 (2006.01)
(86) PCT US2012/038591 de 18/05/2012
(87) WO 2012/162148 de 29/11/2012

(21) **BR 11 2013 029920-7** **1.1**
(51) A23D 7/015 (2006.01)
(86) PCT CN2011/076582 de 29/06/2012
(87) WO 2013/000137 de 03/01/2013

(21) **BR 11 2013 029927-4** **1.1**
(30) 26/05/2011 US 61/490,349
(51) A01N 43/08 (2006.01), C07G 11/00 (2006.01), A01N 43/36 (2006.01)
(86) PCT US2012/039363 de 24/05/2012
(87) WO 2012/162512 de 29/11/2012

(21) **BR 11 2013 029929-0** **1.1**
(30) 23/05/2011 JP 2011-114266
(51) G06Q 50/10 (2012.01)
(86) PCT JP2012/061933 de 01/05/2012
(87) WO 2012/160978 de 29/11/2012

(21) **BR 11 2013 029931-2** **1.1**
(30) 20/05/2011 KR 10-2011-0048130; 30/06/2011 KR 10-2011-0065210
(86) PCT KR2012/003744 de 14/05/2012
(87) WO 2012/161444 de 29/11/2012

(21) **BR 11 2013 029952-5** **1.1**
(30) 24/05/2011 US 13/114.407
(51) F16C 23/04 (2006.01)
(86) PCT US2012/037421 de 11/05/2012
(87) WO 2012/161984 de 29/11/2012

(21) **BR 11 2013 029974-6** **1.1**
(30) 24/05/2011 US 13/114,218; 14/06/2011 US 13/160,370
(51) G01N 33/00 (2006.01), C07H 19/00 (2006.01)
(86) PCT US2012/036723 de 07/05/2012
(87) WO 2012/161948 de 29/11/2012

(21) **BR 11 2013 029975-4** **1.1**
(30) 25/05/2011 JP 2011-116763
(51) E06B 9/68 (2006.01), E06B 9/322 (2006.01), E06B 9/323 (2006.01), E06B 9/324 (2006.01)
(86) PCT JP2012/063081 de 22/05/2012
(87) WO 2012/161195 de 29/11/2012

(21) **BR 11 2013 029976-2** **1.1**
(30) 24/05/2011 EP 11167317.4; 09/09/2011 EP 11180759.0; 05/03/2012 EP 12158030.2
(51) C07C 311/13 (2006.01), C07D 251/16 (2006.01), C07D 251/22 (2006.01), A61K 31/53 (2006.01), A61P 9/00 (2006.01), A61P 31/00 (2006.01), C07D 401/12 (2006.01), C07D 405/04 (2006.01), C07D 405/12 (2006.01), C07D 413/12 (2006.01), C07D 417/12 (2006.01)
(86) PCT EP2012/059399 de 21/05/2012
(87) WO 2012/160034 de 29/11/2012

(21) **BR 11 2013 029977-0** **1.1**
(30) 23/05/2011 DE 10 2011 076 290.6
(51) H01H 50/04 (2006.01), H01H 51/00 (2006.01)
(86) PCT EP2012/057484 de 24/04/2012
(87) WO 2012/159835 de 29/11/2012

(21) **BR 11 2013 029978-9** **1.1**
(30) 26/05/2011 EP 11167716.7
(51) G07F 13/06 (2006.01), A47J 31/52 (2006.01)
(86) PCT EP2012/059816 de 25/05/2012
(87) WO 2012/160190 de 29/11/2012

(21) **BR 11 2013 029980-0** **1.1**
(30) 24/05/2011 FR 1154509
(51) H02B 13/055 (2006.01)
(86) PCT FR2012/000167 de 27/04/2012
(87) WO 2012/160266 de 29/11/2012

(21) **BR 11 2013 029982-7** **1.1**
(51) F27B 9/36 (2006.01), F27B 9/40 (2006.01), C21D 1/34 (2006.01)
(86) PCT AT2011/000286 de 30/06/2011
(87) WO 2013/000001 de 03/01/2013

(21) **BR 11 2013 029986-0** **1.1**
(30) 24/05/2011 AU 2011202415; 17/06/2011 US 13/163,201
(51) G06F 3/01 (2006.01)
(86) PCT US2011/055507 de 09/10/2011
(87) WO 2012/161727 de 29/11/2012

(21) **BR 11 2013 029987-8** **1.1**
(30) 24/05/2011 EP 11 167293.7
(51) B21B 39/16 (2006.01)
(86) PCT EP2012/058180 de 04/05/2012
(87) WO 2012/159864 de 29/11/2012

(21) **BR 11 2013 029989-4** **1.1**
(30) 26/05/2011 CN 201110138509.9
(51) F24C 15/24 (2006.01), F24C 3/04 (2006.01), F23D 14/14 (2006.01)
(86) PCT CN2012/076128 de 25/05/2012
(87) WO 2012/159589 de 29/11/2012

(21) **BR 11 2013 029990-8** **1.1**
(30) 24/05/2011 CN 201110135985.5
(51) F03G 6/00 (2006.01), F02G 1/043 (2006.01)
(86) PCT CN2012/075932 de 23/05/2012
(87) WO 2012/159566 de 29/11/2012

(21) **BR 11 2013 029997-5** **1.1**
(30) 25/05/2011 US 61/519,603; 25/08/2011 US 13/217,703
(51) A62B 7/02 (2006.01), F17C 1/00 (2006.01)
(86) PCT US2012/037977 de 15/05/2012
(87) WO 2012/162033 de 29/11/2012

(21) **BR 11 2013 029998-3** **1.1**
(30) 23/05/2011 DE 10 2011 076 302.3
(51) C25C 3/08 (2006.01)
(86) PCT EP2012/057524 de 25/04/2012
(87) WO 2012/159839 de 29/11/2012

(21) **BR 11 2013 029999-1** **1.1**
(30) 23/05/2011 US 61/489,007
(51) C07D 277/56 (2006.01), C07D 417/14 (2006.01), C07D 417/04 (2006.01), A61K 31/427 (2006.01), A61P 35/00 (2006.01)
(86) PCT US2012/033200 de 12/04/2012
(87) WO 2012/161879 de 29/11/2012

(21) **BR 11 2013 030000-0** **1.1**
(30) 24/05/2011 EP 11167282.0
(51) B21B 37/28 (2006.01), B21B 37/68 (2006.01)
(86) PCT EP2012/057814 de 27/04/2012
(87) WO 2012/159849 de 29/11/2012

(21) **BR 11 2013 030004-3** **1.1**
(30) 24/05/2011 AT A 756/2011; 23/11/2011 AT A 1733/2011
(51) B41K 1/40 (2006.01), B41K 1/42 (2006.01), B41K 1/02 (2006.01), B41K 1/00 (2006.01), B41K 1/54 (2006.01)
(86) PCT EP2012/002154 de 21/05/2012
(87) WO 2012/159728 de 29/11/2012

(21) **BR 11 2013 030008-6** **1.1**
(30) 24/05/2011 US 13/114,252; 19/07/2011 US 13/186,147
(51) C12Q 1/00 (2006.01), A61P 25/18 (2006.01)
(86) PCT US2012/036257 de 03/05/2012
(87) WO 2012/161938 de 29/11/2012

(21) **BR 11 2013 030009-4** **1.1**
(30) 24/05/2011 EP 11167290.3
(51) B21B 37/58 (2006.01)
(86) PCT EP2012/058240 de 04/05/2012
(87) WO 2012/159868 de 29/11/2012

(21) **BR 11 2013 030011-6** **1.1**
(30) 23/05/2011 IT TV2011A000071
(51) E05D 15/10 (2006.01)
(86) PCT EP2012/054724 de 16/03/2012
(87) WO 2012/159785 de 29/11/2012

(21) **BR 11 2013 030012-4** **1.1**
(30) 23/05/2011 IT TV2011A000070
(51) E05D 15/10 (2006.01)
(86) PCT EP2012/054707 de 16/03/2012
(87) WO 2012/159784 de 29/11/2012

(21) **BR 11 2013 030013-2** **1.1**
(30) 25/05/2011 FR 1154556
(51) B60C 11/04 (2006.01), B60C 11/11 (2006.01)
(86) PCT EP2012/059488 de 22/05/2012
(87) WO 2012/160060 de 29/11/2012

(21) **BR 11 2013 030017-5** **1.1**
(30) 25/05/2011 US 61/489,806
(51) C07K 16/28 (2006.01), A61P 29/00 (2006.01), A61P 37/00 (2006.01), A61K 39/395 (2006.01)
(86) PCT IB2012/001512 de 25/05/2012
(87) WO 2012/160448 de 29/11/2012

(21) **BR 11 2013 030019-1** **1.1**
(30) 23/05/2011 EP 11 004238.9
(51) A61M 15/00 (2006.01), B65D 83/38 (2006.01), B65D 83/22 (2006.01)
(86) PCT EP2012/058905 de 14/05/2012
(87) WO 2012/159914 de 29/11/2012

(21) **BR 11 2013 030020-5** **1.1**
(30) 23/05/2011 US 13/113,130
(51) B65D 25/14 (2006.01), B65D 25/34 (2006.01), C08G 63/692 (2006.01), C09D 133/08 (2006.01), C09D 167/00 (2006.01), C09D 201/00 (2006.01)
(86) PCT US2012/038965 de 22/05/2012
(87) WO 2012/162301 de 29/11/2012

(21) **BR 11 2013 030021-3** **1.1**
(30) 23/05/2011 JP 2011-115176
(51) B21D 24/00 (2006.01), B21D 37/16 (2006.01)
(86) PCT JP2012/063075 de 22/05/2012
(87) WO 2012/161192 de 29/11/2012

(21) **BR 11 2013 030022-1** **1.1**
(30) 23/05/2011 US 13/113,126
(51) C08G 59/14 (2006.01), C08G 59/30 (2006.01), C09D 133/08 (2006.01), C09D 163/00 (2006.01), C09D 167/02 (2006.01), C09D 201/00 (2006.01), C08G 59/32 (2006.01), B05D 7/22 (2006.01)
(86) PCT US2012/038959 de 22/05/2012
(87) WO 2012/162298 de 29/11/2012

(21) **BR 11 2013 030023-0** **1.1**
(30) 24/05/2011 US 13/114,140
(51) B60K 15/04 (2006.01)
(86) PCT US2012/039398 de 24/05/2012
(87) WO 2012/162532 de 29/11/2012

(21) **BR 11 2013 030027-2** **1.1**
(30) 30/06/2011 EP 11172212.0
(51) B32B 7/06 (2006.01), B65D 17/00 (2006.01)
(86) PCT EP2012/061272 de 13/06/2012
(87) WO 2013/000719 de 03/01/2013

(21) **BR 11 2013 030029-9** **1.1**
(51) C08G 18/58 (2006.01), C08G 18/79 (2006.01), C08G 18/00 (2006.01), C08G 59/00 (2006.01), C08G 59/28 (2006.01), C08L 63/00 (2006.01)
(86) PCT CN2011/076822 de 04/07/2011
(87) WO 2013/003999 de 10/01/2013

(21) **BR 11 2013 030030-2** **1.1**
(30) 01/07/2011 US 13/175,267
(51) G05D 16/18 (2006.01), F16K 1/36 (2006.01), F16K 1/46 (2006.01), F16K 25/00 (2006.01), F16K 1/48 (2006.01)
(86) PCT US2012/044825 de 29/06/2012
(87) WO 2013/006403 de 10/01/2013

(21) **BR 11 2013 030032-9** **1.1**
(51) G05B 19/418 (2006.01), A61F 13/15 (2006.01)
(86) PCT US2011/037938 de 25/05/2011
(87) WO 2012/161709 de 29/11/2012

(21) **BR 11 2013 030035-3** **1.1**
(30) 25/05/2011 JP 2011-116710
(51) H01M 4/38 (2006.01), C22C 45/00 (2006.01), C22C 45/10 (2006.01)
(86) PCT JP2012/063056 de 22/05/2012
(87) WO 2012/161190 de 29/11/2012

(21) **BR 11 2013 030036-1** **1.1**
(30) 24/05/2011 DE 10 2011 102 999.4
(86) PCT EP2012/059657 de 24/05/2012
(87) WO 2012/160122 de 29/11/2012

(21) **BR 11 2013 030038-8** **1.1**
(30) 23/06/2011 US 13/166,927
(51) A61F 13/475 (2006.01), A61F 13/511 (2006.01), A61F 13/53 (2006.01), A61F 13/49 (2006.01)
(86) PCT IB2012/052520 de 18/05/2012
(87) WO 2012/176079 de 27/12/2012

(21) **BR 11 2013 030039-6** **1.1**
(30) 31/05/2011 US 61/491,807
(51) A21B 1/26 (2006.01), A21B 1/48 (2006.01), A21B 1/28 (2006.01)
(86) PCT US2012/040267 de 31/05/2012
(87) WO 2012/166962 de 06/12/2012

(21) **BR 11 2013 030043-4** **1.1**
(30) 24/05/2011 JP 2011-116367
(51) G06F 12/00 (2006.01), G06F 9/44 (2006.01)
(86) PCT JP2012/003346 de 22/05/2012
(87) WO 2012/160813 de 29/11/2012

(21) **BR 11 2013 030051-5** **1.1**
(30) 09/06/2011 US 61/495,258
(51) A61L 2/20 (2006.01), A61L 2/16 (2006.01), A61L 2/00 (2006.01)
(86) PCT IB2012/052756 de 31/05/2012
(87) WO 2012/168837 de 13/12/2012

(21) **BR 11 2013 030052-3** **1.1**

(30) 23/05/2011 US 13/113,517; 15/12/2011 US 13/327,386
(51) B65G 39/02 (2006.01), B65G 17/24 (2006.01), B65G 17/08 (2006.01)
(86) PCT US2012/038820 de 21/05/2012
(87) WO 2012/162232 de 29/11/2012

(21) **BR 11 2013 030054-0** **1.1**
(30) 25/05/2011 FR 1154547
(51) C03C 25/26 (2006.01), C03C 25/34 (2006.01), C08G 12/00 (2006.01), D06M 13/00 (2006.01)
(86) PCT FR2012/051182 de 25/05/2012
(87) WO 2012/168619 de 13/12/2012

(21) **BR 11 2013 030056-6** **1.1**
(30) 23/05/2011 US 13/113,538; 15/12/2011 US 13/327,429
(51) B65G 17/24 (2006.01)
(86) PCT US2012/038821 de 21/05/2012
(87) WO 2012/162233 de 29/11/2012

(21) **BR 11 2013 030059-0** **1.1**
(30) 26/05/2011 EP 11167595.5
(51) C08C 19/12 (2006.01), C08L 23/28 (2006.01)
(86) PCT CA2012/000485 de 18/05/2012
(87) WO 2012/159198 de 29/11/2012

(21) **BR 11 2013 030067-1** **1.1**
(30) 25/05/2011 US 61/489,781
(51) A61K 38/17 (2006.01), A61P 3/10 (2006.01)
(86) PCT US2012/039431 de 24/05/2012
(87) WO 2012/162542 de 29/11/2012

(21) **BR 11 2013 030068-0** **1.1**
(30) 26/05/2011 US 61/490,334
(51) A01N 63/04 (2006.01), C12N 1/14 (2006.01)
(86) PCT US2012/039293 de 24/05/2012
(87) WO 2012/162472 de 29/11/2012

(21) **BR 11 2013 030071-0** **1.1**
(30) 24/05/2011 US 61/489,299
(51) A61M 1/00 (2006.01)
(86) PCT US2011/053707 de 28/09/2011
(87) WO 2012/161723 de 29/11/2012

(21) **BR 11 2013 030089-2** **1.1**
(30) 24/05/2011 JP 2011-116369
(86) PCT JP2012/003347 de 22/05/2012
(87) WO 2012/160814 de 29/11/2012

(21) **BR 11 2013 030093-0** **1.1**
(30) 25/05/2011 JP 2011-116884
(51) A61K 31/4412 (2006.01), A61K 9/28 (2006.01), A61K 31/513 (2006.01), A61K 31/53 (2006.01), A61K 47/26 (2006.01), A61K 47/32 (2006.01), A61K 47/36 (2006.01), A61K 47/38 (2006.01), A61P 35/00 (2006.01)
(86) PCT JP2012/063260 de 24/05/2012
(87) WO 2012/161240 de 29/11/2012

(21) **BR 11 2013 030098-1** **1.1**
(30) 25/05/2011 US 61/490,033
(51) E21B 31/20 (2006.01), E21B 17/02 (2006.01)
(86) PCT US2012/039711 de 25/05/2012
(87) WO 2012/162666 de 29/11/2012

(21) **BR 11 2013 030106-6** **1.1**
(30) 24/05/2011 US 61/489,389; 03/06/2011 US 61/493,039; 07/06/2011 US 61/494,332; 21/09/2011 US 61/537,360; 04/04/2012 US 61/620,364
(51) E21B 47/00 (2006.01)
(86) PCT US2012/039342 de 24/05/2012
(87) WO 2012/162500 de 29/11/2012

(21) **BR 11 2013 030115-5** **1.1**
(30) 23/03/2011 US 61/489,129; 24/04/2012 US 13/455,010
(51) H04L 25/02 (2006.01), H04L 1/00 (2006.01)
(86) PCT US2012/035020 de 25/04/2012
(87) WO 2012/161914 de 29/11/2012

(21) **BR 11 2013 030116-3** **1.1**
(30) 25/05/2011 JP 2011-117116
(51) B01J 23/00 (2006.01), B01J 23/30 (2006.01), B01J 37/02 (2006.01), B01J 37/08 (2006.01), C01B 3/04 (2006.01), C01B 3/06 (2006.01), C01B 13/02 (2006.01), C01B 17/50 (2006.01), B01J 35/10 (2006.01)
(86) PCT JP2012/063401 de 18/05/2012
(87) WO 2012/161290 de 29/11/2012

(21) **BR 11 2013 030117-1** **1.1**
(30) 24/05/2011 US 61/489,629; 10/04/2012 US 13/443,647
(51) G10L 19/02 (2013.01)
(86) PCT US2012/033372 de 12/04/2012
(87) WO 2012/161881 de 29/11/2012

(21) **BR 11 2013 030124-4** **1.1**
(30) 25/05/2011 US 61/489,930
(51) A61B 17/17 (2006.01)
(86) PCT US2012/039571 de 25/05/2012
(87) WO 2012/162607 de 29/11/2012

(21) **BR 11 2013 030125-2** **1.1**
(30) 25/05/2011 FI PCT/FI2011/050476
(51) H01F 7/02 (2006.01), H01F 7/20 (2006.01), H01F 7/16 (2006.01)
(86) PCT FI2012/050506 de 25/05/2012
(87) WO 2012/160262 de 29/11/2012

(21) **BR 11 2013 030127-9** **1.1**
(30) 01/06/2011 GB 1109239.2
(51) A01N 25/32 (2006.01), A01N 33/22 (2006.01), A01N 37/48 (2006.01), A01N 41/06 (2006.01), A01N 43/54 (2006.01), A01N 43/653 (2006.01), A01N 43/84 (2006.01)
(86) PCT EP2012/060234 de 31/05/2012
(87) WO 2012/164012 de 06/12/2012

(21) **BR 11 2013 030138-4** **1.1**
(30) 27/05/2011 FR 11 54650
(51) F04D 29/66 (2006.01), F04D 29/70 (2006.01)
(86) PCT FR2012/051185 de 25/05/2012
(87) WO 2012/168622 de 13/12/2012

(21) **BR 11 2013 030141-4** **1.1**
(30) 23/05/2011 NL 2006833; 23/05/2011 US 61/488,862
(51) A43B 3/10 (2006.01), A43B 3/24 (2006.01)
(86) PCT NL2012/050358 de 23/05/2012
(87) WO 2012/161576 de 29/11/2012

(21) **BR 11 2013 030142-2** **1.1**
(30) 23/05/2011 FR 1154470
(51) B05B 11/00 (2006.01), B65D 83/38 (2006.01), B65D 83/20 (2006.01)
(86) PCT FR2012/051126 de 21/05/2012
(87) WO 2012/160302 de 29/11/2012

(21) **BR 11 2013 030145-7** **1.1**
(30) 27/05/2011 DE 10 2011 076 642.1
(51) C07C 51/09 (2006.01), C07C 57/04 (2006.01), C07C 67/20 (2006.01), C07C 231/06 (2006.01)
(86) PCT EP2012/057421 de 24/04/2012
(87) WO 2012/163600 de 06/12/2012

(21) **BR 11 2013 030146-5** **1.1**
(30) 23/05/2011 US 13/113,127
(51) C08G 59/14 (2006.01), C08G 59/40 (2006.01), C08G 63/692 (2006.01), C09D 171/00 (2006.01)
(86) PCT US2012/038961 de 22/05/2012
(87) WO 2012/162299 de 29/11/2012

(21) **BR 11 2013 030148-1** **1.1**
(30) 24/05/2011 FI 20115510
(51) B07B 1/49 (2006.01), B07B 1/46 (2006.01)
(86) PCT FI2012/050498 de 24/05/2012
(87) WO 2012/160259 de 29/11/2012

(21) **BR 11 2013 030150-3** **1.1**
(30) 25/05/2011 CN 201110136560.6
(51) C07K 14/025 (2006.01), C12N 15/37 (2006.01), C12N 15/63 (2006.01), C12N 7/04 (2006.01), C07K 1/16 (2006.01), C07K 1/30 (2006.01), A61K 39/12 (2006.01), A61P 31/20 (2006.01), A61P 35/00 (2006.01)
(86) PCT CN2012/075865 de 22/05/2012
(87) WO 2012/159562 de 29/11/2012

(21) **BR 11 2013 030152-0** **1.1**
(30) 27/05/2011 US 13/118,288
(51) G06F 3/14 (2006.01), G06F 3/048 (2013.01), G06F 9/44 (2006.01)
(86) PCT US2011/055511 de 09/10/2011
(87) WO 2012/166174 de 06/12/2012

(21) **BR 11 2013 030153-8** **1.1**
(30) 24/05/2011 CN 201110135658.X
(51) G06Q 50/00 (2006.01), G06Q 50/24 (2012.01), A61B 5/00 (2006.01), A61G 99/00 (2006.01), G06F 17/30 (2006.01), G06F 19/00 (2011.01)
(86) PCT CA2011/001304 de 28/11/2011
(87) WO 2012/159190 de 29/11/2012

(21) **BR 11 2013 030168-6** **1.1**
(30) 26/05/2011 ES P201130865
(51) H04W 48/20 (2009.01), H04W 52/02 (2009.01), H04W 84/04 (2009.01)
(86) PCT EP2012/059456 de 22/05/2012
(87) WO 2012/160048 de 29/11/2012

(21) **BR 11 2013 030169-4** **1.1**
(30) 26/05/2011 US 61/490,572; 17/04/2012 US 61/625,624
(51) A01N 37/00 (2006.01), A61K 31/19 (2006.01)
(86) PCT US2012/039721 de 25/05/2012
(87) WO 2012/162669 de 29/11/2012

(21) **BR 11 2013 030172-4** **1.1**
(30) 25/05/2011 FR 11.01610
(51) B22C 7/02 (2006.01), B22C 9/04 (2006.01), B22C 9/10 (2006.01), B22D 25/00 (2006.01), C22C 1/08 (2006.01)
(86) PCT FR2012/000206 de 23/05/2012
(87) WO 2012/160275 de 29/11/2012

(21) **BR 11 2013 030174-0** **1.1**
(30) 30/05/2011 US 61/491,289
(51) A61F 13/84 (2006.01)
(86) PCT US2012/039938 de 30/05/2012
(87) WO 2012/166763 de 06/12/2012

(21) **BR 11 2013 030175-9** **1.1**
(30) 26/05/2011 US 13/116,247
(51) B67D 1/00 (2006.01)
(86) PCT US2012/036116 de 02/05/2012
(87) WO 2012/161935 de 29/11/2012

(21) **BR 11 2013 030176-7** **1.1**
(30) 26/05/2011 US 13/116,266
(51) B67D 1/00 (2006.01), B67D 1/06 (2006.01), B67D 1/08 (2006.01)
(86) PCT US2012/036129 de 02/05/2012
(87) WO 2012/161936 de 29/11/2012

(21) **BR 11 2013 030181-3** **1.1**
(30) 28/06/2011 US 61/501,954
(86) PCT JP2012/004061 de 22/06/2012
(87) WO 2013/001765 de 03/01/2013

(21) **BR 11 2013 030189-9** **1.1**
(30) 25/05/2011 US 61/489,964
(51) F04D 29/54 (2006.01), F04D 29/66 (2006.01), F01P 5/06 (2006.01)
(86) PCT US2012/039677 de 25/05/2012
(87) WO 2012/162650 de 29/11/2012

(21) **BR 11 2013 030207-0** **1.1**
(30) 27/05/2011 US 61/491,141
(51) C07C 45/71 (2006.01), C12P 7/26 (2006.01)
(86) PCT US2012/035306 de 26/04/2012
(87) WO 2012/166267 de 06/12/2012

(21) **BR 11 2013 030208-9** **1.1**
(51) F25D 25/02 (2006.01)
(86) PCT US2011/038212 de 26/05/2011
(87) WO 2012/161718 de 29/11/2012

(21) **BR 11 2013 030214-3** **1.1**
(30) 26/05/2011 AT GM305/2011
(51) H01R 25/00 (2006.01)
(86) PCT AT2012/050073 de 16/05/2012
(87) WO 2012/159144 de 29/11/2012

(21) **BR 11 2013 030218-6** **1.1**
(30) 25/05/2011 US 61/489,841
(51) A61K 31/18 (2006.01), A61K 31/422 (2006.01), C07D 207/00 (2006.01)
(86) PCT US2012/039185 de 23/05/2012
(87) WO 2012/162416 de 29/11/2012

(21) **BR 11 2013 030221-6** **1.1**
(30) 25/05/2011 US 13/115,197; 10/10/2011 US 61/545,394
(51) B29C 45/17 (2006.01), B29C 45/76 (2006.01)
(86) PCT US2012/037821 de 14/05/2012
(87) WO 2012/162014 de 29/11/2012

(21) **BR 11 2013 030225-9** **1.1**
(51) G05D 1/10 (2006.01), G01C 21/00 (2006.01), G05D 1/12 (2006.01), B64C 39/02 (2006.01)
(86) PCT SE2011/050656 de 26/05/2011
(87) WO 2012/161630 de 29/11/2012

(21) **BR 11 2013 030228-3** **1.1**

(30) 26/05/2011 JP PCT/JP2011/062109
(51) C12N 1/00 (2006.01), A01N 63/00 (2006.01), C12R 1/07 (2006.01)
(86) PCT JP2012/062935 de 21/05/2012
(87) WO 2012/161160 de 29/11/2012

(21) **BR 11 2013 030234-8** **1.1**
(30) 26/05/2011 US 61/490,404
(51) G01V 3/38 (2006.01), G06T 17/05 (2011.01), G01V 3/02 (2006.01), G06F 19/00 (2011.01)
(86) PCT US2012/039616 de 25/05/2012
(87) WO 2012/162625 de 29/11/2012

(21) **BR 11 2013 030238-0** **1.1**
(30) 20/06/2011 ES 201131037
(51) B62D 25/24 (2006.01)
(86) PCT US2012/043107 de 19/06/2012
(87) WO 2012/177613 de 27/12/2012

(21) **BR 11 2013 030241-0** **1.1**
(30) 25/05/2011 EP 11167420.6
(51) G01N 33/564 (2006.01), C07K 14/47 (2006.01)
(86) PCT EP2012/059680 de 24/05/2012
(87) WO 2012/160127 de 29/11/2012

(21) **BR 11 2013 030244-5** **1.1**
(51) F16C 9/00 (2006.01)
(86) PCT JP2011/062655 de 02/06/2011
(87) WO 2012/164710 de 06/12/2012

(21) **BR 11 2013 030249-6** **1.1**
(51) F02D 29/02 (2006.01), F16F 15/02 (2006.01)
(86) PCT JP2011/062126 de 26/05/2011
(87) WO 2012/160701 de 29/11/2012

(21) **BR 11 2013 030251-8** **1.1**
(30) 01/06/2011 CN 201110145863.4; 20/07/2011 CN 201110203896.X
(51) H04L 12/58 (2006.01)
(86) PCT CN2012/072997 de 26/03/2012
(87) WO 2012/163156 de 06/12/2012

(21) **BR 11 2013 030252-6** **1.1**
(30) 27/05/2011 EP 11167865.2
(51) H01M 2/10 (2006.01), H01M 10/04 (2006.01)
(86) PCT EP2012/059842 de 25/05/2012
(87) WO 2012/163832 de 06/12/2012

(21) **BR 11 2013 030253-4** **1.1**
(30) 06/07/2012 US 61/489,892; 06/07/2012 US 61/489,910
(51) C07D 209/86 (2006.01), C07C 13/62 (2006.01), C07C 251/66 (2006.01), C07C 323/47 (2006.01), C07C 49/665 (2006.01), C07C 49/792 (2006.01), C07C 49/84 (2006.01), C07D 221/18 (2006.01), C07D 307/93 (2006.01), C07D 333/22 (2006.01), C07D 333/78 (2006.01), C07D 487/14 (2006.01), C07D 495/04 (2006.01), C08F 4/00 (2006.01)
(86) PCT CA2012/050340 de 24/05/2012
(87) WO 2012/159213 de 29/11/2012

(21) **BR 11 2013 030254-2** **1.1**
(30) 23/05/2011 KR 10-2011-0048301
(51) G06F 3/048 (2013.01), G06F 3/041 (2006.01), H04W 88/02 (2009.01)
(86) PCT KR2012/003603 de 09/05/2012
(87) WO 2012/161434 de 29/11/2012

(21) **BR 11 2013 030255-0** **1.1**
(30) 23/05/2011 KR 10-2011-0048359
(51) G06Q 50/30 (2012.01)
(86) PCT KR2012/003614 de 09/05/2012
(87) WO 2012/161435 de 29/11/2012

(21) **BR 11 2013 030257-7** **1.1**
(30) 25/05/2011 JP 2011-117097
(51) A01P 3/00 (2006.01), A01N 43/40 (2006.01), A01N 37/50 (2006.01), A01N 47/24 (2006.01), A01N 43/88 (2006.01), A01N 43/16 (2006.01), A01N 43/56 (2006.01), A01N 43/76 (2006.01), A01N 43/50 (2006.01)
(86) PCT JP2012/064253 de 25/05/2012
(87) WO 2012/161354 de 29/11/2012

(21) **BR 11 2013 030259-3** **1.1**
(30) 27/05/2011 DE 10 2011 103 320.7
(51) B66D 3/18 (2006.01), B66D 5/04 (2006.01)
(86) PCT EP2012/002240 de 25/05/2012
(87) WO 2012/163505 de 06/12/2012

(21) **BR 11 2013 030260-7** **1.1**
(30) 27/05/2011 DE 10 2011 103 347.9
(51) A61K 9/00 (2006.01), A61K 31/56 (2006.01), A61P 11/02 (2006.01)
(86) PCT EP2012/002222 de 24/05/2012
(87) WO 2012/163501 de 06/12/2012

(21) **BR 11 2013 030262-3** **1.1**
(30) 27/05/2011 DE 10 2011 102 666.9; 16/08/2011 DE 10 2011 110 621.2
(51) C07F 9/50 (2006.01), C07F 15/00 (2006.01), C07B 41/06 (2006.01), C07C 29/141 (2006.01), C07C 45/49 (2006.01)
(86) PCT EP2012/059841 de 25/05/2012
(87) WO 2012/163831 de 06/12/2012

(21) **BR 11 2013 030264-0** **1.1**
(30) 06/06/2011 US 61/493,603
(51) C07D 213/34 (2006.01), C07D 213/71 (2006.01), C07C 311/20 (2006.01), C07C 311/29 (2006.01), A61P 11/00 (2006.01), A61K 31/18 (2006.01), A61K 31/44 (2006.01)
(86) PCT EP2012/060455 de 04/06/2012
(87) WO 2012/168162 de 13/12/2012

(21) **BR 11 2013 030265-8** **1.1**
(30) 27/05/2011 US 61/491,008
(51) G01N 27/327 (2006.01)
(86) PCT GB2012/051192 de 25/05/2012
(87) WO 2012/164271 de 06/12/2012

(21) **BR 11 2013 030266-6** **1.1**
(30) 27/05/2011 FR 11 54663
(51) G01S 5/02 (2010.01), H04W 64/00 (2009.01), H04B 7/185 (2006.01)
(86) PCT EP2012/059537 de 23/05/2012
(87) WO 2012/163744 de 06/12/2012

(21) **BR 11 2013 030267-4** **1.1**
(30) 16/06/2011 FI 20115607
(51) A23C 19/032 (2006.01), A23C 19/05 (2006.01)
(86) PCT FI2012/050604 de 14/06/2012
(87) WO 2012/172179 de 20/12/2012

(21) **BR 11 2013 030271-2** **1.1**
(30) 27/05/2011 US 61/490,999; 23/09/2011 US 13/244,170
(51) G06F 3/01 (2006.01), G06F 3/033 (2013.01)
(86) PCT US2012/038856 de 21/05/2012
(87) WO 2012/166416 de 06/12/2012

(21) **BR 11 2013 030278-0** **1.1**
(30) 31/05/2011 US 61/491,815; 30/05/2012 US 13/483,679
(51) H04W 76/00 (2009.01)
(86) PCT US2012/040172 de 31/05/2012
(87) WO 2012/166893 de 06/12/2012

(21) **BR 11 2013 030279-8** **1.1**
(30) 27/05/2011 US 61/490,737; 13/06/2011 US 61/496,347; 06/07/2011 US 13/176,834
(51) A62C 37/14 (2006.01)
(86) PCT US2012/039684 de 25/05/2012
(87) WO 2012/166644 de 06/12/2012

(21) **BR 11 2013 030280-1** **1.1**
(30) 26/05/2011 IN 1507/DEL/2011
(51) C12P 7/64 (2006.01), C10L 1/02 (2006.01)
(86) PCT IN2012/000372 de 28/05/2012
(87) WO 2012/160577 de 29/11/2012

(21) **BR 11 2013 030281-0** **1.1**
(30) 27/05/2011 EP 11 167835.5
(51) C07D 498/10 (2006.01), A61K 31/537 (2006.01), A61P 25/28 (2006.01)
(86) PCT EP2012/059688 de 24/05/2012
(87) WO 2012/163790 de 06/12/2012

(21) **BR 11 2013 030282-8** **1.1**
(30) 28/05/2011 IN 1587/MUM/2011
(51) A61K 31/407 (2006.01), A61K 31/43 (2006.01), A61K 31/431 (2006.01), A61K 31/546 (2006.01), A61K 31/04 (2006.01)
(86) PCT IB2011/053398 de 01/08/2011
(87) WO 2012/164358 de 06/12/2012

(21) **BR 11 2013 030283-6** **1.1**
(30) 01/06/2011 US 61/491,928
(51) C09D 175/04 (2006.01), C08G 18/08 (2006.01), C08G 18/66 (2006.01), C08G 18/32 (2006.01), C08G 18/75 (2006.01), C08G 18/73 (2006.01), C08G 18/42 (2006.01), A61F 13/00 (2006.01), B26B 21/00 (2006.01)
(86) PCT US2012/040062 de 31/05/2012
(87) WO 2012/166831 de 06/12/2012

(21) **BR 11 2013 030285-2** **1.1**
(30) 27/05/2011 US 13/118,016
(51) G06F 9/44 (2006.01), G06F 9/22 (2006.01)
(86) PCT US2011/055515 de 09/10/2011
(87) WO 2012/166178 de 06/12/2012

(21) **BR 11 2013 030288-7** **1.1**
(30) 30/05/2011 EP 11 168085.6
(51) C10G 1/00 (2006.01), C10G 31/06 (2006.01), C10G 31/10 (2006.01), C10B 53/00 (2006.01), B04B 1/00 (2006.01)
(86) PCT EP2012/059252 de 18/05/2012
(87) WO 2012/163693 de 06/12/2012

(21) **BR 11 2013 030289-5** **1.1**
(30) 26/05/2011 US 61/490,179; 17/09/2011 US 61/626,496
(51) G06T 3/40 (2006.01), H04N 13/00 (2006.01)
(86) PCT US2011/063223 de 05/12/2011
(87) WO 2012/161734 de 29/11/2012

(21) **BR 11 2013 030290-9** **1.1**
(30) 27/05/2011 EP 11 167794.4
(51) A47J 31/00 (2006.01), A47J 31/40 (2006.01), A47J 31/44 (2006.01), G07F 13/06 (2006.01)
(86) PCT EP2012/059467 de 22/05/2012
(87) WO 2012/163727 de 06/12/2012

(21) **BR 11 2013 030294-1** **1.1**
(51) F02D 45/00 (2006.01)
(86) PCT JP2011/065805 de 11/07/2011
(87) WO 2013/008296 de 17/01/2013

(21) **BR 11 2013 030295-0** **1.1**
(51) C08L 23/04 (2006.01), C08L 23/06 (2006.01), C08L 23/08 (2006.01)
(86) PCT US2011/038347 de 27/05/2011
(87) WO 2012/166093 de 06/12/2012

(21) **BR 11 2013 030296-8** **1.1**
(30) 08/06/2011 US 13/155,848
(51) C08L 3/00 (2006.01), C08J 3/02 (2006.01), C08F 20/10 (2006.01), C08F 20/56 (2006.01), C08L 71/02 (2006.01)
(86) PCT US2012/040827 de 05/06/2012
(87) WO 2012/170373 de 13/12/2012

(21) **BR 11 2013 030297-6** **1.1**
(51) G06F 3/12 (2006.01), G06F 15/16 (2006.01), G06F 13/14 (2006.01)
(86) PCT US2011/038385 de 27/05/2011
(87) WO 2012/166098 de 06/12/2012

(21) **BR 11 2013 030299-2** **1.1**
(30) 27/05/2011 CH 909/11
(51) A61M 1/00 (2006.01)
(86) PCT CH2012/000117 de 24/05/2012
(87) WO 2012/162848 de 06/12/2012

(21) **BR 11 2013 030308-5** **1.1**
(30) 05/07/2011 GB 1111452.7
(51) A61K 31/7016 (2006.01), A61K 31/702 (2006.01), A61P 3/06 (2006.01), A61P 3/08 (2006.01), A61P 3/10 (2006.01)
(86) PCT GB2012/051418 de 20/06/2012
(87) WO 2013/005001 de 10/01/2013

(21) **BR 11 2013 030311-5** **1.1**
(30) 27/05/2011 EP 11 167940.3
(51) F27D 1/00 (2006.01), C21B 7/06 (2006.01), C04B 35/52 (2006.01), C04B 35/532 (2006.01)
(86) PCT EP2012/057338 de 23/04/2012
(87) WO 2012/163597 de 06/12/2012

(21) **BR 11 2013 030312-3** **1.1**
(30) 27/05/2011 US 13/118,158
(51) G06Q 50/00 (2006.01), G06F 17/40 (2006.01)
(86) PCT US2011/055529 de 09/10/2011
(87) WO 2012/166187 de 06/12/2012

(21) **BR 11 2013 030326-3** **1.1**
(30) 26/05/2011 US 61/490,386
(51) G08C 17/02 (2006.01), G08C 19/00 (2006.01)
(86) PCT US2012/039847 de 29/05/2012
(87) WO 2012/162696 de 29/11/2012

(21) **BR 11 2013 030327-1** **1.1**
(30) 15/06/2011 JP 2011-133649
(51) F02D 29/00 (2006.01), B60W 10/04 (2006.01), B60W 10/06 (2006.01), B60W 10/11 (), F02D 9/02 (2006.01), F02D 41/10 (2006.01), F02D 45/00 (2006.01), F16H 61/14 (2006.01)
(86) PCT JP2012/055692 de 06/03/2012
(87) WO 2012/172840 de 20/12/2012

(21) **BR 11 2013 030328-0** **1.1**
(30) 27/05/2011 EP 11 004370.0
(51) C09B 49/00 (2006.01), C09B 61/00 (2006.01), D06P 1/30 (2006.01), D06P 3/58 (2006.01)

(86) PCT EP2012/002208 de 23/05/2012
(87) WO 2012/163498 de 06/12/2012

(21) **BR 11 2013 030335-2** **1.1**
(30) 26/05/2011 EP 11382171.4
(51) B65D 5/02 (2006.01), B65D 5/10 (2006.01), B65D 5/54 (2006.01)
(86) PCT IB2012/052633 de 25/05/2012
(87) WO 2012/160543 de 29/11/2012

(21) **BR 11 2013 030343-3** **1.1**
(30) 27/05/2011 JP 2011-119184
(51) G07G 1/00 (2006.01), G06K 7/10 (2006.01)
(86) PCT JP2011/071177 de 12/09/2011
(87) WO 2012/164766 de 06/12/2012

(21) **BR 11 2013 030346-8** **1.1**
(30) 27/05/2011 FR 1154629
(51) F01D 21/04 (2006.01), F01D 25/24 (2006.01), F02C 7/045 (2006.01), F02K 3/06 (2006.01)
(86) PCT FR2012/051160 de 23/05/2012
(87) WO 2012/164204 de 06/12/2012

(21) **BR 11 2013 030348-4** **1.1**
(30) 06/07/2011 US 61/505,036
(51) A61B 8/12 (2006.01)
(86) PCT US2012/045814 de 06/07/2012
(87) WO 2013/006817 de 10/01/2013

(21) **BR 11 2013 030350-6** **1.1**
(30) 06/06/2011 US 61/493,706
(51) H04W 24/10 (2009.01)
(86) PCT SE2011/051022 de 25/08/2011
(87) WO 2012/169949 de 13/12/2012

(21) **BR 11 2013 030351-4** **1.1**
(30) 23/06/2011 US 61/500,550; 22/12/2011 US 13/335,587
(51) A61B 8/13 (2006.01)
(86) PCT US2012/043877 de 22/06/2012
(87) WO 2012/178109 de 27/12/2012

(21) **BR 11 2013 030353-0** **1.1**
(30) 27/05/2011 US 13/118,204
(51) G06F 9/44 (2006.01), G06F 9/22 (2006.01), G06F 3/14 (2006.01)
(86) PCT US2011/055520 de 09/10/2011
(87) WO 2012/166179 de 06/12/2012

(21) **BR 11 2013 030357-3** **1.1**
(30) 27/05/2011 US 13/117,790
(51) G06F 3/048 (2013.01), G06F 3/14 (2006.01)
(86) PCT US2011/055508 de 09/10/2011
(87) WO 2012/166171 de 06/12/2012

(21) **BR 11 2013 030363-8** **1.1**
(30) 27/05/2011 US 61/490/737; 03/04/2012 US 61/619,899; 25/05/2012 US 13/480,786
(51) B05B 12/00 (2006.01), B05B 12/12 (2006.01), F16K 17/38 (2006.01), F16K 17/40 (2006.01)
(86) PCT US2012/039666 de 25/05/2012
(87) WO 2012/166636 de 06/12/2012

(21) **BR 11 2013 030366-2** **1.1**
(51) H04W 48/16 (2009.01), H04W 76/00 (2009.01)
(86) PCT IB2011/001188 de 27/05/2011
(87) WO 2012/164328 de 06/12/2012

(21) **BR 11 2013 030368-9** **1.1**
(30) 27/05/2011 EP 11167797.7
(51) H01F 27/04 (2006.01), H01F 27/32 (2006.01)
(86) PCT EP2012/058813 de 11/05/2012
(87) WO 2012/163654 de 06/12/2012

(21) **BR 11 2013 030373-5** **1.1**
(30) 27/05/2011 SG PCT/SG2011/000197
(51) C12N 15/53 (2006.01), C12N 9/02 (2006.01), C12N 15/82 (2006.01), A01H 5/00 (2006.01), C12N 15/113 (2010.01)
(86) PCT SG2011/000337 de 28/09/2011
(87) WO 2012/166049 de 06/12/2012

(21) **BR 11 2013 030384-0** **1.1**
(30) 27/05/2011 EP 11167829.8
(51) C08G 18/12 (2006.01), C08G 18/66 (2006.01), C08G 18/67 (2006.01), C08G 18/76 (2006.01), C09D 175/16 (2006.01), C08G 18/40 (2006.01)
(86) PCT EP2012/057135 de 19/04/2012
(87) WO 2012/163593 de 06/12/2012

(21) **BR 11 2013 030385-9** **1.1**
(30) 26/05/2011 IT BS2011A000077
(51) A61G 3/06 (2006.01)
(86) PCT IB2012/052647 de 25/05/2012
(87) WO 2012/160545 de 29/11/2012

(21) **BR 11 2013 030387-5** **1.1**
(30) 27/05/2011 EP 11167806.6
(51) C07C 303/38 (2006.01), C07C 303/40 (2006.01), C07C 309/82 (2006.01), C07C 311/28 (2006.01)
(86) PCT EP2012/059717 de 24/05/2012
(87) WO 2012/163799 de 06/12/2012

(21) **BR 11 2013 030388-3** **1.1**
(30) 27/05/2011 JP 2011-119127
(51) B62J 23/00 (2006.01), F16B 2/18 (2006.01), F16B 5/06 (2006.01)
(86) PCT JP2012/003219 de 17/05/2012
(87) WO 2012/164852 de 06/12/2012

(21) **BR 11 2013 030389-1** **1.1**
(30) 26/05/2011 US 13/116,721
(51) B01J 20/26 (2006.01), B01J 20/28 (2006.01), B01J 20/30 (2006.01)
(86) PCT US2012/039256 de 24/05/2012
(87) WO 2012/162452 de 29/11/2012

(21) **BR 11 2013 030390-5** **1.1**
(51) C12Q 1/70 (2006.01)
(86) PCT IN2012/000160 de 07/03/2012
(87) WO 2013/132504 de 12/09/2013

(21) **BR 11 2013 030391-3** **1.1**
(30) 27/05/2011 US 61/490,848; 17/11/2011 US 61/560,960; 03/05/2012 US 61/642,116
(51) C07D 471/10 (2006.01), C07D 487/10 (2006.01), A61K 31/438 (2006.01), A61P 1/00 (2006.01)
(86) PCT IB2012/052649 de 25/05/2012
(87) WO 2012/164473 de 06/12/2012

(21) **BR 11 2013 030392-1** **1.1**
(30) 27/05/2011 FR 1154662
(51) B29C 70/48 (2006.01)
(86) PCT FR2012/051186 de 25/05/2012
(87) WO 2012/168623 de 13/12/2012

(21) **BR 11 2013 030394-8** **1.1**
(30) 27/05/2011 FR 1154677
(51) G01B 5/20 (2006.01), G01B 11/24 (2006.01), F01D 5/00 (2006.01), F01D 5/14 (2006.01), F01D 25/28 (2006.01), F04D 29/32 (2006.01), G01B 3/14 (2006.01), G01B 3/04 (2006.01), B25H 3/02 (2006.01)
(86) PCT FR2012/051090 de 15/05/2012
(87) WO 2012/164192 de 06/12/2012

(21) **BR 11 2013 030401-4** **1.1**
(30) 30/05/2011 EP 11168099.7
(51) G02B 27/22 (2006.01), H04N 13/04 (2006.01)
(86) PCT IB2012/052421 de 15/05/2012
(87) WO 2012/164425 de 06/12/2012

(21) **BR 11 2013 030402-2** **1.1**
(30) 09/06/2011 JP 2011-129325
(51) F16C 33/74 (2006.01), F16C 17/10 (2006.01), F16C 33/20 (2006.01)
(86) PCT JP2012/003361 de 23/05/2012
(87) WO 2012/169130 de 13/12/2012

(21) **BR 11 2013 030404-9** **1.1**
(30) 30/05/2011 EP 11305656.8
(51) G08B 21/06 (2006.01), G06K 9/00 (2006.01), A61B 5/11 (2006.01)
(86) PCT IB2012/052671 de 29/05/2012
(87) WO 2012/164482 de 06/12/2012

(21) **BR 11 2013 030406-5** **1.1**
(30) 01/06/2011 EP 11168527.7
(51) A61B 5/16 (2006.01), G06K 9/00 (2006.01), G10L 17/00 (2013.01)
(86) PCT IB2012/052769 de 01/06/2012
(87) WO 2012/164534 de 06/12/2012

(21) **BR 11 2013 030424-3** **1.1**
(30) 30/05/2011 JP 2011-120345
(51) G06F 3/041 (2006.01)
(86) PCT JP2011/071120 de 15/09/2011
(87) WO 2012/164765 de 06/12/2012

(21) **BR 11 2013 030425-1** **1.1**
(30) 17/10/2011 EP 11 185380.0
(51) B05C 17/005 (2006.01), B05C 17/01 (2006.01), B05C 21/00 (2006.01)
(86) PCT EP2012/066190 de 20/08/2012
(87) WO 2013/056872 de 25/04/2013

(21) **BR 11 2013 030429-4** **1.1**
(30) 31/05/2011 US 13/149,012; 15/07/2011 EP 11174172.4
(51) B01J 31/12 (2006.01), C08F 4/00 (2006.01), C08F 10/00 (2006.01)
(86) PCT US2012/034044 de 18/04/2012
(87) WO 2012/166259 de 06/12/2012

(21) **BR 11 2013 030431-6** **1.1**
(30) 10/06/2011 IT MI2011A001050
(51) A23K 1/16 (2006.01), A23K 1/00 (2006.01)
(86) PCT IB2012/001128 de 11/06/2012
(87) WO 2012/168786 de 13/12/2012

(21) **BR 11 2013 030432-4** **1.1**
(30) 27/05/2011 US 61/490,957
(51) C08F 4/52 (2006.01)
(86) PCT US2012/039705 de 25/05/2012
(87) WO 2012/166653 de 06/12/2012

(21) **BR 11 2013 030438-3** **1.1**
(30) 07/06/2011 JP 2011-127303; 07/06/2011 JP 2011-127767
(51) A01N 43/653 (2006.01), A01N 37/34 (2006.01), A01N 37/46 (2006.01), A01N 37/50 (2006.01), A01N 43/40 (2006.01), A01N 43/54 (2006.01), A01N 43/56 (2006.01), A01N 43/84 (2006.01), A01N 47/24 (2006.01), A01N 47/34 (2006.01), A01P 3/00 (2006.01)
(86) PCT JP2012/064549 de 06/06/2012
(87) WO 2012/169523 de 13/12/2012

(21) **BR 11 2013 030440-5** **1.1**
(30) 27/05/2011 US 13/118,194
(51) A61B 17/00 (2006.01), A61B 17/068 (2006.01), A61B 17/32 (2006.01), A61B 19/00 (2006.01)
(86) PCT US2012/039290 de 24/05/2012
(87) WO 2012/166499 de 06/12/2012

(21) **BR 11 2013 030442-1** **1.1**
(30) 10/06/2011 US 61/495,773
(51) C07D 239/47 (2006.01), C07D 239/48 (2006.01), C07D 401/04 (2006.01), C07D 401/12 (2006.01), C07D 401/14 (2006.01), C07D 403/04 (2006.01), C07D 403/12 (2006.01), C07D 403/14 (2006.01), C07D 413/12 (2006.01), C07D 213/68 (2006.01), C07D 213/73 (2006.01), C07D 213/74 (2006.01), C07D 413/14 (2006.01), C07D 495/04 (2006.01), A61K 31/506 (2006.01), A61K 31/513 (2006.01), A61K 31/505 (2006.01), A61K 31/5377 (2006.01), A61K 31/4418 (2006.01), A61P 35/00 (2006.01), A61P 35/02 (2006.01)
(86) PCT US2012/041803 de 10/06/2012
(87) WO 2012/170976 de 13/12/2012

(21) **BR 11 2013 030443-0** **1.1**
(30) 31/05/2011 EP 11 168242.3
(51) E21B 29/00 (2006.01)
(86) PCT EP2012/060255 de 31/05/2012
(87) WO 2012/164023 de 06/12/2012

(21) **BR 11 2013 030446-4** **1.1**
(30) 27/05/2011 US 61/490,862
(51) C23C 2/00 (2006.01)
(86) PCT US2012/039286 de 24/05/2012
(87) WO 2012/166498 de 06/12/2012

(21) **BR 11 2013 030447-2** **1.1**
(30) 03/06/2011 US 61/492,928
(51) C11D 3/40 (2006.01), C09B 29/08 (2006.01)
(86) PCT US2012/039810 de 29/05/2012
(87) WO 2012/166699 de 06/12/2012

(21) **BR 11 2013 030448-0** **1.1**
(30) 27/05/2011 US 13/118,210
(51) A61B 17/072 (2006.01)
(86) PCT US2012/039302 de 24/05/2012
(87) WO 2012/166503 de 06/12/2012

(21) **BR 11 2013 030450-2** **1.1**
(30) 03/06/2011 US 61/492,843
(51) A61K 8/34 (2006.01)
(86) PCT US2012/039809 de 29/05/2012
(87) WO 2012/166698 de 06/12/2012

(21) **BR 11 2013 030453-7** **1.1**
(30) 10/06/2011 EP 11169514.4

(51) A61F 13/15 (2006.01), A61F 13/536 (2006.01)
(86) PCT US2012/041100 de 06/06/2012
(87) WO 2012/170532 de 13/12/2012

(21) **BR 11 2013 030456-1** **1.1**
(30) 07/06/2011 KR 10-2011-0054685
(51) C07D 401/12 (2006.01), C07C 69/604 (2006.01), A61K 31/517 (2006.01), A61P 35/00 (2006.01)
(86) PCT KR2012/003970 de 18/05/2012
(87) WO 2012/169733 de 13/12/2012

(21) **BR 11 2013 030464-2** **1.1**
(30) 27/05/2011 AT A 782/2011
(51) B23D 35/00 (2006.01)
(86) PCT AT2012/050075 de 29/05/2012
(87) WO 2012/162714 de 06/12/2012

(21) **BR 11 2013 030465-0** **1.1**
(30) 30/06/2011 IT VR2011A000135
(51) A41D 13/018 (2006.01)
(86) PCT IB2012/053302 de 28/06/2012
(87) WO 2013/001494 de 03/01/2013

(21) **BR 11 2013 030467-7** **1.1**
(51) G08B 13/14 (2006.01)
(86) PCT US2011/038326 de 27/05/2011
(87) WO 2012/166090 de 06/12/2012

(21) **BR 11 2013 030468-5** **1.1**
(30) 08/06/2011 US 13/134,502
(51) H04L 29/06 (2006.01), G06F 21/00 (2013.01)
(86) PCT EP2012/060222 de 31/05/2012
(87) WO 2012/168132 de 13/12/2012

(21) **BR 11 2013 030469-3** **1.1**
(30) 23/06/2011 US 61/500,163
(86) PCT JP2012/004046 de 22/06/2012
(87) WO 2012/176463 de 27/12/2012

(21) **BR 11 2013 030473-1** **1.1**
(30) 30/05/2011 EP 11004423.7
(51) C07K 14/47 (2006.01), C07K 16/18 (2006.01)
(86) PCT EP2012/059622 de 23/05/2012
(87) WO 2012/163765 de 06/12/2012

(21) **BR 11 2013 030481-2** **1.1**
(30) 01/06/2011 EP 11168440.3
(51) H04N 13/04 (2006.01), G02B 27/26 (2006.01)
(86) PCT IB2012/052629 de 25/05/2012
(87) WO 2012/164461 de 06/12/2012

(21) **BR 11 2013 030485-5** **1.1**
(30) 08/06/2011 EP 11169107.7; 08/06/2011 US 61/494,475
(51) D21H 17/25 (2006.01), D21H 17/28 (2006.01), D21H 17/37 (2006.01), D21H 17/44 (2006.01), D21H 17/55 (2006.01), D21H 17/56 (2006.01), D21H 17/66 (2006.01), D21H 17/67 (2006.01), D21H 17/68 (2006.01), D21H 23/04 (2006.01), D21H 23/06 (2006.01), D21H 23/12 (2006.01)
(86) PCT EP2012/060541 de 05/06/2012
(87) WO 2012/168204 de 13/12/2012

(21) **BR 11 2013 030486-3** **1.1**
(30) 27/05/2011 US 13/118,263
(51) A61B 17/072 (2006.01)
(86) PCT US2012/039149 de 23/05/2012
(87) WO 2012/166473 de 06/12/2012

(21) **BR 11 2013 030487-1** **1.1**
(30) 30/05/2011 EP 11168115.1
(51) G01N 21/21 (2006.01), G01N 21/23 (2006.01)
(86) PCT IB2012/052573 de 23/05/2012
(87) WO 2012/164441 de 06/12/2012

(21) **BR 11 2013 030490-1** **1.1**
(30) 03/06/2011 US 13/153,268
(51) H04W 4/02 (2009.01)
(86) PCT US2012/038002 de 15/05/2012
(87) WO 2012/166355 de 06/12/2012

(21) **BR 11 2013 030492-8** **1.1**
(30) 31/05/2011 US 61/491,787
(51) A61L 27/36 (2006.01), A61L 27/56 (2006.01), A61L 27/58 (2006.01)
(86) PCT US2012/039969 de 30/05/2012
(87) WO 2012/166784 de 06/12/2012

(21) **BR 11 2013 030493-6** **1.1**
(30) 29/06/2011 FR 1102016
(51) H01R 13/66 (2006.01), H01R 13/717 (2006.01), H01R 13/703 (2006.01), H01R 105/00 (2006.01)
(86) PCT FR2012/000197 de 15/05/2012
(87) WO 2013/001174 de 03/01/2013

(21) **BR 11 2013 030494-4** **1.1**
(30) 27/05/2011 US 13/118,253
(51) A61B 17/068 (2006.01), A61B 17/32 (2006.01), A61B 19/00 (2006.01)
(86) PCT US2012/039350 de 24/05/2012
(87) WO 2012/166517 de 06/12/2012

(21) **BR 11 2013 030498-7** **1.1**
(30) 19/07/2011 US 61/509,193
(86) PCT JP2012/004460 de 10/07/2012
(87) WO 2013/011659 de 24/01/2013

(21) **BR 11 2013 030503-7** **1.1**
(30) 30/06/2011 FR 1155910
(51) H02K 11/00 (2006.01), H02K 23/66 (2006.01), H02H 7/085 (2006.01), H02K 5/22 (2006.01)
(86) PCT FR2012/051482 de 27/06/2012
(87) WO 2013/001236 de 03/01/2013

(21) **BR 11 2013 030509-6** **1.1**
(30) 27/05/2011 US 13/118,259
(51) A61B 17/072 (2006.01)
(86) PCT US2012/039156 de 23/05/2012
(87) WO 2012/166476 de 06/12/2012

(21) **BR 11 2013 030525-8** **1.1**
(30) 28/07/2011 SE 1150725-8
(51) B65G 47/252 (2006.01), B65B 19/06 (2006.01), B65B 35/58 (2006.01)
(86) PCT SE2012/050794 de 06/07/2012
(87) WO 2013/015731 de 31/01/2013

(21) **BR 11 2013 030547-9** **1.1**
(30) 01/06/2011 US 61/491,949
(51) A61K 31/519 (2006.01), C07D 487/04 (2006.01), A61P 7/02 (2006.01)
(86) PCT GB2012/051222 de 31/05/2012
(87) WO 2012/164286 de 06/12/2012

(21) **BR 11 2013 030551-7** **1.1**
(30) 31/05/2011 US 13/118,684
(51) G06F 21/00 (2013.01), G06Q 30/06 (2012.01)
(86) PCT US2012/039680 de 25/05/2012
(87) WO 2012/166642 de 06/12/2012

(21) **BR 11 2013 030554-1** **1.1**
(30) 27/05/2011 US 61/490,887
(51) C07K 7/64 (2006.01), A61K 38/13 (2006.01), A61P 27/02 (2006.01)
(86) PCT US2012/039611 de 25/05/2012
(87) WO 2012/166610 de 06/12/2012

(21) **BR 11 2013 030555-0** **1.1**
(30) 01/07/2011 FR 1155978
(51) B67C 3/00 (2006.01), B67C 3/22 (2006.01), B67C 3/28 (2006.01), B67C 3/04 (2006.01)
(86) PCT EP2012/062165 de 22/06/2012
(87) WO 2013/004524 de 10/01/2013

(21) **BR 11 2013 030568-1** **1.1**
(30) 31/05/2011 JP 2011-122888
(51) B60C 5/14 (2006.01), B60C 9/04 (2006.01)
(86) PCT JP2012/063665 de 28/05/2012
(87) WO 2012/165386 de 06/12/2012

(21) **BR 11 2013 030570-3** **1.1**
(30) 31/05/2011 JP 2011-121558
(51) A01N 43/80 (2006.01), C07D 261/04 (2006.01), A01P 7/00 (2006.01)
(86) PCT JP2012/062883 de 15/05/2012
(87) WO 2012/165186 de 06/12/2012

(21) **BR 11 2013 030572-0** **1.1**
(30) 31/05/2011 EP 11 168220.9
(51) A01N 43/54 (2006.01), A01N 43/80 (2006.01), A01N 43/653 (2006.01), A01N 43/56 (2006.01), A01P 3/00 (2006.01)
(86) PCT EP2012/060103 de 30/05/2012
(87) WO 2012/163945 de 06/12/2012

(21) **BR 11 2013 030573-8** **1.1**
(30) 01/06/2011 US 61/492,270
(51) A61L 27/16 (2006.01), C08L 33/00 (2006.01)
(86) PCT US2012/040246 de 31/05/2012
(87) WO 2012/166948 de 06/12/2012

(21) **BR 11 2013 030576-2** **1.1**
(30) 03/06/2011 CN PCT/CN2011/000934
(51) G06F 1/16 (2006.01)
(86) PCT IB2012/052751 de 31/05/2012
(87) WO 2012/164526 de 06/12/2012

(21) **BR 11 2013 030583-5** **1.1**
(30) 03/06/2011 US 61/493,114
(51) A61L 27/16 (2006.01), C08L 33/00 (2006.01)
(86) PCT US2012/040517 de 01/06/2012
(87) WO 2012/167124 de 06/12/2012

(21) **BR 11 2013 030584-3** **1.1**
(30) 03/06/2011 US 13/153,274
(51) G06F 21/00 (2013.01)
(86) PCT US2012/037400 de 10/05/2012
(87) WO 2012/166316 de 06/12/2012

(21) **BR 11 2013 030585-1** **1.1**
(30) 03/06/2011 US 13/152,972
(51) H04W 4/02 (2009.01)
(86) PCT US2012/038004 de 15/05/2012
(87) WO 2012/166356 de 06/12/2012

(21) **BR 11 2013 030586-0** **1.1**
(30) 31/05/2011 US 61/491,788; 29/05/2012 US 13/482,275
(51) G06K 7/00 (2006.01), H04B 5/00 (2006.01)
(86) PCT US2012/040293 de 31/05/2012
(87) WO 2012/166977 de 06/12/2012

(21) **BR 11 2013 030589-4** **1.1**
(30) 03/06/2011 JP 2011-125608
(51) C08L 9/10 (2006.01), B60C 1/00 (2006.01), C08F 36/04 (2006.01), C08K 3/00 (2006.01), C08L 21/00 (2006.01)
(86) PCT JP2012/003599 de 31/05/2012
(87) WO 2012/164944 de 06/12/2012

(21) **BR 11 2013 030590-8** **1.1**
(30) 15/06/2011 CL 1455-2011
(51) B22F 9/02 (2006.01), B22F 9/04 (2006.01), B01D 39/06 (2006.01), B01D 15/00 (2006.01), B01D 24/00 (2006.01), C02F 1/28 (2006.01)
(86) PCT CL2011/000066 de 28/10/2011
(87) WO 2012/171132 de 20/12/2012

(21) **BR 11 2013 030592-4** **1.1**
(30) 10/06/2011 US 61/495,401
(51) A61F 13/532 (2006.01), A61F 13/535 (2006.01)
(86) PCT US2012/041492 de 08/06/2012
(87) WO 2012/170778 de 13/12/2012

(21) **BR 11 2013 030593-2** **1.1**
(30) 10/06/2011 US 61/495,404
(51) A61F 13/53 (2006.01), A61F 13/532 (2006.01), A61F 13/533 (2006.01), A61F 13/535 (2006.01)
(86) PCT US2012/041493 de 08/06/2012
(87) WO 2012/170779 de 13/12/2012

(21) **BR 11 2013 030597-5** **1.1**
(30) 10/06/2011 EP 11169395.8
(51) A61F 13/15 (2006.01)
(86) PCT US2012/040707 de 04/06/2012
(87) WO 2012/170338 de 13/12/2012

(21) **BR 11 2013 030599-1** **1.1**
(30) 10/06/2011 US 61/495,409
(51) A61F 13/53 (2006.01), A61F 13/532 (2006.01), A61F 13/533 (2006.01), A61F 13/535 (2006.01)
(86) PCT US2012/041539 de 08/06/2012
(87) WO 2012/170808 de 13/12/2012

(21) **BR 11 2013 030600-9** **1.1**
(30) 31/05/2011 US PCT/US2011/038583
(51) B65D 81/34 (2006.01)
(86) PCT EP2012/059586 de 23/05/2012
(87) WO 2012/163755 de 06/12/2012

(21) **BR 11 2013 030604-1** **1.1**
(30) 31/05/2011 PL PL395074; 31/05/2011 US 61/491,543
(51) A61B 5/026 (2006.01), A61B 5/1455 (2006.01), A61B 5/02 (2006.01), A61B 5/024 (2006.01), A61B 5/145 (2006.01)
(86) PCT IB2012/052691 de 30/05/2012
(87) WO 2012/164495 de 06/12/2012

(21) **BR 11 2013 030605-0** **1.1**
(30) 03/06/2011 US 61/492,940
(51) A61K 31/122 (2006.01), A61P 39/06 (2006.01), C07F 9/02 (2006.01)
(86) PCT US2012/040711 de 04/06/2012
(87) WO 2012/167236 de 06/12/2012

(21) **BR 11 2013 030606-8** **1.1**
(30) 02/06/2011 US 61/492,603
(51) G01N 33/574 (2006.01), G01N 33/50 (2006.01)
(86) PCT US2012/031993 de 03/04/2012
(87) WO 2012/166241 de 06/12/2012

(21) **BR 11 2013 030607-6** **1.1**

(30) 03/06/2011 US 61/492,935; 24/05/2012 US 13/479,340
(51) C09B 29/00 (2006.01), C09B 69/00 (2006.01), C11D 3/42 (2006.01)
(86) PCT US2012/039537 de 25/05/2012
(87) WO 2012/166584 de 06/12/2012

(21) **BR 11 2013 030608-4** **1.1**
(30) 31/05/2011 EP 11 168240.7; 23/06/2011 EP 11 171170.1
(51) E21B 43/26 (2006.01), E21B 43/114 (2006.01)
(86) PCT EP2012/060146 de 30/05/2012
(87) WO 2012/163967 de 06/12/2012

(21) **BR 11 2013 030609-2** **1.1**
(30) 01/06/2011 US 13/150,494
(51) C22C 19/05 (2006.01), C22F 1/10 (2006.01)
(86) PCT US2012/036707 de 07/05/2012
(87) WO 2012/166295 de 06/12/2012

(21) **BR 11 2013 030610-6** **1.1**
(30) 09/06/2011 US 13/156,764
(51) E21B 34/16 (2006.01), E21B 44/02 (2006.01), E21B 4/06 (2006.01)
(86) PCT US2012/034976 de 25/04/2012
(87) WO 2012/170122 de 13/12/2012

(21) **BR 11 2013 030612-2** **1.1**
(51) B23K 26/08 (2006.01), C21D 8/12 (2006.01)
(86) PCT JP2011/062822 de 03/06/2011
(87) WO 2012/164746 de 06/12/2012

(21) **BR 11 2013 030613-0** **1.1**
(30) 03/06/2011 US 61/493,176; 12/09/2011 US 61/533,411
(51) A61M 25/10 (2013.01)
(86) PCT US2012/040660 de 04/06/2012
(87) WO 2012/167220 de 06/12/2012

(21) **BR 11 2013 030614-9** **1.1**
(30) 09/06/2011 EP 11 169338.8
(51) C08F 10/00 (2006.01), C08F 4/649 (2006.01)
(86) PCT EP2012/060325 de 01/06/2012
(87) WO 2012/168140 de 13/12/2012

(21) **BR 11 2013 030622-0** **1.1**
(30) 31/05/2011 EP 11 168217.5; 08/07/2011 EP 11 173293.9
(51) C07D 261/02 (2006.01), C07D 327/02 (2006.01), A01N 43/80 (2006.01)
(86) PCT EP2012/060125 de 30/05/2012
(87) WO 2012/163959 de 06/12/2012

(21) **BR 11 2013 030628-9** **1.1**
(30) 01/06/2011 US 61/492,092
(51) C07K 1/22 (2006.01)
(86) PCT EP2012/060313 de 31/05/2012
(87) WO 2012/164046 de 06/12/2012

(21) **BR 11 2013 030629-7** **1.1**
(30) 14/07/2011 JP 2011-155832; 25/06/2012 JP 2012-142181
(51) G03G 15/08 (2006.01), G03G 21/18 (2006.01)
(86) PCT JP2012/068530 de 13/07/2012
(87) WO 2013/008954 de 17/01/2013

(21) **BR 11 2013 030630-0** **1.1**
(30) 30/05/2011 EP 11 168023.7
(51) B66B 13/30 (2006.01), B66B 11/00 (2006.01)
(86) PCT EP2012/059798 de 25/05/2012
(87) WO 2012/163813 de 06/12/2012

(21) **BR 11 2013 030631-9** **1.1**
(30) 23/06/2011 US 13/167,449
(51) F15B 19/00 (2006.01)
(86) PCT US2012/040879 de 05/06/2012
(87) WO 2012/177383 de 27/12/2012

(21) **BR 11 2013 030632-7** **1.1**
(30) 31/05/2011 JP 2011-122828
(51) B32B 25/08 (2006.01), B60C 5/14 (2006.01)
(86) PCT JP2012/003510 de 29/05/2012
(87) WO 2012/164917 de 06/12/2012

(21) **BR 11 2013 030633-5** **1.1**
(51) B23K 26/08 (2006.01), C21D 8/12 (2006.01)
(86) PCT JP2011/062609 de 01/06/2011
(87) WO 2012/164702 de 06/12/2012

(21) **BR 11 2013 030634-3** **1.1**
(30) 09/06/2011 FR 1155061
(51) H04N 21/443 (2011.01)
(86) PCT EP2012/060839 de 07/06/2012
(87) WO 2012/168391 de 13/12/2012

(21) **BR 11 2013 030639-4** **1.1**
(30) 31/05/2011 EP 11168218.3
(51) A01N 43/80 (2006.01), A01N 51/00 (2006.01), A01N 53/00 (2006.01), A01N 47/30 (2006.01), A01N 37/38 (2006.01), A01N 47/40 (2006.01), A01N 43/40 (2006.01), A01N 43/86 (2006.01), A01P 5/00 (2006.01), A01P 7/02 (2006.01), A01P 7/04 (2006.01), A01P 9/00 (2006.01)
(86) PCT EP2012/060126 de 30/05/2012
(87) WO 2012/163960 de 06/12/2012

(21) **BR 11 2013 030642-4** **1.1**
(51) B63B 21/50 (2006.01)
(86) PCT EP2011/058811 de 30/05/2011
(87) WO 2012/163394 de 06/12/2012

(21) **BR 11 2013 030646-7** **1.1**
(30) 07/06/2011 EP 11 004636.4
(51) G01N 33/68 (2006.01), C07K 16/00 (2006.01)
(86) PCT EP2012/002313 de 31/05/2012
(87) WO 2012/167887 de 13/12/2012

(21) **BR 11 2013 030650-5** **1.1**
(30) 01/06/2011 US 61/491,924
(51) C08F 10/02 (2006.01), C08F 4/685 (2006.01), C08F 4/638 (2006.01)
(86) PCT US2012/039140 de 23/05/2012
(87) WO 2012/166469 de 06/12/2012

(21) **BR 11 2013 030654-8** **1.1**
(30) 08/06/2011 DE 10 2011 103 546.3
(51) A61G 13/06 (2006.01)
(86) PCT EP2012/002396 de 06/06/2012
(87) WO 2012/167919 de 13/12/2012

(21) **BR 11 2013 030656-4** **1.1**
(30) 30/06/2011 US 13/173,550
(51) F15B 19/00 (2006.01)
(86) PCT US2012/043316 de 20/06/2012
(87) WO 2013/003150 de 03/01/2013

(21) **BR 11 2013 030657-2** **1.1**
(30) 03/06/2011 US 13/152,892
(51) E21B 19/16 (2006.01), E21B 19/24 (2006.01), E21B 17/01 (2006.01)
(86) PCT US2012/037493 de 11/05/2012
(87) WO 2012/166324 de 06/12/2012

(21) **BR 11 2013 030658-0** **1.1**
(30) 06/06/2011 FR 11 54909
(51) B05B 11/00 (2006.01), A45D 34/00 (2006.01), A45D 40/00 (2006.01)
(86) PCT FR2012/051250 de 05/06/2012
(87) WO 2012/168643 de 13/12/2012

(21) **BR 11 2013 030660-2** **1.1**
(51) G06F 15/16 (2006.01), G06F 11/36 (2006.01)
(86) PCT US2011/038609 de 31/05/2011
(87) WO 2012/166120 de 06/12/2012

(21) **BR 11 2013 030663-7** **1.1**
(30) 27/06/2011 SE 1150593-0
(51) B60W 40/10 (2006.01), B60W 30/14 (2006.01)
(86) PCT SE2012/050652 de 15/06/2012
(87) WO 2013/006118 de 10/01/2013

(21) **BR 11 2013 030665-3** **1.1**
(30) 01/06/2011 US 61/492,280; 01/06/2011 US 61/492,285
(51) E21B 33/035 (2006.01), H02J 3/36 (2006.01), H02J 4/00 (2006.01)
(86) PCT EP2012/060267 de 31/05/2012
(87) WO 2012/164029 de 06/12/2012

(21) **BR 11 2013 030671-8** **1.1**
(30) 30/05/2011 EP 11168022.9
(51) B66B 13/30 (2006.01), B66B 11/00 (2006.01)
(86) PCT EP2012/060153 de 30/05/2012
(87) WO 2012/163971 de 06/12/2012

(21) **BR 11 2013 030678-5** **1.1**
(30) 01/06/2011 EP 11168445.2
(51) D03C 13/00 (2006.01), D03D 35/00 (2006.01), D03D 47/10 (2006.01), D03D 47/38 (2006.01), D03D 47/40 (2006.01)
(86) PCT EP2012/055856 de 30/03/2012
(87) WO 2012/163571 de 06/12/2012

(21) **BR 11 2013 030681-5** **1.1**
(30) 13/06/2011 US 61/496,560; 14/05/2012 US 13/470,394
(51) A61F 13/15 (2006.01), A61F 13/511 (2006.01)
(86) PCT US2012/042111 de 13/06/2012
(87) WO 2012/174025 de 20/12/2012

(21) **BR 11 2013 030686-6** **1.1**
(30) 03/06/2011 US 61/492,844
(51) A61Q 5/06 (2006.01)
(86) PCT US2012/039357 de 24/05/2012
(87) WO 2012/166519 de 06/12/2012

(21) **BR 11 2013 030689-0** **1.1**
(30) 03/06/2011 US 61/493,095
(51) A61F 13/42 (2006.01)
(86) PCT US2012/039943 de 30/05/2012
(87) WO 2012/166766 de 06/12/2012

(21) **BR 11 2013 030691-2** **1.1**
(30) 31/05/2011 US 61/491,575
(51) B29C 33/38 (2006.01), B29C 39/02 (2006.01), B29C 35/08 (2006.01), B29D 11/00 (2006.01), B29C 37/00 (2006.01), B29C 35/02 (2006.01)
(86) PCT US2012/039102 de 23/05/2012
(87) WO 2012/166462 de 06/12/2012

(21) **BR 11 2013 030696-3** **1.1**
(30) 04/07/2011 EP 11172484.5
(51) B23K 35/26 (2006.01), B23K 35/40 (2006.01), B23K 1/00 (2006.01), H01R 43/02 (2006.01), H05B 3/84 (2006.01), H05B 3/86 (2006.01)
(86) PCT EP2012/059950 de 29/05/2012
(87) WO 2013/004434 de 10/01/2013

(21) **BR 11 2013 030698-0** **1.1**
(30) 10/06/2011 EP 11 169441.0
(51) C07D 265/30 (2006.01), C07D 401/12 (2006.01), C07D 413/12 (2006.01), C07D 413/14 (2006.01), A61K 31/4245 (2006.01), A61P 25/00 (2006.01)
(86) PCT EP2012/060637 de 06/06/2012
(87) WO 2012/168265 de 13/12/2012

(21) **BR 11 2013 030705-6** **1.1**
(30) 03/06/2011 US 61/492,928; 13/02/2012 US 61/598,014
(51) C11D 3/40 (2006.01), C11D 3/37 (2006.01), C11D 3/386 (2006.01), C11D 3/42 (2006.01), C09B 29/08 (2006.01)
(86) PCT US2012/039945 de 30/05/2012
(87) WO 2012/166768 de 06/12/2012

(21) **BR 11 2013 030706-4** **1.1**
(30) 31/05/2011 US 61/491,616
(51) B29C 35/08 (2006.01), B29C 35/10 (2006.01), B29C 59/04 (2006.01)
(86) PCT US2012/039092 de 23/05/2012
(87) WO 2012/166460 de 06/12/2012

(21) **BR 11 2013 030711-0** **1.1**
(30) 30/05/2011 JP 2011-120780
(51) C08L 9/00 (2006.01), C08L 15/00 (2006.01), C08K 3/04 (2006.01), C08K 3/36 (2006.01), B60C 1/00 (2006.01)
(86) PCT JP2012/059112 de 03/04/2012
(87) WO 2012/165038 de 06/12/2012

(21) **BR 11 2013 030713-7** **1.1**
(30) 30/05/2011 EP 11168087.2
(51) F02B 37/013 (2006.01), F02B 37/10 (2006.01), F02B 41/10 (2006.01), F02B 39/10 (2006.01), F02B 37/14 (2006.01), F02B 37/16 (2006.01)
(86) PCT EP2012/060119 de 30/05/2012
(87) WO 2012/163955 de 06/12/2012

(21) **BR 11 2013 030715-3** **1.1**
(30) 30/05/2011 EP 11168087.2
(51) F02B 37/013 (2006.01), F02B 37/10 (2006.01), F02B 37/18 (2006.01), F02B 39/12 (2006.01), F02B 41/10 (2006.01), F02B 37/14 (2006.01), F02B 37/16 (2006.01), F02B 37/00 (2006.01)
(86) PCT EP2012/060120 de 30/05/2012
(87) WO 2012/163956 de 06/12/2012

(21) **BR 11 2013 030721-8** **1.1**
(30) 15/06/2011 FR 1155208
(51) B60C 13/00 (2006.01), B60C 13/02 (2006.01), B29C 33/42 (2006.01)
(86) PCT EP2012/060201 de 31/05/2012
(87) WO 2012/171802 de 20/12/2012

(21) **BR 11 2013 030725-0** **1.1**

(30) 17/06/2011 GB 1110241.5; 15/08/2011 GB 1113959.9
(51) C11D 17/00 (2006.01), C11D 3/30 (2006.01), C11D 1/22 (2006.01)
(86) PCT GB2012/051387 de 15/06/2012
(87) WO 2012/172367 de 20/12/2012

(21) **BR 11 2013 030726-9** **1.1**
(30) 15/07/2011 CN PCT/CN2011/077203
(51) H04L 27/26 (2006.01)
(86) PCT CN2011/080372 de 29/09/2011
(87) WO 2013/010349 de 24/01/2013

(21) **BR 11 2013 030727-7** **1.1**
(30) 15/06/2011 GB 1110058.3
(51) A61M 11/00 (2006.01)
(86) PCT US2012/042023 de 12/06/2012
(87) WO 2012/173971 de 20/12/2012

(21) **BR 11 2013 030728-5** **1.1**
(30) 31/05/2011 EP 11168221.7
(51) B21D 39/02 (2006.01), B62D 27/02 (2006.01), C09J 5/06 (2006.01), C09J 163/00 (2006.01), F16B 11/00 (2006.01), C09J 5/00 (2006.01)
(86) PCT US2012/033857 de 17/04/2012
(87) WO 2012/166257 de 06/12/2012

(21) **BR 21 2013 002823-3** **1.1**
(51) A61K 36/815 (2006.01), A61K 36/424 (2006.01), A61K 36/41 (2006.01), A61P 39/00 (2006.01), A23L 1/29 (2006.01), A61K 125/00 (2006.01), A61K 131/00 (2006.01), A61K 127/00 (2006.01)
(86) PCT CN2010/075741 de 05/08/2010
(87) WO 2012/016384 de 09/02/2012

(21) **BR 21 2013 003001-7** **1.1**
(30) 09/08/2010 US 12/852.632
(51) B29C 73/02 (2006.01), B05D 5/00 (2006.01), C09D 5/34 (2006.01)
(86) PCT US10/051548 de 06/10/2010
(87) WO 2012/021142 de 16/02/2012

(21) **BR 21 2013 005576-1** **1.1**
(30) 15/09/2010 IE 2010/0578
(51) D06P 5/00 (2006.01), D06Q 1/12 (2006.01), D06Q 1/14 (2006.01), B44C 3/02 (2006.01)
(86) PCT IB2011/054026 de 14/09/2011
(87) WO 2012/035505 de 22/03/2012

(21) **BR 21 2013 008123-1** **1.1**
(51) E04C 2/26 (2006.01), E04B 9/04 (2006.01), C09D 5/08 (2006.01)
(86) PCT US2010/052988 de 18/10/2010
(87) WO 2012/054014 de 26/04/2012

(21) **BR 21 2013 008265-3** **1.1**
(30) 07/10/2010 FR 10 58157
(51) A47J 43/25 (2006.01), B26D 7/00 (2006.01)
(86) PCT FR2011/052281 de 29/09/2011
(87) WO 2012/045961 de 12/04/2012

(21) **BR 21 2013 008458-3** **1.1**
(30) 15/10/2010 PL PL392650
(51) H01M 2/20 (2006.01), H01M 10/04 (2006.01)
(86) PCT PL2011/050040 de 14/10/2011
(87) WO 2012/050464 de 19/04/2012

(21) **BR 21 2013 014421-7** **1.1**
(51) B23D 31/00 (2006.01)
(86) PCT ES11/070626 de 06/09/2011
(87) WO 2013/034782 de 14/03/2013

(21) **BR 21 2013 016728-4** **1.1**
(30) 08/02/2011 US 13/023,053
(51) A47J 43/04 (2006.01)
(86) PCT IB2011/001178 de 31/05/2011
(87) WO 2012/107794 de 16/08/2012

(21) **BR 21 2013 018590-8** **1.1**
(30) 26/01/2011 IT BO2011A000026
(51) B02C 18/30 (2006.01), B02C 18/36 (2006.01)
(86) PCT IB2012/050140 de 11/01/2012
(87) WO 2012/101536 de 02/08/2012

(21) **BR 21 2013 024644-3** **1.1**
(30) 25/03/2011 US 61/467,811; 14/02/2012 US 13/372,997
(51) B65D 83/00 (2006.01), G01V 15/00 (2006.01), B29C 45/00 (2006.01), B29K 23/00 (2006.01), C08K 3/30 (2006.01)
(86) PCT US12/030249 de 23/03/2012
(87) WO 2012/134981 de 04/10/2012

(21) **BR 21 2013 026295-3** **1.1**
(30) 11/04/2011 AT A516/2011
(51) G01K 1/14 (2006.01), G01K 13/12 (2006.01), B25J 9/16 (2006.01), G01B 21/16 (2006.01), G01B 21/20 (2006.01)
(86) PCT EP2012/056159 de 04/04/2012
(87) WO 2012/139946 de 18/10/2012

(21) **BR 21 2013 026742-4** **1.1**
(30) 18/04/2011 RU 2011115285
(51) G06K 9/68 (2006.01), G06F 17/30 (2006.01)
(86) PCT RU2011/000468 de 30/06/2011
(87) WO 2012/144925 de 26/10/2012

(21) **BR 21 2013 027792-6** **1.1**
(30) 29/04/2011 US 61/480,991; 07/06/2011 US 61/493,998; 02/12/2011 US 61/566,066
(51) A61K 31/00 (2006.01), A61K 31/519 (2006.01), A61P 35/02 (2006.01)
(86) PCT US2012/035442 de 27/04/2012
(87) WO 2012/149308 de 01/11/2012

(21) **BR 21 2013 028996-7** **1.1**
(30) 12/05/2011 IT TO2011A000419
(51) B65D 39/04 (2006.01), B65D 25/24 (2006.01)
(86) PCT US2012/037713 de 14/05/2012
(87) WO 2012/155127 de 15/11/2012

1.5 EXIGÊNCIAS DIVERSAS

(21) **PI 0718307-0** **1.5**
(22) 02/11/2007
(71) N.V. Nutricia (NL)
(74) Momsen, Leonardos & CIA.
(86) PCT NL2007/050530 de 02/11/2007
(87) WO 2008/054211 de 08/05/2008
Apresente documentos comprobatórios que expliquem a divergência no nome de um dos inventores que consta na publicação internacional WO 2008/054211 de 08/05/2008 "HUBERTUS JOSEPHUS VAN DE HEIJNING" e o constante da petição inicial nº 020090042082 de 04/05/2009 "HUBERTUS JOSEPHUS MARIA VAN DE HEIJNING".

(21) **PI 0718492-1** **1.5**
(22) 14/08/2007
(71) Kimberly-Clark Wordwide, INC. (US)
(74) PINHEIRO NETO ADVOGADOS
(86) PCT IB2007/053230 de 14/08/2007
(87) WO 2008/050246 de 02/05/2008
Apresente documentos comprobatórios que expliquem a divergência no nome de dois inventores que constam na publicação internacional WO 2008/050246 de 02/05/2008, "PAUL DOUGLAS BEUTHER" e "JEFFREY DEAN HOLZ", e o constante da petição inicial nº 020090038388 de 22/04/2009, "PAUL D. BEUTHER" e "JEFFREY D. HOLZ" respectivamente.

(21) **PI 0718497-2** **1.5**
(22) 19/10/2007
(71) Helsinn Healthcare SA (CH)
(74) Orlando de Souza
(86) PCT EP2007/009098 de 19/10/2007
(87) WO 2008/049552 de 02/05/2008
Apresente documentos comprobatórios que expliquem a divergência no nome de um dos inventores que consta na publicação internacional WO 2008/049552 de 02/05/2008 "RICCARDO BRAGLIA" e o constante da petição inicial nº 020090038413 de 22/04/2013 "RICARDO BRAGLIA".

(21) **PI 0718909-5** **1.5**
(22) 13/11/2007
(71) Pioneer Hi-Bred International, INC. (US)
(74) Ana Cristina Müller Wegmann
(86) PCT US2007/084564 de 13/11/2007
(87) WO 2008/061095 de 22/05/2008
Apresente documentos comprobatórios que expliquem a divergência no nome de um dos inventores que consta na publicação internacional WO 2008/061095 de 22/05/2008 "STEVEN M. BECKER" e o constante da petição inicial nº 020090045536 de 13/05/2009 "STEVEN BECKER".

(21) **PI 0719541-9** **1.5**
(22) 02/10/2007
(71) LG Electronics, Inc. (KR)
(74) Bhering Advogados
(86) PCT KR2007/004824 de 02/10/2007
(87) WO 2008/041819 de 10/04/2008
Apresente documentos comprobatórios que expliquem a divergência entre o nome de um dos inventores constante na publicação internacional WO2008/041819 de 10/04/2008 - "Sung Duk Choi" - e o constante na petição nº 020090031463 de 01/04/2009 - "Sung Duck Chun"

(21) **PI 0720070-6** **1.5**
(22) 23/10/2007
(71) Kimberly-Clark Worldwide, Inc. (US)
(74) Orlando de Souza
(86) PCT IB2007/054309 de 23/10/2007
(87) WO 2008/068651 de 12/06/2008
Apresente documentos comprobatórios que expliquem a divergência no nome de dois inventores que constam na publicação internacional WO 2008/068651 de 12/06/2008, "MICHAEL ALAN HERMANS" e "MICHAEL J. REKOSKE", e o constante da petição inicial nº 020090055853 de 04/06/2009, "MICHAEL A. HERMANS" e "MICHAEL JOHN REKOSKE" respectivamente.

(21) **PI 0720071-4** **1.5**
(22) 26/10/2007
(71) Kimberly-Clark Worldwide, Inc. (US)
(74) Orlando de Souza
(86) PCT IB2007/054367 de 26/10/2007
(87) WO 2008/068652 de 12/06/2008
Apresente documentos comprobatórios que expliquem a divergência no nome de dois inventores que constam na publicação internacional WO 2008/068652 de 12/06/2008, "KENNETH JOHN ZWICK" e "MIKE T. GOULET", e o constante da petição inicial nº 020090055851 de 04/06/2009, "KENNETH J. ZWICK" e "MIKE GOULET" respectivamente.

2. Depósito

2.1 PEDIDO DE PATENTE OU CERTIFICADO DE ADIÇÃO DE INVENÇÃO DEPOSITADO

(21) **BR 10 2012 008771-5** **2.1**
(22) 13/04/2012
(71) KAREN LUCENA SENDERSKI (BR/SP)
(74) BICUDO & SBORGIA PROPRIEDADE INTELECTUAL LTDA

(21) **BR 10 2012 008869-0** **2.1**
(22) 16/04/2012
(71) SHEILA MARIA TEIXEIRA (BR/SP)

(21) **BR 10 2012 009003-1** **2.1**
(22) 17/04/2012
(71) FUNDAÇÃO CPQD - CENTRO DE PESQUISA E DESENVOLVIMENTO EM TELECOMUNICAÇÕES (BR/SP)
(74) ANA LÚCIA FORNI POPPI

(21) **BR 10 2012 009279-4** **2.1**
(22) 19/04/2012
(71) Stanley Black & Decker, Inc (US)
(74) Nellie D Shores

(21) **BR 10 2012 009570-0** **2.1**
(22) 23/04/2012
(71) RENATO KASANSKY DE FARIA (BR/SP) , CRISTIANE NASSER DE MIRANDA (BR/SP)
(74) ANTONIO MAURICIO PEDRAS ARNAUD

(21) **BR 10 2012 009708-7** **2.1**
(22) 25/04/2012
(71) HYDRIL USA MANUFACTURING LLC (US)
(74) CAROLINA NAKATA

(21) **BR 10 2012 010478-4** **2.1**
(22) 03/05/2012
(71) VECTO GRAY SCANDINAVIA. AS (NO)
(74) ARTUR FRANCISCO SCHAAL

(21) **BR 10 2012 023589-7** **2.1**
(22) 19/09/2012
(71) Victor de Azevedo Meyer (BR/MG)

(21) **BR 10 2012 023666-4** **2.1**
(22) 19/09/2012
(71) PGS Geophysical AS (NO)

(74) Dannemann ,Siemsen, Bigler & Ipanema Moreira

(21) **BR 10 2012 023667-2** **2.1**
(22) 19/09/2012
(71) Ray Arbesman (CA)
(74) Dannemann ,Siemsen, Bigler & Ipanema Moreira

(21) **BR 10 2012 023837-3** **2.1**
(22) 20/09/2012
(71) Toth Desenvolvimento Tecnológico Ltda (BR/RS)
(74) Atem & Remer Asses. Consul. Prop. Int. Ltda

(21) **BR 10 2012 023997-3** **2.1**
(22) 21/09/2012
(71) Fibria Celulose S/A. (BR/ES)
(74) Dannemann, Siemsen, Bigler & Ipanema Moreira

(21) **BR 10 2012 024001-7** **2.1**
(22) 21/09/2012
(71) Dow Agrosciences LLC (US)
(74) Dannemann, Siemsen, Bigler & Ipanema Moreira

(21) **BR 10 2012 024124-2** **2.1**
(22) 24/09/2012
(71) Moventas Wind Oy (FI)
(74) Magnus Aspeby / Claudio Szabas

(21) **BR 10 2012 024130-7** **2.1**
(22) 24/09/2012
(71) Moventas Wind Oy (FI)
(74) Magnus Aspeby / Claudio Szabas

(21) **BR 10 2012 024134-0** **2.1**
(22) 24/09/2012
(71) Moventas Wind Oy (FI)
(74) Magnus Aspeby / Claudio Szabas

(21) **BR 10 2012 024148-0** **2.1**
(22) 24/09/2012
(71) GM Global Technology Operations LLC (US)
(74) Kasznar Leonardos Propriedade Intelectual

(21) **BR 10 2012 024157-9** **2.1**
(22) 24/09/2012
(71) GM Global Technology Operations LLC (US)
(74) Kasznar Leonardos Propriedade Intelectual

(21) **BR 10 2012 024158-7** **2.1**
(22) 24/09/2012
(71) Bayer Intellectual Property Gmbh (DE)
(74) Alex Goncalves de Almeida

(21) **BR 10 2012 024162-5** **2.1**
(22) 24/09/2012
(71) Iroc Innocross Ag e Wavelight Gmbh (CH)
(74) Kasznar Leonardos Propriedade Intelectual

(21) **BR 10 2012 024164-1** **2.1**
(22) 24/09/2012
(71) Kabushiki Kaisha Yaskawa Denki (JP)
(74) Kasznar Leonardos Propriedade Intelectual

(21) **BR 10 2012 024482-9** **2.1**
(22) 26/09/2012
(71) Titan Wood Limited (UK)
(74) Orlando de Souza

(21) **BR 10 2012 024748-8** **2.1**
(22) 28/09/2012
(71) Universidade Federal de Lavras (BR/MG) , Fundação de Amparo à Pesquisa do Estado de Minas Gerais - FAPEMIG (BR/MG)
(74) O Proprio

(21) **BR 10 2012 028030-2** **2.1**
(22) 31/10/2012
(71) Kabushiki Kaisha Yaskawa Denki (JP)
(74) Nellie D Shores

(21) **BR 10 2012 028111-2** **2.1**
(22) 01/11/2012
(71) FESC - Gestão e Consultoria Ltda (BR/SC)
(74) Graciani Bilk

(21) **BR 10 2012 028207-0** **2.1**
(22) 31/10/2012
(71) UNIVERSIDADE ESTADUAL DE CAMPINAS - UNICAMP (BR/SP)
(74) FERNANDA LAVRAS CONTALLAT SILVADO

(21) **BR 10 2012 028212-7** **2.1**
(22) 31/10/2012
(71) UNIVERSIDADE ESTADUAL DE CAMPINAS - UNICAMP (BR/SP)
(74) FERNANDA LAVRAS COSTALLAT SILVADO

(21) **BR 10 2012 028214-3** **2.1**
(22) 01/11/2012
(71) JOSE AFONSO LUDOVICO (BR/SP)
(74) MARCO ANTONIO DE OLIVEIRA

(21) **BR 10 2012 028239-9** **2.1**
(22) 05/11/2012
(71) Instituto de Tecnologia e Pesquisa (BR/SE)

(21) **BR 10 2012 028342-5** **2.1**
(22) 06/11/2012
(71) Rodrigo Moyses Costa (BR/MG)
(74) Renata dos Santos Abreu

(21) **BR 10 2012 028351-4** **2.1**
(22) 06/11/2012
(71) Orlando Alves de Souza (BR/MT)
(74) A Provincia Marcas e Patentes LTDA

(21) **BR 10 2012 028356-5** **2.1**
(22) 06/11/2012
(71) Leonardo Cesar Ferreira (BR/PR)
(74) O Proprio

(21) **BR 10 2012 028358-1** **2.1**
(22) 06/11/2012
(71) Leonardo Cesar Ferreira (BR/PR)
(74) O Proprio

(21) **BR 10 2012 028477-4** **2.1**
(22) 07/11/2012
(71) André Luiz Cardoso da Motta (BR/RS)
(74) Marpa Assessoria & Consultoria Empresarial Ltda

(21) **BR 10 2012 028499-5** **2.1**
(22) 07/11/2012
(71) ENFC CO. LTD (KR)
(74) Brasil Sul Marcas e Patentes S/C LTDA

(21) **BR 10 2012 028508-8** **2.1**
(22) 07/11/2012
(71) Semtech Corporation (US)
(74) Dannemann, Siemsen, Bigler & Ipanema Moreira

(21) **BR 10 2012 028509-6** **2.1**
(22) 07/11/2012
(71) Centro de Estudos Superiores Positivo Ltda (BR/PR)
(74) Vanessa Anis Medeiros Assad

(21) **BR 10 2013 002421-0** **2.1**
(22) 31/01/2013
(71) International Engine Intellectual Property Company, LLC (US)
(74) Dannemann ,Siemsen, Bigler & Ipanema Moreira

(21) **BR 10 2013 006289-8** **2.1**
(22) 15/03/2013
(71) Sony Corporation (JP) , Sony Network Entertainment International LLC (US)
(74) Kasznar Leonardos Propriedade Intelectual

(21) **BR 10 2013 006316-9** **2.1**
(22) 15/03/2013
(71) Viemed Farmacêutica do Brasil Ltda (BR/RS)
(74) Ricardo Amaral Remer

(21) **BR 10 2013 006321-5** **2.1**
(22) 15/03/2013
(71) Mayekawa MFG. Co., Ltd. (JP)
(74) Luiz Leonardos & Cia - Propriedade Itelectual

(21) **BR 10 2013 006390-8** **2.1**
(22) 18/03/2013
(71) Meritor Heavy Vehicle Braking Systems (UK) Limited (GB)
(74) Orlando de Souza

(21) **BR 10 2013 006407-6** **2.1**
(22) 18/03/2013
(71) GM Global Technology Operations LLC (US)
(74) Kasznar Leonardos Propriedade Intelectual

(21) **BR 10 2013 006409-2** **2.1**
(22) 18/03/2013
(71) Arvinmeritor Technology, LLC. (US)
(74) Dannemann, Siemsen, Bigler & Ipanema Moreira

(21) **BR 10 2013 006588-9** **2.1**
(22) 22/03/2013
(71) Deere & Company (US)
(74) Kasznar Leonardos Propriedade Intelectual

(21) **BR 10 2013 006734-2** **2.1**
(22) 25/03/2013
(71) Universidade Federal de Juiz de Fora (BR/MG)

(21) **BR 10 2013 006748-2** **2.1**
(22) 25/03/2013
(71) Ivo Egon Joos (BR/SC)
(74) King's Marcas e Patentes Ltda ME

(21) **BR 10 2013 006834-9** **2.1**
(22) 25/03/2013
(71) Pilkington Group Limited (GB)
(74) Walter de Almeida Martins

(21) **BR 10 2013 006839-0** **2.1**
(22) 25/03/2013
(71) Mekra Lang Gmbh & Co.Kg. (DE)
(74) Bhering Advogados

(21) **BR 10 2013 006919-1** **2.1**
(22) 25/03/2013
(71) Aktiebolaget SKF (SE)
(74) Luiz Leonardos & Cia - Propriedade Itelectual

(21) **BR 10 2013 006924-8** **2.1**
(22) 25/03/2013
(71) Helmholtz-Zentrum Geesthacht Zentrum Fur Material-Und Kustenforschung GMBH (DE)
(74) Di Blasi, Parente, S. G. & Associados S/C

(21) **BR 10 2013 006945-0** **2.1**
(22) 25/03/2013
(71) Denso Corporation (JP)
(74) Kasznar Leonardos Propriedade Intelectual

(21) **BR 10 2013 007133-1** **2.1**
(22) 26/03/2013
(71) Kabushiki Kaisha Toyota Jidoshokki (JP)
(74) Dannemann ,Siemsen, Bigler & Ipanema Moreira

(21) **BR 10 2013 007138-2** **2.1**
(22) 26/03/2013
(71) Continental Automotive Systems Us, Inc (US)
(74) Dannemann ,Siemsen, Bigler & Ipanema Moreira

(21) **BR 10 2013 007152-8** **2.1**
(22) 26/03/2013
(71) Simcro Limited (NZ)
(74) Kasznar Leonardos Propriedade Intelectual

(21) **BR 10 2013 007178-1** **2.1**
(22) 27/03/2013
(71) Etienne Henrique Jensen (BR/SP)
(74) Vilage Marcas & Patentes Ltda

(21) **BR 10 2013 007201-0** **2.1**
(22) 18/03/2013
(71) Embrapa - Empresa Brasileira de Pesquisa Agropecuária (BR/DF) , Fundação Universidade de Brasília (BR/DF)
(74) Luciana Harumi Morimoto Figueiredo

(21) **BR 10 2013 007212-5** **2.1**
(22) 27/03/2013
(71) Bell Helicopter Textron Inc (US)
(74) Bhering Advogados

(21) **BR 10 2013 007217-6** **2.1**
(22) 08/03/2013
(71) Universidade Estadual do Norte Fluminense Darcy Ribeiro -UENF-Diretoria de Projetos (BR/RJ)

(21) **BR 10 2013 007236-2** **2.1**
(22) 27/03/2013
(71) Alstom Wind S.L.U. (ES)

(74) Dannemann ,Siemsen, Bigler & Ipanema Moreira

(21) **BR 10 2013 007317-2** **2.1**
(22) 27/03/2013
(71) Yamaha Hatsudoki Kabushiki Kaisha (JP)
(74) Nellie D Shores

(21) **BR 10 2013 007337-7** **2.1**
(22) 27/03/2013
(71) Johnson & Johnson Vision Care , INC (US)
(74) Dannemann ,Siemsen, Bigler & Ipanema Moreira

(21) **BR 10 2013 007359-8** **2.1**
(22) 27/03/2013
(71) Schneider Toshiba Inverter Europe SAS (FR)
(74) Dannemann ,Siemsen, Bigler & Ipanema Moreira

(21) **BR 10 2013 007377-6** **2.1**
(22) 27/03/2013
(71) Man Truck & Bus AG (DE)
(74) Dannemann ,Siemsen, Bigler & Ipanema Moreira

(21) **BR 10 2013 007796-8** **2.1**
(22) 01/04/2013
(71) Depuy Synthes Products, Llc (US)
(74) Dannemann ,Siemsen, Bigler & Ipanema Moreira

(21) **BR 10 2013 007801-8** **2.1**
(22) 01/04/2013
(71) Johson & Johson Vision Care,Inc (US)
(74) Dannemann ,Siemsen, Bigler & Ipanema Moreira

(21) **BR 10 2013 007813-1** **2.1**
(22) 01/04/2013
(71) The Boeing Company (US)
(74) Dannemann ,Siemsen, Bigler & Ipanema Moreira

(21) **BR 10 2013 007834-4** **2.1**
(22) 01/04/2013
(71) CGGVeritas Services AG (FR)
(74) Luiz Leonardos & Cia - Propriedade Intelectual

(21) **BR 10 2013 007856-5** **2.1**
(22) 01/04/2013
(71) The Boeing Company (US)
(74) Dannemann ,Siemsen, Bigler & Ipanema Moreira

(21) **BR 10 2013 007897-2** **2.1**
(22) 02/04/2013
(71) JEAN-LUC BETTIOL, (BE)
(74) GEORGE AFONDOPULOS JUNIOR

(21) **BR 10 2013 007933-2** **2.1**
(22) 02/04/2013
(71) VITOPEL DO BRASIL LTDA (BR/SP)
(74) Cruzeiro Newmarc Patentes e Marcas Ltda.

(21) **BR 10 2013 007960-0** **2.1**
(22) 03/04/2013
(71) PARATEC - PARA RAIOS E ACESSORIOS LTDA - EPP (BR/SP)
(74) SCORPIONS MARCAS E PATENTES LTDA

(21) **BR 10 2013 008020-9** **2.1**
(22) 03/04/2013
(71) A.C.M.I. - SOCIETA' PER AZIONI (IT)
(74) ADVOCACIA PIETRO ARIBONI S/C

(21) **BR 10 2013 008117-5** **2.1**
(22) 04/04/2013
(71) UNIVERSIDADE DE SÃO PAULO - USP (BR/SP)
(74) MARIA APARECIDA DE SOUZA

(21) **BR 10 2013 008118-3** **2.1**
(22) 04/04/2013
(71) UNIVERSIDADE DE SÃO PAULO - USP (BR/SP)
(74) MARIA APARECIDA DE SOUZA

(21) **BR 10 2013 008133-7** **2.1**
(22) 04/04/2013
(71) ISMAEL MODA - ME (BR/SP) , ERWIN DELIGI (BR/SP)

(21) **BR 10 2013 008149-3** **2.1**
(22) 04/04/2013
(71) PEUGEOT CITROEN AUTOMOBILES S.A. (FR)
(74) NASCIMENTO ADVOGADOS

(21) **BR 10 2013 008183-3** **2.1**
(22) 04/04/2013
(71) ROMA JENSEN COMÉRCIO E INDUSTRIA LTDA (BR/SP)
(74) TINOCO SOARES & FILHO LTDA

(21) **BR 10 2013 008198-1** **2.1**
(22) 04/04/2013
(71) Universidade Federal de Sergipe (BR/SE)

(21) **BR 10 2013 008200-7** **2.1**
(22) 04/04/2013
(71) Universidade Federal de Sergipe (BR/SE) , Universidade Federal do Rio Grande do Sul (BR/RS)

(21) **BR 10 2013 008267-8** **2.1**
(22) 05/04/2013
(71) VLADIMILSON REIS DE OLIVEIRA (BR/SP)
(74) RUBENS DOS SANTOS FILHO

(21) **BR 10 2013 008269-4** **2.1**
(22) 05/04/2013
(71) IBRAIM MOHAMED SALEH (BR/SP)
(74) JOSÉ BUENO DA SILVA FILHO

(21) **BR 10 2013 008425-5** **2.1**
(22) 08/04/2013
(71) MAURICIO MARCONDES DIAS DE ALMEIDA (BR/SP)

(21) **BR 10 2013 008438-7** **2.1**
(22) 08/04/2013
(71) GEANE VALERIA DE MENEZES REIS (BR/SP)
(74) FORTRADE BRASIL MARCAS E PATENTES S/C LTDA.

(21) **BR 10 2013 008443-3** **2.1**
(22) 08/04/2013
(71) CÉLIO ANTUNES DE SOUZA (BR/SP) , VALDERES FERNANDES PINHEIRO (BR/SP)
(74) AGUINALDO MOREIRA

(21) **BR 10 2013 008460-3** **2.1**
(22) 08/04/2013
(71) WHIRLPOOL S.A. (BR/SP)
(74) CARINA S RODRIGUES

(21) **BR 10 2013 008529-4** **2.1**
(22) 09/04/2013
(71) Arthur Tamasauskas (BR/SP)
(74) Ativa Marcas e Patentes S/C Ltda

(21) **BR 10 2013 008530-8** **2.1**
(22) 09/04/2013
(71) Universidade Estadual de Campinas - Unicamp (BR/SP)
(74) Fernanda Lavras Costallat Silvado

(21) **BR 10 2013 008646-0** **2.1**
(22) 19/03/2013
(71) The Boeing Company (US)
(74) Dannemann ,Siemsen, Bigler & Ipanema Moreira

(21) **BR 10 2013 008649-5** **2.1**
(22) 28/03/2013
(71) Fujikura LTD (JP)
(74) Dannemann ,Siemsen, Bigler & Ipanema Moreira

(21) **BR 10 2013 008657-6** **2.1**
(22) 10/04/2013
(71) FERNANDO ELERBROCK (BR/MS)
(74) Sul América Marcas e Patentes S/C Ltda.

(21) **BR 10 2013 008660-6** **2.1**
(22) 10/04/2013
(71) Roberto Nunes Szente (BR/SP)

(21) **BR 10 2013 008670-3** **2.1**
(22) 25/03/2013
(71) Xerox Corporation (US)
(74) Dannemann ,Siemsen, Bigler & Ipanema Moreira

(21) **BR 10 2013 008676-2** **2.1**
(22) 20/03/2013
(71) Honda Motor Co. Ltd. (JP)
(74) Dannemann ,Siemsen, Bigler & Ipanema Moreira

(21) **BR 10 2013 008692-4** **2.1**
(22) 20/03/2013
(71) Honda Motor Co. Ltd. (JP)
(74) Dannemann ,Siemsen, Bigler & Ipanema Moreira

(21) **BR 10 2013 008775-0** **2.1**
(22) 11/04/2013
(71) INSTITUTO NACIONAL DE PESQUISAS ESPACIAIS - INPE (BR/SP)
(74) JOÃO ÁVILA

(21) **BR 10 2013 008776-9** **2.1**
(22) 11/04/2013
(71) INSTITUTO NACIONAL DE PESQUISAS ESPACIAIS - INPE (BR/SP)
(74) JOÃO ÁVILA

(21) **BR 10 2013 008781-5** **2.1**
(22) 11/04/2013
(71) PIFER PLASTIC PRODUCTS LTDA (BR/RJ)
(74) MARGARETE RODRIGUES

(21) **BR 10 2013 008799-8** **2.1**
(22) 11/04/2013
(71) QUAL VALOR NEGÓCIOS E INTERMEDIAÇÕES LTDA (BR/SP)
(74) ROBERTO DRATCU

(21) **BR 10 2013 008800-5** **2.1**
(22) 11/04/2013
(71) UNILYNER INDÚSTRIA E COMÉRCIO E REPRESENTAÇÃO DE EQUIPAMENTOS DE SEGURANÇA LTDA (BR/SP)
(74) JOSÉ DOMINGOS DE LIMA FILHO

(21) **BR 10 2013 008801-3** **2.1**
(22) 11/04/2013
(71) NILO TEICHIMAN CABRAL (BR/SP)
(74) SETA MARCAS E PATENTES LTDA.

(21) **BR 10 2013 008802-1** **2.1**
(22) 11/04/2013
(71) NILO TEICHIMAN CABRAL (BR/SP)
(74) SETA MARCAS E PATENTES LTDA.

(21) **BR 10 2013 008820-0** **2.1**
(22) 11/04/2013
(71) BRIDGELUX, INC. (US)
(74) DAVID DO NASCIMENTO ADVOGADOS ASSOCIADOS

(21) **BR 10 2013 008838-2** **2.1**
(22) 11/04/2013
(71) Hughes Networks Systems, LLC (US)
(74) Orlando de Souza

(21) **BR 10 2013 012052-9** **2.1**
(22) 15/05/2013
(71) RAFAEL DA SILVA PAIVA (BR/SP)
(74) MARTINEZ & ASSOCIADOS LTDA

(21) **BR 13 2012 012834-8** **2.1**
(22) 29/05/2012
(61) PI 0704512-3 03/12/2007
(71) Leonel Frias Júnior (BR/SP)
(74) Vilage Marcas & Patentes S/S Ltda

(21) **BR 13 2012 014553-6** **2.1**
(22) 15/06/2012
(61) BR 10 2012 000838-6 13/01/2012
(71) Evoluções Energia Ltda (BR/MA)
(74) O prorpio

(21) **BR 20 2012 015243-1** **2.1**
(22) 20/06/2012
(71) Rogerio Farias (BR/CE)
(74) Fernando Gomes Chaves

(21) **BR 20 2012 015441-8** **2.1**
(22) 25/06/2012
(71) Randolf Horst Sperling (BR/SP)
(74) Vilage Marcas & Patentes S/S LTDA

(21) **BR 20 2012 016409-0** **2.1**
(22) 03/07/2012
(71) Daniel Silas Pereira (BR/SP)
(74) Wanderley Batista dos Santos

(21) **BR 20 2012 020176-9** **2.1**
(22) 13/08/2012
(71) NOVA HIDRÁULICA COMERCIO E DISTRIBUIÇÃO LTDA EPP (BR/SP)
(74) JORGE ROBERTO INNOCENCIO DA COSTA

(21) **BR 20 2012 020345-1** **2.1**
(22) 14/08/2012
(71) Joselias da Silva Pimentel (BR/RJ)
(74) Johnny Ramos Oliveira

(21) **BR 20 2012 021297-3** **2.1**
(22) 24/08/2012
(71) Mecaltec Equipamentos Especiais Ltda (BR/SC)
(74) Sandro Wunderlich

(21) **BR 20 2012 021997-8** **2.1**
(22) 31/08/2012
(71) MARCIO LUIS LEITE (BR/SP) , TOMIYOSHI (BR/SP)
(74) NINA CERNIAVSKIS

(21) **BR 20 2012 021999-4** **2.1**
(22) 31/08/2012
(71) MARCIO LUIS LEITE (BR/SP) , TOMIYOSHI IDA (BR/SP)
(74) NINA CERNIAVSKIS

(21) **BR 20 2012 022000-3** **2.1**
(22) 31/08/2012
(71) MARCIO LUIS LEITE (BR/SP) , TOMIYOSHI IDA (BR/SP)
(74) NINA CERNIAVSKIS - ADV

(21) **BR 20 2012 022001-1** **2.1**
(22) 31/08/2012
(71) MARCIO LUIS LEITE (BR/SP) , TOMIYOSHI IDA (BR/SP)
(74) NINA CERNIAVSKIS - ADV

(21) **BR 20 2012 022002-0** **2.1**
(22) 31/08/2012
(71) MARCIO LUIS LEITE (BR/SP) , TOMIYOSHI IDA (BR/SP)
(74) NINA CERNIAVSKIS - ADV

(21) **BR 20 2012 023727-5** **2.1**
(22) 20/09/2012
(71) CMPC TISSUE S.A. (CL)
(74) KARIN ALVO

(21) **BR 20 2012 023728-3** **2.1**
(22) 20/09/2012
(71) CMPC TISSUE S.A. (CL)
(74) KARIN ALVO

(21) **BR 20 2012 023730-5** **2.1**
(22) 20/09/2012
(71) CMPC TISSUE S.A. (CL)
(74) KARIN ALVO

(21) **BR 20 2012 023731-3** **2.1**
(22) 20/09/2012
(71) CMPC TISSUE S.A. (CL)
(74) KARIN ALVO

(21) **BR 20 2012 023883-2** **2.1**
(22) 21/09/2012
(71) RAIO VISUAL EVENTOS LTDA - ME (BR/SP)
(74) CADASTRO NACIONAL ASSESSORIA DA PROPRIEDADE INDUSTRIAL LTDA

(21) **BR 20 2012 025606-7** **2.1**
(22) 02/10/2012
(71) Sergio Lorenzato (BR/SP) , Antonio Alberto Geroldo (BR/SP) , Luiz Carlos Sedenho (BR/SP)
(74) Clóvis Vassimon Júnior

(21) **BR 20 2012 025904-0** **2.1**
(22) 10/10/2012
(71) Ferreira Gomes e Cia Ltda (BR/MG) , Inovação em Mecanização Agrícola Ceifa Ltda (BR/MG)
(74) O Próprio

(21) **BR 20 2012 026829-4** **2.1**
(22) 15/10/2012
(71) Invisys Sitemas de Visão Computacional Ltda (BR/PR)
(74) O Próprio

(21) **BR 20 2012 026978-9** **2.1**
(22) 22/10/2012
(71) Richard Viana Ribeiro (BR/RJ)
(74) art. 6° § 4° da LPI e item 1.1 do Ato Normativo n° 127/97

(21) **BR 20 2012 027235-6** **2.1**
(22) 24/10/2012
(71) Felipe Tolentino de Almeida (BR/SP) , Ailton Junio de Souza (BR/SP)
(74) Vilage Marcas & Patentes S/S Ltda.

(21) **BR 20 2012 027322-0** **2.1**
(22) 19/10/2012
(71) Assis Silveira de Azevedo (BR/MS)
(74) O Próprio

(21) **BR 20 2012 027323-9** **2.1**
(22) 17/10/2012
(71) Marcio Luiz Engelmann (BR/SC)
(74) Everton Luis Rossin

(21) **BR 20 2012 027329-8** **2.1**
(22) 13/10/2012
(71) LUIS HENRIQUE MARQUES FERREIRA (BR/PR)
(74) Carlo Emir Lima de Oliveira

(21) **BR 20 2012 027478-2** **2.1**
(22) 26/10/2012
(71) Carlos Alberto de Andrade Veras (BR/DF)
(74) O Próprio

(21) **BR 20 2012 027492-8** **2.1**
(22) 26/10/2012
(71) Ronaldo Guilherme (BR/MG)
(74) Ingrid Soares Germano

(21) **BR 20 2012 027516-9** **2.1**
(22) 26/10/2012
(71) Marina Teixeira (BR/MG)

(21) **BR 20 2012 028478-8** **2.1**
(22) 07/11/2012
(71) Ruy Santos (BR/RJ)
(74) O Próprio

(21) **BR 20 2012 029735-9** **2.1**
(22) 22/11/2012
(71) Productopop, INC (US)
(74) Murta Goyanes Propriedade Intelectual

(21) **BR 20 2012 030554-8** **2.1**
(22) 30/11/2012
(71) Everaldo Batista de Oliveira (BR/SC)
(74) King's Marcas e Patentes Ltda ME

(21) **BR 20 2012 030614-5** **2.1**
(22) 30/11/2012
(71) Sergio Pomerancblum (BR/SP)
(74) Orlando de Souza

(21) **BR 20 2012 030737-0** **2.1**
(22) 03/12/2012
(71) Ana Maria Sanz de Duran (BR/SP)
(74) Wanderley Batista dos Santos

(21) **BR 20 2012 030845-8** **2.1**
(22) 04/12/2012
(71) Adriana Ribeiro da Silva (BR/GO)

(21) **BR 20 2012 030848-2** **2.1**
(22) 04/12/2012
(71) Lre Gestão de Ativos Ltda (BR/RS)

(21) **BR 20 2012 030850-4** **2.1**
(22) 04/12/2012
(71) Fernando Siegert dos Santos (BR/RS)

(21) **BR 20 2012 030851-2** **2.1**
(22) 04/12/2012
(71) Fernando Siegert dos Santos (BR/RS)

(21) **BR 20 2012 031751-1** **2.1**
(22) 13/12/2012
(71) ROBERVAL COZZOLINO (BR/SP)

(21) **BR 20 2012 031950-6** **2.1**
(22) 14/12/2012
(71) MARCOS ANTONIO PITOL (BR/SP)

(21) **BR 20 2012 031978-6** **2.1**
(22) 14/12/2012
(71) FABIO MORETTO (BR/SP) , LEONARDO KURT BRAUER (BR/SP)
(74) SUL AMÉRICA MARCAS E PATENTES LTDA

(21) **BR 20 2012 032139-0** **2.1**
(22) 17/12/2012
(71) DIXIE TOGA LTDA (BR/SP)
(74) AMADEU GENNARI FILHO

2.5
EXIGÊNCIA - ART. 21 DA LPI

(21) **BR 10 2012 009004-0** **2.5**
(22) 17/04/2012
(71) INNOVATECH TELECOM INDÚSTRIA E COMÉRCIO DE EQUIPAMENTOS ELETRÔNICOS (BR/SP)
(74) ICAMP MARCAS E PATENTES LTDA

(21) **BR 10 2012 009049-0** **2.5**
(22) 17/04/2012
(71) Claverham, Ltd. (GB)
(74) Momsen, Leonardos & CIA.

(21) **BR 10 2012 009263-8** **2.5**
(22) 19/04/2012
(71) Faculdades Católicas, Associação Sem Fins Lucrativos, Mantenedora da Pontifícia Universidade Católica do Rio de Janeiro - PUC Rio (BR/RJ) , Faperj- Fundação Carlos Chagas Filho de Amparo à Pesquisa do Estado do Rio de Janeiro (BR/RJ)
(74) Atem & Remer Asses. Consul. Prop. Int. Ltda

(21) **BR 10 2012 009295-6** **2.5**
(22) 19/04/2012
(71) Pall Corporation (US)
(74) Nellie D Shores

(21) **BR 10 2012 023600-1** **2.5**
(22) 19/09/2012
(71) Denis Malta Ferraz Filho (BR/RJ)

(21) **BR 10 2012 023751-2** **2.5**
(22) 20/09/2012
(71) Arvinmeritor Technology, LLC. (US)
(74) Orlando de Souza - API/OAB: 0474

(21) **BR 10 2012 024127-7** **2.5**
(22) 24/09/2012
(71) Moventas Wind Oy (FI)
(74) Magnus Aspeby / Claudio Szabas

(21) **BR 10 2012 029731-0** **2.5**
(22) 22/11/2012
(71) CNPEM-Centro Nacional de Pesquisa em Energia e Materiais (BR/SP)
(74) Tavares Propriedade Intelectual Ltda.

(21) **BR 10 2013 006920-5** **2.5**
(22) 25/03/2013
(71) Scania CV AB (SE)
(74) Luiz Leonardos & Cia - Propriedade Itelectual

(21) **BR 10 2013 007772-0** **2.5**
(22) 01/04/2013
(71) Universidade Federal Fluminense (BR/RJ)

(21) **BR 10 2013 007830-1** **2.5**
(22) 01/04/2013
(71) Universidade Federal de São Paulo-Unifesp (BR/SP)
(74) Orlando de Souza

(21) **BR 10 2013 007915-4** **2.5**
(22) 02/04/2013
(71) Daniel Domingos (BR/SP)

(21) **BR 10 2013 007977-4** **2.5**
(22) 03/04/2013
(71) TEC TECNOLOGIA EM CALOR LTDA (BR/SP)
(74) ALBANEZ BASTOS VICENTE & ASSOC. S/C LTDA

(21) **BR 10 2013 007981-2** **2.5**
(22) 03/04/2013
(71) RUBENS OKAGAWA JANUÁRIO (BR/SP)

(21) **BR 10 2013 008097-7** **2.5**
(22) 04/04/2013
(71) SIGMAR KAMADA (BR/SP)
(74) BEERRE ASSESSORIA EMPRESARIAL LTDA

(21) **BR 10 2013 008430-1** **2.5**
(22) 08/04/2013
(71) UNIVERSIDADE ESTADUAL DE CAMPINAS - UNICAMP (BR/SP)
(74) FERNANDA LAVRAS CONTALLAT SILVADO

(21) **BR 10 2013 008642-8** **2.5**
(22) 10/04/2013
(71) VITORIA CONSULTORIA E SERVIÇOS LTDA ME (BR/SP)
(74) Maurício Darré

(21) **BR 10 2013 008672-0** **2.5**
(22) 26/03/2013
(71) Seiko Epson Corporation (JP)
(74) Di Blasi, Parente & Ass. Prop. Ind Ltda

(21) **BR 10 2013 008854-4** **2.5**
(22) 11/04/2013
(71) Goodrich Corporation (US)
(74) Kasznar Leonardos Propriedade Intelectual

(21) **BR 10 2013 008855-2** **2.5**
(22) 11/04/2013
(71) Goodrich Corporation (US)
(74) Kasznar Leonardos Propriedade Intelectual

(21) **BR 20 2012 015537-6** **2.5**
(22) 25/06/2012
(71) Antonio Candido Cunha de Oliveira (BR/BA)
(74) Héber Fernandes Dourado

(21) **BR 20 2012 015544-9** **2.5**
(22) 25/06/2012
(71) Semeato S/A Indústria e Comércio (BR/RS)
(74) David Nilton Pereira de Lucena

(21) **BR 20 2012 015847-2** **2.5**
(22) 27/06/2012
(71) Armando de Magalhães Pacheco (BR/BA)

(21) **BR 20 2012 016015-9** **2.5**
(22) 28/06/2012
(71) Messias Maia (BR/RJ)

(21) **BR 20 2012 017493-1** **2.5**
(22) 16/07/2012
(71) Hyva do Brasil Hidraulica Ltda (BR/RS)
(74) Marpa Consultoria e Assessoria Empresarial Ltda.

(21) **BR 20 2012 017609-8** **2.5**
(22) 05/07/2012
(71) Elias Nogueira de Araujo (BR/MT)

(21) **BR 20 2012 017675-6** **2.5**
(22) 17/07/2012
(71) Maksander Gonsalves Rodrigues (BR/ES) , João Rodrigues Cunha (BR/ES) , Carmem Gonçalves Rodrigues (BR/ES) , Maksuel Gonsalves Rodrigues (BR/ES)

(21) **BR 20 2012 018208-0** **2.5**
(22) 19/06/2012
(71) Adherbal Arantes de Mello (BR/PA)

(21) **BR 20 2012 020009-6** **2.5**
(22) 26/07/2012
(71) Valter Severino Ozório - Fernandópolis - Me (BR/SP)

(21) **BR 20 2012 021807-6** **2.5**
(22) 30/08/2012
(71) Lizia Fernandes Seyfarth (BR/MG) , Carolina Lopes de Azevedo (BR/RJ)
(74) Anna Maria de Freitas Ede Oliveira

(21) **BR 20 2012 022851-9** **2.5**
(22) 11/09/2012
(71) Calçados Hubner Ltda (BR/PR)

(21) **BR 20 2012 027267-4** **2.5**
(22) 17/09/2012
(71) Augusto Boccara (BR/MT) , Fátima Maria Rafael (BR/MT)

(21) **BR 20 2012 027479-0** **2.5**
(22) 26/10/2012
(71) RS Med Ltda (BR/MG)
(74) João de Paula Ferreira- Lancaster

(21) **BR 20 2012 028486-9** **2.5**
(22) 07/11/2012
(71) High-z Vale Industria Eletronica Ltda (BR/MG)
(74) Fabiano Maia Rocco

2.6 PUBLICAÇÃO ANULADA

(21) **PI 1003054-9** **2.6**
(22) 04/08/2010
(71) Universidade Federal de Minas Gerais (BR/MG)
ANULADA A PUBLICAÇÃO 2.1 DA RPI 2103 POR TER SIDO INDEVIDA.

2.10 REQUERIMENTO DE PEDIDO DE PATENTE OU CERTIFICADO DE ADIÇÃO DE INVENÇÃO

(21) **BR 10 2012 033842-4** **2.10**
(22) 01/10/2012
(71) FURUKAWA INDUSTRIAL S/A PRODUTOS ELÉTRICOS (BR/PR)
(74) ANTONIO MAURICIO PEDRAS ARNAUD
Número de Protocolo 18120036686 em 01/10/2012 04:20(SP).

(21) **BR 10 2013 032859-6** **2.10**
(22) 19/12/2013
(71) CLÁUDIO RODRIGO BAZANELLI (BR/SP)
(74) VILAGE MARCAS E PATENTES LTDA
Número de Protocolo 860130010961 em 19/12/2013 04:38(WB).

(21) **BR 10 2013 032895-2** **2.10**
(22) 19/12/2013
(71) FUNDAÇÃO UNIVERSIDADE DE CAXIAS DO SUL - UCS (BR/RS) , S. A. S. PLASTIC INDÚSTRIA E COMÉRCIO DE PLÁSTICOS LTDA (BR/RS)
(74) Remer Villaça & Nogueira Assessoria e Consultoria de Propriedade Intelectual S/S Ltda.
Número de Protocolo 860130010983 em 19/12/2013 05:19(WB).

(21) **BR 10 2013 032896-0** **2.10**
(22) 19/12/2013
(71) SCHOTT AG (DE)
(74) DANNEMANN, SIEMSEN, BIGLER & IPANEMA MOREIRA - API 192
Número de Protocolo 860130010986 em 19/12/2013 05:21(WB).

(21) **BR 10 2013 032903-7** **2.10**
(22) 19/12/2013
(71) DOW AGROSCIENCES LLC (US)
(74) DANNEMANN, SIEMSEN, BIGLER & IPANEMA MOREIRA - API 192
Número de Protocolo 860130010995 em 19/12/2013 05:44(WB).

(21) **BR 10 2013 032905-3** **2.10**
(22) 19/12/2013
(71) Whirlpool S.A. (BR/SP)
(74) CARINA S RODRIGUES
Número de Protocolo 860130010997 em 19/12/2013 05:48(WB).

(21) **BR 10 2013 032906-1** **2.10**
(22) 19/12/2013
(71) Whirlpool S.A. (BR/SP)
(74) CARINA S RODRIGUES
Número de Protocolo 860130010998 em 19/12/2013 05:52(WB).

(21) **BR 10 2013 032907-0** **2.10**
(22) 19/12/2013
(71) Whirlpool S.A. (BR/SP)
(74) CARINA S RODRIGUES
Número de Protocolo 860130011000 em 19/12/2013 05:55(WB).

(21) **BR 10 2013 032913-4** **2.10**
(22) 19/12/2013
(71) BAANTO INTERNATIONAL LTD. (CA)
(74) DANNEMANN, SIEMSEN, BIGLER & IPANEMA MOREIRA - API 192
Número de Protocolo 860130011007 em 19/12/2013 06:21(WB).

(21) **BR 10 2013 032916-9** **2.10**
(22) 19/12/2013
(71) DOW AGROSCIENCES LLC (US)
(74) DANNEMANN, SIEMSEN, BIGLER & IPANEMA MOREIRA - API 192
Número de Protocolo 860130011011 em 19/12/2013 06:38(WB).

(21) **BR 10 2013 032917-7** **2.10**
(22) 19/12/2013
(71) SALOMAO E ZOPPI SERVICOS MEDICOS E PARTICIPACOES S/A (BR/SP)
(74) MMV AGENTES DA PROPRIEDADE INDUSTRIAL
Número de Protocolo 860130011012 em 19/12/2013 06:45(WB).

(21) **BR 10 2013 032922-3** **2.10**
(22) 19/12/2013
(71) DOW AGROSCIENCES LLC (US)
(74) DANNEMANN, SIEMSEN, BIGLER & IPANEMA MOREIRA - API 192
Número de Protocolo 860130011018 em 19/12/2013 07:34(WB).

(21) **BR 10 2013 032924-0** **2.10**
(22) 19/12/2013
(71) DOW AGROSCIENCES LLC (US)
(74) DANNEMANN, SIEMSEN, BIGLER & IPANEMA MOREIRA - API 192
Número de Protocolo 860130011020 em 19/12/2013 08:02(WB).

(21) **BR 10 2013 032927-4** **2.10**
(22) 19/12/2013
(71) DOW AGROSCIENCES LLC (US)
(74) DANNEMANN, SIEMSEN, BIGLER & IPANEMA MOREIRA - API 192
Número de Protocolo 860130011023 em 19/12/2013 08:15(WB).

(21) **BR 10 2013 032929-0** **2.10**
(22) 19/12/2013
(71) DOW AGROSCIENCES LLC (US)
(74) DANNEMANN, SIEMSEN, BIGLER & IPANEMA MOREIRA - API 192
Número de Protocolo 860130011026 em 19/12/2013 08:51(WB).

(21) **BR 10 2013 032930-4** **2.10**
(22) 20/12/2013
(71) AFTON CHEMICAL CORPORATION (US)
(74) DANNEMANN, SIEMSEN, BIGLER & IPANEMA MOREIRA - API 192
Número de Protocolo 860130011027 em 20/12/2013 07:56(WB).

(21) **BR 10 2013 032934-7** **2.10**
(22) 20/12/2013
(71) AFTON CHEMICAL CORPORATION (US)
(74) DANNEMANN, SIEMSEN, BIGLER & IPANEMA MOREIRA - API 192
Número de Protocolo 860130011032 em 20/12/2013 08:51(WB).

(21) **BR 10 2013 032951-7** **2.10**
(22) 20/12/2013
(71) DOW AGROSCIENCES LLC (US)
(74) DANNEMANN, SIEMSEN, BIGLER & IPANEMA MOREIRA - API 192
Número de Protocolo 860130011053 em 20/12/2013 10:22(WB).

(21) **BR 10 2013 032957-6** **2.10**
(22) 20/12/2013
(71) SUMIO CANUTO KASSAHARA (BR/SP)
(74) VILAGE MARCAS E PATENTES LTDA
Número de Protocolo 860130011060 em 20/12/2013 10:52(WB).

(21) **BR 10 2013 032958-4** **2.10**
(22) 20/12/2013
(71) DOW AGROSCIENCES LLC (US)
(74) DANNEMANN, SIEMSEN, BIGLER & IPANEMA MOREIRA - API 192
Número de Protocolo 860130011061 em 20/12/2013 10:55(WB).

(21) **BR 10 2013 032970-3** **2.10**
(22) 20/12/2013
(71) AFTON CHEMICAL CORPORATION (US)
(74) DANNEMANN, SIEMSEN, BIGLER & IPANEMA MOREIRA - API 192
Número de Protocolo 860130011065 em 20/12/2013 11:06(WB).

(21) **BR 10 2013 032980-0** **2.10**
(22) 20/12/2013
(71) AFTON CHEMICAL CORPORATION (US)
(74) DANNEMANN, SIEMSEN, BIGLER & IPANEMA MOREIRA - API 192
Número de Protocolo 860130011073 em 20/12/2013 11:38(WB).

(21) **BR 10 2013 032981-9** **2.10**
(22) 20/12/2013

(71) CESTALTO INDÚSTRIA E COMÉRCIO LTDA (BR/SP)
(74) Jorge Roberto Innocencio da Costa
Número de Protocolo 860130011075 em 20/12/2013 12:23(WB).

(21) **BR 10 2013 032982-7** **2.10**
(22) 20/12/2013
(71) Whirlpool S.A. (BR/SP)
(74) Remer Villaça & Nogueira Assessoria e Consultoria de Propriedade Intelectual S/S Ltda.
Número de Protocolo 860130011076 em 20/12/2013 12:24(WB).

(21) **BR 10 2013 032986-0** **2.10**
(22) 20/12/2013
(71) KONE CORPORATION (FI)
(74) VIEIRA DE MELLO ADVOGADOS
Número de Protocolo 860130011078 em 20/12/2013 12:36(WB).

(21) **BR 10 2013 032993-2** **2.10**
(22) 20/12/2013
(71) Carlos Reinaldo Mette (BR/SC)
(74) Wanderlei Cardoso
Número de Protocolo 860130011083 em 20/12/2013 12:58(WB).

(21) **BR 10 2013 033014-0** **2.10**
(22) 20/12/2013
(71) UNIVERSIDADE ESTADUAL DE PONTA GROSSA (BR/PR)
Número de Protocolo 860130011095 em 20/12/2013 02:19(WB).

(21) **BR 10 2013 033017-5** **2.10**
(22) 20/12/2013
(71) AFTON CHEMICAL CORPORATION (US)
(74) DANNEMANN, SIEMSEN, BIGLER & IPANEMA MOREIRA - API 192
Número de Protocolo 860130011097 em 20/12/2013 02:24(WB).

(21) **BR 10 2013 033035-3** **2.10**
(22) 20/12/2013
(71) UNIVERSIDADE ESTADUAL DE PONTA GROSSA (BR/PR)
Número de Protocolo 860130011106 em 20/12/2013 03:20(WB).

(21) **BR 10 2013 033040-0** **2.10**
(22) 20/12/2013
(71) BR INDÚSTRIA E COMÉRCIO DE PRODUTOS E TECNOLOGIA EM AUTOMAÇÃO S.A. (BR/RJ)
(74) KASZNAR LEONARDOS PROPRIEDADE INTELECTUAL
Número de Protocolo 860130011107 em 20/12/2013 03:26(WB).

(21) **BR 10 2013 033043-4** **2.10**
(22) 20/12/2013
(71) AFTON CHEMICAL CORPORATION (US)
(74) DANNEMANN, SIEMSEN, BIGLER & IPANEMA MOREIRA - API 192
Número de Protocolo 860130011108 em 20/12/2013 03:29(WB).

(21) **BR 10 2013 033044-2** **2.10**
(22) 20/12/2013
(71) UNIVERSIDADE ESTADUAL DE PONTA GROSSA (BR/PR)
Número de Protocolo 860130011109 em 20/12/2013 03:29(WB).

(21) **BR 10 2013 033076-0** **2.10**
(22) 20/12/2013
(71) INOVABOX INDÚSTRIA DE EMBALAGENS LTDA (BR/SP)
(74) PIENEGONDA, MOREIRA & ASSOCIADOS LTDA - ATHOS MARCAS E PATENTES
Número de Protocolo 860130011127 em 20/12/2013 04:05(WB).

(21) **BR 10 2013 033080-9** **2.10**
(22) 20/12/2013
(71) Neumayer Tekfor Holding GmbH (DE)
(74) DANNEMANN, SIEMSEN, BIGLER & IPANEMA MOREIRA - API 192
Número de Protocolo 860130011128 em 20/12/2013 04:09(WB).

(21) **BR 10 2013 033135-0** **2.10**
(22) 20/12/2013
(71) INNERCALC TECNOLOGIA DA INFORMAÇÃO LTDA ME (BR/SP)
(74) BEERRE ASSESSORIA EMPRESARIAL LTDA
Número de Protocolo 860130011159 em 20/12/2013 04:31(WB).

(21) **BR 10 2013 033154-6** **2.10**
(22) 20/12/2013
(71) Whirlpool S.A. (BR/SP)
(74) CARINA S RODRIGUES
Número de Protocolo 860130011169 em 20/12/2013 04:40(WB).

(21) **BR 10 2013 033159-7** **2.10**
(22) 20/12/2013
(71) Whirlpool S.A. (BR/SP)
(74) CARINA S RODRIGUES
Número de Protocolo 860130011173 em 20/12/2013 04:46(WB).

(21) **BR 10 2013 033162-7** **2.10**
(22) 20/12/2013
(71) Whirlpool S.A. (BR/SP)
(74) CARINA S RODRIGUES
Número de Protocolo 860130011177 em 20/12/2013 04:51(WB).

(21) **BR 10 2013 033165-1** **2.10**
(22) 20/12/2013
(71) Whirlpool S.A. (BR/SP)
(74) CARINA S RODRIGUES
Número de Protocolo 860130011179 em 20/12/2013 04:55(WB).

(21) **BR 10 2013 033180-5** **2.10**
(22) 20/12/2013
(71) Raj Tecnologia Química Ltda Me (BR/SP)
(74) Marcos Antonio Nunes
Número de Protocolo 860130011186 em 20/12/2013 05:05(WB).

(21) **BR 10 2013 033203-8** **2.10**
(22) 20/12/2013
(71) FRANCISCO MARIA AYALA BARRETO (BR/PR)
(74) EDUARDO PEREIRA DA SILVA
Número de Protocolo 860130011205 em 20/12/2013 06:26(WB).

(21) **BR 10 2013 033207-0** **2.10**
(22) 21/12/2013
(71) rafael oliveira de figueiredo (BR/MS)
Número de Protocolo 860130011210 em 21/12/2013 06:08(WB).

(21) **BR 10 2013 033208-9** **2.10**
(22) 23/12/2013
(71) EVONIK INDUSTRIES AG (DE)
(74) DANNEMANN, SIEMSEN, BIGLER & IPANEMA MOREIRA - API 192
Número de Protocolo 860130011215 em 23/12/2013 09:48(WB).

(21) **BR 10 2013 033220-8** **2.10**
(22) 23/12/2013
(71) UNIVERSIDADE ESTADUAL DE PONTA GROSSA (BR/PR)
Número de Protocolo 860130011240 em 23/12/2013 11:33(WB).

(21) **BR 10 2013 033247-0** **2.10**
(22) 23/12/2013
(71) MARCOS ANTONIO CARDOSO (BR/SP)
(74) DANNEMANN, SIEMSEN, BIGLER & IPANEMA MOREIRA - API 192
Número de Protocolo 860130011260 em 23/12/2013 01:08(WB).

(21) **BR 10 2013 033280-1** **2.10**
(22) 23/12/2013
(71) BR INDÚSTRIA E COMÉRCIO DE PRODUTOS E TECNOLOGIA EM AUTOMAÇÃO S.A. (BR/RJ)
(74) KASZNAR LEONARDOS PROPRIEDADE INTELECTUAL
Número de Protocolo 860130011309 em 23/12/2013 03:17(WB).

(21) **BR 10 2013 033285-2** **2.10**
(22) 23/12/2013
(71) DEMOISELLE IND E COM DE PROD PARA REVITALIZAÇÃO LTDA (BR/SP)
(74) BEERRE ASSESSORIA EMPRESARIAL LTDA
Número de Protocolo 860130011319 em 23/12/2013 03:32(WB).

(21) **BR 10 2013 033286-0** **2.10**
(22) 23/12/2013
(71) CBI MADEIRAS LTDA (BR/MG)
(74) BEERRE ASSESSORIA EMPRESARIAL LTDA
Número de Protocolo 860130011320 em 23/12/2013 03:34(WB).

(21) **BR 10 2013 033287-9** **2.10**
(22) 23/12/2013
(71) SCS - SOLUCOES CONSTRUCOES E SISTEMAS LTDA (BR/SP)
(74) BEERRE ASSESSORIA EMPRESARIAL LTDA
Número de Protocolo 860130011322 em 23/12/2013 03:36(WB).

(21) **BR 10 2013 033291-7** **2.10**
(22) 23/12/2013
(71) DIRCE ALVES DA SILVA (BR/SC)
(74) CATIANE ZINI BORELA
Número de Protocolo 860130011331 em 23/12/2013 03:48(WB).

(21) **BR 10 2013 033321-2** **2.10**
(22) 23/12/2013
(71) ELIEZER ANTONIO DA SILVA (BR/SP)
(74) BEERRE ASSESSORIA EMPRESARIAL LTDA
Número de Protocolo 860130011352 em 23/12/2013 04:15(WB).

(21) **BR 10 2013 033347-6** **2.10**
(22) 23/12/2013
(71) IMPERCAP IND E COM DE SAUNAS E HIDROS LTDA ME (BR/SP)
(74) BEERRE ASSESSORIA EMPRESARIAL LTDA
Número de Protocolo 860130011368 em 23/12/2013 04:35(WB).

(21) **BR 10 2013 033352-2** **2.10**
(22) 23/12/2013
(71) RANDON S/A IMPLEMENTOS E PARTICIPAÇÕES (BR/RS)
(74) Remer Villaça & Nogueira Assessoria e Consultoria de Propriedade Intelectual S/S Ltda.
Número de Protocolo 860130011373 em 23/12/2013 04:54(WB).

(21) **BR 10 2013 033353-0** **2.10**
(22) 23/12/2013
(71) RANDON S/A IMPLEMENTOS E PARTICIPAÇÕES (BR/RS)
(74) Remer Villaça & Nogueira Assessoria e Consultoria de Propriedade Intelectual S/S Ltda.
Número de Protocolo 860130011375 em 23/12/2013 05:00(WB).

(21) **BR 10 2013 033360-3** **2.10**
(22) 23/12/2013
(71) ANDRITZ INC. (US)
(74) DANNEMANN, SIEMSEN, BIGLER & IPANEMA MOREIRA - API 192
Número de Protocolo 860130011383 em 23/12/2013 06:02(WB).

(21) **BR 10 2013 033373-5** **2.10**
(22) 24/12/2013
(71) BEIJING DABEINONG TECHNOLOGY GROUP CO., LTD. (CN) , BEIJING DABEINONG TECHNOLOGY GROUP CO., LTD., BIOTECH CENTER (CN) , BEIJING GREEN AGROSINO PLANT PROTECTION TECHNOLOGY CO., LTD. (CN)
(74) DANNEMANN, SIEMSEN, BIGLER & IPANEMA MOREIRA - API 192
Número de Protocolo 860130011402 em 24/12/2013 09:32(WB).

(21) **BR 10 2013 033380-8** **2.10**
(22) 24/12/2013
(71) TOTANI CORPORATION (JP)
(74) DANNEMANN, SIEMSEN, BIGLER & IPANEMA MOREIRA - API 192
Número de Protocolo 860130011410 em 24/12/2013 10:24(WB).

(21) **BR 10 2013 033383-2** **2.10**
(22) 24/12/2013

(71) Fundação Universidade do Vale do Itajaí (BR/SC) , Murilo Canova Zeschau (BR/SC) , Juliana Pellizzaro Correia (BR/SC) , Lucas Marder de Oliveira Reis (BR/SC) , Ariel Rinnert (BR/SC) , Márcio da Silva Tamanaha (BR/SC)
(74) CERUMAR SERVIÇOS EM PROPRIEDADE INTELECTUAL LTDA
Número de Protocolo 860130011416 em 24/12/2013 11:01(WB).

(21) **BR 10 2013 033387-5** **2.10**
(22) 24/12/2013
(71) BEIJING DABEINONG TECHNOLOGY GROUP CO., LTD. (CN) , BEIJING DABEINONG TECHNOLOGY GROUP CO., LTD., BIOTECH CENTER (CN) , BEIJING GREEN AGROSINO PLANT PROTECTION TECHNOLOGY CO., LTD. (CN)
(74) DANNEMANN, SIEMSEN, BIGLER & IPANEMA MOREIRA - API 192
Número de Protocolo 860130011420 em 24/12/2013 11:33(WB).

(21) **BR 10 2013 033396-4** **2.10**
(22) 25/12/2013
(71) Felipe Halmenschlager Delvan (BR/RS)
Número de Protocolo 860130011426 em 25/12/2013 09:56(WB).

(21) **BR 10 2013 033415-4** **2.10**
(22) 26/12/2013
(71) KABUSHIKI KAISHA YASKAWA DENKI (JP)
(74) DANNEMANN, SIEMSEN, BIGLER & IPANEMA MOREIRA - API 192
Número de Protocolo 860130011451 em 26/12/2013 10:56(WB).

(21) **BR 10 2013 033431-6** **2.10**
(22) 26/12/2013
(71) VR BENEFÍCIOS E SERVIÇOS DE PROCESSAMENTO LTDA. (BR/SP)
(74) KASZNAR LEONARDOS PROPRIEDADE INTELECTUAL
Número de Protocolo 860130011469 em 26/12/2013 02:23(WB).

(21) **BR 10 2013 033439-1** **2.10**
(22) 26/12/2013
(71) rafael oliveira de figueiredo (BR/MS)
Número de Protocolo 860130011477 em 26/12/2013 02:44(WB).

(21) **BR 10 2013 033482-0** **2.10**
(22) 26/12/2013
(71) UNIAO BRASILEIRA DE EDUCACAO E ASSISTENCIA (BR/RS)
(74) REMER VILLAÇA & NOGUEIRA ASSESSORIA E CONSULTORIA EM PROPRIEDADE INTELECTUAL S/S LTDA.
Número de Protocolo 860130011531 em 26/12/2013 04:08(WB).

(21) **BR 10 2013 033542-8** **2.10**
(22) 26/12/2013
(71) ROBERT BOSCH LIMITADA (BR/SP)
(74) DANNEMANN, SIEMSEN, BIGLER & IPANEMA MOREIRA - API 192
Número de Protocolo 860130011550 em 26/12/2013 05:11(WB).

(21) **BR 10 2013 033543-6** **2.10**
(22) 26/12/2013
(71) ROBERT BOSCH LIMITADA (BR/SP)
(74) DANNEMANN, SIEMSEN, BIGLER & IPANEMA MOREIRA - API 192
Número de Protocolo 860130011551 em 26/12/2013 05:17(WB).

(21) **BR 10 2013 033556-8** **2.10**
(22) 26/12/2013
(71) SIEMENS AKTIENGESELLSCHAFT (DE)
(74) DANNEMANN, SIEMSEN, BIGLER & IPANEMA MOREIRA - API 192
Número de Protocolo 860130011566 em 26/12/2013 06:05(WB).

(21) **BR 10 2013 033615-7** **2.10**
(22) 27/12/2013
(71) Edwin Affonso Torres Bloomfield (BR/RJ)
(74) CÉLIA NOVAES & ASSOCIADOS SOCIEDADE SIMPLES LTDA
Número de Protocolo 860130011627 em 27/12/2013 01:08(WB).

(21) **BR 10 2013 033618-1** **2.10**
(22) 27/12/2013
(71) PanGang Group Panzhihua Iron & Steel Research Institute Co., Ltd. (CN) , PanGang Group Panzhihua Steel & Vanadium Co., Ltd. (CN)
(74) LLC Info Connection EPP
Número de Protocolo 860130011639 em 27/12/2013 01:46(WB).

(21) **BR 12 2013 032921-8** A2 **2.10**
(22) 30/09/2004
(71) BAYER CROPSCIENCE AG (DE)
(74) DANNEMANN, SIEMSEN, BIGLER & IPANEMA MOREIRA - API 192
Protocolo nº 860130011017, em 20/12/2013; 19:31 (WB); Dividido do PI 0415400-2

(21) **BR 12 2013 032932-3** **2.10**
(22) 04/01/2011
(71) UNITED VIDEO PROPERTIES, INC. (US)
(74) DANNEMANN, SIEMSEN, BIGLER & IPANEMA MOREIRA - API 192
Protocolo nº 860130011029, em 20/12/2013; 08:40 (WB); Dividido do PCT BR 11 2012 016456-2

(21) **BR 12 2013 033298-7** A2 **2.10**
(22) 02/03/2001
(71) SweTree Technologies AB (SE)
(74) DANNEMANN, SIEMSEN, BIGLER & IPANEMA MOREIRA - API 192
Protocolo nº 860130011334, em 23/12/2013; 15:53 (WB); Dividido do PI 0108987-0

(21) **BR 12 2013 033343-6** A2 **2.10**
(22) 12/10/2004
(71) BOEHRINGER INGELHEIM INTERNATIONAL GMBH (DE)
(74) DANNEMANN, SIEMSEN, BIGLER & IPANEMA MOREIRA - API 192
Protocolo nº 860130011364, em 23/12/2013; 16:31 (WB); Dividido do PI 0415424-0

(21) **BR 12 2013 033346-0** A8 **2.10**
(22) 31/08/2004
(71) H.C. STARCK GMBH (DE)
(74) DANNEMANN, SIEMSEN, BIGLER & IPANEMA MOREIRA - API 192
Protocolo nº 860130011367, em 23/12/2013; 16:34 (WB); Dividido do PI 0414350-7

(21) **BR 13 2013 033206-1** **2.10**
(22) 20/12/2013
(71) Marcus Augusto Rigo (BR/RS)
(74) Luiz Fernando Campos Stock
Número de Protocolo 860130011209 em 20/12/2013 07:26(WB).

(21) **BR 20 2013 032852-4** **2.10**
(22) 19/12/2013
(71) FORTE TECNOLOGIA & CONSULTORIA LTDA. (BR/SP) , BONSUCESSO INDÚSTRIA TEXTIL LTDA. (BR/SP)
(74) DANNEMANN, SIEMSEN, BIGLER & IPANEMA MOREIRA - API 192
Número de Protocolo 860130010955 em 19/12/2013 04:31(WB).

(21) **BR 20 2013 032856-7** **2.10**
(22) 19/12/2013
(71) NILKO METALURGIA LTDA (BR/PR)
(74) BRASIL SUL MARCAS E PATENTES SC LTDA
Número de Protocolo 860130010958 em 19/12/2013 04:34(WB).

(21) **BR 20 2013 032897-4** **2.10**
(22) 19/12/2013
(71) MANOEL YOKOTA (BR/SP)
(74) BEERRE ASSESSORIA EMPRESARIAL LTDA
Número de Protocolo 860130010988 em 19/12/2013 05:23(WB).

(21) **BR 20 2013 032931-8** **2.10**
(22) 20/12/2013
(71) INDÚSTRIA E COMÉRCIO HIDROMAR LTDA (BR/PR)
(74) LONDON MARCAS E PATENTES SS LTDA
Número de Protocolo 860130011028 em 20/12/2013 08:08(WB).

(21) **BR 20 2013 032933-4** **2.10**
(22) 20/12/2013
(71) MAESTRO DO BRASIL INDUSTRIA METALURGICA LTDA (BR/SC)
(74) Anel Marcas e Patentes
Número de Protocolo 860130011030 em 20/12/2013 08:41(WB).

(21) **BR 20 2013 032935-0** **2.10**
(22) 20/12/2013
(71) Whirlpool S.A. (BR/SP)
(74) CARINA S RODRIGUES
Número de Protocolo 860130011033 em 20/12/2013 08:53(WB).

(21) **BR 20 2013 032936-9** **2.10**
(22) 20/12/2013
(71) Whirlpool S.A. (BR/SP)
(74) CARINA S RODRIGUES
Número de Protocolo 860130011034 em 20/12/2013 08:57(WB).

(21) **BR 20 2013 032937-7** **2.10**
(22) 20/12/2013
(71) Whirlpool S.A. (BR/SP)
(74) CARINA S RODRIGUES
Número de Protocolo 860130011035 em 20/12/2013 09:02(WB).

(21) **BR 20 2013 033057-0** **2.10**
(22) 20/12/2013
(71) Francisco Martins Barros Filho (BR/MA)
(74) MODAL MARCAS E PATENTES LTDA
Número de Protocolo 860130011115 em 20/12/2013 03:51(WB).

(21) **BR 20 2013 033088-0** **2.10**
(22) 20/12/2013
(71) SILVIO EDUARDO UVO (BR/SP)
(74) BEERRE ASSESSORIA EMPRESARIAL LTDA
Número de Protocolo 860130011136 em 20/12/2013 04:13(WB).

(21) **BR 20 2013 033130-4** **2.10**
(22) 20/12/2013
(71) LEONARDO ROSA (BR/SP)
(74) BEERRE ASSESSORIA EMPRESARIAL LTDA
Número de Protocolo 860130011156 em 20/12/2013 04:28(WB).

(21) **BR 20 2013 033160-6** **2.10**
(22) 20/12/2013
(71) Johannes Roelf Kassies (BR/PR)
(74) Marcos Antonio Nunes
Número de Protocolo 860130011175 em 20/12/2013 04:47(WB).

(21) **BR 20 2013 033188-6** **2.10**
(22) 20/12/2013
(71) SÉRGIO ROBERTO DOS SANTOS (BR/SP)
(74) NOVA MARCA CONSULTORES ASSOCIADOS LTDA
Número de Protocolo 860130011191 em 20/12/2013 05:24(WB).

(21) **BR 20 2013 033189-4** **2.10**
(22) 20/12/2013
(71) UNIVERSIDADE ESTADUAL DE PONTA GROSSA (BR/PR)
Número de Protocolo 860130011193 em 20/12/2013 05:27(WB).

(21) **BR 20 2013 033197-5** **2.10**
(22) 20/12/2013
(71) Eliana Maria de Oliveira Alves (BR/PR) , José Antonio Freiria De Oliveira (BR/PR)
(74) Marcos Antonio Nunes
Número de Protocolo 860130011195 em 20/12/2013 05:41(WB).

(21) **BR 20 2013 033204-1** **2.10**
(22) 20/12/2013
(71) Marcus Augusto Rigo (BR/RS)
(74) Luiz Fernando Campos Stock
Número de Protocolo 860130011207 em 20/12/2013 07:14(WB).

(21) **BR 20 2013 033205-0** **2.10**
(22) 20/12/2013
(71) Marcus Augusto Rigo (BR/RS)
(74) Luiz Fernando Campos Stock
Número de Protocolo 860130011208 em 20/12/2013 07:18(WB).

(21) **BR 20 2013 033281-5** **2.10**
(22) 23/12/2013
(71) EDMILSON DA SILVA SATIRO (BR/SP)
(74) BEERRE ASSESSORIA EMPRESARIAL LTDA
Número de Protocolo 860130011313 em 23/12/2013 03:23(WB).

(21) **BR 20 2013 033282-3** **2.10**

(22) 23/12/2013
(71) CRIPPA MÁQUINAS E EQUIPAMENTOS LTDA (BR/SP)
(74) BEERRE ASSESSORIA EMPRESARIAL LTDA
Número de Protocolo 860130011314 em 23/12/2013 03:27(WB).

(21) **BR 20 2013 033283-1** **2.10**
(22) 23/12/2013
(71) SONIA HELENA WURTHMANN (BR/SP)
(74) BEERRE ASSESSORIA EMPRESARIAL LTDA
Número de Protocolo 860130011317 em 23/12/2013 03:30(WB).

(21) **BR 20 2013 033302-1** **2.10**
(22) 23/12/2013
(71) BALANCIM ANDAIMES S/A (BR/SP)
(74) BEERRE ASSESSORIA EMPRESARIAL LTDA
Número de Protocolo 860130011338 em 23/12/2013 03:57(WB).

(21) **BR 20 2013 033327-7** **2.10**
(22) 23/12/2013
(71) DIRCE ALVES DA SILVA (BR/SC)
(74) CATIANE ZINI BORELA
Número de Protocolo 860130011356 em 23/12/2013 04:19(WB).

(21) **BR 20 2013 033428-1** **2.10**
(22) 26/12/2013
(71) EDSON APARECIDO LIMÃO (BR/SP)
(74) VILAGE MARCAS E PATENTES LTDA
Número de Protocolo 860130011466 em 26/12/2013 02:16(WB).

(21) **BR 20 2013 033550-4** **2.10**
(22) 26/12/2013
(71) LUIZ CARLOS GUILHERME (BR/SP)
Número de Protocolo 860130011559 em 26/12/2013 05:45(WB).

(21) **BR 20 2013 033555-5** **2.10**
(22) 26/12/2013
(71) MASTER SISTEMAS AUTOMOTIVOS LTDA (BR/RS)
(74) VIEIRA DE MELLO ADVOGADOS
Número de Protocolo 860130011565 em 26/12/2013 06:04(WB).

(21) **MU 8703066-7** **2.10**
(22) 13/11/2007
(71) GILMAR GUANANDY RÉGIO (BR/ES)
Número de Protocolo 154 em 10/02/1999 03:18(ES).

(21) **MU 8803450-0** **2.10**
(22) 04/11/2008
(71) TRANA CONSTRUÇÕES LTDA (BR/CE)
Número de Protocolo 13050000394 em 25/11/2005 05:56(CE).

(21) **PI 0318907-4** **2.10**
(22) 17/06/2003
(71) CLAUDIJALMA DUARTE (BR/SP) , JOSÉ LUIZ DE CARVALHO (BR/SP) , JOÃO ROBERTO POIATE (BR/SP) , MARCO AURÉLIO DEL ANGELO (BR/SP)
Número de Protocolo 1738 em 17/06/2003 10:51(ES).

4. Pedido de Exame

4.3
DESARQUIVAMENTO - ART. 33 PARÁGRAFO ÚNICO DA LPI

(21) **MU 9000553-8** U2 **4.3**
(22) 09/04/2010
(71) Salva Pé Produtos Ortopédicos Ltda. (BR/SP)
(74) ROMEU GUILHERME TRAGANTE

(21) **MU 9000554-6** U2 **4.3**
(22) 09/04/2010
(71) Salva Pé Produtos Ortopédicos Ltda. (BR/SP)
(74) ROMEU GUILHERME TRAGANTE

(21) **MU 9000606-2** U2 **4.3**
(22) 09/04/2010
(71) Salvapé Produtos Ortopédicos LTDA (BR/SP)
(74) ROMEU GUILHERME TRAGANTE

(21) **MU 9000610-0** U2 **4.3**
(22) 14/04/2010
(71) SALVAPÉ PRODUTOS ORTOPÉDICOS LTDA (BR/SP)
(74) ROMEU GUILHERME TRAGANTE

(21) **PI 1000797-0** A2 **4.3**
(22) 19/03/2010
(71) GOUT ALIMENTOS LTDA (BR/MG)
(74) Tinoco Soares & Filho S/C Ltda.

(21) **PI 1001014-9** A2 **4.3**
(22) 30/03/2010
(71) Geraldo da Paixão (BR/MG)
(74) SILVA & GUIMARAES MARCAS E PATENTES LTDA

6. Exigências Técnicas e Formais

6.1
EXIGÊNCIA - ART. 36 DA LPI

(21) **MU 8303487-0** U2 **6.1**
(22) 04/07/2003
(71) Universidade Federal de Minas Gerais (BR/MG)

(21) **MU 8401580-2** U2 **6.1**
(22) 06/07/2004
(71) Brasfilter Indústria e Comércio LTDA (BR/SP)
(74) PICASSE E CALABRESE ADVOGADOS ASSOCIADOS

(21) **MU 8401953-0** U2 **6.1**
(22) 16/08/2004
(71) Ciber Equipamentos Rodoviários Ltda (BR/RS)
(74) MILTON LÚCIDIO LEÃO BARCELLOS

(21) **MU 8402592-1** U2 **6.1**
(22) 21/10/2004
(71) SEB do Brasil Produtos Domésticos Ltda. (BR/SP)
(74) Araripe & Associados

(21) **PI 0202903-0** A2 **6.1**
(22) 18/07/2002
(71) Universidade Estadual de Campinas - Unicamp (BR/SP)
(74) Edson Cesar dos Santos Cabral

(21) **PI 0403779-0** A2 **6.1**
(22) 08/09/2004
(71) Termotécnica Ltda (BR/SC)
(74) Vieira de Mello Advogados

(21) **PI 0404614-5** A2 **6.1**
(22) 22/10/2004
(71) Universidade Federal de Ouro Preto - UFOP (BR/MG) , Fundação de Amparo à Pesquisa do Estado de Minas Gerais - FAPEMIG (BR/MG)

(21) **PI 0408173-0** A2 **6.1**
(22) 23/02/2004
(71) SCA Hygiene Products AB (SE)
(74) Magnus Aspeby e Claudio Marcelo Szabas

(21) **PI 0410616-4** A2 **6.1**
(22) 21/05/2004
(71) Colgate-Palmolive Company (US)
(74) Momsen, Leonardos & Cia.

(21) **PI 0410671-7** A2 **6.1**
(22) 18/06/2004
(71) Lubrizol Advanced Materials, Inc. (US)
(74) Momsen, Leonardos & Cia.

(21) **PI 0411027-7** A2 **6.1**
(22) 03/06/2004
(71) Hexion Specialty Chemicals, Inc. (US)
(74) Orlando de Souza

(21) **PI 0412178-3** A2 **6.1**
(22) 04/05/2004
(71) Fronius International Gmbh (AT)
(74) Dannemann, Siemsen, Bigler & Ipanema Moreira

(21) **PI 0412965-2** A2 **6.1**
(22) 11/08/2004
(71) Multisorb Technologies, Inc. (US)
(74) Kasznar Leonardos Propriedade Intelectual

(21) **PI 0413205-0** A2 **6.1**
(22) 30/08/2004
(71) Guardian Industries Corp. (US)
(74) Dannemann , Siemsen, Bigler & Ipanema Moreira

(21) **PI 0413217-3** A2 **6.1**
(22) 19/08/2004
(71) Uni-Charm Co., Ltd (JP)
(74) Waldemar do Nascimento

(21) **PI 0413333-1** A2 **6.1**
(22) 21/08/2004
(71) Bayer Cropscience S.A. (FR)
(74) Dannemann, Siemsen, Bigler & Ipanema Moreira

(21) **PI 0416418-0** A2 **6.1**
(22) 17/11/2004
(71) Unilever N.V (NL)
(74) Alexandre Fukuda Yamashita

(21) **PI 0417102-0** A2 **6.1**
(22) 01/12/2004
(71) Basf Aktiengesellschaft (DE)
(74) Momsen, Leonardos & Cia.

(21) **PI 0417671-5** A2 **6.1**
(22) 17/12/2004
(71) Basf Aktiengesellschaft (DE)
(74) Momsen, Leonardos & Cia

(21) **PI 0505176-2** A2 **6.1**
(22) 31/10/2005
(71) Oxiquímica Agrociência Ltda (BR/SP)
(74) Vilage Marcas & Patentes S/S Ltda

(21) **PI 0509727-4** A2 **6.1**
(22) 05/04/2005
(71) PMG Indiana Corp. (US)
(74) Dannemann, Siemsen, Bigler & Ipanema Moreira

(21) **PI 0520011-3** A2 **6.1**
(22) 28/09/2005
(71) NU-IRON TECHNOLOGY, LLC (US)
(74) Dannemann ,Siemsen, Bigler & Ipanema Moreira

(21) **PI 0606966-5** A2 **6.1**
(22) 08/02/2006
(71) LLC 2 HOLDINGS LIMITED, LLC (US)
(74) Nellie Anne Daniel Shores

(21) **PI 9900665-0** A2 **6.1**
(22) 03/03/1999
(71) QPF, LLC (US) , Vitopel do Brasil Ltda. (BR/SP) , Dow Wolff Cellulosics GmbH (DE)
(74) Dannemann, Siemsen, Bigler & Ipanema Moreira

6.6
EXIGÊNCIA - ART. 34 DA LPI

(21) **PI 0107414-8** A2 **6.6**
(22) 04/01/2001
(71) Vantia Limited (GB)
(74) Dannemann, Siemsen, Bigler & Ipanema Moreira

(21) **PI 0108354-6** A2 **6.6**
(22) 16/02/2001
(71) N.V. Nutricia (NL)
(74) Dannemann, Siemsen, Bigler & Ipanema Moreira

(21) **PI 0514685-2** A2 **6.6**
(22) 26/08/2005
(71) Monsanto Technology LLC (US)
(74) Dannemann, Siemsen, Bigler & Ipanema Moreira

(21) **PI 0600953-0** A2 **6.6**
(22) 10/03/2006

(71) Newton Tamassio Pégolo (BR/SP)
(74) Somos Marcas e Patentes Ltda

(21) **PI 0603782-8** A2 **6.6**
(22) 11/09/2006
(71) Márcio Junqueira de Souza (BR/SP) , Marcelo Regattieri Sampaio (BR/RJ) , Marcelo Golin Buzzatti (BR/RJ)

(21) **PI 0604078-0** A2 **6.6**
(22) 18/09/2006
(71) Secretaria de Agricultura e Abastecimento (BR/SP) , Fundação de Apoio a Pesquisa Agrícola (BR/SP)
(74) JOSE HENRIQUE DE LIMA RODRIGUES

(21) **PI 0604087-0** A2 **6.6**
(22) 21/09/2006
(71) Unilever N.V (NL)
(74) Paola Calabria Mattioli

(21) **PI 0604152-3** A2 **6.6**
(22) 19/09/2006
(71) Embrapa - Empresa Brasileira de Pesquisa Agropecuária (BR/DF)
(74) Chang das Estrelas Wilches

(21) **PI 0605078-6** A2 **6.6**
(22) 20/11/2006
(71) Mário Venturelli (BR/PR)
(74) EDUARDO PEREIRA DA SILVA

(21) **PI 0605220-7** A2 **6.6**
(22) 13/12/2006
(71) Poly-Clip System Gmbh & Co. KG (DE)
(74) Dannemann, Siemsen, Bigler & Ipanema Moreira

(21) **PI 0608491-5** A2 **6.6**
(22) 19/04/2006
(71) PRECISION DRIP B. V. (NL)
(74) Walter de Almeida Martins

(21) **PI 0612144-6** A2 **6.6**
(22) 15/06/2006
(71) Stork Townsend B.V (NL)
(74) NELLIE ANNE DAIEL-SHORES

(21) **PI 0616364-5** A2 **6.6**
(22) 06/09/2006
(71) Mayekawa MFG. CO., LTD. (JP)
(74) NELLIE ANNE DAIEL-SHORES

(21) **PI 0616929-5** A2 **6.6**
(22) 05/10/2006
(71) Chic Pic, LLC (US)
(74) NELLIE ANNE DANIEL SHORES

(21) **PI 0621756-7** A2 **6.6**
(22) 18/12/2006
(71) Franco Ariano (IT)
(74) Tavares Propriedade Intelectual Ltda

(21) **PI 0701996-3** A2 **6.6**
(22) 10/04/2007
(71) POLY-CLIP SYSTEM GMBH & CO.KG (DE)
(74) Dannemann ,Siemsen, Bigler & Ipanema Moreira

(21) **PI 0706832-8** A2 **6.6**
(22) 20/02/2007
(71) NIENSTEDT GMBH (DE)
(74) Cruzeiro Newmarc Patentes e Marcas Ltda.

(21) **PI 0706970-7** A2 **6.6**
(22) 20/02/2007
(71) NIENSTEDT GMBH (DE)
(74) CRUZEIRO NEWMARC PATENTES E MARCAS LTDA

(21) **PI 0712794-4** A2 **6.6**
(22) 11/05/2007
(71) Viscofan, S.A. (ES)
(74) Bhering Advogados

(21) **PI 0713819-9** A2 **6.6**
(22) 09/07/2007
(71) STORK PMT B.V. (NL)
(74) Veirano e Advogados Associados

(21) **PI 0721539-8** A8 **6.6**
(22) 18/04/2007
(71) FAHIM TECHNOLOGY, INC. (US)
(74) DAVID DO NASCIMENTO ADVOGADOS ASSOCIADOS

6.7
OUTRAS EXIGÊNCIAS

(21) **PI 0409037-3** A2 **6.7**
(22) 19/03/2004
(71) Zhejiang Chemical Industry Research Institute (CN)
(74) Excel Marcas e Patentes Ltda
Para que a solicitação de devolução de prazo seja analisada, o reuqerente deverá apresentar cópia do pedido de fotocópia de acordo com o Art. 3º da Resolução 116/04.

7. Ciência de Parecer

7.1
CONHECIMENTO DE PARECER TÉCNICO

(21) **BR 10 2012 007479-6** A2 **7.1**
(22) 02/04/2012
(71) Solvi Produção Importação e Exportação de Insumos Industriais Ltda (BR/MG)
(74) Sâmia Batista Amin

(21) **BR 10 2012 018921-6** A2 **7.1**
(22) 30/07/2012
(71) Ricardo Tamm Lessa de Sá (BR/RJ)

(21) **BR 10 2013 009228-2** A2 **7.1**
(22) 16/04/2013
(71) Marcio Jose Gequelin (BR/PR) , Luiz Antonio Alves (BR/PR)
(74) Alcion Bubniak

(21) **MU 8303120-0** U2 **7.1**
(22) 11/12/2003
(71) Elói Bertoldi (BR/SC)
(74) King's Marcas e Patentes Ltda.

(21) **MU 8400032-5** U2 **7.1**
(22) 27/01/2004
(71) José Norberto Pinto Coelho (BR/SP)
(74) City Patentes e Marcas Ltda

(21) **MU 8400268-9** U2 **7.1**
(22) 02/02/2004
(71) José Sendeski Neto (BR/PR)
(74) Simbolo Marcas e Patentes Ltda

(21) **MU 8400316-2** U2 **7.1**
(22) 16/02/2004
(71) Elza Marques Bertolini (BR/SP) , Eduardo José Bertolini (BR/SP) , Humberto Atilio Bertolini (BR/SP) , Solange Aparecida Bertolini Gibin (BR/SP) , Cláudia Mara Bertolini (BR/SP) , Adriana Maria Bertolini Polezer (BR/SP) , Cristina Mary Bertolini Fuhrmann (BR/SP)
(74) Itamarati Patentes e Marcas S/C Ltda

(21) **MU 8400796-6** U2 **7.1**
(22) 21/05/2004
(71) Eliseu Kopp (BR/RS)

(21) **MU 8402002-4** U2 **7.1**
(22) 17/08/2004
(71) ANTONIO PEREIRA RODRIGUEZ (BR/SP)
(74) Sigilo's Marcas & Patentes S/C Ltda

(21) **PI 0006372-0** A2 **7.1**
(22) 11/12/2000
(71) Evonik Degussa GmbH (DE)
(74) Dannemann ,Siemsen, Bigler & Ipanema Moreira

(21) **PI 0017635-4** A2 **7.1**
(22) 24/03/2000
(62) PI 0009333-5 24/03/2000
(71) Aventis Pharmaceuticals Inc. (US) , The Trustees Of The University Of Pennsylvania (US)
(74) Momsen, Leonardos & CIA.

(21) **PI 0101151-0** A2 **7.1**
(22) 23/03/2001
(71) Evonik Degussa GmbH (DE)
(74) Dannemann, Siemsen, Bigler & Ipanema Moreira

(21) **PI 0101945-7** A2 **7.1**
(22) 15/05/2001
(71) Xerox Corporation (US)
(74) Dannemann ,Siemsen, Bigler & Ipanema Moreira

(21) **PI 0106385-5** A2 **7.1**
(22) 28/12/2001
(71) Samsung Electronics CO. LTD., (KR)
(74) Paulo C. Oliveira & Cia.

(21) **PI 0107891-7** A2 **7.1**
(22) 20/01/2001
(71) Huawei Technologies CO., LTD. (CN)
(74) Dannemann, Siemsen, Bigler & Ipanema Moreira

(21) **PI 0110314-8** A8 **7.1**
(22) 19/04/2001
(71) Cooper Industries Inc. (US)
(74) Dannemann, Siemsen, Bigler & Ipanema Moreira

(21) **PI 0206826-5** A2 **7.1**
(22) 15/02/2002
(71) Tetra Laval Holdings & Finance S. A (CH)
(74) Momsen Leonardos & CIA

(21) **PI 0207447-8** A2 **7.1**
(22) 21/02/2002
(71) ID Biomedical Corporation (CA)
(74) Dannemann, Siemsen, Bigler & Ipanema Moreira

(21) **PI 0210804-6** A2 **7.1**
(22) 07/06/2002
(71) ZOETIS P LLC (US)
(74) DANNEMANNN, SIEMSEN, BIGLER & IPANEMA MOREIRA

(21) **PI 0213700-3** A2 **7.1**
(22) 31/10/2002
(71) Diachemix LLC (US)
(74) Momsen, Leonardos & Cia.

(21) **PI 0312238-7** A2 **7.1**
(22) 13/06/2003
(71) AZ Electronic Materials USA Corp. (US)
(74) Dannemann, Siemsen, Bigler & Ipanema Moreira

(21) **PI 0312632-3** A2 **7.1**
(22) 14/07/2003
(71) Novartis A.G (CH)
(74) Dannemann , Siemsen, Bigler & Ipanema Moreira

(21) **PI 0400833-2** A2 **7.1**
(22) 02/03/2004
(71) Ralf Richardson da Silva (BR/SP)
(74) Mario Sebastião Braga Amorim

(21) **PI 0401207-0** A2 **7.1**
(22) 08/04/2004
(71) Univaldo Etsuo Sagae (BR/PR)
(74) Bicudo Marcas e Patentes S/C Ltda

(21) **PI 0401547-9** A2 **7.1**
(22) 24/05/2004
(71) José Nilo Giovanaz (BR/RS)
(74) Agência Gaúcha de Marcas e Patentes Ltda

(21) **PI 0402225-4** A8 **7.1**
(22) 15/06/2004
(71) Johnson & Johnson (US)
(74) Dannemann, Siemsen, Bigler & Ipanema Moreira

(21) **PI 0403079-6** A2 **7.1**
(22) 27/07/2004
(71) Waldir Elias Scanavacca (BR/SP)
(74) FORTADE BRASIL MARCAS E PATENTES S/S LTDA

(21) **PI 0404017-1** A2 **7.1**
(22) 22/09/2004
(71) Comedica Incorporated (US)
(74) Dannemann, Siemsen, Bigler & Ipanema Moreira

(21) **PI 0404027-9** A2 **7.1**
(22) 13/09/2004
(71) José Luiz Nunes Mendes (BR/RN)
(74) Marpa Cons. e Asses. Empres. Ltda

(21) **PI 0404736-2** A2 **7.1**
(22) 05/10/2004
(71) Ancora Metalurgica & Plastic Injection Ltda (BR/MG)
(74) Sônia Patrícia A. Pena G. P. - Lancaster

(21) **PI 0405756-2** A2 **7.1**
(22) 08/12/2004
(71) Levapan do Brasil Ind. Com. de Import. e Export. de Prod. Alimentícios Ltda. (BR/PR)

(21) **PI 0406740-1** A2 **7.1**
(22) 12/01/2004
(71) Evexar Medical Limited (GB)
(74) Momsen, Leonardos & Cia.

(21) **PI 0408994-4** A2 **7.1**
(22) 19/03/2004
(71) Ciba Specialty Chemicals Holding INC. (CH)
(74) Dannemann, Siemsen, Bigler & Ipanema Moreira

(21) **PI 0409058-6** A2 **7.1**
(22) 12/03/2004
(71) Unilever N.V. (NL)
(74) Ana Paula Santos Celidonio

(21) **PI 0409599-5** A2 **7.1**
(22) 23/04/2004
(71) Novozymes A/S (DK) , CHR. Hansen A/S (DK)
(74) Momsen, Leonardos & Cia

(21) **PI 0410486-2** A2 **7.1**
(22) 09/06/2004
(71) Gneuss Kunststofftechnik GMBH (DE)
(74) David do Nascimento Advogados Associados S/C

(21) **PI 0414110-5** A2 **7.1**
(22) 08/07/2004
(71) Nalco Company (US)
(74) Momsen, Leonardos & Cia

(21) **PI 0416433-4** A2 **7.1**
(22) 16/11/2004
(71) Unilever N.V (NL)
(74) Artur Francisco Schaal

(21) **PI 0417167-5** A2 **7.1**
(22) 01/12/2004
(71) The Iams Company (US)
(74) Trench, Rossi e Watanabe

(21) **PI 0417658-8** A2 **7.1**
(22) 15/11/2004
(71) Wella GmbH (DE)
(74) Dannemann, Siemsen, Bigler & Ipanema Moreira

(21) **PI 0419240-0** A2 **7.1**
(22) 23/12/2004
(71) Bernard McNamara (CA)
(74) Momsen, Leonardos & CIA.

(21) **PI 0419335-0** A2 **7.1**
(22) 19/08/2004
(62) PI 0413708-6 19/08/2004
(71) Nippon Steel Corporation (JP) , Usinor (FR)
(74) Dannemann, Siemsen, Bigler & Ipanema Moreira

(21) **PI 0502710-1** A2 **7.1**
(22) 12/07/2005
(71) Massami Shimokomaki (BR/PB)
(74) ADVOCACIA PIETRO ARIBONI S/C

(21) **PI 0510326-6** A2 **7.1**
(22) 26/04/2005
(71) The Procter & Gamble Company (US)
(74) Vieira de Mello Advogados

(21) **PI 0511392-0** A2 **7.1**
(22) 01/07/2005
(71) Hoganas AB (SE)
(74) Dannemann, Siemsen, Bigler & Ipanema Moreira

(21) **PI 0512427-1** A2 **7.1**
(22) 29/06/2005
(71) Puratos NV (BE)
(74) Antonio Mauricio Pedras Arnaud

(21) **PI 0513131-6** A2 **7.1**
(22) 08/07/2005
(71) Nestec S.A. (CH)
(74) Dannemann, Siemsen, Bigler & Ipanema Moreira

(21) **PI 0518301-4** A8 **7.1**
(22) 10/10/2005
(71) Syngenta Participations AG (CH) , Syngenta Limited (GB)
(74) Dannemann ,Siemsen, Bigler & Ipanema Moreira

(21) **PI 0601651-0** A2 **7.1**
(22) 19/04/2006
(71) Gilberto Abu Gannam (BR/SP) , Waldir Delano Abu Gannam (BR/SP)
(74) Silvio Lopes & Associados Ltda

(21) **PI 0603920-0** A2 **7.1**
(22) 21/09/2006
(71) Eliz Paula Manfroi (BR/SC)
(74) Everton Luis Rossin

(21) **PI 0605708-0** A2 **7.1**
(22) 21/12/2006
(71) Universidade de São Paulo - USP (BR/SP)
(74) Maria Aparecida de Souza

(21) **PI 0606454-0** A2 **7.1**
(22) 24/01/2006
(71) Mintek (ZA)
(74) Araripe & Associados

(21) **PI 0607080-9** A2 **7.1**
(22) 30/01/2006
(71) GIRINDUS AG (DE)
(74) Momsen, Leonardos & CIA.

(21) **PI 0608552-0** A2 **7.1**
(22) 16/02/2006
(71) SUMITOMO CHEMICAL COMPANY, LIMITED (JP)
(74) Dannemann ,Siemsen, Bigler & Ipanema Moreira

(21) **PI 0608730-2** A2 **7.1**
(22) 23/02/2006
(71) ISHIHARA SANGYO KAISHA, LTD. (JP)
(74) Dannemann ,Siemsen, Bigler & Ipanema Moreira

(21) **PI 0614906-5** A2 **7.1**
(22) 24/07/2006
(71) ISHIHARA SANGYO KAISHA, LTD. (JP)
(74) Dannemann, Siemsen, Bigler & Ipanema Moreira

(21) **PI 0616355-6** A2 **7.1**
(22) 13/09/2006
(71) ISHIHARA SANGYO KAISHA, LTD. (JP)
(74) Dannemann ,Siemsen, Bigler & Ipanema Moreira

(21) **PI 0715813-0** A2 **7.1**
(22) 10/08/2007
(71) Bunge Fertilizantes S.A. (BR/SP) , Universidade Estadual de Campinas (BR/SP)
(74) Dannemann ,Siemsen, Bigler & Ipanema Moreira

(21) **PI 9916067-6** A8 **7.1**
(22) 06/12/1999
(71) Nortel Networks Limited (CA)

7.2
PUBLICAÇÃO ANULADA

(21) **PI 0315916-7** A2 **7.2**
(22) 05/11/2003
(71) Novozymes A/S (DK)
(74) Momsen, Leonardos & Cia
Anulada a publicação por ter sido indevida Ref a publicação de 7.4 de 17/12/2013

7.4
A CIÊNCIA RELACIONADA COM O ART.229 DA LPI

(21) **PI 0312472-0** A2 **7.4**
(22) 07/07/2003
(71) Isconova AB. (SE)
(74) Thomaz Thedim Lobo - Magnus Aspeby

(21) **PI 0313100-9** A2 **7.4**
(22) 31/07/2003
(71) Glaxosmithkline Biologicals S.A. (BE)
(74) Momsen, Leonardos & Cia

(21) **PI 0313113-0** A2 **7.4**
(22) 12/08/2003
(71) Intervet International B.V. (NL)
(74) Momsen, Leonardos & Cia.

(21) **PI 0313120-3** A2 **7.4**
(22) 31/07/2003
(71) Glaxosmithkline Biologicals S.A. (BE)
(74) Momsen, Leonardos & Cia

(21) **PI 0313185-8** A2 **7.4**
(22) 23/07/2003
(71) Nestec S.A. (CH)
(74) Dannemann, Siemsen, Bigler & Ipanema Moreira

(21) **PI 0313237-4** A2 **7.4**
(22) 06/08/2003
(71) Intervet International B.V. (NL)
(74) Momsen, Leonardos & Cia.

(21) **PI 0313522-5** A2 **7.4**
(22) 13/08/2003
(71) Rexahn Corporation (US)
(74) NELLIE ANNE DAIEL-SHORES

(21) **PI 0313587-0** A2 **7.4**
(22) 14/08/2003
(71) 3M Innovative Properties Company (US)
(74) Dannemann, Siemsen, Bigler & Ipanema Moreira

(21) **PI 0313954-9** A2 **7.4**
(22) 25/09/2003
(71) Doxa AB (SE)
(74) Momsen, Leonardos & Cia.

(21) **PI 0314115-2** A2 **7.4**
(22) 04/09/2003
(71) Sanofi-Aventis Deutschland GmbH (DE)
(74) Dannemann, Siemsen, Bigler & Ipanema Moreira

7.5
NOTIFICAÇÃO DE ANUÊNCIA RELACIONADA COM O ART. 229 DA LPI

(21) **PI 0003578-5** A2 **7.5**
(22) 15/08/2000
(71) DSM IP Assets B.V. (NL)
(74) Clarke, Modet Propriedade Intelectual Ltda
NOTIFICAÇÃO DE ANUÊNCIA RELACIONADA COM O ART 229 DA LPI

(21) **PI 0007597-3** A2 **7.5**
(22) 17/01/2000
(71) Societe Des Produits Nestle S.A (CH)
(74) Dannemann ,Siemsen, Bigler & Ipanema Moreira
NOTIFICAÇÃO DE ANUÊNCIA RELACIONADA COM O ART 229 DA LPI

(21) **PI 0008416-6** A2 **7.5**
(22) 10/02/2000
(71) ICAgen, Inc. (US)
(74) Custódio de Almeida & Cia
NOTIFICAÇÃO DE ANUÊNCIA RELACIONADA COM O ART 229 DA LPI

(21) **PI 0011856-7** A2 **7.5**
(22) 21/06/2000
(71) CV Therapeutics, INC. (US)
(74) Clarke Modet do Brasil LTDA
NOTIFICAÇÃO DE ANUÊNCIA RELACIONADA COM O ART 229 DA LPI

(21) **PI 0012601-2** A2 **7.5**
(22) 21/07/2000
(71) Centre National De La Recherche Scientifique (CNRS) (FR)
(74) Momsen, Leonardos & Cia.

NOTIFICAÇÃO DE ANUÊNCIA RELACIONADA COM O ART 229 DA LPI

(21) **PI 0016563-8** A2 **7.5**
(22) 18/12/2000
(71) Agricultural Research Council (ZA) , Institute For Animal Science And Health Research (NL) , Simon Johannes Barteling (NL)
(74) Dannemann, Siemsen, Bigler & Ipanema Moreira
NOTIFICAÇÃO DE ANUÊNCIA RELACIONADA COM O ART 229 DA LPI

(21) **PI 0106674-9** A2 **7.5**
(22) 29/05/2001
(71) Societe Des Produits Nestle S.A. (CH)
(74) Dannemann, Siemsen, Bigler & Ipanema Moreira
NOTIFICAÇÃO DE ANUÊNCIA RELACIONADA COM O ART 229 DA LPI

(21) **PI 0107731-7** A2 **7.5**
(22) 18/01/2001
(71) Cubist Pharmaceuticals, Inc. (US)
(74) Dannemann, Siemsen, Bigler & Ipanema Moreira
NOTIFICAÇÃO DE ANUÊNCIA RELACIONADA COM O ART 229 DA LPI

(21) **PI 0108376-7** A2 **7.5**
(22) 15/02/2001
(71) Aventis Pharma S.A. (FR) , Inserm (FR)
(74) Momsen, Leonardos & Cia
NOTIFICAÇÃO DE ANUÊNCIA RELACIONADA COM O ART 229 DA LPI

(21) **PI 0108386-4** A2 **7.5**
(22) 07/02/2001
(71) Mountain View Pharmaceuticals, INC. (US) , Duke University (US)
(74) Pinheiro Neto - Advogados
NOTIFICAÇÃO DE ANUÊNCIA RELACIONADA COM O ART 229 DA LPI

(21) **PI 0108478-0** A2 **7.5**
(22) 15/02/2001
(71) Wyeth (US)
(74) Dannemann, Siemsen, Bigler & Ipanema Moreira
NOTIFICAÇÃO DE ANUÊNCIA RELACIONADA COM O ART 229 DA LPI

(21) **PI 0108676-6** A2 **7.5**
(22) 26/02/2001
(71) Washington University (US) , Eli Lilly And Company (US)
(74) Dannemann, Siemsen, Bigler & Ipanema Moreira
NOTIFICAÇÃO DE ANUÊNCIA RELACIONADA COM O ART 229 DA LPI

(21) **PI 0108802-5** A2 **7.5**
(22) 26/02/2001
(71) The University Of Iowa Research Foundation (US) , Novartis AG (CH)
(74) Orlando de Souza
NOTIFICAÇÃO DE ANUÊNCIA RELACIONADA COM O ART 229 DA LPI

(21) **PI 0108921-8** A2 **7.5**
(22) 02/03/2001
(71) Mainelab (FR) , Universite D'Angers (FR)
(74) Momsen , Leonardos & Cia
NOTIFICAÇÃO DE ANUÊNCIA RELACIONADA COM O ART 229 DA LPI

(21) **PI 0109740-7** A2 **7.5**
(22) 29/03/2001
(71) GE Healthcare Bio-Sciences AB (SE)
(74) Momsen, Leonardos & Cia.
NOTIFICAÇÃO DE ANUÊNCIA RELACIONADA COM O ART 229 DA LPI

(21) **PI 0110111-0** A2 **7.5**
(22) 07/04/2001
(71) Sanofi-Aventis Deutschland GmbH (DE)
(74) Dannemann, Siemsen, Bigler & Ipanema Moreira
NOTIFICAÇÃO DE ANUÊNCIA RELACIONADA COM O ART 229 DA LPI

(21) **PI 0112272-0** A2 **7.5**
(22) 22/06/2001
(71) Genentech, INC. (US)
(74) Dannemann, Siemsen, Bigler & Ipanema Moreira
NOTIFICAÇÃO DE ANUÊNCIA RELACIONADA COM O ART 229 DA LPI

(21) **PI 0112785-3** A2 **7.5**
(22) 26/07/2001
(71) The Johns Hopkins University School Of Medicine (US)
(74) Dannemann, Siemsen, Bigler & Ipanema Moreira
NOTIFICAÇÃO DE ANUÊNCIA RELACIONADA COM O ART 229 DA LPI

(21) **PI 0112807-8** A2 **7.5**
(22) 26/07/2001
(71) Zentaris GmbH (DE)
(74) Dannemann, Siemsen, Bigler & Ipanema Moreira
NOTIFICAÇÃO DE ANUÊNCIA RELACIONADA COM O ART 229 DA LPI

(21) **PI 0113552-0** A2 **7.5**
(22) 03/10/2001
(71) GP-Pharm, S.A. (ES)
(74) Orlando de Souza
NOTIFICAÇÃO DE ANUÊNCIA RELACIONADA COM O ART 229 DA LPI

(21) **PI 0115804-0** A2 **7.5**
(22) 28/11/2001
(71) Clariant Produkte (Deutschland) GmbH (DE)
(74) Dannemann, Siemsen, Bigler & Ipanema Moreira
NOTIFICAÇÃO DE ANUÊNCIA RELACIONADA COM O ART 229 DA LPI

(21) **PI 0115806-6** A2 **7.5**
(22) 28/11/2001
(71) Clariant Produkte (Deutschland) GmbH (DE)
(74) Dannemann, Siemsen, Bigler & Ipanema Moreira
NOTIFICAÇÃO DE ANUÊNCIA RELACIONADA COM O ART 229 DA LPI

(21) **PI 0115843-0** A2 **7.5**
(22) 28/11/2001
(71) Clariant Produkte (Deutschland) GmbH (DE)
(74) Dannemann, Siemsen, Bigler & Ipanema Moreira
NOTIFICAÇÃO DE ANUÊNCIA RELACIONADA COM O ART 229 DA LPI

(21) **PI 0115861-9** A2 **7.5**
(22) 30/11/2001
(71) Astrazeneca AB (SE)
(74) Momsen, Leonardos & Cia.
NOTIFICAÇÃO DE ANUÊNCIA RELACIONADA COM O ART 229 DA LPI

(21) **PI 0117264-6** A2 **7.5**
(22) 26/02/2001
(71) Washington University (US) , Eli LIlly And Company (US)
(74) Dannemann ,Siemsen, Bigler & Ipanema Moreira
NOTIFICAÇÃO DE ANUÊNCIA RELACIONADA COM O ART 229 DA LPI

(21) **PI 0200596-4** A2 **7.5**
(22) 22/02/2002
(71) Genentech, INC. (US) , Boehringer Ingelheim Italia S.P.A. (IT) , Boehringer Ingelheim Pharmaceuticals, INC (US) , Aventis Pharmaceuticals Inc (US) , Boehringer Ingelheim Pharma GmbH & Co. KG (DE)
(74) Dannemann ,Siemsen, Bigler & Ipanema Moreira
NOTIFICAÇÃO DE ANUÊNCIA RELACIONADA COM O ART 229 DA LPI

(21) **PI 0203067-5** A2 **7.5**
(22) 15/07/2002
(71) Aché Laboratórios Farmacêuticos S.A (BR/SP)
(74) Joaquim Silveira Nogueira
NOTIFICAÇÃO DE ANUÊNCIA RELACIONADA COM O ART 229 DA LPI

(21) **PI 0203394-1** A2 **7.5**
(22) 20/08/2002
(71) CJ CheilJedang Corp. (KR)
(74) Momsen, Leonardos & Cia.
NOTIFICAÇÃO DE ANUÊNCIA RELACIONADA COM O ART 229 DA LPI

(21) **PI 0206689-0** A2 **7.5**
(22) 17/01/2002
(71) Valio LTD (FI)
(74) Araripe & Associados
NOTIFICAÇÃO DE ANUÊNCIA RELACIONADA COM O ART 229 DA LPI

(21) **PI 0207449-4** A2 **7.5**
(22) 22/02/2002
(71) The Scripps Research Institute (US)
(74) Clarke Modet do Brasil Ltda.
NOTIFICAÇÃO DE ANUÊNCIA RELACIONADA COM O ART 229 DA LPI

(21) **PI 0208870-3** A2 **7.5**
(22) 05/04/2002
(71) NOVARTIS AG (CH) , Université de Strasbourg (FR)
(74) Dannemann, Siemen, Bigler & Ipanema Moreira
NOTIFICAÇÃO DE ANUÊNCIA RELACIONADA COM O ART 229 DA LPI

(21) **PI 0209975-6** A2 **7.5**
(22) 23/04/2002
(71) Societe Des Produits Nestle S.A. (CH)
(74) Dannemann, Siemsen, Bigler & Ipanema Moreira
NOTIFICAÇÃO DE ANUÊNCIA RELACIONADA COM O ART 229 DA LPI

(21) **PI 0212411-4** A2 **7.5**
(22) 20/09/2002
(71) Merck Sharp & Dohme Corp. (US)
(74) Kasznar, Leonardos, Propriedade Intelectual
NOTIFICAÇÃO DE ANUÊNCIA RELACIONADA COM O ART 229 DA LPI

(21) **PI 0212503-0** A2 **7.5**
(22) 04/09/2002
(71) DSM IP Assets B.V. (NL)
(74) Dannemann, Siemsen, Bigler & Ipanema Moreira
NOTIFICAÇÃO DE ANUÊNCIA RELACIONADA COM O ART 229 DA LPI

(21) **PI 0213063-7** A2 **7.5**
(22) 04/10/2002
(71) Morphochem Ag Fuer Kombinatorische Chemie (DE)
(74) Dannemann, Siemsen, Bigler & Ipanema Moreira
NOTIFICAÇÃO DE ANUÊNCIA RELACIONADA COM O ART 229 DA LPI

(21) **PI 0213466-7** A2 **7.5**
(22) 21/10/2002
(71) Pop Test Cortisol LLC (US)
(74) Momsen, Leonardos & Cia.
NOTIFICAÇÃO DE ANUÊNCIA RELACIONADA COM O ART 229 DA LPI

(21) **PI 0214197-3** A2 **7.5**
(22) 05/11/2002
(71) Lycored Natural Products Industries LTD. (IL)
(74) Paulo Sergio Scatamburlo
NOTIFICAÇÃO DE ANUÊNCIA RELACIONADA COM O ART 229 DA LPI

(21) **PI 0214216-3** A2 **7.5**
(22) 04/11/2002
(71) Nestec S.A. (CH)
(74) Dannemann, Siemsen, Bigler & Ipanema Moreira
NOTIFICAÇÃO DE ANUÊNCIA RELACIONADA COM O ART 229 DA LPI

(21) **PI 0214431-0** A2 **7.5**
(22) 23/11/2002
(71) Finzelberg GMBH & CO. KG. (DE)
(74) Momsen, Leonardos & Cia
NOTIFICAÇÃO DE ANUÊNCIA RELACIONADA COM O ART 229 DA LPI

(21) **PI 0215979-1** A2 **7.5**
(22) 13/12/2002
(71) Jagotec AG (CH)
(74) Momsen, Leonardos & Cia.
NOTIFICAÇÃO DE ANUÊNCIA RELACIONADA COM O ART 229 DA LPI

(21) **PI 0300548-8** A2 **7.5**
(22) 27/02/2003
(71) Shinhan Sha (JP)
(74) Momsen, Leonardos & Cia

NOTIFICAÇÃO DE ANUÊNCIA RELACIONADA COM O ART 229 DA LPI

(21) **PI 0306035-7** A2 **7.5**
(22) 16/12/2003
(71) European Brand Participations SA (LU)
(74) Dannemann , Siemsen, Bigler & Ipanema Moreira
NOTIFICAÇÃO DE ANUÊNCIA RELACIONADA COM O ART 229 DA LPI

(21) **PI 0307211-8** A8 **7.5**
(22) 16/12/2003
(71) Avon Products, INC. (US)
(74) Di Blasi, Parente S. G. & Associados
NOTIFICAÇÃO DE ANUÊNCIA RELACIONADA COM O ART 229 DA LPI

(21) **PI 0312419-3** A2 **7.5**
(22) 03/07/2003
(71) Suntory Holdings Limited (JP)
(74) Dannemann, Siemsen, Bigler & Ipanema Moreira
NOTIFICAÇÃO DE ANUÊNCIA RELACIONADA COM O ART 229 DA LPI

(21) **PI 0312712-5** A2 **7.5**
(22) 16/07/2003
(71) Novartis AG (CH)
(74) Dannemann, Siemsen, Bigler & Ipanema Moreira
NOTIFICAÇÃO DE ANUÊNCIA RELACIONADA COM O ART 229 DA LPI

(21) **PI 0312877-6** A2 **7.5**
(22) 22/07/2003
(71) Phoenix Eagle Company PTY LTD. (AU)
(74) Orlando de Souza
NOTIFICAÇÃO DE ANUÊNCIA RELACIONADA COM O ART 229 DA LPI

(21) **PI 0313070-3** A2 **7.5**
(22) 14/07/2003
(71) Icos Corporation (US)
(74) Dannemann ,Siemsen, Bigler & Ipanema Moreira
NOTIFICAÇÃO DE ANUÊNCIA RELACIONADA COM O ART 229 DA LPI

(21) **PI 0313387-7** A2 **7.5**
(22) 12/08/2003
(71) Lonza INC. (US)
(74) Dannemann, Siemsen, Bigler & Ipanema Moreira
NOTIFICAÇÃO DE ANUÊNCIA RELACIONADA COM O ART 229 DA LPI

(21) **PI 0313419-9** A8 **7.5**
(22) 28/07/2003
(71) Laboratoires Expanscience (FR)
(74) Dannemann, Siemsen, Bigler & Ipanema Moreira
NOTIFICAÇÃO DE ANUÊNCIA RELACIONADA COM O ART 229 DA LPI

(21) **PI 0314547-6** A2 **7.5**
(22) 21/03/2003
(71) Mcneil-Ppc, INC. (US)
(74) Dannemann , Siemsen, Bigler & Ipanema Moreira
NOTIFICAÇÃO DE ANUÊNCIA RELACIONADA COM O ART 229 DA LPI

(21) **PI 0314710-0** A8 **7.5**
(22) 29/09/2003
(71) Martek Biosciences Corporation (US)
(74) Dannemann, Siemsen, Bigler & Ipanema Moreira
NOTIFICAÇÃO DE ANUÊNCIA RELACIONADA COM O ART 229 DA LPI

(21) **PI 0316203-6** A2 **7.5**
(22) 12/11/2003
(71) Alcon, Inc. (CH)
(74) Dannemann, Siemsen, Bigler & Ipanema Moreira
NOTIFICAÇÃO DE ANUÊNCIA RELACIONADA COM O ART 229 DA LPI

(21) **PI 0316497-7** A2 **7.5**
(22) 26/11/2003
(71) Ji Kwang INC. (US)
(74) Dannemann, Siemsen, Bigler & Ipanema Moreira
NOTIFICAÇÃO DE ANUÊNCIA RELACIONADA COM O ART 229 DA LPI

(21) **PI 0317762-9** A2 **7.5**
(22) 24/12/2003
(71) Her Majesty The Queen In Right Of Canada As Represented By The Minister of Agriculture and Agri-food Canada (CA)
(74) Dannemann, Siemsen, Bigler & Ipanema Moreira
NOTIFICAÇÃO DE ANUÊNCIA RELACIONADA COM O ART 229 DA LPI

(21) **PI 0317895-1** A2 **7.5**
(22) 12/12/2003
(71) Boehringer Ingelheim International GMBH (DE)
(74) Dannemann , Siemsen, Bigler & Ipanema Moreira
NOTIFICAÇÃO DE ANUÊNCIA RELACIONADA COM O ART 229 DA LPI

(21) **PI 0318652-0** A2 **7.5**
(22) 29/12/2003
(71) Council Of Scientif & Industrial Research (IN)
(74) Guerra ADV
NOTIFICAÇÃO DE ANUÊNCIA RELACIONADA COM O ART 229 DA LPI

(21) **PI 0401527-4** A2 **7.5**
(22) 19/04/2004
(71) Moacir de Oliveira Lima Filho (BR/MG)
(74) MARCELO HENRIQUE ZANONI
NOTIFICAÇÃO DE ANUÊNCIA RELACIONADA COM O ART 229 DA LPI

(21) **PI 0402081-2** A2 **7.5**
(22) 20/05/2004
(71) Fundação de Amparo à Pesquisa do Estado de São Paulo (BR/SP) , Universidade de São Paulo - USP (BR/SP)
(74) Maria Aparecida de Souza
NOTIFICAÇÃO DE ANUÊNCIA RELACIONADA COM O ART 229 DA LPI

(21) **PI 0405853-4** A2 **7.5**
(22) 24/12/2004
(71) Nestec S.A. (CH)
(74) Dannemann , Siemsen, Bigler & Ipanema Moreira
NOTIFICAÇÃO DE ANUÊNCIA RELACIONADA COM O ART 229 DA LPI

(21) **PI 0408814-0** A2 **7.5**
(22) 27/03/2004
(71) Unigen Inc. (KR)
(74) Momsen, Leonardos & Cia.
NOTIFICAÇÃO DE ANUÊNCIA RELACIONADA COM O ART 229 DA LPI

(21) **PI 0410600-8** A2 **7.5**
(22) 21/05/2004
(71) Dr. Suwelack Skin & Health Care AG (DE)
(74) Dannemann , Siemsen, Bigler & Ipanema Moreira
NOTIFICAÇÃO DE ANUÊNCIA RELACIONADA COM O ART 229 DA LPI

(21) **PI 0411895-2** A2 **7.5**
(22) 01/06/2004
(71) Indena S.P.A. (IT)
(74) Dannemann, Siemsen, Bigler & Ipanema Moreira
NOTIFICAÇÃO DE ANUÊNCIA RELACIONADA COM O ART 229 DA LPI

(21) **PI 0412182-1** A2 **7.5**
(22) 30/06/2004
(71) Nestec S.A. (CH)
(74) Dannemann, Siemsen, Bigler & Ipanema Moreira
NOTIFICAÇÃO DE ANUÊNCIA RELACIONADA COM O ART 229 DA LPI

(21) **PI 0412275-5** A2 **7.5**
(22) 28/06/2004
(71) Max Zeller Söhne AG (CH)
(74) Orlando de Souza
NOTIFICAÇÃO DE ANUÊNCIA RELACIONADA COM O ART 229 DA LPI

(21) **PI 0414655-7** A2 **7.5**
(22) 23/09/2004
(71) Tianjin Tasly Pharmaceutical Co., Ltd. (CN)
(74) Momsen, Leonardos & Cia
NOTIFICAÇÃO DE ANUÊNCIA RELACIONADA COM O ART 229 DA LPI

(21) **PI 9609230-0** A2 **7.5**
(22) 04/06/1996
(71) Bioteknologisk Institut (DK)
(74) Dannemann ,Siemsen, Bigler & Ipanema Moreira
NOTIFICAÇÃO DE ANUÊNCIA RELACIONADA COM O ART 229 DA LPI

(21) **PI 9712468-0** A2 **7.5**
(22) 28/10/1997
(71) Genentech,inc (US)
(74) Dannemann, Siemsen, Bigler & Ipanema Moreira
NOTIFICAÇÃO DE ANUÊNCIA RELACIONADA COM O ART 229 DA LPI

(21) **PI 9712952-6** A8 **7.5**
(22) 14/11/1997
(71) The Government Of The United States Of America As Represented By The Secretary Of The Army (US)
(74) Dannemann ,Siemsen, Bigler & Ipanema Moreira
NOTIFICAÇÃO DE ANUÊNCIA RELACIONADA COM O ART 229 DA LPI

(21) **PI 9814499-5** A8 **7.5**
(22) 22/12/1998
(71) Cara Therapeutics, Inc. (US)
(74) Momsen, Leonardos & CIA.
NOTIFICAÇÃO DE ANUÊNCIA RELACIONADA COM O ART 229 DA LPI

(21) **PI 9814912-1** A2 **7.5**
(22) 27/11/1998
(71) Serono Genetics Institute S.A. (FR)
(74) Dannemann, Siemsen, Bigler & Ipanema Moreira
NOTIFICAÇÃO DE ANUÊNCIA RELACIONADA COM O ART 229 DA LPI

(21) **PI 9902058-0** A2 **7.5**
(22) 30/04/1999
(71) Sumitomo Chemical Company, Limited (JP)
(74) Dannemann ,Siemsen, Bigler & Ipanema Moreira
NOTIFICAÇÃO DE ANUÊNCIA RELACIONADA COM O ART 229 DA LPI

(21) **PI 9902068-8** A2 **7.5**
(22) 10/05/1999
(71) Ciba Speciality Chemicals Holding Inc. (CH) , Vesifact Ag (CH)
(74) Dannemann ,Siemsen, Bigler & Ipanema Moreira
NOTIFICAÇÃO DE ANUÊNCIA RELACIONADA COM O ART 229 DA LPI

(21) **PI 9905902-9** A2 **7.5**
(22) 17/12/1999
(71) ZOETIS P LLC (US)
(74) Dannemann ,Siemsen, Bigler & Ipanema Moreira
NOTIFICAÇÃO DE ANUÊNCIA RELACIONADA COM O ART 229 DA LPI

(21) **PI 9907866-0** A2 **7.5**
(22) 30/01/1999
(71) Merck Patent Gmbh (DE)
(74) Dannemann ,Siemsen, Bigler & Ipanema Moreira
NOTIFICAÇÃO DE ANUÊNCIA RELACIONADA COM O ART 229 DA LPI

(21) **PI 9908256-0** A2 **7.5**
(22) 19/03/1999
(71) Bionorica AG (DE)
(74) Dannemann ,Siemsen, Bigler & Ipanema Moreira
NOTIFICAÇÃO DE ANUÊNCIA RELACIONADA COM O ART 229 DA LPI

(21) **PI 9912269-3** A2 **7.5**
(22) 19/07/1999
(71) Biomed Research and Technologies, INC (US)

(74) Hugo Casinhas Da Silva
NOTIFICAÇÃO DE ANUÊNCIA RELACIONADA COM O ART 229 DA LPI

(21) **PI 9913444-6** A2 **7.5**
(22) 31/07/1999
(71) LTS Lohmann Therapie-Systeme AG (DE)
(74) Martinez & Kneblewski S/C Ltda.
NOTIFICAÇÃO DE ANUÊNCIA RELACIONADA COM O ART 229 DA LPI

(21) **PI 9913721-6** A2 **7.5**
(22) 14/09/1999
(71) Mount Sinai School Of Medicine Of New York University (US)
(74) Momsen, Leonardos & CIA.
NOTIFICAÇÃO DE ANUÊNCIA RELACIONADA COM O ART 229 DA LPI

(21) **PI 9916069-2** A2 **7.5**
(22) 08/12/1999
(71) Bayer Corporation (US)
(74) Dannemann ,Siemsen, Bigler & Ipanema Moreira
NOTIFICAÇÃO DE ANUÊNCIA RELACIONADA COM O ART 229 DA LPI

(21) **PI 9917080-9** A2 **7.5**
(22) 17/12/1999
(71) Bristol-Myers Squibb Pharma CO. (US)
(74) DANNEMANN ,SIEMSEN, BIGLER & IPANEMA MOREIRA
NOTIFICAÇÃO DE ANUÊNCIA RELACIONADA COM O ART 229 DA LPI

(21) **PI 9917760-9** A2 **7.5**
(22) 02/08/1999
(71) Mountain View Pharmaceuticals, INC. (US) , Duke University (US)
(74) Pinheiro Neto - Advogados
NOTIFICAÇÃO DE ANUÊNCIA RELACIONADA COM O ART 229 DA LPI

7.6 NOTIFICAÇÃO DE NÃO ANUÊNCIA RELACIONADA COM O ART. 229 DA LPI

(21) **PI 0005616-2** A2 **7.6**
(22) 28/11/2000
(71) F. Hoffmann-La Roche AG (CH)
(74) Dannemann ,Siemsen, Bigler & Ipanema Moreira
NOTIFICAÇÃO DE NÃO ANUÊNCIA RELACIONADA COM O ART. 229 DA LPI

8. Anuidade de Pedido

8.5 EXIGÊNCIA DE COMPLEMENTAÇÃO DA RETRIBUIÇÃO ANUAL

(21) **PI 0900087-9** A2 **8.5**
(22) 21/01/2009
(71) LG Electronics Inc. (KR)
(74) NELLIE ANNE DAIEL-SHORES
Referente à 3ª anuidade, de acordo com tabela vigente, guia de recolhimento 92110448999-5.

8.6 ARQUIVAMENTO - ART. 86 DA LPI

(21) **C1 0603435-7** E2 **8.6**
(22) 30/01/2009
(61) PI 0603435-7 12/05/2006
(71) Emerson Freitas Jaguaribe (BR/PB)
Referente ao não recolhimento da 7ª anuidade.

(21) **MU 8900215-6** U2 **8.6**
(22) 26/01/2009
(71) Alfredo Portella Marques (BR/SP)
(74) Joaquim Calheiros de Morais
Referente ao não recolhimento da 5ª anuidade.

(21) **PI 0900200-6** A2 **8.6**
(22) 30/01/2009
(71) Luis Alberto Vieira de Carvalho (BR/SP) , Luciana de Matos (BR/BA)
(74) Márcio Loreti
Referente ao não recolhimento da 4ª anuidade.

(21) **PI 0900328-2** A2 **8.6**
(22) 23/01/2009
(71) ANDERSON FERNANDES DA CUNHA (BR/RJ)
(74) SILVA & GUIMARAES MARCAS E PATENTES LTDA
Referente ao não recolhimento da 5ª anuidade.

(21) **PI 0900437-8** A2 **8.6**
(22) 30/01/2009
(71) Feijó Ind. e Com. de Artefatos de Borracha Ltda (BR/RS)
(74) Sko Oyarzáball Marcas & Patentes S/S Ltda
Referente ao não recolhimento da 5ª anuidade.

8.12 ARQUIVAMENTO DEFINITIVO

(21) **PI 0905823-0** A2 **8.12**
(22) 29/01/2009
(71) JOSÉ LUIZ DIAS (BR/SP)
ARQUIVAMENTO DEFINITIVO

9. Decisão

9.1 DEFERIMENTO

(21) **C2 0300664-6** E2 **9.1**
(22) 16/04/2004
(54) RESPIRO PARA EMBALAGENS DE LÍQUIDOS BASEADO NO PRINCÍPIO DE VASOS COMUNICANTES
(61) PI 0300664-6 06/03/2003
(71) David de Carvalho (BR/SP)
(74) Helcio Ferro Ricci

(21) **MU 8400053-8** U2 **9.1**
(22) 29/03/2004
(54) DISPOSIÇÃO INTRODUZIDA EM RODÍZIO PARA JANELAS, PORTAS CORREDIÇAS E SIMILARES
(71) Geraldo Fornasa (BR/SC)
(74) Marcos Aurélio de Jesus

(21) **MU 8400238-7** U2 **9.1**
(22) 05/03/2004
(54) AGULHA INJETORA COM CAPA PROTETORA RETRÁTIL
(71) Luiz Alberto Menelli Júnior (BR/ES)

(21) **MU 8401579-9** U2 **9.1**
(22) 06/07/2004
(54) COROA DE CORTE DE CANA DE AÇÚCAR PARA RECOLHER AMOSTRAS
(71) Motocana Máquinas e Implementos LTDA. (BR/SP)
(74) VILAGE MARCAS & PATENTES S/S LTDA.

(21) **MU 8403063-1** U2 **9.1**
(22) 10/12/2004
(54) LACRE DE SEGURANÇA APLICADO EM TAMPA PARA RECIPIENTES
(71) NYX Indústria e Comércio de Plásticos LTDA. (BR/SP)
(74) ICAMP MARCAS E PATENTES LTDA

(21) **MU 8500206-2** U2 **9.1**
(22) 11/02/2005
(54) DISPOSIÇÃO INTRODUZIDA EM RESERVATÓRIO RÍGIDO PARA CONTENÇÃO DE AR PRESSURIZADO OU SIMILAR
(71) Mateus André Meneguzzo (BR/RS)
(74) City Patentes e Marcas Ltda

(21) **PI 0008372-0** A2 **9.1**
(22) 18/02/2000
(54) PREPARAÇÃO ADESIVA NA FORMA DE FOLHA
(71) Hisamitsu Pharmaceutical CO. Inc. (JP)
(74) Dannemann ,Siemsen, Bigler & Ipanema Moreira

(21) **PI 0014382-0** A2 **9.1**
(22) 26/09/2000
(54) Piridinas e piridazinas substituídas com atividade de inibição de angiogênese bem como composições farmacêuticas compreendendo os mesmos
(71) Bayer HealthCare LLC (US)
(74) Dannemann, Siemsen, Bigler & Ipanema Moreira

(21) **PI 0103916-4** A2 **9.1**
(22) 12/06/2001
(54) PROCESSO FERMENTATIVO PARA A PRODUÇÃO DE BEBIDA ALCOÓLICA DE PUPUNHA
(71) Universidade Federal do Rio de Janeiro (BR/RJ) , Universidade do Amazonas (BR/AM) , Instituto Nacional de Pesquisa da Amazônia (BR/AM)
(74) Armenio Dos Santos Evangelista

(21) **PI 0105471-6** A2 **9.1**
(22) 26/09/2001
(54) FORMULAÇÕES À BASE DE PRÓPOLIS PARA USO ODONTOLÓGICO
(71) Fundação de Amparo a Pesquisa do Estado de São Paulo (BR/SP)
(74) Beérre Assessoria Empresarial S/C Ltda

(21) **PI 0106885-7** A8 **9.1**
(22) 13/08/2001
(54) "APARELHO PARA USO COM UM POÇO SUBMARINO, MÉTODO DE INTERVENÇÃO EM UM POÇO SUBMARINO, MÉTODO DE INTERVENÇÃO SUBMARINA PARA USO COM EQUIPAMENTO DE CABEÇA DE POÇO SUBMARINO, SISTEMA DE INTERVENÇÃO SUBMARINA PARA USO COM EQUIPAMENTO DE CABEÇA DE POÇO SUBMARINO, E MÉTODO PARA SERVIÇO EM POÇO SUBMARINO".
(71) Schlumberger Surenco S.A. (PA)
(74) Paulo C. Oliveira & Cia.

(21) **PI 0108990-0** A2 **9.1**
(22) 05/03/2001
(54) Processo para preparação de derivados de pirimidona com atividade antifungos
(71) Palau Pharma, S.A. (ES)
(74) Dannemann, Siemsen, Bigler & Ipanema Moreira

(21) **PI 0109198-0** A2 **9.1**
(22) 13/03/2001
(54) Emplastro tendo um apoio
(71) Hisamitsu Pharmaceutical Co. Inc. (JP)
(74) Dannemann, Siemsen, Bigler & Ipanema Moreira

(21) **PI 0109480-7** A2 **9.1**
(22) 21/03/2001
(54) MÉTODO DE CULTIVO DE MICROORGANISMO
(71) Mitsubishi Rayon CO., LTD. (JP)
(74) Dannemann, Siemsen, Bigler & Ipanema Moreira

(21) **PI 0109878-0** A2 **9.1**
(22) 05/04/2001
(54) RECIPIENTE COM VÁLVULA COMPOSTA DE CANAL COM VÁLVULA DE MEMÓRIA FORMADA
(71) Colgate-Palmolive Company (US)
(74) LUIZ LEONARDOS & CIA - PROPRIEDADE INTELECTUAL

(21) **PI 0111680-0** A2 **9.1**
(22) 13/06/2001
(54) Processos de construção de um banco combinatório de expressão funcional, de produção de proteínas mosaico funcionais ativas, de análise do referido banco, de determinação de ligações entre assinaturas de sequencias e assinaturas funcionais de uma proteína, de predição de estruturas com uma determinada função, de obtenção de uma proteína possuindo propriedades melhoradas, bem como de determinação de uma estrutura de uma proteína
(71) Aventis Pharma S.A. (FR) , Centre National De La Recherche Scientifique (C.N.R.S.) (FR)
(74) Dannemann, Siemsen, Bigler & Ipanema Moreira

(21) **PI 0113717-4** A2 **9.1**
(22) 24/08/2001

(54) MEIO DE CULTIVO E MÉTODO PARA A IDENTIFICAÇÃO DE MICROORGANISMOS GRAM-NEGATIVOS
(71) Centro Nacional de Biopreparados (CU)
(74) Momsen, Leonardos & Cia

(21) **PI 0116065-6** A2 **9.1**
(22) 10/12/2001
(54) Processos de preparação do cloridrato de 2-butil-3-(4-[3-(dibutilamino)propóxi]benzoil)-5nitro-benzofurano, do 2-butil-3-(4-[3-(dibutilamino)propóxi]benzoil)-5nitro-benzofurano, da dronedarona e de seus sais farmaceuticamente aceitáveis
(71) Sanofi-Aventis (FR)
(74) Dannemann, Siemsen, Bigler & Ipanema Moreira

(21) **PI 0116865-7** A2 **9.1**
(22) 23/01/2001
(54) Composição compreendendo bisfosfonatos para prevenção e/ou tratamento de doenças metabólicas dos ossos, processo para preparar tal composição e uso desta
(71) Gador S.A. (AR) , University Of Leiden (NL)
(74) BHERING ADVOGADOS

(21) **PI 0208926-2** A2 **9.1**
(22) 12/04/2002
(54) COMPOSIÇÃO E PROCESSO PARA REDUÇÃO DE ODOR E DESINFETANTE
(71) Diversey, Inc. (US)
(74) NELLIE ANNE DAIEL-SHORES

(21) **PI 0210170-0** A2 **9.1**
(22) 23/05/2002
(54) Agente herbicida contendo benzoilpirazol e protetores, bem como processo para combater plantas daninhas
(71) Bayer CropScience AG (DE)
(74) Dannemann, Siemsen, Bigler & Ipanema Moreira

(21) **PI 0212906-0** A2 **9.1**
(22) 10/09/2002
(54) Agentes contendo tien-3-il-sulfonilaminocarbonil triazolinonas substituídas, seu uso, processo de preparação dos mesmos, bem como processo para combate de plantas indesejáveis
(71) Bayer Cropscience AG (DE)
(74) Dannemann, Siemsen & Ipanema Moreira

(21) **PI 0306030-6** A2 **9.1**
(22) 15/12/2003
(54) APERFEIÇOAMENTO EM CHUVEIRO ELÉTRICO
(71) Claudio Lourenço Lorenzetti (BR/SP)
(74) Danneman, Siemsen, Bigler & Ipanema Moreira

(21) **PI 0307541-9** A2 **9.1**
(22) 13/03/2003
(54) Composições para cuidado pessoal e cosmética contendo terpenóide e derivado de resorcinol 4-substituído
(71) UNILEVER N.V (NL)
(74) Ana Paula Santos Celidonio

(21) **PI 0307687-3** A2 **9.1**
(22) 13/03/2003
(54) Composições cosméticas contendo derivado de resorcinol 4-substituído e óxido metálico micronizado
(71) UNILEVER N.V (NL)
(74) Ana Paula Santos Celidonio

(21) **PI 0309060-4** A8 **9.1**
(22) 25/07/2003
(54) INSTRUMENTO CIRÚRGICO
(71) Université de Liège (BE) , Centre Hospitalier Universitaire de Liège (BE)
(74) Dannemann, Siemsen, Bigler & Ipanema Moreira

(21) **PI 0311797-9** A2 **9.1**
(22) 22/04/2003
(54) PEÇA DE VESTUÁRIO DE CALÇA ABSORVENTE
(71) Kimberly-Clark Worldwide, Inc. (US)
(74) Pinheiro Neto - Advogados

(21) **PI 0311911-4** A2 **9.1**
(22) 17/06/2003
(54) APARELHO PARA POÇO SUBMARINO
(71) Dril-Quip, INC. (US)
(74) Dannemann , Siemsen, Bigler & Ipanema Moreira

(21) **PI 0312741-9** A8 **9.1**
(22) 07/07/2003
(54) Combinações de herbicidas do tipo ciclohexanodiona oxima e protetores, seu uso, composição herbicida, métodos para proteção de plantas de cultivo contra efeitos colaterais fitotóxicos de um herbicida, e para controle seletivo de ervas daninhas em culturas de plantas úteis, e uso de protetor
(71) Bayer CropScience AG (DE)
(74) Dannemann, Siemsen, Bigler & Ipanema Moreira

(21) **PI 0312997-7** A2 **9.1**
(22) 18/07/2003
(54) BALDE COM UMA TAMPA COMPREENDENDO UMA BORDA MOLDADA CIRCUNDANTE QUE SE CONECTA EM UM FLANGE PERIFÉRICO
(71) Jokey Plastik Wipperfürth GmbH (DE)
(74) Dannemann, Siemsen, Bigler & Ipanema Moreira

(21) **PI 0317388-7** A2 **9.1**
(22) 17/12/2003
(54) Dispositivo e Método para a Produção de Elementos de Isolamento de Lã Mineral e Elemento de Isolamento
(71) Saint-Gobain Isover (FR)
(74) Dannemann, Siemsen, Bigler & Ipanema Moreira

(21) **PI 0318638-5** A2 **9.1**
(22) 23/12/2003
(54) Processo para a produção de sucos de fruta clarificados livres de sedimento
(71) Council Of Scientific & Industrial Research (IN)
(74) Dannemann , Siemsen, Bigler & Ipanema Moreira

(21) **PI 0406009-1** A2 **9.1**
(22) 30/09/2004
(54) CONJUNTO DE TROCARTE
(71) Ethicon Endo-Surgery, INC. (US)
(74) Dannemann, Siemsen, Bigler & Ipanema Moreira

(21) **PI 0406065-2** A8 **9.1**
(22) 14/10/2004
(54) Corpo sinterizado e processo para produção de capacitores de eletrólito sólido tendo um ânodo de subóxido de nióbio
(71) H.C. Starck Gmbh (DE)
(74) Dannemann, Siemsen, Bigler & Ipanema Moreira

(21) **PI 0406734-7** A2 **9.1**
(22) 23/01/2004
(54) Composição termiticida, e, método para controlar térmitas
(71) Nippon Soda CO., LTD (JP)
(74) Momsen, Leonardos & Cia

(21) **PI 0407150-6** A2 **9.1**
(22) 21/01/2004
(54) Composição de policarbonato à prova de chama, processo para produção de uma composição, uso de uma composição e partes moldadas
(71) Bayer Materialscience AG (DE)
(74) Di Blasi, Parente, S. G. & Associados

(21) **PI 0408099-8** A2 **9.1**
(22) 05/03/2004
(54) Solução antimicrobiana e processo
(71) Byocoat Enterprises, Inc. (US)
(74) Matos e Associados - Advogados

(21) **PI 0410317-3** A2 **9.1**
(22) 13/05/2004
(54) ADESIVO DENTAL
(71) Dentsply International Inc. (US)
(74) Momsen, Leonardos & Cia

(21) **PI 0415633-1** A2 **9.1**
(22) 01/11/2004
(54) ARTIGOS ABSORVENTES COMPREENDENDO NANOPARTÍCULAS CARREGADAS DE METAL
(71) Johnson & Johnson (US)
(74) Dannemann, Siemsen, Bigler & Ipanema Moreira

(21) **PI 0417125-0** A2 **9.1**
(22) 07/12/2004
(54) Método para o acondicionamento e a conservação de longa duração de produtos de carne sem cadeia de frio
(71) INTA Instituto Nacional de Tecnología Agropecuaria (AR) , Pablo Román Curutchet Ferreira (ES)
(74) David do Nascimento Advogados Associados S/C

(21) **PI 0418070-4** A2 **9.1**
(22) 03/12/2004
(54) COMPOSIÇÃO PARA CUIDADOS PESSOAIS, USO DE UMA URÉIA SUBSTITUÍDA E MÉTODO PARA REDUZIR A DEGRADAÇÃO DA COR DE UMA COMPOSIÇÃO PARA CUIDADOS PESSOAIS
(71) Unilever N.V (NL)
(74) Paola Calabria Mattioli

(21) **PI 0501005-5** A2 **9.1**
(22) 29/03/2005
(54) PROCESSO DE PRODUÇÃO DE PELOTAS DE MINÉRIO DE FERRO
(71) Samarco Mineração S.A. (BR/MG)
(74) ABREU, MERKL E ADVOGADOS ASSOCIADOS

(21) **PI 0505675-6** A2 **9.1**
(22) 08/09/2005
(54) Método para produção de um aglomerado sinterizado para produção de ferro.
(71) JFE Steel Corporation (JP)
(74) Dannemann , Siemsen, Bigler & Ipanema Moreira

(21) **PI 0505976-3** A2 **9.1**
(22) 15/03/2005
(54) PROCESSO PARA RECUPERAR NÍQUEL OU COBALTO
(71) Pacific Metals Co., Ltd. (JP)
(74) Dannemann , Siemsen, Bigler & Ipanema Moreira

(21) **PI 0511767-4** A2 **9.1**
(22) 27/05/2005
(54) MÉTODO PARA A RECUPERAÇÃO DE COBRE A PARTIR DE CONCENTRADO DE CALCOPIRITA
(71) The University Of British Columbia (CA)
(74) LUIZ LEONARDOS & CIA - PROPRIEDADE INTELECTUAL

(21) **PI 0516240-8** A2 **9.1**
(22) 10/10/2005
(54) PROCESSO DE FABRICAÇÃO DE CHAPAS DE AÇO AUSTENÍTICO FERRO - CARBONO - MANGANÊS E CHAPAS ASSIM PRODUZIDAS
(71) Arcelor France (FR)
(74) Dannemann ,Siemsen, Bigler & Ipanema Moreira

(21) **PI 0605002-6** A2 **9.1**
(22) 30/11/2006
(54) Equipamento e Processo para seleção de sequestrantes de gás sulfídrico e inibidores de corrosão em campo
(71) Petroleo Brasileiro S. A. - PETROBRAS (BR/RJ)
(74) Antônio Cláudio Correa Meyer Sant'Anna

(21) **PI 0620994-7** A2 **9.1**
(22) 29/12/2006
(54) INSTALAÇÃO DE CARREGAMENTO COM TRÊS SILOS PARA UM FORNO DE CUBA
(71) Paul Wurth S.A. (LU)
(74) Matos e Associados - Advogados

(21) **PI 1100645-5** A2 **9.1**
(22) 18/01/2011
(54) Processo de transformação de vinhaça em adubo organo-mineral
(71) BIOMASSA - COMÉRCIO DE RAÇÕES, ENERGIA E ADUBOS LTDA. (BR/SP)

(74) P A PRODUTORES ASSOCIADOS MARCAS E PATENTES LTDA.

(21) **PI 1105005-5** A2 **9.1**
(22) 23/11/2011
(54) Aperfeiçoamento em instalação para remoção de materiais e/ou substâncias poluentes contidas em cursos d'água
(71) DT ENGENHARIA DE EMPREENDIMENTOS LTDA (BR/SP)
(74) PAULO CESAR VAZ MACHADO

(21) **PI 9809579-0** A2 **9.1**
(22) 20/04/1998
(54) Método para diagnóstico microbiológico e equipamento para realizar a determinação de antibiograma
(71) Centro Nacional de Investigaciones Cientificas, CNIC (CU)
(74) Dannemann ,Siemsen, Bigler & Ipanema Moreira

(21) **PI 9907647-0** A2 **9.1**
(22) 03/02/1999
(54) Formulação farmacêutica na forma de um concentrado para infusão, o qual deve ser diluído antes da administração, e solução para infusão
(71) Novartis Ag (Novartis S.A) (Novartis Inc.) (CH)
(74) Dannemann ,Siemsen, Bigler & Ipanema Moreira

(21) **PI 9910248-0** A2 **9.1**
(22) 06/05/1999
(54) COMPOSIÇÕES DE FITOESTEROL
(71) Raisio Benecol OY (FI)
(74) Thomaz Thedim Lobo

(21) **PI 9912047-0** A2 **9.1**
(22) 12/07/1999
(54) Métodos para avaliar células malignas em uma epiderme in vitro, e para avaliar compostos de teste quanto à toxicidade humana.
(71) Wisconsin Alumni Research Foundation (US)
(74) Momsen, Leonardos & CIA.

9.1.2
PUBLICAÇÃO ANULADA

(21) **PI 0017052-6** B1 **9.1.2**
(22) 28/12/2000
(54) Método para a projeção de um constructo poliepitópico e constructo poliepitópico preparado pelo referido método
(71) Epimmune, Inc. (US)
(74) Dannemann, Siemsen, Bigler & Ipanema Moreira
Anulada a publicação de deferimento por ter sido indevida.

9.2
INDEFERIMENTO

(21) **PI 0003814-8** A2 **9.2**
(22) 25/07/2000
(54) EQUIPAMENTO PARA ORIENTAÇÃO DE TRÁFEGO EM UM ÚNICO ELEMENTO-SEMÁFORO
(71) José dos Santos Siqueira (BR/MG)
Indefiro o pedido de acordo com o artigo 8º combinado com artigo 13 da LPI.

(21) **PI 0008286-4** A2 **9.2**
(22) 16/02/2000
(54) MÉTODO E SISTEMA PARA A CONEXÃO DE SERVIÇOS EM UMA MÁQUINA DE TRANSAÇÃO BANCÁRIA AUTOMATIZADA
(71) Diebold, Incorporated (US)
(74) Trench, Rossi e Watanabe
Indefiro o pedido de acordo com o artigo 8º combinado com artigo 13 da LPI.

(21) **PI 0014407-0** A2 **9.2**
(22) 29/09/2000
(54) SISTEMAS DE SEGURANÇA PARA EQUIPAMENTOS ELÉTRICOS
(71) SD3, LLC (US)
(74) Daniel & Cia.
Indefiro o pedido de acordo com o artigo 8º combinado com artigo 13 da LPI.

(21) **PI 0015717-1** A2 **9.2**
(22) 21/12/2000
(54) MÉTODO E SISTEMA PARA CLASSIFICAÇÃO DE QUADRO E PROTOCOLO
(71) International Business Machines Corporation (US)
(74) Dannemann, Siemsen, Bigler & Ipanema Moreira
Indefiro o pedido de acordo com o artigo 8º combinado com artigo 13 da LPI.

(21) **PI 0017628-1** A2 **9.2**
(22) 07/06/2000
(54) USO DE ESFINGOMIELINASE ALCOLINA DE ORIGEM BACTERIANA EM COMPOSIÇÃO DIETÉTICA, NUTRIENTE OU FARMACÊUTICA
(62) PI 0011447-2 07/06/2000
(71) VSL Pharmaceuticals, Inc. (US)
(74) Dannemann ,Siemsen, Bigler & Ipanema Moreira
Indefiro o pedido de acordo com o(s) artigo(s) 24, 25 da LPI

(21) **PI 0101692-0** A2 **9.2**
(22) 04/05/2001
(54) UTILIZAÇÃO SIMULTÂNEA DE BANCOS DE DADOS DE PERFIL COM MÚLTIPLAS CORES PARA FORMAÇÃO DE IMAGEM
(71) Xerox Corporation (US)
(74) Dannemann ,Siemsen, Bigler & Ipanema Moreira
Indefiro o pedido de acordo com o artigo 8º combinado com artigo 13 da LPI.

(21) **PI 0102189-3** A2 **9.2**
(22) 30/04/2001
(54) CIRCUITO PROGRAMÁVEL COM FUNÇÃO DE VISUALIZAÇÃO PRÉVIA
(71) Xerox Corporation (US)
(74) Dannemann ,Siemsen, Bigler & Ipanema Moreira
Indefiro o pedido de acordo com o artigo 8º combinado com artigo 13 da LPI.

(21) **PI 0102621-6** A2 **9.2**
(22) 02/07/2001
(54) CONTROLE DE LÓGICA DIFUSA PARA UMA SECADORA DE ROUPAS ELÉTRICA
(71) Whirlpool Corporation (US)
(74) Dannemann ,Siemsen, Bigler & Ipanema Moreira
Indefiro o pedido de acordo com o artigo 8º combinado com artigo 13 da LPI.

(21) **PI 0104060-0** A2 **9.2**
(22) 13/09/2001
(54) PROCESSO DE INCINERAÇÃO DE PRODUTOS DE EMISSÃO DA PRODUÇÃO DE RESÍDUOS INDUSTRIAIS
(71) Rohm And Haas Company (US)
(74) KASZNAR LEONARDOS PROPRIEDADE INTELECTUAL
Indefiro o pedido de acordo com o(s) artigo(s) 22 da LPI.

(21) **PI 0104410-9** A2 **9.2**
(22) 03/10/2001
(54) FOLHAS DE ENTRADA NO SISTEMA PARA UMA INTERFACE DE USUÁRIO DE PAPEL
(71) Xerox Corporation (US)
(74) Dannemann ,Siemsen, Bigler & Ipanema Moreira
Indefiro o pedido de acordo com o artigo 8º combinado com artigo 13 e artigo 10 da LPI.

(21) **PI 0105158-0** A2 **9.2**
(22) 14/08/2001
(54) SISTEMA DE LEITURA REMOTA AUTOMÁTICA, ANÁLISE DE DADOS, EXPORTADOR E FORMATOS PARA MEDIDOR DE ENERGIA ELÉTRICA E OSCILOPERTUBÓGRAFOS
(71) Itron Soluções para Energia e Água Ltda. (BR/SP)
(74) Icamp Assessoria Empresarial S/C Ltda.
Indefiro o pedido de acordo com o artigo 8º combinado com artigo 13 da LPI.

(21) **PI 0105713-8** A2 **9.2**
(22) 01/11/2001
(54) GERÊNCIA GERAL DE NOVOS NEGÓCIOS E SERVIÇOS
(71) Interprint LTDA. (BR/SP)
(74) Ferraro e Faccioli Advogados Associados
Indefiro o pedido de acordo com o artigo 8º combinado com artigo 13 da LPI.

(21) **PI 0106655-2** A2 **9.2**
(22) 19/06/2001
(54) SISTEMA DE CONTROLE DE PPRESÃO INTRINSECAMENTE SEGURO, E RESPECTIVO EQUIPAMENTO REGULADOR DE PRESSÃO CONTROLADO POR MICROPROCESSADOR INTRINSECAMENTE SEGURO
(71) Ross Operating Valve Company (US)
(74) Britânia Marcas e Patentes S/C Ltda.
Indefiro o pedido de acordo com o artigo 8º combinado com artigo 13 da LPI.

(21) **PI 0106985-3** A2 **9.2**
(22) 15/03/2001
(54) SISTEMA DE DESMANCHE PARA PRODUTO E SEU MÉTODO
(71) Honda Giken Kogyo Kabushiki Kaisha (JP)
(74) Dannemann, Siemsen, Bigler & Ipanema Moreira
Indefiro o pedido de acordo com o artigo 8º combinado com artigo 13 da LPI.

(21) **PI 0108033-4** A2 **9.2**
(22) 21/11/2001
(54) PROCESSO E SISTEMA DE RECEBIMENTO, ARMAZENAMENTO E TRATAMENTO DE CUPONS PARA UM CONSUMIDOR MUNIDO DE UM CELULAR OU DE UM PALMTOP
(71) Welcome Real Time (FR)
(74) Paulo Sergio Scatamburlo
Indefiro o pedido de acordo com o artigo 8º combinado com artigo 13 da LPI.

(21) **PI 0108043-1** A2 **9.2**
(22) 01/02/2001
(54) SUBSTÂNCIA PARA USO EM COMPLEMENTAÇÃO DE DIETA OU PARA PREPARAÇÃO DE UM MEDICAMENTO PARA O TRATAMENTO DE DIABETES MELITO NÃO-DEPENDENTE DE INSULINA, HIPERTENSÃO E/OU SÍNDROME METABÓLICA
(71) Stevia APS (DK)
(74) Dannemann, Siemsen, Bigler & Ipanema Moreira

(21) **PI 0108534-4** A2 **9.2**
(22) 22/02/2001
(54) FIBRA SOLÚVEL CONTENDO ÁGUA
(71) Suzanne Jaffe Stillman (US)
(74) Dannemann, Siemsen, Bigler & Ipanema Moreira
Indefiro o pedido de acordo com o(s) artigo(s) da LPI

(21) **PI 0114783-8** A2 **9.2**
(22) 16/10/2001
(54) Controlador de pragas de insetos ectoparasitários para animais, e, método para usar o mesmo
(71) Nihon Nohyaku CO., LTD (JP)
(74) Luiz Leonardos & Cia - Propriedade Itelectual
Indefiro o pedido de acordo com o(s) artigo(s) 10 da LPI

(21) **PI 0114987-3** A2 **9.2**
(22) 16/10/2001
(54) MÉTODO DE OPERAR UM SISTEMA COMPUTADORIZADO PARA REALIZAR UMA ANÁLISE SUB-ESTRUTURAL DISCRETA, PRODUTO DE PROGRAMA DE COMPUTADOR, BIBLIOTECA DE FRAGMENTOS GERADA, SISTEMA COMPUTADORIZADO PARA REALIZAR UMA ANÁLISE SUB-ESTRUTURAL DISCRETA E COMPOSTOS DE DROGAS OBTIDOS
(71) Laboratoires Serono S.A. (CH)
(74) Dannemann, Siemsen, Bigler & Ipanema Moreira
Indefiro o pedido de acordo com o artigo 8º combinado com artigo 13 e artigo 10 da LPI.

(21) **PI 0115599-7** A2 **9.2**
(22) 23/11/2001
(54) CIRCUITO DE AMPLIFICADOR
(71) Qualcomm Incorporated (US)
(74) NELLIE ANNE DAIEL-SHORES
Indefiro o pedido de acordo com o artigo 8º combinado com artigo 13 da LPI.

(21) **PI 0204931-7** A2 **9.2**
(22) 06/11/2002
(54) PROCESSO DE OBTENÇÃO DE MICRORGANISMOS ASPERGILLUS TERREUS, RHIZOPUS ORYZAE, PSEUDOMONAS OLEOVORANS E SERRATIA RUBIDAEA IMOBILIZADOS EM CRISOTILA PARA

APLICAÇÃO EM PROCESSOS BIOCATALÍTICOS E BIOTECNOLÓGICOS
(71) Universidade Estadual de Campinas - Unicamp (BR/SP)
(74) Edson Cesar dos Santos Cabral
Indefiro o pedido de acordo com o(s) artigo(s) 8°, 13, 25 da LPI

(21) **PI 0205490-6** A2 **9.2**
(22) 26/12/2002
(54) COMPOSIÇÃO, MÉTODO DE CLAREAR A PELE, O CABELO, OS LÁBIOS, E/OU AS UNHAS
(71) Avon Products, Inc. (US)
(74) Momsen, Leonardos & Cia
Indefiro o pedido de acordo com o(s) artigo(s) da LPI

(21) **PI 0311196-2** A2 **9.2**
(22) 07/05/2003
(54) SISTEMA E MÉTODO PARA A PRODUÇÃO DE FLUIDOS DE HIDROCARBONETO A PARTIR DE UMA FORMAÇÃO SUBMARINA
(71) Baker Hughes Incorporated (US)
(74) Orlando de Souza
Indefiro o pedido de acordo com o(s) artigo(s) 8º combinado com Art. 13 da LPI.

(21) **PI 0314014-8** A2 **9.2**
(22) 08/09/2003
(54) INTERFACE DE PACIENTE COM SISTEMA DE APOIO DE TESTA
(71) RIC Investments, LLC (US)
(74) David do Nascimento Advogados Associados
Indefiro o pedido de acordo com o(s) artigo(s) 11 e 13 da LPI.

(21) **PI 0316221-4** A8 **9.2**
(22) 12/11/2003
(54) PROCESSO E APARELHO PARA MOLDAGEM DE TERMOPLÁSTICO
(71) LRM Industries, LLC (US)
(74) Dannemann, Siemsen, Bigler & Ipanema Moreira
Indefiro o pedido de acordo com o(s) artigo(s) da LPI

(21) **PI 0403367-1** A2 **9.2**
(22) 20/08/2004
(54) MÉTODO E APARELHO PARA A SEPARAÇÃO DE VALORES METÁLICOS
(71) Wave Separation Technologies LLC. (US)
(74) Dannemann , Siemsen, Bigler & Ipanema Moreira
Indefiro o pedido de acordo com o(s) artigo(s) 8º e 11 da LPI.

(21) **PI 0413531-8** A2 **9.2**
(22) 02/08/2004
(54) DERIVADOS DE ÓRAZPÇODOMA-3.5-DIONA SUBSTITUÍDA COM 4-BIFENILA
(71) Bayer Cropscience AG (DE)
(74) Dannemann , Siemsen, Bigler & Ipanema Moreira

(21) **PI 0416129-7** A2 **9.2**
(22) 03/11/2004
(54) COMPOSIÇÃO COMPREENDENDO UMA COMPOSIÇÃO ALIMENTAR PARA ANIMAL DOMÉSTICO, E, MÉTODOS PARA OBTER UM EFEITO BENÉFICO EM UM ANIMAL DOMÉSTICO, PARA SUPRIMIR UM OU MAIS ODORES QUE EMANAM DE UMA COMPOSIÇÃO ALIMENTAR E PARA AUMENTAR A VIDA DE PRATELEIRA DE UMA COMPOSIÇÃO ALIMENTAR
(71) Hill's Pet Nutrition, INC. (US)
(74) Momsen, Leonardos & Cia.

(21) **PI 0611216-1** A2 **9.2**
(22) 19/05/2006
(54) PROCESSO PARA TRATAMENTO TÉRMICO DE PÓ METÁLICO E PRODUTOS FEITOS A PARTIR DO MESMO
(71) CABOT CORPORATION (US)
(74) Orlando de Souza
Indefiro o pedido de acordo com o(s) artigo(s) 8º e 13 da LPI

9.2.4 MANUTENÇÃO DO INDEFERIMENTO

(21) **MU 8602691-7** U2 **9.2.4**
(22) 20/04/2006
(54) CONVERSOR DE CINZA PARA SÍLICA AMORFA
(71) Marcus Vinicius Campos Souza (BR/SC)
(74) Jurema Cavalheiro Faria de Castro
MANTIDO O INDEFERIMENTO UMA VEZ QUE NÃO FOI APRESENTADO RECURSO DENTRO DO PRAZO LEGAL.

(21) **PI 0004875-5** A2 **9.2.4**
(22) 17/10/2000
(54) COMPOSIÇÃO COSMÉTICA PARA TRATAMENTO E LIMPEZA DE PELE IMPREGNADA EM ESPONJA
(71) Minancora e Cia LTDA. (BR/SC)
(74) Maria Aparecida Pereira Gonçalves
MANTIDO O INDEFERIMENTO UMA VEZ QUE NÃO FOI APRESENTADO RECURSO DENTRO DO PRAZO LEGAL.

(21) **PI 0009476-5** A2 **9.2.4**
(22) 23/03/2000
(54) ESTERÓIDES IMUNOMODULADORES, EM PARTICULAR HEMIDRATO DE 16 ALFA-BROMOEPIANDROSTERONA
(71) Hollis-Eden Pharmaceuticals, Inc. (US)
(74) Dannemann ,Siemsen, Bigler & Ipanema Moreira
MANTIDO O INDEFERIMENTO UMA VEZ QUE NÃO FOI APRESENTADO RECURSO DENTRO DO PRAZO LEGAL.

(21) **PI 0016831-9** A2 **9.2.4**
(22) 13/12/2000
(54) COMPOSIÇÃO TERAPÊUTICA E LENTE DE CONTATO IMPREGNADA PELA MESMA
(71) Henderson Morley Research And Development Limited (GB)
(74) Clarke Modet do Brasil Ltda
MANTIDO O INDEFERIMENTO UMA VEZ QUE NÃO FOI APRESENTADO RECURSO DENTRO DO PRAZO LEGAL.

(21) **PI 0103406-5** A2 **9.2.4**
(22) 15/08/2001
(54) PROCESSO DE PRODUÇÃO DE FRUTOSE CRISTALINA DE ELEVADA PUREZA UTILIZANDO XAROPE COM BAIXO TEOR DE FRUTOSE ORIGINÁRIA DE SACAROSE, E PRODUTO OBTIDO
(71) Getec Guanabara Química Industrial S.A. (BR/RJ)
(74) LLC Info Connection Ltda
MANTIDO O INDEFERIMENTO UMA VEZ QUE NÃO FOI APRESENTADO RECURSO DENTRO DO PRAZO LEGAL.

(21) **PI 0108297-3** A2 **9.2.4**
(22) 12/12/2001
(54) COMPOSIÇÕES, COMPOSIÇÕES ANIDRA, COMPOSIÇÕES ESTRUTURADAS QUE COMPREENDE HETEROPOLÍMEROS E UMA SUBSTÂNCIA SÓLIDA, MÁSCARA, DELINEADOR PARA OS OLHOS, BASE, BATOM, BLUSH, PRODUTO DE REMOÇÃO DE MAQUIAGEM, PRODUTO DE MAQUIAGEM PARA O CORPO, SOMBRA PARA OS OLHOS, PÓ FACIAL, PRODUTO DISSIMULADOR, XAMPU,CONDICIONADOR, PRODUTO PROTETOR SOLAR OU PRODUTO DE CUIDADO PARA A PELE, LÁBIOS OU CABELOS, DESODORANTE ANIDRO, COMPOSIÇÃO DE MAQUIAGEM E/ OU CUIDADO E/OU TRATAMENTO PARA FIBRAS QUERATÍNICAS, COMPOSIÇÃO DE BATOM EM FORMA DE STICK, COMPOSIÇÃO DE MAQUIAGEM, CUIDADO OU TRATAMENTO PARA A PELE OU LÁBIOS, COMPOSIÇÃO DE MAQUIAGEM, CUIDADO OU TRATAMENTO PARA FIBRAS QUERATÍNICAS, MÉTODO DE CUIDADO, MAQUIAGEM OU TRATAMENTO DE MATERIAL QUERATÍNICO SELECIONADO A PARTIR DE LÁBIOS, PELE E FIBRAS QUERATÍNICAS, MÉTODO DE FABRICAÇÃO DE UMA COMPOSIÇÃO COSMÉTICA NA FORMA DE COMPOSIÇÃO FISIOLOGICAMENTE ACEITÁVEL E MÉTODO DE FORNECIMENTO DE PELO MENOS UMA DENTRE RESISTÊNCIA À PRESSÃO E ESTABILIDADE A UMA COMPOSIÇÃO COSMÉTICA
(71) L'OREAL (FR)
(74) Francisco Carlos Rodrigues Silva
MANTIDO O INDEFERIMENTO UMA VEZ QUE NÃO FOI APRESENTADO RECURSO DENTRO DO PRAZO LEGAL.

(21) **PI 0108501-8** A2 **9.2.4**
(22) 15/02/2001
(54) COMPOSTOS DE N-HIDRÓXIFORMAMIDAS SUBSTITUÍDOS POR PIPERIDINA E PIPERAZINA COMO AGENTES INIBIDORES DE METALOPROTEINASE
(71) Astrazeneca AB. (SE)
(74) Magnus Aspeby & Claudio Szabas
MANTIDO O INDEFERIMENTO UMA VEZ QUE NÃO FOI APRESENTADO RECURSO DENTRO DO PRAZO LEGAL.

(21) **PI 0108828-9** A2 **9.2.4**
(22) 14/02/2001
(54) FORMULAÇÃO DE CARBOIDRATO (ADJUVANTE PRÉ-BIÓTICO) PARA APERFEIÇOAMENTO DE RESPOSTA IMUNO
(71) Societe Des Produits Nestle S. A. (CH)
(74) Dannemann, Siemsen, Bigler & Ipanema Moreira
MANTIDO O INDEFERIMENTO UMA VEZ QUE NÃO FOI APRESENTADO RECURSO DENTRO DO PRAZO LEGAL.

(21) **PI 0109385-1** A2 **9.2.4**
(22) 22/03/2001
(54) N-(HETEROCICLIL) BENZENO - OU PIRIDINA SULFONAMIDAS COMO AGENTES ANTITROMBÓTICOS E ANTICOAGULANTES
(71) Sanofi-Aventis (FR)
(74) Dannemann, Siemsen, Bigler & Ipanema Moreira
MANTIDO O INDEFERIMENTO UMA VEZ QUE NÃO FOI APRESENTADO RECURSO DENTRO DO PRAZO LEGAL.

(21) **PI 0114339-5** A2 **9.2.4**
(22) 28/09/2001
(54) COMPOSIÇÕES FARMACEUTICAMENTE ACEITÁVEIS CONTENDO EPINASTINA E PSEUDOEFEDRINA
(71) Boehringer Ingelheim Internacional GMBH. (DE)
(74) Dannemann, Siemsen, Bigler & Ipanema Moreira
MANTIDO O INDEFERIMENTO UMA VEZ QUE NÃO FOI APRESENTADO RECURSO DENTRO DO PRAZO LEGAL.

(21) **PI 0116369-8** A2 **9.2.4**
(22) 17/12/2001
(54) COMPOSTO, MÉTODO PARA A PROFILAXIA OU O TRATAMENTO DE UMA CONDIÇÃO CLÍNICA EM UM MAMÍFERO, FORMULAÇÃO FARMACÊUTICA, USO DE UM COMPOSTO, E, PROCESSO PARA PREPARAR COMPOSTO
(71) Glaxo Group Limited (GB)
(74) Momsen, Leonardos & Cia
MANTIDO O INDEFERIMENTO UMA VEZ QUE NÃO FOI APRESENTADO RECURSO DENTRO DO PRAZO LEGAL.

(21) **PI 0117229-8** A2 **9.2.4**
(22) 09/11/2001
(54) DERIVADO DE CIANOPIRROLIDINA
(71) Taisho Pharmaceutical CO., LTD. (JP)
(74) Dannemann, Siemsen, Bigler & Ipanema Moreira
MANTIDO O INDEFERIMENTO UMA VEZ QUE NÃO FOI APRESENTADO RECURSO DENTRO DO PRAZO LEGAL.

(21) **PI 0203682-7** A8 **9.2.4**
(22) 27/08/2002
(54) PROCESSO PARA ESTABILIZAÇÃO DOS GRÃOS E DO FARELO DE ARROZ ATRAVÉS DE TRATAMENTO POR MICROONDAS
(71) Universidade Estadual de Campinas - Unicamp (BR/SP)
(74) Maria Cristina Valim Lourenço Gomes
MANTIDO O INDEFERIMENTO UMA VEZ QUE NÃO FOI APRESENTADO RECURSO DENTRO DO PRAZO LEGAL.

(21) **PI 0207251-3** A2 **9.2.4**
(22) 04/02/2002
(54) COMPOSIÇÃO EM SUSPENSÃO

(71) CTCBIO Inc. (KR)
(74) Momsen, Leonardos & Cia.
MANTIDO O INDEFERIMENTO UMA VEZ QUE NÃO FOI APRESENTADO RECURSO DENTRO DO PRAZO LEGAL.

(21) **PI 0207685-3** A2 **9.2.4**
(22) 13/02/2002
(54) MÉTODO PARA AUMENTAR O PESO VIVO DE AVES DOMÉSTICAS, PRODUTO ALIMENTÍCIO DE PLASMA, E, PRODUTO AQUOSO DE PLASMA
(71) The Lauridsen Group Incorporated (US)
(74) Momsen, Leonardos & Cia
MANTIDO O INDEFERIMENTO UMA VEZ QUE NÃO FOI APRESENTADO RECURSO DENTRO DO PRAZO LEGAL.

(21) **PI 0210538-1** A2 **9.2.4**
(22) 17/06/2002
(54) DERIVADOS DE 5-HALOTRIPTAMINA USADOS COMO LIGANTES DOS RECEPTORES DE SEROTONINA 5-HT6 E/OU 5-HT7
(71) Sigma-Tau Industrie Farmaceutiche Riunite S.P.A. (IT)
(74) Dannemann, Siemsen, Bigler & Ipanema Moreira
MANTIDO O INDEFERIMENTO UMA VEZ QUE NÃO FOI APRESENTADO RECURSO DENTRO DO PRAZO LEGAL.

(21) **PI 0211798-3** A8 **9.2.4**
(22) 13/06/2002
(54) BISCUIT PARA CONFEITOS CONGELADOS
(71) Societe Des Produits Nestle S.A. (CH)
(74) Dannemann, Siemsen, Bigler & Ipanema Moreira
MANTIDO O INDEFERIMENTO UMA VEZ QUE NÃO FOI APRESENTADO RECURSO DENTRO DO PRAZO LEGAL.

(21) **PI 0212603-6** A2 **9.2.4**
(22) 13/09/2002
(54) PRODUTO ALIMENTÍCIO PARA ANIMAIS DOMÉSTICOS E MÉTODO DE FABRICAÇÃO
(71) NESTEC S.A (CH)
(74) Dannemann, Siemen, Bigler & Ipanema Moreira
MANTIDO O INDEFERIMENTO UMA VEZ QUE NÃO FOI APRESENTADO RECURSO DENTRO DO PRAZO LEGAL.

(21) **PI 0214076-4** A2 **9.2.4**
(22) 26/11/2002
(54) COMPOSIÇÕES DE LEITE DE SOJA E MÉTODOS DE PREPARAÇÃO
(71) Jeneil Biotech, Inc. (US)
(74) Araripe & Associados
MANTIDO O INDEFERIMENTO UMA VEZ QUE NÃO FOI APRESENTADO RECURSO DENTRO DO PRAZO LEGAL.

(21) **PI 0215178-2** A2 **9.2.4**
(22) 12/11/2002
(54) Extensão da vida útil de micro-emulsões que contêm biocida aza ativo
(71) ISP Investments INC. (US)
(74) Orlando de Souza
MANTIDO O INDEFERIMENTO UMA VEZ QUE NÃO FOI APRESENTADO RECURSO DENTRO DO PRAZO LEGAL.

(21) **PI 0216022-6** A8 **9.2.4**
(22) 05/07/2002
(54) COMPOSIÇÃO FARMACÊUTICA
(71) Merck Sharp & Dohme Corp. (US)
(74) Momsen, Leonardos & CIA.
MANTIDO O INDEFERIMENTO UMA VEZ QUE NÃO FOI APRESENTADO RECURSO DENTRO DO PRAZO LEGAL.

(21) **PI 0300183-0** A2 **9.2.4**
(22) 28/01/2003
(54) PROCESSO DE APLICAÇÃO DE PRECURSORES SINTÉTICOS, ESTEROÍDICOS DE BRASSINOSTERÓIDES, SEUS ANÁLOGOS ESPIROSTÂNICOS E SEUS RESPECTIVOS COMPOSTOS DE INCLUSÃO EM CICLODEXTRINAS COMO AGENTES CITOTÓXICOS E ANTITUMORAIS
(71) Universidade Estadual de Campinas - Unicamp (BR/SP)
(74) Maria Cristina Valim Lourenço Gomes
MANTIDO O INDEFERIMENTO UMA VEZ QUE NÃO FOI APRESENTADO RECURSO DENTRO DO PRAZO LEGAL.

(21) **PI 0301320-0** A2 **9.2.4**
(22) 07/05/2003
(54) Uso de um composto, e, tinta de látex, revestimento, selante, adesivo ou composição relacionada armazenados
(71) Atofina Chemicals, INC. (US)
(74) Momsen, Leonardos & Cia.
MANTIDO O INDEFERIMENTO UMA VEZ QUE NÃO FOI APRESENTADO RECURSO DENTRO DO PRAZO LEGAL.

(21) **PI 0301526-2** A2 **9.2.4**
(22) 30/05/2003
(54) CEREAL MATINAL DE CASTANHA-DO-BRASIL COM MANDIOCA OBTIDO POR EXTRUSÃO
(71) Universidade Estadual de Campinas - UNICAMP (BR/SP)
(74) Edson César dos Santos Cabral
MANTIDO O INDEFERIMENTO UMA VEZ QUE NÃO FOI APRESENTADO RECURSO DENTRO DO PRAZO LEGAL.

(21) **PI 0302503-9** A2 **9.2.4**
(22) 28/07/2003
(54) MÉTODO PARA ESTABILIZAR COMPOSTOS DE CICLOPROPENO, COMPOSTO DE CICLOPROPANO, PROCESSO PARA GERAR UM COMPOSTO, E, MÉTODO DE UTILIZAÇÃO DE UM COMPOSTO
(71) Rohm And Haas Company (US)
(74) Momsen, Leonardos & Cia
MANTIDO O INDEFERIMENTO UMA VEZ QUE NÃO FOI APRESENTADO RECURSO DENTRO DO PRAZO LEGAL.

(21) **PI 0303965-0** A2 **9.2.4**
(22) 08/10/2003
(54) APERFEIÇOAMENTO EM ISOLANTE TÉRMICO LAMINAR
(71) Gibwood Brasil LTDA (BR/SP)
(74) Marcas Marcantes e Patentes S/C Ltda
MANTIDO O INDEFERIMENTO UMA VEZ QUE NÃO FOI APRESENTADO RECURSO DENTRO DO PRAZO LEGAL.

(21) **PI 0305717-8** A2 **9.2.4**
(22) 04/08/2003
(54) INIBIDORES DA PROTEASE DO HIV 2-AMINO-BENZOTIAZOL SULFONAMIDA DE AMPLO ESPECTRO
(71) Tibotec Pharmaceuticals Ltd. (IE)
(74) Dannemann, Siemsen, Bigler & Ipanema Moreira
MANTIDO O INDEFERIMENTO UMA VEZ QUE NÃO FOI APRESENTADO RECURSO DENTRO DO PRAZO LEGAL.

(21) **PI 0306318-6** A2 **9.2.4**
(22) 29/04/2003
(54) CO-IMPLANTAÇÃO SINÉRGÍSTICA DE INSTALAÇÕES DE PROCESSO
(71) Agroteknik PTY LTD (AU)
(74) Antonio Mauricio Pedras Arnaud

(21) **PI 0307790-0** A2 **9.2.4**
(22) 18/02/2003
(54) PRODUTO DE LATICÍNIO E PROCESSO
(71) Fonterra Co-Operative Group Limited (NZ)
(74) Dannemann, Siemsen, Bigler & Ipanema Moreira
MANTIDO O INDEFERIMENTO UMA VEZ QUE NÃO FOI APRESENTADO RECURSO DENTRO DO PRAZO LEGAL.

(21) **PI 0308295-4** A2 **9.2.4**
(22) 07/03/2003
(54) COMPOSIÇÃO DE PASTA DE DENTE E MÉTODO DE PREPARAR UMA PASTA DE DENTE
(71) Imerys do Brasil Comércio de Extração de Minérios Ltda. (BR/SP)
(74) Momsen, Leonardos & Cia.
MANTIDO O INDEFERIMENTO UMA VEZ QUE NÃO FOI APRESENTADO RECURSO DENTRO DO PRAZO LEGAL.

(21) **PI 0309775-7** A2 **9.2.4**
(22) 16/04/2003
(54) HALOGENETOS DE ÁCIDO HALOSSULFONILBENZÓICO, PROCESSO PARA A SUA PREPARAÇÃO E SUA APLICAÇÃO PARA A PREPARAÇÃO DE FENILSULFONILURÉIAS SUBSTITUÍDAS
(71) Bayer CropScience AG (DE)
(74) Dannemann, Siemsen, Bigler & Ipanema Moreira
MANTIDO O INDEFERIMENTO UMA VEZ QUE NÃO FOI APRESENTADO RECURSO DENTRO DO PRAZO LEGAL.

(21) **PI 0311574-7** A2 **9.2.4**
(22) 29/05/2003
(54) USO DE UMA COMPOSIÇÃO À BASE DE KETOPROFENO PARA A PRODUÇÃO DE UMA ALIMENTAR SUPLEMENTADA
(71) Laboratorios Del Dr. Esteve, S.A (ES)
(74) Martinez & Moura Barreto S/C Ltda
MANTIDO O INDEFERIMENTO UMA VEZ QUE NÃO FOI APRESENTADO RECURSO DENTRO DO PRAZO LEGAL.

(21) **PI 0311902-5** A2 **9.2.4**
(22) 10/04/2003
(54) SUBSTRATO DE SEGURANÇA, ARTIGO DE CAMADA MÚLTIPLA, E, DOCUMENTO DE SEGURANÇA
(71) 3M Innovative Properties Company (US)
(74) Momsen, Leonardos & Cia.
MANTIDO O INDEFERIMENTO UMA VEZ QUE NÃO FOI APRESENTADO RECURSO DENTRO DO PRAZO LEGAL.

(21) **PI 0313801-1** A2 **9.2.4**
(22) 25/08/2003
(54) SISTEMA DE MANUFATURA E DISTRIBUIÇÃO DE PRODUTOS ALIMENTÍCIOS SÓLIDOS REFRIGERADOS
(71) Paul R. Kateman (US) , MooBella, Inc. (US)
(74) Momsen, Leonardos & Cia.
MANTIDO O INDEFERIMENTO UMA VEZ QUE NÃO FOI APRESENTADO RECURSO DENTRO DO PRAZO LEGAL.

(21) **PI 0314648-0** A2 **9.2.4**
(22) 26/09/2003
(54) AROMA DE CAFÉ ESTABILIZADO ISENTO DE ESTABILIZADOR
(71) Nestec S.A. (CH)
(74) Dannemann, Siemsen, Bigler & Ipanema Moreira
MANTIDO O INDEFERIMENTO UMA VEZ QUE NÃO FOI APRESENTADO RECURSO DENTRO DO PRAZO LEGAL.

(21) **PI 0314895-5** A2 **9.2.4**
(22) 29/10/2003
(54) COMPOSIÇÃO ALIMENTÍCIA SALGADA
(71) Unilever N.V (NL)
(74) Ana Paula Santos Celidonio
MANTIDO O INDEFERIMENTO UMA VEZ QUE NÃO FOI APRESENTADO RECURSO DENTRO DO PRAZO LEGAL.

(21) **PI 0315152-2** A2 **9.2.4**
(22) 08/10/2003
(54) COMPOSIÇÃO ALIMENTÍCIA PARA LACTANTES CONTENDO NUCLEOTÍDEOS
(71) Wyeth (US)
(74) Dannemann , Siemsen, Bigler & Ipanema Moreira
MANTIDO O INDEFERIMENTO UMA VEZ QUE NÃO FOI APRESENTADO RECURSO DENTRO DO PRAZO LEGAL.

(21) **PI 0315469-6** A2 **9.2.4**
(22) 30/10/2003
(54) COMPLEXO CATALISADOR, POLÍMERO, MÉTODO PARA PRODUZIR UM CATALISADOR DE POLIMERIZAÇÃO E MÉTODO PARA PRODUZIR UM POLIÉTER
(71) Dow Global Technologies Inc. (US)
(74) Antonio Mauricio Pedras Arnaud
MANTIDO O INDEFERIMENTO UMA VEZ QUE NÃO FOI APRESENTADO RECURSO DENTRO DO PRAZO LEGAL.

(21) **PI 0400572-4** A2 **9.2.4**
(22) 20/02/2004
(54) SISTEMA INTEGRADO DE POLIMERIZAÇÃO EM ESCALA LABORATORIAL E MÉTODO
(71) Innova S.A. (BR/RS)
(74) Montaury Pimenta, Machado & Lioce S/C Ltda
MANTIDO O INDEFERIMENTO UMA VEZ QUE NÃO FOI APRESENTADO RECURSO DENTRO DO PRAZO LEGAL.

(21) **PI 0400807-3** A2 **9.2.4**
(22) 30/03/2004
(54) MANIPULAÇÃO DE SABOR DE CHOCOLATE

(71) Societe des Produits Nestle S.A. (CH)
(74) Dannemann, Siemen, Bigler & Ipanema Moreira
MANTIDO O INDEFERIMENTO UMA VEZ QUE NÃO FOI APRESENTADO RECURSO DENTRO DO PRAZO LEGAL.

(21) **PI 0402224-6** A2 **9.2.4**
(22) 15/06/2004
(54) Composição herbicida glifosato, método de preparar grânulos solúveis em água de herbicida glifosato e método para controle de ervas daninhas
(71) Sinon Corporation (TW)
(74) Paulo Maurício Carlos de Oliveira
MANTIDO O INDEFERIMENTO UMA VEZ QUE NÃO FOI APRESENTADO RECURSO DENTRO DO PRAZO LEGAL.

(21) **PI 0408079-3** A2 **9.2.4**
(22) 02/03/2004
(54) FERTILIZANTE GRANULAR
(71) Encap, LLC (US)
(74) Dannemann, Siemsen, Bigler & Ipanema Moreira
MANTIDO O INDEFERIMENTO UMA VEZ QUE NÃO FOI APRESENTADO RECURSO DENTRO DO PRAZO LEGAL.

(21) **PI 0409597-9** A2 **9.2.4**
(22) 31/03/2004
(54) MÉTODO, APARELHO, INSTALAÇÃO DE FABRICAÇÃO DE VIDRO, E, MÉTODO PARA REFORÇAR UM ARTIGO DE VIDRO
(71) The Coca-Cola Company (US)
(74) Momsen, Leonardos & Cia.
MANTIDO O INDEFERIMENTO UMA VEZ QUE NÃO FOI APRESENTADO RECURSO DENTRO DO PRAZO LEGAL.

(21) **PI 0411233-4** A2 **9.2.4**
(22) 28/05/2004
(54) APARELHO DE CARRETEL, ADAPTADOR DE FLANGE DE CARRETEL, GAXETA, E, VASO DE COQUEIFICAÇÃO
(71) Chevron U.S.A. Inc. (US)
(74) Momsen, Leonardos & Cia.
MANTIDO O INDEFERIMENTO UMA VEZ QUE NÃO FOI APRESENTADO RECURSO DENTRO DO PRAZO LEGAL.

10. Desistência

10.1 DESISTÊNCIA HOMOLOGADA

(21) **PI 1105702-5** **10.1**
(22) 29/12/2011
(71) Dow Agrosciences LLC (US)
(74) Dannemann ,Siemsen, Bigler & Ipanema Moreira
Homologada a desistência do pedido, solicitada através do protocolo eletrônico nº 860130006237/RJ de 01/11/2013.

(21) **PI 1106578-8** **10.1**
(22) 29/12/2011
(71) Dow Agrosciences LLC (US)
(74) Dannemann, Siemsen, Bigler & Ipanema Moreira
Homologada a desistência do pedido, solicitada através do protocolo eletrônico nº 860130006243/RJ de 01/11/2013.

11. Arquivamento

11.2 ARQUIVAMENTO - ART. 36 PARÁG. 1º DA LPI

(21) **MU 8102045-7** U2 **11.2**
(22) 11/05/2001
(71) São Bartolomeu Empreendimentos e Participações Ltda. (BR/MG)
(74) ANNA MARIA DE FREITAS EDE OLIVEIRA

(21) **PI 0105053-2** A2 **11.2**
(22) 05/09/2001
(71) Nelson Guilherme Bardini (BR/SP) , Ayres Antonio Paes de Oliveira (BR/SP)

(21) **PI 0303094-6** A2 **11.2**
(22) 14/08/2003
(71) Petróleo Brasileiro S.A - PETROBRÁS (BR/RJ)
(74) Antônio Cláudio Correa Meyer Sant'Anna

11.5 ARQUIVAMENTO - ART. 34 DA LPI

(21) **PI 0309650-5** A2 **11.5**
(22) 25/04/2003
(71) Merck Sharp & Dohme Limited (GB) , Merck Sharp & Dohme Corp. (US)
(74) Momsen, Leonardos & Cia.

(21) **PI 0311315-9** A2 **11.5**
(22) 28/05/2003
(71) Glaxo Group Limited (GB)
(74) NELLIE ANNE DAIEL-SHORES

(21) **PI 0314183-7** A2 **11.5**
(22) 29/09/2003
(71) Neurosearch A/S (DK)
(74) Momsen, Leonardos & Cia.

(21) **PI 0403686-7** A2 **11.5**
(22) 31/08/2004
(71) Conselho Nacional de Desenvolvimento Científico e Tecnológico - CNPq (BR/DF)
(74) Eury Pereira Luna Filho

15. Outros Referentes a Pedidos

15.7 PETIÇÃO NÃO CONHECIDA

(21) **MU 8900917-7** U2 **15.7**
(22) 06/05/2009
(71) Age Aços Representações Ltda. (BR/RS)
(74) Acerti - Marcas e Patentes Ltda.
A petição de nº 16120001925, apresentada em 20/04/2012, em virtude do disposto nos Arts. 218 ou 219 da LPI (Lei 9279 / 96) de 14/05/1996, é considerada como Petição Não Conhecida, uma vez que o processo foi arquivado na RPI nº 2178, de 02/10/2012.

(21) **PI 0211393-7** A2 **15.7**
(22) 23/07/2002
(71) Richter Gedeon Vegyészeti Gyár Rt. (HU)
(74) Clarke Modet do Brasil Ltda.
A petição de nº 1245099413, apresentada em 19/06/2013, em virtude do disposto nos Arts. 218 ou 219 da LPI (Lei 9279 / 96) de 14/05/1996, é considerada como Petição Não Conhecida por ausência de fundamentação legal, uma vez que o pedido de patente foi arquivado na RPI nº 2163, de 19/06/2012.

(21) **PI 0512032-2** A2 **15.7**
(22) 03/06/2005
(71) Sumitomo Metal Industries, Ltd. (JP)
(74) Dannemann, Siemsen, Bigler & Ipanema Moreira
A petição de nº 1245099467, apresentada em 27/06/2013, em virtude do disposto nos Arts. 218 ou 219 da LPI (Lei 9279 / 96) de 14/05/1996, é considerada como Petição Não Conhecida por ausência de fundamentação legal, uma vez que o pedido foi arquivado na RPI nº 2238, de 26/11/2013.

(21) **PI 9602667-7** A2 **15.7**
(22) 05/06/1996
(71) Pfizer Inc. (US)
(74) Dannemann ,Siemsen, Bigler & Ipanema Moreira
A petição de nº 1245099326, apresentada em 20/06/2013, em virtude do disposto nos Arts. 218 ou 219 da LPI (Lei 9279 / 96) de 14/05/1996, é considerada como Petição Não Conhecida por ausência de fundamentação legal, uma vez que o pedido foi indeferido na RPI nº 2215, de 18/06/2013.

(21) **PI 9808256-6** A2 **15.7**
(22) 16/03/1998
(71) Pharmacia & Upjohn Company (US)
(74) Clarke Modet do Brasil LTDA
A petição de nº 1245099320, apresentada em 20/06/2013, em virtude do disposto nos Arts. 218 ou 219 da LPI (Lei 9279 / 96) de 14/05/1996, é considerada como Petição Não Conhecida por ausência de fundamentação legal, uma vez que o pedido foi indeferido na RPI nº 2025, de 27/10/2009.

(21) **PI 9816344-2** A2 **15.7**
(22) 29/05/1998
(62) PI 9810519-1 29/05/1998
(71) Pfizer Products Inc. (US)
(74) Dannemann Siemsen Bigler & Ipanema Moreira
A petição de nº 1245099335, apresentada em 21/06/2013, em virtude do disposto nos Arts. 218 ou 219 da LPI (Lei 9279 / 96) de 14/05/1996, é considerada como Petição Não Conhecida por ausência de fundamentação legal, uma vez que o pedido foi arquivado na RPI nº 14/02/2012.

15.11 ALTERAÇÃO DE CLASSIFICAÇÃO

(21) **MU 8401739-2** U2 **15.11**
(22) 30/07/2004
(51) G06K 9/00 (2006.01), G06K 9/20 (2006.01)
As Classificações Anteriores eram: E05B 65/12 , E05B 17/00

(21) **MU 8403170-0** U2 **15.11**
(22) 23/12/2004
(51) E03C 1/266 (2006.01), B02C 18/00 (2006.01)
A Classificação Anterior era: B02C 18/42

(21) **MU 8501827-9** U2 **15.11**
(22) 05/09/2005
(51) A63H 27/10 (2006.01)
A Classificação Anterior era: A63B 43/02

(21) **PI 0107014-2** A2 **15.11**
(22) 29/11/2001
(51) G06F 13/10 (2006.01), H04N 1/387 (2006.01), H04N 1/00 (2006.01)
A Classificação Anterior era: G03G 15/36

(21) **PI 0113742-5** A2 **15.11**
(22) 05/09/2001
(51) H02J 3/38 (2006.01), H02J 3/28 (2006.01), H02J 3/32 (2006.01), F03D 9/00 (2006.01)
As Classificações Anteriores eram: H02J 3/38 , H02J 3/28 , H02J 3/32

(21) **PI 0213700-3** A2 **15.11**
(22) 31/10/2002
(51) G01N 33/533 (2006.01), G01N 33/569 (2006.01), A61K 39/04 (2006.01)
As Classificações Anteriores eram: A61K 39/00 , A61K 39/02 , A61K 39/04 , A61K 39/38 , A61K 39/40 , A61K 39/395 , C12Q 1/00 , G01N 33/53 , G01N 33/531 , G01N 33/532 , G01N 33/566

(21) **PI 0309467-7** A2 **15.11**
(22) 21/04/2003
(51) A61K 36/42 (2006.01), A61K 36/286 (2006.01), A61P 11/00 (2006.01), A61P 17/00 (2006.01), A23L 1/30 (2006.01), A23K 1/14 (2006.01)
As Classificações Anteriores eram: A61K 35/78 , A61P 11/02 , A61P 11/06 , A61P 17/00 , A61P 37/08 , A23L 1/30

(21) **PI 0313082-7** A2 **15.11**
(22) 30/06/2003
(51) A61K 36/28 (2006.01)
A Classificação Anterior era: A61K 35/78

(21) **PI 0401410-3** A2 **15.11**
(22) 23/04/2004
(51) E04C 5/20 (2006.01), E04C 5/08 (2006.01)
A Classificação Anterior era: E04C 5/12

(21) **PI 0413588-1** A2 **15.11**
(22) 13/08/2004

(51) A61K 8/22 (2006.01), A61K 8/81 (2006.01), A61K 8/89 (2006.01), A61K 8/891 (2006.01), A61Q 11/00 (2006.01)
As Classificações Anteriores eram: A61K 7/20 , A61K 7/22 , A61K 7/30

(21) **PI 0510152-2** A2 **15.11**
(22) 22/04/2005
(51) C12N 15/29 (2006.01), C12N 15/05 (2006.01), C12N 15/82 (2006.01), A01H 4/00 (2006.01)
As Classificações Anteriores eram: C07K 14/415 , C12N 15/29 , C12N 15/52 , C12N 15/63 , C12N 15/82

(21) **PI 0905139-2** A2 **15.11**
(22) 21/12/2009
(51) C01B 33/18 (2006.01)
A Classificação Anterior era: C01B 33/143

16. Concessão de Patente ou Certificado de Adição de Invenção

16.1 CONCESSÃO DE PATENTE OU CERTIFICADO DE ADIÇÃO DE INVENÇÃO

(11) **MU 8103371-0** Y1 **16.1**
(22) 16/08/2001
(43) 15/07/2003
(51) B65D 33/17 (2006.01)
(54) SACO PLÁSTICO COM BRAÇADEIRA INVIOLÁVEL
(73) Antonio Jorge Portela (BR/RJ)
(72) Antonio Jorge Portela
(74) Lizete Belisário da Silva
Prazo de Validade: 7 (sete) anos contados a partir de 07/01/2014, observadas as condições legais.

(11) **MU 8400536-0** Y1 **16.1**
(22) 22/01/2004
(43) 13/09/2005
(51) B65F 1/08 (2006.01)
(54) DISPOSIÇÃO INTRODUZIDA EM UNIDADE MÓVEL PARA COLETA SELETIVA DE LIXO
(73) Erci José de Souza (BR/MG)
(72) Erci José de Souza
(74) João de Paula Ferreira- Lancaster
Prazo de Validade: 7 (sete) anos contados a partir de 07/01/2014, observadas as condições legais.

(11) **MU 8401710-4** Y1 **16.1**
(22) 26/07/2004
(43) 07/03/2006
(51) F16S 3/00 (2006.01), B62D 27/02 (2006.01)
(54) PERFIL PARA ESTRUTURA DE VEÍCULO AUTOMOTOR E ENCARROÇADO PARA TRANSPORTE DE PASSAGEIROS E CARGAS
(73) Marcopolo S.A (BR/RS)
(72) Edson Dalle Molle Mainieri
(74) Capella & Veloso Advogados Associados
Prazo de Validade: 7 (sete) anos contados a partir de 07/01/2014, observadas as condições legais.

(11) **MU 8402560-3** Y1 **16.1**
(22) 25/10/2004
(43) 06/06/2006
(51) B60J 10/02 (2006.01), E06B 1/36 (2006.01)
(54) PERFIL PARA ESTRUTURA DE JANELA DE VEÍCULO AUTOMOTOR E ENCARROÇADO PARA TRANSPORTE DE PASSAGEIROS DE CARGAS
(73) Marcopolo S.A. (BR/RS)
(72) Edson Dalle Molle Mainieri
(74) Capella & Veloso Advogados Associados
Prazo de Validade: 7 (sete) anos contados a partir de 07/01/2014, observadas as condições legais.

(11) **MU 8403468-8** Y1 **16.1**
(22) 26/08/2004
(43) 16/05/2006
(51) B65G 47/00 (2006.01)
(54) DISPOSIÇÃO CONSTRUTIVA PARA CARREGAMENTO AUTOMÁTICO DE TELHAS EM VAGONETAS
(73) Matheus Rodrigues (BR/SP)
(72) Matheus Rodrigues
(74) Aguinaldo Moreira
Prazo de Validade: 7 (sete) anos contados a partir de 07/01/2014, observadas as condições legais.

(11) **PI 0005389-9** B1 **16.1**
(22) 17/03/2000
(30) 17/03/1999 US 09/268,712
(51) H02H 1/00 (2006.01), H02H 3/00 (2006.01), G01R 31/08 (2006.01)
(54) MÉTODO PARA FILTRAGEM DE UM SINAL ELÉTRICO E FILTRO ASSOCIADO A UM RELÉ DE PROTEÇÃO
(73) General Electric Company (US)
(72) Louis Chi Hoi Cheng
(74) Dannemann ,Siemsen, Bigler & Ipanema Moreira
Prazo de Validade: 10 (dez) anos contados a partir de 07/01/2014, observadas as condições legais.

(11) **PI 0010756-5** B1 **16.1**
(22) 15/05/2000
(30) 19/05/1999 GB 9911612.1; 28/04/2000 GB 0010281.4
(51) G02B 6/44 (2006.01)
(54) DISPOSITIVO ORGANIZADOR PARA CABOS DE FIBRA ÓTICA E KIT OU CONJUNTO DE PEÇAS PARA CONSTITUIÇÃO DO DISPOSITIVO ORGANIZADOR.
(73) Tyco Electronics Raychem BVBA (BE)
(72) Dirk Kempeneers, Luiz Neves Mendes, Lodewijk Van Noten, Philippe Kalmes, Sam Leeman, Johan Legrang, Jos Vandepoel
(74) Dannemann ,Siemsen, Bigler & Ipanema Moreira
Prazo de Validade: 10 (dez) anos contados a partir de 07/01/2014, observadas as condições legais.

(11) **PI 0017588-9** B1 **16.1**
(22) 25/02/2000
(30) 26/02/1999 US 60/122,160
(51) A61K 39/00 (2006.01)
(54) MÉTODO PARA A PURIFICAÇÃO, RECUPERAÇÃO E ESPORULAÇÃO DE OOCISTOS
(62) PI 0008508-1 25/02/2000
(73) ZOETIS LLC (US)
(72) Harold N. Conkle, Joseph E. Shultz, David R. Kilanowski, Ted L. Tewksbury, Bruce Monzyk, Chad M. Cucksey, Fred H. Weber, Hamish A. I. Mcarthur, SCOTT J. BLONDIGEN, TIMOTHY M. WERNER
(74) Dannemann, Siemsen, Bigler & Ipanema Moreira
Prazo de Validade: 10 (dez) anos contados a partir de 07/01/2014, observadas as condições legais.

(11) **PI 0108981-1** B1 **16.1**
(22) 28/02/2001
(30) 09/03/2000 DE 100 11 081.9
(51) A61K 45/06 (2006.01)
(54) Preparado contendo combinações de substâncias ativas antimicóticas e um formador de película insolúvel em água
(73) Sanofi-Aventis Deutschland GmbH (DE)
(72) Manfred Bohn, Karl Theodor Kraemer
(74) Dannemann, Siemsen, Bigler & Ipanema Moreira
Prazo de Validade: 10 (dez) anos contados a partir de 07/01/2014, observadas as condições legais.

(11) **PI 0109007-0** B1 **16.1**
(22) 17/01/2001
(30) 06/03/2000 FR 00/02865
(51) G02B 6/44 (2006.01)
(54) DISPOSITIVO DE IDENTIFICAÇÃO VISUAL DE CABEAMENTOS OU CONDUTOS
(73) Patrice Brunet (FR) , Eric Tande (FR)
(72) Patrice Brunet, Eric Tande
(74) Momsen, Leonardos & Cia
Prazo de Validade: 10 (dez) anos contados a partir de 07/01/2014, observadas as condições legais.

(11) **PI 0111710-6** B1 **16.1**
(22) 14/06/2001
(30) 14/06/2000 US 09/593749
(51) G01L 19/00 (2006.01)
(54) INDICADOR DE FALHA PARA INDICAÇÃO DA OCORRÊNCIA DE UM RÁPIDO SURTO DE PRESSÃO DENTRO DE UM ALOJAMENTO DE UM DISPOSITIVO ELÉTRICO, DISPOSITIVO ELÉTRICO, E, PROCESSO PARA INDICAÇÃO DA OCORRÊNCIA DE UM RÁPIDO SURTO DE PRESSÃO DENTRO DE UM ALOJAMENTO DE UM DISPOSITIVO ELÉTRICO
(73) IFD Internal Fault Detector Corporation (CA)
(72) Nikola Cuk, Stuart H. Hicks, Robert Suggitt
(74) Momsen, Leonardos & Cia
Prazo de Validade: 10 (dez) anos contados a partir de 07/01/2014, observadas as condições legais.

(11) **PI 0116719-7** B1 **16.1**
(22) 06/04/2001
(30) 04/01/2001 US 09/754,858
(51) G01N 27/327 (2006.01), C12Q 1/00 (2006.01)
(54) BIOSSENSORES PARA ANÁLISE ELETROQUÍMICA DE UMA AMOSTRA LIQUÍDA E PROCESSO PARA ANALISAR UM ANALITO OU UMA ENZIMA EM UMA AMOSTRA LIQUIDA
(73) Tyson Bioresearch, INC. (CN)
(72) Lee Jin Po, Huang Tong-Yuh
(74) Dannemann, Siemsen, Bigler & Ipanema Moreira
Prazo de Validade: 10 (dez) anos contados a partir de 07/01/2014, observadas as condições legais.

(11) **PI 0204261-4** B1 **16.1**
(22) 20/02/2002
(30) 22/02/2001 JP 2001-47336; 07/09/2001 JP 2001-272455; 07/09/2001 JP 2001-272481
(51) C22B 1/16 (2006.01)
(54) PROCESSO DE TRATAMENTO DE GRANULAÇÃO DE MATÉRIA-PRIMA PARA FABRICAÇÃO DE FERRO E AÇO
(73) Nippon Steel Corporation (JP) , Nippon Shokubai Co., LTD. (JP)
(72) Tsutomu Okada, Yohzoh Hosotani, Jun Okazaki, Kazuyuki Shinagawa, Haruhisa Suzuki, Katsuyuki Kono, Atsushi Motoyama, Satoru Miura, Keiichi Nakamoto
(74) Clarke Modet do Brasil Ltda
Prazo de Validade: 10 (dez) anos contados a partir de 07/01/2014, observadas as condições legais.

(11) **PI 0208378-7** B1 **16.1**
(22) 26/03/2002
(30) 27/03/2001 GB 01 07637.1
(51) F16L 13/02 (2006.01), F16L 39/00 (2006.01), B23K 9/02 (2006.01), F16L 1/19 (2006.01)
(54) MÉTODO DE INSTALAÇÃO DE UM OLEODUTO NO FUNDO DO MAR E ELEMENTO ANULAR PARA ENCAIXE NA EXTREMIDADE DE UM PRIMEIRO TUBO EXTERNO DE UM OLEODUTO
(73) Saipem S.P.A. (IT)
(72) Luciano Tosi, Renato Bonelli
(74) Dannemann, Siemsen & Ipanema Moreira
Prazo de Validade: 10 (dez) anos contados a partir de 07/01/2014, observadas as condições legais.

(11) **PI 0208981-5** B1 **16.1**
(22) 15/04/2002
(30) 20/04/2001 US 09/839,907
(51) F25J 3/00 (2006.01)
(54) Processo e equipamento para liquefazer uma corrente de gás natural
(73) Ortloff Engineers Ltd. (US)
(72) John D. Wilkinson, Hank M. Hudson, kyle T. Cuellar
(74) Montaury Pimenta, Machado & Lioce S/C Ltda.
Prazo de Validade: 10 (dez) anos contados a partir de 07/01/2014, observadas as condições legais.

(11) **PI 0210111-4** B1 **16.1**
(22) 28/05/2002
(30) 04/06/2001 EP 01830365.1; 02/07/2001 US 60/301,819
(51) G02B 6/44 (2006.01)
(54) CABO ÓPTICO, E, MÉTODO PARA A PROTEÇÃO DE UM NÚCLEO ÓPTICO
(73) Prysmian Cavi e Sistemi Energia S.r.l. (IT)
(72) Alessandro Ginocchio, Agusti Valls Prats, Enrico Consonni
(74) Momsen, Leonardos & Cia.
Prazo de Validade: 10 (dez) anos contados a partir de 07/01/2014, observadas as condições legais.

(11) **PI 0211872-6** B1 **16.1**
(22) 29/07/2002
(30) 02/08/2001 US 09/919.918
(51) C01B 11/02 (2006.01), C01B 11/08 (2006.01), B01J 39/04 (2006.01), B01J 41/04 (2006.01)
(54) “Processo para geração de ácido cloroso instável e dióxido de cloro e processo para geração de dióxido de cloro a partir de ácido cloroso.”
(73) Richard Sampson (US) , Allison Sampson (US)
(72) Richard Sampson, Allison Sampson
(74) Clarke Modet do Brasil Ltda
Prazo de Validade: 10 (dez) anos contados a partir de 07/01/2014, observadas as condições legais.

(11) **PI 0214002-0** B1 **16.1**
(22) 30/10/2002

(30) 15/11/2001 US 10/002920
(51) B26B 21/40 (2006.01), B26B 21/52 (2006.01)
(54) APARELHO DE BARBEAR, CARTUCHO DE APARELHO DE BARBEAR E MÉTODO DE BARBEAR
(73) The Gillette Company (US)
(72) Klaus Brandt, Stuart M. Davis, Kenneth T. Dodd, Charles Robert Parent, Andrew Szczepanowski, Douglas J. Woodnorth
(74) Momsen, Leonardos & Cia.
Prazo de Validade: 10 (dez) anos contados a partir de 07/01/2014, observadas as condições legais.

(11) **PI 0301483-5** B1 **16.1**
(22) 23/05/2003
(43) 21/12/2004
(51) F41A 3/00 (2006.01)
(54) DISPOSITIVO DE SEGURANÇA NO MECANISMO DE DISPARO PARA PISTOLAS SEMI-AUTOMÁTICAS DE DUPLA-AÇÃO COM PERCUSSOR LANÇADO
(73) Forjas Taurus S.A. (BR/RS)
(72) Algeu José Fagundes de Campos
(74) ADVOCACIA PIETRO ARIBONI S/C
Prazo de Validade: 10 (dez) anos contados a partir de 07/01/2014, observadas as condições legais.

(11) **PI 0302286-2** B1 **16.1**
(22) 11/06/2003
(43) 15/03/2005
(51) F25D 23/12 (2006.01)
(54) RESERVATÓRIO DE ÁGUA PARA REFRIGERADOR
(73) Whirlpool S.A. (BR/SP)
(72) Ricardo Kolb Filho, Rodolfo Floeter Júnior, Edson Isaltino Bento, Claiton Emílio do Amaral
(74) Antonio M P Arnaud
Prazo de Validade: 10 (dez) anos contados a partir de 07/01/2014, observadas as condições legais.

(11) **PI 0304264-2** B1 **16.1**
(22) 26/09/2003
(30) 30/09/2002 US 60/414,356
(43) 03/05/2005
(51) B62J 17/00 (2006.01), B62J 1/20 (2006.01), B62D 25/08 (2006.01)
(54) COBERTURA DE CORPO PARA VEÍCULO COM UM ASSENTO DE SELIM
(73) Honda Giken Kogyo Kabushiki Kaisha (JP)
(72) KAZUHIRO KUDOU, TETSUYA NAKAZAWA, Tony Schroeder
(74) Dannemann, Siemen, Bigler & Ipanema Moreira
Prazo de Validade: 10 (dez) anos contados a partir de 07/01/2014, observadas as condições legais.

(11) **PI 0304608-7** B1 **16.1**
(22) 16/10/2003
(30) 18/10/2002 US 10/274,161; 17/06/2003 US 10/463,055
(43) 01/03/2005
(51) F28D 21/00 (2006.01)
(54) MÉTODO E APARELHO DE CONVECÇÃO TERMICAMENTE ATIVO PARA EXTRAIR CALOR COM CIRCULAÇÃO ENTRE ELEMENTOS DE TRANSFERÊNCIA DE CALOR, DE PARIDADE TRIDIMENSIONAL, EM COMPOSIÇÃO DE TROCA DE CALOR BIFÁSICA
(73) Thomas P. Noel (US)
(72) Thomas P. Noel
(74) Matos e Associados - Advogados
Prazo de Validade: 10 (dez) anos contados a partir de 07/01/2014, observadas as condições legais.

(11) **PI 0307335-1** B1 **16.1**
(22) 04/02/2003
(30) 12/02/2002 EP 02002093.9
(54) Composições protetoras contra UV-A, diidropiridinas e diidropiranos, bem como uso dos mesmos
(73) DSM IP Assets B.V. (NL)
(72) Katja Berg-Schultz
(74) Dannemann, Siemsen, Bigler & Ipanema Moreira
Prazo de Validade: 10 (dez) anos contados a partir de 07/01/2014, observadas as condições legais.

(11) **PI 0311856-8** B1 **16.1**
(22) 06/05/2003
(30) 08/05/2002 NO 20022196
(51) F16L 39/06 (2006.01), F16L 27/087 (2006.01)
(54) DISPOSITIVO PARA CONECTAR DUTOS QUE CONDUZEM UM FLUIDO SOB PRESSÃO
(73) Advanced Production And Loading AS (NO)
(72) Sigmund Larsen
(74) Momsen, Leonardos & Cia
Prazo de Validade: 10 (dez) anos contados a partir de 07/01/2014, observadas as condições legais.

(11) **PI 0312475-4** B1 **16.1**
(22) 04/07/2003
(30) 05/07/2002 DE 102 30 552.8
(51) B32B 3/28 (2006.01), D06J 1/00 (2006.01)
(54) Material de Peça Contínua Extensível
(73) Peter Brinkmann (DE)
(72) Peter Brinkmann
(74) Dannemann, Siemsen, Bigler & Ipanema Moreira
Prazo de Validade: 10 (dez) anos contados a partir de 07/01/2014, observadas as condições legais.

(11) **PI 0318291-6** B1 **16.1**
(22) 24/07/2003
(30) 25/07/2002 US 60/398,473; 12/03/2003 US 60/454,046
(51) F01N 3/00 (2006.01)
(54) Sistema de tratamento depois do escapamento de diesel para limpeza de poluentes regulados e não-regulados e método de tratamento do escapamento de um motor diesel
(73) Refaat A. Kammel (US)
(72) Refaat A. Kammel
(74) Dannemann, Siemsen, Bigler & Ipanema Moreira
Prazo de Validade: 10 (dez) anos contados a partir de 07/01/2014, observadas as condições legais.

(11) **PI 0400341-1** B1 **16.1**
(22) 02/02/2004
(43) 11/10/2005
(51) A61K 39/205 (2006.01)
(54) PROCESSO DE OBTENÇÃO DE VACINA ANTI-RÁBICA EM CÉLULAS BHK-21, PURIFICADA, PARA USO VETERINÁRIO, E RESPECTIVA VACINA RESULTANTE
(73) Fundação Butantan (BR/SP)
(72) Neuza Maria Frazatti Gallina
(74) Britânia Marcas e Patentes S/C Ltda
Prazo de Validade: 20 (vinte) anos contados a partir de 02/02/2004, observadas as condições legais.

(11) **PI 0400708-5** B1 **16.1**
(22) 05/03/2004
(30) 28/04/2003 US 10/424318
(43) 11/01/2005
(51) B60D 1/14 (2006.01)
(54) CONJUNTO DE ENGATE MONTADO SOBRE UM CHASSI DE UM TRATOR AGRÍCOLA
(73) DEERE & COMPANY (US)
(72) Michael Carl Harting, Michael Dean Kollath
(74) Kasznar Leonardos Propriedade Intelectual
Prazo de Validade: 20 (vinte) anos contados a partir de 05/03/2004, observadas as condições legais.

(11) **PI 0400803-0** B1 **16.1**
(22) 30/03/2004
(43) 01/11/2005
(51) C08F 2/18 (2006.01), C08F 2/22 (2006.01), C08F 257/00 (2006.01)
(54) Processo de preparação de resina polimérica com distribuição bimodal de pesos moleculares e/ou com estrutura casca-núcleo, resinas produzidas pelo referido processo e uso das referidas resinas
(73) Coppe/UFRJ - Coordenação Dos Programas De Pós Graduação De Engenharia Da Universidade Federal Do Rio De Janeiro (BR/RJ)
(72) José Carlos Costa da Silva Pinto, Tito Livio Moitinho Alves, Enrique Luis Lima, Vera Maria Martins Salim, Katia Cecilia de Souza Figueiredo, Marcelo Kaminski Lenzi
(74) Joubert Gonçalves De Casro & Zuldech Assessoria Empresarial Ltda
Prazo de Validade: 20 (vinte) anos contados a partir de 30/03/2004, observadas as condições legais.

(11) **PI 0400805-7** B1 **16.1**
(22) 30/03/2004
(30) 31/03/2003 JP 2003-095108
(43) 11/01/2005
(51) F02M 59/46 (2006.01)
(54) MOTOR PARA UM VEÍCULO DO TIPO PEQUENO
(73) HONDA MOTOR CO., LTD (JP)
(72) Toshihisa Nagashii, Hiroshi Nakagome
(74) Dannemann, Siemen, Bigler & Ipanema Moreira
Prazo de Validade: 20 (vinte) anos contados a partir de 30/03/2004, observadas as condições legais.

(11) **PI 0401194-5** B1 **16.1**
(22) 01/04/2004
(30) 02/04/2003 US 10/405,727
(43) 18/01/2005
(51) B05D 1/02 (2006.01)
(54) Método para a aplicação de uma cobertura por pulverização térmica
(73) General Electric Company (US)
(72) Karl Lee Borneman, Thomas J. Tomlinson, Raymond Heidorn
(74) ADVOCACIA PIETRO ARIBONI S/C
Prazo de Validade: 20 (vinte) anos contados a partir de 01/04/2004, observadas as condições legais.

(11) **PI 0401495-2** B1 **16.1**
(22) 28/04/2004
(43) 20/12/2005
(51) B60G 7/00 (2006.01)
(54) SUSPENSÃO VEICULAR
(73) F. Tech Incorporation (JP)
(72) Mitsuru Inoue, Junichi Midorikawa
(74) Dannemann, Siemsen, Bigler & Ipanema Moreira
Prazo de Validade: 20 (vinte) anos contados a partir de 28/04/2004, observadas as condições legais.

(11) **PI 0407482-3** B1 **16.1**
(22) 02/02/2004
(30) 14/02/2003 EP 03405085.6
(51) C07D 211/58 (2006.01), C08K 5/36 (2006.01), C08F 8/34 (2006.01)
(54) Composto polialquilpiperidina estabilizador de luz, sua composição e seus usos, métodos de estabilização de um material orgânico contra degradação induzida por ozona e/ou induzida por luz, dinâmica, térmica, oxidativa, e método de enxertamento do referido composto sobre um material orgânico
(73) Ciba Specialty Chemicals Holding Inc. (CH)
(72) Hans-Rudolf Meier, Gerrit Knobloch
(74) Dannemann, Siemsen, Bigler & Ipanema Moreira
Prazo de Validade: 20 (vinte) anos contados a partir de 02/02/2004, observadas as condições legais.

(11) **PI 0413655-1** B1 **16.1**
(22) 19/08/2004
(30) 20/08/2003 FR 0310045
(51) C03C 17/36 (2006.01)
(54) Substrato transparente munido de um empilhamento de camadas finas, vidraça de baixa emissividade ou anti-solar e notadamente vidraça laminada ou vidraça dupla, e, processo para melhorar a resistência mecânica de um substrato transparente
(73) Saint-Gobain Glass France (FR)
(72) Laurent Labrousse, Nicolas Nadaud, Eric Petitjean
(74) Momsen, Leonardos & Cia
Prazo de Validade: 20 (vinte) anos contados a partir de 19/08/2004, observadas as condições legais.

(11) **PI 0415251-4** B1 **16.1**
(22) 11/10/2004
(30) 13/10/2003 EP 03 023212.8
(51) F02C 9/34 (2006.01)
(54) MÉTODO E DISPOSITIVO PARA COMPENSAR VARIAÇÕES NA COMPOSIÇÃO DE COMBUSTÍVEL EM UMA INSTALAÇÃO DE TURBINA A GÁS
(73) Siemens Aktiengesellschaft (DE)
(72) PETER BERENBRINK, Malte Blomeyer
(74) Dannemann , Siemsen, Bigler & Ipanema Moreira
Prazo de Validade: 20 (vinte) anos contados a partir de 11/10/2004, observadas as condições legais.

(11) **PI 9816358-2** B1 **16.1**
(22) 13/05/1998
(30) 14/05/1997 US 08/856,428
(51) H03M 13/27 (2006.01), H04B 1/04 (2006.01), H04W 52/04 (2009.01)
(54) MÉTODO PARA TRANSMITIR UM SINAL DE TAXA VARIÁVEL E EQUIPAMENTO TRANSMISSOR
(62) PI 9809814-4 13/05/1998
(73) Qualcomm Incorporated (US) , QUALCOMM INCORPORATED (US)
(72) Joseph P. Odenwalder

(74) Montaury Pimenta, Machado & Lioce
Prazo de Validade: 10 (dez) anos contados a partir de 07/01/2014, observadas as condições legais.

(11) **PI 9910258-7** B1 **16.1**
(22) 30/04/1999
(30) 07/05/1998 US 09/075,407; 21/05/1998 US 09/082,499
(51) H04L 12/00 (2006.01)
(54) MÉTODO PARA COORDENAR TEMPO NO QUAL UMA ESTAÇÃO MÓVEL MONITORA FREQÜÊNCIAS ALTERNATIVAS COM TEMPO NO QUAL UMA ESTAÇÃO BASE DE ORIGEM TRANSMITE MENSAGENS CURTAS, E, MÉTODO PARA RECEBER E MONITORAR UMA FREQÜÊNCIA DE ORIGEM NO TEMPO QUANDO UM ESTAÇÃO BASE DE ORIGEM TRANSMITE MENSAGENS CURTAS PARA A ESTAÇÃO MÓVEL E PARA RECEBER E MONITORAR FREQÜÊNCIAS ALTERNATIVAS EM OUTROS TEMPOS
(73) Qualcomm Incorporated (US)
(72) Tao Chen, Edward G. Tiedemann Jr., Keith W. Saints, OLIVIER GLAUSER
(74) Montaury Pimenta, Machado & Lioce S/C Ltda.
Prazo de Validade: 10 (dez) anos contados a partir de 07/01/2014, observadas as condições legais.

(11) **PI 9910406-7** B1 **16.1**
(22) 11/05/1999
(30) 12/05/1998 EP 98 108608.5
(51) C07C 1/00 (2006.01), C07C 217/62 (2006.01), C07C 217/48 (2006.01), C07C 219/28 (2006.01), C07C 219/22 (2006.01), C07D 207/06 (2006.01), C07D 295/06 (2006.01), C07C 271/08 (2006.01), C07F 7/18 (2006.01), C07C 307/02 (2006.01), A61K 31/135 (2006.01), A61K 31/325 (2006.01), A61K 31/40 (2006.01), A61K 31/435 (2006.01), A61P 13/00 (2006.01)
(54) Compostos de 3,3-difenilpropilaminas, uso dos mesmos, processos para produção de monoésteres fenólicos, diésteres idênticos, monoésteres benzílicos, diésteres mistos e composição farmacêutica
(73) Schwarz Pharma AG (DE)
(72) Claus Meese, Bengt Sparf
(74) Dannemann ,Siemsen, Bigler & Ipanema Moreira
Prazo de Validade: 10 (dez) anos contados a partir de 07/01/2014, observadas as condições legais.

(11) **PI 9916588-0** B1 **16.1**
(22) 23/12/1999
(30) 23/12/1998 NL 1010884
(51) B63B 35/44 (2006.01)
(54) NAVIO DE TRABALHO
(73) Buitendijk Holding B.V. (NL) , Hans Van Der Poel (NL)
(72) Hans Vans Der Poel
(74) Kasznar Leonardos Propriedade Intelectual
Prazo de Validade: 10 (dez) anos contados a partir de 07/01/2014, observadas as condições legais.

21. Extinção de Patente e Certificado de Adição de Invenção

21.6
EXTINÇÃO DA PATENTE PARA FINS DA RESTAURAÇÃO NOS TERMOS DO ART. 87 DA LPI

(11) **PI 9711292-5** B1 **21.6**
(45) 30/04/2002
(73) OSG Corporation (JP)
Referente 15a. anuidade(s).

22. Outros Referentes a Patentes e Certificados de Adição de Invenção

22.15
PATENTE SUB JUDICE

(11) **MU 8303027-1** Y1 **22.15**
(45) 18/09/2012
(73) Sérgio Dal Negro (BR/SP) , Ailton Aparecido Dal Negro (BR/SP) , Ailton Aparecido Dal Negro (BR/SP)
(74) Vilage Marcas & Patentes S/C Ltda
INPI-52400.086266/2013-55
Origem: Juízo da 013ª Vara Federal do Rio de Janeiro
Processo Nº 0144650-20.2013.4.02.5101
Ação Ordinária de Nulidade da Patente
Autor: FUSCO-MOTOSEGURA IMPLEMENTOS RODOVIÁRIOS LTDA
Réu: Instituto Nacional da Propriedade Industrial - INPI, SERGIO DAL NEGRO e AILTON APARECIDO DAL NEGRO

(11) **PI 0006660-5** B1 **22.15**
(45) 10/03/2009
(73) Fernando Marcelo Carletta (BR/SP)
INPI-52400.085700/2013-80
Origem: Juízo da 031ª Vara Federal do Rio de Janeiro
Processo Nº 0032544-18.2013.4.02.5101
Ação Ordinária de Nulidade da Patente
Autor: CATERPILLAR BRASIL LTDA.
Réu: FERNANDO MARCELO CARLETTA e Instituto Nacional da Propriedade Industrial - INPI.

24. Anuidade de Patente

24.8
EXTINÇÃO DEFINITIVA - ART. 78 INCISO IV DA LPI

(11) **PI 9803811-7** B1 **24.8**
(45) 05/03/2003
(73) Acheson Industries, Inc. (US)
(74) Dannemann, Siemsen, Bigler & Ipanema Moreira
EXTINÇÃO DEFINITIVA - ART. 78 INCISO IV DA LPI

25. Anotação de Alteração de Nome e/ou Sede e Transferência de Pedido, Patente e Certificado de Adição de Invenção

25.1
TRANSFERÊNCIA DEFERIDA

(11) **PI 0013032-0** B1 **25.1**
(22) 04/08/2000
(71) PRO-STRECHT HOLDINGS LIMITED (VG)
(74) CUSTODIO DE ALMEIDA & CIA

(21) **PI 0213940-5** A8 **25.1**
(22) 05/11/2002
(71) BAYER INTELLECTUAL PROPERTY GMBH. (DE)
(74) Dannemann, Siemsen, Bigler & Ipanema Moreira

(21) **PI 0608953-4** A2 **25.1**
(22) 09/03/2006
(71) NIPPON STEEL CORPORATION (JP)
(74) DANNEMAN, BIGLER & IPANEMA MOREIRA

(21) **PI 0608954-2** A2 **25.1**
(22) 28/03/2006
(71) NIPPON STEEL CORPORATION (JP)
(74) Dannemann ,Siemsen, Bigler & Ipanema Moreira

(21) **PI 0609443-0** A2 **25.1**
(22) 03/03/2006
(71) NIPPON STEEL CORPORATION (JP)
(74) Dannemann ,Siemsen, Bigler & Ipanema Moreira

(21) **PI 0615216-3** A2 **25.1**
(22) 22/08/2006
(71) NIPPON STEEL CORPORATION (JP)
(74) Dannemann ,Siemsen, Bigler & Ipanema Moreira

(21) **PI 0616604-0** A2 **25.1**
(22) 02/10/2006
(71) RELYPSA, INC. (US)
(74) Momsen, Leonardos & CIA.

(21) **PI 0716277-4** A2 **25.1**
(22) 24/10/2007
(71) AIRBUS OPERATIONS SAS (FR)
(74) NELLIE D SHORES

(21) **PI 0716695-8** A2 **25.1**
(22) 01/11/2007
(71) PARADIGM SCIENCES LTD. (KY)
(74) Pinheiro Neto - Advogados

(21) **PI 0716710-5** A2 **25.1**
(22) 08/11/2007
(71) AREVA NP (FR)
(74) GUSMÃO & LABRUNIE S/C LTDA.

(21) **PI 0717065-3** A2 **25.1**
(22) 06/09/2007
(71) INTEL MOBILE COMMUNICATIONS TECHNOLOGY GMBH (DE)
(74) Dannemann, Siemsen, Bigler & Ipanema Moreira

(21) **PI 0717147-1** A2 **25.1**
(22) 18/09/2007
(71) SICPA HOLDING SA (CH)
(74) Dannemann, Siemsen, Bigler & Ipanema Moreira

(21) **PI 0717654-6** A2 **25.1**
(22) 21/09/2007
(71) ERICSSON AB (SE)
(74) Momsen, Leonardos & CIA.

(21) **PI 0718089-6** A2 **25.1**
(22) 26/10/2007
(71) En Vivo Pharmaceuticals, INC. (US) , METHYLGENE INC. (CA)
(74) Momsen, Leonardos & Cia.

(21) **PI 0720093-5** A2 **25.1**
(22) 11/12/2007
(71) DEQUEST AG (CH)
(74) DANNEMANN, SIEMSEN, BIGLER & IPANEMA MOREIRA

(21) **PI 0720098-6** A2 **25.1**
(22) 07/12/2007
(71) KONINKLIJKE PHILIPS ELECTRONICS N.V. (NL)
(74) DAVID DO NASCIMENTO ADVOGADOS ASSOCIADOS

(21) **PI 0720213-0** A2 **25.1**
(22) 11/12/2007
(71) KONINKLIJKE PHILIPS ELECTRONICS N.V. (NL)
(74) Momsen, Leonardos & CIA.

(21) **PI 0720329-2** A2 **25.1**
(22) 27/12/2007
(71) AIRBUS OPERATIONS SAS (FR)
(74) DANIEL ADVOGADOS

25.3
TRANSFERÊNCIA EM EXIGÊNCIA

(21) **PI 0606913-4** A2 **25.3**
(22) 08/02/2006
(71) WYETH (US)
(74) Momsen, Leonardos & CIA.

A fim de atender a(s) transferência(s), requerida(s) através da petição nº 860130004995 de 18/10/2013, é necessário esclarecer divergência entre o titular do depósito e o cedente do pedido de patente.

(21) **PI 1105296-1** A2 **25.3**
(22) 22/12/2011
(71) UNIVERSIDADE ESTADUAL DE CAMPINAS - UNICAMP (BR/SP)
(74) LUCIANA ALBOCCINO BARBOSA CATALANO
A fim de atender a transferência requerida através da petição nº 18120003294, 07/02/2013, é necessário apresentar o instrumento de cessão assinado pelos representantes das instituições envolvidas, com reconhecimento de firma e documento comprobatório dos poderes de representatividade.

25.4 ALTERAÇÃO DE NOME DEFERIDA

(21) **BR 10 2012 007589-0** A2 **25.4**
(22) 27/03/2012
(71) NIPPON STEEL & SUMITOMO METAL CORPORATION (JP)
(74) Dannemann ,Siemsen, Bigler & Ipanema Moreira

(21) **MU 9101456-5** U2 **25.4**
(22) 15/07/2011
(71) GANA PRESENTES SOCIEDADE LTDA- EPP (BR/SP)
(74) SUL AMERICA MARCAS E PATENTES LTDA

(21) **PI 0402242-4** A2 **25.4**
(22) 19/05/2004
(71) VALLOUREC TUBOS DO BRASIL S.A. (BR/MG)
(74) Dannemann, Siemsen, Bigler & Ipanema Moreira

(21) **PI 0415457-6** A2 **25.4**
(22) 15/10/2004
(71) AMGEN RESEARCH (MUNICH) GMBH (DE)
(74) DANNEMANN , SIEMSEN , BIGLER & IPANEMA MOREIRA

(21) **PI 0416974-3** A2 **25.4**
(22) 24/11/2004
(71) Alcan Rolled Products-Ravenswood, LLC (US) , CONSTELLIUM FRANCE (FR)
(74) Dannemann , Siemsen, Bigler & Ipanema Moreira

(21) **PI 0519986-7** A2 **25.4**
(22) 22/12/2005
(71) NIPPON STEEL & SUMITOMO METAL CORPORATION (JP)
(74) Dannemann, Siemsen, Bigler & Ipanema Moreira

(21) **PI 0520278-7** A2 **25.4**
(22) 11/11/2005
(71) NIPPON STEEL & SUMITOMO METAL CORPORATION (JP)
(74) Dannemann ,Siemsen, Bigler & Ipanema Moreira

(21) **PI 0520381-3** A2 **25.4**
(22) 14/07/2005
(71) Nittetsu Plant Designing Corporation (JP) , NIPPON STEEL & SUMITOMO METAL CORPORATION (JP)
(74) Dannemann ,Siemsen, Bigler & Ipanema Moreira

(21) **PI 0520616-2** A2 **25.4**
(22) 01/09/2005
(71) NIPPON STEEL & SUMITOMO METAL CORPORATION (JP)
(74) Dannemann ,Siemsen, Bigler & Ipanema Moreira

(21) **PI 0601398-8** A8 **25.4**
(22) 31/03/2006
(71) KME GERMANY GMBH & CO. KG (DE)
(74) Dannemann , Siemsen, Bigler & Ipanema Moreira

(21) **PI 0603979-0** A8 **25.4**
(22) 28/09/2006
(71) KME GERMANY GMBH & CO. KG (DE)
(74) Dannemann , Siemsen, Bigler & Ipanema Moreira

(21) **PI 0605174-0** A8 **25.4**
(22) 05/12/2006
(71) KME GERMANY GMBH & CO. KG (DE)
(74) Dannemann, Siemsen, Bigler & Ipanema Moreira

(21) **PI 0608281-5** A2 **25.4**
(22) 18/04/2006
(71) MICROMET GMBH (DE)
(74) DANNEMANN, SIEMEN, BIGLER & IPANEMA MOREIRA

(21) **PI 0608607-1** A2 **25.4**
(22) 26/04/2006
(71) NIPPON STEEL & SUMITOMO METAL CORPORATION (JP)
(74) Dannemann ,Siemsen, Bigler & Ipanema Moreira

(21) **PI 0610912-8** A2 **25.4**
(22) 31/05/2006
(71) MICROMET GMBH (DE)
(74) DANNEMANN , SIEMSEN , BIGLER & IPANEMA MOREIRA

(21) **PI 0612003-2** A2 **25.4**
(22) 05/07/2006
(71) NIPPON STEEL & SUMITOMO METAL CORPORATION (JP)
(74) Dannemann ,Siemsen, Bigler & Ipanema Moreira

(21) **PI 0613646-0** A2 **25.4**
(22) 20/07/2006
(71) ASAHI GROUP HOLDINGS, LTD. (JP)
(74) Momsen, Leonardos & CIA.

(21) **PI 0613715-6** A2 **25.4**
(22) 28/06/2006
(71) Arcelor France (FR) , NIPPON STEEL & SUMITOMO METAL CORPORATION (JP)
(74) Dannemann, Siemsen, Bigler & Ipanema Moreira

(21) **PI 0615885-4** A2 **25.4**
(22) 18/08/2006
(71) NIPPON STEEL & SUMITOMO METAL CORPORATION (JP)
(74) Dannemann ,Siemsen, Bigler & Ipanema Moreira

(21) **PI 0616335-1** A2 **25.4**
(22) 20/09/2006
(71) NIPPON STEEL & SUMITOMO METAL CORPORATION (JP)
(74) Dannemann ,Siemsen, Bigler & Ipanema Moreira

(21) **PI 0616479-0** A2 **25.4**
(22) 05/09/2006
(71) ASAHI GROUP HOLDINGS, LTD. (JP)
(74) MOMSEN, LEONARDOS & CIA

(21) **PI 0617240-7** A2 **25.4**
(22) 26/09/2006
(71) ASAHI GROUP HOLDINGS, LTD. (JP)
(74) Momsen, Leonardos & CIA.

(21) **PI 0617390-0** A2 **25.4**
(22) 06/09/2006
(71) NIPPON STEEL CORPORATION (JP) , NIPPON STEEL & SUMITOMO METAL CORPORATION (JP)
(74) Dannemann ,Siemsen, Bigler & Ipanema Moreira

(21) **PI 0618491-0** A2 **25.4**
(22) 08/11/2006
(71) NIPPON STEEL & SUMITOMO METAL CORPORATION (JP)
(74) Dannemann ,Siemsen, Bigler & Ipanema Moreira

(21) **PI 0620632-8** A2 **25.4**
(22) 21/12/2006
(71) MICROMET GMBH (DE)
(74) DANNEMANN ,SIEMSEN, BIGLER & IPANEMA MOREIRA

(21) **PI 0621622-6** A2 **25.4**
(22) 13/11/2006
(71) NIPPON STEEL & SUMITOMO METAL CORPORATION (JP)
(74) Dannemann ,Siemsen, Bigler & Ipanema Moreira

(21) **PI 0621765-6** A2 **25.4**
(22) 12/07/2006
(71) NIPPON STEEL & SUMITOMO METAL CORPORATION (JP)
(74) Dannemann ,Siemsen, Bigler & Ipanema Moreira

(21) **PI 0621823-7** A2 **25.4**
(22) 15/06/2006
(71) NIPPON STEEL & SUMITOMO METAL CORPORATION (JP)
(74) Dannemann, Siemsen, Bigler & Ipanema Moreira

(21) **PI 0621828-8** A2 **25.4**
(22) 15/06/2006
(71) NIPPON STEEL & SUMITOMO METAL CORPORATION (JP)
(74) Dannemann ,Siemsen, Bigler & Ipanema Moreira

(21) **PI 0702829-6** A2 **25.4**
(22) 15/05/2007
(71) NIPPON STEEL & SUMITOMO METAL CORPORATION (JP)
(74) Dannemann ,Siemsen, Bigler & Ipanema Moreira

(21) **PI 0702830-0** A2 **25.4**
(22) 31/07/2007
(71) NIPPON STEEL & SUMITOMO METAL CORPORATION (JP)
(74) Dannemann ,Siemsen, Bigler & Ipanema Moreira

(21) **PI 0702831-8** A2 **25.4**
(22) 30/07/2007
(71) NIPPON STEEL & SUMITOMO METAL CORPORATION (JP)
(74) Dannemann ,Siemsen, Bigler & Ipanema Moreira

(21) **PI 0702832-6** A2 **25.4**
(22) 25/07/2007
(71) NIPPON STEEL & SUMITOMO METAL CORPORATION (JP)
(74) Dannemann ,Siemsen, Bigler & Ipanema Moreira

(21) **PI 0702834-2** A2 **25.4**
(22) 11/05/2007
(71) NIPPON STEEL & SUMITOMO METAL CORPORATION (JP)
(74) Dannemann ,Siemsen, Bigler & Ipanema Moreira

(21) **PI 0702835-0** A2 **25.4**
(22) 19/07/2007
(71) NIPPON STEEL & SUMITOMO METAL CORPORATION (JP)
(74) Dannemann ,Siemsen, Bigler & Ipanema Moreira

(21) **PI 0702874-1** A2 **25.4**
(22) 18/04/2007
(71) NIPPON STEEL & SUMITOMO METAL CORPORATION (JP)
(74) Dannemann ,Siemsen, Bigler & Ipanema Moreira

(21) **PI 0702884-9** A2 **25.4**
(22) 18/04/2007
(71) NIPPON STEEL & SUMITOMO METAL CORPORATION (JP)
(74) Dannemann, Siemsen, Bigler & Ipanema Moreira

(21) **PI 0702892-0** A2 **25.4**
(22) 31/05/2007
(71) NIPPON STEEL & SUMITOMO METAL CORPORATION (JP)

(74) Dannemann ,Siemsen, Bigler & Ipanema Moreira

(21) **PI 0702910-1** A2 **25.4**
(22) 13/04/2007
(71) NIPPON STEEL & SUMITOMO METAL CORPORATION (JP)
(74) Dannemann ,Siemsen, Bigler & Ipanema Moreira

(21) **PI 0705688-5** A2 **25.4**
(22) 10/08/2007
(71) NIPPON STEEL & SUMITOMO METAL CORPORATION (JP)
(74) Dannemann ,Siemsen, Bigler & Ipanema Moreira

(21) **PI 0705824-1** A2 **25.4**
(22) 10/08/2007
(71) NIPPON STEEL & SUMITOMO METAL CORPORATION (JP)
(74) Dannemann ,Siemsen, Bigler & Ipanema Moreira

(21) **PI 0705899-3** A2 **25.4**
(22) 09/08/2007
(71) NIPPON STEEL & SUMITOMO METAL CORPORATION (JP)
(74) Dannemann ,Siemsen, Bigler & Ipanema Moreira

(21) **PI 0705931-0** A2 **25.4**
(22) 10/08/2007
(71) NIPPON STEEL & SUMITOMO METAL CORPORATION (JP)
(74) Dannemann ,Siemsen, Bigler & Ipanema Moreira

(21) **PI 0706536-1** A2 **25.4**
(22) 12/01/2007
(71) Arcelor France (FR) , NIPPON STEEL & SUMITOMO METAL CORPORATION (JP)
(74) DANNEMANN, SIEMSEN, BIGLER & IPANEMA MOREIRA

(21) **PI 0707682-7** A2 **25.4**
(22) 01/02/2007
(71) NIPPON STEEL & SUMITOMO METAL CORPORATION (JP)
(74) Dannemann ,Siemsen, Bigler & Ipanema Moreira

(21) **PI 0708404-8** A2 **25.4**
(22) 01/03/2007
(71) NIPPON STEEL & SUMITOMO METAL CORPORATION (JP)
(74) Dannemann ,Siemsen, Bigler & Ipanema Moreira

(21) **PI 0709041-2** A2 **25.4**
(22) 14/03/2007
(71) NIPPON STEEL & SUMITOMO METAL CORPORATION (JP)
(74) Dannemann ,Siemsen, Bigler & Ipanema Moreira

(21) **PI 0710644-0** A2 **25.4**
(22) 28/03/2007
(71) NIPPON STEEL & SUMITOMO METAL CORPORATION (JP)
(74) Dannemann ,Siemsen, Bigler & Ipanema Moreira

(21) **PI 0710818-4** A2 **25.4**
(22) 20/04/2007
(71) NIPPON STEEL & SUMITOMO METAL CORPORATION (JP)
(74) Dannemann ,Siemsen, Bigler & Ipanema Moreira

(21) **PI 0710842-7** A2 **25.4**
(22) 25/12/2007
(71) NIPPON STEEL & SUMITOMO METAL CORPORATION (JP)
(74) Dannemann ,Siemsen, Bigler & Ipanema Moreira

(21) **PI 0711117-7** A2 **25.4**
(22) 15/11/2007
(71) Nittetsu Plant Designing Corporation (JP) , NIPPON STEEL & SUMITOMO METAL CORPORATION (JP)
(74) Dannemann, Siemsen, Bigler & Ipanema Moreira

(21) **PI 0711517-2** A2 **25.4**
(22) 10/08/2007
(71) NIPPON STEEL & SUMITOMO METAL CORPORATION (JP)
(74) Dannemann ,Siemsen, Bigler & Ipanema Moreira

(21) **PI 0711795-7** A2 **25.4**
(22) 14/05/2007
(71) NIPPON STEEL & SUMITOMO METAL CORPORATION (JP)
(74) Dannemann, Siemsen, Bigler & Ipanema Moreira

(21) **PI 0712012-5** A8 **25.4**
(22) 07/05/2007
(71) NIPPON STEEL & SUMITOMO METAL CORPORATION (JP)
(74) Dannemann ,Siemsen, Bigler & Ipanema Moreira

(21) **PI 0712594-1** A2 **25.4**
(22) 18/05/2007
(71) NIPPON STEEL & SUMITOMO METAL CORPORATION (JP)
(74) Dannemann ,Siemsen, Bigler & Ipanema Moreira

(21) **PI 0712818-5** A2 **25.4**
(22) 25/05/2007
(71) NIPPON STEEL & SUMITOMO METAL CORPORATION (JP)
(74) Dannemann ,Siemsen, Bigler & Ipanema Moreira

(21) **PI 0713323-5** A2 **25.4**
(22) 22/06/2007
(71) Mitsui Chemicals Polyurethanes, Inc. (JP) , NIPPON STEEL & SUMITOMO METAL CORPORATION (JP)
(74) Dannemann , Siemsen, Bigler & Ipanema Moreira

(21) **PI 0713539-4** A2 **25.4**
(22) 02/07/2007
(71) NIPPON STEEL & SUMITOMO METAL CORPORATION (JP)
(74) Dannemann ,Siemsen, Bigler & Ipanema Moreira

(21) **PI 0714190-4** A2 **25.4**
(22) 04/07/2007
(71) NIPPON STEEL & SUMITOMO METAL CORPORATION (JP)
(74) Dannemann ,Siemsen, Bigler & Ipanema Moreira

(21) **PI 0715102-0** A2 **25.4**
(22) 24/07/2007
(71) NIPPON STEEL & SUMITOMO METAL CORPORATION (JP)
(74) Dannemann ,Siemsen, Bigler & Ipanema Moreira

(21) **PI 0715103-9** A2 **25.4**
(22) 15/06/2007
(71) NIPPON STEEL & SUMITOMO METAL CORPORATION (JP)
(74) Dannemann ,Siemsen, Bigler & Ipanema Moreira

(21) **PI 0715751-7** A2 **25.4**
(22) 09/08/2007
(71) SARA LEE/DE B.V. (NL)
(74) KASZNAR LEONARDOS PROPRIEDADE INTELECTUAL

(21) **PI 0715753-3** A2 **25.4**
(22) 10/08/2007
(71) SARA LEE/DE B.V. (NL)
(74) KASZNAR LEONARDOS PROPRIEDADE INTELECTUAL

(21) **PI 0715847-5** A2 **25.4**
(22) 23/07/2007
(71) MOTOROLA SOLUTIONS, INC. (US)
(74) TRENCH, ROSSI & WATANABE

(21) **PI 0715928-5** A2 **25.4**
(22) 07/08/2007
(71) MOTOROLA SOLUTIONS, INC. (US)
(74) TRENCH ROSSI WATANABE

(21) **PI 0715951-0** A2 **25.4**
(22) 29/08/2007
(71) SUBSEA 7 CONTRACTING (UK) LIMITED (GB)
(74) DANNEMANN , SIEMSEN , BIGLER & IPANEMA MOREIRA

(21) **PI 0716142-5** A2 **25.4**
(22) 30/08/2007
(71) NIPPON STEEL & SUMITOMO METAL CORPORATION (JP)
(74) Dannemann ,Siemsen, Bigler & Ipanema Moreira

(21) **PI 0716196-4** A2 **25.4**
(22) 29/08/2007
(71) APTALIS PHARMATEC, INC (US)
(74) Dannemann ,Siemsen, Bigler & Ipanema Moreira

(21) **PI 0716246-4** A2 **25.4**
(22) 06/09/2007
(71) NIPPON STEEL & SUMITOMO METAL CORPORATION (JP)
(74) Dannemann, Siemsen, Bigler & Ipanema Moreira

(21) **PI 0716674-5** A2 **25.4**
(22) 01/08/2007
(71) MOTOROLA SOLUTIONS, INC. (US)
(74) TRENCH ROSSI E WATANABE

(21) **PI 0716773-3** A2 **25.4**
(22) 24/07/2007
(71) MOTOROLA SOLUTIONS, INC. (US)
(74) TRENCH ROSSI E WATANABE

(21) **PI 0717055-6** A2 **25.4**
(22) 21/09/2007
(71) SENSUS SPECTRUM LLC (US)
(74) Hugo Silva, Rosa & Maldonado - Prop Int

(21) **PI 0717251-6** A2 **25.4**
(22) 28/09/2007
(71) Siemens Aktiengesellschaft (DE) , SIEMENS INDUSTRY, INC. (US)
(74) DANNEMANN , SIEMSEN , BIGLER & IPANEMA MOREIRA

(21) **PI 0717286-9** A2 **25.4**
(22) 29/08/2007
(71) ITT MANUFACTURING ENTERPRISES LLC. (US)
(74) Magnus Aspeby & Claudio Szabas

(21) **PI 0717318-0** A2 **25.4**
(22) 28/09/2007
(71) BOBST BIELEFELD GMBH (DE)
(74) Dannemann ,Siemsen, Bigler & Ipanema Moreira

(21) **PI 0717360-1** A2 **25.4**
(22) 16/10/2007
(71) NIPPON STEEL & SUMITOMO METAL CORPORATION (JP)
(74) Dannemann, Siemsen, Bigler & Ipanema Moreira

(21) **PI 0717560-4** A2 **25.4**
(22) 10/10/2007
(71) CONSTELLIUM SWITZERLAND AG (CH)
(74) Dannemann, Siemsen, Bigler & Ipanema Moreira

(21) **PI 0717609-0** A2 **25.4**
(22) 15/10/2007
(71) MOTOROLA SOLUTIONS, INC. (US)
(74) TRENCH ROSSI E WATANABE

(21) **PI 0717860-3** A2 **25.4**
(22) 02/11/2007
(71) MOTOROLA SOLUTIONS, INC. (US)
(74) TRENCH ROSSI E WATANABE

(21) **PI 0717861-1** A2 **25.4**
(22) 13/09/2007
(71) MOTOROLA SOLUTIONS, INC. (US)
(74) TRENCH ROSSI E WATANABE

(21) **PI 0717875-1** A2 **25.4**
(22) 31/10/2007
(71) SIEMENS INDUSTRY, INC. (US)
(74) DANNEMANN , SIEMSEN , BIGLER & IPANEMA MOREIRA

(21) **PI 0717948-0** A2 **25.4**
(22) 23/10/2007

(71) MOTOROLA SOLUTIONS, INC. (US)
(74) TRENCH ROSSI E WATANABE

(21) **PI 0718751-3** A2 **25.4**
(22) 15/11/2007
(71) NOVATEC SOLAR GMBH (DE)
(74) Dannemann ,Siemsen, Bigler & Ipanema Moreira

(21) **PI 0719448-0** A2 **25.4**
(22) 19/06/2007
(71) SIEMENS INDUSTRY, INC. (US)
(74) DANNEMANN , SIEMSEN , BIGLER & IPANEMA MOREIRA

(21) **PI 0719612-1** A2 **25.4**
(22) 21/12/2007
(71) AIRBUS (FR) , AIRBUS OPERATIONS GMBH (DE)
(74) NELLIE ANNE DANIEL - SHORES

(21) **PI 0802242-9** A2 **25.4**
(22) 07/01/2008
(71) NIPPON STEEL & SUMITOMO METAL CORPORATION (JP)
(74) Dannemann ,Siemsen, Bigler & Ipanema Moreira

(21) **PI 0803537-7** A2 **25.4**
(22) 26/09/2008
(71) NIPPON STEEL & SUMITOMO METAL CORPORATION (JP)
(74) Dannemann ,Siemsen, Bigler & Ipanema Moreira

(21) **PI 0804500-3** A2 **25.4**
(22) 17/04/2008
(71) NIPPON STEEL & SUMITOMO METAL CORPORATION (JP)
(74) Dannemann ,Siemsen, Bigler & Ipanema Moreira

(21) **PI 0805824-5** A2 **25.4**
(22) 10/04/2008
(71) NIPPON STEEL & SUMITOMO METAL CORPORATION (JP)
(74) Dannemann ,Siemsen, Bigler & Ipanema Moreira

(21) **PI 0807653-7** A2 **25.4**
(22) 15/02/2008
(71) NIPPON STEEL & SUMITOMO METAL CORPORATION (JP)
(74) Dannemann, Siemsen, Bigler & Ipanema Moreira

(21) **PI 0903950-3** A2 **25.4**
(22) 17/07/2009
(71) NIPPON STEEL & SUMITOMO METAL CORPORATION (JP)
(74) Dannemann ,Siemsen, Bigler & Ipanema Moreira

(21) **PI 1001535-3** **25.4**
(22) 26/04/2010
(71) NIPPON STEEL & SUMITOMO METAL CORPORATION (JP)
(74) Dannemann, Siemsen, Bigler & Ipanema Moreira

(21) **PI 1001982-0** A2 **25.4**
(22) 26/04/2010
(71) NIPPON STEEL & SUMITOMO METAL CORPORATION (JP)
(74) Dannemann, Siemsen, Bigler & Ipanema Moreira

(21) **PI 1002697-5** A2 **25.4**
(22) 30/07/2010
(71) NIPPON STEEL & SUMITOMO METAL CORPORATION (JP)
(74) Dannemann ,Siemsen, Bigler & Ipanema Moreira

(21) **PI 1002949-4** A2 **25.4**
(22) 16/04/2010
(71) NIPPON STEEL & SUMITOMO METAL CORPORATION (JP)
(74) Dannemann ,Siemsen, Bigler & Ipanema Moreira

(21) **PI 1002951-6** A2 **25.4**
(22) 19/04/2010
(71) NIPPON STEEL & SUMITOMO METAL CORPORATION (JP)
(74) Dannemann, Siemsen, Bigler & Ipanema Moreira

(21) **PI 1004859-6** A2 **25.4**
(22) 03/11/2010
(71) NIPPON STEEL & SUMITOMO METAL CORPORATION (JP)
(74) Dannemann, Siemsen, Bigler & Ipanema Moreira

(21) **PI 1100218-2** A2 **25.4**
(22) 15/02/2011
(71) NIPPON STEEL & SUMITOMO METAL CORPORATION (JP)
(74) Dannemann ,Siemsen, Bigler & Ipanema Moreira

(21) **PI 1100237-9** A2 **25.4**
(22) 25/02/2011
(71) MAN TRUCK & BUS AG (DE)
(74) Dannemann, Siemsen, Bigler & Ipanema Moreira

(21) **PI 1100586-6** A2 **25.4**
(22) 10/01/2011
(71) MAN TRUCK & BUS AG (DE)
(74) Dannemann ,Siemsen, Bigler & Ipanema Moreira

(21) **PI 1100972-1** A2 **25.4**
(22) 18/03/2011
(71) MAN TRUCK & BUS AG (DE)
(74) Dannemann, Siemsen, Bigler & Ipanema Moreira

(21) **PI 1101801-1** A2 **25.4**
(22) 24/02/2011
(71) MAN TRUCK & BUS AG (DE)
(74) Dannemann, Siemsen, Bigler & Ipanema Moreira

(21) **PI 1107150-8** A2 **25.4**
(22) 09/11/2011
(71) NIPPON STEEL & SUMITOMO METAL CORPORATION (JP)
(74) Dannemann, Simsen, Bigler & Ipanema Moreira

(21) **PI 9809391-6** A2 **25.4**
(22) 14/04/1998
(71) MICROMET GMBH (DE)
(74) Dannemann ,Siemsen, Bigler & Ipanema Moreira

(21) **PI 9909860-1** A2 **25.4**
(22) 21/04/1999
(71) MICROMET GMBH (DE)
(74) Dannemann ,Siemsen, Bigler & Ipanema Moreira

25.5 ALTERAÇÃO DE NOME INDEFERIDA

(21) **PI 0302967-0** A2 **25.5**
(22) 15/01/2003
(71) CPN Spol. S.R.O. (CZ)
(74) Antonio Ferro Ricci
Indeferido o pedido de alteração de nome contido na petição 18120046747/SP de 18/12/2012, por ausência de cumprimento da exigência publicada na RPI nº 2223, de 13/08/2013.

25.6 ALTERAÇÃO DE NOME EM EXIGÊNCIA

(21) **PI 0410713-6** A2 **25.6**
(22) 26/05/2004
(71) Pechiney Rolled Products (US) , Pechiney Rhenalu (FR)
(74) Dannemann, Siemsen, Bigler & Ipanema Moreira
A fim de atender as alterações de nome solicitadas através das petições nº 20120110054, de 28/11/2012 e nº 20130017340, de 01/03/2013, é necessário recolher a guia relativa à segunda alteração que consta na petição de 2012 (dois mil e doze).

(21) **PI 0716290-1** A2 **25.6**
(22) 01/11/2007
(71) E.I DU PONT DE MOURS AND COMPANY (US) , Parker Hannifin Corporation (US)
(74) Ana Paula Santos Celidonio
A fim de atender a alteração de nome requerida através da petição nº 18090033352/SP, de 29/06/2009, é necessário apresentar o documento de alteração com a devida legalização consular, além da guia de cumprimento de exigência.

25.7 ALTERAÇÃO DE SEDE DEFERIDA

(21) **PI 0616603-2** A2 **25.7**
(22) 02/10/2006
(71) ILYPSA, INC. (US)
(74) Momsen, Leonardos & CIA.

(21) **PI 0701847-9** A2 **25.7**
(22) 27/03/2007
(71) PORTOMAG METALURGIA LTDA – ME (BR/PR)
(74) Fernando José Carvalho

(21) **PI 0716517-0** A2 **25.7**
(22) 07/09/2007
(71) GELATO CORPORATION N.V. (NL)
(74) KASZNAR LEONARDOS PROPRIEDADE INTELECTUAL

(21) **PI 0717181-1** A2 **25.7**
(22) 21/09/2007
(71) VERENIUM CORPORATION (US)
(74) Dannemann, Siemsen, Bigler & Ipanema Moreira

(21) **PI 0717593-0** A2 **25.7**
(22) 19/09/2007
(71) TISTERON, LTD (IL)
(74) Orlando de Souza

(21) **PI 0718591-0** A2 **25.7**
(22) 12/11/2007
(71) COVX TECHNOLOGIES IRELAND LIMITED (IE)
(74) Dannemann ,Siemsen, Bigler & Ipanema Moreira

25.11 REPUBLICAÇÃO

(11) **PI 0207970-4** B1 **25.11**
(22) 08/03/2002
(73) SCHLUMBERGER HOLDINGS LIMITED (VG)
(74) Kasznar Leonardos Propriedade Intelectual
Retificação do despacho "(25.1) - Transferência Deferida" publicada na RPI nº 2239, de 03/12/2013, quanto ao item "(71) - Nome do Depositante". Onde se lê: "SCHLUMBERGER HOLDINGS LIMITED (US)" Leia-se: "SCHLUMBERGER HOLDINGS LIMITED (VG)"

(11) **PI 0211345-7** B1 **25.11**
(22) 23/07/2002
(73) SCHLUMBERGER HOLDINGS LIMITED (VG)
(74) KASZNAR LEONARDOS PROPRIEDADE INTELECTUAL
Retificação do despacho "(25.1) - Transferência Deferida" publicada na RPI nº 2239, de 03/12/2013, quanto ao item "(71) - Nome do Depositante". Onde se lê: "SCHLUMBERGER HOLDINGS LIMITED (US)" Leia-se: "SCHLUMBERGER HOLDINGS LIMITED (VG)"

(21) **PI 0409299-6** A2 **25.11**
(22) 13/04/2004
(71) SCHLUMBERGER HOLDINGS LIMITED (VG)
(74) KASZNAR LEONARDOS PROPRIEDADE INTELECTUAL
Retificação do despacho "(25.1) - Transferência Deferida" publicada na RPI nº 2239, de 03/12/2013, quanto ao item "(71) - Nome do Depositante". Onde se lê: "SCHLUMBERGER HOLDINGS LIMITED (GB)" Leia-se: "SCHLUMBERGER HOLDINGS LIMITED (VG)"

(11) **PI 9900641-3** B1 **25.11**
(22) 12/02/1999
(73) Daimier AG (DE)
(74) Dannemann, Siemsen, Bigler & Ipanema Moreira
Retificação dos despachos (25.4) e (25.7) publicados na RPI nº 2089, de 18/01/2011, quanto ao item (71) - Nome do Depositante. Onde se lê: "Daimier AG" Leia-se: "Daimler AG"

Diretoria de Contratos, Indicações Geográficas e Registros - DICIG
Tabela de Códigos de Despachos de Pedidos e Registros de Desenhos Industriais

RPI 2244 de 07/01/2014

0 Exigência – Art. 103 da LPI
O pedido requerido pela petição citada não atende formalmente ao disposto no art. 103 da LPI e/ou às demais disposições quanto à sua forma, tendo sido recebido provisoriamente. Não tendo sido possível uma ciência ao interessado diretamente no processo ou por via postal, fica o requerente obrigado a sanar, em 5 (cinco) dias a contar desta data, as exigências estabelecidas. Não sendo a exigência cumprida com a apresentação da documentação correspondente no prazo acima, o depósito não será aceito e a documentação ficará à disposição do interessado.

31 Notificação de Depósito
Notificação de depósito de pedido de registro de desenho industrial. O pedido estará disponível para vista ou cópias a serem requisitadas na DIRTEC/CGREG/SEATOR.

32 Notificação do Depósito Com Requerimento de Sigilo
Tendo sido requerido o sigilo na forma do Art. 106 § 1º o processamento do pedido será suspenso pelo prazo de 180 (cento e oitenta) dias . O depositante poderá solicitar a retirada do pedido dentro do prazo de 90 (noventa) dias contados da data do depósito. A retirada do pedido sem que o mesmo tenha produzido qualquer efeito dará prioridade ao depósito imediatamente posterior.

33 Pedido Retirado
Retirado o pedido com base no Art. 105 da LPI a requerimento do depositante.

34 Exigência - Art. 106 § 3º da LPI
Suspensão do andamento do pedido de registro de desenho industrial que, para instrução regular, aguardará o atendimento ou contestação das exigências formuladas. Caso a exigência não tenha sido explicitada no despacho da RPI, o depositante poderá requerer cópia do parecer através do formulário Modelo 1.05. A não manifestação do depositante no prazo de 60 (sessenta) dias desta data acarretará o **arquivamento definitivo** do pedido.

34.1 Conhecimento de Parecer Técnico - Art. 100 inciso II da LPI
Suspenso o andamento do Pedido para que o depositante se manifeste no prazo de 60 (sessenta) dias desta data, quanto ao contido no parecer técnico. A não manifestação ou a manifestação considerada improcedente acarretará o indeferimento do pedido.

35 Arquivamento do Pedido – Art. 216 § 2º e Art. 106 § 3º da LPI
Arquivado definitivamente o pedido de registro de desenho industrial, uma vez que não foi apresentada a procuração devida no prazo de 60 (sessenta) dias contados da prática do primeiro ato da parte no processo ou não houve manifestação do depositante quanto à exigência formulada. Pode ser adquirido no Banco de Patentes do Centro de Documentação e Informação Tecnológica do INPI - CEDIN - o folheto com o relatório descritivo e reivindicações (se for o caso) e desenhos do pedido.

35.1 Arquivamento da Petição
Arquivada a petição. Desta data corre o prazo de 60 (sessenta dias) para eventual recurso do interessado.

36 Indeferimento - Art. 106 § 4º da LPI
Indeferido o pedido por não atender ao disposto no Art. 100 da LPI, conforme parecer técnico. A cópia do parecer técnico poderá ser solicitada através do formulário Modelo 2.04. Desta data corre o prazo de 60 (sessenta) dias para eventual recurso do depositante. Pode ser adquirido no Banco de Patentes do Centro de Documentação e Informação Tecnológica do INPI - CEDIN - o folheto com o relatório descritivo e reivindicações (se for o caso) e desenhos do pedido.

37 Recurso Contra o Indeferimento
Notificação de interposição de recurso ao Presidente do INPI contra o indeferimento do pedido de registro de desenho industrial, objetivando o reexame da matéria. Desta data corre o prazo de 60 (sessenta) dias para apresentação de contra-razões por qualquer interessado. Poderá ser requerida cópia do recurso através de formulário específico.

38 Outros Recursos
Notificação de interposição de recurso ao Presidente do INPI contra a decisão proferida pela DIRTEC, objetivando o reexame da matéria. Desta data corre o prazo de 60 (sessenta) dias para apresentação de contra-razões por qualquer interessado. Poderá ser requerida cópia do recurso através de formulário específico.

39 Concessão do Registro
Expedição do certificado de registro de desenho industrial. O título acha-se à disposição do interessado no setor competente do INPI. Desta data corre o prazo de 5 (cinco) anos para interposição de nulidade administrativa por qualquer interessado (Art. 113 § 1º da LPI). Se interposto o pedido de nulidade no prazo de 60 (sessenta) dias contados da data da concessão, os efeitos da concessão do registro serão suspensos (Art. 113 § 2º).

40 Publicação do Parecer de Mérito
Notificação da emissão do parecer de mérito conforme previsto no Art. 111 da LPI. O parecer estará a disposição do interessado no setor competente do INPI.

41 Nulidade Administrativa
Notificação, ao titular do Registro, de instauração de processo administrativo de nulidade. Desta data corre o prazo de 60 (sessenta) dias para eventual contestação do titular (Art. 114 da LPI). Se interposto o pedido de nulidade no prazo de 60 (sessenta) dias contados da data da concessão, os efeitos da concessão do Registro serão suspensos (Art. 113 § 2º). Poderá ser requerida cópia do processo de nulidade através de formulário específico.

42 Extinção - Art. 119 inciso I da LPI
Notificação da extinção do registro de desenho industrial, pela expiração do prazo de vigência de proteção legal ou da prorrogação.

43 Extinção - Art. 119 inciso II da LPI
Notificação da extinção do registro de desenho industrial, pela homologação da renúncia apresentada pelo seu titular. Homologada a renúncia, o registro será considerado extinto na data da apresentação da renúncia.

44 Extinção - Art. 119 inciso III da LPI
Notificação da extinção do registro de desenho industrial pela falta de pagamento da retribuição prevista nos Arts. 108 e 120 da LPI.

45 Extinção - Art. 119 inciso IV da LPI
Notificação da extinção do registro de desenho industrial uma vez que após solicitação do INPI o titular deixou de comprovar a obrigação decorrente do Art. 217 da LPI.

46 Prorrogação
Prorrogada a vigência do certificado do registro de desenho industrial por solicitação do titular.

46.1 Exigência de comprovação de qüinqüênio e/ou prorrogação – Arts. 120 e 108 da LPI
O Titular deverá apresentar a comprovação do pagamento de qüinqüênio/prorrogação recolhido dentro do prazo legal estabelecido. Não cumprida a exigência no prazo de 60 (sessenta) dias, presumir-se-á o não pagamento, acarretando a extinção do registro.

46.2 Exigência de complementação de qüinqüênio e/ou prorrogação – Art. 120 e 108 da LPI
O Titular deverá complementar, de acordo com a tabela vigente na data da complementação o recolhimento do qüinqüênio/prorrogação especificado através do formulário modelo 1.07, acompanhado da guia de "cumprimento de exigência" e da de "complementação". O não cumprimento no prazo de 60 (sessenta) dias acarretará a extinção do registro.

46.3 Qüinqüênio/Prorrogação em exigência – Art. 120 e 108 da LPI.
Exigência referente ao pagamento de qüinqüênio e/ou prorrogação. Desta data corre o prazo de 60 (sessenta) dias para cumprimento da exigência formulada sob pena de extinção do registro ou desconsideração do pagamento.

47 Petição Não Conhecida
Não conhecimento da petição apresentada em virtude do disposto nos Arts. 218 ou 219 da LPI.

47.1 Petição Prejudicada
Prejudicada a Petição Indicada de acordo com o complemento.

48 Petição Sustada
Sustado o conhecimento da petição para aguardar providências necessárias ao seu conhecimento.

49 Perda de Prioridade
Perda da prioridade reivindicada por não atender às disposições previstas no Art. 99 da LPI.

50 Alteração de Classificação
Alterada a classificação do registro para melhor adequação.

51 Renumeração
Alterada a numeração por ter sido numerado indevidamente.

52 Numeração Anulada
Anulada a numeração do registro.

53 Notificação de Decisão Judicial
Notificação de decisão judicial referente ao registro.

53.1 Pedido ou Registro Sub-Judice
Notificação de Ação Judicial referente ao registro.

54 Devolução de Prazo Concedida
Notificação de devolução de prazo. Desta data corre o prazo adicional concedido no despacho. O prazo será de 5 (cinco) dias, na hipótese do Art. 103 da LPI e de, no mínimo 15 (quinze) dias a, no máximo, o prazo legal dos atos correspondentes nos demais casos. De acordo com o estabelecido na Resolução 116/2004.

54.1 Devolução de Prazo Negada
Negada a solicitação de devolução de prazo uma vez que não ficou comprovada a justa causa conforme definido no Art. 221 da LPI e com base na Resolução 116/2004. A cópia do parecer poderá ser solicitada através de formulário específico. Desta data corre o prazo de 60 (sessenta) dias para eventual recurso do interessado.

55 Exigências Diversas
Formulada exigência para adequação ou cumprimento de disposições legais no prazo de 60 (sessenta) dias desta data. Caso a exigência não tenha sido explicitada no despacho da RPI, o depositante/titular poderá requerer cópia do parecer através de formulário específico.

56 Transferência Deferida
Notificação do deferimento da transferência requerida. Desta data corre o prazo de 60 (sessenta) dias para eventual recurso do interessado.

57 Transferência Indeferida
Notificação do indeferimento da transferência requerida. Desta data corre o prazo de 60 (sessenta) dias para eventual recurso do interessado.

58 Transferência em Exigência
Exigência referente ao pedido de transferência requerida. Desta data corre o prazo de 60 (sessenta) dias para cumprimento da exigência formulada, sob pena de Arquivamento da Petição do pedido de Transferência.

59 Alteração de Nome Deferida
Notificação do deferimento da alteração de nome requerida. Desta data corre o prazo de 60 (sessenta) dias para eventual recurso do interessado.

60 Alteração de Nome Indeferida
Notificação do indeferimento da alteração de nome requerida. Desta data corre o prazo de 60 (sessenta) dias para eventual recurso do interessado.

61 Alteração de Nome em Exigência
Exigência referente ao pedido de alteração de nome requerida. Desta data corre o prazo de 60 (sessenta) dias para cumprimento da exigência formulada, sob pena de arquivamento da Petição do pedido de alteração.

62 Alteração de Sede Deferida
Notificação do deferimento da alteração de Sede requerida. Desta data corre o prazo de 60 (sessenta) dias para eventual recurso do interessado.

63 Alteração de Sede Indeferida
Notificação do indeferimento da alteração de Sede requerida. Desta data corre o prazo de 60 (sessenta) dias para eventual recurso do interessado.

64 Alteração de Sede em Exigência
Exigência referente ao pedido de alteração de Sede requerida. Desta data corre o prazo de 60 (sessenta) dias para cumprimento da exigência formulada, sob pena de arquivamento da Petição do pedido de alteração.

65 Desistência Homologada
Homologada a desistência do pedido de registro ou da petição relativa a desenho industrial apresentada pelo depositante, com base no art. 51 da Lei 9.784/99. Pode ser adquirido no Banco de Patentes do Centro de Documentação e Informação Tecnológica do INPI - CEDIN - o folheto com o relatório descritivo e reivindicações (se for o caso) e desenhos do pedido.

66 Anotação de Limitação ou Ônus
Notificação referente à anotação de limitação ou ônus conforme indicado no complemento

70 Publicação Anulada
Anulada a publicação de qualquer um dos itens anteriores por ter sido indevida.

71 Despacho Anulado
Anulado o despacho de qualquer um dos itens anteriores, por ter sido indevido.

72 Decisão Anulada
Anulação da decisão referente a qualquer um dos itens anteriores por ter sido indevida.

73 Retificação
Retificação da publicação de qualquer um dos itens anteriores por ter sido efetuada com incorreção. Tal publicação não implica na alteração da data da decisão ou despacho e nos prazos decorrentes da mesma.

74 Republicação
Republicação da publicação de qualquer um dos itens anteriores por ter sido indevida.

Códigos para Identificação de Dados Bibliográficos (INID)

(11) Número do Registro

(15) Data do Registro/Data da Prorrogação

(21) Número do Pedido

(22) Data do Depósito

(30) Dados da Prioridade Unionista (data, país e número)

(43) Data de Publicação do Desenho Industrial (antes de ser examinado)

(44) Data de Publicação do Desenho Industrial (depois de examinado, mas antes da concessão do registro)

(45) Data de Publicação do Desenho Industrial (após concessão)

(52) Classificação Nacional

(54) Título

(71) Nome do Depositante

(72) Nome do Autor

(73) Nome do Titular

(74) Nome do Procurador

(78) Nome do Novo Titular no caso de Mudança de Titular

Diretoria de Contratos, Indicações Geográficas e Registros - DICIG
Índice Numérico Remissivo de Pedidos e Registros de Desenho Industrial

RPI 2244 de 07/01/2014

DI 5201166-6	46	**334**
DI 5400314-8	44	**327**
DI 5400371-7	46	**334**
DI 5400598-1	46	**334**
DI 5401296-1	46	**334**
DI 5601092-3	44	**327**
DI 5702214-3	44	**327**
DI 5702215-1	44	**327**
DI 5702272-0	44	**327**
DI 5702283-6	44	**327**
DI 5702284-4	44	**327**
DI 5702289-5	44	**327**
DI 5702290-9	44	**327**
DI 5702295-0	44	**327**
DI 5702298-4	44	**327**
DI 5702301-8	44	**327**
DI 5702309-3	44	**327**
DI 5702310-7	44	**327**
DI 5702311-5	44	**327**
DI 5702312-3	44	**327**
DI 5702313-1	44	**327**
DI 5702314-0	44	**327**
DI 5702315-8	44	**327**
DI 5702316-6	44	**327**
DI 5702317-4	44	**327**
DI 5702318-2	44	**327**
DI 5702319-0	44	**327**
DI 5702320-4	44	**327**
DI 5702321-2	44	**327**
DI 5702354-9	44	**327**
DI 5702358-1	44	**327**
DI 5702359-0	44	**327**
DI 5800001-1	44	**327**
DI 5800008-9	44	**327**
DI 5800024-0	44	**327**
DI 5800026-7	44	**328**
DI 5800030-5	44	**328**
DI 5800033-0	44	**328**
DI 5800034-8	44	**328**
DI 5800036-4	44	**328**
DI 5800037-2	44	**328**
DI 5800042-9	44	**328**
DI 5800043-7	44	**328**
DI 5800044-5	44	**328**
DI 5800045-3	44	**328**
DI 5800067-4	44	**328**
DI 5800068-2	44	**328**
DI 5800069-0	44	**328**
DI 5800076-3	44	**328**
DI 5800077-1	44	**328**
DI 5800080-1	44	**328**
DI 5800091-7	44	**328**
DI 5800092-5	44	**328**
DI 5800097-6	44	**328**
DI 5800121-2	44	**328**
DI 5800134-4	44	**328**
DI 5800139-5	44	**328**
DI 5800171-9	44	**328**
DI 5800180-8	44	**328**
DI 5800188-3	44	**328**
DI 5800193-0	44	**328**
DI 5800194-8	44	**328**
DI 5800195-6	44	**328**
DI 5800196-4	44	**328**
DI 5800197-2	44	**328**
DI 5800200-6	44	**328**
DI 5800201-4	44	**328**
DI 5800202-2	44	**328**
DI 5800214-6	44	**328**
DI 5800233-2	44	**328**
DI 5800236-7	44	**328**
DI 5800241-3	44	**328**
DI 5800243-0	44	**328**
DI 5800244-8	44	**328**
DI 5800246-4	46.1	**334**
DI 5800248-0	44	**328**
DI 5800251-0	44	**328**
DI 5800261-8	44	**328**
DI 5800272-3	44	**328**
DI 5800274-0	44	**328**
DI 5800275-8	41	**327**
DI 5800277-4	44	**328**
DI 5800279-0	44	**328**
DI 5800294-4	44	**329**
DI 5800353-3	44	**329**
DI 5800354-1	44	**329**
DI 5800355-0	44	**329**
DI 5800356-8	44	**329**
DI 5800358-4	44	**329**
DI 5800369-0	44	**329**
DI 5800371-1	44	**329**
DI 5800372-0	44	**329**
DI 5800373-8	44	**329**
DI 5800374-6	44	**329**
DI 5800380-0	44	**329**
DI 5800381-9	44	**329**
DI 5800390-8	44	**329**
DI 5800402-5	44	**329**
DI 5800408-4	44	**329**
DI 5800409-2	44	**329**
DI 5800411-4	44	**329**
DI 5800432-7	44	**329**
DI 5800451-3	44	**329**
DI 5800460-2	44	**329**
DI 5800469-6	44	**329**
DI 5800475-0	44	**329**
DI 5800494-7	44	**329**
DI 5800539-0	44	**329**
DI 5800553-6	44	**329**
DI 5800580-3	44	**329**
DI 5800598-6	44	**329**
DI 5802055-1	46	**334**
DI 5802137-0	44	**329**
DI 5802345-3	44	**329**
DI 5802354-2	46	**334**
DI 5802364-0	46	**334**
DI 5802582-0	44	**329**
DI 5802599-5	44	**329**
DI 5802600-2	44	**329**
DI 5802601-0	44	**329**
DI 5802602-9	44	**329**
DI 5900003-1	44	**329**
DI 5900006-6	44	**329**
DI 5900008-2	44	**329**
DI 5900016-3	44	**329**
DI 5900017-1	44	**329**
DI 5900038-4	44	**329**
DI 5900064-3	44	**329**
DI 5900103-8	44	**329**
DI 5900120-8	44	**329**
DI 5900134-8	44	**329**
DI 5900149-6	44	**329**
DI 5900177-1	44	**330**
DI 5900210-7	44	**330**
DI 5900211-5	44	**330**
DI 5900378-2	44	**330**
DI 5900553-0	44	**330**
DI 5900563-7	44	**330**
DI 5900612-9	44	**330**
DI 5900663-3	44	**330**
DI 5900739-7	44	**330**
DI 5900750-8	44	**330**
DI 5900751-6	44	**330**
DI 5900819-9	44	**330**
DI 5900848-2	44	**330**
DI 5900901-2	44	**330**
DI 5900947-0	44	**330**
DI 5900972-1	44	**330**
DI 5900974-8	44	**330**
DI 5901043-6	44	**330**
DI 5901044-4	44	**330**
DI 5901079-7	44	**330**
DI 5901112-2	44	**330**
DI 5901113-0	44	**330**
DI 5901182-3	44	**330**
DI 5901205-6	44	**330**
DI 5901248-0	44	**330**
DI 5901251-0	44	**330**
DI 5901295-1	44	**330**
DI 5901297-8	44	**330**
DI 5901383-4	44	**330**
DI 5901408-3	44	**330**
DI 5901457-1	44	**330**
DI 5901458-0	44	**330**
DI 5901490-3	44	**330**
DI 5901506-3	44	**330**
DI 5901558-6	44	**330**
DI 5901567-5	44	**330**
DI 5901594-2	44	**330**
DI 5901774-0	44	**330**
DI 5901795-3	44	**330**
DI 5901816-0	44	**330**
DI 5902028-8	44	**330**
DI 5902029-6	44	**330**
DI 5902036-9	44	**330**
DI 5902104-7	44	**330**
DI 5902148-9	44	**330**
DI 5902206-0	44	**331**
DI 5902311-2	44	**331**
DI 5902337-6	44	**331**
DI 5902339-2	44	**331**
DI 5902415-1	44	**331**
DI 5902495-0	44	**331**
DI 5902563-8	44	**331**
DI 5902618-9	44	**331**
DI 5902619-7	44	**331**
DI 5902653-7	44	**331**
DI 5902676-6	44	**331**
DI 5902686-3	44	**331**
DI 5902691-0	44	**331**
DI 5902712-6	44	**331**
DI 5902713-4	44	**331**
DI 5902820-3	44	**331**
DI 5902821-1	44	**331**
DI 5902844-0	44	**331**
DI 5902870-0	44	**331**
DI 5902871-8	44	**331**
DI 5902889-0	44	**331**
DI 5902958-7	44	**331**
DI 5902959-5	44	**331**
DI 5902960-9	44	**331**
DI 5902967-6	44	**331**
DI 5902979-0	44	**331**
DI 5903000-3	44	**331**
DI 5903001-1	44	**331**
DI 6000048-1	44	**331**
DI 6000066-0	44	**331**
DI 6000078-3	44	**331**
DI 6000316-2	44	**331**
DI 6000336-7	44	**331**
DI 6000337-5	44	**331**
DI 6000338-3	44	**331**
DI 6000339-1	44	**331**
DI 6000340-5	44	**331**
DI 6000479-7	44	**331**
DI 6000497-5	44	**331**
DI 6000527-0	44	**331**
DI 6000616-1	44	**331**
DI 6000848-2	44	**331**
DI 6000849-0	44	**331**
DI 6000970-5	44	**331**
DI 6001002-9	44	**331**
DI 6001260-9	44	**331**
DI 6001651-5	44	**331**
DI 6001669-8	44	**332**
DI 6001679-5	44	**332**
DI 6001844-5	44	**332**
DI 6002211-6	44	**332**
DI 6002256-6	44	**332**
DI 6002338-4	44	**332**
DI 6002388-0	44	**332**
DI 6002752-5	44	**332**
DI 6002937-4	44	**332**
DI 6002967-6	44	**332**
DI 6003028-3	44	**332**
DI 6003144-1	44	**332**
DI 6003181-6	44	**332**
DI 6003182-4	44	**332**
DI 6100054-0	44	**332**
DI 6100164-3	44	**332**
DI 6100293-3	44	**332**
DI 6100362-0	44	**332**
DI 6100568-1	44	**332**
DI 6100680-7	44	**332**
DI 6100703-0	44	**332**
DI 6100755-2	44	**332**
DI 6100776-5	44	**332**
DI 6100861-3	44	**332**
DI 6101001-4	44	**332**
DI 6101020-0	44	**332**
DI 6101024-3	44	**332**
DI 6101061-8	44	**332**
DI 6101151-7	44	**332**
DI 6101243-2	44	**332**
DI 6101405-2	44	**332**
DI 6101600-4	44	**332**
DI 6102021-4	44	**332**
DI 6102077-0	44	**332**
DI 6102106-7	44	**332**
DI 6102221-7	44	**332**
DI 6102225-0	44	**332**
DI 6102229-2	44	**332**
DI 6102238-1	44	**332**
DI 6102497-0	44	**332**
DI 6102533-0	44	**332**
DI 6102548-8	44	**332**
DI 6102658-1	44	**332**
DI 6102862-2	44	**332**
DI 6102892-4	44	**332**
DI 6103463-0	44	**333**
DI 6103775-3	44	**333**
DI 6103776-1	44	**333**
DI 6200086-1	44	**333**
DI 6200514-6	44	**333**
DI 6200515-4	44	**333**
DI 6200825-0	44	**333**
DI 6200945-1	44	**333**
DI 6201109-0	44	**333**
DI 6201110-3	44	**333**
DI 6201111-1	44	**333**
DI 6201112-0	44	**333**
DI 6201138-3	44	**333**
DI 6201171-5	44	**333**
DI 6201193-6	44	**333**
DI 6201347-5	44	**333**
DI 6201430-7	44	**333**
DI 6201433-1	44	**333**
DI 6201519-2	44	**333**
DI 6201600-8	44	**333**
DI 6201633-4	44	**333**
DI 6201657-1	44	**333**
DI 6201665-2	44	**333**
DI 6201819-1	44	**333**
DI 6201826-4	44	**333**
DI 6201947-3	44	**333**
DI 6202007-2	44	**333**
DI 6202009-9	44	**333**
DI 6202098-6	44	**333**
DI 6202169-9	44	**333**
DI 6202203-2	44	**333**
DI 6202416-7	44	**333**
DI 6202583-0	44	**333**
DI 6202705-0	44	**333**
DI 6202765-4	44	**333**
DI 6203014-0	44	**333**
DI 6203072-8	44	**333**
DI 6203080-9	44	**333**
DI 6203448-0	44	**333**
DI 6203808-7	44	**333**
DI 6204285-8	44	**333**
DI 6300156-0	44	**333**
DI 6300208-6	44	**333**
DI 6300282-5	44	**333**
DI 6301728-8	44	**333**
DI 6301824-1	44	**334**
DI 6301998-1	44	**334**
DI 6302120-0	44	**334**
DI 6303792-0	44	**334**
DI 6303835-8	44	**334**
DI 6303909-5	44	**334**
DI 6304634-2	44	**334**
DI 6304795-0	44	**334**
DI 6401508-4	44	**334**
DI 6401542-4	44	**334**
DI 6403100-4	44	**334**
DI 6403181-0	44	**334**
DI 6403182-9	44	**334**
DI 6403587-5	44	**334**
DI 6404206-5	44	**334**
DI 6404632-0	44	**334**
DI 6404913-2	44	**334**
DI 6404914-0	44	**334**
DI 6404921-3	44	**334**
DI 6500824-3	44	**334**
DI 6502769-8	44	**334**
DI 6604926-1	PR	**7**
DI 6800684-5	PR	**7**
DI 6801528-3	44	**334**
DI 6803964-6	PR	**7**
DI 6804908-0	PR	**7**
DI 6903833-3	PR	**7**
DI 7000036-0	PR	**7**

Diretoria de Contratos, Indicações Geográficas e Registros - DICIG
Despachos Relativos a Pedidos e Registros de Desenho Industrial

41
NULIDADE ADMINISTRATIVA

(11) **DI 5800275-8** **41**
(15) 15/12/1998
(73) Casio Keisanki Kabushiki Kaisha D.B.A. (Casio Computer CO. LTD) (JP)
(74) Dannemann ,Siemsen, Bigler & Ipanema Moreira
Referente ao 3º período.

44
EXTINÇÃO - ART.119 INCISO III DA LPI

(11) **DI 5400314-8** **44**
(15) 25/11/1997
(73) Comercial Andes Alimentos Ltda (BR/SP)
(74) Simbolo Marcas e Patentes Ltda
Referente ao 4º período.

(11) **DI 5601092-3** **44**
(15) 11/11/1997
(73) Pedro Wilson Bortolotto (BR/PR)
(74) Marpa Cons. & Asses. Empresarial Ltda
Referente ao 4º período.

(11) **DI 5702214-3** **44**
(15) 06/07/1999
(73) Rochester Gauges, INC. (US)
(74) Momsen, Leonardos & CIA.
Referente ao 3º período.

(11) **DI 5702215-1** **44**
(15) 06/07/1999
(73) Rochester Gauges, INC (US)
(74) Momsen, Leonardos & CIA.
Referente ao 3º período.

(11) **DI 5702272-0** **44**
(15) 27/10/1998
(73) THE PROCTER & GAMBLE COMPANY (US)
(74) Andrea Carvalhal Macedo de Almeida
Referente ao 3º período.

(11) **DI 5702283-6** **44**
(15) 13/10/1999
(73) Bauducco & Cia Ltda. (BR/SP)
(74) Fábio Ferrão
Referente ao 3º período.

(11) **DI 5702284-4** **44**
(15) 08/12/1998
(73) Bauducco & Cia Ltda. (BR/SP)
(74) Zilda Maria de Campos.
Referente ao 3º período.

(11) **DI 5702289-5** **44**
(15) 02/02/1999
(73) MOTOROLA, INC. (US)
(74) Clarke Modet do Brasil LTDA
Referente ao 3º período.

(11) **DI 5702290-9** **44**
(15) 30/03/1999
(73) MOTOROLA, INC. (US)
(74) Clarke Modet do Brasil LTDA
Referente ao 3º período.

(11) **DI 5702295-0** **44**
(15) 08/02/2000
(73) Luciano Roberto Ribeiro (BR/SP)
(74) Emblema Assessoria e Serviços S/C Ltda
Referente ao 3º período.

(11) **DI 5702298-4** **44**
(15) 08/12/1998
(73) Gradiente Eletrônica S/A (BR/AM)
(74) Britânia Marcas e Patentes S/C Ltda
Referente ao 3º período.

(11) **DI 5702301-8** **44**
(15) 24/10/2000
(73) Gazola S.A. Indústria Metalúrgica (BR/RS)
(74) Lealvi Marcas
Referente ao 3º período.

(11) **DI 5702309-3** **44**
(15) 29/07/2003
(73) LECCE PEN COMPANY SPA (IT)
(74) Renata Passarella
Referente ao 2º período.

(11) **DI 5702310-7** **44**
(15) 29/04/2003
(62) DI 5700197-9 26/03/1997
(73) Eduardo Bichara Filho (BR/SP)
(74) Carlos Alberto Cabral
Referente ao 2º período.

(11) **DI 5702311-5** **44**
(15) 29/04/2003
(62) DI 5700197-9 26/03/1997
(73) Eduardo Bichara Filho (BR/SP)
(74) Carlos Alberto Cabral
Referente ao 2º período.

(11) **DI 5702312-3** **44**
(15) 29/04/2003
(62) DI 5700197-9 26/03/1997
(73) Eduardo Bichara Filho (BR/SP)
(74) Carlos Alberto Cabral
Referente ao 2º período.

(11) **DI 5702313-1** **44**
(15) 29/04/2003
(62) DI 5700197-9 26/03/1997
(73) Eduardo Bichara Filho (BR/SP)
(74) Carlos Alberto Cabral
Referente ao 2º período.

(11) **DI 5702314-0** **44**
(15) 29/04/2003
(62) DI 5700197-9 26/03/1997
(73) Eduardo Bichara Filho (BR/SP)
(74) Carlos Alberto Cabral
Referente ao 2º período.

(11) **DI 5702315-8** **44**
(15) 29/04/2003
(62) DI 5700198-7 26/03/1997
(73) Eduardo Bichara Filho (BR/SP)
(74) Carlos Alberto Cabral
Referente ao 2º período.

(11) **DI 5702316-6** **44**
(15) 29/04/2003
(62) DI 5700198-7 26/03/1997
(73) Eduardo Bichara Filho (BR/SP)
(74) Carlos Alberto Cabral
Referente ao 2º período.

(11) **DI 5702317-4** **44**
(15) 29/04/2003
(62) DI 5700198-7 26/03/1997
(73) Eduardo Bichara Filho (BR/SP)
(74) Carlos Alberto Cabral
Referente ao 2º período.

(11) **DI 5702318-2** **44**
(15) 29/04/2003
(62) DI 5700198-7 26/03/1997
(73) Eduardo Bichara Filho (BR/SP)
(74) Carlos Alberto Cabral
Referente ao 2º período.

(11) **DI 5702319-0** **44**
(15) 29/04/2003
(62) DI 5700198-7 26/03/1997
(73) Eduardo Bichara Filho (BR/SP)
(74) Carlos Alberto Cabral
Referente ao 2º período.

(11) **DI 5702320-4** **44**
(15) 29/04/2003
(62) DI 5700198-7 26/03/1997
(73) Eduardo Bichara Filho (BR/SP)
(74) Carlos Alberto Cabral
Referente ao 2º período.

(11) **DI 5702321-2** **44**
(15) 29/04/2003
(62) DI 5700198-7 26/03/1997
(73) Eduardo Bichara Filho (BR/SP)
(74) Carlos Alberto Cabral
Referente ao 2º período.

(11) **DI 5702354-9** **44**
(15) 04/11/2003
(62) DI 5702072-8 09/12/1997
(73) Fred I. Ormiston (US)
(74) Dannemann ,Siemsen, Bigler & Ipanema Moreira
Referente ao 2º período.

(11) **DI 5702358-1** **44**
(15) 04/11/2003
(62) DI 5702072-8 09/12/1997
(73) Fred I. Ormiston (US)
(74) Dannemann, Siemsen, Bigler & Ipanema Moreira
Referente ao 2º período.

(11) **DI 5702359-0** **44**
(15) 04/11/2003
(62) DI 5702072-8 09/12/1997
(73) Fred I. Ormiston (US)
(74) Dannemann, Siemsen, Bigler & Ipanema Moreira
Referente ao 2º período.

(11) **DI 5800001-1** **44**
(15) 30/03/1999
(73) The Procter & Gamble Company (US)
(74) Andrea Carvalhal Macedo de Almeida
Referente ao 3º período.

(11) **DI 5800008-9** **44**
(15) 29/05/2001
(73) ABB Daimler- Benz Transportation (Technology) GMBH (DE)
(74) Clarke Modet do Brasil LTDA
Referente ao 3º período.

(11) **DI 5800024-0** **44**

(15) 03/11/1998
(73) S.C. Johnson & Son, Inc (US)
Referente ao 3º período.

(11) **DI 5800026-7** **44**
(15) 06/10/1998
(73) The Goodyear Tire & Rubber Company (US)
Referente ao 3º período.

(11) **DI 5800030-5** **44**
(15) 17/11/1998
(73) Dart Industries INC. (US)
(74) Momsen,Leonardos & CIA
Referente ao 3º período.

(11) **DI 5800033-0** **44**
(15) 06/10/1998
(73) Bulgari Time (Switzerland) S.A (CH)
(74) Dannemann, Siemsen, Bigler & Ipanema Moreira
Referente ao 3º período.

(11) **DI 5800034-8** **44**
(15) 06/10/1998
(73) Rowenta-Werke GMBH (DE)
(74) Dannemann, Siemsen, Bigler & Ipanema Moreira
Referente ao 3º período.

(11) **DI 5800036-4** **44**
(15) 15/09/1998
(73) Bridgestone/Firestone, INC (US)
(74) Dannemann, Siemsen, Bigler & Ipanema Moreira
Referente ao 3º período.

(11) **DI 5800037-2** **44**
(15) 26/10/1999
(73) MAG INSTRUMENT, INC (US)
(74) Dannemann ,Siemsen, Bigler & Ipanema Moreira
Referente ao 3º período.

(11) **DI 5800042-9** **44**
(15) 10/12/2002
(73) Baker Hughes Incorporated (US)
(74) Dannemann, Siemsen, Bigler & Ipanema Moreira
Referente ao 3º período.

(11) **DI 5800043-7** **44**
(15) 15/09/1998
(73) CASIO KEISANKI KABUSHIKI KAISHA (CASIO COMPUTER CO.,LTD) (JP)
(74) Dannemann, Siemsen, Bigler & Ipanema Moreira
Referente ao 3º período.

(11) **DI 5800044-5** **44**
(15) 15/09/1998
(73) CASIO KEISANKI KABUSHIKI KAISHA (CASIO COMPUTER CO.,LTD) (JP)
(74) Dannemann, Siemsen, Bigler & Ipanema Moreira
Referente ao 3º período.

(11) **DI 5800045-3** **44**
(15) 17/11/1998
(73) Casio Keisanki Kabushiki Kaisha (Casio Computer CO. Ltd) (JP)
(74) Dannemann,Siemsen,Bigler & Ipanema Moreira
Referente ao 3º período.

(11) **DI 5800067-4** **44**
(15) 08/09/1998
(73) GRENDENE S.A (BR/CE)
(74) Custódio de Almeida & Cia
Referente ao 3º período.

(11) **DI 5800068-2** **44**
(15) 08/09/1998
(73) GRENDENE S.A (BR/CE)
(74) Custódio de Almeida & Cia
Referente ao 3º período.

(11) **DI 5800069-0** **44**
(15) 08/09/1998
(73) GRENDENE S.A (BR/CE)
(74) Custódio de Almeida & Cia
Referente ao 3º período.

(11) **DI 5800076-3** **44**
(15) 30/03/1999
(73) Jupter - Indústria e Comércio de Móveis Ltda (BR/SP)
(74) MERCÚRIO MARCAS E PATENTES LTDA.
Referente ao 3º período.

(11) **DI 5800077-1** **44**
(15) 15/09/1998
(73) Michel Merheje & Cia Ltda (BR/SP)
(74) MERCÚRIO MARCAS E PATENTES LTDA.
Referente ao 3º período.

(11) **DI 5800080-1** **44**
(15) 30/03/1999
(73) Michel Merheje & Cia Ltda (BR/SP)
(74) MERCÚRIO MARCAS E PATENTES LTDA.
Referente ao 3º período.

(11) **DI 5800091-7** **44**
(15) 17/11/1998
(73) American Standard Inc. (US)
Referente ao 3º período.

(11) **DI 5800092-5** **44**
(15) 17/11/1998
(73) American Standard Inc. (US)
Referente ao 3º período.

(11) **DI 5800097-6** **44**
(15) 08/09/1998
(73) Koninklijke Philips Electronics N.V. (NL)
Referente ao 3º período.

(11) **DI 5800121-2** **44**
(15) 25/09/2001
(73) Fast S. P. A. (IT)
(74) Franco, Bhering, Barbosa e Novaes
Referente ao 3º período.

(11) **DI 5800134-4** **44**
(15) 14/05/2002
(73) Fiat Auto S.p.A (IT)
(74) Marco Antonio Saltini
Referente ao 3º período.

(11) **DI 5800139-5** **44**
(15) 06/10/1998
(73) GRENDENE S.A (BR/CE)
(74) Custódio de Almeida & Cia
Referente ao 3º período.

(11) **DI 5800171-9** **44**
(15) 19/01/1999
(73) Alcino de Oliveira Neto (BR/RS)
(74) Marpa Cons. & Asses. Empresarial Ltda
Referente ao 3º período.

(11) **DI 5800180-8** **44**
(15) 25/09/2001
(73) Telefonica S.A. (ES)
(74) Franco, Bhering, Barbosa e Novaes
Referente ao 3º período.

(11) **DI 5800188-3** **44**
(15) 24/11/1998
(73) Rivaldo Caetano de Azevedo (BR/MG)
(74) Almir Corrêa de Lacerda / Marcas & Patentes
Referente ao 3º período.

(11) **DI 5800193-0** **44**
(15) 09/03/1999
(73) Peltor AB (SE)
(74) Momsen, Leonardos & CIA.
Referente ao 3º período.

(11) **DI 5800194-8** **44**
(15) 20/04/1999
(73) Peltor AB (SE)
(74) Momsen, Leonardos & CIA.
Referente ao 3º período.

(11) **DI 5800195-6** **44**
(15) 06/10/1998
(73) Brodrene Hartmann A/ S (DK)
(74) Momsen, Leonardos & CIA.
Referente ao 3º período.

(11) **DI 5800196-4** **44**
(15) 03/11/1999
(73) METALÚRGICA IPÊ LTDA (BR/SP)
(74) MARIO DE ALMEIDA E PATENTES LTDA
Referente ao 4º período.

(11) **DI 5800197-2** **44**
(15) 03/11/1998
(73) The Procter & Gamble Company (US)
(74) Vieira de Mello Advogados
Referente ao 3º período.

(11) **DI 5800200-6** **44**
(15) 22/06/1999
(73) Válvulas Precision de Argentina S.A.C.I (AR)
(74) Di Blasi, Parente, S. G. & Associados S/C
Referente ao 3º período.

(11) **DI 5800201-4** **44**
(15) 26/01/1999
(73) Elemar Wallerius (BR/RS)
(74) SKO Dir da Prop. Indl. em Marcas e Patentes Ltda
Referente ao 3º período.

(11) **DI 5800202-2** **44**
(15) 26/01/1999
(73) Marel Indústria de Móveis Ltda (BR/PR)
(74) Marpa Cons. & Asses. Empresarial Ltda
Referente ao 3º período.

(11) **DI 5800214-6** **44**
(15) 15/04/2003
(73) De'Longhi S.p.A. (IT)
(74) Advocacia Pietro Ariboni S/C
Referente ao 3º período.

(11) **DI 5800233-2** **44**
(15) 24/11/1998
(73) Wagner Shinoda (BR/SP)
(74) Cruzeiro Newmarc Patentes e Marcas Ltda.
Referente ao 3º período.

(11) **DI 5800236-7** **44**
(15) 11/07/2000
(73) Carwin Acessórios Ltda (BR/SP)
(74) Toledo Corrêa Marcas e Patentes S/C Ltda.
Referente ao 3º período.

(11) **DI 5800241-3** **44**
(15) 02/02/1999
(73) Profilm Transportes Ltda. (BR/SP)
(74) Símbolo Marcas e Patentes Ltda.
Referente ao 3º período.

(11) **DI 5800243-0** **44**
(15) 24/08/1999
(73) Fibral Indústria e Comércio Ltda (BR/SP)
(74) Sul América Marcas e Patentes S/C Ltda.
Referente ao 3º período.

(11) **DI 5800244-8** **44**
(15) 24/11/1998
(73) Fibral Indústria e Comércio Ltda (BR/SP)
(74) Sul América Marcas e Patentes S/C Ltda.
Referente ao 3º período.

(11) **DI 5800248-0** **44**
(15) 29/12/1998
(73) American Standard Inc (US)
Referente ao 3º período.

(11) **DI 5800251-0** **44**
(15) 24/11/1998
(73) Dart Industries Inc (US)
(74) Momsen, Leonardos & CIA.
Referente ao 3º período.

(11) **DI 5800261-8** **44**
(15) 06/10/1998
(73) La Bourguignonne (FR)
(74) Momsen, Leonardos & CIA.
Referente ao 3º período.

(11) **DI 5800272-3** **44**
(15) 01/02/2000
(73) Steelcase Inc. (US)
(74) Momsen, Leonardos & CIA.
Referente ao 3º período.

(11) **DI 5800274-0** **44**
(15) 04/04/2000
(73) Bobrick Washroom Equipment, inc (US)
(74) Dannemann ,Siemsen, Bigler & Ipanema Moreira
Referente ao 3º período.

(11) **DI 5800277-4** **44**
(15) 13/07/1999
(73) Celemiab International AB (SE)
(74) Momsen, Leonardos & CIA.
Referente ao 3º período.

(11) **DI 5800279-0** **44**
(15) 24/11/1998

(73) Casio Keisanki Kabushiki Kaisha D.B.A. Casio Computer CO.Ltd (JP)
(74) Dannemann ,Siemsen, Bigler & Ipanema Moreira
Referente ao 3º período.

(11) **DI 5800294-4** **44**
(15) 03/11/1998
(73) Bolt Artefatos de Plásticos Ltda. (BR/SP)
(74) Cruzeiro Newmarc Patentes e Marcas Ltda.
Referente ao 3º período.

(11) **DI 5800353-3** **44**
(15) 15/12/1998
(73) The Goodyear Tire & Rubber Company (US)
Referente ao 3º período.

(11) **DI 5800354-1** **44**
(15) 15/12/1998
(73) THE GOODYEAR TIRE & RUBBER COMPANY (US)
Referente ao 3º período.

(11) **DI 5800355-0** **44**
(15) 15/12/1998
(73) THE GOODYEAR TIRE & RUBBER COMPANY (US)
Referente ao 3º período.

(11) **DI 5800356-8** **44**
(15) 15/12/1998
(73) THE GOODYEAR TIRE & RUBBER COMPANY (US)
Referente ao 3º período.

(11) **DI 5800358-4** **44**
(15) 26/03/2002
(73) Avemarau Equipamentos Agrícolas Ltda. (BR/RS)
(74) D´MARK-RF ASSESSORIA EMPRESARIAL LTDA
Referente ao 3º período.

(11) **DI 5800369-0** **44**
(15) 08/08/2000
(73) Alligator Sales Limited (GB)
(74) Dannemann ,Siemsen, Bigler & Ipanema Moreira
Referente ao 3º período.

(11) **DI 5800371-1** **44**
(15) 08/12/1998
(73) Degussa S/A (BR/SP)
(74) Dannemann, Siemsen, Bigler & Ipanema Moreira
Referente ao 4º período.

(11) **DI 5800372-0** **44**
(15) 30/03/1999
(73) The Mead Corporation (US)
(74) Momsen, Leonardos & CIA.
Referente ao 3º período.

(11) **DI 5800373-8** **44**
(15) 30/03/1999
(73) The Mead Corporation (US)
(74) Momsen, Leonardos & CIA.
Referente ao 3º período.

(11) **DI 5800374-6** **44**
(15) 09/03/1999
(73) The Mead Corporation (US)
(74) Momsen, Leonardos & CIA.
Referente ao 3º período.

(11) **DI 5800380-0** **44**
(15) 13/10/1999
(73) Staner Eletronica Ltda. (BR/SP)
(74) Vilage Assessoria Empresarial S/C Ltda
Referente ao 3º período.

(11) **DI 5800381-9** **44**
(15) 13/10/1999
(73) Staner Eletronica Ltda. (BR/SP)
(74) Vilage Assessoria Empresarial S/C Ltda
Referente ao 3º período.

(11) **DI 5800390-8** **44**
(15) 21/03/2000
(73) Flávio Lazzarotto (BR/RS)
(74) B&P Associados Ltda.
Referente ao 3º período.

(11) **DI 5800402-5** **44**
(15) 26/01/1999
(73) Casio Keisanki Kabushiki Kaisha D.B.A. Casio Computer Co., Ltd. (JP)
(74) Dannemann ,Siemsen, Bigler & Ipanema Moreira
Referente ao 3º período.

(11) **DI 5800408-4** **44**
(15) 09/03/1999
(73) Bobrick Washroom Equipment, Inc (US)
(74) Dannemann ,Siemsen, Bigler & Ipanema Moreira
Referente ao 3º período.

(11) **DI 5800409-2** **44**
(15) 09/03/1999
(73) Bobrick Washroom Equipment Inc (US)
(74) Dannemann ,Siemsen, Bigler & Ipanema Moreira
Referente ao 3º período.

(11) **DI 5800411-4** **44**
(15) 15/02/2000
(73) Jucimara Garcia Zaqueo. (BR/MT)
(74) Rosana Silveira da Silva
Referente ao 3º período.

(11) **DI 5800432-7** **44**
(15) 03/11/1999
(73) Gilson Mendonça Bugiga (BR/SP)
(74) Vilage Assessoria e Comércio LTDA
Referente ao 3º período.

(11) **DI 5800451-3** **44**
(15) 24/11/1998
(73) THE GOODYEAR TIRE & RUBBER COMPANY (US)
Referente ao 3º período.

(11) **DI 5800460-2** **44**
(15) 30/05/2000
(73) THE DIAL CORPORATION (US)
(74) Momsen, Leonardos & CIA.
Referente ao 3º período.

(11) **DI 5800469-6** **44**
(15) 14/12/1999
(73) Thomson Training & Simulation Limited (GB)
(74) Monsen, Leonardos & Cia
Referente ao 3º período.

(11) **DI 5800475-0** **44**
(15) 07/12/1999
(73) The Goodyear Tire & Rubber Company (US)
Referente ao 3º período.

(11) **DI 5800494-7** **44**
(15) 07/12/1999
(73) Colgate Palmolive Company (US)
(74) Monsen, Leonardos & CIA.
Referente ao 3º período.

(11) **DI 5800539-0** **44**
(15) 30/03/1999
(73) SAMSONITE CORPORATION (US)
(74) Dannemann, Siemsen, Bigler & Ipanema Moreira
Referente ao 3º período.

(11) **DI 5800553-6** **44**
(15) 29/12/1998
(73) Yale La Fonte Sistemas de Segurança Ltda. (BR/SP)
(74) Tinoco Soares & Filho S/C Ltda.
Referente ao 3º período.

(11) **DI 5800580-3** **44**
(15) 14/12/1999
(73) MULTIBRICK INDÚSTRIA E COMÉRCIO LTDA (BR/SP)
(74) LUIZ AUGUSTO DAS NEVES GONDIM
Referente ao 3º período.

(11) **DI 5800598-6** **44**
(15) 15/12/1998
(73) GRENDENE S.A (BR/CE)
(74) Custódio de Almeida & Cia
Referente ao 3º período.

(11) **DI 5802137-0** **44**
(15) 20/06/2000
(73) Luiz Antonio Pereira Formariz (BR/AM)
(74) Fucapi - Fundação Centro de Análise, Pesquisa e Inovação Tecnológica
Referente ao 3º período.

(11) **DI 5802345-3** **44**
(15) 16/11/1999
(73) Chaumet International S.A. (FR)
(74) Momsen, Leonardos & CIA.
Referente ao 3º período.

(11) **DI 5802582-0** **44**
(15) 04/05/2004
(73) MAURÍCIO JERONIMO (BR/GO)
(74) AMPL Marcas e Patentes LTDA
Referente ao 3º período.

(11) **DI 5802599-5** **44**
(15) 26/08/2003
(62) DI 5800214-6 06/02/1998
(73) DE' LONGHI S.p.A. (IT)
(74) ADVOCACIA PIETRO ARIBONI S/C
Referente ao 3º período.

(11) **DI 5802600-2** **44**
(15) 26/08/2003
(62) DI 5800214-6 06/02/1998
(73) DE' LONGHI S.p.A. (IT)
(74) ADVOCACIA PIETRO ARIBONI S/C
Referente ao 3º período.

(11) **DI 5802601-0** **44**
(15) 26/08/2003
(62) DI 5800214-6 06/02/1998
(73) DE' LONGHI S.p.A. (IT)
(74) ADVOCACIA PIETRO ARIBONI S/C
Referente ao 3º período.

(11) **DI 5802602-9** **44**
(15) 26/08/2003
(62) DI 5800214-6 06/02/1998
(73) DE' LONGHI S.p.A. (IT)
(74) ADVOCACIA PIETRO ARIBONI S/C
Referente ao 3º período.

(11) **DI 5900003-1** **44**
(15) 15/08/2000
(73) Fermatic Indústria e Comércio de Máquinas Ltda. (BR/SP)
(74) Toledo Corrêa Marcas e Patentes S/C Ltda.
Referente ao 3º período.

(11) **DI 5900006-6** **44**
(15) 13/06/2000
(73) Fermatic Indústria e Comércio de Máquinas Ltda. (BR/SP)
(74) Toledo Corrêa Marcas e Patentes S/C Ltda.
Referente ao 3º período.

(11) **DI 5900008-2** **44**
(15) 22/08/2000
(73) Colgate-Palmolive Company (US)
(74) Momsen, Leonardos & CIA.
Referente ao 3º período.

(11) **DI 5900016-3** **44**
(15) 07/05/2002
(73) Colgate-Palmolive Company (US)
(74) Momsen, Leonardos & CIA.
Referente ao 3º período.

(11) **DI 5900017-1** **44**
(15) 30/11/1999
(73) Colgate-Palmolive Company (US)
(74) Momsen, Leonardos & CIA.
Referente ao 3º período.

(11) **DI 5900038-4** **44**
(15) 15/02/2000
(73) Publicidad Sarmiento S.A. (AR)
(74) Dannemann ,Siemsen, Bigler & Ipanema Moreira
Referente ao 3º período.

(11) **DI 5900064-3** **44**
(15) 08/02/2000
(73) The Goodyear Tire & Rubber Company (US)
Referente ao 3º período.

(11) **DI 5900103-8** **44**
(15) 07/12/1999
(73) Gilbarco Inc. (US)
(74) Clarke Modet do Brasil LTDA
Referente ao 3º período.

(11) **DI 5900120-8** **44**
(15) 18/01/2000
(73) Companhia Canoinhas de Papel (BR/SC)
(74) Britânia Marcas e Patentes S/C Ltda
Referente ao 3º período.

(11) **DI 5900134-8** **44**
(15) 18/01/2000
(73) The Goodyear Tire & Rubber Company (US)
Referente ao 3º período.

(11) **DI 5900149-6** **44**
(15) 30/11/1999
(73) Playmore Corporation (JP)
(74) Waldemar do Nascimento

Referente ao 3º período.

(11) **DI 5900177-1** **44**
(15) 26/10/1999
(73) Wyeth (US)
(74) Dannemann ,Siemsen, Bigler & Ipanema Moreira
Referente ao 3º período.

(11) **DI 5900210-7** **44**
(15) 26/10/1999
(73) M. Frik Metalúrgica Indústria, Comércio, Importação e Exportação Ltda. (BR/SP)
(74) MERCÚRIO MARCAS E PATENTES LTDA.
Referente ao 3º período.

(11) **DI 5900211-5** **44**
(15) 26/10/1999
(73) Calesita Indústria e Comércio de Brinquedos Plásticos Ltda. (BR/SC)
(74) Empire Marcas e Patentes S/C Ltda
Referente ao 2º período.

(11) **DI 5900378-2** **44**
(15) 10/12/2002
(73) Samir Nagi Yousri Gerges (BR/SC)
(74) Edemar Soares Antonini
Referente ao 3º período.

(11) **DI 5900553-0** **44**
(15) 25/05/2004
(73) ACCESS BUSINESS GROUP INTERNATIONAL LLC (US)
(74) Dannemann, Siemsen, Bigler & Ipanema Moreira
Referente ao 3º período.

(11) **DI 5900563-7** **44**
(15) 22/08/2000
(73) Robert Eglington Montgomery (US)
(74) Momsen, Leonardos & CIA.
Referente ao 3º período.

(11) **DI 5900612-9** **44**
(15) 31/10/2000
(73) Michelin Recherche Et Technique S.A (FR) , Compagnie Generale Des Etablissements Michelin (FR)
(74) Luiz Leonardos & Cia - Propriedade Intelectual
Referente ao 3º período.

(11) **DI 5900663-3** **44**
(15) 26/12/2000
(73) Evandro Monteiro de Oliveira (BR/RJ)
Referente ao 3º período.

(11) **DI 5900739-7** **44**
(15) 09/03/2004
(73) DALVO AUGUSTO DE OLIVEIRA (BR/RJ)
Referente ao 2º período.

(11) **DI 5900750-8** **44**
(15) 30/11/1999
(73) Lisabeth Aparecida Blasi (BR/SP)
(74) Francisco Carlos Rodrigues Silva
Referente ao 3º período.

(11) **DI 5900751-6** **44**
(15) 30/11/1999
(73) Luis Antonio Barbosa (BR/SP)
(74) Org Mérito Marcas e Patentes Ltda
Referente ao 3º período.

(11) **DI 5900819-9** **44**
(15) 29/05/2001
(73) Colgate-Palmolive Company (US)
(74) Momsen, Leonardos & CIA.
Referente ao 3º período.

(11) **DI 5900848-2** **44**
(15) 07/11/2000
(73) Plasutil Industria e Comércio de Plásticos Ltda (BR/SP)
(74) Cidwan Uberlândia S/C Ltda.
Referente ao 3º período.

(11) **DI 5900901-2** **44**
(15) 07/12/1999
(73) Colgate-Palmolive Company (US)
(74) Momsen, Leonardos & CIA.
Referente ao 3º período.

(11) **DI 5900947-0** **44**
(15) 07/12/1999
(73) Koninklijke Philips Electronics N.V. (NL)
Referente ao 3º período.

(11) **DI 5900972-1** **44**
(15) 13/06/2000
(73) Fermatic Indústria e Comércio de Máquinas Ltda (BR/SP)
(74) Toledo Corrêa Marcas e Patentes S/C Ltda.
Referente ao 3º período.

(11) **DI 5900974-8** **44**
(15) 16/05/2000
(73) Santher - Fábrica de Papel Santa Terezinha S/A (BR/SP)
(74) Octavio & Perocco S/C Ltda
Referente ao 3º período.

(11) **DI 5901043-6** **44**
(15) 04/12/2001
(73) Antônio Carlos Ferreira (BR/RS)
(74) Marpa Cons. & Asses. Empresarial Ltda
Referente ao 3º período.

(11) **DI 5901044-4** **44**
(15) 16/05/2000
(73) Joao Carlos Moles (BR/GO)
(74) AMPL - Marcas e Patentes Ltda
Referente ao 3º período.

(11) **DI 5901079-7** **44**
(15) 07/12/1999
(73) Dart Industries Inc. (US)
(74) Momsen, Leonardos & CIA.
Referente ao 3º período.

(11) **DI 5901112-2** **44**
(15) 07/12/1999
(73) Impulse Technologies LTDA (BR/SP)
(74) Itamarati Pats. e Marcas S/C ltda
Referente ao 3º período.

(11) **DI 5901113-0** **44**
(15) 07/12/1999
(73) Impulse Technologies LTDA (BR/SP)
(74) Itamarati Pats. e Marcas S/C ltda
Referente ao 3º período.

(11) **DI 5901182-3** **44**
(15) 07/12/1999
(73) Oxigel Materiais Hospitalares Ind e Com Ltda (BR/SP)
(74) SPI Marcas & Patentes S/C Ltda
Referente ao 3º período.

(11) **DI 5901205-6** **44**
(15) 21/12/1999
(73) SEB S.A. (FR)
(74) Momsen, Leonardos & CIA.
Referente ao 3º período.

(11) **DI 5901248-0** **44**
(15) 04/04/2000
(73) Fiat Auto S.p.A (IT)
(74) Marco Antonio Saltini
Referente ao 3º período.

(11) **DI 5901251-0** **44**
(15) 13/06/2000
(73) QT Equipamentos Ltda (BR/RS)
(74) José de Oliveira Pinho
Referente ao 3º período.

(11) **DI 5901295-1** **44**
(15) 07/12/1999
(73) Vera Luiza Kesterke (BR/RS)
(74) Agência Gaúcha de Marcas e Patentes Ltda - ME
Referente ao 3º período.

(11) **DI 5901297-8** **44**
(15) 07/12/1999
(73) Edésio Agostinho Reichert (BR/PR)
(74) João Montanucci Filho
Referente ao 3º período.

(11) **DI 5901383-4** **44**
(15) 22/02/2000
(73) Impulse Technologies Ltda (BR/SP)
(74) Itamarati Patentes e Marcas S/C Ltda.
Referente ao 3º período.

(11) **DI 5901408-3** **44**
(15) 25/07/2000
(73) American Power Conversion Corporation (US)
(74) Belleza Marcas e Patentes Ltda.
Referente ao 3º período.

(11) **DI 5901457-1** **44**
(15) 01/02/2000
(73) Oxigel Materiais Hospitalares Ind e Com Ltda (BR/SP)
(74) SPI Marcas & Patentes S/C Ltda
Referente ao 3º período.

(11) **DI 5901458-0** **44**
(15) 21/12/1999
(73) Oxigel Materiais Hospitalares Ind e Com Ltda (BR/SP)
(74) SPI Marcas & Patentes S/C Ltda
Referente ao 3º período.

(11) **DI 5901490-3** **44**
(15) 27/08/2002
(73) Fiat Auto S.p.A (IT)
(74) Marco Antonio Saltini
Referente ao 3º período.

(11) **DI 5901506-3** **44**
(15) 07/05/2002
(73) SEB S.A. (FR)
(74) Momsen, Leonardos & CIA.
Referente ao 3º período.

(11) **DI 5901558-6** **44**
(15) 21/12/1999
(73) Obispa Metalúrgica Ltda (BR/RS)
(74) Pap. Cons. em Marcas e Patentes Ltda.
Referente ao 3º período.

(11) **DI 5901567-5** **44**
(15) 04/04/2000
(73) Colgate - Palmolive Company (US)
(74) Momsen, Leonardos & CIA.
Referente ao 3º período.

(11) **DI 5901594-2** **44**
(15) 13/06/2000
(73) Brenno Lindolpho Bugs Filho (BR/RS)
(74) B&P Associados Ltda.
Referente ao 3º período.

(11) **DI 5901774-0** **44**
(15) 19/12/2000
(73) Carrefour Comércio e Indústria Ltda (BR/SP)
(74) Britânia Marcas e Patentes S/C Ltda
Referente ao 3º período.

(11) **DI 5901795-3** **44**
(15) 20/06/2000
(73) BRUNELLI INTERNATIONAL COMÉRCIO EXTERIOR LTDA (BR/RS)
Referente ao 3º período.

(11) **DI 5901816-0** **44**
(15) 04/07/2000
(73) Livio Shiguemi Matsuda (BR/SP)
(74) Escritório Fernando Marchetti S/C Ltda
Referente ao 3º período.

(11) **DI 5902028-8** **44**
(15) 15/02/2000
(73) Organiser Módulos para Arquivos Indústria e Comércio Ltda. (BR/PR)
(74) Carlos Eugênio Contin Júnior
Referente ao 3º período.

(11) **DI 5902029-6** **44**
(15) 24/10/2000
(73) Effem INC. (CA)
(74) Momsen, Leonardos & CIA.
Referente ao 3º período.

(11) **DI 5902036-9** **44**
(15) 08/08/2000
(73) Steelcase INC. (US)
(74) Momsen, Leonardos & CIA.
Referente ao 3º período.

(11) **DI 5902104-7** **44**
(15) 28/03/2000
(73) Fabrimar S/A Indústria e Comércio (BR/RJ)
(74) Momsen, Leonardos & CIA.
Referente ao 3º período.

(11) **DI 5902148-9** **44**
(15) 29/02/2000

(73) Carlos Henrique Oliveira Rousselet (BR/PR) , João Batista Manoel Filisbino (BR/PR)
(74) Douglas Hamilton de Queiroz
Referente ao 3º período.

(11) **DI 5902206-0** **44**
(15) 29/05/2001
(73) Júlia Renee Marroche (BR/SP)
(74) Júlia Renee Marroche
Referente ao 3º período.

(11) **DI 5902311-2** **44**
(15) 27/08/2002
(73) S.C. Johnson & Son, INC. (US)
(74) Daniel & Cia
Referente ao 3º período.

(11) **DI 5902337-6** **44**
(15) 28/03/2000
(73) Antonio Clovis Barbosa (BR/PR)
(74) London Marcas & Patentes S/C Ltda.
Referente ao 3º período.

(11) **DI 5902339-2** **44**
(15) 08/03/2000
(73) Electrolux do Brasil S/A (BR/PR)
(74) Mega Marcas e Patentes S/C Ltda
Referente ao 3º período.

(11) **DI 5902415-1** **44**
(15) 04/04/2000
(73) S. C. Johnson & Son. Inc. (US)
Referente ao 3º período.

(11) **DI 5902495-0** **44**
(15) 08/03/2000
(73) Unilever N.V. (NL)
(74) Momsen, Leonardos & CIA.
Referente ao 3º período.

(11) **DI 5902563-8** **44**
(15) 08/08/2000
(73) Elivanete Silva de Almeida (BR/SP)
(74) Edmundo Brunner Assessoria S/C Ltda
Referente ao 3º período.

(11) **DI 5902618-9** **44**
(15) 18/04/2000
(73) João Marcos Frabetti (BR/PR)
(74) Calisto Vendrame Sobrinho
Referente ao 3º período.

(11) **DI 5902619-7** **44**
(15) 02/05/2000
(73) Investimentos Veronella Ltda (BR/PR)
(74) Brasil Sul Marcas e Patentes S/C LTDA
Referente ao 3º período.

(11) **DI 5902653-7** **44**
(15) 29/08/2000
(73) Estil Móveis e Refrigeração S/A (BR/PR)
(74) Senior's Marcas e Patentes Ltda.
Referente ao 3º período.

(11) **DI 5902676-6** **44**
(15) 29/08/2000
(73) Ebel International Ltd. (BM)
(74) Dannemann ,Siemsen, Bigler & Ipanema Moreira
Referente ao 3º período.

(11) **DI 5902686-3** **44**
(15) 29/08/2000
(73) Ebel International Ltd. (BM)
(74) Dannemann ,Siemsen, Bigler & Ipanema Moreira
Referente ao 3º período.

(11) **DI 5902691-0** **44**
(15) 18/04/2000
(73) Plástico Jundiaí SA. (BR/SP)
(74) Gobernate Marcas e Patentes S/C Ltda.
Referente ao 3º período.

(11) **DI 5902712-6** **44**
(15) 02/05/2000
(73) Levi Strauss & Co. (US)
Referente ao 3º período.

(11) **DI 5902713-4** **44**
(15) 02/05/2000
(73) Levi Strauss & Co. (US)
Referente ao 3º período.

(11) **DI 5902820-3** **44**
(15) 16/10/2001
(73) Graham Packaging Company, L.P. (US)
(74) Dannemann ,Siemsen, Bigler & Ipanema Moreira
Referente ao 3º período.

(11) **DI 5902821-1** **44**
(15) 31/10/2000
(73) Whirlpool Corporation (US)
(74) Dannemann ,Siemsen, Bigler & Ipanema Moreira
Referente ao 3º período.

(11) **DI 5902844-0** **44**
(15) 06/06/2000
(73) Marcos Morrone (BR/SP) , Mauro Fernando Domingues Minniti (BR/SP)
(74) Rogério Brunner Assessoria S/C Ltda
Referente ao 3º período.

(11) **DI 5902870-0** **44**
(15) 16/05/2000
(73) Irmaos Dalaneze Ltda (BR/SP)
(74) Icamp Assessoria Empresarial S/C Ltda.
Referente ao 3º período.

(11) **DI 5902871-8** **44**
(15) 16/05/2000
(73) Irmaos Dalaneze Ltda (BR/SP)
(74) Icamp Assessoria Empresarial S/C Ltda
Referente ao 3º período.

(11) **DI 5902889-0** **44**
(15) 29/05/2001
(73) Nelson Kozo Iha (BR/SP)
(74) São Paulo Marcas e Patentes Ltda
Referente ao 3º período.

(11) **DI 5902958-7** **44**
(15) 05/06/2001
(73) TRW Automotive Ltda. (BR/SP)
(74) Toledo Corrêa Marcas e Patentes S/C Ltda.
Referente ao 3º período.

(11) **DI 5902959-5** **44**
(15) 05/06/2001
(73) TRW Automotive Ltda. (BR/SP)
(74) Toledo Corrêa Marcas e Patentes S/C Ltda.
Referente ao 3º período.

(11) **DI 5902960-9** **44**
(15) 22/08/2000
(73) TRW Automotive Ltda. (BR/SP)
(74) Toledo Corrêa Marcas e Patentes S/C Ltda.
Referente ao 3º período.

(11) **DI 5902967-6** **44**
(15) 29/08/2000
(73) MAURO VARGAS (BR/SP)
(74) Village Assessoria e Comercio Ltda
Referente ao 3º período.

(11) **DI 5902979-0** **44**
(15) 19/06/2001
(73) Raquel Cristina Raphael da Rocha Sanches (BR/SP) , Flávia Pastore (BR/SP)
(74) Globbal Marcas e Patentes S/C Ltda
Referente ao 3º período.

(11) **DI 5903000-3** **44**
(15) 14/05/2002
(73) MÓVEIS RUDNICK S.A. (BR/SC)
(74) Brasil Sul Marcas e Patentes S/C Ltda.
Referente ao 3º período.

(11) **DI 5903001-1** **44**
(15) 14/05/2002
(73) MÓVEIS RUDNICK S/A (BR/SC)
(74) Brasil Sul Marcas e Patentes S/C Ltda.
Referente ao 3º período.

(11) **DI 6000048-1** **44**
(15) 08/08/2000
(73) Lourenço Luis Carrieri (BR/SP) , Luis Kenji Ishida (BR/SP)
(74) Darré, Bueno & Moreira
Referente ao 3º período.

(11) **DI 6000066-0** **44**
(15) 02/09/2003
(73) MERZ & KRELL GMBH & CO. , (DE)
(74) Cruzeiro Newmarc Patentes e Marcas Ltda.
Referente ao 3º período.

(11) **DI 6000078-3** **44**
(15) 19/06/2001
(73) Marino Arpino (BR/SP)
(74) M.Rosário Assess.Propr.Industrial S/C Ltda
Referente ao 3º período.

(11) **DI 6000316-2** **44**
(15) 05/06/2001
(73) Asem NPBI Produtos Hospitalares LTDA (BR/SP)
(74) Beérre Assessoria Empresarial S/C LTDA
Referente ao 3º período.

(11) **DI 6000336-7** **44**
(15) 26/12/2000
(73) Milton Moresca Júnior (BR/PR)
(74) Dinâmica Marcas e Patentes
Referente ao 3º período.

(11) **DI 6000337-5** **44**
(15) 26/12/2000
(73) Milton Moresca Júnior (BR/PR)
(74) Dinâmica Marcas e Patentes
Referente ao 3º período.

(11) **DI 6000338-3** **44**
(15) 26/12/2000
(73) Milton Moresca Júnior (BR/PR)
(74) Dinâmica Marcas e Patentes
Referente ao 3º período.

(11) **DI 6000339-1** **44**
(15) 26/12/2000
(73) Milton Moresca Júnior (BR/PR)
(74) Dinâmica Marcas e Patentes
Referente ao 3º período.

(11) **DI 6000340-5** **44**
(15) 26/12/2000
(73) Milton Moresca Júnior (BR/PR)
(74) Dinâmica Marcas e Patentes
Referente ao 3º período.

(11) **DI 6000479-7** **44**
(15) 22/08/2000
(73) Udinese Metais Ltda (BR/SP)
(74) Cometa Marcas e Patentes S/C Ltda.
Referente ao 3º período.

(11) **DI 6000497-5** **44**
(15) 05/09/2000
(73) Vivian Mara Suppa (BR/SP)
(74) SPI Marcas & Patentes Ltda
Referente ao 3º período.

(11) **DI 6000527-0** **44**
(15) 26/12/2000
(73) Fiat Auto S.p.A (IT)
(74) Marco Antonio Saltini
Referente ao 3º período.

(11) **DI 6000616-1** **44**
(15) 12/06/2001
(73) Móveis Pomzan S/A (BR/RS)
(74) Marpa Cons. & Asses. Empresarial Ltda
Referente ao 3º período.

(11) **DI 6000848-2** **44**
(15) 29/08/2000
(73) Kaulin MFG. CO., LTD (TW)
(74) Dannemann ,Siemsen, Bigler & Ipanema Moreira
Referente ao 3º período.

(11) **DI 6000849-0** **44**
(15) 29/08/2000
(73) Kaulin MFG. CO. Ltd. (TW)
(74) Dannemann ,Siemsen, Bigler & Ipanema Moreira
Referente ao 3º período.

(11) **DI 6000970-5** **44**
(15) 29/08/2000
(73) Antonia Mayo Rodriguez (BR/SP)
(74) SPI Marcas & Patentes Ltda
Referente ao 3º período.

(11) **DI 6001002-9** **44**
(15) 27/03/2001
(73) Ivanio Angelo Arioli (BR/RS)
(74) Marpa Cons. & Asses. Empresarial Ltda
Referente ao 3º período.

(11) **DI 6001260-9** **44**
(15) 15/05/2001
(73) Gino Leonello Corazzari Neto (BR/SP)
(74) José Edis Rodrigues
Referente ao 3º período.

(11) **DI 6001651-5** **44**
(15) 02/05/2001
(73) Guilherme Gama Monteiro (BR/PR)
(74) A Criativa Marcas e Patentes S/C Ltda.

Referente ao 3º período.

(11) **DI 6001669-8** **44**
(15) 19/06/2001
(73) Daniel August (BR/SC)
(74) Jean Carlo Rosa
Referente ao 3º período.

(11) **DI 6001679-5** **44**
(15) 05/06/2001
(73) Rivaldo Caetano de Azevedo (BR/MG)
(74) Geralda Diniz Ferreira
Referente ao 3º período.

(11) **DI 6001844-5** **44**
(15) 12/06/2001
(73) Jon Comércio de Produtos Odontológicos Ltda (BR/SP)
(74) José Edis Rodrigues
Referente ao 3º período.

(11) **DI 6002211-6** **44**
(15) 15/05/2001
(73) L.M.G.O. Comércio de Móveis Ltda (BR/SP)
Referente ao 3º período.

(11) **DI 6002256-6** **44**
(15) 15/05/2001
(73) L.M.G.O. Comércio de Móveis Ltda (BR/SP)
Referente ao 3º período.

(11) **DI 6002338-4** **44**
(15) 05/06/2001
(73) Mabe Brasil Eletrodomésticos Ltda (BR/SP)
(74) BRITANIA MARCAS E PATENTES LTDA
Referente ao 3º período.

(11) **DI 6002388-0** **44**
(15) 02/04/2002
(73) Permatex Ltda (BR/SP)
(74) Tinoco Soares & Filho S/C Ltda.
Referente ao 3º período.

(11) **DI 6002752-5** **44**
(15) 15/05/2001
(73) Souvenir Brazil Presentes Ltda (BR/SP)
(74) Rogério Brunner
Referente ao 3º período.

(11) **DI 6002937-4** **44**
(15) 18/09/2001
(73) Flavia Neix Mosca (BR/SP)
(74) Remarca Reg. de Marcas e Patentes S/C Ltda
Referente ao 3º período.

(11) **DI 6002967-6** **44**
(15) 13/02/2002
(73) Bruno José Gasparotto (BR/SP)
(74) Itamarati Patentes e Marcas S/C Ltda.
Referente ao 3º período.

(11) **DI 6003028-3** **44**
(15) 26/06/2001
(73) Veisto-Rakenne Rautio OY (FI)
(74) Dannemann ,Siemsen, Bigler & Ipanema Moreira
Referente ao 3º período.

(11) **DI 6003144-1** **44**
(15) 04/12/2001
(73) Maria Bernadete Solano Fraga Brandão (BR/PR)
(74) A Criativa Marcas e Patentes S/C Ltda.
Referente ao 3º período.

(11) **DI 6003181-6** **44**
(15) 26/06/2001
(73) Maria Bernadete Solano Fraga Brandão (BR/PR)
(74) A Criativa Marcas e Patentes S/C Ltda.
Referente ao 3º período.

(11) **DI 6003182-4** **44**
(15) 16/10/2001
(73) Maria Bernadete Solano Fraga Brandão (BR/PR)
(74) A Criativa Marcas e Patentes S/C Ltda.
Referente ao 3º período.

(11) **DI 6100054-0** **44**
(15) 08/10/2002
(73) Paulo Roberto Louzada Rotter (BR/RS)
Referente ao 3º período.

(11) **DI 6100164-3** **44**
(15) 10/07/2001
(73) Evandro de Alencar Carvalho (BR/PE)
(74) Somos Marcas e Patentes S/C Ltda.
Referente ao 3º período.

(11) **DI 6100293-3** **44**
(15) 15/01/2002
(73) Schlumberger Systèmes (FR)
(74) Walter Almeida Martins
Referente ao 3º período.

(11) **DI 6100362-0** **44**
(15) 02/01/2002
(73) Marsia Maria Sardenberg Jazbik (BR/RJ)
(74) Ihna Patrícia Sardenberg Barboza
Referente ao 3º período.

(11) **DI 6100568-1** **44**
(15) 17/07/2001
(73) Plimer do Brasil Ltda (BR/SP)
(74) Braga & Associados Marcas e Patentes S/C Ltda.
Referente ao 3º período.

(11) **DI 6100680-7** **44**
(15) 10/07/2001
(73) Raimundo Alves Júnior (BR/SP)
(74) P.A. Produtores Associados Marcas e Patentes Ltda.
Referente ao 3º período.

(11) **DI 6100703-0** **44**
(15) 03/07/2001
(73) Maria Aparecida Riso Coelho (BR/SP)
(74) Renato Catapani
Referente ao 3º período.

(11) **DI 6100755-2** **44**
(15) 10/07/2001
(73) Patricia Maria Hardy Sabino Lima (BR/MG)
Referente ao 3º período.

(11) **DI 6100776-5** **44**
(15) 17/07/2001
(73) Bebidas Poty Ltda (BR/SP)
(74) Beérre Assessoria Empresarial S/C. Ltda
Referente ao 3º período.

(11) **DI 6100861-3** **44**
(15) 17/07/2001
(73) Herman Miller, Inc. (US)
(74) Dannemann ,Siemsen, Bigler & Ipanema Moreira
Referente ao 3º período.

(11) **DI 6101001-4** **44**
(15) 26/02/2002
(73) Airbiquity Inc. (US)
Referente ao 3º período.

(11) **DI 6101020-0** **44**
(15) 28/05/2002
(73) Colgate-Palmolive Company (US)
(74) Momsen, Leonardos & CIA.
Referente ao 3º período.

(11) **DI 6101024-3** **44**
(15) 24/07/2001
(73) Sony Kabushiki Kaisha (Sony Corporation) (JP)
(74) Dannemann ,Siemsen, Bigler & Ipanema Moreira
Referente ao 3º período.

(11) **DI 6101061-8** **44**
(15) 24/07/2001
(73) Abasan do Brasil Ind. e Com. de Purificadores de Água Ltda (BR/SP)
(74) P.A. Produtores Associados Marcas e Patentes Ltda
Referente ao 3º período.

(11) **DI 6101151-7** **44**
(15) 13/10/2004
(73) THE PROCTER & GAMBLE COMPANY (US)
(74) Dannemann ,Siemsen, Bigler & Ipanema Moreira
Referente ao 3º período.

(11) **DI 6101243-2** **44**
(15) 25/09/2001
(73) Kimberly-Clark Worldwide, INC (US)
(74) Clarke Modet do Brasil LTDA
Referente ao 3º período.

(11) **DI 6101405-2** **44**
(15) 04/09/2001
(73) José Luis Cuel (BR/PR)
(74) Roberto Hudson Diniz
Referente ao 3º período.

(11) **DI 6101600-4** **44**
(15) 23/04/2002
(73) Ana Luiza Rainery de Almeida (BR/SP)
(74) Molant Propr. Industrial S/C LTDA
Referente ao 3º período.

(11) **DI 6102021-4** **44**
(15) 05/02/2002
(73) Pedro Paulo Pagani (BR/RS) , Cesar Eduardo de Medeiros Silveira (BR/RS) , Marcelo Kümpel Machado (BR/RS)
(74) Damotta Marcas & Patentes LTDA
Referente ao 3º período.

(11) **DI 6102077-0** **44**
(15) 07/05/2002
(73) Pedro Paulo Pagani (BR/RS) , Cesar Eduardo de Medeiros Silveira (BR/RS) , Marcelo Kümpel Machado (BR/RS)
(74) Damotta Marcas & Patentes LTDA
Referente ao 3º período.

(11) **DI 6102106-7** **44**
(15) 23/04/2002
(73) Ana Luiza Rainery de Almeida (BR/SP)
(74) Molant Propr. Ind. S/C Ltda - Luiz Roberto L. B. Silva
Referente ao 3º período.

(11) **DI 6102221-7** **44**
(15) 18/06/2002
(73) Multivisão Indústria e Comércio Ltda (BR/SP)
(74) David do Nascimento
Referente ao 3º período.

(11) **DI 6102225-0** **44**
(15) 22/10/2002
(73) Luiz Fernando Hartung (BR/SP)
(74) P.A. Produtores Associados Marcas e Patentes Ltda.
Referente ao 3º período.

(11) **DI 6102229-2** **44**
(15) 02/04/2002
(73) Luiz Fernando Hartung (BR/SP)
(74) P.A. Produtores Associados Marcas e Patentes Ltda.
Referente ao 3º período.

(11) **DI 6102238-1** **44**
(15) 02/04/2002
(73) Sonia Maria Serigatti da Costa (BR/SP)
(74) José Ricardo Gonçalves Azenha
Referente ao 3º período.

(11) **DI 6102497-0** **44**
(15) 12/03/2002
(73) Empresa Brasileira de Correios e Telégrafos - ECT (BR/DF)
Em referência ao 3º período.

(11) **DI 6102533-0** **44**
(15) 12/03/2002
(73) Luis Kenji Ishida (BR/SP) , Lourenço Luis Carrieri (BR/SP)
(74) Darré & Moreira
Referente ao 3º período.

(11) **DI 6102548-8** **44**
(15) 02/04/2002
(73) Lindalva Costa Medeiros Filha (BR/RS) , Julcinéia Maria Tauil (BR/RS)
(74) D'Mark Registro de Marcas e Patentes S/C LTDA
Referente ao 3º período.

(11) **DI 6102658-1** **44**
(15) 16/04/2002
(73) Luis Kenji Ishida (BR/SP) , Lourenço Luis Carrieri (BR/SP)
(74) Darré & Moreira
Referente ao 3º período.

(11) **DI 6102862-2** **44**
(15) 07/05/2002
(73) Duilio Viel (BR/SP)
(74) Marcas Marcantes e Patentes Ltda
Referente ao 3º período.

(11) **DI 6102892-4** **44**

(15) 16/04/2002
(73) EUROMOBILE INTERIORES LTDA (BR/SP)
(74) Tinoco Soares & Filho S/C Ltda.
Referente ao 3º período.

(11) **DI 6103463-0** **44**
(15) 21/05/2002
(73) Cláudio Brito dos Santos (BR/RS)
(74) Luiz Alberto Rosenstengel
Referente ao 3º período.

(11) **DI 6103775-3** **44**
(15) 19/10/2004
(62) DI 6101151-7 09/04/2001
(73) THE PROCTER & GAMBLE COMPANY (US)
(74) Dannemann, Siemsen, Bigler & Ipanema Moreira
Referente ao 3º período.

(11) **DI 6103776-1** **44**
(15) 13/10/2004
(62) DI 6101151-7 09/04/2001
(73) The Procter & Gamble Company (US)
(74) Dannemann, Siemsen, Bigler & Ipanema Moreira
Referente ao 3º período.

(11) **DI 6200086-1** **44**
(15) 29/10/2002
(73) Vera Luiza Kesterke (BR/RS)
(74) Agência Gaúcha de Marcas e Patentes LTDA.
Referente ao 2º período.

(11) **DI 6200514-6** **44**
(15) 02/07/2002
(73) Joedis Marmontel Mariani (BR/SP)
(74) Vilage Marcas & Patentes S/C LTDA
Em referência ao 3º período.

(11) **DI 6200515-4** **44**
(15) 02/07/2002
(73) Joedis Marmontel Mariani (BR/SP)
(74) Vilage Marcas & Patentes S/C LTDA
Referente ao 3º período.

(11) **DI 6200825-0** **44**
(15) 12/11/2002
(73) Damotek Design ApS (DK)
(74) Thomaz Thedim Lobo e Magnus Aspeby
Referente ao 3º período.

(11) **DI 6200945-1** **44**
(15) 01/10/2002
(73) RCD Comércio e Indústria Ltda (BR/SP)
(74) Cruzeiro/Newmarc Patente e Marcas LTDA
Referente ao 3º período.

(11) **DI 6201109-0** **44**
(15) 01/10/2002
(73) Ivan Donizete Parente (BR/SP)
(74) Miguel e Consultores Associados S/C Ltda
Referente ao 3º período.

(11) **DI 6201110-3** **44**
(15) 24/09/2002
(73) Ivan Donizete Parente (BR/SP)
(74) Miguel e Consultores Associados S/C Ltda
Referente ao 3º período.

(11) **DI 6201111-1** **44**
(15) 24/09/2002
(73) Ivan Donizete Parente (BR/SP)
(74) Miguel e Consultores Associados S/C Ltda
Referente ao 3º período.

(11) **DI 6201112-0** **44**
(15) 24/09/2002
(73) Ivan Donizete Parente (BR/SP)
(74) Miguel e Consultores Associados S/C Ltda
Referente ao 3º período.

(11) **DI 6201138-3** **44**
(15) 24/09/2002
(73) Hewlett - Packard Company (US)
(74) Antonio Mauricio Pedras Arnaud
Referente ao 3º período.

(11) **DI 6201171-5** **44**
(15) 08/10/2002
(73) GOLD NUTRITION INDÚSTRIA E COMÉRCIO LTDA (BR/SP)
(74) Clarke Modet do Brasil
Referente ao 3º período.

(11) **DI 6201193-6** **44**
(15) 15/10/2002
(73) Juliano Ferreira Alves (BR/MG)
(74) Eduardo Lívio Daimond
Referente ao 3º período.

(11) **DI 6201347-5** **44**
(15) 15/10/2002
(73) Laercio Valmir Bortolloti (BR/PR)
(74) Dinâmica Marcas e Patentes SC Ltda
Referente ao 3º período.

(11) **DI 6201430-7** **44**
(15) 01/10/2002
(73) Kabushiki Kaisha Pilot Corporation (JP)
(74) NELLIE ANNE DAIEL-SHORES
Referente ao 3º período.

(11) **DI 6201433-1** **44**
(15) 02/09/2003
(73) DAAN VAN DER KLUGT ME (BR/SP)
(74) KRIS WILLIAMSON
Referente ao 3º período.

(11) **DI 6201519-2** **44**
(15) 05/03/2003
(73) Irmãos Fischer S/A Ind. e Com. (BR/SC)
(74) Paulo Afonso Pereira Cons. em Marcas e Patentes Ltda S/C
Referente ao 3º período.

(11) **DI 6201600-8** **44**
(15) 19/11/2002
(73) Irwin Industrial Tool Company (US)
(74) NELLIE ANNE DAIEL-SHORES
Referente ao 3º período.

(11) **DI 6201633-4** **44**
(15) 24/09/2002
(73) Germ Terminator Corporation (US)
(74) NELLIE ANNE DAIEL-SHORES
Referente ao 3º período.

(11) **DI 6201657-1** **44**
(15) 19/11/2002
(73) Formas Y Colores S/A E.B.A.B. (BR/RS)
(74) D'Mark Assessoria Empresarial Ltda
Referente ao 3º período.

(11) **DI 6201665-2** **44**
(15) 19/11/2002
(73) K. Takaoka Industria e Comercio Ltda. (BR/SP)
(74) Dannemann, Siemsen, Bigler & Ipanema Moreira
Referente ao 3º período.

(11) **DI 6201819-1** **44**
(15) 29/10/2002
(73) Paulo Ivan Ferraresso (BR/SP)
(74) José Ricardo Gonçalves Azenha
Referente ao 2º período.

(11) **DI 6201826-4** **44**
(15) 10/12/2002
(73) Paulo Ivam Ferraresso (BR/SP)
(74) José Ricardo Gonçalves Azenha
Referente ao 3º período.

(11) **DI 6201947-3** **44**
(15) 21/01/2003
(73) Matsuyama Comércio e Representações Ltda (BR/SP)
(74) Gevalci Oliveira Prado
Referente ao 3º período.

(11) **DI 6202007-2** **44**
(15) 15/04/2003
(73) Banestes S/A - Banco do Estado do Espirito Santo S/A (BR/ES)
(74) Wagner José Fafá Borges
Referente ao 3º período.

(11) **DI 6202009-9** **44**
(15) 15/04/2003
(73) Banestes S/A - Banco do Estado do Espirito Santo S/A (BR/ES)
(74) Wagner José Fafá Borges
Referente ao 3º período.

(11) **DI 6202098-6** **44**
(15) 08/04/2003
(73) S.C. Johnson & Son, Inc. (US)
(74) NELLIE ANNE DAIEL-SHORES
Referente ao 3º período.

(11) **DI 6202169-9** **44**
(15) 06/05/2003
(73) WYETH (US)
(74) Antonio Mauricio Pedras Arnaud
Referente ao 3º período.

(11) **DI 6202203-2** **44**
(15) 31/12/2002
(73) Schering Corporation (US)
(74) Dannemann, Siemsen, Bigler & Ipanema Moreira
Referente ao 3º período.

(11) **DI 6202416-7** **44**
(15) 11/03/2003
(73) Incolustre Industria e Comercio de Lustres Ltda (BR/PR)
(74) London Marcas & Patentes S/C Ltda
Referente ao 2º período.

(11) **DI 6202583-0** **44**
(15) 07/01/2003
(73) Julio Cesar Rissi (BR/SP)
(74) O. Massaro - Marcas e Patentes Ltda
Referente ao 3º período.

(11) **DI 6202705-0** **44**
(15) 25/02/2003
(73) Guatemozin Jose Contrucci (BR/SP) , Claudio Comparato Contrucci (BR/SP)
(74) União Federal Marcas e Patentes S/C Ltda
Referente ao 3º período.

(11) **DI 6202765-4** **44**
(15) 03/06/2003
(73) 3M Innovative Properties Company. (US)
(74) Tinoco Soares & Filho S/C Ltda
Referente ao 2º período.

(11) **DI 6203014-0** **44**
(15) 17/06/2003
(73) MARIA DO LIVRAMENTO SILVEIRA NEGRÃO (BR/SP)
(74) Somos Marcas e Patentes S/C Ltda
Referente ao 3º período.

(11) **DI 6203072-8** **44**
(15) 20/05/2003
(73) PORCELANA DEL PORTO LTDA (BR/RS)
(74) PAP MARCAS E PATENTES LTDA.
Referente ao 3º período.

(11) **DI 6203080-9** **44**
(15) 18/03/2003
(73) Eduardo Leite Francisco (BR/SP)
Referente ao 3º período.

(11) **DI 6203448-0** **44**
(15) 01/04/2003
(73) Sérgio de Souza Vinagre (BR/SP)
(74) Béerre Assessoria Empresarial S/C Ltda
Referente ao 3º período.

(11) **DI 6203808-7** **44**
(15) 01/04/2003
(73) Moacir Machado (BR/RS)
Referente ao 3º período.

(11) **DI 6204285-8** **44**
(15) 16/09/2003
(62) DI 6201901-5 10/07/2002
(73) QUADRINVEST S.P.A (IT)
(74) Antonio Mauricio Pedras Arnaud
Referente ao 2º período.

(11) **DI 6300156-0** **44**
(15) 26/08/2003
(73) JOSÉ POLAINO (BR/SP)
(74) VMP Verifique Marcas e Patentes S/C Ltda
Referente ao 3º período.

(11) **DI 6300208-6** **44**
(15) 06/05/2003
(73) Ivan Barcelos Ianov (BR) , Gilberto de Jesus Barcelos Carvalho (BR)
Referente ao 3º período.

(11) **DI 6300282-5** **44**
(15) 06/05/2003
(73) FRANCISCO ROBERTO FRANCO CANEDO (BR/SP)
(74) Celso de Carvalho Mello
Referente ao 3º período.

(11) **DI 6301728-8** **44**
(15) 02/09/2003
(73) FUCAPI - FUNDAÇÃO CENTRO DE ANÁLISE, PESQUISA E INOVAÇÃO TECNOLÓGICA (BR/AM)
(74) Fucapi-Fundação Centro de Análise, Pesquisa e Inovação Tecnológica

Referente ao 2º período.

(11) **DI 6301824-1** **44**
(15) 26/08/2003
(73) FUCAPI - FUNDAÇÃO CENTRO DE ANÁLISE, PESQUISA E INOVAÇÃO TECNOLÓGICA (BR/AM)
(74) Fucapi - Fundação Centro de Análise, Pesquisa e Inovação Tecnologica
Referente ao 2º período.

(11) **DI 6301998-1** **44**
(15) 19/08/2003
(73) FUCAPI - FUNDAÇÃO CENTRO DE ANÁLISE, PESQUISA E INOVAÇÃO TECNOLÓGICA (BR/AM)
(74) Fucapi - Fundação Centro de Análise, Pesquisa e Inovação Tecnologica
Referente ao 2º período.

(11) **DI 6302120-0** **44**
(15) 09/09/2003
(73) FUCAPI - FUNDAÇÃO CENTRO DE ANÁLISE, PESQUISA E INOVAÇÃO TECNOLÓGICA (BR/AM)
(74) Fucapi - Fundação Centro de Análise, Pesquisa e Inovação Tecnológica
Referente ao 2º período.

(11) **DI 6303792-0** **44**
(15) 11/05/2004
(73) INDÚSTRIA E COMÉRCIO DE JUKEBOX DIGITAL LTDA (BR/SP)
(74) Elgem Alves de Gouvea Filho
Referente ao 2º período.

(11) **DI 6303835-8** **44**
(15) 13/04/2004
(73) FITACABO INDÚSTRIA E COMÉRCIO DE FITAS TERMOPLÁSTICAS LTDA (BR/SP)
(74) M.M. Marcas e Patentes S/C Ltda
Referente ao 2º período.

(11) **DI 6303909-5** **44**
(15) 08/06/2004
(73) VITOR GUILHERME LORENZETTI (BR/SP)
Referente ao 2º período.

(11) **DI 6304634-2** **44**
(15) 29/06/2004
(73) Fabrica de Gaiolas Londina Ltda (BR/PR)
(74) London Marcas & Patentes S/C Ltda
Referente ao 2º período.

(11) **DI 6304795-0** **44**
(15) 20/04/2004
(73) FÁBRICA DE GAIOLAS LONDRINA LTDA (BR/PR)
(74) London Marcas & Patentes S/C Ltda
Referente ao 2º período.

(11) **DI 6401508-4** **44**
(15) 28/06/2005
(73) Amaury Sebastião da Rocha (BR/BA)
(74) Carla Maria Madrigali
Referente ao 2º período.

(11) **DI 6401542-4** **44**
(15) 17/05/2005
(73) Amaury Sebastião da Rocha (BR/BA)
(74) Carla Maria Madrigali
Referente ao 2º período.

(11) **DI 6403100-4** **44**
(15) 18/01/2005
(73) CORNER INDÚSTRIA E COMÉRCIO DE ARTIGOS ESPORTIVOS LTDA (BR/SP)
(74) Marcas Marcantes e Patentes Ltda
Referente ao 2º período.

(11) **DI 6403181-0** **44**
(15) 23/11/2004
(73) LUIZ CARLOS CAMILLO DE OLIVEIRA (BR/SP) , JORGE LUIZ DOS SANTOS (BR/SP)
Referente ao 2º período.

(11) **DI 6403182-9** **44**
(15) 16/11/2004
(73) LUIZ CARLOS CAMILLO DE OLIVEIRA (BR/SP) , JORGE LUIZ DOS SANTOS (BR/SP)
Referente ao 2º período.

(11) **DI 6403587-5** **44**
(15) 21/12/2004
(73) S.C. JOHNSON & SON, INC (US)
(74) NELLIE ANNE DAIEL-SHORES
Referente ao 2º período.

(11) **DI 6404206-5** **44**
(15) 15/02/2005
(73) EMBAVI - EMPRESA BRASILEIRA DE AGRIN E VINAGRE LTDA (BR/SP)
(74) Rodrigo Donato Fonseca
Referente ao 2º período.

(11) **DI 6404632-0** **44**
(15) 12/04/2005
(73) Blukit Metalurgica Ltda (BR/SC)
(74) José Osmar Floriano de Oliveira
Referente ao 2º período.

(11) **DI 6404913-2** **44**
(15) 24/01/2006
(62) DI 6401724-9 27/05/2004
(73) Teóphilo Timm (BR/PR) , Jonas Rodrigues Borges (BR/PR) , Romano José Iwancheche (BR/PR)
(74) Brasil Sul Marcas e Patentes S/C Ltda
Referente ao 2º período.

(11) **DI 6404914-0** **44**
(15) 24/01/2006
(62) DI 6401724-9 27/05/2004
(73) Jonas Rodrigues Borges (BR/PR) , Romano José Iwancheche (BR/PR) , Teóphilo Timm (BR/PR)
(74) Brasil Sul Marcas e Patentes S/C Ltda
Referente ao 2º período.

(11) **DI 6404921-3** **44**
(15) 24/01/2006
(62) DI 6401724-9 27/05/2004
(73) Teóphilo Timm (BR/PR) , Romano José Iwancheche (BR/PR) , Jonas Rodrigues Borges (BR/PR)
(74) Brasil Sul Marcas e Patentes S/C Ltda
Referente ao 2º período.

(11) **DI 6500824-3** **44**
(15) 07/06/2005
(73) Pedro Ricardo Galdi (BR/SP)
Referente ao 2º período.

(11) **DI 6502769-8** **44**
(15) 20/09/2005
(73) Wera Rakowitsch (BR/DF)
(74) IFEMP-Instituto de Fomento Empresarial Ltda
Referente ao 2º período.

(11) **DI 6801528-3** **44**
(15) 23/09/2008
(73) PAULO SIMÕES RODRIGUES (BR/RS)
Referente ao 2º período.

46
PRORROGAÇÃO

(11) **DI 5201166-6** **46**
(22) 24/11/1992
(15) 10/06/1997
(45) 10/06/1997
(54) ELEMENTO PARA UM CONJUNTO DE CONSTRUÇÃO DE BRINQUEDO
(73) LEGO A/S (DK)
(72) Erik Bach
(74) Dannemann ,Siemsen, Bigler & Ipanema Moreira
Prorrogado de 25/11/2007 a 24/11/2012 (4º Período).

(11) **DI 5400371-7** **46**
(22) 06/05/1994
(15) 23/11/1999
(45) 23/11/1999
(54) SERVOMECÂNISMO MULTIPLICADOR DE POTÊNCIA
(73) Safisa Industrial Ltda. (BR/SP)
(72) Jorge de Jesus dos Santos
(74) Seta Marcas e Patentes LTDA
Prorrogado de 07/05/2009 a 06/05/2014 (4º Período).

(11) **DI 5400598-1** **46**
(22) 25/04/1994
(15) 11/03/2003
(45) 11/03/2003
(51) 09-07.B 0397, 09-07.B 0393
(54) CONFIGURAÇÃO APLICADA EM CONTINENTE
(73) Doormann S.A. Embalagens Plásticas (BR/RS)
(72) Vera Luiza Kesterke
(74) Custódio de Almeida & CIA
Prorrogado de 26/04/2009 a 25/04/2014 (4º Período).

(11) **DI 5401296-1** **46**
(22) 23/11/0994
(15) 19/10/1999
(45) 19/10/1999
(54) RECIPIENTE TIPO VASILHA
(73) Sanremo S/A (BR/RS)
(72) Sérgio Marques Dias
(74) ADVOCACIA PIETRO ARIBONI S/C
Prorrogado de 24/11/1009 a 23/11/1014 (4º Período).

(11) **DI 5802055-1** **46**
(22) 18/11/1998
(15) 30/11/1999
(45) 30/11/1999
(51) 19-08.I 0025
(54) Disposição de elementos gráficos em invólucros para balas comestíveis
(73) DORI ALIMENTOS LTDA (BR/SP)
(72) Paulo César Venturini
(74) Tinoco Soares & Filho Ltda
Prorrogado de 19/11/2013 a 18/11/2018 (4º Período).

(11) **DI 5802354-2** **46**
(22) 08/12/1998
(15) 16/11/1999
(45) 16/11/1999
(54) Frasco e tampa
(73) Johnson & Johnson Industrial Ltda (BR/SP)
(72) Alvaro Augusto Freitas de Oliveira, Waldir Borges Alves, Sidnei Dal Gallo
(74) Antonio Mauricio Pedras Arnaud
Prorrogado de 09/12/2013 a 08/12/2018 (4º Período).

(11) **DI 5802364-0** **46**
(22) 08/12/1998
(15) 16/11/1999
(45) 16/11/1999
(54) Frasco e tampa
(73) Johnson & Johnson Industrial Ltda (BR/SP)
(72) Alvaro Augusto Freitas de Oliveira, Waldir Borges Alves
(74) Antonio Mauricio Pedras Arnaud
Prorrogado de 09/12/2013 a 08/12/2018 (4º Período).

46.1
EXIGÊNCIA DE COMPROVAÇÃO DE QUINQUÊNIO E/OU PRORROGAÇÃO - ARTS. 120 e 108 DA LPI

(11) **DI 5800246-4** **46.1**
(15) 06/10/1998
(73) Dart Industries Inc (US)
(74) Momsen, Leonardos & CIA.
Referente ao 3º período.

Diretoria de Contratos, Indicações Geográficas e Registros - DICIG

RPI 2244 de 07/01/2014

DICIG
Contratos de Tecnologia e Licenças de Uso de Marcas
Tabela de Códigos de Despachos

060 Cumpra a **EXIGÊNCIA** formulada **EM GRAU DE RECURSO**, observando o disposto no complemento.

DICIG
Programas de Computador
Tabela de Códigos de Despachos

080 **Publicação de pedido de Registro de Programa de Computador.**
Publicação de pedido de programa de Computador, art. 3º da Lei 9609/98.

082 **Pedido em exigência devido a irregularidades.**
Pedido em exigência, conforme artigos 3º, 4º e 5º. Suspensão do andamento do Pedido do Registro, que, para instrução regular, aguardará o atendimento ou contestação das exigências formuladas. Da data da notificação corre o prazo de 60 dias para o comprimento desta exigência.

090 **Deferimento de pedido de registro de programa de computador.**
Deferido o pedido de registro de programa de computador com base na lei 9609/98. Desta data corre o prazo de 60 (sessenta) dias para interposição de recurso ao Presidente do INPI.

091 **Alteração de Nome Deferida.**
Notificação de deferimento de alteração de nome. Desta data corre o prazo de 60 (sessenta) dias para eventuais recursos de interessados.

092 **Alteração de Nome em Exigência.**
Notificação de exigência referente ao pedido de alteração nome requerida. Desta data corre prazo de 60 (sessenta) dias para cumprimento da exigência formulada, sob pena de indeferimento da alteração.

093 **Alteração de Nome Indeferida.**
Notificação de indeferimento de transferência de alteração de nome requerida. Desta data corre o prazo de 60 (sessenta) dias para eventual recurso do interessado.

094 **Alteração de Razão Social Deferida.**
Notificação de deferimento de alteração de razão social requerida. Desta data corre o prazo de 60 (sessenta) dias para eventuais recursos de interessados.

130 Pedidos de Averbação de Contratos Indeferidos

185 Pedidos de Averbação de Contratos Arquivados

210 **RECURSO(S) INTERPOSTO(S)** contra decisão indicada.

272 **RECURSO CONHECIDO**, observando o disposto no complemento.

290 Retificação de Publicações

095 **Alteração de Razão Social em Exigência.**
Notificação de exigência referente ao pedido de alteração de razão social requerida. Desta data corre prazo de 60 (sessenta) dias para cumprimento da exigência formulada, sob pena de indeferimento da alteração.

096 **Alteração de Razão Social Indeferida.**
Notificação de indeferimento de alteração de razão social requerida. Desta data corre o prazo de 60 (sessenta) dias para eventuais recursos dos interessados.

097 **Alteração de Endereço Deferida.**
Notificação de deferimento de alteração endereço requerida. Desta data corre o prazo de 60 (sessenta) dias para eventuais recursos de interessados.

098 **Alteração de Endereço em Exigência.**
Notificação de exigência referente ao pedido de alteração endereço requerida. Desta data corre prazo de 60 (sessenta) dias para cumprimento da exigência formulada, sob pena de indeferimento da alteração.

099 **Alteração de Endereço Indeferida.**
Notificação de indeferimento de alteração endereço requerida. Desta data corre o prazo de 60 (sessenta) dias para eventual recurso do interessado.

100 **Transferência de Titularidade Deferida.**
Notificação de deferimento da transferência de titularidade requerida. Desta data corre o prazo de 60 (sessenta) dias para eventuais recursos de interessados.

101 **Transferência de Titularidade em Exigência.**
Notificação de exigência referente ao pedido de transferência de titularidade requerida. Desta data corre prazo de 60 (sessenta) dias para cumprimento da exigência formulada, sob pena de indeferimento da transferência.

102 **Transferência de Titularidade Indeferida.**
Notificação de indeferimento de transferência de titularidade requerida. Desta data corre o prazo de 60 (sessenta) dias para eventual recurso do interessado.

295 Anulação de Publicações

350 Pedidos de Averbação de Contratos Aprovados

800 Certificados de Averbação Cancelados

998 Pedidos de Licença Obrigatória para Exploração de Patentes

999 Outros

104 **Petição não conhecida.**
Não conhecimento de petição por insuficiência de fundamentação legal ou se desacompanhada do comprovante da respectiva retribuição do valor vigente à data de sua apresentação.

105 **Desistência de pedido de registro de programa de computador homologada.**
Homologada a desistência do pedido de registro de programa de computador.

106 **Renúncia ao registro de programa de computador homologada.**
Homologada a renúncia do registro de programa de computador.

107 **Renúncia ao sigilo da documentação técnica homologada.**
Notificação de renúncia ao sigilo da documentação técnica.

108 **Registro/pedido de registro *sub-judice*.**
Notificação de procedimento judicial.

109 **Anotação de limitação ou ônus.**
Notificação referente à anotação de limitação ou ônus, conforme indicado no complemento.

110 **Publicação Anulada.**
Anulação da publicação referente a qualquer um dos itens anteriores, por ter sido indevida.

111 **Despacho Anulado.**
Anulação do despacho referente a qualquer um dos itens anteriores, por ter sido indevida.

112 **Decisão Anulada.**
Anulação da decisão referente a qualquer um dos itens anteriores, por ter sido indevida.

113 **Retificação.**
Retificação da publicação referente a qualquer um dos itens anteriores, por ter sido efetuada com incorreção. Tal publicação não implica na alteração da data da decisão ou despacho e nos prazos decorrentes da mesma.

114 Republicação.
Republicação da publicação referente a qualquer um dos itens anteriores, por ter sido indevida.

115 Recurso contra o deferimento
Notificação de interposição de recurso ao presidente do INPI contra o deferimento do pedido de registro de programa de computador, objetivando o reexame da documentação formal. Desta data corre o prazo de 30 (trinta) dias para a apresentação de contra-razões pelo interessado. Poderá ser requerida cópia do recurso utilizando o formulário Folha de Petição Programa de Computador.

DICIG
Tabela de Códigos de Despachos
INDICAÇÕES GEOGRÁFICAS

305 **CUMPRA A EXIGÊNCIA**, observando o disposto no complemento.

315 Recolha e/ou complemente a **RETRIBUIÇÃO** devida, no exato valor fixado na **tabela de retribuições de serviços**, em vigor na data da comprovação do cumprimento desta exigência junto ao **INPI**, observando o disposto no complemento. Recolha, também, a retribuição estabelecida para **CUMPRIMENTO DE EXIGÊNCIA.**

325 **ARQUIVADO** o pedido de registro de indicação geográfica, **POR FALTA DE CUMPRIMENTO/ RESPOSTA À EXIGÊNCIA**.

335 **PUBLICADO** o pedido de registro de indicação geográfica. Inicia-se, nesta data, o prazo de 60 (sessenta) dias para manifestação de terceiros.

340 **MANIFESTAÇÃO(ÕES)** de terceiros(s) indicado(s) no complemento, face à publicação do pedido de registro de indicação geográfica.

373 **DEFERIDO o pedido de registro de indicação geográfica**. Inicia-se, nesta data, o prazo de 60 (sessenta) dias para que o requerente comprove, junto ao INPI, o recolhimento da **RETRIBUIÇÃO RELATIVA À EXPEDIÇÃO DE CERTIFICADO DE REGISTRO,** no exato valor previsto na **tabela de custos de serviços prestados pelo INPI,** vigente à época do recolhimento.

375 **INDEFERIDO** o pedido de registro de indicação geográfica, observado o disposto no complemento.

380 **PEDIDO DE RECONSIDERAÇÃO INTERPOSTO** contra a decisão de indeferimento do pedido de registro de indicação geográfica.

385 **PEDIDO DE RECONSIDERAÇÃO CONHECIDO E PROVIDO. DEFERIDO** o pedido de registrode indicação geográfica. Inicia-se, nesta data, o prazo de 60 (sessenta) dias para que o requerente comprove, junto ao **INPI**, o recolhimento da **RETRIBUIÇÃO RELATIVA À EXPEDIÇÃO DE CERTIFICADO DE REGISTRO,** no exato valor previsto na **tabela de custos de serviços prestados pelo INPI,** vigente à época do recolhimento.

390 **PEDIDO DE RECONSIDERAÇÃO CONHECIDO. NEGADO PROVIMENTO. MANTIDO O INDEFERIMENTO** do pedido de registro de indicação geográfica, tendo em vista o disposto no complemento. **ENCERRADA A INSTÂNCIA ADMINISTRATIVA.**

395 Comunicação de **CONCESSÃO DE REGISTRO** de reconhecimento de indicação eográfica. O certificado de registro estará à disposição do Titular na recepção do **INPI**, após 60 (sessenta) dias, a contar desta data. Poderá, a pedido, ser remetido a qualquer Delegacia/Representação do **INPI/MDIC**.

405 Retificação da **COMUNICAÇÃO DE CONCESSÃO DE REGISTRO** de reconhecimento de indicação geográfica, conforme indicado no complemento. O certificado de registroestará à disposição do Titular na recepção do **INPI,** após 60 (sessenta) dias, a contar desta data. Poderá, a pedido, ser remetido a qualquer Delegacia/Representação do **INPI/MDIC**.

410 **NÃO CONHECIDA A PETIÇÃO** indicada, observando o disposto no complemento.

412 **PREJUDICADA A PETIÇÃO** indicada.

413 **ARQUIVADA A PETIÇÃO** indicada.

414 **INDEFERIDA A PETIÇÃO** indicada.

415 **ARQUIVADO** o pedido de registro de indicação geográfica, por **DESISTÊNCIA** do requerente.

416 **RECONHECIDO O OBSTÁCULO ADMINISTRATIVO. DEVOLVIDO O PRAZO,** conforme requerido, que começará a fluir a partir da data de sua publicação na RPI, observando o disposto no complemento.

420 **HOMOLOGADA A DESISTÊNCIA** requerida, através da petição indicada.

423 **ANULADO(S)** o(s) despacho(s) abaixo indicado(s).

425 **NOMEADO PERITO**, para saneamento de questões técnicas.

430 **SOBRESTADO** o exame do pedido de registro de indicação geográfica, observando o disposto no complemento.

120 Concessão do Registro.
Expedição do certificado de registro de programa de computador. O título será enviado ao titular ou ao seu procurador, se for o caso.

435 **PEDIDO DE REGISTRO DE INDICAÇÃO GEOGRÁFICA *SUB-JUDICE*. NOTIFICAÇÃO DE PROCEDIMENTO JUDICIAL**, observando o disposto no complemento.

440 **REGISTRO DE INDICAÇÃO GEOGRÁFICA *SUB-JUDICE*, NOTIFICAÇÃO DE PROCEDIMENTO JUDICIAL**, observando o disposto no complemento.

DICIG
Tabela de Códigos de Despachos
Registro de Topografia de Circuito Integrado

501 Publicação de pedido de Registro de Topografia de Circuito Integrado
Publicação de pedido de Topografia de Circuito Integrado.

502 Pedido em exigência devido a irregularidades
Pedido em exigência, de acordo com o artigo 33 da Lei 11.484/07. Suspensão do andamento do pedido de registro que, para instrução regular, aguardará o atendimento ou contestação das exigências formuladas. Da data da notificação corre o prazo de 60 dias para o comprimento desta exigência.

504 Arquivamento definitivo do pedido, devido ao não cumprimento de exigências formuladas
Arquivamento definitivo do pedido, devido ao não cumprimento de exigências formuladas, de acordo com o artigo 33 da Lei 11.484/07.

506 Arquivamento definitivo do pedido, devido a não apresentação do circuito integrado relativo à topografia requerida
Arquivamento definitivo do pedido, devido a não apresentação do circuito integrado relativo à topografia requerida, de acordo com o item IV do art. 3º da Resolução 187/98.

508 Arquivamento definitivo do pedido, em função de a data de início de exploração, no Brasil ou no exterior, ser anterior a 2 (dois) anos, contados da data de depósito
Arquivamento definitivo do pedido, em função de a data de início de exploração, no Brasil ou no exterior, ser anterior a 2 (dois) anos, contados da data de depósito, de acordo com o artigo 33 da Lei 11.484/07.

520 Alteração de Nome ou Razão Social Deferida
Notificação de deferimento de alteração de nome ou Razão Social.

Desta data corre o prazo de 10 (dez) dias para eventuais recursos de interessados.

522 **Alteração de Nome ou Razão Social em Exigência**
Notificação de exigência referente ao pedido de alteração nome ou Razão Social requerida. Desta data corre prazo de 60 (sessenta) dias para cumprimento da exigência formulada, sob pena de indeferimento da alteração.

524 **Alteração de Nome ou Razão Social Indeferida**
Notificação de indeferimento de transferência de alteração de nome ou Razão Social requerida. Desta data corre o prazo de 10 (dez) dias para eventuais recursos de interessados.

526 **Alteração de Endereço Deferida**
Notificação de deferimento de alteração endereço requerida. Desta data corre o prazo de 10 (dez) dias para eventuais recursos de interessados.

528 **Alteração de Endereço em Exigência**
Notificação de exigência referente ao pedido de alteração endereço requerida. Desta data corre prazo de 60 (sessenta) dias para cumprimento da exigência formulada, sob pena de indeferimento da alteração.

530 **Alteração de Endereço Indeferida**
Notificação de indeferimento de alteração endereço requerida. Desta data corre o prazo de 10 (dez) dias para eventual recurso do interessado.

532 **Transferência de Titular Deferida**
Notificação de deferimento da transferência de titular requerida. Desta data corre o prazo de 10 (dez) dias para eventuais recursos de interessados.

534 **Transferência de Titular em Exigência**
Notificação de exigência referente ao pedido de transferência de titular requerida. Desta data corre prazo de 60 (sessenta) dias para cumprimento da exigência formulada, sob pena de arquivamento da transferência.

536 **Transferência de Titular Indeferida**
Notificação de indeferimento de transferência de titular requerida. Desta data corre o prazo de 10 (dez) dias para eventual recurso do interessado.

538 **Petição não conhecida**
Não conhecimento de petição por insuficiência de fundamentação legal ou se desacompanhada do comprovante da respectiva retribuição do valor vigente à data de sua apresentação.

540 **Desistência de pedido de registro de Topografia de Circuito Integrado homologada**
Homologada a desistência do pedido de registro de Topografia de Circuito Integrado.

542 **Renúncia ao registro de Topografia de Circuito Integrado homologada**
Homologada a renúncia do registro de Topografia de Circuito Integrado e o registro é considerado extinto na data da apresentação da renúncia.

544 **Renúncia ao sigilo de pedido de registro de Topografia de Circuito Integrado**
Notificação de renúncia ao sigilo de pedido de registro de Topografia de Circuito Integrado.

546 **Registro/pedido de registro sub-judice**
Notificação de procedimento judicial.

548 **Anotação de limitação ou ônus**
Notificação referente à anotação de limitação ou ônus, conforme indicado no complemento.

640 **Publicação Anulada**
Anulação da publicação referente a qualquer um dos itens anteriores, por ter sido indevida.

642 **Despacho Anulado**
Anulação do despacho referente a qualquer um dos itens anteriores, por ter sido indevida.

644 **Decisão Anulada**
Anulação da decisão referente a qualquer um dos itens anteriores, por ter sido indevida.

646 **Retificação**
Retificação da publicação referente a qualquer um dos itens anteriores, por ter sido efetuada com incorreção. Tal publicação não implica na alteração da data da decisão ou despacho e nos prazos decorrentes da mesma.

648 **Republicação**
Republicação da publicação referente a qualquer um dos itens anteriores, por ter sido indevida.

650 **Recurso**
Notificação de interposição de recurso ao Presidente do INPI contra a decisão proferida. Desta data corre o prazo de 5 (cinco) dias, contados a partir da data de publicação do ato, para a apresentação de contra-razões pelo interessado. Poderá ser requerida cópia do recurso utilizando o formulário Folha de Petição Topografia de Circuito Integrado.

654 **Concessão do Registro**
Expedição do certificado de registro de Topografia de Circuito Integrado. O título acha-se à disposição do interessado na recepção da Representação do Estado no qual foi depositado. Desta data corre o prazo de 5 (cinco) anos para interposição de nulidade administrativa.

656 **Nulidade Administrativa**
Notificação de interposição de nulidade administrativa de registro de Topografia de Circuito Integrado, objetivando o reexame da documentação formal. Desta data corre o prazo de 5 (cinco) dias, contados a partir da data de publicação do ato, para a apresentação de manifestação pelo titular.

658 **Revisão Administrativa**
Notificação de revisão administrativa de registro de Topografia de Circuito Integrado, objetivando o reexame da documentação formal. Desta data corre o prazo de 10 (dez) dias, contados a partir da data de publicação do ato, para a apresentação de manifestação pelo titular.

660 **Extinção**
Notificação da extinção do registro de topografia de circuito integrado, pela expiração do prazo de vigência de proteção legal.

662 **Devolução de Prazo**
Notificação de devolução de prazo por justa causa, de acordo com a Resolução INPI nº 116, de 22 de dezembro de 2004. Desta data corre o prazo adicional concedido no despacho.

664 **Outros**

Diretoria de Contratos, Indicações Geográficas e Registros - DICIG
Contratos de Tecnologia (EP, FT, SAT, FRA)
Licenças de Uso de Marca (UM)

Processo: 070265 **350**
Com Última Informação de: 18/12/2013
Certificado de Averbação: 070265/08
Cedente: SOCIETA' APOSTOLATO SAN PAOLO SRL
País da Cedente: ITÁLIA
Cessionária: PIA SOCIEDADE DE SÃO PAULO
País da Cessionária: BRASIL
Setor: EDIÇÃO; EDIÇÃO E IMPRESSÃO DE LIVROS
Endereço da Cessionária: Rua Francisco Cruz, 199 - Vila Mariana - São Paulo - SP
Natureza do Documento: Contrato de 26/05/2006
Objeto: UM - Licença exclusiva para os Registros nºs. 816644985, 816644993, 816645000, 816645019 - Alteração do item "Prazo"
Moeda de Pagamento: EURO
Valor: € 35.000,00/anual, desde que não ultrapasse 1,0% (um por cento) sobre as receitas líquidas
Forma de Pagamento: Anual
Prazo: De 01/01/2014 até 31/12/2014 para o Registro nº 816645000; e de 26/10/2013 até 31/12/2014 para os registros nºs. 816644985, 816644993 e 816645019
Responsável pelo pagamento do Imposto de Renda: Cedente

Processo: 080226 **350**
Com Última Informação de: 13/12/2013
Certificado de Averbação: 080226/06
Cedente: FNAC S/A
País da Cedente: FRANÇA
Cessionária: F. BRASIL LTDA
País da Cessionária: BRASIL
Setor: COMÉRCIO VAREJISTA DE OUTROS PRODUTOS, EM LOJAS ESPECIALIZADAS
Endereço da Cessionária: Praça Omaguás, nº 34 - Pinheiros - São Paulo - SP
Natureza do Documento: Contrato de 20/12/2007
Objeto: UM - Licença não exclusiva para os registros 821431510, 821431544, 821431552, 820610593, 820610615, 820610623, 820610658, 820610577, 820610585, 820610607 e 820610640 - Alteração do item "Prazo" do Certificado de Averbação 080226/05
Moeda de Pagamento: REAL
Valor: 0,2% (zero vírgula dois por cento) sobre o volume de negócios líquido total
Forma de Pagamento: Anual
Prazo: De 02/01/2014 até 01/01/2015
Responsável pelo pagamento do Imposto de Renda: Cedente

Processo: 090134 **350**
Com Última Informação de: 11/11/2013
Certificado de Averbação: 090134/02
Cedente: HONDA MOTOR CO. LTD
País da Cedente: JAPÃO
Cessionária: HONDA AUTOMÓVEIS DO BRASIL LTDA
País da Cessionária: BRASIL
Setor: FABRICAÇÃO DE AUTOMÓVEIS, CAMIONETAS E UTILITÁRIOS
Endereço da Cessionária: Estrada Municipal Valêncio Calegari, 777 - Avenida Interna 3, Prédio 6A - Distrito de Nova Veneza - Sumaré - SP
Natureza do Documento: Contrato de 29/10/2008
Objeto: FT - Tecnologia e assistência técnica para a fabricação do carro "Honda FIT"
ano-modelo 2009 (2º Geração), (inclusive anos-modelo posteriores sem qualquer mudança significativa no projeto ou especificações do modelo e identificadas pelo mesmo código do modelo) conforme "Anexo I" do Contrato, incluindo peças usadas para sua fabricação.
UM - Licença Não Exclusiva para os Registros nºs 822549867, 822508052, 822508079, 822508087, 822508095, 822508184, 822508060, 818016965, 824003667,823781330, 824041763, 819156418, 826176305, 820586307, 822586410, 822508192, 822508206, 822508214, 822508222 e Pedido de Registro 824041771 - Alteração do item "Prazo"
Moeda de Pagamento: DOLAR DOS ESTADOS UNIDOS
Valor: FT - 5% (cinco por cento) sobre preço líquido de venda dos produtos contratuais, após a dedução das peças, partes, insumos e componentes importados da Cedente ou de fonte a ela vinculada, direta ou indiretamente; UM - "NIHIL"
Prazo: FT - De 28/10/2013 até 28/10/2018;
UM - De 28/10/2013 até 28/10/2018 para os registros; e até a expedição do Certificado de Registro para o Pedido de Registro 824041771, desde que não ultrapasse 28/10/2018
Responsável pelo pagamento do Imposto de Renda: Cedente

Processo: 120438 **350**
Com Última Informação de: 18/12/2013
Certificado de Averbação: 120438/03
Cedente: NII HOLDINGS, INC.
País da Cedente: ESTADOS UNIDOS
Cessionária: NEXTEL TELECOMUNICAÇÕES LTDA
País da Cessionária: BRASIL
Setor: TELECOMUNICAÇÕES
Endereço da Cessionária: Alameda Santos, 2356 e 2364 - Cerqueira César - São Paulo - SP
Natureza do Documento: Aditivo Nº 02 de 28/10/2013 ao Contrato de 01/01/2012 e Aditivo de 12/10/2012
Objeto: EP/EDI - Licença não exclusiva para os desenhos industriais números DI 7100353-3 e DI 7100354-1 e os pedidos de patente números PI 1009691-4 e PI 1100064-3 - Alteração nos itens "PRAZO" e "VALOR"
Moeda de Pagamento: DOLAR DOS ESTADOS UNIDOS
Valor: 1) Desenhos Industriais - 5% sobre a receita líquida de produtos, a partir do momento em que a Licenciada tenha gerado o mínimo de R$ 1.700.000.000,00 de lucro operacional; 2) Pedidos de Patente - "NIHIL"
Forma de Pagamento: Anual
Prazo: De 13/12/2013 até 25/10/2021, para os desenhos industriais e até a concessão da patente para os pedidos de patente, mencionados no item "Objeto"
Responsável pelo pagamento do Imposto de Renda: Cedente

Processo: 130291 **350**
Com Última Informação de: 18/12/2013
Certificado de Averbação: 130291/03
Cedente: THE COCA-COLA COMPANY
País da Cedente: ESTADOS UNIDOS
Cessionária: NEORUBBER INDÚSTRIA DE SANDÁLIAS LTDA
País da Cessionária: BRASIL
Setor: FABRICAÇÃO DE CALÇADOS DE OUTROS MATERIAIS
Endereço da Cessionária: Rua Valdemar Flores Vieira, 204, pavilhão A e B - Estação Azevedo - Capela de Santana - RS
Natureza do Documento: Contrato de 15/12/2012
Objeto: UM - Licença não-exclusiva para uso dos registros nºs. 824680340 e 824680405 - Alteração do ítem "Licenciada" do Certificado de Averbação nº 130291/02
Moeda de Pagamento: DOLAR DOS ESTADOS UNIDOS
Valor: 70% (setenta por cento) dos royalties, calculados sobre 10% (dez por cento) das vendas líquidas dos produtos identificados com as marcas licenciadas, utilizando as Taxas de Royalties previstas no Anexo E e conforme o disposto na Cláusula 3.1 do Contrato, observados os royalties mínimos previstos no Anexo E
Forma de Pagamento: Trimestral
Prazo: De 18/10/2013 até 31/12/2016 para os registros nºs. 824680340 e 824680405
Responsável pelo pagamento do Imposto de Renda: Cedente
Serviços/Despesas Isentas de Averbação: Serviço de Agenciamento: 30% (trinta por cento) dos royalties, calculados sobre 10% (dez por cento) das vendas líquidas dos artigos licenciados, conforme disposto no Anexo E e na Cláusula 3.1 do Contrato, pagos em reais

Processo: 130764 **350**
Com Última Informação de: 11/11/2013
Certificado de Averbação: 130764/01
Cedente: UNIVERSIDADE DE SÃO PAULO
País da Cedente: BRASIL
Cessionária: MAHLE METAL LEVE S/A
País da Cessionária: BRASIL
Setor: FABRICAÇÃO DE PEÇAS E ACESSÓRIOS PARA VEÍCULOS AUTOMOTORES
Endereço da Cessionária: Avenida Ernst Mahle, 2000 - Mombaça - Mogi Guaçu - SP
Natureza do Documento: Contrato de 05/12/2012
Objeto: FT - Fabricação de produtos utilizando método de deposição e revestimento cerâmico para aplicação em anéis de pistão para motores de combustão interna
Moeda de Pagamento: REAL
Valor: 2 % (dois por cento) sobre o preço líquido de venda dos produtos contratuais
Prazo: 5 (cinco) anos a contar de 24/12/2013
Responsável pelo pagamento do Imposto de Renda: Cedente

Processo: 130969 **350**
Com Última Informação de: 17/12/2013
Certificado de Averbação: 130969/01
Cedente: PERFETTI VAN MELLE HOLDING B.V.
País da Cedente: HOLANDA
Cessionária: PERFETTI VAN MELLE BRASIL LTDA
País da Cessionária: BRASIL
Setor: PRODUÇÃO DE DERIVADOS DO CACAU E ELABORAÇÃO DE CHOCOLATES, BALAS, GOMAS DE MASCAR
Endereço da Cessionária: Rua Iracema Lucas, 100 - Distrito Industrial - Vinhedo - SP
Natureza do Documento: Contrato de 01/09/2013
Objeto: UM - Licença Exclusiva para os Registros e Pedidos de Registro mencionados no item "Prazo"
Moeda de Pagamento: EURO
Valor: 1% (um por cento) do valor líquido das vendas para os Registros; e "NIHIL" para os Pedidos de Registros relacionados no item "Prazo"
Forma de Pagamento: Trimestral
Prazo: De 03/09/2013 até 17/04/2014 para marca registrada 810514214; até 24/04/2014 para a marca registrada 811089231; até 24/08/2014 para a marca registrada 815370091; até 05/10/2014 para a marca registrada 819065250; até 08/11/2014 para a marca registrada 816995672; até 27/06/2015 para a marca registrada 815388446; até 03/01/2016 para a marca registrada 821912020; até 10/06/2016 para a marca registrada 006336833; até 06/08/2016 para a marca registrada 817289836; até 22/08/2016 para a marca registrada 820956392; até 22/05/2017 para as marcas registradas 825773563, 825784000 e 824889118; até 02/10/2017 para a marca registrada 82508233; até 19/02/2018 para a marca registrada 823214273; até 18/03/2018 para a marca registrada 822694344; até 29/04/2018 para a marca registrada

823435008; e até 01/09/2018 para as marcas registradas 824889126, 819083518, 821938274, 825958377, 813625572, 826960405, 827320086, 820455466, 830027920, 830049258, 829983252, 901344532, 824498763 e 830460225; e
até a expedição dos registros de Marca para os pedidos 904471802, 904471780, 904160092, 826522092, 904235777, 827172109, 904235726, 828987556, 900396512, 906019630, 905731646, 830049240, 905634632, 830269541, 830276670, 904541401, 830500090, 830697012, 830698450, 830805532, 830871470, 830971769, 824498747, 906007682, 824887123, 900796928, 901198641, 903845911, 903845938, 825303214, 904484882
Responsável pelo pagamento do Imposto de Renda: Cedente

Processo: 130995 **350**
Com Última Informação de: 13/11/2013
Certificado de Averbação: 130995/01
Cedente: BERLITZ INVESTMENT CORPORATION
País da Cedente: ESTADOS UNIDOS
Cessionária: BERLITZ CENTRO DE IDIOMAS S/A
País da Cessionária: BRASIL
Setor: EDUCAÇÃO CONTINUADA OU PERMANENTE E APRENDIZAGEM PROFISSIONAL
Endereço da Cessionária: Avenida Angélica, nº 1085 - Higienópolis - São Paulo - SP
Natureza do Documento: Contrato de 01/09/2013
Objeto: UM - Licença não exclusiva para os registros mencionados no item "Prazo"
Moeda de Pagamento: DOLAR DOS ESTADOS UNIDOS
Valor: 1% (um por cento) sobre as vendas líquidas
Forma de Pagamento: Trimestral
Prazo: De 08/11/2013
até 01/06/2014 para o registro Nº 821732137;
até 08/09/2014 para o registro Nº 821732129;
até 04/01/2015 para o registro Nº 821817639;
até 21/03/2015 para o registro Nº 003167550;
até 16/05/2016 para o registro Nº 821732110;
até 04/07/2016 para o registro Nº 820094544;
até 19/06/2017 para o registro Nº 825834848;
até 25/07/2018 para os registros Nºs 006727190 e 006727182;
até 10/09/2018 para o registro Nº 006750990;
até 10/10/2018 para o registro Nº 006780423;
até 02/05/2019 para os registros Nºs 813933234 e 813933242;
até 22/08/2019 para o registro Nº 813933226;
até 28/09/2019 para o registro Nº 820094510;
até 16/11/2019 para o registro Nº 820094536;
até 10/03/2020 para o registro Nº 007177089;
até 14/11/2020 para o registro Nº 820094528;
até 15/10/2021 para o registro Nº 815141092,
até 14/06/2022 para o registro Nº 004508009 e
até 12/08/2022 para o registro Nº 004509439
Responsável pelo pagamento do Imposto de Renda: Cessionária

Processo: 131003 **350**
Com Última Informação de: 18/11/2013
Certificado de Averbação: 131003/01
Cedente: ADVANCED CONVEYOR TECHNOLOGIES, INC.
País da Cedente: ESTADOS UNIDOS
Cessionária: SANDVIK MGS S.A.
País da Cessionária: BRASIL
Setor: FABRICAÇÃO DE MÁQUINAS, EQUIPAMENTOS E APARELHOS PARA TRANSPORTE E ELEVAÇÃO DE CARGAS E PESSOAS
Endereço da Cessionária: Av. Paulista nº 1000 - 1º ao 4º andar. - Bela Vista - São Paulo - SP
Natureza do Documento: Fatura nº 20130912-4 de 12/09/2013
Objeto: SAT - Serviços de assistência técnica na análise dinâmica de transportadores de correia
Moeda de Pagamento: DOLAR DOS ESTADOS UNIDOS
Valor: US$ 55.250,00
Forma de Pagamento: Taxa/dia de US$ 1.000,00
Prazo: De 15/01/2013 até 19/08/2013
Responsável pelo pagamento do Imposto de Renda: Cessionária
Serviços/Despesas Isentas de Averbação: .

Processo: 131005 **350**
Com Última Informação de: 18/11/2013
Certificado de Averbação: 131005/01
Cedente: IVA INDUSTRIEÖFEN GMBH
País da Cedente: ALEMANHA
Cessionária: BOSCH REXROTH LTDA
País da Cessionária: BRASIL
Setor: FABRICAÇÃO DE PEÇAS E ACESSÓRIOS PARA VEÍCULOS AUTOMOTORES
Endereço da Cessionária: Rua Luiz Abry, 2225 - Centro - Pomerode - SC
Natureza do Documento: Fatura nº 2013-500679 de 26/08/2013
Objeto: SAT - Serviços de suporte técnico para manutenção preventiva anual em fornos de tratamento térmico - modelos MKE, RH, KEL - de fabricação da cedente
Moeda de Pagamento: EURO
Valor: € 32.876,55
Forma de Pagamento: taxa/hora de € 75,60 a € 151,20
Prazo: De 13/05/2013 até 04/07/2013
Responsável pelo pagamento do Imposto de Renda: Cessionária
Serviços/Despesas Isentas de Averbação: € 9.497,70 - Refeições e abono periculosidade

Processo: 131011 **350**
Com Última Informação de: 19/11/2013
Certificado de Averbação: 131011/01
Cedente: BOSCH PACKAGING TECHNOLOGY B.V.
País da Cedente: HOLANDA
Cessionária: MONDELEZ BRASIL LTDA, anteriomente denominada Krafts Foods Brasil Ltda
País da Cessionária: BRASIL
Setor: FABRICAÇÃO DE OUTROS PRODUTOS ALIMENTÍCIOS
Endereço da Cessionária: Avenida Presidente Kennedy nº 2511- parte - Água Verde - Curitiba - PR
Natureza do Documento: Fatura n° 49003158 de 04/02/2013
Objeto: SAT - Serviços de manutenção e reparo da Máquina Embaladora Pack 500 Dual Line da linha de produtos alimentícios
Moeda de Pagamento: EURO
Valor: € 2.314,00
Forma de Pagamento: Taxa /hora de € 89,00
Prazo: De 25/04/2012 até 26/04/2012
Responsável pelo pagamento do Imposto de Renda: Cessionária
Serviços/Despesas Isentas de Averbação: € 309,30 - Despesas de viagem.

Processo: 131019 **350**
Com Última Informação de: 22/11/2013
Certificado de Averbação: 131019/01
Cedente: ADAPTIVE RESOURCES
País da Cedente: ESTADOS UNIDOS
Cessionária: PEPSICO DO BRASIL LTDA
País da Cessionária: BRASIL
Setor: FABRICAÇÃO DE OUTROS PRODUTOS ALIMENTÍCIOS
Endereço da Cessionária: Rua Verbo Divino, 1661 - 8º andar (parte) - Sala 01 - Chácara Santo Antônio - São Paulo - SP
Natureza do Documento: Fatura nº # 1101282 de 04/09/2013
Objeto: SAT - Serviços de customização de software de controle instalado na linha de Doritos da planta da Cessionária em Sete Lagoas-MG
Moeda de Pagamento: DOLAR DOS ESTADOS UNIDOS
Valor: US$ 7.800,00
Forma de Pagamento: Taxa/dia de US$1000,00;
Taxas/hora de US$100,00 e US$75,00
Prazo: De 28/04/2013 até 09/05/2013
Responsável pelo pagamento do Imposto de Renda: Cessionária
Serviços/Despesas Isentas de Averbação: US$ 4.784,00 - Despesas de viagem, locomoção e aluguel de veículos

Processo: 131038 **350**
Com Última Informação de: 28/11/2013
Certificado de Averbação: 131038/01
Cedente: BURGER KING CORPORATION
País da Cedente: ESTADOS UNIDOS
Cessionária: KING FOOD COMÉRCIO DE ALIMENTOS S.A.
País da Cessionária: BRASIL
Setor: LANCHONETES E SIMILARES
Endereço da Cessionária: Rua 34, nº 29 - Setor Marista - Goiânia - GO
Natureza do Documento: Contrato de 15/10/2013
Objeto: FRA - Desenvolvimento e operação de restaurantes de serviço rápido sob o
sistema "Burguer King", localizado no Shopping Passeio das Águas, Av. Perimetral Norte, Goiânia, Goiás, Brasil e o uso relacionado dos registros nºs. 830305297, 820260380, 820260398, 830305254, 901709913, 830350209, 830350217, 828723702, 816049246, 816049289, 818747870, 821508458, 821508466, 830527796, 007177291, 800161912, 007555911, 200066951, 811870294, 815951809, 815951817, 815951825, 816049270, 818747889, 818747897, 818747862, 830305246, 826839371, 006987249, 818747935, 818747706, 820105236, 819648426, 811702707, 816049262, 818747919, 818747927, 829487719 e 829473580 e dos pedidos de registro nºs. 901709921, 830841865, 830841903, 830841881, 903364956, 830305270, 830841890, 830841911 e830841920
Moeda de Pagamento: DOLAR DOS ESTADOS UNIDOS
Valor: Taxa Inicial de Franquia: USD 50.000,00;
Royalties: 4,5% (quatro e meio por cento) sobre vendas brutas
Forma de Pagamento: Mensal
Prazo: De 26/11/2013 até 04/12/2022
Responsável pelo pagamento do Imposto de Renda: Cedente
Serviços/Despesas Isentas de Averbação: Contribuição de publicidade: 5% (cinco por cento) sobre vendas brutas em reais;
Taxa de serviço: 0,5% (meio por cento) sobre vendas brutas;
Taxa de transferência: USD 10.000,00, e USD 500,00 para cada restaurante adicional que seja parte da mesma transação

Processo: 131039 **350**
Com Última Informação de: 28/11/2013
Certificado de Averbação: 131039/01
Cedente: ROUSSELOT B.V.
País da Cedente: HOLANDA
Cessionária: ROUSSELOT GELATINAS DO BRASIL LTDA
País da Cessionária: BRASIL
Setor: FABRICAÇÃO DE OUTROS PRODUTOS ALIMENTÍCIOS
Endereço da Cessionária: Rua Santo Agostinho, 280 - Arcadas - Amparo - SP
Natureza do Documento: Contrato de 28/05/2013
Objeto: FT - Fabricação de gelatinas e seus derivados, conforme Anexo I do Contrato
Moeda de Pagamento: EURO
Valor: 4% (quatro por cento) sobre o preço líquido de venda dos produtos contratuais, após a dedução dos valores relativos à importação de insumos importados da cedente ou de fonte a ela vinculada, direta ou indiretamente
Prazo: De 11/10/2013 até 28/05/2018
Responsável pelo pagamento do Imposto de Renda: Cessionária

Processo: 131044 **350**
Com Última Informação de: 02/12/2013
Certificado de Averbação: 131044/01
Cedente: INVIVO NSA
País da Cedente: FRANÇA
Cessionária: SAFE DEVELOPMENT
País da Cessionária: FRANÇA
Setor: FABRICAÇÃO DE RAÇÕES BALANCEADAS PARA ANIMAIS
Endereço da Cessionária: Les Tremblats - 89290 AUGY - França
Natureza do Documento: Contrato de 23/09/2013
Objeto: UM - Licença exclusiva para os pedidos de registo 905941063, 902518429 e 901622486
Valor: "NIHIL"
Prazo: De 28/11/2013 até a expedição dos Certificados de Registro de Marca referentes aos pedidos de registro mencionados no item 'Objeto'
Responsável pelo pagamento do Imposto de Renda: Não se Aplica

Processo: 131066 **350**
Com Última Informação de: 12/12/2013
Certificado de Averbação: 131066/01
Cedente: BEHR GMBH & CO.KG.
País da Cedente: ALEMANHA
Cessionária: MAHLE BEHR GERENCIAMENTO TÉRMICO BRASIL LTDA
País da Cessionária: BRASIL
Setor: FABRICAÇÃO DE PEÇAS E ACESSÓRIOS DE METAL PARA VEÍCULOS AUTOMOTORES NÃO CLASSIFICADOS EM OUTRA CLASSE
Endereço da Cessionária: Estrada dos Fernandes nº 510 - Mirante - Arujá - SP
Natureza do Documento: Contrato de 01/03/2004 e Aditivo de 09/09/2010
Objeto: UM - Licença não exclusiva para o registro nº 006521886
Moeda de Pagamento: EURO
Valor: 1% (um por cento) sobre as receitas líquidas
Forma de Pagamento: Mensal
Prazo: De 29/11/2013 até 31/03/2016
Responsável pelo pagamento do Imposto de Renda: Cedente

Processo: 131070 **350**
Com Última Informação de: 13/12/2013
Certificado de Averbação: 131070/01
Cedente: BURGER KING CORPORATION
País da Cedente: ESTADOS UNIDOS
Cessionária: KING FOOD COMÉRCIO DE ALIMENTOS S.A.
País da Cessionária: BRASIL

Setor: LANCHONETES E SIMILARES
Endereço da Cessionária: Rua 34, nº 29 - Setor Marista - Goiânia - GO
Natureza do Documento: Contrato de 06/11/2013
Objeto: FRA - Franquia não exclusiva para operação do sistema denominado "SISTEMA BUGER KING", localizado à SCLN Quadra 201 - Bloco C - Lojas 16, 18, 20, 44, 48 e Sala 111 - ASA NORTE - CEP. 70.832-530 - Brasília - DF, Brasil, incluindo os registros números 007177291, 007555911, 816049289, 816049246, 818747870, 821508458, 821508466, 811702707, 816049262, 818747919, 818747927, 006987249, 818747935, 818747706, 820260380, 815951825, 820105236, 819648426, 816456682, 820260398, 826839371, 816049270, 818747862, 818747889, 818747897, 830305297, 829487719, 830305254, 829473580, 901709913, 830350209, 830350217, 828723702, 800161912, 200066951, 811870294, 815951809, 815951817, 830305246 e pedidos de registro números 827050186, 827050143, 827050224,827077165, 827077157, 827077149, 827077130, 827050232, 830305335, 830305360, 901709921, 830841865, 830841903, 830841881, 830628487, 830628495, 903364956, 830527796, 830305238, 830305270, 830841890, 830841911 e 830841920
Moeda de Pagamento: DOLAR DOS ESTADOS UNIDOS
Valor: Taxa Inicial de Franquia - US$ 50,000.00;
Taxa de Royalties - 4,5% (quatro e meio por cento) sobre as vendas brutas
Forma de Pagamento: Mensal
Prazo: De 11/12/2013 até 02/05/2022 para os registros e até a expedição dos Certificados de Registro de Marca para os pedidos de registro mencionados no item "Objeto", desde que não ultrapassem a data de 02/05/2022
Responsável pelo pagamento do Imposto de Renda: Cedente
Serviços/Despesas Isentas de Averbação: Taxa de Publicidade - 5% (cinco por cento) sobre as vendas brutas;
Taxa de Serviço - 0,5% (meio por cento) sobre as vendas brutas

Processo: 131071 **350**
Com Última Informação de: 13/12/2013
Certificado de Averbação: 131071/01
Cedente: BURGER KING CORPORATION.
País da Cedente: ESTADOS UNIDOS
Cessionária: BGMAXX COMÉRCIO DE PRODUTOS ALIMENTÍCIOS LTDA.
País da Cessionária: BRASIL
Setor: OUTROS SERVIÇOS DE ALIMENTAÇÃO
Endereço da Cessionária: Avenida Praia de Itapuã, quadra A4, lotes 1 e 2, 1º andar, sala 101 - Vilas do Atlântico - Lauro de Freitas - BA
Natureza do Documento: Contrato de 25/10/2013
Objeto: FRA - Franquia não exclusiva do “Sistema Burger King” para a operação de restaurante localizado na Av. Juracy Magalhães 3340, Vitória da Conquista, Bahia, Brasil, envolvendo os Registros nºs 006987249; 007177291; 007555911; 200066951; 800161912; 811702707; 815951809; 815951817; 815951825; 816049246; 816049262; 816049270; 816049289; 818747706; 818747862; 818747870; 818747889; 818747897; 818747919; 818747927; 818747935; 819648426; 820105236; 820260380; 820260398; 821508458; 821508466; 826839371; 828723702; 829473580; 829487719; 830305246; 830305254; 830305297; 830350209; 830350217; 901709913 e 830527796 e Pedidos de Registro nºs: 830305270; 830841865; 830841881; 830841890; 830841903; 830841911; 830841920; 903364956
Moeda de Pagamento: DOLAR DOS ESTADOS UNIDOS
Valor: Taxa inicial de franquia: US$ 50.000,00;
Taxa de royalty de 4,5% (quatro e meio por cento) sobre as vendas brutas
Forma de Pagamento: Mensal
Prazo: De 26/11/2013 até 10/04/2022 para os Registros e até a expedição dos Certificados de Registro de Marca para os Pedidos de Registros mencionados no item "Objeto", desde que não ultrapassem 02/05/2022
Responsável pelo pagamento do Imposto de Renda: Cedente
Serviços/Despesas Isentas de Averbação: Taxa de publicidade de 5,0% (cinco por cento) das vendas brutas;
Taxa de serviço de 0,5% (meio por cento) sobre as vendas brutas

Diretoria de Contratos, Indicações Geográficas e Registros - DICIG
Despachos Relativos a Pedidos e Registros de Programas de Computador (RS)

RPI 2244 de 07/01/2014

082
PEDIDO EM EXIGENCIA DEVIDO A IRREGULARIDADE

Processo: 08572-1 **082**
Título: MIELINA
Titular: IMOBILIÁRIA 636 LTDA
Procurador: SAULO LEAL
Autorização para cópia. Referência: Resolução 201/2009, artigo 1º, § 1º.. Exigência: Apresentar autorização para cópia datada e assinada por todos os titulares.ESSE DOCUMENTO FOI APRESENTADO INDEVIDAMENTE, POIS O PEDIDO NÃO DEU ENTRADA EM CD OU DVD.
Poder Específico. Referência: Resolução 58/98, Artigo 6º.. Exigência: Apresentar procuração com a outorga de poderes específicos para requerer pedidos de resgistro de programa de computador e/ou para autorizar a cópia da documentação técnica do programa de computador.A SOLICITAÇÃO É REFERENTE À PROCURAÇÃO (NÃO À AUTORIZAÇÃO PARA CÓPIA), OU SEJA, O PROCURADOR DEVE TER PODERES PARA EFETUAR O REGISTRO DE SOFTWARE TAMBÉM.

Processo: BR 51 2013 000148-0 **082**
Título: AGENTE MOBI
Titular: AVATY TECNOLOGIA LTDA - ME
Procurador: JOSE PINTEIRO DA COSTA BISNETO
Vínculo empregatício ou documento de cessão. Referência: Resolução 58/98, artigo 4º, §1º.. Exigência: Apresentar documentos probatórios da transferência dos direitos patrimoniais do(s) autor(es) para o titular(es), que podem ser: contrato de trabalho, estatutário, bolsista, estagiário ou de prestação de serviços ou termo de cessão.

Processo: BR 51 2013 000149-8 **082**
Título: EASY LOG
Titular: AVATY TECNOLOGIA LTDA - ME
Procurador: JOSE PINTEIRO DA COSTA BISNETO
Campo de Aplicação. Referência: Resolução 58/98, art. 8º.. Exigência: Apresentar ou retificar os dados do campo de aplicação no formulário.
Campo Tipo de Programa. Referência: Resolução 58/98, art. 8º.. Exigência: Apresentar ou retificar os dados referentes ao campo tipo de programa no formulário.
Vínculo empregatício ou documento de cessão. Referência: Resolução 58/98, artigo 4º, §1º.. Exigência: Apresentar documentos probatórios da transferência dos direitos patrimoniais do(s) autor(es) para o titular(es), que podem ser: contrato de trabalho, estatutário, bolsista, estagiário ou de prestação de serviços ou termo de cessão.

Processo: BR 51 2013 000165-0 **082**
Título: SGO - SISTEMA DE GESTÃO DA SALA DE OPERAÇÕES
Titular: MAISTRE INFORMÁTICA LTDA
Procurador: Não informado ou inexistente
Autorização para cópia. Referência: Resolução 201/2009, artigo 1º, § 1º.. Exigência: Apresentar autorização para cópia datada e assinada por todos os titulares.DEVE SER EM NOME DO TITULAR.
Esclarecimentos. Referência: . Exigência: Prestar esclarecimentos de acordo com o complemento.QUALIFICOU 1 AUTOR, MAS APRESENTOU 3 CEDENTES.

Processo: BR 51 2013 000236-2 **082**
Título: UMOV.ME
Titular: TREVISAN TECNOLOGIA ASSESSORIA E COMERCIO EM INFORMATICA LTDA
Procurador: JOANE RAQUEL NUNES DA SILVA
Condições da Cessão - Lugar. Referência: Lei 9610/98, art. 50, §2º. Exigência: As condições de lugar deverão constar no documento de cessão, por serem estas, elementos essenciais do mesmo.
Problemas na Cessão. Referência: Lei 9610/98, arts. 49 a 51. Exigência: Adequar o documento de cessão à legislação - total ou parcial, por escrito, presume-se onerosa. Os direitos de natureza moral não podem ser transferidos e/ou a transmissão total e definitiva dos direitos só com estipulação contratual escrita.FALTOU O LOCAL E DATA, ALÉM DA ASSINATURA NA CESSÃO.

Processo: BR 51 2013 000250-8 **082**
Título: SIGEP - SISTEMA INTEGRADO DE GESTÃO PÚBLICA
Titular: MASTER GESTÃO TECNOLÓGICA LTDA
Procurador: MAURÍCIO RAMOS DAMASCENO
Autorização para Modificação Tecnológica. Referência: Lei 9609/98, Atigo 5º.. Exigência: Apresentar autorização para modificação tecnológica, assinada pelo titular dos direitos patrimoniais, identificada pelo Título e limite desta se houver.POSTERIOR À DATA DE CRIAÇÃO.

Processo: BR 51 2013 000254-0 **082**
Título: SSO NA HEADCOUNT TOOL
Titular: VALE S/A
Procurador: DENISE NAIMARA DOS SANTOS TAVARES
Autorização para cópia. Referência: Resolução 201/2009, artigo 1º, § 1º.. Exigência: Apresentar autorização para cópia datada e assinada por todos os titulares.(1) DEVE SER EM NOME DO TITULAR. (2) A PROCURADORA NÃO TEM PODERES PARA ASSINAR ESSE DOCUMENTO.
Poder Específico. Referência: Resolução 58/98, Artigo 6º.. Exigência: Apresentar procuração com a outorga de poderes específicos para requerer pedidos de resgistro de programa de computador e/ou para autorizar a cópia da documentação técnica do programa de computador.

090
DEFERIMENTO DE PEDIDO DE REGISTRO DE PROGRAMA DE COMPUTADOR

Processo: 07169-5 **090**
Título: CPQD2091 -SAPSA- SERVIÇO DE APOIO AO PROFESSOR EM SALA DE AU LA
Titular: FUNDAÇÃO CPQD - CENTRO DE PESQUISA E DESENVOLVIMENTO EM TELECOMUNICAÇÕES
Criador: DANIEL MOUTINHO PATACA; FERNANDO BASSETO; GRAZIELLA CARDOSO BONADIA; JOÃO HENRIQUE DE AUGUSTINIS FRANCO; JOSÉ CARLOS LIMA PINTO; JOSÉ MANUEL MARTINS RIOS; JOSÉ REYNALDO FORMIGONI FILHO; JULIANO CASTILHO DALL´ANTONIA; LARA SCHIBELSKY GODOY PICCOLO; LUCIANO MAIA LEMOS; MOACIR GIANSANTE; SONIA MAYUMI KUTIISHI
Linguagem: BANCO DE DADOS; JAVA
Campo de Aplicação: TC-02
Tipo de Programa: GI-01
Data da Criação: 28/01/2005
Regime de Guarda: SIGILO ATÉ 08/12/2015
Procurador: SILVANIA BRANDÃO AUGUSTO

Processo: 08619-1 **090**
Título: CONTROLE NACIONAL DE PRESOS, AÇÕES PENAIS E ESTATÍSTICA CRIMINAL
Titular: CANDIDO FURTADO MAIA NETO; PAULO PRADO PARANÁ
Criador: CANDIDO FURTADO MAIA NETO; PAULO PRADO PARANÁ
Linguagem: ACESS; SQL - SERVER; VISUAL BASIC; VISUAL BASIC.NET
Campo de Aplicação: AD-04; DI-03; SV-01
Tipo de Programa: AP-01; AP-03; DS-04
Data da Criação: 01/08/2007
Regime de Guarda: SIGILO ATÉ 10/01/2018
Procurador: BRASIL SUL MARCAS E PATENTES S/C LTDA.

Processo: 09174-1 **090**
Título: LINX ERP
Titular: LINX SISTEMAS E CONSULTORIA LTDA.
Criador: NÉRCIO JOSÉ MONTEIRO FERNANDES
Linguagem: VISUAL FOX PRO
Campo de Aplicação: IN-05
Tipo de Programa: SO-01
Data da Criação: 21/08/2008
Regime de Guarda: SIGILO ATÉ 14/10/2018
Procurador: MAURO BRAGA ASSESORIA EMP. S/C LTDA.

Processo: 09176-5 **090**
Título: CPQD2260 - TRIPLE PLAY - CPQD IP PRÉ PAGO: PAGAMENTO ELETRÔNICO - INTEGRAÇÃO COM PARCEIROS DE COMÉRCIO ELETRÔNICO - V.1.0
Titular: FUNDAÇÃO CPQD - CENTRO DE PESQUISA E DESENVOLVIMENTO EM TELECOMUNICAÇÕES
Criador: ANDRÉ REZENDE CRUVINEL; LUIZ CARLOS KENYTH NISIDA; MÁRCIA HARUE KURIKE; MARILZA HIGA; SINDO VASQUEZ DIAS
Linguagem: JAVA
Campo de Aplicação: TC-04
Tipo de Programa: AP-01; AP-05; AT-01; AT-06; PD-04
Data da Criação: 20/08/2008
Regime de Guarda: SIGILO ATÉ 09/10/2018
Procurador: SILVANIA BRANDÃO AUGUSTO

Processo: 09177-0 **090**
Título: CPQD2248 - CPQD ENERGIA GESTÃO COMERCIAL - ENTRADAS - V.1.0
Titular: FUNDAÇÃO CPQD - CENTRO DE PESQUISA E DESENVOLVIMENTO EM TELECOMUNICAÇÕES
Criador: ANA PAULA CORREA CAMPOS; LUIZ CARLOS KENYTH NISIDA; MÁRCIA HARUE KURIKE; MARILZA HIGA; SINDO VASQUEZ DIAS
Linguagem: JAVA
Campo de Aplicação: EN-04
Tipo de Programa: AP-01; AT-01; AT-06; PD-01; PD-04
Data da Criação: 12/12/2007
Regime de Guarda: SIGILO ATÉ 09/10/2018
Procurador: SILVANIA BRANDÃO AUGUSTO

Processo: 09181-5 **090**
Título: CPQD2259 - TRIPLE PLAY - CPQD IP PRÉ PAGO: GERAÇÃO DE NOTIFICAÇÕES - V.1.0

Titular: FUNDAÇÃO CPQD - CENTRO DE PESQUISA E DESENVOLVIMENTO EM TELECOMUNICAÇÕES
Criador: ANDRÉ REZENDE CRUVINEL; LUIZ CARLOS KENYTH NISIDA; MÁRCIA HARUE KURIKE; MARILZA HIGA; SINDO VASQUEZ DIAS
Linguagem: JAVA
Campo de Aplicação: TC-04
Tipo de Programa: AP-01; AP-05; AT-01; AT-06; PD-04
Data da Criação: 20/08/2008
Regime de Guarda: SIGILO ATÉ 09/10/2018
Procurador: SILVANIA BRANDÃO AUGUSTO

Processo: 09184-4 **090**
Título: COPQ IP PRE PAGO
Titular: FUNDAÇÃO CPQD - CENTRO DE PESQUISA E DESENVOLVIMENTO EM TELECOMUNICAÇÕES
Criador: ANDRÉ REZENDE CRUVINEL; LUIZ CARLOS KENYTH NISIDA; MÁRCIA HARUE KURIKE; MARILZA HIGA; SINDO VASQUEZ DIAS
Linguagem: JAVA
Campo de Aplicação: TC-04
Tipo de Programa: AP-01; AP-05; AT-01; AT-06; PD-04
Data da Criação: 07/11/2008
Regime de Guarda: SIGILO ATÉ 09/10/2018
Procurador: SILVANIA BRANDÃO AUGUSTO

Processo: 09194-0 **090**
Título: CPQD - CPQD ENERGIA GESTÃO COMERCIAL - ATENDIMENTO A CLIENTES - V.1.0
Titular: FUNDAÇÃO CPQD - CENTRO DE PESQUISA E DESENVOLVIMENTO EM TELECOMUNICAÇÕES
Criador: ANA PAULA CORREA CAMPOS; LUIZ CARLOS KENYTH NISIDA; MÁRCIA HARUE KURIKE; MARILZA HIGA; SINDO VASQUEZ DIAS
Linguagem: JAVA
Campo de Aplicação: EN-04
Tipo de Programa: AP-01; AT-01; AT-06; PD-01; PD-04
Data da Criação: 12/12/2007
Regime de Guarda: SIGILO ATÉ 09/10/2018
Procurador: SILVANIA BRANDÃO AUGUSTO

Processo: 09195-2 **090**
Título: CPQD2249 - CPQD ENERGIA GESTÃO COMERCIAL - FATURAMENTO - V.1.0
Titular: FUNDAÇÃO CPQD - CENTRO DE PESQUISA E DESENVOLVIMENTO EM TELECOMUNICAÇÕES
Criador: ANA PAULA CORREA CAMPOS; LUIZ CARLOS KENYTH NISIDA; MÁRCIA HARUE KURIKE; MARILZA HIGA; SINDO VASQUEZ DIAS
Linguagem: JAVA
Campo de Aplicação: EN-04
Tipo de Programa: AP-01; AT-01; AT-06; PD-01; PD-04
Data da Criação: 14/12/2007
Regime de Guarda: SIGILO ATÉ 09/10/2018
Procurador: SILVANIA BRANDÃO AUGUSTO

Processo: 09392-4 **090**
Título: PROGRAMA TFS SEGMENTAÇÃO E CLASSIFICAÇÃO DE IMAGENS DIGITAIS
Titular: UNIVERSIDADE DE SÃO PAULO
Criador: ADILSON GONZAGA; ANDRÉ DE SOUZA TARALLO; MARCO ANDREY CIPRIANI FRADE
Linguagem: MATLAB
Campo de Aplicação: SD-06
Tipo de Programa: IT-03
Data da Criação: 30/07/2007
Regime de Guarda: SIGILO ATÉ 18/12/2018
Procurador: MARIA APARECIDA DE SOUZA

Processo: 09831-4 **090**
Título: LMV-PLD
Titular: UNIVERSIDADE ESTADUAL DE CAMPINAS - UNICAMP
Criador: MARCO AURÉLIO SELUQUE FREGONEZI
Linguagem: VISUAL BASIC 6
Campo de Aplicação: EN-05; IN-02; MT-01
Tipo de Programa: SM-04; SO-04; TC-01
Data da Criação: 01/06/2009
Regime de Guarda: SIGILO ATÉ 31/07/2009
Procurador: FERNANDA LAVRAS COSTALLAT SILVADO

Processo: 10390-3 **090**
Título: DOCFULL ERP LOGÍSTICO
Titular: PATRICIA DE MORI FERREIRA
Criador: PATRICIA DE MORI FERREIRA
Linguagem: C#.NET; DELPHI; VISUAL BASIC.NET
Campo de Aplicação: AD-05; AD-07; AD-08; AD-11; TP-05
Tipo de Programa: AT-01; AT-02; AT-03; AT-05; AT-06
Data da Criação: 02/01/2009
Regime de Guarda: SIGILO ATÉ 03/02/2020
Procurador: SÍMBOLO MARCAS E PATENTES LTDA.

Processo: 10721-0 **090**
Título: SUP-LO - SISTEMA DE SUPERVISÃO DE LOJAS
Titular: LINX SISTEMAS E CONSULTORIA LTDA.
Criador: RALPH CORREA DE ARAUJO
Linguagem: JAVA; JSP
Campo de Aplicação: IF-10
Tipo de Programa: SO-05
Data da Criação: 31/01/2010
Regime de Guarda: SIGILO ATÉ 02/06/2020
Procurador: MAURO BRAGA ASSESORIA EMP. S/C LTDA.

Processo: 10871-5 **090**
Título: GODOCS
Titular: NC COMÉRCIO E SERVIÇOS LTDA
Criador: NAJE CLECIO MOTA CAVALCANTE
Linguagem: DELPHI; PHP
Campo de Aplicação: AD-04; IF-02; IF-06
Tipo de Programa: DS-07; GI-01; GI-07
Data da Criação: 21/05/2010
Regime de Guarda: SIGILO ATÉ 19/07/2020
Procurador: WETTOR BUREAU DE APOIO EMP. S/S LTDA ME.

Processo: 13860-1 **090**
Título: SAS WEB
Titular: INVESTORS - INVESTIMENTOS, COMÉRCIO E SERVIÇOS DE INFORMÁTICA S.A.
Criador: KAZUO MIYAJIMA
Linguagem: .NET; C#
Campo de Aplicação: IF-01; IF-07; IF-09
Tipo de Programa: AP-01; DS-04; GI-01
Data da Criação: 09/11/1999
Regime de Guarda: SIGILO ATÉ 21/12/2022
Procurador: LOGOS MARCAS E PATENTES S/S LTDA

120 CONCESSÃO DO REGISTRO

Processo: 03410-6 **120**
Título: SISCONTROL
Titular: UNIVERSIDADE FEDERAL DE VI
Criador: ARNALDO CHAER BORGES; DANILO TEIXEIRA COELHO; DJAIR CESÁRIO ARAÚJO; ELZA FERNANDES ARAÚJO; MARBENY BARBOSA DE SOUZA; RICARDO SÉRGIO SOUZA E SOUZA; VILMAR VERDADE SIGNORETTI
Linguagem: DELPHI
Campo de Aplicação: AD-08
Tipo de Programa: GI-02
Data da Criação: 31/07/2000
Regime de Guarda: SIGILO ATÉ 26/10/2010
Procurador: Não informado ou inexistente

Processo: 04439-0 **120**
Título: SERVIDOR - CLASSES DO GRAMAWORK DE COMUNICAÇÃO (BÁSICO)
Titular: APDATA APLICATIVOS DE PESSOAL LTDA
Criador: MANOEL JOSÉ DA ROCHA
Linguagem: DELPHI 5
Campo de Aplicação: AD-05
Tipo de Programa: SO-06
Data da Criação: 01/01/1998
Regime de Guarda: SIGILO ATÉ 16/05/2012
Procurador: J. BARONE E PAPA, ADVOGADOS ASSOCIADOS

Processo: 07212-1 **120**
Título: SISTEMA WALK
Titular: ELIEZER NOGUEIRA PIMENTEL; LUIS GUSTAVO LIMA SILVA
Criador: ELIEZER NOGUEIRA PIMENTEL; LUIS GUSTAVO LIMA SILVA
Linguagem: ANSI C; C#
Campo de Aplicação: FN-02; FN-05; IF-02; IF-10
Tipo de Programa: CD-01; GI-02; SO-01; TI-03
Data da Criação: 10/11/2005
Regime de Guarda: SIGILO ATÉ 30/12/2015
Procurador: EDUARDO ISPER NASSIF BALBIM

Processo: 07228-2 **120**
Título: SISTEMA DE RECEPÇÃO E DESPACHO - RDS
Titular: CARGILL AGRÍCOLA S/A
Criador: GILBERTO GUIMARÃES FARIA
Linguagem: VISUAL BASIC 6
Campo de Aplicação: AD-05
Tipo de Programa: AP-01
Data da Criação: 05/05/2003
Regime de Guarda: SIGILO ATÉ 31/01/2016
Procurador: DANNEMANN, SIEMSEN, BIGLER & IPANEMA MOREIRA

Processo: 07235-6 **120**
Título: PLANEJAMENTO DE EXPERIMENTOS - VERSÃO 1.0 - SOFTWARE DOE
Titular: SERVIÇO NACIONAL DE APRENDIZAGEM INDUSTRIAL
Criador: CARMEN LUÍSA REIS SERRANO; DÉBORA MARIA BERNARDES; GENILSON DE SOUZA PACHECO; MARCOS JULIANO LIMA BORGES
Linguagem: EXCEL; VBA; VISUAL BASIC
Campo de Aplicação: IF-01
Tipo de Programa: AP-01
Data da Criação: 04/11/2005
Regime de Guarda: SIGILO ATÉ 01/02/2016
Procurador: GUERRA ADVOGADOS ASSOCIADOS

Processo: 07377-5 **120**
Título: SISTEMA PARA MONTAGEM DE CARIOTIPOS DE PEIXE - SIMCAPE
Titular: DENISE GULIATO; ELAINE RIBEIRO DE FARIA ; FUNDAÇÃO DE AMPARO A PESQUISA DE MINAS GERAIS; JEAN CARLO DE SOUSA SANTOS; UNIVERSIDADE FEDERAL DE UBERLÂNDIA
Criador: DENISE GULIATO; ELAINE RIBEIRO DE FARIA ; JEAN CARLO DE SOUSA SANTOS
Linguagem: JAVA
Campo de Aplicação: IF-07
Tipo de Programa: IA-02; TC-04
Data da Criação: 30/09/2005
Regime de Guarda: SIGILO ATÉ 28/04/2016
Procurador: ILDEU VIANA DA SILVA

Processo: 07467-6 **120**
Título: INFOCLINIC GESTÃO HOSPITALAR
Titular: TW TECNOLOGIA LTDA
Criador: FLÁVIO LICHTENSTEIN
Linguagem: ASP; DELPHI 6.0; JAVASCRIPT
Campo de Aplicação: AD-04; AD-05; AD-08; AD-11; IF-01; IF-02; IF-10; SD-01; SD-03; SD-05; SD-06; SD-07; SD-08; SD-10; SV-01
Tipo de Programa: AP-02; AP-03; AT-02; AT-03; AT-06; SO-02; SO-05; SO-07
Data da Criação: 01/01/2000
Regime de Guarda: SIGILO ATÉ 22/05/2016
Procurador: Não informado ou inexistente

Processo: 07579-3 **120**
Título: COLT - CONEXÃO ONLINE PARA TRANSPORTADORA
Titular: CALPAR COMÉRCIO DE CALCÁRIO LTDA
Criador: LUIZ ARTUR RIGONI
Linguagem: ADVPL
Campo de Aplicação: TP-02
Tipo de Programa: AP-03; AT-01; AV-02; FA-01; GI-01
Data da Criação: 01/05/2003
Regime de Guarda: SIGILO ATÉ 28/07/2016
Procurador: JOSUÉ CORDEIRO MONTES

Processo: 08824-2 **120**
Título: DISTRIBUTED OPTIMIZATION FRAMEWORK
Titular: FUNDAÇÃO DE AMPARO A PESQUISA DE MINAS GERAIS; UNIVERSIDADE FEDERAL DE UBERLÂNDIA
Criador: ROGÉRIO RODRIGUES DOS SANTOS; VALDER STEFFEN JUNIOR
Linguagem: C++
Campo de Aplicação: MT-06
Tipo de Programa: CD-01; TC-02
Data da Criação: 26/02/2008
Regime de Guarda: SIGILO ATÉ 28/04/2018
Procurador: Não informado ou inexistente

Processo: 08879-6 **120**
Título: SC1 - ONCOLOGIA
Titular: CENTRO ONCOLÓGICO DO VALE LTDA
Criador: FLAVIO AUGUSTO PEREIRA SILVA

Linguagem: AE4PHI; PHP
Campo de Aplicação: AD-01; AD-05; AD-08; AD-11; FN-06; IF-10
Tipo de Programa: AP-01; AP-02; AT-01; AT-02; AT-03; GI-01; GI-02
Data da Criação: 01/01/2002
Regime de Guarda: SIGILO ATÉ 28/05/2018
Procurador: SOCIEDADE CIVIL BRAXIL LTDA

Processo: 09067-0 **120**
Título: RECONHECEDOR ELETROCARDIOGRÁFICO DE FIBRILAÇÃO VENTRICULAR E TAQUICARDIA VENTRICULAR
Titular: INSTRAMED INDÚSTRIA MÉDICO HOSPITALAR LTDA
Criador: DIOGO SCOLARI
Linguagem: C
Campo de Aplicação: SD-02; SD-06; SD-09
Tipo de Programa: TC-03
Data da Criação: 20/10/2006
Regime de Guarda: SIGILO ATÉ 26/08/2018
Procurador: GUERRA ADVOGADOS ASSOCIADOS

Processo: 10153-3 **120**
Título: SIGEF
Titular: TW ASSESSORIA EMPRESARIAL LTDA
Criador: DENILSON FELIPE BORGES
Linguagem: DELPHI; FIREBIRD
Campo de Aplicação: AD-02
Tipo de Programa: GI-01
Data da Criação: 01/06/2002
Regime de Guarda: SIGILO ATÉ 30/10/2019
Procurador: CIDWAN UBERLÂNDIA LTDA

Processo: 10781-4 **120**
Título: CORIU
Titular: EMPRESA BRASILEIRA DE PESQUISA AGROPECUÁRIA; UNIVERSIDADE CATÓLICA DOM BOSCO
Criador: ALEXANDRA ROCHA DE OLIVEIRA; ANDRÉ LUIZ PASQUALI; DANIEL DE AZEVEDO SCALABRINI; DENNY ALEXANDRE TADAO SAKAKIBARA; EDSON ESPÍNDOLA CARDOSO; HEMERSON PISTORI; LIA NARA BALTA QUINTA; LUCÉLIA DE ARAÚJO RAMIREZ; MANUEL CHAGAS JACINTO; MARIANA DE ARAGÃO PEREIRA; MAURO CONTI PEREIRA; PAULO ROBERTO MONTEFUSCO; PRISCILA SILVA MARTINS; RICARDO CEZAR BONFIM RODRIGUES; ROBERTO HENRIQUE DA ROCHA VIANA; WAGNER BELOTTI LEAL; WILLIAN PARAGUASSU AMORIM
Linguagem: JAVA; SQL
Campo de Aplicação: AG-01; AG-10
Tipo de Programa: TC-03; TC-04
Data da Criação: 13/02/2009
Regime de Guarda: SIGILO ATÉ 05/07/2020
Procurador: ANDRÉA MADALENA MACIEL GUEDES

Processo: 10847-1 **120**
Título: ASTRO TV 2.0
Titular: TQTVD SOFTWARE LTDA.
Criador: ALEXANDRE DE AZEVEDO MOREIRA; FABIANO RAMOS; HEITOR JOSE MIRANDA DE ALMEIDA; HERNAN RAFAEL PERRONE; LUIZ DAVID SALES DE PAULA CAMPELO
Linguagem: C; C++; JAVA
Campo de Aplicação: IN-02
Tipo de Programa: DS-01
Data da Criação: 18/11/2009
Regime de Guarda: SIGILO ATÉ 19/07/2020
Procurador: ATEM & REMER ASSESSORIA E CONSULTORIA DE PROPRIEDADE INTELECTUAL LTDA

Processo: 10860-0 **120**
Título: WORLD EYES - WE
Titular: ROGÉRIO TSUYOSHI SUZUKI
Criador: ROGÉRIO TSUYOSHI SUZUKI
Linguagem: JAVA
Campo de Aplicação: AD-05; IF-09
Tipo de Programa: SO-02; SO-05
Data da Criação: 15/06/2010
Regime de Guarda: SIGILO ATÉ 19/07/2020
Procurador: SAULO LEAL

Processo: 10896-0 **120**
Título: EDUCARE - SISTEMA DE GESTÃO EDUCACIONAL
Titular: FUNDAÇÃO UNIVERSIDADE DO OESTE DE SANTA CATARINA
Criador: ANDRÉ LUIZ FORCHESATTO; CRISTIANO AGOSTI; DAVI JULIANO GUINDANI; DHIEGO TOSATTI; EDUARDO COMIN; JACINEY APARECIDA DANIELLI; VANISE APARECIDA INOCENTI
Linguagem: FRAMEWORK; JAVA
Campo de Aplicação: ED-01; ED-02; ED-03; ED-04; ED-05
Tipo de Programa: AT-02; FA-01; GI-01; SO-07
Data da Criação: 01/03/2004
Regime de Guarda: SIGILO ATÉ 30/08/2010
Procurador: SANDRO CONRADO DA SILVA

Processo: 11103-0 **120**
Título: UNIMESTRE - SISTEMA DE GESTÃO EDUCACIONAL
Titular: UNIMESTRE SERVIÇOS DE APOIO EDUCACIONAL LTDA EPP
Criador: CLAUDIONOR SILVEIRA
Linguagem: AJAX; CSS; DELPHI; HTML; JAVASCRIPT; PHP; SQL; XML
Campo de Aplicação: AD-05; ED-03; FN-05
Tipo de Programa: AP-01; AT-01; GI-01; GI-06; IA-02
Data da Criação: 13/08/1999
Regime de Guarda: SIGILO ATÉ 01/10/2020
Procurador: SANDRO CONRADO DA SILVA

Processo: 11284-2 **120**
Título: SISTEMA DE GERENCIAMENTO DO PROCESSO DE SELEÇÃO - STDTECHESL
Titular: UNIVERSIDADE FEDERAL DE VIÇOSA
Criador: ADRIANA FERREIRA DE FARIA; ADRIANO GODOY DA SILVA; CLODINEY AGNALDO CRUZ; FREDERICO SOUZA LIMA BITTENCOURT DE SOUZA; RAFAEL DOS SANTOS OTTONI; VITOR BITENCOURT BOHNENBERGER
Linguagem: PHP
Campo de Aplicação: AD-01
Tipo de Programa: GI-01
Data da Criação: 30/06/2010
Regime de Guarda: SIGILO ATÉ 26/11/2020
Procurador: PAULO AUGUSTO MALTA MOREIRA

Processo: 11488-4 **120**
Título: ETRACE
Titular: EMPRESA BRASILEIRA DE PESQUISA AGROPECUÁRIA - EMBRAPA
Criador: ALEXANDRE BESERRA DA SILVA; GIULIANO MARCHI
Linguagem: C
Campo de Aplicação: AG-01; FQ-18; GL-07; MA-03; MA-04
Tipo de Programa: AP-01; FA-01; SM-01; TC-01; UT-01
Data da Criação: 15/09/2009
Regime de Guarda: SIGILO ATÉ 31/12/2020
Procurador: CHANG DAS ESTRELAS WILCHES

Processo: 11704-5 **120**
Título: AUTDSIG
Titular: GIOVANI SAVIO DE ANDRADA OLIVEIRA
Criador: LUIZ AUGUSTO DE OLIVEIRA MONTEIRO DE MORAES
Linguagem: .NET; C++
Campo de Aplicação: AD-04; AD-05; DI-02; DI-03; Um ou mais códigos informados incorretamente
Tipo de Programa: AP-01; IA-02; PD-01; PD-05; TC-03
Data da Criação: 17/01/2011
Regime de Guarda: SIGILO ATÉ 03/03/2021
Procurador: FERNANDO ANTONIO FRANCO DA ENCARNAÇÃO

Processo: 12154-1 **120**
Título: TWORK
Titular: UNIVERSIDADE FEDERAL DO PIAUÍ
Criador: PEDRO DE ALCÂNTARA DOS SANTOS NETO; WILLAME PEREIRA DE OLIVEIRA
Linguagem: JAVA
Campo de Aplicação: IF-01; IF-02; IF-07; IF-10; IN-02
Tipo de Programa: DS-01; DS-04; DS-07; FA-01; GI-01
Data da Criação: 30/06/2011
Regime de Guarda: SIGILO ATÉ 11/08/2021
Procurador: Não informado ou inexistente

Processo: 12247-1 **120**
Título: PLATAFORMA DE ALERTA DE ALTA CONFIABILIDADE
Titular: JOSÉ CARLOS GOMES TORQUATO ; MILTON ALMEIDA CORVELLO JUNIOR; RODRIGO OTÁVIO ALVES DA SILVEIRA
Criador: JOSÉ CARLOS GOMES TORQUATO ; MILTON ALMEIDA CORVELLO JUNIOR; RODRIGO OTÁVIO ALVES DA SILVEIRA
Linguagem: HTML; JAVA; PHP
Campo de Aplicação: IF-10; TC-02
Tipo de Programa: AP-01; CD-01; TI-01; TI-03
Data da Criação: 01/06/2009
Regime de Guarda: SIGILO ATÉ 01/09/2021
Procurador: MILTON ALMEIDA CORVELLO JUNIOR

Processo: 12502-5 **120**
Título: TRAVEL - SOLUÇÕES DE RESERVAS ON-LINE
Titular: H&M SOLUÇÕES INTEGRADAS LTDA
Criador: MARCOS CESAR DE OLIVEIRA
Linguagem: JAVA
Campo de Aplicação: SV-04
Tipo de Programa: AP-01
Data da Criação: 10/03/2010
Regime de Guarda: SIGILO ATÉ 31/10/2021
Procurador: SAMUEL FRANCISCO DA SILVA SANTOS

Processo: 12775-5 **120**
Título: LEITOR AUTOMÁTICO DE PLACAS (OCR)
Titular: BRASCONTROL INDUSTRIA E COMÉRCIO LTDA
Criador: THIAGO DE ABREU DA SILVA
Linguagem: C; C++
Campo de Aplicação: SV-01; TP-02; TP-04
Tipo de Programa: GI-01; SO-05; TC-04
Data da Criação: 22/12/2011
Regime de Guarda: SIGILO ATÉ 17/01/2022
Procurador: EDEMAR SOARES ANTONINI

Processo: 13270-1 **120**
Título: SIM - SISTEMA DE INFORMAÇÃO DE MERCADO
Titular: JOÃO AUGUSTO BIRKHAN
Criador: JOÃO AUGUSTO BIRKHAN
Linguagem: PHP
Campo de Aplicação: AG-01; AG-04; AG-09; EC-04; EC-06; EC-08; EC-12; EC-13; EC-14; FN-05; IF-07
Tipo de Programa: CD-01; CD-04; CD-05; DS-01; DS-06; FA-04; GI-01; GI-02; GI-03; GI-06; TC-01
Data da Criação: 14/03/2010
Regime de Guarda: SIGILO ATÉ 14/05/2022
Procurador: SKO OYARZÁBALL MARCAS E PATENTES SOCIEDADE SIMPLES LTDA

Processo: 13280-4 **120**
Título: THOTAU/THOTAU - SISTEMA INTEGRADO DE GESTÃO EMPRESARIAL
Titular: ORION SISTEMAS LTDA
Criador: EDSON TEIXEIRA MARQUES ; EDUARDO BARBOSA DE SOUZA
Linguagem: OBJECT PASCAL
Campo de Aplicação: AD-05; AD-08; AD-09; FN-05; FN-06
Tipo de Programa: AT-03
Data da Criação: 07/11/2008
Regime de Guarda: SIGILO ATÉ 18/05/2022
Procurador: Não informado ou inexistente

Processo: 13314-2 **120**
Título: BBFFENIX SIMULADOR DE AMBIENTES
Titular: BBF INFORMÁTICA LTDA
Criador: EDISON JAMIR BENJAMINI; MAURO LUIZ FRATINI
Linguagem: DELPHI; FIREBIRD
Campo de Aplicação: CC-01; CC-02; CC-03; UB-05
Tipo de Programa: SM-01; SM-04; TC-04
Data da Criação: 20/09/2006
Regime de Guarda: SIGILO ATÉ 22/05/2022
Procurador: EVERTON LUIS ROSSIN

Processo: 13706-5 **120**
Título: COMPLEX MOKKEN
Titular: FACULDADES CATÓLICAS MANTENEDORA DA PONTIFÍCIA UNIVERSIDADE CATÓLICA
Criador: MARCIA SANTOS ANDRADE
Linguagem: C
Campo de Aplicação: MT-06
Tipo de Programa: AP-01; DS-05; TC-01
Data da Criação: 20/03/2008
Regime de Guarda: SIGILO ATÉ 13/12/2022
Procurador: RICARDO AMARAL REMER

Processo: 13718-5 **120**
Título: SGTC - SISTEMA DE GESTAO DE TELECOM DE CORPORATIVO
Titular: A & B TELEMANUTENCAO LTDA- EPP
Criador: ANDRE FERREIRA; BRUNO GATTINO BUBADRA
Linguagem: C++; CSHARP
Campo de Aplicação: IF-02; IF-10
Tipo de Programa: GI-01; GI-02; GI-04; GI-06; GI-07
Data da Criação: 01/01/2011
Regime de Guarda: SIGILO ATÉ 11/12/2022
Procurador: PAP MARCAS E PATENTES S/C LTDA

Processo: 13919-1 **120**
Título: PASCE_ALAB
Titular: FUNDAÇÃO OSWALDO CRUZ
Criador: ISABELLA FERNANDES DELGADO; MIGUEL MADU FIALHO; NEUSA MARIA CASTELO BRANCO
Linguagem: SQL

Campo de Aplicação: AD-06; AD-08; AD-11
Tipo de Programa: AP-01; AP-03; GI-02; TC-01
Data da Criação: 07/10/2010
Regime de Guarda: Sem sigilo
Procurador: BHERING, ALMEIDA, & ASSOCIADOS S/C LTDA

Processo: 13921-2 **120**
Título: BAB DIGITAL WEB ADULTO - COMPOSTO PELOS TESTES SSC (SD/ER), BCL E CAT
Titular: TECNOFONO - TECNOLOGIA EM FONOAUDIOLOGIA LTDA-ME
Criador: CARLOS ALBERTO ALVES LEMOS; GENE J. BRUTTEN; MARTINE VANRYCKEGHEM; MONICA MEDEIROS BRITTO PEREIRA
Linguagem: VBA
Campo de Aplicação: CO-03; CO-04
Tipo de Programa: AP-01; TC-01
Data da Criação: 24/08/2011
Regime de Guarda: SIGILO ATÉ 05/10/2022
Procurador: Não informado ou inexistente

Processo: 13926-5 **120**
Título: SISTEMA SMART
Titular: STARLINE TECNOLOGIA S/A
Criador: ADRIANO LOPES CARVALHAES; ANDRÉ WANDERLEY DE SOUZA; BRUNO HENRIQUE MACHADO DE OLIVEIRA; EDUARDO BARBOSA DE ROMA; PABLO HENRIQUE VIANINI SOUZA
Linguagem: ASP; CSS; HTML; JAVASCRIPT; SQL; TRANSACT; VBSCRIPT
Campo de Aplicação: ED-01
Tipo de Programa: GI-01; GI-04; GI-06; LG-07; SO-01
Data da Criação: 01/01/2000
Regime de Guarda: SIGILO ATÉ 28/09/2022
Procurador: MONTAURY PIMENTA, MACHADO & VIEIRA

Processo: 13927-0 **120**
Título: CHEMTECH DPCONTROLLER
Titular: CHEMTECH SERVIÇOS DE ENGENHARIA E SOFTWARE LTDA
Criador: CESAR SANT'ANA CUNHA LOPES; CYRO DE ALMEIDA ASSIS DUARTE MUNIZ; GILSON ALEXANDRE PINTO
Linguagem: C++
Campo de Aplicação: HD-04; IN-03; TP-04
Tipo de Programa: AT-06; AT-07; SM-01
Data da Criação: 10/05/2011
Regime de Guarda: SIGILO ATÉ 28/09/2022
Procurador: DANNEMANN, SIEMSEN, BIGLER & IPANEMA MOREIRA

Processo: BR 51 2013 000449-7 **120**
Título: PEGE - PROGRAMA ESTATISTICO E GESTOR ESCOLAR
Titular: JOSE AGAMENON OLIVEIRA
Criador: RENATO ARNON MATOS DE OLIVEIRA
Linguagem: PHP
Campo de Aplicação: ED-06
Tipo de Programa: GI-01; GI-02; GI-03; GI-04
Data da Criação: 02/04/2013
Regime de Guarda: SIGILO ATÉ 06/05/2023
Procurador: LUCAS MENDES DA SILVA

101 TRANSFERÊNCIA DE TITULARIDADE EM EXIGÊNCIA

Processo: 041442 **101**
Petição: (MG) 218 - 218/2004
Requerente:
APRESENTAR O "2º INSRUMENTO PARTICULAR DE ACORDO DE ACIONISTAS DA MBCARD" PARA A COMPROVAÇÃO DOS PODERES OUTORGADOS POR JOSE ANTONIO PRAXEDES NETO A RICHARD CHAMONE DE LIMA NA PROCURAÇÃO ANEXADA À PETIÇÃO.

Processo: 052286 **101**
Petição: (SP) 33 - 77/2004
Requerente: AUDIT BUSINESS SOLUTIONS LTDA
(1) APRESENTAR PROCURAÇÃO COM PODERES ESPECÍFICOS PARA REQUERER TRANSFERÊNCIA DE PEDIDOS DE REGISTROS DE PROGRAMAS DE CMPUTADOR; (2) APRESENTAR TERMO DE CESSÃO CULO O OBJETO SEJA O PROGRAMA DE COMPUTADOR "CONTROL SHOP".

Processo: 046494 **101**
Petição: (PR) 095 - 203/2003
Requerente: BSM ASSESSORIA EMPRESARIAL LTDA
(1) COMPLEMENTAR RETRIBUIÇÃO; (2) APRESENTAR TERMO DE CESSÃO CONTENDO AS CONDIÇÕES DE EXERCÍCIO DO DIREITO QUANTO AO TEMPO, LUGAR E FORMA, ALÉM DO PREÇO.

Processo: 039983 **101**
Petição: (SC) 1083 - 220/2003
Requerente:
APRESENTAR DOCUMENTO COMPROBATÓRIO DA LEGITIMIDADE E COMPETÊNCIA DO REPRESENTANTE LEGAL DA CEDENTE.

Processo: 040301 **101**
Petição: () - 719/2003
Requerente:
(1) APRESENTAR DOCUMENTO COMPROBATÓRIO DOS PODERES, DA LEGITIMIDADE E COMPETÊNCIA DOS REPRESENTANTES LEGAIS DA CEDENTE.

Processo: 048442 **101**
Petição: () - 720/2003
Requerente: VCS CONSULTORIA E ASSESSORIA DE SISTEMAS LTDA
APRESENTAR DOCUMENTO COMPROBATÓRIO DOS PODERES, DA LEGITIMIDADE E COMPETÊNCIA DOS REPRESENTANTES LEGAIS DA CEDENTE.

Processo: 043750 **101**
Petição: (SP) 313 - 1004/2003
Requerente:
APRESENTAR DOCUMENTO COMPROBATÓRIO DA LEGITIMIDADE E COMPETÊNCIA DOS REPRESENTANTES LEGAIS DA CEDENTE.

Processo: 036894 **101**
Petição: (MG) - 494/2001
Requerente:
(1) COMPLEMENTAR RETRIBUIÇÃO; (2) APRESENTAR O ORIGINAL OU A CÓPIA DEVIDAMENTE AUTENTICADA DAS PROCURAÇÕES ANEXADAS À PETIÇÃO.

Processo: 070765 **101**
Petição: (MG) 4050000250 - 877/2005
Requerente: ITECHNOLOGIES LTDA
APRESENTAR DOCUMENTO COMPROBATÓRIO DA LEGITIMIDADE, COMPETÊNCIA E PODERES DO REPRESENTANTE LEGAL DA CEDENTE.

Processo: 049240 **101**
Petição: (RJ) - 319/2006
Requerente: SPLICE INDÚSTRIA COM. E SER. LTDA
(1) APRESENTAR DOCUMENTO COMPROBATÓRIO DOS PODERES, DA LEGITIMIDADE E COMPETÊNCIA DOS REPRESENTANTES LEGAIS DA CEDENTE.

Processo: 045130 **101**
Petição: (MG) 014060001442 - 336/2006
Requerente: LOOK INFORMATICA S/A
(1) APRESENTAR TERMO DE CESSÃO CONTENDO AS CONDIÇÕES DE EXERCÍCIO DO DIREITO QUANTO AO TEMPO, LUGAR E FORMA E PREÇO.

Processo: 041351 **101**
Petição: (MG) 4060005819 - 445/2006
Requerente: BBO PARTICIPAÇÕES S.A
(1) APRESENTAR TERMO DE CESSÃO CONTENDO AS CONDIÇÕES DE EXERCÍCIO DO DIREITO QUANTO AO TEMPO, LUGAR E FORMA, ALÉM DO PREÇO; (2) APRESENTAR DOCUMENTO COMPROBATÓRIO DOS PODERES, DA LEGITIMIDADE E COMPETÊNCIA DOS REPRESENTANTES LEGAIS DA CEDENTE.

Processo: 052456 **101**
Petição: (PA) 000001171 - 768/2006
Requerente: SW SOLUÇÕES INTEGRADAS LTDA
(1) APRESENTAR TERMO DE CESSÃO CONTENDO AS CONDIÇÕES DE EXERCÍCIO DO DIREITO QUANTO AO TEMPO, LUGAR E FORMA, ALÉM DO PREÇO; (2) REAPRESENTAR A CÓPIA DO CONTRATO SOCIAL DA CEDENTE DEVIDAMENTE AUTENTICADO.

Processo: 061512 **101**
Petição: (SP) 0180601042 - 772/2006
Requerente:
APRESENTAR DOCUMENTO COMPROBATÓRIO DOS PODERES, DA LEGITIMIDADE E COMPETÊNCIA DOS REPRESENTANTES LEGAIS DA CEDENTE.

Processo: 058965 **101**
Petição: (RJ) - 861/2006
Requerente:
REAPRESENTAR TERMO DE CESSÃO CONTENDO AS CONDIÇÕES DE EXERCÍCIO DO DIREITO QUANTO À FORMA, LUGAR E TEMPO.

Processo: 072406 **101**
Petição: (SP) 8070008601 - 136/2007
Requerente:
APRESENTAR ESCLARECIMENTOS POIS O TÍTULO DO PROGRAMA DE COMPUTADOR CONSTANTE NA ESCRITURA PÚBLICA DE CONSTITUIÇÃO DA CESSIONÁRIA ESTÁ DIVERGENTE DO TÍTULO APRESENTADO NO FORMULÁRIO.

Processo: 060060 **101**
Petição: (SP) 8070011286 - 168/2007
Requerente:
APRESENTAR DOCUMENTO COMPROBATÓRIO DA LEGITIMIDADE E COMPETÊNCIA DO REPRESENTANTE LEGAL DA CEDENTE.

Processo: 050546 **101**
Petição: (RS) 6070002746 - 315/2007
Requerente:
(1)REAPRESENTAR A CÓPIA DO REQUERIMENTO DE EMPRESÁRIO DO CEDENTE E O CONTRATO SOCIAL DA CESSIONÁRIA DEVIDAMENTE AUTENTICADOS;(2)APRESENTAR DOCUMENTO DE CESSÃO CONTENDO AS CONDIÇÕES DE EXERCÍCIO DO DIREITO QUANTO AO TEMPO, FORMA, LUGAR EPREÇO.

Processo: 071510 **101**
Petição: (SP) 8070028979 - 355/2007
Requerente:
APRESENTAR DOCUMENTO DE CESSÃO CONTENDO AS CONDIÇÕES DE EXERCÍCIO DO DIREITO QUANTO AO TEMPO, FORMA E LUGAR, ALÉM DO PREÇO.

Processo: 052991 **101**
Petição: (RJ) 8070068470 - 841/2007
Requerente:
(1) APRESENTAR DOCUMENTO COMPROBATÓRIO DA COMPETÊNCIA, LEGITIMIDADE E DOS PODERES DO REPRESENTANTE LEGAL DA CEDENTE; (2) APRESENTAR DOCUMENTO DE CESSÃO CONTENDO AS CONDIÇÕES DE EXERCÍCIO DO DIREITO QUANTO AO TEMPO, FORMA E LUGAR, ALÉM DO PREÇO.

Processo: 072162 **101**
Petição: (RJ) 5070005436 - 887/2007
Requerente: DATASUL S.A.
APRESENTAR DOCUMENTO COMPROBATÓRIO DA LEGITIMIDADE, COMPETÊNCIA E DOS PODERES DO REPRESENTANTE LEGAL DA CEDENTE.

Processo: 076111 **101**
Petição: (RJ) 8080000120 - 27/2008
Requerente: MIPC INFORMÁTICA S/A
(1) APRESENTAR PROCURAÇÃO COM PODERES ESPECÍFICOS PARA SOLICITAR A TRANSFERÊNCIA DO PEDIDO DE REGISTRO DE PROGRAMA DE COMPUTADOR.

Processo: 052291 **101**
Petição: (RJ) 016080003321 - 435/2008
Requerente: UNIVERSIDADE FEDERAL DO RIO GRANDE DO SUL
(1) REAPRESENTAR CÓPIA DA PORTARIA Nº 2386 DE 21/07/2005, E DO DIÁRIO OFICIAL DE 10/09/2004 DEVIDAMENTE AUTENTICADAS.

Processo: 043100 **101**
Petição: (RJ) - 785/2002
Requerente: SHELDON MENDONÇA DIAS DE SOUZA
COMPLEMENTAR RETRIBUIÇÃO.

Processo: 088055 **101**
Petição: (RJ) 020080141518 - 1128/2008
Requerente: MILLS ESTRUTURAS E SERVIÇOS DE ENGENHARIA LTDA.
(1) APRESENTAR PROCURAÇÃO.

Processo: 078323 **101**
Petição: (AL) 316 - 1217/2008
Requerente: OFM SISTEMAS LTDA
(1) REAPRESENTAR TERMO DE CESSÃO CONTENDO AS CONDIÇÕES DE EXERCÍCIO DO DIREITO QUANTO AO TEMPO, LUGAR E FORMA.

Processo: 078311 **101**
Petição: (AL) 317 - 1218/2008
Requerente: OFM SISTEMAS LTDA
(1) REAPRESENTAR TERMO DE CESSÃO CONTENDO AS

CONDIÇÕES DE EXERCÍCIO DO DIREITO QUANTO AO TEMPO, LUGAR E FORMA.

Processo: 061354 **101**
Petição: (PR) 015090000024 - 6/2009
Requerente: DATASUL S.A.
(1) REAPRESENTAR TERMO DE CESSÃO CONTENDO O PREÇO; (2) APRESENTAR DOCUMENTO COMPROBATÓRIO DOS PODERES, DA LEGITIMIDADE E COMPETÊNCIA DOS REPRESENTANTES LEGAIS DA CEDENTE.

Processo: 044121 **101**
Petição: (SP) 018090007553 - 96/2009
Requerente: SICOOB BRASIL - CONFEDERAÇÃO NACIONAL DAS COOPERATIVAS DO SICOOB LTDA
(1) APRESENTAR TERMO DE CESSÃO CONTENDO O OBJETO, AS CONDIÇÕES DE EXERCÍCIO DO DIREITO QUANTO AO TEMPO, LUGAR E FORMA, ALÉM DO PREÇO.

Processo: 040735 **101**
Petição: (MG) 014090000418 - 127/2009
Requerente: VIVVER - SISTEMAS DE GESTÃO EM SAÚDE LTDA
(1) APRESENTAR OS CONTRATOS SOCIAIS DEVIDAMENTE AUTENTICADOS; (2) APRESENTAR DOCUMENTO DE CESSÃO CONTENDO OS ELEMENTOS ESSENCIAIS INDICANDO SE HÁ RESTRIÇÃO DE EXERCÍCIO DO DIREITO QUANTO AO PREÇO.

Processo: 080490 **101**
Petição: (SP) 018090048296 - 975/2009
Requerente: INVESTORS - INVESTIMENTOS, COMÉRCIO E SERVIÇOS DE INFORMÁTICA S.A.
(1) REAPRESENTAR PROCURAÇÃO COM A ASSINATURA DE DOIS DIRETORES; (2) APRESENTAR TERMO DE CESSÃO CONTENDO O OBJETO, AS CONDIÇÕES DE EXERCÍCIO DO DIREITO QUANTO AO TEMPO E LUGAR.

Processo: 076756 **101**
Petição: (SP) 018090048298 - 976/2009
Requerente: INVESTORS - INVESTIMENTOS, COMÉRCIO E SERVIÇOS DE INFORMÁTICA S.A.
(1) REAPRESENTAR PROCURAÇÃO COM A ASSINATURA DE DOIS DIRETORES; (2) APRESENTAR TERMO DE CESSÃO CONTENDO O OBJETO, AS CONDIÇÕES DE EXERCÍCIO DO DIREITO QUANTO AO TEMPO E LUGAR.

Processo: 099534 **101**
Petição: (SP) 018090057092 - 1169/2009
Requerente: DISOFT SOLUTIONS S/A
(1) APRESENTAR DOCUMENTO COMPROBATÓRIO DOS PODERES DOS REPRESENTANTES LEGAIS DA CEDENTE, QUE ASSINAM O DOCUMENTO DE CESSÃO.

Processo: 097562 **101**
Petição: (RJ) 020090116657 - 22/2010
Requerente: PERFECTA BRASIL CONSULTORIA E INFORMATICA LTDA
(1) APRESENTAR DOCUMENTO QUE COMPROVE OS PODERES DO REPRESENTANTE LEGAL PARA OUTORGAR PROCURAÇÃO E ASSINAR CESSÃO DOS DIREITOS PATRIMONIAIS DO PROGRAMA DE COMPUTADOR.

Processo: 074084 **101**
Petição: (DF) 012100000255 - 391/2010
Requerente: CARTÃO BRB S/A
(1) REAPRESENTAR A DOCUMENTAÇÃO DEVIDAMENTE AUTENTICADA; (2) APRESENTAR ESCLARECIMENTOS DA PROPRIEDADE DO PATRIMONIO NO DISTRATO.

Processo: 075656 **101**
Petição: (DF) 012100000256 - 392/2010
Requerente: CARTÃO BRB S/A
(1) REAPRESENTAR A DOCUMENTAÇÃO DEVIDAMENTE AUTENTICADA; (2) APRESENTAR ESCLARECIMENTOS DA PROPRIEDADE DO PATRIMONIO NO DISTRATO.

Processo: 100814 **101**
Petição: (SP) 018100016124 - 414/2010
Requerente: BIOSALC - SISTEMAS E EQUIPAMENTOS LTDA
(1) APRESENTAR ESCLARECIMENTOS POIS, NO DOCUMENTO DE CESSÃO, O CEDENTE TAMBÉM COMO CESSIONÁRIO.

Processo: 053640 **101**
Petição: (SP) 018100018890 - 483/2010
Requerente: WSA PARTICIPAÇÕES LTDA.
(1) APRESENTAR CONTRATO SOCIAL DA CEDENTE.

Processo: 094825 **101**
Petição: (PR) 015100001920 - 801/2010
Requerente: MICROVIX SOFTWARE S/A
(1) APRESENTAR PROCURAÇÃO COM A AUTORGA DE PODERES ESPECÍFICOS PARA REQUERER A TRANSFERÊNCIA DE TITULARIDADE DE PEDIDOS/REGISTROS DE PROGRAMAS DE COMPUTADOR; (2) APRESENTAR DOCUMENTOS QUE COMPROVE OS PODERES DO(S) REPRESENTANTE(S) DO REQUERENTE.

Processo: 102293 **101**
Petição: (SC) 017100001218 - 833/2010
Requerente: E-BIZ SOLUTION S/A - SOLUÇÕES TECNÓLOGICAS
(1)APRESENTAR DOCUMENTO DE APROVAÇÃO DOS SÓCIOS COTISTAS DA CEDENTE, TERMOS DA CLÁUSULA 8ª DO CONTRATO SOCIAL, PARA A EFETIVAÇÃO DA CESSÃO; (2) APRESENTAR DOCUMENTO DE DESIGNAÇÃO DOS DIRETORES DA CESSIONÁRIA, TERMOS DO ART. 13 DO ESTATUTO SOCIAL.

Processo: 102302 **101**
Petição: (SC) 017100001217 - 834/2010
Requerente: E-BIZ SOLUTION S/A - SOLUÇÕES TECNÓLOGICAS
(1)APRESENTAR DOCUMENTO DE APROVAÇÃO DOS SÓCIOS COTISTAS DA CEDENTE, NOS TERMOS DA CLÁUSULA 8ª DO CONTRATO SOCIAL, PARA A EFETIVAÇÃO DA CESSÃO;(2)APRESENTAR DOCUMENTO DE DESIGNAÇÃO DOS DIRETORES DA CESSIONÁRIA, NOS TERMOS DO ART. 13 ESTATUTO SOCIAL.

Processo: 092414 **101**
Petição: (SC) 017100001216 - 835/2010
Requerente: E-BIZ SOLUTION S/A - SOLUÇÕES TECNÓLOGICAS
(1) APRESENTAR DOCUMENTO DE APROVAÇÃO DOS SÓCIOS COTISTAS DA CEDENTE, TERMOS DA CLÁUSULA 8ª DO CONTRATO SOCIAL, PARA EFETIVAÇÃO DA CESSÃO; (2) APRESENTAR DOCUMENTO DE DESIGNAÇÃO DOS DIRETORES DA CESSIONÁRIA, NOS TERMOS DO ART. 13 DO ESTATUTO SOCIAL.

Processo: 114975 **101**
Petição: (RS) 016110000372 - 429/2011
Requerente: IKONO SISTEMAS E AUTOMAÇÃO LTDA.
COMPLEMENTAR RETRIBUIÇÃO.

Processo: 046026 **101**
Petição: (SP) 018110011268 - 543/2011
Requerente: ADVANSOL TECHNOLOGIES, INC.
(1) APRESENTAR O "CONTRATO DE CESSÃO E TRANSFERÊNCIA DE SOFTWARES E SUAS RESPECTIVAS MARCAS"; (2) APRESENTAR PROCURAÇÃO.

Processo: 109803 **101**
Petição: (SP) 018120014290 - 583/2012
Requerente: AGFA HEALTHCARE BRASIL IMPORTAÇÃO E SERVIÇOS LTDA
(1)REAPRESENTAR PROCURAÇÃO COM PODER ESPECÍFICO PARA REGISTRO E TRANSFERÊNCIA DE PROGRAMAS DE COMPUTADOR (AUTENTICADA, CASO CÓPIA); (2) APRESENTAR DOCs COMPROBATÓRIO DOS PODERES DOS REPRESENTANTES LEGAIS DA CEDENTE -QUE ASSINAM O DOCUMENTO DE CESSÃO.

Processo: 109794 **101**
Petição: (SP) 018120014262 - 587/2012
Requerente: AGFA HEALTHCARE BRASIL IMPORTAÇÃO E SERVIÇOS LTDA
(1)REAPRESENTAR PROCURAÇÃO COM PODER ESPECÍFICO PARA REGISTRO E TRANSFERÊNCIA DE PROGRAMAS DE COMPUTADOR (AUTENTICADA, CASO CÓPIA); (2) APRESENTAR DOCs COMPROBATÓRIO DOS PODERES DOS REPRESENTANTES LEGAIS DA CEDENTE -QUE ASSINAM O DOCUMENTO DE CESSÃO.

Processo: 073195 **101**
Petição: (PR) 015120003410 - 705/2013
Requerente: MARCELO RODRIGO MARTINS SILVÉRIO
(1) RETRIBUIÇÃO INSUIFICIENTE; (2) NÃO FAZ MENÇÃO AO OBJETO DA CESSÃO EXPLICITAMENTE; (3) O BOJETIVO DA PETIÇÃO DEVERIA SER "ESCLARECIMENTOS", POIS O TITULAR MENCIONADO NO PEDIDO INICIAL É IGUAL AO CESSIONÁRIO DA PETIÇÃO DE TRANSFERÊNCIA DE TITULARID

Estatísticas

DIRETORIA DE PATENTES

Código	Quantidade	Código	Quantidade	Código	Quantidade	Código	Quantidade
1.1	8863	9.1	54	15.22	-	23.1	-
1.1.1	-	9.1.1	-	15.22.1	-	23.1.1	-
1.1.2	-	9.1.2	1	15.23	-	23.2	-
1.1.3	-	9.1.3	-	15.24	-	23.3	-
1.2	-	9.1.4	-	15.24.1	-	23.4	-
1.2.1	-	9.2	29	15.24.2	-	23.5	-
1.2.2	-	9.2.1	-	15.24.3	-	23.6	-
1.2.3	-	9.2.2	-	15.30	-	23.7	-
1.3	102	9.2.3	-	15.31	-	23.8	-
1.3.1	-	9.2.4	44	15.32	-	23.9	-
1.3.2	-	9.2.4.1	-	15.33	-	23.10	-
1.3.3	-	10.1	2	16.1	39	23.11	-
1.3.4	-	10.5	-	16.2	-	23.12	-
1.4	-	10.6	-	16.3	-	23.13	-
1.4.1	-	10.7	-	16.4	-	23.14	-
1.4.2	-	10.8	-	17.1	-	23.15	-
1.4.3	-	10.9	-	17.2	-	23.16	-
1.4.4	-	10.9.1	-	17.3	-	23.17	-
1.5	7	11.1	-	18.1	-	23.18	-
1.5.1	-	11.1.1	-	18.2	-	23.19	-
1.5.2	-	11.2	3	18.3	-	24.2	-
1.5.3	-	11.4	-	18.4	-	24.3	-
2.1	147	11.5	4	18.5	-	24.4	-
2.4	-	11.6	-	18.6	-	24.5	-
2.5	34	11.6.1	-	18.10	-	24.6	-
2.6	1	11.11	-	18.11	-	24.7	-
2.7	-	11.12	-	18.12	-	24.8	1
2.10	103	11.13	-	18.13	-	24.10	-
3.1	131	11.14	-	19.1	-	25.1	18
3.2	1	11.15	-	19.2	-	25.2	-
3.6	-	11.16	-	19.3	-	25.3	2
3.7	-	11.17	-	21.1	-	25.4	105
3.8	-	11.30	-	21.2	-	25.5	1
4.3	6	11.31	-	21.6	1	25.6	2
4.3.1	-	12.1	-	21.7	-	25.7	6
4.3.2	-	12.2	-	21.8	-	25.8	-
6.1	24	12.3	-	21.9	-	25.9	-
6.6	21	12.6	-	21.10	-	25.10	-
6.7	1	12.7	-	22.2	-	25.11	4
6.8	-	12.8	-	22.3	-	25.12	-
6.9	-	13.1	-	22.4	-	25.13	-
6.10	-	13.2	-	22.5	-	26.1	-
7.1	59	15.1	-	22.10	-	26.2	-
7.2	1	15.2	-	22.11	-	26.3	-
7.3	-	15.3	-	22.12	-	26.4	-
7.4	10	15.3.1	-	22.13	-	26.5	-
7.5	81	15.4	-	22.14	-	26.6	-
7.6	1	15.7	6	22.15	2	26.7	-
7.7	-	15.8	-	22.20	-	27.1	-
8.5	1	15.9	-	22.21	-	27.2	-
8.6	5	15.10	-	22.22	-	27.3	-
8.7	-	15.11	12	22.23	-	27.4	-
8.8	-	15.12	-			27.5	-
8.9	-	15.13	-			27.6	-
8.10	-	15.14	-			27.7	-
8.11	-	15.21	-				
8.12	1						

TOTAL: 9936

Diretoria de Contratos, Indicações Geográficas e Registros - DICIG
Estatística de Pedidos e Registros de Desenhos Industriais

RPI 2244 de 07/01/2014

PEDIDOS E REGISTROS DE DESENHOS INDUSTRIAIS

Código	Quantidade	Código	Quantidade
30	-	50	-
31	-	51	-
32	-	52	-
33	-	53	-
34	-	53.1	-
34.1	-	54	-
35	-	54.1	-
35.1	-	55	-
36	-	56	-
37	-	57	-
38	-	58	-
39	-	59	-
40	-	60	-
41	1	61	-
42	-	62	-
43	-	63	-
44	327	64	-
45	-	65	-
46	7	66	-
46.1	1	70	-
46.2	-	71	-
46.3	-	72	-
47	-	73	-
47.1	-	74	-
48	-		
49	-		

TOTAL: 336

Estatística da Diretoria de Contratos, Indicações Geográficas e Registros - DICIG

RPI 2244 de 07/01/2014

CONTRATOS DE TECNOLOGIA
LICENÇAS DE USO DE MARCAS

Código	Quantidade	Código	Quantidade	Código	Quantidade
060	-	272	-	998	-
130	-	290	-	999	-
185	-	295	-		
210	-	350	18		
		800	-		

Total:	18

REGISTROS DE PROGRAMAS DE COMPUTADOR

Código	Quantidade	Código	Quantidade	Código	Quantidade
080	-	101	47	114	-
082	7	102	-	115	-
090	15	104	-	120	34
091	-	105	-		
093	-	106	-		
094	-	107	-		
095	-	108	-		
096	-	109	-		
097		110	-		
098	-	111	-		
099	-	112	-		
100	-	113	-		

Total:	103

INDICAÇÕES GEOGRÁFICAS
PEDIDOS E REGISTROS

Código	Quantidade	Código	Quantidade	Código	Quantidade
305	-	365	-	415	-
315	-	373	-	420	-
325	-	375	-	423	-
335	-	380	-	425	-
340	-	385	-	430	-
345	-	390	-	435	-
350	-	395	-	440	-
357	-	405	-	445	-
360	-	410	-		
		Total:	**-**		

TOPOGRAFIA DE CIRCUITO INTEGRADO

Código	Quantidade	Código	Quantidade	Código	Quantidade
501	-	532	-	644	-
502	-	534	-	646	-
504	-	536	-	648	-
506	-	538	-	650	-
508	-	540	-	654	-
520	-	542	-	656	-
522	-	544	-	658	-
524	-	546	-	660	-
526	-	548	-	662	-
528	-	640	-	664	-
530	-	642	-		
		Total:	**-**		

Código Internacional adotado pelo INPI para Países e Organizações Internacionais

Organizações Internacionais

Escritório Eurasiano de Patentes	EA
Escritório de Marcas do Benelux e Escritório de Modelos de Benelux	BX
Instituto Internacional de Patentes	IB
Organização Regional de Propriedade Industrial Africana	AP
Organização Africana de Propriedade Intelectual (OAPI)	OA
Organização Européia de Patentes EPO	EP
Organização Mundial de Propriedade Intelectual (OMPI) (WIPO)	WO
Escritório para Harmonização no Mercado Interno (Marcas Registradas e Designs)	EM

Países - Ordem de Nomes

AFEGANISTÃO	AF
ÁFRICA DO SUL	ZA
ALBÂNIA	AL
ALEMANHA	DE
ANDORRA	AD
ANGOLA	AO
ANGUILLA	AI
ANT.IUGOSLÁVIA (REP.MACEDÔNIA)	MK
ANTARTICA	AQ
ANTÍGUA E BARBUDA	AG
ANTILHAS HOLANDESAS	AN
ARÁBIA SAUDITA	SA
ARGÉLIA	DZ
ARGENTINA	AR
ARMÊNIA	AM
ARUBA	AW
AUSTRÁLIA	AU
ÁUSTRIA	AT
AZERBAIJÃO	AZ
BAHAMAS	BS
BANGLADESH	BD
BARBADOS	BB
BAREINE	BH
BELARUS	BY
BÉLGICA	BE
BELIZE	BZ
BENIN	BJ
BERMUDAS	BM
BOLÍVIA	BO
BÓSNIA E HERZEGÓVINA	BA
BOTSUANA	BW
BRASIL	BR
BRUNEI DARUSSALAM	BN
BULGÁRIA	BG
BURKINA FASO	BF
BURUNDI	BI
BUTÃO	BT
CABO VERDE	CV
CAMARÕES	CM
CAMBOJA	KH
CANADÁ	CA
CATAR	QA
CAZAQUISTÃO	KZ
CHADE	TD
CHANNEL ISLAND OF GUERNSEY	GG
CHILE	CL
CHINA	CN
CHIPRE	CY
COLÔMBIA	CO
COMORES	KM
CONGO	CG
COSTA DO MARFIM	CI
COSTA RICA	CR
CROÁCIA	HR
CUBA	CU
DINAMARCA	DK
DJIBUTI	DJ
DOMINICA	DM
EGITO	EG
EL SALVADOR	SV
EMIRADOS ARABES UNIDOS	AE
EQUADOR	EC
ERITRÉIA	ER
ESLOVÁQUIA	SK
ESLOVENIA	SI
ESPANHA	ES
ESTADOS UNIDOS	US
ESTÔNIA	EE
ETIÓPIA	ET
FEDERAÇÃO RUSSA	RU
FIJI	FJ
FILIPINAS	PH
FINLÂNDIA	FI
FRANÇA	FR
GABÃO	GA
GÂMBIA	GM
GANA	GH
GEÓRGIA	GE
GEORGIA DO SUL E ILHAS SANDWICH DO SUL	GS
GIBRALTAR	GI
GRANADA	GD
GRÉCIA	GR
GROELÂNDIA	GL
GUADALUPE	GP
GUAM	GU
GUATEMALA	GT
GUIANA	GY
GUIANA FRANCESA	GF
GUINÉ	GN
GUINÉ BISSAU	GW
GUINÉ EQUATORIAL	GQ
HAITI	HT
HOLANDA	NL
HONDURAS	HN
HONG-KONG	HK
HUNGRIA	HU
IÊMEN	YE
ILHA BOUVET	BV
ILHA DO HOMEN	IM
ILHA NATAL	CX
ILHA NORFALK	NF
ILHAS CAIMAN	KY
ILHAS COCOS	CC
ILHAS COOK	CK
ILHAS FAROE	FO
ILHAS HEARD E MC DONALD	HM
ILHAS MALVINAS	FK
ILHAS MARIANAS DO NORTE	MP
ILHAS MARSHALL	MH
ILHAS MENORES AFASTADAS EUA	UM
ILHAS SALOMÃO	SB
ILHAS TURKS E CAICOS	TC
ILHAS VIRGENS (BRITÂNICAS)	VG
ILHAS VIRGENS (U.S.)	VI
ILHAS WALLIS E FUTURA	WF
ÍNDIA	IN
INDONÉSIA	ID
IRÃ (REPÚBLICA ISLÂMICA DO)	IR
IRAQUE	IQ
IRLANDA	IE
ISLÂNDIA	IS
ISRAEL	IL
ITÁLIA	IT
JAMAICA	JM
JAPÃO	JP
JORDÂNIA	JO
KIRIBATI	KI
KUWAIT	KW
LAOS	LA
LESOTO	LS
LETÔNIA	LV
LÍBIA	LY
LIECHTENSTEIN	LI
LITUÂNIA	LT
LUXEMBURGO	LU
MACAU	MO
MADAGASCAR	MG
MALÁSIA	MY
MALÁWI	MW
MALDIVAS	MV
MALI	ML
MALTA	MT
MARROCOS	MA
MARTINICA	MQ
MAURÍCIO	MU
MAURITÂNIA	MR
MAYOTTE	YT
MÉXICO	MX
MIANMÁ	MM
MICRONÉSIA (EST. DA FEDERAÇÃO)	FM
MOÇAMBIQUE	MZ
MÔNACO	MC
MONGÓLIA	MN
MONT SERRAT	MS
NAMÍBIA	NA
NAURU	NR
NEPAL	NP
NICARÁGUA	NI
NÍGER	NE
NIGÉRIA	NG
NIUE	NU
NORUEGA	NO
NOVA CALEDÔNIA	NC
NOVA ZELÂNDIA	NZ
OMÃ	OM
ORGANIZAÇÃO EUROPÉIA DE PATENTES	EP
PAÍSES BAIXOS	PB
PALAU	PW
PANAMÁ	PA
PAPUA NOVA GUINÉ	PG
PAQUISTÃO	PK
PARAGUAI	PY
PERU	PE
PITCAIRN	PN
POLINÉSIA FRANCESA	PF
POLÔNIA	PL
PORTO RICO	PR
PORTUGAL	PT
QUÊNIA	KE
QUIRGUISTÃO	KG
REINO UNIDO	GB
REPÚBLICA CENTRO AFRICANA	CF
REPÚBLICA DA CORÉIA	KR
REPÚBLICA DA MOLDOVA	MD
REPÚBLICA DOMINICANA	DO
REPÚBLICA POPULAR DEM. DA CORÉIA	KP
REPÚBLICA TCHECA	CZ
REPÚBLICA UNIDA DA TANZÂNIA	TZ
REUNIÃO	RE
ROMÊNIA	RO
RUANDA	RW
SAARA OCIDENTAL	EH
SAINT PIERRE E MIQUELON	PM
SAMOA AMERICANA	AS
SAMOA OCIDENTAL	WS
SANTA HELENA	SH
SANTA LÚCIA	LC
SÃO CRISTÓVÃO E NEVIS	KN
SÃO MARINO	SM
SÃO TOMÉ E PRÍNCIPE	ST
SÃO VICENTE E GRANADINAS	VC
SENEGAL	SN
SERRA LEOA	SL
SEYCHELLES	SC
SINGAPURA	SG
SÍRIA	SY
SOMÁLIA	SO
SRI LANKA	LK
SUAZILÂNDIA	SZ
SUDÃO	SD
SUÉCIA	SE
SUÍÇA	CH
SURINAME	SR
SVALBARD E JAN MAYEN	SJ
TADJIQUISTÃO	TJ
TAILÂNDIA	TH
TAIWAN, PROVÍNCIA DA CHINA	TW
TERRAS AUSTRAIS FRANCESAS	TF
TERRIT. BRITAN. OCEANO ÍNDICO	IO
TERRITÓRIO OCUPADO PALESTINO	PS
TIMOR -LESTE	TL
TOGO	TG
TOKELAU	TK
TONGA	TO
TRINIDAD E TOBAGO	TT
TUNÍSIA	TN
TURCOMENISTÃO	TM
TURQUIA	TR
TUVALU	TV
UCRÂNIA	UA
UGANDA	UG
URUGUAI	UY
UZBEQUISTÃO	UZ
VANUATU	VU
VATICANO	VA
VENEZUELA	VE
VIETNÃ	VN
YUGOSLÁVIA	YU
ZAIRE	ZR
ZÂMBIA	ZM
ZIMBÁBUE	ZW

Países - Ordem de Sigla

AD	ANDORRA
AE	EMIRADOS ARABES UNIDOS
AF	AFEGANISTÃO
AG	ANTÍGUA E BARBUDA
AI	ANGUILLA
AL	ALBÂNIA
AM	ARMÊNIA
AN	ANTILHAS HOLANDESAS
AO	ANGOLA
AQ	ANTARTICA
AR	ARGENTINA
AS	SAMOA AMERICANA
AT	ÁUSTRIA
AU	AUSTRÁLIA
AW	ARUBA
AZ	AZERBAIJÃO
BA	BÓSNIA E HERZEGÓVINA
BB	BARBADOS
BD	BANGLADESH
BE	BÉLGICA
BF	BURKINA FASO
BG	BULGÁRIA
BH	BAREINE
BI	BURUNDI
BJ	BENIN
BM	BERMUDAS
BN	BRUNEI DARUSSALAM
BO	BOLÍVIA
BR	BRASIL
BS	BAHAMAS
BT	BUTÃO
BV	ILHA BOUVET
BW	BOTSUANA
BY	BELARUS
BZ	BELIZE
CA	CANADÁ
CC	ILHAS COCOS
CF	REPÚBLICA CENTRO AFRICANA
CG	CONGO
CH	SUÍÇA
CI	COSTA DO MARFIM
CK	ILHAS COOK
CL	CHILE
CM	CAMARÕES
CN	CHINA
CO	COLÔMBIA
CR	COSTA RICA
CU	CUBA
CV	CABO VERDE
CX	ILHA NATAL
CY	CHIPRE
CZ	REPÚBLICA TCHECA
DE	ALEMANHA
DJ	DJIBUTI
DK	DINAMARCA
DM	DOMINICA
DO	REPÚBLICA DOMINICANA
DZ	ARGÉLIA
EC	EQUADOR
EE	ESTÔNIA
EG	EGITO
EH	SAARA OCIDENTAL
EP	ORGANIZAÇÃO EUROPÉIA DE PATENTES
ER	ERITRÉIA
ES	ESPANHA
ET	ETIÓPIA
FI	FINLÂNDIA
GG	CHANNEL ISLAND OF GUERNSEY
FJ	FIJI
FK	ILHAS MALVINAS
FM	MICRONÉSIA (EST. DA FEDERAÇÃO)
FO	ILHAS FAROE
FR	FRANÇA
GA	GABÃO
GB	REINO UNIDO
GD	GRANADA
GE	GEÓRGIA
GF	GUIANA FRANCESA
GH	GANA
GI	GIBRALTAR
GL	GROELÂNDIA
GM	GÂMBIA
GN	GUINÉ
GP	GUADALUPE
GQ	GUINÉ EQUATORIAL
GR	GRÉCIA
GS	GEORGIA DO SUL E ILHAS SANDWICH DO SUL
GT	GUATEMALA
GU	GUAM
GW	GUINÉ BISSAU
GY	GUIANA
HK	HONG-KONG
HM	ILHAS HEARD E MC DONALD
HN	HONDURAS
HR	CROÁCIA
HT	HAITI
HU	HUNGRIA
ID	INDONÉSIA
IE	IRLANDA
IL	ISRAEL
IM	ILHA DO HOMEM
IN	ÍNDIA
IO	TERRIT. BRITAN. OCEANO ÍNDICO
IQ	IRAQUE
IR	IRÃ (REPÚBLICA ISLÂMICA DO)
IS	ISLÂNDIA
IT	ITÁLIA
JM	JAMAICA
JO	JORDÂNIA
JP	JAPÃO
KE	QUÊNIA
KG	QUIRGUISTÃO
KH	CAMBOJA
KI	KIRIBATI
KM	COMORES
KN	SÃO CRISTÓVÃO E NEVIS
KP	REPÚBLICA POPULAR DEM. DA CORÉIA
KR	REPÚBLICA DA CORÉIA
KW	KUWAIT
KY	ILHAS CAIMAN
KZ	CAZAQUISTÃO
LA	LAOS
LB	LÍBANO
LC	SANTA LÚCIA
LI	LIECHTENSTEIN
LK	SRI LANKA
LR	LIBÉRIA
LS	LESOTO
LT	LITUÂNIA
LU	LUXEMBURGO
LV	LETÔNIA
LY	LÍBIA
MA	MARROCOS
MC	MÔNACO
MD	REPÚBLICA DA MOLDOVA
MG	MADAGASCAR
MH	ILHAS MARSHALL
MK	ANT.IUGOSLÁVIA (REP.MACEDÔNIA)
ML	MALI
MM	MIANMÁ
MN	MONGÓLIA
MO	MACAU
MP	ILHAS MARIANAS DO NORTE
MQ	MARTINICA
MR	MAURITÂNIA
MS	MONT SERRAT
MT	MALTA
MU	MAURÍCIO
MV	MALDIVAS
MW	MALÁWI
MX	MÉXICO
MY	MALÁSIA
MZ	MOÇAMBIQUE
NA	NAMÍBIA
NC	NOVA CALEDÔNIA
NE	NÍGER
NF	ILHA NORFALK
NG	NIGÉRIA
NI	NICARÁGUA
NL	HOLANDA
NO	NORUEGA
NP	NEPAL
NR	NAURU
NU	NIUE
NZ	NOVA ZELÂNDIA
OM	OMÃ
PA	PANAMÁ
PB	PAÍSES BAIXOS
PE	PERU
PF	POLINÉSIA FRANCESA
PG	PAPUA NOVA GUINÉ
PH	FILIPINAS
PK	PAQUISTÃO
PL	POLÔNIA
PM	SAINT PIERRE E MIQUELON
PN	PITCAIRN
PR	PORTO RICO
PS	TERRITÓRIO OCUPADO PALESTINO
PT	PORTUGAL
PW	PALAU
PY	PARAGUAI
QA	CATAR
RE	REUNIÃO
RO	ROMÊNIA
RU	FEDERAÇÃO RUSSA
RW	RUANDA
SA	ARÁBIA SAUDITA
SB	ILHAS SALOMÃO
SC	SEYCHELLES
SD	SUDÃO
SE	SUÉCIA
SG	SINGAPURA
SH	SANTA HELENA
SI	ESLOVENIA
SJ	SVALBARD E JAN MAYEN
SK	ESLOVÁQUIA
SL	SERRA LEOA
SM	SÃO MARINO
SN	SENEGAL
SO	SOMÁLIA
SR	SURINAME
ST	SÃO TOMÉ E PRÍNCIPE
SV	EL SALVADOR
SY	SÍRIA
SZ	SUAZILÂNDIA
TC	ILHAS TURKS E CAICOS
TD	CHADE
TF	TERRAS AUSTRAIS FRANCESAS
TG	TOGO
TH	TAILÂNDIA
T	TADJIQUISTÃO
TK	TOKELAU
TL	TIMOR-LESTE
TM	TURCOMENISTÃO
TN	TUNÍSIA
TO	TONGA
TR	TURQUIA
TT	TRINIDAD E TOBAGO
TV	TUVALU
TW	TAIWAN, PROVÍNCIA DA
TZ	REPÚBLICA UNIDA DA TANZÂNIA
UA	UCRÂNIA
UG	UGANDA
UM	ILHAS MENORES AFASTADAS / EUA
US	ESTADOS UNIDOS
UY	URUGUAI
UZ	UZBEQUISTÃO
VA	VATICANO
VC	SÃO VICENTE E GRANADINAS
VE	VENEZUELA
VG	ILHAS VIRGENS (BRITÂNICAS)
VI	ILHAS VIRGENS (U.S.)
VN	VIETNÃ
VU	VANUATU
WF	ILHAS WALLIS E FUTURA
WS	SAMOA OCIDENTAL
YE	IÊMEN
YT	MAYOTTE
YU	YUGOSLÁVIA
ZA	ÁFRICA DO SUL
ZM	ZÂMBIA
ZR	ZAIRE
ZW	ZIMBÁBUE

"Lista dos Códigos de Duas-Letras para representação dos Paises, Entidades e Organizações Intergovernamentais baseada no Padrão ST.3 recomendado pela OMPI e na ISSO 3166-1."