INSTITUTO NACIONAL DA PROPRIEDADE INDUSTRIAL

Revista da Propriedade Industrial

Seção I

Nº 2226
03 de Setembro de 2013

Patentes
Desenhos Industriais
Contratos de Tecnologia
Programas de Computador
Indicações Geográficas
Topografias de Circuitos Integrados

REPÚBLICA FEDERATIVA DO BRASIL
Presidente
Dilma Roussef

MINISTÉRIO DO DESENVOLVIMENTO, INDÚSTRIA E COMÉRCIO EXTERIOR
Ministro do Desenvolvimento, Indústria e Comércio Exterior
Fernando Pimentel

INSTITUTO NACIONAL DA PROPRIEDADE INDUSTRIAL
Presidente
Jorge de Paula Costa Ávila

De conformidade com a Lei nº 5.648 de 11 de dezembro de 1970, esta é a publicação oficial do Instituto Nacional da Propriedade Industrial, órgão vinculado ao Ministério do Desenvolvimento, Indústria e Comércio Exterior, República Federativa do Brasil, que publica todos os seus atos, despachos e decisões relativos ao sistema de propriedade industrial no Brasil, compreendendo Marcas e Patentes, bem como os referentes a contratos de Transferência de Tecnologia e assuntos correlatos, além dos que dizem respeito ao registro de programas de computador como direito autoral.

As established by Law nº 5.648 of december 11, 1970, this is the official publication of the National Institute of Industrial Property, an office under the Ministry of Development, Industry and Foreign Trade, Federative Republic of Brazil, which publishes all its official acts, orders and decisions regarding the industrial property system in Brazil, comprising Trademarks and Patents, as well as those refering to Technology Transfer agreements and related matters, besides those regarding software registering as copyright.

D´après la Loi nº 5.648 du 11 décembre 1970, celle-si est la publication officielle de l'Institut National de la Propriété Industrielle, un office lié au Ministère du Développement, de l'Industrie et du Commerce Extérieur, République Fédérative du Brésil, qui publie tous ses actes, ordres et décisions concernant le système de la propriété industrielle au Brésil, y compris marques et brevets, aussi que ceux référents aux contracts de transfert de technologie et des sujets afférents, en outre que ceux se rapportant à l'enregistrement des programmes d´ordinateur comme droit d'auteur.

Según estabelece la Ley nº 5.648 de 11 diciembre 1970, esta es la publicación oficial del Instituto Nacional de la Propiedad Industrial, oficina vinculada al Ministerio del Desarrollo, Industria y Comercio Exterior, República Federativa del Brasil, que publica todos sus actos, ordenes y decisiónes referentes al sistema de propiedad industrial en Brasil, comprendendo marcas y patentes así que los referentes a contractos de transferencia de tecnologia y asuntos corelacionados, además de los referentes al registro de programas de ordenador como derecho de autor.

Laut Gezets Nr. 5.648 vom 11. dezember 1970, ist dies das Amtsblatt des Nationalen Instituts für gewerbliches Eigentum (INPI), eines Organs des Bundesministerium für Entwicklung, Industrie und Aussenhandel, der Bundesrepublik Brasilien, welches alle Amtshandlungen, Beschlüsse und Entscheidungen über gewerbliches Eigentum in Brasilien, einschliesslich Warenzeichen und Patente, ebenso wie auch Übertragunsvertrage von Technologie und Computerprogramme als Urheberrecht veroffentlicht.

Outras informações, tais como telefones das unidades do INPI; endereços, telefones e horários de atendimento das Divisões Regionais, Representações e Postos avançados, podem ser obtidos no endereço eletrônico abaixo.

www.inpi.gov.br

Índice Geral

RPI 2226 de 03/09/2013

Comunicados	5
Ministério do Desenvolvimento, Indústria e Comércio Exterior	-
Presidência do INPI	7
DIRETORIA DE PATENTES	
Exame Formal Preliminar – Índice Remissivo por Depositante	-
Exame Formal Preliminar – Índice Numérico Remissivo	-
Exigências Decorrentes do Exame Formal Preliminar	-
Tabela de Códigos de Despachos e Códigos INID de Pedidos, Patentes (incluindo as de MI/DI expedidas na vigência da Lei 5772/71) e Certificados de Adição de Invenção	11
Tabela de Códigos de Despachos de Pedidos e Patentes (incluindo as de MI/DI expedidas na vigência da Lei 5772/71) - Período de Transição (Lei 5772/71)	19
Índice Numérico Remissivo de Pedidos, Patentes e Certificados de Adição de Invenção	21
Notificação - Fase Nacional - PCT e Publicação de Pedidos de Patente e de Certificado de Adição de Invenção	25
Despachos Relativos a Pedidos, Patentes (incluindo as de MI/DI expedidas na vigência de Lei 5772/71) e Certificados de Adição de Invenção	57
Pipeline - Publicação para Manifestação de Terceiros	-
Pipeline - Comunicação de Depósito e Despachos Relativos a Pedidos e Patentes	-
Despachos Relativos a Pedidos e Patentes - Período de Transição (Lei 5772/71)	-
DIRETORIA DE CONTRATOS, INDICAÇÕES GEOGRÁFICAS E REGISTROS	
Tabela de Códigos de Despachos e Códigos INID de Pedidos e Registros de Desenho Industrial	109
Índice Numérico Remissivo de Pedidos e Registros de Desenho Industrial	111
Publicação de Desenhos Industriais	113
Despachos Relativos a Pedidos e Registros de Desenho Industrial	123
Tabelas de Códigos de Despacho em Contratos, Indicações Geográficas e Registros	133
Despachos em Contratos de Tecnologia e em Licença de Uso de Marca	137
Despachos em Registros de Programas de Computador	143
Despachos - Indicações Geográficas	-
Despachos - Registro de Topografia de Circuito Integrado	-
PROCURADORIA	
Estatísticas	145
Código Internacional de Países e Organizações	151

INPI INSTITUTO NACIONAL DA PROPRIEDADE INDUSTRIAL

De conformidade com a Lei nº 5.648, de 11 de dezembro de 1970, esta é a publicação oficial do Instituto Nacional da Propriedade Industrial, órgão vinculado ao Ministério do Desenvolvimento, Indústria e Comércio Exterior, República Federativa do Brasil, que publica todos os seus atos, despachos e decisões relativos ao sistema de propriedade industrial no Brasil, compreendendo Marcas e Patentes, bem como os referentes a contratos de Transferência de Tecnologia e assuntos correlatos, além dos que dizem respeito ao registro de programas de computador como direito autoral.

As established by Law nº 5.648 of december 11, 1970, this is the official publication of the National Institute of Industrial Property, an office under the Ministry of Development, Industry and Foreign Trade, Federative Republic of Brazil, which publishes all its official acts, orders and decisions regarding the industrial property system in Brazil, comprising Trademarks and Patents, as well as those refering to Technology Transfer agreements and related matters, besides those regarding software registering as copyright.

D´après la Loi nº 5.648 du 11 décembre 1970, celle-si est la publication officielle de l'Institut National de la Propriété Industrielle, un office lié au Ministère du Développement, de l'Industrie et du Commerce Extérieur, République Fédérative du Brésil, qui publie tous ses actes, ordres et décisions concernant le système de la propriété industrielle au Brésil, y compris marques et brevets, aussi que ceux référents aux contracts de transfert de technologie et des sujets afférents, en outre que ceux se rapportant à l'enregistrement des programmes d´ordinateur comme droit d'auteur.

Según estabelece la Ley nº 5.648 de 11 diciembre 1970, esta es la publicación oficial del Instituto Nacional de la Propiedad Industrial, oficina vinculada al Ministerio del Desarrollo, Industria y Comercio Exterior, República Federativa del Brasil, que publica todos sus actos, ordenes y decisiónes referentes al sistema de propiedad industrial en Brasil, comprendendo marcas y patentes así que los referentes a contractos de transferencia de tecnologia y asuntos corelacionados, además de los referentes al registro de programas de ordenador como derecho de autor.

Laut Gezets Nr. 5.648 vom 11. dezember 1970, ist dies das Amtsblatt des Nationalen Instituts für gewerbliches Eigentum (INPI), eines Organs des Bundesministerium für Entwicklung, Industrie und Aussenhandel, der Bundesrepublik Brasilien, welches alle Amtshandlungen, Beschlüsse und Entscheidungen über gewerbliches Eigentum in Brasilien, einschliesslich Warenzeichen und Patente, ebenso wie auch Übertragunsvertrage von Technologie und Computerprogramme als Urheberrecht veroffentlicht.

MINISTÉRIO DO DESENVOLVIMENTO, INDÚSTRIA E COMÉRCIO EXTERIOR
INSTITUTO NACIONAL DA PROPRIEDADE INDUSTRIAL
PRESIDÊNCIA

COMUNICADO

Comunicamos que por problemas de instabilidade da Rede, o Sistema *on-line* do Instituto, esteve parcialmente inoperante no dia 20 de agosto de 2013.

Em virtude disso, informamos que os prazos que venceram no dia 20 do corrente, voltam a fluir no dia 21 de agosto de 2013.

Rio de Janeiro, 26 de agosto de 2013

Ademir Tardelli
Vice-Presidente

NULIDADES E RECURSOS AO SR. PRESIDENTE DO INPI

DICIG

NULIDADES

(11) **DI 6304944-9** (45) 15/06/2004
(73) GELLU'S INDÚSTRIA, COMÉRCIO E DISTRIBUIDORA LTDA (BR/SP)
(74) Magalhães & Associados Ltda.
Conheço do processo administrativo de nulidade instaurado. Dou provimento ao requerido. Declaro nulo o registro de desenho industrial por infringência ao artigo 95 da LPI.

(11) **DI 6402859-3** (45) 07/06/2005
(73) Laboratorio Catarinense S.A. (BR/SC)
(74) Maria Aparecida Pereira Gonçalves
Conheço do processo administrativo de nulidade. Dou-lhe provimento. Declaro nulo o registro de desenho industrial por infringência ao artigo 95 da LPI.

(11) **DI 6500094-3** (45) 26/04/2005
(73) Eliana Cutolo (BR/PR)
(74) Vilage Marcas & Patentes S/C Ltda
Conheço do processo administrativo de nulidade. Dou-lhe provimento. Declaro nulo o registro de desenho industrial por infringência ao artigo 95 da LPI.

(11) **DI 6501265-8** (45) 21/06/2005
(73) Cotiplas Ind e Com de Artfs Plasticos Ltda (BR/SP)
(74) Martinez & Moura Barreto S/C Ltda
Conheço do processo administrativo de nulidade. Dou-lhe provimento. Declaro nulo o registro de desenho industrial por infringência ao artigo 95 da LPI.

(11) **DI 6501266-6** (45) 21/06/2005
(73) Cotiplas Ind e Com de Artfs Plasticos Ltda (BR/SP)
(74) Martinez & Moura Barreto S/C Ltda
Conheço do processo administrativo de nulidade. Dou-lhe provimento. Declaro nulo o registro de desenho industrial por infringência ao artigo 95 da LPI.

(11) **DI 6501268-2** (45) 21/06/2005
(73) Cotiplas Ind e Com de Artfs Plasticos Ltda (BR/SP)
(74) Martinez & Moura Barreto S/C Ltda
Conheço do processo administrativo de nulidade. Dou-lhe provimento. Declaro nulo o registro de desenho industrial por infringência ao artigo 95 da LPI.

(11) **DI 6501271-2** (45) 21/06/2005
(73) Cotiplas Ind e Com de Artfs Plasticos Ltda (BR/SP)
(74) Martinez & Moura Barreto S/C Ltda
Conheço do processo administrativo de nulidade. Dou-lhe provimento. Declaro nulo o registro de desenho industrial por infringência ao artigo 95 da LPI.

(11) **DI 6501272-0** (45) 21/06/2005
(73) Cotiplas Ind e Com de Artfs Plasticos Ltda (BR/SP)
(74) Martinez & Moura Barreto S/C Ltda
Conheço do processo administrativo de nulidade. Dou-lhe provimento. Declaro nulo o registro de desenho industrial por infringência ao artigo 95 da LPI.

(11) **DI 6501275-5** (45) 21/06/2005
(73) Cotiplas Ind e Com de Artfs Plasticos Ltda (BR/SP)
(74) Martinez & Moura Barreto S/C Ltda
Conheço do processo administrativo de nulidade. Dou-lhe provimento. Declaro nulo o registro de desenho industrial por infringência ao artigo 95 da LPI.

(11) **DI 6502429-0** (45) 30/08/2005
(73) Gustavo Jensen (BR/SP)
(74) Cannon Marcas e Patentes Ltda
Conheço do processo administrativo de nulidade. Dou-lhe provimento. Declaro nulo o registro de desenho industrial por infringência ao artigo 95 da LPI.

(11) **DI 6702556-0** (45) 26/02/2008
(73) CLAUDIO MOREIRA PEREIRA (BR/SC)
(74) ANEL MARCAS E PATENTES LTDA.
Conheço do processo administrativo de nulidade instaurado. Dou provimento ao requerido. Declaro nulo o registro de desenho industrial por infringência ao artigo 95 da LPI.

(11) **DI 6703815-8** (45) 22/04/2008
(73) Mabe Brasil Eletrodomésticos Ltda (BR/SP)
(74) Britânia Marcas e Patentes Ltda
Conheço do processo administrativo de nulidade. Dou-lhe provimento. Declaro nulo o registro de desenho industrial por infringência ao artigo 95 da LPI.

(11) **DI 6704268-6** (45) 10/06/2008
(73) Industria e Comercio Copas S/A (BR/SP)
(74) Exclusiva Marcas e Patentes S/C Ltda
Conheço do processo administrativo de nulidade. Dou-lhe provimento. Declaro nulo o registro de desenho industrial por infringência ao artigo 95 da LPI.

(11) **DI 6705274-6** (45) 19/08/2008
(73) BAYERISCHE MOTOREN WERKE AKTIENGESELLSCHAFT (DE)
(74) DANNEMANN, SIEMSEN, BIGLER & IPANEMA MOREIRA
Conheço do Processo Administrativo de Nulidade instaurado. Nego-lhe provimento em seu mérito. Mantenho a Concessão do Registro.

(11) **DI 6705280-0** (45) 04/11/2008
(73) São Paulo Alpargatas S/A. (BR/SP)
(74) Veirano Advogados
Conheço do processo administrativo de nulidade instaurado. Dou provimento ao requerido. Declaro nulo o registro de desenho industrial por infringência ao artigo 95 da LPI.

(11) **DI 6705289-4** (45) 04/11/2008
(73) São Paulo Alpargatas S/A. (BR/SP)
(74) Veirano Advogados
Conheço do processo administrativo de nulidade. Dou-lhe provimento. Declaro nulo o registro de desenho industrial por infringência ao artigo 95 da LPI.

(11) **DI 6800568-7** (45) 28/10/2008
(73) Condor S.A. (BR/SC)
(74) Ernani Jose Lenate Guimaraes
Conheço do processo administrativo de nulidade instaurado. Dou provimento ao requerido. Declaro nulo o registro de desenho industrial por infringência ao artigo 95 da LPI.

(11) **DI 6801039-7** (45) 02/09/2008
(73) RECKITT BENCKISER (UK) LIMITED (GB)
(74) DI BLASI, PARENTE, S. G. & ASSOCIADOS
Conheço do processo administrativo de nulidade instaurado. Dou provimento ao requerido. Declaro nulo o registro de desenho industrial por infringência ao artigo 95 da LPI.

(11) **DI 6801413-9** (45) 04/11/2008
(73) OM BRAND LICENSIVE LICENCIAMENTO LTDA. (BR/RJ)
(74) MONTAURY PIMENTA, MACHADO & LIOCE
Conheço do processo administrativo de nulidade instaurado. Dou provimento ao requerido. Declaro nulo o registro de desenho industrial por infringência ao artigo 95 da LPI.

(11) **DI 6802184-4** (45) 02/06/2009
(73) São Paulo Alpargatas S/A (BR/SP)
(74) Veirano e Advogados Associados
Conheço do processo administrativo de nulidade instaurado. Dou provimento ao requerido. Declaro nulo o registro de desenho industrial por infringência ao artigo 95 da LPI.

(11) **DI 6802278-6** (45) 23/06/2009
(73) Bayerische Motoren Werke Aktiengesellschaft
(74) Dannemann , Siemsen, Bigler & Ipanema Moreira
PAN de ofício: O Titular deverá tomar conhecimento do parecer técnico que concluiu pela manutenção do registro, para se manifestar no prazo de sessenta dias. O parecer encontra-se disponibilizado para o titular através do e-mail corporativo cgrec.desenho inpi.gov.br

(11) **DI 6802331-6** (45) 09/06/2009
(73) Grupo Seb do Brasil Produtos Domésticos Ltda (BR/SP)
(74) Cruzeiro/Newmarc Patentes e Marcas Ltda
Conheço do processo administrativo de nulidade instaurado. Dou provimento ao requerido. Declaro nulo o registro de desenho industrial por infringência ao artigo 95 da LPI.

(11) **DI 6900869-8** (45) 15/12/2009
(73) JOSÉ CUNHA LEITE (BR/MG)
(74) MAURÍCIO DARRÉ
Conheço do processo administrativo de nulidade. Dou-lhe provimento. Declaro nulo o registro de desenho industrial por infringência ao artigo 95 da LPI.

(11) **DI 6900971-6** (45) 22/12/2009
(73) Claudinei Merci (BR/PR)
(74) Claudemir Elias Calheiros
Conheço do processo administrativo de nulidade. Dou-lhe provimento. Declaro nulo o registro de desenho industrial por infringência ao artigo 95 da LPI.

(11) **DI 6900973-2** (45) 22/12/2009
(73) Claudinei Merci (BR/PR)
(74) Claudemir Elias Calheiros
Conheço do processo administrativo de nulidade instaurado. Dou provimento ao requerido. Declaro nulo o registro de desenho industrial por infringência ao artigo 95 da LPI.

(11) **DI 6900974-0** (45) 22/12/2009
(73) Bayerische Motoren Werke Aktiengesellschaft
(74) Dannemann , Siemsen, Bigler & Ipanema Moreira
PAN de ofício: O Titular deverá tomar conhecimento do parecer técnico que concluiu pela manutenção do registro, para se manifestar no prazo de sessenta

dias. O parecer encontra-se disponibilizado para o titular através do e-mail corporativo cgrec.desenho inpi.gov.br

(11) **DI 6901381-0** (45) 19/01/2010
(73) Bayerische Motoren Werke Aktiengesellschaft
(74) Dannemann, Siemsen, Bigler & Ipanema Moreira
Conheço do Processo Administrativo de Nulidade instaurado. Nego-lhe provimento em seu mérito. Mantenho a Concessão do Registro.

(11) **DI 6902030-2** (45) 20/04/2010
(73) Koninklijke Philips Electronics N.V (NL)
(74) Nellie Anne Daniel-Shores
Conheço do processo administrativo de nulidade instaurado. Dou provimento ao requerido. Declaro nulo o registro de desenho industrial por infringência ao artigo 95 da LPI.

(11) **DI 6903061-8** (45) 15/06/2010
(73) Bayerische Motoren Werke Aktiengesellschaft
(74) Dannemann, Siemsen, Bigler & Ipanema Moreira
PAN de ofício: O Titular deverá tomar conhecimento do parecer técnico que concluiu pela manutenção do registro, para se manifestar no prazo de sessenta dias. O parecer encontra-se disponibilizado para o titular através do e-mail corporativo cgrec.desenho inpi.gov.br

(11) **DI 6903187-8** (45) 25/05/2010
(73) Alexandre Marques da Silva (BR/SP)
(74) Somos Marcas e Patentes Ltda.- Lorimary G. Malheiros
O Titular: ALEXANDRE MARQUES DA SILVA e Requerente: INDÚSTRIA E COMÉRCIO SANTA THEREZA LTDA. / Procurador: RITA DE CASSIA BRUNNER, deverão tomar conhecimento do parecer técnico que concluiu pela MANUTENÇÃO do registro, para se manifestarem no prazo de sessenta dias. O parecer encontra-se disponibilizado para o titular através do e-mail corporativo cgrec.desenho inpi.gov.br

(11) **DI 6905095-3** (45) 14/09/2010
(73) Bayerische Motoren Werke Aktiengesellschaft
(74) Dannemann, Siemsen, Bigler & Ipanema Moreira
PAN de ofício: O Titular deverá tomar conhecimento do parecer técnico que concluiu pela manutenção do registro, para se manifestar no prazo de sessenta dias. O parecer encontra-se disponibilizado para o titular através do e-mail corporativo cgrec.desenho inpi.gov.br

DIRPA

NULIDADES

(11) **MU 8602664-0** Y1(45) 01/06/2010
(73) Metalvax Comércio de Ferragens, Metais e Válvulas Ltda. ME (BR/SP)
(74) Pienegonda, Moreira & Associados Ltda.
Requerente da Nulidade: DISPEL INDÚSTRIA E COMÉRCIO DE LACRES LTDA. EPP
Decisão: Nulidade conhecida e negado o provimento. Mantida a concessão do privilégio.[201]

(11) **PI 0100148-5** B1 (45) 10/08/2010
(73) Unilever N.V. (NL)
(74) Atem & Remer Assessoria e Consultoria de Propriedade Intelectual Ltda.
Requerente da Nulidade: THE PROCTER & GAMBLE COMPANY
Despacho: Nulidade conhecida e provida. Anulado o privilégio nos termos do art. 50, inciso I, da Lei nº 9279/96, por infringência ao art. 8º c/c 13 do mesmo dispositivo legal.[200]

(11) **PI 0101480-3** B1 (45) 02/12/2008
(73) Deere & Company (US)
(74) Momsen, Leonardos & Cia.
Requerente da Nulidade: SEMEATO S/A INDÚSTRIA E COMÉRCIO
Decisão: Nulidade conhecida e negado o provimento. Mantida a concessão do privilégio.[201]

(11) **PI 0104207-6** B1 (45) 30/06/2009
(73) Semeato S/A Indústria e Comércio (BR/RS)
(74) Gabriela de Castro e Silva Pretto
Requerente da Nulidade:MARCHESAN IMPLEMENTOS E MÁQUINAS AGRÍCOLAS TATU S/A
Decisão: Nulidade conhecida e negado o provimento. Mantida a concessão do privilégio.[201]

DICIG

RECURSOS

(21) **DI 6903779-5** (22) 29/09/2009
(71) Vanessa Giolo Magrin (BR/SP)
(74) BEERRE ASSESSORIA EMPRESARIAL LTDA
Petição de Contestação de Nulidade (SP) 018110014206, de 18/04/2011, tendo em vista o inciso I do art. 218 da LPI.

(21) **DI 6904262-4** (22) 03/11/2009
(71) Antenor Roberto Cremoneze (BR/SP)
(74) BEERRE ASSESSORIA EMPRESARIAL LTDA
Deve o requerente da Nulidade Administrativa, ELETROLUX DO BRASIL S/A., reapresentar documentação original, devidamente datada, para a comprovação do alegado. Intimamos a requerente para se manifestar no prazo de 60 dias, de acordo com o art. 214 da LPI.

DIRPA

RECURSOS

(21) **MU 7903458-6** U2(22) 10/09/1999
(71) Bayer Animal Health GmbH
(74) Dannemann, Siemsen, Bigler & Ipanema Moreira
Recorrente: O depositante.
Despacho: Recurso conhecido e provido. Reformada a decisão recorrida e deferido o pedido.
Desta data corre o prazo de 60 (sessenta) dias para o pagamento e comprovação da retribuição para expedição da Carta - Patente. [100].

(21) **MU 8102088-0** U2(22) 17/10/2001
(71) Carlos Alberto Palhano Martins Ribeiro (BR/RJ)
(74) City Patentes e Marcas Ltda.
Recorrente: O depositante.
Despacho: Recurso conhecido e provido. Reformada a decisão recorrida e deferido o pedido.
Desta data corre o prazo de 60 (sessenta) dias para o pagamento e comprovação da retribuição para expedição da Carta - Patente. [100].

(21) **MU 8103371-0** U2(22) 16/08/2001
(71) Antonio Jorge Portela (BR/RJ)
(74) Lizete Belisário da Silva
Recorrente: O depositante.
Despacho: Recurso conhecido e provido. Reformada a decisão recorrida e deferido o pedido.
Desta data corre o prazo de 60 (sessenta) dias para o pagamento e comprovação da retribuição para expedição da Carta - Patente. [100].

(21) **PI 0008103-5** A2 (22) 24/01/2000
(71) Micro Motion, Inc. (US)
(74) Nellie Anne Daniel Shores
Recorrente: O depositante.
Despacho: Recurso conhecido e provido. Reformada a decisão recorrida e deferido o pedido.
Desta data corre o prazo de 60 (sessenta) dias para o pagamento e comprovação da retribuição para expedição da Carta - Patente. [100].

(21) **PI 0117310-3** A2 (22) 26/01/2001
(62) PI 0107469-5 26/01/2001
(71) Excel Corporation (US)
(74) Nellie Anne Daniel-Shores
Recorrente: O depositante.
Despacho: Recurso conhecido e provido. Reformada a decisão recorrida e deferido o pedido.
Desta data corre o prazo de 60 (sessenta) dias para o pagamento e comprovação da retribuição para expedição da Carta - Patente. [100].

(21) **PI 0202020-3** A2 (22) 31/05/2002
(71) Becton, Dickinson And Company (US)
(74) NELLIE ANNE DAIEL-SHORES
Recorrente: O depositante.
Despacho: Recurso conhecido e provido. Reformada a decisão recorrida e deferido o pedido.
Desta data corre o prazo de 60 (sessenta) dias para o pagamento e comprovação da retribuição para expedição da Carta - Patente. [100].

(21) **PI 9800337-2** A2 (22) 16/01/1998
(71) F. Hoffmann-La Roche Ag. (CH)
(74) DANNEMANN, SIEMSEN, BIGLE & IPANEMA MOREIRA
Recorrente: O depositante.
Despacho: Recurso conhecido e provido. Reformada a decisão recorrida e deferido o pedido.
Desta data corre o prazo de 60 (sessenta) dias para o pagamento e comprovação da retribuição para expedição da Carta - Patente. [100].

(21) **PI 9804482-6** A2 (22) 06/11/1998
(71) Xerox Corporation (US)
(74) Momsen, Leonardos & CIA.
Recorrente: O depositante.
Despacho: Recurso conhecido e provido. Reformada a decisão recorrida e deferido o pedido.
Desta data corre o prazo de 60 (sessenta) dias para o pagamento e comprovação da retribuição para expedição da Carta - Patente. [100].

(21) **PI 9810844-1** A2 (22) 27/07/1998
(71) Minnesota Mining And Manufacturing Company (US)
(74) Momsen, Leonardos & CIA.
Recorrente: O depositante.
Despacho: Recurso conhecido e provido. Reformada a decisão recorrida e deferido o pedido.
Desta data corre o prazo de 60 (sessenta) dias para o pagamento e comprovação da retribuição para expedição da Carta - Patente. [100].

(21) **PI 9813021-8** A2 (22) 30/09/1998
(71) Evonik Degussa GmbH
(74) Dannemann ,Siemsen, Bigler & Ipanema Moreira
Recorrente: O depositante.
Despacho: Recurso conhecido e provido. Reformada a decisão recorrida e deferido o pedido.
Desta data corre o prazo de 60 (sessenta) dias para o pagamento e comprovação da retribuição para expedição da Carta - Patente. [100].

(21) **PI 9915937-6** A2 (22) 30/11/1999
(71) France Telecom (FR)
(74) Dannemann, Siemsen, Bigler & Ipanema Moreira
Recorrente: O depositante.
Despacho: Recurso conhecido e provido. Reformada a decisão recorrida e deferido o pedido.
Desta data corre o prazo de 60 (sessenta) dias para o pagamento e comprovação da retribuição para expedição da Carta - Patente. [100].

(21) **PI 9916347-0** A2 (22) 20/12/1999
(71) Novozymes A/S (DK)
(74) Momsen, Leonardos & CIA.
Recorrente: O depositante.
Despacho: Recurso conhecido e provido. Reformada a decisão recorrida e deferido o pedido.
Desta data corre o prazo de 60 (sessenta) dias para o pagamento e comprovação da retribuição para expedição da Carta - Patente. [100].

(21) **PI 9916348-9** A2 (22) 20/12/1999
(71) Novozymes A/S (DK)
(74) Momsen, Leonardos & CIA.
Recorrente: O depositante.
Despacho: Recurso conhecido e provido. Reformada a decisão recorrida e deferido o pedido.

Desta data corre o prazo de 60 (sessenta) dias para o pagamento e comprovação da retribuição para expedição da Carta - Patente. [100].

(21) **PI 9916349-7** A2 (22) 20/12/1999
(71) Novozymes A/S (DK)
(74) Momsen, Leonardos & CIA.
Recorrente: O depositante.
Despacho: Recurso conhecido e provido. Reformada a decisão recorrida e deferido o pedido.
Desta data corre o prazo de 60 (sessenta) dias para o pagamento e comprovação da retribuição para expedição da Carta - Patente. [100].

(21) **PI 9916350-0** A2 (22) 20/12/1999
(71) Novozymes A/S (DK)
(74) Momsen, Leonardos & CIA.
Recorrente: O depositante.
Despacho: Recurso conhecido e provido. Reformada a decisão recorrida e deferido o pedido.
Desta data corre o prazo de 60 (sessenta) dias para o pagamento e comprovação da retribuição para expedição da Carta - Patente. [100].

(21) **PI 9916351-9** A2 (22) 20/12/1999
(71) Novozymes A/S (DK)
(74) Momsen, Leonardos & CIA.
Recorrente: O depositante.
Despacho: Recurso conhecido e provido. Reformada a decisão recorrida e deferido o pedido.
Desta data corre o prazo de 60 (sessenta) dias para o pagamento e comprovação da retribuição para expedição da Carta - Patente. [100].

(21) **PI 9916352-7** A2 (22) 20/12/1999
(71) Novozymes A/S (DK)
(74) Momsen, Leonardos & CIA.
Recorrente: O depositante.
Despacho: Recurso conhecido e provido. Reformada a decisão recorrida e deferido o pedido.
Desta data corre o prazo de 60 (sessenta) dias para o pagamento e comprovação da retribuição para expedição da Carta - Patente. [100].

(21) **PI 9916353-5** A2 (22) 20/12/1999
(71) Novozymes A/S (DK)
(74) Momsen, Leonardos & CIA.
Recorrente: O depositante.
Despacho: Recurso conhecido e provido. Reformada a decisão recorrida e deferido o pedido.
Desta data corre o prazo de 60 (sessenta) dias para o pagamento e comprovação da retribuição para expedição da Carta - Patente. [100].

(21) **PI 9916354-3** A2 (22) 20/12/1999
(71) Novozymes A/S (DK)
(74) Momsen, Leonardos & CIA.
Recorrente: O depositante.
Despacho: Recurso conhecido e provido. Reformada a decisão recorrida e deferido o pedido.
Desta data corre o prazo de 60 (sessenta) dias para o pagamento e comprovação da retribuição para expedição da Carta - Patente. [100].

(21) **PI 9916967-3** A2 (22) 10/12/1999
(71) Merial Limited (US)
(74) Ana Paula Santos Celidonio
Recorrente: O depositante.
Despacho: Recurso conhecido e provido. Reformada a decisão recorrida e deferido o pedido.
Desta data corre o prazo de 60 (sessenta) dias para o pagamento e comprovação da retribuição para expedição da Carta - Patente. [100].

(21) **PI 0311865-7** (22) 01/07/2003
(71) Arkion Life Sciences LLC ; D/B/A Bio Technical Resources Division (US)
(74) City Patentes e Marcas Ltda
Recorrente: O depositante.
Decisão: Recurso conhecido e negado o provimento. Reformada a decisão recorrida.[104]

(21) **PI 0110370-9** A2 (22) 16/04/2001
(71) University Of Rochester (US)
(74) Clarke Modet do Brasil Ltda
Recorrente: O depositante.
Decisão: Recurso conhecido e negado o provimento. Mantido o indeferimento do pedido. [111].

(21) **PI 0112049-2** A2 (22) 27/06/2001
(71) Sensors For Medicine and Science, Inc. (US)
(74) Di Blasi, Parente, S. G & Associados S/C
Recorrente: O depositante.
Decisão: Recurso conhecido e negado o provimento. Mantido o indeferimento do pedido. [111].

(21) **PI 0112800-0** A2 (22) 19/07/2001
(71) F. Hoffmann-La Roche AG (CH)
(74) Vieira de Mello Advogados
Recorrente: O depositante.
Decisão: Recurso conhecido e negado o provimento. Mantido o indeferimento do pedido. [111].

(21) **PI 0207157-6** A2 (22) 11/02/2002
(71) Wyeth (US)
(74) Dannemann, Siemsen, Bigler & Ipanema Moreira
Recorrente: O depositante.
Decisão: Recurso conhecido e negado o provimento. Mantido o indeferimento do pedido. [111].

(21) **PI 9510828-9** A2 (22) 31/01/1995
(62) PI 9510818-1 31/01/1995
(71) GTE Wireless Incorporated (US)
(74) Dannemann, Siemsen, Bigler & Ipanema Moreira
Recorrente: O depositante.
Decisão: Recurso conhecido e negado o provimento. Mantido o indeferimento do pedido. [111].

(21) **PI 9606889-2** A2 (22) 06/11/1996
(71) Wisconsin Alumni Research Foundation (US)
(74) Daniel & CIA
Recorrente: O depositante.
Decisão: Recurso conhecido e negado o provimento. Mantido o indeferimento do pedido. [111].

(21) **PI 9702280-2** A2 (22) 19/05/1997
(71) At & T Wireless Services Inc., (US)
(74) ORLANDO DE SOUZA
Recorrente: O depositante.
Decisão: Recurso conhecido e negado o provimento. Mantido o indeferimento do pedido. [111].

(21) **PI 9710536-8** A2 (22) 16/07/1997
(71) Warner-Lambert Company LLC (US)
(74) Dannemann, Siemsen, Bigler & Ipanema Moreira
Recorrente: O depositante.
Decisão: Recurso conhecido e negado o provimento. Mantido o indeferimento do pedido. [111].

(21) **PI 9800949-4** A2 (22) 24/03/1998
(71) Xerox Corporation (US)
(74) Dannemann ,Siemsen, Bigler & Ipanema Moreira
Recorrente: O depositante.
Decisão: Recurso conhecido e negado o provimento. Mantido o indeferimento do pedido. [111].

(21) **PI 9809509-9** A2 (22) 25/05/1998
(71) AstraZeneca AB (SE)
(74) Dannemann, Siemsen, Bigler & Ipanema Moreira
Recorrente: O depositante.
Decisão: Recurso conhecido e negado o provimento. Mantido o indeferimento do pedido. [111].

(21) **PI 9811111-6** A2 (22) 18/06/1998
(71) Samsung Electronics Co., Ltd. (KR)
(74) Paulo C. Oliveira & Cia.
Recorrente: O depositante.
Decisão: Recurso conhecido e negado o provimento. Mantido o indeferimento do pedido. [111].

(21) **PI 9912010-0** A2 (22) 19/07/1999
(71) Abbott Laboratories (US)
(74) Nellie Anne Daniel Shores
Recorrente: O depositante.
Decisão: Recurso conhecido e negado o provimento. Mantido o indeferimento do pedido. [111].

(21) **MU 8702870-0** U2(22) 10/10/2007
(43) 07/07/2009
(73) José Carlos Campos Ribeiro (BR/RJ)
Recorrente: O depositante.
Decisão: Recurso conhecido e negado o provimento. Mantida a decisão recorrida permanecendo definitivamente arquivado o pedido de patente.[115]

(21) **PI 0311127-0** A2 (22) 15/05/2003
(71) THE PROCTER & GAMBLE COMPANY (US)
(74) Trench, Rossi e Watanabe
Recorrente: O depositante.
Despacho: Tome conhecimento do parecer técnico. [120].

(21) **PI 9607628-3** A2 (22) 22/02/1996
(71) Amrad Operations PTY Ltd (AU)
(74) Momsen, Leonardos & CIA.
Recorrente: O depositante.
Despacho: Tome conhecimento do parecer técnico. [120].

(21) **PI 9715298-6** A2 (22) 08/09/1997
(62) PI 9712058-8 08/09/1997
(71) Bayer Aktiengesellschaft
(74) Dannemann ,Siemsen, Bigler & Ipanema Moreira
Recorrente: O depositante.
Despacho: Tome conhecimento do parecer técnico. [120].

(21) **PI 9800493-0** A2 (22) 27/01/1998
(71) Hughes Electronics Corporation (US)
(74) Franco, Bhering, Barbosa e Novaes
Recorrente: O depositante.
Despacho: Tome conhecimento do parecer técnico. [120].

(21) **PI 9801760-8** A2 (22) 03/06/1998
(71) Marco Antonio Dias Ribeiro (BR/SP)
(74) União Federal Marcas e Patentes S/C Ltda.
Recorrente: O depositante.
Despacho: Tome conhecimento do parecer técnico. [120].

(21) **PI 9808545-0** A2 (22) 15/04/1998
(71) Amgen, INC. (US)
(74) Momsen, Leonardos & CIA.
Recorrente: O depositante.
Despacho: Tome conhecimento do parecer técnico. [120].

(21) **PI 9816331-0** A2 (22) 18/02/1998
(62) PI 9807357-5 18/02/1998
(71) Gemalto S.A. (FR)
(74) Di Blasi, Parente, S. G. & Associados S/C
Recorrente: O depositante.
Despacho: Tome conhecimento do parecer técnico. [120].

(21) **PI 9901372-0** A2 (22) 20/04/1999
(71) Samsung Electronics Co., Ltd. (KR)
(74) Paulo C. Oliveira & Cia.
Recorrente: O depositante.
Despacho: Tome conhecimento do parecer técnico. [120].

(21) **PI 9917613-0** A2 (22) 15/07/1999
(62) PI 9906653-0 15/07/1999
(71) LG Electronics Inc. (KR)
(74) BHERING ADVOGADOS
Recorrente: O depositante.
Despacho: Tome conhecimento do parecer técnico. [120].

(21) **PI 9917632-7** A2 (22) 15/07/1999
(62) PI 9906653-0 15/07/1999
(71) LG Electronics Inc. (KR)
(74) BHERING ADVOGADOS
Recorrente: O depositante.
Despacho: Tome conhecimento do parecer técnico. [120].

(21) **PI 0111596-0** A2 (22) 08/06/2001
(71) Eisai R & D Management Co., Ltd. (JP)
(74) Walter de Almeida Martins
Recorrente: O depositante.
Despacho: Cumpra as exigências do parecer técnico. [121].

(21) **PI 0114633-5** A2 (22) 04/10/2001
(71) Euro-Celtique S.A. (LU)
(74) Dannemann, Siemsen, Bigler & Ipanema Moreira
Recorrente: O depositante.
Despacho: Cumpra as exigências do parecer técnico. [121].

(21) **PI 9702485-6** A2 (22) 18/06/1997
(71) Nelson Guilherme Bardini (BR/SP) , Ayres Antonio Paes de Oliveira (BR/SP)
Recorrente: O depositante.
Despacho: Cumpra as exigências do parecer técnico. [121].

(21) **PI 9911156-0** A2 (22) 11/06/1999
(71) Ian L. Gordon (US)
(74) Dannemann ,Siemsen, Bigler & Ipanema Moreira
Recorrente: O depositante.
Despacho: Cumpra as exigências do parecer técnico. [121].

(21) **PI 0009373-4** A2 (22) 29/03/2000
(71) Catalent Pharma Solutions, Inc. (US)
(74) Daniel & Cia.

Despacho: Considerando que o cumprimento da exigência publicada na RPI 2076 de 18/09/2012 já foi efetuado por intermédido da petição 020120111150/VP de 19/11/2012 não é mais necessária a concessão de prazo adicional a partir desta publicação.[140]

(21) **PI 9710686-0** A2 (22) 30/05/1997
(71) Octamer, INC. (US)
(74) NELLIE ANNE DAIEL-SHORES
Requerente da Devolução de Prazo:OCTAMER, INC.

Despacho: Não cabe a devolução de prazo nesse caso. De acordo com o artigo 215 da LPI 9279/96 a decisão do recurso é final e irrecorrível na esfera administrativa.[140]

Diretoria de Patentes - DIRPA

Tabela de Códigos de Despachos de Pedidos, Patentes (incluindo as de MI/DI expedidas na vigência da Lei 5772/71) e Certificados de Adição de Invenção

RPI 2226 de 03/09/2013

1. Pedido Internacional PCT/BR Designado ou Eleito

1.1 Publicação Internacional – PCT. Apresentação de petição de requerimento de entrada na fase nacional.
Comunicação da publicação internacional do pedido internacional nos termos do Tratado de Cooperação em matéria de Patentes – PCT e da apresentação de petição de requerimento de entrada na fase nacional. Documento publicado disponível no endereço eletrônico http://www.wipo.int/pct/en do sistema PATENTSCOPE® Search Service da Organização Mundial de Propriedade Intelectual – OMPI.

1.1.1 Retificação
Retificação da notificação da publicação internacional e da apresentação de petição de requerimento de entrada na fase nacional por ter sido efetuada com incorreção.

1.1.2 Publicação Anulada
Anulação da publicação da notificação da publicação internacional e da apresentação de petição de requerimento de entrada na fase nacional por ter sido indevida.

1.1.3 Republicação
Republicação da publicação da notificação da publicação internacional e da apresentação de petição de requerimento de entrada na fase nacional por ter sido efetuada com incorreção vida.

1.2 Notificação – Pedido Retirado – PCT
Notificação da retirada do pedido internacional de patente depositado nos termos do Tratado de Cooperação em Matéria de Patentes – PCT no Brasil por não terem sido cumpridas as determinações referentes à entrada na fase nacional disciplinadas nos artigos 22 (designação) ou 39 (eleição) do PCT. Desta data corre o prazo de 60 (sessenta) dias para eventual recurso do interessado.

1.2.1 Publicação Anulada
Anulação da publicação da retirada do pedido por ter sido indevida.

1.2.2 Republicação
Republicação da publicação da retirada do pedido por ter sido efetuada com incorreção.

1.2.3 Decisão Anulada (**)
Anulação da decisão de retirada do pedido internacional por ter sido indevida.

1.3 Notificação - Fase Nacional - PCT
Notificação da entrada na fase nacional brasileira do pedido internacional de patente depositado nos termos do Tratado de Cooperação em Matéria de Patentes – PCT. O prazo para requerimento do pedido de exame, conforme art. 33 da Lei nº 9.279/96 – Lei da Propriedade Industrial – LPI, é de 36 (trinta e seis) meses contado da data do depósito internacional.

1.3.1 Retificação
Retificação da notificação de entrada na fase nacional – PCT por ter sido efetuada com incorreção.

1.3.2 Publicação Anulada
Anulação da publicação da notificação de entrada na fase nacional – PCT por ter sido indevida.

1.3.3 Republicação
Republicação da publicação da notificação de entrada na fase nacional – PCT por ter sido efetuada com incorreção.

1.3.4 Decisão Anulada (**)
Anulação da decisão da notificação de entrada na fase nacional por ter sido indevida.

1.4 Restabelecimento de Direto para Entrada na Fase Nacional do PCT concedido
Notificação da concessão de devolução de prazo para o restabelecimento de direito para entrada na fase nacional brasileira do pedido internacional depositado através do PCT conforme norma vigente.

1.4.1 Restabelecimento de Direto para Entrada na Fase Nacional do PCT negado
Notificação da negação de devolução de prazo para o restabelecimento de direito para entrada na fase nacional brasileira do pedido internacional depositado através do PCT conforme norma vigente. Desta data corre o prazo de 60 (sessenta) dias para eventual recurso do interessado.

1.4.2 Publicação Anulada
Anulação da publicação da notificação da concessão de devolução de prazo para o restabelecimento de direito para entrada na fase nacional por ter sido indevida.

1.4.3 Republicação
Republicação da publicação de notificação da concessão de devolução de prazo para o restabelecimento de direito para entrada na fase nacional por ter sido efetuada com incorreção.

1.4.4 Decisão Anulada (**)
Anulação da decisão da concessão de devolução de prazo para o restabelecimento de direito para entrada na fase nacional por ter sido indevida.

1.5 Exigências Diversas
Suspensão do andamento de entrada na fase nacional brasileira do pedido internacional de patente depositado nos termos do Tratado de Cooperação em matéria de Patentes – PCT que, para sua instrução regular, aguardará, pelo prazo de 60 (sessenta) dias, o atendimento da exigência formulada. Caso a exigência não tenha sido explicitada no despacho na RPI, o interessado poderá obter o parecer através do endereço eletrônico www.inpi.gov.br - janela "*e*-parecer".

1.5.1 Publicação Anulada
Anulação da publicação da exigência por ter sido indevida.

1.5.2 Republicação
Republicação da publicação da exigência por ter sido efetuada com incorreção.

1.5.3 Exigência Anulada (**)
Anulação da exigência por ter sido indevida.

2. Depósito

2.1 Pedido de Patente ou Certificado de Adição de Invenção depositado
Pedido de Patente ou Certificado de adição de invenção protocolizado. O pedido será mantido em sigilo durante 18 (dezoito) meses a contar da data da prioridade mais antiga. Decorrido esse prazo, será publicado para conhecimento público. O depositante pode, porém, requerer a antecipação da publicação. O prazo de sigilo de 18 (dezoito) meses para o pedido de Certificado de Adição de Invenção é contado da data do depósito do pedido principal. Quando houver ocorrido a publicação do pedido principal, o pedido de Certificado de Adição de Invenção será imediatamente publicado. Os depósitos são designados de acordo com a natureza requerida: Invenção (PI), Modelo de Utilidade (MU) e Certificado de Adição de Invenção (C). Os pedidos depositados através do PCT são notificados no subitem 1.1.

2.4 Notificação de Depósito do Pedido Dividido - Art 26 inciso I da LPI

Notificação de pedido dividido de um pedido de patente depositado anteriormente. Em relação ao pedido original, o pedido dividido tem a mesma data de depósito e, se for o caso, o correspondente benefício da prioridade reivindicada. O pedido dividido é considerado como estando na mesma fase processual do pedido original.

2.5 Exigência - Art. 21 da LPI
O pedido protocolizado não atende formalmente ao disposto no art. 19 da LPI e / ou às demais disposições quanto à sua forma. Fica o requerente obrigado a sanar, em 30 (trinta) dias a contar desta data, as exigências estabelecidas. Caso a exigência não tenha sido explicitada no despacho da RPI, o depositante poderá obter o parecer através do endereço eletrônico www.inpi.gov.br - janela "*e*-Patentes". Não sendo a exigência cumprida com a apresentação da documentação correspondente no prazo acima, o depósito não será aceito e sua numeração será anulada conforme norma vigente.

2.6 Publicação Anulada
Anulada a publicação por ter sido indevida.

2.7 Republicação(*)
Republicação por ter sido efetuada com incorreção.

2.10 Requerimento de Pedido de Patente ou Certificado de Adição de Invenção
Notificação de requerimento de pedido de patente ou certificado de adição de invenção. Será realizado o exame formal a fim de verificação do Art. 19 da LPI e IN 17/2013.

3. Publicação do Pedido

3.1 Publicação do Pedido de Patente ou de Certificado de Adição de Invenção

Publicação do pedido depositado (Art. 30 da LPI), podendo ser adquirido no Banco de Patentes do Centro de Documentação e Informação Tecnológica do INPI - CEDIN - o folheto com o relatório descritivo, reivindicações, desenhos e resumo do pedido, por quem se interessar. Não sendo o exame requerido, pelo depositante ou qualquer interessado, no prazo de 36 (trinta e seis) meses do depósito, o pedido será arquivado. Publicado o arquivamento do pedido, poderá ser requerido, no prazo de 60 (sessenta) dias, o seu desarquivamento. Não sendo o requerido o desarquivamento no prazo anteriormente citado, o pedido será considerado definitivamente arquivado**.**

3.2 Publicação Antecipada
Publicação do pedido depositado, a requerimento do depositante. Aplicam-se as disposições do subitem 3.1.

3.6 Publicação do Pedido Arquivado Definitivamente - Art. 216 §2º e Art. 17 §2º da LPI
Publicação de pedido definitivamente arquivado devido à não apresentação de procuração ou devido à apresentação de um pedido posterior Encerrada a instância administrativa. Pode ser adquirido no Banco de Patentes do Centro de Documentação e Informação Tecnológica do INPI - CEDIN - o folheto com o relatório descritivo, reivindicações, desenhos e resumo do pedido.

3.7 Publicação Anulada
Anulação da publicação do pedido por ter sido indevida.

3.8 Retificação
Retificação da publicação do pedido por ter sido efetuada com incorreção que não impossibilita sua identificação. Tal publicação não implica na alteração da data de publicação do pedido de patente e nos prazos decorrentes da mesma.

4. Pedido de Exame

4.3 Desarquivamento - Art. 33 parágrafo único da LPI.
Desarquivado o pedido, arquivado por falta de pedido de exame (cf. item 11.1), para prosseguir seu andamento.

4.3.1 Publicação Anulada
Anulação da publicação do desarquivamento do pedido por ter sido indevida.

4.3.2 Republicação
Republicação da publicação do desarquivamento do pedido por ter sido efetuada com incorreção.

6.Exigências Técnicas e Formais

6.1 Exigência - Art. 36 da LPI
Suspensão do andamento do pedido de patente que, para instrução regular, aguardará o atendimento ou contestação das exigências formuladas. O depositante poderá obter o parecer através do endereço eletrônico www.inpi.gov.br - janela "*e*-parecer". A não manifestação do depositante no prazo de 90 (noventa) dias desta data acarretará o **arquivamento definitivo** do pedido.

6.6 Exigência - Art. 34 da LPI
Suspensão do andamento do pedido de patente para que sejam apresentados todos os documentos relativos às objeções, buscas de anterioridade e resultados de exame para concessão de pedido correspondente em outros países quando houver reivindicação de prioridade, documentos necessários à regularização do processo e exame do pedido, ou a tradução simples do documento hábil referido no § 2º do art. 16, caso esta tenha sido substituída pela declaração prevista no § 5º do mesmo artigo. Caso a exigência não tenha sido explicitada no despacho RPI, o depositante poderá obter o parecer através do endereço eletrônico www.inpi.gov.br - janela "*e*-parecer". A não manifestação do depositante no prazo de 60 (sessenta) dias desta data acarretará o arquivamento do pedido.

6.7 Outras Exigências
Outras exigências que não as especificadas nos subitens anteriores (6.1 e 6.6). Suspensão do andamento do pedido de patente que, para instrução regular da patente, aguardará pelo prazo de 60 (sessenta) dias o atendimento da exigência formulada. Caso a exigência não tenha sido explicitada no despacho da RPI, o depositante poderá obter o parecer através do endereço eletrônico www.inpi.gov.br - janela "*e*-parecer".

6.8 Exigência Anulada (**)
Anulação da exigência por ter sido indevida.

6.9 Publicação Anulada
Anulação da publicação da exigência por ter sido indevida.

6.10 Republicação
Republicação da publicação de qualquer um dos subitens anteriores por ter sido efetuada com incorreção.

7. Ciência de Parecer

7.1 Conhecimento de Parecer Técnico
Suspenso o andamento do pedido para que o depositante se manifeste, no prazo de 90 (noventa) dias desta data, quanto ao contido no parecer técnico. O parecer pode ser obtido através do endereço eletrônico www.inpi.gov.br - janela "*e*-parecer". A não manifestação ou a manifestação considerada improcedente acarretará a manutenção do posicionamento técnico anterior.

7.2 Publicação Anulada
Anulada a publicação por ter sido indevida.

7.3 Republicação
Republicação por ter sido efetuada com incorreção.

7.4 Ciência relacionada com o Art. 229-C da LPI
Comunicação ao usuário de que o pedido esta sendo encaminhado para obtenção da anuência de que trata o Art. 229 da Lei no 9.279 de 14 de maio de 1996, conforme redação dada pela Lei nº 10.196, de 14 de fevereiro de 2001 que alterou a Lei no 9.279 de 14 de maio de 1996, considerando a aprovação dos termos do Parecer nº 337/PGF/EA/2010. O processo pode ser visualizado no endereço eletrônico www.inpi.gov.br - janela "*e*-vista".

7.5 Notificação de Anuência relacionada com o Art. 229-C da LPI
O pedido obteve anuência referente ao disposto no Art. 229 da Lei nº 9279 de 14 de maio de 1996, conforme redação dada pela Lei nº 10.196, de 14 de fevereiro de 2001 que alterou a Lei nº 9.279 de 14 de maio de 1996, considerando a aprovação dos termos do Parecer nº 337/PGF/EA/2010

7.6 Notificação de não Anuência relacionada com o Art. 229-C da LPI
O pedido não obteve anuência referente ao disposto no Art. 229 da Lei nº 9.279 de 14 de maio de 1996, conforme redação dada pela Lei nº 10.196, de 14 de fevereiro de 2001 que alterou a Lei nº 9.279 de 14 de maio de 1996, considerando a aprovação dos termos do Parecer nº 337/PGF/EA/2010

7.7 Notificação de devolução do pedido por não se enquadrar no Art. 229-C da LPI.
Notificação de devolução do pedido, por não se enquadrar no disposto no Art. 229 da Lei no 9.279 de 14 de maio de 1996, conforme redação dada pela Lei nº 10.196, de 14 de fevereiro de 2001 que alterou a Lei no 9.279 de 14 de maio de 1996.

8. Anuidade do Pedido

8.5 Exigência de Complementação de Anuidade
O depositante deverá complementar, de acordo com a tabela vigente na data da complementação, o pagamento da anuidade especificada, por meio do formulário modelo FQ002 acompanhado dos comprovantes dos pagamentos correspondentes ao cumprimento de exigência e a complementação da anuidade. O não cumprimento no prazo de 60 (sessenta) dias acarretará o arquivamento do pedido.

8.6 Arquivamento - Art. 86 da LPI
Arquivado o pedido por falta de pagamento de anuidade dentro do prazo ou por não cumprimento de exigência de complementação de pagamento de anuidade. Desta data corre o prazo de 3 (três) meses para o depositante requerer a restauração do andamento do pedido por meio do formulário modelo FQ002 acompanhado dos comprovantes referentes ao pagamento da restauração e conforme o caso: da cópia do pagamento correspondente a anuidade paga fora do prazo; do pagamento correspondente à anuidade em débito; ou do pagamento correspondente a complementação

8.7 Restauração
Notificação quanto à restauração do andamento do pedido.

8.8 Despacho Anulado (**)
Anulação do despacho por ter sido indevido.

8.9 Publicação Anulada
Anulada a publicação por ter sido indevida

8.10 Republicação
Republicação da publicação de qualquer um dos subitens anteriores por ter sido efetuada com incorreção.

8.11 Manutenção do Arquivamento
Manutenção do Arquivamento Mantido o arquivamento do pedido uma vez que não foi requerida a restauração nos termos do disposto no art. 87 da LPI, encerrando a instância administrativa.

9. Decisão

9.1 Deferimento
Deferido o pedido de patente. Desta data corre o prazo de 60 (sessenta) dias para o pagamento da retribuição para expedição da carta-patente conforme a Resolução 72/2013.
O pagamento desta retribuição poderá ainda ser efetuado dentro de 30 (trinta) dias subsequentes, independente de notificação na RPI mediante pagamento de retribuição específica. O não pagamento da retribuição nos prazos acima determinados acarretará o arquivamento definitivo do pedido.

9.1.1 Decisão Anulada (**)
Anulação da decisão de deferimento por ter sido indevida.

9.1.2 Publicação Anulada
Anulada a publicação de deferimento por ter sido indevida.

9.1.3 Republicação
Republicação da publicação de deferimento por ter sido efetuada com incorreção.

9.1.4 Retificação
Retificação da publicação de deferimento por ter sido efetuada com incorreção. Tal publicação não implica na alteração da data do deferimento e nos prazos decorrentes da mesma.

9.2 Indeferimento
Indeferido o pedido por não atender aos requisitos legais, conforme parecer técnico que pode ser obtido através do endereço eletrônico www.inpi.gov.br - janela "*e-parecer*". Desta data corre o prazo de 60 (sessenta) dias para eventual recurso do depositante. No caso de pedido de certificado de adição indeferido por não ter o mesmo conceito inventivo, o depositante poderá, no prazo de recurso, requerer a sua transformação em pedido de patente de invenção ou modelo de utilidade, nos termos do Art. 76 § 4º da LPI.

9.2.1 Decisão Anulada (**)
Anulação da decisão de indeferimento do pedido por ter sido indevida.

9.2.2 Publicação Anulada
Anulada a publicação de indeferimento por ter sido indevida.

9.2.3 Republicação
Republicação da publicação de indeferimento por ter sido efetuada com incorreção.

9.2.4 Manutenção do Indeferimento
Mantido o indeferimento uma vez que não foi apresentado recurso dentro do prazo legal.

9.2.4.1 Publicação Anulada
Anulada a publicação da manutenção do indeferimento por ter sido indevida

10. Desistência

10.1 Desistência Homologada
Notificação da homologação da desistência do pedido de patente, apresentada pelo depositante, acarretando o encerramento do processo administrativo.

10.5 Desistência não Homologada
Notificação da não homologação da desistência do pedido de patente.

10.6 Despacho Anulado (**)
Anulação do despacho por ter sido indevido.

10.7 Publicação Anulada
Anulada a publicação por ter sido indevida

10.8 Republicação
Republicação da publicação de qualquer um dos subitens anteriores por ter sido efetuada com incorreção.

10.9 Retirada Homologada Art. 29 § 1º da LPI
Notificação de homologação da retirada do pedido de patente, solicitada pelo depositante.

10.9.1 Retirada Não Homologada Art. 29 § 1º da LPI
Notificação de não homologação da retirada do pedido de patente.

11. Arquivamento

11.1 Arquivamento - Art. 33 da LPI
Arquivado o pedido uma vez que não foi requerido o pedido de exame no prazo previsto no Art. 33 da LPI. Desta data corre o prazo de 60 (sessenta) dias para o depositante requerer o desarquivamento, através do formulário FQ002, mediante pagamento da retribuição específica de desarquivamento e do pagamento do pedido de exame sob pena de arquivamento definitivo.

11.1.1 Arquivamento definitivo - Art. 33 da LPI
Arquivado definitivamente o pedido uma vez que não foi requerido o desarquivamento.

11.2 Arquivamento - Art. 36 §1° da LPI
Arquivado definitivamente o pedido de patente, uma vez que não foi respondida a exigência formulada.

11.4 Arquivamento - Art. 38 § 2° da LPI
Arquivado definitivamente o pedido de patente, uma vez que não foi comprovado o pagamento da retribuição de expedição da carta-patente.

11.5 Arquivamento - Art. 34 da LPI
Arquivado o pedido, uma vez que não foram atendidas as exigências previstas no Art. 34 da LPI. Desta data corre o prazo de 60 (sessenta) dias para eventual recurso do interessado.

11.6 Arquivamento do Pedido-Art. 216 §2° da LPI
Arquivado definitivamente o pedido de patente, uma vez que não foi apresentada a procuração devida no prazo de 60 (sessenta) dias contados da prática do primeiro ato da parte no processo.

11.6.1 Arquivamento da Petição-Art. 216 §2º da LPI
Arquivada a petição, uma vez que não foi apresentada a procuração devida no prazo de 60 (sessenta) dias contados da prática do ato. Desta data corre o prazo de 60 (sessenta) dias para eventual recurso do interessado.

11.11 Arquivamento - Art. 17 § 2º da LPI
Arquivado definitivamente o pedido de patente, uma vez que foi efetuado depósito posterior nos termos do Art. 17 § 2º da LPI.

11.12 Art. 26 parágrafo único da LPI
Arquivado o pedido, uma vez que o requerimento de divisão está em desacordo com o disposto no Art. 26 da LPI. Desta data corre o prazo de 60 (sessenta) dias para eventual recurso ao depositante.

11.13 Despacho Anulado (**)
Anulação do despacho de arquivamento do pedido por ter sido indevido.

11.14 Publicação Anulada
Anulada a publicação de arquivamento do pedido por ter sido indevida.

11.15 Republicação
Republicação da publicação de qualquer um dos subitens anteriores por ter sido efetuada com incorreção.

11.16 Restauração
Notificação quanto à restauração do andamento do pedido.

11.17 Arquivamento do pedido de Certificado de Adição de Invenção – Art. 77 da LPI
Arquivado o pedido de Certificado de Adição de Invenção uma vez que não há uma patente de invenção da qual o mesmo possa ser acessório.
Desta data corre o prazo de 60 (sessenta) dias para eventual recurso do depositante.

12. Recurso

12.2 Recurso Contra o Indeferimento
Notificação de interposição de recurso ao Presidente do INPI contra o indeferimento do pedido de patente ou do certificado de adição de invenção, objetivando o reexame da matéria. Desta data corre o prazo de 60 (sessenta) dias para apresentação de contra-razões por qualquer interessado. Poderá ser requerida cópia do recurso através do formulário modelo FQ005.

12.3 Recurso Contra o Arquivamento
Notificação de interposição de recurso ao Presidente do INPI contra o arquivamento do pedido de patente, objetivando o reexame da matéria. Desta data corre o prazo de 60 (sessenta) dias para apresentação de contra-razões por qualquer interessado. Poderá ser requerida cópia do recurso através do formulário modelo FQ005.

12.6 Outros Recursos
Notificação de interposição de recurso ao Presidente do INPI contra a decisão proferida pela DIRPA, objetivando o reexame da matéria. Desta data corre o prazo de 60 (sessenta) dias para apresentação de contra-razões por qualquer interessado. Poderá ser requerida cópia do recurso através do formulário modelo FQ005.

12.7 Publicação Anulada
Anulada a publicação de notificação do recurso por ter sido indevida.

12.8 Republicação
Republicação da publicação de qualquer um dos subitens anteriores por ter sido efetuada com incorreção.

15. Outros Referentes a Pedidos

15.7 Petição Não Conhecida
Não conhecimento da petição apresentada em virtude do disposto nos Arts. 218 ou 219 da LPI.

15.8 Petição Sustada
Sustado o conhecimento da petição para aguardar providências necessárias ao seu conhecimento.

15.9 Perda de Prioridade
Perda da prioridade reivindicada por não atender às disposições previstas no artigo 16 § 7º da LPI.

15.10 Mudança de Natureza
Mudada a natureza e alterado o número do pedido.

15.11 Alteração de Classificação
Alterada a classificação do pedido para melhor adequação.

15.12 Renumeração
Alterada a numeração por ter sido numerado indevidamente.

15.14 Notificação de Decisão Judicial
Notificação de decisão judicial referente ao pedido.

15.21 Numeração Anulada
Anulada a numeração do pedido de patente ou certificado de adição de invenção. A documentação ficará a disposição do depositante ou seu procurador pelo prazo de 180 dias desta publicação. A documentação não retirada será descartada.

15.22 Devolução de Prazo Concedida
Notificação de devolução de prazo uma vez que não foi possível ciência ao interessado diretamente no processo. Desta data corre o prazo adicional concedido no despacho. O prazo será de, no mínimo 15 (quinze) dias e, no máximo, o prazo legal dos atos correspondentes (Art. 221 da LPI e IN 17/2013 item 12).

15.22.1 Devolução de Prazo Negada
Negada a solicitação de devolução de prazo uma vez que não ficou comprovada a justa causa conforme definida no Art. 221 da LPI. A cópia do parecer poderá ser obtida através do endereço eletrônico www.inpi.gov.br - janela "*e*-parecer". Desta data corre o prazo de 60 (sessenta) dias para eventual recurso do interessado.

15.23 Pedido "SUB JUDICE"
Notificação de ação judicial referente a pedido.

15.24 Notificação de requerimento de exame prioritário de pedido de patente.
O exame prioritário do pedido de patente só será iniciado após ter sido atendido o disposto no parágrafo único do art. 31 da LPI e nos arts. 33 e 84 da LPI, bem como transcorridos 24 meses da data de seu depósito, para garantir que todos os pedidosde patente depositados com data anterior já tenham sido publicados.

15.24.1 Notificação de exame prioritário, de Ofício, de pedido de patente.
O exame prioritário do pedido de patente só será iniciado após ter sido atendido o disposto no parágrafo único do art. 31 da LPI e nos arts. 33 e 84 da LPI, bem como transcorridos 24 meses da data de seu depósito, para garantir que todos os pedidos de patente depositados com data anterior já tenham sido publicados.

15.24.2 Concedido o exame prioritário do pedido de patente
Concedido o exame prioritário do pedido de patente uma vez que o requerimento apresentado atende ao disposto na Resolução INPI nº 68/2013 e na Resolução INPI nº 080/2013.

15.24.3 Negado o exame prioritário do pedido de patente
Negado o exame prioritário do pedido de patente uma vez que o requerimento apresentado não atende ao disposto na Resolução INPI nº 68/2013 e na Resolução INPI nº 080/2013.

15.30 Publicação Anulada
Anulada a publicação de qualquer um dos subitens anteriores por ter sido indevida.

15.31 Despacho Anulado (**)
Anulação do despacho referente a qualquer um dos subitens anteriores por ter sido indevido.

15.32 Decisão Anulada (**)
Anulação da decisão referente a qualquer um dos subitens anteriores por ter sido indevida.

15.33 Republicação
Republicação da publicação de qualquer um dos subitens anteriores por ter sido efetuada com incorreção.

16. Concessão de Patente ou Certificado de Adição de Invenção

16.1 Concessão de Patente ou Certificado de Adição de Invenção
Expedição da carta-patente ou do certificado de adição de invenção. O título acha-se à disposição do interessado no setor competente do INPI. Desta data corre o prazo de 6 (seis) meses para interposição de nulidade administrativa por qualquer interessado (Art. 51 da LPI).O certificado de adição é acessório da patente, tem a data final de vigência desta e a acompanha para todos os efeitos legais.
Para acessar Cartas Patentes ou Certificados de Adição de Invenção concedidos de acordo com o Artigo 38 da Lei 9.279/96, por ocasião da expedição da Carta Patente, através do endereço eletrônico www.inpi.gov.br - janela "*e*-carta".

16.2 Publicação Anulada
Anulada a publicação da concessão por ter sido indevida.

16.3 Retificação
Retificação da publicação da concessão da patente por ter sido efetuada com incorreção que não impossibilita sua identificação. Tal publicação não implica na alteração da data de publicação da concessão da patente e nos prazos decorrentes da mesma.

16.4 Concessão Anulada
Anulada a concessão da patente por ter sido indevida.

17.Nulidade Administrativa

17.1 Notificação de Interposição de Nulidade Administrativa
Notificação, ao titular da patente, de instauração de processo administrativo de nulidade. Desta data corre o prazo de 60 (sessenta) dias para eventual contestação do titular (Art. 52 da LPI). Poderá ser requerida cópia do processo de nulidade através do formulário modelo FQ005.

17.2 Publicação Anulada
Anulação da publicação de notificação da instauração de processo administrativo de nulidade por ter sido indevida.

17.3 Republicação
Republicação da publicação de notificação da instauração de processo administrativo de nulidade por ter sido efetuada com incorreção.

18. Caducidade

18.1 Notificação de Pedido de Caducidade
Notificação, ao titular da patente, da instauração do processo de caducidade por falta de exploração por requerimento de terceiros e/ou de ofício. Poderá ser requerida cópia do processo de caducidade através do formulário modelo FQ005.

18.3 Caducidade Deferida
Declarada a caducidade da patente por falta de exploração. Desta data corre o prazo de 60 (sessenta) dias para eventual recurso do titular (Art. 212 da LPI). A decisão da caducidade produzirá efeitos a partir da data do requerimento ou da publicação da instauração de ofício do processo. O parecer pode ser obtido através do endereço eletrônico www.inpi.gov.br - janela "*e*-parecer".

18.4 Caducidade Indeferida
Denegado o pedido de caducidade da patente. Desta data corre o prazo de 60 (sessenta) dias para eventual recurso do interessado (Art. 212 da LPI). O parecer pode ser obtido através do endereço eletrônico www.inpi.gov.br - janela "*e*-parecer".

18.5 Recurso contra o Deferimento da Caducidade
Interposição de recurso ao Presidente do INPI contra o deferimento do pedido de caducidade, objetivando o reexame da matéria. Desta data corre o prazo de 60 (sessenta) dias para eventual contestação do interessado. Poderá ser requerida cópia do recurso através do formulário modelo FQ005.

18.6 Recurso contra o Indeferimento da Caducidade
Interposição de recurso ao Presidente do INPI contra o indeferimento do pedido de caducidade, objetivando o reexame da matéria. Poderá ser requerida cópia do recurso através do formulário modelo FQ005.

18.10 Desistência de Caducidade
Notificação de desistência do pedido de caducidade.

18.11 Decisão Anulada (**)
Anulação da decisão da caducidade por ter sido indevida.

18.12 Publicação Anulada
Anulada a publicação de qualquer um dos subitens anteriores por ter sido indevida.

18.13 Republicação
Republicação da publicação de qualquer um dos subitens anteriores por ter sido efetuada com incorreção.

19. Notificação de Decisão Judicial

19.1 Notificação de Decisão Judicial
Comunicação de decisão judicial referente à patente.

19.2 Publicação Anulada
Anulada a publicação de comunicação de decisão judicial por ter sido indevida.

19.3 Retificação
Retificação da publicação de comunicação de decisão judicial ter sido efetuada com incorreção.

21. Extinção de Patente e Certificado de Adição de Invenção

21.1 Extinção - Art. 78 inciso I da LPI
Notificação da extinção da patente e seus certificados, se for o caso, pela expiração do prazo de vigência de proteção legal.

21.2 Extinção - Art 78 inciso II da LPI
Notificação da extinção da patente e seus certificados, se for o caso, pela homologação da renúncia apresentada pelo seu titular. Homologada a renúncia, a patente será considerada extinta na data da apresentação da renúncia.

21.6 Extinção - Art. 78 inciso IV da LPI
Notificação da extinção da patente e seus certificados, se for o caso, dada a não restauração prevista no Art. 87 da LPI. A patente é considerada extinta na data final do prazo legal (nove meses) do primeiro pagamento devido que deixou de ser efetuado.

21.7 Extinção - Art. 78 inciso V da LPI
Notificação da extinção da patente e seus certificados, se for o caso, uma vez que após solicitação do INPI o titular deixou de comprovar a obrigação decorrente do Art. 217 da LPI.

21.8 Despacho Anulado (**)
Anulação do despacho da extinção da patente por ter sido indevido.

21.9 Publicação Anulada
Anulada a publicação de qualquer um dos subitens anteriores por ter sido indevida.

21.10 Republicação
Republicação da publicação de qualquer um dos subitens anteriores por ter sido efetuada com incorreção.

22. Outros Referentes a Patentes e Certificados de Adição de Invenção

22.2 Petição Não Conhecida
Não conhecimento da petição apresentada em virtude do disposto nos Arts. 218 ou 219 da LPI.

22.3 Petição Sustada
Sustado o conhecimento da petição para aguardar providências necessárias ao seu conhecimento.

22.4 Pedido de Licença Compulsória Para Exploração de Patente
Notificação de requerimento de licença compulsória para exploração da patente e seus certificados, se for o caso, face ao disposto no Art. 68 da LPI. Desta data corre o prazo de 60 (sessenta) dias para manifestação do titular. Ver publicação correspondente na seção da Diretoria de Transferência de Tecnologia.

22.5 Exigências Diversas
Formulada exigência para adequação ou cumprimento de disposições legais no prazo de 60 (sessenta) dias desta data. Caso a exigência não tenha sido explicitada no despacho da RPI, o parecer pode ser obtido através do endereço eletrônico www.inpi.gov.br - janela "*e-parecer*".

22.10 Outros Recursos
Notificação de interposição de recurso ao Presidente do INPI contra a decisão proferida pela DIRPA, objetivando o reexame da matéria. Desta data corre o prazo de 60 (sessenta) dias para eventual contestação do interessado. Poderá ser requerida cópia do recurso através do formulário modelo FQ005.

22.11 Devolução de Prazo
Notificação de devolução de prazo uma vez que não foi possível ciência ao interessado diretamente no processo. Desta data corre o prazo adicional concedido no despacho. O prazo será de, no mínimo 15 (quinze) dias e, no máximo, o prazo legal dos atos correspondentes (Art. 221 da LPI e IN 17/2013).

22.12 Oferta de Licença de Patente
Notificação de oferta de licença (ou renovação da mesma) para exploração da patente (Art. 64 § 1º da LPI). O interessado poderá obter cópia na íntegra das condições contratuais oferecidas pelo titular (IN 17/2013 item 8), mediante solicitação através do formulário modelo FQ005.

22.13 Desistência da Oferta de Licença
Notificação da desistência da oferta de licença pelo titular (Art. 64 § 4º).

22.14 Arquivamento da Petição-Art. 216 §2º da LPI
Arquivada a petição, uma vez que não foi apresentada a procuração devida no prazo de 60 (sessenta) dias contados da prática do ato. Desta data corre o prazo de 60 (sessenta) dias para eventual recurso do interessado.

22.15 Patente "SUB JUDICE"
Notificação de ação judicial referente a patente.

22.20 Publicação Anulada
Anulada a publicação de qualquer um dos subitens anteriores por ter sido indevida.

22.21 Despacho Anulado (**)
Anulação do despacho referente a qualquer um dos subitens anteriores por ter sido indevido.

22.22 Decisão Anulada (**)
Anulação da decisão referente a qualquer um dos subitens anteriores por ter sido indevida.

22.23 Republicação
Republicação da publicação de qualquer um dos subitens anteriores por ter sido efetuada com incorreção.

23. Processamento de Pedidos Segundo Artigos 230 e 231 da Lei 9279/96

23.1 Notificação de Pedido Depositado

23.1.1 Notificação de Depósito de Pedido Dividido
Notificação de pedido dividido de um pedido depositado anteriormente. Em relação ao pedido original, o pedido dividido tem a mesma data de depósito. O pedido dividido é considerado como estando na mesma fase processual do pedido original.

23.2 Exigência
Suspenso andamento do pedido que,para instrução regular, aguardará o atendimento da exigência formulada em 90 (noventa) dias, desta data

23.3 Publicação do Pedido para Manifestação de Terceiros
Publicado o pedido uma vez que já foi apresentada a declaração de não comercialização até a data do depósito. Desta data corre o prazo de 90 (noventa) dias para apresentação, por qualquer interessado, de manifestação quanto ao atendimento ao disposto no caput do art. 230 da Lei 9279/96.

23.4 Notificação para Contestação do Depositante

23.5 Anuidade

23.6 Arquivamento

23.7 Denegação do Pedido

23.8 Recurso

23.9 Expedição da Patente

23.10 Publicação Anulada

23.11 Republicação

23.12 Retificação

23.13 Deferimento
Deferido o pedido. Desta data corre o prazo de 60 (sessenta) dias para o pagamento da retribuição para expedição da carta-patente. O pagamento desta retribuição, poderá ainda ser efetuado dentro dos 30 (trinta) dias subsequentes, independente de notificação da RPI. O não pagamento e sua comprovação nos prazos acima acarretará o arquivamento definitivo do pedido.

23.14 Decisão Anulada

23.15 Expedição Anulada

23.16 Outros

23.17 Ciência Relacionada com o Art. 229 da LPI
O exame técnico concluiu que o pedido atende aos requisitos estabelecidos pelos artigos 229 a 231 da LPI. O deferimento do mesmo está condicionado à obtenção da anuência de que trata o art. 229 da LPI da Lei 9.279/96, conforme redação dada pela Lei 10.196/2001

23.18 Notificação de Interposição de Nulidade Administrativa
Notificação ao titular da patente, de instauração de processo administrativo de nulidade. Desta data corre o prazo de 60 (sessenta) dias para eventual contestação do titular (Art. 52 da LPI). Poderá ser requerida cópia do processo de nulidade através do formulário modelo FQ005.

23.19 Extinção – Art. 78 da LPI
Notificação da extinção da patente pipeline pela expiração do prazo de vigência de proteção legal.

24. Anuidade de Patente

24.2 Exigencia de Complementação de Anuidade
O titular deverá complementar, de acordo com a tabela vigente na data da complementação, o recolhimento da anuidade especificada, por meio do formulário modelo FQ002 acompanhado dos comprovantes dos pagamentos correspondentes ao cumprimento da exigência e a complementação da anuidade. O não cumprimento no prazo de 60 (sessenta) dias acarretará a extinção da patente nos termos do no art. 87 da LPI.

24.3 Notificação da extinção da patente para fins da restauração nos termos do art. 87 da LPI.
Notificação da extinção da patente por falta de pagamento de anuidade, por pagamento de anuidade fora do prazo ou por não cumprimento de exigência de complementação de pagamento de anuidade. Desta data corre o prazo de 3 (três) meses para o titular requerer a restauração da patente. A restauração deve ser requerida por meio do formulário modelo FQ002, acompanhado dos comprovantes dos pagamentos correspondentes à restauração e à anuidade ou sua complementação. Caso não seja requerida a restauração a patente será extinta de acordo com o disposto no inciso IV do art. 78 da LPI.

24.4 Restauração
Notificação quanto à restauração da patente.

24.5 Despacho Anulado (**)
Anulação do despacho referente a qualquer um dos subitens anteriores por ter sido indevido.

24.6 Publicação Anulada
Anulação da publicação referente a qualquer um dos subitens anteriores por ter sido indevida.

24.7 Republicação
Republicação da publicação de qualquer um dos subitens anteriores por ter sido efetuada com incorreção.

25. Anotação de Alteração de nome e/ou sede, de Transferência e de Limitação ou Ônus de Pedido, Patente e Certificado de Adição de Invenção.

25.1 Transferência Deferida
Notificação do deferimento da transferência requerida. Desta data corre o prazo de 60 (sessenta) dias para eventual recurso do interessado.

25.2 Transferência Indeferida
Notificação do indeferimento da transferência requerida. Desta data corre o prazo de 60 (sessenta) dias para eventual recurso do interessado.

25.3 Transferência em Exigência
Exigência referente ao pedido de transferência requerida. Desta data corre o prazo de 60 (sessenta) dias para cumprimento da exigência formulada, sob pena de indeferimento da transferência.

25.4 Alteração de Nome Deferida
Notificação do deferimento da alteração de nome requerida. Desta data corre o prazo de 60 (sessenta) dias para eventual recurso do interessado.

25.5 Alteração de Nome Indeferida
Notificação do indeferimento da alteração de nome requerida. Desta data corre o prazo de 60 (sessenta) dias para eventual recurso do interessado.

25.6 Alteração de Nome em Exigência
Exigência referente ao pedido de alteração de nome requerida. Desta data corre o prazo de 60 (sessenta) dias para cumprimento da exigência formulada, sob pena de indeferimento da alteração.

25.7 Alteração de Sede Deferida
Notificação do deferimento da alteração de Sede requerida. Desta data corre o prazo de 60 (sessenta) dias para eventual recurso do interessado.

25.8 Alteração de Sede Indeferida
Notificação do indeferimento da alteração de Sede requerida. Desta data corre o prazo de 60 (sessenta) dias para eventual recurso do interessado.

25.9 Alteração de Sede em Exigência
Exigência referente ao pedido de alteração de Sede requerida. Desta data corre o prazo de 60 (sessenta) dias para cumprimento da exigência formulada, sob pena de indeferimento da alteração.

25.10 Despacho Anulado (**)
Anulação do despacho referente a qualquer um dos subitens anteriores por ter sido indevido.

25.11 Republicação
Republicação da publicação de qualquer um dos subitens anteriores por ter sido indevida.

25.12 Publicação Anulada
Anulada a publicação de qualquer um dos subitens anteriores por ter sido efetuada com incorreção.

25.13 Anotação de Limitação ou Ônus
Notificação referente à anotação de limitação ou ônus conforme indicado no complemento

26. Opinião Preliminar sobre a Patenteabilidade - Programa Piloto.

26.1 – Pedido Apto
Comunicação ao depositante que o pedido está apto a participar do Programa Piloto de Opinião Preliminar sobre a Patenteabilidade.

26.2 – Pedido Irregular
Comunicação ao depositante que o pedido não está apto a participar do Programa Piloto de Opinião Preliminar sobre a Patenteabilidade.

26.3 – Pedido Excedente
Comunicação ao depositante que o pedido excedeu o limite de vagas no Programa Piloto de Opinião Preliminar sobre a Patenteabilidade.

26.4 – Opinião Preliminar sobre a Patenteabilidade
Comunicação ao depositante da "Opinião Preliminar sobre a Patenteabilidade".

26.5 – Republicação
Republicação da publicação por ter sido efetuada com incorreções.

26.6 – Retificação
Retificação da publicação por ter sido efetuada com incorreção que não impossibilita sua identificação. Tal publicação não implica em alteração da data de publicação e nos prazos decorrentes da mesma.

26.7 – Publicação anulada
Anulada a publicação por ter sido indevida.

27. Patentes Verdes – Programa Piloto.

27.1 Notificação de Solicitação para Participação no Programa de Patentes Verdes

27.2 Solicitação Concedida
O pedido está apto a participar do Programa de Patentes Verdes.

27.3 Solicitação Negada
O pedido não está apto a participar do Programa de Patentes Verdes. Desta data corre o prazo de 60 (sessenta) dias para eventual recurso do interessado.

27.4 Solicitação Excedente
O pedido excedeu o limite das solicitações concedidas no Programa de Patentes Verdes.

27.5 Republicação
Republicação da publicação por ter sido efetuada com incorreções.

27.6 Retificação
Retificação da publicação por ter sido efetuada com incorreção que não impossibilita sua identificação. Tal publicação não implica em alteração da data de publicação e nos prazos decorrentes da mesma.

27.7 Publicação Anulada
Anulada a publicação por ter sido indevida.

PR. INPI - Presidência

Nulidade Administrativa - Intimação para Manifestação
Notificação ao titular da patente e ao requerente da nulidade, da emissão de parecer do INPI para manifestação. A manifestação deverá ser apresentada no prazo de 60(sessenta) dias, desta data após o que o processo será decidido. O parecer pode ser obtido através do endereço eletrônico www.inpi.gov.br - janela "*e*-parecer".

Nulidade Administrativa - Decisão
A decisão da nulidade encerra a instância administrativa.

Recurso – Exigência

Recurso - Exigência - Art. 214 da LPI
Formulada exigência para complementação das razões oferecidas a título de recurso no prazo de 60 (sessenta) dias desta data. Havendo ou não manifestação sobre a exigência dar-se-á prosseguimento ao exame do recurso. Caso a exigência não tenha sido explicitada no despacho da RPI, O parecer pode ser obtido através do endereço eletrônico www.inpi.gov.br - janela "*e*-parecer".

Recurso - Decisão
A decisão do recurso é final e irrecorrível na esfera administrativa.

Considerações Finais

Solicitação de Cópias:

1 - Os pedidos de fotocópias podem ser solicitados na sede do INPI/RJ ou nas delegacias e representações do INPI constantes da primeira página da RPI.

(*) Quando a republicação se referir a item de publicação que envolva o prazo para tomada de providências, o prazo contar-se-á a partir da data da republicação.

(**) A toda publicação que envolva anulação de ato ou despacho caberá justificativa no processo adminstrativo.

Códigos para Identificação de Dados Bibliográficos (INID)

(11) Número da Patente

(21) Número do Pedido
(22) Data do Depósito
(30) Dados da Prioridade Unionista (data de depósito, país, número)
(43) Data da Publicação do Pedido

(45) Data da Concessão da Patente/Certificado de Adição de Invenção
(51) Classificação Internacional

(54) Título
(57) Resumo
(61) Dados do Pedido ou patente principal do qual o presente é uma adição (número e data de depósito)
(62) Dados do pedido original do qual o presente é uma divisão (número e dadta de depósito)
(66) Dados da Prioridade Interna (número e data de depósito)
(71) Nome do Depositante
(72) Nome do Inventor
(73) Nome do Titular
(74) Nome do Procurador
(81) Países Designados
(85) Data do Início da Fase Nacional
(86) Número, Idioma e Data do Depósito Internacional
(87) Número, Idioma e Data da Publicação Internacional

Diretoria de Patentes - DIRPA

Tabela de Códigos de Despachos de Pedidos e Patentes (incluindo as de MI/DI expedidas na vigência da LEI 5772/71)

Período de Transição - LEI 5772/71 (CPI)

RPI 2226 de 03/09/2013

11.30 Arquivamento Definitivo – Art. 18 § 1º da Lei 5772/71
Notificação da **retirada definitiva** do pedido de patente uma vez que não foi requerido o pedido de exame no prazo previsto pelo Art 18 § 1º, tendo o prazo expirado na vigência da Lei 5772/71.

11.31 Arquivamento Definitivo - Falta de Cumprimento de Exigência
Notificação do **arquivamento definitivo** do pedido uma vez que não houve manifestação do depositante quanto à exigência formal; exigência técnica ou exigência referente ao Art. 20, tendo o prazo de cumprimento expirado na vigência da Lei 5772/71.

12.1 Recurso Contra o Deferimento
Notificação de recurso, interposto na vigência da Lei 5772/71, contra o deferimento do pedido de patente, objetivando o reexame da matéria. Desta data corre o prazo de 60 (sessenta) dias para eventual contestação do depositante. Poderá ser requerida cópia do recurso através do formulário modelo FQ005.

13.1 Notificação para Pagamento da Retribuição Relativa à Expedição da Carta-Patente dos Pedidos Deferidos na Vigência da Lei 5772/71
Desta data corre o prazo de 60 (sessenta) dias para o pagamento e comprovação de retribuição para expedição da carta-patente. O não pagamento e sua comprovação no prazo acima determinado acarretará o **arquivamento definitivo** do pedido.

13.2 Publicação Anulada
Anulação da publicação de notificação para recolhimento por ter sido indevida.

15.1 Arquivamento do Pedido de Patente por Comprovação e Recolhimento Intempestivo de Anuidade - AN 082/86 item 4.1
Notificação do arquivamento automático do pedido de patente, ocorrido durante a vigência da Lei 5772/71, por intempestividade de comprovação e recolhimento de anuidade. Desta data corre o prazo de 60 (sessenta) dias para o depositante requerer a restauração do andamento do pedido através do formulário modelo 1.02, com o recolhimento correspondente à restauração.

15.2 Arquivamento do Pedido de Patente por Comprovação Intempestiva de Anuidade - AN 082/86 item 4.1
Notificação do arquivamento automático do pedido de patente, ocorrido durante a vigência da Lei 5772/71, por intempestividade de comprovação de anuidade. Desta data corre o prazo de 60 (sessenta) dias para o depositante requerer a restauração do andamento do pedido através do formulário modelo FQ002, com o recolhimento correspondente à restauração.

15.3 Arquivamento do Pedido de Patente por Falta de Comprovação e Recolhimento de Anuidade - AN 082/86 item 4.1
Notificação do arquivamento automático do pedido de patente, ocorrido durante a vigência da Lei 5772/71, por falta de comprovação e recolhimento de anuidade. Desta data corre o prazo de 60 (sessenta) dias para o depositante requerer a restauração do andamento do pedido através do formulário modelo FQ002, com o recolhimento correspondente à restauração, devendo anexar a guia de recolhimento referente à anuidade devida. No caso de arquivamento indevido, o depositante deverá, no prazo acima, apresentar o comprovante de recolhimento tempestivo, através do formulário modelo FQ002, isento de retribuição.

15.3.1 Aquivamento do pedido de patente de Modelo ou Desenho Industrial por falta de recolhimento de anuidade/comprovação – AN 082/86 item 4.1
Notificação do arquivamento automático do pedido de patente, ocorrido durante a vigência da Lei 5772/71, por falta de recolhimento/comprovação de anuidade. Desta data corre o prazo de 60 (sessenta) dias para o depositante requerer a restauração do andamento do pedido através do formulário FQ002, com o recolhimento correspondente à restauração, não sendo necessário o recolhimento da(s) anuidade(s). No caso de arquivamento indevido, o depositante deverá, no prazo acima, apresentar o comprovante do recolhimento tempestivo através do formulário modelo FQ002, isento de retribuição.

15.4 Arquivamento do Pedido de Patente por Falta de Comprovação e Recolhimento de Anuidade e Comprovação e Recolhimento Intempestivo de Anuidade - AN 082/86 item 4.1
Notificação do arquivamento automático do pedido de patente, ocorrido durante a vigência da Lei 5772/71, por falta e por intempestividade de comprovação e recolhimento de anuidade. Desta data corre o prazo de 60 (sessenta) dias para o depositante requerer a restauração do andamento do pedido através do formulário modelo FQ002, com o recolhimento correspondente à restauração, devendo anexar a guia de recolhimento referente à anuidade devida. No caso de arquivamento indevido, o depositante deverá, no prazo acima, apresentar o comprovante de comprovação e recolhimento tempestivo, através do formulário modelo FQ002, isento de retribuição.

15.13 Extinção da Garantia de Prioridade
Notificação da extinção da garantia de prioridade por não ter sido requerido o privilégio dentro dos prazos previstos no Art 7º da Lei 5772/71.

18.2 Caducidade - Art 50 da Lei 5772/71
Notificação de caducidade automática da patente por não ter sido efetuada a comprovação do pagamento da respectiva anuidade no prazo legal encerrado na vigência da Lei 5772/71.

MDIC - MINISTÉRIO DO DESENVOLVIMENTO, INDÚSTRIA E COMÉRCIO EXTERIOR

Recurso - Interposição
Notificação de interposição, na vigência da Lei 5772/71, de recurso ao Ministro do Desenvolvimento, Indústria e Comércio Exterior contra a decisão proferida pelo Presidente do INPI, objetivando o reexame da matéria.

Recurso - Decisão
A decisão do recurso, interposto na vigência da Lei 5772/71, pelo Ministério do Desenvolvimento, Indústria e Comércio Exterior encerra a instância administrativa..

DIRETORIA DE PATENTES - DIRPA

Índice Numérico Remissivo de Pedidos, Patentes (incluindo as de MI/DI expedidas na vigência da Lei 5772/71) e Certificados de Adição de Invenção

RPI 2226 de 03/09/2013

BR 102012001971-0	3.1	30
BR 102012019210-1	2.10	60
BR 102012019800-2	2.10	60
BR 102012020314-6	2.10	60
BR 102012020325-1	2.10	60
BR 102012020424-0	2.10	60
BR 102012020727-3	2.10	60
BR 102012020738-9	2.10	60
BR 102012020798-2	2.10	60
BR 102012020810-5	2.10	60
BR 102012020816-4	2.10	60
BR 102012020822-9	2.10	60
BR 102012020823-7	2.10	60
BR 102012020832-6	2.10	60
BR 102012020876-8	2.10	60
BR 102012020884-9	2.10	60
BR 102012020911-0	2.10	60
BR 102012021003-7	2.10	60
BR 102012021004-5	2.10	60
BR 102012021009-6	2.10	60
BR 102012021010-0	2.10	60
BR 102012021027-4	2.10	60
BR 102012021040-1	2.10	60
BR 102012021052-5	2.10	60
BR 102012021056-8	2.10	60
BR 102012021061-4	2.10	60
BR 102012021080-0	2.10	60
BR 102012021082-7	2.10	60
BR 102012021110-6	2.10	60
BR 102012021111-4	2.10	60
BR 102012021115-7	2.10	60
BR 102012021129-7	2.10	61
BR 102012021131-9	2.10	61
BR 102012021616-7	2.10	61
BR 102012022370-8	2.10	61
BR 102012022956-0	2.10	61
BR 102012022977-3	2.10	61
BR 102012023096-8	2.10	61
BR 102012023097-6	2.10	61
BR 102012023098-4	2.10	61
BR 102012023510-2	2.10	61
BR 102012023704-0	2.10	61
BR 102012024031-9	3.1	30
BR 102012024524-8	3.1	30
BR 102012024573-6	3.1	31
BR 102012025419-0	2.10	61
BR 102012025533-2	2.10	61
BR 102012026096-4	2.1	57
BR 102012026167-7	3.1	31
BR 102012026279-7	2.10	61
BR 102012026293-2	2.10	61
BR 102012026296-7	2.10	61
BR 102012026298-3	2.10	61
BR 102012026316-5	2.10	61
BR 102012026390-4	2.10	61
BR 102012026404-8	2.10	61
BR 102012026413-7	2.10	61
BR 102012026967-8	2.10	61
BR 102012026972-4	2.10	61
BR 102012026973-2	2.10	61
BR 102012027005-6	2.10	61
BR 102012027117-6	2.1	57
BR 102012027162-1	2.1	57
BR 102012027195-8	2.1	57
BR 102012027199-0	2.1	57
BR 102012027205-9	2.1	57
BR 102012027207-5	2.1	57
BR 102012027209-1	2.1	57
BR 102012027214-8	2.1	57
BR 102012027510-4	2.1	57
BR 102012027514-7	2.1	57
BR 102012027521-0	2.1	57
BR 102012027835-9	2.10	61
BR 102012027847-2	2.10	61
BR 102012027848-0	2.10	61
BR 102012027849-9	2.10	61
BR 102012027914-2	2.10	61
BR 102012027931-2	2.10	61
BR 102012027932-0	2.10	61
BR 102012027933-9	2.10	61
BR 102012027941-0	2.10	61
BR 102012027944-4	2.10	61
BR 102012028182-1	2.1	57
BR 102012028528-2	2.10	61
BR 102012028536-3	2.10	61
BR 102012028537-1	2.10	62
BR 102012028542-8	2.10	62
BR 102012028554-1	2.10	62
BR 102012028555-0	2.10	62
BR 102012028560-6	2.10	62
BR 102012028561-4	2.10	62
BR 102012028563-0	2.10	62
BR 102012028689-0	2.5	59
BR 102012028744-7	2.1	57
BR 102012028752-8	2.1	57
BR 102012028809-5	2.1	57
BR 102012028816-8	2.10	62
BR 102012028817-6	2.10	62
BR 102012028818-4	2.10	62
BR 102012028819-2	2.10	62
BR 102012028829-0	2.10	62
BR 102012028852-4	2.10	62
BR 102012028902-4	2.1	57
BR 102012028910-5	2.10	62
BR 102012028912-1	2.10	62
BR 102012028915-6	2.10	62
BR 102012028940-7	2.10	62
BR 102012028942-3	2.10	62
BR 102012029029-4	2.1	57
BR 102012029042-1	2.1	57
BR 102012029070-7	2.1	57
BR 102012029273-4	3.1	31
BR 102012029348-0	2.1	57
BR 102012029413-3	2.1	57
BR 102012029522-9	2.1	57
BR 102012029537-7	2.10	62
BR 102012029544-0	2.10	62
BR 102012029555-5	2.10	62
BR 102012029699-3	2.1	57
BR 102012029723-0	2.1	57
BR 102012029760-4	2.1	58
BR 102012029792-2	2.10	62
BR 102012029806-6	2.10	62
BR 102012029809-0	2.5	59
BR 102012029827-9	2.10	62
BR 102012029847-3	2.10	62
BR 102012029848-1	2.10	62
BR 102012029852-0	2.10	62
BR 102012029865-1	2.10	62
BR 102012029867-8	2.10	62
BR 102012029871-6	2.10	62
BR 102012029873-2	2.10	62
BR 102012029876-7	2.10	62
BR 102012029884-8	2.10	62
BR 102012029908-9	2.10	62
BR 102012029909-7	2.10	62
BR 102012029934-8	2.10	62
BR 102012029951-8	2.5	59
BR 102012029952-6	2.1	58
BR 102012030108-3	2.1	58
BR 102012030115-6	2.1	58
BR 102012030141-5	2.1	58
BR 102012030234-9	2.5	59
BR 102012030494-5	2.5	59
BR 102012030536-4	2.10	63
BR 102012030540-2	2.10	63
BR 102012030542-9	2.10	63
BR 102012030548-8	2.1	58
BR 102012031642-0	2.5	59
BR 102012032334-6	2.1	58
BR 102012032362-1	2.5	59
BR 102012032599-3	2.1	58
BR 102012032609-4	2.1	58
BR 102012032628-0	2.10	63
BR 102012032644-2	2.10	63
BR 102012032663-9	2.1	58
BR 102012032689-2	2.10	63
BR 102012032691-4	2.10	63
BR 102012032697-3	2.10	63
BR 102012032701-5	2.10	63
BR 102012032741-4	2.10	63
BR 102012032762-7	2.10	63
BR 102012032765-1	2.10	63
BR 102012032784-8	2.10	63
BR 102012032794-5	2.10	63
BR 102012032844-5	2.10	63
BR 102012032856-9	2.5	59
BR 102012033001-6	2.1	58
BR 102012033043-1	2.1	58
BR 102012033101-2	2.1	58
BR 102012033129-2	2.5	59
BR 102012033143-8	2.10	63
BR 102012033146-2	2.10	63
BR 102012033147-0	2.10	63
BR 102012033149-7	2.10	63
BR 102012033460-7	2.10	63
BR 102012033463-1	2.10	63
BR 102012033483-6	2.1	58
BR 102012033487-9	2.1	58
BR 102012033503-4	2.5	59
BR 102012033547-6	2.10	63
BR 102012033573-5	2.1	58
BR 102012033722-3	2.5	59
BR 102012033834-3	2.10	63
BR 102013000182-1	2.10	63
BR 102013000864-8	2.10	63
BR 102013001056-1	2.1	58
BR 102013001070-7	2.10	63
BR 102013001234-3	2.1	58
BR 102013001240-8	2.1	58
BR 102013001294-7	2.1	58
BR 102013001316-1	2.1	58
BR 102013001324-2	2.1	58
BR 102013001458-3	2.10	63
BR 102013001641-1	2.1	58
BR 102013001693-4	2.5	59
BR 102013001737-0	2.1	58
BR 102013001776-0	2.1	58
BR 102013001874-0	2.1	58
BR 102013002758-8	2.10	63
BR 102013003775-3	2.10	63
BR 102013006199-9	2.1	58
BR 102013006389-4	2.1	58
BR 102013006437-8	2.5	59
BR 102013006749-0	2.1	58
BR 102013006761-0	2.1	58
BR 102013006762-8	2.5	59
BR 102013006781-4	2.1	58
BR 102013006801-2	2.1	58
BR 102013006808-0	2.1	58
BR 102013006831-4	2.5	59
BR 102013012787-6	2.1	58
BR 102013016543-3	27.1	108
BR 102013019737-8	2.1	58
BR 102013019743-2	2.1	58
BR 102013019745-9	2.1	58
BR 102013019746-7	2.1	58
BR 102013019816-1	2.1	58
BR 102013019862-5	2.1	58
BR 102013019867-6	2.1	58
BR 102013019912-5	2.1	58
BR 102013019957-5	2.1	58
BR 102013019967-2	2.1	58
BR 102013020658-0	2.10	63
BR 102013020659-8	2.10	63
BR 102013021084-6	2.10	63
BR 102013021094-3	2.10	63
BR 102013021098-6	2.10	63
BR 102013021099-4	2.10	63
BR 102013021110-9	2.10	63
BR 102013021114-1	2.10	63
BR 102013021115-0	2.10	63
BR 102013021156-7	2.10	63
BR 102013021195-8	2.10	64
BR 102013021196-6	2.10	64
BR 102013021202-4	2.10	64
BR 102013021206-7	2.10	64
BR 102013021212-1	2.10	64
BR 102013021232-6	2.10	64
BR 102013021245-8	2.10	64
BR 102013021258-0	2.10	64
BR 102013021259-8	2.10	64
BR 102013021260-1	2.10	64
BR 102013021284-9	2.10	64
BR 102013021299-7	2.10	64
BR 102013021313-6	2.10	64
BR 102013021358-6	2.10	64
BR 102013021359-4	2.10	64
BR 102013021370-5	2.10	64
BR 102013021379-9	2.10	64
BR 102013021392-6	2.10	64
BR 102013021398-5	2.10	64
BR 102013021405-1	2.10	64
BR 102013021406-0	2.10	64
BR 102013021415-9	2.10	64
BR 102013021434-5	2.10	64
BR 102013021440-0	2.10	64
BR 102013021446-9	2.10	64
BR 102013021447-7	2.10	64
BR 102013021457-4	2.10	64
BR 112012009391-6	2.10	64
BR 132012001120-3	2.10	64
BR 132012002009-1	2.10	64
BR 132012006208-8	2.10	64
BR 132012006423-4	2.10	64
BR 132012006536-2	2.10	64
BR 132012006599-0	2.10	64
BR 132012007713-1	2.10	64
BR 132012007801-4	2.10	64
BR 132012009740-0	2.10	65
BR 132012013140-3	2.10	65
BR 132012013280-9	2.10	65
BR 132012013289-2	2.10	65
BR 132012014634-6	2.10	65
BR 132012015354-7	2.10	65
BR 132012016336-4	2.10	65
BR 132012016720-3	2.10	65
BR 132012018346-2	2.10	65
BR 132013000323-8	2.1	58
BR 132013021257-0	2.10	65
BR 132013021311-9	2.10	65
BR 202012015253-9	2.1	58
BR 202012023086-6	2.5	59
BR 202012023399-7	2.5	60
BR 202012023642-2	2.1	58
BR 202012023669-4	3.1	32
BR 202013007002-0	2.1	58
BR 202013007190-6	2.5	60
BR 202013007583-9	2.1	58
BR 202013009431-0	2.1	58
BR 202013010412-0	2.1	59
BR 202013010527-4	2.5	60
BR 202013014489-0	2.1	59
BR 202013014617-5	2.1	59
BR 202013014621-3	2.1	59
BR 202013014633-7	2.1	59
BR 202013014690-6	2.1	59
BR 202013016581-1	2.1	59
BR 202013016621-4	2.1	59
BR 202013016732-6	2.1	59
BR 202013016945-0	2.1	59
BR 202013016960-4	2.1	59
BR 202013017037-8	2.1	59
BR 202013017062-9	2.5	60
BR 202013017088-2	2.5	60
BR 202013017108-0	2.1	59
BR 202013017120-0	2.5	60
BR 202013017122-6	2.1	59
BR 202013017190-0	2.1	59
BR 202013017191-9	2.1	59
BR 202013017227-3	2.1	59
BR 202013017230-3	2.1	59
BR 202013017323-7	2.1	59
BR 202013017329-6	2.5	60
BR 202013017335-0	2.1	59
BR 202013017452-7	2.5	60
BR 202013017453-5	2.1	59
BR 202013017462-4	2.5	60
BR 202013017528-0	2.1	59
BR 202013017529-9	2.1	59
BR 202013017535-3	2.1	59
BR 202013017634-1	2.1	59
BR 202013017636-8	2.1	59
BR 202013017637-6	2.1	59
BR 202013017655-4	2.1	59
BR 202013017822-0	2.1	59
BR 202013017989-8	2.1	59
BR 202013017996-0	2.1	59
BR 202013017998-7	2.1	59
BR 202013018003-9	2.1	59
BR 202013018005-5	2.1	59
BR 202013018080-2	2.1	59
BR 202013018102-7	2.1	59
BR 202013021101-5	2.10	65
BR 202013021146-5	2.10	65
BR 202013021174-0	2.10	65
BR 202013021181-3	2.10	65
BR 202013021182-1	2.10	65
BR 202013021213-5	2.10	65
BR 202013021215-1	2.10	65
BR 202013021255-0	2.10	65
BR 202013021256-9	2.10	65
BR 202013021306-9	2.10	65
BR 202013021307-7	2.10	65
BR 202013021357-3	2.10	65
BR 202013021452-9	2.10	65
BR 202013021534-7	2.10	65
BR 202013021539-8	2.10	65
C1 0004264-1	8.5	71
C1 0406233-7	25.7	107
C1 0601887-4	11.5	97
C1 0704553-0	8.11	75
C1 0805780-0	8.11	75
C1 9602254-0	24.3	105
MU 7702904-6	8.11	75
MU 7903458-6	PR	8
MU 8000291-9	9.2	85
MU 8000323-0	22.15	105
MU 8000324-9	22.15	105
MU 8000645-0	8.7	75
MU 8001348-1	15.11	98
MU 8100072-3	9.2.4	87
MU 8102088-0	PR	8
MU 8103371-0	PR	8
MU 8200242-8	11.4	96
MU 8201409-4	25.1	105
MU 8201513-9	16.1	99
MU 8201877-4	24.3	105
MU 8201980-0	16.1	99
MU 8202409-0	11.4	96
MU 8300183-2	11.4	96
MU 8300246-4	11.4	96
MU 8300593-5	9.2	85
MU 8300628-1	24.3	105
MU 8300763-6	7.1	68
MU 8300764-4	11.2	96
MU 8300765-2	7.1	68
MU 8300787-3	11.4	96
MU 8301174-9	9.2	86
MU 8301310-5	16.1	99
MU 8301472-1	16.1	99
MU 8301673-2	7.1	68
MU 8302042-0	11.4	96
MU 8302406-9	9.2	86
MU 8302872-2	7.1	68
MU 8302982-6	25.1	106
MU 8303105-7	9.2	86
MU 8303122-7	9.2	86
MU 8303154-5	16.1	99
MU 8303449-8	8.11	75
MU 8303472-2	8.11	75
MU 8303516-8	16.1	99
MU 8400156-9	16.1	99
MU 8400216-6	8.11	75
MU 8400697-8	8.11	75
MU 8400884-9	16.1	99
MU 8401807-0	11.4	96
MU 8402069-5	9.2	86
MU 8402280-9	9.2.4	87
MU 8402690-1	9.2.4	87
MU 8402809-2	9.2.4	87
MU 8403020-8	9.2.4	87
MU 8403031-3	9.2.4	87
MU 8403176-0	9.2.4	87
MU 8403284-7	11.4	96
MU 8403441-6	9.2.4	87
MU 8500015-9	9.2.4	87
MU 8500145-7	9.2.4	87
MU 8500250-0	9.2.4	87
MU 8500251-8	9.2.4	87
MU 8500618-1	9.2.4	87
MU 8500626-2	8.7	75
MU 8500717-0	9.2.4	87
MU 8501029-4	9.2.4	87
MU 8501076-6	9.2.4	88
MU 8501113-4	9.2.4	88
MU 8501150-9	9.2.4	88
MU 8501363-3	9.2.4	88
MU 8501364-1	9.2.4	88
MU 8501368-4	8.7	75
MU 8501404-4	9.2.4	88
MU 8501806-6	9.2.4	88
MU 8502230-6	8.11	75
MU 8502489-9	8.11	75
MU 8502996-3	25.7	107
MU 8503028-7	11.2	96
MU 8600543-0	16.1	99
MU 8600781-5	16.1	99
MU 8600982-6	16.1	99
MU 8601006-9	8.11	75
MU 8601055-7	8.11	75
MU 8601070-0	8.11	75
MU 8601082-4	8.11	76
MU 8601085-9	8.11	76
MU 8601114-6	8.11	76
MU 8601175-8	8.11	76
MU 8601245-2	8.11	76
MU 8601310-6	8.11	76
MU 8601329-7	8.11	76
MU 8601375-0	8.11	76
MU 8601434-0	8.11	76
MU 8601515-0	8.11	76
MU 8601592-3	8.11	76
MU 8601741-1	8.6	71
MU 8601784-5	8.11	76
MU 8601938-4	8.10	75
MU 8602225-3	8.11	76
MU 8602226-1	8.7	75
MU 8602305-5	11.2	96
MU 8602363-2	11.2	96
MU 8602550-3	8.7	75
MU 8602664-0	PR	8
MU 8603046-9	8.11	76
MU 8700066-0	8.11	76
MU 8700679-0	9.2	86
MU 8700848-3	8.11	76
MU 8701196-4	16.1	99
MU 8701964-7	8.6	71
MU 8702717-8	8.11	76
MU 8702719-4	8.11	76
MU 8702870-0	PR	9
MU 8800339-6	8.11	76
MU 8801220-4	9.1	84
MU 8801353-7	24.3	105
MU 8900247-4	15.22.1	98
MU 8900303-9	15.22.1	99
MU 8901344-1	4.3	65
MU 8901553-3	4.3	65
MU 8901595-9	4.3	65
MU 8901632-7	4.3	65
MU 8901708-0	9.2.4	88
MU 8902011-1	4.3	65
MU 8902170-3	4.3	65
MU 8902253-0	4.3	65
MU 8902285-8	4.3	65

MU 8902377-3	4.3	65
MU 8902382-0	4.3	65
MU 8902450-8	4.3	65
MU 8902476-1	8.8	75
MU 8902487-7	4.3	65
MU 8902514-8	4.3	65
MU 8902520-2	4.3	65
MU 8902558-0	4.3	65
MU 8902560-1	4.3	66
MU 8902638-1	15.7	98
MU 8902768-0	4.3	66
MU 8902788-4	4.3	66
MU 8902850-3	4.3	66
MU 8902883-0	4.3	66
MU 8902893-7	4.3	66
MU 8902986-0	4.3	66
MU 8903046-0	4.3	66
MU 8903116-4	15.7	98
MU 8903124-5	4.3	66
MU 9000244-0	11.1.1	91
MU 9000286-5	11.1.1	91
MU 9000295-4	11.1.1	91
MU 9000298-9	11.1.1	91
MU 9000312-8	11.1.1	91
MU 9000313-6	11.1.1	91
MU 9000315-2	11.1.1	91
MU 9000322-5	11.1.1	91
MU 9000323-3	11.1.1	91
MU 9000325-0	11.1.1	91
MU 9000327-6	11.1.1	91
MU 9000328-4	11.1.1	91
MU 9000345-4	11.1.1	91
MU 9000356-0	11.1.1	91
MU 9000360-8	11.1.1	91
MU 9000362-4	11.1.1	91
MU 9000364-0	11.1.1	91
MU 9000367-5	11.1.1	91
MU 9000368-3	11.1.1	91
MU 9000369-1	11.1.1	91
MU 9000371-3	11.1.1	91
MU 9000375-6	11.1.1	91
MU 9000381-0	11.1.1	92
MU 9000384-5	11.1.1	92
MU 9000385-3	11.1.1	92
MU 9000386-1	11.1.1	92
MU 9000389-6	11.1.1	92
MU 9000395-0	11.1.1	92
MU 9000396-9	11.1.1	92
MU 9000397-7	11.1.1	92
MU 9000398-5	11.1.1	92
MU 9000401-9	11.1.1	92
MU 9000406-0	11.1.1	92
MU 9000409-4	11.1.1	92
MU 9000411-6	11.1.1	92
MU 9000412-4	11.1.1	92
MU 9000423-0	11.1.1	92
MU 9000426-4	11.1.1	92
MU 9000428-0	11.1.1	92
MU 9000439-6	11.1.1	92
MU 9000448-5	11.1.1	92
MU 9000451-5	11.1.1	92
MU 9000452-3	11.1.1	92
MU 9000459-0	11.1.1	92
MU 9000460-4	11.1.1	92
MU 9000469-8	11.1.1	92
MU 9000470-1	11.1.1	92
MU 9000471-0	11.1.1	92
MU 9000472-8	11.1.1	92
MU 9000475-2	11.1.1	92
MU 9000477-9	11.1.1	92
MU 9000478-7	11.1.1	92
MU 9000484-1	11.1.1	92
MU 9000487-6	11.1.1	92
MU 9000490-6	11.1.1	92
MU 9000491-4	11.1.1	92
MU 9000496-5	11.1.1	92
MU 9000497-3	11.1.1	92
MU 9000507-4	11.1.1	92
MU 9000510-4	11.1.1	92
MU 9000515-5	11.1.1	92
MU 9000525-2	11.1.1	92
MU 9000533-3	11.1.1	92
MU 9000535-0	11.1.1	92
MU 9000555-4	11.1.1	92
MU 9000562-7	11.1.1	92
MU 9000565-1	11.1.1	92
MU 9000569-4	11.1.1	92
MU 9000570-8	11.1.1	92
MU 9000572-4	11.1.1	92
MU 9000573-2	11.1.1	92
MU 9000574-0	11.1.1	92
MU 9000576-7	11.1.1	92
MU 9000577-5	11.1.1	92
MU 9000580-5	11.1.1	92
MU 9000586-4	11.1.1	92
MU 9000590-2	11.1.1	92
MU 9000595-3	11.1.1	92
MU 9000597-0	11.1.1	92
MU 9000600-3	11.1.1	93
MU 9000611-9	11.1.1	93
MU 9000613-5	11.1.1	93
MU 9000614-3	11.1.1	93
MU 9000616-0	11.1.1	93
MU 9000617-8	11.1.1	93
MU 9000626-7	11.1.1	93
MU 9000632-1	11.1.1	93
MU 9000645-3	11.1.1	93
MU 9000648-8	11.1.1	93
MU 9000651-8	11.1.1	93
MU 9000653-4	11.1.1	93
MU 9000657-7	11.1.1	93
MU 9000660-7	11.1.1	93
MU 9000869-3	11.1.1	93
MU 9001048-5	11.1.1	93
MU 9001062-0	11.1.1	93
MU 9001066-3	11.1.1	93
MU 9001071-0	11.1.1	93
MU 9001086-8	11.1.1	93
MU 9001102-3	11.1.1	93
MU 9001103-1	11.1.1	93
MU 9001104-0	11.1.1	93
MU 9001206-2	11.1.1	93
MU 9001294-1	3.1	32
MU 9001298-4	11.1.1	93
MU 9001300-0	11.1.1	93
MU 9001308-5	11.1.1	93
MU 9001313-1	11.1.1	93
MU 9001498-7	11.1.1	93
MU 9001531-2	11.1.1	93
MU 9001538-0	11.1.1	93
MU 9001566-5	11.1.1	93
MU 9001567-3	11.1.1	93
MU 9001573-8	11.1.1	93
MU 9001575-4	11.1.1	93

MU 9001801-0	11.1.1	93
MU 9001880-0	9.2	86
MU 9002048-0	11.1.1	93
MU 9002101-0	11.1.1	93
MU 9002102-9	11.1.1	93
MU 9002641-1	11.1.1	93
MU 9100398-9	2.6	60
MU 9100445-4	3.6	56
MU 9100514-0	3.1	32
MU 9100906-5	25.3	106
MU 9101828-5	25.7	107
MU 9101839-0	3.1	33
MU 9101843-9	3.1	33
MU 9101845-5	3.1	33
MU 9101846-3	3.1	33
MU 9101848-0	3.1	34
MU 9101849-8	3.1	34
MU 9101850-1	3.1	34
MU 9101851-0	3.1	34
MU 9101853-6	3.1	35
MU 9101854-4	3.1	35
MU 9101856-0	3.1	35
MU 9101857-9	3.1	35
MU 9101859-5	3.1	36
MU 9101860-9	3.1	36
MU 9101886-2	3.1	36
MU 9101888-9	3.1	37
MU 9101889-7	3.1	37
MU 9101890-0	3.1	37
MU 9101909-5	3.1	37
MU 9102025-5	3.1	38
MU 9102030-1	3.1	38
MU 9102164-2	3.1	38
MU 9102174-0	3.1	38
MU 9102176-6	3.1	39
MU 9102181-2	3.1	39
MU 9102196-0	3.1	39
MU 9102198-7	3.1	40
MU 9102201-0	3.1	40
MU 9102202-9	3.1	40
MU 9102204-5	3.1	40
MU 9102206-1	3.1	41
MU 9102208-8	3.1	41
MU 9102211-8	3.1	41
MU 9102358-0	3.1	41
MU 9102448-0	3.1	42
MU 9102459-5	3.1	42
MU 9102501-0	3.1	42
MU 9102507-9	3.1	42
MU 9102512-5	3.1	43
MU 9102596-6	3.1	43
MU 9102622-9	3.1	43
MU 9102649-0	3.1	43
MU 9102687-3	3.1	44
MU 9102697-0	3.1	44
MU 9102813-2	3.1	44
MU 9102855-8	3.1	44
MU 9102901-5	3.1	45
MU 9102907-4	3.1	45
MU 9102921-0	3.1	45
MU 9102923-6	3.1	45
MU 9102924-4	3.1	46
MU 9103056-0	3.1	46
PI 0000840-0	25.1	106
PI 0000886-9	7.4	70
PI 0000948-2	7.1	68
PI 0001279-3	9.2.4	88
PI 0001310-2	9.2	86
PI 0001790-6	9.1	84
PI 0002090-7	9.2.4	88
PI 0002200-4	7.1	68
PI 0002854-1	16.1	99
PI 0003066-0	8.7	75
PI 0003219-0	16.1	99
PI 0003314-6	16.1	99
PI 0004874-7	8.11	76
PI 0006403-3	25.4	106
PI 0006494-7	9.2	86
PI 0006636-2	9.2	86
PI 0007037-8	25.4	107
PI 0007532-9	11.4	96
PI 0007864-6	6.1	66
PI 0007895-6	8.11	76
PI 0008103-5	PR	8
PI 0008797-1	16.1	99
PI 0008851-0	16.1	99
PI 0008916-8	7.7	71
PI 0009373-4	PR	9
PI 0009630-0	12.2	98
PI 0009709-8	9.1	84
PI 0010477-9	8.11	76
PI 0010749-2	16.1	100
PI 0010852-9	8.11	76
PI 0010899-5	8.11	76
PI 0010937-1	11.4	96
PI 0011023-0	8.8	75
PI 0011177-5	7.1	68
PI 0011772-2	12.2	98
PI 0011987-3	8.11	76
PI 0012196-7	12.2	98
PI 0013194-6	8.11	76
PI 0013272-1	9.1	84
PI 0013482-1	8.11	76
PI 0013912-2	9.2	86
PI 0014032-5	9.2	86
PI 0014206-9	11.4	96
PI 0014407-0	7.1	68
PI 0014519-0	11.5	97
PI 0014647-1	11.4	96
PI 0014899-7	9.2	86
PI 0015165-3	16.1	100
PI 0015186-6	11.4	96
PI 0016129-2	7.4	70
PI 0016367-8	16.1	100
PI 0016604-9	11.4	96
PI 0016948-0	8.8	75
PI 0017582-0	7.1	68
PI 0017613-3	9.2	86
PI 0017615-0	11.4	96
PI 0017628-1	7.1	68
PI 0100063-2	7.1	68
PI 0100148-5	PR	8
PI 0100153-1	8.11	76
PI 0100254-6	7.4	70
PI 0100478-6	9.2	86
PI 0100615-0	9.2.4	88
PI 0101151-0	7.1	68
PI 0101450-1	9.2.4	88
PI 0101480-3	PR	8
PI 0101678-4	6.1	66
PI 0101692-0	15.11	98
PI 0102184-2	7.1	68
PI 0102235-0	8.11	76
PI 0102312-8	24.3	105

PI 0102318-7	9.2.4	88
PI 0102339-0	7.1	68
PI 0102504-0	8.11	76
PI 0102588-0	15.10	98
PI 0103636-0	9.1	84
PI 0103748-0	16.1	100
PI 0104207-6	PR	8
PI 0104410-9	7.1	68
PI 0104423-0	11.4	96
PI 0104590-3	11.2	96
PI 0104743-4	7.1	68
PI 0105063-0	8.11	76
PI 0105161-0	8.8	75
PI 0105184-9	8.11	76
PI 0105225-0	8.8	75
PI 0105283-7	11.4	96
PI 0105471-6	6.1	66
PI 0105664-6	8.11	76
PI 0106241-7	9.2.4	88
PI 0106361-8	6.1	66
PI 0106775-3	9.2.4	88
PI 0106906-3	6.7	68
PI 0107565-9	7.1	68
PI 0107629-9	16.1	100
PI 0107787-2	24.4	105
PI 0107917-4	9.2	86
PI 0108152-7	12.2	98
PI 0109139-5	16.1	100
PI 0109217-0	9.2.4	88
PI 0109273-1	16.1	100
PI 0109464-5	8.11	76
PI 0109609-5	7.4	70
PI 0110159-5	9.2.4	88
PI 0110312-1	7.4	70
PI 0110370-9	PR	9
PI 0110524-8	9.2.4	88
PI 0110843-3	25.4	107
PI 0110987-1	6.1	66
PI 0111040-3	7.1	68
PI 0111041-1	9.2.4	88
PI 0111112-4	7.1	68
PI 0111135-3	11.5	97
PI 0111140-0	12.2	98
PI 0111158-2	12.2	98
PI 0111163-9	6.1	66
PI 0111226-0	9.1	84
PI 0111409-3	6.1	66
PI 0111423-9	12.2	98
PI 0111458-1	12.2	98
PI 0111596-0	PR	9
PI 0111826-9	9.2.4	88
PI 0111859-5	7.4	70
PI 0111882-0	8.11	76
PI 0112005-0	16.1	100
PI 0112020-4	9.2	86
PI 0112049-2	PR	9
PI 0112194-4	11.4	96
PI 0112199-5	16.1	100
PI 0112217-7	9.2.4	88
PI 0112395-5	7.4	70
PI 0112416-1	9.2.4	88
PI 0112452-8	7.4	70
PI 0112800-0	PR	9
PI 0112928-7	7.4	70
PI 0113156-7	7.1	68
PI 0113162-1	7.4	70
PI 0113263-6	7.1	68
PI 0113565-1	6.1	66
PI 0113658-5	9.1	84
PI 0113670-4	25.4	107
PI 0113690-9	6.1	66
PI 0113734-4	16.1	100
PI 0113783-2	9.1	84
PI 0113854-5	25.7	107
PI 0113863-4	9.2.4	88
PI 0114304-2	6.6	67
PI 0114374-3	25.7	107
PI 0114462-6	9.2.4	88
PI 0114596-7	9.2.4	88
PI 0114633-5	PR	9
PI 0114637-8	6.6	67
PI 0114729-3	12.2	98
PI 0114812-5	11.4	96
PI 0114928-8	7.1	68
PI 0114951-2	16.1	100
PI 0115250-5	7.4	70
PI 0115277-7	11.5	97
PI 0115332-3	12.2	98
PI 0115343-9	9.2	86
PI 0115468-0	9.2.4	89
PI 0115621-7	12.2	98
PI 0115648-9	9.2.4	89
PI 0115787-6	16.1	100
PI 0115881-3	12.2	98
PI 0115882-1	12.2	98
PI 0115909-7	16.1	100
PI 0115931-3	8.6	71
PI 0115998-4	7.1	68
PI 0116116-4	9.2.4	89
PI 0116282-9	6.6	67
PI 0116505-4	7.4	70
PI 0116659-0	25.4	107
PI 0116785-5	7.4	70
PI 0116860-6	9.2.4	89
PI 0116953-0	9.2	86
PI 0116968-8	7.1	68
PI 0117090-2	11.5	97
PI 0117147-0	12.2	98
PI 0117175-5	9.2.4	89
PI 0117310-3	PR	8
PI 0117522-0	8.11	76
PI 0200464-0	9.2.4	89
PI 0200484-4	11.4	96
PI 0200585-9	6.1	66
PI 0201232-4	9.2.4	89
PI 0201364-9	9.2.4	89
PI 0201365-7	9.2.4	89
PI 0201367-3	9.2.4	89
PI 0201368-1	9.2.4	89
PI 0201438-6	9.2.4	89
PI 0202020-3	PR	8
PI 0202198-6	16.1	100
PI 0202449-7	7.1	68
PI 0202611-2	9.2.4	89
PI 0202999-5	8.11	76
PI 0203045-4	6.10	68
PI 0203591-0	9.2.2	87
PI 0204242-8	15.31	99
PI 0204401-3	7.1	68
PI 0204406-4	7.1	68
PI 0204450-1	9.2.4	89
PI 0204451-0	9.2	86
PI 0204575-3	11.4	96
PI 0204827-2	9.2.4	89

PI 0205031-5	24.2	105
PI 0205236-9	9.2.4	89
PI 0205325-0	11.4	96
PI 0205377-2	7.1	68
PI 0205413-2	9.2.4	89
PI 0205434-5	6.6	67
PI 0205463-9	9.2	86
PI 0205922-3	9.2.4	89
PI 0205972-0	16.1	100
PI 0206074-4	6.6	67
PI 0206237-2	12.2	98
PI 0206520-7	11.5	97
PI 0206703-0	25.7	107
PI 0206766-8	7.1	68
PI 0206826-5	7.1	68
PI 0206904-0	6.1	66
PI 0207157-6	PR	9
PI 0207174-6	9.2.4	89
PI 0207320-0	9.2.4	89
PI 0207372-2	7.4	70
PI 0207417-6	25.4	107
PI 0207431-1	9.1	84
PI 0207562-8	9.2.4	89
PI 0207712-4	9.2.4	89
PI 0207787-6	12.2	98
PI 0207921-6	9.2.4	89
PI 0207937-2	15.22.1	99
PI 0208147-4	9.1	84
PI 0208317-5	9.2.4	89
PI 0208326-4	9.2.4	89
PI 0208328-0	9.2.4	90
PI 0208392-2	16.1	100
PI 0208592-5	9.2.4	90
PI 0208639-5	9.2.4	90
PI 0208684-0	9.1	84
PI 0208752-9	9.2.4	90
PI 0208851-7	6.6	67
PI 0208893-2	8.11	76
PI 0209082-1	9.1	84
PI 0209362-6	9.1	84
PI 0209397-9	9.2.4	90
PI 0209428-2	11.4	96
PI 0209697-8	16.1	100
PI 0209795-8	8.11	76
PI 0209981-0	9.2.4	90
PI 0210246-3	8.11	77
PI 0210249-8	16.1	100
PI 0210370-2	7.1	68
PI 0210429-6	7.1	68
PI 0210640-0	7.1	68
PI 0210724-4	9.2	86
PI 0210746-5	12.2	98
PI 0210819-4	9.1	84
PI 0210896-8	9.1	84
PI 0211025-3	11.14	98
PI 0211138-1	6.1	66
PI 0211298-1	16.1	100
PI 0211308-2	6.6	67
PI 0211454-2	9.2.4	90
PI 0211587-5	9.2.4	90
PI 0211927-7	9.2.4	90
PI 0212003-8	9.1	84
PI 0212325-8	6.1	66
PI 0213209-5	9.2	86
PI 0213240-0	9.1	84
PI 0213393-8	12.2	98
PI 0213586-8	7.1	68
PI 0213653-8	12.2	98
PI 0213709-7	7.1	68
PI 0213740-2	12.2	98
PI 0213837-9	6.1	67
PI 0213884-0	11.4	96
PI 0213964-2	11.5	97
PI 0213971-5	16.1	101
PI 0214005-5	9.2.4	90
PI 0214030-6	9.1	85
PI 0214098-5	7.1	68
PI 0214187-6	8.11	77
PI 0214380-1	9.2	86
PI 0214488-3	7.3	70
PI 0214667-3	7.1	68
PI 0215026-3	12.2	98
PI 0215077-8	6.1	67
PI 0215165-0	16.1	101
PI 0215178-2	9.2	86
PI 0215216-9	25.7	107
PI 0215340-8	9.1	85
PI 0215342-4	9.1	85
PI 0215400-5	7.1	68
PI 0215419-6	9.2	86
PI 0215725-0	11.4	96
PI 0215751-9	8.5	71
PI 0300388-4	6.1	67
PI 0300552-6	16.1	101
PI 0300600-0	7.4	70
PI 0300626-3	7.1	68
PI 0300655-7	6.1	67
PI 0300796-0	8.7	75
PI 0301277-8	11.4	96
PI 0301304-9	9.2.4	90
PI 0301369-3	8.7	75
PI 0301427-4	8.11	77
PI 0301687-0	9.1	85
PI 0301805-9	7.4	71
PI 0301885-7	8.11	77
PI 0302238-2	7.1	69
PI 0302343-5	6.6	67
PI 0302375-3	8.11	77
PI 0302548-9	8.11	77
PI 0302815-1	9.1	85
PI 0302830-5	9.1	85
PI 0302967-0	11.5	97
PI 0303019-9	11.4	96
PI 0303218-3	8.11	77
PI 0303728-2	7.1	69
PI 0303855-6	9.2	86
PI 0303904-8	9.2.4	90
PI 0304055-0	9.2	86
PI 0304236-7	9.1	85
PI 0304303-7	9.1	85
PI 0304322-3	9.1	85
PI 0304418-1	9.2.4	90
PI 0305409-8	6.1	67
PI 0305477-2	9.1	85
PI 0305525-6	9.2	87
PI 0305689-9	8.11	77
PI 0305719-4	8.11	77
PI 0305736-4	25.1	106
PI 0305913-8	7.4	71
PI 0306301-1	7.1	69
PI 0306490-5	9.1	85
PI 0306528-6	11.13	98
PI 0306991-5	11.4	96
PI 0307092-1	7.1	69

PI 0307126-0	7.1	69
PI 0307219-3	7.1	69
PI 0307362-9	8.11	77
PI 0307572-9	11.4	96
PI 0307678-4	8.11	77
PI 0307838-8	8.6	71
PI 0307952-0	9.1	85
PI 0308041-2	16.1	101
PI 0308055-2	16.1	101
PI 0308438-8	16.1	101
PI 0308584-8	25.4	107
PI 0308586-4	7.1	69
PI 0308924-0	8.11	77
PI 0309063-9	7.1	69
PI 0309195-3	6.6	67
PI 0309359-0	7.1	69
PI 0309413-8	6.1	67
PI 0309548-7	9.1	85
PI 0309563-0	8.11	77
PI 0309838-9	16.1	101
PI 0309897-4	8.11	77
PI 0309909-1	6.1	67
PI 0309986-5	7.1	69
PI 0309995-4	8.11	77
PI 0311127-0	PR	9
PI 0311186-5	9.1	85
PI 0311227-6	8.11	77
PI 0311385-0	16.1	101
PI 0311508-9	9.1	85
PI 0311521-6	9.1	85
PI 0311598-4	8.11	77
PI 0311618-2	7.1	69
PI 0311739-1	8.11	77
PI 0311740-5	7.1	69
PI 0311802-9	6.1	67
PI 0311865-7	PR	9
PI 0311959-9	25.7	107
PI 0311978-5	25.7	107
PI 0312010-4	7.1	69
PI 0312100-3	16.1	101
PI 0312198-4	6.1	67
PI 0312230-1	7.1	69
PI 0312273-5	8.11	77
PI 0312595-5	7.1	69
PI 0312671-4	7.1	69
PI 0312711-7	6.1	67
PI 0312846-6	7.1	69
PI 0312894-6	16.1	101
PI 0313005-3	9.1	85
PI 0313229-3	16.1	101
PI 0313256-0	7.1	69
PI 0313485-7	16.1	101
PI 0313876-3	16.1	101
PI 0314054-7	7.1	69
PI 0314104-7	7.4	71
PI 0314298-1	16.1	101
PI 0314523-9	9.1	85
PI 0314836-0	11.5	97
PI 0314985-4	16.1	101
PI 0315109-3	6.1	67
PI 0315262-6	11.2	96
PI 0315360-6	16.1	101
PI 0315814-4	7.4	71
PI 0315963-9	16.1	101
PI 0316086-6	25.1	106
PI 0316107-2	25.1	106
PI 0316489-6	11.5	97
PI 0316524-8	7.1	69
PI 0316537-0	7.1	69
PI 0316607-4	6.6	67
PI 0316646-5	11.5	97
PI 0316774-7	9.1	85
PI 0316794-1	9.1	85
PI 0316831-0	7.1	69
PI 0316957-0	11.4	96
PI 0317118-3	11.5	97
PI 0317141-8	7.1	69
PI 0317389-5	11.4	96
PI 0317436-0	25.4	107
PI 0317485-9	7.1	69
PI 0317498-0	6.1	67
PI 0317510-3	9.2	87
PI 0317516-2	9.2	87
PI 0317583-9	16.1	101
PI 0317631-2	16.1	101
PI 0317782-3	9.1	85
PI 0318075-1	7.1	69
PI 0318110-3	11.4	96
PI 0318115-4	9.1	85
PI 0318117-0	16.1	101
PI 0318261-4	8.11	77
PI 0318283-5	7.1	69
PI 0318306-8	11.4	96
PI 0318480-3	7.1	69
PI 0318549-4	11.5	97
PI 0318790-0	11.5	97
PI 0318795-0	8.6	71
PI 0400054-4	6.1	67
PI 0400403-5	8.6	71
PI 0400896-0	8.11	77
PI 0400897-9	8.11	77
PI 0400898-7	8.11	77
PI 0400899-5	8.11	77
PI 0401258-5	8.11	77
PI 0401294-1	8.11	77
PI 0401316-6	7.1	69
PI 0401329-8	8.11	77
PI 0401384-0	8.11	77
PI 0401391-3	7.4	71
PI 0401434-0	8.11	77
PI 0401499-5	7.1	69
PI 0401511-8	7.1	69
PI 0401516-9	8.11	77
PI 0401563-0	16.1	102
PI 0401577-0	8.11	77
PI 0401581-9	8.11	77
PI 0401592-4	7.4	71
PI 0401636-0	8.11	77
PI 0401677-7	8.11	77
PI 0401692-0	8.11	77
PI 0401708-0	8.11	77
PI 0401774-9	8.11	77
PI 0401827-3	8.11	77
PI 0401857-5	8.11	77
PI 0401892-3	8.11	78
PI 0401903-2	8.11	78
PI 0401914-8	8.11	78
PI 0402000-6	8.11	78
PI 0402003-0	8.11	78
PI 0402062-6	8.11	78
PI 0402093-6	8.11	78
PI 0402130-4	8.11	78
PI 0402152-5	7.1	69
PI 0402251-3	8.11	78

PI 0402257-2	8.11	78
PI 0402263-7	8.11	78
PI 0402269-6	8.11	78
PI 0402564-4	6.1	67
PI 0402572-5	8.11	78
PI 0402657-8	6.1	67
PI 0402664-0	8.11	78
PI 0402846-5	25.7	107
PI 0402907-0	8.11	78
PI 0402941-0	8.11	78
PI 0402981-0	8.7	75
PI 0403161-0	7.1	69
PI 0403430-9	11.4	96
PI 0403540-2	11.5	97
PI 0403892-4	6.1	67
PI 0404007-4	6.1	67
PI 0404466-5	9.1	85
PI 0404531-9	8.11	78
PI 0404610-2	8.11	78
PI 0404614-5	8.8	75
PI 0404904-7	8.11	78
PI 0405132-7	7.4	71
PI 0405185-8	16.1	102
PI 0405653-1	8.11	78
PI 0405882-8	7.1	69
PI 0405982-4	16.1	102
PI 0406045-8	8.7	75
PI 0406163-2	6.1	67
PI 0406175-6	8.11	78
PI 0406189-6	8.11	78
PI 0406233-7	25.7	107
PI 0406274-4	8.6	71
PI 0406661-8	11.5	97
PI 0406833-5	8.11	78
PI 0406839-4	8.11	78
PI 0406868-8	11.4	96
PI 0407224-3	8.7	75
PI 0407308-8	8.11	78
PI 0407395-9	8.11	78
PI 0407638-9	16.1	102
PI 0408083-1	8.11	78
PI 0408115-3	16.1	102
PI 0408342-3	25.6	107
PI 0408371-7	8.11	78
PI 0408417-9	25.7	107
PI 0408438-1	25.7	107
PI 0408463-2	16.1	102
PI 0408530-2	7.1	69
PI 0408632-5	7.4	71
PI 0408643-0	11.5	97
PI 0408952-9	9.1.3	85
PI 0409086-1	11.4	96
PI 0409087-0	8.11	78
PI 0409166-3	7.4	71
PI 0409316-0	7.2	70
PI 0409579-0	16.1	102
PI 0409584-7	8.11	78
PI 0409670-3	8.11	78
PI 0409831-5	7.1	69
PI 0410060-3	8.11	78
PI 0410085-9	7.1	69
PI 0410168-5	7.1	69
PI 0410217-7	16.1	102
PI 0410225-8	6.6	67
PI 0410234-7	7.1	69
PI 0410545-1	8.11	78
PI 0410877-9	8.11	78
PI 0410924-4	8.11	78
PI 0410942-2	8.11	78
PI 0410992-9	8.11	78
PI 0411064-1	8.11	79
PI 0411199-0	6.1	67
PI 0411269-5	8.11	79
PI 0411288-1	8.11	79
PI 0411400-0	7.4	71
PI 0411528-7	7.4	71
PI 0411639-9	7.4	71
PI 0411913-4	16.1	102
PI 0411932-0	6.1	67
PI 0411989-4	16.1	102
PI 0412051-5	6.1	67
PI 0412209-7	6.1	67
PI 0412272-0	8.11	79
PI 0412311-5	8.11	79
PI 0412431-6	7.1	69
PI 0412715-3	8.6	71
PI 0412736-6	8.11	79
PI 0412996-2	16.1	102
PI 0413031-6	7.1	69
PI 0413098-7	7.1	69
PI 0413404-4	11.5	97
PI 0413481-8	8.6	71
PI 0413518-0	25.7	108
PI 0413907-0	11.5	97
PI 0414257-8	7.1	69
PI 0414306-0	11.5	97
PI 0414321-3	7.1	69
PI 0414572-0	11.4	96
PI 0414760-0	7.1	69
PI 0414805-3	11.4	96
PI 0414811-8	6.1	67
PI 0415030-9	8.6	71
PI 0415032-5	6.6	67
PI 0415115-1	12.2	98
PI 0415449-5	7.1	69
PI 0415669-2	25.1	106
PI 0415926-8	11.4	96
PI 0416033-9	7.1	69
PI 0416035-5	7.1	69
PI 0416187-4	25.1	106
PI 0416197-1	7.1	69
PI 0416281-1	11.5	97
PI 0416453-9	16.1	102
PI 0416560-8	7.1	69
PI 0416651-5	8.11	79
PI 0416693-0	7.1	69
PI 0416916-6	11.5	97
PI 0416950-6	25.7	108
PI 0416973-5	25.4	107
PI 0416999-9	11.4	97
PI 0417270-1	11.5	97
PI 0417322-8	7.1	69
PI 0417721-5	25.7	108
PI 0417772-0	11.5	97
PI 0418034-8	11.5	97
PI 0418594-3	8.11	79
PI 0418689-3	6.1	67
PI 0418735-0	6.1	67
PI 0418814-4	8.11	79
PI 0419011-4	8.11	79
PI 0419315-6	8.11	79
PI 0500060-2	16.1	102
PI 0500780-1	16.1	102
PI 0501007-1	7.1	69
PI 0501154-0	25.7	108
PI 0501349-6	16.1	102
PI 0501544-8	8.7	75
PI 0502243-6	7.1	69
PI 0502592-3	11.4	97
PI 0502759-4	6.1	67
PI 0502918-0	15.7	98
PI 0503195-8	8.7	75
PI 0503288-1	9.2	87
PI 0503603-8	11.5	97
PI 0503850-2	8.11	79
PI 0504169-4	7.1	70
PI 0504393-0	11.4	97
PI 0504635-1	16.1	102
PI 0505760-4	25.1	106
PI 0506133-4	8.11	79
PI 0506146-6	8.11	79
PI 0506148-2	8.11	79
PI 0506366-3	8.11	79
PI 0506381-7	8.11	79
PI 0506387-6	11.13	98
PI 0506920-3	11.4	97
PI 0508425-3	11.5	97
PI 0509105-5	8.11	79
PI 0509325-2	11.5	97
PI 0509499-2	6.6	67
PI 0510135-2	8.7	75
PI 0511667-8	25.4	107
PI 0511706-2	8.7	75
PI 0512738-6	8.11	79
PI 0513200-2	8.11	79
PI 0513716-0	9.2	87
PI 0514038-2	25.4	107
PI 0514106-0	8.6	71
PI 0514644-5	6.6	67
PI 0514718-2	6.6	67
PI 0516135-5	1.3.1	57
PI 0517648-4	8.11	79
PI 0517929-7	8.11	79
PI 0517970-0	6.6	67
PI 0517975-0	8.11	79
PI 0518009-0	8.11	79
PI 0518013-9	8.11	79
PI 0518017-1	8.11	79
PI 0518109-7	8.11	79
PI 0518151-8	8.11	79
PI 0518152-6	8.11	79
PI 0518158-5	8.11	79
PI 0518159-3	8.11	79
PI 0518164-0	8.11	79
PI 0518184-4	8.11	79
PI 0518238-7	8.11	79
PI 0518246-8	8.11	79
PI 0518265-4	8.11	79
PI 0518290-5	8.11	79
PI 0518322-7	8.11	80
PI 0518447-9	9.2	87
PI 0518501-7	6.6	67
PI 0518995-0	6.6	68
PI 0519011-8	11.5	97
PI 0519081-9	8.7	75
PI 0519626-4	25.7	108
PI 0600051-7	8.11	80
PI 0600056-8	8.11	80
PI 0600065-7	8.11	80
PI 0600066-5	8.11	80
PI 0600073-8	8.11	80
PI 0600091-6	8.11	80
PI 0600112-2	8.11	80
PI 0600119-0	8.11	80
PI 0600155-6	8.11	80
PI 0600156-4	8.11	80
PI 0600187-4	8.11	80
PI 0600242-0	8.11	80
PI 0600252-8	8.11	80
PI 0600262-5	8.11	80
PI 0600296-0	8.11	80
PI 0600312-5	8.11	80
PI 0600339-7	8.11	80
PI 0600340-0	8.11	80
PI 0600341-9	8.11	80
PI 0600365-6	8.11	80
PI 0600368-0	8.11	80
PI 0600369-9	8.11	80
PI 0600482-2	7.1	70
PI 0600506-3	8.11	80
PI 0600515-2	8.11	80
PI 0600533-0	12.2	98
PI 0600535-7	25.7	108
PI 0600552-7	8.11	80
PI 0600588-8	8.11	80
PI 0600748-1	8.11	80
PI 0600751-1	8.8	75
PI 0600829-1	8.7	75
PI 0601632-4	11.5	97
PI 0602092-5	8.7	75
PI 0602152-2	8.11	80
PI 0602983-3	15.10	98
PI 0603237-0	8.11	80
PI 0603273-7	8.11	80
PI 0603609-0	8.11	80
PI 0603942-1	25.7	108
PI 0603961-8	25.7	108
PI 0604162-0	8.8	75
PI 0604188-4	8.11	80
PI 0604189-2	8.11	80
PI 0604223-6	8.11	80
PI 0604274-0	8.11	80
PI 0604275-9	8.11	80
PI 0604352-6	8.11	80
PI 0604394-1	8.11	80
PI 0604418-2	8.11	81
PI 0604419-0	8.11	81
PI 0604427-1	8.11	81
PI 0604434-4	8.11	81
PI 0604435-2	8.11	81
PI 0604467-0	8.11	81
PI 0604471-9	8.11	81
PI 0604508-1	8.11	81
PI 0604593-6	8.11	81
PI 0604608-8	8.11	81
PI 0604610-0	8.11	81
PI 0604647-9	8.11	81
PI 0604735-1	8.11	81
PI 0604771-8	8.11	81
PI 0604873-0	8.11	81
PI 0604901-0	8.11	81
PI 0604914-1	8.11	81
PI 0604944-3	8.11	81
PI 0605034-4	8.11	81
PI 0605037-9	8.11	81
PI 0605039-5	8.11	81
PI 0605051-4	8.11	81
PI 0605068-9	8.11	81
PI 0605082-4	8.11	81
PI 0605119-7	8.11	81
PI 0605130-8	8.11	81
PI 0605233-9	8.11	81
PI 0605314-9	8.11	81
PI 0605372-6	8.11	81
PI 0605377-7	8.11	81
PI 0605414-5	8.11	81
PI 0605426-9	8.11	81
PI 0605494-3	8.11	81
PI 0605543-5	8.11	81
PI 0605576-1	8.11	81
PI 0605606-7	8.11	81
PI 0605612-1	8.11	81
PI 0605655-5	8.11	81
PI 0605657-1	8.11	82
PI 0605679-2	8.11	82
PI 0605687-3	8.11	82
PI 0605701-2	8.11	82
PI 0605723-3	8.11	82
PI 0605733-0	8.11	82
PI 0605823-0	8.11	82
PI 0605860-4	8.11	82
PI 0605897-3	8.11	82
PI 0605945-7	8.11	82
PI 0606030-7	8.11	82
PI 0606065-0	8.11	82
PI 0606113-3	8.11	82
PI 0606146-0	8.11	82
PI 0606171-0	8.11	82
PI 0606187-7	8.11	82
PI 0606234-2	8.11	82
PI 0606271-7	8.11	82
PI 0606282-2	8.11	82
PI 0606288-1	8.11	82
PI 0606289-0	8.11	82
PI 0606301-2	8.11	82
PI 0606324-1	8.11	82
PI 0606368-3	8.11	82
PI 0606370-5	8.11	82
PI 0606383-7	8.11	82
PI 0606386-1	8.11	82
PI 0606403-5	8.11	82
PI 0606458-2	8.11	82
PI 0606461-2	8.11	82
PI 0606474-4	8.11	82
PI 0606484-1	8.11	82
PI 0606501-5	8.11	82
PI 0606502-3	8.11	82
PI 0606538-4	8.11	82
PI 0606541-4	8.11	82
PI 0606552-0	8.11	82
PI 0606584-8	8.11	82
PI 0606585-6	8.11	83
PI 0606586-4	8.11	83
PI 0606588-0	8.11	83
PI 0606589-9	8.11	83
PI 0606615-1	8.11	83
PI 0606630-5	8.11	83
PI 0606634-8	8.11	83
PI 0606871-5	8.11	83
PI 0606957-6	25.4	107
PI 0607350-6	11.5	97
PI 0607697-1	8.11	83
PI 0608170-3	25.7	108
PI 0609072-9	25.4	107
PI 0609074-5	25.4	107
PI 0610284-0	25.1	106
PI 0610454-1	25.4	107
PI 0612791-6	6.1	67
PI 0612816-5	8.11	83
PI 0614606-6	8.11	83
PI 0614740-2	6.1	67
PI 0615745-9	11.5	97
PI 0615849-8	25.1	106
PI 0616294-0	7.1	70
PI 0617191-5	11.5	97
PI 0618022-1	8.11	83
PI 0618653-0	8.11	83
PI 0618672-6	8.6	71
PI 0619544-0	25.4	107
PI 0620136-9	25.7	108
PI 0620623-9	7.1	70
PI 0620696-4	7.1	70
PI 0620916-5	7.1	70
PI 0620920-3	16.1	102
PI 0620971-8	6.1	67
PI 0621031-7	8.11	83
PI 0621316-2	6.1	67
PI 0621589-0	8.11	83
PI 0621767-2	7.1	70
PI 0621816-4	7.1	70
PI 0621917-9	8.5	71
PI 0622211-0	8.11	83
PI 0622212-9	8.11	83
PI 0622213-7	8.11	83
PI 0622214-5	8.11	83
PI 0622221-8	8.11	83
PI 0622229-3	8.11	83
PI 0700286-6	8.11	83
PI 0701134-2	25.1	106
PI 0701714-6	16.1	102
PI 0702000-7	25.7	108
PI 0702230-1	25.1	106
PI 0703248-0	11.1.1	93
PI 0703475-0	8.11	83
PI 0703713-9	25.4	107
PI 0704032-6	25.4	107
PI 0704333-3	8.11	83
PI 0704428-3	8.11	83
PI 0704699-5	8.11	83
PI 0704713-4	8.11	83
PI 0704782-7	8.11	83
PI 0704783-5	8.11	83
PI 0706420-9	11.5	97
PI 0706964-2	7.1	70
PI 0707077-2	25.11	108
PI 0707442-5	7.1	70
PI 0707500-6	25.6	107
PI 0708430-7	25.7	108
PI 0708761-6	25.1	106
PI 0708898-1	7.1	70
PI 0709021-8	7.1	70
PI 0709068-4	25.1	106
PI 0709165-6	7.1	70
PI 0709193-1	25.7	108
PI 0709214-8	25.7	108
PI 0709257-1	25.7	108
PI 0709260-1	25.7	108
PI 0709863-4	25.7	108
PI 0709935-5	11.5	97
PI 0710211-9	25.7	108
PI 0710631-9	8.6	71
PI 0710641-6	8.6	71
PI 0710645-9	25.1	106
PI 0710659-9	8.6	71
PI 0710661-0	8.6	71
PI 0710666-1	8.6	71
PI 0710680-7	8.6	71
PI 0710683-1	8.6	71
PI 0710710-2	8.6	72
PI 0710714-5	8.6	72
PI 0710718-8	8.6	72
PI 0710719-6	11.14	98
PI 0710728-5	8.6	72
PI 0710754-4	8.6	72
PI 0710765-0	8.6	72
PI 0710767-6	8.6	72
PI 0710782-0	8.6	72
PI 0710806-0	8.6	72
PI 0710808-7	8.6	72
PI 0710809-5	7.1	70
PI 0710834-6	8.6	72
PI 0710837-0	8.6	72
PI 0710841-9	8.6	72
PI 0710843-5	8.6	72
PI 0710861-3	8.6	72
PI 0710894-0	8.6	72
PI 0710906-7	8.6	72
PI 0710921-0	8.6	72
PI 0710936-9	8.6	72
PI 0710955-5	8.6	72
PI 0710983-0	8.6	72
PI 0710991-1	8.6	72
PI 0710995-4	8.6	72
PI 0711003-0	8.6	72
PI 0711047-2	8.6	72
PI 0711048-0	8.6	72
PI 0711070-7	8.6	72
PI 0711090-1	8.6	72
PI 0711091-0	8.6	72
PI 0711140-1	8.6	72
PI 0711156-8	8.6	72
PI 0711183-5	8.5	71
PI 0711191-6	8.6	72
PI 0711228-9	8.6	72
PI 0711268-8	8.6	72
PI 0711273-4	8.6	72
PI 0711295-5	8.6	72
PI 0711297-1	8.6	72
PI 0711305-6	8.6	72
PI 0711313-7	8.6	72
PI 0711315-3	8.6	72
PI 0711316-1	8.6	72
PI 0711319-6	8.6	72
PI 0711320-0	8.6	72
PI 0711340-4	8.6	73
PI 0711358-7	8.6	73
PI 0711376-5	8.6	73
PI 0711451-6	8.6	73
PI 0711456-7	8.11	83
PI 0711491-5	8.6	73
PI 0711509-1	8.6	73
PI 0711537-7	8.6	73
PI 0711538-5	8.6	73
PI 0711546-6	8.6	73
PI 0711569-5	8.6	73
PI 0711614-4	8.6	73
PI 0711623-3	8.6	73
PI 0711631-4	8.6	73
PI 0711661-6	8.6	73
PI 0711693-4	8.6	73
PI 0711700-0	8.6	73
PI 0711732-9	8.6	73
PI 0711734-5	8.6	73
PI 0711740-0	8.6	73
PI 0711789-2	8.6	73
PI 0711802-3	8.6	73
PI 0711804-0	8.6	73
PI 0711809-0	8.6	73
PI 0711811-2	8.6	73
PI 0711832-5	8.6	73
PI 0711838-4	8.6	73
PI 0711839-2	8.6	73
PI 0711840-6	8.6	73
PI 0711861-9	8.6	73
PI 0711884-8	8.6	73
PI 0711888-0	8.6	73
PI 0711896-1	8.6	73
PI 0711918-6	8.6	73
PI 0711938-0	8.6	73
PI 0711943-7	8.6	73
PI 0711945-3	8.6	73
PI 0711948-8	8.6	73
PI 0711988-7	11.5	97
PI 0712004-4	8.6	73
PI 0712022-2	8.6	73
PI 0712037-0	8.11	83
PI 0712043-5	8.6	73
PI 0712126-1	8.6	73
PI 0712133-4	8.6	73
PI 0712166-0	8.6	73
PI 0712180-6	8.6	73
PI 0712228-4	8.6	73
PI 0712262-4	8.6	74
PI 0712378-7	8.6	74
PI 0712385-0	8.6	74
PI 0712387-6	8.6	74
PI 0712390-6	8.6	74
PI 0712400-7	8.6	74
PI 0712404-0	8.6	74
PI 0712406-6	8.6	74
PI 0712418-0	8.6	74
PI 0712437-6	8.6	74
PI 0712443-0	8.6	74
PI 0712446-5	6.1	67
PI 0712456-2	8.6	74
PI 0712458-9	8.6	74
PI 0712459-7	8.6	74
PI 0712460-0	8.6	74
PI 0712461-9	8.6	74
PI 0712470-8	8.6	74
PI 0712471-6	8.6	74
PI 0712475-9	8.6	74
PI 0712479-1	8.6	74
PI 0712485-6	8.6	74
PI 0712489-9	8.6	74
PI 0712491-0	8.6	74
PI 0712492-9	8.6	74
PI 0712533-0	8.6	74
PI 0712538-0	8.6	74
PI 0712539-9	8.6	74
PI 0712547-0	8.6	74
PI 0712553-4	8.6	74
PI 0712555-0	8.6	74
PI 0712560-7	8.6	74
PI 0712570-4	8.6	74
PI 0712585-2	8.6	74
PI 0712597-6	8.6	74
PI 0712616-6	8.6	74
PI 0712655-7	8.6	74
PI 0712667-0	8.6	74
PI 0712668-9	8.6	74
PI 0712674-3	8.6	74
PI 0712675-1	8.6	74
PI 0712679-4	8.6	74
PI 0712698-0	8.6	74
PI 0712714-6	8.6	75
PI 0712720-0	8.6	75
PI 0713637-4	8.6	75
PI 0713745-1	6.1	67
PI 0713870-9	25.4	107
PI 0715094-6	7.1	70
PI 0715102-0	6.1	67
PI 0715528-0	7.1	70
PI 0715747-9	6.1	67
PI 0715907-2	1.3	25
PI 0716243-0	1.3	25
PI 0716245-6	1.3	25
PI 0716246-4	1.3	25
PI 0716247-2	1.3	26
PI 0716248-0	1.3	26
PI 0716249-9	1.3	26
PI 0716255-3	1.3	26
PI 0716256-1	1.3	26
PI 0716257-0	1.3	26
PI 0716267-7	1.3	27
PI 0716637-0	6.1	67
PI 0716713-0	1.3	27
PI 0716714-8	1.3	27
PI 0716715-6	1.3	27
PI 0716716-4	1.3	28
PI 0716717-2	1.3	28
PI 0716718-0	1.3	28
PI 0716719-9	1.3	28
PI 0716720-2	1.3	29
PI 0716721-0	1.3	29
PI 0716722-9	1.3	29
PI 0716723-7	1.3	29
PI 0716729-6	1.3	29
PI 0716730-0	1.3	30
PI 0716998-1	1.1.1	57
PI 0721738-2	6.1	67
PI 0800355-6	3.1	46
PI 0800483-8	9.1	85
PI 0801613-5	4.3	66
PI 0801779-4	4.3	66
PI 0801949-5	8.11	83
PI 0801955-0	4.3	66
PI 0802188-0	4.3	66
PI 0802214-3	8.6	75
PI 0802715-3	9.2.4	90
PI 0803089-8	11.5	97
PI 0804076-1	25.1	106
PI 0805199-2	25.1	106
PI 0805200-0	25.1	106
PI 0805201-8	25.1	106
PI 0805493-2	11.5	97
PI 0805505-0	6.8	68
PI 0805559-9	25.1	106
PI 0813731-5	9.2	87
PI 0900072-0	25.1	106
PI 0900919-1	25.1	106
PI 0901017-3	8.11	83
PI 0901945-6	4.3	66
PI 0902039-0	4.3	66
PI 0902067-5	4.3	66
PI 0902168-0	4.3	66
PI 0902226-0	4.3	66
PI 0902321-6	8.11	83
PI 0902331-3	4.3	66
PI 0902433-6	4.3	66
PI 0902435-2	4.3	66
PI 0902447-6	4.3	66
PI 0902479-4	4.3	66
PI 0902494-8	4.3	66
PI 0902507-3	4.3	66
PI 0902564-2	25.7	108
PI 0902620-7	4.3	66
PI 0902644-4	4.3	66
PI 0902957-5	4.3	66
PI 0903175-8	4.3	66
PI 0903214-2	4.3	66
PI 0903217-7	15.7	98
PI 0903264-9	4.3	66
PI 0903283-5	4.3	66
PI 0903335-1	4.3	66
PI 0903370-0	4.3	66
PI 0903448-0	4.3	66
PI 0903782-9	27.1	108
PI 0903979-1	27.1	108
PI 0904305-5	8.11	83
PI 0904531-7	7.1	70
PI 0909067-3	8.11	83
PI 0917053-7	8.11	83
PI 0917055-3	7.1	70
PI 1000194-8	25.7	108
PI 1000307-0	11.1.1	93
PI 1000640-0	11.1.1	93
PI 1000643-5	11.1.1	93
PI 1000673-7	8.11	83
PI 1000676-1	11.1.1	93
PI 1000677-0	11.1.1	93
PI 1000688-5	11.1.1	93
PI 1000693-1	25.7	108
PI 1000709-1	11.1.1	93
PI 1000712-1	11.1.1	93
PI 1000715-6	11.1.1	93
PI 1000716-4	11.1.1	93
PI 1000719-9	11.1.1	93
PI 1000720-2	11.1.1	93
PI 1000740-7	11.1.1	93
PI 1000756-3	11.1.1	93
PI 1000758-0	11.1.1	93
PI 1000767-9	11.1.1	93
PI 1000770-9	11.1.1	94
PI 1000786-5	11.1.1	94
PI 1000793-8	11.1.1	94
PI 1000798-9	11.1.1	94
PI 1000800-4	11.1.1	94
PI 1000821-7	11.1.1	94
PI 1000822-5	11.1.1	94
PI 1000824-1	11.1.1	94
PI 1000825-0	11.1.1	94
PI 1000826-8	11.1.1	94
PI 1000828-4	11.1.1	94
PI 1000829-2	11.1.1	94
PI 1000853-5	11.1.1	94
PI 1000857-8	11.1.1	94
PI 1000879-9	11.1.1	94
PI 1000882-9	11.1.1	94
PI 1000883-7	11.1.1	94
PI 1000889-6	11.1.1	94
PI 1000916-7	11.1.1	94
PI 1000922-1	11.1.1	94
PI 1000923-0	11.1.1	94
PI 1000937-0	11.1.1	94
PI 1000938-8	11.1.1	94
PI 1000946-9	11.1.1	94
PI 1000947-7	11.1.1	94
PI 1000976-0	11.1.1	94
PI 1000986-8	11.1.1	94
PI 1000988-4	11.1.1	94
PI 1000989-2	11.1.1	94
PI 1000998-1	11.1.1	94
PI 1001000-9	11.1.1	94
PI 1001016-5	11.1.1	94
PI 1001017-3	11.1.1	94
PI 1001024-6	11.1.1	94
PI 1001028-9	11.1.1	94
PI 1001032-7	11.1.1	94
PI 1001033-5	11.1.1	94
PI 1001035-1	11.1.1	94
PI 1001043-2	11.1.1	94
PI 1001044-0	11.1.1	94
PI 1001057-2	11.1.1	94
PI 1001071-8	11.1.1	94

PI 1001079-3	11.1.1	94
PI 1001111-0	11.1.1	94
PI 1001114-5	11.1.1	94
PI 1001116-1	11.1.1	94
PI 1001118-8	11.1.1	94
PI 1001120-0	11.1.1	94
PI 1001121-8	11.1.1	94
PI 1001122-6	11.1.1	94
PI 1001124-2	11.1.1	94
PI 1001134-0	11.1.1	94
PI 1001138-2	11.1.1	94
PI 1001141-2	11.1.1	94
PI 1001146-3	11.1.1	94
PI 1001148-0	11.1.1	94
PI 1001149-8	11.1.1	94
PI 1001151-0	11.1.1	94
PI 1001152-8	11.1.1	95
PI 1001154-4	11.1.1	95
PI 1001174-9	11.1.1	95
PI 1001181-1	11.1.1	95
PI 1001189-7	11.1.1	95
PI 1001192-7	11.1.1	95
PI 1001195-1	11.1.1	95
PI 1001199-4	11.1.1	95
PI 1001202-8	11.1.1	95
PI 1001213-3	11.1.1	95
PI 1001216-8	11.1.1	95
PI 1001218-4	11.1.1	95
PI 1001228-1	11.1.1	95
PI 1001283-4	11.1.1	95
PI 1001287-7	11.1.1	95
PI 1001294-0	11.1.1	95
PI 1001298-2	11.1.1	95
PI 1001303-2	11.1.1	95
PI 1001304-0	11.1.1	95
PI 1001313-0	11.1.1	95
PI 1001334-2	11.1.1	95
PI 1001337-7	11.1.1	95
PI 1001340-7	11.1.1	95
PI 1001345-8	11.1.1	95
PI 1001347-4	11.1.1	95
PI 1001355-5	11.1.1	95
PI 1001357-1	11.1.1	95
PI 1001363-6	11.1.1	95
PI 1001365-2	11.1.1	95
PI 1001480-2	11.1.1	95
PI 1001644-9	3.1	47
PI 1001664-3	3.1	47
PI 1001749-6	11.1.1	95
PI 1001760-7	8.11	84
PI 1001792-5	11.1.1	95
PI 1001972-3	11.1.1	95
PI 1002065-9	11.1.1	95
PI 1002066-7	11.1.1	95
PI 1002078-0	11.1.1	95
PI 1002096-9	11.1.1	95
PI 1002117-5	11.1.1	95
PI 1002226-0	11.1.1	95
PI 1002256-2	11.1.1	95
PI 1002585-5	11.1.1	95
PI 1002605-3	11.1.1	95
PI 1002606-1	11.1.1	95
PI 1002680-0	11.1.1	95
PI 1002840-4	11.1.1	95
PI 1003216-9	11.1.1	95
PI 1003236-3	11.1.1	95
PI 1003238-0	11.1.1	95
PI 1003259-2	11.1.1	95
PI 1003265-7	11.1.1	95
PI 1003300-9	11.1.1	95
PI 1003741-1	11.5	97
PI 1003796-9	11.1.1	95
PI 1003822-1	11.1.1	95
PI 1003953-8	3.1	47
PI 1004053-6	8.11	84
PI 1004204-0	3.1	47
PI 1004205-9	3.1	48
PI 1004206-7	3.1	48
PI 1004282-2	11.1.1	95
PI 1004283-0	11.1.1	95
PI 1004395-0	11.1.1	95
PI 1004446-9	11.1.1	95
PI 1004454-0	11.1.1	95
PI 1004467-1	11.1.1	95
PI 1004489-2	11.1.1	95
PI 1004494-9	11.1.1	96
PI 1004645-3	11.1.1	96
PI 1004945-2	11.1.1	96
PI 1004952-5	11.1.1	96
PI 1005088-4	25.1	106
PI 1005257-7	25.1	106
PI 1005867-2	3.1	48
PI 1005895-8	25.4	107
PI 1012826-3	7.1	70
PI 1100485-1	9.2	87
PI 1100485-1	25.1	106
PI 1101026-6	3.1	48
PI 1101383-4	3.1	49
PI 1101462-8	25.1	106
PI 1102063-6	25.7	108
PI 1102244-2	25.4	107
PI 1102245-0	25.4	107
PI 1102292-2	25.4	107
PI 1102301-5	25.4	107
PI 1104061-0	25.7	108
PI 1104111-0	3.1	49
PI 1104354-7	3.1	49
PI 1104355-5	3.1	49
PI 1104356-3	3.1	50
PI 1104396-2	3.1	50
PI 1104441-1	3.1	50
PI 1104444-6	3.1	51
PI 1104457-8	3.1	51
PI 1104458-6	3.1	51
PI 1104502-7	3.1	51
PI 1104546-9	3.1	52
PI 1104548-5	3.1	52
PI 1104587-6	3.1	52
PI 1104699-6	25.3	106
PI 1104733-0	9.1	85
PI 1104783-6	3.1	52
PI 1104796-8	3.1	53
PI 1104837-9	3.1	53
PI 1104847-6	3.1	53
PI 1104960-0	3.1	53
PI 1104963-4	6.6	68
PI 1104977-4	3.1	54
PI 1105002-0	3.1	54
PI 1105054-3	3.1	54
PI 1105294-5	3.1	54
PI 1105675-4	25.1	106
PI 1105751-3	25.4	107
PI 1105931-1	3.1	55
PI 1106174-0	3.1	55
PI 1106290-8	25.1	106
PI 1106318-1	3.1	55
PI 1106488-9	25.1	106
PI 1106880-9	3.1	55
PI 1107002-1	3.1	56
PI 1107138-9	3.1	56
PI 9405098-8	24.3	105
PI 9405580-7	24.2	105
PI 9407102-0	24.5	105
PI 9407636-7	24.2	105
PI 9501568-0	24.4	105
PI 9502473-5	24.2	105
PI 9507637-9	25.1	106
PI 9508880-6	24.4	105
PI 9509409-1	21.6	103
PI 9509412-1	21.6	104
PI 9509427-0	21.6	104
PI 9509430-0	21.6	104
PI 9509435-0	21.6	104
PI 9509436-9	25.1	106
PI 9509442-3	21.6	104
PI 9509453-9	21.6	104
PI 9509454-7	21.6	104
PI 9509464-4	21.6	104
PI 9509479-2	21.6	104
PI 9509504-7	21.6	104
PI 9509505-5	21.6	104
PI 9509510-1	21.6	104
PI 9509511-0	21.6	104
PI 9509515-2	21.6	104
PI 9509517-9	21.6	104
PI 9509520-9	21.6	104
PI 9509526-8	21.6	104
PI 9509540-3	21.6	104
PI 9509542-0	21.6	104
PI 9509553-5	21.6	104
PI 9509554-3	21.6	104
PI 9509574-8	21.6	104
PI 9509578-0	21.6	104
PI 9509619-1	21.6	104
PI 9509702-3	21.6	104
PI 9509723-6	21.6	104
PI 9509743-0	21.6	104
PI 9509834-8	21.6	104
PI 9510297-3	21.6	104
PI 9510326-0	21.6	104
PI 9510338-4	21.6	104
PI 9510396-1	21.6	104
PI 9510539-5	21.6	105
PI 9510576-0	21.6	105
PI 9510655-3	21.6	105
PI 9510706-1	21.6	105
PI 9510711-8	21.6	105
PI 9510715-0	21.6	105
PI 9510721-5	21.6	105
PI 9510744-4	21.6	105
PI 9510754-1	21.6	105
PI 9510828-9	PR	9
PI 9602359-7	8.11	84
PI 9602455-0	8.11	84
PI 9605823-4	8.11	84
PI 9606889-2	PR	9
PI 9606971-6	8.11	84
PI 9607628-3	PR	9
PI 9612203-0	25.4	107
PI 9612934-4	9.2.4	90
PI 9613010-5	9.2	87
PI 9700665-3	19.1	103
PI 9702280-2	PR	9
PI 9702485-6	PR	9
PI 9703454-1	24.3	105
PI 9704240-4	9.2.4	90
PI 9704485-7	9.2.4	90
PI 9706639-7	25.1	106
PI 9707660-0	25.4	107
PI 9708316-0	25.6	107
PI 9708735-1	8.11	84
PI 9709472-2	25.1	106
PI 9710174-5	9.2.4	90
PI 9710536-8	PR	9
PI 9710686-0	PR	10
PI 9710827-8	8.11	84
PI 9711167-8	25.4	107
PI 9714401-0	25.4	107
PI 9715298-6	PR	9
PI 9715318-4	8.11	84
PI 9715332-0	8.11	84
PI 9715355-9	25.4	107
PI 9715365-6	16.1	102
PI 9800337-2	PR	8
PI 9800493-0	PR	9
PI 9800949-4	PR	9
PI 9801157-0	9.2.4	90
PI 9801214-2	9.1	85
PI 9801760-8	PR	9
PI 9802950-9	24.3	105
PI 9803224-0	7.1	70
PI 9803280-1	8.11	84
PI 9804095-2	8.11	84
PI 9804382-0	25.1	106
PI 9804383-8	25.1	106
PI 9804384-6	25.1	106
PI 9804482-6	PR	8
PI 9804644-6	9.2.4	90
PI 9804847-3	8.11	84
PI 9805034-6	9.2.4	90
PI 9805322-1	9.2.4	90
PI 9807752-0	8.11	84
PI 9807815-1	9.2.4	90
PI 9807867-4	9.2.4	90
PI 9807946-8	9.2.4	91
PI 9808545-0	PR	9
PI 9808705-3	9.2.4	91
PI 9809197-2	16.1	102
PI 9809387-8	7.4	71
PI 9809509-9	PR	9
PI 9809719-9	16.1	103
PI 9810376-8	16.1	103
PI 9810844-1	PR	8
PI 9811111-6	PR	9
PI 9812359-9	9.2.4	91
PI 9812368-8	9.2.4	91
PI 9812534-6	9.2.4	91
PI 9813021-8	PR	8
PI 9813308-0	9.2.4	91
PI 9813796-4	9.2.4	91
PI 9813841-3	11.4	97
PI 9813891-0	9.2.4	91
PI 9814248-8	9.2.4	91
PI 9814356-5	7.1	70
PI 9816331-0	PR	9
PI 9900177-2	9.2.4	91
PI 9900746-0	25.1	106
PI 9901372-0	PR	9
PI 9901588-9	8.11	84
PI 9901786-5	16.1	103
PI 9902748-8	9.2.4	91
PI 9903402-6	9.1	85
PI 9903854-4	25.1	106
PI 9904759-4	25.4	107
PI 9906167-8	25.1	106
PI 9906486-3	7.1	70
PI 9906756-0	8.11	84
PI 9907100-2	16.1	103
PI 9908139-3	9.1	85
PI 9908568-2	16.1	103
PI 9908967-0	7.1	70
PI 9909104-6	9.1	85
PI 9909409-6	11.4	97
PI 9909733-8	9.1	85
PI 9910639-6	7.4	71
PI 9911156-0	PR	9
PI 9911771-1	9.2.4	91
PI 9912010-0	PR	9
PI 9912051-8	8.11	84
PI 9912911-6	16.1	103
PI 9912919-1	11.4	97
PI 9913095-5	11.4	97
PI 9913243-5	16.1	103
PI 9914258-9	11.4	97
PI 9914308-9	11.4	97
PI 9914319-4	9.1	85
PI 9914360-7	9.2.4	91
PI 9915743-8	11.4	97
PI 9915937-6	PR	8
PI 9916347-0	PR	8
PI 9916348-9	PR	8
PI 9916349-7	PR	9
PI 9916350-0	PR	9
PI 9916351-9	PR	9
PI 9916352-7	PR	9
PI 9916353-5	PR	9
PI 9916354-3	PR	9
PI 9916967-3	PR	9
PI 9917537-1	11.4	97
PI 9917613-0	PR	9
PI 9917632-7	PR	9
PI 9917642-4	7.1	70
PI 9917694-7	7.1	70
PI 9917720-0	9.2	87
PI 9917778-1	7.1	70
PI 9917804-4	7.1	70
PI 9917908-3	7.1	70
PP 1100154-2	25.4	107
PP 1100442-8	19.1	103
PP 1100676-5	19.1	103
PP 1100695-1	19.1	103
PP 1100763-0	19.1	103

Diretoria de Patentes - DIRPA
Notificação - Fase Nacional - PCT
Publicação de Pedidos de Patente e de Certificado de Adição de Invenção

RPI 2226 de 03/09/2013

1. Pedido Internacional PCT/BR Designado ou Eleito

1.3
NOTIFICAÇÃO - FASE NACIONAL - PCT

(21) **PI 0715907-2** A2 **1.3**
(22) 14/08/2007
(30) 15/08/2006 US 11/464551
(51) G06G 7/48 (2006.01)
(54) MÉTODO PARA PLANEJAR EXTRAÇÃO DE HIDROCARBONETOS DE UMA FORMAÇÃO DE HIDROCARBONETOS, MEIO LEGÍVEL POR COMPUTADOR, E, SISTEMA DE COMPUTADOR.
(57) MÉTODO PARA PLANEJAR EXTRAÇÃO DE HIDROCARBONETOS DE UMA FORMAÇÃO DE HIDROCARBONETOS, MEIO LEGÍVEL POR COMPUTADOR, E, SISTEMA DE COMPUTADOR. Um método e sitema de planejar extração de hidrocarbonetos de uma formação de hidrocarbonetos. Diversos métodos e sistemas assumem uma abordagem holística para produzir colocação e completação de poço produtor, colocação e completação de poço injetor, e trajetórias de furo de sondagem para alcançar os diversos poços produtores e poços injetores, as seleções de colocação e completação baseadas em parâmetros tais como tensões inicial e esperada variáveis com o tempo na formação tensão nas formações re re-aterro (terra superficial), e proximidade de falhas.
(71) Landmark Graphics Corporation (US)
(72) Richard B. Logan
(74) Momsen, Leonardos & CIA.
(85) 12/02/2009
(86) PCT US2007/075897 de 14/08/2007
(87) WO 2008/022124 de 21/02/2008

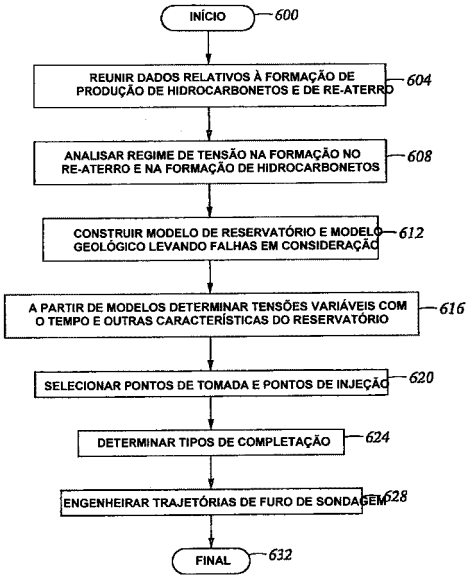

(21) **PI 0716243-0** A2 **1.3**
(22) 30/08/2007
(30) 30/08/2006 US 60/841,177; 07/08/2007 US 60/954,466
(51) C07D 401/14 (2006.01), A61K 31/4439 (2006.01), A61P 35/00 (2006.01)
(54) SAIS DE ÉTERES BENZIMIDAZOLIL PIRIDÍLICOS E FORMULAÇÕES DOS MESMOS
(57) SAIS DE ÉTERES BENZIMIDAZOLIL PIRIDÍLICOS E FORMULAÇÕES DOS MESMOS. A presente invenção refere-se a sais de éteres benzimidazolil piridílicos, particularmente sais de {1-metil-5-[2-(5-trifluormetil-1H-imidazol-2-il)-piridin-4-ilóxi]-1H-benzoim idazol-2-il}-(4-trifluormetil-fenil)amina que são fornecidos. São fornecidas composições e formulações que incluem tais sais e tensoativos assim como métodos de preparação de tais composições e formulações.
(71) Novartis AG (CH)
(72) Rampurna Gullapalli, Ahmad Hashash, Piotr H. Karpinski, Kangwen L. Lin, Eric M. Loeser, Augustus O. Okhamafe, Paul Allen Sutton, Eduardo Sy
(74) Dannemann, Siemsen, Bigbler & Ipanema Moreira
(85) 27/02/2009
(86) PCT US2007/019152 de 30/08/2007
(87) WO 2008/027523 de 06/03/2008

(21) **PI 0716245-6** A2 **1.3**
(22) 09/08/2007
(30) 07/09/2006 US 60/842,747
(51) C08F 2/00 (2006.01)
(54) MÉTODOS PARA DETERMINAÇÃO DE VALOR DE TEMPERATURA, INDICATIVO DE PEGAJOSIDADE DE RESINA, A PARTIR DE DADOS GERADOS POR MONITORAÇÃO DE REAÇÃO DE POLIMERIZAÇÃO
(57) MÉTODOS PARA DETERMINAÇÃO DE VALOR DE TEMPERATURA, INDICATIVO DE PEGAJOSIDADE DE RESINA, A PARTIR DE DADOS GERADOS POR MONITORAÇÃO DE REAÇÃO DE POLIMERIZAÇÃO. Em algumas concretizações, em método incluindo as etapas de monitoração de uma reação de polimerização que produz resina polimérica em reator de leito fluidizado, onde uma temperatura de referência de fusão a seco é característica de comportamento de fusão de uma versão seca da resina, e em resposta a dados indicativos, pelo menos, um parâmetro monitorado da reação, a determinação, em modo de linha, de uma temperatura reduzida de referência de fusão que é, pelos menos, substancialmente igual à diferença entre a temperatura de referência de fusão a seco e uma temperatura pela qual a temperatura de referência de fusão a seco é reduzida pela presença de gás diluente condensável junto à resina no reator. Opcionalmente, o método incluiu também uma etapa de controle da reação em resposta à temperatura reduzida de referência de fusão ou um parâmetro de pegajosidade, determinado a partir da temperatura reduzida de referência de fusão.
(71) Univation Technologies, LLC (US)
(72) Eric J. Markel, Robert O. Hagerty, Richard B. Pannell
(74) Dannemann, Siemsen, Bigbler & Ipanema Moreira
(85) 05/03/2009
(86) PCT US2007/017730 de 09/08/2007
(87) WO 2008/030313 de 13/03/2008

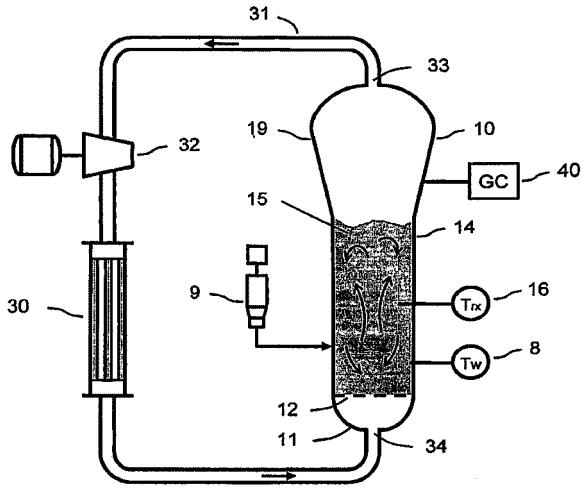

(21) **PI 0716246-4** A2 **1.3**
(22) 06/09/2007
(30) 07/09/2006 JP 2006-242221
(51) C23C 22/48 (2006.01), C23C 22/07 (2006.01)
(54) SOLUÇÃO DE TRATAMENTO AQUOSO PARA CHAPA DE AÇO REVESTIDA À BASE DE SN EXCELENTE EM REISTÊNCIA À CORROSÃO E

ADESÃO DE TINTA, E MÉTODO DE PRODUÇÃO DA CHAPA DE AÇO COM SUPERFÍCIE TRATADA
(57) SOLUÇÃO DE TRATAMENTO AQUOSO PARA CHAPA DE AÇO REVESTIIDA À BASE DE SN EXCELENTE EM RESISTÊNCIA À CORROSÃO E ADESÃO DE TINTA, E MÉTODO DE PRODUÇÃO DA CHAPA DE AÇO COM SUPERFÍCIE TRATADA. A presente invenção refere-se a uma solução de tratamento aquosa para uma chapa de aço revestida à base de Sn, compreendendo (A) um material orgânico, (B) um composto de cromo solúvel em água, (C) uma sílica dispersível em água, e água, em que o material orgânico (A) é pelo menos um membro selecionado entre oxiácido com razão de grupo hidroxila/grupo carboxila em uma molécula sendo 3/1 a 10/1, sua forma lactona e um derivado óxido do mesmo, o composto de cromo solúvel em água (B) não contém cromo hexavalente, e o pH é de 0,7 a 6,0.
(71) Nippon Steel Corporation (JP)
(72) Shinichi Yamaguchi, Masao Kurosaki, Yasuto Goto, Manabu Kumagai, Kensuke Mizuno, Takumi Kozaki
(74) Dannemann, Siemsen, Bigler & Ipanema Moreira
(85) 05/03/2009
(86) PCT JP2007/067772 de 06/09/2007
(87) WO 2008/029953 de 13/03/2008

(21) **PI 0716247-2** A2 **1.3**
(22) 04/09/2007
(30) 05/09/2006 US 60/842,447
(51) C07C 231/12 (2006.01)
(54) PROCESSO PARA PREPARAR DE DERIVADOS DE N-METILADAMANTIL POR UMA REAÇÃO DE LIGAÇÃO CATALISADA POR PALÁDIO SEGUIDA POR AMINAÇÃO REDUTIVA
(57) PROCESSO PARA PREPARAR DERIVADOS DE N-METILADAMANTIL POR UMA REAÇÃO DE LIGAÇÃO CATALISADA POR PALÁDIO SEGUIDA POR AMINAÇÃO REDUTIVA. A presente invenção refere-se a um processo para preparar derivados de 2-cloro-5-(3-amino)-N-(metiladamantil)-benzamida. A primeira etapa do processo envolve uma reação de ligação catalisada por paládio entre um composto contendo iodo e álcool alílico com uma amina terciária como base. A segunda etapa envolve uma aminação redutiva sobre o aldeído formado seguida por subsequente transformação de amina formada em um sal farmaceuticamente aceitável.
(71) Astrazeneca AB (SE)
(72) David Ennis, Agnes Ford, Joel Lebars, John Pavey
(74) Dannemann, Siemsen, Bigler & Ipanema Moreira
(85) 05/03/2009
(86) PCT SE2007/000770 de 04/09/2007
(87) WO 2008/030160 de 13/03/2008

(21) **PI 0716248-0** A2 **1.3**
(22) 20/08/2007
(30) 06/09/2006 DE 10 2006 041 864.6
(51) H02P 1/00 (2006.01)
(54) MÉTODO PARA OPERAÇÃO DE UM SISTEMA DE MOTOR, E UM SISTEMA DE MOTOR
(57) MÉTODO PARA OPERAÇÃO DE UM SISTEMA DE MOTOR, E UM SISTEMA DE MOTOR. A apresente invenção refere-se a um sistema de motor (1), em que uma partida suave do motor (2) foi implementada, a operação do motor (2), em que o consumo de energia é reduzido, é proposto operar o circuito acionador (5) durante uma fase de ligação a fim de realizar uma partida suave do motor (2), que em o circuito acionador (5) pode ser desviado em uma fase de operação normal como uma função de uma carga, por meio da qual o motor (2) é operado.
(71) Siemens Aktiengesellschaft (DE)
(72) Norbert Reichenbach, Johann Seitz
(74) Dannemann, Siemsen, Bigler & Ipanema Moreira
(85) 05/03/2009
(86) PCT EP2007/058629 de 20/08/2007
(87) WO 2008/028798 de 13/03/2008

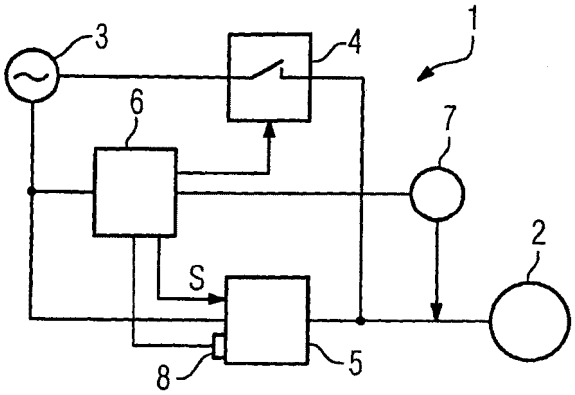

(21) **PI 0716249-9** A2 **1.3**
(22) 23/08/2007
(30) 05/09/2006 US 60/824,498
(51) C07K 16/22 (2006.01), A61K 39/395 (2006.01), A61P 21/00 (2006.01)
(54) ANTICORPOS ANTIMIOSTATINA
(57) ANTICORPOS ANTIMIOSTATINA. A presente invenção refere-se a anticorpos monoclonais antimiostatina que preferencialmente se ligam à miostatina sobre GDF-11, tendo forte afinidade de ligação à miostatina e sendo resistente à degradação química. Os anticorpos da invenção são úteis para aumentar a massa muscular, aumentar a densidade óssea, ou para tratamento ou prevenção de vários distúrbios em espécies mamíferas e de aves.
(71) Eli Lilly And Company (US)
(72) Lihua Huang, Robert Owen Sayers
(74) Dannemann, Siemsen, Bigler & Ipanema Moreira
(85) 05/03/2009
(86) PCT US2007/076604 de 23/08/2007
(87) WO 2008/030706 de 13/03/2008

(21) **PI 0716255-3** A2 **1.3**
(22) 05/09/2007
(30) 05/09/2006 DE 10 2006 042 076.4
(51) C25D 3/10 (2006.01), C09K 13/00 (2006.01)
(54) ADITIVO PARA APLICAÇÕES DE ÁCIDO CRÔMICO
(57) ADITIVO PARA APLICAÇÕES DE ÁCIDO CRÔMICO. A presente invenção refere-se ao aditivo livre de agentes tensoativos de flúor, estável a longo prazo e biologicamente degradável para soluções de ácido crômico que atua diminuindo a tensão superficial e, dessa maneira, aperfeiçoa o processo de separação de cromo, especialmente ao ser usado na cromagem eletrolítica. Aditivos preferidos são CH3(CH2)nSO3H e seus sais com n = 10 a 18.
(71) Tib Chemicals AG (DE)
(72) Lorenz Läser, Matthias Weiss, Frank Honselmann
(74) Dannemann, Siemsen, Bigler & Ipanema Moreira
(85) 05/03/2009
(86) PCT EP2007/059308 de 05/09/2007
(87) WO 2008/028932 de 13/03/2008

(21) **PI 0716256-1** A2 **1.3**
(22) 10/09/2007
(30) 12/09/2006 EP 06120536.5
(51) C08F 6/00 (2006.01)
(54) PROCESSO PARA A REMOÇÃO DE MONÔMEROS DE ESTIRENO RESIDUAIS DE CO-EXTRUSADOS
(57) PROCESSO PARA A REMOÇÃO DE MONÔMEROS DE ESTIRENO RESIDUAIS DE CO-EXTRUSADOS. Preocesso para a remoção de monômeros de estireno residual dos co-extrusados que compreendem polivinilpirrolidona reticulada que não é solúvel em água, caracterizado pelo fato de que uma suspensão aquosa de co-extrusão de sólido particulado é sujeita a um tratamento térmico a temperaturas de 60 a 99 °C, em que a proporção em peso de co-extrusado sólido para água na suspensão é desde 1:1,5 até 1:20 e a concentração de suspensão é mantida constante durante o tratamento.
(71) Basf SE (DE)
(72) Helmut Meffert, Marianna Pierobon, Ates Erk, Hermann Josef Feise, Robert Bayer
(74) Momsen, Leonardos & Cia
(85) 05/03/2009
(86) PCT EP2007/059435 de 10/09/2007
(87) WO 2008/031779 de 20/03/2008

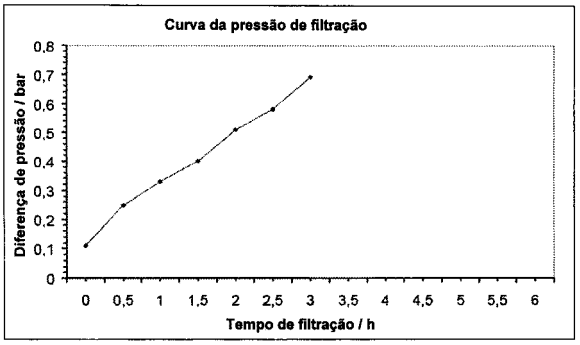

(21) **PI 0716257-0** A2 **1.3**
(22) 07/09/2007
(30) 08/09/2006 US 60/843053
(51) F26B 5/06 (2006.01)
(54) SISTEMA DE REFRIGERAÇÃO CRIOGÊNIO PARA LIOFILIZAÇÃO, E, MÉTODO PARA LIOFILIZAR UM PRODUTO
(57) SISTEMA DE REFRIGERAÇÃO CRIOGÊNICO PARA LIOFILIZAÇÃO, E,MÉTODO PARA LIOFILIZAR UM PRODUTO. É revelado um sistema de refrigeração criogênico para liofilização. O sistema de refrigeração criogênico inclui um sistema trocador de calor criogênico adaptado para evaporar um líquido criogênico e usar o meio criogênico gasoso para resfriar o fluido de transferência d ecalor que resfria a câmara de liofilização, bem como o condensador. O circuito de resfriamento de transferência de calor revelado inclui um circuito fechado de recirculação primário adaptado para resfriar a câmara de liofilização com o fluido de transferência de calor, e uma ou mais válvulas que acoplam operativamente o sistema trocador de calor criogênico, o circuito fechado de recirculação primário e o circuito fechado de recirculação secundário.
(71) Praxair Technology, Inc (US)

(72) Alan Cheng
(74) Momsen, Leonardos & Cia
(85) 05/03/2009
(86) PCT US2007/019571 de 07/09/2007
(87) WO 2008/085208 de 17/07/2008

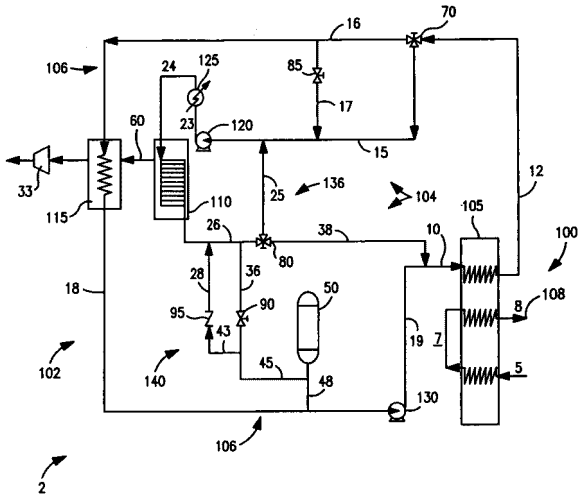

(21) **PI 0716267-7** A2 **1.3**
(22) 10/09/2007
(30) 20/09/2006 JP 2006-254439; 30/05/2007 JP 2007-144202
(51) A01G 27/00 (2006.01), A01G 1/00 (2006.01), A01G 7/00 (2006.01), A01G 13/00 (2006.01), A01G 25/00 (2006.01)
(54) SISTEMA DE CULTIVO DE PLANTAS.
(57) SISTEMA DE CULTIVO DE PLANTAS. [Problemas] Para prover um sistema para produzir hortaliças seguras e de elevado valor nutritivo com custo baixo. [Meios para resolver os problemas] Um sistema de cultivo de plantas para ciltivar uma planta sobre uma película hidrofilica não porosa, que compreende uma película hidrofilica não porosa e um meio de alimentação para fornecer água ou um fluido nutriente à superfície inferior da película na ausência de um tanque hidropônico para acomodar água ou um fluido nutriente e cultivar uma planta nesse lugar. Como o meio de alimentação, usa-se um material absorvedor de água, que está em contato com a película e que é disposto entre a película e uma material impermeável à água. Um sistema para produzir hortaliças seguras e de elevado valor nutritivo com custo baixo pode ser obtido por didposição de material impermeável à água diretamente sobre o solo do terreno, sobre o qual o material absorvedor de água e um tubo de irrigação são dispostos, seguido por disposição da película sobre os mesmos.
(71) Mebiol Inc. (JP)
(72) Okamoto, Akihiro, Fujii, Manabu, Yoshioka, Hiroshi, Mori, Yuichi
(74) Custódio De Almeida & Cia
(85) 27/02/2009
(86) PCT JP2007/067578 de 10/09/2007
(87) WO 2008/035580 de 27/03/2008

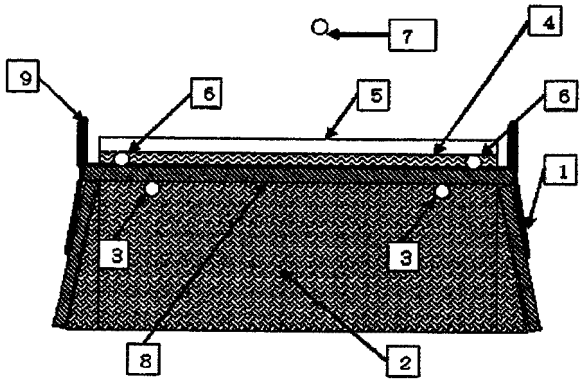

(21) **PI 0716713-0** A2 **1.3**
(22) 21/08/2007
(30) 22/08/2006 US 60/839,168; 20/08/2007 US 11/841,421
(51) A01C 7/08 (2006.01), A01C 7/10 (2006.01), A01C 7/20 (2006.01), A01C 15/00 (2006.01)
(54) MÁQUINA PARA PLANTIO PERSONALIZADA E MÉTODO DE PLANTIO PERSONALIZADO
(57) MÁQUINA PARA PLANTIO PERSONALIZADA E MÉTODO DE PLANTIO PERSONALIZADO.Máquina para plantio para plantar múltiplas fileiras de sementes, na qual podem ser variados o espaçamento entra fileiras e o espaçamento entre sementes em uma fileira, que inclui pelo menos duas unidades de plantio, cada unidade de plantio adaptada para o o plantio de uma fileira de sementes, as unidades de plantio sendo montadas de tal modo que o espaçamento entre pelo menos duas das unidades de plantio possa ser mudado e a taxa de plantio de pelo menos duas das unidades de plantio seja independentemente mutável. Método de plantio de sementes em um campo com uma máquina para plantio de múltiplas fileiras apresentando uma pluralidade de unidades de plantio, cada qual adaptada para o plantio de uma fileira de sementes, que inclui a mudança seletiva pelo do espaçamento entre pelo menos duas unidades de plantio adjacentes ou da taxa de operação de pelo menos uma das unidades de plantio durante o plantio de tal modo que pelo menos o espaçamento das fileiras ou o espaçamento das sementes nas fileiras não seja uniforme através do campo plantado.
(71) Monsanto Technology LLC (US)
(72) Sam Stehling, Kevin L. Deppermann, Brian J. Forinash
(74) Dannemann, Siemsen, Bigler & Ipanema Moreira
(85) 25/02/2009
(86) PCT US2007/076404 de 21/08/2007
(87) WO 2008/024760 de 28/02/2008

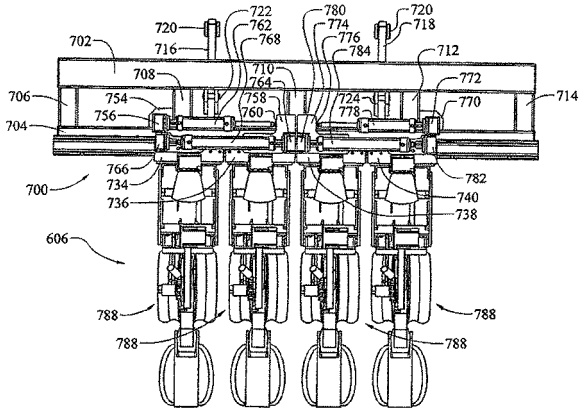

(21) **PI 0716714-8** A2 **1.3**
(22) 20/08/2007
(30) 29/08/2006 JP 2006-232464
(51) H04B 7/26 (2006.01), H04J 1/00 (2006.01), H04W 74/08 (2009.01)
(54) SISTEMA DE COMUNICAÇÃO MÓVEL, APARELHO DE ESTAÇÃO MÓVEL, APARELHO DE ESTAÇÃO BASE E MÉTODO DE TRANSMISSÃO DE CANAL DE ACESSO RANDÔMICO
(57) SISTEMA DE COMUNICAÇÃO MÓVEL, APARELHO DE ESTAÇÃO MÓVEL, APARELHO DE ESTAÇÃO BASE E MÉTODO DE TRANSMISSÃO DE CANAL DE ACESSO RANDÔMICO. Para melhoria da probabilidade de entrega de um canal de acesso randômico e aumento da quantidade de informação notificada no canal de acesso randômico. Em um sistema de comunicação móvel no qual um aparelho de estação móvel e um aparelho de estação base realizam uma comunicação de portadora múltipla um com o outro, o aparelho de estação móvel regula uma informação de controle de transmissão em torno de um canal de acesso randômico com base em um estado do aparelho de estação móvel na transmissão do canal de acesso randômico, e o aparelho de estação base determina o estado do aparelho de estação móvel com base na informação de controle de transmissão notificada no canal de acesso randômico, e realiza uma programação ótima correspondente ao estado do aparelho móvel.
(71) Sharp Kabushiki Kaisha (JP)
(72) Katsunari Uemura
(74) Dannemann, Siemsen, Bigler & Ipanema Moreira
(85) 02/03/2009
(86) PCT JP2007/066093 de 20/08/2007
(87) WO 2008/026461 de 06/03/2008

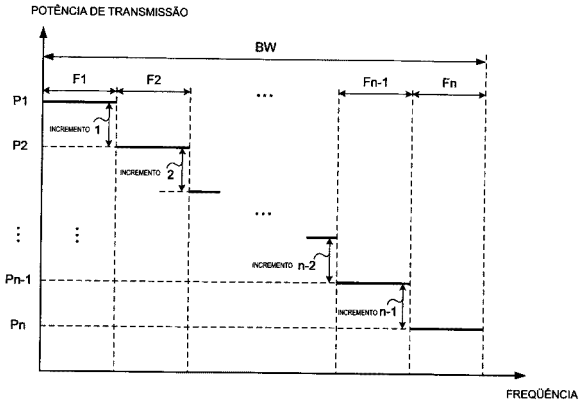

(21) **PI 0716715-6** A2 **1.3**
(22) 22/08/2007
(30) 23/08/2006 US 60/839,941
(51) A61K 31/47 (2006.01)
(54) DERIVADOS DE 4-(N-AZACICLOALQUIL) ANILIDAS COMO MODULADORES DE CANAL DE POTÁSSIO
(57) DERIVADOS DE 4-(N-AZACICLOALQUIL) ANILIDAS COMO MODULADORES DE CANAL DE POTÁSSIO. Esta invenção fornece um composto de fórmula (IA) onde X=O ou S; Y é O ou S; q=1 ou 0; e outros substituintes são definidos aqui. Tais compostos podem afetar a abertura de, ou de outro modo modular, canais de potássio fechados por voltagem. Eles são potencialmente úteis para o tratamento e prevenção de doenças e distúrbios

que são afetados pela ativação ou modulação de canais de íon de potássio. Tal condição é caracterizada por distúrbios de crises epiléticas.
(71) Valeant Pharmaceuticals International (US)
(72) Jean-Michel Vernier, Martha Alicia de La Rosa, Huanming Chen, Jim Zhen Wu, Gary Lee Larson, Ian Wayne Cheney
(74) Dannemann, Siemsen, Bigler & Ipanema Moreira
(85) 25/02/2009
(86) PCT US2007/018571 de 22/08/2007
(87) WO 2008/024398 de 28/02/2008

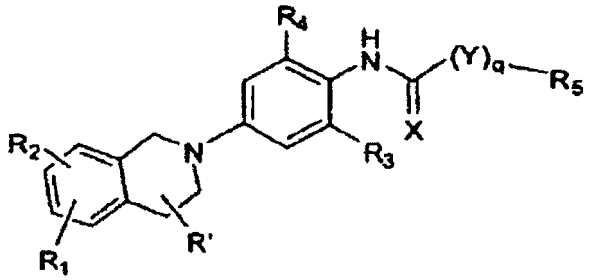

(21) **PI 0716716-4** A2 **1.3**
(22) 09/08/2007
(30) 24/08/2006 US 11/509,094
(51) H01L 31/0216 (2006.01), H01L 31/0224 (2006.01)
(54) CONTATO FRONTAL COM CAMADA(S) INTERMEDIÁRIA(S) ADJACENTE(S) A ELE PARA USO EM DISPOSITIVO FOTOVOLTAICO E MÉTODO DE FAZER O MESMO
(57) CONTATO FRONTAL COM CAMADA(S) INTERMEDIÁRIA(S) ADJACENTE(S) A ELE PARA USO EM DISPOSITIVO FOTOVOLTAICO E MÉTODO DE FAZER O MESMO. A presente invenção refere-se a um filme intermediário entre o contato frontal e um filme semicondutor absorvente de um dispositivo fotovoltaico. O filme intermediário pode ser índice refrativo discreto ou graduado em certas modalidades exemplares dessa invenção. O índice refrativo (n) do filme intermediário é sintonizado para satisfazer um ou mais de: (a) reduzir reflexão óptica de radiação solar da interface do TCO/absorvedor, intensificando desse modo a quantidade de radiação que penetra no absorvedor e que pode ser convertida em energia elétrica, (b) aumentar a quantidade de radiação capturada dentro do absorvedor, (c) reduzir a difusão cruzada de elementos entre o TCO do contato frontal e o filme semicondutor absorvente, e/ou (d) formar uma camada amortecedora de alta resistividade (HRBL) entre o TCO do contato frontal e o filme absorvedor.
(71) Guardian Industries Corp. (US)
(72) Alexey Krasnov
(74) Dannemann, Siemen, Bigler & Ipanema Moreira
(85) 25/02/2009
(86) PCT US2007/017666 de 09/08/2007
(87) WO 2008/024206 de 28/02/2008

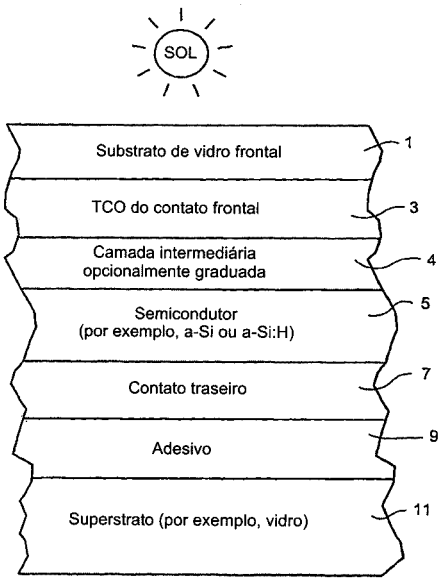

(21) **PI 0716717-2** A2 **1.3**
(22) 24/08/2007
(30) 25/08/2006 US 60/840,319
(51) C04B 7/45 (2006.01), C04B 2/10 (2006.01), C01F 11/06 (2006.01), D21C 11/12 (2006.01), F23G 5/00 (2006.01), F23G 5/30 (2006.01), F23G 5/16 (2006.01)
(54) PROCESSO E SISTEMA PARA PRODUÇÃO DE DIÓXIDO DE CARBONO DE QUALIDADE COMERCIAL DE LAMA DE CAL DE SÓLIDOS ALTOS
(57) PROCESSO E SISTEMA PARA PRODUÇÃO DE DIÓXIDO DE CARBONO DE QUALIDADE COMERCIAL DE LAMA DE CAL DE SÓLIDOS ALTOS. A invenção caracteriza métodos e sistemas para produção de dióxido de carbono (CO2) de qualidade comercial de 90% a +99% de pureza usando-se lama de cal de carbonato de cálcio úmida produzida em uma operação de fabricação, por exemplo, lama de cal de moinho de polpa Kraft (a.k.a, "lama de cal") como um estoque de alimentação para um processo de calcinação de lama de cal de estágio múltiplo. Este processo pode ser provido de combustível com instalação de tratamento de água de despejo (WWTP), biomassa de lama, ligninas precipitadas, carvão, ou outros combustíveis sólidos de baixo custo. Produto de cal "macio-queimado" de alta reatividade ("calcina") requerido no circuito de recuperação química de moinho é também produzido, e vapor e água de alimentação do queimador aquecida é gerada e exportada para o sistema de distribuição e geração de vapor do moinho, bem como água de processo quente para uso no alojamento de queimador de moinho e operação de fabricação. O sistema para calcinação de lama de cal de carbonato de cálcio produzida de uma operação de fabricação de re-causticação e convertendo-a em cal requeimada e CO2, compreende um calcinador e um combustor ligados por um sistema de transferência de calor de meio de movimento (MMHT) ou aparelho. O sistema ou aparelho MMHT liga termicamente estágios de combustão de leito fluido separados (exotérmico) e calcinação (endotérmico) com um meio particulado sólido. O sistema compreende adicionalmente um secador de descarga ou secador de pulverização que utilizam calor exaurido a partir do estágio de calcinação.
(71) Robert A. Rossi (US)
(72) Robert A. Rossi
(74) Dannemann, Siemsen, Bigler & Ipanema Moreira
(85) 25/02/2009
(86) PCT US2007/018661 de 24/08/2007
(87) WO 2008/027285 de 06/03/2008

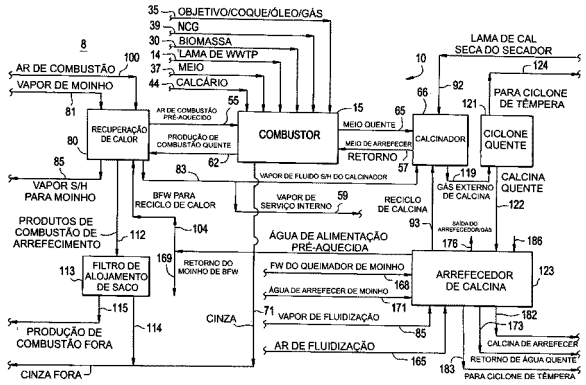

(21) **PI 0716718-0** A2 **1.3**
(22) 31/08/2007
(30) 01/09/2006 US 60/842,178
(51) H04Q 1/14 (2006.01)
(54) SISTEMA DE SINAL ATIVO DE CONEXÃO CRUZADA
(57) SISTEMA DE SINAL ATIVO DE CONEXÃO CRUZADA. A presente invenção refere-se a um sistema de telecomunicação que inclui um chassi tendo um lado frontal e um lado traseiro e uma variedade de conectores montados no chassi. Cada conector inclui uma porta IN, uma porta OUT e uma porta MONITOR. Um painel de conexão cruzada incluindo uma variedade de locais de conexão de conexão cruzada é acessível do lado frontal do chassi. Um multiplexador óptico alojado dentro do chassi é conectado eletricamente aos conectores por circuito dentro do chassi. O multiplexador é configurado para multiplexar uma variedade de sinais elétricos IN que estão se deslocando dos conectores em direção a uma peça de equipamento de telecomunicações a um sinal óptico IN e é configurado para dividir um sinal óptico OUT que está se deslocando da peça de equipamento de telecomunicações em direção aos conectores até uma variedade de sinais elétricos OUT, e os sinais elétricos IN em que os sinais elétricos OUT podem ser monitorados pela inserção de plugues nas portas do MONITOR dos conectores.
(71) ADC Gmbh (DE)
(72) Gabor Tari, Ferenc Boka, Dominic J. Louwagie, Alejandro Mejia de Avila, Luis Lorenzo Balandran
(74) Dannemann, Siemsen, Bigler & Ipanema Moreira
(85) 02/03/2009
(86) PCT US2007/019213 de 31/08/2007
(87) WO 2008/027562 de 06/03/2008

(21) **PI 0716719-9** A2 **1.3**
(22) 14/09/2007
(30) 15/09/2006 AU 2006905101; 15/03/2007 AU 2007901348
(51) G02C 7/06 (2006.01)
(54) ELEMENTO DE LENTE OFTÁLMICA, SÉRIE DE ELEMENTOS DE LENTE OFTÁLMICA, E, MÉTODO DE PREPARAR OU PROJETAR UM ELEMENTO LENTE OFTÁLMICA
(57) ELEMENTO DE LENTE OFTÁLMICA, SÉRIE DE ELEMENTOS DE LENTE OFTÁLMICA, E , MÉTODO DE PREPARAR OU PROJETAR UM ELEMENTO DE LENTE OFTÁLMICA. É revelado um elemento de lente oftálmica (200). O elemento de lente oftálmica (200) inclui uma região central (102) de baixo astigmatismo de superfície e uma região periférica (112). A região central (102)

inclui uma zona de visualização superior (104) para prover uma primeira dioptria adequada para tarefas de visão à distância do usuário. A região periférica (112) tem uma dioptria positiva relativa à primeira dioptria, e envolve a região central (102). A região periférica (112) fornece uma correção óptica para retardar ou deter miopia de um usuário e inclui uma ou mais regiões (110) de astigmatismo de superfície relativamente mais alto, uma zona de visualização inferior ou próxima (106) de baixo astigmatismo de superfície e um corredor de baixo astigmatismo de superfície (108) que tem uma dioptria de superfície variando daquela da zona de visualização superior (104) até a da zona de visualização inferior (106). A zona de visualização inferior (106) é para tarefas de visão de perto do usuário.
(71) Carl Zeiss Vision Australia Holdings Limited (AU)
(72) Saulius Raymond Varnas
(74) Momsen, Leonardos & Cia.
(85) 13/03/2009
(86) PCT AU2007/001365 de 14/09/2007
(87) WO 2008/031166 de 20/03/2008

(21) **PI 0716720-2** A2 **1.3**
(22) 12/09/2007
(30) 13/09/2006 US 60/844158; 13/09/2006 GB 0618055.8
(51) G01N 33/557 (2006.01), G01N 33/574 (2006.01)
(54) MÉTODOS PARA DETECTAR UM ESTADO DE DOENÇA OU SUSCETIBILIDADE A DOENÇA EM UM INDIVÍDUO MAMÍFERO E PARA DETECTAR UM ANTICORPO E DOIS OU MAIS ANTICORPOS EM UMA AMOSTRA DE TESTE COMPREENDENDO UM FLUIDO CORPORAL DE UM INDIVÍDUO MAMÍFERO, E, USO DO MÉTODO
(57) MÉTODOS PARA DETECTAR UM ESTADO DE DOENÇA OU SUSCETIBILIDADE A DOENÇA EM UM INDIVÍDUO MAMÍFERO E PARA DETECTAR UM ANTICORPO E DOIS OU MAIS ANTICORPOS EM UMA AMOSTRA DE TESTE COMPREENDENDO UM FLUIDO CORPORAL DE UM INDIVÍDUO MAMÍFERO, E, USO DO MÉTODO. A invenção refere-se geralmente ao campo de ensaios diagnósticos ou prognósticos e, em particular, refere-se a ensaios para a detecção de anticorpos em uma amostra compreendendo fluido corporal do paciente, sendo que referidos anticorpos são usados como marcadores biológicos de um estado de doença ou suscetibilidade a doença. O ensaio baseia-se na titulação cruzada do fluido corporal do paciente a ser testado tanto no que se refere ao anticorpo e a um antígeno usado para detectar o anticorpo por meio de ligação específica.
(71) Oncimmune LTD (GB)
(72) John Forsyth Russel Robetson, Andrea Murray, Caroline Chapman, Tony Barnes
(74) Momsen, Leonardos & Cia.
(85) 13/03/2009
(86) PCT GB2007/003486 de 12/09/2007
(87) WO 2008/032084 de 20/03/2008

(21) **PI 0716721-0** A2 **1.3**
(22) 29/08/2007
(30) 15/09/2006 NO 20064174
(51) C09K 8/467 (2006.01), C04B 14/06 (2006.01), C04B 28/02 (2006.01), C04B 111/74 (2006.01)
(54) MÉTODO DE CIMENTAÇÃO DE UM REVESTIMENTO DE UMNA TUBULAÇÃO DE OLÉO OU GÁS EM UMA PAREDE DE POÇO CIRCUNDANTE, E, PASTA FLUIDA DE CIMENTO HIDRÁULICO PARA O USO NA CIMENTAÇÃO DE POÇO DE GÁS OU OLÉO
(57) MÉTODO DE CIMENTAÇÃO DE UM REVESTIMENTO DE UMA TUBULAÇÃO DE ÓLEO OU GÁS EM UMA PAREDE DE POÇO CIRCUNDANTE, E, PASTA FLUIDA EM CIMENTO HIDRÁULICO PARA USO NA CIMENTAÇÃO DE POÇOS DE GÁS OU ÓLEO. A presente invenção diz respeito a um método para a cimentação de um revestimento de uma tubulação de óleo ou gás em uma parede de poço circundante , onde uma pasta fluida de cimento hidráulico é formada e a pasta fluida é preparada na região circular entre o revestimento da tubulação e a parede de poço circundante. A pasta fluida de cimento é formada mediante a mistura entre si de um cimento hidráulico, de 12 a 24% de sílica com base no peso do cimento, e água; em que a sílica compreende de 1/3 a 2/3 de sílica microfina e de 2/3 a 1/3 de farelo de sílica. A invenção ainda refere-se a uma pasta fluida de cimento para uso no método.
(71) Elkem AS (NO)
(72) Philippe Revil, Frank Vidar Rostol
(74) Momsen, Leonardos & Cia.
(85) 13/03/2009
(86) PCT NO2007/000306 de 29/08/2007
(87) WO 2008/033027 de 20/03/2008

(21) **PI 0716722-9** A2 **1.3**
(22) 12/09/2007
(30) 14/09/2006 EP 06120691.8
(51) C01D 7/07 (2006.01), C01D 7/42 (2006.01)
(54) MÉTODO PARA PRODUZIR CARBONATO DE SÓDIO
(57) MÉTODO PARA PRODUZIR CARBONATO DE SÓDIO. Método para produzir carbonato de sódio, de acordo com a qual uma solução aquosa de cloreto de sódio (5) é eletrolisada em uma célula de tipo membrana (1) a partir da qual uma solução aquosa de hidróxido de sódio (9) é coletada, e carbonatada pelo contato direto com o dióxido de carbono (15) para formar uma pasta fluida de cristais de dióxido de carbono anidro (16).
(71) Solvay (BE)
(72) Francis M. Coustry, Michael Hanse
(74) Momsen, Leonardos & Cia.
(85) 13/03/2009
(86) PCT EP2007/059558 de 12/09/2007
(87) WO 2008/031834 de 20/03/2008

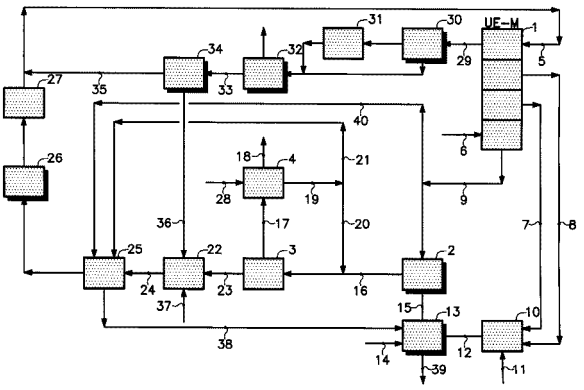

(21) **PI 0716723-7** A2 **1.3**
(22) 17/09/2007
(30) 15/09/2006 AU 2006905099; 18/09/2006 AU 2006905156
(51) A61K 38/18 (2006.01), A61P 11/00 (2006.01)
(54) COMPOSIÇÃO, E, MÉTODOS PARA TRATAR COMPLICAÇÕES DECORRENTES DE OU RELACIONADAS AO BAIXO PESO DE NASCIMENTO EM MAMÍFEROS, PARA PROMOVER MATURAÇÃO E/OU DESENVOLVIMENTO DE UM ÓRGÃO EM MAMÍFEROS, PARA PROMOVER O CRESCIMENTO DO PULMÃO E/OU AUMENTAR A MATURAÇÃO E/OU DESENVOLVIMENTO DE PULMÃO EM MAMÍFEROS, PARA PROMOVER O CRESCIMENTO, A MATURAÇÃO E/OU AUMENTO DO DESENVOLVIMENTO DE RINS DE MAMÍFEROS, PARA PROMOVER O CRESCIMENTO ÓSSEO E/OU AUMENTO DA MATURAÇÃO E/OU...
(57) COMPOSIÇÃO, E, MÉTODOS PARA TRATAR COMPLICAÇÕES DECORRENTES DE OU RELACIONADAS AO BAIXO PESO DE NASCIMENTO EM MAMÍFEROS, PARA PROMOVER MATURAÇÃO E/OU DESENVOLVIMENTO DE UM ÓRGÃO EM MAMÍFEROS, PARA PROMOVER O CRESCIMENTO DO PULMÃO E/OU AUMENTAR A MATURAÇÃO E/OU O DESENVOLVIMENTO DE PULMÃO EM MAMÍFEROS, PARA PROMOVER O CRESCIMENTO, A MATURAÇÃO E/OU AUMENTO DO DESENVOLVIMENTO DOS RINS DE MAMÍFEROS, PARA PROMOVER O CRESCIMENTO ÓSSEO E/OU AUMENTO DA MATURAÇÃO E/OU DESENVOLVIMENTO ÓSSEO EM MAMÍFEROS, PARA PROMOVER O CRESCIMENTO DO PULMÃO E/OU AUMENTAR A MATURAÇÃO E/OU DESENVOLVIMENTO DO PULMÃO EM MAMÍFEROS E PARA PROMOVER O CRESCIMENTO, MATURAÇÃO E/OU AUMENTO DO DESENVOLVIMENTO DOS RINS EM UM BEBÊ PREMATURO, BEBÊ DE BAIXO PESO DE NASCIMENTO OU EM UM FETO. São providas composições e métodos para promover o desenvolvimento de um órgaão em animais de sangue quente, e em particular em certos aspectos de um bebê prematuro u feto. As composições e os métodos são também providos para a administração de pelo menos uma proteína de fator-1 estimulante de colônia (CSF-1), precursor, variante, análogo, derivado dos mesmos, ou combinações dos mesmos, ou de um outro modo pelo menos uma proteína de fator-1 estimulante de colônia que codifica uma molécula de ácido nucleico (CSF-1), precursor, variante, análogo, derivado dos mesmos, ou combinações dos mesmos.
(71) Kintan Pty LTD (AU)
(72) Sharon Denise Ricardo, David Arthur Hume, Melissa Helen Little, Christina Victoria Jones
(74) Momsen, Leonardos & Cia.
(85) 13/03/2009
(86) PCT AU2007/001372 de 17/09/2007
(87) WO 2008/031172 de 20/03/2008

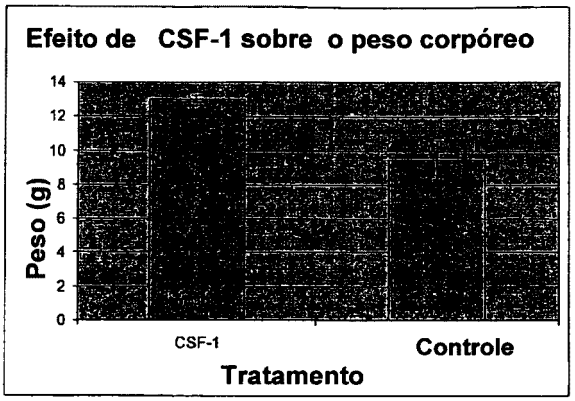

(21) **PI 0716729-6** A2 **1.3**
(22) 14/09/2007
(30) 14/09/2006 US 60/844,509
(51) H01F 17/06 (2006.01)
(54) ALOJAMENTO PARA ACOPLADOR INDUTIVO PARA COMUNICAÇÕES POR LINHAS DE POTÊNCIA.
(57) ALOJAMENTO PARA ACOPLADOR INDUTIVO PARA COMUNICAÇÕES POR LINHAS DE POTÊNCIA. É provido um acoplador indutivo. O acoplador indutivo inclui (a) um alojamento tendo uma abertura que se estende longitudinalmente através do alojamento, uma fenda que se estende longitudinalmente ao longo de um lado do alojamento, e uma região flexível que

permite que a fenda seja aberta ou fechada, em que a fenda, quando aberta, permite que o acoplador indutivo seja instalado em um condutor pelo fato de ter o condutor distribuído através da abertura. O acoplador indutivo inclui também (b) um núcleo magnético; e (c) um enrolamento de bobina em torno de uma porção do núcleo magnético. O núcleo magnético e o enrolamento são mantidas uma em relação à outra. O acoplador indutivo, quando instalado no condutor, acopla um sinal entre o condutor e o enrolamento por meio de núcleo magnético.
(71) Ambient Corporation (US)
(72) Erik S. Merck, Ram das S. Rao, David Goldblatt, Kokou A. Amefia
(74) Montaury Pimenta, Machado & Lioce
(85) 12/03/2009
(86) PCT US2007/020046 de 14/09/2007
(87) WO 2008/033527 de 20/03/2008

(21) **PI 0716730-0** A2 **1.3**
(22) 13/09/2007
(30) 14/09/2006 US 60/845,268; 03/10/2006 US 60/828,051; 11/09/2007 US 11/853,704
(51) H04L 27/26 (2006.01), H04B 1/713 (2011.01)
(54) BUSCA DE CÉLULA ASSISTIDA POR SINALIZADOR EM UM SISTEMA DE COMUNICAÇÃO SEM FIO
(57) BUSCA DE CÉLULA ASSISTIDA POR SINALIZADOR EM UM SISTEMA DE COMUNICAÇÃO SEM FIO. Técnicas para transmitir sinais de sincronização para assistir equipamentos do usuário (UEs) a realizar buscas de célula são descritas. Em um projeto, uma estação base para uma célula pode gerar e transmitir um sinal de sincronização primário e um sinal de sincronização secundário, que podem ser usados pelos UEs para busca inicial de célula ao ligar. A estação base pode também gerar e transmitir um ou mais sinais sinalizadores, que podem ser usados pelos UEs para busca de célula vizinha para detectar células vizinhas. O número de sinais sinalizadores para transmitir e o conjunto de subportadoras utilizáveis para cada sinal sinalizador podem ser determinados com base na largura de banda do sistema. Cada sinal sinalizador pode ser mapeado em uma subportadora no conjunto de subportadoras em cada período de símbolo sinalizador. Esta subportadora pode ser determinada com base em um padrão de salto de sinalizador ou um código de sinalizador e pode ser dependente de um identificador (ID) de célula.
(71) Qualcomm Incorporated (US)
(72) Durga Prasad Malladi, Juan Montojo, Junyi Li, Byoung-Hoon Kim
(74) Montaury Pimenta, Machado & Lioce
(85) 12/03/2009
(86) PCT US2007/078369 de 13/09/2007
(87) WO 2008/033985 de 20/03/2008

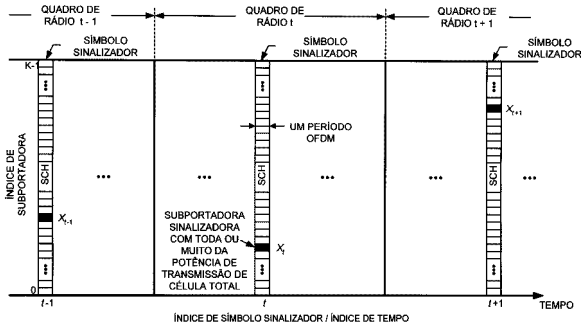

3. Publicação do Pedido

3.1
PUBLICAÇÃO DO PEDIDO DE PATENTE OU DE CERTIFICADO DE ADIÇÃO DE INVENÇÃO

(21) **BR 10 2012 001971-0** A2 **3.1**
(22) 27/01/2012
(30) 22/11/2011 US 13/301937
(51) B60R 1/06 (2006.01)
(54) CONJUNTO DE ESPELHO, E, JUNTA DE DETENÇÃO PIVOTANTE
(57) CONJUNTO DE ESPELHO, E, JUNTA DE DETENÇÃO PIVOTANTE. Uma junta de detenção pivotante com engate posicional seletivo para um conjunto de espelho. A junta de detenção pivotante inclui um anel de detenção de braço definido por um arranjo circular contínuo de uma combinação de dentes de travamento de braço e dentes de alinhamento. Um anel de detenção de base tem um arranjo complementar ao anel de detenção de braço e é definido por um arranjo circular contínuo de uma combinação de dentes de travamento de base e canais de alinhamento. Os dentes de travamento de braço do anel de detenção de braço engatam os dentes de travamento de base do anel de detenção de base em um engate por intertravamento liberável somente quando todos dos dentes de alinhamento são recebidos em um canal de alinhamento complementar de forma que o posicionamento de um braço de suporte em relação à base de suporte é limitado a orientações especificamente definidas.
(71) Lang-Mekra North America, LLC (US)
(72) Emmanuel Courbon, Yoann Cannistra
(74) Momsen, Leonardos & CIA.

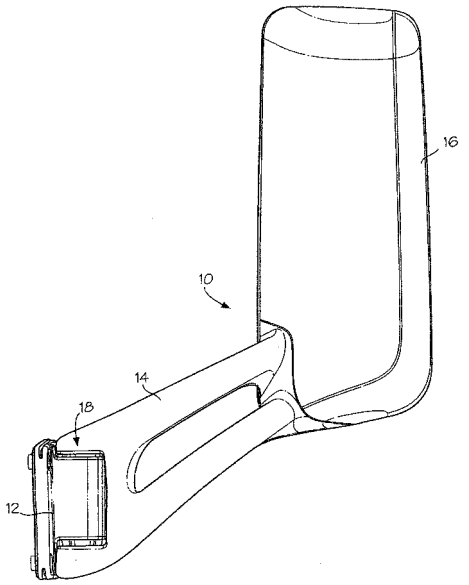

(21) **BR 10 2012 024031-9** A2 **3.1**
(22) 21/09/2012
(30) 07/10/2011 JP 2011-223293
(51) H01L 27/146 (2006.01)
(54) DISPOSITIVO DE CONVERSAO FOTOELETRICO E SISTEMA DE IMAGEAMENTO
(57) DISPOSITIVO DE CONVERSÃO FOTOELÉTRICO E SISTEMA DE IMAGEAMENTO. Em um dispositivo de conversão fotoelétrico capaz de adicionar sinais de elementos de conversão fotoelétricos incluídos em unidades de conversão fotoelétricas, cada um dos elementos de conversão fotoelétricos inclui uma primeira região semicondutora de um primeiro tipo de condutividade para coletar uma carga de sinal, uma segunda região semicondutora de um segundo tipo de condutividade é arranjada entre os elementos de conversão fotoelétricos arranjados adjacentes entre si e incluídos na unidade de conversão fotoelétrica, e uma terceira região semicondutora do segundo tipo de condutividade é arranjada entre os elementos de conversão fotoelétricos arranjados adjacentes entre si dentre a pluralidade de elemetos de conversão fotoelétricos incluídos em diferentes unidades de conversão fotoelétricos arranjadas adjacentes entre si. Uma concentração de impureza da segunda região semicondutora é inferior a uma concentração de impureza da terceira região semicondutora.
(71) Canon Kabushiki Kaisha (JP)
(72) Masahiro Kobayashi, Takafumi Kishi, Yuichiro Yamashita
(74) Luiz Leonardos & Cia - Propriedade Intelectual

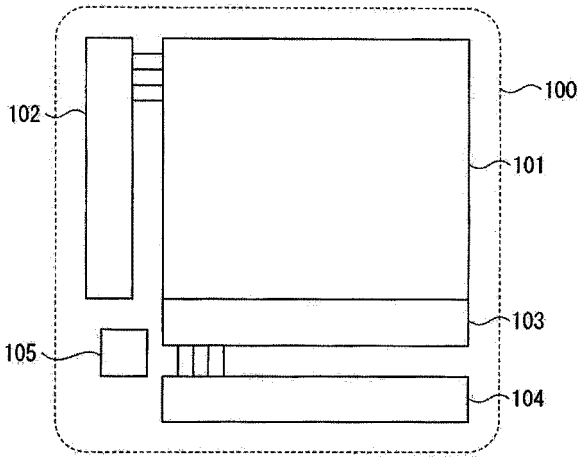

(21) **BR 10 2012 024524-8** A2 **3.1**
(22) 26/09/2012
(30) 18/10/2011 JP 2011-228877
(51) H02K 17/00 (2006.01), H02K 17/16 (2006.01)
(54) MOTOR DE INDUÇÃO E ROTOR DE MOTOR DE INDUÇÃO
(57) MOTOR DE INDUÇÃO E ROTOR DO MOTOR DE INDUÇÃO.Objeto. O sistema deve funcionar sem qualquer problema em um ambiente de alta temperatura. Solução. Para alcançaro objeto descrito acima, um motor de

indução e um rotor do motor de indução são configurados de forma a incluir um anel de curto-circuito, um primeiro membro de reforço e um segundo membro de reforço. O anel de curto-circuito coloca uma série de condutores em curto-circuito, em cada face frontal de um núcleo do rotor cilíndrico, e os condutores são dispostos anelarmente ao redor de um eixo giratório do núcleo do rotor. O primeiro membro de reforço é encaixado no anel de curto-circuito. O segundo membro de reforço é encaixado no primeiro membro de reforço e fixado ao eixo giratório. [Figura selecionada] Fig. 2
(71) Kabushiki Kaisha Yaskawa Denki (JP)
(72) Hirofumi Shimono
(74) Nellie D Shores

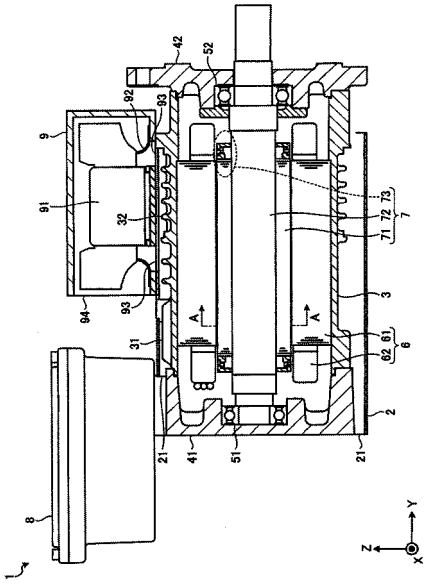

(21) **BR 10 2012 024573-6** A2 **3.1**
(22) 27/09/2012
(30) 14/11/2011 US 61/559,339; 30/03/2012 US 13/432,033
(51) H03L 7/06 (2006.01)
(54) GERAÇÃO ÁGIL DE SINAIS DE SINCRONISMO COM GERENCIAMENTO PLL DE RECEPTOR
(57) GERAÇÃO ÁGIL DE SINAIS DE SINCRONISMO COM GERENCIAMENTO PLL DE RECEPTOR. É revelado um método e aparelho para alterar uma frequência de um sinal de clock para evitar interferência. Em uma conretização, os dados transportados em uma primeira interface são sincronizados com um sinal de clock em uma primeira freqüencia. Os sinais são transportados em uma segunda interface em outra freqüencia. Em resposta a uma alteração da freqüencia na qual os sinais de clock associada com a primeira interface inicia uma alteração do sinal de clock para uma segunda freqüencia A segunda freqüencia pode ser escolhida de modo a não causar interferência com a freqüencia na qual os sinais são transportados na segunda interface. A alteração da freqüencia do sinal de clock pode ser executada de uma maneira tal a impedir atividade espúria na linha do sinal de clock da interface.
(71) Apple Inc. (US)
(72) Brijesh Tripath, Timothy J. Millet
(74) Dannemann, Siemsen, Bigler & Ipanema Moreira

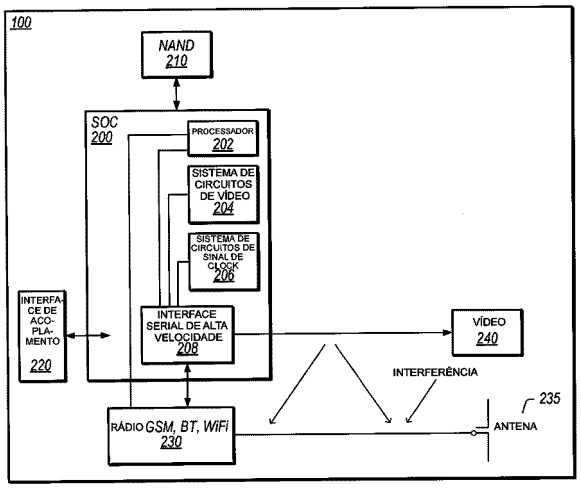

(21) **BR 10 2012 026167-7** A2 **3.1**
(22) 11/10/2012
(30) 14/10/2011 EP 11185294.3
(51) F16J 15/52 (2006.01), F16K 41/10 (2006.01)
(54) APARELHO E MÉTODO PARA FORNECER MEIO DE VEDAÇÃO EM APARELHO
(57) APARELHO E MÉTODO PARA FORNECER MEIO DE VEDAÇÃO EM APARELHO. Trata-se de uma válvula de gaveta (10) que é revelada, sendo que compreende : um corpo (11) com uma câmara (18); uma passagem de fluxo (12) que tem um eixo geométrico e se estende através e que tem um furo de fixação que cruza a câmara; um assento anular (20) carregado no furo de fixação, sendo que o assento tem uma face de vedação voltada para fora, uma porta (14) na câmara que tem uma face de engate que engata, de forma deslizável, a face de vedação no assento enquanto que é movida entgre posições aberta e fechada da válvula, uma haste (40) conectada, de forma operável, à porta para mover a porta entre posições aberta e fechada da válvula; um alojamento (32) que tem uma parede interna (36) e que envolve pelo menos uma porção da haste; e uma câmara de vedação preenchida por fluido (44, 54) que envolve pelo menos uma porção da haste e localizada dentro do alojamento, em que um volume (64) que compreende um volume entre a câmara de vedação e a haste permanece constante durante a operação.
(71) VETCO GRAY CONTROLS LIMITED (GB)
(72) JON FLIDH, CHRISTIAN HENRIK BORCHGREVINK
(74) ANA PAULA SANTOS CELIDONIO

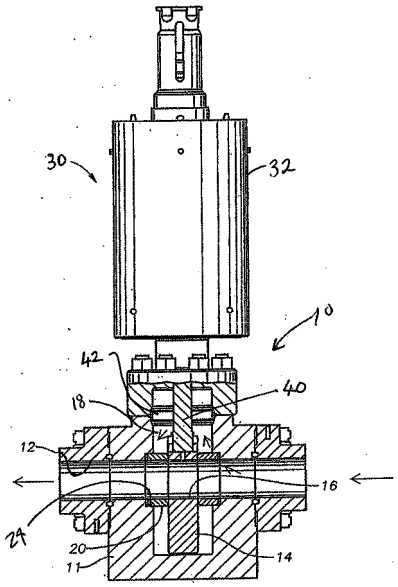

(21) **BR 10 2012 029273-4** A2 **3.1**
(22) 16/11/2012
(30) 21/11/2011 TW 100142476
(51) A45B 25/06 (2006.01)
(54) PEÇA DE ILUMINAÇÃO INTEGRADA E ARMAÇÃO PRINCIPAL DE GUARDA-CHUVA
(57) PEÇA DE ILUMINAÇÃO INTEGRADA E ARMAÇÃO PRINCIPAL DE GUARDA-CHUVA. O método de fabricação da peça de iluminação integrada usada na presente invenção é para instalar a armação principal anular com chips de LED luminosos na peça do corpo principal do guarda-chuva, então acondicionar em uma unidade com material tranparente tal como plástico ou gel de sílica, por exemplo, anel deslizante, sede de instalação, cabo e outras partes podem ser usados para produzir a peça. O propósito da presente visa inovar a estrutura da armação principal anular feita de metal laminado e por meio disso, aumentar a produção em massa da peça de iluminação integrada e diversidade de fonte de luz, e totalmente utilizar alta capacidade de dissipação de calor das peças do guarda-chuva. Isto inclui estrutura de camada única e de múltiplas camadas de acordo com a demanda funcional do chip de LED; o método de fabricação da armação principal anular é primeiro produzir chip de LED e armação principal na armação principal de LED, então dobrá-lo em anular com gabarito de acordo com a aparência da peça do corpo principal e fixar o pino de acionamento à estrutura anular com prendedor.
(71) Longwide Technology Inc (CN)
(72) Huan-Jan Chien, Tsung-Hong Tsai
(74) Kasznar Leonardos Propriedade Intelectual

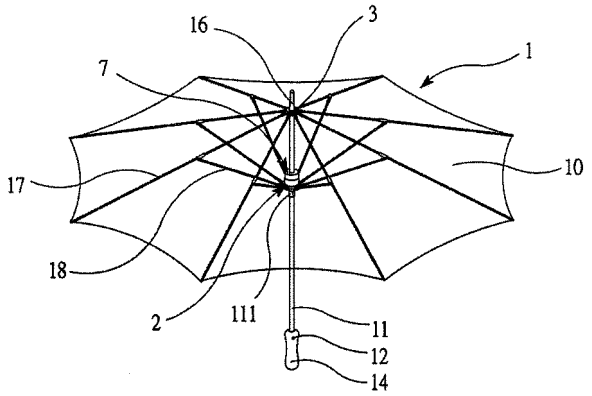

(21) **BR 20 2012 023669-4** U2 **3.1**
(22) 19/09/2012
(30) 12/10/2011 CL 2538-2011
(51) B65D 88/26 (2006.01)
(54) MEMÓRIA DESCRITIVA
(57) MEMÓRIA DESCRITIVA. O modelo de utilidade refere-se a uma tremonha para o transporte de minerais ou agregados que impedede que o material caia devido a movimentos ou inclinação, e que melhora o desempenho de carga e facilita a descarga. Nas zonas de junção entre a parte dianteira e o piso e entre os lados e o piso existem peças dobradas ou cilindradas dando curvatura a tais pontos de junção, adicionando características antiaderentes a esta tremonha. A parte frontal é dobrada com um raio amplo, conferindo também uma característica antiaderente. Há também dobras na parte da frente e da blindagem para evitar vigas nestas áreas da tremonha, diminuindo assim o peso total da tremonha e reduzindo o aparecimento de fissuras e diminuindo a quantidade de solda. A área de liberação é mais ampla para permitir um melhor deslizamento do material.
(71) Richard Cotal Sepúlveda (CL)
(72) Richard Cotal Sepúlveda
(74) Dannemann, Siemsen, Bigler & Ipanema Moreira

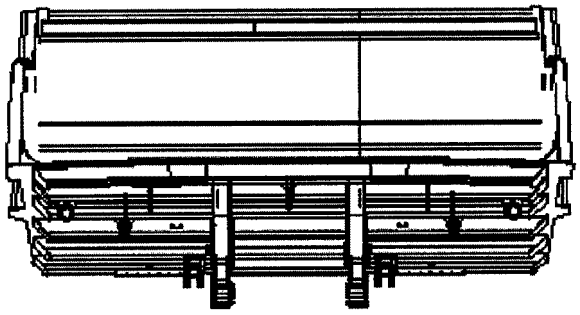

(21) **MU 9001294-1** U2 **3.1**
(22) 09/07/2010
(51) A47K 5/18 (2006.01)
(54) ESCOVÁRIO
(57) ESCOVARIO. Patente de Modelo de Utilidade para guardar escovas, creme e fio dental que é compreendido de uma caixa retangular e verticalizada 1 composta de duas partes, a anterior 2 e a posterior 3 unidas por dobradiças 19 e que pode ser aberta e fechada por sistema de encaixe 16 sendo que em ambas as partes deste encaixe 16, se estende uma alça 17 para possibilitar o uso de um cadeado 18 ao alto da parede superior da parte posterior estão previstas duas alças 20 para permitirem a fixação da caixa 1 no local onde será instalada, a parede interna 8 da parte posterior 3 permite o apoio de escovas dentais através de suportes 21 para tal e na parede interna 7 da parte anterior 2 estão previstos dois nichos, um para guardar o creme dental 22 outro para o fio dental 23 e orificios 24 na parede externa 13 da parte anterior que se comunicam com a parede interna 7 da parte anterior 2, para ventilação da caixa.
(71) Miriam Regina de Araujo Cremonese (BR/RS)
(72) Art 6° § 4° da Lpi

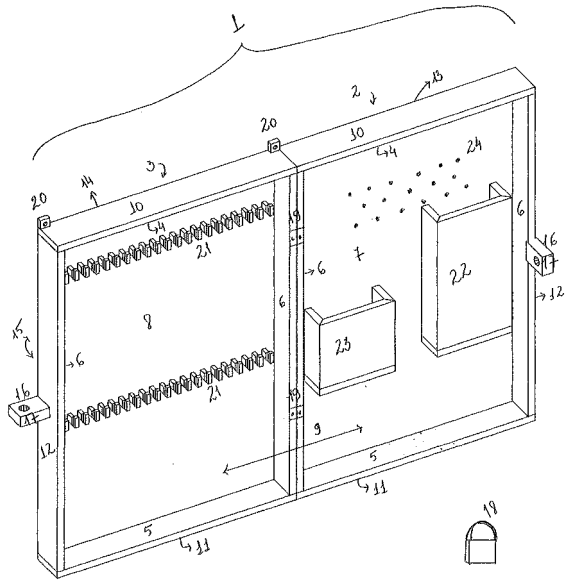

(21) **MU 9100514-0** U2 **3.1**
(22) 04/03/2011
(51) A45D 29/20 (2006.01), B62B 3/10 (2006.01)
(54) DISPOSIÇÃO CONSTRUTIVA INTRODUZIDA EM CARRINHO ACONDICIONADOR DE PRODUTOS DE ESTÉTICA DOTADO DE MEIO DE SUSTENTAÇÃO PARA GAVETA MODULAR
(57) DISPOSIÇÃO CONSTRUTIVA INTRODUZIDA EM CARRINHO ACONDICIONADOR DE PRODUTOS DE ESTÉTICA DOTADO DE MEIO DE SUSTENTAÇÃO PARA GAVETA MODULAR. Mais precisamente trata-se de um carrinho auxiliar (1) do tipo utilizado por cabeleireiros, manicures, especialista em depilação, etc., o qual acondiciona e transporta produtos de estética, tais como, esmaltes, lixas, secador de cabelo, escovas, pincéis, etc., proporcionando praticidade e versatilidade para o profissional; dito carrinho (1) é configurado por um conjunto de elementos individuais acopláveis entre si por meio de encaixe, sendo uma bandeja inferior (2), em cuja superfície inferior são fixados rodízios (RD), enquanto que na superfície superior são previstos rebaixos (2d) para montagem das extremidades inferiores (3B) de um conjunto de perfis estruturais (3), os quais sustentam pares de trilhos (6) para o deslizamento de respectivas gavetas (4) modulares; as extremidades superiores (3A) dos referidos perfis (3) são acoplados em cavidades (5a) previstas na superfície inferior da bandeja superior (5); dita bandeja superior (5) é configurada em peça única cuja porção central apresenta rebaixo (5b) configurando duas bordas laterais (5c), opostas entre si, de superfície prolongada (5d), as quais possuem, cada uma delas, um rebaixo longitudinal (5g) de largura (y') e profundidade (w') adequadas à espessura (y) e a altura (w) da borda (4b) da gaveta (4) e comprimento (x') dimensionado de acordo com o comprimento (x) da borda periférica (4b) da gola revirada da referida gaveta modular (4).
(71) Flavio Lourenco Borba (BR/SP)
(72) Flavio Lourenco Borba
(74) P A PRODUTORES ASSOCIADOS MARCAS E PATENTES LTDA

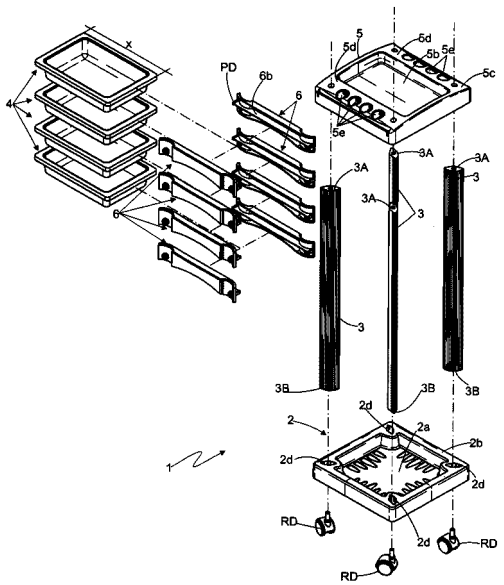

(21) **MU 9101839-0** U2 **3.1**
(22) 16/11/2011
(51) A47B 3/06 (2006.01)
(54) APERFEIÇOAMENTO APLICADO EM MESA COM ESTRUTURA TUBULAR DESMONTÁVEL
(57) APERFEIÇOAMENTO APLICADO EM MESA COM ESTRUTURA TUBULAR DESMONTÁVEL. Patente de modelo de utilidade de uma mesa com estrutura tubuklar compreendida por Fig.1 grade retangular lateral (1), com reforço em "V" (2), orifícios que receberão os parafusos com procas (3), (4); Fig.2 grade retangular, transversal (1), com reforço em "V" (2), orifícios que receberão os parafusos com porcas (3), (4); Fig.2 pé cilíndrico da mesa (1), parafuso com porca (2), capa protetora da cabeça do parafuso (3), tampa protetora do pé cilíndrico (4); Fig.4 grade lateral com o reforço em "V" (1), pés cilíndricos da mesa (2), (3); Fig.5 grade retangular, tranversal com reforço em "V" (1), pés cilíndricos da mesa (2), (3); Fig.6 fixação das grades (1) aos pés cilíndricos da mesa (2) com parafusos e porcas (3); Fig.7 fixação dos das grades, transversais (1) e laterais (2) aos pés cilíndricos da mesa (3) com parafusos e porcas (4), (5); Fig.8 estrutura da mesa montada com as grades, tranversais e laterais aos pés cilíndricos da mesa (1); Fig.9 mesa montada após receber a base em mármore ou granito (1).
(71) MOVITA INDÚSTRIA DE MÓVEIS DE AÇO LTDA (BR/SP)
(72) DORIVAL DONIZETTI DELACORTE
(74) EDENILSON MARCOS DA SILVA

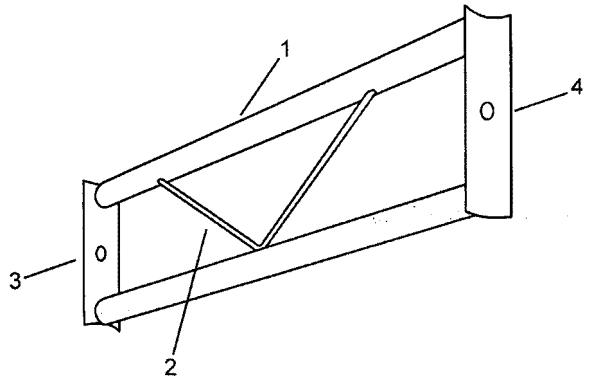

(21) **MU 9101843-9** U2 **3.1**
(22) 18/10/2011
(51) A47J 27/04 (2006.01), A47J 27/05 (2006.01)
(54) UTENSILIO CULINÁRIO DO TIPO SUPORTE ARCONDICIONADO NO INTERIOR DA PANELA PARA COZIMENTO E PREPARO DE ALIMENTOS A VAPOR
(57) UTENSÍLIO CULINÁRIO DO TIPO SUPORTE ACONDICIONADO NO INTERIOR DA PANELA PARA COZIMENTO E PREPARO DE ALIMENTOS A VAPOR, compreendido por um sistema de recipiente para cozimento a vapor que inclui primeiramente um reservatório de água, um recipiente de alimento, uma cobertura ou tampa, caracterizado pelo reservatório de água receber em sua cavidade um suporte formado partir de uma haste, em formato de "U" invertido, cuja secção inferior descreve pés e a secção superior uma alça de pega, dita haste internamente incorpora uma anel que recebe pés auxiliares, e acondiciona uma base dotada de diversos alívios e aba contornante, sobre a qual é depositada o recipiente de alimento, sendo que entre a parede interna do reservatório de água e o suporte projetam-se canais comunicantes que permite a circular do vapor formando uma câmara de cozimento, enquanto a tampa é provida de válvula de alívio de pressão, sendo que o dito reservatório de água em sua secção inferior pode se receber um estrangulamento diametral formando um berço interno para assentamento de um suporte isento de pés de apoio, ou de um suporte dotado calços transversais.
(71) ROBSON DE SOUZA GALLIZZI (BR/SP)
(72) ROBSON DE SOUZA GALLIZZI

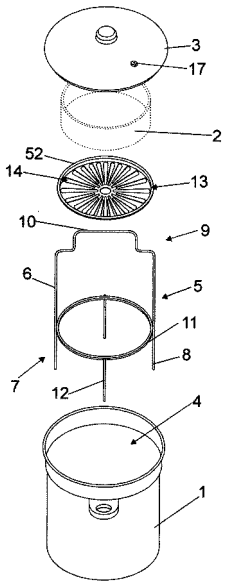

(21) **MU 9101845-5** U2 **3.1**
(22) 21/10/2011
(51) A01K 13/00 (2006.01)
(54) DISPOSIÇÃO APLICADA EM CAPA IMOBILIZADORA DE GATOS E ANIMAIS EM GERAL
(57) DISPOSIÇÃO APLICADA EM CAPA IMOBILIZADORA DE GATOS E ANIMAIS EM GERAL. Refere-se o presente objeto a um imobilizador de gatos e animais em geral constituído por uma capa desenvolvida em tecido ou outros materiais como lona, couro sintético entre outros, que envolve o animal e o imobiliza para facilitar os tratamentos veterinários, como anestesias, corte de unha, retirada de sangue para exames, com aberturas para aplicações subcutâneas e intramusculares e qualquer situação que necessite que o animal fique parado, principalmente o gato, que é um animal muito difícil de imobilizar. A capa possui um fecho do tipo velcro, podendo ser confeccionada também com outros meios de fechamento como cordões e faixas, que permitam que o usuário a regule de acordo com o tamanho do animal; possuindo ainda uma abertura frontal com cordões ajustáveis, onde a cabeça do animal é encaixada e uma abertura posterior que permite que o rabo do animal fique pra fora, facilitando inclusive em caso de medição da temperatura do animal. Aberturas laterais com cordões de regulagem permitem o transpasse das patas frontais do animal e aberturas maiores com fecho em zíper ou tipo velcro permite o transpasse das patas posteriores. Duas aberturas superiores com fecho em zíper ou tipo velcro permitem que o usuário as utilize para aplicações subcutâneas e intramusculares. Utilizando o objeto em questão o animal, principalmente o gato, fica totalmente imobilizado, permitindo que o profissional veterinário trabalhe com segurança e trate cada pata do animal individualmente.
(71) JOÃO BATISTA VAN TOL (BR/SP)
(72) JOÃO BATISTA VAN TOL
(74) ANA PAULA MAZZEI DOS SANTOS LEITE

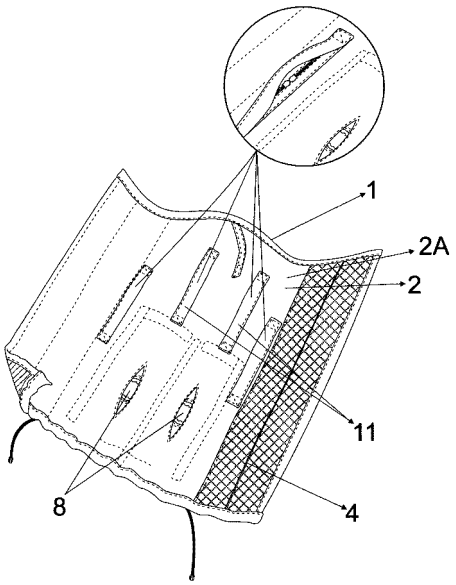

(21) **MU 9101846-3** U2 **3.1**
(22) 21/10/2011
(51) B65F 1/14 (2006.01)
(54) DISPOSIÇÃO APLICADA EM LIXEIRA PORTATEIS PARA GUARDA SOL E SIMILARES

(57) DISPOSIÇÃO APLICADA EM LIXEIRAS PORTÁTEIS PARA GUARDA-SOL E SIMILARES. Refere-se o presente objeto a uma lixeira portátil para guarda-sol e similares, provida de divisórias e compartimentos internos para cinzas e bitucas de cigarros, latas, copos, lixo orgânico e outros. As latas de bebidas vazias são fixadas nas cintas laterais, maleáveis e ajustáveis, com fecho. A parte posterior da lixeira é provida de um gancho para que seja fixada no cabo do guarda-sol, permitindo que seja utilizada principalmente em praias e piscinas. Sua parte frontal é provida ainda de um suporte de apoio, preso por uma fita ou cinta com fecho, para ser utilizado quando for necessário apoiar um copo ou outro objeto.
(71) JOSÉ CARLOS VALENTE (BR/SP) , MELITTA WELTER (BR/SP)
(72) JOSÉ CARLOS VALENTE, MELITTA WELTER
(74) ANA PAULA MAZZEI DOS SANTOS LEITE

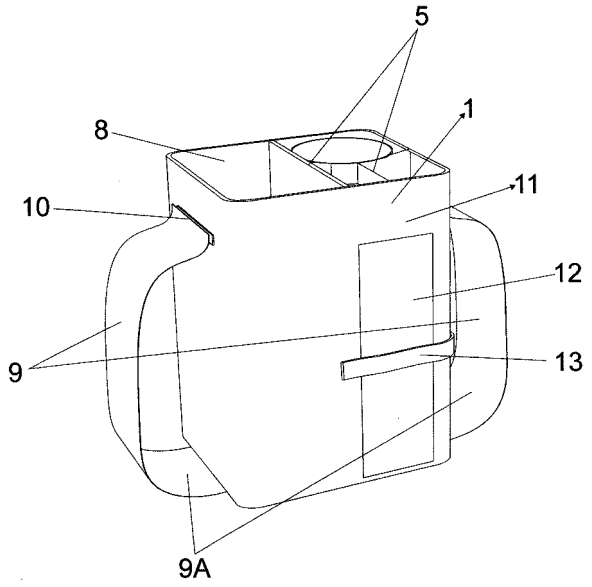

(21) **MU 9101848-0** U2 **3.1**
(22) 21/10/2011
(51) G01B 3/10 (2006.01), G01B 3/02 (2006.01)
(54) DISPOSIÇÃO TECNICAS E FUNCIONAIS INTRODUZIDAS EM TRENA PARA MEDIÇÕES INTERNAS E EXTERNAS
(57) DISPOSIÇÕES TÉCNICAS E FUNCIONAIS INTRODUZIDAS EM TRENA PARA MEDIÇÕES INTERNAS E EXTERNAS, aplicadas nos dois lados A e B da fita métrica (1) iniciando-se a numeração da fita métrica no lado 8 sempre com a medida da largura do corpo da trena (2), seja ela qual for.
(71) JOSÉ LUIS GONZALEZ BALSA (BR/SP)
(72) JOSÉ LUIS GONZALEZ BALSA
(74) CONTINENTAL MARCAS E PATENTES S/S LTDA

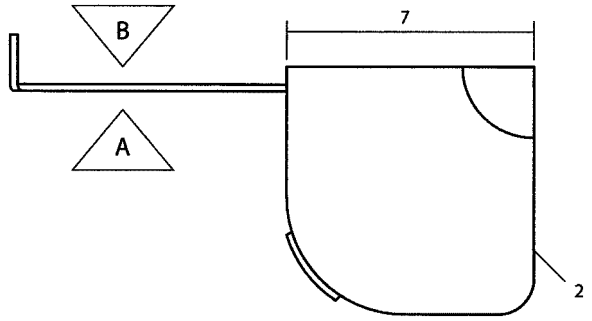

(21) **MU 9101849-8** U2 **3.1**
(22) 21/10/2011
(51) G01B 3/08 (2006.01)
(54) DISPOSITIVO AUXILIAR DE MEDIÇÃO APLICADO EM TRENA
(57) DISPOSITIVO AUXILIAR DE MEDIÇÃO APLICADO EM TRENA, com o objetivo de auxiliar principalmente em medidas internas, cujo dispositivo (1) é aplicado no corpo da trena, mais precisamente no local de passagem da fita métrica e é compreendido pelo formato de um retângulo, confeccionado em aço e que tem uma extremidade aberta dotada de dobras internas (5) e (6) para o dispositivo funcionar como uma tramela, ou seja, para manter o dispositivo recolhido junto ao corpo da trena quando não está em uso, bem como acioná-lo com facilidade no momento de usar a trena.
(71) JOSÉ LUIS GONZALEZ BALSA (BR/SP)
(72) JOSÉ LUIS GONZALEZ BALSA
(74) CONTINENTAL MARCAS E PATENTES S/S LTDA

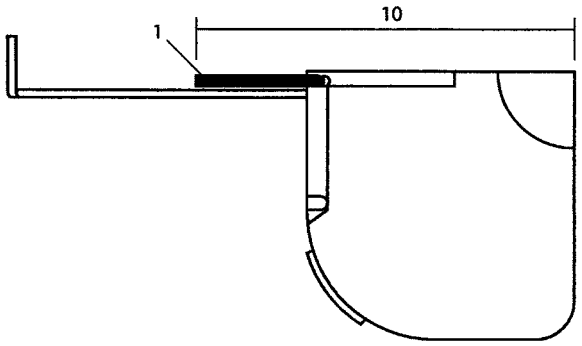

(21) **MU 9101850-1** U2 **3.1**
(22) 21/10/2011
(51) A47G 35/00 (2006.01)
(54) BASE DE APOIO PARA ENFEITES BIDIMENSIONAIS
(57) BASE DE APOIO PARA ENFEITES BIDIMENSIONAIS, constitui-se de uma peça (1) confeccionada em material leve e flexível tal qual borracha ou similar, cortada em diferentes formas figurativas ou geométricas podendo ser regulares (1-A) ou irregulares (1-B) desde que possuam espessura e tamanho adequados ao enfeite a ser anexado. A base deve possuir uma ou mais fendas de encaixe (2), de acordo com a quantidade de pontos apoio do enfeite a ser anexado, sendo que: para enfeites com um ponto de apoio, seja necessária uma fenda (2-A), para enfeites com dois pontos de apoio, duas fendas (2-B) e assim por diante. Sendo assim, "BASE DE APOIO PARA ENFEITES BIDIMENSIONAIS" pode ser aplicada a enfeites de mesas, estantes e similares pertencentes ao campo publicitário de brindes e dos artigos de presentes e decorações.
(71) CLAUDIO RUBENS RAMIRES BITENCOURT FILHO (BR/SP)
(72) CLAUDIO RUBENS RAMIRES BITENCOURT FILHO

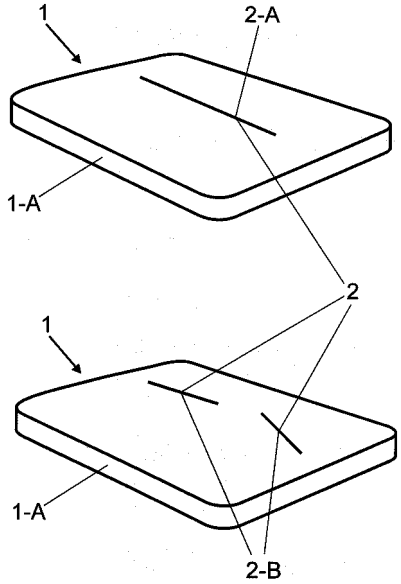

(21) **MU 9101851-0** U2 **3.1**
(22) 21/10/2011
(51) B60C 23/04 (2006.01), G01L 17/00 (2006.01)
(54) CALIBRADOR DE PNEUS MANUAL COM MANOMETRO CONTROLADOR E VALVULA REGULADORA
(57) CALIBRADOR DE PNEUS MANUAL COM MANÔMETRO CONTROLADOR E VÁLVULA REGULADORA, compreendido por corpo principal formado a partir de um invólucro que acondiciona uma válvula reguladora de pressão cuja entrada recebe um niple conectado a um engate rápido, cujo extremo oposto é provido de engate macho dotado de rosca para fixação em um compressor, podendo extremo oposto é provido de engate fêmea dotado de rosca que é acoplado no niple disposto no compressor, sendo que a secção superior da válvula reguladora de pressão detém um manômetro que indica e limita a pressão de ar.
(71) GILVAN BRITO (BR/SP)
(72) GILVAN BRITO
(74) GERSON BATISTA FERREIRA

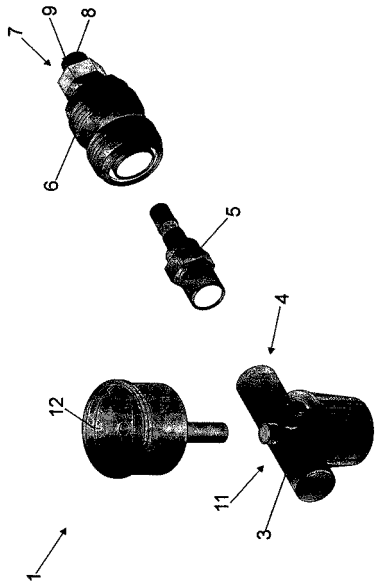

(21) **MU 9101853-6** U2 **3.1**
(22) 21/10/2011
(51) G01B 3/02 (2006.01), G01B 3/14 (2006.01)
(54) DISPOSIÇÃO INTRODUZIDA EM INSTRUMENTO DE MEDIÇÃO E MARCAÇÃO
(57) DISPOSIÇÃO INTRODUZIDA EM INSTRUMENTO DE MEDIÇÃO E MARCAÇÃO, idealizada por um conjunto de elementos que combinados permitem a medição e a marcação linear ou curvilínea para cortes retos e/ou curvos, furações, etc, pertencente ao campo dos artigos de medição; as réguas e as trenas, largamente utilizadas, possuem o inconveniente de necessitar de duas pessoas para mensurar grandes dimensões ou locais elevados, outro inconveniente relacionado à réguas e trenas são os erros de leituras nas medições ou durante a marcação de um material a ser preparado; a fim de solucionar esses inconvenientes foi desenvolvido o instrumento para marcação e medição (1), constituído por um conjunto de elementos que permitem a sua utilização para medição linear, medição curva, como compasso, como gabarito para cortes retos e curvos, além de efetuara medidas em locais elevados e/ou baixos, sem a assistência de um terceiro.
(71) MARIA NERES CORREIA (BR/SP)
(72) MARIA NERES CORREIA
(74) PEZZUOL & ASSOCIADOS MARCAS E PATENTES

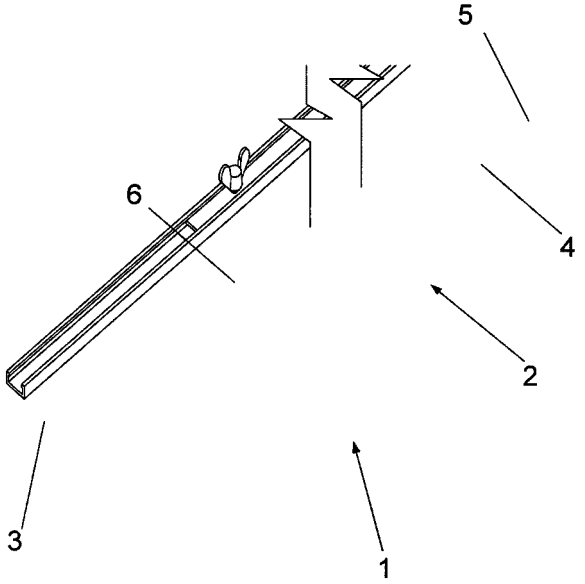

(21) **MU 9101854-4** U2 **3.1**
(22) 21/10/2011
(51) B60Q 9/00 (2006.01), B60Q 5/00 (2006.01), B62D 65/04 (2006.01)
(54) DISPOSIÇÃO APLICADA EM APARELHO SONORO, ALARME PARA ABERTURA INVOLUNTARIA DO CAPÔ DE VEICULOS AUTOMOTORES PARTICULAR, COLETIVO DE CARGA E VEICULOS ESPECIAL FORA DE ESTRADA
(57) DISPOSIÇÃO APLICADA EM APARELHO SONORO (ALARME) PARA ABERTURA INVOLUNTÁRIA DO CAPÔ DE VEÍCULOS AUTOMOTORES - PARTICULAR, COLETIVO DE CARGA E VEÍCULOS ESPECIAL "FORA DE ESTRADA". Disposição aplicada em dispositivo modelo elétrico de aspecto e visual aracnídeo e visual robusto constituído da para junção de componentes e peças (relê, cabos e fios) que interligados, transmitem ao condutor do veículo, depois de sua instalação um inédito funcional e prático sistema de alerta sonoro estridente, permitindo ao condutor do veículo a qualquer momento do dia ou da noite a prevenção antecipada de um inesperado e provável acidente, tendo como motivo a abertura involuntária do capô do veículo em movimento. Evitar acidentes na cidade ou na estrada é o objetivo primordial desta invenção, como também é nosso objetivo. Após o registro da patente, divulgar a nível nacional esta inovação e tornar obrigatória a instalação em todos os veículos automotores nacionais ou estrangeiros que circulem em nossas cidades a instalação do sistema elétrico de alerta de abertura do capô, denominado "Expert Capô". Simples, de fácil instalação, de custo irrisório e sem manutenção, a concepção inovadora deste dispositivo, aliada ao moderno sistema de alerta sonoro do "Expert Capô", é merecedor pelas vantagens de segurança pessoal e coletiva dos passageiros de veículos automotores inclusive os fora de estrada que proporciona e por revestir-se de características inéditas, a disposição aplicada no sistema automático e elétrico do dispositivo sonoro de alerta denominado "Expert Capô", reúne as condições necessárias para merecer a patente de modelo de utilidade.
(71) MOHAMED NATAL FARES DEBOUCH (BR/SP)
(72) MOHAMED NATAL FARES DEBOUCH

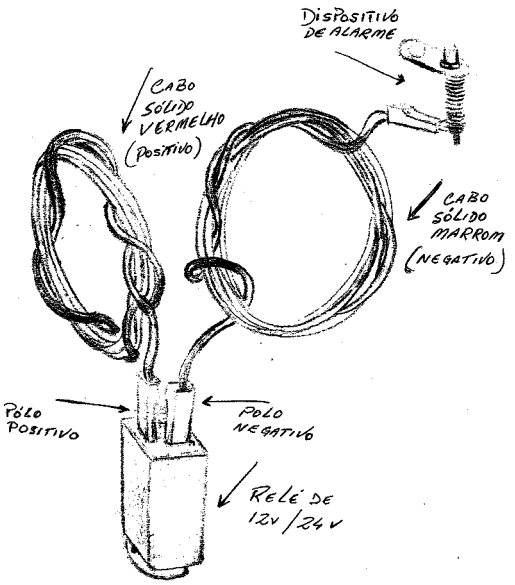

(21) **MU 9101856-0** U2 **3.1**
(22) 18/10/2011
(51) A63B 71/14 (2006.01), A41D 19/015 (2006.01)
(54) DISPOSIÇÃO INTRODUZIDA EM LUVA
(57) DISPOSIÇÃO INTRODUZIDA EM LUVA. O presente modelo de utilidade está relacionado a peças de vestuário, mais especificamente uma luva, voltada para práticas esportivas, compreendendo a estrutura da palma em látex, com janela de tecido na base dos dedos, de modo a evitar um acúmulo de látex nos pontos de articulação, aumentando assim, a mobilidade das mãos do usuário.
(71) ROBERTO ESTAFANO (BR/SP)
(72) ROBERTO ESTEFANO
(74) CRUZEIRO NEWMARC PATENTES E MARCAS LTDA.

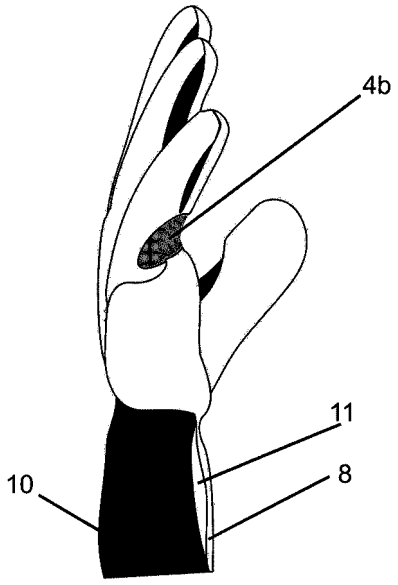

(21) **MU 9101857-9** U2 **3.1**
(22) 21/10/2011
(51) F02M 61/14 (2006.01)

(54) DISPOSITIVO DE TRAVA DE INJETOR DE COMBUSTIVEL FABRICADO EM MATERIAL TERMOPLASTICO
(57) Dispositivo de trava de injetor de combustível fabricado em material termoplástico. É descrito um dispositivo de trava, fabricado em material termoplástico, para aplicação em sistemas de injeção de motores de combustão interna, que permite a montagem de cada injetor de combustível (2) na galeria de combustível (3), com a correta orientação, O dispositivo de trava (1) garante ainda que o travamento do injetor de combustível na galeria de combustível seja mantido por toda a vida útil do motor de combustão interna, assim como a correta orientação.
(71) MAGNETI MARELLI SISTEMAS AUTOMOTIVOS IND. E COM. LTDA (BR/SP)
(72) GILSON FERNANDO DOS SANTOS ARAUJO, FERNANDO LUIZ WINDLIN, SERGIO GRADELLA VILLALVA
(74) ADVOCACIA PIETRO ARIBONI S/C

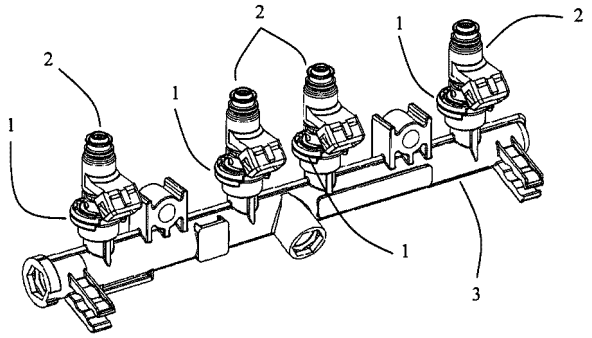

(21) **MU 9101859-5** U2 **3.1**
(22) 18/10/2011
(51) E04H 12/18 (2006.01)
(54) APERFEIÇOAMENTO INTRODUZIDO EM DISPOSITIVOS DE ARTICULAÇÃO DE POSTE BASCULANTE E RESPECTIVO POSTE BASCULANTE
(57) APERFEIÇOAMENTO INTRODUZIDO EM DISPOSITIVO DE ARTICULAÇÃO DE POSTE BASCULANTE E RESPECTIVO POSTE BASCULANTE - compreendendo um poste (1) dividido em uma tubulação aérea (2) e de base (3), finalizada superiormente por uma canaleta (4), dotada de rasgo retangular (5) e ressalto de engate (6), enquanto que a extremidade inferior da tubulação aérea (2) define uma tampa de cobertura (7), no interior da qual é disposto o conjunto que perfaz o mecanismo do gancho retrátil (8), sendo que as tubulações aéreas (2) e de base (3) do poste (1) são unidas pela canaleta (4) e pela tampa de cobertura (7), através de parafusos eixos (9), posicionados axialmente e de forma a permitir um movimento basculante entre estas; na posição fechada, a junção da canaleta (4) e da tampa de cobertura (7) conformam uma espécie de caixa protetora, no interior da qual encontra-se o mecanismo do gancho retrátil (8), cujo trecho em gancho permanece inserido entre o rasgo retangular (5), repousando sua ponta (10) no ressalto (6), travando e efetuando o engate do conjunto, solidário à ação da mola angular extensível (11) tensionada entre a região posterior (12) do gancho (8) e a canaleta de apoio (13), dita mola transpassada por um pino eixo (14) que perfaz o referido mecanismo; o conjuto permanece também fechado e aprisionado, por um grampo de segurança (15), disposto entre a abertura vazada (16) e a superfície em relevo (17) do gancho retrátil (8).
(71) EDSON ROLDÃO DIAS (BR/SP)
(72) EDSON ROLDÃO DIAS
(74) JOSÉ SIDNEY VALÉRIO

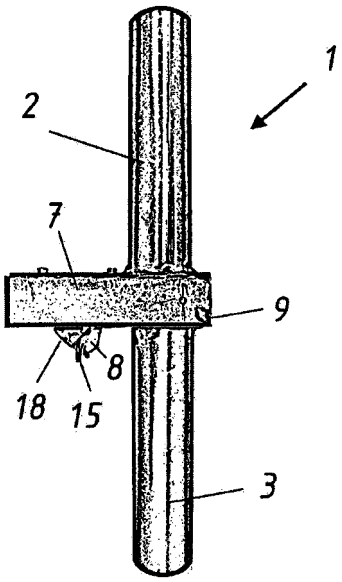

(21) **MU 9101860-9** U2 **3.1**
(22) 21/10/2011
(51) F24C 15/36 (2006.01)
(54) DISPOSIÇÃO APLICADA EM FOGÃO E SIMILARES
(57) DISPOSIÇÃO APLICADA EM FOGÃO E SIMILARES". Refere-se o presente objeto a suportes de proteção fixados em fogões para proteger o usuário e prevenir acidentes com panelas quentes, respingos e outros. O objeto é provido de chapas de acrílico, plásticos, metal ou outros materiais, embutidas na parte interna do fogão, para que através de botões de acionamento possam ser utilizadas quando necessário. As chapas são fixadas na parte frontal e laterais do fogão para que toda sua volta seja protegida. Seus mecanismos podem ser manuais, através de travas e botões de acionamentos laterais, ou automático onde um botão aciona um motor para que a chapa seja elevada automaticamente.
(71) Marcelo Marcos Merlin (BR/SP)
(72) Marcelo Marcos Merlin
(74) Ana Paula Mazzei dos Santos Leite

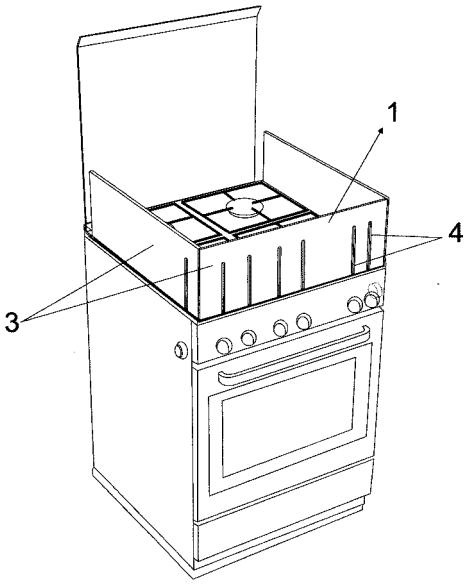

(21) **MU 9101886-2** U2 **3.1**
(22) 26/10/2011
(51) A61B 10/02 (2006.01)
(54) GUIA CUSTOMIZADA DE BIOPSIA PARA APARELHOS TRANSDUTORESS DE ULTRA SOM
(57) GUIA CUSTOMIZADA DE BIÓPSIA PARA APARELHOS TRANSDUTORES DE ULTRA-SOM. A presente patente de Modelo de Utilidade trata de uma guia customizada de biópsia a ser adaptada em diferentes tipos de aparelhos transdutores de ultra-som para utilização na área médica, especialmente na visualização e localização de regiões a serem biópsiadas, assim como na realização de biópsias de câncer propriamente ditas, preferencialmente de próstata. O guia proposta permite agilizar o procedimento

de biópsia, capacidade de reutilização através do uso de material esterilizável e melhor acoplamento da guia no ultra-som.
(71) UNIVERSIDADE ESTADUAL DE CAMPINAS - UNICAMP (BR/SP)
(72) RUBENS MACIEL FILHO
(74) LUCIANA ALBOCCINO BARBOSA CATALANO

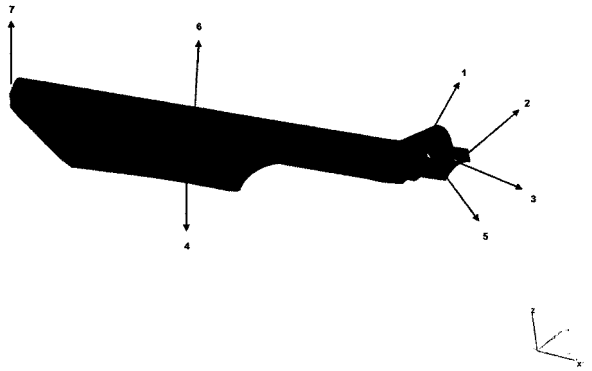

(21) **MU 9101888-9** U2 **3.1**
(22) 26/10/2011
(51) A47J 37/07 (2006.01), A47J 37/00 (2006.01), A47J 36/00 (2006.01)
(54) DISPOSIÇÃO APLICADA EM SUPORTE GRIL COM ENCAIXE PARA REGULAGEM DE ALTURA DE TRAVESSA DO ESPETO
(57) DISPOSIÇÃO APLICADA EM SUPORTE GRILL COM ENCAIXE PARA REGULAGEM DE ALTURA DA TRAVESSA DO ESPETO, consiste de um suporte tipo grill (1) onde nas suas estruturas verticais (2) é dotado de encaixes (3) tipo "unha" (4) que vão ser receptivos para travessas (5), compostas pelo encaixe (3) do tipo "grampo" (6), sendo o tipo "unha" (4), estas estruturas verticais (2) de formas equidistantes, formando uma graduação, para assim formar várias alturas (H) para a recepção das travessas (5) de apoio dos espetos.
(71) LAERTE MARQUES (BR/SP)
(72) LAERTE MARQUES
(74) ANA PAULA BARBOSA NAHES ESPERANÇOLO

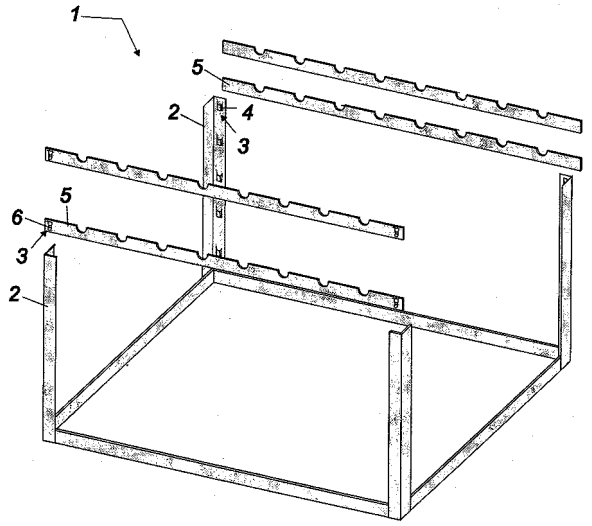

(21) **MU 9101889-7** U2 **3.1**
(22) 26/10/2011
(51) B22D 13/00 (2006.01)
(54) PROCESSO DE FABRICAÇÃO DE JÓIA A PARTIR DE UMA CENTRÍFUGA COMPOSTA DE DUPLA, MOLDE /FORMA
(57) PROCESSO DE FABRICAÇÃO DE JÓIA A PARTIR DE UMA CENTRÍFUGA COMPOSTA DE DUPLA, MOLDE/FORMA, consiste de um maçarico (1) composto de uma centrífuga (2) dotada de um motor/eixo (3) sendo esse portador de um braço (4) ligado ao motor/eixo (3), contendo nesse um braço (4) receptivo nas extremidades por um cadinho (5) e por um molde/forma (6), circular, bipartido, tendo uma de suas peças (P), um canal (7), de orifício horizontal (8) para preencher o canal (7), sendo este delimitado na sua espessura por outro disco (9) que adentra dentro do núcleo das peças (P), sendo a peça (P) dotada de orifícios roscados (10) para a inserção de parafusos (11).
(71) MIGUEL JOSÉ TEIXEIRA (BR/SP)
(72) MIGUEL JOSÉ TEIXEIRA, IARA CRISTINA VINCENTIN
(74) ANA PAULA BARBOSA NAHES ESPERANÇOLO

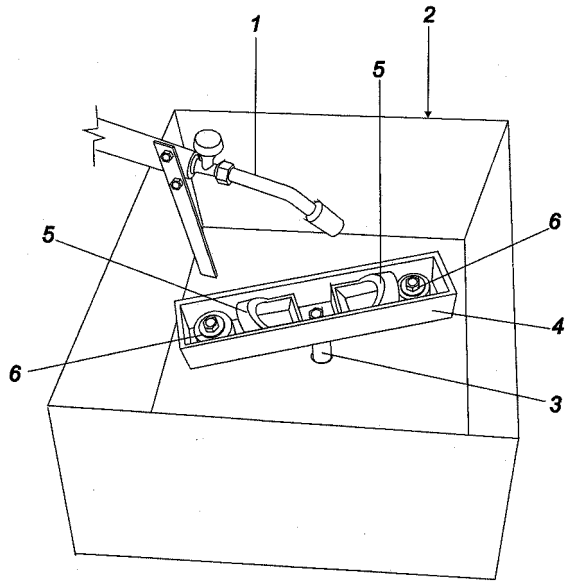

(21) **MU 9101890-0** U2 **3.1**
(22) 26/10/2011
(51) B60R 13/04 (2006.01)
(54) DISPOSIÇÃO INTRODUZIDA EM PROTETOR VEICULAR
(57) DISPOSIÇÃO INTRODUZIDA EM PROTETOR VEICULAR, refere-se a um dispositivo para proteger a porta e a lateral dos veículos automotivos, dos impactos ocasionados pelas aberturas das portas dos veículos estacionados nos lados, pertencente ao campo dos acessórios automotivos; como é de conhecimento popular, é comum ocorrerem amassados ou riscos, nas portas ou laterais dos veículos estacionados em garagens coletivas, devido, à abertura descuidada das portas dos veículos estacionados ou parados lateralmente; a fim de solucionar esse inconveniente foi desenvolvido o objeto do presente pedido de patente denominado de protetor veicular (1), constituído a partir de uma placa planificada de formato retangular (2) e macia, contendo em sua face inferior, ímãs planificados (3) recobertos com feltro, e um cabo (7) revestido com material polimérico transpassado em um orifício circular (5) dotado de ilhós ou anel de proteção (6), sendo que o referido cabo (5) ostenta em sua extremidade uma garra (9).
(71) M&K PROTEÇÃO LTDA ME (BR/SP)
(72) ELAINE DE OLIVEIRA
(74) PEZZUOL & ASSOCIADOS MARCAS E PATENTES LTDA

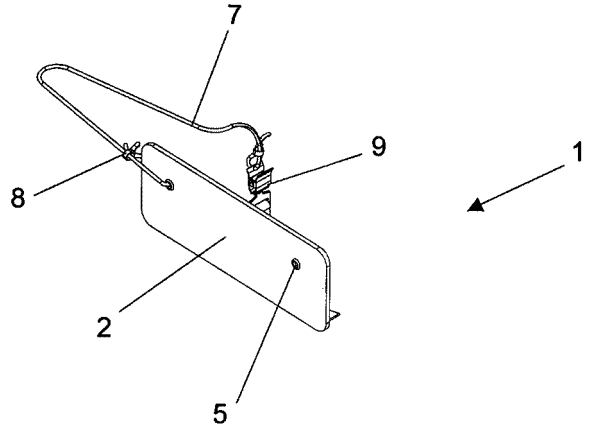

(21) **MU 9101909-5** U2 **3.1**
(22) 20/10/2011
(51) G08C 17/02 (2006.01)
(54) DISPOSITIVO PARA CONTROLE DE ACIONAMENTO E DESLIGAMENTO ELÉTRICO REMOTO
(57) DISPOSITIVO PARA CONTROLE DE ACIONAMENTO E DESLIGAMENTO ELÉTRICO REMOTO, patente de modelo de utilidade para um dispositivo para controle de acionamento e desligamento elétrico remoto que é compreendido por um circuito eletrônico composto pelas duas placas de circuito impresso: Controlador (1) e Receptor (2), com entrada de alimentação 127V e 220V (3), com uma, duas ou três saídas de conexão (4) para interruptores. Circuito eletrônico é desenvolvido sobre duas placas de circuito impresso com as dimensões; Controlador (1) 53x39,5(mm) e Receptor (2) 16,1x28,O(mm). O circuito eletrônico é comandado por sinais de rádio frequência (RF), através de controle remoto (5).
(71) PAULO HUNG (BR/SP)
(72) PAULO HUNG

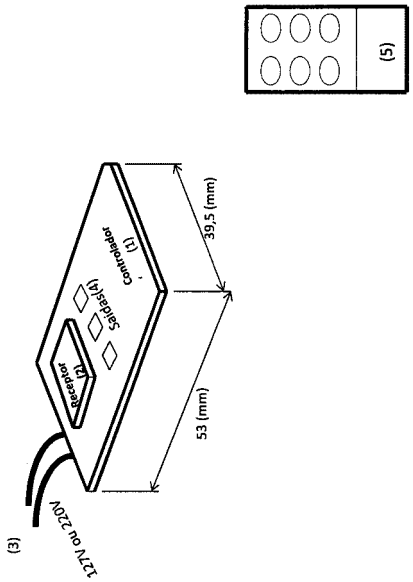

(21) **MU 9102025-5** U2 **3.1**
(22) 08/11/2011
(51) A43B 3/24 (2006.01), A43B 9/08 (2006.01)
(54) DISPOSIÇÃO CONSTRUTIVA INTRODUZIDA EM CALÇADO
(57) DISPOSIÇÃO CONSTRUTIVA INTRODUZIDA EM CALÇADO.Trata-se a presente patente de modelo de utilidade, de uma disposição construtiva introduzida em calçado,pertencente ao setor calçadista, particularmente refrere-se a um calçado dupla-face ou reverso, atravé da qual são obtidos resultados práticos, seguros e funcionais muito vantajosos.O presente calçado, compreende dois corpos (1 e 2) , espelhados, formando o solado, que poserá ter cores iguais ou diferentes, os quais são colados e prensados juntamente com a borda inferior (3) do cabedal (4), dotado de cores e/ou estampas distintas, e que permitem que o calçado possa ser utilizado dos dois lados.
(71) CALCADOS KOLLI'S INDUSTRIA E COMERCIO LTDA (BR/SP)
(72) JOSÉ ROBERTO COLLI
(74) BEERRE ASSESORIA EMPRESARIAL LTDA

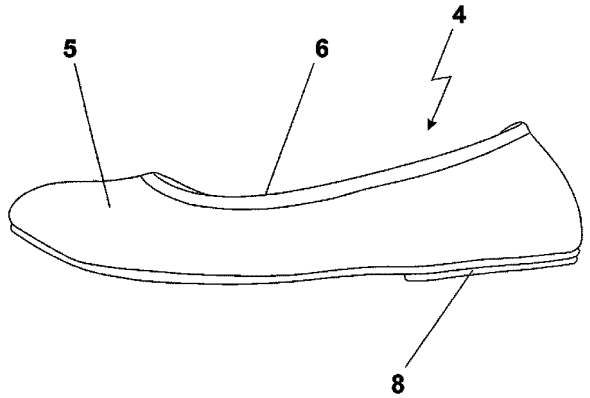

(21) **MU 9102030-1** U2 **3.1**
(22) 08/11/2011
(51) A47F 7/19 (2006.01), A47F 7/24 (2006.01)
(54) EXPOSITOR PARA ARTIGOS DO VESTUÁRIO
(57) EXPOSITOR PARA ARTIGOS DO VESTUÁRIO.Trata a presente patente de modelo de utilidade de disposição construtiva introduzida em expositor para artigos do vestuário, em especial aqueles destinados a receber cabides, conhecidos também como "Arara".O objetivo da presente patente é prover um expositor formado por um conjunto de peças de formato substancialmente bidimensional, que permite o uso de embalagens menores para o transporte.Outro objetivo é prover uma travessa infeiror encaixada por luvas no tubo vertical vinculado aos pés de tal forma que a colocação da travessa inferior define o espaçamento adequado para a colocação da travessa superior.Outor objetivo é prover uma travessa inferior que após sua colocação nos tubos vinculados aos pés resulta em um conjunto de alta resistêcia mecânica, que suporta peso consideravelmente maior que nos expositores do mestado da arte.
(71) MARCELLINO APARECIDO JODAR LUPPI (BR/SP)
(72) MARCELLINO APARECIDO JODAR LUPPI
(74) ALCIDES RIBEIRO FILHO

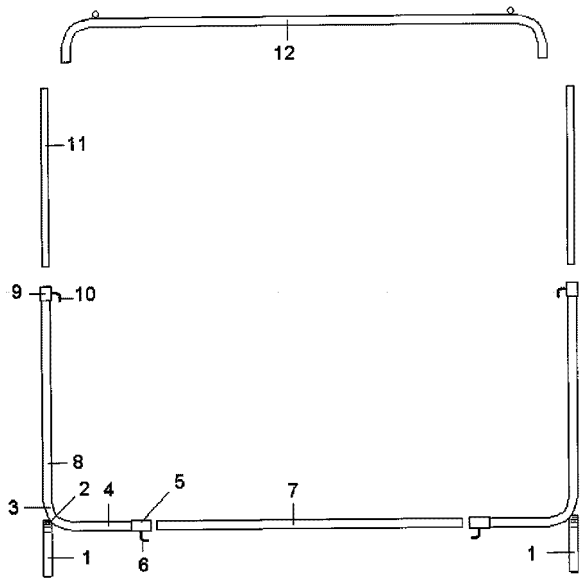

(21) **MU 9102164-2** U2 **3.1**
(22) 11/11/2011
(51) G05B 9/02 (2006.01), G07C 9/00 (2006.01)
(54) CONJUNTO DETECTOR DE OBSTACULOS APLICADO EM PORTOES E DISPOSITIVOS DE MOVIMENTAÇÃO SIMILARES PARA SISTEMA DE SEGURANÇA
(57) CONJUNTO DETECTOR DE OBSTÁCULOS APLICADO EM PORTÕES E DISPOSITIVOS DE MOVIMENTAÇÃO SIMILARES, PARA SISTEMA DE SEGURANÇA, composto por uma central de controle antiesmagamento (2) integrada com sensores (1) atuadores, todos fixados na folha do dispositivo de movimentação automática, seja portão, porta, janela, cancela e outros. A central de controle antiesmagamento (2) é alimentada por baterias (4) com LED (5) indicativo de carga comunica-se por seu transmissor (3) de sinais RF com uma central de comando do motor do dispositivo de movimentação. Através da programação lógica, após envio de sinais pelo usuário, inicia-se a abertura do dispositivo de movimentação (D), quando os sensores (1) mantêm-se em constante comunicação, via sinais ou fios, com a central de controle antiesmagamento (2) e, caso haja obstáculo (O) quando do início da etapa de fechamento, o mesmo é detectado pelos sensores (1) sensibilizando a central de comando antiesmagamento (2) que, simultaneamente, através de seu transmissor (3) envia sinais RF à central de comando (6) do motor (M), paralizando a movimentação ou acionando reverso para o retorno do dispositivo de movimentação (D) (portão ou outro), trazendo segurança ao usuário.
(71) GAREN AUTOMOÇÃO S/A (BR/SP)
(72) JOSÉ MARCIO RAMIREZ
(74) AGUINALDO MOREIRA

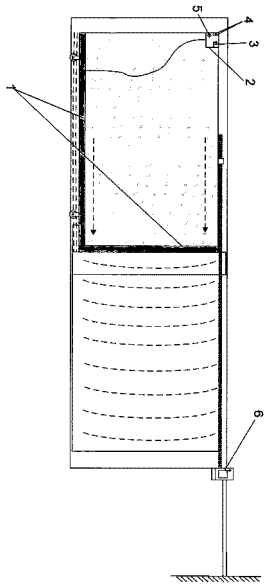

(21) **MU 9102174-0** U2 **3.1**
(22) 25/11/2011
(51) F17C 13/04 (2006.01), B25B 13/08 (2006.01)

(54) DISPOSIÇÃO CONSTRUTIVA INTRODUZIDA EM CONJUNTO DE CHAVE E BASE PARA MONTAGEM E DESMONTAGEM DE REGULADOR DE PRESSÃO EM BOTIJOES
(57) DISPOSIÇÃO CONSTRUTIVA INTRODUZIDA EM CONJUNTO DE CHAVE E BASE PARA MONTAGEM E DESMONTAGEM DE REGULADOR DE PRESSÃO EM BOTIJÕES, o qual visa facilitar a montagem de um regulador de pressão em uma válvula, de um botijão de gás (B), e que é indicado pela referência numérica (1), caracterizado pelo fato de prever uma chave (2) e sua respectiva base (3); a chave (2) é definida por uma peça monobloco (4) e que apresenta duas empunhadutas radiais (5) mutuamente opostas, ditas empunhaduras radiais (5) contam com áreas para pega e de maior espessura (6) que se desenvolvem em projeções laminares (7), que partem na direção de uma porção central (8) que conta com um orifício circular (9) através do qual é atravessado o terminal (A1) da porca borboleta (A) de um regulador de pressão; na porção central (8) da chave (2) são providas aberturas passantes (10) que estão centralmente localizadas em cada uma das porções laminares (7) e que recebem as projeções radiais (A2) da porca borboleta (A); o conjunto aqui proposto inclui também uma base (3) sobre a qual a chave (2) pode ser permanentemente apoiada e que fica montada, por sua vez, diretamente sobre e ao redor da válvula (V) do botijão de gás (B), envolvendo ainda o plug-fusível (P) presente na estrutura do botijão; a base (3) é configurada como uma peça anelar dotada de face superior circular (3A), dotada com uma abertura circular (3B), através da qual o terminal (A1) da porca borboleta pode ser atravessado.
(71) JOSÉ RONILDO FERREIRA GUIMARÃES (BR/SP)
(72) JOSÉ RONILDO FERREIRA GUIMARÃES
(74) TINOCO SOARES & FILHO LTDA

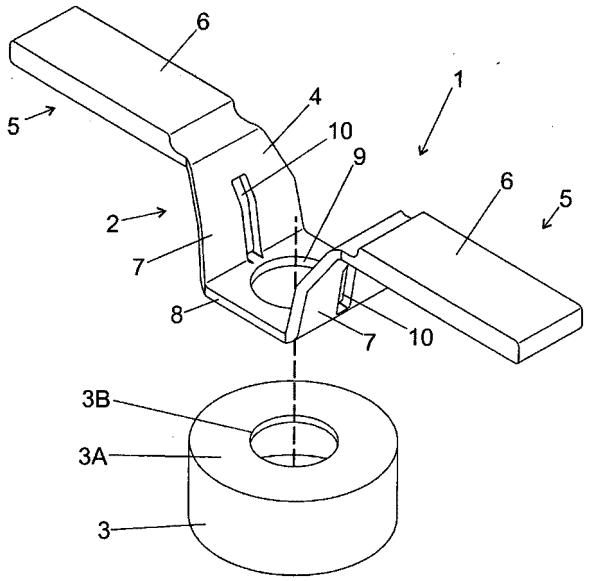

(21) **MU 9102176-6** U2 **3.1**
(22) 09/11/2011
(51) A41D 13/06 (2006.01)
(54) CANELEIRAS DE FUTEBOL E SUAS MODALIDADES
(57) CANELEIRAS DE FUTEBOL E SUAS MODALIDADES.Patente de Modelo de Utilidades para vaneleiras de futebol que são compreendidas por placas de PET recicladas 3, espumas 2 de restos de E.V.A, tecidos 4 compostos PET reciclados complementam os objetos finais.As ranhuras 5 das caneleiras forma desenvolvidas de maneira a permitir maior absorção de impactos e os locais de respiro 1 para proporcionar maior conforto a transpiração dos profissionais e paticantes de futebol e suas modalidades.Este produto apresenta uma visão ecologicamente correta - sustentabilidade - visão colaborar na redução do impacto ambiental de sua produção.Além disso, o produto pode ser acessível a todas as camadas da sociedade, por se tratr de um de acessório de baixo de fabricação.
(71) ÍCARO ALVES E NOGUEIRA (BR/SP)
(72) ÍCARO ALVES E NOGUEIRA

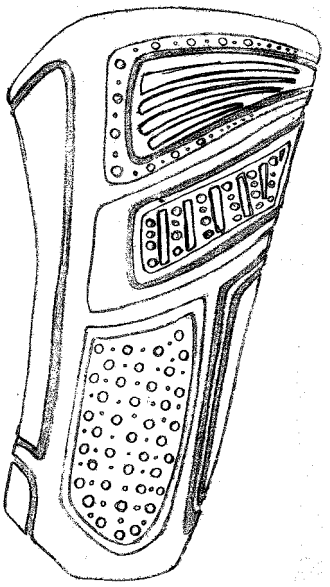

(21) **MU 9102181-2** U2 **3.1**
(22) 25/10/2011
(51) B21D 7/02 (2006.01), B21D 11/00 (2006.01)
(54) DISPOSIÇÃO INTRODUZIDA EM EQUIPAMENTO PARA DOBRAR BARRAS DE FERRO
(57) DISPOSIÇÃO INTRODUZIDA EM EQUIPAMENTO PARA DOBRAR BARRAS DE FERRO, idealizado por um equipamento, pertencente ao campo da construção civil, especificamente projetado para dobrar barras de aço, visando simplificar a obtenção de estribos utilizados nas armaduras que integram as estruturas de concreto; o grande inconveniente observado na conformação de estribos reside na técnica de dobradura das barras de aço, que são efetuados manualmente com o auxílio de ferramentas do tipo alicate; apesar desse tipo de barra não apresentar grande resistência ao dobramento, esse método, além de demandar tempo, causa lesões por esforço repetitivo, uma vez que são empregados inúmeros estribos em uma obra; o objeto do presente pedido de patente, denominado de equipamento para dobrar barras de ferro, é constituído de um corpo principal (1), de formato prismático quadrado verticalizado, cujo topo possui um dispositivo dobrador constituído por dois cilindros (2) posicionados horizontalmente em paralelo sendo que ao centro e numa posição mais elevada há um cilindro móvel (3) o qual é movimentado para baixo por meio de um pedal (6).
(71) ADÃO MARQUES PEREIRA (BR/SP)
(72) ADÃO MARQUES PEREIRA
(74) CAPITAL MARCAS E PATENTES LTDA

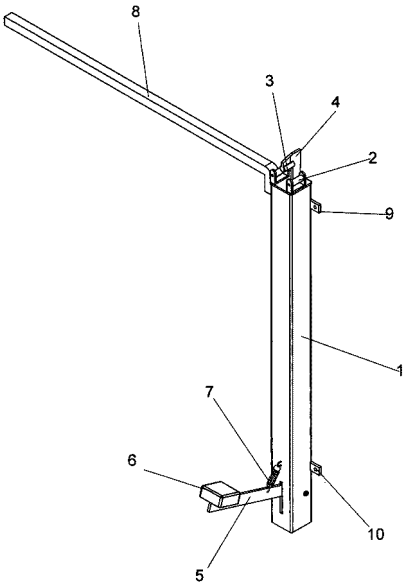

(21) **MU 9102196-0** U2 **3.1**
(22) 25/10/2011
(51) B24B 23/00 (2006.01)
(54) FIXADOR PARA LIXA
(57) FIXADOR PARA LIXAR. Patente de modelo de utilidade de dois conjuntos de montagens para obtenção de fixação da lixa com pressão e atrito da lixa entre a base para lixa 2, com o suporte fixador com manipulo 1 através da montagem rápida por meio de ranhuras nas peças e ou através de montagem manual com parafusó de cabéça sextavada 3 e porca tipo borbóleta 4 para fixar as parte do conjunto.
(71) MARCOS MASSAYUKI TAKESHITA (BR/SP)

(72) MARCOS MASSAYUKI TAKESHITA

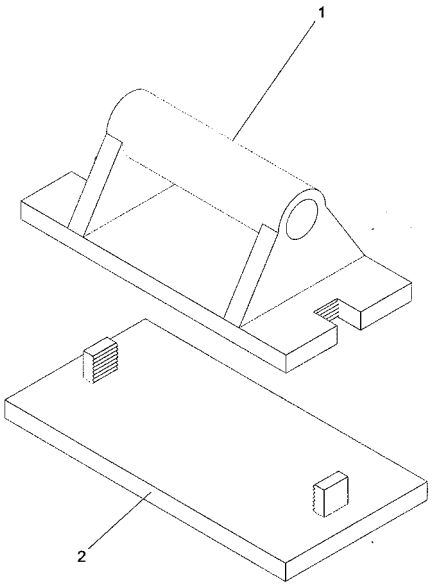

(21) **MU 9102198-7** U2 **3.1**
(22) 25/10/2011
(51) A47J 27/10 (2006.01)
(54) DISPOSIÇÃO CONSTRUTIVA INTRODUZIDA EM RECIPIENTE PARA APLICAÇÃO DE BANHO-MARIA
(57) DISPOSIÇÃO CONSTRUTIVA INTRODUZIDA EM RECIPIENTE PARA APLICAÇÃO DE BANHO-MARIA. Patente de modelo de utilidade pertencente ao campo dos produtos utilizados em culinária, especialmente na conservação da temperatura dos alimentos, compreendido por duas tigelas (1) de bojos (2) arredondados fundidos em suas partes superiores e provido com uma abertura (3) na lateral que serve de entrada e saída da água.
(71) ALEXANDRE HELLMEISTER (BR/SP)
(72) ALEXANDRE HELLMEISTER, GABRIELA MARIA NEVES SANTOS
(74) SÃO PAULO MARCAS E PATENTES LTDA

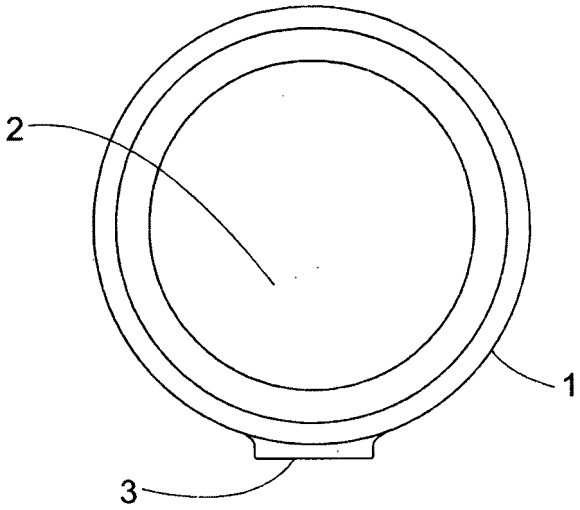

(21) **MU 9102201-0** U2 **3.1**
(22) 11/11/2011
(51) E05B 65/12 (2006.01)
(54) TRAVA DE SEGURANÇA BLINDADA
(57) TRAVA DE SEGURANÇA BLINDADA. Patente de Utilidade para modelo de troca para aplicações em portões de ferro, portas externas e veículos motorizados constituido por dois corpos I e 2 metálicos,achatados e dobrados nas formas de "U" e de "L" existindo em uma de suas extremidades eixo 3 de articulação, que unem com solda 4 elétrica os dois corposI e 2 mencionados e, em sua outra extremidade câmara 5 revestida com casa 6 metálica, onde são instalados um elemento 7 de travamento,que possui reentrâncias 8 e de um cilíndro 9 que incorpora um língueta 10 interligada ao citado elemento 7 de travamento, que interage ao se juntar com as citadas reentrâncias 8, quando é acionada uma chave II tetra especial que é inserida dentro do orifício 12 existente sobre a capa 6 mencionada, travando ou liberando o objeto preso na área 13 dos corpos 1 e 2 mencionados e, ainda, o presente modelo de Trava é dotado de um "disquinho" 14 de chapa deaço temperado, e infeformável,colocado extrategicamente na entrada da chave, que protege e torna impossível o arrambamento do cilíndro 9 mencionado com brocas e furadeira elétrica.
(71) BENITO BONANNO (BR/SP)
(72) BENITO BONANNO

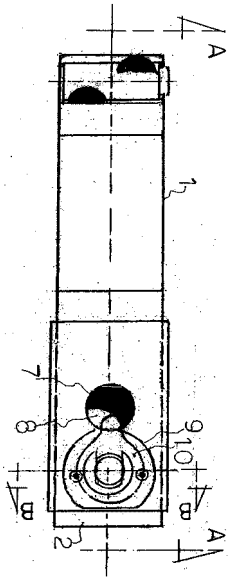

(21) **MU 9102202-9** U2 **3.1**
(22) 11/11/2011
(51) A63F 3/00 (2006.01)
(54) JOGO DE TABULEIRO EDUCATIVO INFORMATIZADO PARA ENFERMAGEM
(57) JOGO DE TABULEIRO EDUCATIVO INFORMATIZAO PARA ENFERMAGEM. Patente de modelo de utilidade compreendido por uma apresentação em POWER POINT, um tabuleiro impresso em papel, pinos com cores diferentes e um dado. No primeiro slide do jogo visualizamos um tabuleiro com casas enumeradas idêntico ao que ficará disponível para o grupo colocar seu pino e visualizar sua posição no decorrer do jogo. Antes do início do jogo, são apresentadas as regras aos grupos. O jogo consiste em avançar nas casas do tabuleiro. Ao clicar na casa enumerada do tabuleiro no POWER POINT, abre-se uma pergunta ao grupo. No clique seguinte, revela-se a resposta da questão e ao clicar sobre a figura do slide disponível no canto inferior direito ou na frase "Retorne ao Tabuleiro", reorna-se ao tabuleiro. Caso o grupo não acerte a resposta podemos clicar na figura sem revelar a resposta e retornar ao primeiro slide. Estes artifícios são possíveis através da utilização da função presonalizar animação e da função HIPERLINKS, recuros disponível nas apresentações em POWER POINT. O jogo é caracterizado pela aplicação de questões abordando a parte técnica, cognitiva e comportamental.
(71) RENATA CAMARGO ALVES (BR/SP)
(72) RENATA CAMARGO ALVES

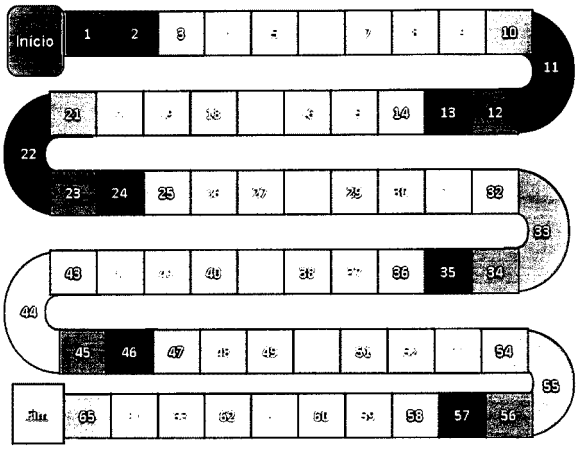

(21) **MU 9102204-5** U2 **3.1**
(22) 11/11/2011
(51) B65D 25/28 (2006.01)
(54) LATA METÁLICA PARA TINTAS E OUTROS COM ALÇA EMBUTIDAS
(57) LATA METÁLICA PARA TINTAS E OUTROS COM ALÇA EMBUTIDA. Refere-se a introdução de rebaixos (1) nas laterais da lata (2) para facilitar o manuseio das latas.

(71) IVAM EUSTÁQUIO DE JESUS (BR/MG)
(72) IVAM EUSTÁQUIO DE JESUS

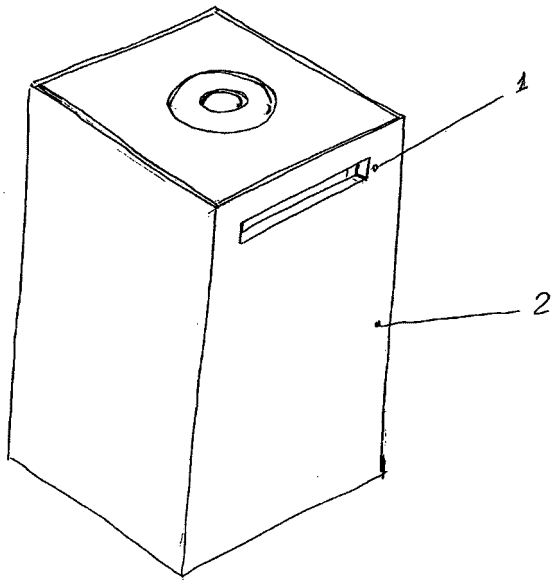

(21) **MU 9102206-1** U2 **3.1**
(22) 11/11/2011
(51) A01G 9/02 (2006.01), A01G 25/16 (2006.01)
(54) SACHE DRENANTE
(57) SACHÊ DRENANTE. O presente modelo de utilidade trata de sum sachê drenante (1) para uso em jardim vertical ou vasos, sendo ele dotadp de duas lâminas (2) e (3) de material drenante unidas em suas bordas periféricas (5), e preenchidas com um material que retém água (4).
(71) GISLENE MEDEIROS MESIARA (BR/SP)
(72) GISLENE MEDEIROS MESIARA
(74) MARCIA TSUYAKO ASANO

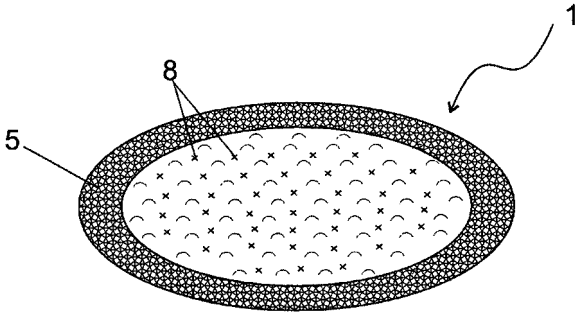

(21) **MU 9102208-8** U2 **3.1**
(22) 04/11/2011
(51) A01K 89/012 (2006.01)
(54) CARRETEL PORTÁTL COM EIXO ROTATIVO DE ACIONAMENTO ELÉTRICO
(57) CARRETEL PORTÁTIL COM EIXO ROTATIVO DE ACIONAMENTO ELÉTRICO. Patente de modelo de utilidade tem por objetivo um modelo de CARRETEL PORTÁTIL COM EIXO ROTATIVO DE ACIONAMENTO ELÉTRICO, para uso por pessoas que necessitem enrolar fios, linhas ou materiais sinilares de forma mais simples, rápida, prática e menos cansativa quando utilizado com motor elétrico conjugado com opções de desligar, liga para desenrolar ou liga reversão da rotação quando utilizado para desenrolar a linha. Já são conhecidos no Mercado Nacional Brasileiro, vários tipos de carretéis, mas não com um eixo rotativo que possibilita enrolar e desenrolar a linha de forma eficiente com acionamento de um interruptor elétrico o qual comanda o sentido da rotação do motor. O CARRETEL PORTÁTIL COM EIXO ROTATIVO DE ACIONAMENTO ELÉTRICO é constituído basicamente por um carretel plástico com uma engrenagem coroa, um anel de fechamento, um eixo plástico, porta 4 pilhas AA embutido dentro do eixo plástico, um motor 6 Volts com engrenagem acoplada ao eixo, dosi rolamentos, um parafuso, uma porca, um interruptor de embutir contendo dois pólos e 3 posições, uma tampa de fechamento do eixo e uma tampa de fechamento do motor.
(71) Ronaldo Aparecido Duarte (BR/SP)
(72) LAZARO FERREIRA

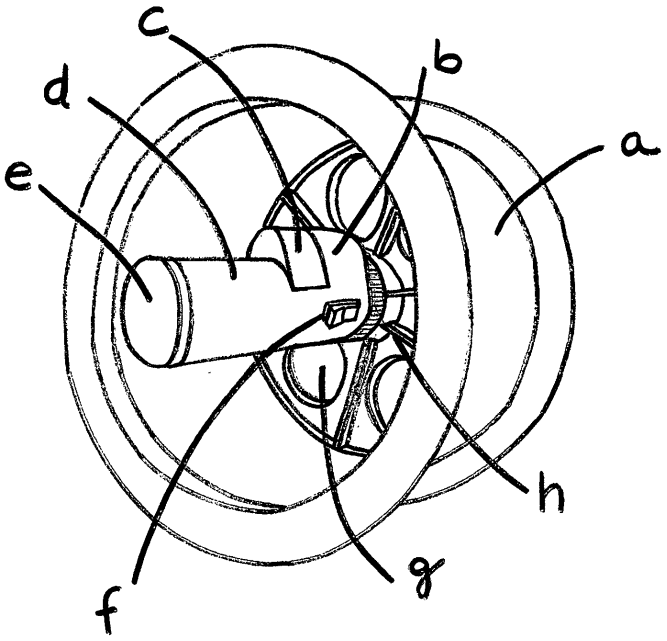

(21) **MU 9102211-8** U2 **3.1**
(22) 04/11/2011
(51) A47C 7/38 (2006.01)
(54) DISPOSIÇÃO CONSTRUTIVA INTRODUZIDA EM ENCOSTO DE CABEÇA APLICADO EM MÓVEIS ESPECÍFICOS
(57) DISPOSIÇÃO CONSTRUTIVA INTRODUZIDA EM ENCOSTO DE CABEÇA APLICADO EM MÓVEIS ESPECÍFICOS. Patente de modelo de utilidade pertencente ao campo dos produtos utilizados para massagear, aplicar acupuntura, fisioterapia e tratamentos afins no corpo humano, compreendido por um suporte (1) em forma de ferradura acoplável na cabeceira de móveis afins, provido em ambas as laterais de hastes (2) que se projetam para as laterais, presas por elementos (3) de fixação, sendo providas em suas extremidades de porções fixadas de velcro (4) que servem para a fixação de caixas acústicas (5), de modo que na porção frontal do suporte, é provida uma haste (6) regulável para fixação do equipamento de vídeo (7) por meio de velcro (8), sendo dito suporte (1) composto de almofada (9).
(71) JEAN FELIPPE KALIL MAKDISSI (BR/SP) , DAVID DE MARIO PORTO (BR/SP)
(72) JEAN FELIPPE KALIL MAKDISSI, DAVID DE MARIO PORTO
(74) M. M. MARCAS E PATENTES S/S LTDA.

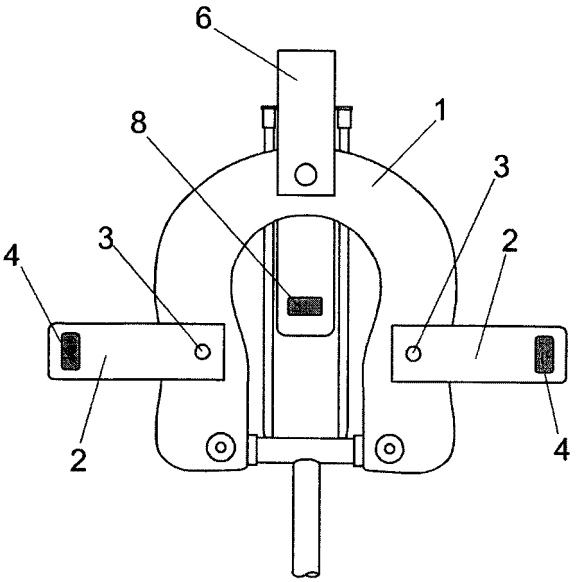

(21) **MU 9102358-0** U2 **3.1**
(22) 11/11/2011
(51) A01G 25/14 (2006.01)
(54) REGADOR UNIVERSAL
(57) REGADOR UNIVERSAL PORTÁTIL. Patente e modelo de utilidade, que acoplado em recipientes com gargalo universal (rosca), como garrafas pet, de refrigerantes, ou similares, e de várias outras utilidades.
(71) Carlos Vicente Sgarbi (BR/GO)
(72) Carlos Vicente Sgarbi
(74) Gesmar Rodrigues da Silva

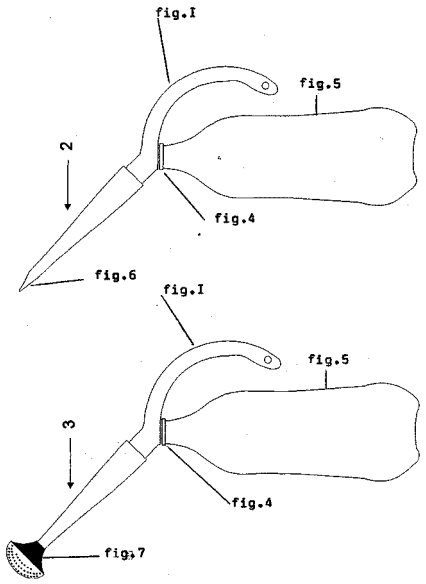

(21) **MU 9102448-0** U2 **3.1**
(22) 21/11/2011
(51) E04H 12/02 (2006.01)
(54) POSTE DE SUSTENTAÇÃO PARA MALHA AÉREA COMPOSTO EM FIBRA DE VIDRO E VERGALHÕES LONGITUDINAIS
(57) POSTE DE SUSTENTAÇÃO PARA MALHA AEREA COMPOSTO EM FIBRA DE VIDRO E VERGALHÕES LONGITUDINAIS trata de um poste cujo corpo alongado e cônico é composto por uma camada de fibra de vidro com os fios transversais sobre a qual a depositados vergalhões longitudinais e uma cobertura de resina para juntar os vergalhões à malha de fibra de vidro.
(71) CANANEIA ECO-MARINA LTDA ME (BR/SP)
(72) THOMAS DE REYNIER
(74) ICAMP MARCAS E PATENTES LTDA

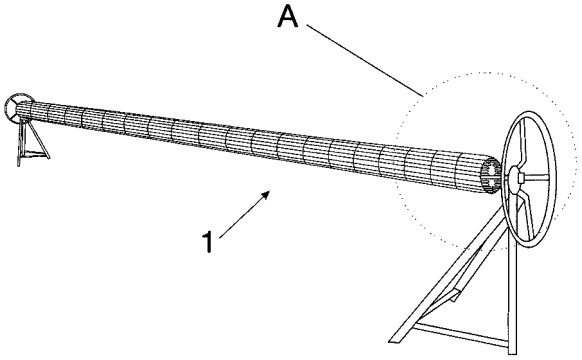

(21) **MU 9102459-5** U2 **3.1**
(22) 28/11/2011
(51) E04F 13/18 (2006.01), E04F 13/00 (2006.01)
(54) DISPOSIÇÃO INTRODUZIDA EM ELEMENTO DE REVESTIMENTO
(57) DISPOSIÇÃO INTRODUZIDA EM ELEMETO DE REVESTIMENTO.O presente resumo refere-se a uma patente de modelo de utilidade para elemento de revestimento, pertencente ao campo dos materiais de construção, que recebeu disposição para proporcionar melhor utilização que os similares usuais compreendido, essencialinente:por placa (1) dotada de face anterior (2) colorida ou decorada e face posterior (3) de assentamento com adesivo ou argamassa e dotada de conjunto de nervuras (4); dita placa (1) é de material plástico injetado de tipoABSouPP.
(71) JULIANA OSSANI ROCHA (BR/XX)
(72) CLAYTON RICARDO GUEDES
(74) ALEXANDRE DOS SANTOS COCCIOLITO

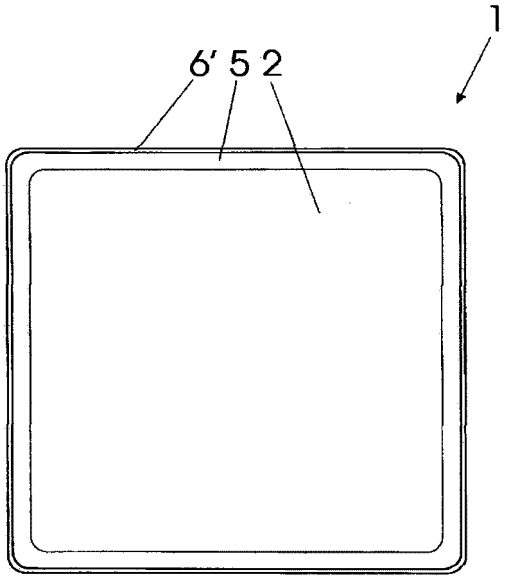

(21) **MU 9102501-0** U2 **3.1**
(22) 17/11/2011
(51) A61F 2/60 (2006.01)
(54) VÁLVULA DE EXPULSÃO DE AR AUTOMÁTICA TRANSFEMURAL
(57) VÁLVULA DE EXPULSÃO DE AR AUTOMÁTICA TRANSFEMURAL. Este modelo de utilidade visa proteger uma nova disposição construtiva e aperfeiçoamento em válvula de expulsão de ar automática transfemural, sendo um componente de prótese não implantável, para uso exclusivo em tratamento protésico em amputações de membro inferior, cuja diferencial está em ser projetado para dar segurança e conforto, pois a mesma realiza a expulsão automática do ar do encaixe onde se encontra o membro residual, gerando um ambiente selado que faz com que a prótese se fixe no membro amputado pela ausência de ar usando a força do vácuo, sendo é caracterizada por apresentar um gabarito de laminação (1), sendo um corpo conformado e escalonado, montado de forma concêntrica a uma peça de fixação interna (2), e esta acoplada a uma peça de fixação externa (3), formando conjunto com um corpo interna com espaço para acionamento manual da válvula (4), um botão de acionamento manual (5), utilização para facilitar a introdução do coto do paciente no encaixe da protése; montado neste encontra-se um batoque de vedação (6), anéis de vedação (7).
(71) Agenor Teixeira de Souza (BR/SC)
(72) Agenor Teixeira de Souza
(74) Agostinho de Melo

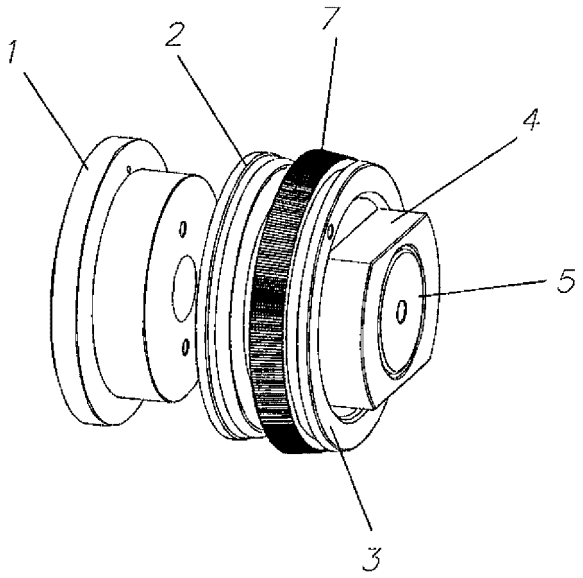

(21) **MU 9102507-9** U2 **3.1**
(22) 18/11/2011
(51) G11B 20/10 (2006.01)
(54) ESTAÇÃO DE TRABALHO DIGITAL COMPACTA DE ÁUDIO E VÍDEO
(57) ESTAÇÃO DE TRABALHO DIGITAL COMPACTA DE ÁUDIO E VÍDEO. Patente de modelo de utilidade para "estação de trabalho digital compacta de áudio e vídeo" que é compreendida por um móvel em forma de caixa cúbica (fig.1) dotado de monitor com tela sensível ao toque (2), que visualiza as

funções disponíveis pelo software de gerenciamento e dá acesso às funções através do toque na tela do monitor (2), e também pelo teclado (3), e mouse (4), que estão ligados internamente a uma placa-mãe (6), com processador (7), memória (8), disco de armazenamento de dados (9), roteador (14), exaustores (17) e fonte de alimentação de energia (15). Os conversores analógico digital e digital analógico (AD/DA)(12), interligados à placa-mãe (6) e ao painel de saída (13), bem como o monitor com tela sensível ao toque (2), estão ligados ao filtros de linha (16), necessário para ligar todos os equipamentos e componentes a energia elétrica.
(71) Sérgio Mário Lins Botelho (BR/PE)
(72) Sérgio Mário Lins Botelho

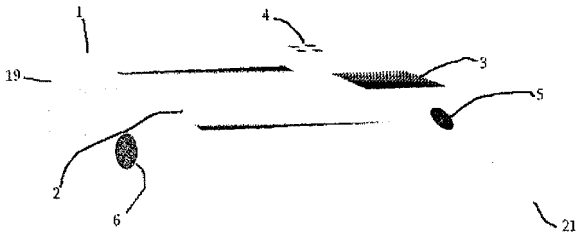

(21) **MU 9102512-5** U2 **3.1**
(22) 17/11/2011
(51) A47G 29/087 (2006.01), A47B 81/06 (2006.01), F16M 13/00 (2006.01), H04N 5/64 (2006.01)
(54) DISPOSIÇÃO INTRODUZIDA EM SUPORTE FIXO PARA TV
(57) DISPOSIÇÃO INTRODUZIDA EM SUPORTE FIXO PARA TV. Idealizada por um dispositivo para afixar os aparelhos de televisão com telas de LCD, plasma, LEDs ou similares aos anteparos verticais ou paredes, pertencentes ao campo dos utensílios domésticos; há um inconveniente relacionado aos sistemas de suporte, que afixam esses aparelhos aos anteparos verticais; os fabricantes desses aparelhos não fornecem dispositivos para afixa-los em paredes ou anteparos verticais , e os dispositivos encontrados no mercado até o momento, são complexos e de elevado custo, que não possuem a estabilidade satisfatória e ainda apresentam complexidade em sua instalação; a fim de solucionar esse inconveniente foi desenvolvido o suporte fixo para TV (1), constituído por dois suportes de parede (2), um espaçador (3) e um conjunto de parafusos, sendo que o suporte de parede (2) é constituído por um elemento cilíndrico tubular, cuja face posterior (5) apresenta um orifício circular (6) em seu centro e a face frontal (7) apresenta uma abertura , centralizada, em forma de rosácea (8), onde é encaixado o parafuso (13) afixado na porção posterior do aparelho de TV (11).
(71) Celso Vilmar Kloss (BR/RS)
(72) Celso Vilmar Kloss
(74) Acerti - Marcas e Patentes Ltda

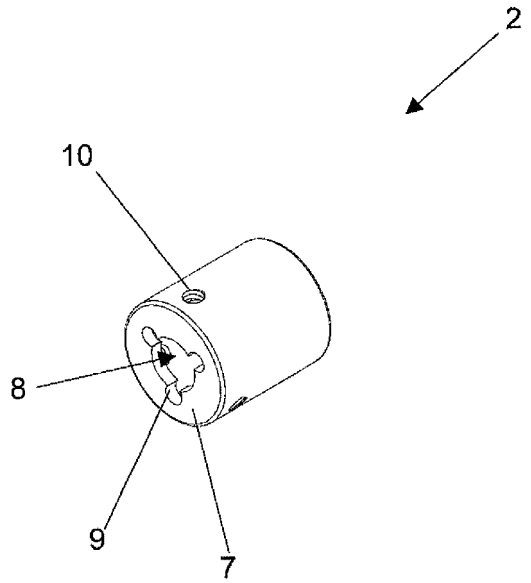

(21) **MU 9102596-6** U2 **3.1**
(22) 10/11/2011
(51) A24F 19/00 (2006.01), A24F 19/10 (2006.01), B65F 1/04 (2006.01)
(54) PEDESTAL COLETOR DE PONTAS DE CIGARROS INDUSTRIAL
(57) PEDESTAL COLETOR DE PONTAS DE CIGARROS INDUSTRIAL. O presente modelo de utilidade se refere sa uma disposição construtiva introduzida em pedestal coletor (100) de pontas de cigarros industrial, em que dito pedestal (100) é dotado de base de fixação (200) ao solo com placa de sustentação (201), copro coletor intermediário (300) e cabeçote de coleta (400) com tampa basculante (401).
(71) Evton de Souza Bonelli (BR/PR)
(72) Evton de Souza Bonelli
(74) Yuri Yacishin da Cunha

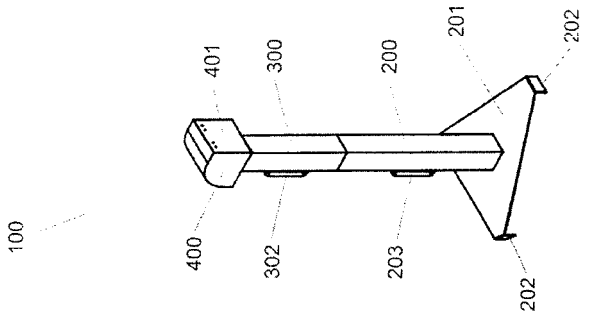

(21) **MU 9102622-9** U2 **3.1**
(22) 22/11/2011
(51) A61F 5/04 (2006.01), A41C 1/08 (2006.01)
(54) DISPOSIÇÃO CONSTRUTIVA EM CINTA MODELADORA
(57) DISPOSIÇÃO CONSTRUTIVA EM CINTA MODELADORA. É descrita um adiposição construtiva em cinta modeladora que apresenta um corpo de formato retangular (10) com superfície de EVA (Etil Vinil Acetato) termomoldado revestido com poliéstere e com uma das laterais de maior medida apresentando um prolongamento centralizado em formato convexo (11), dito corpo retangular (10) com extremidades dotadas de elementos de fechamento (12).
(71) Extramold Jomo Indústria de Plástico Ltda (BR/RS)
(72) Dagmar Luise Mohrbach
(74) Emerson Salbego Hofart

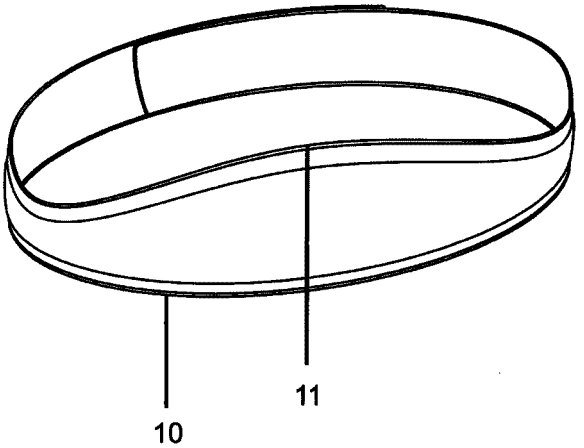

(21) **MU 9102649-0** U2 **3.1**
(22) 29/11/2011
(51) B32B 3/28 (2006.01), B32B 15/01 (2006.01)
(54) DISPOSIÇÃO APLICADA EM PAINÉIS METÁLICOS DE CHAPAS DUPLAS COM REFORÇO ESTRUTURAL METÁLICO CORRUGADO
(57) DISPOSIÇÃO APLICADA EM PAINÉIS METÁLICOS DE CHAPAS DUPLAS COM REFORÇO ESTRUTURAL METÁLICO CORRUGADO. Refere-se o presente modelo, a painéis de chapas duplas para aplicação em portas e perfis de fechamentos de armários de telecomunicações, bastidores de energia, entre outros, mais especificamente a uma disposição aolicada em painéis metálicos de chapas duplas com reforço estrutural corrugado. As disposições possibilitam a confecção de painéis de chapas duplas, cada vez mais finos e resistenetes; permitem a passagem do ar forma mais concentrada e rápida; e facilitam o processo de fabricação e montagem. Cada painel (1) é compsto por duas chapas metálicas (2), molduradas (2), molduradas com perfis, e separadas por um reforço estrutural corrugado (3), formado por uma chapa com dobras senoidais (3A), trapezoidais (3B) ou quadradas (3C).
(71) Nilko Metalurgica LTDA (BR/PR)
(72) Fraimundo Huscher
(74) Brasil Sul Marcas e Patentes S/C LTDA

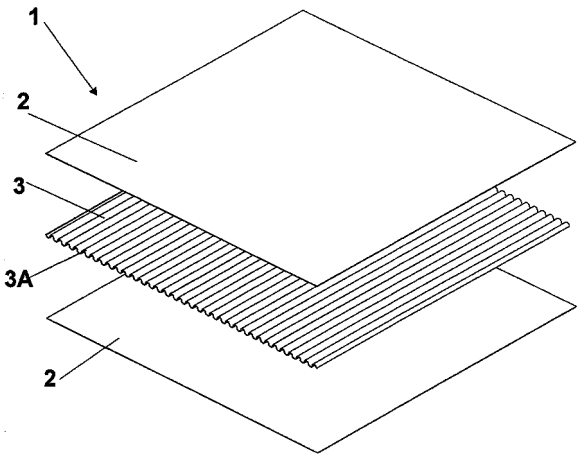

(21) **MU 9102687-3** U2 **3.1**
(22) 24/11/2011
(51) A47G 9/10 (2006.01)
(54) TRAVESSEIRO ERGONÔMICO TRÊS EM UM
(57) TRAVESSEIRO ERGONÔMICO TRÊS EM UM. A presente invenção que em apenas um elemento conjuga as funções de apoio para cabeça, apoio para o tronco e apoio para os membros proporcionando melhor conforto para o usuário. O dito travesseiro é constituído de travesseiro para cabeça (1), travesseiro elo (2) e travesseiro para o corpo (3), interligados por costura (4) e (5). O travesseiro elo (2) possui três elásticos e costurados em sua parte interna, sendo um na parte posterior (6) e outros dois na parte inferior (7). A função do travesseiro elo (2) é fazer a ligação entre as peças travesseiro para cabeça (1) e travesseiro para o corpo (3).
(71) Ricardo Guedes Veran (BR/SC)
(72) Ricardo Guedes Veran

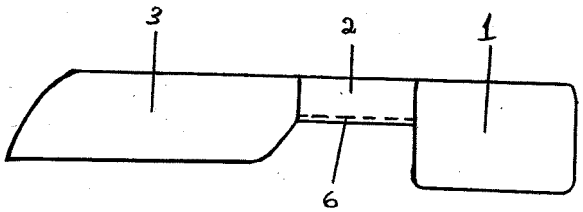

(21) **MU 9102697-0** U2 **3.1**
(22) 21/11/2011
(51) E03C 1/18 (2006.01)
(54) DISPOSIÇÕES CONSTRUTIVAS APLICADA EM CUBA DE AÇO INOX PARA O PROCESSO DE FABRICAÇÃO DE PIAS, LAVATÓRIOS E TANGUES DE GRANITO USANDO MÉTODO DE EMBUTIR A CUBA DE INOX NA PEDRA ATRAVÉS DE REBAIXO
(57) DISPOSIÇÃO CONSTRUTIVA APLICADA EM CUBA DE AÇO INOX PARA O PROCESSO DE FABRICAÇÃO DE PIAS, LAVATÓRIOS E TANQUES DE GRANITO USANDO MÉTODO DE EMBUTIR A CUBA DE INOX NA PEDRA ATRAVÉS DE REBAIXO. Compreendido por uma cuba, formada a partir de cavidade quadrada, oval, circular ou outra forma geométrica qualquer, cujas paredes contornantes projetam-se olbiquamente, formando um reservatório cônico, dotaedos na secção inferior de pequenos raiosd e arrendondamentos concordantes configurando um fundo, que projeto na seccção central um furo circular passante, concêntrico com o chanfro, caracterizado pela secção superior, da cuba, projetar uma aba contornante cuja aresta externa é provida de borda, ficando assim uma área de assentamento bem ampla para receber material aderente para sua fixação e vedação.
(71) Edson Muniz do Rego (BR/SP)
(72) Edson Muniz do Rego
(74) Marcos Jose Cunha da Cunha

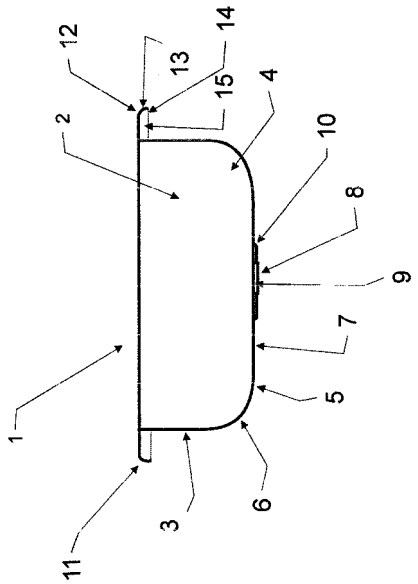

(21) **MU 9102813-2** U2 **3.1**
(22) 03/11/2011
(51) A01K 1/10 (2006.01)
(54) DISPOSIÇÃO INTRODUZIDA EM COMEDOURO E BEBEDOURO CONJUGADOS PARA ANIMAIS DOMÉSTICOS
(57) DISPOSIÇÃO INTRODUZIDA EM COMEDOURO E BEBEDOURO CONJUNGADOS PARA ANIMAIS DOMÉTICOS, Refere-se a um reservatório (1) injetado em peça única cuja parte externa formada um recipiente (2) para água e a parte interna, excêntrica, conforma um recipiente (3) que serve como comedouro que permanece ilhado e, portanto inacessível ao ataque de formigas.
(71) Elizeu Ferreira Lima (BR/SP)
(72) Elizeu Ferreira Lima
(74) Vilage Marcas & Patentes S/S LTDA

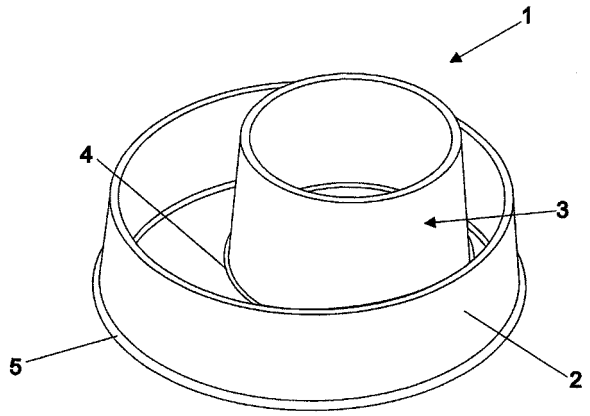

(21) **MU 9102855-8** U2 **3.1**
(22) 18/10/2011
(51) B65D 35/28 (2006.01)
(54) DISPOSIÇÃO CONSTRUTIVA EM DOSADOR APLICADO EM BISNAGAS
(57) DISPOSIÇÃO CONSTRUTIVA EM DOSADOR APLICADO EM BISNAGAS. É descrita uma disposição construtiva em dosador aplicado em bisnagas que permite criar uma pressão na superfície da bisnaga de forma a expulsar o produto residual depositado no interior da embalagem de forma mais facilitada, dito dosador que compreende um corpo único (10) que apresenta região interna vazada com aberturas laterais (11) para encaixe e deslizamento do corpo de uma bisnaga (100), dita região vazada (11) dotada de ressaltos (12) em paredes laterais opostas.
(71) Cezar Henrique Rodrigues de Oliveira (BR/AC)
(72) Cezar Henrique Rodrigues de Oliveira
(74) Mari Lourdes Machado Guerra

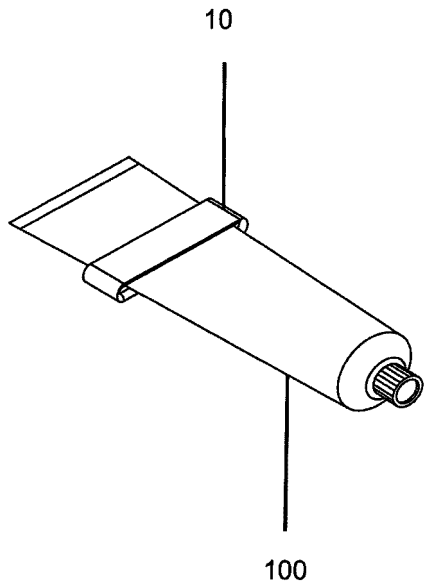

(21) **MU 9102901-5** U2 **3.1**
(22) 29/11/2011
(51) A63F 7/22 (2006.01), A63F 7/20 (2006.01)
(54) HASTE DA CESTA PARA BASQUETE-DE-MESA-COM-BOTÕES
(57) HASTE DA CESTA PARA BASQUETE-DE-MESA-COM-BOTÕES, é caracterizado por um objeto feito através de dobraduras a partir do arco da cesta 1, passando pela tabela 2, continuando pela curvatura dorsal 3, finalisando com a presilha 4. O presente Modelo de Utilidade tem por objetivo uma haste com tabela e cesta para uso na modalidade de entretenimento esporte e lazer, basquete-de-mesa-com-botões, sendo portanto o componente que mais se aproxima da real modalidade esportiva denominada basquete ou bola-ao-cesto.
(71) Ivan de Souza Pinto (BR/RJ)
(72) Ivan de Souza Pinto

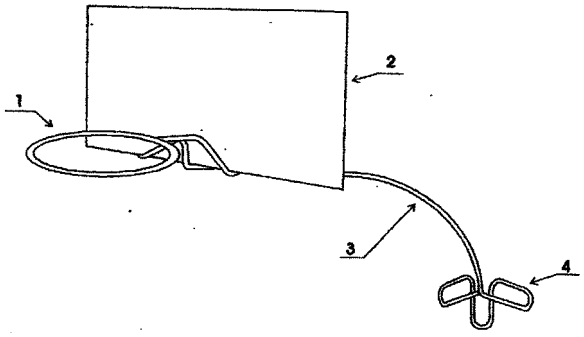

(21) **MU 9102907-4** U2 **3.1**
(22) 07/11/2011
(51) H01R 11/11 (2006.01), H01R 4/30 (2006.01), H01R 4/58 (2006.01)
(54) SEIO MECÂNICO
(57) SEIO MECÂNICO (fig. 1), constituído por um formato tipo ferradura com um ressalto denominado como torre (fig. 1a) dotado de um furo passante rosqueado (fig. 1b) cujo o qual recebe um parafuso sem cabeça (fig. 2), e outro furo não rosqueado, onde será fixado um segundo cabo que será usado como derivação. O "Seio mecânico" também é dotado de um parafuso que se assemelha a uma agulha rosqueada, denominado como; agulha de contato (fig. 3); com uma das extremidades dotada de um volante (fig. 3b) e a outra de uma ponta aguda (fig. 3a).
(71) Messias Maia (BR/RJ)
(72) Messias Maia

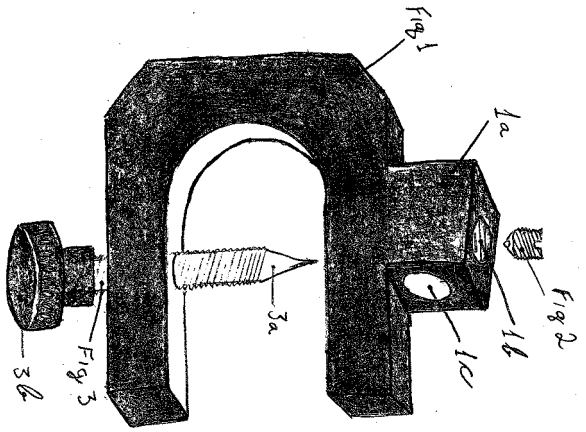

(21) **MU 9102921-0** U2 **3.1**
(22) 04/11/2011
(51) A41D 13/08 (2006.01), A41D 19/015 (2006.01), A41D 27/12 (2006.01)
(54) LUVA IMPEDIDORA DE SUCÇÃO DO DEDO POLEGAR DIREITO OU ESQUERDO
(57) LUVA IMPEDIDORA DE SUCÇÃO DO DEDO POLEGAR DIREITO OU ESUQUERDO. Patente de modelo de utilidade, destinado a impedir seja sugado o dedo polegar, consiste em uma luva, confeccionada em malha fina, lavável, com os dedos indicador, médio, anular e mínimo, completamente expostos, e o polegar interiramente recoberto por uma malha grossa, também lavável. O modelo é fixado ao pulso por um acadarço, embutido, que possibilita a fixação da luva no pulso do usuário.
(71) Rosana Cardoso de Almeida (BR/BA)
(72) Rosana Cardoso de Almeida

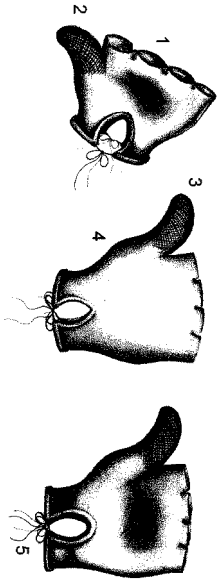

(21) **MU 9102923-6** U2 **3.1**
(22) 08/11/2011
(51) C08J 5/00 (2006.01), C08F 20/06 (2006.01)
(54) DISPOSIÇÃO INTRODUZIDA EM ELIMINADOR DE BOLHAS EM COMPOSTO ACRÍLICO ORTODÔNTICO POR PRENSAGEM
(57) DISPOSIÇÃO INTRODUZIDA EM ELIMINADOR DE BOLHAS EM COMPOSTO ACRÍLICO ORTODÔNTICO POR PRENSAGEM. Refere-se a um eliminador de bolhas (1) constituído de um pote (2) cilíndrico, tampa (3) com canal (4) para recepção de borracha (5) de vedação, responsável por manter a mistura (M) estanque mesmo quando submetida à ação da prensa (6) de bancada.
(71) Sergio Aguiar do Nascimento (BR/SP)
(72) Sergio Aguiar do Nascimento
(74) Vilage Marcas & Patentes S/s Ltda

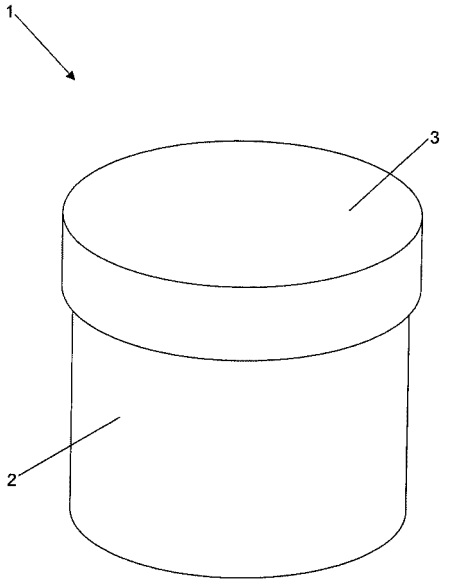

(21) **MU 9102924-4** U2 **3.1**
(22) 08/11/2011
(51) H05K 7/20 (2006.01)
(54) DISPOSITIVO DE ELIMINAÇÃO DE CALOR PARA APARELHOS ELÉTRICOS
(57) DISPOSITIVO DE ELIMINAÇÃO DE CALOR PARA APARELHOS ELÉTRICOS. A presente patente de modelo de utilidade referese a um inovador dispositivo de arrefecimento para aparelhos elétricos a partir da passagem forçada de uma corrente de ar pelo interior de uma colmeia de cerâmica, porcelana, metal ou barro a fim de eliminar o calor acumulado no interior do aparelho em virtude de seu funcionamento. O presente invento é composto basicamente por uma colmeia de cerâmica, porcelana, metal ou barro (1), pintada de um lado em ouro, prata ou cobre, de formato genérico (redondo, quadrado, retangular, etc) e instalada no interior de um aparelho elétrico (não mostrado), fixada a duas placas metálicas diametralmente opostas (2) alimentadas por uma corrente elétrica proveniente dos cabos (3) que provoca o aquecimento da dita colmeia (1), formando uma camada de ar quente, sendo esta soprada para fora do dito aparelho por meio de um ventilador (4) instalado na parte traseira da dita colmeia (1).
(71) Ji Liangguo (BR/RJ)
(72) Ji Liangguo
(74) Portfolio Marcas e Patentes Ltda

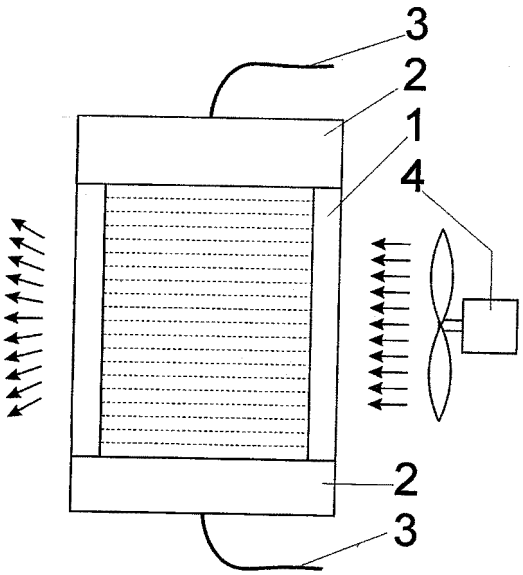

(21) **MU 9103056-0** U2 **3.1**
(22) 11/11/2011
(51) A47K 13/30 (2006.01)
(54) DISPOSIÇÃO CONSTRUTIVA INTRODUZIDA EM CONJUNTO DE TAMPA E ASSENTO PARA VASO SANITÁRIO
(57) DISPOSIÇÃO CONSTRUTIVA INTRODUZIDA EM CONJUNTO DE TAMPA E ASSENTO PARA VASO SANITÁRIO O modelo de utilidade trata de uma disposição construtiva introduzida em conjunto de tampa e assento para vaso sanitário, situado no setor tecnológico de equipamentos manuais para limpeza de vasos de privada, sendo que objetiva simplificar o desentupimento do vaso sanitário mediante a utilização do próprio conjunto de tampa e assento, com a disposição construtiva idealizada, sem que seja necessário a utilização de outros equipamentos específicos para esta tarefa. Sabe-se que atualmente para o desentupimento se faz necessário a utilização de um desentupidor ou de procedimentos que podem gerar contaminação ou uma amplificação do entupimento propriamente dito. Assim sendo, caracteriza-se por estrutura composta por um assento sanitário (1) provido de tampa (2), caracterizado pelo fato de que poderá ser dotada de uma válvula unidirecional (3) posicionada em uma tubulação (4).
(71) Bruno Borges Teixeira (BR/RS)
(72) Bruno Borges Teixeira
(74) Agência Gaúcha de Marcas e Patentes Ltda.

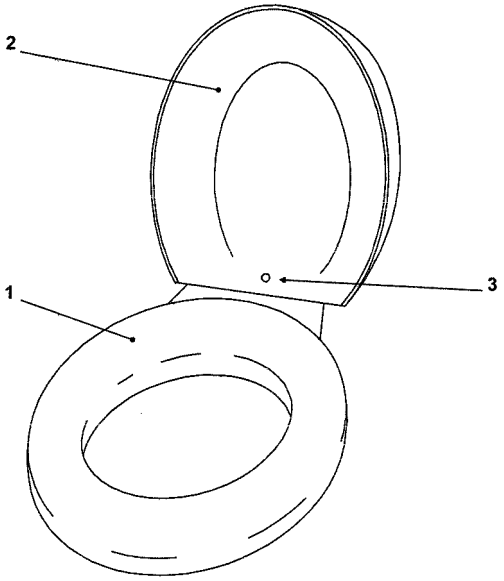

(21) **PI 0800355-6** A2 **3.1**
(22) 10/03/2008
(30) 09/03/2007 DE 10 2007 011 510.7
(51) H02P 1/16 (2006.01), H02P 7/00 (2006.01)
(54) PROCESSO PARA A RELIGAÇÃO DE UM MOTOR TRIFÁSICO E LIGAÇÃO ELÉTRICA PARA A REALIZAÇÃO DE UM PROCESSO
(57) Patente de Invenção: "PROCESSO PARA A RELIGAÇÃO DE UM MOTO TRIFÁSICO E LIGAÇÃO ELÉTRICA PARA REALIZAÇÃO DE UM PROCESSO". A presente invenção refere-se a um processo para religação de um motor trifásico (motor de indução ou síncrono) após uma separação do motor de uma tensão de alimentação, no caso da existência de uma tensão de campo residual induzida por um campo residual do rotor, bem como refere-se a uma ligação elétrica para a relização do processo. De acordo com a inveção, as passagens temporais da tensão de campo residual e a tensão de alimentação são registradas, sendo que, das passagens temporais da tensão de campo residual e da tensão de alimentação é calculado previamente a diferença de fases entre as tensões, e é determinado um instante ts, no qual a diferença de fases fica abaixo de um valor máximo especificado e, sendo que, em um intervalo de tempo, que corresponde um atraso do tempo de ligação premeditado ts, antes de alcançar o instante ts uma ordem de ligação é liberada para admissão de tensão, de ts modo que aproximadamente, no instante ts o motor é conectado na tensão de alimentação. Para a realização do processo, a ligação elétrica apresenta um registro de valores de medição (1), um microcontrolador (2) e um regulador de corrente contínua (3).
(71) Atlas Copco Energas Gmbh (DE)
(72) Ulrich Kern, Stefan Pöhler, Hans Otto Seinsch
(74) Dannemann ,Siemsen, Bigler & Ipanema Moreira

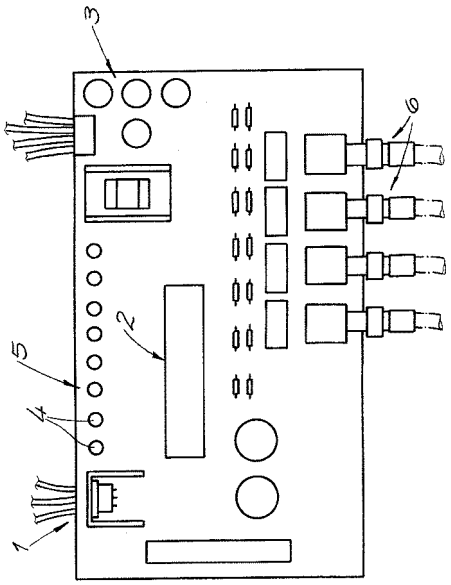

(21) **PI 1001644-9** A2 **3.1**
(22) 07/06/2010
(51) A61J 1/05 (2006.01), G01N 33/48 (2006.01)
(54) APERFEIÇOAMENTO INTRODUZIDO EM CONJUNTO PARA SISTEMA DE COLETA E ANÁLISE DE PARASITORES EM MATERIAIS BIOLÓGICOS
(57) APERFEIÇOAMENTO INTRODUZIDO EM CONJUNTO PARA SISTEMA DE COLETA E ANÁLISE DE PARASITORES EM MATERIAIS BIOLÓGICOS, trazendo importantes melhorias construtivas para os componentes usados na coleta e filtragem de fzes para microscopia óptica, eliminado filetes de rosca do bocal do tubo coletor (20) e de sua tampa (10), além de eliminar sobretampa. A tampa (1) passa a ser inserida por simples pressão e, por um degrau anelar (6) do batoque (7) de sua saia cônica (2) provoca eficaz vedação contra o bocal do tubo coletor (20), em acoplamento rápido e facilitado. A coleta é segura e facilitada, graças às conformações de seção quadrada do furo (4) e da haste (8) coleta, bem como etapa de filtragem quando o filtro-con (12) recebe, pelo fundo (16) de seu corpo cônico (14), as aletas-guias (10) de borda cônica (11) da haste (8) em encaixe "justo", possibilitando, juntamente com nervuras externas (19), a descida em total estabilidade do referido filtro-cone (12) pelo interior dotubo coletor, tornando mais eficaz a filtragem.
(71) REGINALDO RUMAN (BR/SP)
(72) REGINALDO RUMAN
(74) Aguinaldo Moreira

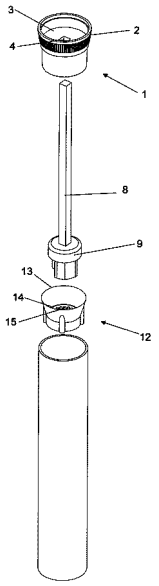

(21) **PI 1001664-3** A2 **3.1**
(22) 10/06/2010
(51) G07C 1/22 (2006.01), G04F 8/08 (2006.01)
(54) MONITORAMENTO DE ATIVIDADE DE CORRIDA ATRAVÉS DA IDENTIFICAÇÃO POR RADIOFREQUÊNCIA
(57) MONITORAMENTO DE ATIVIDADES DE CORRIDA ATRAVÉS DA IDENTIFICAÇÃO COM RADIOFREQUÊNCIA. O Monitoramento de Atividades de Corrida utiliza a tecnologia de Identificação por Radiofrequência (RFId), chamado de MAC, para acompanhar os treinos de corrida em pista. Este sistema permite mensurar a quantidade de voltas dadas pelo corredor na pista (8), registrar e calcular o tempo de cada volta. Conhecendo -se também, o comprimento da pista, é possível calcular a velocidade média do corredor na volta, a velocidade média do treino, o tempo total do treino, a distância total percorrida, entre outras informações, que também podem ser exploradas. A vantagem do MAC está no fato de acompanhar o treino de vários corredores ao redor de uma pista, sendo que cada corredor deve portar apenas uma etiqueta de RFId (2) e acompanhará a evolução do seu treino em tempo real, a uma custo bem reduzido comparado com sistemas que realizam funções semelhantes, já que um MAC pode ser compartilhado ao mesmo tempo por vários corredores, cada um com a sua etiqueta.
(71) Instituto Federal de Educação, Ciência e Tecnologia de Santa Catarina (BR/SC)
(72) Márcio Henrique Doniak

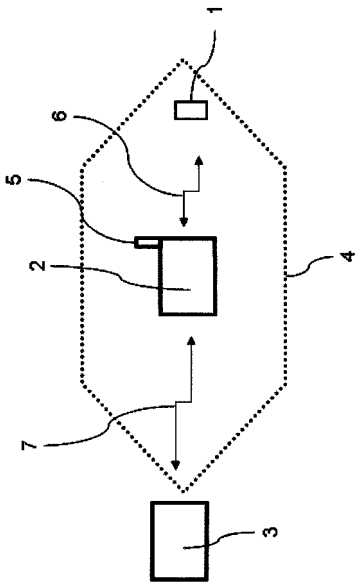

(21) **PI 1003953-8** A2 **3.1**
(22) 06/10/2010
(51) H02B 1/015 (2006.01), G01K 1/02 (2006.01), H04L 12/66 (2006.01)
(54) PROCESSO E DISPOSITIVO PARA MEDIÇÕES DE TEMPERATURAS E TERMOGRAFIAS EM TEMPO REAL UTILIZANDO SENSORES ALIMENTADOS POR LUZ TRANSMITIDA POR FIBRA ÓPTICA
(57) PROCESSO E DISPOSITIVO PARA MEDIÇÕES DE TEMPERATURAS E TERMOGRAFIAS EM TEMPO REAL UTILIZANDO SENSORES ALIMENTADOS POR LUZ TRANSMITIDA POR FIBRA ÓPTICA. De acordo com a presente invenção, um sensor cspecial, com capacidade de medição de temperatura à distância, sem contato, por radiação infravermelha, alem da temperatura do proprio sensol; com comunicão por rede de fibras óticas, utilizando um protocolo proprietário, e que dispensa totalmente alimentação por baterias ou por cabos sendo alimentado pela luz transmitida por fibras ópticas poliméricas, permitindo ligação de dezenas de sensores ma mesma rede e inserido em circuitos elétricos de baixa e média tensão, sem comprometimento da isolação, para medições de temperaturas de pontos chaves do equipamento continuamente, dispensando terinografias periódicas. A temperatura do corpo a ser medida ocasiona uma radiação em infravermelho, a qual é medida pelo sensor especial, convertida para digital, e transmitida, juntamente com a temperatura do corpo do sensor. O sensor é alimentado pela luz enviada por uma interface tipo "gatewav" por uma fibra óptica poliniérica, sendo convertida no sensor para energia elétrica por meio de foto-diodos e circuito chaveador tipo "boost". Deste modo consegue-se alimentação, sem comprometer a isolação por uso de cabos metálicos ou sem utilização de baterias. O sistema consegue deste modo substituir com muitas vantagens a execução de termografias periódicas em painéis elétricos de baixa, média e alta tensão ou medição de temperatura de equipamentos, como transformadores e outros.
(71) VARIXX INDUSTRIA ELETRÔNICA LTDA (BR/SP)
(72) FRANCIS RUMENOS PIEDADE

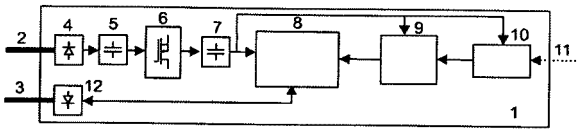

(21) **PI 1004204-0** A2 **3.1**
(22) 06/10/2010
(51) G01J 5/24 (2006.01)
(54) PROCESSO E DISPOSITIVO PARA TERMOGRAFIAS EM TEMPO REAL UTILIZANDO MICROBOLOMETROS FIXOS LIGADOS EM REDE
(57) PROCESSO E DISPOSITIVO PARA TERMOGRAFIAS EM TEMPO REAL UTILIZANDO MiCROBOLOMETROS FiXOS LiGADOS EM REDE De acordo com apresente Invenção, para termograflas em tempo real, utilizando-se de diversos sensores tipo microbolometro com lentes de fresnel adequadas para focalizar áreas de interesse os quais tim seus sinais tratadosdigitalmente por software especial no microprocessador local e enviados por rede proprietária ou padrão a um único visualizador e controlado; com capacidade de anailsar pixel a pixel cada imagem dos sensores e gerar sinais de alarme e trip programáveis em função da temperatura dos pontos de Interesse, com função de aprendizado

(learnlng), substituindo assim termograflas periódicas. A temperatura dos corpos compreendidos nas áreas dc Interesse ocasiona uma radiação em infravermelho, a qual é medida pelos sensores tipo microbolometro, convertida para digital e transmitida pela rede de comunicação para o controlador e com visualizador com Imagem colorida artificialmente em função das temperaturas. O controlador gera sinais de alarme e trip para em função dos pontos pré-programados alem de disponibilizar as Imagens para o usuário as quais podem ser transmitidas também para um sistema centralizado dc controle. O sistema consegue deste modo substltufr com multas vantagens a execução dc termograflas periódicas em palnéis elétricos de baixa, média e alta tensão ou medição de temperatura de equipamentos, como transformadores e outros, tornando o sistema mais seguro, com baixo custo final se comparado a termograflas periódicas, as quais geram paradas de produção em função das novas normas restritivas de segurança.
(71) VARIXX INDUSTRIA ELETRÔNICA LTDA (BR/SP)
(72) FRANCIS RUMENOS PIEDADE

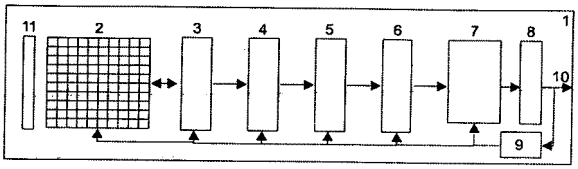

(21) **PI 1004205-9** A2 **3.1**
(22) 06/10/2010
(51) G05B 11/00 (2006.01), G01J 5/00 (2006.01)
(54) PROCESSO E DISPOSITIVO PARA MEDIÇÕES DE TEMPERATURAS E TERMOGRAFIAS EM TEMPO REAL UTILIZANDO SENSORES APONTADOS AUTOMATICAMENTE POR SERVOMECANISMO ROBÓTICO
(57) PROCESSO E DISPOSITIVO PARA MEDIÇÕES DE TEMPERATURAS E TERMOGRAFIAS EM TEMPO REAL UTILIZANDO SENSORES APONTADOS AUTOMATICAMENTE POR SERVOMECANISMO ROBÓTICO De acordo com a presente Invenção, um sensor especial, com capacidade de medição de temperatura à distância, sem contato, por radiação Infravermelha, alem da temperatura do prôprio senhor, com comunicação em rede com protocolo proprietário ou padrão podendo ser apontado para dezenas de alvos deinteresse, sequencialmente por um dispositivo de servomecanismo rob6tico em dois eixos sendo que vários destes dispositivos podem ser conectados em rede com uni único controlador digital e deste modo com apenas poucos sensores pode se medir dezenas de pontos de temperatura sem interferência com a imolação do equipamento elétrico de baixa e média tensão, continuamente, dispensando termograflas periodicas. A temperatura do corpo a ser medida ocasiona uma radlação em infravermelho, a qual é medida pelo sensor especial, convertida para digital, e transmitida, juntamente com a temperatura do corpo do sensor e número do ponto em questão. O sistema consegue deste modo substitulr com muitas vantagens a execução de termograflas periodicas em palnéis elétricos de baixa, média e alta tensão ou medição de temperatura de equipamentos, como transformadores e outros, utilizando-se menos seniores e tomando o sistema mais seguro, com baixo custo de implantação e operação.
(71) VARIXX INDUSTRIA ELETRÔNICA LTDA (BR/SP)
(72) FRANCIS RUMENOS PIEDADE

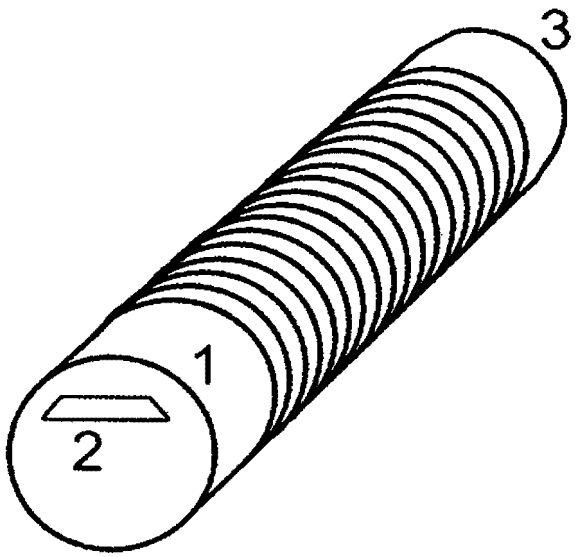

(21) **PI 1004206-7** A2 **3.1**
(22) 06/10/2010
(51) G01K 7/01 (2006.01), G01K 3/00 (2006.01)
(54) PROCESSO E DISPOSITIVO PARA MEDIÇÕES DE TEMPERATURAS E TERMOGRAFIAS EM TEMPO REAL UTILIZANDO SENSORES ALIMENTADOS POR LOOP DE CORRENTE
(57) PROCESSO E DISPOSITIVO PARA MEDIÇÕES DE TEMPERATURAS E TERMOGRAFIAS EM TEMPO REAL UTI LIZANDO SENSORESALIMENTADOS POR LOOP DE CORRENTE De acordo com a presente invenção, um sensor especial, comcapacidade de medição de temperatura à distância, sem contato, por radiação infravermelha, alem da temperatura do l)rOPnO sensor, com c.omunícaçao e alimentação por 1001) de corrente, utilizando um protocolo proprietário, e que dispensa totalmente alimentação por baterias ou por cabos e comunicação por cabos múltiplos, permitindo ligação (le dezenas de sensores ma mesma rede com sensores e inserido.s em circuitos elétricos de baixa e média tensão, sem comproinetimeuto da isolação, para niedições (le temperaturas de pontos chaves do equipamento continuamente, dispensando termoorafias periódicas. A temperatura do corpo a ser medida ocasiona uma radiação em infravermelho, a qual é medida pelo sensor especial, convertida para digital, e transmitida, ju ntamenúe com a temperatura do corpo do sensor. O sensor é alimentado por um único cabo transportando corrente alternada constante o qual passa dentro de um pequeno transformador de corrente e um pequeno transformador de sinais de alta frequênciapara inserção e extração de dados de comunicação. Deste modo consegue-se alimentação, e comunicação de com um único fio, de modo simples e confiável e sem a utilização de baterias e redes de dados complexas. O sistema consegue deste modo substituir com muitas vantagens a execução de termografias periódicas en painéis eletricos de baixa, média e alta tensão ou medição de temperatura de equipamentos, conio transformadores e outros.
(71) VARIXX INDUSTRIA ELETRÔNICA LTDA (BR/SP)
(72) FRANCIS RUMENOS PIEDADE

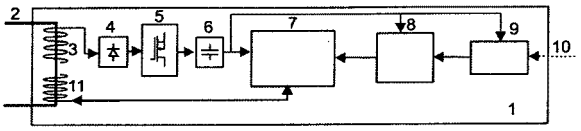

(21) **PI 1005867-2** A2 **3.1**
(22) 09/04/2010
(51) A01M 1/22 (2006.01)
(54) ARMADILHA PARA CAPTURA DE FLEBOTOMÍNEOS E SEU USO
(57) ARMADILHA PARA CAPTURA DE FLEBOTOMÍNEOS E SEU USO. A presente invenção compreende uma armadilha para detecção, monitoramento e controle de flebotomíneos, vetores de doenças, em área urbana, rural ou silvestre, endêmica ou não, para fornecer informações populacionais sobre os mesmos, no intuito de auxiliar as medidas de controle dos órgãos competentes de saúde. Também poderá ser utilizada para evitar a contaminação de animais reservatórios, na tentativa de impedir a transmissão da doença.
(71) Universidade Federal de Minas Gerais (BR/MG) , Ecovec (BR/MG)
(72) Álvaro Eduardo Eiras, Andrey José de Andrade, Felipe Fonseca do Carmo, Mateus Ramos de Andrade

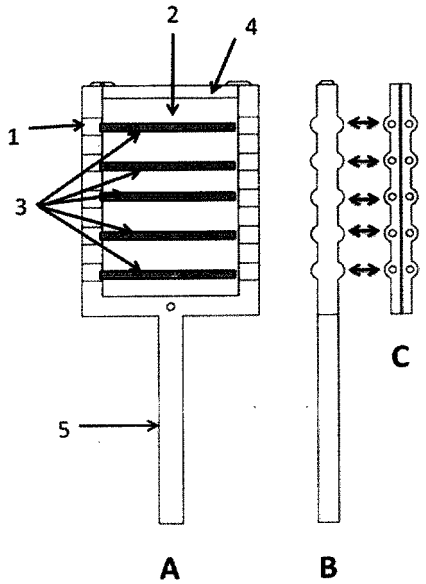

(21) **PI 1101026-6** A2 **3.1**
(22) 15/03/2011
(51) G09F 3/02 (2006.01)
(54) VESTIMENTA E PROCESSO DE PRODUÇÃO DA MESMA
(57) VESTIMENTA E PROCESSO DE PRODUÇÃO DA MESMA. A presente invenção descreve uma vestimenta compreendendo indícios em Brailie, mais

especificamente a presente invenção está relacionada a uma vestimenta com etiqueta e estampas em Brailie.
(71) Serviço Nacional de Aprendizagem Industrial - Senai/SP (BR/SP)
(72) INAYÊ JORGE GOMES BRITO, ANA MARIA CARDOSO, MARIANA DUARTE PEREIRA JARDIM, WAN CHI MING
(74) DÉBORA CYPRIANO BOTELHO

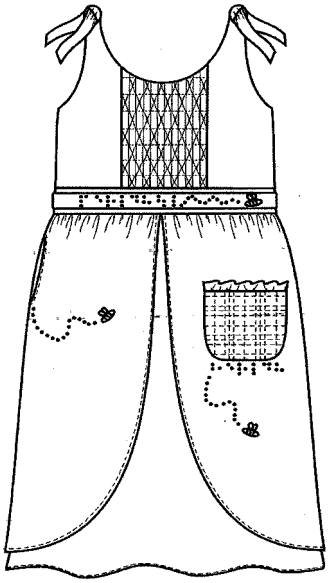

(21) **PI 1101383-4** A2 **3.1**
(22) 24/03/2011
(51) A47B 3/06 (2006.01), A47B 3/10 (2006.01)
(54) APERFEIÇOAMENTO EM ESTRUTURA DE MESA DESMONTÁVEL
(57) APERFEIÇOAMENTO EM ESTRUTURA DE MESA DESMONTÁVEL. A invenção refere-se ao aperfeiçoamento em estrutura de mesa desmontável que compreende apenas três tipos de componentes e que. não emprega elementos de fixação ou componentes de travamento na sua montagem. A estrutura da mesa desmontável compreende dois cavaletes (1), duas longarinas (2) e duas travessas (3). Cada um dos cavaletes (1) é formado por duas pernas (11) e uma haste de ligação (12). Nas pernas (11), próximo das suas extremidades superiores, são executados rasgos laterais (13) para a introdução das longarinas (2). As longarinas (2) são, preferencialmente, perfis de seção constante, por exemplo, circular. Cada uma das travessas (3) possui rasgos (31), preferencialmente, voltados para baixo para a introdução das longarinas (2). Preferencialmente, os rasgos (13 e 31) das pernas (1) e das travessas (3), respectivamente, possuem abertura menor que a cavidade, somente permitindo a retirada das longarinas (2) na direção axial.
(71) Cátia Giacomello (BR/RS)
(72) Cátia Giacomello
(74) Cústodio de Almeida & Cia.

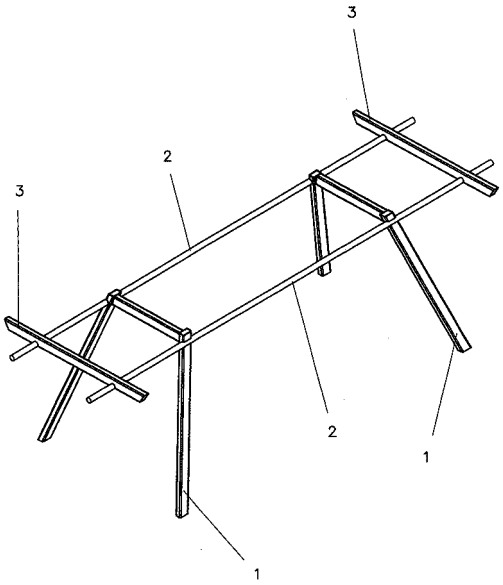

(21) **PI 1104111-0** A2 **3.1**
(22) 18/10/2011
(51) C01D 5/04 (2006.01), C01B 17/22 (2006.01), D21C 11/00 (2006.01)
(54) PROCESSO PARA REDUÇÃO DE TEOR DE CARBONATO DE SODIO NAS CINZAS DOS PRECIPITADORES ELETROSTATICOS DE CALDEIRAS DE RECUPERAÇÃO, ULTILIZANDO SULFETO DE HIDROGENIO GERADOS A PARTIR DE LICOR VERDE
(57) Processo para a redução do teor de carbonato de sódio nas cinzas dos precipitadores eletrostáticos de caldeiras de recuperação, utilizando sulfeto de hidrogênio gerados a partir de licor verde. Patente de modelo Invenção de um processo para geração de sulfeto de hidrogênio para utilização como reagente na formação de sulfato de sódio na fornalha da caldeira de recuperação de fábricas de celulose e papel. O processo permite aumentar o teor de sulfato de sódio nas cinzas dos precipitadores da caldeira e melhorar as características de filtrabilidade e decantação destas cinzas para aumentar a eficiência dos sistemas de remoção de cloreto e potássio que utilizam estes conceitos.
(71) ROBERTO ANDRÉS VILLARROEL GUERRERO (BR/SP)
(72) ROBERTO ANDRÉS VILLARROEL GUERRERO

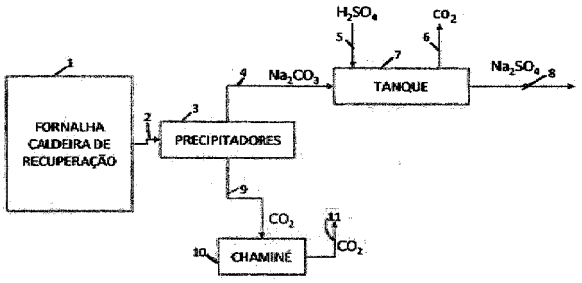

(21) **PI 1104354-7** A2 **3.1**
(22) 01/11/2011
(51) B65D 5/44 (2006.01), B65D 5/48 (2006.01), B65D 5/50 (2006.01)
(54) CAIXA PARA EMBALAGEM COM SISTEMA INTERNO PARA REPOSICIONAMENTO E DISPONIBILIZAÇÃO DE PEQUENOS PRODUTOS ENVELOPADOS OU NÃO
(57) CAIXA PARA EMBALAGEM COM SISTEMA INTERNO PARA REPOSICIONAMENTO E DISPONIBILIZAÇÃO DE PEQUENOS PRODUTOS ENVELOPADOS OU NÃO, constituído por embalagem (1) composta por caixa (2) e gaveta (3), sendo a caixa (2) com paredes posterior (4), laterais (5) e (6) e frontal (7), esta última dotada de uma linha transverso-inferior de picotes (17) e, nas paredes laterais (5) e (6) junto das dobras com a parede frontal (7), de recortes semi-circulares (18) unidas por linhas de picotes (19') nas dobras que se projetam até suas bordas inferiores para conformar uma secção removível (7') e a caixa (2), após o fechamento inferior, introduz-se a gaveta (3) montada com o alinhamento da extremidade da projeção posterior (28), para fixação por grampos ou adesivos, na borda interna da parede posterior (4) da caixa (2) que, assim, está pronta para o acondicionamento dos produtos (29) e ser fechada superiormente para, na prateleira, remover-se a secção (7') para conformar para puxar a gaveta com os produtos (29), cujo desenvolvimento visa obter uma embalagem para remessa de produtos leves, tais como envelopes de sucos, de preservativos, de doces ou outros, sem a necessidade de acondicionar os produtos em caixas-mostruário para colocação direto nos pontos de venda ou que já vão acondicionados em caixas apropriadas para esta função.
(71) LAURO EDUARDO MULLER (BR/SP)
(72) LAURO EDUARDO MULLER
(74) MÔNICA LORON GUIMARÃES

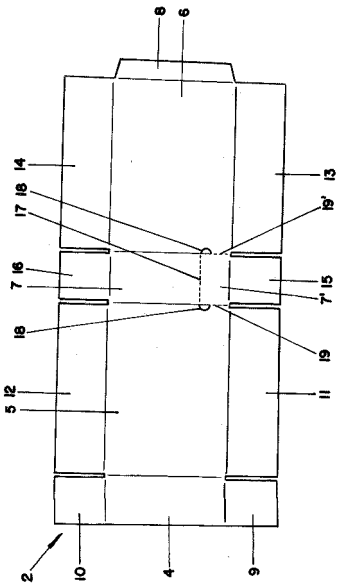

(21) **PI 1104355-5** A2 **3.1**
(22) 01/11/2011
(51) G01N 27/30 (2006.01), H05K 3/00 (2006.01), H01B 1/24 (2006.01)
(54) TINTA E PROCESSO PARA PREPARAÇÃO DE ELETRODOS IMPRESSOS DESCARTÁVEIS À BASE DE UM COMPÓSITO DE GRAFITE E POLIURETANA E ELETRODO OBTIDO PELO REFERIDO PROCESSO

(57) TINTA E PROCESSO PARA PREPARAÇÃO DE ELETRODOS IMPRESSOS DESCARTÁVEIS À BASE DE UM COMPÓSITO DE GRAFITE E POLIURETANA E ELETRODO OBTIDO PELO REFERIDO PROCESSO. A presente invenção refere-se a um processo de fabricação de eletrodos à base d eum compósito de grafite e poliuretana (EIGPU), impressos e descartáveis e seus respectivos eletrodos. A invenção também descreve uma tinta à base de grafite e poliuretana (EIGPU) com um solvente que é apropriado para a preparação do referido eletrodo. Esses eletrodos fabricados são adequados, dentre outras finalidades, para a determinação de analitos de interesse biológico, ambiental e farmacêutico.
(71) UNIVERSIDADE DE SÃO PAULO - USP (BR/SP)
(72) ÉDER TADEU GOMES CAVALHEIRO, SALVADOR CLARO NETO, PRISCILA CERVINI ASSUMPÇÃO, THALITA ROCHA SACILOTO
(74) MARIA APARECIDA DE SOUZA

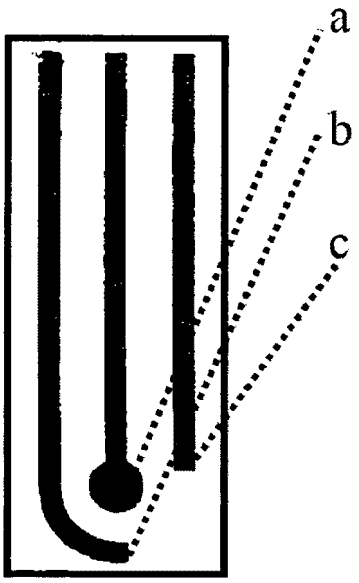

(21) **PI 1104356-3** A2 **3.1**
(22) 01/11/2011
(51) A01M 23/00 (2006.01), G06Q 99/00 (2006.01)
(54) MÉTODO E SISTEMA DE CONTROLE E ELIMINAÇÃO DE PRAGAS
(57) MÉTODO E SISTEMA DE CONTROLE E ELIMINAÇÃO DE PRAGAS compreendendo uma pluralidade de armadilhas dotadas de meios de processamento de dados, dispostas numa determinada área de cobertura, ditas armadilhas compreendendo armadilhas específicas para roedores, armadilhas específicas para insetos voadores e armadilhas específicas para insetos rasteiros. Os meios de processamento de dados compreendem sensores da presença do animal, meios de processamento das informações fornecidas pelos ditos sensores e meios de comunicação das informações, bem como meios de alimentação de energia. De acordo com outra característica da invenção, as armadilhas compreendidas dentro de determinada área são subordinadas a uma estação master que supervisiona a operação de ditas armadilhas, denominadas escravas, através de ditos meios de comunicação das informações. Na referida área de cobertura de uma estação master podem ser colocadas escravas de diversos tipos, ou seja, numa mesma área podem coexistir armadilhas específicas para roedores, armadilhas específicas para insetos voadores e armadilhas específicas para insetos rasteiros, uma vez que o código identificador das escravas indica o tipo de praga à qual a armadilha se destina.
(71) ATTAX DEDETIZAÇÃO DESRATIZAÇÃO SC LTDA ME (BR/SP)
(72) ALEXANDRE GALEB
(74) THAÍS NAELY CARDOSO MAGALHÃES

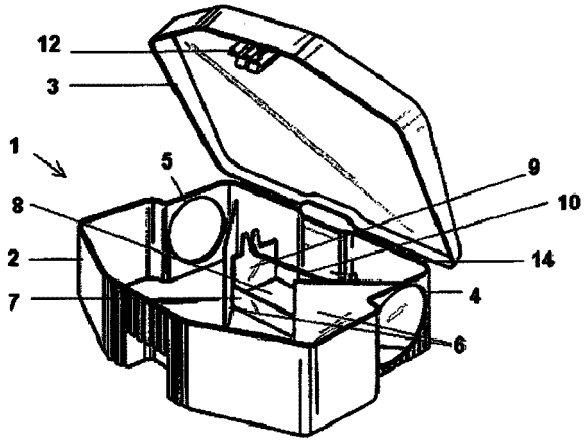

(21) **PI 1104396-2** A2 **3.1**
(22) 08/11/2011
(51) A01D 46/26 (2006.01), F16H 37/00 (2006.01)
(54) CONJUNTO OSCILADOR AJUSTÁVEL COM GEOMETRIA VARIÁVEL CONTINUAMENTE
(57) CONJUNTO OSCILADOR AJUSTÁVEL COM GEOMETRIA VARIÁVEL CONTINUAMENTE, constituída de coluna (14) feita com tubo de seção circular, onde serão montados os demais componentes da colhedora (hastes para derriça) e o conjunto oscilador propriamente dito, onde as massas excêntricas (6) são montadas em suportes móveis, com placas (16) e (17), montadas com centro de giro no eixo (3), de forma que, ao se movimentar, através de comando remoto, a haste (15) do pistão (7), o momento de inércia à torção do conjunto se altera, possibilitando o adjuste na amplitude de oscilação das hastes, a qualquer momento, sem interrupção na operação de colheita.
(71) MÁQUINAS AGRICOLAS JACTO S.A. (BR/SP)
(72) FERNANDO GONÇALVES NETO
(74) ROGER PAMPANA NICOLAU

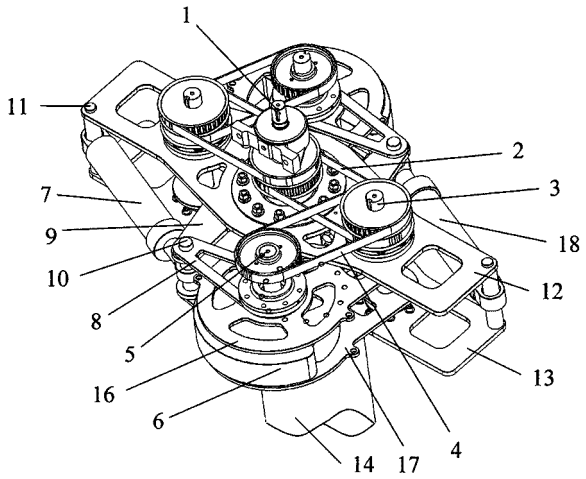

(21) **PI 1104441-1** A2 **3.1**
(22) 30/09/2011
(51) G06F 3/01 (2006.01), G06T 13/00 (2011.01), G10L 13/00 (2006.01), G10L 15/00 (2013.01), G10L 17/00 (2013.01)
(54) MÉTODO E SISTEMA APLICATIVO, INDIVIDUAL E INTERATIVO, DOTADO COM INTELIGÊNCIA ARTIFICIAL
(57) MÉTODO E SISTEMA APLICATIVO, INDIVIDUAL E INTERATIVO, DOTADO COM INTELIGÊNCIA ARTIFICIAL. A presente invenção consiste em um programa ou software (1) especialmente desenvolvido que permite criar, desenvolver e carregar uma interface homem máquina e denominada de ser cibernético (2), o qual será personalizado pelo usuário e dispondo de características próprias tais como imagem, movimento, voz interativa e inteligência artificial, utilizando para sua criação de programas de computador ou softwares de captura e tratamento de imagens (3), softwares de reconhecimento de voz (4), softwares de captação de movimentos (5), softwares de inteligência artificial (6) e softwares auxiliares de construção (7), todos devidamente interligados a um banco de dados (8), permitindo ao usuário escolher dentre diversos software aplicativos (9) disponíveis, definir suas necessidades e construir ou montar o Software Personalizado (1), dotado com Inteligência Artificial (6), ou seja, da união de todos os softwares iniciais, imagem (3), voz (4), movimento (5), inteligência artificial (6), auxiliares (7), banco de dados (8), e o software aplicativo (9) resulta o Software Final (1), o qual é baixado (20) via internet (10) e instalado no equipamento desejado para obtenção do ser cibernético (2), perfeitamente personalizado pelo usuário de acordo com as suas preferências e necessidades.

(71) MARCO ANTONIO SUMAN (BR/SP)
(72) MARCO ANTONIO SUMAN
(74) NELSON IVAN A. IBANEZ FAUNDEZ

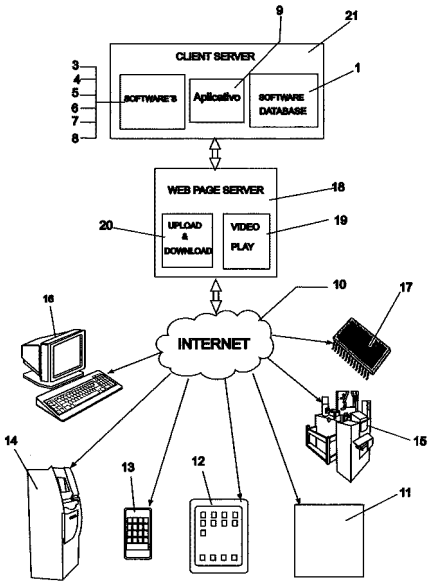

(21) **PI 1104444-6** A2 **3.1**
(22) 30/09/2011
(51) A63H 17/00 (2006.01)
(54) ESTRUTURA DE VEÍCULO DE BRINQUEDO
(57) ESTRUTURA DE VEÍCULO DE BRINQUEDO. A qual prevê um chassi (1) que apresenta, de forma integral, um número adequado de projeções (2) que servem de local de montagem para peças (3) que reproduzem o formato geral de pneus e que são complementadas por respctivas peças (4) que reproduzem o formato geral de rodas; as projeções (2) apresentam, cada uma, uma estrutura bipartida (5), a qual tem no seu ponto extremo duas seções (6) de uma porção de retenção (7) que apresentam uma medida de diâmetro que é pouco maior que a medida de diâmetro verificada na abertura passante (8) prevista no centro do pneu (3); a peça (4) que reproduz a roda é montada e fixada por justo encaixe junto à ao alojamento (9) previsto na peça (3); junto às laterais do chassi (1) são montados os painéis laterais inferiores (10), os quais, em suas respectivas faces internas contam com projeções laminares (11).
(71) ROMA JENSEN COMÉRCIO E INDUSTRIA LTDA (BR/SP)
(72) GUSTAVO JENSEN
(74) TINOCO SOARES & FILHO LTDA

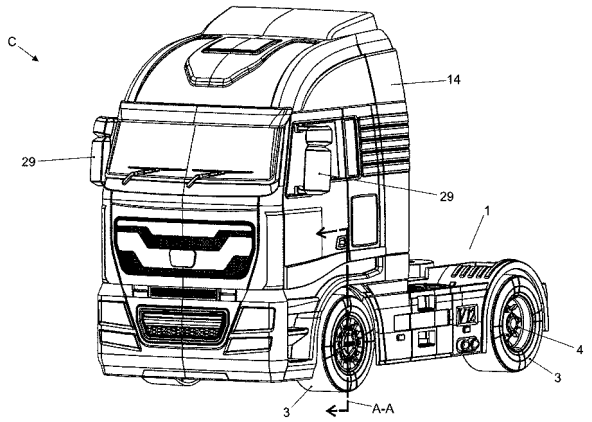

(21) **PI 1104457-8** A2 **3.1**
(22) 30/09/2011
(51) B67B 7/48 (2006.01)
(54) CORTADOR DE SACHÊ COM LÂMINA DESLIZANTE
(57) CORTADOR DE SACHÊ COM LÂMINA DESLIZANTE. O qual se enquadra perfeitamente dentro das normas que regem a patente de invenção, devido preencher importante lacuna existente no mercado, mas ainda oferecer soluções técnicas que vem seomar favoravelmente a utilização de produtos de sachês merecendo pelo que foi exposto e como consequência, o respectivo privilégio.
(71) GERSON HENRIQUE DE ALMEIDA (BR/SP)
(72) GERSON HENRIQUE DE ALMEIDA

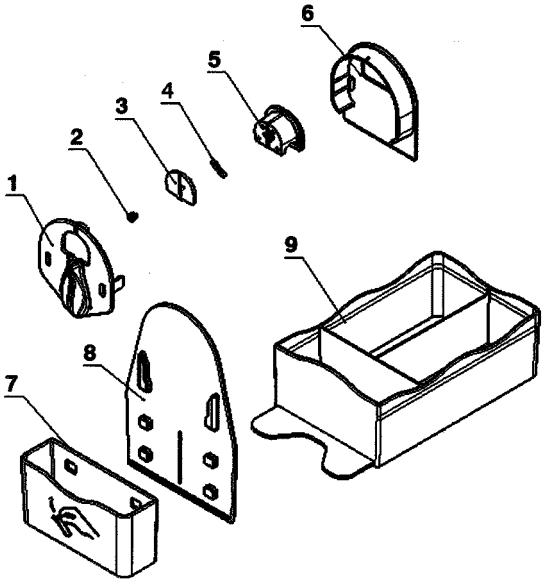

(21) **PI 1104458-6** A2 **3.1**
(22) 30/09/2011
(51) A63F 3/02 (2006.01)
(54) TABULEIRO PARA SUPER COPA
(57) TABULEIRO PARA SUPER COPA. Refere-se o presente objeto a um tabuleiro estimulante, visando ao usuário superar os adversários e se tornar o grande campeão da super copa, que consiste na disputa de várias partidas de futebol imaginário, através do lançamento de dados numerados, que indicam cada númeiro, o equivalente em glos, favorecendo ao usuário que lançá-los a marcar os gols. Com as vitórias, subirá na tabela, demonstrada no tabuleiro, até que chegue a partida final, onde sairá um vencedor.
(71) PAULO ADRIANO MUNIZ GOUVEA (BR/PR)
(72) PAULO ADRIANO MUNIZ GOUVEA
(74) ANA PAULA MAZZEI DOS SANTOS LEITE

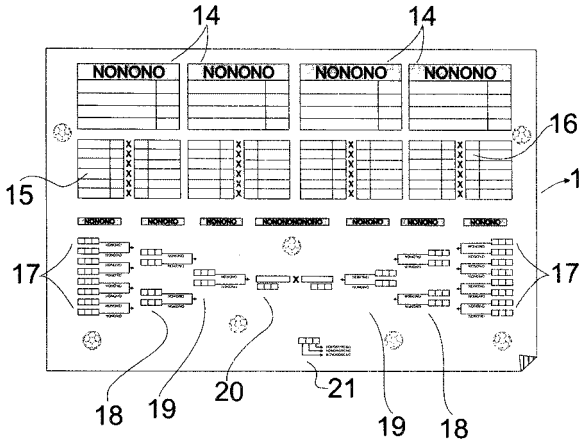

(21) **PI 1104502-7** A2 **3.1**
(22) 29/09/2011
(51) B05B 3/00 (2006.01)
(54) DISPOSITIVO PULVERIZADOR DE ÁGUA E OU MEDICAMENTO APLICADO EM MÓDULO DE ALIMENTAÇÃO EMBARCADO EM ESTRUTURA DE AVIÁRIO AUTOMÁTICO DO TIPO VERTICAL OU PIRAMIDAL
(57) DISPOSITIVO PULVERIZADOR DE ÁGUA E OU MEDICAMENTO APLICADO EM MÓDULO DE ALIMENTAÇÃO EMBARCADO EM ESTRUTURA DE AVIÁRIO AUTOMÁTICO DO TIPO VERTICAL OU PIRAMIDAL, representado por uma solução inventiva na indústria e comércio de avicultura, notadamente em estrutura do tipo aviários para criação de galináceos [Ga], e específicamente para galináceos produtores de ovos com destacada aplicação em estruturas de aviários automáticos do tipo vertical ou piramidal, onde para solver o problema de ordem sanitária e ou de estabilidade do micro clima no interior de um galpão [A] com vários aviários foi idealizado um inédito dispositivo pulverizador [5], que permite a aplicação de água ou solução de medicamentos por meio de pulverização [5d] contínua e homogênea no interior da gaiolas [1a] do módulo habitáculo [1], onde para tal este dispositivo é sustentado pela estrutura do módulo alimentação [2], onde imediatamente acima de cada biqueira [2e] de alimentação de ração nos cochos [1b] é previsto uma bico pulverizador [5c].
(71) WELINGTON TACAHASHI (BR/SP)
(72) WELINGTON TACAHASHI
(74) BEERRE ASSESSORIA EMPRESARIAL LTDA

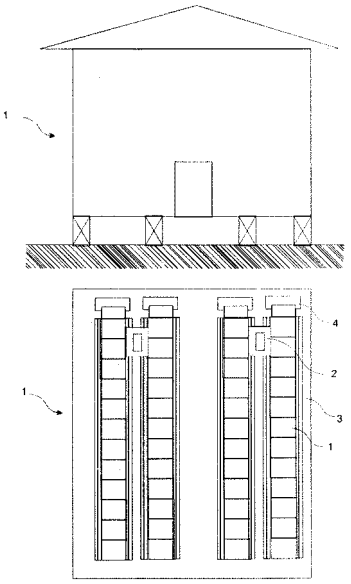

(21) **PI 1104546-9** A2 **3.1**
(22) 29/09/2011
(51) B62D 21/20 (2006.01), B62D 27/06 (2006.01)
(54) CONJUNTO MODULAR PARA SINALIZAÇÃO
(57) CONJUNTO MODULAR PARA SINALIZAÇÃO. A presente invenção refere-se a um conjunto modular para sinalização visual, hábil de ser rebocado por veículos motores em geral, e compreende pelo menos um módulo de rodagem (2) e pelo menos um módulo de sinalização (3), sendo que pelo menos um módulo de sinalização (3) é hábil de acoplamento e desacoplamento mecânico à pelo menos um módulo de rodagem (2). Ainda neste sentido, pelo menos um módulo de sinalização (3) possui meios próprios de sustentação (31).
(71) TRAFEG SINALIZAÇÃO E SEGURANÇA DE TRÂNSITO LTDA. (BR/RJ)
(72) ROBERTO ESQUINAZI, RICARDO HENRIQUE ESQUINAZI
(74) CARINA S RODRIGUES

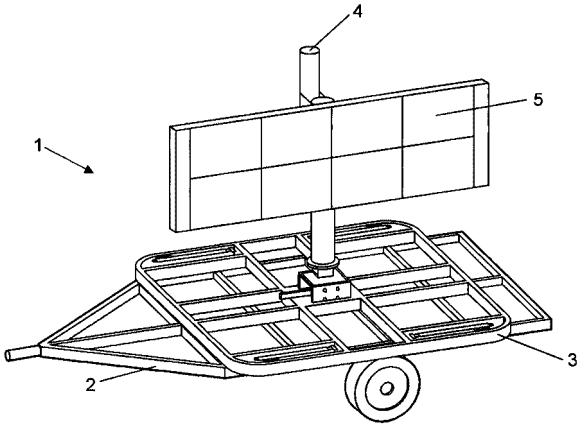

(21) **PI 1104548-5** A2 **3.1**
(22) 29/09/2011
(51) F02M 35/104 (2006.01)
(54) CORPO DE BORBOLETA INDIVIDUAL PARA MOTOR DE COMBUSTÃO INTERNA
(57) CORPO DE BORBOLETA INDIVIDUAL PARA MOTOR DE COMBUSTÃO INTERNA, componente que canaliza ar ambiente para um motor à combustão interna, do tipo com movimento alternado de pistão, em cada cilíndro do motor, que compreende uma base (2) com orifícios (3) de fixação por parafusos, de onde perpendicularmente uma seção como conduto cilíndrico (4) alongado que alimenta individualmente cada câmara de combustão do motor e alimentado com ar canalizado do meio externo através do conduto cilíndrico (4) no qual está previsto o acoplamento por rosca (5) de um corpo de captação de ar que apresenta em forma de cometa (6) montado na extremidade desse conduto cilíndrico (4), dita cometa (6) inclui uma primeira seção circular (7) para disposição da rosca interna (8) seguido do trecho cônico (9) progressivo para o meio externo terminando em uma borda (10) arredondada de acabamento, internamente a seção subsequente a rosca interna (8) da corneta (6) contempla um ressalto anelar (11) que limita o perímetro de uma tela (12) atuante como filtro de ar e assegurado pelo esmagamento da borda (13) do conduto cilíndrico (4) e dita tela (12) permanece em posição transversal entre a corneta (6) e o conduto cilíndrico (4) abrangendo toda área circular interna.
(71) CARLO ENRICO CAMILLI PASTRELLO (BR/SP)
(72) CARLO ENRICO CAMILLI PASTRELLO
(74) ICAMP MARCAS E PATENTES LTDA

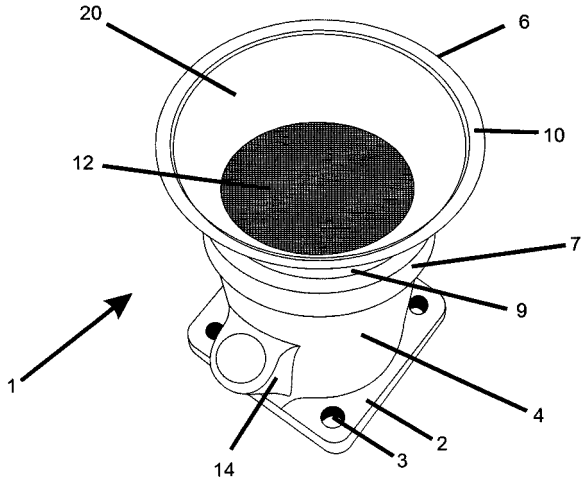

(21) **PI 1104587-6** A2 **3.1**
(22) 01/09/2011
(51) H04H 20/18 (2008.01), H04H 20/42 (2008.01), G06Q 20/00 (2006.01)
(54) MÉTODO DE TV VIA INTERNET PARA VEICULAÇÃO TELEVISIVA E COMÉRCIO EM TEMPO REAL
(57) MÉTODO DE TV VIA INTERNET PARA VEICULAÇÃO TELEVISIVA E COMÉRCIO EM TEMPO REAL, idealizada por um sistema digital para comércio via internet de bens, serviços, arte, cultura, etc., utilizando "streaming" de vídeos "online" (tempo real), pertencente ao campo dos artigos para o comércio eletrônico, dito método de TV via internet para veiculação televisiva e comércio em tempo real foi desenvolvido para ser implantado na internet juntamente com um "website" sistema de interatividade, com o qual é possível o fornecedor interagir com o comprador "online" via "streaming" de vídeo (áudio e vídeo), juntamente com "chats" (sala de bate papo); os métodos utilizados até o momento no comércio eletrônico, possuem o inconveniente de que são páginas ou "sites" estáticos, onde os produtos são apresentados como um simples catálogo ou classificados de jornais, sem nenhuma possibilidade do vendedor e o comprador interagirem em tempo real, impossibilitando solucionar dúvidas ou equacionarem pequenas diferenças.
(71) DANIEL DOS SANTOS FERREIRA NETO (BR/DF)
(72) DANIEL DOS SANTOS FERREIRA NETO
(74) PEZZUOL & ASSOCIADOS MARCAS E PATENTES LTDA

(21) **PI 1104783-6** A2 **3.1**
(22) 25/11/2011
(51) B60Q 7/00 (2006.01), E01F 9/012 (2006.01)
(54) CONE PORTÁTIL DE PLÁSTICO DE SEGURANÇA, ALARME E SINALIZAÇÃO DE ACIDENTES NO TRÂNSITO
(57) CONE PORTÁTIL DE PLÁSTICO DE SEGURANÇA, ALARME E SINALIZAÇÃO DE ACIDENTES NO TRÂNSITO. Destaca-se por apresentar um inovador sistema de abertura e fechamento, baseado na movimentação das PAREDES DESLIZANTES (5) contidas na BASE METÁLICA (1), localizada na parte inferior do sistema, cuja vantagem principal é a incrível facilidade para abertura e fechamento do mesmo. Em linhas gerais, para abrir ou fechar o sistema deve-se movimentar verticalmente o PUXADOR (6) para cima e após sua utilização empurrá-lo para baixo desarmando assim o sistema de utilização do Cone Portátil de Plástico de Segurança, Alarme e Sinalização de Acidentes no Trânsito. O PUXADOR (6) também deslizante, posicionado na parte central do cone portátil de plástico de segurança, alarme e sinalização de acidentes no trânsito possui uma PAREDE FIXA (7), cuja finalidade é a de travar o sistema encontrando-se o mesmo aberto ou fechado. Na PAREDE FIXA (7) do PUXADOR (6) estão localizados os orifícios (9) que permitem a propagação da luz para fora do sistema, emitida pelas micro-lâmpadas (leds).
(71) EDUARDO SILVEIRA BELLO (BR/SP)
(72) EDUARDO SILVEIRA BELLO

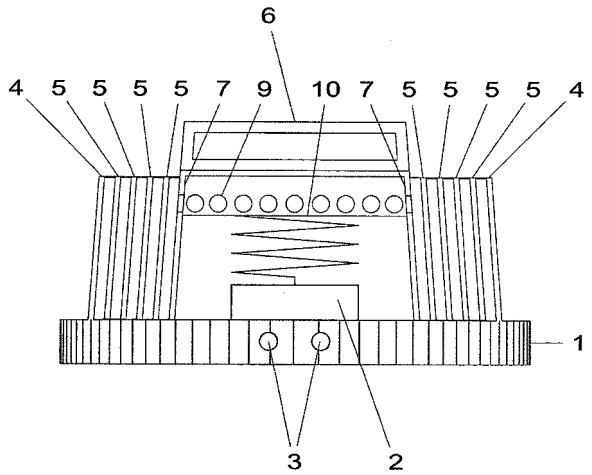

(21) **PI 1104796-8** A2 **3.1**
(22) 25/11/2011
(51) A61B 6/00 (2006.01)
(54) PROCESSO E DISPOSITIVO PARA EXECUÇÃO DE ESCANEAMENTO COMPUTADORIZADO DE PELE NA REGIÃO PERTO DE INFRAVERMELHO PARA DETECÇÃO DE ANOMALIAS
(57) PROCESSO E DISPOSITIVO PARA EXECUÇÃO DE ESCANEAMENTO COMPUTADORIZADO DE PELE NA REGIÃO PERTO DE INFRAVERMELHO PARA DETECÇÃO DE ANOMALIAS. De acordo com a presente invenção, sensores especiais, de alta velocidade para a região de comprimento de onda de perto do infravermelho (near infrared) de detecção à distância, sem contato, arranjados fisicamente em uma matriz com certo número de colunas verticais e horizontais, medido a radição refletida pela pele iluminada por laser de comprimento de onda adequado após passar por vários filtros de parcelas do comprimento de onda em questão, girados sincronamente com cada leitura, geram sinais que são armazenados e tratatos com microprocessadores, gerando imagens coloridas artificialmente permitindo identificar diversas patologias benignas, pré-malignas e malignas que de outra maneira não seriam facilmente identificáveis a olho nú, exigindo exames invasivos como biópsias e até PET/CT e muitos deles poderiam inclusive passar despercebidos em um exame visual. O sistema se baseia nas diferentes emissividades e diferentes refrações das células dependendo de sua composição de aminoácidos e outros compostos cuja composição se encontra alterada dependendo do tio de célula. Os sinais quando tratados nos diversos comprimentos de onda geram imagens distintas para cada comprimento de onda as quais podem ser analisadas em separado ou sobrepostas o que equivale a um histograma podendo quantificar e tipificar os tipos de células presentes em cada região da área analisada. Um equipamento completo ilumina a área com laser específico, escaneia a área fazendo múltiplas leituras de cada ponto, uma para cada comprimento de onda ou filtro utilizado, trata os sinais e gera as imagens que podem ser analisadas por médicos especialistas em tempo real ou armazenadas.
(71) VARIXX INDUSTRIA ELETRÔNICA LTDA (BR/SP)
(72) FRANCIS RUMENOS PIEDADE

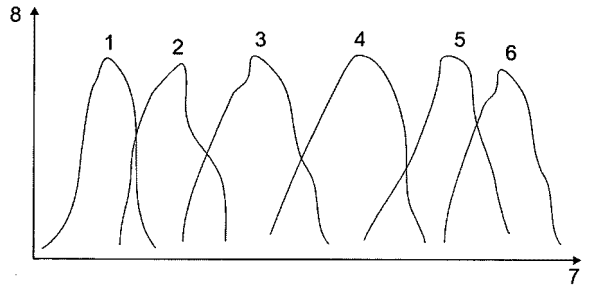

(21) **PI 1104837-9** A2 **3.1**
(22) 03/11/2011
(51) A61K 35/74 (2006.01), A61K 8/99 (2006.01), A61Q 11/00 (2006.01), C12R 1/23 (2006.01), C12R 1/01 (2006.01)
(54) MATRIZ POLIMÉRICA E FILME DE DISSOLUÇÃO ORAL PARA A LIBERAÇÃO DE MICROORGANISMOS PROBIÓTICOS NA CAVIDADE BUCAL
(57) MATRIZ POLIMÉRICA E FILME DE DISSOLUÇÃO ORAL PARA A LIBERAÇÃO DE MICRO-ORGANISMOS PROBIÓTIOTICOS NA CAVIDADE BUCAL. O presente pedido de patente de invenção ensina uma matriz polimérica, que corresponde a um veículo não lácteo de dissolução oral e um filme ou lâmina contendo a matriz, par aliberar micro-organismos probióticos na boca, com a finalidade de prevenir cáries, processos inflamatórios na cavidade bucal e o mau hálito. A lâmina obtida é de simples administração: a colocação da lâmina na boca é suficiente para dar início ao processo de dissolução com a própria saliva e consequente liberação dos micro-organismos probióticos na cavidade bucal, que entram em contato com a microbiota patogênica, concorrendo ou competindo com essa, o que implica em sua redução.
(71) UNIVERSIDADE DE SÃO PAULO - USP (BR/SP) , UNIVERSIDADE ESTADUAL DE CAMPINAS - UNICAMP (BR/SP) , FUNDAÇÃO DE AMPARO À PESQUISA DO ESTADO DE SÃO PAULO - FAPESP (BR/SP)
(72) CARMEN SILVIA FAVARO TRINDADE, ROSEMARY APARECIDA CARVALHO, RIANA JORDÃO BARROZO HEINEMANN, PEDRO LUIZ ROSALEN
(74) MARIA APARECIDA DE SOUZA

(21) **PI 1104847-6** A2 **3.1**
(22) 11/11/2011
(51) F15D 1/12 (2006.01), F15D 1/00 (2006.01)
(54) MECANISMO PARA ATENUAÇÃO DE VIBRAÇÃO INTRODUZIDA POR VERTICES VIV OMNIDIRECIONAL EM ESTRUTURAS CILINDRICAS DE BAIXA RAZÃO DE ASPECTO
(57) MECANISMO PARA ATENUAÇÃO DE VIBRAÇÃO INDUZIDA POR VÓRTICES (VIV) OMNIDIRECIONAL EM ESTRUTURAS CILÍNDRICAS DE BAIXA RAZÃO DE ASPECTO. O mecanismo descrito neste pedido de patente tem como principal objetivo a atenuação de Vibração Induzida por Vórtices (VIV) em estruturas cilíndricas circulares de baixa razão de aspecto como, por exemplo, plataformas "spars" e monocolunas, amplamente utilizadas pela indústria "offshore" na exploração de petróleo e gás. A concepção do equipamento de atenuação de VIV consiste num mecanismo de aproamento autônomo composto preferencialmente por oito cilíndros com pequeno diâmetro, acoplados a sistemas que permitam estes cilíndros girarem com rotação controlada, próximos ao cilíndro principal ao qual pretende-se atenuar a VIV. O mecanismo é composto por anéis de suporte (2), mancais (4) e cilindros de controle rotativos (3) de diâmetros (d), definidos entre O,05D e C,15D, que podem ser acionados aos pares ou em sua totalidade simultaneamente tornando o sistema também adequado para atenuação de Vibração Induzida por Vórtices (VIV) em correntes marítimas multidireclonais. A velocidade do escoamento prevista para o funcionamento do mecanismo é definida através do adimensional número de Reynolds (Re), em que Re = pUD/μ, onde "p" é a massa específica do fluido, "U" é a velocidade do escoamento ao longe, "D" é o diâmetro do cilíndro principal e "μ" é a viscosidade dinâmica do fluido e o mecanismo atenuador de VIV está previsto para funcionar para Re > 46.
(71) UNIVERSIDADE DE SÃO PAULO - USP (BR/SP)
(72) JULIO ROMANO MENECHINI, IVAN KORKISHICO
(74) MARIA APARECIDA DE SOUZA

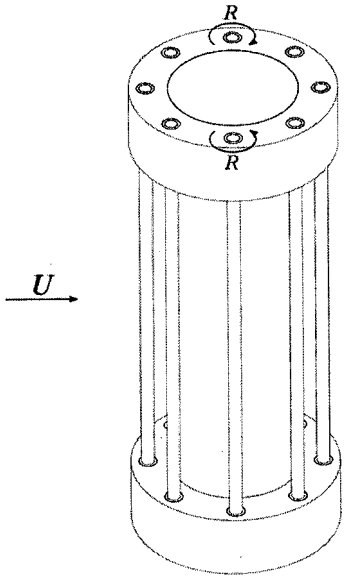

(21) **PI 1104960-0** A2 **3.1**
(22) 24/11/2011
(51) H04H 60/29 (2008.01), G06K 9/46 (2006.01)
(54) CONTROLADOR DE AUDIENCIA POR RECONHECIMENTO PELA BIOMETRIA GERENCIADOR E PROCESSAMENTO
(57) CONTROLADOR DE AUDIÊNCIA POR RECONHECIMENTO PELA BIOMETRIA/GERENCIADOR E PROCESSAMENTO. Constituído por dispositivo coletor biométrico de imagem (1) solidário a um transmissor (2), passível de ser aplicado em metrôs, ônibus, saguões, hall de entrada, elevadores, para a métrica da audiência pelo aparelho (5) a que estiver aplicado, em transmitindo sinais de dados (3 e 4) de cada controlador (1) individualmente e, para ser captado por rede de Intemet (6) exclusivos codificados ou não, transmissão de rádio (7) ou GPS (8) que, através da central de aferição (9) transformam os dados (3 e 4) captados em métrica plena de audiência por algorítimos com hora e posição geográfica.
(71) JOÃO RUTH (BR/SP)
(72) JOÃO RUTH

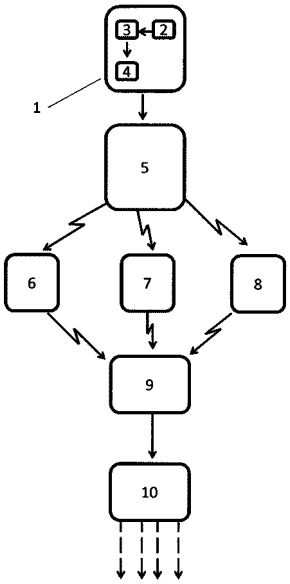

(21) **PI 1104977-4** A2 **3.1**
(22) 18/11/2011
(51) C11D 17/04 (2006.01)
(54) APERFEIÇOAMENTO EM SABONETE / SABÃO PROVIDO DE CAVIDADE(S) PARA PREENCHIMENTO COM RESTOS DE OUTRO SABONETE
(57) APERFEIÇOAMENTO EM SABONETE/SABÃO PROVIDO DE CAVIDADE[S] PARA PREENCHIMENTO COM RESTOS DE OUTRO SABONETE. Representado por uma solução inventiva no setor da indústria de produtos e ou insumos para limpeza e higiene, encontrando especifica aplicação no produto sabonete de uso intimo (corporal ou pessoal), que tem por objetivo eliminar o incomodo da sobra de restos de sabonete que acabam sendo descartados para a saida d'água de pias, cubas ou mesmo para ralos de banheiros, evitando desta feita a ocorrência de entupimentos bem como colabora para redução da poluição e em complemento privilegia a manutenção do aspecto estético nos banheiros onde para tal ao um sabonete [1] tem a seu corpo [1a] introduzida uma cavidade, tal como uma cavidade inferior [1b] à qual é destinada à inserção e incorporação de pedaço residual [4a] de sabonete.
(71) JAMIL HAMMOND (BR/SP) , ROGERIO ANGELINO DOS SANTOS (BR/SP)
(72) ROGERIO ANGELINO DOS SANTOS
(74) BEERRE ASSESSORIA EMPRESARIAL LTDA

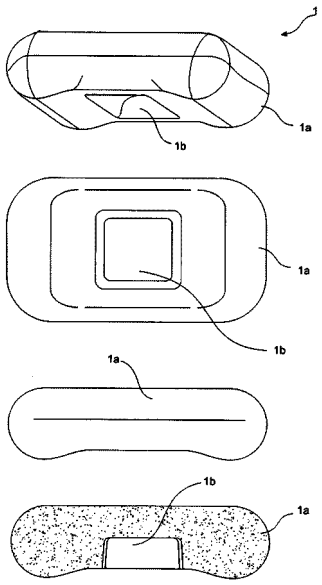

(21) **PI 1105002-0** A2 **3.1**
(22) 21/11/2011
(51) G02B 5/20 (2006.01), G02B 27/00 (2006.01), G02B 26/00 (2006.01)
(54) DISPOSITIVO DE REVELAÇÃO POLARISCÓPIA DE INFORMAÇÕES GRÁFICAS
(57) DISPOSITIVO DE REVELAÇÃO POLARISCÓPICA DE INFORMAÇÕES GRÁFICAS, representado por uma solução inventiva cuja aplicação remete à toda sorte de produto, notadamente utensílios, podendo ser utilizada para agregar valor estético, comercial e mesmo de segurança quanto à legitimidade de determinado produto. O resultado final reside em revelar ao observador uma imagem [i] antes invisível na superfície de um produto ou sumir com a [i] antes visível. Para tal esta superfície deve ser sobreposta por um conjunto de filmes, sendo ao menos um filme polarizador [p] e um filme birrefringente [b]. No filme birrefringente (também denominado retardador) são previamente impressas as informações gráficas, que pela natureza do filme, são informações gráficas visíveis. Então, um segundo filme polarizador [a] (também denominado analisador) superposto a [p] e [b], revela a imagem em cores. A superposição de mais de um filme birrefringente pode ser usado para alternar duas ou mais imagens.
(71) CENTRO DE TECNOLOGIA DA INFORMAÇÃO RENATO ARCHER - CTI (BR/SP)
(72) FERNANDO FUZINATTO DALL'AGNOL
(74) ICAMP MARCAS E PATENTES LTDA

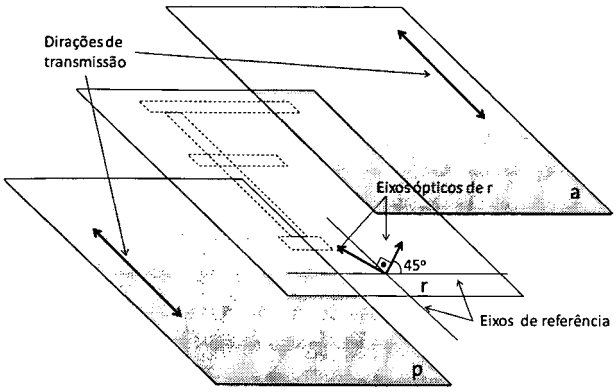

(21) **PI 1105054-3** A2 **3.1**
(22) 18/11/2011
(51) G01B 7/14 (2006.01), G01B 15/00 (2006.01)
(54) CONJUNTO DE SENSORES DE MICRO-ONDAS E SISTEMA DE POTÊNCIA
(57) CONJUNTO DE SENSORES DE MICRO-ONDAS E SISTEMA DE POTÊNCIA. Trata-se de um conjunto de sensares de micro-ondas (110) que inclui um gerador de sinal (218) para gerar pelo menos um sinal de micro-onda e um emissor (206) acoplado ao gerador de sinal. O emissor é configurado para gerar um campo eletromagnético a partir do pelo menos um sinal de micro-onda, sendo que o emissor é dessintonizado quando um objeto é posicionado no campo eletromagnético de modo que um sinal de carregamento é gerado. O conjunto de sensores de micro-ondas também inclui um detector (214) acoplado ao emissor e ao gerador de sinal. O detector é configurado para calcular pelo menos uma dentre uma amplitude, uma fase, e uma potência do sinal de carregamento em uma frequência primária do sinal de carregamento para uso na medição de uma proximidade de um objeto ao emissor.
(71) GENERAL ELETRIC COMPANY (US)
(72) RAYMOND JENSEN, DWAYNE FOLDEN, PHILIP HANIFAN
(74) PAOLA CALABRIA MATTIOLI

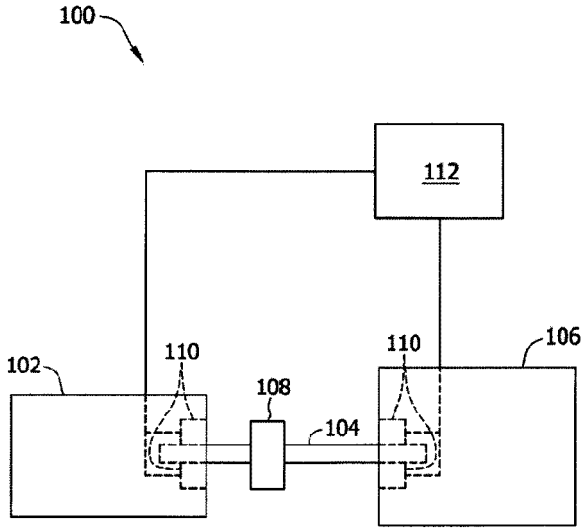

(21) **PI 1105294-5** A2 **3.1**
(22) 03/11/2011
(51) H02K 53/00 (2006.01)
(54) GERADOR ELÉTRICO SUSTENTADOR

(57) Gerador elétrico sustentador : patente compreendido por bateria, motor corrente contínua, gerador, motor corrente alternada envolvidos por engrenagens gerando energia para resistências, meio de transporte e outros através deste envento.
(71) Claudio de Souza Pereira (BR/RJ)
(72) Claudio de Souza Pereira

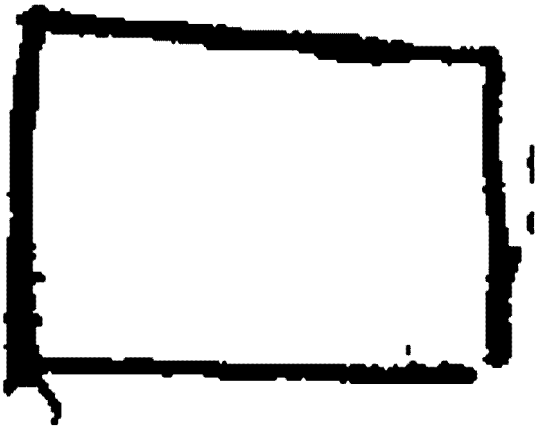

(21) **PI 1105931-1** A2 **3.1**
(22) 20/10/2011
(51) A46B 13/02 (2006.01), A46B 15/00 (2006.01), A47L 13/10 (2006.01)
(54) ESCOVA GIRATÓRIA PARA LAVAGEM DE ESTOFADOS
(57) ESCOVA GIRATÓRIA PARA LAVAGEM DE ESTOFADOS. Refere-se a presente invenção a uma Escova giratória, fabricada para ser engatda diretamente do Mandril de qualquer modelo ou marca de Furadeira portátil, permitindo o uso automatizado par alimpezas e estofados, bancos, cadeiras, tetos de veículos e outras partes estofadas, com a utilização instantânea e automática de líquidos saneantes diretamente sobre as Cerdas da escova no momento da utilização automatizada, sendo confeccionada, inicialmente em dois modelos, um com Molas (ML) para possibilitar a flexibilização da Base (01) da escova (02) e, um modelo sem as ditas Molas (ML), mas que, todavia, consistes na montagem da Base metálica (01) com Aletas (Al) e que, receber por fixação a Base inferior (04) do Eixo central (03) e uma carapaça de proteção (06) que recebe por encaixe uma espuma amortecedora (Ep) que atuará como porteora de amortecimento e também um Corpo cônico (10) que possui em sua parede interna espirais descendente (Ed) e recebe, também por encaixe no Bocal superior (09), um Reservatório (08) que por sua vez, possui na parede interna, Espirais ascendente (Ea) e um micro Furo (Fs) na parte superior de forma a possibilitar o armazenamento de líquido saneante através do Bocal superior (11), sendo esse conjunto selado com uma Junta vedante (12) e uma Tampa superior (13) com Furo central (14) para transpasse da ponta do Eixo central (03).
(71) Wellington Dias Guimarães (BR/GO)
(72) Wellington Dias Guimarães
(74) Wagner José da Silva

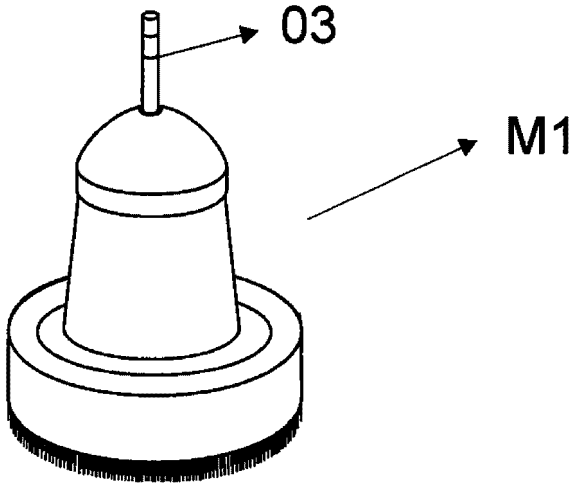

(21) **PI 1106174-0** A2 **3.1**
(22) 29/09/2011
(51) B41L 41/04 (2006.01)
(54) EQUIPAMENTO PARA LAVAGEM DE DISPOSITIVOS ENTINTADORES NA INDÚSTRIA FLEXOGRÁFICA
(57) EQUIPAMENTO PARA LAVAGEM DE DISPOSITIVOS ENTINTADORES NA INDÚSTRIA FLEXOGRÁFICA, notadamente de um equipamento (1) com ciclos de lavagem pré-programados, compostos por um gabinete (2) com tampa frontal basculante (3) em cuja parte interna se destaca um suporte corrediço (4) com ajuste no sentido longitudinal (α) e transversal (β) em que o eixo (5) com ponteiras escalonadas (6) para recepção dos dispositivos entintadores (7) desliza sobre um par de roldanas (8), anterior e posterior, tracionados por eixo cardã (9) escamoteável que permite o giro perante o trole (10) com os bicos aspersores (11, 12, 13) do produto de limpeza (14) a base de água, o bico de água de lavagem (15) e o bico de ar comprimido (16) para secagem, sendo todo o circuito hidráulico fechado para reaproveitamento.
(71) Flexocom Comercial, Imp e Exp de Suprimentos para Embalagens LTDA (BR/SP)
(72) Ana Carina Polidoro Marcussi
(74) Vilage Marcas & Patentes S/S Ltda

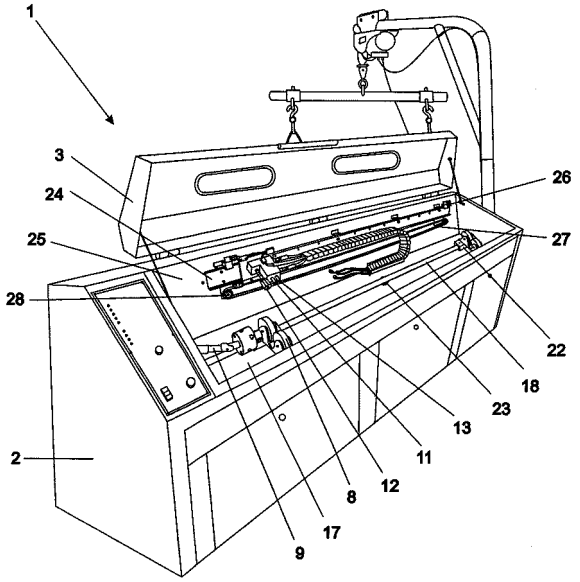

(21) **PI 1106318-1** A2 **3.1**
(22) 04/10/2011
(51) A22C 11/02 (2006.01)
(54) APARELHO CORRUGADOR DE EMBALAGENS
(57) APARELHO CORRUGADOR DE EMBALAGENS. O presente pedido de privilégio de invenção aplica-se ao setor alimentício, mais especificamente na linha produtiva de embutidos, tendo em vista favorecer a corrugação de tripas artificiais por meio do aparelho corrugador (1) composto por bobinadores (2) interligados e movimentados por engranagens (4), pinhão (5) e motor elétrico (6) posicionados no sentido oposto ou na parte interna do equipamento. As proncipais vantagens atribuídas ao equipamento em questão incidem em maior produtividade, pois o processo antes realizado de forma manual passa a ser automatizado, os problemas com lesões por esforços repetitivos (LER) são eliminados, mantendo o bem-estar dos funcionários e, devido à configuração simplificada e precisa, o equipamento proporciona um índice baixo de falhas ou avarias, reduzindo as interrupções para manutenção.
(71) Antonio Vanat Filho (BR/PR) , Najla Aparecida Vanat (BR/PR)
(72) Antonio Vanat Filho, Najla Aparecida Vanat
(74) Marcos Antonio Nunes

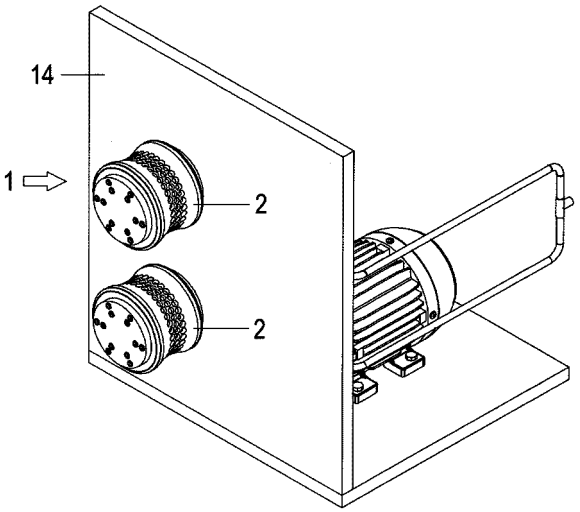

(21) **PI 1106880-9** A2 **3.1**
(22) 24/08/2011
(51) B65G 15/60 (2006.01)
(54) SUPORTE ESTÁTICO DE RETORNO PARA CORREIA DE ESTEIRA TRANSPORTADORA
(57) SUPORTE ESTÁTICO DE RETORNO PARA CORREIA DE ESTEIRA TRANSPORTADORA, Consiste essencialmente de um suporte (1) estático formado por uma base que recepciona uma série de beços (3) levemente

arqueados (α) fabricados em polímero com baixo coeficiente de atrito, que posicionados sob a face de retorno (4) da correia (C) promove a sua sustentação sem o risco de danificá-la ou rompê-la uma vez que ditos berços não geram pontos ou elevações cortantes particulares dos roletes metálicos.
(71) Riberman Plásticos Industriais Ltda (BR/SP)
(72) DAVID QUEIROZ
(74) VILAGE MARCAS & PATENTES S/S LTDA

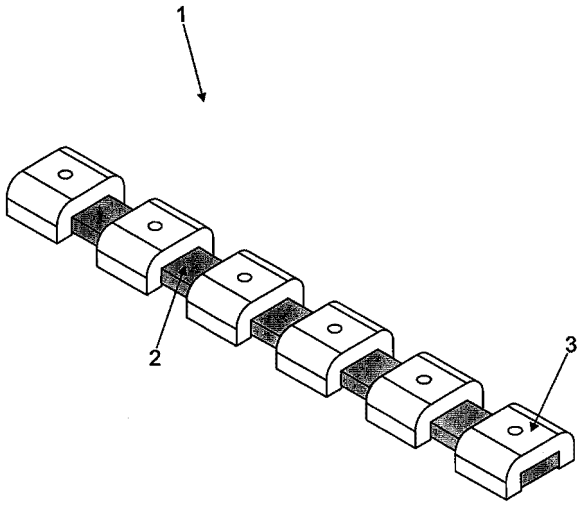

(21) **PI 1107002-1** A2 **3.1**
(22) 24/08/2011
(51) A63B 71/00 (2006.01), A63C 19/00 (2006.01)
(54) CONJUNTO DE RINGUE PARA EVENTOS DESPORTIVOS
(57) Patente de Invenção: CONJUNTO DE RINGUE PARA EVENTOS DESPORTIVOS. Descreve-se um conjunto de ringue de natureza essencialmente circular que se sustenta por efeito de dispositivos de ação e reação opostos do tipo mola e contramola, os quais são conectadas a estruturas externas fixas que guardam distância de segurança em relação às grades, telas ou divisórias que circundam o espaço interior do ringue, de sorte a que o conjunto se mantenha estável, porém elástico e deformável o suficiente para absorver e descarregar sobre a base fixa a maior parte da energia gerada por eventuais choques e colisões.
(71) Alain Guetta (BR/RJ)
(72) Alain Guetta
(74) Dannemann, Siemsen, Bigler & Ipanema Moreira

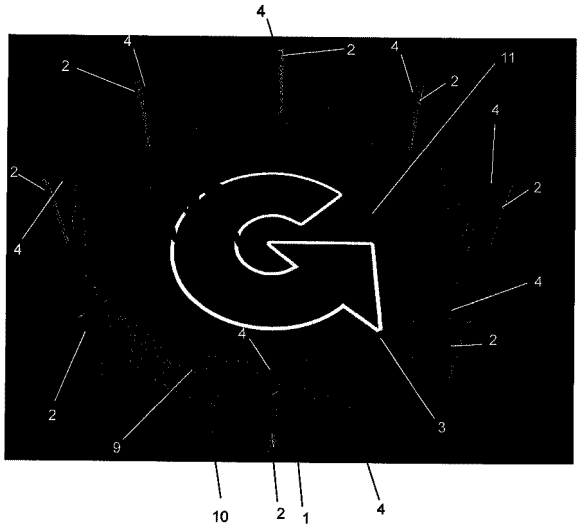

(21) **PI 1107138-9** A2 **3.1**
(22) 29/12/2011
(30) 29/08/2011 CN 20110250071.3
(51) G06F 3/048 (2013.01), G06F 17/00 (2006.01)
(54) APARELHO CAPAZ DE PROVER RECOMENDAÇÃO DE PÁGINA E MÉTODO DE RECOMENDAÇÃO DE PÁGINA
(57) APARELHO CAPAZ DE PROVER RECOMENDAÇÃO DE PÁGINA E MÉTODO DE RECOMENDAÇÃO DE PÁGINA. A inveção prôve um aparelho capaz de fornecer recomendação de página. Em uma modalidade, o aparelho é acoplado auima tecla capaz de mostrar uma pluralidade de páginas, e compreende um módulo de determinação, um módulo de classificação, e um módulo de exibição. O módulo de determinação determina se uma página atual exibida na tela tem espaço suficiente para conter um item alvo a ser adicionado à página atual. O módulo de classificação classifica às páginas em páginas disponíveis que têm espaço suficiente para o item alvo. O módulo de exibição exibe um seletor de página indicando as páginas disponíveis e as páginas indisponíveis na tela, e adiciona o item alvo a uma página alvo selecionada a partir das páginas disponíveis.
(71) Mediatek Singapore Pte. Ltd. (SG)
(72) Xiaomeng Yan, Cheng-Hung Ko
(74) Flávia Salim Lopes

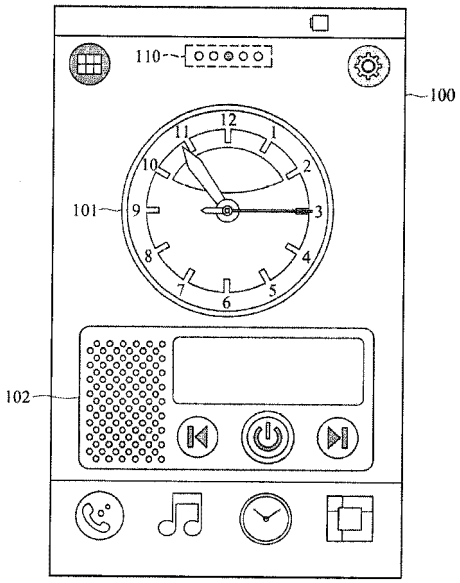

3.6
PUBLICAÇÃO DO PEDIDO ARQUIVADO DEFINITIVAMENTE - ART. 216 PARÁG. 2º E ART. 17 PARÁG. 2º DA LPI

(21) **MU 9100445-4** U2 **3.6**
(22) 22/03/2011
(51) A01D 46/06 (2006.01)
(54) DISPOSIÇÃO INTRODUZIDA EM MÁQUINA AGRÍCOLA
(57) DISPOSIÇÃO INTRODUZIDA EM MÁQUINA AGRÍCOLA. Idealizada por um modelo de equipamento agrícola para ser utilizado em cafezais, para efetuar a preparação do solo, a fim de receber os grãos de café após a colheita, e postenormente juntar os grãos ao centro da via, a fim de facilitar o seu recolhimento; os implementos desse tipo conhecidos do estado da técnica possuem o inconveniente de não apresentam os resultados desejados pelos cafeicultores, uma vez que simplesmente espalham as folhas e os galhos para outras áreas do cultivo; diferentemente desses modelos o objeto do presente pedido de patente, denominado de máquina agrícola para preparação de solos de cafezais (1), constituído a partir de um chassi (2), o qual ostenta um ventilador duplo (4), cujas saídas de ar (5) se prolongam até as laterais, sob as quais se encontram conjuntos de pás rotativas (6), acoplados às laterais do chassi (2), e, nas laterais posteriores do chassi (2) são previstas duas rodas (15), sendo uma de cada lado e na porção interna do chassi (2) um pouco a frente das rodas com pneus (15) são previstas pás de arrasto (16) de formato retangular, posicionados em ângulo, de forma que as porções posteriores fiquem mais próximas.
(71) TORNEARIA BRASIL PATROCÍNIO LTDA ME (BR/MG)
(72) DIEGO GERALDO ALVES
(74) ITAMARATI PATENTES E MARCAS LTDA

Diretoria de Patentes - DIRPA
Despachos Relativos a Pedidos, Patentes (incluindo as de MI/DI expedidas na vigência da Lei 5772/71) e Certificados de Adição de Invenção

RPI 2226 de 03/09/2013

1. Pedido Internacional PCT/BR Designado ou Eleito

1.1.1
RETIFICAÇÃO

(21) **PI 0716998-1** **1.1.1**
(22) 13/09/2007
(30) 13/09/2006 US 11/520328
(51) C13K 1/02 (2006.01), C12P 19/02 (2006.01)
(86) PCT US2007/019842 de 13/09/2007
(87) WO 2008/033414 de 20/03/2008
Foi retificado a publicação 1.1 da RPI 2133 de 22/11/2011 em relação ao item (86) da mesma.

1.3.1
RETIFICAÇÃO

(21) **PI 0516135-5** A8 **1.3.1**
(22) 27/09/2005
(30) 27/09/2004 US 60/613,963
(51) A61F 2/01 (2006.01)
(54) FILTRO REMOVÍVEL PARA VEIA CAVA COMPREENDENDO SUPORTES COM CURVATURAS AXIAIS
(57) FILTRO REMOVÍVEL PARA VEIA CAVA COMPREENDENDO SUPORTES COM CURVATURAS AXIAIS. Um filtro removível para veia cava configurado para distribuição e recuperação simplificada da veia cava de um paciente é divulgado. Em uma modalidade, o filtro compreende uma pluralidade de suportes primários (12) possuindo as primeiras extremidades presas juntas ao longo de um eixo longitudinal. Os suportes primários são móveis entre um estado fechado durante distribuição ao vaso sangüíneo e um estado aberto quando encaixado no vaso sangüíneo. Cada suporte primário compreende uma primeira porção (20), uma segunda porção (23) e uma curvatura axial (25). A primeira porção se estende da primeira extremidade e geralmente está disposta dentro de um plano da primeira porção em interseção com o eixo longitudinal. A curvatura axial é orientada ao longo de uma direção circunferencial com relação ao eixo longitudinal. A segunda porção geralmente está disposta dentro de um plano da segunda porção em interseção com o plano da primeira porção e termina no gancho de ancoragem (A).
(71) COOK, INC. (US)
(72) PER HENKRIKSEN, ARNE MOLGAARD-NIELSON, THOMAS A. OSBORNE
(74) SOERENSEN GARCIA ADVOGADOS ASSOCIADOS
(85) 27/03/2007
(86) PCT US2005/034350 de 27/09/2005
(87) WO 2006/036867 de 06/04/2006
Foi retificada a publicação 1.3 da RPI 1964 de 06/08/2008 em relação ao item 72 da mesma.

2. Depósito

2.1
PEDIDO DE PATENTE OU CERTIFICADO DE ADIÇÃO DE INVENÇÃO DEPOSITADO

(21) **BR 10 2012 026096-4** **2.1**
(22) 11/10/2012
(71) Fabiano Sackt (BR/SC)
(74) Sandro Conrado da Silva

(21) **BR 10 2012 027117-6** **2.1**
(22) 17/10/2012
(71) Manoel Vitalino Martins (BR/PA)

(21) **BR 10 2012 027162-1** **2.1**
(22) 23/10/2012
(71) Pontes & Yamato Ltda - Me (BR/PR)
(74) Paulo Gustavo Zanetti Morais Badan

(21) **BR 10 2012 027195-8** **2.1**
(22) 23/10/2012
(71) Deere & Company (US)
(74) Kasznar Leonardos Propriedade Intelectual

(21) **BR 10 2012 027199-0** **2.1**
(22) 23/10/2012
(71) Deere & Company (US)
(74) Kasznar Leonardos Propriedade Intelectual

(21) **BR 10 2012 027205-9** **2.1**
(22) 23/10/2012
(71) Kidde Technologies, INC. (US)
(74) Kasznar Leonardos Propriedade Intelectual

(21) **BR 10 2012 027207-5** **2.1**
(22) 23/10/2012
(71) Kidde Technologies, INC. (US)
(74) Kasznar Leonardos Propriedade Intelectual

(21) **BR 10 2012 027209-1** **2.1**
(22) 23/10/2012
(71) Kidde Technologies, INC. (US)
(74) Kasznar Leonardos Propriedade Intelectual

(21) **BR 10 2012 027214-8** **2.1**
(22) 23/10/2012
(71) Kidde Technologies, INC. (US)
(74) Kasznar Leonardos Propriedade Intelectual

(21) **BR 10 2012 027510-4** **2.1**
(22) 26/10/2012
(71) Fabio Augusto Guimarães Rosa (BR/MG) , Felipe Silva Belisario (BR/MG)
(74) Charles Soares Rocha

(21) **BR 10 2012 027514-7** **2.1**
(22) 26/10/2012
(71) Hughes Network Systems, LLC (US)
(74) Dannemann ,Siemsen, Bigler & Ipanema Moreira

(21) **BR 10 2012 027521-0** **2.1**
(22) 26/10/2012
(71) Hackforth GMBH (DE)
(74) Dannemann ,Siemsen, Bigler & Ipanema Moreira

(21) **BR 10 2012 028182-1** **2.1**
(22) 01/11/2012
(71) Fiat Powertrain Technologies S.P.A. (IT)
(74) Luiz Leonardos & Cia - Propriedade Itelectual

(21) **BR 10 2012 028744-7** **2.1**
(22) 09/11/2012
(71) Roberto Solano Carneiro de Novaes (BR/RJ)
(74) Paulo Maurício Carlos de Oliveira

(21) **BR 10 2012 028752-8** **2.1**
(22) 09/11/2012
(71) Messier-Bugatti-Dowty (FR)
(74) Luiz Leonardos & Cia - Propriedade Intelectual

(21) **BR 10 2012 028809-5** **2.1**
(22) 09/11/2012
(71) Schneider Electric Industries SAS (FR)
(74) Dannemann, Siemsen & Ipanema Moreira

(21) **BR 10 2012 028902-4** **2.1**
(22) 12/11/2012
(71) Vladimir Avelar Macedo (BR/MG) , Eduardo Nogueira Oliveira (BR/MG)
(74) Propria Assesoria e Consultoria - Marcas e Patentes Ltda.

(21) **BR 10 2012 029029-4** **2.1**
(22) 13/11/2012
(71) Ronaldo Lucio De Carvalho (BR/MG)
(74) Thiago Pereira Giardini Totti

(21) **BR 10 2012 029042-1** **2.1**
(22) 13/11/2012
(71) Robert Bosch Limitada (BR/SP)
(74) Dannemann ,Siemsen, Bigler & Ipanema Moreira

(21) **BR 10 2012 029070-7** **2.1**
(22) 13/11/2012
(71) Canon Kabushiki Kaisha (JP)
(74) Luiz Leonardos & Cia - Propriedade Itelectual

(21) **BR 10 2012 029348-0** **2.1**
(22) 19/11/2012
(71) Makita Corporation (JP)
(74) Araripe & Associados

(21) **BR 10 2012 029413-3** **2.1**
(22) 19/11/2012
(71) Research In Motion Limited (CA)
(74) Flavia Salim Lopes

(21) **BR 10 2012 029522-9** **2.1**
(22) 21/11/2012
(71) Instituto Federal de Educação, Ciência e Tecnologia do Sertão Pernambucano -IF Sertão-PE (BR/PE)

(21) **BR 10 2012 029699-3** **2.1**
(22) 22/11/2012
(71) Innothera Topic International (FR)
(74) Dannemann, Siemsen, Bigler & Ipanema Moreira

(21) **BR 10 2012 029723-0** **2.1**
(22) 22/11/2012

(71) The Goodyear Tire & Rubber Company (US)
(74) Nellie D Shores

(21) **BR 10 2012 029760-4** **2.1**
(22) 22/11/2012
(71) Canon Kabushiki Kaisha (JP)
(74) Luiz Leonardos & Cia - Propriedade Intelectual

(21) **BR 10 2012 029952-6** **2.1**
(22) 26/11/2012
(71) Diogenes de Oliveira Silva (BR/SC) , Fernando Coser Soler (BR/SC)
(74) Leão Propriedade Intelectual

(21) **BR 10 2012 030108-3** **2.1**
(22) 27/11/2012
(71) Fater S.P.A. (IT)
(74) Abreu, Merkl e Advogados Associados

(21) **BR 10 2012 030115-6** **2.1**
(22) 27/11/2012
(71) Claudio Leal dos Santos (BR/SP)
(74) Atem e Remer Asses . Consult. Prop. Int. Ltda

(21) **BR 10 2012 030141-5** **2.1**
(22) 27/11/2012
(71) Universidade de Santiago de Chile (CL) , Universidade Técnica Federico Santa Maria (CL)
(74) Guerra Propriedade Industrial

(21) **BR 10 2012 030548-8** **2.1**
(22) 30/11/2012
(71) Universidade Federal de Minas Gerais (BR/MG) , Universidade Federal de Viçosa (BR/MG)

(21) **BR 10 2012 032334-6** **2.1**
(22) 18/12/2012
(71) José Manoel Martins (BR/PR)

(21) **BR 10 2012 032599-3** **2.1**
(22) 20/12/2012
(71) Copel Distribuição S/A (BR/PR)
(74) Walter Guandalini Junior

(21) **BR 10 2012 032609-4** **2.1**
(22) 20/12/2012
(71) Copel Distribuição S.A (BR/PR)
(74) Walter Guandalini Junior

(21) **BR 10 2012 032663-9** **2.1**
(22) 20/12/2012
(71) Universidade Federal do Paraná (BR/PR)

(21) **BR 10 2012 033001-6** **2.1**
(22) 21/12/2012
(71) Evonik Industries AG (DE)
(74) Dannemann, Siemsen, Bigler & Ipanema Moreira

(21) **BR 10 2012 033043-1** **2.1**
(22) 21/12/2012
(71) Man Truck & Bus Österreich AG (AT)
(74) Dannemann, Siemsen, Bigler & Ipanema Moreira

(21) **BR 10 2012 033101-2** **2.1**
(22) 21/12/2012
(71) Poly-Clip System Gmbh & Co. Kg (DE)
(74) Dannemann, Siemsen, Bigler & Ipanema Moreira

(21) **BR 10 2012 033483-6** **2.1**
(22) 28/12/2012
(71) Petroleo Brasileiro S.A. - Petrobras (BR/RJ)

(21) **BR 10 2012 033487-9** **2.1**
(22) 28/12/2012
(71) Petroleo Brasileiro S.A.- Petrobras (BR/RJ) , Universidade Federal do Espírito Santo-UFES (BR/ES)

(21) **BR 10 2012 033573-5** **2.1**
(22) 28/12/2012
(71) Samsung Electronics Co., LTD. (KR)
(74) Walter de Almeida Martins

(21) **BR 10 2013 001056-1** **2.1**
(22) 15/01/2013
(71) Voith Patent Gmbh (DE)
(74) Ana Cristina Almeida Müller Wegmann

(21) **BR 10 2013 001234-3** **2.1**
(22) 17/01/2013
(71) Thomas & Betts International, Inc (US)
(74) Nellie D Shores

(21) **BR 10 2013 001240-8** **2.1**
(22) 17/01/2013
(71) Thomson Licensing (FR)
(74) Nellie D Shores

(21) **BR 10 2013 001294-7** **2.1**
(22) 18/01/2013
(71) Look Out Industria e Comercio de Equipamentos Eletronicos Ltda Epp (BR/SP)
(74) Vilage Marcas & Patentes Ltda

(21) **BR 10 2013 001316-1** **2.1**
(22) 18/01/2013
(71) Altave Industria, Comercio e Exportacao de Aeronaves Ltda-Me (BR/SP)
(74) Flavia Salim Lopes

(21) **BR 10 2013 001324-2** **2.1**
(22) 18/01/2013
(71) Ortho-Clinical Diagnostics, Inc (US)
(74) Dannemann, Siemsen, Bigler & Ipanema Moreira

(21) **BR 10 2013 001641-1** **2.1**
(22) 22/01/2013
(71) Whirlpool Corporation (US)
(74) Dannemann, Siemsen, Bigler & Ipanema Moreira

(21) **BR 10 2013 001737-0** **2.1**
(22) 23/01/2013
(71) United Technologies Corporation (US)
(74) Kasznar Leonardos Propriedade Intelectual

(21) **BR 10 2013 001776-0** **2.1**
(22) 23/01/2013
(71) Heraeus Precious Metals North America Conshohocken LLC (US)
(74) Ana Cristina Almeida Müller Wegmann

(21) **BR 10 2013 001874-0** **2.1**
(22) 24/01/2013
(71) Societe Nationale des Chemins de Fer Francais (SNCF) (FR)
(74) Angela Cristina Pinheiro Palmer

(21) **BR 10 2013 006199-9** **2.1**
(22) 15/03/2013
(71) FIBERPACK INDÚSTRIA E COMÉRCIO DE EMBALAGENS LTDA (BR/SP)
(74) PICOSSE E CALABRESE ADVOGADOS ASSOCIADOS

(21) **BR 10 2013 006389-4** **2.1**
(22) 18/03/2013
(71) Cnpem-Centro Nacional de Pesquisa em Energia e Materiais (BR/SP)
(74) Tavares Propriedade Intelectual Ltda.

(21) **BR 10 2013 006749-0** **2.1**
(22) 25/03/2013
(71) SERGIO PAULO SILVESTRE (BR/RJ)
(74) ANA PAULA MAZZEI DOS SANTOS LEITE

(21) **BR 10 2013 006761-0** **2.1**
(22) 25/03/2013
(71) UNIVERSIDADE ESTADUAL PAULISTA "JULIO DE MESQUITA FILHO" - UNESP (BR/SP)
(74) LEOPOLDO CAMPOS ZUANETI

(21) **BR 10 2013 006781-4** **2.1**
(22) 25/03/2013
(71) SION NANOTEC LTDA (BR/SP)
(74) SUL AMÉRICA MARCAS E PATENTES LTDA

(21) **BR 10 2013 006801-2** **2.1**
(22) 25/03/2013
(71) CALTRA PROJETOS E CONSULTORIA LTDA (BR/MG)
(74) MARGARETE RODRIGUES

(21) **BR 10 2013 006808-0** **2.1**
(22) 25/03/2013
(71) UNIVERSIADADE DE SÃO PAULO - USP (BR/SP)
(74) MARIA APARECIDA DE SOUZA

(21) **BR 10 2013 012787-6** **2.1**
(22) 23/05/2013
(71) Átila Varela Velho (BR/RS)
(74) Leão Propriedade Intelectual

(21) **BR 10 2013 019737-8** **2.1**
(22) 02/08/2013
(71) FAURECIA SIEGES D'AUTOMOBILE S.A. (FR)
(74) DANNEMANN, SIEMSEN, BIGLER & IPANEMA MOREIRA - API 192

(21) **BR 10 2013 019743-2** **2.1**
(22) 02/08/2013
(71) IGUI WORLD WIDE PARTICIPAÇÕES LTDA (BR/SP)
(74) VILAGE MARCAS E PATENTES LTDA

(21) **BR 10 2013 019745-9** **2.1**
(22) 02/08/2013
(71) Daterra Atividades Rurais Ltda. (BR/SP)
(74) M C ARAÚJO CONSULTORIA EM PROPRIEDADE INDUSTRIAL LTDA.

(21) **BR 10 2013 019746-7** **2.1**
(22) 02/08/2013
(71) HONDA MOTOR CO., LTD. (JP)
(74) DANNEMANN, SIEMSEN, BIGLER & IPANEMA MOREIRA - API 192

(21) **BR 10 2013 019816-1** **2.1**
(22) 02/08/2013
(71) CATERPILLAR INC. (US)
(74) Antonio Mauricio Pedras Arnaud

(21) **BR 10 2013 019862-5** **2.1**
(22) 05/08/2013
(71) IDEATRON PTY LTD (AU)
(74) EMILIO COLLADO LOPES

(21) **BR 10 2013 019867-6** **2.1**
(22) 05/08/2013
(71) HONDA MOTOR CO., LTD. (JP)
(74) DANNEMANN, SIEMSEN, BIGLER & IPANEMA MOREIRA - API 192

(21) **BR 10 2013 019912-5** **2.1**
(22) 05/08/2013
(71) Rodrigo Otacilio (BR/SC)
(74) Anel Marcas e Patentes

(21) **BR 10 2013 019957-5** **2.1**
(22) 06/08/2013
(71) HONDA MOTOR CO., LTD. (JP)
(74) DANNEMANN, SIEMSEN, BIGLER & IPANEMA MOREIRA - API 192

(21) **BR 10 2013 019967-2** **2.1**
(22) 06/08/2013
(71) VLADIMIR ZACHARCZUK (BR/SP)
(74) VILAGE MARCAS E PATENTES LTDA

(21) **BR 13 2013 000323-8** **2.1**
(22) 07/01/2013
(61) PI 1004027-7 06/10/2010
(71) Luis Augusto Scaglia (BR/SP)
(74) Vilage Marcas & Patentes S/S Ltda

(21) **BR 20 2012 015253-9** **2.1**
(22) 20/06/2012
(71) WHIRLPOOL S.A. (BR/SP)
(74) CARINA S RODRIGUES

(21) **BR 20 2012 023642-2** **2.1**
(22) 19/09/2012
(71) Thiago Jose Lima (BR/PR) , Eduardo Lino Santiago (BR/PR)
(74) A Provincia Marcas e Patentes Ltda

(21) **BR 20 2013 007002-0** **2.1**
(22) 26/03/2013
(71) ALEXANDRE TADEU DEL PAPA (BR/SP)
(74) PIENEGONDA, MOREIRA & ASSOCIADOS LTDA

(21) **BR 20 2013 007583-9** **2.1**
(22) 28/03/2013
(71) JOSÉ SENDESKI NETO (BR/PR)
(74) SÍMBOLO MARCAS E PATENTES LTDA

(21) **BR 20 2013 009431-0** **2.1**
(22) 18/04/2013
(71) Fibra Industrial Brasil Serviços Especializados Ltda Me (BR/ES)

(74) Danilo Schneider Duarte

(21) **BR 20 2013 010412-0** **2.1**
(22) 29/04/2013
(71) Marcos Alessandro Wunderlich (BR/PR)
(74) Alexandre Pietrângelo Lima

(21) **BR 20 2013 014489-0** **2.1**
(22) 11/06/2013
(71) MARCO ANTONIO BALLOTTIN (BR/PR)
(74) MARCIA REGINA FRASSON

(21) **BR 20 2013 014617-5** **2.1**
(22) 11/06/2013
(71) Renato Cesar Tres (BR/SC) , Gaspar Antunes Rodrigues (BR/SC)
(74) Anel Marcas e Patentes

(21) **BR 20 2013 014621-3** **2.1**
(22) 12/06/2013
(71) GUSTAVO D'AMARAL PEREIRA GRANJA RUSSO (BR/SC)
(74) ROGERIO DE SOUZA

(21) **BR 20 2013 014633-7** **2.1**
(22) 12/06/2013
(71) PLASLATINA INDÚSTRIA PLÁSTICA LTDA-ME (BR/SP)
(74) Maria Beatriz Correa da Silva Meyer Gaiarsa

(21) **BR 20 2013 014690-6** **2.1**
(22) 12/06/2013
(71) JOÃO LUIZ ROSSATO (BR/RS)
(74) LEALVI MARCAS E PATENTES LTDA

(21) **BR 20 2013 016581-1** **2.1**
(22) 27/06/2013
(71) YANG MENG-TA (TW)
(74) VILAGE MARCAS E PATENTES LTDA

(21) **BR 20 2013 016621-4** **2.1**
(22) 27/06/2013
(71) Metalúrgica Cardoso Ltda (BR/SC)
(74) Sandro Conrado da Silva

(21) **BR 20 2013 016732-6** **2.1**
(22) 28/06/2013
(71) FÁBIO MAGNANI (BR/SC)
(74) CATIANE ZINI BORELA

(21) **BR 20 2013 016945-0** **2.1**
(22) 01/07/2013
(71) KATHIA SILENE PERINI CAETANO (BR/ES)
(74) VILAGE MARCAS E PATENTES LTDA

(21) **BR 20 2013 016960-4** **2.1**
(22) 01/07/2013
(71) Medal Metalúrgica Dalla Lana Ltda (BR/SC)
(74) Sandro Conrado da Silva

(21) **BR 20 2013 017037-8** **2.1**
(22) 02/07/2013
(71) CLÁUDIO LUÍS MUNIZ (BR/SP)
(74) VILAGE MARCAS E PATENTES LTDA

(21) **BR 20 2013 017108-0** **2.1**
(22) 02/07/2013
(71) Avelino Muller da Silva (BR/RS)
(74) Ailton Silva

(21) **BR 20 2013 017122-6** **2.1**
(22) 03/07/2013
(71) CHOCOLATE CASEIRO PLANALTO LTDA. (BR/RS)
(74) JOSÉ MANOEL BALDASSARI VELOSO

(21) **BR 20 2013 017190-0** **2.1**
(22) 03/07/2013
(71) ODETE DAVID CAVALI (BR/SC)
(74) LEILA KRAUSE SIGNORELLI

(21) **BR 20 2013 017191-9** **2.1**
(22) 03/07/2013
(71) ODETE DAVID CAVALI (BR/SC)
(74) LEILA KRAUSE SIGNORELLI

(21) **BR 20 2013 017227-3** **2.1**
(22) 04/07/2013
(71) PEDRO CUSTÓDIO MARTINS (BR/SC)
(74) Anel Marcas e Patentes

(21) **BR 20 2013 017230-3** **2.1**
(22) 04/07/2013
(71) PEDRO CUSTÓDIO MARTINS (BR/SC)
(74) Anel Marcas e Patentes

(21) **BR 20 2013 017323-7** **2.1**
(22) 04/07/2013
(71) EURO TELHAS IND E COM LTDA (BR/RS)
(74) Luiz Fernando Campos Stock

(21) **BR 20 2013 017335-0** **2.1**
(22) 05/07/2013
(71) AGROFAR AUTOMAÇÃO LTDA - ME (BR/PR)
(74) MARCIA REGINA FRASSON

(21) **BR 20 2013 017453-5** **2.1**
(22) 06/07/2013
(71) ARGEMIRO MOSKI (BR/SC)
(74) CATIANE ZINI BORELA

(21) **BR 20 2013 017528-0** **2.1**
(22) 08/07/2013
(71) MAURICIO BALBINOT (BR/RS)
(74) SKO Oyarzabal Marcas e Patentes S/S Ltda

(21) **BR 20 2013 017529-9** **2.1**
(22) 09/07/2013
(71) Paulo Marangoni (BR/SC)
(74) Adenacon Marcas e Patentes Ltda

(21) **BR 20 2013 017535-3** **2.1**
(22) 09/07/2013
(71) William Roger Carvalho Gomes (BR/RS) , Roger Lima (BR/RS) , Juliano Lisowski de Andrade (BR/RS) , Lucas Frederico Grohs Nis (BR/RS) , ANDERSON SANTOS DE SOUZA (BR/RS)
(74) MARPA CONSULTORIA E ASSESSORIA EMPRESARIAL

(21) **BR 20 2013 017634-1** **2.1**
(22) 10/07/2013
(71) ALBERTO RAFAEL BONTORIN (BR/PR)
(74) Carlos Eduardo Gomes da Silva

(21) **BR 20 2013 017636-8** **2.1**
(22) 10/07/2013
(71) JOSE APARECIDO DA SILVA (BR/PR)
(74) Carlos Eduardo Gomes da Silva

(21) **BR 20 2013 017637-6** **2.1**
(22) 10/07/2013
(71) JOSE APARECIDO DA SILVA (BR/PR)
(74) Carlos Eduardo Gomes da Silva

(21) **BR 20 2013 017655-4** **2.1**
(22) 10/07/2013
(71) JOÃO PEDRO LUDWIG (BR/RS)
(74) Sko oyarzabal Marcas e Patentes S/S Ltda

(21) **BR 20 2013 017822-0** **2.1**
(22) 11/07/2013
(71) CARLA MARIA NASCIMENTO OLIVEIRA (BR/GO) , TALLITA CASTRO MELO (BR/GO)
(74) VILAGE MARCAS E PATENTES LTDA

(21) **BR 20 2013 017989-8** **2.1**
(22) 15/07/2013
(71) MARCO ANTONIO AUGUSTI (BR/SP)
(74) P. A. PRODUTORES ASSOCIADOS MARCAS E PATENTES LTDA.

(21) **BR 20 2013 017996-0** **2.1**
(22) 15/07/2013
(71) WELLINGTON CARLOS FICK (BR/SP) , EDNEI DAVELLI (BR/SP)
(74) PIENEGONDA, MOREIRA & ASSOCIADOS LTDA - ATHOS MARCAS E PATENTES

(21) **BR 20 2013 017998-7** **2.1**
(22) 15/07/2013
(71) BANDEIRANTE INDÚSTRIA E COMÉRCIO DE MÁQUINAS LTDA (BR/RS)
(74) MARPA CONSULTORIA E ASSESSORIA EMPRARIAL LTDA

(21) **BR 20 2013 018003-9** **2.1**
(22) 15/07/2013
(71) SMA METALÚRGICA LTDA-EPP (BR/PR)
(74) MARPA CONSULTORIA E ASSESSORIA EMPRESARIAL LTDA

(21) **BR 20 2013 018005-5** **2.1**
(22) 15/07/2013
(71) BERNARDO DELFINO BERGOLI (BR/RS)
(74) MARPA CONSULTORIA E ASSESSORIA EMPRESARIAL LTDA

(21) **BR 20 2013 018080-2** **2.1**
(22) 15/07/2013
(71) ROBERTO HERMÍNIO MORETTI (BR/SP)
(74) SERGIO VICTOR MASTROROCCO

(21) **BR 20 2013 018102-7** **2.1**
(22) 16/07/2013
(71) ADILSON RODEM (BR/SC)
(74) EVERTON LUIS ROSSIN

2.5
EXIGÊNCIA - ART. 21 DA LPI

(21) **BR 10 2012 028689-0** **2.5**
(22) 09/11/2012
(71) Exatron Indústria Eletrônica Ltda (BR/RS)
(74) Luiz Alberto Rosenstengel

(21) **BR 10 2012 029809-0** **2.5**
(22) 23/11/2012
(71) Imago Desenvolvimento de Produtos Ltda (BR/BA)
(74) Litelton Bispo Pires

(21) **BR 10 2012 029951-8** **2.5**
(22) 26/11/2012
(71) João Pedro Costa Almeida (BR/BA)
(74) Israel Batista Fiais de Lima

(21) **BR 10 2012 030234-9** **2.5**
(22) 28/11/2012
(71) Cyber Componentes Eletrônicos Ltda-Me (BR/CE)

(21) **BR 10 2012 030494-5** **2.5**
(22) 30/11/2012
(71) Formaço Indústria de Fornos Ltda EPP (BR/PR)

(21) **BR 10 2012 031642-0** **2.5**
(22) 29/11/2012
(71) Wendson da Silva Fernandes (BR/AM)
(74) O Próprio

(21) **BR 10 2012 032362-1** **2.5**
(22) 18/12/2012
(71) Coplasa do Brasil Industrial Ltda. (BR/SC)
(74) Nilvan Paulo Minguranse

(21) **BR 10 2012 032856-9** **2.5**
(22) 21/12/2012
(71) Universidade Federal do Paraná (BR/PR) , Abcott Comercio e Industria Química Eireli (BR/SP)

(21) **BR 10 2012 033129-2** **2.5**
(22) 26/12/2012
(71) Universidade Federal de Santa Maria - UFSM (BR/RS)

(21) **BR 10 2012 033503-4** **2.5**
(22) 28/12/2012
(71) EMBRAPA - Empresa Brasileira de Pesquisa Agropecuaria (BR/DF) , Katholieke Universiteit Leuven (KU Leuven) (BE)
(74) Sibelle de Andrade Silva

(21) **BR 10 2012 033722-3** **2.5**
(22) 28/12/2012
(71) Samsung Eletrônica da Amazônia Ltda. (BR/SP)
(74) Di Blasi, Parente & Ass. Prop. Ind. Ltda.

(21) **BR 10 2013 001693-4** **2.5**
(22) 23/01/2013
(71) Searom Empreendimentos LTDA. (BR/RS)
(74) O Próprio

(21) **BR 10 2013 006437-8** **2.5**
(22) 20/03/2013
(71) Azzo Hidráulicos do Brasil Ltda (BR/SC)
(74) Sandro Wunderlich

(21) **BR 10 2013 006762-8** **2.5**
(22) 25/03/2013
(71) ELISABETE HIPOLITO (BR/SP)
(74) GISELE DE SOUZA

(21) **BR 10 2013 006831-4** **2.5**
(22) 25/03/2013
(71) ORBISAT INDUSTRIA E AEROLEVANTAMENTO S/A (BR/SP)
(74) CÍCERO RIBEIRO MAGALHÃES

(21) **BR 20 2012 023086-6** **2.5**
(22) 13/09/2012
(71) Moacir José da Silva Filho (BR/SC)
(74) Leila Krause Signorelli

(21) **BR 20 2012 023399-7** **2.5**
(22) 17/09/2012
(71) Maksander Gonsalves Rodrigues (BR/ES)

(21) **BR 20 2013 007190-6** **2.5**
(22) 27/03/2013
(71) VANDERLEI SALVADOR BAGNATO (BR/SP)
(74) MARCIO LORETI

(21) **BR 20 2013 010527-4** **2.5**
(22) 25/04/2013
(71) Nelson Rodrigues da Silva (BR/PR)

(21) **BR 20 2013 017062-9** **2.5**
(22) 02/07/2013
(71) Alexandre Savi Daros (BR/SC)
(74) Anel Marcas e Patentes

(21) **BR 20 2013 017088-2** **2.5**
(22) 02/07/2013
(71) MARIO JORGE SANTIAGO DA CRUZ (BR/AM)

(21) **BR 20 2013 017120-0** **2.5**
(22) 03/07/2013
(71) LEOCIR ROQUE MAZURANA (BR/PR)
(74) Paulo José Lunkes

(21) **BR 20 2013 017329-6** **2.5**
(22) 05/07/2013
(71) EBC COMERCIO E CONSULTORIA EM PROJETO DE PROCESSOS INDUSTRIAIS (BR/SP)

(21) **BR 20 2013 017452-7** **2.5**
(22) 05/07/2013
(71) ELIAS VALMIR BALDISSERA (BR/SC)
(74) CATIANE ZINI BORELA

(21) **BR 20 2013 017462-4** **2.5**
(22) 08/07/2013
(71) Transnipon Transportes Ltda (BR/SP)

2.6 PUBLICAÇÃO ANULADA

(21) **MU 9100398-9** **2.6**
(22) 04/01/2011
(71) José Carlos Campos Ribeiro (BR/RJ)
ANULADA A PUBLICAÇÃO POR TER SIDO INDEVIDA. DESPACHO 2.5 RPI 2206

2.10 REQUERIMENTO DE PEDIDO DE PATENTE OU CERTIFICADO DE ADIÇÃO DE INVENÇÃO

(21) **BR 10 2012 019210-1** **2.10**
(22) 25/07/2012
(71) Luiz Juarez Loiola Soria (BR/AM)
Número de Protocolo 24120000029 em 25/07/2012 10:05(AM).

(21) **BR 10 2012 019800-2** **2.10**
(22) 22/06/2012
(71) DOW AGROSCIENCES LLC (US)
(74) Dannemann ,Siemsen, Bigler & Ipanema Moreira
Número do Aviso de Recebimento SI619936789BR

(21) **BR 10 2012 020314-6** **2.10**
(22) 02/08/2012
(71) Washington Ruiz de Melo (BR/AM)
Número de Protocolo 24120000031 em 02/08/2012 10:10(AM).

(21) **BR 10 2012 020325-1** **2.10**
(22) 26/07/2012
(71) FRANCISCO CHAVES LEVINO (BR/RO)
(74) Síntia Maria Fontenelle
Número de Protocolo 34120000005 em 26/07/2012 09:00(RO).

(21) **BR 10 2012 020424-0** **2.10**
(22) 15/08/2012
(71) GENERAL ELECTRIC COMPANY (US)
(74) JULIANO RYOTA MURAKAMI
Número de Protocolo 18120030146 em 15/08/2012 01:01(SP).

(21) **BR 10 2012 020727-3** **2.10**
(22) 17/08/2012
(71) KABUSHIKI KAISHA YASKAWA DENKI (JP)
(74) Guilherme de Mattos Abrantes
Número de Protocolo 20120077380 em 17/08/2012 04:18(RJ).

(21) **BR 10 2012 020738-9** **2.10**
(22) 17/08/2012
(71) LSIS CO., LTD (KR)
(74) Guilherme de Mattos Abrantes
Número de Protocolo 20120077433 em 17/08/2012 04:27(RJ).

(21) **BR 10 2012 020798-2** **2.10**
(22) 17/08/2012
(71) Universidade Estadual de Campinas - Unicamp (BR/SP)
(74) Fernanda Lavras Costallat Silvado
Número do Aviso de Recebimento SI588178154BR

(21) **BR 10 2012 020810-5** **2.10**
(22) 20/08/2012
(71) Universidade Estadual de Campinas - Unicamp (BR/SP) , ORBISAT DA AMAZÔNIA INDÚSTRIA E AEROLEVANTAMENTO S/A (BR/AM)
(74) Fernanda Lavras Costallat Silvado
Número de Protocolo 18120030736 em 20/08/2012 02:51(SP).

(21) **BR 10 2012 020816-4** **2.10**
(22) 20/08/2012
(71) WALTER BEZERRA DA SILVA (BR/MT)
(74) Vilage Marcas & Patentes S/S Ltda.
Número de Protocolo 20120077763 em 20/08/2012 03:11(RJ).

(21) **BR 10 2012 020822-9** **2.10**
(22) 20/08/2012
(71) XEROX CORPORATION (US)
(74) Dannemann ,Siemsen, Bigler & Ipanema Moreira
Número de Protocolo 20120077797 em 20/08/2012 03:37(RJ).

(21) **BR 10 2012 020823-7** **2.10**
(22) 20/08/2012
(71) ANDRITZ INC. (US)
(74) Dannemann ,Siemsen, Bigler & Ipanema Moreira
Número de Protocolo 20120077798 em 20/08/2012 03:38(RJ).

(21) **BR 10 2012 020832-6** **2.10**
(22) 20/08/2012
(71) Ricardo Rodrigues Rocha (BR/RJ)
Número de Protocolo 20120077810 em 20/08/2012 03:49(RJ).

(21) **BR 10 2012 020876-8** **2.10**
(22) 20/08/2012
(71) AMSTED RAIL COMPANY, INC. (US)
(74) Kasznar Leonardos Propriedade Intelectual
Número de Protocolo 20120078075 em 20/08/2012 04:49(RJ).

(21) **BR 10 2012 020884-9** **2.10**
(22) 20/08/2012
(71) RAIMONDI S.P.A. (IT)
(74) Kasznar Leonardos Propriedade Intelectual
Número de Protocolo 20120078130 em 20/08/2012 04:58(RJ).

(21) **BR 10 2012 020911-0** **2.10**
(22) 21/08/2012
(71) Peter Paulicek (BR/SP)
(74) Antonio Carlos Bove
Número de Protocolo 18120030913 em 21/08/2012 02:42(SP).

(21) **BR 10 2012 021003-7** **2.10**
(22) 22/08/2012
(71) Mario Venturi (BR/SC)
(74) KING'S - Marcas e Patentes Ltda.
Número de Protocolo 20120078577 em 22/08/2012 10:23(RJ).

(21) **BR 10 2012 021004-5** **2.10**
(22) 22/08/2012
(71) SCHMITZ COMPONENTES ELETRÔNICOS LTDA ME (BR/SC)
(74) KING'S - Marcas e Patentes Ltda.
Número de Protocolo 20120078578 em 22/08/2012 10:29(RJ).

(21) **BR 10 2012 021009-6** **2.10**
(22) 22/08/2012
(71) THE BOEING COMPANY (US)
(74) Dannemann ,Siemsen, Bigler & Ipanema Moreira
Número de Protocolo 20120078592 em 22/08/2012 11:19(RJ).

(21) **BR 10 2012 021010-0** **2.10**
(22) 22/08/2012
(71) Mahle Metal Leve S/A (BR/SP) , MAHLE INTERNATIONAL GMBH (DE)
(74) Dannemann ,Siemsen, Bigler & Ipanema Moreira
Número de Protocolo 20120078593 em 22/08/2012 11:20(RJ).

(21) **BR 10 2012 021027-4** **2.10**
(22) 22/08/2012
(71) Rinês de Freitas Iglesias (BR/SP)
(74) Vilage Marcas & Patentes S/S Ltda.
Número de Protocolo 20120078609 em 22/08/2012 02:31(RJ).

(21) **BR 10 2012 021040-1** **2.10**
(22) 22/08/2012
(71) TI GROUP AUTOMOTIVE SYSTEMS, L.L.C. (US)
(74) Orlando de Souza
Número de Protocolo 20120078639 em 22/08/2012 03:24(RJ).

(21) **BR 10 2012 021052-5** **2.10**
(22) 22/08/2012
(71) Renato de Queiroz Silva (BR/RJ)
(74) TAVARES PROPRIEDADE INTELECTUAL LTDA
Número de Protocolo 20120078670 em 22/08/2012 03:42(RJ).

(21) **BR 10 2012 021056-8** **2.10**
(22) 22/08/2012
(71) PRAD RESEARCH AND DEVELOPMENT LIMITED (VI)
(74) Walter de Almeida Martins
Número de Protocolo 20120078695 em 22/08/2012 03:48(RJ).

(21) **BR 10 2012 021061-4** **2.10**
(22) 22/08/2012
(71) GER ELETTRONICA S.R.L. (IT)
(74) Walter de Almeida Martins
Número de Protocolo 20120078714 em 22/08/2012 03:51(RJ).

(21) **BR 10 2012 021080-0** **2.10**
(22) 22/08/2012
(71) FLEXI-BOGDAHN TECHNIK GMBH & CO. KG (DE)
(74) Maria Pia Carvalho Guerra
Número de Protocolo 20120078730 em 22/08/2012 04:14(RJ).

(21) **BR 10 2012 021082-7** **2.10**
(22) 22/08/2012
(71) WHIRLPOOL S.A. (BR/SP)
(74) NELLIE D SHORES
Número de Protocolo 20120078734 em 22/08/2012 04:15(RJ).

(21) **BR 10 2012 021110-6** **2.10**
(22) 22/08/2012
(71) VALEO SYSTEMES DE CONTROLE MOTEUR (FR)
(74) Luiz Leonardos & Cia - Propriedade Intelectual
Número de Protocolo 20120078902 em 22/08/2012 04:52(RJ).

(21) **BR 10 2012 021111-4** **2.10**
(22) 22/08/2012
(71) TOTO LTD. (JP)
(74) Kasznar Leonardos Propriedade Intelectual
Número de Protocolo 20120078903 em 22/08/2012 04:53(RJ).

(21) **BR 10 2012 021115-7** **2.10**
(22) 22/08/2012
(71) TOTO LTD. (JP)
(74) Kasznar Leonardos Propriedade Intelectual

Número de Protocolo 20120078911 em 22/08/2012 04:55(RJ).

(21) **BR 10 2012 021129-7** **2.10**
(22) 22/08/2012
(71) DEERE & COMPANY (US)
(74) Dannemann ,Siemsen, Bigler & Ipanema Moreira
Número de Protocolo 20120078960 em 22/08/2012 05:05(RJ).

(21) **BR 10 2012 021131-9** **2.10**
(22) 22/08/2012
(71) DEERE & COMPANY (US)
(74) Dannemann ,Siemsen, Bigler & Ipanema Moreira
Número de Protocolo 20120078965 em 22/08/2012 05:06(RJ).

(21) **BR 10 2012 021616-7** **2.10**
(22) 28/08/2012
(71) Celio Antunes de Souza (BR/SP) , Valderes Fernandes Pinheiro (BR/SP)
(74) Aguinaldo Moreira
Número de Protocolo 18120032106 em 28/08/2012 02:14(SP).

(21) **BR 10 2012 022370-8** **2.10**
(22) 04/09/2012
(71) GM GLOBAL TECHNOLOGY OPERATIONS LLC (US)
(74) Kasznar Leonardos Propriedade Intelectual
Número de Protocolo 20120083081 em 04/09/2012 04:57(RJ).

(21) **BR 10 2012 022956-0** **2.10**
(22) 12/09/2012
(71) Petróleo Brasileiro S/A - PETROBRAS (BR/RJ) , Universidade Federal de São Carlos - UFSCAR (BR/SP)
Número de Protocolo 20120085008 em 12/09/2012 10:21(RJ).

(21) **BR 10 2012 022977-3** **2.10**
(22) 12/09/2012
(71) VALDIR JOSÉ MAURI - ME (BR/SP)
(74) Vilage Marcas & Patentes S/S Ltda.
Número de Protocolo 20120085223 em 12/09/2012 01:58(RJ).

(21) **BR 10 2012 023096-8** **2.10**
(22) 13/09/2012
(71) Live Art Ind e Com de Acessórios para Cortinas Ltda EPP (BR/SC)
(74) SANDRO CONRADO DA SILVA
Número de Protocolo 17120001099 em 13/09/2012 02:03(SC).

(21) **BR 10 2012 023097-6** **2.10**
(22) 13/09/2012
(71) PEDRO DA SILVA (BR/SC)
(74) SANDRO CONRADO DA SILVA
Número de Protocolo 17120001100 em 13/09/2012 02:04(SC).

(21) **BR 10 2012 023098-4** **2.10**
(22) 13/09/2012
(71) WALLOTH & WALLOTH LTDA - ME (BR/SC)
(74) SANDRO CONRADO DA SILVA
Número de Protocolo 17120001101 em 13/09/2012 02:04(SC).

(21) **BR 10 2012 023510-2** **2.10**
(22) 11/09/2012
(71) Gesmar Rosa de Oliveira (BR/MG)
Número do Aviso de Recebimento RM737464451BR

(21) **BR 10 2012 023704-0** **2.10**
(22) 19/09/2012
(71) HONDA MOTOR Co., LTD (JP)
(74) Dannemann ,Siemsen, Bigler & Ipanema Moreira
Número de Protocolo 20120088509 em 19/09/2012 04:41(RJ).

(21) **BR 10 2012 025419-0** **2.10**
(22) 05/10/2012
(71) ALEXANDRE DOMINGUES PINTO DE ALMEIDA PIMENTEL (BR/RJ)
(74) Vilage Marcas & Patentes S/S Ltda.
Número de Protocolo 20120094071 em 05/10/2012 11:10(RJ).

(21) **BR 10 2012 025533-2** **2.10**
(22) 05/10/2012
(71) IVECO FRANCE S.A. (FR)
(74) DI BLASI, PARENTE & ASSOCIADOS PROPRIEDADE INDUSTRIAL LTDA
Número de Protocolo 20120094464 em 05/10/2012 04:40(RJ).

(21) **BR 10 2012 026279-7** **2.10**
(22) 15/10/2012
(71) ROGÉRIO CAETANO DA SILVA (BR/RJ)
(74) Vilage Marcas & Patentes S/S Ltda.
Número de Protocolo 20120096800 em 15/10/2012 03:21(RJ).

(21) **BR 10 2012 026293-2** **2.10**
(22) 15/10/2012
(71) OSRAM AG (DE)
(74) Dannemann ,Siemsen, Bigler & Ipanema Moreira
Número de Protocolo 20120096865 em 15/10/2012 03:53(RJ).

(21) **BR 10 2012 026296-7** **2.10**
(22) 15/10/2012
(71) MARCO ANTONIO PEREZ ROSAS (BR/RJ)
Número de Protocolo 20120096869 em 15/10/2012 03:56(RJ).

(21) **BR 10 2012 026298-3** **2.10**
(22) 15/10/2012
(71) CHEM4U INDÚSTRIA E COMÉRCIO DE EQUIPAMENTOS E PRODUTOS QUÍMICOS LTDA - ME (BR/SP)
(74) Orlando de Souza
Número de Protocolo 20120096870 em 15/10/2012 03:57(RJ).

(21) **BR 10 2012 026316-5** **2.10**
(22) 15/10/2012
(71) MABE, S.A. DE C.V. (MX)
(74) Claudio Marcelo Szabas
Número de Protocolo 20120096898 em 15/10/2012 04:10(RJ).

(21) **BR 10 2012 026390-4** **2.10**
(22) 15/10/2012
(71) WINDMOELLER & HOELSCHER KG (DE)
(74) Dannemann ,Siemsen, Bigler & Ipanema Moreira
Número de Protocolo 20120097061 em 15/10/2012 04:47(RJ).

(21) **BR 10 2012 026404-8** **2.10**
(22) 15/10/2012
(71) TREVI S.p.A. (IT)
(74) NELLIE D SHORES
Número de Protocolo 20120097080 em 15/10/2012 04:51(RJ).

(21) **BR 10 2012 026413-7** **2.10**
(22) 15/10/2012
(71) SUBSEA 7 LIMITED (GB)
(74) Dannemann ,Siemsen, Bigler & Ipanema Moreira
Número de Protocolo 20120097093 em 15/10/2012 04:53(RJ).

(21) **BR 10 2012 026967-8** **2.10**
(22) 22/10/2012
(71) UNIÃO BRASILIENSE DE EDUCAÇÃO E CULTURA - UBEC (BR/DF)
(74) Dany Rafael Fonseca Mendes
Número de Protocolo 12120000617 em 22/10/2012 12:36(DF).

(21) **BR 10 2012 026972-4** **2.10**
(22) 22/10/2012
(71) Gilmar Soares Terra (BR/MG)
(74) Ivana Santos Volponi
Número de Protocolo 14120002522 em 22/10/2012 02:08(MG).

(21) **BR 10 2012 026973-2** **2.10**
(22) 22/10/2012
(71) Universidade Federal de Minas Gerais - UFMG (BR/MG)
Número de Protocolo 14120002523 em 22/10/2012 02:22(MG).

(21) **BR 10 2012 027005-6** **2.10**
(22) 22/10/2012
(71) GE AVIATION SYSTEMS LIMITED (GB)
(74) Artur Francisco Schaal
Número de Protocolo 18120039347 em 22/10/2012 03:58(SP).

(21) **BR 10 2012 027835-9** **2.10**
(22) 30/10/2012
(71) MAGNITUDE FABRICANTE DE PRODUTOS QUÍMICOS LTDA - ME (BR/SP)
(74) Vilage Marcas & Patentes S/S Ltda.
Número de Protocolo 20120102023 em 30/10/2012 02:42(RJ).

(21) **BR 10 2012 027847-2** **2.10**
(22) 30/10/2012
(71) ABB TECHNOLOGY AG (CH)
(74) Dannemann ,Siemsen, Bigler & Ipanema Moreira
Número de Protocolo 20120102044 em 30/10/2012 03:30(RJ).

(21) **BR 10 2012 027848-0** **2.10**
(22) 30/10/2012
(71) NABEL CO., LTD. (JP)
(74) Dannemann ,Siemsen, Bigler & Ipanema Moreira
Número de Protocolo 20120102047 em 30/10/2012 03:33(RJ).

(21) **BR 10 2012 027849-9** **2.10**
(22) 30/10/2012
(71) ABB TECHNOLOGY AG (CH)
(74) Dannemann ,Siemsen, Bigler & Ipanema Moreira
Número de Protocolo 20120102048 em 30/10/2012 03:35(RJ).

(21) **BR 10 2012 027914-2** **2.10**
(22) 30/10/2012
(71) DOW AGROSCIENCES LLC (US)
(74) Dannemann ,Siemsen, Bigler & Ipanema Moreira
Número de Protocolo 20120102193 em 30/10/2012 04:32(RJ).

(21) **BR 10 2012 027931-2** **2.10**
(22) 30/10/2012
(71) ATRION MEDICAL PRODUCTS, INC. (US)
(74) Dannemann ,Siemsen, Bigler & Ipanema Moreira
Número de Protocolo 20120102328 em 30/10/2012 05:02(RJ).

(21) **BR 10 2012 027932-0** **2.10**
(22) 30/10/2012
(71) DEERE & COMPANY (US)
(74) Kasznar Leonardos Propriedade Intelectual
Número de Protocolo 20120102329 em 30/10/2012 05:02(RJ).

(21) **BR 10 2012 027933-9** **2.10**
(22) 30/10/2012
(71) DOW AGROSCIENCES LLC (US)
(74) Dannemann ,Siemsen, Bigler & Ipanema Moreira
Número de Protocolo 20120102332 em 30/10/2012 05:03(RJ).

(21) **BR 10 2012 027941-0** **2.10**
(22) 30/10/2012
(71) Revpack Tecnologia e Comércio de Componentes Plásticos Ltda. (BR/SP)
(74) Dannemann ,Siemsen, Bigler & Ipanema Moreira
Número de Protocolo 20120102366 em 30/10/2012 05:11(RJ).

(21) **BR 10 2012 027944-4** **2.10**
(22) 30/10/2012
(71) Valtra do Brasil LTDA (BR/SP)
(74) Dannemann ,Siemsen, Bigler & Ipanema Moreira
Número de Protocolo 20120102372 em 30/10/2012 05:12(RJ).

(21) **BR 10 2012 028528-2** **2.10**
(22) 07/11/2012
(71) DANIELI & C. OFFICINE MECCANICHE SPA (IT)
(74) DI BLASI, PARENTE & ASSOCIADOS PROPRIEDADE INDUSTRIAL LTDA
Número de Protocolo 20120104245 em 07/11/2012 04:31(RJ).

(21) **BR 10 2012 028536-3** **2.10**
(22) 07/11/2012
(71) THE GOODYEAR TIRE & RUBBER COMPANY (US)
(74) NELLIE D SHORES

Número de Protocolo 20120104305 em 07/11/2012 04:39(RJ).

(21) **BR 10 2012 028537-1** **2.10**
(22) 07/11/2012
(71) Oxiteno S/A Industria e Comércio (BR/SP)
(74) Kasznar Leonardos Propriedade Intelectual
Número de Protocolo 20120104309 em 07/11/2012 04:39(RJ).

(21) **BR 10 2012 028542-8** **2.10**
(22) 07/11/2012
(71) Amsted-Maxion Fundição e Equipamentos Ferroviários S.A. (BR/SP)
(74) Dannemann ,Siemsen, Bigler & Ipanema Moreira
Número de Protocolo 20120104325 em 07/11/2012 04:42(RJ).

(21) **BR 10 2012 028554-1** **2.10**
(22) 07/11/2012
(71) ABB TECHNOLOGY AG (CH)
(74) Dannemann ,Siemsen, Bigler & Ipanema Moreira
Número de Protocolo 20120104349 em 07/11/2012 04:46(RJ).

(21) **BR 10 2012 028555-0** **2.10**
(22) 07/11/2012
(71) AGCO do Brasil Comércio e Indústria Ltda. (BR/RS)
(74) Dannemann ,Siemsen, Bigler & Ipanema Moreira
Número de Protocolo 20120104351 em 07/11/2012 04:46(RJ).

(21) **BR 10 2012 028560-6** **2.10**
(22) 07/11/2012
(71) VALE SOLUÇÕES EM ENERGIA S.A. - VSE (BR/RJ)
(74) Dannemann ,Siemsen, Bigler & Ipanema Moreira
Número de Protocolo 20120104363 em 07/11/2012 04:47(RJ).

(21) **BR 10 2012 028561-4** **2.10**
(22) 07/11/2012
(71) INTERNATIONAL ENGINE INTELLECTUAL PROPERTY COMPANY, LLC (US)
(74) Dannemann ,Siemsen, Bigler & Ipanema Moreira
Número de Protocolo 20120104364 em 07/11/2012 04:48(RJ).

(21) **BR 10 2012 028563-0** **2.10**
(22) 07/11/2012
(71) INTERNATIONAL ENGINE INTELLECTUAL PROPERTY COMPANY, LLC (US)
(74) Dannemann ,Siemsen, Bigler & Ipanema Moreira
Número de Protocolo 20120104367 em 07/11/2012 04:48(RJ).

(21) **BR 10 2012 028816-8** **2.10**
(22) 12/11/2012
(71) EVOLUÇÕES ENERGIA LTDA. (BR/MA)
Número de Protocolo 20120105393 em 12/11/2012 10:25(RJ).

(21) **BR 10 2012 028817-6** **2.10**
(22) 12/11/2012
(71) EVOLUÇÕES ENERGIA LTDA. (BR/MA)
Número de Protocolo 20120105394 em 12/11/2012 10:27(RJ).

(21) **BR 10 2012 028818-4** **2.10**
(22) 12/11/2012
(71) EVOLUÇÕES ENERGIA LTDA. (BR/MA)
Número de Protocolo 20120105395 em 12/11/2012 10:28(RJ).

(21) **BR 10 2012 028819-2** **2.10**
(22) 12/11/2012
(71) EVOLUÇÕES ENERGIA LTDA. (BR/MA)
Número de Protocolo 20120105397 em 12/11/2012 10:30(RJ).

(21) **BR 10 2012 028829-0** **2.10**
(22) 12/11/2012
(71) CRISTIANO ANTÔNIO BONZANINO (BR/SP)
(74) Vilage Marcas & Patentes S/S Ltda.
Número de Protocolo 20120105448 em 12/11/2012 02:04(RJ).

(21) **BR 10 2012 028852-4** **2.10**
(22) 12/11/2012
(71) Patricia Sanches Kerges Bueno (BR/SP)
(74) Vilage Marcas & Patentes S/S Ltda.
Número de Protocolo 20120105494 em 12/11/2012 03:38(RJ).

(21) **BR 10 2012 028910-5** **2.10**
(22) 12/11/2012
(71) AGCO do Brasil Comércio e Indústria Ltda. (BR/RS)
(74) Dannemann ,Siemsen, Bigler & Ipanema Moreira
Número de Protocolo 20120105652 em 12/11/2012 04:28(RJ).

(21) **BR 10 2012 028912-1** **2.10**
(22) 12/11/2012
(71) MEYN FOOD PROCESSING TECHNOLOGY B.V. (NL)
(74) Dannemann ,Siemsen, Bigler & Ipanema Moreira
Número de Protocolo 20120105656 em 12/11/2012 04:29(RJ).

(21) **BR 10 2012 028915-6** **2.10**
(22) 12/11/2012
(71) THERMO KING CORPORATION (US)
(74) Dannemann ,Siemsen, Bigler & Ipanema Moreira
Número de Protocolo 20120105664 em 12/11/2012 04:30(RJ).

(21) **BR 10 2012 028940-7** **2.10**
(22) 12/11/2012
(71) UNITED TECHNOLOGIES CORPORATION (US)
(74) Kasznar Leonardos Propriedade Intelectual
Número de Protocolo 20120105803 em 12/11/2012 04:49(RJ).

(21) **BR 10 2012 028942-3** **2.10**
(22) 12/11/2012
(71) UNITED TECHNOLOGIES CORPORATION (US)
(74) Kasznar Leonardos Propriedade Intelectual
Número de Protocolo 20120105810 em 12/11/2012 04:49(RJ).

(21) **BR 10 2012 029537-7** **2.10**
(22) 12/11/2012
(71) Universidade Estadual de Santa Cruz (BR/BA)
(74) José Messias Batista Dias
Número do Aviso de Recebimento SI643294921BR

(21) **BR 10 2012 029544-0** **2.10**
(22) 01/11/2012
(71) ESTRUTURAL ZORTEA INDÚSTRIA E COMÉRCIO LTDA (BR/SC)
(74) Everton Luis Rossin
Número do Aviso de Recebimento RA402181519BR

(21) **BR 10 2012 029555-5** **2.10**
(22) 06/11/2012
(71) Universidade Estadual de Santa Cruz (BR/BA)
(74) José Messias Batista Dias
Número do Aviso de Recebimento SI643294484BR

(21) **BR 10 2012 029792-2** **2.10**
(22) 23/11/2012
(71) SUNG YONG CHANG (US)
(74) Veirano e Advogados Associados
Número de Protocolo 20120108468 em 23/11/2012 01:26(RJ).

(21) **BR 10 2012 029806-6** **2.10**
(22) 23/11/2012
(71) RENERGON INTERNATIONAL AG (CH)
(74) Claudio Marcelo Szabas
Número de Protocolo 20120108591 em 23/11/2012 03:27(RJ).

(21) **BR 10 2012 029827-9** **2.10**
(22) 23/11/2012
(71) Latinofarma Indústrias Farmacêuticas Ltda. (BR/SP)
(74) Valeska Santos Guimarães
Número de Protocolo 20120108659 em 23/11/2012 04:07(RJ).

(21) **BR 10 2012 029847-3** **2.10**
(22) 23/11/2012
(71) CNPEM - Centro Nacional de Pesquisa em Energia e Materiais (BR/SP)
(74) TAVARES PROPRIEDADE INTELECTUAL LTDA
Número de Protocolo 20120108684 em 23/11/2012 04:16(RJ).

(21) **BR 10 2012 029848-1** **2.10**
(22) 23/11/2012
(71) CNPEM - Centro Nacional de Pesquisa em Energia e Materiais (BR/SP)
(74) TAVARES PROPRIEDADE INTELECTUAL LTDA
Número de Protocolo 20120108686 em 23/11/2012 04:17(RJ).

(21) **BR 10 2012 029852-0** **2.10**
(22) 23/11/2012
(71) GRENDENE S.A. (BR/RS)
(74) Atem & Remer Asses. Consul. Prop. Int. Ltda
Número de Protocolo 20120108691 em 23/11/2012 04:20(RJ).

(21) **BR 10 2012 029865-1** **2.10**
(22) 23/11/2012
(71) MODINE MANUFACTURING COMPANY (US)
(74) Orlando de Souza
Número de Protocolo 20120108715 em 23/11/2012 04:29(RJ).

(21) **BR 10 2012 029867-8** **2.10**
(22) 23/11/2012
(71) MODINE MANUFACTURING COMPANY (US)
(74) Orlando de Souza
Número de Protocolo 20120108722 em 23/11/2012 04:30(RJ).

(21) **BR 10 2012 029871-6** **2.10**
(22) 23/11/2012
(71) MODINE MANUFACTURING COMPANY (US)
(74) Orlando de Souza
Número de Protocolo 20120108730 em 23/11/2012 04:31(RJ).

(21) **BR 10 2012 029873-2** **2.10**
(22) 23/11/2012
(71) MODINE MANUFACTURING COMPANY (US)
(74) Orlando de Souza
Número de Protocolo 20120108735 em 23/11/2012 04:31(RJ).

(21) **BR 10 2012 029876-7** **2.10**
(22) 23/11/2012
(71) CORN PRODUCTS DEVELOPMENT, INC. (US)
(74) Orlando de Souza
Número de Protocolo 20120108738 em 23/11/2012 04:32(RJ).

(21) **BR 10 2012 029884-8** **2.10**
(22) 23/11/2012
(71) SUMITOMO RUBBER INDUSTRIES, LTD. (JP)
(74) DI BLASI, PARENTE & ASSOCIADOS PROPRIEDADE INDUSTRIAL LTDA
Número de Protocolo 20120108763 em 23/11/2012 04:35(RJ).

(21) **BR 10 2012 029908-9** **2.10**
(22) 23/11/2012
(71) APPARATEBAU GAUTING GMBH (DE)
(74) Dannemann ,Siemsen, Bigler & Ipanema Moreira
Número de Protocolo 20120108913 em 23/11/2012 04:54(RJ).

(21) **BR 10 2012 029909-7** **2.10**
(22) 23/11/2012
(71) Valtra do Brasil LTDA (BR/SP)
(74) Dannemann ,Siemsen, Bigler & Ipanema Moreira
Número de Protocolo 20120108914 em 23/11/2012 04:54(RJ).

(21) **BR 10 2012 029934-8** **2.10**
(22) 23/11/2012
(71) SERCEL (FR)
(74) NELLIE D SHORES
Número de Protocolo 20120108991 em 23/11/2012 05:05(RJ).

(21) **BR 10 2012 030536-4** **2.10**
(22) 19/11/2012
(71) SHIN-ETSU CHEMICAL CO., LTD. (JP)
(74) Isabella Cardozo
Número do Aviso de Recebimento RQ480837825BR

(21) **BR 10 2012 030540-2** **2.10**
(22) 14/11/2012
(71) THE GOODYEAR TIRE & RUBBER COMPANY (US)
(74) NELLIE D SHORES
Número do Aviso de Recebimento RQ480837065BR

(21) **BR 10 2012 030542-9** **2.10**
(22) 14/11/2012
(71) THOMSON LICENSING (FR)
(74) NELLIE D SHORES
Número do Aviso de Recebimento RQ480837079BR

(21) **BR 10 2012 032628-0** **2.10**
(22) 20/12/2012
(71) THE BOEING COMPANY (US)
(74) Dannemann ,Siemsen, Bigler & Ipanema Moreira
Número de Protocolo 20120118013 em 20/12/2012 12:15(RJ).

(21) **BR 10 2012 032644-2** **2.10**
(22) 20/12/2012
(71) HENRIQUE DE OLIVEIRA FERNANDES (BR/SP)
(74) Wanderley Batista dos Santos
Número de Protocolo 20120118021 em 20/12/2012 01:41(RJ).

(21) **BR 10 2012 032689-2** **2.10**
(22) 20/12/2012
(71) Valtra do Brasil LTDA (BR/SP)
(74) Dannemann ,Siemsen, Bigler & Ipanema Moreira
Número de Protocolo 20120118097 em 20/12/2012 04:20(RJ).

(21) **BR 10 2012 032691-4** **2.10**
(22) 20/12/2012
(71) SIEMENS AKTIENGESELLSCHAFT (DE)
(74) Dannemann ,Siemsen, Bigler & Ipanema Moreira
Número de Protocolo 20120118102 em 20/12/2012 04:21(RJ).

(21) **BR 10 2012 032697-3** **2.10**
(22) 20/12/2012
(71) JOHNSON & JOHNSON CONSUMER COMPANIES, INC (US)
(74) Dannemann ,Siemsen, Bigler & Ipanema Moreira
Número de Protocolo 20120118108 em 20/12/2012 04:23(RJ).

(21) **BR 10 2012 032701-5** **2.10**
(22) 20/12/2012
(71) MAGNA BDW TECHNOLOGIES GMBH (DE)
(74) Dannemann ,Siemsen, Bigler & Ipanema Moreira
Número de Protocolo 20120118114 em 20/12/2012 04:24(RJ).

(21) **BR 10 2012 032741-4** **2.10**
(22) 20/12/2012
(71) SAMSUNG ELECTRONICS CO, LTD (KR)
(74) Walter de Almeida Martins
Número de Protocolo 20120118215 em 20/12/2012 04:41(RJ).

(21) **BR 10 2012 032762-7** **2.10**
(22) 20/12/2012
(71) RICOH COMPANY, LTD (JP)
(74) DI BLASI, PARENTE & ASSOCIADOS PROPRIEDADE INDUSTRIAL LTDA
Número de Protocolo 20120118276 em 20/12/2012 04:55(RJ).

(21) **BR 10 2012 032765-1** **2.10**
(22) 20/12/2012
(71) Mahle Metal Leve S/A (BR/SP) , MAHLE INTERNATIONAL GMBH (DE)
(74) Dannemann ,Siemsen, Bigler & Ipanema Moreira
Número de Protocolo 20120118280 em 20/12/2012 04:56(RJ).

(21) **BR 10 2012 032784-8** **2.10**
(22) 20/12/2012
(71) VALE SOLUÇÕES EM ENERGIA S.A. - VSE (BR/RJ)
(74) Dannemann ,Siemsen, Bigler & Ipanema Moreira
Número de Protocolo 20120118313 em 20/12/2012 05:02(RJ).

(21) **BR 10 2012 032794-5** **2.10**
(22) 20/12/2012
(71) THE GOODYEAR TIRE & RUBBER COMPANY (US)
(74) Guilherme de Mattos Abrantes
Número de Protocolo 20120118339 em 20/12/2012 05:07(RJ).

(21) **BR 10 2012 032844-5** **2.10**
(22) 21/12/2012
(71) Fundação Universidade de Brasília (BR/DF) , Universidade de São Paulo - USP (BR/SP)
Número de Protocolo 12120000803 em 21/12/2012 10:52(DF).

(21) **BR 10 2012 033143-8** **2.10**
(22) 26/12/2012
(71) Embrapa - Empresa Brasileira de Pesquisa Agropecuária (BR/DF)
(74) SIBELLE DE ANDRADE SILVA
Número de Protocolo 12120000804 em 26/12/2012 11:24(DF).

(21) **BR 10 2012 033146-2** **2.10**
(22) 26/12/2012
(71) Embrapa - Empresa Brasileira de Pesquisa Agropecuária (BR/DF)
(74) Roberto Barbosa de Almeida
Número de Protocolo 12120000807 em 26/12/2012 11:37(DF).

(21) **BR 10 2012 033147-0** **2.10**
(22) 26/12/2012
(71) Embrapa - Empresa Brasileira de Pesquisa Agropecuária (BR/DF)
(74) Roberto Barbosa de Almeida
Número de Protocolo 12120000808 em 26/12/2012 11:38(DF).

(21) **BR 10 2012 033149-7** **2.10**
(22) 26/12/2012
(71) Embrapa - Empresa Brasileira de Pesquisa Agropecuária (BR/DF) , Universidade Federal do Rio Grande do Sul - UFRGS (BR/RS) , Universidade Federal de Pelotas (BR/RS)
(74) Roberto Barbosa de Almeida
Número de Protocolo 12120000809 em 26/12/2012 11:40(DF).

(21) **BR 10 2012 033460-7** **2.10**
(22) 27/12/2012
(71) VALEO SYSTÈMES D'ESSUYAGE (FR)
(74) Luiz Leonardos & Cia - Propriedade Intelectual
Número de Protocolo 20120120169 em 27/12/2012 04:49(RJ).

(21) **BR 10 2012 033463-1** **2.10**
(22) 27/12/2012
(71) CGGVERITAS SERVICES SA (FR)
(74) Luiz Leonardos & Cia - Propriedade Intelectual
Número de Protocolo 20120120172 em 27/12/2012 04:50(RJ).

(21) **BR 10 2012 033547-6** **2.10**
(22) 28/12/2012
(71) Comissão Nacional de Energia Nuclear (BR/RJ)
(74) Julio Cesar Capella Fonseca
Número de Protocolo 20120120277 em 28/12/2012 03:10(RJ).

(21) **BR 10 2012 033834-3** **2.10**
(22) 28/12/2012
(71) Fundação Universidade do Amazonas (BR/AM)
Número de Protocolo 24120000057 em 28/12/2012 11:58(AM).

(21) **BR 10 2013 000182-1** **2.10**
(22) 14/12/2012
(71) Kenilda Alencar Figueredo (BR/RN)
Número de Protocolo 33120000152 em 14/12/2012 10:30(RN).

(21) **BR 10 2013 000864-8** **2.10**
(22) 17/09/2012
(71) Augusto Boccara (BR/MT) , Fátima Maria Rafael (BR/MT)
Número de Protocolo 28120000452 em 17/09/2012 03:17(MT).

(21) **BR 10 2013 001070-7** **2.10**
(22) 28/12/2012
(71) Fundação Universidade do Amazonas (BR/AM)
Número de Protocolo 24120000055 em 28/12/2012 11:36(AM).

(21) **BR 10 2013 001458-3** **2.10**
(22) 14/12/2012
(71) PAULINO GOMES TEIXEIRA (BR/TO)
Número de Protocolo 37120000015 em 14/12/2012 02:57(TO).

(21) **BR 10 2013 002758-8** **2.10**
(22) 17/12/2012
(71) Pedro Descardeci Junior (BR/TO)
Número de Protocolo 37120000013 em 17/12/2012 03:32(TO).

(21) **BR 10 2013 003775-3** **2.10**
(22) 12/12/2012
(71) Universidade Federal do Pará (BR/PA)
Número de Protocolo 30120000114 em 12/12/2012 01:28(PA).

(21) **BR 10 2013 020658-0** **2.10**
(22) 13/08/2013
(71) Marcus Augusto Rigo (BR/RS)
(74) Luiz Fernando Campos Stock
Número de Protocolo 860130001099 em 13/08/2013 09:15(WB).

(21) **BR 10 2013 020659-8** **2.10**
(22) 13/08/2013
(71) Marcus Augusto Rigo (BR/RS)
(74) Luiz Fernando Campos Stock
Número de Protocolo 860130001100 em 13/08/2013 09:51(WB).

(21) **BR 10 2013 021084-6** **2.10**
(22) 19/08/2013
(71) ASATECH DESIGN ENGENHARIA INDUSTRIA E COMERCIO LTDA (BR/SP)
Número de Protocolo 860130001276 em 19/08/2013 11:12(WB).

(21) **BR 10 2013 021094-3** **2.10**
(22) 19/08/2013
(71) CARL FREUDENBERG KG (DE)
(74) DANNEMANN, SIEMSEN, BIGLER & IPANEMA MOREIRA - API 192
Número de Protocolo 860130001288 em 19/08/2013 02:28(WB).

(21) **BR 10 2013 021098-6** **2.10**
(22) 19/08/2013
(71) SIRAGA SA (FR)
(74) DANNEMANN, SIEMSEN, BIGLER & IPANEMA MOREIRA - API 192
Número de Protocolo 860130001290 em 19/08/2013 02:59(WB).

(21) **BR 10 2013 021099-4** **2.10**
(22) 19/08/2013
(71) ROBERT BOSCH GMBH (DE)
(74) DANNEMANN, SIEMSEN, BIGLER & IPANEMA MOREIRA - API 192
Número de Protocolo 860130001291 em 19/08/2013 03:03(WB).

(21) **BR 10 2013 021110-9** **2.10**
(22) 19/08/2013
(71) SANSUY S/A INDÚSTRIA DE PLASTICOS (BR/BA)
(74) EDMUNDO BRUNNER ASS. EM PROPRIEDADE INDL. LTDA.
Número de Protocolo 860130001302 em 19/08/2013 03:45(WB).

(21) **BR 10 2013 021114-1** **2.10**
(22) 19/08/2013
(71) BP BODE PROAR LTDA (BR/RS)
(74) Sko oyarzabal Marcas e Patentes S/S Ltda
Número de Protocolo 860130001303 em 19/08/2013 03:52(WB).

(21) **BR 10 2013 021115-0** **2.10**
(22) 19/08/2013
(71) INDUSCAD INDÚSTRIA METALURGICA EIRELI. (BR/RS)
(74) Sko oyarzabal Marcas e Patentes S/S Ltda
Número de Protocolo 860130001304 em 19/08/2013 03:54(WB).

(21) **BR 10 2013 021156-7** **2.10**

(22) 19/08/2013
(71) APPLE INC. (US)
(74) DANNEMANN, SIEMSEN, BIGLER & IPANEMA MOREIRA - API 192
Número de Protocolo 860130001306 em 19/08/2013 04:57(WB).

(21) **BR 10 2013 021195-8** **2.10**
(22) 20/08/2013
(71) CARUS CORPORATION (US)
(74) DANNEMANN, SIEMSEN, BIGLER & IPANEMA MOREIRA - API 192
Número de Protocolo 860130001339 em 20/08/2013 02:36(WB).

(21) **BR 10 2013 021196-6** **2.10**
(22) 20/08/2013
(71) KROHNE MESSTECHNIK GMBH (DE)
(74) DANNEMANN, SIEMSEN, BIGLER & IPANEMA MOREIRA - API 192
Número de Protocolo 860130001340 em 20/08/2013 02:41(WB).

(21) **BR 10 2013 021202-4** **2.10**
(22) 20/08/2013
(71) CCB - CENTRO DE CRIOGENIA BRASIL LTDA. (BR/SP)
(74) MARIA BEATRIZ CORREA DA SILVA MEYER GAIARSA
Número de Protocolo 860130001346 em 20/08/2013 02:48(WB).

(21) **BR 10 2013 021206-7** **2.10**
(22) 20/08/2013
(71) WÄRTSILÄ SCHWEIZ AG (CH)
(74) DANNEMANN, SIEMSEN, BIGLER & IPANEMA MOREIRA - API 192
Número de Protocolo 860130001350 em 20/08/2013 03:00(WB).

(21) **BR 10 2013 021212-1** **2.10**
(22) 20/08/2013
(71) Alhos Kaluke Indústria e Comércio Ltda ME (BR/SC)
(74) Cerumar Serviços em Propriedade Intelectual
Número de Protocolo 860130001354 em 20/08/2013 03:48(WB).

(21) **BR 10 2013 021232-6** **2.10**
(22) 20/08/2013
(71) FERAG AG (CH)
(74) DANNEMANN, SIEMSEN, BIGLER & IPANEMA MOREIRA - API 192
Número de Protocolo 860130001363 em 20/08/2013 04:44(WB).

(21) **BR 10 2013 021245-8** **2.10**
(22) 20/08/2013
(71) DUO-THERMO-SISTEMA DE AQUECIMENTO LDA. (PT)
(74) PIENEGONDA, MOREIRA & ASSOCIADOS LTDA - ATHOS MARCAS E PATENTES
Número de Protocolo 860130001371 em 20/08/2013 05:01(WB).

(21) **BR 10 2013 021258-0** **2.10**
(22) 20/08/2013
(71) SOLIS INDÚSTRIA E COMÉRCIO DE AQUECEDOR SOLAR LTDA EPP (BR/SP)
(74) BEERRE ASSESSORIA EMPRESARIAL LTDA
Número de Protocolo 860130001377 em 20/08/2013 05:27(WB).

(21) **BR 10 2013 021259-8** **2.10**
(22) 20/08/2013
(71) ANDREY TAYLOR BASSO PICCINI (BR/SC)
(74) VITOR LUIZ RAMOS BATISTA
Número de Protocolo 860130001387 em 20/08/2013 06:04(WB).

(21) **BR 10 2013 021260-1** **2.10**
(22) 20/08/2013
(71) GIANFRANCO BRASIL (BR/SC)
(74) EDUARDO PEREIRA DA SILVA
Número de Protocolo 860130001388 em 20/08/2013 06:22(WB).

(21) **BR 10 2013 021284-9** **2.10**
(22) 21/08/2013
(71) ECO2 CORP PARTICIPAÇÕES LTDA (BR/SP)
Número de Protocolo 860130001389 em 21/08/2013 10:38(WB).

(21) **BR 10 2013 021299-7** **2.10**
(22) 21/08/2013
(71) WHIRLPOOL CORPORATION (US)
(74) DANNEMANN, SIEMSEN, BIGLER & IPANEMA MOREIRA - API 192
Número de Protocolo 860130001390 em 21/08/2013 12:26(WB).

(21) **BR 10 2013 021313-6** **2.10**
(22) 21/08/2013
(71) ASSOCIAÇÃO BRASILEIRA DE CIMENTO PORTLAND (BR/SP) , CLÁUDIO OLIVEIRA SILVA (BR/SP)
(74) CITY PATENTES E MARCAS LTDA.
Número de Protocolo 860130001415 em 21/08/2013 03:16(WB).

(21) **BR 10 2013 021358-6** **2.10**
(22) 21/08/2013
(71) HONÓRIO NOZAKI (BR/SP)
(74) VILAGE MARCAS E PATENTES LTDA
Número de Protocolo 860130001420 em 21/08/2013 04:38(WB).

(21) **BR 10 2013 021359-4** **2.10**
(22) 21/08/2013
(71) RAONE LUIS EXNER 00103161082 (BR/RS)
(74) VILAGE MARCAS E PATENTES LTDA
Número de Protocolo 860130001421 em 21/08/2013 04:43(WB).

(21) **BR 10 2013 021370-5** **2.10**
(22) 21/08/2013
(71) AILSON DE SOUSA ANDRADE (BR/RJ)
(74) VILAGE MARCAS E PATENTES LTDA
Número de Protocolo 860130001422 em 21/08/2013 04:55(WB).

(21) **BR 10 2013 021379-9** **2.10**
(22) 21/08/2013
(71) GETÚLIO HIDEKI FUMIYA (BR/SP)
(74) VILAGE MARCAS E PATENTES LTDA
Número de Protocolo 860130001423 em 21/08/2013 05:03(WB).

(21) **BR 10 2013 021392-6** **2.10**
(22) 22/08/2013
(71) MÁQUINAS MEDIANEIRA LTDA. (BR/RS)
(74) Luiz Alberto Rosenstengel
Número de Protocolo 860130001451 em 22/08/2013 10:14(WB).

(21) **BR 10 2013 021398-5** **2.10**
(22) 22/08/2013
(71) BÜHLER THERMAL PROCESSES AG (CH)
(74) DANNEMANN, SIEMSEN, BIGLER & IPANEMA MOREIRA - API 192
Número de Protocolo 860130001452 em 22/08/2013 10:42(WB).

(21) **BR 10 2013 021405-1** **2.10**
(22) 22/08/2013
(71) TYCO ELECTRONICS AMP GMBH (DE)
(74) DANNEMANN, SIEMSEN, BIGLER & IPANEMA MOREIRA - API 192
Número de Protocolo 860130001460 em 22/08/2013 11:07(WB).

(21) **BR 10 2013 021406-0** **2.10**
(22) 22/08/2013
(71) LAAG S.R.L. (IT)
(74) DANNEMANN, SIEMSEN, BIGLER & IPANEMA MOREIRA - API 192
Número de Protocolo 860130001461 em 22/08/2013 11:09(WB).

(21) **BR 10 2013 021415-9** **2.10**
(22) 22/08/2013
(71) FUNDACAO CPQD - CENTRO DE PESQUISA E DESENVOLVIMENTO EM TELECOMUNICACOES (BR/SP)
(74) Ana Lúcia Forni Poppi
Número de Protocolo 860130001476 em 22/08/2013 11:52(WB).

(21) **BR 10 2013 021434-5** **2.10**
(22) 22/08/2013
(71) HERAEUS ELECTRO-NITE INTERNATIONAL N.V. (BE)
(74) DANNEMANN, SIEMSEN, BIGLER & IPANEMA MOREIRA - API 192
Número de Protocolo 860130001488 em 22/08/2013 02:17(WB).

(21) **BR 10 2013 021440-0** **2.10**
(22) 22/08/2013
(71) JOSÉ ARMANDO JUNQUEIRA (BR/SP)
(74) VILAGE MARCAS E PATENTES LTDA
Número de Protocolo 860130001491 em 22/08/2013 02:31(WB).

(21) **BR 10 2013 021446-9** **2.10**
(22) 22/08/2013
(71) UNIVERSIDADE FEDERAL DE PELOTAS (BR/RS)
(74) GLENIO DO COUTO PINTO JUNIOR
Número de Protocolo 860130001493 em 22/08/2013 03:02(WB).

(21) **BR 10 2013 021447-7** **2.10**
(22) 22/08/2013
(71) UNIVERSIDADE FEDERAL DE PELOTAS (BR/RS)
(74) GLENIO DO COUTO PINTO JUNIOR
Número de Protocolo 860130001494 em 22/08/2013 03:10(WB).

(21) **BR 10 2013 021457-4** **2.10**
(22) 22/08/2013
(71) UNIVERSIDADE FEDERAL DE PELOTAS (BR/RS)
(74) GLENIO DO COUTO PINTO JUNIOR
Número de Protocolo 860130001497 em 22/08/2013 03:37(WB).

(21) **BR 11 2012 009391-6** **2.10**
(22) 20/04/2012
(71) Centro Federal de Educação Tecnológica do Paraná (BR/PR)
Número de Protocolo 15120001097 em 20/04/2012 03:13 (PR)

(21) **BR 13 2012 001120-3** **2.10**
(22) 17/01/2012
(71) Eduardo Belufi (BR/SP)
(74) Vilage Marcas & Patentes S/S Ltda.
Número de Protocolo 20120004213 em 17/01/2012 03:42(RJ).

(21) **BR 13 2012 002009-1** **2.10**
(22) 30/01/2012
(71) THIAGO LEDIER STORER (BR/SP)
Número de Protocolo 18120002187 em 30/01/2012 11:10(SP).

(21) **BR 13 2012 006208-8** **2.10**
(22) 20/03/2012
(71) ITAP BEMIS LTDA (BR/SP)
(74) Amadeu Gennari Filho
Número de Protocolo 18120008670 em 20/03/2012 02:05(SP).

(21) **BR 13 2012 006423-4** **2.10**
(22) 22/03/2012
(71) Sulamita Frohlich (BR/RJ)
Número de Protocolo 20120024739 em 22/03/2012 12:09(RJ).

(21) **BR 13 2012 006536-2** **2.10**
(22) 23/03/2012
(71) TEG-TÉCNICA EM ENGENHARIA, GESTÃO E EMPREENDIMENTOS LTDA (BR/SP)
(74) Pienegonda, Moreira & Associados Ltda.
Número de Protocolo 18120009169 em 23/03/2012 10:39(SP).

(21) **BR 13 2012 006599-0** **2.10**
(22) 23/03/2012
(71) THIAGO LEDIER STORER (BR/SP)
Número de Protocolo 18120009310 em 23/03/2012 03:45(SP).

(21) **BR 13 2012 007713-1** **2.10**
(22) 04/04/2012
(71) Instituto Nacional de Tecnologia (BR/RJ)
Número de Protocolo 20120028870 em 04/04/2012 11:13(RJ).

(21) **BR 13 2012 007801-4** **2.10**
(22) 04/04/2012
(71) Renato de Queiroz Silva (BR/RJ)
(74) TAVARES PROPRIEDADE INTELECTUAL LTDA

Número de Protocolo 20120029096 em 04/04/2012 04:29(RJ).

(21) **BR 13 2012 009740-0** **2.10**
(22) 26/04/2012
(71) André Luiz Esteves Palmeira (BR/RJ)
(74) Vilage Marcas & Patentes S/S Ltda.
Número de Protocolo 20120036450 em 26/04/2012 02:02(RJ).

(21) **BR 13 2012 013140-3** **2.10**
(22) 31/05/2012
(71) Mauro Cassapulas (BR/SP) , MARCOS APARECIDO CASSAPULAS (BR/SP)
(74) Fortrade Brasil Marcas e Patentes S/S Ltda
Número de Protocolo 18120019479 em 31/05/2012 04:14(SP).

(21) **BR 13 2012 013280-9** **2.10**
(22) 01/06/2012
(71) Universidade Federal de Pernambuco - UFPE (BR/PE)
Número de Protocolo 19120000158 em 01/06/2012 03:47(PE).

(21) **BR 13 2012 013289-2** **2.10**
(22) 01/06/2012
(71) GUILHERME ADOLFO ROHE PEREIRA (BR/RJ)
Número de Protocolo 20120049999 em 01/06/2012 04:07(RJ).

(21) **BR 13 2012 014634-6** **2.10**
(22) 15/06/2012
(71) Universidade Federal do Rio Grande do Sul - UFRGS (BR/RS) , Frenzel Indústria de Plástico e Borracha Ltda (BR/RS)
Número de Protocolo 16120002922 em 15/06/2012 04:18(RS).

(21) **BR 13 2012 015354-7** **2.10**
(22) 22/06/2012
(71) LUIZ ATAIDE SCATAMBURLO (BR/SP)
(74) MODAL MARCAS E PATENTES LTDA
Número de Protocolo 18120022551 em 22/06/2012 02:45(SP).

(21) **BR 13 2012 016336-4** **2.10**
(22) 02/07/2012
(71) MARCOS MASSAYUKI TAKESHITA (BR/SP)
Número de Protocolo 18120023823 em 02/07/2012 11:24(SP).

(21) **BR 13 2012 016720-3** **2.10**
(22) 06/07/2012
(71) Ronen Perlin (BR/RJ)
Número de Protocolo 20120062489 em 06/07/2012 03:18(RJ).

(21) **BR 13 2012 018346-2** **2.10**
(22) 24/07/2012
(71) HERBERT FRANCISCO ASSIS DE OLIVEIRA (BR/SP) , BRUNO RIBEIRO DE OLIVEIRA (BR/SP)
Número de Protocolo 18120026935 em 24/07/2012 02:36(SP).

(21) **BR 13 2013 021257-0** **2.10**
(22) 20/08/2013
(71) RENK ZANINI S/A EQUIPAMENTOS INDUSTRIAIS (BR/SP)
(74) BEERRE ASSESSORIA EMPRESARIAL LTDA
Número de Protocolo 860130001376 em 20/08/2013 05:24(WB).

(21) **BR 13 2013 021311-9** **2.10**
(22) 21/08/2013
(71) SOPRANO ELETROMETALÚRGICA E HIDRÁULICA LTDA. (BR/RS)
(74) CAPELLA & VELOSO ADVOGADOS ASSOCIADOS
Número de Protocolo 860130001413 em 21/08/2013 03:02(WB).

(21) **BR 20 2013 021101-5** **2.10**
(22) 19/08/2013
(71) rafael oliveira de figueiredo (BR/MS)
Número de Protocolo 860130001295 em 19/08/2013 03:16(WB).

(21) **BR 20 2013 021146-5** **2.10**
(22) 19/08/2013
(71) ANDRÉ CARLOS DA RÉ (BR/RS) , DIEGO ERNESTO ROVELLA FARTO (BR/RS)
(74) Luiz Fernando Campos Stock
Número de Protocolo 860130001305 em 19/08/2013 04:45(WB).

(21) **BR 20 2013 021174-0** **2.10**
(22) 19/08/2013
(71) Regis Renzi (BR/SP)
(74) BRAGA & BRAGA ASSOCIADOS - ADVOGADOS
Número de Protocolo 860130001308 em 19/08/2013 05:32(WB).

(21) **BR 20 2013 021181-3** **2.10**
(22) 19/08/2013
(71) NOBELPACK EMBALAGENS E LOGÍSTICA LTDA. (BR/SP)
(74) EDMUNDO BRUNNER ASS. EM PROPRIEDADE INDL. LTDA.
Número de Protocolo 860130001311 em 19/08/2013 05:46(WB).

(21) **BR 20 2013 021182-1** **2.10**
(22) 19/08/2013
(71) ANDRÉ CARLOS DA RÉ (BR/RS) , DIEGO ERNESTO ROVELLA FARTO (BR/RS)
(74) Luiz Fernando Campos Stock
Número de Protocolo 860130001313 em 19/08/2013 06:01(WB).

(21) **BR 20 2013 021213-5** **2.10**
(22) 20/08/2013
(71) ASATECH DESIGN ENGENHARIA INDUSTRIA E COMERCIO LTDA (BR/SP)
Número de Protocolo 860130001356 em 20/08/2013 04:00(WB).

(21) **BR 20 2013 021215-1** **2.10**
(22) 20/08/2013
(71) GIOPLAST INDÚSTRIA E COMÉRCIO LTDA (BR/SP)
(74) VILAGE MARCAS E PATENTES LTDA
Número de Protocolo 860130001359 em 20/08/2013 04:09(WB).

(21) **BR 20 2013 021255-0** **2.10**
(22) 20/08/2013
(71) CARLOS AUGUSTO PINTO (BR/SP)
(74) BEERRE ASSESSORIA EMPRESARIAL LTDA
Número de Protocolo 860130001374 em 20/08/2013 05:22(WB).

(21) **BR 20 2013 021256-9** **2.10**
(22) 20/08/2013
(71) CLADEMIR AVILA DA SILVA (BR/PR)
(74) MARCIA REGINA FRASSON
Número de Protocolo 860130001375 em 20/08/2013 05:24(WB).

(21) **BR 20 2013 021306-9** **2.10**
(22) 21/08/2013
(71) Cesar Augusto Ghedin Pizzollo (BR/SC) , Rodrigo Pizzolo Avila (BR/SC)
(74) Anel Marcas e Patentes
Número de Protocolo 860130001402 em 21/08/2013 01:41(WB).

(21) **BR 20 2013 021307-7** **2.10**
(22) 21/08/2013
(71) IVACIR ANGELO ALBANI (BR/PR) , ORTACIR CARLOS ALBANI (BR/PR) , FERNANDO JOSÉ GNOATTO (BR/PR) , CLEVERSON FAUSTINO BRANDELERO (BR/PR)
(74) Paulo José Lunkes
Número de Protocolo 860130001404 em 21/08/2013 02:04(WB).

(21) **BR 20 2013 021357-3** **2.10**
(22) 21/08/2013
(71) SERGIO LUIZ CIAMPI (BR/SP)
(74) BEERRE ASSESSORIA EMPRESARIAL LTDA
Número de Protocolo 860130001419 em 21/08/2013 04:37(WB).

(21) **BR 20 2013 021452-9** **2.10**
(22) 22/08/2013
(71) NELSON KREHNKE (BR/SC)
(74) LEILA KRAUSE SIGNORELLI
Número de Protocolo 860130001496 em 22/08/2013 03:20(WB).

(21) **BR 20 2013 021534-7** **2.10**
(22) 22/08/2013
(71) Pasquale José Sangiacomo (BR/SP)
(74) Marcos Antonio Nunes
Número de Protocolo 860130001523 em 22/08/2013 06:12(WB).

(21) **BR 20 2013 021539-8** **2.10**
(22) 23/08/2013
(71) EDIMAR DE JESUS (BR/PR)
(74) Edmila Adriana Denig
Número de Protocolo 860130001566 em 23/08/2013 10:56(WB).

4. Pedido de Exame

4.3 DESARQUIVAMENTO - ART. 33 PARÁGRAFO ÚNICO DA LPI

(21) **MU 8901344-1** U2 **4.3**
(22) 15/07/2009
(71) HISAO OISHI (BR/SP)
(74) Pezzuol & Associados Marcas e Patentes S/C Ltda

(21) **MU 8901553-3** U2 **4.3**
(22) 31/08/2009
(71) Thais Cristina Fortunato Garcia (BR/SP)
(74) Vilage Marcas & Patentes S/S Ltda

(21) **MU 8901595-9** U2 **4.3**
(22) 26/08/2009
(71) Henrique Almeida Carneiro (BR/RJ) , Francisco de Paula Carneiro (BR/RJ) , Alberto Almeida Carneiro (BR/RJ) , Emilio Acciarito Filho (BR/RJ) , Nelson Orlando Santini (BR/RJ)

(21) **MU 8901632-7** U2 **4.3**
(22) 25/08/2009
(71) Fernando Pereira Luna (BR/SP)
(74) Continental Marcas e Patentes S/C Ltda.

(21) **MU 8902011-1** U2 **4.3**
(22) 04/06/2009
(71) EDUARDO DE OLIVEIRA GARDIN (BR/SP)
(74) ANA PAULA BARBOSA NAHES ESPERANÇOLO

(21) **MU 8902170-3** U2 **4.3**
(22) 13/10/2009
(71) SERGIO RESNER (BR/PR)
(74) Fernanda Altvater Richter

(21) **MU 8902253-0** U2 **4.3**
(22) 14/10/2009
(71) WAGNER DUTRA SANTANA (BR/SP)
(74) Ana Paula Barbosa Nahes

(21) **MU 8902285-8** U2 **4.3**
(22) 16/10/2009
(71) Celson Bohn (BR/SC)
(74) Saulo Leal

(21) **MU 8902377-3** U2 **4.3**
(22) 18/05/2009
(71) TRW Automotive Ltda (BR/SP)
(74) Toledo Corrêa Marcas e Patentes S/C Ltda.

(21) **MU 8902382-0** U2 **4.3**
(22) 22/10/2009
(71) Conceição Aparecido Bertanha (BR/SP)
(74) Luís Fernando da Silva

(21) **MU 8902450-8** U2 **4.3**
(22) 25/07/2009
(71) Antonio Cesar de Oliveira (BR/MG)

(21) **MU 8902487-7** U2 **4.3**
(22) 13/11/2009
(71) Remo Disconzi (BR/RS) , Delcio Manoel Panicchi de Moraes (BR/RS)
(74) Ruiz Ass. Empresarial Ltda

(21) **MU 8902514-8** U2 **4.3**
(22) 13/11/2009
(71) Luciano Henrique Duquesnois Dubois (BR/RJ)

(21) **MU 8902520-2** U2 **4.3**
(22) 13/11/2009
(71) Remo Disconzi (BR/RS) , Delcio Manoel Panicchi de Moraes. (BR/RS)
(74) Ruiz Ass. Empresarial Ltda

(21) **MU 8902558-0** U2 **4.3**
(22) 27/11/2009

(71) Orlando de Oliveira Junior (BR/SP)

(21) **MU 8902560-1** U2 **4.3**
(22) 23/11/2009
(71) Wilson Vieira dos Santos (BR/SP)
(74) SILVIO LOPES & ASSOCIADOS LTDA.

(21) **MU 8902768-0** U2 **4.3**
(22) 22/12/2009
(71) Luis Augusto Mendonça Pagliarini (BR/PR)
(74) London Marcas & Patentes S/C Ltda.

(21) **MU 8902788-4** U2 **4.3**
(22) 07/12/2009
(71) Reginaldo Tellini (BR/SP)
(74) PEZZUOL & ASSOCIADOS MARCAS E PATENTES LTDA

(21) **MU 8902850-3** U2 **4.3**
(22) 21/12/2009
(71) NELSON BIONDI JÚNIOR (BR/SP) , EVANDRO LUIS FACCIO (BR/SP)
(74) ANA PAULA BARBOSA NAHES ESPERANÇOLO

(21) **MU 8902883-0** U2 **4.3**
(22) 04/12/2009
(71) Luciano Kaiser Lopes (BR/ES)
(74) Wagner José Fafá Borges

(21) **MU 8902893-7** U2 **4.3**
(22) 17/12/2009
(71) VALENTIN BORGHEZAN (BR/SP)

(21) **MU 8902986-0** U2 **4.3**
(22) 07/10/2009
(71) SALOMÃO DE SOUZA SANTOS (BR/SP)

(21) **MU 8903046-0** U2 **4.3**
(22) 16/12/2009
(71) BRUNO MARINI OLHE (BR/SP)
(74) EDNÉA CASAGRANDE PINHEIRO

(21) **MU 8903124-5** U2 **4.3**
(22) 15/12/2009
(71) Instituto Nacional de Tecnologia - Int (BR/RJ) , Resort Portobello Ltda (BR/RJ)

(21) **PI 0801613-5** A2 **4.3**
(22) 24/04/2008
(71) PADETEC - Parque de Desenvolvimento Tecnológico (BR/CE) , PETROLEO BRASILEIRO S.A. - PETROBRAS (BR/RJ)

(21) **PI 0801779-4** A2 **4.3**
(22) 13/02/2008
(71) Suprilac Ingredientes Lácteos Ltda. ME (BR/MG)
(74) Ferraro e Faccioli Advogados Associados

(21) **PI 0801955-0** A2 **4.3**
(22) 27/03/2008
(71) Casa Verre Indústria e Comércio Ltda (BR/SP)
(74) Interação Marcas e Patentes S/C LTDA

(21) **PI 0802188-0** A2 **4.3**
(22) 27/03/2008
(71) Casa Verre Indústria e Comércio Ltda (BR/SP)
(74) Interação Marcas e Patentes S/C Ltda

(21) **PI 0901945-6** A2 **4.3**
(22) 19/05/2009
(71) Rubens Melantonio Filho (BR/PR) , William José Presta Alves Conceição (BR/PR)
(74) Yuri Yacishin da Cunha

(21) **PI 0902039-0** A2 **4.3**
(22) 09/06/2009
(71) Universidade Bandeirante de São Paulo-Academia Paulista Anchieta S/C Ltda (BR/SP) , Fundação de Amparo à Pesquisa do Estado de São Paulo (BR/SP)
(74) Di Blasi, Parente, Vaz e Dias & Al.

(21) **PI 0902067-5** A2 **4.3**
(22) 10/06/2009
(71) Serra Indústria Comércio e Representações Ltda (BR/SC)
(74) Sandro Conrado da Silva

(21) **PI 0902168-0** A2 **4.3**
(22) 19/06/2009
(71) Deomedes Fernandes da Silva Filho (BR/SP)

(21) **PI 0902226-0** A2 **4.3**
(22) 10/06/2009
(71) Serra Indústria Comércio e Representações Ltda (BR/SC)
(74) Sandro Conrado da Silva

(21) **PI 0902331-3** A2 **4.3**
(22) 06/07/2009
(71) Mauricio Santiago dos Santos (BR/RJ)
(74) Armenio dos Santos Evangelista

(21) **PI 0902433-6** A2 **4.3**
(22) 17/07/2009
(71) ROBERTO MARQUES JÚNIOR (BR/SP)
(74) Ana Paula Barbosa Nahes

(21) **PI 0902435-2** A2 **4.3**
(22) 15/07/2009
(71) BALDAN IMPLEMENTOS AGRÍCOLAS S/A (BR/SP)

(21) **PI 0902447-6** A2 **4.3**
(22) 17/07/2009
(71) ANDERSON JOSÉ DOS SANTOS CHIARELO (BR/SP)
(74) Ana Paula Barbosa Nahes

(21) **PI 0902479-4** A2 **4.3**
(22) 06/07/2009
(71) Natalino Michelin (BR/SP)

(21) **PI 0902494-8** A2 **4.3**
(22) 28/07/2009
(71) CLEBER EDUARDO PALEARI (BR/SP)
(74) José Pinheiro

(21) **PI 0902507-3** A2 **4.3**
(22) 14/07/2009
(71) Marcelo Valente Feitosa (BR/SP) , Fábio Ferraz Júnior (BR/SP) , Carlos Magno de Oliveira Valente (BR/SP) , Tobias Heymeyer (BR/SP)

(21) **PI 0902620-7** A2 **4.3**
(22) 28/07/2009
(71) Dirceu Rezende de Souza (BR/RJ)
(74) Aldo Pimenta de Carvalho

(21) **PI 0902644-4** A2 **4.3**
(22) 31/07/2009
(71) Arcelormittal Brasil S.A (BR/ES)
(74) Wagner José Fafa Borges

(21) **PI 0902957-5** A2 **4.3**
(22) 25/08/2009
(71) MARCELO BRENGA ISSE (BR/SP)
(74) ROMEU GUILHERME TRAGANTE

(21) **PI 0903175-8** A2 **4.3**
(22) 21/08/2009
(71) TRL - Tratamentos de Resíduos Ltda (BR/MG)
(74) Adilson de Souza Pena - Lancaster

(21) **PI 0903214-2** A2 **4.3**
(22) 27/08/2009
(71) Thiago Schindler (BR/SC)
(74) Vera Lúcia Dias Lindner

(21) **PI 0903264-9** A2 **4.3**
(22) 26/08/2009
(71) João Batista Ferreira de Andrade (BR/MG)

(21) **PI 0903283-5** A2 **4.3**
(22) 04/06/2009
(71) MARLENE SILVA RAMALHO (BR/SP) , UBERACI JOSÉ DE SOUZA RAMALHO (BR/SP)
(74) ANA PAULA BARBOSA NAHES ESPERANÇOLO

(21) **PI 0903335-1** A2 **4.3**
(22) 13/07/2009
(66) PI 0802481-2 25/07/2008
(71) DANIEL DE AZEVEDO GONÇALVES DOS SANTOS JÚNIOR (BR/SP)
(74) Algo Assessoria em Propriedade Intelectual Ltda

(21) **PI 0903370-0** A2 **4.3**
(22) 09/09/2009
(71) Easylux Fornecimento de Equipamentos para Controle de Qualidade, Sinalização e Segurança de Vias Ltda. (BR/SP)
(74) Orlando de Souza

(21) **PI 0903448-0** A2 **4.3**
(22) 17/08/2009
(71) Rubem Artur Rodrigues de Araújo (BR/RN) , Luiz Fernando Rodrigues de Araujo (BR/RN)

6. Exigências Técnicas e Formais

6.1 EXIGÊNCIA - ART. 36 DA LPI

(21) **PI 0007864-6** A2 **6.1**
(22) 31/01/2000
(71) University Of Virginia Patent Foundation (US)
(74) Kasznar Leonardos Propriedade Intelectual

(21) **PI 0101678-4** A2 **6.1**
(22) 27/04/2001
(71) Kraft Foods R&D, Inc. (DE)
(74) Momsen, Leonardos & CIA.

(21) **PI 0105471-6** A2 **6.1**
(22) 26/09/2001
(71) Fundação de Amparo a Pesquisa do Estado de São Paulo (BR/SP)
(74) Beérre Assessoria Empresarial S/C Ltda

(21) **PI 0106361-8** A2 **6.1**
(22) 11/12/2001
(71) EMBRAPA - Empresa Brasileira de Pesquisa Agropecuária (BR/DF)
(74) Suely Conceição Da Silva

(21) **PI 0110987-1** A2 **6.1**
(22) 06/04/2001
(71) Alliance for Sustainable Energy, LLC (US)
(74) Kasznar Leonardos Propriedade Intelectual

(21) **PI 0111163-9** A2 **6.1**
(22) 08/05/2001
(71) P.O.C. Oil Industry Technology Beratungsges m.b.H. (AT)
(74) Antonio Mauricio Pedras Arnaud

(21) **PI 0111409-3** A2 **6.1**
(22) 05/06/2001
(71) Framo Engineering AS (NO)
(74) Dannemann, Siemsen, Bigler & Ipanema Moreira

(21) **PI 0113565-1** A2 **6.1**
(22) 21/06/2001
(71) LG Electronics INC. (KR)
(74) Pinheiro Neto

(21) **PI 0113690-9** A2 **6.1**
(22) 24/08/2001
(71) Unilever N.V. (NL)
(74) ATEM & REMER ASSES. CONSUL. PROP. INT. LTDA

(21) **PI 0200585-9** A2 **6.1**
(22) 21/02/2002
(71) Horiba ABX SAS (FR)
(74) Carolina Nakata

(21) **PI 0206904-0** A2 **6.1**
(22) 31/01/2002
(71) Scripps Laboratories (US)
(74) Dannemann, Siemsen, Bigler & Ipanema Moreira

(21) **PI 0211138-1** A8 **6.1**
(22) 12/07/2002
(71) Clariant Produkte (Deutschland) GmbH (DE)
(74) Dannemann, Siemsen, Bigler & Ipanema Moreira

(21) **PI 0212325-8** A2 **6.1**
(22) 26/08/2002
(71) Auburn University (US)
(74) NELLIE ANNE DAIEL-SHORES

(21) **PI 0213837-9** A2 **6.1**
(22) 29/10/2002
(71) Halliburton Energy Services, INC. (US)
(74) Momsen, Leonardos & Cia.

(21) **PI 0215077-8** A2 **6.1**
(22) 10/10/2002
(71) Reckitt Benckiser LLC (US)
(74) Di Blasi, Parente, Soerensen Garcia & Associados S/C

(21) **PI 0300388-4** A8 **6.1**
(22) 19/02/2003
(71) TNA Australia PTY Limited. (AU)
(74) Dannemann, Siemsen, Bigler & Ipanema Moreira

(21) **PI 0300655-7** A2 **6.1**
(22) 28/02/2003
(71) Voith Paper Patent GMBH (DE)
(74) Cruzeiro/NewMarc Marcas e Patentes Ltda

(21) **PI 0305409-8** A2 **6.1**
(22) 04/12/2003
(71) Avantor Performance Materials, Inc. (US)
(74) Dannemann, Siemsen, Bigler & Ipanema Moreira

(21) **PI 0309413-8** A2 **6.1**
(22) 02/04/2003
(71) AptarGroup, Inc. (US)
(74) Trench, Rossi e Watanabe Advogados

(21) **PI 0309909-1** A2 **6.1**
(22) 09/05/2003
(71) Japan Tobacco INC. (JP)
(74) Dannemann, Siemsen, Bigler & Ipanema Moreira

(21) **PI 0311802-9** A2 **6.1**
(22) 04/06/2003
(71) Georgia-Pacific Resins, INC. (US)
(74) NELLIE ANNE DAIEL-SHORES

(21) **PI 0312198-4** A8 **6.1**
(22) 29/05/2003
(71) Globotech Displays de Colombia S.A (CO)
(74) Marcello do Nascimento

(21) **PI 0312711-7** A2 **6.1**
(22) 10/07/2003
(71) The Lubrizol Corporation (US)
(74) Vieira de Mello Advogados

(21) **PI 0315109-3** A2 **6.1**
(22) 08/10/2003
(71) RIC Investments, LLC (US)
(74) David do Nascimento Advogados Associados

(21) **PI 0317498-0** A2 **6.1**
(22) 28/11/2003
(71) Unilever N.V. (NL)
(74) Atem & Remer Asses. Consul. Prop. Int. Ltda

(21) **PI 0400054-4** A2 **6.1**
(22) 19/01/2004
(71) Chomarat Composites (FR)
(74) Momsen, Leonardos & Cia

(21) **PI 0402564-4** A2 **6.1**
(22) 07/01/2004
(71) Danilo Dantas de Lima (BR/DF)

(21) **PI 0402657-8** A2 **6.1**
(22) 08/07/2004
(71) Johnson & Johnson (US)
(74) Dannemann , Siemsen, Bigler & Ipanema Moreira

(21) **PI 0403892-4** A2 **6.1**
(22) 16/09/2004
(71) Mario Luiz Novaes Avila (BR/RJ)
(74) Maria Célia Coelho Novaes

(21) **PI 0404007-4** A2 **6.1**
(22) 16/09/2004
(71) Mario Luiz Novaes Avila (BR/RJ)
(74) Maria Célia Coelho Novaes

(21) **PI 0406163-2** A2 **6.1**
(22) 17/11/2004
(71) Universidade de São Paulo - USP (BR/SP) , Fundação de Amparo Á Pesquisa do Estado de São Paulo - FAPESP (BR/SP)
(74) Maria Aparecida de Souza

(21) **PI 0411199-0** A2 **6.1**
(22) 20/05/2004
(71) Dow Global Technologies Inc. (US)
(74) Antonio Mauricio Pedras Arnaud

(21) **PI 0411932-0** A2 **6.1**
(22) 14/06/2004
(71) Pringles S.a.r.l. (LU)
(74) Vieira de Mello Advogados

(21) **PI 0412051-5** A2 **6.1**
(22) 30/06/2004
(71) Lubrizol Advanced Materials, Inc. (US)
(74) Momsen, Leonardos & Cia.

(21) **PI 0412209-7** A2 **6.1**
(22) 03/07/2004
(71) Ineos Phenol Gmbh & Co. KG (DE)
(74) Dannemann, Siemsen, Bigler & Ipanema Moreira

(21) **PI 0414811-8** A2 **6.1**
(22) 24/09/2004
(71) Syngenta Participations AG (CH)
(74) Dannemann , Siemsen, Bigler & Ipanema Moreira

(21) **PI 0418689-3** A2 **6.1**
(22) 29/03/2004
(71) Pirelli & C. Ambiente Renewable Energy S.P.A (IT)
(74) Momsen, Leonardos & Cia

(21) **PI 0418735-0** A2 **6.1**
(22) 28/04/2004
(71) Aisthorpe Holdings PTY Ltd (AU)
(74) Waldemar do Nascimento

(21) **PI 0502759-4** A2 **6.1**
(22) 30/06/2005
(71) Whirlpool S.A. (BR/SP)
(74) Antonio Mauricio Pedras Arnaud

(21) **PI 0612791-6** A2 **6.1**
(22) 06/07/2006
(71) Toyota Jidosha Kabushiki Kaisha (JP)
(74) GUERRA ADV.

(21) **PI 0614740-2** A2 **6.1**
(22) 08/08/2006
(71) SINTOKOGIO, LTD. (JP)
(74) ORLANDO DE SOUZA

(21) **PI 0620971-8** A2 **6.1**
(22) 28/12/2006
(71) SMS Demag AG (DE)
(74) Orlando de Souza

(21) **PI 0621316-2** A2 **6.1**
(22) 18/12/2006
(71) SMS Demag AG (DE)
(74) Orlando De Souza

(21) **PI 0712446-5** A2 **6.1**
(22) 31/05/2007
(71) Sinvent AS (NO)
(74) Magnus Aspeby & Claudio Szabas

(21) **PI 0713745-1** A2 **6.1**
(22) 13/06/2007
(71) Crucible Materials Corporation (US)
(74) Momsen , Leonardos & CIA

(21) **PI 0715102-0** A2 **6.1**
(22) 24/07/2007
(71) Nippon Steel Corporation (JP)
(74) Dannemann ,Siemsen, Bigler & Ipanema Moreira

(21) **PI 0715747-9** A2 **6.1**
(22) 09/08/2007
(71) Federal-Mogul Sintered Products Limited (GB)
(74) Momsen, Leonardos & CIA.

(21) **PI 0716637-0** A2 **6.1**
(22) 12/06/2007
(71) Flsmidth A/S (DK)
(74) Magnus Aspeby e Claudio Szabas

(21) **PI 0721738-2** A2 **6.1**
(22) 11/06/2007
(71) Taegutec LTD. (KR)
(74) Orlando de Souza

6.6
EXIGÊNCIA - ART. 34 DA LPI

(21) **PI 0114304-2** A2 **6.6**
(22) 28/09/2001
(71) Novartis Vaccines & Diagnostics, Inc. (US)
(74) Orlando de Souza

(21) **PI 0114637-8** A2 **6.6**
(22) 12/10/2001
(71) Glaxo Group Limited (GB)
(74) NELLIE ANNE DAIEL-SHORES

(21) **PI 0116282-9** A2 **6.6**
(22) 18/12/2001
(71) Eli Lilly And Company (US)
(74) Momsen, Leonardos & Cia.

(21) **PI 0205434-5** A2 **6.6**
(22) 02/02/2002
(71) Wella GmbH (DE)
(74) Di Blasi, Parente, S. G. & Associados S/C

(21) **PI 0206074-4** A2 **6.6**
(22) 08/08/2002
(71) Universidade Federal de Minas Gerais (BR/MG) , Alberto Bocanegra Diaz (BR/MG)

(21) **PI 0208851-7** A2 **6.6**
(22) 24/05/2002
(71) Verenium Corporation (US)
(74) Dannemann, Siemsen, Bigler & Ipanema Moreira

(21) **PI 0211308-2** A2 **6.6**
(22) 04/06/2002
(71) Fish Biotech Ltd. (IL) , Israel Oceanographic and Limnological Research Ltd. (IL)
(74) Busco Marcas e Patentes

(21) **PI 0302343-5** A2 **6.6**
(22) 02/05/2003
(71) Fundação Universidade de Brasília (BR/DF)

(21) **PI 0309195-3** A2 **6.6**
(22) 25/03/2003
(71) DSM Ip Assets B.V. (NL)
(74) Dannemann, Siemsen, Bigler & Ipanema Moreira

(21) **PI 0316607-4** A2 **6.6**
(22) 03/12/2003
(71) Ciba Specialty Chemicals Holding INC. (CH)
(74) Dannemann , Siemsen, Bigler & Ipanema Moreira

(21) **PI 0410225-8** A2 **6.6**
(22) 12/05/2004
(71) Oxitec Limited (GB)
(74) Momsen, Leonardos & Cia

(21) **PI 0415032-5** A2 **6.6**
(22) 27/09/2004
(71) Aventis Pharma S.A (FR)
(74) Dannemann , Siemsen, Bigler & Ipanema Moreira

(21) **PI 0509499-2** A2 **6.6**
(22) 15/04/2005
(71) Basf SE (DE)
(74) Paola Calabria Mattioli

(21) **PI 0514644-5** A2 **6.6**
(22) 25/08/2005
(71) Nippon Shinyaku CO., LTD (JP)
(74) Dannemann, Siemsen, Bigler & Ipanema Moreira

(21) **PI 0514718-2** A2 **6.6**
(22) 29/12/2005
(71) Hanmi Holdings Co., Ltd. (KR)
(74) NELLIE ANNE DAIEL-SHORES

(21) **PI 0517970-0** A2 **6.6**
(22) 07/11/2005
(71) NOVARTIS AG (CH)
(74) Dannemann ,Siemsen, Bigler & Ipanema Moreira

(21) **PI 0518501-7** A2 **6.6**
(22) 21/12/2005
(71) Invista Technologies, S.à.r.l. (CH)
(74) Cristiane Araújo Rodrigues

(21) **PI 0518995-0** A2 **6.6**
(22) 12/12/2005
(71) Bayer Cropscience LP (US)
(74) Dannemann ,Siemsen, Bigler & Ipanema Moreira

(21) **PI 1104963-4** A2 **6.6**
(22) 31/01/2011
(71) JOSÉ LUIZ MAZOLA (BR/SP)
(74) BEERRE ASSESSORIA EMPRESARIAL LTDA

6.7
OUTRAS EXIGÊNCIAS

(21) **PI 0106906-3** A2 **6.7**
(22) 27/11/2001
(71) Engebrás S/A - Indústria, Comércio e Tecnologia de Informática (BR/SP)
(74) Universal Marcas e Patentes Ltda
Para que seja aceita petição 018120020658 de 11/06/2012, o interessado deverá apresentar procuração atribuindo poderes ao signatário da mesma na forma do art. 216, inciso II da LPI.

6.8
EXIGÊNCIA ANULADA(**)

(21) **PI 0805505-0** A2 **6.8**
(22) 17/12/2008
(71) Sociedade Benef Israelita Bras Hospital Albert Einstein (BR/SP)
(74) SOMOS MARCAS E PATENTES LTDA
Anulação da exigência 6.6 na RPI 2155 de 24/04/2012 por ter sido indevida. Requerente não apresentou resposta à exigência conforme dispõe a resolução 207 de 24/04/2009, entretanto, a declaração negativa de acesso consta na petição de depósito 018080077651 de 17/12/2008.

6.10
REPUBLICAÇÃO (*)

(21) **PI 0203045-4** A2 **6.10**
(22) 01/08/2002
(71) Evonik Degussa GmbH (DE)
(74) Dannemann, Siemsen, Bigler & Ipanema Moreira

7. Ciência de Parecer

7.1
CONHECIMENTO DE PARECER TÉCNICO

(21) **MU 8300763-6** U2 **7.1**
(22) 30/04/2003
(71) José Carlos Cecchi (BR/SP)
(74) Aguinaldo Moreira - API 651

(21) **MU 8300765-2** U2 **7.1**
(22) 30/04/2003
(71) José Carlos Cecchi (BR/SP)
(74) Aguinaldo Moreira

(21) **MU 8301673-2** U2 **7.1**
(22) 14/08/2003
(71) Saul Moura dos Santos (BR/RS)
(74) Lealvi Marcas e Patentes

(21) **MU 8302872-2** U2 **7.1**
(22) 08/12/2003
(71) Microcpd do Brasil LTDA ME (BR/SP)
(74) Domingos, Emerenciano e Adv. Assoc.

(21) **PI 0000948-2** A2 **7.1**
(22) 10/03/2000
(71) Eaton Corporation (US)
(74) Antonio Mauricio Pedras Arnaud

(21) **PI 0002200-4** A2 **7.1**
(22) 13/06/2000
(71) Elektro-Eletricidade e Serviços S/A (BR/SP)
(74) Dannemann , Siemsen, Bigler & Ipanema Moreira

(21) **PI 0011177-5** A2 **7.1**
(22) 05/04/2000
(71) Bluestar Silicones France (FR)
(74) Nellie Anne Daniel Shores

(21) **PI 0014407-0** A2 **7.1**
(22) 29/09/2000
(71) SD3, LLC (US)
(74) Daniel & Cia.

(21) **PI 0017582-0** A2 **7.1**
(22) 19/05/2000
(62) PI 0011958-0 19/05/2000
(71) Elizabeth Arden International, Sarl (CH)
(74) Magnus Aspeby

(21) **PI 0017628-1** A2 **7.1**
(22) 07/06/2000
(62) PI 0011447-2 07/06/2000
(71) VSL Pharmaceuticals, Inc. (US)
(74) Dannemann ,Siemsen, Bigler & Ipanema Moreira

(21) **PI 0100063-2** A2 **7.1**
(22) 12/01/2001
(71) Evonik Degussa GmbH (DE)
(74) Dannemann ,Siemsen, Bigler & Ipanema Moreira

(21) **PI 0101151-0** A2 **7.1**
(22) 23/03/2001
(71) Evonik Degussa GmbH (DE)
(74) Dannemann, Siemsen, Bigler & Ipanema Moreira

(21) **PI 0102184-2** A2 **7.1**
(22) 30/05/2001
(71) Laboratório Catarinense S/A (BR/SC)
(74) Dannemann ,Siemsen, Bigler & Ipanema Moreira

(21) **PI 0102339-0** A2 **7.1**
(22) 21/03/2001
(71) Johnson & Johnson (US)
(74) Dannemann ,Siemsen, Bigler & Ipanema Moreira

(21) **PI 0104410-9** A2 **7.1**
(22) 03/10/2001
(71) Xerox Corporation (US)
(74) Dannemann ,Siemsen, Bigler & Ipanema Moreira

(21) **PI 0104743-4** A2 **7.1**
(22) 10/08/2001
(71) L´Oreal (FR)
(74) Carolina Nakata

(21) **PI 0107565-9** A2 **7.1**
(22) 10/01/2001
(71) The Curators Of The University Of Missouri (US)
(74) NELLIE ANNE DAIEL-SHORES

(21) **PI 0111040-3** A2 **7.1**
(22) 23/05/2001
(71) Valtion Teknillinen Tutkimuskeskus (FI)
(74) Dannemann, Siemsen, Bigler & Ipanema Moreira

(21) **PI 0111112-4** A8 **7.1**
(22) 23/05/2001
(71) Diebold, Incorporated (US)
(74) Trench, Rossi e Watanabe

(21) **PI 0113156-7** A2 **7.1**
(22) 10/08/2001
(71) Syngenta Participations AG (CH)
(74) Momsen, Leonardos & Cia

(21) **PI 0113263-6** A2 **7.1**
(22) 02/08/2001
(71) Alliance for Sustainable Energy, LLC (US)
(74) Momsen, Leonardos & CIA.

(21) **PI 0114928-8** A2 **7.1**
(22) 24/10/2001
(71) National Food Research Institute (JP) , Nippon Flour Mills CO., LTD. (JP) , Asahi Group Holdings, Ltd. (JP)
(74) Momsen, Leonardos & Cia

(21) **PI 0115998-4** A2 **7.1**
(22) 06/12/2001
(71) DSM IP Assets B.V. (NL)
(74) Orlando de Souza

(21) **PI 0116968-8** A2 **7.1**
(22) 30/03/2001
(71) Council Of Scientific and Industrial Research (IN)
(74) Martinez & Moura Barreto Asses. Consult. Prop. Intel. S/C L

(21) **PI 0202449-7** A2 **7.1**
(22) 13/06/2002
(71) Yvone Rodrigues Martins Lobato (BR/MG) , Francisco Linhares de Carvalho (BR/MG)

(21) **PI 0204401-3** A2 **7.1**
(22) 11/10/2002
(71) Yvone Rodrigues Martins Lobato (BR/MG) , Eliza Rodrigues Martins de Carvalho (BR/MG)

(21) **PI 0204406-4** A2 **7.1**
(22) 20/06/2002
(71) Rohm And Haas Company (US)
(74) Momsen, Leonardos & Cia

(21) **PI 0205377-2** A2 **7.1**
(22) 18/12/2002
(71) Dana Indústrias Ltda. (BR/SP)
(74) Bhering Advogados

(21) **PI 0206766-8** A8 **7.1**
(22) 03/01/2002
(71) Kraft Foods Global Brands LLC (US)
(74) Dannemann, Siemsen, Bigler & Ipanema Moreira

(21) **PI 0206826-5** A2 **7.1**
(22) 15/02/2002
(71) Tetra Laval Holdings & Finance S. A (CH)
(74) Momsen Leonardos & CIA

(21) **PI 0210370-2** A2 **7.1**
(22) 23/12/2002
(71) Acacia Maria Picoli (BR/ES)
(74) Vilage Marcas & Patentes S/C Ltda

(21) **PI 0210429-6** A2 **7.1**
(22) 14/06/2002
(71) The University of Melbourne (AU)
(74) Orlando de Souza

(21) **PI 0210640-0** A2 **7.1**
(22) 12/12/2002
(71) Wella Aktiengesellschaft (DE)
(74) Dannemann ,Siemsen, Bigler & Ipanema Moreira

(21) **PI 0213586-8** A2 **7.1**
(22) 27/09/2002
(71) Monsanto Technology LLC (US)
(74) Dannemann, Siemsen, Bigler & Ipanema Moreira

(21) **PI 0213709-7** A2 **7.1**
(22) 20/09/2002
(71) Unilever N.V. (NL)
(74) Atem & Remer Assessoria e Consultoria de Propriedade Intelectual Ltda.

(21) **PI 0214098-5** A2 **7.1**
(22) 10/10/2002
(71) Reckitt Benckiser LLC (US)
(74) Di Blasi, Parente , S. G. & Associados S/C

(21) **PI 0214667-3** A8 **7.1**
(22) 27/11/2002
(71) THE PROCTER & GAMBLE COMPANY (US)
(74) Dannemann, Siemsen, Bigler & Ipanema Moreira

(21) **PI 0215400-5** A2 **7.1**
(22) 30/12/2002
(71) AB Enzymes GmbH (DE)
(74) Nellie Anne Daniel Shores

(21) **PI 0300626-3** A2 **7.1**
(22) 17/03/2003
(71) Johnson & Johnson (US)

(74) Dannemann, Siemsen, Bigler & Ipanema Moreira

(21) **PI 0302238-2** A2 **7.1**
(22) 18/06/2003
(71) Metalgrafica Rojek LTDA. (BR/SP)
(74) Escritório Fernando Marchetti S/C LTDA

(21) **PI 0303728-2** A2 **7.1**
(22) 21/08/2003
(71) Humberto Akira Takahashi (BR/SP)
(74) Naelcim Assessoria, Eng. e Com. Ltda

(21) **PI 0306301-1** A2 **7.1**
(22) 11/09/2003
(71) Snecma Propulsion Solide (FR) , Centre National De La Recherche Scientifique (FR)
(74) Araripe & Associados

(21) **PI 0307092-1** A2 **7.1**
(22) 22/01/2003
(71) Centro de Ingeniería Genética Y Biotecnología (CU)
(74) Momsen, Leonardos & Cia

(21) **PI 0307126-0** A2 **7.1**
(22) 17/12/2003
(71) Avon Products, INC. (US)
(74) Guilherme de Mattos Abrantes

(21) **PI 0307219-3** A2 **7.1**
(22) 04/02/2003
(71) Teijin Aramid GmbH (DE)
(74) Momsen, Leonardos & Cia.

(21) **PI 0308586-4** A2 **7.1**
(22) 12/03/2003
(71) Societe Des Produits Nestle S.A. (CH)
(74) Dannemann, Siemsen, Bigler & Ipanema Moreira

(21) **PI 0309063-9** A2 **7.1**
(22) 07/04/2003
(71) Ecolab INC. (US)
(74) Nellie Anne Daniel Shores

(21) **PI 0309359-0** A2 **7.1**
(22) 17/04/2003
(71) Dow Global Technologies INC. (US)
(74) Antonio Mauricio Pedras Arnaud

(21) **PI 0309986-5** A2 **7.1**
(22) 10/01/2003
(71) J-Oil Mills, INC. (JP)
(74) Momsen, Leonardos & Cia

(21) **PI 0311618-2** A2 **7.1**
(22) 05/06/2003
(71) Monsanto Technology LLC (US)
(74) Dannemann , Siemsen, Bigler & Ipanema Moreira

(21) **PI 0311740-5** A8 **7.1**
(22) 10/06/2003
(71) Astir Technologies, LLC (US)
(74) Nellie Anne Daniel Shores

(21) **PI 0312010-4** A8 **7.1**
(22) 24/06/2003
(71) Shell Internationale Research Maatschappij B.V (NL)
(74) NELLIE ANNE DAIEL-SHORES

(21) **PI 0312230-1** A2 **7.1**
(22) 30/07/2003
(71) Glaxo Group Limited (GB)
(74) Momsen, Leonardos & Cia

(21) **PI 0312595-5** A2 **7.1**
(22) 18/07/2003
(71) Kimberly-Clark Worldwide, INC. (US)
(74) Pinheiro Neto - Advogados

(21) **PI 0312671-4** A2 **7.1**
(22) 10/07/2003
(71) 3M Innovative Properties Company (US)
(74) Momsen, Leonardos & Cia.

(21) **PI 0312846-6** A2 **7.1**
(22) 22/07/2003
(71) Becton, Dickinson And Company (US)
(74) NELLIE ANNE DAIEL-SHORES

(21) **PI 0313256-0** A2 **7.1**
(22) 21/07/2003
(71) Unilever N.V. (NL)
(74) Atem & Remer Asses. Consul. Prop. Int. Ltda

(21) **PI 0314054-7** A2 **7.1**
(22) 08/09/2003
(71) Kimberly-Clark Worldwide , INC (US)
(74) Pinheiro Neto - Advogados

(21) **PI 0316524-8** A2 **7.1**
(22) 19/12/2003
(71) Uop LLC (US)
(74) Momsen, Leonardos & Cia.

(21) **PI 0316537-0** A2 **7.1**
(22) 21/11/2003
(71) Nichirei Biosciences INC. (JP)
(74) Dannemann, Siemsen, Bigler & Ipanema Moreira

(21) **PI 0316831-0** A2 **7.1**
(22) 25/11/2003
(71) Centrix, Inc. (US)
(74) NELLIE ANNE DAIEL-SHORES

(21) **PI 0317141-8** A2 **7.1**
(22) 07/11/2003
(71) Kimberly-Clark Worldwide, Inc. (US)
(74) Pinheiro Neto - Advogados

(21) **PI 0317485-9** A2 **7.1**
(22) 18/12/2003
(71) Südzucker Aktiengesellschaft Mannheim/Ochsenfurt (DE)
(74) Di Blasi, Parente, S. G. & Associados

(21) **PI 0318075-1** A2 **7.1**
(22) 23/12/2003
(71) Sacmi Cooperativa Meccanici Imola Società Cooperativa (IT)
(74) Aguiar & Companhia S/C Ltda

(21) **PI 0318283-5** A2 **7.1**
(22) 26/06/2003
(71) Canon Kabushiki Kaisha (JP)
(74) Momsen , Leonardos & CIA

(21) **PI 0318480-3** A2 **7.1**
(22) 23/11/2003
(71) Wael Mohamed Nabil Lotfy (EG)
(74) Cruzeiro/Newmarc Patentes e Marcas Ltda

(21) **PI 0401316-6** A2 **7.1**
(22) 11/03/2004
(71) Paulo Harald Wachter (BR/AL)
(74) Marca Brazil Marcas e Patentes Ltda.

(21) **PI 0401499-5** A2 **7.1**
(22) 28/04/2004
(71) Ducelit S.A. (UY)
(74) Dannemann, Siemsen & Ipanema Moreira

(21) **PI 0401511-8** A2 **7.1**
(22) 30/04/2004
(71) Becton, Dickinson and Company (US)
(74) NELLIE ANNE DAIEL-SHORES

(21) **PI 0402152-5** A2 **7.1**
(22) 23/04/2004
(71) Universidade Federal de Minas Gerais - UFMG (BR/MG)

(21) **PI 0403161-0** A2 **7.1**
(22) 29/07/2004
(71) L'Oreal (FR)
(74) Momsen, Leonardos & Cia

(21) **PI 0405882-8** A2 **7.1**
(22) 29/12/2004
(71) Johnson & Johnson (US)
(74) Dannemann , Siemsen, Bigler & Ipanema Moreira

(21) **PI 0408530-2** A2 **7.1**
(22) 22/03/2004
(71) Saint-Gobain Glass France (FR)
(74) Momsen, Leonardos & Cia

(21) **PI 0409831-5** A2 **7.1**
(22) 09/04/2004
(71) Unilever N.V. (NL)
(74) Momsen, Leonardos & Cia

(21) **PI 0410085-9** A2 **7.1**
(22) 07/05/2004
(71) Uniqema America LLC (US)
(74) Orlando de Souza

(21) **PI 0410168-5** A2 **7.1**
(22) 06/05/2004
(71) Ecolab Inc (US)
(74) Nellie Anne Daniel -Shores

(21) **PI 0410234-7** A2 **7.1**
(22) 10/05/2004
(71) Prad Research And Development N.V. (AN)
(74) Paulo C. Oliveira & Cia

(21) **PI 0412431-6** A2 **7.1**
(22) 23/06/2004
(71) Nike International LTD. (US)
(74) Nellie Anne Daniel-Shores

(21) **PI 0413031-6** A2 **7.1**
(22) 27/07/2004
(71) Cognis IP Management Gmbh (DE)
(74) Momsen, Leonardos & Cia

(21) **PI 0413098-7** A2 **7.1**
(22) 27/07/2004
(71) Wm. Wrigley Jr. Company (US)
(74) Araripe & Associados

(21) **PI 0414257-8** A2 **7.1**
(22) 10/09/2004
(71) Basf Aktiengesellschaft (DE)
(74) Momsen, Leonardos & Cia

(21) **PI 0414321-3** A2 **7.1**
(22) 22/09/2004
(71) Baxter International Inc. (US) , Baxter Healthcare SA. (CH)
(74) Dannemann, Siemsen, Bigler & Ipanema Moreira

(21) **PI 0414760-0** A2 **7.1**
(22) 06/10/2004
(71) Unilever N.V (NL)
(74) Paola Calabria Mattioli

(21) **PI 0415449-5** A2 **7.1**
(22) 28/09/2004
(71) Bayer Cropscience AG (DE)
(74) Dannemann , Siemsen, Bigler & Ipanema Moreira

(21) **PI 0416033-9** A2 **7.1**
(22) 30/10/2004
(71) Bayer Cropscience AG (DE)
(74) Dannemann, Siemsen, Bigler & Ipanema Moreira

(21) **PI 0416035-5** A2 **7.1**
(22) 30/10/2004
(71) Bayer Cropscience AG (DE)
(74) Dannemann, Siemsen, Bigler & Ipanema Moreira

(21) **PI 0416197-1** A2 **7.1**
(22) 03/11/2004
(71) ITI Energy Limited (GB)
(74) Orlando de Souza

(21) **PI 0416560-8** A2 **7.1**
(22) 30/10/2004
(71) Bayer Cropscience AG (DE)
(74) Dannemann, Siemsen, Bigler & Ipanema Moreira

(21) **PI 0416693-0** A2 **7.1**
(22) 10/11/2004
(71) Nalco Company (US)
(74) Momsen, Leonardos & Cia

(21) **PI 0417322-8** A2 **7.1**
(22) 20/11/2004
(71) Bayer Cropscience AG (DE)
(74) Dannemann , Siemsen, Bigler & Ipanema Moreira

(21) **PI 0501007-1** A2 **7.1**
(22) 28/03/2005
(71) Petroleo Brasileiro S.A.- PETROBRÁS (BR/RJ)
(74) Antônio Cláudio Correa Meyer Sant'Anna

(21) **PI 0502243-6** A2 **7.1**
(22) 31/05/2005
(71) Universidade Estadual de Campinas - Unicamp (BR/SP)
(74) Maria Cristina Valim Lourenço Gomes

(21) **PI 0504169-4** A2 **7.1**
(22) 26/09/2005
(71) Gevitec Mecânica Industrial Ltda - ME (BR/SC)
(74) Sandro Wunderlich

(21) **PI 0600482-2** A2 **7.1**
(22) 09/02/2006
(71) Celeste Carlos (BR/SP)
(74) Sociedade Civil Braxil Ltda.

(21) **PI 0616294-0** A2 **7.1**
(22) 01/09/2006
(71) Ashland-Südchemie-Kernfest GMBH (DE)
(74) Dannemann ,Siemsen, Bigler & Ipanema Moreira

(21) **PI 0620623-9** A2 **7.1**
(22) 13/12/2006
(71) Concast AG (CH)
(74) Momsen, Leonardos & CIA.

(21) **PI 0620696-4** A2 **7.1**
(22) 15/12/2006
(71) Nippon Steel Engineering Co., Ltd. (JP)
(74) Cruzeiro Newmarc Patentes e Marcas Ltda.

(21) **PI 0620916-5** A2 **7.1**
(22) 27/12/2006
(71) Paul Wurth S.A. (LU)
(74) Matos e Associados - Advogados

(21) **PI 0621767-2** A2 **7.1**
(22) 07/07/2006
(71) Rotelec (FR)
(74) Dannemann ,Siemsen, Bigler & Ipanema Moreira

(21) **PI 0621816-4** A2 **7.1**
(22) 30/06/2006
(71) Techcom GMBH (DE)
(74) Momsen, Leonardos & CIA.

(21) **PI 0706964-2** A2 **7.1**
(22) 26/01/2007
(71) ERGOLINES LAB S.R.L. (IT)
(74) Cruzeiro/Newmarc Patentes E Marcas Ltda

(21) **PI 0707442-5** A2 **7.1**
(22) 26/01/2007
(71) Paul Wurth S.A (LU)
(74) Matos e Associados Advogados

(21) **PI 0708898-1** A2 **7.1**
(22) 15/03/2007
(71) Novelis Inc. (CA)
(74) Momsen, Leonardos & CIA.

(21) **PI 0709021-8** A2 **7.1**
(22) 22/03/2007
(71) Technological Resources Pty Limited (AU)
(74) Vieira de Mello Advogados

(21) **PI 0709165-6** A2 **7.1**
(22) 21/03/2007
(71) Nucor Corporation (US)
(74) Vieira de Mello Advogados

(21) **PI 0710809-5** A2 **7.1**
(22) 24/04/2007
(71) Technological Resources Pty Limited (AU)
(74) Vieira de Mello Advogados

(21) **PI 0715094-6** A2 **7.1**
(22) 28/08/2007
(71) Sumitomo Metal Industries LTD. (JP)
(74) Araripe & Associados

(21) **PI 0715528-0** A2 **7.1**
(22) 27/08/2007
(71) Umicore Ag & Co. Kg (DE)
(74) Nellie Anne Daniel-Shores

(21) **PI 0904531-7** A2 **7.1**
(22) 27/11/2009
(71) Sadanori Matsui (BR/SP) , Sumio Canuto Kassahara (BR/SP) , Massacasu Matsui (BR/SP) , Toshyaky Matsui (BR/SP)
(74) Vilage Marcas & Patentes S/S Ltda

(21) **PI 0917055-3** A2 **7.1**
(22) 09/10/2009
(71) IURII N. SAMOILENKO (UA)
(74) CRUZEIRO NEWMARC PATENTES E MARCAS LTDA

(21) **PI 1012826-3** A2 **7.1**
(22) 06/12/2010
(71) CARLOS DE SOUZA GASPARINI (BR/SP)

(21) **PI 9803224-0** A2 **7.1**
(22) 25/08/1998
(71) Hubbel Incorporated (US)
(74) NELLIE ANNE DANIEL- SHORES

(21) **PI 9814356-5** A2 **7.1**
(22) 04/12/1998
(71) Motorola Mobility, Inc. (US)
(74) Trench, Rossi e Watanabe

(21) **PI 9906486-3** A2 **7.1**
(22) 04/06/1999
(71) General Electric Company (US)
(74) Dannemann ,Siemsen, Bigler & Ipanema Moreira

(21) **PI 9908967-0** A2 **7.1**
(22) 19/03/1999
(71) Benitec Australia LTD (AU) , Commonwealth Scientifc and Industrial Research Organisation (AU)
(74) Momsen, Leonardos & Cia.

(21) **PI 9917642-4** A2 **7.1**
(22) 19/03/1999
(62) PI 9908967-0 19/03/1999
(71) Commonwealth Scientifc and Industrial Research Organisation (AU)
(74) Momsen, Leonardos & Cia.

(21) **PI 9917694-7** A2 **7.1**
(22) 10/08/1999
(62) PI 9917018-3 10/08/1999
(71) E. I. Du Pont De Nemours And Company (US)
(74) Paola Calabria Mattioli

(21) **PI 9917778-1** A2 **7.1**
(22) 08/12/1999
(62) PI 9916020-0 08/12/1999
(71) Corixa Corporation (US)
(74) Nellie Anne Daniel-Shores

(21) **PI 9917804-4** A2 **7.1**
(22) 30/04/1999
(62) PI 9910153-0 30/04/1999
(71) The Texas A & M University System (US)
(74) Dannemann ,Siemsen, Bigler & Ipanema Moreira

(21) **PI 9917908-3** A2 **7.1**
(22) 26/02/1999
(62) PI 9908267-5 26/02/1999
(71) The Trustees Of The University Of Pennsylvania (US)
(74) Momsen, Leonardos & CIA.

7.2
PUBLICAÇÃO ANULADA

(21) **PI 0409316-0** A2 **7.2**
(22) 15/04/2004
(71) Basf Aktiengesellschaft (DE)
(74) Momsen, Leonardos & Cia
Anulada a publicação do item 7.1 da RPI 2222 de 06/08/2013 por ter sido indevida.

7.3
REPUBLICAÇÃO

(21) **PI 0214488-3** A2 **7.3**
(22) 21/11/2002
(71) F. Hoffmann-La Roche AG (CH)
(74) Dannemann, Siemsen, Bigler & Ipanema Moreira
Ref RPI 2224 de 20/08/2013, devido a incorreção na juntada, em formato digital, dos documentos encaminhados pela ANVISA.

7.4
A CIÊNCIA RELACIONADA COM O ART.229 DA LPI

(21) **PI 0000886-9** A2 **7.4**
(22) 13/01/2000
(71) Fundação Oswaldo Cruz (Fiocruz) (BR/RJ) , Fundação Banco do Brasil (BR/DF)
(74) Bhering, Almeida & Associados

(21) **PI 0016129-2** A2 **7.4**
(22) 04/12/2000
(71) Institut Pasteur (FR) , Centre National De La Recherche Scientifique - CNRS (FR) , Instituto de Ciencias Abel Salazar (PT) , Instituto Gulbelkian de Ciencia (PT)
(74) Momsen , Leonardos & CIA.

(21) **PI 0100254-6** A2 **7.4**
(22) 01/02/2001
(71) Takasago International Corporation (JP)
(74) Daniel & CIA

(21) **PI 0109609-5** A2 **7.4**
(22) 30/03/2001
(71) Les Laboratoires Servier (FR)
(74) Dannemann, Siemsen, Bigler & Ipanema Moreira

(21) **PI 0110312-1** A2 **7.4**
(22) 17/04/2001
(71) Colbar R & D LTD. (IL)
(74) Pinheiro Neto - Advogados

(21) **PI 0111859-5** A2 **7.4**
(22) 13/06/2001
(71) Janssen Pharmaceutica N. V. (BE)
(74) Dannemann, Siemsen, Bigler & Ipanema Moreira

(21) **PI 0112395-5** A2 **7.4**
(22) 08/06/2001
(71) F. Hoffmann-La Roche AG (CH)
(74) Dannemann, Siemsen, Bigler & Ipanema Moreira

(21) **PI 0112452-8** A2 **7.4**
(22) 09/07/2001
(71) Nabriva Therapeutics AG (AT)
(74) Dannemann, Siemsen, Bigler & Ipanema Moreira

(21) **PI 0112928-7** A2 **7.4**
(22) 27/07/2001
(71) Children's Hospital & Research Center At Oakland (US)
(74) Dannemann, Siemsen, Bigler & Ipanema Moreira

(21) **PI 0113162-1** A8 **7.4**
(22) 06/08/2001
(71) Johnson & Johnson (US)
(74) Dannemann, Siemsen, Bigler & Ipanema Moreira

(21) **PI 0115250-5** A2 **7.4**
(22) 15/11/2001
(71) Menarini Ricerche S.P.A. (IT)
(74) Thomaz Thedim Lobo(0242) e Magnus Aspeby(01524)

(21) **PI 0116505-4** A2 **7.4**
(22) 19/12/2001
(71) Actelion Pharmaceuticals LTD. (CH)
(74) Momsen, Leonardos & Cia.

(21) **PI 0116785-5** A2 **7.4**
(22) 14/06/2001
(71) Biocon Limited (IN)
(74) Dannemann, Siemsen, Bigler & Ipanema Moreira

(21) **PI 0207372-2** A2 **7.4**
(22) 12/02/2002
(71) Societe Des Produites Nestle S.A. (CH)
(74) Dannemann, Siemsen, Bigler & Ipanema Moreira

(21) **PI 0300600-0** A2 **7.4**
(22) 24/03/2003
(71) Aché Laboratórios Farmaceuticos S/A (BR/SP)

(74) Valeska Santos Guimarães

(21) **PI 0301805-9** A2 **7.4**
(22) 14/05/2003
(71) Harry Ripp (BR/PR)

(21) **PI 0305913-8** A2 **7.4**
(22) 12/12/2003
(71) Universidade de São Paulo - USP (BR/SP) , Fundação de Amparo à Pesquisa do Estado de São Paulo - FAPESP (BR/SP)
(74) Maria Aparecida de Souza

(21) **PI 0314104-7** A2 **7.4**
(22) 11/09/2003
(71) Willfred-Ramix, Inc. (US)
(74) Dannemann, Siemsen, Bigler & Ipanema Moreira

(21) **PI 0315814-4** A2 **7.4**
(22) 27/10/2003
(71) Susan P. Hudson (CA) , Craig J. Hudson (CA)
(74) Momsen, Leonardos & Cia

(21) **PI 0401391-3** A2 **7.4**
(22) 19/05/2004
(71) Herbarium Laboratório Botânico Ltda (BR/PR)
(74) Carlos Eduardo Leme de Jesus

(21) **PI 0401592-4** A2 **7.4**
(22) 15/04/2004
(71) Universidade Estadual de Campinas - Unicamp (BR/SP)
(74) Maria Cristina Valim Lourenço Gomes

(21) **PI 0405132-7** A2 **7.4**
(22) 10/11/2004
(71) Associação de Ensino de Ribeirão Preto (BR/SP)
(74) P.A. Produtores Associados Marcas e Patentes Ltda

(21) **PI 0408632-5** A2 **7.4**
(22) 04/08/2004
(71) Laboratorio Catarinense S/A (BR/SC)
(74) Dannemann, Siemsen, Bigler & Ipanema Moreira

(21) **PI 0409166-3** A2 **7.4**
(22) 23/03/2004
(71) Indena S.P.A. (IT)
(74) Dannemann, Siemsen, Bigler & Ipanema Moreira

(21) **PI 0411400-0** A2 **7.4**
(22) 31/05/2004
(71) Ramaswamy Rajendran (IN) , Kamala Rajendran (IN)
(74) Cruzeiro/Newmarc Patentes e Marcas Ltda

(21) **PI 0411528-7** A2 **7.4**
(22) 04/06/2004
(71) Südzucker Aktiengesellschaft Mannheim/Ochsenfurt (DE)
(74) Di Blasi, Parente, S. G. & Associados

(21) **PI 0411639-9** A2 **7.4**
(22) 24/06/2004
(71) Unilever N.V. (NL)
(74) Alexandre Fukuda Yamashita

(21) **PI 9809387-8** A2 **7.4**
(22) 03/04/1998
(71) Genentech, Inc. (US)
(74) Dannemann ,Siemsen, Bigler & Ipanema Moreira

(21) **PI 9910639-6** A2 **7.4**
(22) 21/05/1999
(71) Abbott Laboratories (US)
(74) Daniel & Cia.

7.7 NOTIFICAÇÃO DE DEVOLUÇÃO DO PEDIDO POR NÃO SE ENQUADRAR NO ART. 229-C DA LPI

(21) **PI 0008916-8** A2 **7.7**
(22) 01/03/2000
(71) Societe Des Produits Nestle S.A. (CH)
(74) Dannemann ,Siemsen, Bigler & Ipanema Moreira
NOTIFICAÇÃO DE DEVOLUÇÃO DO PEDIDO POR NÃO SE ENQUADRAR NO ART. 229-C DA LPI.

8. Anuidade de Pedido

8.5 EXIGÊNCIA DE COMPLEMENTAÇÃO DE ANUIDADE

(21) **C1 0004264-1** F1 **8.5**
(22) 26/04/2003
(61) PI 0004264-1 30/08/2000
(71) EMBRAPA - Empresa Brasileira de Pesquisa Agropecuária (BR/DF)
(74) Maria Isabel de Oliveira Penteado
Referente à 10ª anuidade guia 221002211101 de 07/05/2010, 11ª anuidade guia 221102456220 de 07/04/2011 e 12ª anuidade guia 221202453052 de 27/04/2012.

(21) **PI 0215751-9** A2 **8.5**
(22) 31/05/2002
(71) Sitip S.p.A (IT)
(74) Antonio Mauricio Pedras Arnaud
Referente à 3ª anuidade, de acordo com tabela vigente, guia de recolhimento 30023701630-2.

(21) **PI 0621917-9** A2 **8.5**
(22) 16/11/2006
(71) UENF-Universidade Est. do Norte Fluminense Darcy Ribeiro (BR/RJ) , Luciano Pasqualato Canellas (BR/RJ)
Referente à 7ª anuidade, guia 221302550998 de 10/06/2013.

(21) **PI 0711183-5** A2 **8.5**
(22) 03/05/2007
(71) Sabertec L.L.C. (US)
(74) Bhering Advogados
Complementar a retribuição da(s) 3a. anuidade(s), de acordo com tabela vigente, referente à(s) guia(s) de recolhimento 221002280880 e comprovar o recolhimento da taxa de restauração referente a 3a. anuidade(s) e comprovar o recolhimento da 6a. anuidade(s).

8.6 ARQUIVAMENTO - ART. 86 DA LPI

(21) **MU 8601741-1** U2 **8.6**
(22) 22/06/2006
(71) George Allan Lowy Junior (BR/SP)
(74) Manoel Paixão do Nascimento
Referente ao não recolhimento da taxa de restauração da 7ª anuidade.

(21) **MU 8701964-7** U2 **8.6**
(22) 07/12/2007
(71) Adão Deõn da Silva (BR/RS)
(74) Paulo Cesar Maccari
Referente ao não recolhimento da 5ª anuidade.

(21) **PI 0115931-3** A2 **8.6**
(22) 29/11/2001
(71) Qualcomm Incorporated (US)
(74) Montaury Pimenta, Machado & Lioce S/C LTDA.
Referente à 11ª anuidade.

(21) **PI 0307838-8** A8 **8.6**
(22) 20/02/2003
(71) Biomedical Engineering Solutions, INC. (US)
(74) Dannemann , Siemsen, Bigler & Ipanema Moreira
Referente à 10ª anuidade

(21) **PI 0318795-0** A2 **8.6**
(22) 22/07/2003
(62) PI 0312933-0 22/07/2003
(71) Merck Sharp & Dohme Limited (GB) , Schering Corporation (US)
(74) MOMSEN, LEONARDOS & CIA
Cabe ser arquivado referente ao não recolhimento da 6ª e 10ª anuidades.

(21) **PI 0400403-5** A2 **8.6**
(22) 13/01/2004
(71) Harry Vogt (BR/PR)
(74) Antonio Buiar
Referente ao não recolhimento da taxa de restauração da 9ª anuidade.

(21) **PI 0406274-4** A2 **8.6**
(22) 23/12/2004
(71) Fundação de Amparo à Pesquisa do Estado de Minas Gerais/FAPEMIG (BR/MG) , Empresa de Pesquisa Agropecuária de Minas Gerais - EPAMIG (BR/MG) , Universidade Federal de Lavras (BR/MG)
(74) Ildeu Viana
Referente à 8ª anuidade.

(21) **PI 0412715-3** A2 **8.6**
(22) 19/07/2004
(71) Otsuka Pharmaceutical CO. LTD (JP)
(74) Dannemann, Siemsen, Bigler & Ipanema Moreira
Referente à 9ª anuidade.

(21) **PI 0413481-8** A2 **8.6**
(22) 10/08/2004
(71) Lesaffre Et Compagnie (FR)
(74) Dannemann , Siemsen, Bigler & Ipanema Moreira
Referente à 9ª anuidade.

(21) **PI 0415030-9** A2 **8.6**
(22) 01/10/2004
(71) Tronox Pigments Gmbh (DE)
(74) Magnus Aspeby/Claudio Szabas
Referente à 8ª e 9ª anuidades.

(21) **PI 0514106-0** A2 **8.6**
(22) 29/07/2005
(71) Tissuemed Limited (GB)
(74) Marjory A. Hessling
Referente à 8ª anuidade.

(21) **PI 0618672-6** A2 **8.6**
(22) 18/11/2006
(71) Vanderbilt University (US) , The United States Government, Representado pelo Departament Of Veterans Affairs (US)
(74) Matos & Associados - Advogados
Referente à 7ª anuidade.

(21) **PI 0710631-9** A2 **8.6**
(22) 12/04/2007
(71) Bayer CropScience AG (DE)
(74) Dannemann ,Siemsen, Bigler & Ipanema Moreira
Referente 6a. anuidade(s).

(21) **PI 0710641-6** A2 **8.6**
(22) 27/03/2007
(71) Bayer Materialscience AG (DE)
(74) Dannemann ,Siemsen, Bigler & Ipanema Moreira
Referente 6a. anuidade(s).

(21) **PI 0710659-9** A2 **8.6**
(22) 07/03/2007
(71) Frederik Johannes Van Bers (NL)
(74) Dannemann ,Siemsen, Bigler & Ipanema Moreira
Referente 6a. anuidade(s).

(21) **PI 0710661-0** A2 **8.6**
(22) 17/04/2007
(71) Hypercom Corporation (US)
(74) Momsen, Leonardos & CIA.
Referente 6a. anuidade(s).

(21) **PI 0710666-1** A2 **8.6**
(22) 25/04/2007
(71) AstraZeneca AB (SE)
(74) Momsen, Leonardos & CIA.
Referente 6a. anuidade(s).

(21) **PI 0710680-7** A2 **8.6**
(22) 11/04/2007
(71) German Diaz Blanco (ES)
(74) Guerra ADV
Referente 6a. anuidade(s).

(21) **PI 0710683-1** A2 **8.6**
(22) 04/04/2007
(71) Sidel Participations (FR)
(74) Guerra ADV
Referente 6a. anuidade(s).

(21) **PI 0710710-2** A2 **8.6**
(22) 12/04/2007
(71) Sanofi-Aventis (FR)
(74) Dannemann ,Siemsen, Bigler & Ipanema Moreira
Referente 6a. anuidade(s).

(21) **PI 0710714-5** A2 **8.6**
(22) 27/04/2007
(71) Ask S.A. (FR)
(74) Momsen, Leonardos & CIA.
Referente 6a. anuidade(s).

(21) **PI 0710718-8** A2 **8.6**
(22) 03/04/2007
(71) Albemarle Corporation (US)
(74) Araripe & Associados
Referente 6a. anuidade(s).

(21) **PI 0710728-5** A2 **8.6**
(22) 24/04/2007
(71) Nokia Siemens Networks GmbH & Co. KG (DE)
(74) Dannemann, Siemsen, Bigler & Ipanema Moreira
Referente 6a. anuidade(s).

(21) **PI 0710754-4** A2 **8.6**
(22) 20/04/2007
(71) Shell Internationale Research Maatschappij B.V. (NL)
(74) Momsen, Leonardos & CIA.
Referente 6a. anuidade(s).

(21) **PI 0710765-0** A2 **8.6**
(22) 20/03/2007
(71) Motorola, INC. (US)
(74) Orlando De Souza
Referente 6a. anuidade(s).

(21) **PI 0710767-6** A2 **8.6**
(22) 24/04/2007
(71) Theravance, INC. (US)
(74) Orlando De Souza
Referente 6a. anuidade(s).

(21) **PI 0710782-0** A2 **8.6**
(22) 17/04/2007
(71) Microsoft Corporation (US)
(74) NELLIE ANNE DAIEL-SHORES
Referente 6a. anuidade(s).

(21) **PI 0710806-0** A2 **8.6**
(22) 10/04/2007
(71) New Generation Biofuels, Inc. (US) , PTJ Bioenergy Holding Ltd. (CY)
(74) Momsen, Leonardos & CIA.
Referente 6a. anuidade(s).

(21) **PI 0710808-7** A2 **8.6**
(22) 26/04/2007
(71) Cancer Research Technology Limited (GB) , Institute Of Cancer Research: Royal Cancer Hospital (THE) (GB) , Astex Therapeutics Limited (GB)
(74) Momsen, Leonardos & CIA.
Referente 6a. anuidade(s).

(21) **PI 0710834-6** A2 **8.6**
(22) 10/04/2007
(71) Bayer Animal Health GMBH (DE)
(74) Dannemann ,Siemsen, Bigler & Ipanema Moreira
Referente 6a. anuidade(s).

(21) **PI 0710837-0** A2 **8.6**
(22) 23/05/2007
(71) SMS Siemag Aktiengesellschaft (DE)
(74) Orlando de Souza
Referente 6a. anuidade(s).

(21) **PI 0710841-9** A2 **8.6**
(22) 30/03/2007
(71) Boehringer Ingelheim International GMBH (DE)
(74) Dannemann ,Siemsen, Bigler & Ipanema Moreira
Referente 6a. anuidade(s).

(21) **PI 0710843-5** A2 **8.6**
(22) 30/03/2007
(71) Boehringer Ingelheim International GMBH (DE)
(74) Dannemann ,Siemsen, Bigler & Ipanema Moreira
Referente 6a. anuidade(s).

(21) **PI 0710861-3** A2 **8.6**
(22) 04/05/2007
(71) BP Corporation North America Inc. (US)
(74) Hugo Silva, Rosa & Maldonado-Prop Int
Referente 6a. anuidade(s).

(21) **PI 0710894-0** A2 **8.6**
(22) 26/04/2007
(71) Panasonic Corporation (JP)
(74) Dannemann ,Siemsen, Bigler & Ipanema Moreira
Referente 6a. anuidade(s).

(21) **PI 0710906-7** A2 **8.6**
(22) 24/04/2007
(71) Volastic CO. Limited (TH)
(74) Dannemann ,Siemsen, Bigler & Ipanema Moreira
Referente 6a. anuidade(s).

(21) **PI 0710921-0** A2 **8.6**
(22) 26/04/2007
(71) Aciex Therapeutics, Inc. (US)
(74) NELLIE ANNE DAIEL-SHORES
Referente 6a. anuidade(s).

(21) **PI 0710936-9** A2 **8.6**
(22) 19/04/2007
(71) Siemens Vai Metals Technologies GMBH (AT)
(74) Orlando de Souza
Referente 6a. anuidade(s).

(21) **PI 0710955-5** A8 **8.6**
(22) 30/04/2007
(71) Incerti & Simonini Di Incerti Edda & C.S.N.C. (IT)
(74) Dannemann ,Siemsen, Bigler & Ipanema Moreira
Referente 6a. anuidade(s).

(21) **PI 0710983-0** A2 **8.6**
(22) 19/02/2007
(71) Electrolux Home Products Corporation N.V. (BE)
(74) Dannemann ,Siemsen, Bigler & Ipanema Moreira
Referente 6a. anuidade(s).

(21) **PI 0710991-1** A2 **8.6**
(22) 27/04/2007
(71) Volvo Lastvagnar AB (SE)
(74) Magnus Aspeby e Claudio Szabas
Referente 6a. anuidade(s).

(21) **PI 0710995-4** A2 **8.6**
(22) 08/05/2007
(71) DOW GLOBAL TECHNOLOGIES INC. (US)
(74) ANTONIO MAURICIO PEDRAS ARNAUD
Referente 6a. anuidade(s).

(21) **PI 0711003-0** A2 **8.6**
(22) 17/05/2007
(71) DOW GLOBAL TECHNOLOGIES INC. (US)
(74) Antonio Mauricio Pedras Arnaud
Referente 6a. anuidade(s).

(21) **PI 0711047-2** A2 **8.6**
(22) 23/04/2007
(71) Koninklijke Philips Eletronics N.V (NL)
(74) Momsen, Leonardos & CIA.
Referente 6a. anuidade(s).

(21) **PI 0711048-0** A2 **8.6**
(22) 07/05/2007
(71) AstraZeneca AB (SE)
(74) Momsen, Leonardos & CIA.
Referente 6a. anuidade(s).

(21) **PI 0711070-7** A2 **8.6**
(22) 26/04/2007
(71) Alcon, Inc. (CH)
(74) Dannemann ,Siemsen, Bigler & Ipanema Moreira
Referente 6a. anuidade(s).

(21) **PI 0711090-1** A2 **8.6**
(22) 18/04/2007
(71) Atlas Copco Rock Drills AB (SE)
(74) Momsen, Leonardos & CIA.
Referente 6a. anuidade(s).

(21) **PI 0711091-0** A2 **8.6**
(22) 01/05/2007
(71) Graphic Packaging International Inc. (US)
(74) Walter de Almeida Martins
Referente 6a. anuidade(s).

(21) **PI 0711140-1** A2 **8.6**
(22) 19/04/2007
(71) Bayer Animal Health GMBH (DE)
(74) Dannemann ,Siemsen, Bigler & Ipanema Moreira
Referente 6a. anuidade(s).

(21) **PI 0711156-8** A2 **8.6**
(22) 26/04/2007
(71) Institut National Des Sciences Appliquées de Rouen (INSA) (FR)
(74) Orlando de Souza
Referente 6a. anuidade(s).

(21) **PI 0711191-6** A2 **8.6**
(22) 03/05/2007
(71) De La Rue International Limited (GB)
(74) Nellie Anne Daniel-Shores
Referente 6a. anuidade(s).

(21) **PI 0711228-9** A2 **8.6**
(22) 22/05/2007
(71) Auspex Pharmaceuticals, Inc (US)
(74) David do Nascimento Advogados Associados
Referente 5a. e 6a. anuidade(s).

(21) **PI 0711268-8** A2 **8.6**
(22) 14/03/2007
(71) Sony Corporation (JP)
(74) Momsen, Leonardos & CIA.
Referente 6a. anuidade(s).

(21) **PI 0711273-4** A2 **8.6**
(22) 03/05/2007
(71) The Chinese University Of Hong Kong (CN)
(74) Momsen, Leonardos & CIA.
Referente 5a. e 6a. anuidade(s).

(21) **PI 0711295-5** A2 **8.6**
(22) 04/05/2007
(71) BP Corporation North America Inc. (US)
(74) Hugo Silva, Rosa & Maldonado - Prop. Int
Referente 6a. anuidade(s).

(21) **PI 0711297-1** A2 **8.6**
(22) 04/05/2007
(71) BP Corporation North America Inc. (US)
(74) Hugo Silva, Rosa & Maldonado - Prop Int
Referente 6a. anuidade(s).

(21) **PI 0711305-6** A2 **8.6**
(22) 24/04/2007
(71) Gesenkschmiede Schneider Gmbh (DE)
(74) Dannemann ,Siemsen, Bigler & Ipanema Moreira
Referente 6a. anuidade(s).

(21) **PI 0711313-7** A2 **8.6**
(22) 04/05/2007
(71) Saint-Gobain Ceramics & Plastics, Inc. (US)
(74) Dannemann ,Siemsen, Bigler & Ipanema Moreira
Referente 6a. anuidade(s).

(21) **PI 0711315-3** A2 **8.6**
(22) 23/05/2007
(71) Nicox S.A. (FR)
(74) Momsen, Leonardos & CIA.
Referente 6a. anuidade(s).

(21) **PI 0711316-1** A2 **8.6**
(22) 04/05/2007
(71) TRONDHEIM ENERGIVERK NETT AS (NO)
(74) Momsen, Leonardos & CIA.
Referente 6a. anuidade(s).

(21) **PI 0711319-6** A2 **8.6**
(22) 02/05/2007
(71) Lucent Technologies Inc. (US)
(74) Orlando de Souza
Referente 6a. anuidade(s).

(21) **PI 0711320-0** A2 **8.6**
(22) 02/05/2007
(71) Lucent Technologies Inc. (US)

(74) Orlando de Souza
Referente 6a. anuidade(s).

(21) **PI 0711340-4** A2 **8.6**
(22) 29/01/2007
(71) Microsoft Corporation (US)
(74) NELLIE ANNE DAIEL-SHORES
Referente 6a. anuidade(s).

(21) **PI 0711358-7** A2 **8.6**
(22) 26/04/2007
(71) Pfizer Products INC (US)
(74) Dannemann ,Siemsen, Bigler & Ipanema Moreira
Referente 6a. anuidade(s).

(21) **PI 0711376-5** A2 **8.6**
(22) 11/05/2007
(71) Commonwealth Scientific And Industrial Research Organisation (AU) , Grains Research And Development Corporation (AU)
(74) Orlando De Souza
Referente 6a. anuidade(s).

(21) **PI 0711451-6** A2 **8.6**
(22) 19/03/2007
(71) Giorgio Jesek (IT)
(74) Di Blasi, Parente, Vaz e Diaz & AL.
Referente 6a. anuidade(s).

(21) **PI 0711491-5** A2 **8.6**
(22) 30/05/2007
(71) Auspex Pharmaceuticals, Inc (US)
(74) David do Nascimento Advogados Associados
Referente 5a. e 6a. anuidade(s).

(21) **PI 0711509-1** A2 **8.6**
(22) 26/04/2007
(71) DAE-GU LEE (KR)
(74) David do Nascimento Advogados Associados
Referente 6a. anuidade(s).

(21) **PI 0711537-7** A2 **8.6**
(22) 11/04/2007
(71) So & So Sommerhofer Oeg (AT)
(74) Dannemann ,Siemsen, Bigler & Ipanema Moreira
Referente 6a. anuidade(s).

(21) **PI 0711538-5** A2 **8.6**
(22) 10/04/2007
(71) Bial - Portela & Ca, S.A (PT)
(74) Dannemann ,Siemsen, Bigler & Ipanema Moreira
Referente 6a. anuidade(s).

(21) **PI 0711546-6** A2 **8.6**
(22) 11/04/2007
(71) Basf Se (DE)
(74) Momsen, Leonardos & CIA.
Referente 6a. anuidade(s).

(21) **PI 0711569-5** A2 **8.6**
(22) 09/04/2007
(71) Siemens Industry, Inc. (US)
(74) Tavares Propriedade Intelectual Ltda.
Referente 6a. anuidade(s).

(21) **PI 0711614-4** A2 **8.6**
(22) 08/05/2007
(71) F. Hoffmann-La Roche Ag (CH)
(74) Vieira de Mello Advogados
Referente 6a. anuidade(s).

(21) **PI 0711623-3** A2 **8.6**
(22) 04/10/2007
(71) Luiz Fernando Gonçalves Serra (BR/SP)
(74) Morelli Advogados
Referente 5a. e 6a. anuidade(s).

(21) **PI 0711631-4** A2 **8.6**
(22) 09/05/2007
(71) Panacea Biotec Limited (IN)
(74) Dannemann ,Siemsen, Bigler & Ipanema Moreira
Referente 6a. anuidade(s).

(21) **PI 0711661-6** A2 **8.6**
(22) 09/05/2007
(71) Bayer Cropscience AG (DE)
(74) Dannemann ,Siemsen, Bigler & Ipanema Moreira
Referente 6a. anuidade(s).

(21) **PI 0711693-4** A2 **8.6**
(22) 10/05/2007
(71) Benex Technologies Pty Ltd. (AU)
(74) Dannemann ,Siemsen, Bigler & Ipanema Moreira
Referente 6a. anuidade(s).

(21) **PI 0711700-0** A2 **8.6**
(22) 22/05/2007
(71) Microsoft Corporation (US)
(74) Nellie Anne Danie-Shores
Referente 6a. anuidade(s).

(21) **PI 0711732-9** A2 **8.6**
(22) 16/05/2007
(71) Microsoft Corporation (US)
(74) NELLIE ANNE DAIEL-SHORES
Referente 6a. anuidade(s).

(21) **PI 0711734-5** A2 **8.6**
(22) 21/02/2007
(71) Microsoft Corporation (US)
(74) NELLIE ANNE DAIEL-SHORES
Referente 6a. anuidade(s).

(21) **PI 0711740-0** A2 **8.6**
(22) 21/05/2007
(71) F. Hoffmann-La Roche AG (CH)
(74) Vieira de Mello Advogados
Referente 6a. anuidade(s).

(21) **PI 0711789-2** A2 **8.6**
(22) 07/04/2007
(71) SMS Demag AG (DE)
(74) Orlando de Souza
Referente 6a. anuidade(s).

(21) **PI 0711802-3** A2 **8.6**
(22) 17/05/2007
(71) The Boc Group Limited (GB)
(74) Nellie Anne Daniel-Shores
Referente 6a. anuidade(s).

(21) **PI 0711804-0** A2 **8.6**
(22) 09/05/2007
(71) Ciba Holding Inc. (CH)
(74) Dannemann ,Siemsen, Bigler & Ipanema Moreira
Referente 5a. e 6a. anuidade(s).

(21) **PI 0711809-0** A2 **8.6**
(22) 30/04/2007
(71) Pfizer Products INC (US)
(74) Nellie Anne Daniel -Shores
Referente 6a. anuidade(s).

(21) **PI 0711811-2** A2 **8.6**
(22) 21/05/2007
(71) The Scripps Research Institute (US)
(74) Alexandre Ferreira
Referente 6a. anuidade(s).

(21) **PI 0711832-5** A2 **8.6**
(22) 16/05/2007
(71) Bunge Limited (US)
(74) M C. Araújo Consultoria em Prop Indl Ltda
Referente 6a. anuidade(s).

(21) **PI 0711838-4** A2 **8.6**
(22) 21/05/2007
(71) Graphic Packaging International Inc. (US)
(74) Walter de Almeida Martins
Referente 6a. anuidade(s).

(21) **PI 0711839-2** A2 **8.6**
(22) 16/05/2007
(71) Lesafre Et Compagnie (FR)
(74) Montaury Pimenta, Machado & Lioce S/C Ltda
Referente 6a. anuidade(s).

(21) **PI 0711840-6** A2 **8.6**
(22) 23/05/2007
(71) Mohammed Seiffeddine El-Ouanoughi Bou-Mezrag (FR)
(74) Andréa Gama Possinhas Tardin
Referente 6a. anuidade(s).

(21) **PI 0711861-9** A2 **8.6**
(22) 21/05/2007
(71) UOP LLC (US)
(74) Momsen, Leonardos & CIA.
Referente 6a. anuidade(s).

(21) **PI 0711884-8** A2 **8.6**
(22) 21/05/2007
(71) Mark C. Carter (US)
(74) Dannemann ,Siemsen, Bigler & Ipanema Moreira
Referente 6a. anuidade(s).

(21) **PI 0711888-0** A2 **8.6**
(22) 02/05/2007
(71) Dorma Gmbh + CO. KG (DE)
(74) Bhering Advogados
Referente 6a. anuidade(s).

(21) **PI 0711896-1** A2 **8.6**
(22) 22/05/2007
(71) The Trustees of Columbia University in the City of New York (US)
(74) Orlando de Souza
Referente 6a. anuidade(s).

(21) **PI 0711918-6** A2 **8.6**
(22) 23/05/2007
(71) Air Products And Chemicals INC. (US)
(74) Walter de Almeida Martins
Referente 4a., 5a. e 6a. anuidade(s).

(21) **PI 0711938-0** A2 **8.6**
(22) 24/04/2007
(71) The Coca-Cola Company (US)
(74) Momsen, Leonardos & CIA.
Referente 6a. anuidade(s).

(21) **PI 0711943-7** A2 **8.6**
(22) 15/05/2007
(71) ASK S.A. (FR)
(74) Momsen, Leonardos & CIA.
Referente 6a. anuidade(s).

(21) **PI 0711945-3** A2 **8.6**
(22) 18/05/2007
(71) Biotica Technology Ltd. (GB)
(74) Trench, Rossi e Watanabe Advogados
Referente 6a. anuidade(s).

(21) **PI 0711948-8** A2 **8.6**
(22) 18/05/2007
(71) Biotica Technology Ltd. (GB)
(74) Trench, Rossi e Watanabe Advogados
Referente 6a. anuidade(s).

(21) **PI 0712004-4** A2 **8.6**
(22) 21/06/2007
(71) RELIANCE LIFE SCIENCES PVT. LTD. (IN)
(74) MIRANDA, LYNCH & KNEBLEWSKI LTDA
Referente 4a., 5a. e 6a. anuidade(s).

(21) **PI 0712022-2** A2 **8.6**
(22) 21/05/2007
(71) Novartis Ag (CH)
(74) Dannemann ,Siemsen, Bigler & Ipanema Moreira
Referente 6a. anuidade(s).

(21) **PI 0712043-5** A2 **8.6**
(22) 08/05/2007
(71) Critical RF, Inc (US)
(74) Orlando de Souza
Referente 6a. anuidade(s).

(21) **PI 0712126-1** A2 **8.6**
(22) 21/02/2007
(71) Microsoft Corporation (US)
(74) Nellie Anne Daniel-Shores
Referente 6a. anuidade(s).

(21) **PI 0712133-4** A2 **8.6**
(22) 08/05/2007
(71) Eads Deutschland GMBH (DE)
(74) Dannemann , Siemsen, Bigler & Ipanema Moreira
Referente 6a. anuidade(s).

(21) **PI 0712166-0** A2 **8.6**
(22) 23/05/2007
(71) Eisai R&D Management Co., LTD (JP)
(74) Momsen, Leonardos & CIA.
Referente 6a. anuidade(s).

(21) **PI 0712180-6** A8 **8.6**
(22) 23/05/2007
(71) Advanced In Vitro Cell Technologies, S.A. (DE)
(74) Vieira de Mello Advogados
Referente 6a. anuidade(s).

(21) **PI 0712228-4** A2 **8.6**
(22) 21/02/2007
(71) Microsoft Corporation (US)
(74) Nellie Anne Daniel-Shores

Referente 6a. anuidade(s).

(21) **PI 0712262-4** A2 **8.6**
(22) 22/05/2007
(71) Eli Lilly And Company (US)
(74) Dannemann ,Siemsen, Bigler & Ipanema Moreira
Referente 6a. anuidade(s).

(21) **PI 0712378-7** A2 **8.6**
(22) 05/06/2007
(71) Lock-Vision LTD. (IL)
(74) Aguiar & Companhia Ltda
Referente5a. e 6a. anuidade(s).

(21) **PI 0712385-0** A2 **8.6**
(22) 04/06/2007
(71) 3M Innovative Properties Company (US)
(74) Alexandre Ferreira
Referente 5a. e 6a. anuidade(s).

(21) **PI 0712387-6** A2 **8.6**
(22) 04/04/2007
(71) Voith Patent GMBH (DE)
(74) Orlando de Souza
Referente 6a. anuidade(s).

(21) **PI 0712390-6** A2 **8.6**
(22) 10/05/2007
(71) Georg Fischer Eisenguss GMBH (AT)
(74) Dannemann , Siemsen, Bigler & Ipanema Moreira
Referente 5a. e 6a. anuidade(s).

(21) **PI 0712400-7** A2 **8.6**
(22) 15/05/2007
(71) Boehringer Ingelheim International GMBH (DE)
(74) Dannemann ,Siemsen, Bigler & Ipanema Moreira
Referente 6a. anuidade(s).

(21) **PI 0712404-0** A2 **8.6**
(22) 21/04/2007
(71) Trelleborg Sealing Solutions Germany Gmbh (DE)
(74) Dannemann ,Siemsen, Bigler & Ipanema Moreira
Referente 4a. anuidade(s).

(21) **PI 0712406-6** A2 **8.6**
(22) 15/05/2007
(71) Lesaffre At Compagnie (FR)
(74) Momsen, Leonardos & CIA.
Referente 6a. anuidade(s).

(21) **PI 0712418-0** A2 **8.6**
(22) 30/05/2007
(71) Bayer Cropscience Ag (DE)
(74) Dannemann ,Siemsen, Bigler & Ipanema Moreira
Referente 5a. e 6a. anuidade(s).

(21) **PI 0712437-6** A2 **8.6**
(22) 01/06/2007
(71) Duke University (US)
(74) Dannemann ,Siemsen, Bigler & Ipanema Moreira
Referente 5a. e 6a. anuidade(s).

(21) **PI 0712443-0** A2 **8.6**
(22) 01/06/2007
(71) Rhodia Inc. (US)
(74) Orlando de Souza
Referente 5a. e 6a. anuidade(s).

(21) **PI 0712456-2** A2 **8.6**
(22) 01/06/2007
(71) Schering Corporation (US)
(74) Dannemann ,Siemsen, Bigler & Ipanema Moreira
Referente 5a. e 6a. anuidade(s).

(21) **PI 0712458-9** A2 **8.6**
(22) 30/05/2007
(71) Allergan, Inc. (US)
(74) Dannemann ,Siemsen, Bigler & Ipanema Moreira
Referente 5a. e 6a. anuidade(s).

(21) **PI 0712459-7** A2 **8.6**
(22) 01/06/2007
(71) Virologik Gmbh (DE)
(74) Dannemann ,Siemsen, Bigler & Ipanema Moreira
Referente 4a., 5a. e 6a. anuidade(s).

(21) **PI 0712460-0** A2 **8.6**
(22) 31/05/2007
(71) Fobox AS (NO)
(74) Dannemann ,Siemsen, Bigler & Ipanema Moreira
Referente 5a. e 6a. anuidade(s).

(21) **PI 0712461-9** A2 **8.6**
(22) 04/05/2007
(71) Umicore AG & Co. KG (DE)
(74) Dannemann ,Siemsen, Bigler & Ipanema Moreira
Referente 5a. e 6a. anuidade(s).

(21) **PI 0712470-8** A2 **8.6**
(22) 23/05/2007
(71) SMS Demag Ag (DE)
(74) Orlando de Souza
Referente 6a. anuidade(s).

(21) **PI 0712471-6** A2 **8.6**
(22) 23/05/2007
(71) SMS Demag AG (DE)
(74) Orlando de Souza
Referente 6a. anuidade(s).

(21) **PI 0712475-9** A2 **8.6**
(22) 23/05/2007
(71) Sms Demag Ag (DE)
(74) Orlando de Souza
Referente 6a. anuidade(s).

(21) **PI 0712479-1** A2 **8.6**
(22) 23/05/2007
(71) SMS Demag Ag (DE)
(74) Orlando de Souza
Referente 3a. e 6a. anuidade(s).

(21) **PI 0712485-6** A2 **8.6**
(22) 08/06/2007
(71) Allergan, Inc. (US)
(74) Dannemann ,Siemsen, Bigler & Ipanema Moreira
Referente 5a. e 6a. anuidade(s).

(21) **PI 0712489-9** A2 **8.6**
(22) 07/05/2007
(71) Plascoenergy IP Holdings, S.L., Bilbao (CH)
(74) Momsen, Leonardos & CIA.
Referente 4a., 5a. e 6a. anuidade(s).

(21) **PI 0712491-0** A2 **8.6**
(22) 07/05/2007
(71) Plascoenergy IP Holdings, S.L., Bilbao (CH)
(74) Momsen, Leonardos & CIA.
Referente 4a., 5a. e 6a. anuidade(s).

(21) **PI 0712492-9** A2 **8.6**
(22) 06/06/2007
(71) Boehringer Ingelheim International GMBH (DE)
(74) Dannemann ,Siemsen, Bigler & Ipanema Moreira
Referente 5a. e 6a. anuidade(s).

(21) **PI 0712533-0** A2 **8.6**
(22) 09/05/2007
(71) Custom Quality Homes, L.L.C. (US)
(74) Momsen, Leonardos & CIA.
Referente 5a. e 6a. anuidade(s).

(21) **PI 0712538-0** A2 **8.6**
(22) 09/05/2007
(71) The Gillette Company (US)
(74) Dannemann ,Siemsen, Bigler & Ipanema Moreira
Referente 6a. anuidade(s).

(21) **PI 0712539-9** A2 **8.6**
(22) 07/05/2007
(71) Chemetall GMBH (DE)
(74) Dannemann ,Siemsen, Bigler & Ipanema Moreira
Referente 4a., 5a. e 6a. anuidade(s).

(21) **PI 0712547-0** A2 **8.6**
(22) 14/06/2007
(71) Kohler Co (US)
(74) Hugo Silva, Rosa & Maldonado
Referente 5a. e 6a. anuidade(s).

(21) **PI 0712553-4** A2 **8.6**
(22) 05/06/2007
(71) Exxonmobil Research and Engineering Company (US)
(74) Momsen , Leonardos & CIA
Referente 5a. e 6a. anuidade(s).

(21) **PI 0712555-0** A2 **8.6**
(22) 06/06/2007
(71) Exxonmobil Research and Engineering Company (US)
(74) Momsen , Leonardos & CIA
Referente 5a. e 6a. anuidade(s).

(21) **PI 0712560-7** A2 **8.6**
(22) 25/05/2007
(71) Shionogi & CO., LTD. (JP)
(74) Dannemann ,Siemsen, Bigler & Ipanema Moreira
Referente 5a. e 6a. anuidade(s).

(21) **PI 0712570-4** A2 **8.6**
(22) 23/05/2007
(71) Süd-Chemie IP GmbH & Co. KG (DE)
(74) Tavares Propriedade Intelectual Ltda.
Referente 3a. anuidade(s).

(21) **PI 0712585-2** A2 **8.6**
(22) 12/06/2007
(71) Enerday Gmbh (DE)
(74) Dannemann ,Siemsen, Bigler & Ipanema Moreira
Referente 5a. e 6a. anuidade(s).

(21) **PI 0712597-6** A2 **8.6**
(22) 11/05/2007
(71) Basf Coating Ag (DE)
(74) Dannemann ,Siemsen, Bigler & Ipanema Moreira
Referente 5a., e 6a. anuidade(s).

(21) **PI 0712616-6** A2 **8.6**
(22) 17/05/2007
(71) Symbol Technologies, Inc (US)
(74) Orlando de Souza
Referente 5a., e 6a. anuidade(s).

(21) **PI 0712655-7** A2 **8.6**
(22) 24/05/2007
(71) Koninklijke Philips Electronics N.V. (NL)
(74) Momsen, Leonardos & CIA.
Referente 4a. , 5a., e 6a. anuidade(s).

(21) **PI 0712667-0** A2 **8.6**
(22) 27/06/2007
(71) Abbott Laboratories (US)
(74) Alexandre Ferreira
Referente 5a., e 6a. anuidade(s).

(21) **PI 0712668-9** A2 **8.6**
(22) 18/05/2007
(71) Qualcomm Incorporated (US)
(74) Montaury Pimenta, Machado & Lioce
Referente 5a., e 6a. anuidade(s).

(21) **PI 0712674-3** A2 **8.6**
(22) 23/05/2007
(71) Wyeth (US)
(74) Trench, Rossi e Watanabe Advogados
Referente 5a., e 6a. anuidade(s).

(21) **PI 0712675-1** A2 **8.6**
(22) 18/05/2007
(71) Janssen Pharmaceutica N V (BE)
(74) Dannemann ,Siemsen, Bigler & Ipanema Moreira
Referente 5a., e 6a. anuidade(s).

(21) **PI 0712679-4** A2 **8.6**
(22) 16/05/2007
(71) Wyeth (US)
(74) Trench, Rossi e Watanabe Advogados
Referente 5a., e 6a. anuidade(s).

(21) **PI 0712698-0** A2 **8.6**
(22) 30/05/2007
(71) Akzo Nobel N.V (NL)
(74) Dannemann ,Siemsen, Bigler & Ipanema Moreira
Referente 5a., e 6a. anuidade(s).

(21) **PI 0712714-6** A2 **8.6**
(22) 16/05/2007
(71) Basf Se (DE)
(74) Momsen, Leonardos & CIA.
Referente 5a., e 6a. anuidade(s).

(21) **PI 0712720-0** A2 **8.6**
(22) 30/05/2007
(71) Abbott Laboratories (US)
(74) NELLIE ANNE DAIEL-SHORES
Referente 4a., 5a., e 6a. anuidade(s).

(21) **PI 0713637-4** A2 **8.6**
(22) 12/06/2007
(71) Sunesis Pharmaceuticals, Inc (US)
(74) Momsen , Leonardos & CIA
Referente ao não recolhimento da 3ª anuidade.

(21) **PI 0802214-3** A2 **8.6**
(22) 17/06/2008
(71) Universidade Estadual de Maringá (BR/PR)
(74) Edenílson Vagner Tiene
Referente à 3ª anuidade.

8.7 RESTAURAÇÃO

(21) **MU 8000645-0** U2 **8.7**
(22) 14/04/2000
(71) Adilson Luiz Fiorense (BR/PR)
(74) ABM Assesoria Brasileira de Marcas Ltda

(21) **MU 8500626-2** U2 **8.7**
(22) 02/03/2005
(71) Anilag Indústria e Comércio Ltda (BR/MG) , Toshiba Infraestrutura América do Sul Ltda (BR/MG)
(74) João de Paula Ferreira

(21) **MU 8501368-4** U2 **8.7**
(22) 24/06/2005
(71) Victor Tobar Soares (BR/SP)
(74) Felipe Bocardo Cerdeira

(21) **MU 8602226-1** U2 **8.7**
(22) 09/10/2006
(71) Tadeu Luís da Costa (BR/SP)
(74) Maurício Darré

(21) **MU 8602550-3** U2 **8.7**
(22) 10/08/2006
(71) José Lúcio Pinheiro Júnior (BR/DF)

(21) **PI 0003066-0** A2 **8.7**
(22) 21/07/2000
(71) Fundação Oswaldo Cruz (BR/RJ) , Universidade Federal do Rio de Janeiro (BR/RJ)
(74) Bhering, Almeida & Associados

(21) **PI 0300796-0** A2 **8.7**
(22) 14/03/2003
(71) Genoa Laboratório de Patologia Molecular e Celular Humana Ltda. (BR/SP)
(74) Sabina Nehmi de Oliveira

(21) **PI 0301369-3** A2 **8.7**
(22) 07/05/2003
(71) Jorge Bruno Fritz Knirsch (BR/SP)
(74) Lupo & Filhos Assessoria em Marcas e Patentes S/C Ltda.

(21) **PI 0402981-0** A2 **8.7**
(22) 26/02/2004
(71) Laboratório Nacional de Computação Científica - LNCC (BR/RJ)
(74) Gabriela Toledo de Campos

(21) **PI 0406045-8** A2 **8.7**
(22) 20/10/2004
(71) Perfisa - Perfilados da Amazônia EPP (BR/MT)
(74) Joel Ribas Vaz

(21) **PI 0407224-3** A2 **8.7**
(22) 28/01/2004
(71) Eitan Leibovitz (IL)
(74) Antonio Mauricio Pedras Arnaud

(21) **PI 0501544-8** A2 **8.7**
(22) 02/05/2005
(71) Magneti Marelli Sistemas Automotivos Indústria e Comércio Ltda. (BR/MG)
(74) Advocacia Pietro Ariboni S/C

(21) **PI 0503195-8** A2 **8.7**
(22) 29/07/2005
(71) Philips do Brasil Ltda (BR/SP)
(74) Alicia Kristina Daniel Shores

(21) **PI 0510135-2** A2 **8.7**
(22) 16/05/2005
(71) Haldex Brake Products Ltd. (GB)
(74) Dannemann , Siemsen, Bigler & Ipanema Moreira

(21) **PI 0511706-2** A2 **8.7**
(22) 02/06/2005
(71) Pharmacyclics, Inc. (US)
(74) Momsen, Leonardos & Cia

(21) **PI 0519081-9** A2 **8.7**
(22) 13/12/2005
(71) David D. Heilman (US)
(74) Nellie Anne Daniel-Shores

(21) **PI 0600829-1** A2 **8.7**
(22) 21/02/2006
(71) Rozimar de Campos Pereira (BR/RJ) , José Oscar Gomes de Lima (BR/RJ)

(21) **PI 0602092-5** A2 **8.7**
(22) 24/05/2006
(71) Fiat Automóveis S/A (BR/MG)

8.8 DESPACHO ANULADO (**)

(21) **MU 8902476-1** U2 **8.8**
(22) 10/07/2009
(71) Elislean Bueno Ravache (BR/PR)
Referente ao despacho 8.6 na RPI 2156 de 02/05/2012.

(21) **PI 0011023-0** A2 **8.8**
(22) 16/08/2000
(71) Breed Automotive Technology INC. (US)
(74) Paulo C. Oliveira & Cia.
Referente ao despacho publicado na RPI 1907 de 24/07/2007.

(21) **PI 0016948-0** A2 **8.8**
(22) 20/12/2000
(71) Dow Global Technologies Inc. (US)
(74) Antonio Mauricio Pedras Arnaud
Referente ao despacho publicado na RPI 2138 de 27/12/2011.

(21) **PI 0105161-0** A2 **8.8**
(22) 06/09/2001
(71) Marco Antonio Ramos Cruz (BR/SE) , Edson Goncalves dos Santos (BR/SE) , Jose Hercules Ramos Cruz (BR/SE)
(74) Grupo Princesa Marcas e Patentes Ltda.
Referente ao despacho publicado na RPI 2138 de 27/12/2011.

(21) **PI 0105225-0** A2 **8.8**
(22) 13/11/2001
(71) Falida - Tech Ion Industrial Brasil S.A. (BR/AM)
(74) Momsen, Leonardos & CIA.
Referente ao despacho publicado na RPI 2138 de 27/12/2011.

(21) **PI 0404614-5** A2 **8.8**
(22) 22/10/2004
(71) Universidade Federal de Ouro Preto - UFOP (BR/MG) , Fundação de Amparo à Pesquisa do Estado de Minas Gerais - FAPEMIG (BR/MG)
Referente ao despacho 8.6 na RPI 2216 de 25/06/2013.

(21) **PI 0600751-1** A2 **8.8**
(22) 20/03/2006
(71) Universidade Federal do Pará (BR/PA)
Referente ao despacho 8.6 na RPI 2209 de 07/05/2013.

(21) **PI 0604162-0** A2 **8.8**
(22) 29/09/2006
(71) Universidade Federal do Paraná (BR/PR)
Referente ao despacho 8.6 na RPI 2223 de 13/08/2013.

8.10 REPUBLICAÇÃO

(21) **MU 8601938-4** U2 **8.10**
(22) 05/06/2006
(71) Neli das Neves Guiguer (BR/SP)
Referente ao despacho 8.5 na RPI 2159 de 22/05/2012. Texto Correto: Complementar à 6ª anuidade, guia 221201923861 de 26/03/2012 e comprovar recolhimento da taxa de restauração.

8.11 MANUTENÇÃO DO ARQUIVAMENTO

(21) **C1 0704553-0** E2 **8.11**
(22) 07/10/2009
(61) PI 0704553-0 20/09/2007
(71) Carlos José Borge (BR/SP)
referente ao não cuprimento do desapcho 8.6 na RPI 2162 de 12/06/2012

(21) **C1 0805780-0** E2 **8.11**
(22) 05/11/2009
(61) PI 0805780-0 01/10/2008
(71) Volnei Silva Rosa (BR/MS)
referente ao não cuprimento do desapcho 8.6 na RPI 2162 de 12/06/2012

(21) **MU 7702904-6** U2 **8.11**
(22) 09/12/1997
(71) Fábio Apostólico (BR/SP)
(74) Marli Ferreira do Nascimento
Referente ao despacho publicado na RPI 2138 de 27/12/2011.

(21) **MU 8303449-8** U2 **8.11**
(22) 28/07/2003
(71) Serafim Felix da Silva (BR/BA)
(74) Brasnorte Marcas e Patentes LTDA
referente ao não cuprimento do desapcho 8.6 na RPI 2162 de 12/06/2012

(21) **MU 8303472-2** U2 **8.11**
(22) 28/07/2003
(71) Serafim Felix da Silva (BR/BA)
(74) Bransnorte Marcas e Patentes Ltda
referente ao não cuprimento do desapcho 8.6 na RPI 2162 de 12/06/2012

(21) **MU 8400216-6** U2 **8.11**
(22) 30/01/2004
(71) Mueller Fogões Ltda. (BR/SC)
(74) Pap Consult. em Marcas e Patentes Ltda.
Referente ao despacho 8.6 publicado na RPI 2207 de 24/04/2013.

(21) **MU 8400697-8** U2 **8.11**
(22) 16/02/2004
(71) Eti Galvani Uliano (BR/SC)
(74) MARCA BRAZIL MARCAS E PATENTES LTDA.
Referente ao despacho 8.6 publicado na RPI 2207 de 24/04/2013.

(21) **MU 8502230-6** U2 **8.11**
(22) 19/09/2005
(71) Edson Bezerra da Silva (BR/SP) , Luiz Vicente Soares Silvanto (BR/SP)
(74) Luiz Rocco Filho
Referente ao despacho 8.6 publicado na RPI 2208 de 30/04/2013.

(21) **MU 8502489-9** U2 **8.11**
(22) 01/11/2005
(71) Celso Antonio Casquel Lopes (BR/SP)
(74) Silvio Lopes
Referente ao arquivamento publicado na RPI 2156 de 02/05/2012.

(21) **MU 8601006-9** U2 **8.11**
(22) 26/05/2006
(71) Francisco Jose de Araujo (BR/SP)
(74) Fortrade Brasil Marcas e Patentes S/C LTDA.
Referente ao despacho 8.6 publicado na RPI 2207 de 24/04/2013.

(21) **MU 8601055-7** U2 **8.11**
(22) 10/05/2006
(71) Jandir da Silva (BR/BA)
Referente ao despacho 8.6 publicado na RPI 2207 de 24/04/2013.

(21) **MU 8601070-0** U2 **8.11**
(22) 29/05/2006
(71) José Manoel da Silva (BR/PE)
Referente ao despacho 8.6 publicado na RPI 2207 de 24/04/2013.

(21) **MU 8601082-4** U2 **8.11**
(22) 02/06/2006
(71) Ciro Otávio Gemelli (BR/RS)
Referente ao despacho 8.6 publicado na RPI 2207 de 24/04/2013.

(21) **MU 8601085-9** U2 **8.11**
(22) 05/06/2006
(71) Jorge Luiz Gruendling (BR/SC)
(74) Santa cruz Consultoria em Marcas & Patentes Ltda
Referente ao despacho 8.6 publicado na RPI 2207 de 24/04/2013.

(21) **MU 8601114-6** U2 **8.11**
(22) 19/06/2006
(71) Metalúrgica Borba Indústria e Comércio Ltda. (BR/RS)
Referente ao despacho 8.6 publicado na RPI 2207 de 24/04/2013.

(21) **MU 8601175-8** U2 **8.11**
(22) 08/06/2006
(71) Daniel Lourenço Ribeiro Medeiros (BR/SP)
(74) Ana Paula Mazzei dos Santos Leite
Referente ao despacho 8.6 publicado na RPI 2207 de 24/04/2013.

(21) **MU 8601245-2** U2 **8.11**
(22) 21/06/2006
(71) Fernando Yuzou Takasse (BR/PR)
(74) Calisto Vendrame Sobrinho
Referente ao despacho 8.6 publicado na RPI 2207 de 24/04/2013.

(21) **MU 8601310-6** U2 **8.11**
(22) 10/07/2006
(71) Vagner Saciloto (BR/SP)
(74) Vilage Marcas & Patentes S/S LTDA
Referente ao despacho 8.6 publicado na RPI 2207 de 24/04/2013.

(21) **MU 8601329-7** U2 **8.11**
(22) 13/07/2006
(71) Anderson da Silva Rodrigues (BR/DF)
Referente ao despacho 8.6 publicado na RPI 2207 de 24/04/2013.

(21) **MU 8601375-0** U2 **8.11**
(22) 12/07/2006
(71) Embraloc Locadora de Máquinas e Equipamentos Ltda (BR/PE)
(74) Geraldo Mayrinck Monteiro de Andrade
Referente ao despacho 8.6 publicado na RPI 2207 de 24/04/2013.

(21) **MU 8601434-0** U2 **8.11**
(22) 10/07/2006
(71) Nelson Kozo Iha (BR/SP)
(74) São Paulo Marcas e Patentes Ltda
Referente ao despacho 8.6 publicado na RPI 2208 de 30/04/2013.

(21) **MU 8601515-0** U2 **8.11**
(22) 16/05/2006
(71) Delbo Ind e Com de Válvulas Ltda (BR/SP)
(74) Cláudio Santana da Silva
Referente ao despacho 8.6 publicado na RPI 2208 de 30/04/2013.

(21) **MU 8601592-3** U2 **8.11**
(22) 14/06/2006
(71) Mateus de Souza (BR/RS)
(74) Odivam Paim Siqueira
Referente ao despacho 8.6 publicado na RPI 2208 de 30/04/2013.

(21) **MU 8601784-5** U2 **8.11**
(22) 07/04/2006
(71) Tito Márcio Carneiro (BR/MG)
Referente ao despacho 8.6 publicado na RPI 2207 de 24/04/2013.

(21) **MU 8602225-3** U2 **8.11**
(22) 06/10/2006
(71) Rodrigues & Caldas Industrial Ltda (BR/RJ)
(74) Princesa Marcas e Patentes Ltda
Referente ao despacho publicado na RPI 2138 de 27/12/2011.

(21) **MU 8603046-9** U2 **8.11**
(22) 21/03/2005
(71) Roque Introvini Milani (BR/SP)
Referente ao despacho publicado na RPI 2138 de 27/12/2011.

(21) **MU 8700066-0** U2 **8.11**
(22) 01/02/2007
(71) Ingo Mees (BR/SC) , Egon Eberhard Geisler (BR/SC)
(74) Edemar Soares Antonini
Referente ao despacho 8.6 publicado na RPI 2207 de 24/04/2013.

(21) **MU 8700848-3** U2 **8.11**
(22) 07/05/2007
(71) Haldex do Brasil Indústria e Comércio Ltda (BR/SP)
(74) Simbolo Marcas e Patentes Ltda.
Referente ao despacho 8.6 publicado na RPI 2207 de 24/04/2013.

(21) **MU 8702717-8** U2 **8.11**
(22) 27/08/2007
(71) Elias Ferreira da Costa (BR/SP)
Referente ao despacho publicado na RPI 2138 de 27/12/2011.

(21) **MU 8702719-4** U2 **8.11**
(22) 06/09/2007
(71) Universidade Federal de Itajubá -UNIFEI (BR/MG)
Referente ao não cumprimento do despacho 8.6 na RPI 2166 de 10/07/2012.

(21) **MU 8800339-6** U2 **8.11**
(22) 23/07/2008
(71) Kalf Plásticos LTDA (BR/SP)
(74) Adérito José Lima Rosa
referente ao não cuprimento do desapcho 8.6 na RPI 2162 de 12/06/2012

(21) **PI 0004874-7** A2 **8.11**
(22) 17/10/2000
(71) Minancora e Cia LTDA. (BR/SC)
(74) Maria Aparecida Pereira Gonçalves
Referente ao despacho publicado na RPI 2138 de 27/12/2011.

(21) **PI 0007895-6** A2 **8.11**
(22) 28/01/2000
(71) Sanofi-Aventis (FR)
(74) Dannemann, Siemsen, Bigler & Ipanema Moreira
referente ao não cuprimento do desapcho 8.6 na RPI 2162 de 12/06/2012

(21) **PI 0010477-9** A2 **8.11**
(22) 15/05/2000
(71) Kimberly-Clark Worldwide, Inc. (US)
(74) Clarke Modet do Brasil LTDA
Referente ao despacho publicado na RPI 2135 de 06/12/2011.

(21) **PI 0010852-9** A2 **8.11**
(22) 24/05/2000
(71) Silverbrook Research Pty. LTD. (AU)
(74) NELLIE ANNE DAIEL-SHORES
Referente ao despacho 8.6 publicado na RPI 2207 de 24/04/2013.

(21) **PI 0010899-5** A2 **8.11**
(22) 24/05/2000
(71) Silverbrook Research PTY LTD. (AU)
(74) Daniel & Cia.
Referente ao despacho 8.6 publicado na RPI 2207 de 24/04/2013.

(21) **PI 0011987-3** A2 **8.11**
(22) 30/06/2000
(71) Silverbrook Research PTY. LTD. (AU)
(74) NELLIE ANNE DAIEL-SHORES
Referente ao despacho 8.6 publicado na RPI 2207 de 24/04/2013.

(21) **PI 0013194-6** A2 **8.11**
(22) 06/07/2000
(71) The Government Of The United States Of America As Represented By The Department Of Health And Human Services (US)
(74) Antonio Mauricio Pedras Arnaud
Referente ao despacho 8.6 publicado na RPI 2207 de 24/04/2013.

(21) **PI 0013482-1** A2 **8.11**
(22) 21/06/2000
(71) Temasek Life Sciences Laboratory Limited (SG)
(74) Dannemann, Siemsen, Bigler & Ipanema Moreira
Referente ao despacho 8.6 publicado na RPI 2207 de 24/04/2013.

(21) **PI 0100153-1** A2 **8.11**
(22) 02/01/2001
(71) Johnson & Johnson (US)
(74) Dannemann ,Siemsen, Bigler & Ipanema Moreira
Referente ao despacho publicado na RPI 2138 de 27/12/2011.

(21) **PI 0102235-0** A2 **8.11**
(22) 10/04/2001
(71) Universidade Federal de Minas Gerais (BR/MG)
Referente ao despacho 8.6 publicado na RPI 2208 de 30/04/2013.

(21) **PI 0102504-0** A2 **8.11**
(22) 25/05/2001
(71) Alltech do Brasil Agro Industrial LTDA (BR/PR)
(74) Demarest & Almeida Advogados
Referente ao despacho 8.6 publicado na RPI 2207 de 24/04/2013.

(21) **PI 0105063-0** A8 **8.11**
(22) 01/11/2001
(71) Clariant GMBH (DE)
(74) Dannemann ,Siemsen, Bigler & Ipanema Moreira
Referente ao despacho publicado na RPI 2138 de 27/12/2011.

(21) **PI 0105184-9** A2 **8.11**
(22) 25/09/2001
(71) Commissariat A L'Energie Atomique (FR)
(74) Dannemann ,Siemsen, Bigler & Ipanema Moreira
Referente ao despacho publicado na RPI 2138 de 27/12/2011.

(21) **PI 0105664-6** A2 **8.11**
(22) 19/10/2001
(71) Luiz André Danesin (BR/SP) , Otone Zamberlan (BR/SP)
Referente ao despacho publicado na RPI 2138 de 27/12/2011.

(21) **PI 0109464-5** A2 **8.11**
(22) 13/03/2001
(71) Enichem S.P.A. (IT) , Eni S.P.A (IT)
(74) Antonio Mauricio Pedras Arnaud
Referente ao despacho publicado na RPI 2137 de 20/12/2011.

(21) **PI 0111882-0** A2 **8.11**
(22) 20/06/2001
(71) Applexion (FR) , Koch Membrane Systems, INC. (US)
(74) Matos e Associados - Advogados
Referente ao despacho 8.6 publicado na RPI 2207 de 24/04/2013.

(21) **PI 0117522-0** A2 **8.11**
(22) 14/03/2001
(71) Universidade Estadual de Londrina (BR/PR)
(74) Gilberto Espinosa
Referente ao despacho 8.6 publicado na RPI 2207 de 24/04/2013.

(21) **PI 0202999-5** A2 **8.11**
(22) 18/07/2002
(71) Elias Costa de Oliveira (BR/SP)
(74) José Monteiro
Referente ao despacho 8.6 publicado na RPI 2207 de 24/04/2013.

(21) **PI 0208893-2** A2 **8.11**
(22) 10/04/2002
(71) New Zealand Dairy Board (NZ)
(74) Dannemann, Siemsen, Bigler & Ipanema Moreira
Referente ao despacho 8.6 publicado na RPI 2207 de 24/04/2013.

(21) **PI 0209795-8** A2 **8.11**
(22) 08/05/2002

(71) Laboratorios Miret, S.A. (ES)
(74) Dannemann, Siemsen, Bigler & Ipanema Moreira
Referente ao despacho 8.6 publicado na RPI 2207 de 24/04/2013.

(21) **PI 0210246-3** A2 **8.11**
(22) 04/06/2002
(71) E.I.Du Pont De Nemours And Company (US)
(74) Francisco Carlos Rodrigues Silva
Referente ao despacho 8.6 publicado na RPI 2207 de 24/04/2013.

(21) **PI 0214187-6** A2 **8.11**
(22) 08/11/2002
(71) TSO 3 INC. (CA)
(74) Waldemar do Nascimento
Referente ao despacho 8.6 publicado na RPI 2208 de 30/04/2013.

(21) **PI 0301427-4** A2 **8.11**
(22) 15/05/2003
(71) Multibrás S/A Eletrodomésticos (BR/SP)
(74) Antonio Mauricio Pedras Arnaud
Referente ao despacho 8.6 publicado na RPI 2207 de 24/04/2013.

(21) **PI 0301885-7** A2 **8.11**
(22) 06/05/2003
(71) Nivaldo dos Santos Patrocínio (BR/PR)
(74) Brasil Sul Marcas e Patentes S/C Ltda.
Referente ao despacho 8.6 publicado na RPI 2207 de 24/04/2013.

(21) **PI 0302375-3** A2 **8.11**
(22) 26/03/2003
(71) Link Snacks Global, INC. (US)
(74) Pinheiro Neto - Advogados
Referente ao despacho 8.6 publicado na RPI 2207 de 24/04/2013.

(21) **PI 0302548-9** A2 **8.11**
(22) 14/05/2003
(71) Harry Ripp (BR/PR)
Referente ao despacho 8.6 publicado na RPI 2207 de 24/04/2013.

(21) **PI 0303218-3** A2 **8.11**
(22) 19/02/2003
(71) Meritor Heavy Vehicle Systems Cameri SPA (IT)
(74) Clarke Modet do Brasil Ltda
Referente ao despacho 8.6 publicado na RPI 2207 de 24/04/2013.

(21) **PI 0305689-9** A2 **8.11**
(22) 28/04/2003
(71) Luciano Trindade de Sousa Monteiro (BR/SP)
(74) Gobernate Marcas E Patentes S/C Ltda
Referente ao despacho 8.6 publicado na RPI 2207 de 24/04/2013.

(21) **PI 0305719-4** A2 **8.11**
(22) 19/05/2003
(71) Robert Bosch GMBH. (DE)
(74) Dannemann, Siemsen, Bigler & Ipanema Moreira
Referente ao despacho 8.6 publicado na RPI 2207 de 24/04/2013.

(21) **PI 0307362-9** A2 **8.11**
(22) 31/01/2003
(71) Danzer North America, Inc (US)
(74) Momsen, Leonardos & Cia
Referente ao despacho 8.6 publicado na RPI 2207 de 24/04/2013.

(21) **PI 0307678-4** A2 **8.11**
(22) 19/02/2003
(71) Danzer North America, Inc. (US)
(74) Momsen, Leonardos & Cia.
Referente ao despacho 8.6 publicado na RPI 2208 de 30/04/2013.

(21) **PI 0308924-0** A2 **8.11**
(22) 12/03/2003
(71) Morphic Technologies Aktiebolag (SE)
(74) Magnus Aspeby e Thomaz Thedim Lobo
Referente ao despacho 8.6 publicado na RPI 2207 de 24/04/2013.

(21) **PI 0309563-0** A2 **8.11**
(22) 25/04/2003
(71) BSH Bosch Und Siemens Hausgeraete GMBH (DE)
(74) Dannemann, Siemsen, Bigler & Ipanema Moreira
Referente ao despacho 8.6 publicado na RPI 2208 de 30/04/2013.

(21) **PI 0309897-4** A2 **8.11**
(22) 28/07/2003
(71) Serafim Felix da Silva (BR/BA)
(74) Bransnorte Marcas e Patentes Ltda
referente ao não cuprimento do desapcho 8.6 na RPI 2162 de 12/06/2012

(21) **PI 0309995-4** A2 **8.11**
(22) 16/05/2003
(71) Basf Aktiengesellschaft (DE)
(74) Momsen, Leonardos & Cia.
Referente ao despacho 8.6 publicado na RPI 2207 de 24/04/2013.

(21) **PI 0311227-6** A2 **8.11**
(22) 23/05/2003
(71) Columbian Chemicals Company (US)
(74) Matos e Associados Advogados
Referente ao despacho 8.6 publicado na RPI 2207 de 24/04/2013.

(21) **PI 0311598-4** A2 **8.11**
(22) 04/06/2003
(71) Unilever N.V (NL)
(74) Ana Paula Santos Celidonio
Referente ao despacho 8.6 publicado na RPI 2207 de 24/04/2013.

(21) **PI 0311739-1** A2 **8.11**
(22) 27/05/2003
(71) Abbott Laboratories (US)
(74) NELLIE ANNE DAIEL-SHORES
Referente ao despacho 8.6 publicado na RPI 2207 de 24/04/2013.

(21) **PI 0312273-5** A2 **8.11**
(22) 09/07/2003
(71) Intervet International B.V. (NL)
(74) Momsen, Leonardos & Cia.
Referente ao despacho 8.6 publicado na RPI 2207 de 24/04/2013.

(21) **PI 0318261-4** A2 **8.11**
(22) 18/04/2003
(71) Oleg Naljotov (US) , Vladlen Zitin (US)
(74) Brasil Sul Marcas E Patentes S/C LTDA
Referente ao despacho 8.6 publicado na RPI 2208 de 30/04/2013.

(21) **PI 0400896-0** A2 **8.11**
(22) 11/03/2004
(71) LG Electronics, INC (KR)
(74) Simbolo Marcas e Patentes Ltda
Referente ao despacho 8.6 publicado na RPI 2207 de 24/04/2013.

(21) **PI 0400897-9** A2 **8.11**
(22) 11/03/2004
(71) LG Electronics, INC (KR)
(74) Simbolo Marcas e Patentes Ltda
Referente ao despacho 8.6 publicado na RPI 2207 de 24/04/2013.

(21) **PI 0400898-7** A2 **8.11**
(22) 11/03/2004
(71) LG Electronics, INC. (KR)
(74) Simbolo Marcas e Patentes Ltda
Referente ao despacho 8.6 publicado na RPI 2207 de 24/04/2013.

(21) **PI 0400899-5** A2 **8.11**
(22) 11/03/2004
(71) LG Electronics, INC. (KR)
(74) Simbolo Marcas e Patentes Ltda
Referente ao despacho 8.6 publicado na RPI 2207 de 24/04/2013.

(21) **PI 0401258-5** A2 **8.11**
(22) 11/05/2004
(71) Pierattilio Maino (BR/CE)
(74) Ana Vládia Cesar Barreira
referente ao não cumprimento despacho 8.6 na RPI 2160 de 29/05/2012

(21) **PI 0401294-1** A2 **8.11**
(22) 19/02/2004
(71) Tango Incorporação e Participações LTDA. (BR/SC)
(74) Agência Gaúcha de Marcas e Patentes LTDA
referente ao não cumprimento despacho 8.6 na RPI 2160 de 29/05/2012

(21) **PI 0401329-8** A2 **8.11**
(22) 13/04/2004
(71) Kabushiki Kaisha Toyota Jidoshokki (JP) , Dow Corning Asia Limited (JP)
(74) Guerra Adv.
referente ao não cumprimento despacho 8.6 na RPI 2160 de 29/05/2012

(21) **PI 0401384-0** A2 **8.11**
(22) 30/04/2004
(71) Emílio De Paolis Júnior (BR/PR)
referente ao não cumprimento despacho 8.6 na RPI 2160 de 29/05/2012, e o despacho 6.7 na RPI 2188 de 11/12/2012

(21) **PI 0401434-0** A2 **8.11**
(22) 25/03/2004
(71) Kabushiki Kaisha Toyota Jidoshokki (JP)
(74) Guerra ADV
referente ao não cumprimento despacho 8.6 na RPI 2160 de 29/05/2012

(21) **PI 0401516-9** A2 **8.11**
(22) 05/04/2004
(71) Ricardo Matos de Oliveira (BR/MG)
(74) Magalhães & Associados Ltda.
referente ao não cumprimento despacho 8.6 na RPI 2160 de 29/05/2012

(21) **PI 0401577-0** A2 **8.11**
(22) 13/04/2004
(71) Samsung Gwang Ju Electronics Co., LTD (KR)
(74) Tinoco Soares & Filho S/C Ltda
Referente ao despacho 8.6 publicado na RPI 2207 de 24/04/2013.

(21) **PI 0401581-9** A2 **8.11**
(22) 13/04/2004
(71) Samsung Gwang Ju Electronics Co., LTD (KR)
(74) Tinoco Soares & Filho S/C Ltda
Referente ao despacho 8.6 publicado na RPI 2207 de 24/04/2013.

(21) **PI 0401636-0** A2 **8.11**
(22) 23/04/2004
(71) Samsung Gwang Ju Electronics CO., LTD (KR)
(74) Tinoco Soares & Filho Ltda.
referente ao não cumprimento despacho 8.6 na RPI 2160 de 29/05/2012

(21) **PI 0401677-7** A2 **8.11**
(22) 29/04/2004
(71) Alkar-Rapidpak, Inc. (US)
(74) Dannemann, Siemsen, Bigler & Ipanema Moreira
Referente ao despacho 8.6 publicado na RPI 2207 de 24/04/2013.

(21) **PI 0401692-0** A2 **8.11**
(22) 04/05/2004
(71) Weyerhaeuser Company (US)
(74) Momsen, Leonardos & Cia
referente ao não cumprimento despacho 8.6 na RPI 2160 de 29/05/2012

(21) **PI 0401708-0** A2 **8.11**
(22) 06/05/2004
(71) Rohm And Haas Company (US)
(74) Momsen, Leonardos & Cia.
referente ao não cumprimento despacho 8.6 na RPI 2160 de 29/05/2012

(21) **PI 0401774-9** A2 **8.11**
(22) 18/05/2004
(71) Samsung Gwangju Electronics CO. LTD (KR)
(74) Dannemann, Siemsen, Bigler & Ipanema Moreira
referente ao não cumprimento despacho 8.6 na RPI 2160 de 29/05/2012

(21) **PI 0401827-3** A2 **8.11**
(22) 27/05/2004
(71) Victoriano Ramos (AR)
(74) Ana Maria Freitas Gomes
Referente ao despacho 8.6 publicado na RPI 2207 de 24/04/2013.

(21) **PI 0401857-5** A2 **8.11**
(22) 27/05/2004
(71) Rohm and Haas Company (US)
(74) Momsen, Leonardos & Cia

referente ao não cumprimento despacho 8.6 na RPI 2160 de 29/05/2012

(21) **PI 0401892-3** A2 **8.11**
(22) 02/06/2004
(71) The Goodyear Tire & Rubber Company (US)
(74) NELLIE ANNE DAIEL-SHORES
referente ao não cumprimento despacho 8.6 na RPI 2160 de 29/05/2012

(21) **PI 0401903-2** A8 **8.11**
(22) 04/06/2004
(71) Illinois Tool Works INC. (US)
(74) NELLIE ANNE DAIEL-SHORES
referente ao não cumprimento despacho 8.6 na RPI 2160 de 29/05/2012

(21) **PI 0401914-8** A8 **8.11**
(22) 04/06/2004
(71) Illinois Tool Works INC. (US)
(74) NELLIE ANNE DAIEL-SHORES
referente ao não cumprimento despacho 8.6 na RPI 2160 de 29/05/2012

(21) **PI 0402000-6** A2 **8.11**
(22) 03/05/2004
(71) Fernando Ramos Pavan (BR/SP) , Ricardo Galinari Bertolucci (BR/SP) , Gianvito de Micheli (BR/SP)
(74) Rocco Marcas e Patentes S/C LTDA
referente ao não cumprimento despacho 8.6 na RPI 2160 de 29/05/2012

(21) **PI 0402003-0** A2 **8.11**
(22) 29/04/2004
(71) Cristalsolution Consultoria em Qualidade Limitada (BR/SP)
(74) CPA Central Paulista de Assesoria S/C LTDA
referente ao não cumprimento despacho 8.6 na RPI 2160 de 29/05/2012

(21) **PI 0402062-6** A2 **8.11**
(22) 17/05/2004
(71) Alberto Fernando Blumenschein Cruz (BR/SP) , Luiz Orlando Algarra (BR/SP) , Jean-Claude Frederic Frajmund (BR/DF)
(74) SPI Marcas & Patentes Ltda.
referente ao não cumprimento despacho 8.6 na RPI 2160 de 29/05/2012

(21) **PI 0402093-6** A2 **8.11**
(22) 21/05/2004
(71) Empresa Amazonense de Canetas LTDA. (BR/AM)
(74) Signo Marcas E Patentes S/C Ltda
referente ao não cumprimento despacho 8.6 na RPI 2160 de 29/05/2012

(21) **PI 0402130-4** A2 **8.11**
(22) 22/01/2004
(71) Jose Abraham Viñaveya (AR) , Victor Salvador Gomez (AR)
(74) Milton Jacques F. Moulin
referente ao não cumprimento despacho 8.6 na RPI 2160 de 29/05/2012

(21) **PI 0402251-3** A2 **8.11**
(22) 15/06/2004
(71) Instituto Gaúcho de Estudos Automotivos (BR/RS)
(74) PAP Consult. em Marcas e Patentes Ltda
referente ao não cumprimento despacho 8.6 na RPI 2160 de 29/05/2012

(21) **PI 0402257-2** A2 **8.11**
(22) 17/06/2004
(71) Kabushiki Kaisha Toyota Jidoshokki (JP) , Dow Corning Asia Limited (JP)
(74) Guerra Adv.
referente ao não cumprimento despacho 8.6 na RPI 2160 de 29/05/2012

(21) **PI 0402263-7** A2 **8.11**
(22) 07/06/2004
(71) Wilson Trannin Filho (BR/MT)
referente ao não cumprimento despacho 8.6 na RPI 2160 de 29/05/2012

(21) **PI 0402269-6** A2 **8.11**
(22) 09/06/2004
(71) Thomas Siebje (BR/SC)
(74) Ildo Ritter de Oliveira
referente ao não cumprimento despacho 8.6 na RPI 2160 de 29/05/2012

(21) **PI 0402572-5** A2 **8.11**
(22) 30/06/2004
(71) The Goodyear Tire & Rubber Company (US)
(74) NELLIE ANNE DAIEL-SHORES
referente ao não cumprimento despacho 8.6 na RPI 2160 de 29/05/2012

(21) **PI 0402664-0** A2 **8.11**
(22) 02/07/2004
(71) Antonio Sabetta Filho (BR/SP)
referente ao não cumprimento despacho 8.6 na RPI 2160 de 29/05/2012

(21) **PI 0402907-0** A2 **8.11**
(22) 12/07/2004
(71) Máquinas Kehl LTDA. (BR/RS)
(74) Mario de Almeida Marcas e Patentes Ltda
Referente ao despacho 8.6 publicado na RPI 2207 de 24/04/2013.

(21) **PI 0402941-0** A2 **8.11**
(22) 17/06/2004
(71) M.I.T. Internacional CO., LTD (JP)
(74) Martinez & Moura Barreto S/C Ltda
referente ao não cumprimento despacho 8.6 na RPI 2160 de 29/05/2012

(21) **PI 0404531-9** A2 **8.11**
(22) 21/10/2004
(71) Francisco Eduardo Audi (BR/SP)
(74) City Patentes e Marcas LTDA
referente ao não cumprimento despacho 8.6 na RPI 2160 de 29/05/2012

(21) **PI 0404610-2** A2 **8.11**
(22) 22/10/2004
(71) Eder Cleiton Nardelli (BR/SC)
(74) Santa Cruz Consultoria em Marcas & Patentes Ltda
referente ao não cuprimento do desapcho 8.6 na RPI 2162 de 12/06/2012

(21) **PI 0404904-7** A2 **8.11**
(22) 01/04/2004
(71) EIE Maskin AB (CH)
(74) Thomaz Thedim Lobo - Magnus Aspeby
Referente ao despacho 8.6 publicado na RPI 2207 de 24/04/2013.

(21) **PI 0405653-1** A2 **8.11**
(22) 18/02/2004
(71) Metso Paper, Inc. (FI)
(74) Paulo C. Oliveira
Referente ao despacho 8.6 publicado na RPI 2207 de 24/04/2013.

(21) **PI 0406175-6** A2 **8.11**
(22) 14/05/2004
(71) Commissariat A L'Energie Atomique (FR)
(74) Ana Paula Santos Celidonio
Referente ao despacho 8.6 publicado na RPI 2207 de 24/04/2013.

(21) **PI 0406189-6** A2 **8.11**
(22) 09/04/2004
(71) Daikin Industries, Ltd. (JP)
(74) David do Nascimento Advogados Associados S/C
Referente ao despacho 8.6 publicado na RPI 2208 de 30/04/2013.

(21) **PI 0406833-5** A8 **8.11**
(22) 19/01/2004
(71) Behr Lorraine S.A.R.L. (FR)
(74) Dannemann, Siemsen, Bigler & Ipanema Moreira
Referente ao despacho 8.6 publicado na RPI 2207 de 24/04/2013.

(21) **PI 0406839-4** A2 **8.11**
(22) 23/01/2004
(71) Behr Lorraine S.A.R.L. (FR)
(74) Dannemann, Siemsen, Bigler & Ipanema Moreira
Referente ao despacho 8.6 publicado na RPI 2207 de 24/04/2013.

(21) **PI 0407308-8** A2 **8.11**
(22) 31/01/2004
(71) ZF Friedrichshafen AG (DE)
(74) Danemann, Siemsen, Bigler & Ipanema Moreira
Referente ao despacho 8.6 publicado na RPI 2207 de 24/04/2013.

(21) **PI 0407395-9** A2 **8.11**
(22) 12/02/2004
(71) Mann+Hummel GMBH (DE)
(74) Dannemann, Siemsen, Bigler & Ipanema Moreira
Referente ao despacho 8.6 publicado na RPI 2207 de 24/04/2013.

(21) **PI 0408083-1** A2 **8.11**
(22) 27/02/2004
(71) Honda Motor Co., Ltd (JP) , OSG Corporation (JP)
(74) Magnus Aspeby & Cláudio Marcelo Szabas
Referente ao despacho 8.6 publicado na RPI 2207 de 24/04/2013.

(21) **PI 0408371-7** A2 **8.11**
(22) 01/03/2004
(71) James Henry Haslam (GB)
(74) Nellie Anne Daniel-Shores
Referente ao despacho 8.6 publicado na RPI 2207 de 24/04/2013.

(21) **PI 0409087-0** A2 **8.11**
(22) 05/04/2004
(71) Ao Sol - Energias Renováveis, S.A. (PT)
(74) LLC Info Connection LTDA. API 00340
Referente ao despacho 8.6 publicado na RPI 2207 de 24/04/2013.

(21) **PI 0409584-7** A2 **8.11**
(22) 16/04/2004
(71) New Zealand Dairy Board (NZ)
(74) Dannemann, Siemsen, Bigler & Ipanema Moreira
Referente ao despacho 8.6 publicado na RPI 2207 de 24/04/2013.

(21) **PI 0409670-3** A2 **8.11**
(22) 15/04/2004
(71) Sunpower, Inc. (US)
(74) Dannemann, Siemsen, Bigler & Ipanema Moreira
Referente ao despacho 8.6 publicado na RPI 2207 de 24/04/2013.

(21) **PI 0410060-3** A2 **8.11**
(22) 26/04/2004
(71) Carrier Corporation (US)
(74) Momsen, Leonardos & Cia
Referente ao despacho 8.6 publicado na RPI 2207 de 24/04/2013.

(21) **PI 0410545-1** A2 **8.11**
(22) 18/05/2004
(71) Poul Erik Jespersen (DK)
(74) Momsen, Leonardos & Cia
Referente ao despacho 8.6 publicado na RPI 2207 de 24/04/2013.

(21) **PI 0410877-9** A2 **8.11**
(22) 01/06/2004
(71) Ben Enis (US) , Paul Lieberman (US)
(74) Castro Barros Sobral Gomes Advogados
Referente ao despacho 8.6 publicado na RPI 2207 de 24/04/2013.

(21) **PI 0410924-4** A2 **8.11**
(22) 31/03/2004
(71) Volvo Lastvagnar AB (SE)
(74) Magnus Aspeby & Cláudio Marcelo Szabas
Referente ao despacho 8.6 publicado na RPI 2207 de 24/04/2013.

(21) **PI 0410942-2** A2 **8.11**
(22) 07/06/2004
(71) Renault s.a.s (FR)
(74) Custódio de Almeida & Cia
Referente ao despacho 8.6 publicado na RPI 2207 de 24/04/2013.

(21) **PI 0410992-9** A2 **8.11**
(22) 04/06/2004
(71) Mendel Biotechnology, Inc. (US)
(74) Dannemann, Siemsen Bigler & Ipanema Moreira

Referente ao despacho 8.6 publicado na RPI 2207 de 24/04/2013.

(21) **PI 0411064-1** A2 **8.11**
(22) 23/03/2004
(71) Volvo Lastvagnar AB (SE)
(74) Magnus Aspeby/Claudio Marcelo Szabas
Referente ao despacho 8.6 publicado na RPI 2207 de 24/04/2013.

(21) **PI 0411269-5** A2 **8.11**
(22) 02/06/2004
(71) Cereform Limited (GB)
(74) Paulo Sergio Scatamburlo
Referente ao despacho 8.6 publicado na RPI 2207 de 24/04/2013.

(21) **PI 0411288-1** A2 **8.11**
(22) 01/06/2004
(71) Kennametal Inc. (US)
(74) Vieira de Mello Advogados
Referente ao despacho 8.6 publicado na RPI 2207 de 24/04/2013.

(21) **PI 0412272-0** A2 **8.11**
(22) 07/07/2004
(71) The Scripps Research Institute (US)
(74) Ricardo Fonseca de Pinho
Referente ao despacho 8.6 publicado na RPI 2207 de 24/04/2013.

(21) **PI 0412311-5** A2 **8.11**
(22) 05/07/2004
(71) Holcim Technology Ltd. (CH)
(74) Dannemann, Siemsen, Bigler & Ipanema Moreira
Referente ao despacho 8.6 publicado na RPI 2207 de 24/04/2013.

(21) **PI 0412736-6** A2 **8.11**
(22) 21/07/2004
(71) Scuderi Group LLC (US)
(74) Orlando de Souza
Referente ao despacho 8.6 publicado na RPI 2208 de 30/04/2013.

(21) **PI 0416651-5** A2 **8.11**
(22) 10/03/2004
(71) Juan Lloveras Calvo (ES)
(74) Tinoco Soares & Filho Ltda
Referente ao despacho 8.6 publicado na RPI 2207 de 24/04/2013.

(21) **PI 0418594-3** A2 **8.11**
(22) 15/06/2004
(71) Fiat Auto S.P.A. (IT)
(74) Di Blasi & Parente S.G. & Associados
Referente ao despacho 8.6 publicado na RPI 2207 de 24/04/2013.

(21) **PI 0418814-4** A2 **8.11**
(22) 18/05/2004
(71) Thomson Licensing (FR)
(74) Nellie Anne Daniel-Shores
Referente ao despacho 8.6 publicado na RPI 2208 de 30/04/2013.

(21) **PI 0419011-4** A2 **8.11**
(22) 25/08/2004
(71) Thomson Licensing (FR)
(74) Marjory A. Hessling
Referente ao despacho 8.6 publicado na RPI 2208 de 30/04/2013.

(21) **PI 0419315-6** A2 **8.11**
(22) 25/08/2004
(62) PI 0413983-6 25/08/2004
(71) Timberwolf Corporation (US)
(74) Momsen, Leonardos & CIA.
Referente ao despacho 8.6 publicado na RPI 2207 de 24/04/2013.

(21) **PI 0503850-2** A2 **8.11**
(22) 23/09/2005
(71) CMR Consultoria e Representações Ltda. (BR/RJ)
(74) Maria Célia Coelho Novaes
Referente ao despacho 8.6 publicado na RPI 2207 de 24/04/2013.

(21) **PI 0506133-4** A2 **8.11**
(22) 04/04/2005
(71) Styron Europe GmbH (CH)
(74) Paulo Sérgio Scatamburlo
Referente ao despacho 8.6 publicado na RPI 2208 de 30/04/2013.

(21) **PI 0506146-6** A2 **8.11**
(22) 21/07/2005
(71) Sony Corporation (JP)
(74) Momsen, Leonardos & Cia
Referente ao despacho 8.6 publicado na RPI 2208 de 30/04/2013.

(21) **PI 0506148-2** A2 **8.11**
(22) 24/06/2005
(71) Fibrex Medical Research & Development Gmbh (AT)
(74) Dannemann, Siemsen, Bigler & Ipanema Moreira
Referente ao despacho 8.6 publicado na RPI 2208 de 30/04/2013.

(21) **PI 0506366-3** A2 **8.11**
(22) 06/06/2005
(71) Cambridge University Technical Services Limited (GB) , Smart Holograms Limited (GB)
(74) Montaury Pimenta, Machado & Lioce
Referente ao despacho 8.6 publicado na RPI 2208 de 30/04/2013.

(21) **PI 0506381-7** A2 **8.11**
(22) 12/04/2005
(71) LG Electronics INC (KR)
(74) Nellie Anne Daniel -Shores
Referente ao despacho 8.6 publicado na RPI 2208 de 30/04/2013.

(21) **PI 0509105-5** A2 **8.11**
(22) 25/10/2005
(71) Eveready Battery Company, Inc. (US)
(74) Dannemann , Siemsen, Bigler & Ipanema Moreira
Referente ao despacho 8.6 publicado na RPI 2208 de 30/04/2013.

(21) **PI 0512738-6** A2 **8.11**
(22) 16/06/2005
(71) Royal Canin S.A. (FR)
(74) Momsen, Leonardos & Cia
Referente ao despacho 8.6 publicado na RPI 2207 de 24/04/2013.

(21) **PI 0513200-2** A2 **8.11**
(22) 04/07/2005
(71) Pfizer Products INC. (US)
(74) NELLIE ANNE DAIEL-SHORES
Referente ao despacho 8.6 publicado na RPI 2207 de 24/04/2013.

(21) **PI 0517648-4** A2 **8.11**
(22) 04/11/2005
(71) Phytopharm PLC (GB)
(74) Dannemann ,Siemsen, Bigler & Ipanema Moreira
Referente ao despacho 8.6 publicado na RPI 2208 de 30/04/2013.

(21) **PI 0517929-7** A2 **8.11**
(22) 25/10/2005
(71) F Hoffmann-La Roche AG (CH)
(74) Dannemann ,Siemsen, Bigler & Ipanema Moreira
Referente ao despacho 8.6 publicado na RPI 2208 de 30/04/2013.

(21) **PI 0517975-0** A2 **8.11**
(22) 04/11/2005
(71) NESTEC S.A (CH)
(74) Dannemann, Siemsen, Bigler & Ipanema Moreira
Referente ao despacho 8.6 publicado na RPI 2208 de 30/04/2013.

(21) **PI 0518009-0** A2 **8.11**
(22) 03/11/2005
(71) ITT MANUFACTURING ENTERPRISES INC. (US)
(74) Magnus Aspeby/Claudio Marcelo Szabas
Referente ao despacho 8.6 publicado na RPI 2208 de 30/04/2013.

(21) **PI 0518013-9** A2 **8.11**
(22) 15/11/2005
(71) Ceptyr INC (US)
(74) Dannemann ,Siemsen, Bigler & Ipanema Moreira
Referente ao despacho 8.6 publicado na RPI 2208 de 30/04/2013.

(21) **PI 0518017-1** A2 **8.11**
(22) 15/11/2005
(71) Qualcomm Incorporated (US)
(74) Montaury Pimenta, Machado & Lioce
Referente ao despacho 8.6 publicado na RPI 2208 de 30/04/2013.

(21) **PI 0518109-7** A2 **8.11**
(22) 23/11/2005
(71) Aeras Global TB Vaccine Foundation (US)
(74) Martinez & Moura Barreto S/S Ltda
Referente ao despacho 8.6 publicado na RPI 2208 de 30/04/2013.

(21) **PI 0518151-8** A2 **8.11**
(22) 13/10/2005
(71) Ablynx N.V. (BE)
(74) Dannemann ,Siemsen, Bigler & Ipanema Moreira
Referente ao despacho 8.6 publicado na RPI 2208 de 30/04/2013.

(21) **PI 0518152-6** A2 **8.11**
(22) 04/10/2005
(71) F Hoffmann-La Roche AG (CH)
(74) Dannemann ,Siemsen, Bigler & Ipanema Moreira
Referente ao despacho 8.6 publicado na RPI 2208 de 30/04/2013.

(21) **PI 0518158-5** A2 **8.11**
(22) 05/10/2005
(71) F Hoffmann-La Roche AG (CH)
(74) Dannemann ,Siemsen, Bigler & Ipanema Moreira
Referente ao despacho 8.6 publicado na RPI 2208 de 30/04/2013.

(21) **PI 0518159-3** A2 **8.11**
(22) 05/10/2005
(71) SCHERING CORPORATION (US)
(74) Dannemann ,Siemsen, Bigler & Ipanema Moreira
Referente ao despacho 8.6 publicado na RPI 2208 de 30/04/2013.

(21) **PI 0518164-0** A2 **8.11**
(22) 05/10/2005
(71) F Hoffmann-La Roche AG (CH)
(74) Dannemann ,Siemsen, Bigler & Ipanema Moreira
Referente ao despacho 8.6 publicado na RPI 2208 de 30/04/2013.

(21) **PI 0518184-4** A2 **8.11**
(22) 23/11/2005
(71) RECKITT BENCKISER (AUSTRALIA) PTY LIMITED. (AU)
(74) Di Blasi, Parente, S. G. & Associados S/C
Referente ao despacho 8.6 publicado na RPI 2208 de 30/04/2013.

(21) **PI 0518238-7** A2 **8.11**
(22) 26/10/2005
(71) Mcneil-PPC, INC. (US)
(74) Dannemann ,Siemsen, Bigler & Ipanema Moreira
Referente ao despacho 8.6 publicado na RPI 2208 de 30/04/2013.

(21) **PI 0518246-8** A2 **8.11**
(22) 26/10/2005
(71) McNeil-PPC, Inc. (US)
(74) Dannemann ,Siemsen, Bigler & Ipanema Moreira
Referente ao despacho 8.6 publicado na RPI 2208 de 30/04/2013.

(21) **PI 0518265-4** A2 **8.11**
(22) 22/11/2005
(71) Qualcomm Incorporated (US)
(74) Montaury Pimenta, Machado & Lioce S/C Ltda
Referente ao despacho 8.6 publicado na RPI 2208 de 30/04/2013.

(21) **PI 0518290-5** A2 **8.11**
(22) 16/11/2005
(71) Shell Internationale Research Maatschappij B. V. (NL)
(74) NELLIE ANNE DAIEL-SHORES
Referente ao despacho 8.6 publicado na RPI 2208 de 30/04/2013.

(21) **PI 0518322-7** A2 **8.11**
(22) 16/11/2005
(71) Limerick BioPharma, Inc. (US)
(74) Momsen, Leonardos & Cia.
Referente ao despacho 8.6 publicado na RPI 2208 de 30/04/2013.

(21) **PI 0600051-7** A2 **8.11**
(22) 16/01/2006
(71) Microsoft Corporation (US)
(74) Nellie Anne Daniel-Shores
Referente ao despacho 8.6 publicado na RPI 2208 de 30/04/2013.

(21) **PI 0600056-8** A2 **8.11**
(22) 19/01/2006
(71) Biofarmitalia S.P.A. (IT)
(74) Dannemann, Siemsen, Bigler & Ipanema Moreira
Referente ao despacho 8.6 publicado na RPI 2208 de 30/04/2013.

(21) **PI 0600065-7** A2 **8.11**
(22) 19/01/2006
(71) Lang-Mekra North America, LLC (US)
(74) Momsen, Leonardos & Cia.
Referente ao despacho 8.6 publicado na RPI 2208 de 30/04/2013.

(21) **PI 0600066-5** A2 **8.11**
(22) 19/01/2006
(71) American Axle & Manufacturing INC. (US)
(74) Di Blasi, Parente, S. G. & Associados
Referente ao despacho 8.6 publicado na RPI 2208 de 30/04/2013.

(21) **PI 0600073-8** A2 **8.11**
(22) 06/01/2006
(71) Wiz Energy Technology Co., Ltd (TW)
(74) Daniel Rejman
Referente ao despacho 8.6 publicado na RPI 2208 de 30/04/2013.

(21) **PI 0600091-6** A2 **8.11**
(22) 12/01/2006
(71) Nacional Serviços e Assessoria de Propaganda e Midia Eletrônica Ltda. ME (BR/PR)
Referente ao despacho 8.6 publicado na RPI 2208 de 30/04/2013.

(21) **PI 0600112-2** A2 **8.11**
(22) 16/01/2006
(71) Microsoft Corporation (US)
(74) Nellie Anne Daniel-Shores
Referente ao despacho 8.6 publicado na RPI 2208 de 30/04/2013.

(21) **PI 0600119-0** A2 **8.11**
(22) 13/01/2006
(71) Metalurgica Arouca LTDA. (BR/SP)
(74) Edmundo Brunner Ass em Prop. Indl. Ltda
Referente ao despacho 8.6 publicado na RPI 2208 de 30/04/2013.

(21) **PI 0600155-6** A2 **8.11**
(22) 24/01/2006
(71) Microsoft Corporation (US)
(74) Nellie Anne Daniel-Shores
Referente ao despacho 8.6 publicado na RPI 2208 de 30/04/2013.

(21) **PI 0600156-4** A2 **8.11**
(22) 03/01/2006
(71) Corsi Ramalho Multi Jóia Ltda. (BR/SP)
(74) Britânia Marcas e Patentes LTDA
Referente ao despacho 8.6 publicado na RPI 2208 de 30/04/2013.

(21) **PI 0600187-4** A2 **8.11**
(22) 27/01/2006
(71) UOP LLC (US)
(74) MONSEN, LEONARDOS & CIA.
Referente ao despacho 8.6 publicado na RPI 2208 de 30/04/2013.

(21) **PI 0600242-0** A2 **8.11**
(22) 06/02/2006
(71) Microsoft Corporation (US)
(74) Nellie Anne Daniel-Shores
Referente ao despacho 8.6 publicado na RPI 2208 de 30/04/2013.

(21) **PI 0600252-8** A2 **8.11**
(22) 07/02/2006
(71) Ichikawa CO., Ltd (JP)
(74) Nellie Anne Daniel-Shores
Referente ao despacho 8.6 publicado na RPI 2208 de 30/04/2013.

(21) **PI 0600262-5** A2 **8.11**
(22) 18/01/2006
(71) Silvio Marcelino (BR/SP)
(74) Estrela S/C Ltda Marcas e Patentes
Referente ao despacho 8.6 publicado na RPI 2208 de 30/04/2013.

(21) **PI 0600296-0** A8 **8.11**
(22) 31/01/2006
(71) Rubens José Mondini (BR/SC)
(74) Anselmo Cardoso
Referente ao despacho 8.6 publicado na RPI 2208 de 30/04/2013.

(21) **PI 0600312-5** A2 **8.11**
(22) 23/01/2006
(71) Opto Eletrônica S/A (BR/SP)
(74) São Paulo Marcas e Patentes Ltda
Referente ao despacho 8.6 publicado na RPI 2208 de 30/04/2013.

(21) **PI 0600339-7** A8 **8.11**
(22) 07/02/2006
(71) Ricardo Longobardi de Vilhena (BR/RJ)
(74) Matos e Associados - Advogados
Referente ao despacho 8.6 publicado na RPI 2208 de 30/04/2013.

(21) **PI 0600340-0** A2 **8.11**
(22) 07/02/2006
(71) Microsoft Corporation (US)
(74) Nellie Anne Daniel-Shores
Referente ao despacho 8.6 publicado na RPI 2208 de 30/04/2013.

(21) **PI 0600341-9** A2 **8.11**
(22) 08/02/2006
(71) Motorola, Inc. (US)
(74) Orlando de Souza
Referente ao despacho 8.6 publicado na RPI 2208 de 30/04/2013.

(21) **PI 0600365-6** A2 **8.11**
(22) 10/02/2006
(71) Nexans (FR)
(74) Dannemann , Siemsen, Bigler & Ipanema Moreira
Referente ao despacho 8.6 publicado na RPI 2208 de 30/04/2013.

(21) **PI 0600368-0** A2 **8.11**
(22) 13/02/2006
(71) Samsung Electronics Co., Ltd. (KR)
(74) Dannemann, Siemsen, Bigler & Ipanema Moreira
Referente ao despacho 8.6 publicado na RPI 2208 de 30/04/2013.

(21) **PI 0600369-9** A2 **8.11**
(22) 13/02/2006
(71) Microsoft Corporation (US)
(74) Nellie Anne Daniel-Shores
Referente ao despacho 8.6 publicado na RPI 2208 de 30/04/2013.

(21) **PI 0600506-3** A2 **8.11**
(22) 17/02/2006
(71) Microsoft Corporation (US)
(74) Nellie Anne Daniel-Shores
Referente ao despacho 8.6 publicado na RPI 2208 de 30/04/2013.

(21) **PI 0600515-2** A2 **8.11**
(22) 02/02/2006
(71) Waldir Duarte Gomes (BR/SP)
(74) PIENEGONDA, MOREIRA & ASSOCIADOS LTDA.
Referente ao despacho 8.6 publicado na RPI 2208 de 30/04/2013.

(21) **PI 0600552-7** A2 **8.11**
(22) 24/02/2006
(71) Microsoft Corporation (US)
(74) Nellie Anne Daniel-Shores
Referente ao despacho 8.6 publicado na RPI 2208 de 30/04/2013.

(21) **PI 0600588-8** A2 **8.11**
(22) 13/02/2006
(71) José Custodio de Carvalho Santos (BR/PR)
(74) Romeu Guilherme Tragante
Referente ao despacho 8.6 publicado na RPI 2208 de 30/04/2013.

(21) **PI 0600748-1** A2 **8.11**
(22) 17/03/2006
(71) Roberto Vaz Redivo (BR/ES)
Referente ao despacho 8.6 publicado na RPI 2208 de 30/04/2013.

(21) **PI 0602152-2** A2 **8.11**
(22) 06/06/2006
(71) Chemyunion Química LTDA. (BR/SP)
(74) Sul América Marcas e Patentes Ltda
Referente ao despacho 8.6 publicado na RPI 2207 de 24/04/2013.

(21) **PI 0603237-0** A2 **8.11**
(22) 24/07/2006
(71) Eduardo Luiz de Andrade (BR/SP)
Referente ao despacho 8.6 publicado na RPI 2207 de 24/04/2013.

(21) **PI 0603273-7** A2 **8.11**
(22) 10/05/2006
(71) Inca Serviços de Tecnologia de Software em Telecomunicações Ltda (BR/SP)
(74) Cavalcanti e Cavalcanti Advogados
Referente ao despacho 8.6 publicado na RPI 2207 de 24/04/2013.

(21) **PI 0603609-0** A2 **8.11**
(22) 23/05/2006
(71) Arnaldo Verdibello (BR/MG)
(74) Souza Ramos & Associados
referente ao não cumprimento despacho 8.6 na RPI 2160 de 29/05/2012, e do despacho 8.10 na RPI 2166 de 10/07/2012

(21) **PI 0604188-4** A2 **8.11**
(22) 03/07/2006
(71) Francisco de Assis da Silva (BR/SP)
(74) Toledo Corrêa Marcas e Patentes S/C Ltda
Referente ao despacho 8.6 publicado na RPI 2207 de 24/04/2013.

(21) **PI 0604189-2** A2 **8.11**
(22) 07/07/2006
(71) Gráfica Silfab Ltda (BR/SP)
(74) Aguinaldo Moreira
Referente ao despacho 8.6 publicado na RPI 2207 de 24/04/2013.

(21) **PI 0604223-6** A2 **8.11**
(22) 03/10/2006
(71) Fundação Oswaldo Cruz (BR/RJ)
(74) Bhering Almeida & Associados
Referente ao despacho 8.6 publicado na RPI 2207 de 24/04/2013.

(21) **PI 0604274-0** A2 **8.11**
(22) 16/10/2006
(71) Gerson de Oliveira (BR/SP)
(74) Vilage Marcas & Patentes S/S Ltda
Referente ao despacho 8.6 publicado na RPI 2207 de 24/04/2013.

(21) **PI 0604275-9** A2 **8.11**
(22) 17/10/2006
(71) Rolleri S.P.A (IT)
(74) Tavares Propriedade Intelectual Ltda
Referente ao despacho 8.6 publicado na RPI 2207 de 24/04/2013.

(21) **PI 0604352-6** A2 **8.11**
(22) 26/10/2006
(71) Johnson & Johnson (US)
(74) Dannemann, Siemsen, Bigler & Ipanema Moreira
Referente ao despacho 8.6 publicado na RPI 2207 de 24/04/2013.

(21) **PI 0604394-1** A2 **8.11**
(22) 27/09/2006
(71) Nelson Gonçalves (BR/SP) , Noeli Santarelli (BR/SP)

(74) Excel Marcas e Patentes Ltda
Referente ao despacho 8.6 publicado na RPI 2207 de 24/04/2013.

(21) **PI 0604418-2** A2 **8.11**
(22) 28/09/2006
(71) Sonia Regina Ribeiro (BR/SP) , Ângela Bueno da Mota (BR/SP) , Cristiane Marques Scaderlai (BR/SP) , Eduardo Nelson Alves Junior (BR/SP) , Gina da Silva (BR/SP) , Kely Midori Akama dos Reis (BR/SP) , Márcia Martins Corneta (BR/SP) , Yasmin Farias da Silva (BR/SP)
Referente ao despacho 8.6 publicado na RPI 2207 de 24/04/2013.

(21) **PI 0604419-0** A2 **8.11**
(22) 28/09/2006
(71) Edson Ungarelli (BR/SP)
(74) Sabina Nehmi de Oliveira
Referente ao despacho 8.6 publicado na RPI 2207 de 24/04/2013.

(21) **PI 0604427-1** A2 **8.11**
(22) 02/10/2006
(71) Halex Istar Indústria Farmacêutica Ltda (BR/GO)
(74) Rubens dos Santos Filho
Referente ao despacho 8.6 publicado na RPI 2207 de 24/04/2013.

(21) **PI 0604434-4** A2 **8.11**
(22) 09/10/2006
(71) LG Eletronics de São Paulo Ltda (BR/SP)
(74) Marcaviva-Marcas, Patentes e Tecnologia
Referente ao despacho 8.6 publicado na RPI 2207 de 24/04/2013.

(21) **PI 0604435-2** A2 **8.11**
(22) 06/10/2006
(71) L'oreal (FR)
(74) Artur Francisco Schaal
Referente ao despacho 8.6 publicado na RPI 2207 de 24/04/2013.

(21) **PI 0604467-0** A2 **8.11**
(22) 05/10/2006
(71) Paulo Douglas Aparecido Alves de Almeida (BR/SP)
(74) Icamp Marcas e Patentes Ltda
Referente ao despacho 8.6 publicado na RPI 2207 de 24/04/2013.

(21) **PI 0604471-9** A2 **8.11**
(22) 10/10/2006
(71) Terushito Suzuki (BR/SP)
Referente ao despacho 8.6 publicado na RPI 2207 de 24/04/2013.

(21) **PI 0604508-1** A2 **8.11**
(22) 31/10/2006
(71) Rohm and Haas Company (US)
(74) Momsen, Leonardos & Cia.
Referente ao despacho 8.6 publicado na RPI 2207 de 24/04/2013.

(21) **PI 0604593-6** A2 **8.11**
(22) 10/10/2006
(71) Carlos Renê Alves (BR/RS)
Referente ao despacho 8.6 publicado na RPI 2207 de 24/04/2013.

(21) **PI 0604608-8** A2 **8.11**
(22) 17/10/2006
(71) Silvestri Eloi Andrighetti (BR/RS)
(74) Odivam Paim Siqueira
Referente ao despacho 8.6 publicado na RPI 2207 de 24/04/2013.

(21) **PI 0604610-0** A2 **8.11**
(22) 18/10/2006
(71) Orlando Guizun Junior (BR/PR)
Referente ao despacho 8.6 publicado na RPI 2207 de 24/04/2013.

(21) **PI 0604647-9** A2 **8.11**
(22) 06/11/2006
(71) MVC Componentes Plásticos Ltda (BR/PR)
(74) Capella & Veloso Advogados Associados
Referente ao despacho 8.6 publicado na RPI 2207 de 24/04/2013.

(21) **PI 0604735-1** A2 **8.11**
(22) 22/11/2006
(71) Alcan Packaging Flexible France (FR)
(74) Dannemann, Siemsen, Bigler & Ipanema Moreira
Referente ao despacho 8.6 publicado na RPI 2207 de 24/04/2013.

(21) **PI 0604771-8** A2 **8.11**
(22) 07/11/2006
(71) Hélio Fontana Nassaralla (BR/MG)
(74) Luiz Carlos de Almeida
Referente ao despacho 8.6 publicado na RPI 2207 de 24/04/2013.

(21) **PI 0604873-0** A2 **8.11**
(22) 13/11/2006
(71) Joscil Equipamentos para Cereais Ltda (BR/RS)
(74) SKO - Oyárzaball Marcas & Patentes Sociedade Simples
Referente ao despacho 8.6 publicado na RPI 2207 de 24/04/2013.

(21) **PI 0604901-0** A2 **8.11**
(22) 30/10/2006
(71) Artur Miguel Pascuti (BR/SP)
(74) São Paulo Marcas e Patentes Ltda
Referente ao despacho 8.6 publicado na RPI 2207 de 24/04/2013.

(21) **PI 0604914-1** A2 **8.11**
(22) 31/10/2006
(71) General Electric Company (US)
(74) Advocacia Pietro Ariboni S/C
Referente ao despacho 8.6 publicado na RPI 2207 de 24/04/2013.

(21) **PI 0604944-3** A2 **8.11**
(22) 27/11/2006
(71) Pierre Basmaji (BR/SP) , Sheyla Alves Rodrigues (BR/SE) , Lauro Xavier Filho (BR/SE)
(74) Vilage Marcas & Patentes S/S Ltda
Referente ao despacho 8.6 publicado na RPI 2207 de 24/04/2013.

(21) **PI 0605034-4** A2 **8.11**
(22) 10/11/2006
(71) Jorge Sydnei da Luz Ferreira (BR/SP)
Referente ao despacho 8.6 publicado na RPI 2207 de 24/04/2013.

(21) **PI 0605037-9** A2 **8.11**
(22) 10/11/2006
(71) Carlindo Cajazeira de Carvalho (BR/SP)
Referente ao despacho 8.6 publicado na RPI 2207 de 24/04/2013.

(21) **PI 0605039-5** A2 **8.11**
(22) 10/11/2006
(71) Gil Segre (BR/SP)
(74) Gobernate Marcas e Patentes S/C Ltda
Referente ao despacho 8.6 publicado na RPI 2207 de 24/04/2013.

(21) **PI 0605051-4** A2 **8.11**
(22) 01/11/2006
(71) Rodrigo Berzoini Junco (BR/SP) , Cristiano Calamonaci (BR/SP)
(74) Cadastro Nacional Assessoria da Propriedade Industrial Ltda
Referente ao despacho 8.6 publicado na RPI 2207 de 24/04/2013.

(21) **PI 0605068-9** A2 **8.11**
(22) 09/11/2006
(71) Levefort Industria e Comercio Ltda (BR/SP)
(74) Beerre Assessoria Empresarial Ltda
Referente ao despacho 8.6 publicado na RPI 2207 de 24/04/2013.

(21) **PI 0605082-4** A2 **8.11**
(22) 28/07/2006
(71) Dênis de Souza Zanivan (BR/ES)
Referente ao despacho 8.6 publicado na RPI 2207 de 24/04/2013.

(21) **PI 0605119-7** A2 **8.11**
(22) 20/11/2006
(71) Tobias Bertussi (BR/RS) , Christian Machado (BR/RS)
(74) SKO - Oyarzáball Marcas & Patentes S/S Ltda.
Referente ao despacho 8.6 publicado na RPI 2207 de 24/04/2013.

(21) **PI 0605130-8** A2 **8.11**
(22) 22/11/2006
(71) Ebenézer de Moura Braatz Muzel (BR/MG)
Referente ao despacho 8.6 publicado na RPI 2207 de 24/04/2013.

(21) **PI 0605233-9** A2 **8.11**
(22) 06/12/2006
(71) Ricardo Tasca (BR/SC) , Dileusa Piazza (BR/SC)
(74) Catiane Zini Borela
Referente ao despacho 8.6 publicado na RPI 2207 de 24/04/2013.

(21) **PI 0605314-9** A2 **8.11**
(22) 18/12/2006
(71) Weyerhaeuser Company Limited (CA)
(74) Momsen, Leonardos & Cia.
Referente ao despacho 8.6 publicado na RPI 2207 de 24/04/2013.

(21) **PI 0605372-6** A2 **8.11**
(22) 22/12/2006
(71) VMI - AZ Extrusion Gmbh (DE)
(74) Dannemann, Siemsen, Bigler & Ipanema Moreira
Referente ao despacho 8.6 publicado na RPI 2207 de 24/04/2013.

(21) **PI 0605377-7** A2 **8.11**
(22) 26/12/2006
(71) Nippon Sherwood Medical Industries Ltd. (JP) , Covidien AG (CH)
(74) Veirano e Advogados Associados
Referente ao despacho 8.6 publicado na RPI 2207 de 24/04/2013.

(21) **PI 0605414-5** A2 **8.11**
(22) 14/11/2006
(71) José Osmar Rogeri (BR/SP)
(74) Celso de Carvalho Mello
Referente ao despacho 8.6 publicado na RPI 2207 de 24/04/2013.

(21) **PI 0605426-9** A2 **8.11**
(22) 17/11/2006
(71) Friwo Mobile Power GMBH (DE)
(74) David do Nascimento Advogados Associados S/C
Referente ao despacho 8.6 publicado na RPI 2207 de 24/04/2013.

(21) **PI 0605494-3** A2 **8.11**
(22) 18/12/2006
(71) Alexandre de Almeida Baptista (BR/DF) , Antonio Carlos Pereira Coelho (BR/DF) , William Silvério de Toledo (BR/DF) , Cristiano Nicolai (BR/DF)
Referente ao despacho 8.6 publicado na RPI 2207 de 24/04/2013.

(21) **PI 0605543-5** A2 **8.11**
(22) 04/12/2006
(71) Nelson Yamasaki (BR/SP)
(74) Símbolo Marcas e Patentes Ltda
Referente ao despacho 8.6 publicado na RPI 2207 de 24/04/2013.

(21) **PI 0605576-1** A2 **8.11**
(22) 18/12/2006
(71) Rinaldo Dini (BR/SP)
(74) Aguinaldo Moreira
Referente ao despacho 8.6 publicado na RPI 2207 de 24/04/2013.

(21) **PI 0605606-7** A2 **8.11**
(22) 04/12/2006
(71) Vicente de Paula Cabral (BR/SP)
Referente ao despacho 8.6 publicado na RPI 2207 de 24/04/2013.

(21) **PI 0605612-1** A2 **8.11**
(22) 08/12/2006
(71) Sandretto do Brasil Indústria e Comércio de Máquinas Injetoras Ltda. (BR/SP)
(74) Manoel Paixão do Nascimento
Referente ao despacho 8.6 publicado na RPI 2207 de 24/04/2013.

(21) **PI 0605655-5** A2 **8.11**
(22) 28/11/2006
(71) Marine Production Systems do Brasil Ltda. (BR/RJ)
(74) Veirano e Advogados Associados
Referente ao despacho 8.6 publicado na RPI 2207 de 24/04/2013.

(21) **PI 0605657-1** A2 **8.11**
(22) 28/11/2006
(71) Chang-Tzu Chen (TW)
(74) Paulo Roberto Costa Figueiredo
Referente ao despacho 8.6 publicado na RPI 2207 de 24/04/2013.

(21) **PI 0605679-2** A2 **8.11**
(22) 03/07/2006
(71) Francisco de Assis da Silva (BR/SP)
(74) Toledo Corrêa Marcas e Patentes S/C Ltda
Referente ao despacho 8.6 publicado na RPI 2207 de 24/04/2013.

(21) **PI 0605687-3** A2 **8.11**
(22) 14/12/2006
(71) Imagraf Indústria de Tintas Gráficas Ltda (BR/SP)
(74) Sabina Nehmi de Oliveira
Referente ao despacho 8.6 publicado na RPI 2207 de 24/04/2013.

(21) **PI 0605701-2** A2 **8.11**
(22) 20/12/2006
(71) Whirlpool S.A. (BR/SP)
(74) Antonio Mauricio Pedras Arnaud
Referente ao despacho 8.6 publicado na RPI 2207 de 24/04/2013.

(21) **PI 0605723-3** A2 **8.11**
(22) 01/08/2006
(71) Gilson Martins Vieira Filho (BR/MG)
Referente ao despacho 8.6 publicado na RPI 2207 de 24/04/2013.

(21) **PI 0605733-0** A2 **8.11**
(22) 20/10/2006
(71) José Ribamar de Lima (BR/CE)
Referente ao despacho 8.6 publicado na RPI 2207 de 24/04/2013.

(21) **PI 0605823-0** A2 **8.11**
(22) 27/12/2006
(71) FGF - Fundição Global Foundry de Aço Inoxidável Ltda (BR/SP)
(74) Cruzeiro/Newmarc Patentes e Marcas Ltda
Referente ao despacho 8.6 publicado na RPI 2208 de 30/04/2013.

(21) **PI 0605860-4** A8 **8.11**
(22) 21/03/2006
(71) Basf Corporation (US)
(74) Dannemann, Siemsen, Bigler & Ipanema Moreira
Referente ao despacho 8.6 publicado na RPI 2208 de 30/04/2013.

(21) **PI 0605897-3** A2 **8.11**
(22) 03/07/2006
(71) Huawei Technologies Co., Ltd. (CN)
(74) Dannemann, Siemsen, Bigler & Ipanema Moreira
Referente ao despacho 8.6 publicado na RPI 2208 de 30/04/2013.

(21) **PI 0605945-7** A2 **8.11**
(22) 25/10/2006
(71) Sergio Massao Watanabe (BR/SP)
Referente ao despacho 8.6 publicado na RPI 2208 de 30/04/2013.

(21) **PI 0606030-7** A2 **8.11**
(22) 28/11/2006
(71) General Electric Company (US)
(74) Advocacia Pietro Ariboni S/C
Referente ao despacho 8.6 publicado na RPI 2208 de 30/04/2013.

(21) **PI 0606065-0** A2 **8.11**
(22) 30/05/2006
(71) ABDIAS EDUARDO PONTES (BR/MG)
(74) ANA LÚCIA RIBEIRO NASCIMENTO
Referente ao despacho 8.6 publicado na RPI 2208 de 30/04/2013.

(21) **PI 0606113-3** A8 **8.11**
(22) 25/01/2006
(71) Cooper Technologies Company (US)
(74) Dannemann, Siemsen, Bigler & Ipanema Moreira
Referente ao despacho 8.6 publicado na RPI 2208 de 30/04/2013.

(21) **PI 0606146-0** A2 **8.11**
(22) 21/02/2006
(71) Grunenthal GMBH (DE)
(74) GUERRA ADV.
Referente ao despacho 8.6 publicado na RPI 2208 de 30/04/2013.

(21) **PI 0606171-0** A2 **8.11**
(22) 03/01/2006
(71) Vanderbilt University (US)
(74) Cruzeiro Newmarc Patentes e Marcas Ltda.
Referente ao despacho 8.6 publicado na RPI 2208 de 30/04/2013.

(21) **PI 0606187-7** A2 **8.11**
(22) 16/02/2006
(71) F. Hoffmann - La Roche - AG (CH)
(74) Dannemann, Siemsen, Bigler & Ipanema Moreira
Referente ao despacho 8.6 publicado na RPI 2208 de 30/04/2013.

(21) **PI 0606234-2** A2 **8.11**
(22) 21/02/2006
(71) Grunenthal Gmbh (DE)
(74) Guerra Adv.
Referente ao despacho 8.6 publicado na RPI 2208 de 30/04/2013.

(21) **PI 0606271-7** A2 **8.11**
(22) 16/03/2006
(71) CRYOVAC, INC (US)
(74) Dannemann ,Siemsen, Bigler & Ipanema Moreira
Referente ao despacho 8.6 publicado na RPI 2208 de 30/04/2013.

(21) **PI 0606282-2** A2 **8.11**
(22) 16/03/2006
(71) Elan Pharma International Ltd (IE)
(74) Dannemann, Siemsen, Bigler & Ipanema Moreira
Referente ao despacho 8.6 publicado na RPI 2208 de 30/04/2013.

(21) **PI 0606288-1** A2 **8.11**
(22) 14/03/2006
(71) Lan, Yung-Hui (CN)
(74) Milton Lucidio Leão Barcellos
Referente ao despacho 8.6 publicado na RPI 2208 de 30/04/2013.

(21) **PI 0606289-0** A2 **8.11**
(22) 14/03/2006
(71) Gonzalo Yebenes de Madrid (ES)
(74) Milton Lucidio Leão Barcellos
Referente ao despacho 8.6 publicado na RPI 2208 de 30/04/2013.

(21) **PI 0606301-2** A2 **8.11**
(22) 20/01/2006
(71) TEVA PHARMACEUTICAL INDUSTRIES, LTD. (IL)
(74) Momsen, Leonardos & CIA.
Referente ao despacho 8.6 publicado na RPI 2208 de 30/04/2013.

(21) **PI 0606324-1** A2 **8.11**
(22) 12/01/2006
(71) Novartis AG (CH)
(74) Dannemann ,Siemsen, Bigler & Ipanema Moreira
Referente ao despacho 8.6 publicado na RPI 2208 de 30/04/2013.

(21) **PI 0606368-3** A2 **8.11**
(22) 02/01/2006
(71) F.Hoffmann-La Roche AG (CH)
(74) Dannemann ,Siemsen, Bigler & Ipanema Moreira
Referente ao despacho 8.6 publicado na RPI 2208 de 30/04/2013.

(21) **PI 0606370-5** A2 **8.11**
(22) 02/01/2006
(71) NOVARTIS AG (CH)
(74) Dannemann ,Siemsen, Bigler & Ipanema Moreira
Referente ao despacho 8.6 publicado na RPI 2208 de 30/04/2013.

(21) **PI 0606383-7** A2 **8.11**
(22) 07/02/2006
(71) PCTEL, INC. (US)
(74) HUGO SILVA , ROSA & MALDONADO - PROP. INT
Referente ao despacho 8.6 publicado na RPI 2208 de 30/04/2013.

(21) **PI 0606386-1** A2 **8.11**
(22) 04/01/2006
(71) HALT MEDICAL, INC (US)
(74) Momsen, Leonardos & CIA
Referente ao despacho 8.6 publicado na RPI 2208 de 30/04/2013.

(21) **PI 0606403-5** A2 **8.11**
(22) 05/01/2006
(71) CV Therapeutics, INC. (US)
(74) Orlando de Souza
Referente ao despacho 8.6 publicado na RPI 2208 de 30/04/2013.

(21) **PI 0606458-2** A2 **8.11**
(22) 30/01/2006
(71) SCANIA CV AB (SE)
(74) NELLIE ANNE DAIEL-SHORES
Referente ao despacho 8.6 publicado na RPI 2208 de 30/04/2013.

(21) **PI 0606461-2** A2 **8.11**
(22) 30/01/2006
(71) SCANIA CV AB (SE)
(74) NELLIE ANNE DAIEL-SHORES
Referente ao despacho 8.6 publicado na RPI 2208 de 30/04/2013.

(21) **PI 0606474-4** A2 **8.11**
(22) 05/01/2006
(71) Harald Mylius (DE)
(74) Dannemann ,Siemsen, Bigler & Ipanema Moreira
Referente ao despacho 8.6 publicado na RPI 2208 de 30/04/2013.

(21) **PI 0606484-1** A2 **8.11**
(22) 11/01/2006
(71) JANSSEN PHARMACEUTICA N. V. (BE)
(74) Dannemann ,Siemsen, Bigler & Ipanema Moreira
Referente ao despacho 8.6 publicado na RPI 2208 de 30/04/2013.

(21) **PI 0606501-5** A2 **8.11**
(22) 17/01/2006
(71) Adamed SP. ZO.O. (PL)
(74) Vieira de Mello Advogados
Referente ao despacho 8.6 publicado na RPI 2208 de 30/04/2013.

(21) **PI 0606502-3** A2 **8.11**
(22) 10/01/2006
(71) F. HOFFMANN-LA ROCHE AG (CH)
(74) Vieira de Mello Advogados
Referente ao despacho 8.6 publicado na RPI 2208 de 30/04/2013.

(21) **PI 0606538-4** A8 **8.11**
(22) 12/01/2006
(71) Toyota Jidosha Kabushiki Kaisha (JP)
(74) Dannemann, Siemsen, Bigler & Ipanema Moreira
Referente ao despacho 8.6 publicado na RPI 2208 de 30/04/2013.

(21) **PI 0606541-4** A2 **8.11**
(22) 12/01/2006
(71) SIRNA THERAPEUTICS INC. (US)
(74) Dannemann ,Siemsen, Bigler & Ipanema Moreira
Referente ao despacho 8.6 publicado na RPI 2208 de 30/04/2013.

(21) **PI 0606552-0** A2 **8.11**
(22) 20/01/2006
(71) E. I. Du Pont de Nemours And Company (US)
(74) Priscila Penha de Barros Thereza
Referente ao despacho 8.6 publicado na RPI 2208 de 30/04/2013.

(21) **PI 0606584-8** A2 **8.11**
(22) 19/01/2006
(71) Clean Diesel Technologies, Inc. (US)

(74) NELLIE ANNE DAIEL-SHORES
Referente ao despacho 8.6 publicado na RPI 2208 de 30/04/2013.

(21) **PI 0606585-6** A2 **8.11**
(22) 19/01/2006
(71) Clean Diesel Technologies, INC. (US)
(74) NELLIE ANNE DAIEL-SHORES
Referente ao despacho 8.6 publicado na RPI 2208 de 30/04/2013.

(21) **PI 0606586-4** A2 **8.11**
(22) 19/01/2006
(71) Clean Diesel Technologies, INC. (US)
(74) NELLIE ANNE DAIEL-SHORES
Referente ao despacho 8.6 publicado na RPI 2208 de 30/04/2013.

(21) **PI 0606588-0** A2 **8.11**
(22) 19/01/2006
(71) Clean Diesel Technologies, INC. (US)
(74) NELLIE ANNE DAIEL-SHORES
Referente ao despacho 8.6 publicado na RPI 2208 de 30/04/2013.

(21) **PI 0606589-9** A2 **8.11**
(22) 20/01/2006
(71) FLEX TRIM A/S (DK)
(74) Momsen, Leonardos & CIA.
Referente ao despacho 8.6 publicado na RPI 2208 de 30/04/2013.

(21) **PI 0606615-1** A2 **8.11**
(22) 13/01/2006
(71) Unidata Europe Limited (GB)
(74) NELLIE ANNE DAIEL-SHORES
Referente ao despacho 8.6 publicado na RPI 2208 de 30/04/2013.

(21) **PI 0606630-5** A2 **8.11**
(22) 16/01/2006
(71) BASF AKTIENGESELLSCHAFT (DE)
(74) Momsen, Leonardos & CIA.
Referente ao despacho 8.6 publicado na RPI 2208 de 30/04/2013.

(21) **PI 0606634-8** A2 **8.11**
(22) 05/01/2006
(71) Saes Getters S.P.A. (IT)
(74) Momsen, Leonardos & CIA.
Referente ao despacho 8.6 publicado na RPI 2208 de 30/04/2013.

(21) **PI 0606871-5** A2 **8.11**
(22) 25/01/2006
(71) WYETH (US)
(74) Dannemann ,Siemsen, Bigler & Ipanema Moreira
referente ao não cumprimento despacho 8.6 na RPI 2161 de 05/06/2012, e do despacho 8.10 na RPI 2164 de 26/06/2012

(21) **PI 0607697-1** A2 **8.11**
(22) 23/02/2006
(71) Infineum International Limited (GB)
(74) Momsen, Leonardos & CIA.
referente ao não cumprimento despacho 8.6 na RPI 2161 de 05/06/2012, e do despacho 8.10 na RPI 2164 de 26/06/2012

(21) **PI 0612816-5** A2 **8.11**
(22) 20/05/2006
(71) Henkel AG & Co. KGaA (DE)
(74) Dannemann ,Siemsen, Bigler & Ipanema Moreira
referente ao não cumprimento despacho 8.6 na RPI 2161 de 05/06/2012.

(21) **PI 0614606-6** A2 **8.11**
(22) 02/08/2006
(71) BAXTER INTERNATIONAL INC. (US) , BAXTER HEALTHCARE SA. (CH)
(74) Dannemann ,Siemsen, Bigler & Ipanema Moreira
referente ao não cumprimento despacho 8.6 na RPI 2161 de 05/06/2012.

(21) **PI 0618022-1** A2 **8.11**
(22) 27/10/2006
(71) Baxter International INC (US) , Baxter Healthcare S.A (CH)
(74) Dannemann ,Siemsen, Bigler & Ipanema Moreira
referente ao não cumprimento despacho 8.6 na RPI 2161 de 05/06/2012.

(21) **PI 0618653-0** A2 **8.11**
(22) 15/11/2006
(71) Baxter International INC (US) , Baxter Healthcare S.A (CH)
(74) Dannemann ,Siemsen, Bigler & Ipanema Moreira
referente ao não cumprimento despacho 8.6 na RPI 2161 de 05/06/2012.

(21) **PI 0621031-7** A8 **8.11**
(22) 19/12/2006
(71) Oriente Construção Civil Ltda (BR/RJ) , SENAI - CETIQT (Centro de Tecnologia da Ind. Química e Têxtil) (BR/RJ)
referente ao não cumprimento despacho 8.6 na RPI 2161 de 05/06/2012.

(21) **PI 0621589-0** A2 **8.11**
(22) 20/04/2006
(71) Springer Carrier Ltda. (BR/RS)
(74) Momsen, Leonardos & CIA.
Referente ao despacho 8.6 publicado na RPI 2207 de 24/04/2013.

(21) **PI 0622211-0** A2 **8.11**
(22) 22/12/2006
(71) Springer Carrier Ltda. (BR/RS)
(74) Momsen, Leonardos & CIA.
referente ao não cumprimento despacho 8.6 na RPI 2161 de 05/06/2012, e do despacho 8.10 na RPI 2173 de 28/08/2012

(21) **PI 0622212-9** A2 **8.11**
(22) 22/12/2006
(71) Springer Carrier Ltda. (BR/RS)
(74) Momsen, Leonardos & CIA.
referente ao não cumprimento despacho 8.6 na RPI 2161 de 05/06/2012, e do despacho 8.10 na RPI 2173 de 28/08/2012

(21) **PI 0622213-7** A2 **8.11**
(22) 22/12/2006
(71) Springer Carrier Ltda. (BR/RS)
(74) Momsen, Leonardos & CIA.
referente ao não cumprimento despacho 8.6 na RPI 2161 de 05/06/2012, e do despacho 8.10 na RPI 2173 de 28/08/2012

(21) **PI 0622214-5** A2 **8.11**
(22) 22/12/2006
(71) Springer Carrier Ltda. (BR/RS)
(74) Momsen, Leonardos & CIA.
referente ao não cumprimento despacho 8.6 na RPI 2161 de 05/06/2012, e do despacho 8.10 na RPI 2173 de 28/08/2012

(21) **PI 0622221-8** A2 **8.11**
(22) 29/12/2006
(71) Carrier Corporation (US)
(74) Momsen, Leonardos & CIA.
referente ao não cumprimento despacho 8.6 na RPI 2161 de 05/06/2012, e do despacho 8.10 na RPI 2173 de 28/08/2012

(21) **PI 0622229-3** A2 **8.11**
(22) 29/12/2006
(71) Carrier Corporation (US)
(74) Momsen, Leonardos & Cia.
referente ao não cumprimento despacho 8.6 na RPI 2161 de 05/06/2012, e do despacho 8.10 na RPI 2173 de 28/08/2012

(21) **PI 0700286-6** A2 **8.11**
(22) 05/01/2007
(71) Karin Wuestefeld (BR/SP) , Tami Maekawa (BR/SP)
(74) Nelson Ivan Arnaldo Ibanez Faundez
referente ao não cumprimento despacho 8.6 na RPI 2161 de 05/06/2012.

(21) **PI 0703475-0** A2 **8.11**
(22) 14/08/2007
(71) Christiano Antonio Felizardo da Matta Machado (BR/MG)
referente ao não cumprimento despacho 8.6 na RPI 2161 de 05/06/2012.

(21) **PI 0704333-3** A2 **8.11**
(22) 24/07/2007
(71) NATALINO ROSA DE JESUS (BR/MT)
referente ao não cumprimento despacho 8.6 na RPI 2161 de 05/06/2012.

(21) **PI 0704428-3** A2 **8.11**
(22) 03/12/2007
(71) Bayer Materialscience LLC (US)
(74) Dannemann ,Siemsen, Bigler & Ipanema Moreira
referente ao não cumprimento despacho 8.6 na RPI 2161 de 05/06/2012.

(21) **PI 0704699-5** A2 **8.11**
(22) 09/11/2007
(71) RODOLFO WALTER GARCÍA ARIZMENDI (BR/AM)
referente ao não cumprimento despacho 8.6 na RPI 2161 de 05/06/2012.

(21) **PI 0704713-4** A2 **8.11**
(22) 11/07/2007
(71) Cleber José Godinho (BR/MG)
referente ao não cuprimento do desapcho 8.6 na RPI 2161 de 05/06/2012

(21) **PI 0704782-7** A2 **8.11**
(22) 09/11/2007
(71) RODOLFO WALTER GARCÍA ARIZMENDI (BR/AM)
referente ao não cuprimento do desapcho 8.6 na RPI 2161 de 05/06/2012

(21) **PI 0704783-5** A2 **8.11**
(22) 09/11/2007
(71) RODOLFO WALTER GARCÍA ARIZMENDI (BR/AM)
referente ao não cuprimento do desapcho 8.6 na RPI 2161 de 05/06/2012

(21) **PI 0711456-7** A8 **8.11**
(22) 12/01/2007
(71) Rollease, Inc. (US)
(74) Toledo Corrêa Marcas e Patentes S/C Ltda.
Referente ao despacho publicado na RPI 2196 de 05/02/2013.

(21) **PI 0712037-0** A2 **8.11**
(22) 21/05/2007
(71) Pfizer Limited (GB)
(74) Nellie Anne Daniel-shores
referente ao não cuprimento do desapcho 8.6 na RPI 2161 de 05/06/2012

(21) **PI 0801949-5** A2 **8.11**
(22) 30/05/2008
(71) Flávio França Rangel (BR/SP)
(74) Bernadete Bueno Leite
referente ao não cuprimento do desapcho 8.6 na RPI 2161 de 05/06/2012

(21) **PI 0901017-3** A2 **8.11**
(22) 16/04/2009
(71) JOSÉ ANTONIO VALIM (BR/SP)
Referente ao despacho 8.6 publicado na RPI 2207 de 24/04/2013.

(21) **PI 0902321-6** A2 **8.11**
(22) 07/07/2009
(71) Geraldo da Paixão (BR/MG)
(74) Silvia & Guimarães Marcas e Patentes Ltda
Referente ao não cumprimento dos despachos 8.6 na RPI 2159 de 22/05/2012 e 6.7 na RPI 2193 de 15/01/2013.

(21) **PI 0904305-5** A2 **8.11**
(22) 04/05/2009
(71) Fundação Ezequiel Dias (BR/MG) , Fundação de Amparo a Pesquisa do Estado de Minas Gerais - FAPEMIG (BR/MG)
Referente ao despacho 8.6 publicado na RPI 2207 de 24/04/2013.

(21) **PI 0909067-3** A2 **8.11**
(22) 30/11/2009
(71) Bluecom Soluções de Conectividade e Informática Ltda (BR/RJ)
Referente ao despacho 8.6 publicado na RPI 2207 de 24/04/2013.

(21) **PI 0917053-7** A2 **8.11**
(22) 27/02/2009
(71) IURII N. Samoilenko (UA)
(74) CRUZEIRO NEWMARC PATENTES E MARCAS LTDA
Referente ao despacho 8.6 publicado na RPI 2207 de 24/04/2013.

(21) **PI 1000673-7** A2 **8.11**
(22) 18/03/2010
(71) Fahad Otoch Junior (BR/CE)

(74) Ana Vládia Cesar Barreira
Referente ao despacho 8.6 publicado na RPI 2207 de 24/04/2013.

(21) **PI 1001760-7** A2 **8.11**
(22) 14/06/2010
(71) Gilmar Bernardes da Silveira (BR/ES)
Referente ao despacho 8.6 publicado na RPI 2207 de 24/04/2013.

(21) **PI 1004053-6** A2 **8.11**
(22) 15/10/2010
(71) CARLOS MAURICIO MARGARITELLI (BR/SP)
(74) ROMEU GUILHERME TRAGANTE
Referente ao despacho 8.6 publicado na RPI 2207 de 24/04/2013.

(21) **PI 9602359-7** A2 **8.11**
(22) 26/04/1996
(71) Praxair Surface Technologies do Brasil Ltda (BR/PR)
(74) Brasil Sul Marcas e Patentes S/C Ltda.
Referente ao despacho publicado na RPI 2134 de 29/11/2011.

(21) **PI 9602455-0** A2 **8.11**
(22) 17/05/1996
(71) Hospital de Clínicas de Porto Alegre (BR/RS)
(74) Jairo Henrique Gonçalves
Referente ao despacho publicado na RPI 2134 de 29/11/2011.

(21) **PI 9605823-4** A2 **8.11**
(22) 03/12/1996
(71) Bayer Corporation (US)
(74) Clarke Modet do Brasil LTDA
referente ao não cuprimento do desapcho 8.6 na RPI 2161 de 05/06/2012

(21) **PI 9606971-6** A2 **8.11**
(22) 19/01/1996
(71) Rhone-Poulenc Rorer S.A (FR)
(74) Sabina Nehmi de Oliveira
Referente ao despacho 8.6 publicado na RPI 2207 de 24/04/2013.

(21) **PI 9708735-1** A2 **8.11**
(22) 21/04/1997
(71) Vertex Pharmaceuticals Incorporated (US)
(74) Dannemann ,Siemsen, Bigler & Ipanema Moreira
Referente ao despacho 8.6 publicado na RPI 2207 de 24/04/2013.

(21) **PI 9710827-8** A2 **8.11**
(22) 16/12/1997
(71) Universidade Federal de Minas Gerais (BR/MG)
(74) Tomaz Aroldo da Mota Santos (Reitor)
Referente ao despacho 8.6 publicado na RPI 2207 de 24/04/2013.

(21) **PI 9715318-4** A2 **8.11**
(22) 21/01/1997
(62) PI 9707154-4 21/01/1997
(71) Ribapharm Inc. (US)
(74) Dannemann Siemsen, Bigler & Ipanema Moreira
Referente ao despacho 8.6 publicado na RPI 2207 de 24/04/2013.

(21) **PI 9715332-0** A2 **8.11**
(22) 29/10/1997
(62) PI 9713499-6 29/10/1997
(71) Bayer Aktiengesellschaft (DE)
(74) Dannemann ,Siemsen, Bigler & Ipanema Moreira
Referente ao despacho 8.6 publicado na RPI 2207 de 24/04/2013.

(21) **PI 9803280-1** A2 **8.11**
(22) 04/02/1998
(71) Orlando José Melo Vieira (BR/RJ)
(74) O PROPRIO
Referente ao despacho publicado na RPI 2134 de 29/11/2011.

(21) **PI 9804095-2** A2 **8.11**
(22) 08/07/1998
(71) Luís Jerri Datrino (BR/SP)
(74) A Fama Marcas e Patentes
Referente ao despacho publicado na RPI 2135 de 06/12/2011.

(21) **PI 9804847-3** A2 **8.11**
(22) 16/04/1998
(71) Mgi Coutier S.A. (FR)
Referente ao despacho publicado na RPI 2135 de 06/12/2011.

(21) **PI 9807752-0** A8 **8.11**
(22) 03/03/1998
(71) Owens Corning (US)
(74) Daniel & CIA
Referente ao despacho publicado na RPI 2135 de 06/12/2011.

(21) **PI 9901588-9** A2 **8.11**
(22) 01/04/1999
(71) Eaton Corporation (US)
(74) Paulo Sérgio Scatamburlo
Referente ao despacho 8.6 publicado na RPI 2207 de 24/04/2013.

(21) **PI 9906756-0** A2 **8.11**
(22) 27/08/1999
(71) Mobil Oil Corporation (US)
(74) Dannemann ,Siemsen, Bigler & Ipanema Moreira
Referente ao despacho publicado na RPI 2135 de 06/12/2011.

(21) **PI 9912051-8** A2 **8.11**
(22) 15/07/1999
(71) A. Carlsson Research AB (SE)
(74) Momsen, Leonardos & CIA.
Referente ao despacho publicado na RPI 2135 de 06/12/2011.

9. Decisão

9.1 DEFERIMENTO

(21) **MU 8801220-4** U2 **9.1**
(22) 12/05/2008
(54) DISPOSIÇÃO INTRODUZIDA EM CAIXA PARA INTERRUPTORES E TOMADAS ELÉTRICAS
(71) Ronney Altmann Lorey (BR/SP)
(74) Sílvio Darré Júnior

(21) **PI 0001790-6** A2 **9.1**
(22) 11/05/2000
(54) FILTRO COM ALTURA AJUSTÁVEL PARA MÁQUINA DE LAVAR ROUPA
(71) Seb do Brasil Produtos Domésticos Ltda (BR/SP)
(74) ARARIPE & ASSOCIADOS

(21) **PI 0009709-8** A2 **9.1**
(22) 09/02/2000
(54) Cadarço para enfiar através de uma abertura
(71) Quest Technologies, INC. (US)
(74) Custódio de Almeida & Cia

(21) **PI 0013272-1** A2 **9.1**
(22) 28/07/2000
(54) Uso de um inibidor de aromatase esteroidal
(71) Heinrich Wieland (DE) , Alfred Schmidt (DE)
(74) Momsen, Leonardos & Cia.

(21) **PI 0103636-0** A2 **9.1**
(22) 23/08/2001
(54) Método para produzir um aminoácido básico ou caldo de fermentação ou produto de fermentação contendo um aminoácido básico
(71) Ajinomoto CO., Inc. (JP)
(74) Momsen, Leonardos & CIA.

(21) **PI 0111226-0** A2 **9.1**
(22) 09/05/2001
(54) COMPOSIÇÃO ORAL COMPREENDENDO GREDA BRANCA
(71) Unilever N. V. (NL)
(74) Paola Calabria Mattioli

(21) **PI 0113658-5** A2 **9.1**
(22) 09/08/2001
(54) Processo para produção de material de fibra fina e meio de filtro
(71) Donaldson Company, INC. (US)
(74) NELLIE ANNE DAIEL-SHORES

(21) **PI 0113783-2** A2 **9.1**
(22) 30/08/2001
(54) Composição aquosa
(71) Novapharm Research (Australia) PTY Limited (AU)
(74) Antonio Mauricio Pedras Arnaud

(21) **PI 0207431-1** A2 **9.1**
(22) 01/03/2002
(54) Método e aparelho para controlar automaticamente o esticamento da tela textil
(71) Messier-Bugatti-Dowty (FR)
(74) Matos & Associados - Advogados

(21) **PI 0208147-4** A2 **9.1**
(22) 19/02/2002
(54) Processo para controlar a taxa de liberação de ingrediente agrícola ativo de semente tratada
(71) Stepan Company (US)
(74) Dannemann, Siemsen, Bigler & Ipanema Moreira

(21) **PI 0208684-0** A2 **9.1**
(22) 03/04/2002
(54) Rotor que é utilizado para dispersão de ar em uma máquina de flotação
(71) Outokumpu OYJ. (FI)
(74) Magnus Aspeby & Claudio Szabas

(21) **PI 0209082-1** A2 **9.1**
(22) 02/04/2002
(54) 1,3-dionas carbocíclicas substituídas com tiazolila, pesticidas, herbicidas e fungicidas compreendendo as mesmas, processos para a preparação dos referidos compostos, para o combate de pragas animais, plantas indesejáveis e fungos e para a produção de pesticidas, herbicidas e fungicidas, bem como o uso dos referidos compostos
(71) Bayer Cropscience AG (DE)
(74) Dannemann, Siemsen, Bigler & Ipanema Moreira

(21) **PI 0209362-6** A2 **9.1**
(22) 19/04/2002
(54) Partículas poliméricas e seu processo de preparação
(71) Ciba Specialty Chemicals Holding Inc. (CH)
(74) Dannemann, Siemsen, Bigler & Ipanema Moreira

(21) **PI 0210819-4** A2 **9.1**
(22) 28/06/2002
(54) Particulado de óxido inorgânico compreendendo material orgânico que possuem elevadas temperaturas de auto-ignição
(71) Grace GMBH & CO. KG (DE)
(74) Nellie Anne Daniel Shores

(21) **PI 0210896-8** A8 **9.1**
(22) 05/07/2002
(54) Processo para a fabricação de fibras de homopoliamida-4,6, fibra de homopoliamida-4,6 e fio multifilamentar compreendendo tal fibra
(71) DSM IP Assets B.V. (NL)
(74) Dannemann, Siemsen, Bigler & Ipanema Moreira

(21) **PI 0212003-8** A2 **9.1**
(22) 14/08/2002
(54) APARELHO E PROCESSO PARA ENCHER CAVIDADES ESPAÇADAS ENTRE SI COM MATERIAL PARTICULADO E APARELHO, PROCESSO E SISTEMA PARA ENCHER PELO MENOS UMA CAVIDADE EM UM ARTIGO COM MATERIAL GRANULAR OU PARTICULADO
(71) Philip Morris Products S.A (CH)
(74) Dannemann, Siemsen, Bigler & Ipanema Moreira

(21) **PI 0213240-0** A2 **9.1**
(22) 13/09/2002
(54) Corantes derivados de antraquinona azul poliméricos e artigo
(71) Milliken & Company (US)
(74) Dannemann, Siemsen, Bigler & Ipanema Moreira

(21) **PI 0214030-6** A2 **9.1**
(22) 08/11/2002
(54) CONJUNTO PARA FIXAR UM ELEMENTO DE DESGASTE
(71) Esco Corporation (US)
(74) Nellie Anne Daniel Shores

(21) **PI 0215340-8** A2 **9.1**
(22) 16/12/2002
(54) Método para a preparação de um tecido nãotecido estirável e tecido nãotecido
(71) INVISTA Technologies S.à.r.l. (CH)
(74) Gusmão & Labrunie S/C Ltda.

(21) **PI 0215342-4** A2 **9.1**
(22) 20/12/2002
(54) Fio fiado e processo para produzir um fio fiado
(71) INVISTA Technologies S.à.r.l. (CH)
(74) Ana Paula Santos Celidonio

(21) **PI 0301687-0** A8 **9.1**
(22) 27/06/2003
(54) BANDAGEM ADESIVA TENDO UMA CAMADA SELETIVAMENTE COLOCADA
(71) Johnson & Johnson (US)
(74) Dannemann, Siemsen, Bigler & Ipanema Moreira

(21) **PI 0302815-1** A2 **9.1**
(22) 21/01/2003
(54) ELEMENTO DE AJUSTE LONGITUDINAL PARA UM ASSENTO DE VEÍCULO
(71) Keiper GMBH & CO (DE)
(74) Dannemann, Siemsen, Bigler & Ipanema Moreira

(21) **PI 0302830-5** A2 **9.1**
(22) 21/01/2003
(54) Processo de fabricação de uma folha de papel revestida ultra opaca e respectiva folha de papel
(71) Arjo Wiggins Papiers Couches (FR)
(74) Dannemann, Siemsen, Bigler & Ipanema Moreira

(21) **PI 0304236-7** A8 **9.1**
(22) 24/09/2003
(54) Composição de tintas de alteração de fase, bem como processo
(71) Xerox Corporation (US)
(74) Dannemann, Siemsen, Bigler & Ipanema Moreira

(21) **PI 0304303-7** A2 **9.1**
(22) 30/09/2003
(54) Composição para um sistema espessante hidrofóbico de viscosidade reduzida para o espessamento de um sistema aquoso contendo polímero, e, métodos para fornecer um sistema espessante de viscosidade reduzida para um sistema aquoso contendo polímero e para aumentar a viscosidade de um sistema aquoso contendo polímero
(71) Rohm and Haas Company (US)
(74) Momsen, Leonardos & Cia

(21) **PI 0304322-3** A2 **9.1**
(22) 03/10/2003
(54) Processo de obtenção de fibra de polietileno de alto módulo, extrusável, e fibra assim obtida
(71) Petroleo Brasileiro S.A. - Petrobras (BR/RJ)
(74) Antonio Claudio Correa Meyer Sant'Anna

(21) **PI 0305477-2** A2 **9.1**
(22) 05/12/2003
(54) RECIPIENTE ARMAZENADOR E APLICADOR DE PRODUTOS LÍQUIDOS OU EM CREME
(71) Globalpack Indústria e Comercio Ltda (BR/SP)
(74) Antonio Mauricio Pedras Arnaud

(21) **PI 0306490-5** A2 **9.1**
(22) 25/03/2003
(54) CONJUNTO DE VÁLVULA E PROCESSO PARA FIXAR UMA VÁLVULA A UMA ALMOFADA CELULAR
(71) Roho, INC. (US)
(74) Momsen, Leonardos & Cia

(21) **PI 0307952-0** A2 **9.1**
(22) 27/02/2003
(54) Chapa corrediça para uma prancha de impressão planográfica e método para produzir a mesma
(71) Tokushu Paper MFG. CO., LTD. (JP)
(74) Dannemann, Siemsen, Bigler & Ipanema Moreira

(21) **PI 0309548-7** A2 **9.1**
(22) 25/04/2003
(54) Mistura de alcoxilato, processo para a preparação da mesma, agente de lavagem ou de limpeza, e, uso do mesmo
(71) Basf Aktiengesellschaft (DE)
(74) Momsen, Leonardos & Cia

(21) **PI 0311186-5** A2 **9.1**
(22) 14/05/2003
(54) Concentrado de tinta de impressão e processo para sua obtenção
(71) Michael Huber München GMBH (DE)
(74) Thomaz Thedim Lobo e Magnus Aspeby

(21) **PI 0311508-9** A2 **9.1**
(22) 27/05/2003
(54) Cabo sem-fim
(71) DSM IP Assets B.V. (NL)
(74) Dannemann, Siemsen, Bigler & Ipanema Moreira

(21) **PI 0311521-6** A8 **9.1**
(22) 30/05/2003
(54) APARELHO FLUIDIFICADOR
(71) KCC Group Limited (GB)
(74) Dannemann , Siemsen, Bigler & Ipanema Moreira

(21) **PI 0313005-3** A2 **9.1**
(22) 25/06/2003
(54) MANGUEIRA LAMINADA EM MULTICAMADA
(62) PI 0301985-3 25/06/2003
(71) Ube Industries, Ltd. (JP) , Asahi Glass Company, Limited (JP)
(74) Dannemann, Siemsen, Bigler & Ipanema Moreira

(21) **PI 0314523-9** A2 **9.1**
(22) 13/11/2003
(54) APARELHO PARA FAZER ARTIGO GIRAR
(71) Uni-Charm CO., LTD. (JP)
(74) Waldemar do Nascimento

(21) **PI 0316774-7** A2 **9.1**
(22) 17/11/2003
(54) Composição de catalisador e processo para polimerização de monômeros polimerizáveis por adição ou misturas dos mesmos
(71) Dow Global Technologies INC. (US)
(74) Antonio Mauricio Pedras Arnaud

(21) **PI 0316794-1** A2 **9.1**
(22) 26/11/2003
(54) CONDUTO PARA CONDUÇÃO DE LÍQUIDO GASEIFICADO E ADAPTADOR DE TORNEIRA
(71) Interbrew S.A. (BE)
(74) Tavares Propriedade Intelectual Ltda.

(21) **PI 0317782-3** A2 **9.1**
(22) 29/12/2003
(54) Composição de pigmento de revestimento para papel e produto revestido com revestimento
(71) Imerys Pigments, Inc. (US)
(74) Dannemann, Siemsen, Bigler & Ipanema Moreira

(21) **PI 0318115-4** A2 **9.1**
(22) 21/02/2003
(54) PROCESSO PARA OBTENÇÃO DE ÉSTERES ALQUÍLICOS DE ÁCIDOS GRAXOS, ÁCIDOS DE COLOFÔNIA E ESTERÓIS DE ÓLEO DE TALL BRUTO
(71) Cognis IP Management GmbH (DE)
(74) Dannemann, Siemsen, Bigler & Ipanema Moreira

(21) **PI 0404466-5** A2 **9.1**
(22) 04/10/2004
(54) Processo operacional de sistemas de combustão de combustível diesel
(71) Afton Chemical Corporation (US)
(74) Dannemann, Siemsen, Bigler & Ipanema Moreira

(21) **PI 0800483-8** A2 **9.1**
(22) 05/03/2008
(54) CONECTOR ISENTO DE CENTELHAMENTO
(71) Oskar Hans Wolfgang Coester (BR/RS)
(74) CUSTÓDIO DE ALMEIDA & CIA

(21) **PI 1104733-0** A2 **9.1**
(22) 19/08/2011
(54) PROCESSO DE ESTERIFICAÇÃO DIRETA DE ÁCIDOS GRAXOS LIVRES VIA ÁCIDO SULFÚRICO E DESIDRATANTES SULFATO DE SÓDIO OU SULFATO DE POTÁSSIO PARA A PRODUÇÃO DE BIODIESEL DE ELEVADA PUREZA
(71) Frederico Augusto Dantas de Araújo (BR/PE) , Cesar Augusto Moraes de Abreu (BR/PE)

(21) **PI 9801214-2** A2 **9.1**
(22) 31/03/1998
(54) ALTERNADOR PARA UM VEÍCULO AUTOMOTIVO
(71) Denso Corporation (JP)
(74) Momsen, Leonardos & CIA.

(21) **PI 9903402-6** A2 **9.1**
(22) 15/07/1999
(54) CONECTOR PARA BLOCO DE CONEXÃO ELÉTRICA COM PINOS DE TESTE
(71) Bargoa S/A (BR/RJ)
(74) Luiz Alberto Lourenço Rozo

(21) **PI 9908139-3** A2 **9.1**
(22) 27/01/1999
(54) COMPRESSOR HERMETICAMENTE SELADO E MÉTODO PARA MONTAR UM COMPRESSOR HERMETICAMENTE SELADO
(71) Verdichter OE. GESMBH. (AT)
(74) Dannemann ,Siemsen, Bigler & Ipanema Moreira

(21) **PI 9909104-6** A2 **9.1**
(22) 26/03/1999
(54) MÉTODO E APARELHO PARA ATRIBUIR CÓDIGO DE DIFUSÃO PARA MENSAGEM DE CANAL COMUM REVERSO EM SISTEMA DE COMUNICAÇÃO CDMA
(71) Samsung Electronics CO., LTD. (KR)
(74) Clarke Modet do Brasil LTDA

(21) **PI 9909733-8** A2 **9.1**
(22) 19/04/1999
(54) DISPOSITIVO PARA O ISOLAMENTO DE UM CIRCUITO DE CORRENTE ELÉTRICA
(71) TRW Automotive Electronics & Components GMBH & CO. KG (DE) , Peter Lell (DE)
(74) Momsen, Leonardos & CIA.

(21) **PI 9914319-4** A2 **9.1**
(22) 27/09/1999
(54) PROCESSO DE INSTALAR CABOS EM DUTOS UTILIZANDO UM FLUIDO, E, APARELHO PARA A REALIZAÇÃO DO MESMO.
(71) Koninklijke KPN N.V. (NL)
(74) Momsen, Leonardos & CIA.

9.1.3 REPUBLICAÇÃO

(21) **PI 0408952-9** A2 **9.1.3**
(22) 31/03/2004
(54) Composição fermentada sinérgica para promoção de crescimento de planta, saúde do solo e biocontrole, seu processo de preparação, bem como método para a promoção do crescimento de planta
(71) Council Of Scientific & Industrial Research (IN)
(72) Chandra Shekhar Nautiyal, Sangeeta Mehta, Harikesh Bahadur Singh, Sunil Balkrishna Mansinghka, Suresh Haribhau Dawle, Naryan Eknath Rajhans, Palpu Pushpangadan
(74) Dannemann , Siemsen, Bigler & Ipanema Moreira

9.2 INDEFERIMENTO

(21) **MU 8000291-9** U2 **9.2**
(22) 24/02/2000
(54) DISPOSIÇÃO INTRODUZIDA EM EMBALAGEM TIPO SPLAY OU AEROSOL PARA PULVERIZAÇÃO DE PRODUTO ANTI-MOFO EM PRODUTOS ALIMENTÍCIOS
(71) Mário Costa Cavalcante Neto (BR/SP)
(74) Cruzeiro / Newmarc Patentes e Marcas Ltda.
Indefiro o pedido de acordo com o(s) artigo(s) 9º e 14 da LPI.

(21) **MU 8300593-5** U8 **9.2**
(22) 09/05/2003

(54) DISPOSIÇÃO CONSTRUTIVA APLICADA EM PALETE
(71) Evelin Pierina Cogo Becher (BR/PR)
(74) Marpa Cons. e Asses. Empres. Ltda
Indefiro o pedido de acordo com o(s) artigo(s) 9º e 14 da LPI.

(21) **MU 8301174-9** U2 **9.2**
(22) 09/06/2003
(54) DISPOSIÇÃO APLICADA EM INVÓLUCRO PARA ACONDICIONAMENTO DE PRODUTOS DESTINADOS AO PREPARO DE SORVETES
(71) Valternei Kremer (BR/PR)
(74) London Marcas & Patentes S/C Ltda
Indefiro o pedido de acordo com o(s) artigo(s) 9º e 14 da LPI.

(21) **MU 8302406-9** U2 **9.2**
(22) 03/06/2003
(54) PORTA PIZZA TÉRMICO
(71) Marilei Lucia da Fonseca (BR/SC)
Indefiro o pedido de acordo com o(s) artigo(s) 9º e 14 da LPI.

(21) **MU 8303105-7** U2 **9.2**
(22) 30/12/2003
(54) CAIXA MODULADA
(71) Magnesita Refratários S.A. (BR/MG)
(74) Momsen, Leonardos & Cia.
Indefiro o pedido de acordo com o(s) artigo(s) 9º e 14 da LPI.

(21) **MU 8303122-7** U2 **9.2**
(22) 15/12/2003
(54) APERFEIÇOAMENTO EM FECHAMENTO PARA LATAS
(71) Pedro Bruni Labate (BR/SP)
Indefiro o pedido de acordo com o(s) artigo(s) 9º e 14 da LPI.

(21) **MU 8402069-5** U2 **9.2**
(22) 27/05/2004
(54) PRÁTICA
(71) Ciro Osvaldo Raye de Aguiar (BR/DF)
Indefiro o pedido de acordo com o(s) artigo(s) 9º e 14 da LPI.

(21) **MU 8700679-0** U2 **9.2**
(22) 26/06/2007
(54) DIPOSIÇÕES CONSTRUTIVAS INTRODUZIDAS EM BISCOITO
(71) Parati S/A (BR/SC)
(74) Eduardo Pereira da Silva
Indefiro o pedido de acordo com o(s) artigo(s) 9º e 14 da LPI

(21) **MU 9001880-0** U2 **9.2**
(22) 11/10/2010
(54) DISPOSIÇÃO CONSTRUTIVA EM EMBALAGEM PARA ACONDICIONAMENTO DE PIERCING E BRINCOS
(71) Valquiria Feijo dos Santos (BR/RS)
(74) Marpa Consultoria & Assessoria Empresarial Ltda.
Indefiro o pedido de acordo com o(s) artigo(s) 9º e 11 da LPI.

(21) **PI 0001310-2** A2 **9.2**
(22) 15/03/2000
(54) CAPACITOR E MÉTODO DE FABRICAÇÃO DE CAPACITOR
(71) Epcos do Brasil Ltda. (BR/RS)
(74) Marpa Consultoria e Assessoria Empresarial Ltda.
Indefiro o pedido de acordo com o Art .8º combinado com Art. 13 da LPI

(21) **PI 0006494-7** A2 **9.2**
(22) 14/12/2000
(54) SISTEMA AUTOMATIZADO DE CONTROLE DOS PARÂMETROS ENVOLVIDOS NO PREPARO DE UM BANHO DE IMERSÃO
(71) I House Tecnologia Ltda. (BR/SP)
(74) Dannemann, Siemsen, Bigler & Ipanema Moreira
Indefiro o pedido de acordo com o artigo 8º combinado com artigo 13 da LPI.

(21) **PI 0006636-2** A2 **9.2**
(22) 22/11/2000
(54) UNIDADE PARA PASTEURIZAÇÃO DE MEL
(71) João Carlos Cappo Bianco (BR/PR)
(74) João Bruno Dacome Bueno
Indefiro o pedido de acordo com o(s) artigo(s) 8º e 13 e art. 25 da LPI

(21) **PI 0013912-2** A2 **9.2**
(22) 11/09/2000
(54) Gel branqueador de dentes com um conteúdo de peróxido aumentado
(71) Discus Dental, LLC (US)
(74) Dannemann ,Siemsen, Bigler & Ipanema Moreira
Indefiro o pedido de acordo com o(s) artigo(s) 8º e 13 da LPI

(21) **PI 0014032-5** A2 **9.2**
(22) 27/09/2000
(54) MÉTODO E SISTEMA PARA DISTRIBUIR A INFORMAÇÃO E OS SERVIÇOS ATRAVÉS DA REDE
(71) Tecnotree Oyj (FI)
(74) Araripe & Associados
Indefiro o pedido de acordo com o artigo 8º combinado com artigo 13 e artigo 10 da LPI.

(21) **PI 0014899-7** A2 **9.2**
(22) 23/10/2000
(54) UNIDADE ACS DE ALTA VELOCIDADE PARA UM DECODIFICADOR VITERBI
(71) Qualcomm Incorporated (US)
(74) Montaury Pimenta & Machado Lioce S/C Ltda
Indefiro o pedido de acordo com o artigo 8º combinado com artigo 13 da LPI.

(21) **PI 0017613-3** A2 **9.2**
(22) 12/12/2000
(54) PROMOTOR HÍBRIDO, CONSTRUTO DE DNA, CÉLULA DE PLANTA TRANSGÊNICA, MÉTODO PARA PRODUÇÃO DE UMA PLANTA TRANSGÊNICA, MÉTODO PARA EXPRESSAR UMA SEQUÊNCIA DE DNA ESTRUTURAL EM UMA PLANTA E MÉTODO PARA CONTROLE DE ERVAS DANINHAS E MÉTODO DE CRESCIMENTO DE UMA PLANTA
(62) PI 0016460-7 12/12/2000
(71) Monsanto Technology LLC (US)
(74) Dannemann,Siemsen, Bigler & Ipanema Moreira
Indefiro o pedido de acordo com o(s) artigo(s) 25 e 32 da LPI

(21) **PI 0100478-6** A2 **9.2**
(22) 09/02/2001
(54) DISPOSITIVO PARA A FIXAÇÃO DE PESOS DE COMPENSAÇÃO PARA A COMPENSAÇÃO DE DESEQUILÍBRIO
(71) Schenck Rotec GMBH (DE)
(74) Dannemann ,Siemsen, Bigler & Ipanema Moreira
Indefiro o pedido de acordo com o artigos 8º e 13º da LPI

(21) **PI 0107917-4** A2 **9.2**
(22) 19/01/2001
(54) FONTE PARA TECIDO DE FÍGADO
(71) The University Of North Carolina At Chapel Hill (US)
(74) Dannemann, Siemsen, Bigler & Ipanema Moreira
Indefiro o pedido de acordo com o(s) artigo(s) 8º e 13 da LPI

(21) **PI 0112020-4** A2 **9.2**
(22) 15/06/2001
(54) PARTÍCULAS TIPO VÍRUS DE BVDV
(71) Bayer Aktiengesellschaft (DE) , ID-Lelystad B.V. (NL)
(74) Dannemann, Siemsen, Bigler & Ipanema Moreira
Indefiro o pedido de acordo com o(s) artigo(s) 24, 8º e 13, art. 10, art. 18 e art. 25 da LPI

(21) **PI 0115343-9** A2 **9.2**
(22) 14/11/2001
(54) DESCONTAMINAÇÃO DE RAÇÃO ANIMAL QUE CONTÉM PRÍON (COMO POR EXEMPLO, O AGENTE DA ENCEFALOPATIA ESPONGIFORME BOVINA, BSE)
(71) Austech Sterile Resource Recovery Pty LTD (AU)
(74) Dannemann, Siemsen, Bigler & Ipanema Moreira
Indefiro o pedido de acordo com o art. 8º combinado com art. 13 da LPI

(21) **PI 0116953-0** A2 **9.2**
(22) 27/03/2001
(54) Processo para a preparação de corte de carne de peru
(71) Ted V. Kuck (US)
(74) NELLIE ANNE DAIEL-SHORES
Indefiro o pedido de acordo com o(s) artigo(s) 8º e 13, art. 10 e art. 25 da LPI

(21) **PI 0204451-0** A2 **9.2**
(22) 13/02/2002
(54) SISTEMAS AUTOMATIZADOS DE PROCESSAMENTO DE SANGUE E FLUIDOS DE MÚLTIPLAS FINALIDADES, E MÉTODOS
(71) Baxter International INC. (US)
(74) Dannemann, Siemsen, Bigler & Ipanema Moreira
Indefiro o pedido de acordo com o artigo 8º combinado com artigo 13 da LPI.

(21) **PI 0205463-9** A2 **9.2**
(22) 04/12/2002
(54) Novo biossensor amperométrico altamente eficiente para determinação de álcoois
(71) Universidade Estadual de Campinas - Unicamp (BR/SP)
(74) LUCIANA ALBOCCINO BARBOSA CATALANO
Indefiro o pedido de acordo com o(s) artigo(s) 8º e 13, art. 25 da LPI

(21) **PI 0210724-4** A2 **9.2**
(22) 03/06/2002
(54) MONTAGEM CONTENDO LEITE CONDENSADO ADOÇADO
(71) Societe des Produits Nestle S. A. (CH)
(74) Dannemann, Siemsen, Bigler & Ipanema Moreira
Indefiro o pedido de acordo com o(s) artigo(s) 8º e 13 da LPI.

(21) **PI 0213209-5** A2 **9.2**
(22) 10/10/2002
(54) ISOLADO DE PROTEÍNA DE SEMENTE DE ÓLEO DE LINHAÇA E PROCESSO DE PREPARAÇÃO DO MESMO
(71) Burcon Nutrascience (MB) Corp (CA)
(74) Orlando de Souza
Indefiro o pedido de acordo com o Art .8º combinado com Art. 13 da LPI.

(21) **PI 0214380-1** A2 **9.2**
(22) 22/11/2002
(54) PRODUTO PARA USO EM AGRICULTURA OU HORTICULTURA
(71) Syngenta Participations AG (CH)
(74) Dannemann, Siemsen, Bigler & Ipanema Moreira
Indefiro o pedido de acordo com o(s) artigo(s) 8º e 11, arts. 8º e 13 da LPI

(21) **PI 0215178-2** A2 **9.2**
(22) 12/11/2002
(54) Extensão da vida útil de micro-emulsões que contêm biocida aza ativo
(71) ISP Investments INC. (US)
(74) Orlando de Souza
Indefiro o pedido de acordo com o(s) artigo(s) 8º e 13 da LPI

(21) **PI 0215419-6** A8 **9.2**
(22) 30/12/2002
(54) Inseticida/fungicida biologicamente racional e método de aplicação
(71) Oro Agri, Inc. (US)
(74) David do Nascimento Advogados Associados
Indefiro o pedido de acordo com o(s) artigo(s) 8º e 11, arts. 8º e 13 e art. 25 da LPI

(21) **PI 0303855-6** A2 **9.2**
(22) 18/09/2003
(54) CAMINHÃO-BETONEIRA DE BRINQUEDO
(71) Glauber Jensen (BR/SP)
(74) Tinoco Soares & Filho S/C Ltda.
Indefiro o pedido de acordo com o(s) artigo(s) 8º e 13 da LPI.

(21) **PI 0304055-0** A2 **9.2**
(22) 28/10/2003

(54) SUPORTE OU SEPARADOR EM CRUZ VIRTUAL OU CONCRETA NA HORIZONTAL, COM PROPOSTA DE APOIO EM CRUZ PARA ALÇAS
(71) Maria de Fatima do Prado Valladares (BR/SP)
Indefiro o pedido de acordo com o(s) artigo(s) 24 da LPI.

(21) **PI 0305525-6** A2 **9.2**
(22) 10/11/2003
(54) SISTEMA DE DETECÇÃO DE VAZAMENTOS DE PRODUTOS EM GERAL
(71) José Antonio Leyva González (BR/SP)
(74) o Próprio
Indefiro o pedido de acordo com Art. 8° combinado com Art. 13 da LPI

(21) **PI 0317510-3** A2 **9.2**
(22) 19/12/2003
(54) TETRAMERIZAÇÃO DE OLEFINAS
(71) Sasol Technology (PTY) LTD (ZA)
(74) Dannemann, Siemsen, Bigler & Ipanema Moreira
Indefiro o pedido de acordo com o(s) artigo(s) 8º, 11 e 13 da LPI.

(21) **PI 0317516-2** A2 **9.2**
(22) 19/12/2003
(54) TETRAMERIZAÇÃO DE OLEFINAS
(71) Sasol Technology (PTY) LTD (ZA)
(74) Dannemann, Siemsen, Bigler & Ipanema Moreira
Indefiro o pedido de acordo com o(s) artigo(s) 8º, 11 e 13 da LPI.

(21) **PI 0503288-1** A2 **9.2**
(22) 11/08/2005
(54) Veículo para transporte de implementos agrícolas conversível em utilitário agrícola
(71) Marchesan Implementos e Máquinas Agrícolas Tatu S/A. (BR/SP)
(74) Dannemann, Siemsen, Bigler & Ipanema Moreira
Indefiro o pedido de acordo com o(s) artigo(s) 25 da LPI

(21) **PI 0513716-0** A2 **9.2**
(22) 13/07/2005
(54) Método e dispositivo para encher invólucros naturais com emulsão de salsicha
(71) Stork Townsend INC (US)
(74) NELLIE ANNE DAIEL-SHORES
Indefiro o pedido de acordo com o(s) artigo(s) 8º e 13, art. 24 e art. 25 da LPI

(21) **PI 0518447-9** A2 **9.2**
(22) 21/11/2005
(54) DISPOSITIVO PARA FAZER DOCE, PARTICULARMENTE PIRULITOS
(71) CFS Weert B.V. (NL)
(74) Dannemann ,Siemsen, Bigler & Ipanema Moreira
Indefiro o pedido de acordo com o(s) artigo(s) 8º e 13 da LPI

(21) **PI 0813731-5** A2 **9.2**
(22) 17/10/2008
(54) CADEIRA DOBRÁVEL
(71) Stechert Stahlrohrmöbel GMBH (DE)
(74) Dannemann, Siemsen, Bigler & Ipanema Moreira
Indefiro o pedido de acordo com o(s) artigo(s) 8º e 13 da LPI.

(21) **PI 1100485-1** A2 **9.2**
(22) 23/02/2011
(54) SISTEMA DE RETENÇÃO DE ÁGUA OU LÍQUIDOS EM GERAL, POR ABSORÇÃO EM CÂMARAS COM FUNÇÃO ADICIONAL DE FILTRO
(71) João Leite (BR/PR)
(74) Alcion Bubnik
Indefiro o pedido de acordo com o(s) artigo(s) 8º combinado com Art. 13 da LPI.

(21) **PI 9613010-5** A2 **9.2**
(22) 04/06/1996
(54) Uso de uma preparação e de um polipeptídeo, método para produção de um polipeptídeo com atividade de hexose oxidase, método de produção de um produto para cuidado dos dentes e método de produção de uma lactona.
(62) PI 9609230-0 04/06/1996
(71) Bioteknologisk Institut (DK)
(74) Dannemann ,Siemsen, Bigler & Ipanema Moreira
Indefiro o pedido de acordo com o(s) artigo(s) 32 da LPI

(21) **PI 9917720-0** A2 **9.2**
(22) 17/02/1999
(54) Forma de cristal de epotilona B, composição farmacêutica e uso da referida forma de cristal, método de separação de epotilonas, bem como linhagem de Sorangium cellulosum.
(62) PI 9908119-9 17/02/1999
(71) Novartis AG (Novartis SA) (Novartis Inc.) (CH)
(74) Dannemann, Siemsen, Bigler & Ipanema Moreira
Indefiro o pedido de acordo com o(s) artigo(s) 22 da LPI

9.2.2 PUBLICAÇÃO ANULADA

(21) **PI 0203591-0** A2 **9.2.2**
(22) 05/09/2002
(54) BEBIDA REIDRATANTE E ENERGÉTICA NATURAL A BASE DE ÁGUA-DE-COCO, SUCOS DE FRUTAS E COMPONENTES NUTRITIVOS INCORPORADOS
(71) Marc Kipfer (CH)
(74) Brasnorte Marcas e Patentes LTDA
Anulada a publicação do item 9.2 da RPI 2224 de 20/08/2013, por ter sido indevida.

9.2.4 MANUTENÇÃO DO INDEFERIMENTO

(21) **MU 8100072-3** U2 **9.2.4**
(22) 05/01/2001
(54) DISPOSIÇÃO APLICADA A ACEDENDOR DE FOGO
(71) Salvandir Buchorn Longaray (BR/RS)
(74) D'Mark Registros de Marcas e Patentes
MANTIDO O INDEFERIMENTO UMA VEZ QUE NÃO FOI APRESENTADO RECURSO DENTRO DO PRAZO LEGAL.

(21) **MU 8402280-9** U2 **9.2.4**
(22) 09/06/2004
(54) SISTEMA PEDAGÓGICO VOLTADO PARA O PÚBLICO EM GERAL, EM FASE DE ALFABETIZAÇÃO, DESTINADO AO APRENDIZADO DAS FORMAS DE CADA LETRA DO ALFABETO E NUMERAIS
(71) Regina Leenen Machado Soares (BR/BA)
(74) Embramarcas - Empresa Brasileira de Marcas
MANTIDO O INDEFERIMENTO UMA VEZ QUE NÃO FOI APRESENTADO RECURSO DENTRO DO PRAZO LEGAL.

(21) **MU 8402690-1** U2 **9.2.4**
(22) 04/11/2004
(54) DISPOSIÇÃO EM SUPORTE AQUECIDO PARA PIZZA A METRO
(71) Celomar Walter Schwalm (BR/RS)
(74) Ernesto Luiz Holderbaum
MANTIDO O INDEFERIMENTO UMA VEZ QUE NÃO FOI APRESENTADO RECURSO DENTRO DO PRAZO LEGAL.

(21) **MU 8402809-2** U2 **9.2.4**
(22) 16/11/2004
(54) DISPOSIÇÃO INTRODUZIDA EM BONECO COM MEMBROS FLANGEADOS PARA APENSAMENTO DE CORPO TÊXTIL OU SIMILAR
(71) Viva Empreendimentos e Administração de Bens Ltda. (BR/SP)
(74) Tinoco Soares & Filho S/C Ltda.
MANTIDO O INDEFERIMENTO UMA VEZ QUE NÃO FOI APRESENTADO RECURSO DENTRO DO PRAZO LEGAL.

(21) **MU 8403020-8** U2 **9.2.4**
(22) 07/12/2004
(54) CARRINHO ESTANTE
(71) Instituto de Pesquisas Tecnológicas do Est. S. Paulo S/A IPT (BR/SP)
(74) Angela Cristina Azanha Puhlmann
MANTIDO O INDEFERIMENTO UMA VEZ QUE NÃO FOI APRESENTADO RECURSO DENTRO DO PRAZO LEGAL.

(21) **MU 8403031-3** U2 **9.2.4**
(22) 06/12/2004
(54) APLICAÇÃO DE FITA ORNAMENTAL EM CHINELO
(71) Mormaii Indústria Comércio, Importação e Exportação de Artigos Esportivos LTDA. (BR/SC)
(74) Agência Gaúcha de Marcas e Patentes Ltda
MANTIDO O INDEFERIMENTO UMA VEZ QUE NÃO FOI APRESENTADO RECURSO DENTRO DO PRAZO LEGAL.

(21) **MU 8403176-0** U2 **9.2.4**
(22) 27/12/2004
(54) DISPOSIÇÃO APLICADA EM LENÇOL
(71) Maria das Graças Andrade Castro (BR/SP)
(74) Beerre Assessoria Empresarial Ltda
MANTIDO O INDEFERIMENTO UMA VEZ QUE NÃO FOI APRESENTADO RECURSO DENTRO DO PRAZO LEGAL.

(21) **MU 8403441-6** U2 **9.2.4**
(22) 26/07/2004
(54) ESPETO PARA CHURRASQUEIRA ROTATIVA TOTALMENTE EM AÇO INOXIDÁVEL
(71) Sergio Barci (BR/SP)
MANTIDO O INDEFERIMENTO UMA VEZ QUE NÃO FOI APRESENTADO RECURSO DENTRO DO PRAZO LEGAL.

(21) **MU 8500015-9** U2 **9.2.4**
(22) 13/01/2005
(54) APERFEIÇOAMENTO CONSTRUTIVO INTRODUZIDO EM SUPORTE PARA MONITOR DE COMPUTADOR
(71) Cotrim Indústria e Comércio Ltda. (BR/SP)
(74) Sul América Marcas e Patentes Ltda
MANTIDO O INDEFERIMENTO UMA VEZ QUE NÃO FOI APRESENTADO RECURSO DENTRO DO PRAZO LEGAL.

(21) **MU 8500145-7** U2 **9.2.4**
(22) 31/01/2005
(54) DISPOSIÇÃO INTRODUZIDA EM BASE MODULAR PARA SUPORTE DE ESTRUTURAS MONTÁVEIS
(71) Trilogiq do Brasil Ltda (BR/SP)
(74) CPA - Central Paulista de Assessoria S/C Ltda
MANTIDO O INDEFERIMENTO UMA VEZ QUE NÃO FOI APRESENTADO RECURSO DENTRO DO PRAZO LEGAL.

(21) **MU 8500250-0** U2 **9.2.4**
(22) 16/02/2005
(54) PIÃO DE BRINQUEDO
(71) Cilene Francisca Nogueira Zulli (BR/PR)
MANTIDO O INDEFERIMENTO UMA VEZ QUE NÃO FOI APRESENTADO RECURSO DENTRO DO PRAZO LEGAL.

(21) **MU 8500251-8** U2 **9.2.4**
(22) 16/02/2005
(54) PIÃO DE BRINQUEDO LUMINOSO
(71) Cilene Francisca Nogueira Zulli (BR/PR)
MANTIDO O INDEFERIMENTO UMA VEZ QUE NÃO FOI APRESENTADO RECURSO DENTRO DO PRAZO LEGAL.

(21) **MU 8500618-1** U2 **9.2.4**
(22) 01/04/2005
(54) MESA INTELIGENTE COM MICRO-COMPUTADOR INTEGRADO
(71) Marco Sussumu Kakuta (BR/SP)
(74) Silvio Darré Junior
MANTIDO O INDEFERIMENTO UMA VEZ QUE NÃO FOI APRESENTADO RECURSO DENTRO DO PRAZO LEGAL.

(21) **MU 8500717-0** U2 **9.2.4**
(22) 06/04/2005
(54) MESA DE BILHAR E SINUCA EM PEDRA ARDÓSIA
(71) Venturi & Apolinário Ltda (BR/SC)
(74) Muriel Mazzi
MANTIDO O INDEFERIMENTO UMA VEZ QUE NÃO FOI APRESENTADO RECURSO DENTRO DO PRAZO LEGAL.

(21) **MU 8501029-4** U2 **9.2.4**
(22) 30/05/2005
(54) PATINETE AUTOPROPULSADO POR PEDAIS
(71) Juan Pablo Antognazza Barbieri (UY)
(74) Brasil Sul Marcas e Patentes S/C LTDA
MANTIDO O INDEFERIMENTO UMA VEZ QUE NÃO FOI APRESENTADO RECURSO DENTRO DO PRAZO LEGAL.

(21) **MU 8501076-6** U2 **9.2.4**
(22) 03/06/2005
(54) DISPOSIÇÃO EM MECANISMO DE REGULAGEM DE ALTURA DE BRAÇO DE POLTRONAS E SIMILARES
(71) José Claudio de Almeida Barros (BR/MG) , Efstratios Franz Frygoudakis (BR/MG)
(74) José Antonio de Souza Cappellini
MANTIDO O INDEFERIMENTO UMA VEZ QUE NÃO FOI APRESENTADO RECURSO DENTRO DO PRAZO LEGAL.

(21) **MU 8501113-4** U2 **9.2.4**
(22) 13/06/2005
(54) CARTÃO DIGITAL IMPRESSO EM MATERIAL PVC, TESLIN OU SIMILAR PARA SER LAMINADO
(71) Wander Silva (BR/SP)
(74) Vanessa C. Ribeiro
MANTIDO O INDEFERIMENTO UMA VEZ QUE NÃO FOI APRESENTADO RECURSO DENTRO DO PRAZO LEGAL.

(21) **MU 8501150-9** U2 **9.2.4**
(22) 21/06/2005
(54) DISPOSIÇÃO TÉCNICA INTRODUZIDA EM CONCHA
(71) Denis Traverzim de Abreu (BR/SP)
(74) ABM Assessoria Brasileira de Marcas Ltda
MANTIDO O INDEFERIMENTO UMA VEZ QUE NÃO FOI APRESENTADO RECURSO DENTRO DO PRAZO LEGAL.

(21) **MU 8501363-3** U2 **9.2.4**
(22) 24/06/2005
(54) FACA DE CORTE MANUAL COM PONTA PROTEGIDA CONTRA ACIDENTES
(71) Laurette Verena Nussli Alvares (BR/SP)
(74) Maurício Darré
MANTIDO O INDEFERIMENTO UMA VEZ QUE NÃO FOI APRESENTADO RECURSO DENTRO DO PRAZO LEGAL.

(21) **MU 8501364-1** U2 **9.2.4**
(22) 24/06/2005
(54) DISPOSIÇÃO INTRODUZIDA EM FACA AUTO-RETRÁTIL
(71) Laurette Verena Nussli Alvares (BR/SP)
(74) Maurício Darré
MANTIDO O INDEFERIMENTO UMA VEZ QUE NÃO FOI APRESENTADO RECURSO DENTRO DO PRAZO LEGAL.

(21) **MU 8501404-4** U2 **9.2.4**
(22) 18/07/2005
(54) DISPOSIÇÃO CONSTRUTIVA APLICADA EM SUPORTE VERTICAL DESMONTÁVEL PARA TECLADOS
(71) Vector Indústria e Comércio de Acessórios Musicais Ltda (BR/PR)
(74) Marcos Aurélio de Jesus
MANTIDO O INDEFERIMENTO UMA VEZ QUE NÃO FOI APRESENTADO RECURSO DENTRO DO PRAZO LEGAL.

(21) **MU 8501806-6** U2 **9.2.4**
(22) 24/08/2005
(54) PORTA-LATAS NÁUTICO COM VENTOSAS
(71) Marcos Cesar Zani (BR/SP)
(74) José Bueno da Silva Filho
MANTIDO O INDEFERIMENTO UMA VEZ QUE NÃO FOI APRESENTADO RECURSO DENTRO DO PRAZO LEGAL.

(21) **MU 8901708-0** U2 **9.2.4**
(22) 19/08/2009
(54) PAINEL EXPOSITOR DE MÍDIA COM SUPERFÍCIE CURVA
(71) KAZUKO KOJIMA HIGUCHI (BR/SP)
MANTIDO O INDEFERIMENTO UMA VEZ QUE NÃO FOI APRESENTADO RECURSO DENTRO DO PRAZO LEGAL.

(21) **PI 0001279-3** A2 **9.2.4**
(22) 10/03/2000
(54) COMPOSIÇÃO CATALÍTICA, PROCESSO PARA A PREPARACÃO DE COMPOSIÇÃO CATALÍTICA, E, HIDROTRATAMENTO DE MISTURAS HIDROCARBÔNICAS
(71) Agip Petroli S.P.A (IT) , Enitecnologie S.P.A (IT)
(74) Momsen, Leonardos & CIA.
MANTIDO O INDEFERIMENTO UMA VEZ QUE NÃO FOI APRESENTADO RECURSO DENTRO DO PRAZO LEGAL.

(21) **PI 0002090-7** A2 **9.2.4**
(22) 10/05/2000
(54) PROCESSO PARA MONONITRAÇÃO DE BENZOTRIFLUORETOS
(71) Milênia Agrociências S.A. (BR/PR)
(74) P.A. Produtores Associados Marcas e Patentes Ltda.
MANTIDO O INDEFERIMENTO UMA VEZ QUE NÃO FOI APRESENTADO RECURSO DENTRO DO PRAZO LEGAL.

(21) **PI 0100615-0** A2 **9.2.4**
(22) 19/02/2001
(54) COBRE RANEY
(71) Evonik Degussa GmbH (DE)
(74) Dannemann ,Siemsen, Bigler & Ipanema Moreira
MANTIDO O INDEFERIMENTO UMA VEZ QUE NÃO FOI APRESENTADO RECURSO DENTRO DO PRAZO LEGAL.

(21) **PI 0101450-1** A2 **9.2.4**
(22) 11/04/2001
(54) PRECURSORES DE FRAGRÂNCIA
(71) Givaudan SA (CH)
(74) Dannemann ,Siemsen, Bigler & Ipanema Moreira
MANTIDO O INDEFERIMENTO UMA VEZ QUE NÃO FOI APRESENTADO RECURSO DENTRO DO PRAZO LEGAL.

(21) **PI 0102318-7** A2 **9.2.4**
(22) 08/06/2001
(54) LÍQUIDOS IÔNICOS II
(71) Merck Patent Gesellschaft MIT Beschraenkter Haftung (DE)
(74) Dannemann ,Siemsen, Bigler & Ipanema Moreira
MANTIDO O INDEFERIMENTO UMA VEZ QUE NÃO FOI APRESENTADO RECURSO DENTRO DO PRAZO LEGAL.

(21) **PI 0106241-7** A2 **9.2.4**
(22) 21/12/2001
(54) MÉTODO PARA FORMAÇÃO DE UM MÓDULO DE REDE NEURAL OTIMIZADA DESTINADO A SIMULAR O MODO DE ESCOAMENTO DE UMA CORRENTE DE FLUIDO POLIFÁSICA
(71) Institut Francais du Petrole (FR)
(74) Dannemann ,Siemsen, Bigler & Ipanema Moreira
MANTIDO O INDEFERIMENTO UMA VEZ QUE NÃO FOI APRESENTADO RECURSO DENTRO DO PRAZO LEGAL.

(21) **PI 0106775-3** A2 **9.2.4**
(22) 04/09/2001
(54) FORNO SEMI-CONTINUO TIPO CONTAINER PARA PRODUÇÃO DE CARVÃO VEGETAL.
(71) Universidade Federal de Viçosa (BR/MG)
(74) Sylvia Maria Machado Vendramini
MANTIDO O INDEFERIMENTO UMA VEZ QUE NÃO FOI APRESENTADO RECURSO DENTRO DO PRAZO LEGAL.

(21) **PI 0109217-0** A8 **9.2.4**
(22) 14/03/2001
(54) PROCESSOS CATALISADOS POR COMPLEXO DE METAL-LIGANTE
(71) Dow Technology Investments LLC (US)
(74) Nellie Anne Daniel Shores
MANTIDO O INDEFERIMENTO UMA VEZ QUE NÃO FOI APRESENTADO RECURSO DENTRO DO PRAZO LEGAL.

(21) **PI 0110159-5** A2 **9.2.4**
(22) 18/04/2001
(54) CATALISADOR PARA A HIDROGENAÇÃO, HIDROISOMERIZAÇÃO, HIDROCRAQUEAMENTO E/OU HIDRODESSULFURIZAÇÃO DE CARGAS DE ALIMENTAÇÃO DE HIDROCARBONETO9, CATALIZADOR OU SUPORTE DE CATALIZADOR MOLDADO EM FORMA DE CONTA, E, PROCESSOS PARA A HIDROGENAÇÃO, HIDROISOMERIZAÇÃO, HIDROCRAQUEAMENTO E/OU HIDRODESSULFURIZAÇÃO DE UMA CARGA DE ALIMENTAÇÃO DE HIDROCARBONETO CONTENDO CONTAMINANTE DE ENXOFRE E PARA A PREPARAÇÃO DE UM CATALIZADOR OU SUPORTE DE CATALIZADOR
(71) Engelhard Corporation (US)
(74) Momsen, Leonardos & Cia
MANTIDO O INDEFERIMENTO UMA VEZ QUE NÃO FOI APRESENTADO RECURSO DENTRO DO PRAZO LEGAL.

(21) **PI 0110524-8** A2 **9.2.4**
(22) 03/04/2001
(54) MÉTODO PARA AUMENTAR SOLUBILIDADE DE COMPOSTO E SISTEMA DE SOLVENTE
(71) Uniroyal Chemical Company, Inc. (US)
(74) Bhering Advogados
MANTIDO O INDEFERIMENTO UMA VEZ QUE NÃO FOI APRESENTADO RECURSO DENTRO DO PRAZO LEGAL.

(21) **PI 0111041-1** A2 **9.2.4**
(22) 22/05/2001
(54) SISTEMAS DE REAÇÃO PARA PRODUZIR COMPOSTOS DE N-(FOSFONOMETIL)GLICINA
(71) Monsanto Technology LLC (US)
(74) Dannemann, Siemsen, Bigler & Ipanema Moreira
MANTIDO O INDEFERIMENTO UMA VEZ QUE NÃO FOI APRESENTADO RECURSO DENTRO DO PRAZO LEGAL.

(21) **PI 0111826-9** A2 **9.2.4**
(22) 29/05/2001
(54) MÉTODO PARA PREPARAR OLEFINAS PURIFICADAS A PARTIR DE UMA MISTURA INCLUINDO OLEFINAS E NÃO-OLEFINAS, MÉTODO PARA OTIMIZAR O MESMO, E, COMPOSIÇÃO
(71) Chevron U.S.A INC. (US)
(74) Momsen, Leonardos & Cia
MANTIDO O INDEFERIMENTO UMA VEZ QUE NÃO FOI APRESENTADO RECURSO DENTRO DO PRAZO LEGAL.

(21) **PI 0112217-7** A2 **9.2.4**
(22) 25/06/2001
(54) PROCESSO PARA PREPARAR UMA CORRENTE DE PRODUTO RICO EM ETILENO, PRODUTO RICO EM ETILENO, E, COMPOSIÇÃO
(71) Chevron U.S.A INC. (US)
(74) Momsen, Leonardos & Cia
MANTIDO O INDEFERIMENTO UMA VEZ QUE NÃO FOI APRESENTADO RECURSO DENTRO DO PRAZO LEGAL.

(21) **PI 0112416-1** A2 **9.2.4**
(22) 04/07/2001
(54) PROCESSO PARA A PRODUÇÃO DE OLEFINAS
(71) Ineos Europe Limited (GB)
(74) Orlando de Souza
MANTIDO O INDEFERIMENTO UMA VEZ QUE NÃO FOI APRESENTADO RECURSO DENTRO DO PRAZO LEGAL.

(21) **PI 0113863-4** A2 **9.2.4**
(22) 10/09/2001
(54) PROCESSO PARA PRODUÇÃO DE CLORETOS DE ALCANO-SULFONILA
(71) Atofina (FR)
(74) Clarke Modet do Brasil Ltda
MANTIDO O INDEFERIMENTO UMA VEZ QUE NÃO FOI APRESENTADO RECURSO DENTRO DO PRAZO LEGAL.

(21) **PI 0114462-6** A2 **9.2.4**
(22) 13/09/2001
(54) CATALISADORES PARA A DESIDROGENAÇÃO OXIDATIVA DE HIDROCARBONETOS
(71) Union Carbide Chemicals & Plastics Technology LLC (US)
(74) Paulo Sérgio Scatamburlo
MANTIDO O INDEFERIMENTO UMA VEZ QUE NÃO FOI APRESENTADO RECURSO DENTRO DO PRAZO LEGAL.

(21) **PI 0114596-7** A2 **9.2.4**
(22) 04/10/2001
(54) PROCESSO E APARELHO PARA DETECÇÃO DE UMA PERDA DE REAÇÃO EM UMA REAÇÃO DE CONVERSÃO DE HIDROCARBONETO

(71) Ineos Europe Limited (GB)
(74) Orlando de Souza
MANTIDO O INDEFERIMENTO UMA VEZ QUE NÃO FOI APRESENTADO RECURSO DENTRO DO PRAZO LEGAL.

(21) **PI 0115468-0** A8 **9.2.4**
(22) 20/11/2001
(54) P-FENILENODIAMINAS SUBSTITUÍDAS POR ALQUILTIO E ARIL(HETEROIL) TIO, SUA FABRICAÇÃO E SEU USO EM BORRACHA
(71) Flexsys America, L.P. (US)
(74) Dannemann, Siemsen, Bigler & Ipanema Moreira
MANTIDO O INDEFERIMENTO UMA VEZ QUE NÃO FOI APRESENTADO RECURSO DENTRO DO PRAZO LEGAL.

(21) **PI 0115648-9** A2 **9.2.4**
(22) 29/11/2001
(54) PROCESSO PARA A REDUÇÃO DO TEOR DE UMA AMINA MONOINSATURADA, ALIFÁTICA, EM UMA MISTURA
(71) Basf Aktiengesellschaft (DE)
(74) Momsen, Leonardos & Cia.
MANTIDO O INDEFERIMENTO UMA VEZ QUE NÃO FOI APRESENTADO RECURSO DENTRO DO PRAZO LEGAL.

(21) **PI 0116116-4** A2 **9.2.4**
(22) 12/12/2001
(54) COMPOSIÇÕES DE COMBUSTÍVEL DE TEOR ULTRABAIXO DE ENXOFRE CONTENDO ADITIVOS ORGANOMETÁLICOS
(71) Ethyl Corporation (US)
(74) Dannemann, Siemsen, Bigler & Ipanema Moreira
MANTIDO O INDEFERIMENTO UMA VEZ QUE NÃO FOI APRESENTADO RECURSO DENTRO DO PRAZO LEGAL.

(21) **PI 0116860-6** A2 **9.2.4**
(22) 05/02/2001
(54) PROCESSO DE FABRICO DE ÁCIDO ACRÍLICO
(71) The Standard Oil Company (US)
(74) Hugo Silva, Rosa, Santiago & Maldonado
MANTIDO O INDEFERIMENTO UMA VEZ QUE NÃO FOI APRESENTADO RECURSO DENTRO DO PRAZO LEGAL.

(21) **PI 0117175-5** A2 **9.2.4**
(22) 15/11/2001
(54) PROCESSO PARA A REMOÇÃO DE ACETAIS CONTENDO FORMALDEÍDO
(71) Basf Aktiengesellschaft (DE)
(74) Momsen, Leonardos & Cia
MANTIDO O INDEFERIMENTO UMA VEZ QUE NÃO FOI APRESENTADO RECURSO DENTRO DO PRAZO LEGAL.

(21) **PI 0200464-0** A2 **9.2.4**
(22) 21/02/2002
(54) PROCESSO ADIABÁTICO CONTÍNUO PARA A PREPARAÇÃO DE NITROCLOROBENZENO
(71) Lanxess Deutschland GmbH (DE)
(74) Dannemann, Siemsen, Bigler & Ipanema Moreira
MANTIDO O INDEFERIMENTO UMA VEZ QUE NÃO FOI APRESENTADO RECURSO DENTRO DO PRAZO LEGAL.

(21) **PI 0201232-4** A2 **9.2.4**
(22) 11/04/2002
(54) PROCESSOS PARA MELHORAR AS CARACTERÍSTICAS DE DESEMPENHO DO CATALISADOR E, PARA PRODUZIR ÁCIDO CARBOXÍLICO INSATURADO E NITRILO INSATURADO, E, COMPOSIÇÃO APERFEIÇOADA DE CATALISADOR
(71) Rohm And Haas Company (US)
(74) Monsen, Leonardos & Cia.
MANTIDO O INDEFERIMENTO UMA VEZ QUE NÃO FOI APRESENTADO RECURSO DENTRO DO PRAZO LEGAL.

(21) **PI 0201364-9** A2 **9.2.4**
(22) 22/04/2002
(54) PROCESSO PARA PREPARAR UM CATALISADOR MELHORADO, CATALISADOR, E, PROCESSO PARA PRODUZIR UM ÁCIDO CARBOXÍLICO INSATURADO E PARA PRODUZIR UMA NITRILA INSATURADA
(71) Rohm And Haas Company (US)
(74) Momsen , Leonardos & CIA.
MANTIDO O INDEFERIMENTO UMA VEZ QUE NÃO FOI APRESENTADO RECURSO DENTRO DO PRAZO LEGAL.

(21) **PI 0201365-7** A2 **9.2.4**
(22) 22/04/2002
(54) PROCESSO PARA PREPARAR UM CATALISADOR MELHORADO, CATALISADOR, E, PROCESSOS PARA PRODUZIR UMA NITRILA INSATURADA E PARA PRODUZIR UM ÁCIDO CARBOXÍLICO INSATURADO
(71) Rohm And Haas Company (US)
(74) Momsen, Leonardos & Cia
MANTIDO O INDEFERIMENTO UMA VEZ QUE NÃO FOI APRESENTADO RECURSO DENTRO DO PRAZO LEGAL.

(21) **PI 0201367-3** A2 **9.2.4**
(22) 22/04/2002
(54) COMPONENTE CATALÍTICO, E, PROCESSOS PARA PREPARAR UM CATALISADOR DE ÓXIDO DE METAL MISTO DE FASE ORTORRÔMBICA, PARA PRODUZIR UM ÁCIDO CARBOXÍLICO INSATURADO E PARA PRODUZIR UMA NITRILA INSATURADA
(71) Rohm And Haas Company (US)
(74) Momsen, Leonardos & Cia
MANTIDO O INDEFERIMENTO UMA VEZ QUE NÃO FOI APRESENTADO RECURSO DENTRO DO PRAZO LEGAL.

(21) **PI 0201368-1** A2 **9.2.4**
(22) 22/04/2002
(54) PROCESSO PARA PREPARAR UM CATALISADOR MELHORADO, CATALISADOR, E, PROCESSOS PARA PRODUZIR UMA NITRILA INSATURADA E PARA PPODUZIR UM ÁCIDO CARBOXÍLICO INSATURADO
(71) Rohm And Haas Company (US)
(74) Momsen, Leonardo & CIA
MANTIDO O INDEFERIMENTO UMA VEZ QUE NÃO FOI APRESENTADO RECURSO DENTRO DO PRAZO LEGAL.

(21) **PI 0201438-6** A2 **9.2.4**
(22) 26/04/2002
(54) REDE PARA DESCANSO E PROCESSO DE FABRICAÇÃO DE HASTE PARA REDE PARA DESCANSO
(71) Bruno de Castro (BR/SP)
(74) Dannemann, Siemsen, Bigler & Ipanema Moreira
MANTIDO O INDEFERIMENTO UMA VEZ QUE NÃO FOI APRESENTADO RECURSO DENTRO DO PRAZO LEGAL.

(21) **PI 0202611-2** A2 **9.2.4**
(22) 26/04/2002
(54) PROCESSO DE UTILIZAÇÃO DE FINOS DE CARVÃO EM FORNOS ROTATIVOS
(71) Universidade Estadual de Campinas - Unicamp (BR/SP) , Marco Antonio Munhoz Sagaseta (BR/SP)
(74) Maria Cristina Valim Lourenço Gomes
MANTIDO O INDEFERIMENTO UMA VEZ QUE NÃO FOI APRESENTADO RECURSO DENTRO DO PRAZO LEGAL.

(21) **PI 0204450-1** A2 **9.2.4**
(22) 28/02/2002
(54) PROCESSO PARA PREPARAR UM CATALISADOR DE ZIRCÔNIA, CATALISADOR DE ZIRCÔNIA E USO DO CATALISADOR
(71) INVISTA Technologies S.à.r.l. (CH)
(74) Ana Paula Santos Celidonio
MANTIDO O INDEFERIMENTO UMA VEZ QUE NÃO FOI APRESENTADO RECURSO DENTRO DO PRAZO LEGAL.

(21) **PI 0204827-2** A2 **9.2.4**
(22) 11/04/2002
(54) CATALISADOR DE PALÁDIO E PROCESSOS PARA USO DO MESMO
(71) Mitsubishi Rayon Co., Ltd. (JP)
(74) Orlando de Souza
MANTIDO O INDEFERIMENTO UMA VEZ QUE NÃO FOI APRESENTADO RECURSO DENTRO DO PRAZO LEGAL.

(21) **PI 0205236-9** A2 **9.2.4**
(22) 19/12/2002
(54) VIAÇÃO VIABILIDADE ELETRIFICADA
(71) Paulo Lima Mendes (BR/SP)
MANTIDO O INDEFERIMENTO UMA VEZ QUE NÃO FOI APRESENTADO RECURSO DENTRO DO PRAZO LEGAL.

(21) **PI 0205413-2** A2 **9.2.4**
(22) 17/12/2002
(54) METODOLOGIA PARA QUANTIFICAÇÃO DE ADITIVOS EM HIDROCARBONETOS POR ESPECTROSCOPIA NO INFRAVERMELHO PRÓXIMO
(71) Petróleo Brasileiro S.A. - PETROBRAS (BR/RJ)
(74) Antonio Claudio Correa Meyer Sant'Anna
MANTIDO O INDEFERIMENTO UMA VEZ QUE NÃO FOI APRESENTADO RECURSO DENTRO DO PRAZO LEGAL.

(21) **PI 0205922-3** A2 **9.2.4**
(22) 12/12/2002
(54) PRODUÇÃO DE CATALISADORES PARA A GERAÇÃO DE HIDROGÊNIO ATRAVÉS DA REFORMA DO ETANOL
(71) Fundação Universidade Estadual de Maringá (BR/PR)
(74) Fábia dos Santos Sacco
MANTIDO O INDEFERIMENTO UMA VEZ QUE NÃO FOI APRESENTADO RECURSO DENTRO DO PRAZO LEGAL.

(21) **PI 0207174-6** A2 **9.2.4**
(22) 13/02/2002
(54) SEPARAÇÃO POR MEMBRANA PARA REDUÇÃO DO TEOR DE ENXOFRE
(71) W. R. Grace & CO.-CONN (US)
(74) NELLIE ANNE DAIEL-SHORES
MANTIDO O INDEFERIMENTO UMA VEZ QUE NÃO FOI APRESENTADO RECURSO DENTRO DO PRAZO LEGAL.

(21) **PI 0207320-0** A2 **9.2.4**
(22) 19/02/2002
(54) MÉTODO E APARELHO PARA REFINAÇÃO DE ÓLEO PESADO
(71) JGC Corporation (JP)
(74) Dannemann, Siemsen, Bigler & Ipanema Moreira
MANTIDO O INDEFERIMENTO UMA VEZ QUE NÃO FOI APRESENTADO RECURSO DENTRO DO PRAZO LEGAL.

(21) **PI 0207562-8** A2 **9.2.4**
(22) 28/03/2002
(54) CATALISADOR DE REDUÇÃO DE ENXOFRE EM GASOLINA PARA PROCESSO DE CRAQUEAMENTO CATALÍTICO FLUIDO
(71) W.R. Grace & Co. Conn (US)
(74) Nellie Anne Daniel Shores
MANTIDO O INDEFERIMENTO UMA VEZ QUE NÃO FOI APRESENTADO RECURSO DENTRO DO PRAZO LEGAL.

(21) **PI 0207712-4** A2 **9.2.4**
(22) 27/02/2002
(54) CONJUNTO DE BASTÃO PARA UM UTENSÍLIO DOMÉSTICO
(71) Dyson Technology Limited (GB)
(74) Nellie Anne Daniel Shores
MANTIDO O INDEFERIMENTO UMA VEZ QUE NÃO FOI APRESENTADO RECURSO DENTRO DO PRAZO LEGAL.

(21) **PI 0207921-6** A2 **9.2.4**
(22) 06/03/2002
(54) PROCESSO PARA PRODUZIR PRODUTOS DE HIDROCARBONETOS SINTÉTICOS, E, MÉTODO PARA SEPARAR LÍQUIDO A PARTIR DE UMA MISTURA LÍQUIDO/SÓLIDO
(71) Texaco Development Corporation (US)
(74) Momsen, Leonardos & Cia.
MANTIDO O INDEFERIMENTO UMA VEZ QUE NÃO FOI APRESENTADO RECURSO DENTRO DO PRAZO LEGAL.

(21) **PI 0208317-5** A2 **9.2.4**
(22) 14/03/2002
(54) INIBIDOR DE HIDRATO DE GÁS
(71) ISP Investments INC. (US)
(74) Clarke Modet do Brasil Ltda
MANTIDO O INDEFERIMENTO UMA VEZ QUE NÃO FOI APRESENTADO RECURSO DENTRO DO PRAZO LEGAL.

(21) **PI 0208326-4** A2 **9.2.4**
(22) 15/03/2002
(54) MÉTODO PARA HIDROPROCESSAR UMA ALIMENTAÇÃO DE HIDROCARBONETOS, E, REATOR PARA CONDUZIR HIDROPROCESSAMENTO DE ALIMENTAÇÃO DIVIDIDA

(71) Chevron U.S.A. INC. (US)
(74) Momsen, Leonardos & Cia
MANTIDO O INDEFERIMENTO UMA VEZ QUE NÃO FOI APRESENTADO RECURSO DENTRO DO PRAZO LEGAL.

(21) **PI 0208328-0** A2 **9.2.4**
(22) 15/03/2002
(54) MÉTODO PARA PRODUZIR COMBUSTÍVEIS LÍQUIDOS A PARTIR DE UMA CORRENTE DE HIDROCARBONETOS
(71) Chevron U.S.A. INC. (US)
(74) Momsen, Leonardos & Cia
MANTIDO O INDEFERIMENTO UMA VEZ QUE NÃO FOI APRESENTADO RECURSO DENTRO DO PRAZO LEGAL.

(21) **PI 0208592-5** A2 **9.2.4**
(22) 29/03/2002
(54) APARELHO PARA UM PROCESSO FISCHER-TROPSCH E PROCESSO PARA REMOVER O ENXOFRE DE UM GÁS DE SÍNTESE EM UM REATOR FISCHER-TROPSCH
(71) Chevron U.S.A. INC. (US)
(74) Momsen, Leonardos & Cia
MANTIDO O INDEFERIMENTO UMA VEZ QUE NÃO FOI APRESENTADO RECURSO DENTRO DO PRAZO LEGAL.

(21) **PI 0208639-5** A2 **9.2.4**
(22) 27/02/2002
(54) METÁTESE DE ÉSTERES DE ÁCIDOS GRAXOS INSATURADOS OU ÁCIDOS GRAXOS INSATURADOS COM OLEFINAS INFERIORES
(71) Dow Global Technologies Inc. (US)
(74) Antonio Mauricio Pedras Arnaud
MANTIDO O INDEFERIMENTO UMA VEZ QUE NÃO FOI APRESENTADO RECURSO DENTRO DO PRAZO LEGAL.

(21) **PI 0208752-9** A2 **9.2.4**
(22) 08/04/2002
(54) PROCESSO PARA MELHORES RENDIMENTOS EM OLEFINAS DE PESO MOLECULAR MAIS ELEVADO A PARTIR DE OLEFINAS DE PESO MOLECULAR MAIS BAIXO
(71) M.P.M. Technology L.P. (US)
(74) Dayana Correia Kilim
MANTIDO O INDEFERIMENTO UMA VEZ QUE NÃO FOI APRESENTADO RECURSO DENTRO DO PRAZO LEGAL.

(21) **PI 0209397-9** A2 **9.2.4**
(22) 09/05/2002
(54) PROCESSO PARA PRODUÇÃO DE UMA CORRENTE DE HIDROCARBONETOS, E, PRODUTO DE HIDROCARBONETOS
(71) Chevron U.S.A. Inc. (US)
(74) Momsen, Leonardos & Cia.
MANTIDO O INDEFERIMENTO UMA VEZ QUE NÃO FOI APRESENTADO RECURSO DENTRO DO PRAZO LEGAL.

(21) **PI 0209981-0** A2 **9.2.4**
(22) 17/05/2002
(54) PROCESSO FISCHER-TROPSCH
(71) BP Exploration Operating Company Limited (GB) , Davy Process Technology Limited (GB)
(74) Clarke Modet do Brasil Ltda
MANTIDO O INDEFERIMENTO UMA VEZ QUE NÃO FOI APRESENTADO RECURSO DENTRO DO PRAZO LEGAL.

(21) **PI 0211454-2** A2 **9.2.4**
(22) 16/07/2002
(54) REATOR DE FLUXO, E, PROCESSO ENVOLVENDO CONVERSÕES QUÍMICAS EXOTÉRMICAS DE COMPOSTOS ORGÂNICOS A PRODUTOS DE VALOR AGREGADO COM USO DE UM CATALISADOR HETEROGÊNEO SELETIVO
(71) BP Corporation North America Inc. (US)
(74) Momsen, Leonardos & Cia.
MANTIDO O INDEFERIMENTO UMA VEZ QUE NÃO FOI APRESENTADO RECURSO DENTRO DO PRAZO LEGAL.

(21) **PI 0211587-5** A2 **9.2.4**
(22) 26/07/2002
(54) MÉTODO PARA DIMERIZAÇÃO DO ISOBUTENO, MISTURA PARA DIMERIZAÇÃO E APLICAÇÃO DE UMA RESINA POROSA PARA INTERCÂMBIO DE CÁTIONS
(71) Neste Oil Oyj (FI)
(74) Cruzeiro/Newmarc Patentes e Marcas Ltda.
MANTIDO O INDEFERIMENTO UMA VEZ QUE NÃO FOI APRESENTADO RECURSO DENTRO DO PRAZO LEGAL.

(21) **PI 0211927-7** A2 **9.2.4**
(22) 12/08/2002
(54) COMPOSIÇÕES SÓLIDAS PARA ADSORÇÃO SELETIVA A PARTIR DE MISTURAS COMPLEXAS
(71) W.R. Grace & CO. - CONN (US)
(74) Nellie Anne Daniel Shores
MANTIDO O INDEFERIMENTO UMA VEZ QUE NÃO FOI APRESENTADO RECURSO DENTRO DO PRAZO LEGAL.

(21) **PI 0214005-5** A2 **9.2.4**
(22) 08/11/2002
(54) MÉTODO PARA MELHORAR A COMBUSTÃO DE UM COMBUSTÍVEL, COMPOSIÇÃO DE COMBUSTÍVEL E CATALISADOR OU MELHORADOR DE COMBUSTÃO, PACOTE DE COMPOSIÇÃO, E, MISTURA
(71) Robert Wilfred Carroll (US) , Noel Carroll (GB) , William F. Carroll (US) , Michael Carroll (US)
(74) Momsen, Leonardos & Cia.
MANTIDO O INDEFERIMENTO UMA VEZ QUE NÃO FOI APRESENTADO RECURSO DENTRO DO PRAZO LEGAL.

(21) **PI 0301304-9** A2 **9.2.4**
(22) 08/05/2003
(54) DISPOSITIVO PARA JOGO DE ASSOCIAÇÃO COM SÍMBOLOS E CORES
(71) Ricardo Fernando de Abreu Sodré (BR/SP)
MANTIDO O INDEFERIMENTO UMA VEZ QUE NÃO FOI APRESENTADO RECURSO DENTRO DO PRAZO LEGAL.

(21) **PI 0303904-8** A8 **9.2.4**
(22) 10/11/2003
(54) DISPOSITIVO PARA PUBLICIDADE AÉREA
(71) Fernando Carlos da Silva Telles (BR/RJ)
(74) Adahir de Mattos Marcellino
MANTIDO O INDEFERIMENTO UMA VEZ QUE NÃO FOI APRESENTADO RECURSO DENTRO DO PRAZO LEGAL.

(21) **PI 0304418-1** A2 **9.2.4**
(22) 04/11/2003
(54) SEPARADOR DE PÁGINAS
(71) Vitor Marc Rosário (BR/RS)
MANTIDO O INDEFERIMENTO UMA VEZ QUE NÃO FOI APRESENTADO RECURSO DENTRO DO PRAZO LEGAL.

(21) **PI 0802715-3** A2 **9.2.4**
(22) 31/07/2008
(54) APERFEIÇOAMENTO EM PROCESSO DE BENEFICIAMENTO DE RESÍDUOS DE USINAGEM EM GERAL
(71) Ferdinando Luiz Cavallante (BR/SP)
(74) Ernani José Lenate Guimarães
MANTIDO O INDEFERIMENTO UMA VEZ QUE NÃO FOI APRESENTADO RECURSO DENTRO DO PRAZO LEGAL.

(21) **PI 9612934-4** A2 **9.2.4**
(22) 26/11/1996
(54) PROCESSO PARA PRODUZIR UM MICROPARTICULADO POLIMÉRICO DE ADESIVO SENSÍVEL A PRESSÃO, MICROPARTICULADO DE ADESIVO SENSÍVEL A PRESSÃO, E, MICROPARTICULADO POLIMÉRICO DE POLIACRILATO DE ADESIVO SENSÍVEL A PRESSÃO
(71) Minnesota Mining and Manufacturing Company (US)
(74) Momsen, Leonardos & Cia
MANTIDO O INDEFERIMENTO UMA VEZ QUE NÃO FOI APRESENTADO RECURSO DENTRO DO PRAZO LEGAL.

(21) **PI 9704240-4** A2 **9.2.4**
(22) 01/08/1997
(54) PROCESSO E USINA PARA A PRODUÇÃO DE URÉIA COM ELEVADO RENDIMENTO DE CONVERSÃO E BAIXO CONSUMO DE ENERGIA
(71) Urea Casale S.A. (CH)
(74) Clarke Modet do Brasil LTDA
MANTIDO O INDEFERIMENTO UMA VEZ QUE NÃO FOI APRESENTADO RECURSO DENTRO DO PRAZO LEGAL.

(21) **PI 9704485-7** A2 **9.2.4**
(22) 22/08/1997
(54) PROCESSO PARA A PREPARAÇÃO DE COMPOSTOS DE CLORETO DE AZINIL-ÁCIDO,E SEU USO
(71) American Cyanamid Company (US)
(74) Momsen, Leonardos & CIA.
MANTIDO O INDEFERIMENTO UMA VEZ QUE NÃO FOI APRESENTADO RECURSO DENTRO DO PRAZO LEGAL.

(21) **PI 9710174-5** A2 **9.2.4**
(22) 04/07/1997
(54) Composição de óleo combustível, uso e processo para preparação da mesma
(71) Shell Internationale Research Maatschappij B.V. (NL)
(74) Momsen, Leonardos & CIA.
MANTIDO O INDEFERIMENTO UMA VEZ QUE NÃO FOI APRESENTADO RECURSO DENTRO DO PRAZO LEGAL.

(21) **PI 9801157-0** A2 **9.2.4**
(22) 08/04/1998
(54) DERIVADOS DE ADAMANTANO SUBSTITUÍDOS POR FLÚOR.
(71) Pfizer, Inc. (US)
(74) Dannemann ,Siemsen, Bigler & Ipanema Moreira
MANTIDO O INDEFERIMENTO UMA VEZ QUE NÃO FOI APRESENTADO RECURSO DENTRO DO PRAZO LEGAL.

(21) **PI 9804644-6** A2 **9.2.4**
(22) 16/11/1998
(54) PROCESSO PARA A PREPARAÇÃO DE (MET) ACRILATOS DE ALQUILA.
(71) Rohm and Haas Company (US)
(74) Momsen, Leonardos & CIA.
MANTIDO O INDEFERIMENTO UMA VEZ QUE NÃO FOI APRESENTADO RECURSO DENTRO DO PRAZO LEGAL.

(21) **PI 9805034-6** A2 **9.2.4**
(22) 25/11/1998
(54) "PROCESSO PARA DIMINUIR O DESENVOLVIMENTO E/OU AGLOMERAÇÃO DE HIDRATOS EM UM EFLUENTE DE PRODUÇÃO"
(71) Institut Français du Pétrole (FR)
(74) Dannemann, Siemsen, Bigler & Ipanema Moreira
MANTIDO O INDEFERIMENTO UMA VEZ QUE NÃO FOI APRESENTADO RECURSO DENTRO DO PRAZO LEGAL.

(21) **PI 9805322-1** A2 **9.2.4**
(22) 10/12/1998
(54) Catalisador, processo para a preparação do catalisador e processo para a preparação de acetato de vinila sob aplicação do catalisador.
(71) Celanese Chemicals Europe GmbH (DE)
(74) Dannemann ,Siemsen, Bigler & Ipanema Moreira
MANTIDO O INDEFERIMENTO UMA VEZ QUE NÃO FOI APRESENTADO RECURSO DENTRO DO PRAZO LEGAL.

(21) **PI 9807815-1** A2 **9.2.4**
(22) 12/01/1998
(54) DERIVADOS DE ÁCIDO ARILSULFONILAMINO-HIDROXÂMICO
(71) Pfizer Products Inc. (US)
(74) Dannemann ,Siemsen, Bigler & Ipanema Moreira
MANTIDO O INDEFERIMENTO UMA VEZ QUE NÃO FOI APRESENTADO RECURSO DENTRO DO PRAZO LEGAL.

(21) **PI 9807867-4** A2 **9.2.4**
(22) 23/12/1998
(54) CATALISADOR DE PRATA PARA A PRODUÇÃO DE ÓXIDO DE ETILENO
(71) Nippon Shokubai Co.,Ltd (JP)
(74) Clarke Modet do Brasil LTDA
MANTIDO O INDEFERIMENTO UMA VEZ QUE NÃO FOI APRESENTADO RECURSO DENTRO DO PRAZO LEGAL.

(21) **PI 9807946-8** A2 **9.2.4**
(22) 27/01/1998
(54) COMPOSTOS SUBSTITUÍDOS DE METALOCENO PARA SISTEMAS CATALÍTICOS DE POLIMERIZAÇÃO, SEUS INTERMEDIÁRIOS E MÉTODOS DE PREPARAÇÃO DOS MESMOS
(71) Borealis A/S (DK)
(74) Thomaz Thedim Lobo
MANTIDO O INDEFERIMENTO UMA VEZ QUE NÃO FOI APRESENTADO RECURSO DENTRO DO PRAZO LEGAL.

(21) **PI 9808705-3** A2 **9.2.4**
(22) 24/04/1998
(54) AGENTE AMACIANTE DE ÁCIDO E SUBSTÂNCIA ATIVA PARA AMACIAR TECIDOS E COMPOSIÇÕES PARA AMACIAR TECIDOS CONTENDO A MESMA
(71) Kao Corporation S/A (JP)
(74) Paulo C. Oliveira & Cia.
MANTIDO O INDEFERIMENTO UMA VEZ QUE NÃO FOI APRESENTADO RECURSO DENTRO DO PRAZO LEGAL.

(21) **PI 9812359-9** A2 **9.2.4**
(22) 14/09/1998
(54) USO DO PRODUTO OBTENÍVEL PELA REAÇÃO DE PELO MENOS UM ÁCIDO POLICARBOXÍLICO SUBSTITUÍDO COM HIDROCARBILA COM PELO MENOS UM EPÓXIDO, PROCESSOS PARA MELHORAR A CAPACIDADE DE LUBRIFICAÇÃO DE UM ÓLEO COMBUSTÍVEL E PARA PRODUZIR O PRODUTO, PRODUTO OBTENÍVEL PELA REAÇÃO DE PELO MENOS UM ÁCIDO POLICARBOXÍLICO SUBSTITUÍDO COM HIDROCARBILA, COMPOSIÇÕES DE ADITIVO, DE CONCENTRADO DE ADITIVO E DE ÓLEO COMBUSTÍVEL, E, SISTEMA DE MOTOR DE COMBUSTÃO INTERNA
(71) Infineum USA L.P. (US)
(74) Momsen, Leonardos & CIA.
MANTIDO O INDEFERIMENTO UMA VEZ QUE NÃO FOI APRESENTADO RECURSO DENTRO DO PRAZO LEGAL.

(21) **PI 9812368-8** A2 **9.2.4**
(22) 22/09/1998
(54) 2-AMINOTETRALINAS, PROCESSO PARA SUA PREPARAÇÃO, E COMPOSIÇÕES FARMACÊUTICAS, PARA A PREVENÇÃO E TRATAMENTO TERAPÊUTICO DE PATOLOGIAS INFLAMATÓRIAS E/OU AUTOIMUNES
(71) Sigma-Tau Industrie Farmaceutiche Riunite S.P.A. (IT)
(74) Dannemann ,Siemsen, Bigler & Ipanema Moreira
MANTIDO O INDEFERIMENTO UMA VEZ QUE NÃO FOI APRESENTADO RECURSO DENTRO DO PRAZO LEGAL.

(21) **PI 9812534-6** A2 **9.2.4**
(22) 21/09/1998
(54) PROCESSO DE LEITO FIXO PARA CONVERSÃO DE METANOL COM CATALISADOR DE PENEIRA MOLECULAR DE FOSFATO DE SÍLICO ALUMINA
(71) Van Dijk Technology, L.L.C. (US)
(74) Dannemann ,Siemsen, Bigler & Ipanema Moreira
MANTIDO O INDEFERIMENTO UMA VEZ QUE NÃO FOI APRESENTADO RECURSO DENTRO DO PRAZO LEGAL.

(21) **PI 9813308-0** A2 **9.2.4**
(22) 09/10/1998
(54) POLIMORFOS DE DOFETILIDA
(71) Pfizer Research And Development Company, N.V./S.A (IE)
(74) Dannemann ,Siemsen, Bigler & Ipanema Moreira
MANTIDO O INDEFERIMENTO UMA VEZ QUE NÃO FOI APRESENTADO RECURSO DENTRO DO PRAZO LEGAL.

(21) **PI 9813796-4** A2 **9.2.4**
(22) 28/12/1998
(54) "PROCESSO PARA A PRODUÇÃO DE CERTOS COMPOSTOS DE ÁCIDO BENZÓICO"
(71) The Procter & Gamble Company (US)
(74) Dannemann ,Siemsen, Bigler & Ipanema Moreira
MANTIDO O INDEFERIMENTO UMA VEZ QUE NÃO FOI APRESENTADO RECURSO DENTRO DO PRAZO LEGAL.

(21) **PI 9813891-0** A2 **9.2.4**
(22) 17/12/1998
(54) CATALISADOR PARA OXIDAR SO2 A S03 E USO DO CATALISADOR EM UM PROCESSO DE PRODUÇÃO DE ÁCIDO SULFÚRICO.
(71) Metallgesellschaft Ag. (DE)
(74) Dannemann ,Siemsen, Bigler & Ipanema Moreira
MANTIDO O INDEFERIMENTO UMA VEZ QUE NÃO FOI APRESENTADO RECURSO DENTRO DO PRAZO LEGAL.

(21) **PI 9814248-8** A2 **9.2.4**
(22) 15/10/1998
(54) PROCESSOS PARA PREPARAR UMA CETIMINA
(71) Pfizer Products Inc (US)
(74) Dannemann ,Siemsen, Bigler & Ipanema Moreira
MANTIDO O INDEFERIMENTO UMA VEZ QUE NÃO FOI APRESENTADO RECURSO DENTRO DO PRAZO LEGAL.

(21) **PI 9900177-2** A2 **9.2.4**
(22) 27/01/1999
(54) INIBIDORES DE METALOPROTEASE.
(71) Pfizer, Inc. (US)
(74) Dannemann ,Siemsen, Bigler & Ipanema Moreira
MANTIDO O INDEFERIMENTO UMA VEZ QUE NÃO FOI APRESENTADO RECURSO DENTRO DO PRAZO LEGAL.

(21) **PI 9902748-8** A2 **9.2.4**
(22) 14/06/1999
(54) SÍNTESE E ATIVIDADE ANTILEISHMANÍASE DE DERIVADOS DE N,N-DIMETIL-2-PROPEN-1-AMINA
(71) Universidade Estadual de Campinas - Unicamp (BR/SP)
(74) Octacílio Machado Ribeiro
MANTIDO O INDEFERIMENTO UMA VEZ QUE NÃO FOI APRESENTADO RECURSO DENTRO DO PRAZO LEGAL.

(21) **PI 9911771-1** A2 **9.2.4**
(22) 10/05/1999
(54) COMPOSTOS CÍCLICOS SUBSTITUÍDOS, UM PROCESSO PARA SUA PREPARAÇÃO E COMPOSIÇÕES FARMACÊUTICAS QUE CONTÊM OS MESMOS
(71) Les Laboratoires Servier (FR)
(74) Dannemann ,Siemsen, Bigler & Ipanema Moreira
MANTIDO O INDEFERIMENTO UMA VEZ QUE NÃO FOI APRESENTADO RECURSO DENTRO DO PRAZO LEGAL.

(21) **PI 9914360-7** A2 **9.2.4**
(22) 06/10/1999
(54) N-ARALQUILAMINOTETRALINAS COMO LIGANDOS PARA O RECEPTOR NEUROPEPTÍDEO YY5
(71) Ortho-Mcneil Pharmaceutical, INC. (US)
(74) Dannemann ,Siemsen, Bigler & Ipanema Moreira
MANTIDO O INDEFERIMENTO UMA VEZ QUE NÃO FOI APRESENTADO RECURSO DENTRO DO PRAZO LEGAL.

11. Arquivamento

11.1.1 ARQUIVAMENTO DEFINITIVO - ART. 33 DA LPI

(21) **MU 9000244-0** U2 **11.1.1**
(22) 29/03/2010
(71) Antonio Batista Faria (BR/SP)

(21) **MU 9000286-5** U2 **11.1.1**
(22) 22/03/2010
(71) Landívio Denke (BR/SC) , Edenilson Reinerdt (BR/SC) , Landinei Denke (BR/SC)
(74) Maria Aparecida Pereira Gonçalves

(21) **MU 9000295-4** U2 **11.1.1**
(22) 19/03/2010
(71) Serra Indústria Comércio e Representações Ltda (BR/SC)
(74) Sandro Conrado da Silva

(21) **MU 9000298-9** U2 **11.1.1**
(22) 26/03/2010
(71) Suani Conceição Pereira Monçores (BR/RJ)

(21) **MU 9000312-8** U2 **11.1.1**
(22) 31/03/2010
(71) Lairço Aparecido de Jesus (BR/SC) , Odair Carlos de Jesus (BR/SC)
(74) Nilvan Paulo Minguranse

(21) **MU 9000313-6** U8 **11.1.1**
(22) 31/03/2010
(71) Isabelle Saraiva Correia Nogueira (BR/DF)

(21) **MU 9000315-2** U2 **11.1.1**
(22) 26/03/2010
(71) Diogenes Marinho da Silva (BR/MG)

(21) **MU 9000322-5** U2 **11.1.1**
(22) 18/03/2010
(71) Maria de Fátima Soares da Silva Santos (BR/BA)

(21) **MU 9000323-3** U2 **11.1.1**
(22) 19/03/2010
(71) Industrial Pagé Ltda (BR/SC)
(74) Sandro Conrado da Silva

(21) **MU 9000325-0** U2 **11.1.1**
(22) 24/03/2010
(71) Nereu Altmayer (BR/SC)

(21) **MU 9000327-6** U2 **11.1.1**
(22) 23/03/2010
(71) Vicente Daniel Vaz da Silva (BR/MG)

(21) **MU 9000328-4** U2 **11.1.1**
(22) 29/03/2010
(71) Joselito Gomes de Vasconcelos (BR/AL)

(21) **MU 9000345-4** U2 **11.1.1**
(22) 09/03/2010
(71) Serafim Félix da Silva (BR/BA)
(74) Brasnorte Marcas e Patentes Ltda

(21) **MU 9000356-0** U2 **11.1.1**
(22) 16/03/2010
(71) Rotary-Ax Industria e Comércio de Equipamentos Florestais Ltda.Me (BR/PR)
(74) Marcos Aurélio de Jesus

(21) **MU 9000360-8** U2 **11.1.1**
(22) 17/03/2010
(71) Agnes Mariana Alves (BR/PR)
(74) Ivando Santos Souza

(21) **MU 9000362-4** U2 **11.1.1**
(22) 19/03/2010
(71) Antonio Olympio Filho (BR/MG)
(74) Alexandre Pietrângelo Lima

(21) **MU 9000364-0** U2 **11.1.1**
(22) 19/03/2010
(71) Energia Central de Instalações Ltda EPP (BR/SC)
(74) Sandro Conrado da Silva

(21) **MU 9000367-5** U2 **11.1.1**
(22) 29/03/2010
(71) Renata Vicentini Makariewicz (BR/RS)
(74) Sko Oyarzabal Marcas e Patentes S/S Ltda

(21) **MU 9000368-3** U2 **11.1.1**
(22) 30/03/2010
(71) Ricardo Pereira da Cunha (BR/DF)

(21) **MU 9000369-1** U2 **11.1.1**
(22) 30/03/2010
(71) Cícero Francisco da Silva (BR/DF) , José Maurício Pires Gomes (BR/DF)

(21) **MU 9000371-3** U2 **11.1.1**
(22) 09/04/2010
(71) Maria de Fatima Soares da Silva Santos (BR/BA)

(21) **MU 9000375-6** U2 **11.1.1**
(22) 23/03/2010
(71) Vicente Daniel Vaz da Silva (BR/MG)

(21) **MU 9000381-0** U2 **11.1.1**
(22) 19/03/2010
(71) Metalurgica Mendes Ltda ME (BR/PR)
(74) Alexandre Pietrângelo Lima

(21) **MU 9000384-5** U2 **11.1.1**
(22) 23/03/2010
(71) Vicente Daniel Vaz da Silva (BR/MG)

(21) **MU 9000385-3** U2 **11.1.1**
(22) 23/03/2010
(71) Carolina Coelho (BR/RS)

(21) **MU 9000386-1** U2 **11.1.1**
(22) 24/03/2010
(71) Pedrinho Batista (BR/SC) , Eva Batista (BR/SC)
(74) Carlo Andreas Dalcanale

(21) **MU 9000389-6** U2 **11.1.1**
(22) 24/03/2010
(71) Gilberto Batista Luciano (BR/SC)
(74) Mari Lourdes Machado Guerra

(21) **MU 9000395-0** U2 **11.1.1**
(22) 16/03/2010
(71) MGF Projetos Ltda (BR/SC)
(74) Moraes & Gonçalves Advogados

(21) **MU 9000396-9** U2 **11.1.1**
(22) 19/03/2010
(71) Walter Gava Filho (BR/PR)
(74) Alexandre Pietrângelo Lima

(21) **MU 9000397-7** U2 **11.1.1**
(22) 19/03/2010
(71) Nilton Oliveira Francisco (BR/SC)
(74) Anel Marcas e Patentes Ltda

(21) **MU 9000398-5** U2 **11.1.1**
(22) 19/03/2010
(71) Maroma Ind. e Com. de Sorvetes Ltda Me (BR/SC)
(74) Sandro Conrado da Silva

(21) **MU 9000401-9** U2 **11.1.1**
(22) 23/03/2010
(71) GENI APARECIDA DA CONCEIÇÃO DA PRATO (BR/SP)
(74) Helio Donizetti Serrano

(21) **MU 9000406-0** U2 **11.1.1**
(22) 29/03/2010
(71) CRISTIANE FERREIRA ALMEIDA (BR/SP)

(21) **MU 9000409-4** U2 **11.1.1**
(22) 19/03/2010
(71) Antonio César de Lima Filho (BR/SP) , Francisco Antônio Cabeça (BR/SP)
(74) Vilage Marcas & Patentes S/S Ltda

(21) **MU 9000411-6** U2 **11.1.1**
(22) 30/03/2010
(71) Elieth de Almeida (BR/RJ) , Giovani Ferreira de Almeida (BR/RJ)

(21) **MU 9000412-4** U2 **11.1.1**
(22) 25/03/2010
(71) Severo Sampaio (BR/PA) , Marcelo Antonio de Souza (BR/PA)
(74) LLC Info Connection Ltda

(21) **MU 9000423-0** U2 **11.1.1**
(22) 29/03/2010
(71) Valdinei Nunes de Aquino (BR/MS)
(74) Fábio Nogueira Costa

(21) **MU 9000426-4** U2 **11.1.1**
(22) 30/03/2010
(71) Andrei Canhizares Caceres (BR/SP) , Adriano Canhizares Caceres (BR/SP)
(74) Vilage Marcas & Patentes S/S Ltda

(21) **MU 9000428-0** U2 **11.1.1**
(22) 29/03/2010
(71) RUDNEY R. PRADO (BR/SP)

(21) **MU 9000439-6** U2 **11.1.1**
(22) 05/04/2010
(71) Jorge Vasconcelos de Barros (BR/PE)

(21) **MU 9000448-5** U2 **11.1.1**
(22) 17/03/2010
(71) Harold Bastos (BR/RJ)

(21) **MU 9000451-5** U2 **11.1.1**
(22) 23/03/2010
(71) Weuler Ferreira do Nascimento (BR/MG)
(74) Propria Assessoria e Consultoria Marcas e Patentes Ltda

(21) **MU 9000452-3** U2 **11.1.1**
(22) 23/03/2010
(71) Augusto Cezar Nunes Moraes (BR/ES)
(74) UNIF Marcas e Patentes Ltda

(21) **MU 9000459-0** U2 **11.1.1**
(22) 16/03/2010
(71) FABIO BARBOSA SAITO (BR/SP)
(74) Luiz Roberto Longo Brito Silva

(21) **MU 9000460-4** U2 **11.1.1**
(22) 16/03/2010
(71) MAURICIO MARCELO ZAMBONI (BR/SP)

(21) **MU 9000469-8** U2 **11.1.1**
(22) 25/03/2010
(71) ADAO ALVES DOS SANTOS (BR/PR)
(74) DIMENSÃO MARCAS PATENTES

(21) **MU 9000470-1** U2 **11.1.1**
(22) 16/03/2010
(71) Frank Yukio Matsumoto (BR/SP)

(21) **MU 9000471-0** U2 **11.1.1**
(22) 26/03/2010
(71) Industria e Comercio Hidromar Ltda (BR/PR)
(74) London Marcas e Patentes S/S Ltda

(21) **MU 9000472-8** U2 **11.1.1**
(22) 08/04/2010
(71) Fernanda de Oliveira Franco (BR/RJ)
(74) Luiz Carlos de Carvalho Sillero

(21) **MU 9000475-2** U2 **11.1.1**
(22) 12/04/2010
(71) Indústria e Comércio de Plásticos Cajovil Ltda (BR/SC)
(74) King's Marcas e Patentes LTDA

(21) **MU 9000477-9** U2 **11.1.1**
(22) 05/04/2010
(71) Sonia Nunes (BR/RJ)

(21) **MU 9000478-7** U2 **11.1.1**
(22) 13/04/2010
(71) Paulo Roberto de Souza e Silva (BR/MG)

(21) **MU 9000484-1** U2 **11.1.1**
(22) 18/03/2010
(71) FABIO FERRAZ E SILVA (BR/SP)

(21) **MU 9000487-6** U2 **11.1.1**
(22) 30/03/2010
(71) Marcelo Carmo dos Santos (BR/SP)

(21) **MU 9000490-6** U2 **11.1.1**
(22) 31/03/2010
(71) MARCIO HENRIQUE PEREIRA DA SILVA (BR/SP)

(21) **MU 9000491-4** U2 **11.1.1**
(22) 06/04/2010
(71) Júlio César Batista (BR/SP)

(21) **MU 9000496-5** U2 **11.1.1**
(22) 07/04/2010
(71) Miguel Angel Maldonado (AR)
(74) Roberto Hudson Diniz

(21) **MU 9000497-3** U2 **11.1.1**
(22) 07/04/2010
(71) Vanderlei Borges Nunes (BR/SC)
(74) Sandro Wunderlich

(21) **MU 9000507-4** U2 **11.1.1**
(22) 28/04/2010
(71) Jorge Saburo Kawatani (BR/SP)

(21) **MU 9000510-4** U2 **11.1.1**
(22) 01/04/2010
(71) Celso Alcaraz Gomes Júnior (BR/RS)
(74) Marcas Brazil Marcas e Patentes Ltda

(21) **MU 9000515-5** U2 **11.1.1**
(22) 16/04/2010
(71) Metalúrgica Pelens Ltda EPP (BR/SC)
(74) Sandro Conrado da Silva

(21) **MU 9000525-2** U2 **11.1.1**
(22) 06/04/2010
(71) ALEXNDRE QUEIROZ LUGO NETO (BR/SP)

(21) **MU 9000533-3** U2 **11.1.1**
(22) 07/04/2010
(71) Andrey Barreto Marques (BR/MG)
(74) Maria Sonia de Almeida Maciel

(21) **MU 9000535-0** U2 **11.1.1**
(22) 07/04/2010
(71) Luis Eduardo Neto Dias (BR/SC)
(74) Lenice dos Santos Marino

(21) **MU 9000555-4** U2 **11.1.1**
(22) 14/04/2010
(71) Nelson Dartenien ABDO (BR/SP)
(74) Tinoco Soares & Filho S/C Ltda.

(21) **MU 9000562-7** U2 **11.1.1**
(22) 12/04/2010
(71) Gilberto René Ruppenthal (BR/RS)
(74) Custódio de Almeida & Cia.

(21) **MU 9000565-1** U2 **11.1.1**
(22) 28/04/2010
(71) Gabriel Alejandro Tarnowski (BR/RS)

(21) **MU 9000569-4** U2 **11.1.1**
(22) 01/04/2010
(71) Paulo Roberto Lunardon (BR/PR)
(74) Marcos Aurélio de Jesus

(21) **MU 9000570-8** U2 **11.1.1**
(22) 08/04/2010
(71) Bras de Assis Campos (BR/MG)
(74) Charles Soares Rocha

(21) **MU 9000572-4** U2 **11.1.1**
(22) 15/04/2010
(71) Antônio Carlos Barão (BR/MG)
(74) Cidwan Uberlândia Ltda

(21) **MU 9000573-2** U2 **11.1.1**
(22) 16/04/2010
(71) Wilhelm Kilian Ott (BR/SC)
(74) Sandro Conrado da Silva

(21) **MU 9000574-0** U2 **11.1.1**
(22) 07/04/2010
(71) Jorge Borges (BR/SC)
(74) Anel Marcas e Patentes Ltda

(21) **MU 9000576-7** U2 **11.1.1**
(22) 08/04/2010
(71) Joaquim Alexandre da Luz (BR/BA)

(21) **MU 9000577-5** U2 **11.1.1**
(22) 08/04/2010
(71) Zoltan Zappella (BR/MG)
(74) Charles Soares Rocha

(21) **MU 9000580-5** U2 **11.1.1**
(22) 15/04/2010
(71) Hot Spot Brasil Com. de Produtos e Equipamentos Odontológico Ltda (BR/PR)

(21) **MU 9000586-4** U2 **11.1.1**
(22) 16/04/2010
(71) VISION INDÚSTRIA E COMÉRCIO LTDA ME (BR/SP)
(74) ITAMARATI PATENTES E MARCAS LTDA.

(21) **MU 9000590-2** U2 **11.1.1**
(22) 30/04/2010
(71) Q DE MINAS COMÉRCIO ATACADISTA DE ALIMENTOS LTDA -ME (BR/SP)
(74) Tinoco Soares & Filho S/C Ltda.

(21) **MU 9000595-3** U2 **11.1.1**
(22) 20/04/2010
(71) Rogério Lamounier França (BR/MG)

(21) **MU 9000597-0** U2 **11.1.1**
(22) 26/04/2010
(71) Biokits Indústria e Comércio Ltda. (BR/MG)
(74) Propria Assessoria e Consultoria Marcas e Patentes Ltda

(21) **MU 9000600-3** U2 **11.1.1**
(22) 09/04/2010
(71) ELIAS MARTINS DOS SANTOS (BR/SP)

(21) **MU 9000611-9** U2 **11.1.1**
(22) 15/04/2010
(71) URIAS FRANCISCO CINTRA (BR/SP)
(74) Beérre Assessoria Empresarial Ltda

(21) **MU 9000613-5** U2 **11.1.1**
(22) 20/04/2010
(71) José Dirceu da Silva (BR/SC)

(21) **MU 9000614-3** U2 **11.1.1**
(22) 23/04/2010
(71) Jose Celso Gomes (BR/MG)

(21) **MU 9000616-0** U2 **11.1.1**
(22) 23/04/2010
(71) Maico Geizon Bellini dos Santos (BR/SC) , André Luiz dos Reis (BR/SC)
(74) Sandro Conrado da Silva

(21) **MU 9000617-8** U2 **11.1.1**
(22) 08/04/2010
(71) ADRIANO PONTES DE TOLEDO (BR/SP)
(74) Nelson Ivan Ibanez Faundez

(21) **MU 9000626-7** U2 **11.1.1**
(22) 15/04/2010
(71) Marcio Joyce Francisco Rodrigues (BR/SP)
(74) Sul América Marcas e Patentes Ltda.

(21) **MU 9000632-1** U2 **11.1.1**
(22) 26/03/2010
(71) Saga Engenharia e Automação Ltda (BR/RS)
(74) Marpa Consultoria e Assessoria Empresarial Ltda

(21) **MU 9000645-3** U2 **11.1.1**
(22) 28/04/2010
(71) IRANY MARCOS BAPTISTA RODRIGUES (BR/SP)
(74) José Antonio de Souza Cappellini

(21) **MU 9000648-8** U2 **11.1.1**
(22) 19/04/2010
(71) JUNKO NOMURA (BR/SP)
(74) Ana Paula Mazzei dos Santos Leite

(21) **MU 9000651-8** U2 **11.1.1**
(22) 20/04/2010
(71) PAULO FERNANDO MENDES DOS SANTOS (BR/SP)
(74) Pezzuol & Associados Marcas e Patentes Ltda

(21) **MU 9000653-4** U2 **11.1.1**
(22) 28/04/2010
(71) IRANY MARCOS BAPTISTA RODRIGUES (BR/SP)
(74) José Antonio de Souza Cappellini

(21) **MU 9000657-7** U2 **11.1.1**
(22) 28/04/2010
(71) Thermofar Resistência Industriais Ltda (BR/RS)
(74) Acerti - Marcas e Patentes Ltda.

(21) **MU 9000660-7** U2 **11.1.1**
(22) 30/04/2010
(71) Jair de Souza (BR/SC) , Josué Menezes (BR/SC) , João Carlos Stakonski (BR/SC)
(74) Sandro Conrado da Silva

(21) **MU 9000869-3** U2 **11.1.1**
(22) 25/03/2010
(71) Hidraulis Ltda (BR/MG)

(21) **MU 9001048-5** U2 **11.1.1**
(22) 05/04/2010
(71) Larissa Maria Barros Aras (BR/BA)

(21) **MU 9001062-0** U2 **11.1.1**
(22) 16/04/2010
(71) Aparecido Benedito dos Santos (BR/PR)

(21) **MU 9001066-3** U2 **11.1.1**
(22) 08/04/2010
(71) Cylton Brandão da Matta (BR/MG)

(21) **MU 9001071-0** U2 **11.1.1**
(22) 30/04/2010
(71) Otávio Ricardo Martins (BR/RO)
(74) Síntia Maria Fontenele

(21) **MU 9001086-8** U2 **11.1.1**
(22) 27/04/2010
(71) Jair Negrini (BR/SP)
(74) CAMILO AUGUSTO NETO

(21) **MU 9001102-3** U2 **11.1.1**
(22) 15/04/2010
(71) Shu-Hua Tsai (TW)
(74) Security, Do Nascimento Souza & Associados Propriedade Intelectual

(21) **MU 9001103-1** U2 **11.1.1**
(22) 05/04/2010
(71) Bemfixa Industrial Ltda (BR/SP)
(74) Atem & Remer Asses. Consul. Prop. Int. Ltda

(21) **MU 9001104-0** U2 **11.1.1**
(22) 24/03/2010
(71) Megahair Ind. e Comércio de Produtos de Beleza Ltda ME. (BR/RJ)
(74) Marlene dos Santos

(21) **MU 9001206-2** U2 **11.1.1**
(22) 23/03/2010
(71) Rodrigo Rocha Scarpelli (BR/MG)
(74) Charles Soares Rocha

(21) **MU 9001298-4** U2 **11.1.1**
(22) 17/03/2010
(71) Cesar Ricardo Marques (BR/GO)

(21) **MU 9001300-0** U2 **11.1.1**
(22) 14/04/2010
(71) Injemaq Injetoras e Máquinas Ltda (BR/RS)
(74) Felipe Lauffer

(21) **MU 9001308-5** U2 **11.1.1**
(22) 26/03/2010
(71) Elvis de Siqueira (BR/RS)
(74) Marpa Consultoria e Assessoria Empresarial ltda.

(21) **MU 9001313-1** U2 **11.1.1**
(22) 30/04/2010
(71) Joaquim Alexandre da Luz (BR/BA)

(21) **MU 9001498-7** U2 **11.1.1**
(22) 01/04/2010
(71) Rodrigo Rocha Scarpelli (BR/MG)
(74) Charles Soares Rocha

(21) **MU 9001531-2** U2 **11.1.1**
(22) 27/04/2010
(71) Osias Maria Rocha (BR/RJ)

(21) **MU 9001538-0** U2 **11.1.1**
(22) 12/04/2010
(71) José Dos Reis Silva (BR/SP)
(74) José Bueno da Silva Filho

(21) **MU 9001566-5** U2 **11.1.1**
(22) 05/04/2010
(71) Ronaldo Luiz de Almeida (BR/BA)
(74) Mari Lourdes Machado Guerra

(21) **MU 9001567-3** U2 **11.1.1**
(22) 13/04/2010
(71) João Batista Mendes (BR/RS)
(74) Newton Burity Alves Júnior

(21) **MU 9001573-8** U2 **11.1.1**
(22) 05/04/2010
(71) Caflex Comércio de Artigos de Estofaria Ltda. ME (BR/SC)
(74) Maria Aparecida Pereira Gonçalves

(21) **MU 9001575-4** U2 **11.1.1**
(22) 27/04/2010
(71) N S F Indústria e Com de Equipamentos P/ Inst Com Ltda (BR/SP)
(74) Vilage Marcas & Patentes S/S Ltda

(21) **MU 9001801-0** U2 **11.1.1**
(22) 16/04/2010
(71) DRS Indústria e Comércio de Papéis Ltda (BR/RS)

(21) **MU 9002048-0** U2 **11.1.1**
(22) 19/03/2010
(71) Cesar Ricardo Marques (BR/GO)

(21) **MU 9002101-0** U2 **11.1.1**
(22) 14/04/2010
(71) Gilberto Batista Barros (BR/CE)
(74) Francisco Leite de Oliveira Filho

(21) **MU 9002102-9** U2 **11.1.1**
(22) 28/04/2010
(71) Valterney Ferreira Cordão (BR/PR)
(74) Marpa Consultoria e Assessoria Empresarial Ltda

(21) **MU 9002641-1** U2 **11.1.1**
(22) 16/04/2010
(71) Lomanto Arantes Moraes (BR/GO)

(21) **PI 0703248-0** A2 **11.1.1**
(22) 08/08/2007
(71) Carlos Alberto Peres Lima (BR/MG)

(21) **PI 1000307-0** A2 **11.1.1**
(22) 24/03/2010
(71) Carmem Celia Lima da Silva (BR/ES)

(21) **PI 1000640-0** A2 **11.1.1**
(22) 24/03/2010
(71) Yong Hak Kang (BR/SP)
(74) City Patentes e Marcas Ltda

(21) **PI 1000643-5** A2 **11.1.1**
(22) 24/03/2010
(71) Mabe S.A. de C.V. (MX)
(74) Claudio Szabas e Magnus Aspeby

(21) **PI 1000676-1** A2 **11.1.1**
(22) 26/03/2010
(71) Ouro Fino Participações e Empreendimentos S.A (BR/SP)
(74) Atem e Remer Asses. Consul, Prop. Int. LTDA

(21) **PI 1000677-0** A2 **11.1.1**
(22) 31/03/2010
(71) Renato Ricardo Barbosa (BR/SP) , Carlos Roberto Monte Serrst Barbosa (BR/SP)
(74) Momsen, Leonardos & Cia

(21) **PI 1000688-5** A2 **11.1.1**
(22) 25/03/2010
(71) Kenneth Leslie Forge (AU)
(74) Momsen, Leonardos & Cia.

(21) **PI 1000709-1** A2 **11.1.1**
(22) 19/03/2010
(71) Gilmar da Silva Rezende (BR/MG)
(74) Charles Soares Rocha

(21) **PI 1000712-1** A2 **11.1.1**
(22) 31/03/2010
(71) TF-Top. Fusion Industria de Tubos e Conexões Ltda. (BR/SC)
(74) Nilvan Paulo Minguranse

(21) **PI 1000715-6** A2 **11.1.1**
(22) 23/03/2010
(71) Saul Dantas Maia (BR/PB)

(21) **PI 1000716-4** A2 **11.1.1**
(22) 24/03/2010
(71) Roberto Ceolin Stefanon (BR/ES)
(74) Wagner José Fafa Borges

(21) **PI 1000719-9** A8 **11.1.1**
(22) 30/03/2010
(71) UNIVERSIDADE FEDERAL DA PARAIBA (BR/PB)

(21) **PI 1000720-2** A2 **11.1.1**
(22) 31/03/2010
(71) Márcio Inácio Franco (BR/MG)

(21) **PI 1000740-7** A2 **11.1.1**
(22) 16/03/2010
(71) OERLIKON TEXTILE GMBH & CO.KG (DE)
(74) Dannemann ,Siemsen, Bigler & Ipanema Moreira

(21) **PI 1000756-3** A2 **11.1.1**
(22) 16/03/2010
(71) Jose Maria dos Santos (BR/MG)

(21) **PI 1000758-0** A2 **11.1.1**
(22) 17/03/2010
(71) Luciano Souza Navarro Brito Junior (BR/BA) , Patric Andrade Piton (BR/BA) , Natalia Dultra Raposo (BR/BA)

(21) **PI 1000767-9** A2 **11.1.1**
(22) 29/03/2010
(71) Gabriel Peixoto Guimarães Ubirajara e Silva (BR/MG)

(21) **PI 1000770-9** A2 **11.1.1**
(22) 17/03/2010
(71) ELI COIMBRA (BR/SP)

(21) **PI 1000786-5** A2 **11.1.1**
(22) 18/03/2010
(71) Adalberto Pagliaro Junior (BR/MG)
(74) Glays Marcel Costa

(21) **PI 1000793-8** A2 **11.1.1**
(22) 17/03/2010
(71) Fundação Universidade do Amazonas (BR/AM)

(21) **PI 1000798-9** A2 **11.1.1**
(22) 22/03/2010
(71) M.C. CARRANO ME (BR/SP)

(21) **PI 1000800-4** A2 **11.1.1**
(22) 26/03/2010
(71) ASSOCIAÇÃO INSTITUTO INTERNACIONAL DE ECOLOGIA E GER. AMBIENTAL (BR/SP)
(74) Ednéia Casagrande Pinheiro

(21) **PI 1000821-7** A2 **11.1.1**
(22) 24/03/2010
(71) Paulo Mendonça de Melo (BR/SP)

(21) **PI 1000822-5** A2 **11.1.1**
(22) 23/03/2010
(71) Vicente Daniel Vaz da Silva (BR/MG)

(21) **PI 1000824-1** A2 **11.1.1**
(22) 23/03/2010
(71) Fernando Antônio Bonkevitch (BR/RS) , Cirineu Roberto Vicenzi (BR/RS) , Volnei de Lima (BR/RS)
(74) Custódio de Almeida & Cia.

(21) **PI 1000825-0** A2 **11.1.1**
(22) 29/03/2010
(71) Marcos Marsuwell Ferreira Garcia (BR/SC)

(21) **PI 1000826-8** A2 **11.1.1**
(22) 30/03/2010
(71) Joaquim do Nascimento Queiroz (BR/PR)

(21) **PI 1000828-4** A2 **11.1.1**
(22) 31/03/2010
(71) M & O Automatização Ltda (BR/SC)
(74) Cerumar Asses. Cons. Prop. Intelect Ltda

(21) **PI 1000829-2** A2 **11.1.1**
(22) 31/03/2010
(71) LHB Soluções em Informações e Métodos Ltda (BR/RS)
(74) Sko Oyarzaball Marcas e Patentes S/S Ltda

(21) **PI 1000853-5** A2 **11.1.1**
(22) 23/03/2010
(71) JOÃO BATISTA CARDOSO (BR/SP)
(74) José Pinheiro

(21) **PI 1000857-8** A2 **11.1.1**
(22) 29/03/2010
(71) José Carlos Fornasier (BR/PR)
(74) Senior's Marcas e Patentes Ltda

(21) **PI 1000879-9** A2 **11.1.1**
(22) 16/03/2010
(71) Jose Maria dos Santos (BR/MG)

(21) **PI 1000882-9** A2 **11.1.1**
(22) 30/03/2010
(71) CHEN YUNG-SHEN (TW)
(74) PINHEIRO NETO ADVOGADOS

(21) **PI 1000883-7** A2 **11.1.1**
(22) 31/03/2010
(71) André Stamo (BR/RS)

(21) **PI 1000889-6** A2 **11.1.1**
(22) 31/03/2010
(71) LUIZ HENRIQUE BRANDÃO VELASCO (BR/SP)

(21) **PI 1000916-7** A2 **11.1.1**
(22) 16/03/2010
(71) Airbus Operations (FR)
(74) Momsen, Leonardos & Cia.

(21) **PI 1000922-1** A2 **11.1.1**
(22) 29/03/2010
(71) CIAP TECNOLOGIA PARA EDUCAÇÃO LTDA-ME (BR/SP)
(74) Exclusiva Marca e Patentes S/C LTDA

(21) **PI 1000923-0** A2 **11.1.1**
(22) 29/03/2010
(71) JARMOS BATISTA MAGALHAES (BR/SP)
(74) Somarca Assessoria Empresarial S/C Ltda.

(21) **PI 1000937-0** A2 **11.1.1**
(22) 22/03/2010
(71) Valéria Martinez (BR/SP)

(21) **PI 1000938-8** A2 **11.1.1**
(22) 22/03/2010
(71) DAVID EDSON GOMES BARBOSA (BR/SP)

(21) **PI 1000946-9** A2 **11.1.1**
(22) 25/03/2010
(71) FLÁVIA BEATRIZ RODRIGUES PRISCO DA CUNHA (BR/SP)

(21) **PI 1000947-7** A2 **11.1.1**
(22) 25/03/2010
(71) FRANCISCO DE ASSIS LARANJEIRA DAS NEVES (BR/SP)
(74) CLISSIE BAZAN CORRAL SILVA

(21) **PI 1000976-0** A2 **11.1.1**
(22) 05/04/2010
(71) Cia. Industrial H. Carlos Schneider (BR/SC)
(74) Maria Aparecida Pereira Gonçalves

(21) **PI 1000986-8** A2 **11.1.1**
(22) 07/04/2010
(71) Wärtsilä Schweiz AG (CH)
(74) Dannemann, Siemsen, Bigler & Ipanema Moreira

(21) **PI 1000988-4** A2 **11.1.1**
(22) 08/04/2010
(71) Diana Soares (BR/RJ)

(21) **PI 1000989-2** A2 **11.1.1**
(22) 08/04/2010
(71) Schaeffler Technologies GMBH & Co. KG (DE)
(74) Dannemann , Siemsen, Bigler & Ipanema Moreira

(21) **PI 1000998-1** A2 **11.1.1**
(22) 14/04/2010
(71) Anderson Motta Nunes (BR/RJ)

(21) **PI 1001000-9** A2 **11.1.1**
(22) 14/04/2010
(71) Muller Martini Holding Ag (CH)
(74) Dannemann, Siemsen, Bigler & Ipanema Moreira

(21) **PI 1001016-5** A2 **11.1.1**
(22) 31/03/2010
(71) AMIR GOULART SCHARIF (BR/SP)

(21) **PI 1001017-3** A2 **11.1.1**
(22) 31/03/2010
(71) MANOEL SILVA SANTOS (BR/SP)
(74) Gaetano Maresca Neto

(21) **PI 1001024-6** A2 **11.1.1**
(22) 14/04/2010
(71) Zeni Peçanha Lima (BR/RJ)
(74) Hugo Leonardo Pereira Leitão

(21) **PI 1001028-9** A2 **11.1.1**
(22) 07/04/2010
(71) Luiz Alessandro Bittencourt Mochko (BR/PR)

(21) **PI 1001032-7** A2 **11.1.1**
(22) 05/04/2010
(71) VLADIMIR KUDRJAWZEW (BR/SP)

(21) **PI 1001033-5** A2 **11.1.1**
(22) 26/04/2010
(71) Luiz Henrique Hellbrugge (BR/SP)
(74) Davino Martins da Silva Filho

(21) **PI 1001035-1** A2 **11.1.1**
(22) 01/04/2010
(71) Joel Adriane de Moura Morato (BR/MG)
(74) Propria Assessoria e Consultoria Marcas e Patentes Ltda

(21) **PI 1001043-2** A2 **11.1.1**
(22) 26/04/2010
(71) Samuel Santos Borges (BR/SC)

(21) **PI 1001044-0** A2 **11.1.1**
(22) 01/04/2010
(71) IZAIAS PEDRO JANUARIO (BR/PR)
(74) Ana Paula Mazzei dos Santos Leite

(21) **PI 1001057-2** A2 **11.1.1**
(22) 30/04/2010
(71) PGS Geophysical AS (NO)
(74) Danneman, Siemsen, Bigler & Ipanema Moreira

(21) **PI 1001071-8** A2 **11.1.1**
(22) 07/04/2010
(71) Dimas Carneiro Camargo (BR/PR)
(74) Julio Gonçalves

(21) **PI 1001079-3** A2 **11.1.1**
(22) 05/04/2010
(71) João Augusto Zerbini Ribas Vasconcellos (BR/PR)

(21) **PI 1001111-0** A2 **11.1.1**
(22) 08/04/2010
(71) Cristóvam Barbosa Pinheiro (BR/MG)

(21) **PI 1001114-5** A2 **11.1.1**
(22) 12/04/2010
(71) Ricardo Schechtel (BR/PR)
(74) João Xavier Simões

(21) **PI 1001116-1** A2 **11.1.1**
(22) 16/04/2010
(71) Polyu Poliuretanos Ltda (BR/RS)
(74) Roner Guerra Fabris

(21) **PI 1001118-8** A2 **11.1.1**
(22) 22/04/2010
(71) Lair Cartes (BR/PR)

(21) **PI 1001120-0** A2 **11.1.1**
(22) 27/04/2010
(71) I9sim Assessoria de Informática Ltda (BR/PB)

(21) **PI 1001121-8** A2 **11.1.1**
(22) 27/04/2010
(71) Carlos Aparecido Abreu (BR/MG)

(21) **PI 1001122-6** A2 **11.1.1**
(22) 28/04/2010
(71) Humberto de Sousa Campos (BR/MG)

(21) **PI 1001124-2** A2 **11.1.1**
(22) 28/04/2010
(71) Sonia Regina de Castro (BR/SC)

(21) **PI 1001134-0** A2 **11.1.1**
(22) 01/04/2010
(71) EARL LITTMAN (US)
(74) ICAMP MARCAS E PATENTES LTDA

(21) **PI 1001138-2** A2 **11.1.1**
(22) 07/04/2010
(71) SANDMIX COMERCIAL LTDA. (BR/SP)
(74) Rubia Carla Baptista

(21) **PI 1001141-2** A2 **11.1.1**
(22) 13/04/2010
(71) PAI LUNG MACHINERY MILL CO., LTD. (TW)
(74) Advocacia Pietro Ariboni S/C

(21) **PI 1001146-3** A2 **11.1.1**
(22) 05/04/2010
(71) Jonathan Alves de Medeiros (BR/PB)

(21) **PI 1001148-0** A2 **11.1.1**
(22) 09/04/2010
(71) Marcio Vaccaro (BR/SC)
(74) Sandro Conrado da Silva

(21) **PI 1001149-8** A2 **11.1.1**
(22) 09/04/2010
(71) Paulo Roberto Martins Grangeiro (BR/CE) , Lúcio Alves Gurgel (BR/CE)

(21) **PI 1001151-0** A2 **11.1.1**
(22) 13/04/2010
(71) Christiano Antonio Felizardo da Matta Machado (BR/MG)

(21) **PI 1001152-8** A2 **11.1.1**
(22) 13/04/2010
(71) Roberto Marcio Fernandes Zschaber (BR/RN)

(21) **PI 1001154-4** A2 **11.1.1**
(22) 14/04/2010
(71) André Stamo (BR/RS)

(21) **PI 1001174-9** A2 **11.1.1**
(22) 01/04/2010
(71) Marco Aurélio Castro Amaral (BR/MG)

(21) **PI 1001181-1** A2 **11.1.1**
(22) 09/04/2010
(71) Fundação Universidade do Amazonas (BR/AM)

(21) **PI 1001189-7** A2 **11.1.1**
(22) 16/04/2010
(71) Metalúrgica Pelens Ltda EPP (BR/SC)
(74) Sandro Conrado da Silva

(21) **PI 1001192-7** A2 **11.1.1**
(22) 27/04/2010
(71) Rodolfo Walter Garcia Arizmendi (BR/AM)

(21) **PI 1001195-1** A2 **11.1.1**
(22) 14/04/2010
(71) MARIA FELICIA DE LIMA (BR/SP)
(74) Beérre Assessoria Empresarial S/C Ltda

(21) **PI 1001199-4** A2 **11.1.1**
(22) 16/04/2010
(71) ROGER REIS (BR/SP) , ALJONES DE OLIVEIRA REIS (BR/SP)

(21) **PI 1001202-8** A2 **11.1.1**
(22) 20/04/2010
(71) PEDRO RICARDO PAULINO MENEZES (BR/SP)
(74) José Pinheiro

(21) **PI 1001213-3** A2 **11.1.1**
(22) 23/04/2010
(71) Rodrigo Lemos Barbosa (BR/MG)

(21) **PI 1001216-8** A2 **11.1.1**
(22) 09/04/2010
(71) NELSON COUTO DORNEL JUNIOR (BR/SP)
(74) Francisco & Mintti S/C Ltda.

(21) **PI 1001218-4** A2 **11.1.1**
(22) 12/04/2010
(71) GILBERTO LOPES (BR/SP)

(21) **PI 1001228-1** A2 **11.1.1**
(22) 14/04/2010
(71) GEOFIX ENGENHARIA FUNDAÇÕES E ESTAQUEAMENTO SOCIEDADE COMERCIAL LTDA. (BR/SP)
(74) PAULO MERTZ FOCACCIA

(21) **PI 1001283-4** A2 **11.1.1**
(22) 28/04/2010
(71) Sonia Regina de Castro (BR/SC)

(21) **PI 1001287-7** A2 **11.1.1**
(22) 23/04/2010
(71) Carlos Ernesto Covalski (BR/SC)
(74) Sandro Conrado da Silva

(21) **PI 1001294-0** A2 **11.1.1**
(22) 09/04/2010
(71) ARNALDO CUNHA PAULO (BR/SP)
(74) Princesa Marcas e Patentes Ltda.

(21) **PI 1001298-2** A2 **11.1.1**
(22) 15/04/2010
(71) LEONARDO KOZMA DAOUD (BR/SP)
(74) Tinoco Soares & Filho Ltda

(21) **PI 1001303-2** A2 **11.1.1**
(22) 14/04/2010
(71) Antônio Sérgio Cordaro (BR/SP)

(21) **PI 1001304-0** A2 **11.1.1**
(22) 14/04/2010
(71) EMERSON LUIZ STTORTO (BR/SP)

(21) **PI 1001313-0** A2 **11.1.1**
(22) 28/04/2010
(71) Amintas Eustáquio Prota (BR/MG)

(21) **PI 1001334-2** A2 **11.1.1**
(22) 08/04/2010
(71) Huzimet Aços Especiais Ltda (BR/SP)
(74) Milton de Mello Junqueira Leite

(21) **PI 1001337-7** A2 **11.1.1**
(22) 16/04/2010
(71) JOSÉ DIAS DA SILVA (BR/SP)
(74) Sigilo's Marcas e Patentes S/C Ltda.

(21) **PI 1001340-7** A2 **11.1.1**
(22) 16/04/2010
(71) SANEX SOLUÇÕES LTDA (BR/SP)
(74) Clovis Silveira

(21) **PI 1001345-8** A2 **11.1.1**
(22) 23/04/2010
(71) GILSON HENRIQUE CHELES (BR/SP)

(21) **PI 1001347-4** A2 **11.1.1**
(22) 27/04/2010
(71) RAFAEL BARI GARRIDO RUSSO (BR/SP)

(21) **PI 1001355-5** A2 **11.1.1**
(22) 30/04/2010
(71) Armacell Enterprise GMBH (DE)
(74) Di Blasi, Parente, Vaz e Dias & AL

(21) **PI 1001357-1** A2 **11.1.1**
(22) 23/04/2010
(71) Carlos Alberto Ferragini (BR/SP)

(21) **PI 1001363-6** A2 **11.1.1**
(22) 30/04/2010
(71) Luiz Antonio Alves (BR/RJ) , Evaldo Luis Coelho (BR/RJ)
(74) Vieira de Mello Advogados

(21) **PI 1001365-2** A2 **11.1.1**
(22) 27/04/2010
(71) ROSANGELA SOARES DE OLIVEIRA (BR/SP)

(21) **PI 1001480-2** A2 **11.1.1**
(22) 30/04/2010
(71) Gerson Silva Paiva (BR/PE)

(21) **PI 1001749-6** A2 **11.1.1**
(22) 12/04/2010
(71) Marcio Luiz Ribeiro (BR/GO)

(21) **PI 1001792-5** A2 **11.1.1**
(22) 30/04/2010
(71) João Soares Bulcão Filho (BR/CE)
(74) Milton Gomes Monteiro

(21) **PI 1001972-3** A2 **11.1.1**
(22) 19/04/2010
(71) Fabricio Aulo Ogliari (BR/RS)

(21) **PI 1002065-9** A2 **11.1.1**
(22) 28/04/2010
(71) Centro Federal de Educação Tecnológica de Minas Gerais - CEFET-MG (BR/MG)
(74) Sofia Araújo Silva

(21) **PI 1002066-7** A2 **11.1.1**
(22) 01/04/2010
(71) Affonso Heck (BR/RS)

(21) **PI 1002078-0** A2 **11.1.1**
(22) 01/04/2010
(71) INDUSTRA TECHNOLOGIES INDÚSTRIA E COMÉRCIO LTDA (BR/SP)
(74) Ednéa Casagrande Pinheiro

(21) **PI 1002096-9** A2 **11.1.1**
(22) 16/03/2010
(71) Reinaldo de Oliveira (BR/SP)

(21) **PI 1002117-5** A2 **11.1.1**
(22) 16/04/2010
(71) Rubem Floriano Rech (BR/RS) , Kátia Sartori Rech (BR/RS)
(74) Mario de Almeida Marcas e Patentes Ltda

(21) **PI 1002226-0** A2 **11.1.1**
(22) 30/03/2010
(71) Jadenir João Costa (BR/SC)
(74) Mario Sebastião Braga Amorim

(21) **PI 1002256-2** A2 **11.1.1**
(22) 26/03/2010
(71) Lourival Paz Filho (BR/PE)

(21) **PI 1002585-5** A2 **11.1.1**
(22) 27/04/2010
(71) DANIEL R. SCHUMAIER (US)
(74) David do Nascimento Advogados Associados

(21) **PI 1002605-3** A2 **11.1.1**
(22) 16/04/2010
(71) Armando Sá Ribeiro Junior (BR/BA)

(21) **PI 1002606-1** A2 **11.1.1**
(22) 14/04/2010
(71) Josiel Lourival Ferreira (BR/SC)

(21) **PI 1002680-0** A2 **11.1.1**
(22) 30/04/2010
(71) ROGÉRIO GASPAR SANTOS NONATO (BR/BA)

(21) **PI 1002840-4** A2 **11.1.1**
(22) 22/03/2010
(71) Adairton Bispo Silva (BR/BA)

(21) **PI 1003216-9** A2 **11.1.1**
(22) 16/03/2010
(71) Wacker Neuson Corporation (US)
(74) Hugo Silva, Rosa & Maldonado-Prop Int

(21) **PI 1003236-3** A2 **11.1.1**
(22) 01/04/2010
(71) Thinktank Consultoria e Gestão de Projetos Ltda (BR/CE)

(21) **PI 1003238-0** A2 **11.1.1**
(22) 27/04/2010
(71) Sharp Kabushiki Kaisha (JP)
(74) Dannemann ,Siemsen, Bigler & Ipanema Moreira

(21) **PI 1003259-2** A2 **11.1.1**
(22) 23/03/2010
(71) Sony Corporation (JP)
(74) Momsen, Leonardos & CIA

(21) **PI 1003265-7** A2 **11.1.1**
(22) 16/04/2010
(71) FAST INK SERV. E COM. ATACAD. DE SUPRIMENTOS DE INFORMÁTICA LTDA EPP (BR/SP)
(74) Clovis Silveira

(21) **PI 1003300-9** A2 **11.1.1**
(22) 30/04/2010
(71) Dinalva Brito de Queiroz (BR/CE)

(21) **PI 1003796-9** A2 **11.1.1**
(22) 01/04/2010
(71) JAMES WILLIAM MARCINKEVICIUS (BR/SP)

(21) **PI 1003822-1** A2 **11.1.1**
(22) 29/04/2010
(71) Alessandro Nagel Engler (BR/BA) , Silvia Amelia Vedovello (BR/SP) , Heloisa Cristina Valdrighi (BR/SP) , Rogério Heládio Lopes Motta (BR/SP) , Flávia Martão Flório (BR/SP) , Mario Vedovello Filho (BR/SP)

(21) **PI 1004282-2** A2 **11.1.1**
(22) 30/04/2010
(71) NEO IMPORTAÇÃO E EXPORTAÇÃO DE REVESTIMENTOS LTDA ME. (BR/SP)
(74) Nelson Ivan A Ibanez Faundez

(21) **PI 1004283-0** A2 **11.1.1**
(22) 29/04/2010
(71) L´OREAL (FR)
(74) Carolina Nakata

(21) **PI 1004395-0** A2 **11.1.1**
(22) 18/03/2010
(71) GM Global Technology Operations, INC. (US)
(74) Momsen, Leonardos & Cia.

(21) **PI 1004446-9** A2 **11.1.1**
(22) 30/04/2010
(71) Joaquim Lemes Barbosa Filho (BR/PA)

(21) **PI 1004454-0** A2 **11.1.1**
(22) 26/04/2010
(71) Michele Tavares Fernandes (BR/SC)

(21) **PI 1004467-1** A2 **11.1.1**
(22) 17/03/2010
(71) Eduardo de Paula Silveira (BR/MG)

(21) **PI 1004489-2** A2 **11.1.1**
(22) 09/04/2010
(71) ANTONIO AMADEU MANCUSO (BR/SP)
(74) Claudiney de Angelo

(21) **PI 1004494-9** A2 **11.1.1**
(22) 20/04/2010
(71) TERRA E MOTO COMERCIO DE PEÇAS E ACESSORIOS LTDA ME (BR/SP)

(21) **PI 1004645-3** A2 **11.1.1**
(22) 26/04/2010
(71) Rafael Mascarin Rodrigues (BR/SP)

(21) **PI 1004945-2** A2 **11.1.1**
(22) 07/04/2010
(71) Aziz Antonio Jorge Rahal (BR/SP)

(21) **PI 1004952-5** A2 **11.1.1**
(22) 28/04/2010
(71) IMAFIX INDÚSTRIA E COMÉRCIO DE PEÇAS LTDA (BR/SP)
(74) José Antonio de Souza Cappellini

11.2 ARQUIVAMENTO - ART. 36 PARÁG. 1º DA LPI

(21) **MU 8300764-4** U2 **11.2**
(22) 30/04/2003
(71) Joaquim Alfredo Gomes da Costa (BR/SP)
(74) Aguinaldo Moreira

(21) **MU 8503028-7** U2 **11.2**
(22) 13/12/2005
(71) Willem Hennipman (BR/PR)
(74) Marpa Cons. e Asses. Empres. Ltda

(21) **MU 8602305-5** U2 **11.2**
(22) 24/10/2006
(71) Tecnofrio - Industria de Resfriadores LTDA (BR/PR)
(74) Adilson Gabardo

(21) **MU 8602363-2** U2 **11.2**
(22) 23/10/2006
(71) Ataforma Industria e Comercio de Estamparia Ltda (BR/SP)
(74) Beerre Assessoria Empresarial Ltda

(21) **PI 0104590-3** A2 **11.2**
(22) 25/01/2001
(71) Wella Aktiengesellschaft (DE)
(74) Dannemann ,Siemsen, Bigler & Ipanema Moreira

(21) **PI 0315262-6** A8 **11.2**
(22) 16/10/2003
(71) VOTUM ENTERPRISE LIMITED (GB)
(74) NELLIE ANNE DAIEL-SHORES

11.4 ARQUIVAMENTO - ART. 38 PARÁG. 2º DA LPI

(21) **MU 8200242-8** U2 **11.4**
(22) 30/01/2002
(71) Belgo Bekaert Arames Ltda. (BR/MG)
(74) Magalhães & Associados Ltda.

(21) **MU 8202409-0** U2 **11.4**
(22) 26/09/2002
(71) Guarany Industria e Comércio LTDA. (BR/SP)
(74) CRUZEIRO/NEWMARC PATENTES E MARCAS LTDA

(21) **MU 8300183-2** U2 **11.4**
(22) 07/02/2003
(71) Sonopress-Rimo Indústria e Comércio Fonográfica Ltda. (BR/SP)
(74) Montaury Pimenta, Machado & Lioce S/C Ltda.

(21) **MU 8300246-4** U2 **11.4**
(22) 20/02/2003
(71) Wilson Benvenutti (BR/PR)
(74) Douglas Hamilton de Queiroz

(21) **MU 8300787-3** U2 **11.4**
(22) 23/05/2003
(71) Giuseppe Jeffrey Arippol (BR/SP)
(74) José Edis Rodrigues

(21) **MU 8302042-0** U2 **11.4**
(22) 22/09/2003
(71) TRW Automotive LTDA (BR/SP)
(74) Toledo Corrêa Marcas e Patentes S/C LTDA.

(21) **MU 8401807-0** U2 **11.4**
(22) 19/08/2004
(71) Erli Máquinas Para Laboratorios Farmacêuticos Ltda (BR/SP)
(74) Sul América Marcas e Patentes S/C Ltda.

(21) **MU 8403284-7** U2 **11.4**
(22) 29/11/2004
(71) Gervásio Pegado (BR/CE)
(74) Wettor Bureau de Apoio Emp. S/C Ltda

(21) **PI 0007532-9** A2 **11.4**
(22) 13/01/2000
(71) The Research Foundation Of State University Of New York (US)
(74) Momsen, Leonardos & CIA.

(21) **PI 0010937-1** A2 **11.4**
(22) 25/05/2000
(71) Aventisub II Inc. (US)
(74) Dannemann ,Siemsen, Bigler & Ipanema Moreira

(21) **PI 0014206-9** A2 **11.4**
(22) 02/02/2000
(71) Interdigital Technology Corporation (US)
(74) Momsen, Leonardos & Cia.

(21) **PI 0014647-1** A2 **11.4**
(22) 16/09/2000
(71) LTS Lohmann Therapie-Systeme AG (DE)
(74) Martinez & Kneblewski S/C LTDA

(21) **PI 0015186-6** A2 **11.4**
(22) 21/10/2000
(71) Sanofi-Aventis Deutschland GmbH (DE)
(74) Dannemann, Siemsen, Bigler & Ipanema Moreira

(21) **PI 0016604-9** A2 **11.4**
(22) 21/12/2000
(71) Honda Giken Kogyo Kabushiki Kaisha (JP)
(74) Clarke Modet do Brasil Ltda

(21) **PI 0017615-0** A2 **11.4**
(22) 07/03/2000
(62) PI 0008930-3 07/03/2000
(71) Basf SE (DE)
(74) Paola Calabria Mattioli

(21) **PI 0104423-0** A2 **11.4**
(22) 22/01/2001
(71) Ardea Seal - S.A.S. (FR)
(74) Dannemann ,Siemsen, Bigler & Ipanema Moreira

(21) **PI 0105283-7** A2 **11.4**
(22) 19/09/2001
(71) G.D Societa' Per Azioni (IT)
(74) Advocacia Pietro Ariboni S/C

(21) **PI 0112194-4** A2 **11.4**
(22) 14/06/2001
(71) AGC Flat Glass Europe SA (BE)
(74) Advocacia Pietro Ariboni S/C

(21) **PI 0114812-5** A2 **11.4**
(22) 13/09/2001
(71) Shanghai Institute of Organic Chemistry, Chinese Academy of Sciences (CN) , Zhejiang Chemical Industry Research Institute (CN)
(74) Marcello do Nascimento

(21) **PI 0200484-4** A2 **11.4**
(22) 19/02/2002
(71) Mamor S.p.A. (IT)
(74) Momsen, Leonardos & Cia.

(21) **PI 0204575-3** A2 **11.4**
(22) 31/10/2002
(71) Silberline Manufacturing Co., Inc. (US)
(74) NELLIE ANNE DAIEL-SHORES

(21) **PI 0205325-0** A2 **11.4**
(22) 17/12/2002
(71) Everest Refrigeração Indústria e Comércio LTDA. (BR/RJ)
(74) Rex Advogados Marcas e Patentes

(21) **PI 0209428-2** A2 **11.4**
(22) 01/05/2002
(71) SYNTHES GmbH (CH)
(74) Tavares Propriedade Intelectual LTDA

(21) **PI 0213884-0** A2 **11.4**
(22) 19/11/2002
(71) Mara-Institut D.O.O. (HR)
(74) Símbolo Marcas e Patentes Ltda.

(21) **PI 0215725-0** A2 **11.4**
(22) 30/04/2002
(71) Bormioli Rocco & Figlio S.p.A. (IT)
(74) Tavares Propriedade Intelectual Ltda

(21) **PI 0301277-8** A2 **11.4**
(22) 17/04/2003
(71) Globalpack Indústria e Comércio LTDA. (BR/SP)
(74) Antonio Mauricio Pedras Arnaud

(21) **PI 0303019-9** A2 **11.4**
(22) 15/08/2003
(71) Luis Domingo Kreische (BR/RS)
(74) Custódio de Almeida & Cia

(21) **PI 0306991-5** A2 **11.4**
(22) 02/01/2003
(71) L'Air Liquide Société Anonyme A Directoire Et Conseil De Surveillance Pour L'Etude Et L'Exploitation Des Procédés Georges Claude (FR)
(74) Flávia Salim Lopes

(21) **PI 0307572-9** A2 **11.4**
(22) 07/02/2003
(71) Dematic Corp. (US)
(74) Dannemann, Siemsen, Bigler & Ipanema Moreira

(21) **PI 0316957-0** A2 **11.4**
(22) 27/11/2003
(71) Fabio Perini S.P.A. (IT)
(74) Dannemann, Siemsen, Bigler & Ipanema Moreira

(21) **PI 0317389-5** A2 **11.4**
(22) 17/01/2003
(71) Celanese International Corporation (US)
(74) Dannemann, Siemsen, Bigler & Ipanema Moreira

(21) **PI 0318110-3** A2 **11.4**
(22) 26/02/2003
(71) Sacmi Cooperativa Meccanici Imola Società Cooperativa In short Sacmi Imola S.C (IT)
(74) Momsen, Leonardos & Cia

(21) **PI 0318306-8** A2 **11.4**
(22) 30/05/2003
(71) Vyvyan Justin Nusenbaum (US) , Vladimir Vladimirovich Maximov (RU)
(74) Momsen, Leonardos & Cia

(21) **PI 0403430-9** A2 **11.4**
(22) 23/01/2004
(71) Paulo Sidirnei Medeiros da Silva (BR/RS)

(21) **PI 0406868-8** A2 **11.4**
(22) 16/01/2004
(71) SMS Demag Aktiengesellschaft (DE)
(74) Flávia Salim Lopes

(21) **PI 0409086-1** A2 **11.4**
(22) 02/04/2004
(71) Basf Aktiengesellschaft (DE)
(74) Momsen, Leonardos & Cia

(21) **PI 0414572-0** A2 **11.4**
(22) 15/09/2004
(71) Schwing Gmbh (DE)
(74) Hugo Silva, Rosa & Maldonado-Prop Int

(21) **PI 0414805-3** A2 **11.4**
(22) 17/09/2004
(71) Siemens VAI Metals Technologies GmbH (AT)
(74) Orlando de Souza

(21) **PI 0415926-8** A2 **11.4**
(22) 15/10/2004
(71) OTV SA (FR)
(74) Nellie Anne Daniel-Shores

(21) **PI 0416999-9** A2 **11.4**
(22) 15/11/2004
(71) Norsk Hydro A.S. (NO)
(74) Momsen, Leonardos & Cia

(21) **PI 0502592-3** A2 **11.4**
(22) 29/06/2005
(71) SMS Meer GMBH (DE)
(74) Tavares Propriedade Intelectual Ltda

(21) **PI 0504393-0** A2 **11.4**
(22) 14/09/2005
(71) Severino Oliveira da Silva (BR/RS)
(74) Custódio de Almeida & Cia.

(21) **PI 0506920-3** A2 **11.4**
(22) 06/01/2005
(71) Dave Dietrich (CA)
(74) Marcelo Brizolara de Freitas

(21) **PI 9813841-3** A2 **11.4**
(22) 01/10/1998
(71) Antex Biologics, Inc (US)
(74) Momsen, Leonardos & CIA.

(21) **PI 9909409-6** A2 **11.4**
(22) 22/09/1999
(71) Ajinomoto Co., Inc. (JP)
(74) Momsen, Leonardos & CIA.

(21) **PI 9912919-1** A2 **11.4**
(22) 26/01/1999
(71) Calearo Antenne SRL (IT)
(74) Momsen, Leonardos & Cia.

(21) **PI 9913095-5** A2 **11.4**
(22) 03/08/1999
(71) Medwrap Corporation (US)
(74) Momsen, Leonardos & CIA.

(21) **PI 9914258-9** A2 **11.4**
(22) 30/09/1999
(71) Macromed, INC. (US)
(74) Dannemann ,Siemsen, Bigler & Ipanema Moreira

(21) **PI 9914308-9** A2 **11.4**
(22) 12/08/1999
(71) Edko Pazarlama Tanitim Limited Sirketi (TR)
(74) COUTO & FERREIRA SOCIEDADE DE ADVOGADOS

(21) **PI 9915743-8** A2 **11.4**
(22) 25/11/1999
(71) Shionogi & CO., LTD. (JP)
(74) Dannemann ,Siemsen, Bigler & Ipanema Moreira

(21) **PI 9917537-1** A2 **11.4**
(22) 05/11/1999
(71) Nokia Corporation (FI)
(74) Momsen , Leonardos & CIA.

11.5 ARQUIVAMENTO - ART. 34 DA LPI

(21) **C1 0601887-4** E2 **11.5**
(22) 06/11/2008
(61) PI 0601887-4 26/04/2006
(71) SKL Pharma Ltda (BR/SP)

(21) **PI 0014519-0** A2 **11.5**
(22) 01/09/2000
(71) Sanofi-Aventis Deutschland GmbH (DE)
(74) Dannemann, Siemsen, Bigler & Ipanema Moreira

(21) **PI 0111135-3** A2 **11.5**
(22) 27/04/2001
(71) Compagnie Gervais Danone (FR)
(74) Momsen, Leonardos & Cia.

(21) **PI 0115277-7** A2 **11.5**
(22) 12/11/2001
(71) Adisseo France S.A.S. (FR)
(74) Momsen, Leonardos & Cia

(21) **PI 0117090-2** A8 **11.5**
(22) 21/12/2001
(71) Johnson & Johnson (US)
(74) Dannemann, Siemsen, Bigler & Ipanema Moreira

(21) **PI 0206520-7** A2 **11.5**
(22) 05/12/2002
(71) Maria de Lourdes Molarinho Velly (BR/SP) , Oswaldo Takaki (BR/SP)

(21) **PI 0213964-2** A2 **11.5**
(22) 30/10/2002
(71) Virxsys Corporation (US)
(74) Dannemann, Siemsen, Bigler & Ipanema Moreira

(21) **PI 0302967-0** A2 **11.5**
(22) 15/01/2003
(71) CPN Spol. S.R.O. (CZ)
(74) Antonio Ferro Ricci

(21) **PI 0314836-0** A2 **11.5**
(22) 09/10/2003
(71) Intervet International B.V. (NL)
(74) Momsen, Leonardos & Cia.

(21) **PI 0316489-6** A2 **11.5**
(22) 21/11/2003
(71) Waratah Pharmaceuticals, Inc (CA)
(74) Momsen, Leonardos & Cia

(21) **PI 0316646-5** A2 **11.5**
(22) 25/11/2003
(71) Sciclone Pharmaceuticals, INC. (US)
(74) Di Blasi, Parente, S. G. & Associados S/C

(21) **PI 0317118-3** A2 **11.5**
(22) 24/12/2003
(71) Biotica Technology Limited (GB) , The University Of Oviedo (ES)
(74) Momsen, Leonardos & Cia

(21) **PI 0318549-4** A2 **11.5**
(22) 17/10/2003
(71) Invatec S.R.L. (IT)
(74) Dannemann, Siemsen, Bigler & Ipanema Moreira

(21) **PI 0318790-0** A2 **11.5**
(22) 16/07/2003
(62) PI 0312691-9 16/07/2003
(71) Biotica Technology Limited (GB)
(74) Momsen, Leonardos & CIA.

(21) **PI 0403540-2** A2 **11.5**
(22) 17/08/2004
(71) Universidade Federal de Minas Gerais (BR/MG)

(21) **PI 0406661-8** A2 **11.5**
(22) 08/01/2004
(71) Johnson & Johnson Gmbh (DE)
(74) Dannemann, Siemsen, Bigler & Ipanema Moreira

(21) **PI 0408643-0** A2 **11.5**
(22) 24/03/2004
(71) Intervet International B.V. (NL)
(74) Momsen, Leonardos & Cia.

(21) **PI 0413404-4** A2 **11.5**
(22) 30/08/2004
(71) Cytokine Pharmasciences, INC. (US) , Board Of Regents The University Of Texas System (US)
(74) Paola Calabria Mattioli

(21) **PI 0413907-0** A2 **11.5**
(22) 17/09/2004
(71) Centelion (FR)
(74) Tavares Propriedade Intelectual Ltda

(21) **PI 0414306-0** A2 **11.5**
(22) 30/09/2004
(71) Centro Nacional de Investigaciones Científicas (CNIC) (CU)
(74) Tinoco Soares & Filho Ltda

(21) **PI 0416281-1** A2 **11.5**
(22) 05/11/2004
(71) Johnson & Johnson Vision Care, Inc. (US)
(74) Dannemann, Siemsen, Bigler & Ipanema Moreira

(21) **PI 0416916-6** A2 **11.5**
(22) 27/10/2004
(71) Bavarian Nordic A/S (DK)
(74) Dannemann, Siemsen, Bigler & Ipanema Moreira

(21) **PI 0417270-1** A2 **11.5**
(22) 23/12/2004
(71) Rinat Neuroscience Corporation (US)
(74) Dannemann, Siemsen, Bigler & Ipanema Moreira

(21) **PI 0417772-0** A2 **11.5**
(22) 17/12/2004
(71) Basf Aktiengesellschaft (DE)
(74) Momsen, Leonardos & Cia.

(21) **PI 0418034-8** A2 **11.5**
(22) 22/12/2004
(71) Abbott Medical Optics Inc. (US)
(74) Magnus Aspeby

(21) **PI 0503603-8** A2 **11.5**
(22) 30/08/2005
(71) Jorge Wagenfuhr Junior (BR/PR)

(21) **PI 0508425-3** A2 **11.5**
(22) 02/03/2005
(71) Cellectar, LLC (US)
(74) Dannemann , Siemsen, Bigler & Ipanema Moreira

(21) **PI 0509325-2** A2 **11.5**
(22) 31/03/2005
(71) Lions Eye Institute Limited (AU)
(74) Hugo Silva, Rosa & Maldonado-Prop. Int

(21) **PI 0519011-8** A2 **11.5**
(22) 12/12/2005
(71) Bayer Healthcare LLC (US)
(74) Nellie Anne Daniel-Shores

(21) **PI 0601632-4** A2 **11.5**
(22) 10/02/2006
(71) Jorge Wagenfuhr Jr (BR/PR)

(21) **PI 0607350-6** A2 **11.5**
(22) 14/02/2006
(71) ADLYFE, INC. (US)
(74) ORLANDO DE SOUZA

(21) **PI 0615745-9** A2 **11.5**
(22) 12/09/2006
(71) Novimmune S.A. (CH)
(74) NELLIE ANNE DAIEL-SHORES

(21) **PI 0617191-5** A2 **11.5**
(22) 11/10/2006
(71) THE SCRIPPS RESEARCH INSTITUTE (US)
(74) NELLIE ANNE DANIEL-SHORES

(21) **PI 0706420-9** A2 **11.5**
(22) 04/01/2007
(71) NOVARTIS AG (CH)
(74) Dannemann ,Siemsen, Bigler & Ipanema Moreira

(21) **PI 0709935-5** A2 **11.5**
(22) 07/03/2007
(71) The Scripps Research Institute (US)
(74) NELLIE ANNE DANIEL-SHORES

(21) **PI 0711988-7** A2 **11.5**
(22) 15/06/2007
(71) IMPERIAL INNOVATIONS LIMITED (GB)
(74) DAVID DO NASCIMENTO ADVOGADOS ASSOCIADOS

(21) **PI 0803089-8** A2 **11.5**
(22) 22/05/2008
(71) Ethicon, Inc (US) , Omrix Biopharmaceuticals, Inc (US)
(74) Dannemann ,Siemsen, Bigler & Ipanema Moreira

(21) **PI 0805493-2** A2 **11.5**
(22) 01/12/2008
(71) ZLENKO ARTUR BORYSSOVYCH (UA)
(74) Remarca Reg. de Marcas e Patentes Ltda

(21) **PI 1003741-1** A2 **11.5**
(22) 16/04/2010
(71) Bcellbio Inc. (KR)
(74) Flávia Salim Lopes

11.13
DESPACHO ANULADO (**)

(21) **PI 0306528-6** A2 **11.13**
(22) 14/11/2003
(71) Universidade Federal de São Carlos (BR/SP)
(74) Marcelo Ferro Garzon
O presente pedido teve seu arquivamento notificado na RPI n° 2220, de 23/07/2013 (despacho 11.5),de acordo com o Art. 34 da LPI. No entanto, o Requerente atendeu aos pressupostos do Art. 34 da LPI, tempestivamente, através da petição nº 020110075260 de 18/07/2011 (declaração negativa). Deste modo, ANULO o referido arquivamento.

(21) **PI 0506387-6** A2 **11.13**
(22) 23/09/2005
(71) Bandeirante Indústria e Comércio de Máquinas Ltda. (BR/RS)
(74) Marpa Consultoria e Assessoria Empresarial Ltda.
O presente pedido teve seu arquivamento notificado na RPI n° 2206 de 16/04/2013 de acordo com o Art. 36 § 1º da LPI (despacho 11.2).Tendo em vista o requerente ter atendido o pressuposto no Art. 36 § 1º da LPI através da petição nº 016130000027/DERS de 04/01/2013, ANULO o referido arquivamento.

11.14
PUBLICAÇÃO ANULADA

(21) **PI 0211025-3** A2 **11.14**
(22) 21/06/2002
(71) Baoshun Liu (CN)
(74) Marcus Julius Zanon

(21) **PI 0710719-6** A2 **11.14**
(22) 03/04/2007
(71) Nokia Corporation (FI)
(74) Araripe & Associados
Referente à RPI Nº 2217 de 02/07/2013, por ter sido indevido.

12. Recurso

12.2
RECURSO CONTRA O INDEFERIMENTO

(21) **PI 0009630-0** A2 **12.2**
(22) 20/10/2000
(71) João Bosco de Araújo Paulo (BR/RN) , Dimitar Emilov Hadjiev (FR)

(21) **PI 0011772-2** A2 **12.2**
(22) 19/06/2000
(71) Biocon Limited (IN)
(74) Magnus Aspeby

(21) **PI 0012196-7** A8 **12.2**
(22) 23/06/2000
(71) Genentech, Inc. (US)
(74) Dannemann, Siemsen, Bigler & Ipanema Moreira

(21) **PI 0108152-7** A2 **12.2**
(22) 06/02/2001
(71) Dompe' S.p.A. (IT)
(74) Dannemann, Siemsen, Bigler & Ipanema Moreira

(21) **PI 0111140-0** A2 **12.2**
(22) 22/05/2001
(71) Merck Sharp & Dohme Corp. (US)
(74) Momsen, Leonardos & Cia.

(21) **PI 0111158-2** A2 **12.2**
(22) 10/05/2001
(71) Genzyme Corporation (US)
(74) Paulo Sérgio Scatamburlo

(21) **PI 0111423-9** A2 **12.2**
(22) 07/06/2001
(71) Peplin Research PTY LTD (AU)
(74) Hugo Silva, Rosa Santiago & Maldonado

(21) **PI 0111458-1** A2 **12.2**
(22) 07/06/2001
(71) Peplin Research PTY LTD (AU)
(74) Hugo Silva, Rosa, Santiago & Maldonado

(21) **PI 0114729-3** A2 **12.2**
(22) 16/10/2001
(71) Ajinomoto CO., INC. (JP)
(74) Momsen, Leonardos & Cia

(21) **PI 0115332-3** A2 **12.2**
(22) 09/11/2001
(71) Tetra Laval Holdings & Finance S. A (CH)
(74) Clarke Modet do Brasil LTDA

(21) **PI 0115621-7** A2 **12.2**
(22) 19/11/2001
(71) Pfizer Products INC (US)
(74) Dannemann, Siemsen, Bigler & Ipanema Moreira

(21) **PI 0115881-3** A2 **12.2**
(22) 28/11/2001
(71) Grünenthal GMBH (DE)
(74) Guerra ADV.

(21) **PI 0115882-1** A2 **12.2**
(22) 28/11/2001
(71) Grunenthal GMBH (DE)
(74) Guerra ADV.

(21) **PI 0117147-0** A2 **12.2**
(22) 09/10/2001
(71) Bristol-Myers Squibb Company (US)
(74) NELLIE ANNE DAIEL-SHORES

(21) **PI 0206237-2** A2 **12.2**
(22) 29/01/2002
(71) Otsuka Pharmaceutical Co., Ltd. (JP)
(74) Momsen, Leonardos & Cia

(21) **PI 0207787-6** A2 **12.2**
(22) 05/02/2002
(71) Japan Tobacco INC. (JP)
(74) Dannemann, Siemsen, Bigler & Ipanema Moreira

(21) **PI 0210746-5** A8 **12.2**
(22) 28/06/2002
(71) Institute of Organic Chemistry and Biochemistry, Ascr. (CZ) , Rega Stichting, V.Z.W. (BE)
(74) Dannemann, Siemsen, Bigler & Ipanema Moreira

(21) **PI 0213393-8** A2 **12.2**
(22) 18/10/2002
(71) Toyama Chemical CO., LTD. (JP)
(74) Momsen, Leonardos & Cia

(21) **PI 0213653-8** A2 **12.2**
(22) 22/10/2002
(71) Grünenthal GMBH. (DE)
(74) Guerra Adv.

(21) **PI 0213740-2** A8 **12.2**
(22) 01/11/2002
(71) Nestec, LTD. (CH)
(74) Dannemann, Siemsen, Bigler & Ipanema Moreira

(21) **PI 0215026-3** A8 **12.2**
(22) 16/12/2002
(71) Warner Chilcott Company, LLC (PR)
(74) Dannemann, Siemsen, Bigler & Ipanema Moreira

(21) **PI 0415115-1** A2 **12.2**
(22) 08/10/2004
(71) Magnesium Elektron Ltd. (GB)
(74) Di Blasi, Parente & Ass.Prop. Ind. Ltda

(21) **PI 0600533-0** A2 **12.2**
(22) 17/02/2006
(71) Geraldo Cia (BR/SP)
(74) Vilage Marcas & Patentes S/S LTDA

15. Outros Referentes a Pedidos

15.7
PETIÇÃO NÃO CONHECIDA

(21) **MU 8902638-1** U2 **15.7**
(22) 06/05/2009
(71) Edgar Távola (BR/SP)
(74) Antonio Belmiro de Souza Santos
Referente à Petição 0181200282238 de 01/08/2012.

(21) **MU 8903116-4** U2 **15.7**
(22) 16/11/2009
(71) Livingston Leal Otoni (BR/MG)
(74) Maria Sonia de Almeida Maciel
Referente à petição 14130001378 de 05/07/2013, com base no disposto no Art 219, inciso I da LPI e nos artigos 10 ao 14 da Resolução INPI/DIRPA nº 66/2013.

(21) **PI 0502918-0** A2 **15.7**
(22) 05/07/2005
(71) Nanox Tecnologia S/A (BR/SP)
Referente a petição 018120025205 de 12/07/2012.

(21) **PI 0903217-7** A2 **15.7**
(22) 07/08/2009
(71) Alva Cosméticos Ltda - ME (BR/MG)
Referente à petição nº 014130000161/MG de 31.01.2013, de acordo com o Artigo 219, Inciso II da LPI 9279/96

15.10
MUDANÇA DE NATUREZA

(21) **PI 0102588-0** A2 **15.10**
(22) 27/06/2001
(54) DISPOSITIVO PARA A APLICAÇÃO DE UM PRODUTO SOBRE OS CÍLIOS OU AS SOBRANCELHAS
(71) L'Oreal (FR)
(74) Dannemann ,Siemsen, Bigler & Ipanema Moreira
MUDADA A NATUREZA DO PI0102588-0 PARA MU8103678-7

(21) **PI 0602983-3** B1 **15.10**
(22) 20/07/2006
(54) DISPOSIÇÃO EM ESTAÇÃO DE TRABALHO PARA COMPUTADOR PESSOAL
(71) Azevedo de Assis e Cia Ltda (BR/RS)
(74) Custódio de Almeida & Cia.
MUDADA A NATUREZA DO PI0602983-3 PARA MU8603191-0

15.11
ALTERAÇÃO DE CLASSIFICAÇÃO

(21) **MU 8001348-1** U2 **15.11**
(22) 03/07/2000
(51) F24F 13/32 (2006.01), F16M 11/24 (2006.01)
Classificação alterada de B65D 85/00 para F24F13/32; F16M 11/24

(21) **PI 0101692-0** A2 **15.11**
(22) 04/05/2001
(51) G06F 17/30 (2006.01), H04N 1/60 (2006.01)
Alterada a Classificação de G06F 17/30 para Int. Cl. 2013.01 G06F 17/30; H04N 1/60.

15.22.1
DEVOLUÇÃO DE PRAZO NEGADA

(21) **MU 8900247-4** U2 **15.22.1**
(22) 05/02/2009
(71) José Carlos de Almeida (BR/SP)
(74) Nelson Ivan A Ibanez Faundez
Tendo em vista que o interessado não atendeu o que determina o Art. 3º da Resolução 116/04, bem como seu parágrafo 2º, sugiro o não

reconhecimento da justa causa como impeditiva da prática do ato legal

(21) **MU 8900303-9** U2 **15.22.1**
(22) 19/02/2009
(71) José Carlos de Almeida (BR/SP)
(74) Nelson Ivan A Ibanez Faundez
Tendo em vista que o interessado não atendeu o que determina o Art. 3º da Resolução 116/04, bem como seu parágrafo 2º, sugiro o não reconhecimento da justa causa. como impeditiva do ato legal. Publique-se a Devolução de prazo negada; 15.22.1

(21) **PI 0207937-2** A2 **15.22.1**
(22) 19/12/2002
(71) Universidade Federal de Pernambuco (BR/PE)
Tendo em vista que o interessado apresentou o pedido de devolução de prazo fora da vigência do prazo previsto na LPI para a prática do ato, que o interessado não atendeu o que determina o parágrafo único do artigo 2º da Resolução Nº 116/04 de 22/12/2004 que disciplina os procedimentos relativos aos pedidos de devolução de prazo no âmbito do INPI, sugiro o não reconhecimento da justa causa como impeditiva da prática do ato legal, por ser extemporânea. Publique-se a Devolução de Prazo Negada (15.22.1)

15.31
DESPACHO ANULADO (**)

(21) **PI 0204242-8** A2 **15.31**
(22) 16/10/2002
(71) Industrial Agrícola Fortaleza Importação e Exportação Ltda. (BR/RS)
(74) Gilson Almeida da Motta
Anulada a publicação do despacho 15.7, publicado na RPI 2167 de 17/07/2012, visto que a petição de recurso nº 016100003512-RS, de 29/06/2010, foi apresentada.

16. Concessão de Patente ou Certificado de Adição de Invenção

16.1
CONCESSÃO DE PATENTE OU CERTIFICADO DE ADIÇÃO DE INVENÇÃO

(11) **MU 8201513-9** Y1 **16.1**
(22) 21/06/2002
(43) 04/05/2004
(51) G09F 7/06 (2006.01)
(54) "PLACA DE SINALIZAÇÃO COM MECANISMO DE REGULAGEM DE POSICIONAMENTO VERTICAL E HORIZONTAL".
(73) Refletiva Industria e Comercio de Placas LTDA. (BR/SP)
(72) Jorge Manuel Ribeiro Mendes Capela
(74) Advocacia Pietro Ariboni
Prazo de Validade: 7 (sete) anos contados a partir de 03/09/2013, observadas as condições legais.

(11) **MU 8201980-0** Y1 **16.1**
(22) 20/08/2002
(43) 11/05/2004
(51) H01H 85/02 (2006.01)
(54) PORTA FUSÍVEL DE ALTA CORRENTE
(73) Kae Componentes Plásticos do Brasil LTDA. (BR/RS)
(72) Pedro Nelson Klassmann
(74) Abdulcarim Bakkar
Prazo de Validade: 7 (sete) anos contados a partir de 03/09/2013, observadas as condições legais.

(11) **MU 8301310-5** Y1 **16.1**
(22) 29/01/2003
(43) 14/12/2004
(51) A21C 11/00 (2006.01)
(54) Esteira de boleamento para massas de panificação e similares
(73) Jose Sejtman (BR/SP)
(72) Jose Sejtman
Prazo de Validade: 7 (sete) anos contados a partir de 03/09/2013, observadas as condições legais.

(11) **MU 8301472-1** Y1 **16.1**
(22) 28/02/2003
(43) 14/12/2004
(51) A01K 1/10 (2006.01)
(54) DISPOSIÇÃO CONSTRUTIVA APLICADA EM BEBEDOURO PORTÁTIL PARA CÃES
(73) Ana Carolina Bocardo e Netto-ME (BR/SP)
(72) Ana Carolina Bocardo e Netto
(74) Felipe Bocardo Cerdeira
Prazo de Validade: 7 (sete) anos contados a partir de 03/09/2013, observadas as condições legais.

(11) **MU 8303154-5** Y1 **16.1**
(22) 19/12/2003
(43) 09/02/2005
(51) H01H 85/02 (2006.01), H01H 71/02 (2006.01)
(54) APERFEIÇOAMENTO EM CHAVE FUSÍVEL DE DISTRIBUIÇÃO EM CORPO POLIMÉRICO
(73) Industria Eletromecanica Balestro LTDA. (BR/SP)
(72) Valentino Antonio Balestro
(74) Icamp Marcas e Patentes Ltda
Prazo de Validade: 7 (sete) anos contados a partir de 03/09/2013, observadas as condições legais.

(11) **MU 8303516-8** Y1 **16.1**
(22) 09/05/2003
(43) 21/12/2004
(51) B60P 1/02 (2006.01)
(54) CARROCEIRA UNIBLOCO COM ARTICULAÇÃO PNEUMÁTICA.
(73) Paulo César Faggion (BR/RS)
(72) Paulo César Faggion
(74) Marpa Cons. e Asses. Empres. Ltda
Prazo de Validade: 7 (sete) anos contados a partir de 03/09/2013, observadas as condições legais.

(11) **MU 8400156-9** Y1 **16.1**
(22) 29/01/2004
(43) 13/09/2005
(51) A01C 3/02 (2006.01)
(54) Disposição construtiva em tampa de depósito de fertilizantes
(73) Baldan-Implementos Agrícolas S/A (BR/SP)
(72) Oscar Baldan
(74) Antonio Maurício Pedras Arnaud
Prazo de Validade: 7 (sete) anos contados a partir de 03/09/2013, observadas as condições legais.

(11) **MU 8400884-9** Y1 **16.1**
(22) 07/05/2004
(43) 15/03/2005
(51) A61M 37/00 (2006.01)
(54) DISPOSIÇÃO APLICADA EM FILTRO PARA VEIA INFERIOR
(73) BRAILE Biomédica Indústria Comércio e Representações S/A (BR/SP)
(72) Domingo Marcolino Braile, Marcos Mauricio Ferreira, Adalberto Sebastião Camim, Maria Christiane Valéria Braga Braile Sternieri, Marcos Pereira Cêntola
(74) Vilage Marcas & Patentes S/C Ltda.
Prazo de Validade: 7 (sete) anos contados a partir de 03/09/2013, observadas as condições legais.

(11) **MU 8600543-0** Y1 **16.1**
(22) 21/03/2006
(43) 13/11/2007
(51) A01D 43/08 (2006.01)
(54) Disposição aplicada em colhedora de forragem com linha de corte dupla
(73) J.F. Máquinas Agrícolas Ltda. (BR/SP)
(72) Antônio Aparecido Jóia
(74) Vilage Marcas & Patentes S/S Ltda
Prazo de Validade: 15 (quinze) anos contados a partir de 21/03/2006, observadas as condições legais.

(11) **MU 8600781-5** Y1 **16.1**
(22) 28/04/2006
(43) 11/12/2007
(51) A01C 13/00 (2006.01)
(54) DISPOSIÇÃO INTRODUZIDA EM MECANISMO APLICADOR DE GEL UMEDECIDO OU ÁGUA
(73) Francisco José de Queiroz Orlanda (BR/SP)
(72) Francisco José de Queiroz Orlanda
(74) Vilage Marcas & Patentes S/S Ltda
Prazo de Validade: 15 (quinze) anos contados a partir de 28/04/2006, observadas as condições legais.

(11) **MU 8600982-6** Y1 **16.1**
(22) 19/05/2006
(43) 08/01/2008
(51) B02B 3/02 (2006.01)
(54) Aperfeiçoamento introduzido em máquina beneficiadora para arroz
(73) Indústrias Machina Zaccaria S/A (BR/SP)
(72) Luiz Aparecido Bassinello
(74) Icamp Marcas e Patentes Ltda
Prazo de Validade: 15 (quinze) anos contados a partir de 19/05/2006, observadas as condições legais.

(11) **MU 8701196-4** Y1 **16.1**
(22) 23/07/2007
(43) 10/03/2009
(51) C02F 1/24 (2006.01), C02F 1/52 (2006.01)
(54) Sistema modular compacto de flotação para tratamento de afluentes/efluentes provenientes de diversas fontes
(73) Universidade Estadual do Oeste do Paraná (BR/PR) , Camilo Freddy Mendoza Morejon (BR/PR)
(72) Camilo Freddy Mendoza Marejon, Salah Din Mahmud Hasan, Valmir Elemar Zimmermann
Prazo de Validade: 15 (quinze) anos contados a partir de 23/07/2007, observadas as condições legais.

(11) **PI 0002854-1** B1 **16.1**
(22) 21/06/2000
(30) 23/06/1999 US 60/140,449
(43) 30/01/2001
(51) A23K 1/16 (2006.01), C12P 13/08 (2006.01), A23L 1/305 (2006.01)
(54) SUPLEMENTOS ALIMENTARES PARA ANIMAL CONTENDO LISINA AQUOSA E PROCESSO PARA A SUA PRODUÇÃO
(73) Evonik Degussa GmbH (DE)
(72) Michael Binder, Klaus-Erich Uffmann
(74) Dannemann ,Siemsen, Bigler & Ipanema Moreira
Prazo de Validade: 10 (dez) anos contados a partir de 03/09/2013, observadas as condições legais.

(11) **PI 0003219-0** B1 **16.1**
(22) 31/07/2000
(30) 30/07/1999 IT MI99A 001721
(43) 08/10/2002
(51) C07C 29/78 (2006.01), C07C 31/26 (2006.01), A23L 1/236 (2006.01)
(54) MÉTODO PARA CRISTALIZAÇÃO DE POLIÓIS E AÇÚCARES
(73) Vomm Chemipharma S.r.l (IT)
(72) Vezzani Corrado
(74) Thomaz Thedin Lobo (0242)
Prazo de Validade: 10 (dez) anos contados a partir de 03/09/2013, observadas as condições legais.

(11) **PI 0003314-6** B1 **16.1**
(22) 24/05/2000
(43) 02/01/2002
(51) A01N 63/02 (2006.01)
(54) COMPOSIÇÃO BIOINSETICIDA À BASE DE BACILLUS THURINGIENSIS VAR ISRAELENSIS E O RESPECTIVO PROCESSO DE PREPARAÇÃO
(73) Fundação Oswaldo Cruz (Fiocruz) (BR/RJ)
(72) Elizabeth Gomes Sanches, Ana Cristina Batista, Fávia Maria Abreu Campos, Renata Alves Pinheiro Roberg, Fernando Justino de Jesus
(74) Bhering , Almeida & Assciados
Prazo de Validade: 10 (dez) anos contados a partir de 03/09/2013, observadas as condições legais.

(11) **PI 0008797-1** B1 **16.1**
(22) 03/03/2000
(30) 08/03/1999 US 09/264,391
(51) G01V 5/04 (2006.01)
(54) FERRAMENTA PARA DAR INÍCIO A UMA FUNÇÃO DE INTERIOR DE POÇO SUBTERRÂNEO, COLUNA DE FERRAMENTAS PARA A REALIZAÇÃO DE UMA SÉRIE DE FUNÇÕES DE INTERIOR DE POÇO NUM POÇO SUBTERRÂNEO, E MÉTODO PARA INICIAR UMA FUNÇÃO DE INTERIOR DE POÇO NUM POÇO SUBTERRÂNEO
(73) Schlumberger Surenco, S.A. (PA)
(72) Klaus B. Huber, Steven W. Henderson, James W. Babineau
(74) Paulo C. Oliveira & Cia.
Prazo de Validade: 10 (dez) anos contados a partir de 03/09/2013, observadas as condições legais.

(11) **PI 0008851-0** B1 **16.1**
(22) 08/03/2000
(30) 08/03/1999 US 60/123,271
(51) A23L 2/02 (2006.01), A23L 2/44 (2006.01), A23L 2/68 (2006.01)

(54) Composição de bebida com estabilidade vitamínica superior
(73) The Procter & Gamble Company (US)
(72) Donald Raymond Kearney, Sanford Theodore Kirksey, Jr.
(74) Dannemann ,Siemsen, Bigler & Ipanema Moreira
Prazo de Validade: 10 (dez) anos contados a partir de 03/09/2013, observadas as condições legais.

(11) **PI 0010749-2** B1 **16.1**
(22) 18/05/2000
(30) 19/05/1999 US 09/314,449
(51) C12N 15/82 (2006.01)
(54) PROCESSO APERFEIÇOADO PARA TRANSFORMAÇÃO DE ALGODÃO MEDIADA POR AGROBACTERIUM
(73) Bayer CropScience N.V. (BE)
(72) Arlette Reynaerts, Anne Sonville
(74) Dannemann, Siemsen, Bigler & Ipanema Moreira
Prazo de Validade: 10 (dez) anos contados a partir de 03/09/2013, observadas as condições legais.

(11) **PI 0015165-3** B1 **16.1**
(22) 18/10/2000
(30) 29/10/1999 EP 99121543.5
(51) G01M 11/00 (2006.01)
(54) PROCESSOS DE MEDIR A TORÇÃO APLICADA A UMA FIBRA ÓPTICA E PARA PROCESSAR UMA FIBRA ÓPTICA
(73) Prysmian Cavi e Sistemi Energia S.r.l. (IT)
(72) Franco Cocchini, Arturo Ricco
(74) Momsen, Leonardos & Cia.
Prazo de Validade: 10 (dez) anos contados a partir de 03/09/2013, observadas as condições legais.

(11) **PI 0016367-8** B1 **16.1**
(22) 15/12/2000
(30) 15/12/1999 US 60/170981; 11/08/2000 US 60/224715
(51) C12N 15/00 (2006.01)
(54) MÉTODO PARA TRANSFORMAR TECIDO DE EXPLANTE DE SOJA
(73) Regents Of The University Of Minnesota (US)
(72) Paula M. Olhoft, David A. Somers
(74) Kasznar Leonardos Propriedade Intelectual
Prazo de Validade: 10 (dez) anos contados a partir de 03/09/2013, observadas as condições legais.

(11) **PI 0103748-0** B1 **16.1**
(22) 14/08/2001
(43) 02/12/2003
(51) F15B 9/10 (2006.01), F16D 25/00 (2006.01)
(54) VÁLVULA HIDRO-PNEUMÁTICA
(73) Zvonimir Raimundo Zupan (BR/SC)
(72) Zvonimir Raimundo Zupan
(74) Edemar Soares Antonini
Prazo de Validade: 10 (dez) anos contados a partir de 03/09/2013, observadas as condições legais.

(11) **PI 0107629-9** B1 **16.1**
(22) 14/11/2001
(30) 14/11/2000 JP 2000-347150; 10/07/2001 JP 2001-209046
(51) C10B 41/00 (2006.01), C10B 29/02 (2006.01), G01B 11/16 (2006.01), G01B 11/30 (2006.01), G01N 21/88 (2006.01)
(54) APARELHO E MÉTODO PARA A MEDIÇÃO DA LARGURA DE UMA CÂMARA DE FORNO
(73) Nippon Steel Corporation (JP)
(72) Masato Sugiura, Shuji Naito, Takanori Kajiya, Masahiko Yokomizo, Michitaka Sakaida, Hizuru Egawa
(74) Dannemann, Siemsen, Bigler & Ipanema Moreira
Prazo de Validade: 10 (dez) anos contados a partir de 03/09/2013, observadas as condições legais.

(11) **PI 0109139-5** B1 **16.1**
(22) 09/03/2001
(30) 10/03/2000 GB 0005743.0
(51) A61K 31/734 (2006.01)
(54) COMPOSIÇÕES FARMACÊUTICAS INCLUINDO ALGINATOS
(73) Reckitt Benckiser Healthcare (UK) Limited (GB)
(72) Peter William Dettmar, Frank Chadwick Hampson, Ian Gordon Jolliffe, Peter Edward Ross, Paul Murray Mcpherson, Edvar Oysoyen, Massimo Pignatelli, Raffaele Del Buono
(74) Di Blasi & Parente S.G. & Associados S/C
Prazo de Validade: 10 (dez) anos contados a partir de 03/09/2013, observadas as condições legais.

(11) **PI 0109273-1** B1 **16.1**
(22) 12/03/2001
(30) 14/03/2000 US 09/525,150
(51) C08L 95/00 (2006.01), C09K 3/00 (2006.01)
(54) Composição de asfalto modificada por polímero e método de produção de uma composição de asfalto modificada por polímero
(73) Ergon, Incorporated (US)
(72) Gaylon L. Baumgardner, Martin R. Burrow, John Dumas, Andrew Menapace, James Smith
(74) Clarke Modet do Brasil Ltda.
Prazo de Validade: 10 (dez) anos contados a partir de 03/09/2013, observadas as condições legais.

(11) **PI 0112005-0** B1 **16.1**
(22) 29/06/2001
(30) 29/06/2000 CU 160/2000
(51) C12Q 1/04 (2006.01)
(54) MISTURA NUTRITIVA E PROCESSO PARA A IDENTIFICAÇÃO E CONTAGEM PRECOCE DE ORGANISMOS GRAM-NEGATIVOS.
(73) Centro Nacional de Biopreparados (CU)
(72) Anna Tsoraeva, Claudio Rodríguez Martínez, Vivian de Jesus Quesada Muñiz
(74) Momsen, Leonardos & Cia
Prazo de Validade: 10 (dez) anos contados a partir de 03/09/2013, observadas as condições legais.

(11) **PI 0112199-5** B1 **16.1**
(22) 05/07/2001
(30) 05/07/2000 JP 2000-203909; 09/02/2001 JP 2001-034182; 28/03/2001 JP 2001-094222
(51) C07D 213/61 (2006.01), C07D 213/64 (2006.01), C07D 213/80 (2006.01), C07D 213/70 (2006.01), C07D 213/74 (2006.01), C07D 213/26 (2006.01), A01N 43/40 (2006.01)
(54) Derivado de benzoilpiridina ou seu sal, fungicida compreendendo o mesmo e fenilpiridil metanol
(73) Ishihara Sangyo Kaisha, LTD (JP)
(72) Hisaya Nishide, Munekazu Agawa, Hidemasa Kominami, Koji Higuchi, Akihiro Nishimura
(74) Dannemann, Siemsen, Bigler & Ipanema Moreira
Prazo de Validade: 10 (dez) anos contados a partir de 03/09/2013, observadas as condições legais.

(11) **PI 0113734-4** B1 **16.1**
(22) 27/08/2001
(30) 08/09/2000 DE 100 44 642.6
(51) D06P 3/32 (2006.01), D06P 1/651 (2006.01), D06P 1/645 (2006.01)
(54) Processo para tingimento de couro curtido, composição sólida, que, em solução aquosa, libera amônia ou uma amina primária, e couro tingido e curtido assim obtido
(73) TFL Ledertechnik GMBH. (DE)
(72) Jon Louis Mchugh, Jens Fennen, Campbell Thomas Page
(74) Dannemann, Siemsen, Bigler & Ipanema Moreira
Prazo de Validade: 10 (dez) anos contados a partir de 03/09/2013, observadas as condições legais.

(11) **PI 0114951-2** B1 **16.1**
(22) 26/10/2001
(30) 03/11/2000 US 09/705.995
(51) G01F 1/00 (2006.01)
(54) APARELHO E MÉTODO PARA A COMPENSAÇÃO DA PROPORÇÃO DE ESCOAMENTO DE MASSA DE UM MATERIAL QUANDO A DENSIDADE DO MATERIAL PROVOCA UM ERRO INACEITÁVEL NA PROPORÇÃO DE ESCOAMENTO
(73) Micro Motion, INC. (US)
(72) Paul J. Hays, Andrew T. Patten
(74) NELLIE ANNE DAIEL-SHORES
Prazo de Validade: 10 (dez) anos contados a partir de 03/09/2013, observadas as condições legais.

(11) **PI 0115787-6** B1 **16.1**
(22) 10/12/2001
(30) 11/12/2000 FR 00 16093
(51) G01N 21/89 (2006.01), G01B 11/30 (2006.01)
(54) DISPOSITIVO DE INSPEÇÃO AUTOMÁTICA DE SUPERFÍCIE DE UMA TIRA EM DESLOCAMENTO
(73) Usinor (FR)
(72) Dominique Blanchard, Stephane Auger
(74) Dannemann, Siemsen, Bigler & Ipanema Moreira
Prazo de Validade: 10 (dez) anos contados a partir de 03/09/2013, observadas as condições legais.

(11) **PI 0115909-7** B1 **16.1**
(22) 28/09/2001
(30) 05/12/2000 CH 2365/00
(51) C09B 67/22 (2006.01)
(54) Processo de tingimento tricromático
(73) Clariant Finance (BVI) Limited (VG)
(72) Hans-Peter Stakelbeck, Georg Schoefberger
(74) Dannemann, Siemsen, Bigler & Ipanema Moreira
Prazo de Validade: 10 (dez) anos contados a partir de 03/09/2013, observadas as condições legais.

(11) **PI 0202198-6** B1 **16.1**
(22) 11/06/2002
(30) 12/06/2001 US 09/681,824
(43) 01/04/2003
(51) G01V 3/08 (2006.01), G01D 5/242 (2006.01)
(54) SISTEMA DE INSPEÇÃO DE CORRENTE PARASITA PULSADA
(73) General Electric Company (US)
(72) Yuri Alexeyevich Plotnikov, Shridhar Champaknath Nath, Curtis Wayne Rose, Thomas James Batzinger, Kenneth Gordon Herd
(74) Dannemann, Siemsen, Bigler & Ipanema Moreira
Prazo de Validade: 10 (dez) anos contados a partir de 03/09/2013, observadas as condições legais.

(11) **PI 0205972-0** B1 **16.1**
(22) 28/05/2002
(30) 30/08/2001 BE 2001/0567
(51) G01B 11/30 (2006.01)
(54) "PROCESSO PARA MEDIÇÃO DE DISTÂNCIAS EM UMA TIRA DE METAL"
(73) Centre de Recherces Metallurgiques, A.S.B.L. (BE)
(72) Marc Schyns, Cécile Mathy
(74) Antonio Mauricio Pedras Arnaud
Prazo de Validade: 10 (dez) anos contados a partir de 03/09/2013, observadas as condições legais.

(11) **PI 0208392-2** B1 **16.1**
(22) 27/03/2002
(30) 28/03/2001 DK PA 2001 00514
(51) A61L 2/07 (2006.01), A61L 2/025 (2006.01)
(54) PROCESSO E APARELHO PARA DESINFETAR E/OU AQUECER UM PRODUTO PELO TRATAMENTO DE SUA SUPERFÍCIE.
(73) Force Technology (DK)
(72) Niels Krebs
(74) Dannemann, Siemsen, Bigler & Ipanema Moreira
Prazo de Validade: 10 (dez) anos contados a partir de 03/09/2013, observadas as condições legais.

(11) **PI 0209697-8** B1 **16.1**
(22) 10/05/2002
(30) 14/06/2001 US 09/881.173
(51) C12C 7/24 (2006.01), C12C 7/28 (2006.01), C12C 11/11 (2006.01)
(54) PROCESSO DE FABRICAÇÃO DE CERVEJA.
(73) ISP Investments Inc. (US)
(72) Mustafa Rehmanji, Chandra Gopal, Andrew Mola
(74) Clarke Modet do Brasil Ltda
Prazo de Validade: 10 (dez) anos contados a partir de 03/09/2013, observadas as condições legais.

(11) **PI 0210249-8** B1 **16.1**
(22) 04/06/2002
(30) 05/06/2001 US 60/295,951
(51) D21H 25/00 (2006.01), D21H 21/14 (2006.01)
(54) Processo para fabricar uma folha contínua de fibra crepeada
(73) Buckman Laboratories Internacional, Inc. (US)
(72) Walter B. Hill, Jr., John B. Stitt
(74) Paulo Sérgio Scatamburlo
Prazo de Validade: 10 (dez) anos contados a partir de 03/09/2013, observadas as condições legais.

(11) **PI 0211298-1** B1 **16.1**
(22) 10/07/2002
(30) 25/07/2001 GB 0118137.9
(51) A01N 53/00 (2006.01)
(54) Mistura, composição inseticida, e, método de combate e controle de pestes acarinas, nematódeas ou de insetos em um local

(73) Syngenta Limited (GB)
(72) Martin Stephen Clough
(74) Luiz Leonardos & Cia - Propriedade Itelectual
Prazo de Validade: 10 (dez) anos contados a partir de 03/09/2013, observadas as condições legais.

(11) **PI 0213971-5** B1 **16.1**
(22) 30/10/2002
(30) 09/11/2001 EP 01126726.7
(51) A47J 31/40 (2006.01)
(54) DISPOSITIVO E MÉTODO PARA A SELEÇÃO E A EXTRAÇÃO DE UMA CÁPSULA PARA A PREPARAÇÃO DE UMA BEBIDA
(73) Societe des Produits Nestle S.A. (CH)
(72) Alain Zurcher, Pierre Pillot
(74) Dannemann, Siemsen, Bigler & Ipanema Moreira
Prazo de Validade: 10 (dez) anos contados a partir de 03/09/2013, observadas as condições legais.

(11) **PI 0215165-0** B1 **16.1**
(22) 16/12/2002
(30) 20/12/2001 CH 2355/01
(51) B23K 13/02 (2006.01)
(54) Dispositivo para soldagem de um material de acondicionamento móvel
(73) Aisapack Holding SA (CH)
(72) Jacques Thomasset
(74) Tavares Propriedade Intelectual Ltda.
Prazo de Validade: 10 (dez) anos contados a partir de 03/09/2013, observadas as condições legais.

(11) **PI 0300552-6** B1 **16.1**
(22) 12/03/2003
(30) 12/03/2002 DE 102 10 786.6
(43) 10/08/2004
(51) C02F 1/28 (2006.01), B01J 20/02 (2006.01)
(54) Processo para preparação de reagentes altamente reativos para purificação de água
(73) Lanxess Deutschland GmbH (DE)
(72) Andreas Schlegel
(74) Dannemann, Siemsen, Bigler & Ipanema Moreira
Prazo de Validade: 10 (dez) anos contados a partir de 03/09/2013, observadas as condições legais.

(11) **PI 0308041-2** B1 **16.1**
(22) 15/04/2003
(30) 24/04/2002 US 10/132.713
(51) D04H 1/00 (2006.01), D04H 13/00 (2006.01), B32B 5/00 (2006.01), B29C 55/00 (2006.01)
(54) PROCESSO PARA PREPARAR UM MATERIAL ESTREITADO
(73) Kimberly-Clark Worldwide, Inc (US)
(72) Michael Tod Morman, Gregory Todd Sudduth, Robert James Gerndt, Mark Gilbert Kupelian, Angela Grace Dobson, Rasha Wafik Zaki Guirguis, Robert David Wright, John Joseph Sayovitz, Patricia Hwang Calhoun, Courtney Eileen Shea
(74) Orlando de Souza
Prazo de Validade: 10 (dez) anos contados a partir de 03/09/2013, observadas as condições legais.

(11) **PI 0308055-2** B1 **16.1**
(22) 20/02/2003
(30) 28/02/2002 EP 02 405145.0
(51) C09B 44/16 (2006.01), C09B 44/10 (2006.01), C09B 43/40 (2006.01)
(54) Processo para preparação de compostos azo catiônicos, bem como composição e método para tingir material contendo queratina
(73) Ciba Specialty Chemicals Holding INC (CH)
(72) Victor Eliu, Julia Hauser
(74) Dannemann, Siemsen, Bigler & Ipanema Moreira
Prazo de Validade: 10 (dez) anos contados a partir de 03/09/2013, observadas as condições legais.

(11) **PI 0308438-8** B1 **16.1**
(22) 04/02/2003
(30) 28/03/2002 US 10/112,107
(51) A61B 5/00 (2006.01), A61N 1/04 (2006.01), A61N 1/30 (2006.01)
(54) ELÉTRODO BIOMÉDICO E MÉTODO PARA OBTER E TRANSMITIR SINAIS ELÉTRICOS DE ORIGEM ELETROFISIOLÓGICA OU ELETROBIOLÓGICA DE UM PACIENTE
(73) 3M Innovative Properties Company (US)
(72) Hatim M. Carim
(74) Momsen, Leonardos & Cia
Prazo de Validade: 10 (dez) anos contados a partir de 03/09/2013, observadas as condições legais.

(11) **PI 0309838-9** B1 **16.1**
(22) 06/05/2003
(30) 06/05/2002 US 10/138,579
(51) A01N 63/04 (2006.01)
(54) COMPOSIÇÕES MICROERBICIDAS E MÉTODOS DE PREPARAÇÃO E USO DAS MESMAS
(73) The United States Of America, AS Represented By The Secretary Of Agriculture (US)
(72) Jackson, Mark, A., Schearer, Judy
(74) Thomaz Thedim Lobo - Magnus Aspeby
Prazo de Validade: 10 (dez) anos contados a partir de 03/09/2013, observadas as condições legais.

(11) **PI 0311385-0** B1 **16.1**
(22) 15/05/2003
(30) 23/05/2002 DE 102 22 886.8
(51) C07D 327/06 (2006.01), A01N 43/24 (2006.01)
(54) Oxatinacarboxamidas, seu processo de preparação e seu emprego, agente e seu processo de preparação, bem como processo para o combate de microorganismos indesejados
(73) Bayer Cropscience AG (DE)
(72) Heiko Rieck, Ralf Dunkel, Hans-Ludwig Elbe, Ulrike Wachendorff-Neumann, Astrid Mauler-Machnik, Karl-Heinz Kuck
(74) Dannemann, Siemsen, Bigler & Ipanema Moreira
Prazo de Validade: 10 (dez) anos contados a partir de 03/09/2013, observadas as condições legais.

(11) **PI 0312100-3** B1 **16.1**
(22) 20/06/2003
(30) 25/06/2002 JP 2002-184105
(51) C07D 213/64 (2006.01), C07D 401/12 (2006.01)
(54) Processo para produção de compostos de 2-piridona substituídos com fenóxi
(73) Sumitomo Chemical Company, Limited. (JP)
(72) Takashi Furukawa, Noritada Matsuo, Yoshitomo Tohyama
(74) Dannemann, Siemsen, Bigler & Ipanema Moreira
Prazo de Validade: 10 (dez) anos contados a partir de 03/09/2013, observadas as condições legais.

(11) **PI 0312894-6** B1 **16.1**
(22) 23/07/2003
(30) 24/07/2002 DE 102 33 621.0
(51) C07C 7/08 (2006.01), C07C 11/167 (2006.01)
(54) Processo contínuo para separação de uma mistura de hidrocarbonetos obtidos de uma fração C4 por meio de destilação extrativa
(73) BASF Aktiengesellschaft (DE)
(72) Thomas Hill, Klaus Kindler, Bernd Heida
(74) Kasznar Leonardos Propriedade Intelectual
Prazo de Validade: 10 (dez) anos contados a partir de 03/09/2013, observadas as condições legais.

(11) **PI 0313229-3** B1 **16.1**
(22) 09/07/2003
(30) 08/08/2002 DE 102 36 350.1
(51) C09D 201/00 (2006.01), C09D 5/44 (2006.01)
(54) Vernizes de eletroimersão e uso de tais vernizes
(73) Basf Coatings AG (DE)
(72) Michael Hartung, Ulrich Heimann, Karl-Heinz Grosse-Brinkhaus, Hardy Reuter
(74) Dannemann, Siemsen, Bigler & Ipanema Moreira
Prazo de Validade: 10 (dez) anos contados a partir de 03/09/2013, observadas as condições legais.

(11) **PI 0313485-7** B1 **16.1**
(22) 07/08/2003
(30) 16/08/2002 US 10/222,742
(51) B29D 30/06 (2006.01), B29C 33/20 (2006.01)
(54) Prensa de vulcanização de pneumático
(73) John R. Cole (US)
(72) John R. Cole
(74) Dannemann , Siemsen, Bigler & Ipanema Moreira
Prazo de Validade: 10 (dez) anos contados a partir de 03/09/2013, observadas as condições legais.

(11) **PI 0313876-3** B1 **16.1**
(22) 20/11/2003
(30) 12/12/2002 IT MI2002A002627
(51) C07D 317/36 (2006.01), C10L 1/02 (2006.01)
(54) Uso de uma mistura, e, composições de combustível e de solvente
(73) Polimeri Europa S.p.A. (IT)
(72) Marcello Notari, Franco Rivetti
(74) Luiz Leonardos & Cia - Propriedade Intelectual
Prazo de Validade: 20 (vinte) anos contados a partir de 20/11/2003, observadas as condições legais.

(11) **PI 0314298-1** B1 **16.1**
(22) 15/08/2003
(30) 20/09/2002 US 10/251,141
(51) B01J 21/06 (2006.01), B01J 21/08 (2006.01), B01J 21/20 (2006.01), B01J 38/42 (2006.01), B01J 38/48 (2006.01), C07D 301/19 (2006.01)
(54) Método de regeneração de catalisador heterogêneo
(73) Arco Chemical Technology, L.P (US)
(72) Yuan-Zhang Han, Kevin M. Carroll
(74) Dannemann , Siemsen, Bigler & Ipanema Moreira
Prazo de Validade: 10 (dez) anos contados a partir de 03/09/2013, observadas as condições legais.

(11) **PI 0314985-4** B1 **16.1**
(22) 01/10/2003
(30) 04/10/2002 DE 102 46 401.4
(51) B27K 3/08 (2006.01), B27K 3/15 (2006.01), B27K 3/34 (2006.01), B27K 3/42 (2006.01), B27K 3/52 (2006.01), B27K 5/06 (2006.01)
(54) Processo para a produção de um corpo de madeira com durabilidade, estabilidade dimensional e dureza superficial aumentadas
(73) Basf Aktiengesellschaft (DE)
(72) Andreas Krause, Holger Militz
(74) Momsen, Leonardos & Cia
Prazo de Validade: 20 (vinte) anos contados a partir de 01/10/2003, observadas as condições legais.

(11) **PI 0315360-6** B1 **16.1**
(22) 10/10/2003
(30) 17/10/2002 EP 02 405 891.9
(51) D07B 1/14 (2006.01), D07B 1/22 (2006.01)
(54) Correia com controle integrado
(73) Inventio Aktiengesellschaft (CH)
(72) Roland Eichhorn, Claudio de Angelis, Karl Weinberger
(74) Dannemann, Siemsen, Bigler & Ipanema Moreira
Prazo de Validade: 20 (vinte) anos contados a partir de 10/10/2003, observadas as condições legais.

(11) **PI 0315963-9** B1 **16.1**
(22) 04/11/2003
(30) 26/11/2002 US 60/429,853; 15/01/2003 US 10/342,510
(51) C23C 2/06 (2006.01), C21D 9/46 (2006.01), C21D 6/00 (2006.01)
(54) Método para galvanizar uma tira de aço continuamente
(73) UEC Technologies, LLC (US)
(72) David P. Hoydick
(74) Antonio Mauricio Pedras Arnaud
Prazo de Validade: 20 (vinte) anos contados a partir de 04/11/2003, observadas as condições legais.

(11) **PI 0317583-9** B1 **16.1**
(22) 24/12/2003
(30) 08/01/2003 DE 103 00 499.8
(51) C07C 51/44 (2006.01), C07C 67/54 (2006.01), C07C 45/82 (2006.01), B01D 3/16 (2006.01)
(54) Processo para separar fluidos compostos de monômeros metacrílicos através de retificação, e, coluna de retificação para a realização do mesmo
(73) Basf Aktiengesellschaft (DE)
(72) Joachim Thiel, Albrecht Dams, Jürgen Schröder
(74) Momsen, Leonardos & Cia
Prazo de Validade: 20 (vinte) anos contados a partir de 24/12/2003, observadas as condições legais.

(11) **PI 0317631-2** B1 **16.1**
(22) 09/12/2003
(30) 23/12/2002 US 60/436,109
(51) A45C 11/00 (2006.01), A45C 11/04 (2006.01), B65B 25/00 (2006.01)
(54) Embalagem para a armazenagem de lentes de contato em uma solução, e método para reduzir a aderência de lentes de contato à sua embalagem
(73) Johnson & Johnson Vision Care, INC (US)
(72) James Peck, Dharmesh K. Dubey, Michael Tokarski, Qiang Zhang, Yufu Li, Steven Arnold
(74) Dannemann, Siemsen, Bigler & Ipanema Moreira
Prazo de Validade: 20 (vinte) anos contados a partir de 09/12/2003, observadas as condições legais.

(11) **PI 0318117-0** B1 **16.1**
(22) 18/09/2003
(30) 17/02/2003 RU 2003104497
(51) C25B 1/04 (2006.01), C25B 9/12 (2006.01)
(54) Dispositivo de dissociação de água por eletrólise
(73) OM Energy LTD (GB) , Evgeny Mikhailovich Ovsyannikov (RU)

(72) Aleksandr Konstantinovich Surikov, Igor Nikolaevich Mogilevsky, Evgeny Mikhailovich Ovsyannikov
(74) Momsen, Leonardos & Cia
Prazo de Validade: 20 (vinte) anos contados a partir de 18/09/2003, observadas as condições legais.

(11) **PI 0401563-0** B1 **16.1**
(22) 05/04/2004
(43) 29/11/2005
(51) C05F 5/00 (2006.01)
(54) Processo para produção de fertilizante organo-mineral a partir de vinhoto e recuperação de água limpa
(73) Agrif Ltda (BR/SP)
(72) Marco Antonio Pachere, Paulo Dutra Pistoresi
(74) Paulo Dutra Pistoresi
Prazo de Validade: 20 (vinte) anos contados a partir de 05/04/2004, observadas as condições legais.

(11) **PI 0405185-8** B1 **16.1**
(22) 19/11/2004
(43) 07/06/2005
(51) A01D 45/22 (2006.01)
(54) IMPLEMENTO BATEDOR DE GRÃOS DIVERSOS
(73) Luiz Henrique Bertino (BR/SP)
(72) Luiz Henrique Bertino
(74) MÁRCIA FERREIRA
Prazo de Validade: 20 (vinte) anos contados a partir de 19/11/2004, observadas as condições legais.

(11) **PI 0405982-4** B1 **16.1**
(22) 17/12/2004
(43) 22/08/2006
(51) B41M 1/30 (2006.01), B65D 1/00 (2006.01)
(54) Processo de impressão de embalagens plásticas rígidas ou semi rígidas através de tecnologia transfer
(73) Deborah D'Arc Camargo Mariano (BR/SP)
(72) Deborah D'Arc Camargo Mariano
(74) Waldemar do Nascimento
Prazo de Validade: 20 (vinte) anos contados a partir de 17/12/2004, observadas as condições legais.

(11) **PI 0407638-9** B1 **16.1**
(22) 17/02/2004
(30) 20/02/2003 US 10/368,484
(51) C10M 169/02 (2006.01), C10M 115/08 (2006.01), C10M 119/24 (2006.01), C10M 123/00 (2006.01)
(54) AGENTE GELEIFICANTE PARA GRAXA, GRAXA, COMPOSIÇÃO DE GRAXA, E, MÉTODO PARA FABRICAR UMA GRAXA
(73) Chevron U.S.A. Inc. (US)
(72) Carl E. Ward, Carlos E. Littlefield
(74) Momsen, Leonardos & Cia
Prazo de Validade: 20 (vinte) anos contados a partir de 17/02/2004, observadas as condições legais.

(11) **PI 0408115-3** B1 **16.1**
(22) 25/03/2004
(30) 25/03/2003 GB 0306797.2
(51) C23C 16/40 (2006.01), C03C 17/245 (2006.01)
(54) Processo de deposição química por vapor para deposição de um revestimento fotocataliticamente ativo compreendendo óxido de titânio sobre a superfície de um substrato
(73) Pilkington Plc (GB)
(72) Liang Ye
(74) Paulo C. Oliveira & CIA
Prazo de Validade: 20 (vinte) anos contados a partir de 25/03/2004, observadas as condições legais.

(11) **PI 0408463-2** B1 **16.1**
(22) 21/01/2004
(30) 19/03/2003 DE 103 12 328.8
(51) A41H 43/02 (2006.01), B65H 20/18 (2006.01), B65H 35/04 (2006.01)
(54) DISPOSITIVO PARA O TRANSPORTE DE UMA PEÇA DE PRODUTO
(73) Schmale-Holding GMBH & CO (DE)
(72) Peter Reinders
(74) Dannemann , Siemsen, Bigler & Ipanema Moreira
Prazo de Validade: 20 (vinte) anos contados a partir de 21/01/2004, observadas as condições legais.

(11) **PI 0409579-0** B1 **16.1**
(22) 08/03/2004
(30) 11/03/2003 DE 103 10 865.3
(51) C22C 38/18 (2006.01)
(54) LIGA DE FERRO-CROMO-ALUMÍNIO
(73) Outokumpu VDM Gmbh (DE) , Thyssenkrupp VDM Gmbh (DE)
(72) Heike Hattendorf, Angelika Kolb-Telieps, Ralf Hojda
(74) Dannemann, Siemsen, Bigler & Ipanema Moreira
Prazo de Validade: 20 (vinte) anos contados a partir de 08/03/2004, observadas as condições legais.

(11) **PI 0410217-7** B1 **16.1**
(22) 05/05/2004
(30) 14/05/2003 GB 0311091.3
(51) C07C 51/12 (2006.01), C07C 53/08 (2006.01)
(54) PROCESSO DE CARBONILAÇÃO USANDO CATALISADORES DE LIGANTE TRIDENTADO DE METAL
(73) BP Chemicals Limited (GB)
(72) Sander Gaemers, John Glenn Sunley
(74) Orlando de Souza
Prazo de Validade: 20 (vinte) anos contados a partir de 05/05/2004, observadas as condições legais.

(11) **PI 0411913-4** B1 **16.1**
(22) 24/06/2004
(30) 27/06/2003 JP 2003-183802; 27/06/2003 JP 2003-183803
(51) C22C 38/00 (2006.01), C22C 38/58 (2006.01), C22C 33/02 (2006.01), B22F 3/02 (2006.01), B22F 3/035 (2006.01)
(54) LIGA SINTERIZADA NA BASE DE FERRO COM SUPERFÍCIE ALTAMENTE DENSIFICADA E ENDURECIDA, E MÉTODO DE PRODUÇÃO DA MESMA
(73) Diamet Corporation (JP)
(72) Kinya Kawase, Takashi Nakai
(74) Dannemann, Siemsen, Bigler & Ipanema Moreira
Prazo de Validade: 20 (vinte) anos contados a partir de 24/06/2004, observadas as condições legais.

(11) **PI 0411989-4** B1 **16.1**
(22) 06/05/2004
(30) 27/06/2003 DE 103 29 042.7
(51) C07C 1/20 (2006.01), C07C 11/02 (2006.01), C07C 7/00 (2006.01)
(54) PROCESSO PARA PREPARAÇÃO DE 1-OCTENO A PARTIR DE CRAQUEAMENTO DE C4
(73) Evonik Oxeno GmbH (DE)
(72) Jörg Krissmann, Dirk Röttger, Cornelia Borgmann, Kerstin Kämper, Franz Nierlich, Alfred Kaizik, Udo Knippenberg, Rainer Malzkorn
(74) Dannemann, Siemsen, Bigler & Ipanema Moreira
Prazo de Validade: 20 (vinte) anos contados a partir de 06/05/2004, observadas as condições legais.

(11) **PI 0412996-2** B1 **16.1**
(22) 27/07/2004
(30) 28/07/2003 BE 2003/0426
(51) C01F 11/02 (2006.01), C01F 11/00 (2006.01)
(54) Suspensão aquosa calci-magnesiana e seu processo de preparação
(73) S.A. Lhoist Recherche Et Developpement (BE)
(72) Luis Alfredo Diaz Chavez, Timothy L. Salter, Ziad Habib, Henri-René Langelin
(74) Dannemann, Siemsen, Bigler & Ipanema Moreira
Prazo de Validade: 20 (vinte) anos contados a partir de 27/07/2004, observadas as condições legais.

(11) **PI 0416453-9** B1 **16.1**
(22) 21/01/2004
(51) C25C 7/08 (2006.01)
(54) Aparelho para extrair folhas de metal eletrodepositadas, conjunto de descarga para um aparelho e aparelho de estação única para extrair folhas de metal eletrodepositadas
(73) Falconbridge Limited (CA)
(72) Victor Robinson, Philip Donaldson
(74) Di Blasi, Parente, S. G. & Associados
Prazo de Validade: 20 (vinte) anos contados a partir de 21/01/2004, observadas as condições legais.

(11) **PI 0500060-2** B1 **16.1**
(22) 11/01/2005
(43) 05/09/2006
(51) A01B 35/14 (2006.01)
(54) Mecanismo rompedor de solo utilizado em máquinas e implementos agrícolas em geral
(73) Semeato S/A Indústria e Comércio (BR/RS)
(72) Roberto Otaviano Rossato, Sérgio Ângelo Buzini, Natalino Cordeiro dos Santos, Valter Odair Kurz
(74) David Nilton Pereira de Lucena
Prazo de Validade: 20 (vinte) anos contados a partir de 11/01/2005, observadas as condições legais.

(11) **PI 0500780-1** B1 **16.1**
(22) 10/03/2005
(43) 31/10/2006
(51) B01J 19/18 (2006.01)
(54) REATOR CONVERSÍVEL BATELADA/CONTÍNUO E USO DO MESMO
(73) Petroleo Brasileiro S.A. - PETROBRAS (BR/RJ)
(72) José Antônio Vidal Vieira
(74) Antônio Cláudio Correa Meyer Sant'Anna
Prazo de Validade: 20 (vinte) anos contados a partir de 10/03/2005, observadas as condições legais.

(11) **PI 0501349-6** B1 **16.1**
(22) 18/04/2005
(43) 12/12/2006
(51) A01C 7/16 (2006.01)
(54) Conjunto dosador volumétrico de produto para aplicação em máquinas e implementos agrícolas em geral
(66) PI 0404792-3 05/11/2004
(73) Semeato S/A Indústria e Comércio (BR/RS)
(72) Roberto Otaviano Rossato
(74) David Nilton Pereira de Lucena
Prazo de Validade: 20 (vinte) anos contados a partir de 18/04/2005, observadas as condições legais.

(11) **PI 0504635-1** B1 **16.1**
(22) 05/08/2005
(43) 27/06/2006
(51) B24D 3/00 (2006.01)
(54) Processo para obtenção de corpos moedores e de desgaste através da fundição com adição de material cerâmico para moinhos e britadores de impacto
(73) Antonio Fernando Bernardino (BR/SP)
(72) Antonio Fernando Bernardino
(74) Silva & Guimarães Marcas e Patentes Ltda
Prazo de Validade: 20 (vinte) anos contados a partir de 05/08/2005, observadas as condições legais.

(11) **PI 0620920-3** B1 **16.1**
(22) 20/12/2006
(30) 18/01/2006 DE 102006002573.3
(51) B23K 26/00 (2006.01)
(54) DISPOSITIVO PARA INSCRIÇÃO
(73) Murrplastik Systemtechnik Gmbh (DE)
(72) Thomas Gangl, Michael Rudert
(74) Bhering Advogados
Prazo de Validade: 20 (vinte) anos contados a partir de 20/12/2006, observadas as condições legais.

(11) **PI 0701714-6** B1 **16.1**
(22) 17/05/2007
(43) 30/12/2008
(51) B23K 9/00 (2006.01)
(54) MÁQUINA ELETRÔNICA DE SOLDA
(73) Bambozzi Soldas Ltda (BR/SP)
(72) Bruno Bambozzi Filho
(74) Alcides Ribeiro Filho - Api 1305
Prazo de Validade: 20 (vinte) anos contados a partir de 17/05/2007, observadas as condições legais.

(11) **PI 9715365-6** B1 **16.1**
(22) 29/07/1997
(30) 29/07/1996 JP 8/198585; 17/09/1996 JP 8/244339; 18/09/1996 JP 8/245381; 27/12/1996 JP 8/359004; 31/03/1997 JP 9/81010
(51) H01L 33/00 (2010.01)
(54) DISPOSITIVO DE EMISSÃO DE LUZ, FONTE DE LUZ DE FUNDO E DISPLAY DE CRISTAL LÍQUIDO
(62) PI 9710792-1 29/07/1997
(73) Nichia Corporation (JP)
(72) Yoshinori Shimizu, Kensho Sakano, Yasunobu Noguchi, Toshio Morigushi
(74) Dannemann ,Siemsen, Bigler & Ipanema Moreira
Prazo de Validade: 10 (dez) anos contados a partir de 03/09/2013, observadas as condições legais.

(11) **PI 9809197-2** B1 **16.1**
(22) 25/05/1998
(30) 30/05/1997 US US 60/048,337; 30/05/1997 DK 0633/97

(51) C12N 15/63 (2006.01), C12N 9/02 (2006.01), C12P 7/56 (2006.01), C12P 39/00 (2006.01), C12N 1/20 (2006.01), A23C 9/123 (2006.01)
(54) Método de aumento da taxa de crescimento e/ou de controle da atividade metabólica de uma cepa bacteriana de ácido lático e composição de cultura de iniciador.
(73) Chr. Hansen A/S (DK)
(72) Borge Kringelum, Dan Nilsson, Kim Ib Soerensen
(74) Dannemann ,Siemsen, Bigler & Ipanema Moreira
Prazo de Validade: 10 (dez) anos contados a partir de 03/09/2013, observadas as condições legais.

(11) **PI 9809719-9** B1 **16.1**
(22) 26/05/1998
(30) 02/06/1997 US 08/869280
(51) H04M 17/00 (2006.01), H04M 3/56 (2006.01)
(54) PROCESSO E SISTEMA PARA USO EM MANIPULAR TRANSAÇÕES PARALELAS EM UMA CONTA PRÉ-PAGA DE UM ASSINANTE DE TELEFONE
(73) Telefonaktiebolaget Lm Ericsson (Publ) (SE)
(72) Ola Smith, Carl Sodrén, Karl Tage Goran Vincent Swedberg
(74) Momsen, Leonardos & CIA.
Prazo de Validade: 10 (dez) anos contados a partir de 03/09/2013, observadas as condições legais.

(11) **PI 9810376-8** B1 **16.1**
(22) 23/06/1998
(30) 01/07/1997 US 08/886244
(51) H03J 5/24 (2006.01), H04B 1/30 (2006.01), H04J 1/04 (2006.01), H04L 27/22 (2006.01), H04W 88/06 (2009.01)
(54) RECEPTOR DE COMUNICAÇÃO DE BANDA MÚLTIPLA, E, PROCESSO PARA RECEBER UM SINAL DE COMUNICAÇÃO
(73) Telefonaktiebolget L M Ericsson (SE)
(72) Martin Isberg, Björn Lindquist, Peter Jakobsson, Jan Celender, Kjell Gustafsson, Lars Peter Künkel, Torsten Carlsson, Jacob Mannerstále
(74) Momsen, Leonardos & CIA.
Prazo de Validade: 10 (dez) anos contados a partir de 03/09/2013, observadas as condições legais.

(11) **PI 9901786-5** B1 **16.1**
(22) 07/06/1999
(30) 08/06/1998 US 09/093084
(43) 29/02/2000
(51) F16J 15/12 (2006.01), F16J 15/10 (2006.01)
(54) MATERIAL MACIO PARA GAXETA
(73) Interface Solutions, Inc. (US)
(72) Dennis M. Dempsey, Christopher L. Morris
(74) Momsen, Leonardos & CIA.
Prazo de Validade: 10 (dez) anos contados a partir de 03/09/2013, observadas as condições legais.

(11) **PI 9907100-2** B1 **16.1**
(22) 13/01/1999
(30) 19/01/1998 FR 98 00514
(51) C07H 15/04 (2006.01), C08B 37/00 (2006.01), A61K 31/70 (2006.01)
(54) Pentassacarídeos, composição farmacêutica compreendendo os mesmos e utilização dos ditos pentassacarídeos
(73) Sanofi-Aventis (FR)
(72) Maurice Petitou
(74) Dannemann ,Siemsen, Bigler & Ipanema Moreira
Prazo de Validade: 10 (dez) anos contados a partir de 03/09/2013, observadas as condições legais.

(11) **PI 9908568-2** B1 **16.1**
(22) 26/02/1999
(30) 05/03/1998 GB 98 04730.1; 07/08/1998 GB 98 17297.6
(51) H04N 7/18 (2006.01)
(54) “Sistema de comunicações, método de comunicação de um sinal de vídeo e método de estabelecimento de um sistema de comunicações.”
(73) Formula One Management Limited (GB)
(72) Edward Hendry Baker, Bryn James Balcombe, Henry Barczynski
(74) Kasznar Leonardos Propriedade Intelectual
Prazo de Validade: 10 (dez) anos contados a partir de 03/09/2013, observadas as condições legais.

(11) **PI 9912911-6** B1 **16.1**
(22) 09/08/1999
(30) 10/08/1998 FI 981722
(51) H04W 72/04 (2009.01), H04W 76/04 (2009.01)
(54) PROCESSO E APARELHO PARA TRANSMISSÃO DE PACOTES DE DADOS EM MÚLTIPLOS FLUXOS DE DADOS EM UM SISTEMA DE COMUNICAÇÕES MÓVEIS
(73) Nokia Networks Oy (FI)
(72) Serge Haumont, Mikko Puuskari, Tuomas Niemelä
(74) Momsen, Leonardos & CIA.
Prazo de Validade: 10 (dez) anos contados a partir de 03/09/2013, observadas as condições legais.

(11) **PI 9913243-5** B1 **16.1**
(22) 31/08/1999
(30) 31/08/1998 US 60/098.501
(51) H04N 5/913 (2006.01)
(54) SISTEMA DE PROTEÇÃO DE CÓPIA PARA REDES DOMÉSTICAS
(73) Thomson Licensing S.A. (FR)
(72) Ahmet Mursuit Eskicioglu, William Wesley Beyers, Jr.
Prazo de Validade: 10 (dez) anos contados a partir de 03/09/2013, observadas as condições legais.

19. Notificação de Decisão Judicial

19.1 NOTIFICAÇÃO DE DECISÃO JUDICIAL

(11) **PI 9700665-3** B8 **19.1**
(45) 23/11/2004
(73) Salvador Hyo Seok Han (BR/SP)
(74) Temphu's Marcas e Patentes S/C Ltda.
INPI-52400.001038/08
Seção Judiciária do Rio de Janeiro - 25ª Vara Federal
Processo nº. 0813311-12.2007.4.02.5101
Autor: MARCO ANTONIO MUNIZ E OUTRO
Réu: INSTITUTO NACIONAL DA PROPRIEDADE INDUSTRIAL – INPI
Decisão: Pelo exposto, JULGO PROCEDENTE EM PARTE o pedido principal, nos termos do art.269, I, do CPC, determinando que o INPI proceda às alterações na redação da patente PI9700665-3, na forma sugerida pela autarquia (fls. 325/326), passando para preâmbulo os elementos pertencentes ao estado da técnica e mantendo na parte caracterizante apenas os elementos providos de novidade e ato inventivo.

(11) **PP 1100442-8** B1 **19.1**
(45) 25/05/1999
(73) Syntex (U.S.A.) LLC (US)
(74) Dannemann ,Siemsen, Bigler & Ipanema Moreira
INPI-52400.003105/99
Tribunal Regional Federal da 2ª Região - 17ª Vara Federal do Rio de Janeiro
Processo nº 1999.51.01.022344-1
Recurso Especial nº 1.098.439 Recorrente: INSTITUTO NACIONAL DA PROPRIEDADE INDUSTRIAL
Recorrido: SYNTEX INC
Decisão: "In casu, é fato incontroverso nos autos que as patentes de números PP1100442-8, PP1100676-5, PP1100695-1 e PP1100763-0 foram depositadas inicialmente no exterior nas datas de 18/12/1986, 07/01/1985, 18/11/1980 e 23/05/1986. Assim sendo, os prazos de validade das referidas patentes revalidadas no Brasil devem corresponder, respectivamente, a 18/12/2006, 07/01/2005, 18/11/2000 e 23/05/2006 e não a 06/10/2009, 27/08/2013, 23/06/2004 e 09/10/2007, conforme decidido pelas instâncias ordinárias. Dá-se, pois, provimento ao recurso especial, com amparo no art.557, §1°-A, do CPC, para o fim de denegar o mandado de segurança impetrado pela SYNTEX, de acordo com a fundamentação supra"

(11) **PP 1100676-5** B1 **19.1**
(45) 25/05/1999
(73) Syntex (U.S.A.) Inc. (US)
(74) Dannemann ,Siemsen, Bigler & Ipanema Moreira
INPI-52400.003105/99
Tribunal Regional Federal da 2ª Região - 17ª Vara Federal do Rio de Janeiro
Processo nº 1999.51.01.022344-1
Recurso Especial nº 1.098.439 Recorrente: INSTITUTO NACIONAL DA PROPRIEDADE INDUSTRIAL
Recorrido: SYNTEX INC
Decisão: "In casu, é fato incontroverso nos autos que as patentes de números PP1100442-8, PP1100676-5, PP1100695-1 e PP1100763-0 foram depositadas inicialmente no exterior nas datas de 18/12/1986, 07/01/1985, 18/11/1980 e 23/05/1986. Assim sendo, os prazos de validade das referidas patentes revalidadas no Brasil devem corresponder, respectivamente, a 18/12/2006, 07/01/2005, 18/11/2000 e 23/05/2006 e não a 06/10/2009, 27/08/2013, 23/06/2004 e 09/10/2007, conforme decidido pelas instâncias ordinárias. Dá-se, pois, provimento ao recurso especial, com amparo no art.557, §1°-A, do CPC, para o fim de denegar o mandado de segurança impetrado pela SYNTEX, de acordo com a fundamentação supra"

(11) **PP 1100695-1** B1 **19.1**
(45) 25/05/1999
(73) Syntex (U.S.A.) Inc. (US)
(74) Dannemann ,Siemsen, Bigler & Ipanema Moreira
INPI-52400.003105/99
Tribunal Regional Federal da 2ª Região - 17ª Vara Federal do Rio de Janeiro
Processo nº 1999.51.01.022344-1
Recurso Especial nº 1.098.439 Recorrente: INSTITUTO NACIONAL DA PROPRIEDADE INDUSTRIAL
Recorrido: SYNTEX INC
Decisão: "In casu, é fato incontroverso nos autos que as patentes de números PP1100442-8, PP1100676-5, PP1100695-1 e PP1100763-0 foram depositadas inicialmente no exterior nas datas de 18/12/1986, 07/01/1985, 18/11/1980 e 23/05/1986. Assim sendo, os prazos de validade das referidas patentes revalidadas no Brasil devem corresponder, respectivamente, a 18/12/2006, 07/01/2005, 18/11/2000 e 23/05/2006 e não a 06/10/2009, 27/08/2013, 23/06/2004 e 09/10/2007, conforme decidido pelas instâncias ordinárias. Dá-se, pois, provimento ao recurso especial, com amparo no art.557, §1°-A, do CPC, para o fim de denegar o mandado de segurança impetrado pela SYNTEX, de acordo com a fundamentação supra"

(11) **PP 1100763-0** B1 **19.1**
(45) 15/06/1999
(73) Syntex (U.S.A.) Inc. (US)
(74) Dannemann ,Siemsen, Bigler & Ipanema Moreira
INPI-52400.003105/99
Tribunal Regional Federal da 2ª Região - 17ª Vara Federal do Rio de Janeiro
Processo nº 1999.51.01.022344-1
Recurso Especial nº 1.098.439 Recorrente: INSTITUTO NACIONAL DA PROPRIEDADE INDUSTRIAL
Recorrido: SYNTEX INC
Decisão: "In casu, é fato incontroverso nos autos que as patentes de números PP1100442-8, PP1100676-5, PP1100695-1 e PP1100763-0 foram depositadas inicialmente no exterior nas datas de 18/12/1986, 07/01/1985, 18/11/1980 e 23/05/1986. Assim sendo, os prazos de validade das referidas patentes revalidadas no Brasil devem corresponder, respectivamente, a 18/12/2006, 07/01/2005, 18/11/2000 e 23/05/2006 e não a 06/10/2009, 27/08/2013, 23/06/2004 e 09/10/2007, conforme decidido pelas instâncias ordinárias. Dá-se, pois, provimento ao recurso especial, com amparo no art.557, §1°-A, do CPC, para o fim de denegar o mandado de segurança impetrado pela SYNTEX, de acordo com a fundamentação supra"

21. Extinção de Patente e Certificado de Adição de Invenção

21.6 EXTINÇÃO - ART. 78 INCISO IV DA LPI

(11) **PI 9509409-1** B1 **21.6**
(45) 05/02/2002
(73) Institut Straumann AG (CH)

(74) Dannemann ,Siemsen, Bigler & Ipanema Moreira
Referente ao despacho publicado na rpi 2049 de 13/04/2010 e comprovar recolhimento da 15ª , 16ª , 17ª e 18ª anuidades.

(11) **PI 9509412-1** B1 **21.6**
(45) 11/06/2002
(73) The Ohio Mattress Company Licensing And Components Group (US)
(74) NELLIE ANNE DAIEL-SHORES
Referente ao despacho publicado na rpi 2049 de 13/04/2010 e comprovar recolhimento da 15ª , 16ª , 17ª e 18ª anuidades.

(11) **PI 9509427-0** B1 **21.6**
(45) 29/10/2002
(73) Exxon Chemical Patents Inc. (US) , Mitsubishi Chemical Corporation (JP)
(74) Dannemann, Siemsen, Bigler & Ipanema Moreira
Referente ao despacho publicado na rpi 2049 de 13/04/2010 e coprovar recolhimento da 15ª , 16ª , 17ª e 18ª anuidades.

(11) **PI 9509430-0** B1 **21.6**
(45) 27/06/2000
(73) Ingersoll CM Systems, Inc. (US)
(74) Momsen, Leonardos & CIA.
Referente ao despacho publicado na rpi 2049 de 13/04/2010 e comprovar recolhimento da 15ª , 16ª , 17ª e 18ª anuidades.

(11) **PI 9509435-0** B1 **21.6**
(45) 10/12/2002
(73) Shell Internationale Research Maatschappij B.V. (NL)
(74) Momsen, Leonardos & Cia.
Referente ao despacho publicado na rpi 2049 de 13/04/2010 e comprovar recolhimento da 15ª , 16ª , 17ª e 18ª anuidades.

(11) **PI 9509442-3** B1 **21.6**
(45) 06/08/2002
(73) Telefonaktiebolaget L M Ericsson (SE)
(74) Momsen, Leonardos & Cia.
Referente ao despacho publicado na rpi 2049 de 13/04/2010 e comprovar recolhimento da 15ª , 16ª , 17ª e 18ª anuidades.

(11) **PI 9509453-9** B1 **21.6**
(45) 24/05/2005
(73) The Gillette Company (US)
(74) Momsen, Leonardos & Cia.
Referente ao despacho publicado na rpi 2049 de 13/04/2010 e comprovar recolhimento da 15ª , 16ª , 17ª e 18ª anuidades.

(11) **PI 9509454-7** B1 **21.6**
(45) 05/08/2003
(73) The Lubrizol Corporation (US)
(74) Momsen, Leonardos & Cia.
Referente ao despacho publicado na rpi 2049 de 13/04/2010 e comprovar recolhimento da 15ª , 16ª , 17ª e 18ª anuidades.

(11) **PI 9509464-4** B1 **21.6**
(45) 31/10/2000
(73) Norbert Basler (DE)
(74) Dannemann ,Siemsen, Bigler & Ipanema Moreira
Referente ao despacho publicado na rpi 2049 de 13/04/2010 e comprovar recolhimento da 15ª , 16ª , 17ª e 18ª anuidades.

(11) **PI 9509479-2** B1 **21.6**
(45) 26/12/2000
(73) Malcom J. Beare (AU)
(74) Clarke Modet do Brasil LTDA
Referente ao despacho publicado na rpi 2049 de 13/04/2010 e comprovar recolhimento da 15ª , 16ª , 17ª e 18ª anuidades.

(11) **PI 9509504-7** B1 **21.6**
(45) 29/04/2003
(73) University of Queensland (AU)
(74) Dannemann, Siemsen, Bigler & Ipanema Moreira
Referente ao despacho publicado na rpi 2049 de 13/04/2010 e comprovar recolhimento da 15ª , 16ª , 17ª e 18ª anuidades.

(11) **PI 9509505-5** B1 **21.6**
(45) 10/12/2002
(73) University Of Queensland (AU)
(74) Dannemann, Siemsen, Bigler & Ipanema Moreira
Referente ao despacho publicado na rpi 2049 de 13/04/2010 e comprovar recolhimento da 15ª , 16ª , 17ª e 18ª anuidades.

(11) **PI 9509510-1** B1 **21.6**
(45) 24/12/2002
(73) Milliken Research Corporation (US)
(74) Cavalcanti e Cavalcanti Advogados
Referente ao despacho publicado na rpi 2049 de 13/04/2010 e comprovar recolhimento da 15ª , 16ª , 17ª e 18ª anuidades.

(11) **PI 9509511-0** B1 **21.6**
(45) 27/06/2000
(73) Thermal Dynamics Inc. (US)
Referente ao despacho publicado na rpi 2049 de 13/04/2010 e comprovar recolhimento da 15ª , 16ª, 17ª e 18ª anuidades.

(11) **PI 9509515-2** B1 **21.6**
(45) 21/12/2004
(73) E.I. du Pont de Nemours and Company (US)
(74) Francisco Carlos Rodrigues Silva
Referente ao despacho publicado na rpi 2049 de 13/04/2010 e comprovar recolhimento da 15ª , 16ª , 17ª e 18ª anuidades.

(11) **PI 9509517-9** B1 **21.6**
(45) 05/08/2003
(73) Chinoin Gyógyszer És Vegyészeti Termékek Gyára RT (HU)
(74) Daniel & Cia.
referente ao despacho publicado na rpi 2049 de 13/04/2010 e comprovar recolhimento da 15ª , 16ª , 17ª e 18ª anuidades.

(11) **PI 9509520-9** B1 **21.6**
(45) 29/04/2003
(73) Haldex Brake Products AB (SE)
(74) Momsen, Leonardos & Cia.
Referente ao despacho publicado na rpi 2049 de 13/04/2010 e comprovar recolhimento da 15ª , 16ª , 17ª e 18ª anuidades.

(11) **PI 9509526-8** B1 **21.6**
(45) 03/10/2000
(73) Itt Manufacturing Enterprises, Inc. (US)
(74) Dannemann ,Siemsen, Bigler & Ipanema Moreira
Referente ao despacho publicado na rpi 2049 de 13/04/2010 e comprovar recolhimento da 15ª , 16ª , 17ª e 18ª anuidades.

(11) **PI 9509540-3** B1 **21.6**
(45) 28/05/2002
(73) Glenn Herskowitz (US)
(74) Momsen, Leonardos & CIA.
Referente ao despacho publicado na rpi 2049 de 13/04/2010 e comprovar recolhimento da 15ª , 16ª , 17ª e 18ª anuidades.

(11) **PI 9509542-0** B1 **21.6**
(45) 29/10/2002
(73) Worktools, Inc. (US)
(74) Dannemann, Siemsen, Bigler & Ipanema Moreira
Referente ao despacho publicado na rpi 2049 de 13/04/2010 e comprovar recolhimento da 15ª , 16ª , 17ª e 18ª anuidades.

(11) **PI 9509553-5** B1 **21.6**
(45) 24/12/2002
(73) Bayer Aktiengesellschaft (DE)
(74) Dannemann, Siemsen, Bigler & Ipanema Moreira
Referente ao despacho publicado na rpi 2049 de 13/04/2010 e comprovar recolhimento da 15ª , 16ª , 17ª e 18ª anuidades.

(11) **PI 9509554-3** B1 **21.6**
(45) 22/08/2000
(73) The Morgan Crucible Company PLC (GB)
Referente ao despacho publicado na rpi 2049 de 13/04/2010 e comprovar recolhimento da 15ª , 16ª , 17ª e 18ª anuidades.

(11) **PI 9509574-8** B1 **21.6**
(45) 22/08/2000
(73) Carnaudmetalbox PLC (GB)
(74) Momsen, Leonardos & CIA.
Referente ao despacho publicado na rpi 2049 de 13/04/2010 e comprovar recolhimento da 15ª , 16ª , 17ª e 18ª anuidades.

(11) **PI 9509578-0** B1 **21.6**
(45) 31/10/2000
(73) Rittal GMBH & CO. KG (DE)
(74) Dannemann, Siemsen, Bigler & Ipanema Moreira
Referente ao despacho publicado na rpi 2049 de 13/04/2010 e comprovar recolhimento da 15ª , 16ª , 17ª e 18ª anuidades.

(11) **PI 9509619-1** B1 **21.6**
(45) 06/02/2001
(73) Michail Order (DE)
(74) Dannemann ,Siemsen, Bigler & Ipanema Moreira
Referente ao despacho publicado na rpi 2049 de 13/04/2010 e comprovar recolhimento da 15ª , 16ª , 17ª e 18ª anuidades.

(11) **PI 9509702-3** B1 **21.6**
(45) 06/02/2001
(73) Deutsche Fibrit Gesellschaft Ebers & Dr. Mueller MBH (DE) , Muller Mbh (DE)
(74) Dannemann, Siemsen, Bigler & Ipanema Moreira
Referente ao despacho publicado na rpi 2049 de 13/04/2010 e comprovar recolhimento da 15ª , 16ª , 17ª e 18ª anuidades.

(11) **PI 9509723-6** B1 **21.6**
(45) 17/02/2004
(73) Telefonaktiebolaget L M Ericsson (SE)
(74) Momsen, Leonardos & Cia.
Referente ao despacho publicado na rpi 2049 de 13/04/2010 e comprovar recolhimento da 15ª , 16ª , 17ª e 18ª anuidades.

(11) **PI 9509743-0** B1 **21.6**
(45) 17/09/2002
(73) Huntsman ICI Chemicals LLC (US)
(74) Momsen, Leonardos & Cia.
Referente ao despacho publicado na rpi 2049 de 13/04/2010 e comprovar recolhimento da 15ª , 16ª , 17ª e 18ª anuidades.

(11) **PI 9509834-8** B1 **21.6**
(45) 06/02/2001
(73) Minnesota Mining and Manufacturing Company (US)
(74) Momsen, Leonardos & CIA.
Referente ao despacho publicado na rpi 2049 de 13/04/2010 e comprovar recolhimento da 15ª , 16ª , 17ª e 18ª anuidades.

(11) **PI 9510297-3** B1 **21.6**
(45) 02/05/2000
(73) Bethlehem Steel Corporation (US)
(74) Dannemann ,Siemsen, Bigler & Ipanema Moreira
Referente ao despacho publicado na rpi 2049 13/04/2010 e comprovar recolhimento da 15ª , 16ª , 17ª e 18ª anuidades.

(11) **PI 9510326-0** B1 **21.6**
(45) 06/08/2002
(73) Derwent Macdee Limited (GB)
(74) Waldemar do Nascimento
Referente ao despacho publicado na rpi 2049 de 13/04/2010 e comprovar recolhimento da 15ª , 16ª , 17ª e 18ª anuidades.

(11) **PI 9510338-4** B1 **21.6**
(45) 29/04/2003
(73) Invista Technologies S.à.r.l. (US)
(74) Ana Paula Santos Celidonio
Referente ao despacho publicado na rpi 2049 de 13/04/2010 e comprovar recolhimento da 15ª , 16ª , 17ª e 18ª anuidades.

(11) **PI 9510396-1** B1 **21.6**
(45) 20/08/2002
(73) Daewoo Electronics CO., LTD. (KR)
(74) Daniel & Cia.
Referente ao despacho publicado na rpi 2049 de 13/04/2010 e comprovar recolhimento da 15ª , 16ª , 17ª e 18ª anuidades.

(11) **PI 9510539-5** B1 **21.6**
(45) 22/08/2000
(73) Giesecke & Devrient America Inc (US)
(74) Paulo Sérgio Scatamburlo
Referente ao despacho publicado na rpi 2049 de 13/04/2010 e comprovar recolhimento da 15ª , 16ª , 17ª e 18ª anuidades.

(11) **PI 9510576-0** B1 **21.6**
(45) 16/10/2001
(73) Rehrig Pacific Company, INC. (US)
Referente ao despacho publicado na rpi 2049 de 13/04/2010 e comprovar recolhimento da 15ª , 16ª , 17ª e 18ª anuidades.

(11) **PI 9510655-3** B1 **21.6**
(45) 14/05/2002
(73) Premier Design, LTD. (US)
(74) Momsen, Leonardos & CIA.
Referente ao despacho publicado na rpi 2049 de 13/04/2010 e comprovar recolhimento da 15ª , 16ª , 17ª e 18ª anuidades.

(11) **PI 9510706-1** B1 **21.6**
(45) 08/07/2003
(62) PI 9509520-9 24/10/1995
(73) Haldex Brake Products AB (SE)
(74) Momsen, Leonardos & Cia.
Referente ao despacho publicado na rpi 2049 de 13/04/2010 e comprovar recolhimento da 15ª , 16ª , 17ª e 18ª anuidades.

(11) **PI 9510711-8** B1 **21.6**
(45) 24/12/2002
(62) PI 9509427-0 24/10/1995
(73) Exxon Chemical Patents Inc. (US) , Mitsubishi Chemical Corporation (JP)
(74) Dannemann, Siemsen, Bigler & Ipanema Moreira
Referente ao despacho publicado na rpi 2049 de13/04/2010 e comprovar recolhimento da 15ª , 16ª , 17ª e 18ª anuidades.

(11) **PI 9510715-0** B1 **21.6**
(45) 09/12/2003
(62) PI 9504276-8 04/10/1995
(73) Ciba Specialty Chemicals Holding Inc. - Ciba Spezialitatenchemie Holding AG - Ciba Specialites Chimiques Holding SA (CH)
(74) Dannemann, Siemsen, Bigler & Ipanema Moreira
Referente ao despacho publicado na rpi 2049 de 13/04/2010 e comprovar recolhimento da 15ª , 16ª , 17ª e 18ª anuidades.

(11) **PI 9510721-5** B1 **21.6**
(45) 16/04/2002
(62) PI 9506436-2 20/10/1995
(73) Silberline Manufacturing Co., Inc. (US)
(74) Dannemann ,Siemsen, Bigler & Ipanema Moreira
Referente ao despacho publicado na rpi 2049 de 13/04/2010 e comprovar recolhimento da 15ª , 16ª , 17ª e 18ª anuidades.

(11) **PI 9510744-4** B1 **21.6**
(45) 08/07/2003
(73) Guglielmo Luigi Ronchail (IT)
(74) Advocacia Pietro Ariboni S/C
Referente ao despacho publicado na rpi 2049 de 13/04/2010 e comprovar recolhimento da 15ª , 16ª , 17ª e 18ª anuidades.

(11) **PI 9510754-1** B1 **21.6**
(45) 29/04/2003
(62) PI 9509505-5 23/10/1995
(73) University of Queensland (AU)
(74) Dannemann, Siemsen, Bigler & Ipanema Moreira
Referente ao despacho publicado na rpi 2049 de 13/04/2010 e comprovar recolhimento da 15ª , 16ª , 17ª e 18ª anuidades.

22. Outros Referentes a Patentes e Certificados de Adição de Invenção

22.15 PATENTE SUB JUDICE

(11) **MU 8000323-0** Y1 **22.15**
(45) 19/05/2009
(73) Luis Valério Markman (BR/SP)
(74) Icamp Marcas e Patentes Ltda.
INPI-52400.055052/2013-37
Origem: Juízo da 006ª Vara Federal de Campinas
Processo Nº 0010370-80.2013.403.6105
Ação de Adjudicação de Patentes, com pedido de antecipação Parcial dos efeitos da Tutela
Autor: B.R.L. RÓTULOS ADESIVOS LTDA.
Réu: LUIS VALÉRIO MARKMAN e Instituto Nacional da Propriedade Industrial - INPI.

(11) **MU 8000324-9** Y1 **22.15**
(45) 19/05/2009
(73) Luis Valério Markman (BR/SP)
(74) Icamp Marcas e Patentes Ltda.
INPI-52400.055052/2013-37
Origem: Juízo da 006ª Vara Federal de Campinas
Processo Nº 0010370-80.2013.403.6105
Ação de Adjudicação de Patentes, com pedido de antecipação Parcial dos efeitos da Tutela
Autor: B.R.L. RÓTULOS ADESIVOS LTDA.
Réu: LUIS VALÉRIO MARKMAN e Instituto Nacional da Propriedade Industrial - INPI.

24. Anuidade de Patente

24.2 EXIGÊNCIA DE COMPLEMENTAÇÃO DE ANUIDADE

(11) **PI 0205031-5** B1 **24.2**
(45) 09/03/2011
(73) TRW Automotive Ltda. (BR/SP)
(74) Toledo Corrêa Marcas e Patentes S/C Ltda.
Referente a 9ª e 11ª anuidades, de acordo com tabela vigente, guias de recolhimento 22110056002-0 e 22120368027-3, respectivamente e comprovar recolhimento da 10ª anuidade.

(11) **PI 9405580-7** B1 **24.2**
(45) 27/06/2000
(73) Evc Technology Ag (CH)
(74) Momsen, Leonardos & CIA.
Referente à 10ª anuidade com guia 240585351157 de 25/11/2003.

(11) **PI 9407636-7** B1 **24.2**
(45) 13/06/2000
(73) Abb Flakt Ab (SE)
(74) Dannemann ,Siemsen, Bigler & Ipanema Moreira
Referente à 10ª anuidade, guia 240585351185 de 25/11/2003.

(11) **PI 9502473-5** B1 **24.2**
(45) 30/08/2005
(73) Yasser Ragab Shaban (EG) , Universidade Federal de Minas Gerais (BR/MG)
Referente à 12ª anuidade, guia 220603347867 de 23/08/2006 e 16ª anuidade, guia 221004720410 de 19/08/2010.

24.3 NOTIFICAÇÃO DA EXTINÇÃO DA PATENTE PARA FINS DA RESTAURAÇÃO NOS TERMOS DO ART. 87 DA LPI

(11) **C1 9602254-0** F8 **24.3**
(45) 28/10/2003
(61) PI 9602254-0 23/04/1996
(73) Rene O. Pugsley Júnior (BR/PR)
(74) Brasil Sul Marcas e Patentes S/C Ltda.
Referente ao não recolhimento da 13ª anuidade.

(11) **MU 8201877-4** Y1 **24.3**
(45) 16/11/2011
(73) Lonatec Comércio de Lonas Ltda. - ME (BR/PR)
(74) Parron Buiar Marcas e Patentes Ltda
Referente ao não recolhimento da 11ª anuidade.

(11) **MU 8300628-1** Y1 **24.3**
(45) 09/08/2011
(73) TRW Automotive Ltda. (BR/SP)
(74) Toledo Corrêa Marcas e Patentes S/C Ltda
Referente ao não cumprimento da exigência publicada na RPI 2131 de 08/11/2011 e complementar a 10ª anuidade, guia de recolhimento 22120368036-2, de acordo com a tabela vigente.

(11) **MU 8801353-7** Y1 **24.3**
(45) 22/01/2013
(73) Odilo Pedro Marion (BR/RS)
(74) Anderson Michael Gomes Leal
Referente ao não recolhimento da 5ª anuidade.

(11) **PI 0102312-8** B1 **24.3**
(45) 13/01/2009
(73) SKF France (FR)
(74) Momsen, Leonardos & Cia.
Referente ao não recolhimento da 9ª anuidade.

(11) **PI 9405098-8** B1 **24.3**
(45) 24/08/1999
(73) Eaton Corporation (US)
(74) Antonio Mauricio Pedras Arnaud
Notifica-se a extinção da patente, para fins de restauração conforme artigo 87 da LPI 9.279, referente à(s) 16ª, 17ª e 18ª anuidade(s).

(11) **PI 9703454-1** B1 **24.3**
(45) 05/03/2003
(73) Empresa Brasileira de Pesquisa Agropecuária - EMBRAPA (BR/DF)
(74) Suely Conceição da Silva
Referente à 13ª anuidade.

(11) **PI 9802950-9** B1 **24.3**
(45) 30/08/2005
(73) Empresa Brasileira de Pesquisa Agropecuária - EMBRAPA (BR/CE) , Sindicato dos Produtores de Frutas do Estado do Ceará - SINDIFRUTA (BR/CE)
(74) Itaguaraci Farias de Vasconcelos
Referente à 11ª e 14ª anuidades.

24.4 RESTAURAÇÃO

(11) **PI 0107787-2** B1 **24.4**
(45) 28/07/2009
(73) Kirby J. Mead (US)
(74) Orlando de Souza

(11) **PI 9501568-0** B1 **24.4**
(45) 18/09/2001
(73) C. P. Bourg S.A. (BE)
(74) Dannemann ,Siemsen, Bigler & Ipanema Moreira

(11) **PI 9508880-6** B1 **24.4**
(45) 08/07/2003
(73) Ecolab Inc. (US)
(74) Daniel & Cia.

24.5 DESPACHO ANULADO (**)

(11) **PI 9407102-0** B1 **24.5**
(45) 06/08/2002
(73) Qualcomm Incorporated (US)
(74) Veirano e Advogados Associados
Referente ao despacho publicado na RPI 2059 de 22/06/2010.

25. Anotação de Alteração de Nome e/ou Sede e Transferência de Pedido, Patente e Certificado de Adição de Invenção

25.1 TRANSFERÊNCIA DEFERIDA

(11) **MU 8201409-4** Y1 **25.1**
(22) 25/06/2002

(73) AGCO Parts Serviços Administrativos LTDA (BR/SP)
(74) Dannemann ,Siemsen, Bigler & Ipanema Moreira

(11) **MU 8302982-6** Y1 **25.1**
(22) 17/12/2003
(73) AGCO Parts Serviços Administrativos LTDA (BR/SP)
(74) Dannemann ,Siemsen, Bigler & Ipanema Moreira

(11) **PI 0000840-0** B1 **25.1**
(22) 25/01/2000
(73) Xylem IP Holdings LLC (US)
(74) Magnus Aspeby

(11) **PI 0305736-4** B1 **25.1**
(22) 16/12/2003
(73) AGCO Parts Serviços Administrativos LTDA (BR/SP)
(74) Dannemann ,Siemsen, Bigler & Ipanema Moreira

(21) **PI 0316086-6** A2 **25.1**
(22) 07/11/2003
(71) Akebia Therapeutics Inc. (US)
(74) Dannemann, Siemsen, Bigler & Ipanema Moreira

(21) **PI 0316107-2** A2 **25.1**
(22) 07/11/2003
(71) Akebia Therapeutics Inc. (US)
(74) Dannemann, Siemsen, Bigler & Ipanema Moreira

(21) **PI 0415669-2** A2 **25.1**
(22) 20/10/2004
(71) Xylem IP Holdings LLC (US)
(74) Magnus Aspeby

(21) **PI 0416187-4** A2 **25.1**
(22) 03/11/2004
(71) Autoimmune Technologies, LLC. (US)
(74) Dannemann , Siemsen, Bigler & Ipanema Moreira

(21) **PI 0505760-4** A2 **25.1**
(22) 04/11/2005
(71) AGCO Parts Serviços Administrativos LTDA (BR/SP)
(74) Dannemann ,Siemsen, Bigler & Ipanema Moreira

(21) **PI 0610284-0** A2 **25.1**
(22) 21/04/2006
(71) Spirogen SÀRL (CH)
(74) Daniel Advogados

(21) **PI 0615849-8** A2 **25.1**
(22) 12/09/2006
(71) Isagro S.p.a. (IT)
(74) Momsen, Leonardos & CIA.

(21) **PI 0701134-2** A2 **25.1**
(22) 31/05/2007
(71) AGCO Parts Serviços Administrativos LTDA (BR/SP)
(74) Dannemann ,Siemsen, Bigler & Ipanema Moreira

(21) **PI 0702230-1** A2 **25.1**
(22) 07/08/2007
(71) AGCO Parts Serviços Administrativos LTDA (BR/SP)
(74) Dannemann ,Siemsen, Bigler & Ipanema Moreira

(21) **PI 0708761-6** A2 **25.1**
(22) 09/03/2007
(71) Bery Intellectual Properties Szellemi Tulajdonjogokat Hasznosító és Kezelö Korlátolt (HU)
(74) Dannemann ,Siemsen, Bigler & Ipanema Moreira

(21) **PI 0709068-4** A2 **25.1**
(22) 22/03/2007
(71) Occlutech Holding AG (CH)
(74) Alain Biron

(21) **PI 0710645-9** A2 **25.1**
(22) 05/04/2007
(71) Akebia Therapeutics Inc. (US)
(74) Dannemann ,Siemsen, Bigler & Ipanema Moreira

(21) **PI 0804076-1** A2 **25.1**
(22) 12/09/2008
(71) Dadco, Inc. (US)
(74) Flavia Salim Lopes

(21) **PI 0805199-2** A2 **25.1**
(22) 04/12/2008
(71) AGCO Parts Serviços Administrativos LTDA (BR/SP)
(74) Dannemann ,Siemsen, Bigler & Ipanema Moreira

(21) **PI 0805200-0** A2 **25.1**
(22) 04/12/2008
(71) AGCO Parts Serviços Administrativos LTDA (BR/SP)
(74) Dannemann ,Siemsen, Bigler & Ipanema Moreira

(21) **PI 0805201-8** A2 **25.1**
(22) 04/12/2008
(71) AGCO Parts Serviços Administrativos LTDA (BR/SP)
(74) Dannemann ,Siemsen, Bigler & Ipanema Moreira

(21) **PI 0805559-9** A2 **25.1**
(22) 18/12/2008
(71) AGCO Parts Serviços Administrativos LTDA (BR/SP)
(74) Dannemann ,Siemsen, Bigler & Ipanema Moreira

(21) **PI 0900072-0** A2 **25.1**
(22) 15/01/2009
(71) AGCO Parts Serviços Administrativos LTDA (BR/SP)
(74) Dannemann ,Siemsen, Bigler & Ipanema Moreira

(21) **PI 0900919-1** A2 **25.1**
(22) 22/04/2009
(71) AGCO Parts Serviços Administrativos Ltda (BR/SP)
(74) Dannemann ,Siemsen, Bigler & Ipanema Moreira

(21) **PI 1005088-4** A2 **25.1**
(22) 09/12/2010
(71) AGCO Parts Serviços Administrativos LTDA (BR/SP)
(74) Dannemann ,Siemsen, Bigler & Ipanema Moreira

(21) **PI 1005257-7** A2 **25.1**
(22) 08/12/2010
(71) AGCO Parts Serviços Administrativos LTDA (BR/SP)
(74) Dannemann, Siemsen, Bigler & Ipanema Moreira

(21) **PI 1100485-1** A2 **25.1**
(22) 23/02/2011
(71) João Leite (BR/PR)
(74) Alcion Bubnik

(21) **PI 1101462-8** A2 **25.1**
(22) 06/04/2011
(71) Termofixo SC Indústria e Comércio de Resinas Ltda – ME (BR/SC)

(21) **PI 1105675-4** **25.1**
(22) 21/11/2011
(71) AGCO Parts Serviços Administrativos LTDA (BR/SP)
(74) Dannemann ,Siemsen, Bigler & Ipanema Moreira

(21) **PI 1106290-8** **25.1**
(22) 30/11/2011
(71) AGCO Parts Serviços Administrativos LTDA (BR/SP)
(74) Dannemann, Siemsen, Bigler

(21) **PI 1106488-9** **25.1**
(22) 27/09/2011
(71) AGCO Parts Serviços Administrativos LTDA (BR/SP)
(74) Dannemann, Siemsen, Bigler & Ipanema Moreira

(11) **PI 9507637-9** B1 **25.1**
(22) 12/05/1995
(71) Elanco Animal Health Ireland Limited (IE)
(74) Dannemann, Siemsen, Bigler & Ipanema Moreira

(11) **PI 9509436-9** B1 **25.1**
(22) 19/10/1995
(73) Elanco Animal Health Ireland Limited (IE)
(74) Dannemann, Siemsen, Bigler & Ipanema Moreira

(11) **PI 9706639-7** B1 **25.1**
(22) 09/04/1997
(71) Elanco Animal Health Ireland Limited (IE)
(74) Dannemann, Siemsen, Bigler & Ipanema Moreira

(11) **PI 9709472-2** B1 **25.1**
(22) 26/05/1997
(71) 20/10 Perfect Vision Operations Gmbh (DE)
(74) Kasznar, Leonardos, Propriedade Intelectual

(11) **PI 9804382-0** B1 **25.1**
(22) 04/11/1998
(73) Xylem IP Holdings LLC (US)
(74) Magnus Aspeby

(11) **PI 9804383-8** B1 **25.1**
(22) 04/11/1998
(73) Xylem IP Holdings LLC (US)
(74) Magnus Aspeby

(11) **PI 9804384-6** B1 **25.1**
(22) 04/11/1998
(73) Xylem IP Holdings LLC (US)
(74) Magnus Aspeby

(11) **PI 9900746-0** B1 **25.1**
(22) 18/02/1999
(73) Xylem IP Holdings LLC (US)
(74) Magnus Aspeby

(11) **PI 9903854-4** B1 **25.1**
(22) 15/09/1999
(73) Empresa Brasileira de Pesquisa Agropecuária - EMBRAPA (BR/RS) , AGCO Parts Serviços Administrativos LTDA (BR/SP)
(74) Dannemann ,Siemsen, Bigler & Ipanema Moreira

(11) **PI 9906167-8** B1 **25.1**
(22) 21/12/1999
(73) Xylem IP Holdings LLC (US)
(74) Magnus Aspeby

25.3 TRANSFERÊNCIA EM EXIGÊNCIA

(21) **MU 9100906-5** U2 **25.3**
(22) 05/05/2011
(71) LUIZ ANTONIO MISSIO (BR/SP)
(74) JULIANA KARLA GRILO LEAL
A fim de atender a transferência, requerida através da petição nº 18120002354/SP de 31/01/2012, é necessário que o documento de cessão tenha o reconhecimento de firma da assinatura do cedente e não apenas do cessionário.

(21) **PI 1104699-6** **25.3**
(22) 31/08/2011
(71) Universidade Federal de Minas Gerais (BR/MG)
A fim de atender a transferência, requerida através da petição nº 20130000285/RJ de 03/01/2013, é necessário apresentar documento de cessão, além da guia de cumprimento de exigência.

25.4 ALTERAÇÃO DE NOME DEFERIDA

(21) **PI 0006403-3** A2 **25.4**
(22) 20/12/2000
(71) Merck Sharp & Dohme Corp. (US)
(74) Kasznar Leonardos Propriedade Intelectual

(11) **PI 0007037-8** B1 **25.4**
(22) 24/07/2000
(73) Incotec Europe B.V. (NL)
(74) Kasznar Leonardos Propriedade Intelectual

(21) **PI 0110843-3** A2 **25.4**
(22) 15/05/2001
(71) Samyang Holdings Corporation (KR)
(74) Bhering Advogados

(21) **PI 0113670-4** A2 **25.4**
(22) 29/08/2001
(71) Laboratories Besins Iscovesco (US) , Unimed Pharmaceuticals, LLC (US)
(74) Dannemann, Siemsen, Bigler & Ipanema Moreira

(21) **PI 0116659-0** A2 **25.4**
(22) 05/11/2001
(71) Samyang Holdings Corporation (KR)
(74) Bhering Advogados

(11) **PI 0207417-6** B1 **25.4**
(22) 20/02/2002
(73) Teck Metals Ltd. (CA)
(74) Kasznar, Leonardos, Propriedade Intelectual

(21) **PI 0308584-8** A2 **25.4**
(22) 14/03/2003
(71) Laboratoires Besins International (FR) , Unimed Pharmaceuticals, LLC (US)
(74) Dannemann, Siemsen, Bigler & Ipanema Moreira

(21) **PI 0317436-0** A2 **25.4**
(22) 17/12/2003
(71) Merck Sharp & Dohme Corp. (US)
(74) Kasznar, Leonardos, Propriedade Intelectual

(21) **PI 0416973-5** A2 **25.4**
(22) 24/11/2004
(71) Alcan Rhenalu (FR) , Constellium Rolled Products Ravenswood, LLC (US)
(74) Dannemann , Siemsen, Bigler & Ipanema Moreira

(21) **PI 0511667-8** A2 **25.4**
(22) 31/05/2005
(71) Almirall, S.A. (ES)
(74) Kasznar, Leonardos, Propriedade Intelectual

(21) **PI 0514038-2** A2 **25.4**
(22) 22/07/2005
(71) 3A Technology & Management AG (CA)
(74) Dannemann, Siemsen, Bigler & Ipanema Moreira

(21) **PI 0606957-6** A2 **25.4**
(22) 10/02/2006
(71) Alcan Rhenalu (FR) , Constellium Rolled Products Ravenswood, LLC (US)
(74) Dannemann ,Siemsen, Bigler & Ipanema Moreira

(21) **PI 0609072-9** A2 **25.4**
(22) 12/04/2006
(71) Peerless Chain Company (US)
(74) Tavares Propriedade Intelectual Ltda

(21) **PI 0609074-5** A2 **25.4**
(22) 11/04/2006
(71) Laboratories Besins International, S.A. (FR) , Unimed Pharmaceuticals, LLC (US)
(74) Dannemannn, Siemsen, Bigler & Ipanema Moreira

(21) **PI 0610454-1** A2 **25.4**
(22) 07/04/2006
(71) LABORATOIRES BESINS INTERNATIONAL (FR) , Unimed Pharmaceuticals, LLC (US)
(74) Dannemannn, Siemsen, Bigler & Ipanema Moreira

(21) **PI 0619544-0** A2 **25.4**
(22) 07/12/2006
(71) Incotec Europe B.V. (NL)

(21) **PI 0703713-9** A2 **25.4**
(22) 25/10/2007
(71) FPT Motorenforschung AG (CH)
(74) Di Blasi, Parente, S. G. & Associados S/C

(21) **PI 0704032-6** A2 **25.4**
(22) 12/09/2007
(71) FPT Motorenforschung AG (CH)
(74) Di Blasi, Parente, S. G. & Associados S/C

(21) **PI 0713870-9** A2 **25.4**
(22) 29/06/2007
(71) Constellium Rolled Products Ravenswood, LLC (US)
(74) Dannemann , Siemsen, Bigler & Ipanema Moreira

(21) **PI 1005895-8** A2 **25.4**
(22) 16/12/2010
(71) AGCO Implementos Ltda. (BR/RS)
(74) Dannemann ,Siemsen, Bigler & Ipanema Moreira

(21) **PI 1102244-2** **25.4**
(22) 06/05/2011
(71) The Switch Drive Systems OY (FI) , Moventas Gears OY (FI)
(74) Magnus Aspeby/Claudio Szabas

(21) **PI 1102245-0** **25.4**
(22) 06/05/2011
(71) The Switch Drive Systems OY (FI) , Moventas Gears OY (FI)
(74) Magnus Aspeby/Claudio Szabas

(21) **PI 1102292-2** A2 **25.4**
(22) 06/05/2011
(71) The Switch Drive Systems OY (FI) , Moventas Gears OY (FI)
(74) Magnus Aspeby/Claudio Szabas

(21) **PI 1102301-5** A2 **25.4**
(22) 06/05/2011
(71) The Switch Drive Systems Oy (FI) , Moventas Gears OY (FI)
(74) Magnus Aspeby / Claudio Szabas

(21) **PI 1105751-3** A2 **25.4**
(22) 21/09/2011
(71) SEB do Brasil Produtos Domésticos Ltda. (BR/SP)
(74) Araripe & Associados

(21) **PI 9612203-0** A2 **25.4**
(22) 19/12/1996
(71) Merck Sharp & Dohme Corp. (US)
(74) Kasznar, Leonardos, Propriedade Intelectual

(11) **PI 9707660-0** B1 **25.4**
(22) 13/02/1997
(71) Merck Sharp & Dohme Corp. (US)
(74) Kasznar, Leonardos, Propriedade Intelectual

(11) **PI 9711167-8** B1 **25.4**
(22) 21/05/1997
(71) Merck Sharp & Dohme Corp. (US)
(74) Kasznar, Leonardos, Propriedade Intelectual

(21) **PI 9714401-0** A2 **25.4**
(22) 12/12/1997
(71) Merck Sharp & Dohme Corp. (US)
(74) Kasznar, Leonardos, Propriedade Intelectual

(21) **PI 9715355-9** A2 **25.4**
(22) 12/12/1997
(62) PI 9714401-0 12/12/1997
(71) Merck Sharp & Dohme Corp. (US)
(74) Kasznar, Leonardos, Propriedade Intelectual

(11) **PI 9904759-4** B1 **25.4**
(22) 27/10/1999
(73) 3A Technology & Management AG (CA)
(74) Dannemann, Siemsen, Bigler & Ipanema Moreira

(21) **PP 1100154-2** A2 **25.4**
(22) 06/03/1997
(71) Merck Sharp & Dohme Corp. (US)
(74) Kasznar Leonardos Propriedade Intelectual

25.6 ALTERAÇÃO DE NOME EM EXIGÊNCIA

(11) **PI 0408342-3** B1 **25.6**
(22) 24/02/2004
(73) Outokumpu Technology Oy (FI)
(74) Magnus Aspeby
A fim de atender a alteração de nome requerida através da petição nº 20130011544/RJ, de 08/02/2013, é necessário apresentar mais uma guia relativa a segunda alteração de nome ocorrida, além da guia de cumprimento de exigência.

(21) **PI 0707500-6** A2 **25.6**
(22) 06/02/2007
(71) Linguaflex, LLC (US)
(74) Montaury Pimenta, Machado & Lioce S/C Ltda
A fim de atender a alteração de nome requerida através da petição nº 20130010991/RJ, de 07/02/2013, é necessário apresentar o documento com a devida legalização consular, além da guia de cumprimento de exigência.

(11) **PI 9708316-0** B1 **25.6**
(22) 13/03/1997
(71) Biochemie Gesellschaft M.B.H. (AT)
(74) Dannemann ,Siemsen, Bigler & Ipanema Moreira
A fim de atender a alteração de nome requerida através da petição nº 18130005792/SP, de 22/02/2013, é necessário apresentar o documento com a devida legalização consular, além da guia de cumprimento de exigência.

25.7 ALTERAÇÃO DE SEDE DEFERIDA

(11) **C1 0406233-7** F1 **25.7**
(22) 21/05/2007
(61) PI 0406233-7 16/06/2004
(73) Reynaldo Dias de Moraes e Silva (BR/SP)

(21) **MU 8502996-3** U2 **25.7**
(22) 05/04/2005
(71) Reynaldo Dias de Moraes e Silva (BR/SP)

(21) **MU 9101828-5** U2 **25.7**
(22) 24/08/2011
(71) FOCA CONTROLES DE ACESSOS LTDA (BR/RS)
(74) PIENEGONDA, MOREIRA & ASSOCIADOS LTDA

(21) **PI 0113854-5** A2 **25.7**
(22) 13/09/2001
(71) Novo Nordisk Health Care AG (CH)
(74) Luiz Leonardos& Cia - Propriedade Intelectual

(21) **PI 0114374-3** A2 **25.7**
(22) 02/10/2001
(71) Novo Nordisk Health Care AG (CH)
(74) Luiz Leonardos& Cia - Propriedade Intelectual

(21) **PI 0206703-0** A2 **25.7**
(22) 13/11/2002
(71) TP Vision Holding B.V. (NL)
(74) David do Nascimentos Advogados Associados

(21) **PI 0215216-9** A2 **25.7**
(22) 20/12/2002
(71) Novo Nordisk Health Care AG (CH)
(74) Luiz Leonardos& Cia - Propriedade Intelectual

(21) **PI 0311959-9** A2 **25.7**
(22) 20/06/2003
(71) Novo Nordisk Health Care AG (CH)
(74) Luiz Leonardos& Cia - Propriedade Intelectual

(21) **PI 0311978-5** A8 **25.7**
(22) 20/06/2003
(71) Novo Nordisk Health Care AG (CH)
(74) Luiz Leonardos& Cia - Propriedade Intelectual

(21) **PI 0402846-5** A2 **25.7**
(22) 02/02/2004
(71) TPO Engenharia Técnica de Projetos e Obras Ltda (BR/MG)
(74) Sâmia Amin Santos

(11) **PI 0406233-7** B1 **25.7**
(22) 16/06/2004
(73) Reynaldo Dias de Moraes e Silva (BR/SP)

(21) **PI 0408417-9** A2 **25.7**
(22) 18/03/2004
(71) Novo Nordisk Health Care AG (CH)
(74) Luiz Leonardos& Cia - Propriedade Intelectual

(21) **PI 0408438-1** A2 **25.7**
(22) 12/03/2004
(71) Weavexx, LLC (US)
(74) Kasznar, Leonardos, Propriedade Intelectual

(21) **PI 0413518-0** A2 **25.7**
(22) 12/08/2004
(71) Novo Nordisk Health Care AG (CH)
(74) Luiz Leonardos& Cia - Propriedade Intelectual

(21) **PI 0416950-6** A2 **25.7**
(22) 01/12/2004
(71) Novo Nordisk Health Care AG (CH)
(74) Luiz Leonardos& Cia - Propriedade Intelectual

(21) **PI 0417721-5** A2 **25.7**
(22) 17/12/2004
(71) Novo Nordisk Health Care AG (CH)
(74) Luiz Leonardos& Cia - Propriedade Intelectual

(21) **PI 0501154-0** A2 **25.7**
(22) 23/03/2005
(71) Weavexx, LLC (US)
(74) Kasznar, Leonardos, Propriedade Intelectual

(21) **PI 0519626-4** A2 **25.7**
(22) 23/12/2005
(71) Novo Nordisk Health Care AG (CH)
(74) Luiz Leonardos& Cia - Propriedade Intelectual

(21) **PI 0600535-7** A2 **25.7**
(22) 17/02/2006
(71) Weavexx, LLC (US)
(74) Kasznar Leonardos Propriedade Intelectual

(21) **PI 0603942-1** A2 **25.7**
(22) 21/09/2006
(71) Weavexx, LLC (US)
(74) Kasznar Leonardos Propriedade Intelectual

(21) **PI 0603961-8** A2 **25.7**
(22) 26/09/2006
(71) Weavexx, LLC (US)
(74) Kasznar Leonardos Propriedade Intelectual

(21) **PI 0608170-3** A2 **25.7**
(22) 28/04/2006
(71) NOVO NORDISK HEALTH CARE AG (CH)
(74) Luiz Leonardos& Cia - Propriedade Intelectual

(21) **PI 0620136-9** A2 **25.7**
(22) 13/12/2006
(71) TP Vision Holding B.V. (NL)
(74) David do Nascimentos Advogados Associados

(21) **PI 0702000-7** A2 **25.7**
(22) 26/04/2007
(71) Weavexx, LLC (US)
(74) Kasznar Leonardos Propriedade Intelectual

(21) **PI 0708430-7** A2 **25.7**
(22) 26/02/2007
(71) TP Vision Holding B.V. (NL)
(74) David do Nascimentos Advogados Associados

(21) **PI 0709193-1** A2 **25.7**
(22) 27/03/2007
(71) TP Vision Holding B.V. (NL)
(74) David do Nascimentos Advogados Associados

(21) **PI 0709214-8** A2 **25.7**
(22) 27/03/2007
(71) TP Vision Holding B.V. (NL)
(74) David do Nascimentos Advogados Associados

(21) **PI 0709257-1** A2 **25.7**
(22) 27/03/2007
(71) TP Vision Holding B.V. (NL)
(74) David do Nascimentos Advogados Associados

(21) **PI 0709260-1** A2 **25.7**
(22) 29/03/2007
(71) TP Vision Holding B.V. (NL)
(74) David do Nascimentos Advogados Associados

(21) **PI 0709863-4** A2 **25.7**
(22) 15/03/2007
(71) TP Vision Holding B.V. (NL)
(74) David do Nascimentos Advogados Associados

(21) **PI 0710211-9** A2 **25.7**
(22) 27/03/2007
(71) TP Vision Holding B.V. (NL)
(74) DAVID DO NASCIMENTO ADVOGADOS ASSOCIADOS

(21) **PI 0902564-2** A2 **25.7**
(22) 17/08/2009
(71) Auster Nutrição Animal Ltda (BR/SP)
(74) Brasil Sul Marcas e Patentes S/C Ltda

(21) **PI 1000194-8** A2 **25.7**
(22) 06/01/2010
(71) Reynaldo Dias de Moraes e Silva (BR/SP)

(21) **PI 1000693-1** A2 **25.7**
(22) 04/02/2010
(71) Reynaldo Dias de Moraes e Silva (BR/SP)

(21) **PI 1102063-6** A2 **25.7**
(22) 27/05/2011
(71) Rototech Urban Ltda - EPP (BR/SC)
(74) TINOCO SOARES & FILHO LTDA

(21) **PI 1104061-0** **25.7**
(22) 11/08/2011
(71) FOCA CONTROLES DE ACESSOS LTDA (BR/RS)
(74) PIENEGONDA, MOREIRA & ASSOCIADOS LTDA

25.11 REPUBLICAÇÃO

(21) **PI 0707077-2** A2 **25.11**
(22) 06/03/2007
(71) Lubrizol Advanced Materials, Inc. (US)
(74) DAVID DO NASCIMENTO ADVOGADOS ASSOCIADOS S/C
Retificação do despacho "(25.1) – Transferência Deferida" publicado na RPI nº 2224, de 20/08/2013, para fazer incluir o item "(71) – Nome do Depositante" ausente na publicação anterior. "(71) – Nome do Depositante: Lubrizol Advanced Materials, Inc."

27. Patentes Verdes – Programa Piloto

27.1 NOTIFICAÇÃO DE SOLICITAÇÃO PARA PARTICIPAÇÃO NO PROGRAMA DE PATENTES VERDES

(21) **BR 10 2013 016543-3** A2 **27.1**
(22) 27/06/2013
(51) A47K 3/28 (2006.01), F24J 2/04 (2006.01)
(71) PROGEU ACESSÓRIOS DE PISCINAS LTDA (BR/RS)
(74) VILAGE MARCAS E PATENTES LTDA

(21) **PI 0903782-9** A2 **27.1**
(22) 08/04/2009
(51) C01F 11/18 (2006.01)
(71) Ecofill Especialidades em Tecnologia de Transformação de Resíduos Ltda. (BR/SP)
(74) Beérre Assessoria Empresarial S/C Ltda

(21) **PI 0903979-1** **27.1**
(22) 09/10/2009
(51) B01D 29/00 (2006.01)
(71) Biotechnos Projetos Autosustentáveis Ltda (BR/RS)
(74) Marca Brazil Marcas e Patentes Ltda

Diretoria de Contratos, Indicações Geográficas e Registros - DICIG
Tabela de Códigos de Despachos de Pedidos e Registros de Desenhos Industriais

RPI 2226 de 03/09/2013

0 Exigência – Art. 103 da LPI
O pedido requerido pela petição citada não atende formalmente ao disposto no art. 103 da LPI e/ou às demais disposições quanto à sua forma, tendo sido recebido provisoriamente. Não tendo sido possível uma ciência ao interessado diretamente no processo ou por via postal, fica o requerente obrigado a sanar, em 5 (cinco) dias a contar desta data, as exigências estabelecidas. Não sendo a exigência cumprida com a apresentação da documentação correspondente no prazo acima, o depósito não será aceito e a documentação ficará à disposição do interessado.

31 Notificação de Depósito
Notificação de depósito de pedido de registro de desenho industrial. O pedido estará disponível para vista ou cópias a serem requisitadas na DIRTEC/CGREG/SEATOR.

32 Notificação do Depósito Com Requerimento de Sigilo
Tendo sido requerido o sigilo na forma do Art. 106 § 1º o processamento do pedido será suspenso pelo prazo de 180 (cento e oitenta) dias . O depositante poderá solicitar a retirada do pedido dentro do prazo de 90 (noventa) dias contados da data do depósito. A retirada do pedido sem que o mesmo tenha produzido qualquer efeito dará prioridade ao depósito imediatamente posterior.

33 Pedido Retirado
Retirado o pedido com base no Art. 105 da LPI a requerimento do depositante.

34 Exigência - Art. 106 § 3º da LPI
Suspensão do andamento do pedido de registro de desenho industrial que, para instrução regular, aguardará o atendimento ou contestação das exigências formuladas. Caso a exigência não tenha sido explicitada no despacho da RPI, o depositante poderá requerer cópia do parecer através do formulário Modelo 1.05. A não manifestação do depositante no prazo de 60 (sessenta) dias desta data acarretará o **arquivamento definitivo** do pedido.

34.1 Conhecimento de Parecer Técnico - Art. 100 inciso II da LPI
Suspenso o andamento do Pedido para que o depositante se manifeste no prazo de 60 (sessenta) dias desta data, quanto ao contido no parecer técnico. A não manifestação ou a manifestação considerada improcedente acarretará o indeferimento do pedido.

35 Arquivamento do Pedido – Art. 216 § 2º e Art. 106 § 3º da LPI
Arquivado definitivamente o pedido de registro de desenho industrial, uma vez que não foi apresentada a procuração devida no prazo de 60 (sessenta) dias contados da prática do primeiro ato da parte no processo ou não houve manifestação do depositante quanto à exigência formulada. Pode ser adquirido no Banco de Patentes do Centro de Documentação e Informação Tecnológica do INPI - CEDIN - o folheto com o relatório descritivo e reivindicações (se for o caso) e desenhos do pedido.

35.1 Arquivamento da Petição
Arquivada a petição. Desta data corre o prazo de 60 (sessenta dias) para eventual recurso do interessado.

36 Indeferimento - Art. 106 § 4º da LPI
Indeferido o pedido por não atender ao disposto no Art. 100 da LPI, conforme parecer técnico. A cópia do parecer técnico poderá ser solicitada através do formulário Modelo 2.04. Desta data corre o prazo de 60 (sessenta) dias para eventual recurso do depositante. Pode ser adquirido no Banco de Patentes do Centro de Documentação e Informação Tecnológica do INPI - CEDIN - o folheto com o relatório descritivo e reivindicações (se for o caso) e desenhos do pedido.

37 Recurso Contra o Indeferimento
Notificação de interposição de recurso ao Presidente do INPI contra o indeferimento do pedido de registro de desenho industrial, objetivando o reexame da matéria. Desta data corre o prazo de 60 (sessenta) dias para apresentação de contra-razões por qualquer interessado. Poderá ser requerida cópia do recurso através de formulário específico.

38 Outros Recursos
Notificação de interposição de recurso ao Presidente do INPI contra a decisão proferida pela DIRTEC, objetivando o reexame da matéria. Desta data corre o prazo de 60 (sessenta) dias para apresentação de contra-razões por qualquer interessado. Poderá ser requerida cópia do recurso através de formulário específico.

39 Concessão do Registro
Expedição do certificado de registro de desenho industrial. O título acha-se à disposição do interessado no setor competente do INPI. Desta data corre o prazo de 5 (cinco) anos para interposição de nulidade administrativa por qualquer interessado (Art. 113 § 1º da LPI). Se interposto o pedido de nulidade no prazo de 60 (sessenta) dias contados da data da concessão, os efeitos da concessão do registro serão suspensos (Art. 113 § 2º).

40 Publicação do Parecer de Mérito
Notificação da emissão do parecer de mérito conforme previsto no Art. 111 da LPI. O parecer estará a disposição do interessado no setor competente do INPI.

41 Nulidade Administrativa
Notificação, ao titular do Registro, de instauração de processo administrativo de nulidade. Desta data corre o prazo de 60 (sessenta) dias para eventual contestação do titular (Art. 114 da LPI). Se interposto o pedido de nulidade no prazo de 60 (sessenta) dias contados da data da concessão, os efeitos da concessão do Registro serão suspensos (Art. 113 § 2º). Poderá ser requerida cópia do processo de nulidade através de formulário específico.

42 Extinção - Art. 119 inciso I da LPI
Notificação da extinção do registro de desenho industrial, pela expiração do prazo de vigência de proteção legal ou da prorrogação.

43 Extinção - Art. 119 inciso II da LPI
Notificação da extinção do registro de desenho industrial, pela homologação da renúncia apresentada pelo seu titular. Homologada a renúncia, o registro será considerado extinto na data da apresentação da renúncia.

44 Extinção - Art. 119 inciso III da LPI
Notificação da extinção do registro de desenho industrial pela falta de pagamento da retribuição prevista nos Arts. 108 e 120 da LPI.

45 Extinção - Art. 119 inciso IV da LPI
Notificação da extinção do registro de desenho industrial uma vez que após solicitação do INPI o titular deixou de comprovar a obrigação decorrente do Art. 217 da LPI.

46 Prorrogação
Prorrogada a vigência do certificado do registro de desenho industrial por solicitação do titular.

46.1 Exigência de comprovação de qüinqüênio e/ou prorrogação – Arts. 120 e 108 da LPI
O Titular deverá apresentar a comprovação do pagamento de qüinqüênio/prorrogação recolhido dentro do prazo legal estabelecido. Não cumprida a exigência no prazo de 60 (sessenta) dias, presumir-se-á o não pagamento, acarretando a extinção do registro.

46.2 Exigência de complementação de qüinqüênio e/ou prorrogação – Art. 120 e 108 da LPI
O Titular deverá complementar, de acordo com a tabela vigente na data da complementação o recolhimento do qüinqüênio/prorrogação especificado através do formulário modelo 1.07, acompanhado da guia de "cumprimento de exigência" e da de "complementação". O não cumprimento no prazo de 60 (sessenta) dias acarretará a extinção do registro.

46.3 Qüinqüênio/Prorrogação em exigência – Art. 120 e 108 da LPI.
Exigência referente ao pagamento de qüinqüênio e/ou prorrogação. Desta data corre o prazo de 60 (sessenta) dias para cumprimento da exigência formulada sob pena de extinção do registro ou desconsideração do pagamento.

47 Petição Não Conhecida
Não conhecimento da petição apresentada em virtude do disposto nos Arts. 218 ou 219 da LPI.

47.1 Petição Prejudicada
Prejudicada a Petição Indicada de acordo com o complemento.

48 Petição Sustada
Sustado o conhecimento da petição para aguardar providências necessárias ao seu conhecimento.

49 Perda de Prioridade
Perda da prioridade reivindicada por não atender às disposições previstas no Art. 99 da LPI.

50 Alteração de Classificação
Alterada a classificação do registro para melhor adequação.

51 Renumeração
Alterada a numeração por ter sido numerado indevidamente.

52 Numeração Anulada
Anulada a numeração do registro.

53 Notificação de Decisão Judicial
Notificação de decisão judicial referente ao registro.

53.1 Pedido ou Registro Sub-Judice
Notificação de Ação Judicial referente ao registro.

54 Devolução de Prazo Concedida
Notificação de devolução de prazo. Desta data corre o prazo adicional concedido no despacho. O prazo será de 5 (cinco) dias, na hipótese do Art. 103 da LPI e de, no mínimo 15 (quinze) dias a, no máximo, o prazo legal dos atos correspondentes nos demais casos. De acordo com o estabelecido na Resolução 116/2004.

54.1 Devolução de Prazo Negada
Negada a solicitação de devolução de prazo uma vez que não ficou comprovada a justa causa conforme definido no Art. 221 da LPI e com base na Resolução 116/2004. A cópia do parecer poderá ser solicitada através de formulário específico. Desta data corre o prazo de 60 (sessenta) dias para eventual recurso do interessado.

55 Exigências Diversas
Formulada exigência para adequação ou cumprimento de disposições legais no prazo de 60 (sessenta) dias desta data. Caso a exigência não tenha sido explicitada no despacho da RPI, o depositante/titular poderá requerer cópia do parecer através de formulário específico.

56 Transferência Deferida
Notificação do deferimento da transferência requerida. Desta data corre o prazo de 60 (sessenta) dias para eventual recurso do interessado.

57 Transferência Indeferida
Notificação do indeferimento da transferência requerida. Desta data corre o prazo de 60 (sessenta) dias para eventual recurso do interessado.

58 Transferência em Exigência
Exigência referente ao pedido de transferência requerida. Desta data corre o prazo de 60 (sessenta) dias para cumprimento da exigência formulada, sob pena de Arquivamento da Petição do pedido de Transferência.

59 Alteração de Nome Deferida
Notificação do deferimento da alteração de nome requerida. Desta data corre o prazo de 60 (sessenta) dias para eventual recurso do interessado.

60 Alteração de Nome Indeferida
Notificação do indeferimento da alteração de nome requerida. Desta data corre o prazo de 60 (sessenta) dias para eventual recurso do interessado.

61 Alteração de Nome em Exigência
Exigência referente ao pedido de alteração de nome requerida. Desta data corre o prazo de 60 (sessenta) dias para cumprimento da exigência formulada, sob pena de arquivamento da Petição do pedido de alteração.

62 Alteração de Sede Deferida
Notificação do deferimento da alteração de Sede requerida. Desta data corre o prazo de 60 (sessenta) dias para eventual recurso do interessado.

63 Alteração de Sede Indeferida
Notificação do indeferimento da alteração de Sede requerida. Desta data corre o prazo de 60 (sessenta) dias para eventual recurso do interessado.

64 Alteração de Sede em Exigência
Exigência referente ao pedido de alteração de Sede requerida. Desta data corre o prazo de 60 (sessenta) dias para cumprimento da exigência formulada, sob pena de arquivamento da Petição do pedido de alteração.

65 Desistência Homologada
Homologada a desistência do pedido de registro ou da petição relativa a desenho industrial apresentada pelo depositante, com base no art. 51 da Lei 9.784/99. Pode ser adquirido no Banco de Patentes do Centro de Documentação e Informação Tecnológica do INPI - CEDIN - o folheto com o relatório descritivo e reivindicações (se for o caso) e desenhos do pedido.

66 Anotação de Limitação ou Ônus
Notificação referente à anotação de limitação ou ônus conforme indicado no complemento

70 Publicação Anulada
Anulada a publicação de qualquer um dos itens anteriores por ter sido indevida.

71 Despacho Anulado
Anulado o despacho de qualquer um dos itens anteriores, por ter sido indevido.

72 Decisão Anulada
Anulação da decisão referente a qualquer um dos itens anteriores por ter sido indevida.

73 Retificação
Retificação da publicação de qualquer um dos itens anteriores por ter sido efetuada com incorreção. Tal publicação não implica na alteração da data da decisão ou despacho e nos prazos decorrentes da mesma.

74 Republicação
Republicação da publicação de qualquer um dos itens anteriores por ter sido indevida.

Códigos para Identificação de Dados Bibliográficos (INID)

(11) Número do Registro

(15) Data do Registro/Data da Prorrogação

(21) Número do Pedido

(22) Data do Depósito

(30) Dados da Prioridade Unionista (data, país e número)

(43) Data de Publicação do Desenho Industrial (antes de ser examinado)

(44) Data de Publicação do Desenho Industrial (depois de examinado, mas antes da concessão do registro)

(45) Data de Publicação do Desenho Industrial (após concessão)

(52) Classificação Nacional

(54) Título

(71) Nome do Depositante

(72) Nome do Autor

(73) Nome do Titular

(74) Nome do Procurador

(78) Nome do Novo Titular no caso de Mudança de Titular

Diretoria de Contratos, Indicações Geográficas e Registros - DICIG

Índice Numérico Remissivo de Pedidos e Registros de Desenho Industrial

RPI 2226 de 03/09/2013

BR 302012000342-3 31 **123**
BR 302012000961-8 31 **123**
BR 302012002008-5 31 **123**
BR 302012002068-9 31 **123**
BR 302012002485-4 31 **123**
BR 302012002525-7 31 **123**
BR 302012002778-0 31 **123**
BR 302012003525-2 31 **123**
BR 302012003526-0 31 **123**
BR 302012003527-9 31 **123**
BR 302012003528-7 31 **123**
BR 302012003531-7 31 **123**
BR 302012003533-3 31 **123**
BR 302012003544-9 31 **123**
BR 302012003548-1 31 **123**
BR 302012003551-1 31 **123**
BR 302012003791-3 31 **123**
BR 302012003948-7 31 **123**
BR 302012003949-5 31 **123**
BR 302012004038-8 31 **123**
BR 302012004066-3 31 **123**
BR 302012004067-1 31 **123**
BR 302012004068-0 31 **123**
BR 302012004070-1 31 **123**
BR 302012004071-0 31 **123**
BR 302012004106-6 31 **123**
BR 302012004231-3 31 **123**
BR 302012004265-8 31 **123**
BR 302012004498-7 31 **123**
BR 302012004671-8 31 **123**
BR 302012004960-1 31 **124**
BR 302012005001-4 31 **124**
BR 302012005023-5 31 **124**
BR 302012005032-4 31 **124**
BR 302012005065-0 31 **124**
BR 302012005073-1 31 **124**
BR 302012005153-3 31 **124**
BR 302012005154-1 31 **124**
BR 302012005213-0 31 **124**
BR 302012005214-9 31 **124**
BR 302012005480-0 31 **124**
BR 302012005573-3 31 **124**
BR 302012005574-1 31 **124**
BR 302012005674-8 31 **124**
BR 302012005675-6 31 **124**
BR 302012005676-4 31 **124**
BR 302012005677-2 31 **124**
BR 302012005844-9 31 **124**
BR 302012005858-9 31 **124**
BR 302012005867-8 31 **124**
BR 302012005883-0 31 **124**
BR 302012005892-9 31 **124**
BR 302012005896-1 31 **124**
BR 302012005897-0 31 **124**
BR 302012005901-1 31 **124**
BR 302012005966-6 31 **124**
BR 302012005986-0 31 **124**
BR 302012006007-9 31 **124**
BR 302012006009-5 31 **124**
BR 302012006012-5 31 **124**
BR 302012006122-9 31 **124**
BR 302012006161-0 31 **124**
BR 302012006177-6 31 **124**
BR 302012006178-4 31 **124**
BR 302012006179-2 31 **124**
BR 302012006180-6 31 **124**
BR 302012006204-7 31 **124**
BR 302012006226-8 31 **124**
BR 302012006227-6 31 **124**
BR 302012006228-4 31 **125**
BR 302012006229-2 31 **125**
BR 302012006230-6 31 **125**
BR 302012006231-4 31 **125**
BR 302012006244-6 31 **125**
BR 302012006245-4 31 **125**
BR 302012006250-0 31 **125**
BR 302012006255-1 31 **125**
BR 302012006256-0 31 **125**
BR 302012006259-4 31 **125**
BR 302012006260-8 31 **125**
BR 302012006261-6 31 **125**
BR 302012006273-0 31 **125**
BR 302012006274-8 31 **125**
BR 302012006278-0 31 **125**
BR 302012006280-2 31 **125**
BR 302012006282-9 31 **125**
BR 302012006288-8 31 **125**
BR 302012006290-0 31 **125**
BR 302012006297-7 31 **125**
BR 302012006303-5 31 **125**
BR 302012006304-3 31 **125**
BR 302012006306-0 31 **125**
BR 302012006307-8 31 **125**
BR 302012006308-6 31 **125**
BR 302012006311-6 31 **125**
BR 302012006312-4 31 **125**
BR 302012006313-2 31 **125**
BR 302012006314-0 31 **125**
BR 302012006315-9 31 **125**
BR 302012006316-7 31 **125**
BR 302012006317-5 31 **125**
BR 302012006318-3 31 **125**
BR 302012006319-1 31 **125**
BR 302012006320-5 31 **125**
BR 302012006321-3 31 **125**
BR 302012006322-1 31 **125**
BR 302012006324-8 31 **125**
BR 302012006329-9 31 **125**
BR 302012006330-2 31 **125**
BR 302012006337-0 31 **126**
BR 302012006338-8 31 **126**
BR 302012006339-6 31 **126**
BR 302012006340-0 31 **126**
BR 302012006342-6 31 **126**
BR 302012006343-4 31 **126**
BR 302012006345-0 31 **126**
BR 302012006346-9 31 **126**
BR 302012006347-7 31 **126**
BR 302012006364-7 31 **126**
BR 302012006365-5 31 **126**
BR 302012006366-3 31 **126**
BR 302012006367-1 31 **126**
BR 302012006368-0 31 **126**
BR 302012006369-8 31 **126**
BR 302012006370-1 31 **126**
BR 302012006371-0 31 **126**
BR 302012006372-8 31 **126**
BR 302012006373-6 31 **126**
BR 302012006374-4 31 **126**
BR 302012006375-2 31 **126**
BR 302012006376-0 31 **126**
BR 302012006379-5 31 **126**
BR 302012006380-9 31 **126**
BR 302012006381-7 31 **126**
BR 302012006382-5 31 **126**
BR 302012006384-1 31 **126**
BR 302012006385-0 31 **126**
BR 302012006386-8 31 **126**
BR 302012006387-6 31 **126**
BR 302012006388-4 31 **126**
BR 302012006391-4 31 **126**
BR 302012006392-2 31 **126**
BR 302012006393-0 31 **126**
BR 302012006394-9 31 **126**
BR 302012006395-7 31 **126**
BR 302012006399-0 31 **126**
BR 302012006400-7 31 **126**
BR 302012006401-5 31 **126**
BR 302012006407-4 31 **127**
BR 302012006408-2 31 **127**
BR 302012006409-0 31 **127**
BR 302012006410-4 31 **127**
BR 302012006444-9 31 **127**
BR 302012006445-7 31 **127**
BR 302012006446-5 31 **127**
BR 302012006447-3 31 **127**
BR 302012006454-6 31 **127**
BR 302012006460-0 31 **127**
BR 302012006461-9 31 **127**
BR 302012006462-7 31 **127**
BR 302012006466-0 31 **127**
BR 302012006467-8 31 **127**
BR 302012006468-6 31 **127**
BR 302012006469-4 31 **127**
BR 302012006470-8 31 **127**
BR 302012006471-6 31 **127**
BR 302012006472-4 31 **127**
BR 302012006494-5 31 **127**
BR 302012006511-9 31 **127**
BR 302012006518-6 31 **127**
BR 302012006519-4 31 **127**
BR 302012006520-8 31 **127**
BR 302012006521-6 31 **127**
BR 302012006522-4 31 **127**
BR 302012006523-2 31 **127**
BR 302012006524-0 31 **127**
BR 302012006525-9 31 **127**
BR 302012006526-7 31 **127**
BR 302012006530-5 31 **127**
BR 302012006531-3 31 **127**
BR 302012006532-1 31 **127**
BR 302012006533-0 31 **127**
BR 302012006534-8 31 **127**
BR 302012006535-6 31 **127**
BR 302012006536-4 31 **127**
BR 302012006537-2 31 **127**
BR 302012006538-0 31 **128**
BR 302012006539-9 31 **128**
BR 302012006540-2 31 **128**
BR 302012006541-0 31 **128**
BR 302012006556-9 31 **128**
BR 302012006558-5 31 **128**
BR 302012006560-7 31 **128**
BR 302012006561-5 31 **128**
BR 302012006563-1 31 **128**
BR 302012006564-0 31 **128**
BR 302012006588-7 31 **128**
BR 302012006589-5 31 **128**
BR 302012006590-9 31 **128**
BR 302012006593-3 31 **128**
BR 302012006594-1 31 **128**
BR 302012006595-0 31 **128**
BR 302012006597-6 31 **128**
BR 302012006598-4 31 **128**
BR 302012006599-2 31 **128**
BR 302012006600-0 31 **128**
BR 302012006603-4 31 **128**
BR 302012006604-2 31 **128**
BR 302012006605-0 31 **128**
BR 302012006606-9 31 **128**
BR 302012006617-4 31 **128**
BR 302012006619-0 31 **128**
BR 302012006628-0 31 **128**
BR 302012006629-8 31 **128**
BR 302012006630-1 31 **128**
BR 302012006668-9 31 **128**
BR 302012006669-7 31 **128**
BR 302012006670-0 31 **128**
BR 302012006671-9 31 **128**
BR 302012006672-7 31 **128**
BR 302012006673-5 31 **128**
BR 302012006675-1 31 **128**
BR 302012006676-0 31 **128**
BR 302012006678-6 31 **128**
BR 302012006680-8 31 **129**
BR 302012006688-3 31 **129**
BR 302012006689-1 31 **129**
BR 302012006693-0 31 **129**
BR 302012006694-8 31 **129**
BR 302012006695-6 31 **129**
BR 302012006703-0 31 **129**
BR 302012006704-9 31 **129**
BR 302012006705-7 31 **129**
BR 302012006731-6 31 **129**
BR 302012006732-4 31 **129**
BR 302012006735-9 31 **129**
BR 302012006744-8 31 **129**
BR 302012006749-9 31 **129**
BR 302012006759-6 31 **129**
BR 302012006760-0 31 **129**
BR 302012006762-6 31 **129**
BR 302012006763-4 31 **129**
BR 302012006764-2 31 **129**
BR 302012006766-9 31 **129**
BR 302012006781-2 31 **129**
BR 302012006782-0 31 **129**
BR 302012006783-9 31 **129**
BR 302012006785-5 31 **129**
BR 302012006787-1 31 **129**
BR 302012006788-0 31 **129**
BR 302012006789-8 31 **129**
BR 302012006790-1 31 **129**
BR 302012006792-8 31 **129**
BR 302013000001-0 31 **129**
BR 302013000003-6 31 **129**
BR 302013000004-4 31 **129**
BR 302013000005-2 31 **129**
BR 302013000006-0 31 **129**
BR 302013000017-6 31 **129**
BR 302013000018-4 31 **129**
BR 302013000019-2 31 **129**
BR 302013000020-6 31 **129**
BR 302013000021-4 31 **129**
BR 302013000022-2 31 **130**
BR 302013000023-0 31 **130**
BR 302013000024-9 31 **130**
BR 302013000025-7 31 **130**
BR 302013000026-5 31 **130**
BR 302013000028-1 31 **130**
BR 302013000029-0 31 **130**
BR 302013000030-3 31 **130**
BR 302013000031-1 31 **130**
BR 302013000032-0 31 **130**
BR 302013000033-8 31 **130**
BR 302013000034-6 31 **130**
BR 302013000035-4 31 **130**
BR 302013000036-2 31 **130**
BR 302013000037-0 31 **130**
BR 302013000038-9 31 **130**
BR 302013000040-0 31 **130**
BR 302013000041-9 31 **130**
BR 302013000042-7 31 **130**
BR 302013000043-5 31 **130**
BR 302013000044-3 31 **130**
BR 302013000046-0 31 **130**
BR 302013000048-6 31 **130**
BR 302013000049-4 31 **130**
BR 302013000050-8 31 **130**
BR 302013000052-4 31 **130**
BR 302013000053-2 31 **130**
BR 302013000054-0 31 **130**
BR 302013000055-9 31 **130**
BR 302013000056-7 31 **130**
BR 302013000057-5 31 **130**
BR 302013000064-8 31 **130**
BR 302013000066-4 31 **130**
BR 302013000067-2 31 **130**
BR 302013000068-0 31 **130**
BR 302013000069-9 31 **130**
BR 302013000070-2 31 **130**
BR 302013000071-0 31 **130**
BR 302013000072-9 31 **130**
BR 302013000073-7 31 **131**
BR 302013000074-5 31 **131**
BR 302013000075-3 31 **131**
BR 302013000076-1 31 **131**
BR 302013000077-0 31 **131**
BR 302013000080-0 31 **131**
BR 302013000081-8 31 **131**
BR 302013000082-6 31 **131**
BR 302013000087-7 31 **131**
BR 302013000090-7 31 **131**
BR 302013000091-5 31 **131**
BR 302013000092-3 31 **131**
BR 302013000093-1 31 **131**
BR 302013000094-0 31 **131**
BR 302013000095-8 31 **131**
BR 302013000096-6 31 **131**
BR 302013000097-4 31 **131**
BR 302013000098-2 31 **131**
BR 302013000105-9 31 **131**
BR 302013000106-7 31 **131**
BR 302013000107-5 31 **131**
BR 302013000109-1 31 **131**
BR 302013000110-5 31 **131**
BR 302013000111-3 31 **131**
BR 302013000112-1 31 **131**
BR 302013000113-0 31 **131**
BR 302013000114-8 31 **131**
BR 302013000115-6 31 **131**
BR 302013000116-4 31 **131**
BR 302013000117-2 31 **131**
BR 302013000118-0 31 **131**
BR 302013000128-8 31 **131**
BR 302013000129-6 31 **131**
BR 302013000133-4 31 **131**
BR 302013000134-2 31 **131**
BR 302013000138-5 31 **131**
BR 302013000139-3 31 **131**
BR 302013000140-7 31 **131**
BR 302013000141-5 31 **131**
BR 302013000148-2 31 **131**
BR 302013000149-0 31 **132**
BR 302013000151-2 31 **132**
BR 302013000154-7 31 **132**
BR 302013000158-0 31 **132**
BR 302013000159-8 31 **132**
BR 302013000161-0 31 **132**
BR 302013000162-8 31 **132**
BR 302013000163-6 31 **132**
DI 6100903-2 46.2 **132**
DI 6304944-9 PR **7**
DI 6402859-3 PR **7**
DI 6403769-0 53 **132**
DI 6500094-3 PR **7**
DI 6501265-8 PR **7**
DI 6501266-6 PR **7**
DI 6501268-2 PR **7**
DI 6501271-2 PR **7**
DI 6501272-0 PR **7**
DI 6501275-5 PR **7**
DI 6502429-0 PR **7**
DI 6702556-0 PR **7**
DI 6703815-8 PR **7**
DI 6704268-6 PR **7**
DI 6705274-6 PR **7**
DI 6705280-0 PR **7**
DI 6705289-4 PR **7**
DI 6800568-7 PR **7**
DI 6801039-7 PR **7**
DI 6801413-9 PR **7**
DI 6802184-4 PR **7**
DI 6802278-6 PR **7**
DI 6802331-6 PR **7**
DI 6900869-8 PR **7**
DI 6900971-6 PR **7**
DI 6900973-2 PR **7**
DI 6900974-0 PR **7**
DI 6901381-0 PR **8**
DI 6902030-2 PR **8**
DI 6903061-8 PR **8**
DI 6903187-8 PR **8**
DI 6903779-5 PR **8**
DI 6904262-4 PR **8**
DI 6905095-3 PR **8**
DI 7000079-4 40 **132**
DI 7000079-4 41 **132**
DI 7002433-2 41 **132**
DI 7102929-0 39 **113**
DI 7102958-3 39 **113**
DI 7103045-0 39 **114**
DI 7103046-8 39 **114**
DI 7103047-6 39 **115**
DI 7103048-4 39 **115**
DI 7103049-2 39 **115**
DI 7103050-6 39 **115**
DI 7103081-6 39 **116**
DI 7103082-4 39 **116**
DI 7103083-2 39 **116**
DI 7103096-4 39 **117**
DI 7103143-0 39 **117**
DI 7103144-8 39 **117**
DI 7103145-6 39 **117**
DI 7103188-0 39 **117**
DI 7103189-8 39 **118**
DI 7103223-1 39 **118**
DI 7103254-1 39 **118**
DI 7103258-4 39 **118**
DI 7103277-0 39 **118**
DI 7103363-7 39 **119**
DI 7103367-0 39 **119**
DI 7103368-8 39 **119**
DI 7103387-4 39 **119**
DI 7103398-0 39 **119**
DI 7103400-5 39 **120**
DI 7103430-7 39 **120**
DI 7103431-5 39 **120**
DI 7103436-6 39 **120**
DI 7103438-2 39 **121**
DI 7103455-2 39 **121**
DI 7103464-1 39 **121**
DI 7103479-0 39 **121**
DI 7103535-4 39 **121**
DI 7103550-8 39 **122**
DI 7103560-5 39 **122**
DI 7103562-1 39 **122**

Diretoria de Contratos, Indicações Geográficas e Registros - DICIG
Publicação de Desenhos Industriais

39
CONCESSÃO DO REGISTRO

(11) **DI 7102929-0** **39**
(22) 17/06/2011
(15) 03/09/2013
(30) 21/12/2010 US 29/381,666
(45) 03/09/2013
(52)(BR) 14-01
(54) CONFIGURAÇÃO APLICADA A DISPISITIVO MÓVEL
(73) Coby Electronics Corporation (US)
(72) Johann Lee
(74) Di Blasi, Parente, Vaz e Dias & Al.
Prazo de validade: 10 (dez) anos contados a partir de 17/06/2011, mediante o recolhimento da taxa quinquenal de manutenção (Artigos 119 e 120 da LPI) e observadas as demais condições legais.

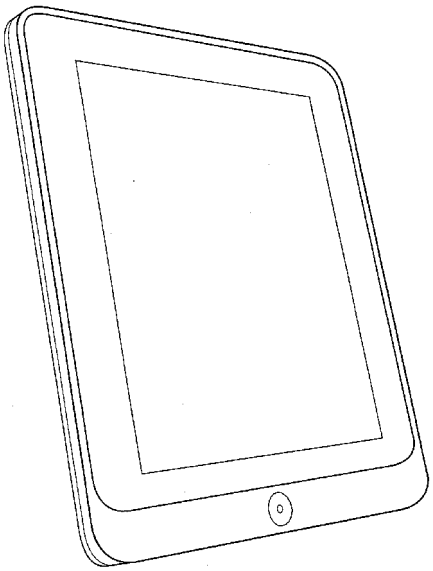

(11) **DI 7102958-3** **39**
(22) 21/06/2011
(15) 03/09/2013
(30) 22/12/2010 EM 001251946-0015; 22/12/2010 EM 001251946-0016; 22/12/2010 EM 001251946-0019; 22/12/2010 EM 001251946-0030; 22/12/2010 EM 001251946-0056; 22/12/2010 EM 001251946-0057; 22/12/2010 EM 001251946-0058; 22/12/2010 EM 001251946-0078; 22/12/2010 EM 001251946-0103
(45) 03/09/2013
(52)(BR) 23-01
(54) CONFIGURAÇÃO APLICADA EM CONTROLADOR DE FLUXO PARA TORNEIRA
(73) Neoperl Gmbh (DE)
(72) Gerhard Blum
(74) Dannemann, Siemsen, Bigler & Ipanema Moreira.
Prazo de validade: 10 (dez) anos contados a partir de 21/06/2011, mediante o recolhimento da taxa quinquenal de manutenção (Artigos 119 e 120 da LPI) e observadas as demais condições legais.

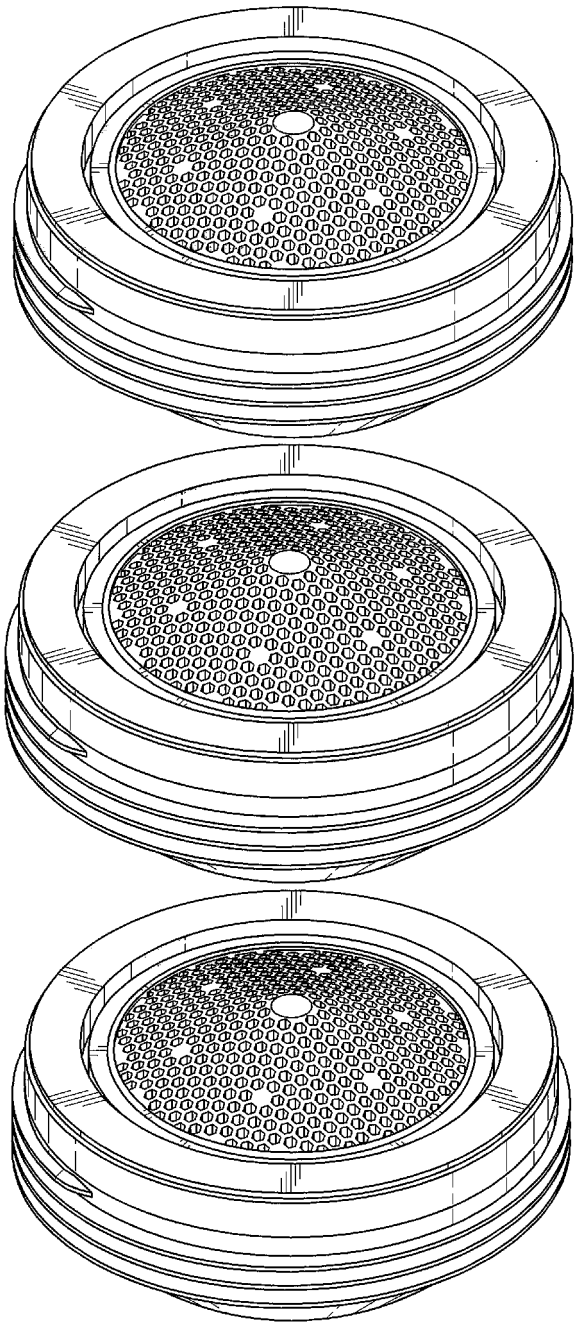

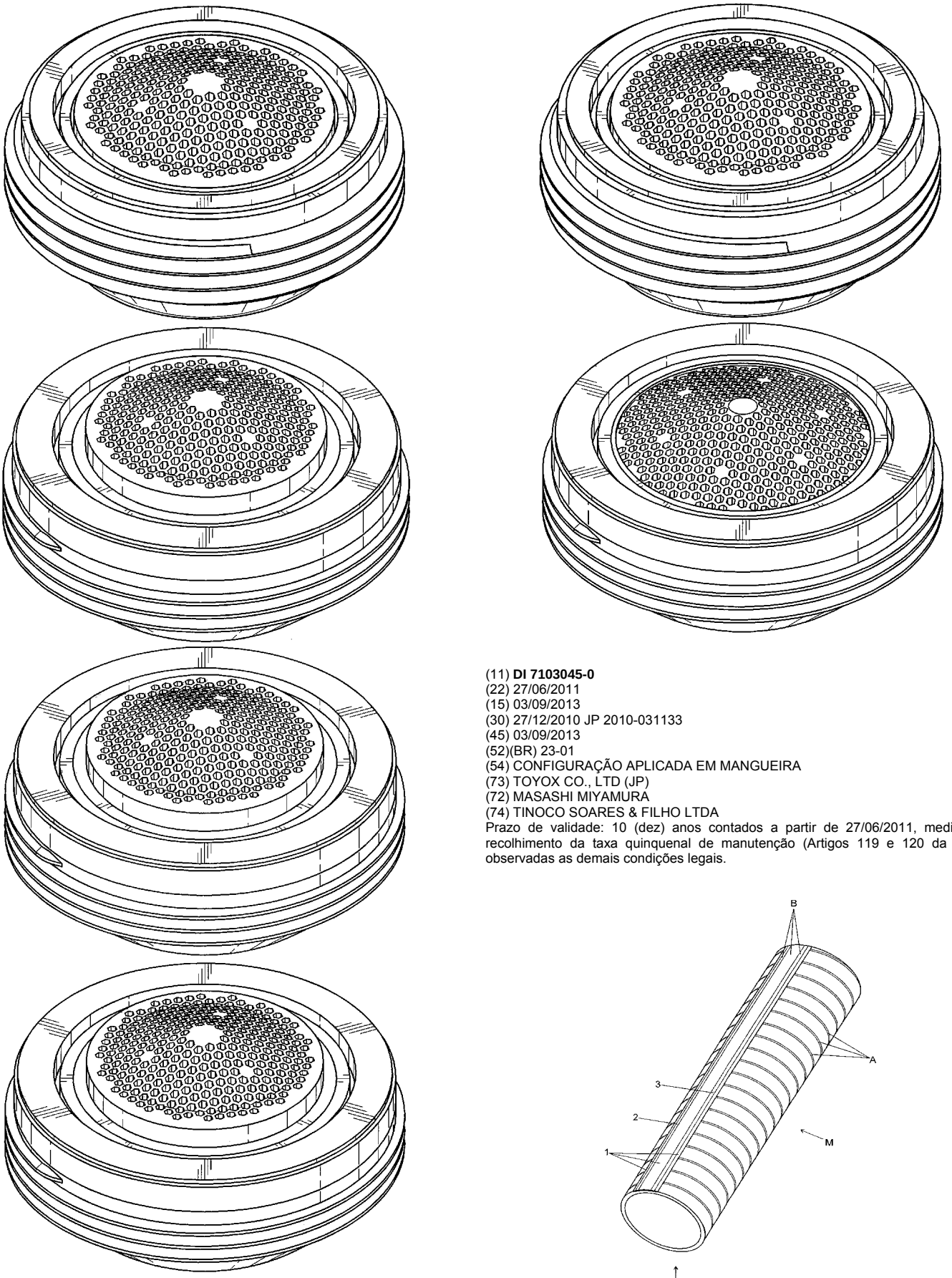

(11) **DI 7103045-0** **39**
(22) 27/06/2011
(15) 03/09/2013
(30) 27/12/2010 JP 2010-031133
(45) 03/09/2013
(52)(BR) 23-01
(54) CONFIGURAÇÃO APLICADA EM MANGUEIRA
(73) TOYOX CO., LTD (JP)
(72) MASASHI MIYAMURA
(74) TINOCO SOARES & FILHO LTDA
Prazo de validade: 10 (dez) anos contados a partir de 27/06/2011, mediante o recolhimento da taxa quinquenal de manutenção (Artigos 119 e 120 da LPI) e observadas as demais condições legais.

(11) **DI 7103046-8** **39**
(22) 27/06/2011
(15) 03/09/2013
(30) 27/12/2010 EM 001253934-0002
(45) 03/09/2013
(52)(BR) 07-05
(54) "CONFIGURAÇÃO APLICADA EM ESPONJA"

(73) 3M INNOVATIVE PROPERTIES COMPANY (US)
(72) BERNARDO PEDRIZA HERNÁNDEZ, ANA TEJERO MORATA
(74) ALEXANDRE FUKUDA YAMASHITA
Prazo de validade: 10 (dez) anos contados a partir de 27/06/2011, mediante o recolhimento da taxa quinquenal de manutenção (Artigos 119 e 120 da LPI) e observadas as demais condições legais.

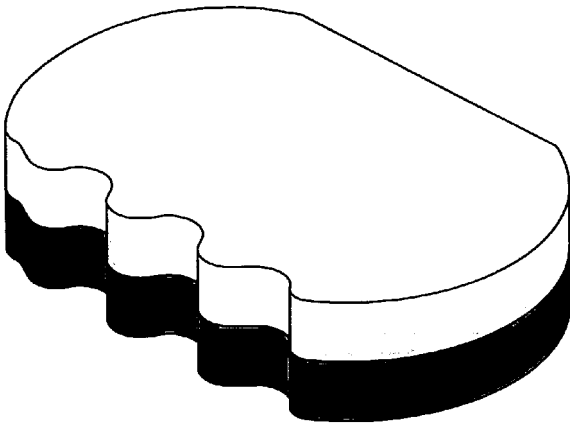

(11) **DI 7103047-6** **39**
(22) 27/06/2011
(15) 03/09/2013
(30) 27/12/2010 EM 001253934-0004
(45) 03/09/2013
(52)(BR) 07-05
(54) "CONFIGURAÇÃO APLICADA EM ESPONJA"
(73) 3M INNOVATIVE PROPERTIES COMPANY (US)
(72) ANA TEJERO MORATA, BERNARDO PEDRIZA HERNÁNDEZ
(74) ALEXANDRE FUKUDA YAMASHITA
Prazo de validade: 10 (dez) anos contados a partir de 27/06/2011, mediante o recolhimento da taxa quinquenal de manutenção (Artigos 119 e 120 da LPI) e observadas as demais condições legais.

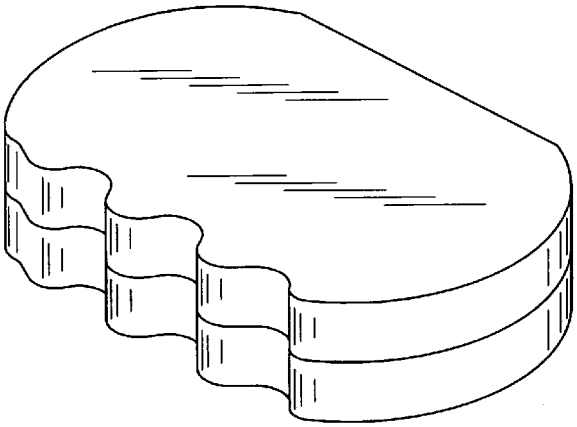

(11) **DI 7103048-4** **39**
(22) 27/06/2011
(15) 03/09/2013
(30) 27/12/2010 EM 001253934-0001
(45) 03/09/2013
(52)(BR) 07-05
(54) "CONFIGURAÇÃO APLICADA EM ESPONJA"
(73) 3M INNOVATIVE PROPERTIES COMPANY (US)
(72) ANA TEJERO MORATA, BERNARDO PEDRIZA HERNÁNDEZ
(74) ALEXANDRE FUKUDA YAMASHITA
Prazo de validade: 10 (dez) anos contados a partir de 27/06/2011, mediante o recolhimento da taxa quinquenal de manutenção (Artigos 119 e 120 da LPI) e observadas as demais condições legais.

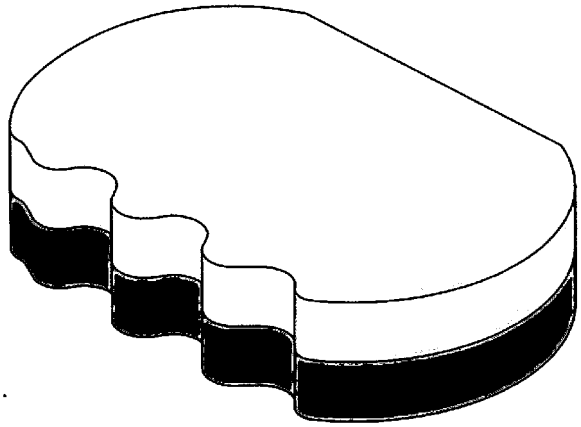

(11) **DI 7103049-2** **39**
(22) 27/06/2011
(15) 03/09/2013
(30) 27/12/2010 EM 001253934-0003
(45) 03/09/2013
(52)(BR) 07-05
(54) "CONFIGURAÇÃO APLICADA EM ESPONJA"
(73) 3M INNOVATIVE PROPERTIES COMPANY (US)
(72) ANA TEJERO MORATA, BERNARDO PEDRIZA HERNÁNDEZ
(74) ALEXANDRE FUKUDA YAMASHITA
Prazo de validade: 10 (dez) anos contados a partir de 27/06/2011, mediante o recolhimento da taxa quinquenal de manutenção (Artigos 119 e 120 da LPI) e observadas as demais condições legais.

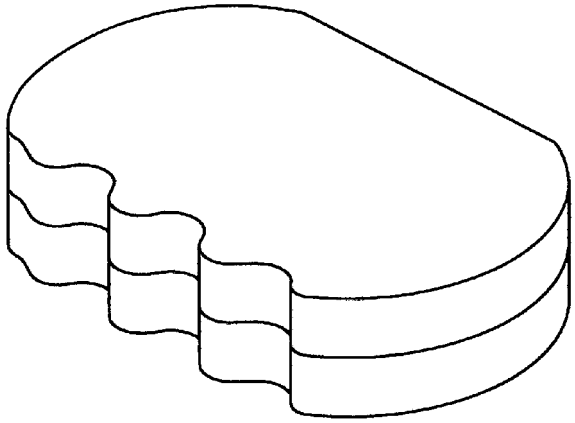

(11) **DI 7103050-6** **39**
(22) 27/06/2011
(15) 03/09/2013
(30) 27/12/2010 JP 2010-031134
(45) 03/09/2013
(52)(BR) 23-01
(54) CONFIGURAÇÃO APLICADA EM MANGUEIRA
(73) TOYOX CO..LTD (JP)
(72) MASASHI MIYAMURA
(74) TINOCO SOARES & FILHO LTDA
Prazo de validade: 10 (dez) anos contados a partir de 27/06/2011, mediante o recolhimento da taxa quinquenal de manutenção (Artigos 119 e 120 da LPI) e observadas as demais condições legais.

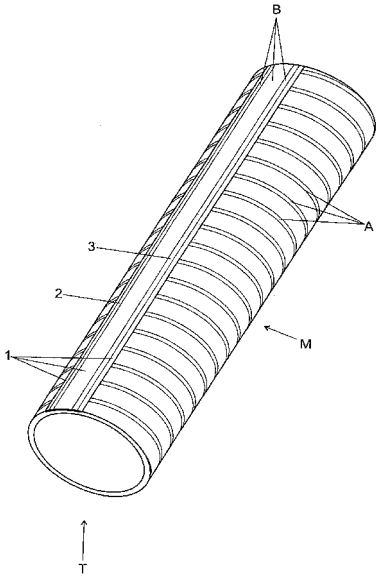

(11) **DI 7103081-6** **39**
(22) 29/06/2011
(15) 03/09/2013
(30) 08/02/2011 DE 202011000283
(45) 03/09/2013
(52)(BR) 10-05
(54) CONFIGURAÇÃO APLICADA EM REGULADOR
(73) Stego-Holding Gmbh (DE)
(72) Elmar Mangold
(74) Soerensen Garcia Advogados Associados
Prazo de validade: 10 (dez) anos contados a partir de 29/06/2011, mediante o recolhimento da taxa quinquenal de manutenção (Artigos 119 e 120 da LPI) e observadas as demais condições legais.

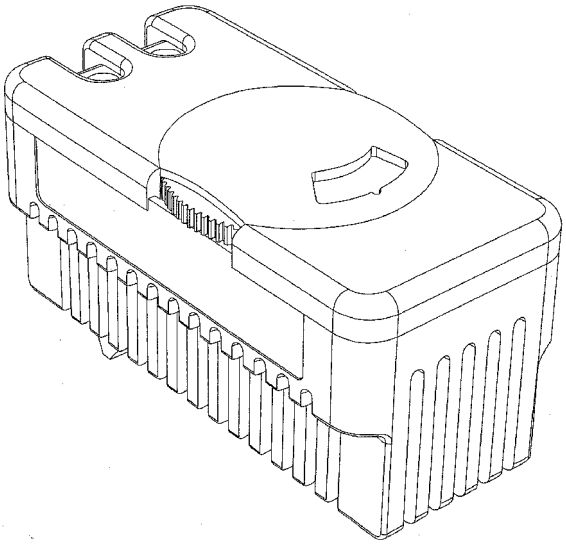

(11) **DI 7103082-4** **39**
(22) 29/06/2011
(15) 03/09/2013
(30) 30/12/2010 EM 001252837
(45) 03/09/2013
(52)(BR) 09-03
(54) CONFIGURAÇÃO APLICADA EM EMBALAGEM
(73) Philip Morris Products S.A (CH)
(72) Jennifer Gaeto
(74) Dannemann, Siemsen, Bigler & Ipanema Moreira
Prazo de validade: 10 (dez) anos contados a partir de 29/06/2011, mediante o recolhimento da taxa quinquenal de manutenção (Artigos 119 e 120 da LPI) e observadas as demais condições legais.

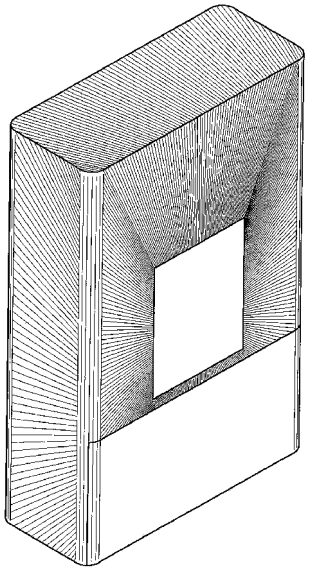

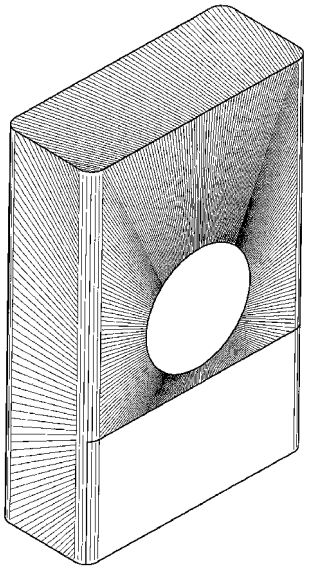

(11) **DI 7103083-2** **39**
(22) 29/06/2011
(15) 03/09/2013
(30) 30/12/2010 US 29/382,223
(45) 03/09/2013
(52)(BR) 13-03
(54) CONFIGURAÇÃO APLICADA EM COMPONENTE ELÉTRICO
(73) Sulzer Metco (us) Inc (US)
(72) Robert F. Savill, Jr..
(74) Dannemann, Siemsen, Bigler & Ipanema Moreira
Prazo de validade: 10 (dez) anos contados a partir de 29/06/2011, mediante o recolhimento da taxa quinquenal de manutenção (Artigos 119 e 120 da LPI) e observadas as demais condições legais.

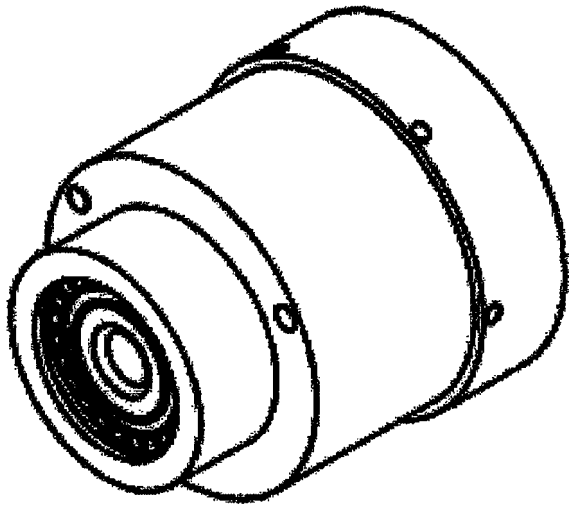

(11) **DI 7103096-4** **39**
(22) 30/06/2011
(15) 03/09/2013
(30) 30/12/2010 US 29/382,264
(45) 03/09/2013
(52)(BR) 28-03
(54) CONFIGURAÇÃO APLICADA EM EMBALAGEM
(73) Mary Kay Inc (US)
(72) Jenny Demarco
(74) Dannemann, Siemsen, Bigler & Ipanema Moreira
Prazo de validade: 10 (dez) anos contados a partir de 30/06/2011, mediante o recolhimento da taxa quinquenal de manutenção (Artigos 119 e 120 da LPI) e observadas as demais condições legais.

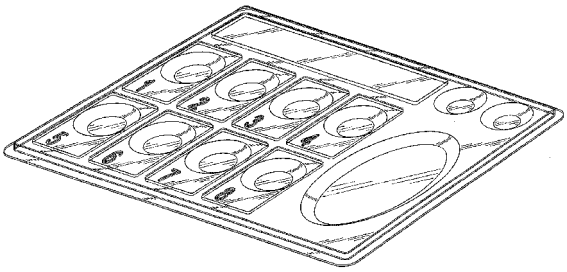

(11) **DI 7103143-0** **39**
(22) 15/06/2011
(15) 03/09/2013
(45) 03/09/2013
(52)(BR) 15-05
(54) CONFIGURAÇÃO APLICADA EM MÁQUINA LAVA E SECA DE CARREGAMENTO SUPERIOR
(73) Electrolux do Brasil S.A. (BR/PR)
(72) Valkiria Pedri Fialkowski, Vinícius M. Weinert, Thales de Oliveira Arouca
(74) Solmark Asses. em Prop. Intectual
Prazo de validade: 10 (dez) anos contados a partir de 15/06/2011, mediante o recolhimento da taxa quinquenal de manutenção (Artigos 119 e 120 da LPI) e observadas as demais condições legais.

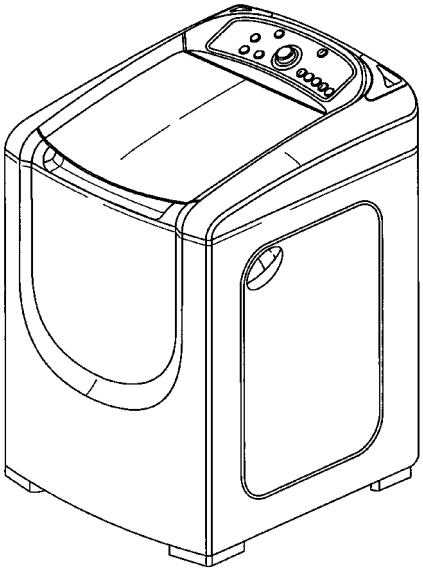

(11) **DI 7103144-8** **39**
(22) 15/06/2011
(15) 03/09/2013
(45) 03/09/2013
(52)(BR) 15-05
(54) CONFIGURAÇÃO APLICADA EM LAVADORA DE ROUPAS
(73) Electrolux do Brasil S.A. (BR/PR)
(72) Charles Rodrigo Tessari, Vinícius M. Weinert, Valkiria Pedri Fialkowski, Thales de Oliveira Arouca
(74) Solmark Asses. em Prop. Intectual
Prazo de validade: 10 (dez) anos contados a partir de 15/06/2011, mediante o recolhimento da taxa quinquenal de manutenção (Artigos 119 e 120 da LPI) e observadas as demais condições legais.

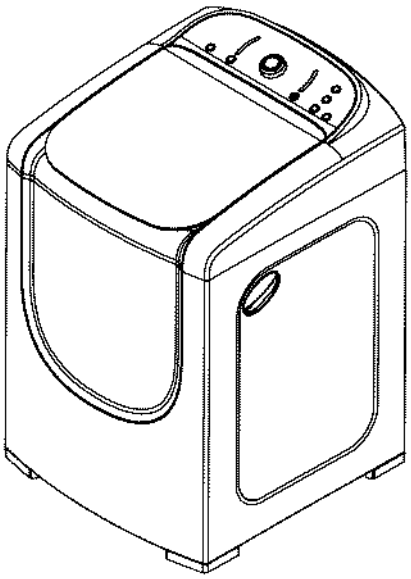

(11) **DI 7103145-6** **39**
(22) 15/06/2011
(15) 03/09/2013
(45) 03/09/2013
(52)(BR) 15-05
(54) CONFIGURAÇÃO APLICADA EM AGITADOR
(73) Electrolux do Brasil S.A. (BR/PR)
(72) Vinícius M. Weinert, Valkiria Pedri Fialkowski
(74) Solmark Asses. em Prop. Intectual
Prazo de validade: 10 (dez) anos contados a partir de 15/06/2011, mediante o recolhimento da taxa quinquenal de manutenção (Artigos 119 e 120 da LPI) e observadas as demais condições legais.

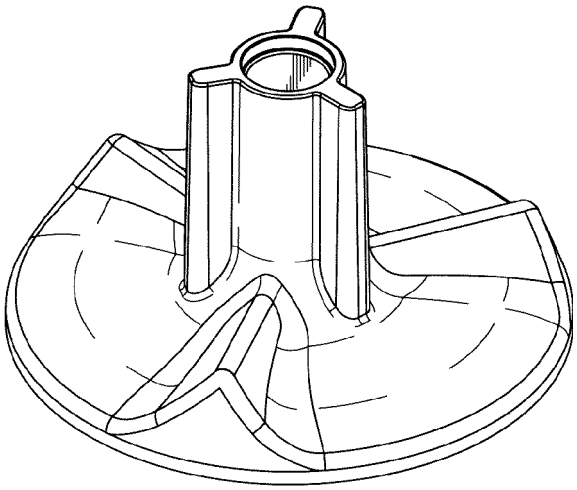

(11) **DI 7103188-0** **39**
(22) 13/06/2011
(15) 03/09/2013
(30) 14/12/2010 IN 233234
(45) 03/09/2013
(52)(BR) 24-02
(54) CONFIGURAÇÃO APLICADA EM PRENDEDOR DE AGULHA DE SEGURANÇA
(73) Poly Medicure Limited (IN)
(72) Rishi Baid
(74) Diego Goulart de Oliveira Vieira

Prazo de validade: 10 (dez) anos contados a partir de 13/06/2011, mediante o recolhimento da taxa quinquenal de manutenção (Artigos 119 e 120 da LPI) e observadas as demais condições legais.

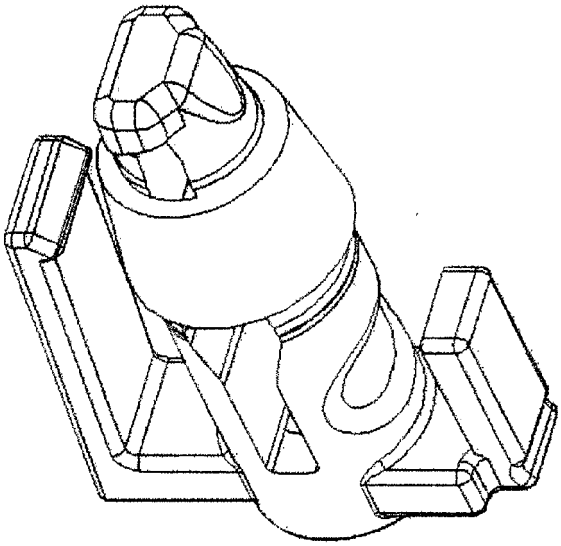

(11) **DI 7103189-8** **39**
(22) 04/07/2011
(15) 03/09/2013
(45) 03/09/2013
(52)(BR) 08-08
(54) CONFIGURAÇÃO APLICADA EM EIXO
(73) Alice Satiko Okura Veen (BR/SP)
(72) Alice Satiko Okura Veen
(74) Vilage Marcas & Patentes S/S Ltda
Prazo de validade: 10 (dez) anos contados a partir de 04/07/2011, mediante o recolhimento da taxa quinquenal de manutenção (Artigos 119 e 120 da LPI) e observadas as demais condições legais.

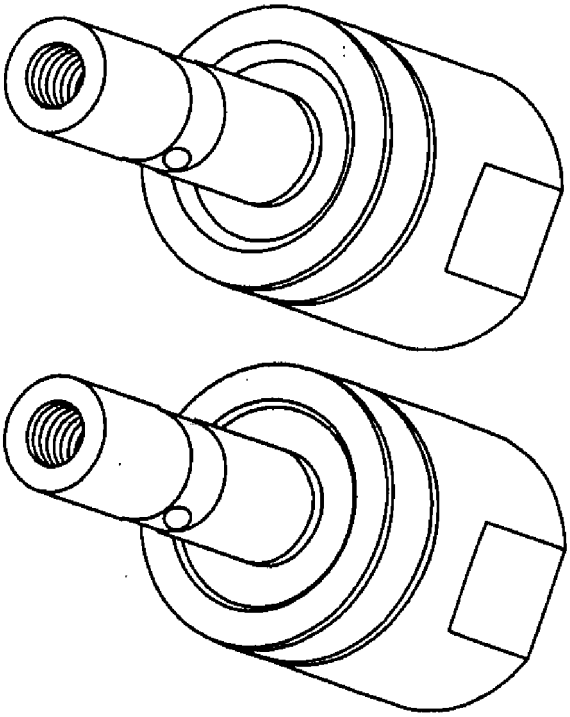

(11) **DI 7103223-1** **39**
(22) 05/07/2011
(15) 03/09/2013
(45) 03/09/2013
(52)(BR) 12-16
(54) CONFIGURAÇÃO APLICADA EM GRADE FRONTAL DE VEÍCULO
(73) Volvo do Brasil Veículos Ltda (BR/PR)
(72) Asok Abraham George
(74) Dannemann, Siemsen, Bigler & Ipanema Moreira

Prazo de validade: 10 (dez) anos contados a partir de 05/07/2011, mediante o recolhimento da taxa quinquenal de manutenção (Artigos 119 e 120 da LPI) e observadas as demais condições legais.

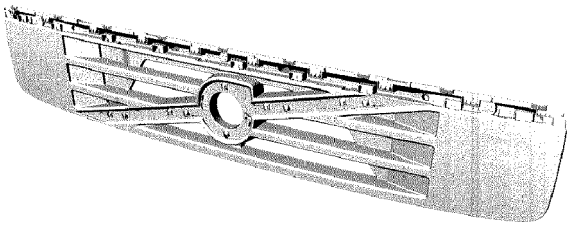

(11) **DI 7103254-1** **39**
(22) 06/07/2011
(15) 03/09/2013
(30) 07/01/2011 US 29/382846; 04/02/2011 US 29/384911
(45) 03/09/2013
(52)(BR) 14-01
(54) CONFIGURAÇÃO APLICADA EM DISPOSITIVO DE EXIBIÇÃO PORTÁTIL
(73) Apple Inc (US)
(72) Jody Akana, Bartley K. Andre, Jeremy Bataillou, Daniel J. Coster, Daniele De Iuliis, Evans Hankey, Julian Hoenig, Richard P. Howarth, Jonathan P. Ive, Duncan Robert Kerr, Shin Nishibori, Matthew Dean Rohrbach, Peter Russell-Clarke, Christopher J. Stringer, Eugene Antony Whang, Rico Zorkendorfer
(74) Momsen, Leonardos & Cia
Prazo de validade: 10 (dez) anos contados a partir de 06/07/2011, mediante o recolhimento da taxa quinquenal de manutenção (Artigos 119 e 120 da LPI) e observadas as demais condições legais.

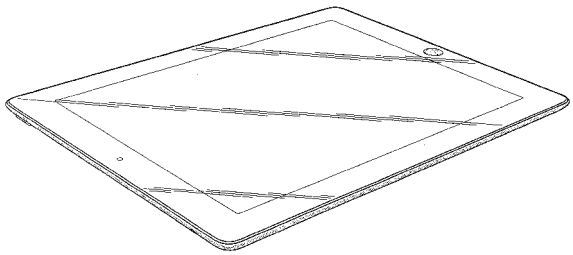

(11) **DI 7103258-4** **39**
(22) 07/07/2011
(15) 03/09/2013
(30) 07/01/2011 EM 001802505-0001; 07/01/2011 EM 001802505-0002
(45) 03/09/2013
(52)(BR) 15-05, 07-05
(54) CONFIGURAÇÃO APLICADA EM LAVADORA DE LOUÇAS
(73) Electrolux Home Productts Corporation N.V (BE)
(72) Adam Szczepanowski
(74) Dannemann, Siemsen, Bigler & Ipanema Moreira
Prazo de validade: 10 (dez) anos contados a partir de 07/07/2011, mediante o recolhimento da taxa quinquenal de manutenção (Artigos 119 e 120 da LPI) e observadas as demais condições legais.

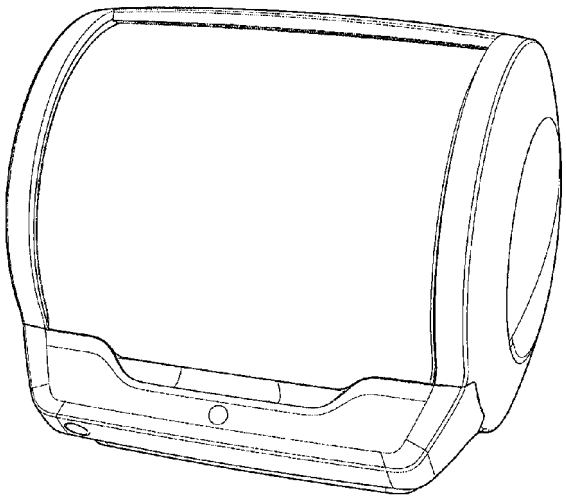

(11) **DI 7103277-0** **39**
(22) 08/07/2011
(15) 03/09/2013
(30) 10/01/2011 EM 001802802-0003
(45) 03/09/2013
(52)(BR) 15-99

(54) CONFIGURAÇÃO APLICADA EM BRAÇO CARREGADOR
(73) Alö Aktiebolag (SE)
(72) Tommy Nilsson
(74) Dannemann, Siemsen, Bigler & Ipanema Moreira
Prazo de validade: 10 (dez) anos contados a partir de 08/07/2011, mediante o recolhimento da taxa quinquenal de manutenção (Artigos 119 e 120 da LPI) e observadas as demais condições legais.

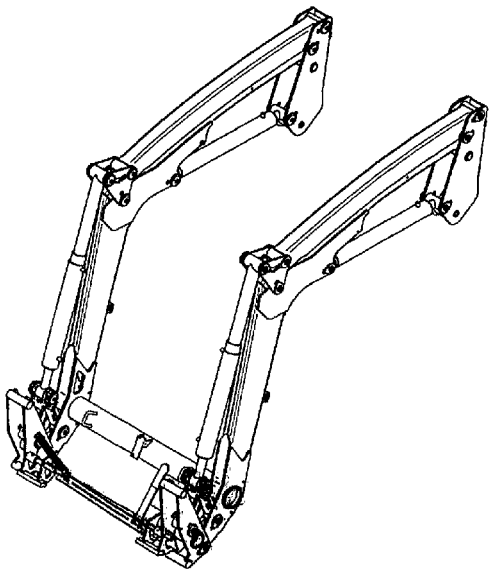

(11) **DI 7103363-7** **39**
(22) 14/07/2011
(15) 03/09/2013
(45) 03/09/2013
(52)(BR) 09-07
(54) CONFIGURAÇÃO APLICADA EM TAMPA
(73) MBF Embalagens Ltda. (BR/PR)
(72) MARCELO SANTARELLI
(74) SIMBOLO MARCAS E PATENTES LTDA
Prazo de validade: 10 (dez) anos contados a partir de 14/07/2011, mediante o recolhimento da taxa quinquenal de manutenção (Artigos 119 e 120 da LPI) e observadas as demais condições legais.

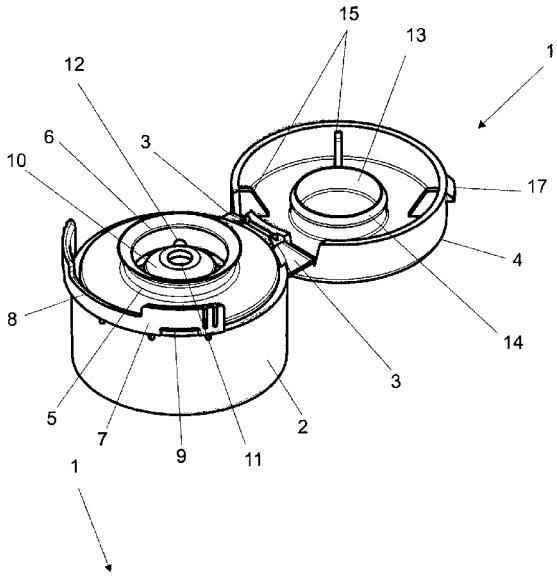

(11) **DI 7103367-0** **39**
(22) 14/07/2011
(15) 03/09/2013
(30) 14/01/2011 DM 075168
(45) 03/09/2013
(52)(BR) 10-02
(54) CONFIGURAÇÃO APLICADA EM RELOGIO
(73) Hublot SA, Genève (CH)
(72) Marco Tedeschi
(74) ALEXANDRE FUKUDA YAMASHITA
Prazo de validade: 10 (dez) anos contados a partir de 14/07/2011, mediante o recolhimento da taxa quinquenal de manutenção (Artigos 119 e 120 da LPI) e observadas as demais condições legais.

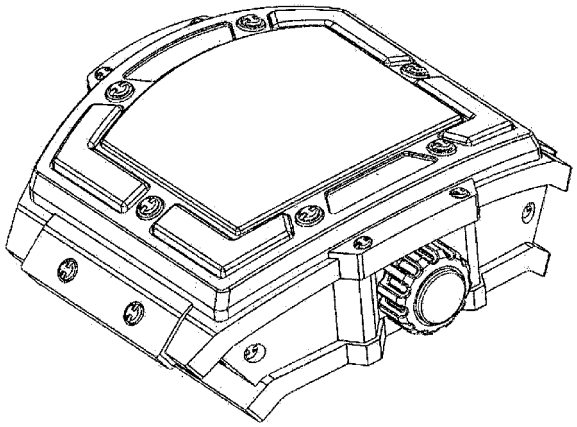

(11) **DI 7103368-8** **39**
(22) 14/07/2011
(15) 03/09/2013
(30) 14/01/2011 DM 075168
(45) 03/09/2013
(52)(BR) 10-02
(54) CONFIGURAÇÃO APLICADA EM RELOGIO
(73) Hublot SA, Genève (CH)
(72) Marco Tedeschi
(74) ALEXANDRE FUKUDA YAMASHITA
Prazo de validade: 10 (dez) anos contados a partir de 14/07/2011, mediante o recolhimento da taxa quinquenal de manutenção (Artigos 119 e 120 da LPI) e observadas as demais condições legais.

(11) **DI 7103387-4** **39**
(22) 15/07/2011
(15) 03/09/2013
(45) 03/09/2013
(52)(BR) 02-04
(54) CONFIGURAÇÃO APLICADA EM SOLADO PARA CALÇADO
(73) Geraldo Pinto de Carvalho (BR/MG)
(72) Geraldo Pinto de Carvalho
(74) Marcelo Pereira dos Santos
Prazo de validade: 10 (dez) anos contados a partir de 15/07/2011, mediante o recolhimento da taxa quinquenal de manutenção (Artigos 119 e 120 da LPI) e observadas as demais condições legais.

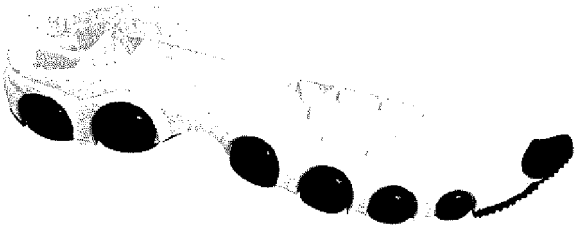

(11) **DI 7103398-0** **39**
(22) 18/07/2011
(15) 03/09/2013
(45) 03/09/2013
(52)(BR) 02-04
(54) CONFIGURAÇÃO APLICADA EMCALÇADO
(73) Mould Indústria de Matrizes Ltda (BR/RS)
(72) Cleber Joaldo Romani
(74) Custódio de Almeida & Cia
Prazo de validade: 10 (dez) anos contados a partir de 18/07/2011, mediante o recolhimento da taxa quinquenal de manutenção (Artigos 119 e 120 da LPI) e observadas as demais condições legais.

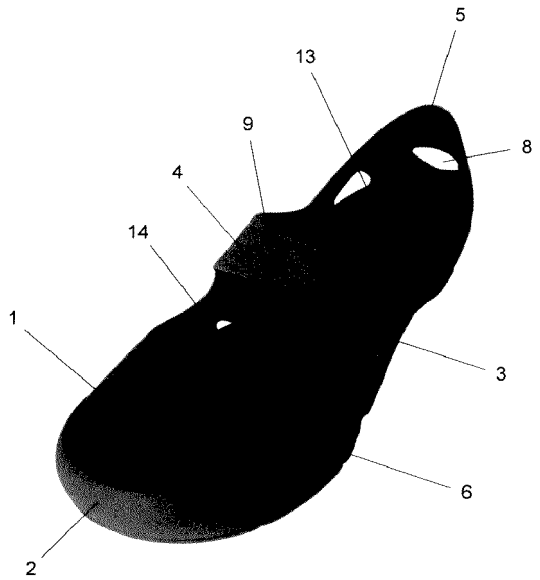

(11) **DI 7103400-5** **39**
(22) 18/07/2011
(15) 03/09/2013
(45) 03/09/2013
(52)(BR) 02-04
(54) CONFIGURAÇÃO APLICADA EM CHINELO
(73) Mould Indústria de Matrizes Ltda (BR/RS)
(72) Cleber Joaldo Romani
(74) Custódio de Almeida & Cia
Prazo de validade: 10 (dez) anos contados a partir de 18/07/2011, mediante o recolhimento da taxa quinquenal de manutenção (Artigos 119 e 120 da LPI) e observadas as demais condições legais.

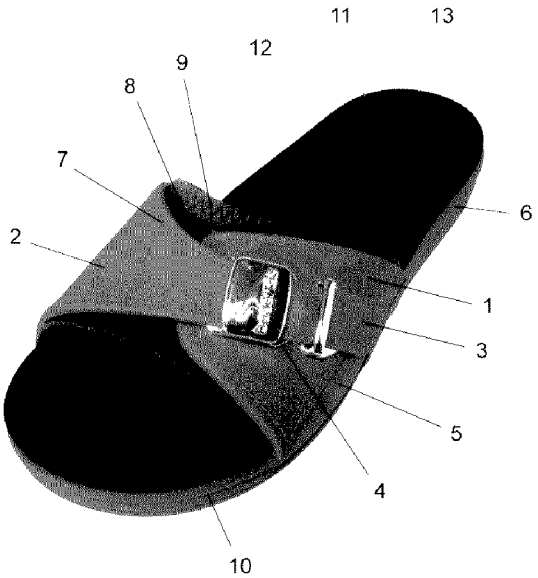

(11) **DI 7103430-7** **39**
(22) 19/07/2011
(15) 03/09/2013
(45) 03/09/2013
(52)(BR) 02-04
(54) CONFIGURAÇÃO APLICADA EM SAPATO
(73) Grendene S.A (BR/CE)
(72) Daniela Pompermaier Tomasi
(74) Custódio de Almeida & Cia
Prazo de validade: 10 (dez) anos contados a partir de 19/07/2011, mediante o recolhimento da taxa quinquenal de manutenção (Artigos 119 e 120 da LPI) e observadas as demais condições legais.

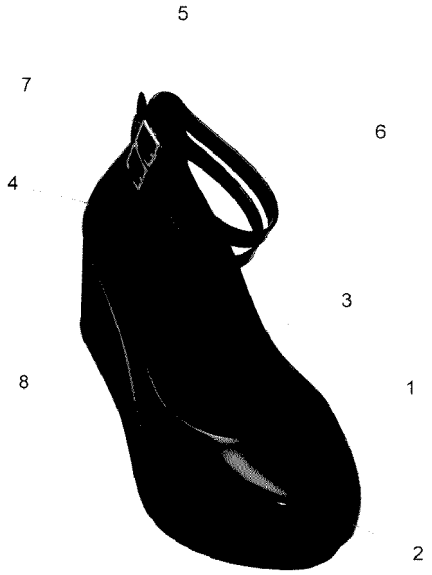

(11) **DI 7103431-5** **39**
(22) 19/07/2011
(15) 03/09/2013
(45) 03/09/2013
(52)(BR) 02-04
(54) CONFIGURAÇÃO APLICADA EM SAPATO
(73) Grendene S.A (BR/CE)
(72) Daniela Pompermaier Tomasi
(74) Custódio de Almeida & Cia
Prazo de validade: 10 (dez) anos contados a partir de 19/07/2011, mediante o recolhimento da taxa quinquenal de manutenção (Artigos 119 e 120 da LPI) e observadas as demais condições legais.

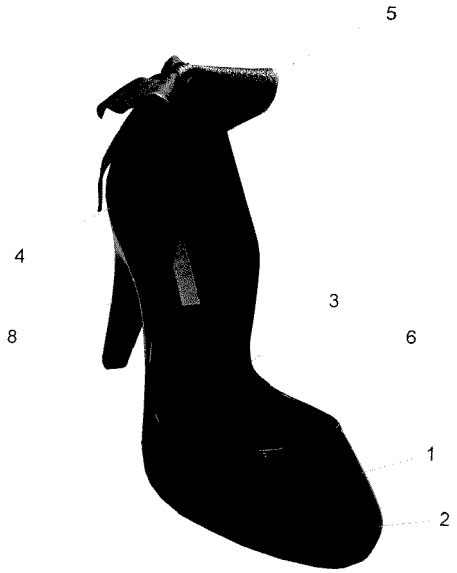

(11) **DI 7103436-6** **39**
(22) 19/07/2011
(15) 03/09/2013
(45) 03/09/2013
(52)(BR) 02-04
(54) CONFIGURAÇÃO APLICADA EM SAPATILHA
(73) Grendene S.A (BR/CE)
(72) Daniela Pompermaier Tomasi
(74) Custódio de Almeida & Cia
Prazo de validade: 10 (dez) anos contados a partir de 19/07/2011, mediante o recolhimento da taxa quinquenal de manutenção (Artigos 119 e 120 da LPI) e observadas as demais condições legais.

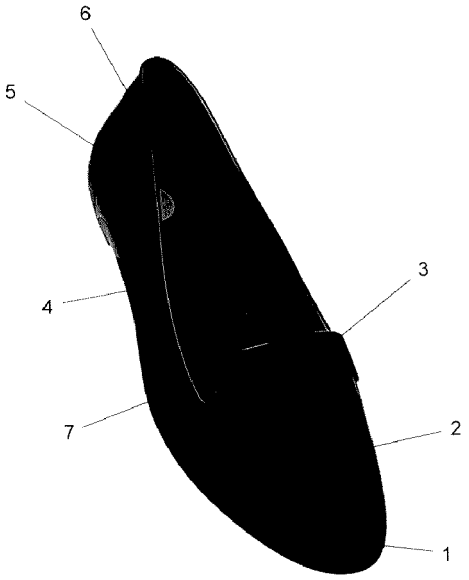

(11) **DI 7103438-2** **39**
(22) 20/07/2011
(15) 03/09/2013
(45) 03/09/2013
(52)(BR) 09-01
(54) CONFIGURAÇÃO APLICADA À GARRAFA
(73) Embali S/A - Indústrias Plásticas (BR/ES)
(72) Edilson Salvagnini
(74) Wagner José Fafa Borges
Prazo de validade: 10 (dez) anos contados a partir de 20/07/2011, mediante o recolhimento da taxa quinquenal de manutenção (Artigos 119 e 120 da LPI) e observadas as demais condições legais.

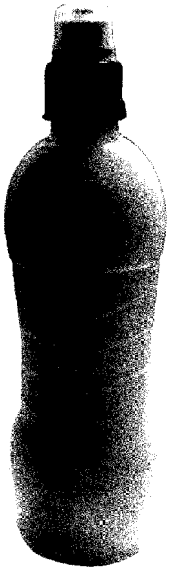

(11) **DI 7103455-2** **39**
(22) 22/07/2011
(15) 03/09/2013
(30) 25/01/2011 WO DM/075 612
(45) 03/09/2013
(52)(BR) 21-01
(54) CONFIGURAÇÃO APLICADA EM ELEMENTO DE CONSTRUÇÃO DE BRINQUEDO
(73) Lego A/S (DK)
(72) Christoph Röttje
(74) Dannemann, Siemsen, Bigler & Ipanema Moreira
Prazo de validade: 10 (dez) anos contados a partir de 22/07/2011, mediante o recolhimento da taxa quinquenal de manutenção (Artigos 119 e 120 da LPI) e observadas as demais condições legais.

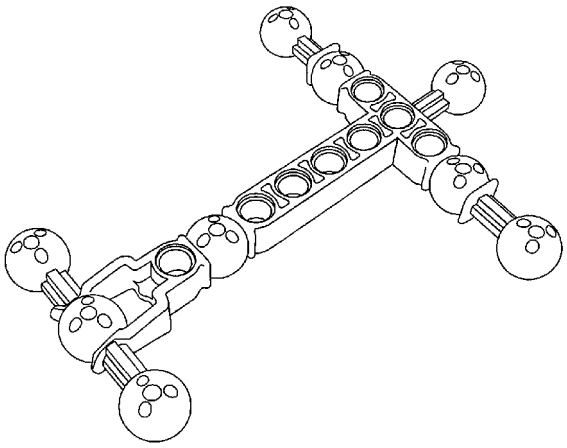

(11) **DI 7103464-1** **39**
(22) 22/07/2011
(15) 03/09/2013
(30) 25/01/2011 EM 001810334-0004
(45) 03/09/2013
(52)(BR) 14-01
(54) CONFIGURAÇÃO APLICADA EM MICRO SISTEM DE ÁUDIO
(73) Koninklijke Philips Electronics N.V (NL)
(72) Shaun Seongwoh Choi
(74) Nellie Anne Daniel-Shores
Prazo de validade: 10 (dez) anos contados a partir de 22/07/2011, mediante o recolhimento da taxa quinquenal de manutenção (Artigos 119 e 120 da LPI) e observadas as demais condições legais.

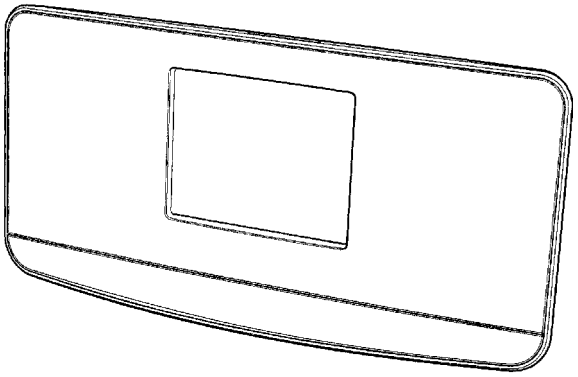

(11) **DI 7103479-0** **39**
(22) 17/08/2011
(15) 03/09/2013
(45) 03/09/2013
(52)(BR) 09-07
(54) CONFIGURAÇÃO APLICADA EM TAMPA PARA FRASCO
(73) Quimica Amparo Ltda (BR/SP)
(72) Alfredo Farné
(74) Momsen, Leonardos & CIA
Prazo de validade: 10 (dez) anos contados a partir de 17/08/2011, mediante o recolhimento da taxa quinquenal de manutenção (Artigos 119 e 120 da LPI) e observadas as demais condições legais.

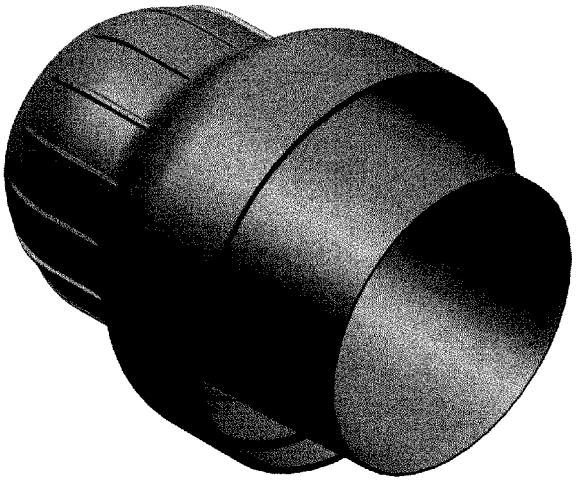

(11) **DI 7103535-4** **39**
(22) 05/08/2011

(15) 03/09/2013
(30) 08/02/2011 US 29/385,046
(45) 03/09/2013
(52)(BR) 07-04, 31-00
(54) CONFIGURACAO APLICADA A UM CORTADOR DE ALIMENTOS
(73) Columbia Insurance Company (US)
(72) E. Mark Harris, Jamie Di Fonzo, Nigel Wang, Roland Sudmalis
(74) Orlando De Souza
Prazo de validade: 10 (dez) anos contados a partir de 05/08/2011, mediante o recolhimento da taxa quinquenal de manutenção (Artigos 119 e 120 da LPI) e observadas as demais condições legais.

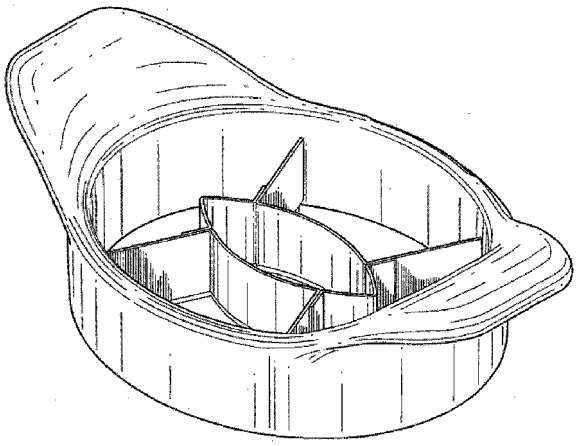

(11) **DI 7103550-8** **39**
(22) 02/08/2011
(15) 03/09/2013
(45) 03/09/2013
(52)(BR) 07-04
(54) CONFIGURAÇÃO APLICADA A RALADOR
(73) Agenor Silva Batista (BR/RJ)
(72) Agenor Silva Batista
Prazo de validade: 10 (dez) anos contados a partir de 02/08/2011, mediante o recolhimento da taxa quinquenal de manutenção (Artigos 119 e 120 da LPI) e observadas as demais condições legais.

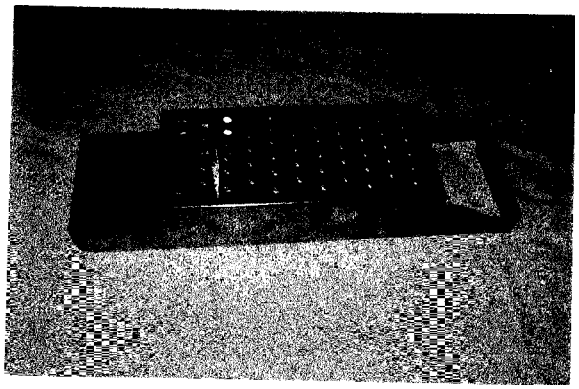

(11) **DI 7103560-5** **39**
(22) 19/07/2011
(15) 03/09/2013
(45) 03/09/2013
(52)(BR) 12-10
(54) CONFIGURAÇÃO APLICADA A CARROCERIA PARA SEMI-REBOQUE ABERTO TRACIONADO POR MOTOCICLETA
(73) Anderson Pedro Gasperi (BR/RO)
(72) Anderson Pedro Gasperi
Prazo de validade: 10 (dez) anos contados a partir de 19/07/2011, mediante o recolhimento da taxa quinquenal de manutenção (Artigos 119 e 120 da LPI) e observadas as demais condições legais.

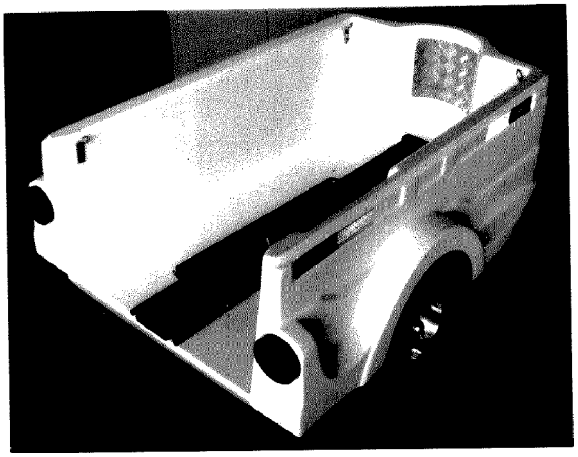

(11) **DI 7103562-1** **39**
(22) 22/07/2011
(15) 03/09/2013
(45) 03/09/2013
(52)(BR) 12-10
(54) CONFIGURAÇÃO APLICADA A CARROCERIA PARA SEMI-REBOQUE FECHADO TRACIONADO POR MOTOCICLETA
(73) Anderson Pedro Gasperi (BR/RO)
(72) Anderson Pedro de Gasperi
Prazo de validade: 10 (dez) anos contados a partir de 22/07/2011, mediante o recolhimento da taxa quinquenal de manutenção (Artigos 119 e 120 da LPI) e observadas as demais condições legais.

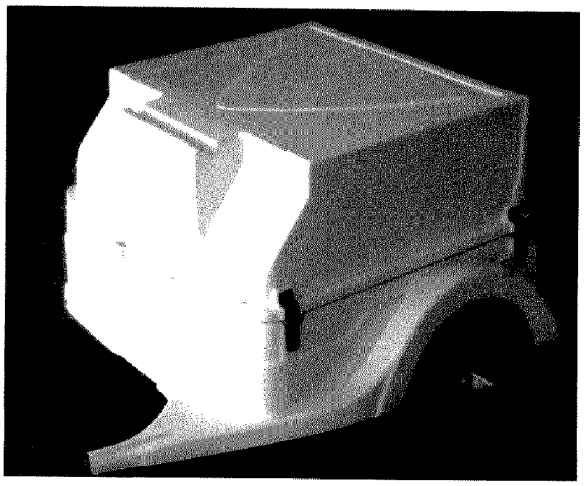

Diretoria de Contratos, Indicações Geográficas e Registros - DICIG
Despachos Relativos a Pedidos e Registros de Desenho Industrial

31
NOTIFICAÇÃO DE DEPÓSITO

(21) **BR 30 2012 000342-3** **31**
(22) 27/01/2012
(71) Ford Motor Company Brasil Ltda. (BR/SP)
(74) Artur Francisco Schaal
Notificação de depósito (Protocolo: 18120002132 UF: SP Data: 27/01/2012 Hora: 16:00)

(21) **BR 30 2012 000961-8** **31**
(22) 05/03/2012
(71) JÚNIOR CAMILO FERNANDES (BR/MG)
(74) ALGO ALLIANCE ASSESSORIA EM PROPRIEDADE INTELECTUAL LTDA
Notificação de depósito (Protocolo: 18120006481 UF: SP Data: 05/03/2012 Hora: 12:38)

(21) **BR 30 2012 002008-5** **31**
(22) 24/04/2012
(71) GIOVANA ALBARICCI MONDINI (BR/SP)
(74) OCTAVIO TINOCO SOARES FILHO
Notificação de depósito (Protocolo: 18120013955 UF: SP Data: 24/04/2012 Hora: 11:01)

(21) **BR 30 2012 002068-9** **31**
(22) 26/04/2012
(71) Denis Chiaveli (BR/SP)
(74) SETA MARCAS E PATENTES LTDA
Notificação de depósito (Protocolo: 18120014458 UF: SP Data: 26/04/2012 Hora: 14:17)

(21) **BR 30 2012 002485-4** **31**
(22) 18/05/2012
(71) Lgtech Elevadores S.A (BR/RS)
(74) Juares de Araujo Ruiz
Notificação de depósito (Protocolo: 16120002417 UF: RS Data: 18/05/2012 Hora: 11:37)

(21) **BR 30 2012 002525-7** **31**
(22) 20/04/2012
(71) Camila Kellen Brandão Marques (BR/PB) , Maitê Arruda Felinto de Araujo (BR/PB) , Laíla Alves Marinho Dantas (BR/PB)
Notificação de depósito (Protocolo: 31120000064 UF: PB Data: 20/04/2012 Hora: 10:15)

(21) **BR 30 2012 002778-0** **31**
(22) 01/06/2012
(71) Gustavo Possas Pereira (BR/PR)
(74) Natan Baril
Notificação de depósito (Protocolo: 15120001485 UF: PR Data: 01/06/2012 Hora: 16:09)

(21) **BR 30 2012 003525-2** **31**
(22) 12/07/2012
(71) Universidade FUMEC (BR/MG)
Notificação de depósito (Protocolo: 14120001577 UF: MG Data: 12/07/2012 Hora: 10:15)

(21) **BR 30 2012 003526-0** **31**
(22) 12/07/2012
(71) Universidade FUMEC (BR/MG)
Notificação de depósito (Protocolo: 14120001578 UF: MG Data: 12/07/2012 Hora: 10:18)

(21) **BR 30 2012 003527-9** **31**
(22) 12/07/2012
(71) Universidade FUMEC (BR/MG)
Notificação de depósito (Protocolo: 14120001579 UF: MG Data: 12/07/2012 Hora: 10:19)

(21) **BR 30 2012 003528-7** **31**
(22) 12/07/2012
(71) Universidade FUMEC (BR/MG)
Notificação de depósito (Protocolo: 14120001580 UF: MG Data: 12/07/2012 Hora: 10:21)

(21) **BR 30 2012 003531-7** **31**
(22) 12/07/2012
(71) Universidade FUMEC (BR/MG)
Notificação de depósito (Protocolo: 14120001583 UF: MG Data: 12/07/2012 Hora: 10:28)

(21) **BR 30 2012 003533-3** **31**
(22) 12/07/2012
(71) Renan de Macedo Leite e Sergio da Silva Pereira Filho (BR/RJ)
(74) Monica da Silva Moraes
Notificação de depósito (Protocolo: 20120064389 UF: RJ Data: 12/07/2012 Hora: 10:44)

(21) **BR 30 2012 003544-9** **31**
(22) 12/07/2012
(71) Zoom Industria e Comercio de Calcados Ltda (BR/MG)
(74) Eduardo Livio Daimond
Notificação de depósito (Protocolo: 14120001586 UF: MG Data: 12/07/2012 Hora: 15:02)

(21) **BR 30 2012 003548-1** **31**
(22) 12/07/2012
(71) Zoom Industria e Comercio de Calcados Ltda (BR/MG)
(74) Eduardo Livio Daimond
Notificação de depósito (Protocolo: 14120001587 UF: MG Data: 12/07/2012 Hora: 15:05)

(21) **BR 30 2012 003551-1** **31**
(22) 12/07/2012
(71) Antonio Carlos Santos de Freitas (BR/BA)
(74) Brasnorte Marcas e Patentes Ltda
Notificação de depósito (Protocolo: 11120000466 UF: BA Data: 12/07/2012 Hora: 15:31)

(21) **BR 30 2012 003791-3** **31**
(22) 27/07/2012
(71) Multimeios Multiparque Comércio DE Brinquedos Ltda (BR/RJ)
(74) Armenio dos Santos Evangelista
Notificação de depósito (Protocolo: 20120069746 UF: RJ Data: 27/07/2012 Hora: 11:42)

(21) **BR 30 2012 003948-7** **31**
(22) 02/08/2012
(71) Italesse SRL (IT)
(74) Dannemann, Siemsen, Bigler & Ipanema Moreira
Notificação de depósito (Protocolo: 20120072012 UF: RJ Data: 02/08/2012 Hora: 16:02)

(21) **BR 30 2012 003949-5** **31**
(22) 02/08/2012
(71) Italesse SRL (IT)
(74) Dannemann, Siemsen, Bigler & Ipanema Moreira
Notificação de depósito (Protocolo: 20120072013 UF: RJ Data: 02/08/2012 Hora: 16:04)

(21) **BR 30 2012 004038-8** **31**
(22) 08/08/2012
(71) LG Electronics Inc. (KR)
(74) Dannemann, Siemsen, Bigler & Ipanema Moreira
Notificação de depósito (Protocolo: 20120073940 UF: RJ Data: 08/08/2012 Hora: 15:42)

(21) **BR 30 2012 004066-3** **31**
(22) 09/08/2012
(71) 3M Innovative Properties Company (US)
(74) Carina S Rodrigues
Notificação de depósito (Protocolo: 18120029420 UF: SP Data: 09/08/2012 Hora: 15:10)

(21) **BR 30 2012 004067-1** **31**
(22) 09/08/2012
(71) 3M Innovative Properties Company (US)
(74) Carina S Rodrigues
Notificação de depósito (Protocolo: 18120029421 UF: SP Data: 09/08/2012 Hora: 15:11)

(21) **BR 30 2012 004068-0** **31**
(22) 09/08/2012
(71) 3M Innovative Properties Company (US)
(74) Carina S Rodrigues
Notificação de depósito (Protocolo: 18120029422 UF: SP Data: 09/08/2012 Hora: 15:12)

(21) **BR 30 2012 004070-1** **31**
(22) 09/08/2012
(71) 3M Innovative Properties Company (US)
(74) Carina Rodrigues
Notificação de depósito (Protocolo: 18120029424 UF: SP Data: 09/08/2012 Hora: 15:13)

(21) **BR 30 2012 004071-0** **31**
(22) 09/08/2012
(71) 3M Innovative Properties Company (US)
(74) Carina S Rodrigues
Notificação de depósito (Protocolo: 18120029425 UF: SP Data: 09/08/2012 Hora: 15:13)

(21) **BR 30 2012 004106-6** **31**
(22) 10/08/2012
(71) Toyota Jidosha Kabushiki Kaisha (JP)
(74) Orlando De Souza
Notificação de depósito (Protocolo: 20120074806 UF: RJ Data: 10/08/2012 Hora: 16:45)

(21) **BR 30 2012 004231-3** **31**
(22) 17/08/2012
(71) ELEVCOM IND. E COM. DE PEÇAS E ACESSÓRIOS PARA ELEVADORES LTDA (BR/SP)
(74) ALCIDES RIBEIRO FILHO
Notificação de depósito (Protocolo: 18120030510 UF: SP Data: 17/08/2012 Hora: 12:22)

(21) **BR 30 2012 004265-8** **31**
(22) 20/08/2012
(71) Norman R. Byrne (US)
(74) David do Nascimento Advogados Associados
Notificação de depósito (Protocolo: 18120030839 UF: SP Data: 20/08/2012 Hora: 16:13)

(21) **BR 30 2012 004498-7** **31**
(22) 31/08/2012
(71) Delta T Corporation (US)
(74) Dannemann, Siemsen, Bigler & Ipanema Moreira
Notificação de depósito (Protocolo: 20120081868 UF: RJ Data: 31/08/2012 Hora: 15:37)

(21) **BR 30 2012 004671-8** **31**
(22) 11/09/2012
(71) Metso Corporation (FI)
(74) Dannemann, Siemsen, Bigler & Ipanema Moreira

Notificação de depósito (Protocolo: 20120084941 UF: RJ Data: 11/09/2012 Hora: 17:02)

(21) **BR 30 2012 004960-1** **31**
(22) 21/09/2012
(71) Valter Luis Trojan (BR/PR)
(74) Paulo José Lunkes
Notificação de depósito (AR: SI842852448 UF: PR Data: 21/09/2012 Hora: 00:00)

(21) **BR 30 2012 005001-4** **31**
(22) 26/09/2012
(71) Edson Lanznaster (BR/SC)
(74) Wanderlei Cardoso
Notificação de depósito (Protocolo: 17120001148 UF: SC Data: 26/09/2012 Hora: 13:20)

(21) **BR 30 2012 005023-5** **31**
(22) 27/09/2012
(71) Valdemar Gonçalves Martins Júnior (BR/MG)
(74) Jose Naves de Lacerda Júnior
Notificação de depósito (Protocolo: 14120002318 UF: MG Data: 27/09/2012 Hora: 13:40)

(21) **BR 30 2012 005032-4** **31**
(22) 27/09/2012
(71) JU-CHUNG CHANG (TW)
(74) TINOCO SOARES & FILHO LTDA
Notificação de depósito (Protocolo: 18120036148 UF: SP Data: 27/09/2012 Hora: 15:56)

(21) **BR 30 2012 005065-0** **31**
(22) 28/09/2012
(71) Volvo Construction Equipament AB (SE)
(74) Magnus Aspeby / Claudio Szabas
Notificação de depósito (Protocolo: 20120091707 UF: RJ Data: 28/09/2012 Hora: 14:58)

(21) **BR 30 2012 005073-1** **31**
(22) 28/09/2012
(71) Agnaldo Fernandes Ferreira (BR/MG)
(74) Marcelo Pereira dos Santos
Notificação de depósito (Protocolo: 14120002347 UF: MG Data: 28/09/2012 Hora: 16:19)

(21) **BR 30 2012 005153-3** **31**
(22) 27/09/2012
(71) Anderson Pedro de Gasperi (BR/RO)
(74) Anderson Pedro de Gasperi
Notificação de depósito (AR: RQ678996179BR UF: RJ Data: 27/09/2012 Hora: 00:00)

(21) **BR 30 2012 005154-1** **31**
(22) 05/09/2012
(71) Renato Kadena (BR/SP)
(74) Nelma Aparecida Mattosinho Martinez
Notificação de depósito (AR: RQ477228121BR UF: RJ Data: 05/09/2012 Hora: 00:00)

(21) **BR 30 2012 005213-0** **31**
(22) 05/10/2012
(71) Terra Brasilis Sabonetes e Cosméticos Ltda (BR/PR)
(74) Brasil Sul Marcas E Patentes S/C LTDA
Notificação de depósito (Protocolo: 15120002801 UF: PR Data: 05/10/2012 Hora: 16:23)

(21) **BR 30 2012 005214-9** **31**
(22) 05/10/2012
(71) Luiz Guilherme Ferraz Pereira (BR/PR)
(74) Brasil Sul Marcas E Patentes S/C LTDA
Notificação de depósito (Protocolo: 15120002803 UF: PR Data: 05/10/2012 Hora: 16:31)

(21) **BR 30 2012 005480-0** **31**
(22) 22/10/2012
(71) FIAT GROUP AUTOMOBILES (IT)
Notificação de depósito (Protocolo: 18120039214 UF: SP Data: 22/10/2012 Hora: 11:21)

(21) **BR 30 2012 005573-3** **31**
(22) 11/10/2012
(71) Bernardo Osachuk (BR/PR)
Notificação de depósito (AR: RA369170784BR UF: RJ Data: 11/10/2012 Hora: 00:00)

(21) **BR 30 2012 005574-1** **31**
(22) 04/10/2012
(71) Marina Andrade Lopes (BR/RJ)
(74) Claudemar Elias Calheiros
Notificação de depósito (AR: RQ404367595BR UF: RJ Data: 04/10/2012 Hora: 00:00)

(21) **BR 30 2012 005674-8** **31**
(22) 31/10/2012
(71) Joana D'Arc Ribeiro Silva (BR/MG)
(74) Marcelo Pereira dos Santos
Notificação de depósito (Protocolo: 14120002606 UF: MG Data: 31/10/2012 Hora: 13:06)

(21) **BR 30 2012 005675-6** **31**
(22) 31/10/2012
(71) Makenzi Calcados Esportivos Ltda (BR/MG)
(74) Marcelo Pereira dos Santos
Notificação de depósito (Protocolo: 14120002607 UF: MG Data: 31/10/2012 Hora: 13:08)

(21) **BR 30 2012 005676-4** **31**
(22) 31/10/2012
(71) Joana D'Arc Ribeiro Silva (BR/MG)
(74) Marcelo Pereira dos Santos
Notificação de depósito (Protocolo: 14120002608 UF: MG Data: 31/10/2012 Hora: 13:18)

(21) **BR 30 2012 005677-2** **31**
(22) 31/10/2012
(71) Ciro Lacerda Paiva (BR/MG)
(74) Marcelo Pereira dos Santos
Notificação de depósito (Protocolo: 14120002609 UF: MG Data: 31/10/2012 Hora: 13:20)

(21) **BR 30 2012 005844-9** **31**
(22) 12/11/2012
(71) PLASTICUM GROUP B.V. (NL)
(74) DAVID DO NASCIMENTO ADVOGADOS ASSOCIADOS
Notificação de depósito (Protocolo: 18120041979 UF: SP Data: 12/11/2012 Hora: 16:02)

(21) **BR 30 2012 005858-9** **31**
(22) 13/11/2012
(71) PAULO ANTÔNIO DOS SANTOS (BR/SP)
Notificação de depósito (Protocolo: 18120042145 UF: SP Data: 13/11/2012 Hora: 15:51)

(21) **BR 30 2012 005867-8** **31**
(22) 14/11/2012
(71) Raquel Soares Vieira Ferreira (BR/RS)
(74) Gladis de Lima
Notificação de depósito (Protocolo: 16120005537 UF: RS Data: 14/11/2012 Hora: 10:22)

(21) **BR 30 2012 005883-0** **31**
(22) 14/11/2012
(71) Grendene S.A. (BR/CE)
(74) Custódio De Almeida & Cia.
Notificação de depósito (Protocolo: 16120005562 UF: RS Data: 14/11/2012 Hora: 15:58)

(21) **BR 30 2012 005892-9** **31**
(22) 16/11/2012
(71) Luciano de Salles Juchem (BR/PR)
(74) Luciano Salviato
Notificação de depósito (Protocolo: 15120003180 UF: PR Data: 16/11/2012 Hora: 14:28)

(21) **BR 30 2012 005896-1** **31**
(22) 16/11/2012
(71) Laercio Valmir Bortolloti (BR/PR)
(74) Luciano Salviato
Notificação de depósito (Protocolo: 15120003184 UF: PR Data: 16/11/2012 Hora: 14:36)

(21) **BR 30 2012 005897-0** **31**
(22) 16/11/2012
(71) Laercio Valmir Bortolloti (BR/PR)
(74) Luciano Salviato
Notificação de depósito (Protocolo: 15120003185 UF: PR Data: 16/11/2012 Hora: 14:37)

(21) **BR 30 2012 005901-1** **31**
(22) 16/11/2012
(71) Hy Cite Enterprises LLC (US)
(74) Demarest e Almeida Advogados
Notificação de depósito (Protocolo: 20120107029 UF: RJ Data: 16/11/2012 Hora: 16:08)

(21) **BR 30 2012 005966-6** **31**
(22) 22/11/2012
(71) Dosatron International (FR)
(74) Dannemann, Siemsen, Bigler & Ipanema Moreira.
Notificação de depósito (Protocolo: 20120108253 UF: RJ Data: 22/11/2012 Hora: 16:35)

(21) **BR 30 2012 005986-0** **31**
(22) 23/11/2012
(71) CHRISTIAN PHILIP RUMPF DE CALANSAS GAIL (BR/SP)
(74) EDMUNDO BRUNNER ASS EM PROP. INDL. LTDA
Notificação de depósito (Protocolo: 18120043185 UF: SP Data: 23/11/2012 Hora: 14:11)

(21) **BR 30 2012 006007-9** **31**
(22) 23/11/2012
(71) Honda Motor Co., Ltd. (JP)
(74) Dannemann, Siemsen, Bigler & Ipanema Moreira
Notificação de depósito (Protocolo: 20120108658 UF: RJ Data: 23/11/2012 Hora: 16:07)

(21) **BR 30 2012 006009-5** **31**
(22) 23/11/2012
(71) 3M INNOVATIVE PROPERTIES COMPANY (US)
(74) JULIANO RYOTA MURAKAMI
Notificação de depósito (Protocolo: 18120043346 UF: SP Data: 23/11/2012 Hora: 16:35)

(21) **BR 30 2012 006012-5** **31**
(22) 23/11/2012
(71) NIKE INTERNATIONAL LTD (US)
(74) ANTONIO MAURICIO PEDRAS ARNAUD
Notificação de depósito (Protocolo: 18120043371 UF: SP Data: 23/11/2012 Hora: 16:44)

(21) **BR 30 2012 006122-9** **31**
(22) 29/11/2012
(71) 3M INNOVATIVE PROPERTIES COMPANY (US)
(74) FABIO FERRAZ DE ARRUDA LEME
Notificação de depósito (Protocolo: 18120044089 UF: SP Data: 29/11/2012 Hora: 15:56)

(21) **BR 30 2012 006161-0** **31**
(22) 30/11/2012
(71) AUDI AG (DE)
(74) ADVOCACIA PIETRO ARIBONI S/C
Notificação de depósito (Protocolo: 18120044363 UF: SP Data: 30/11/2012 Hora: 16:20)

(21) **BR 30 2012 006177-6** **31**
(22) 03/12/2012
(71) GRENDENE S.A. (BR/CE)
(74) Custódio De Almeida & Cia.
Notificação de depósito (Protocolo: 16120005801 UF: RS Data: 03/12/2012 Hora: 16:11)

(21) **BR 30 2012 006178-4** **31**
(22) 03/12/2012
(71) GRENDENE S.A. (BR/CE)
(74) Custódio De Almeida & CIA.
Notificação de depósito (Protocolo: 16120005803 UF: RS Data: 03/12/2012 Hora: 16:12)

(21) **BR 30 2012 006179-2** **31**
(22) 03/12/2012
(71) GRENDENE S.A. (BR/CE)
(74) Custódio de Almeida & CIA.
Notificação de depósito (Protocolo: 16120005804 UF: RS Data: 03/12/2012 Hora: 16:13)

(21) **BR 30 2012 006180-6** **31**
(22) 03/12/2012
(71) GRENDENE S.A. (BR/CE)
(74) Custódio De Almeida & CIA.
Notificação de depósito (Protocolo: 16120005805 UF: RS Data: 03/12/2012 Hora: 16:14)

(21) **BR 30 2012 006204-7** **31**
(22) 04/12/2012
(71) Flexi-Bogdahn Technik Gmbh & Co. Kg (DE)
(74) Alex Gonçalves de Almeida
Notificação de depósito (Protocolo: 20120112359 UF: RJ Data: 04/12/2012 Hora: 15:51)

(21) **BR 30 2012 006226-8** **31**
(22) 05/12/2012
(71) Grendene S.A. (BR/CE)
(74) Custódio De Almeida & Cia.
Notificação de depósito (Protocolo: 16120005854 UF: RS Data: 05/12/2012 Hora: 16:15)

(21) **BR 30 2012 006227-6** **31**
(22) 05/12/2012
(71) Grendene S.A. (BR/CE)
(74) Custódio de Almeida & CIA.
Notificação de depósito (Protocolo: 16120005855 UF: RS Data: 05/12/2012 Hora: 16:16)

(21) **BR 30 2012 006228-4** **31**
(22) 05/12/2012
(71) Grendene S.A. (BR/CE)
(74) Custódio de Almeida & CIA.
Notificação de depósito (Protocolo: 16120005856 UF: RS Data: 05/12/2012 Hora: 16:17)

(21) **BR 30 2012 006229-2** **31**
(22) 05/12/2012
(71) Grendene S.A. (BR/CE)
(74) Custódio de Almeida & CIA.
Notificação de depósito (Protocolo: 16120005857 UF: RS Data: 05/12/2012 Hora: 16:18)

(21) **BR 30 2012 006230-6** **31**
(22) 05/12/2012
(71) Grendene S.A. (BR/CE)
(74) Custódio de Almeida & CIA.
Notificação de depósito (Protocolo: 16120005858 UF: RS Data: 05/12/2012 Hora: 16:19)

(21) **BR 30 2012 006231-4** **31**
(22) 05/12/2012
(71) Grendene S.A. (BR/CE)
(74) Custódio de Almeida & CIA.
Notificação de depósito (Protocolo: 16120005859 UF: RS Data: 05/12/2012 Hora: 16:19)

(21) **BR 30 2012 006244-6** **31**
(22) 06/12/2012
(71) Vetore Indústria e Comércio de Autopeças Ltda (BR/PR)
(74) Valor Propriedade Intelectual S/S Ltda
Notificação de depósito (Protocolo: 15120003367 UF: PR Data: 06/12/2012 Hora: 12:33)

(21) **BR 30 2012 006245-4** **31**
(22) 06/12/2012
(71) CARLOS ALBERTO BIFFI (BR/SP)
Notificação de depósito (Protocolo: 18120045040 UF: SP Data: 06/12/2012 Hora: 12:37)

(21) **BR 30 2012 006250-0** **31**
(22) 06/12/2012
(71) PAULO HENRIQUE BORGES DE ANDRADE (BR/SP)
(74) BEERRE ASSESSORIA EMPRESARIAL LTDA
Notificação de depósito (Protocolo: 18120045078 UF: SP Data: 06/12/2012 Hora: 14:34)

(21) **BR 30 2012 006255-1** **31**
(22) 06/12/2012
(71) Grendene S.A. (BR/CE)
(74) Custódio de Almeida & Cia.
Notificação de depósito (Protocolo: 16120005892 UF: RS Data: 06/12/2012 Hora: 16:07)

(21) **BR 30 2012 006256-0** **31**
(22) 06/12/2012
(71) Grendene S.A. (BR/CE)
(74) Custódio de Almeida & Cia.
Notificação de depósito (Protocolo: 16120005894 UF: RS Data: 06/12/2012 Hora: 16:08)

(21) **BR 30 2012 006259-4** **31**
(22) 06/12/2012
(71) 3M INNOVATIVE PROPERTIES COMPANY (US)
(74) JULIANO RYOTA MURAKAMI
Notificação de depósito (Protocolo: 18120045221 UF: SP Data: 06/12/2012 Hora: 16:38)

(21) **BR 30 2012 006260-8** **31**
(22) 06/12/2012
(71) 3M INNOVATIVE PROPERTIES COMPANY (US)
(74) JULIANO RYOTA MURAKAMI
Notificação de depósito (Protocolo: 18120045222 UF: SP Data: 06/12/2012 Hora: 16:38)

(21) **BR 30 2012 006261-6** **31**
(22) 06/12/2012
(71) 3M INNOVATIVE PROPERTIES COMPANY (US)
(74) JULIANO RYOTA MURAKAMI
Notificação de depósito (Protocolo: 18120045223 UF: SP Data: 06/12/2012 Hora: 16:38)

(21) **BR 30 2012 006273-0** **31**
(22) 07/12/2012
(71) Saverglass (FR)
(74) Matos & Associados - Advogados
Notificação de depósito (Protocolo: 20120113637 UF: RJ Data: 07/12/2012 Hora: 15:43)

(21) **BR 30 2012 006274-8** **31**
(22) 07/12/2012
(71) Saverglass (FR)
(74) Matos & Associados - Advogados
Notificação de depósito (Protocolo: 20120113641 UF: RJ Data: 07/12/2012 Hora: 15:44)

(21) **BR 30 2012 006278-0** **31**
(22) 07/12/2012
(71) Tomil S.R.O. (CZ)
(74) Dannemann, Siesem, Bigler & Ipanema Moreira
Notificação de depósito (Protocolo: 20120113679 UF: RJ Data: 07/12/2012 Hora: 16:00)

(21) **BR 30 2012 006280-2** **31**
(22) 07/12/2012
(71) BRITA GMBH (DE)
(74) DAVID DO NASCIMENTO ADVOGADOS ASSOCIADOS
Notificação de depósito (Protocolo: 18120045368 UF: SP Data: 07/12/2012 Hora: 16:06)

(21) **BR 30 2012 006282-9** **31**
(22) 07/12/2012
(71) Crown Packaging Technology INC. (US)
(74) Kasznar Leonardos Propriedade Intelectual
Notificação de depósito (Protocolo: 20120113846 UF: RJ Data: 07/12/2012 Hora: 16:36)

(21) **BR 30 2012 006288-8** **31**
(22) 07/12/2012
(71) Apple Inc. (US)
(74) Kasznar Leonardos Propriedade Industrial
Notificação de depósito (Protocolo: 20120113890 UF: RJ Data: 07/12/2012 Hora: 16:42)

(21) **BR 30 2012 006290-0** **31**
(22) 07/12/2012
(71) Apple Inc. (US)
(74) Kasznar Leonardos Propriedade Intelectual
Notificação de depósito (Protocolo: 20120113898 UF: RJ Data: 07/12/2012 Hora: 16:44)

(21) **BR 30 2012 006297-7** **31**
(22) 07/12/2012
(71) Apple Inc. (US)
(74) Kasznar Leonardos Propriedade Intelectual
Notificação de depósito (Protocolo: 20120113933 UF: RJ Data: 07/12/2012 Hora: 16:48)

(21) **BR 30 2012 006303-5** **31**
(22) 10/12/2012
(71) BRITANIA ELETRDOMÉSTICOS LTDA (BR/SP)
(74) P A PRODUTORES ASSOCIADOS MARCAS E PATENTES LTDA
Notificação de depósito (Protocolo: 18120045460 UF: SP Data: 10/12/2012 Hora: 12:24)

(21) **BR 30 2012 006304-3** **31**
(22) 10/12/2012
(71) BRITANIA ELETRODOMESTICOS LTDA. (BR/PR)
(74) P A PRODUTORES ASSOCIADOS MARCAS E PATENTES LTDA
Notificação de depósito (Protocolo: 18120045461 UF: SP Data: 10/12/2012 Hora: 12:25)

(21) **BR 30 2012 006306-0** **31**
(22) 10/12/2012
(71) Elis (FR)
(74) Dannemann, Siemsen, Bigler & Ipanema Moreira
Notificação de depósito (Protocolo: 20120114156 UF: RJ Data: 10/12/2012 Hora: 15:31)

(21) **BR 30 2012 006307-8** **31**
(22) 10/12/2012
(71) Karl Storz Gmbh & Co. Kg (DE)
(74) Dannemann, Siemsen, Bigler & Ipanema Moreira
Notificação de depósito (Protocolo: 20120114176 UF: RJ Data: 10/12/2012 Hora: 15:38)

(21) **BR 30 2012 006308-6** **31**
(22) 10/12/2012
(71) POGGIO CAMISARIA (BR/SP)
(74) BEERRE ASSESSORIA EMPRESARIAL LTDA
Notificação de depósito (Protocolo: 18120045507 UF: SP Data: 10/12/2012 Hora: 15:39)

(21) **BR 30 2012 006311-6** **31**
(22) 10/12/2012
(71) Luciana Frazão dos Santos (BR/RJ)
(74) Suzete de Souza Frazão
Notificação de depósito (Protocolo: 20120114243 UF: RJ Data: 10/12/2012 Hora: 16:15)

(21) **BR 30 2012 006312-4** **31**
(22) 10/12/2012
(71) Honda Motor Co., Ltd. (JP)
(74) Dannemann, Siemsen, Bigler & Ipanema Moreira
Notificação de depósito (Protocolo: 20120114255 UF: RJ Data: 10/12/2012 Hora: 16:20)

(21) **BR 30 2012 006313-2** **31**
(22) 10/12/2012
(71) Honda Motor Co., Ltd. (JP)
(74) Dannemann, Siemsen, Bigler & Ipanema Moreira
Notificação de depósito (Protocolo: 20120114263 UF: RJ Data: 10/12/2012 Hora: 16:22)

(21) **BR 30 2012 006314-0** **31**
(22) 10/12/2012
(71) Task Sistemas de Computação S/A (BR/RJ)
(74) Dannemann, Siemsen, Bigler & Ipanema Moreira
Notificação de depósito (Protocolo: 20120114349 UF: RJ Data: 10/12/2012 Hora: 16:37)

(21) **BR 30 2012 006315-9** **31**
(22) 10/12/2012
(71) Elis (FR)
(74) Dannemann, Siemsen, Bigler & Ipanema Moreira
Notificação de depósito (Protocolo: 20120114362 UF: RJ Data: 10/12/2012 Hora: 16:39)

(21) **BR 30 2012 006316-7** **31**
(22) 10/12/2012
(71) George Wallace Mcdonald (GB)
(74) Nellie D Shores
Notificação de depósito (Protocolo: 20120114366 UF: RJ Data: 10/12/2012 Hora: 16:40)

(21) **BR 30 2012 006317-5** **31**
(22) 10/12/2012
(71) Elis (FR)
(74) Dannemann, Siemsen, Bigler & Ipanema Moreira
Notificação de depósito (Protocolo: 20120114369 UF: RJ Data: 10/12/2012 Hora: 16:40)

(21) **BR 30 2012 006318-3** **31**
(22) 11/12/2012
(71) Aptar France Sas (FR)
(74) GEORGE AFONDOPULOS JR
Notificação de depósito (Protocolo: 18120045619 UF: SP Data: 11/12/2012 Hora: 10:37)

(21) **BR 30 2012 006319-1** **31**
(22) 11/12/2012
(71) Aptar France Sas (FR)
(74) GEORGE AFONDOPULOS JR
Notificação de depósito (Protocolo: 18120045620 UF: SP Data: 11/12/2012 Hora: 10:38)

(21) **BR 30 2012 006320-5** **31**
(22) 11/12/2012
(71) Aptar France Sas (FR)
(74) GEORGE AFONDOPULOS JR
Notificação de depósito (Protocolo: 18120045621 UF: SP Data: 11/12/2012 Hora: 10:39)

(21) **BR 30 2012 006321-3** **31**
(22) 11/12/2012
(71) Aptar France Sas (FR)
(74) GEORGE AFONDOPULOS JR
Notificação de depósito (Protocolo: 18120045622 UF: SP Data: 11/12/2012 Hora: 10:39)

(21) **BR 30 2012 006322-1** **31**
(22) 11/12/2012
(71) Aptar France Sas (FR)
(74) GEORGE AFONDOPULOS JR
Notificação de depósito (Protocolo: 18120045623 UF: SP Data: 11/12/2012 Hora: 10:40)

(21) **BR 30 2012 006324-8** **31**
(22) 11/12/2012
(71) MÁQUINAS AGRÍCOLAS JACTO S.A. (BR/SP)
(74) ROGER PAMPANA NICOLAU
Notificação de depósito (Protocolo: 18120045654 UF: SP Data: 11/12/2012 Hora: 12:35)

(21) **BR 30 2012 006329-9** **31**
(22) 11/12/2012
(71) Meber Metais S/A (BR/RS)
(74) Pedro Renato Kawski
Notificação de depósito (Protocolo: 16120005931 UF: RS Data: 11/12/2012 Hora: 15:11)

(21) **BR 30 2012 006330-2** **31**
(22) 11/12/2012
(71) Meber Metais S/A (BR/RS)
(74) Pedro Renato Kawski
Notificação de depósito (Protocolo: 16120005933 UF: RS Data: 11/12/2012 Hora: 15:13)

(21) **BR 30 2012 006337-0** **31**
(22) 11/12/2012
(71) AUDI AG (DE)
(74) Pietro Ariboni
Notificação de depósito (Protocolo: 18120045713 UF: SP Data: 11/12/2012 Hora: 15:57)

(21) **BR 30 2012 006338-8** **31**
(22) 11/12/2012
(71) GRENDENE S.A. (BR/CE)
(74) Custódio de Almeida & CIA.
Notificação de depósito (Protocolo: 16120005936 UF: RS Data: 11/12/2012 Hora: 15:58)

(21) **BR 30 2012 006339-6** **31**
(22) 11/12/2012
(71) GRENDENE S.A. (BR/CE)
(74) Custódio De Almeida & CIA.
Notificação de depósito (Protocolo: 16120005937 UF: RS Data: 11/12/2012 Hora: 15:58)

(21) **BR 30 2012 006340-0** **31**
(22) 11/12/2012
(71) GRENDENE S.A. (BR/CE)
(74) Custódio De Almeida & CIA.
Notificação de depósito (Protocolo: 16120005938 UF: RS Data: 11/12/2012 Hora: 15:59)

(21) **BR 30 2012 006342-6** **31**
(22) 11/12/2012
(71) GRENDENE S.A. (BR/CE)
(74) Custódio de Almeida & CIA.
Notificação de depósito (Protocolo: 16120005939 UF: RS Data: 11/12/2012 Hora: 15:59)

(21) **BR 30 2012 006343-4** **31**
(22) 11/12/2012
(71) GRENDENE S.A. (BR/CE)
(74) Custódio De Almeida & CIA.
Notificação de depósito (Protocolo: 16120005940 UF: RS Data: 11/12/2012 Hora: 16:00)

(21) **BR 30 2012 006345-0** **31**
(22) 11/12/2012
(71) RED BULL GMBH (AT)
(74) DAVID NASCIMENTO ADVOGADOS ASSOCIADOS
Notificação de depósito (Protocolo: 18120045765 UF: SP Data: 11/12/2012 Hora: 16:14)

(21) **BR 30 2012 006346-9** **31**
(22) 11/12/2012
(71) RED BULL GMBH (AT)
(74) DAVID NASCIMENTO ADVOGADOS ASSOCIADOS
Notificação de depósito (Protocolo: 18120045768 UF: SP Data: 11/12/2012 Hora: 16:15)

(21) **BR 30 2012 006347-7** **31**
(22) 11/12/2012
(71) LILLO DO BRASIL INDÚSTRIA E COMÉRCIO DE PRODUTOS INFANTIS LTDA (BR/RJ)
(74) CRUZEIRO / NEWMARC PATENTES E MARCAS LTDA
Notificação de depósito (Protocolo: 18120045775 UF: SP Data: 11/12/2012 Hora: 16:18)

(21) **BR 30 2012 006364-7** **31**
(22) 12/12/2012
(71) Glatt Gmbh (DE)
(74) Dannemann, Siemsen, Bigler & Ipanema Moreira
Notificação de depósito (Protocolo: 20120115179 UF: RJ Data: 12/12/2012 Hora: 15:26)

(21) **BR 30 2012 006365-5** **31**
(22) 12/12/2012
(71) VITOR PANISSA JUNIOR (BR/SP)
(74) JOSÉ EDIS RODRIGUES
Notificação de depósito (Protocolo: 18120045863 UF: SP Data: 12/12/2012 Hora: 15:44)

(21) **BR 30 2012 006366-3** **31**
(22) 12/12/2012
(71) VITOR PANISSA JUNIOR (BR/SP)
(74) JOSÉ EDIS RODRIGUES
Notificação de depósito (Protocolo: 18120045864 UF: SP Data: 12/12/2012 Hora: 15:45)

(21) **BR 30 2012 006367-1** **31**
(22) 12/12/2012
(71) GINO LEONELLO CORAZZARI NETO (BR/SP)
(74) JOSÉ EDIS RODRIGUES
Notificação de depósito (Protocolo: 18120045867 UF: SP Data: 12/12/2012 Hora: 15:46)

(21) **BR 30 2012 006368-0** **31**
(22) 12/12/2012
(71) GINO LEONELLO CORAZZARI NETO (BR/SP)
(74) JOSÉ EDIS RODRIGUES
Notificação de depósito (Protocolo: 18120045871 UF: SP Data: 12/12/2012 Hora: 15:46)

(21) **BR 30 2012 006369-8** **31**
(22) 12/12/2012
(71) GINO LEONELLO CORAZZARI NETO (BR/SP)
(74) JOSÉ EDIS RODRIGUES
Notificação de depósito (Protocolo: 18120045874 UF: SP Data: 12/12/2012 Hora: 15:47)

(21) **BR 30 2012 006370-1** **31**
(22) 12/12/2012
(71) GINO LEONELLO CORAZZARI NETO (BR/SP)
(74) JOSÉ EDIS RODRIGUES
Notificação de depósito (Protocolo: 18120045879 UF: SP Data: 12/12/2012 Hora: 15:48)

(21) **BR 30 2012 006371-0** **31**
(22) 12/12/2012
(71) SOCIÉTÉ BIC (FR)
(74) ARTUR FRANCISCO SCHAAL
Notificação de depósito (Protocolo: 18120045890 UF: SP Data: 12/12/2012 Hora: 15:51)

(21) **BR 30 2012 006372-8** **31**
(22) 12/12/2012
(71) FERNANDO BELISÁRIO BORGES DA SILVA (BR/SP)
(74) INTERAÇÃO MARCAS E PATENTES LTDA
Notificação de depósito (Protocolo: 18120045906 UF: SP Data: 12/12/2012 Hora: 16:00)

(21) **BR 30 2012 006373-6** **31**
(22) 12/12/2012
(71) Western Brands LLC (US)
(74) Murta Goyanes Advogados
Notificação de depósito (Protocolo: 20120115300 UF: RJ Data: 12/12/2012 Hora: 16:17)

(21) **BR 30 2012 006374-4** **31**
(22) 12/12/2012
(71) Western Brands LLC (US)
(74) Murta Goyanes Advogados
Notificação de depósito (Protocolo: 20120115302 UF: RJ Data: 12/12/2012 Hora: 16:18)

(21) **BR 30 2012 006375-2** **31**
(22) 12/12/2012
(71) Western Brands LLC (US)
(74) Murta Goyanes Advogados
Notificação de depósito (Protocolo: 20120115306 UF: RJ Data: 12/12/2012 Hora: 16:18)

(21) **BR 30 2012 006376-0** **31**
(22) 12/12/2012
(71) Maverick Enginnering (Pty) Ltd (ZA)
(74) Hugo Silva & Maldonado - Prop. Intelectual
Notificação de depósito (Protocolo: 20120115325 UF: RJ Data: 12/12/2012 Hora: 16:23)

(21) **BR 30 2012 006379-5** **31**
(22) 12/12/2012
(71) Societe Des Produits Nestle S.A. (CH)
(74) Soerensen Garcia Advogados Associados
Notificação de depósito (Protocolo: 20120115397 UF: RJ Data: 12/12/2012 Hora: 16:38)

(21) **BR 30 2012 006380-9** **31**
(22) 12/12/2012
(71) Societe Des Produits Nestle S.A. (CH)
(74) Soerensen Garcia Advogados Associados
Notificação de depósito (Protocolo: 20120115400 UF: RJ Data: 12/12/2012 Hora: 16:39)

(21) **BR 30 2012 006381-7** **31**
(22) 12/12/2012
(71) Braun GMBH (DE)
(74) Kasznar Leonardos Propriedade Intelectual
Notificação de depósito (Protocolo: 20120115402 UF: RJ Data: 12/12/2012 Hora: 16:39)

(21) **BR 30 2012 006382-5** **31**
(22) 12/12/2012
(71) Societe Des Produits Nestle S.A. (CH)
(74) Soerensen Garcia Advogados Associados
Notificação de depósito (Protocolo: 20120115404 UF: RJ Data: 12/12/2012 Hora: 16:39)

(21) **BR 30 2012 006384-1** **31**
(22) 12/12/2012
(71) Sew-Eurodrive GMBH & CO. KG (DE)
(74) Dannemann, Siemsen, Bigler & Ipanema Moreira
Notificação de depósito (Protocolo: 20120115447 UF: RJ Data: 12/12/2012 Hora: 16:47)

(21) **BR 30 2012 006385-0** **31**
(22) 12/12/2012
(71) Conagra Foods Rdm, Inc. (US)
(74) Nellie D Shores
Notificação de depósito (Protocolo: 20120115449 UF: RJ Data: 12/12/2012 Hora: 16:47)

(21) **BR 30 2012 006386-8** **31**
(22) 12/12/2012
(71) Goizper, S. Coop. (ES)
(74) Dannemann, Siemsen, Bigler & Ipanema Moreira
Notificação de depósito (Protocolo: 20120115453 UF: RJ Data: 12/12/2012 Hora: 16:47)

(21) **BR 30 2012 006387-6** **31**
(22) 12/12/2012
(71) Task Sistemas de Computacao S/A (BR/RJ)
(74) Dannemann, Siemsen, Bigler & Ipanema Moreira
Notificação de depósito (Protocolo: 20120115512 UF: RJ Data: 12/12/2012 Hora: 16:53)

(21) **BR 30 2012 006388-4** **31**
(22) 12/12/2012
(71) Gerd Eisenblatter Gmbh (DE)
(74) Dannemann, Siemsen, Bigler & Ipanema Moreira
Notificação de depósito (Protocolo: 20120115519 UF: RJ Data: 12/12/2012 Hora: 16:53)

(21) **BR 30 2012 006391-4** **31**
(22) 13/12/2012
(71) SÓ MARCAS COMERCIAL LTDA (BR/SP)
(74) CONTINENTAL MARCAS E PATENTES S/S LTDA
Notificação de depósito (Protocolo: 18120046008 UF: SP Data: 13/12/2012 Hora: 12:08)

(21) **BR 30 2012 006392-2** **31**
(22) 13/12/2012
(71) LIBNI GUEDES DE ALENCAR JUNIOR (BR/SP)
(74) ANA PAULA MAZZEI DOS SANTOS LEITE
Notificação de depósito (Protocolo: 18120046009 UF: SP Data: 13/12/2012 Hora: 12:09)

(21) **BR 30 2012 006393-0** **31**
(22) 13/12/2012
(71) OSMAR CAMPOS (BR/SP)
Notificação de depósito (Protocolo: 18120046010 UF: SP Data: 13/12/2012 Hora: 12:09)

(21) **BR 30 2012 006394-9** **31**
(22) 13/12/2012
(71) BAHIJA GERAB BACHÁ (BR/SP)
(74) MARI ALBA PERITO
Notificação de depósito (Protocolo: 18120046014 UF: SP Data: 13/12/2012 Hora: 12:16)

(21) **BR 30 2012 006395-7** **31**
(22) 13/12/2012
(71) YOO RI KIM (BR/SP)
(74) MARI ALBA PERITO
Notificação de depósito (Protocolo: 18120046015 UF: SP Data: 13/12/2012 Hora: 12:17)

(21) **BR 30 2012 006399-0** **31**
(22) 13/12/2012
(71) BS TOYS INDUSTRIA E COMERCIO DE BRINQUEDOS LTDA (BR/SP)
Notificação de depósito (Protocolo: 18120046045 UF: SP Data: 13/12/2012 Hora: 14:29)

(21) **BR 30 2012 006400-7** **31**
(22) 13/12/2012
(71) BS Toys Industria e Comercio de Brinquedos Ltda (BR/SP)
Notificação de depósito (Protocolo: 18120046046 UF: SP Data: 13/12/2012 Hora: 14:30)

(21) **BR 30 2012 006401-5** **31**
(22) 13/12/2012
(71) BS TOYS INDUSTRIA E COMERCIO DE BRINQUEDOS LTDA (BR/SP)

Notificação de depósito (Protocolo: 18120046055 UF: SP Data: 13/12/2012 Hora: 14:42)

(21) **BR 30 2012 006407-4** **31**
(22) 13/12/2012
(71) CARTIER CREATION STUDIO S.A (CH)
(74) DAVID NASCIMENTO ADVOGADOS ASSOCIADOS
Notificação de depósito (Protocolo: 18120046169 UF: SP Data: 13/12/2012 Hora: 16:16)

(21) **BR 30 2012 006408-2** **31**
(22) 13/12/2012
(71) UNILEVER N.V (NL)
(74) JULIANO RYOTA MURAKAMI
Notificação de depósito (Protocolo: 18120046173 UF: SP Data: 13/12/2012 Hora: 16:17)

(21) **BR 30 2012 006409-0** **31**
(22) 13/12/2012
(71) CARTIER CREATION STUDIO S.A (CH)
(74) DAVID DO NASCIMENTO ADVOGADOS ASSOCIADOS
Notificação de depósito (Protocolo: 18120046180 UF: SP Data: 13/12/2012 Hora: 16:18)

(21) **BR 30 2012 006410-4** **31**
(22) 13/12/2012
(71) CARTIER CREATION STUDIO S.A (CH)
(74) DAVID NASCIMENTO ADVOGADOS ASSOCIADOS
Notificação de depósito (Protocolo: 18120046183 UF: SP Data: 13/12/2012 Hora: 16:19)

(21) **BR 30 2012 006444-9** **31**
(22) 14/12/2012
(71) BRITANIA ELETRDOMÉSTICOS LTDA (BR/SP)
(74) P A PRODUITORES ASSOCIADOS MARCAS E PATENTES LTDA
Notificação de depósito (Protocolo: 18120046257 UF: SP Data: 14/12/2012 Hora: 12:41)

(21) **BR 30 2012 006445-7** **31**
(22) 14/12/2012
(71) BRITANIA ELETRDOMÉSTICOS LTDA (BR/SP)
(74) P A PRODUITORES ASSOCIADOS MARCAS E PATENTES LTDA
Notificação de depósito (Protocolo: 18120046258 UF: SP Data: 14/12/2012 Hora: 12:42)

(21) **BR 30 2012 006446-5** **31**
(22) 14/12/2012
(71) BRITANIA ELETRDOMÉSTICOS LTDA (BR/SP)
(74) P A PRODUITORES ASSOCIADOS MARCAS E PATENTES LTDA
Notificação de depósito (Protocolo: 18120046259 UF: SP Data: 14/12/2012 Hora: 12:43)

(21) **BR 30 2012 006447-3** **31**
(22) 14/12/2012
(71) BRITANIA ELETRDOMÉSTICOS LTDA (BR/SP)
(74) P A PRODUITORES ASSOCIADOS MARCAS E PATENTES LTDA
Notificação de depósito (Protocolo: 18120046260 UF: SP Data: 14/12/2012 Hora: 12:43)

(21) **BR 30 2012 006454-6** **31**
(22) 14/12/2012
(71) CRISTIANO RODRIGUES BATISTA (BR/SP)
(74) DARCI ALVES CAVALHEIRO
Notificação de depósito (Protocolo: 18120046332 UF: SP Data: 14/12/2012 Hora: 15:37)

(21) **BR 30 2012 006460-0** **31**
(22) 14/12/2012
(71) 3M INNOVANTIVE PROPERTIES COMPANY (US)
(74) JULIANO RYOTA MURAKAMI
Notificação de depósito (Protocolo: 18120046374 UF: SP Data: 14/12/2012 Hora: 15:56)

(21) **BR 30 2012 006461-9** **31**
(22) 14/12/2012
(71) JEFERSON ROSA DE AVELAR (BR/SP)
(74) JOSÉ DOMINGO DE LIMA FILHO
Notificação de depósito (Protocolo: 18120046386 UF: SP Data: 14/12/2012 Hora: 15:59)

(21) **BR 30 2012 006462-7** **31**
(22) 14/12/2012
(71) JEFERSON ROSA DE AVELAR (BR/SP)
(74) JOSÉ DOMINGOS DE LIMA FILHO
Notificação de depósito (Protocolo: 18120046388 UF: SP Data: 14/12/2012 Hora: 15:59)

(21) **BR 30 2012 006466-0** **31**
(22) 14/12/2012
(71) CARTIER CREATION STUDIO S.A (CH)
(74) DAVID DO NASCIMENTO ADV. ASSOC.
Notificação de depósito (Protocolo: 18120046426 UF: SP Data: 14/12/2012 Hora: 16:15)

(21) **BR 30 2012 006467-8** **31**
(22) 14/12/2012
(71) PENTEL KABUSHIKI KAISHA (JP)
(74) ADVOCACIA MASATO NINOMIYA
Notificação de depósito (Protocolo: 18120046429 UF: SP Data: 14/12/2012 Hora: 16:16)

(21) **BR 30 2012 006468-6** **31**
(22) 14/12/2012
(71) CARTIER CREATION STUDIO S.A (CH)
(74) DAVID DO NASCIMENTO ADVOGADOS ASSOCIADOS
Notificação de depósito (Protocolo: 18120046430 UF: SP Data: 14/12/2012 Hora: 16:16)

(21) **BR 30 2012 006469-4** **31**
(22) 14/12/2012
(71) CARTIER CREATION STUDIO S.A (CH)
(74) DAVID DO NASCIMENTO ADVOGADOS ASSOCIADOS
Notificação de depósito (Protocolo: 18120046433 UF: SP Data: 14/12/2012 Hora: 16:17)

(21) **BR 30 2012 006470-8** **31**
(22) 14/12/2012
(71) CARTIER CREATION STUDIO S.A (CH)
(74) DAVID DO NASCIMENTO ADVOGADOS ASSOCIADOS
Notificação de depósito (Protocolo: 18120046434 UF: SP Data: 14/12/2012 Hora: 16:18)

(21) **BR 30 2012 006471-6** **31**
(22) 14/12/2012
(71) KAEDO RIO DISTRIBUIDORA DE COSMÉTICO LTDA (BR/RJ)
(74) AGUINALDO MOREIRA
Notificação de depósito (Protocolo: 18120046437 UF: SP Data: 14/12/2012 Hora: 16:19)

(21) **BR 30 2012 006472-4** **31**
(22) 13/12/2012
(71) FLÁVIO FERREIRA DE PAULA (BR/SP)
(74) PAULO SERGIO CALIXTO MENDES
Notificação de depósito (AR: SA037031805BR3 UF: SP Data: 13/12/2012 Hora: 00:00)

(21) **BR 30 2012 006494-5** **31**
(22) 17/12/2012
(71) HEWLETT-PACKARD DEVELOPMENT COMPANY L.P. (US)
(74) ANTONIO MAURICIO PEDRAS ARNAUD
Notificação de depósito (Protocolo: 18120046585 UF: SP Data: 17/12/2012 Hora: 16:18)

(21) **BR 30 2012 006511-9** **31**
(22) 18/12/2012
(71) Ismael Hilário Cabral (BR/SP)
(74) CRIMARK ASSESSORIA EMPRESARIA LTDA
Notificação de depósito (Protocolo: 18120046692 UF: SP Data: 18/12/2012 Hora: 11:05)

(21) **BR 30 2012 006518-6** **31**
(22) 18/12/2012
(71) Paulo Sérgio de Laurentis (BR/SP)
(74) SIGILO´S MARCAS E PATENTES SC LTDA.
Notificação de depósito (Protocolo: 18120046706 UF: SP Data: 18/12/2012 Hora: 11:48)

(21) **BR 30 2012 006519-4** **31**
(22) 18/12/2012
(71) CLÁUDIO LEANDRO BUSSOLA (BR/SP)
(74) SIGILO´S MARCAS E PATENTES SC LTDA.
Notificação de depósito (Protocolo: 18120046707 UF: SP Data: 18/12/2012 Hora: 11:49)

(21) **BR 30 2012 006520-8** **31**
(22) 18/12/2012
(71) CLÁUDIO LEANDRO BUSSOLA (BR/SP)
(74) SIGILO´S MARCAS E PATENTES SC LTDA.
Notificação de depósito (Protocolo: 18120046708 UF: SP Data: 18/12/2012 Hora: 11:49)

(21) **BR 30 2012 006521-6** **31**
(22) 18/12/2012
(71) AUTOMETAL S/A (BR/SP)
(74) LOGOS MARCAS E PATENTES S/C LTDA
Notificação de depósito (Protocolo: 18120046721 UF: SP Data: 18/12/2012 Hora: 12:41)

(21) **BR 30 2012 006522-4** **31**
(22) 18/12/2012
(71) AUTOMETAL S/A (BR/SP)
(74) LOGOS MARCAS E PATENTES S/C LTDA
Notificação de depósito (Protocolo: 18120046722 UF: SP Data: 18/12/2012 Hora: 12:42)

(21) **BR 30 2012 006523-2** **31**
(22) 18/12/2012
(71) AUTOMETAL S/A (BR/SP)
(74) LOGOS MARCAS E PATENTES S/C LTDA
Notificação de depósito (Protocolo: 18120046723 UF: SP Data: 18/12/2012 Hora: 12:43)

(21) **BR 30 2012 006524-0** **31**
(22) 18/12/2012
(71) SIDINEY LUIZ ZANONI (BR/SP)
(74) PAULO SERGIO CORREA
Notificação de depósito (Protocolo: 18120046725 UF: SP Data: 18/12/2012 Hora: 12:46)

(21) **BR 30 2012 006525-9** **31**
(22) 18/12/2012
(71) PROSIMULADOR TECNOLOGIA DE TRÂNSITO S.A (BR/SP)
(74) PERLA NATHALY POLLONIO
Notificação de depósito (Protocolo: 18120046737 UF: SP Data: 18/12/2012 Hora: 13:26)

(21) **BR 30 2012 006526-7** **31**
(22) 18/12/2012
(71) WALDIR BIANCO (BR/SP)
(74) LOGOS MARCAS E PATENTES S/C LTDA
Notificação de depósito (Protocolo: 18120046741 UF: SP Data: 18/12/2012 Hora: 14:04)

(21) **BR 30 2012 006530-5** **31**
(22) 18/12/2012
(71) DIXIE TOGA LTDA (BR/SP)
(74) AMADEU GENNARI FILHO
Notificação de depósito (Protocolo: 18120046756 UF: SP Data: 18/12/2012 Hora: 14:44)

(21) **BR 30 2012 006531-3** **31**
(22) 18/12/2012
(71) BIANCA YUMI TAKAHASHI FUJIWARA (BR/SP)
(74) JOSÉ BUENO DA SILVA FILHO
Notificação de depósito (Protocolo: 18120046767 UF: SP Data: 18/12/2012 Hora: 14:49)

(21) **BR 30 2012 006532-1** **31**
(22) 18/12/2012
(71) SAGOLA (ES)
(74) NASCIMENTO ADVOGADOS
Notificação de depósito (Protocolo: 18120046810 UF: SP Data: 18/12/2012 Hora: 15:34)

(21) **BR 30 2012 006533-0** **31**
(22) 18/12/2012
(71) GLOBOPLAST INDÚSTRIA E COMÉRCIO DE PLÁSTICOS LTDA. (BR/SP)
(74) SÍMBOLO MARCAS E PATENTES LTDA
Notificação de depósito (Protocolo: 18120046846 UF: SP Data: 18/12/2012 Hora: 16:01)

(21) **BR 30 2012 006534-8** **31**
(22) 18/12/2012
(71) GLOBOPLAST INDÚSTRIA E COMÉRCIO DE PLÁSTICOS LTDA. (BR/SP)
(74) SÍMBOLO MARCAS E PATENTES LTDA
Notificação de depósito (Protocolo: 18120046847 UF: SP Data: 18/12/2012 Hora: 16:01)

(21) **BR 30 2012 006535-6** **31**
(22) 18/12/2012
(71) LEANDRO MORGADO PASCHOAL (BR/SP) , LEANDRO MORGADO PASCHOAL (BR/SP)
(74) CARLOS DE LENA
Notificação de depósito (Protocolo: 18120046854 UF: SP Data: 18/12/2012 Hora: 16:03)

(21) **BR 30 2012 006536-4** **31**
(22) 18/12/2012
(71) LEANDRO MORGADO PASCHOAL (BR/SP) , LEANDRO MORGADO PASCHOAL (BR/SP)
(74) CARLOS DE LENA
Notificação de depósito (Protocolo: 18120046856 UF: SP Data: 18/12/2012 Hora: 16:04)

(21) **BR 30 2012 006537-2** **31**
(22) 18/12/2012
(71) 3M INNOVANTIVE PROPERTIES COMPANY (US)
(74) JULIANO RYOTA MURAKAMI

Notificação de depósito (Protocolo: 18120046882 UF: SP Data: 18/12/2012 Hora: 16:12)

(21) **BR 30 2012 006538-0** **31**
(22) 18/12/2012
(71) 3M INOVATIVE PROPERTIES COMPANY (US)
(74) JULIANO RYOTA MURAKAMI
Notificação de depósito (Protocolo: 18120046883 UF: SP Data: 18/12/2012 Hora: 16:13)

(21) **BR 30 2012 006539-9** **31**
(22) 18/12/2012
(71) UNILEVER N.V (NL)
(74) JULIANO RYOTA MURAKAMI
Notificação de depósito (Protocolo: 18120046885 UF: SP Data: 18/12/2012 Hora: 16:13)

(21) **BR 30 2012 006540-2** **31**
(22) 18/12/2012
(71) UNILEVER N.V (NL)
(74) JULIANO RYOTA MURAKAMI
Notificação de depósito (Protocolo: 18120046886 UF: SP Data: 18/12/2012 Hora: 16:14)

(21) **BR 30 2012 006541-0** **31**
(22) 18/12/2012
(71) 3M INNOVANTIVE PROPERTIES COMPANY (US)
(74) JULIANO RYOTA MURAKAMI
Notificação de depósito (Protocolo: 18120046887 UF: SP Data: 18/12/2012 Hora: 16:15)

(21) **BR 30 2012 006556-9** **31**
(22) 19/12/2012
(71) COMPANHIA MULLER DE BEBIDAS (BR/SP)
(74) CITY PATENTES E MARCAS LTDA
Notificação de depósito (Protocolo: 18120047008 UF: SP Data: 19/12/2012 Hora: 15:08)

(21) **BR 30 2012 006558-5** **31**
(22) 19/12/2012
(71) WHIRLPOOL S.A. (BR/SP)
(74) FABIO FERRAZ DE ARRUDA LEME
Notificação de depósito (Protocolo: 18120047034 UF: SP Data: 19/12/2012 Hora: 15:41)

(21) **BR 30 2012 006560-7** **31**
(22) 19/12/2012
(71) UNILEVER N.V (NL)
(74) JULIANO RYOTA MURAKAMI
Notificação de depósito (Protocolo: 18120047083 UF: SP Data: 19/12/2012 Hora: 16:10)

(21) **BR 30 2012 006561-5** **31**
(22) 19/12/2012
(71) Caterpillar Inc. (US)
(74) Soerensen Garcia Advogados Associados
Notificação de depósito (Protocolo: 20120117658 UF: RJ Data: 19/12/2012 Hora: 16:11)

(21) **BR 30 2012 006563-1** **31**
(22) 19/12/2012
(71) Caterpillar Inc. (US)
(74) Soerensen Garcia Advogados Associados
Notificação de depósito (Protocolo: 20120117671 UF: RJ Data: 19/12/2012 Hora: 16:15)

(21) **BR 30 2012 006564-0** **31**
(22) 19/12/2012
(71) Caterpillar Inc. (US)
(74) Soerensen Garcia Advogados Associados
Notificação de depósito (Protocolo: 20120117678 UF: RJ Data: 19/12/2012 Hora: 16:16)

(21) **BR 30 2012 006588-7** **31**
(22) 20/12/2012
(71) URIAS FRANCISCO CINTRA (BR/SP)
(74) BEERRE ASSESORIA EMPRESARIAL LTDA
Notificação de depósito (Protocolo: 18120047157 UF: SP Data: 20/12/2012 Hora: 10:35)

(21) **BR 30 2012 006589-5** **31**
(22) 20/12/2012
(71) André Carlos da Ré (BR/RJ) , Diego Ernesto Rovella Farto (BR/RS)
(74) Luiz Fernando Campos Stock
Notificação de depósito (Protocolo: 16120006098 UF: RS Data: 20/12/2012 Hora: 11:24)

(21) **BR 30 2012 006590-9** **31**
(22) 20/12/2012
(71) André Carlos da Ré (BR/RS) , Diego Ernesto Rovella Farto (BR/RS)
(74) Luiz Fernando Campos Stock
Notificação de depósito (Protocolo: 16120006099 UF: RS Data: 20/12/2012 Hora: 11:25)

(21) **BR 30 2012 006593-3** **31**
(22) 20/12/2012
(71) CLOVIS FARID YAMIN (BR/SP)
Notificação de depósito (Protocolo: 18120047213 UF: SP Data: 20/12/2012 Hora: 12:06)

(21) **BR 30 2012 006594-1** **31**
(22) 20/12/2012
(71) CLOVIS FARID YAMIN (BR/SP)
Notificação de depósito (Protocolo: 18120047214 UF: SP Data: 20/12/2012 Hora: 12:07)

(21) **BR 30 2012 006595-0** **31**
(22) 20/12/2012
(71) CLOVIS FARID YAMIN (BR/SP)
Notificação de depósito (Protocolo: 18120047215 UF: SP Data: 20/12/2012 Hora: 12:10)

(21) **BR 30 2012 006597-6** **31**
(22) 20/12/2012
(71) SHARE B. E PROPAGANDA, MULTIMIDIA E EVENTOS LTDA (BR/SP)
(74) P A PRODUTORES ASSOCIADOS MARCAS E PATENTES LTDA
Notificação de depósito (Protocolo: 18120047231 UF: SP Data: 20/12/2012 Hora: 12:43)

(21) **BR 30 2012 006598-4** **31**
(22) 20/12/2012
(71) BRITANIA ELETRODOMÉSTICOS LTDA (BR/PR)
(74) P A PRODUTORES ASSOCIADOS MARCAS E PATENTES LTDA
Notificação de depósito (Protocolo: 18120047232 UF: SP Data: 20/12/2012 Hora: 12:44)

(21) **BR 30 2012 006599-2** **31**
(22) 20/12/2012
(71) BRITANIA ELETRDOMÉSTICOS LTDA (BR/SP)
(74) P A PRODUTORES ASSOCIADOS MARCAS E PATENTES LTDA
Notificação de depósito (Protocolo: 18120047233 UF: SP Data: 20/12/2012 Hora: 12:44)

(21) **BR 30 2012 006600-0** **31**
(22) 20/12/2012
(71) BRITANIA ELETRDOMÉSTICOS LTDA (BR/SP)
(74) P A PRODUTORES ASSOCIADOS MARCAS E PATENTES LTDA
Notificação de depósito (Protocolo: 18120047234 UF: SP Data: 20/12/2012 Hora: 12:45)

(21) **BR 30 2012 006603-4** **31**
(22) 20/12/2012
(71) MULTIALLOY METAIS E LIGAS ESPECIAIS (BR/SP)
(74) FERNANDA ROSA PICOSSE
Notificação de depósito (Protocolo: 18120047241 UF: SP Data: 20/12/2012 Hora: 13:38)

(21) **BR 30 2012 006604-2** **31**
(22) 20/12/2012
(71) MULTIALLOY METAIS E LIGAS ESPECIAIS (BR/SP)
(74) FERNANDA ROSA PICOSSE
Notificação de depósito (Protocolo: 18120047242 UF: SP Data: 20/12/2012 Hora: 13:39)

(21) **BR 30 2012 006605-0** **31**
(22) 20/12/2012
(71) SERNIS - FORMAÇÃO E SOLUÇÕES TECNOLÓGICAS (PT)
(74) JOSÉ CARLOS FERREIRA
Notificação de depósito (Protocolo: 18120047245 UF: SP Data: 20/12/2012 Hora: 13:42)

(21) **BR 30 2012 006606-9** **31**
(22) 20/12/2012
(71) DANFLER INDÚSTRIA E COMÉRCIO DE COSMÉTICOS LTDA - EPP (BR/SP)
(74) RITA DE CÁSSIA BRUNNER
Notificação de depósito (Protocolo: 18120047271 UF: SP Data: 20/12/2012 Hora: 14:36)

(21) **BR 30 2012 006617-4** **31**
(22) 20/12/2012
(71) HYPERMARCAS S.A. (BR/SP)
(74) ADVOCACIA PIETRO ARIBONI
Notificação de depósito (Protocolo: 18120047394 UF: SP Data: 20/12/2012 Hora: 16:18)

(21) **BR 30 2012 006619-0** **31**
(22) 20/12/2012
(71) Rexnord Correntes Ltda. (BR/RS)
(74) Everton Victório Pires
Notificação de depósito (Protocolo: 16120006128 UF: RS Data: 20/12/2012 Hora: 16:20)

(21) **BR 30 2012 006628-0** **31**
(22) 20/12/2012
(71) Ivanor Luis Arioli (BR/RS)
(74) Norberto Pardelhas de Barcellos
Notificação de depósito (Protocolo: 16120006141 UF: RS Data: 20/12/2012 Hora: 16:29)

(21) **BR 30 2012 006629-8** **31**
(22) 20/12/2012
(71) Ivanor Luis Arioli (BR/RS)
(74) Norberto Pardelhas de Barcellos
Notificação de depósito (Protocolo: 16120006142 UF: RS Data: 20/12/2012 Hora: 16:29)

(21) **BR 30 2012 006630-1** **31**
(22) 20/12/2012
(71) Ivanor Luis Arioli (BR/RS)
(74) Norberto Pardelhas de Barcellos
Notificação de depósito (Protocolo: 16120006143 UF: RS Data: 20/12/2012 Hora: 16:30)

(21) **BR 30 2012 006668-9** **31**
(22) 21/12/2012
(71) JOSÉ EDUARDO PEREIRA (BR/SP)
(74) PIENEGONDA MOREIRA & ASSOCIADOS LTDA
Notificação de depósito (Protocolo: 18120047474 UF: SP Data: 21/12/2012 Hora: 10:59)

(21) **BR 30 2012 006669-7** **31**
(22) 21/12/2012
(71) CLAUDIO BORGHI (BR/SP)
(74) PIENEGONDA MOREIRA & ASSOCIADOS LTDA
Notificação de depósito (Protocolo: 18120047475 UF: SP Data: 21/12/2012 Hora: 11:00)

(21) **BR 30 2012 006670-0** **31**
(22) 21/12/2012
(71) CLAUDIO BORGHI (BR/SP)
(74) PIENEGONDA, MOREIRA & ASSOCIADOS LTDA
Notificação de depósito (Protocolo: 18120047476 UF: SP Data: 21/12/2012 Hora: 11:01)

(21) **BR 30 2012 006671-9** **31**
(22) 21/12/2012
(71) CLAUDIO BORGHI (BR/SP)
(74) PIENEGONDA MOREIRA & ASSOCIADOS LTDA
Notificação de depósito (Protocolo: 18120047477 UF: SP Data: 21/12/2012 Hora: 11:01)

(21) **BR 30 2012 006672-7** **31**
(22) 21/12/2012
(71) ROBERTO GARCIA DE SOUZA (BR/SP)
(74) ANA PAULA MAZZEI DOS SANTOS LEITE
Notificação de depósito (Protocolo: 18120047502 UF: SP Data: 21/12/2012 Hora: 11:21)

(21) **BR 30 2012 006673-5** **31**
(22) 21/12/2012
(71) JOSE ALVES (BR/SP)
(74) ANA PAULA MAZZEI DOS SANTOS LEITE
Notificação de depósito (Protocolo: 18120047513 UF: SP Data: 21/12/2012 Hora: 11:25)

(21) **BR 30 2012 006675-1** **31**
(22) 21/12/2012
(71) CARMONA EQUIPAMENTOS PARA REFRIGERAÇÃO LTDA (BR/SP)
(74) DINÂMICA MARCAS E PATENTES LTDA
Notificação de depósito (Protocolo: 18120047542 UF: SP Data: 21/12/2012 Hora: 12:35)

(21) **BR 30 2012 006676-0** **31**
(22) 21/12/2012
(71) CARMONA EQUIPAMENTOS PARA REFRIGERAÇÃO LTDA (BR/SP)
(74) DINÂMICA MARCAS E PATENTES LTDA
Notificação de depósito (Protocolo: 18120047544 UF: SP Data: 21/12/2012 Hora: 12:36)

(21) **BR 30 2012 006678-6** **31**
(22) 21/12/2012

(71) ROSELEIA SGRO (BR/SP)
(74) IVANILDA MARIA DE OLIVEIRA
Notificação de depósito (Protocolo: 18120047559 UF: SP Data: 21/12/2012 Hora: 13:03)

(21) **BR 30 2012 006680-8** **31**
(22) 21/12/2012
(71) M DIAS BRANCO S.A. INDÚSTRIA E COMÉRCIO DE ALIMENTOS (BR/CE)
(74) SÍMBOLO MARCAS E PATENTES LTDA
Notificação de depósito (Protocolo: 18120047595 UF: SP Data: 21/12/2012 Hora: 15:03)

(21) **BR 30 2012 006688-3** **31**
(22) 18/12/2012
(71) Duilio José Manchini (BR/PR)
(74) Luciano Salviato
Notificação de depósito (AR: SA017624495 UF: PR Data: 18/12/2012 Hora: 00:00)

(21) **BR 30 2012 006689-1** **31**
(22) 21/12/2012
(71) MARS, INCORPORATED (US)
(74) VEIRANO ADVOGADOS
Notificação de depósito (Protocolo: 18120047642 UF: SP Data: 21/12/2012 Hora: 16:06)

(21) **BR 30 2012 006693-0** **31**
(22) 21/12/2012
(71) DAÏSUKE SUGASAWA (FR)
(74) ARTUR FRANCISCO SCHAAL
Notificação de depósito (Protocolo: 18120047722 UF: SP Data: 21/12/2012 Hora: 16:26)

(21) **BR 30 2012 006694-8** **31**
(22) 21/12/2012
(71) KENZO (FR)
(74) ARTUR FRANCISCO SCHAAL
Notificação de depósito (Protocolo: 18120047725 UF: SP Data: 21/12/2012 Hora: 16:27)

(21) **BR 30 2012 006695-6** **31**
(22) 21/12/2012
(71) VALENTINO S.P.A. (IT)
(74) ADVOCACIA PIETRO ARIBONI S/C
Notificação de depósito (Protocolo: 18120047733 UF: SP Data: 21/12/2012 Hora: 16:29)

(21) **BR 30 2012 006703-0** **31**
(22) 26/12/2012
(71) Calçados Pegada Ltda. (BR/RS)
(74) Capella & Veloso Associados Ltda.
Notificação de depósito (Protocolo: 16120006176 UF: RS Data: 26/12/2012 Hora: 10:05)

(21) **BR 30 2012 006704-9** **31**
(22) 26/12/2012
(71) Calçados Pegada Ltda. (BR/RS)
(74) Capella & Veloso Associados Ltda.
Notificação de depósito (Protocolo: 16120006177 UF: RS Data: 26/12/2012 Hora: 10:05)

(21) **BR 30 2012 006705-7** **31**
(22) 26/12/2012
(71) Linear Acessórios Para Construção Ltda EPP (BR/SC)
(74) Jean Carlo Rosa
Notificação de depósito (Protocolo: 15120003569 UF: PR Data: 26/12/2012 Hora: 10:37)

(21) **BR 30 2012 006731-6** **31**
(22) 26/12/2012
(71) DERMA DREAM GROUP LTD. (VG)
(74) PINHEIRO NETO ADVOGADOS
Notificação de depósito (Protocolo: 18120047824 UF: SP Data: 26/12/2012 Hora: 16:22)

(21) **BR 30 2012 006732-4** **31**
(22) 26/12/2012
(71) DERMA DREAM GROUP LTD. (VG)
(74) PINHEIRO NETO ADVOGADOS
Notificação de depósito (Protocolo: 18120047825 UF: SP Data: 26/12/2012 Hora: 16:22)

(21) **BR 30 2012 006735-9** **31**
(22) 26/12/2012
(71) 3M INNOVATIVE PROPERTIES COMPANY (US)
(74) CARINA S RODRIGUES
Notificação de depósito (Protocolo: 18120047840 UF: SP Data: 26/12/2012 Hora: 16:32)

(21) **BR 30 2012 006744-8** **31**
(22) 27/12/2012
(71) Hansgrohe SE (DE)
(74) Dannemann, Siemsen, Bigler & Ipanema Moreira
Notificação de depósito (Protocolo: 20120119870 UF: RJ Data: 27/12/2012 Hora: 15:50)

(21) **BR 30 2012 006749-9** **31**
(22) 27/12/2012
(71) ROMA JENSEN COMÉRCIO E INDUSTRIA LTDA (BR/SP)
(74) TINOCO SOARES & FILHO LTDA
Notificação de depósito (Protocolo: 18120047933 UF: SP Data: 27/12/2012 Hora: 15:59)

(21) **BR 30 2012 006759-6** **31**
(22) 28/12/2012
(71) ADOLFO LUIZ SOARES DE ALMEIDA (BR/SP)
(74) SOMARCA ASSESSORIA EMPRESARIAL S/C LTDA
Notificação de depósito (Protocolo: 18120048102 UF: SP Data: 28/12/2012 Hora: 14:42)

(21) **BR 30 2012 006760-0** **31**
(22) 28/12/2012
(71) ITAUTEC S/A - GRUPO ITAUTEC (BR/SP)
(74) Artur Francisco Shaal
Notificação de depósito (Protocolo: 18120048104 UF: SP Data: 28/12/2012 Hora: 14:46)

(21) **BR 30 2012 006762-6** **31**
(22) 28/12/2012
(71) AMBROISE MAGGIAR (FR)
(74) ARTUR FRANCISCO SCHAAL
Notificação de depósito (Protocolo: 18120048105 UF: SP Data: 28/12/2012 Hora: 14:50)

(21) **BR 30 2012 006763-4** **31**
(22) 28/12/2012
(71) AMBROISER MAGGIAR (FR)
(74) Artur Francisco Shaal
Notificação de depósito (Protocolo: 18120048106 UF: SP Data: 28/12/2012 Hora: 14:51)

(21) **BR 30 2012 006764-2** **31**
(22) 28/12/2012
(71) ITAUTEC S/A - GRUPO ITAUTEC (BR/SP)
(74) ARTUR FRANCISCO SCHAAL
Notificação de depósito (Protocolo: 18120048107 UF: SP Data: 28/12/2012 Hora: 14:52)

(21) **BR 30 2012 006766-9** **31**
(22) 18/12/2012
(71) Sônia Maria Alves Henriques (BR/MG)
Notificação de depósito (AR: SA558436328BR UF: RJ Data: 18/12/2012 Hora: 00:00)

(21) **BR 30 2012 006781-2** **31**
(22) 28/12/2012
(71) Colgate-Palmolive Company (US)
(74) Luiz Leonardos & Cia - Propriedade Intelectual
Notificação de depósito (Protocolo: 20120120691 UF: RJ Data: 28/12/2012 Hora: 16:56)

(21) **BR 30 2012 006782-0** **31**
(22) 28/12/2012
(71) Colgate-Palmolive Company (US)
(74) Luiz Leonardos & Cia - Propriedade Intelectual
Notificação de depósito (Protocolo: 20120120697 UF: RJ Data: 28/12/2012 Hora: 16:57)

(21) **BR 30 2012 006783-9** **31**
(22) 28/12/2012
(71) Kia Motors Corporation (KR)
(74) Isabella Cardozo
Notificação de depósito (Protocolo: 20120120758 UF: RJ Data: 28/12/2012 Hora: 17:04)

(21) **BR 30 2012 006785-5** **31**
(22) 28/12/2012
(71) Koninklijke Philips Electronics N.V. (NL)
(74) Guilherme de Mattos Abrantes
Notificação de depósito (Protocolo: 20120120772 UF: RJ Data: 28/12/2012 Hora: 17:06)

(21) **BR 30 2012 006787-1** **31**
(22) 28/12/2012
(71) Koninklijke Philips Electronics N.V. (NL)
(74) Guilherme de Mattos Abrantes
Notificação de depósito (Protocolo: 20120120782 UF: RJ Data: 28/12/2012 Hora: 17:07)

(21) **BR 30 2012 006788-0** **31**
(22) 28/12/2012
(71) Koninklijke Philips Electronics N.V. (NL)
(74) Guilherme de Mattos Abrantes
Notificação de depósito (Protocolo: 20120120786 UF: RJ Data: 28/12/2012 Hora: 17:07)

(21) **BR 30 2012 006789-8** **31**
(22) 28/12/2012
(71) Koninklijke Philips Electronics N.V. (NL)
(74) Guilherme de Mattos Abrantes
Notificação de depósito (Protocolo: 20120120794 UF: RJ Data: 28/12/2012 Hora: 17:08)

(21) **BR 30 2012 006790-1** **31**
(22) 28/12/2012
(71) Koninklijke Philips Electronics N.V. (NL)
(74) Guilherme de Mattos Abrantes
Notificação de depósito (Protocolo: 20120120801 UF: RJ Data: 28/12/2012 Hora: 17:10)

(21) **BR 30 2012 006792-8** **31**
(22) 28/12/2012
(71) Koninklijke Philips Electronics N.V. (NL)
(74) Guilherme de Mattos Abrantes
Notificação de depósito (Protocolo: 20120120849 UF: RJ Data: 28/12/2012 Hora: 17:16)

(21) **BR 30 2013 000001-0** **31**
(22) 02/01/2013
(71) Fernando Antônio Bonkevitch (BR/RS) , Cirineu Roberto Vocenzi (BR/RS) , Volnei de Lima (BR/RS)
(74) Custódio de Almeida & Cia
Notificação de depósito (Protocolo: 16130000013 UF: RS Data: 02/01/2013 Hora: 16:12)

(21) **BR 30 2013 000003-6** **31**
(22) 03/01/2013
(71) CÍCERO DULCENI FEITOZA DA SILVA (BR/SP)
Notificação de depósito (Protocolo: 18130000057 UF: SP Data: 03/01/2013 Hora: 12:36)

(21) **BR 30 2013 000004-4** **31**
(22) 03/01/2013
(71) MARCELO PRINC GONÇALVES SERODIO CYRINEU (BR/SP)
(74) BEERRE ASSESORIA EMPRESARIAL LTDA
Notificação de depósito (Protocolo: 18130000067 UF: SP Data: 03/01/2013 Hora: 13:47)

(21) **BR 30 2013 000005-2** **31**
(22) 03/01/2013
(71) ALEXANDER HELMUT BRAUN (BR/SP)
(74) PEZZUOL & ASSOCIADOS MARCAS E PATENTES
Notificação de depósito (Protocolo: 18130000077 UF: SP Data: 03/01/2013 Hora: 14:10)

(21) **BR 30 2013 000006-0** **31**
(22) 03/01/2013
(71) GILMAR JOSÉ ROVERI (BR/SP)
(74) PEZZUOL & ASSOCIADOS MARCAS E PATENTES
Notificação de depósito (Protocolo: 18130000079 UF: SP Data: 03/01/2013 Hora: 14:15)

(21) **BR 30 2013 000017-6** **31**
(22) 04/01/2013
(71) Gem Studios Informática Ltda (BR/RS)
(74) Marpa Consultoria e Assessoria Empresarial Ltda
Notificação de depósito (Protocolo: 16130000029 UF: RS Data: 04/01/2013 Hora: 11:44)

(21) **BR 30 2013 000018-4** **31**
(22) 04/01/2013
(71) CLAUDINEI PEREIRA (BR/SP)
(74) CAMILO AUGUSTO NETO
Notificação de depósito (Protocolo: 18130000172 UF: SP Data: 04/01/2013 Hora: 12:06)

(21) **BR 30 2013 000019-2** **31**
(22) 04/01/2013
(71) EDGAR FELIX MULLER (BR/SP)
(74) ANTONIO SERGIO MUCCI
Notificação de depósito (Protocolo: 18130000173 UF: SP Data: 04/01/2013 Hora: 12:07)

(21) **BR 30 2013 000020-6** **31**
(22) 04/01/2013
(71) Defendi Italy S.R.L. (IT)
(74) Walter de Almeida Martins
Notificação de depósito (Protocolo: 20130000605 UF: RJ Data: 04/01/2013 Hora: 14:33)

(21) **BR 30 2013 000021-4** **31**
(22) 04/01/2013
(71) ROMA JENSEN COMÉRCIO E INDÚSTRIA LTDA (BR/SP)
(74) TINOCO SOARES & FILHO LTDA
Notificação de depósito (Protocolo: 18130000188 UF: SP Data: 04/01/2013 Hora: 14:44)

(21) **BR 30 2013 000022-2** **31**
(22) 04/01/2013
(71) AIRTON MATRICARDI (BR/SP) , EMERSON POVARESKIM DOS SANTOS (BR/SP)
(74) TINOCO SOARES & FILHO LTDA
Notificação de depósito (Protocolo: 18130000194 UF: SP Data: 04/01/2013 Hora: 14:52)

(21) **BR 30 2013 000023-0** **31**
(22) 04/01/2013
(71) Marco Alexandre (BR/SP)
(74) Vilage Marcas & Patentes S/S Ltda
Notificação de depósito (Protocolo: 20130000637 UF: RJ Data: 04/01/2013 Hora: 15:29)

(21) **BR 30 2013 000024-9** **31**
(22) 04/01/2013
(71) KETER PLASTIC LTD. (IL)
(74) DAVID DO NASCIMENTO ADVOGADOS ASSOCIADOS
Notificação de depósito (Protocolo: 18130000206 UF: SP Data: 04/01/2013 Hora: 15:30)

(21) **BR 30 2013 000025-7** **31**
(22) 04/01/2013
(71) Man Truck & Bus AG (DE)
(74) Bhering Advogados
Notificação de depósito (Protocolo: 20130000651 UF: RJ Data: 04/01/2013 Hora: 16:01)

(21) **BR 30 2013 000026-5** **31**
(22) 04/01/2013
(71) Man Truck & Bus Ag (DE)
(74) Bhering Advogados
Notificação de depósito (Protocolo: 20130000654 UF: RJ Data: 04/01/2013 Hora: 16:02)

(21) **BR 30 2013 000028-1** **31**
(22) 04/01/2013
(71) Man Truck & Bus AG (DE)
(74) Bhering Advogados
Notificação de depósito (Protocolo: 20130000661 UF: RJ Data: 04/01/2013 Hora: 16:04)

(21) **BR 30 2013 000029-0** **31**
(22) 04/01/2013
(71) Man Truck & Bus AG (DE)
(74) Bhering Advogados
Notificação de depósito (Protocolo: 20130000663 UF: RJ Data: 04/01/2013 Hora: 16:04)

(21) **BR 30 2013 000030-3** **31**
(22) 04/01/2013
(71) Man Truck & Bus AG (DE)
(74) Bhering Advogados
Notificação de depósito (Protocolo: 20130000664 UF: RJ Data: 04/01/2013 Hora: 16:05)

(21) **BR 30 2013 000031-1** **31**
(22) 04/01/2013
(71) Man Truck & Bus AG (DE)
(74) Bhering Advogados
Notificação de depósito (Protocolo: 20130000665 UF: RJ Data: 04/01/2013 Hora: 16:06)

(21) **BR 30 2013 000032-0** **31**
(22) 04/01/2013
(71) Vignal Systems (FR)
(74) Bhering Advogados
Notificação de depósito (Protocolo: 20130000666 UF: RJ Data: 04/01/2013 Hora: 16:06)

(21) **BR 30 2013 000033-8** **31**
(22) 04/01/2013
(71) Man Truck & Bus AG (DE)
(74) Bhering Advogados
Notificação de depósito (Protocolo: 20130000668 UF: RJ Data: 04/01/2013 Hora: 16:07)

(21) **BR 30 2013 000034-6** **31**
(22) 04/01/2013
(71) Man Truck & Bus AG (DE)
(74) Bhering Advogados
Notificação de depósito (Protocolo: 20130000673 UF: RJ Data: 04/01/2013 Hora: 16:09)

(21) **BR 30 2013 000035-4** **31**
(22) 04/01/2013
(71) Man Truck & Bus AG (DE)
(74) Bhering Advogados
Notificação de depósito (Protocolo: 20130000689 UF: RJ Data: 04/01/2013 Hora: 16:17)

(21) **BR 30 2013 000036-2** **31**
(22) 04/01/2013
(71) The Gillette Company (US)
(74) Vieira de Mello Advogados
Notificação de depósito (Protocolo: 20130000696 UF: RJ Data: 04/01/2013 Hora: 16:20)

(21) **BR 30 2013 000037-0** **31**
(22) 04/01/2013
(71) Vignal Systems (FR)
(74) Bhering Advogados
Notificação de depósito (Protocolo: 20130000752 UF: RJ Data: 04/01/2013 Hora: 16:34)

(21) **BR 30 2013 000038-9** **31**
(22) 04/01/2013
(71) Sata Gmbh & Co. Kg (DE)
(74) Dannemann, Siemsen, Bigler & Ipanema Moreira
Notificação de depósito (Protocolo: 20130000757 UF: RJ Data: 04/01/2013 Hora: 16:35)

(21) **BR 30 2013 000040-0** **31**
(22) 04/01/2013
(71) Omron Healthcare Co., Ltd. (JP)
(74) Kasznar Leonardos Propriedade Intelectual
Notificação de depósito (Protocolo: 20130000896 UF: RJ Data: 04/01/2013 Hora: 16:59)

(21) **BR 30 2013 000041-9** **31**
(22) 04/01/2013
(71) Apple Inc. (US)
(74) Kasznar Leonardos Propriedade Intelectual
Notificação de depósito (Protocolo: 20130000902 UF: RJ Data: 04/01/2013 Hora: 17:00)

(21) **BR 30 2013 000042-7** **31**
(22) 04/01/2013
(71) Kraft Foods Global Brands LLC (US)
(74) Andre Ferreira de Oliveira
Notificação de depósito (Protocolo: 20130000907 UF: RJ Data: 04/01/2013 Hora: 17:01)

(21) **BR 30 2013 000043-5** **31**
(22) 04/01/2013
(71) Pricer AB (SE)
(74) Andre Ferreira de Oliveira
Notificação de depósito (Protocolo: 20130000912 UF: RJ Data: 04/01/2013 Hora: 17:01)

(21) **BR 30 2013 000044-3** **31**
(22) 07/01/2013
(71) TL COMERCIO DE CALÇADOS LTDA (BR/SP)
(74) Dinamica Marcas e Patentes Ltda
Notificação de depósito (Protocolo: 18130000289 UF: SP Data: 07/01/2013 Hora: 12:51)

(21) **BR 30 2013 000046-0** **31**
(22) 07/01/2013
(71) ROMA JENSEN COMÉRCIO E INDÚSTRIA LTDA (BR/SP)
(74) TINOCO SOARES E FILHO LTDA
Notificação de depósito (Protocolo: 18130000318 UF: SP Data: 07/01/2013 Hora: 15:27)

(21) **BR 30 2013 000048-6** **31**
(22) 07/01/2013
(71) Sandvik Intelectual Property AB (SE)
(74) Magnus Aspeby / Claudio Szabas
Notificação de depósito (Protocolo: 20130000990 UF: RJ Data: 07/01/2013 Hora: 15:55)

(21) **BR 30 2013 000049-4** **31**
(22) 07/01/2013
(71) Sandvik Intellectual Property AB (SE)
(74) Magnus Aspeby / Claudio Szabas
Notificação de depósito (Protocolo: 20130000991 UF: RJ Data: 07/01/2013 Hora: 15:56)

(21) **BR 30 2013 000050-8** **31**
(22) 07/01/2013
(71) Jung Sun Hong (KR) , Korea Container Pool CO., Ltd. (KR)
(74) Bhering Advogados
Notificação de depósito (Protocolo: 20130000992 UF: RJ Data: 07/01/2013 Hora: 15:56)

(21) **BR 30 2013 000052-4** **31**
(22) 07/01/2013
(71) XICATO, INC (US)
(74) ANTONIO MAURICIO PEDRAS ARNAUD
Notificação de depósito (Protocolo: 18130000394 UF: SP Data: 07/01/2013 Hora: 16:14)

(21) **BR 30 2013 000053-2** **31**
(22) 07/01/2013
(71) Western Brands LLC (US)
(74) Murta Goyanes Advogados
Notificação de depósito (Protocolo: 20130001029 UF: RJ Data: 07/01/2013 Hora: 16:15)

(21) **BR 30 2013 000054-0** **31**
(22) 07/01/2013
(71) Western Brands LLC (US)
(74) Murta Goyanes Advogados
Notificação de depósito (Protocolo: 20130001036 UF: RJ Data: 07/01/2013 Hora: 16:17)

(21) **BR 30 2013 000055-9** **31**
(22) 07/01/2013
(71) Innovation First, Inc (US)
(74) Flávia Salim Lopes
Notificação de depósito (Protocolo: 20130001139 UF: RJ Data: 07/01/2013 Hora: 16:35)

(21) **BR 30 2013 000056-7** **31**
(22) 07/01/2013
(71) Innovation First, Inc (US)
(74) Flávia Salim Lopes
Notificação de depósito (Protocolo: 20130001144 UF: RJ Data: 07/01/2013 Hora: 16:35)

(21) **BR 30 2013 000057-5** **31**
(22) 08/01/2013
(71) Pricer AB (SE)
(74) Nellie D Shores
Notificação de depósito (Protocolo: 20130001352 UF: RJ Data: 08/01/2013 Hora: 10:48)

(21) **BR 30 2013 000064-8** **31**
(22) 08/01/2013
(71) Atta Injetados de Solados Ltda (BR/MG)
(74) Eduardo Lívio Daimond
Notificação de depósito (Protocolo: 14130000030 UF: MG Data: 08/01/2013 Hora: 15:15)

(21) **BR 30 2013 000066-4** **31**
(22) 08/01/2013
(71) Grendene S.A (BR/CE)
(74) Ricardo Amaral Remer
Notificação de depósito (Protocolo: 20130001420 UF: RJ Data: 08/01/2013 Hora: 16:09)

(21) **BR 30 2013 000067-2** **31**
(22) 08/01/2013
(71) Unilever N.v (NL)
(74) Ricardo Amaral Remer
Notificação de depósito (Protocolo: 20130001422 UF: RJ Data: 08/01/2013 Hora: 16:10)

(21) **BR 30 2013 000068-0** **31**
(22) 08/01/2013
(71) Lifeline Scientific,Inc. (US)
(74) Dannemann, Siemsen, Bigler & Ipanema Moreira
Notificação de depósito (Protocolo: 20130001527 UF: RJ Data: 08/01/2013 Hora: 16:34)

(21) **BR 30 2013 000069-9** **31**
(22) 08/01/2013
(71) Lifeline Scientific, Inc. (US)
(74) Dannemann,Siemsen,Bigler & Ipanema Moreira
Notificação de depósito (Protocolo: 20130001539 UF: RJ Data: 08/01/2013 Hora: 16:35)

(21) **BR 30 2013 000070-2** **31**
(22) 08/01/2013
(71) Lifeline Scientific, Inc. (US)
(74) Dannemann, Siemsen, Bigler & Ipaneman Moreira
Notificação de depósito (Protocolo: 20130001550 UF: RJ Data: 08/01/2013 Hora: 16:37)

(21) **BR 30 2013 000071-0** **31**
(22) 08/01/2013
(71) Lifeline Scientific, Inc. (US)
(74) Dannemann, Siemsen, Bigler & Ipanema Moreira
Notificação de depósito (Protocolo: 20130001556 UF: RJ Data: 08/01/2013 Hora: 16:37)

(21) **BR 30 2013 000072-9** **31**
(22) 08/01/2013
(71) Mitsubishi Heavy Industries, LTD. (JP)
(74) Nellie D Shores

Notificação de depósito (Protocolo: 20130001570 UF: RJ Data: 08/01/2013 Hora: 16:40)

(21) **BR 30 2013 000073-7** **31**
(22) 08/01/2013
(71) Lifeline Scientific, Inc (US)
(74) Dannemann,Siemsen,Bigler & Ipanema Moreira
Notificação de depósito (Protocolo: 20130001588 UF: RJ Data: 08/01/2013 Hora: 16:42)

(21) **BR 30 2013 000074-5** **31**
(22) 08/01/2013
(71) Lifeline Scientific, Inc (US)
(74) Dannemann,Siemsen,Bigler & Ipanema Moreira
Notificação de depósito (Protocolo: 20130001593 UF: RJ Data: 08/01/2013 Hora: 16:42)

(21) **BR 30 2013 000075-3** **31**
(22) 08/01/2013
(71) Lifeline Scientific, Inc. (US)
(74) Dannemann,Siemsen, Bigler & Ipanema Moreira
Notificação de depósito (Protocolo: 20130001599 UF: RJ Data: 08/01/2013 Hora: 16:44)

(21) **BR 30 2013 000076-1** **31**
(22) 08/01/2013
(71) Lifeline Scientific, Inc. (US)
(74) Dannemann,Siemsen, Bigler & Ipanema Moreira
Notificação de depósito (Protocolo: 20130001602 UF: RJ Data: 08/01/2013 Hora: 16:44)

(21) **BR 30 2013 000077-0** **31**
(22) 08/01/2013
(71) Stiplastics (FR)
(74) Di Blasi, Parente & Ass. Prop. Ind. Ltda
Notificação de depósito (Protocolo: 20130001605 UF: RJ Data: 08/01/2013 Hora: 16:45)

(21) **BR 30 2013 000080-0** **31**
(22) 09/01/2013
(71) PESTLINE INDÚSTRIA E COMÉRCIO LTDA. M.E. (BR/SP) , TECNOFLY - INDÚSTRIA E COMÉRCIO LTDA - E.P.P. (BR/PB)
(74) RUBENS DOS SANTOS FILHO
Notificação de depósito (Protocolo: 18130000579 UF: SP Data: 09/01/2013 Hora: 13:47)

(21) **BR 30 2013 000081-8** **31**
(22) 09/01/2013
(71) Marcopolo S.A. (BR/RS)
(74) Ricardo Amaral Remer
Notificação de depósito (Protocolo: 20130001779 UF: RJ Data: 09/01/2013 Hora: 15:42)

(21) **BR 30 2013 000082-6** **31**
(22) 09/01/2013
(71) Marcopolo S.A. (BR/RS)
(74) Ricardo Amaral Remer
Notificação de depósito (Protocolo: 20130001780 UF: RJ Data: 09/01/2013 Hora: 15:43)

(21) **BR 30 2013 000087-7** **31**
(22) 09/01/2013
(71) MAINCAL S.A. (AR)
(74) CRUZEIRO / NEWMARC PATENTES E MARCAS LTDA
Notificação de depósito (Protocolo: 18130000606 UF: SP Data: 09/01/2013 Hora: 15:55)

(21) **BR 30 2013 000090-7** **31**
(22) 09/01/2013
(71) Erskine Products Pty Ltd (AU)
(74) Dannemann, Siemsen, Bigler & Ipanema Moreira
Notificação de depósito (Protocolo: 20130001984 UF: RJ Data: 09/01/2013 Hora: 16:45)

(21) **BR 30 2013 000091-5** **31**
(22) 09/01/2013
(71) Erskine Products Pty Ltd (AU)
(74) Dannemann, Siemsen, Bigler & Ipanema Moreira
Notificação de depósito (Protocolo: 20130001992 UF: RJ Data: 09/01/2013 Hora: 16:46)

(21) **BR 30 2013 000092-3** **31**
(22) 09/01/2013
(71) Erskine Products Pty Ltd (AU)
(74) Dannemann, Siemsen, Bigler & Ipanema Moreira
Notificação de depósito (Protocolo: 20130001998 UF: RJ Data: 09/01/2013 Hora: 16:47)

(21) **BR 30 2013 000093-1** **31**
(22) 09/01/2013
(71) CNH America LLC (US)
(74) Nellie D Shores
Notificação de depósito (Protocolo: 20130002003 UF: RJ Data: 09/01/2013 Hora: 16:48)

(21) **BR 30 2013 000094-0** **31**
(22) 09/01/2013
(71) Volkswagen Aktiengesellschaft (DE)
(74) Dannemann, Siemsen, Bigler & Ipanema Moreira
Notificação de depósito (Protocolo: 20130002006 UF: RJ Data: 09/01/2013 Hora: 16:49)

(21) **BR 30 2013 000095-8** **31**
(22) 09/01/2013
(71) Hubbell Incorporated (US)
(74) Nellie D Shores
Notificação de depósito (Protocolo: 20130002009 UF: RJ Data: 09/01/2013 Hora: 16:50)

(21) **BR 30 2013 000096-6** **31**
(22) 09/01/2013
(71) Guala Pack S.P.A. (IT)
(74) Nellie D Shores
Notificação de depósito (Protocolo: 20130002014 UF: RJ Data: 09/01/2013 Hora: 16:51)

(21) **BR 30 2013 000097-4** **31**
(22) 09/01/2013
(71) CNH America LLC (US)
(74) Nellie D Shores
Notificação de depósito (Protocolo: 20130002021 UF: RJ Data: 09/01/2013 Hora: 16:52)

(21) **BR 30 2013 000098-2** **31**
(22) 09/01/2013
(71) Tetra Laval Holdings & Finance SA (CH)
(74) Kasznar Leonardos Propriedade Intelectual
Notificação de depósito (Protocolo: 20130002022 UF: RJ Data: 09/01/2013 Hora: 16:52)

(21) **BR 30 2013 000105-9** **31**
(22) 10/01/2013
(71) Islam El Kadri (BR/PR)
(74) Suprema Marcas e Patentes Ltda ME
Notificação de depósito (Protocolo: 15130000047 UF: PR Data: 10/01/2013 Hora: 14:48)

(21) **BR 30 2013 000106-7** **31**
(22) 10/01/2013
(71) José de Fátima Mota (BR/MG)
Notificação de depósito (Protocolo: 14130000039 UF: MG Data: 10/01/2013 Hora: 14:54)

(21) **BR 30 2013 000107-5** **31**
(22) 10/01/2013
(71) Amiplas Indústria e Comércio de Plásticos Ltda (BR/RS)
(74) Acerti - Marcas e Patentes LTDA.
Notificação de depósito (Protocolo: 16130000103 UF: RS Data: 10/01/2013 Hora: 15:37)

(21) **BR 30 2013 000109-1** **31**
(22) 10/01/2013
(71) Innovation First, Inc (US)
(74) Flávia Salim Lopes
Notificação de depósito (Protocolo: 20130002307 UF: RJ Data: 10/01/2013 Hora: 15:57)

(21) **BR 30 2013 000110-5** **31**
(22) 10/01/2013
(71) Innovation First, Inc (US)
(74) Flávia Salim Lopes
Notificação de depósito (Protocolo: 20130002308 UF: RJ Data: 10/01/2013 Hora: 15:57)

(21) **BR 30 2013 000111-3** **31**
(22) 10/01/2013
(71) Innovation First, Inc (US)
(74) Flávia Salim Lopes
Notificação de depósito (Protocolo: 20130002309 UF: RJ Data: 10/01/2013 Hora: 15:58)

(21) **BR 30 2013 000112-1** **31**
(22) 10/01/2013
(71) Motorola Mobility LLC (US)
(74) Flávia Salim Lopes
Notificação de depósito (Protocolo: 20130002310 UF: RJ Data: 10/01/2013 Hora: 15:58)

(21) **BR 30 2013 000113-0** **31**
(22) 10/01/2013
(71) Innovation First, Inc (US)
(74) Flávia Salim Lopes
Notificação de depósito (Protocolo: 20130002311 UF: RJ Data: 10/01/2013 Hora: 15:59)

(21) **BR 30 2013 000114-8** **31**
(22) 10/01/2013
(71) Wikipad, Inc. (US)
(74) Flávia Salim Lopes
Notificação de depósito (Protocolo: 20130002312 UF: RJ Data: 10/01/2013 Hora: 16:00)

(21) **BR 30 2013 000115-6** **31**
(22) 10/01/2013
(71) Mary Kay Inc. (US)
(74) Dannemann, Siemsen, Bigler & Ipanema Moreira
Notificação de depósito (Protocolo: 20130002360 UF: RJ Data: 10/01/2013 Hora: 16:17)

(21) **BR 30 2013 000116-4** **31**
(22) 10/01/2013
(71) Oerlikon Trading AG, Trübbach (CH)
(74) Dannemann, Siemsen, Bigler & Ipanema Moreira
Notificação de depósito (Protocolo: 20130002366 UF: RJ Data: 10/01/2013 Hora: 16:18)

(21) **BR 30 2013 000117-2** **31**
(22) 10/01/2013
(71) X-Technology Swiss Gmbh (CH)
(74) Dannemann, Siemsen, Bigler & Ipanema Moreira
Notificação de depósito (Protocolo: 20130002368 UF: RJ Data: 10/01/2013 Hora: 16:19)

(21) **BR 30 2013 000118-0** **31**
(22) 10/01/2013
(71) Grendene S.A (BR/CE)
(74) Custódio de Almeida & CIA.
Notificação de depósito (Protocolo: 16130000110 UF: RS Data: 10/01/2013 Hora: 16:30)

(21) **BR 30 2013 000128-8** **31**
(22) 10/01/2013
(71) Manitowoc Foodservice Companies, LLC. (US)
(74) Luiz Leonardos & Cia - Propriedade Intelectual
Notificação de depósito (Protocolo: 20130002455 UF: RJ Data: 10/01/2013 Hora: 16:43)

(21) **BR 30 2013 000129-6** **31**
(22) 10/01/2013
(71) Manitowoc Foodservice Companies, LLC. (US)
(74) Luiz Leonardos & Cia - Propriedade Intelectual
Notificação de depósito (Protocolo: 20130002468 UF: RJ Data: 10/01/2013 Hora: 16:44)

(21) **BR 30 2013 000133-4** **31**
(22) 11/01/2013
(71) Sebastiana Monteiro Jacob (BR/SP)
(74) Vilage Marcas & Patentes S/S LTDA
Notificação de depósito (Protocolo: 20130002638 UF: RJ Data: 11/01/2013 Hora: 12:21)

(21) **BR 30 2013 000134-2** **31**
(22) 11/01/2013
(71) Diavac Limited (JP) , Tohoku Techno Arch Co., Ltd. (JP)
(74) Hugo Silva & Maldonado Prop. Intelectual
Notificação de depósito (Protocolo: 20130002659 UF: RJ Data: 11/01/2013 Hora: 14:37)

(21) **BR 30 2013 000138-5** **31**
(22) 11/01/2013
(71) Motorola Mobility Llc (US)
(74) Flávia Salim Lopes
Notificação de depósito (Protocolo: 20130002803 UF: RJ Data: 11/01/2013 Hora: 16:19)

(21) **BR 30 2013 000139-3** **31**
(22) 11/01/2013
(71) Guangdong Xinbao Electrical Appliances Holdings Co., Ltd (CN)
(74) Dannemannn, Siemsen, Bigler & Ipanema Moreira
Notificação de depósito (Protocolo: 20130002808 UF: RJ Data: 11/01/2013 Hora: 16:20)

(21) **BR 30 2013 000140-7** **31**
(22) 11/01/2013
(71) Maverick Securities Aust Pty Ltd (AU)
(74) Dannemann. Siemsen, Bigler & Ipanema Moreira
Notificação de depósito (Protocolo: 20130002812 UF: RJ Data: 11/01/2013 Hora: 16:20)

(21) **BR 30 2013 000141-5** **31**
(22) 11/01/2013
(71) Mam Babyartikel Gesellschaft M.B.H. (AT)
(74) Dannemann,Siemsen, Bigler & Ipanema Moreira
Notificação de depósito (Protocolo: 20130002825 UF: RJ Data: 11/01/2013 Hora: 16:22)

(21) **BR 30 2013 000148-2** **31**
(22) 14/01/2013
(71) Rimowa Gmbh (DE)

(74) Dannemann, siemsen, Bigler & Ipanema Moreira
Notificação de depósito (Protocolo: 20130003284 UF: RJ Data: 14/01/2013 Hora: 16:22)

(21) **BR 30 2013 000149-0** **31**
(22) 14/01/2013
(71) Wikipad, Inc. (US)
(74) Flávia Salim Lopes
Notificação de depósito (Protocolo: 20130003321 UF: RJ Data: 14/01/2013 Hora: 16:29)

(21) **BR 30 2013 000151-2** **31**
(22) 14/01/2013
(71) Smc Kabushiki Kaisha (JP)
(74) Flávia Salim Lopes
Notificação de depósito (Protocolo: 20130003328 UF: RJ Data: 14/01/2013 Hora: 16:30)

(21) **BR 30 2013 000154-7** **31**
(22) 14/01/2013
(71) Saverglass (FR)
(74) Matos & Associados - Advogados
Notificação de depósito (Protocolo: 20130003369 UF: RJ Data: 14/01/2013 Hora: 16:36)

(21) **BR 30 2013 000158-0** **31**
(22) 15/01/2013
(71) Ji Liangguo Assessoria e Consultoria em Comercio Exterior (BR/RJ)
(74) Portfolio Marcas & Patentes Ltda
Notificação de depósito (Protocolo: 20130003576 UF: RJ Data: 15/01/2013 Hora: 15:43)

(21) **BR 30 2013 000159-8** **31**
(22) 15/01/2013
(71) GTS do Brasil Ltda (BR/SC)
(74) Valor Propriedade Intelectual S/S Ltda
Notificação de depósito (Protocolo: 15130000089 UF: PR Data: 15/01/2013 Hora: 16:05)

(21) **BR 30 2013 000161-0** **31**
(22) 16/01/2013
(71) Sandro Carvalho Di Francesco (BR/SP)
(74) Vilage Marcas & Patentes Ltda
Notificação de depósito (Protocolo: 20130003971 UF: RJ Data: 16/01/2013 Hora: 11:52)

(21) **BR 30 2013 000162-8** **31**
(22) 16/01/2013
(71) Lauro Eduardo Fernandes Siqueira (BR/SP)
(74) Vilage Marcas & Patentes Ltda
Notificação de depósito (Protocolo: 20130003975 UF: RJ Data: 16/01/2013 Hora: 11:59)

(21) **BR 30 2013 000163-6** **31**
(22) 16/01/2013
(71) Seb (FR)
(74) Araripe & Associados
Notificação de depósito (Protocolo: 20130003988 UF: RJ Data: 16/01/2013 Hora: 14:04)

40
PUBLICAÇÃO DO PARECER DE MÉRITO

(11) **DI 7000079-4** **40**
(15) 31/08/2010
(73) Xalingo S.A. Indústria e Comércio (BR/RS)
(74) Custodio De Almeida & Cia
Foram identificadas anterioridades. O registro não atende ao art. 95 da LPI.

41
NULIDADE ADMINISTRATIVA

(11) **DI 7000079-4** **41**
(15) 31/08/2010
(73) Xalingo S.A. Indústria e Comércio (BR/RS)
(74) Custodio De Almeida & Cia
Processo Administrativo de Nulidade instaurado de Ofício, com base no art. 111, parágrafo único, da LPI, nos termos do parecer técnico do Exame de Mérito. O parecer do Exame de Mérito encontra-se disponibilizado para o titular através do e-mail corporativo cgrec.desenho@inpi.gov.br. Fica sobrestado o exame do Processo Administrativo de Nulidade de terceiros, publicado na RPI 2124, de 20/09/2011, Interessado(s): VIVA EMPREENDIMENTOS E ADMINISTRAÇÃO DE BENS LTDA., para que seja instruído concomitantemente com este Processo Administrativo de Nulidade de Ofício.

(11) **DI 7002433-2** **41**
(15) 21/12/2010
(73) REGINALDO JOAQUIM DA SILVA (BR/RJ)
(74) SILVA & GUIMARAES MARCAS E PATENTES LTDA
Processo Administrativo de Nulidade instaurado por requerimento de terceiros através da Pet. (RS) 016110006320, de 21/11/2011, Requerente: DÉCIO ZERWES. Procurador: MARCA BRAZIL MARCAS E PATENTES LTDA.

46.2
EXIGÊNCIA DE COMPLEMENTAÇÃO DE QUINQUÊNIO E/OU PRORROGAÇÃO - ARTS. 120 e 108 DA LPI

(11) **DI 6100903-2** **46.2**
(15) 31/07/2001
(73) Roberto Havandjian (BR/SP)
(74) Dinâmica Marcas e Patentes
Complementar a taxa do segundo quinquênio para o valor de período extra-ordinário, uma vez que o período ordinário encerrou em 06/04/2006 e a taxa foi recolhida em 29/05/2006. OBS: Complementações de taxa devem ser realizadas observando-se os valores atuais, logo, a complementação deverá ser feita para o valor de R$760,00

53
NOTIFICAÇÃO DE DECISÃO JUDICIAL

(11) **DI 6403769-0** **53**
(22) 22/10/2004
(15) 24/05/2005
(71) José Gonçalves Tete (BR/SP)
(74) José Monteiro
INPI: 52400.004293/06 Origem: 039ª VARA FEDERAL PREVIDENCIÁRIA DO RIO DE JANEIRO Processo nº: 2006.5101504594-8 Ação Ordinária Autor: ALFA FITAS METÁLICAS E METAIS FERROSOS LTDA. Réu: JOSÉ GONÇALVES TETE E INSTITUTO NACIONAL DA PROPRIEDADE INDUSTRIAL Decisão: "... Julgo procedente em parte o pedido, decretando a nulidade apenas do Registro do Desenho Industrial DI 6403769-0 em questão, devendo o INPI efetuar as anotações administrativas cabíveis e a respectiva publicação na Revista da propriedade Industrial..."

Diretoria de Contratos, Indicações Geográficas e Registros - DICIG

RPI 2226 de 03/09/2013

DICIG
Contratos de Tecnologia e Licenças de Uso de Marcas
Tabela de Códigos de Despachos

060 Cumpra a **EXIGÊNCIA** formulada **EM GRAU DE RECURSO**, observando o disposto no complemento.

DICIG
Programas de Computador
Tabela de Códigos de Despachos

080 **Publicação de pedido de Registro de Programa de Computador.**
Publicação de pedido de programa de Computador, art. 3º da Lei 9609/98.

082 **Pedido em exigência devido a irregularidades.**
Pedido em exigência, conforme artigos 3º, 4º e 5º. Suspensão do andamento do Pedido do Registro, que, para instrução regular, aguardará o atendimento ou contestação das exigências formuladas. Da data da notificação corre o prazo de 60 dias para o comprimento desta exigência.

090 **Deferimento de pedido de registro de programa de computador.**
Deferido o pedido de registro de programa de computador com base na lei 9609/98. Desta data corre o prazo de 60 (sessenta) dias para interposição de recurso ao Presidente do INPI.

091 **Alteração de Nome Deferida.**
Notificação de deferimento de alteração de nome. Desta data corre o prazo de 60 (sessenta) dias para eventuais recursos de interessados.

092 **Alteração de Nome em Exigência.**
Notificação de exigência referente ao pedido de alteração nome requerida. Desta data corre prazo de 60 (sessenta) dias para cumprimento da exigência formulada, sob pena de indeferimento da alteração.

093 **Alteração de Nome Indeferida.**
Notificação de indeferimento de transferência de alteração de nome requerida. Desta data corre o prazo de 60 (sessenta) dias para eventual recurso do interessado.

094 **Alteração de Razão Social Deferida.**
Notificação de deferimento de alteração de razão social requerida. Desta data corre o prazo de 60 (sessenta) dias para eventuais recursos de interessados.

130 Pedidos de Averbação de Contratos Indeferidos

185 Pedidos de Averbação de Contratos Arquivados

210 **RECURSO(S) INTERPOSTO(S)** contra decisão indicada.

272 **RECURSO CONHECIDO**, observando o disposto no complemento.

290 Retificação de Publicações

095 **Alteração de Razão Social em Exigência.**
Notificação de exigência referente ao pedido de alteração de razão social requerida. Desta data corre prazo de 60 (sessenta) dias para cumprimento da exigência formulada, sob pena de indeferimento da alteração.

096 **Alteração de Razão Social Indeferida.**
Notificação de indeferimento de alteração de razão social requerida. Desta data corre o prazo de 60 (sessenta) dias para eventuais recursos dos interessados.

097 **Alteração de Endereço Deferida.**
Notificação de deferimento de alteração endereço requerida. Desta data corre o prazo de 60 (sessenta) dias para eventuais recursos de interessados.

098 **Alteração de Endereço em Exigência.**
Notificação de exigência referente ao pedido de alteração endereço requerida. Desta data corre prazo de 60 (sessenta) dias para cumprimento da exigência formulada, sob pena de indeferimento da alteração.

099 **Alteração de Endereço Indeferida.**
Notificação de indeferimento de alteração endereço requerida. Desta data corre o prazo de 60 (sessenta) dias para eventual recurso do interessado.

100 **Transferência de Titularidade Deferida.**
Notificação de deferimento da transferência de titularidade requerida. Desta data corre o prazo de 60 (sessenta) dias para eventuais recursos de interessados.

101 **Transferência de Titularidade em Exigência.**
Notificação de exigência referente ao pedido de transferência de titularidade requerida. Desta data corre prazo de 60 (sessenta) dias para cumprimento da exigência formulada, sob pena de indeferimento da transferência.

102 **Transferência de Titularidade Indeferida.**
Notificação de indeferimento de transferência de titularidade requerida. Desta data corre o prazo de 60 (sessenta) dias para eventual recurso do interessado.

295 Anulação de Publicações

350 Pedidos de Averbação de Contratos Aprovados

800 Certificados de Averbação Cancelados

998 Pedidos de Licença Obrigatória para Exploração de Patentes

999 Outros

104 **Petição não conhecida.**
Não conhecimento de petição por insuficiência de fundamentação legal ou se desacompanhada do comprovante da respectiva retribuição do valor vigente à data de sua apresentação.

105 **Desistência de pedido de registro de programa de computador homologada.**
Homologada a desistência do pedido de registro de programa de computador.

106 **Renúncia ao registro de programa de computador homologada.**
Homologada a renúncia do registro de programa de computador.

107 **Renúncia ao sigilo da documentação técnica homologada.**
Notificação de renúncia ao sigilo da documentação técnica.

108 **Registro/pedido de registro *sub-judice*.**
Notificação de procedimento judicial.

109 **Anotação de limitação ou ônus.**
Notificação referente à anotação de limitação ou ônus, conforme indicado no complemento.

110 **Publicação Anulada.**
Anulação da publicação referente a qualquer um dos itens anteriores, por ter sido indevida.

111 **Despacho Anulado.**
Anulação do despacho referente a qualquer um dos itens anteriores, por ter sido indevida.

112 **Decisão Anulada.**
Anulação da decisão referente a qualquer um dos itens anteriores, por ter sido indevida.

113 **Retificação.**
Retificação da publicação referente a qualquer um dos itens anteriores, por ter sido efetuada com incorreção. Tal publicação não implica na alteração da data da decisão ou despacho e nos prazos decorrentes da mesma.

114 Republicação.
Republicação da publicação referente a qualquer um dos itens anteriores, por ter sido indevida.

115 Recurso contra o deferimento
Notificação de interposição de recurso ao presidente do INPI contra o deferimento do pedido de registro de programa de computador, objetivando o reexame da documentação formal. Desta data corre o prazo de 30 (trinta) dias para a apresentação de contra-razões pelo interessado. Poderá ser requerida cópia do recurso utilizando o formulário Folha de Petição Programa de Computador.

120 Concessão do Registro.
Expedição do certificado de registro de programa de computador. O título será enviado ao titular ou ao seu procurador, se for o caso.

DICIG
Tabela de Códigos de Despachos
INDICAÇÕES GEOGRÁFICAS

305 **CUMPRA A EXIGÊNCIA**, observando o disposto no complemento.

315 Recolha e/ou complemente a **RETRIBUIÇÃO** devida, no exato valor fixado na **tabela de retribuições de serviços**, em vigor na data da comprovação do cumprimento desta exigência junto ao **INPI**, observando o disposto no complemento. Recolha, também, a retribuição estabelecida para **CUMPRIMENTO DE EXIGÊNCIA.**

325 **ARQUIVADO** o pedido de registro de indicação geográfica, **POR FALTA DE CUMPRIMENTO/ RESPOSTA À EXIGÊNCIA**.

335 **PUBLICADO** o pedido de registro de indicação geográfica. Inicia-se, nesta data, o prazo de 60 (sessenta) dias para manifestação de terceiros.

340 **MANIFESTAÇÃO(ÕES)** de terceiros(s) indicado(s) no complemento, face à publicação do pedido de registro de indicação geográfica.

373 **DEFERIDO o pedido de registro de indicação geográfica**. Inicia-se, nesta data, o prazo de 60 (sessenta) dias para que o requerente comprove, junto ao INPI, o recolhimento da **RETRIBUIÇÃO RELATIVA À EXPEDIÇÃO DE CERTIFICADO DE REGISTRO,** no exato valor previsto na **tabela de custos de serviços prestados pelo INPI,** vigente à época do recolhimento.

375 **INDEFERIDO** o pedido de registro de indicação geográfica, observado o disposto no complemento.

380 **PEDIDO DE RECONSIDERAÇÃO INTERPOSTO** contra a decisão de indeferimento do pedido de registro de indicação geográfica.

385 **PEDIDO DE RECONSIDERAÇÃO CONHECIDO E PROVIDO. DEFERIDO** o pedido de registrode indicação geográfica. Inicia-se, nesta data, o prazo de 60 (sessenta) dias para que o requerente comprove, junto ao **INPI**, o recolhimento da **RETRIBUIÇÃO RELATIVA À EXPEDIÇÃO DE CERTIFICADO DE REGISTRO,** no exato valor previsto na **tabela de custos de serviços prestados pelo INPI,** vigente à época do recolhimento.

390 **PEDIDO DE RECONSIDERAÇÃO CONHECIDO. NEGADO PROVIMENTO. MANTIDO O INDEFERIMENTO** do pedido de registro de indicação geográfica, tendo em vista o disposto no complemento. **ENCERRADA A INSTÂNCIA ADMINISTRATIVA.**

395 Comunicação de **CONCESSÃO DE REGISTRO** de reconhecimento de indicação eográfica. O certificado de registro estará à disposição do Titular na recepção do **INPI**, após 60 (sessenta) dias, a contar desta data. Poderá, a pedido, ser remetido a qualquer Delegacia/Representação do **INPI/MDIC**.

405 Retificação da **COMUNICAÇÃO DE CONCESSÃO DE REGISTRO** de reconhecimento de indicação geográfica, conforme indicado no complemento. O certificado de registroestará à disposição do Titular na recepção do **INPI,** após 60 (sessenta) dias, a contar desta data. Poderá, a pedido, ser remetido a qualquer Delegacia/Representação do **INPI/MDIC**.

410 **NÃO CONHECIDA A PETIÇÃO** indicada, observando o disposto no complemento.

412 **PREJUDICADA A PETIÇÃO** indicada.

413 **ARQUIVADA A PETIÇÃO** indicada.

414 **INDEFERIDA A PETIÇÃO** indicada.

415 **ARQUIVADO** o pedido de registro de indicação geográfica, por **DESISTÊNCIA** do requerente.

416 **RECONHECIDO O OBSTÁCULO ADMINISTRATIVO. DEVOLVIDO O PRAZO,** conforme requerido, que começará a fluir a partir da data de sua publicação na RPI, observando o disposto no complemento.

420 **HOMOLOGADA A DESISTÊNCIA** requerida, através da petição indicada.

423 **ANULADO(S)** o(s) despacho(s) abaixo indicado(s).

425 **NOMEADO PERITO**, para saneamento de questões técnicas.

430 **SOBRESTADO** o exame do pedido de registro de indicação geográfica, observando o disposto no complemento.

435 **PEDIDO DE REGISTRO DE INDICAÇÃO GEOGRÁFICA *SUB-JUDICE*. NOTIFICAÇÃO DE PROCEDIMENTO JUDICIAL**, observando o disposto no complemento.

440 **REGISTRO DE INDICAÇÃO GEOGRÁFICA *SUB-JUDICE*, NOTIFICAÇÃO DE PROCEDIMENTO JUDICIAL**, observando o disposto no complemento.

DICIG
Tabela de Códigos de Despachos
Registro de Topografia de Circuito Integrado

501 **Publicação de pedido de Registro de Topografia de Circuito Integrado**
Publicação de pedido de Topografia de Circuito Integrado.

502 **Pedido em exigência devido a irregularidades**
Pedido em exigência, de acordo com o artigo 33 da Lei 11.484/07. Suspensão do andamento do pedido de registro que, para instrução regular, aguardará o atendimento ou contestação das exigências formuladas. Da data da notificação corre o prazo de 60 dias para o comprimento desta exigência.

504 **Arquivamento definitivo do pedido, devido ao não cumprimento de exigências formuladas**
Arquivamento definitivo do pedido, devido ao não cumprimento de exigências formuladas, de acordo com o artigo 33 da Lei 11.484/07.

506 **Arquivamento definitivo do pedido, devido a não apresentação do circuito integrado relativo à topografia requerida**
Arquivamento definitivo do pedido, devido a não apresentação do circuito integrado relativo à topografia requerida, de acordo com o item IV do art. 3º da Resolução 187/98.

508 **Arquivamento definitivo do pedido, em função de a data de início de exploração, no Brasil ou no exterior, ser anterior a 2 (dois) anos, contados da data de depósito**
Arquivamento definitivo do pedido, em função de a data de início de exploração, no Brasil ou no exterior, ser anterior a 2 (dois) anos, contados da data de depósito, de acordo com o artigo 33 da Lei 11.484/07.

520 **Alteração de Nome ou Razão Social Deferida**
Notificação de deferimento de alteração de nome ou Razão Social. Desta data corre o prazo de 10 (dez) dias para eventuais recursos de interessados.

522 **Alteração de Nome ou Razão Social em Exigência**
Notificação de exigência referente ao pedido de alteração nome ou Razão Social requerida. Desta data corre prazo de 60 (sessenta) dias para cumprimento da exigência formulada, sob pena de indeferimento da alteração.

524 **Alteração de Nome ou Razão Social Indeferida**
Notificação de indeferimento de transferência de alteração de nome ou Razão Social requerida. Desta data corre o prazo de 10 (dez) dias para eventuais recursos de interessados.

526 **Alteração de Endereço Deferida**
Notificação de deferimento de alteração endereço requerida. Desta data corre o prazo de 10 (dez) dias para eventuais recursos de interessados.

528 **Alteração de Endereço em Exigência**
Notificação de exigência referente ao pedido de alteração endereço requerida. Desta data corre prazo de 60 (sessenta) dias para cumprimento da exigência formulada, sob pena de indeferimento da alteração.

530 **Alteração de Endereço Indeferida**
Notificação de indeferimento de alteração endereço requerida. Desta data corre o prazo de 10 (dez) dias para eventual recurso do interessado.

532 **Transferência de Titular Deferida**
Notificação de deferimento da transferência de titular requerida. Desta data corre o prazo de 10 (dez) dias para eventuais recursos de interessados.

534 **Transferência de Titular em Exigência**
Notificação de exigência referente ao pedido de transferência de titular requerida. Desta data corre prazo de 60 (sessenta) dias para cumprimento da exigência formulada, sob pena de arquivamento da transferência.

536 **Transferência de Titular Indeferida**
Notificação de indeferimento de transferência de titular requerida. Desta data corre o prazo de 10 (dez) dias para eventual recurso do interessado.

538 **Petição não conhecida**
Não conhecimento de petição por insuficiência de fundamentação legal ou se desacompanhada do comprovante da respectiva retribuição do valor vigente à data de sua apresentação.

540 **Desistência de pedido de registro de Topografia de Circuito Integrado homologada**
Homologada a desistência do pedido de registro de Topografia de Circuito Integrado.

542 **Renúncia ao registro de Topografia de Circuito Integrado homologada**
Homologada a renúncia do registro de Topografia de Circuito Integrado e o registro é considerado extinto na data da apresentação da renúncia.

544 **Renúncia ao sigilo de pedido de registro de Topografia de Circuito Integrado**
Notificação de renúncia ao sigilo de pedido de registro de Topografia de Circuito Integrado.

546 **Registro/pedido de registro sub-judice**
Notificação de procedimento judicial.

548 **Anotação de limitação ou ônus**
Notificação referente à anotação de limitação ou ônus, conforme indicado no complemento.

640 **Publicação Anulada**
Anulação da publicação referente a qualquer um dos itens anteriores, por ter sido indevida.

642 **Despacho Anulado**
Anulação do despacho referente a qualquer um dos itens anteriores, por ter sido indevida.

644 **Decisão Anulada**
Anulação da decisão referente a qualquer um dos itens anteriores, por ter sido indevida.

646 **Retificação**
Retificação da publicação referente a qualquer um dos itens anteriores, por ter sido efetuada com incorreção. Tal publicação não implica na alteração da data da decisão ou despacho e nos prazos decorrentes da mesma.

648 **Republicação**
Republicação da publicação referente a qualquer um dos itens anteriores, por ter sido indevida.

650 **Recurso**
Notificação de interposição de recurso ao Presidente do INPI contra a decisão proferida. Desta data corre o prazo de 5 (cinco) dias, contados a partir da data de publicação do ato, para a apresentação de contra-razões pelo interessado. Poderá ser requerida cópia do recurso utilizando o formulário Folha de Petição Topografia de Circuito Integrado.

654 **Concessão do Registro**
Expedição do certificado de registro de Topografia de Circuito Integrado. O título acha-se à disposição do interessado na recepção da Representação do Estado no qual foi depositado. Desta data corre o prazo de 5 (cinco) anos para interposição de nulidade administrativa.

656 **Nulidade Administrativa**
Notificação de interposição de nulidade administrativa de registro de Topografia de Circuito Integrado, objetivando o reexame da documentação formal. Desta data corre o prazo de 5 (cinco) dias, contados a partir da data de publicação do ato, para a apresentação de manifestação pelo titular.

658 **Revisão Administrativa**
Notificação de revisão administrativa de registro de Topografia de Circuito Integrado, objetivando o reexame da documentação formal. Desta data corre o prazo de 10 (dez) dias, contados a partir da data de publicação do ato, para a apresentação de manifestação pelo titular.

660 **Extinção**
Notificação da extinção do registro de topografia de circuito integrado, pela expiração do prazo de vigência de proteção legal.

662 **Devolução de Prazo**
Notificação de devolução de prazo por justa causa, de acordo com a Resolução INPI nº 116, de 22 de dezembro de 2004. Desta data corre o prazo adicional concedido no despacho.

664 **Outros**

Diretoria de Contratos, Indicações Geográficas e Registros - DICIG
Contratos de Tecnologia (EP, FT, SAT, FRA)
Licenças de Uso de Marca (UM)

Processo: 030259 **350**
Com Última Informação de: 01/08/2013
Certificado de Averbação: 030259/04
Cedente: STANDARD CAR TRUCK COMPANY
País da Cedente: ESTADOS UNIDOS
Cessionária: AMSTED MAXION FUNDIÇÃO E EQUIPAMENTOS FERROVIÁRIOS S/A
País da Cessionária: BRASIL
Setor: FABRICAÇÃO DE OUTRAS MÁQUINAS E EQUIPAMENTOS DE USO GERAL
CNPJ/CPF: 01.599.436/0001-01
Endereço da Cessionária: Rua Dr. Othon Barcellos, nº 77 - Centro - Cruzeiro - SP
Natureza do Documento: Contrato de 28/10/2002 e Primeiro Adendo de 21/07/2008
Objeto: 1) EP - Licença exclusiva para as Patentes nº PI 0002156 e nº PI 0105068,
citados no Anexo "A" do Contrato para a fabricação de laterais e travessas usadas na produção de truques ferroviários e truques de vagões ferroviários do
tipo "BarberS-2-E";2) UM - Licença exclusiva para os Registros de Marca citados no Anexo "B" do Contrato e listados no item "Prazo" - Alteração dos itens "Prazo" e "Valor"
Moeda de Pagamento: DOLAR DOS ESTADOS UNIDOS
Valor: EP - 5% (cinco por cento) sobre o preço líquido de venda , após a dedução de partes e peças importadas da cedente ou de fonte a ela vinculada, direta ou indiretamente pela exploração das Patentes nº PI 0002156 e nº PI 0105068;

UM - "NIHIL"
Prazo: 1) EP - de 21/07/2013 até 21/07/2018 para a Patente nº PI 0002156 e até a concessão da Carta Patente para o Pedido de Patente nº PI 0105068;

2) UM - de 21/07/2013 até 21/07/2018 para as Marcas Registradas sob os nºs 760107980, 006540945 e 006540953
Responsável pelo pagamento do Imposto de Renda: Cedente

Processo: 080556 **350**
Com Última Informação de: 25/06/2013
Certificado de Averbação: 080556/05
Cedente: FALCK NUTEC HOLDING A/S
País da Cedente: DINAMARCA
Cessionária: FALCK NUTEC BRASIL TREINAMENTOS EM SEGURANÇA MARÍTIMA LTDA
País da Cessionária: BRASIL
Setor: OUTRAS ATIVIDADES DE SERVIÇOS PRESTADOS PRINCIPALMENTE ÀS EMPRESAS, NÃO ESPECIFICADAS ANTERIORMENTE
CNPJ/CPF: 07.070.955/0001-64
Endereço da Cessionária: Avenida Prefeito Aristeu Ferreira da silva, 1277 - Novo Cavaleiros - Macaé - RJ
Natureza do Documento: Contrato de 01/12/2007
Objeto: FT - Fornecimento de tecnologia para prestação de serviços para implantação
de uma Unidade Móvel de Simulação (UMS) de situações de alto risco e de emergência no Brasil;
UM - Licença de uso não-exclusivo das Marcas Registros nºs 826010474, 826010482, 826010490, 826010504, 826010512, 826010520, 826010539, 826010547, 829047379, 829047387 e Pedido de Registro nº 829047360 - Alteração do item "Prazo"
Moeda de Pagamento: EURO
Valor: FT - 1% (um por cento) sobre a receita líquida;
UM - "NIHIL"
Forma de Pagamento: Trimestral
Prazo: FT - De 02/07/2013 a 01/07/2018;
UM - De 02//07/2013 até 24/07/2017 para os Registros de Marca nºs: 826010474, 826010482, 826010490, 826010504, 826010512, 826010520, 826010539, 826010547; de 02/07/2013 até 02/07/2018 para os Registros de Marca nºs: 829047379 e 829047387 e; até a concessão do Registro de Marca para o Pedido nº 829047360
Responsável pelo pagamento do Imposto de Renda: Cessionária
Serviços/Despesas Isentas de Averbação: Até R$ 99.000,00 trimestrais

Processo: 100202 **350**
Com Última Informação de: 12/08/2013
Certificado de Averbação: 100202/02
Cedente: MERZ PHARMACEUTICALS GMBH, cessionária da MERZ PHARMA S.A DE C.V.
País da Cedente: MÉXICO
Cessionária: BIOLAB SANUS FARMACÊUTICA LTDA
País da Cessionária: BRASIL
Setor: FABRICAÇÃO DE MEDICAMENTOS PARA USO HUMANO
CNPJ/CPF: 49.475.833/0001-06
Endereço da Cessionária: Avenida Paulo Ayres, 280 - Vila Iasi - Taboão da Serra - SP
Natureza do Documento: Aditivos de 15/07/2012 e 05/07/2013 ao Contrato de 27/10/2009
Objeto: UM - Sublicença exclusiva dos registros nºs 823402681, 823402690, 825451884 e 825022894 - Alretação do item "Cedente"
Moeda de Pagamento: EURO
Valor: 3,5% sobre o preço líquido de venda dos produtos contratuais
Prazo: De 10/04/2013 até 05/12/2016 para os Registros nºs 823402681 e 823402690;
até 02/05/2017 para o Registro nº 825451884;
até 09/10/2017 para o Registro nº 825022894
Responsável pelo pagamento do Imposto de Renda: Cedente

Processo: 100345 **350**
Com Última Informação de: 13/08/2013
Certificado de Averbação: 100345/09
Cedente: BLOOMBERG FINANCE L.P.
País da Cedente: ESTADOS UNIDOS
Cessionária: BLOOMBERG L.P.
País da Cessionária: ESTADOS UNIDOS
Setor: ATIVIDADES DE AGÊNCIAS DE NOTÍCIAS
Endereço da Cessionária: 731 Lexington Avenue - New York
Natureza do Documento: Contrato de 16/04/2010
Objeto: UM - Licença não exclusiva para os Registros e Pedidos de Registro relacionados no "Anexo A" e licença exclusiva para os Registros e Pedidos de Registro relacionados no "Anexo B" do Contrato - Alteração dos itens "Objeto e "Prazo", em função da correção do registro 830231366 e exclusão do registro 816026165
Valor: "NIHIL"
Prazo: De 07/08/2013:
1) Pelo prazo de vigência dos Registros números 820462799, 820462772, 820462780, 819558966, 820462802, 816026181, 816026173, 816026335, 821604953, 822768518, 822768399, 822600447, 824096479, 823421635, 825020468, 825020450, 825399840, 825399858, 825020476, 825833663, 825833655, 825759129, 825759110, 825225930, 825225922, 825225914, 825225892, 825225884, 822768526, 825224918, 819558990, 819558982, 819558974, 823421643, 826157432, 828805539, 828805520, 828805512, 828805490, 828805482, 828805466, 828196729, 828196699, 828580030, 826773044, 826773036, 826773028, 826773010, 826158510, 826982255, 826982247, 826982239, 826982220, 826982212, 826982204, 826982190, 826157343, 829903950, 820462888; 819559008; 829606360, 825399831, 830231340, 830231366 e 830231374; e 2) Até a expedição dos Certificados de Registro de Marca para os Pedidos de Registros números 823547558, 826157386, 826157335, 825225906 e 823421708
Responsável pelo pagamento do Imposto de Renda: Não se Aplica

Processo: 100512 **350**
Com Última Informação de: 25/06/2013
Certificado de Averbação: 100512/02
Cedente: TECHNIP ENERGY & CHEMICALS INTERNATIONAL INC ,anteriormente denominada SHAW ENERGY & CHEMICALS INTERNATIONAL, Inc
País da Cedente: ESTADOS UNIDOS
Cessionária: BRASKEM S/A
País da Cessionária: BRASIL
Setor: FABRICAÇÃO DE PRODUTOS PETROQUÍMICOS BÁSICOS
CNPJ/CPF: 42.150.391/0001-70
Endereço da Cessionária: Rua Eteno, nº 1561 - Complexo Petroquímico - Camaçari - BA
Natureza do Documento: Contrato nº 1.204/2010 de 08/04/2010
Objeto: SAT - Serviços de aprimoramento do desempenho operacional e
eficiência energética, de aperfeiçoamento da capacidade de produção
bem como de diminuição dos efluentes líquidos, resíduos sólidos e emissões atmosféricas dos sistemas e equipamentos existentes das Unidades de Oleofinas das Usinas Petroquímicas Básicas no Brasil - Alteração do item "Cedente"
Moeda de Pagamento: DOLAR DOS ESTADOS UNIDOS
Forma de Pagamento: Taxa/hora variando de US$ 145,00 até US$ 190,00
Prazo: De 19/06/2013 até 28/02/2015
Responsável pelo pagamento do Imposto de Renda: Cessionária

Processo: 121102 **350**
Com Última Informação de: 12/08/2013
Certificado de Averbação: 121102/03
Cedente: JACOBS NEDERLAND BV
País da Cedente: HOLANDA
Cessionária: PETRÓLEO BRASILEIRO S/A - PETROBRAS
País da Cessionária: BRASIL
Setor: REFINO DE PETRÓLEO
CNPJ/CPF: 33.000.167/0001-01
Endereço da Cessionária: Av. República do Chile nº 65 - Sala 302 - Centro - Rio de Janeiro - RJ
Natureza do Documento: Aditivo nº 01 de 20/03/2013 ao Contrato N° 1050.0077641.12.2 de 13/09/2012
Objeto: FT - Tecnologia e informações técnicas do processo superclaus para construção das duas unidades "SuperClaus" para produção de enxofre na
refinaria REDUC - Duque de Caxias, Rio de Janeiro - Cancelamento e substituição dos Certificados de Averbação nºs 121102/01 e 121102/02
Moeda de Pagamento: EURO
Valor: € 235.612,50
Prazo: De 07/08/2013 até 13/12/2017
Responsável pelo pagamento do Imposto de Renda: Cessionária

Processo: 130245 **350**
Com Última Informação de: 12/08/2013
Certificado de Averbação: 130245/02
Cedente: ROBERT BOSCH LICENSING ADMINISTRATION CV
País da Cedente: HOLANDA
Cessionária: ROBERT BOSCH LIMITADA
País da Cessionária: BRASIL
Setor: FABRICAÇÃO DE PEÇAS E ACESSÓRIOS PARA O SISTEMA MOTOR

CNPJ/CPF: 45.990.181/0001-89
Endereço da Cessionária: Via Anhanguera, s/n Km 98 - Boa Vista - Campinas - SP
Natureza do Documento: Contrato de 28/11/2012
Objeto: UM - Licença Não Exclusiva para os Registros mencionados no item "Prazo" - Altereação do item "Observações"
Moeda de Pagamento: EURO
Valor: 1% (um por cento) sobre o preço líquido de vendas
Forma de Pagamento: Anual
Prazo: De 13/02/2013 até:
24/07/2013 para o registro nº 002857405;
02/08/2013 para o registro nº 810639190;
19/08/2013 para o registro nº 820760293;
23/08/2013 para o registro nº 002871548;
05/12/2013 para o registro nº 002911582;
21/05/2014 para os registros nºs 003061396, 007561652, 002993414, 003210065 e 007561644;
30/12/2014 para os registros nºs 005005361, 007561997 e 003091414;
04/05/2015 para o registro nº 003306097;
21/06/2015 para o registro nº 003311031;
12/07/2015 para o registro nº 003311040;
03/09/2015 para os registros nºs 007564155 e 003173674;
27/12/2015 para os registros nºs 822441667, 822441616 e 822441586;
18/01/2016 para o registro nº 003484858;
10/06/2016 para os registros nºs 811793346 e 811793338;
15/07/2016 para o registro nº 003373894;
22/08/2016 para o registro nº 820760307;
17/04/2017 para o registro nº 824047753;
02/05/2017 para os registros nºs 824879937, 824879945 e 824879953;
24/07/2017 para os registros nºs 824415426 e 824047745;
07/08/2017 para o registro nº 824430751;
16/09/2017 para os registros nºs 818609400 e 818609370;
23/09/2017 para os registros nºs 818609311 e 818609320;
28/10/2017 para os registros nºs 818609397, 818609389, 818609362, 818609354 e 818609346;
30/10/2017 para o registro nº 827318650;
23/05/2018 para os registros nºs 003244016 e 002986248;
19/08/2018 para o registro nº 824879929;
02/09/2018 para o registro nº 824415418;
13/10/2019 para o registro nº 824430743;
23/11/2019 para o registro nº 818609338;
10/09/2020 para o registro nº 007225067;
07/11/2020 para o registro nº 002418347;
06/12/2020 para os registros nºs 002433141, 200012401, 200012428 e 200012410; e
até a concessão da prorrogação de decênio para os registros nºs 821229206 e 790294990
Responsável pelo pagamento do Imposto de Renda: Cedente

Processo: 130341 **350**
Com Última Informação de: 14/08/2013
Certificado de Averbação: 130341/02
Cedente: SYRACUSE UNIVERSITY
País da Cedente: ESTADOS UNIDOS
Cessionária: PETRÓLEO BRASILEIRO S/A - PETROBRAS
País da Cessionária: BRASIL
Setor: REFINO DE PETRÓLEO
CNPJ/CPF: 33.000.167/0001-01
Endereço da Cessionária: Av. República do Chile nº 65 - Sala 302 - Centro - Rio de Janeiro - RJ
Natureza do Documento: Contrato nº 0050.0082241.13.2 de 05/04/2013
Objeto: SAT - Serviços relacionados ao Projeto Multicliente visando "Entender a evolução dos ambientes "rifte lacustrinos" e da deposição de rochas geradoras" - Alteração do item "Prazo"
Moeda de Pagamento: DOLAR DOS ESTADOS UNIDOS
Prazo: De 05/04/2013 até 30/06/2015
Responsável pelo pagamento do Imposto de Renda: Cessionária

Processo: 130358 **350**
Com Última Informação de: 08/08/2013
Certificado de Averbação: 130358/02
Cedente: AKER SUBSEA AS
País da Cedente: NORUEGA
Cessionária: PETRÓLEO BRASILEIRO S/A - PETROBRAS
País da Cessionária: BRASIL
Setor: REFINO DE PETRÓLEO
CNPJ/CPF: 33.000.167/0001-01
Endereço da Cessionária: Av. República do Chile nº 65 - Sala 302 - Centro - Rio de Janeiro - RJ
Natureza do Documento: Contrato n° 2000.0082113.13.2 de 15/04/2013
Objeto: SAT - Serviços de estudo técnico para aplicação de sistema de aquecimento elétrico direto para o Campo Carioca - Alteração do item "Responsável pelo Pagamento do Imposto de Renda"
Moeda de Pagamento: COROA NORUEGUESA
Forma de Pagamento: Taxa/hora variando de NOK 1.600,00 até NOK 2.250,00
Prazo: De 15/04/2013 até 10/04/2014
Responsável pelo pagamento do Imposto de Renda: Cedente

Processo: 130406 **350**
Com Última Informação de: 30/07/2013
Certificado de Averbação: 130406/01
Cedente: AIRBORNE SYSTEMS LIMITED
País da Cedente: REINO UNIDO
Cessionária: EMBRAER S/A.
País da Cessionária: BRASIL
Setor: CONSTRUÇÃO E MONTAGEM DE AERONAVES
CNPJ/CPF: 07.689.002/0001-89
Endereço da Cessionária: Av. Brigadeiro Faria Lima, 2170 - Putim - São José dos Campos - SP
Natureza do Documento: Ordem de Compra nº 901183398 de 24/04/2013
Objeto: SAT - Serviços de consultoria e suporte técnico complementar em sistema de movimentação e lançamento de carga de aeronave de transporte militar
Moeda de Pagamento: LIBRA ESTERLINA
Valor: £ 133.017,00
Forma de Pagamento: Taxa/hora de £ 125,75
Prazo: De 06/05/2013 até 30/04/2014
Responsável pelo pagamento do Imposto de Renda: Cessionária

Processo: 130450 **350**
Com Última Informação de: 05/08/2013
Certificado de Averbação: 130450/02
Cedente: WELLSTREAM INTERNATIONAL LIMITED
País da Cedente: REINO UNIDO
Cessionária: GE OIL & GAS DO BRASIL LTDA
País da Cessionária: BRASIL
Setor: FABRICAÇÃO DE MÁQUINAS E EQUIPAMENTOS PARA A INDÚSTRIA DE PROSPECÇÃO E EXTRAÇÃO DE PETRÓLEO
CNPJ/CPF: 05.635.291/0001-08
Endereço da Cessionária: Rodovia de Acesso João de Góes, nº 2300 - Loteamento Jardim Alvorada - Jandira - SP
Natureza do Documento: Contrato de 03/12/2007
Objeto: FT - Fabricação de produtos e sistemas tubulares flexíveis - Alteração do item "Prazo"
Moeda de Pagamento: LIBRA ESTERLINA
Valor: 3% (três por cento) do preço líquido de venda dos produtos contratuais
Prazo: De 16/01/2013 até 03/12/2017
Responsável pelo pagamento do Imposto de Renda: Cedente

Processo: 130471 **350**
Com Última Informação de: 14/08/2013
Certificado de Averbação: 130471/01
Cedente: GUALA CLOSURES S.P.A.
País da Cedente: ITÁLIA
Cessionária: GUALA CLOSURES DO BRASIL LTDA
País da Cessionária: BRASIL
Setor: FABRICAÇÃO DE EMBALAGEM DE PLÁSTICO
CNPJ/CPF: 46.664.330/0001-82
Endereço da Cessionária: Alameda Araguaia, Nº 3938 - Alphaville Industrial - Barueri - SP
Natureza do Documento: Contrato de 20/03/2013
Objeto: UM - Licença não exclusiva para o registro nº 82083734
Moeda de Pagamento: EURO
Valor: 1% sobre o preço líquido de venda dos produtos contratuais
Forma de Pagamento: Mensal
Prazo: De 09/05/2013 até 22/08/2016
Responsável pelo pagamento do Imposto de Renda: Cedente

Processo: 130550 **350**
Com Última Informação de: 12/08/2013
Certificado de Averbação: 130550/02
Cedente: QUALCOMM INC.
País da Cedente: ESTADOS UNIDOS
Cessionária: FOXCONN CMMSG INDÚSTRIA DE ELETRÔNICOS LTDA.
País da Cessionária: BRASIL
Setor: OUTRAS ATIVIDADES DE INFORMÁTICA, NÃO ESPECIFICADAS ANTERIORMENTE
CNPJ/CPF: 08.285.374/0001-02
Endereço da Cessionária: Avenida Marginal Rodovia dos Bandeirantes, 800, lote área 01 - Engordadouro - Jundiaí - SP
Natureza do Documento: Contrato de 23/04/2013
Objeto: EP - Licença não exclusiva para a exploração dos registros de patente nºs PI
9406891-7, PI 9405695-1, PI 9307519-7, PI 9305647-8, PI 9505650-5, PI 9603816-0, PI 9407595-6, PI 9506390-0, PI 9609173-8, PI 9407918-8, PI 9405888-1, PI 9405646-3, PI 9505674-2,PI 9405750-8, PI 9408064-0, PI 9408732-6, PI 9408730-0, PI 9408731-8, PI 9510001-6, PI 9506274-2, PI 9506307-2, PI 9505489-8, PI 9506273-4, PI 9510780-0, PI 9509104-1, PI 9606800-0, PI 9608353-0, PI 9607948-7, PI 9709558-3, PI 9709482-0, PI 9709612-1, PI 9709559-1, para a fabricação, uso e comercialização de unidades de assinante para celular e tablets - Alteração dos itens "Cessionária(Endereço)" e "Prazo"
Moeda de Pagamento: DOLAR DOS ESTADOS UNIDOS
Valor: Variando de 5,0% (cinco por cento) até 6,5% (seis e meio por cento) sobre o preço líquido de venda dos produtos contratuais, conforme a Cláusula 5.2
Forma de Pagamento: Trimestral
Prazo: De 07/08/2013 até 24/09/2013 para a patente PI 9305647-8;
até 18/11/2013 para a patente PI 9307519-7;
até 01/02/2014 para a patente PI 9405695-1;
até 20/06/2014 para a patente PI 9406891-7,
até 23/09/2014 para a patente PI 9407595-6;
até 26/10/2014 para a patente PI 9407918-8;
até 28/10/2014 para a patente PI 9405888-1;
até 14/11/2014 para a patente PI 9405750-8;
até 15/11/2014 para as patentes PI 9408730-0, PI 9408732-6, PI 9408064-0, PI 9408731-8;
até 13/02/2015 para a patente PI 9505650-5;
até 17/02/2015 para a patente PI 9505674-2;
até 14/06/2015 para a patente PI 9505489-8;
até 10/07/2015 para a patente PI 9506273-4;
até 27/09/2015 para a patente PI 9506390-0;
até 14/02/2016 para a patente PI 9506274-2;
até 17/05/2016 para a patente PI 9608353-0;
até 06/06/2016 para a patente PI 9510001-6;
até 29/08/2016 para a patente PI 9405646-3;
até 25/02/2019 para a patente PI 9603816-0;
até 08/09/2020 para a patente PI 9606800-0;
até 03/11/2020 para as patentes PI 9709482-0, PI 9709612-1, PI 9709559-1;
até 30/11/2020 para a patente PI 9709558-3;
até 09/03/2021 para as patentes PI 9609173-8, PI 9506307-2, PI 9607948-7;
até 31/05/2021 para a patente PI 9510780-0, e;
até 04/10/2021 para a patente PI 9509104-1
Responsável pelo pagamento do Imposto de Renda: Cedente

Processo: 130616 **350**
Com Última Informação de: 11/07/2013
Certificado de Averbação: 130616/01
Cedente: GM GLOBAL TECHNOLOGY OPERATIONS LLC
País da Cedente: ESTADOS UNIDOS
Cessionária: GENERAL MOTORS DO BRASIL LTDA.
País da Cessionária: BRASIL
Setor: FABRICAÇÃO DE AUTOMÓVEIS, CAMINHONETAS E UTILITÁRIOS
CNPJ/CPF: 59.275.792/0001-50
Endereço da Cessionária: Av. Goiás nº 1805 - Santa Paula - São Caetano do Sul - SP
Natureza do Documento: Contrato de 17/04/2013
Objeto: FT - Fabricação do veículo PM7 (Spin), inclusive suas peças de reposição e acessórios, excluindo o Motor da Família I e as Transmissões F-15/F-17
Moeda de Pagamento: DOLAR DOS ESTADOS UNIDOS
Valor: Até 5% (cinco por cento), do preço líquido dos produtos contratuais após a dedução dos valores relativos a partes e peças importados da cedente

ou de fonte a ela vinculada, direta ou indiretamente
Prazo: De 13/06/2013 até 17/04/2018
Responsável pelo pagamento do Imposto de Renda: Cessionária

Processo: 130617 **350**
Com Última Informação de: 12/07/2013
Certificado de Averbação: 130617/01
Cedente: GM GLOBAL TECHNOLOGY OPERATIONS LLC
País da Cedente: ESTADOS UNIDOS
Cessionária: GENERAL MOTORS DO BRASIL LTDA.
País da Cessionária: BRASIL
Setor: FABRICAÇÃO DE AUTOMÓVEIS, CAMINHONETAS E UTILITÁRIOS
CNPJ/CPF: 59.275.792/0001-50
Endereço da Cessionária: Av. Goiás nº 1805 - Santa Paula - São Caetano do Sul - SP
Natureza do Documento: Contrato de 17/04/2013
Objeto: FT - Fabricação do veículo GSV 4NB (Cobalt 1.4L e 1.8L), inclusive suas peças de reposição e acessórios, excluindo o Motor da Família I e as Transmissões F-15/F-17
Moeda de Pagamento: DOLAR DOS ESTADOS UNIDOS
Valor: Até 5% (cinco por cento) do preço líquido dos produtos contratuais após a dedução dos valores relativos a partes e peças importados da cedente ou de fonte a ela vinculada, direta ou indiretamente
Prazo: De 13/06/2013 até 17/04/2018
Responsável pelo pagamento do Imposto de Renda: Cessionária

Processo: 130619 **350**
Com Última Informação de: 15/07/2013
Certificado de Averbação: 130619/01
Cedente: NITTAN SAKAE CORPORATION
País da Cedente: JAPÃO
Cessionária: MUSASHI DO BRASIL LTDA
País da Cessionária: BRASIL
Setor: FABRICAÇÃO DE PEÇAS E ACESSÓRIOS PARA OS SISTEMAS DE MARCHA E TRANSMISSÃO
CNPJ/CPF: 10.963.007/0001-62
Endereço da Cessionária: Avenida Antonio Vicente Novelino nº 111 - Pancó - Igarassu - PE
Natureza do Documento: Fatura Nº 25986 de 24/05/2013
Objeto: SAT - Serviços de manutenção em máquina MHFP1500TON LW
Moeda de Pagamento: IEN JAPONES
Valor: JPY 5.466.984
Forma de Pagamento: Taxa/dia de JPY 47.956
Prazo: De 08/03/2013 até 03/05/2013
Responsável pelo pagamento do Imposto de Renda: Cedente
Serviços/Despesas Isentas de Averbação: JPY 793.016 - Despesas com viagens.

Processo: 130620 **350**
Com Última Informação de: 15/07/2013
Certificado de Averbação: 130620/01
Cedente: NIPPON STEEL & SUMITOMO METAL CORPORATION
País da Cedente: JAPÃO
Cessionária: USINAS SIDERÚRGICAS DE MINAS GERAIS S/A - USIMINAS
País da Cessionária: BRASIL
Setor: PRODUÇÃO DE LAMINADOS PLANOS DE AÇO
CNPJ/CPF: 60.894.730/0001-05
Endereço da Cessionária: Rua Professor José Vieira de Mendonça nº 3011 - Engenho Nogueira - Belo Horizonte - MG
Natureza do Documento: Contrato de 06/10/2008 e Aditivos nºs 02 de 06/07/2009 e 03 de 07/03/2013
Objeto: SAT - Serviços de assistência técnica para projeto de expansão da cessionária
Moeda de Pagamento: IEN JAPONES
Valor: JPY 208.465.988
Forma de Pagamento: Taxas/dia de JPY 65.100 e JPY 157.000
Prazo: De 07/10/2008 até 06/10/2013
Responsável pelo pagamento do Imposto de Renda: Cedente

Processo: 130621 **350**
Com Última Informação de: 15/07/2013
Certificado de Averbação: 130621/01
Cedente: MINTEQ INTERNATIONAL INC
País da Cedente: ESTADOS UNIDOS
Cessionária: USINAS SIDERÚRGICAS DE MINAS GERAIS S/A - USIMINAS
País da Cessionária: BRASIL
Setor: PRODUÇÃO DE LAMINADOS PLANOS DE AÇO
CNPJ/CPF: 60.894.730/0001-05
Endereço da Cessionária: Rua Professor José Vieira de Mendonça nº 3011 - Engenho Nogueira - Belo Horizonte - MG
Natureza do Documento: Fatura nº 1047780 de 22/10/2012
Objeto: SAT - Serviços de manutenção da máquina de medição de espessura (Laser Camara - LACAM) do revestimento refratário de vasos siderúrgicos da Usina de Ipatinga - MG
Moeda de Pagamento: DOLAR DOS ESTADOS UNIDOS
Valor: US$ 15.064,64
Forma de Pagamento: Taxa/dia de US$ 941,54
Prazo: De 26/01/2012 até 25/06/2012
Responsável pelo pagamento do Imposto de Renda: Cessionária
Serviços/Despesas Isentas de Averbação: US$ 14.335,36 Despesas de viagem e peças

Processo: 130628 **350**
Com Última Informação de: 18/07/2013
Certificado de Averbação: 130628/01
Cedente: CHEMICAL ENGINEERING PARTNERS
País da Cedente: ESTADOS UNIDOS
Cessionária: LWART LUBRIFICANTES LTDA
País da Cessionária: BRASIL
Setor: REFINO DE PETRÓLEO
CNPJ/CPF: 46.201.083/0001-88
Endereço da Cessionária: Trevo da Rodovia Juliano Lorenzetti Ac Rod. Mal. Rondon Km304 - Corvo Branco - Lençóis Paulista - SP
Natureza do Documento: Fatura JC133 de 10/10/2012
Objeto: SAT - Serviços técnicos relacionados à engenharia básica de projeto para construção de nova fábrica de re-refino de óleos lubrificantes usados ou contaminados
Moeda de Pagamento: DOLAR DOS ESTADOS UNIDOS
Valor: US$ 154.848,33
Forma de Pagamento: Taxas/hora de US$ 100,00 e US$ 150,00
Prazo: De 28/11/2011 até 10/10/2012
Responsável pelo pagamento do Imposto de Renda: Cessionária

Processo: 130629 **350**
Com Última Informação de: 19/07/2013
Certificado de Averbação: 130629/01
Cedente: MAN DIESEL & TURBO SE.
País da Cedente: ALEMANHA
Cessionária: MAN DIESEL & TURBO BRASIL LTDA.
País da Cessionária: BRASIL
Setor: FABRICAÇÃO DE OUTRAS MÁQUINAS E EQUIPAMENTOS DE USO GERAL
CNPJ/CPF: 33.060.278/0001-03
Endereço da Cessionária: Rua General José Cristino, 31 - São Cristovão - Rio de Janeiro - RJ
Natureza do Documento: Fatura nº 1000281231 de 09/01/2013
Objeto: SAT - Serviços de manutenção do sistema de automação nos motores diesel da planta Termoelétrica da empresa Breitener Tambaqui, na cidade de Manaus - AM
Moeda de Pagamento: EURO
Valor: € 7.852,50
Forma de Pagamento: Taxa/hora variando de € 112,50 até € 165,00
Prazo: De 12/11/2012 até 21/11/2012
Responsável pelo pagamento do Imposto de Renda: Cessionária
Serviços/Despesas Isentas de Averbação: € 850,00 -Taxa diária.

Processo: 130632 **350**
Com Última Informação de: 22/07/2013
Certificado de Averbação: 130632/01
Cedente: JAMBON GRIS HOLDING BV
País da Cedente: HOLANDA
Cessionária: OMNI CRUSHING & SCREENING IMPORTAÇÃO E EXPORTAÇÃO LTDA
País da Cessionária: BRASIL
Setor: FABRICAÇÃO DE OUTRAS MÁQUINAS E EQUIPAMENTOS PARA A EXTRAÇÃO DE MINÉRIOS E INDÚSTRIA DA CONSTRUÇÃO
CNPJ/CPF: 02.649.730/0001-43
Endereço da Cessionária: Avenida São Paulo, nº 2719, Galpão Bloco A, Sala S-2 A - Vila São Domingos - Sorocaba - SP
Natureza do Documento: Contrato de 01/07/2005
Objeto: EP - Licença exclusiva para exploração da Patente nº PI 9914733-5 ("Conjunto Vibratório")
Moeda de Pagamento: REAL
Valor: 4 % (quatro por cento) sobre o valor líquido das vendas do Produto
Forma de Pagamento: Semestral
Prazo: De 09/11/2012 até 01/07/2015
Responsável pelo pagamento do Imposto de Renda: Cessionária

Processo: 130634 **350**
Com Última Informação de: 23/07/2013
Certificado de Averbação: 130634/01
Cedente: LOESCHE GMBH
País da Cedente: ALEMANHA
Cessionária: VOTORANTIM CIMENTOS S.A.,incorporadora da VOTORANTIM CIMENTOS DO BRASIL S.A.
País da Cessionária: BRASIL
Setor: FABRICAÇÃO DE CIMENTO
CNPJ/CPF: 01.637.895/0106-00
Endereço da Cessionária: Avenida Ermírio de Moraes, 380 - Tanica - Rio Branco do Sul - PR
Natureza do Documento: Fatura nº 8002881 de 15/03/2013
Objeto: SAT - Serviços de supervisão de montagem do Moinho Vertical de Rolos LM 53.6, nas instalações da cessionária em Rio Branco do Sul - PR
Moeda de Pagamento: EURO
Valor: € 47.785,52
Forma de Pagamento: Taxas/hora de € 126,25 e € 157,81
Prazo: De 07/01/2013 até 28/02/2013
Responsável pelo pagamento do Imposto de Renda: Cessionária
Serviços/Despesas Isentas de Averbação: € 6.125,58 - Despesas e taxas diárias

Processo: 130639 **350**
Com Última Informação de: 29/07/2013
Certificado de Averbação: 130639/01
Cedente: ENVIRONMENTAL GEOCHEMISTRY INERNATIONAL PTY LTD
País da Cedente: AUSTRÁLIA
Cessionária: SERRA DA BORDA MINERAÇÃO E METALURGIA S/A
País da Cessionária: BRASIL
Setor: EXTRAÇÃO DE MINÉRIO DE METAIS PRECIOSOS
CNPJ/CPF: 05.640.971/0001-10
Endereço da Cessionária: Rua Virgínia Azambuja nº 625 - 2º Piso - Centro - Pontes e Lacerda - MT
Natureza do Documento: Contrato Nº EPP 269-12 de 04/03/2013
Objeto: SAT - Serviços de assistência técnica para o Estágio 2 de Análise Geoquímica para o Projeto Ernesto Pau-a-Pique (EPP), conforme detalhado no Anexo I, do Contrato
Moeda de Pagamento: DOLAR AUSTRALIANO
Valor: Até AU$ 20.160,00
Forma de Pagamento: Taxas/dia de AU$ 2.880,00 e AU$ 3.600,00
Prazo: De 04/03/2013 até 04/03/2014
Responsável pelo pagamento do Imposto de Renda: Cessionária
Serviços/Despesas Isentas de Averbação: Até AU$ 1.075,00 - Despesas com transporte, vistos e serviços administrativos

Processo: 130640 **350**
Com Última Informação de: 29/07/2013
Certificado de Averbação: 130640/01
Cedente: JCB VIBROMAX GmbH
País da Cedente: REINO UNIDO
Cessionária: JCB DO BRASIL LTDA
País da Cessionária: BRASIL
Setor: FABRICAÇÃO DE MÁQUINAS E EQUIPAMENTOS DE TERRAPLANAGEM E PAVIMENTAÇÃO
CNPJ/CPF: 02.833.372/0001-24
Endereço da Cessionária: Av. Joseph Cyril Bamford, 3.600 - éden - Sorocaba - SP
Natureza do Documento: Contrato de 17/05/2013
Objeto: FT - Fabricação de compactador vibratório (versão VM115PD) , conforme Anexo A do Contrato
Moeda de Pagamento: EURO
Valor: 5,0% (cinco por cento) sobre o preço líquido de vendas do produto contratual, após a dedução das partes e peças importadas da cedente ou de fonte a ela vinculada, direta ou indiretamente
Prazo: 05 (cinco) anos, a contar de 25/06/2013
Responsável pelo pagamento do Imposto de Renda: Cedente

Processo: 130647 **350**
Com Última Informação de: 30/07/2013
Certificado de Averbação: 130647/01
Cedente: FLSMIDTH MAAG GEAR AG
País da Cedente: SUIÇA
Cessionária: CSN CIMENTOS S/A
País da Cessionária: BRASIL
Setor: FABRICAÇÃO DE CIMENTO
CNPJ/CPF: 42.564.807/0001-05
Endereço da Cessionária: Rodovia BR 393 - Lúcio Meira , Km 5001 - s/nº - Vila Santa Cecília - Volta Redonda - RJ
Natureza do Documento: Fatura Nº 36024931 de 02/07/2012
Objeto: SAT - Serviços de assistência técnica, manutenção, nos instrumentos WPU - Gearboxes 16'005'786, em Volta Redonda
Moeda de Pagamento: FRANCO SUICO
Valor: CHF 57.750,00
Forma de Pagamento: Taxas/hora de CHF 200,00, CHF 250,00 e CHF 300,00
Prazo: De 03/02/2012 até 22/05/2012
Responsável pelo pagamento do Imposto de Renda: Cessionária
Serviços/Despesas Isentas de Averbação: CHF 13.789,36 - Despesas com viagens

Processo: 130648 **350**
Com Última Informação de: 30/07/2013
Certificado de Averbação: 130648/01
Cedente: THYSSENKRUPP UHDE GMBH
País da Cedente: ALEMANHA

Cessionária: COMPANHIA SIDERÚRGICA NACIONAL
País da Cessionária: BRASIL
Setor: PRODUÇÃO DE LAMINADOS PLANOS DE AÇO
CNPJ/CPF: 33.042.730/0001-04
Endereço da Cessionária: Av. Brigadeiro Faria Lima, 3400, 19º e 20º andares e 15º andar - parte - Itaim Bibi - São Paulo - SP
Natureza do Documento: Fatura Nº 4/2013/02-8040 de 18/04/2013
Objeto: SAT - Serviços de consultoria para supervisão de refratários e trabalhos mecânicos e reparos a quente para Baterias de Fornos Coque 1, 4A, 4B e 5 na Planta - UPV/ Presidente Vargas, Volta Redonda - RJ
Moeda de Pagamento: EURO
Valor: € 170.720,00
Forma de Pagamento: Taxa/dia de € 970,00
Prazo: De 08/03/2013 até 08/07/2013
Responsável pelo pagamento do Imposto de Renda: Cessionária
Serviços/Despesas Isentas de Averbação: € 19.280,00 - Despesas com viagens

Processo: 130650 **350**
Com Última Informação de: 30/07/2013
Certificado de Averbação: 130650/01
Cedente: THYSSENKRUPP UHDE GMBH
País da Cedente: ALEMANHA
Cessionária: USINAS SIDERÚRGICAS DE MINAS GERAIS S/A - USIMINAS
País da Cessionária: BRASIL
Setor: PRODUÇÃO DE LAMINADOS PLANOS DE AÇO
CNPJ/CPF: 60.894.730/0001-05
Endereço da Cessionária: Rua Professor José Vieira de Mendonça nº 3011 - Engenho Nogueira - Belo Horizonte - MG
Natureza do Documento: Contrato nº 4600122482 de 03/06/2013
Objeto: SAT - Serviço de engenharia e melhorias mecânicas e do revestimento refratário do topo da Coqueira
Moeda de Pagamento: EURO
Valor: Até € 200.000,00
Forma de Pagamento: Taxas/dia de € 1.000,00 e € 1.100,00
Prazo: De 03/06/2013 até 03/12/2013
Responsável pelo pagamento do Imposto de Renda: Cessionária
Serviços/Despesas Isentas de Averbação: Até € 30,000,00 - Viagens

Processo: 130653 **350**
Com Última Informação de: 30/07/2013
Certificado de Averbação: 130653/01
Cedente: ERICH NETZSCH GMBH & CO. HOLDING KG
País da Cedente: ALEMANHA
Cessionária: NETZSCH SERVICE NORDESTE LTDA
País da Cessionária: BRASIL
Setor: COMÉRCIO ATACADISTA DE MÁQUINAS, APARELHOS E EQUIPAMENTOS PARA USOS INDUSTRIAL, TÉCNICO E PROFISSIONAL, E OUTROS USOS, NÃO ESPECIFICADOS ANTERIORMENTE
CNPJ/CPF: 03.874.091/0001-82
Endereço da Cessionária: Rua Martins Correa nº 155 - Dixt-Sept Rosado - Natal - RN
Natureza do Documento: Contrato de 06/03/2013
Objeto: UM - Licença não exclusiva para os registros 821183907 e 821183915
Moeda de Pagamento: EURO
Valor: 0,75% (zero vírgula setenta e cinco por cento), limitando-se até 1% (um por cento) do faturamento líquido
Forma de Pagamento: Mensal
Prazo: De 22/07/2013 até 26/12/2021
Responsável pelo pagamento do Imposto de Renda: Cedente

Processo: 130666 **350**
Com Última Informação de: 01/08/2013
Certificado de Averbação: 130666/01
Cedente: MINTEQ INTERNATIONAL INC
País da Cedente: ESTADOS UNIDOS
Cessionária: USINAS SIDERÚRGICAS DE MINAS GERAIS S/A - USIMINAS
País da Cessionária: BRASIL
Setor: PRODUÇÃO DE LAMINADOS PLANOS DE AÇO
CNPJ/CPF: 60.894.730/0001-05
Endereço da Cessionária: Rua Professor José Vieira de Mendonça nº 3011 - Engenho Nogueira - Belo Horizonte - MG
Natureza do Documento: Fatura nº 1047315 de 06/09/2012
Objeto: SAT - Serviços de manutenção e reparo da máquina de medição da espessura (Laser Camara - LACAM) do revestimento refratário de vasos siderúrgicos da Usina de Cubatão - SP
Moeda de Pagamento: DOLAR DOS ESTADOS UNIDOS
Valor: US$ 30.129,30
Forma de Pagamento: Taxa/dia de US$ 941,54
Prazo: De 25/01/2012 até 24/01/2013
Responsável pelo pagamento do Imposto de Renda: Cessionária
Serviços/Despesas Isentas de Averbação: US$ 20.086,20 - Despesas de viagem.

Processo: 130688 **350**
Com Última Informação de: 02/08/2013
Certificado de Averbação: 130688/01
Cedente: AREVA GMBH
País da Cedente: ALEMANHA
Cessionária: ELETROBRÁS TERMONUCLEAR S/A - ELETRONUCLEAR
País da Cessionária: BRASIL
Setor: PRODUÇÃO E DISTRIBUIÇÃO DE ENERGIA ELÉTRICA
CNPJ/CPF: 42.540.211/0001-67
Endereço da Cessionária: Rua da Candelária nº 65 - Centro - Rio de Janeiro - RJ
Natureza do Documento: Contrato GCS.A/CT-4500162809 de 21/06/2013
Objeto: SAT - Serviços de engenharia para modernização do sistema de indicação do nível do vaso do reator (RVLIS) de Angra 2
Moeda de Pagamento: EURO
Valor: Até € 645.360,00
Forma de Pagamento: Taxa /hora variando de € 93,00 até € 327,00
Prazo: 41(quarenta e um) meses, a contar de 21/06/2013
Responsável pelo pagamento do Imposto de Renda: Cessionária
Serviços/Despesas Isentas de Averbação: Até € 210.640,00 - Mobilização

Processo: 130689 **350**
Com Última Informação de: 02/08/2013
Certificado de Averbação: 130689/01
Cedente: VL CONSULTING
País da Cedente: FRANÇA
Cessionária: VALLOUREC & SUMITOMO TUBOS DO BRASIL LTDA
País da Cessionária: BRASIL
Setor: FABRICAÇÃO DE TUBOS - EXCLUSIVE EM SIDERÚRGICAS INTEGRADAS
CNPJ/CPF: 08.689.024/0002-92
Endereço da Cessionária: Rua Industrial, s/n - Dto Industrial - Jeceaba - MG
Natureza do Documento: Fatura nº VLR2013001 de 08/05/2013
Objeto: SAT - Serviços técnicos de consultoria organizacional para melhoria de confiabilidade de equipamentos críticos instalados na Usina em Jaceaba
Moeda de Pagamento: EURO
Valor: € 24.800,00
Forma de Pagamento: Taxa/dia de € 1.600,00
Prazo: De 08/04/2013 até 12/04/2013
Responsável pelo pagamento do Imposto de Renda: Cessionária

Processo: 130692 **350**
Com Última Informação de: 05/08/2013
Certificado de Averbação: 130692/01
Cedente: ERICH NETZSCH GMBH & CO. HOLDING KG
País da Cedente: ALEMANHA
Cessionária: NETZSCH SERVICE BAHIA LTDA
País da Cessionária: BRASIL
Setor: COMÉRCIO ATACADISTA DE MÁQUINAS, APARELHOS E EQUIPAMENTOS PARA USOS INDUSTRIAL, TÉCNICO E PROFISSIONAL, E OUTROS USOS, NÃO ESPECIFICADOS ANTERIORMENTE
CNPJ/CPF: 09.291.902/0001-07
Endereço da Cessionária: Avenida Itaparica, 204 - Pojuca II - Pojuca - BA
Natureza do Documento: Contrato de 06/03/2013
Objeto: UM - Licença não exclusiva para os registros 821183907 e 821183915
Moeda de Pagamento: EURO
Valor: 0,75 (zero vígula setenta e cinco por cento), limitando-se até 1% (um por cento) do faturamento líquido
Forma de Pagamento: Mensal
Prazo: De 22/07/2013 até 26/12/2021
Responsável pelo pagamento do Imposto de Renda: Cedente

Processo: 130700 **350**
Com Última Informação de: 06/08/2013
Certificado de Averbação: 130700/01
Cedente: LAVAZZA COFFEE SHOPS S.R.L.
País da Cedente: ITÁLIA
Cessionária: EPORA PARTICIPAÇÕES LTDA
País da Cessionária: BRASIL
Setor: GESTÃO DE PARTICIPAÇÕES SOCIETÁRIAS (HOLDINGS)
CNPJ/CPF: 14.000.453/0001-22
Endereço da Cessionária: Rua Coronel Joaquim Dias, 251 - Tatuapé - São Paulo - SP
Natureza do Documento: Contrato de 09/11/2012
Objeto: FRA - Franquia máster exclusiva para desenvolver possuir e operar
diretamente uma rede de Cafeterias especializadas denominada "Lavazza Expression", incluindo os pedidos de registro de marca nºs 901625760, 901625728, prevendo o desenvolvimento de subfranquias
Moeda de Pagamento: EURO
Valor: € 700.000,00, sendo € 600.000,00 para explorar na forma de franquia máster a marca e know how da franqueadora e € 100.000,00 para pagamentos referentes a taxa de treinamentos;
€ 1.000,00 de royalties para cada loja operada por franqueador local e € 600,00 para cada Cafeteria operada pelo próprio franqueador Master
Forma de Pagamento: Mensal
Prazo: De 11/04/2013 até a expedição dos Certificados de Registros para os Pedidos de Registro envolvidos no Contrato
Responsável pelo pagamento do Imposto de Renda: Cedente
Serviços/Despesas Isentas de Averbação: € 100.000,00 referentes a taxa de marketing

Processo: 130701 **350**
Com Última Informação de: 07/08/2013
Certificado de Averbação: 130701/01
Cedente: ERICH NETZSCH GMBH & CO. HOLDING KG
País da Cedente: ALEMANHA
Cessionária: NETZSCH SERVICE CENTRO OESTE LTDA
País da Cessionária: BRASIL
Setor: COMÉRCIO ATACADISTA DE MÁQUINAS, APARELHOS E EQUIPAMENTOS PARA USOS INDUSTRIAL, TÉCNICO E PROFISSIONAL, E OUTROS USOS, NÃO ESPECIFICADOS ANTERIORMENTE
CNPJ/CPF: 14.407.808/0001-00
Endereço da Cessionária: Alameda Ferradura, s/n - quadra 53, lote 02 - Parque Oeste Industrial - Goiânia - GO
Natureza do Documento: Contrato de 29/04/2013
Objeto: UM - Licença não exclusiva para os registros 821183907 e 821183915
Moeda de Pagamento: EURO
Valor: 0,75%,(zero vígula setenta e cinco por cento), limitando-se até 1% (um por cento) do faturamento líquido
Forma de Pagamento: Mensal
Prazo: 22/07/2013 até 26/12/2021
Responsável pelo pagamento do Imposto de Renda: Cedente

Processo: 130702 **350**
Com Última Informação de: 07/08/2013
Certificado de Averbação: 130702/01
Cedente: ERICH NETZSCH GMBH & CO. HOLDING KG
País da Cedente: ALEMANHA
Cessionária: NETZSCH DO BRASIL INDÚSTRIA E COMÉRCIO LTDA
País da Cessionária: BRASIL
Setor: FABRICAÇÃO DE MÁQUINAS E EQUIPAMENTOS DE USO GERAL
CNPJ/CPF: 82.749.987/0001-06
Endereço da Cessionária: Rua Hermann Weege,2383 - caixa postal 51 - Centro - Pomerode - SC
Natureza do Documento: Contrato de 29/04/2013
Objeto: UM - Licença não exclusiva para os registros nºs 821183907 e 821183915
Moeda de Pagamento: EURO
Valor: 0,75% (zero vígula setenta e cinco por cento), limitando-se até 1% (um por cento) do faturamento líquido
Forma de Pagamento: Mensal
Prazo: 22/07/2013 até 26/12/2021
Responsável pelo pagamento do Imposto de Renda: Cedente

Processo: 130708 **350**
Com Última Informação de: 09/08/2013
Certificado de Averbação: 130708/01
Cedente: MARINOVATION SARL
País da Cedente: FRANÇA
Cessionária: PETRÓLEO BRASILEIRO S/A - PETROBRAS
País da Cessionária: BRASIL
Setor: REFINO DE PETRÓLEO
CNPJ/CPF: 33.000.167/0001-01
Endereço da Cessionária: Av. República do Chile nº 65 - Sala 302 - Centro - Rio de Janeiro - RJ
Natureza do Documento: Contrato Nº 0050.0084043.13.2 de 24/05/2013
Objeto: SAT - Serviços relacionados ao Projeto Multiciente denominado "Demonstração de Tecnologia de Revestimento de Feixes Tubulares CT"
Moeda de Pagamento: EURO
Valor: Até € 53.125,00
Prazo: De 24/05/2013 até 21/10/2013
Responsável pelo pagamento do Imposto de Renda: Cessionária

Processo: 130709 **350**
Com Última Informação de: 09/08/2013
Certificado de Averbação: 130709/01
Cedente: WOOD GROUP MUSTANG INC.

País da Cedente: ESTADOS UNIDOS
Cessionária: PETRÓLEO BRASILEIRO S/A - PETROBRAS
País da Cessionária: BRASIL
Setor: REFINO DE PETRÓLEO
CNPJ/CPF: 33.000.167/0001-01
Endereço da Cessionária: Av. República do Chile nº 65 - Sala 302 - Centro - Rio de Janeiro - RJ
Natureza do Documento: Contrato Nº 6000.0084637.13.2 de 22/07/2013
Objeto: SAT - Serviços de análise crítica do projeto de construção da Refinaria do
Nordeste "RNEST", em Pernambuco
Moeda de Pagamento: DOLAR DOS ESTADOS UNIDOS
Valor: Até US$ 540.778,39
Forma de Pagamento: Taxas/hora de US$ 217,21, US$ 290,34 e US$ 371,11
Prazo: De 22/07/2013 até 19/03/2014
Responsável pelo pagamento do Imposto de Renda: Cedente
Serviços/Despesas Isentas de Averbação: Até US$ 272.346,61 - Administrador, transporte, alimentação, mobilização/desmobilização, publicações, materiais, tradução e outros

Processo: 130712 **350**
Com Última Informação de: 12/08/2013
Certificado de Averbação: 130712/01
Cedente: INDÚSTRIA E COMÉRCIO DE CONFECÇÕES XAVIER LTDA.
País da Cedente: BRASIL
Cessionária: RIBEIRO & SOARES COMÉRCIO DE ARTIGOS DO VESTUÁRIO LTDA EPP
País da Cessionária: BRASIL
Setor: COMÉRCIO VAREJISTA DE ARTIGOS DO VESTUÁRIO E COMPLEMENTOS
CNPJ/CPF: 14.636.075/0001-78
Endereço da Cessionária: Rua Major Jovino do Ó nº 11 - Centro - Campina Grande - PB
Natureza do Documento: Contrato de 20/09/2012
Objeto: UM - Licença não exclusiva para o Registro nº 826287298 e Pedidos de Registro nºs 903930579, 903930587, 904109488, 904109631, 904109186 e 904108961
Valor: "NIHIL"
Prazo: 60 (sessenta) meses, a contar de 20/08/2013
Responsável pelo pagamento do Imposto de Renda: Não se Aplica

Processo: 130719 **350**
Com Última Informação de: 14/08/2013
Certificado de Averbação: 130719/01
Cedente: GLORI ENERGY INC
País da Cedente: ESTADOS UNIDOS
Cessionária: PETRÓLEO BRASILEIRO S/A - PETROBRAS
País da Cessionária: BRASIL
Setor: REFINO DE PETRÓLEO
CNPJ/CPF: 33.000.167/0001-01
Endereço da Cessionária: Av. República do Chile nº 65 - Sala 302 - Centro - Rio de Janeiro - RJ
Natureza do Documento: Contrato 0050.0069848.11.2 de 18/11/2011 e Aditivo nº 01 de 15/05/2013
Objeto: SAT - Consultoria relacionada à recuperação de petróleo, utilizando o "Sistema Ativado de Recuperação de Petróleo"
Moeda de Pagamento: DOLAR DOS ESTADOS UNIDOS
Valor: Até US$ 344.600,00
Forma de Pagamento: Taxa/hora variando de US$ 120,00 até US$ 260,00
Prazo: De 18/11/2011 até 15/12/2014
Responsável pelo pagamento do Imposto de Renda: Cessionária
Serviços/Despesas Isentas de Averbação: Até US$ 712.758,64- Custos de mobilização, entrega de material, suporte admininstrativo e despesas de viagem

Diretoria de Contratos, Indicações Geográficas e Registros - DICIG
Despachos Relativos a Pedidos e Registros de Programas de Computador (RS)

RPI 2226 de 03/09/2013

090
DEFERIMENTO DE PEDIDO DE REGISTRO DE PROGRAMA DE COMPUTADOR

Processo: 06576-6 **090**
Título: BC LEGAL ENTERPRISE
Titular: BILLINGCORP INFORMÁTICA E COMÉRCIO LTDA
Criador: HIDEKI MIZUKI
Linguagem: C++, I.I. SERVER 4.0
Campo de Aplicação: IF-02
Tipo de Programa: AP-01, AT-06, GI-01
Data da Criação: 30/12/2004
Regime de Guarda: SIGILO ATÉ 26/01/2015
Procurador: NEW COMPANY MARCAS E PATENTES S/C LTDA

Processo: 09298-5 **090**
Título: SERE - SISTEMA ESTADUAL DE REGISTRO ESCOLAR
Titular: COMPANHIA DE INFORMÁTICA DO PARANÁ
Criador: CÉLIA DE FÁTIMA TRAUER, GISELE MATHIAS DOS SANTOS, SILVIA ANGELICA DA OLIVEIRA, THALES RAMOS DE QUEIROZ
Linguagem: JAVA, JSP
Campo de Aplicação: ED-01, ED-02, ED-03, ED-05, ED-06
Tipo de Programa: GI-01, GI-04, GI-06, SO-02, SO-07
Data da Criação: 01/08/2005
Regime de Guarda: SIGILO ATÉ 18/11/2018
Procurador: TARSO CABRAL VIOLIN

Processo: 09853-0 **090**
Título: ABEP PRO
Titular: FUNDAÇÃO DE AMPARO A PESQUISA DE MINAS GERAIS, UNIVERSIDADE FEDERAL DE UBERLÂNDIA
Criador: ADRIANO DE OLIVEIRA ANDRADE, DANIEL DE OLIVEIRA ARAÚJO, KHELINE FERNANDES PERES NAVES, NICOLAI DINIZ LINHARES
Linguagem: MATLAB
Campo de Aplicação: SD-09
Tipo de Programa: AP-01, FA-01
Data da Criação: 15/12/2008
Regime de Guarda: SIGILO ATÉ 24/07/2019
Procurador: Não informado ou inexistente

Processo: 10939-6 **090**
Título: PLATAFORMA MEGAMIDIA RADIO INDOOR
Titular: RENTALTECH LOCADORA DE EQUIPAMENTOS ELETRÔNICOS LTDA.
Criador: ALEXANDRE CAVEDON
Linguagem: PYTHON
Campo de Aplicação: CO-04
Tipo de Programa: GI-01
Data da Criação: 30/04/2010
Regime de Guarda: Sem sigilo
Procurador: BRASIL SUL MARCAS E PATENTES S/C LTDA.

Processo: 10999-3 **090**
Título: LIRA - SISTEMA DE CONTROLE DE PROJETOS DE PESQUISAS
Titular: CF PROCESSAMENTO DE DADOS LTDA.
Criador: CARLOS AUGUSTO DE ARAUJO MAR, CLAHILDEK MATOS XAVIER, FREDSON ANDRADE DA ENCARNAÇÃO, MARCELO DA SILVA AYRES
Linguagem: HTML, JAVA, JAVASCRIPT, XML
Campo de Aplicação: IN-02
Tipo de Programa: AP-01
Data da Criação: 28/01/2008
Regime de Guarda: SIGILO ATÉ 24/08/2020
Procurador: Não informado ou inexistente

Processo: 11104-2 **090**
Título: SISTEMA DE CONSULTAS INTELIGENTES
Titular: ROD INFORMÁTICA LTDA - ME
Criador: RODOLFO RIBEIRO MIRANDA
Linguagem: C#.NET
Campo de Aplicação: AD-02, FN-01, FN-02, IF-02, IF-10
Tipo de Programa: AP-02, AP-04, FA-01, GI-01, UT-06
Data da Criação: 01/07/2004
Regime de Guarda: SIGILO ATÉ 21/09/2020
Procurador: Não informado ou inexistente

Processo: 11279-2 **090**
Título: BRASIL TMS GESTÃO DE LOGISTICA
Titular: BS DA ROCHA SOFTWARES EPP
Criador: BENÍCIO SIMÃO ROCHA
Linguagem: FOX PRO, VISUAL
Campo de Aplicação: TP-01
Tipo de Programa: SO-01
Data da Criação: 21/01/2007
Regime de Guarda: SIGILO ATÉ 06/12/2020
Procurador: RODRIGO DA SILVA NUNES

Processo: 11570-3 **090**
Título: ROD-ETL: LEITURA, EXTRAÇÃO E TRANSFORMAÇÃO DE DADOS
Titular: ROD INFORMÁTICA LTDA - ME
Criador: RODOLFO RIBEIRO MIRANDA
Linguagem: JAVA
Campo de Aplicação: IF-02, IF-06, IF-10
Tipo de Programa: AP-01, CD-01, TI-03, UT-03, UT-06
Data da Criação: 01/09/2010
Regime de Guarda: SIGILO ATÉ 12/01/2021
Procurador: Não informado ou inexistente

Processo: 11801-3 **090**
Título: PONTO!ONLINE
Titular: TECPRON SERVIÇOS LTDA
Criador: DEVANIR ALVES CAMPOS
Linguagem: MYSQL, PHP
Campo de Aplicação: AD-01, AD-07, TB-02
Tipo de Programa: DS-04, GI-01, GI-04, PD-05, SO-07
Data da Criação: 02/07/2008
Regime de Guarda: SIGILO ATÉ 11/03/2021
Procurador: Não informado ou inexistente

Processo: 12217-6 **090**
Título: SAÚTIL
Titular: SAÚTIL PORTAL DE INTERNET E SERVIÇOS DE SAÚDE LTDA.
Criador: GUSTAVO NOGUEIRA GREGIO
Linguagem: PHP
Campo de Aplicação: IF-01
Tipo de Programa: GI-01
Data da Criação: 10/12/2010
Regime de Guarda: SIGILO ATÉ 27/07/2021
Procurador: RENATA MARCH CIAMPI

Processo: 14034-1 **090**
Título: MOSAICAGEM DE IMAGENS OBTIDAS POR VANT
Titular: ELDER MOREIRA HEMERLY
Criador: ELDER MOREIRA HEMERLY
Linguagem: VISUAL C
Campo de Aplicação: IN-02, IN-05
Tipo de Programa: TC-01, TC-04
Data da Criação: 31/08/2012
Regime de Guarda: SIGILO ATÉ 05/09/2022
Procurador: Não informado ou inexistente

120
CONCESSÃO DO REGISTRO

Processo: 13509-3 **120**
Título: NETI CORPORATIVO
Titular: METALSOFT SISTEMAS DE EGSTÃO LTDA
Criador: EMERSON ARANTES HERINGER, FILIPE ALAN ELIAS, FRANCISCO CESAR MOREIRA SALLES, SADRAQUE BRAZ CAETANO SILVA, WARLEI LUIZ SILVA
Linguagem: C#
Campo de Aplicação: AD-05, AD-06, AD-08, FN-06, IN-05
Tipo de Programa: AP-01, AP-02, AP-03, AP-04, AP-05
Data da Criação: 07/05/2005
Regime de Guarda: SIGILO ATÉ 06/08/2022
Procurador: Não informado ou inexistente

Processo: 13628-4 **120**
Título: SISMONIT
Titular: FUNDAÇÃO VALE DO TAQUARI DE EDUCAÇÃO E DESENVOLVIMENTO SOCIAL
Criador: HAROLDO AUGUSTO TONETTO CHAVES, LUAN ARAUJO DOS SANTOS, ODORICO KONRAD
Linguagem: JAVA
Campo de Aplicação: MA-04
Tipo de Programa: SO-06
Data da Criação: 20/01/2012
Regime de Guarda: SIGILO ATÉ 02/10/2022
Procurador: JUNIOR ROBERTO WILLIG

Processo: 13650-4 **120**
Título: KCOR - KRIA CONTROLE OPERACIONAL DE RODOVIAS
Titular: KRIA TECNOLOGIA LTDA
Criador: LÚCIO JUNQUEIRA SIMÕES
Linguagem: VB.NET, VISUAL BASIC
Campo de Aplicação: AD-02, IF-02, IF-07, TP-02
Tipo de Programa: AP-01, AP-03, AP-04, CD-04, GI-01
Data da Criação: 01/02/2001
Regime de Guarda: SIGILO ATÉ 13/09/2022
Procurador: Não informado ou inexistente

Processo: 13745-1 **120**
Título: INTERLITIS
Titular: INTEGRATIVA TECNOLOGIA E GESTÃO DE NEGÓCIOS LTDA
Criador: EDSON LUIZ TROVÓ, LUCIANO PEREIRA
Linguagem: DELPHI
Campo de Aplicação: AD-02, AD-04, FN-01
Tipo de Programa: AP-01, AP-03, FA-01, GI-01
Data da Criação: 02/01/2008
Regime de Guarda: SIGILO ATÉ 13/08/2022
Procurador: Não informado ou inexistente

Processo: 13758-3 **120**
Título: RISKSTORE
Titular: ASSOCIAÇÃO PRÓ-ENSINO EM SANTA CRUZ DO SUL - APESC
Criador: FERNANDO SIMON, JOÃO CARLOS FURTADO, REJANE FROZZA
Linguagem: JAVA
Campo de Aplicação: AD-02, AD-06, IF-02, IF-07
Tipo de Programa: AP-01
Data da Criação: 03/05/2012
Regime de Guarda: SIGILO ATÉ 13/08/2022
Procurador: LEÃO PROPRIEDADE INTELECTUAL

Processo: 13763-3 **120**
Título: M-LEARNING
Titular: MOTRIX MOBILE PRODUTOS E SERVIÇOS LTDA

Criador: LUIZ GUSTAVO COURI NOGARA, REINALDO XAVIER DE MELLO
Linguagem: RUBY
Campo de Aplicação: IF-07, IF-10
Tipo de Programa: CD-01, GI-01
Data da Criação: 02/04/2012
Regime de Guarda: SIGILO ATÉ 17/08/2022
Procurador: Não informado ou inexistente

Processo: 13891-5 **120**
Título: POSWEB
Titular: APPI TECNOLOGIA S.A.
Criador: ALAN HONCZAR, ALEX DE VASCONCELLOS GARCIA, JOÃO BATISTA DA CUNHA AMARAL JÚNIOR, LUIZ CARLOS CASTRO GUEDES, RUBENS CHAMTOB LEVY
Linguagem: ANSI C
Campo de Aplicação: CO-04, FN-03, IF-07, IF-10, IN-02, SD-02, SV-04, TP-02
Tipo de Programa: AP-01, DS-04, DS-05, DS-06, LG-02, LG-07, LG-08, LG-09, TI-03
Data da Criação: 30/11/2003
Regime de Guarda: SIGILO ATÉ 29/06/2022
Procurador: CATIA REGINA DE ALMEIDA MONDAINI

082
PEDIDO EM EXIGENCIA DEVIDO A IRREGULARIDADE

Processo: 13329-1 **082**
Título: DOMINIO ESCRITA FISCAL VERSÃO 04
Titular: DOMÍNIO SISTEMAS LTDA.
Procurador: DMARK REGISTROS DE MARCAS E PATENTES LTDA
Título do programa diferente na autorização para cópia.. Referência: Resolução 201, art. 1º. Exigência: Apresentar autorização para cópia com título do programa igual ao anotado no formulário.
Título no formulário diferente do Título na Cessão. Referência: Resolução 58/98, Artigo 4º §1º. Exigência: Apresentar título no formulário igual ao título informado na cessão de direitos.

Processo: 13332-4 **082**
Título: DOMÍNIO ATENDIMENTO VERSÃO 02
Titular: DOMÍNIO SISTEMAS LTDA.
Procurador: DMARK REGISTROS DE MARCAS E PATENTES LTDA
Título do programa diferente na autorização para cópia.. Referência: Resolução 201, art. 1º. Exigência: Apresentar autorização para cópia com título do programa igual ao anotado no formulário.
Título no formulário diferente do Título na Cessão. Referência: Resolução 58/98, Artigo 4º §1º. Exigência: Apresentar título no formulário igual ao título informado na cessão de direitos.

Estatísticas

DIRETORIA DE PATENTES

Código	Quantidade	Código	Quantidade	Código	Quantidade	Código	Quantidade
1.1	-	9.1	48	15.22	-	23.1	-
1.1.1	1	9.1.1	-	15.22.1	3	23.1.1	-
1.1.2	-	9.1.2	-	15.23	-	23.2	-
1.1.3	-	9.1.3	1	15.24	-	23.3	-
1.2	-	9.1.4	-	15.24.1	-	23.4	-
1.2.1	-	9.2	40	15.24.2	-	23.5	-
1.2.2	-	9.2.1	-	15.24.3	-	23.6	-
1.2.3	-	9.2.2	1	15.30	-	23.7	-
1.3	24	9.2.3	-	15.31	1	23.8	-
1.3.1	1	9.2.4	102	15.32	-	23.9	-
1.3.2	-	9.2.4.1	-	15.33	-	23.10	-
1.3.3	-	10.1	-	16.1	83	23.11	-
1.3.4	-	10.5	-	16.2	-	23.12	-
1.4	-	10.6	-	16.3	-	23.13	-
1.4.1	-	10.7	-	16.4	-	23.14	-
1.4.2	-	10.8	-	17.1	-	23.15	-
1.4.3	-	10.9	-	17.2	-	23.16	-
1.4.4	-	10.9.1	-	17.3	-	23.17	-
1.5	-	11.1	-	18.1	-	23.18	-
1.5.1	-	11.1.1	258	18.2	-	23.19	-
1.5.2	-	11.2	6	18.3	-	24.2	4
1.5.3	-	11.4	51	18.4	-	24.3	8
2.1	111	11.5	39	18.5	-	24.4	3
2.4	-	11.6	-	18.6	-	24.5	1
2.5	25	11.6.1	-	18.10	-	24.6	-
2.6	1	11.11	-	18.11	-	24.7	-
2.7	-	11.12	-	18.12	-	25.1	40
2.10	204	11.13	2	18.13	-	25.2	-
3.1	99	11.14	2	19.1	5	25.3	2
3.2	-	11.15	-	19.2	-	25.4	32
3.6	1	11.16	-	19.3	-	25.5	-
3.7	-	11.17	-	21.1	-	25.6	3
3.8	-	11.30	-	21.2	-	25.7	36
4.3	50	11.31	-	21.6	42	25.8	-
4.3.1	-	12.1	-	21.7	-	25.9	-
4.3.2	-	12.2	23	21.8	-	25.10	-
6.1	49	12.3	-	21.9	-	25.11	1
6.6	19	12.6	-	21.10	-	25.12	-
6.7	1	12.7	-	22.2	-	25.13	-
6.8	1	12.8	-	22.3	-	26.1	-
6.9	-	13.1	-	22.4	-	26.2	-
6.10	1	13.2	-	22.5	-	26.3	-
7.1	120	15.1	-	22.10	-	26.4	-
7.2	1	15.2	-	22.11	-	26.5	-
7.3	1	15.3	-	22.12	-	26.6	-
7.4	29	15.3.1	-	22.13	-	26.7	-
7.5	-	15.4	-	22.14	-	27.1	3
7.6	-	15.7	4	22.15	2	27.2	-
7.7	1	15.8	-	22.20	-	27.3	-
8.5	4	15.9	-	22.21	-	27.4	-
8.6	153	15.10	2	22.22	-	27.5	-
8.7	18	15.11	2	22.23	-	27.6	-
8.8	8	15.12	-			27.7	-
8.9	-	15.13	-				
8.10	1	15.14	-				
8.11	334	15.21	-				

TOTAL: 2108

Diretoria de Contratos, Indicações Geográficas e Registros - DICIG
Estatística de Pedidos e Registros de Desenhos Industriais

RPI 2226 de 03/09/2013

PEDIDOS E REGISTROS DE DESENHOS INDUSTRIAIS

Código	Quantidade	Código	Quantidade
30	-	50	-
31	350	51	-
32	-	52	-
33	-	53	1
34	-	53.1	-
34.1	-	54	-
35	-	54.1	-
35.1	-	55	-
36	-	56	-
37	-	57	-
38	-	58	-
39	38	59	-
40	1	60	-
41	2	61	-
42	-	62	-
43	-	63	-
44	-	64	-
45	-	65	-
46	-	66	-
46.1	-	70	-
46.2	1	71	-
46.3	-	72	-
47	-	73	-
47.1	-	74	-
48	-		
49	-		

TOTAL: 393

Estatística da Diretoria de Contratos, Indicações Geográficas e Registros - DICIG

RPI 2226 de 03/09/2013

CONTRATOS DE TECNOLOGIA
LICENÇAS DE USO DE MARCAS

Código	Quantidade	Código	Quantidade	Código	Quantidade
060	-	272	-	998	-
130	-	290	-	999	-
185	-	295	-		
210	-	350	39		
		800	-		

Total:	39

REGISTROS DE PROGRAMAS DE COMPUTADOR

Código	Quantidade	Código	Quantidade	Código	Quantidade
080	-	101	-	114	-
082	2	102	-	115	-
090	11	104	-	120	7
091	-	105	-		
093	-	106	-		
094	-	107	-		
095	-	108	-		
096	-	109	-		
097		110	-		
098	-	111	-		
099	-	112	-		
100	-	113	-		

Total:	20

INDICAÇÕES GEOGRÁFICAS PEDIDOS E REGISTROS

Código	Quantidade	Código	Quantidade	Código	Quantidade
305	-	365	-	415	-
315	-	373	-	420	-
325	-	375	-	423	-
335	-	380	-	425	-
340	-	385	-	430	-
345	-	390	-	435	-
350	-	395	-	440	-
357	-	405	-	445	-
360	-	410	-		
		Total:	**-**		

TOPOGRAFIA DE CIRCUITO INTEGRADO

Código	Quantidade	Código	Quantidade	Código	Quantidade
501	-	532	-	644	-
502	-	534	-	646	-
504	-	536	-	648	-
506	-	538	-	650	-
508	-	540	-	654	-
520	-	542	-	656	-
522	-	544	-	658	-
524	-	546	-	660	-
526	-	548	-	662	-
528	-	640	-	664	-
530	-	642	-		
		Total:	**-**		

Código Internacional adotado pelo INPI para Países e Organizações Internacionais

Organizações Internacionais

Escritório Eurasiano de Patentes	EA
Escritório de Marcas do Benelux e Escritório de Modelos de Benelux	BX
Instituto Internacional de Patentes	IB
Organização Regional de Propriedade Industrial Africana	AP
Organização Africana de Propriedade Intelectual (OAPI)	OA
Organização Européia de Patentes EPO	EP
Organização Mundial de Propriedade Intelectual (OMPI) (WIPO)	WO
Escritório para Harmonização no Mercado Interno (Marcas Registradas e Designs)	EM

Países - Ordem de Nomes

AFEGANISTÃO	AF
ÁFRICA DO SUL	ZA
ALBÂNIA	AL
ALEMANHA	DE
ANDORRA	AD
ANGOLA	AO
ANGUILLA	AI
ANT.IUGOSLÁVIA (REP.MACEDÔNIA)	MK
ANTARTICA	AQ
ANTÍGUA E BARBUDA	AG
ANTILHAS HOLANDESAS	AN
ARÁBIA SAUDITA	SA
ARGÉLIA	DZ
ARGENTINA	AR
ARMÊNIA	AM
ARUBA	AW
AUSTRÁLIA	AU
ÁUSTRIA	AT
AZERBAIJÃO	AZ
BAHAMAS	BS
BANGLADESH	BD
BARBADOS	BB
BAREINE	BH
BELARUS	BY
BÉLGICA	BE
BELIZE	BZ
BENIN	BJ
BERMUDAS	BM
BOLÍVIA	BO
BÓSNIA E HERZEGÓVINA	BA
BOTSUANA	BW
BRASIL	BR
BRUNEI DARUSSALAM	BN
BULGÁRIA	BG
BURKINA FASO	BF
BURUNDI	BI
BUTÃO	BT
CABO VERDE	CV
CAMARÕES	CM
CAMBOJA	KH
CANADÁ	CA
CATAR	QA
CAZAQUISTÃO	KZ
CHADE	TD
CHANNEL ISLAND OF GUERNSEY	GG
CHILE	CL
CHINA	CN
CHIPRE	CY
COLÔMBIA	CO
COMORES	KM
CONGO	CG
COSTA DO MARFIM	CI
COSTA RICA	CR
CROÁCIA	HR
CUBA	CU
DINAMARCA	DK
DJIBUTI	DJ
DOMINICA	DM
EGITO	EG
EL SALVADOR	SV
EMIRADOS ARABES UNIDOS	AE
EQUADOR	EC
ERITRÉIA	ER
ESLOVÁQUIA	SK
ESLOVENIA	SI
ESPANHA	ES
ESTADOS UNIDOS	US
ESTÔNIA	EE
ETIÓPIA	ET
FEDERAÇÃO RUSSA	RU
FIJI	FJ
FILIPINAS	PH
FINLÂNDIA	FI
FRANÇA	FR
GABÃO	GA
GÂMBIA	GM
GANA	GH
GEÓRGIA	GE
GEORGIA DO SUL E ILHAS SANDWICH DO SUL	GS
GIBRALTAR	GI
GRANADA	GD
GRÉCIA	GR
GROELÂNDIA	GL
GUADALUPE	GP
GUAM	GU
GUATEMALA	GT
GUIANA	GY
GUIANA FRANCESA	GF
GUINÉ	GN
GUINÉ BISSAU	GW
GUINÉ EQUATORIAL	GQ
HAITI	HT
HOLANDA	NL
HONDURAS	HN
HONG-KONG	HK
HUNGRIA	HU
IÊMEN	YE
ILHA BOUVET	BV
ILHA DO HOMEN	IM
ILHA NATAL	CX
ILHA NORFALK	NF
ILHAS CAIMAN	KY
ILHAS COCOS	CC
ILHAS COOK	CK
ILHAS FAROE	FO
ILHAS HEARD E MC DONALD	HM
ILHAS MALVINAS	FK
ILHAS MARIANAS DO NORTE	MP
ILHAS MARSHALL	MH
ILHAS MENORES AFASTADAS EUA	UM
ILHAS SALOMÃO	SB
ILHAS TURKS E CAICOS	TC
ILHAS VIRGENS (BRITÂNICAS)	VG
ILHAS VIRGENS (U.S.)	VI
ILHAS WALLIS E FUTURA	WF
ÍNDIA	IN
INDONÉSIA	ID
IRÃ (REPÚBLICA ISLÂMICA DO)	IR
IRAQUE	IQ
IRLANDA	IE
ISLÂNDIA	IS
ISRAEL	IL
ITÁLIA	IT
JAMAICA	JM
JAPÃO	JP
JORDÂNIA	JO
KIRIBATI	KI
KUWAIT	KW
LAOS	LA
LESOTO	LS
LETÔNIA	LV
LÍBIA	LY
LIECHTENSTEIN	LI
LITUÂNIA	LT
LUXEMBURGO	LU
MACAU	MO
MADAGASCAR	MG
MALÁSIA	MY
MALÁWI	MW
MALDIVAS	MV
MALI	ML
MALTA	MT
MARROCOS	MA
MARTINICA	MQ
MAURÍCIO	MU
MAURITÂNIA	MR
MAYOTTE	YT
MÉXICO	MX
MIANMÁ	MM
MICRONÉSIA (EST. DA FEDERAÇÃO)	FM
MOÇAMBIQUE	MZ
MÔNACO	MC
MONGÓLIA	MN
MONT SERRAT	MS
NAMÍBIA	NA
NAURU	NR
NEPAL	NP
NICARÁGUA	NI
NÍGER	NE
NIGÉRIA	NG
NIUE	NU
NORUEGA	NO
NOVA CALEDÔNIA	NC
NOVA ZELÂNDIA	NZ
OMÃ	OM
ORGANIZAÇÃO EUROPÉIA DE PATENTES	EP
PAÍSES BAIXOS	PB
PALAU	PW
PANAMÁ	PA
PAPUA NOVA GUINÉ	PG
PAQUISTÃO	PK
PARAGUAI	PY
PERU	PE
PITCAIRN	PN
POLINÉSIA FRANCESA	PF
POLÔNIA	PL
PORTO RICO	PR
PORTUGAL	PT
QUÊNIA	KE
QUIRGUISTÃO	KG
REINO UNIDO	GB
REPÚBLICA CENTRO AFRICANA	CF
REPÚBLICA DA CORÉIA	KR
REPÚBLICA DA MOLDOVA	MD
REPÚBLICA DOMINICANA	DO
REPÚBLICA POPULAR DEM. DA CORÉIA	KP
REPÚBLICA TCHECA	CZ
REPÚBLICA UNIDA DA TANZÂNIA	TZ
REUNIÃO	RE
ROMÊNIA	RO
RUANDA	RW
SAARA OCIDENTAL	EH
SAINT PIERRE E MIQUELON	PM
SAMOA AMERICANA	AS
SAMOA OCIDENTAL	WS
SANTA HELENA	SH
SANTA LÚCIA	LC
SÃO CRISTÓVÃO E NEVIS	KN
SÃO MARINO	SM
SÃO TOMÉ E PRÍNCIPE	ST
SÃO VICENTE E GRANADINAS	VC
SENEGAL	SN
SERRA LEOA	SL
SEYCHELLES	SC
SINGAPURA	SG
SÍRIA	SY
SOMÁLIA	SO
SRI LANKA	LK
SUAZILÂNDIA	SZ
SUDÃO	SD
SUÉCIA	SE
SUÍÇA	CH
SURINAME	SR
SVALBARD E JAN MAYEN	SJ
TADJIQUISTÃO	TJ
TAILÂNDIA	TH
TAIWAN, PROVÍNCIA DA CHINA	TW
TERRAS AUSTRAIS FRANCESAS	TF
TERRIT. BRITAN. OCEANO ÍNDICO	IO
TERRITÓRIO OCUPADO PALESTINO	PS
TIMOR -LESTE	TL
TOGO	TG
TOKELAU	TK
TONGA	TO
TRINIDAD E TOBAGO	TT
TUNÍSIA	TN
TURCOMENISTÃO	TM
TURQUIA	TR
TUVALU	TV
UCRÂNIA	UA
UGANDA	UG
URUGUAI	UY
UZBEQUISTÃO	UZ
VANUATU	VU
VATICANO	VA
VENEZUELA	VE
VIETNÃ	VN
YUGOSLÁVIA	YU
ZAIRE	ZR
ZÂMBIA	ZM
ZIMBÁBUE	ZW

Países - Ordem de Sigla

AD	ANDORRA
AE	EMIRADOS ARABES UNIDOS
AF	AFEGANISTÃO
AG	ANTÍGUA E BARBUDA
AI	ANGUILLA
AL	ALBÂNIA
AM	ARMÊNIA
AN	ANTILHAS HOLANDESAS
AO	ANGOLA
AQ	ANTARTICA
AR	ARGENTINA
AS	SAMOA AMERICANA
AT	ÁUSTRIA
AU	AUSTRÁLIA
AW	ARUBA
AZ	AZERBAIJÃO
BA	BÓSNIA E HERZEGÓVINA
BB	BARBADOS
BD	BANGLADESH
BE	BÉLGICA
BF	BURKINA FASO
BG	BULGÁRIA
BH	BAREINE
BI	BURUNDI
BJ	BENIN
BM	BERMUDAS
BN	BRUNEI DARUSSALAM
BO	BOLÍVIA
BR	BRASIL
BS	BAHAMAS
BT	BUTÃO
BV	ILHA BOUVET
BW	BOTSUANA
BY	BELARUS
BZ	BELIZE
CA	CANADÁ
CC	ILHAS COCOS
CF	REPÚBLICA CENTRO AFRICANA
CG	CONGO
CH	SUÍÇA
CI	COSTA DO MARFIM
CK	ILHAS COOK
CL	CHILE
CM	CAMARÕES
CN	CHINA
CO	COLÔMBIA
CR	COSTA RICA
CU	CUBA
CV	CABO VERDE
CX	ILHA NATAL
CY	CHIPRE
CZ	REPÚBLICA TCHECA
DE	ALEMANHA
DJ	DJIBUTI
DK	DINAMARCA
DM	DOMINICA
DO	REPÚBLICA DOMINICANA
DZ	ARGÉLIA
EC	EQUADOR
EE	ESTÔNIA
EG	EGITO
EH	SAARA OCIDENTAL
EP	ORGANIZAÇÃO EUROPÉIA DE PATENTES
ER	ERITRÉIA
ES	ESPANHA
ET	ETIÓPIA
FI	FINLÂNDIA
GG	CHANNEL ISLAND OF GUERNSEY
FJ	FIJI
FK	ILHAS MALVINAS
FM	MICRONÉSIA (EST. DA FEDERAÇÃO)
FO	ILHAS FAROE
FR	FRANÇA
GA	GABÃO
GB	REINO UNIDO
GD	GRANADA
GE	GEÓRGIA
GF	GUIANA FRANCESA
GH	GANA
GI	GIBRALTAR
GL	GROELÂNDIA
GM	GÂMBIA
GN	GUINÉ
GP	GUADALUPE
GQ	GUINÉ EQUATORIAL
GR	GRÉCIA
GS	GEORGIA DO SUL E ILHAS SANDWICH DO SUL
GT	GUATEMALA
GU	GUAM
GW	GUINÉ BISSAU
GY	GUIANA
HK	HONG-KONG
HM	ILHAS HEARD E MC DONALD
HN	HONDURAS
HR	CROÁCIA
HT	HAITI
HU	HUNGRIA
ID	INDONÉSIA
IE	IRLANDA
IL	ISRAEL
IM	ILHA DO HOMEM
IN	ÍNDIA
IO	TERRIT. BRITAN. OCEANO ÍNDICO
IQ	IRAQUE
IR	IRÃ (REPÚBLICA ISLÂMICA DO)
IS	ISLÂNDIA
IT	ITÁLIA
JM	JAMAICA
JO	JORDÂNIA
JP	JAPÃO
KE	QUÊNIA
KG	QUIRGUISTÃO
KH	CAMBOJA
KI	KIRIBATI
KM	COMORES
KN	SÃO CRISTÓVÃO E NEVIS
KP	REPÚBLICA POPULAR DEM. DA CORÉIA
KR	REPÚBLICA DA CORÉIA
KW	KUWAIT
KY	ILHAS CAIMAN
KZ	CAZAQUISTÃO
LA	LAOS
LB	LÍBANO
LC	SANTA LÚCIA
LI	LIECHTENSTEIN
LK	SRI LANKA
LR	LIBÉRIA
LS	LESOTO
LT	LITUÂNIA
LU	LUXEMBURGO
LV	LETÔNIA
LY	LÍBIA
MA	MARROCOS
MC	MÔNACO
MD	REPÚBLICA DA MOLDOVA
MG	MADAGASCAR
MH	ILHAS MARSHALL
MK	ANT.IUGOSLÁVIA (REP.MACEDÔNIA)
ML	MALI
MM	MIANMÁ
MN	MONGÓLIA
MO	MACAU
MP	ILHAS MARIANAS DO NORTE
MQ	MARTINICA
MR	MAURITÂNIA
MS	MONT SERRAT
MT	MALTA
MU	MAURÍCIO
MV	MALDIVAS
MW	MALÁWI
MX	MÉXICO
MY	MALÁSIA
MZ	MOÇAMBIQUE
NA	NAMÍBIA
NC	NOVA CALEDÔNIA
NE	NÍGER
NF	ILHA NORFALK
NG	NIGÉRIA
NI	NICARÁGUA
NL	HOLANDA
NO	NORUEGA
NP	NEPAL
NR	NAURU
NU	NIUE
NZ	NOVA ZELÂNDIA
OM	OMÃ
PA	PANAMÁ
PB	PAÍSES BAIXOS
PE	PERU
PF	POLINÉSIA FRANCESA
PG	PAPUA NOVA GUINÉ
PH	FILIPINAS
PK	PAQUISTÃO
PL	POLÔNIA
PM	SAINT PIERRE E MIQUELON
PN	PITCAIRN
PR	PORTO RICO
PS	TERRITÓRIO OCUPADO PALESTINO
PT	PORTUGAL
PW	PALAU
PY	PARAGUAI
QA	CATAR
RE	REUNIÃO
RO	ROMÊNIA
RU	FEDERAÇÃO RUSSA
RW	RUANDA
SA	ARÁBIA SAUDITA
SB	ILHAS SALOMÃO
SC	SEYCHELLES
SD	SUDÃO
SE	SUÉCIA
SG	SINGAPURA
SH	SANTA HELENA
SI	ESLOVENIA
SJ	SVALBARD E JAN MAYEN
SK	ESLOVÁQUIA
SL	SERRA LEOA
SM	SÃO MARINO
SN	SENEGAL
SO	SOMÁLIA
SR	SURINAME
ST	SÃO TOMÉ E PRÍNCIPE
SV	EL SALVADOR
SY	SÍRIA
SZ	SUAZILÂNDIA
TC	ILHAS TURKS E CAICOS
TD	CHADE
TF	TERRAS AUSTRAIS FRANCESAS
TG	TOGO
TH	TAILÂNDIA
T	TADJIQUISTÃO
TK	TOKELAU
TL	TIMOR-LESTE
TM	TURCOMENISTÃO
TN	TUNÍSIA
TO	TONGA
TR	TURQUIA
TT	TRINIDAD E TOBAGO
TV	TUVALU
TW	TAIWAN, PROVÍNCIA DA
TZ	REPÚBLICA UNIDA DA TANZÂNIA
UA	UCRÂNIA
UG	UGANDA
UM	ILHAS MENORES AFASTADAS / EUA
US	ESTADOS UNIDOS
UY	URUGUAI
UZ	UZBEQUISTÃO
VA	VATICANO
VC	SÃO VICENTE E GRANADINAS
VE	VENEZUELA
VG	ILHAS VIRGENS (BRITÂNICAS)
VI	ILHAS VIRGENS (U.S.)
VN	VIETNÃ
VU	VANUATU
WF	ILHAS WALLIS E FUTURA
WS	SAMOA OCIDENTAL
YE	IÊMEN
YT	MAYOTTE
YU	YUGOSLÁVIA
ZA	ÁFRICA DO SUL
ZM	ZÂMBIA
ZR	ZAIRE
ZW	ZIMBÁBUE

"Lista dos Códigos de Duas-Letras para representação dos Paises, Entidades e Organizações Intergovernamentais baseada no Padrão ST.3 recomendado pela OMPI e na ISSO 3166-1."