PATENTES, DESENHOS INDUSTRIAIS, CONTRATOS, PROGRAMAS DE COMPUTADOR, INDICAÇÕES GEOGRÁFICAS
REVISTA DA PROPRIEDADE INDUSTRIAL Nº 2038

26 de Janeiro de 2010

SEÇÃO I

REPÚBLICA FEDERATIVA DO BRASIL

Presidente
Luís Inácio Lula da Silva

MINISTÉRIO DO DESENVOLVIMENTO, INDÚSTRIA E COMÉRCIO EXTERIOR
Ministro do Desenvolvimento, Indústria e Comércio Exterior
Miguel João Jorge Filho

INSTITUTO NACIONAL DA PROPRIEDADE INDUSTRIAL

PRESIDENTE
Jorge de Paula Costa Ávila

VICE-PRESIDENTE
Ademir Tardelli

CHEFE DE GABINETE
Josefina Sales de Oliveira

DIRETORIA DE ARTICULAÇÃO E INFORMAÇÃO TECNOLÓGICA
Sergio Medeiros Paulino de Carvalho

PROCURADORIA GERAL
Mauro Sodré Maia

DIRETORIA DE PATENTES
Carlos Pazos Rodrigues

DIRETORIA DE MARCAS
Terezinha de Jesus Guimarães

DIRETORIA DE TRANSFERÊNCIA DE TECNOLOGIA
Breno Bello de Almeida Neves

DIRETORIA DE ADMINISTRAÇÃO E SERVIÇOS
Julio Cesar Dutra De Oliveira

REVISTA DA PROPRIEDADE INDUSTRIAL

Órgão Oficial do INSTITUTO NACIONAL DA PROPRIEDADE INDUSTRIAL
Lei nº 5648, de 11.12.70 art. 9º e decreto nº 68.104, de 22.01.71, art. 24

SEDE DO INPI

MV - Mayrink Veiga nº 9, Centro - CEP: 20090-910
PM – Praça Mauá nº 7, Centro - CEP: 20081-240
Tel.: PABX (21) 2139-3000

PROCURADORIA
MV – 22º andar
Tel.: (21) 2139-3207
Fax: (21) 2139-3206
DIRMA – Diretoria de Marcas
MV – 27º andar
Tel.: (21) 2139-3217
Fax: (21) 2139-3347
Central de atendimento: (0XX-21) 2139-3158
DIRPA – Diretoria de Patentes
MV – 20º andar
Tel.: (21) 2139-3715
Fax: (21) 2139-3194
DIRTEC – Diretoria de Transferência de Tecnologia
Praça Mauá, nº 7 – 12º andar
Tel.: (21) 2139-3645, 2139-3115
Fax: (21) 2139-3175
DAS – Diretoria de Administração e Serviços
MV – 3º andar
Tel.: (21) 2139-3105, 2139-3123
Fax: (21) 2139-3228
DART - Diretoria de Articulação e Informação Tecnológica
MV – 27º andar
Tel.: (21) 2139-3130
Fax: (21) 2139-3529

DIVISÕES REGIONAIS

BRASÍLIA
Chefe: Antonio Carlos Pereira Coelho
e-mail: diregdf@inpi.gov.br
SAS - Quadra 2, Lote 1/A
Brasília - DF - CEP: 70070-020
Tel. : (61) 3224-1114
Horário de Atendimento: 10h às 16h30

CEARÁ
Chefe: Alberto Moreira da Rocha
e-mail: diregce@inpi.gov.br
Rua Doutor Mário Martins Coelho, nº 36
Aldeota - Fortaleza - CE - CEP: 60170-280
Tel.: (85) 3261-1372, 3261-1695
Fax: (85) 3268-1495
Horário de Atendimento: 10h às 16h30

MINAS GERAIS
Chefe: Rafael Jardim Goulart de Andrade
Avenida Amazonas nº 1.909
Santo Agostinho - Belo Horizonte - MG - CEP: 30180-002
Tel.: (31) 3291-5614, 3291-5623
Fax: (31) 3291-5449
Horário de Atendimento: 10h às 16h30

PARANÁ
Chefe: Renee Fernando Senger
e-mail: diregpr@inpi.gov.br
Rua Marechal Deodoro, 344, 16º andar
Edifício Atalaia, Centro, Curitiba - PR
CEP: 80010-909
Telefone: (41) 3322-4411
Horário de Atendimento: 10h às 16h30

RIO GRANDE DO SUL
Chefe: Vera Lúcia de Seixas Grimberg
e-mail: diregrs@inpi.gov.br
Av. José de Alencar, 521 – Cobertura 902 – Bairro Menino Jesus. Porto Alegre - RS - CEP: 90880-481
Telefone: (51) 3226-6909, 3226-6422, 3227-5886
Horário de Atendimento: 10h às 16h30

SÃO PAULO
Chefe: Maria dos Anjos Marques Buso
e-mail: diregsp@inpi.gov.br
Rua Tabapuã, 41 - 4º andar - Itaim-Bibi
São Paulo - SP - CEP: 04533-010
Telefone:(11) 3071-3434, 3071-3433
Horário de Atendimento: 10h às 16h30

REPRESENTAÇÕES E POSTOS AVANÇADOS

Acre
Responsável: Amoísio Severiano Freitas
Secretaria de Desenvolvimento Ciência e Tecnologia
BR-364, Km 5, Zona A – Setor 3 Lote "1-A" – Distrito Industrial - Rio Branco/ Acre - CEP: 69.917-100
Tel./FAX : (68) 3229-6349, 3229-4259, 3229-5556
Horário de Atendimento: 8h às 12h
14h às 17h30

Alagoas
Responsável: Jarbas Agostinho dos Santos
Secretaria do Desenvolvimento Econômico
Av. Da Paz, N.1108 - Centro
Maceió /AL - CEP: 57022-050
Tel.: (82) 3315-1721, 3315-1719, 3315-1720
Horário de Atendimento: 8h às 16h30

Amapá
Responsável: Rosenilda Creuza Silva de Souza
Junta Comercial
Av FAB, 1610 – Centro
Macapá/ AP - CEP: 68906-030
Tel.: (96) 3225-8650
Fax: (96) 3225-8654
Horário de Atendimento: 7h30 às 13h30

Amazonas
Responsável: Aliete Velloso da Silva
SEPLAN – Secretaria do Estado de Planejamento e Desenvolvimento Econômico
Rua Major Gabriel, 1870 – Praça 14 de Janeiro
Manaus /AM - CEP: 69060-060
Tel.: (92) 2126-1235, 2126-1200

Bahia
Responsável: Flavio José Moreno
Rua Pedro R. Bandeira, 143 – 5º andar
Cidade Baixa – Salvador – Bahia
CEP: 40015-080
Tel.: (71) 3326-9597, 3242-5223
Horário de Atendimento: 10h às 16h30

Responsável: Isis Patrícia Motta
Av. Otávio Mangabeira, 6929 – Multi Shop Boca do Rio
CEP: 41715-000
Tel.: (71) 3281-4148
Horário de Atendimento: 8h às 16h30

Espírito Santo
Responsável: Edilamar Gonzaga
Rua Abigail do Amaral Carneiro, 191
Edifício Arábica – 3° andar – salas 312, 314 e 316
Enseada do Suá - Vitória - ES - CEP: 299055-907
Tel.: (27) 3235-7788
Fax: (27) 3315-9823
Horário de Atendimento: 10h às 16h30

Goiás
Responsável: Éldia Lourenço de Melo
JUNTA COMERCIAL DO ESTADO DE GOIÁS
Rua 260 - Esquina 259 - Setor Universitário, Quadra 84, Lt. 5 à 8 Goiânia – GO CEP:74640-310
Tel.: (62) 3202-2246, 3202-2262, 3261-4833 Ramal: 279
Horário de Atendimento: 8h às 18h

Maranhão
Responsável: Déa Lourdes Furtado de Oliveira
Secretaria de Estado da Indústria e Comércio
Av. Carlos Cunha s/n° - sala 210
Edifício Nagib Haickel – Calhau/ MA - CEP: 65065-180
Telefone: (98) 3235-8546, ramais 28 e 29
Horário de Atendimento: após às 13h

Mato Grosso
Responsável: Guinara Arcanjo da Silva
Junta Comercial do Estado do Mato Grosso - JUSSEMAT
Av. Historiador Rubens de Mendonça, s/nº - CPA
Cuiabá/ MT - CEP: 78055-500
Tel.: (65) 3613-9557
Horário de Atendimento: 8h às 12h
14h às 16h30

Mato Grosso do Sul
Fechada Temporariamente
Responsável: Maria Urbana de Oliveira
Secretaria de Indústria e Comércio
Junta Comercial/MS
Rua Dr. Arthur Jorge, 1276 - Centro
Campo Grande/MS - CEP: 79070-020
Telefone: (67) 3316-4439, 3316-4429
Horário de Atendimento: 7h30 às 13h30

Pará
Responsável: Paulo Fernando Campos Maciel
SEDECT – Secretaria Estado de Desenvolvimento Ciência e Tecnologia
Av. Presidente Vargas, 1020 – Campina
Belém /PA - CEP: 66017-000
Telefone: (91) 4009-2534, 4009-2531
Horário de Atendimento: 8h às 13h
14h às 16h

Responsável: Francisco Montandon Guilhermino
SEFA – Secretaria Estadual da Fazenda
Av. Mendonça Furtado, 2797 – Fátima
Santarém /PA - CEP: 68005-020
Telefone: (93) 3063-5634
Horário de Atendimento: 8h30 às 13h

Paraíba
Responsável: Aline Nascimento Duarte
Secretaria de Turismo e Desenvolvimento Econômico
Rua Feliciano Cisne n° 50 – Jaguaribe
João Pessoa/PB - CEP: 58015-570
Telefone: (83) 3208-3922, 3208-3923, 3242-2545/2729
Horário de Atendimento: 12h às 16h30

Pernambuco
Responsável: Gasparina Freire Castillo
e-mail: reinpi@oi.com.br
Universitária Federal de Pernambuco - UFPE
Av. Prof. Moraes Rego, 1235 – Campus Universitário
Bairro - Engenho do Meio
Recife/PE - CEP: 50670-920
Telefone: (81) 3453-8145, 3271-1223
Horário de Atendimento: 10h às 16h30

Piauí
Responsável: Eliane Fatima Assunção Lima Souza
Secretaria de Desenvolvimento Econômico e Tecnológico
Rua Rui Barbosa, n° 805 – Centro – Central-Fácil/SEBRAE
Telefone: (86) 3216-3000 ramal 1403
Horário de Atendimento: 7h30 às 13h30

Rio Grande do Norte
Responsável: Kátia R. Maia
Secretaria de Desenvolvimento Econômico e Tecnológico
BR 101 - Km 94 - 1 º andar - Lagoa Nova
Natal /RN - CEP: 59064-901
Telefone: (84) 3232-1723

Representações e Postos Avançados

Rio de Janeiro
Responsável: Eliane Taveira
ASSINF – Av. Alberto Braune, nº 111 Térreo
Nova Friburgo/RJ - CEP: 28613-001
Telefone: (22) 2522-1145, 2522-8452
Horário de Atendimento: 10h às 16h

Responsável: Ledio Ferreira
Associação Comercial e Empresarial de Petrópolis
Rua Irmãos D'Angelo, nº 48 – 7º andar
Petrópolis/RJ - CEP: 25685-330
Telefone: (24) 2237-1101
Horário de Atendimento: 9h às 11h
13h às 18h

Rondônia
Responsável: Elismarcia da Silva de Oliveira
Av. Pinheiro Machado, nº 326 – Caiari
Porto Velho /RO – CEP: 78900-050
Telefone: (69) 3216-8603
Horário de Atendimento: 8h às 13h
13h às 18h

Roraima
Responsável: Cezar Augusto dos Santos Rosa Junior
Av. Jaime Brasil, 157 - Centro
Boa Vista/ RR - CEP: 69301-350
Tel.: (95) 2121-5370

Santa Catarina
Responsável: Roberto Mauro Leitão
Rua Felipe Schimidt, nº 515 – 11º andar – Ático - Centro
Florianópolis /SC - CEP: 88010-001
Tel.: (48) 3223-5227, 3223-4827
Fax.: (48) 3223-4827
Horário de Atendimento: 10h às 16h30

Sergipe
Responsável: Dione Pujals
SEBRAE/SE
Av. Tancredo Neves, n° 5.500 – Bairro América
Aracajú /Sergipe – CEP: 49080-480
Tel.: (79) 2106-7751
PABX: (79) 2106-7700

Tocantins
Responsável: Aitimem Salim
Secretaria da Indústria e Comércio do Estado doTocantins
Esplanada das Secretarias - Praça dos Girassóis, snº -
Palmas /TO - CEP: 77003-900
Telefone: (63) 3218-2032
Horário de Atendimento: 8h às 12h
14h às 18h

Èsta Publicação é de responsabilidade da Coordenação Geral Modernização e Informática
Telefone: (21) 2139-3447

Índice Geral

RPI 2038 de 26/01/2010

Comunicados	5
Ministério do Desenvolvimento, Indústria e Comércio Exterior	-
Presidência do INPI	27
DIRETORIA DE PATENTES	
Exame Formal Preliminar – Índice Remissivo por Depositante	-
Exame Formal Preliminar – Índice Numérico Remissivo	-
Exigências Decorrentes do Exame Formal Preliminar	-
Tabela de Códigos de Despachos e Códigos INID de Pedidos, Patentes (incluindo as de MI/DI expedidas na vigência da Lei 5772/71) e Certificados de Adição de Invenção	29
Tabela de Códigos de Despachos de Pedidos e Patentes (incluindo as de MI/DI expedidas na vigência da Lei 5772/71) - Período de Transição (Lei 5772/71)	35
Índice Numérico Remissivo de Pedidos, Patentes e Certificados de Adição de Invenção	37
Notificação - Fase Nacional - PCT e Publicação de Pedidos de Patente e de Certificado de Adição de Invenção	41
Despachos Relativos a Pedidos, Patentes (incluindo as de MI/DI expedidas na vigência de Lei 5772/71) e Certificados de Adição de Invenção	95
Pipeline - Publicação para Manifestação de Terceiros	-
Pipeline - Comunicação de Depósito e Despachos Relativos a Pedidos e Patentes	127
Despachos Relativos a Pedidos e Patentes - Período de Transição (Lei 5772/71)	-
DIRETORIA DE CONTRATOS DE TECNOLOGIA E OUTROS REGISTROS	
Tabela de Códigos de Despachos e Códigos INID de Pedidos e Registros de Desenho Industrial	129
Índice Numérico Remissivo de Pedidos e Registros de Desenho Industrial	131
Publicação de Desenhos Industriais	133
Despachos Relativos a Pedidos e Registros de Desenho Industrial	149
Tabelas de Códigos de Despacho em Contratos de Tecnologia e Outros Registros	151
Despachos em Contratos de Tecnologia e em Licença de Uso de Marca	153
Despachos em Registros de Programas de Computador	161
Despachos - Indicações Geográficas	-
PROCURADORIA	
Estatísticas	171
Código Internacional de Países e Organizações	177

INPI INSTITUTO NACIONAL DA PROPRIEDADE INDUSTRIAL

De conformidade com a Lei nº 5.648, de 11 de dezembro de 1970, esta é a publicação oficial do Instituto Nacional da Propriedade Industrial, órgão vinculado ao Ministério do Desenvolvimento, Indústria e Comércio Exterior, República Federativa do Brasil, que publica todos os seus atos, despachos e decisões relativos ao sistema de propriedade industrial no Brasil, compreendendo Marcas e Patentes, bem como os referentes a contratos de Transferência de Tecnologia e assuntos correlatos, além dos que dizem respeito ao registro de programas de computador como direito autoral.

As established by Law nº 5.648 of december 11, 1970, this is the official publication of the National Institute of Industrial Property, an office under the Ministry of Development, Industry and Foreign Trade, Federative Republic of Brazil, which publishes all its official acts, orders and decisions regarding the industrial property system in Brazil, comprising Trademarks and Patents, as well as those refering to Technology Transfer agreements and related matters, besides those regarding software registering as copyright.

D´après la Loi nº 5.648 du 11 décembre 1970, celle-si est la publication officielle de l'Institut National de la Propriété Industrielle, un office lié au Ministère du Développement, de l'Industrie et du Commerce Extérieur, République Fédérative du Brésil, qui publie tous ses actes, ordres et décisions concernant le système de la propriété industrielle au Brésil, y compris marques et brevets, aussi que ceux référents aux contracts de transfert de technologie et des sujets afférents, en outre que ceux se rapportant à l'enregistrement des programmes d´ordinateur comme droit d'auteur.

Según estabelece la Ley nº 5.648 de 11 diciembre 1970, esta es la publicación oficial del Instituto Nacional de la Propiedad Industrial, oficina vinculada al Ministerio del Desarrollo, Industria y Comercio Exterior, República Federativa del Brasil, que publica todos sus actos, ordenes y decisiónes referentes al sistema de propiedad industrial en Brasil, comprendendo marcas y patentes así que los referentes a contractos de transferencia de tecnologia y asuntos corelacionados, además de los referentes al registro de programas de ordenador como derecho de autor.

Laut Gezets Nr. 5.648 vom 11. dezember 1970, ist dies das Amtsblatt des Nationalen Instituts für gewerbliches Eigentum (INPI), eines Organs des Bundesministerium für Entwicklung, Industrie und Aussenhandel, der Bundesrepublik Brasilien, welches alle Amtshandlungen, Beschlüsse und Entscheidungen über gewerbliches Eigentum in Brasilien, einschliesslich Warenzeichen und Patente, ebenso wie auch Übertragunsvertrage von Technologie und Computerprogramme als Urheberrecht veroffentlicht.

Comunicados

RPI 2038 de 26/01/2010

INSTRUÇÕES PARA OS PAGAMENTOS E COMPROVAÇÃO DAS RETRIBUIÇÕES.

Leia com atenção

1- Será desconsiderado qualquer procedimento cujo pagamento em cheque não tenha sido compensado em tempo hábil.

2- Não serão aceitas fichas de compensação (guias) com rasuras em qualquer das vias.

3- Fichas de compensação (guias) recolhidas, originalmente, para determinado serviço não poderão ser utilizadas para outra finalidade. O interessado deverá solicitar restituição do valor não utilizado.

4- O pagamento da retribuição deverá ser feito de acordo com a tabela vigente na data da publicação do pedido ou ato a que se referir.

5- Alertamos sobre a mensagem constante nas fichas de compensação (guias) sobre a necessidade de autenticação bancária das 2(duas) vias.

6- Solicitamos aos usuários que façam o recolhimento das guias de pagamento, preferencialmente, nas agências do Banco do Brasil S/A.

COMPLEMENTO

7- No caso de Processo em tramitação, é obrigatório a menção do número do processo; data; código da natureza do serviço e nome do interessado na guia de recolhimento

A ADMINISTRAÇÃO

Serviço Público Federal

INPI Instituto Nacional da Propriedade Industrial

Comissão de Cadastramento dos Agentes da Propriedade Industrial

COMUNICADO

A Comissão de Cadastramento dos Agentes da Propriedade Industrial, constituída pela Portaria nº. 045, de 19 de fevereiro de 2008, alerta aos Agentes da Propriedade Industrial devidamente cadastrados perante o INPI que, nos termos da Resolução n° 194/08, o pagamento da anuidade relativa a matrícula de Agente da Propriedade Industrial – exercício 2010, no valor vigente à época do pagamento, será devido até o dia 31 de março de 2010, devendo a sua comprovação ser feita até o dia 30 de abril de 2010, sob pena de suspensão temporária do exercício das atribuições na função de agente da propriedade industrial.

Cabe informar que pagamentos realizados após 31 de março de 2010 e/ou comprovados após 30 de abril de 2010, deverão ser acrescidos do valor da restauração.

Os formulários para comprovação do pagamento da anuidade podem ser obtidos no Portal INPI, clicando em "O Instituto", "Como atuar no INPI", "Formulários da COCAPI". Não serão aceitos formulários desatualizados.

Informamos também que o não pagamento da anuidade por 03 (três) anos consecutivos acarretará no cancelamento definitivo da matrícula de habilitação na função de agente da propriedade industrial, não sendo mais aplicável a restauração.

COMISSÃO DE CADASTRAMENTO DE AGENTE DA PROPRIEDADE INDUSTRIAL

Telefone : (21) 2139-3472 / 2139-3036 / 2139-3722
Telefax: (21) 2139-3501
e-mail : cocapi@inpi.gov.br

COMUNICADO

Informamos que no dia 25/01/2010 será comemorado o aniversário de São Paulo, portanto será feriado somente na capital não havendo expediente na DIREG/SP.

	SERVIÇO PÚBLICO FEDERAL **MINISTÉRIO DO DESENVOLVIMENTO, INDÚSTRIA E COMÉRCIO EXTERIOR** **INSTITUTO NACIONAL DA PROPRIEDADE INDUSTRIAL**

PRESIDÊNCIA	**21 / 01 / 2010**

RESOLUÇÃO	**Nº 240 / 2010**

Assunto: Dispõe sobre a extensão da redução de valores de retribuições de serviços prestados pelo INPI ao Microempreendedor Individual - MEI.

O **PRESIDENTE DO INSTITUTO NACIONAL DA PROPRIEDADE INDUSTRIAL – INPI**, no uso da competência que lhe foi conferida pelo Senhor Ministro de Estado do Desenvolvimento, Indústria e Comércio Exterior, através do ato administrativo que estabelece os valores das retribuições pelos serviços do INPI,

Considerando a promulgação da Lei Complementar nº 128, de 19 de dezembro de 2008 que criou o Microempreendedor Individual - MEI, figura jurídica que entrou em vigor dia 1º de julho de 2009.

Considerando, ainda, o direito do Microempreendedor Individual – MEI a tratamento simplificado, diferenciado e aos incentivos criados no âmbito do Poder Público.

RESOLVE:

Art. 1º Estender a redução em até 60% (sessenta por cento) pelos serviços prestados pelo INPI, constantes da Tabela anexa, – devidas por: pessoas naturais; microempresas, empresas de pequeno porte e cooperativas assim definidas em Lei; instituições de ensino e pesquisa; entidades sem fins lucrativos, bem como por órgãos públicos, quando se referirem a atos próprios – ao Microempreendedor Individual - MEI.

Art. 2º Aplicando o percentual acima definido, os valores obtidos serão arredondados para o valor monetário múltiplo de R$ 5,00 (cinco reais) mais próximo, de modo a facilitar o recolhimento da retribuição na rede bancária.

Art. 3º Esta Resolução entra em vigor na data de sua publicação.

Jorge de Paula Costa Ávila
Presidente do INPI

ANEXO da Resolução INPI nº 240, de 21 de janeiro de 2010

TABELA DE RETRIBUIÇÕES PELOS SERVIÇOS DO INPI (valores em Reais)

SERVIÇOS DA DIRETORIA DE PATENTES – DIRPA **(INVENÇÃO, CERTIFICADO DE ADIÇÃO E MODELO DE UTILIDADE)**			
Código	Descrição do Serviço	Retribuição 1	Retribuição 2 (*)
200	Depósito de Pedido Nacional de Invenção (PI), Certificado de Adição de Invenção (C) ou Modelo de Utilidade (MU), e entrada na Fase Nacional de PCT	200,00	80,00
201	Transmissão de Depósito de Pedido Internacional nos termos do PCT	200,00	80,00
202	Publicação antecipada	200,00	80,00
203	Pedido de Exame de Invenção (PI) **Retribuição normal de R$ 500,00 ou R$ 200,00 (*) para até 10 (dez) reivindicações. Acima deste total, deve-se somar um valor adicional de R$ 50,00 ou R$ 20,00 (*) por reivindicação da 11ª a 20ª; de R$ 75,00 ou R$ 30,00 (*) por reivindicação da 21ª a 30ª; e de R$ 100,00 ou R$ 40,00 (*) por reivindicação da 31ª em diante.**	500,00	200,00
204	Pedido de Exame de Modelo de Utilidade (MU)	320,00	128,00
205	Pedido de Exame de Certificado de Adição de Invenção (C)	160,00	65,00
206	Cumprimento de Exigência decorrente de Exame Formal	Isento	Isento
207	Cumprimento de Exigência	100,00	40,00
208	Restauração de Pedido, Patente ou Certificado de Adição de Invenção (C)	500,00	200,00
209	Desarquivamento de pedido	500,00	200,00
210	Apresentação de subsídios ao Exame Técnico	300,00	120,00
212	Expedição de Carta-Patente ou Certificado de Adição de Invenção (C) no prazo ordinário	200,00	80,00
213	Expedição de Carta-Patente ou Certificado de Adição de Invenção (C) no prazo extraordinário	400,00	160,00
214	Recurso de Patente de Invenção (PI), Modelo de Utilidade (MU) ou Certificado de Adição de Invenção (C)	540,00	215,00
215	Nulidade ou Caducidade de Invenção (PI), Modelo de Utilidade (MU) ou Certificado de Adição de Invenção (C)	540,00	215,00
216	Manifestação ou Contestação de Invenção (PI), Modelo de Utilidade (MU), Certificado de Adição de Invenção (C)	220,00	90,00
217	Análise da subsistência do Certificado de Adição de Invenção (C)	300,00	120,00
218	Oferta de licença da patente para fins de exploração ou renovação de oferta	130,00	50,00
219	Certidão relativa ao andamento do pedido de patente no INPI e sua correspondência com a patente concedida no exterior, para fins de cumprimento parcial dos requisitos previstos no art. 70.9 do Acordo sobre Aspectos dos Direitos de Propriedade Industrial relacionados ao comércio	800,00	320,00
220	Anuidade de Pedido de Patente de Invenção (PI) no prazo ordinário	250,00	100,00
221	Anuidade de Pedido de Patente de Invenção (PI) no prazo extraordinário	500,00	200,00
222	Anuidade de Patente de Invenção (PI) do 3º ao 6º ano no prazo ordinário	660,00	265,00
223	Anuidade de Patente de Invenção (PI) do 3º ao 6º ano no prazo extraordinário	1.320,00	530,00
224	Anuidade de Patente de Invenção (PI) do 7º ao 10º ano no prazo ordinário	1.030,00	410,00
225	Anuidade de Patente de Invenção (PI) do 7º ao 10º ano no prazo extraordinário	2.060,00	825,00
226	Anuidade de Patente de Invenção (PI) do 11º ao 15º ano no prazo ordinário	1.390,00	555,00

227	Anuidade de Patente de Invenção (PI) do 11º ao 15º ano no prazo extraordinário	2.780,00	1.110,00
228	Anuidade de Patente de Invenção (PI) do 16º ano em diante no prazo ordinário	1.690,00	675,00
229	Anuidade de Patente de Invenção (PI) do 16º ano em diante no prazo extraordinário	3.380,00	1.350,00
230	Anuidade de Pedido de Certificado de Adição de Invenção (C) no prazo ordinário	90,00	35,00
231	Anuidade de Pedido de Certificado de Adição de Invenção (C) no prazo extraordinário	180,00	70,00
232	Anuidade de Certificado de Adição de Invenção (C) do 3º ao 6º ano no prazo ordinário	200,00	80,00
233	Anuidade de Certificado de Adição de Invenção (C) do 3º ao 6º ano no prazo extraordinário	400,00	160,00
234	Anuidade de Certificado de Adição de Invenção (C) do 7º ao 10º ano no prazo ordinário	310,00	125,00
235	Anuidade de Certificado de Adição de Invenção (C) do 7º ao 10º ano no prazo extraordinário	620,00	250,00
236	Anuidade de Certificado de Adição de Invenção (C) do 11º ao 15º ano no prazo ordinário	400,00	160,00
237	Anuidade de Certificado de Adição de Invenção (C) do 11º ao 15º ano no prazo extraordinário	800,00	320,00
238	Anuidade de Certificado de Adição de Invenção (C) do 16º ano em diante no prazo ordinário	510,00	205,00
239	Anuidade de Certificado de Adição de Invenção (C) do 16º ano em diante no prazo extraordinário	1.020,00	410,00
240	Anuidade de Pedido de Modelo de Utilidade (MU) no prazo ordinário	170,00	70,00
241	Anuidade de Pedido de Modelo de Utilidade (MU) no prazo extraordinário	340,00	135,00
242	Anuidade de Patente de Modelo de Utilidade (MU) do 3º ao 6º ano no prazo ordinário	340,00	135,00
243	Anuidade de Patente de Modelo de Utilidade (MU) do 3º ao 6º ano no prazo extraordinário	680,00	270,00
244	Anuidade de Patente de Modelo de Utilidade (MU) do 7º ao 10º ano no prazo ordinário	680,00	270,00
245	Anuidade de Patente de Modelo de Utilidade (MU) do 7º ao 10º ano no prazo extraordinário	1.360,00	545,00
246	Anuidade de Patente de Modelo de Utilidade (MU) do 11º em diante no prazo ordinário	1.020,00	410,00
247	Anuidade de Patente de Modelo de Utilidade (MU) do 11º em diante no prazo extraordinário	2.040,00	815,00
248	Alteração de Nome, Razão Social, Sede e/ou Endereço **Retribuição normal de R$ 50,00 ou R$ 20,00 (*) para até 10 (dez) processos. Acima deste total, deve-se somar um valor adicional de R$ 5,00 ou R$ 2,00 (*) por processo.**	50,00	20,00
249	Anotação de Transferência de Titular	100,00	40,00
250	Certidão de Atos Relativos aos Processos	70,00	-
251	Certidão de Busca por titular	70,00	-
252	Expedição de segunda via de Carta-Patente ou de Certificado de Adição de Invenção	120,00	-
253	Cópia oficial para efeito de reivindicação de prioridade unionista	150,00	-
256	Pedido de Devolução de Prazo por impedimento do interessado	100,00	-
257	Pedido de Devolução de Prazo por falha do INPI	Isento	Isento
258	Desistência ou Renúncia	Isento	Isento
259	Comprovação de Recolhimento de Retribuição (inclusive quando em cumprimento de exigência)	Isento	Isento
260	Outras Petições	100,00	40,00
261	Pedido de Retificação por erro de Publicação na RPI	Isento	Isento
263	Exame Prioritário	Isento	Isento
264	Cumprimento do art. 3º da Resolução INPI nº 134	Isento	Isento
265	Cópia de Parecer de Exame Técnico Gratuito aos depositantes ou seus procuradores	Isento	Isento

266	Busca Internacional nos termos do PCT (Regra 16 - PCT)	1.900,00	760,00
267	Adicional de Busca Internacional nos termos do PCT (Regra 40.2 - PCT)	1.530,00	610,00
268	Exame Internacional nos termos do PCT (Regra 58 - PCT)	710,00	285,00
269	Adicional de Exame Internacional nos termos do PCT (Regra 68.3 - PCT)	410,00	165,00
270	Cópia por página de documento relativo a Fase Internacional do PCT (Regras 44.3.b, 71.2 e 94.2 - PCT)	2,00	0,80
271	Restabelecimento de Direitos para entrada na Fase Nacional do PCT (Regra 49.6 - PCT)	100,00	-
272	Manifestação sobre Parecer Técnico Proferido em Grau de Recurso	Isento	Isento
275	Apresentação de listagem de sequências biológicas antes do requerimento do exame	Isento	Isento
824-4	Cópia reprográfica simples **Retribuição normal de R$ 6,00 para até 4 (quatro) páginas. Acima deste total, deve-se somar um valor adicional de R$ 0,20 por página. Após a avaliação final da retribuição, deve-se utilizar o serviço 800, "Complementação de Retribuição" para o pagamento total do serviço.**	6,00	-
825-4	Cópia reprográfica autenticada **Retribuição normal de R$ 12,00 para até 4 (quatro) páginas. Acima deste total, deve-se somar um valor adicional de R$ 0,40 por página. Após a avaliação final da retribuição, deve-se utilizar o serviço 800, "Complementação de Retribuição" para o pagamento total do serviço.**	12,00	-

SERVIÇOS DA DIRETORIA DE MARCAS – DIRMA (REGISTRO DE MARCAS)				**FAIXA Nº 1**		**FAIXA Nº 2**		**FAIXA Nº 3**	
Cód.	Sub Cód	Descrição do Serviço	Desmembramento	Retrib. 1	Retrib. 2 (*)	Retrib. 1	Retrib. 2 (*)	Retrib. 1	Retrib. 2 (*)
300	-	Depósito de Pedido de Registro de Marca de Produto ou Serviço (Nominativa)	-	300,00	120,00	350,00	140,00	400,00	160,00
301	-	Depósito de Pedido de Registro de Marca de Produto ou Serviço (Figurativa)	-	300,00	120,00	350,00	140,00	400,00	160,00
302	-	Depósito de Pedido de Registro de Marca de Produto ou Serviço (Mista)	-	300,00	120,00	350,00	140,00	400,00	160,00
303	-	Depósito de Pedido de Registro de Marca de Produto ou Serviço (Tridimensional)	-	300,00	120,00	350,00	140,00	400,00	160,00
304	-	Depósito de Pedido de Registro de Marca Coletiva ou de Certificação (Nominativa)	-	300,00	120,00	350,00	140,00	400,00	160,00
305	-	Depósito de Pedido de Registro de Marca Coletiva ou de Certificação (Figurativa)	-	300,00	120,00	350,00	140,00	400,00	160,00
306	-	Depósito de Pedido de Registro de Marca	-	300,00	120,00	350,00	140,00	400,00	160,00

		Coletiva ou de Certificação (Mista)							
307	-	Depósito de Pedido de Registro de Marca Coletiva ou de Certificação (Tridimensional)	-	300,00	120,00	350,00	140,00	400,00	160,00
332	-	Oposição	-	300,00	120,00			400,00	160,00
333	1	Recursos	Contra o indeferimento do Pedido de Registro	400,00	160,00			520,00	210,00
333	2	Recursos	Contra o indeferimento parcial do Pedido de Registro	400,00	160,00			520,00	210,00
333	3	Recursos	Contra decisão de indeferimento de Petição	400,00	160,00			520,00	210,00
333	4	Recursos	Contra decisão de arquivamento de Petição	400,00	160,00			520,00	210,00
333	5	Recursos	Contra decisão que prejudicou a Petição	400,00	160,00			520,00	210,00
333	6	Recursos	Contra decisão de não conhecimento da Petição	400,00	160,00			520,00	210,00
333	8	Recursos	Contra indeferimento de Prorrogação de Registro	400,00	160,00			520,00	210,00
333	9	Recursos	Contra decisão de Declaração de Caducidade	400,00	160,00			520,00	210,00
333	10	Recursos	Contra decisão de Denegação de Caducidade	400,00	160,00			520,00	210,00
333	11	Recursos	Contra decisão de Declaração Parcial de Caducidade	400,00	160,00			520,00	210,00
333	12	Recursos	Contra decisão de Denegação Parcial de Caducidade	400,00	160,00			520,00	210,00
333	13	Recursos	Contra decisão de Deferimento do Pedido de Anotação de Transferência	400,00	160,00			520,00	210,00
333	14	Recursos	Contra decisão de Indeferimento do Pedido de Anotação de Transferência	400,00	160,00			520,00	210,00
333	15	Recursos	Contra decisão de Arquivamento *'ex offício'* (art. 135)	400,00	160,00			520,00	210,00
333	16	Recursos	Contra decisão de Cancelamento *'ex offício'* (art. 135)	400,00	160,00			520,00	210,00
336	-	Processo Administrativo de Nulidade	-	500,00	200,00			650,00	260,00
337	-	Caducidade	-	500,00	200,00			650,00	260,00
338	-	Cumprimento de Exigência decorrente de Exame Formal	-	Isento	Isento			Isento	Isento

339	1	Manifestações	Manifestação ou Contestação à Oposição	120,00	50,00		160,00	65,00
339	2	Manifestações	Manifestação ou Contestação à Caducidade	120,00	50,00		160,00	65,00
339	3	Manifestações	Manifestação ou Contestação ao Processo Administrativo de Nulidade	120,00	50,00		160,00	65,00
339	4	Manifestações	Manifestações	120,00	50,00		160,00	65,00
340	1	Cumprimento de Exigência	Decorrente do exame do Pedido de Registro	60,00	25,00		80,00	30,00
340	2	Cumprimento de Exigência	Decorrente do exame de Oposição, exigência feita para o opoente	60,00	25,00		80,00	30,00
340	3	Cumprimento de Exigência	Decorrente do exame da Transferência de Titularidade em Pedido de Registro	60,00	25,00		80,00	30,00
340	4	Cumprimento de Exigência	Decorrente do exame da Transferência de Titularidade em Registro	60,00	25,00		80,00	30,00
340	5	Cumprimento de Exigência	Decorrente do exame de Alteração de Nome ou Razão Social relativo ao Pedido de Registro	60,00	25,00		80,00	30,00
340	6	Cumprimento de Exigência	Decorrente do exame de recurso interposto em Pedido de Registro	60,00	25,00		80,00	30,00
340	7	Cumprimento de Exigência	Decorrente do exame de recurso interposto em Registro	60,00	25,00		80,00	30,00
340	8	Cumprimento de Exigência	Decorrente do exame de Caducidade	60,00	25,00		80,00	30,00
340	9	Cumprimento de Exigência	Decorrente do exame de Processo Administrativo de Nulidade	60,00	25,00		80,00	30,00
340	10	Cumprimento de Exigência	Decorrente do exame do Pedido de Desistência ao Pedido de Registro	60,00	25,00		80,00	30,00
340	11	Cumprimento de Exigência	Decorrente do exame do Pedido de Renúncia ao Registro	60,00	25,00		80,00	30,00
340	12	Cumprimento de Exigência	Decorrente do exame de Conformidade da Petição	60,00	25,00		80,00	30,00
340	13	Cumprimento de Exigência	Decorrente do exame de Alteração de Nome ou Razão Social relativo ao Registro	60,00	25,00		80,00	30,00
340	14	Cumprimento de Exigência	Decorrente do exame de Prorrogação do Registro	60,00	25,00		80,00	30,00

341	2	Pedido de Devolução de Prazo por impedimento do interessado	Referente a Pedido de Registro	80,00	-		100,00	-
341	4	Pedido de Devolução de Prazo por impedimento do interessado	Referente a Registro	80,00	-		100,00	-
342	1	Pedido de Devolução de Prazo por falha do INPI	Referente a Pedido de Registro	Isento	Isento		Isento	Isento
342	2	Pedido de Devolução de Prazo por falha do INPI	Referente a Registro	Isento	Isento		Isento	Isento
347	-	Certidão de Busca por Titular	-	30,00	-		40,00	-
348	1	Alteração de Nome, Razão Social, Sede e/ou Endereço	Referente a Pedido de Registro	30,00	-		40,00	-
348	2	Alteração de Nome, Razão Social, Sede e/ou Endereço	Referente a Registro	30,00	-		40,00	-
349	1	Anotação de Transferência de Titular **Petição encaminhada pelo e-Marcas**: retribuição de R$ 150,00 para a anotação de transferência relativa a 1 (um) processo. Para cada processo adicional envolvido na transferência deve-se somar R$ 70,00, desde que cedente e cessionário sejam os mesmos. **Petição encaminhada em papel**: retribuição de R$ 200,00 para a anotação de transferência relativa a 1 (um) processo. Para cada processo adicional envolvido na transferência deve-se somar R$ 90,00, desde que cedente e cessionário sejam os mesmos.	Anotação de Transferência por Cessão	150,00	-		200,00	-

349	2	Anotação de Transferência de Titular **Petição encaminhada pelo e-Marcas**: retribuição de R$ 150,00 para a anotação de transferência relativa a 1 (um) processo. Para cada processo adicional envolvido na transferência deve-se somar R$ 70,00, desde que cedente e cessionário sejam os mesmos. **Petição encaminhada em papel**: retribuição de R$ 200,00 para a anotação de transferência relativa a 1 (um) processo. Para cada processo adicional envolvido na transferência deve-se somar R$ 90,00, desde que cedente e cessionário sejam os mesmos.	Anotação de Transferência por Cisão	150,00	-		200,00	-
349	3	Anotação de Transferência de Titular **Petição encaminhada pelo e-Marcas**: retribuição de R$ 150,00 para a anotação de transferência relativa a 1 (um) processo. Para cada processo adicional envolvido na transferência deve-se somar R$ 70,00, desde que cedente e cessionário sejam os mesmos. **Petição encaminhada em papel**: retribuição de R$ 200,00 para a anotação de transferência relativa a 1 (um) processo. Para cada processo adicional envolvido na transferência deve-se somar R$ 90,00, desde que cedente e cessionário sejam os mesmos.	Anotação de Transferência por Incorporação ou Fusão	150,00	-		200,00	-

349	4	Anotação de Transferência de Titular **Petição encaminhada pelo e-Marcas**: retribuição de R$ 150,00 para a anotação de transferência relativa a 1 (um) processo. Para cada processo adicional envolvido na transferência deve-se somar R$ 70,00, desde que cedente e cessionário sejam os mesmos. **Petição encaminhada em papel**: retribuição de R$ 200,00 para a anotação de transferência relativa a 1 (um) processo. Para cada processo adicional envolvido na transferência deve-se somar R$ 90,00, desde que cedente e cessionário sejam os mesmos.	Anotação de Transferência em virtude de sucessão legítima ou testamentária	150,00	-		200,00	-
349	5	Anotação de Transferência de Titular **Petição encaminhada pelo e-Marcas**: retribuição de R$ 150,00 para a anotação de transferência relativa a 1 (um) processo. Para cada processo adicional envolvido na transferência deve-se somar R$ 70,00, desde que cedente e cessionário sejam os mesmos. **Petição encaminhada em papel**: retribuição de R$ 200,00 para a anotação de transferência relativa a 1 (um) processo. Para cada processo adicional envolvido na transferência deve-se somar R$ 90,00, desde que cedente e cessionário sejam os mesmos.	Anotação de Transferência decorrente de falência	150,00	-		200,00	-
350	1	Certidão de Atos Relativos aos Processos	Ao Pedido de Registro	70,00	-		70,00	-
350	2	Certidão de Atos Relativos aos Processos	Ao Registro	70,00	-		70,00	-

351	-	Expedição de segunda via de Certificado de Registro de Marca	-	120,00	-		120,00	-
352	1	Cópia Oficial	De Pedido de Registro	120,00	-		150,00	-
352	2	Cópia Oficial	De Registro	120,00	-		150,00	-
355	1	Desistência ou Renúncia	Desistência do Pedido de Registro	Isento	Isento		Isento	Isento
355	2	Desistência ou Renúncia	Renúncia ao Registro	Isento	Isento		Isento	Isento
356	-	Comprovação de Recolhimento de Retribuição (inclusive quando em cumprimento de exigência)	-	Isento	Isento		Isento	Isento
357	-	Consulta à Comissão de Classificação de Produtos e Serviços, segundo a Classificação Internacional de Nice **Petição encaminhada pelo e-Marcas**: retribuição de R$ 145,00 para a classificação de até 5 (cinco) produtos ou serviços. Acima deste total, deve-se somar um valor de R$ 18,00 para cada produto ou serviço adicional a ser classificado. **Petição encaminhada em papel**: retribuição de R$ 190,00 para a classificação de até 5 (cinco) produtos ou serviços. Acima deste total, deve-se somar um valor de R$ 23,00 para cada produto ou serviço adicional a ser classificado.	-	145,00	-		190,00	-
358	-	Consulta à Comissão de Classificação de Elementos Figurativos, segundo a Classificação de Viena (retribuição devida pela classificação dos elementos figurativos de uma marca figurativa, mista ou tridimensional)	-	145,00	-		190,00	-
359	-	Oposição com base no Alto Renome	-	1.200,00	-		1.560,00	-
360	-	Processo Administrativo de Nulidade com base em Alto Renome	-	2.490,00	-		3.240,00	-
361	1	Manifestações com fundamento de Alto Renome	Em Grau de Oposição com fundamento em Alto Renome	600,00	240,00		780,00	310,00

361	2	Manifestações com fundamento de Alto Renome	Em Grau de Processo Administrativo de Nulidade com fundamento em Alto Renome	600,00	240,00		780,00	310,00
362	-	Recursos com fundamento em Alto Renome	-	1.980,00	790,00		2.580,00	1.030,00
363	1	Outras Petições	Aditamento à Oposição	60,00	-		80,00	-
363	2	Outras Petições	Apresentação de procuração	60,00	-		80,00	-
363	3	Outras Petições	Destituição de procurador	60,00	-		80,00	-
363	4	Outras Petições	Solicitação de acerto no cadastro do INPI por inconsistência de dados no Pedido devido à falha do interessado	60,00	-		80,00	-
363	5	Outras Petições	Apresentação de documentos traduzidos relativos ao Pedido de Registro	60,00	-		80,00	-
363	6	Outras Petições	Apresentação de documentos da Prioridade Unionista	60,00	-		80,00	-
363	7	Outras Petições	Reivindicação suplementar da Prioridade Unionista	60,00	-		80,00	-
363	8	Outras Petições	Anotação de Gravame em Pedido de Registro	60,00	-		80,00	-
363	11	Outras Petições	Solicitação de acerto no cadastro do INPI por inconsistência de dados no Registro devido à falha do interessado	60,00	-		80,00	-
363	13	Outras Petições	Aditamento à manifestação à Caducidade	60,00	-		80,00	-
363	14	Outras Petições	Aditamento à manifestação ao Processo Administrativo de Nulidade	60,00	-		80,00	-
363	15	Outras Petições	Aditamento ao cumprimento à exigência relativa ao Pedido de Registro	60,00	-		80,00	-
363	16	Outras Petições	Aditamento ao cumprimento à exigência relativa ao Registro	60,00	-		80,00	-
363	17	Outras Petições	Aditamento ao cumprimento à exigência relativa à Caducidade	60,00	-		80,00	-

363	18	Outras Petições	Aditamento ao cumprimento à exigência relativa ao Processo Administrativo de Nulidade	60,00	-		80,00	-
363	19	Outras Petições	Anotação de Gravame em Registro	60,00	-		80,00	-
363	20	Outras Petições	Apresentação de documentos complementares a Pedido de Registro de Marca Coletiva	60,00	-		80,00	-
363	21	Outras Petições	Apresentação de documentos complementares a Pedido de Registro de Marca de Certificação	60,00	-		80,00	-
363	22	Outras Petições	Apresentação de documentos traduzidos relativos ao Registro	60,00	-		80,00	-
363	23	Outras Petições	Nomeação de procurador	60,00	-		80,00	-
363	24	Outras Petições	Destituição e nomeação de novo procurador	60,00	-		80,00	-
363	25	Outras Petições	Renúncia ao mandato de procuração	60,00	-		80,00	-
363	26	Outras Petições	Outras Petições	60,00	-		80,00	-
366	1	Pedido de retificação por erro de publicação na RPI	Referente a Pedido de Registro	Isento	Isento		Isento	Isento
366	2	Pedido de retificação por erro de publicação na RPI	Referente a Registro	Isento	Isento		Isento	Isento
367	1	Restauração de Processo	Referente a Pedido de Registro	Isento	Isento		Isento	Isento
367	2	Restauração de Processo	Referente a Registro	Isento	Isento		Isento	Isento
368	-	Desistência do Processo Administrativo de Nulidade	-	Isento	Isento		Isento	Isento
369	-	Desistência à Oposição	-	Isento	Isento		Isento	Isento
370	-	Desistência da Caducidade	-	Isento	Isento		Isento	Isento
371	-	Desistência da Transferência	-	Isento	Isento		Isento	Isento
372	-	Primeiro decênio de vigência de Marca recolhido no prazo ordinário e expedição do Certificado de Registro	-	630,00	250,00		630,00	250,00
373	-	Primeiro decênio de vigência de Marca, recolhido no prazo extraordinário e expedição do Certificado de Registro	-	940,00	375,00		940,00	375,00
374	-	Prorrogação do Registro de Marca, recolhido no prazo ordinário e expedição do Certificado de Registro	-	900,00	360,00		900,00	360,00

375	-	Prorrogação do Registro de Marca, recolhido no prazo extraordinário e expedição do Certificado de Registro	-	1.360,00	545,00		1.360,00	545,00
376	-	Manifestações	Manifestação sobre parecer proferido em grau de recurso	Isento	Isento		Isento	Isento
377	-	Certidão de Busca de Marca por classe	-	50,00	-		65,00	-
824	3	Cópia reprográfica simples **Retribuição normal de R$ 6,00 para até 4 (quatro) páginas. Acima deste total, deve-se somar um valor adicional de R$ 0,20 por página. Após a avaliação final da retribuição, deve-se utilizar o serviço 800, "Complementação de Retribuição" para o pagamento total do serviço.**	-	6,00	-		6,00	-
825	3	Cópia reprográfica autenticada **Retribuição normal de R$ 12,00 para até 4 (quatro) páginas. Acima deste total, deve-se somar um valor adicional de R$ 0,40 por página. Após a avaliação final da retribuição, deve-se utilizar o serviço 800, "Complementação de Retribuição" para o pagamento total do serviço.**	-	12,00	-		12,00	-

Faixa nº 1: os valores relativos à faixa de cobrança nº 1 referem-se exclusivamente às Petições encaminhadas por meio do e-Marcas e aos Pedidos de Registro encaminhados pelo referido sistema, cujos depositantes optem pela especificação de produtos e serviços baseada em lista pré-definida da Classificação Internacional de Produtos e Serviços de Nice e em lista auxiliar desenvolvida pelo INPI. Tais valores fazem jus a um desconto de, em média, 25% sobre os valores praticados na Faixa nº 3.

Faixa nº 2: os valores relativos à faixa de cobrança nº 2 referem-se exclusivamente aos Pedidos de Registro encaminhados por meio do e-Marcas em que é facultada ao usuário a opção pela livre especificação de produtos ou serviços. Tais valores fazem jus a um desconto, em média, de 12% sobre os valores praticados na Faixa nº 3.

Observação: o Presidente do INPI disporá sobre a entrada em vigor da faixa de cobrança nº 2, dos serviços da Diretoria de Marcas, em razão de ajustes de natureza técnica relativos à implantação da solução correspondente à livre especificação de produtos e serviços nos formulários do e-Marcas.

Faixa nº 3: os valores relativos à faixa de cobrança nº 3 referem-se exclusivamente às Petições e Pedidos de Registro encaminhados por formulários em papel.

Nota: para os serviços de primeiro decênio de vigência de Marca recolhido no prazo ordinário e Expedição do Certificado de Registro; primeiro decênio de vigência de Marca recolhido no prazo extraordinário e expedição do Certificado de Registro; Prorrogação do Registro de Marca recolhido no prazo ordinário; prorrogação do Registro de Marca recolhido no prazo extraordinário; Certidão de Atos Relativos ao Processo; Comprovação de Recolhimento de Retribuição; e expedição de segunda via de Certificado de Registro de Marca não há diferença de cobrança, uma vez que tais serviços estão dispensados do preenchimento de formulários eletrônicos.

SERVIÇOS DA DIRETORIA DE CONTRATOS DE TECNOLOGIA E OUTROS REGISTROS - DIRTEC

(REGISTRO DE DESENHO INDUSTRIAL)

Código	Descrição do Serviço	Retribuição 1	Retribuição 2 (*)
100	Depósito de Pedido de Registro de Desenho Industrial (DI)	200,00	80,00
102	Requerimento de Sigilo de Desenho Industrial (DI)	80,00	-
103	Pedido de Exame do Registro concedido quanto à novidade e originalidade	300,00	-
104	Cumprimento de Exigência decorrente de Exame Formal	Isento	Isento
105	Cumprimento de Exigência	100,00	40,00
106	Recurso de Desenho Industrial (DI)	320,00	130,00
107	Nulidade de Desenho Industrial (DI)	400,00	-
108	Manifestação ou Contestação de Registro de Desenho Industrial (DI)	240,00	95,00
109	Quinquênio no prazo ordinário	320,00	130,00
110	Quinquênio no prazo extraordinário	640,00	-
111	Prorrogação do Registro de Desenho Industrial (DI) no prazo ordinário	160,00	-
112	Prorrogação do Registro de Desenho Industrial (DI) no prazo extraordinário	320,00	-
113	Alteração de Nome, Razão Social, Sede e/ou Endereço **Retribuição normal de R$ 50,00 ou R$ 20,00 (*) para até 10 (dez) processos. Acima deste total, deve-se somar um valor adicional de R$ 5,00 ou R$ 2,00 (*) por processo.**	50,00	20,00
114	Anotação de Transferência de Titular	100,00	40,00
115	Certidão de Atos Relativos aos Processos	70,00	-
116	Certidão de Busca por Titular	70,00	-
117	Expedição de segunda via de Certificado de Registro de Desenho Industrial	120,00	-
118	Cópia oficial para efeito de reivindicação de prioridade unionista	150,00	-
121	Pedido de devolução de prazo por impedimento do interessado	100,00	-
122	Pedido de devolução de prazo por falha do INPI	Isento	Isento
123	Desistência, Retirada ou Renúncia	Isento	Isento
124	Comprovação de Recolhimento de Retribuição INPI (inclusive quando em cumprimento de exigência)	Isento	Isento

125	Outras Petições	100,00	40,00
126	Pedido de correção de erro por parte do INPI	Isento	Isento
128	Remessa de Certificado de Registro de Desenho Industrial para Anotação de Prorrogação Averbada	Isento	Isento
824-5	Cópia reprográfica simples **Retribuição normal de R$ 6,00 para até 4 (quatro) páginas. Acima deste total, deve-se somar um valor adicional de R$ 0,20 por página. Após a avaliação final da retribuição, deve-se utilizar o serviço 800, "Complementação de Retribuição" para o pagamento total do serviço.**	6,00	-
825-5	Cópia reprográfica autenticada **Retribuição normal de R$ 12,00 para até 4 (quatro) páginas. Acima deste total, deve-se somar um valor adicional de R$ 0,40 por página. Após a avaliação final da retribuição, deve-se utilizar o serviço 800, "Complementação de Retribuição" para o pagamento total do serviço.**	12,00	-

SERVIÇOS DA DIRETORIA DE CONTRATOS DE TECNOLOGIA E OUTROS REGISTROS – DIRTEC **(CONTRATOS DE LICENÇAS, TRANSFERÊNCIA DE TECNOLOGIA E FRANQUIA)**			
Código	Descrição do Serviço	Retribuição 1	Retribuição 2 (*)
400	Requerimento de Averbação de Contrato de *Know-how* (FT)	1.900,00	760,00
401	Requerimento de Averbação de Contrato de Serviços de Assistência Técnica (SAT)	1.900,00	760,00
402	Requerimento de Averbação de Contrato de Uso de Marca (UM) **Retribuição normal de R$ 1.900,00 ou R$ 760,00 (*) para até 15 (quinze) Pedidos ou Registros de Marca. Acima deste total, deve-se somar um valor adicional de R$ 155,00 ou R$ 75,00 (*) por Pedido ou Registro de Marca, mesmo nas inclusões através de aditivos quando somados ao contrato original exceder a 15 (quinze).**	1.900,00	760,00
403	Requerimento de Averbação de Contrato de Exploração de Patente (EP) **Retribuição normal de R$ 1.900,00 ou R$ 760,00 (*) para até 15 (quinze) Pedidos ou Patentes. Acima deste total, deve-se somar um valor adicional de R$ 155,00 ou R$ 75,00 (*) por Pedido ou Patente, mesmo nas inclusões através de aditivos quando somados ao contrato original exceder a 15 (quinze).**	1.900,00	760,00
404	Requerimento de Averbação de Contrato de Franquia (FRA) **Retribuição normal de R$ 1.900,00 ou R$ 760,00 (*) para até 15 (quinze) Pedidos ou Registros. Acima deste total, deve-se somar um valor adicional de R$ 155,00 ou R$ 75,00 (*) por Pedido ou Registro, mesmo nas inclusões através de aditivos quando somados ao contrato original exceder a 15 (quinze).**	1.900,00	760,00
405	Requerimento de Averbação de Contrato de Exportação de Tecnologia	Isento	Isento
406	Requerimento de Averbação de Fatura	960,00	385,00
407	Petição que implique em emissão de novo Certificado de Averbação e Averbação de Aditivo	800,00	320,00
408	Retificação de Certificado de Averbação por erro do INPI	Isento	Isento
409	Retificação de Certificado de Averbação por erro do usuário	800,00	320,00
410	Consulta Geral	220,00	90,00
411	Cumprimento de Exigência decorrente de Exame Formal	Isento	Isento
412	Cumprimento de Exigência	100,00	40,00

413	Certidão de Atos Relativos aos Processos	70,00	-
414	Pedido de Reexame de Decisão	60,00	-
415	Expedição de segunda via de Certificado de Averbação	120,00	-
416	Recurso	500,00	200,00
419	Alteração de Nome, Razão Social, Sede e/ou Endereço	50,00	20,00
420	Alteração de Nome por Cisão, Incorporação ou Fusão	110,00	45,00
421	Desistência do Pedido de Averbação e Arquivamento de Processo	Isento	Isento
422	Ficha de Cadastro	Isento	Isento
423	Outras Petições	100,00	40,00
424	Pedido de Retificação por erro de publicação na RPI	Isento	Isento
425	Requerimento de Averbação de Contrato de Desenho Industrial (DI) **Retribuição normal de R$ 1.900,00 ou R$ 760,00 (*) para até 15 (quinze) Desenhos Industriais. Acima deste total, deve-se somar um valor adicional de R$ 155,00 ou R$ 75,00 (*) por Desenho Industrial, mesmo nas inclusões através de aditivos quando somados ao contrato original exceder a 15 (quinze).**	1.900,00	760,00
426	Requerimento de Licença Obrigatório para Exploração de Patente	1.900,00	760,00
427	Requerimento de Averbação de Contrato de Cessão de Marca	1.900,00	760,00
428	Requerimento de Averbação de Contrato de Cessão de Patente	1.900,00	760,00
824-7	Cópia reprográfica simples **Retribuição normal de R$ 6,00 para até 4 (quatro) páginas. Acima deste total, deve-se somar um valor adicional de R$ 0,20 por página. Após a avaliação final da retribuição, deve-se utilizar o serviço 800, "Complementação de Retribuição" para o pagamento total do serviço.**	6,00	-
825-7	Cópia reprográfica autenticada **Retribuição normal de R$ 12,00 para até 4 (quatro) páginas. Acima deste total, deve-se somar um valor adicional de R$ 0,40 por página. Após a avaliação final da retribuição, deve-se utilizar o serviço 800, "Complementação de Retribuição" para o pagamento total do serviço.**	12,00	-

SERVIÇOS DA DIRETORIA DE CONTRATOS DE TECNOLOGIA E OUTROS REGISTROS - DIRTEC

(REGISTRO DE INDICAÇÕES GEOGRÁFICAS)

Código	Descrição do Serviço	Retribuição 1	Retribuição 2 (*)
600	Pedido de Registro de Reconhecimento de Indicação de Procedência	500,00	-
601	Pedido de Registro de Reconhecimento de Denominação de Origem	1.800,00	-
602	Manifestação de Terceiros contra o Pedido de Registro de Reconhecimento de Indicação Geográfica	200,00	-
604	Cumprimento de Exigência	100,00	40,00
605	Pedido de Reconsideração	400,00	-
607	Pedido de Devolução de Prazo por impedimento do interessado	100,00	-
608	Pedido de Devolução de Prazo por falha do INPI	Isento	Isento
609	Certidão de Busca	70,00	-
610	Certidão de Atos Relativos aos Processos	70,00	-
611	Cópia Oficial até 10 (dez) páginas R$ 150,00 **Acima de 10 (dez) páginas, deve-se somar R$ 0,30 por página. Após a avaliação final da retribuição, deve-se utilizar o código de serviço 800, "Complementação de Retribuição", para o pagamento integral do serviço.**	150,00	-
614	Desistência, Renúncia ou Retirada	Isento	Isento
615	Comprovação de Recolhimento de Retribuição (inclusive quando em cumprimento de exigência)	Isento	Isento

616	Expedição de Certificado de Registro requerida no prazo ordinário	1.000,00	-
617	Expedição de Certificado de Registro requerida no prazo extraordinário	2.000,00	-
618	Outras Petições	100,00	40,00
619	Pedido de Retificação por erro de publicação na RPI	Isento	Isento
620	Alteração de Nome, Razão Social, Sede e/ou Endereço	50,00	20,00
621	Expedição de segunda via de Certificado de Registro de Indicação Geográfica	120,00	-
824-2	Cópia reprográfica simples **Retribuição normal de R$ 6,00 para até 4 (quatro) páginas. Acima deste total, deve-se somar um valor adicional de R$ 0,20 por página. Após a avaliação final da retribuição, deve-se utilizar o serviço 800, "Complementação de Retribuição" para o pagamento total do serviço.**	6,00	-
825-2	Cópia reprográfica autenticada **Retribuição normal de R$ 12,00 para até 4 (quatro) páginas. Acima deste total, deve-se somar um valor adicional de R$ 0,40 por página. Após a avaliação final da retribuição, deve-se utilizar o serviço 800, "Complementação de Retribuição" para o pagamento total do serviço.**	12,00	-

SERVIÇOS DA DIRETORIA DE CONTRATOS DE TECNOLOGIA E OUTROS REGISTROS - DIRTEC **(REGISTRO DE TOPOGRAFIA DE CIRCUITOS INTEGRADOS)**			
Código	Descrição do Serviço	Retribuição 1	Retribuição 2 (*)
650	Depósito de Pedido de Registro de Topografia de Circuitos Integrados (TC)	700,00	280,00
651	Depósito de Pedido de Registro de Topografia de Circuitos Integrados (TC) com pedido de sigilo	1.000,00	400,00
652	Cumprimento de Exigência	100,00	40,00
653	Alteração de Nome, Razão Social, Sede e/ou Endereço	50,00	-
654	Anotação de Transferência de Titular	80,00	-
655	Certidão de Atos Relativos aos Processos	70,00	-
656	Certidão de Busca	70,00	-
657	Expedição de segunda via do Certificado de Registro de Topografia de Circuitos Integrados	120,00	50,00
658	Pedido de Devolução de Prazo por falha do interessado	100,00	-
659	Retirada ou Renúncia	Isento	Isento
660	Comprovação de Recolhimento de Retribuição INPI (inclusive quando em cumprimento de exigência)	Isento	Isento
661	Apresentação do circuito integrado após o Depósito do Pedido de Registro	300,00	-
662	Recurso	320,00	130,00
663	Outras Petições	50,00	-
824-8	Cópia reprográfica simples **Retribuição normal de R$ 6,00 para até 4 (quatro) páginas. Acima deste total, deve-se somar um valor adicional de R$ 0,20 por página. Após a avaliação final da retribuição, deve-se utilizar o serviço 800, "Complementação de Retribuição" para o pagamento total do serviço.**	6,00	-
825-8	Cópia reprográfica autenticada **Retribuição normal de R$ 12,00 para até 4 (quatro) páginas. Acima deste total, deve-se somar um valor adicional de R$ 0,40 por página. Após a avaliação final da retribuição, deve-se utilizar o serviço 800, "Complementação de Retribuição" para o pagamento total do serviço.**	12,00	-

CENTRO DE DIVULGAÇÃO, DOCUMENTAÇÃO E INFORMAÇÃO TECNOLÓGICA – CEDIN (DIVULGAÇÃO, DOCUMENTAÇÃO E INFORMAÇÃO TECNOLÓGICA)			
Código	Descrição do Serviço	Retribuição 1	Retribuição 2 (*)
500	Busca de patentes realizada pelo próprio interessado	20,00	-
501	Busca de patentes realizada pelo CEDIN em bases nacionais e internacionais **A retribuição preliminar é de R$ 50,00. Calculado o valor total do serviço pelo corpo técnico do INPI, deve-se utilizar o código de serviço 800, "Complementação de Retribuição", para o pagamento integral do serviço. O valor base para cálculo é de R$ 40,00 por homem/hora.**	50,00	-
502	Busca de patentes realizada pelo CEDIN em bases comerciais **A retribuição preliminar é de R$ 80,00. O valor total será calculado de acordo com o tempo de acesso para efetuar a busca e a quantidade de referências recuperadas. Após a realização da busca, deve-se utilizar o código de serviço 800, "Complementação de Retribuição", para o pagamento integral do serviço.**	80,00	-
503	Busca de Família de Patentes (por família)	80,00	-
504	Levantamento bibliográfico de literatura não patenteada (não incluído o custo de consultas a terceiros) **A complementação de retribuição para o pagamento de consultas a terceiros, caso haja, será feita por meio do código de serviço 800, "Complementação de Retribuição", para o pagamento integral do serviço.**	50,00	-
506	Cópia integral de documento de Patente em meio eletrônico; o solicitante encontra-se no território nacional	5,00	-
507	Cópia integral de documento de Patente em meio eletrônico; o solicitante encontra-se no exterior	10,00	-
508	Cópia de documento, fornecimento automático via PROFINT em papel, por folha de rosto	4,00	-
510	Cópia em papel das Monografias. O valor a ser cobrado é o demonstrado na capa do trabalho técnico (disponível gratuitamente para *download* na página do INPI)	Preço de capa	-
514	Cópia integral de documento de Patente em papel, por página; o solicitante encontra-se no território nacional	2,00	-
515	Cópia de documento, fornecimento automático via PROFINT em meio eletrônico, por folha de rosto	2,00	-
516	Busca estatística em documentos de patente brasileiros **A retribuição preliminar é de R$ 100,00. Calculado o valor total, deve-se utilizar o código de serviço 800, "Complementação de Retribuição", para o pagamento integral do serviço. O valor base para cálculo é de R$ 100,00 por homem/hora.**	100,00	-
517	Estudos técnicos a partir de documentos de patente, com tema, foco e abrangência definidos pelo usuário **A retribuição preliminar é de R$ 80,00. Calculado o valor total, deve-se utilizar o código de serviço 800, "Complementação de Retribuição", para o pagamento integral do serviço. O valor base para cálculo é de R$ 40,00 por homem/hora.**	80,00	-
824-1	Cópia reprográfica simples **Retribuição normal de R$ 6,00 para até 4 (quatro) páginas.**	6,00	-

	Acima deste total, deve-se somar um valor adicional de R$ 0,20 por página. Após a avaliação final da retribuição, deve-se utilizar o serviço 800, "Complementação de Retribuição" para o pagamento total do serviço.		
825-1	Cópia reprográfica autenticada **Retribuição normal de R$ 12,00 para até 4 (quatro) páginas. Acima deste total, deve-se somar um valor adicional de R$ 0,40 por página. Após a avaliação final da retribuição, deve-se utilizar o serviço 800, "Complementação de Retribuição" para o pagamento total do serviço.**	12,00	-

SERVIÇOS DE ADMINISTRAÇÃO GERAL			
Código	Descrição do Serviço	Retribuição 1	Retribuição 2 (*)
800	Complemento de Retribuição **Utilize este serviço para complementar qualquer retribuição feita à menor ou que precise ser atualizada, acrescida de outras taxas, quando for o caso. Por exemplo, quando a complementação for proveniente de uma exigência deve-se recolher o valor do cumprimento de exigência cabível, utilizando-se uma guia para cada um dos serviços. É necessário informar o número da Guia de Recolhimento inicial ou preliminar ("Nosso Número").**	Variável	-
801	Restituição de Retribuição **Utilize este serviço para solicitar a restituição para qualquer retribuição indevida ou feita à maior. É necessário informar o número da Guia de Recolhimento inicial ou preliminar ("Nosso Número").**	25,00	-
802	Remessa de taxas oficiais para um depósito de pedido de patente internacional nos termos do Tratado de Cooperação em Matéria de Patentes (PCT)	Variável	-
821	Outras Petições	60,00	-
-	Impressos, Publicações e Cópias Reprográficas	Preço em Tabela própria	-

SERVIÇOS RELATIVOS AO CADASTRAMENTO DE AGENTES DA PROPRIEDADE INDUSTRIAL			
Código	Descrição do Serviço	Retribuição 1	Retribuição 2 (*)
901	Solicitação para Cadastramento de Agente da Propriedade Industrial (API)	315,00	-
902	Anuidade de Agente da Propriedade Industrial	160,00	-
903	Restauração de Anuidade de Agente da Propriedade Industrial **Pagamento no valor total da(s) anuidade(s) atrasada(s) acrescido da taxa de restauração cujo valor corresponderá a metade do total da(s) taxa(s) de anuidade(s) atrasada(s).**	Variável	-
906	Exame para habilitação de Agente da Propriedade Industrial	160,00	-
909	Cumprimento de exigência e/ou esclarecimento	Isento	Isento

(*) Retribuição 2: redução de 60% no valor de retribuição a ser obtida por: pessoas naturais; microempreendedor individual; microempresas, empresas de pequeno porte e cooperativas assim definidas em Lei; instituições de ensino e pesquisa; entidades sem fins lucrativos, bem como por órgãos públicos, quando se referirem a atos próprios, conforme estipulado nesta Resolução.

Nota: nos casos incluídos no item "Impressos, Publicações e Cópias Reprográficas", o INPI editará Tabela própria, em separata, contendo a lista dos produtos disponíveis, seus respectivos valores de retribuição e os correspondentes códigos de serviços.

INPI - Presidência

NULIDADES E RECURSOS AO SR. PRESIDENTE DO INPI

DIRTEC

NULIDADES

(11) **DI 6403062-8** (45) 16/11/2004
(73) PST ELETRÔNICA S.A. (BR/AM)
(74) Alberto Luis Camelier da Silva
Requerente: Skei Projetos e Serviços de Automações Industriais Ltda
Nulidade conhecida e negado provimento. Mantida a concessão do registro.

(11) **DI 6501081-7** (45) 21/06/2005
(73) Veet-Confecções de Travesseiros Ltda (BR/GO)
(74) Luiz Carlos de Carvalho Sillero
Requerente: Altenburg Indústria Textil Ltda
Nulidade conhecida e provida. Nulo o registro.

(11) **DI 6501872-9** (45) 20/12/2005
(73) Calçados Beira Rio S/A (BR/RS)
(74) Milton Leão Barcellos
Requerente: Donizete Aparecido Lázaro
Nulidade conhecida e provida. Nulo o registro.

(11) **DI 6502475-3** (45) 22/11/2005
(73) Engarrafamento Pitú Ltda (BR/PE)
(74) Advocacia Pietro Ariboni S/C
Requerente: Companhia Müller de Bebidas
Nulidade conhecida e negado provimento. Mantida a concessão do registro.

DIRTEC

RECURSOS

(21) **DI 6400580-1** (22) 04/03/2004
(71) Insol Materiais Elétricos e Fixação Ltda. (BR/SP)
(74) Sul América Marcas e Patentes S/C Ltda.
Recurso conhecido e negado provimento. Mantido o indeferimento.

(21) **DI 6704237-6** (22) 03/09/2007
(71) Joana Paula Muriana Gazani (BR/SP)
(74) Beerre Assessoria Empresarial Ltda
Referente à publicação do despacho de código 111 na RPI 2033 de 22/12/2009, por ter sido indevido.

DIRPA

RECURSOS

(21) **PI 9610590-9** A2 (22) 23/09/1996
(71) Connaught Laboratories Limited (CA)
(74) Clarke Modet do Brasil LTDA
Recorrente: O depositante.
Decisão: Recurso conhecido e negado o provimento. Mantido o indeferimento do pedido.

(21) **PI 9811327-5** A2 (22) 19/08/1998
(71) Peplin Research Pty Ltd. (AU)
(74) Vieira de Mello, Werneck Alves - Advogados S/C
Recorrente: O depositante.
Decisão: Recurso conhecido e negado o provimento. Mantido o indeferimento do pedido.

(21) **PI 9602703-7** A2 (22) 07/06/1996
(71) Johnson & Johnson (US)
(74) Dannemann ,Siemsen, Bigler & Ipanema Moreira
Recorrente: O depositante.
Despacho: Tome conhecimento do parecer técnico.

(21) **PI 9610049-4** A2 (22) 30/07/1996
(71) Bayer Aktiengesellschaft (DE)
(74) Dannemann ,Siemsen, Bigler & Ipanema Moreira
Recorrente: O depositante.
Despacho: Tome conhecimento do parecer técnico

(21) **PI 9707637-6** A2 (22) 21/02/1997
(71) The Population Council, Inc (US)
(74) Momsen, Leonardos & Cia
Recorrente: O depositante.
Despacho: Tome conhecimento do parecer técnico.

(21) **PI 9801511-7** A2 (22) 29/04/1998
(71) Chemedica S.A. (SE)
(74) Momsen, Leonardos & CIA.
Recorrente: O depositante.
Despacho: Tome conhecimento do parecer técnico

(21) **PI 9807234-0** A2 (22) 18/02/1998
(71) Astellas Pharma Inc. (JP)
(74) Paulo Sérgio Scatamburlo
Recorrente: O depositante.
Despacho: Cumpra as exigências do parecer técnico

Diretoria de Patentes - DIRPA

Tabela de Códigos de Despachos de Pedidos, Patentes (incluindo as de MI/DI expedidas na vigência da Lei 5772/71) e Certificados de Adição de Invenção

RPI 2038 de 26/01/2010

1. Pedido Internacional PCT/BR Designado ou Eleito

1.1 Notícias da Publicação Internacional
Comunicação da publicação internacional do pedido internacional nos termos do Tratado de Cooperação de Patente - PCT, aguardando o início da fase nacional, folheto em idioma original encontra-se à disposição dos interessados no Banco de Patentes do INPI.

1.1.1 Retificação
Retificação da notificação da publicação internacional por ter sido efetuada com incorreção.

1.2 Pedido Retirado
Comunicação da perda do efeito do pedido internacional no Brasil: por retirada do pedido ou da designação pelo depositante; pelo pedido internacional ter sido considerado retirado em virtude dos artigos 12 (3), 14 (1) (b), 14 (3) (a) ou 14 (4) do PCT; se a designação do Brasil é considerada retirada em virtude do artigo 14 (3) (b); se o depositante não cumpriu as determinações referentes à entrada do pedido na fase nacional, isto é, não apresentação do pedido na fase nacional dentro dos prazos estabelecidos pelo artigo 22 ou 39 do PCT, conforme o caso.

1.2.1 Publicação Anulada
Anulação da publicação da retirada do pedido por ter sido indevida.

1.2.2 Republicação
Republicação da publicação da retirada do pedido por ter sido efetuada com incorreção.

1.3 Notificação - Fase Nacional - PCT
Notificação da entrada na fase nacional do pedido internacional depositado através do Tratado de Cooperação de Patentes - PCT. O prazo para requerimento do pedido de exame é contado a partir da data do depósito internacional. Não sendo o exame requerido, pelo depositante ou qualquer interessado, no prazo de 36 (trinta e seis) meses do depósito internacional, o pedido será arquivado. Publicado o arquivamento do pedido, poderá ser requerido, no prazo de 60 (sessenta) dias, o seu desarquivamento. Não sendo requerido o desarquivamento no prazo anteriormente citado, o pedido será considerado definitivamente arquivado. Os interessados podem adquirir no Banco de Patentes do CEDIN/INPI o folheto com o relatório descritivo, reivindicações, desenhos e resumo do pedido, tanto em sua forma original quanto em sua versão em português.

1.3.1 Retificação
Retificação da notificação da fase nacional - PCT por ter sido efetuada com incorreção.

1.3.2 Publicação Anulada
Anulação da notificação da entrada na fase nacional através do PCT por ter sido indevida.

2. Depósito

2.1 Notificação de Depósito de Pedido de Patente ou de Certificado de Adição de Invenção
Notificação de depósito de pedido de patente ou de certificado de adição de invenção. O pedido de patente será mantido em sigilo durante 18 (dezoito) meses a contar da data da prioridade mais antiga. Decorrido esse prazo, será publicado para conhecimento público. O depositante pode, porém, requerer a antecipação da publicação. O prazo de sigilo de 18 (dezoito) meses para o pedido de Certificado de Adição de Invencão é contado da data do depósito do pedido principal. Quando houver ocorrido a publicaçao do pedido principal, o pedido de Certificado de Adição de Invencão será imediatamente publicado. Os depósitos são designados de acordo com a natureza requerida: Invenção (PI), Modelo de Utilidade (MU) e Certificado de Adição de Invencão (C). Os pedidos depositados através do PCT são notificados no subitem 1.3.

2.4 Notificação de Depósito do Pedido Dividido
Notificação de pedido dividido de um pedido de patente depositado anteriormente. Em relação ao pedido original, o pedido dividido tem a mesma data de depósito e, se for o caso, o correspondente benefício da prioridade reivindicada. O pedido dividido é considerado como estando na mesma fase processual do pedido original.

2.5 Exigência - Art. 21 da LPI
O pedido requerido pela petição citada não atende formalmente ao disposto no art. 19 da LPI e/ou às demais disposições quanto à sua forma, tendo sido recebido provisoriamente. Não tendo sido possível uma ciência ao interessado diretamente no processo ou por via postal, fica o requerente obrigado a sanar, em 30 (trinta) dias a contar desta data, as exigências estabelecidas. Não sendo a exigência cumprida com a apresentação da documentação correspondente no prazo acima, o depósito não será aceito e a documentação ficará à disposição do interessado.

2.6 Publicação Anulada
Anulada a publicação por ter sido indevida.

2.7 Republicação(*)
Republicação da publicação da notificação de depósito do pedido por ter sido efetuada com incorreção.

3. Publicação do Pedido

3.1 Publicação do Pedido de Patente ou de Certificado de Adição de Invenção

Publicação do pedido depositado (Art. 30 da LPI), podendo ser adquirido no Banco de Patentes do Centro de Documentação e Informação Tecnológica do INPI - CEDIN - o folheto com o relatório descritivo, reivindicações, desenhos e resumo do pedido, por quem se interessar. Não sendo o exame requerido, pelo depositante ou qualquer interessado, no prazo de 36 (trinta e seis) meses do depósito, o pedido será arquivado. Publicado o arquivamento do pedido, poderá ser requerido, no prazo de 60 (sessenta) dias, o seu desarquivamento. Não sendo o requerido o desarquivamento no prazo anteriormente citado, o pedido será considerado definitivamente arquivado**.**

3.2 Publicação Antecipada
Publicação do pedido depositado, a requerimento do depositante. Aplicam-se as disposições do subitem 3.1.

3.6 Publicação do Pedido Arquivado Definitivamente - Art. 216 §2º e Art. 17 §2º da LPI
Publicação de pedido definitivamente arquivado devido à não apresentação de procuração ou devido à apresentação de um pedido posterior Encerrada a instância administrativa. Pode ser adquirido no Banco de Patentes do Centro de Documentação e Informação Tecnológica do INPI - CEDIN - o folheto com o relatório descritivo, reivindicações, desenhos e resumo do pedido.

3.7 Publicação Anulada
Anulação da publicação do pedido por ter sido indevida.

3.8 Retificação
Retificação da publicação do pedido por ter sido efetuada com incorreção que não impossibilita sua identificação. Tal publicação não implica na alteração da data de publicação do pedido de patente e nos prazos decorrentes da mesma.

4. Pedido de Exame

4.3 Desarquivamento - Art. 33 parágrafo único da LPI.
Desarquivado o pedido, arquivado por falta de pedido de exame (cf. item 11.1), para prosseguir seu andamento.

4.3.1 Publicação Anulada
Anulação da publicação do desarquivamento do pedido por ter sido indevida.

4.3.2 Republicação
Republicação da publicação do desarquivamento do pedido por ter sido efetuada com incorreção.

6.Exigências Técnicas e Formais

6.1 Exigência - Art. 36 da LPI
Suspensão do andamento do pedido de patente que, para instrução regular, aguardará o atendimento ou contestação das exigências formuladas. Caso a exigência não tenha sido explicitada no despacho da RPI, o depositante poderá requerer cópia do parecer através do formulário modelo 1.05. A não manifestação do depositante no prazo de 90 (noventa) dias desta data acarretará o **arquivamento definitivo** do pedido.

6.6 Exigência - Art. 34 da LPI
Suspensão do andamento do pedido de patente para que sejam apresentados todos os documentos relativos às objeções, buscas de anterioridade e resultados de exame para concessão de pedido correspondente em outros países quando houver reivindicação de prioridade, documentos necessários à regularização do processo e exame do pedido, ou a tradução simples do documento hábil referido no § 2º do art. 16, caso esta tenha sido substituída pela declaração prevista no § 5º do mesmo artigo. Caso a exigência não tenha sido explicitada no despacho RPI, o depositante poderá requerer cópia do parecer através do formulário modelo 1.05. A não manifestação do depositante no prazo de 60 (sessenta) dias desta data acarretará o arquivamento do pedido.

6.7 Outras Exigências
Outras exigências que não as especificadas nos subitens anteriores (6.1 e 6.6). Suspensão do andamento do pedido de patente que, para instrução regular da patente, aguardará pelo prazo de 60 (sessenta) dias o atendimento da exigência formulada. Caso a exigência não tenha sido explicitada no despacho da RPI, o depositante poderá requerer cópia do parecer através do formulário modelo 1.05.

6.8 Exigência Anulada (**)
Anulação da exigência por ter sido indevida.

6.9 Publicação Anulada
Anulação da publicação da exigência por ter sido indevida.

6.10 Republicação
Republicação da publicação de qualquer um dos subitens anteriores por ter sido efetuada com incorreção.

7. Ciência de Parecer

7.1 Conhecimento de Parecer Técnico
Suspenso o andamento do pedido para que o depositante se manifeste, no prazo de 90 (noventa) dias desta data, quanto ao contido no parecer técnico. A cópia do parecer técnico poderá ser solicitada através do formulário modelo 1.05. A não manifestação ou a manifestação considerada improcedente acarretará a manutenção do posicionamento técnico anterior.

7.2 Publicação Anulada
Anulada a publicação de conhecimento do parecer técnico por ter sido indevida.

7.3 Republicação
Republicação da publicação de conhecimento do parecer técnico por ter sido efetuada com incorreção.

7.4 Ciência relacionada com o art. 229 da LPI
O exame técnico concluiu que o pedido atende aos requisitos estabelecidos pelos artigos 8 e 36 da LPI. O deferimento do mesmo está condicionado à obtenção da anuência de que trata o art. 229 da LPI da Lei 9.279/96, conforme redação dada pela Lei 10.196/2001

8. Anuidade do Pedido

8.5 Exigência de Complementação de Anuidade
O depositante deverá complementar, de acordo com a tabela vigente na data da complementação, o pagamento da anuidade especificada, por meio do formulário modelo 1.02 acompanhado dos comprovantes dos pagamentos correspondentes ao cumprimento de exigência e a complementação da anuidade. O não cumprimento no prazo de 60 (sessenta) dias acarretará o arquivamento do pedido.

8.6 Arquivamento - Art. 86 da LPI
Arquivado o pedido por falta de pagamento de anuidade dentro do prazo ou por não cumprimento de exigência de complementação de pagamento de anuidade. Desta data corre o prazo de 3 (três) meses para o depositante requerer a restauração do andamento do pedido por meio do formulário modelo 1.02 acompanhado dos comprovantes referentes ao pagamento da restauração e conforme o caso: da cópia do pagamento correspondente a anuidade paga fora do prazo; do pagamento correspondente à anuidade em débito; ou do pagamento correspondente a complementação

8.7 Restauração
Notificação quanto à restauração do andamento do pedido.

8.8 Despacho Anulado (**)
Anulação do despacho por ter sido indevido.

8.9 Publicação Anulada
Anulada a publicação por ter sido indevida

8.10 Republicação
Republicação da publicação de qualquer um dos subitens anteriores por ter sido efetuada com incorreção.

8.11 Manutenção do Arquivamento
Manutenção do Arquivamento Mantido o arquivamento do pedido uma vez que não foi requerida a restauração nos termos do disposto no art. 87 da LPI, encerrando a instância administrativa.

9. Decisão

9.1 Deferimento
Deferido o pedido de patente. Desta data corre o prazo de 60 (sessenta) dias para o pagamento e comprovação, através do formulário modelo 1.02, da retribuição para expedição da carta-patente. O pagamento desta retribuição poderá ainda ser efetuado dentro dos 30 (trinta) dias subseqüentes, independente de notificação na RPI. O não pagamento e sua comprovação nos prazos acima determinados acarretará o **arquivamento definitivo** do pedido.

9.1.1 Decisão Anulada (**)
Anulação da decisão de deferimento por ter sido indevida.

9.1.2 Publicação Anulada
Anulada a publicação de deferimento por ter sido indevida.

9.1.3 Republicação
Republicação da publicação de deferimento por ter sido efetuada com incorreção.

9.1.4 Retificação
Retificação da publicação de deferimento por ter sido efetuada com incorreção. Tal publicação não implica na alteração da data do deferimento e nos prazos decorrentes da mesma.

9.2 Indeferimento
Indeferido o pedido por não atender aos requisitos legais, conforme parecer técnico. A cópia do parecer técnico poderá ser solicitada através do formulário modelo 1.05. Desta data corre o prazo de 60 (sessenta) dias para eventual recurso do depositante. No caso de pedido de certificado de adição indeferido por não ter o mesmo conceito inventivo, o depositante poderá, no prazo de recurso, requerer a sua transformação em pedido de patente de invenção ou modelo de utilidade, nos termos do Art. 76 § 4º da LPI.

9.2.1 Decisão Anulada (**)
Anulação da decisão de indeferimento do pedido por ter sido indevida.

9.2.2 Publicação Anulada
Anulada a publicação de indeferimento por ter sido indevida.

9.2.3 Republicação
Republicação da publicação de indeferimento por ter sido efetuada com incorreção.

9.2.4 Manutenção do Indeferimento
Mantido o indeferimento uma vez que não foi apresentado recurso dentro do prazo legal.

9.2.4.1 Publicação Anulada
Anulada a publicação da manutenção do indeferimento por ter sido indevida

10.Desistência

10.1 Desistência Homologada
Notificação da homologação da desistência do pedido de patente, apresentada pelo depositante, acarretando o encerramento do processo administrativo.

10.5 Desistência não Homologada
Notificação da não homologação da desistência do pedido de patente.

10.6 Despacho Anulado (**)
Anulação do despacho por ter sido indevido.

10.7 Publicação Anulada
Anulada a publicação por ter sido indevida

10.8 Republicação
Republicação da publicação de qualquer um dos subitens anteriores por ter sido efetuada com incorreção.

10.9 Retirada Homologada Art. 29 § 1º da LPI
Notificação de homologação da retirada do pedido de patente, solicitada pelo depositante.

10.9.1 Retirada Não Homologada Art. 29 § 1º da LPI
Notificação de não homologação da retirada do pedido de patente.

11. Arquivamento

11.1 Arquivamento - Art. 33 da LPI
Arquivado o pedido uma vez que não foi requerido o pedido de exame no prazo previsto no Art. 33 da LPI. Desta data corre o prazo de 60 (sessenta) dias para o depositante requerer o desarquivamento, através do formulário 1.02, mediante pagamento da retribuição específica de desarquivamento e do pagamento do pedido de exame sob pena de arquivamento definitivo.

11.1.1 Arquivamento definitivo - Art. 33 da LPI
Arquivado definitivamente o pedido uma vez que não foi requerido o desarquivamento.

11.2 Arquivamento - Art. 36 §1° da LPI
Arquivado definitivamente o pedido de patente, uma vez que não foi respondida a exigência formulada.

11.4 Arquivamento - Art. 38 § 2° da LPI
Arquivado definitivamente o pedido de patente, uma vez que não foi comprovado o pagamento da retribuição de expedição da carta-patente.

11.5 Arquivamento - Art. 34 da LPI
Arquivado o pedido, uma vez que não foram atendidas as exigências previstas no Art. 34 da LPI. Desta data corre o prazo de 60 (sessenta) dias para eventual recurso do interessado.

11.6 Arquivamento do Pedido-Art. 216 §2° da LPI
Arquivado definitivamente o pedido de patente, uma vez que não foi apresentada a procuração devida no prazo de 60 (sessenta) dias contados da prática do primeiro ato da parte no processo.

11.6.1 Arquivamento da Petição-Art. 216 §2º da LPI
Arquivada a petição, uma vez que não foi apresentada a procuração devida no prazo de 60 (sessenta) dias contados da prática do ato. Desta data corre o prazo de 60 (sessenta) dias para eventual recurso do interessado.

11.11 Arquivamento - Art. 17 § 2º da LPI
Arquivado definitivamente o pedido de patente, uma vez que foi efetuado depósito posterior nos termos do Art. 17 § 2º da LPI.

11.12 Art. 26 parágrafo único da LPI
Arquivado o pedido, uma vez que o requerimento de divisão está em desacordo com o disposto no Art. 26 da LPI. Desta data corre o prazo de 60 (sessenta) dias para eventual recurso ao depositante.

11.13 Despacho Anulado (**)
Anulação do despacho de arquivamento do pedido por ter sido indevido.

11.14 Publicação Anulada
Anulada a publicação de arquivamento do pedido por ter sido indevida.

11.15 Republicação
Republicação da publicação de qualquer um dos subitens anteriores por ter sido efetuada com incorreção.

11.16 Restauração
Notificação quanto à restauração do andamento do pedido.

11.17 Arquivamento do pedido de Certificado de Adição de Invenção – Art. 77 da LPI
Arquivado o pedido de Certificado de Adição de Invenção uma vez que não há uma patente de invenção da qual o mesmo possa ser acessório.
Desta data corre o prazo de 60 (sessenta) dias para eventual recurso do depositante.

12. Recurso

12.2 Recurso Contra o Indeferimento
Notificação de interposição de recurso ao Presidente do INPI contra o indeferimento do pedido de patente ou do certificado de adição de invenção, objetivando o reexame da matéria. Desta data corre o prazo de 60 (sessenta) dias para apresentação de contra-razões por qualquer interessado. Poderá ser requerida cópia do recurso através do formulário modelo 1.05.

12.3 Recurso Contra o Arquivamento
Notificação de interposição de recurso ao Presidente do INPI contra o arquivamento do pedido de patente, objetivando o reexame da matéria. Desta data corre o prazo de 60 (sessenta) dias para apresentação de contra-razões por qualquer interessado. Poderá ser requerida cópia do recurso através do formulário modelo 1.05.

12.6 Outros Recursos
Notificação de interposição de recurso ao Presidente do INPI contra a decisão proferida pela DIRPA, objetivando o reexame da matéria. Desta data corre o prazo de 60 (sessenta) dias para apresentação de contra-razões por qualquer interessado. Poderá ser requerida cópia do recurso através do formulário modelo 1.05.

12.7 Publicação Anulada
Anulada a publicação de notificação do recurso por ter sido indevida.

12.8 Republicação
Republicação da publicação de qualquer um dos subitens anteriores por ter sido efetuada com incorreção.

15. Outros Referentes a Pedidos

15.7 Petição Não Conhecida
Não conhecimento da petição apresentada em virtude do disposto nos Arts. 218 ou 219 da LPI.

15.8 Petição Sustada
Sustado o conhecimento da petição para aguardar providências necessárias ao seu conhecimento.

15.9 Perda de Prioridade
Perda da prioridade reivindicada por não atender às disposições previstas no artigo 16 § 7º da LPI.

15.10 Mudança de Natureza
Mudada a natureza e alterado o número do pedido.

15.11 Alteração de Classificação
Alterada a classificação do pedido para melhor adequação.

15.12 Renumeração
Alterada a numeração por ter sido numerado indevidamente.

15.14 Notificação de Decisão Judicial
Notificação de decisão judicial referente ao pedido.

15.21 Numeração Anulada
Anulada a numeração do pedido de patente

15.22 Devolução de Prazo Concedida
Notificação de devolução de prazo uma vez que não foi possível ciência ao interessado diretamente no processo. Desta data corre o prazo adicional concedido no despacho. O prazo será de, no mínimo 15 (quinze) dias e, no máximo, o prazo legal dos atos correspondentes (Art. 221 da LPI e AN 127 item 12).

15.22.1 Devolução de Prazo Negada
Negada a solicitação de devolução de prazo uma vez que não ficou comprovada a justa causa conforme definida no Art. 221 da LPI. A cópia do parecer poderá ser solicitada através do formulário 1.05. Desta data corre o prazo de 60 (sessenta) dias para eventual recurso do interessado.

15.23 Pedido "SUB JUDICE"
Notificação de ação judicial referente a pedido.

15.24 Notificação de requerimento de exame prioritário de pedido de patente.
O exame prioritário do pedido de patente só será iniciado após ter sido atendido o disposto no parágrafo único do art. 31 da LPI e nos arts. 33 e 84 da LPI, bem como transcorridos 24 meses da data de seu depósito, para garantir que todos os pedidosde patente depositados com data anterior já tenham sido publicados.

15.24.1 Notificação de exame prioritário, de Ofício, de pedido de patente.
O exame prioritário do pedido de patente só será iniciado após ter sido atendido o disposto no parágrafo único do art. 31 da LPI e nos arts. 33 e 84 da LPI, bem como transcorridos 24 meses da data de seu depósito, para garantir que todos os pedidos de patente depositados com data anterior já tenham sido publicados.

15.24.2 Concedido o exame prioritário do pedido de patente
Concedido o exame prioritário do pedido de patente uma vez que o requerimento apresentado atende ao disposto na Resolução INPI nº 132/06 de 17/11/06.

15.24.3 Negado o exame prioritário do pedido de patente
Negado o exame prioritário do pedido de patente uma vez que o requerimento apresentado não atende ao disposto na Resolução INPI nº 132/06 de 17/11/06.

15.30 Publicação Anulada
Anulada a publicação de qualquer um dos subitens anteriores por ter sido indevida.

15.31 Despacho Anulado (**)
Anulação do despacho referente a qualquer um dos subitens anteriores por ter sido indevido.

15.32 Decisão Anulada (**)
Anulação da decisão referente a qualquer um dos subitens anteriores por ter sido indevida.

15.33 Republicação
Republicação da publicação de qualquer um dos subitens anteriores por ter sido efetuada com incorreção.

16. Concessão de Patente ou Certificado de Adição de Invenção

16.1 Concessão de Patente ou Certificado de Adição de Invenção
Expedição da carta-patente ou do certificado de adição de invenção. O título acha-se à disposição do interessado no setor competente do INPI. Desta data corre o prazo de 6 (seis) meses para interposição de nulidade administrativa por qualquer interessado (Art. 51 da LPI).O certificado de adição é acessório da patente, tem a data final de vigência desta e a acompanha para todos os efeitos legais.

16.2 Publicação Anulada
Anulada a publicação da concessão por ter sido indevida.

16.3 Retificação
Retificação da publicação da concessão da patente por ter sido efetuada com incorreção que não impossibilita sua identificação. Tal publicação não implica na alteração da data de publicação da concessão da patente e nos prazos decorrentes da mesma.

16.4 Concessão Anulada
Anulada a concessão da patente por ter sido indevida.

17.Nulidade Administrativa

17.1 Notificação de Interposição de Nulidade Administrativa
Notificação, ao titular da patente, de instauração de processo administrativo de nulidade. Desta data corre o prazo de 60 (sessenta) dias para eventual contestação do titular (Art. 52 da LPI). Poderá ser requerida cópia do processo de nulidade através do formulário modelo 1.05.

17.2 Publicação Anulada
Anulação da publicação de notificação da instauração de processo administrativo de nulidade por ter sido indevida.

17.3 Republicação
Republicação da publicação de notificação da instauração de processo administrativo de nulidade por ter sido efetuada com incorreção.

18. Caducidade

18.1 Notificação de Pedido de Caducidade
Notificação, ao titular da patente, da instauração do processo de caducidade por falta de exploração por requerimento de terceiros e/ou de ofício. Poderá ser requerida cópia do processo de caducidade através do formulário modelo 1.05.

18.3 Caducidade Deferida
Declarada a caducidade da patente por falta de exploração. Desta data corre o prazo de 60 (sessenta) dias para eventual recurso do titular (Art. 212 da LPI). A decisão da caducidade produzirá efeitos a partir da data do requerimento ou da publicação da instauração de ofício do processo. Poderá ser requerida cópia do parecer através do formulário modelo 1.05.

18.4 Caducidade Indeferida
Denegado o pedido de caducidade da patente. Desta data corre o prazo de 60 (sessenta) dias para eventual recurso do interessado (Art. 212 da LPI).Poderá ser requerida cópia do parecer através do formulário modelo 1.05.

18.5 Recurso contra o Deferimento da Caducidade
Interposição de recurso ao Presidente do INPI contra o deferimento do pedido de caducidade, objetivando o reexame da matéria. Desta data corre o prazo de 60 (sessenta) dias para eventual contestação do interessado. Poderá ser requerida cópia do recurso através do formulário modelo 1.05.

18.6 Recurso contra o Indeferimento da Caducidade
Interposição de recurso ao Presidente do INPI contra o indeferimento do pedido de caducidade, objetivando o reexame da matéria. Poderá ser requerida cópia do recurso através do formulário modelo 1.05.

18.10 Desistência de Caducidade
Notificação de desistência do pedido de caducidade.

18.11 Decisão Anulada (**)
Anulação da decisão da caducidade por ter sido indevida.

18.12 Publicação Anulada
Anulada a publicação de qualquer um dos subitens anteriores por ter sido indevida.

18.13 Republicação
Republicação da publicação de qualquer um dos subitens anteriores por ter sido efetuada com incorreção.

19. Notificação de Decisão Judicial

19.1 Notificação de Decisão Judicial
Comunicação de decisão judicial referente à patente.

19.2 Publicação Anulada
Anulada a publicação de comunicação de decisão judicial por ter sido indevida.

19.3 Retificação
Retificação da publicação de comunicação de decisão judicial ter sido efetuada com incorreção.

21. Extinção de Patente e Certificado de Adição de Invenção

21.1 Extinção - Art. 78 inciso I da LPI
Notificação da extinção da patente e seus certificados, se for o caso, pela expiração do prazo de vigência de proteção legal.

21.2 Extinção - Art 78 inciso II da LPI
Notificação da extinção da patente e seus certificados, se for o caso, pela homologação da renúncia apresentada pelo seu titular. Homologada a renúncia, a patente será considerada extinta na data da apresentação da renúncia.

21.6 Extinção - Art. 78 inciso IV da LPI
Notificação da extinção da patente e seus certificados, se for o caso, dada a não restauração prevista no Art. 87 da LPI. A patente é considerada extinta na data final do prazo legal (nove meses) do primeiro pagamento devido que deixou de ser efetuado.

21.7 Extinção - Art. 78 inciso V da LPI
Notificação da extinção da patente e seus certificados, se for o caso, uma vez que após solicitação do INPI o titular deixou de comprovar a obrigação decorrente do Art. 217 da LPI.

21.8 Despacho Anulado (**)
Anulação do despacho da extinção da patente por ter sido indevido.

21.9 Publicação Anulada
Anulada a publicação de qualquer um dos subitens anteriores por ter sido indevida.

21.10 Republicação
Republicação da publicação de qualquer um dos subitens anteriores por ter sido efetuada com incorreção.

22. Outros Referentes a Patentes e Certificados de Adição de Invenção

22.2 Petição Não Conhecida
Não conhecimento da petição apresentada em virtude do disposto nos Arts. 218 ou 219 da LPI.

22.3 Petição Sustada
Sustado o conhecimento da petição para aguardar providências necessárias ao seu conhecimento.

22.4 Pedido de Licença Compulsória Para Exploração de Patente
Notificação de requerimento de licença compulsória para exploração da patente e seus certificados, se for o caso, face ao disposto no Art. 68 da LPI. Desta data corre o prazo de 60 (sessenta) dias para manifestação do titular. Ver publicação correspondente na seção da Diretoria de Transferência de Tecnologia.

22.5 Exigências Diversas
Formulada exigência para adequação ou cumprimento de disposições legais no prazo de 60 (sessenta) dias desta data. Caso a exigência não tenha sido explicitada no despacho da RPI, o titular poderá requerer cópia do parecer através do formulário modelo 1.05.

22.10 Outros Recursos
Notificação de interposição de recurso ao Presidente do INPI contra a decisão proferida pela DIRPA, objetivando o reexame da matéria. Desta data corre o prazo de 60 (sessenta) dias para eventual contestação do interessado. Poderá ser requerida cópia do recurso através do formulário modelo 1.05.

22.11 Devolução de Prazo
Notificação de devolução de prazo uma vez que não foi possível ciência ao interessado diretamente no processo. Desta data corre o prazo adicional concedido no despacho. O prazo será de, no mínimo 15 (quinze) dias e, no máximo, o prazo legal dos atos correspondentes (Art. 221 da LPI e AN 127 item 12).

22.12 Oferta de Licença de Patente
Notificação de oferta de licença (ou renovação da mesma) para exploração da patente (Art. 64 § 1º da LPI). O interessado poderá obter cópia na íntegra das condições contratuais oferecidas pelo titular (AN 127 item 8), mediante solicitação através do formulário modelo 1.05.

22.13 Desistência da Oferta de Licença
Notificação da desistência da oferta de licença pelo titular (Art. 64 § 4º).

22.14 Arquivamento da Petição-Art. 216 §2º da LPI
Arquivada a petição, uma vez que não foi apresentada a procuração devida no prazo de 60 (sessenta) dias contados da prática do ato. Desta data corre o prazo de 60 (sessenta) dias para eventual recurso do interessado.

22.15 Patente "SUB JUDICE"
Notificação de ação judicial referente a patente.

22.20 Publicação Anulada
Anulada a publicação de qualquer um dos subitens anteriores por ter sido indevida.

22.21 Despacho Anulado (**)
Anulação do despacho referente a qualquer um dos subitens anteriores por ter sido indevido.

22.22 Decisão Anulada (**)
Anulação da decisão referente a qualquer um dos subitens anteriores por ter sido indevida.

22.23 Republicação
Republicação da publicação de qualquer um dos subitens anteriores por ter sido efetuada com incorreção.

23. Processamento de Pedidos Segundo Artigos 230 e 231 da Lei 9279/96

23.1 Notificação de Pedido Depositado

23.1.1 Notificação de Depósito de Pedido Dividido
Notificação de pedido dividido de um pedido depositado anteriormente. Em relação ao pedido original, o pedido dividido tem a mesma data de depósito. O pedido dividido é considerado como estando na mesma fase processual do pedido original.

23.2 Exigência
Suspenso andamento do pedido que,para instrução regular, aguardará o atendimento da exigência formulada em 90 (noventa) dias, desta data

23.3 Publicação do Pedido para Manifestação de Terceiros
Publicado o pedido uma vez que já foi apresentada a declaração de não comercialização até a data do depósito. Desta data corre o prazo de 90 (noventa) dias para apresentação, por qualquer interessado, de manifestação quanto ao atendimento ao disposto no caput do art. 230 da Lei 9279/96.

23.4 Notificação para Contestação do Depositante

23.5 Anuidade

23.6 Arquivamento

23.7 Denegação do Pedido

23.8 Recurso

23.9 Expedição da Patente

23.10 Publicação Anulada

23.11 Republicação

23.12 Retificação

23.13 Deferimento
Deferido o pedido. Desta data corre o prazo de 60 (sessenta) dias para o pagamento e comprovação, através do formulário 1.02, da retribuição para expedição da carta-patente. O pagamento desta retribuição, poderá ainda ser efetuado dentro dos 30 (trinta) dias subsequentes, independente de notificação da RPI. O não pagamento e sua comprovação nos prazos acima acarretará o arquivamento definitivo do pedido.

23.14 Decisão Anulada

23.15 Expedição Anulada

23.16 Outros

23.17 Ciência Relacionada com o Art. 229 da LPI
O exame técnico concluiu que o pedido atende aos requisitos estabelecidos pelos artigos 229 a 231 da LPI. O deferimento do mesmo está condicionado à obtenção da anuência de que trata o art. 229 da LPI da Lei 9.279/96, conforme redação dada pela Lei 10.196/2001

23.18 Notificação de Interposição de Nulidade Administrativa
Notificação ao titular da patente, de instauração de processo administrativo de nulidade. Desta data corre o prazo de 60 (sessenta) dias para eventual contestação do titular (Art. 52 da LPI). Poderá ser requerida cópia do processo de nulidade através do formulário modelo 1.05

24. Anuidade de Patente

24.2 Exigencia de Complementação de Anuidade
O titular deverá complementar, de acordo com a tabela vigente na data da complementação, o recolhimento da anuidade especificada, por meio do formulário modelo 1.02 acompanhado dos comprovantes dos pagamentos correspondentes ao cumprimento da exigência e a complementação da anuidade. O não cumprimento no prazo de 60 (sessenta) dias acarretará a extinção da patente nos termos do no art. 87 da LPI.

24.3 Notificação da extinção da patente para fins da restauração nos termos do art. 87 da LPI.
Notificação da extinção da patente por falta de pagamento de anuidade, por pagamento de anuidade fora do prazo ou por não cumprimento de exigência de complementação de pagamento de anuidade. Desta data corre o prazo de 3 (três) meses para o titular requerer a restauração da patente. A restauração deve ser requerida por meio do formulário modelo 1.02, companhado dos comprovantes dos pagamentos correspondentes à restauração e à anuidade ou sua complementação. Caso não seja requerida a restauração a patente será extinta de acordo com o disposto no inciso IV do art. 78 da LPI.

24.4 Restauração
Notificação quanto à restauração da patente.

24.5 Despacho Anulado (**)
Anulação do despacho referente a qualquer um dos subitens anteriores por ter sido indevido.

24.6 Publicação Anulada
Anulação da publicação referente a qualquer um dos subitens anteriores por ter sido indevida.

24.7 Republicação
Republicação da publicação de qualquer um dos subitens anteriores por ter sido efetuada com incorreção.

25. Anotação de Alteração de nome e/ou sede, de Transferência e de Limitação ou Ônus de Pedido, Patente e Certificado de Adição de Invenção.

25.1 Transferência Deferida
Notificação do deferimento da transferência requerida. Desta data corre o prazo de 60 (sessenta) dias para eventual recurso do interessado.

25.2 Transferência Indeferida
Notificação do indeferimento da transferência requerida. Desta data corre o prazo de 60 (sessenta) dias para eventual recurso do interessado.

25.3 Transferência em Exigência
Exigência referente ao pedido de transferência requerida. Desta data corre o prazo de 60 (sessenta) dias para cumprimento da exigência formulada, sob pena de indeferimento da transferência.

25.4 Alteração de Nome Deferida
Notificação do deferimento da alteração de nome requerida. Desta data corre o prazo de 60 (sessenta) dias para eventual recurso do interessado.

25.5 Alteração de Nome Indeferida
Notificação do indeferimento da alteração de nome requerida. Desta data corre o prazo de 60 (sessenta) dias para eventual recurso do interessado.

25.6 Alteração de Nome em Exigência
Exigência referente ao pedido de alteração de nome requerida. Desta data corre o prazo de 60 (sessenta) dias para cumprimento da exigência formulada, sob pena de indeferimento da alteração.

25.7 Alteração de Sede Deferida
Notificação do deferimento da alteração de Sede requerida. Desta data corre o prazo de 60 (sessenta) dias para eventual recurso do interessado.

25.8 Alteração de Sede Indeferida
Notificação do indeferimento da alteração de Sede requerida. Desta data corre o prazo de 60 (sessenta) dias para eventual recurso do interessado.

25.9 Alteração de Sede em Exigência
Exigência referente ao pedido de alteração de Sede requerida. Desta data corre o prazo de 60 (sessenta) dias para cumprimento da exigência formulada, sob pena de indeferimento da alteração.

25.10 Despacho Anulado (**)
Anulação do despacho referente a qualquer um dos subitens anteriores por ter sido indevido.

25.11 Republicação

Republicação da publicação de qualquer um dos subitens anteriores por ter sido indevida.

25.12 Publicação Anulada
Anulada a publicação de qualquer um dos subitens anteriores por ter sido efetuada com incorreção.

25.13 Anotação de Limitação ou Ônus
Notificação referente à anotação de limitação ou ônus conforme indicado no complemento

PR. INPI - Presidência

Nulidade Administrativa - Intimação para Manifestação
Notificação ao titular da patente e ao requerente da nulidade, da emissão de parecer do INPI para manifestação. A manifestação deverá ser apresentada no prazo de 60(sessenta) dias, desta data após o que o processo será decidido. O interessado poderá requerer cópia do parecer através do formulário DIRPA Modelo 1.05.

Nulidade Administrativa - Decisão
A decisão da nulidade encerra a instância administrativa.

Recurso - Exigência

Recurso - Exigência - Art. 214 da LPI
Formulada exigência para complementação das razões oferecidas a título de recurso no prazo de 60 (sessenta) dias desta data. Havendo ou não manifestação sobre a exigência dar-se-á prosseguimento ao exame do recurso. Caso a exigência não tenha sido explicitada no despacho da RPI, o interessado poderá requerer cópia do parecer através do formulário DIRPA Modelo 1.05.

Recurso - Decisão
A decisão do recurso é final e irrecorrível na esfera administrativa.

Considerações Finais

Solicitação de Cópias:

1 - Os pedidos de fotocópias podem ser solicitados na sede do INPI/RJ ou nas delegacias e representações do INPI constantes da primeira página da RPI.

(*) Quando a republicação se referir a item de publicação que envolva o prazo para tomada de providências, o prazo contar-se-á a partir da data da republicação.

(**) A toda publicação que envolva anulação de ato ou despacho caberá justificativa no processo adminstrativo.

Códigos para Identificação de Dados Bibliográficos (INID)

(11) Número da Patente
(21) Número do Pedido
(22) Data do Depósito
(30) Dados da Prioridade Unionista (data de depósito, país, número)
(43) Data da Publicação do Pedido
(45) Data da Concessão da Patente/Certificado de Adição de Invenção
(51) Classificação Internacional
(54) Título
(57) Resumo
(61) Dados do Pedido ou patente principal do qual o presente é uma adição (número e data de depósito)
(62) Dados do pedido original do qual o presente é uma divisão (número e dadta de depósito)
(66) Dados da Prioridade Interna (número e data de depósito)
(71) Nome do Depositante
(72) Nome do Inventor
(73) Nome do Titular
(74) Nome do Procurador
(81) Países Designados
(85) Data do Início da Fase Nacional
(86) Número, Idioma e Data do Depósito Internacional
(87) Número, Idioma e Data da Publicação Internacional

Diretoria de Patentes - DIRPA

Tabela de Códigos de Despachos de Pedidos e Patentes (incluindo as de MI/DI expedidas na vigência da LEI 5772/71)

Período de Transição - LEI 5772/71 (CPI)

RPI 2038 de 26/01/2010

11.30 Arquivamento Definitivo – Art. 18 § 1º da Lei 5772/71
Notificação da **retirada definitiva** do pedido de patente uma vez que não foi requerido o pedido de exame no prazo previsto pelo Art 18 § 1º, tendo o prazo expirado na vigência da Lei 5772/71.

11.31 Arquivamento Definitivo - Falta de Cumprimento de Exigência
Notificação do **arquivamento definitivo** do pedido uma vez que não houve manifestação do depositante quanto à exigência formal; exigência técnica ou exigência referente ao Art. 20, tendo o prazo de cumprimento expirado na vigência da Lei 5772/71.

12.1 Recurso Contra o Deferimento
Notificação de recurso, interposto na vigência da Lei 5772/71, contra o deferimento do pedido de patente, objetivando o reexame da matéria. Desta data corre o prazo de 60 (sessenta) dias para eventual contestação do depositante. Poderá ser requerida cópia do recurso através do formulário modelo 1.05.

13.1 Notificação para Pagamento da Retribuição Relativa à Expedição da Carta-Patente dos Pedidos Deferidos na Vigência da Lei 5772/71
Desta data corre o prazo de 60 (sessenta) dias para o pagamento e comprovação de retribuição para expedição da carta-patente. O não pagamento e sua comprovação no prazo acima determinado acarretará o **arquivamento definitivo** do pedido.

13.2 Publicação Anulada
Anulação da publicação de notificação para recolhimento por ter sido indevida.

15.1 Arquivamento do Pedido de Patente por Comprovação e Recolhimento Intempestivo de Anuidade - AN 082/86 item 4.1
Notificação do arquivamento automático do pedido de patente, ocorrido durante a vigência da Lei 5772/71, por intempestividade de comprovação e recolhimento de anuidade. Desta data corre o prazo de 60 (sessenta) dias para o depositante requerer a restauração do andamento do pedido através do formulário modelo 1.02, com o recolhimento correspondente à restauração.

15.2 Arquivamento do Pedido de Patente por Comprovação Intempestiva de Anuidade - AN 082/86 item 4.1
Notificação do arquivamento automático do pedido de patente, ocorrido durante a vigência da Lei 5772/71, por intempestividade de comprovação de anuidade. Desta data corre o prazo de 60 (sessenta) dias para o depositante requerer a restauração do andamento do pedido através do formulário modelo 1.02, com o recolhimento correspondente à restauração.

15.3 Arquivamento do Pedido de Patente por Falta de Comprovação e Recolhimento de Anuidade - AN 082/86 item 4.1
Notificação do arquivamento automático do pedido de patente, ocorrido durante a vigência da Lei 5772/71, por falta de comprovação e recolhimento de anuidade. Desta data corre o prazo de 60 (sessenta) dias para o depositante requerer a restauração do andamento do pedido através do formulário modelo 1.02, com o recolhimento correspondente à restauração, devendo anexar a guia de recolhimento referente à anuidade devida. No caso de arquivamento indevido, o depositante deverá, no prazo acima, apresentar o comprovante de recolhimento tempestivo, através do formulário modelo 1.02, isento de retribuição.

15.3.1 Aquivamento do pedido de patente de Modelo ou Desenho Industrial por falta de recolhimento de anuidade/comprovação – AN 082/86 item 4.1
Notificação do arquivamento automático do pedido de patente, ocorrido durante a vigência da Lei 5772/71, por falta de recolhimento/comprovação de anuidade. Desta data corre o prazo de 60 (sessenta) dias para o depositante requerer a restauração do andamento do pedido através do formulário 1.02, com o recolhimento correspondente à restauração, não sendo necessário o recolhimento da(s) anuidade(s). No caso de arquivamento indevido, o depositante deverá, no prazo acima, apresentar o comprovante do recolhimento tempestivo através do formulário modelo 1.02, isento de retribuição.

15.4 Arquivamento do Pedido de Patente por Falta de Comprovação e Recolhimento de Anuidade e Comprovação e Recolhimento Intempestivo de Anuidade - AN 082/86 item 4.1
Notificação do arquivamento automático do pedido de patente, ocorrido durante a vigência da Lei 5772/71, por falta e por intempestividade de comprovação e recolhimento de anuidade. Desta data corre o prazo de 60 (sessenta) dias para o depositante requerer a restauração do andamento do pedido através do formulário modelo 1.02, com o recolhimento correspondente à restauração, devendo anexar a guia de recolhimento referente à anuidade devida. No caso de arquivamento indevido, o depositante deverá, no prazo acima, apresentar o comprovante de comprovação e recolhimento tempestivo, através do formulário modelo 1.02, isento de retribuição.

15.13 Extinção da Garantia de Prioridade
Notificação da extinção da garantia de prioridade por não ter sido requerido o privilégio dentro dos prazos previstos no Art 7º da Lei 5772/71.

18.2 Caducidade - Art 50 da Lei 5772/71
Notificação de caducidade automática da patente por não ter sido efetuada a comprovação do pagamento da respectiva anuidade no prazo legal encerrado na vigência da Lei 5772/71.

MDIC - MINISTÉRIO DO DESENVOLVIMENTO, INDÚSTRIA E COMÉRCIO EXTERIOR

Recurso - Interposição
Notificação de interposição, na vigência da Lei 5772/71, de recurso ao Ministro do Desenvolvimento, Indústria e Comércio Exterior contra a decisão proferida pelo Presidente do INPI, objetivando o reexame da matéria.

Recurso - Decisão
A decisão do recurso, interposto na vigência da Lei 5772/71, pelo Ministério do Desenvolvimento, Indústria e Comércio Exterior encerra a instância administrativa..

DIRETORIA DE PATENTES - DIRPA
Índice Numérico Remissivo de Pedidos, Patentes (incluindo as de MI/DI expedidas na vigência da Lei 5772/71) e Certificados de Adição de Invenção

RPI 2038 de 26/01/2010

C1 0103385-9	3.1	**60**
C1 0300210-1	8.6	**102**
C1 0304694-0	6.7	**99**
C1 0500167-6	3.1	**58**
C1 0601810-6	3.1	**58**
C1 0701075-3	3.1	**58**
C1 0701326-4	3.1	**58**
C1 0703489-0	3.1	**59**
C1 0705164-6	3.1	**59**
C1 0801105-2	3.1	**59**
C1 0801670-4	3.1	**59**
C1 0805530-0	3.1	**59**
C2 0203128-0	8.11	**110**
MU 5600152-5	15.11	**116**
MU 5601408-2	15.11	**116**
MU 5700054-9	15.11	**116**
MU 5700207-0	15.11	**116**
MU 5700406-4	15.11	**116**
MU 5700472-2	15.11	**116**
MU 5700591-5	15.11	**116**
MU 5700771-3	15.11	**116**
MU 5701165-6	15.11	**116**
MU 5701654-2	15.11	**116**
MU 5800065-8	15.11	**116**
MU 5800075-5	15.11	**116**
MU 5800232-4	15.11	**116**
MU 5800259-6	15.11	**116**
MU 5800295-2	15.11	**116**
MU 5800496-3	15.11	**116**
MU 5800783-0	15.11	**116**
MU 5801025-4	15.11	**116**
MU 5801106-4	15.11	**116**
MU 5801107-2	15.11	**116**
MU 5801289-3	15.11	**116**
MU 5900136-4	15.11	**116**
MU 5900207-7	15.11	**116**
MU 5900502-5	15.11	**116**
MU 5900509-2	15.11	**116**
MU 5900640-4	15.11	**116**
MU 5900834-2	15.11	**116**
MU 5900942-0	15.11	**116**
MU 5901011-8	15.11	**116**
MU 5901143-2	15.11	**116**
MU 5901284-6	15.11	**116**
MU 5901346-0	15.11	**116**
MU 5901348-6	15.11	**116**
MU 5901355-9	15.11	**116**
MU 5901369-9	15.11	**116**
MU 5901551-9	15.11	**116**
MU 5901568-3	15.11	**116**
MU 6000330-8	15.11	**116**
MU 6000939-0	15.11	**116**
MU 6001296-0	15.11	**116**
MU 6001364-8	15.11	**116**
MU 6001617-5	15.11	**116**
MU 6200054-3	15.11	**116**
MU 6200124-8	15.11	**116**
MU 6200344-5	15.11	**116**
MU 6200972-9	15.11	**116**
MU 6201093-0	15.11	**116**
MU 6201107-3	15.11	**116**
MU 6201136-7	15.11	**116**
MU 6201416-1	15.11	**116**
MU 6201511-7	15.11	**116**
MU 6300224-8	15.11	**116**
MU 6300322-8	15.11	**116**
MU 6300427-5	15.11	**116**
MU 6300458-5	15.11	**116**
MU 6300711-8	15.11	**116**
MU 6300837-8	15.11	**116**
MU 6300838-6	15.11	**116**
MU 6300987-0	15.11	**116**
MU 6300990-0	15.11	**116**
MU 6300996-0	15.11	**116**
MU 6301106-9	15.11	**116**
MU 6301368-1	15.11	**116**
MU 6301371-1	15.11	**116**
MU 6301381-9	15.11	**116**
MU 6301383-5	15.11	**116**
MU 6301454-8	15.11	**116**
MU 6301677-0	15.11	**116**
MU 6301796-2	15.11	**116**
MU 6400113-0	15.11	**116**
MU 6400203-9	15.11	**116**
MU 6400239-0	15.11	**116**
MU 6400361-2	15.11	**116**
MU 6400638-7	15.11	**116**
MU 6400700-6	15.11	**116**
MU 6400749-9	15.11	**116**
MU 6400801-0	15.11	**116**
MU 6401021-0	15.11	**116**
MU 6401240-9	15.11	**116**
MU 6401687-0	15.11	**116**
MU 6401723-0	15.11	**116**
MU 6401738-9	15.11	**116**
MU 6402129-7	15.11	**117**
MU 6500131-1	15.11	**117**
MU 6500329-2	15.11	**117**
MU 6500711-5	15.11	**117**
MU 6500765-4	15.11	**117**
MU 6501126-0	15.11	**117**
MU 6501196-1	15.11	**117**
MU 6501346-8	15.11	**117**
MU 6501401-4	15.11	**117**
MU 6501404-9	15.11	**117**
MU 6501449-9	15.11	**117**
MU 6501467-7	15.11	**117**
MU 6501898-2	15.11	**117**
MU 6501965-2	15.11	**117**
MU 6502003-0	15.11	**117**
MU 6502012-0	15.11	**117**
MU 6502095-2	15.11	**117**
MU 6502132-0	15.11	**117**
MU 6600140-4	15.11	**117**
MU 6600234-6	15.11	**117**
MU 6600284-2	15.11	**117**
MU 6600405-5	15.11	**117**
MU 6600565-5	15.11	**117**
MU 6600795-0	15.11	**117**
MU 6600796-8	15.11	**117**
MU 6600899-9	15.11	**117**
MU 6601377-1	15.11	**117**
MU 6601837-4	15.11	**117**
MU 6601981-8	15.11	**117**
MU 6700046-0	15.11	**117**
MU 6700375-3	15.11	**117**
MU 6700451-2	15.11	**117**
MU 6700711-2	15.11	**117**
MU 6700853-4	15.11	**117**
MU 6700930-1	15.11	**117**
MU 6700960-3	15.11	**117**
MU 6700971-9	15.11	**117**
MU 6701051-2	15.11	**117**
MU 6702077-1	15.11	**117**
MU 6702079-8	15.11	**117**
MU 6702397-5	15.11	**117**
MU 6702461-0	15.11	**117**
MU 6702462-9	15.11	**117**
MU 6702463-7	15.11	**117**
MU 6702473-4	15.11	**117**
MU 6702561-7	15.11	**117**
MU 6702725-3	15.11	**117**
MU 6702829-2	15.11	**117**
MU 6800055-3	15.11	**117**
MU 6800262-9	15.11	**117**
MU 6800776-0	15.11	**117**
MU 6801002-8	15.11	**117**
MU 6801201-2	15.11	**117**
MU 6801349-3	15.11	**117**
MU 6801402-3	15.11	**117**
MU 6801746-4	15.11	**117**
MU 6801798-7	15.11	**117**
MU 6802222-0	15.11	**117**
MU 6802677-3	15.11	**117**
MU 6900103-0	15.11	**117**
MU 6900350-5	15.11	**117**
MU 6900379-3	15.11	**117**
MU 6900841-8	15.11	**117**
MU 6900859-0	15.11	**117**
MU 6901361-6	15.11	**117**
MU 6901369-1	15.11	**117**
MU 6901400-0	15.11	**117**
MU 6901442-6	15.11	**117**
MU 6901478-7	15.11	**117**
MU 6901559-7	15.11	**117**
MU 6901797-2	15.11	**117**
MU 6902189-9	15.11	**117**
MU 6902678-5	15.11	**117**
MU 7000710-1	15.11	**117**
MU 7000867-1	15.11	**117**
MU 7001375-6	15.11	**117**
MU 7002358-1	15.11	**117**
MU 7002596-7	15.11	**117**
MU 7002890-7	15.11	**117**
MU 7100435-1	15.11	**117**
MU 7101695-3	15.11	**117**
MU 7102157-4	15.11	**117**
MU 7102287-2	15.11	**117**
MU 7200098-8	15.11	**117**
MU 7200181-0	15.11	**117**
MU 7200709-5	15.11	**117**
MU 7200803-2	15.11	**117**
MU 7200871-7	15.11	**117**
MU 7200911-0	15.11	**117**
MU 7201660-4	15.11	**117**
MU 7300646-7	15.11	**117**
MU 7300866-4	15.11	**117**
MU 7301068-5	15.11	**117**
MU 7301429-0	15.11	**117**
MU 7301445-1	15.11	**117**
MU 7301582-2	15.11	**118**
MU 7301586-5	15.11	**118**
MU 7302190-3	15.11	**118**
MU 7302191-1	15.11	**118**
MU 7302291-8	15.11	**118**
MU 7302351-5	15.11	**118**
MU 7400157-4	15.11	**118**
MU 7400266-0	15.11	**118**
MU 7400304-6	15.11	**118**
MU 7400416-6	15.11	**118**
MU 7400724-6	15.11	**118**
MU 7400936-2	15.11	**118**
MU 7400941-9	15.11	**118**
MU 7400979-6	15.11	**118**
MU 7401016-6	15.11	**118**
MU 7401222-3	15.11	**118**
MU 7501949-3	15.11	**118**
MU 7502033-5	15.11	**118**
MU 7502179-0	15.11	**118**
MU 7502286-9	15.11	**118**
MU 7502585-0	15.11	**118**
MU 7600701-4	15.11	**118**
MU 7601355-3	15.11	**118**
MU 7601382-0	15.11	**118**
MU 7700781-6	9.2.2	**114**
MU 7702604-7	15.11	**118**
MU 7901280-9	15.30	**121**
MU 7901506-9	22.5	**124**
MU 8000484-9	9.2.4	**114**
MU 8001546-8	15.11	**118**
MU 8001896-3	15.11	**118**
MU 8002830-6	9.1	**111**
MU 8002949-3	16.1	**121**
MU 8100681-0	7.1	**100**
MU 8100955-0	16.1	**121**
MU 8101042-7	7.1	**100**
MU 8101285-3	6.1	**98**
MU 8101286-1	6.1	**98**
MU 8101299-3	7.1	**100**
MU 8101367-1	7.1	**100**
MU 8101383-3	6.1	**98**
MU 8101418-0	9.1	**111**
MU 8101580-1	8.11	**110**
MU 8101628-0	16.1	**121**
MU 8101669-7	8.11	**110**
MU 8101684-0	7.1	**100**
MU 8101729-4	6.1	**98**
MU 8101733-2	7.1	**100**
MU 8101761-8	7.1	**100**
MU 8102015-5	8.11	**110**
MU 8102047-3	8.11	**110**
MU 8102088-0	7.1	**100**
MU 8102138-0	8.11	**110**
MU 8102189-5	8.11	**110**
MU 8103059-2	8.11	**110**
MU 8103371-0	7.1	**100**
MU 8200038-7	7.1	**100**
MU 8200558-3	16.1	**121**
MU 8200609-1	7.1	**100**
MU 8200745-4	8.11	**110**
MU 8201211-3	8.11	**110**
MU 8201296-2	3.8	**97**
MU 8201581-3	9.1	**111**
MU 8201625-9	9.1	**111**
MU 8201952-5	7.1	**100**
MU 8202060-4	15.24	**121**
MU 8202070-1	7.1	**100**
MU 8202077-9	9.1	**111**
MU 8202078-7	9.1	**111**
MU 8202211-9	16.1	**121**
MU 8202776-5	7.1	**100**
MU 8202936-9	16.1	**121**
MU 8202952-0	7.1	**100**
MU 8203055-3	6.7	**99**
MU 8300310-0	15.7	**115**
MU 8300897-7	15.7	**115**
MU 8301320-2	7.1	**100**
MU 8302732-7	15.24	**121**
MU 8302964-8	6.1	**98**
MU 8303378-5	15.24	**121**
MU 8401334-6	15.24	**121**
MU 8401771-6	8.11	**110**
MU 8401786-4	7.1	**100**
MU 8402788-6	15.24	**121**
MU 8500106-6	15.11	**118**
MU 8500120-1	15.11	**118**
MU 8500224-0	15.24	**121**
MU 8500621-1	4.3	**97**
MU 8500728-5	15.11	**118**
MU 8500770-6	4.3	**97**
MU 8501044-8	4.3	**97**
MU 8501290-4	4.3	**97**
MU 8501368-4	4.3	**98**
MU 8501519-9	4.3	**98**
MU 8501578-4	15.11	**118**
MU 8501642-0	11.14	**115**
MU 8502197-0	11.1	**115**
MU 8502273-0	15.11	**118**
MU 8502502-0	4.3	**98**
MU 8503041-4	11.1	**115**
MU 8503043-0	15.11	**118**
MU 8503075-9	15.11	**118**
MU 8602004-8	9.1	**111**
MU 8700226-4	7.1	**100**
MU 8700628-6	3.1	**60**
MU 8701477-7	7.1	**100**
MU 8701646-0	7.1	**100**
MU 8701970-1	3.1	**60**
MU 8701988-4	3.1	**61**
MU 8702038-6	3.1	**61**
MU 8702499-3	3.1	**61**
MU 8702506-0	3.1	**61**
MU 8702537-0	3.1	**62**
MU 8702787-9	9.1	**111**
MU 8800224-1	6.7	**99**
MU 8800315-9	6.7	**99**
MU 8801557-2	6.7	**99**
MU 8801558-0	6.7	**99**
MU 8801559-9	6.7	**99**
MU 8801734-6	6.7	**99**
MU 8802531-4	3.2	**92**
MU 8901377-8	2.1	**96**
MU 8901882-6	2.1	**96**
MU 8901883-4	2.1	**96**
MU 8901884-2	2.1	**96**
MU 8901885-0	2.1	**96**
MU 8901886-9	2.1	**96**
MU 8901887-7	2.1	**96**
MU 8901890-7	2.1	**96**
MU 8901891-5	2.1	**96**
MU 8901892-3	2.1	**96**
MU 8901893-1	2.1	**96**
MU 8901894-0	2.1	**96**
MU 8901895-8	2.1	**96**
MU 8901896-6	2.1	**96**
MU 8901897-4	2.1	**96**
MU 8901898-2	2.1	**96**
MU 8901899-0	2.1	**96**
MU 8901900-8	2.1	**96**
MU 8901901-6	2.1	**96**
PI 0000986-5	9.1	**112**
PI 0001144-4	9.2	**114**
PI 0001184-3	7.1	**101**
PI 0001325-0	16.1	**122**
PI 0002238-1	7.1	**101**
PI 0002561-5	16.1	**122**
PI 0002607-7	9.2	**114**
PI 0003164-0	6.1	**98**
PI 0003695-1	7.1	**101**
PI 0003846-6	16.1	**122**
PI 0004139-4	16.1	**122**
PI 0004155-6	16.1	**122**
PI 0004192-0	16.1	**122**
PI 0004369-9	6.1	**98**
PI 0004540-3	16.1	**122**
PI 0004952-2	16.1	**122**
PI 0004969-7	9.1	**112**
PI 0004971-9	16.1	**122**
PI 0004972-7	9.1	**112**
PI 0005486-0	6.1	**98**
PI 0006238-3	7.1	**101**
PI 0006294-4	9.1	**112**
PI 0006380-0	7.1	**101**
PI 0006380-0	15.11	**121**
PI 0006636-2	6.7	**100**
PI 0006900-0	16.1	**122**
PI 0007043-2	16.1	**122**
PI 0007070-0	7.1	**101**
PI 0007167-6	16.1	**122**
PI 0007540-0	16.1	**122**
PI 0007647-3	7.1	**101**
PI 0007707-0	16.1	**122**
PI 0007725-9	7.1	**101**
PI 0007994-4	9.1	**112**
PI 0008023-3	6.1	**98**
PI 0008101-9	16.1	**122**
PI 0008115-9	16.1	**122**
PI 0008139-6	6.1	**98**
PI 0008224-4	7.1	**101**
PI 0008228-7	9.2	**114**
PI 0008555-3	16.1	**122**
PI 0008565-0	6.1	**98**
PI 0008624-0	7.1	**101**
PI 0008693-2	7.1	**101**
PI 0009373-4	9.2	**114**
PI 0009423-4	9.1	**112**
PI 0009510-9	6.1	**98**
PI 0009623-7	9.1	**112**
PI 0009638-5	6.1	**98**
PI 0009765-9	7.1	**101**
PI 0009797-7	7.1	**101**
PI 0009869-8	9.2	**114**
PI 0009911-2	16.1	**122**
PI 0010199-0	7.1	**101**
PI 0010487-6	9.2.4	**115**
PI 0010488-4	6.1	**98**
PI 0010559-7	7.1	**101**
PI 0010734-4	7.1	**101**
PI 0010734-4	15.11	**121**
PI 0010770-0	16.1	**123**
PI 0010781-6	9.1	**112**
PI 0011094-9	7.1	**101**
PI 0011141-4	9.1	**112**
PI 0011161-9	7.1	**101**
PI 0011186-4	6.6	**99**
PI 0011277-1	7.1	**101**
PI 0011311-5	7.1	**101**
PI 0011334-4	9.1	**112**
PI 0011751-0	9.1	**112**
PI 0012472-9	16.1	**123**
PI 0012602-0	7.1	**101**
PI 0012603-9	16.1	**123**
PI 0012901-1	7.1	**101**
PI 0013106-7	9.2	**114**
PI 0013121-0	6.6	**99**
PI 0013402-3	16.1	**123**
PI 0013409-0	6.1	**98**
PI 0013495-3	7.1	**101**
PI 0013547-0	6.1	**98**
PI 0013556-9	6.1	**98**
PI 0013617-4	6.1	**98**
PI 0013654-9	16.1	**123**
PI 0013857-6	6.6	**99**
PI 0013868-1	16.1	**123**
PI 0014102-0	6.1	**98**
PI 0014429-0	16.1	**123**
PI 0014472-0	6.1	**98**
PI 0014615-3	6.1	**98**
PI 0014711-7	16.1	**123**
PI 0014935-7	6.1	**98**
PI 0014977-2	16.1	**123**
PI 0015023-1	6.1	**98**
PI 0015251-0	6.1	**98**
PI 0015295-1	7.1	**101**
PI 0015295-1	15.11	**121**
PI 0015665-5	16.1	**123**
PI 0015784-8	7.1	**101**
PI 0015808-9	6.1	**98**
PI 0016044-0	16.1	**123**
PI 0016052-0	7.1	**101**
PI 0016196-9	16.1	**123**
PI 0016476-3	16.1	**123**
PI 0016749-5	7.1	**101**
PI 0016809-2	16.1	**123**
PI 0016881-5	6.1	**98**
PI 0017113-1	16.1	**123**
PI 0017272-3	16.1	**123**
PI 0017454-8	9.2	**114**
PI 0100133-7	6.1	**98**
PI 0100383-6	16.1	**123**
PI 0100566-9	16.1	**123**
PI 0101948-1	16.1	**123**
PI 0101972-4	9.1	**112**
PI 0101974-0	7.1	**101**
PI 0102153-2	6.1	**98**
PI 0102917-7	9.1	**112**
PI 0103109-0	6.1	**98**
PI 0103411-1	6.1	**98**
PI 0103448-0	9.1	**112**
PI 0103666-1	7.1	**101**
PI 0103997-0	7.1	**101**
PI 0104284-0	6.1	**98**
PI 0104298-0	16.1	**123**
PI 0104526-1	9.1	**112**
PI 0104959-3	6.1	**98**
PI 0105140-7	7.1	**101**
PI 0105404-0	6.1	**98**
PI 0105534-8	9.1	**112**
PI 0105663-8	6.1	**98**
PI 0105796-0	16.1	**123**
PI 0105910-6	16.1	**124**
PI 0106133-0	16.1	**124**
PI 0106359-6	6.1	**98**
PI 0106590-4	7.1	**101**
PI 0106738-9	16.1	**124**
PI 0106809-1	7.1	**101**
PI 0106838-5	6.1	**98**
PI 0106850-4	6.1	**98**
PI 0107039-8	25.1	**125**
PI 0107122-0	16.1	**124**
PI 0107360-5	16.1	**124**
PI 0107447-4	16.1	**124**
PI 0107481-4	6.1	**98**
PI 0107743-0	6.1	**98**
PI 0107747-3	16.1	**124**
PI 0108209-4	7.1	**101**
PI 0108504-2	16.1	**124**
PI 0108579-4	9.1	**112**
PI 0108948-0	7.1	**101**
PI 0109064-0	9.1	**112**
PI 0109181-6	16.1	**124**
PI 0109250-2	9.1	**112**
PI 0109303-7	6.1	**98**
PI 0109510-2	16.1	**124**
PI 0109553-6	7.1	**101**
PI 0109847-0	1.3.1	**96**
PI 0110311-3	6.1	**98**
PI 0110686-4	6.1	**99**
PI 0110718-6	6.1	**99**
PI 0110783-6	9.1	**112**
PI 0111028-4	9.1	**112**
PI 0111122-1	9.1	**112**
PI 0111154-0	6.1	**99**
PI 0111184-1	7.1	**101**
PI 0111288-0	7.1	**102**
PI 0111403-4	7.1	**102**
PI 0111404-2	7.1	**102**

PI 0111418-2	7.1	**102**
PI 0111454-9	9.1	**112**
PI 0111713-0	9.1	**112**
PI 0111803-0	7.1	**102**
PI 0111942-7	6.1	**99**
PI 0112171-5	6.1	**99**
PI 0113016-1	9.1	**112**
PI 0113227-0	6.1	**99**
PI 0113667-4	1.3.1	**96**
PI 0113726-3	7.1	**102**
PI 0113754-9	9.1	**112**
PI 0113801-4	7.1	**102**
PI 0114130-9	6.1	**99**
PI 0114219-4	7.1	**102**
PI 0114372-7	7.1	**102**
PI 0114401-4	9.1	**112**
PI 0114561-4	7.1	**102**
PI 0114614-9	7.1	**102**
PI 0114621-1	6.1	**99**
PI 0114723-4	7.1	**102**
PI 0114848-6	7.1	**102**
PI 0114865-6	7.1	**102**
PI 0114866-4	9.1	**112**
PI 0114914-8	7.1	**102**
PI 0115379-0	9.1	**112**
PI 0115766-3	6.1	**99**
PI 0115842-2	6.1	**99**
PI 0116177-6	7.1	**102**
PI 0116234-9	9.1	**112**
PI 0116236-5	9.1	**112**
PI 0117022-8	7.1	**102**
PI 0117161-5	9.1	**112**
PI 0117198-4	7.1	**102**
PI 0200306-6	7.1	**102**
PI 0200329-5	8.11	**110**
PI 0200356-2	7.1	**102**
PI 0200406-2	8.11	**110**
PI 0200407-0	8.11	**110**
PI 0200423-2	8.11	**110**
PI 0200449-6	9.1	**112**
PI 0200500-0	9.1	**112**
PI 0200575-1	7.1	**102**
PI 0200719-3	6.1	**99**
PI 0200720-7	8.11	**110**
PI 0200789-4	9.1	**112**
PI 0200829-7	9.1	**113**
PI 0200880-7	9.1	**113**
PI 0201249-9	8.11	**110**
PI 0201310-0	9.1	**113**
PI 0201316-9	7.1	**102**
PI 0201396-7	8.11	**110**
PI 0201416-5	6.1	**99**
PI 0201654-0	7.1	**102**
PI 0201670-2	7.1	**102**
PI 0201742-3	8.11	**110**
PI 0201763-6	6.1	**99**
PI 0201764-4	6.1	**99**
PI 0201788-1	8.11	**111**
PI 0201808-0	9.1	**113**
PI 0201831-4	8.11	**111**
PI 0201840-3	9.1	**113**
PI 0201878-0	9.1	**113**
PI 0201914-0	7.1	**102**
PI 0201922-1	8.11	**111**
PI 0202035-1	6.1	**99**
PI 0202076-9	8.11	**111**
PI 0202179-0	9.1	**113**
PI 0202286-9	9.1	**113**
PI 0202296-6	8.11	**111**
PI 0202297-4	8.11	**111**
PI 0202305-9	7.1	**102**
PI 0202307-5	9.1	**113**
PI 0202323-7	9.1	**113**
PI 0202337-7	6.1	**99**
PI 0202361-0	9.1	**113**
PI 0202405-5	9.1	**113**
PI 0202450-0	9.1	**113**
PI 0202453-5	15.24	**121**
PI 0202454-3	15.24	**121**
PI 0202468-3	8.11	**111**
PI 0202506-0	9.1	**113**
PI 0202521-3	6.1	**99**
PI 0202590-6	9.1	**113**
PI 0202631-7	8.11	**111**
PI 0202634-1	8.11	**111**
PI 0202856-5	6.1	**99**
PI 0202889-1	9.1	**113**
PI 0202925-1	9.1	**113**
PI 0202933-2	9.1	**113**
PI 0202969-3	9.1	**113**
PI 0202973-1	9.1	**113**
PI 0203059-4	8.11	**111**
PI 0203078-0	8.11	**111**
PI 0203135-3	8.11	**111**
PI 0203161-2	9.1	**113**
PI 0203213-9	8.11	**111**
PI 0203214-7	8.11	**111**
PI 0203333-0	8.11	**111**
PI 0203345-3	6.1	**99**
PI 0203583-9	8.11	**111**
PI 0203622-3	9.1	**113**
PI 0203663-0	8.11	**111**
PI 0203708-4	8.11	**111**
PI 0203806-4	8.11	**111**
PI 0203846-3	8.11	**111**
PI 0203886-2	8.11	**111**
PI 0203906-0	8.11	**111**
PI 0203988-5	9.1	**113**
PI 0204005-0	9.1	**113**
PI 0204058-1	9.1	**113**
PI 0204595-8	6.1	**99**
PI 0205484-1	6.1	**99**
PI 0206313-1	7.1	**102**
PI 0206378-6	7.1	**102**
PI 0206934-2	7.1	**102**
PI 0207003-0	7.1	**102**
PI 0207150-9	7.1	**102**
PI 0207530-0	7.1	**102**

PI 0208034-6	7.1	**102**
PI 0208800-2	7.1	**102**
PI 0208867-3	7.1	**102**
PI 0208972-6	7.1	**102**
PI 0209674-9	7.1	**102**
PI 0210095-9	7.1	**102**
PI 0210302-8	6.1	**99**
PI 0211287-6	7.1	**102**
PI 0211660-0	6.1	**99**
PI 0211702-9	7.1	**102**
PI 0213067-0	8.6	**109**
PI 0213245-1	7.1	**102**
PI 0214501-4	15.22	**121**
PI 0214964-8	7.1	**102**
PI 0215474-9	8.6	**109**
PI 0215482-0	8.6	**109**
PI 0215495-1	8.6	**109**
PI 0215498-6	8.6	**109**
PI 0215502-8	8.6	**109**
PI 0215504-4	8.6	**109**
PI 0215525-7	8.6	**109**
PI 0215527-3	8.6	**109**
PI 0215564-8	8.6	**109**
PI 0215584-2	8.6	**109**
PI 0215597-4	8.6	**109**
PI 0215605-9	8.6	**109**
PI 0215611-3	8.6	**109**
PI 0215615-6	8.6	**109**
PI 0215620-2	8.6	**109**
PI 0215635-0	8.6	**109**
PI 0215641-5	8.6	**109**
PI 0215664-4	8.6	**109**
PI 0215676-8	8.6	**109**
PI 0215702-0	8.6	**109**
PI 0215761-6	8.6	**109**
PI 0215764-0	8.6	**109**
PI 0215768-3	8.6	**109**
PI 0215785-3	8.6	**109**
PI 0215787-0	8.6	**109**
PI 0215790-0	8.6	**109**
PI 0215800-0	8.6	**109**
PI 0215803-5	8.6	**109**
PI 0215810-8	8.6	**109**
PI 0215820-5	8.6	**109**
PI 0215822-1	8.6	**109**
PI 0215854-0	8.6	**109**
PI 0215858-2	8.6	**109**
PI 0215867-1	8.6	**109**
PI 0215892-2	8.6	**109**
PI 0215897-3	8.6	**109**
PI 0215898-1	8.6	**110**
PI 0215900-7	8.6	**110**
PI 0215902-3	8.6	**110**
PI 0215905-8	8.6	**110**
PI 0215906-6	8.6	**110**
PI 0215907-4	8.6	**110**
PI 0215908-2	8.6	**110**
PI 0215914-7	8.6	**110**
PI 0215921-0	8.6	**110**
PI 0215922-8	8.6	**110**
PI 0215923-6	8.6	**110**
PI 0215930-9	8.6	**110**
PI 0215934-1	8.6	**110**
PI 0215940-6	8.6	**110**
PI 0215941-4	8.6	**110**
PI 0215943-0	8.6	**110**
PI 0215945-7	8.6	**110**
PI 0215952-0	8.6	**110**
PI 0215955-4	8.6	**110**
PI 0215974-0	8.6	**110**
PI 0215978-3	8.6	**110**
PI 0215993-7	8.6	**110**
PI 0215995-3	8.6	**110**
PI 0215999-6	8.6	**110**
PI 0216021-8	8.6	**110**
PI 0216023-4	8.6	**110**
PI 0300004-4	8.6	**102**
PI 0300014-1	8.6	**102**
PI 0300018-4	8.6	**102**
PI 0300020-6	8.6	**102**
PI 0300021-4	8.6	**102**
PI 0300026-5	8.6	**102**
PI 0300040-0	8.6	**102**
PI 0300047-8	8.6	**102**
PI 0300050-8	8.6	**102**
PI 0300054-0	8.6	**102**
PI 0300059-1	8.6	**102**
PI 0300083-4	8.6	**102**
PI 0300084-2	8.6	**102**
PI 0300085-0	8.6	**102**
PI 0300097-4	8.6	**103**
PI 0300106-7	8.6	**103**
PI 0300110-5	8.6	**103**
PI 0300113-0	8.6	**103**
PI 0300123-7	8.6	**103**
PI 0300129-6	8.6	**103**
PI 0300130-0	8.6	**103**
PI 0300136-9	8.6	**103**
PI 0300143-1	8.6	**103**
PI 0300150-4	8.6	**103**
PI 0300157-1	8.6	**103**
PI 0300160-1	8.6	**103**
PI 0300161-0	8.6	**103**
PI 0300165-2	8.6	**103**
PI 0300168-7	8.6	**103**
PI 0300180-6	8.6	**103**
PI 0300181-4	8.6	**103**
PI 0300182-2	8.6	**103**
PI 0300186-5	8.6	**103**
PI 0300187-3	8.6	**103**
PI 0300194-6	8.6	**103**
PI 0300198-9	8.6	**103**
PI 0300202-0	8.6	**103**
PI 0300203-9	8.6	**103**
PI 0300206-3	8.6	**103**
PI 0300209-8	8.6	**103**
PI 0300210-1	8.6	**103**
PI 0300211-0	8.6	**103**

PI 0300212-8	8.6	**103**
PI 0300216-0	8.6	**103**
PI 0300222-5	8.6	**103**
PI 0300231-4	8.6	**103**
PI 0300235-7	8.6	**103**
PI 0300236-5	8.6	**103**
PI 0300254-3	8.6	**103**
PI 0300257-8	8.6	**103**
PI 0300261-6	8.6	**103**
PI 0300262-4	8.6	**103**
PI 0300284-5	8.6	**103**
PI 0300285-3	8.6	**103**
PI 0300294-2	8.6	**103**
PI 0300299-3	8.6	**103**
PI 0300310-8	8.6	**103**
PI 0300314-0	8.6	**103**
PI 0300318-3	8.6	**103**
PI 0300320-5	8.6	**103**
PI 0300325-6	8.6	**103**
PI 0300327-2	8.6	**103**
PI 0300341-8	8.6	**103**
PI 0300348-5	8.6	**103**
PI 0300349-3	8.6	**103**
PI 0300350-7	8.6	**103**
PI 0300352-3	8.6	**103**
PI 0300353-1	8.6	**104**
PI 0300354-0	8.6	**104**
PI 0300355-8	8.6	**104**
PI 0300366-3	8.6	**104**
PI 0300379-5	8.6	**104**
PI 0300386-8	8.6	**104**
PI 0300391-4	8.6	**104**
PI 0300403-1	8.6	**104**
PI 0300404-0	8.6	**104**
PI 0300406-6	8.6	**104**
PI 0300410-4	8.6	**104**
PI 0300412-0	8.6	**104**
PI 0300415-5	8.6	**104**
PI 0300417-1	8.6	**104**
PI 0300422-8	8.6	**104**
PI 0300425-2	8.6	**104**
PI 0300426-0	8.6	**104**
PI 0300427-9	8.6	**104**
PI 0300448-1	8.6	**104**
PI 0300456-2	8.6	**104**
PI 0300457-0	8.6	**104**
PI 0300459-7	8.6	**104**
PI 0300460-0	8.6	**104**
PI 0300462-7	8.6	**104**
PI 0300468-6	8.6	**104**
PI 0300489-9	8.6	**104**
PI 0300503-8	8.6	**104**
PI 0300504-6	8.6	**104**
PI 0300505-4	8.6	**104**
PI 0300507-0	8.6	**104**
PI 0300518-6	8.6	**104**
PI 0300521-6	8.6	**104**
PI 0300524-0	8.6	**104**
PI 0300525-9	8.6	**104**
PI 0300537-2	8.6	**104**
PI 0300538-0	8.6	**104**
PI 0300550-0	8.6	**104**
PI 0300566-6	8.6	**104**
PI 0300567-4	8.6	**104**
PI 0300578-0	8.6	**104**
PI 0300586-0	8.6	**104**
PI 0300589-5	8.6	**104**
PI 0300592-5	8.6	**104**
PI 0300596-8	8.6	**104**
PI 0300603-4	8.6	**104**
PI 0300618-2	8.6	**104**
PI 0300630-1	8.6	**104**
PI 0300635-2	8.6	**104**
PI 0300640-9	8.6	**104**
PI 0300647-6	8.6	**104**
PI 0300650-6	8.6	**104**
PI 0300651-4	8.6	**104**
PI 0300652-2	8.6	**104**
PI 0300653-0	8.6	**105**
PI 0300654-9	8.6	**105**
PI 0300659-0	8.6	**105**
PI 0300661-1	8.6	**105**
PI 0300662-0	8.6	**105**
PI 0300665-4	8.6	**105**
PI 0300666-2	8.6	**105**
PI 0300671-9	8.6	**105**
PI 0300722-7	8.6	**105**
PI 0300734-0	8.6	**105**
PI 0300742-1	8.6	**105**
PI 0300743-0	8.6	**105**
PI 0300749-9	8.6	**105**
PI 0300750-2	8.6	**105**
PI 0300767-7	8.6	**105**
PI 0300771-5	8.6	**105**
PI 0300780-4	8.6	**105**
PI 0300782-0	8.6	**105**
PI 0300786-3	8.6	**105**
PI 0300792-8	8.6	**105**
PI 0300793-6	8.6	**105**
PI 0300812-6	8.6	**105**
PI 0300814-2	8.6	**105**
PI 0300818-5	8.6	**105**
PI 0300825-8	8.6	**105**
PI 0300836-3	8.6	**105**
PI 0300837-1	8.6	**105**
PI 0300841-0	8.6	**105**
PI 0300848-7	8.6	**105**
PI 0300851-7	8.6	**105**
PI 0300852-5	8.6	**105**
PI 0300853-3	8.6	**105**
PI 0300858-4	8.6	**105**
PI 0300859-2	8.6	**105**
PI 0300861-4	8.6	**105**
PI 0300864-9	8.6	**105**
PI 0300871-1	8.6	**105**
PI 0300873-8	8.6	**105**
PI 0300876-2	8.6	**105**
PI 0300882-7	8.6	**105**

PI 0300884-3	8.6	**105**
PI 0300889-4	8.6	**105**
PI 0300893-2	8.6	**105**
PI 0300899-1	8.6	**105**
PI 0300907-6	8.6	**105**
PI 0300908-4	8.6	**105**
PI 0300910-6	8.6	**105**
PI 0300914-9	8.6	**105**
PI 0300915-7	8.6	**105**
PI 0300924-6	8.6	**105**
PI 0300928-9	8.6	**105**
PI 0300942-4	8.6	**105**
PI 0300944-0	8.6	**105**
PI 0300950-5	8.6	**105**
PI 0300956-4	8.6	**106**
PI 0300957-2	8.6	**106**
PI 0300963-7	8.6	**106**
PI 0300971-8	8.6	**106**
PI 0300984-0	8.6	**106**
PI 0300987-4	8.6	**106**
PI 0300991-2	8.6	**106**
PI 0301002-3	8.6	**106**
PI 0301007-4	8.6	**106**
PI 0301008-2	8.6	**106**
PI 0301009-0	8.6	**106**
PI 0301010-4	8.6	**106**
PI 0301017-1	8.6	**106**
PI 0301022-8	8.6	**106**
PI 0301033-3	8.6	**106**
PI 0301046-5	8.6	**106**
PI 0301051-1	8.6	**106**
PI 0301067-8	8.6	**106**
PI 0301075-9	8.6	**106**
PI 0301076-7	8.6	**106**
PI 0301082-1	8.6	**106**
PI 0301086-4	8.6	**106**
PI 0301091-0	8.6	**106**
PI 0301098-8	8.6	**106**
PI 0301120-8	8.6	**106**
PI 0301127-5	8.6	**106**
PI 0301137-2	8.6	**106**
PI 0301138-0	8.6	**106**
PI 0301142-9	8.6	**106**
PI 0301145-3	8.6	**106**
PI 0301164-0	8.6	**106**
PI 0301165-8	8.6	**106**
PI 0301167-4	8.6	**106**
PI 0301168-2	8.6	**106**
PI 0301175-5	8.6	**106**
PI 0301186-0	8.6	**106**
PI 0301197-6	8.6	**106**
PI 0301200-0	8.6	**106**
PI 0301201-8	8.6	**106**
PI 0301209-3	8.6	**106**
PI 0301223-9	8.6	**106**
PI 0301225-5	8.6	**106**
PI 0301236-0	8.6	**106**
PI 0301241-7	8.6	**106**
PI 0301269-7	8.6	**106**
PI 0301275-1	8.6	**106**
PI 0301276-0	8.6	**106**
PI 0301286-7	8.6	**106**
PI 0301299-9	8.6	**106**
PI 0301306-5	8.6	**106**
PI 0301311-1	8.6	**106**
PI 0301314-6	8.6	**106**
PI 0301323-5	8.6	**107**
PI 0301324-3	8.6	**107**
PI 0301326-0	8.6	**107**
PI 0301327-8	8.6	**107**
PI 0301340-5	8.6	**107**
PI 0301347-2	8.6	**107**
PI 0301348-0	8.6	**107**
PI 0301360-0	8.6	**107**
PI 0301363-4	8.6	**107**
PI 0301377-4	8.6	**107**
PI 0301378-2	8.6	**107**
PI 0301382-0	8.6	**107**
PI 0301383-9	8.6	**107**
PI 0301384-7	8.6	**107**
PI 0301385-5	8.6	**107**
PI 0301389-8	8.6	**107**
PI 0301392-8	8.6	**107**
PI 0301406-1	8.6	**107**
PI 0301422-3	8.6	**107**
PI 0301423-1	8.6	**107**
PI 0301434-7	8.6	**107**
PI 0301435-5	8.6	**107**
PI 0301441-0	8.6	**107**
PI 0301442-8	8.6	**107**
PI 0301443-6	8.6	**107**
PI 0301448-7	8.6	**107**
PI 0301449-5	8.6	**107**
PI 0301452-5	8.6	**107**
PI 0301454-1	8.6	**107**
PI 0301455-0	8.6	**107**
PI 0301460-6	8.6	**107**
PI 0301464-9	8.6	**107**
PI 0301465-7	8.6	**107**
PI 0301475-4	8.6	**107**
PI 0301476-2	8.6	**107**
PI 0301489-4	8.6	**107**
PI 0301491-6	8.6	**107**
PI 0301495-9	8.6	**107**
PI 0301506-8	8.6	**107**
PI 0301507-6	8.6	**107**
PI 0301510-6	8.6	**107**
PI 0301514-9	8.6	**107**
PI 0301521-1	8.6	**107**
PI 0301522-0	8.6	**107**
PI 0301525-4	8.6	**107**
PI 0301534-3	8.6	**107**
PI 0301538-6	8.6	**107**
PI 0301540-8	8.6	**107**
PI 0301541-6	8.6	**107**
PI 0301546-7	8.6	**107**
PI 0301551-3	8.6	**107**
PI 0301552-1	8.6	**107**

PI 0301553-0	8.6	**107**
PI 0301556-4	8.6	**107**
PI 0301565-3	8.6	**107**
PI 0301568-8	8.6	**108**
PI 0301570-0	8.6	**108**
PI 0301581-5	8.6	**108**
PI 0301582-3	8.6	**108**
PI 0301590-4	8.6	**108**
PI 0301599-8	8.6	**108**
PI 0301601-3	8.6	**108**
PI 0301602-1	8.6	**108**
PI 0301605-6	8.6	**108**
PI 0301607-2	8.6	**108**
PI 0301609-9	8.6	**108**
PI 0301615-3	8.6	**108**
PI 0301618-8	8.6	**108**
PI 0301620-0	8.6	**108**
PI 0301632-3	8.6	**108**
PI 0301633-1	8.6	**108**
PI 0301645-5	8.6	**108**
PI 0301647-1	8.6	**108**
PI 0301650-1	8.6	**108**
PI 0301671-4	8.6	**108**
PI 0301676-5	8.6	**108**
PI 0301693-5	8.6	**108**
PI 0301719-2	8.6	**108**
PI 0301727-3	8.6	**108**
PI 0301728-1	8.6	**108**
PI 0301729-0	8.6	**108**
PI 0301739-7	8.6	**108**
PI 0301740-0	8.6	**108**
PI 0301741-9	8.6	**108**
PI 0301742-7	8.6	**108**
PI 0301747-8	8.6	**108**
PI 0301760-5	8.6	**108**
PI 0301762-1	8.6	**108**
PI 0301763-0	8.6	**108**
PI 0301768-0	8.6	**108**
PI 0301770-2	8.6	**108**
PI 0301771-0	8.6	**108**
PI 0301772-9	8.6	**108**
PI 0301779-6	8.6	**108**
PI 0301781-8	8.6	**108**
PI 0301792-3	8.6	**108**
PI 0301810-5	8.6	**108**
PI 0301811-3	8.6	**108**
PI 0301815-6	8.6	**108**
PI 0301816-4	8.6	**108**
PI 0301817-2	8.6	**108**
PI 0301827-0	8.6	**108**
PI 0301828-8	8.6	**108**
PI 0301832-6	8.6	**108**
PI 0301834-2	8.6	**108**
PI 0301835-0	8.6	**108**
PI 0301836-9	8.6	**108**
PI 0301837-7	8.6	**108**
PI 0301843-1	8.6	**108**
PI 0301844-0	8.6	**108**
PI 0301850-4	8.6	**109**
PI 0301851-2	8.6	**109**
PI 0301853-9	8.6	**109**
PI 0301855-5	8.6	**109**
PI 0301860-1	8.6	**109**
PI 0301861-0	15.24	**121**
PI 0301878-4	8.6	**109**
PI 0301880-6	8.6	**109**
PI 0301882-2	8.6	**109**
PI 0301892-0	8.6	**109**
PI 0301893-8	8.6	**109**
PI 0301898-9	8.6	**109**
PI 0301917-9	8.6	**109**
PI 0301935-7	8.6	**109**
PI 0301939-0	8.6	**109**
PI 0301955-1	8.6	**109**
PI 0301962-4	8.6	**109**
PI 0303507-7	9.1	**111**
PI 0303545-0	15.7	**116**
PI 0304284-7	6.1	**98**
PI 0305996-0	6.1	**98**
PI 0307227-4	7.1	**100**
PI 0315296-0	1.3.1	**95**
PI 0317276-7	1.3.1	**95**
PI 0317423-9	1.3.1	**95**
PI 0318696-2	3.8	**97**
PI 0318755-1	1.3.1	**95**
PI 0318794-2	1.3.1	**95**
PI 0318811-6	11.12	**115**
PI 0400123-0	6.1	**98**
PI 0400124-9	6.1	**98**
PI 0400139-7	7.1	**100**
PI 0400344-6	6.1	**98**
PI 0402003-0	15.11	**118**
PI 0404396-0	6.1	**98**
PI 0404812-1	6.1	**98**
PI 0404813-0	6.1	**98**
PI 0501085-3	4.3	**98**
PI 0501446-8	11.1.	**115**
PI 0501851-0	7.1	**100**
PI 0503003-0	6.7	**99**
PI 0503346-2	15.11	**118**
PI 0503985-1	11.14	**115**
PI 0504024-8	15.11	**118**
PI 0504031-0	7.1	**100**
PI 0504055-8	15.11	**118**
PI 0504278-0	15.11	**118**
PI 0504385-9	11.14	**115**
PI 0504639-4	11.14	**115**
PI 0504707-2	15.11	**118**
PI 0504710-2	15.11	**118**
PI 0504736-6	15.11	**118**
PI 0504827-3	4.3	**98**
PI 0506269-1	15.24	**121**
PI 0506355-8	15.11	**118**
PI 0506356-6	15.11	**118**
PI 0508980-8	11.14	**115**
PI 0508986-7	11.14	**115**
PI 0509001-6	11.14	**115**
PI 0509126-8	25.1	**125**

PI 0509237-0	11.14	**115**
PI 0509247-7	11.14	**115**
PI 0516306-4	6.7	**99**
PI 0516342-0	6.7	**99**
PI 0517333-7	6.7	**99**
PI 0520229-9	1.3	**41**
PI 0520592-1	1.3.1	**95**
PI 0520600-6	1.3.1	**96**
PI 0520631-6	1.3.1	**96**
PI 0601575-1	7.1	**100**
PI 0603001-7	15.11	**118**
PI 0603004-1	15.11	**118**
PI 0603005-0	15.11	**118**
PI 0603752-6	3.6	**93**
PI 0606498-1	1.3	**41**
PI 0606499-0	1.3	**41**
PI 0606514-7	25.1	**125**
PI 0606549-0	25.7	**125**
PI 0606899-5	1.3	**41**
PI 0608587-3	1.3	**41**
PI 0608604-7	1.3	**42**
PI 0608607-1	1.3	**42**
PI 0608608-0	1.3	**42**
PI 0608626-8	1.3	**42**
PI 0608630-6	1.3	**42**
PI 0608638-1	1.3	**43**
PI 0608639-0	1.3	**43**
PI 0608672-1	1.3	**43**
PI 0608708-6	1.3	**43**
PI 0608709-4	1.3	**43**
PI 0608710-8	1.3	**44**
PI 0608713-2	1.3	**44**
PI 0608714-0	1.3	**44**
PI 0608715-9	1.3	**44**
PI 0608717-5	1.3	**45**
PI 0608718-3	1.3	**45**
PI 0608719-1	1.3	**45**
PI 0608724-8	1.3	**45**
PI 0608725-6	1.3	**45**
PI 0608729-9	1.3	**46**
PI 0608730-2	1.3	**46**
PI 0608731-0	1.3	**46**
PI 0608734-5	1.3	**46**
PI 0608740-0	1.3	**46**
PI 0608741-8	1.3	**47**
PI 0608742-6	1.3	**47**
PI 0608743-4	1.3	**47**
PI 0608744-2	1.3	**47**
PI 0608745-0	1.3	**47**
PI 0608746-9	1.3	**47**
PI 0608747-7	1.3	**48**
PI 0608748-5	1.3	**48**
PI 0608749-3	1.3	**48**
PI 0608750-7	1.3	**49**
PI 0608752-3	1.3	**49**
PI 0608754-0	1.3	**49**
PI 0608755-8	1.3	**49**
PI 0608759-0	1.3	**49**
PI 0608760-4	1.3	**49**
PI 0608763-9	1.3	**50**
PI 0608764-7	1.3	**50**
PI 0608765-5	1.3	**50**
PI 0608768-0	1.3	**51**
PI 0608768-0	1.3	**51**
PI 0608769-8	1.3	**51**
PI 0608770-1	1.3	**51**
PI 0608771-0	1.3	**51**
PI 0608772-8	1.3	**51**
PI 0608773-6	1.3	**52**
PI 0608774-4	1.3	**52**
PI 0608775-2	1.3	**52**
PI 0608776-0	1.3	**52**
PI 0608777-9	1.3	**52**
PI 0608781-7	1.3	**52**
PI 0608782-5	1.3	**53**
PI 0608783-3	1.3	**53**
PI 0608784-1	1.3	**53**
PI 0608785-0	1.3	**53**
PI 0608786-8	1.3	**53**
PI 0608790-6	1.3	**54**
PI 0608791-4	1.3	**54**
PI 0608792-2	1.3	**54**
PI 0608793-0	1.3	**54**
PI 0608794-9	1.3	**55**
PI 0608795-7	1.3	**55**
PI 0608796-5	1.3	**55**
PI 0608800-7	1.3	**55**
PI 0608810-4	1.3	**55**
PI 0608811-2	1.3	**56**
PI 0608813-9	1.3	**56**
PI 0608814-7	1.3	**56**
PI 0608815-5	1.3	**56**
PI 0608816-3	1.3	**56**
PI 0608817-1	1.3	**57**
PI 0608818-0	1.3	**57**
PI 0608819-8	1.3	**57**
PI 0608820-1	1.3	**57**
PI 0608821-0	1.3	**57**
PI 0610908-0	12.6	**115**
PI 0615562-6	1.3	**58**
PI 0619204-1	6.7	**99**
PI 0620562-3	6.7	**99**
PI 0620572-0	6.7	**100**
PI 0621405-3	6.7	**100**
PI 0700176-2	15.7	**116**
PI 0700196-7	7.1	**100**
PI 0701192-0	7.1	**100**
PI 0702866-0	1.3.1	**96**
PI 0703769-4	3.1	**62**
PI 0704527-1	3.8	**97**
PI 0704830-0	3.1	**62**
PI 0705142-5	3.1	**62**
PI 0705543-9	3.1	**63**
PI 0705545-5	3.8	**97**
PI 0706097-1	7.1	**100**
PI 0706146-3	3.6	**93**
PI 0720117-6	3.1	**63**
PI 0721622-0	2.1	**96**

PI 0800371-8	6.7	**100**
PI 0801686-0	3.1	**63**
PI 0802142-2	6.7	**100**
PI 0803016-2	3.1	**64**
PI 0803651-9	3.1	**64**
PI 0803814-7	3.2	**92**
PI 0803988-7	3.2	**93**
PI 0804745-6	3.1	**64**
PI 0804751-0	3.1	**64**
PI 0804906-8	3.1	**65**
PI 0805142-9	3.1	**65**
PI 0806978-6	3.1	**65**
PI 0810754-8	2.1	**96**
PI 0900760-1	3.1	**65**
PI 0900842-0	3.1	**66**
PI 0900874-8	3.1	**66**
PI 0900875-6	3.1	**66**
PI 0900878-0	3.1	**66**
PI 0900879-9	3.1	**67**
PI 0900882-9	3.1	**67**
PI 0900883-7	3.1	**67**
PI 0900884-5	3.1	**67**
PI 0900886-1	3.1	**68**
PI 0900899-3	3.1	**68**
PI 0900902-7	3.1	**68**
PI 0900905-1	3.1	**68**
PI 0900912-4	3.1	**69**
PI 0900918-3	3.1	**69**
PI 0900926-4	3.1	**69**
PI 0900929-9	3.1	**69**
PI 0900931-0	3.1	**69**
PI 0900940-0	3.1	**70**
PI 0900943-4	3.1	**70**
PI 0900945-0	3.1	**70**
PI 0900947-7	3.1	**71**
PI 0900950-7	3.1	**71**
PI 0900951-5	3.1	**71**
PI 0900953-1	3.1	**71**
PI 0900955-8	3.1	**72**
PI 0900956-6	3.1	**72**
PI 0900958-2	3.1	**72**
PI 0900965-5	3.1	**72**
PI 0900966-3	3.1	**73**
PI 0900973-6	3.1	**73**
PI 0900976-0	3.1	**73**
PI 0900977-9	3.1	**74**
PI 0900979-5	3.1	**74**
PI 0900984-1	3.1	**74**
PI 0900985-0	3.1	**74**
PI 0900990-6	3.1	**74**
PI 0900993-0	3.1	**74**
PI 0900995-7	3.1	**75**
PI 0900996-5	3.1	**75**
PI 0900997-3	3.1	**75**
PI 0901035-1	3.1	**75**
PI 0901037-8	3.1	**76**
PI 0901042-4	3.1	**76**
PI 0901308-3	3.1	**76**
PI 0901356-3	3.1	**76**
PI 0901386-5	3.1	**77**
PI 0901410-1	3.1	**77**
PI 0901421-7	3.1	**77**
PI 0901430-6	3.1	**77**
PI 0901433-0	3.1	**77**
PI 0901438-1	3.1	**77**
PI 0901441-1	3.1	**78**
PI 0901442-0	3.1	**78**
PI 0901446-2	3.1	**78**
PI 0901447-0	3.1	**78**
PI 0901451-9	3.1	**79**
PI 0901460-8	3.1	**79**
PI 0901462-4	3.1	**79**
PI 0901468-3	3.1	**79**
PI 0901471-3	3.1	**80**
PI 0901473-0	3.1	**80**
PI 0901474-8	3.1	**80**
PI 0901475-6	3.1	**80**
PI 0901476-4	3.1	**80**
PI 0901478-0	3.1	**81**
PI 0901479-9	3.1	**81**
PI 0901502-7	3.1	**81**
PI 0901507-8	3.1	**81**
PI 0901508-6	3.1	**82**
PI 0901510-8	3.1	**82**
PI 0901512-4	3.1	**82**
PI 0901514-0	3.1	**82**
PI 0901524-8	3.1	**83**
PI 0901528-0	3.1	**83**
PI 0901531-0	3.1	**83**
PI 0901535-3	3.1	**83**
PI 0901538-8	3.1	**84**
PI 0901540-0	3.1	**84**
PI 0901542-6	3.1	**84**
PI 0901601-5	3.1	**84**
PI 0901607-4	3.1	**84**
PI 0901623-6	3.1	**85**
PI 0901624-4	3.1	**85**
PI 0901625-2	3.1	**85**
PI 0901627-9	3.1	**86**
PI 0901629-5	3.1	**86**
PI 0901642-2	3.1	**86**
PI 0901680-5	3.1	**86**
PI 0901705-4	3.1	**87**
PI 0901706-2	3.1	**87**
PI 0901716-0	3.1	**87**
PI 0901723-2	3.1	**87**
PI 0901724-0	3.1	**87**
PI 0901725-9	3.1	**88**
PI 0901739-9	3.1	**88**
PI 0901743-7	3.1	**88**
PI 0901746-1	3.1	**88**
PI 0901750-0	3.1	**89**
PI 0901755-0	3.1	**89**
PI 0901756-9	3.1	**89**
PI 0901757-7	3.1	**89**
PI 0901798-4	3.1	**90**
PI 0901816-6	3.1	**90**
PI 0901827-1	3.1	**90**
PI 0901883-2	3.1	**90**
PI 0901906-5	3.1	**91**
PI 0902029-2	3.1	**91**
PI 0902057-8	3.1	**91**
PI 0902129-9	3.1	**91**

PI 0902198-1	3.1	**92**
PI 0902858-7	2.1	**97**
PI 0903434-0	2.1	**97**
PI 0903435-8	2.1	**97**
PI 0903436-6	2.1	**97**
PI 0903437-4	2.1	**97**
PI 0903438-2	2.1	**97**
PI 0903439-0	2.1	**97**
PI 0903440-4	2.1	**97**
PI 0903441-2	2.1	**97**
PI 0903442-0	2.1	**97**
PI 0903443-9	2.1	**97**
PI 0903444-7	2.1	**97**
PI 0903445-5	2.1	**97**
PI 0903446-3	2.1	**97**
PI 0903447-1	2.1	**97**
PI 0903448-0	2.1	**97**
PI 0903449-8	2.1	**97**
PI 0903450-1	2.1	**97**
PI 0903451-0	2.1	**97**
PI 0903452-8	2.1	**97**
PI 0903453-6	2.1	**97**
PI 0903454-4	2.1	**97**
PI 0903455-2	2.1	**97**
PI 0903456-0	2.1	**97**
PI 0903457-9	2.1	**97**
PI 0903458-7	2.1	**97**
PI 0903459-5	2.1	**97**
PI 0903460-9	2.1	**97**
PI 0903461-7	2.1	**97**
PI 0903462-5	2.1	**97**
PI 0903463-3	2.1	**97**
PI 1100249-2	21.1	**124**
PI 1100961-6	21.6	**124**
PI 1101193-9	23.4	**127**
PI 1101196-3	23.2	**127**
PI 1101197-1	23.4	**127**
PI 7500497-6	15.11	**118**
PI 7603018-0	15.11	**118**
PI 7604748-2	15.11	**118**
PI 7605247-8	15.11	**118**
PI 7606013-6	15.11	**118**
PI 7606543-0	15.11	**118**
PI 7606965-6	15.11	**118**
PI 7607048-4	15.11	**118**
PI 7607786-1	15.11	**118**
PI 7608300-4	15.11	**118**
PI 7608301-2	15.11	**118**
PI 7701307-7	15.11	**118**
PI 7701638-6	15.11	**118**
PI 7701928-8	15.11	**118**
PI 7702415-0	15.11	**118**
PI 7702878-3	15.11	**118**
PI 7703357-4	15.11	**118**
PI 7703617-4	15.11	**118**
PI 7703731-6	15.11	**118**
PI 7703936-0	15.11	**118**
PI 7704448-7	15.11	**118**
PI 7704669-2	15.11	**118**
PI 7704840-7	15.11	**118**
PI 7705081-9	15.11	**118**
PI 7705138-6	15.11	**118**
PI 7705412-1	15.11	**118**
PI 7705533-0	15.11	**118**
PI 7705699-0	15.11	**118**
PI 7705792-9	15.11	**118**
PI 7705960-3	15.11	**118**
PI 7706282-5	15.11	**118**
PI 7706828-9	15.11	**118**
PI 7707414-9	15.11	**118**
PI 7707824-1	15.11	**118**
PI 7707914-0	15.11	**118**
PI 7708080-7	15.11	**118**
PI 7708232-0	15.11	**118**
PI 7708643-0	15.11	**118**
PI 7801010-1	15.11	**118**
PI 7801090-0	15.11	**118**
PI 7801966-4	15.11	**118**
PI 7803023-4	15.11	**119**
PI 7803313-6	15.11	**119**
PI 7803472-8	15.11	**119**
PI 7804363-8	15.11	**119**
PI 7804738-2	15.11	**119**
PI 7804905-9	15.11	**119**
PI 7805021-9	15.11	**119**
PI 7805455-9	15.11	**119**
PI 7806135-0	15.11	**119**
PI 7807757-5	15.11	**119**
PI 7808397-4	15.11	**119**
PI 7900067-3	15.11	**119**
PI 7900280-3	15.11	**119**
PI 7900303-6	15.11	**119**
PI 7900598-5	15.11	**119**
PI 7900614-0	15.11	**119**
PI 7902349-5	15.11	**119**
PI 7902700-8	15.11	**119**
PI 7902821-7	15.11	**119**
PI 7902911-6	15.11	**119**
PI 7903148-0	15.11	**119**
PI 7903271-0	15.11	**119**
PI 7903934-0	15.11	**119**
PI 7904269-4	15.11	**119**
PI 7904800-5	15.11	**119**
PI 7905577-0	15.11	**119**
PI 7905606-7	15.11	**119**
PI 7905719-5	15.11	**119**
PI 7906703-4	15.11	**119**
PI 7906879-0	15.11	**119**
PI 7906886-3	15.11	**119**
PI 7907159-7	15.11	**119**
PI 7907351-4	15.11	**119**
PI 7907725-0	15.11	**119**
PI 7907876-1	15.11	**119**
PI 7907877-0	15.11	**119**
PI 7907878-8	15.11	**119**
PI 7908665-9	15.11	**119**
PI 7908705-1	15.11	**119**
PI 7908870-8	15.11	**119**
PI 8000015-0	15.11	**119**
PI 8000181-5	15.11	**119**
PI 8000272-2	15.11	**119**
PI 8001657-0	15.11	**119**
PI 8001947-1	15.11	**119**

PI 8003752-6	15.11	**119**
PI 8006390-0	15.11	**119**
PI 8006486-8	15.11	**119**
PI 8006702-6	15.11	**119**
PI 8102700-1	15.11	**119**
PI 8107410-7	15.11	**119**
PI 8201554-6	15.11	**119**
PI 8202540-1	15.11	**119**
PI 8202706-4	15.11	**119**
PI 8202731-5	15.11	**119**
PI 8203241-6	15.11	**119**
PI 8204825-8	15.11	**119**
PI 8205029-5	15.11	**119**
PI 8205031-7	15.11	**119**
PI 8206126-2	15.11	**119**
PI 8206693-0	15.11	**119**
PI 8206950-6	15.11	**119**
PI 8206958-1	15.11	**119**
PI 8206960-3	15.11	**119**
PI 8207567-0	15.11	**119**
PI 8302337-2	15.11	**119**
PI 8302371-2	15.11	**119**
PI 8302786-6	15.11	**119**
PI 8303000-0	15.11	**119**
PI 8303160-0	15.11	**119**
PI 8304275-0	15.11	**119**
PI 8305681-5	15.11	**119**
PI 8306964-0	15.11	**119**
PI 8307041-9	15.11	**119**
PI 8307061-3	15.11	**119**
PI 8400169-0	15.11	**119**
PI 8400663-3	15.11	**119**
PI 8401206-4	15.11	**119**
PI 8401884-4	15.11	**119**
PI 8402266-3	15.11	**119**
PI 8402581-6	15.11	**119**
PI 8402582-4	15.11	**119**
PI 8402662-6	15.11	**119**
PI 8404775-5	15.11	**119**
PI 8404786-0	15.11	**119**
PI 8406078-6	15.11	**119**
PI 8500175-9	15.11	**119**
PI 8500924-5	15.11	**119**
PI 8502701-4	15.11	**119**
PI 8503535-1	15.11	**119**
PI 8504820-8	15.11	**119**
PI 8505955-2	15.11	**119**
PI 8506140-9	15.11	**119**
PI 8506148-4	15.11	**119**
PI 8600634-7	15.11	**120**
PI 8602897-9	15.11	**120**
PI 8602984-3	15.11	**120**
PI 8603733-1	15.11	**120**
PI 8604243-2	15.11	**120**
PI 8604244-0	15.11	**120**
PI 8604464-8	15.11	**120**
PI 8605272-1	15.11	**120**
PI 8605316-7	15.11	**120**
PI 8606069-4	15.11	**120**
PI 8606343-0	15.11	**120**
PI 8606471-1	15.11	**120**
PI 8606503-3	15.11	**120**
PI 8606586-6	15.11	**120**
PI 8700358-9	15.11	**120**
PI 8700734-7	15.11	**120**
PI 8700929-3	15.11	**120**
PI 8701377-0	15.11	**120**
PI 8701452-1	15.11	**120**
PI 8701609-5	15.11	**120**
PI 8702080-7	15.11	**120**
PI 8702565-5	15.11	**120**
PI 8703908-7	15.11	**120**
PI 8703927-3	15.11	**120**
PI 8704115-4	15.11	**120**
PI 8704159-6	15.11	**120**
PI 8705090-0	15.11	**120**
PI 8705306-3	15.11	**120**
PI 8706878-8	15.11	**120**
PI 8706879-6	15.11	**120**
PI 8800190-3	15.11	**120**
PI 8800261-6	15.11	**120**
PI 8801297-2	15.11	**120**
PI 8801331-6	15.11	**120**
PI 8801860-1	15.11	**120**
PI 8802155-6	15.11	**120**
PI 8802782-1	15.11	**120**
PI 8803196-9	15.11	**120**
PI 8804112-3	15.11	**120**
PI 8804255-3	15.11	**120**
PI 8804559-5	15.11	**120**
PI 8805778-0	15.11	**120**
PI 8805780-1	15.11	**120**
PI 8806340-2	15.11	**120**
PI 8900388-8	15.11	**120**
PI 8900740-9	15.11	**120**
PI 8903927-0	15.11	**120**
PI 8905464-4	15.11	**120**
PI 8905697-3	15.11	**120**
PI 8906524-7	15.11	**120**
PI 9000798-0	15.11	**120**
PI 9002729-9	15.11	**120**
PI 9003855-0	15.11	**120**
PI 9004779-6	15.11	**120**
PI 9005335-4	15.11	**120**
PI 9006272-8	15.11	**120**
PI 9006510-7	15.11	**120**
PI 9100550-7	15.11	**120**
PI 9101171-0	15.11	**120**
PI 9101727-0	15.11	**120**
PI 9102188-0	15.11	**120**
PI 9102254-1	15.11	**120**
PI 9102476-5	15.11	**120**
PI 9105003-0	15.11	**120**
PI 9200263-3	15.11	**120**
PI 9200787-2	15.11	**120**
PI 9202149-2	15.11	**120**
PI 9203652-0	15.11	**120**
PI 9203782-8	15.11	**120**
PI 9204637-1	15.11	**120**
PI 9301127-0	15.11	**120**
PI 9301663-8	15.11	**120**
PI 9302506-8	15.11	**120**
PI 9303595-0	15.11	**120**

PI 9304617-0	15.11	**120**
PI 9304728-2	15.11	**120**
PI 9400152-9	15.11	**120**
PI 9400355-6	15.11	**120**
PI 9400515-0	15.11	**120**
PI 9400541-9	15.11	**120**
PI 9400624-5	15.11	**120**
PI 9401402-7	15.11	**120**
PI 9401424-8	15.11	**120**
PI 9401780-8	15.11	**120**
PI 9401826-0	15.11	**120**
PI 9402202-0	15.11	**120**
PI 9402262-3	15.11	**120**
PI 9404338-8	15.11	**120**
PI 9404429-5	25.4	**125**
PI 9502194-9	15.11	**120**
PI 9502325-9	15.11	**120**
PI 9504461-2	15.11	**121**
PI 9600942-0	15.11	**121**
PI 9601321-4	15.11	**121**
PI 9602703-7	PR	**27**
PI 9605164-7	15.11	**121**
PI 9607381-0	9.2.4	**114**
PI 9608535-5	12.2	**115**
PI 9610049-4	PR	**27**
PI 9610141-5	25.4	**125**
PI 9610590-9	PR	**27**
PI 9611495-9	7.1	**100**
PI 9611639-0	25.4	**125**
PI 9611871-7	9.1	**111**
PI 9702003-6	15.11	**121**
PI 9703357-0	7.1	**100**
PI 9707637-6	PR	**27**
PI 9707974-0	9.2.2	**114**
PI 9709110-3	24.5	**125**
PI 9709350-5	9.1	**111**
PI 9710056-0	25.4	**125**
PI 9710654-2	9.2.4	**114**
PI 9712237-8	7.1	**100**
PI 9712990-9	7.1	**100**
PI 9713099-0	6.1	**98**
PI 9713150-4	7.1	**100**
PI 9713298-5	7.1	**100**
PI 9713494-5	9.2.4	**114**
PI 9713654-9	7.1	**100**
PI 9713676-0	7.1	**100**
PI 9713712-0	7.1	**100**
PI 9714685-4	7.1	**100**
PI 9715339-7	11.12	**115**
PI 9800360-7	7.1	**100**
PI 9800445-0	9.2.4	**114**
PI 9801434-0	7.1	**100**
PI 9801511-7	PR	**27**
PI 9803712-9	6.1	**98**
PI 9805688-3	25.4	**125**
PI 9807209-9	24.3	**124**
PI 9807225-0	24.3	**124**
PI 9807234-0	PR	**27**
PI 9807249-8	24.3	**124**
PI 9807263-3	24.3	**124**
PI 9807266-8	24.3	**124**
PI 9807267-6	24.3	**124**
PI 9807272-2	24.3	**124**
PI 9807373-7	24.3	**124**
PI 9807375-3	24.3	**124**
PI 9807378-8	24.3	**124**
PI 9807386-9	24.3	**124**
PI 9807409-1	24.3	**125**
PI 9807436-9	24.3	**125**
PI 9807445-8	24.3	**125**
PI 9807454-7	24.3	**125**
PI 9807460-1	24.3	**125**
PI 9807479-2	24.3	**125**
PI 9807487-3	24.3	**125**
PI 9807490-3	24.3	**125**
PI 9807516-0	24.3	**125**
PI 9807518-7	24.3	**125**
PI 9807580-2	24.3	**125**
PI 9807605-1	24.3	**125**
PI 9807617-5	24.3	**125**
PI 9807621-3	24.3	**125**
PI 9807758-9	7.1	**100**
PI 9807776-7	9.2.4	**114**
PI 9807811-9	24.3	**125**
PI 9807821-6	24.3	**125**
PI 9807861-5	24.3	**125**
PI 9808114-4	9.2.4	**114**
PI 9808153-5	9.2.4	**114**
PI 9808545-0	9.2	**113**
PI 9808638-3	9.2	**113**
PI 9808822-0	24.3	**125**
PI 9808892-0	15.22	**121**
PI 9809303-7	6.1	**98**
PI 9809313-4	9.1	**111**
PI 9809448-3	9.2	**113**
PI 9810620-1	9.2.4	**114**
PI 9810691-0	9.2.4	**114**
PI 9810911-1	9.2	**113**
PI 9811084-5	7.1	**100**
PI 9811249-0	12.2	**115**
PI 9811327-5	PR	**27**
PI 9812564-8	12.2	**115**
PI 9812894-9	9.1	**111**
PI 9813307-1	9.2.4	**114**
PI 9813595-3	7.1	**100**
PI 9813614-3	9.2.4	**114**
PI 9813850-2	9.2.4	**114**
PI 9813989-4	9.2.4	**114**
PI 9813998-3	9.1	**111**
PI 9814036-1	6.1	**98**
PI 9814069-8	9.2.4	**115**
PI 9814210-0	7.1	**100**
PI 9814722-6	12.2	**115**
PI 9814768-4	9.2.4	**115**
PI 9815412-5	7.1	**100**
PI 9815652-7	6.1	**98**
PI 9815684-5	7.1	**100**
PI 9815830-9	7.1	**100**
PI 9815986-0	9.2	**113**
PI 9816100-8	12.2	**115**
PI 9900010-5	9.1	**111**
PI 9900082-2	7.1	**100**
PI 9900110-1	7.1	**100**

PI 9900498-4	7.1	**100**
PI 9901090-9	7.1	**100**
PI 9901091-7	7.1	**101**
PI 9901193-0	7.1	**101**
PI 9901209-0	7.1	**101**
PI 9901215-4	7.1	**101**
PI 9901239-1	7.1	**101**
PI 9901274-0	7.1	**101**
PI 9901551-0	9.1	**111**
PI 9902036-0	7.1	**101**
PI 9902059-9	7.1	**101**
PI 9902420-9	7.1	**101**
PI 9902614-7	9.2.4	**115**
PI 9902654-6	7.1	**101**
PI 9903204-0	9.2.4	**115**
PI 9903434-4	9.2.4	**115**
PI 9903764-5	7.1	**101**
PI 9904078-6	9.2.4	**115**
PI 9904690-3	25.1	**125**
PI 9907497-4	9.2	**113**
PI 9907863-5	9.2.4	**115**
PI 9907995-0	7.1	**101**
PI 9908088-5	7.1	**101**
PI 9908202-0	12.2	**115**
PI 9908588-7	9.1	**111**
PI 9909143-7	12.2	**115**
PI 9909329-4	9.2	**113**
PI 9909872-5	9.2	**113**
PI 9910448-2	9.2.4	**115**
PI 9910481-4	15.22	**121**
PI 9911065-2	7.1	**101**
PI 9911213-2	9.1	**111**
PI 9911363-5	6.1	**98**
PI 9912199-9	9.2	**113**
PI 9912269-3	7.1	**101**
PI 9912485-8	7.1	**101**
PI 9912698-2	6.1	**98**
PI 9913170-6	9.2	**113**
PI 9913203-6	25.11	**125**
PI 9913455-1	7.1	**101**
PI 9914008-0	7.1	**101**
PI 9914221-0	7.1	**101**
PI 9914484-0	7.1	**101**
PI 9914736-0	9.1	**111**
PI 9914762-9	16.1	**121**
PI 9914863-3	7.1	**101**
PI 9915002-6	7.1	**101**
PI 9915494-3	7.1	**101**
PI 9915545-1	6.7	**100**
PI 9915624-5	16.1	**121**
PI 9915642-3	8.11	**110**
PI 9915669-5	9.2	**113**
PI 9915682-2	9.2	**114**
PI 9915684-9	9.2	**114**
PI 9915787-0	16.1	**121**
PI 9915969-4	7.1	**101**
PI 9916025-0	8.11	**110**
PI 9916082-0	16.1	**121**
PI 9916358-6	12.2	**115**
PI 9916370-5	16.1	**121**
PI 9916461-2	12.2	**115**
PI 9916572-4	6.1	**98**
PI 9916646-1	16.1	**121**
PI 9917136-8	16.1	**122**
PI 9917207-0	9.1	**112**
PI 9917389-1	7.1	**101**
PI 9917523-1	16.1	**122**
PI 9917543-6	7.1	**101**
PI 9917647-5	9.1	**112**

Diretoria de Patentes - DIRPA
Notificação - Fase Nacional - PCT
Publicação de Pedidos de Patente e de Certificado de Adição de Invenção

RPI 2038 de 26/01/2010

1. Pedido Internacional PCT/BR Designado ou Eleito

1.3
NOTIFICAÇÃO - FASE NACIONAL - PCT

(21) **PI 0520229-9 A2** (22) 28/07/2005 **1.3**
(30) 19/04/2005 ES P200500937
(51) A61F 9/00 (2010.01), G02C 7/04 (2010.01)
(54) LENTE DE CONTATO TERAPÊUTICA
(57) LENTE DE CONTATO TERAPÊUTICA. A presente invenção refere-se a uma lente de contato para olhos pseudo-afácicos e/ou olhos apresentando degeneração macular e retinal, caracterizada por resultar da aplicação de um filtro com pigmento amarelo em uma lente de contato padrão para fins de proteger os olhos contra comprimentos de onda curta no espectro visível (menos de 500 nm). A presente invenção elimina as dificuldades e riscos de técnicas existentes para fornecer essa proteção aos olhos submetidos à cirurgia de catarata e melhorar a proteção dos olhos que apresentam processos neurodegenerativos simplesmente com o uso da lente de contato. A presente invenção consiste na combinação de uma lente de contato padrão e filtro de pigmento amarelo que absorve comprimentos de onda curtos de 350-500 nm, os quais são ambos apropriados para uso no olho humano.
(71) Universidad Complutense de Madrid (ES)
(72) CELIA RAMOS SÁNCHES
(74) Bhering Advogados
(85) 19/10/2007
(86) PCT ES2005/000431 de 28/07/2005
(87) WO 2006/111588 de 26/10/2006

(21) **PI 0606498-1 A2** (22) 06/01/2006 **1.3**
(30) 07/01/2005 GB 0500236.5
(51) B61F 5/30 (2010.01), B61F 5/52 (2010.01)
(54) TRUQUE DE VAGÃO FERROVIÁRIO, CUNHA DE ATRITO PARA UMA SUSPENSÃO DE TRUQUE DE VAGÃO FERROVIÁRIO, E, ARMAÇÃO DE TRUQUE DE VAGÃO FERROVIÁRIO
(57) TRUQUE DE VAGÃO FERROVIÁRIO, CUNHA DE ATRITO PARA UMA SUSPENSÃO DE TRUQUE DE VAGÃO FERROVIÁRIO, E, ARMAÇÃO DE TRUQUE DE VAGÃO FERROVIÁRIO. Esta invenção refere-se a truques de vagões para material rolante ferroviário. Em particular, ela se refere a arranjos de suspensão para esses truques de vagões, onde a armação é montada sobre um arranjo de suspensão de mola. Em um modo de realização, o arranjo de suspensão de mola compreende dois grupos de molas sobre cada lado de um eixo de roda (11), cada grupo compreendendo uma mola interna (14) e duas molas dianteiras e de ré externas (15, 16). Em um outro modo de realização, há duas molas inferiores (14) sobre cada lado de um eixo de roda (11) e pelo menos uma mola superior (21) acima do eixo. Os arranjos descritos provêem melhor rigidez lateral e longitudinal e características de cisalhamento que reduzem a caça e desgaste de roda. Elas também capacitam os eixos a acomodar cargas aumentadas.
(71) SCT TECHNOLOGY, LLC (US)
(72) Paul Hewitt, Wayne Jamieson
(74) Momsen, Leonardos & CIA.
(85) 06/07/2007
(86) PCT GB2006/000052 de 06/01/2006
(87) WO 2006/072800 de 13/07/2006

(21) **PI 0606499-0 A2** (22) 04/01/2006 **1.3**
(30) 07/01/2005 US 60/642,316; 21/12/2005 US 11/313,518
(51) B32B 27/36 (2010.01), B32B 17/10 (2010.01)
(54) ARTIGOS DE PELÍCULA DE MULTICAMADAS E DE CONTROLE DE LUZ
(57) ARTIGOS DE PELÍCULA DE MULTICAMADAS E DE CONTROLE DE LUZ. Um artigo de película de multicamadas é descrito. O artigo de película de multicamadas inclui uma película de multicamadas reflexivas de luz infravermelha, tendo camadas alternativas de um primeiro tipo de polimero e um segundo tipo de polímero, uma camada de nanopartículas absorvedora de luz infravermelha, incluindo uma pluralidade de nanopartículas de óxido metálico dispersas em um aglutinante polimérico curado e tendo uma espessura em uma faixa de 1 a 20 micrômetros. A camada de nanopartícula sendo disposta adjacente à película de multicamadas. As nanopartículas de óxido metálico incluem óxido de estanho ou óxido de estanho dopado.
(71) 3M Innovative Properties Company (US)
(72) Raghunath Padiyath, Charles A. Marttila, Cristina U. Thomas, Michael F. Weber
(74) Momsen, Leonardos & CIA.
(85) 06/07/2007
(86) PCT US2006/000093 de 04/01/2006
(87) WO 2006/074168 de 13/07/2006

(21) **PI 0606899-5 A2** (22) 09/02/2006 **1.3**
(30) 10/02/2005 ZA 2005/01199
(51) H04B 7/155 (2010.01), G01S 5/02 (2009.01)
(54) SISTEMA E MÉTODO DE MONITORAMENTO DE OBJETOS
(57) Sistema e Método de Monitoramento de Objetos. A invenção revela um sistema de monitoração, que inclui pelo menos uma etiqueta adaptada para ser associada a um objeto a ser monitorado; pelo menos uma estação de campo adaptada para determinar a posição relativa da(s) etiqueta(s) em relação à(s) estação(ões) de campo; e meios de cálculo, para calcular as coordenadas do sistema de posicionamento global do objeto a ser monitorado, quando provido de uma etiqueta. O sistema inclui pelo menos uma estação de base adaptada para comunicar-se com a(s) estação(ões) de campo e/ou a(s) etique ta(s). O sistema inclui meios de mapeamento de triangulação e GPS (Sistema de Posicionamento Global) pré-plotado para determinar as coordenadas do sistema de posicionamento global do objeto a ser monitorado. O sistema está adaptado para ser usado para determinar a posição global de coisa e/ou equipamento móvel a qualquer momento dado em qualquer lugar dado e a ser usado para localizar e/ou monitorar continuamente objetos.
(71) Stephan Daniël Britz (ZA) , Nico Bestbier (ZA)
(72) Stephan Daniël Britz, Nico Bestbier
(74) Hugo Silva, Rosa & Maldonato- Prop. Int
(85) 31/07/2007
(86) PCT IB2006/050432 de 09/02/2006
(87) WO 2006/085280 de 17/08/2006

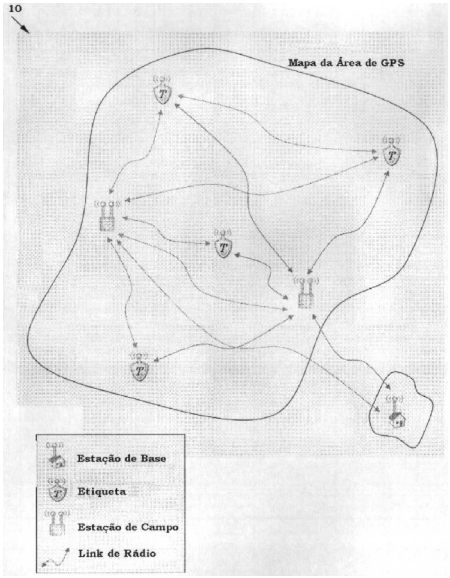

(21) **PI 0608587-3 A2** (22) 26/04/2006 **1.3**
(30) 23/01/2006 CN 200610033165.4
(51) H01Q 21/00 (2010.01)
(54) REDE DE FORMAÇÃO DE FEIXE COM FASE DIFERENCIAL CONTINUAMENTE VARIÁVEL
(57) REDE DE FORMAÇÃO DE FEIXE COM FASE DIFERENCIAL CONTINUAMENTE VARIÁVEL. A presente invenção se refere a uma rede de formação de feixe com fase diferencial continuamente variável. A rede de formação de feixe inclui uma câmara de metal e um conjunto de divisão de potência e alguns comutadores de fase recebidos na câmara de metal. O

conjunto de divisão de potência inclui um divisor de potência principal e um número de divisores de potência subsidiários. De acordo com as direções de trabalho, os comutadores de fase são arranjados em dois lados da câmara de metal. Um isolador é disposto para conectar os comutadores de fase. Um pólo médio é formado no isolador. Um furo de operação é definido na câmara de metal para facilitar operação do pólo médio. A rede de formação de feixe tendo os divisores de potência, e os comutadores de fase, configurados de modo integrativo pode obter comutação de fase e ponderação de amplitude de potência específica assim como ter uma configuração segura e um volume menor para realizar fácil fabricação com baixo custo. Adicionalmente, a linha de transmissão móvel e as linhas de transmissão fixas dos comutadores de fase transmitem sinais em um modo acoplado de capacitor de não-contato e, portanto, podem inibir notavelmente os produtos de intermodulação passiva e as centelhas de alta potência.
(71) COMBA TELECOM TECHNOLOGY (GUANGZHOU) LTD. (CN)
(72) BINLONG BU, FENGZHANG XUE, SHANQIU SUN, GUOQING XIE, SONGDONG FANG
(74) Orlando de Souza
(85) 16/10/2007
(86) PCT CN2006/000812 de 26/04/2006
(87) WO 2007/082419 de 26/07/2007

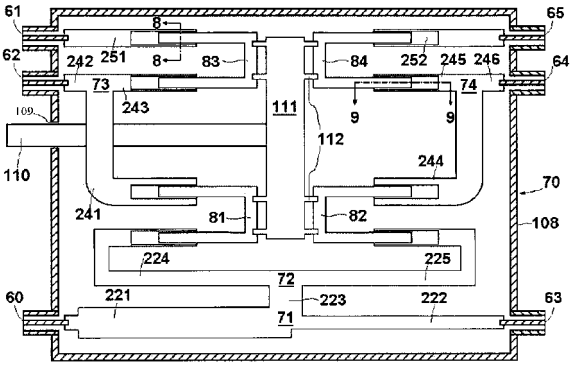

(21) **PI 0608604-7 A2** (22) 09/05/2006 **1.3**
(30) 10/05/2005 US 60/679,507
(51) A61K 31/4245 (2010.01), C07D 271/08 (2010.01)
(54) MODULADORES DE 2,3-DIOXIGENASE DE INDOLAMINA E MÉTODOS DE USO DOS MESMOS
(57) MODULADORES DE 2,3-DIOXIGENASE DE INDOLAMINA E MÉTODOS DE USO DOS MESMOS. A presente invenção refere-se a moduladores de 2,3-dioxigenase de indolamina (IDO), bem como composições e métodos farmacêuticos dos mesmos.
(71) Incyte Corporation (US)
(72) Andrew P. Combs, Eddy W. Yue
(74) Dannemann ,Siemsen, Bigler & Ipanema Moreira
(85) 09/11/2007
(86) PCT US2006/017983 de 09/05/2006
(87) WO 2006/122150 de 16/11/2006

(21) **PI 0608607-1 A2** (22) 26/04/2006 **1.3**
(30) 09/05/2005 JP 2005-135763; 25/05/2005 JP 2005-152218
(51) H01F 1/16 (2010.01), C21D 8/12 (2010.01)
(54) CHAPA DE AÇO ELÉTRICA COM GRÃOS ORIENTADOS E BAIXA PERDA NO NÚCLEO E MÉTODO PARA PRODUÇÃO DA MESMA
(57) CHAPA DE AÇO ELÉTRICA COM GRÃOS ORIENTADOS E BAIXA PERDA NO NÚCLEO E MÉTODO PARA PRODUÇÃO DA MESMA. A presente invenção refere-se a urna chapa de aço elétrica com grãos orientados com baixa perda rio núcleo e baixa magnetoestricção e um método para produção da mesma. A chapa de aço elétrica com grãos orientados é excelente em perda no núcleo e magnetoestricção reduzidas enquanto sob uma alta densidade de fluxo de 1,9 T, compreende um domínio magnético refinado compreendendo uma porção irradiada a laser que se fundiu e ressolidificou para formar uma camada solidificada, na qual a espessura da camada solidificada é de 4 µm ou menos. A chapa de aço elétrica com grãos orientados pode também compreender uma porção irradiada a laser na qual a rugosidade de superfície Rz é pequena e a seção transversal vista a partir da direção transversal tem uma porção côncava tendo uma largura de 200 µm ou menos e uma profundidade de 10 µm ou menos para outras melhorias.
(71) NIPPON STEEL CORPORATION (JP)
(72) SATOSHI ARAI, HIDEYUKI HAMAMURA, TATSUHIKO SAKAI, KAORU SATO, HIDEYUKI KOBAYASHI
(74) Dannemann ,Siemsen, Bigler & Ipanema Moreira
(85) 09/11/2007
(86) PCT JP2006/309187 de 26/04/2006
(87) WO 2006/120985 de 16/11/2006

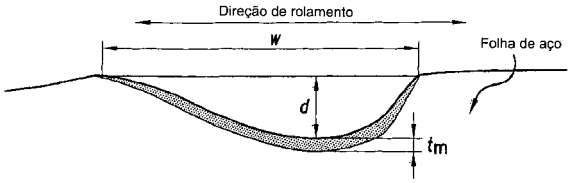

(21) **PI 0608608-0 A2** (22) 18/04/2006 **1.3**
(30) 11/05/2005 DE 10 2005 021 761.3
(51) F16H 57/02 (2010.01), F16H 37/02 (2010.01)
(54) CAIXA DE CÂMBIO COM VÁRIOS GRUPOS
(57) CAIXA DE CÂMBIO COM VÁRIOS GRUPOS. A presente invenção refere-se a uma caixa de câmbio com vários grupos, compreendendo um atuador da caixa de câmbio, na qual os cilindros de trabalho dos dispositivos do acionamento do atuador da caixa de câmbio, os canais de ar necessários (2), e o atuador da embreagem (4), são integrados dentro da caixa (3), da caixa de câmbio.
(71) ZF FRIEDRICHSHAFEN AG (DE)
(72) Stefan Renner, Josef Bader, Reiner Keller
(74) Dannemann ,Siemsen, Bigler & Ipanema Moreira
(85) 09/11/2007
(86) PCT EP2006/003509 de 18/04/2006
(87) WO 2007/031119 de 22/03/2007

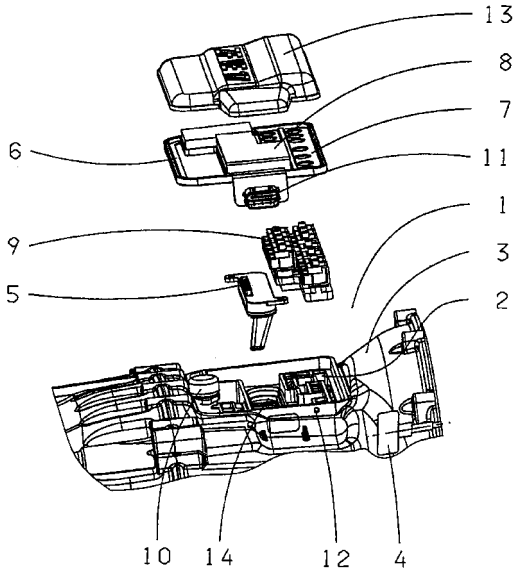

(21) **PI 0608626-8 A2** (22) 17/03/2006 **1.3**
(30) 18/03/2005 US 11/083,826
(51) A61K 47/00 (2010.01), A61K 36/45 (2010.01), A61K 36/73 (2010.01)
(54) COMPOSIÇÕES DE FUCOIDAN E MÉTODOS PARA SUPLEMENTOS DIETÉTICOS E NUTRICIONAIS
(57) COMPOSIÇÕES DE FUCOIDAN E MÉTODOS PARA SUPLEMENTOS DIETÉTICOS E NUTRICIONAIS. A presente invenção refere-se a composições e métodos relativos a fucoidan parcialmente hidrolisado para uso em suplementos dietéticos. Fucoidan de algas marinhas marrons é parcialmente hidrolisado e em seguida misturado com outros ingredientes para uso como um suplemento dietético em bebida, cápsula ou forma de comprimido, O fucoidan é parcialmente hidrolisado com ácido e aquecimento. O fucoidan parcialmente hidrolisado também pode ser sulfonado. Outros ingredientes que podem ser incluídos no suplemento dietético incluem antioxidantes com alto valor de ORAC, minerais, extrato de pimenta, agentes aromatizantes, agentes corantes e conservantes. As composições podem estar na forma de bebidas, comprimidos, cápsulas, pós, e similares.
(71) SUPRANATURALS, LLC. (US)
(72) THOMAS E. MOWER
(74) Dannemann ,Siemsen, Bigler & Ipanema Moreira
(85) 18/09/2007
(86) PCT US2006/009769 de 17/03/2006
(87) WO 2006/102108 de 28/09/2006

(21) **PI 0608630-6 A2** (22) 20/03/2006 **1.3**
(30) 18/03/2005 US 11/083,091
(51) G02B 27/00 (2010.01), B64D 11/00 (2010.01)
(54) DISPOSITIVO DE VISÃO DE EMERGÊNCIA
(57) DISPOSITIVO DE VISÃO DE EMERGÊNCIA. É descrito um dispositivo de visão de emergência que compreende um tubo deformável feito de material hermético ao ar e que tem uma forma expandida e uma forma acondicionada esvaziada; primeiro e segundo elementos transparentes nas respectivas primeira e segunda extremidades do tubo para permitir a um usuário ver através do tubo e observar uma fonte de informação em uma extremidade distal do tubo enquanto fumaça ou outra matéria particulada está no ambiente; e um cilindro

de gás portátil que tem gás transparente comprimido e uma saída conectada operacionalmente no interior do tubo. O cilindro de gás é operável para liberar o gás transparente para encher o interior do tubo para expandir o tubo na forma expandida.
(71) Bertil Werjefelt (US)
(72) Bertil Werjefelt
(74) Momsen, Leonardos & CIA.
(85) 18/09/2007
(86) PCT US2006/009940 de 20/03/2006
(87) WO 2006/102193 de 28/09/2006

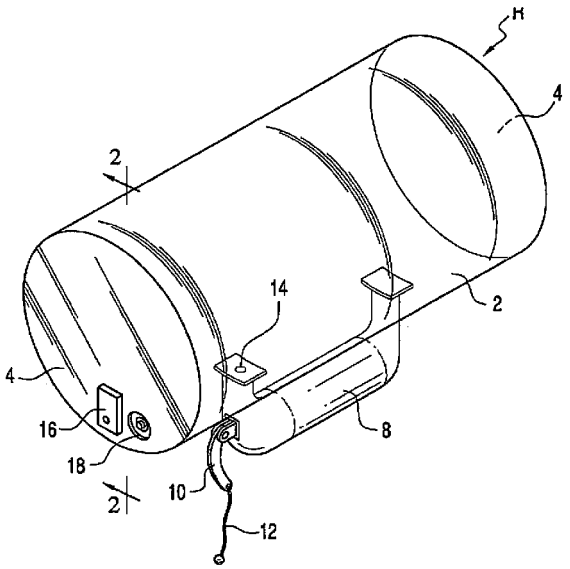

(21) **PI 0608638-1 A2** (22) 14/03/2006 **1.3**
(30) 23/03/2005 EP 05006342.9
(51) A61Q 5/06 (2010.01), A61Q 5/10 (2010.01), A61K 8/19 (2010.01)
(54) AGENTES COSMÉTICOS E MÉTODOS PARA ESPELHAMENTO DE FIBRAS DE QUERATINA
(57) AGENTES COSMÉTICOS E MÉTODOS PARA ESPELHAMENTO DE FIBRAS DE QUERATINA. A presente invençào refere-se ao uso da combinação de um preparado compreendendo ao menos um composto redutor isento de enxofre e de um preparado amoniacal compreendendo ao menos um sal de prata orgânico ou inorgânico para o espelhamento de fibras de queratina, bem como ao uso de um agente compreendendo um composto redutor isento de enxofre para renovar ou restaurar o lustro (prata) dos cabelos espelhados.
(71) THE PROCTER & GAMBLE COMPANY (US)
(72) Thomas Kripp, Carolin Harpe
(74) Trench, Rossi e Watanabe
(85) 14/09/2007
(86) PCT US2006/009609 de 14/03/2006
(87) WO 2006/102024 de 28/09/2006

(21) **PI 0608639-0 A2** (22) 09/03/2006 **1.3**
(30) 15/03/2005 EP 05 005564.9
(51) G08B 25/04 (2010.01)
(54) MÉTODO PARA DETERMINAR A CONFIGURAÇÃO DE UM SISTEMA DE ALARME DE PERIGO, E SISTEMA DE ALARME DE PERIGO
(57) MÉTODO PARA DETERMINAR A CONFIGURAÇÃO DE UM SISTEMA DE ALARME DE PERIGO, E SISTEMA DE ALARME DE PERIGO. A presente invenção refere-se a um sistema de alarme de perigo compreendendo uma estação central (Z) e dispositivos (Mv) que estão conectados ao mesmo por meio de uma linha de monitoração (ML). Cada dispositivo (Mm) compreende um comutador isolador (s), um número de identificação inquestionável, e um endereço de comunicação. Para determinar a configuração do sistema de alarme de perigo, os dispositivos (Mm), que podem ser desacoplados por meio do comutador isolador (S), são iniciados seqúencialmente e introduzidos na estação central (Z). Na eventualidade de introduções simultâneas de mais de um dispositivos (Mm), é aceita apenas um introdução de um dos ditos dispositivos (Mm). Durante a introdução dos dispositivos (Mm) na estação central (Z) com os endereços de comunicação dos mesmos, quando os dispositivos (Mm) com endereços de comunicação diferentes são introduzidos simuitaneamente, os endereços de comunicação são diferenciados de acordo com um método arbitrário, e os dois endereços de comunicação diferentes são introduzidos seqOencialmente. Quando os dispositivos (Mm) com os mesmos endereços de comunicação são introduzidos seqúencialmente, a colisão dos ditos mesmos endereços de comunicação é identificada e solucionada.
(71) Siemens Schweiz AG (CH)
(72) URS KÄSTLI, KAREN D. LONTKA
(74) Dannemann ,Siemsen, Bigler & Ipanema Moreira
(85) 14/09/2007
(86) PCT EP2006/060600 de 09/03/2006
(87) WO 2006/097430 de 21/09/2006

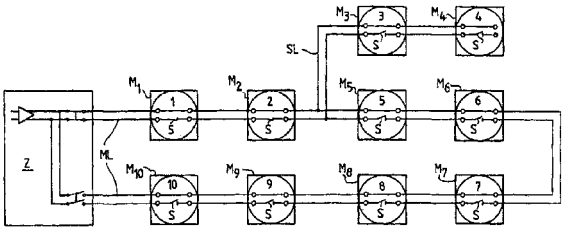

(21) **PI 0608672-1 A2** (22) 04/04/2006 **1.3**
(30) 07/04/2005 US 60/668,997
(51) G06G 7/48 (2010.01), G09B 9/02 (2010.01), G09B 19/16 (2010.01), G06F 19/00 (2010.01)
(54) SIMULADOR DE TREM MULTIMÍDIA
(57) SIMULADOR DE TREM MULTIMÍDIA. A presente invenção refere-se a um simulador de trem, incluindo um microprocessador, uma tela e um dispositivo de entrada para o microprocessador. Um programa ativa a tela com os dados de trilha durante a simulação,determina se uma exceção ocorreu durante a simulação, e proporciona uma mensagem multimídia se uma exceção ocorreu.
(71) New York Air Brake Corporation (US)
(72) MICHAEL J. HAWTHORNE
(74) Dannemann ,Siemsen, Bigler & Ipanema Moreira
(85) 05/10/2007
(86) PCT US2006/012283 de 04/04/2006
(87) WO 2006/110371 de 19/10/2006

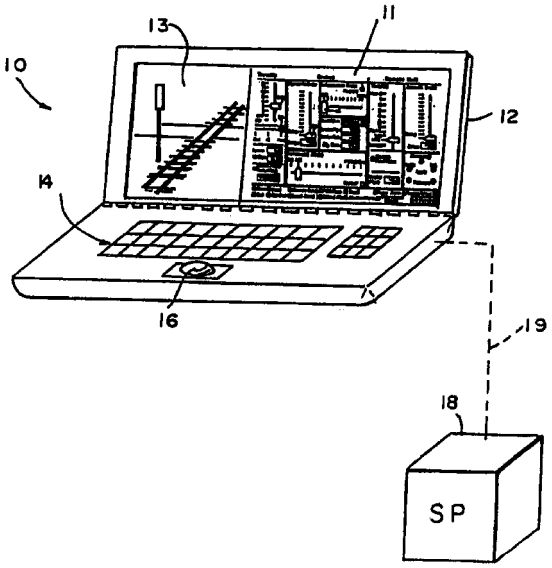

(21) **PI 0608708-6 A2** (22) 13/03/2006 **1.3**
(30) 16/03/2005 EP 05251575.6
(51) A61K 8/25 (2010.01), A61Q 5/10 (2010.01), D06M 11/00 (2010.01), C09D 11/00 (2010.01)
(54) MÉTODOS PARA COLORIR SUBSTRATO SELECIONADO DE CABELO DE UM INDIVÍDUO E FIBRAS DE TECIDOS, PARA IMPRIMIR SOBRE UM SUBSTRATO, USO DA COMPOSIÇÃO COLORANTE, MATERIAL FIBROSO, SUBSTRATO, COMPOSIÇÃO COLORANTE DE FIBRA, E, COMPOSIÇÃO DE TINTA
(57) MÉTODOS PARA COLORIR SUBSTRATO SELECIONADO DE CABELO DE UM INDIVÍDUO E FIBRAS DE TECIDOS, PARA IMPRIMIR SOBRE UM SUBSTRATO, USO DA COMPOSIÇÃO COLORANTE, MATERIAL FIBROSO, SUBSTRATO, COMPOSIÇÃO COLORANTE DE FIBRA, E, COMPOSIÇÃO DE TINTA. Colorante de fibra e composição de tinta são proporcionados, os quais compreendem partículas monodispersas capazes de formar um cristal coloidal que difrata a luz que possui um comprimento de onda em uma faixa que corresponde ao comprimento de onda da luz visível. O uso dessas composições na coloração de substratos é proporcionado também.
(71) UNILEVER N.V (NL)
(72) RAMIM DJALALI, KRASSIMIR PETROV VELIKOV, MICHAEL FRANCIS BUTLER
(74) Atem & Remer Asses. Consul. Prop. Int. Ltda
(85) 14/09/2007
(86) PCT EP2006/002500 de 13/03/2006
(87) WO 2006/097332 de 21/09/2006

(21) **PI 0608709-4 A2** (22) 15/03/2006 **1.3**
(30) 16/03/2005 DE 10 2005 012 485.2
(51) C07D 213/82 (2010.01), A01N 43/40 (2010.01)
(54) NICOTINANILIDAS, AGENTE E PROCESSO PARA COMBATER FUNGOS NOCIVOS FITOPATOGÊNICOS, USO DE UM COMPOSTO, E, SEMENTE
(57) MCOTINAMLIDAS, AGENTE E PROCESSO PARA COMBATER FUNGOS NOCIVOS FITOPATOGÊNICOS, USO DE UM COMPOSTO, E, SEMENTE. A invenção refere-se a nicotinanilidas (I) em que n = O, 1, 2, m = 2,3, X^1 = F, Cl, X^2 = halogênio, Y = CN, NO_2, alquila C_{1-4}, halogeneto de alquila C_{1-4}, metóxi, metiltio, metilsulfinila, metilsulfonila, R^2 = H, metila, etila e W = O, 5, processos para a produção dos referidos compostos, agentes e sementes que

compreendem os mesmos e processos para combater fringos nocivos.
(71) BASF AKTIENGESELLSCHAFT (DE)
(72) Jochen Dietz, Thomas Grote, Carsten Blettner, Udo Hünger, Peter Schäfer, Jan Rether, Karl Eicken, Markus Gewehr, Wassilios Grammenos, Bernd Müller, Frank Schieweck, Anja Schwögler, Jan Klaas Lohmann, Joachim Rheinheimer, Siegfried Strathmann, Reinhard Stierl
(74) Momsen, Leonardos & CIA.
(85) 14/09/2007
(86) PCT EP2006/060754 de 15/03/2006
(87) WO 2006/097490 de 21/09/2006

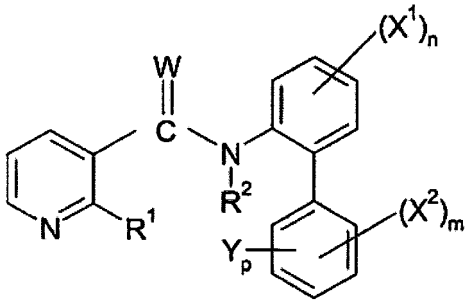

(I)

(21) **PI 0608710-8 A2** (22) 14/02/2006 **1.3**
(30) 16/03/2005 US 11/081,267
(51) H04H 20/44 (2010.01)
(54) MÉTODO E APARELHO PARA SINCRONIZAR UM RELÓGIO EXCITADOR COM UM RELÓGIO DE QUADRO DE MODEM EM UM SISTEMA DE RADIODIFUSÃO
(57) MÉTODO E APARELHO PARA SINCRONIZAR UM RELÓGIO EXCITADOR COM UM RELÓGIO DE QUADRO DE MODEM EM UM SISTEMA DE RADIODIFUSÃO. Um método para sincronizar um relógio excitador com um relógio de quadro de modem em um sistema de radiodifusão de IBOC inclui as etapas de receber uma pluralidade de pulsos de quadro de modem que são representativos do começo de quadros de modem de sinais de áudio e sinais de dados, em que temporização dos pulsos de quadro de modem é controlada por um relógio de quadro de modem, produzindo um sinal de relógio excitador, contando pulsos representativos do sinal de relógio excitador para produzir uma contagem representativa de erro de temporização de cada pulso de quadro de modem de chegada, e controlando o sinal de relógio excitador em resposta à contagem. Um aparelho que executa o método também é provido.
(71) Ibiquity Digital Corporation (US)
(72) BRIAN KROEGER
(74) Momsen, Leonardos & CIA.
(85) 14/09/2007
(86) PCT US2006/005134 de 14/02/2006
(87) WO 2006/101622 de 28/09/2006

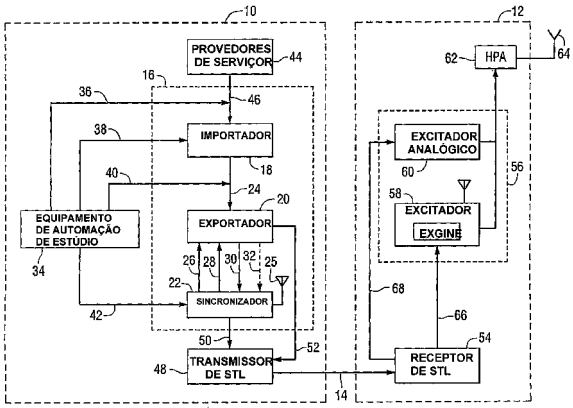

(21) **PI 0608713-2 A2** (22) 15/03/2006 **1.3**
(30) 16/03/2005 US 60/662,149
(51) G02B 5/32 (2010.01)
(54) DISPOSITIVOS E MÉTODOS DE ARMAZENAMENTO DE DADOS
(57) DISPOSITIVOS E MÉTODOS DE ARMAZENAMENTO DE DADOS. Um dispositivo de armazenamento de dados incluindo: um substrato plástico tendo uma pluralidade de volumes dispostos em trilhas, ao longo de uma pluralidade de camadas estendendo-se lateralmente, empilhadas verticalmente; e uma pluralidade de micro-hologramas, cada um deles contido em um correspondente dos ditos volumes, em que a presença ou ausência de um micro-holograma em cada um dos ditos volumes é indicativa de uma parte correspondente de dados armazenados.
(71) GENERAL ELECTRIC COMPANY (US)
(72) BRIAN LEE LAWRENCE, MARC DUBOIS, PINGFAN PETER WU, JOSEPH LUCIAN SMOLENSKI, XIAOLEI SHI, EUGENE PAULING BODEN
(74) Nellie Anne Daniel Shores
(85) 14/09/2007
(86) PCT US2006/009249 de 15/03/2006
(87) WO 2006/101873 de 28/09/2006

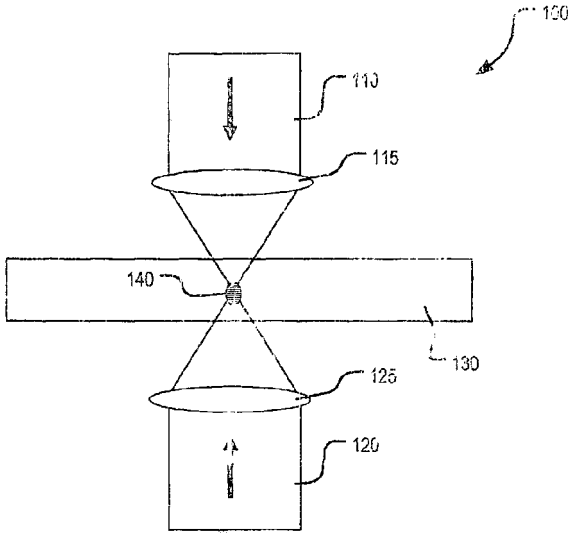

(21) **PI 0608714-0 A2** (22) 15/03/2006 **1.3**
(30) 19/03/2005 KR 10-2005-0022986; 21/03/2005 US 60/663.269
(51) C07C 275/24 (2010.01), A61K 31/17 (2010.01)
(54) COMPOSTOS, ISÔMEROS DOS MESMOS, OU SAIS FARMACEUTICAMENTE ACEITÁVEIS DOS MESMOS COMO ANTAGONISTA DO RECEPTOR VANILÓIDE, E COMPOSIÇÕES FARMACÊUTICAS CONTENDO OS MESMOS
(57) COMPOSTOS, ISÔMEROS DOS MESMOS, OU SAIS FARMACEUTICAMENTE ACEITÁVEIS DOS MESMOS COMO ANTAGONISTA DO RECEPTOR VANILÓIDE, E COMPOSIÇÕES FARMACÊUTICAS CONTENDO OS MESMOS. Esta invenção presente relaciona-se a novos compostos, isômeros dos mesmos ou sais farmaceuticamente aceitáveis dos mesmos como antagonista do receptor vanilóide (Receptor Vanilóide 1; VR1; TRPV1); e uma composição farmacêutica contendo o mesmo. A presente invenção provê uma composição farmacêutica para prevenção ou tratamento de uma doença tais como dor, enxaqueca, artralgia, neuralgia, neuropatias, injúria nervosa, distúrbio da pele, hipersensibilidade urinária da bexiga, síndrome do intestino irritável, urgência fecal, um distúrbio respiratório, irritação da pele, olho ou membrana mucosa, úlcera estomacal-duodenal, doenças inflamatórias, doença do ouvido, e doença cardíaca.
(71) Amorepacific Corporation (KR)
(72) HEE-DOO KIM, YOUNG-GER SUH, HYEUNG-GEUN PARK, UH TAEK OH, SEOL RIN PARK, JOO HYUN KIM, MI JUNG JANG, YOUNG-HO PARK, SONG SEOK SHIM, SUN-YOUNG KIM, JIN KWAN KIM, YEON SU JEONG, KI-WHA LEE, JIN KYU CHOI, KYUNG MIN LIM, HYUN JU KOH, JOO HYUN MOH, SUNG-II KIM, BYOUNG YOUNG WOO
(74) Nellie Anne Daniel Shores
(85) 14/09/2007
(86) PCT KR2006/000929 de 15/03/2006
(87) WO 2006/101318 de 28/09/2006

(21) **PI 0608715-9 A2** (22) 13/03/2006 **1.3**
(30) 14/03/2005 US 11/078.716
(51) B65D 51/20 (2010.01), B65D 53/04 (2010.01)
(54) FECHAMENTO DE CONTÊINER
(57) FECHAMENTO DE CONTÊINER. Método de fabricação de uma conjunto de fechamento de recipiente(1) para adesão em uma tampa com rosca(16) na qual um revestimento lamínado(2) compreendendo uma camada de substrato e uma camada de filme rígido sobre pelo menos um lado da camada de substrato, tendo uma superfície de fixação(12) para fixação no selo laminado(3), é fixado no selo laminado compreendendo camadas seláveis de aquecimento induzido para selar em um lado num contêiner e compreender pelo menos uma camada de filme rígido e uma superfície de fixação(1O) no outro lado, por meio do qual a superfície de fixação do selo laminado fica e frente ao lado do revestimento laminado formado pelo filme rígido, a junção envolvendo as etapas de: fornecer uma superfície de liberação em uma das superfícies de fixação; aplicar uma composição adesiva sensível à pressão(11), de uma composição liquida para uma das superfícies de fixação e secar a composição para deixar um revestimento adesivo; e contatar as superfícies de fixação para aderirem ao revestimento laminado ao selo laminado.
(71) ILLINOIS TOOL WORKS INC (US)
(72) JOSEPH SMELKO, ROBERT WILLIAM THORSTENSEN-WOLL
(74) Nellie Anne Daniel Shores
(85) 14/09/2007
(86) PCT US2006/008834 de 13/03/2006
(87) WO 2006/099260 de 21/09/2006

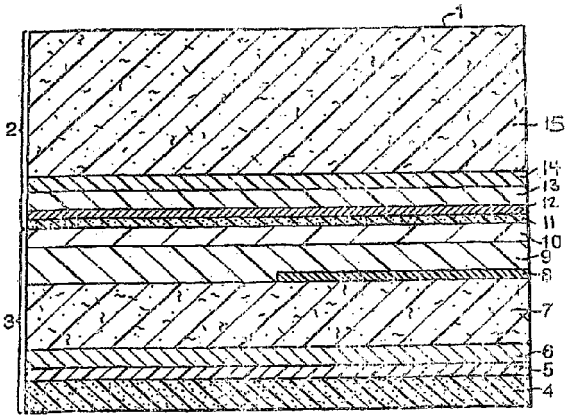

(21) **PI 0608717-5 A2** (22) 27/04/2006 **1.3**
(30) 13/05/2005 US 60/680.971; 02/08/2005 US 11/195.030
(51) C08L 9/02 (2010.01), C08L 13/00 (2010.01), C08J 5/02 (2010.01), A61B 19/04 (2010.01), A41D 19/00 (2010.01)
(54) ARTIGO DE BORRACHA NITRÍLICA TENDO CARACTERÍSTICAS DE BORRACHA NATURAL
(57) ARTIGO DE BORRACHA NITRÍLICA TENDO CARACTERÍSTICAS DE BORRACHA NATURAL. É apresentado um processo melhorado e um material para a produção de artigos de borracha nitrilica elastomérica. Especialmente, o processo e a formulação do material podem produzir artigos com base em borracha nitrilica, que apresentam características de tração de força que são comparáveis com aquelas de artigos de látex de borracha natural, ao mesmo tempo mantendo as propriedades de resistência a tração da borracha nitrilica. O processo inclui uma composição de acelerador do estágio de cura prévia tendo um ditiocarbamato, uma tiazola, e um composto de guanidina. A invenção também inclui um produto elastomérico de borracha nitrilica feito pelo processo, tais como luvas de exame, cirúrgicas, ou de trabalho.
(71) KIMBERLY-CLARK WORLDWIDE, INC. (US)
(72) TIMOTHY M. LIPINSKI
(74) Nellie Anne Daniel Shores
(85) 09/11/2007
(86) PCT US2006/016759 de 27/04/2006
(87) WO 2006/124265 de 23/11/2006

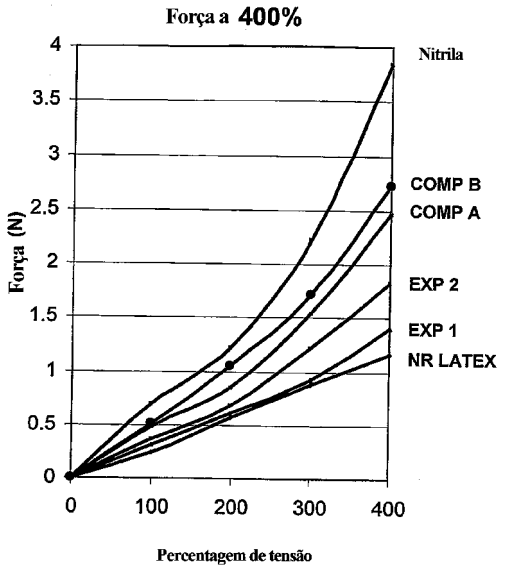

(21) **PI 0608718-3 A2** (22) 13/04/2006 **1.3**
(30) 16/11/2005 IN 1425/MUM/2005
(51) H01F 27/14 (2010.01), H01F 27/40 (2010.01), H02P 13/00 (2010.01)
(54) MÉTODO E DISPOSITVO PARA PREVENÇÃO E PROTEÇÃO DE TRANSFORMADOR ELÉTRICO CONTRA EXPLOSÃO E INCÊNDIO
(57) MÉTODO E DISPOSITIVO PARA PREVENÇÂO E PROTEÇÃO DE TRANSFORMADOR ELÉTRICO CONTRA EXPLOSÃO E INCENDIO. A presente invenção refere-se a sistema e método para proteção, prevenção e ou detecção da explosão e ou incêndio resultante em transformadores elétricos antecipadamente, isto é, antes da decomposição do fluido refrigerante combustível/óleo dielétrico.
(71) CTR MANUFACTURING INDUSTRIES LIMITED (IN)
(72) V. K. WAKCHAURE
(74) Nellie Anne Daniel Shores
(85) 09/11/2007
(86) PCT IN2006/000128 de 13/04/2006
(87) WO 2007/057916 de 24/05/2007

(21) **PI 0608719-1 A2** (22) 27/04/2006 **1.3**
(30) 09/05/2005 US 60/679.151
(51) D21C 3/26 (2010.01)
(54) PRODUTO E PROCESSOS A PARTIR DE UMA BIORREFINARIA DE FLORESTA INTEGRADA
(57) PRODUTO E PROCESSOS A PARTIR DE UMA BIORREFINARIA DE FLORESTA INTEGRADA. A presente invenção descreve um processo do tipo "omnibus" de polpação e clareamento de materiais lignocelulósicos em que uma carga de um material lignocelulósico é biopolpado e/ou extraido com água antes da polpação e do clareamento. O material lignocelulósico pode ser polpado e clareado mecanicamente na presença de uma enzima que quebra os complexos de lignina-carboidrato. O extrato aquoso nas modalidades que incluem uma etapa de extrato de água é separado em ácido acético e soluções aquosas de açúcar de hemi-celulose.
(71) THOMAS E. AMIDON (US) , RAYMOND FRANCIS (US) , JEREMY BARTHOLOMEW (US) , BANDARU V. RAMARAO (US) , CHRISTOPHER D. WOOD (US) , GARY M. SCOTT (US)
(72) THOMAS E. AMIDON, RAYMOND FRANCIS, JEREMY BARTHOLOMEW, BANDARU V. RAMARAO, CHRISTOPHER D. WOOD, GARY M. SCOTT
(74) Nellie Anne Daniel Shores
(85) 09/11/2007
(86) PCT US2006/016118 de 27/04/2006
(87) WO 2006/121634 de 16/11/2006

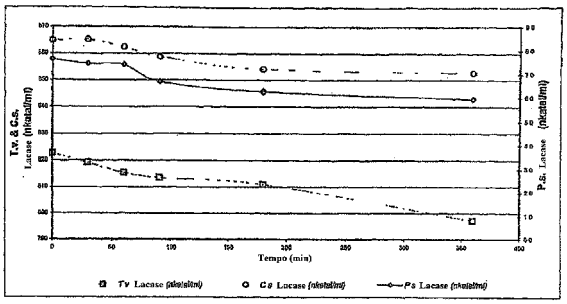

(21) **PI 0608724-8 A2** (22) 10/03/2006 **1.3**
(30) 18/03/2005 US 11/083,607
(51) A61F 13/496 (2010.01)
(54) ARTIGO DE VESTUÁRIO DE PUXAR, COM IMAGEM INFORMATIVA
(57) ARTIGO DE VESTUÁRIO DE PUXAR, COM IMAGEM INFORMATIVA. Artigo de vestuário de puxar que inclui uma porção principal que tem um revestimento externo, sendo que a porção principal define uma região da cintura anterior, uma região da cintura posterior e uma região do gancho estendendo-se entre as regiões anterior e posterior da cintura e conectando-as. O primeiro e segundo painéis laterais extensíveis se estendem entre as regiões de cintura anterior e posterior da porção principal, conectando-as para formar o artigo em uma configuração de cintura fechada, sendo que ao menos uma porção de cada painel lateral é extensível entre um estado relaxado e um estado estendido. O artigo define a primeira e a segunda regiões laterais, sendo que cada região lateral incluí um dentre o primeiro e o segundo painéis laterais, e uma região transversal da porção principal que delimita o respectivo painel lateral. Uma imagem informativa é disposta sobre ao menos a primeira região lateral, sendo que a imagem informativa é legível quando o primeiro e o segundo painéis laterais estão no estado substancialmente relaxado.
(71) The Procter & Gamble Company (US)
(72) Donald Carroll Roe, Melanie D. Allen, Kathleen Quinlan Ames-Ooten, Mark John Ciesko, Barry Robert Feist, Eiro Fukuda, George Bartol Glackin
(74) Vieira de Mello Advogados
(85) 14/09/2007
(86) PCT US2006/009302 de 10/03/2006
(87) WO 2006/101890 de 28/09/2006

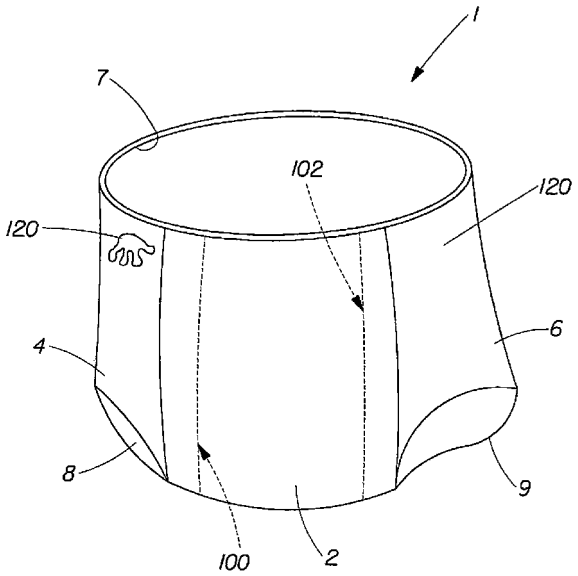

(21) **PI 0608725-6 A2** (22) 10/03/2006 **1.3**
(30) 18/03/2005 US 11/083,606
(51) A61F 13/15 (2010.01), A61F 13/56 (2010.01)

(54) ARTIGO DE VESTUÁRIO DE PUXAR, COM IMAGEM INFORMATIVA
(57) ARTIGO DE VESTUÁRIO DE PUXAR, COM IMAGEM INFORMATIVA. Um artigo de vestuário de puxar inclui uma porção principal incluindo um revestimento externo, sendo que a porção principal define uma região da cintura anterior, uma região da cintura posterior e uma região do gancho estendendo-se entre as regiões anterior e posterior da cintura e conectando-as. O primeiro e segundo painéis laterais extensíveis se estendem entre as regiões de cintura anterior e posterior da porção principal, conectando-as para formar o artigo em uma configuração de cintura fechada, sendo que ao menos uma porção de cada painel lateral é extensível entre um estado relaxado e um estado estendido. O artigo define a primeira e a segunda regiões laterais, sendo que cada região lateral incluí um dentre o primeiro e o segundo painéis laterais, e uma região transversal da porção principal que delimita o respectivo painel lateral. Uma imagem informativa está disposta ao menos na primeira região lateral. O artigo pode incluir, ainda, uma característica de textura formada em uma superfície externa do mesmo, e posicionada junto à imagem informativa, de modo a formar uma imagem composta. Alternativamente ou adicionalmente, a imagem inclui um gráfico cognitivamente funcional.
(71) The Procter & Gamble Company (US)
(72) Donald Carroll Roe, Melanie D. Allen, Kathleen Quinlan Ames-Ooten, Mark John Ciesko, Barry Robert Feist, Eiro Fukuda, George Bartol Glackin
(74) Vieira de Mello Advogados
(85) 14/09/2007
(86) PCT US2006/009303 de 10/03/2006
(87) WO 2007/075183 de 05/07/2007

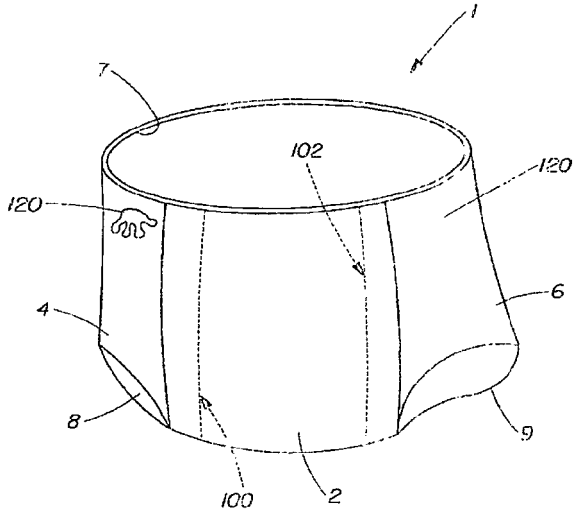

(21) **PI 0608729-9 A2** (22) 08/02/2006 **1.3**
(30) 15/03/2005 EP 05 102001.4
(51) A61K 31/517 (2010.01), C07D 239/94 (2010.01)
(54) USO DE 2-ANILINO-3,4-DIHIDRO-QUINAZOLINAS COMO ANTAGONISTAS DE RECEPTOR 5HT5A
(57) USO DE 2-ANILINO-3,4-DIHIDRO-QUINAZOLINAS COMO ANTAGONISTAS DE RECEPTOR 5HT5A. A presente invenção refere-se ao uso de compostos de fórmula onde R^1 é hidrogênio, alquila inferior ou halogênio; R^2 é hidrogênio, alquila inferior, alcóxi inferior, halogênio, alquila inferior substituida com halogênio ou dano; arila é fenila, naftila ou indan-5-ila; n é 1 ou 2; e sais de adição de ácido farmaceuticamente aceitáveis dos mesmos para a produção de medicamentos para o tratamento de doenças relacionadas com o $5\text{-}HT_{5A}$ receptor.
(71) F. HOFFMANN-LA ROCHE AG (CH)
(72) ALEXANDER ALANINE, LUCA CLAUDIO GOBBI, SABINE KOLCZEWSKI, THOMAS LUEBBERS, JENS-UWE PETERS, LUCINDA STEWARD
(74) Dannemann ,Siemsen, Bigler & Ipanema Moreira
(85) 11/09/2007
(86) PCT EP2006/050762 de 08/02/2006
(87) WO 2006/097391 de 21/09/2006

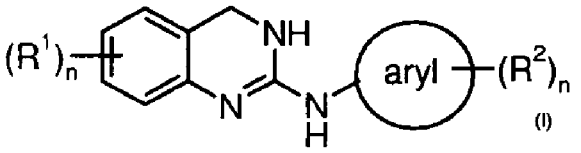

(21) **PI 0608730-2 A2** (22) 23/02/2006 **1.3**
(30) 14/03/2005 JP 2005-072034; 15/12/2005 JP 2005-361424
(51) A01N 47/36 (2010.01), A01N 25/30 (2010.01), A01N 25/04 (2010.01), A01P 13/00 (2010.01)
(54) SUSPENSÃO HERBICIDA
(57) SUSPENSÃO HERBICIDA. A presente invenção refere-se a uma suspensão herbicida compreendendo (1) um composto sulfonil uréia ou seu sal como um componente herbicida, (2) pelo menos um tensoativo selecionado do grupo consistindo em um éster de ácido graxo de sorbitol alcoxilado e um éster de ácido graxo de sorbitano alcoxilado, e (3) um diluente imiscível em água. Um processo para controle de plantas indesejadas ou inibição de seu crescimento, que compreende aplicação de uma quantidade herbicidamente efetiva da suspensão herbicida às plantas indesejadas ou a um local onde elas crescem.
(71) ISHIHARA SANGYO KAISHA, LTD. (JP)
(72) HIROSHI YOSHII, YOSHIAKI ISHIHARA, RYU YAMADA, TATSUHIKO TSURUTA
(74) Dannemann ,Siemsen, Bigler & Ipanema Moreira
(85) 11/09/2007
(86) PCT JP2006/303918 de 23/02/2006
(87) WO 2006/098156 de 21/09/2006

(21) **PI 0608731-0 A2** (22) 08/03/2006 **1.3**
(30) 18/03/2005 GB 0505618.9
(51) D06M 23/08 (2010.01), D06M 23/02 (2010.01), D06M 11/36 (2010.01), D06M 11/79 (2010.01), D06M 15/643 (2010.01)
(54) COMPOSIÇÃO E PRODUTO PARA TRATAMENTO DE TECIDO AUXILIAR PARA PASSAR A FERRO, CARTUCHO PARA INSERÇÃO EM UM FERRO A VAPOR, MÉTODO PARA TRATAR UM TECIDO, E, USO DE UMA COMPOSIÇÃO
(57) COMPOSIÇÃO E PRODUTO PARA TRATAMENTO DE TECIDO AUXILIAR PARA PASSAR A FERRO, CARTUCHO PARA INSERÇÃO EM UM FERRO A VAPOR, MÉTODO PARA TRATAR UM TECIDO, E, USO DE UMA COMPOSIÇÃO. Uma composição para tratamento de tecido auxiliar de passar a ferro compreendendo: uma dispersão de nanopartícula compreendendo partículas tendo um tamanho de partícula na faixa de 5 a 500 nm, uma fase de lubrificante compreendendo um lubrificante selecionado de óleo de silicone, óleo de poliéster de silicone e misturas dos mesmos, e c) água segundo a qual a relação em peso de a):b) está na faixa de 4:1 a 1:4, com a condição que quando a dispersão de nanopartícula coloidal compreende uma resina de silicone a composição não é liberada através do ferro.
(71) UNILEVER N.V. (NL)
(72) Teodora Atanassova Doneva, Llyr Glyndwr Griffiths, Mansur Sultan Mohammadi, Kevin Anthony Ormandy, Hannah Mary Southey-Davis
(74) Atem & Remer Asses. Consul. Prop. Int. Ltda
(85) 11/09/2007
(86) PCT EP2006/002116 de 08/03/2006
(87) WO 2006/097227 de 21/09/2006

(21) **PI 0608734-5 A2** (22) 28/02/2006 **1.3**
(30) 01/03/2005 US 60/657.580
(51) C10L 1/18 (2010.01), C10L 1/00 (2010.01)
(54) PROCESSO PARA A PREPARAÇÃO DE UMA COMPOSIÇÃO ÚTIL COMO ÓLEO COMBUSTÍVEL, E APERFEIÇOAMENTO EM UM PROCESSO PARA PREPARAÇÃO DE UMA COMPOSIÇÃO ÚTIL COMO COMBUSTÍVEL
(57) PROCESSO PARA PREPARAÇÃO DE UMA COMPOSIÇÃO ÚTIL COMO ÓLEO COMBUSTÍVEL, E APERFEIÇOAMENTO EM UM PROCESSO PARA PREPARAÇÃO DE UMA COMPOSIÇÃO ÚTIL COMO COMBUSTÍVEL. Trata-se de um processo para preparação de uma composição de óleo combustível (combustível diesel ou óleo de aquecimento) que consiste em uma mistura de um triglicerídeo de éster de ácido graxo transesterificado com alcanol e um acetal de glicerol. O processo preve preferencialmente uma etapa prévia de formação de pelo menos uma parte do triglicerídeo transesterificado com alcanol contendo o glicerol para utilização na formação do acetal de glicerol. A composição pode igualmente ser formada de uma reação de 1,1-dimetóxietano ou 1,1-dietóxietano e glicerol para formação do acetal no triglicerídeo transesterificado com alcanol.
(71) MICHIGAN STATE UNIVERSITY (US)
(72) DENNIS MILLER, LARS PEEREBOOM, ASPI KOLAH, NAVINCHANDRA ASTHANA, CARL LIRA
(74) Walter de Almeida Martins
(85) 31/08/2007
(86) PCT US2006/006909 de 28/02/2006
(87) WO 2006/093896 de 08/09/2006

(21) **PI 0608740-0 A2** (22) 28/02/2006 **1.3**
(30) 01/03/2005 IT VE2005A000010
(51) E04D 1/20 (2010.01)
(54) TELHA EM FORMATO DE QUADRILÁTERO
(57) TELHA EM FORMATO DE QUADRILÁTERO. Trata-se de uma telha em forma de quadrilátero caracterizada por dois lados paralelos da mesma apresentarem suas bordas (8, 12, 34, 42) encurvadas em um ângulo de 90 graus em direções opostas para encaixe sob tração com uma primeira telha adjacente por meio de nervuras (10, 38) e sedes complementares (14, 40), em que as bordas que compreendem as sedes são providas em suas extremidades com aberturas que podem ser sobrepostas a partes de uma segunda telha adjacente para encaixe por elementos de fixação de telhado e podem ser cobertas pela borda encurvada da primeira telha adjacente que compreende as nervuras.
(71) POLINEXT S.R.L (IT)
(72) RAFFAELLE LORENZON
(74) Walter de Almeida Martins
(85) 31/08/2007
(86) PCT EP2006/001822 de 28/02/2006
(87) WO 2006/092267 de 08/09/2006

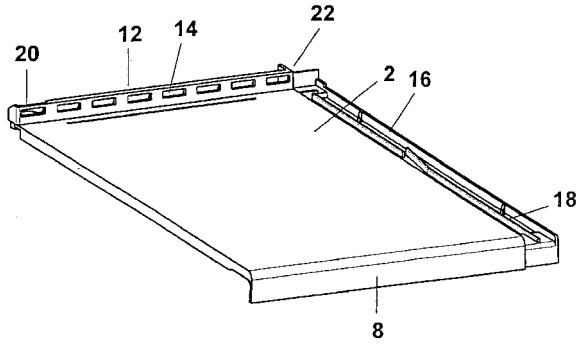

(21) **PI 0608741-8 A2** (22) 28/01/2006 **1.3**
(30) 18/03/2005 DE 10 2005 012 589.1
(51) C08L 33/06 (2010.01), C08K 5/06 (2010.01), C09D 4/00 (2010.01)
(54) COMPOSIÇÃO CONTENDO SOLVENTE, CURÁVEL COM UV-A, PROCESSO PARA PREPARÁ-LA, E SEU USO
(57) COMPOSIÇÃO CONTENDO SOLVENTE, CURÁVEL COM UV-A, PROCESSO PARA PREPARÁ-LA, E SEU USO. A presente invenção refere-se a uma composição contendo solvente, curável com UV-A, composta de (A) 1% a 50% em peso de um constituinte curável com UV-A contendo grupos reativos com isocianato; (B) 0,01% a 10% em peso de um fotoiniciador incolor tendo uma absorção máxima de comprimentos de ondas na faixa de X = 300 a 400 nm; (C) 10% a 70% em peso de um acetato de alquila e/ou cicloalquila tendo 3 a 10 átomos de carbono no radical alquila e/ou no radical cicloalquila; (D) 10% a 70% em peso de um acetato de alcoxialquila, alcoxicicloalquila, cicloalcoxialquila e/ou cicloalcoxicicloalquila; (E) 0,01% a 5% em peso de um constituinte que diminui a tensão interfacial; (F) O a 50% em peso de um alquilaromático tendo pelo menos dois radicais alquila tendo 1 a 6 átomos de carbono na molécula; e (G) O a 50% em peso de um aditivo diferente dos constituintes (A)a(F); os processos para prepará-la, e o seu uso como um misturador de manchas no reacabamento automotivo, especialmente no reparo de manchas, ou para a preparação da mesma.
(71) BASF COATINGS AG (DE)
(72) Bernhard Lettmann, Klaus-Udo Reize, Egbert Nienhaus
(74) Dannemann ,Siemsen, Bigler & Ipanema Moreira
(85) 18/09/2007
(86) PCT EP2006/050566 de 28/01/2006
(87) WO 2006/097386 de 21/09/2006

(21) **PI 0608742-6 A2** (22) 17/03/2006 **1.3**
(30) 18/03/2005 US 10/907,075
(51) B21H 1/02 (2010.01), B21K 11/00 (2010.01), B24B 7/00 (2010.01), B24B 9/00 (2010.01), B24B 3/48 (2010.01)
(54) APARELHO DE AFIAÇÃO DE LÂMINA DE FACA
(57) APARELHO DE AFIAÇÃO DE LÂMINA DE FACA. A presente invenção refere-se a um dispositivo de afiação (10, 90) para amolar ou condicionar uma lâmina (18) ou similar, que inclui um ou mais pares de discos (36, 40, 108), cada um tendo um par de discos (52, 54, 110,112) apresentando respectivam ente uma série de dentes que se projetam, espaçados circunferencialmente (64) com aberturas (66) entre eles. Os discos (52, 54,110,112) são orientados em relação face a face com os seus dentes (64) em relação engranzada intercalada para deste modo, criar aberturas de afiação circunferenciais (76, 122). As superfícies de afiação (74) dos dentes (64) têm configuração côncava arqueada de modo a criar um fio em arco gótico desejável em uma lâmina (18) ou similar.
(71) Hantover, Inc (US)
(72) CLARK A. LEVSEN
(74) Dannemann ,Siemsen, Bigler & Ipanema Moreira
(85) 18/09/2007
(86) PCT US2006/009814 de 17/03/2006
(87) WO 2006/102133 de 28/09/2006

(21) **PI 0608743-4 A2** (22) 17/03/2006 **1.3**
(30) 18/03/2005 GB 05 05645.2
(51) A01N 43/80 (2010.01), A01N 43/40 (2010.01), A01N 41/10 (2010.01), A01P 13/00 (2010.01)
(54) COMPOSIÇÃO HERBICIDA
(57) COMPOSIÇÃO HERBICIDA. A presente invenção refere-se a uma composição herbicida compreendendo; (A) 3-[[[5-(difluorometóxi)-1-metil-3-(trifluorometil)-1H-pirazol-4-il]metil]-sulf onil]-4,5-diidro-5,5-dimetil-isoxazol ou um sal herbicidamente eficaz; e (B) um segundo herbicida selecionado de; (B1) 4-hidróxi-3-[[2-[(2-metoxietóxi) metifl-6-(trifluorometil)-3-piridinil] carbonil]-biciclo[3 .2.1]-oct-3-en-2-ona-, e (B2) tembotriona, e (B3) topramezona, ou seus sais herbicidamente eficazes.
(71) SYNGENTA PARTICIPATIONS AG (CH)
(72) ANJA GREINER
(74) Dannemann ,Siemsen, Bigler & Ipanema Moreira
(85) 18/09/2007
(86) PCT EP2006/002467 de 17/03/2006
(87) WO 2006/097322 de 21/09/2006

(21) **PI 0608744-2 A2** (22) 15/03/2006 **1.3**
(30) 18/03/2005 FR 05 02735
(51) A47J 45/06 (2010.01), A47J 36/06 (2010.01)
(54) TAMPA DE ARTIGO CULINÁRIO
(57) TAMPA DE ARTIGO CULINÁRIO. A presente invenção refere-se a uma tampa que compreende um elemento de preensão (3) que pode ser pelo menos em um estado de empilhamento, no qual não prejudica o empilhamento da tampa com uma outra tampa similar, e um estado de preensão, no qual apresenta uma superfície de preensão liberada da tampa. De acordo com a invenção, a tampa compreende um meio elástico (14) que aciona o elemento de preensão (3) de seu estado de empilhamento em seu estado de preensão.
(71) SEB S.A. (FR)
(72) Pascal Cuillery
(74) Dannemann ,Siemsen, Bigler & Ipanema Moreira
(85) 18/09/2007
(86) PCT FR2006/000577 de 15/03/2006
(87) WO 2006/097630 de 21/09/2006

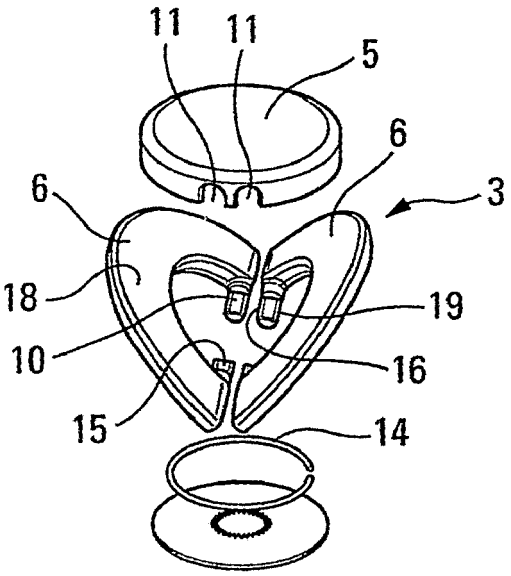

(21) **PI 0608745-0 A2** (22) 31/01/2006 **1.3**
(30) 18/03/2005 JP 2005-078283
(51) F02P 5/15 (2010.01), F02D 37/02 (2010.01), F02D 41/24 (2010.01)
(54) APARELHO DE CONTROLE PARA MOTOR DE COMBUSTÃO INTERNA
(57) APARELHO DE CONTROLE PARA MOTOR DE COMBUSTÃO INTERNA. A presente invenção refere-se a uma unidade ECU de motor que executa um programa que inclui as etapas de: calcular uma razão de injeção de combustível de um injetor em cilindro (etapa S100); calcular uma quantidade de avanço de centelha usando um primeiro mapa empregado quando o injetor em cilindro tem uma razão de injeção de combustível de um, o dito primeiro mapa provendo um tempo de ignição com uma quantidade máxima de avanço de centelha (etapa S220); calcular uma quantidade de avanço de centelha usando um segundo mapa empregado para uma razão de injeção de combustível de zero, o dito segundo mapa provendo a um tempo de ignição uma quantidade mínima de avanço de centelha (etapa 5230); e calcular uma quantidade de avanço de centelha usando um terceiro mapa empregado para uma razão de injeção de combustível maior que zero e menor que um, o dito terceiro mapa provendo um tempo de ignição com uma quantidade maior de avanço de centelha para uma razão maior (etapa S240).
(71) TOYOTA JIDOSHA HABUSHIKI KAISHA (JP)
(72) NAOTO NAKAMURA
(74) Dannemann ,Siemsen, Bigler & Ipanema Moreira
(85) 18/09/2007
(86) PCT JP2006/301949 de 31/01/2006
(87) WO 2006/100840 de 28/09/2006

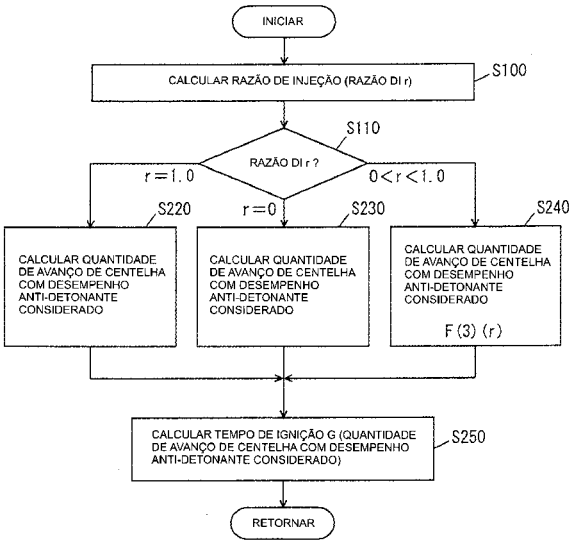

(21) **PI 0608746-9 A2** (22) 30/03/2006 **1.3**
(30) 31/03/2005 US 11/096,892
(51) G01C 21/00 (2010.01)

(54) SISTEMA E MÉTODO PARA INDICAR LEMBRETES ATRAVÉS DE UM DISPOSITIVO DE COMPUTAÇÃO PORTÁTIL
(57) SISTEMA E MÉTODO PARA INDICAR LEMBRETES ATRAVÉS DE UM DISPOSITIVO DE COMPUTAÇÃO PORTÁTIL. É apresentado um método para processar dados de localização em um dispositivo de computação portátil que inclui receber informações associadas a uma localização definida por usuário no dispositivo de computação portátil. As informações incluem um ponto central e um perímetro de indicação de entrada. Um alerta de entrada associado à localização definida por usuário é recebido no dispositivo de computação portátil. A localização do dispositivo de computação portátil é monitorada para determinar quando o dispositivo de computação portátil cruza o perímetro de indicação de entrada associado ao ponto central da localização definida por usuário indicando que o dispositivo de computação portátil está próximo da localização definida por usuário. O método inclui adicionalmente comutar o dispositivo de computação portátil de um estado de roaming para um estado de entrada indicando que o dispositivo de computação portátil está na iminência de entrar na localização definida por usuário. Pode ser provida ao usuário uma indicação de que o dispositivo de computação portátil foi comutado para o estado de entrada.
(71) QUALCOMM INCORPORATED (US)
(72) SEAN SCOTT ROGERS
(74) Montaury Pimenta, Machado & Lioce S/C Ltda
(85) 26/09/2007
(86) PCT US2006/012033 de 30/03/2006
(87) WO 2006/105431 de 05/10/2006

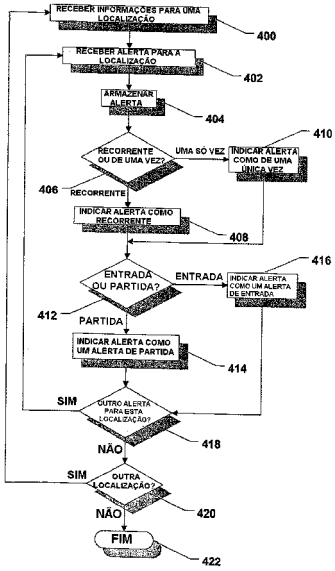

(21) **PI 0608747-7 A2** (22) 29/03/2006 **1.3**
(30) 31/03/2005 US 11/096,869
(51) H04W 76/04 (2010.01), H04B 7/212 (2010.01), H04W 76/02 (2010.01), H04W 88/10 (2010.01), H04W 88/18 (2010.01), H04W 92/02 (2010.01)
(54) SISTEMA E MÉTODO PARA CHAMADA DE VOZ E DADOS SUMULTÂNEA SOBRE INFRA-ESTRUTURA SEM FIO
(57) SISTEMA E MÉTODO PARA CHAMADA DE VOZ E DADOS SIMULTÂNEA SOBRE INFRA-ESTRUTURA SEM FIO. Um sistema e método para permitir a comunicação simultânea de voz e dados através de um canal de comunicação possuindo um único par de códigos Walsh alocado em uma rede de telecomunicação sem fio. Um servidor de conversão intercepta os dados de voz provenientes e destinados aos dispositivos de telecomunicação móvel, tal como os telefones móveis, e converte os dados de voz em pacotes de dados, preferivelmente em um protocolo IP. Na transmissão, os pacotes com dados de voz são então enviados para os servidores de comunicação hospedando o canal de comunicação para o dispositivo móvel e são portados com pacotes de dados de não voz em um único canal de comunicação para outros dispositivos de comunicação móvel. No recebimento, os pacotes de dados de voz podem ser retornados para dados de voz analógicos no servidor de conversão, ou alternativamente, o dispositivo móvel tratará a separação e conversão dos dados de voz dos pacotes de dados recebidos.
(71) QUALCOMM INCORPORATED (US)
(72) Stephen A. Sprigg, Eric C. Rosen
(74) Montaury Pimenta, Machado & Lioce S/C Ltda
(85) 26/09/2007
(86) PCT US2006/011856 de 29/03/2006
(87) WO 2006/105378 de 05/10/2006

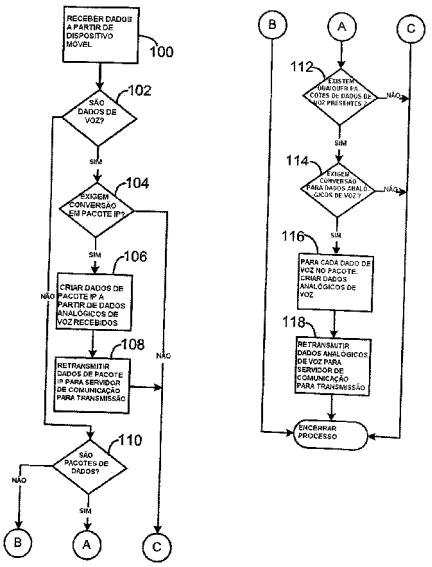

(21) **PI 0608748-5 A2** (22) 31/03/2006 **1.3**
(30) 31/03/2005 US 11/096,737
(51) G06F 13/12 (2010.01), G06F 13/00 (2010.01)
(54) MECANISMO E MÉTODO PARA GERENCIAMENTO DE ARMAZENAMENTO DE DADOS
(57) MECANISMO E MÉTODO PARA GERENCIAMENTO DE ARMAZENAMENTO DE DADOS. São descritos técnicas e mecanismos para o gerenciamento do armazenamento de dados de mídia. De forma breve, um componente de controle de mídia monitora os padrões de utilização de arquivos de mídia em um dispositivo local. Quaisquer arquivos de mídia cujo padrão de utilização se encontra abaixo de um determinado limite é identificado como um candidato a retirada. O componente de controle de mídia retira os candidatos a retirada pela eliminação de dados (conteúdo) dos arquivos de mídia. Os dados são eliminados da última parte do arquivo de mídia de forma que o arquivo de mídia retirado continue a ser reproduzido adequadamente quando inicialmente lançado. Se o arquivo de mídia retirado for lançado, o componente de controle de mídia recupera os dados eliminados de um servidor de conteúdo no qual é armazenada uma biblioteca de arquivos de mídia.
(71) QUALCOMM INCORPORATED (US)
(72) JOHN PURLIA
(74) Montaury Pimenta, Machado & Lioce S/C Ltda
(85) 26/09/2007
(86) PCT US2006/011748 de 31/03/2006
(87) WO 2006/105335 de 05/10/2006

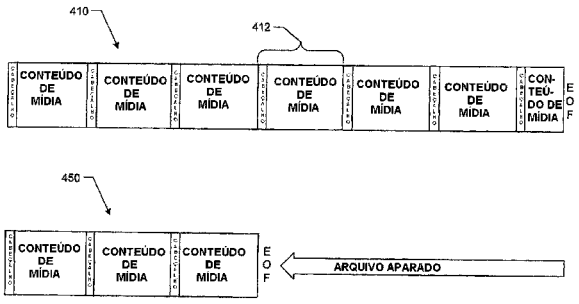

(21) **PI 0608749-3 A2** (22) 29/03/2006 **1.3**
(30) 29/03/2005 US 60/666,461; 27/03/2006 US 11/390,612
(51) H04L 5/02 (2010.01), H04L 1/00 (2010.01)
(54) MÉTODO E EQUIPAMENTO PARA TRANSMISSÃO DE DADOS EM ALTA TAXA EM COMUNICAÇÃO SEM FIO
(57) MÉTODO E EQUIPAMENTO PARA TRANSMISSÃO DE DADOS EM ALTA TAXA EM COMUNICAÇÃO SEM FIO. Técnicas para utilizar múltiplas portadoras para aperfeiçoar substancialmente a capacidade de transmissão são descritas. Para funcionamento com múltiplas portadoras, um terminal recebe uma atribuição de múltiplas portadoras de link direto (FL) e pelo menos uma portadora de link reverso (RL) . As portadoras podem ser dispostas em pelo menos um grupo, com cada grupo incluindo pelo menos uma portadora FL e uma portadora RL. O terminal pode receber pacotes na(s) portadora(s) EL em cada grupo e pode enviar confirmações para os pacotes recebidos por meio da portadora RL neste grupo. O terminal pode enviar relatórios de indicação de qualidade de canal (CQI) para a(s) portadora(s) FL em cada grupo por meio da portadora RL neste grupo. O terminal pode também transmitir dados na(s) portadora(s) RL. O terminal pode enviar sinalização RL designada (por exemplo, para originar uma chamada) em uma portadora RL primária e pode receber sinalização FL designada (por exemplo, para estabelecer uma chamada) em uma portadora EL primária.
(71) QUALCOMM INCORPORATED (US)

(72) Aleksandar Damnjanovic, Joseph P. Odenwalder, Stein Arne Lundby, Yongbin Wei
(74) Montaury Pimenta, Machado & Lioce S/C Ltda
(85) 26/09/2007
(86) PCT US2006/011669 de 29/03/2006
(87) WO 2006/105308 de 05/10/2006

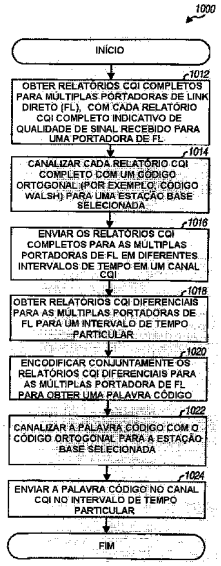

(21) **PI 0608750-7 A2** (22) 28/03/2006 **1.3**
(30) 29/03/2005 US 11/093,375
(51) G06F 9/38 (2010.01)
(54) MÉTODO E SISTEMA EMITIR E PROCESSAR INSTRUÇÕES SUPERESCALAR E VLIW MISTURADAS
(57) MÉTODO E SISTEMA PARA EMITIR E PROCESSAR INSTRUÇÕES SUPERESCALAR E VLIW MISTURADAS. São descritas técnicas para processar transmissões em um sistema de comunicação (por exemplo, CDMA). Um método e um sistema para emitir e executar instruções de estrutura misturadas em um processador de sinais digitais de múltipla emissão que recebe, em uma listagem de instruções misturadas, uma pluralidade de instruções de processador de sinais digitais. A pluralidade de instruções de processador de sinais digitais inclui uma pluralidade de instruções executáveis em paralelo (por exemplo, instruções VLIW ou pacotes de instruções) misturadas entre uma pluralidade de instruções executáveis em série (por exemplo, instruções superescalares) . As instruções executáveis em série estão associadas por meio de várias dependências de instruções. O método e o sistema adicionalmente identificam na listagem de instruções misturadas a pluralidade de instruções executáveis em paralelo. Uma vez identificadas, as instruções executáveis em paralelo são inicialmente executadas em paralelo desprezando-se qualquer ordem relativa de tais instruções na listagem de instruções misturadas. Então, as instruções executáveis em série são executadas serialmente de acordo com as várias dependências de instruções.
(71) QUALCOMM INCORPORATED (US)
(72) MUHAMMAD AHMED, ERICH PLONDKE, LUCIAN CODRESCU, WILLIAM C. ANDERSON
(74) Montaury Pimenta, Machado & Lioce S/C Ltda
(85) 26/09/2007
(86) PCT US2006/011646 de 28/03/2006
(87) WO 2006/105295 de 05/10/2006

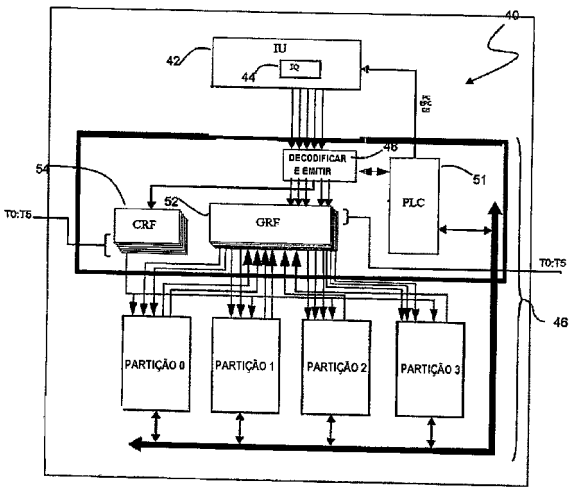

(21) **PI 0608752-3 A2** (22) 17/03/2006 **1.3**
(30) 28/03/2005 US 60/665,661
(51) A21D 2/18 (2010.01), A21D 2/14 (2010.01)
(54) COMPOSIÇÕES DE PÃO CONTENDO PECTINAS DE BETERRABA AÇUCAREIRA
(57) COMPOSIÇÕES DE PÃO CONTENDO PECTINAS DE BETERRABA AÇUCAREIRA. A presente invenção refere-se a uma composição alimentícia que compreende: água, sal, fermento, farinha de trigo e pectina de beterra- ba açucareira.
(71) CP Kelco APS (DK)
(72) Jan AA Staunstrup Christensen
(74) Dannemann ,Siemsen, Bigler & Ipanema Moreira
(85) 26/09/2007
(86) PCT IB2006/001633 de 17/03/2006
(87) WO 2006/126094 de 30/11/2006

(21) **PI 0608754-0 A2** (22) 22/03/2006 **1.3**
(51) A61K 31/137 (2010.01), C07D 209/12 (2010.01), C07C 215/64 (2010.01), A61K 31/404 (2010.01), A61K 31/55 (2010.01), A61P 25/00 (2010.01), A61P 5/24 (2010.01)
(54) PRODUTO COMBINADO, COMPRIMIDO, CÁPSULA, USOS DE UM PRODUTO COMBINADO, E DE UM COMPOSTO
(57) PRODUTO COMBINADO, COMPRIMIDO, CÁPSULA, USOS DE UM PRODUTO COMBINADO, E, DE UM COMPOSTO. É descrito um produto combinado contendo pelo menos dois compostos ativos, O- desmetilvenlafaxina ou um sal farmaceuticamente aceitável da mesma e bazedoxifeno ou um sal farmaceuticamente aceitável do mesmo. São também descritos métodos de fabricação e uso deste produto combinado para tratar várias condições associadas a níveis baixos de circulação de estrogênio ou atividade baixa de receptor de estrogênio.
(71) WYETH (US)
(72) Mahdi B. Fawzi, Christopher Richard Diorio, Syed M. Shah
(74) Momsen, Leonardos & CIA.
(85) 26/09/2007
(86) PCT US2006/010335 de 22/03/2006
(87) WO 2006/104791 de 05/10/2006

(21) **PI 0608755-8 A2** (22) 31/03/2006 **1.3**
(30) 31/03/2005 US 60/667.391
(51) A61K 31/404 (2010.01), A61P 35/00 (2010.01), A61K 41/00 (2010.01)
(54) SENSIBILIZAÇÃO À RADIAÇÃO EM TUMOR COM INDOLOQUINONA
(57) SENSIBILIZAÇÃO À RADIAÇÃO EM TUMOR COM INDOLOQUINONA. Esta invenção relaciona-se geralmente à sensibilização causada por indoloquinonas à terapia de radiação de tumor. Mais especificamente, esta invenção relaciona-se à descoberta de indoloquinonas como um sensibilizante da radiação (adjuvante da terapia de radiação) devido a sua capacidade de alvejar seletivamente células hipóxicas e de danificar o DNA destas células hipóxicas. As indoloquinonas o fazem com toxicidade mínima para a célula e tecido normal.
(71) SPECTRUM PHARMACEUTICALS, INC. (US)
(72) RANDY BURD, LUIGI LENAZ, SHANTA CHAWLA, GURU REDDY, ADAM P. DICKER
(74) Nellie Anne Daniel Shores
(85) 26/09/2007
(86) PCT US2006/012383 de 31/03/2006
(87) WO 2006/105507 de 05/10/2006

(21) **PI 0608759-0 A2** (22) 28/03/2006 **1.3**
(30) 29/03/2005 JP 2005-094734
(51) B01J 27/24 (2010.01), C07C 51/235 (2010.01), C07C 57/055 (2010.01), C07B 61/00 (2010.01)
(54) CATALISADOR PARA USO NA PRODUÇÃO DE ÁCIDO METACRÍLICO E MÉTODO PARA PRODUÇÃO DO MESMO
(57) CATALISADOR PARA USO NA PRODUÇÃO DE ÁCIDO METACRÍLICO E MÉTODO PARA PRODUÇÃO DO MESMO. Trata-se de um objetivo da presente invenção proporcionar um método simples para produzir catalisadores disponíveis em várias condições de reação, os quais permitem oxidação catalítica em fase gasosa de metacroleina e similares para fornecer ácido metacrílico com alto rendimento, alta seletividade e produção metacrílica estável durante tempo prolongado. Um método para produzir um catalisador de que os componentes ativos são sal parcialmente neutralizado de heteropoliácido que compreende molibdênio, fósforo, vanádio, césio, antimônio e amônia como componentes essenciais caracteriza-se em misturar um composto de antimônio com um óxido complexo dos componentes ativos essenciais no catalisador que contém componentes ativos diferentes de antimônio, O composto de antimônio poderá ser adicionado durante a preparação da lama.
(71) Nippon Kayaku Kabushiki Kaisha (JP)
(72) Atsushi Sudo, Tatsuhiko Kurakami, Toshitake Kojima, Shigeo Hayashimoto
(74) Dannemann ,Siemsen, Bigler & Ipanema Moreira
(85) 26/09/2007
(86) PCT JP2006/306318 de 28/03/2006
(87) WO 2006/104155 de 05/10/2006

(21) **PI 0608760-4 A2** (22) 21/02/2006 **1.3**
(30) 31/03/2005 DE 10 2005 015 139.6; 28/07/2005 DE 10 2005 035 411.4
(51) H02K 23/26 (2010.01), H02K 3/28 (2010.01)
(54) MÁQUINA ELÉTRICA COM BOBINAS PARCIAIS SIMÉTRICAS
(57) MÁQUINA ELÉTRICA COM BOBINAS PARCIAIS SIMÉTRICAS. A presente invenção refere-se a uma máquina elétrica (10), especialmente para o ajuste de partes móveis no automóvel com um rotor (20) onde é disposto um enrolamento elétrico (25) com várias bobinas (26), caracterizada pelo fato de que as bobinas são executadas respectivamente como duas bobinas parciais (27) simétricas que estão dispostas simetricamente entre si relativo ao eixo de rotação (23) do rotor (20), sendo que ambas as bobinas parciais (27) podem ser comutados simultaneamente.
(71) ROBERT BOSCH GMBH (DE)
(72) Gerald Roos
(74) Dannemann ,Siemsen, Bigler & Ipanema Moreira

(85) 26/09/2007
(86) PCT EP2006/060142 de 21/02/2006
(87) WO 2006/103144 de 05/10/2006

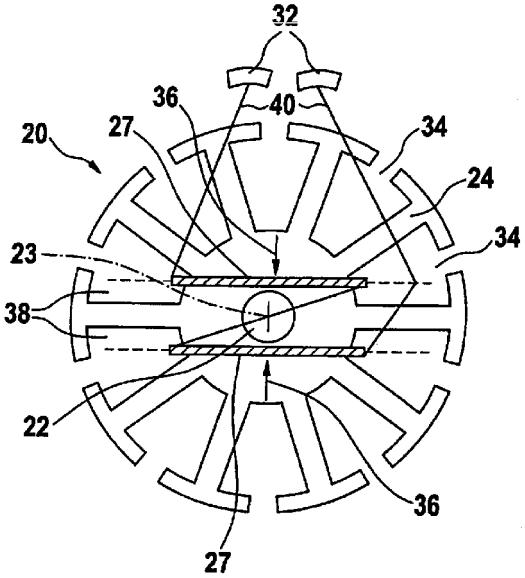

(21) **PI 0608763-9 A2** (22) 27/03/2006 **1.3**
(30) 25/03/2005 US 60/665.399
(51) G04G 1/04 (2009.01), G04B 47/06 (2010.01)
(54) RELÓGIO COM RECURSO DE BÚSSOLA
(57) RELÓGIO COM RECURSO DE BÚSSOLA. Um relógio, que inclui uma bússola para indicar o norte, um dispositivo de exibição de direção, e um controlador, onde o controlador permite ao usuário selecionar uma direção de referência relativa ao norte, e onde o dispositivo de exibição de direção propicia uma primeira indicação visual ao usuário quando o relógio está alinhado à direção de referência, e uma segunda indicação visual quando o relógio se desvia da direção de referência.
(71) SWISS ARMY BRANDS, INC. (US)
(72) JEAN-BERNARD MAEDER
(74) ORLANDO DE SOUZA
(85) 25/09/2007
(86) PCT US2006/011015 de 27/03/2006
(87) WO 2006/104967 de 05/10/2006

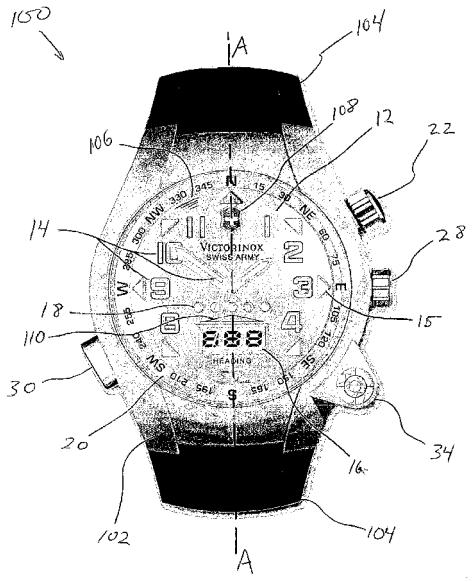

(21) **PI 0608764-7 A2** (22) 21/03/2006 **1.3**
(30) 25/03/2005 US 60/665.577
(51) B21D 31/00 (2010.01)
(54) ESTRUTURA TRIDIMENSIONAL FORMADA COM TECNOLOGIA DE DOBRADURA DE PRECISÃO E MÉTODO DE FORMAÇÃO DA MESMA
(57) ESTRUTURA TRIDIMENSIONAL FORMADA COM TECNOLOGIA DE DOBRADURA DE PRECISÃO E MÉTODO DE FORMAÇÃO DA MESMA. Uma estrutura tridimensional formada com tecnologia de dobradura de precisão inclui uma primeira seção de folha tendo uma primeira borda formada com uma primeira estrutura de união próxima à primeira borda, uma segunda seção de folha tendo uma segunda borda formada com uma segunda estrutura de união próxima à segunda borda para engate de travamento com a primeira estrutura de união, e uma pluralidade de estruturas de dobradura formadas na folha de material ao longo de uma pluralidade de linhas de dobradura desejáveis as quais dividem a folha de material na primeira e segunda seção de folha, as estruturas de dobradura sendo formadas para produzir dobradura suficientemente exata da folha de material ao longo das linhas de dobradura para posicionar juntas a primeira e a segunda borda de tal modo que a primeira e a segunda estrutura de união se engatam e retêm a folha de material em uma condição dobrada.
(71) INDUSTRIAL ORIGAMI, INC. (US)
(72) MAX W. DURNEY
(74) ORLANDO DE SOUZA
(85) 25/09/2007
(86) PCT US2006/010326 de 21/03/2006
(87) WO 2006/104789 de 05/10/2006

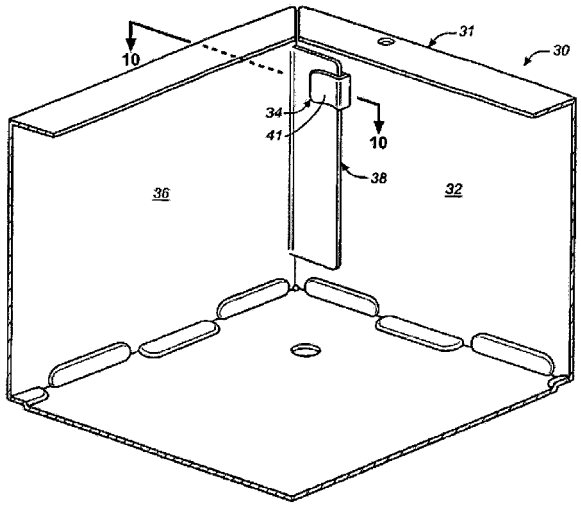

(21) **PI 0608765-5 A2** (22) 21/03/2006 **1.3**
(30) 25/03/2005 IT BO2005A000197
(51) G05D 16/06 (2010.01)
(54) REGULADOR DE PRESSÃO DE GÁS E MÉTODO PARA MONTAGEM E DESMONTAGEM DO REGULADOR
(57) REGULADOR DE PRESSÃO DE GÁS E MÉTODO PARA MONTAGEM E DESMONTAGEM DO REGULADOR. Trata-se de um regulador de pressão (1) que compreende um corpo principal (2) com um primeiro tubo de entrada de gás (4) e um segundo tubo de saida de gás (6), uma passagem de gás calibrada (8) através da qual o gás flui do primeiro tubo (4) para o segundo tubo (6), um obturador (9) alojado, ao menos parcialmente, no corpo principal (2) e móvel longitudinalmente ao longo de uma primeira linha definida (D) para ajustar a abertura da passagem calibrada (8), um dispositivo (14) para acionar o obturador (9) e uma unidade de mola do regulador (30) contrabalançando o movimento do obturador (9).
(71) O.M.T. OFFICINA MECCANICA TARTARINI S.R.L. (IT)
(72) STEFANO ZECCHI, ANDREA MONTI
(74) TAVARES PROPRIEDADE INTELECTUAL LTDA
(85) 25/09/2007
(86) PCT IB2006/000924 de 21/03/2006
(87) WO 2006/100603 de 28/09/2006

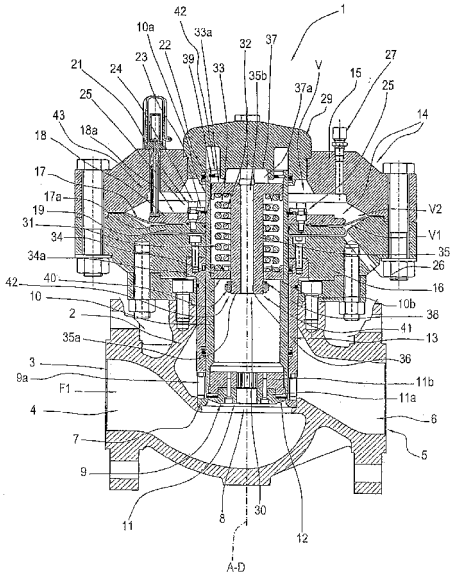

(21) **PI 0608767-1 A2** (22) 13/04/2006 **1.3**
(30) 16/11/2005 IN 1426/MUM/2005
(51) H01F 27/14 (2010.01), F16K 15/18 (2010.01)
(54) VÁLVULA DE ISOLAMENTO PARA CONSERVADOR DE TRANSFORMADOR
(57) VÁLVULA DE ISOLAMENTO PARA CONSERVADOR DE TRANSFORMADOR. Trata-se de uma Válvula de Isolamento de Conservador de Transformador (TCIV) que compreende um conduto ou tubulação de entrada (2), conduto ou tubulação de saída (5) conectados a um alojamento retangular (7) com um dispositivo operacional (10) fixado em um eixo (19) localizado dentro do alojamento retangular (7), e alavanca (9) para travamento do dispositivo operacional (10); o dito dispositivo operacional (10) é fornecido com uma gaxeta de vedação (20) ajustada tal que durante fluxo de óleo devido à ruptura do tanque de transformador elétrico ou estouro da bucha do transformador elétrico ou drenagem de óleo, ela oscila em direção ao conduto ou tubulação de saida (5) tal como para restringir o fluxo de óleo a partir do conservador de transformador elétrico (1) até o tanque de transformador elétrico (4), durante a filtração, preenchimento ou re-preenchimento, uma manivela (8) é fornecida com o dispositivo operacional (10) fora do alojamento retangular (7) que gira no sentido anti-horário durante a operação, o dispositivo de operação (10) não restringe o fluxo de óleo a partir do Conservador de transformador elétrico (1) durante a filtração, preenchimento ou re-preenchimento. Duas lâminas de travamento (13 e 14) são fornecidas fora do alojamento retangular.
(71) CTR MANUFACTURING INDUSTRIES LIMITED (IN)
(72) V. K. WAKCHAURE
(74) Nellie Anne Daniel Shores
(85) 09/11/2007
(86) PCT IN2006/000129 de 13/04/2006
(87) WO 2007/057917 de 24/05/2007

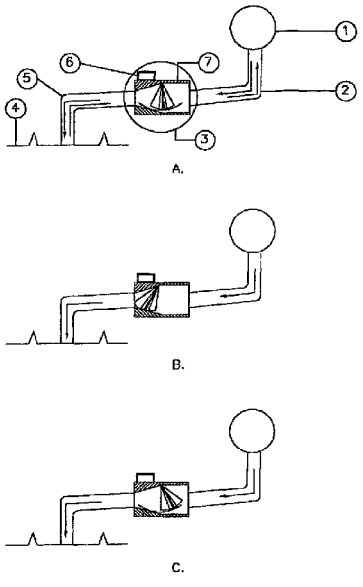

(21) **PI 0608768-0 A2** (22) 09/05/2006 **1.3**
(30) 09/05/2005 EP 05 290984.3
(51) A61K 39/00 (2010.01), A61K 39/12 (2010.01), A61K 38/08 (2010.01)
(54) USO DE PEPTÍDIOS NATIVOS E SEUS DERIVADOS OTIMIZADOS PARA VACINAÇÃO
(57) USO DE PEPTÍDIOS NATIVOS E SEUS DERIVADOS OTIMIZADOS PARA VACINAÇÃO. A presente invenção refere-se ao campo de vacinação e, mais particularmente, aos campos de vacinação antitumora! e antiviral. A invenção se refere ao uso de um peptídio nativo em uma composição medicinal para a seleção e/ou reforço de parte da resposta imune de GIL que tenha sido iniciada por um peptídio imunogênico otimizado derivado do dito peptidio nativo. A invenção também se refere a kits de vacinação que compreendem várias doses de peptídios otimizados e seus peptídios nativos cognatos.
(71) VAXON BIOTECH (FR)
(72) KOSTANTINOS (KOSTAS) KOSMATOPOULOS
(74) Dannemann ,Siemsen, Bigler & Ipanema Moreira
(85) 09/11/2007
(86) PCT EP2006/005325 de 09/05/2006
(87) WO 2006/120038 de 16/11/2006

(21) **PI 0608769-8 A2** (22) 15/05/2006 **1.3**
(30) 13/05/2005 EP 05 010473.6
(51) C07K 14/435 (2010.01)
(54) VARIANTES DE ERITROPOIETINA
(57) VARIANTES DE ERITROPOIETINA. A presente invenção refere-se a novas variantes endógenas de eritropoietina (EPO) e seu uso para o tratamento ou prevenção de uma condição associada com o dano tecidual causado pela morte celular (apoptose, necrose) e inflamação, partícularmente para neuroproteção, por exemplo, tratamento de doença aguda (por exemplo, apoplexia) e crônica (por exemplo, ALS) do sistema nervoso.
(71) CHARITÉ-UNIVERSITÄTSMEDIZIN BERLIN (DE)
(72) Andreas Meisel, Josef Priller, Christel Bonnas, Ulrich Dirnagl
(74) Dannemann ,Siemsen, Bigler & Ipanema Moreira
(85) 09/11/2007
(86) PCT EP2006/004564 de 15/05/2006
(87) WO 2006/120030 de 16/11/2006

(21) **PI 0608770-1 A2** (22) 11/05/2006 **1.3**
(30) 11/05/2005 IT MI2005 A 000839
(51) C25B 9/08 (2010.01), C25B 9/04 (2010.01), C25B 11/03 (2010.01)
(54) DEDO CATÓDICO PARA CÉLULA A DIAFRAGMA
(57) DEDO CATÓDICO PARA CÉLULA A DIAFRAGMA. A presente invenção refere-se a uma estrutura de dedo catódico para célula de eletrólise a diafragma constituído por uma rede externa e por uma estrutura interna de reforço e distribuição da corrente, dotada de protuberâncias aptas a maximizar os pontos de contato com a rede externa.
(71) INDUSTRIE DE NORA S.P.A. (IT)
(72) Salvatore Peragine
(74) Dannemann ,Siemsen, Bigler & Ipanema Moreira
(85) 09/11/2007
(86) PCT EP2006/004460 de 11/05/2006
(87) WO 2006/120002 de 16/11/2006

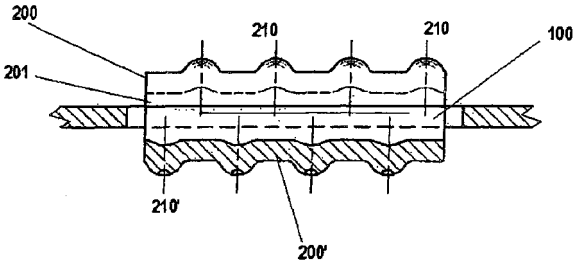

(21) **PI 0608771-0 A2** (22) 09/05/2006 **1.3**
(30) 10/05/2005 US 60/679,398
(51) A61K 9/14 (2010.01), A61K 31/4365 (2010.01)
(54) FORMULAÇÕES DE CLOPIDOGREL EM NANOPARTÍCULA
(57) FORMULAÇÕES DE CLOPIDOGREL EM NANOPARTÍCULA. A presente invenção refere-se a composições compreendendo um clopidogrel em nanopartícula, ou um seu sal ou derivado, tendo biodisponibilidade aperfeiçoada. As partículas de clopidogrel em nanopartícula da composição têm um tamanho de partícula médio eficaz de menos do que cerca de 2000 nm e são úteis na prevenção e tratamento de patologias induzidas por agregação de plaqueta. As partículas de clopidogrel podem ser também formuladas como um revestimento polimérico de liberação controlada ou sistema de aplicação de fármaco de matriz.
(71) ELAN PHARMA INTERNATIONAL LTD. (IE)
(72) GARY LIVERSIDGE, SCOTT JENKINS
(74) Dannemann ,Siemsen, Bigler & Ipanema Moreira
(85) 09/11/2007
(86) PCT US2006/017941 de 09/05/2006
(87) WO 2007/086914 de 02/08/2007

(21) **PI 0608772-8 A2** (22) 08/05/2006 **1.3**
(30) 11/05/2005 US 60/680,346
(51) B02C 19/00 (2010.01), A21D 2/00 (2010.01)
(54) PROCESSAMENTO DE GRÃOS E MATERIAIS SIMILARES
(57) PROCESSAMENTO DE GRÃOS E MATERIAIS SIMILARES. A presente invenção refere-se a métodos para processamento de grãos e materiais similares, além de produtos produzidos por meio de tal processamento, em que, em modalidades preferidas, se submetem grão inteiros ou porções de grãos a rápida pressão e mudanças direcionais em uma corrente de alta velocidade de fluido, de modo a instantaneamente variar as forças que atuam sobre os mesmos. As farinhas de reduzidos tamanhos de partícula e que apresentam um baixo valor de danos ao amido, resultam do presente processamento, permitindo uma mistura uniforme de aditivos, por exemplo, durante a fragmentação dos grãos. Os grãos processados de acordo com a invenção são resistentes à deterioração e à formação de pedaços. As farinhas de grãos integrais e farinhas brancas podem ser produzidas de acordo com a invenção,

O farelo, o caroço e o endosperma podem também ser separados.
(71) Pulsewave LLC (US)
(72) JAMES P. YATES, CHARLES A. ARNOLD, WILLIAM E. HAHN, JEFFREY A. GWIRTZ, R. CARL HOSENEY
(74) Dannemann ,Siemsen, Bigler & Ipanema Moreira
(85) 09/11/2007
(86) PCT US2006/018041 de 08/05/2006
(87) WO 2006/124440 de 23/11/2006

(21) **PI 0608773-6 A2** (22) 05/05/2006 **1.3**
(30) 09/05/2005 US 60/679,122
(51) G06F 19/00 (2010.01), A01C 7/18 (2010.01)
(54) MÉTODO DE PLANTIO E PLANTADEIRA
(57) MÉTODO DE PLANTIO E PLANTADEIRA. A presente invenção refere-se a um método de plantio de canteiros de teste de sementes diferentes em um campo, que inclui o carregamento de uma plantadeira de múltiplas fileiras com uma primeira semente e a travessia do campo e o plantio de um canteiro de teste do canteiro de teste da primeira semente em uma porção do campo de teste; a remoção automática da primeira semente da plantadeira de múltiplas fileiras e o carregamento da segunda semente na plantadeira de múltiplas fileiras, e a travessia do campo e o plantio de um canteiro de teste do canteiro de teste da segunda semente no campo.
(71) MONSANTO TECHNOLOGY LLC (US)
(72) Sammy J. Stehling, Kevin L. Deppermann
(74) Dannemann ,Siemsen, Bigler & Ipanema Moreira
(85) 09/11/2007
(86) PCT US2006/017623 de 05/05/2006
(87) WO 2006/121973 de 16/11/2006

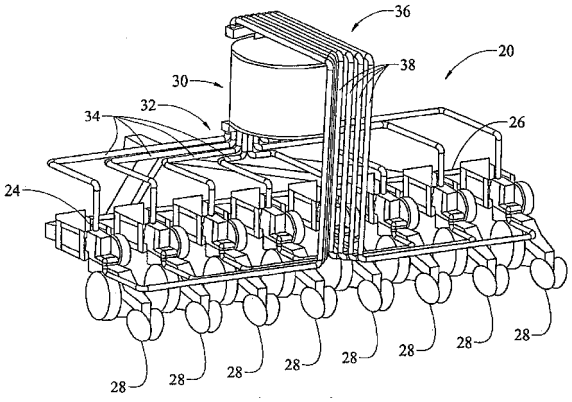

(21) **PI 0608774-4 A2** (22) 08/05/2006 **1.3**
(30) 10/05/2005 US 60/679,510
(51) A61K 9/00 (2010.01), A61K 31/165 (2010.01), A61K 31/542 (2010.01), A61K 31/57 (2010.01)
(54) COMPOSIÇÃO DE SUSPENSÃO OFTÁLMICA AQUOSA TOPICAMENTE ADMINISTRÁVEL E USO DA MESMA
(57) COMPOSIÇÃO DE SUSPENSÃO OFTÁLMICA AQUOSA TOPICAMENTE ADMINISTRÁVEL E USO DA MESMA. A presente invenção refere-se a composições de suspensão aquosas tópicas de fármacos oftálmicos moderadamente solúveis. As composições compreendem uma combinação de um tensoativo não jônico de poloxamina e um agente de ajuste de tonicidade de glicol tal como propileno glicol.
(71) ALCON, INC (CH)
(72) Geoffrey Robert Owen, Gustav Graff, Amy C. Brooks
(74) Dannemann ,Siemsen, Bigler & Ipanema Moreira
(85) 09/11/2007
(86) PCT US2006/017607 de 08/05/2006
(87) WO 2006/121964 de 16/11/2006

(21) **PI 0608775-2 A2** (22) 07/04/2006 **1.3**
(30) 11/05/2005 JP 2005-139151; 05/07/2005 JP 2005-196696
(51) B62M 7/02 (2010.01)
(54) MOTOCICLETA
(57) MOTOCICLETA. A presente invenção refere-se a uma motocicleta (10) que inclui uma unidade de força (18) montada no lado inferior de um quadro (12) que se estende em uma direção traseira e descendente a partir de um tubo principal (11). Um garfo traseiro (47) é pivotavelmente montado nas chapas de pivotamento (13) providas em uma porção traseira do quadro, uma roda traseira (46) sendo sustentada pelo garfo traseiro. O silencioso (63) é posicionado entre a unidade de força e a roda traseira e montado em uma porção de extremidade inferior de uma das chapas de pivotamento, e um cavalete principal (68) é pivotavelmente montado em uma porção inferior de um corpo de veículo em frente do silencioso.
(71) Honda Motor Co., Ltd. (JP)
(72) MASAAKI YAMAGUCHI, HIDEKI IKEDA
(74) Dannemann ,Siemsen, Bigler & Ipanema Moreira
(85) 09/11/2007
(86) PCT JP2006/307886 de 07/04/2006
(87) WO 2006/120835 de 16/11/2006

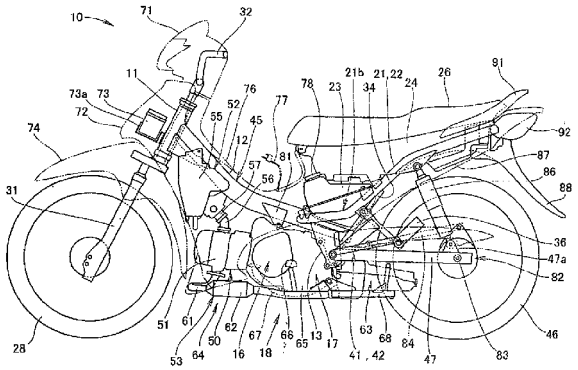

(21) **PI 0608776-0 A2** (22) 12/05/2006 **1.3**
(30) 12/05/2005 US 60/680,324; 08/08/2005 US 60/706,297; 20/03/2006 US 60/784,399
(51) A61B 17/08 (2010.01), A61F 13/02 (2010.01)
(54) SISTEMA DE TENSIONAMENTO DINÂMICO E MÉTODO
(57) SISTEMA DE TENSIONAMENTO DINÂMICO E MÉTODO. Sistemas e métodos de aplicar força dinâmica em tecidos para promover a cura. Sistemas desta invenção podem ser aplicados no tecido para suportar os tecidos, mover os tecidos, ou expandir o tecido. Sistemas desta invenção podem também incluir um dispositivo de indicação de tensão, permitindo a aplicação medida de força dinâmica no tecido.
(71) Canica Design INC. (CA)
(72) MATTHEW E. ARCHIBALD, ALDEN RATTEW, TIMOTHY J. MAXWELL, JAMES P. HENDERSON, MICHAEL T. O'MALLEY, JULIA VAN EYK BARRY, DAVID W. ARMSTRONG, LEONARD G. LEE
(74) Dannemann ,Siemsen, Bigler & Ipanema Moreira
(85) 09/11/2007
(86) PCT US2006/018544 de 12/05/2006
(87) WO 2006/124671 de 23/11/2006

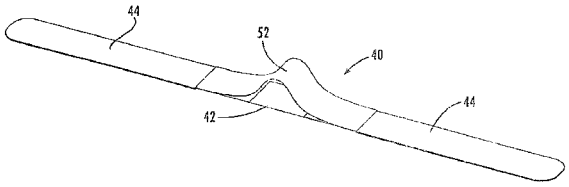

(21) **PI 0608777-9 A2** (22) 14/04/2006 **1.3**
(30) 15/04/2005 US 60/671,654
(51) A61K 31/519 (2010.01), A61K 31/38 (2010.01), A61K 31/675 (2010.01), A61K 31/665 (2010.01), A61K 31/4745 (2010.01), A61K 39/395 (2010.01), A61P 35/00 (2010.01), A61K 31/357 (2010.01)
(54) MÉTODOS PARA TRATAMENTO OU PREVENÇÃO DE CÂNCER, BEM COMO USO DE INIBIDORES DE IGF1R NA PREPARAÇÃO DE COMPOSIÇÕES FARMACÊUTICAS
(57) MÉTODOS PARA TRATAMENTO OU PREVENÇÃO DE CÂNCER, BEM COMO USO DE INIBIDORES DE IGFIR NA PREPARAÇÃO DE COMPOSIÇÕES FARMACÊUTICAS. A presente invenção refere-se a composições e métodos úteis para tratamento de vários cânceres. Combinações terapêuticas e métodos de uso destas também são abrangidos no presente pedido.
(71) Schering Corporation (US)
(72) YAOLIN WANG, MING LIU, YAN WANG, JONATHAN A. PACHTER, WALTER R. BISHOP
(74) Dannemann ,Siemsen, Bigler & Ipanema Moreira
(85) 15/10/2007
(86) PCT US2006/014163 de 14/04/2006
(87) WO 2006/113483 de 26/10/2006

(21) **PI 0608781-7 A2** (22) 12/04/2006 **1.3**
(30) 15/04/2005 EP 05 090107.3; 18/04/2005 US 60/672,315; 15/09/2005 EP 05 090258.4; 15/09/2005 US 60/717,577; 14/03/2006 EP 06 075613.7
(51) C08B 37/18 (2010.01)
(54) INULINA DE CADEIA LONGA
(57) INULINA DE CADEIA LONGA. A presente invenção refere-se à inulina de cadeia longa e sua preparação a partir de raízes de alcachofra, seu uso em gêneros alimentícios e preparações cosméticas além de gêneros alimentícios e preparações cosméticas compreendendo a inulina de cadeia longa.
(71) BAYER CROPSCIENCE AG (DE)
(72) ROGERS PEETERS, JENS PILLING, ELKE HELLWEGE
(74) Dannemann ,Siemsen, Bigler & Ipanema Moreira
(85) 15/10/2007
(86) PCT EP2006/003538 de 12/04/2006
(87) WO 2006/108697 de 19/10/2006

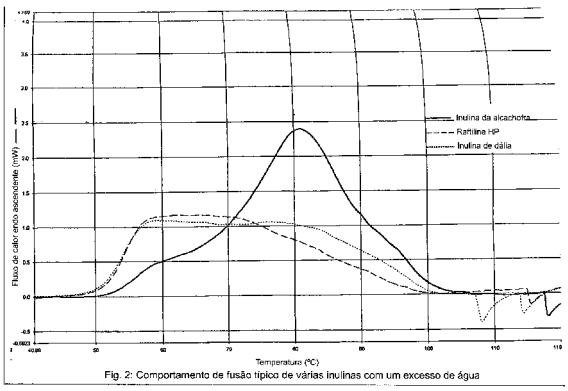

Fig. 2: Comportamento de fusão típico de várias inulinas com um excesso de água

(21) **PI 0608782-5 A2** (22) 10/04/2006 **1.3**
(30) 13/04/2005 EP 05 102896.7
(51) A23L 1/29 (2010.01), A23L 1/30 (2010.01), A61K 35/74 (2010.01)
(54) FÓRMULA PARA BEBÊ COM PROBIÓTICOS
(57) FÓRMULA PARA BEBÊ COM PROBIÓTICOS. A presente invenção refere-se a uma fórmula para bebê compreendendo uma fonte de proteína em uma quantidade de não mais do que 2,0g/100 kcal, uma fonte de lipídeos, uma fonte de carboidrato e um probiótiço onde o probiótico está presente em uma quantidade equivalente a entre 10^2 e 10^5 cfu/g de fórmula seca. A invenção se estende ainda ao uso de tal fórmula para bebê para modular o sistema imune de um bebê neonatal para promover o desenvolvimento nas primeiras semanas da vida do bebê de uma microbiota intestinal benéfica comparável com aquela encontrada em bebês alimentados no peito bem como para promover a maturação do sistema imune de um bebê neonatal nas primeiras semanas de vida.
(71) NESTEC S.A (CH)
(72) Anne Donnet-Hughes, Ferdinand Haschke, Marie-Claire Fichot, Karl-Josef Huber-Haag, Eduardo Schiffrin
(74) Dannemann ,Siemsen, Bigler & Ipanema Moreira
(85) 15/10/2007
(86) PCT EP2006/061491 de 10/04/2006
(87) WO 2006/108824 de 19/10/2006

(21) **PI 0608783-3 A2** (22) 13/04/2006 **1.3**
(30) 13/04/2005 DE 10 2005 017 116.8
(51) C07D 295/18 (2010.01), A61K 31/495 (2010.01), A61P 35/00 (2010.01)
(54) 2-AMINOCARBONIL SUBSTITUÍDO POR PIPERAZINA OU COMPOSTOS DIAZA-CÍCLICOS COMO MODULADORES DO INIBIDOR DA PROTEÍNA DA APOPTOSE (IAP)
(57) 2-AMINOCARBONIL SUBSTITUÍDO POR PIPERAZINA OU COMPOSTOS DIAZA-CÍCLICOS COMO MODULADORES DO INIBIDOR DA PROTEÍNA DA APOPTOSE (IAP). A presente invenção refere-se a compostos de fórmula (I), ou sais, solvatos, hidratos farmaceuticamente aceitáveis ou formulações farmaceuticamente aceitáveis dos mesmos. Estes compostos podem ser usados para modular a proliferação celular e prevenir e/ou tratar doenças proliferativas.
(71) NOVARTIS AG (CH)
(72) ROBERT ECKL, ROSWITHA TAUBE, MICHAEL ALMSTETTER, MICHAEL THORMANN, ANDREAS TREML, CHRISTOPHER STRAUB, ZHUOLIANG CHEN
(74) Dannemann ,Siemsen, Bigler & Ipanema Moreira
(85) 15/10/2007
(86) PCT US2006/013943 de 13/04/2006
(87) WO 2006/113376 de 26/10/2006

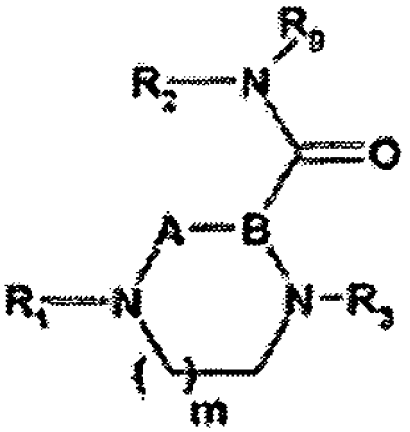
(I)

(21) **PI 0608784-1 A2** (22) 12/04/2006 **1.3**
(30) 13/04/2005 US 60/670,767; 11/07/2005 US 11/178,999
(51) A61B 5/029 (2010.01)
(54) MÉTODO DE CONTORNO DE PULSO E APARELHO PARA AVALIAÇÃO CONTÍNUA DE UM PARÂMETRO CARDIOVASCULAR
(57) MÉTODO DE CONTORNO DE PULSO E APARELHO PARA AVALIAÇÃO CONTÍNUA DE UM PARÂMETRO CARDIOVASCULAR. A presente invenção refere-se a um parâmetro cardiovascular, tal como uma saída cardíaca, que é estimado a partir de um conjunto de dados de forma de onda de pressão atual sem se precisar medir diretamente o fluxo sanguíneo ou a complacência arterial. O formato geral de uma forma de onda de fluxo de entrada por um ciclo de batimento em batimento é assumido (ou computado) e, então, os parâmetros de um modelo de fluxo para pressão, se não predeterminados, são determinados usando-se técnicas de identificação de sistema. Em uma modalidade, os parâmetros assim determinados são usados para a estimativa de uma resistência periférica atual, a qual é usada não apenas para a computação de uma estimativa do parâmetro cardiovascular, mas, também, para ajuste do formato da forma de onda de fluxo de entrada assumida durante pelo menos um ciclo de batimento em batimento subsequente. Uma outra modalidade não requer a computação da resistência periférica e ainda uma outra modalidade computa uma estimativa de fluxo a partir de uma identificação otimizada dos parâmetros definindo a forma de onda de fluxo de entrada assumida.
(71) Edwards Lifesciences Corporation (US)
(72) FERAS HATIB, JEFFREY PEARCE, LUCHY ROTELIUK
(74) Dannemann ,Siemsen, Bigler & Ipanema Moreira
(85) 15/10/2007
(86) PCT US2006/013844 de 12/04/2006
(87) WO 2006/113337 de 26/10/2006

(21) **PI 0608785-0 A2** (22) 04/04/2006 **1.3**
(30) 14/04/2005 CH 676/05; 01/07/2005 CH 1115/05
(51) F02M 61/16 (2010.01), F02M 47/02 (2010.01), F02M 61/20 (2010.01), F02M 59/46 (2010.01), F02M 61/12 (2010.01)
(54) VÁLVULA DE INJEÇÃO DE COMBUSTÍVEL
(57) VÁLVULA DE INJEÇÃO DE COMBUSTÍVEL. A presente invenção refere-se a um corpo de alojamento (14) da válvula de injeção de combustível que compreende um rebaixo (108), a região de extremidade do dito rebaixo apresentando uma conicidade (110) no lado inferior da mesma. O corpo de sustentação (48) é engatado na dita conicidade (110) com uma projeção (116) também compreendendo uma região de extremidade cônica (118). A mola de fechamento (40) é sustentada no membro de válvula de injeção na forma de agulha (34) em um lado e na luva de guia (38) no outro lado. A luva de guia (38) é sustentada no corpo de sustentação (48) com o lado dianteiro (461) da mesma, por meio do que o corpo de sustentação é mantido contra a conicidade (110) de maneira vedante, sob a força exercida pela mola de fechamento (40). Novo quadro reivindicatório (total de 17 reivindicações), incorporando as emendas às reivindicações, conforme relatório de exame preliminar.
(71) GANSER-HYDROMAG AG (CH)
(72) MARCO GANSER
(74) Dannemann ,Siemsen, Bigler & Ipanema Moreira
(85) 15/10/2007
(86) PCT CH2006/000191 de 04/04/2006
(87) WO 2006/108309 de 19/10/2006

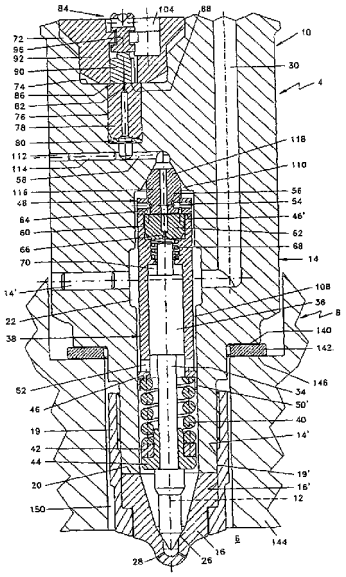

(21) **PI 0608786-8 A2** (22) 10/05/2006 **1.3**
(30) 10/05/2005 JP 2005-137127
(51) B22C 15/28 (2010.01)
(54) MÉTODO DE MOLDAGEM SEM CAIXA DE MOLDAGEM
(57) MÉTODO DE MOLDAGEM SEM CAIXA DE MOLDAGEM. Um método de moldagem sem caixa de moldagem, onde uma placa de combinação (5) é mantida entre um componente superior de caixa de moldagem (2) e um componente inferior de caixa de moldagem (3) e placas de compressão (6) e (7) são inseridas nas aberturas do componente superior de caixa de moldagem (2) e do componente inferior de caixa de moldagem (3), para a formação de um espaço de fabricação superior e um espaço de fabricação inferior com volumes iniciais. Uma areia de fundição é preenchida nos espaços de fabricação superior e inferior com os volumes iniciais através das janelas de suprimento da caixa de moldagem (2) e (3) (primeiro preenchimento). Em seguida, as placas de compressão (6) e (7) são retraidas para a expansão dos espaços de fabricação superior e inferior mais do que os volumes iniciais. A areia de fundição é preenchida de novo nos espaços de fabricação superior e inferior

através das janelas de suprimento (segundo preenchimento) . Após o segundo preenchimento ser completado, as placas de compressão (6) e (7) são avançadas para comprimirem a areia de fundição nos espaços de fabricação superior e inferior, de modo a se fabricarem as caixas de moldagem superior e inferior empilhadas uma sobre a outra.
(71) SINTOKOGIO LTD. (JP)
(72) Takayuki Komiyama, Minoru Hirata
(74) Orlando de Souza
(85) 09/11/2007
(86) PCT JP2006/309400 de 10/05/2006
(87) WO 2006/121076 de 16/11/2006

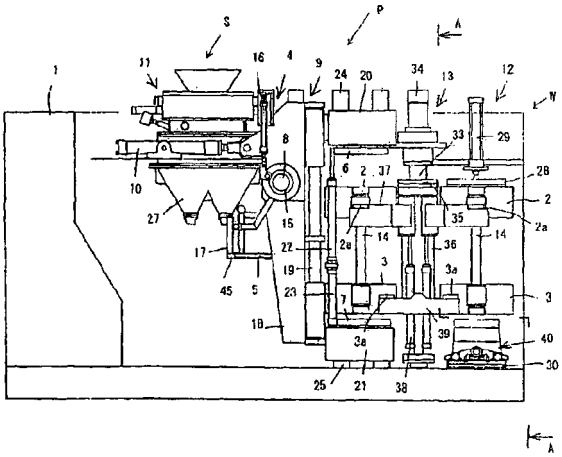

(21) **PI 0608790-6 A2** (22) 21/04/2006 **1.3**
(30) 10/05/2005 FR 0504654
(51) E05B 17/20 (2010.01)
(54) FECHADURA PARA SER MONTADA EM UMA PORTA
(57) FECHADURA PARA SER MONTADA EM UMA PORTA. A invenção relaciona-se com uma fechadura para ser montada em um caixilho operacional, que compreende um conjunto de rotor (1, 4, 5, 10, 11) e um conjunto de estator (2, 3, 6, 7, 8), sendo o dito conjunto de rotor conectado a um acionador de bloqueio/desbloqueio por botão (12) para autorizar o bloqueio e desbloqueio quando uma chave apropriada é inserida na fechadura. A invenção é caracterizada pelo fato de compreender meios para retenção (13) do conjunto de rotor, sendo os ditos meios de retenção fixados por Prendedor ao conjunto de estator (2, 3, 6, 7, 8)
(71) VALEO SECURITE HABITACLE SAS (FR)
(72) ALAIN DESARMENIEN
(74) Trench, Rossi e Watanabe
(85) 09/11/2007
(86) PCT EP2006/061730 de 21/04/2006
(87) WO 2006/122863 de 23/11/2006

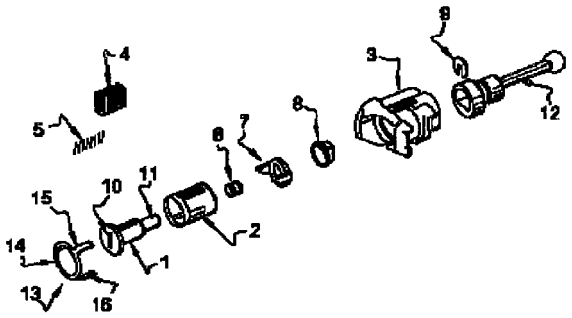

(21) **PI 0608791-4 A2** (22) 17/05/2006 **1.3**
(30) 18/05/2005 DE 10 2005 022 862.3
(51) A61K 9/48 (2010.01)
(54) CÁPSULAS PARA INALADORES, USO DE UMA COMPOSIÇÃO DE POLÍMERO, INALADOR, AGENTE DE EMBALAGEM SECUNDÁRIO E PROCESSO PARA A SECAGEM DE PÓS PARA INALAÇÃO
(57) CÁPSULAS PARA INALADORES, USO DE UMA COMPOSIÇÃO DE POLÍMERO, INALADOR, AGENTE DE EMBALAGEM SECUNDÁRIO E PROCESSO PARA A SECAGEM DE PÓS PARA INALAÇÃO. A presente invenção refere-se a uma cápsula, especialmente para a embalagem em formulações de inalação, na qual pelo menos um espaço oco é abrangido por uma parede, caracterizada pelo fato de que pelo menos uma parte da parede apresenta uma composição de polímero, que contém pelo menos um adsorvente, bem como sua utilização preferida. Além disso, são descritos um inalador e um agente de embalagem secundário contendo pelo menos uma tal cápsula.
(71) AIRESC S.A.S. (FR) , BOEHRINGER INGELHEIM PHARMA GMBH & CO. KG (DE)
(72) DIDIER LANCESSEUR, DIETER HOCHRAINER, JOERG SCHIEWE, BERND ZIERENBERG
(74) Dannemann ,Siemsen, Bigler & Ipanema Moreira
(85) 09/11/2007
(86) PCT EP2006/004684 de 17/05/2006
(87) WO 2006/122790 de 23/11/2006

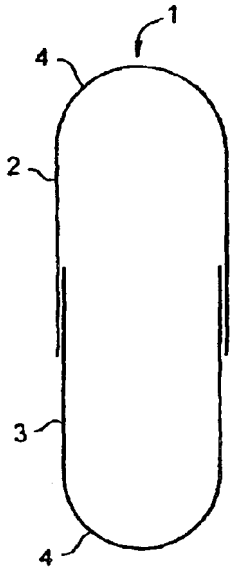

(21) **PI 0608792-2 A2** (22) 08/05/2006 **1.3**
(30) 09/05/2005 US 60/679,150; 25/08/2005 US 60/711,335
(51) C08F 283/12 (2010.01), C08G 77/28 (2010.01), D06M 15/19 (2010.01), D06M 15/643 (2010.01)
(54) POLÍMERO CONTENDO FLÚOR, MÉTODO DE PRODUÇÃO DO MESMO, AGENTE DE TRATAMENTO DE SUPERFÍCIE, MÉTODO DE TRATAMENTO DE UM SUBSTRATO E PRODUTO TÊXTIL
(57) POLÍMERO CONTENDO FLÚOR, MÉTODO DE PRODUÇÃO DO MESMO, AGENTE DE TRATAMENTO DE SUPERFÍCIE, MÉTODO DE TRATAMENTO DE UM SUBSTRATO E PRODUTO TÊXTIL. A presente invenção refere-se a produto de fluorossilicone reacional de um organopolissiloxano mercapto funcional e um monômero contendo flúor, e métodos de preparação do fluorossilicone. Os produtos de fiuorossilicone são adequados para aplicação a substratos, tais como produtos têxteis, particularmente tecidos, para fornecer propriedades repelentes a áleo ao produto têxtil. O produto de reação de fluorossilicone é preparado de (A) um monômero contendo flúor de fórmula CH_2=C(X)COOYRf, e (B) um organopolissiloxano mercapto funcional.
(71) DAIKIN INDUSTRIES LTD (JP) , DOW CORNING CORPORATION (US)
(72) SHINICHI MINAMI, TETSUYA MASUTANI, PETER C. HUPFIELD, AVRIL E. SURGENOR, IKUO YAMAMOTO
(74) Dannemann ,Siemsen, Bigler & Ipanema Moreira
(85) 09/11/2007
(86) PCT JP2006/309609 de 08/05/2006
(87) WO 2006/121171 de 16/11/2006

(21) **PI 0608793-0 A2** (22) 08/05/2006 **1.3**
(30) 09/05/2005 DE 10 2005 021 227.1
(51) F02N 11/08 (2010.01), F02N 15/06 (2010.01), H01H 51/06 (2010.01)
(54) DISPOSITIVO DE PARTIDA PARA MÁQUINAS DE COMBUSTÃO INTERNA EM VEÍCULOS AUTOMOTORES.
(57) DISPOSITIVO DE PARTIDA PARA MÁQUINAS DE COMBUSTÃO INTERNA EM VEÍCULOS AUTOMOTORES. A presente invenção refere-se a um dispositivo de partida (10) para máquinas de combustão interna (15) em veículos automotores, com uma unidade de controle (19), com um relé de partida (12), com um pinhão de partida (13) e com um motor de partida (11), sendo que, em cada processo de partida e de parada, na fase de parada (primeiro estágio), o relé de partida engrena o pinhão de partida na coroa dentada (14) da máquina, e na fase de partida (segundo estágio) a máquina é girada pelo motor de partida. A fim de, com a parada da máquina (10), poder engrenar o máximo possível sem ruído o pinhão de partida (13), para um processo de partida seguinte, e poder ser mantido ali até a partida, é sugerido que no primeiro estágio do processo de partida o induzido (28) do relé de partida (12) seja avançado com força reduzida até uma posição com contato de ligação (18) ainda aberto, e seja mantido ali até que com o início do segundo estágio, o induzido (28) feche o contato de ligação (18) para o motor de partida com força total.
(71) ROBERT BOSCH GMBH (DE)
(72) KARL-OTTO SCHMIDT, SVEN HARTMANN, KLAUS HEYERS, THOMAS BOTZENHARD, WALTER GERSCHWITZ, BIRGIT KUETTNER, STEFFI GRELLSCHEID, APOSTOLOS TSAKIRIS
(74) Dannemann ,Siemsen, Bigler & Ipanema Moreira
(85) 09/11/2007
(86) PCT EP2006/062124 de 08/05/2006

(87) WO 2006/120180 de 16/11/2006

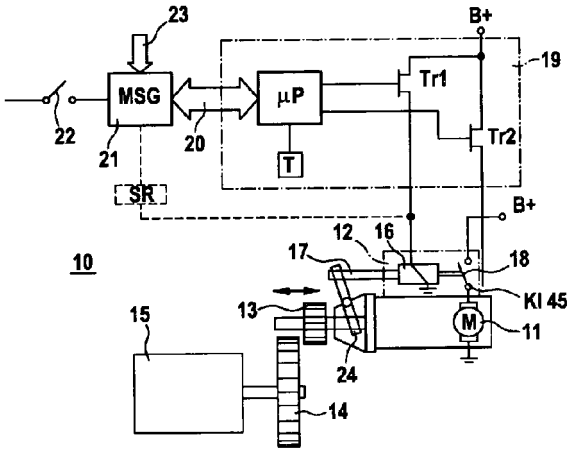

(21) **PI 0608794-9 A2** (22) 10/05/2006 **1.3**
(30) 10/05/2005 NZ 539934; 19/08/2005 NZ 541935; 14/12/2005 JP 2005-360523
(51) C12Q 1/68 (2010.01)
(54) PROCESSOS E COMPOSIÇÕES PARA A AVALIAÇÃO DA FUNÇÃO E DISTÚRBIOS PULMONARES
(57) PROCESSOS E COMPOSIÇÕES PARA A AVALIAÇÃO DA FUNÇÃO E DISTÚRBIOS PULMONARES. A presente invenção refere-se a processos para a avaliação do risco de desenvolvimento de doença pulmonar obstrutiva crônica (COPD), enfisema ou tanto COPD quanto enfisema em fumantes e não-fumantes utilizando a análise de polimorfismos genéticos. A presente invenção também se refere ao uso de polimorfismos genéticos na avaliação do risco de um indivíduo de desenvolvimento de COPD, enfisema ou tanto COPD quanto enfisema.
(71) SYNERGENZ BIOSCIENCE LIMITED (GB)
(72) ROBERT PETER YOUNG
(74) Dannemann ,Siemsen, Bigler & Ipanema Moreira
(85) 09/11/2007
(86) PCT NZ2006/000103 de 10/05/2006
(87) WO 2006/121351 de 16/11/2006

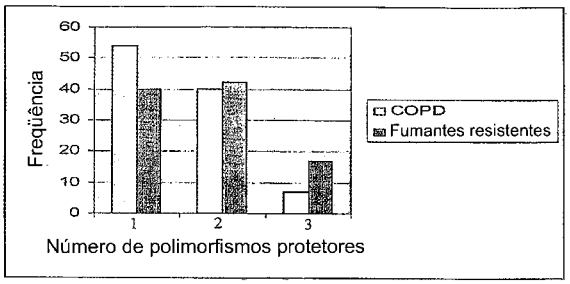

(21) **PI 0608795-7 A2** (22) 04/05/2006 **1.3**
(30) 09/05/2005 US 11/125,058
(51) G02C 13/00 (2010.01)
(54) MÉTODO DE AUXÍLIO AO PROCESSAMENTO PÓS-DEMOLDAGEM DE LENTES OFTÁLMICAS
(57) MÉTODO DE AUXÍLIO AO PROCESSAMENTO PÓS-DEMOLDAGEM DE LENTES OFTÁLMICAS. A presente invenção refere-se a métodos e sistemas aprimorados para a inspeção de uma lente oftálmica por exposição da lente oftálmica a uma solução de apoio ao processamento compreendendo $RCO_2CH_2CH_2O(CH_2CH_2O)$ $xCH_2CH_2O_2CR$ onde R compreende (em igualdade) pelo menos um dentre: CF_3CF_2 (CF_2) xCH_2; CH_3CH_2 (CH_2) xCH_2; e $Ry[Si(CH_3)2o]$ x (CH_2) 3; enquanto a lente é contida em um receptáculo de lente oftálmica, de modo a facilitar a remoção das bolhas e centralizar a lente no receptáculo de lente oftálmica com uma incidência reduzida de que a lente oftálmica seja dobrada sobre si mesma. A incidência reduzida de bolhas e o posicionamento adequado da lente oftálmica por sua vez facilita a inspeção apurada.
(71) JOHNSON & JOHNSON VISION CARE, INC (US)
(72) Kerry T. Sanders, James D. Ford, Frank F. Molock, Michael F. Widman
(74) Dannemann ,Siemsen, Bigler & Ipanema Moreira
(85) 09/11/2007
(86) PCT US2006/017461 de 04/05/2006
(87) WO 2006/121885 de 16/11/2006

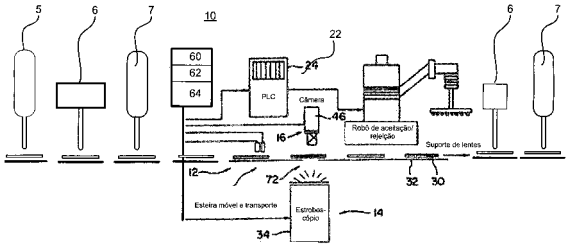

(21) **PI 0608796-5 A2** (22) 09/05/2006 **1.3**
(30) 09/05/2005 US 60/679,337
(51) A61K 36/00 (2010.01)
(54) COMPOSIÇÕES DE BACUQUIOL E MÉTODOS PARA A PREPARAÇÃO DAS MESMAS
(57) COMPOSIÇÕES DE BACUQUIOL E MÉTODOS PARA A PREPARAÇÃO DAS MESMAS. A presente invenção refere-se a composições de bacuqujol (UP246) tendo níveis baixos de impurezas, particularmente impurezas de furanocumarina. A presente invenção refere-se ainda a métodos melhorados para o isolamento, purificação e análise de composições de bacuquiol. Finalmente, a presente invenção refere-se a métodos para usar as composições de bacuquiol purificadas e formulações das mesmas para a prevenção e tratamento de várias doenças e condições mediadas por ciclooxigenase (COX), lipoxigenase (LOX), condições inflamatórias secundárias e várias infecções microbianas. Os métodos desta invenção são compreendidos de administrar a um hospedeiro em necessidade deste uma quantidade eficaz da composição desta invenção juntamente com um veículo farmaceuticamente aceitável.
(71) UNIGEN PHARMACEUTICALS, INC. (US)
(72) Qi Jia, Mei-Feng Hong
(74) Dannemann ,Siemsen, Bigler & Ipanema Moreira
(85) 09/11/2007
(86) PCT US2006/018006 de 09/05/2006
(87) WO 2006/122160 de 16/11/2006

(21) **PI 0608800-7 A2** (22) 08/05/2006 **1.3**
(30) 09/05/2005 US 60/679,444
(51) H04W 8/06 (2010.01)
(54) SISTEMA E MÉTODO PARA GERAR INFORMAÇÕES DE ASSINANTE (MO-CSI) DE APLICAÇÕES PERSONALIZADAS DE ORIGEM MÓVEL PARA LÓGICA AVANÇADA DE REDE MÓVEL (CAMEL) DE UM ROAMER ENTRANTE E PRODUTO DE PROGRAMA DE COMPUTADOR
(57) SISTEMA E MÉTODO PARA GERAR INFORMAÇÕES DE ASSINANTE (MO-CSI) DE APLICAÇÕES PERSONALIZADAS DE ORIGEM MÓVEL PARA LÓGICA AVANÇADA DE REDE MÓVEL (CAMEL) DE UM ROAMER ENTRANTE E PRODUTO DE PROGRAMA DE COMPUTADOR. O sistema inclui um banco de dados do roamer para armazenar pelo menos um registro de roamer entrante. O registro de roamer interno compreende pelo menos a Identidade de Assinante Móvel Internacional (IMSI) do roamer entrante. Além disso, o sistema inclui um bloco de detecção para detectar se a geração de MO-CSI é requerida para o roamer interno e um bloco de geração de MO-CSI para gerar a MO-CSI do roamer entrante baseada em pelo menos uma fase de CAMEL suportada pela Rede Pública Móvel Local (HPMN), caso a geração de MO-CSI seja requerida. O sistema inclui ainda um bloco de provisionamento para provisionar pelo menos a MO-CSI gerada em um Registrador de Localização Visitada (VLR) de Rede Pública Móvel Visitada (VPMN)
(71) ROAMWARE, INC. (US)
(72) YUE JUN JIANG
(74) PATRICIA FRANCO
(85) 09/11/2007
(86) PCT US2006/017481 de 08/05/2006
(87) WO 2006/121894 de 16/11/2006

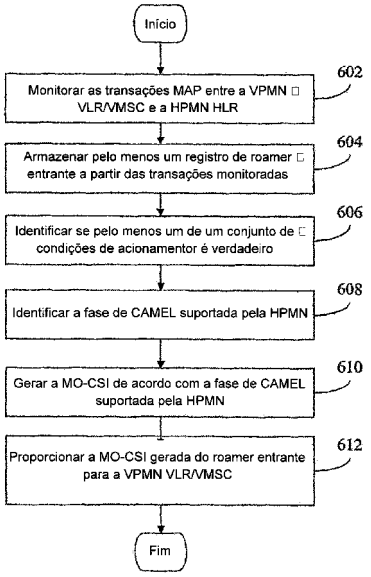

(21) **PI 0608810-4 A2** (22) 10/05/2006 **1.3**

(30) 11/05/2005 US 60/679.708
(51) C07D 263/48 (2010.01), A61K 31/421 (2010.01), A61P 29/00 (2010.01)
(54) ANTAGONISTAS DO RECEPTOR VANILÓIDE SUBTIPO 1 (VR1) E SEUS USOS
(57) ANTAGONISTAS DO RECEPTOR VANILÓIDE SUBTIPO 1 (VR1) E SEUS USOS. A presente invenção é direcionada a compostos de fórmula (I) (I) onde as variáveis W, X, Y, D, A, n, R_1, R_2 e R_9 são como definidas na descrição.
(71) ABBOTT LABORATORIES (US)
(72) Arthur Gomtsyan, Richard Perner, Margaret Chi-Ping Hsu, Dilini Fernando, Chih-Hung Lee, John Koenig
(74) Nellie Anne Daniel Shores
(85) 09/11/2007
(86) PCT US2006/018256 de 10/05/2006
(87) WO 2006/122250 de 16/11/2006

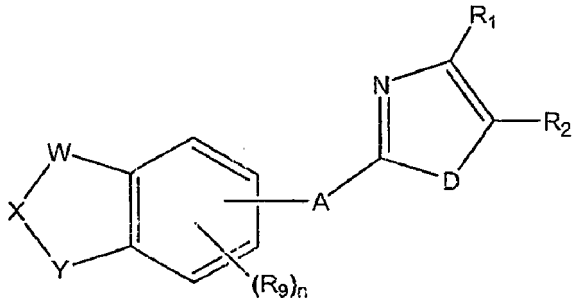

(I)

(21) **PI 0608811-2 A2** (22) 05/07/2006 **1.3**
(30) 07/07/2005 DE 10 2005 032 126.7; 20/01/2006 DE 10 2006 002 773.6
(51) B21B 27/03 (2010.01)
(54) CILINDRO DE APOIO PARA UM LAMINADOR E PROCESSO PARA PRODUÇÃO DO MESMO
(57) CILINDRO DE APOIO PARA UM LAMINADOR E PROCESSO PARA PRODUÇÃO DO MESMO. Em um cilindro de apoio (1) para laminador, como laminador de chapa grossa, laminador em plano ou semelhante, consistindo em uma manga (2) e em um eixo/eixo geométrico de cilindro (3) A invenção refere-se, além disso, a um processo para produção desse cilindro de apoio (1)
(71) SMS DEMAG AG (DE)
(72) Jörg Möckel, Achim Klein, Jochen Münker, Jörn Sohler, Heinz-Adolf Müller, Maik Berger
(74) Orlando de Souza
(85) 14/09/2007
(86) PCT EP2006/006557 de 05/07/2006
(87) WO 2007/006467 de 18/01/2007

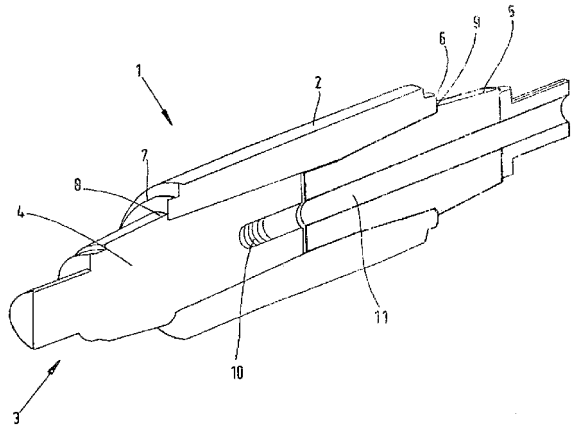

(21) **PI 0608813-9 A2** (22) 01/03/2006 **1.3**
(30) 07/03/2005 DE 10 2005 010 834.2
(51) A23L 1/10 (2010.01)
(54) ISOMALTULOSE EM PRODUTOS CEREAIS
(57) ISOMALTULOSE EM PRODUTOS CEREAIS. A presente invenção refere-se a produtos cereais compreendendo cereais e isomaltulose, métodos para sua produção e o uso de isomaltulose para a produção de produtos cereais.
(71) SÜDZUCKER AKTIENGESELLSCHAFT MANNHEIM/OCHSENFURT (DE)
(72) BODO FRITZSCHING, JÖRG KOWALCZYK
(74) Di Blasi, Parente, Vaz e Dias & AL .
(85) 06/09/2007
(86) PCT EP2006/001854 de 01/03/2006
(87) WO 2006/094685 de 14/09/2006

(21) **PI 0608814-7 A2** (22) 01/02/2006 **1.3**
(30) 07/03/2005 DE 10 2005 010 396.0
(51) B29C 33/20 (2010.01), B29C 49/56 (2010.01), B22D 17/26 (2010.01)
(54) CONJUNTO PARA INTEGRAÇÃO DE UM MOLDE DE FUNDIÇÃO
(57) CONJUNTO PARA INTEGRAÇÃO DE UM MOLDE DE FUNDIÇÃO. A presente invenção refere-se a um conjunto para integração de um molde de fundição com ao menos dois elementos fixadores de molde (14, 16), previstos em um quadro básico (12), dos quais ao menos um elemento fixador de molde (14, 16) está previsto móvel no quadro básico (12) e os lados dianteiros (15, 17) dos elementos fixadores de molde (14,16) estão essencialmente voltados, um em relação ao outro. Está previsto ao menos um elemento de bloqueio (38 a 44) o qual com o auxílio de um mecanismo de bloqueio está previsto deslocável de tal forma que a partir de uma posição introduzida, na qual o elemento de bloqueio (38 a 44) não se salienta na superfície do lado dianteiro (15, 17) do primeiro elemento fixador de molde (14,16), é deslocável ao menos para uma segunda posição aberta, na qual o elemento de bloqueio (38 a 44) se projeta em uma abertura (54 a 60), prevista no lado dianteiro (15, 17) do elemento fixador de molde (38 a 44) oposto.
(71) Guenter Richter (DE)
(72) Guenter Richter
(74) Dannemann ,Siemsen, Bigler & Ipanema Moreira
(85) 06/09/2007
(86) PCT EP2006/050578 de 01/02/2006
(87) WO 2006/094861 de 14/09/2006

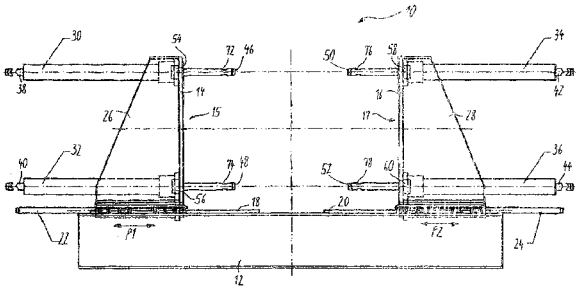

(21) **PI 0608815-5 A2** (22) 02/03/2006 **1.3**
(30) 08/03/2005 US 60/659.766; 19/10/2005 US 60/728.165; 20/12/2005 US 60/752.712; 26/01/2006 US 60/762.456
(51) A61K 39/395 (2010.01), A61K 47/18 (2010.01), A61P 35/00 (2010.01), C07K 16/28 (2010.01)
(54) COMPOSIÇÕES DE ANTICORPO ANTI-CTLA-4
(57) COMPOSIÇÕES DE ANTICORPO ANTI-CTLA-4. A presente invenção proporciona novas composições de anticorpos anti-CTLA-4 compreendendo um agente quelante. Também é proporcionado o uso das novas composições de anticorpos cTLA-4 para a preparação de medicamentos para o tratamento de doenças e condições, incluindo várias condições neoplásicas.
(71) Pharmacia & Upjohn Company LLC (US)
(72) JUSTIN DONALD ABATE, TAPAN KANTI DAS, CARRIE MARIE ELLIOT, KEVIN WAMITI MUTHURNIA, SANDEEP NEMA, SATISH KUMAR SINGH
(74) NELLIE ANNE DANIEL SHORES
(85) 06/09/2007
(86) PCT US2006/007555 de 02/03/2006
(87) WO 2006/096491 de 14/09/2006

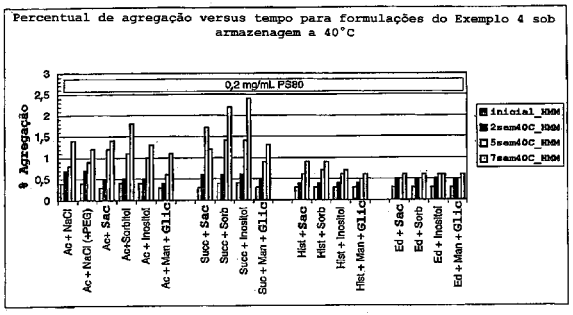

(21) **PI 0608816-3 A2** (22) 17/02/2006 **1.3**
(30) 07/03/2005 US 11/074.319; 08/09/2005 US 11/222.240
(51) G01N 21/35 (2010.01), G01J 3/28 (2010.01)
(54) MÉTODO PARA REDUZIR RUÍDO DE FUNDO EM UM ESPECTRO
(57) MÉTODO PARA REDUZIR RUÍDO DE FUNDO EM UM ESPECTRO. Uma modalidade inclui um método para reduzir ruído de fundo em um espectro. Uma outra modalidade inclui um método para reduzir, por pelo menos duas ordens de grandeza, ruído de fundo em um espectro de absorbância experimental. Além disso, uma modalidade inclui um meio legível por máquina que proporciona instruções, que, quando executadas por uma máquina, reduzem o ruído de fundo em um espectro. Além do mais, uma modalidade inclui um meio legível por máquina, que proporciona instruções, que, quando executadas por uma máquina, reduzem, por pelo menos duas ordens de grandeza, ruído de fundo em um espectro de absorbância experimental.
(71) Caleb Brett USA, Inc. (US)
(72) Christopher M. Jones
(74) Nellie Anne Daniel Shores

(85) 05/09/2007
(86) PCT US2006/005897 de 17/02/2006
(87) WO 2006/096310 de 14/09/2006

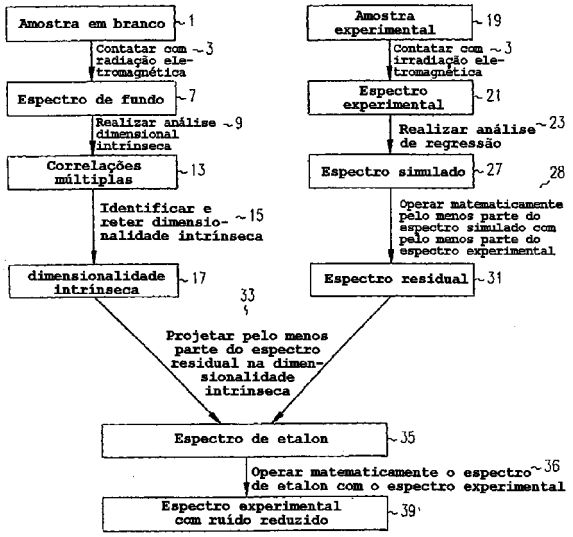

(21) **PI 0608817-1 A2** (22) 09/03/2006 **1.3**
(30) 08/04/2005 US 11/102.039
(51) G06F 17/30 (2010.01)
(54) SISTEMA E MÉTODO PARA A PRODUÇÃO E COMUNICAÇÃO DE DADOS SOLICITADOS ENTRE PROGRAMAS DE APLICAÇÃO DE REDE
(57) SISTEMA E MÉTODO PARA A PRODUÇÃO E COMUNICAÇÃO DE DADOS SOLICITADOS ENTRE PROGRAMAS DE APLICAÇÃO DE REDE. A liberação de fragmentos de documento a partir de um servidor da rede mundial para uma aplicação cliente distribuída pelo servidor. A presente invenção inclui uma estrutura de dados de uma solicitação de dados incluindo um campo namespace, um campo manipulador de eventos, e um campo parâmetro. Um primeiro processo envia uma estrutura de dados povoada para um segundo processo. O segundo processo executa a lógica mantida pelo segundo processo e identificada na estrutura de dados povoada a fim de gerar dados de resultado. O segundo processo envia os dados de resultado para o primeiro processo para exibição a um usuário ou outro processamento pelo primeiro processo.
(71) MICROSOFT CORPORATION (US)
(72) JORGE PEREIRA
(74) Nellie Anne Daniel Shores
(85) 05/09/2007
(86) PCT US2006/008275 de 09/03/2006
(87) WO 2006/110237 de 19/10/2006

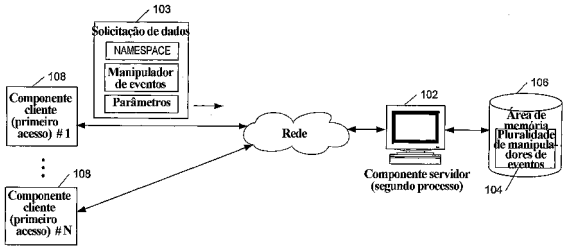

(21) **PI 0608818-0 A2** (22) 07/03/2006 **1.3**
(30) 07/03/2005 US 60/659.193; 12/10/2005 US 60/725.703; 28/10/2005 US 60/731.009; 20/01/2006 US 60/760.851
(51) A61K 31/451 (2010.01), A61K 31/485 (2010.01), A61K 39/395 (2010.01), A61K 45/06 (2010.01)
(54) USO DE ANTAGONISTA OPIÓIDES PARA ATENUAÇÃO DE PROLIFERAÇÃO E MIGRAÇÃO DE CÉLULAS ENDOTELIAIS
(57) USO DE ANTAGONISTAS OPIÓIDES PARA ATENUAÇÃO DE PROLIFERAÇÃO E MIGRAÇÃO DE CÉLULAS ENDOTELIAIS. A invenção provê métodos de atenuação, por exempio, inibição ou redução, de proliferação e migração celular, particularmente proliferação e migração de célula endotelial, incluindo aquela associada com angiogênese, usando antagonistas opióides, incluindo, mas não limitado a, aqueles que são antagonistas restritos perifericamente.
(71) THE UNIVERSITY OF CHICAGO (US)
(72) JONATHAN MOSS, MARK LINGEN, PATRICK A. SINGLETON, JOE G. N. GARCIA
(74) Nellie Anne Daniel Shores
(85) 05/09/2007
(86) PCT US2006/007892 de 07/03/2006
(87) WO 2006/096626 de 14/09/2006

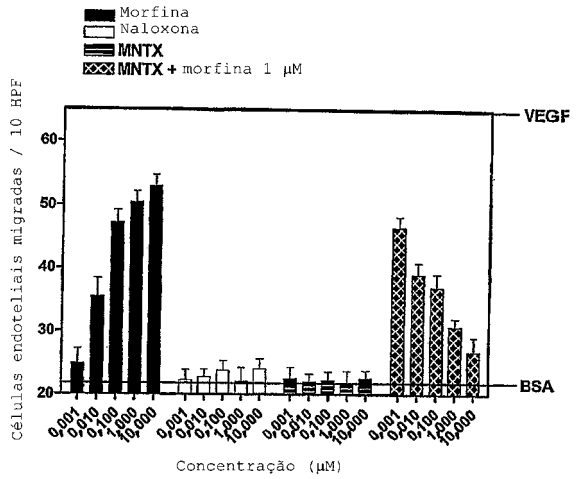

(21) **PI 0608819-8 A2** (22) 01/03/2006 **1.3**
(30) 11/03/2005 US 60/660.592
(51) C07D 471/04 (2010.01), A61K 31/437 (2010.01), A61P 19/02 (2010.01)
(54) FORMAS CRISTALINAS DE UM DERIVADO DE IMIDAZOL
(57) FORMAS CRISTALINAS DE UM DERIVADO DE IMIDAZOL. A invenção refere-se às Formas Polimorfas A e B da N-[({2-[4-(2-etil-4,6-dimetil-1H-imidazol[4,5-c]piridin-1-il) -fenil]etil}amino)carbonil]-4-metil-benzenossulfoflamida, essencialmente puras, e à processos para a preparação de composições que as contêm, e aos usos de tais formas cristalinas.
(71) PFIZER INC. (US)
(72) NAOAKI HARUTA, TOMOKI KATO, TOYOHARU NUMATA, ANDREW VINCENT TRASK, ZHENG JANE LI
(74) Nellie Anne Daniel Shores
(85) 05/09/2007
(86) PCT IB2006/000754 de 01/03/2006
(87) WO 2006/095268 de 14/09/2006

(21) **PI 0608820-1 A2** (22) 03/05/2006 **1.3**
(30) 06/05/2005 US 11/123.053
(51) G05B 19/048 (2010.01), G05D 23/19 (2010.01), B05C 11/10 (2010.01), B05C 5/00 (2010.01)
(54) MONTAGEM DE MANGUEIRA TERMO-ADESIVA E SISTEMA DE DISTRIBUIÇÃO DE FLUIDO
(57) MONTAGEM DE MANGUEIRA TERMO-ADESIVA E SISTEMA DE DISTRIBUIÇÃO DE FLUIDO. Trata-se de uma montagem de mangueira termo-adesiva que compreende um par de circuitos aquecedores e um par de sensores de temperatura também dispostos em contato com a superfície periférica externa do núcleo de mangueira. Um primeiro de um circuito aquecedor e um primeiro dos sensores de temperatura estão inicialmente conectados eletricamente à circuidade elétrica da montagem de mangueira termoadesiva. Se ocorrer uma falha no dito primeiro circuito, ou no primeiro dos sensores de temperatura, poderiam ser acionados mecanismos elétricos de modo a remover eficazmente o circuito aquecedor defeituoso ou o sensor de temperatura defeituoso da circuidade elétrica da montagem de mangueira termo-adesiva, conectada eletricamente ao segundo dos circuitos aquecedores ou dos sensores de temperatura à dita circuidade elétrica. Tal redundância elimina a necessidade de parar a produção para substituição o componente defeituoso impedindo, por meio disso, a perda de tempo de produção.
(71) ILLINOIS TOOL WORKS INC (US)
(72) DANIEL D. BOURGET, PAUL J. DONLEY, MAIRI MACLEAN
(74) Nellie Anne Daniel Shores
(85) 05/09/2007
(86) PCT US2006/016973 de 03/05/2006
(87) WO 2006/121727 de 16/11/2006

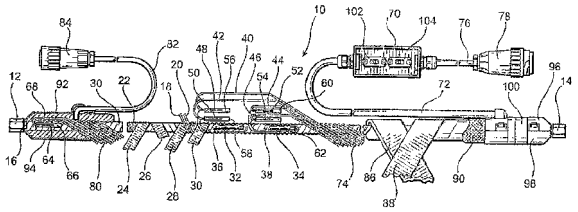

(21) **PI 0608821-0 A2** (22) 06/04/2006 **1.3**
(30) 15/04/2005 US 11/106.756
(51) H04L 9/32 (2010.01)
(54) INICIALIZAÇÃO SEGURA
(57) INICIALIZAÇÃO SEGURA. São providos sistemas e métodos para realizar verificações de integridade para programas de computador a serem executados nos sistemas de computação. Uma verificação de integridade é concluída antes de passar o controle de execução para o próximo nível de um sistema operacional ou, antes de se permitir que um programa seja executado. A verificação de integridade envolve o uso de chave localmente armazenada para determinar se um programa foi modificado ou violado antes da execução. Se a verificação mostrar que o programa não foi alterado, o programa será executado e, durante o processo de reinicialização, se permite que o controle de execução seja transferido para o próximo nível. Se, contudo, a verificação confirmar que o programa foi modificado, o sistema de computação não permite

que o programa seja executado.
(71) MICROSOFT CORPORATION (US)
(72) SCOTT A. FIELD, JONATHAN DAVID SCHWARTZ
(74) Nellie Anne Daniel Shores
(85) 05/09/2007
(86) PCT US2006/013007 de 06/04/2006
(87) WO 2006/113167 de 26/10/2006

(21) **PI 0615562-6 A2** (22) 19/07/2006 **1.3**
(30) 19/07/2005 US 60/700,297; 06/10/2005 US 11/244,105; 06/07/2006 US 60/818,510
(51) C12P 21/04 (2010.01)
(54) AGENTES DE TRANSPORTE PARA ATRAVESSAMENTO DA BARREIRA SANGUE-CÉREBRO E ENTRADA NAS CÉLULAS CANCERÍGENAS DO CÉREBRO E MÉTODOS PARA O SEU USO
(57) AGENTES DE TRANSPORTE PARA ATRAVESSAMENTO DA BARREIRA SANGUE-CÉREBRO E ENTRADA NAS CÉLULAS CANCERÍGENAS DO CÉREBRO E MÉTODOS PARA O SEU USO. Onde são revelados os métodos e materiais para a liberação de um composto de carga nas células cancerígenas do cérebro e/ou através da barreira cérebro-sangue. A liberação do composto de carga é acompanhada pelo uso de peptídeos de transporte de proteína derivados das proteínas da membrana externa da Neisseria, por exemplo, Laz. A invenção também fornece peptídeos de trânsito sintéticos contendo pentapeptídeos de AAEAP. A invenção também revela os métodos para tratamento de câncer, especificamente câncer cerebral, bem como outras condições relacionadas ao cérebro. Além disso, a invenção fornece métodos de formação de imagem e diagnóstico do câncer, em particular o câncer cerebral.
(71) The Board Of Trustees Of The University Of Illinois (US)
(72) Chang Hong, Tohru Yamada, Arsenio Fialho, Tapas das Gupta, Ananda Chakrabarty
(74) Miranda, Lynch & Kneblewski Ltda
(85) 15/01/2008
(86) PCT US2006/028022 de 19/07/2006
(87) WO 2007/012004 de 25/01/2007

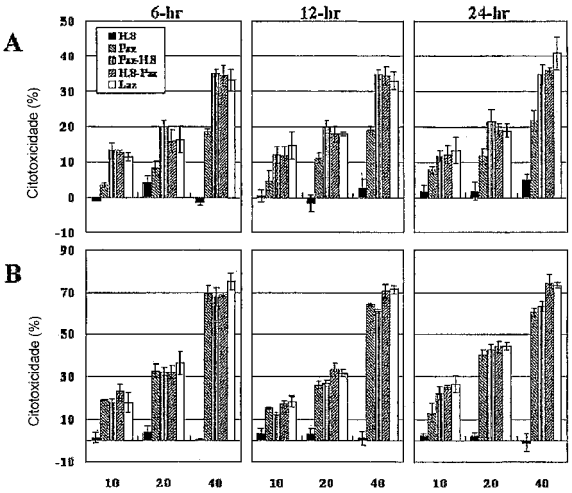

3. Publicação do Pedido

3.1
PUBLICAÇÃO DO PEDIDO DE PATENTE OU DE CERTIFICADO DE ADIÇÃO DE INVENÇÃO

(21) **C1 0500167-6 E2** (22) 17/08/2009 **3.1**
(51) A01C 15/16 (2010.01)
(54) DISTRIBUIDOR DE CORRETIVOS E FERTILIZANTES GRANULADOS
(57) DISTRIBUIDOR DE CORRETIVOS E FERTILIZANTES GRANULADOS. Trata de um distribuidor (D) com eixo (1) estersante frontal, estrutura (2) central pivotante que atribui maior resistência mecânica das caçambas (3), por sua vez dotadas de esteira (4) basal que facilitam o encaminhamento e descarga do insumo.
(61) PI0500167-6 14/01/2005
(71) Natalino Michelin (BR/SP)
(72) Natalino Michelin
(74) Vilage Marcas & Patentes S/S Ltda

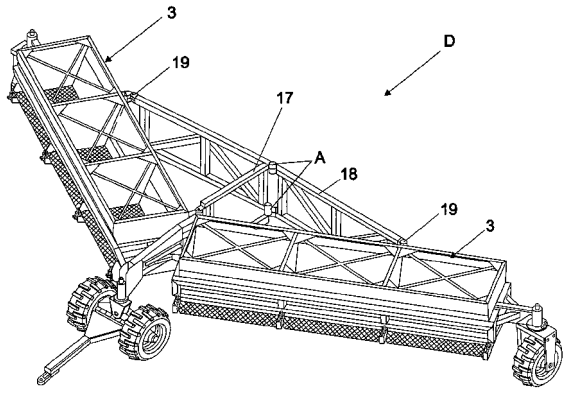

(21) **C1 0601810-6 E2** (22) 02/06/2008 **3.1**
(51) B08B 1/04 (2010.01), A47L 25/00 (2010.01)
(54) MÁQUINA DE LIMPAR TECLADOS DE COMPUTADORES E OUTROS
(57) Máquina de Limpar Teclado de Computadores e Outros. Refere-se a um aparelho objetivando a limpeza geral e polimento dos teclados. Acerca do funcionamento, a mesma poderá ser fabricada para funcionar à energia elétrica, ou a pilhas ou a baterias.
(61) PI0601810-6 19/05/2006
(71) Antonio Santos de Castro (BR/RJ)
(72) Antonio Santos de Castro

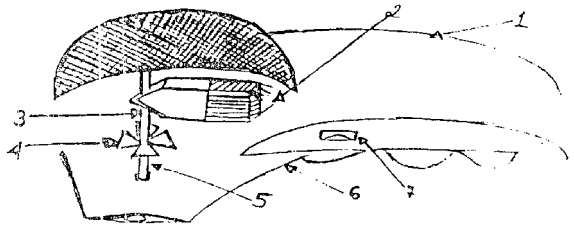

(21) **C1 0701075-3 E2** (22) 13/03/2009 **3.1**
(51) A63D 1/08 (2010.01)
(54) SISTEMA AUTOMÁTICO PARA JOGO 48
(57) SISTEMA AUTOMÁTICO PARA JOGO 48. Adiciona-se ao Sistema Automático Para Jogo 48 o melhoramento na automatização, onde o sistema devolve de 5 a 10 bochas por vez e nâo mais 1 bocha por vez, separando as bochas por cores, ou seja, uma cor vai por uma lateral e outra cor por outra lateral. O sensor é automático e aciona o sistema eletronicamente, armando as bochas por cima, por trás ou pelo lado, sendo que esta armação é rápida (aproximadamente 5 segundos). O dito sistema pode ser fabricado conforme solicitação do cliente, funcionando com todos os dispositivos ou só alguns, fabricando-se também em tamanhos variados.
(61) PI0701075-3 08/05/2007
(71) Darci Dockhorn (BR/SC)
(72) Darci Dockhorn
(74) Carlos Andreas Dalcanale

(21) **C1 0701326-4 E2** (22) 16/10/2008 **3.1**
(51) A47F 5/05 (2010.01)
(54) MÁQUINA AUTOMÁTICA DE VENDAS PARA EMPADAS DE MASSA SEM LIGA E DEMAIS PRODUTOS COM ESTRUTURAS POUCO RESISTENTES, QUE COLOCA OS PRODUTOS ESTOCADOS AO ALCANCE DOS USUÁRIOS, SEM QUE OS PRODUTOS SEJAM DESLOCADOS DO PONTO DA PRATELEIRA ONDE FORAM ESTOCADOS
(57) Máquina automática de vendas para empadas de massa sem liga e demais produtos com estruturas pouco resistentes, que coloca os produtos estocados ao alcance dos usuários, sem que os produtos sejam deslocados do ponto da prateleira onde foram estocados. Sendo desenvolvimento tecnológico que projetao gabinete (1) da máquina propriamente dita, dividida em dois compartimentos, sendo um com aquecimento e outro com refrigeração, destinados a comercializar, bebidas e alimentos prontos, mesmo que sejam produtos pouco resistentes, sendo constituída pelo gabinete (1) que é dividido verticalmente, com material isolante térmico, em dois compartimentos, nos quais são instalados os eixos acionadores inteiriços (3) e (4) que substituem os eixos segmentados (3) do P10701326-4 e recebem as prateleiras circulares (5), dentadas em seu redor e guarnecidas com nichos (6), cujas engrenagens vão se acasalar com engrenagens motoras (7) dos motores de passo (8) ligados a drives usuais. As prateleiras (5) são como rodas vazadas para facilitar a circulação de ar aquecido e de ar refrigerado e têm catracas contra recuo (9), fixadas nos eixos acionadores (3) e (4), juntamente com os flanges (10) os rolamentos (11) e os adaptadores (12) que livram as catracas (9) das cargas axiais. Os nichos (6) disponibilizam pelas duas aberturas (15), as mercadorias aos usuários. Os motores (8) interligados a drives lhes enviam diversos dados e o equipamento usual de automação viabiliza a entrega do produto escolhido pelo usuário. Para cada prateleira (5) é destinado um motor (8) instalado no dispositivo (13) que tem hastes articuladas e mola de expansão que é preso na barra de fixação (14) das portas (2). Quando a portas (2) são abertas, desfaz-se o acasalamento das engrenagens motoras (7), liberando as engrenagens

receptoras das prateleiras (5), que então, podem ser movimentadas manualmente para abastecimento e limpeza.
(61) PI0701326-4 19/06/2007
(71) LUIZ CELSO BARREIROS (BR/RS)
(72) LUIZ CELSO BARREIROS

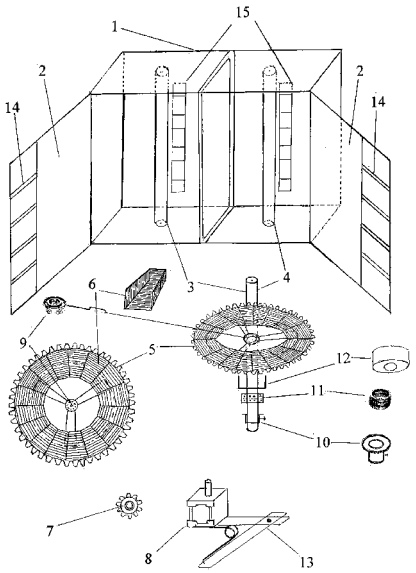

(21) **C1 0703489-0 E2** (22) 24/08/2009 **3.1**
(51) H04M 1/656 (2010.01)
(54) DISPOSITIVO GRAVADOR DE CHAMADAS TELEFÔNICAS EM APARELHO TELEFÔNICO COM INTERFACE DE COMUNICAÇÃO E RESPECTIVA MÍDIA DE ARMAZENAGEM DESTAS CHAMADAS, RECEBIDAS E OU REALIZADAS
(57) DISPOSITIVO GRAVADOR DE CHAMADAS TELEFÔNICAS EM APARELHO TELEFÔNICO COM INTERFACE DE COMUNICAÇÃO E RESPECTIVA MÍDIA DE ARMAZENAGEM DESTAS CHAMADAS, RECEBIDAS E OU REALIZADAS. Representado por uma solução inventiva, onde o dispositivo apresenta capacidade diferenciada de prover alto armazenamento de dados gravados, sem que para tal se faça necessário o equipamento propriamente dito estar conectado a um aparelho periférico, como um computador por exemplo, permitindo a gravação de toda ligação telefônica, recebida e ou enviada, onde se adicione que esta condição depende única e somente do tipo (O) de mídia ou dispositivo de armazenagem que é utilizado, tal como mídias do tipo "sd cards", "pen drives", "gravadores de CDs", gravadores de DVD's dentre outras midias existentes ou a serem desenvolvidas, cuja base tecnolÕgica ê ancorada em prover armazenamento de dados, sendo que cada qual apresenta especificação única de uma interface de comunicação genérica (3) adequada a esta especificação.
(61) PI0703489-0 14/08/2007
(71) Vox Soluções em Telecomunicações e Informática Ltda EPP (BR/SP)
(72) Fernando Ferreira
(74) Beérre Assessoria Empresarial S/C Ltda

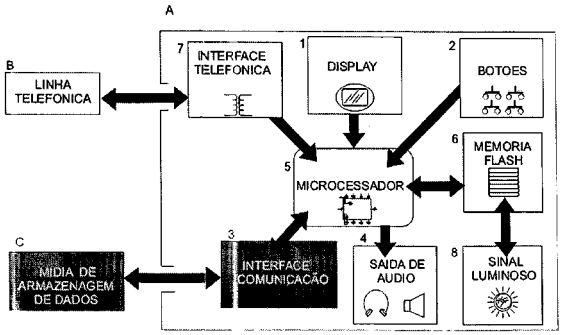

(21) **C1 0705164-6 E2** (22) 13/07/2009 **3.1**
(51) B32B 1/08 (2010.01), C01B 33/00 (2010.01)
(54) PROCESSO DE FABRICAÇÃO DE CILINDROS MÓRBIDOS DE SILICONE E PRODUTO OBTIDO
(57) PROCESSO DE FABRICAÇÃO DE CILINDROS MÓRBIDOS DE SILICONE E PRODUTO OBTIDO. Idealizado para a produção de uma capa de silicone de espessura e diâmetro apropriado se deve proceder de forma que, através de um instrumento de pesagem é combinada através de uma formulação a pesagem de um componente silicônico A e de um componente silicônico B, pesando-se os dois componentes é adicionado os dois componentes a um misturador para se obter características desejadas quanto à densidade, flexibilidade, elasticidade, força do rasgo, resistência à abrasão, e demais condições físico químicas que se fizerem necessárias, sendo que tal mistura silicônica durante a sua fase liquida e homogênea é depositada em uma centrífuga horizontal com a medida correta do cilindro, sendo que para cada medida diferente de cilindros possui uma pesagem diferenciada. Constituído de três fases de trabalho, de maneira a primeira fase consistir de, depois da mistura feita com os componentes A e B, esta mistura ser depositada em uma centrífuga horizontal com uma rotação pré-determinada; a segunda fase consistir em colocar a centrífuga com uma nova rotação pré-determinada, sendo que nesta fase o componente silicônico (A e B) se acomoda perfeitamente formando uma capa com uma espessura uniforme; e a terceira fase consistir em colocar a centrífuga com uma nova rotação pré-determinada para a catalização do componente silicônico (A e B) sendo que nesta fase é ligado um aquecedor com uma temperatura pré-determinada para uma perfeita catalização.
(61) PI0705164-6 25/10/2007
(71) Flexroll Indústria e Comércio de Matrizes Ltda EPP (BR/SP)
(72) Antonio Taddeu Peigo, João Carlos Monferdini
(74) SILVA & GUIMARAES MARCAS E PATENTES LTDA

(21) **C1 0801105-2 E2** (22) 12/02/2009 **3.1**
(51) A01K 13/00 (2010.01), A01K 11/00 (2010.01)
(54) BRINCO DE IDENTIFICAÇÃO DE ANIMAIS COM SISTEMA DE ARMAZENAGEM E APLICAÇÃO DE SUBSTÂNCIAS CICATRIZANTE E/OU REPELENTE E/OU ANTI-SÉPTICA E/OU ANTIBACTERIANA
(57) BRINCO DE IDENTIFICAÇÃO DE ANIMAIS COM SISTEMA DE ARMAZENAGEM E APLICAÇÃO DE SUBSTÂNCIAS CICATRIZANTE E/OU REPELENTE E/OU ANTI-SÉPTICA E/OU ANTIBACTERIANA. O certificado de adição da invenção diz respeito a um produto utilizado na agropecuária, consistindo em um brinco de identificação de animais, o qual encerra uma substância cicatrizante e/ou repelente e/ou anti-séptica e/ou antibacteriana, no momento da aplicação do referido brinco na orelha do animal, apresentando como novidade uma cápsula (614) com as substâncias em questão, a qual é inserida no interior da cavidade do brinco (302). Outra novidade é a apresentação de uma nova forma de inserção das referidas substâncias através de um orifício (612) localizado na parte traseira da cavidade (301) na parte fêmea do brinco.
(61) PI0801105-2 10/03/2008
(71) Korth Rfid Ltda. (BR/SP)
(72) Carlos Gustavo de Camargo Ferraz Machado, Nelson Luis Margarido, Aguilar Selhorst Junior
(74) Ednéa Casagrande Pinheiro

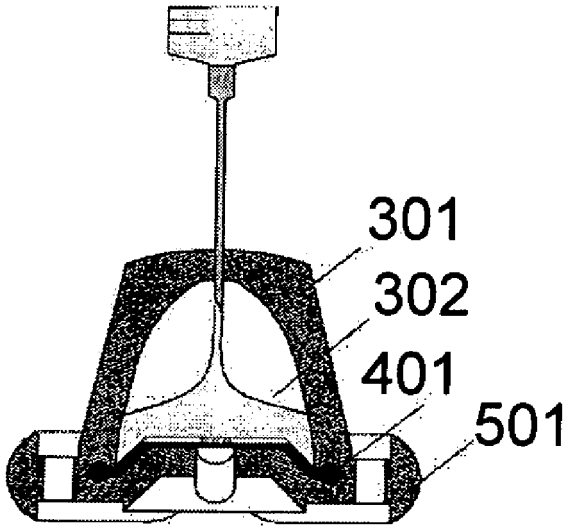

(21) **C1 0801670-4 E2** (22) 09/03/2009 **3.1**
(51) A47B 88/04 (2010.01)
(54) SISTEMA DE MONTAGEM APLICADO EM GAVETAS
(57) SISTEMA DE MONTAGEM APLICADO EM GAVETAS. É descrito um sistema de montagem aplicado em gavetas que compreende as etapas de recorte à laser do metacrilato chapa de acrílico; aquecimento superior e inferior do metacnlato chapa de acrílico entre 110 a 180°C; flexão da dobra de áreas transversais e longitudinais da chapa, formando as laterais e a face posterior da gaveta; encaixe da face frontal da gaveta mediante fixação dos insertos dispostos junto à borda frontal das faces laterais da gaveta; e encaixe do fundo da gaveta mediante encaixe no inserto frontal da gaveta.
(61) PI0801670-4 16/05/2008
(71) Alexandre Lazzarotto (BR/RS)
(72) Alexandre Lazzarotto
(74) Regina Magro Poletto

(21) **C1 0805530-0 E2** (22) 06/08/2009 **3.1**
(51) A61B 5/028 (2010.01), G01F 1/704 (2010.01)
(54) APARELHO PARA DETERMINAR PELO MENOS UM PARÂMETRO FISIOLÓGICO DE UM PACIENTE E MÉTODO PARA DETERMINAR PELO MENOS UM PARÂMETRO FISIOLÓGICO DE UM PACIENTE
(57) APARELHO PARA DETERMINAR PELO MENOS UM PARÂMETRO FISIOLÓGICO DE UM PACIENTE E MÉTODO PARA DETERMINAR PELO MENOS UM PARÂMETRO FISIOLÓGICO DE UM PACIENTE. A presente invenção provê um aparelho para determinar um parâmetro fisiológico para um paciente, tal como rendimento cardíaco, compreendendo um dispositivo sensor para prover leituras de uma variável de sangue, um meio de memória para gravar as citadas leituras como curva ao longo do tempo, um meio de determinação para determinar o valor médio a partir da curva, e determinar o parâmetro fisiológico usando o valor médio. O dispositivo de sensor inclui um

ajuste de sensor de pletismografia e/ou pulso-oximetria. O meio de determinação também determina pelo menos uma densidade espectral da citada curva e/ou uma variança. O meio de determinação também determina pelo menos um parâmetro modelo que representa o valor efetivo de uma batida de coração usando o valor médio e a citada densidade espectral e/ou variança. O valor efetivo sendo selecionado a partir da amplitude efetiva da batida do coração e uma área efetiva sob a batida do coração. O parâmetro fisiológico sendo determinado usando pelo menos um dos parâmetros modelo.
(61) PI0805530-0 30/12/2008
(71) PULSION MEDICAL SYSTEMS AG (DE)
(72) STEPHAN JOEKEN
(74) Antonio Mauricio Pedras Arnaud

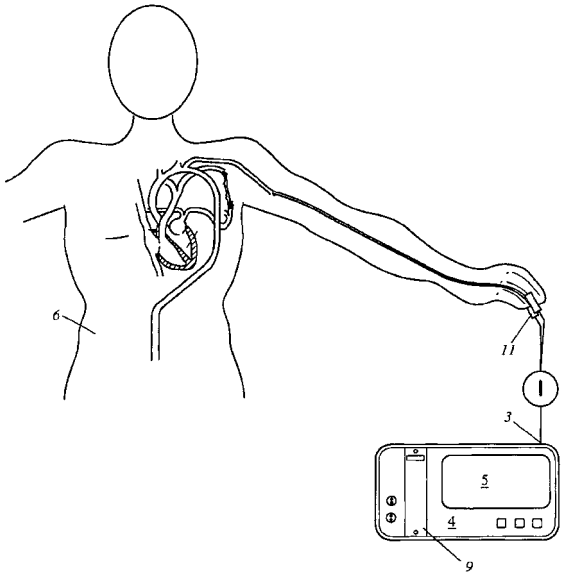

(21) **C1 0103385-9 E2** (22) 12/02/2009 **3.1**
(51) B32B 27/30 (2010.01)
(54) PROCESSO DE CONFORMAÇÃO DE CHAPAS RECORTADAS PARA REVESTIMENTO E CONFECÇÃO DE MÓVEIS, CONSTRUÇÃO CIVIL, NAVAL E PRODUTOS AFINS
(57) PROCESSO DE CONFORMAÇÃO DE CHAPAS RECORTADAS PARA REVESTIMENTO E CONFECÇÃO DE MÓVEIS, CONSTRUÇÃO CIVIL, NAVAL E PRODUTOS AFINS. Que compreende uma primeira etapa que abrange a escolha das chapas de acrílico que são compradas dos fornecedores nas cores padrão, podendo ter cores especiais que não constam em mostruário. As medidas e espessuras podem variar de acordo com a necessidade da estampa ou chapa a ser executada. Na segunda etapa, as chapas são cortadas preferencialmente a laser, ou outro ferramental apropriado, no formato da estampa que se quer obter, sendo que esta estampa poderá ter infinitas formas, por exemplo, flores, bichos, ferramentas, objetos etc. Após esse procedimento, em ditas chapas recortadas são feitas as devidas inversões, de forma que com a reorganização entre todas as peças de todas as chapas, consegue-se a variedade desejada de produtos. A terceira etapa consiste em colocar as chapas em cima de uma mesa, provendo-as de uma moldura circundante. Sobre ditas chapas recortadas, adiciona-se um aglutinante, que neste caso é cola. A moldura circundante serve para impedir que o aglutinante escoe. Consequentemente, com a adição do aglutinante ocorre um processo químico de fundição, onde o acrílico derrete, criando um processo de fundição.
(61) PI0103385-9 29/06/2001
(71) José Antonio Marton (BR/SP)
(72) Jose Antonio Marton
(74) Silvia & Guimarães Marcas e Patentes Ltda

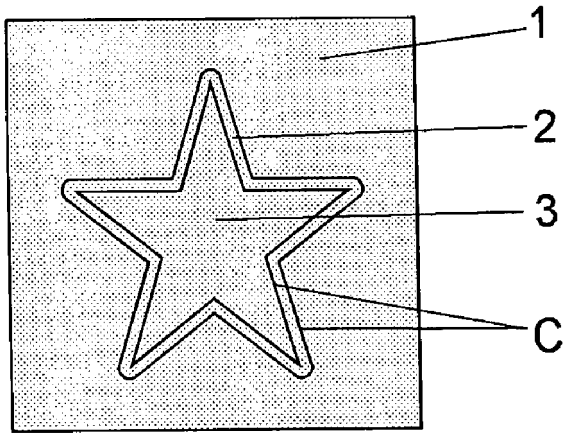

(21) **MU 8700628-6 U2** (22) 27/03/2007 **3.1**
(51) F16B 23/00 (2010.01), B25B 23/10 (2010.01)
(54) CHAVE E PARAFUSO DE SUJEIÇÃO DE SEGURANÇA PARA RESTRINGIR O ACESSO DE PESSOAS ESTRANHAS A AMBIENTES ISOLADOS
(57) CHAVE E PARAFUSO DE SUJEIÇÃO DE SEGURANÇA PARA RESTRINGIR O ACESSO DE PESSOAS ESTRANHAS A AMBIENTES ISOLADOS. O presente modelo de utilidade diz respeito a um conjunto de chave e parafuso de sujeição de segurança, que tem por objetivo a restrição de pessoas estranhas a determinados ambientes isolados. A patente consiste de um parafuso com um corpo roscado (1) dotado de uma cabeça fixa (2) e um prolongamento do corpo (3) acima da cabeça fixa (2), com uma reentrância (4) por onde uma presilha (5) mantém a cabeça girante (6) acopíada ao prolongamento do corpo do parafuso (3), Este por sua vez é interligado à cabeça principal do parafuso (8) por um pescoço (7). Aplicando-se um torque na cabeça principal (8) no sentido de roscar o corpo do parafuso (1), e quando o parafuso já não puder mais entrar no corpo aparafusado, a pessoa que estiver fazendo a fixação deve persistir o esforço de torção de modo a romper o pescoço (7) do parafuso de sujeição de segurança. A cabeça principal (8) é dotada de uma fenda na parte superior (9) que permite que o roscamento seja feito com uma chave de fenda comum. No entanto, depois que o parafuso de sujeição de segurança já estiver fixado, e o pescoço (7) for rompido, somente uma chave que é de posse exclusiva das pessoas autorizadas que possui no corpo uma cavidade cilíndrica (13) com dentes tais que permita acoplar a cabeça girante (6) na cabeça fixa (2), poderá dearoscar o parafuso de sujeição de segurança.
(71) Andre Luiz da Costa (BR/RJ)
(72) Andre Luiz da Costa
(74) MASTER ASSESSORIA EMPRESARIAL / LUIZ ALDERICO DE OLIVEIRA

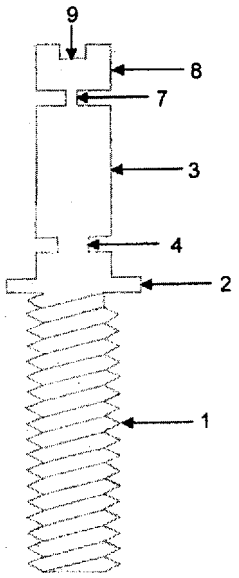

(21) **MU 8701970-1 U2** (22) 05/12/2007 **3.1**
(51) H05B 41/14 (2010.01), H05B 37/00 (2010.01)
(54) CIRCUITO DE PROTEÇÃO CONTRA CHOQUES ELÉTRICOS EM RELÊ FOTOELETRÔNICO PARA ILUMINAÇÃO PÚBLICA
(57) CIRCUITO DE PROTEÇÃO CONTRA CHOQUES ELÉTRICOS EM RELÊ FOTOELETRÔNICO PARA ILUMINAÇÃO PÚBLICA. O modelo de utilidade refere-se a uma disposição em circuito de proteção contra choques elétricos, aplicável em relê fotoeletrônico para controle de lâmpadas de iluminação pública. O circuito de proteção compreende um relê fotoeletrônico (1) conectado ao reator para iluminação pública (2) e a lâmpada HID (3). O resistor (R1), que

faz parte do circuito interno do relê fotoeletrônico (1), é responsável pelo descarregamento do capacitor (C1) do reator de iluminação (2). O relê eletromagnético (12), que faz parte do circuito do relê fotoeletrônico (1), possui contatos elétricos NF (S1). O circuito eletrônico inteligente digital (11), acionado por um fotosensor (13), comanda e controla o circuito de proteção. O reator de iluminação pública (2) possui o capacitor (C1), que tem a função de corrigir o fator d.e potência, e um reator (L1) que tem função de limitar a corrente e auxiliar na partida das lâmpadas HID (3), externa ao circuito de proteção.
(71) Intral S.A. Indústria de Materiais Elétricos (BR/RS)
(72) Marcelo Toss
(74) CUSTÓDIO DE ALMEIDA & CIA

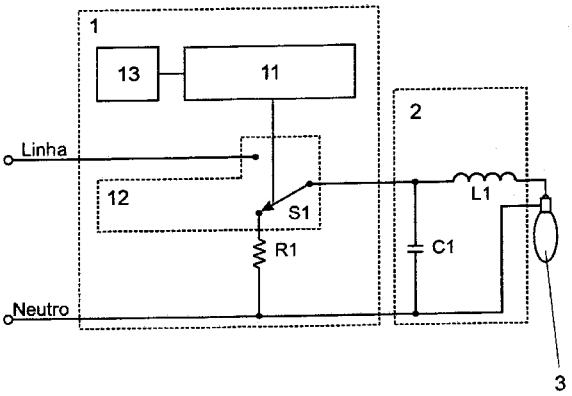

(21) **MU 8701988-4 U2** (22) 05/12/2007 **3.1**
(51) H01J 61/54 (2010.01), H01J 61/02 (2010.01), H05B 41/02 (2010.01)
(54) SUPORTE PARA ALOJAMENTO DAS CONEXÕES E DO NÚCLEO E CABECEIRA DE REATOR DE LÂMPADA
(57) SUPORTE PARA ALOJAMENTO DAS CONEXÕES E DO NÚCLEO E CABECEIRA DE REATOR DE LÂMPADA. O modelo de utilidade refere-se a uma disposição em suporte para alojamento das conexões elétricas dos cabos e para o acomodamento do núcleo e cabeceira de bobina de reatores alimentados com corrente alternada para lâmpadas. O suporte compreende quatro paredes planas e ortogonais (1), definindo uma espécie de paralelepípedo com laterais vazadas e uma câmara central aberta (2). Essas paredes (1) apresentam bordas periféricas salientes (3), sendo que nas bordas de topo (4) estão posicionadas canaletas (5) voltadas para o exterior. Na câmara do suporte (2) é disposto o núcleo da bobina. Nas canaletas (5) são alojadas as extremidades dos fios do enrolamento da bobina (6) e os conectores (7) de ligação com os cabos (8) que são ligados à rede, lâmpada ou demais componentes. Opcionalmente, o suporte compreende apenas a parede de topo (1) e as canaletas (5) para alojamento das saídas dos fios do enrolamento da bobina e retenção dos conectores de ligação com os cabos de ligação com a rede, lâmpada ou demais componentes.
(71) Intral S.A. Indústria de Materiais Elétricos (BR/RS)
(72) Renê Renato Collin
(74) CUSTÓDIO DE ALMEIDA & CIA

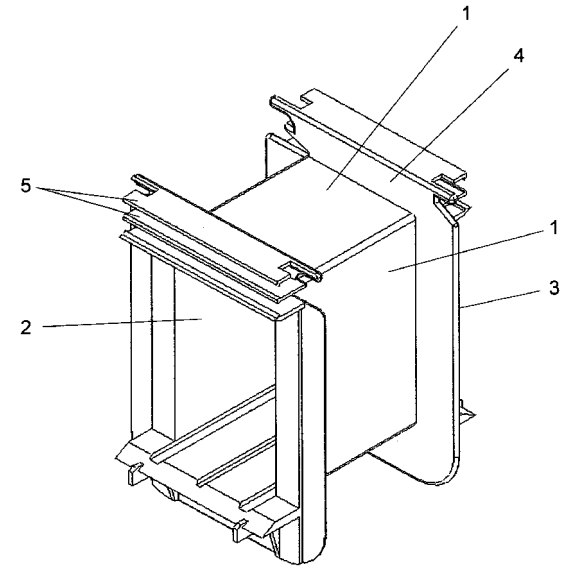

(21) **MU 8702038-6 U2** (22) 04/12/2007 **3.1**
(51) H01F 7/127 (2010.01), H01F 7/08 (2010.01), H01F 7/06 (2010.01)
(54) DISPOSIÇÃO CONSTRUTIVA INTRODUZIDA EM COMPONENTE ROTOR APLICADO EM MOTOR ELETROMAGNÉTICO COMPOSTO DE ELETROÍMAS CONTRAPOSTOS
(57) DISPOSIÇÃO CONSTRUTIVA INTRODUZIDA EM COMPONENTE ROTOR APLICADO EM MOTOR ELETROMAGNÉTICO COMPOSTO DE ELETROIMÃS CONTRAPOSTOS. Representado por uma solução evolutiva que agrega valor por conferir um incremento de desempenho do motor sem, no entanto comprometer seu nível de consumo de energia, e ainda não impõe incremento de custo industrial, sendo que para tal este rotor (1) apresenta construtividade balizada em um copo (Cp), dielétrico cilíndrico,que recebe um primeiro anel (A) metálico (A), onde por este circula uma tensão normal, onde imediatamente acima e conectado a este é previsto um segundo anel (B), que recebe uma tensão reduzida graças à inserção de uma resistência
(Re), onde em complemento imediatamente acima deste anel (B) é previsto um anel particionado (C), formado por três conjuntos metálicos, estes por sua vez compostos por três elementos metálicos (C1); (C2) e (03) respectivamente, sendo que os elementos metálicos (C1) recebem diretamente a tensão normal do primeiro anel (A) e os elementos metálicos (02) recebem diretamente a tensão reduzida do segundo anel (A).
(71) Sebastião Ramos (BR/MG)
(72) Sebastião Ramos
(74) Sul América Marcas e Patentes Ltda.

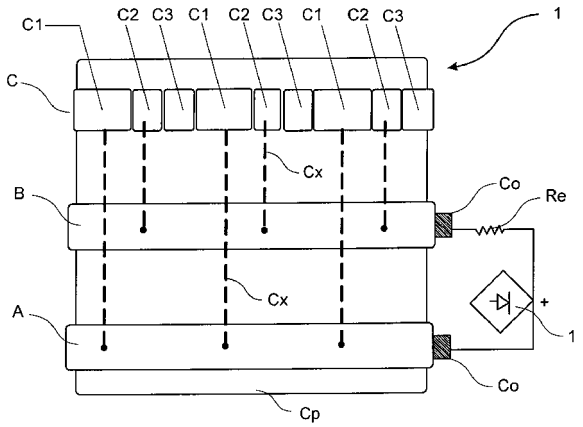

(21) **MU 8702499-3 U2** (22) 22/11/2007 **3.1**
(51) H01R 4/20 (2010.01), H05F 3/02 (2010.01), H02G 1/14 (2010.01)
(54) CONECTOR DE PRESSÃO PARA SISTEMA DE PROTEÇÃO CONTRA DESCARGAS ATMOSFÉRICAS
(57) CONECTOR DE PRESSÃO PARA SISTEMA DE PROTEÇÃO CONTRA DESCARGAS ATMOSFÉRICAS. Compreende latão estanhado, caracterizado pelo sistema de proteção contra descargas atmosféricas no sentido de conectar cabos, cordoalhas e vergalhões constituído em diversos materiais, tais como: alumínio, cobre e aço. para melhor ajuste à espessura do cabo através de compressão, utiliza-se a porca A porca é utilizada para melhor ajuste à espessura do cabo através de compressão. Este conector apresenta inovada forma e possui um sistema de proteção contra descargas atmosféricas. O mesmo possui diversas possibilidades de conexão.
(71) TERMOTÉCNICA INDÚSTRIA E COMÉRCIO LTDA (BR/MG)
(72) LUIZ CARLOS LEMOS DE MORAIS
(74) Cone Sul Marcas e Patentes Ltda

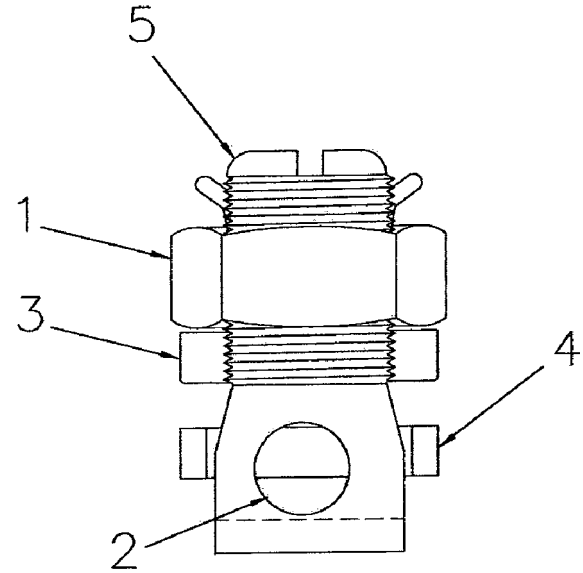

(21) **MU 8702506-0 U2** (22) 21/12/2007 **3.1**
(51) A47B 21/00 (2010.01)
(54) DISPOSIÇÃO CONSTRUTIVA APLICADA EM MESA MULTIUSO
(57) DISPOSIÇÃO CONSTRUTIVA APLICADA EM MESA. Escritório e informática, compreendendo um estrutura básica que contém um aramado porta torre, um suporte articulado para balde de lixo e um elemento lateral porta-objetos embutido no tampo da mesa, e uma projeção lateral que forma um conjugado auxiliar, sustido por uma coluneta de apoio.
(71) MARCOS LAZZAROTO (BR/RS)
(72) MARCOS LAZZAROTO
(74) Norberto Pardelhas de Barcellos

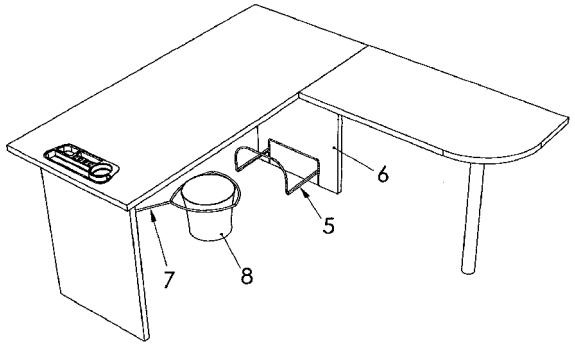

(21) **MU 8702537-0 U2** (22) 27/11/2007 **3.1**
(51) G01S 5/02 (2009.01), H01M 10/46 (2010.01), F03D 9/02 (2010.01), H02K 23/00 (2010.01)
(54) DISPOSITIVO LOCALIZADOR DE POSICIONAMENTO GLOBAL EXCITADO POR VENTO
(57) DISPOSITIVO LOCALIZADOR DE POSICIONAMENTO GLOBAL EXCITADO POR VENTO. Descreve-se um dispositivo localizador de posicionamento global energizado pelo vento, que está disposto em um veículo, e inclui um gerador excitado por vento (11), um circuito regulador de potência (12), uma unidade de processamento central (13), um circuito de carregamento (14), uma bateria recarregável (15), um módulo de serviço de rádio de pacote geral (16) e um módulo receptor de sistema de posicionamento global (17) . Quando em uso, o circuito regulador de potência (12) converte a eletricidade gerada pelo gerador excitado por vento (11) para prover energia elétrica à unidade de processamento central (13), ao módulo de serviço de rádio de pacote geral (16) e ao módulo receptor de sistema de posicionamento global (17) . Além disso, a energia elétrica entra no circuito de carregamento (14) para carregar a bateria recarregável (15) . Adequadamente, quando não houver nenhum vento para o gerador excitado por vento (11) gerar eletricidade, o circuito de carregamento (14) pode ser colocado em um estado de descarregamento elétrico controlado pela unidade de processamento central (13), permitindo assim que a bateria recarregável (15) continue provendo energia elétrica, assegurando a operação normal do dispositivo localizador de posicionamento global.
(71) CHARLES CHU (TW)
(72) CHARLES CHU
(74) PINHEIRO NETO - ADVOGADOS

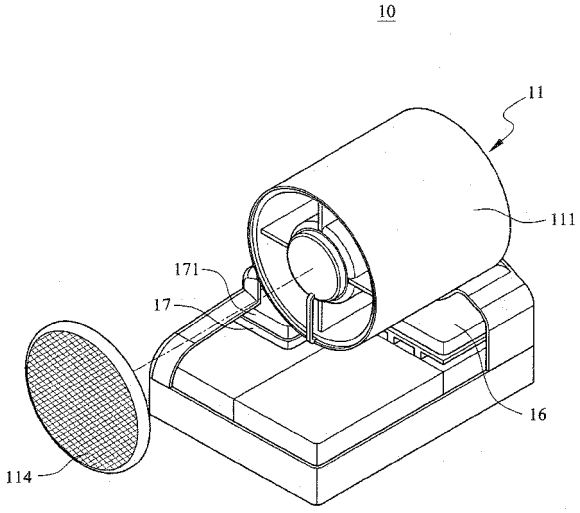

(21) **PI 0703769-4 A2** (22) 31/08/2007 **3.1**
(51) B41F 35/00 (2010.01)
(54) PROCESSO E SISTEMA PARA REMOÇÃO DE IMPRESSÃO EM EMBALAGENS METÁLICAS
(57) PROCESSO E SISTEMA PARA REMOÇÃO DE IMPRESSÃO EM EMBALAGENS METÁLICAS. Processo e sistema para remoção de impressão em embalagens metálicas, utilizadas em bebidas, alimentos e outras aplicações em geral, compreendendo a remoção da tinta antes da sua cura, mediante aspersão com líquido removedor da tinta e fricção não abrasiva. Preferencialmente o dito líquido é uma solução aquosa alcalina, a qual é aspergida sobre a superfície da embalagem simultaneamente com o friccionamento desta por um elemento macio e não abrasivo. Numa concretização preferida, dito friccionamento resulta da rotação da embalagem em tomo de seu eixo longitudinal, estando esta montada num suporte rotativo, permanecendo imóvel o elemento macio não abrasivo em contato com a sua superfície.
(71) Crown Embalagens Metálicas da Amazônia S.A. (BR/AM)
(72) VALMIR ZACARIAS DE SOUZA
(74) Momsen, Leonardos & Cia.

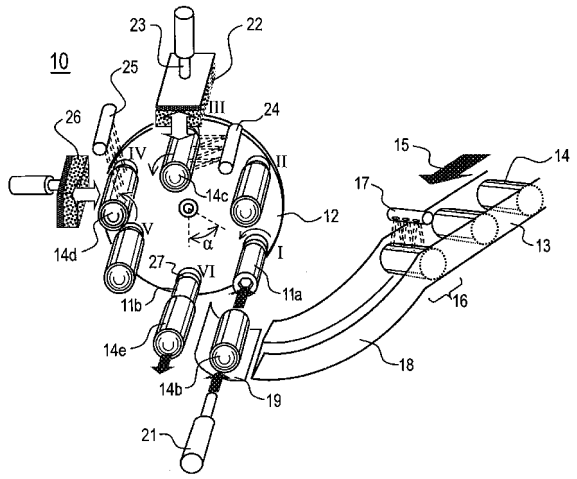

(21) **PI 0704830-0 A2** (22) 04/12/2007 **3.1**
(51) B60R 11/04 (2010.01), B60R 1/00 (2010.01), B60R 1/10 (2010.01)
(54) SISTEMA PARA AMPLIAÇÃO DA VISÃO EM VEÍCULOS
(57) SISTEMA PARA AMPLIAÇÃO DA VISÃO EM VEÍCULOS. A presente Patente de Invenção refere-se a um sistema para utilização em veículos automotores em geral, no transporte de cargas, passageiros, de uso individual e familiar, mais especificamente para auxilio no tráfego em rodovias, cujo objetivo é fornecer uma ampliação no campo de visão possibilitando ao condutor do veículo enxergar a uma distância superior a aquela possível em sua posição normal de pilotagem. Sabe-se da experiência pratica da vantagem visual existentes em veículos onde o motorista se encontra posicionado favoravelmente em um nível superior como no caso dos caminhões e alguns ônibus rodoviários. A posição elevada proporciona um alcance de visão superior aos veículos de passeio, sempre mais baixos por razões obvias de aplicação e projeto. Nesta situação estes veículos se encontram em desvantagem, tanto no alcance da visão em situações de aclive, como no prejuízo da visão noturna causada pelo ofuscamento da luz emitida por veículos transitando em sentido contrário. O sistema consiste na instalação de um circuito composto por uma micro câmera (1) fixada na extremidade de uma estrutura (2) disposta na parte superior do teto do veículo. Posicionada a uma altura superior ao ponto de visão (3) do motorista, permite que se detecte a aproximação ou existência de veículos em pontos normalmente invisíveis, como nos aclives das rodovias. Consiste em uma solução para aumentar a segurança dos veículos e usuários, sobremaneira no transito em rodovias que trás como vantagens: maior alcance da visão possibilitando executar manobras mais seguras, redução no risco de acidentes nas ultrapassagens, melhora na visão noturna, tomando-se um diferencial para o veiculo, com maior valorização e segurança.
(71) Vilson Antonio Padilha (BR/PR)
(72) Vilson Antonio Padilha, Amauri dos Santos Sampaio, Antonio Lima Elias, Rubens Subtil de Oliveira
(74) Marcos Antonio Nunes

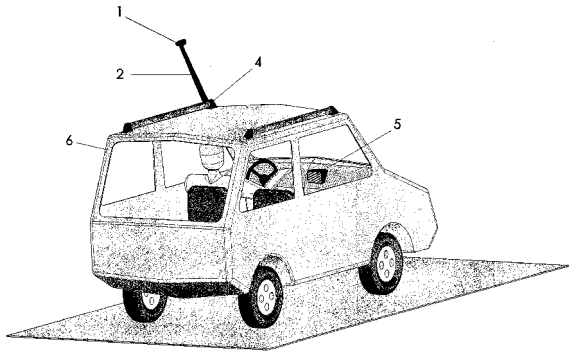

(21) **PI 0705142-5 A2** (22) 12/11/2007 **3.1**
(51) B01D 3/00 (2010.01)
(54) CÉLULA E MÉTODO VERSÁTIL DE DESTILAÇÃO
(57) Célula e Método Versátil de Destilação. Introduz na destilação de álcool, químicos, petróleo, biocombustíveis, resíduos e outros a "célula de manufatura flexivel" (conjunto de máquinas multífuncionais com componentes flexíveis, informatizáveis e automatizáveis), tornando-a móvel com elementos intercambiáveis, para diversificação rápida entre matérias primas, produtos finais e locais de destilação. As colunas de destilação (103 a 106, 125, 216 a 218) com componentes internos (301 a 360) dos conjuntos (1000 a 1015) dotados de formas flexíveis, são, mediante módulos (107 a 109, 114, 205, 206, 208 a 210) articuláveis, montadas ou trocadas e transportadas horizontalmente, e elevadas verticalmente sobre plataformas móveis (119, 120, 201), para operações de destilação ajustáveis em tempo real ou breve intervalo de

processo, por controle variável da razão vapor-líquido mediante introdução de geometria variável com acionajnento eletromecânico, que pode ser informatizado e automatizado em: bandeja de inclinação regulável (1000); bandeja dupla dobrável (1001); bandeja concêntrica giratória (1002); vedação regulável de calotas fixas (1003); perfuração individual (1004) e conjunta (1005) de bandejas regulável por diafragma íris; perfuração individual (1006) e conjunta (1007) de bandejas regulável por grade pantográfica; hastes de espaçamento regulável entre bandejas e pacotes (1008, 1009); magazines de troca rápida de bandejas (1010) e pacotes (1011); rede de distribuição de sparging de micro/nanobolhas em bandejas (1012) , e no refluxo, em pacotes, coletores e distribuidores (1013); e altura variável de ladrão plano (1014) ou tubular (1015) A Célula e Método Versátil de Destilação (1; 100, 127; 200, 204, 207; 301 a 360 dos conjuntos 1000 a 1015) combina colunas e componentes internos em duas sub-células interfuncionais: sub-célula rotativa (100, 127), de fabricação, montagem e elevação de colunas (103 a 106, 125) de altura até um comprimento de plataforma (119, 120), configurada (100) com torre rotativa (126) portando um sistema de várias colunas (103 a 106), e configurada (127) com bloco rotativo (113), portando uma coluna (125) com módulos (107 a 109, 114) alinháveis, possuindo sistema de transferência (117, 118) de colunas e módulos entre plataformas (119, 120, 201); e sub-célula articulada (200, 204, 207) portando uma coluna (216 a 218) de altura superior a um comprimento de plataforma (201), com módulos articulados dobrados (107 a 109, 205), configurada (200) com coluna (216) articulada; configurada (204) com coluna (217) articulada, tendo pelo menos um módulo telescópico (206); e configurada (207) com coluna (218) articulada, com módulos externamente estruturados (208 a 210)
(71) Diderot de Arruda Aniz (BR/SP)
(72) Diderot de Arruda Aniz, Aparecido de Oliveira Melo
(74) Sul América Marcas e Patentes Ltda

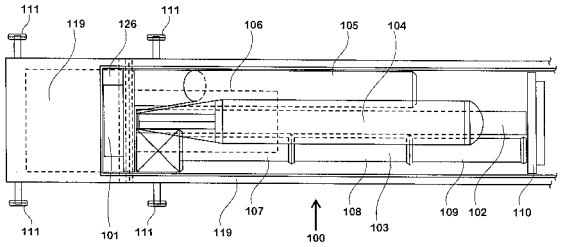

(21) **PI 0705543-9 A2** (22) 26/11/2007 **3.1**
(51) B60K 17/16 (2010.01)
(54) TRANSMISSÃO DIFERENCIAL COM EIXO DE TRÊS PONTAS CONTROLADA POR AMORTECIMENTO ELÉTRICO
(57) TRANSMISSÃO DIFERENCIAL COM EIXO DE TRES PONTAS CONTROLADA POR AMORTECIMENTO ELÉTRICO. Descreve-se uma transmissão diferencial com eixo de três pontas controlada por amortecimento elétrico incluindo uma instalação eletro-mecânica rotativa disposta entre ambas extremidades de saída diferenciais para criar efeitos de geração de potência de vórtice ou efeitos de gerador na operação diferencial para produzir potência de saída para produzir amortecimento contra-torque; ou quando há duas instalações eletro- mecânicas rotativas adaptadas respectivamente a ambas extremidades de saída diferenciais, a potência mais alta gerado pela instalação eletro-mecânica rotativa com voltagem de geração de potência mais alta impulsiona a outra instalação eletro-mecânica rotativa com voltagem de geração de potência mais baixa, para regular e controlar a relação de torque entre ambas extremidades de saída diferenciais.
(71) TAI-HER YANG (TW)
(72) TAI-HER YANG
(74) PINHEIRO NETO - ADVOGADOS

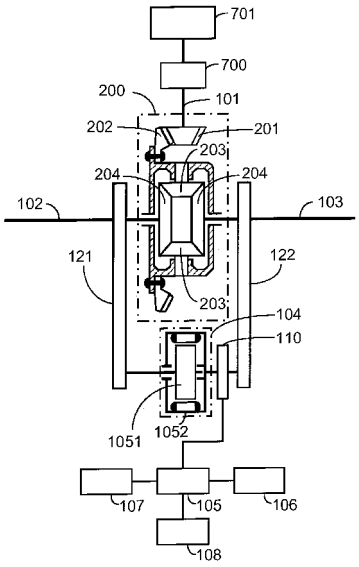

(21) **PI 0720117-6 A2** (22) 22/05/2007 **3.1**
(30) 24/05/2006 PT 103486
(51) C04B 38/02 (2010.01), C04B 9/04 (2010.01)
(54) MÉTODO DE FABRICAÇÃO DE ARTEFATOS CERÂMICOS POROSOS
(57) MÉTODO DE FABRICAÇÃO DE ARTEFATOS CERÂMICOS POROSOS. A presente invenção refere-se ao método de fabricação, rápido e à temperatura ambiente, de um novo material cerâmico muito poroso, que associa a presa rápida dos cimentos de fosfato de magnésio à libertação de gás que ocorre na dissociação dos carbonatos em meio ácido. A mistura de pós-secos pode ser comercializada previamente preparada adicionando água durante a colocação em obra. A massa úmida pode ser vazada em moldes, projetadas sobre superfícies e injetadas em cavidades, endurecendo em alguns minutos. O produto final tem macro, micro e nanoporos intercomunicantes e características de isolamento térmico, absorção sonora, permeabilidade e baixa densidade, apresentando, apesar disso, uma resistência mecânica raramente encontrada em produtos com porosidade comparável. É bio e eco compatível e permite a incorporação de partículas e fibras para reforço ou gradiente de propriedades, encontrando aplicações ecologicamente sustentáveis como biomateriais, meio filtrante, em construção civil, arquitetura, paisagismo e agricultura.
(71) Fundação Universidade Federal de São Carlos (BR/SP) , Universidade de Aveiro (PT)
(72) Márcio Raymundo Morelli, Ana Maria Bastos Costa Segadães, Nadia Khaled Zurba
(74) Maurício Saab

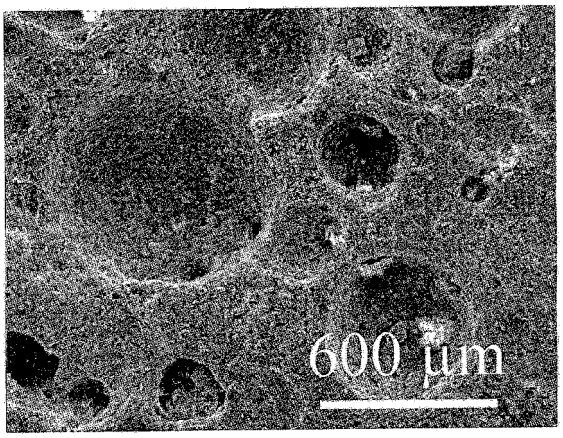

(21) **PI 0801686-0 A2** (22) 12/06/2008 **3.1**
(30) 12/06/2007 US 11/761843
(51) A61K 38/47 (2010.01), A61K 31/7004 (2010.01), A23L 1/03 (2010.01), A61K 9/28 (2010.01)
(54) MÉTODO DE CONVERTER GLUCOSINOLATO A ISOTIOCIANATO NO INTESTINO DELGADO, COMPOSIÇÃO PRECURSORA QUIMIOPROTETORA REVESTIDA ENTERICAMENTE, PRODUTO ALIMENTÍCIO, COMPOSIÇÃO FARMACÊUTICA, E, CÁPSULA REVESTIDA ENTERICAMENTE
(57) MÉTODO DE CONVERTER GLUCOSINOLATO A ISOTIOCIANATO NO INTESTINO DELGADO, COMPOSIÇÃO PRECURSORA QUIMIOPROTETORA REVESTIDA ENTERICAMENTE, PRODUTO ALIMENTÍCIO, COMPOSIÇÃO FARMACÊUTICA, E, CÁPSULA REVESTIDA ENTERICAMENTE. A presente invenção refere-se a uma composição particulada compreendendo partículas de beta-tioglucosidase e glucosinolato revestidas entericamente. A presente invenção proporciona adicionalmente um método de converter glucosinolato a isotiocianato no intestino delgado, compreendendo administrar oralmente a um sujeito uma composição precursora quimioprotetora revestida entericamente compreendendo partículas de beta-tioglucosidase e glucosinolato revestidas entericamente. Em outro aspecto, partículas de beta-tioglucosidase e glucosinolato não revestidas podem ser fornecidas em uma cápsula revestida entericamente. De preferência, o glucosinolato é glucorafanina e a beta-tioglucosidase é mirosinase. O revestimento entérico objetiva liberar o composto no intestino delgado onde enzima beta-tioglucosidase converte glucosinolato a isotiocianato quimioprotetor.
(71) Kraft Foods Holdings, INC (US)
(72) Leslie George West, Nicole Lee Windsor, Anilkumar Ganapati Gaonkar, Nathan V. Matusheski, Nam-Cheol Kim
(74) MOMSEN, LEONARDOS & CIA

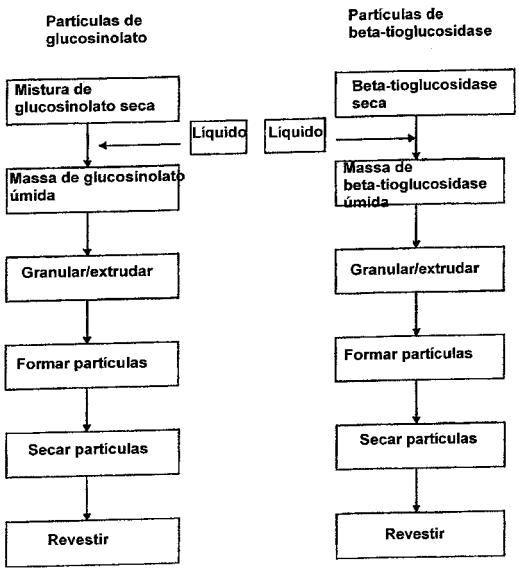

(21) **PI 0803016-2 A2** (22) 20/06/2008 **3.1**
(30) 20/06/2007 US 11/765.869
(51) H01R 9/05 (2010.01), H01R 13/627 (2010.01)
(54) CONECTOR DE CABO COAXIAL EM ÂNGULO, MÉTODO PARA FABRICAR CONECTOR COAXIAL DE ÂNGULO RETO, CONECTOR DE CABO COAXIAL DE ÂNGULO RETO
(57) CONECTOR DE CABO COAXIAL EM ÂNGULO, MÉTODO PARA FABRICAR CONECTOR COAXIAL DE ÂNGULO RETO, CONECTOR DE CABO COAXIAL DE ÂNGULO RETO. Um conector de cabo coaxial em ângulo, tendo um condutor interno geralmente cilíndrico unitário em um furo que se estende entre um lado primário e um lado secundário de um corpo externo. O condutor interno é dotado de uma primeira extremidade em um eixo geométrico longitudinal primário tendo uma transição para uma segunda extremidade em um eixo geométrico secundário em um ângulo em relação ao eixo geométrico longitudinal primário. Um lado externo da transição tendo uma superfície de ângulo traseiro plano, a superfície de ângulo traseiro plano disposta genericamente em uma metade do ângulo em relação ao eixo geométrico longitudinal e o eixo geométrico secundário, respectivamente.
(71) Commscope, INC. (US)
(72) Jeffrey Paynter
(74) BHERING ADVOGADOS

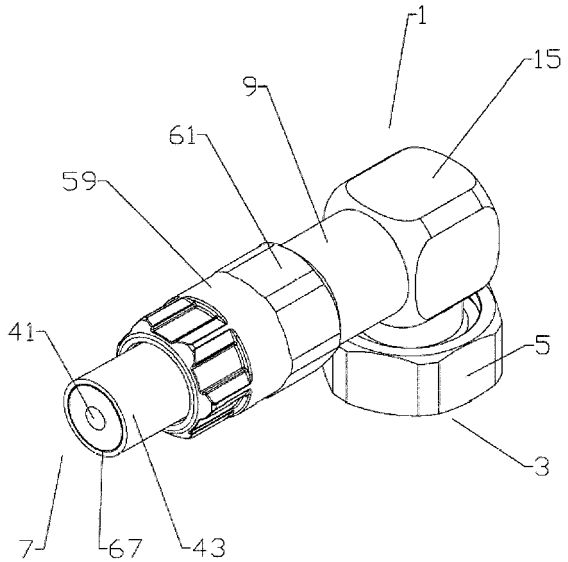

(21) **PI 0803651-9 A2** (22) 29/08/2008 **3.1**
(30) 01/09/2007 DE 10 2007 041 685.9
(51) A61L 2/20 (2010.01)
(54) APARELHO PARA DISTRIBUIR UM MEIO A RECIPIENTES, E, ARRANJO PARA DISTRIBUIR UM MEIO AOS RECIPIENTES
(57) APARELHO PARA DISTRIBUIR UM MEIO A RECIPIENTES, E, ARRANJO PARA DISTRIBUIR UM MEIO AOS RECIPIENTES. A invenção refere-se a um aparelho (1) para distribuir um meio (A) a recipientes, caracterizado pelo fato de compreender uma câmara de distribuição que é arranjada em relação a um eixo de rotação (D) e que tem uma pluralidade de aberturas (8) através das quais o meio (A) pode ser guiado para fora da câmara de distribuição, e compreendendo uma luva (6) que é arranjada sobre a câmara de distribuição (4), onde a luva (6) se estende na direção do eixo de rotação (D) da câmara de distribuição (4). De acordo com a invenção, o aparelho (1) tem um tubo de suprimento (12) para suprir o meio à câmara de distribuição (4). Além disso, o tubo de suprimento (12) se estende, pelo menos parcialmente, na direção do eixo de rotação (D) da câmara de distribuição (4), e a luva (6) é desenhada de modo a poder girar em relação ao tubo de suprimento (12), aonde um vão (10), que se estende em uma direção circunferencial ao redor do eixo de rotação (D) e através do qual o meio (A) pode passar, é formado entre a luva (12) e o tubo de suprimento (6).
(71) Krones AG (DE)
(72) Berthold Burgmeier, Manfred Schimid
(74) Momsen, Leonardos & CIA.

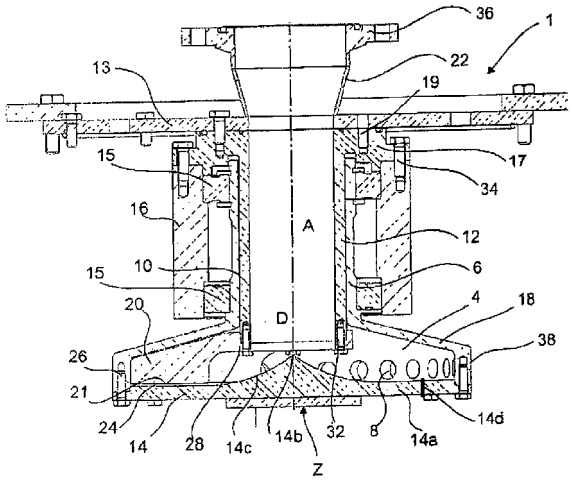

(21) **PI 0804745-6 A2** (22) 27/06/2008 **3.1**
(30) 27/06/2007 US 11/823248
(51) B67D 5/02 (2009.01), B05B 11/00 (2010.01)
(54) DISTRIBUIDOR DE MÃOS LIVRES PARA DISTRIBUIR UM PRODUTO EM UMA ÁREA VISADA, E, MÉTODO PARA DISTRIBUIR PRODUTO
(57) DISTRIBUIDOR DE MÃOS LIVRES PARA DISTRIBUIR UM PRODUTO EM UMA ÁREA VISADA, E, MÉTODO PARA DISTRIBUIR PRODUTO. É apresentado um sistema distribuidor que utiliza um controlador conjuntamente com um fotodetector a fim de prover distribuição automática a um usuário quando um objeto entra em uma área visada. Um controlador é programado para pulsar uma fonte de luz que está montada próximo ao fotodetector. O controlador monitora constantemente a voltagem ao receber um sinal do fotodetector, e avalia a diferença na voltagem da luz pulsada ligada/desligada. O controlador soma as diferenças, e atualiza constantemente as diferenças durante um período determinado para criar um valor médio da diferença. O valor médio da diferença é somado com um Valor de Compensação Visado e comparado a uma diferença momentânea da voltagem. Quando a diferença momentânea excede a soma do Valor de Compensação Visado e a diferença média, o controlador envia um sinal a um mecanismo de distribuição que distribui um fluido ou o outro produto sobre objeto.
(71) Joseph S. Kanfer (US)
(72) Chip W. Curtis, Jackson W. Wegelin
(74) Momsen, Leonardos & CIA.

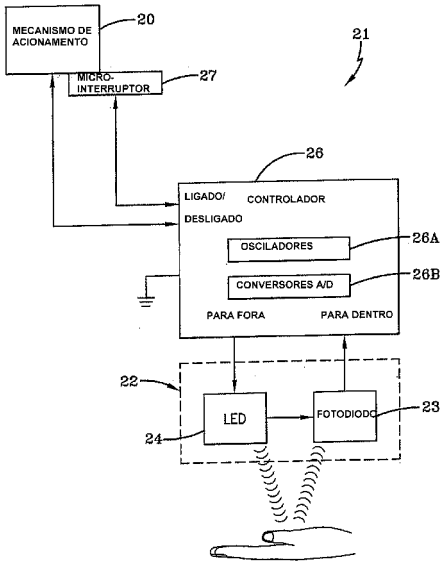

(21) **PI 0804751-0 A2** (22) 24/10/2008 **3.1**

(30) 25/10/2007 US 60/982639
(51) A62D 3/00 (2010.01)
(54) SISTEMA VIBRATÓRIO PARA TRATAMENTO DE AMIANTO, E, MÉTODO DE TRATAMENTO DE AMIANTO
(57) SISTEMA VIBRATÓRIO PARA TRATAMENTO DE AMIANTO, E, MÉTODO DE TRATAMENTO DE AMIANTO. Um sistema vibratório para o tratamento de amianto inclui uma calha com um revestimento resistente ao calor, uma abertura, e uma extremidade de descarga. O sistema inclui igualmente um sub-sistema de transporte incluindo uma armação que pode ser acoplado à calha, bem como um gerador de vibração e membros elásticos acoplados à armação. Além disso, o sistema inclui um sub-sistema de aquecimento incluindo um forno que pode ser disposto através da abertura. Um método para o tratamento de amianto inclui dispor o amianto na calha, dispondo o forno através da abertura, aquecer o amianto na calha para tomar o amianto inerte, vibrar a calha para mover o amianto inerte ao longo da calha para a extremidade de descarga, e coletar o amianto inerte da calha.
(71) General Kinematics Corporation (US)
(72) Oscar L. Mathis, Jr., Ronald Fruit, Wei Yong
(74) Momsen, Leonardos & CIA.

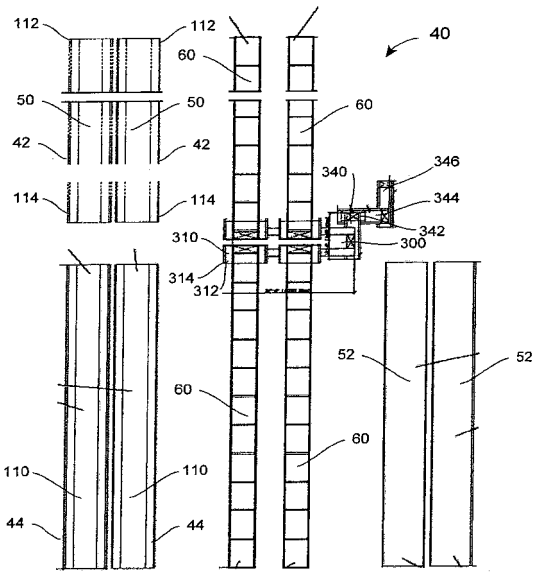

(21) **PI 0804906-8 A2** (22) 19/11/2008 **3.1**
(30) 21/11/2007 US 11/943,627
(51) G01V 3/00 (2010.01)
(54) MÉTODO DE PROCESSAMENTO DE DADOS DE LEVANTAMENTO EXPLORATÓRIO REPRESENTANDO UMA ESTRUTURA SUBTERRÂNEA, E MÉTODO
(57) MÉTODO DE PROCESSAMENTO DE DADOS DE LEVANTAMENTO EXPLORATÓRIO REPRESENTANDO UMA ESTRUTURA SUBTERRANEA, E MÉTODO. Para processamento de dados de levantamentos exploratórios subterrâneos, são colhidos dados de medição por um receptor posicionado em águas profundas, em que os dados de medição colhidos correspondem a sinais emitidos por pelo menos uma fonte de sinal localizada em ou na proximidade de uma interface ar-água do corpo de água. Os dados de medição são processados para redução de um componente de sinal previamente determinado.
(71) Geco Technology B.V (NL)
(72) David Alumbaugh, Jiuping Chen, Kevin Eyl, Stephen Allan Horne, Edward Nichols
(74) Walter de Almeida Martins

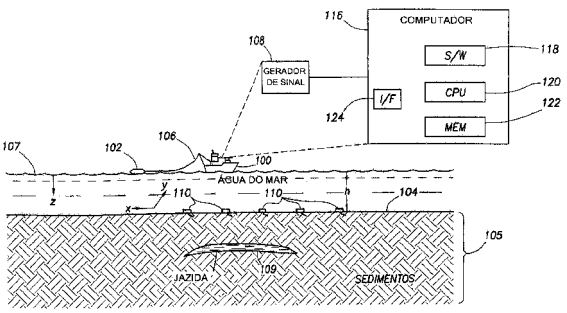

(21) **PI 0805142-9 A2** (22) 12/11/2008 **3.1**
(30) 13/11/2007 EP 07425713.0
(51) A61B 17/72 (2010.01)
(54) UNIDADE DE FECHO REMOVÍVEL PARA IMPLANTES DE CONSOLIDAÇÃO DE OSSO AXIAIS
(57) UNIDADE DE FECHO REMOVÍVEL PARA IMPLANTES DE CONSOLIDAÇÃO DE OSSO AXIAIS. Uma unidade de fecho removível (1) para implantes de consolidação de osso axiais (2), compreendendo um corpo principal (3) que é substancialmente axialmente simétrico e é provido, em uma primeira extremidade (4), com um assento (5) para se acoplar a uma ferramenta de movimento e, em uma segunda extremidade (6), com elementos (7) para se acoplar a um receptáculo terminal (8) do implante axial correspondente (2). Os elementos de acoplamento (7) compreendem uma ranhura (9) que tem uma forma substancialmente helicoidal e uma haste (10) que também tem uma forma substancialmente helicoidal que é complementar em relação à ranhura (9) e é acomodada com folga dentro da ranhura (9). A haste (10) pode ser deformada elasticamente a partir de uma configuração livre, na qual ela se projeta para fora com relação à ranhura (9), para uma configuração deformada por meio de ações externas radialmente orientadas, nas quais ela é completamente inserida dentro da ranhura (9).
(71) Citieffe S.R.L. (IT)
(72) Franco Mingozzi, Alan Dovesi
(74) Momsen, Leonardos & CIA.

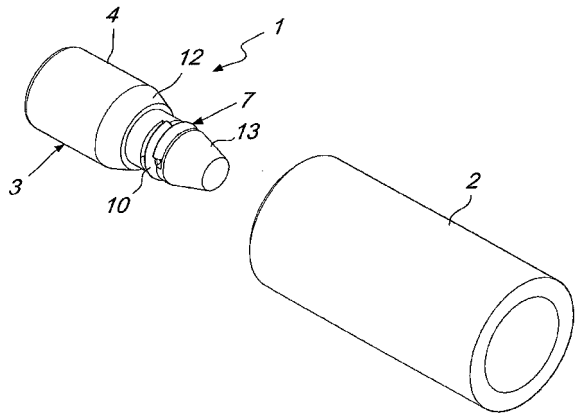

(21) **PI 0806978-6 A2** (22) 23/12/2008 **3.1**
(30) 04/01/2008 US 11/969,764
(51) C11D 3/386 (2010.01)
(54) COMPOSIÇÃO E MÉTODO DE MELHORAR A FUNCIONALIDADE DE UM SISTEMA TENSOATIVO
(57) COMPOSIÇÃO E MÉTODO DE MELHORAR A FUNCIONALIDADE DE UM SISTEMA TENSOATIVO. São apresentadas composições que compreendem um tensoativo e um sistema de proteínas, onde o sistema de proteínas compreende as proteínas e as proteínas de stress obtidas pelo processo de fermentação de levedura para obter uma mistura de fermentação; a submissão da mistura de fermentação às condições de stress para obter uma mistura de pós-fermentação; e a centrifugação da mistura de pós- fermentação e obtenção do sobrenadante; onde a mistura de proteínas retém a sua funcionalidade sob condições extremas. Também são apresentados métodos de utilização das composições acima como agentes de recuperação de óleo incrementados, agentes de limpeza ou como os agentes que melhoram a função de tensoativos.
(71) CARL WALTER PODELLA (US) , JOHN WILSON BALDRIDGE (US) , ANDREW HENRY MICHALOW (US)
(72) CARL WALTER PODELLA, JOHN WILSON BALDRIDGE, ANDREW HENRY MICHALOW
(74) David do Nascimento Advogados Associados

(21) **PI 0900760-1 A2** (22) 26/02/2009 **3.1**
(30) 26/02/2008 US 61/031,503
(51) B64D 11/02 (2010.01)
(54) SISTEMA DE DESCARGA DE RESÍDUO LÍQUIDO TIPO ESGOTO UTILIZADO EM UMA AERONAVE
(57) SISTEMA DE DESCARGA DE RESÍDUO LÍQUIDO TIPO ESGOTO UTILIZADO EM UMA AERONAVE. A presente invenção refere-se a uma aeronave (10) tendo uma cabine (14) com uma pluralidade de estações de utilização de água potável (22) que drena o resíduo líquido tipo esgoto para um tanque de transferência (24). O sistema de descarga de resíduo líquido tipo esgoto pressuriza o tanque de transferência (24) em períodos e/ou lugares apropriados, de modo que o resíduo liquido tipo esgoto possa ser descarregado através de um mastro de drenagem (26), sem a ajuda da gravidade. Esse sistema de descarga de resíduo líquido tipo esgoto elimina a necessidade de uma linha de descarga do tanque de transferência (24) e livra a fuselagem da aeronave (12) de ter um orifício inconveniente associado a tal linha de descarga.
(71) Goodrich Corporation (US)
(72) Bryan J. Mackulin, Mark A. Hampson
(74) Dannemann, Siemsen, Bigbler & Ipanema Moreira

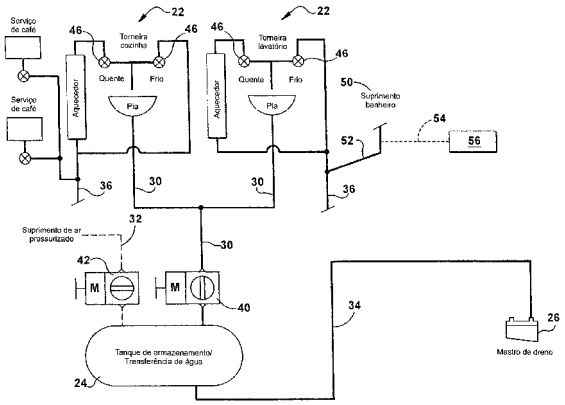

(21) **PI 0900842-0 A2** (22) 20/04/2009 **3.1**
(30) 22/04/2008 SE 0800919-3
(51) F23K 3/00 (2010.01), F23B 40/02 (2010.01), F23D 1/00 (2010.01)
(54) MÉTODO PARA COMBUSTÃO DE UM COMBUSTÍVEL EM FASE SÓLIDA E DISPOSITIVO PARA COMBUSTÃO DE UM COMBUSTÍVEL EM FASE SÓLIDA
(57) MÉTODO PARA COMBUSTÃO DE UM COMBUSTÍVEL EM FASE SÓLIDA E DISPOSITIVO PARA COMBUSTÃO DE UM COMBUSTÍVEL EM FASE SÓLIDA. Método para combustão de um combustível em fase sólida, onde o combustível é induzido, com ajuda de um meio de alimentação não-pneumático (11), a alimentar uma abertura de entrada (lia) em um dispositivo queimador (10), onde o dispositivo queimador (10) compreende uma primeira entrada (13a) para o oxidante através da qual um oxidante é induzido a fluir através de um primeiro conduto de alimentação (13) . A invenção é caracterizada pelo fato de a primeira entrada (13a) para o oxidante ser arranjada na forma de uma abertura circundando a abertura de entrada (lia), sendo que o oxidante é induzido a fluir para fora através da abertura (13a) com uma velocidade de pelo menos 100 m/s, através de um cano do queimador (16) e para fora através de um orifício queimador (17) até um espaço de combustão (18), de modo que o oxidante por ação de ejeção causa que o combustível seja transportado através do cano do queimador (16) e para fora através do orifício queimador (17)
(71) AGA AB (SE)
(72) Tomas Ekman
(74) Paulo Sérgio Scatamburlo

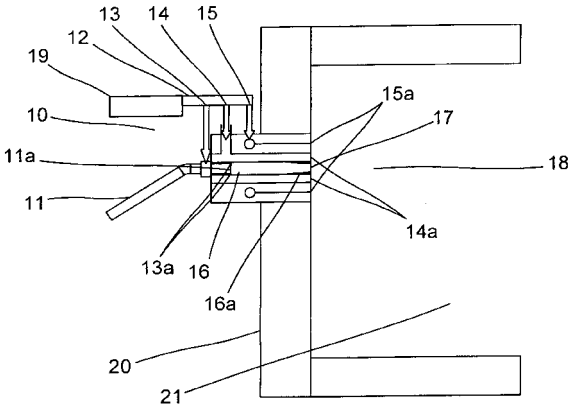

(21) **PI 0900874-8 A2** (22) 22/04/2009 **3.1**
(30) 22/04/2008 KR 10-2008-0037432; 20/03/2009 KR 10-2009-0023814
(51) G06Q 30/00 (2010.01)
(54) MÉTODO E SISTEMA PARA FORNECER CONTEÚDO
(57) MÉTODO E SISTEMA PARA FORNECER CONTEÚDO. Compreendendo um método para fornecer conteúdo através de um sistema de fornecimento de conteúdo, incluindo a permissão do acesso ao sistema através de um dispositivo de mídia; apresentar uma tela incluindo uma pluralidade de itens de menu incluindo um item de conteúdos de marca de visualização; quando o item de conteúdos de marca de visualização é selecionado por um usuário, apresentar uma tela incluindo as mercadorias específicas de marca e uma janela de entrada de palavra-chave; receber uma entrada de palavra-chave do usuário; apresentar uma tela do resultado de pesquisa incluindo as marcas combinando com a palavra-chave de entrada; apresentar um livro eletrônico relacionado a uma marca selecionada pelo usuário; apresentar uma loja de marca selecionada pelo usuário; classificar e apresentar o conteúdo de marca selecionado pelo usuário de acordo com um produtor do conteúdo; armazenar o conteúdo selecionado pelo usuário em um espaço de usuário interno; e fornecer um espaço de publicidade em que o conteúdo armazenado no espaço de usuário interno pode ser publicado.
(71) EIN'S I&S CO., LTD (KR)
(72) JEONG HOON LEE, EUN YOUNG LEE
(74) Tinoco Soares & Filho S/C Ltda.

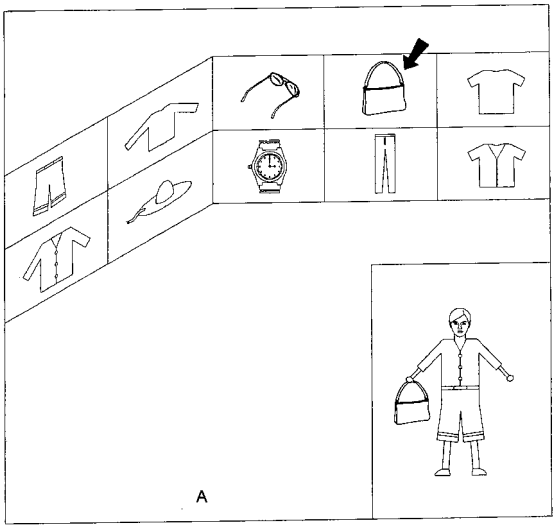

(21) **PI 0900875-6 A2** (22) 22/04/2009 **3.1**
(30) 22/04/2008 KR 10-2008-0037432; 20/03/2009 KR 10-2009-0023813
(51) G06Q 30/00 (2010.01)
(54) MÉTODO E SISTEMA PARA FORNECER CONTEÚDO
(57) MÉTODO E SISTEMA PARA FORNECER CONTEÚDO. Compreendendo um método para fornecer conteúdo através de um sistema de fornecimento de conteúdo, incluindo a permissão do acesso ao sistema através de um dispositivo de mídia; apresentar uma tela incluindo uma pluralidade de itens de menu incluindo um item de conteúdos de marca de visualização; quando o item de conteúdos de marca de visualização é selecionado por um usuário, apresentar uma tela incluindo as mercadorias específicas de marca e uma janela de entrada de palavra-chave; receber uma entrada de palavra-chave do usuário; apresentar uma tela do resultado de pesquisa incluindo as marcas combinando com a palavra-chave de entrada; apresentar um livro eletrônico relacionado a uma marca selecionada pelo usuário; apresentar uma loja de marca selecionada pelo usuário; classificar e apresentar o conteúdo de marca selecionado pelo usuário de acordo com um produtor do conteúdo; armazenar o conteúdo selecionado pelo usuário em um espaço de usuário interno; e fornecer um espaço de publicidade em que o conteúdo armazenado no espaço de usuário interno pode ser publicado.
(71) EIN'S I&S CO., LTD (KR)
(72) JEONG HOON LEE, EUN YOUNG LEE
(74) Tinoco Soares & Filho S/C Ltda.

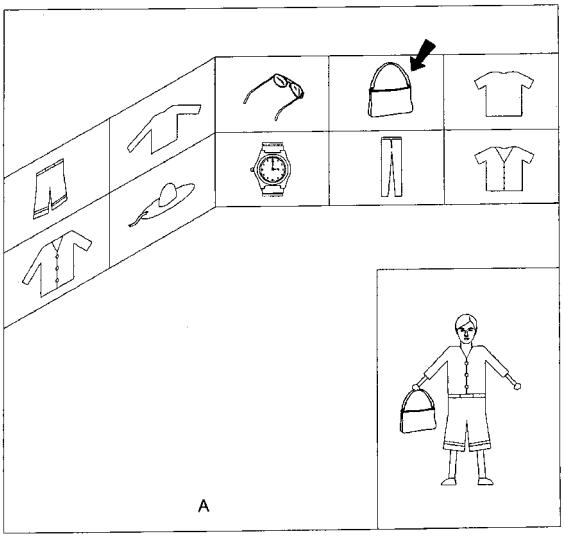

(21) **PI 0900878-0 A2** (22) 09/03/2009 **3.1**
(30) 12/03/2008 KR 10-2008-0022976
(51) D06F 39/10 (2010.01)
(54) CONJUNTO DE FILTRO DE MÁQUINA DE LAVAR
(57) CONJUNTO DE FILTRO DE MÁQUINA DE LAVAR. É revelado um conjunto de filtro de máquina de lavar, por meio do qual é possível impedir que as roupas sejam danificadas por fricção com o conjunto de filtro de um modo que filtra de forma eficaz as partículas contidas na água no decorrer da lavagem das roupas. Em uma máquina de lavar incluindo uma parede interna tendo uma saída e uma passagem de circulação disposta entre a parede interna e uma cuba de lavagem para permitir que a água circule para a saída a partir do fundo

da cuba de lavagem, a presente invenção inclui uma unidade de filtro do tipo fechado filtrando partículas da água descarregada pela saída, uma tampa tendo um orifício de injeção para permitir que a água através da unidade de filtro do tipo fechado seja injetada na cuba de lavagem, e um meio de travamento para fixar a unidade de filtro do tipo fechado e a tampa na parede interna, o meio de travamento sendo disposto entre a tampa e a unidade de filtro do tipo fechado
(71) LG Electronics Inc. (KR)
(72) Sang Hee Yoo, Jong Deuk Bae, Kil Su Kim, Ji Maeng Kim, Young Bae Park
(74) Nellie Anne Daniel-Shores

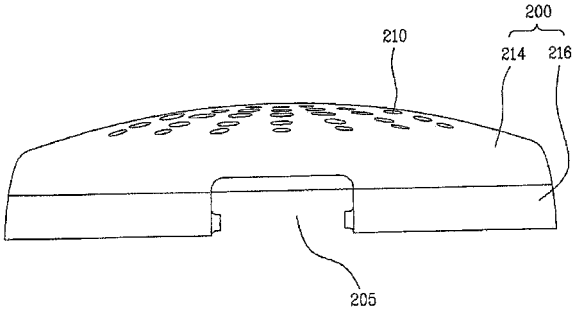

(21) **PI 0900879-9 A2** (22) 09/03/2009 **3.1**
(30) 12/03/2008 KR 10-2008-0022973
(51) D06F 39/10 (2010.01)
(54) MONTAGEM DE FILTRO DE LAVADORA DE ROUPAS
(57) MONTAGEM DE FILTRO DE LAVADORA DE ROUPAS. É revelada uma montagem de filtro de uma máquina de lavar roupas, pela qual a roupa para lavar pode ser impedida de ser danificada pela fricção com a montagem de filtro de um modo a eficientemente filtrar partículas contidas na água no curso da lavagem da roupa para lavar. Em uma máquina de lavar roupas, incluindo uma parede interna possuindo uma saída e uma passagem de circulação proporcionada entre a parede interna e uma cuba de lavagem para permitir que a água circule para a saída a partir de uma parte de baixo da cuba de lavagem, a presente invenção inclui uma unidade de filtro filtrando partículas da água descarregada a partir da saída e uma tampa possuindo um furo de injeção para permitir que a água através da unidade de filtro seja injetada para dentro da cuba de lavagem.
(71) LG Electronics Inc. (KR)
(72) Sang Hee Yoo, Jong Deuk Bae, Kil Su Kim, Jim Maeng Kim, Young Bae Park
(74) Nellie Anne Daniel -Shores

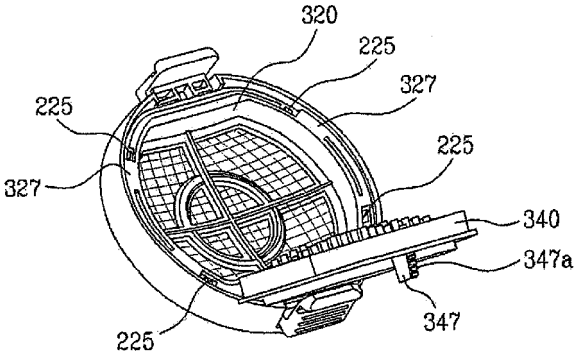

(21) **PI 0900882-9 A2** (22) 03/03/2009 **3.1**
(30) 06/03/2008 DE 20 2008 003 168.0
(51) B60S 1/08 (2010.01)
(54) CONJUNTO
(57) CONJUNTO. Um conjunto compreendendo um suporte (10) e um sensor (30), em particular um sensor de chuva/luz para um veículo a motor, o suporte (10) incluindo pelo menos dois apoios (12) para uma braçadeira de preensão (50), onde pelo menos uma braçadeira de preensão (50) é encaixada por articulação ao sensor (30) em dois pontos de mancal, a braçadeira de preensão (50) sendo adaptada para girar entre uma posição de montagem e uma posição de preensão, na qual ela solicita o sensor (30) contra o suporte (10) com uma força de pré-tração.
(71) Trw Automotive Electronics & Components Gmbh (DE)
(72) Karl-Heinz Wohlfahrt, Maxim Wasetzki
(74) Momsen, Leonardos & CIA.

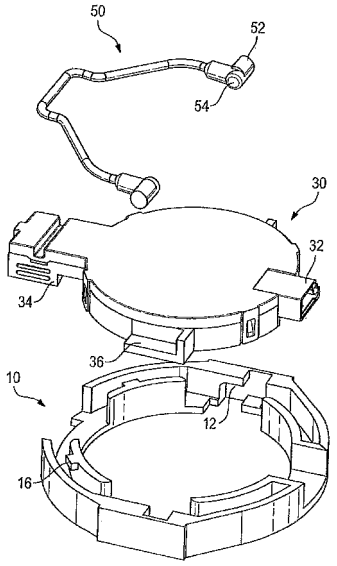

(21) **PI 0900883-7 A2** (22) 03/03/2009 **3.1**
(30) 21/05/2008 US 12/154103
(51) B61F 5/14 (2010.01)
(54) SUPORTE LATERAL PARA UTILIZAÇÃO EM UM TRUQUE DE VAGÃO FERROVIÁRIO
(57) SUPORTE LATERAL PARA UTILIZAÇÃO EM UM TRUQUE DE VAGÃO FERROVIÁRIO. É fornecido um suporte lateral melhorado para vagões ferroviários, o qual consegue acompanhamento e encurvamento melhorados por meio da limitação de balanço do vagão ferroviário. O suporte lateral compreende uma base com uma porção de parede que se estendem genericamente para cima. Uma tampa que compreende uma seção superior com porção de parede que se estende genericamente para baixo é fornecida. A tampa se estende até ou ao redor da seção parede da base. Duas molas espirais são fornecidas dentro da base, que se estendem até o lado de baixo e suportam a tampa. Uma mola elastomérica é também fornecida, a qual é localizada dentro de no mínimo uma das molas espirais.
(71) Amsted Rail Company, Inc (US)
(72) Ralph H. Schorr, Bradford Johnstone
(74) Momsen, Leonardos & CIA.

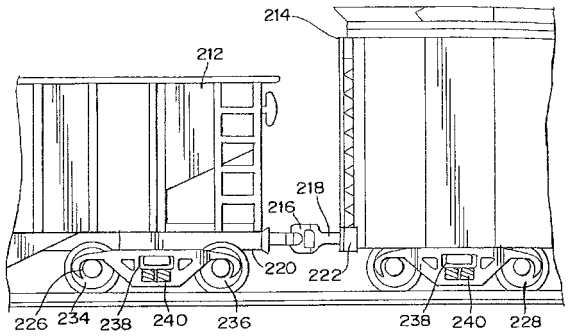

(21) **PI 0900884-5 A2** (22) 09/03/2009 **3.1**
(30) 12/03/2008 KR 10-2008-0022974
(51) D06F 39/10 (2010.01)
(54) MONTAGEM DE FILTRO PARA LAVADOR
(57) MONTAGEM DE FILTRO PARA LAVADOR. Um dispositivo de filtragem de lavador é revelado, pelo qual partículas contidas na água podem ser eficientemente filtradas no curso da lavagem da lavanderia e pela qual as partículas filtradas são prevenidas em serem descarregadas a partir do dispositivo de filtragem. No lavador incluindo uma parede interna tendo uma saída e uma passagem de circulação proporcionada entre a parede interna e o tubo de lavagem de modo a capacitar a água em circular para a saída do fundo do tubo de lavagem, a presente invenção inclui uma unidade de filtragem do tipo fechada configurada de modo a filtrar partículas da água descarregada de procedência da saída e de modo a prevenir as partículas que estão sendo externamente descarregadas.
(71) LG Electronics Inc. (KR)
(72) Sang Hee Yoo, Jong Deuk Bae, Kil Su Kim, Jim Maeng Kim, Young Bae Park
(74) Nellie Anne Daniel -Shores

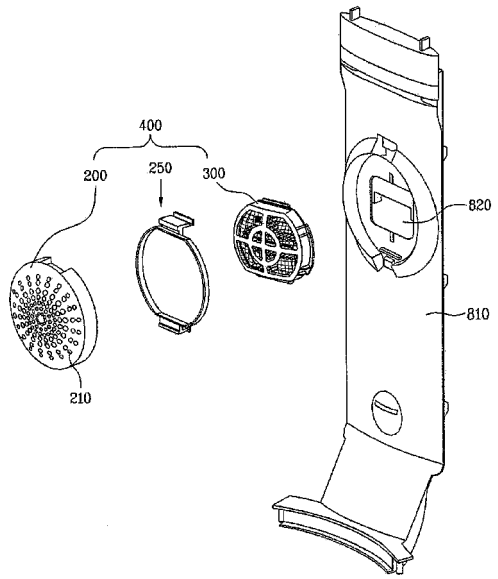

(21) **PI 0900886-1 A2** (22) 04/03/2009 **3.1**
(30) 17/03/2008 US 61/069.693
(51) C08K 5/55 (2010.01), C08G 79/08 (2010.01), C08L 9/00 (2010.01), C08L 85/04 (2010.01), B29D 30/04 (2010.01), C08F 210/12 (2010.01)
(54) AGENTE DE FUNCIONALIZAÇÃO CONTENDO BORO
(57) AGENTE DE FUNCIONALIZAÇÃO CONTENDO BORO. A presente invenção refere-se a agentes de funcionalização que são particularmente úteis para funcionalizar polímeros de vida flexível para tornar os polímeros, mas compatíveis com preenchedores tais como negro-de-fumo e sílica. Estes agentes de funcionalização incluem um composto contendo boro tendo uma fórmula estrutural selecionada do grupo consistindo em Em que R é selecionado do grupo consistindo em átomos de hidrogênio, grupos alquila e grupos arila, em que R1, R2, e R3 podem ser o mesmo ou diferente e são selecionados do grupo consistindo em grupos alquila, e grupos arila, e em que R4 representa um grupo alquileno ou um grupo aromático em ponte.
(71) The Goodyear Tire & Rubber Company (US)
(72) Robert Alan Woloszynek, Stephan Rodewald
(74) Nellie Anne Daniel-Shores

(21) **PI 0900899-3 A2** (22) 11/03/2009 **3.1**
(30) 12/03/2008 DE 10 2008 013 933.5
(51) B01D 3/10 (2010.01), G21F 9/08 (2010.01)
(54) PROCESSO E DISPOSITIVO PARA SEPARAÇÃO DE UM ABSORVEDOR DE NÊUTRONS DE UM AGENTE REFRIGERANTE DE UMA CIRCULAÇÃO DE REFRIGERAÇÃO
(57) PROCESSO E DISPOSITIVO PARA SEPARAÇÃO DE UM ABSORVEDOR DE NÊUTRONS DE UM AGENTE REFRIGERANTE DE UMA CIRCULAÇÃO DE REFRIGERAÇÃO. A presente invenção refere-se a um processo e a um dispositivo para separação de um absorvedor de nêutrons de um agente refrigerante de reator de uma instalação nuclear, sendo que o agente refrigerante de reator evapora por aquecimento em um dispositivo de separação e o agente refrigerante evaporado é descarregado separadamente do absorvedor de nêutrons não-evaporado do dispositivo de separação. A separação destilativa de agente refrigerante de reator de um reator de água de pressão nos produtos, produto de desionização, como agente refrigerante, e solução de ácido bórico concentrada, como absorvedor de nêutrons, bem como a desgaseificação de produto de desionização, que contém oxigênio, como agente refrigerante fresco, são realizados a uma pressão mais baixa, gerada por uma bomba de vácuo e, desse modo, a uma temperatura mais baixa do que até o presente. A energia térmica necessária para os processos de separação é distribuída pelos dispositivos de separação ou condensadores recuperativos ou refrigeradores de gás associados a uma circulação de água de refrigeração, anexada ao sistema de água de refrigeração intermediário da instalação nuclear. Essa circulação de água de refrigeração está unida termicamente, através de trocadores de calor, com diversas circulações de bomba térmica fechadas e, desse modo, com os dispositivos de separação. As circulações de bomba térmica enchidas com agente refrigerante absorvem a energia térmica, na maior parte, no trocador de calor, aumentam o nível de temperatura por compressão mecânica e põem a energia térmica à disposição dos dispositivos de separação, tais como colunas de ácido bórico ou de desgaseificação, ou de outros consumidores de calor.
(71) Areva NP GMBH (DE)
(72) Manfred Meintker
(74) Dannemann ,Siemsen, Bigler & Ipanema Moreira

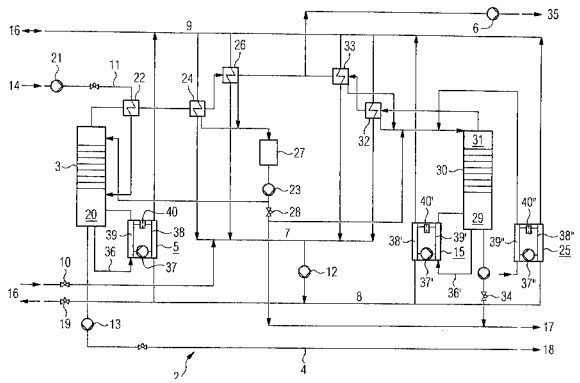

(21) **PI 0900902-7 A2** (22) 04/03/2009 **3.1**
(30) 04/03/2008 JP 2008-053634
(51) B62M 9/16 (2010.01)
(54) AJUSTADOR DE CORRENTE PARA MOTOCICLETA
(57) AJUSTADOR DE CORRENTE PARA MOTOCICLETA. A presente invenção refere-se a um ajustador de corrente para motocicleta o qual não permite que sujeira, água de chuva, lama, e similares entrem facilmente no braço oscilante, e o qual consegue um aperfeiçoamento na aparência, e também um aperfeiçoamento nas propriedades de montagem. Um ajustador de corrente 63 inclui: um parafuso de ajuste (92) disposto para penetrar uma tampa de extremidade (91); uma porção de arruela em forma de placa plana (93) presa em uma extremidade de ponta do parafuso de ajuste (92) e que tem um furo vazado (93a) através do qual um eixo (57) penetra; e um colar (94) preso a uma superfície interna (93b) da porção de arruela (93) de modo que o furo vazado (93a) e um furo de inserção de parafuso (94a) possam ser alinhados coaxialmente. Aqui,a porção de arruela (93) está disposta para cobrir uma das fendas (105) de um lado interno dentro de um braço oscilante (24), a fenda (105) localizada sobre um lado externo em uma direção de largura do veículo.
(71) Honda Motor CO., Ltd. (JP)
(72) Hideki Kuwano
(74) Dannemann, Siemsen, Bigler & Ipanema Moreira

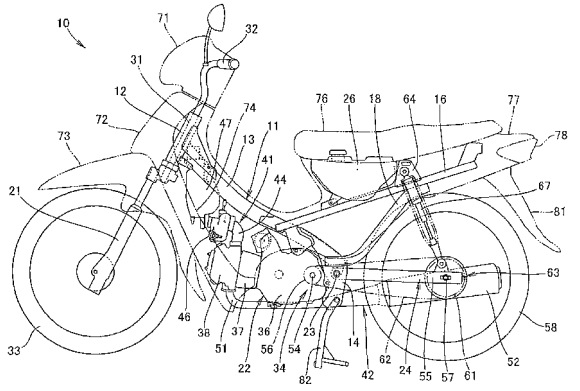

(21) **PI 0900905-1 A2** (22) 27/03/2009 **3.1**
(30) 03/04/2008 JP 2008-097495; 05/09/2008 JP 2008-227912
(51) B62J 6/02 (2010.01)
(54) MOTOCICLETA
(57) MOTOCICLETA. Trata-se de uma motocicleta que inclui uma carenagem frontal (10) para cobrir um lado frontal do chassi de um veículo; uma fonte de luz do farol dianteiro (31b) para ser proporcionada na carenagem frontal (10); uma primeira cobertura transmissiva (31a) para ser proporcionada em um lado frontal da fonte de luz do farol dianteiro (31b); uma parte de reflexão de luz (41 3c) para ser proporcionada separada da fonte de luz do farol dianteiro (31b), junto a um lado externo na direção da largura de um veículo; uma segunda cobertura transmissiva (41a) para ser configurada como um corpo separado da primeira cobertura transmissiva (31a) e para ser proporcionada em um lado frontal da parte de reflexão de luz (413c); e um membro de conexão (51) incluindo uma primeira parte periférica (513p) que envolve a primeira cobertura transmissiva (31a), uma segunda parte periférica (514p) que envolve a segunda cobertura transmissiva (41a), e as partes de conexão (51d, 51f) que interconectam entre a primeira parte periférica (513p) e a segunda parte periférica (514p).
(71) Yamaha Hatsudoki Kabushiki Kaisha (JP)
(72) Masumi Oosumi, Naochika Hashimoto
(74) Isabella Cardozo

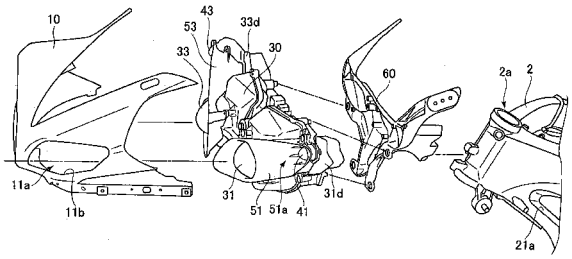

(21) **PI 0900912-4 A2** (22) 27/03/2009 **3.1**
(30) 31/03/2008 US 12/058,865
(51) D06F 39/08 (2010.01)
(54) MÉTODO PARA DETERMINAR TAMANHO DA CARGA E/OU AJUSTAR O NÍVEL DA ÁGUA EM UMA MÁQUINA DE LAVAR ROUPA
(57) MÉTODO PARA DETERMINAR TAMANHO DA CARGA EIOU AJUSTAR O NÍVEL DA ÁGUA EM UMA MÁQUINA DE LAVAR ROUPA. A presente invenção refere-se a uma máquina de lavar roupa que compreende uma tina, um agitador, e um sensor de pressão, o tamanho de uma carga de tecido pode ser determinada e/ou um nível operacional de água pode ser ajustado com base em uma quantidade de água suprida para alcançar um primeiro nível na tina e na variação em uma informação do sensor de pressão durante agitação da água e carga de tecido com a água em um segundo nível na tina.
(71) Whirlpool Corporation (US)
(72) Kathleen M. Labelle, Jenn-Yeu Nieh, Laura C. Oskins, Bennett J. Cook
(74) Dannemann, Siemsen, Bigler & Ipanema Moreira

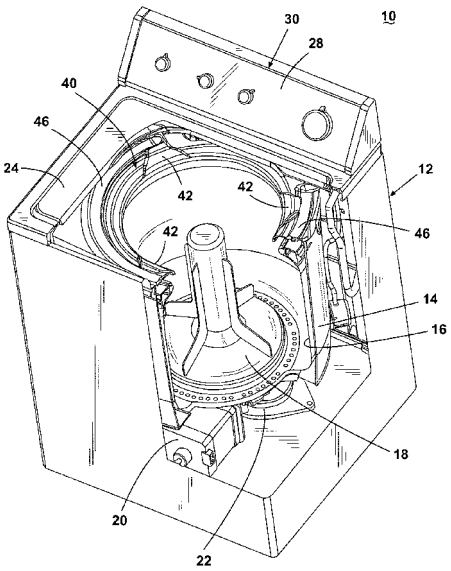

(21) **PI 0900918-3 A2** (22) 17/04/2009 **3.1**
(30) 21/04/2008 FR 08 02198
(51) B64C 25/02 (2010.01), B64C 25/20 (2010.01), B64C 25/22 (2010.01), B64C 25/24 (2010.01), F16H 25/20 (2010.01)
(54) ATUADOR TELESCÓPICO
(57) ATUADOR TELESCÓPICO. A invenção é relativa a um atuador telescópico que compreende um cilindro (1) no qual uma haste principal (2) é montada para deslizar de maneira telescópica ao longo de um eixo de deslizamento (X) entre uma posição retraida e uma posição estendida, o atuador telescópico incluindo uma haste auxiliar montada para deslizar de maneira telescópica na haste principal ao longo de dito eixo de deslizamento entre uma posição retraida e uma posição estendida, o atuador incluindo meios de retenção controlados (30, 31, 32, 33) para reter a haste auxiliar na posição retraida dentro da haste principal, o atuador ainda incluindo meios de freio para frear deslizamento da haste auxiliar na haste principal na direção de extensão. De acordo com a invenção a haste auxiliar (2) tem um filete (101) em uma superficie exterior, a haste principal (2) carregando em sua extremidade um mancal rotativo (102) que centraliza a haste auxiliar dentro da haste principal e que opera em conjunto através de uma conexão helicoidal reversível com o filete da haste auxiliar, de tal modo que extensão da haste auxiliar faz com que o mancal rotativo gire, os meios de freio (106, 110) sendo arranjados para frear rotação do mancal rotativo durante extensão da haste auxiliar.
(71) Messier-Bugatti (FR)
(72) Pierre-Yves Liegeois, Daniel Bucheton
(74) Momsen, Leonardos & Cia.

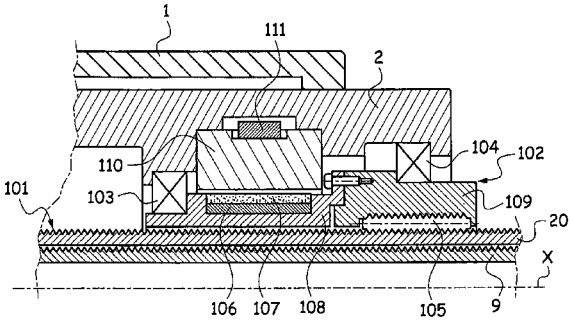

(21) **PI 0900926-4 A2** (22) 19/03/2009 **3.1**
(30) 27/03/2008 US 12/056,529
(51) C08F 2/44 (2010.01), C08J 3/02 (2010.01), C08J 3/26 (2010.01), C08J 5/02 (2010.01), C08G 63/81 (2010.01), C08G 63/89 (2010.01)
(54) PROCESSOS DE LÁTEX
(57) PROCESSOS DE LÁTEX. A presente invenção refere-se a processos para formar continu- amente emulsões de látex úteis na preparação de toners, que não exigem o uso de solventes.
(71) Xerox Corporation (US)
(72) Joo T. Chung, Zhen Lai, Chieh-Min Cheng, Joseph L. Leonardo, Yuhua Tong, Timothy L. Lincoln, Samir Kumar, Christine L. Demay
(74) Dannemann, Siemsen, Bigler & Ipanema Moreira

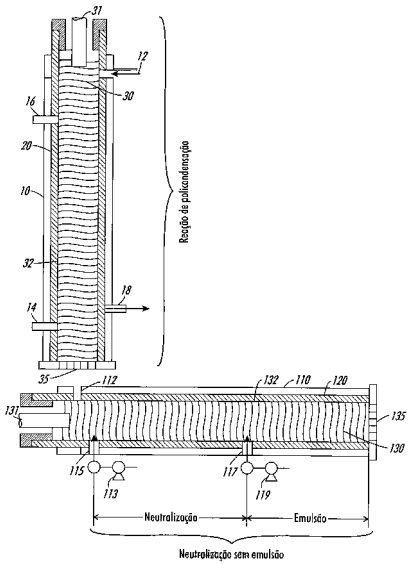

(21) **PI 0900929-9 A2** (22) 26/03/2009 **3.1**
(30) 25/04/2008 JP 2008-116173
(51) B62M 7/02 (2010.01)
(54) VEÍCULO E UNIDADE PROTETORA DE SILENCIADOR
(57) VEÍCULO E UNIDADE PROTETORA DE SILENCIADOR. Pelo menos uma parte d superfície terminal traseira (24a) do corpo do silenciador tubular (24) posicionado em um lado de um corpo de veículo é coberta por uma tampa terminal (53). Pelo menos uma parte de uma superfície lateral direita (24c) do corpo do silenciador (24) é coberta por um primeiro protetor (51) posicionado em um lado oposto do corpo do silenciador, em relação à armação do corpo do veículo. Um segundo protetor (52) fica posicionado na traseira do primeiro protetor (51) de modo a estar espaçado remotamente do mesmo em uma direção longitudinal (Xl) do corpo do silenciador (24). O segundo protetor (52) cobre a superfície lateral direita (24c) do corpo do silenciador (24). O segundo protetor (52) é mais estreito do que o primeiro protetor (51) em uma direção da largura (Yl), normal à direção longitudinal (Xl) do corpo do silenciador (24) em uma vista lateral.
(71) Yamaha Hatsudoki Kabushiki Kaisha (JP)
(72) Hironari Suzuki, Makoto Adachi
(74) Isabella Cardozo

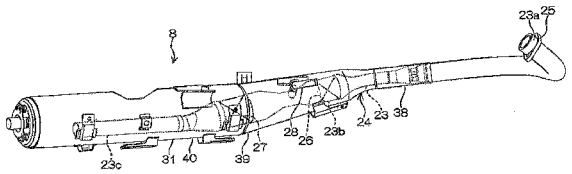

(21) **PI 0900931-0 A2** (22) 20/04/2009 **3.1**
(30) 21/04/2008 EP 08 154852.1
(51) F02D 41/04 (2010.01), F02D 43/00 (2010.01)
(54) SISTEMA E MÉTODO DE MONITORAMENTO DE PERFORMANCE DE LAVAGEM PARA MONITORAR UM PARÂMETRO DE PROCESSO NO PROCESSO DE LAVAGEM DE UM MOTOR A DIESEL GRANDE DE DOIS

TEMPOS LONGITUDINALMENTE LAVADO
(57) SISTEMA E MÉTODO DE MONITORAMENTO DE PERFORMANCE DE LAVAGEM PARA MONITORAR UM PARÂMETRO DE PROCESSO NO PROCESSO DE LAVAGEM DE UM MOTOR A DIESEL GRANDE DE DOIS TEMPOS LONGITUDINALMENTE LAVADO. A presente invenção refere-se a um sistema de monitoramento de performance de lavagem (1) para otimizar um parâmetro de processo no processo de lavagem de um motor a diesel grande de dois tempos longitudinalmente lavado (2). O motor a diesel grande (2) inclui um pistão (3) sendo dispostos para ser móvel indo e vindo em um cilindro (4) ao longo de uma superfície de movimento (5) entre um centro morto de baixo (UT) e um centro morto de cima (01), em que um combustível é alimentado para dentro do cilindro (4) do motor a diesel grande (2) por um bocal de injeção. Aberturas de ar de lavagem (6) são proporcionadas em uma região de admissão do cilindro (4) para o fornecimento de uma quantidade predeterminada de ar de lavagem (7), bem como uma válvula de descarga (8), a qual é proporcionada em uma cobertura do cilindro (9) do cilindro (4) para a expulsão de gás de combustão (10). No estado de operação, um ar fresco (II) é absorvido por um turbocompressor de gás de escape (12) e fornecido para o cilindro (4) como o ar de lavagem (7) em uma pressão predeterminada de ar de admissão via as aberturas de ar de lavagem (6), de modo que uma mistura de gás de ignição é gerada no cilindro (4) a partir do ar de lavagem (7) e do combustível. De acordo com a invenção, pelo menos um primeiro sensor de oxigênio (130, 131) e um segundo sensor de oxigênio (130, 132) é proporcionado na superfície de movimento (5) do cilindro (4) de modo a avaliar uma performance de lavagem no cilindro (4) do motor a diesel grande (1). Adicionalmente, a invenção refere-se a um método para otimizar um parâmetro do processo no processo de lavagem de um motor a diesel grande de dois tempos longitudinalmente lavado (2) por um sistema de monitoramento de performance de lavagem (1).
(71) Wärtsilä Schweiz AG (CH)
(72) Sangram Kishore Nanda
(74) Dannemann, Siemsen, Bigler & Ipanema Moreira

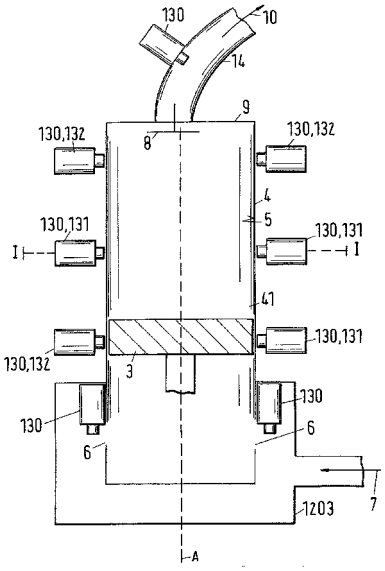

(21) **PI 0900940-0 A2** (22) 16/04/2009 **3.1**
(30) 18/04/2008 US 12/105,618
(51) F25D 17/00 (2010.01)
(54) CURSO DE RESFRIAMENTO SECUNDÁRIO EM REFRIGERADOR
(57) CURSO DE RESFRIAMENTO SECUNDÁRIO EM REFRIGERADOR. A presente invenção refere-se a um refrigerador inclui um curso de resfriamento secundário para circulação de refrigerante líquido através do refrigerador, em que o refrigerante líquido é resfriado pelo compartimento de congelamento e em que o refrigerante líquido resfria o congelador e a caixa para gelo à medida que o refrigerante líquido circula através do curso de resfriamento secundário. Uma bomba é posicionada ao longo do curso de resfriamento secundário para bombeamento do refrigerante líquido através do curso de resfriamento secundário. Um tubo tendo uma primeira extremidade perto da bomba e uma extremidade oposta exposta à atmosfera pode controlar a pressão de sucção associada com a bomba. O refrigerador reduz o acúmulo de gelo através da configuração do curso de resfriamento secundário ou realizar operações de coleta de gelo, que derretem o gelo, O curso de resfriamento secundário pode ser usado para circulação de líquido quente. O curso de resfriamento secundário pode ser usado para proporcionar circulação de líquido quente. O curso de resfriamento secundário pode ser usado para proporcionar a circulação de refrigerante líquido durante uma interrupção de energia.
(71) Whirlpool Corporation (US)
(72) Guolian Wu, Nihat O. Cur
(74) Dannemann, Siemsen, Bigler & Ipanema Moreira

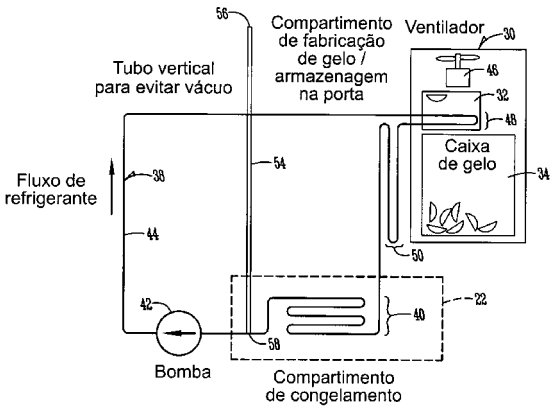

(21) **PI 0900943-4 A2** (22) 20/03/2009 **3.1**
(30) 28/03/2008 US 61/040.439; 12/03/2009 US 12/402.736
(51) A47L 15/24 (2010.01)
(54) SISTEMA DE DRENAGEM PARA UMA MÁQUINA DE LAVAR LOUÇAS
(57) SISTEMA DE DRENAGEM PARA UMA MÁQUINA DE LAVAR LOUÇAS. Uma máquina de lavar louças do tipo transportadora para lavagem de louças inclui um primeiro tanque incluindo um sistema de drenagem tendo uma saída de drenagem e uma barreira de drenagem móvel entre uma posição fechada da saída de drenagem e uma posição aberta da saída de drenagem. Um segundo tanque inclui um sistema de drenagem tendo uma saída de drenagem, uma via de drenagem associada que leva ao primeiro tanque e uma barreira da via de drenagem associada móvel entre uma posição aberta da via de drenagem e uma posição fechada da via de drenagem. Uma montagem de controle de drenagem inclui um atuador de drenagem comum operativamente conectado para produzir tanto (i) movimento da barreira de drenagem a partir da posição fechada da saída de drenagem para a posição aberta da saída de drenagem quanto (ii) movimento da barreira da via de drenagem a partir da posição fechada da via de drenagem para a posição aberta da via de drenagem.
(71) Premark Feg L.L.C. (US)
(72) Charles E. Warner
(74) ISABELLA CARDOZO

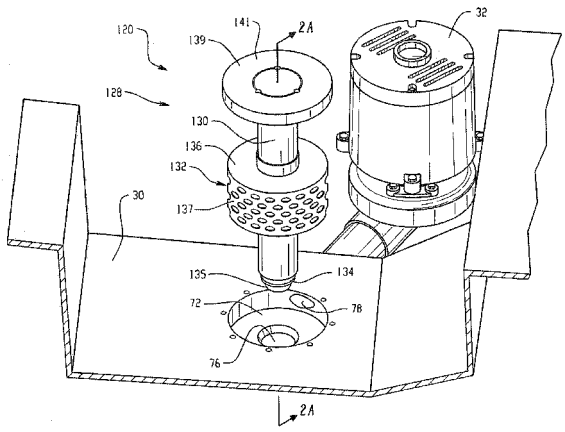

(21) **PI 0900945-0 A2** (22) 17/04/2009 **3.1**
(30) 18/04/2008 DE 20 2008 005 465.6
(51) F16L 37/32 (2010.01)
(54) VÁLVULA DE LADRÃO
(57) VÁLVULA DE LADRÃO. A presente invenção refere-se a uma válvula de ladrão (1), consistindo em uma caixa de válvula (2) com ao menos duas conexões (4, 6) para condutos de fluido, a saber, ao menos uma conexão de afluxo (4) e ao menos uma conexão de refluxo (6), e uma válvula de retenção (14) disposta dentro da caixa de válvula (2) entre as conexões de afluxo e de refluxo (4, 6), ativada em direção da conexão de afluxo (4) com uma força de mola de fechamento (F), sendo que a válvula de retenção (14) apresenta um corpo de válvula (16) ativado por uma mola de fechamento (20) com a força da mola de fechamento (F). A caixa de válvula (2) apresenta uma abertura de montagem (22) para o corpo de válvula (16) e a mola de fechamento (20), sendo que a abertura de montagem (22) é estanquemente fechada por um elemento de fecho (24) unido de modo soltável com a caixa de válvula (2).
(71) Voss Automotive GMBH (DE)
(72) Ulrich Hiltemann, Stefan Hemmert
(74) Dannemann, Siemsen, Bigler & Ipanema Moreira

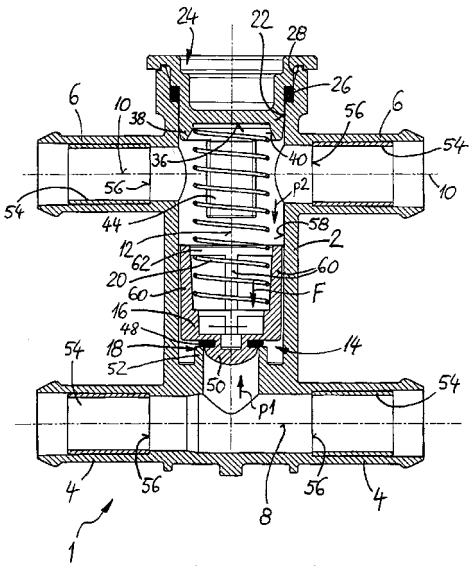

(21) **PI 0900947-7 A2** (22) 15/04/2009 **3.1**
(30) 21/04/2008 US 12/106455
(51) B60H 1/00 (2010.01)
(54) MÉTODO PARA AQUECER ESCOAMENTO DE AR ATRAVÉS DE UM NÚCLEO DE AQUECEDOR, E, SISTEMA DE AQUECIMENTO, VENTILAÇÃO E DE AR CONDICIONADO PARA UM VEÍCULO
(57) MÉTODO PARA AQUECER ESCOAMENTO DE AR ATRAVÉS DE UM NÚCLEO DE AQUECEDOR, E, SISTEMA DE AQUECIMENTO, VENTILAÇÃO E DE AR CONDICIONADO PARA UM VEÍCULO. Um sistema de ar condicionado e um método de aquecimento de escoamento de ar através de um núcleo de aquecedor de um módulo de HiVAC. O método inclui escoar essencialmente todo escoamento de ar que passa por um evaporador através de um núcleo de aquecedor para todas as condições operacionais de HVAC. Uma válvula de controle de fluxo é aberta por tempo suficiente para possibilitar a entrada de um fluxo de fluido refrigerante quente proveniente de um motor para dentro do núcleo do aquecedor. A válvula é então fechada para interromper o fluxo do fluido refrigerante quente. Quando a temperatura do fluido refrigerante quente é determinada para se resfriar a um limiar de temperatura predeterminado, a válvula de controle de fluxo é então aberta novamente para possibilitar a entrada de fluido refrigerante no núcleo do aquecedor.
(71) GM Global Technology Operations, Inc. (US)
(72) Gregory A. Major, Edwin J. Stanke
(74) Momsen, Leonardos & CIA.

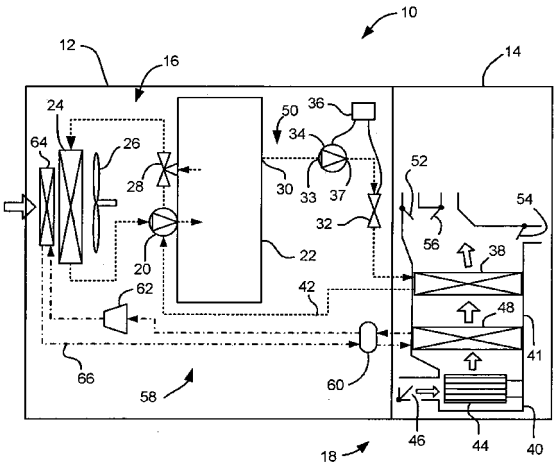

(21) **PI 0900950-7 A2** (22) 22/04/2009 **3.1**
(30) 25/04/2008 US 12/109758
(51) A01D 41/14 (2010.01), A01D 34/24 (2010.01)
(54) PLATAFORMA DE CORTE PARA USO COM UMA MÁQUINA COLHEITADEIRA AGRÍCOLA, SAPATA DESLIZANTE, E, MÁQUINA COLHEITADEIRA AGRÍCOLA
(57) PLATAFORMA DE CORTE PARA USO COM UMA MÁQUINA COLHEITADEIRA AGRÍCOLA, SAPATA DESLIZANTE, E, MÁQUINA COLHEITADEIRA AGRÍCOLA. É descrita uma plataforma de corte para uso com uma máquina colheitadeira agrícola que inclui pelo menos uma seção da plataforma. Cada seção da plataforma tem um conjunto de barra de corte móvel de uma maneira localizada para cima e para baixo, uma correia sem fim com uma borda dianteira e uma pluralidade de sapatas deslizantes. Cada sapata deslizante estende-se para trás do conjunto da barra de corte e tem uma superficie superior definindo um suporte da correia para a borda dianteira da correia sem fim.
(71) Deere & Company (US)
(72) Bruce A. Coers, Kyle A. Meeske, John Andrios, Benjamin M. Lovett, Corwin M. Puryk
(74) Momsen, Leonardos & CIA.

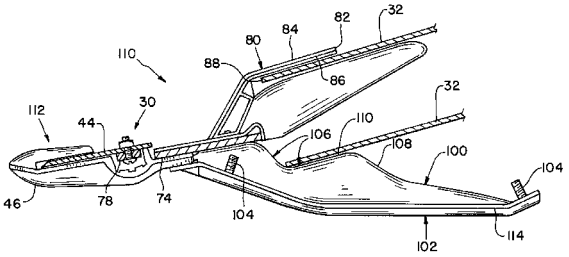

(21) **PI 0900951-5 A2** (22) 22/04/2009 **3.1**
(30) 25/04/2008 US 12/109630
(51) A01D 45/00 (2010.01)
(54) MÁQUINA COLHEITADEIRA, E, SISTEMA DE MANIPULAÇÃO DE GRÃO DE UMA MÁQUINA COLHEITADEIRA
(57) MÁQUINA COLHEITADEIRA, E, SISTEMA DE MANIPULAÇÃO DE GRÃO DE UMA MÁQUINA COLHEITADEIRA. É descrita uma máquina colheitadeira que inclui um chassi, uma pluralidade de rodas de encaixe no terreno, pelo menos uma seção de separação de grão, uma pluralidade de trados transversais e um dispositivo de movimentação de grão. A pluralidade de rodas de encaixe no terreno suporta o chassi. A pelo menos uma seção de separação de grão é suportada pelo chassi. A pluralidade de trados transversais é posicionada para receber grão da pelo menos uma seção de separação de grão. Os trados da pluralidade de trados transversais têm cada qual uma extremidade. O dispositivo de movimentação de grão é associado com cada um da pluralidade de trados próximos à extremidade da pluralidade de trados transversais.
(71) Deere & Company (US)
(72) Klaus E. Becker, Robert W. Hawkins, Dan J. Burke, Jerry A. Sandau, Bruce A. Coers, Dohn W. Pfeiffer, Mark C. DePoorter
(74) Momsen, Leonardos & CIA.

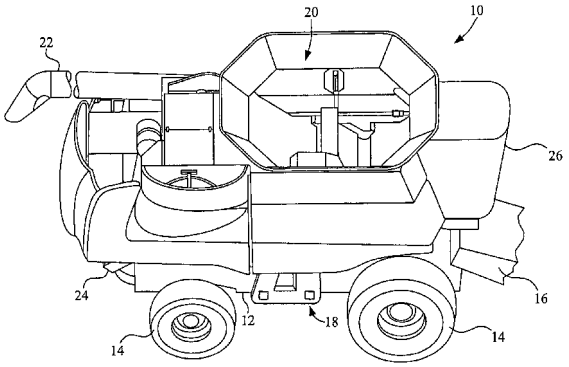

(21) **PI 0900953-1 A2** (22) 22/04/2009 **3.1**
(30) 22/04/2008 EP 08 007 790.2
(51) A61F 9/01 (2010.01)
(54) DISPOSITIVO PARA CIRURGIA DE OLHO A LASER-ÓPTICA, E, MÉTODO DE CONTROLE PARA O MESMO
(57) DISPOSITIVO PARA CIRURGIA DE OLHO A LASER-ÓPTICA, E, MÉTODO DE CONTROLE PARA O MESMO. Um dispositivo para cirurgia de olho a laser-óptica inclui uma fonte (10) de radiação laser de femtossegundos pulsada e também componentes ópticos (12, 14, 16) para guiar a radiação laser e focar a mesma sobre um local de tratamento sobre ou dentro do olho (28), os componentes ópticos incluindo uma pluralidade de lentes (18, 20) arranjadas em sucessão no percurso de feixe da radiação laser. De acordo com a invenção, pelo menos uma (18) das lentes é arranjada de modo a ser ajustável em relação às outras lentes na direção do percurso de feixe. Em particular, a lente ajustável é uma primeira lente divergente dos componentes ópticos de expansão por feixe (12). Um arranjo de atuação (24) é associado à lente ajustável para seu ajuste, para cujo controle uma unidade de controle (26) é provida, que é que é preparada para acessar dados medidos concementes à topografia de uma superficie do olho e controlar o arranjo de atuação em uma maneira na dependência da topografia de superficie medida. O dispositivo a laser permite dispensar que uma lente de contato seja colocada sobre o olho.
(71) Wavelight AG (DE)
(72) Klaus Vogler, Olaf Kittelmann
(74) Momsen, Leonardos & CIA.

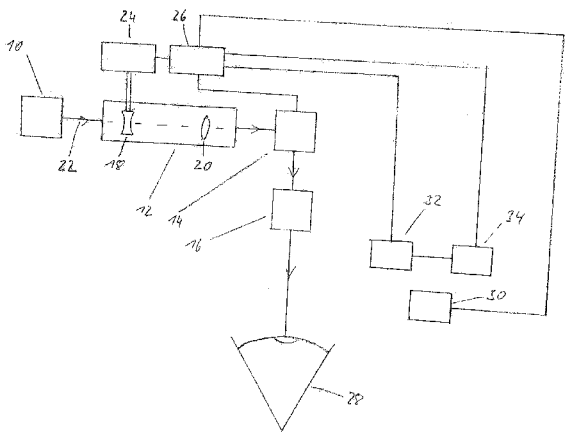

(21) **PI 0900955-8 A2** (22) 17/03/2009 **3.1**
(30) 18/03/2008 EP 08005019.8
(51) A23G 1/12 (2010.01), B02C 4/32 (2010.01), A23C 1/04 (2010.01), B02C 4/00 (2010.01)
(54) MÉTODO PARA CONTROLAR UM PROCESSO E PARA CALIBRAÇÃO DE UMA MÁQUINA PARA A REDUÇÃO DO TAMANHO DE PARTÍCULA DE UM MATERIAL, E, MÁQUINAS PARA A REDUÇÃO DO TAMANHO DE PARTÍCULA DE UM MATERIAL, E PARA PRODUÇÃO DE CHOCOLATE
(57) MÉTODO PARA CONTROLAR UM PROCESSO E PARA CALIBRAÇÃO DE UMA MAQUINA PARA A REDUÇÃO DO TAMANHO DE PARTÍCULA DE UM MATERIAL, E, MAQUINAS PARA A REDUÇÃO DO TAMANHO DE PARTÍCULA DE UM MATERIAL, E PARA PRODUÇÃO DE CHOCOLATE. Em um método para controlar um processo, no qual o tamanho de partícula de um material é reduzido pela passagem do material através de um espaço entre rolos (18, 20), pelo menos um valor operacional, tal como a corrente do motor, de pelo menos um motor associado com pelo menos um rolo (18, 20) é medido de um modo contínuo e o espaço (16) é ajustado através do controle do valor operacional, de um modo a que seja conjugado a um valor operacional objetivado. Uma máquina para a redução do tamanho de partícula de um material através da passagem do material através de um espaço (16) entre rolos (18, 20) possui um dispositivo para medir pelo menos um valor operacional, tal como a corrente do motor, de pelo menos um motor associado com pelo menos um rolo (18, 2) e um dispositivo (22) para o ajuste do espaço, com base no valor operacional medido conjugado a um valor operacional objetivado. Um método para calibração de uma máquina para a redução do tamanho de partícula de um material pela passagem do material através de um espaço entre os rolos (18, 20) possui o estágio de medir pelo menos um valor operacional, tal como a corrente do motor, associado com um tamanho de partícula desejado ei ou consistência de massa e o estágio de ajustar o valor operacional associado com um tamanho de partícula desejado e/ou consistência de massa como um valor operacional objetivado.
(71) Kraft Foods R & D, Inc. (US)
(72) Hans-Peter Bernauer, Wolfgang Stankmann, Jurgen Sill, Olaf Balzer, Oliver Mecklenburg, Jorg Merten, Bruno Derijck
(74) Momsen, Leonardos & CIA.

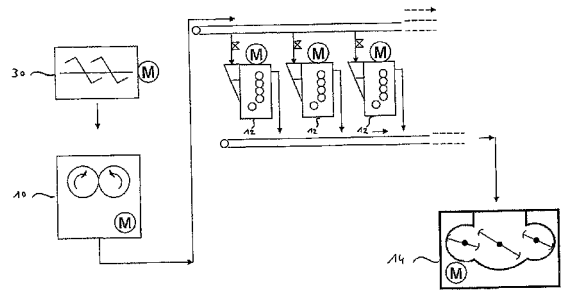

(21) **PI 0900956-6 A2** (22) 17/03/2009 **3.1**
(30) 17/03/2008 CN 200810096321.0
(51) H01R 9/05 (2010.01), H01R 43/00 (2010.01)
(54) CONECTOR PARA CABO COAXIAL CONDUTOR EXTERIOR SEMI-RÍGIDO, MÉTODO PARA INTERCONECTAR CABO COAXIAL COM CONECTOR
(57) CONECTOR PARA CABO COAXIAL CONDUTOR EXTERIOR SEMI-RÍGIDO, MÉTODO PARA INTERCONECTAR CABO COAXIAL COM CONECTOR. Um conector para cabo coaxial de condutor exterior semi-rígido tendo um corpo fornecido com uma interface de conexão em uma extremidade de conector, um furo de corpo e uma área de prensagem em torno de uma superfície exterior do corpo. O furo do corpo dimensionado para receber o condutor exterior junto com uma luva cilíndrica dimensionada para receber o condutor exterior através da mesma quando o condutor exterior é dobrado sobre a luva até uma posição ao longo do furo do corpo correspondente à área de prensagem.
(71) Commscope, Inc. Of North Carolina (US)
(72) Luo Huixiong, Li Zuhui, Zheng Jien, Grahan Hale
(74) Bhering Advogados

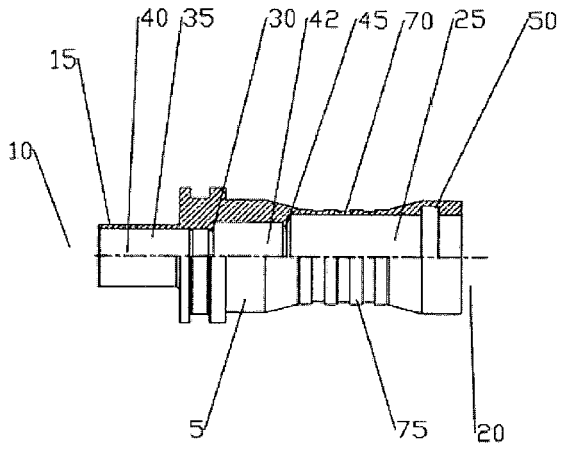

(21) **PI 0900958-2 A2** (22) 17/03/2009 **3.1**
(30) 18/03/2008 US 12/077250
(51) A47K 5/14 (2010.01), A47K 5/12 (2010.01), B05B 7/28 (2010.01)
(54) BOMBA DE ESPUMA
(57) BOMBA DE ESPUMA. Uma bomba de espuma que inclui um alojamento de bomba com uma câmara de líquido em comunicação fluida com um recipiente cheio de líquido espumável e uma câmara de ar em comunicação fluida com uma fonte de ar de alta pressão através de uma entrada de ar. A bomba de espuma igualmente inclui um tubo de dispensação tendo uma coluna de vedação limpadora com uma extremidade distal fechada posicionada dentro do alojamento de bomba, e um tubo de saída com uma extremidade distal aberta posicionada fora do alojamento de bomba. A coluna de vedação limpadora inclui pelo menos um furo de entrada em comunicação fluida com a câmara de líquido e uma válvula de retenção perto da segunda extremidade aberta. A bomba de espuma ainda inclui pelo menos uma tela de espuma na extremidade aberta do tubo de saída, uma vedação limpadora posicionada de modo deslizante em tomo da coluna de vedação limpadora e em contato vedante com o alojamento de bomba e a coluna de vedação limpadora, e uma solicitação de mola para inclinar a vedação limpadora em uma posição não atuada. A vedação limpadora forma uma barreira móvel entre a câmara de líquido e a câmara de ar e é adaptada para deslizar axialmente ao longo da coluna de vedação limpadora próxima do furo de entrada quando atuado por ar de alta pressão, permitindo desse modo que o ar de alta pressão entre no tubo de dispensação e cause a mistura do dito ar e líquido espumável dentro do tubo de dispensação. A mistura é expelida, então, através da válvula de retenção e da tela de espuma.
(71) Gojo Industries, Inc. (US)
(72) Eugene W. Ray
(74) Momsen, Leonardos & CIA.

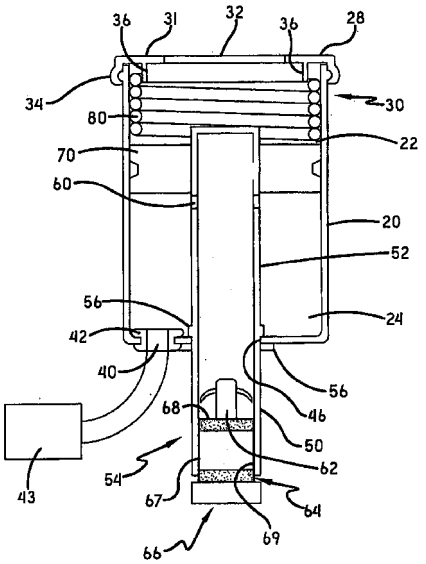

(21) **PI 0900965-5 A2** (22) 31/03/2009 **3.1**
(30) 01/04/2008 EP 08 006664.0
(51) B65H 29/00 (2010.01)
(54) DISPOSITIVO DE FRENAGEM DE UMA MÁQUINA DE TRABALHO DE ELEMENTOS EM FOLHAS

(57) DISPOSITIVO DE FRENAGEM DE UMA MÁQUINA DE TRABALHO DE ELEMENTOS EM FOLHAS. A presente invenção refere-se a um dispositivo de frenagem que compreende pelo menos um elemento de frenagem flexível (1) que se estende transversalmente à trajetória dessas folhas e é capaz de ser deslocado entre pelo menos duas posições limites, uma na qual sua trajetória encontra aquela dessas folhas, a outra na qual esse elemento de frenagem é afastado da trajetória dessas folhas. O dispositivo compreende também meios de acionamento para deslocar esse elemento de frenagem entre essas posições limites, esses meios de acionamento desse elemento de frenagem (1) compreendendo um atuador pneumático (3) que age sobre um came linear (4) que gira em torno de um eixo transversal (5) e um rodete (7) que roda ao longo da superfície (6) do came linear (4); o rodete (7) e o elemento de frenagem (1) sendo sustentados por um suporte (8) que gira em torno de um eixo transversal (2).
(71) Bobst S.A. (CH)
(72) Vitor A. Slemer dos Santos, Patrice Chatry
(74) Dannemann ,Siemsen, Bigler & Ipanema Moreira

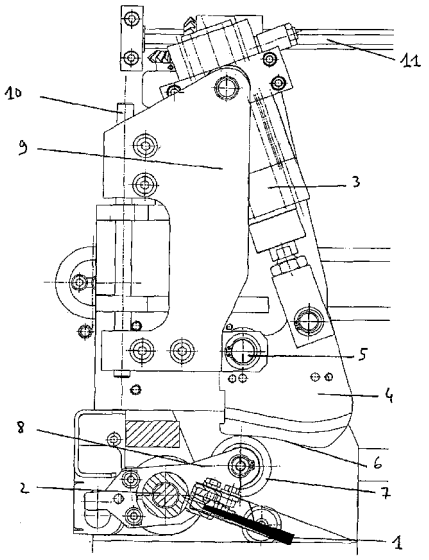

(21) **PI 0900966-3 A2** (22) 19/02/2009 **3.1**
(30) 26/03/2008 JP 2008-080466
(51) F02D 41/04 (2010.01)
(54) CONTROLADORA DE INJEÇÃO DE COMBUSTÍVEL PARA MOTORES
(57) CONTROLADORA DE INJEÇÃO DE COMBUSTÍVEL PARA MOTORES. Uma controladora de injeção de combustível para um motor que injeta combustível para uma passagem de entrada em um lado a montante de uma válvula de entrada de uma unidade de injeção de combustível inclui: uma primeira calculadora configurada para calcular uma quantidade básica de injeção de combustível a partir da unidade de injeção de combustível com base em uma condição operacional do motor; uma segunda calculadora configurada para calcular uma primeira taxa de transporte direto de combustível diretamente transportado para um cilindro do combustível injetado a partir da unidade de injeção de combustível quando a válvula de entrada se encontra fechada; uma terceira calculadora configurada para calcular uma segunda taxa de transporte direto de combustível diretamente transportado para um cilindro do combustível injetado a partir da unidade de injeção de combustível quando a válvula de entrada se encontra aberta; e um corretor configurado para corrigir a injeção básica de combustível com base na primeira taxa de transporte direto e na segunda taxa de transporte direto.
(71) Mitsubishi Jidosha Kogyo Kabushiki Kaisha (JP)
(72) Koji Kawakita, Katsunori Ueda, Toshiyuki Miyata, Hiroki Yamamoto
(74) ALEXANDRE FERREIRA

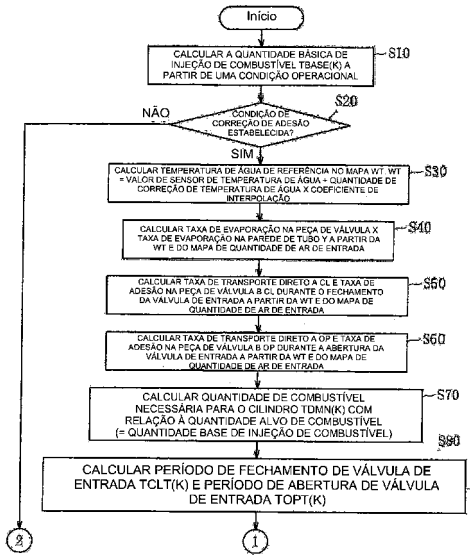

(21) **PI 0900973-6 A2** (22) 31/03/2009 **3.1**
(30) 22/04/2008 DE 10 2008 020 171.5
(51) B60Q 3/00 (2010.01), G02B 3/08 (2010.01), B60S 1/08 (2010.01)
(54) DISPOSITIVO DE SENSOR ÓPTICO, E, SENSOR DE LUZ/CHUVA
(57) DISPOSITIVO DE SENSOR ÓPTICO, E, SENSOR DE LUZ/CHUVA. Um dispositivo de sensor óptico tem uma unidade de sensor o qual inclui um emissor de luz (24), um receptor de luz (26), e uma placa de lente (12) que é usado para acoplar um feixe de raios irradiados pelo emissor de luz (24), para dentro e para fora de uma vidraça, e direcionando-o sobre o receptor de luz (26). A placa de lente (12) inclui uma estrutura combinada Fresnel (16a, 16b) tendo uma estrutura de lente Fresnel (18a, 18b) e uma estrutura de refletor Fresnel (20a, 20b) sobre uma primeira superficie (12a) faceando o emissor de luz (24) e o receptor de luz (26), e uma estrutura de refletor Fresnel (22a, 22b) sobre uma segunda superficie oposta (12b) faceando a vidraça. A configuração é especialmente adequada para uso como um sensor de chuva. Sem o emissor de luz o dispositivo de sensor é adequado para ser usado como um sensor de luz.
(71) TRW Automotive Electronics & Components Gmbh (DE)
(72) Ulrich Backes
(74) Momsen, Leonardos & Cia

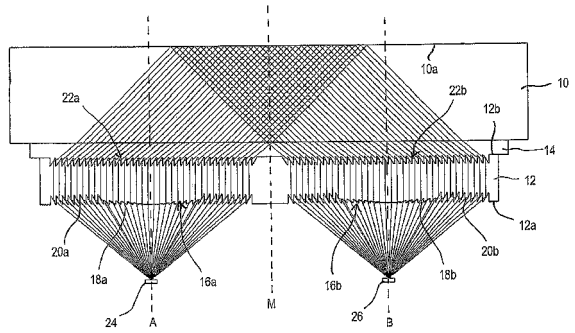

(21) **PI 0900976-0 A2** (22) 27/04/2009 **3.1**
(30) 29/05/2008 US 12/128,886
(51) A01D 33/08 (2010.01), A01F 12/44 (2010.01), A01D 41/127 (2010.01)
(54) MÉTODO PARA ACIONAR UM SISTEMA EM UM VEÍCULO, E, VEÍCULO
(57) MÉTODO PARA ACIONAR UM SISTEMA EM UM VEÍCULO, E, VEÍCULO. É descrito um método para acionar um sistema em um veículo, o método incluindo as etapas de acoplar mecanicamente, acionar e controlar. A etapa de acoplar mecanicamente inclui acoplar uma unidade de potência em pelo menos uma carga primária, a pelo menos uma carga primária incluindo uma carga de propulsão. A etapa de acionamento inclui acionar um ventilador de limpeza e uma sapata de limpeza com pelo menos uma fonte de potência, a pelo menos uma fonte de potência sendo mecanicamente independente da unidade de potência. A etapa de controlar inclui controlar uma velocidade da pelo menos uma fonte de potência independente da velocidade da unidade de potência.
(71) Deere & Company (US)
(72) Alan D. Sheidler, James W. Musser, Peter Finamore, Joseph A. Teijido
(74) Momsen, Leonardos & CIA.

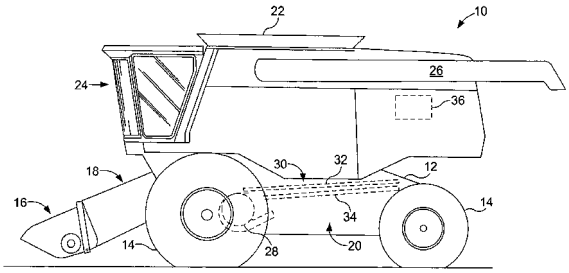

(21) **PI 0900977-9 A2** (22) 24/04/2009 **3.1**
(30) 25/04/2008 FR 0852794
(51) A61K 8/89 (2010.01), A61Q 5/00 (2010.01)
(54) COMPOSIÇÃO COSMÉTICA PARA O TRATAMENTO DAS FIBRAS QUERATÍNICAS, PROCESSO DE TRATAMENTO COSMÉTICO DAS FIBRAS QUERATÍNICAS E UTILIZAÇÃO DE UMA COMPOSIÇÃO
(57) COMPOSIÇÃO COSMÉTICA PARA O TRATAMENTO DAS FIBRAS QUERATÍNICAS, PROCESSO DE TRATAMENTO COSMÉTICO DAS FIBRAS QUERATÍNICAS E UTILIZAÇÃO DE UMA COMPOSIÇÃO. A presente invenção se refere a uma composição cosmética para o tratamento das fibras queratínicas, em particular das fibras queratínicas humanas tais como os cabelos, compreendendo em um meio cosmeticamente aceitável:- um ou vários compostos orgânicos do silício escolhidos dentre os silanos que compreendem um átomo de silício e os siloxanos que compreendem dois ou três átomos de silício, os referidos compostos orgânicos do silício que comportam, além disso, uma ou várias funções químicas básicas e um ou vários grupos hidroxilas ou hidrolisáveis por molécula; - um ou vários tensoativos catiônicos e - um ou vários ácidos orgânicos. A presente invenção se refere igualmente a um processo de tratamento cosmético empregando-a e sua utilização como pós-xampu.
(71) L'oreal (FR)
(72) Frédéric Woodland, Pascale Lazzeri
(74) Momsen, Leonardos & CIA.

(21) **PI 0900979-5 A2** (22) 30/03/2009 **3.1**
(30) 28/03/2008 US 12/057,635
(51) A45D 34/04 (2010.01), A61K 8/00 (2010.01), A45D 40/00 (2010.01)
(54) PROCESSOS E PRODUTOS PARA APLICAÇÃO DE COMPOSIÇÕES ESTRUTURADAS A UM SUBSTRATO
(57) PROCESSOS E PRODUTOS PARA APLICAÇÃO DE COMPOSIÇÕES ESTRUTURADAS A UM SUBSTRATO. A presente invenção refere-se a processos de, e produtos de cuidados pessoais para, aplicação de uma composição estruturada a um corpo com reduzido deslizamento a úmido. Os processos e produtos aplicam a composição de modo que, com a aplicação, uma pluralidade de canais é disposta entre a composição e o substrato.
(71) Johnson & Johnson Consumer Companies, Inc. (US)
(72) Euen T. Gunn, Glenn A. Nystrand, Kurt Schilling
(74) Dannemann, Siemsen, Bigler & Ipanema Moreira

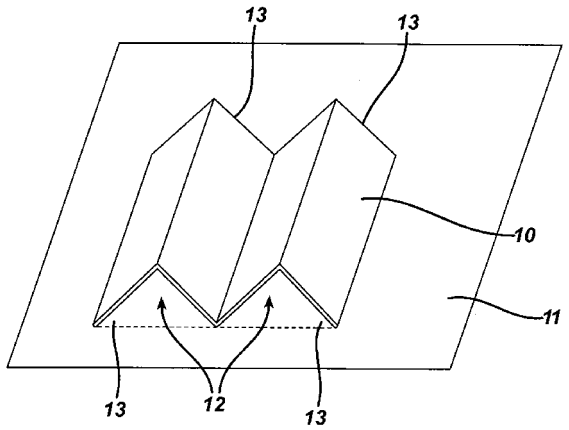

(21) **PI 0900984-1 A2** (22) 30/03/2009 **3.1**
(30) 09/04/2008 US 12/099.911
(51) B60C 11/00 (2010.01), B60C 1/00 (2010.01), B29D 30/06 (2010.01), C08L 23/22 (2010.01)
(54) PNEU COM BANDA DE ROLAGEM TENDO UMA CAMADA DE BORRACHA INTERMEDIÁRIA CONTENDO UMA DISPERSÃO DE MICROESFERA
(57) PNEU COM BANDA DE ROLAGEM TENDO UMA CAMADA DE BORRACHA INTERMEDIÁRIA CONTENDO UMA DISPERSÃO DE MICROESFERA. A invenção relaciona-se a um pneu com uma banda de rolagem tendo uma camada de borracha intermediária que contém uma dispersão de microesferas vazias de vidro e/ou cerâmica de alta força. Em particular, tal banda de rolagem do pneu é compreendida de pelo menos três zonas radialmente dispostas de camadas de borracha compostas de uma camada de revestimento de borracha da banda de rolagem radialmente externa, uma camada de borracha de base da banda de rolagem radialmente interna e uma camada de borracha de transição, intermediária posicionada entre a referida camada de revestimento de borracha externa e a referida camada de base de borracha interna. A borracha da banda de rolagem intermediária contém uma dispersão de microesferas de vidro e/ou de cerâmica junto com um agente acoplador.
(71) The Goodyear Tire & Rubber Company (US)
(72) Ping Zhang, Paul Harry Sandstrom, Joseph Kevin Hubbell, Ramendra Nath Majumdar, Robert Anthony Neubauer, Gary Robert Burg
(74) Isabella Cardozo

(21) **PI 0900985-0 A2** (22) 24/04/2009 **3.1**
(30) 25/04/2008 FR 0852795
(51) A61K 8/58 (2010.01), A61K 8/44 (2010.01), A61Q 5/02 (2010.01), A61Q 5/12 (2010.01)
(54) UTILIZAÇÃO DE UMA COMPOSIÇÃO COSMÉTICA E PROCESSO DE TRATAMENTO COSMÉTICO DAS FIBRAS QUERATÍNICAS
(57) UTILIZAÇÃO DE UMA COMPOSIÇÃO COSMÉTICA E PROCESSO DE TRATAMENTO COSMÉTICO DAS FIBRAS QUERATÍNICAS. A presente invenção se refere à utilização de uma composição cosmética que compreende, em um meio cosmeticamente aceitável um ou vários, compostos orgânicos do silício em associação com uma composição de cuidado e/ou de lavagem das fibras queratínicas, em particular das fibras queratínicas humanas tais como os cabelos. A presente invenção se refere igualmente a um processo de tratamento cosmético das fibras queratínicas, em particular das fibras queratínicas, humanas tais como os cabelos, consistindo em aplicar uma composição cosmética que compreende, em um meio cosmeticamente aceitável, um ou vários compostos orgânicos do silício em associação com uma composição de cuidado e/ou de lavagem.
(71) L'oreal (FR)
(72) Frédéric Woodland, Pascale Lazzeri
(74) Momsen, Leonardos & CIA.

(21) **PI 0900990-6 A2** (22) 27/04/2009 **3.1**
(30) 07/05/2008 AR P 2008 0101945
(51) A23K 1/18 (2010.01), A23K 1/14 (2010.01)
(54) PROCEDIMENTO PARA OBTENÇÃO DE UM ALIMENTO INTEGRAL PARA RUMINANTES
(57) Procedimento para obtenção de um alimento integral para ruminantes. Compreende um 2º passo de moagem dos cereais selecionados e um 3º passo no qual se procede à mistura do cereal moído juntamente com minerais, pellets e fibra em um espaço entre 3 e 7 minutos até obter uma massa homogênea. O procedimento compreende também um 4º passo no qual é adicionada uma matéria gordurosa e um 6º passo no qual é adicionada uma fonte de proteínas. Compreende, ainda, um 8º passo de secagem com ar quente dos pedaços de alimento integral obtidos e um 9º passo de adição de uma cobertura líquida que incorpora uma fonte de nitrogênio não protéico e aminoácidos. Os passos finais do procedimento consistem em um 10º passo de adição de uma cobertura sólida que inclui antibióticos e minerais e um 11º passo de resfriamento por sopro de ar frio dos pedaços de alimento integral para obter um produto final com uma temperatura que não deve superar em mais de 5ºC a temperatura ambiente e uma umidade residual não superior a 11 %.
(71) Vicentin S.A.C.I (AR) , Fernando Ruben Ceferino Barra (AR) , Fernando Javier Maguregui (AR)
(72) Fernando Ruben Ceferino Barra, Fernando Javier Maguregui
(74) David Nilton Pereira de Lucena

(21) **PI 0900993-0 A2** (22) 07/04/2009 **3.1**
(30) 10/04/2008 US 61/043904; 17/03/2009 US 12/405487
(51) A01B 23/06 (2010.01)
(54) MÁQUINA AGRÍCOLA
(57) MÁQUINA AGRÍCOLA. É descrita uma máquina agrícola que inclui um conjunto de lâmina de disco com um cubo e uma lâmina de disco montada no cubo. O cubo tem um perímetro. A lâmina do disco é deflectível pelas forças do terreno em uma área fora do cubo. Um conjunto raspador inclui uma montagem, uma lâmina raspadora e uma articulação que interconecta a pivô a lâmina raspadora na montagem. A articulação tem um eixo geométrico de rotação que passa por um ponto geralmente no fundo do perímetro do cubo, ou próximo a ele, e geralmente coincidente com a lâmina do disco.
(71) Deere & Company (US)
(72) Michael E. Friestad
(74) Momsen, Leonardos & CIA.

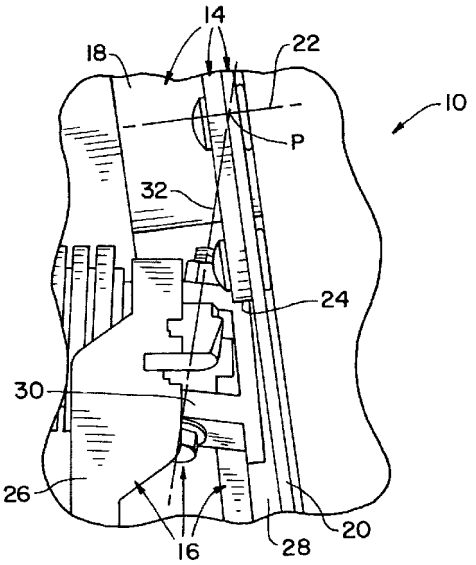

(21) **PI 0900995-7 A2** (22) 26/02/2009 **3.1**
(30) 16/05/2008 JP 2008-129336
(51) H02K 35/02 (2010.01), B62J 6/06 (2010.01)
(54) GERADOR DE ENERGIA ELÉTRICA DE VIBRAÇÃO
(57) GERADOR DE ENERGIA ELÉTRICA DE VIBRAÇÃO. A presente invenção refere-se a um gerador de energia elétrica de vibração, que inclui um núcleo de ferro tendo uma bobina enrolada em torno do mesmo, um elemento de imã relativamente movido com respeito ao núcleo de ferro pelas vibrações causadas durante o funcionamento da bicicleta; e um elemento não-magnético fixado no núcleo de ferro e estando em contato estreito com o elemento de ímã. Uma pluralidade de ímãs é empilhada tal que polos idênticos se voltam um para o outro. A comutação é realizada, pelas vibrações causadas durante o funcionamento da bicicleta, entre um estado em que a primeira protuberância do núcleo de ferro é atraida e colocada em contato com uma placa de coleta e permeável de magnetismo do polo norte e uma segunda protuberância do núcleo de ferro é atraida e colocada em contato com uma placa de coleta e permeável de magnetismo do polo sul, e um estado em que a segunda protuberância é atraida e colocada em contato com uma placa de coleta e permeável de magnetismo do polo norte e a primeira protuberância é atraida e colocada em contato com uma placa de coleta e permeável de magnetismo do poío sul.
(71) Cateye Co., LTD. (JP)
(72) Jayson Goh, Masao Shoji
(74) Dannemann, Siemsen, Bigler & Ipanema Moreira

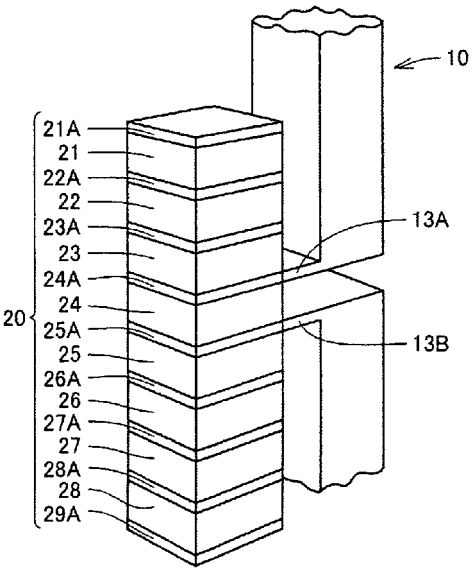

(21) **PI 0900996-5 A2** (22) 22/04/2009 **3.1**
(30) 24/04/2008 US 12/108666
(51) A01F 25/08 (2010.01)
(54) SECADOR DE MATERIAL DE LAVOURA IN SITU PORTÁTIL, E, SISTEMA PORTÁTIL PARA PROVER UM FLUXO DE AR AQUECIDO IN SITU PARA SECAR MATERIAL DE LAVOURA COLHIDO
(57) SECADOR DE MATERIAL DE LAVOURA IN SITU PORTÁTIL, E, SISTEMA PORTÁTIL PARA PROVER UM FLUXO DE AR AQUECIDO IN SITU PARA SECAR MATERIAL DE LAVOURA COLHIDO. É descrito um sistema secador de material de lavoura portátil para uso com um saco alongado flexível no qual material de lavoura colhido é colocado in situ. O secador inclui um motor de combustão interna que aciona um soprador para movimentação do ar através do recipiente flexível. O sistema de resfriamento para o motor é conectado em relação de fluxo para ficar em série com o soprador de ar de maneira a aquecer o ar e aumentar a capacidade de secagem do sistema. Um queimador pode ser conectado para aumentar ainda mais o aquecimento do ar e a saída de potência do motor pode também ser usada para acionar um gerador com propósitos auxiliares.
(71) Deere & Company (US)
(72) Daniel J. Burke, Alan D. Sheidler, Bill T. Hurley
(74) Momsen, Leonardos & CIA.

(21) **PI 0900997-3 A2** (22) 22/04/2009 **3.1**
(30) 23/04/2008 US 12/107,894
(51) F04B 53/00 (2010.01)
(54) AMORTECEDOR DE VIBRAÇÕES PARA CAMISA DESLIZANTE EM POÇO
(57) AMORTECEDOR DE VIBRAÇÕES PARA CAMISA DESLIZANTE EM POÇO. A presente invenção refere-se a uma camisa deslizante para operações de fraturamento ou similares que tem um alojamento, uma camisa e um amortecedor de vibrações. A camisa é móvel dentro da passagem interna do alojamento em relação às portas de fluxo. O amortecedor de vibrações, que pode ter um corpo cilíndrico, posições parcialmente na passagem interna da camisa e tem uma extremidade distal que se estende além da camisa. Uma aba na extremidade da camisa é engatável com o ombro interno. Quando uma esfera é solta no assento de esfera da camisa e o fluido bombeado força a camisa até uma posição aberta, o amortecedor de vibrações absorve o movimento da camisa. Para amortecer o movimento, o amortecedor de vibrações quebra uma ou mais conexões de pino de cisalhamento com a camisa, interpõe sua aba entre a extremidade distal da camisa e o ombro interno, e fratura pelo menos uma porção de sua extremidade distal a partir do impacto da camisa.
(71) Weatherford/Lamb, Inc. (US)
(72) Jeffrey Lembcke, Scott Williamson, Robert Coon
(74) Dannemann ,Siemsen, Bigler & Ipanema Moreira

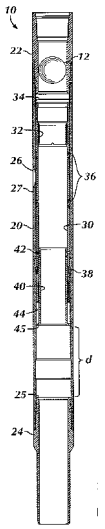

(21) **PI 0901035-1 A2** (22) 30/04/2009 **3.1**
(30) 30/04/2008 EP 08 380135.7
(51) G06F 9/45 (2010.01)
(54) MÉTODO IMPLEMENTADO EM COMPUTADOR PARA A GERAÇÃO DE ARQUIVOS EXECUTÁVEIS EM COMPUTADOR INTER-RELACIONADOS, SISTEMA BASEADO EM COMPUTADOR E PRODUTO DE PROGRAMA DE COMPUTADOR
(57) MÉTODO IMPLEMENTADO EM COMPUTADOR PARA A GERAÇÃO DE ARQUIVOS EXECUTÁVEIS EM COMPUTADOR INTER-RELACIONADOS, SISTEMA BASEADO EM COMPUTADOR E PRODUTO DE PROGRAMA DE COMPUTADOR. A presente invenção refere-se a um método implementado em computador para a geração de arquivos executáveis em computador interrelacionados em um lado de servidor, que compreende as etapas de: - provisão em um lado de cliente de uma interface gráfica de usuário associada a um código que pode ser lido em máquina em uma linguagem de máquina, em que a interface gráfica de usuário exibe dados substancialmente em texto claro; - seleção e associação de duas ou mais seções de código que pode ser lido em máquina em linguagem de máquina no referido lado de cliente usando-se a referida interface gráfica de usuário - verificação implementada em computador de uma coerência do referido código que pode ser lido em máquina selecionado no lado de cilindro antes, preferencialmente sem a compilação do referido código que pode ser lido em máquina selecionado no lado de cliente, e extração do resultado da referida verificação de coerência substancialmente em texto claro, em que: a verificação da coerência do referido código que pode ser lido em máquina selecionado compreende - a verificação implementada em computador da coerência das referidas seções selecionadas de código que pode ser lido em máquina e/ou - a verificação implementada em computador da coerência das referidas associações das referidas seções selecionadas de código que pode ser lido em máquina; e - mediante a aprovação da coerência, a compilação das duas ou mais seções selecionadas e associadas de código que pode ser lido em máquina em um lado de servidor para a criação de dois ou mais arquivos executáveis inter-relacionados, os quais são executáveis pelo servidor, bem como um sistema baseado em computador e um produto de

programa de computador.
(71) Accenture Global Services GMBH (CH)
(72) Jorge Nicolau Molina, Pedro Olmos López, Albert Juanals Pastor, Jose Ignacio Quiroga Serret
(74) Dannemann, Siemsen, Bigler & Ipanema Moreira

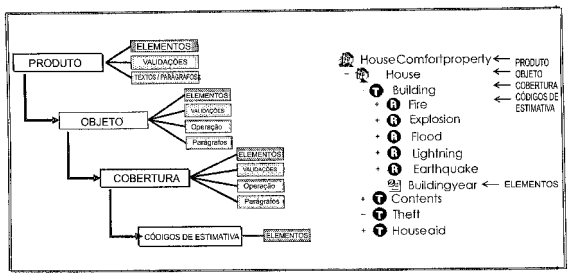

(21) **PI 0901037-8 A2** (22) 28/04/2009 **3.1**
(30) 28/04/2008 US 12/110,460
(51) E21B 7/04 (2010.01)
(54) DETERMINAÇÃO DE DESLOCAMENTO AZIMUTAL E RAIO DE CURVATURA EM UM FURO DE POÇO DESVIADO UTILIZANDO MEDIÇÕES DE TORQUE DE COLUNA DE PERFURAÇÃO PERIÓDICAS
(57) DETERMINAÇÃO DE DESLOCAMENTO AZIMUTAL E RAIO DE CURVATURA EM UM FURO DE POÇO DESVIADO UTILIZANDO MEDIÇÕES DE TORQUE DE COLUNA DE PERFURAÇÃO PERIÓDICAS. A presente invenção refere-se a métodos e aparelhos para determinar a direção de deslocamento azimutal e o raio de curvatura de furo de poço. A taxa de rotação de um conjunto de furo de poço é medida e matematicamente convertida em um torque azimutal transmitido para o conjunto de furo de poço. Um deslocamento azimutal relativo é determinado de variações em torque azimutal ao longo de um ciclo de rotação do conjunto de furo de poço. Um raio de curvatura relativo é obtido da magnitude de torque azimutal ao longo de um ciclo de rotação. O deslocamento azimutal relativo é convertido para um deslocamento azimutal verdadeiro utilizando uma medição de ângulo de referência independente. A curvatura de furo de poço relativa é convertida em um raio de curvatura verdadeiro utilizando uma constante de calibração determinada em condições de furo de poço conhecidas.
(71) Precision Energy Services, INC. (US)
(72) Steven Reid Farley
(74) Dannemann, Siemsen, Bigler & Ipanema Moreira

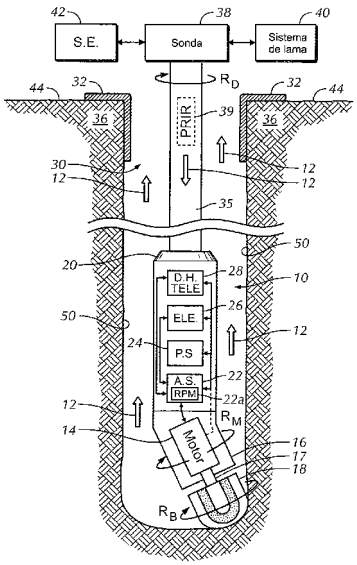

(21) **PI 0901042-4 A2** (22) 29/04/2009 **3.1**
(30) 09/05/2008 DE 10 2008 023 005.7
(51) A01D 45/00 (2010.01)
(54) MÁQUINA DE CEIFAR E DEBULHAR
(57) MÁQUINA DE CEIFAR E DEBULHAR. A presente invenção refere-se a uma máquina de ceifar e debulhar (1) com, pelo menos, um dispositivo de limpeza (14), que apresenta, pelo menos, uma peneira (13) e um soprador de limpeza (15), e com, pelo menos, um dispositivo de transporte (23) para o transporte de, pelo menos, uma parte dispositivo de limpeza do produto de colheita para uma área situada mais alta da máquina de ceifar e debulhar (1), sendo que, o dispositivo de transporte (23) é constituído em, pelo menos, um elevador (35) com uma área de recebimento (39) inferior e uma área de entrega superior, sendo que, o produto de colheita é transportado no elevador (35) por meio de placas de transporte (38) dispostas em uma corrente circulante (37). A tarefa da invenção é aperfeiçoar a máquina de ceifar e debu- lhar (1) de tal modo que, a potência de transporte do dispositivo de transporte (23) seja aumentada. Essa tarefa é solucionada de acordo com a invenção pelo fato de que, em sua área inferior o elevador (35) apresenta, pelo menos, dois eixos de desvio (40, 41) distanciados um do outro, alinhados transversalmente em relação à extensão longitudinal da máquina de ceifar e debulhar (1), para a corrente circulante (37).
(71) Claas Selbstfahrende Erntemaschinen GMBH (DE)
(72) Bern Holtmann, Stefen Terörde, Winfired Wesselmann, Ingo Bönig, Christopher Vieregge, Daniel Brüggemann, Hubert Korte, Ulrich Claes, Waldemar Schulz
(74) Dannemann ,Siemsen, Bigler & Ipanema Moreira

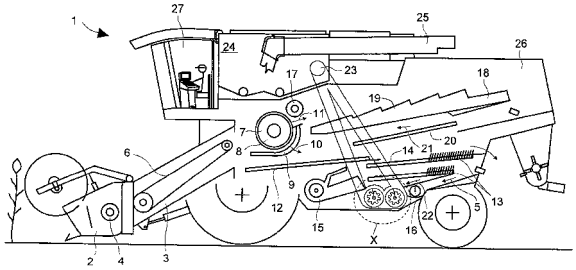

(21) **PI 0901308-3 A2** (22) 22/01/2009 **3.1**
(30) 22/01/2008 DE 10 2008 005 574.3-23
(51) B01D 45/12 (2010.01)
(54) SEPARADOR CENTRIFUGAL
(57) SEPARADOR CENTRIFUGAL. A presente invenção refere-se a um separador centrífugo (2) para a separação de líquido de uma corrente de gás carregada com liquido ou vapor, com um canal de corrente (14), limitado por uma carcaça interna (16) fixa, alinhado ao longo de uma direção axial (18) que, com alta eficiência de separação deve possuir um comportamento de operação particularmente silencioso e com pouca vibração. Para isso, o separador centrífugo (2) de acordo com a invenção abrange uma infinidade de câmaras de coleta de líquido (38), situadas na área de um trajeto de separação, uma após a outra, na direção axial (18), dispostas respectivamente, em formato anular em torno da carcaça interna (16) e, respectivamente, vedadas entre si através de paredes de separação (36), sendo que, a respectiva câmara de coleta de líquido (38) está em ligação de técnica de corrente com o canal de corrente (14) através de uma infinidade de aberturas de passagem (26) feitas na carcaça interna (16).
(71) Areva Np Gmbh (DE)
(72) Nikolay Kolev, Max Heller, Stefan Wedekind
(74) Dannemann ,Siemsen, Bigler & Ipanema Moreira

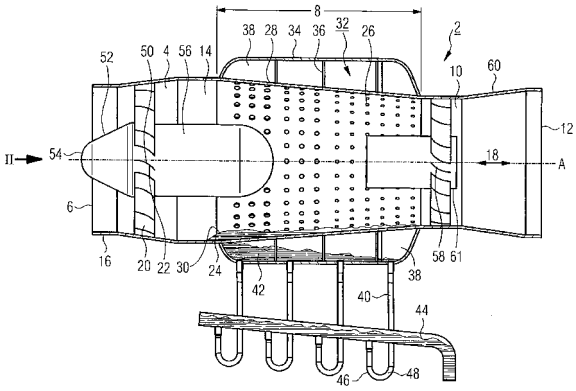

(21) **PI 0901356-3 A2** (22) 28/04/2009 **3.1**
(30) 30/04/2008 US 12/112,162
(51) F03D 11/02 (2010.01)
(54) MÉTODO PARA A FABRICAÇÃO DE UMA PÁ DE HÉLICE PARA UM ROTOR DE UMA TURBINA EÓLICA
(57) Método para a fabricação de uma pá de hélice para um rotor de uma turbina eólica. Um método para a manufatura de um artigo (22) com assistência por vácuo, O método compreende as etapas de fornecer uma peça obra (26) a ser impregnada com uma resina. A peça obra (26) apresenta fibras de reforço. Uma membrana microporosa (42) é aplicada sobre a peça obra (26). A membrana microporosa (42) apresenta um tratamento oleofábico. Um filme de vácuo (82) é aplicado por sobre a membrana microporosa (42). Uma resina polimérica é introduzida na peça obra (26). A resina é infundida através da peça obra (26) por meio da aplicação à vácuo (100) na peça obra. A resina é curada de modo a formar o artigo (22).
(71) BHA Group, Inc. (US)
(72) Vishal Bansal
(74) Advocacia Pietro Ariboni S/C

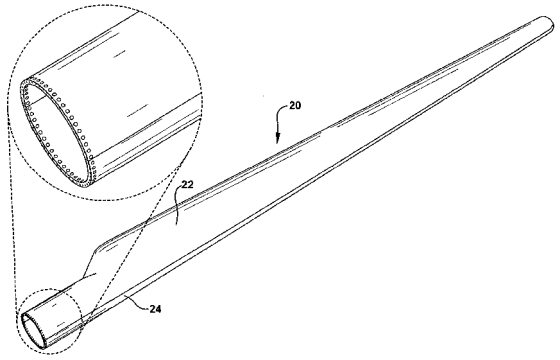

(21) **PI 0901386-5 A2** (22) 14/04/2009 **3.1**
(30) 17/04/2008 US 12/104,667
(51) H02K 9/02 (2010.01), H02K 9/16 (2010.01)
(54) MÉTODO DE FABRICAÇÃO E DISPOSITIVO PARA REFRIGERAR OS NÚCLEOS DO ROTOR DE UM MOTOR
(57) Método de fabricação e dispositivo para refrigerar os núcleos do rotor de um motor. Uma placa de ventilação para um rotor de um núcleo de motor compreende um cubo, uma pluralidade de raios os quais se estendem a partir do cubo uma pluralidade de porções de barril, cada qual apresentando um furo de barril se estendendo através deste e ao menos uma porção de barril é ligada a um raio. Cada uma das porções de barril pode ser radialmente afastada do cubo, e também distanciadas do cubo na circunferência. O anel de conexão engata cada uma das extremidades radiais externas. Em uma forma de realização da presente invenção, também é apresentado um método para a fabricação de um rotor de um motor elétrico.
(71) GENERAL ELECTRIC COMPANY (US)
(72) Robert David Sirois
(74) Advocacia Pietro Ariboni S/C

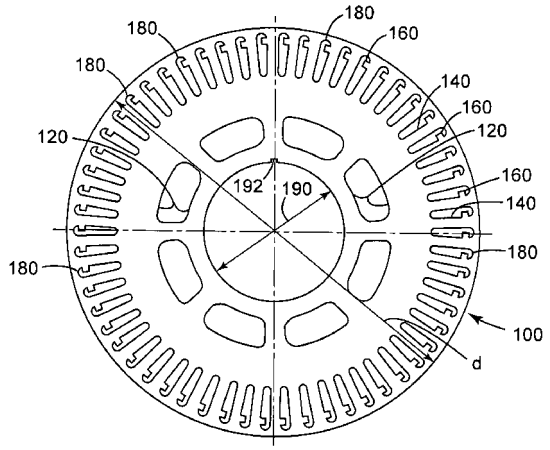

(21) **PI 0901410-1 A2** (22) 02/04/2009 **3.1**
(30) 22/04/2008 TW 97114693
(51) G06F 3/03 (2010.01), G09G 5/00 (2010.01)
(54) MÉTODO E APARELHAGEM PARA A OPERAÇÃO DE BARRA DE MENU GRÁFICO E MEIO DE GRAVAÇÃO USANDO O MÉTODO E A APARELHAGEM
(57) Método e aparelhagem para a operação de barra de menu gráfico e meio de gravação usando o método e a aparelhagem. Método e uma aparelhagem para a operação de uma barra de menu gráfico e de um meio de gravação usando o método e a aparelhagem, adequados para um dispositivo eletrônico portátil que tem uma tela para toque; primeiro é provida uma barra de menu gráfico, a qual inclui (M) itens gráficos dispostos em seqclência, onde (M) é um numero inteiro positivo; em seguida a tela para toque é dividida em (N) blocos de exibição ao longo de uma direção de eixo de coordenadas para a exibição de (N) itens gráficos conectados na barra de menu gráfico, onde (N) é um numero inteiro positivo menor do que (M); quando a tela para toque detecta um sinal de toque nos blocos de exibição e o sinal de toque é movido em direção a direção de eixo de coordenadas para um primeiro deslocamento, a barra de menu gráfico mostrada sobre a tela para toque é movida em direção a uma direção oposta à direção de eixo de coordenadas para um segundo deslocamento, e o segundo deslocamento é igual ao produto do primeiro deslocamento por (M)/(N).
(71) High Tech Computer, Corp. (TW)
(72) DREW BAMFORD, MICAH SHOTEL
(74) Advocacia Pietro Ariboni S/C

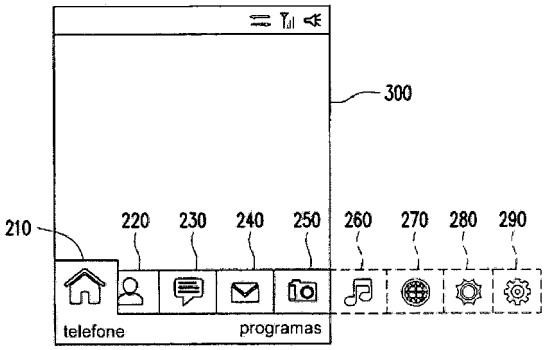

(21) **PI 0901421-7 A2** (22) 30/04/2009 **3.1**
(30) 14/05/2008 EP 08156161
(51) A23G 9/48 (2010.01), A23G 1/32 (2010.01), A23G 1/54 (2010.01)
(54) PRODUTO DE CONFEITARIA CONGELADO
(57) PRODUTO DE CONFEITARIA CONGELADO. Um produto de confeitaria congelado que é dotado de um efeito relaxante quando consumidos é proporcionado, o produto compreendendo uma composição congelada e uma composição de chocolate ou uma composição de análogo de chocolate que compreende sólidos de cacau não graxos. O produto compreende pelo menos 0,01 % em peso ácido y-amino butírico (GABA) e no máximo 0,05 % em peso de teobromina.
(71) UNILEVER N.V (NL)
(72) MARK JOHN BERRY, REGINA BEATE GISELA NICOL, MICHAEL WILLIAM PLEASANTS, ANDREW HODDLE, KRASSIMIR PETKOV VELIKOV
(74) Alexandre Fukuda Yamashita

(21) **PI 0901430-6 A2** (22) 04/05/2009 **3.1**
(30) 01/05/2008 US 12/113,442
(51) B60D 1/07 (2010.01)
(54) CONJUNTO DE PRESILHA AJUSTÁVEL PARA ACOPLAR UM ACESSÓRIO A UM VEÍCULO TENDO UM TRILHO DE CARGA
(57) CONJUNTO DE PRESILHA AJUSTÁVEL PARA ACOPLAR UM ACESSÓRIO A UM VEÍCULO TENDO UM TRILHO DE CARGA. Um conjunto de presilha ajustável para acoplar um acessório a um veículo tendo um trilho de carga. O conjunto inclui um membro da presilha de trilho que pode ser acoplado ao trilho de carga e um retentor de gancho ajustável acoplado operacionalmente ao membro de presilha de trilho. Um gancho é configurado para seletivamente servir de interface com uma de pelo menos duas características de acoplamento sobre o retentor de gancho ajustável. Um encaixe de acessório, configurado para aceitar acoplamento de acessório de veículo, é conectado ao gancho, de modo que o encaixe de acessório seja acoplado seletivamente ao retentor de gancho ajustável, sendo, desse modo, capaz de acoplar o acessório ao veículo através do trilho de carga. Um membro de travamento pode ser acoplado operacionalmente ao gancho e configurado para exercer, seletivamente, uma força de travamento entre o gancho e o retentor de gancho ajustável.
(71) GM Global Technology Operations, Inc. (US)
(72) James M. Townson
(74) Momsen, Leonardos & Cia

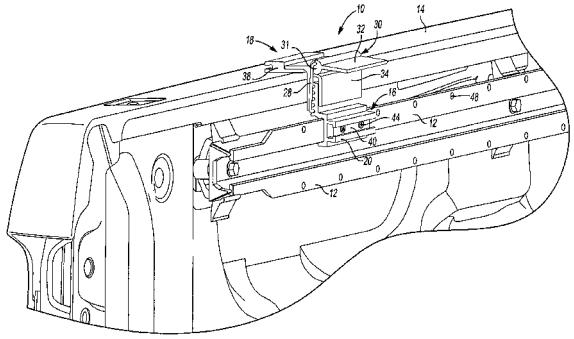

(21) **PI 0901433-0 A2** (22) 18/05/2009 **3.1**
(30) 20/05/2008 DE 10 2008 001 873.2
(51) C08L 71/00 (2010.01), C08L 45/00 (2010.01), C08J 5/12 (2010.01)
(54) MASSA DE MOLDAR DE CETONA DE ÉTER POLIARILÊNICO RESISTENTE À FLEXÃO POR IMPACTO
(57) MASSA DE MOLDAR DE CETONA DE ÉTER POLIARILÊNICO RESISTENTE À FLEXÃO POR IMPACTO. A presente invenção refere-se a uma massa de moldar com alta resistência à flexão por choque que contém os seguintes componentes: a) 75 a 99,9 partes em peso de cetona de éter poliarilênico e b) 0,1 a 25 partes em peso de polialquenileno com 5 a 12 átomos de carbono na unidade de repetição, sendo que a soma dessas partes em peso importa em 100.
(71) Evonik Degussa GMBH (DE)
(72) Alexander Richter, Hans-Günther Lohkämper
(74) Dannemann, Siemsen, Bigler & Ipanema Moreira

(21) **PI 0901438-1 A2** (22) 13/05/2009 **3.1**
(30) 15/05/2008 JP 2008-128480
(51) F02D 19/08 (2010.01), F02D 45/00 (2010.01), F02D 41/22 (2010.01),

G01N 27/22 (2010.01)
(54) APARELHO DE CONTROLE E MÉTODO DE CONTROLE PARA MOTOR DE COMBUSTÃO INTERNA
(57) APARELHO DE CONTROLE E MÉTODO DE CONTROLE PARA MOTOR DE COMBUSTÃO INTERNA. Um aparelho de controle para um motor de combustão interna inclui um primeiro tanque de combustível (60) no qual um primeiro combustível (A) contendo álcool é armazenado; um segundo tanque de combustível (70) no qual um segundo combustível (G) é armazenado, sendo que uma concentração de álcool é conhecida no segundo combustível (G); um sensor de concentração de álcool (65a) disposto em uma passagem de abastecimento (65) através da qual o primeiro e o segundo combustíveis (A, G) fluem; e um meio de determinação de mau funcionamento (50). O aparelho de controle desvia um combustível que flui pela passagem de abastecimento (65) entre o primeiro combustível (A) e o segundo combustível (G), e controla a quantidade de injeção de combustível baseada na concentração de álcool no primeiro combustível (A) detectada pelo sensor (65a). O meio de determinação de mau funcionamento (50) determina que o sensor (65a) não está funcionando bem, quando um valor detectado pelo sensor de concentração de álcool (65a) se apresenta fora de uma faixa predeterminada correspondente à concentração de álcool no segundo combustível (G) no momento em que o combustível que flui pela passagem de abastecimento (65) é desviado para o segundo combustível (G).
(71) Toyota Jidosha Kabushiki Kaisha (JP)
(72) Naoya Okubo
(74) Nellie Anne Daniel-Shores

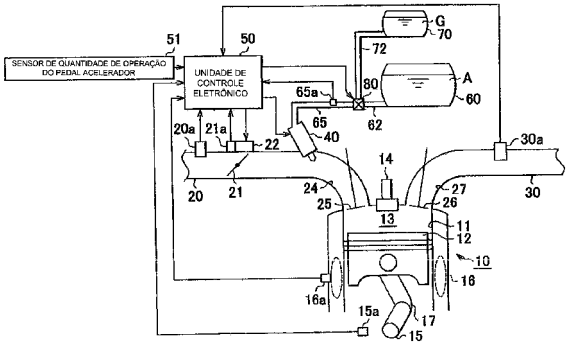

(21) **PI 0901441-1 A2** (22) 22/05/2009 **3.1**
(30) 29/05/2008 JP 2008-140848
(51) B62K 11/02 (2010.01)
(54) MOTOCICLETA
(57) MOTOCICLETA. A presente invenção refere-se a uma motocicleta onde sua qualidade de aparencia pode ser aumentada e a capacidade de um quadro interna pode ser facilmente aumentada, mantendo a qualidade de aparência. E provida uma motocicleta (10) com um membro interno superior (61) tendo uma parte curvada (61a) projetando-se à frente em um veículo em uma vista lateral, um membro interno inferior (62) unido à traseira do membro interno superior (61) e uma cobertura dianteira (51) unida aos membros internos superior e inferior (61, 62) e cobrindo a frente de um corpo de veículo, uma parede dianteira (71), uma parede da parte inferior (72) e uma parede lateral (73) de um quadro interno (70) são formadas pendendo o interior em uma direção da largura de veículo de uma metade sob a parte curvada (61a) do membro interno superior (61) à frente do veiculo, uma parte superior formada para ser uma face plana na vista lateral do membro interno inferior (62) é unida à parede lateral (73) do membro interno superior (61) ao longo da parede lateral, e a parede dianteira (71), a parede da parte inferior (72) e a parede lateral (73) são cobertas com a cobertura dianteira (51).
(71) Honda Motor Co., LTD. (JP)
(72) Hiroshi Odagiri, Junji Kikuno, Yoshitaka Kubota, Kazunori Kawame
(74) Dannemann, Siemsen, Bigler & Ipanema Moreira

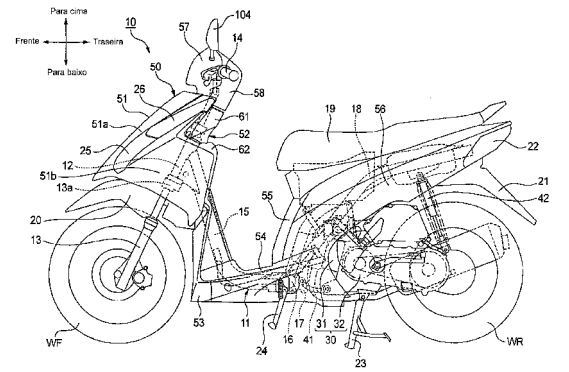

(21) **PI 0901442-0 A2** (22) 08/05/2009 **3.1**
(30) 21/05/2008 US 61/054.931
(51) B60C 5/14 (2010.01)
(54) PNEU COM CAMADA DE BARREIRA DE AR
(57) PNEU COM CAMADA DE BARREIRA DE AR. A presente invenção se refere a um pneu pneumático que tem uma camada de barreira de ar, particularmente um revestimento interno de pneu pneumático integrante, para prevenção, ou retardamento, de permeação de ar de sua câmara interna para a atmosfera pela carcaça do pneu. O revestimento interno é compreendido de um aro anular, cilíndrico, de um película que tem suas extremidades sobrepostas e seladas por aquecimento juntas. A película é compreendida de uma fase de polímero termoplástico contínuo que contém uma dispersão nele de domínios de borracha curada, domínios de borracha de insaturação baixa particularmente curada. Em uma modalidade, uma superfície da película contém uma camada de ligação fina para ajudar na ligação da película a uma carcaça de pneu contendo borracha não saturada. Em uma modalidade, a porção sobreposta das extremidades da película tem uma camada de borracha fina posicionada entre elas.
(71) The Goodyear Tire & Rubber Company (US)
(72) Ramendra Nath Majumdar, William Paul Francik
(74) Nellie Anne Daniel-Shores

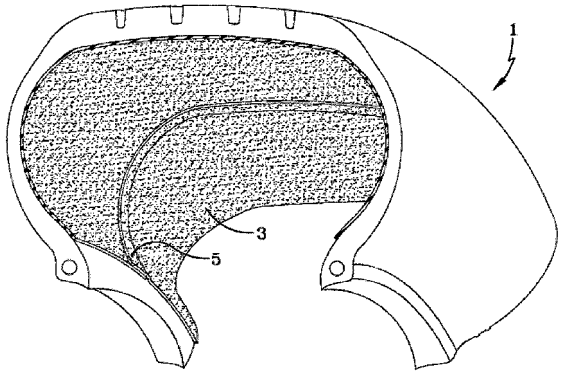

(21) **PI 0901446-2 A2** (22) 18/05/2009 **3.1**
(30) 16/05/2008 DE 10 2008 023 882.1
(51) B05D 5/12 (2010.01), C25D 5/02 (2010.01)
(54) COMPOSIÇÃO IMPRIMÍVEL À BASE DE PARTÍCULAS DE PRATA PARA PREPARAÇÃO DE REVESTIMENTOS ELETRICAMENTE CONDUTORES
(57) COMPOSIÇÃO IMPRIMÍVEL À BASE DE PARTÍCULAS DE PRATA PARA PREPARAÇÃO DE REVESTIMENTOS ELETRICAMENTE CONDUTORES. A presente invenção refere-se a uma composição imprimível para preparação de um revestimento elétrico condutor à base de partículas de prata em nanoescala e pelo menos um coadjuvante de dispersão polimérico e pelo menos um coadjuvante de dispersão polimérico em uma formulação aquosa.
(71) Bayer Materialscience AG (DE)
(72) Stefan Bahnmühler, Stefanie Eiden, Stephan Michael Meier, Dirk Storch, Bernard Dunkel
(74) Dannemann, Siemsen, Bigler & Ipanema Moreira

(21) **PI 0901447-0 A2** (22) 13/02/2009 **3.1**
(30) 14/02/2008 US 12/031,567
(51) A61B 17/32 (2010.01), A61B 17/068 (2010.01), A61B 17/072 (2010.01), A61B 19/00 (2010.01)
(54) OPERAÇÃO DE CORTE CIRÚRGICO MOTORIZADA E INSTRUMENTO DE FIXAÇÃO POSSUINDO FONTE DE ENERGIA BASEADA EM MANIVELA
(57) OPERAÇÃO DE CORTE CIRÚRGICO MOTORIZADA E INSTRUMENTO DE FIXAÇÃO POSSUINDO FONTE DE ENERGIA BASEADA EM MANIVELA. A presente invenção refere-se a um instrumento cirúrgico de corte e fixação. O instrumento compreende uma extremidade executora, um eixo conectado à extremidade executora, e um manípulo conectado ao eixo. O manípulo compreende um motor elétrico de CC conectado a um trem de transmissão do eixo para o acionamento do trem de transmissão. O manípulo compreende ainda uma fonte de força que compreende pelo menos um dispositivo acumulador de carga conectado ao motor de CC para o acionamento do motor de CC.
(71) Ethicon Endo-Surgery, Inc. (US)
(72) David C. Yates, James R. Giordano, Frederick E. Shelton, IV
(74) Dannemann ,Siemsen, Bigler & Ipanema Moreira

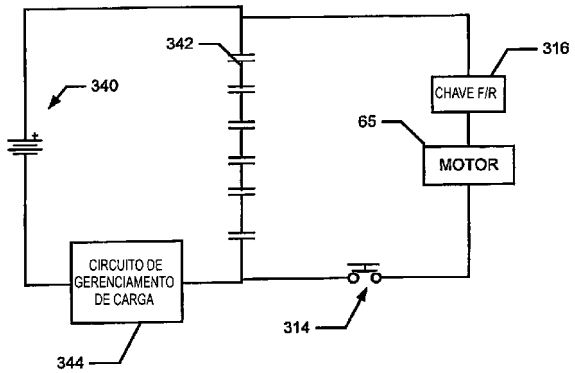

(21) **PI 0901451-9 A2** (22) 04/05/2009 **3.1**
(30) 05/05/2008 FR 08 02464
(51) H01H 71/08 (2010.01), H01H 50/02 (2010.01)
(54) DISPOSITIVO ELÉTRICO MODULAR
(57) DISPOSITIVO ELÉTRICO MODULAR. A presente invenção refere-se a um dispositivo modular (1) projetado para ser fixado em um suporte linear, compreendendo um envoltório equipado com dois painéis de conexão (9, 10) em cada qual um terminal de neutro (31) e pelo menos um terminal de fase (32) se abrem para fora, o dito dispositivo compreendendo pelo menos dois módulos (2, 3) apresentando uma largura predeterminada (L) definindo um passo de conexão, o terminal de fase ou cada terminal de fase compreendendo uma abertura (34) alinhada em um eixo geométrico de conexão (38) e sendo arranjada em uma distância com relação à abertura de um outro terminal de fase do mesmo dispositivo ou de um outro dispositivo (21 a 25) encaixado no mesmo suporte que é igual a um passo de conexão inteiro, o terminal de neutro compreendendo uma abertura (33) deslocada em relação ao eixo geométrico de conexão, a dita abertura do terminal de neutro passando através de um plano de separação (26) entre dois módulos.
(71) Schneider Electric Industries SAS (FR)
(72) Nicolas Bernard, Bernard Lebeau, Frédéric Stoeckle
(74) Dannemann, Siemsen, Bigler & Ipanema Moreira

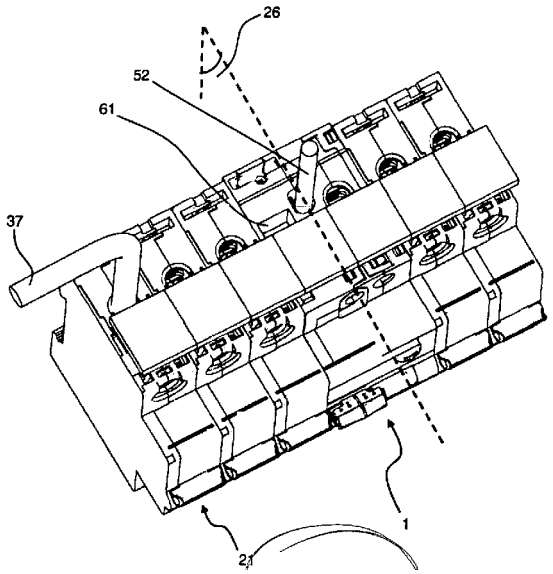

(21) **PI 0901460-8 A2** (22) 06/05/2009 **3.1**
(30) 07/05/2008 TW 097116787
(51) A47C 20/04 (2010.01), A47G 9/10 (2010.01)
(54) DISPOSITIVO DE TRAVESSEIRO AJUSTÁVEL
(57) DISPOSITIVO DE TRAVESSEIRO AJUSTÁVEL. Um dispositivo de travesseiro ajustável inclui uma base (3) adaptada para ser disposta sobre uma superfície de apoio (100), uma unidade de travesseiro (4) disposta acima da base (3) e verticalmente móvel em relação à base (3), e uma unidade de apoio ajustável (5) montada sobre a base (3), disposta entre a base (3) e a unidade de travesseiro (4) e operacional de modo a apoiar a unidade de travesseiro (4) em um estado desejado.
(71) Chou Hung-Chien (TW)
(72) Chou Hung-Chien
(74) Nellie Anne Daniel -Shores

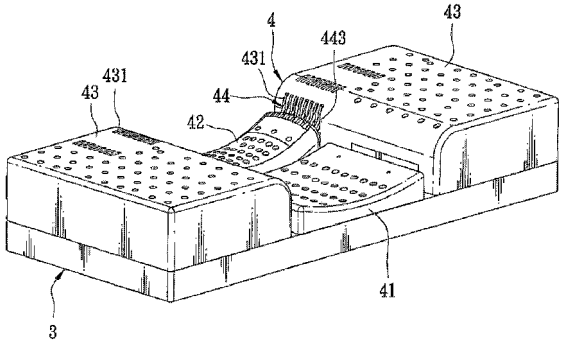

(21) **PI 0901462-4 A2** (22) 15/05/2009 **3.1**
(30) 16/05/2008 FR 0853209
(51) G07C 13/02 (2010.01)
(54) DISPOSITIVO E PROCESSO DE VOTO ELETRÔNICO SEGURO, PROCESSO E PRODUTO DE PROGRAMA DE COMPUTADOR
(57) DISPOSITIVO E PROCESSO DE VOTO ELETRÔNICO SEGURO, PROCESSO E PRODUTO DE PROGRAMA DE COMPUTADOR. A invenção se refere a um dispositivo de voto eletrônico seguro, que compreende meios de leitura das cédulas de voto eletrônicas que levam pelo menos uma informação do voto previamente inscrita por um eleitor com o auxílio de meios de inscrição idôneos, e que compreende:- meios para a inserção nos ditos meios de leitura de uma cédula de voto, que operam junto com meios que impedem a retirada da dita cédula; meios de controle da validade de um voto, que fornecem um comando de transferência da dita cédula de voto para a dita urna, depois de levar em consideração a ou as informações de voto que ela contém, quando a dita cédula de voto e/ou as condições do voto são consideradas válidas;- meios de tratamento da ou das informações de voto lidas pelos ditos meios de leitura;- meios de transferência automática da dita cédula de voto, depois de recepção de um sinal de cotifirmação de consideração e sem intervenção humana, para uma urna segura, de modo a permitir uma contabilização dupla das ditas informações de voto, por um lado com o auxílio dos dados udos pelos ditos meios de leitura, e por outro lado de modo diferido, por re-tratamento das cédulas conservadas na dita urna.
(71) Compagnie Industrielle Et Financiere D'Ingenierie "Ingenico" (FR)
(72) Bernard Charles, Jean-Marc Voelckel
(74) Momsen, Leonardos & CIA.

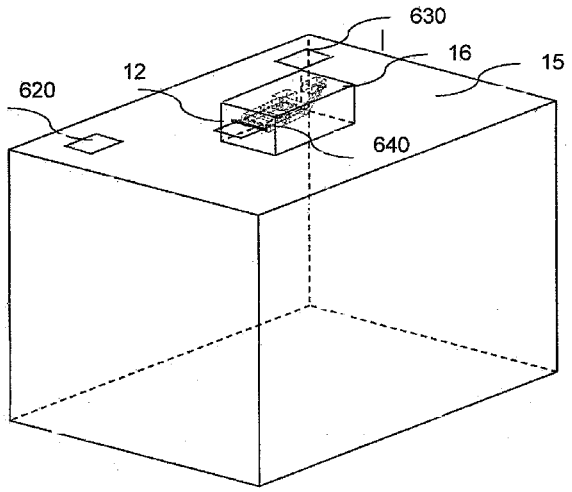

(21) **PI 0901468-3 A2** (22) 13/05/2009 **3.1**
(30) 16/05/2008 DE 10 2008 023 845.7
(51) B60Q 3/00 (2010.01), G02B 3/08 (2010.01), B60S 1/08 (2010.01)
(54) DISPOSITIVO SENSOR ÓPTICO PARA DETECTAR LUZ AMBIENTE, E, SENSOR DE CHUVA/LUZ
(57) DISPOSITIVO SENSOR ÓPTICO PARA DETECTAR LUZ AMBIENTE, E, SENSOR DE CHUVA/LUZ. Um dispositivo sensor óptico para detectar luz ambiente é adaptado para ser acoplado a uma vidraça (10), em particular, a um pára-brisa de um veículo a motor. O dispositivo sensor óptico tem uma unidade de sensor que inclui pelo menos um receptor de luz (26) e uma placa de lente (12). Por meio da unidade de sensor, um feixe de luz ambiente tendo entrado pela vidraça (10) é acoplado aa vidraça (10) e direcionado por cima do receptor de luz (26). Sobre uma superficie (1 2b) que se volta para a vidraça (10), a placa de lente (12) inclui uma primeira estrutura de prisma de Fresnel (22) tendo uma pluralidade de estruturas individuais (24). As estruturas individuais (24) da primeira estrutura de prisma de Fresnel (22) sendo projetadas de modo a defletir o feixe de luz em diferentes ângulos.
(71) Trw Automotive Electronics & Components GMBH (DE)
(72) Ulrich Backes
(74) Momsen, Leonardos & Cia.

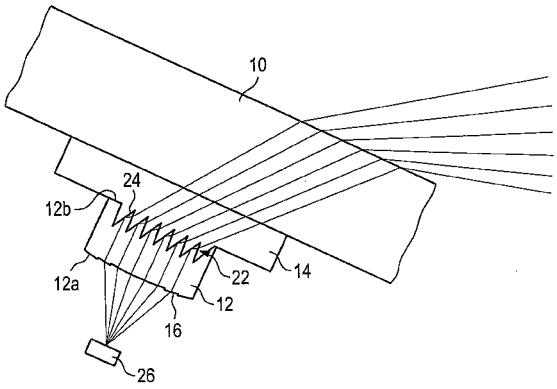

(21) **PI 0901471-3 A2** (22) 22/05/2009 **3.1**
(30) 22/05/2008 US 12/125,481
(51) A61K 8/49 (2010.01), A61K 8/65 (2010.01), A61K 8/73 (2010.01), A61Q 19/00 (2010.01), A61K 31/425 (2010.01), A61K 31/728 (2010.01), A61K 38/39 (2010.01), A61P 17/00 (2010.01)
(54) COMPOSIÇÃO E MÉTODO PARA TRATAR DEFEITO DE PELE FACIAL
(57) COMPOSIÇÃO E MÉTODO PARA TRATAR DEFEITO DE PELE FACIAL. A presente invenção refere-se a uma composição liberável subcutânea que contém um agonista do receptor gama ativado por proliferador de peroxissoma, e um método para tratar defeitos de pele facial em um indivíduo mamífero usando a composição liberável subcutânea.
(71) Johnson & Johnson Consumer Companies, Inc. (US)
(72) Apostolos Pappas, Miri Seiberg, Druie E. Cavender
(74) Dannemann ,Siemsen, Bigler & Ipanema Moreira

(21) **PI 0901473-0 A2** (22) 26/02/2009 **3.1**
(30) 26/02/2008 US 12/037,261
(51) A61M 39/00 (2010.01), A61F 2/00 (2010.01)
(54) CONTROLE DE PRESSÃO EM DISPOSITIVOS AJUSTÁVEIS DE RESTRIÇÃO
(57) CONTROLE DE PRESSÃO EM DISPOSITIVOS AJUSTÁVEIS DE RESTRIÇÃO. A invenção refere-se a métodos e dispositivos providos para regular um sistema de restrição hidráulico. Em geral, os métodos e dispositivos podem permitir um controle de pressão não invasivo que utiliza um mecanismo de controle de fluxo. O mecanismo de controle de fluxo pode estar disposto entre um dispositivo de restrição implantável e uma fonte de fluido e inclui um membro de comunicação de fluido ajustável, de tamanho variável, em comunicação de fluido com o dispositivo de restrição e a fonte de fluido. A geometria do membro de comunicação de fluido pode controlar uma taxa de fluxo de fluido entre o dispositivo de restrição e a fonte de fluido, por meio disto também regulando uma taxa na qual uma pressão de fluido dentro do dispositivo de restrição muda. Alternativamente, o mecanismo de controle de fluxo pode incluir um mecanismo de tensionamento que pode controlar a taxa de fluxo de fluido entre o dispositivo de restrição e a fonte de fluido.
(71) Ethicon Endo-Surgery, INC. (US)
(72) Jonathan A. Coe, Thomas E. Adams, Mark D. Overmyer
(74) Dannemann, Siemsen, Bigbler & Ipanema Moreira

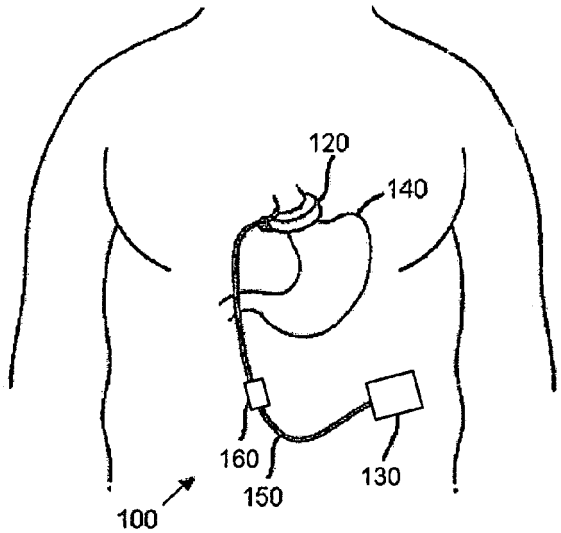

(21) **PI 0901474-8 A2** (22) 27/02/2009 **3.1**
(30) 27/02/2008 US 12/038,180
(51) A61B 10/02 (2010.01), A61B 10/04 (2010.01)
(54) SONDA DE BIÓPSIA COM LÚMEN HIPODÉRMICO
(57) SONDA DE BIÓPSIA COM LÚMEN HIPODÉRMICO. A presente invenção refere-se a uma sonda de biápsia que inclui uma porção de corpo, uma cânula, uma ponta, e um cortador. A cânula estende-se em relação à porção de corpo. A cânula tem um primeiro lúmen configurado para receber um cortador e uma abertura transversal configurada para receber um tecido. O cortador está disposto dentro do primeiro lúmen da cânula, e está configurado para transladar em relação à cânula. A ponta está localizada sobre a extremidade distal da cânula. Uma abertura é formada através da ponta. um segundo lúmen estende-se através da cânula, e está em comunicação de fluido com a abertura formada na ponta. Substâncias ou líquidos tais como um medicamento podem ser aplicados para um local de biápsia ou outra localização dentro do corpo de um paciente através do segundo lúmen e a abertura na ponta. O segundo lúmen pode ser fluidamente isolado do primeiro lúmen e qualquer outro lúmen dentro da cânula.
(71) Ethicon Endo-Surgery, Inc. (US)
(72) Trevor W. V. Speeg, Lee E. Reichel, Jessica P. Leimbach, Michael E. Johnson
(74) Dannemann ,Siemsen, Bigler & Ipanema Moreira

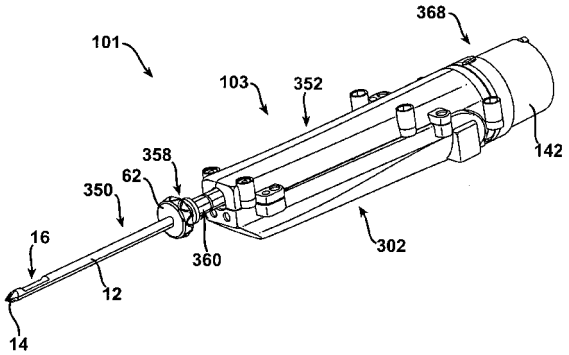

(21) **PI 0901475-6 A2** (22) 05/03/2009 **3.1**
(30) 05/03/2008 FR 08 01202
(51) B64D 15/00 (2010.01)
(54) SISTEMA E MÉTODO DE ANTICONGELAMENTO/DESCONGELAMENTO E ESTRUTURA DE AVIÃO QUE INCORPORA ESTE SISTEMA
(57) SISTEMA E MÉTODO DE ANTICONGELAMENTO/DESCONGELAMENTO E ESTRUTURA DE AVIÃO QUE INCORPORA ESTE SISTEMA. A presente invenção refere-se a um sistema e a um método de anticongelamento/descongelamento que utiliza ondas de ultrassom para uma superfície externa de uma estrutura provavelmente a ser congelada, tal como uma asa ou uma nacele de motor de um avião, e tal estrutura que incorpora este sistema. Um sistema de acordo com a invenção compreende uma pluralidade de transdutores piezoelétricos (10) com os quais a estrutura está equipada, oposta a esta superfície externa (2), e este sistema é tal que este compreende um meio de escanear pelo menos uma matriz (16) de malhas elementares (i, j) predefinidas nesta superfície em relação a uma disposição uniforme de um grupo destes transdutores, este meio de escaneamento sendo capaz de focalizar as ondas emitidas por todos os ou alguns dos transdutores do ou de cada grupo sobre estas malhas uma após a outra, através de um meio de somatório de sinal acoplado a este meio de escaneamento e capaz de produzir, para cada malha, um somatório dos sinais obtidos dos transdutores que emitem estas ondas.
(71) Hutchinson (FR)
(72) Pauline Tenebre, Marc-François Six
(74) Dannemann ,Siemsen, Bigler & Ipanema Moreira

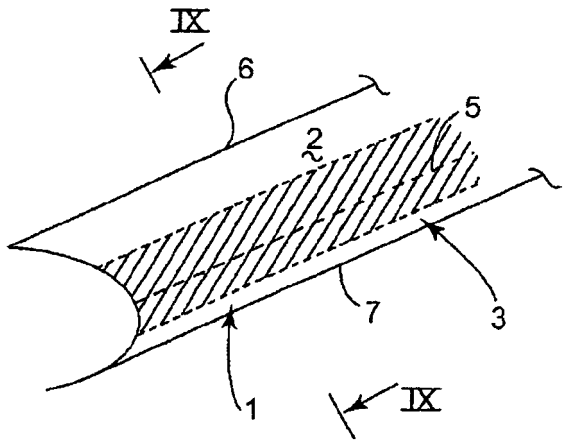

(21) **PI 0901476-4 A2** (22) 27/02/2009 **3.1**
(30) 29/02/2008 US 12/039,779
(51) A61B 1/00 (2010.01), A61B 5/06 (2010.01), G06F 3/033 (2010.01)
(54) SISTEMA DE LOCALIZAÇÃO COM TELA DE TOQUE VIRTUAL
(57) SISTEMA DE LOCALIZAÇÃO COM TELA DE TOQUE VIRTUAL. A

presente invenção refere-se a um controle de um instrumento médico invasivo durante um procedimento médico que é alcançado usando-se um sistema que inclui facilidades de localização com base em campo magnético. Os sensores de campo magnético são colocados em um instrumento médico, por exemplo, uma sonda, e em um dispositivo de interface para possibilitar que posições respectivas da sonda e do dispositivo de interface sejam avaliadas por um processador de localização quando os sensores são expostos para um campo magnético. O dispositivo de interface é disposto de tal modo que um operador possa controlar o instrumento médico e o dispositivo de interface simultaneamente. Um dispositivo de exposição, que pode compreender um mostrador de realidade virtual, é responsivo para movimentos do dispositivo de interface como determinado pelo processador de localização para controlar o instrumento médico, invocar várias funções do sistema, por exemplo, manipulação de imagem, e de outro modo facilitar o procedimento médico via uma interface gráfica de usuário.
(71) Biosense Webster, Inc. (US)
(72) Meir Bar-Tal
(74) Dannemann ,Siemsen, Bigler & Ipanema Moreira

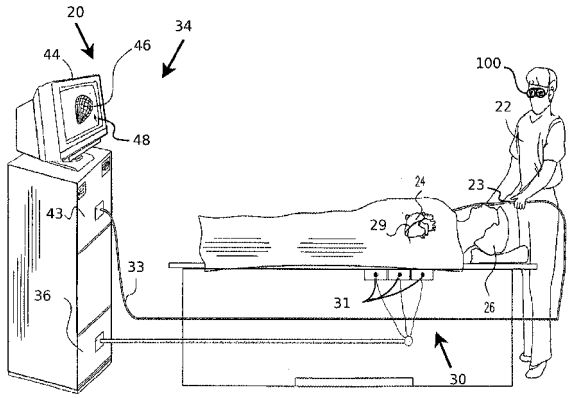

(21) **PI 0901478-0 A2** (22) 27/04/2009 **3.1**
(30) 28/04/2008 JP 2008-117385
(51) F04B 27/08 (2010.01), F04B 49/00 (2010.01)
(54) COMPRESSOR DO TIPO DE DESLOCAMENTO VARIÁVEL COM MECANISMO DE CONTROLE DE DESLOCAMENTO
(57) COMPRESSOR DO TIPO DE DESLOCAMENTO VARIÁVEL COM MECANISMO DE CONTROLE DE DESLOCAMENTO. A presente invenção refere-se a um compressor do tipo de deslocamento variável em que uma região de pressão de descarga, uma região de pressão de sucção e uma câmara de controle de pressão são definidas, tem um prato oscilante e um pistão alternado pelo prato oscilante na câmara de controle de pressão. O ângulo de inclinação do prato oscilante e o curso do pistão são mudados por ajuste de pressão na câmara de controle de pressão desse modo para controlar o deslocamento do compressor. O compressor ainda compreende uma passagem de suprimento para suprir gás refrigerante a região de pressão de descarga para a câmara de controle de pressão, uma passagem de liberação para liberar o gás refrigerante da câmara de controle de pressão para a região de pressão de sucção, uma primeira válvula de controle para ajustar uma are d seção transversal da passagem de suprimento da região de pressão de descarga para a câmara de controle de pressão e uma segunda válvula de controle para ajustar a área de seção transversal da passagem de liberação. A segunda válvula de controle inclui um corpo de válvula para abrir e fechar a passagem de liberação cuja área de seção transversal é determinada mínima quando o corpo de válvula está localizado na posição fechada e uma mola de válvula para impelir o corpo de válvula está localizada na posição fechada e uma mola de válvula para impelir o corpo de válvula em uma direção para abrir a passagem de liberação. Quando a segunda válvula de controle é fechada, a pressão na passagem de suprimento à montante da primeira válvula de controle atua no corpo de válvula em uma direção para fechar a passagem de liberação e pressão na região de pressão de sucção atua no corpo de válvula em uma direção para abrir a passagem de liberação.
(71) Kabushiki Kaisha Toyota Jidoshokki (JP)
(72) Masaki Ota, Masahiro Kawaguchi, Hideharu Yamashita, Hiroshi Kubo, Ryo Matsubara
(74) Dannemann ,Siemsen, Bigler & Ipanema Moreira

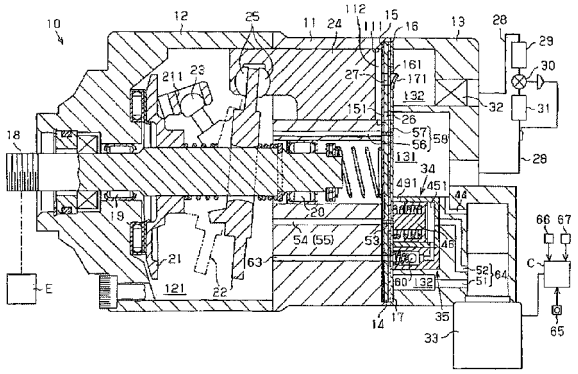

(21) **PI 0901479-9 A2** (22) 12/03/2009 **3.1**
(30) 12/03/2008 US 61/035,853; 19/02/2009 US 12/388,669
(51) D21C 1/10 (2010.01)
(54) MÉTODO E SISTEMA DE REFINO DE PASTA DE CONSISTÊNCIA MÉDIA
(57) MÉTODO E SISTEMA DE REFINO DE PASTA DE CONSISTÊNCIA MÉDIA. A presente invenção refere-se a um método de pasta termomecânico que inclui: refinar a pasta com um estágio de refinamento de consistência alta, e um estágio de refinamento de consistência média processando a descarga de pasta refinada do estágio de refinamento de consistência alta. Pré-tratamentos químicos para melhorar a qualidade de desenvolvimento da pasta durante o refinamento de consistência média pode ser acrescentado opcionalmente na prensa de cavaco pressurizado, etapa pré-refinadora do Fiberizer, etapa principal de refinamento de alta consistência, e/ou alimentação de tubo vertical do refinador de consistência média.
(71) Andritz INC. (US)
(72) Marc Sabourin, Johann Aichinger
(74) Dannemann, Siemsen, Bigler & Ipanema Moreira

(21) **PI 0901502-7 A2** (22) 12/05/2009 **3.1**
(30) 14/05/2008 EP 08103958.8
(51) G01N 33/566 (2010.01), C07K 14/71 (2010.01), C12N 15/12 (2010.01)
(54) USOS DE UM POLINUCLEOTÍDEO E DE UM POLIPEPTÍDEO, MÉTODO PARA DETECTAR A CAPACIDADE DE UM AGENTE DE TESTE, DOMÍNIOS EXTRACELULARES IPT-3 E IPT-4 DE RECEPTOR DE FATOR DE CRESCIMENTO DE HEPATÓCITO, E, VETOR
(57) USOS DE UM POLINUCLEOTÍDEO E DE UM POLIPEPTÍDEO, MÉTODO PARA DETECTAR A CAPACIDADE DE UM AGENTE DE TESTE, DOMÍNIOS EXTRACELULARES IPT-3 E IPT-4 DE RECEPTOR DE FATOR DE CRESCIMENTO DE HEPATÓCITO, E, VETOR. Uso de um polinucleotídeo codificador ou de um polipeptídeo compreendendo pelo menos os domínios extracelulares IPT-3 e IPT-4 de receptor de fator de crescimento de hepatócito para a triagem e/ou o desenvolvimento de agentes farmacologicamente ativos úteis no tratamento de câncer, preferivelmente um câncer com desregulação de receptor de fator de crescimento de hepatócito.
(71) Metheresis Translational Research S.A. (CH)
(72) Paolo Maria Comoglio, Paolo Carminati, Paolo Michieli, Cristina Basilico
(74) Momsen, Leonardos & Cia.

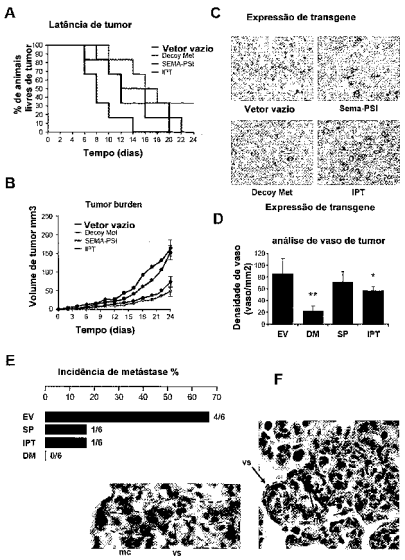

(21) **PI 0901507-8 A2** (22) 27/02/2009 **3.1**
(30) 27/02/2008 US 12/038,665
(51) G06F 11/30 (2010.01)
(54) COMPARADOR DE APLICATIVO DE INTERFACE GRÁFICA DE USUÁRIO
(57) COMPARADOR DE APLICATIVO DE INTERFACE GRÁFICA DE USUÁRIO. A presente invenção refere-se a um comparador de aplicativo de interface gráfica de usuário (GUI) ajuda aos projetistas de aplicativo a criarem aplicativos de interface gráfica de usuário (GAPs) sem erros. O comparador encontra diferenças nos elementos de GUI usados para a composição de uma interface entre uma versão de GAP atual e uma versão de GAP subsequente. Um benefício é que um escritor de script de teste pode entender melhor como o GAP evoluiu, de modo a escrever um script de teste melhor. Um outro benefício é que a saída de comparador pode ser analisada por sistemas de processamento subsequentes para uma análise automatizada de scripts de teste.
(71) Accenture Global Services Gmbh (CH)
(72) Mark Grechanik, Qing Xie, Chen Fu
(74) Dannemann ,Siemsen, Bigler & Ipanema Moreira

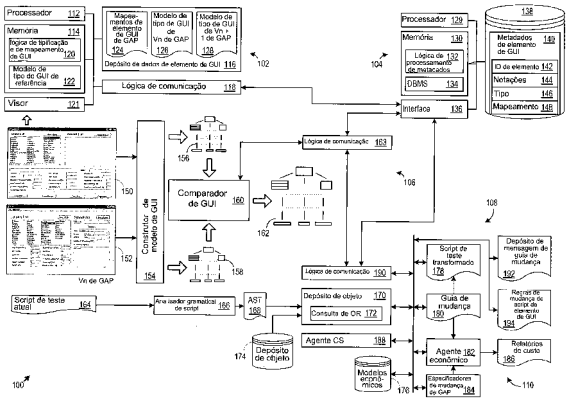

(21) **PI 0901508-6 A2** (22) 16/02/2009 **3.1**
(30) 15/02/2008 US 12/031,817
(51) A61B 17/068 (2010.01), A61B 17/10 (2010.01)
(54) DISPOSIÇÕES DE ACOPLAMENTO DE MANIPULADOR DE EXTREMIDADE PARA UM INSTRUMENTO CIRÚRGICO DE CORTAR E GRAMPEAR
(57) DISPOSIÇÕES DE ACOPLAMENTO DE MANIPULADOR DE EXTREMIDADE PARA UM INSTRUMENTO CIRÚRGICO DE CORTAR E GRAMPEAR. A presente invenção refere-se a um instrumento de grampeamento cirúrgico pode incluir um punho, um eixo se estendendo do punho, onde o eixo define um eixo geométrico, e uma unidade de carregamento descartável que é montada no eixo em uma direção que é transversal ao eixo geométrico do eixo. Tal conexão entre a unidade de carregamento descartável e o eixo pode impedir, ou pelo menos impossibilitar, que a unidade de carregamento descartável seja involuntariamente deslocada proximal e/ou distalmente com relação ao eixo do instrumento cirúrgico. O instrumento de grampeamento cirúrgico e/ou a unidade de carregamento descartável podem adicionalmente incluir um colar rosqueado e/ou uma montagem de detentor configurados para reter a unidade de carregamento descartável no lugar. Em várias concretizações, uma unidade de carregamento descartável pode incluir uma caracteristica de bloqueio que pode impedir, ou pelo menos impossibilitar, que uma unidade de carregamento descartável gasta seja remontada no corpo alongado do instrumento cirúrgico.
(71) Ethicon Endo-Surgery, INC. (US)
(72) William B. Weisenburgh, II, Jerome R. Morgan, Kyle P. Moore, Mark H. Ransick, Randall J. Tanguay, Jeffrey D. Messerly, Galen C. Robertson, Andrew M. Zwolinski, Jeffrey S. Swayze, Thomas W. Huitema, Glen A. Armstrong, Shailendra K. Parihar, Donna L. Korvick, Richard W. Timm, Kevin R. Doll, Bret W. Smith, William D. Kelly, Ronald J. Kolata, Joshua R. Uth, Charles J. Scheib, Geoffrey C. Hueil, Mark S. Ortiz, Douglas B. Hoffman, Patrick A. Weizman, Dean B. Bruewer, Gregory B. Blair, Steven G. Hall, Frederick E. Shelton IV
(74) Dannemann ,Siemsen, Bigler & Ipanema Moreira

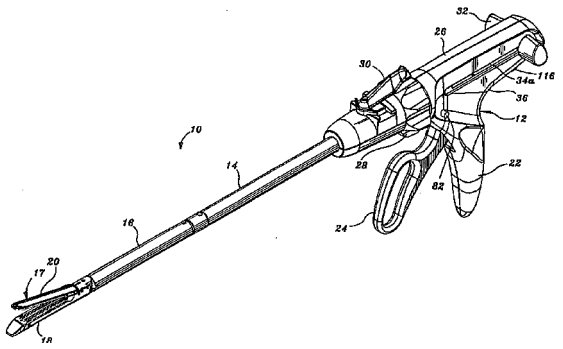

(21) **PI 0901510-8 A2** (22) 25/02/2009 **3.1**
(30) 25/02/2008 US 12/036,521
(51) A61M 37/00 (2010.01), A61B 10/02 (2010.01)
(54) INSTRUMENTO DE POSICIONAR MARCADOR DE LOCAL DE BIÓPSIA
(57) INSTRUMENTO DE POSICIONAR MARCADOR DE LOCAL DE BIÓPSIA. Um instrumento para depositar um marcador em um local dentro de um paciente pode incluir uma cânula alongada, um empurrador alongado e um marcador colocado dentro da cânula. A cânula pode ter uma ponta em sua extremidade distal e uma abertura transversal. O empurrador pode ser colocado dentro da cânula e pode ser movido de maneira longitudinal dentro da cânula. O empurrador pode ter uma extremidade distal em rampa. O marcador pode ser configurado para sair da abertura transversal quando de forçamento pela extremidade distal em rampa do empurrador. Em algumas versões a ponta da cânula tem uma face proximal chata e o marcador tem uma região recuada que é configurada para flambar em resposta a compressão longitudinal, de tal modo que o marcador irá saltar para fora da cânula quando de flambagem. Em outras versões a cânula tem uma bainha externa, uma extremidade de distal aberta e encurvada ou uma mola de lâmina.
(71) Ethicon Endo-Surgery, Inc. (US)
(72) Trevor W. V. Speeg, Lee Reichel, Gwendolyn P. Payne, Noreen Kascak
(74) Dannemann, Siemsen, Bigbler & Ipanema Moreira

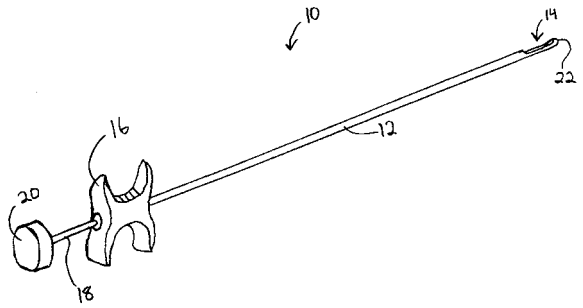

(21) **PI 0901512-4 A2** (22) 16/02/2009 **3.1**
(30) 15/02/2008 US 12/031,873
(51) A61B 17/06 (2010.01), A61B 17/062 (2010.01), A61B 17/068 (2010.01)
(54) MANIPULADOR TERMINAL PARA UMA OPERAÇÃO DE CORTE CIRÚRGICO E INSTRUMENTO DE GRAMPEAMENTO
(57) MANIPULADOR TERMINAL PARA UMA OPERAÇÃO DE CORTE CIRÚRGICO E INSTRUMENTO DE GRAMPEAMENTO. A presente invenção refere-se, em várias modalidades, a uma placa de apoio de uma unidade de carregamento descartável inclui um primeiro membro dotado de bolsas de grampos que servem para deformar os grampos, uma primeira placa de revestimento presa ao primeiro membro, e uma segunda placa de revestimento presa pelo menos ao primeiro membro ou à primeira placa de revestimento, sendo que a primeira e a segunda placa de revestimento podem ser configuradas de modo a sustentarem o primeiro membro. Em ao menos uma modalidade, uma placa de apoio pode incluir um primeiro membro inserido em um segundo membro, onde pelo menos o primeiro e o segundo membro podem ser deformados com a finalidade de reter um ao outro. Em várias modalidades, um instrumento de grampeamento cirúrgico pode incluir uma unidade de carregamento descartável que compreende um cartucho de grampos, uma placa de apoio e uma camisa, sendo que a camisa pode ser configurada de modo a ser deslizada em relação ao cartucho de grampos e à placa de apoio com a finalidade de manter a placa de apoio em uma posição fechada.
(71) Ethicon Endo-Surgery, Inc. (US)
(72) Frederick E. Shelton IV, Charles J. Scheib, Mark S. Ortiz, Douglas B. Hoffman, Patrick A. Weizman, Dean B. Bruewer, Kevin R. Doll, Bret W. Smith, William D. Kelly, Ronald J. Kolata, Joshua R. Uth, William B. Weisenburgh, II, Jerome R. Morgan, Kyle P. Moore, Mark H. Ransick, Steven G. Hall, Randall J. Tanguay, Jeffrey D. Messerly, Galen C. Robertson, Andrew M. Zwolinski, Jeffrey S. Swayze, Thomas W. Huitema, Glen A. Armstrong, Shailendra K. Parihar, Donna L. Korvick, Richard W. Timm, Gregory B. Blair, Geoffrey C. Hueil
(74) Dannemann, Siemsen, Bigler & Ipanema Moreira

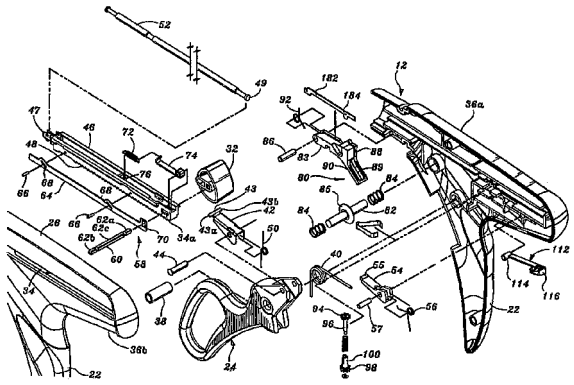

(21) **PI 0901514-0 A2** (22) 27/02/2009 **3.1**
(30) 27/02/2008 US 12/038,665
(51) G06F 11/36 (2010.01)
(54) ANALISADOR DE TRANSFORMAÇÃO DE SCRIPT DE TESTE COM MOTOR DE GUIA DE MUDANÇA
(57) ANALISADOR DE TRANSFORMAÇÃO DE SCRIPT DE TESTE COM MOTOR DE GUIA DE MUDANÇA. A presente invenção refere-se a um analisador de script com um guia de mudança que gera scripts de teste acurados para a evolução de aplicativos. Os aplicativos frequentemente têm interfaces gráficas de usuário complexas para as quais permutações e combinações de elementos de GUI dão origem a um campo enorme de comandos e sequências de comando em potencial a serem testados. Além disso, estes aplicativos mudam ao longo do tempo, tornando os scripts de teste anteriores não-praticáveis, O analisador de script automaticamente gera novos scripts de teste para se testarem de forma confiável as versões de aplicativo subsequentes, enquanto reduz grandemente o tempo, o custo e os gastos de recurso necessários para se chegar a versões de aplicativo subsequentes.
(71) Accenture Global Services GMBH (US)
(72) Mark Grechanik, Qing Xie, Chen Fu
(74) Dannemann ,Siemsen, Bigler & Ipanema Moreira

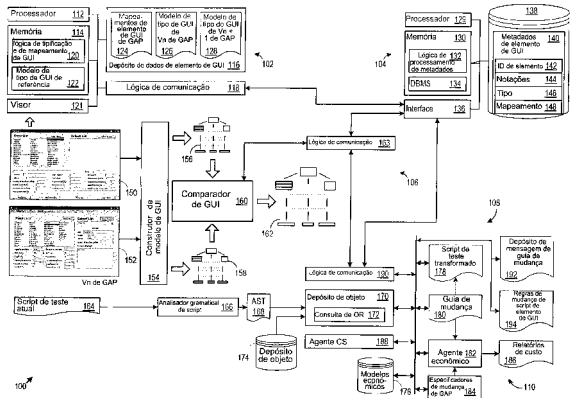

(21) **PI 0901524-8 A2** (22) 20/05/2009 **3.1**
(30) 22/05/2008 FR 08 02780
(51) H01H 1/06 (2010.01)
(54) DISPOSITIVO DE CONTATO DESTINADO A UM CONTATOR DE POTÊNCIA COM ALTA RESISTÊNCIA
(57) DISPOSITIVO DE CONTATO DESTINADO A UM CONTATOR DE POTÊNCIA COM ALTA RESISTÊNCIA. A presente invenção refere-se a um contator (1) que compreende, em cada fase, um par de dispositivos de contato (30) que compreende uma tira de conexão (34) e pelo menos dois condutores (32) dotados de um contato estacionário (44) e uma ponte de contato móvel (16) capaz de fechar os dois contatos estacionários (44) ou não. De acordo com a invenção, o dispositivo de contato (30) é formado a partir da sobreposição de um número de peças (30_1, 30_2) igual ao número de condutores (32), cada peça (30_1 30_2) compreende um dos condutores (32) e uma parte de conexão (34) que corresponde à tira de conexão (34), porém, de espessura menor. Cada uma das peças ($3O_1$ 30_2) pode ser feita de metal dobrado. As partes de conexão são acopladas umas às outras para formarem a tira de conexão (34) por meio de orifícios (38) ao mesmo tempo em que os conjuntos de barras (46) são presos aos mesmos.
(71) Schneider Electric Industries SAS (FR)
(72) Patrick Larcher, Julien Guibert, Joël Reboulet
(74) Dannemann, Siemsen, Bigler & Ipanema Moreira

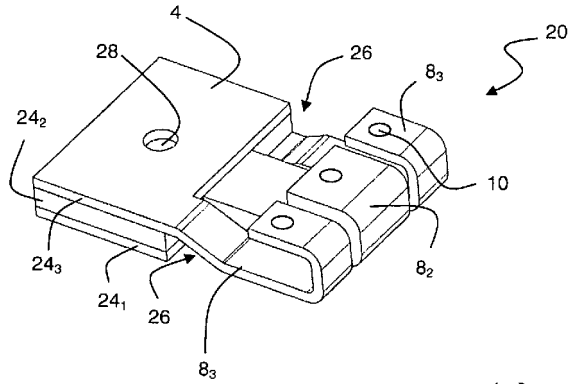

(21) **PI 0901528-0 A2** (22) 19/05/2009 **3.1**
(30) 29/05/2008 EP 08157163.0
(51) C07K 16/30 (2010.01), A61K 39/395 (2010.01), A61K 49/16 (2010.01), G01N 33/532 (2010.01), G01N 33/566 (2010.01)
(54) AGENTE DE IMUNOFORMAÇÃO DE IMAGEM, COMPOSIÇÃO DIAGNÓSTICA ADEQUADA PARA USO EM UMA TÉCNICA DE IMUNOFORMAÇÃO DE IMAGEM, E, CONJUNTO DIAGNÓSTICO
(57) AGENTE DE IMUNOFORMAÇÃO DE IMAGEM, COMPOSIÇÃO DIAGNÓSTICA ADEQUADA PARA USO EM UMA TÉCNICA DE IMUNOFORMAÇÃO DE IMAGEM, E, CONJUNTO DIAGNÓSTICO. Um agente de imunoformação de imagem para a detecção de células tumorais por meio de uma técnica de imunoformação de imagem, incluindo pelo menos um de: um anticorpo monoclonal anti-Met, um fragmento de um anticorpo monoclonal anti-Met contendo sua região de ligação de epítopo, um anticorpo geneticamente engenheirado contendo a região de ligação de epítopo de um anticorpo monoclonal anti-Met, um anticorpo humanizado contendo a região de ligação de epítopo de um anticorpo monoclonal anti-Met, ou suas combinações, em que o anticorpo monoclonal anti-Met é produzido pela linhagem de célula de hibridoma ICLC PD 05006 e composições e conjuntos correspondentes.
(71) Metheresis Translational Research S.A. (CH)
(72) Paolo Maria Comoglio, Paolo Carminati, Guus Van Dongen
(74) Momsen, Leonardos & CIA.

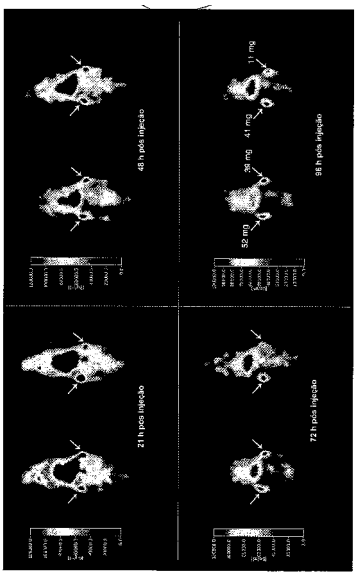

(21) **PI 0901531-0 A2** (22) 14/04/2009 **3.1**
(30) 14/04/2008 US 12/102,507
(51) E21B 33/068 (2010.01), E21B 33/076 (2010.01), E21B 34/00 (2010.01)
(54) FERRAMENTA DE ASSENTAMENTO DESCENTRADA PARA ÁRVORE SUBMARINA
(57) FERRMENTA DE ASSENTAMENTO DESCENTRADA PARA ÁRVORE SUBMARINA. Uma ferramenta de assentamento para abaixar uma árvore de natal até uma cabeça de poço submarino. A ferramenta de assentamento inclui um ajuste fora do centro para compensar a distribuição assimétrica de peso na árvore de natal. A ferramenta de assentamento compreende um corpo principal, engates para acoplar o corpo à árvore de natal, um braço descentrado conectado ao corpo, e um braço de içamento (adaptador de tubo de perfuração) conectado ao braço de içamento e posicionado seletivamente no braço de içamento para deslocar e compensar a distribuição assimétrica de peso da árvore de natal.
(71) Vetco Gray, Inc. (US)
(72) David N. Spencer
(74) Montaury Pimenta, Machado & Lioce

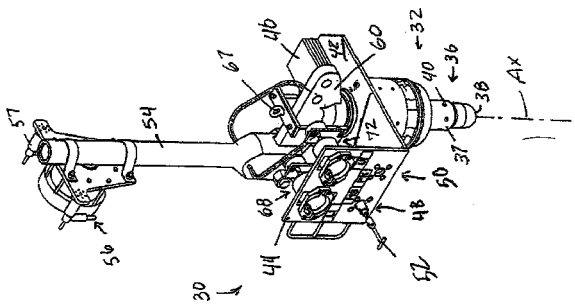

(21) **PI 0901535-3 A2** (22) 25/05/2009 **3.1**
(30) 23/05/2008 US 12/126,403
(51) A22C 21/00 (2010.01)
(54) RETENTOR PARA COXAS DE AVES
(57) RETENTOR PARA COXAS DE AVES. Um dispositivo para amarrar e/ou reter as coxas de carcaças de aves em justaposição e próximas a carcaça durante o processamento, embalagem, transporte e/ou cozimento. A presente invenção, incluindo o membro de retenção das coxas pode ser construída como um membro unitário de material resiliente em forma de placa, pode incluir um par de aberturas para encaixe e retenção das coxas, uma âncora para ser presa na carcaça, e meios de ligação entre o membro de retenção das coxas e à âncora. Os membros de ligação fornecem uma força elástica para manter as coxas e assim, as patas das aves justapostas á carcaça e entre si.
(71) Volk Enterprises INC. (US)
(72) Daniel J. Volk
(74) Atem e Remer Asses. Consult. Prop. Int. Ltda

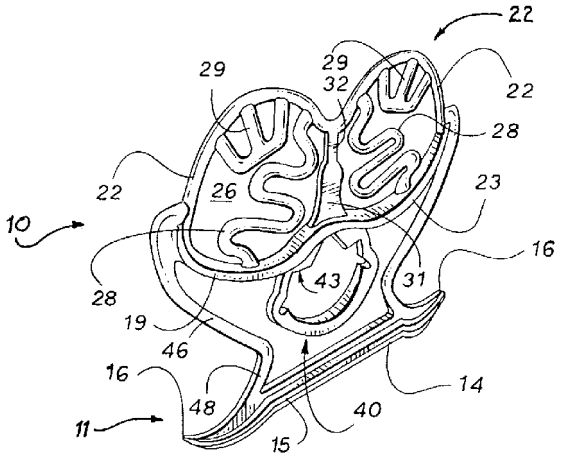

(21) **PI 0901538-8 A2** (22) 14/05/2009 **3.1**
(30) 21/05/2008 EP 08 156 671.3
(51) B65D 85/24 (2010.01)
(54) ESTOJO DE AGULHA DE FELTRAGEM
(57) ESTOJO DE AGULHA DE FELTRAGEM. Um estojo de agulhas de feltragem (1) de acordo com a invenção consiste de uma caixa tendo a forma de um paralelepípedo, dito espaço interior da caixa sendo dividido por uma parede divisória (11), dita parede estendendo-se diagonalmente em relação às paredes laterais mas estendendo-se em ângulo reto em relação ao fundo (10). A parede divisória (11) pode ter uma ou mais interrupções, tais como, por exemplo, aberturas para agarrar a agulha. Paredes divisórias adicionais podem ser providas. Vistas de cima, as paredes divisórias dividem os espaços parciais em forma de cunha, i. e., em forma de prisma no estojo, ditos espaços parciais sendo colocados para acomodar cargas de agulhas de feltragem que são também em forma de cunha.
(71) Groz-Beckert KG (DE)
(72) Johannes Bruske, Hans Häussler, Stefan Drope, Hans-Joachim Halamoda
(74) Momsen, Leonardos & CIA.

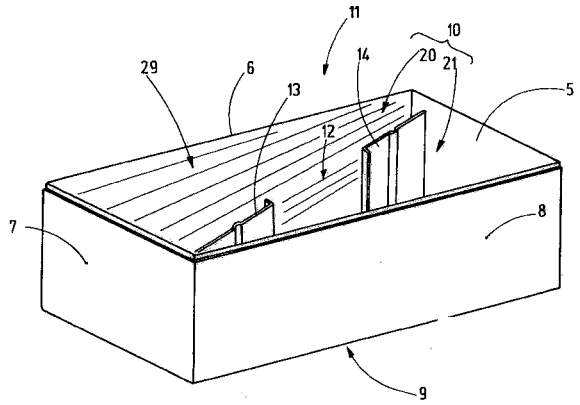

(21) **PI 0901540-0 A2** (22) 15/05/2009 **3.1**
(30) 19/05/2008 JP 2008-130641; 19/05/2008 JP 2008-130646; 07/04/2009 JP 2009-092693
(51) B25B 25/00 (2010.01)
(54) SISTEMA DE FREIO DE CARRETEL DE FIOS DE ARAME EM UMA MÁQUINA DE LIGAÇÃO DE BARRAS DE REFORÇO
(57) SISTEMA DE FREIO DE CARRETEL DE FIOS DE ARAME EM UMA MÁQUINA DE LIGAÇÃO DE BARRAS DE REFORÇO. Uma máquina de ligação de barras de reforço é provida com um meio de alimentação 13, 14 no sentido de alimentar um fio de arame de um carretel de fios de arame 20 rotativamente montado em um corpo de máquina de ligação 11, um meio de frenagem 30 a fim de frear a rotação do carretel de fios de arame 20, e um meio de controle 50 que dá partida a uma frenagem da rotação do carretel de fios de arame 20 pela ação do meio de frenagem 30 depois que uma quantidade predeterminada do fio de arame é alimentada por parte do meio de alimentação 13,14.
(71) Max CO., Ltd. (JP)
(72) Osamu Itagaki
(74) Alexandre Ferreira

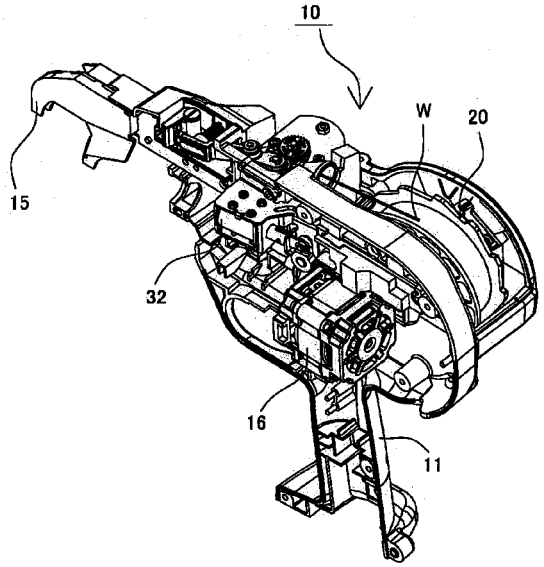

(21) **PI 0901542-6 A2** (22) 12/05/2009 **3.1**
(30) 14/05/2008 ES 200801398
(51) G01N 1/10 (2010.01)
(54) DISPOSITIVO LEITOR DE MICROTUBO PARA A ANÁLISE DE AMOSTRAS DE SANGUE
(57) DISPOSITIVO LEITOR DE MICROTUBO PARA A ANÁLISE DE AMOSTRAS DE SANGUE. A presente invenção compreende tomar imagens de cor de microtubos de análise iluminados por trás e usando as informações de cor nas imagens para identificar áreas da imagem que são relevantes para interpretar o resultado de outros artefatos possíveis, bem como também detectar amostras e/ou reações anormais caracterizadas por mudanças nas propriedades de cor da reação.
(71) Grifols, S.A. (ES)
(72) Benigno Gonzalez Corbella
(74) Dannemann, Siemsen, Bigler & Ipanema Moreira

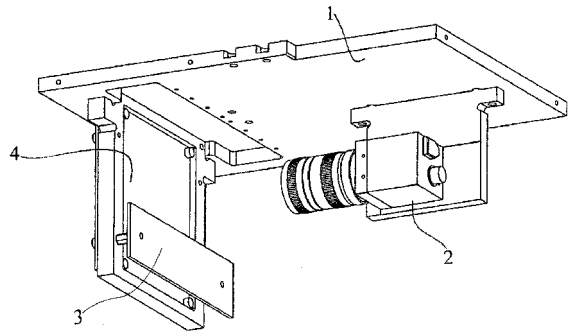

(21) **PI 0901601-5 A2** (22) 06/05/2009 **3.1**
(30) 15/05/2008 US 12/120.970
(51) C08L 15/02 (2010.01), C08L 19/00 (2010.01)
(54) ELASTÔMEROS FUNCIONALIZADOS
(57) ELASTÔMEROS FUNCIONALIZADOS. A invenção atual é direcionada para um método de preparação de um elastômero funcionalizado, caracteriado pelo fato de ser composto das etapas de A) obtenção de um elastômero com base em dieno; B) mistura do elastômero com base em dieno com um agente halogenante para formar um elastômero intermediário; e C) mistura do elastômero intermediário com um dienófilo composto de um grupo funcional ativo na carga para formar um elastômero funcionalizado.
(71) The Goodyear Tire & Rubber Company (US)
(72) Gabor Kaszas
(74) Nellie Anne Daniel -Shores

(21) **PI 0901607-4 A2** (22) 07/05/2009 **3.1**
(30) 08/05/2008 US 12/117,157
(51) B65D 3/04 (2010.01), B65D 3/00 (2010.01), B65D 8/02 (2010.01), B65D 8/00 (2010.01)
(54) RECIPIENTE
(57) RECIPIENTE. Um recipiente compreende um fundo, uma parede lateral se estendendo para cima a partir do mesmo, e uma abertura de topo oposta ao fundo. Em uma forma vantajosa, a parede lateral do recipiente tem uma dimensão de pista uniforme a partir do fundo até próximo à abertura de topo. A abertura de topo tem a mesma forma de pista que o fundo e a abertura de topo é na forma de uma pista completa, definida pela parede lateral do corpo de recipiente. Em outra forma vantajosa, uma ou mais porções de rebordo, na forma de um ou mais flanges, se estende radialmente para fora a partir da parede lateral ao longo dos lados paralelos opostos que formam um perímetro

ao redor da abertura de topo.
(71) Kraft Foods Global Brands LLC (US)
(72) Karla Marie Fraguada McCoy, Joseph Giacone
(74) Momsen, Leonardos & CIA.

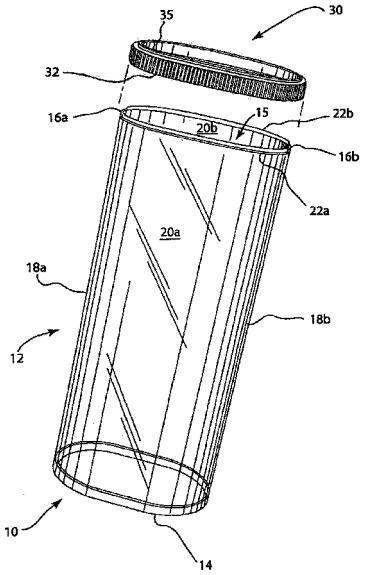

(21) **PI 0901623-6 A2** (22) 28/05/2009 **3.1**
(30) 28/05/2008 US 61/130118
(51) A47K 5/16 (2010.01), A45D 27/02 (2010.01)
(54) BOMBA DE ESPUMA PARA BOMBEAR UM LÍQUIDO ESPUMÁVEL
(57) BOMBA DE ESPUMA PARA BOMBEAR UM LÍQUIDO ESPUMAVEL. Uma bomba de espuma para bombear um líquido espumável de uma fonte de líquido espumável inclui uma câmara de pré-mistura que tem um volume interior recebendo o líquido espumável da fonte de líquido espumável. A bomba de espuma igualmente inclui uma válvula de entrada de ar na câmara de pré-mistura, e uma câmara de ar retrátil circunda a câmara de pré-mistura e se comunica por fluido com o volume interior da câmara de prémistura através da dita válvula de entrada de ar na câmara de pré-mistura. A câmara de ar retrátil tem um volume expandido e um volume comprimido e, quando a câmara de ar retrátil é movida de seu volume expandido para seu volume comprimido, ar dentro da câmara de ar retrátil é forçado para a câmara de pré-mistura através da válvula de entrada de ar na câmara de pré-mistura e mistura com o líquido espumável recebido na câmara de pré-mistura. Uma saída se comunica com a câmara de pré-mistura e, mediante compressão da câmara de ar retrátil de seu volume expandido até seu volume comprimido, líquido espumável e ar são avançados da câmara de pré-mistura para a saída. Esta mistura de líquido espumável e ar é homogeneizada em um produto de espuma pelo avanço através de uma tela de malha.
(71) Gojo Industries, Inc. (US)
(72) Nick E. Ciavarella, Daniel M. Willis
(74) Momsen, Leonardos & CIA.

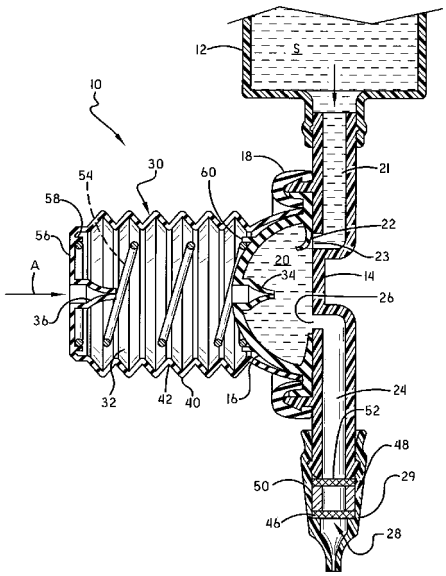

(21) **PI 0901624-4 A2** (22) 28/05/2009 **3.1**
(30) 30/05/2008 US 12/130254
(51) F01N 3/00 (2010.01)
(54) SISTEMA ASPIRADOR DE PRÉ-FILTRO DE AR PARA UM MOTOR DE COMBUSTÃO INTERNA, SISTEMA DE MOTOR DE COMBUSTÃO INTERNA, MÁQUINA MECÂNICA QUE OPERA EM UM AMBIENTE SIGNIFICATIVAMENTE CARREGADO DE CONTAMINANTES E SISTEMA DE RESFRIAMENTO DE EXAUSTÃO COMPACTO PARA UM MOTOR DE COMBUSTÃO INTERNA
(57) SISTEMA ASPIRADOR DE PRÉ-FILTRO DE AR PARA UM MOTOR DE COMBUSTÃO INTERNA, SISTEMA DE MOTOR DE COMBUSTÃO INTERNA, MÁQUINA MECÂNICA QUE OPERA EM UM AMBIENTE SIGNIFICATIVAMENTE CARREGADO DE CONTAMINANTES E SISTEMA DE RESFRIAMENTO DE EXAUSTÃO COMPACTO PARA UM MOTOR DE COMBUSTÃO INTERNA. E descrito um difusor para uma máquina mecânica que tem um motor de combustão interna que consome combustível e respira ar com um dispositivo de pós-tratamento de exaustão que periodicamente eleva as temperaturas da exaustão a um alto nível. O difusor tem uma seção venturi e os contaminantes em excesso de um pré-filtro de ar de admissão são direcionados para o estrangulamento do venturi para aspirar e dispor os contaminantes em excesso, ao mesmo tempo resfriando o fluxo de exaustão. Aberturas adicionais na seção divergente do difusor assistem na provisão de significativas reduções nas temperaturas de exaustão em um pequeno envelope axial.
(71) Deere & Company (US)
(72) Rodney A Schindler, Alan D. Sheidler
(74) Momsen, Leonardos & CIA.

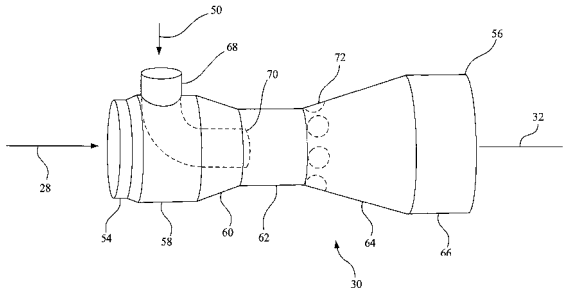

(21) **PI 0901625-2 A2** (22) 28/05/2009 **3.1**
(30) 30/05/2008 JP 2008-143209
(51) B21J 5/02 (2010.01), B21J 13/02 (2010.01)
(54) MÉTODO DE FORJAR UMA ENGRENAGEM CÔNICA E APARELHO DE FORJAMENTO PARA UMA ENGRENAGEM CÔNICA
(57) MÉTODO DE FORJAR UMA ENGRENAGEM CÔNICA E APARELHO DE FORJAMENTO PARA UMA ENGRENAGEM CÔNICA. A presente invenção é um método de forjar uma engrenagem cônica, compreendendo: uma primeira etapa de forjamento na qual um primeiro artigo intermediário é obtido prensando-se uma peça em bruto, de maneira tal que seja formada uma parte rebaixada de uma extremidade preliminar que é axialmente rebaixada em uma parte central - eixo em um lado de uma extremidade axial e/ou uma parte rebaixada na outra extremidade preliminar que é axialmente rebaixada em uma parte central - eixo em um lado da outra extremidade axial; uma segunda etapa de forjamento na qual um segundo artigo intermediário é obtido pressionando-se o primeiro artigo intermediário em um espaço de cavidade hermeticamente selado definido por uma primeira matriz e uma segunda matriz que é posicionada opostamente à primeira matriz na direção axial, de maneira tal que são formadas: uma parte do corpo incluindo uma parte dentada em uma circunferência radial desta e uma parte rebaixada de uma extremidade que é axialmente rebaixada em uma parte central - eixo no lado de uma extremidade axial; e uma parte saliente que se projeta de uma parte da superficie traseira da parte do corpo no lado da outra extremidade axial; e uma etapa de formação do furo passante na qual uma engrenagem cônica com um furo passante em uma parte central - eixo é formada removendo-se a parte central - eixo que se estende de uma superficie inferior da parte rebaixada de uma extremidade até a parte saliente do segundo artigo intermediário. A parte dentada fornece uma superficie de crista - dente que é cônica do lado da outra extremidade axial até o lado de uma extremidade axial e, ao término do segundo artigo intermediário na segunda etapa de forjamento, permanece um espaço não preenchido entre a parte saliente do segundo artigo intermediário e uma superficie de parede das matrizes que definem o espaço da cavidade.
(71) Musashi Seimitsu Industry Co., Ltd. (JP)
(72) Yasuyoshi Matsui
(74) Momsen, Leonardos & CIA.

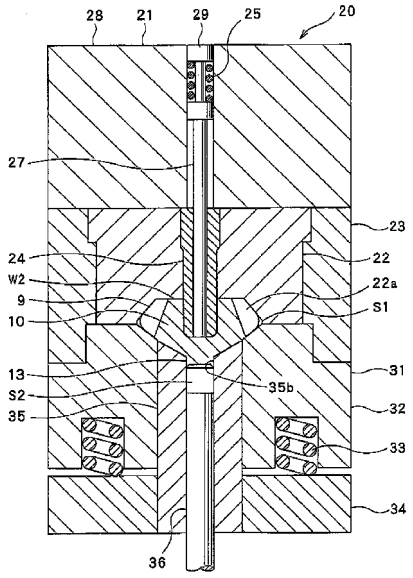

(21) **PI 0901627-9 A2** (22) 21/05/2009 **3.1**
(30) 30/05/2008 US 61/130347
(51) B01D 3/14 (2010.01), C07C 57/04 (2010.01)
(54) MÉTODO PARA MINIMIZAR CORROSÃO DE APARELHO DURANTE DESTILAÇÃO DE ÁCIDO (MET)ACRÍLICO AQUOSO NA PRESENÇA DE COBRE DISSOLVIDO
(57) MÉTODO PARA MINIMIZAR CORROSÃO DE APARELHO DURANTE DESTILAÇÃO DE ÁCIDO (MET)ACRÍLICO AQUOSO NA PRESENÇA DE COBRE DISSOLVIDO. A presente invenção refere-se à redução de corrosão de equipamento de destilação durante destilação azeotrópica de ácido (met)acrílico na presença de cobre dissolvido, pela obtenção de ácido (met)acrílico aquoso tendo não mais do que 0,1% em peso de formaldeido, baseado no peso total do ácido (met)acrílico aquoso. A fonte de cobre pode, por exemplo, ser inibidores de polimerização baseados em cobre adicionados no ácido (met)acrílico aquoso e/ou equipamento de destilação.
(71) Rohm And Haas Company (US)
(72) Keith F. Briegel, Michael S. DeCourcy, James E. Elder, Jamie J.J. Juliette, Joy Lyndon Mendoza
(74) Momsen, Leonardos & Cia.

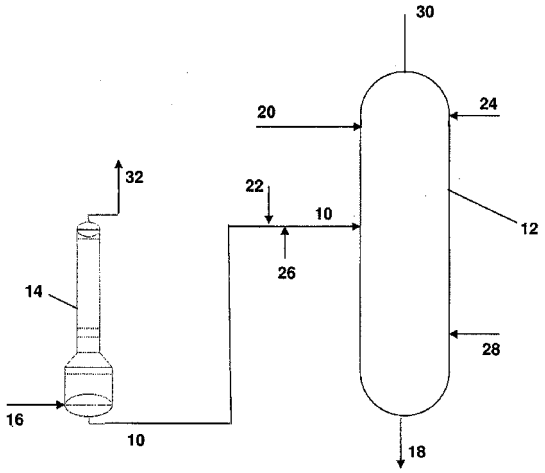

(21) **PI 0901629-5 A2** (22) 21/05/2009 **3.1**
(30) 30/05/2008 US 61/130348
(51) C07C 51/44 (2010.01), C07C 51/25 (2010.01), C07C 57/07 (2010.01)
(54) MÉTODO PARA PRODUZIR ÁCIDO ACRÍLICO AQUOSO DE UMA CORRENTE DE MATERIAL GASOSO
(57) MÉTODO PARA PRODUZIR ÁCIDO ACRÍLICO AQUOSO DE UMA CORRENTE DE MATERIAL GASOSO. A presente invenção refere-se à recuperação de ácido (met)acrílico aquoso por condensação de uma corrente contendo ácido (met)acrílico para produzir ácido (met)acrílico aquoso tendo uma concentração maior de ácido (met)acrílico e uma concentração menor de formaldeido, i.e., não maior do que 0,1% em peso, do que o ácido (met)acrílico aquoso produzido usando os métodos de separação até agora conhecidos. A corrente contendo ácido (met)acrílico pode ser a corrente de produto bruto de oxidação catalítica de pelo menos um alcano ou alqueno C_2-C_4.
(71) Rohm And Haas Company (US)
(72) Keith F. Briegel, Michael S. DeCourcy, James E. Elder, Jamie J.J. Juliette, Joy Lyndon Mendoza
(74) Momsen, Leonardos & Cia.

(21) **PI 0901642-2 A2** (22) 19/05/2009 **3.1**
(30) 20/05/2008 EP P200801467
(51) H04N 5/93 (2010.01)
(54) SISTEMA DE DISTRIBUIÇÃO DE CONTEÚDO MULTIMÍDIA DE BANDA LARGA EM RESIDÊNCIA
(57) SISTEMA DE DISTRIBUÍÇÃO DE CONTEUDO MULTIMÍDIA DE BANDA LARGA EM RESIDÊNCIA. A presente invenção refere-se à distribuição de fluxos multimídia de banda larga em conexões WiFi e fornece uma solução com base na encapsulação, fornecida por um mecanismo de encaminhamento de tráfego IP multicast por meio de túneis IP unicast. Estes túneis são definidos no nível de IP e podem ser estabelecidos, conforme apropriado, entre o equipamento de acesso a provedor e a caixa receptora superior (STB) ou entre o modem-roteador WiFi do usuário e a caixa receptora superior (STB) do serviço de distribuição de televisão digital.
(71) TELEFONICA S.A (ES)
(72) IGNACIO DE VEGA MAYORDOMO, PABLO RODRIGUEZ RODRIGUES, NARSEO VALLINE RODRIGUEZ
(74) David do Nascimento Advogados Associados

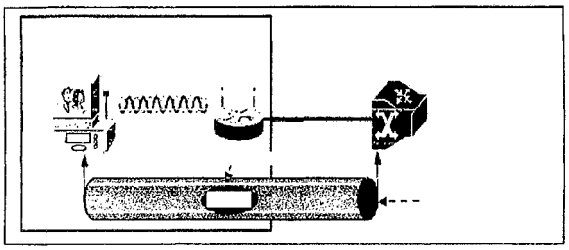

(21) **PI 0901680-5 A2** (22) 26/05/2009 **3.1**
(30) 27/05/2008 DE 10 2008 025 350.2
(51) F02D 41/00 (2010.01)
(54) MÉTODO PARA DETERMINAR O DESVIO DA QUALIDADE DE UM COMBUSTÍVEL
(57) MÉTODO PARA DETERMINAR O DESVIO DA QUALIDADE DE UM COMBUSTÍVEL. Em um método para determinar o desvio da qualidade de um combustível em relação a uma qualidade de referência e a alteração assim condicionada das emissões de gás de escape mediante análise de choques de pressão no combustível, é previsto que o motor de combustão interna esteja ou seja provido de um transporte de combustível descontínuo e/ou retirada de combustível e durante a operação sejam detectadas as variações de pressão que se formam no sistema de combustível com auxílio de um sensor, e através da análise dessa curva de pressão em uma unidade de controle eletrônica o desvio em relação a uma qualidade de referência de combustível e/ou o tipo de combustível sejam determinados e a partir daí sejam apurados desvios das emissões brutas em relação às emissões brutas quando usado o combustível de referência e/ou as interferências sobre o comportamento de um sistema de tratamento posterior conectado a jusante do motor de combustão interna, comportamento este alterado com relação à operação com combustível de referência, e/ou no caso da determinação de um desvio em relação à qualidade de combustível de referência sejam alterados os intervalos de serviço e/ou os intervalos de troca de óleo do motor.
(71) MAN NUTZFAHRZEUGE AG (DE)
(72) ANDREAS DÖRING
(74) Antonio Mauricio Pedras Arnaud

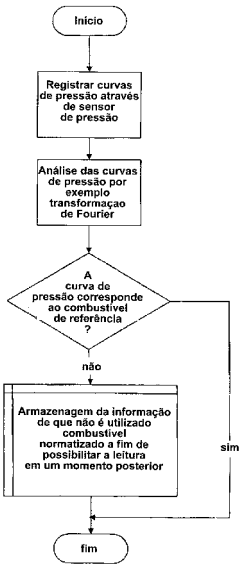

(21) **PI 0901705-4 A2** (22) 12/05/2009 **3.1**
(30) 13/05/2008 EP 0842335.0
(51) F16D 21/00 (2010.01), F16H 59/04 (2010.01), F16H 59/02 (2010.01)
(54) CAIXA DE CÂMBIO COM EMBREAGEM DUPLA
(57) Caixa de câmbio com embreagem dupla. Uma caixa de câmbio com embreagem dupla (4), apresentando: dois eixos primários (5); um eixo secundário (7); uma pluralidade de pares de rodas de engrenagem (8, 9), cada uma das quais acoplando mecanicamente o eixo primário (5) ao eixo secundário (7), definindo uma respectiva velocidade da engrenagem e compreendendo uma roda de engrenagem primária (8) montada no eixo primário (5) e uma roda de engrenagem secundária (9) a qual está montada no eixo secundário (7) e engrena permanentemente com a roda de engrenagem primária (8); uma pluralidade de sincronizadores (10), cada um dos quais estando montado de forma coaxial em um eixo (5; 7) entre duas roda de engrenagem (8; 9) de dois pares de engrenagens e estando destinada a ser atuada para engatar, alternadamente, as duas roda de engrenagem (8; 9) no eixo (5; 7); uma pluralidade de garfos (11), os quais atuam os sincronizadores (10) e são divididos em dois grupos distintos, cada um dos quais estando associado a um correspondente eixo primário (5); duas pinças (12), cada uma das quais estando associada a um conjunto de garfos (11) para atuar todos e exclusivamente os garfos (11) do conjunto de garfos (11); um único eixo de controle (13); e um único atuador de engrenagem (14) conectado no eixo de controle (13).
(71) MAGNETI MARELLI S.P.A. (IT)
(72) Giovanni Tornatore, Cesare Sola
(74) Advocacia Pietro Ariboni S/C

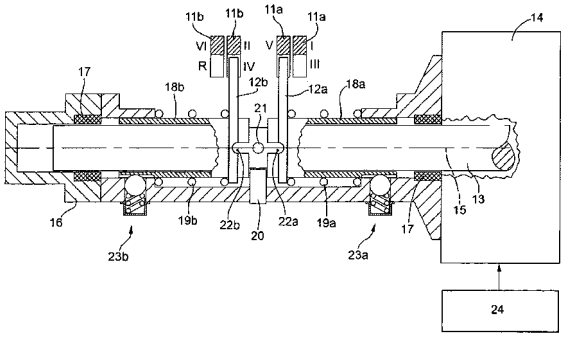

(21) **PI 0901706-2 A2** (22) 12/05/2009 **3.1**
(30) 30/05/2008 US 12/129,942
(51) F03D 11/00 (2010.01)
(54) PÁS DE TURBINA EÓLICA COM PONTEIRAS RETORCIDAS
(57) Pas de turbina sólica com ponteiras retorcidas. Uma pá de hélice 10, para uma turbina eôlica 2, inclui um retorcimento total para trás entre aproximadamente 6 e aproximadamente 15 graus entre os aproximadamente 1 por cento e 10 por cento mais extremos do raio do rotor da pá de hélice.
(71) GENERAL ELECTRIC COMPANY (US)
(72) KEVIN R. KIRTLEY, KEVIN W. KINZIE, BRANDON S. GERBER, KEVIN J. STANDISH, BENOIT P. PETITJEAN, STEFAN HERR
(74) Advocacia Pietro Ariboni S/C

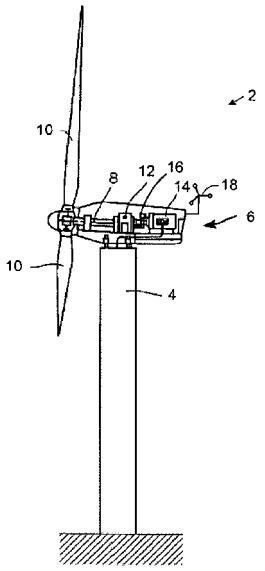

(21) **PI 0901716-0 A2** (22) 06/03/2009 **3.1**
(30) 06/03/2008 US 61/034,402
(51) E21B 33/038 (2010.01), E21B 33/035 (2010.01), E21B 33/03 (2010.01)
(54) CONECTOR ELÉTRICO INTEGRADO PARA USO EM UMA ÁRVORE DE CABEÇA DE POÇO
(57) CONECTOR ELÉTRICO INTEGRADO PARA USO EM UMA ÁRVORE DE CABEÇA DE POÇO. Uma montagem de cabeça de poço tendo um circuito sensor de dados para transmitir dados sentidos a partir de dentro de um furo do poço para a superfície do poço. O circuito inclui um conduto de sinais axialmente inserido na parede de uma unidade de conexão com conectores nas porções superior e inferior da unidade de conexão. Fios de conexão correspondentes são incluídos na montagem de cabeça de poço para conectar-se aos conectores de unidade de conexão. Os conectores podem compreender uma conexão úmida de anel de galeria.
(71) Vetco Gray, Inc. (US)
(72) David S. Christie
(74) Montaury Pimenta, Machado & Lioce

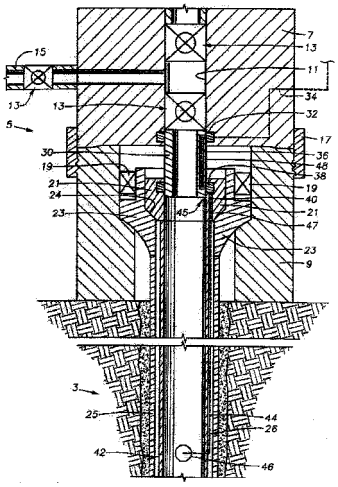

(21) **PI 0901723-2 A2** (22) 13/02/2009 **3.1**
(30) 14/02/2008 US 12/031,618
(51) A61B 17/072 (2010.01)
(54) UNIDADE DE CARREGAMENTO DESCARTÁVEL COM INDICADOR DE DISPARO
(57) UNIDADE DE CARREGAMENTO DESCARTÁVEL COM INDICADOR DE DISPARO. A presente invenção refere-se a uma unidade de carga descartável para fixação operável em um aparelho de grampeamento cirúrgico. A unidade de carga descartável pode ter um transportador que suporta um cartucho de grampos no mesmo, uma montagem de placa de apoio que é acoplada de modo móvel no transportador, e uma montagem de acionamento axial que é construída para mover em uma direção distal de uma posição de partida para uma posição final através do cartucho de grampos em resposta a um movimento de acionamento conferido na montagem de acionamento axial do aparelho de grampeamento cirúrgico. Um indicador de disparo é fornecido em pelo menos uma montagem de placa de apoio e alojamento para indicar uma posição da montagem de acionamento axial quando a montagem de acionamento axial é acionada da posição de partida para a posição final.
(71) Ethicon Endo-Surgery, Inc. (US)
(72) Steven G. Hall, Randall J. Tanguay, Jeffrey D. Messerly, Galen C. Robertson, Andrew M. Zwolinski, Frederick E. IV Shelton
(74) Dannemann ,Siemsen, Bigler & Ipanema Moreira

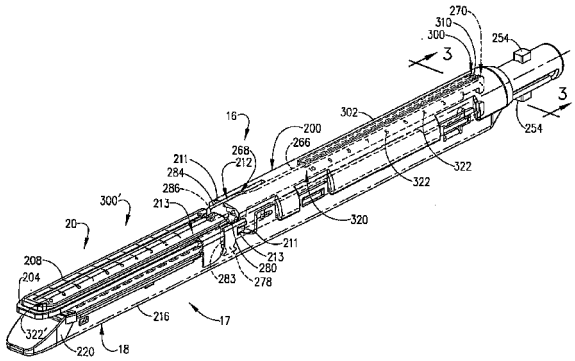

(21) **PI 0901724-0 A2** (22) 18/05/2009 **3.1**
(30) 22/05/2008 MX MX/a/2008/006644
(51) A47B 88/04 (2010.01)
(54) SISTEMA DE NIVELAMENTO
(57) SISTEMA DE NIVELAMENTO. A invenção refere-se a um sistema de nivelamento para painéis ou gavetas no interior de um gabinete compreendendo um trilho; uma seção frontal apresentando uma abertura intermediária, pelo menos uma abertura e pelo menos um primeiro mecanismo de ajuste; onde o dito trilho suporte a dita seção frontal, e onde a dita seção frontal suporta por sua vez uma parede interna por intermédio de meios de fixação alojados na dita abertura da seção frontal; um segundo mecanismo de ajuste disposto sobre o dito corpo alojado na dita abertura intermediária da seção frontal; um meio de ajuste; e onde o dito primeiro meio de ajuste e o segundo meio de ajuste estão ligados por meio do meio de ajuste.

(71) Mabe S.A de C.V. (MX)
(72) Victor Gerardo Cabal Velarde, Carlos Espinosa de Los Monteros Fernández, Ignacio Marín Ahumada, Alan Federico Camacho Velázquez
(74) Claudio Szabas e Magnus Aspeby

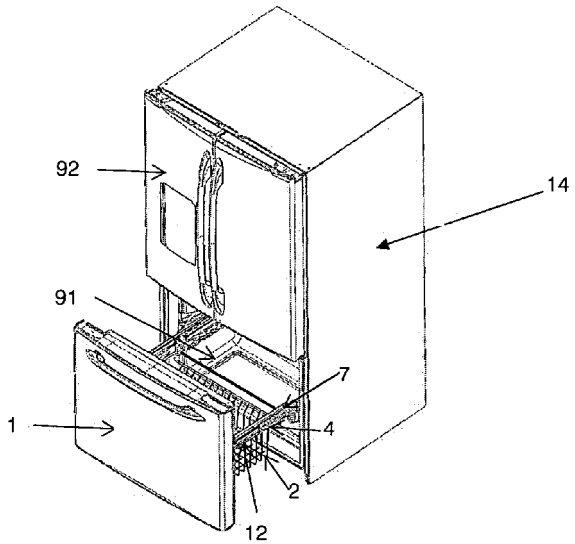

(21) **PI 0901725-9 A2** (22) 13/02/2009 **3.1**
(30) 14/02/2008 US 12/031,066
(51) A61B 17/072 (2010.01)
(54) APARELHO CIRÚRGICO DE GRAMPEAR COM COMPONENTES ARTICULÁVEIS
(57) APARELHO CIRÚRGICO DE GRAMPEAR COM COMPONENTES ARTICULÁVEIS. A presente invenção refere-se a um aparelho de grampeamento cirúrgico for use com a unidade de carga descartável. Diversas modalidades incluem um conjunto de corpo alongado que compreende um segmento de corpo distal e um segmento de corpo proximal que são acoplada de modo operacional juntos por uma junta de articulação intermediária de modo que o segmento de corpo proximal e o segmento de corpo distal define um eixo longitudinal. A junta de articulação intermediária pode ser configurada para facilitar a articulação do segmento de corpo distal sobre um eixo de articulação intermediário que é substancialmente transverso ao eixo longitudinal, O conjunto de corpo alongado pode ser configurado para transferir movimentos de acionamento a partir de um eixo de acionamento alojado em um conjunto de haste para a unidade de carga descartável. Em diversas modalidades, a junta de articulação intermediária pode ser adjacente ao conjunto de haste.
(71) Ethicon Endo-Surgery, INC. (US)
(72) Kevin R. Doll, Bret W. Smith, William D. Kelly, Ronald J. Kolata, Joshua R. Uth, Charles J. Scheib, Frederick E. Shelton, IV
(74) Dannemann ,Siemsen, Bigler & Ipanema Moreira

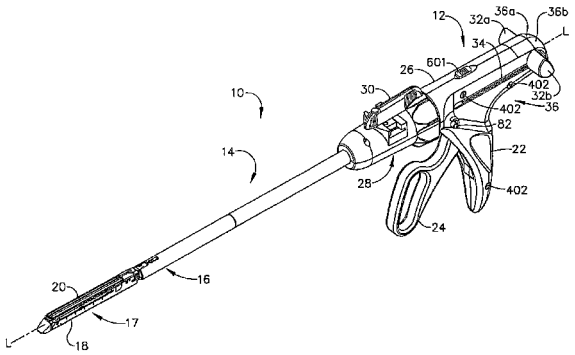

(21) **PI 0901739-9 A2** (22) 25/05/2009 **3.1**
(30) 23/05/2008 US 12/126,360
(51) F16L 37/00 (2010.01)
(54) CONECTOR RÁPIDO PARA APLICAÇÕES DE ALTA PRESSÃO
(57) CONECTOR RÁPIDO PARA APLICAÇÕES DE ALTA PRESSÃO. A presente invenção refere-se a um acoplamento de conector rápido para conectar, de modo liberável, um tubo rígido dentro de um furo de um componente de um corpo oco, com um membro vedante resiliente criando uma vedação estanque a fluido. Um retentor de membro vedante inclui pernas adjacentes ao componente do corpo. Ele inclui uma luva de inserção, que recebe as forças axiais de inserção para inserir o retentor do membro vedante dentro do furo. Uma tampa protetora está disposta de modo a conter componentes de vedação e retenção pré-montados para montagem no tubo rígido.
(71) Ti Group Automotive Systems, L.L.C. (US)
(72) Stephen H. Gunderson
(74) Dannemann ,Siemsen, Bigler & Ipanema Moreira

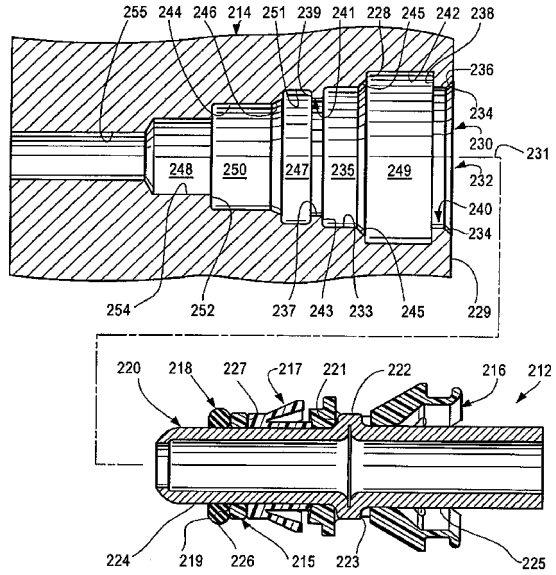

(21) **PI 0901743-7 A2** (22) 25/05/2009 **3.1**
(30) 30/05/2008 ES 2008 01622
(51) G01N 35/00 (2010.01)
(54) APARELHO PARA A ANÁLISE AUTOMÁTICA DE AMOSTRAS EM CARTÕES DE GEL
(57) APARELHO PARA A ANÁLISE AUTOMÁTICA DE AMOSTRAS EM CARTÕES DE GEL. A presente invenção refere-se a um aparelho compreende uma única estrutura transportável fornecida com vários compartimentos separados localizados em uma pilha vertical dentro de um gabinete, com meios para o transporte vertical de cartões de gel, meios para o transporte de unidades para a movimentação dos cartões e sondas de pipetagem, sendo deslocáveis para toda a seção transversal dos compartimentos em pelo menos dois dos compartimentos verticais ou pisos através da movimentação ao longo dos eixos geométricos de coordenada X, Y, Z em ângulos retos, e meios de controle de forma que o funcionamento automático possa ocorrer simultaneamente com as ações manuais para carga e descarga dos materiais necessários (amostras, reagentes, soluções de lavagem e soluções de despejo) de forma aleatória.
(71) Grifols, S.A. (ES)
(72) Marc Pellicer Sancho
(74) Dannemann ,Siemsen, Bigler & Ipanema Moreira

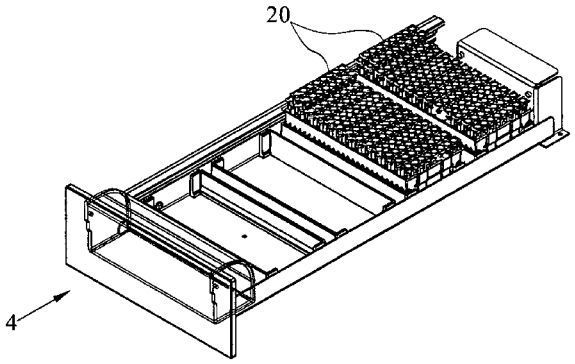

(21) **PI 0901746-1 A2** (22) 13/02/2009 **3.1**
(30) 14/02/2008 US 12/031,624
(51) A61B 17/072 (2010.01)
(54) UNIDADE DE CARREGAMENTO DESCARTÁVEL COM FUNÇÕES DE REALIMENTAÇÃO DO USUÁRIO E INSTRUMENTO CIRÚRGICO PARA UTILIZAÇÃO COM ESTE
(57) UNIDADE DE CARREGAMENTO DESCARTÁVEL COM FUNÇÕES DE REALIMENTAÇÃO DO USUÁRIO E INSTRUMENTO CIRÚRGICO PARA UTILIZAÇÃO COM ESTE. A presente invenção refere-se a uma unidade de carga descartável para fixação operável em um instrumento de grampeamento cirúrgico. A unidade de carga descartável pode ter um sistema de indicação de cartucho gasto para fornecer uma indicação de se a unidade de carga foi disparada previamente. Outras modalidades são descritas que empregam um sistema de monitoramento de lâmina para fornecer retorno ao usuário quando a quantidade de tensão sendo experimentada pela lâmina durante o corte e grampeamento.
(71) Ethicon Endo-Surgery, Inc. (US)
(72) Kevin R. Doll, Frederick E. Shelton IV, Mark S. Ortiz, Douglas B. Hoffmann, Patrick A. Weizman, Dean B. Bruewer, Gregory B. Blair, Bret W. Smith, William

D. Kelly, Ronald J. Kolata, Joshua R. Uth, Charles J. Scheib, Geoffrey C. Hueil
(74) Dannemann ,Siemsen, Bigler & Ipanema Moreira

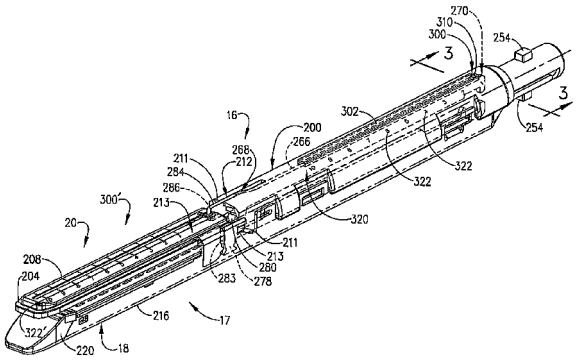

(21) **PI 0901750-0 A2** (22) 11/05/2009 **3.1**
(30) 14/05/2008 ES U200801010
(51) B28B 13/02 (2010.01), B28B 3/00 (2010.01)
(54) DISPOSITIVO BASCULANTE PROVIDO EM UMA CUBA MÓVEL PARA ALIMENTAR UMA PRENSA VIBROCOMPRESSORA
(57) DISPOSITIVO BASCULANTE PROVIDO EM UMA CUBA MÓVEL PARA ALIMENTAR UMA PRENSA VIBROCOMPRESSORA. A presente invenção refere-se a um dispositivo basculante provido em uma cuba móvel formada por paredes laterais e com sua base inferior aberta para alimentar uma prensa vibrocompressora e deslocável ao longo de uma superfície onde é apoiado e deslizado o produto a ser suprido, caracterizado pelo fato de compreender uma estrutura na forma de malha ou reticular alojada no interior da cuba em uma zona próxima à base da mesma, suscetível de ser deslocada através de meios de acionamento, de tal modo que a estrutura na forma de malha ou reticular realize um movimento angular e de vaivém definindo um movimento oscilante, de maneira que o produto contido no interior da cuba possa ser deslocado adicionalmente na direção de deslocamento da cuba móvel.
(71) Metalurgica Poyatos, S.A. (ES)
(72) Julio Poyatos Aguilera
(74) Dannemann, Siemsen, Bigler & Ipanema Moreira

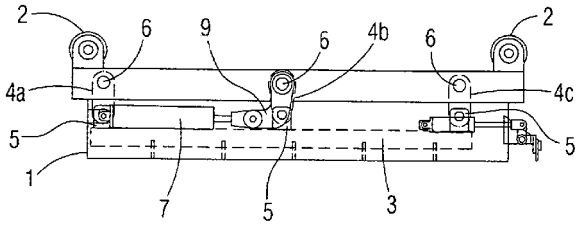

(21) **PI 0901755-0 A2** (22) 21/05/2009 **3.1**
(30) 30/05/2008 US 12/156233
(51) F02M 31/02 (2010.01), F02M 31/00 (2010.01)
(54) APARELHO AQUECIDO PARA AQUECER COMBUSTÍVEL EM UM INJETOR DE COMBUSTÍVEL, INJETOR DE COMBUSTÍVEL DE UM MOTOR DE COMBUSTÃO INTERNA, E, MÉTODO PARA AUMENTAR A EFICIÊNCIA TÉRMICA DE UM INJETOR DE COMBUSTÍVEL AQUECIDO
(57) APARELHO AQUECIDO PARA AQUECER COMBUSTÍVEL EM UM INJETOR DE COMBUSTÍVEL, INJETOR DE COMBUSTÍVEL DE UM MOTOR DE COMBUSTÃO INTERNA, E, MÉTODO PARA AUMENTAR A EFICIENCIA TÉRMICA DE UM INJETOR DE COMBUSTÍVEL AQUECIDO. Um injetor de combustível aquecido inclui um corpo aquecido, combustível liquido fluindo através de uma passagem de combustível dentro do corpo, e um membro que aumenta a transferência de calor do corpo aquecido para o combustível dentro da passagem de combustível. A eficiência térmica do injetor de combustível é aumentada separadamente ou em combinação desviando o fluxo de combustível ao longo de um contorno circunferencial interno do corpo aquecido, limitando o volume de combustível evitando a superficie interna aquecida do corpo, redirecionando o calor do corpo para porções não aquecidas do fluxo de combustível dentro da passagem de fluxo e aumentando a área de superficie de contato disponível para transferência de calor. Transferência de calor aumentada a partir do corpo aquecido para o combustível é conseguida integrando-se características que aumentam a área de superficie de contato do corpo ou posicionando um espaçador termicamente condutor dentro da passagem de combustível.
(71) Delphi Technologies, Inc. (US)
(72) David J. Trapasso, Arthur R. Williams, Kevin S. Hoyer, Tanto Sugiarto, Michael A. Breed, Adrian G. Grammar, Keth E. McClain, Jason C. Short, Orlando Volpato Filho, Luciano Felice
(74) Momsen, Leonardos & Cia.

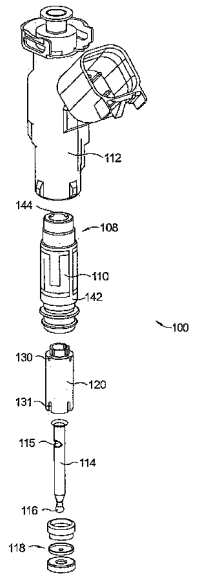

(21) **PI 0901756-9 A2** (22) 27/05/2009 **3.1**
(30) 30/05/2008 US 61/057,621
(51) A01D 41/00 (2010.01), A01F 12/00 (2010.01)
(54) COTOVELO DE TRADO DE DESCARGA PARA USO EM UMA COLHEITADEIRA AGRÍCOLA, E, COLHEITADEIRA AGRÍCOLA
(57) COTOVELO DE TRADO DE DESCARGA PARA USO EM UMA COLHEITADEIRA AGRÍCOLA, E, COLHEITADEIRA AGRÍCOLA. É descrito um cotovelo de trado de descarga para uso em uma colheitadeira agrícola, que compreende um conjunto do cotovelo do trado de descarga com um corpo fundido unitário no qual uma junta pivô é montada.
(71) Deere & Company (US)
(72) Renee A. Dulong
(74) Momsen, Leonardos & CIA.

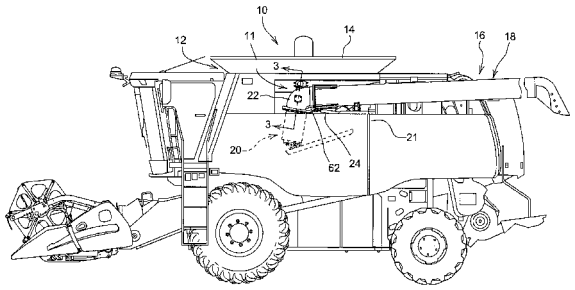

(21) **PI 0901757-7 A2** (22) 02/03/2009 **3.1**
(30) 29/02/2008 US 12/040,266
(51) A61B 5/0245 (2010.01), H01Q 1/22 (2010.01)
(54) MÉTODOS E DISPOSITIVOS PARA FIXAR ORIENTAÇÃO DE ANTENA EM UM SISTEMA DE RESTRIÇÃO
(57) MÉTODOS E DISPOSITIVOS PARA FIXAR ORIENTAÇÃO DE ANTENA EM UM SISTEMA DE RESTRIÇÃO. A presente invenção refere-se a métodos e dispositivos para restringir o movimento entre dois alojamentos implantados sob a pele. Em uma modalidade, é proporcionado um sistema de restrição e inclui um primeiro alojamento sendo dotado de um reservatório formado no mesmo e configurado para receber fluido, e o segundo alojamento afastado de em comunicação fluida com o primeiro alojamento. O segundo alojamento pode ser dotado de um sensor, por exemplo, para medir pressão fluida. Um dispositivo de restrição pode estar em comunicação fluida com o primeiro e o segundo alojamentos e pode ser adaptado para formar uma restrição em um caminho. Um elemento de restrição pode ser acoplado com o primeiro e o segundo alojamentos e pode estar configurado para limitar o movimento do o primeiro e do segundo alojamentos com relação um ao outro em pelo menos um plano de movimento.
(71) Ethicon Endo-Surgery, Inc. (US)
(72) Daniel F. Dlugos, Jr., Mark S. Ortiz, Amy L. Marcotte, David N. Plescia
(74) Dannemann, Siemsen, Bigler & Ipanema Moreira

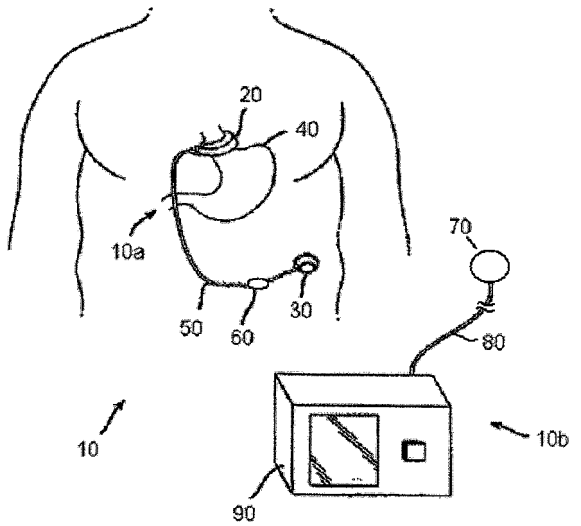

(21) **PI 0901798-4 A2** (22) 19/01/2009 **3.1**
(30) 13/02/2008 DE 10 2008 008 748.3
(51) B01J 23/70 (2010.01), B01J 29/00 (2010.01), B01D 53/94 (2010.01), B01D 53/88 (2010.01), C07D 307/78 (2010.01)
(54) DISPOSITIVO PARA DIMINUIR AS EMISSÕES DE DIBENZODIOXINAS POLICLORINATADAS (PCDD) E DE DIBENZOFURANOS POLICLORINATADOS (PCDF)
(57) DISPOSITIVO PARA DIMINUIR AS EMISSÕES DE DIBENZODIOXINAS POLICLORINATADAS (PCDD) E DE DIBENZOFURANOS POLICLORINATADOS (PCDF). Dispositivo para diminuir as emissões de dibenzodioxinas (PCDD) policlorinatadas e dibenzofuranos (PCDF) policlorinatados de catalisadores contendo metal de transição para a redução catalítica seletiva de áxidos de nitrogênio no gás de escape de um motor de combustão interna com auxílio de amoníaco e/ou de agentes redutores liberadores de amoníaco. É previsto que em curso ascendente de pelo menos um catalisador SCR contendo metal de transição seja disposto pelo menos um catalisador para a oxidação de substâncias precursoras de PCDD e PCDF contendo hidrocarboneto e/o em curso descendente de pelo menos um catalisador SCR contendo metal de transição seja disposto pelo menos um catalisador para a decomposição das dibenzodioxinas policlorinatadas e/ou dos dibenzofuranos policlorinatados, sendo que pelo menos um catalisador para a decomposição de PCDD, PCDF e/ou pelo menos um catalisador para a oxidação de suas substâncias precursoras contendo hidrocarboneto apresenta adicionalmente uma atividade para a redução de áxidos de nitrogênio com auxílio de amoníaco.
(71) MAN NUTZFAHRZEUGE AG (DE)
(72) ANDREAS DÖRING
(74) Antonio Mauricio Pedras Arnaud

(21) **PI 0901816-6 A2** (22) 29/05/2009 **3.1**
(30) 30/05/2008 ES P 200801638
(51) H04W 36/14 (2010.01)
(54) SISTEMA E MÉTODO PARA A MELHORIA QUANTITATIVA DO DESEMPENHO DE COMUNICAÇÕES VEICULARES
(57) SISTEMA E MÉTODO PARA A MELHORIA QUANTITATIVA DO DESEMPENHO DE COMUNICAÇÕES VEICULARES. A invençào refere-se a um sistema e a um método para melhorar as comunicações entre veículos, cujo objetivo é uma melhoria total nas comunicações entre veículos, e à. provisão dos mesmos com a segurança apropriada por meio do uso de uma ligação celular e as capacidades da operadora, incluindo IMS, bem como mediante o uso de um canal celular seguro.
(71) TELEFONICA, S.A (ES)
(72) IVÁN LEQUERICA ROCA
(74) David do Nascimento Advogados Associados

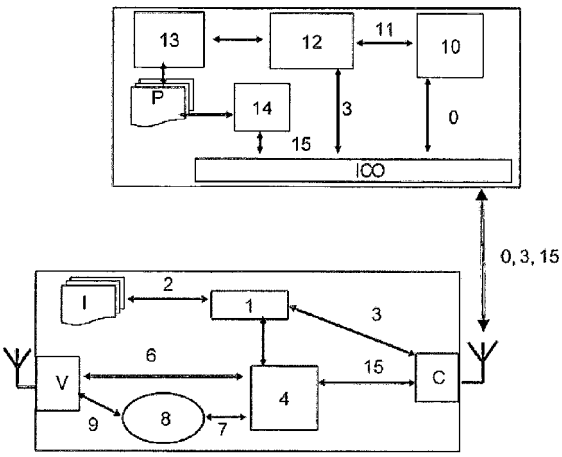

(21) **PI 0901827-1 A2** (22) 07/05/2009 **3.1**
(30) 09/05/2008 US 12/118,435
(51) G05D 23/19 (2010.01), H02B 1/56 (2010.01)
(54) SISTEMAS E MÉTODOS PARA A REFRIGERAÇÃO NATURAL MELHORADA POR JATO SINTÉTICO
(57) Sistemas e métodos para a refrigeração natural melhorada por jato sintético. É prevista uma caixa de componentes (100, 300). A caixa de componentes inclui uma ou mais paredes laterais (102, 302), definindo um volume, configurado de modo à substancialmente envolver um componente gerador de calor (506) posicionado dentro do dito volume, e um conjunto de jato sintético (304, 600) posicionado em adjacência a ao menos uma das paredes laterais, o conjunto de jato sintético incluindo ao menos um ejetor do jato sintético (502) compreendendo uma porta de jato (306), a dita porta do jato sendo alinhada ao menos de uma forma perpendicular, paralela ou obliqua em relação à superfície (504) da dita ao menos uma parede lateral, o dito conjunto de jato sintético sendo configurado de modo a direcionar um jato de um fluido (510) através da dita porta, ao menos de uma forma substancialmente perpendicular a superfície, paralela a superfície ou obliqua na direção da dita superfície.
(71) General Electric Company (US)
(72) MEHMET ARIK, WILLIAM DWIGHT GERSTLER, YOGEN UTTURKAR, JEFFREY RUSSELL BULT
(74) Advocacia Pietro Ariboni S/C

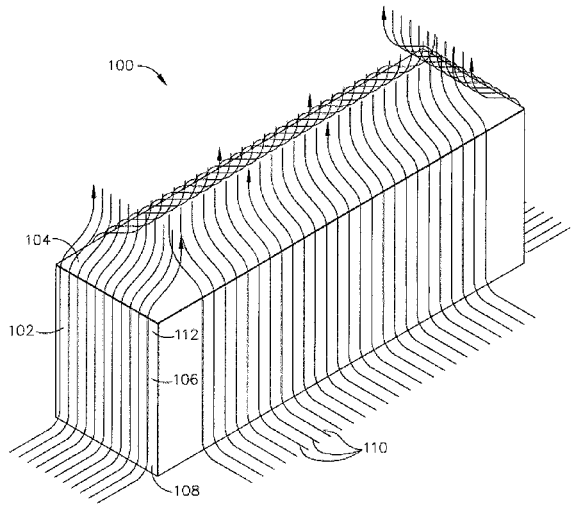

(21) **PI 0901883-2 A2** (22) 05/05/2009 **3.1**
(30) 05/05/2008 AR P-080101893
(51) F16D 23/08 (2010.01), F16D 23/02 (2010.01), F16D 23/00 (2010.01)
(54) MECANISMO DE SINCRONIZAÇÃO DE EMBREAGEM E ACELERADOR PARA VEÍCULOS AUTOPROPULSADOS
(57) MECANISMO DE SINCRONIZAÇÃO DE EMBREAGEM E ACELERADOR PARA VEÍCULOS AUTOPROPULSADOS. A presente patente de invenção visa proteger uma nova disposição construtiva e inovadora em mecanismo de sincronização de embreagem e acelerador para veículos autopropulsados que tem como objetivo, através de um mecanismo extremamente simples e econômico, regular a arrancada ou inicio de deslocamento do veículo de forma a igualar-se ao deslocamento inicial promovido pelo sistema de transmissão automática, mantendo ao mesmo tempo as características de um veículo com transmissão manual, é caracterizada por apresentar por apresentar um circuito (a) dotado de um cilindro (1) e uma haste (b), fixa no pedal de embreagem (2); uma vez engrenada a marcha, o usuário retira a pressão sobre o pedal da embreagem (2), que se deslocará empurrando a haste (b), onde parte desta é introduzida dentro do cilindro (1), entrando na posição de máximo percurso;

nesta posição o pedal da embreagem (2) fica retido pela haste (b); no circuito (a) intercala-se uma válvula de passo (3) ligada o pedal do acelerador (4) e um vínculo com o cilindro (1); montado ainda no circuito (a) há uma válvula solenóide (5) e uma válvula denominada flap (6), disposta entre a válvula de passo (3) e o cilindro (1); o mecanismo possui ainda um sensor (7) que pode ser do tipo mecânico ou eletrônico podendo vincular-se à primeira marcha, ou frente a marcha ré, e ativa sinalização visual e ou sonora.
(71) Guillermo Dieter Dobler (BR/SC)
(72) Guillermo Dieter Dobler
(74) Agostinho de Melo

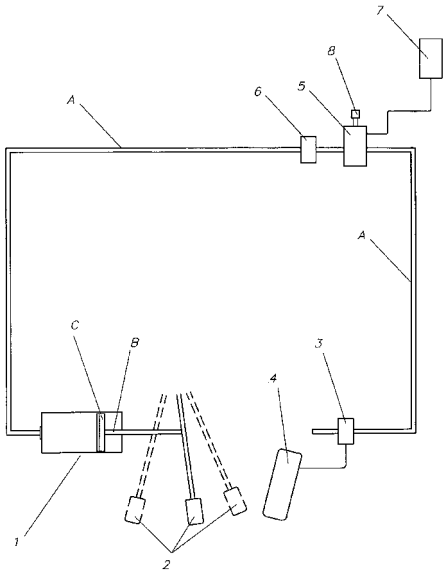

(21) **PI 0901906-5 A2** (22) 16/02/2009 **3.1**
(30) 15/02/2008 US 12/031,814
(51) A61B 17/068 (2010.01), A61B 17/10 (2010.01), A61B 17/08 (2010.01)
(54) UNIDADES DE CARGA DESCARTÁVEIS PARA UM INSTRUMENTO CIRÚRGICO DE CORTE E SUTURA
(57) UNIDADES DE CARGA DESCARTÁVEIS PARA UM INSTRUMENTO CIRÚRGICO DE CORTE E SUTURA. A presente invenção refere-se a uma unidade de carregamento descartável para um instrumento de grampeamento cirúrgico que pode incluir uma placa de apoio, um cartucho de grampos, um canal de cartucho de grampos para suportar operacionalmente o cartucho de grampos, e um conector para ligar de maneira removível a unidade de carregamento descartável ao instrumento cirúrgico. Em pelo menos uma modalidade, um primeiro cartucho de grampos pode ser substituído por um outro cartucho de grampos depois que o primeiro cartucho de grampos tenha sido pelo menos parcialmente esgotado. Em diversas modalidades um cartucho de grampos pode incluir uma acionador de grampos para depositar grampos a partir do cartucho de grampos e um elemento de corte para cortar tecido, no qual um novo acionador de grampos e um novo elemento de corte podem ser fornecidos com cada novo cartucho de grampos. A placa de apoio pode ser ligável de maneira removível à unidade de carregamento descartável, de tal modo que uma nova placa de apoio pode ser utilizada com um novo cartucho de grampos.
(71) Ethicon Endo-Surgery, INC. (US)
(72) Steven G. Hall, Randall J. Tanguay, Jeffrey D. Messerly, Galen C. Robertson, Andrew M. Zwolinski, Geoffrey C. Hueil, Mark S. Ortiz, Douglas B. Hoffman, Patrick A. Weizman, Dean B. Bruewer, Frederick E. Shelton IV, Gregory B. Blair
(74) Dannemann ,Siemsen, Bigler & Ipanema Moreira

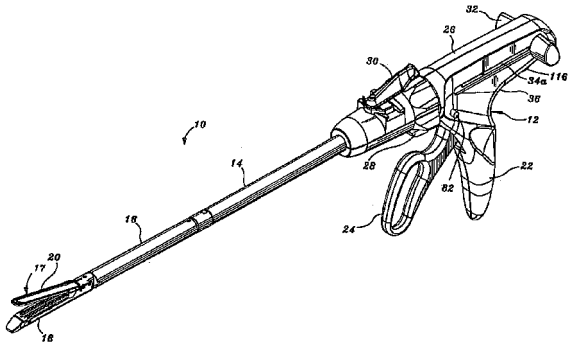

(21) **PI 0902029-2 A2** (22) 01/06/2009 **3.1**
(30) 30/05/2008 US 12/129,812
(51) G01V 5/12 (2010.01)
(54) MEDIÇÕES DE FURO UTILIZANDO UM CONJUNTO DETECTOR DE RAIOS GAMA RÁPIDO E DE ALTA RESOLUÇÃO DE ENERGIA
(57) MEDIÇÕES DE FURO UTILIZANDO UM CONJUNTO DETECTOR DE RAIOS GAMA RÁPIDO E DE ALTA RESOLUÇÃO DE ENERGIA. Um conjunto detector de raios gama para um sistema de arquivamento de poço que exige a medição de raios gama com resolução de energia de raios gama otimizada e com tempos de emissão rápidos necessários para obter medições significativas em campos de alta radiação. O conjunto detector compreende um cristal cintilante LaBr3 e um espectrômetro digital que coopera com o cristal para maximizar o rendimento do processamento de pulso pela filtragem digital e inspeção de acúmulo digital dos pulsos. O conjunto detector é capaz de medir o pulso digital e inspecionar o acúmulo digital com um tempo inferior a 600 nanossegundos por evento. A altura do pulso pode ser medida com precisão (corrigida de acordo com os efeitos de acúmulo) para 2 pulsos separados por 150 nanossegundos. Apesar de a invenção ser aplicável a virtualmente qualquer metodologia de arquivamento de furo de poço que utilize a medição de radiação gama em condições de poço ruins, a invenção é particularmente aplicável ao arquivamento de carbono/oxigênio.
(71) Precision Energy Services, INC. (US)
(72) Richard C. Odom
(74) Dannemann, Siemsen, Bigler & Ipanema Moreira

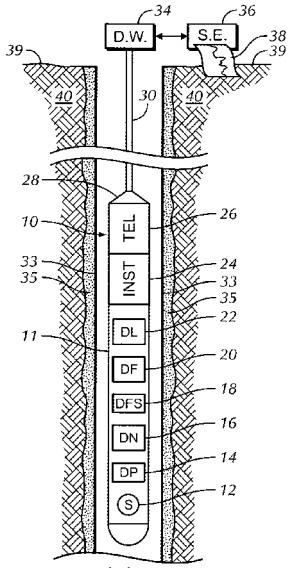

(21) **PI 0902057-8 A2** (22) 28/05/2009 **3.1**
(30) 30/05/2008 AR P08 01 02268
(51) A01N 63/04 (2010.01), A01N 59/04 (2010.01), A01N 27/00 (2010.01), A01P 7/04 (2010.01)
(54) ARMADILHA PARA INSETOS HEMATÓFAGOS E MÉTODO PARA O CONTROLE DE INSETOS HEMATÓFAGOS
(57) ARMADILHA PARA INSETOS HEMATÓFAGOS E MÉTODO PARA O CONTROLE DE INSETOS HEMATÓFAGOS. Armadilha para insetos hematófagos e método de controle e monitoramento dos referidos insetos, onde a armadilha compreende pelo menos uma fonte de um atrativo químico, um agente entomopatogênico e um agente químico facilitador da disseminação do agente entomopatogênico, onde o atrativo químico pode ser CO_2, o agente químico facilitador da disseminação do agente entomopatogênico pode ser um extrato de lipidios cuticulares de insetos hematófagos, por exemplo de insetos da mesma espécie e o agente entomopatogênico é um fungo, por exemplo Beauveria bassiana.
(71) CONSEJO NACIONAL DE INVESTIGACIONES CIENTIFICAS Y TÉCNICAS (CONICET) (AR) , UNIVERSIDAD NACIONAL DE LA PLATA (AR)
(72) MARTA PATRICIA JUAREZ, NICOLAS PEDRINI, JUAN ROBERTO GIROTTI, SERGIO JAVIER MIJAILOVSKY, ALICIA NIEVES LORENZO FIGUEIRAS
(74) ANTONIO MAURICIO PEDRAS ARNAUD

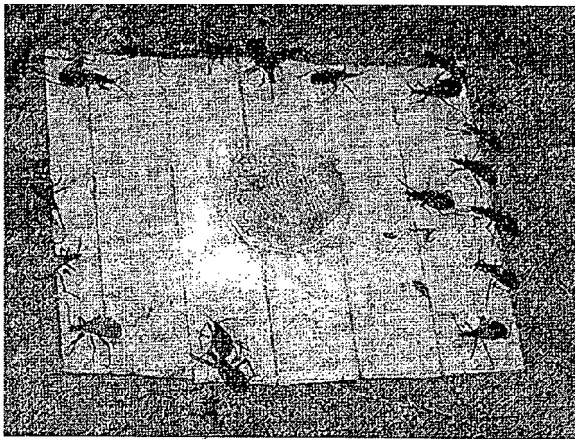

(21) **PI 0902129-9 A2** (22) 19/06/2009 **3.1**
(30) 20/12/2006 AR P 06 01 05659
(51) B65D 1/26 (2010.01), B29C 45/26 (2010.01), B65D 1/22 (2010.01)
(54) VASILHAME EM MATERIAL PLÁSTICO DE ELEVADA RESISTÊNCIA

MECÂNICA E FINAS PAREDES DOTADAS COM NERVURAS DE REFORÇO EM SUA SUPERFÍCIES DE PAREDE LATERAL E MATRIZ PARA OBTER O DITO VASILHAME
(57) VASILHAME EM MATERIAL PLÁSTICO DE ELEVADA RESISTÊNCIA MECÂNICA E FINAS PAREDES DOTADAS COM NERVURAS DE REFORÇO EM SUA SUPERFÍCIES DE PAREDE LATERAL E MATRIZ PARA OBTER O DITO VASILHAME. As paredes latérais definem uma superficie exterior (1) e uma superficie interior (2) monolítica a base (4), com uma boca de acesso (3); desde pelo menos uma das ditas superficie (1, 2) projeta-se uma primera pluralidade de nervuras (5a, 6a, 7a) que se entrecruzam pelo menos com uma segunda pluralidade de nervuras (5b, 6b, 7b), e onde a espessura da lateral com nervuras é igual ao vasilhame com superficie interior lisa e uniforme; entre cada par de nervuras adjacentes a área da parede do vasilhame está em recuo definindo um aprofundamento entre 80% a 0% em relação a espessura da lateral com nervura, sendo que entre a parte de trás da nervura e as porções da parede lateral em receso imediatamente por debaixo da mesma conforme a direção para o fundo do vasilhame, suporta um plano (T) cuja inclinação a respeito a um horizontal perpendicular e o eixo vertical do vasilhame é de 45° a 95°.
(71) SEBASTIAN MIGUEL NOVOA ONAINDIA (AR) , ROBERTO MARCELINO CASTRO (AR)
(72) SEBASTIAN MIGUEL NOVOA ONAINDIA, ROBERTO MARCELINO CASTRO
(74) NELSON IVAN ARNALDO IBANEZ FAUNDEZ

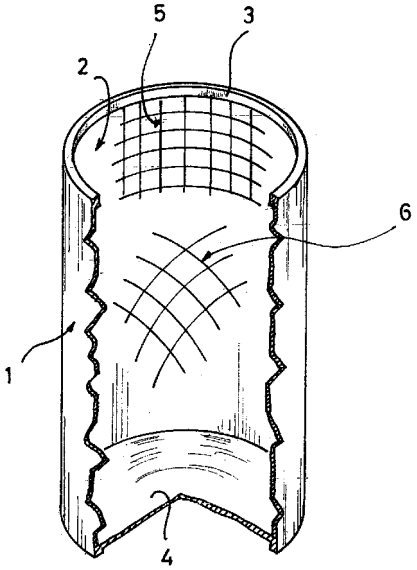

(21) **PI 0902198-1 A2** (22) 16/06/2009 **3.1**
(30) 18/06/2008 IT BO2008A000387
(51) B28B 13/06 (2010.01)
(54) MÉTODO PARA A DESMOLDAGEM DE PRODUTOS CERÂMICOS E APARELHAGEM PARA A IMPLEMENTAÇÃO DO MÉTODO
(57) Método para a desmoldagem de produtos cerâmicos e aparelhagem para a implementação do método. Método de desmoldagem para a extração de um produto cerâmico (1) de uma parte-metade (2) de um molde compreende ao menos as seguintes etapas: o posicionamento de um elemento (3) extrator, o qual tem uma superfície de contacto (3s), em uma superfície (la) visível do produto (1) parcialmente alojado na parte-metade (2) do molde; a extração do produto (1) e a disposição do mesmo em um encosto de limite contra a superfície (3s) de contacto; a divisão da superfície (3s) de contacto em duas porções (3a) e (3b) separadas que se acasalam pela movimentação de uma primeira porção dela (3a), a qual suporta o produto (1), para fora de sua outra porção (3b); a liberação do produto (1) sobre um elemento (4) de suporte e/ou de trabalho, ou mesa, formada para acasalar, para ser acoplado com a primeira porção (3a) do elemento (3) extrator; a movimentação da primeira porção (3a) e do elemento de suporte ou mesa de trabalho (4) para fora uma da outra; e, a invenção também se refere a uma aparelhagem que implementa este método.
(71) SACMI COOPERATIVA MECCANICI IMOLA SOCIETA' COOPERATIVA (IT)
(72) GIORGIO SARANI
(74) ADVOCACIA PIETRO ARIBONI S/C

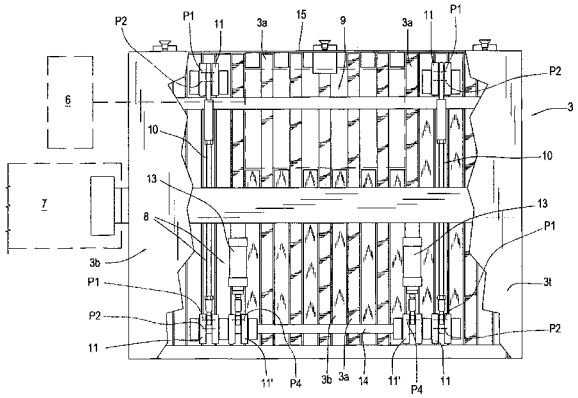

3.2
PUBLICAÇÃO ANTECIPADA

(21) **MU 8802531-4 U2** (22) 19/09/2008 **3.2**
(51) A01K 23/00 (2010.01)
(54) DISPOSIÇÃO INTRODUZIDA EM FRALDA DESCARTÁVEL CANINA
(57) DISPOSIÇÃO INTRODUZIDA EM FRALDA DESCARTÁVEL CANINA. O presente invento tem como conceito inventivo a nova disposição aplicada em fralda canina, subsidiada por um orifício oblongo no terço posterior com a finalidade de acomodar a cauda do animal, onde a proteção é formada por três camadas, sendo a primeira constituída por filme de polietileno e duas camadas de não tecido de polipropileno fixados por adesivo termoplástico; também na parte posterior, uma fita aderente impressa - Frontal Tape - com comprimento correspondente a 90% (noventa) da largura do filme. No terço médio e anterior, apresenta uma camada de celulose e polímero super-absorvente distribuído de forma homogênea entre o filme de polietileno e o não tecido de polipropileno, com fita reposicionável de tato permanente em cada lado da posição anterior. A aplicação do elastano é feita com adesivo termoplástico no trecho entre os 20% (vinte) das extremidades, com três fios em cada lado da fralda.
(71) Arrayanes Produtos Higiênicos Indústria e Comércio LTDA (BR/RS)
(72) Paulo Darlan Holmes Pereira
(74) Gilson Almeida da Motta

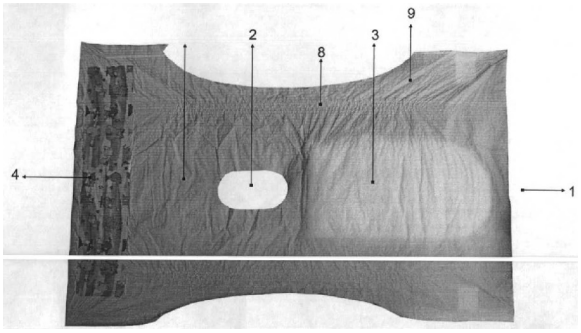

(21) **PI 0803814-7 A2** (22) 27/08/2008 **3.2**
(51) A63C 17/12 (2010.01)
(54) EIXO MÓVEL
(57) EIXO MÓVEL. O presente relatório de privilégio de invenção compreende um eixo móvel dianteiro para skate que permite movimentos giratórios com o objetivo de estender as manobras, curvas, transições, rasgadas e pulos, inclusive permitindo a simulação de movimentos semelhantes aos esportes com prancha consistindo a base fixa (1) presa ao shape do skate, a mola (2) encaixada abaixo da base, uma bucha (3) encaixada no rolamento (4) preso ao eixo móvel (5) e outro rolamento (6) abaixo, todos unidos por um parafuso e porca (7), o primeiro amortecedor (8) seguido do eixo fixo (9) e o segundo amortecedor (10), todos também fixos por uma arruela (11), outro parafuso e porca (12) e o imitador de curso ou "stop' (13). Este formato trás uma configuração distinta e supera os modelos conhecidos por ser um conjunto único sem necessidade de adaptações, mais leve, inoxidável e resistente às solicitações exigidas promovendo manobras mais estáveis em curvas e podendo ser utilizado para o ensino dos esportes voltado às pranchas, principalmente para os iniciantes nos esportes.
(71) Fabio Noboru Tomita (BR/PR) , Marco Aurelio Shindi Yagui (BR/PR)
(72) Fabio Noboru Tomita, Marco Aurelio Shindi Yagui
(74) Marcos Antonio Nunes

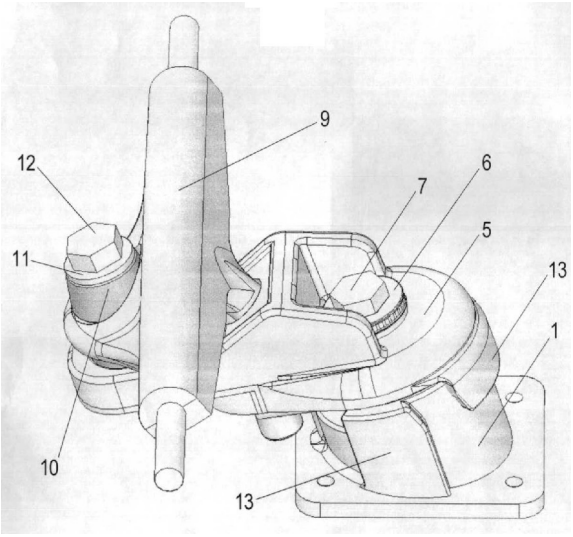

(21) **PI 0803988-7 A2** (22) 05/09/2008 **3.2**
(51) B65B 13/00 (2010.01), B65B 27/00 (2010.01)
(54) PROCESSO DE FABRICAÇÃO DE SEPARADORES DE FARDOS EM MADEIRAS PROVENIENTES DE REFLORESTAMENTO
(57) PROCESSO DE FABRICAÇÃO DE SEPARADORES DE FARDOS EM MADEIRAS PROVENIENTES DE REFLORESTAMENTO. O presente relatório de Patente de Invenção refere-se ao processo e correspondente máquina para fabricação de vigas pregadas utilizadas como calços para compor os fardos de madeira, mais especificamente as placas de MDF - Médium Density Fiberboard - placa de fibra de media densidade e OSB - Onented Strand board - placa com tiras de madeira orientadas. Os processos convencionais para obtenção destas vigas pregadas, constituem na aplicação manual dos pregos com o uso de martelos convencionais ou pneumáticos. Estes processos são onerosos por utilizarem elevada mão de obra, serem pouco produtivos e resultarem produtos irregulares de qualidade inferior. O processo emprega um equipamento para aplicação automática dos pregos e formação das vigas, compreendido basicamente de uma esteira aumentadora longitudinal (1), tendo ao longo de seu comprimento uma sene de dispositivos atuadores, sendo: rolo pressor (8), sensor (13), cabeçotes operadores (18), respectivos atuadores lineares (9), (17) e (20) e sensores (15) e (21), devidamente comandados através de controlador lógico programável (12) e painel de comando (11). O processo de fabricação e correspondente máquina desenvolvida constitui em equipamento automático para formação das vigas pregadas que proporciona aumento significativo de produtividade, padronização e melhoria da qualidade do produto obtido, com redução da mão de obra e dos custos de produção.
(71) Joselito Antonio Przybzlovicz (BR/PR)
(72) Joselito Antonio Przybzlovicz, Theodoro Bahniuk Neto, Airton Correia Dias, João Arcizio Zem
(74) Marcos Antonio Nunes

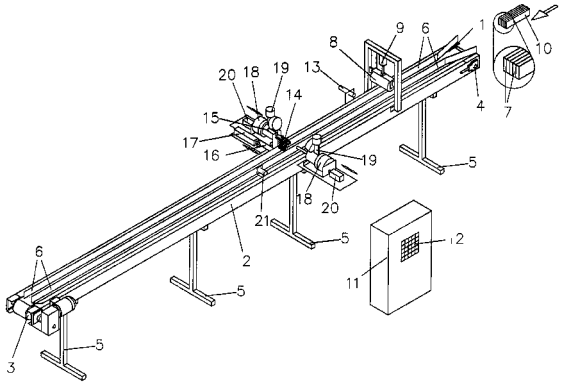

3.6
PUBLICAÇÃO DO PEDIDO ARQUIVADO DEFINITIVAMENTE - ART. 216 PARÁG. 2º E ART. 17 PARÁG. 2º DA LPI

(21) **PI 0603752-6 A2** (22) 05/09/2006 **3.6**
(51) A61K 9/60 (2010.01)
(54) PROCESSO PARA PRODUÇÃO DE MICROCÁPSULAS DOTADAS DE PROPRIEDADES MAGNÉTICAS, PRODUTO OBTIDO E MÉTODO PARA A LIBERAÇÃO CONTROLADA DE SUBSTÂNCIAS ATIVAS
(57) PROCESSO PARA PRODUÇÃO DE MICROCÁPSULAS DOTADAS DE PROPRIEDADES MAGNÉTICAS, PRODUTO OBTIDO E MÉTODO PARA A LIBERAÇÃO CONTROLADA DE SUBSTÂNCIAS ATIVAS. A presente invenção descreve um processo de produção de microcápsulas contendo nanopartículas magnéticas para liberação controlada de substâncias ativas, bem como produtos relacionados a esse processo e métodos de liberação controlada de substâncias ativas a partir da aplicação de campo magnético oscilante. Em uma concretização preferencial, a síntese das nanopartículas é realizada in situ, na presença de alginato e quitosana, incorporando as propriedades magnéticas às microcápsulas. A liberação contrólada de substâncias ativas como, por exemplo, a insulina, se dá por aplicação de campo magnético oscilante.
(71) Centro Brasileiro de Pesquisas Físicas-CBPF (BR/RJ) , Universidade Federal do Rio de Janeiro - UFRJ (BR/RJ)
(72) Priscilla Vanessa Finotelli, Marcos Antonio Morales Torres, Alexandre Malta Rossi, Maria Helena Miguez Rocha Leão
(74) Bernardo Atem Francischetti

(21) **PI 0706146-3 A2** (22) 14/12/2007 **3.6**
(51) C12P 21/02 (2010.01), C12N 15/81 (2010.01), C12R 1/84 (2010.01), C12N 1/19 (2010.01), C12N 15/18 (2010.01), C07K 14/61 (2010.01)
(54) PRODUÇÃO DO HORMÔNIO DE CRESCIMENTO (GH) DE BOS TAURUS PELA LEVEDURA PICHIA PASTORIS UTILIZANDO UMA SEQÜÊNCIA GÊNICA SINTÉTICA
(57) PRODUÇÃO DO HORMÔNIO DE CRESCIMENTO (GH) DE BOS TAURUS PELA LEVEDURA PICHIA PASTORIS UTILIZANDO UMA SEQÜÊNCIA GÉNICA SINTÉTICA. O objeto da presente invenção trata da produção do hormônio de crescimento bovino recombinante (rbGH) utilizando como sistema de expressão a levedura P. pastoris. A inovação está focada na utilização de uma sequência gênica sintética que utiliza códons preferenciais e conteúdo otimizado de bases nucleotídicas GC para P. pastoris. O processo de produção do bGH recombinante utilizando como sistema de expressão a levedura P. pastoris compreende: (a) síntese do cDNA codificador do GH bovino (Bos taurus taurus) utilizando como referência as sequências gênicas descritas no GenBank (gi:2168581, gi:2168481, gi:2168363) considerando as seguintes alterações: (1) Adaptação da seqúência sintetizada do referido hormônio para os códons preferenciais da levedura P. pastoris e otimização do conteúdo de bases nucleotídica GC; (II) Inclusão de sítio de restrição XhoI na extremidade 5', e de XbaI, na extremidade 3', com a finalidade de facilitar o processo de clonagem gênica em vetor de expressão; (III) Adição de sequência de nucleotídeos que codifiquem para 6 resíduos de aminoácidos na extremidade 5' imediatamente upstream da seqúência codante do bGH, e adição de um stop codon downstream à sequência; (b) Clonagem do gene sintetizado em vetor de expressão/secreção para P. pastoris (pPICZαA) utilizando metodologias de biologia molecular; (c) Transformação da linhagem de P. pastoris GSII5 para expressão extracelular de bGH; (d) Cultura celular de levedura em frascos aletados de 1 L para expressão do hormônio de crescimento; (e) Avaliação da expressão do hormônio de crescimento através de Western Blotting; (f) Quantificação da eficiência de expressão do hormônio de crescimento recombinante por teste de Bradford e densitometria de gel.
(66) PI0806654-0 05/12/2008
(71) OURO FINO PARTICIPAÇÕES E EMPREENDIMENTOS S/A. (BR/SP) , DNA TECH PROJETOS TECNOLÓGICOS LTDA. (BR/DF) , FUNDAÇÃO UNIVERSIDADE DE BRASILIA (BR/DF)
(72) DOLIVAR CORAUCCI NETO, SUZANA NEIVA SANTOS, ANGELA SOUZA DA FONSECA RAMOS, MARCUS DE MELO TEIXEIRA, LÍDIA MARIA PEPE DE MORAES, RICARDO TITZE DE ALMEIDA, FERNANDO ARARIPE GONÇALVES TORRES, MARIA SUELI SOARES FELIPE
(74) SETA MARCAS E PATENTES LTDA.

Diretoria de Patentes - DIRPA
Despachos Relativos a Pedidos, Patentes (incluindo as de MI/DI expedidas na vigência da Lei 5772/71) e Certificados de Adição de Invenção

RPI 2038 de 26/01/2010

1. Pedido Internacional PCT/BR Designado ou Eleito

1.3.1
RETIFICAÇÃO

(21) **PI 0315296-0 A2** (22) 05/11/2003 **1.3.1**
(30) 11/11/2002 DE 10252667.2
(51) C07D 491/10 (2010.01), C07D 495/10 (2010.01), C07D 493/10 (2010.01), C07D 471/10 (2010.01), A61K 31/407 (2010.01), A61P 25/00 (2010.01)
(54) DERIVADOS DO CICLOHEXANOL ESPIROCÍCLICOS
(57) "DERIVADOS DO CICLOHEXANOL ESPIROCÍCLICOS". A invenção está relacionada com os derivados do ciclohexanol espirocíclicos, um método para a produção dos mesmos, medicamentos que incluem esses compostos e a utilização dos derivados do ciclohexanol espirocíclicos para a produção de medicamentos.
(71) Grünenthal GMBH (DE)
(72) Claudia Hinze, Bernd Sundermann, Stefan Oberdörsch, Elmar Friderichs, Werner Gunter Englberger, Babette Yvonne Kögel, Klaus Linz, Otto Aulenbacher, Hans Schick, Helmut Sonnenschein, Birgitta Henkel, Valerie Sarah Rose, Michael Jonathan Lipkin
(74) Guerra Advogados Associados
(85) 10/05/2005
(86) PCT EP2003/012305 de 05/11/2003
(87) WO 2004/043967 de 27/05/2004
Referente à RPI 1808 de 30/08/2005, quanto ao item (72).

(21) **PI 0317276-7 A2** (22) 12/12/2003 **1.3.1**
(30) 13/12/2002 US 60/433,058
(51) C12N 7/02 (2010.01), C12N 15/86 (2010.01)
(54) PARTÍCULAS DE ALFAVÍRUS E PROCESSOS PARA PREPARAÇÃO
(57) "PARTÍCULAS DE ALFAVÍRUS E PROCESSOS PARA PREPARAÇÃO". São fornecidos aqui processos para a produção de partículas de replicon do alfavírus em altos rendimentos; os RNAs do replicon são submetidos à eletroporação em células permissivas, em que as células estão em uma densidade relativamente alta, junto com pelo menos um ácido nucléico auxiliador que fornece as funções necessárias para o empacotamento. Após um período de cultivo no meio apropriado, as partículas de replicon do alfavírus são coletadas das superfícies das células em que foram produzidas utilizando uma lavagem com sal em que a concentração de sais é de aproximadamente 0,2 até aproximadamente 5 M de cloreto de sódio, cloreto de cálcio, cloreto de magnésio, cloreto de potássio, acetato de amônio, bicarbonato de amônio, entre outros. Após a diluição, se necessário, as partículas podem ser purificadas através de uma técnica cromatográfica adequada.
(71) Alphavax, INC. (US)
(72) Jonathan F. Smith, Kurt Kamrud, Sergey Dryga, Harold Alterson, Jon Rayner, Kim Butler Alterson, Maureen F. Maughan
(74) Dannemann , Siemsen, Bigler & Ipanema Moreira
(85) 13/06/2005
(86) PCT US2003/039725 de 12/12/2003
(87) WO 2004/055167 de 01/07/2004
Referente à RPI 1818 de 08/11/2005, quanto ao item (72).

(21) **PI 0317423-9 A2** (22) 04/11/2003 **1.3.1**
(30) 17/12/2002 US 10/322.320
(51) B42D 15/00 (2010.01)
(54) FORMULÁRIO MULTIPARTES
(57) "FORMULÁRIO MULTIPARTES". Um formulário multipartes inclui uma camada de face imprimível que é cortada em matriz de corte para criar uma pulseira, etiquetas e/ou fichas destacáveis e é particularmente útil em um ambiente hospital-paciente. A camada de face inclui uma primeira superfície maior e uma segunda superfície maior. Um adesivo sensível a pressão e posicionado sobre pelo menos uma parte de ma das superfícies maiores. o formulário multipartes inclui uma primeira parte, segunda parte e parte intermediária. O formulário multipartes adicionalmente inclui uma camada de forro com primeira e segunda superfícies maiores onde um revestimento liberável é posicionado sobre pelo menos uma parte de uma das superfícies maiores da camada de forro. A camada de forro é aderida ao adesivo sensível a pressão sobre a camada de face.
(71) Precision Dynamics Corporation (US)
(72) Oswaldo Penuela, Ronald M. Fullerton
(74) Paulo C. Oliveira & Cia.
(85) 16/06/2005
(86) PCT US2003/036074 de 04/11/2003
(87) WO 2004/061749 de 22/07/2004
Referente à RPI 1818 de 08/11/2005, quanto ao item (72).

(21) **PI 0318755-1 A2** (22) 12/11/2003 **1.3.1**
(30) 12/11/2002 US 60/425,679
(51) A23B 4/14 (2010.01), A23B 4/20 (2010.01)
(54) SISTEMA DE APLICAÇÃO COM RECICLAGEM E USO INERENTE DE COMPOSTO QUATERNÁRIO, ANTIMICROBIANO, DE AMÔNIA
(57) SISTEMA DE APLICAÇÃO COM RECICLAGEM E USO INERENTE DE COMPOSTO QUATERNÁRIO ANTIMICROBIANO, DE AMÔNIA. Uma composição antimicrobiana inicial e diluida é preparada. A composição é abastecida na unidade de aplicação antimicrobiana e aplicada a produtos que serão trabalhados, tais como aves recém-abatidas. Após a aplicação nos produtos que serão trabalhados, a composição retorna ao tanque de reciclagem. A concentração de agente antimicrobiano no tanque de reciclagem é controlada, e agente antimicrobiano adicional é adicionado automaticamente se a concentração de agente antimicrobiano na composição cair abaixo de quantidade desejada. A composição é periodicamente desviada para um tanque de captura, e o agente antimicrobiano é removido, de forma seletiva, da composição. O agente antimicrobiano removido e a composição remanescente são então descartados, de maneira apropriada. O agente antimicrobiano é, de preferência, composto quaternário de amônia, sendo ainda, de preferência, cloreto de alquilpiridínium e, de maior preferência ainda, cloreto de cetilpiridinium.
(71) Safe Foods Corporation (US)
(72) Joe Rheingans, Kelly W. Beers, Gary Nolen
(74) P.A. Produtores Associados Marcas e Patentes Ltda.
(85) 12/05/2005
(86) PCT US2003/035933 de 12/11/2003
(87) WO 2004/043162 de 27/05/2004
Referente a RPI 1935 de 06/02/2008, quanto ao item (72); conforme esclarecido na petição n° 018070060942/SP de 17/09/2007.

(21) **PI 0318794-2 A2** (22) 22/07/2003 **1.3.1**
(30) 26/07/2002 US 60/398691
(51) A61K 31/397 (2010.01), A61K 31/35 (2010.01), A61K 31/22 (2010.01), A61K 31/365 (2010.01), A61K 31/40 (2010.01), A61K 47/08 (2010.01)
(54) COMPOSIÇÃO COMPREENDENDO UM INIBIDOR DA ABSORÇÃO DE COLESTEROL, UM INIBIDOR DA Mg-CoA-REDUTASE E UM AGENTE ESTABILIZADOR
(57) COMPOSIÇÃO COMPREENDENDO UM INIBIDOR DA ABSORÇÃO DE COLESTEROL, UM INIBIDOR DA HMG-CoA-REDUTASE E UM AGENTE ESTABILIZADOR. A presente invenção proporciona uma composição farmacêutica compreendida de um inibidor da absorção de colesterol e um inibidor de HMG-CoA-redutase, um ou mais antioxidantes, celulose microcristalina, hidróxi-propil-metil-celulose, estearato de magnésio, lactose. A composição não precisa conter ácido ascórbico com o propósito de obter estabilidade desejável.
(62) PI0312933-0 22/07/2003
(71) Merck Sharp & Dohme Limited (GB) , Schering Corporation (US)
(72) Wing-Kee Philip Cho
(74) Momsen, Leonardos & CIA.
(85) 17/03/2008
(86) PCT US03/022889 de 22/07/2003
(87) WO 04/010993 de 05/02/2004
Referente a RPI 1801 de 12/07/2005, quanto ao item (72); conforme solicitado na petição n° 020080137002/RJ de 30/10/2008.

(21) **PI 0520592-1 A2** (22) 29/09/2005 **1.3.1**
(51) G11C 16/00 (2010.01), G11C 7/00 (2010.01), G06F 12/02 (2010.01)
(54) ARMAZENAMENTO DE DADOS PORTÁTIL USANDO MEMÓRIA FLASH SLC E MLC
(57) ARMAZENAMENTO DE DADOS PORTÁTIL USANDO MEMÓRIA FLASH SLC E MLC. A presente invenção refere-se a um dispositivo portátil de armazenamento de dados que é descrito e que inclui uma interface (3) para ativar o dispositivo portátil de armazenamento de dados ser usado para transferência de dados com um computador hospedeiro (5) e um controlador de interface (2) para controlar a interface (3). Há também um controlador mestre (7) para controlar a escrita de dados e a leitura de dados de uma memória não volátil (8, 9). A memória não volátil é pelo menos uma memória flash de célula de nível único (SLC) (8) e pelo menos uma memória flash de célula de níveis múltiplos (MLC) (9). A pelo menos uma memória flash de célula de nível único (8) e a pelo menos uma memória flash de célula de níveis múltiplos (9) são capazes de operar, simultaneamente, para aperfeiçoar a velocidade de operação através da memória flash de célula de níveis múltiplos.
(71) TREK 2000 INTERNATIONAL LTD. (SG)
(72) HENRY TAN, PIN TENG POO, RAYMOND CHIM SHYAN OOI

(74) Dannemann, Siemsen, Bigler & Ipanema Moreira
(85) 31/03/2008
(86) PCT SG2005/000328 de 29/09/2005
(87) WO 2007/037757 de 05/04/2007
Referente a RPI 2002 de 19/05/2009, quanto ao item (87).

(21) **PI 0520600-6 A2** (22) 05/10/2005 **1.3.1**
(51) C22C 38/00 (2010.01), C22C 38/38 (2010.01), C22C 38/58 (2010.01), C21D 9/46 (2010.01), B21B 3/00 (2010.01), C23C 2/06 (2010.01)
(54) CHAPA DE AÇO LAMINADA A FRIO EXCELENTE EM CAPACIDADE DE ENDURECIMENTO POR COZIMENTO DE PINTURA E PROPRIEDADE DE NÃO ENVELHECIMENTO À TEMPERATURA NORMAL E MÉTODO DE PRODUÇÃO DA MESMA
(57) CHAPA DE AÇO LAMINADA A FRIO EXCELENTE EM CAPACIDADE DE ENDURECIMENTO POR COZIMENTO DE PINTURA E PROPRIEDADE DE NÃO ENVELHECIMENTO À TEMPERATURA NORMAL E MÉTODO DE PRODUÇÃO DA MESMA. A presente invenção fornece uma chapa de aço laminada a frio excelente em capacidade de endurecimento por cozimento de pintura e propriedade de não cozimento a uma temperatura normal compreendendo, em % em massa, C: 0,0005 - 0,0040%, Si: 0,8% ou menos, Mn: 2,2% ou menos, 5: 0,0005 - 0,009%, Cr: 0,4 - 1,3%, O: 0,003 - 0,020%, P: 0,045 - 0,12%, B: 0,0002 - 0,0010%, AI: 0,008% ou menos, N: 0,001 - 0,007%, e um saldo de Fe e inevitáveis impurezas. Um aço de carbono ultrabaixo retendo N soluto e contendo Cr, P, B e O adicionados é usado para produzir chapa de aço laminada a quente e chapa de aço laminada a frio e chapa de aço laminada a frio galvanizada por imersão a quente que apresentam tanto capacidade de endurecimento por cozimento de pintura quanto propriedade de não cozimento a uma temperatura normal.
(71) Nippon Steel Corporation (JP)
(72) Naoki Yoshinaga, Naoki Maruyama, Manabu Takahashi, Natsuko Sugiura
(74) Dannemann, Siemsen, Bigler & Ipanema Moreira
(85) 04/04/2008
(86) PCT JP2005/018726 de 05/10/2005
(87) WO 2007/043168 de 19/04/2007
Referente a RPI 2002 de 19/05/2009, quanto ao item (72).

(21) **PI 0520631-6 A2** (22) 02/11/2005 **1.3.1**
(51) B25B 27/14 (2010.01)
(54) FERRAMENTA DE EXTRAÇÃO DE MANDRIL E MÉTODO DE USO DESTA
(57) FERRAMENTA DE EXTRAÇÃO DE MANDRIL E MÉTODO DE USO DESTA. Trata-se de uma ferramenta de extração de mandril (301) que inclui um conjunto atuador e um primeiro braço de interface do mandril (309) operavelmente associado ao conjunto atuador e adaptado para se engatar a um primeiro mandril (351). A ferramenta de extração inclui, ainda, um segundo braço de interface (313) que se engata a um segundo mandril (355), o segundo braço (313) sendo acoplado de forma deslizante ao primeiro braço de interface do mandril (309). Um método para extrair um mandril inclui proporcionar uma ferramenta de extração de mandril (301) que é usada para extração.
(71) Bell Helicopter Textron Inc (US)
(72) Michael A. Greene, Paul C. Morin
(74) Tavares Propriedade Intectual Ltda
(85) 18/04/2008
(86) PCT US2005/039706 de 02/11/2005
(87) WO 2007/053144 de 10/05/2007
Referente a RPI 2002 de 19/05/2009, quanto aos itens (71 e 72).

(21) **PI 0702866-0 A2** (22) 23/03/2007 **1.3.1**
(30) 30/03/2006 US 60/788,423
(51) H02K 7/116 (2010.01), H02K 15/16 (2010.01), F03D 9/00 (2010.01), H02K 7/18 (2010.01)
(54) GERADOR ELÉTRICO PARA TURBINAS EÓLICAS E HIDRÁULICAS
(57) GERADOR ELÉTRICO PARA TURBINAS EÓLICAS E HIDRÁULICAS A presente invenção refere-se a um gerador alojado em uma nacela de turbina eólica. O rotor de gerador (6) é montado em pinhões de saída de caixa de mudança (21), assim, eliminando a necessidade de acoplamentos. A estrutura de gerador (3) está localizada diretamente na caixa de mudança (27) e está localizada para controlar a abertura (31). Para facilitar a remoção do gerador, afunilamentos (33,34) são usados, que têm ângulos agudos que excedem o coeficiente de atrito dos materiais usados. Para proporcionar suporte adequado através do seu comprimento, o eixo (22) emprega afunilamentos duplos (33,34), cada superfície cônica curta e localizada precisamente dos quais proporciona localização exata nos lados próximo e distante do eixo (22). O comprimento de eixo reto (22), entre os afunilamentos duplos (33,34) serve para suportar o gerador durante montagem e desmontagem. Durante instalação, os afunilamentos (33,34) centralizam o rotor (6) e os pinos de bala (35) centralizam a estrutura (3) e o estator (4), Quando o sistema alinha o rotor (6) e o estator (4), os elementos de retentor (2,16) atuam como vedações em labirinto destinadas a proteger o interior do gerador de contaminação.
(71) Clipper Windpower Technology, INC. (US)
(72) EDWIN C. HAHLBECK
(74) Dannemann, Siemsen, Bigler & Ipanema Moreira
(85) 07/12/2007
(86) PCT IB2007/000746 de 23/03/2007
(87) WO 2007/116263 de 18/10/2007
Referente a RPI 1943 de 01/04/2008, quanto ao item (72); conforme solicitado na petição n° 020080080438/RJ de 28/05/2008.

(21) **PI 0109847-0 A2** (22) 05/04/2001 **1.3.1**
(30) 07/04/2000 JP 2000-107028
(51) A61K 31/506 (2010.01), A61K 9/08 (2010.01), A61K 47/10 (2010.01), A61K 47/12 (2010.01), A61K 47/20 (2010.01), A61K 47/22 (2010.01), A61K 47/46 (2010.01), A61K 7/06 (2010.01), A61P 17/14 (2010.01)
(54) COMPOSIÇÃO CONTENDO MINOXIDILA, E, MÉTODO PARA IMPEDIR A COLORAÇÃO DA MESMA
(57) "COMPOSIÇÃO CONTENDO MINOXIDILA, E, MÉTODO PARA IMPEDIR A COLORAÇÃO DA MESMA". Preparações contendo minoxidila impedidas de coloração durante um longo período de tempo. Preparações contendo minoxidila, as quais contêm um antioxidante, tal como o dibutil-hidroxitolueno, butil-hidroxianisol ácido eritórbico, etc., e têm um valor de pH de 5,5 a 7,0.
(71) Taisho Pharmaceutical CO., LTD. (JP)
(72) Koji Imamura, Rumi Ochiai, Takako Okajima, Susumu Morioka, Taro Horie
(74) Momsen, Leonardos & Cia
(85) 04/10/2002
(86) PCT JP01/02951 de 05/04/2001
(87) WO 01/76605 de 18/10/2001
Referente a RPI 1694 de 24/06/2003, quanto ao item (72).

(21) **PI 0113667-4 A2** (22) 28/08/2001 **1.3.1**
(30) 28/08/2000 AU PQ 9687
(51) A61K 31/57 (2010.01), A61K 31/352 (2010.01), A61P 31/10 (2010.01)
(54) TRATAMENTO DE DISFUNÇÃO URINÁRIA
(57) "TRATAMENTO DE DISFUNÇÃO URINÁRIA". A invenção refere-se a uma composição farmacêutica para o tratamento ou prevenção de disfunção urinária em um mamífero. A composição inclui uma quantidade farmaceuticamente efetiva de uma ou mais substâncias capazes de permitir à bexiga do mamífero mimicar condições encontradas em gestação avançada. Alternativamente, a composição farmacêutica tem uma quantidade farmaceuticamente efetiva de uma ou mais substâncias adaptadas para regular a expressão de uma ou mais ATPases que controlam o suprimento de ATP a receptores P2X na bexiga do mamífero. Sob um aspecto a composição farmacêutica pode regular descendentemente a expressão de subtipos de receptor $P2X_1$, $P2X_2$, $P2X_3$ e $P2X_5$, possivelmente regulando ascendentemente os subtipos de receptor $P2X_4$ e $P2X_6$.
(71) Intreat Pty Limited (AU)
(72) Julian Alexander Barden, Angus Gidley-Baird
(74) Dannemann, Siemsen, Bigler & Ipanema Moreira
(85) 28/02/2003
(86) PCT AU01/01079 de 28/08/2001
(87) WO 02/17929 de 07/03/2002

2. Depósito

2.1 NOTIFICAÇÃO DE DEPÓSITO DE PEDIDO DE PATENTE OU DE CERTIFICADO DE ADIÇÃO DE INVENÇÃO

(21) **MU 8901377-8 U2** (22) 29/07/2009 **2.1**
(71) Elton Luiz de Mello (BR/PR) , Jose Rubens Guedes (BR/PR)
(74) Elaine Ribeiro do Prado

(21) **MU 8901882-6 U2** (22) 15/10/2009 **2.1**
(71) Sergio Felcman (BR/RJ)

(21) **MU 8901883-4 U2** (22) 28/05/2009 **2.1**
(71) Alejandro Prétola (AR)
(74) Gomes Canedo, Barbosa & Suziki Advogados

(21) **MU 8901884-2 U2** (22) 21/01/2009 **2.1**
(71) Lybio da Silva Quintas Junior (BR/RJ) , Bernardo Martini Wohrle (BR/RJ)

(21) **MU 8901885-0 U2** (22) 08/05/2009 **2.1**
(71) André Luis Gonçalves Janiques (BR/RJ)

(21) **MU 8901886-9 U2** (22) 18/09/2009 **2.1**
(71) Faculdades Católicas Mantenedora da Pontifícia Universidade Católica do Rio de Janeiro - PUC Rio (BR/RJ)
(74) Atem e Remer Asses. Consult. Prop. Int. LTDA

(21) **MU 8901887-7 U2** (22) 18/09/2009 **2.1**
(71) Mills Estruturas e Serviços de Engenharia Ltda (BR/RJ)
(74) Momsen, Leonardos & CIA.

(21) **MU 8901890-7 U2** (22) 21/08/2009 **2.1**
(71) Sérgio França Gravina (BR/ES)

(21) **MU 8901891-5 U2** (22) 17/09/2009 **2.1**
(71) Dorival José Poli (BR/SP)
(74) City Patentes e Marcas Ltda.

(21) **MU 8901892-3 U2** (22) 17/09/2009 **2.1**
(71) Dorival José Poli (BR/SP)
(74) City Patentes e Marcas Ltda.

(21) **MU 8901893-1 U2** (22) 13/03/2009 **2.1**
(71) Sextilio Hans (BR/SC)
(74) Catiane Zini Borela

(21) **MU 8901894-0 U2** (22) 12/03/2009 **2.1**
(71) Nipponflex Indústria e Comércio de Colchões Ltda. (BR/PR)
(74) Marpa Cons. e Asses. Empresarial Ltda

(21) **MU 8901895-8 U2** (22) 22/09/2009 **2.1**
(71) Reynaldo Thurler (BR/RJ)

(21) **MU 8901896-6 U2** (22) 13/08/2009 **2.1**
(71) Braz de Assis Campos (BR/MG)
(74) Charles Soares Rocha

(21) **MU 8901897-4 U2** (22) 02/04/2009 **2.1**
(71) CHARLES VIRGILIO SILVA (BR/SP)
(74) Ana Paula Mazzei dos Santos Leite

(21) **MU 8901898-2 U2** (22) 06/04/2009 **2.1**
(71) Jonatan Pimentel de Camargo (BR/SP)

(21) **MU 8901899-0 U2** (22) 02/04/2009 **2.1**
(71) João Queiroz do Nascimento (BR/RJ)

(21) **MU 8901900-8 U2** (22) 19/05/2009 **2.1**
(71) Universidade Federal de Minas Gerais (BR/MG)

(21) **MU 8901901-6 U2** (22) 09/07/2009 **2.1**
(71) Juliana Chades Pinheiro Fonseca (BR/MG)

(21) **PI 0721622-0 A2** (22) 19/12/2007 **2.1**
(71) GILBERTO LUIZ ZANETTE (BR/SC)
(74) Anel Marcas e Patentes

(21) **PI 0810754-8 A2** (22) 22/12/2008 **2.1**

(71) Marcos Antonio Vinciguerra (BR/SP)

(21) **PI 0902858-7 A2** (22) 29/05/2009 **2.1**
(71) Edson dos Santos Wessler (BR/SC)
(74) Marcos Antonio Nunes

(21) **PI 0903434-0 A2** (22) 16/01/2009 **2.1**
(71) José Carlos Cecchi (BR/SP)
(74) Maurício Darré

(21) **PI 0903435-8 A2** (22) 03/06/2009 **2.1**
(71) Valter Batista Xavier (BR/RO)
(74) Luiz Carlos de Almeida

(21) **PI 0903436-6 A2** (22) 24/09/2009 **2.1**
(71) União Brasileira de Educação e Assistência - Mantenedora da PUC RS (BR/RS)
(74) Atem & Remer Asses. Consul. Prop. Int. Ltda

(21) **PI 0903437-4 A2** (22) 25/09/2009 **2.1**
(71) Jura Elektroapparate AG (CH)
(74) Dannemann, Siemsen, Bigler & Ipanema Moreira

(21) **PI 0903438-2 A2** (22) 18/09/2009 **2.1**
(71) Petroleo Brasileiro S.A. - Petrobras (BR/RJ)

(21) **PI 0903439-0 A2** (22) 17/07/2009 **2.1**
(71) Xerox Corporation (US)
(74) Dannemann ,Siemsen, Bigler & Ipanema Moreira

(21) **PI 0903440-4 A2** (22) 04/08/2009 **2.1**
(71) Bridgestone Corporation (JP)
(74) Montaury Pimenta, Machado & Lioce

(21) **PI 0903441-2 A2** (22) 13/03/2009 **2.1**
(71) Life Equipamentos Eletrônicos Ltda - Epp (BR/MG)
(74) Fernandes Associados Ltda

(21) **PI 0903442-0 A2** (22) 31/08/2009 **2.1**
(71) Ricardo Paulo Oliveira Silva (BR/PB)

(21) **PI 0903443-9 A2** (22) 31/08/2009 **2.1**
(71) Universidade Federal da Paraíba (BR/PB)

(21) **PI 0903444-7 A2** (22) 28/08/2009 **2.1**
(71) Luiz Fernando de Assis Arantes (BR/ES)
(74) Marcos Antonio Vieira

(21) **PI 0903445-5 A2** (22) 20/08/2009 **2.1**
(71) Ismael de Almeida Seixas Júnior (BR/PE)

(21) **PI 0903446-3 A2** (22) 24/08/2009 **2.1**
(71) Universidade Federal Rural de Pernambuco (BR/PE)

(21) **PI 0903447-1 A2** (22) 24/08/2009 **2.1**
(71) Ronaldo Silveira Loureiro (BR/ES) , Carlos Augusto Silveira Loureiro (BR/ES)
(74) Wagner José Fafa Borges

(21) **PI 0903448-0 A2** (22) 17/08/2009 **2.1**
(71) Rubem Artur Rodrigues de Araújo (BR/RN) , Luiz Fernando Rodrigues de Araujo (BR/RN)

(21) **PI 0903449-8 A2** (22) 24/09/2009 **2.1**
(71) Elói Bertoldi (BR/SC)
(74) King's Marcas e Patentes Ltda

(21) **PI 0903450-1 A2** (22) 24/09/2009 **2.1**
(71) Márcio da Silva Goes (BR/RJ)

(21) **PI 0903451-0 A2** (22) 27/08/2009 **2.1**
(71) Universidade Federal do Piauí (BR/PI)

(21) **PI 0903452-8 A2** (22) 28/08/2009 **2.1**
(71) Universidade Federal de Alagoas (BR/AL)

(21) **PI 0903453-6 A2** (22) 09/09/2009 **2.1**
(71) Anderson Brandão (BR/MG) , ANDRÉ BRANDÃO DE AMORIM (BR/SP)

(21) **PI 0903454-4 A2** (22) 05/06/2009 **2.1**
(71) GONZALO LUIS LABRADA (BR/SP)
(74) MERCOSUL ASSESSORIA E CONSULTORIA EMPRESARIAL P/ AMÉRICA DO SUL

(21) **PI 0903455-2 A2** (22) 11/05/2009 **2.1**
(71) Fundação CPqD - Centro de Pesquisa e Desenvolvimento em Telecomunicações (BR/SP)
(74) SILVANIA BRANDÃO AUGUSTO

(21) **PI 0903456-0 A2** (22) 28/09/2009 **2.1**
(71) Watermin S.A. (CL)
(74) Dannemann ,Siemsen, Bigler & Ipanema Moreira

(21) **PI 0903457-9 A2** (22) 28/09/2009 **2.1**
(71) Roberto Paton Gouvea (BR/SP)
(74) Vilage Marcas & Patentes S/S Ltda

(21) **PI 0903458-7 A2** (22) 16/02/2009 **2.1**
(71) Protechna S.A. (CH)
(74) Dannemann ,Siemsen, Bigler & Ipanema Moreira

(21) **PI 0903459-5 A2** (22) 28/01/2009 **2.1**
(71) Ethicon Endo-Surgery, INC. (US)
(74) Dannemann ,Siemsen, Bigler & Ipanema Moreira

(21) **PI 0903460-9 A2** (22) 24/08/2009 **2.1**
(66) PI0802672-6 25/08/2008
(71) UNIVERSIDADE DE SÃO PAULO - USP (BR/SP) , Fundação de Amparo à Pesquisa do Estado de São Paulo - FAPESP (BR/SP)
(74) Maria Aparecida de Souza

(21) **PI 0903461-7 A2** (22) 24/03/2009 **2.1**
(71) MASAO SAKAE (BR/SP)

(21) **PI 0903462-5 A2** (22) 29/05/2009 **2.1**
(71) Maurício Fraga Van Tilburg (BR/RJ) , Universidade Estadual do Norte Fluminense Darcy Ribeiro - UENF (BR/RJ)

(21) **PI 0903463-3 A2** (22) 25/06/2009 **2.1**
(71) Deyvid Grigulo (BR/SC) , Josmar Gonçalves (BR/SC)
(74) Everton Luis Rossin

3. Publicação do Pedido

3.8 RETIFICAÇÃO

(21) **MU 8201296-2 U2** (22) 20/06/2002 **3.8**
(30) 20/06/2001 ES 200101596
(51) G01K 1/08 (2010.01)
(54) TERMÔMETRO CLÍNICO APERFEIÇOADO
(57) "TERMÔMETRO CLÍNICO APERFEIÇOADO". O presente modelo refere-se a um termômetro clínico aperfeiçoado, o qual compreende um tubo de silicone ou de látex sobre o reservatório de que contém o mercúrio e, na extremidade oposta, um segundo tubo protetor que provê segurança adicional, uma vez que este reduz o risco de quebra, possibilita que o termômetro seja segurado melhor e absorve quaisquer impactos na parte de trás.
(71) Biotap, S.L. (ES)
(72) Rafael Moreno Manzano
(74) Dannemann, Siemsen, Bigler & Ipanema Moreira
Referente a RPI 1675 de 11/02/2003, quanto ao item (30); conforme esclarecido na petição n° 052432/RJ de 23/09/2002.

(21) **PI 0318696-2 A2** (22) 17/06/2003 **3.8**
(30) 17/06/2002 JP 2002-175691; 13/06/2003 JP 2003-168570
(51) B41J 2/175 (2010.01)
(54) APARELHO DE GRAVAÇÃO DE JATO DE TINTA E CARTUCHO DE TINTA
(57) APARELHO DE GRAVAÇÃO DE JATO DE TINTA E CARTUCHO DE TINTA. Descreve-se um aparelho de gravação de jato de tinta que possui uma parte de montagem de cartucho (11, 46) para acomodar um cartucho de tinta, a parte de montagem de cartucho de tinta (11, 46) compreendendo um primeiro elemento de fixação (30) que é disposto e construído para cooperar com um segundo elemento de fixação móvel (12, 13) provido no cartucho de tinta, para ficar o cartucho de tinta à parte de montagem de cartucho (11, 46) . O segundo elemento de fixação (12, 13) provido no cartucho de tinta possui uma protuberância (12a, 13a) cuja faixa de movimento é restrita. O primeiro elemento de fixação (30) provido no aparelho de gravação é formado em um plano substancialmente paralelo a uma direção de inserção na qual o cartucho de tinta (5, 6, 45) e inserido na parte de montagem de cartucho (11, 46) , e inclui uma combinação de uma trajetória de guia para guiar a protuberância (12a, 13a) provida no cartucho de tinta em uma direção, e uma parte de suporte (34) para engatar a dita protuberância (12a, 13a)
(62) PI0301711-7 17/06/2003
(71) Seiko Epson Corporation (JP)
(72) Kazumasa Harada, Kazuhiro Hashii, Atsuhiko Takeuchi
(74) Alexandre Ferreira
Referente a RPI 1755 de 24/08/2004, quanto ao item (30); conforme solicitado na petição n° 020070010816/RJ de 26/01/2007.

(21) **PI 0704527-1 A2** (22) 29/11/2007 **3.8**
(30) 01/12/2006 US 11/607,537
(51) C08G 65/26 (2010.01), C07C 41/03 (2010.01), C07C 43/23 (2010.01)
(54) PROCESSOS CONTÍNUOS PARA A PRODUÇÃO DE ETOXILADOS DE ALQUILFENOL
(57) PROCESSOS CONTÍNUOS PARA A PRODUÇÃO DE ETOXILADOS DE ALQUILFENOL. A presente invenção refere-se a processos contínuos para a produção de um etoxilado de alquilfenol a partir de um alquilfenol na presença de um catalisador cianeto duplo de metal ("DMC"). Os produtos feitos através dos processos contínuos da invenção podem oferecer vantagens onde o etoxilado de alquilfenol é usado em ou como um tensoativo.
(71) Bayer Materialscience LLC (US)
(72) Kenneth G. McDaniel, Jack R. Reese II
(74) Dannemann, Siemsen, Bigler & Ipanema Moreira
Referente a RPI 2001 de 12/05/2009, quanto aos itens (71 e 72).

(21) **PI 0705545-5 A2** (22) 28/12/2007 **3.8**
(30) 07/12/2007 CN 200710194971.4
(51) F04D 25/08 (2010.01), F04D 25/16 (2010.01), F04D 25/02 (2010.01)
(54) VENTILADOR ELÉTRICO COM FUNÇÃO DE PULVERIZAÇÃO DE NÉVOA
(57) VENTILADOR ELÉTRICO COM FUNÇÃO DE PULVERIZAÇÃO DE NÉVOA. Um ventilador elétrico com função de pulverização de névoa compreende uma base, um suporte montado na base 1, um conjunto principal montado em no topo do suporte, e um dispositivo de controle. O dito conjunto principal inclui um motor, pás do ventilador acionadas pelo motor e uma grade que abriga as pás do ventilador, um dispositivo atomizador estando disposto na dita base, dita tubulação de pulverização de névoa estando disposta no lado anterior das ditas pás do ventilador, dita tubulação de pulverização de névoa estando conectada ao dito dispositivo atomizador através de uma passagem atomizadora. A névoa de água produzida pelo dito dispositivo atomizador é ejetada da dita tubulação de pulverização e então soprada por meio das ditas pás do ventilador, não havendo assim nenhuma névoa que passe através do dito motor de modo que a névoa não cause a corrosão e danos para o dito motor.
(71) Raj Sagar Gokal (HK)
(72) Raj Sagar Gokal
(74) Ricardo de Andrade Bergamo da Silva
Referente a RPI 2015 de 18/08/2009, quanto ao item (57)

4. Pedido de Exame

4.3 DESARQUIVAMENTO - ART. 33 PARÁGRAFO ÚNICO DA LPI

(21) **MU 8500621-1 U2** (22) 06/04/2005 **4.3**
(71) Maria Cristina Garcia (BR/SP)
(74) Ligia Tsuneko Sakata

(21) **MU 8500770-6 U2** (22) 25/04/2005 **4.3**
(71) Flávio Henrique Giordani (BR/SP)
(74) Vilage Marcas & Patentes S/C Ltda

(21) **MU 8501044-8 U2** (22) 20/05/2005 **4.3**
(71) Sylvia Ivone Volpi Machado (BR/SP)
(74) Celso de Carvalho Mello

(21) **MU 8501290-4 U2** (22) 11/07/2005 **4.3**
(71) Elio Tadashi Yumiketa (BR/SP)

(21) **MU 8501368-4 U2** (22) 24/06/2005 **4.3**
(71) Victor Tobar Soares (BR/SP)
(74) Felipe Bocardo Cerdeira

(21) **MU 8501519-9 U2** (22) 27/07/2005 **4.3**
(71) Claudinei de Lima (BR/SP)

(21) **MU 8502502-0 U2** (22) 11/11/2005 **4.3**
(71) Carlos Eduardo Netto (BR/SP)

(21) **PI 0501085-3 A2** (22) 02/02/2005 **4.3**
(71) Savvy Offshore Engenharia & Comércio Ltda (BR/RJ)
(74) Jourbert Gonçalves de Castro

(21) **PI 0504827-3 A2** (22) 22/07/2005 **4.3**
(71) Telma Salesa Santana da Silva (BR/RJ)

6. Exigências Técnicas e Formais

6.1
EXIGÊNCIA - ART. 36 DA LPI

(21) **MU 8101285-3 U2** (22) 03/05/2001 **6.1**
(71) Euclides Rocha Passarini (BR/GO)

(21) **MU 8101286-1 U2** (22) 26/04/2001 **6.1**
(71) Euclides Rocha Passarini (BR/GO)

(21) **MU 8101383-3 U2** (22) 16/07/2001 **6.1**
(71) Paulo Henrique Eisenbach Bueno Franco (BR/PR)
(74) Antonio Buiar

(21) **MU 8101729-4 U2** (22) 11/07/2001 **6.1**
(71) Daniel Fresnot (BR/SP)
(74) Leandro Roque de Oliveira Neto

(21) **MU 8302964-8 U2** (22) 24/09/2003 **6.1**
(71) Semeato S/A Indústria e Comércio (BR/RS)
(74) Gabriela de Castro e Silva Pretto

(21) **PI 0304284-7 A2** (22) 29/09/2003 **6.1**
(71) Deere & Company (US)
(74) Momsen, Leonardos & Cia.

(21) **PI 0305996-0 A2** (22) 10/12/2003 **6.1**
(71) Sulzer Chemtech Ag (CH)
(74) Dannemann, Siemsen, Bigler & Ipanema Moreira

(21) **PI 0400123-0 A2** (22) 23/01/2004 **6.1**
(71) Maschinenfabrik Kemper GMBH & CO KG (DE)
(74) Momsen, Leonardos & Cia

(21) **PI 0400124-9 A2** (22) 23/01/2004 **6.1**
(71) Maschinenfabrik Kemper GMBH & CO KG (DE)
(74) Momsen, Leonardos & Cia

(21) **PI 0400344-6 A2** (22) 30/01/2004 **6.1**
(71) Deere & Company (US)
(74) Momsen, Leonardos & Cia.

(21) **PI 0404396-0 A2** (22) 26/01/2004 **6.1**
(71) Francesco Cuminale (BR/SP)

(21) **PI 0404812-1 A2** (22) 05/11/2004 **6.1**
(71) Semeato S/A Indústria e Comércio (BR/RS)
(74) Gabriela de Castro e Silva Pretto

(21) **PI 0404813-0 A2** (22) 05/11/2004 **6.1**
(71) Semeato S/A Indústria e Comércio (BR/RS)
(74) Gabriela de Castro e Silva Pretto

(21) **PI 9713099-0 A2** (22) 19/11/1997 **6.1**
(71) Jonathan Dallas Toye (NZ)
(74) Clarke Modet do Brasil LTDA

(21) **PI 9803712-9 A2** (22) 30/06/1998 **6.1**
(71) Monsanto Company (US)
(74) Dannemann ,Siemsen, Bigler & Ipanema Moreira

(21) **PI 9809303-7 A2** (22) 23/04/1998 **6.1**
(71) Johnson & Johnson Limited (GB) , Nipa Laboratories Ltd (GB)
(74) Dannemann ,Siemsen, Bigler & Ipanema Moreira

(21) **PI 9814036-1 A2** (22) 13/11/1998 **6.1**
(71) Bonetec Corporation (CA)
(74) Momsen, Leonardos & CIA.

(21) **PI 9815652-7 A2** (22) 18/08/1998 **6.1**
(71) Applied Carbochemicals, INC. (US) , Michigan State University Board Of Trustees (US)
(74) Clarke Modet do Brasil LTDA

(21) **PI 9911363-5 A2** (22) 22/06/1999 **6.1**
(71) Crayola LLC (US)
(74) Orlando de Souza

(21) **PI 9912698-2 A2** (22) 19/07/1999 **6.1**
(71) Bayer CropScience AG (DE)
(74) Artur Francisco Schaal

(21) **PI 9916572-4 A2** (22) 21/12/1999 **6.1**
(71) Saipem S.P.A. (IT)
(74) Dannemann ,Siemsen, Bigler & Ipanema Moreira

(21) **PI 0003164-0 A2** (22) 26/07/2000 **6.1**
(71) Intervet International B.V. (NL)
(74) Momsen, Leonardos & Cia.

(21) **PI 0004369-9 A2** (22) 21/09/2000 **6.1**
(71) Deere & Company (US)
(74) Momsen, Leonardos & CIA.

(21) **PI 0005486-0 A2** (22) 21/11/2000 **6.1**
(71) Les Laboratoires Servier (FR)
(74) Dannemann ,Siemsen, Bigler & Ipanema Moreira

(21) **PI 0008023-3 A2** (22) 04/02/2000 **6.1**
(71) Linpac Plastics Limited (GB)
(74) Daniel & Cia

(21) **PI 0008139-6 A2** (22) 09/02/2000 **6.1**
(71) Shell Internationale Research Maatschappij B.V. (NL)
(74) Momsen, Leonardos & CIA.

(21) **PI 0008565-0 A2** (22) 24/02/2000 **6.1**
(71) David Murray Melrose (NZ)
(74) Dannemann ,Siemsen, Bigler & Ipanema Moreira

(21) **PI 0009510-9 A2** (22) 28/03/2000 **6.1**
(71) Basf Plant Science GMBH (DE)
(74) Momsen, Leonardos & CIA.

(21) **PI 0009638-5 A2** (22) 05/04/2000 **6.1**
(71) Hans Oetiker AG Maschinen - Und Apparatefabrik (CH)
(74) Dannemann ,Siemsen, Bigler & Ipanema Moreira

(21) **PI 0010488-4 A2** (22) 02/05/2000 **6.1**
(71) Bayer Aktiengesellschaft (DE)
(74) Dannemann ,Siemsen, Bigler & Ipanema Moreira

(21) **PI 0013409-0 A2** (22) 16/08/2000 **6.1**
(71) Korea Research Institute Of Chemical Technology (KR)
(74) Nellie Anne Daniel Shores

(21) **PI 0013547-0 A2** (22) 10/08/2000 **6.1**
(71) Laboratoire L. Lafon (FR)
(74) Dannemann, Siemsen, Bigler & Ipanema Moreira

(21) **PI 0013556-9 A2** (22) 17/08/2000 **6.1**
(71) INVISTA Technologies S.à.r.l. (CH)
(74) Gusmão & Labrunie Ltda.

(21) **PI 0013617-4 A2** (22) 17/08/2000 **6.1**
(71) Basf Coatings AG (DE)
(74) Dannemann, Siemsen, Bigler & Ipanema Moreira

(21) **PI 0014102-0 A2** (22) 18/09/2000 **6.1**
(71) W. R. Grace & CO.- CONN. (US) , Mobil Oil Corporation (US)
(74) Nellie Anne Daniel Shores

(21) **PI 0014472-0 A2** (22) 21/09/2000 **6.1**
(71) Bayer Aktiengesellschaft (DE)
(74) Dannemann, Siemsen, Bigler & Ipanema Moreira

(21) **PI 0014615-3 A2** (22) 13/09/2000 **6.1**
(71) Meiji Seika Kaisha, LTD. (JP)
(74) Fernandes e Borghi Fernandes

(21) **PI 0014935-7 A2** (22) 23/10/2000 **6.1**
(71) Rhodia Chimie (FR)
(74) Momsen, Leonardos & Cia.

(21) **PI 0015023-1 A2** (22) 19/08/2000 **6.1**
(71) Sanofi-Aventis Deutschland GmbH (DE)
(74) Dannemann, Siemsen, Bigler & Ipanema Moreira

(21) **PI 0015251-0 A2** (22) 27/10/2000 **6.1**
(71) Kimberly-Clark Worldwide, INC. (US)
(74) Clarke Modet do Brasil Ltda

(21) **PI 0015808-9 A2** (22) 27/11/2000 **6.1**
(71) Purac Biochem B.V. (NL)
(74) Momsen, Leonardos & Cia

(21) **PI 0016881-5 A2** (22) 21/12/2000 **6.1**
(71) Phillips Petroleum Company (US)
(74) Dannemann, Siemsen, Bigler & Ipanema Moreira

(21) **PI 0100133-7 A2** (22) 19/01/2001 **6.1**
(71) Novolen Technology Holdings C.V. (NL)
(74) Momsen, Leonardos & Cia.

(21) **PI 0102153-2 A2** (22) 28/05/2001 **6.1**
(71) Rohm And Haas Company (US)
(74) Momsen, Leonardos & CIA.

(21) **PI 0103109-0 A2** (22) 08/06/2001 **6.1**
(71) Fundação de Amparo á Pesquisa do Estado de São Paulo (BR/SP)
(74) Antonio Maurício Pedras Arnaud

(21) **PI 0103411-1 A2** (22) 16/08/2001 **6.1**
(71) Sumitomo Chemical Company, Limited (JP)
(74) Dannemann, Siemsen, Bigler & Ipanema Moreira

(21) **PI 0104284-0 A2** (22) 26/09/2001 **6.1**
(71) Praxair Technology,INC. (US)
(74) Momsen, Leonardos & CIA.

(21) **PI 0104959-3 A2** (22) 12/03/2001 **6.1**
(71) Delta T. LLC (US)
(74) Hugo Casinhas da Silva

(21) **PI 0105404-0 A2** (22) 13/09/2001 **6.1**
(71) Brasilata S.A Embalagens Metálicas (BR/SP)
(74) Antonio Mauricio Pedras Arnaud

(21) **PI 0105663-8 A2** (22) 19/10/2001 **6.1**
(71) Edson Donizetti Begnani (BR/SP)
(74) Símbolo Marcas e Patentes Ltda.

(21) **PI 0106359-6 A2** (22) 12/12/2001 **6.1**
(71) Ciba Specialty Chemicals Holding INC. (CH)
(74) Dannemann ,Siemsen, Bigler & Ipanema Moreira

(21) **PI 0106838-5 A2** (22) 11/10/2001 **6.1**
(71) Biocon Limited (IN)
(74) MOMSEN, LEONARDOS, & CIA.

(21) **PI 0106850-4 A2** (22) 29/08/2001 **6.1**
(71) Curwood, INC. (US)
(74) Ana Maria Freitas Gomes

(21) **PI 0107481-4 A2** (22) 09/01/2001 **6.1**
(71) Gouillardon Gaudry SA (FR)
(74) Momsen, Leonardos & Cia

(21) **PI 0107743-0 A2** (22) 17/01/2001 **6.1**
(71) RSR Technologies, Inc. (US)
(74) Nellie Anne Daniel Shores

(21) **PI 0109303-7 A2** (22) 27/12/2001 **6.1**
(71) JFE Steel Corporation (JP)
(74) Dannemann, Siemsen, Bigler & Ipanema Moreira

(21) **PI 0110311-3 A2** (22) 18/04/2001 **6.1**

(71) 3M Innovative Properties Company (US)
(74) Waldemar do Nascimento

(21) **PI 0110686-4 A2** (22) 03/05/2001 **6.1**
(71) Unilever N.V. (NL)
(74) Atem e Remer Asses. Consult. Prop. Int. Ltda

(21) **PI 0110718-6 A2** (22) 01/05/2001 **6.1**
(71) Unilever N. V. (NL)
(74) Atem & Remer Asses. Consul. Prop. Int. Ltda.

(21) **PI 0111154-0 A2** (22) 09/05/2001 **6.1**
(71) Elkamet Kunststofftechnik GMBH (GB)
(74) Cruzeiro/Newmarc Patentes e Marcas Ltda.

(21) **PI 0111942-7 A2** (22) 20/06/2001 **6.1**
(71) Volvo Lastvagnar AB (SE)
(74) Momsen, Leonardos & Cia

(21) **PI 0112171-5 A2** (22) 05/05/2001 **6.1**
(71) Aloys Wobben (DE)
(74) Momsen, Leonardos & Cia

(21) **PI 0113227-0 A2** (22) 20/07/2001 **6.1**
(71) Sidel (FR)
(74) Dannemann, Siemsen, Bigler & Ipanema Moreira

(21) **PI 0114130-9 A2** (22) 16/08/2001 **6.1**
(71) Dow Global Technologies INC. (US)
(74) Antonio Mauricio Pedras Arnaud

(21) **PI 0114621-1 A2** (22) 13/10/2001 **6.1**
(71) Basf Aktiengesellschaft (DE)
(74) Momsen, Leonardos & Cia

(21) **PI 0115766-3 A2** (22) 02/10/2001 **6.1**
(71) Univation Technologies LLC (US)
(74) Dannemann, Siemsen, Bigler & Ipanema Moreira

(21) **PI 0115842-2 A2** (22) 28/11/2001 **6.1**
(71) Henkel Kommanditgesellschaft Auf Aktien (DE) , Produktionstechnik Industrieservice Borst (DE) , Volker Kels (DE) , Joerg Hurdelbrink (DE) , Richard Scholta (DE) , Willi Borst (DE)
(74) Dannemann, Siemsen, Bigler & Ipanema Moreira

(21) **PI 0200719-3 A2** (22) 11/03/2002 **6.1**
(71) Aventis Cropscience SA (FR)
(74) Dannemann, Siemsen, Bigler & Ipanema Moreira

(21) **PI 0201416-5 A2** (22) 24/04/2002 **6.1**
(71) Emerson Climate Technologies, Inc. (US)
(74) Dannemann, Siemsen, Bigler & Ipanema Moreira

(21) **PI 0201763-6 A2** (22) 07/05/2002 **6.1**
(71) Magneti Marelli Powertrain S.P.A. (IT)
(74) Advocacia Pietro Ariboni S/C

(21) **PI 0201764-4 A2** (22) 07/05/2002 **6.1**
(71) Magneti Marelli Powertrain S.P.A. (IT)
(74) Advocacia Pietro Ariboni S/C

(21) **PI 0202035-1 A2** (22) 17/05/2002 **6.1**
(71) Eluma S/A Indústria e Comércio (BR/SP)
(74) Fernando Garcia Gnocchi

(21) **PI 0202337-7 A2** (22) 20/06/2002 **6.1**
(71) American Axle & Manufacturing, INC. (US)
(74) Dannemann, Siemsen, Bigler & Ipanema Moreira

(21) **PI 0202521-3 A2** (22) 04/07/2002 **6.1**
(71) Bontaz Centre (FR)
(74) Clarke Modet do Brasil Ltda

(21) **PI 0202856-5 A2** (22) 23/07/2002 **6.1**
(71) Copeland Corporation LLC (US)
(74) Dannemann, Siemsen, Bigler & Ipanema Moreira

(21) **PI 0203345-3 A2** (22) 19/06/2002 **6.1**
(71) Illinois Tool Works INC. (US)
(74) Nellie Anne Daniel Shores

(21) **PI 0204595-8 A2** (22) 07/11/2002 **6.1**
(71) Heng-Te Yang (CN)
(74) Nellie Anne Daniel Shores

(21) **PI 0205484-1 A2** (22) 24/12/2002 **6.1**
(71) Degussa AG (DE)
(74) Dannemann, Siemsen, Bigler & Ipanema Moreira

(21) **PI 0210302-8 A2** (22) 10/06/2002 **6.1**
(71) Syngenta Limited (GB)
(74) Momsen, Leonardos & Cia.

(21) **PI 0211660-0 A2** (22) 18/07/2002 **6.1**
(71) Roberto Oscar Appo (ES)
(74) Marcos Aurélio de Jesus

6.6
EXIGÊNCIA - ART. 34 DA LPI

(21) **PI 0011186-4 A2** (22) 29/12/2000 **6.6**
(71) Korea Research Institute Of Bioscience And Biotechnology (KR)
(74) Antonio Maurício Pedras Arnaud
O depositante deverá apresentar a petição devida para o cumprimento desta exigência em até 60 (sessenta) dias, contados a partir da data de publicação na RPI, de acordo com o Art. 34 (II) da LPI para que se dê início ao exame técnico do pedido.

(21) **PI 0013121-0 A2** (22) 11/08/2000 **6.6**
(71) Dow Agrosciences LLC (US)
(74) Dannemann, Siemsen, Bigler & Ipanema Moreira

(21) **PI 0013857-6 A2** (22) 06/09/2000 **6.6**
(71) Rhodia Chimie (FR)
(74) Momsen, Leonardos & Cia

6.7
OUTRAS EXIGÊNCIAS

(21) **C1 0304694-0 E2** (22) 16/04/2009 **6.7**
(61) PI0304694-0 29/10/2003
(71) Water Indústria de Tubos e Conexões Ltda. (BR/SC)
Apresente o contrato social da empresa para comprovar que o signatário da petição inicial possui poderes para representar o depositante.

(21) **MU 8203055-3 U2** (22) 13/11/2002 **6.7**
(71) CEMIG Distribuição S.A. (BR/MG)
(74) Luiz Carlos Leal Cherchiglia
Para que a solicitação requerida na petição 002373/MG de 26/12/2002 seja atendida, apresente declaração dos demais inventores do pedido confirmando a veracidade das informações apresentadas.

(21) **MU 8800224-1 U2** (22) 06/03/2008 **6.7**
(71) Henrique Farias Kail (BR/SP)
(74) VILAGE MARCAS & PATENTES S / S LTDA
Solicita-se a regularização da procuração, uma vez que baseado no artigo 216 § 1° da LPI, o documento de procuração deve ser apresentado em sua forma autenticada; ou segundo parecer da procuradoria MEMO/INPI/PROC/Nº 074/93, deve constar uma declaração de veracidade, a qual deve ser assinada por uma pessoa devidamente autorizada a representar o interessado, devendo a mesma constar no instrumento de procuração, ou no seu substabelecimento.

(21) **MU 8800315-9 U2** (22) 06/03/2008 **6.7**
(71) Henrique Farias Kail (BR/SP)
(74) VILAGE MARCAS & PATENTES S/S LTDA
Solicita-se a regularização da procuração, uma vez que baseado no artigo 216 § 1° da LPI, o documento de procuração deve ser apresentado em sua forma autenticada; ou segundo parecer da procuradoria MEMO/INPI/PROC/Nº 074/93, deve constar uma declaração de veracidade, a qual deve ser assinada por uma pessoa devidamente autorizada a representar o interessado, devendo a mesma constar no instrumento de procuração, ou no seu substabelecimento.

(21) **MU 8801557-2 U2** (22) 11/06/2008 **6.7**
(71) Jairo Marchi (BR/SC)
(74) João Batista Forbici
Solicita-se a regularização da procuração, uma vez que baseado no artigo 216 § 1° da LPI, o documento de procuração deve ser apresentado em sua forma autenticada; ou segundo MEMO/INPI/PROC/Nº 074/93, deve constar uma declaração de veracidade, a qual deve ser assinada por uma pessoa devidamente autorizada a representar o interessado, devendo a mesma constar no instrumento de procuração, ou no seu substabelecimento.

(21) **MU 8801558-0 U2** (22) 02/06/2008 **6.7**
(71) Rogério Luiz de Sousa (BR/SC)
(74) Hélio Schroeder D'Avila
Solicita-se a regularização da procuração, uma vez que baseado no artigo 216 § 1° da LPI, o documento de procuração deve ser apresentado em sua forma autenticada; ou segundo MEMO/INPI/PROC/Nº 074/93, deve constar uma declaração de veracidade, a qual deve ser assinada por uma pessoa devidamente autorizada a representar o interessado, devendo a mesma constar no instrumento de procuração, ou no seu substabelecimento.

(21) **MU 8801559-9 U2** (22) 11/06/2008 **6.7**
(71) Roberto Carlos Goetten (BR/SC)
(74) João Batista Forbici
Solicita-se a regularização da procuração, uma vez que baseado no artigo 216 § 1° da LPI, o documento de procuração deve ser apresentado em sua forma autenticada; ou segundo MEMO/INPI/PROC/Nº 074/93, deve constar uma declaração de veracidade, a qual deve ser assinada por uma pessoa devidamente autorizada a representar o interessado, devendo a mesma constar no instrumento de procuração, ou no seu substabelecimento.

(21) **MU 8801734-6 U2** (22) 19/05/2008 **6.7**
(71) Sebastian Harte (BR/RJ)
(74) Eliane Sodré Pineschi
Solicita-se a regularização da procuração, uma vez que baseado no artigo 216 § 1° da LPI, o documento de procuração deve ser apresentado em sua forma autenticada; ou segundo MEMO/INPI/PROC/Nº 074/93, deve constar uma declaração de veracidade, a qual deve ser assinada por uma pessoa devidamente autorizada a representar o interessado, devendo a mesma constar no instrumento de procuração, ou no seu substabelecimento.

(21) **PI 0503003-0 A2** (22) 12/07/2005 **6.7**
(71) José Sergio Boita (BR/SC)
Para que seja aceita a petição de exame RK036339688BR de 24/09/2009 apresente petição de desarquivamento do pedido, bem como a retribuição relativa ao cumprimento de exigência, além de procuração (original ou cópia autenticada).

(21) **PI 0516306-4 A2** (22) 29/09/2005 **6.7**
(71) Huntsman Petrochemical Corporation (US)
(74) Sergio Perocco
Para que seja aceita a petição nº 018080060946/SP de 30/09/2008 apresente petição de desarquivamento do pedido, bem como a retribuição relativa ao cumprimento de exigência.

(21) **PI 0516342-0 A2** (22) 05/10/2005 **6.7**
(71) Dunnhumby Limited (GB)
(74) Pinheiro Neto Advogados
Para que seja aceita a petição de exame nº 018080062269/SP de 07/10/2008 apresente petição de desarquivamento do pedido, bem como a retribuição relativa ao cumprimento de exigência.

(21) **PI 0517333-7 A2** (22) 11/11/2005 **6.7**
(71) DOORZAND AIRDRIVE B.V. (NL)
(74) Momsen, Leonardos & CIA.
Para que seja aceita a petição nº 020080141182/RJ de 12/11/2008 apresente petição de desarquivamento do pedido, bem como a retribuição relativa ao cumprimento de exigência.

(21) **PI 0619204-1 A2** (22) 18/12/2006 **6.7**
(71) Prad reserarch and development limeted (VG)
(74) Walter de Almeida Martins
Esclareça o requerente divergência entre o nome do titular PRAD RESEARCH AND DEVELOPMENT LIMITED constante do formulário 1.03 e PRAD RESEARCH AND DEVELOPMENT N.V constante da publicação internacional - WO.

(21) **PI 0620562-3 A2** (22) 08/12/2006 **6.7**
(71) Jose A. de La Fuente (MX)
(74) Luciana Esther de Arruda - API/OAB: 1715
Apresente a complementação do quadro de inventores do referido pedido, uma vez que a folha anexa do "Formulário 1.03 - PCT - Entrada na Fase Nacional" não foi enviada, conforme informado no mesmo.

(21) **PI 0620572-0 A2** (22) 08/12/2006 **6.7**
(71) Council of Scientific & Industrial Reasearch (IN)
(74) Toledo Corrêa Marcas e Patentes S/C Ltda - API/OAB: 00750
Apresente os desenhos do pedido conforme publicação WO 2007/066214 de 14/06/2007, e adaptados ao AN nº 127/1997, bem como esclareça a divergência constante no quadro de inventores entre a petição inicial e publicação internacional citada.

(21) **PI 0621405-3 A2** (22) 05/05/2006 **6.7**
(71) ROGER F. MARSH (US) , Patricia M. Marsh (US)
(74) HUGO SILVA, ROSA & MALDONADO
Apresente novas vias de resumo, sem representações gráficas, conforme determina o item 15.3.3.5 do AN nº 127/1997.

(21) **PI 0800371-8 A2** (22) 06/03/2008 **6.7**
(71) Henrique Farias Kail (BR/SP)
(74) VILAGE MARCAS & PATENTES S/S LTDA
Solicita-se a regularização da procuração, uma vez que baseado no artigo 216 § 1° da LPI, o documento de procuração deve ser apresentado em sua forma autenticada; ou segundo parecer da procuradoria MEMO/INPI/PROC/Nº 074/93, deve constar uma declaração de veracidade, a qual deve ser assinada por uma pessoa devidamente autorizada a representar o interessado, devendo a mesma constar no instrumento de procuração, ou no seu substabelecimento.

(21) **PI 0802142-2 A2** (22) 09/06/2008 **6.7**
(71) Central Laminações Ltda (BR/RO)
Apresente o contrato social da empresa para comprovar que o signatário da petição inicial possui poderes para representar o depositante.

(21) **PI 9915545-1 A2** (22) 08/10/1999 **6.7**
(71) Smithkline Beecham Biologicals S.A. (BE)
(74) Dannemann ,Siemsen, Bigler & Ipanema Moreira
Conforme apontados no parecer anterior, na petição n° 054551 de 02/10/02, folhas 74 e 75 foi solicitado o exame de 30 (trinta) reivindicações e o boleto bancário comprova o pagamento do valor correspondente. Na petição n° 020090082236 de 28/08/2009 o requerente apresenta, dentre outros, um novo quadro reivindicatório contendo 33 (trinta três) reivindicações. Portando o requerente deverá complementar as reivindicações excedentes referentes a 03 (três) reivindicações excedentes para que se dê proseguimento ao exame técnico.

(21) **PI 0006636-2 A2** (22) 22/11/2000 **6.7**
(71) João Carlos Cappo Bianco (BR/PR)
(74) Calisto Vendrame Sobrinho
Para que a petição nº RO228495678/VP de 18.11.2008 seja conhecida, apresentar a procuração no original ou cópia autenticada.

7. Ciência de Parecer

7.1 CONHECIMENTO DE PARECER TÉCNICO

(21) **MU 8100681-0 U2** (22) 18/04/2001 **7.1**
(71) Agildo Luiz da Silva Sobrinho (BR/SC) , Ricardo Trauer (BR/SC)
(74) Agência Gaúcha Marcas e Patentes Ltda.

(21) **MU 8101042-7 U2** (22) 27/06/2001 **7.1**
(71) Joaquim Alfredo Gomes da Costa (BR/SP)
(74) Darré & Moreira

(21) **MU 8101299-3 U2** (22) 06/06/2001 **7.1**
(71) Cícero Lívio Omega de Souza Filho (BR/SP)
(74) Toledo Corrêa Marcas e Patentes S/C Ltda.

(21) **MU 8101367-1 U2** (22) 12/07/2001 **7.1**
(71) Hercílio Celso Baumgarten (BR/SC)
(74) Sylvio José de Oliveira Ramos

(21) **MU 8101684-0 U2** (22) 06/07/2001 **7.1**
(71) Leonardo Arcuri Neto (BR/SP)
(74) Excel Marcas e Patentes S/C Ltda.

(21) **MU 8101733-2 U2** (22) 29/08/2001 **7.1**
(71) Joaquim Alfredo Gomes da Costa (BR/SP)
(74) Darré & Moreira

(21) **MU 8101761-8 U2** (22) 06/09/2001 **7.1**
(71) Cássio Bendito Rodrigues (BR/SP)
(74) City Patentes e Marcas Ltda.

(21) **MU 8102088-0 U2** (22) 17/10/2001 **7.1**
(71) Carlos Alberto Palhano Martins Ribeiro (BR/RJ)
(74) City Patentes e Marcas Ltda.

(21) **MU 8103371-0 U2** (22) 16/08/2001 **7.1**
(71) Antonio Jorge Portela (BR/RJ)
(74) Lizete Belisário da Silva

(21) **MU 8200038-7 U2** (22) 14/01/2002 **7.1**
(71) Giacinto Cosino Cataldo (BR/SP)
(74) Vilage Marcas & Patentes S/C LTDA

(21) **MU 8200609-1 U2** (22) 26/03/2002 **7.1**
(71) Empresa Brasileira de Correios e Telégrafos - ECT (BR/DF)
(74) DOMINGOS,EMERENCIANO E ADV.ASSOCIADOS

(21) **MU 8201952-5 U2** (22) 30/08/2002 **7.1**
(71) Antônio Carlos Amancio (BR/SC)
(74) Maria Aparecida Pereira Gonçalves

(21) **MU 8202070-1 U2** (22) 26/08/2002 **7.1**
(71) Patrick Marc Antoine Ignacio (BR/SP)
(74) Meiri Moreira Pienegonda

(21) **MU 8202776-5 U2** (22) 25/11/2002 **7.1**
(71) Eltete do Brasil LTDA. (BR/SP)
(74) Toledo Corrêa Marcas e Patentes S/C Ltda

(21) **MU 8202952-0 U2** (22) 18/12/2002 **7.1**
(71) Moises Soares dos Santos (BR/SC)
(74) Grupo Princesa Marcas e Patentes Ltda.

(21) **MU 8301320-2 U2** (22) 07/05/2003 **7.1**
(71) Wellington Raymundo Vasconcellos Leal (BR/BA)

(21) **MU 8401786-4 U2** (22) 19/07/2004 **7.1**
(71) Eliane Christina de Campos Rebello (BR/RJ)

(21) **MU 8700226-4 U2** (22) 01/02/2007 **7.1**
(71) Francisco Irie (BR/SP)

(21) **MU 8701477-7 U2** (22) 11/09/2007 **7.1**
(71) PAULO DORNELLES PAIM (BR/RS)
(74) PAULO ROBERTO AGUIAR DE FREITAS

(21) **MU 8701646-0 U2** (22) 01/10/2007 **7.1**
(71) Antonio Carlos Correia de Almeida (BR/DF)

(21) **PI 0307227-4 A2** (22) 29/01/2003 **7.1**
(71) Reckitt Benckiser (UK) Limited (GB)
(74) Di Blasi, Parente, S.G. & Associados

(21) **PI 0400139-7 A2** (22) 02/02/2004 **7.1**
(71) Deere & Company (US)
(74) Momsen, Leonardos & Cia.

(21) **PI 0501851-0 A2** (22) 12/05/2005 **7.1**
(71) Takeshi Imai (BR/SP)
(74) ROMEU GUILHERME TRAGANTE

(21) **PI 0504031-0 A2** (22) 19/09/2005 **7.1**
(71) Samuel Souto (BR/PR)
(74) Marpa Cons. e Asses. Empres. Ltda

(21) **PI 0601575-1 A2** (22) 05/05/2006 **7.1**
(71) Juan Enrique Requena (BR/ES)

(21) **PI 0700196-7 A2** (22) 18/01/2007 **7.1**
(71) Alfredo Maus & Cia Ltda (BR/RS)
(74) Mario de Almeida Marcas e Patentes Ltda

(21) **PI 0701192-0 A2** (22) 14/06/2007 **7.1**
(71) LEANDRO GRAD DE CASTRO GOUVEIA (BR/PR)
(74) Eduardo Pereira da Silva

(21) **PI 0706097-1 A2** (22) 01/10/2007 **7.1**
(71) Adolfo dos Santos (BR/SP)

(21) **PI 9611495-9 A2** (22) 25/10/1996 **7.1**
(71) Esd Limited Liability Company (US)
(74) Dannemann ,Siemsen, Bigler & Ipanema Moreira

(21) **PI 9703357-0 A2** (22) 16/05/1997 **7.1**
(71) Motorola Limited (GB)
(74) Clarke Modet do Brasil LTDA

(21) **PI 9712237-8 A2** (22) 10/10/1997 **7.1**
(71) Telefonaktiebolaget LM Ericsson (publ) (SE)
(74) Momsen, Leonardos & CIA.

(21) **PI 9712990-9 A2** (22) 09/10/1997 **7.1**
(71) Berg Technology, Inc. (US)
(74) Dannemann ,Siemsen, Bigler & Ipanema Moreira

(21) **PI 9713150-4 A2** (22) 24/11/1997 **7.1**
(71) Nokia Telecomunications OY (FI)
(74) Momsen, Leonardos & CIA.

(21) **PI 9713298-5 A2** (22) 27/05/1997 **7.1**
(71) Sanyo Electric Co. Ltd., (JP)
(74) Dannemann ,Siemsen, Bigler & Ipanema Moreira

(21) **PI 9713654-9 A2** (22) 22/12/1997 **7.1**
(71) Nokia Mobile Phones Limited (FI)
(74) Araripe & Associados

(21) **PI 9713676-0 A2** (22) 27/10/1997 **7.1**
(71) Motorola, Inc (US)
(74) Clarke Modet do Brasil LTDA

(21) **PI 9713712-0 A2** (22) 30/09/1997 **7.1**
(71) Thomson Consumer Electronics Sales Gmbh (US)

(21) **PI 9714685-4 A2** (22) 23/09/1997 **7.1**
(71) Thomson Consumer Eletronics, INC (US)

(21) **PI 9800360-7 A2** (22) 19/01/1998 **7.1**
(71) Xerox Corporation (US)
(74) Momsen, Leonardos & CIA.

(21) **PI 9801434-0 A2** (22) 23/04/1998 **7.1**
(71) LG Electronics inc. (KR)

(21) **PI 9807758-9 A2** (22) 24/02/1998 **7.1**
(71) Ericsson Inc. (US)
(74) Momsen, Leonardos & CIA.

(21) **PI 9811084-5 A2** (22) 23/07/1998 **7.1**
(71) Mitsuba Corporation (JP)
(74) Dannemann ,Siemsen, Bigler & Ipanema Moreira

(21) **PI 9813595-3 A2** (22) 07/12/1998 **7.1**
(71) Ajinomoto Co., Inc (JP)
(74) Momsen, Leonardos & CIA.

(21) **PI 9814210-0 A2** (22) 17/11/1998 **7.1**
(71) Centelion (FR)
(74) Momsen, Leonardos & Cia.

(21) **PI 9815412-5 A2** (22) 18/11/1998 **7.1**
(71) Unilever N. V (NL)
(74) Gusmão & Labrunie S/C Ltda

(21) **PI 9815684-5 A2** (22) 17/08/1998 **7.1**
(71) Automobili Lamborghini S.P.A. (IT)
(74) Dannemann ,Siemsen, Bigler & Ipanema Moreira

(21) **PI 9815830-9 A2** (22) 27/04/1998 **7.1**
(71) Maxivision Cinema Technology (US)

(21) **PI 9900082-2 A2** (22) 07/01/1999 **7.1**
(71) Eliseu Kopp e Cia Ltda (BR/RS)
(74) D'Mark RF Assessoria Empresarial Ltda.

(21) **PI 9900110-1 A2** (22) 19/01/1999 **7.1**
(71) Motorola Inc. (US)
(74) Clarke Modet do Brasil LTDA

(21) **PI 9900498-4 A2** (22) 19/02/1999 **7.1**
(71) Eaton Corporation (US)
(74) Antonio Mauricio Pedras Arnaud

(21) **PI 9901090-9 A2** (22) 09/04/1999 **7.1**
(71) Sony Corporation (JP)

(74) Momsen, Leonardos & CIA.

(21) **PI 9901091-7 A2** (22) 09/04/1999 **7.1**
(71) Sony Corporation (JP)
(74) Momsen, Leonardos & CIA.

(21) **PI 9901193-0 A2** (22) 24/03/1999 **7.1**
(71) Seiko Epson Corporation (JP)

(21) **PI 9901209-0 A2** (22) 30/03/1999 **7.1**
(71) Intel Corporation (US)
(74) Dannemann ,Siemsen, Bigler & Ipanema Moreira

(21) **PI 9901215-4 A2** (22) 30/03/1999 **7.1**
(71) Intel Corporation (US)
(74) Dannemann ,Siemsen, Bigler & Ipanema Moreira

(21) **PI 9901239-1 A2** (22) 05/04/1999 **7.1**
(71) Xerox Corporation (US)
(74) Dannemann ,Siemsen, Bigler & Ipanema Moreira

(21) **PI 9901274-0 A2** (22) 16/04/1999 **7.1**
(71) Samsung Electronics Co. , Ltd (KR)
(74) Tavares & Cia

(21) **PI 9902036-0 A2** (22) 09/04/1999 **7.1**
(71) Xerox Corporation (US)
(74) Dannemann ,Siemsen, Bigler & Ipanema Moreira

(21) **PI 9902059-9 A2** (22) 30/04/1999 **7.1**
(71) Xerox Corporation (US)
(74) Dannemann ,Siemsen, Bigler & Ipanema Moreira

(21) **PI 9902420-9 A2** (22) 03/02/1999 **7.1**
(71) Kabushiki Kaisha Yakult Honsha (JP)
(74) CARLOS E, BORGHI FERNANDES

(21) **PI 9902654-6 A2** (22) 11/06/1999 **7.1**
(71) Robert Bosch GMBH (DE)
(74) Dannemann ,Siemsen, Bigler & Ipanema Moreira

(21) **PI 9903764-5 A2** (22) 09/09/1999 **7.1**
(71) Fernando Luis De Araujo Machado (BR/PE)

(21) **PI 9907995-0 A2** (22) 19/02/1999 **7.1**
(71) MetaMorphix International, Inc. (US)
(74) Belleza Marcas e Patentes Ltda.

(21) **PI 9908088-5 A2** (22) 18/02/1999 **7.1**
(71) Pharma Mar, S.A (ES)
(74) Dannemann ,Siemsen, Bigler & Ipanema Moreira

(21) **PI 9911065-2 A2** (22) 21/05/1999 **7.1**
(71) Wisconsin Alumni Research Foundation (US)
(74) Dannemann ,Siemsen, Bigler & Ipanema Moreira

(21) **PI 9912269-3 A2** (22) 19/07/1999 **7.1**
(71) Biomed Research and Technologies, INC (US)
(74) Hugo Casinhas Da Silva

(21) **PI 9912485-8 A2** (22) 27/07/1999 **7.1**
(71) The Government of the United States of America as represented by The Secretary, Department of Health and Human Services (US)
(74) Momsen, Leonardos & CIA.

(21) **PI 9913455-1 A2** (22) 24/08/1999 **7.1**
(71) Bayer Aktiengesellschaft (DE)
(74) Dannemann ,Siemsen, Bigler & Ipanema Moreira

(21) **PI 9914008-0 A2** (22) 20/09/1999 **7.1**
(71) Edwards Lifesciences Corporation (US)
(74) Dannemann ,Siemsen, Bigler & Ipanema Moreira

(21) **PI 9914221-0 A2** (22) 22/12/1999 **7.1**
(71) Theravance, INC. (US)
(74) Clarke Modet do Brasil LTDA

(21) **PI 9914484-0 A2** (22) 24/08/1999 **7.1**
(71) Bayer Aktiengesellschaft (DE)
(74) Dannemann ,Siemsen, Bigler & Ipanema Moreira

(21) **PI 9914863-3 A2** (22) 29/10/1999 **7.1**
(71) Laboratoire Medidom S.A. (CH)
(74) Thomaz Thedim Lobo

(21) **PI 9915002-6 A2** (22) 29/10/1999 **7.1**
(71) Adapt Media, Inc. (US)
(74) Dannemann, Siemsen, Bigler & Ipanema Moreira

(21) **PI 9915494-3 A2** (22) 17/11/1999 **7.1**
(71) Proventure (Far East) Limited (CN)
(74) Momsen, Leonardos & CIA.

(21) **PI 9915969-4 A2** (22) 06/05/1999 **7.1**
(71) Mycogen Corporation (US)
(74) Dannemann ,Siemsen, Bigler & Ipanema Moreira

(21) **PI 9917389-1 A2** (22) 28/09/1999 **7.1**
(71) Echo Therapeutics, Inc. (US)
(74) Nellie Anne Daniel Shores

(21) **PI 9917543-6 A2** (22) 26/10/1999 **7.1**
(71) Peter Martinek (AT)
(74) Antonio Mauricio Pedras Arnaud

(21) **PI 0001184-3 A2** (22) 07/04/2000 **7.1**
(71) Tigre S/A - Tubos e Conexões (BR/SC)
(74) Britânia Marcas e Patentes S/A Ltda.

(21) **PI 0002238-1 A2** (22) 31/05/2000 **7.1**
(71) Fundação Saúde Integral Humanística - Fundasinum (BR/MG)
(74) Sâmia Amin Santos

(21) **PI 0003695-1 A2** (22) 18/08/2000 **7.1**
(71) Ajinomoto CO., INC. (JP)
(74) Momsen, Leonardos & CIA.

(21) **PI 0006238-3 A2** (22) 21/12/2000 **7.1**
(71) Solvay (BE)
(74) Momsen, Leonardos & CIA.

(21) **PI 0006380-0 A2** (22) 18/12/2000 **7.1**
(71) Wella Aktiengesellschaft (DE)
(74) Dannemann ,Siemsen, Bigler & Ipanema Moreira

(21) **PI 0007070-0 A2** (22) 04/09/2000 **7.1**
(71) Uni-Charm Corporation (JP)
(74) Momsen, Leonardos & CIA.

(21) **PI 0007647-3 A2** (22) 18/01/2000 **7.1**
(71) Astrazeneca AB (SE)
(74) Momsen, Leonardos & CIA.

(21) **PI 0007725-9 A2** (22) 19/10/2000 **7.1**
(71) Unilever N.V. (NL)
(74) Momsen, Leonardos & CIA.

(21) **PI 0008224-4 A2** (22) 08/02/2000 **7.1**
(71) Shell Internationale Research Maatschappij B.V. (NL)
(74) Daniel & CIA

(21) **PI 0008624-0 A2** (22) 01/03/2000 **7.1**
(71) Gholam Peyman (US)

(21) **PI 0008693-2 A2** (22) 02/03/2000 **7.1**
(71) Idec Pharmaceuticals Corporation (US)
(74) Dannemann ,Siemsen, Bigler & Ipanema Moreira

(21) **PI 0009765-9 A2** (22) 11/04/2000 **7.1**
(71) Sigma-Tau Industrie Famaceutiche Riunite S.P.A. (IT)
(74) Dannemann ,Siemsen, Bigler & Ipanema Moreira

(21) **PI 0009797-7 A2** (22) 21/01/2000 **7.1**
(71) Focke & CO. (GMBH & CO.) (DE)
(74) Dannemann ,Siemsen, Bigler & Ipanema Moreira

(21) **PI 0010199-0 A2** (22) 30/03/2000 **7.1**
(71) Aventis Cropscience GMBH (DE)
(74) Dannemann ,Siemsen, Bigler & Ipanema Moreira

(21) **PI 0010559-7 A2** (22) 15/05/2000 **7.1**
(71) Pharma Mar, S.A. (ES)
(74) Dannemann, Siemsen, Bigler & Ipanema Moreira

(21) **PI 0010734-4 A2** (22) 16/05/2000 **7.1**
(71) Exxonmobil Research And Engineering Company (US)
(74) Momsen, Leonardos & CIA.

(21) **PI 0011094-9 A2** (22) 18/05/2000 **7.1**
(71) Pfizer Products Inc. (US)
(74) Dannemann ,Siemsen, Bigler & Ipanema Moreira

(21) **PI 0011161-9 A2** (22) 10/04/2000 **7.1**
(71) Henryk Zmuda (PL)
(74) Martinez & Kneblewski S/C Ltda.

(21) **PI 0011277-1 A2** (22) 22/05/2000 **7.1**
(71) Probi AB (SE)
(74) Dannemann ,Siemsen, Bigler & Ipanema Moreira

(21) **PI 0011311-5 A2** (22) 10/05/2000 **7.1**
(71) New Japan Chemical CO., LTD. (JP)
(74) Dannemann ,Siemsen, Bigler & Ipanema Moreira

(21) **PI 0012602-0 A2** (22) 20/06/2000 **7.1**
(71) JohnsonDiversey, Inc. (US)
(74) Momsen, Leonardos & CIA.

(21) **PI 0012901-1 A2** (22) 01/08/2000 **7.1**
(71) Lilly Icos LLC (US)
(74) Clarke Modet do Brasil Ltda

(21) **PI 0013495-3 B1** (22) 20/03/2000 **7.1**
(71) Shop Vac Corporation (US)
(74) Momsen, Leonardos & Cia.

(21) **PI 0015295-1 A2** (22) 13/10/2000 **7.1**
(71) Bristol-Myers Squibb Company (US)
(74) Nellie Anne Daniel Shores

(21) **PI 0015784-8 A2** (22) 22/11/2000 **7.1**
(71) Dow Agrosciences LLC (US)
(74) Danemann, Siemsen,Bigler & Ipanema Moreira

(21) **PI 0016052-0 A2** (22) 29/11/2000 **7.1**
(71) Boehringer Ingelheim Pharma GMBH & CO. KG (DE)
(74) Dannemann, Siemsen, Bigler & Ipanema Moreira

(21) **PI 0016749-5 A2** (22) 20/12/2000 **7.1**
(71) Coatex S.A.S. (FR)
(74) Dannemann, Siemsen, Bigler & Ipanema Moreira

(21) **PI 0101974-0 A2** (22) 16/05/2001 **7.1**
(71) B. Braun Melsungen AG. (DE)
(74) Momsen, Leonardos & Cia

(21) **PI 0103666-1 A2** (22) 28/06/2001 **7.1**
(71) Iberbrás Consultoria LTDA (BR/RS)
(74) Guerra Adv.

(21) **PI 0103997-0 A2** (22) 25/07/2001 **7.1**
(71) Clécio Freitas de Oliveira (BR/SP)
(74) Interação Marcas e Patentes S/C Ltda.

(21) **PI 0105140-7 A2** (22) 12/11/2001 **7.1**
(71) Nihon Parkerizing Co., LTD. (JP) , Denso Corporation (JP)
(74) Dannemann ,Siemsen, Bigler & Ipanema Moreira

(21) **PI 0106590-4 A2** (22) 21/12/2001 **7.1**
(71) Edison Kajimoto (BR)

(21) **PI 0106809-1 A2** (22) 15/10/2001 **7.1**
(71) Glérsio Crespi (BR) , Marcelo de Castro Dias (BR)
(74) Interação Marcas e Patentes S/C Ltda

(21) **PI 0108209-4 A2** (22) 07/12/2001 **7.1**
(71) Vai Clecim (FR)
(74) Momsen, Leonardos & Cia

(21) **PI 0108948-0 A2** (22) 22/02/2001 **7.1**
(71) Occupational & Medical Innovations Ltd (AU)
(74) Waldemar do Nascimento

(21) **PI 0109553-6 A2** (22) 02/04/2001 **7.1**
(71) Prosidion Limited (GB)
(74) Dannemann, Siemsen, Bigler & Ipanema Moreira

(21) **PI 0111184-1 A2** (22) 17/05/2001 **7.1**
(71) Cryovac, INC. (US)
(74) Dannemann, Siemsen, Bigler & Ipanema Moreira

(21) **PI 0111288-0 A2** (22) 21/05/2001 **7.1**
(71) Biophoretic Therapeutics Systems, LLC (US)
(74) Dannemann, Siemsen, Bigler & Ipanema Moreira

(21) **PI 0111403-4 A2** (22) 28/05/2001 **7.1**
(71) Bayer Aktiengesellschaft (DE)
(74) Dannemann, Siemsen, Bigler & Ipanema Moreira

(21) **PI 0111404-2 A2** (22) 08/05/2001 **7.1**
(71) Wavin B.V. (NL)
(74) Dannemann, Siemsen, Bigler & Ipanema Moreira

(21) **PI 0111418-2 A2** (22) 01/06/2001 **7.1**
(71) Sicpa Holding S.A. (CH)
(74) Dannemann, Siemsen, Bigler & Ipanema Moreira

(21) **PI 0111803-0 A2** (22) 20/06/2001 **7.1**
(71) Flooring Industries LTD. (IE)
(74) Custódio de Almeida & Cia

(21) **PI 0113726-3 A2** (22) 08/03/2001 **7.1**
(71) Fausto Piras (IT) , Paolo Piras (IT)
(74) Clarke Modet do Brasil Ltda.

(21) **PI 0113801-4 A2** (22) 04/09/2001 **7.1**
(71) Umicore (BE)
(74) Custódio de Almeida & Cia.

(21) **PI 0114219-4 A2** (22) 14/09/2001 **7.1**
(71) PPG Industries Ohio, INC. (US)
(74) Antonio Mauricio Pedras Arnaud

(21) **PI 0114372-7 A2** (22) 26/10/2001 **7.1**
(71) Eastman Chemical Company (US)
(74) Momsen, Leonardos & Cia.

(21) **PI 0114561-4 A2** (22) 10/10/2001 **7.1**
(71) LG Life Sciences LTD. (KR)
(74) Dannemann, Siemsen, Bigler & Ipanema Moreira

(21) **PI 0114614-9 A2** (22) 09/10/2001 **7.1**
(71) Société de Technologie Michelin (FR) , Michelin Recherche Et Technique S.A. (CH)
(74) Momsen, Leonardos & Cia

(21) **PI 0114723-4 A2** (22) 08/10/2001 **7.1**
(71) Lanxess Deutschland GmbH (DE)
(74) Dannemann, Siemsen, Bigler & Ipanema Moreira

(21) **PI 0114848-6 A2** (22) 15/10/2001 **7.1**
(71) Borealis Technology Oy (FI)
(74) Dannemann, Siemsen, Bigler & Ipanema Moreira

(21) **PI 0114865-6 A2** (22) 15/10/2001 **7.1**
(71) Bayer Aktiengesellschaft (DE)
(74) Dannemann, Siemsen, Bigler & Ipanema Moreira

(21) **PI 0114914-8 A2** (22) 15/10/2001 **7.1**
(71) Bayer Aktiengesellschaft (DE)
(74) Dannemann, Siemsen, Bigler & Ipanema Moreira

(21) **PI 0116177-6 A2** (22) 13/12/2001 **7.1**
(71) Synthes GmbH (CH)
(74) Momsen, Leonardos & Cia.

(21) **PI 0117022-8 A2** (22) 01/02/2001 **7.1**
(71) Sahinco Indústria Comércio e Representações LTDA (BR/SP)
(74) Antonio Maurício Pedras Arnaud

(21) **PI 0117198-4 A2** (22) 14/12/2001 **7.1**
(71) Laboratoires Serono S.A. (CH)
(74) Dannemann, Siemsen, Bigler & Ipanema Moreira

(21) **PI 0200306-6 A2** (22) 29/01/2002 **7.1**
(71) Chin-Kuang Luo (TW)
(74) Paulo C. Oliveira & Cia

(21) **PI 0200356-2 A2** (22) 30/01/2002 **7.1**
(71) Dina Maria Torres Leite (BR/SP)
(74) Ednea Casagrande Pinheiro

(21) **PI 0200575-1 A2** (22) 01/03/2002 **7.1**
(71) Elesys North America INC. (US)
(74) NELLIE ANNA DANIEL SHORES

(21) **PI 0201316-9 A2** (22) 01/04/2002 **7.1**
(71) Irapuam Antônio Tomasi (BR/RS)
(74) MUMIR BAKKAR

(21) **PI 0201654-0 A2** (22) 30/04/2002 **7.1**
(71) Kawakami Industrial Eletrônica LTDA -ME. (BR/PR)
(74) Calisto Vendrame Sobrinho

(21) **PI 0201670-2 A2** (22) 29/04/2002 **7.1**
(71) Semeato S/A Indústria e Comércio (BR/RS)
(74) Agência Gaúcha de Marcas e Patentes Ltda.

(21) **PI 0201914-0 A2** (22) 22/05/2002 **7.1**
(71) Johnson & Johnson (US)
(74) Dannemann, Siemsen, Bigler & Ipanema Moreira

(21) **PI 0202305-9 A2** (22) 10/06/2002 **7.1**
(71) Silvano Treves (BR/SP)

(21) **PI 0206313-1 A2** (22) 03/10/2002 **7.1**
(71) Intelligent Energy Limited (GB)
(74) Momsen, Leonardos & Cia.

(21) **PI 0206378-6 A2** (22) 15/01/2002 **7.1**
(71) RSR Technologies, Inc (US)
(74) Nellie Anne Daniel Shores

(21) **PI 0206934-2 A2** (22) 13/02/2002 **7.1**
(71) Saint-Gobain Isover (FR)
(74) Momsen, Leonardos & Cia

(21) **PI 0207003-0 A2** (22) 13/02/2002 **7.1**
(71) Saint-Gobain Isover (FR)
(74) Momsen, Leonardos & Cia.

(21) **PI 0207150-9 A2** (22) 13/02/2002 **7.1**
(71) Saint-Gobain Seva (FR)
(74) Momsen, Leonardos & Cia

(21) **PI 0207530-0 A2** (22) 27/02/2002 **7.1**
(71) 3M Innovative Properties Company (US)
(74) Momsen, Leonardos & Cia.

(21) **PI 0208034-6 A2** (22) 28/02/2002 **7.1**
(71) Microvention, INC. (US)
(74) Momsen, Leonardos & Cia

(21) **PI 0208800-2 A2** (22) 20/09/2002 **7.1**
(71) Conselho Nacional de Desenvolvimento Cientifico e Tecnológico - CNPq (BR/DF)
(74) Eury Pereira Luna Filho

(21) **PI 0208867-3 A2** (22) 10/04/2002 **7.1**
(71) E.I. Du Pont de Nemours And Company (US)
(74) ANA PAULA SANTOS CELIDONIO

(21) **PI 0208972-6 A2** (22) 05/04/2002 **7.1**
(71) SCA Hygiene Products AB (SE)
(74) Magnus Aspeby/Claudio Marcelo Szabas

(21) **PI 0209674-9 A2** (22) 15/05/2002 **7.1**
(71) Saint-Gobain Glass France (FR)
(74) Momsen, Leonardos & Cia.

(21) **PI 0210095-9 A2** (22) 29/05/2002 **7.1**
(71) RigSupply AS (NO)
(74) Magnus Aspeby

(21) **PI 0211287-6 A2** (22) 17/07/2002 **7.1**
(71) Rotobec INC. (CA)
(74) Brasil Sul Marcas e Patentes

(21) **PI 0211702-9 A2** (22) 22/05/2002 **7.1**
(71) 3M Innovative Properties Company (US)
(74) Momsen, Leonardos & Cia

(21) **PI 0213245-1 A2** (22) 11/10/2002 **7.1**
(71) Eyegate Pharma SA (FR)
(74) Momsen, Leonardos & Cia.

(21) **PI 0214964-8 A2** (22) 12/12/2002 **7.1**
(71) MMFX Technologies Corporation (US)
(74) Momsen, Leonardos & Cia.

8. Anuidade de Pedido

8.6 ARQUIVAMENTO - ART. 86 DA LPI

(21) **C1 0300210-1 E2** (22) 14/07/2003 **8.6**
(61) PI0300210-1 27/01/2003
(71) Rana Center Técnica e Comercial LTDA. (BR/SP)
(74) São Paulo Marcas e Patentes Ltda
referente á 5ª , 6ª e 7ª anuidades.

(21) **PI 0300004-4 A2** (22) 03/01/2003 **8.6**
(71) Shin Dong-A Electric Corporation (KR)
(74) Hugo Silva, Rosa, Santiago & Maldonado
Referente a 6º e 7º anuidade.

(21) **PI 0300014-1 A2** (22) 06/01/2003 **8.6**
(71) Priscila Santos Benesi (BR/SP)
(74) Marcas Marcantes e Patentes S/C LTDA
Referente a 4º, 5º, 6º e 7º anuidades.

(21) **PI 0300018-4 A2** (22) 07/01/2003 **8.6**
(71) Pfizer, INC. (US)
(74) Dannemann, Siemsen, Bigler & Ipanema Moreira
Referente a 4º, 5º, 6º e 7º anuidades.

(21) **PI 0300020-6 A2** (22) 07/01/2003 **8.6**
(71) L'Oreal (FR)
(74) Momsen, Leonardos & Cia.
Referente a 6º e 7º anuidades.

(21) **PI 0300021-4 A2** (22) 09/01/2003 **8.6**
(71) Kabushiki Kaisha Toyoda Jidoshokki (JP)
(74) Dannemann, Siemsen, Bigler & Ipanema Moreira
Referente a 3º, 4º, 5º, 6º e 7º anuidades.

(21) **PI 0300026-5 A2** (22) 09/01/2003 **8.6**
(71) TRW INC. (US)
(74) Momsen, Leonardos & Cia
Referente a 6º e 7º anuidades.

(21) **PI 0300040-0 A2** (22) 14/01/2003 **8.6**
(71) Bayer Corporation (US)
(74) Dannemann, Siemsen, Bigler & Ipanema Moreira
Referente a 5º, 6º e 7º anuidade.

(21) **PI 0300047-8 A2** (22) 15/01/2003 **8.6**
(71) Bayer Corporation (US)
(74) Dannemann, Siemsen, Bigler & Ipanema Moreira
Referente a 5º, 6º e 7º anuidade.

(21) **PI 0300050-8 A2** (22) 14/01/2003 **8.6**
(71) Carl Freudenberg KG. (DE)
(74) Dannemann, Siemsen, Bigler & Ipanema Moreira
Referente a 3º, 4º, 5º, 6º e 7º anuidade.

(21) **PI 0300054-0 A2** (22) 16/01/2003 **8.6**
(71) Edmar da Piedade Gonçalves Reder (BR/SP) , Vagner de Faria (BR/SP)
(74) Sul América Marcas e Patentes S/C Ltda
Referente a 5º, 6º e 7º anuidade.

(21) **PI 0300059-1 A2** (22) 17/01/2003 **8.6**
(71) Hyundai Mobis, CO., LTD. (KR)
(74) Hugo Silva, Rosa, Santiago & Maldonado
Referente a 4º, 5º, 6º e 7º anuidade.

(21) **PI 0300083-4 A2** (22) 06/01/2003 **8.6**
(71) L'oreal (FR)
(74) Francisco Carlos Rodrigues Silva
Referente a 3º, 5º, 6º e 7º anuidade.

(21) **PI 0300084-2 A2** (22) 06/01/2003 **8.6**
(71) L'oreal (FR)
(74) Francisco Carlos Rodrigues Silva
Referente a 3º, 5º, 6º e 7º anuidade.

(21) **PI 0300085-0 A2** (22) 06/01/2003 **8.6**
(71) Eaton Corporation (US)

(74) Antonio Mauricio Pedras Arnaud
Referente a 5º, 6º e 7º anuidade.

(21) **PI 0300097-4 A2** (22) 13/01/2003 **8.6**
(71) Sérgio Trevizani (BR/SP)
(74) José Ricardo Gonçalves Azenha
Referente a 5º, 6º e 7º anuidade.

(21) **PI 0300106-7 A2** (22) 10/01/2003 **8.6**
(71) Walter Calixto Borges (BR/RS)
(74) Marpa Cons. e Asses. Empres Ltda
Referente a 5º, 6º e 7º anuidade.

(21) **PI 0300110-5 A2** (22) 13/01/2003 **8.6**
(71) Dal Ponte & CIA LTDA (BR/RS)
(74) Custódio de Almeida & Cia
Referente a 5º, 6º e 7º anuidade.

(21) **PI 0300113-0 A2** (22) 22/01/2003 **8.6**
(71) Natrium Farmácia de Manipulação LTDA (BR/SP)
(74) Remarca Registro de Marcas e Patentes S/C LTDA
Referente a 4º, 5º, 6º e 7º anuidade.

(21) **PI 0300123-7 A2** (22) 14/01/2003 **8.6**
(71) Evandro de Carvalho Ferraz (BR/SP) , Luiz Fernando Heine (BR/RS)
(74) Marca Brazil Marcas e Patentes Ltda.
Referente a 6º e 7º anuidade.

(21) **PI 0300129-6 A2** (22) 23/01/2003 **8.6**
(71) The Goodyear Tire & Rubber Company (US)
(74) Nellie Anne Daniel Shores
Referente a 6º e 7º anuidade.

(21) **PI 0300130-0 A2** (22) 23/01/2003 **8.6**
(71) The Goodyear Tire & Rubber Company (US)
(74) Nellie Anne Daniel Shores
Referente a 6º e 7º anuidade.

(21) **PI 0300136-9 A2** (22) 02/01/2003 **8.6**
(71) Geraldo Carvalho Luz (BR/BA)
Referente a 5º, 6º e 7º anuidade.

(21) **PI 0300143-1 A2** (22) 23/01/2003 **8.6**
(71) Sergio Costela (BR/SC)
(74) Fabiana Crema
Referente a 3º, 4º, 5º, 6º e 7º anuidade.

(21) **PI 0300150-4 A2** (22) 09/01/2003 **8.6**
(71) José Maria Dionisio Reobasco (AR) , Ezequiel Roberto Lazaga (AR)
(74) Alves, Vieira, Lopes & Atem Advogados
Referente a 6º e 7º anuidade.

(21) **PI 0300157-1 A2** (22) 29/01/2003 **8.6**
(71) Pierburg GMBH. (DE)
(74) Dannemann, Siemsen, Bigler & Ipanema Moreira
Referente a 5º, 6º e 7º anuidade.

(21) **PI 0300160-1 A2** (22) 30/01/2003 **8.6**
(71) Samsung Gwangju Electronics CO., LTD (KR)
(74) Dannemann, Siemsen, Bigler & Ipanema Moreira
Referente a 6º e 7º anuidade.

(21) **PI 0300161-0 A2** (22) 06/01/2003 **8.6**
(71) José Liduino de Sá Andrade (BR/CE)
referente á 5ª , 6ª e 7ª anuidades.

(21) **PI 0300165-2 A2** (22) 07/01/2003 **8.6**
(71) TDW Delaware, INC. (US)
(74) Veirano e Advogados Associados
referente á 6ª e 7ª anuidades.

(21) **PI 0300168-7 A2** (22) 30/01/2003 **8.6**
(71) Sca Hygiene Products AB. (SE)
(74) Dannemann, Siemsen, Bigler & Ipanema Moreira
referente á 6ª e 7ª anuidades.

(21) **PI 0300180-6 A2** (22) 06/02/2003 **8.6**
(71) Francisco José Duarte Vieira (BR/MG)
(74) Magalhães & Associados Ltda.
referente á 3ª , 4ª , 5ª , 6ª e 7ª anuidades.

(21) **PI 0300181-4 A2** (22) 23/01/2003 **8.6**
(71) Helio Guilherme Florentino (BR/SP)
(74) Logos Marcas e Patentes S/C Ltda
referente á 4ª , 5ª , 6ª e 7ª anuidades.

(21) **PI 0300182-2 A2** (22) 23/01/2003 **8.6**
(71) Jefferson Beles Gonçales (BR/SP)
(74) Logos Marcas e Patentes S/C Ltda
referente á 3ª , 5ª , 6ª e 7ª anuidades.

(21) **PI 0300186-5 A2** (22) 23/01/2003 **8.6**
(71) Sei-Young Kim (KR)
(74) Cavalcanti e Cavalcanti Advogados
referente á 5ª , 6ª e 7ª anuidades.

(21) **PI 0300187-3 A2** (22) 23/01/2003 **8.6**
(71) Birco Indústria e Comércio LTDA (BR/SP)
(74) Silvio Darré Junior
referente á 3ª , 4ª , 5ª , 6ª e 7ª anuidades.

(21) **PI 0300194-6 A2** (22) 22/01/2003 **8.6**
(71) John Kurt Junkers (US)
(74) José Antonio de Souza Cappellini
referente á 4ª , 5ª , 6ª e 7ª anuidades.

(21) **PI 0300198-9 A2** (22) 16/01/2003 **8.6**
(71) RJ Projetos e Empreendimentos LTDA. (BR/SP)
(74) Roque Aloisio Schardong
referente á 5ª , 6ª e 7ª anuidades.

(21) **PI 0300202-0 A2** (22) 17/01/2003 **8.6**
(71) Gian Franco Luigi Santagata (BR/SP)
(74) Icamp Assessoria Empresariais S/C Ltda
referente á 5ª , 6ª e 7ª anuidades.

(21) **PI 0300203-9 A2** (22) 20/01/2003 **8.6**
(71) Artemio Gusella (AR)
(74) Toledo Correa Marcas e Patentes S/C Ltda
referente á 4ª , 5ª , 6ª e 7ª anuidades.

(21) **PI 0300206-3 A2** (22) 24/01/2003 **8.6**
(71) Actaris Ltda. (BR/SP)
(74) Icamp Marcas e Patentes Ltda.
referente á 3ª , 4ª , 5ª , 6ª e 7ª anuidades.

(21) **PI 0300209-8 A2** (22) 24/01/2003 **8.6**
(71) Agycé de Oliveira Câmara (BR/RJ)
(74) Silva & Guimarães Marcas e Patentes Ltda
referente á 3ª , 4ª , 5ª , 6ª e 7ª anuidades.

(21) **PI 0300210-1 A2** (22) 27/01/2003 **8.6**
(71) Rana Center Técnica e Comercial LTDA. (BR/SP)
(74) São Paulo Marcas e Patentes Ltda
referente á 5ª , 6ª e 7ª anuidades.

(21) **PI 0300211-0 A2** (22) 27/01/2003 **8.6**
(71) Nestor Evandro Ponciano (BR/PR)
(74) Dinâmica Marcas e Patentes SC Ltda
referente á 5ª , 6ª e 7ª anuidades.

(21) **PI 0300212-8 A2** (22) 31/01/2003 **8.6**
(71) União Química Farmacêutica Nacional S/A (BR/SP) , Fundação de Amparo à Pesquisa da Estado de São Paulo - FAPESP (BR/SP) , Ana Maria Moura da Silva (BR/SP)
(74) LLC Info Connection Ltda
referente á 5ª , 6ª e 7ª anuidades.

(21) **PI 0300216-0 A2** (22) 07/02/2003 **8.6**
(71) Jonathas de Amorim Garibaldi Madeira (BR/DF)
referente á 3ª , 4ª , 5ª , 6ª e 7ª anuidades.

(21) **PI 0300222-5 A2** (22) 22/01/2003 **8.6**
(71) Acesita S.A. (BR/MG)
(74) Marcos Willian Carvalho
referente á 3ª , 4ª , 5ª , 6ª e 7ª anuidades.

(21) **PI 0300231-4 A2** (22) 20/02/2003 **8.6**
(71) Testino Francisco (AR)
(74) Sul América Marcas e Patentes S/C Ltda.
referente á 6ª e 7ª anuidades.

(21) **PI 0300235-7 A2** (22) 21/02/2003 **8.6**
(71) Rohm And Haas Company (US)
(74) Momsen, Leonardos & Cia
referente á 6ª e 7ª anuidades.

(21) **PI 0300236-5 A2** (22) 21/02/2003 **8.6**
(71) Illinois Tool Works INC. (US)
(74) Nellie Anne Daniel Shores
referente á 3ª , 4ª , 5ª , 6ª e 7ª anuidades.

(21) **PI 0300254-3 A2** (22) 28/01/2003 **8.6**
(71) Air Products And Chemicals, INC. (US)
(74) Paulo C. Oliveira & Cia
referente á 6ª e 7ª anuidades.

(21) **PI 0300257-8 A2** (22) 28/01/2003 **8.6**
(71) Arvinmeritor do Brasil Sistemas Automotivos LTDA (BR/BA)
(74) Dannemann, Siemsen, Bigler & Ipanema Moreira
referente á 5ª , 6ª e 7ª anuidades.

(21) **PI 0300261-6 A2** (22) 28/01/2003 **8.6**
(71) LG Electronics INC. (KR)
(74) Nellie Anne Daniel Shores
referente á 5ª , 6ª e 7ª anuidades.

(21) **PI 0300262-4 A2** (22) 28/01/2003 **8.6**
(71) Rohm And Haas Company (US)
(74) Momsen, Leonardos & Cia
referente á 4ª , 5ª , 6ª e 7ª anuidades.

(21) **PI 0300284-5 A2** (22) 05/02/2003 **8.6**
(71) Carlos Augusto Veras da Silva (BR/SP) , Alvaro Veras da Silva Júnior (BR/SP) , Wagner Trugillo Marconi (BR/SP)
(74) City Patentes e Marcas Ltda
referente á 5ª , 6ª e 7ª anuidades.

(21) **PI 0300285-3 A2** (22) 05/02/2003 **8.6**
(71) Carlos Augusto Veras da Silva (BR/SP) , Alvaro Veras da Silva Júnior (BR/SP) , Wagner Trugillo Marconi (BR/SP)
(74) City Patentes e Marcas Ltda
referente á 5ª , 6ª e 7ª anuidades.

(21) **PI 0300294-2 A2** (22) 07/02/2003 **8.6**
(71) Aeroter Equipamentos Agro Industriais LTDA ME. (BR/PR)
(74) London Marcas & Patentes S/C Ltda
referente á 3ª , 4ª , 5ª , 6ª e 7ª anuidades.

(21) **PI 0300299-3 A2** (22) 07/02/2003 **8.6**
(71) The Goodyear Tire & Rubber Company (US)
(74) Nellie Anne Daniel Shores
referente á 6ª e 7ª anuidades.

(21) **PI 0300310-8 A2** (22) 26/02/2003 **8.6**
(71) Samsung Gwangju Electronics CO. LTD. (KR)
(74) Dannemann, Siemsen, Bigler & Ipanema Moreira
referente á 4ª , 5ª , 6ª e 7ª anuidades.

(21) **PI 0300314-0 A2** (22) 26/02/2003 **8.6**
(71) Pfizer Products INC. (US)
(74) Dannemann, Siemsen, Bigler & Ipanema Moreira
referente á 4ª , 5ª , 6ª e 7ª anuidades.

(21) **PI 0300318-3 A2** (22) 26/02/2003 **8.6**
(71) LG Electronics INC. (KR)
(74) Nellie Anne Daniel Shores
referente á 5ª , 6ª e 7ª anuidades.

(21) **PI 0300320-5 A2** (22) 26/02/2003 **8.6**
(71) Arvinmeritor Technology, LLC. (US)
(74) Clarke Modet do Brasil Ltda.
referente á 5ª , 6ª e 7ª anuidades.

(21) **PI 0300325-6 A2** (22) 29/01/2003 **8.6**
(71) Celso Madi (BR/SP)
(74) Vilage Marcas & Patentes S/C Ltda
referente á 4ª , 5ª , 6ª e 7ª anuidades.

(21) **PI 0300327-2 A2** (22) 30/01/2003 **8.6**
(71) Eaton Corporation (US)
(74) Antonio Mauricio Pedras Arnaud
referente á 5ª , 6ª e 7ª anuidades.

(21) **PI 0300341-8 A2** (22) 03/02/2003 **8.6**
(71) Remcsal Recuperação Misturas e Comércio de Sais LTDA. (BR/SP)
(74) Sociedade Civil Braxil Ltda
referente á 5ª , 6ª e 7ª anuidades.

(21) **PI 0300348-5 A2** (22) 07/02/2003 **8.6**
(71) Eaton Corporation (US)
(74) Antonio Mauricio Pedras Arnaud
referente á 3ª , 4ª , 5ª , 6ª e 7ª anuidades.

(21) **PI 0300349-3 A2** (22) 10/02/2003 **8.6**
(71) Antonio Maria Ribeiro Pompeu (BR/SP)
(74) Vilage Marcas & Patentes S/C Ltda
referente á 4ª , 5ª , 6ª e 7ª anuidades.

(21) **PI 0300350-7 A2** (22) 10/02/2003 **8.6**
(71) Eaton Corporation (US)
(74) Antonio Mauricio Pedras Arnaud
referente á 3ª , 4ª , 5ª , 6ª e 7ª anuidades.

(21) **PI 0300352-3 A2** (22) 11/02/2003 **8.6**
(71) Paulo Hoyer da Silva Costa (BR/MG)
(74) Somos Marcas e Patentes S/C Ltda

referente á 5ª , 6ª e 7ª anuidades.

(21) **PI 0300353-1 A2** (22) 11/02/2003 **8.6**
(71) L'oreal (FR)
(74) Francisco Carlos Rodrigues Silva
referente á 5ª , 6ª e 7ª anuidades.

(21) **PI 0300354-0 A2** (22) 11/02/2003 **8.6**
(71) Mário Golombek (BR/SP) , Henrique Lopez (BR/SP)
(74) São Paulo Marcas e Patentes Ltda
referente á 5ª , 6ª e 7ª anuidades.

(21) **PI 0300355-8 A2** (22) 06/02/2003 **8.6**
(71) Irineu Gonçalves (BR/SP)
referente á 6ª e 7ª anuidades.

(21) **PI 0300366-3 A2** (22) 27/01/2003 **8.6**
(71) Becton, Dickinson And Company (US)
(74) Nellie Anne Daniel Shoes
referente á 5ª , 6ª e 7ª anuidades.

(21) **PI 0300379-5 A2** (22) 17/02/2003 **8.6**
(71) Kabushiki Kaisha Toyota Jidoshokki (JP)
(74) Dannemann, Siemsen, Bigler & Ipanema Moreira
referente á 3ª , 4ª , 5ª , 6ª e 7ª anuidades.

(21) **PI 0300386-8 A2** (22) 19/02/2003 **8.6**
(71) Carl Freudenberg KG (DE)
(74) Dannemann, Siemsen, Bigler & Ipanema Moreira
referente á 4ª , 5ª , 6ª e 7ª anuidades.

(21) **PI 0300391-4 A2** (22) 26/02/2003 **8.6**
(71) Samsung Gwangju Electronics CO. LTD. (KR)
(74) Dannemann, Siemsen, Bigler & Ipanema Moreira
referente á 6ª e 7ª anuidades.

(21) **PI 0300403-1 A2** (22) 07/03/2003 **8.6**
(71) Shimano INC. (JP)
(74) Dannemann, Siemsen, Bigler & Ipanema Moreira
referente á 5ª , 6ª e 7ª anuidades.

(21) **PI 0300404-0 A2** (22) 07/03/2003 **8.6**
(71) Kabushiki Kaisha Toyota Jidoshokki (JP)
(74) Dannemann, Siemsen, Bigler & Ipanema Moreira
referente á 3ª , 4ª , 5ª , 6ª e 7ª anuidades.

(21) **PI 0300406-6 A2** (22) 25/02/2003 **8.6**
(71) Manoel Antonio Dutra Rodrigues Neto (BR/SP)
(74) Cruzeiro/Newmarc Patentes e Marcas Ltda.
referente á 4ª , 5ª , 6ª e 7ª anuidades.

(21) **PI 0300410-4 A2** (22) 21/01/2003 **8.6**
(71) Pai Lung Machinery Mill CO. LTD. (TW)
(74) Tavares Propriedade Intelectual Ltda
referente á 3ª , 4ª , 5ª , 6ª e 7ª anuidades.

(21) **PI 0300412-0 A2** (22) 07/03/2003 **8.6**
(71) Shimano INC. (JP)
(74) Dannemann, Siemsen, Bigler & Ipanema Moreira
referente á 5ª , 6ª e 7ª anuidades.

(21) **PI 0300415-5 A2** (22) 10/03/2003 **8.6**
(71) GI.PI. S.r.l. (IT)
(74) Momsen Leonardos & Cia
referente á 4ª , 5ª , 6ª e 7ª anuidades.

(21) **PI 0300417-1 A2** (22) 11/03/2003 **8.6**
(71) Erowa AG (CH)
(74) Dannemann, Siemsen, Bigler & Ipanema Moreira
referente á 5ª , 6ª e 7ª anuidades.

(21) **PI 0300422-8 A2** (22) 27/02/2003 **8.6**
(71) Beatriz Mónica Feldman (AR)
(74) Bicudo Marcas e Patentes S/C Ltda
referente á 4ª , 5ª , 6ª e 7ª anuidades.

(21) **PI 0300425-2 A2** (22) 27/02/2003 **8.6**
(71) Eunice Melo Cruz (BR/SP)
(74) Tinoco Soares & Filho S/C Ltda
referente á 6ª e 7ª anuidades.

(21) **PI 0300426-0 A2** (22) 27/02/2003 **8.6**
(71) Wahler Metalúrgica LTDA. (BR/SP)
(74) Símbolo Marcas e Patentes Ltda
referente á 5ª , 6ª e 7ª anuidades.

(21) **PI 0300427-9 A2** (22) 27/02/2003 **8.6**
(71) Wahler Metalúrgica LTDA. (BR/SP)
(74) Símbolo Marcas e Patentes Ltda
referente á 5ª , 6ª e 7ª anuidades.

(21) **PI 0300448-1 A2** (22) 25/02/2003 **8.6**
(71) Valnei Amadio (BR/SP)
(74) Marcas Marcantes e Patentes S/C LTDA
referente á 3ª , 4ª , 5ª , 6ª e 7ª anuidades.

(21) **PI 0300456-2 A2** (22) 10/03/2003 **8.6**
(71) The Goodyear Tire & Rubber Company (US)
(74) Nellie Anne Daniel Shores
referente á 5ª , 6ª e 7ª anuidades.

(21) **PI 0300457-0 A2** (22) 10/03/2003 **8.6**
(71) The Goodyear Tire & Rubber Company (US)
(74) Nellie Anne Daniel Shores
referente á 5ª , 6ª e 7ª anuidades.

(21) **PI 0300459-7 A2** (22) 26/02/2003 **8.6**
(71) K.K. Vayu (JP)
(74) Cruzeiro/Newmarc Patentes e Marcas Ltda.
referente á 3ª , 4ª , 5ª , 6ª e 7ª anuidades.

(21) **PI 0300460-0 A2** (22) 24/02/2003 **8.6**
(71) Carl Freudenberg KG. (DE)
(74) Dannemann, Siemsen, Bigler & Ipanema Moreira
referente á 4ª , 5ª , 6ª e 7ª anuidades.

(21) **PI 0300462-7 A2** (22) 24/02/2003 **8.6**
(71) Rogério Shindi Marui (BR/SP)
(74) Sul América Marcas e Patentes S/C Ltda
referente á 5ª , 6ª e 7ª anuidades.

(21) **PI 0300468-6 A2** (22) 24/02/2003 **8.6**
(71) Rohm And Haas Company (US)
(74) Momsen, Leonardos & Cia.
referente á 4ª , 5ª , 6ª e 7ª anuidades.

(21) **PI 0300489-9 A2** (22) 12/03/2003 **8.6**
(71) Bayer Aktiengesellschaft (DE)
(74) Dannemann, Siemsen, Bigler & Ipanema Moreira
referente á 5ª , 6ª e 7ª anuidades.

(21) **PI 0300503-8 A2** (22) 12/02/2003 **8.6**
(71) Marisa Soglio (BR/SP)
(74) Luiz Roberto L. Brito Silva
referente á 4ª , 5ª , 6ª e 7ª anuidades.

(21) **PI 0300504-6 A2** (22) 12/02/2003 **8.6**
(71) Renata Lampoglia Dell'Antonia Milos (BR/SP) , Ruth Cecilia Lampoglia Dell'Antonia (BR/SP)
(74) Difusão Marcas e Patentes S/C Ltda
referente á 6ª e 7ª anuidades.

(21) **PI 0300505-4 A2** (22) 12/02/2003 **8.6**
(71) Halliburton Energy Services, INC. (US)
(74) Antonio Mauricio Pedras Arnaud
referente á 5ª , 6ª e 7ª anuidades.

(21) **PI 0300507-0 A2** (22) 25/02/2003 **8.6**
(71) Samsung Gwangju Electronics CO. LTD. (KR)
(74) Dannemann, Siemsen, Bigler & Ipanema Moreira
referente á 6ª e 7ª anuidades.

(21) **PI 0300518-6 A2** (22) 11/03/2003 **8.6**
(71) Rohn And Haas Company (US)
(74) Momsen, Leonardos & Cia.
referente á 4ª , 5ª , 6ª e 7ª anuidades.

(21) **PI 0300521-6 A2** (22) 13/03/2003 **8.6**
(71) Halex Star Indústria Farmacêutica LTDA. (BR/GO)
(74) LLC Info Connection Ltda
referente á 6ª e 7ª anuidades.

(21) **PI 0300524-0 A2** (22) 06/02/2003 **8.6**
(71) Francisco José Duarte Vieira (BR/MG)
(74) Magalhães & Associados Ltda.
referente á 3ª , 4ª , 5ª , 6ª e 7ª anuidades.

(21) **PI 0300525-9 A2** (22) 27/02/2003 **8.6**
(71) Mauro Sebastião de Assis (BR/MG)
referente á 4ª , 5ª , 6ª e 7ª anuidades.

(21) **PI 0300537-2 A2** (22) 20/02/2003 **8.6**
(71) Enézio Peterli (BR/ES)
(74) Wagner José Fafá Borges
referente á 4ª , 5ª , 6ª e 7ª anuidades.

(21) **PI 0300538-0 A2** (22) 27/02/2003 **8.6**
(71) Columbia Engenharia Ltda. (BR/ES)
(74) Wagner José Fafá Borges
referente á 3ª , 4ª , 5ª , 6ª e 7ª anuidades.

(21) **PI 0300550-0 A2** (22) 28/02/2003 **8.6**
(71) L'oreal (FR)
(74) Momsen, Leonardos & Cia
referente á 4ª , 5ª , 6ª e 7ª anuidades.

(21) **PI 0300566-6 A2** (22) 22/01/2003 **8.6**
(71) Luciano Barros Oliveira (BR/MG)
referente á 6ª e 7ª anuidades.

(21) **PI 0300567-4 A2** (22) 27/01/2003 **8.6**
(71) Orival Nicolau de Souza (BR/MG)
referente á 6ª e 7ª anuidades.

(21) **PI 0300578-0 A2** (22) 13/02/2003 **8.6**
(71) Y & R Propaganda Ltda. (BR/SP)
(74) Bicudo Marcas e Patentes S/C Ltda.
referente á 5ª , 6ª e 7ª anuidades.

(21) **PI 0300586-0 A2** (22) 13/02/2003 **8.6**
(71) Roberto Henrique Berbert (BR/SP)
(74) Cometa Marcas e Patentes S/C Ltda.
referente á 4ª , 5ª , 6ª e 7ª anuidades.

(21) **PI 0300589-5 A2** (22) 13/02/2003 **8.6**
(71) Signalcard Tecnologia Indústria e Comércio Ltda. (BR/SP)
referente á 3ª , e 7ª anuidades.

(21) **PI 0300592-5 A2** (22) 14/02/2003 **8.6**
(71) Guilherme Stoliar (BR/SP)
(74) Sigilo's Marcas e Patentes S/C Ltda
referente á 3ª , 4ª , 5ª , 6ª e 7ª anuidades.

(21) **PI 0300596-8 A2** (22) 17/02/2003 **8.6**
(71) Storck do Brasil Ltda. (BR/PR)
(74) Icamp Marcas e Patentes Ltda.
referente á 6ª e 7ª anuidades.

(21) **PI 0300603-4 A2** (22) 17/02/2003 **8.6**
(71) Halliburton Energy Services, INC. (US)
(74) Antonio Mauricio Pedras Arnaud
referente á 5ª , 6ª e 7ª anuidades.

(21) **PI 0300618-2 A2** (22) 14/03/2003 **8.6**
(71) Carlos Eduardo Emilio Stadler (BR/PR)
(74) Josué Cordeiro Montes
referente á 5ª , 6ª e 7ª anuidades.

(21) **PI 0300630-1 A2** (22) 19/02/2003 **8.6**
(71) Carlos Alberto da Rocha (BR/SP)
referente á 6ª e 7ª anuidades.

(21) **PI 0300635-2 A2** (22) 28/03/2003 **8.6**
(71) The Goodyear Tire & Rubber Company (US)
(74) Nellie Anne Daniel Shores
referente á 5ª , 6ª e 7ª anuidades.

(21) **PI 0300640-9 A2** (22) 31/01/2003 **8.6**
(71) Paulo Sergio Cremonezi Zippo (BR/PR)
referente á 3ª , 4ª , 5ª , 6ª e 7ª anuidades.

(21) **PI 0300647-6 A2** (22) 21/02/2003 **8.6**
(71) João Carlos Pereira da Silva (BR/SP) , João Kennedy Pereira Martins (BR/SP)
(74) Vilage Marcas & Patentes S/C Ltda
referente á 3ª , 4ª , 5ª , 6ª e 7ª anuidades.

(21) **PI 0300650-6 A2** (22) 21/02/2003 **8.6**
(71) José de Barros Netto (BR/SP)
(74) Vilage Marcas & Patentes S/C Ltda
referente á 3ª , 4ª , 5ª , 6ª e 7ª anuidades.

(21) **PI 0300651-4 A2** (22) 21/02/2003 **8.6**
(71) Multibrás S.A. Eletrodomésticos (BR/SP)
(74) Antonio Mauricio Pedras Arnaud
referente á 5ª , 6ª e 7ª anuidades.

(21) **PI 0300652-2 A2** (22) 21/02/2003 **8.6**
(71) Alpla-Werke Alwin Lehner GmbH & Co. KG (AU)
(74) Antonio Mauricio Pedras Arnaud
referente á 4ª , 5ª , 6ª e 7ª anuidades.

(21) **PI 0300653-0 A2** (22) 28/02/2003 **8.6**
(71) João Takashi Ohashi (BR/SP)
(74) Icamp Assessoria Empresarial S/C Ltda
referente á 4ª , 5ª , 6ª e 7ª anuidades.

(21) **PI 0300654-9 A2** (22) 28/02/2003 **8.6**
(71) João Takashi Ohashi (BR/SP)
(74) Icamp Assessoria Empresarial S/C Ltda
referente á 4ª , 5ª , 6ª e 7ª anuidades.

(21) **PI 0300659-0 A2** (22) 28/02/2003 **8.6**
(71) Antonio Eduardo Durigan (BR/SP)
(74) Sigilo's Marcas & Patentes S/C Ltda
referente á 5ª , 6ª e 7ª anuidades.

(21) **PI 0300661-1 A2** (22) 28/02/2003 **8.6**
(71) Di Fatto Acessórios para Veículos Ltda. (BR/SP)
(74) Alberto Luís Camelier da Silva
referente á 5ª , 6ª e 7ª anuidades.

(21) **PI 0300662-0 A2** (22) 28/02/2003 **8.6**
(71) West Pharmaceutical Services Brasil Ltda. (BR/SP)
(74) Cometa Marcas e Patentes S/C Ltda.
referente á 4ª , 5ª , 6ª e 7ª anuidades.

(21) **PI 0300665-4 A2** (22) 06/03/2003 **8.6**
(71) Commscope, INC. Of North Carolina (US)
(74) Lucas Martins Gaiarsa
referente á 4ª , 5ª , 6ª e 7ª anuidades.

(21) **PI 0300666-2 A2** (22) 06/03/2003 **8.6**
(71) Corporación Argentina Tecnológica S.A. (AR)
(74) Tinoco Soares & Filho S/C Ltda.
referente á 4ª , 5ª , 6ª e 7ª anuidades.

(21) **PI 0300671-9 A2** (22) 07/03/2003 **8.6**
(71) Shih Chiao Te (BR/SP)
(74) São Paulo Marcas e Patentes Ltda.
referente á 3ª , 4ª , 5ª , 6ª e 7ª anuidades.

(21) **PI 0300722-7 A2** (22) 27/01/2003 **8.6**
(71) João Batista dos Santos Neto (BR/PR)
referente á 4ª , 5ª , 6ª e 7ª anuidades.

(21) **PI 0300734-0 A2** (22) 13/03/2003 **8.6**
(71) Aché Laboratórios Farmacêuticos S.A (BR/SP)
(74) Lucas Martins Gaiarsa
referente á 6ª e 7ª anuidades.

(21) **PI 0300742-1 A2** (22) 10/03/2003 **8.6**
(71) Marvic Fibrasil Industria Mecanica LTDA (BR/SP)
(74) Sigilo's Marcas e Patentes S/C Ltda
referente á 6ª e 7ª anuidades.

(21) **PI 0300743-0 A2** (22) 12/03/2003 **8.6**
(71) Halliburton Energy Services, INC. (US)
(74) Antonio Mauricio Pedras Arnaud
referente á 5ª , 6ª e 7ª anuidades.

(21) **PI 0300749-9 A2** (22) 25/03/2003 **8.6**
(71) José Eduardo Penha (BR/SP)
(74) Britânia Marcas e Patentes S/C Ltda
referente á 6ª e 7ª anuidades.

(21) **PI 0300750-2 A2** (22) 25/03/2003 **8.6**
(71) Rafael-Armament Development Authority LTD (IL)
(74) Security, do Nascimento Souza & Associados S/C LTDA
referente á 4ª , 5ª , 6ª e 7ª anuidades.

(21) **PI 0300767-7 A2** (22) 26/03/2003 **8.6**
(71) Iracy Magalhães de Oliveira (BR/RJ)
referente á 4ª , 5ª , 6ª e 7ª anuidades.

(21) **PI 0300771-5 A2** (22) 29/01/2003 **8.6**
(71) Renato de Oliveira Pinali (BR/RS)
(74) Marpa Consultoria e Assessoria Empresarial Ltda.
referente á 5ª , 6ª e 7ª anuidades.

(21) **PI 0300780-4 A2** (22) 26/03/2003 **8.6**
(71) Bobst S.A. (CH)
(74) Dannemann, Siemsen, Bigler & Ipanema Moreira
referente á 6ª e 7ª anuidades.

(21) **PI 0300782-0 A2** (22) 27/03/2003 **8.6**
(71) Rômulo Gualberto Rodrigues da Cunha (BR/RJ)
referente á 4ª , 5ª , 6ª e 7ª anuidades.

(21) **PI 0300786-3 A2** (22) 24/02/2003 **8.6**
(71) Kenpack Soluções em Embalagens Ltda. (BR/SP)
(74) Toledo Corrêa Marcas e Patentes S/C Ltda.
referente á 6ª e 7ª anuidades.

(21) **PI 0300792-8 A2** (22) 13/03/2003 **8.6**
(71) Adriano Gorgate (BR/SP) , Francisco José de Carvalho (BR/SP) , Renato Ziza (BR/SP)
(74) SPI Marcas & Patentes S/C Ltda
referente á 5ª , 6ª e 7ª anuidades.

(21) **PI 0300793-6 A2** (22) 13/03/2003 **8.6**
(71) Multibrás S.A. Eletrodomésticos (BR/SP)
(74) Antonio Mauricio Pedras Arnaud
referente á 5ª , 6ª e 7ª anuidades.

(21) **PI 0300812-6 A2** (22) 25/03/2003 **8.6**
(71) Guido Colombo (BR/SP)
(74) Tinoco Soares & Filho S/C Ltda
referente a 3ª,4ª,5ª, 6ª e 7ª anuidades

(21) **PI 0300814-2 A2** (22) 25/03/2003 **8.6**
(71) Reynaldo Stamatis Filho (BR/SP)
referente a 6ª e 7ª anuidades

(21) **PI 0300818-5 A2** (22) 31/03/2003 **8.6**
(71) Motivare Marketing de Incentivos LTDA. (BR/SP)
(74) PA Produtores Associados Marcas e Patentes Ltda
referente a 3ª,4ª,5ª, 6ª e 7ª anuidades

(21) **PI 0300825-8 A2** (22) 27/03/2003 **8.6**
(71) Samsung Gwangju Electronics CO. LTD. (KR)
(74) Dannemann, Siemsen, Bigler & Ipanema Moreira
referente a 6ª e 7ª anuidades

(21) **PI 0300836-3 A2** (22) 18/03/2003 **8.6**
(71) Tsutomu Hosaka (BR/SP)
(74) VMP - Verifique Marcas e Patentes S/C Ltda.
referente a 3ª,4ª,5ª, 6ª e 7ª anuidades

(21) **PI 0300837-1 A2** (22) 21/03/2003 **8.6**
(71) Yoshikane Fuonke (BR/SP)
(74) Vilage Marcas & Patentes S/C Ltda
referente a 4ª,5ª, 6ª e 7ª anuidades

(21) **PI 0300841-0 A2** (22) 26/03/2003 **8.6**
(71) Helio Batista da Silva (BR/SP) , Edemar Inácio Kunrath (BR/SC)
(74) José Bueno da Silva Filho
referente a 4ª,5ª, 6ª e 7ª anuidades

(21) **PI 0300848-7 A2** (22) 27/03/2003 **8.6**
(71) Arturo Salice S.P.A. (IT)
(74) Dannemann , Siemsen, Bigler & Ipanema Moreira
referente a 4ª,5ª, 6ª e 7ª anuidades

(21) **PI 0300851-7 A2** (22) 31/03/2003 **8.6**
(71) Sony Corporation (JP)
(74) Momsen, Leonardos & Cia
referente a 6ª e 7ª anuidades

(21) **PI 0300852-5 A2** (22) 31/03/2003 **8.6**
(71) Sony Corporation (JP)
(74) Momsen, Leonardos & Cia
referente a 6ª e 7ª anuidades

(21) **PI 0300853-3 A2** (22) 31/03/2003 **8.6**
(71) Sony Corporation (JP)
(74) Momsen, Leonardos & Cia
referente a 6ª e 7ª anuidades

(21) **PI 0300858-4 A2** (22) 31/03/2003 **8.6**
(71) Sony Corporation (JP)
(74) Momsen, Leonardos & Cia.
referente a 6ª e 7ª anuidades

(21) **PI 0300859-2 A2** (22) 01/04/2003 **8.6**
(71) Dana Corporation (US)
(74) Bhering Advogados
referente a 6ª e 7ª anuidades

(21) **PI 0300861-4 A2** (22) 03/04/2003 **8.6**
(71) Dana Corporation (US)
(74) Bhering Advogados
referente a 6ª e 7ª anuidades

(21) **PI 0300864-9 A2** (22) 03/04/2003 **8.6**
(71) Arvinmeritor do Brasil Sistemas Automotivos LTDA (BR/BA)
(74) Dannemann, Siemsen, Bigler & Ipanema Moreira
referente a 3ª,4ª,5ª, 6ª e 7ª anuidades

(21) **PI 0300871-1 A2** (22) 31/03/2003 **8.6**
(71) Sony Corporation (JP)
(74) Momsen, Leonardos & Cia
referente a 6ª e 7ª anuidades

(21) **PI 0300873-8 A2** (22) 03/04/2003 **8.6**
(71) L'oreal (FR)
(74) Momsen, Leonardos & Cia
referente a 5ª, 6ª e 7ª anuidades

(21) **PI 0300876-2 A2** (22) 04/04/2003 **8.6**
(71) National Starch And Chemical Investment Holding Corporation (US)
(74) Clarke Modet do Brasil Ltda
referente a 5ª, 6ª e 7ª anuidades

(21) **PI 0300882-7 A2** (22) 09/04/2003 **8.6**
(71) Cmax Otimização de Resultados S/C LTDA (BR/SP)
(74) Bhering, Almeida & Associados
referente a 4ª, 6ª e 7ª anuidades

(21) **PI 0300884-3 A2** (22) 09/04/2003 **8.6**
(71) Dana Corporation (US)
(74) Bhering Advogados
referente a 5ª, 6ª e 7ª anuidades

(21) **PI 0300889-4 A2** (22) 21/03/2003 **8.6**
(71) Gilca Maria Benedini de Oliveira (BR/SP) , Sylvia Christina Ross (BR/SP)
(74) Ednéa Casagrande Pinheiro
referente a 4ª,5ª, 6ª e 7ª anuidades

(21) **PI 0300893-2 A2** (22) 21/03/2003 **8.6**
(71) Jorge Hiroshi Murakami (BR/SP)
(74) Vilage Marcas & Patentes S/C Ltda
referente a 3ª, 6ª e 7ª anuidades

(21) **PI 0300899-1 A2** (22) 27/03/2003 **8.6**
(71) Daniel Villares Lenz Cesar (BR/SP)
(74) Naelcim Assessoria, Engenharia e Comércio Ltda.
referente a 6ª e 7ª anuidades

(21) **PI 0300907-6 A2** (22) 31/03/2003 **8.6**
(71) João Takashi Ohashi (BR/SP)
(74) Icamp Assessoria Empresarial S/C Ltda
referente a 4ª,5ª, 6ª e 7ª anuidades

(21) **PI 0300908-4 A2** (22) 31/03/2003 **8.6**
(71) João Takashi Ohashi (BR/SP)
(74) Icamp Assessoria Empresarial S/C Ltda
referente a 4ª,5ª, 6ª e 7ª anuidades

(21) **PI 0300910-6 A2** (22) 02/04/2003 **8.6**
(71) Tomaz Sandi (BR/RS)
(74) City Patentes e Marcas Ltda
referente a 3ª,4ª,5ª, 6ª e 7ª anuidades

(21) **PI 0300914-9 A2** (22) 28/03/2003 **8.6**
(66) PI0201010-0 28/03/2002
(71) Maria de Lourdes Higuchi (BR/SP)
referente a 5ª, 6ª e 7ª anuidades

(21) **PI 0300915-7 A2** (22) 17/01/2003 **8.6**
(71) Air Products And Chemical, INC. (US)
(74) Paulo C.Oliveira & Cia
referente a 6ª e 7ª anuidades

(21) **PI 0300924-6 A2** (22) 31/03/2003 **8.6**
(71) Sony Corporation (JP)
(74) Momsen, Leonardos & Cia
referente a 6ª e 7ª anuidades

(21) **PI 0300928-9 A2** (22) 03/04/2003 **8.6**
(71) Dana Corporation (US)
(74) Bhering Advogados
referente a 6ª e 7ª anuidades

(21) **PI 0300942-4 A2** (22) 27/03/2003 **8.6**
(71) Johnson & Johnson (US)
(74) Dannemann, Siemsen, Bigler & Ipanema Moreira
referente a 6ª e 7ª anuidades

(21) **PI 0300944-0 A2** (22) 31/03/2003 **8.6**
(71) Luis Gonzaga Rocha Leite (BR/SP)
(74) Edmundo Brunner Assessoria S/C Ltda
referente a 3ª,4ª,5ª, 6ª e 7ª anuidades

(21) **PI 0300950-5 A2** (22) 10/04/2003 **8.6**
(71) Bayer Aktiengesellschaft (DE)

(74) Dannemann, Siemsen, Bigler & Ipanema Moreira
referente a 6ª e 7ª anuidades

(21) **PI 0300956-4 A2** (22) 11/04/2003 **8.6**
(71) Illinois Tool Works, INC. (US)
(74) Nellie Anne Daniel Shores
referente a 3ª,4ª,5ª, 6ª e 7ª anuidades

(21) **PI 0300957-2 A2** (22) 11/04/2003 **8.6**
(71) Paul Hettich GMBH & CO (DE)
(74) Dannemann, Siemsen, Bigler & Ipanema Moreira
referente a 4ª,5ª, 6ª e 7ª anuidades

(21) **PI 0300963-7 A2** (22) 31/03/2003 **8.6**
(71) Modine Manufacturing Company (US)
(74) Clarke Modet do Brasil Ltda
referente a 6ª e 7ª anuidades

(21) **PI 0300971-8 A2** (22) 17/04/2003 **8.6**
(71) Mamor S.p.A. (IT)
(74) Momsen, Leonardos & Cia.
referente a 6ª e 7ª anuidades

(21) **PI 0300984-0 A2** (22) 08/04/2003 **8.6**
(71) Rohm And Haas Company (US)
(74) Momsen, Leonardos & Cia
referente a 3ª,4ª,5ª, 6ª e 7ª anuidades

(21) **PI 0300987-4 A2** (22) 14/04/2003 **8.6**
(71) Michelin Recherche Et Technique S.A (CH) , Société de Technologie Michelin (FR)
(74) Momsen, Leonardos & Cia
referente a 6ª e 7ª anuidades

(21) **PI 0300991-2 A2** (22) 20/03/2003 **8.6**
(71) Jonas Daniel Moraes de Cordova (BR/SC)
(74) Grupo Princesa Marcas e Patentes Ltda.
referente a 5ª, 6ª e 7ª anuidades

(21) **PI 0301002-3 A2** (22) 31/03/2003 **8.6**
(71) Modine Manufacturing Company (US)
(74) Clarke Modet do Brasil Ltda
referente a 6ª e 7ª anuidades

(21) **PI 0301007-4 A2** (22) 31/03/2003 **8.6**
(71) Sony Corporation (JP)
(74) Momsen, Leonardos & Cia
referente a 6ª e 7ª anuidades

(21) **PI 0301008-2 A2** (22) 31/03/2003 **8.6**
(71) Deere & Company (US)
(74) Momsen, Leonardos & Cia
referente a 5ª, 6ª e 7ª anuidades

(21) **PI 0301009-0 A2** (22) 03/04/2003 **8.6**
(71) Dana Corporation (US)
(74) Bhering Advogados
referente a 4ª,5ª, 6ª e 7ª anuidades

(21) **PI 0301010-4 A2** (22) 04/04/2003 **8.6**
(71) L'Oreal (FR)
(74) Momsen, Leonardos & Cia
referente a 5ª, 6ª e 7ª anuidades

(21) **PI 0301017-1 A2** (22) 11/04/2003 **8.6**
(71) Continental Pet Technologies, INC. (US)
(74) Dannemann, Siemsen, Bigler & Ipanema Moreira
referente a 6ª e 7ª anuidades

(21) **PI 0301022-8 A2** (22) 16/04/2003 **8.6**
(71) Illinois Tool Works, INC. (US)
(74) Nellie Anne Daniel Shores
referente a 3ª,4ª,5ª, 6ª e 7ª anuidades

(21) **PI 0301033-3 A2** (22) 22/04/2003 **8.6**
(71) Alcon, INC. (CH)
(74) Dannemann, Siemsen, Bigler & Ipanema Moreira
referente a 4ª,5ª, 6ª e 7ª anuidades

(21) **PI 0301046-5 A2** (22) 02/05/2003 **8.6**
(71) Luiz Valdener Ferreira (BR/RJ) , Iberê Pedro Ferreira (BR/RJ) , José Jorge Ferreira (BR/RJ)
referente a 5ª, 6ª e 7ª anuidades

(21) **PI 0301051-1 A2** (22) 31/03/2003 **8.6**
(71) Sony Corporation (JP)
(74) Momsen, Leonardos & Cia
referente a 6ª e 7ª anuidades

(21) **PI 0301067-8 A2** (22) 29/04/2003 **8.6**
(71) Alba Adesivos Indústria e Comércio LTDA. (BR/RJ)
(74) Momse, Leonardos & Cia
referente a 5ª, 6ª e 7ª anuidades

(21) **PI 0301075-9 A2** (22) 30/04/2003 **8.6**
(71) Siderca Saic (AR)
(74) Momsen, Leonardos & Cia
referente a 6ª e 7ª anuidades

(21) **PI 0301076-7 A2** (22) 01/04/2003 **8.6**
(71) Roberto Antonio Paccola (BR/SP)
(74) Vilage Marcas & Patentes S/C Ltda
referente a 3ª,4ª,5ª, 6ª e 7ª anuidades

(21) **PI 0301082-1 A2** (22) 02/04/2003 **8.6**
(71) Paulo Roberto Della Barra (BR/SP)
(74) Vogal Marcas e Patentes S/C Ltda
referente a 5ª, 6ª e 7ª anuidades

(21) **PI 0301086-4 A2** (22) 03/04/2003 **8.6**
(71) Halliburton Energy Services, INC. (US)
(74) Antonio Mauricio Pedras Arnaud
referente a 5ª, 6ª e 7ª anuidades

(21) **PI 0301091-0 A2** (22) 07/03/2003 **8.6**
(71) Samuel Esteves Vieira (BR/AL)
referente a 6ª e 7ª anuidades

(21) **PI 0301098-8 A2** (22) 15/04/2003 **8.6**
(71) Tecumseh Products Company (US)
(74) Dannemann, Siemsen, Bigler & Ipanema Moreira
referente a 6ª e 7ª anuidades

(21) **PI 0301120-8 A2** (22) 27/03/2003 **8.6**
(71) Rômulo Gualberto Rodrigues da Cunha (BR/RJ)
referente a 4ª,5ª, 6ª e 7ª anuidades

(21) **PI 0301127-5 A2** (22) 28/04/2003 **8.6**
(71) Geraldo Esequiel Lucas (BR/SP)
(74) Marcas Marcantes e Patentes S/C Ltda
referente a 3ª,4ª,5ª, 6ª e 7ª anuidades

(21) **PI 0301137-2 A2** (22) 25/04/2003 **8.6**
(71) Unilever N.V. (NL)
(74) Momsen, Leonardos & Cia
referente a 6ª e 7ª anuidades

(21) **PI 0301138-0 A2** (22) 25/04/2003 **8.6**
(71) Unilever N.V. (NL)
(74) Momsen, Leonardos & Cia
referente a 6ª e 7ª anuidades

(21) **PI 0301142-9 A2** (22) 28/04/2003 **8.6**
(71) Nobrespuma Ind. e Com. de Componentes para Calçados Ltda. (BR/MG) , Arruda & Santos S/C Ltda. (BR/SP)
referente a 5ª e 6ª anuidades

(21) **PI 0301145-3 A2** (22) 05/04/2003 **8.6**
(71) Marilan Alimentos S/A (BR/SP)
(74) Marknel Marcas e Patentes S/C Ltda - ME
referente a 3ª,4ª,5ª, 6ª e 7ª anuidades

(21) **PI 0301164-0 A2** (22) 19/05/2003 **8.6**
(71) SP Itaqui Participações LTDA (BR/RJ)
referente a 5ª e 6ª anuidades

(21) **PI 0301165-8 A2** (22) 23/01/2003 **8.6**
(71) Erika Yokoingawa Camargo Viertler (BR/SP)
(74) Ana Paula Mazzei dos Santos Leite
referente a 6ª e 7ª anuidades

(21) **PI 0301167-4 A2** (22) 20/03/2003 **8.6**
(71) V.F. Franqueadora de Farmácia e Manipulação LTDA (BR/SP)
(74) Nova Difusão Marcas, Patentes e Representações Ltda
referente a 4ª,5ª, 6ª e 7ª anuidades

(21) **PI 0301168-2 A2** (22) 20/03/2003 **8.6**
(71) V.F. Franqueadora de Farmacia e Manipulação LTDA (BR/SP)
(74) Nova Difusão Marcas, Patentes e Representações Ltda
referente a 5ª, 6ª e 7ª anuidades

(21) **PI 0301175-5 A2** (22) 07/04/2003 **8.6**
(71) Ana Lucia Dantas Miranda (BR/SP)
(74) Ana Paula Mazzei dos Santos Leite
referente a 3ª,4ª,5ª, 6ª e 7ª anuidades

(21) **PI 0301186-0 A2** (22) 09/04/2003 **8.6**
(71) Magna Lúcia de Sousa (BR/SP)
(74) Beérre Assessoria Empresarial S/C Ltda
referente a 4ª,5ª, 6ª e 7ª anuidades

(21) **PI 0301197-6 A2** (22) 16/04/2003 **8.6**
(71) URIAS FRANCISCO CINTRA (BR/SP)
(74) Beérre Assessoria Empresarial S/C Ltda
referente a 4ª,5ª, 6ª e 7ª anuidades

(21) **PI 0301200-0 A2** (22) 17/04/2003 **8.6**
(71) MOISÉS PACHECO ALCOLÉA (BR/SP)
(74) Vilage Marcas & Patentes S/C Ltda
referente a 5ª, 6ª e 7ª anuidades

(21) **PI 0301201-8 A2** (22) 17/04/2003 **8.6**
(71) MOISÉS PACHECO ALCOLÉA (BR/SP)
(74) Vilage Marcas & Patentes S/C Ltda
referente a 5ª, 6ª e 7ª anuidades

(21) **PI 0301209-3 A2** (22) 24/03/2003 **8.6**
(71) Vicente Gomez Ubero (BR/PR)
(74) Rejane Caggiano
referente a 3ª,6ª e 7ª anuidades

(21) **PI 0301223-9 A2** (22) 15/04/2003 **8.6**
(71) Edésio Augusto de Oliveira (BR/MG)
referente a 5ª, 6ª e 7ª anuidades

(21) **PI 0301225-5 A2** (22) 24/04/2003 **8.6**
(71) Ivana Lopes Vieira (BR/MG)
(74) Sônia Patricia de A. Pena Goulart P. - Lancaster
referente a 5ª, 6ª e 7ª anuidades

(21) **PI 0301236-0 A2** (22) 03/04/2003 **8.6**
(71) Elly L. B. Wilke/ME (BR/RS)
(74) D'Mark Registros de Marcas e Patentes Ltda
referente a 3ª,4ª,5ª, 6ª e 7ª anuidades

(21) **PI 0301241-7 A2** (22) 14/05/2003 **8.6**
(71) Odair Pereira de Carvalho (BR/PR) , Toni Marcelo da Costa (BR/PR)
(74) Marpa Cons. E Asses. Empres. Ltda
referente a 4ª,5ª e 6ª anuidades

(21) **PI 0301269-7 A2** (22) 07/04/2003 **8.6**
(71) Natalicio Piria (BR/SP)
(74) Toledo Corrêa Marcas e Patentes S/C Ltda
referente a 6ª e 7ª anuidades

(21) **PI 0301275-1 A2** (22) 16/04/2003 **8.6**
(71) Luiz Carlos dos Santos (BR/SP) , Francisco Mathieu (BR/SP)
(74) Sociedade Civil Braxil Ltda
referente a 4ª,5ª, 6ª e 7ª anuidades

(21) **PI 0301276-0 A2** (22) 17/04/2003 **8.6**
(71) L'oreal (FR)
(74) Francisco Carlos Rodrigues Silva
referente a 6ª e 7ª anuidades

(21) **PI 0301286-7 A2** (22) 25/04/2003 **8.6**
(71) Eaton Corporation (US)
(74) Antonio Mauricio Pedras Arnaud
referente a 4ª,5ª, 6ª e 7ª anuidades

(21) **PI 0301299-9 A2** (22) 10/04/2003 **8.6**
(71) L'oreal (FR)
(74) Francisco Carlos Rodrigues Silva
referente a 4ª,5ª, 6ª e 7ª anuidades

(21) **PI 0301306-5 A2** (22) 08/05/2003 **8.6**
(71) DRV Desenvolvimento e Representação Virtual Ltda (BR/RJ)
(74) Joubert Gonçalves de Castro
referente a 5ª, 6ª e 7ª anuidades

(21) **PI 0301311-1 A2** (22) 13/05/2003 **8.6**
(71) Wella Aktiengesellschaft (DE)
(74) Dannemann, Siemsen, Bigler & Ipanema Moreira
referente a 6ª e 7ª anuidades

(21) **PI 0301314-6 A2** (22) 06/05/2003 **8.6**
(71) Michelin Recherche Et Technique S.A. (CH) , Société de Technologie Michelin (FR)
(74) Momsen, Leonardos & Cia.

referente a 5ª e 6ª anuidades

(21) **PI 0301323-5 A2** (22) 08/05/2003 **8.6**
(71) SNR Roulements (FR)
(74) Bhering Advogados
referente a 6ª e 7ª anuidades

(21) **PI 0301324-3 A2** (22) 08/05/2003 **8.6**
(71) Bayer Antwerpen N.V. (BE)
(74) Dannemann, Siemsen, Bigler & Ipanema Moreira
referente a 6ª e 7ª anuidades

(21) **PI 0301326-0 A2** (22) 09/05/2003 **8.6**
(71) The Goodyear Tire & Rubber Company (US)
(74) Nellie Anne Daniel Shores
referente a 6ª e 7ª anuidades

(21) **PI 0301327-8 A2** (22) 09/05/2003 **8.6**
(71) The Goodyear Tire & Rubber Company (US)
(74) Nellie Anne Daniel Shores
referente a 5ª, 6ª e 7ª anuidades

(21) **PI 0301340-5 A2** (22) 09/04/2003 **8.6**
(71) Halliburton Energy Services, INC. (US)
(74) Antonio Mauricio Pedras Arnaud
referente a 5ª, 6ª e 7ª anuidades

(21) **PI 0301347-2 A2** (22) 28/04/2003 **8.6**
(71) Daniel Sofer (BR/SP)
(74) Beérre Assessoria Empresarial S/C Ltda
referente a 6ª e 7ª anuidades

(21) **PI 0301348-0 A2** (22) 28/04/2003 **8.6**
(71) Shen-Ba Lee (TW)
(74) Tinoco Soares & Filho S/C Ltda
referente a 6ª e 7ª anuidades

(21) **PI 0301360-0 A2** (22) 06/05/2003 **8.6**
(71) Nirmanei Almeida Santos (BR/SP)
(74) J. Barone e Papa, Advogados Associados
referente a 4ª,5ª, 6ª e 7ª anuidades

(21) **PI 0301363-4 A2** (22) 06/05/2003 **8.6**
(71) Sirlei Pereira Machado (BR/RJ)
(74) Silva & Guimarães Marcas e Patentes Ltda
referente a 4ª,5ª, 6ª e 7ª anuidades

(21) **PI 0301377-4 A2** (22) 27/05/2003 **8.6**
(71) Oceano Indústria Gráfica e Editora Ltda (BR/SP)
(74) SPI Marcas & Patentes S/C LTDA
referente a 3ª,4ª,5ª e 6ª anuidades

(21) **PI 0301378-2 A2** (22) 27/05/2003 **8.6**
(71) L'Oréal (FR)
(74) Francisco Carlos Rodrigues Silva
referente a 6ª anuidade

(21) **PI 0301382-0 A2** (22) 28/05/2003 **8.6**
(71) Nilza Maria da Nave e Castro Guidette (BR/SP) , Sérgio Cintra Cordeiro (BR/SP)
(74) Advocacia Fernandes e Borghi Fernandes S/C
referente a 6ª anuidade

(21) **PI 0301383-9 A2** (22) 28/05/2003 **8.6**
(71) José Carlos Fronteira Teodoro (BR/SP)
(74) Vilage Marcas & Patentes S/C Ltda
referente a 4ª,5ª e 6ª anuidades

(21) **PI 0301384-7 A2** (22) 28/05/2003 **8.6**
(71) L'Oréal (FR)
(74) Francisco Carlos Rodrigues Silva
referente a 6ª e 7ª anuidades

(21) **PI 0301385-5 A2** (22) 28/05/2003 **8.6**
(71) L'oreal (FR)
(74) Francisco Carlos Rodrigues Silva
referente a 6ª anuidade

(21) **PI 0301389-8 A2** (22) 29/05/2003 **8.6**
(71) L'Oréal (FR)
(74) Francisco Carlos Rodrigues Silva
referente a 5ª e 6ª anuidades

(21) **PI 0301392-8 A2** (22) 04/02/2003 **8.6**
(71) Wagner de Moraes (BR/SP)
referente a 4ª,5ª, 6ª e 7ª anuidades

(21) **PI 0301406-1 A2** (22) 15/04/2003 **8.6**
(71) Multibrás S.A. Eletrodomésticos (BR/SP)
(74) Antonio Mauricio Pedras Arnaud
referente a 6ª e 7ª anuidades

(21) **PI 0301422-3 A2** (22) 14/05/2003 **8.6**
(71) Ykk Corporation (JP)
(74) Cruzeiro/NewMarc Patentes e Marcas Ltda
referente a 3ª,4ª,5ª, 6ª e 7ª anuidades

(21) **PI 0301423-1 A2** (22) 14/05/2003 **8.6**
(71) Nikolaos Georgios Mavridis (BR/SP)
(74) Remarca Registro De Marcas E Patentes S/C Ltda
referente a 6ª anuidade

(21) **PI 0301434-7 A2** (22) 02/06/2003 **8.6**
(71) Edison de Godoy (BR/SP)
(74) Grupo Princesa Marca e Patentes LTDA
referente a 3ª,4ª,5ª, 6ª e 7ª anuidades

(21) **PI 0301435-5 A2** (22) 02/06/2003 **8.6**
(71) Mauricio Gonçalves de Oliveira (BR/SP)
(74) Grupo Princesa Marcas e Patentes Ltda.
referente a 6ª anuidade

(21) **PI 0301441-0 A2** (22) 03/06/2003 **8.6**
(71) Halliburton Energy Services, INC. (US)
(74) Antonio Mauricio Pedras Arnaud
referente a 5ª e 6ª anuidades

(21) **PI 0301442-8 A2** (22) 04/04/2003 **8.6**
(71) Maria José Silveira (BR/SP) , Marcelo Cicchi (BR/SP)
(74) Luiz Roberto L. Brito Silva - API nº 348 - Molant Propr. Industrial
referente a 3ª,4ª,5ª, 6ª e 7ª anuidades

(21) **PI 0301443-6 A2** (22) 04/04/2003 **8.6**
(71) Carla Cristina Attanazio do Prado (BR/SP) , Camila Dias Nakazaki (BR/SP) , Vanessa Provenzano Tsuhako (BR/SP) , Katia Hitomi Inui (BR/SP)
referente a 4ª,5ª, 6ª e 7ª anuidades

(21) **PI 0301448-7 A2** (22) 04/04/2003 **8.6**
(71) Werner Rydl (BR/PE) , Johann Schwarz (BR/PE) , Valdir Antonio Bieger (BR/PE)
(74) Silva & Guimarães Marcas e Patentes Ltda
referente a 4ª,5ª, 6ª e 7ª anuidades

(21) **PI 0301449-5 A2** (22) 04/04/2003 **8.6**
(71) Serpaf - Serviços de Promoção ao Menor e à Família (BR/MG)
(74) Silva & Guimarães Marcas e Patentes Ltda
referente a 5ª, 6ª e 7ª anuidades

(21) **PI 0301452-5 A2** (22) 08/04/2003 **8.6**
(71) Halliburton Energy Services, INC. (US)
(74) Antonio Mauricio Pedras Arnaud
referente a 6ª e 7ª anuidades

(21) **PI 0301454-1 A2** (22) 15/04/2003 **8.6**
(71) Armando de Oliveira (BR/SP)
(74) Veirano e Advogados Associados
referente a 6ª e 7ª anuidades

(21) **PI 0301455-0 A2** (22) 15/04/2003 **8.6**
(71) Armando de Oliveira (BR/SP)
(74) Veirano e Advogados Associados
referente a 6ª e 7ª anuidades

(21) **PI 0301460-6 A2** (22) 29/04/2003 **8.6**
(71) Halliburton Energy Services, INC. (US)
(74) Antonio Mauricio Pedras Arnaud
referente a 6ª anuidade

(21) **PI 0301464-9 A2** (22) 30/04/2003 **8.6**
(71) Schott Glaverbel do Brasil LTDA (BR/SP)
(74) Béerre Assessoria Empresarial S/C Ltda
referente a 5ª e 6ª anuidades

(21) **PI 0301465-7 A2** (22) 30/04/2003 **8.6**
(71) Schott Glaverbel do Brasil Ltda (BR/SP)
(74) Beérre Assessoria Empresarial S/C Ltda
referente a 5ª e 6ª anuidades

(21) **PI 0301475-4 A2** (22) 09/05/2003 **8.6**
(71) Ederaldo Godoy Junior (BR/SP)
(74) Sociedade Civil Braxil Ltda
referente a 4ª, 5ª e 6ª anuidades

(21) **PI 0301476-2 A2** (22) 22/05/2003 **8.6**
(71) V.F. Franqueadora de Farmacia e Manipulação LTDA (BR/SP)
(74) Nova Difusão Marcas, Patentes e Representações Ltda
referente a 5ª e 6ª anuidades

(21) **PI 0301489-4 A2** (22) 17/04/2003 **8.6**
(71) MOISÉS PACHECO ALCOLÉA (BR/SP)
(74) Vilage Marcas & Patentes S/C Ltda
referente a 5ª, 6ª e 7ª anuidades

(21) **PI 0301491-6 A2** (22) 23/04/2003 **8.6**
(71) Luis Fernando Ferracine (BR/SP)
(74) Antonio Mauricio Pedras Arnaud
referente a 6ª e 7ª anuidades

(21) **PI 0301495-9 A2** (22) 24/04/2003 **8.6**
(71) Harris Corporation (US)
(74) Antonio Mauricio Pedras Arnaud
referente a 3ª,4ª,5ª, 6ª e 7ª anuidades

(21) **PI 0301506-8 A2** (22) 25/04/2003 **8.6**
(71) Gnatus Equipamentos Médico Odontológicos LTDA (BR/SP)
(74) Vilage Marcas & Patentes S/C Ltda
referente a 6ª e 7ª anuidades

(21) **PI 0301507-6 A2** (22) 15/05/2003 **8.6**
(71) Reginaldo Mario Miglio Ranca (BR/SP)
(74) Icamp Assessoria Empresarial S/C Ltda
referente a 4ª,5ª e 6ª anuidades

(21) **PI 0301510-6 A2** (22) 16/05/2003 **8.6**
(71) Vicente Fermino Bento (BR/SP)
(74) Somarca Assessoria Empresarial S/C Ltda
referente a 6ª anuidade

(21) **PI 0301514-9 A2** (22) 16/05/2003 **8.6**
(71) José Francisco Gonçalves (BR/SP)
(74) Vilage Marcas & Patentes S/C Ltda
referente a 4ª,5ª e 6ª anuidades

(21) **PI 0301521-1 A2** (22) 29/05/2003 **8.6**
(71) L'oreal (FR)
(74) Francisco Carlos Rodrigues Silva
referente a 6ª anuidade

(21) **PI 0301522-0 A2** (22) 29/05/2003 **8.6**
(71) L'Oréal (FR)
(74) Francisco Carlos Rodrigues Silva
referente a 6ª anuidade

(21) **PI 0301525-4 A2** (22) 27/05/2003 **8.6**
(71) L'Oréal (FR)
(74) Francisco Carlos Rodrigues Silva
referente a 5ª e 6ª anuidades

(21) **PI 0301534-3 A2** (22) 03/06/2003 **8.6**
(71) Halliburton Energy Services, INC. (US)
(74) Antonio Mauricio Pedras Arnaud
referente a 5ª e 6ª anuidades

(21) **PI 0301538-6 A2** (22) 14/04/2003 **8.6**
(71) Clicherlux Indústria e Comércio de Clichês de Matrizes LTDA (BR/SP)
(74) Toledo Corrêa Marcas e Patentes S/C Ltda
referente a 6ª e 7ª anuidades

(21) **PI 0301540-8 A2** (22) 15/04/2003 **8.6**
(71) Maria de Fatima do Prado Valladares (BR/SP)
referente a 6ª e 7ª anuidades

(21) **PI 0301541-6 A2** (22) 12/05/2003 **8.6**
(71) Sila Holding Industriale S.p.A (IT)
(74) Advocacia Pietro Ariboni S/C
referente a 6ª anuidade

(21) **PI 0301546-7 A2** (22) 19/05/2003 **8.6**
(71) Ober S/A Indústria e Comércio (BR/SP)
(74) Nobel Marcas e Patentes S/C LTDA
referente a 4ª,5ª e 6ª anuidades

(21) **PI 0301551-3 A2** (22) 20/05/2003 **8.6**
(71) Baher Peças e Máquinas Ltda. (BR/SC)
(74) Tinoco Soares & Filho S/C Ltda.
referente a 5ª e 6ª anuidades

(21) **PI 0301552-1 A2** (22) 20/05/2003 **8.6**
(71) Multibrás S. A. Eletrodomésticos (BR/SP)
(74) Antonio Mauricio Pedras Arnaud
referente a 6ª anuidade

(21) **PI 0301553-0 A2** (22) 21/05/2003 **8.6**
(71) Silvério Luiz Fusco (BR/SP)
referente a 4ª,5ª, 6ª anuidades

(21) **PI 0301556-4 A2** (22) 21/05/2003 **8.6**
(71) Niuza Peres (BR/SP)
referente a 3ª,4ª,5ª e 6ª anuidades

(21) **PI 0301565-3 A2** (22) 05/06/2003 **8.6**
(71) Guido Colombo (BR/SP)
(74) Tinoco Soares & Filho S/C Ltda.

referente a 3ª,4ª,5ªe 6ª anuidades

(21) **PI 0301568-8 A2** (22) 05/06/2003 **8.6**
(71) Eaton Corporation (US)
(74) Antonio Mauricio Pedras Arnaud
referente a 3ª,4ª,5ª e 6ª anuidades

(21) **PI 0301570-0 A2** (22) 09/05/2003 **8.6**
(71) Rohm And Haas Company (US)
(74) Momsen, Leonardos & Cia
referente a 6ª anuidade

(21) **PI 0301581-5 A2** (22) 14/05/2003 **8.6**
(71) Illinois Tool Works INC (US)
(74) Nellie Anne Daniel Shores
referente a 3ª,4ª,5ª e 6ª anuidades

(21) **PI 0301582-3 A2** (22) 14/05/2003 **8.6**
(71) Illinois Tool Works, INC. (US)
(74) Nellie Anne Daniel Shores
referente as 3ª,4ª,5ª e 6ª anuidades

(21) **PI 0301590-4 A2** (22) 19/05/2003 **8.6**
(71) Arvinmeritor Technology, LLC. (US)
(74) Dannemann, Siemsen, Bigler & Ipanema Moreira
referente as 5ª e 6ª anuidades

(21) **PI 0301599-8 A2** (22) 05/06/2003 **8.6**
(71) Química Industrial Supply LTDA. (BR/SP)
(74) Beérre Assessoria Empresarial S/C LTDA
referente a 6ª anuidade

(21) **PI 0301601-3 A2** (22) 05/06/2003 **8.6**
(71) Breno Chvaicer (BR/SP)
(74) Patrícia Janardi Gonçalez Silveira
referente as 5ª e 6ª anuidades

(21) **PI 0301602-1 A2** (22) 16/01/2003 **8.6**
(71) Nézio Pereira de Andrade Júnior (BR/SC)
referente as 3ª,4ª,5ª, 6ª e 7ª anuidades

(21) **PI 0301605-6 A2** (22) 21/01/2003 **8.6**
(71) Leonid Sidenco (BR/PR)
(74) Marpa Cons. e Asses. Empres. Ltda
referente as 5ª,6ª e 7ª anuidades

(21) **PI 0301607-2 A2** (22) 24/01/2003 **8.6**
(71) Ernani Aluisio Thomaz (BR/RS)
referente as 6ª e 7ª anuidades

(21) **PI 0301609-9 A2** (22) 05/06/2003 **8.6**
(71) S.I.G Sistemas de Identificación Genética S.A. (AR)
(74) City Patentes e Marcas Ltda
referente a 6ª anuidade

(21) **PI 0301615-3 A2** (22) 12/02/2003 **8.6**
(71) Lucas Moller (BR/RS)
(74) Marpa Cons. e Asses. Empres. Ltda
referente as 3ª,4ª,5ª,6ª e 7ª anuidades

(21) **PI 0301618-8 A2** (22) 17/02/2003 **8.6**
(71) Ivan Folda (BR/PR)
(74) Marpa Cons. e Asses. Empres. Ltda
referente as 6ª e 7ª anuidades

(21) **PI 0301620-0 A2** (22) 18/03/2003 **8.6**
(71) José de Fátima Mota (BR/MG)
referente as 4ª,5ª,6ª e 7ª anuidades

(21) **PI 0301632-3 A2** (22) 03/04/2003 **8.6**
(71) Jeferson Fabrício Fleck de Castro (BR/RS)
referente as 5ª, 6ª e 7ª anuidades

(21) **PI 0301633-1 A2** (22) 14/04/2003 **8.6**
(71) Fernando Meneguetti (BR/RS)
(74) Marpa Cons. e Asses. Empres. Ltda
referente as 4ª,5ª,6ª e 7ª anuidades

(21) **PI 0301645-5 A2** (22) 20/05/2003 **8.6**
(71) Carlos Maurício Hansel (BR/RS)
(74) Marpa Cons. e Asses. Empres. LTDA
referente as 3ª,4ª,5ª e 6ª anuidades

(21) **PI 0301647-1 A2** (22) 10/06/2003 **8.6**
(71) René Saraiva de Ávila (BR/RS)
referente as 3ª,4ª,5ª e 6ª anuidades

(21) **PI 0301650-1 A2** (22) 13/06/2003 **8.6**
(71) José Ignácio Espinos Guerra (BR/SC)
(74) Hélio Schroeder D'Avila
referente as 5ª e 6ª anuidades

(21) **PI 0301671-4 A2** (22) 05/06/2003 **8.6**
(71) The Goodyear Tire & Rubber Company. (US)
(74) Nellie Anne Daniel Shores
referente as 5ª e 6ª anuidades

(21) **PI 0301676-5 A2** (22) 06/06/2003 **8.6**
(71) Rohm And Haas Company (US)
(74) Momsen, Leonardos & Cia.
referente as 3ª,4ª,5ª e 6ª anuidades

(21) **PI 0301693-5 A2** (22) 23/05/2003 **8.6**
(71) L'air Liquide, Société Anonyme à Directoire et Conseil de Surveillance Pour L'étude et L'exploitation des Procédés Georges Claude (FR)
(74) Momsen, Leonardos & Cia.
referente as 5ª e 6ª anuidades

(21) **PI 0301719-2 A2** (22) 14/05/2003 **8.6**
(71) F. Hoffmann-La Roche AG (CH)
(74) Vieira de Mello Advogados
referente as 5ª e 6ª anuidades

(21) **PI 0301727-3 A2** (22) 09/06/2003 **8.6**
(71) Arvinmeritor do Brasil Sistemas Automotivos Ltda (BR/SP)
(74) Dannemann, Siemsen, Bigler & Ipanema Moreira
referente as 5ª e 6ª anuidades

(21) **PI 0301728-1 A2** (22) 09/06/2003 **8.6**
(71) Rohm And Haas Company (US)
(74) Momsen, Leonardos & Cia
referente as 3ª,4ª,5ª e 6ª anuidades

(21) **PI 0301729-0 A2** (22) 20/06/2003 **8.6**
(71) Invensys Building Systems, Inc. (US)
(74) Hugo Silva Rosa Santiago & Maldonado
referente as 5ª e 6ª anuidades

(21) **PI 0301739-7 A2** (22) 04/06/2003 **8.6**
(71) Unilever N.V. (NL)
(74) Momsen, Leonardos & Cia.
referente as 4ª,5ª e 6ª anuidades

(21) **PI 0301740-0 A2** (22) 04/06/2003 **8.6**
(71) Illinois Tool Works INC. (US)
(74) Nellie Anne Daniel Shores
referente a 6ª anuidade

(21) **PI 0301741-9 A2** (22) 04/06/2003 **8.6**
(71) Unilever N.V. (NL)
(74) Momsen, Leonardos & Cia
referente a 5ª e 6ª anuidades

(21) **PI 0301742-7 A2** (22) 05/06/2003 **8.6**
(71) Gtech Rhode Island Corporation (US)
(74) Dannemann, Siemsen, Bigler & Ipanema Moreira
referente a 6ª anuidades

(21) **PI 0301747-8 A2** (22) 09/06/2003 **8.6**
(71) Indústria Mancini S/A (BR/SP)
(74) Icamp Assessoria Empresarial S/C Ltda
referente as 5ª e 6ª anuidades

(21) **PI 0301760-5 A2** (22) 16/06/2003 **8.6**
(71) João Vidal Moreno (BR/SP)
(74) Leandro Roque de Oliveira Neto
referente a 4ª,5ª e 6ª anuidades

(21) **PI 0301762-1 A2** (22) 17/06/2003 **8.6**
(71) Oscar Luiz Gonzaga (BR/SP)
(74) Icamp Assessoria Empresarial S/C Ltda
referente a 3ª,4ª,5ª e 6ª anuidades

(21) **PI 0301763-0 A2** (22) 17/06/2003 **8.6**
(71) Claive Vidiz Jr (BR/SP)
referente a 5ª e 6ª anuidades

(21) **PI 0301768-0 A2** (22) 25/06/2003 **8.6**
(71) José Roberto Nunes (BR/SP)
(74) Beérre Assessoria Empresarial S/C LTDA
referente a 6ª anuidades

(21) **PI 0301770-2 A2** (22) 26/06/2003 **8.6**
(71) Sonoco Development, INC. (US)
(74) Cavalcanti e Cavalcanti Advogados
referente a 6ª anuidades

(21) **PI 0301771-0 A2** (22) 26/06/2003 **8.6**
(71) Takamitsu Kametani (BR/SP)
referente a 4ª,5ª e 6ª anuidades

(21) **PI 0301772-9 A2** (22) 26/06/2003 **8.6**
(71) Marcia Cristina Turtura Tavares de Macedo (BR/SP)
(74) Lupo & Filhos Assessoria em Marcas e Patentes S/C Ltda
referente a 3ª,4ª,5ª e 6ª anuidades

(21) **PI 0301779-6 A2** (22) 27/06/2003 **8.6**
(71) Luiz Carlos dos Santos (BR/SP) , Francisco Mathieu (BR/SP)
(74) Sociedade Civil Braxil Ltda
referente a 3ª,4ª,5ª e 6ª anuidades

(21) **PI 0301781-8 A2** (22) 27/06/2003 **8.6**
(71) Samsung Gwang Ju Electronics CO., LTD. (KR)
(74) Cruzeiro/Newmarc Patentes e Marcas LTDA
referente a 4ª,5ª e 6ª anuidades

(21) **PI 0301792-3 A2** (22) 17/06/2003 **8.6**
(71) Gustavo de Souza Lobo (BR/MT)
(74) Joel Ribas Vaz
referente a 5ª e 6ª anuidades

(21) **PI 0301810-5 A2** (22) 03/06/2003 **8.6**
(71) Edvaldo da Silva Santos (BR/PB)
referente a 4ª,5ª e 6ª anuidades

(21) **PI 0301811-3 A2** (22) 13/05/2003 **8.6**
(71) Mário Mota Ferreira (BR/MG)
referente a 3ª,4ª,5ª e 6ª anuidades

(21) **PI 0301815-6 A2** (22) 04/04/2003 **8.6**
(71) Marilia Ines Stedile Boff (BR/RS)
(74) Marpa Cons. e Asses. Empres. Ltda
referente a 4ª,5ª, 6ª e 7ª anuidades

(21) **PI 0301816-4 A2** (22) 04/04/2003 **8.6**
(71) Agromarau Indústria e Comércio Ltda. (BR/RS)
(74) D'Mark Registros de Marcas e Patentes S/C Ltda.
referente a 5ª, 6ª e 7ª anuidades

(21) **PI 0301817-2 A2** (22) 07/04/2003 **8.6**
(71) Geraldo José Frozi (BR/RS)
(74) Marpa Cons. e Asses. Empres. Ltda
referente a 4ª,5ª, 6ª e 7ª anuidades

(21) **PI 0301827-0 A2** (22) 29/04/2003 **8.6**
(71) Olavo Jose de Oliveira (BR/RS)
(74) Marpa Cons. e Asses. Empres. Ltda
referente a 5ª, 6ª e 7ª anuidades

(21) **PI 0301828-8 A2** (22) 29/04/2003 **8.6**
(71) BL Industria Ótica Ltda (BR/RS)
(74) Marpa Cons. e Asses. Empres. Ltda
referente a 6ª e 7ª anuidades

(21) **PI 0301832-6 A2** (22) 13/06/2003 **8.6**
(71) José Ignácio Espinos Guerra (BR/SC)
(74) Hélio Schroeder D'Avila
referente a 5ª e 6ª anuidades

(21) **PI 0301834-2 A2** (22) 13/06/2003 **8.6**
(71) José Ignácio Espinos Guerra (BR/SC)
(74) Hélio Schroeder D'Avila
referente a 5ª e 6ª anuidades

(21) **PI 0301835-0 A2** (22) 13/06/2003 **8.6**
(71) José Ignácio Espinos Guerra (BR/SC)
(74) Hélio Schroeder D'Avila
referente a 5ª e 6ª anuidades

(21) **PI 0301836-9 A2** (22) 27/05/2003 **8.6**
(71) Mário Egerland (BR/SC)
(74) Sandro Wunderlich
referente a 5ª e 6ª anuidades

(21) **PI 0301837-7 A2** (22) 21/01/2003 **8.6**
(71) Clóvis Vinicio Karkle (BR/PR)
(74) Marpa Cons. e Asses. Empres. Ltda
referente a 3ª,4ª,5ª,6ª e 7ª anuidades

(21) **PI 0301843-1 A2** (22) 21/02/2003 **8.6**
(71) Sandro Mendes de Souza (BR/PR) , Robson Calvo Melo (BR/PR)
(74) Marpa Cons. e Asses. Empres. Ltda
referente a 3ª,4ª,5ª, 6ª e 7ª anuidades

(21) **PI 0301844-0 A2** (22) 24/02/2003 **8.6**

(71) Flávio Phaelante da Câmara Lima (BR/RS) , Antonio Jarbas Ramos de Almeida (BR/RS)
(74) Gregório Santos Ferreira da Cruz
referente a 3ª,4ª,5ª, 6ª e 7ª anuidades

(21) **PI 0301850-4 A2** (22) 04/04/2003 **8.6**
(71) SENAI/CTCmat - Centro de Tecnologia em Materiais (BR/SC)
(74) Edemar Soares Antonini
referente a 6ª e 7ª anuidades

(21) **PI 0301851-2 A2** (22) 16/04/2003 **8.6**
(71) Agromarau Indústria e Comércio LTDA. (BR/RS)
(74) D'Mark Assessoria Empresarial Ltda
referente a 5ª ,6ª e 7ª anuidades

(21) **PI 0301853-9 A2** (22) 16/04/2003 **8.6**
(71) Tecnodare Informática LTDA. (BR/RS)
referente a 6ª e 7ª anuidades

(21) **PI 0301855-5 A2** (22) 22/04/2003 **8.6**
(71) Sebastião Alcidoni Medeiros (BR/SC)
(74) Agência Gaúcha de Marcas e Patentes Ltda
referente a 5ª, 6ª e 7ª anuidades

(21) **PI 0301860-1 A2** (22) 06/06/2003 **8.6**
(71) Carlos Octavio Cordoves Cespedes (BR/RS)
(74) João Batista dos Santos
referente a 4ª,5ª e 6ª anuidades

(21) **PI 0301878-4 A2** (22) 27/03/2003 **8.6**
(71) Cecon, Ferreira & CIA LTDA. (BR/PR)
referente a 4ª,5ª,6ª e 7ª anuidades

(21) **PI 0301880-6 A2** (22) 25/04/2003 **8.6**
(71) Universidade Federal de Pernambuco (BR/PE)
referente a 3ª,5ª e 6ª anuidades

(21) **PI 0301882-2 A2** (22) 29/04/2003 **8.6**
(71) Bortolo João Isoppo (BR/PR) , Fabiano Isoppo (BR/PR) , Thomas Raymund Korontai (BR/PR)
(74) Komarca Escritório de Propriedade Industrial S/C Ltda.
referente a 6ª anuidade

(21) **PI 0301892-0 A2** (22) 08/04/2003 **8.6**
(71) Universidade Federal de Juiz de Fora (BR/MG)
(74) Bernhard Johannes Lesche
referente a 5ª e 6ª anuidades

(21) **PI 0301893-8 A2** (22) 06/06/2003 **8.6**
(71) José Buci Campos (BR/PR)
(74) Calisto Vendrame Sobrinho
referente a 5ª e 6ª anuidades

(21) **PI 0301898-9 A2** (22) 16/04/2003 **8.6**
(71) Jonas Leão de Oliveira Filho (BR/MG)
(74) Sâmia Amin Santos
referente a 4ª,5ª ,6ª e 7ª anuidades

(21) **PI 0301917-9 A2** (22) 30/05/2003 **8.6**
(71) Universidade Federal de Pernambuco (BR/PE)
referente a 3ª,5ª e 6ª anuidades

(21) **PI 0301935-7 A2** (22) 27/06/2003 **8.6**
(71) Elo Sistemas Eletronicos S.A (BR/RS)
(74) Marpa Cons. e Asses. Empres. Ltda
referente a 5ª e 6ª anuidades

(21) **PI 0301939-0 A2** (22) 07/07/2003 **8.6**
(71) Carper Fabricação De Mag P/ Telhas de Concreto LTDA. (BR/SC)
(74) Rosane Cardoso de Cesaro
referente a 5ª e 6ª anuidades

(21) **PI 0301955-1 A2** (22) 20/06/2003 **8.6**
(71) Rohm And Haas Company (US)
(74) Momsen, Leonardos & Cia
referente a 5ª e 6ª anuidades

(21) **PI 0301962-4 A2** (22) 27/06/2003 **8.6**
(71) Dana Corporation (US)
(74) Bhering Advogados
referente a 6ª anuidade

(21) **PI 0213067-0 A2** (22) 07/10/2002 **8.6**
(71) Recordati S.A. (CH)
(74) Nellie Anne Daniel Shores
Referente à 6ª e 7ª anuidades.

(21) **PI 0215474-9 A2** (22) 20/12/2002 **8.6**
(71) Albany International Corp. (US)
(74) Orlando de Souza
Referente a 5º, 6º e 7º anuidade.

(21) **PI 0215482-0 A2** (22) 11/01/2002 **8.6**
(71) S.D. Warren Services Company (US)
(74) Dannemann, Siemsen, Bigler & Ipanema Moreira
Referente a 5º, 6º e 7º anuidade.

(21) **PI 0215495-1 A2** (22) 31/12/2002 **8.6**
(71) Qualcomm Incorporated (US)
(74) Montaury Pimenta, Machado & Lioce S/C Ltda
Referente a 5º, 6º e 7º anuidade.

(21) **PI 0215498-6 A2** (22) 16/12/2002 **8.6**
(71) Merck Patent Gesellschaft MIT Beschaenkter Haftung (DE)
(74) Dannemann, Siemsen, Bigler & Ipanema Moreira
Referente a 5º, 6º e 7º anuidade.

(21) **PI 0215502-8 A2** (22) 21/11/2002 **8.6**
(71) Maus S.P.A. (IT)
(74) Dannemann, Siemsen, Bigler & Ipanema Moreira
Referente a 3º anuidade.

(21) **PI 0215504-4 A2** (22) 11/11/2002 **8.6**
(71) Oladur LTD. (IL)
(74) Nellie Anne Daniel Shores
Referente a 5º, 6º e 7º anuidade.

(21) **PI 0215525-7 A2** (22) 24/04/2002 **8.6**
(71) Prof. Birkmayer Gesundheitsprodukte GMBH (AT)
(74) Dannemann, Siemsen, Bigler & Ipanema Moreira
Referente a 5º, 6º e 7º anuidade.

(21) **PI 0215527-3 A2** (22) 23/01/2002 **8.6**
(71) Carrier Corporation (US)
(74) Momsen, Leonardos & Cia
Referente a 5º anuidade.

(21) **PI 0215564-8 A2** (22) 20/12/2002 **8.6**
(71) The Procter & Gamble Company (US)
(74) Trench, Rossi e Watanabe
Referente a 6º e 7º anuidade.

(21) **PI 0215584-2 A2** (22) 07/02/2002 **8.6**
(71) Lighting Control, Inc (US)
(74) Dannemann, Siemen, Bigler & Ipanema Moreira
Referente a 4º anuidade.

(21) **PI 0215597-4 A2** (22) 03/10/2002 **8.6**
(71) The Firedrill Company, LLC (US)
(74) Dannemann, Siemsen, Bigler & Ipanema Moreira
Referente a 5º, 6º e 7º anuidade.

(21) **PI 0215605-9 A2** (22) 08/11/2002 **8.6**
(71) Cincinnati Tyrolit, Inc. (US)
(74) Momsen, Leonardos & Cia.
Referente a 5º, 6º e 7º anuidade.

(21) **PI 0215611-3 A2** (22) 28/10/2002 **8.6**
(71) Marcelo Januzzi Santos (BR/SP) , Hilton Roberto Godeguez (BR/SP) , Roberto José da Silva (BR/SP)
(74) Vilage Marcas & Patentes S/C Ltda
Referente a 5º, 6º e 7º anuidade.

(21) **PI 0215615-6 A2** (22) 03/10/2002 **8.6**
(71) Media Plus, INC. (US)
(74) Orlando de Souza
Referente a 5º, 6º e 7º anuidade.

(21) **PI 0215620-2 A2** (22) 28/02/2002 **8.6**
(71) Gamma Croma S.p.A. (IT)
(74) Antonio Mauricio Pedras Arnaud
Referente a 4º, 5º, 6º e 7º anuidade.

(21) **PI 0215635-0 A2** (22) 20/09/2002 **8.6**
(71) Kenneth Bernard Stricker (ZA) , Nigel George Woodward (ZA)
(74) Hugo Silva, Rosa & Maldonado-Prop. Int
Referente a 5º, 6º e 7º anuidade.

(21) **PI 0215641-5 A2** (22) 04/12/2002 **8.6**
(71) Robert Bosch GMBH. (DE)
(74) Dannemann, Siemsen, Bigler & Ipanema Moreira
Referente a 5º, 6º e 7º anuidade.

(21) **PI 0215664-4 A2** (22) 28/03/2002 **8.6**
(71) Telefonaktiebolaget KM Ericsson (publ) (SE)
(74) Momsen, Leonardos & Cia
Referente a 3º anuidade.

(21) **PI 0215676-8 A2** (22) 19/12/2002 **8.6**
(71) Valent Biosciences Corporation (US)
(74) Momsen, Leonardos & Cia
Referente a 3º anuidade.

(21) **PI 0215702-0 A2** (22) 12/04/2002 **8.6**
(71) Ranbaxy Laboratories Limited. (IN)
(74) Castro Barros Sobral Gomes Advogados
Referente a 5º, 6º e 7º anuidade.

(21) **PI 0215761-6 A2** (22) 04/10/2002 **8.6**
(71) Computer Associates Think, Inc (US)
(74) Nellie Anne Daniel Shores
Referente a 5º, 6º e 7º anuidade.

(21) **PI 0215764-0 A2** (22) 07/06/2002 **8.6**
(71) Speed France (FR)
(74) Dannemann, Siemsen, Bigler & Ipanema Moreira
Referente a 5º, 6º e 7º anuidade.

(21) **PI 0215768-3 A2** (22) 25/06/2002 **8.6**
(71) Borealis Technology OY. (FI)
(74) Momsen, Leonardos & Cia.
Referente a 3º anuidade.

(21) **PI 0215785-3 A2** (22) 25/06/2002 **8.6**
(71) Ultrashape Inc (IL)
(74) Security, Do Nascimento Souza & Assoc S/C Ltda
Referente a 5º e 7º anuidade.

(21) **PI 0215787-0 A2** (22) 25/06/2002 **8.6**
(71) Integran Technologies INC. (CA)
(74) Dannemann, Siemsen & Ipanema Moreira
Referente a 4º anuidade.

(21) **PI 0215790-0 A2** (22) 25/06/2002 **8.6**
(71) Fractus S.A. (ES)
(74) Martinez & Moura Barreto S/C Ltda
Referente a 4º, 5º, 6º e 7º anuidade.

(21) **PI 0215800-0 A2** (22) 16/07/2002 **8.6**
(71) GS Gestione Sistemi S.R.L. (IT)
(74) Orlando de Souza
Referente a 5º, 6º e 7º anuidade.

(21) **PI 0215803-5 A2** (22) 12/07/2002 **8.6**
(71) CFS Weert B.V. (NL)
(74) Dannemann , Siemsen, Bigler & Ipanema Moreira
Referente a 5º, 6º e 7º anuidade.

(21) **PI 0215810-8 A2** (22) 19/07/2002 **8.6**
(71) Kraft Foods Holdings, INC. (US)
(74) Momsen, Leonardos & Cia
Referente a 3º anuidade.

(21) **PI 0215820-5 A2** (22) 25/01/2002 **8.6**
(62) PI0206687-4 25/01/2002
(71) Warner-Lambert Company LLC (US)
(74) Dannemann , Siemsen, Bigler & Ipanema Moreira
Referente a 4º, 5º, 6º e 7º anuidade.

(21) **PI 0215822-1 A2** (22) 11/12/2002 **8.6**
(62) PI0205252-0 11/12/2002
(71) Samsung Electronics CO., LTD (KR)
(74) Paulo C. Oliveira & Cia
Referente a 3º anuidade.

(21) **PI 0215854-0 A2** (22) 25/11/2002 **8.6**
(71) Katsuzo Tanaka (JP)
(74) Flávia Salim Lopes
Referente a 3º e 7º anuidade.

(21) **PI 0215858-2 A2** (22) 24/07/2002 **8.6**
(71) Keddem Bio-Science Ltd (IL)
(74) Antonio Mauricio Pedras Arnaud
Referente a 3º anuidade.

(21) **PI 0215867-1 A2** (22) 05/12/2002 **8.6**
(71) Gaia Importação, Exportação e Serviços Ltda (BR/RJ) , Wudtke Consulting Llc (US)
(74) Maria Célia Coelho Novaes
Referente a 4º, 6º e 7º anuidade.

(21) **PI 0215892-2 A2** (22) 01/10/2002 **8.6**
(71) ROWENTA FRANCE (FR)
(74) Momsen, Leonardos & Cia
Referente a 3º anuidade.

(21) **PI 0215897-3 A2** (22) 23/10/2002 **8.6**

(71) Mitsubishi Rayon Co., Ltd. (JP)
(74) Cruzeiro/Newmarc Patentes e Marcas Ltda.
Referente a 3º anuidade.

(21) **PI 0215898-1 A2** (22) 22/10/2002 **8.6**
(71) L'oreal (FR)
(74) Ana Paula Santos Celidonio
Referente a 3º anuidade.

(21) **PI 0215900-7 A2** (22) 09/12/2002 **8.6**
(71) Meccanica Bassi S.P.A. (IT)
(74) Bhering Advogados
Referente a 4º e 7º anuidade.

(21) **PI 0215902-3 A2** (22) 10/10/2002 **8.6**
(71) Halliburton Energy Services, Inc. (US)
(74) Momsen, Leonardos & Cia.
Referente a 3º e 7º anuidade.

(21) **PI 0215905-8 A2** (22) 18/11/2002 **8.6**
(71) Toshiyuki Aiba (JP)
(74) Cruzeiro/Newmarc Patentes e Marcas Ltda.
Referente a 4º, 5º, 6º e 7º anuidade.

(21) **PI 0215906-6 A2** (22) 18/11/2002 **8.6**
(71) Toshiyuki Aiba (JP)
(74) Cruzeiro/NewMarc Marcas e Patentes Ltda
Referente a 4º, 5º, 6º e 7º anuidade.

(21) **PI 0215907-4 A2** (22) 18/11/2002 **8.6**
(71) Toshiyuki Aiba (JP)
(74) Cruzeiro/Newmarc Patentes e Marcas Ltda.
Referente a 4º, 5º, 6º e 7º anuidade.

(21) **PI 0215908-2 A2** (22) 19/12/2002 **8.6**
(71) Honeywell International INC (US)
(74) Paulo C. Oliveira & Cia
Referente a 3º anuidade.

(21) **PI 0215914-7 A2** (22) 08/11/2002 **8.6**
(71) Andrew Corporation (US)
(74) Cruzeiro/Newmarc Patentes e Marcas Ltda.
Referente a 3º e 7º anuidade.

(21) **PI 0215921-0 A2** (22) 29/07/2002 **8.6**
(71) Ranbaxy Laboratories Limited (IN)
(74) Castro Barros Sobral Gomes Advogados
Referente a 3º, 5º, 6º e 7º anuidade.

(21) **PI 0215922-8 A2** (22) 07/11/2002 **8.6**
(71) Telefonaktiebolaget LM Ericsson (Publ) (SE)
(74) Momsen, Leonardos & Cia
Referente a 3º anuidade.

(21) **PI 0215923-6 A2** (22) 13/11/2002 **8.6**
(71) Synthes GmbH (CH)
(74) Tavares Propriedade Intelectual Ltda.
Referente a 3º anuidade.

(21) **PI 0215930-9 A2** (22) 06/12/2002 **8.6**
(71) Synthes GmbH (CH)
(74) Tavares Propriedade Intelectual Ltda.
Referente a 3º anuidade.

(21) **PI 0215934-1 A2** (22) 06/11/2002 **8.6**
(71) Agency For Science, Technology And Research (SG)
(74) Dannemann, Siemsen, Bigler & Ipanema Moreira
Referente a 6º e 7º anuidade.

(21) **PI 0215940-6 A2** (22) 15/11/2002 **8.6**
(71) Telecom Italia S.P.A. (IT)
(74) Momsen, Leonardos & Cia.
Referente a 3º anuidade.

(21) **PI 0215941-4 A2** (22) 15/11/2002 **8.6**
(71) Telecom Italia S.P.A. (IT)
(74) Momsen, Leonardos & Cia.
Referente a 3º anuidade.

(21) **PI 0215943-0 A2** (22) 15/11/2002 **8.6**
(71) Telecom Italia S.P.A (IT)
(74) Momsen, Leonardos & Cia
Referente a 3º anuidade.

(21) **PI 0215945-7 A2** (22) 15/11/2002 **8.6**
(71) Telecom Italia S.P.A. (IT)
(74) Momsen, Leonardos & Cia.
Referente a 3º anuidade.

(21) **PI 0215952-0 A2** (22) 15/11/2002 **8.6**
(71) Japan Applied Microbiology Research Institute LTD (JP)
(74) Waldemar do Nascimento
Referente a 4º, 5º, 6º, 7º anuidade.

(21) **PI 0215955-4 A2** (22) 26/11/2002 **8.6**
(71) Qualcomm Incorporated (US)
(74) Dayana C Kilim
Referente a 3º anuidade.

(21) **PI 0215974-0 A2** (22) 17/12/2002 **8.6**
(71) Pinnacle Design Technologies, Inc (US)
(74) City Patentes e Marcas Ltda
Referente a 5º, 6º e 7º anuidade.

(21) **PI 0215978-3 A2** (22) 16/12/2002 **8.6**
(71) Telecom Italia S.P.A. (IT)
(74) Momsen, Leonardos & Cia
Referente a 3º anuidade.

(21) **PI 0215993-7 A2** (22) 22/12/2002 **8.6**
(71) Fractus S.A. (ES)
(74) Orlando de Souza
Referente a 4º, 5º, 6º e 7º anuidade.

(21) **PI 0215995-3 A2** (22) 27/12/2002 **8.6**
(71) Gregory Rubin (US)
(74) Momsen, Leonardos & Cia.
Referente a 3º e 7º anuidade.

(21) **PI 0215999-6 A2** (22) 15/05/2002 **8.6**
(62) PI0209983-7 15/05/2002
(71) A San Chemicals CO., LTD. (KR)
(74) Dannemann, Siemsen & Ipanema Moreira
Referente a 4º e 7º anuidade.

(21) **PI 0216021-8 A2** (22) 19/04/2002 **8.6**
(62) PI0209132-1 19/04/2002
(71) Paul Wurth S.A. (LU)
(74) Antonio Mauricio Pedras Arnaud
Referente a 5º anuidade.

(21) **PI 0216023-4 A2** (22) 01/11/2002 **8.6**
(62) PI0214094-2 01/11/2002
(71) International Patent Owners (Cayman) Limited (KY)
(74) Dannemann , Siemsen, Bigler & Ipanema Moreira
Referente a 5º anuidade.

8.11 MANUTENÇÃO DO ARQUIVAMENTO

(21) **C2 0203128-0 E2** (22) 06/06/2003 **8.11**
(61) PI0203128-0 26/07/2002
(71) Fortform Formularios Continuos Ltda (BR/SP)
(74) Nelson Ivan Arnaldo Ibanez Faundez
Referente ao despacho 8.6 da RPI 1980 de 16/12/2008.

(21) **MU 8101580-1 U2** (22) 19/07/2001 **8.11**
(71) Alexandre Antônio Gozzi (BR/RS)
(74) Ricardo A Michelon
Referente ao despacho 8.6 da RPI 1980 de 16/12/2008.

(21) **MU 8101669-7 U2** (22) 01/08/2001 **8.11**
(71) Mohammed Tahir (GB)
(74) Osvaldo Flor
Referente ao despacho 8.6 da RPI 1980 de 16/12/2008.

(21) **MU 8102015-5 U2** (22) 12/09/2001 **8.11**
(71) Roberto João Tonieto (BR/RS)
(74) Avan Assessoria de Comunicação Ltda
Referente ao despacho 8.6 da RPI 1980 de 16/12/2008.

(21) **MU 8102047-3 U2** (22) 09/07/2001 **8.11**
(71) Mohammed Tahir (GB)
(74) Oswaldo Flor
Referente ao despacho 8.6 da RPI 1980 de 16/12/2008.

(21) **MU 8102138-0 U2** (22) 11/09/2001 **8.11**
(71) Silomax Industria e Comercio LTDA (BR/PR)
(74) João Montanucci Filho
Referente ao despacho 8.6 da RPI 1980 de 16/12/2008.

(21) **MU 8102189-5 U2** (22) 30/10/2001 **8.11**
(71) Alfredo de Castro Neves Filho (BR/RJ)
(74) Altair Dias Mello & Cia. Ltda.
Referente ao despacho 8.6 da RPI 1980 de 16/12/2008.

(21) **MU 8103059-2 U2** (22) 18/12/2001 **8.11**
(71) Luiz Claudio Amor Espin (BR/SP)
Referente ao despacho 8.6 da RPI 1980 de 16/12/2008.

(21) **MU 8200745-4 U2** (22) 01/04/2002 **8.11**
(71) Silvio Polzim Pereira (BR/SC)
(74) Nilvan Paulo Minguranse
Referente ao despacho 8.6 da RPI 1980 de 16/12/2008.

(21) **MU 8201211-3 U2** (22) 06/06/2002 **8.11**
(71) André Luiz dos Santos (BR/SP)
(74) José Ricardo Gonçalves Azenha
Referente ao despacho 8.6 da RPI 1980 de 16/12/2008.

(21) **MU 8401771-6 U2** (22) 29/07/2004 **8.11**
(71) José Augusto Alves Bernacchi (BR/MG)
Referente ao despacho 8.6 da RPI 1980 de 16/12/2008.

(21) **PI 9915642-3 A2** (22) 12/11/1999 **8.11**
(71) Infigen, INC. (US)
(74) Dannemann ,Siemsen, Bigler & Ipanema Moreira
Referente ao despacho publicado na RPI 1980 de 16/12/2008.

(21) **PI 9916025-0 A2** (22) 01/12/1999 **8.11**
(71) Siemens Aktiengesellschaft (DE)
(74) Dannemann ,Siemsen, Bigler & Ipanema Moreira
Referente ao despacho publicado na RPI 1980 de 16/12/2008.

(21) **PI 0200329-5 A2** (22) 24/01/2002 **8.11**
(71) Armando Seleme Hilel (BR/ES)
Referente ao despacho publicado na RPI 1980 de 16/12/2008.

(21) **PI 0200406-2 A2** (22) 08/02/2002 **8.11**
(71) Alberto Jorge da Costa Soares (BR/PA) , Iolete Alves de Souza (BR/PA)
(74) Somos Marcas e Patentes S/C Ltda.
Referente ao despacho publicado na RPI 1980 de 16/12/2008.

(21) **PI 0200407-0 A2** (22) 13/02/2002 **8.11**
(71) Leandro Dias Cunha (BR/SP) , Eleandro Ferronato de Souza (BR/SP) , Rodrigo Cassiari Martinho (BR/SP) , Jamerson Isaías de Santana (BR/SP) , Fábio Fukunaga (BR/SP) , Yikio Fukunaga (BR/SP)
(74) Alberto Luís Camelier da Silva
Referente ao despacho publicado na RPI 1980 de 16/12/2008.

(21) **PI 0200423-2 A2** (22) 04/02/2002 **8.11**
(71) Arthur José Schlobach de Lemos Britto (BR/SP)
(74) Vilage Marcas & Patentes S/C Ltda
Referente ao despacho publicado na RPI 1980 de 16/12/2008.

(21) **PI 0200720-7 A2** (22) 11/03/2002 **8.11**
(71) Leamartine Pinheiro de Souza (BR/RJ)
Referente ao despacho publicado na RPI 1980 de 16/12/2008.

(21) **PI 0201249-9 A2** (22) 05/04/2002 **8.11**
(71) FAPESP-Fundação de Amparo a Pesquisa do Estado de São Paulo (BR/SP)
(74) Marcio Loreti
Referente ao despacho publicado na RPI 1980 de 16/12/2008.

(21) **PI 0201396-7 A2** (22) 19/04/2002 **8.11**
(71) José Leone Creazzo (BR/SP)
(74) Victório Vera Verza
Referente ao despacho publicado na RPI 1980 de 16/12/2008.

(21) **PI 0201742-3 A2** (22) 30/04/2002 **8.11**
(71) Eaton Corporation (US)
(74) Antonio Mauricio Pedras Arnaud
Referente ao despacho publicado na RPI 1980 de

16/12/2008.

(21) **PI 0201788-1 A2** (22) 03/05/2002 **8.11**
(71) Carlos Henrique Alves dos Reis (BR/MG)
Referente ao despacho publicado na RPI 1980 de 16/12/2008.

(21) **PI 0201831-4 A2** (22) 15/05/2002 **8.11**
(71) Antonio Sivo Lella (BR/RJ)
Referente ao despacho publicado na RPI 1980 de 16/12/2008.

(21) **PI 0201922-1 A2** (22) 23/05/2002 **8.11**
(71) Simon Wenna (BR/RJ)
(74) Luiz Almeida & Associados Ass. em Prop. Intelectual Ltda
Referente ao despacho publicado na RPI 1980 de 16/12/2008.

(21) **PI 0202076-9 A2** (22) 09/05/2002 **8.11**
(71) Eli Luiz de Deus (BR/MG)
(74) Magalhães & Associados Ltda.
Referente ao despacho publicado na RPI 1980 de 16/12/2008.

(21) **PI 0202296-6 A2** (22) 07/06/2002 **8.11**
(71) Cecon, Ferreira & Cia LTDA. (BR/PR)
Referente ao despacho publicado na RPI 1980 de 16/12/2008.

(21) **PI 0202297-4 A2** (22) 07/06/2002 **8.11**
(71) Cecon, Ferreira & Cia LTDA. (BR/PR)
Referente ao despacho publicado na RPI 1980 de 16/12/2008.

(21) **PI 0202468-3 A2** (22) 19/06/2002 **8.11**
(71) Columbia Engenharia LTDA. (BR/ES)
(74) Wagner José Fafá Borges
Referente ao despacho publicado na RPI 1980 de 16/12/2008.

(21) **PI 0202631-7 A2** (22) 24/06/2002 **8.11**
(71) Inapel Embalagens LTDA. (BR/SP)
(74) Mil Assessoria Empresarial S/C Ltda
Referente ao despacho publicado na RPI 1980 de 16/12/2008.

(21) **PI 0202634-1 A2** (22) 24/06/2002 **8.11**
(71) Ernst Helmut Marcus (BR/SP)
Referente ao despacho publicado na RPI 1980 de 16/12/2008.

(21) **PI 0203059-4 A2** (22) 22/07/2002 **8.11**
(71) Marcos Moreira de Oliveira (BR/MG) , Geraldo Afonso Avelar Barcelos (BR/MG)
(74) Carlos José dos Santos Linhares
Referente ao despacho publicado na RPI 1980 de 16/12/2008.

(21) **PI 0203078-0 A2** (22) 31/07/2002 **8.11**
(71) Valdemir Soares Rocha (BR/PB)
Referente ao despacho publicado na RPI 1980 de 16/12/2008.

(21) **PI 0203135-3 A2** (22) 31/07/2002 **8.11**
(71) Thelma Regina Favaron Pessi (BR/SP)
(74) Sergio Zanella Coppi
Referente ao despacho publicado na RPI 1980 de 16/12/2008.

(21) **PI 0203213-9 A2** (22) 10/05/2002 **8.11**
(71) Engefame Estruturas Metálicas Ltda. (BR/MG)
(74) Leconni Marcas e Patentes LTDA.
Referente ao despacho 8.6 da RPI 1980 de 16/12/2008.

(21) **PI 0203214-7 A2** (22) 10/05/2002 **8.11**
(71) Engefame Estruturas Metálicas Ltda. (BR/MG)
Referente ao despacho 8.6 da RPI 1980 de 16/12/2008.

(21) **PI 0203333-0 A2** (22) 16/08/2002 **8.11**
(71) Jerônimo Andre Benkevitch (BR/RS) , Miguel Antonio Baron (BR/RS)
Referente ao despacho 8.6 da RPI 1980 de 16/12/2008.

(21) **PI 0203583-9 A2** (22) 26/08/2002 **8.11**
(71) Eaton Corporation (US)
(74) Antonio Mauricio Pedras Arnaud
Referente ao despacho 8.6 da RPI 1980 de 16/12/2008.

(21) **PI 0203663-0 A2** (22) 14/03/2002 **8.11**
(71) Marcos Volpe Filho (BR/SP) , Maria Isabel Negri (BR/SP)
Referente ao despacho 8.6 da RPI 1980 de 16/12/2008.

(21) **PI 0203708-4 A2** (22) 12/09/2002 **8.11**
(71) Jefrei Rabenschlag (BR/RS)
(74) D'Mark Registros de Marcas e Patentes Ltda
Referente ao despacho 8.6 da RPI 1980 de 16/12/2008.

(21) **PI 0203806-4 A2** (22) 05/08/2002 **8.11**
(71) Armando Praça Mendes (BR/RJ)
(74) Armando Praça Mendes
Referente ao despacho 8.6 da RPI 1980 de 16/12/2008.

(21) **PI 0203846-3 A2** (22) 18/06/2002 **8.11**
(71) José Luiz Vieira de Carvalho (BR/RJ)
(74) Sérgio Luis de Souza Vieira
Referente ao despacho 8.6 da RPI 1980 de 16/12/2008.

(21) **PI 0203886-2 A2** (22) 25/09/2002 **8.11**
(71) Pfizer Products INC. (US)
(74) Dannemann, Siemsen, Bigler & Ipanema Moreira
Referente ao despacho 8.6 da RPI 1980 de 16/12/2008.

(21) **PI 0203906-0 A2** (22) 19/09/2002 **8.11**
(71) Marcio Scorsin (BR/PR) , Paulo Roberto Slud Brofman (BR/PR) , Katherine Athayde Teixeira de Carvalho (BR/PR) , Luiz Cesar Guarita de Souza (BR/PR)
(74) Brasil Sul Marcas e Patentes S/C Ltda.
Referente ao despacho 8.6 da RPI 1980 de 16/12/2008.

9. Decisão

9.1 DEFERIMENTO

(21) **MU 8002830-6 U2** (22) 12/12/2000 **9.1**
(54) DISPOSIÇÃO INTRODUZIDA EM SORVETEIRA
(71) Edson Donizetti Begnani (BR/SP)
(74) Simbolo Marcas e Patentes Ltda

(21) **MU 8101418-0 U2** (22) 18/06/2001 **9.1**
(54) DISPOSIÇÃO APERFEIÇOADA EM CREMALHEIRA COM EXTENSÃO MODULAR
(71) Flávio Aparecido Peres (BR/SP)
(74) Geisler Chbane Bosso

(21) **MU 8201581-3 U2** (22) 01/07/2002 **9.1**
(54) DISPOSIÇÃO CONSTRUTIVA INTRODUZIDA EM SUMP
(71) Ecoflex Indústria e Comércio de Equipamentos S.A. (BR/SP)
(74) Tinoco Soares & Filho S/C Ltda.

(21) **MU 8201625-9 U2** (22) 10/07/2002 **9.1**
(54) DISPOSIÇÃO EM REDUTOR DE VELOCIDADE PLANETÁRIO
(71) Augusto Cabrera Cabrera (BR/SP)
(74) M.M. Marcas e Patentes S/C Ltda

(21) **MU 8202077-9 U2** (22) 30/08/2002 **9.1**
(54) DISPOSIÇÃO INTRODUZIDA EM BOMBA PARA GRAXEIRA MANUAL
(71) Indústria e Comércio Hidromar LTDA. (BR/PR)
(74) Lorena Mara Fornasier

(21) **MU 8202078-7 U2** (22) 30/08/2002 **9.1**
(54) DISPOSIÇÃO INTRODUZIDA EM VÁLVULA COM ASSENTO DUPLO
(71) Indústria e Comércio Hidromar LTDA. (BR/PR)
(74) Lorena Mara Fornasier

(21) **MU 8602004-8 U2** (22) 04/09/2006 **9.1**
(54) DISPOSIÇÃO INTRODUZIDA EM VÁLVULA BORBOLETA PARA RADIADORES A ÓLEO OU SIMILAR
(71) Eros Antonio (BR/SP)
(74) City Patentes e Marcas Ltda

(21) **MU 8702787-9 U2** (22) 03/11/2007 **9.1**
(54) DISPOSIÇÃO APLICADA EM TAMPA E PINO DE PRESSÃO PARA ABERTURA E FECHAMENTO DE LATINHAS DE BEBIDAS
(71) Paulo Alves Barroso (BR/PR)

(21) **PI 0303507-7 A2** (22) 12/09/2003 **9.1**
(54) IMPLEMENTO COLHEITADOR PARA A COLHEITA DE PLANTAS HASTIFORMES
(71) Maschinenfabrik Kemper GmbH & Co. KG (DE)
(74) Momsen, Leonardos & Cia

(21) **PI 9611871-7 A2** (22) 22/11/1996 **9.1**
(54) DIAMINOPIRIMIDINAS, COMPOSTOS INTERMEDIÁRIOS PARA A SÍNTESE DAS MESMAS, BEM COMO MEDICAMENTO QUE AS CONTÉM
(71) Arpida Ag (CH)
(74) Dannemann ,Siemsen, Bigler & Ipanema Moreira

(21) **PI 9709350-5 A2** (22) 23/05/1997 **9.1**
(54) ANTICORPO RECOMBINANTE OU FRAGMENTO DE ANTICORPO RECOMBINANTE, COMPOSIÇÃO FARMACÊUTICA, ÁCIDO NUCLÈICO, BACTERIÓFAGO, CÉLULA HOSPEDEIRA BACTERIANA OU LEVEDURA, USO DE ANTICORPO OU FRAGMENTO DE ANTICORPO RECOMBINANTE, PROCESSO PARA A PRODUÇÃO DO MESMO, E, KIT DIAGNÓSTICO..
(71) Philogen S.r.1 (IT)
(74) Momsen, Leonardos & CIA.

(21) **PI 9809313-4 A2** (22) 22/04/1998 **9.1**
(54) COMPOSTOS ANÁLOGOS DE VITAMINA D3, PROCESSO PARA A SUA PREPARAÇÃO E UTILIZAÇÃO DOS MESMOS PARA A PREPARAÇÃO DE MEDICAMENTOS PARA O TRATAMENTO DE HIPERPARATIROIDISMO PRIMÁRIO E SECUNDÁRIO, OSTEODISTROFIA RENAL, DOENÇAS DE AUTO IMUNIZAÇÃO, ESCLEROSE MÚLTIPLA OU LÚPUS, E DOENÇAS NEOPLÁSTICAS
(71) F. Hoffmann-La Roche AG (CH)
(74) Vieira de Mello, Werneck Alves - Advogados S/C

(21) **PI 9812894-9 A2** (22) 17/02/1998 **9.1**
(54) MÉTODO PARA MITIGAR A PERDA DE PESO CORPORAL DE AVES DOMÉSTICAS E USO DE BACILLUS SUBTILIS E MOMOSACARÍDEOS PARA PRODUÇÃO DE UMA MISTURA PARA AVES DOMÉSTICAS
(71) Calpis Co.,Ltd (JP)
(74) Dannemann ,Siemsen, Bigler & Ipanema Moreira

(21) **PI 9813998-3 A2** (22) 09/11/1998 **9.1**
(54) NOVOS DERIVADOS DE PIRIDAZINA E PRODUTOS MEDICINAIS CONTENDO OS MESMOS COMO INGREDIENTES EFETIVOS
(71) Kowa Co., Ltd (JP)
(74) MERCÚRIO MARCAS E PATENTES LTDA.

(21) **PI 9900010-5 A2** (22) 04/01/1999 **9.1**
(54) Composição de vidro do tipo de sílica-soda-cal e uso da mesma.
(71) Saint-Gobain Vitrage (FR)
(74) Momsen, Leonardos & CIA.

(21) **PI 9901551-0 A2** (22) 19/05/1999 **9.1**
(54) PROCESSO PARA PREPARAÇÃO DE ÁCIDO 13-CIS-RETINÓICO
(71) Laboratori Mag S.P.A. (IT)
(74) Dannemann ,Siemsen, Bigler & Ipanema Moreira

(21) **PI 9908588-7 A2** (22) 30/04/1999 **9.1**
(54) BARRA DE DIREÇÃO PARA VEÍCULOS AUTOMOTORES
(71) ZF Lemfoerder Metallwaren AG (DE)
(74) Dannemann ,Siemsen, Bigler & Ipanema Moreira

(21) **PI 9911213-2 A2** (22) 27/05/1999 **9.1**
(54) MÉTODO PARA MANUFATURAR ARTIGO MOLDADO RETICULADO POR IRRADIAÇÃO, INTERPOLÍMERO MOLDADO, ARTIGO DE HIGIENE PESSOAL E DE CONTROLE DE INFECÇÕES CONTENDO DITO INTERPOLÍMERO.
(71) Dow Global Technologies Inc. (US)
(74) ANTONIO MAURICIO PEDRAS ARNAUD

(21) **PI 9914736-0 A2** (22) 22/10/1999 **9.1**
(54) COMPOSTOS DE 3-(FENIL SUBSTITUÍDO)-5-TIENIL-1,2,4-TRIAZOL, COMPOSIÇÃO E MÉTODO NÃO - TERAPÊUTICO DE CONTROLE DE

INSETOS OU ÁCAROS, BEM COMO MOSCA BRANCA E PULGÕES, MÉTODO DE PROTEÇÃO DE UMA PLANTA DE PULGÕES, ÁCAROS OU INSETOS E PROCESSO PARA A PREPARAÇÃO DOS REFERIDOS COMPOSTOS
(71) Dow Agrosciences LLC (US)
(74) Dannemann ,Siemsen, Bigler & Ipanema Moreira

(21) **PI 9917207-0 A2** (22) 24/11/1999 **9.1**
(54) Composição de polímero aromático de monovinilideno modificado com borracha
(71) Dow Global Technologies Inc. (US)
(74) Antonio Maurício Pedras Arnaud

(21) **PI 9917647-5 A2** (22) 04/01/1999 **9.1**
(54) "COMPOSIÇÃO DE VIDRO DO TIPO DE SÍLICA-SODA-CAL, E, USO DA MESMA"
(62) PI9900010-5 04/01/1999
(71) Saint-Gobain Vitrage (FR)
(74) Momsen, Leonardos & Cia

(21) **PI 0000986-5 A2** (22) 01/03/2000 **9.1**
(54) MÉTODO PARA A PRODUÇÃO DE ÁCIDO (MET) ACRÍLICO E/OU ÉSTERES (MET) ACRÍLICOS
(71) Nippon Shokubai Co., Ltd. (JP)
(74) Clarke Modet do Brasil LTDA

(21) **PI 0004969-7 A2** (22) 20/10/2000 **9.1**
(54) CAIXA DE PAPELÃO PARA PRODUTOS DE HORTICULTURA
(71) Smurfit Kappa Iberoamericana, S.A. (ES)
(74) Momsen, Leonardos & Cia.

(21) **PI 0004972-7 A2** (22) 20/10/2000 **9.1**
(54) CAIXA DE PAPELÃO MELHORADA PARA PRODUTOS PERECÍVEIS
(71) Smurfit Kappa Iberoamericana, S.A. (ES)
(74) Momsen, Leonardos & Cia.

(21) **PI 0006294-4 A2** (22) 27/12/2000 **9.1**
(54) PROCESSO PARA A FABRICAÇÃO DE TRIAZOLINONAS SUBSTITUÍDAS
(71) Bayer Corporation (US)
(74) Dannemann ,Siemsen, Bigler & Ipanema Moreira

(21) **PI 0007994-4 A2** (22) 04/02/2000 **9.1**
(54) Portador de artigo, estrutura de retenção de artigo, caixa para embalagem, molde para caixa para embalagem, arranjo para prender uma estrutura de dobra tripla, e, processo para prender juntos um primeiro painel, um segundo painel, e um painel intermediário em relação de superposição.
(71) MeadWestvaco Packaging Systems, LLC (US)
(74) Momsen, Leonardos & Cia.

(21) **PI 0009423-4 A2** (22) 16/02/2000 **9.1**
(54) PROCESSO PARA APERFEIÇOAR A ATIVIDADE ANTIMICROBIANA DE UM POLÍMERO DERIVADO DE MONÍERO DE ACROLEÍNA, E COMPOSIÇÕES POLIMÉRICAS ANTIMICROBIANAS
(71) Chemeq LTD. (AU)
(74) Clarke Modet do Brasil LTDA

(21) **PI 0009623-7 A2** (22) 18/05/2000 **9.1**
(54) EMBALAGEM REFECHÁVEL DO RECIPIENTE, QUE INCLUI UMA CAMADA DE SOLDAGEM RASGÁVEL E RESPECTIVA FABRICAÇÃO
(71) Soplaril S.A. (FR)
(74) Clarke Modet do Brasil LTDA

(21) **PI 0010781-6 A2** (22) 20/05/2000 **9.1**
(54) SISTEMA APERFEIÇOADO DE QUEIMA DE COMBUSTÍVEL EM FORMA DE MASSA
(71) Barlow Projects, Inc. (US)
(74) Matos & Associados - Advogados

(21) **PI 0011141-4 A2** (22) 12/04/2000 **9.1**
(54) Composição de éter de celulose na forma de uma cápsula isenta de turbidez e processo para preparar uma composição de éter de celulose
(71) Dow Global Technologies Inc. (US)
(74) Antonio Mauricio Pedras Arnaud

(21) **PI 0011334-4 A2** (22) 01/06/2000 **9.1**
(54) CONJUNTO DE ESTRUTURA DE ALÇA DE TRANSPORTE E PAREDE, E, CAIXA PARA CONTER RECIPIENTES
(71) Rehrig Pacific Company (US)
(74) Momsen, Leonardos & CIA.

(21) **PI 0011751-0 A2** (22) 13/06/2000 **9.1**
(54) Fluido de escavação baseado em água
(71) M-I L.L.C. (US)
(74) Clarke Modet do Brasil LTDA

(21) **PI 0101972-4 A2** (22) 16/05/2001 **9.1**
(54) DISPOSITIVO DE CONTROLE DOS ELEMENTOS QUE LIBERAM FOLHAS EM UMA MÁQUINA
(71) Bobst S.A. (CH)
(74) Dannemann ,Siemsen, Bigler & Ipanema Moreira

(21) **PI 0102917-7 A2** (22) 12/06/2001 **9.1**
(54) SISTEMA DE VÁLVULAS DIRECIONAIS COM MONTAGENS MÚLTIPLAS PARA CIRCUÍTOS PNEUMÁTICOS VEICULARES
(71) André Luiz Emilio Stadler (BR/PR)
(74) Josué Cordeiro Montes

(21) **PI 0103448-0 A2** (22) 21/08/2001 **9.1**
(54) Conjunto de calha e método para transportar gotas de vidro.
(71) Owens-Brockway Glass Container Inc. (US)
(74) Dannemann ,Siemsen, Bigler & Ipanema Moreira

(21) **PI 0104526-1 A2** (22) 11/10/2001 **9.1**
(54) PROCESSO PARA COMBUSTÃO DE PRODUTOS DE DESPERDÍCIOS
(71) Martin GMBH Fuer Umwelt-Und Energietechnik (DE)
(74) Dannemann ,Siemsen, Bigler & Ipanema Moreira

(21) **PI 0105534-8 A2** (22) 14/09/2001 **9.1**
(54) PROCESSO PARA A OBTENÇÃO DE COMPÓSITOS CERÂMICOS À BASE DE NITRETO DE SILÍCIO (SI (3) N(4)) ADITIVADOS COM CONCENTRADO DE TERRAS RARAS (CTR) E REFORÇADOS COM WHISKERS DE CARBETO DE SILÍCIOS (SIC (W)) UTILIZADOS EM APLICAÇÕES ESTRUTURAIS
(71) Centro Técnico Aeroespacial (CTA) instituto De Aeronáutica E Espaço (IAE) (BR/SP)
(74) Renato de Lima Santos

(21) **PI 0108579-4 A2** (22) 20/02/2001 **9.1**
(54) PRATO DE VÁLVULA DE COMPRESSOR
(71) Embraco Europe S.r.L. (IT)
(74) Advocacia Pietro Ariboni S/C

(21) **PI 0109064-0 A2** (22) 06/03/2001 **9.1**
(54) MANGA DE PISTÃO E MÉTODO PARA FABRICAR A MESMA
(71) Federal-Mogul Corporation (US)
(74) Dannemann, Siemsen, Bigler & Ipanema Moreira

(21) **PI 0109250-2 A2** (22) 19/02/2001 **9.1**
(54) ELEMENTO DE REFINAÇÃO PARA UM DISCO DE REFINAÇÃO
(71) Valmet Fibertech AB (SE)
(74) Momsen, Leonardos & Cia

(21) **PI 0110783-6 A2** (22) 30/08/2001 **9.1**
(54) SÉRIE DE DISPOSITIVOS ADAPTADORES E DISPOSITIVO ADAPTADOR
(71) Sew-Eurodrive GmbH & Co. (DE)
(74) Dannemann, Siemsen, Bigler & Ipanema Moreira

(21) **PI 0111028-4 A2** (22) 22/05/2001 **9.1**
(54) Conjunto ajustável de barra de direção, sistema articulado de direção e método para ajustar a convergência da roda de um veículo
(71) American Axle & Manufacturing, INC. (US)
(74) Dannemann, Siemsen, Bigler & Ipanema Moreira

(21) **PI 0111122-1 A2** (22) 04/05/2001 **9.1**
(54) REFORÇO DE MANGUEIRA TRANÇADO E MÉTODO DE FABRICAÇÃO
(71) N.V. Bekaert S.A. (BE)
(74) Dannemann, Siemsen, Bigler & Ipanema Moreira

(21) **PI 0111454-9 A2** (22) 08/06/2001 **9.1**
(54) INSTALAÇÃO DE FORÇA, ACIONAMENTO DE TRANSMISSÃO DE FORÇA E MÉTODO DE MONTAGEM DE UMA TRANSMISSÃO DE FORÇA
(71) The Gates Corporation (US)
(74) Nellie Anne Daniel Shores

(21) **PI 0111713-0 A2** (22) 21/05/2001 **9.1**
(54) MONTAGEM DE TUBO COMPOSTO E MÉTODO DE PREPARAR A MESMA
(71) Cooper Cameron Corporation (US)
(74) Dannemann, Siemsen, Bigler & Ipanema Moreira

(21) **PI 0113016-1 A2** (22) 26/01/2001 **9.1**
(54) CABEÇA DE IMPRESSÃO A JATO DE TINTA
(71) Hewlett-Packard Company (US)
(74) Antonio Mauricio Pedras Arnaud

(21) **PI 0113754-9 A2** (22) 27/11/2001 **9.1**
(54) SISTEMA PARA FIXAÇÃO DE UM CONECTOR ELÉTRICO A UM CALIBRADOR DE FREIO A DISCO
(71) Freni Brembo S.P.A. (IT)
(74) Dannemann, Siemsen, Bigler & Ipanema Moreira

(21) **PI 0114401-4 A2** (22) 26/09/2001 **9.1**
(54) SISTEMA APERFEIÇOADO DE ENCAIXE, MÉTODO PARA DISTRIBUIR UM PRODUTO, DISPOSITIVO PARA DOSAR UM PRODUTO E RECIPIENTE
(71) The Procter & Gamble Company (US)
(74) Dannemann, Siemsen, Bigler & Ipanema Moreira

(21) **PI 0114866-4 A2** (22) 24/10/2001 **9.1**
(54) MOLA PNEUMÁTICA DE CÂMARA DUPLA PARA USO EM UMA SUSPENSÃO DE VEÍCULO
(71) The Boler Company (US)
(74) Dannemann, Siemsen, Bigler & Ipanema Moreira

(21) **PI 0115379-0 A2** (22) 29/10/2001 **9.1**
(54) Cabeçote de impressão a jato de tinta tendo uma pluralidade de geradores de gota e método para operar um cabeçote de impressão a jato de tinta
(71) Hewlett-Packard Company (US)
(74) Antonio Mauricio Pedras Arnaud

(21) **PI 0116234-9 A2** (22) 31/10/2001 **9.1**
(54) PNEU PARA RODAS DE VEÍCULO, E, MÉTODO PARA CONTROLAR AS TENSÕES PRESENTES ENTRE A CARCAÇA E A ESTRUTURA DE REFORÇO ANELAR EM UM PNEU PARA RODAS DE VEÍCULO
(71) Pirelli Pneumatici S.p.A. (IT)
(74) Momsen Leonardos & Cia

(21) **PI 0116236-5 A2** (22) 14/12/2001 **9.1**
(54) CONJUNTO QUE COMPREENDE UM PNEUMÁTICO SEM CÂMARA DE AR E UMA PEÇA DE ESTANQUEIDADE BORRACHOSA E PROCESSO DE FABRICAÇÃO DO MESMO
(71) Société de Technologie Michelin (FR) , Michelin Recherche ET Technique S.A. (CH)
(74) Momsen, Leonardos & Cia.

(21) **PI 0117161-5 A2** (22) 30/10/2001 **9.1**
(54) PNEUMÁTICO PARA RODAS DE VEÍCULOS, ELEMENTO DE REFORÇO ANULAR PARA PNEUMÁTICOS DE VEÍCULOS
(71) Pirelli Pneumatici S.p.A. (IT)
(74) Momsen, Leonardos & Cia

(21) **PI 0200449-6 A2** (22) 08/02/2002 **9.1**
(54) SUPORTE DE ANCORAGEM PARA PASTILHA DE FREIO A DISCO
(71) Fras-Le S/A (BR/RS)
(74) Vieira de Mello Advogados

(21) **PI 0200500-0 A2** (22) 09/01/2002 **9.1**
(54) Quadro de chassis de colheitadeira auto-propelida e colheitadeira auto-propelida
(71) Case Corporation (US)
(74) Antonio Mauricio Pedras Armaud

(21) **PI 0200789-4 A2** (22) 27/02/2002 **9.1**
(54) SISTEMA DE TRANSMISSÃO DE EIXO ÚNICO
(71) WOP Indústria e Comércio de Bombas Ltda. (BR/SP)
(74) Bhering Advogados

(21) **PI 0200829-7 A2** (22) 01/03/2002 **9.1**
(54) APERFEIÇOAMENTO EM ELEMENTO DE FIXAÇÃO UTILIZADO NA CONFECÇAO DE EMBALAGENS DE MADEIRA EM GERAL
(71) NO-SAG Molas e Fixadores Ltda. (BR/SP)
(74) Alcides Ribeiro Filho

(21) **PI 0200880-7 A2** (22) 21/03/2002 **9.1**
(54) PONTO DE JUNÇÃO
(71) Mapal Fabrik Für Präzionswerkzeuge Dr. Kress KG (DE)
(74) Clarke Modet do Brasil Ltda

(21) **PI 0201310-0 A2** (22) 18/04/2002 **9.1**
(54) ESTRUTURA DE SUPORTE PARA VIRABREQUIM
(71) Honda Giken Kogyo Kabushiki Kaisha (JP)
(74) Dannemann, Siemsen, Bigler & Ipanema Moreira

(21) **PI 0201808-0 A2** (22) 15/05/2002 **9.1**
(54) SISTEMA DE IMPRESSORA PORTÁTIL E MÉTODO PARA MARCAR SOBRE UMA SUPERFÍCIE USANDO UMA IMPRESSORA PORTÁTIL
(71) Xerox Corporation (US)
(74) Dannemann, Siemsen, Bigler & Ipanema Moreira

(21) **PI 0201840-3 A2** (22) 15/05/2002 **9.1**
(54) MOTOR DE COMBUSTÃO
(71) Honda Giken Kogyo Kabushiki Kaisha (JP)
(74) Dannemann, Siemsen, Bigler & Ipanema Moreira

(21) **PI 0201878-0 A2** (22) 21/05/2002 **9.1**
(54) APARELHO E MÉTODO PARA CONTROLAR OPERAÇÃO DE COMPRESSOR COM MOTOR DE MOVIMENTO ALTERNADO
(71) LG Electronics INC (KR)
(74) Nellie Anne Daniel Shores

(21) **PI 0202179-0 A2** (22) 11/06/2002 **9.1**
(54) CONGELADOR DOMÉSTICO
(71) Whirlpool Corporation (US)
(74) Momsen, Leonardos & Cia

(21) **PI 0202286-9 A2** (22) 07/06/2002 **9.1**
(54) ADAPTADOR PARA LÂMINAS RASPADORAS INSERIDAS EM AMORTECEDORES
(71) Augustin Erbschwendner (BR/MG)
(74) Lancaster Comercial Patentes e Marcas

(21) **PI 0202307-5 A2** (22) 10/06/2002 **9.1**
(54) DISPOSIÇÕES INTRODUZIDAS EM CONJUNTO DO SISTEMA CONTÍNUO DE ALIMENTAÇÃO DE MÁQUINAS PARA EXTRAÇÃO DE SUCO
(71) Catharino Risso (BR/SP)
(74) Autoral Patentes e Marcas S/C Ltda.

(21) **PI 0202323-7 A2** (22) 19/06/2002 **9.1**
(54) Liga nodular de ferro fundido, bem como processo para produtos de ferro fundido com deformabilidade plástica
(71) Georg Fischer Fahrzeugtechnik AG (CH)
(74) Dannemann, Siemsen & Ipanema Moreira

(21) **PI 0202361-0 A2** (22) 21/06/2002 **9.1**
(54) COMPOSIÇÕES DE FLUIDO DE PERFURAÇÃO BIODEGRADÁVEL À BASE DE ÓLEO E PROCESSO DE PERFURAÇÃO DE POÇOS DE PETRÓLEO E GÁS
(71) Petroleo Brasileiro S.A. - PETROBRAS (BR/RJ)
(74) Antonio Claudio Correa Meyer Santánna

(21) **PI 0202405-5 A2** (22) 14/06/2002 **9.1**
(54) TENSIONADOR DE CORREIA DE DIRECIONAMENTO
(71) Dayco Europe S.r.l. (IT)
(74) Advocacia Pietro Ariboni S/C

(21) **PI 0202450-0 A2** (22) 19/06/2002 **9.1**
(54) DISPOSITIVO AUTOMÁTICO DE EQUALIZAÇÃO PARA SISTEMA DE FREIO DE UMA COMPOSIÇÃO FERROVIÁRIA
(71) Companhia Vale do Rio Doce (BR/MG)
(74) Denise Naimara dos Santos Tavares

(21) **PI 0202506-0 A2** (22) 03/07/2002 **9.1**
(54) SISTEMA DE TRAVA PARA VÁLVULAS DE DESCARGA E VÁLVULA DE DESCARGA
(71) Docol Metais Sanitarios LTDA. (BR/SC)
(74) Dannemann, Siemsen, Bigler & Ipanema Moreira

(21) **PI 0202590-6 A2** (22) 09/07/2002 **9.1**
(54) BUCHA PARA A FIXAÇÃO EM MATERIAIS DE CONSTRUÇÃO OCOS E EM MATERIAIS DE CONSTRUÇÃO INTEIROS
(71) Fischerwerke Artur Fischer GMBH & CO. KG (DE)
(74) Dannemann, Siemsen, Bigler & Ipanema Moreira

(21) **PI 0202889-1 A2** (22) 28/06/2002 **9.1**
(54) EQUIPAMENTO HORIZONTAL COMPACTO PARA PRODUÇÃO DE GELO EM ESCAMAS
(71) Ana Fernandes Pinto (BR/SP)
(74) Cláudio Regonaschi

(21) **PI 0202925-1 A2** (22) 24/07/2002 **9.1**
(54) CONJUNTO DE FLANGES DE ACOPLAMENTO PARA RODAS DE LIXA
(71) Waldomiro Francisco dos Santos (BR/SP)
(74) Beérre Assessoria Empresarial S/C Ltda

(21) **PI 0202933-2 A2** (22) 25/07/2002 **9.1**
(54) QUEIMADOR DE GÁS METANO COM IGNITOR AUTOMÁTICO
(71) Leandro Guerra Becker (BR/PR)
(74) Yuri Yacishin da Cunha

(21) **PI 0202969-3 A2** (22) 29/07/2002 **9.1**
(54) BOMBA DE COMBUSTÍVEL
(71) Denso Corporation (JP)
(74) Momsen, Leonardos & Cia

(21) **PI 0202973-1 A2** (22) 30/07/2002 **9.1**
(54) FERRAMENTA PARA USINAGEM COM LEVANTAMENTO DE APARAS
(71) Mapal Fabrik Fur Prazionswerkzeuge Dr. Kress KG (DE)
(74) Di Blasi, Parente, S.G. & Associados S/C-31.245.673/0001-35

(21) **PI 0203161-2 A2** (22) 09/08/2002 **9.1**
(54) Método para fabricação e montagem de uma estrutura flutuante ao largo da costa
(71) Spartec, INC. (US)
(74) Nellie Anne Daniel Shores

(21) **PI 0203622-3 A2** (22) 03/09/2002 **9.1**
(54) MÁQUINA LAVADORA E CENTRIFUGADORA
(71) Color Visão do Brasil Indústria Acrílica LTDA. (BR/SP)
(74) Sul América Marcas e Patentes S/C Ltda

(21) **PI 0203988-5 A2** (22) 01/10/2002 **9.1**
(54) VÁLVULA PNEUMÁTICA VEICULAR
(71) Randon S/A Implementos e Participações (BR/RS)
(74) Vieira de Mello Advogados

(21) **PI 0204005-0 A2** (22) 30/09/2002 **9.1**
(54) DISPOSITIVO DE ACOPLAMENTO EM ROTAÇÃO DE DUAS ÁRVORES TELESCÓPICAS
(71) Nacam France S.A. (FR)
(74) Clarke Modet do Brasil Ltda

(21) **PI 0204058-1 A2** (22) 02/10/2002 **9.1**
(54) MÉTODO PARA PRODUZIR UM JATO DE GÁS COERENTE, E, APARELHAGEM DE LANÇA DE JATO COERENTE
(71) Praxair Technology, INC. (US)
(74) Momsen, Leonardos & Cia

9.2 INDEFERIMENTO

(21) **PI 9808545-0 A2** (22) 15/04/1998 **9.2**
(54) ÁCIDO NUCLEICO ISOLADO, VETOR DE EXPRESSÃO, CÉLULA HOSPEDEIRA, PROCESSOS PARA PRODUZIR UMA PROTEÍNA DE LIGAÇÃO DA OSTEOPROTEGERINA, PARA DETECTAR A PRESENÇA DE UMA PROTEÍNA DE LIGAÇÃO À OSTEOPROTEGERINA EM UMA AMOSTRA BIOLÓGICA, PARA AVALIAR A CAPACIDADE DE UM COMPOSTO CANDIDATO DE LIGAR-SE A UMA PROTEÍNA DE LIGAÇÃO DA OSTEOPROTEGERINA E DE UM COMPOSTO DE TESTE PARA AUMENTAR OU REDUZIR A LIGAÇÃO DA PROTEÍNA DE LIGAÇÃO DA OSTEOPROTEGERINA A ODAR, PARA REGULAR A EXPRESSÃO DE UMA PROTEÍNA DE LIGAÇÃO DA OSTEOPROTEGERINA EM UM ANIMAL E PARA PREVENIR OU TRATAR DE DOENÇA ÓSSEA EM UM MAMÍFERO, POLIPEPTÍDEO, PROTÉINA DE LIGAÇÃO DA OSTEROPROTEGERINA PURIFICADA E ISOLADA, OU SEU FRAGMENTO, ANÁLOGO OU DERIVADO, E, ANTICORPO OU SEU FRAGMENTO
(71) Amgen, INC. (US)
(74) Momsen, Leonardos & CIA.
Indefiro o pedido de acordo com o(s) artigo(s) 37, 8°, 10, 13, 25 da LPI 9279/96

(21) **PI 9808638-3 A2** (22) 05/02/1998 **9.2**
(54) MÉTODO E ARRANJO PARA O PROCESSAMENTO DE MASSA DE CACAU; PRODUTOS RESULTANTES
(71) Cargill, Incorporated (US)
(74) Daniel & Cia.
Indefiro o pedido de acordo com o(s) artigo(s) 37, 8° e 13 da LPI 9279/96

(21) **PI 9809448-3 A2** (22) 18/05/1998 **9.2**
(54) PRODUTOS AEROSSÓIS MEDICINAIS.
(71) Nycomed GmbH (DE)
(74) Dannemann, Siemsen, Bigler & Ipanema Moreira
Indefiro o pedido de acordo com o(s) artigo(s) 8° e 13 da LPI.

(21) **PI 9810911-1 A2** (22) 07/07/1998 **9.2**
(54) COMPOSTO, E, PROCESSO PARA TRATAR CÂNCER EM UM MAMÍFERO
(71) Abbott GmbH & CO. KG (DE)
(74) MONSEM, LEONARDOS & CIA
Indefiro o pedido de acordo com o(s) artigo(s) 37, 8° 11, 13 da LPI

(21) **PI 9815986-0 A2** (22) 06/08/1998 **9.2**
(54) PROCESSO DE PRODUÇÃO DE UM ÁCIDO CARBOXÍLICO PURO, PROCESSO DE PRODUÇÃO DE ÁCIDO TEREFTÁLICO PURO E COMPOSIÇÃO DE MATÉRIA
(71) Invista Technologies S.à.R.L. (US)
(74) Ana Paula Santos Celidonio
Indefiro o pedido de acordo com os artigos 8°,13 e 25 da LPI.

(21) **PI 9907497-4 A2** (22) 17/12/1999 **9.2**
(54) COMPOSTOS DE IMIDAZOLINA, UM PROCESSO PARA SEU PREPARO E COMPOSTOS FARMACÊUTICOS CONTENDO OS MESMOS
(71) Les Laboratoires Servier (FR)
(74) Dannemann ,Siemsen, Bigler & Ipanema Moreira
Indefiro o pedido de acordo com o(s) artigo(s) 8° e 13 da LPI.

(21) **PI 9909329-4 A2** (22) 31/03/1999 **9.2**
(54) MÉTODO PARA ESTABILIZAR COMPOSIÇÕES FARMACÊUTICAS PELO USO ESPECIAL DE UM ANTIOXIDANTE
(71) Novartis Ag (Novartis Sa) (Novartis Inc.) (CH)
(74) Dannemann ,Siemsen, Bigler & Ipanema Moreira
Indefiro o pedido de acordo com o(s) artigo(s) 8°, 11 e 13 da LPI.

(21) **PI 9909872-5 A2** (22) 31/03/1999 **9.2**
(54) USO DE DEXMEDETOMIDINA PARA UMA UNIDADE DE SEDAÇÃO DE PROTEÇÃO INTENSIVA
(71) Orion Corporation (FI) , Abbott Laboratories (US)
(74) Clarke Modet do Brasil LTDA
Indefiro o pedido de acordo com os artigos 8° , 13 e 10 (VIII) da LPI.

(21) **PI 9912199-9 A2** (22) 11/06/1999 **9.2**
(54) AGENTES ECTOPARASITICIDAS
(71) Bayer Animal Health GmbH (DE)
(74) Dannemann, Siemsen, Bigler & Ipanema Moreira
Indefiro o pedido de acordo com o(s) artigo(s) 37, 8° e 13 da LPI

(21) **PI 9913170-6 A2** (22) 20/08/1999 **9.2**
(54) COMPOSIÇÃO DE XAMPU CONDICIONADOR DO CABELO, E, PROCESSO PARA O TRATAMENTO DE CABELO
(71) Calgon Corporation (US)
(74) Momsen, Leonardos & CIA.
Indefiro o pedido de acordo com o(s) artigo(s) 8º, 11, 13 e 37 da LPI

(21) **PI 9915669-5 A2** (22) 15/11/1999 **9.2**
(54) MODIFICAÇÃO CRISTALINA A DO ÁCIDO 8-

CIANO-1-CICLOPROPIL-7-(1S,6S-2,8-DIAZABICICLO-[4.3.0]NO NAN-8-IL)-6-FLÚOR-1,4-DIIDRO-4-OXO-3-QUI-NOLINOCARBOXÍL ICO
(71) Bayer Animal Health GmbH (DE)
(74) Dannemann, Siemsen, Bigler & Ipanema Moreira
Indefiro o pedido de acordo com os artigos 8°, 13, 24 e 25 da LPI.

(21) **PI 9915682-2 A2** (22) 15/11/1999 **9.2**
(54) MODIFICAÇÃO CRISTALINA B DE ÁCIDO 8-CIAN-1-CICLOPROPIL-7-(1S, 6S-2,8-DIAZABICICLO-[4.3.0]NONAN-8-IL)-6-FLÚOR-1,4-DIHIDR O-4-OXO-3-QUINOLINCARBOXÍLICO
(71) Bayer Animal Health GmbH (DE)
(74) Dannemann, Siemsen, Bigler & Ipanema Moreira
Indefiro o pedido de acordo com os artigos 8°, 13, 24 e 25 da LPI.

(21) **PI 9915684-9 A2** (22) 15/11/1999 **9.2**
(54) SEMICLORIDRATO DE ÁCIDO 8-CIAN-1-CICLOPROPIL-7-(1S,6S-2,8-DIAZABICICLO-[4.3.0]-NON AN-8-IL)-6-FLÚOR-1,4-DIHIDRO-4-OXO-3-QUINOLINOCARBOXÍLI CO
(71) Bayer Animal Health GmbH (DE)
(74) Dannemann, Siemsen, Bigler & Ipanema Moreira
Indefiro o pedido de acordo com os artigos 8°, 13, 24 e 25 da LPI.

(21) **PI 0001144-4 A2** (22) 21/02/2000 **9.2**
(54) COMPOSICÃO EM FORMA DE GEL, CREME, OU CREME GEL DE DICLOFENACO DE SÓDIO OU POTASSIO À BASE DE VITAMINA-E, PAPAÍNA E HIALURONIDASE
(71) Biolab Sanus Farmacêutica Ltda. (BR/SP)
(74) Momsen, Leonardos & Cia.
Indefiro o pedido de acordo com os artigos 8° e 13 da LPI.

(21) **PI 0002607-7 A2** (22) 09/06/2000 **9.2**
(54) COMPOSIÇÕES LÍQUIDAS RAPIDAMENTE ABSORVIDAS
(71) Johnson & Johnson (US)
(74) Dannemann ,Siemsen, Bigler & Ipanema Moreira
Indefiro o pedido de acordo com o(s) artigo(s) 8°, 11, 13 e 25 da LPI.

(21) **PI 0008228-7 A2** (22) 14/02/2000 **9.2**
(54) COMPOSIÇÕES DE N-BENZOIL ESTAUROSPORINA ESPONTANEAMENTE DISPERSÍVEIS
(71) Novartis AG (Novartis SA) (Novartis Inc.) (CH)
(74) Dannemann ,Siemsen, Bigler & Ipanema Moreira
Indefiro o pedido de acordo com os artigos 8° e 13 da LPI.

(21) **PI 0009373-4 A2** (22) 29/03/2000 **9.2**
(54) COMPOSIÇÕES FARMACÊUTICAS ORAIS CONTENDO TRIGLICERÍDEOS DE CADEIA LONGA E SURFATANTES LIPOFÍLICOS
(71) R.P. Scherer Corporation (US)
(74) Daniel & CIA
Indefiro o pedido de acordo com os artigos 8° e 13 da LPI.

(21) **PI 0009869-8 A2** (22) 20/04/2000 **9.2**
(54) MÉTODO PARA INIBIR A PRODUÇÃO E/OU SECREÇÃO DE CITOQUINA, E, COMPOSIÇÃO FARMACÊUTICA
(71) Targacept, Inc. (US)
(74) Momsen, Leonardos & CIA.
Indefiro o pedido de acordo com os artigos 8°, 13, 24 e 25 da LPI.

(21) **PI 0013106-7 A2** (22) 02/08/2000 **9.2**
(54) COMPOSIÇÃO FARMACÊUTICA FLUTUANTE, COMPRIMIDO, E PROCESSO DE PREPAPAÇÃO DE UM COMPRIMIDO.
(71) Galenix Developpement (FR)
(74) Momsen, Leonardos & Cia
Indefiro o pedido de acordo com os artigos 8°, 11 e 13 da LPI.

(21) **PI 0017454-8 A2** (22) 04/08/2000 **9.2**
(54) COMPOSIÇÕES FARMACÊUTICAS
(62) PI0003365-0 04/08/2000
(71) Astrazeneca AB (SE)
(74) Dannemann, Siemsen, Bigler & Ipanema Moreira
Indefiro o pedido de acordo com os artigos 8° e 13 da LPI.

9.2.2 PUBLICAÇÃO ANULADA

(21) **MU 7700781-6 U2** (22) 02/05/1997 **9.2.2**
(54) DISPOSIÇÃO INTRODUZIDA EM MÁQUINA CORTADORA DE GRAMA
(71) Manfredo Henrique Reimer (BR/SC)
(74) City Patentes e Marcas Ltda.
Referente a RPI 2037 de 19.01.2010 Código de despacho: 9.2

(21) **PI 9707974-0 A2** (22) 11/03/1997 **9.2.2**
(54) Dispositivo biossensível e dispositivo implantável, e, processo para determinar, de maneira remota, pelo menos um valor parâmetro em um organismo com um dispositivo implantável.
(71) Lipomatrix Incorporated (GB)
(74) Momsen, Leonardos & CIA.
Referente a RPI 2034 de 29.12.2009 Código de despacho: 9.2

9.2.4 MANUTENÇÃO DO INDEFERIMENTO

(21) **MU 8000484-9 U2** (22) 11/04/2000 **9.2.4**
(54) FILTRO HOMOGENEIZADOR
(71) Jose Vicente Simões (BR/SC)
(74) Sandro Wunderlich
MANTIDO O INDEFERIMENTO UMA VEZ QUE NÃO FOI APRESENTADO RECURSO DENTRO DO PRAZO LEGAL.

(21) **PI 9607381-0 A2** (22) 13/02/1996 **9.2.4**
(54) PROCESSO PARA MANTER ESTERILIDADE EM PLANTAS
(71) Pioneer Hi-Bred International, Inc. (US)
(74) Clarke Modet do Brasil LTDA
MANTIDO O INDEFERIMENTO UMA VEZ QUE NÃO FOI APRESENTADO RECURSO DENTRO DO PRAZO LEGAL.

(21) **PI 9710654-2 A2** (22) 11/04/1997 **9.2.4**
(54) Proteínas trifoliadas intestinais
(71) The General Hospital Corporation (US)
(74) Dannemann ,Siemsen, Bigler & Ipanema Moreira
MANTIDO O INDEFERIMENTO UMA VEZ QUE NÃO FOI APRESENTADO RECURSO DENTRO DO PRAZO LEGAL.

(21) **PI 9713494-5 A2** (22) 04/11/1997 **9.2.4**
(54) SONDAS DE ADN ESPECÍFICAS PARA ESPÉCIES, ESPECÍFICAS PARA GÊNERO E UNIVERSAIS E PRIMERS DE AMPLIFICAÇÃO PARA RAPIDAMENTE DETECTAR E IDENTIFICAR PATÓGENOS BACTERIANOS E FÚNGICOS COMUNS E GENES COM RESISTÊNCIA ANTIBIÓTICA ASSOCIADOS A PARTIR DE ESPÉCIMES PARA DIAGNOSE EM LABORATÓRIOS DE MICROBIOLOGIA
(71) Infectio Diagnostic (I.D.I.) Inc. (CA)
(74) Dannemann ,Siemsen, Bigler & Ipanema Moreira
MANTIDO O INDEFERIMENTO UMA VEZ QUE NÃO FOI APRESENTADO RECURSO DENTRO DO PRAZO LEGAL.

(21) **PI 9800445-0 A2** (22) 22/01/1998 **9.2.4**
(54) VÍRUS DE INSETO TRANSGÊNICO, COMPOSIÇÃO INSETICIDA E PROCESSOS PARA TRATAR UMA PRAGA DE INSETOS E PARA PROVOCAR O DESENVOLVIMENTO ANORMAL DE UM INSETO
(71) Her Majesty The Queen in Right of Canada as represented by the Minister of Natural Resources (CA)
(74) Dannemann, Siemsen & Ipanema Moreira
MANTIDO O INDEFERIMENTO UMA VEZ QUE NÃO FOI APRESENTADO RECURSO DENTRO DO PRAZO LEGAL.

(21) **PI 9807776-7 A2** (22) 31/01/1998 **9.2.4**
(54) PROCESSO PARA A PREPARAÇÃO DE UM SUPLEMENTO ALIMENTÍCIO ANIMAL CAPAZ DE ESCOAR À BASE DE SAL DE METIONINA E O GRANULADO ASSIM OBTENÍVEL
(71) Degussa-Huels Aktiengesellschaft (DE)
(74) Dannemann ,Siemsen, Bigler & Ipanema Moreira
MANTIDO O INDEFERIMENTO UMA VEZ QUE NÃO FOI APRESENTADO RECURSO DENTRO DO PRAZO LEGAL.

(21) **PI 9808114-4 A2** (22) 31/03/1998 **9.2.4**
(54) FORMULAÇÃO DE RAÇÃO PARA CAVALOS UTILIZÁVEL PARA TRATAR EPM, PROCESSOS PARA TRATAR PM EM UM CAVALO QUE NECESSITA DESTE TRATAMENTO, PARA PREVENIR INFECÇÃO COM S. NEUTRONA EM CAVALOS, E, PARA EXTERMINAR S. NEURONA EM CAVALOS
(71) David Granstrom (US) , Thomas Tobin (US)
(74) Momsen, Leonardos & CIA.
MANTIDO O INDEFERIMENTO UMA VEZ QUE NÃO FOI APRESENTADO RECURSO DENTRO DO PRAZO LEGAL.

(21) **PI 9808153-5 A2** (22) 02/03/1998 **9.2.4**
(54) PROCESSO PARA MELHORAR A FOTOSSÍNTESE
(71) Engelhard Corporation e The United States Of America, Represented By The Secretary Of Agriculture (US)
(74) Trench, Rossi e Watanabe
MANTIDO O INDEFERIMENTO UMA VEZ QUE NÃO FOI APRESENTADO RECURSO DENTRO DO PRAZO LEGAL.

(21) **PI 9810620-1 A2** (22) 19/06/1998 **9.2.4**
(54) TERAPIA DE BLOQUEIO DE CD154 PARA TRANSPLANTE DE TECIDO DA ILHOTA PANCREÁTICA
(71) University of Miami (US) , Biogen Idec MA Inc. (US)
(74) Dannemann, Siemsen, Bigler & Ipanema Moreira
MANTIDO O INDEFERIMENTO UMA VEZ QUE NÃO FOI APRESENTADO RECURSO DENTRO DO PRAZO LEGAL.

(21) **PI 9810691-0 A2** (22) 03/06/1998 **9.2.4**
(54) COMPOSIÇÃO DE ANTRAQUINONA, PROCESSO PARA TINGIR UMA FIBRA CAPILAR DE QUERATINA, E, COMPOSTO
(71) Bristol-Myers Squibb Company (US)
(74) Momsen, Leonardos & CIA.
MANTIDO O INDEFERIMENTO UMA VEZ QUE NÃO FOI APRESENTADO RECURSO DENTRO DO PRAZO LEGAL.

(21) **PI 9813307-1 A2** (22) 27/10/1998 **9.2.4**
(54) DISPOSITIVO E MÉTODOS PARA DETERMINAÇÃO DE ANALISADO EM UMA SOLUÇÃO
(71) Idexx Laboratories, Inc. (US)
(74) Dannemann ,Siemsen, Bigler & Ipanema Moreira
MANTIDO O INDEFERIMENTO UMA VEZ QUE NÃO FOI APRESENTADO RECURSO DENTRO DO PRAZO LEGAL.

(21) **PI 9813614-3 A2** (22) 20/11/1998 **9.2.4**
(54) COMPOSIÇÃO ADOÇANTE
(71) Ajinomoto CO., INC. (JP)
(74) Momsen, Leonardos & CIA.
MANTIDO O INDEFERIMENTO UMA VEZ QUE NÃO FOI APRESENTADO RECURSO DENTRO DO PRAZO LEGAL.

(21) **PI 9813850-2 A2** (22) 09/10/1998 **9.2.4**
(54) COMPOSIÇÃO DE PERFUME, FIO OU TECIDO CONTENDO FIBRAS SPANDEX, USO DA COMPOSIÇÃO DE PERFUME, COMPOSIÇÃO DE TRATAMENTO DE TECIDO, E, PROCESSO PARA O TRATAMENTO DE FIO OU TECIDO NÃO USADO
(71) Quest International B.V. (NL)
(74) Momsen, Leonardos & CIA.
MANTIDO O INDEFERIMENTO UMA VEZ QUE NÃO FOI APRESENTADO RECURSO DENTRO DO PRAZO LEGAL.

(21) **PI 9813989-4 A2** (22) 06/11/1998 **9.2.4**
(54) COMPOSTO, PROCESSO PARA PREPARÁ-LO, USO DO MESMO, COMPOSIÇÃO FARMACÊUTICA, E, PROCESSO PARA O TRATAMENTO DE UM PACIENTE SOFRENDO DE

UMA CONDIÇÃO
(71) Glaxo Group Limited (GB)
(74) Momsen, Leonardos & CIA.
MANTIDO O INDEFERIMENTO UMA VEZ QUE NÃO FOI APRESENTADO RECURSO DENTRO DO PRAZO LEGAL.

(21) **PI 9814069-8 A2** (22) 01/10/1998 **9.2.4**
(54) MÉTODO PARA OTIMIZAÇÃO DA EFICÁCIA DA ASPERSÃO DE DESINFETANTES À BASE DE ÁCIDO CLOROSO PARA CARNES DE AVES E DE OUTROS TIPOS
(71) Alcide Corporation (US)
(74) Daniel & Cia.
MANTIDO O INDEFERIMENTO UMA VEZ QUE NÃO FOI APRESENTADO RECURSO DENTRO DO PRAZO LEGAL.

(21) **PI 9814768-4 A2** (22) 07/12/1998 **9.2.4**
(54) COMPOSIÇÃO PARA APLICAÇÃO À PELE HUMANA E PROCESSO PARA PRODUZIR FRAGRÂNCIA OU ATENUAR OU MASCARAR MAU CHEIRO.
(71) The Gillette Company (US)
(74) Momsen, Leonardos & CIA.
MANTIDO O INDEFERIMENTO UMA VEZ QUE NÃO FOI APRESENTADO RECURSO DENTRO DO PRAZO LEGAL.

(21) **PI 9902614-7 A2** (22) 23/06/1999 **9.2.4**
(54) PROCESSO PARA PRODUZIR UMA PROTEÍNA DE SORO DE QUEIJO MODIFICADA, E, PROTEÍNA DE SORO DE QUEIJO
(71) Ajinomoto CO., INC. (JP)
(74) Momsen, Leonardos & CIA.
MANTIDO O INDEFERIMENTO UMA VEZ QUE NÃO FOI APRESENTADO RECURSO DENTRO DO PRAZO LEGAL.

(21) **PI 9903204-0 A2** (22) 23/06/1999 **9.2.4**
(54) COMPOSIÇÃO COSMÉTICA E/OU DERMATOLÓGICA, UTILIZAÇÃO DE UMA EMULSÃO ÁGUA-EM-ÓLEO E PROCESSO DE COLORAÇAO ARTIFICIAL DA PELE
(71) L'oreal (FR)
(74) Francisco Carlos Rodrigues Silva
MANTIDO O INDEFERIMENTO UMA VEZ QUE NÃO FOI APRESENTADO RECURSO DENTRO DO PRAZO LEGAL.

(21) **PI 9903434-4 A2** (22) 02/08/1999 **9.2.4**
(54) COMPOSIÇÃO COSMÉTICA E/OU DERMATOLÓGICA NA FORMA DE UMA EMULSÃO ÓLEO-EM-ÁGUA, MÉTODO DE TRATAMENTO COSMÉTICOS, USO DA COMPOSIÇÃO E USO COSMÉTICO DA COMPOSIÇÃO
(71) L'Oreal (FR)
(74) Francisco Carlos Rodrigues Silva
MANTIDO O INDEFERIMENTO UMA VEZ QUE NÃO FOI APRESENTADO RECURSO DENTRO DO PRAZO LEGAL.

(21) **PI 9904078-6 A2** (22) 03/09/1999 **9.2.4**
(54) REATOR, E, PROCESSO DE REAÇÃO QUÍMICA EM FASE DE VAPOR
(71) Praxair Technology, Inc. (US)
(74) Momsen, Leonardos & CIA.
MANTIDO O INDEFERIMENTO UMA VEZ QUE NÃO FOI APRESENTADO RECURSO DENTRO DO PRAZO LEGAL.

(21) **PI 9907863-5 A2** (22) 09/02/1999 **9.2.4**
(54) COMPOSTO, PROCESSO PARA A PREPARAÇÃO DO MESMO, COMPOSIÇÃO FUNGICIDA, PROCESSO PARA COMBATER FUNGO EM UM LOCAL, E, USO DO COMPOSTO OU DA COMPOSIÇÃO
(71) American Cyanamid Company (US)
(74) Momsen, Leonardos & CIA.
MANTIDO O INDEFERIMENTO UMA VEZ QUE NÃO FOI APRESENTADO RECURSO DENTRO DO PRAZO LEGAL.

(21) **PI 9910448-2 A2** (22) 06/05/1999 **9.2.4**
(54) AZÓIS SOLÚVEIS EM ÁGUA COMO ANTIFÚNGICOS DE AMPLO ASPECTRO
(71) Janssen Pharmaceutica N.V (BE)
(74) Dannemann ,Siemsen, Bigler & Ipanema Moreira
MANTIDO O INDEFERIMENTO UMA VEZ QUE NÃO FOI APRESENTADO RECURSO DENTRO DO PRAZO LEGAL.

(21) **PI 0010487-6 A2** (22) 18/04/2000 **9.2.4**
(54) PNEU QUE CONTEM VEDANTE
(71) Honda Giken Kogyo Kabushiki Kaisha (JP)
(74) Dannemann ,Siemsen, Bigler & Ipanema Moreira
MANTIDO O INDEFERIMENTO UMA VEZ QUE NÃO FOI APRESENTADO RECURSO DENTRO DO PRAZO LEGAL.

11. Arquivamento

11.1
ARQUIVAMENTO - ART. 33 DA LPI

(21) **MU 8502197-0 U2** (22) 22/09/2005 **11.1**
(71) Wellington Paganucci Xavier (BR/ES)
(74) Wagner José Fafá Borges

(21) **MU 8503041-4 U2** (22) 24/11/2005 **11.1**
(71) Deltainvest 431 Participações Ltda (BR/RJ)
(74) Luiz Carlos de Almeida

11.1.1
ARQUIVAMENTO DEFINITIVO - ART. 33 DA LPI

(21) **PI 0501446-8 A2** (22) 29/04/2005 **11.1.1**
(71) Empresa Brasileira de Compressores S/A - EMBRACO (BR/SC)
(74) Dannemann, Siemsen, Bigler & Ipanema Moreira

11.12
ART. 26 PARÁGRAFO ÚNICO DA LPI

(21) **PI 0318811-6 A2** (22) 05/11/2003 **11.12**
(62) PI0315296-0 05/11/2003
(71) Grünenthal GMBH (DE)
(74) Guerra Adv.

(21) **PI 9715339-7 A2** (22) 29/09/1997 **11.12**
(62) PI9712140-1 29/09/1997
(71) Otsuka Pharmaceutical Co., Ltd. (JP)
(74) Momsen, Leonardos & Cia.

11.14
PUBLICAÇÃO ANULADA

(21) **MU 8501642-0 U2** (22) 15/08/2005 **11.14**
(71) Fernando Pena Candello (BR/SP)
Referente à RPI 2025 de 27/10/2009.

(21) **PI 0503985-1 A2** (22) 05/08/2005 **11.14**
(71) Universidade Federal do Rio de Janeiro -UFRJ (BR/RJ)
(74) Bernardo Atem Francischetti
Referente à RPI nº 2030 de 01/12/2009.

(21) **PI 0504385-9 A2** (22) 17/10/2005 **11.14**
(71) Companhia Vale do Rio Doce (BR/MG)
(74) Veirano e Advogados Associados
Referente à RPI nº 2031 de 08/12/2009.

(21) **PI 0504639-4 A2** (22) 19/09/2005 **11.14**
(71) Vera Lúcia Lopes Fernandes (BR/SP)
Referente à RPI 2031 08/12/2009.

(21) **PI 0508980-8 A2** (22) 03/03/2005 **11.14**
(71) Nokia Corporation (FI)
(74) Araripe & Associados
Referente à RPI nº 2033 de 22/12/2009.

(21) **PI 0508986-7 A2** (22) 09/03/2005 **11.14**
(71) Nokia Corporation (FI)
(74) Araripe & Associados
Referente à RPI nº 2033 de 22/12/2009.

(21) **PI 0509001-6 A2** (22) 01/03/2005 **11.14**
(71) Nokia Corporation (FI)
(74) Araripe & Associados
Referente à RPI nº 2033 de 22/12/2009.

(21) **PI 0509237-0 A2** (22) 15/03/2005 **11.14**
(71) Nokia Coporation (FI)
(74) Araripe & Associados
Referente à RPI nº 2033 de 22/12/2009.

(21) **PI 0509247-7 A2** (22) 08/03/2005 **11.14**
(71) Nokia Corporation (FI)
(74) Araripe & Associados
Referente à RPI nº 2033 de 22/12/2009.

12. Recurso

12.2
RECURSO CONTRA O INDEFERIMENTO

(21) **PI 9608535-5 A2** (22) 14/05/1996 **12.2**
(71) Boehringer Ingelheim Corporation (US)
(74) Dannemann ,Siemsen, Bigler & Ipanema Moreira

(21) **PI 9811249-0 A2** (22) 13/01/1998 **12.2**
(71) Astra Aktiebolag (SE)
(74) Thomaz Thedim Lobo

(21) **PI 9812564-8 A2** (22) 24/09/1998 **12.2**
(71) Bayer CropScience AG (DE)
(74) Dannemann, Siemsen, Bigler & Ipanema Moreira

(21) **PI 9814722-6 A2** (22) 23/11/1998 **12.2**
(71) Solvay (BE)
(74) Momsen, Leonardos & CIA.

(21) **PI 9816100-8 A2** (22) 07/12/1998 **12.2**
(71) Archer-Daniels-Midland Company (US)
(74) NELLIE ANNE DANIEL SHORES

(21) **PI 9908202-0 A2** (22) 12/02/1999 **12.2**
(71) Cilac Ag International (CH)
(74) Dannemann ,Siemsen, Bigler & Ipanema Moreira

(21) **PI 9909143-7 A2** (22) 18/03/1999 **12.2**
(71) Bayer Aktiengesellschaft (DE)
(74) Dannemann ,Siemsen, Bigler & Ipanema Moreira

(21) **PI 9916358-6 A2** (22) 13/12/1999 **12.2**
(71) Per Julius Nielsen (DK)
(74) Momsen, Leonardos & CIA.

(21) **PI 9916461-2 A2** (22) 03/12/1999 **12.2**
(71) GPI Nil Holdings, INC. (US) , Amgen INC (US)
(74) Dannemann ,Siemsen, Bigler & Ipanema Moreira

12.6
OUTROS RECURSOS

(21) **PI 0610908-0 A2** (22) 26/05/2006 **12.6**
(71) BFS DIVERSIFIELD PRODUCTS LLC (US)
(74) Dannemann ,Siemsen, Bigler & Ipanema Moreira

15. Outros Referentes a Pedidos

15.7
PETIÇÃO NÃO CONHECIDA

(21) **MU 8300310-0 U2** (22) 21/02/2003 **15.7**
(71) Joaquim Alfredo Gomes da Costa (BR/SP)
(74) Mauricio Darré
Não conhecida a petição nº 16653/SP de 03/09/2003 em virtude do exposto no Art. 219 inciso II da LPI, uma vez que já consta petição de exame, válida e de data anterior, nos autos do processo.

(21) **MU 8300897-7 U2** (22) 02/05/2003 **15.7**
(71) Igel S/A-Embalagens (BR/RS)
(74) Marpa Cons. e Asses Empresarial Ltda
Não conhecida a petição nº 016060005306/RS de 28/04/2006 em virtude do exposto no Art. 219 inciso II da LPI, uma vez que já consta petição de exame, válida e de data anterior, dos autos do processo.

(21) **PI 0303545-0 A2** (22) 17/09/2003 **15.7**
(71) Industria de Plásticos Eliza LTDA (BR/PR)
(74) Josué Cordeiro Montes
Desconheço a petição nº 015080002132 de 06/06/2010, com base no disposto no Art. 219, II da Lei da Propriedade Industrial, uma vez que o interessado não tem legitimidade para o ato.

(21) **PI 0700176-2 A2** (22) 01/02/2007 **15.7**
(71) Fernando Elerbrock (BR/MS)
(74) Marcas Marcantes e Patentes Ltda
Não conhecida a petição nº 018080069063/SP de 06/11/2008 em virtude do exposto no Art. 219 inciso II da LPI, uma vez que já consta petição de exame, válida e de data anterior, nos autos do processo.

15.11 ALTERAÇÃO DE CLASSIFICAÇÃO

(21) **MU 5600152-5 Y1** (22) 10/02/1976 **15.11**
(51) H01H 71/08 (2010.01), H01H 73/04 (2010.01)

(21) **MU 5601408-2 Y1** (22) 29/11/1976 **15.11**
(51) H01R 4/66 (2010.01)

(21) **MU 5700054-9 U2** (22) 21/01/1977 **15.11**
(51) H01H 85/045 (2010.01), H01H 85/08 (2010.01)

(21) **MU 5700207-0 Y1** (22) 28/01/1977 **15.11**
(51) H01R 13/73 (2010.01), H02G 3/16 (2010.01)

(21) **MU 5700406-4 Y1** (22) 13/04/1977 **15.11**
(51) H02G 15/013 (2010.01), H02G 1/06 (2010.01)

(21) **MU 5700472-2 U2** (22) 29/04/1977 **15.11**
(51) H01H 35/10 (2010.01)

(21) **MU 5700591-5 U2** (22) 25/05/1977 **15.11**
(51) H01R 13/512 (2010.01)

(21) **MU 5700771-3 U2** (22) 28/06/1977 **15.11**
(51) H02G 3/08 (2010.01)

(21) **MU 5701165-6 U2** (22) 19/09/1977 **15.11**
(51) H03F 13/00 (2010.01)

(21) **MU 5701654-2 U2** (22) 25/11/1977 **15.11**
(51) H01F 38/12 (2010.01)

(21) **MU 5800065-8 Y1** (22) 19/01/1978 **15.11**
(51) H01R 9/05 (2010.01)

(21) **MU 5800075-5 U2** (22) 19/01/1978 **15.11**
(51) G01R 19/15 (2010.01), G01R 31/04 (2010.01), H01J 61/04 (2010.01)

(21) **MU 5800232-4 Y1** (22) 28/02/1978 **15.11**
(51) H01R 11/09 (2010.01)

(21) **MU 5800259-6 U2** (22) 02/03/1978 **15.11**
(51) H01H 13/12 (2010.01), H01H 1/18 (2010.01)

(21) **MU 5800295-2 U2** (22) 08/03/1978 **15.11**
(51) H01H 43/12 (2010.01)

(21) **MU 5800496-3 U2** (22) 25/04/1978 **15.11**
(51) H01R 9/20 (2010.01)

(21) **MU 5800783-0 Y1** (22) 21/06/1978 **15.11**
(51) H01C 8/04 (2010.01), H02H 1/04 (2010.01)

(21) **MU 5801025-4 Y1** (22) 02/08/1978 **15.11**
(51) A61B 5/107 (2010.01)

(21) **MU 5801106-4 Y1** (22) 17/08/1978 **15.11**
(51) H01R 24/04 (2010.01), H01R 4/58 (2010.01), H01R 13/02 (2010.01)

(21) **MU 5801107-2 Y1** (22) 17/08/1978 **15.11**
(51) H01R 24/10 (2010.01)

(21) **MU 5801289-3 U2** (22) 22/09/1978 **15.11**
(51) H01R 33/22 (2010.01), H01R 33/945 (2010.01), H05B 37/02 (2010.01)

(21) **MU 5900136-4 Y1** (22) 05/02/1979 **15.11**
(51) H01R 4/48 (2010.01), H02G 3/32 (2010.01)

(21) **MU 5900207-7 U2** (22) 19/02/1979 **15.11**
(51) G01S 13/52 (2010.01)

(21) **MU 5900502-5 U2** (22) 18/04/1979 **15.11**
(51) G11B 33/04 (2010.01)

(21) **MU 5900509-2 U2** (22) 17/04/1979 **15.11**
(51) H01R 9/00 (2010.01), H01R 9/16 (2010.01)

(21) **MU 5900640-4 Y1** (22) 14/05/1979 **15.11**
(51) H01B 9/00 (2010.01), H01R 25/00 (2010.01)

(21) **MU 5900834-2 U2** (22) 22/06/1979 **15.11**
(51) G11B 23/18 (2010.01), G11B 25/06 (2010.01)

(21) **MU 5900942-0 U2** (22) 31/12/1900 **15.11**
(51) H01C 7/12 (2010.01)

(21) **MU 5901011-8 U2** (22) 31/12/1900 **15.11**
(51) H02K 29/08 (2010.01), H02K 1/22 (2010.01)

(21) **MU 5901143-2 Y1** (22) 31/12/1900 **15.11**
(51) H04N 17/04 (2010.01), H04N 5/903 (2010.01), H04N 5/14 (2010.01)

(21) **MU 5901284-6 U2** (22) 26/09/1979 **15.11**
(51) A63H 5/00 (2010.01), G10K 9/00 (2010.01)

(21) **MU 5901346-0 U2** (22) 10/10/1979 **15.11**
(51) H03M 1/10 (2010.01)

(21) **MU 5901348-6 U2** (22) 09/10/1979 **15.11**
(51) G11B 33/02 (2010.01)

(21) **MU 5901355-9 Y1** (22) 24/09/1979 **15.11**
(51) B65D 85/575 (2010.01)

(21) **MU 5901369-9 U2** (22) 31/12/1900 **15.11**
(51) H01Q 1/12 (2010.01), H01Q 1/06 (2010.01), H01Q 1/42 (2010.01)

(21) **MU 5901551-9 U2** (22) 31/12/1900 **15.11**
(51) B65D 85/57 (2010.01)

(21) **MU 5901568-3 U2** (22) 22/11/1979 **15.11**
(51) G11B 33/02 (2010.01), G11B 23/023 (2010.01), B65D 85/575 (2010.01)

(21) **MU 6000330-8 U2** (22) 28/03/1980 **15.11**
(51) A61N 1/00 (2010.01), A61N 5/00 (2010.01)

(21) **MU 6000939-0 U2** (22) 30/07/1980 **15.11**
(51) F02P 3/08 (2010.01), F02P 5/145 (2010.01)

(21) **MU 6001296-0 U2** (22) 03/10/1980 **15.11**
(51) F16H 3/00 (2010.01), G05G 9/08 (2010.01)

(21) **MU 6001364-8 Y1** (22) 17/10/1980 **15.11**
(51) H01R 9/00 (2010.01)

(21) **MU 6001617-5 Y1** (22) 02/12/1980 **15.11**
(51) H02B 1/04 (2010.01), H02B 1/14 (2010.01), H02B 1/24 (2010.01), H02B 1/38 (2010.01)

(21) **MU 6200054-3 U2** (22) 21/01/1982 **15.11**
(51) G11B 33/14 (2010.01), B65D 85/57 (2010.01)

(21) **MU 6200124-8 Y1** (22) 02/02/1982 **15.11**
(51) A61B 17/70 (2010.01)

(21) **MU 6200344-5 Y1** (22) 18/03/1982 **15.11**
(51) H02B 1/03 (2010.01), G01R 11/02 (2010.01)

(21) **MU 6200972-9 Y1** (22) 26/07/1982 **15.11**
(51) E04C 1/39 (2010.01)

(21) **MU 6201093-0 Y1** (22) 13/08/1982 **15.11**
(51) A61M 5/168 (2010.01)

(21) **MU 6201107-3 U2** (22) 18/08/1982 **15.11**
(51) H04J 3/24 (2010.01)

(21) **MU 6201136-7 U2** (22) 19/08/1982 **15.11**
(51) E04B 2/88 (2010.01)

(21) **MU 6201416-1 Y1** (22) 18/10/1982 **15.11**
(51) E04B 2/06 (2010.01)

(21) **MU 6201511-7 U2** (22) 03/11/1982 **15.11**
(51) A61M 5/168 (2010.01)

(21) **MU 6300224-8 U2** (22) 25/02/1983 **15.11**
(51) A61C 17/10 (2010.01)

(21) **MU 6300322-8 U2** (22) 21/03/1983 **15.11**
(51) E04D 3/32 (2010.01)

(21) **MU 6300427-5 Y1** (22) 08/04/1983 **15.11**
(51) B63B 35/71 (2010.01)

(21) **MU 6300458-5 U2** (22) 15/04/1983 **15.11**
(51) E04B 2/18 (2010.01)

(21) **MU 6300711-8 U2** (22) 30/05/1983 **15.11**
(51) E04B 2/14 (2010.01)

(21) **MU 6300837-8 U2** (22) 16/06/1983 **15.11**
(51) A61D 19/02 (2010.01)

(21) **MU 6300838-6 U2** (22) 16/06/1983 **15.11**
(51) A61D 19/02 (2010.01)

(21) **MU 6300987-0 U2** (22) 13/07/1983 **15.11**
(51) B01D 29/56 (2010.01)

(21) **MU 6300990-0 U2** (22) 11/07/1983 **15.11**
(51) A61F 13/15 (2010.01)

(21) **MU 6300996-0 U2** (22) 12/07/1983 **15.11**
(51) A61F 13/15 (2010.01)

(21) **MU 6301106-9 Y1** (22) 02/08/1983 **15.11**
(51) B01L 3/00 (2010.01), A61D 19/00 (2010.01), A01N 1/00 (2010.01)

(21) **MU 6301368-1 U2** (22) 19/09/1983 **15.11**
(51) H01R 9/22 (2010.01), H01R 13/42 (2010.01)

(21) **MU 6301371-1 Y1** (22) 19/09/1983 **15.11**
(51) F24J 2/04 (2010.01)

(21) **MU 6301381-9 U2** (22) 02/08/1983 **15.11**
(51) A61M 1/10 (2010.01)

(21) **MU 6301383-5 U2** (22) 19/09/1983 **15.11**
(51) A61D 19/02 (2010.01)

(21) **MU 6301454-8 Y1** (22) 04/10/1983 **15.11**
(51) A47K 3/28 (2010.01), B05B 1/18 (2010.01)

(21) **MU 6301677-0 Y1** (22) 11/11/1983 **15.11**
(51) A61M 5/142 (2010.01)

(21) **MU 6301796-2 Y1** (22) 30/11/1983 **15.11**
(51) E04F 10/06 (2010.01)

(21) **MU 6400113-0 U2** (22) 27/01/1984 **15.11**
(51) E04H 4/16 (2010.01)

(21) **MU 6400203-9 U2** (22) 19/01/1984 **15.11**
(51) H04M 3/42 (2010.01)

(21) **MU 6400239-0 U2** (22) 17/02/1984 **15.11**
(51) B67B 7/50 (2010.01)

(21) **MU 6400361-2 U2** (22) 13/03/1984 **15.11**
(51) E04C 2/02 (2010.01)

(21) **MU 6400638-7 U2** (22) 07/05/1984 **15.11**
(51) B63B 1/12 (2010.01), B63B 35/58 (2010.01), B63H 25/06 (2010.01)

(21) **MU 6400700-6 Y1** (22) 11/05/1984 **15.11**
(51) B05B 11/02 (2010.01)

(21) **MU 6400749-9 U2** (22) 14/05/1984 **15.11**
(51) B60J 11/00 (2010.01)

(21) **MU 6400801-0 U2** (22) 24/05/1984 **15.11**
(51) G11B 5/09 (2010.01)

(21) **MU 6401021-0 U2** (22) 28/06/1984 **15.11**
(51) E04B 2/42 (2010.01)

(21) **MU 6401240-9 Y1** (22) 31/07/1984 **15.11**
(51) E04H 4/16 (2010.01)

(21) **MU 6401687-0 U2** (22) 04/10/1984 **15.11**
(51) A23B 4/044 (2010.01), A23B 4/03 (2010.01)

(21) **MU 6401723-0 U2** (22) 16/10/1984 **15.11**
(51) F42B 39/00 (2010.01), F42B 5/297 (2010.01)

(21) **MU 6401738-9 U2** (22) 16/10/1984 **15.11**
(51) F42B 39/08 (2010.01)

(21) **MU 6402129-7 U2** (22) 21/12/1984 **15.11**
(51) B29C 73/30 (2010.01), B29C 35/00 (2010.01)

(21) **MU 6500131-1 Y1** (22) 05/02/1985 **15.11**
(51) B65D 81/03 (2010.01), B65D 81/18 (2010.01)

(21) **MU 6500329-2 U2** (22) 22/03/1985 **15.11**
(51) E04B 2/24 (2010.01)

(21) **MU 6500711-5 U2** (22) 28/05/1985 **15.11**
(51) H02B 1/03 (2010.01), H02B 1/46 (2010.01), G01R 11/32 (2010.01)

(21) **MU 6500765-4 Y1** (22) 03/06/1985 **15.11**
(51) E04H 4/04 (2010.01)

(21) **MU 6501126-0 U2** (22) 07/08/1985 **15.11**
(51) H01R 13/10 (2010.01), H01R 13/35 (2010.01)

(21) **MU 6501196-1 U2** (22) 15/08/1985 **15.11**
(51) F15B 1/10 (2010.01)

(21) **MU 6501346-8 Y1** (22) 06/09/1985 **15.11**
(51) F21V 7/22 (2010.01), F21V 7/10 (2010.01)

(21) **MU 6501401-4 U2** (22) 13/09/1985 **15.11**
(51) A47K 3/28 (2010.01)

(21) **MU 6501404-9 Y1** (22) 19/09/1985 **15.11**
(51) F16K 31/56 (2010.01)

(21) **MU 6501449-9 U2** (22) 25/09/1985 **15.11**
(51) A61F 6/04 (2010.01)

(21) **MU 6501467-7 U2** (22) 29/10/1985 **15.11**
(51) A61C 13/273 (2010.01)

(21) **MU 6501898-2 U2** (22) 22/11/1985 **15.11**
(51) A61B 18/04 (2010.01), A61B 17/30 (2010.01)

(21) **MU 6501965-2 U2** (22) 09/12/1985 **15.11**
(51) A61C 17/06 (2010.01)

(21) **MU 6502003-0 U2** (22) 13/12/1985 **15.11**
(51) E04B 2/08 (2010.01)

(21) **MU 6502012-0 Y1** (22) 13/12/1985 **15.11**
(51) B23Q 5/48 (2010.01)

(21) **MU 6502095-2 U2** (22) 17/12/1985 **15.11**
(51) A61F 6/10 (2010.01)

(21) **MU 6502132-0 U2** (22) 20/12/1985 **15.11**
(51) E04C 1/00 (2010.01)

(21) **MU 6600140-4 U2** (22) 22/01/1986 **15.11**
(51) A01D 41/04 (2010.01)

(21) **MU 6600234-6 U2** (22) 24/02/1986 **15.11**
(51) A47G 25/06 (2010.01)

(21) **MU 6600284-2 U2** (22) 19/02/1986 **15.11**
(51) H01R 13/10 (2010.01)

(21) **MU 6600405-5 Y1** (22) 25/03/1986 **15.11**
(51) A61F 2/08 (2010.01)

(21) **MU 6600565-5 U2** (22) 25/03/1986 **15.11**
(51) H01R 13/04 (2010.01), H01R 13/68 (2010.01)

(21) **MU 6600795-0 U2** (22) 08/05/1986 **15.11**
(51) E04C 1/00 (2010.01)

(21) **MU 6600796-8 U2** (22) 09/05/1986 **15.11**
(51) E04B 5/00 (2010.01)

(21) **MU 6600899-9 U2** (22) 05/06/1986 **15.11**
(51) H01T 4/00 (2010.01), H02H 7/20 (2010.01)

(21) **MU 6601377-1 U2** (22) 06/08/1986 **15.11**
(51) A63H 3/46 (2010.01), A63H 3/50 (2010.01)

(21) **MU 6601837-4 Y1** (22) 06/10/1986 **15.11**
(51) H01R 24/02 (2010.01)

(21) **MU 6601981-8 Y1** (22) 21/10/1986 **15.11**
(51) H01R 33/02 (2010.01)

(21) **MU 6700046-0 U2** (22) 09/01/1987 **15.11**
(51) A47B 88/20 (2010.01), G06C 27/00 (2010.01)

(21) **MU 6700375-3 U2** (22) 06/03/1987 **15.11**
(51) E06B 9/303 (2010.01)

(21) **MU 6700451-2 U2** (22) 20/03/1987 **15.11**
(51) B65D 1/12 (2010.01), B65D 17/40 (2010.01)

(21) **MU 6700711-2 U2** (22) 30/03/1987 **15.11**
(51) A61B 5/107 (2010.01)

(21) **MU 6700853-4 U2** (22) 27/04/1987 **15.11**
(51) F21V 7/10 (2010.01)

(21) **MU 6700930-1 U2** (22) 19/05/1987 **15.11**
(51) H01R 24/06 (2010.01)

(21) **MU 6700960-3 U2** (22) 12/05/1987 **15.11**
(51) B01D 35/02 (2010.01)

(21) **MU 6700971-9 Y1** (22) 13/05/1987 **15.11**
(51) H01R 13/10 (2010.01)

(21) **MU 6701051-2 U2** (22) 19/05/1987 **15.11**
(51) A63B 22/02 (2010.01), A63B 23/04 (2010.01)

(21) **MU 6702077-1 U2** (22) 21/09/1987 **15.11**
(51) A61F 13/15 (2010.01)

(21) **MU 6702079-8 Y1** (22) 16/09/1987 **15.11**
(51) E04B 2/56 (2010.01)

(21) **MU 6702397-5 Y1** (22) 04/11/1987 **15.11**
(51) H01H 19/11 (2010.01)

(21) **MU 6702461-0 U2** (22) 11/11/1987 **15.11**
(51) G07D 5/00 (2010.01)

(21) **MU 6702462-9 U2** (22) 11/11/1987 **15.11**
(51) G07F 5/00 (2010.01)

(21) **MU 6702463-7 U2** (22) 11/11/1987 **15.11**
(51) G07D 5/00 (2010.01)

(21) **MU 6702473-4 U2** (22) 11/11/1987 **15.11**
(51) A61F 13/15 (2010.01)

(21) **MU 6702561-7 U2** (22) 24/11/1987 **15.11**
(51) A45C 11/00 (2010.01)

(21) **MU 6702725-3 U2** (22) 03/12/1987 **15.11**
(51) A63B 22/02 (2010.01), A63B 23/04 (2010.01)

(21) **MU 6702829-2 Y1** (22) 16/12/1987 **15.11**
(51) H01R 13/46 (2010.01)

(21) **MU 6800055-3 U2** (22) 19/01/1988 **15.11**
(51) H01F 27/26 (2010.01)

(21) **MU 6800262-9 U2** (22) 10/02/1988 **15.11**
(51) A42B 3/28 (2010.01)

(21) **MU 6800776-0 U2** (22) 08/04/1988 **15.11**
(51) E04B 2/46 (2010.01)

(21) **MU 6801002-8 U2** (22) 05/05/1988 **15.11**
(51) E04C 3/20 (2010.01)

(21) **MU 6801201-2 U2** (22) 01/06/1988 **15.11**
(51) E04H 4/14 (2010.01)

(21) **MU 6801349-3 U2** (22) 21/06/1988 **15.11**
(51) G06F 19/00 (2010.01), G06F 3/02 (2010.01)

(21) **MU 6801402-3 U2** (22) 29/06/1988 **15.11**
(51) H01R 24/12 (2010.01)

(21) **MU 6801746-4 Y1** (22) 04/08/1988 **15.11**
(51) A61B 5/107 (2010.01)

(21) **MU 6801798-7 U2** (22) 12/08/1988 **15.11**
(51) A61M 5/14 (2010.01), A61J 1/05 (2010.01)

(21) **MU 6802222-0 Y1** (22) 30/09/1988 **15.11**
(51) A61M 39/20 (2010.01)

(21) **MU 6802677-3 U2** (22) 25/11/1988 **15.11**
(51) A61N 1/40 (2010.01)

(21) **MU 6900103-0 U2** (22) 25/01/1989 **15.11**
(51) H01R 13/20 (2010.01)

(21) **MU 6900350-5 U2** (22) 03/03/1989 **15.11**
(51) A61C 17/06 (2010.01)

(21) **MU 6900379-3 Y1** (22) 09/03/1919 **15.11**
(51) E04H 4/16 (2010.01)

(21) **MU 6900841-8 Y1** (22) 16/05/1989 **15.11**
(51) E04H 4/06 (2010.01)

(21) **MU 6900859-0 U2** (22) 18/05/1989 **15.11**
(51) B23Q 1/01 (2010.01)

(21) **MU 6901361-6 U2** (22) 25/07/1989 **15.11**
(51) E04B 2/50 (2010.01)

(21) **MU 6901369-1 U2** (22) 20/07/1989 **15.11**
(51) E04H 4/14 (2010.01)

(21) **MU 6901400-0 U2** (22) 24/07/1989 **15.11**
(51) B08B 9/047 (2010.01)

(21) **MU 6901442-6 Y1** (22) 02/08/1989 **15.11**
(51) E04C 2/38 (2010.01), E04B 5/02 (2010.01)

(21) **MU 6901478-7 U2** (22) 01/08/1989 **15.11**
(51) G06F 3/00 (2010.01)

(21) **MU 6901559-7 Y1** (22) 14/08/1989 **15.11**
(51) H01R 24/04 (2010.01)

(21) **MU 6901797-2 U2** (22) 04/09/1989 **15.11**
(51) H01R 12/16 (2010.01)

(21) **MU 6902189-9 Y1** (22) 20/10/1989 **15.11**
(51) F21V 7/22 (2010.01), F21V 7/10 (2010.01)

(21) **MU 6902678-5 U2** (22) 28/12/1989 **15.11**
(51) G09F 9/33 (2010.01)

(21) **MU 7000710-1 Y1** (22) 24/04/1990 **15.11**
(51) A01D 34/49 (2010.01)

(21) **MU 7000867-1 U2** (22) 15/05/1990 **15.11**
(51) A47K 3/28 (2010.01), E03C 1/06 (2010.01)

(21) **MU 7001375-6 U2** (22) 16/07/1990 **15.11**
(51) A61F 13/15 (2010.01)

(21) **MU 7002358-1 U2** (22) 06/11/1990 **15.11**
(51) H01R 24/18 (2010.01), H01R 13/04 (2010.01)

(21) **MU 7002596-7 U2** (22) 30/11/1990 **15.11**
(51) B23K 11/24 (2010.01)

(21) **MU 7002890-7 Y1** (22) 27/12/1990 **15.11**
(51) E04H 4/04 (2010.01)

(21) **MU 7100435-1 Y1** (22) 07/03/1991 **15.11**
(51) E04H 4/16 (2010.01)

(21) **MU 7101695-3 U2** (22) 31/07/1991 **15.11**
(51) H01R 24/12 (2010.01)

(21) **MU 7102157-4 U2** (22) 25/09/1991 **15.11**
(51) A45D 8/38 (2010.01)

(21) **MU 7102287-2 U2** (22) 07/10/1991 **15.11**
(51) E03C 1/06 (2010.01)

(21) **MU 7200098-8 U2** (22) 20/01/1992 **15.11**
(51) G11B 33/04 (2010.01)

(21) **MU 7200181-0 U2** (22) 31/01/1992 **15.11**
(51) F21V 7/06 (2010.01)

(21) **MU 7200709-5 Y1** (22) 07/05/1992 **15.11**
(51) H01H 19/50 (2010.01)

(21) **MU 7200803-2 U2** (22) 25/05/1992 **15.11**
(51) A42B 3/06 (2010.01)

(21) **MU 7200871-7 Y1** (22) 08/06/1992 **15.11**
(51) E04B 2/46 (2010.01)

(21) **MU 7200911-0 Y1** (22) 12/06/1992 **15.11**
(51) B27C 9/04 (2010.01)

(21) **MU 7201660-4 U2** (22) 01/10/1992 **15.11**
(51) B60K 15/073 (2010.01)

(21) **MU 7300646-7 U2** (22) 24/05/1993 **15.11**
(51) A61F 5/41 (2010.01)

(21) **MU 7300866-4 Y1** (22) 28/05/1993 **15.11**
(51) H01R 12/32 (2010.01)

(21) **MU 7301068-5 U2** (22) 17/06/1993 **15.11**
(51) A61F 6/04 (2010.01)

(21) **MU 7301429-0 U2** (22) 08/07/1993 **15.11**
(51) E04B 2/42 (2010.01)

(21) **MU 7301445-1 Y1** (22) 12/07/1993 **15.11**
(51) B32B 5/02 (2010.01)

(21) **MU 7301582-2 U2** (22) 06/08/1993 **15.11**
(51) A61F 13/15 (2010.01)

(21) **MU 7301586-5 U2** (22) 13/08/1993 **15.11**
(51) A41D 19/015 (2010.01)

(21) **MU 7302190-3 U2** (22) 20/10/1993 **15.11**
(51) E04B 2/18 (2010.01)

(21) **MU 7302191-1 U2** (22) 20/10/1993 **15.11**
(51) E04C 1/39 (2010.01), E04B 2/18 (2010.01)

(21) **MU 7302291-8 U2** (22) 03/12/1993 **15.11**
(51) E04B 7/08 (2010.01)

(21) **MU 7302351-5 U2** (22) 26/11/1993 **15.11**
(51) E04H 4/16 (2010.01)

(21) **MU 7400157-4 U2** (22) 31/01/1994 **15.11**
(51) A61B 5/154 (2010.01)

(21) **MU 7400266-0 U2** (22) 22/02/1994 **15.11**
(51) A47L 13/07 (2010.01)

(21) **MU 7400304-6 U2** (22) 24/03/1994 **15.11**
(51) E21B 17/042 (2010.01)

(21) **MU 7400416-6 U2** (22) 07/03/1994 **15.11**
(51) B60K 15/063 (2010.01)

(21) **MU 7400724-6 U2** (22) 26/04/1994 **15.11**
(51) E04B 2/14 (2010.01)

(21) **MU 7400936-2 U2** (22) 25/05/1994 **15.11**
(51) E04G 5/00 (2010.01)

(21) **MU 7400941-9 U2** (22) 31/05/1994 **15.11**
(51) A61J 1/03 (2010.01), B65D 85/00 (2010.01)

(21) **MU 7400979-6 U2** (22) 15/06/1994 **15.11**
(51) E04B 2/18 (2010.01)

(21) **MU 7401016-6 Y1** (22) 14/06/1994 **15.11**
(51) A61B 5/153 (2010.01)

(21) **MU 7401222-3 U2** (22) 13/07/1994 **15.11**
(51) A61B 17/32 (2010.01)

(21) **MU 7501949-3 U2** (22) 01/09/1995 **15.11**
(51) G06Q 90/00 (2010.01)

(21) **MU 7502033-5 U2** (22) 19/09/1995 **15.11**
(51) G06K 15/10 (2010.01)

(21) **MU 7502179-0 U2** (22) 19/10/1995 **15.11**
(51) G06Q 90/00 (2010.01)

(21) **MU 7502286-9 Y1** (22) 25/09/1995 **15.11**
(51) H02G 3/08 (2010.01)

(21) **MU 7502585-0 U2** (22) 13/11/1995 **15.11**
(51) H01H 21/02 (2010.01)

(21) **MU 7600701-4 U2** (22) 27/03/1996 **15.11**
(51) A47K 3/28 (2010.01), B05B 15/06 (2010.01)

(21) **MU 7601355-3 Y1** (22) 13/05/1996 **15.11**
(51) A62C 13/76 (2010.01)

(21) **MU 7601382-0 U2** (22) 15/05/1996 **15.11**
(51) E04H 4/16 (2010.01)

(21) **MU 7702604-7 Y1** (22) 17/12/1997 **15.11**
(51) A47K 3/28 (2010.01)

(21) **MU 8001546-8 U2** (22) 19/07/2000 **15.11**
(51) H01H 19/56 (2010.01), H01H 89/00 (2010.01)

(21) **MU 8001896-3 U2** (22) 31/08/2000 **15.11**
(51) H02P 25/24 (2010.01), H05K 7/20 (2010.01)

(21) **MU 8500106-6 U2** (22) 25/01/2005 **15.11**
(51) H01H 83/10 (2010.01), H02H 3/22 (2010.01)

(21) **MU 8500120-1 U2** (22) 01/02/2005 **15.11**
(51) H01Q 15/14 (2010.01)

(21) **MU 8500728-5 U2** (22) 18/04/2005 **15.11**
(51) G01F 15/00 (2010.01), G01F 1/07 (2010.01)

(21) **MU 8501578-4 U2** (22) 01/07/2005 **15.11**
(51) H01H 19/04 (2010.01), H01H 19/14 (2010.01)

(21) **MU 8502273-0 U2** (22) 14/10/2005 **15.11**
(51) H02G 3/14 (2010.01)

(21) **MU 8503043-0 U2** (22) 28/11/2005 **15.11**
(51) G08B 13/184 (2010.01), G08B 13/189 (2010.01), G01S 7/481 (2010.01)

(21) **MU 8503075-9 U2** (22) 19/12/2005 **15.11**
(51) G01R 11/04 (2010.01), F25D 29/00 (2010.01)

(21) **PI 0402003-0 A2** (22) 29/04/2004 **15.11**
(51) G06Q 50/00 (2010.01)

(21) **PI 0503346-2 A2** (22) 10/05/2005 **15.11**
(51) A61K 8/34 (2010.01)

(21) **PI 0504024-8 A2** (22) 17/08/2005 **15.11**
(51) G01N 21/77 (2010.01), G01J 3/42 (2010.01)

(21) **PI 0504055-8 A2** (22) 15/09/2005 **15.11**
(51) G01F 15/06 (2010.01), G01F 22/02 (2010.01)

(21) **PI 0504278-0 A2** (22) 28/09/2005 **15.11**
(51) G01R 11/63 (2010.01), G08C 25/02 (2010.01), H02J 13/00 (2010.01), G08C 25/04 (2010.01), G08C 19/12 (2010.01)

(21) **PI 0504707-2 A2** (22) 04/10/2005 **15.11**
(51) G01F 1/20 (2010.01), G09F 9/35 (2010.01)

(21) **PI 0504710-2 A2** (22) 25/10/2005 **15.11**
(51) A61L 2/28 (2010.01), G01N 33/48 (2010.01), C12M 1/34 (2010.01)

(21) **PI 0504736-6 A2** (22) 19/10/2005 **15.11**
(51) A23L 1/064 (2010.01)

(21) **PI 0506355-8 A2** (22) 19/09/2005 **15.11**
(51) A23C 11/10 (2010.01), A23C 9/00 (2010.01), A23L 1/187 (2010.01)

(21) **PI 0506356-6 A2** (22) 19/09/2005 **15.11**
(51) A23C 11/10 (2010.01), A23C 9/00 (2010.01), A23L 1/187 (2010.01)

(21) **PI 0603001-7 A2** (22) 27/07/2006 **15.11**
(51) A01N 65/00 (2010.01)

(21) **PI 0603004-1 A2** (22) 27/07/2006 **15.11**
(51) A01N 65/00 (2010.01)

(21) **PI 0603005-0 A2** (22) 27/07/2006 **15.11**
(51) A01N 65/00 (2010.01)

(21) **PI 7500497-6 A2** (22) 22/01/1975 **15.11**
(51) H01J 37/02 (2010.01)

(21) **PI 7603018-0 A2** (22) 13/05/1976 **15.11**
(51) H05K 3/42 (2010.01), H01R 12/30 (2010.01)

(21) **PI 7604748-2 A2** (22) 12/04/1976 **15.11**
(51) B29C 47/00 (2010.01), B29C 51/00 (2010.01), B29D 7/01 (2010.01)

(21) **PI 7605247-8 B1** (22) 11/08/1976 **15.11**
(51) H01R 4/20 (2010.01), H01R 4/60 (2010.01), H01R 4/62 (2010.01), H01R 11/05 (2010.01), H01R 25/00 (2010.01), H01R 27/02 (2010.01), H01R 43/042 (2010.01), H02G 15/08 (2010.01)

(21) **PI 7606013-6 B1** (22) 13/09/1976 **15.11**
(51) H02G 3/38 (2010.01)

(21) **PI 7606543-0 A2** (22) 09/10/1975 **15.11**
(51) H01R 9/03 (2010.01)

(21) **PI 7606965-6 B1** (22) 18/10/1976 **15.11**
(51) H05B 6/64 (2010.01)

(21) **PI 7607048-4 A2** (22) 19/10/1976 **15.11**
(51) H04B 14/04 (2010.01)

(21) **PI 7607786-1 A2** (22) 22/11/1976 **15.11**
(51) H01M 10/04 (2010.01)

(21) **PI 7608300-4 B1** (22) 10/12/1976 **15.11**
(51) H02J 7/00 (2010.01)

(21) **PI 7608301-2 B1** (22) 10/12/1976 **15.11**
(51) H02P 9/44 (2010.01)

(21) **PI 7701307-7 B1** (22) 04/03/1976 **15.11**
(51) H02M 1/06 (2010.01), H02M 7/162 (2010.01)

(21) **PI 7701638-6 A2** (22) 17/03/1976 **15.11**
(51) H01F 27/32 (2010.01), H01B 3/20 (2010.01)

(21) **PI 7701928-8 A2** (22) 28/03/1977 **15.11**
(51) H01R 39/02 (2010.01), H01M 4/02 (2010.01), H01M 4/02 (2009.01)

(21) **PI 7702415-0 A2** (22) 15/04/1976 **15.11**
(51) C22B 3/00 (2010.01), C22B 13/00 (2010.01)

(21) **PI 7702878-3 B1** (22) 27/04/1977 **15.11**
(51) G05F 1/10 (2010.01), G05F 1/70 (2010.01)

(21) **PI 7703357-4 A2** (22) 24/05/1977 **15.11**
(51) G06F 3/147 (2010.01), G09G 3/22 (2010.01)

(21) **PI 7703617-4 A2** (22) 02/06/1977 **15.11**
(51) G01F 23/00 (2010.01)

(21) **PI 7703731-6 A2** (22) 07/06/1977 **15.11**
(51) A61M 1/14 (2010.01)

(21) **PI 7703936-0 A2** (22) 17/06/1977 **15.11**
(51) F01B 25/04 (2010.01)

(21) **PI 7704448-7 A2** (22) 07/07/1977 **15.11**
(51) F16L 3/13 (2010.01)

(21) **PI 7704669-2 B1** (22) 15/07/1977 **15.11**
(51) H01L 27/02 (2010.01), H01L 29/74 (2010.01)

(21) **PI 7704840-7 B1** (22) 23/07/1976 **15.11**
(51) G07D 5/02 (2010.01)

(21) **PI 7705081-9 B1** (22) 02/08/1977 **15.11**
(51) H03M 1/12 (2010.01)

(21) **PI 7705138-6 A2** (22) 04/08/1977 **15.11**
(51) G01V 1/38 (2010.01)

(21) **PI 7705412-1 A2** (22) 16/08/1977 **15.11**
(51) H01H 23/04 (2010.01)

(21) **PI 7705533-0 A2** (22) 18/08/1977 **15.11**
(51) G01S 1/32 (2010.01), H03D 13/00 (2010.01), H04M 1/62 (2010.01)

(21) **PI 7705699-0 A2** (22) 25/08/1977 **15.11**
(51) H02P 7/28 (2010.01)

(21) **PI 7705792-9 A2** (22) 31/08/1977 **15.11**
(51) G01F 23/38 (2010.01)

(21) **PI 7705960-3 B1** (22) 08/09/1977 **15.11**
(51) H01R 4/02 (2010.01)

(21) **PI 7706282-5 A2** (22) 20/09/1977 **15.11**
(51) H05B 6/40 (2010.01)

(21) **PI 7706828-9 A2** (22) 12/10/1977 **15.11**
(51) H01R 4/30 (2010.01)

(21) **PI 7707414-9 A2** (22) 03/11/1977 **15.11**
(51) G03F 7/028 (2010.01)

(21) **PI 7707824-1 A2** (22) 24/11/1977 **15.11**
(51) H01G 2/16 (2010.01)

(21) **PI 7707914-0 B1** (22) 29/11/1977 **15.11**
(51) H01R 4/60 (2010.01)

(21) **PI 7708080-7 A2** (22) 23/11/1977 **15.11**
(51) G10H 5/00 (2010.01)

(21) **PI 7708232-0 A2** (22) 09/12/1977 **15.11**
(51) G01K 1/08 (2010.01), G08B 17/06 (2010.01)

(21) **PI 7708643-0 A2** (22) 27/12/1977 **15.11**
(51) H01R 4/12 (2010.01)

(21) **PI 7801010-1 B1** (22) 20/02/1978 **15.11**
(51) H03M 3/02 (2010.01)

(21) **PI 7801090-0 A2** (22) 22/02/1978 **15.11**
(51) H04M 15/14 (2010.01)

(21) **PI 7801966-4 B1** (22) 31/03/1977 **15.11**
(51) C22B 3/00 (2010.01), C22B 23/00 (2010.01)

(21) **PI 7803023-4 B1** (22) 08/10/1977 **15.11**
(51) B65H 75/34 (2010.01)

(21) **PI 7803313-6 A2** (22) 24/05/1978 **15.11**
(51) G01N 21/39 (2010.01), C13D 3/00 (2010.01)

(21) **PI 7803472-8 B1** (22) 31/05/1978 **15.11**
(51) H01R 13/622 (2010.01)

(21) **PI 7804363-8 A2** (22) 05/07/1978 **15.11**
(51) H01R 13/02 (2010.01)

(21) **PI 7804738-2 B1** (22) 24/07/1978 **15.11**
(51) H01F 17/04 (2010.01)

(21) **PI 7804905-9 A2** (22) 31/07/1978 **15.11**
(51) H02P 25/00 (2010.01)

(21) **PI 7805021-9 B1** (22) 07/08/1978 **15.11**
(51) A61N 2/02 (2010.01), H02J 17/00 (2010.01)

(21) **PI 7805455-9 B1** (22) 22/08/1978 **15.11**
(51) G01F 23/38 (2010.01)

(21) **PI 7806135-0 A2** (22) 18/09/1978 **15.11**
(51) H01H 19/11 (2010.01)

(21) **PI 7807757-5 B1** (22) 27/11/1978 **15.11**
(51) H02P 7/24 (2010.01), G11B 3/00 (2010.01)

(21) **PI 7808397-4 A2** (22) 21/12/1978 **15.11**
(51) G01N 27/49 (2010.01)

(21) **PI 7900067-3 A2** (22) 05/01/1979 **15.11**
(51) G01S 13/58 (2010.01)

(21) **PI 7900280-3 A2** (22) 16/01/1979 **15.11**
(51) H01R 4/10 (2010.01), H01R 4/20 (2010.01)

(21) **PI 7900303-6 A2** (22) 15/01/1979 **15.11**
(51) G09F 9/40 (2010.01)

(21) **PI 7900598-5 B1** (22) 31/01/1979 **15.11**
(51) A61N 1/32 (2010.01), H03L 7/197 (2010.01)

(21) **PI 7900614-0 A2** (22) 02/02/1978 **15.11**
(51) G10K 1/067 (2010.01)

(21) **PI 7902349-5 B1** (22) 17/04/1979 **15.11**
(51) H02P 6/00 (2010.01), H02P 6/08 (2010.01)

(21) **PI 7902700-8 A2** (22) 02/05/1979 **15.11**
(51) G07F 7/08 (2010.01)

(21) **PI 7902821-7 A2** (22) 07/05/1979 **15.11**
(51) G06Q 30/00 (2010.01)

(21) **PI 7902911-6 A2** (22) 11/05/1979 **15.11**
(51) G11B 23/04 (2010.01), G11B 33/04 (2010.01)

(21) **PI 7903148-0 B1** (22) 21/05/1979 **15.11**
(51) H01F 41/06 (2010.01)

(21) **PI 7903271-0 A2** (22) 24/05/1979 **15.11**
(51) G09F 9/30 (2010.01), H01K 9/00 (2010.01)

(21) **PI 7903934-0 A2** (22) 20/06/1979 **15.11**
(51) H03J 1/00 (2010.01), H03J 9/06 (2010.01)

(21) **PI 7904269-4 A2** (22) 02/07/1979 **15.11**
(51) H05B 6/36 (2010.01)

(21) **PI 7904800-5 B1** (22) 26/07/1979 **15.11**
(51) H02P 7/00 (2010.01)

(21) **PI 7905577-0 A2** (22) 30/08/1979 **15.11**
(51) H01R 4/52 (2010.01)

(21) **PI 7905606-7 B1** (22) 31/08/1979 **15.11**
(51) G01F 23/36 (2010.01)

(21) **PI 7905719-5 A2** (22) 21/08/1979 **15.11**
(51) H02B 1/015 (2010.01)

(21) **PI 7906703-4 A2** (22) 18/10/1979 **15.11**
(51) G01N 21/45 (2010.01)

(21) **PI 7906879-0 A2** (22) 24/10/1979 **15.11**
(51) H04B 17/00 (2010.01), H04B 14/04 (2010.01)

(21) **PI 7906886-3 B1** (22) 14/10/1979 **15.11**
(51) H03M 1/12 (2010.01)

(21) **PI 7907159-7 B1** (22) 05/11/1979 **15.11**
(51) H01F 38/34 (2010.01)

(21) **PI 7907351-4 A2** (22) 09/11/1979 **15.11**
(51) G06Q 90/00 (2010.01), H04N 17/02 (2010.01)

(21) **PI 7907725-0 A2** (22) 28/11/1979 **15.11**
(51) H01R 24/12 (2010.01)

(21) **PI 7907876-1 A2** (22) 30/11/1979 **15.11**
(51) H01S 5/323 (2010.01), H01S 3/14 (2010.01)

(21) **PI 7907877-0 B1** (22) 30/11/1979 **15.11**
(51) H04B 3/06 (2010.01), H04B 3/14 (2010.01)

(21) **PI 7907878-8 A2** (22) 30/11/1979 **15.11**
(51) H01S 5/042 (2010.01)

(21) **PI 7908665-9 A2** (22) 30/11/1979 **15.11**
(51) H01S 3/14 (2010.01), H01S 5/323 (2010.01)

(21) **PI 7908705-1 A2** (22) 11/12/1979 **15.11**
(51) A61M 1/10 (2010.01)

(21) **PI 7908870-8 B1** (22) 22/11/1978 **15.11**
(51) A61M 1/22 (2010.01)

(21) **PI 8000015-0 B1** (22) 03/01/1980 **15.11**
(51) H01J 41/12 (2010.01), G01L 21/30 (2010.01)

(21) **PI 8000181-5 A2** (22) 11/01/1980 **15.11**
(51) H01R 12/04 (2010.01), H01R 31/00 (2010.01)

(21) **PI 8000272-2 A2** (22) 14/01/1980 **15.11**
(51) A61M 1/10 (2010.01)

(21) **PI 8001657-0 B1** (22) 20/03/1980 **15.11**
(51) A61M 1/24 (2010.01)

(21) **PI 8001947-1 B1** (22) 31/03/1980 **15.11**
(51) G02B 6/27 (2010.01), G02B 6/38 (2010.01), G02F 1/065 (2010.01), H04B 10/17 (2010.01)

(21) **PI 8003752-6 A2** (22) 17/06/1980 **15.11**
(51) H01R 33/22 (2010.01)

(21) **PI 8006390-0 A2** (22) 03/10/1980 **15.11**
(51) B65H 75/18 (2010.01)

(21) **PI 8006486-8 A2** (22) 08/10/1980 **15.11**
(51) G06F 12/02 (2010.01), H03M 7/12 (2010.01)

(21) **PI 8006702-6 A2** (22) 17/10/1979 **15.11**
(51) B60C 23/19 (2010.01)

(21) **PI 8102700-1 A2** (22) 04/05/1981 **15.11**
(51) H03M 7/00 (2010.01)

(21) **PI 8107410-7 A2** (22) 13/11/1981 **15.11**
(51) H01T 1/16 (2010.01), H01T 2/02 (2010.01)

(21) **PI 8201554-6 A2** (22) 12/03/1982 **15.11**
(51) A45C 11/20 (2010.01)

(21) **PI 8202540-1 A2** (22) 03/05/1982 **15.11**
(51) G07G 1/14 (2010.01)

(21) **PI 8202706-4 B1** (22) 11/05/1982 **15.11**
(51) H01R 24/04 (2010.01)

(21) **PI 8202731-5 A2** (22) 10/05/1982 **15.11**
(51) G01F 23/56 (2010.01)

(21) **PI 8203241-6 A2** (22) 03/07/1982 **15.11**
(51) G09F 9/302 (2010.01), G09F 13/02 (2010.01)

(21) **PI 8204825-8 A2** (22) 18/08/1982 **15.11**
(51) A42B 3/22 (2010.01)

(21) **PI 8205029-5 B1** (22) 27/08/1982 **15.11**
(51) E04H 4/04 (2010.01)

(21) **PI 8205031-7 B1** (22) 26/08/1982 **15.11**
(51) F24J 2/04 (2010.01)

(21) **PI 8206126-2 B1** (22) 19/10/1982 **15.11**
(51) B23Q 16/04 (2010.01)

(21) **PI 8206693-0 B1** (22) 17/11/1982 **15.11**
(51) A47G 25/02 (2010.01)

(21) **PI 8206950-6 A2** (22) 30/11/1982 **15.11**
(51) H01R 13/658 (2010.01)

(21) **PI 8206958-1 A2** (22) 30/11/1982 **15.11**
(51) H01R 13/62 (2010.01)

(21) **PI 8206960-3 B1** (22) 30/11/1982 **15.11**
(51) G01S 7/292 (2010.01), G01S 7/41 (2010.01), G01S 13/56 (2010.01)

(21) **PI 8207567-0 A2** (22) 29/12/1982 **15.11**
(51) H04M 3/42 (2010.01)

(21) **PI 8302337-2 A2** (22) 05/05/1983 **15.11**
(51) F24H 3/04 (2010.01)

(21) **PI 8302371-2 B1** (22) 03/05/1983 **15.11**
(51) E04B 5/10 (2010.01), E04B 2/58 (2010.01)

(21) **PI 8302786-6 A2** (22) 25/05/1983 **15.11**
(51) E04C 5/16 (2010.01)

(21) **PI 8303000-0 B1** (22) 01/06/1983 **15.11**
(51) H02B 1/015 (2010.01)

(21) **PI 8303160-0 A2** (22) 10/06/1983 **15.11**
(51) A61N 2/00 (2010.01)

(21) **PI 8304275-0 A2** (22) 31/12/1900 **15.11**
(51) E04H 15/20 (2010.01)

(21) **PI 8305681-5 A2** (22) 14/10/1983 **15.11**
(51) H02B 1/46 (2010.01)

(21) **PI 8306964-0 A2** (22) 19/12/1983 **15.11**
(51) F42B 8/00 (2010.01)

(21) **PI 8307041-9 A2** (22) 16/12/1983 **15.11**
(51) G06F 17/00 (2010.01)

(21) **PI 8307061-3 A2** (22) 22/12/1983 **15.11**
(51) B63B 25/12 (2010.01), B63B 7/08 (2010.01)

(21) **PI 8400169-0 A2** (22) 16/01/1984 **15.11**
(51) E04C 2/30 (2010.01)

(21) **PI 8400663-3 A2** (22) 15/02/1984 **15.11**
(51) F26B 3/28 (2010.01)

(21) **PI 8401206-4 A2** (22) 16/03/1984 **15.11**
(51) G08B 25/08 (2010.01)

(21) **PI 8401884-4 A2** (22) 24/04/1984 **15.11**
(51) G06F 17/00 (2010.01), A63F 13/08 (2010.01)

(21) **PI 8402266-3 A2** (22) 10/05/1984 **15.11**
(51) B67B 7/92 (2010.01)

(21) **PI 8402581-6 A2** (22) 24/05/1984 **15.11**
(51) G01F 23/68 (2010.01)

(21) **PI 8402582-4 A2** (22) 24/05/1984 **15.11**
(51) G06F 17/40 (2010.01)

(21) **PI 8402662-6 A2** (22) 26/05/1984 **15.11**
(51) E04B 2/44 (2010.01)

(21) **PI 8404775-5 A2** (22) 19/08/1984 **15.11**
(51) A61F 13/15 (2010.01)

(21) **PI 8404786-0 B1** (22) 24/09/1984 **15.11**
(51) B63B 35/71 (2010.01)

(21) **PI 8406078-6 A2** (22) 29/11/1984 **15.11**
(51) H01R 13/22 (2010.01), H01R 11/01 (2010.01), H01R 24/18 (2010.01)

(21) **PI 8500175-9 A2** (22) 11/01/1985 **15.11**
(51) E04B 5/26 (2010.01), E04C 2/20 (2010.01)

(21) **PI 8500924-5 B1** (22) 27/02/1985 **15.11**
(51) A47K 3/28 (2010.01), H05B 1/00 (2010.01)

(21) **PI 8502701-4 A2** (22) 05/06/1985 **15.11**
(51) B65D 85/34 (2010.01)

(21) **PI 8503535-1 B1** (22) 25/07/1985 **15.11**
(51) B23Q 1/01 (2010.01)

(21) **PI 8504820-8 A2** (22) 26/09/1985 **15.11**
(51) H01R 24/08 (2010.01)

(21) **PI 8505955-2 A2** (22) 20/11/1985 **15.11**
(51) E04H 4/16 (2010.01)

(21) **PI 8506140-9 B1** (22) 28/11/1985 **15.11**
(51) A47K 3/28 (2010.01), H05B 1/02 (2010.01), F16K 33/00 (2010.01)

(21) **PI 8506148-4 B1** (22) 09/12/1985 **15.11**

(51) B23Q 3/155 (2010.01), B23Q 3/06 (2010.01)

(21) **PI 8600634-7 A2** (22) 14/02/1986 **15.11**
(51) A61G 7/002 (2010.01)

(21) **PI 8602897-9 A2** (22) 23/06/1986 **15.11**
(51) A47K 3/28 (2010.01)

(21) **PI 8602984-3 A2** (22) 27/06/1986 **15.11**
(51) B67B 7/86 (2010.01)

(21) **PI 8603733-1 A2** (22) 28/07/1986 **15.11**
(51) H04M 1/64 (2010.01)

(21) **PI 8604243-2 A2** (22) 29/08/1986 **15.11**
(51) A61M 1/14 (2010.01)

(21) **PI 8604244-0 A2** (22) 29/08/1986 **15.11**
(51) A61M 1/24 (2010.01), B01D 61/28 (2010.01), B01D 61/30 (2010.01)

(21) **PI 8604464-8 A2** (22) 12/09/1986 **15.11**
(51) E04B 2/42 (2010.01)

(21) **PI 8605272-1 A2** (22) 21/10/1986 **15.11**
(51) H02P 7/28 (2010.01)

(21) **PI 8605316-7 A2** (22) 23/10/1986 **15.11**
(51) B23K 5/00 (2010.01), B23K 101/04 (2010.01)

(21) **PI 8606069-4 A2** (22) 20/11/1986 **15.11**
(51) G09G 5/39 (2010.01), G01C 11/00 (2010.01)

(21) **PI 8606343-0 A2** (22) 09/12/1986 **15.11**
(51) B23Q 3/04 (2010.01)

(21) **PI 8606471-1 A2** (22) 29/12/1986 **15.11**
(51) A61M 1/00 (2010.01)

(21) **PI 8606503-3 A2** (22) 18/12/1986 **15.11**
(51) F16H 1/48 (2010.01)

(21) **PI 8606586-6 A2** (22) 19/12/1986 **15.11**
(51) G08B 25/08 (2010.01)

(21) **PI 8700358-9 A2** (22) 27/01/1987 **15.11**
(51) A61N 2/08 (2010.01)

(21) **PI 8700734-7 A2** (22) 11/02/1987 **15.11**
(51) G06Q 30/00 (2010.01)

(21) **PI 8700929-3 A2** (22) 26/02/1987 **15.11**
(51) A61N 2/02 (2010.01)

(21) **PI 8701377-0 A2** (22) 26/03/1987 **15.11**
(51) B66F 11/04 (2010.01)

(21) **PI 8701452-1 A2** (22) 31/03/1987 **15.11**
(51) A01D 34/46 (2010.01), A01D 43/063 (2010.01), A01D 101/00 (2010.01)

(21) **PI 8701609-5 A2** (22) 17/03/1987 **15.11**
(51) H01F 27/02 (2010.01)

(21) **PI 8702080-7 B1** (22) 07/04/1987 **15.11**
(51) D06M 15/263 (2010.01), D06M 23/08 (2010.01)

(21) **PI 8702565-5 A2** (22) 11/05/1987 **15.11**
(51) B22D 21/00 (2010.01), B22D 18/00 (2010.01)

(21) **PI 8703908-7 A2** (22) 29/07/1987 **15.11**
(51) H01T 4/14 (2010.01), H01B 17/32 (2010.01)

(21) **PI 8703927-3 A2** (22) 30/07/1987 **15.11**
(51) G05F 1/14 (2010.01)

(21) **PI 8704115-4 A2** (22) 16/07/1987 **15.11**
(51) G03C 1/775 (2010.01)

(21) **PI 8704159-6 A2** (22) 27/07/1987 **15.11**
(51) H04H 1/00 (2007.10)

(21) **PI 8705090-0 A2** (22) 24/08/1919 **15.11**
(51) A61F 6/06 (2010.01)

(21) **PI 8705306-3 B1** (22) 30/09/1987 **15.11**
(51) B04B 1/04 (2010.01), E21C 41/00 (2010.01)

(21) **PI 8706878-8 A2** (22) 17/12/1987 **15.11**
(51) G03F 7/16 (2010.01)

(21) **PI 8706879-6 B1** (22) 17/12/1987 **15.11**
(51) B07C 5/342 (2010.01), G01J 3/42 (2010.01)

(21) **PI 8800190-3 A2** (22) 15/01/1988 **15.11**
(51) E04F 15/00 (2010.01)

(21) **PI 8800261-6 B1** (22) 25/01/1988 **15.11**
(51) G01N 27/417 (2010.01)

(21) **PI 8801297-2 A2** (22) 23/03/1988 **15.11**
(51) H04B 10/10 (2010.01)

(21) **PI 8801331-6 A2** (22) 18/03/1988 **15.11**
(51) G05B 19/4099 (2010.01)

(21) **PI 8801860-1 A2** (22) 13/04/1988 **15.11**
(51) B60B 30/06 (2010.01)

(21) **PI 8802155-6 A2** (22) 03/05/1988 **15.11**
(51) A47C 27/08 (2010.01), A61G 7/00 (2010.01)

(21) **PI 8802782-1 A2** (22) 08/06/1988 **15.11**
(51) B29D 23/00 (2010.01), B29L 24/00 (2010.01)

(21) **PI 8803196-9 A2** (22) 29/06/1988 **15.11**
(51) F02M 25/025 (2010.01)

(21) **PI 8804112-3 B1** (22) 15/08/1988 **15.11**
(51) G01N 27/26 (2010.01), C02F 1/76 (2010.01)

(21) **PI 8804255-3 A2** (22) 22/08/1988 **15.11**
(51) B01D 29/58 (2010.01)

(21) **PI 8804559-5 A2** (22) 31/08/1988 **15.11**
(51) B67D 5/08 (2009.01)

(21) **PI 8805778-0 A2** (22) 02/11/1988 **15.11**
(51) A63F 7/02 (2010.01)

(21) **PI 8805780-1 A2** (22) 02/11/1988 **15.11**
(51) A63F 7/02 (2010.01)

(21) **PI 8806340-2 A2** (22) 29/11/1988 **15.11**
(51) G06K 7/00 (2010.01), G06K 17/00 (2010.01), G07G 1/12 (2010.01), G08C 17/00 (2010.01)

(21) **PI 8900388-8 B1** (22) 26/01/1989 **15.11**
(51) B23Q 3/04 (2010.01)

(21) **PI 8900740-9 A2** (22) 15/02/1989 **15.11**
(51) A61N 2/08 (2010.01)

(21) **PI 8903927-0 A2** (22) 04/08/1989 **15.11**
(51) A61N 2/02 (2010.01)

(21) **PI 8905464-4 A2** (22) 20/10/1989 **15.11**
(51) G06F 13/10 (2010.01)

(21) **PI 8905697-3 A2** (22) 01/11/1989 **15.11**
(51) C04B 41/00 (2010.01)

(21) **PI 8906524-7 A2** (22) 18/12/1989 **15.11**
(51) B65D 85/26 (2010.01)

(21) **PI 9000798-0 A2** (22) 16/02/1990 **15.11**
(51) A61G 7/07 (2010.01)

(21) **PI 9002729-9 B1** (22) 06/06/1990 **15.11**
(51) B01D 24/32 (2010.01)

(21) **PI 9003855-0 A2** (22) 07/08/1990 **15.11**
(51) B29D 23/00 (2010.01)

(21) **PI 9004779-6 A2** (22) 19/09/1990 **15.11**
(51) H01F 30/10 (2010.01), H01F 30/16 (2010.01), F21V 21/35 (2010.01), H01R 25/14 (2010.01)

(21) **PI 9005335-4 A2** (22) 17/10/1990 **15.11**
(51) G06T 17/00 (2010.01)

(21) **PI 9006272-8 A2** (22) 30/11/1990 **15.11**
(51) B01D 33/06 (2010.01), B01D 35/16 (2010.01)

(21) **PI 9006510-7 A2** (22) 20/12/1990 **15.11**
(51) G06F 3/01 (2010.01)

(21) **PI 9100550-7 A2** (22) 05/02/1991 **15.11**
(51) C08G 64/00 (2010.01)

(21) **PI 9101171-0 A2** (22) 20/03/1991 **15.11**
(51) G09F 27/00 (2010.01)

(21) **PI 9101727-0 A2** (22) 22/04/1991 **15.11**
(51) A61G 7/015 (2010.01), A47C 27/10 (2010.01)

(21) **PI 9102188-0 A2** (22) 24/05/1991 **15.11**
(51) A63B 22/02 (2010.01), A63B 23/04 (2010.01)

(21) **PI 9102254-1 A2** (22) 24/05/1991 **15.11**
(51) E04H 4/14 (2010.01)

(21) **PI 9102476-5 A2** (22) 10/06/1991 **15.11**
(51) B62D 41/00 (2010.01), G01B 7/34 (2010.01)

(21) **PI 9105003-0 A2** (22) 11/11/1991 **15.11**
(51) G06Q 40/00 (2010.01), G07F 19/00 (2010.01)

(21) **PI 9200263-3 A2** (22) 23/01/1992 **15.11**
(51) E04B 2/52 (2010.01)

(21) **PI 9200787-2 A2** (22) 25/02/1992 **15.11**
(51) F16L 1/028 (2010.01)

(21) **PI 9202149-2 A2** (22) 05/06/1992 **15.11**
(51) E04B 2/18 (2010.01)

(21) **PI 9203652-0 A2** (22) 18/09/1992 **15.11**
(51) E04B 2/18 (2010.01)

(21) **PI 9203782-8 A2** (22) 28/09/1992 **15.11**
(51) A61F 13/15 (2010.01)

(21) **PI 9204637-1 A2** (22) 01/12/1992 **15.11**
(51) B66B 1/00 (2010.01)

(21) **PI 9301127-0 A2** (22) 10/03/1993 **15.11**
(51) G06T 11/20 (2010.01)

(21) **PI 9301663-8 A2** (22) 27/04/1993 **15.11**
(51) G06Q 10/00 (2010.01)

(21) **PI 9302506-8 A2** (22) 20/07/1993 **15.11**
(51) F16L 19/00 (2010.01), E03F 3/04 (2010.01)

(21) **PI 9303595-0 A2** (22) 04/10/1993 **15.11**
(51) A63B 71/04 (2010.01)

(21) **PI 9304617-0 A2** (22) 02/12/1993 **15.11**
(51) A61B 5/04 (2010.01)

(21) **PI 9304728-2 A2** (22) 10/11/1993 **15.11**
(51) G08G 1/054 (2010.01)

(21) **PI 9400152-9 A2** (22) 03/01/1994 **15.11**
(51) G07F 7/08 (2010.01)

(21) **PI 9400355-6 B1** (22) 27/01/1994 **15.11**
(51) B01D 29/60 (2010.01)

(21) **PI 9400515-0 A2** (22) 23/02/1994 **15.11**
(51) H04M 1/2755 (2010.01)

(21) **PI 9400541-9 A2** (22) 28/02/1994 **15.11**
(51) E04H 14/00 (2010.01)

(21) **PI 9400624-5 A2** (22) 21/02/1994 **15.11**
(51) G06Q 30/00 (2010.01), G06F 3/01 (2010.01)

(21) **PI 9401402-7 A2** (22) 30/03/1994 **15.11**
(51) B01D 29/01 (2010.01)

(21) **PI 9401424-8 A2** (22) 30/03/1994 **15.11**
(51) B60C 25/138 (2010.01)

(21) **PI 9401780-8 A2** (22) 08/06/1994 **15.11**
(51) G05B 19/05 (2010.01)

(21) **PI 9401826-0 A2** (22) 17/06/1994 **15.11**
(51) H04M 3/527 (2010.01)

(21) **PI 9402202-0 A2** (22) 23/06/1994 **15.11**
(51) E04F 15/024 (2010.01)

(21) **PI 9402262-3 A2** (22) 12/07/1994 **15.11**
(51) G07F 7/12 (2010.01)

(21) **PI 9404338-8 A2** (22) 31/10/1994 **15.11**
(51) G06Q 30/00 (2010.01)

(21) **PI 9502194-9 A2** (22) 06/06/1995 **15.11**
(51) G06Q 50/00 (2010.01)

(21) **PI 9502325-9 A2** (22) 10/07/1995 **15.11**
(51) G06Q 50/00 (2010.01)

(21) **PI 9504461-2 A2** (22) 19/10/1995 **15.11**
(51) G06Q 30/00 (2010.01)

(21) **PI 9600942-0 A2** (22) 29/02/1996 **15.11**
(51) G06Q 40/00 (2010.01)

(21) **PI 9601321-4 A2** (22) 11/04/1996 **15.11**
(51) A61J 1/03 (2010.01), B65D 85/00 (2010.01)

(21) **PI 9605164-7 A2** (22) 17/10/1996 **15.11**
(51) H01H 19/58 (2010.01)

(21) **PI 9702003-6 A2** (22) 07/05/1997 **15.11**
(51) G06Q 30/00 (2010.01)

(21) **PI 0006380-0 A2** (22) 18/12/2000 **15.11**
(51) C07D 207/50 (2010.01), C07D 211/98 (2010.01), C07D 265/30 (2010.01), C07D 241/04 (2010.01), C07C 211/50 (2010.01), A61Q 5/10 (2010.01)
Alterada da Int.Cl: C07D 207/50, C07D 211/98, C07D 265/30, C07D 241/04, C07C 211/40, A61K 7/13

(21) **PI 0010734-4 A2** (22) 16/05/2000 **15.11**
(51) C10M 141/06 (2010.01), C10M 169/04 (2010.01), H01B 3/22 (2010.01), C07D 249/18 (2010.01), C07C 39/06 (2010.01)
Alterada da Int.Cl: C10M 141/06, C10M 169/04, H01B 3/22, C07D 249/18

(21) **PI 0015295-1 A2** (22) 13/10/2000 **15.11**
(51) A61K 31/155 (2010.01), A61K 31/64 (2010.01), A61P 3/10 (2010.01)
Alterada da Int.Cl: A61K 31/00

15.22 DEVOLUÇÃO DE PRAZO CONCEDIDA

(21) **PI 9808892-0 A2** (22) 29/01/1998 **15.22**
(71) Ecolab Inc (US)
(74) Nellie Anne Daniel -Shores
Devolução de Prazo Concedida - Reconhecido o obstáculo administrativo e devolvido o prazo de 30 dias, nos termos do artigo 221 parágrafo 2º da LPI e da resolução 116/04.

(21) **PI 9910481-4 A2** (22) 07/06/1999 **15.22**
(71) Pharmacia & Upjohn Company (US)
(74) Clarke Modet do Brasil LTDA
Devolução de Prazo Concedida - Reconhecido o obstáculo administrativo e devolvido o prazo de 15 dias, nos termos do artigo 221 parágrafo 2º da LPI e da resolução 116/04.

(21) **PI 0214501-4 A2** (22) 03/10/2002 **15.22**
(71) Purolator Filters NA LLC (US)
(74) Araripe & Associados
Devolução de Prazo Concedida - Reconhecido o obstáculo administrativo e devolvido o prazo de 36 dias, nos termos do artigo 221 parágrafo 2º da LPI e da resolução 116/04.

15.24 NOTIFICAÇÃO DE REQUERIMENTO DE EXAME PRIORITÁRIO DE PEDIDO DE PATENTE

(21) **MU 8202060-4 U2** (22) 22/08/2002 **15.24**
(71) Silvano Treves (BR/SP) , Devora Fischer Treves (BR/SP)

(21) **MU 8302732-7 U2** (22) 15/04/2003 **15.24**
(71) Victor Júlio Banys Júnior (BR/SP)
(74) Advocacia Pietro Ariboni S/C

(21) **MU 8303378-5 U2** (22) 17/09/2003 **15.24**
(71) João de Deus Travassos da Luz (BR/PE)

(21) **MU 8401334-6 U2** (22) 23/06/2004 **15.24**
(71) Luiz Campestrini (BR/PR)
(74) Vilage Marcas & Patentes S / S Ltda

(21) **MU 8402788-6 U2** (22) 16/11/2004 **15.24**
(71) ICE Pack Indústria e Comércio Ltda. (BR/SP)
(74) Logos Marcas e Patentes S/S Ltda.

(21) **MU 8500224-0 U2** (22) 04/02/2005 **15.24**
(71) Máquinas Agrícolas Jacto S/A. (BR/SP)
(74) Osmar Sanches Braccialli

(21) **PI 0301861-0 A2** (22) 06/06/2003 **15.24**
(71) Nicolas Vicente Roldan (BR/SC)
(74) Santa Cruz Consultoria em Marcas & Patentes Ltda

(21) **PI 0506269-1 A2** (22) 22/12/2005 **15.24**
(71) Jurandir Cunha Oliveira (BR/RS)

(21) **PI 0202453-5 A2** (22) 20/06/2002 **15.24**
(71) Nicolas Vicente Roldan (BR/SC)
(74) Santa Cruz Consultoria em Marcas & Patentes Ltda

(21) **PI 0202454-3 A2** (22) 20/06/2002 **15.24**
(71) Nicolas Vicente Roldan (BR/SC)
(74) Santa Cruz Consultoria em Marcas & Patentes LTDA

15.30 PUBLICAÇÃO ANULADA

(21) **MU 7901280-9 Y1** (22) 06/07/1999 **15.30**
(71) Luiz Edson Mota Passos (BR/MG) , Dante da Mota Passos (BR/MG)
Referente à publicação do despacho 15.7 na RPI 1936 de 12.02.2008

16. Concessão de Patente ou Certificado de Adição de Invenção

16.1 CONCESSÃO DE PATENTE OU CERTIFICADO DE ADIÇÃO DE INVENÇÃO

(11) **MU 8002949-3 Y1** (22) 06/12/2000 **16.1**
(43) 30/07/2002
(51) A47L 13/11 (2010.01)
(54) DISPOSIÇÃO EM RODO PARA LIMPEZA EM GERAL.
(73) Bettanin Industrial S/A (BR/RS)
(72) Telmo Vieira Dutra
(74) D'Mark Registros de Marcas e Patentes S/C Ltda.
Prazo de Validade: 7 (sete) anos contados a partir de 26/01/2010, observadas as condições legais.

(11) **MU 8100955-0 Y1** (22) 19/06/2001 **16.1**
(43) 05/03/2003
(51) A47F 7/00 (2010.01)
(54) UNIDADE PORTÁTIL DE EXPOSIÇÃO E REVENDA PARA BOTIJÕES DE GÁS GLP.
(73) Liquigás Distribuidora S/A (BR/SP)
(72) Luciano Alfredo Fusco
(74) Francisco e Minatti Advogados Associados
Prazo de Validade: 7 (sete) anos contados a partir de 26/01/2010, observadas as condições legais.

(11) **MU 8101628-0 Y1** (22) 09/08/2001 **16.1**
(43) 10/06/2003
(51) A63D 3/02 (2010.01)
(54) DISPOSIÇÃO CONSTRUTIVA EM EQUIPAMENTO DE MINI JOGO DE BOLICHE.
(73) Eliseu Kopp e Cia. Ltda. (BR/RS)
(72) Eliseu Kopp
(74) D'Mark-RF Assessoria Empresarial Ltda.
Prazo de Validade: 7 (sete) anos contados a partir de 26/01/2010, observadas as condições legais.

(11) **MU 8200558-3 Y1** (22) 14/03/2002 **16.1**
(43) 27/08/2002
(51) A43B 3/10 (2010.01)
(54) DISPOSIÇÃO EM CHINELO DE DEDO COM TIRA REGULÁVEL.
(73) Grendene S/A (BR/CE)
(72) Volnei Tadeu Dal Magro
(74) Custódio de Almeida & Cia.
Prazo de Validade: 15 (quinze) anos contados a partir de 14/03/2002, observadas as condições legais.

(11) **MU 8202211-9 Y1** (22) 16/09/2002 **16.1**
(43) 25/05/2004
(51) B62J 27/00 (2010.01)
(54) DISPOSIÇÃO INTRODUZIDA EM ANTENA PROTETORA PARA MOTOCICLISTAS.
(73) José Jacob Fernandes (BR/SP)
(72) José Jacob Fernandes
(74) Vilage Marcas & Patentes S/S Ltda.
Prazo de Validade: 15 (quinze) anos contados a partir de 16/09/2002, observadas as condições legais.

(11) **MU 8202936-9 Y1** (22) 12/12/2002 **16.1**
(43) 03/08/2004
(51) A61G 15/12 (2010.01)
(54) ENCOSTO DE CABEÇA BI ARTICULÁVEL.
(73) Gnatus Equipamentos Médico Odontológicos Ltda. (BR/SP)
(72) Gilberto Henrique Canesin Nomelini
(74) Vilage Marcas & Patentes S/S Ltda.
Prazo de Validade: 15 (quinze) anos contados a partir de 12/12/2002, observadas as condições legais.

(11) **PI 9914762-9 B1** (22) 06/10/1999 **16.1**
(30) 09/10/1998 US 09/169,349
(51) D01F 6/60 (2010.01), D01F 11/08 (2010.01), C08J 5/04 (2010.01), C08J 7/12 (2010.01)
(54) PROCESSO DE FABRICAÇÃO DE FIBRAS DE POLI(P-FENILENO TEREFTALAMIDA) ENXERTADAS.
(73) E.I. du Pont de Nemours and Company (US)
(72) Serge Rebouillat
(74) Carolina Nakata
Prazo de Validade: 10 (dez) anos contados a partir de 26/01/2010, observadas as condições legais.

(11) **PI 9915624-5 B1** (22) 05/11/1999 **16.1**
(30) 23/11/1998 US 09/197,708
(51) C23C 2/06 (2010.01), C23C 2/40 (2010.01)
(54) MÉTODO PARA REVESTIR UMA TIRA DE AÇO BEM COMO MÉTODO PARA PRODUZIR AÇO GALVANIZADO E AÇO GALVANIZADO-RECOZIDO TENDO UMA SUPERFÍCIE DE ALTA QUALIDADE.
(73) ISG Technologies Inc. (US)
(72) Ramchandra S. Patil, Pertti Sippola
(74) Dannemann, Siemsen, Bigler & Ipanema Moreira
Prazo de Validade: 10 (dez) anos contados a partir de 26/01/2010, observadas as condições legais.

(11) **PI 9915787-0 B1** (22) 26/11/1999 **16.1**
(30) 30/11/1998 DE 198 55 173,8; 21/06/1999 DE 199 28 236.6
(51) C08F 8/30 (2010.01), C08F 8/34 (2010.01), C08G 85/00 (2010.01)
(54) PROCESSO PARA PREPARAÇÃO DE UMA REDE POLIMÉRICA, REDE POLIMÉRICA E USO DA MESMA.
(73) Dr. Gottschall Instruction Gesellschaft für Technische Chromatographie mbH (DE)
(72) Klaus Gottschall
(74) Dannemann, Siemsen, Bigler & Ipanema Moreira
Prazo de Validade: 10 (dez) anos contados a partir de 26/01/2010, observadas as condições legais.

(11) **PI 9916082-0 B1** (22) 01/12/1999 **16.1**
(30) 09/12/1998 US 09/208117
(51) B01F 13/00 (2010.01), B01F 13/10 (2010.01), B29B 13/08 (2010.01), B29B 13/10 (2010.01), B01F 13/02 (2010.01), B29B 17/00 (2010.01)
(54) APARELHO INCLUINDO UM VASO PARA PROCESSAR POLI(TETRA-FLÚOR-ETILENO) (PTFE) POR IRRADIAÇÃO E TRITURAÇÃO, E, PROCESSO CONTÍNUO PARA IRRADIAR E TRITURAR PTFE.
(73) Shamrock Technologies, Inc. (US)
(72) Robert Luniewski, William B. Neuberg
(74) Momsen, Leonardos & Cia.
Prazo de Validade: 10 (dez) anos contados a partir de 26/01/2010, observadas as condições legais.

(11) **PI 9916370-5 B1** (22) 20/12/1999 **16.1**
(30) 19/12/1998 US 60/112.847; 17/12/1999 US 09/465.298
(51) D04H 1/56 (2010.01), D04H 13/00 (2010.01), B32B 5/26 (2010.01)
(54) LAMINADO NÃO TRANÇADO.
(73) Kimberly-Clark Worldwide, Inc. (US)
(72) Darryl Franklin Clark, Bryan David Haynes, Jeffrey Lawrence McManus, Kevin Edward Smith, Justin Max Duellman, Matthew Boyd Lake
(74) Orlando de Souza
Prazo de Validade: 10 (dez) anos contados a partir de 26/01/2010, observadas as condições legais.

(11) **PI 9916646-1 B1** (22) 16/12/1999 **16.1**

(30) 29/12/1998 GB 9828770.9
(51) D21F 1/44 (2010.01), D21H 21/42 (2010.01)
(54) PAPEL DE PREGA ÚNICA E SEU MÉTODO DE FABRICAÇÃO.
(73) De La Rue International Limited (GB)
(72) Roland Isherwood, Stephen David Ridyard
(74) Nellie Anne Daniel Shores
Prazo de Validade: 10 (dez) anos contados a partir de 26/01/2010, observadas as condições legais.

(11) **PI 9917136-8 B1** (22) 20/07/1999 **16.1**
(30) 20/02/1999 US 09/253647
(51) G03G 7/00 (2010.01), B41M 5/00 (2010.01), G03F 1/00 (2010.01)
(54) MEIO RECEPTOR DE IMAGEM, E, PROCESSO PARA PROVER UMA IMAGEM EM UM MEIO RECEPTOR DE IMAGEM.
(73) 3M Innovative Properties Company (US)
(72) Jeffrey Owen Emslander
(74) Momsen, Leonardos & Cia.
Prazo de Validade: 10 (dez) anos contados a partir de 26/01/2010, observadas as condições legais.

(11) **PI 9917523-1 B1** (22) 02/11/1999 **16.1**
(51) C09J 139/04 (2010.01)
(54) PROCESSO PARA ADESÃO DE FIBRAS TÊXTEIS SINTÉTICAS A BORRACHAS VULCANIZÁVEIS COM ENXOFRE E ARTIGO COMPÓSITO DE BORRACHA E FIBRAS.
(73) The Goodyear Tire & Rubber Company (US)
(72) Judy Chu, James Gregory Gillick
(74) Nellie Anne Daniel Shores
Prazo de Validade: 10 (dez) anos contados a partir de 26/01/2010, observadas as condições legais.

(11) **PI 0001325-0 B1** (22) 15/03/2000 **16.1**
(30) 17/03/1999 DE 19912011.0
(43) 28/11/2000
(51) C08F 10/00 (2010.01), C08F 2/34 (2010.01)
(54) PROCESSO PARA A POLIMERIZAÇÃO DE C2-C8-ALQU-1-ENOS POR MEIO DE UM SISTEMA CATALISADOR ZIEGLER-NATTA.
(73) Novolen Technology Holdings C.V. (NL)
(72) Wolfgang Bidell, Roland Hingmann, Franz Langhauser, Meinolf Kersting, Rainer Alexander Werner
(74) Momsen, Leonardos & Cia.
Prazo de Validade: 20 (vinte) anos contados a partir de 15/03/2000, observadas as condições legais.

(11) **PI 0002561-5 B1** (22) 02/06/2000 **16.1**
(30) 03/06/1999 JP 11-156656
(43) 02/01/2001
(51) C08F 2/38 (2010.01)
(54) PROCESSO PARA INIBIR UMA POLIMERIZAÇÃO EM UMA SEÇÃO DE VÁCUO DE UM SISTEMA DE PURIFICAÇÃO DE COMPOSTO FACILMENTE POLIMERIZÁVEL E SISTEMA PARA PURIFICAR UM COMPOSTO FACILMENTE POLIMERIZÁVEL.
(73) Nippon Shokubai Co., Ltd. (JP)
(72) Yukihiro Matsumoto, Takeshi Nishimura
(74) Flávia Salim Lopes
Prazo de Validade: 20 (vinte) anos contados a partir de 02/06/2000, observadas as condições legais.

(11) **PI 0003846-6 B1** (22) 28/08/2000 **16.1**
(30) 30/08/1999 EP 99117013.5
(43) 03/04/2001
(51) H01B 13/22 (2010.01), H01B 13/00 (2010.01)
(54) CABO ELÉTRICO COM PROTEÇÃO AUTO REPARADORA, E, PROCESSO E APARELHO PARA FABRICAR O MESMO.
(73) Pirelli Cavi e Sistemi S.p.A. (IT)
(72) Andrew L. Maunder, Alberto Bareggi, Luca Balconi, Gaia Dell'Anna, Giovanni Pozzati, Sergio Belli
(74) Momsen, Leonardos & Cia.
Prazo de Validade: 20 (vinte) anos contados a partir de 28/08/2000, observadas as condições legais.

(11) **PI 0004139-4 B1** (22) 27/07/2000 **16.1**
(30) 06/10/1999 JP H11-285655; 31/03/2000 JP 2000-99437
(43) 29/05/2001
(51) D21H 13/08 (2010.01)
(54) FOLHA FIBROSA DE RAYON FIBRILADO, DE ALTA RESISTÊNCIA AO ATRITO SUPERFICIAL, QUE SE DECOMPÕE EM ÁGUA, E, PROCESSO PARA PRODUZIR A MESMA.
(73) Uni-Charm Corporation (JP)
(72) Naohito Takeuchi, Kazuya Okada, Jyoji Shimizu, Toshiyuki Tanio, Takayoshi Konishi
(74) Momsen, Leonardos & Cia.
Prazo de Validade: 20 (vinte) anos contados a partir de 27/07/2000, observadas as condições legais.

(11) **PI 0004155-6 B1** (22) 14/09/2000 **16.1**
(30) 15/09/1999 GB 9921683.0
(43) 17/04/2001
(51) F16D 25/08 (2010.01)
(54) SISTEMA HIDRÁULICO DE ACIONAMENTO DE EMBREAGEM COMPREENDENDO UM AMORTECEDOR HIDRÁULICO.
(73) LuK Lamellen und Kupplungsbau Beteiligungs KG (DE)
(72) Patrick Muller, Laurent Compain
(74) Orlando de Souza
Prazo de Validade: 20 (vinte) anos contados a partir de 14/09/2000, observadas as condições legais.

(11) **PI 0004192-0 B1** (22) 30/08/2000 **16.1**
(43) 02/04/2002
(51) D04H 5/08 (2010.01), D04H 5/04 (2010.01)
(54) MATERIAL PARA PALMILHA DE CALÇADOS COM NÃO TECIDO E PROCESSO DE FABRICAÇÃO DE MATERIAL PARA PALMILHA DE CALÇADOS.
(73) Boxflex Componentes para Calçados Ltda. (BR/RS)
(72) Martinho Fleck
(74) Custódio de Almeida & Cia.
Prazo de Validade: 20 (vinte) anos contados a partir de 30/08/2000, observadas as condições legais.

(11) **PI 0004540-3 B1** (22) 29/09/2000 **16.1**
(43) 07/05/2002
(51) B29C 47/04 (2010.01), B29C 47/08 (2010.01), B29D 23/14 (2010.01)
(54) EQUIPAMENTO DE EXTRUSÃO POR ACUMULAÇÃO DE MATERIAL PLÁSTICO COM UMA FAIXA DE COLORAÇÃO DIFERENTE.
(73) Bekum do Brasil Indústria e Comércio Ltda. (BR/SP)
(72) Antônio La Selva Filho
(74) City Patentes e Marcas Ltda.
Prazo de Validade: 20 (vinte) anos contados a partir de 29/09/2000, observadas as condições legais.

(11) **PI 0004952-2 B1** (22) 02/10/2000 **16.1**
(43) 20/02/2001
(51) B65D 25/00 (2010.01)
(54) APERFEIÇOAMENTOS INTRODUZIDOS EM MOLDE DE MÁQUINA TERMOFORMADORA E EMBALADORA DE PRATOS DESCARTÁVEIS.
(73) Vértice Indústria de Descartáveis Ltda. (BR/AL)
(72) Renildo da Silva
(74) Marcos Aurélio de Jesus
Prazo de Validade: 20 (vinte) anos contados a partir de 02/10/2000, observadas as condições legais.

(11) **PI 0004971-9 B1** (22) 20/10/2000 **16.1**
(43) 21/05/2002
(51) B65D 85/34 (2010.01)
(54) CAIXA DE PAPELÃO PARA PRODUTOS PERECÍVEIS.
(73) Smurfit Kappa Iberoamericana, S.A. (ES)
(72) Emilio Mur Gimeno
(74) Momsen, Leonardos & Cia.
Prazo de Validade: 20 (vinte) anos contados a partir de 20/10/2000, observadas as condições legais.

(11) **PI 0006900-0 B1** (22) 05/07/2000 **16.1**
(30) 06/07/1999 FR 99/08678
(51) B01F 17/00 (2010.01)
(54) MICROEMULSÃO UTILIZADA COMO ACELERADOR DE BIODEGRADAÇÃO.
(73) Elf Aquitaine (FR)
(72) Jacques Tellier, Anne Basseres, Pascal Brochette, Alexandre Espert
(74) Momsen, Leonardos & Cia.
Prazo de Validade: 20 (vinte) anos contados a partir de 05/07/2000, observadas as condições legais.

(11) **PI 0007043-2 B1** (22) 26/07/2000 **16.1**
(30) 27/08/1999 US 60/160,063; 09/11/1999 US 09/436,413
(51) F01C 19/00 (2010.01), F01C 1/28 (2010.01)
(54) BOMBA.
(73) James B. Tieben (US)
(72) James B. Tieben
(74) Dannemann, Siemsen, Bigler & Ipanema Moreira
Prazo de Validade: 20 (vinte) anos contados a partir de 26/07/2000, observadas as condições legais.

(11) **PI 0007167-6 B1** (22) 23/08/2000 **16.1**
(30) 23/09/1999 US 09/401867
(51) C08F 10/00 (2010.01), C10G 50/02 (2010.01), B01J 31/22 (2010.01), B01J 31/18 (2010.01), C08F 4/642 (2010.01), C08F 4/14 (2010.01), C08F 4/70 (2010.01)
(54) PROCESSO PARA A PRODUÇÃO SELETIVA DE UM ÓLEO OLIGOMÉRICO.
(73) BP Amoco Corporation (US)
(72) Vahid Bagheri, David C. Eisenberg, Kevin S. Ratliff, Ranier Benda, Carroll W. Lanier
(74) Momsen, Leonardos & Cia.
Prazo de Validade: 20 (vinte) anos contados a partir de 23/08/2000, observadas as condições legais.

(11) **PI 0007540-0 B1** (22) 18/01/2000 **16.1**
(30) 19/01/1999 EP 99200162.8
(51) C08J 9/12 (2010.01)
(54) PROCESSO PARA A PREPARAÇÃO DE ESPUMAS DE POLIURETANO FLEXÍVEIS.
(73) Shell Internationale Research Maatschappij B.V. (NL)
(72) Wilfridus Petrus Maria Maas, Jean-Claude Noel Eliane Vandichel
(74) Momsen, Leonardos & Cia.
Prazo de Validade: 10 (dez) anos contados a partir de 26/01/2010, observadas as condições legais.

(11) **PI 0007707-0 B1** (22) 25/01/2000 **16.1**
(30) 25/01/1999 US 60/117.165; 24/11/1999 US 09/449.260
(51) C08F 220/26 (2010.01), C08F 226/04 (2010.01), C08F 220/56 (2010.01), D21H 17/33 (2010.01), C08F 8/00 (2010.01)
(54) FOLHA DE PAPEL, PROCESSO PARA FABRICAÇÃO DE UMA FOLHA DE PAPEL E POLÍMERO SINTÉTICO.
(73) Kimberly-Clark Worldwide, Inc. (US)
(72) Wen Zyo Schroeder, Thomas Gerard Shannon, Daniel Arthur Clarahan, Mike Thomas Goulet
(74) Orlando de Souza
Prazo de Validade: 10 (dez) anos contados a partir de 26/01/2010, observadas as condições legais.

(11) **PI 0008101-9 B1** (22) 09/02/2000 **16.1**
(30) 09/02/1999 US 60/119.298
(51) B05B 17/06 (2010.01)
(54) MÉTODO PARA ATOMIZAR UM LÍQUIDO, EMBALAGEM DE SUPRIMENTO DE LÍQUIDO E APARELHO PARA FORMAR UMA NÉVOA LÍQUIDA.
(73) S. C. Johnson & Son, Inc. (US)
(72) Edward J. Martens, III, David A. Tomkins
(74) Nellie Anne Daniel Shores
Prazo de Validade: 20 (vinte) anos contados a partir de 09/02/2000, observadas as condições legais.

(11) **PI 0008115-9 B1** (22) 10/02/2000 **16.1**
(30) 11/02/1999 DE 199 05 712.5
(51) C08F 2/22 (2010.01)
(54) PROCESSO DE CONTROLE E DE MONITORAÇÃO EM LINHA DA CONVERSÃO DE MONÔMERO EM POLIMERIZAÇÃO EM EMULSÃO DENTRO DE UM REATOR.
(73) Basf Aktiengesellschaft (DE)
(72) Hubertus Kröner, Rainer Klostermann, Joachim Birk, Thomas Hauff
(74) Momsen, Leonardos & Cia.
Prazo de Validade: 20 (vinte) anos contados a partir de 10/02/2000, observadas as condições legais.

(11) **PI 0008555-3 B1** (22) 28/02/2000 **16.1**
(30) 26/02/1999 GB 99 04363.0
(51) C04B 33/04 (2010.01)
(54) MÉTODO DE TRATAMENTO DE UMA ARGILA CAULINÍTICA.
(73) Imerys Minerals Limited (GB)
(72) Christopher Stirling Hoog
(74) Dannemann, Siemsen, Bigler & Ipanema Moreira
Prazo de Validade: 20 (vinte) anos contados a partir de 28/02/2000, observadas as condições legais.

(11) **PI 0009911-2 B1** (22) 20/04/2000 **16.1**
(30) 21/04/1999 US 60/130579
(51) F16L 1/26 (2010.01)
(54) CONJUNTO CONECTOR DE TOPO PARA PRENDER UM DUTO PARA EXTRAÇÃO EM FORMA DE CATENÁRIA A UMA PLATAFORMA COM BASE MARÍTIMA.

(73) OPE, Inc. (US)
(72) Richard David Haun
(74) Momsen, Leonardos & Cia.
Prazo de Validade: 20 (vinte) anos contados a partir de 20/04/2000, observadas as condições legais.

(11) **PI 0010770-0 B1** (22) 30/03/2000 **16.1**
(30) 31/03/1999 US 60/127,112; 17/09/1999 US 60/154,742
(51) C08J 3/12 (2010.01), C09D 127/12 (2010.01), C09D 5/03 (2010.01), B29B 9/08 (2010.01)
(54) PÓ ASPERSÍVEL, PROCESSOS PARA A PREPARAÇÃO DE UM PÓ ASPERSÍVEL, PROCESSO PARA A PREPARAÇÃO DE UM PÓ ASPERSÍVEL DE FLUOROPOLÍMERO NÃO TRANSFORMÁVEL EM FIBRILAS, PROCESSO PARA O REVESTIMENTO POR ASPERSÃO DE UM SUBSTRATO, PÓ ASPERSÍVEL DE FLUOROPOLÍMERO NÃO TRANSFORMÁVEL EM FIBRILAS E PÓ ASPERSÍVEL DE FLUOROPOLÍMERO PROCESSÁVEL EM FUSÃO.
(73) E.I. du Pont de Nemours and Company (US)
(72) Vinci Martinez Felix, Peter L. Huesmann
(74) Paola Calabria Mattioli
Prazo de Validade: 20 (vinte) anos contados a partir de 30/03/2000, observadas as condições legais.

(11) **PI 0012472-9 B1** (22) 10/07/2000 **16.1**
(30) 16/07/1999 US 09/356.354
(51) C03B 37/14 (2010.01), C03B 37/15 (2010.01)
(54) APARELHAGEM PARA A PRODUÇÃO DE PELLETS DE FIBRA DE VIDRO, PROCESSO PARA A FORMAÇÃO DE PELLETS DE FIBRA DE VIDRO, E PELLET DE FIBRA DE VIDRO SUBSTANCIALMENTE ENCAPSULADA EM UM REVESTIMENTO POLIMÉRICO.
(73) Owens Corning (US)
(72) Michael A. Strait, Homer G. Hill, Robert A. Schweizer, Stephen Seng, Leonard J. Adzima
(74) Nellie Anne Daniel Shores
Prazo de Validade: 20 (vinte) anos contados a partir de 10/07/2000, observadas as condições legais.

(11) **PI 0012603-9 B1** (22) 14/06/2000 **16.1**
(30) 22/07/1999 US 60/144998
(51) H01B 7/18 (2010.01)
(54) CABO DE DADO, E, PROCESSO DE PREPARAÇÃO DE UM CABO DE DADO.
(73) Belden Wire & Cable Company (US)
(72) Galen M. Gareis, Gregory J. Deitz
(74) Momsen, Leonardos & Cia.
Prazo de Validade: 20 (vinte) anos contados a partir de 14/06/2000, observadas as condições legais.

(11) **PI 0013402-3 B1** (22) 02/08/2000 **16.1**
(30) 17/08/1999 DE 199 38 574.2
(51) B01D 19/00 (2010.01)
(54) PROCESSO CONTÍNUO PARA A REMOÇÃO DE OXIGÊNIO A PARTIR DE SOLUÇÕES MONÔMERAS, DE PREFERÊNCIA AQUOSAS.
(73) Stockhausen GmbH & Co. KG (DE)
(72) Juergen Schulte, Detlef Albin
(74) Momsen, Leonardos & Cia.
Prazo de Validade: 20 (vinte) anos contados a partir de 02/08/2000, observadas as condições legais.

(11) **PI 0013654-9 B1** (22) 01/09/2000 **16.1**
(30) 01/09/1999 GB 9920529.6; 17/05/2000 GB 0011831.5
(51) C03C 3/087 (2010.01), C03C 23/00 (2010.01), C03B 32/00 (2010.01)
(54) VIDRAÇA TERMICAMENTE TEMPERADA, VIDRAÇA AUTOMOTIVA LAMINADA, E, MÉTODO PARA TEMPERAR UMA VIDRAÇA DE VIDRO.
(73) Pilkington PLC (GB)
(72) Ashley Carl Torr, Louise Sara Butcher, Kevin Jones, Alan Charles Woodward
(74) Momsen, Leonardos & Cia.
Prazo de Validade: 20 (vinte) anos contados a partir de 01/09/2000, observadas as condições legais.

(11) **PI 0013868-1 B1** (22) 24/08/2000 **16.1**
(30) 10/09/1999 GB 9921504.8; 20/10/1999 GB 9924867.6
(51) C03C 13/00 (2010.01)
(54) FIBRAS SALINAS SOLÚVEIS RESISTENTES À ALTA TEMPERATURA.
(73) The Morgan Crucible Company PLC (GB)
(72) Gary AnthonyJubb, Jean-Louis Martin
(74) Nellie Anne Daniel Shores
Prazo de Validade: 20 (vinte) anos contados a partir de 24/08/2000, observadas as condições legais.

(11) **PI 0014429-0 B1** (22) 29/09/2000 **16.1**
(30) 30/09/1999 EP 99 203194.8
(51) B01D 53/86 (2010.01), C01B 17/04 (2010.01)
(54) PROCESSO PARA A REDUÇÃO CATALÍTICA DE DIÓXIDO DE ENXOFRE.
(73) Jacobs Nederland B.V. (NL)
(72) Johannes Borsboom, Petrus Franciscus Maria Theresia Van Nisselrooij
(74) Dannemann, Siemsen, Bigler & Ipanema Moreira
Prazo de Validade: 20 (vinte) anos contados a partir de 29/09/2000, observadas as condições legais.

(11) **PI 0014711-7 B1** (22) 12/10/2000 **16.1**
(30) 12/10/1999 GB 9924012.9
(51) D21F 1/00 (2010.01), D03D 11/00 (2010.01)
(54) TECIDO DE FORMAÇÃO TRANÇADO COM TRIOS DE URDIDURA.
(73) AstenJohnson, Inc. (CA)
(72) Richard Stone, Dale B. Johnson
(74) Dannemann, Siemsen, Bigler & Ipanema Moreira
Prazo de Validade: 20 (vinte) anos contados a partir de 12/10/2000, observadas as condições legais.

(11) **PI 0014977-2 B1** (22) 30/09/2000 **16.1**
(30) 23/10/1999 DE 199 51 085.7
(51) B01D 29/21 (2010.01), B01D 29/96 (2010.01), B01D 35/153 (2010.01), B01D 35/16 (2010.01)
(54) FILTRO PARA LÍQUIDOS, PRINCIPALMENTE UM FILTRO DE ÓLEO.
(73) MAHLE Filtersysteme GmbH (DE)
(72) Peter Baumann, Thomas Brieden, Hans Gebert, Benoit Monzie, Uwe Grass
(74) Dannemann, Siemsen, Bigler & Ipanema Moreira
Prazo de Validade: 20 (vinte) anos contados a partir de 30/09/2000, observadas as condições legais.

(11) **PI 0015665-5 B1** (22) 15/11/2000 **16.1**
(30) 17/11/1999 US 09/442,033
(51) D21F 1/48 (2010.01)
(54) MONTAGEM DE LÂMINA DE SEÇÃO PARA FORMAÇÃO DE TECIDO DUPLO.
(73) AstenJohnson, Inc. (CA)
(72) Douglas R. Mcpherson
(74) Dannemann, Siemsen, Bigler & Ipanema Moreira
Prazo de Validade: 20 (vinte) anos contados a partir de 15/11/2000, observadas as condições legais.

(11) **PI 0016044-0 B1** (22) 10/10/2000 **16.1**
(30) 30/11/1999 FR 99/15093
(51) C04B 35/26 (2010.01), C01G 49/00 (2010.01), H01F 1/10 (2010.01), H01F 41/02 (2010.01), C01G 51/00 (2010.01)
(54) PROCESSO DE FABRICAÇÃO DE ÍMÃS PERMANENTES DO TIPO FERRITA, PROCESSO DE FABRICAÇÃO DE UM PÓ DE FERRITA, E, ÍMÃS PERMANENTES DE FERRITA.
(73) Ugimag S.A. (FR)
(72) Philippe Tenaud, Eric Brando
(74) Momsen, Leonardos & Cia.
Prazo de Validade: 20 (vinte) anos contados a partir de 10/10/2000, observadas as condições legais.

(11) **PI 0016196-9 B1** (22) 06/12/2000 **16.1**
(30) 06/12/1999 DK PA 1999 01742
(51) C03C 1/02 (2010.01), C03B 1/02 (2010.01)
(54) MÉTODO PARA PRODUZIR UM VIDRO E VIDRO PRODUZIDO COM BASE EM UMA MATÉRIA-PRIMA NA FORMA DE UMA MISTURA DE COMPONENTES PRINCIPALMENTE CONTENDO MINERAIS.
(73) RGS90 (DK)
(72) Martin Juul, Erling Fundal
(74) Dannemann, Siemsen, Bigler & Ipanema Moreira
Prazo de Validade: 20 (vinte) anos contados a partir de 06/12/2000, observadas as condições legais.

(11) **PI 0016476-3 B1** (22) 15/12/2000 **16.1**
(30) 17/12/1999 US 60/172444
(51) A61M 15/00 (2010.01), A61M 11/00 (2010.01), B65D 69/00 (2010.01), B65D 83/06 (2010.01), B05B 17/06 (2010.01)
(54) MÉTODO PARA FORMAR AEROSSOL DE UM PÓ EMBALADO, E DISPOSITIVO PARA FORMAR AEROSSOL.
(73) Nektar Therapeutics (US)
(72) Carlos Schuler, Steve Paboojian, Andrew Clark, Andrea M. Rourke, Joanne Curley, Don S. Minami, Derrick J. Tuttle
(74) Momsen, Leonardos & Cia.
Prazo de Validade: 20 (vinte) anos contados a partir de 15/12/2000, observadas as condições legais.

(11) **PI 0016809-2 B1** (22) 21/12/2000 **16.1**
(30) 29/12/1999 US 60/173894; 15/12/2000 US 09/738072
(51) A61F 2/16 (2010.01), B29D 11/02 (2010.01)
(54) MÉTODO PARA O TRATAMENTO DA SUPERFÍCIE DE UMA LENTE REFRATIVA FÁCICA (PRL), E LENTE REFRATIVA FÁCICA.
(73) Medennium, Inc. (US)
(72) Igor Valyunin, Christopher D. Wilcox, Stephen Q. Zhou
(74) Momsen, Leonardos & Cia.
Prazo de Validade: 20 (vinte) anos contados a partir de 21/12/2000, observadas as condições legais.

(11) **PI 0017113-1 B1** (22) 07/11/2000 **16.1**
(30) 24/05/2000 US 09/578.103
(51) F27D 1/12 (2010.01), F27B 3/24 (2010.01)
(54) PAREDE LATERAL E TAMPA DE ORIFÍCIO DE SAÍDA INTEGRAL PARA UM FORNO COM SAÍDA INFERIOR EXCÊNTRICA (EBT).
(73) South Carolina Systems, Inc. (US)
(72) Mark Thomas Arthur, Frank Henry Miner, Gordon Raymond Roberts
(74) Nellie Anne Daniel Shores
Prazo de Validade: 20 (vinte) anos contados a partir de 07/11/2000, observadas as condições legais.

(11) **PI 0017272-3 B1** (22) 26/10/2000 **16.1**
(30) 30/06/2000 US 09/608911
(51) A61F 11/08 (2010.01)
(54) PROTETOR AURICULAR DE ESPUMA.
(73) 3M Innovative Properties Company (US)
(72) Dean M. Remer, Paul A. Martinson
(74) Momsen, Leonardos & Cia.
Prazo de Validade: 20 (vinte) anos contados a partir de 26/10/2000, observadas as condições legais.

(11) **PI 0100383-6 B1** (22) 07/02/2001 **16.1**
(30) 11/02/2000 CA 2.298.370
(43) 30/10/2001
(51) B60J 5/00 (2010.01), E05D 7/00 (2010.01)
(54) DOBRADIÇA AUTOMOTIVA SEM PARAFUSO CENTRAL.
(73) Multimatic Inc. (CA)
(72) Laurence James Holt
(74) Orlando de Souza
Prazo de Validade: 20 (vinte) anos contados a partir de 07/02/2001, observadas as condições legais.

(11) **PI 0100566-9 B1** (22) 15/02/2001 **16.1**
(30) 18/02/2000 US 09/507,409
(43) 09/10/2001
(51) F04D 29/54 (2010.01)
(54) ENVOLTÓRIO DE COMPRESSOR BEM COMO LÂMINA DE ROTOR DE COMPRESSOR.
(73) General Electric Company (US)
(72) John Jared Decker, Andrew Beeze-Stringfellow
(74) Dannemann, Siemsen, Bigler & Ipanema Moreira
Prazo de Validade: 20 (vinte) anos contados a partir de 15/02/2001, observadas as condições legais.

(11) **PI 0101948-1 B1** (22) 15/05/2001 **16.1**
(30) 16/05/2000 US 09/571247
(43) 18/12/2001
(51) A01D 33/00 (2010.01)
(54) SENSOR DE ALTURA PARA UMA DEBULHADEIRA DE COLHEITA.
(73) Deere & Company (US)
(72) Timothy Franklin Christensen, Klaus Ernst Becker, Paul Thomas Wessel
(74) Momsen, Leonardos & Cia.
Prazo de Validade: 20 (vinte) anos contados a partir de 15/05/2001, observadas as condições legais.

(11) **PI 0104298-0 B1** (22) 15/01/2001 **16.1**
(30) 31/01/2000 IT PD2000A000027
(51) A43B 7/12 (2010.01), A43B 7/08 (2010.01), A43B 13/26 (2010.01)
(54) SOLA IMPERMEÁVEL A ÁGUA E PERMEÁVEL A VAPOR E PARA CALÇADOS.
(73) Geox S.p.A. (IT)
(72) Mario Polegato Moretti
(74) Momsen, Leonardos & Cia.
Prazo de Validade: 20 (vinte) anos contados a partir de 15/01/2001, observadas as condições legais.

(11) **PI 0105796-0 B1** (22) 10/04/2001 **16.1**
(30) 11/04/2000 DE 100 17 723.9
(51) F25C 1/14 (2010.01)
(54) MÁQUINA DE GELO EM FLOCOS E PROCESSO PARA MONITORAÇÃO DA MESMA.
(73) Maja-Maschinenfabrik Hermann Schill GmbH & Co. KG (DE)
(72) Joachim Schill

(74) Flávia Salim Lopes
Prazo de Validade: 20 (vinte) anos contados a partir de 10/04/2001, observadas as condições legais.

(11) **PI 0105910-6 B1** (22) 06/12/2001 **16.1**
(30) 07/12/2000 DE 100 60 803.5
(43) 06/08/2002
(51) B60K 20/04 (2010.01)
(54) CONJUNTO DE ALAVANCA DE CÂMBIO.
(73) Deere & Company (US)
(72) Dieter Rückert, Jörg Höfle
(74) Momsen, Leonardos & Cia.
Prazo de Validade: 20 (vinte) anos contados a partir de 06/12/2001, observadas as condições legais.

(11) **PI 0106133-0 B1** (22) 14/12/2001 **16.1**
(43) 14/10/2003
(51) B65H 35/00 (2010.01)
(54) MÁQUINA AUTOMÁTICA PARA CORTE LONGITUDINAL, ENROLAMENTO E CORTE TRANSVERSAL DE TECIDO ELÁSTICO E NÃO ELÁSTICO.
(73) Cremer S/A (BR/SC)
(72) James Beckert, Airton Antônio Oecksler, Izair Censi
(74) Dannemann, Siemsen, Bigler & Ipanema Moreira
Prazo de Validade: 20 (vinte) anos contados a partir de 14/12/2001, observadas as condições legais.

(11) **PI 0106738-9 B1** (22) 14/03/2001 **16.1**
(30) 14/06/2000 US 09/593217
(51) F25J 1/00 (2010.01), B65G 5/00 (2010.01), F17C 1/00 (2010.01), F17C 7/02 (2010.01)
(54) MÉTODO PARA PRODUZIR, TRANSPORTAR, ARMAZENAR E DISTRIBUIR EFICIENTEMENTE UM GÁS NATURAL PARA UM PONTO DE COMERCIALIZAÇÃO.
(73) BP Corporation North America Inc. (US)
(72) Kevin Kenneley, Paul D. Patterson
(74) Momsen, Leonardos & Cia.
Prazo de Validade: 20 (vinte) anos contados a partir de 14/03/2001, observadas as condições legais.

(11) **PI 0107122-0 B1** (22) 14/08/2001 **16.1**
(30) 17/08/2000 DE 100 40 175.9; 26/04/2001 DE 101 20 328.4
(51) F16D 55/00 (2010.01)
(54) FREIO A DISCO COM SISTEMA DE AJUSTE.
(73) Knorr-Bremse Systeme für Nutzfahrzeuge GmbH (DE)
(72) Johann Baumgartner, Dieter Bieker, Wolfgang Pahle
(74) Dannemann, Siemsen, Bigler & Ipanema Moreira
Prazo de Validade: 20 (vinte) anos contados a partir de 14/08/2001, observadas as condições legais.

(11) **PI 0107360-5 B1** (22) 22/10/2001 **16.1**
(30) 23/10/2000 FR 00/13533
(51) B65G 47/84 (2010.01), B65G 47/252 (2010.01), B65G 29/00 (2010.01)
(54) DISPOSITIVO PARA REVIRAR CORPOS OCOS.
(73) Sidel S.A. (SIDEL) (FR)
(72) Jean-Emmanuel Lopes
(74) Dannemann, Siemsen, Bigler & Ipanema Moreira
Prazo de Validade: 20 (vinte) anos contados a partir de 22/10/2001, observadas as condições legais.

(11) **PI 0107447-4 B1** (22) 04/01/2001 **16.1**
(30) 05/01/2000 SE 0000021-6
(51) B60J 5/00 (2010.01), E05F 15/00 (2010.01), G01P 13/00 (2010.01)
(54) SISTEMA DE SEGURANÇA PARA VEÍCULOS MOTORIZADOS.
(73) Reidar Lyshaug (SE)
(72) Reidar Lyshaug
(74) Momsen, Leonardos & Cia.
Prazo de Validade: 20 (vinte) anos contados a partir de 04/01/2001, observadas as condições legais.

(11) **PI 0107747-3 B1** (22) 22/01/2001 **16.1**
(30) 21/01/2000 US 09/489,082
(51) C22C 21/00 (2010.01), C22F 1/04 (2010.01)
(54) MÉTODO DE PRODUZIR UM MATERIAL DE MATÉRIA-PRIMA PARA ALETAS DE LIGA DE ALUMÍNIO E MATERIAL EM FOLHA DE MATÉRIA-PRIMA PARA ALETAS DE ALUMÍNIO.
(73) Novelis Inc. (CA)
(72) Iljoon Jin, Kevin Gatenby, Willard Mark Truman Gallerneault, Toshiya Anami, Yoshito Oki, Ichiro Okamoto
(74) Dannemann, Siemsen, Bigler & Ipanema Moreira
Prazo de Validade: 20 (vinte) anos contados a partir de 22/01/2001, observadas as condições legais.

(11) **PI 0108504-2 B1** (22) 19/12/2001 **16.1**
(30) 22/12/2000 DE 100 64 770.7
(51) B60R 21/09 (2010.01), B60T 7/06 (2010.01)
(54) DISPOSITIVO PARA O APOIO DE UMA ALAVANCA DE PEDAL DE UM VEÍCULO AUTOMOTOR.
(73) ZF Lemförder Metallwaren AG (DE)
(72) Andree Burgstaler, Jan Duetz, Simone Paetzold
(74) Dannemann, Siemsen, Bigler & Ipanema Moreira
Prazo de Validade: 20 (vinte) anos contados a partir de 19/12/2001, observadas as condições legais.

(11) **PI 0109181-6 B1** (22) 07/03/2001 **16.1**
(30) 09/03/2000 US 09/522.134
(51) E21B 17/043 (2010.01), E21B 17/046 (2010.01)
(54) PROCESSO PARA FORMAÇÃO DE UM ESPAÇADOR ROSCADO PARA A INSERÇÃO ENTRE AS ROSCAS COMBINADAS DE DUAS SEÇÕES DE UM TUBO DE PERFURAÇÃO E PROCESSO PARA JUNÇÃO DE SEÇÕES ADJACENTES DE TUBO DE PERFURAÇÃO.
(73) Brush Wellman, Inc. (US)
(72) Stephen Freeman, David Krus, Donald Moracz, William D. Nielsen Jr., Diane Ryan
(74) Flávia Salim Lopes
Prazo de Validade: 20 (vinte) anos contados a partir de 07/03/2001, observadas as condições legais.

(11) **PI 0109510-2 B1** (22) 19/03/2001 **16.1**
(30) 24/03/2000 CH 570/00
(51) A47C 1/032 (2010.01), A47C 1/023 (2010.01)
(54) DISPOSIÇÃO DO ASSENTO E DO ENCOSTO DE MÓVEIS PARA SENTAR, ESPECIALMENTE DE CADEIRAS DE ESCRITÓRIO.
(73) Stoll Giroflex AG (DE)
(72) Anton Erne
(74) Dannemann, Siemsen, Bigler & Ipanema Moreira
Prazo de Validade: 20 (vinte) anos contados a partir de 19/03/2001, observadas as condições legais.

21. Extinção de Patente e Certificado de Adição de Invenção

21.1 EXTINÇÃO - ART. 78 INCISO I DA LPI

(11) **PI 1100249-2K B1** (45) 11/05/1999 **21.1**
(73) Sanofi-Aventis (FR)
Extinção da Patente em 01.12.2008, de acordo com o Art. 78 Inciso I da LPI 9279/96 - INPI nº 52400.000977/09.

21.6 EXTINÇÃO - ART. 78 INCISO IV DA LPI

(11) **PI 1100961-6K B1** (45) 09/11/1999 **21.6**
(73) Hoechst Marion Roussel, Inc. (US)
(74) Momsen, Leonardos & CIA.
Referente ao despacho publicado na RPI 1830 de 31/01/2006.

22. Outros Referentes a Patentes e Certificados de Adição de Invenção

22.5 EXIGÊNCIAS DIVERSAS

(11) **MU 7901506-9 Y1** (45) 21/06/2005 **22.5**
(73) Seccional Brasil SA (BR/PR)
(74) Abreu, Merkl e Advogados Associados
Para que a petição nº 015090002869/PR de 28/09/2009, seja conhecida, apresentar documento de procuração dando poder específico para renúncia da patente.

24. Anuidade de Patente

24.3 NOTIFICAÇÃO DA EXTINÇÃO DA PATENTE PARA FINS DA RESTAURAÇÃO NOS TERMOS DO ART. 87 DA LPI

(11) **PI 9807209-9 B1** (45) 11/04/2006 **24.3**
(73) John W. Von Holdt (US)
(74) Nellie Anne Daniel Shores
referente a 10ª,11ª e 12ª anuidades

(11) **PI 9807225-0 B1** (45) 14/10/2003 **24.3**
(73) Voest-Alpine Industrieanlagenbau GmbH (AT) , Acciai Speciali Terni S.P.A (IT)
(74) Dannemann, Siemsen, Bigler & Ipanema Moreira
referente a 8ª,9ª,10ª 11ª e 12ª anuidades

(11) **PI 9807249-8 B1** (45) 17/08/2004 **24.3**
(73) Souza Cruz S.A. (BR/RJ)
(74) Momsen, Leonardos & Cia.
refrerente a 9ª,10ª,11ª e 12ª anuidades

(11) **PI 9807263-3 B1** (45) 01/03/2006 **24.3**
(73) Invista Technologies S.à.r.l. (CH)
(74) Ana Paula Santos Celidonio
referente a 10ª 11ª e 12ª anuidades

(11) **PI 9807266-8 B1** (45) 17/08/2004 **24.3**
(73) Invista Technologies S.à.r.l. (US)
(74) Ana Paula Santos Celidonio
referente a 9ª,10ª 11ª e 12ª anuidades

(11) **PI 9807267-6 B1** (45) 08/06/2004 **24.3**
(73) Flowserve Management Company (US)
(74) Dannemann, Siemsen, Bigler & Ipanema Moreira
referente a 10ª e 11ª anuidades

(11) **PI 9807272-2 B1** (45) 16/08/2005 **24.3**
(73) Taplast SPA (IT)
(74) Momsen, Leonardos & Cia.
referente a 11ª e 12ª anuidades

(11) **PI 9807373-7 B1** (45) 25/11/2003 **24.3**
(73) Acciai Speciali Terni S.p.A. (IT) , Voest-Alpine Industrieanlagenbau GmbH (AT)
(74) Momsen, Leonardos & Cia.
referente a 7ª,8ª,9ª, 10ª, 11ª e 12ª anuidades

(11) **PI 9807375-3 B1** (45) 22/06/2004 **24.3**
(73) ADS (FR)
(74) Custódio de Almeida & Cia.
referente a 10ª e 11ª anuidades

(11) **PI 9807378-8 B1** (45) 18/12/2007 **24.3**
(73) E.I. du Pont de Nemours and Company (US)
(74) Paola Calabria Mattioli
referente a 11ª e 12ª anuidades

(11) **PI 9807386-9 B1** (45) 04/07/2006 **24.3**
(73) Cryovac , INC. (US)
(74) Dannemann, Siemsen, Bigler & Ipanema Moreira

referente a 10ª, 11ª e 12ª anuidades

(11) **PI 9807409-1 B1** (45) 15/02/2005 **24.3**
(73) Den Norske Stats Oljeselskap A.S. (NO)
(74) Dannemann, Siemsen, Bigler & Ipanema Moreira
referente a 8ª,9ª,10ª 11ª e 12ª anuidades

(11) **PI 9807436-9 B1** (45) 31/08/2004 **24.3**
(73) Robert Bosch Gmbh (DE)
(74) Dannemann ,Siemsen, Bigler & Ipanema Moreira
referente a 9ª,10ª e 11ª anuidades

(11) **PI 9807445-8 B1** (45) 23/10/2007 **24.3**
(73) Continental Pet Technologies, Inc. (US)
(74) Dannemann, Siemsen, Bigler & Ipanema Moreira
referente a 11ª e 12ª anuidades

(11) **PI 9807454-7 B1** (45) 20/07/2004 **24.3**
(73) Henniges Elastomer - und Kunststofftechnik GmbH & Co. KG (DE)
(74) Dannemann, Siemsen, Bigler & Ipanema Moreira
referente a 10ª e 11ª anuidades

(11) **PI 9807460-1 B1** (45) 28/09/2004 **24.3**
(73) Adrenaline Research, Inc. (US)
(74) Momsen, Leonardos & Cia.
referente a 8ª e 12ª anuidades

(11) **PI 9807479-2 B1** (45) 01/02/2005 **24.3**
(73) Waldemar Orlando (BR/SP)
referente a 9ª,10ª e 11ª anuidades

(11) **PI 9807487-3 B1** (45) 05/07/2005 **24.3**
(73) Roger D. Baugher (US) , Garreth D. Baugher (US)
(74) Dannemann, Siemsen, Bigler & Ipanema Moreira
referente a 11ª e 12ª anuidades

(11) **PI 9807490-3 B1** (45) 06/12/2005 **24.3**
(73) Medicorp R&D Benelux S.A. (BE)
(74) Dannemann, Siemsen, Bigler & Ipanema Moreira
referente a 9ª, 10ª ,11ª e 12ª anuidades

(11) **PI 9807516-0 B1** (45) 15/03/2005 **24.3**
(73) Honda Giken Kogyo Kabushiki Kaisha (Honda Motor CO. Ltd.) (JP)
(74) Dannemann, Siemsen, Bigler & Ipanema Moreira
referente a 10ª 11ª e 12ª anuidades

(11) **PI 9807518-7 B1** (45) 10/05/2005 **24.3**
(73) Honda Giken Kogyo Kabushiki Kaisha (Honda Motor Co. Ltd.) (JP)
(74) Dannemann, Siemsen, Bigler & Ipanema Moreira
referente a 9ª ,10ª 11ª e 12ª anuidades

(11) **PI 9807580-2 B1** (45) 14/02/2006 **24.3**
(73) Tetra Laval Holdings & Finance SA (CH)
(74) Momsen, Leonardos & CIA.
referente a 11ª e 12ª anuidades

(11) **PI 9807605-1 B1** (45) 15/02/2005 **24.3**
(73) Meritor Heavy Vehicle Systems, LLC (US)
(74) Paulo Sérgio Scatamburlo
referente a 9ª e 12ª anuidades

(11) **PI 9807617-5 B1** (45) 03/08/2004 **24.3**
(73) Seb S.A. (FR)
(74) Araripe & Associados
referente a 8ª,9ª,10ª e 11ª anuidades

(11) **PI 9807621-3 B1** (45) 25/04/2006 **24.3**
(73) Kimberly-Clark Worldwide, Inc. (US)
(74) Orlando de Souza
referente a 11ª e 12ª anuidades

(11) **PI 9807811-9 B1** (45) 16/03/2004 **24.3**
(73) TRW LucasVarity Electric Steering Ltd. (GB)
(74) Momsen, Leonardos & Cia.
referente a 10ª 11ª e 12ª anuidades

(11) **PI 9807821-6 B1** (45) 21/06/2005 **24.3**
(73) Kvaerner Power Oy (FI)
(74) Dannemann, Siemsen, Bigler & Ipanema Moreira
referente a 9ª,10ª 11ª e 12ª anuidades

(11) **PI 9807861-5 B1** (45) 03/08/2004 **24.3**
(73) Dana Corporation (US)
(74) Bhering Advogados
referente a 9ª,10ª e 11ª anuidades

(11) **PI 9808822-0 B1** (45) 22/06/2004 **24.3**
(73) H.E.R.C. Products Incorporated (US)
(74) Momsen, Leonardos & Cia.
referente a 12ª anuidade

24.5
DESPACHO ANULADO (**)

(11) **PI 9709110-3 B1** (45) 28/10/2003 **24.5**
(73) Basf Aktiengesellschaft (DE)
(74) Momsen, Leonardos & Cia.
Referente ao despacho publicado na RPI 2002 de 19/05/2009, item 24.3, por ter sido indevido.

25. Anotação de Alteração de Nome e/ou Sede e Transferência de Pedido, Patente e Certificado de Adição de Invenção

25.1
TRANSFERÊNCIA DEFERIDA

(21) **PI 0509126-8 A2** (22) 06/04/2005 **25.1**
(71) Carglass Luxembourg S.à.r.l. (LU)
(74) Bhering Advogados
Transferido de: Carglass Luxembourg Sarl-Zug Branch

(21) **PI 0606514-7 A2** (22) 06/01/2006 **25.1**
(71) Biolex Therapeutics, Inc. (US)
(74) Momsen, Leonardos & Cia.
Transferido de: OctoPlus Sciences B.V.

(11) **PI 9904690-3 B1** (22) 20/10/1999 **25.1**
(45) 15/08/2006
(71) DriveSol Global Steering, Inc. (US)
(74) Dannemann, Siemsen, Bigler & Ipanema Moreira
Transferido de: Timken US Corporation

(21) **PI 0107039-8 A2** (22) 31/03/2001 **25.1**
(71) LS Cable Ltd. (KR)
(74) Tinoco Soares & Filho S/C Ltda.
Transferido de: LS Corp.

25.4
ALTERAÇÃO DE NOME DEFERIDA

(11) **PI 9404429-5 B1** (22) 11/11/1994 **25.4**
(45) 12/04/2005
(71) Bayer CropScience GmbH (DE)
(74) Dannemann, Siemsen, Bigler & Ipanema Moreira
Alterado de: Aventis CropScience GmbH

(11) **PI 9610141-5 B1** (22) 22/07/1996 **25.4**
(45) 30/03/2004
(71) Bayer CropScience GmbH (DE)
(74) Dannemann, Siemsen, Bigler & Ipanema Moreira
Alterado de: Aventis CropScience GmbH

(11) **PI 9611639-0 B1** (22) 04/11/1996 **25.4**
(45) 13/04/2004
(71) Bayer CropScience GmbH (DE)
(74) Dannemann, Siemsen, Bigler & Ipanema Moreira
Alterado de: Aventis CropScience GmbH

(11) **PI 9710056-0 B1** (22) 18/06/1997 **25.4**
(45) 14/09/2004
(71) Bayer CropScience GmbH (DE)
(74) Dannemann, Siemsen, Bigler & Ipanema Moreira
Alterado de: Aventis CropScience GmbH

(11) **PI 9805688-3 B1** (22) 23/12/1998 **25.4**
(45) 06/12/2005
(71) Crompton Corporation (US)
(74) Dannemann, Siemsen, Bigler & Ipanema Moreira
Alterado de: CK Witco Corporation

25.7
ALTERAÇÃO DE SEDE DEFERIDA

(21) **PI 0606549-0 A2** (22) 02/03/2006 **25.7**
(71) Casco Products Corporation (US) , Ford Global Technologies, LLC (US)
(74) Nascimento Advogados
Sede alterada conforme solicitado na Petição nº 018080024545/SP de 23/04/2008.

(11) **PI 9805688-3 B1** (22) 23/12/1998 **25.7**
(45) 06/12/2005
(71) Crompton Corporation (US)
(74) Dannemann, Siemsen, Bigler & Ipanema Moreira
Sede alterada conforme solicitado na Petição nº 020080092431/RJ de 02/07/2008.

25.11
REPUBLICAÇÃO

(21) **PI 9913203-6 A2** (22) 20/08/1999 **25.11**
(71) Tetra Laval Holdings & Finance S.A (CH)
(74) Nellie Anne Daniel Shores
Referente a RPI 1800 de 05/07/2005, Cód. (25.1), quanto ao nome do titular, item (7.1).

Diretoria de Patentes - DIRPA
PIPELINE - Comunicação de Depósito e Despachos Relativos a Pedidos e Patentes

RPI 2038 de 26/01/2010

23. Processamento de Pedidos Segundo Artigos 230 e 231 da Lei 9279/96

23.2
EXIGÊNCIA

(21) **PI 1101196-3K** A2
(22) 11/12/1996 **23.2**
(62) PI1100095-3 11/12/1996
(71) AHP Manufacturing B.V.
(74) Dannemann, Siemsen, Bigler & Ipanema Moreira

23.4
NOTIFICAÇÃO PARA CONTESTAÇÃO DO DEPOSITANTE

(21) **PI 1101193-9K** A2
(22) 12/03/1992 **23.4**
(62) PI1100198-4 10/03/1993
(71) SMITHKLINE BEECHAM P.L.C (GB)
(74) Daniel & Cia

(21) **PI 1101197-1K** A2
(22) 16/04/1997 **23.4**
(62) PI1100278-6 16/04/1997
(71) Novartis AG (Novartis SA) (Novartis Inc.) (CH)
(74) Dannemann, Siemsen, Bigler & Ipanema Moreira

Diretoria de Contratos de Tecnologia e Outros Registros - DIRTEC
Tabela de Códigos de Despachos de Pedidos e Registros de Desenhos Industriais

RPI 2038 de 26/01/2010

30 Exigência – Art. 103 da LPI
O pedido requerido pela petição citada não atende formalmente ao disposto no art. 103 da LPI e/ou às demais disposições quanto à sua forma, tendo sido recebido provisoriamente. Não tendo sido possível uma ciência ao interessado diretamente no processo ou por via postal, fica o requerente obrigado a sanar, em 5 (cinco) dias a contar desta data, as exigências estabelecidas. Não sendo a exigência cumprida com a apresentação da documentação correspondente no prazo acima, o depósito não será aceito e a documentação ficará à disposição do interessado.

31 Notificação de Depósito
Notificação de depósito de pedido de registro de desenho industrial.

32 Notificação do Depósito Com Requerimento de Sigilo
Tendo sido requerido o sigilo na forma do Art. 106 § 1º o processamento do pedido será suspenso pelo prazo de 180 (cento e oitenta) dias . O depositante poderá solicitar a retirada do pedido dentro do prazo de 90 (noventa) dias contados da data do depósito. A retirada do pedido sem que o mesmo tenha produzido qualquer efeito dará prioridade ao depósito imediatamente posterior.

33 Pedido Retirado
Retirado o pedido com base no Art. 105 da LPI a requerimento do depositante.

34 Exigência - Art. 106 § 3º da LPI
Suspensão do andamento do pedido de registro de desenho industrial que, para instrução regular, aguardará o atendimento ou contestação das exigências formuladas. Caso a exigência não tenha sido explicitada no despacho da RPI, o depositante poderá requerer cópia do parecer através do formulário Modelo 1.05. A não manifestação do depositante no prazo de 60 (sessenta) dias desta data acarretará o **arquivamento definitivo** do pedido.

34.1 Conhecimento de parecer técnico
Suspenso o andamento do pedido para que o depositante se Manifeste no prazo de 60 (sessenta) dias desta data, quanto ao contido no parecer técnico. A cópia do parecer técnico poderá ser solicitada através do formulário 1.05. A não manifestação ou a manifestação considera improcedente acarretará o indeferimento do pedido.

35 Arquivamento do Pedido – Art. 216 § 2º e Art. 106 § 3º da LPI
Arquivado definitivamente o pedido de registro de desenho industrial, uma vez que não foi apresentada a procuração devida no prazo de 60 (sessenta) dias contados da prática do primeiro ato da parte no processo ou não houve manifestação do depositante quanto à exigência formulada. Pode ser adquirido no Banco de Patentes do Centro de Documentação e Informação Tecnológica do INPI - CEDIN - o folheto com o relatório descritivo e reivindicações (se for o caso) e desenhos do pedido.

35.1 Arquivamento da Petição
Arquivada a petição. Desta data corre o prazo de 60 (sessenta dias) para eventual recurso do interessado.

36 Indeferimento - Art. 106 § 4º da LPI
Indeferido o pedido por não atender ao disposto no Art. 100 da LPI, conforme parecer técnico. A cópia do parecer técnico poderá ser solicitada através do formulário Modelo 1.05. Desta data corre o prazo de 60 (sessenta) dias para eventual recurso do depositante. Pode ser adquirido no Banco de Patentes do Centro de Documentação e Informação Tecnológica do INPI - CEDIN - o folheto com o relatório descritivo e reivindicações (se for o caso) e desenhos do pedido.

37 Recurso Contra o Indeferimento
Notificação de interposição de recurso ao Presidente do INPI contra o indeferimento do pedido de registro de desenho industrial, objetivando o reexame da matéria. Desta data corre o prazo de 60 (sessenta) dias para apresentação de contra-razões por qualquer interessado. Poderá ser requerida cópia do recurso através do formulário modelo 1.05.

38 Outros Recursos
Notificação de interposição de recurso ao Presidente do INPI contra a decisão proferida pela DIRPA, objetivando o reexame da matéria. Desta data corre o prazo de 60 (sessenta) dias para apresentação de contra-razões por qualquer interessado. Poderá ser requerida cópia do recurso através do formulário modelo 1.05.

39 Concessão do Registro
Expedição do certificado de registro de desenho industrial. O título acha-se à disposição do interessado no setor competente do INPI. Desta data corre o prazo de 5 (cinco) anos para interposição de nulidade administrativa por qualquer interessado (Art. 113 § 1º da LPI). Se interposto o pedido de nulidade no prazo de 60 (sessenta) dias contados da data da concessão, os efeitos da concessão do registro serão suspensos (Art. 113 § 2º).

40 Publicação do Parecer de Mérito
Notificação da emissão do parecer de mérito conforme previsto no Art. 111 da LPI. O interessado poderá requerer cópia do parecer através do formulário Modelo 1.05.

41 Nulidade Administrativa
Notificação, ao titular da patente, de instauração de processo administrativo de nulidade. Desta data corre o prazo de 60 (sessenta) dias para eventual contestação do titular (Art. 114 da LPI). Se interposto o pedido de nulidade no prazo de 60 (sessenta) dias contados da data da concessão, os efeitos da concessão do registro serão suspensos (Art. 113 § 2º). Poderá ser requerida cópia do processo de nulidade através do formulário modelo 1.05.

42 Extinção - Art. 119 inciso I da LPI
Notificação da extinção do registro de desenho industrial, pela expiração do prazo de vigência de proteção legal ou da prorrogação.

43 Extinção - Art. 119 inciso II da LPI
Notificação da extinção do registro de desenho industrial, pela homologação da renúncia apresentada pelo seu titular. Homologada a renúncia, o registro será considerado extinto na data da apresentação da renúncia.

44 Extinção - Art. 119 inciso III da LPI
Notificação da extinção do registro de desenho industrial pela falta de pagamento da retribuição prevista nos Arts. 108 e 120 da LPI.

45 Extinção - Art. 119 inciso IV da LPI
Notificação da extinção do registro de desenho industrial uma vez que após solicitação do INPI o titular deixou de comprovar a obrigação decorrente do Art. 217 da LPI.

46 Prorrogação
Prorrogada a vigência do certificado do registro de desenho industrial por solicitação do titular.

46.1 Exigência de comprovação de qüinqüênio e/ou prorrogação – Arts. 120 e 108 da LPI
O Titular deverá apresentar a comprovação do pagamento de qüinqüênio/prorrogação recolhido dentro do prazo legal estabelecido. Não cumprida a exigência no prazo de 60 (sessenta) dias, presumir-se-á o não pagamento, acarretando a extinção do registro.

46.2 Exigência de complementação de qüinqüênio e/ou prorrogação – Art. 120 e 108 da LPI
O Titular deverá complementar, de acordo com a tabela vigente na data da complementação o recolhimento do qüinqüênio/prorrogação especificado através do formulário modelo 1.07, acompanhado da guia de "cumprimento de exigência" e da de “complementação”. O não cumprimento no prazo de 60 (sessenta) dias acarretará a extinção do registro.

46.3 Qüinqüênio/Prorrogação em exigência – Art. 120 e 108 da LPI.
Exigência referente ao pagamento de qüinqüênio e/ou prorrogação. Desta data corre o prazo de 60 (sessenta) dias para cumprimento da exigência formulada sob pena de extinção do registro ou desconsideração do pagamento.

47 Petição Não Conhecida
Não conhecimento da petição apresentada em virtude do disposto nos Arts. 218 ou 219 da LPI.

48 Petição Sustada
Sustado o conhecimento da petição para aguardar providências necessárias ao seu conhecimento.

49 Perda de Prioridade
Perda da prioridade reivindicada por não atender às disposições previstas no Art. 99 da LPI.

50 Alteração de Classificação
Alterada a classificação do registro para melhor adequação.

51 Renumeração
Alterada a numeração por ter sido numerado indevidamente.

52 Numeração Anulada
Anulada a numeração do registro.

53 Notificação de Decisão Judicial
Notificação de decisão judicial referente ao registro.

54 Devolução de Prazo Concedida
Notificação de devolução de prazo uma vez que não foi possível ciência ao interessado diretamente no processo. Desta data corre o prazo adicional concedido no despacho. O prazo será de 5 (cinco) dias, na hipótese do Art. 103 da LPI e de, no mínimo 15 (quinze) dias a, no máximo, o prazo legal dos atos correspondentes nos demais casos. (Art. 221 da LPI e AN 129 item 8).

54.1 Devolução de Prazo Negada
Negada a solicitação de devolução de prazo uma vez que não ficou comprovada a justa causa conforme a definida no Art. 221 da LPI. A cópia do parecer poderá ser solicitada através do formulário 1.05. Desta data corre o prazo de 60 (sessenta) dias para eventual recurso do interessado.

55 Exigências Diversas
Formulada exigência para adequação ou cumprimento de disposições legais no prazo de 60 (sessenta) dias desta data. Caso a exigência não tenha sido explicitada no despacho da RPI, o depositante/titular poderá requerer cópia do parecer através do formulário 1.05.

56 Transferência Deferida
Notificação do deferimento da transferência requerida. Desta data corre o prazo de 60 (sessenta) dias para eventual recurso do interessado.

57 Transferência Indeferida
Notificação do indeferimento da transferência requerida. Desta data corre o prazo de 60 (sessenta) dias para eventual recurso do interessado.

58 Transferência em Exigência
Exigência referente ao pedido de transferência requerida. Desta data corre o prazo de 60 (sessenta) dias para cumprimento da exigência formulada, sob pena de indeferimento da transferência.

59 Alteração de Nome Deferida
Notificação do deferimento da alteração de nome requerida. Desta data corre o prazo de 60 (sessenta) dias para eventual recurso do interessado.

60 Alteração de Nome Indeferida
Notificação do indeferimento da alteração de nome requerida. Desta data corre o prazo de 60 (sessenta) dias para eventual recurso do interessado.

61 Alteração de Nome em Exigência
Exigência referente ao pedido de alteração de nome requerida. Desta data corre o prazo de 60 (sessenta) dias para cumprimento da exigência formulada, sob pena de indeferimento da alteração.

62 Alteração de Sede Deferida
Notificação do deferimento da alteração de Sede requerida. Desta data corre o prazo de 60 (sessenta) dias para eventual recurso do interessado.

63 Alteração de Sede Indeferida
Notificação do indeferimento da alteração de Sede requerida. Desta data corre o prazo de 60 (sessenta) dias para eventual recurso do interessado.

64 Alteração de Sede em Exigência
Exigência referente ao pedido de alteração de Sede requerida. Desta data corre o prazo de 60 (sessenta) dias para cumprimento da exigência formulada, sob pena de indeferimento da alteração.

65 Desistência Homologada
Homologada a desistência do pedido de registro de desenho industrial, apresentada pelo depositante. Pode ser adquirido no Banco de Patentes do Centro de Documentação e Informação Tecnológica do INPI - CEDIN - o folheto com o relatório descritivo e reivindicações (se for o caso) e desenhos do pedido.

66 Anotação de Limitação ou Ônus
Notificação referente à anotação de limitação ou ônus conforme indicado no complemento

70 Publicação Anulada
Anulada a publicação de qualquer um dos itens anteriores por ter sido indevida.

71 Despacho Anulado
Anulação do despacho referente a qualquer um dos itens anteriores por ter sido indevido.

72 Decisão Anulada
Anulação da decisão referente a qualquer um dos itens anteriores por ter sido indevida.

73 Retificação
Retificação da publicação de qualquer um dos itens anteriores por ter sido efetuada com incorreção. Tal publicação não implica na alteração da data da decisão ou despacho e nos prazos decorrentes da mesma.

74 Republicação
Republicação da publicação de qualquer um dos itens anteriores por ter sido indevida.

Códigos para Identificação de Dados Bibliográficos (INID)

(11) Número do Registro

(15) Data do Registro/Data da Prorrogação

(21) Número do Pedido

(22) Data do Depósito

(30) Dados da Prioridade Unionista (data, país e número)

(43) Data de Publicação do Desenho Industrial (antes de ser examinado)

(44) Data de Publicação do Desenho Industrial (depois de examinado, mas antes da concessão do registro)

(45) Data de Publicação do Desenho Industrial (após concessão)

(52) Classificação Nacional

(54) Título

(71) Nome do Depositante

(72) Nome do Autor

(73) Nome do Titular

(74) Nome do Procurador

(78) Nome do Novo Titular no caso de Mudança de Titular

Diretoria de Contratos de Tecnologia e Outros Registros - DIRTEC
Índice Numérico Remissivo de Pedidos e Registros de Desenho Industrial

RPI 2038 de 26/01/2010

DI 5900991-8	53	**150**
DI 5901459-8	46	**149**
DI 5902309-0	46	**149**
DI 5902403-8	46	**149**
DI 5902405-4	46	**149**
DI 5902534-4	46	**149**
DI 5902688-0	46	**149**
DI 5902773-8	46	**149**
DI 5902806-8	46	**149**
DI 5902999-4	46	**149**
DI 6000054-6	46	**149**
DI 6000067-8	46	**149**
DI 6000291-3	46	**149**
DI 6000364-2	46	**149**
DI 6000864-4	46	**149**
DI 6000924-1	46	**149**
DI 6001804-6	46	**149**
DI 6002181-0	46	**149**
DI 6002436-4	46	**149**
DI 6002897-1	46	**149**
DI 6003452-1	46	**149**
DI 6101575-0	46	**150**
DI 6400580-1	PR	**27**
DI 6403062-8	PR	**27**
DI 6501081-7	PR	**27**
DI 6501872-9	PR	**27**
DI 6502475-3	PR	**27**
DI 6702925-6	39	**133**
DI 6704237-6	PR	**27**
DI 6800568-7	47	**150**
DI 6801491-0	39	**133**
DI 6801636-0	39	**133**
DI 6802203-4	39	**134**
DI 6802223-9	39	**134**
DI 6802231-0	39	**134**
DI 6802232-8	39	**134**
DI 6802237-9	39	**135**
DI 6802238-7	39	**135**
DI 6802295-6	39	**135**
DI 6802296-4	39	**135**
DI 6802299-9	39	**135**
DI 6802365-0	39	**136**
DI 6802371-5	39	**136**
DI 6802390-1	39	**136**
DI 6802391-0	39	**137**
DI 6802398-7	39	**137**
DI 6802399-5	39	**137**
DI 6802403-7	39	**137**
DI 6802419-3	39	**138**
DI 6802422-3	39	**138**
DI 6802430-4	39	**138**
DI 6802431-2	39	**139**
DI 6802437-1	39	**139**
DI 6802494-0	39	**139**
DI 6802495-9	39	**139**
DI 6802496-7	39	**139**
DI 6802515-7	39	**140**
DI 6802553-0	39	**140**
DI 6803101-7	39	**140**
DI 6803199-8	39	**140**
DI 6803200-5	39	**141**
DI 6803219-6	39	**141**
DI 6803234-0	39	**141**
DI 6803357-5	39	**141**
DI 6803440-7	39	**142**
DI 6803445-8	39	**142**
DI 6803447-4	39	**142**
DI 6803528-4	41	**149**
DI 6803585-3	39	**142**
DI 6803588-8	39	**143**
DI 6803619-1	39	**143**
DI 6803704-0	39	**143**
DI 6803729-5	39	**144**
DI 6803792-9	39	**144**
DI 6803795-3	39	**144**
DI 6803799-6	39	**144**
DI 6803959-0	39	**145**
DI 6804144-6	39	**145**
DI 6804288-4	39	**145**
DI 6804389-9	39	**145**
DI 6804698-7	39	**145**
DI 6804723-1	39	**146**
DI 6805603-6	39	**146**
DI 6805793-8	39	**146**
DI 6900204-5	39	**146**
DI 6900206-1	39	**147**
DI 6900207-0	39	**147**
DI 6900999-6	39	**147**
DI 6901337-3	39	**147**
DI 6901338-1	39	**148**
DI 6901339-0	39	**148**
DI 6901367-5	39	**148**
DI 6901421-3	39	**148**

Diretoria de Contratos de Tecnologia e Outros Registros - DIRTEC
Publicação de Desenhos Industriais

RPI 2038 de 26/01/2010

39
CONCESSÃO DO REGISTRO

(11) **DI 6702925-6** (22) 04/10/2007 **39**
(15) 26/01/2010
(30) 05/04/2007 EM 000702105-0001
(45) 26/01/2010
(52)(BR) 09-01
(54) CONFIGURAÇÃO APLICADA EM RECIPIENTE PARA PERFUME
(73) FENDI ADELE S.R.L. (IT)
(72) MARIA SILVIA VENTURINI FENDI
(74) DANNEMANN, SIEMSEN, BIGLER & IPANEMA MOREIRA
Prazo de validade: 10 (dez) anos contados a partir de 04/10/2007, observadas as condições legais.

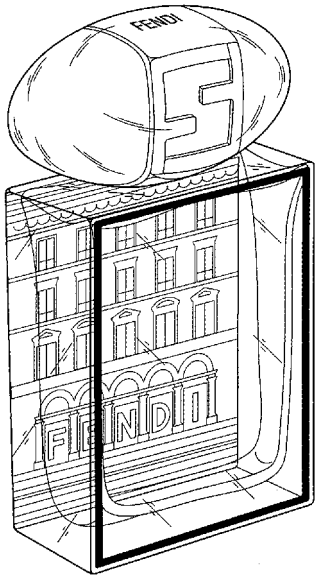

(11) **DI 6801491-0** (22) 30/04/2008 **39**
(15) 26/01/2010
(45) 26/01/2010
(52)(BR) 09-07
(54) CONFIGURAÇÃO APLICADA EM SELO HIGIÊNICO
(73) RICARDO HOFMEISTER MELLO (BR/RS)
(72) RICARDO HOFMEISTER MELLO
Prazo de validade: 10 (dez) anos contados a partir de 30/04/2008, observadas as condições legais.

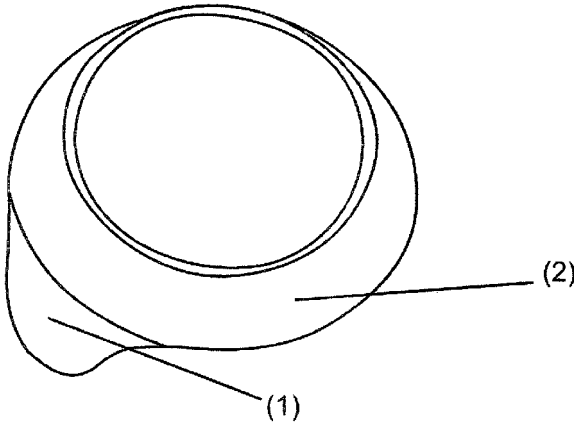

(11) **DI 6801636-0** (22) 30/04/2008 **39**
(15) 26/01/2010
(30) 02/11/2007 US 29/297,076
(45) 26/01/2010
(52)(BR) 09-01
(54) CONFIGURAÇÃO APLICADA EM RECIPIENTE
(73) JOHNSON & JOHNSON CONSUMER COMPANIES, INC. (US)
(72) RAYMOND J. HULL, ELYSHA SCHAFER HUNTINGTON
(74) DANNEMANN, SIEMSEN, BIGLER & IPANEMA MOREIRA
Prazo de validade: 10 (dez) anos contados a partir de 30/04/2008, observadas as condições legais.

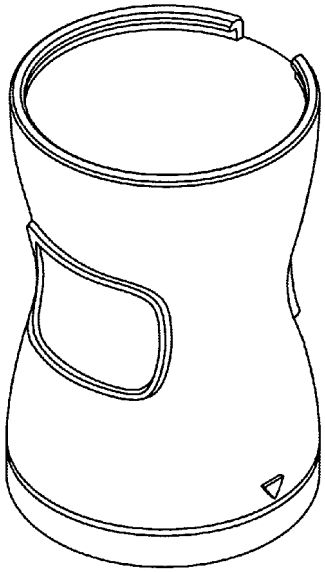

(11) **DI 6802203-4** (22) 12/05/2008 **39**
(15) 26/01/2010
(30) 13/11/2007 US 29/297,553
(45) 26/01/2010
(52)(BR) 14-03
(54) CONFIGURAÇÃO APLICADA A UM APARELHO DE TELEFONE CELULAR
(73) Nokia Corporation (FI)
(72) Ingve Holmung
(74) Araripe & Associados
Prazo de validade: 10 (dez) anos contados a partir de 12/05/2008, observadas as condições legais.

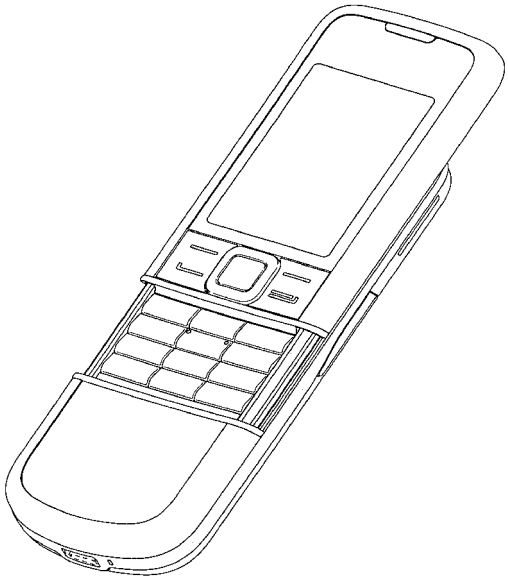

(11) **DI 6802223-9** (22) 28/05/2008 **39**
(15) 26/01/2010
(45) 26/01/2010
(52)(BR) 12-16, 19-08
(54) CONFIGURAÇÃO APLICADA A ADORNO PARA AUTOMÓVEL
(73) Dr. Ing. h.c.F. Porsche Aktiengesselschaft (DE)
(72) Ulrich Sauter
(74) Dannemann , Siemsen, Bigler & Ipanema Moreira
Prazo de validade: 10 (dez) anos contados a partir de 28/05/2008, observadas as condições legais.

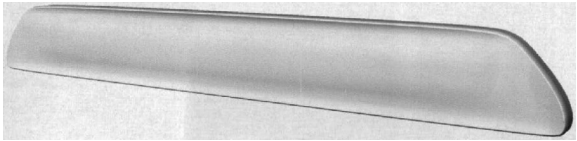

(11) **DI 6802231-0** (22) 16/04/2008 **39**
(15) 26/01/2010
(30) 16/10/2007 US 29/296,231
(45) 26/01/2010
(52)(BR) 04-01
(54) CONFIGURAÇÃO APLICADA EM VASSOURA MECÂNICA
(73) Rubbermaid Commercial Products LLC (US)
(72) Donald C. Presnell
(74) DANNEMANN, SIEMSEN, BIGLER & IPANEMA MOREIRA
Prazo de validade: 10 (dez) anos contados a partir de 16/04/2008, observadas as condições legais.

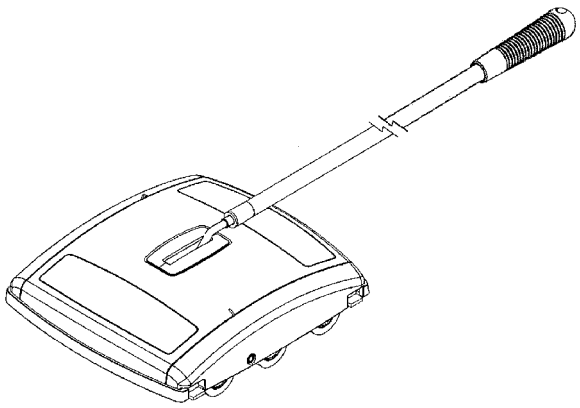

(11) **DI 6802232-8** (22) 15/04/2008 **39**
(15) 26/01/2010
(30) 15/10/2007 US 29/296,132
(45) 26/01/2010
(52)(BR) 12-02
(54) CONFIGURAÇÃO APLICADA EM CARRINHO DE MANUTENÇÃO
(73) Rubbermaid Commercial Products LLC (US)
(72) Reneau Van Landingham, Jr.
(74) Dannemann, Siemsen, Bigler & Ipanema Moreira
Prazo de validade: 10 (dez) anos contados a partir de 15/04/2008, observadas as condições legais.

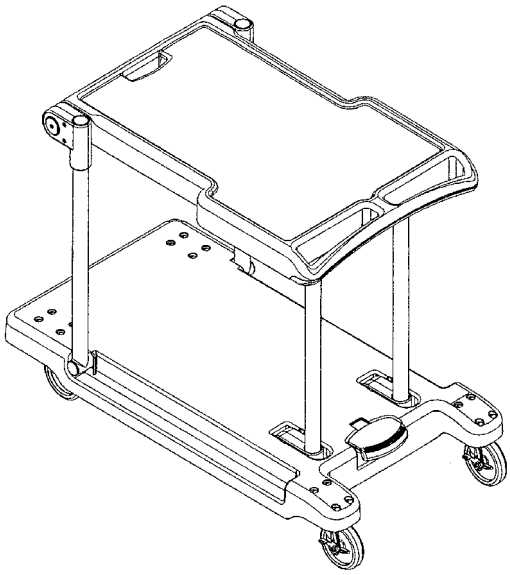

(11) **DI 6802237-9** (22) 13/06/2008 **39**
(15) 26/01/2010
(30) 13/12/2007 EM 000842133-0001; 13/12/2007 EM 000842133-0002; 13/12/2007 EM 000842133-0003
(45) 26/01/2010
(52)(BR) 15-04, 12-06
(54) CONFIGURAÇÃO APLICADA EM MÓDULO PARA DRAGA DE SUCÇÃO
(73) IHC Holland IE B.V. (NL)
(72) Jan Maarten van Helden
(74) MOMSEN, LEONARDOS & CIA
Prazo de validade: 10 (dez) anos contados a partir de 13/06/2008, observadas as condições legais.

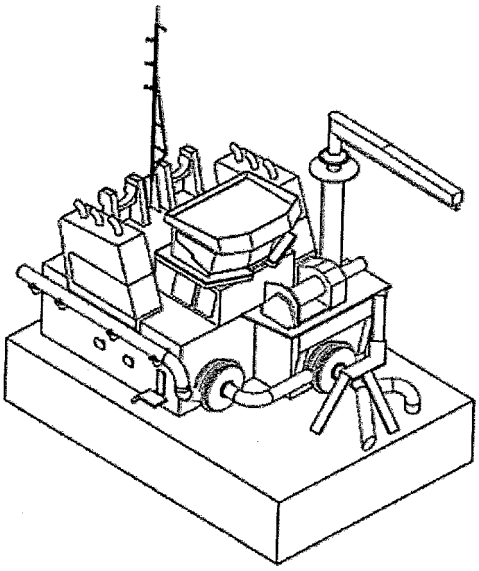

(11) **DI 6802238-7** (22) 13/06/2008 **39**
(15) 26/01/2010
(30) 13/12/2007 EM 000842133-001
(45) 26/01/2010
(52)(BR) 15-04, 12-06
(54) CONFIGURAÇÃO APLICADA EM DRAGA DE SUCÇÃO
(73) IHC Holland IE B.V. (NL)
(72) Jan Maarten van Helden
(74) MOMSEN, LEONARDOS & CIA
Prazo de validade: 10 (dez) anos contados a partir de 13/06/2008, observadas as condições legais.

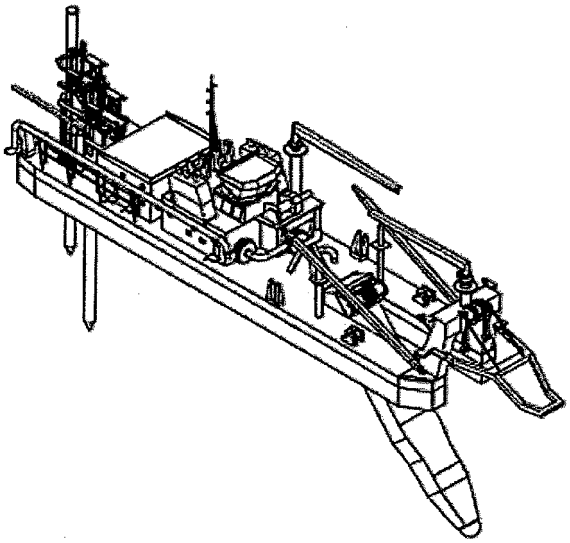

(11) **DI 6802295-6** (22) 30/05/2008 **39**
(15) 26/01/2010
(30) 30/11/2007 US 29/298,257
(45) 26/01/2010
(52)(BR) 10-01, 10-02
(54) CONFIGURAÇÃO APLICADA EM CAIXA DE RELÓGIO
(73) Nike International, Ltd. (US)
(72) James Molyneux
(74) Antonio Mauricio Pedras Arnaud - OAB/SP nº 180.415
Prazo de validade: 10 (dez) anos contados a partir de 30/05/2008, observadas as condições legais.

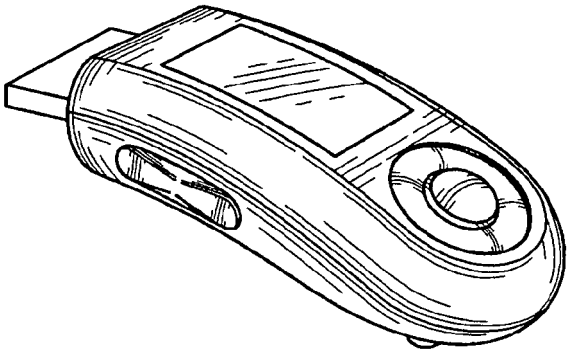

(11) **DI 6802296-4** (22) 30/05/2008 **39**
(15) 26/01/2010
(30) 30/11/2007 US 29/298,255
(45) 26/01/2010
(52)(BR) 10-02
(54) CONFIGURAÇÃO APLICADA EM RELÓGIO
(73) Nike International Ltd. (US)
(72) James Molineux
(74) Antonio Mauricio Pedras Arnaud - OAB/SP nº 180.415
Prazo de validade: 10 (dez) anos contados a partir de 30/05/2008, observadas as condições legais.

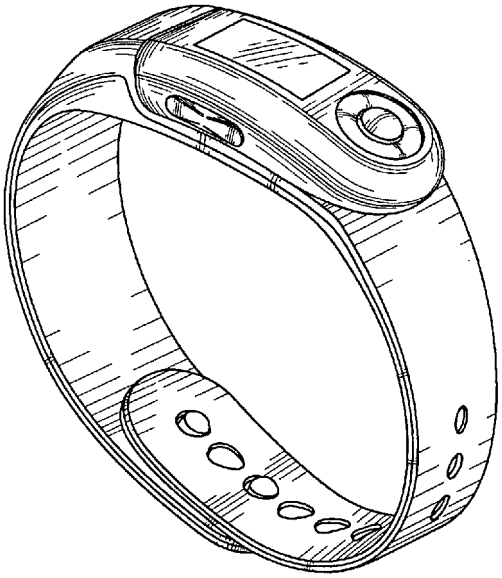

(11) **DI 6802299-9** (22) 30/05/2008 **39**
(15) 26/01/2010
(30) 30/11/2007 US 29/298,261
(45) 26/01/2010
(52)(BR) 10-02
(54) CONFIGURAÇÃO APLICADA EM PULSEIRA DE RELÓGIO
(73) Nike International, Ltd. (US)
(72) James Molyneux
(74) Antonio Mauricio Pedras Arnaud - OAB/SP nº 180.415
Prazo de validade: 10 (dez) anos contados a partir de 30/05/2008, observadas as condições legais.

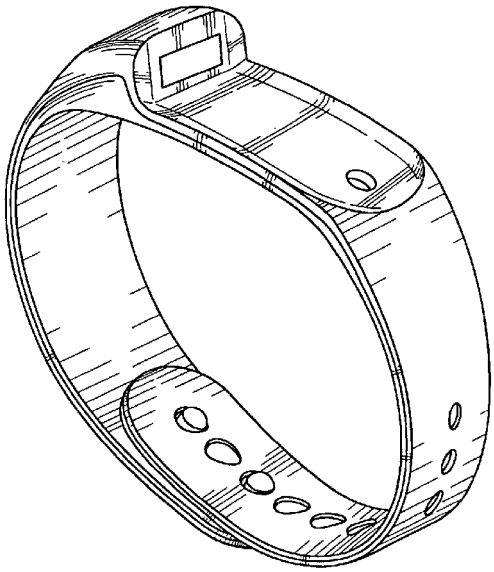

(11) **DI 6802365-0** (22) 19/06/2008 **39**
(15) 26/01/2010
(30) 21/12/2007 CH 134852
(45) 26/01/2010
(52)(BR) 10-07
(54) " CONFIGURAÇÃO APLICADA EM UM MOSTRADO DE RELÓGIO "
(73) Montblanc-Simplo GMBH (DE)
(72) Marcus Eilinger
(74) Dannemann,Siemsen, Bigler & Ipanema Moreira
Prazo de validade: 10 (dez) anos contados a partir de 19/06/2008, observadas as condições legais.

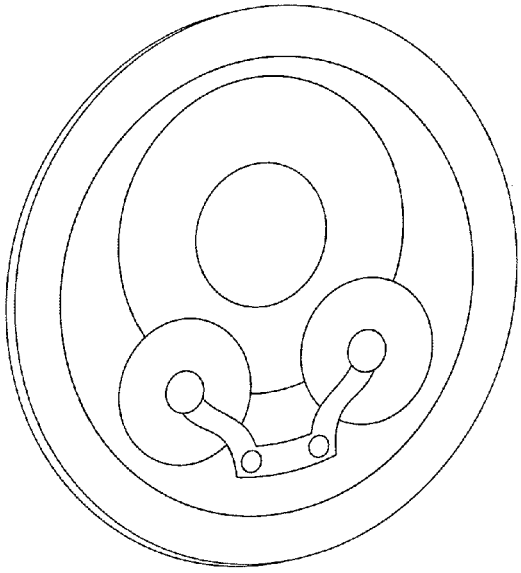

(11) **DI 6802371-5** (22) 17/06/2008 **39**
(15) 26/01/2010
(30) 17/12/2007 US 29/298.998
(45) 26/01/2010
(52)(BR) 24-01
(54) SISTEMA DE CATÉTER
(73) Becton, Dickinson And Company (US)
(72) John R. Stokes, S.Ray Isaacson, Kenneth B. Lindstrom, Aaron Wang, Jeffrey C. O'Bryan, Jonathan Karl Burkholz, Shaun Staley, John C. Cendagorta, Wade A. Powell, Joseph D. Frodsham
(74) Alexandre Ferreira
Prazo de validade: 10 (dez) anos contados a partir de 17/06/2008, observadas as condições legais.

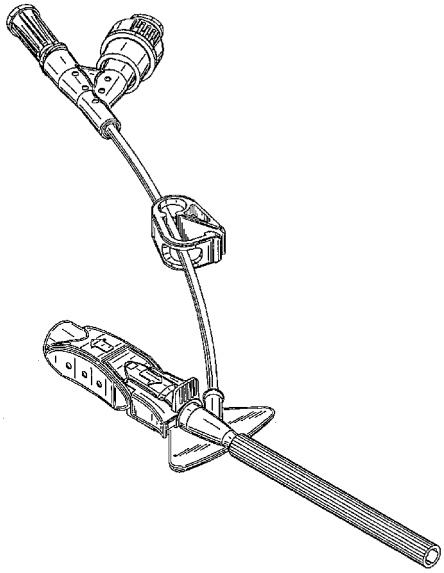

(11) **DI 6802390-1** (22) 27/05/2008 **39**
(15) 26/01/2010
(45) 26/01/2010
(52)(BR) 07-03
(54) CONFIGURAÇÃO APLICADA EM CONJUNTO DE TALHER
(73) Tramontina Farroupilha S.A Indústria Metalúrgica (BR/RS)
(72) Lourival Dalmás
(74) Dupont, Spiller Advogados Associados
Prazo de validade: 10 (dez) anos contados a partir de 27/05/2008, observadas as condições legais.

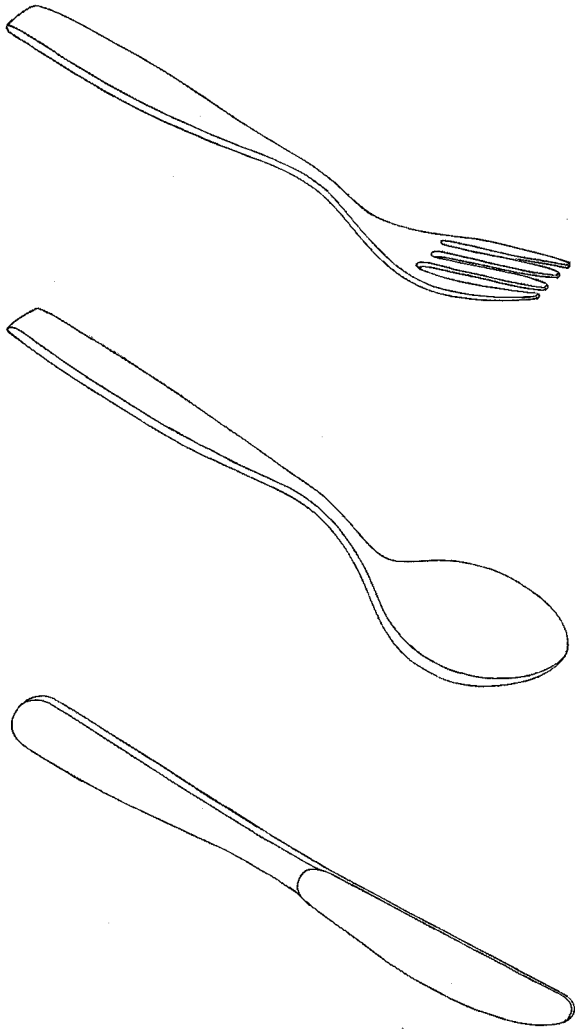

(11) **DI 6802391-0** (22) 27/05/2008 **39**
(15) 26/01/2010
(45) 26/01/2010
(52)(BR) 07-03
(54) CONFIGURAÇÃO APLICADA EM CONJUNTO DE TALHER
(73) Tramontina Farroupilha S.A Indústria Metalúrgica (BR/RS)
(72) Lourival Dalmás
(74) Dupont, Spiller Advogados Associados
Prazo de validade: 10 (dez) anos contados a partir de 27/05/2008, observadas as condições legais.

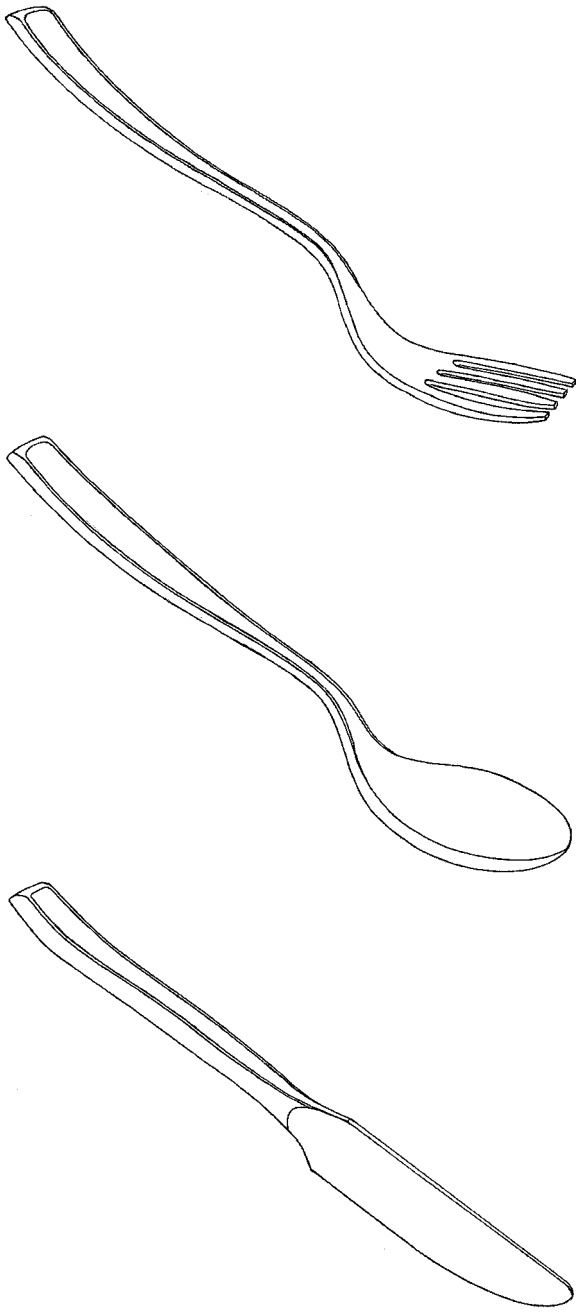

(11) **DI 6802398-7** (22) 27/03/2008 **39**
(15) 26/01/2010
(30) 27/09/2007 NZ 409730
(45) 26/01/2010
(52)(BR) 24-02
(54) CONFIGURAÇÃO APLICADA A CONJUNTO DE SERINGA COM TAMPA PROTETORA
(73) Merial Limited (US)
(72) Robert William Lachlan Holmes
(74) Dannemann, Siemsen, Bigler & Ipanema Moreira
Prazo de validade: 10 (dez) anos contados a partir de 27/03/2008, observadas as condições legais.

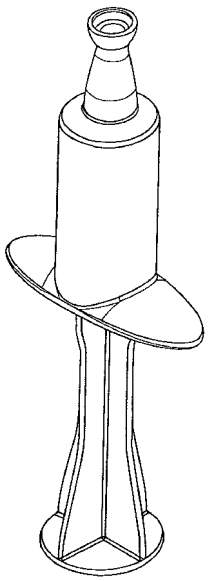

(11) **DI 6802399-5** (22) 27/03/2008 **39**
(15) 26/01/2010
(30) 27/09/2007 NZ 409729
(45) 26/01/2010
(52)(BR) 24-02
(54) CONFIGURAÇÃO APLICADA A TAMPA PROTETORA PARA SERINGA
(73) Merial Limited (US)
(72) Robert William Lachlan Holmes
(74) Dannemann, Siemsen, Bigler & Ipanema Moreira
Prazo de validade: 10 (dez) anos contados a partir de 27/03/2008, observadas as condições legais.

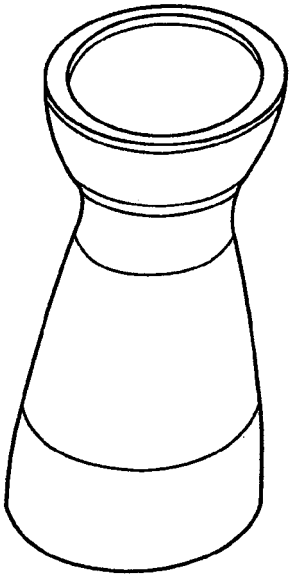

(11) **DI 6802403-7** (22) 28/05/2008 **39**
(15) 26/01/2010
(45) 26/01/2010
(52)(BR) 12-16
(54) CONFIGURAÇÃO APLICADA EM PAINEL DE VEÍCULO DO TIPO BUGGY
(73) Comércio e Indústria de Veículos Fibravan Ltda (BR/CE)
(72) Vanildo Lima Marcelo
(74) Wettor Bureau de Apoio Emp. S/S Ltda me
Prazo de validade: 10 (dez) anos contados a partir de 28/05/2008, observadas as condições legais.

(11) **DI 6802419-3** (22) 27/06/2008 **39**
(15) 26/01/2010
(30) 27/12/2007 US 29/299,481
(45) 26/01/2010
(52)(BR) 14-02
(54) CONFIGURAÇÃO APLICADA EM ESCÂNER DE FOLHA
(73) THE NEAT COMPANY, INC. (US)
(72) Harris Romanoff, Peter Michaelian
(74) Momsen, Leonardos & CIA
Prazo de validade: 10 (dez) anos contados a partir de 27/06/2008, observadas as condições legais.

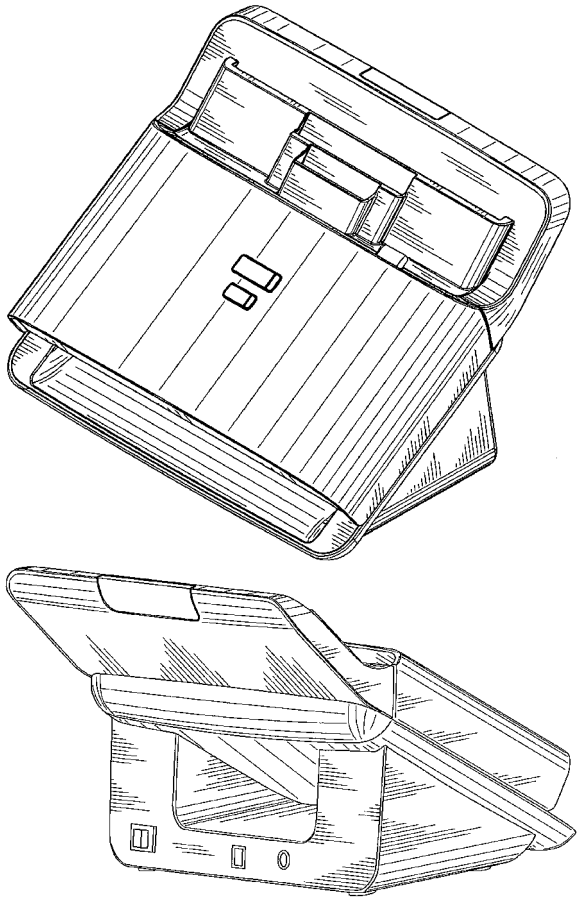

(11) **DI 6802422-3** (22) 27/06/2008 **39**
(15) 26/01/2010
(45) 26/01/2010
(52)(BR) 06-06
(54) CONFIGURAÇÃO APLICADA EM CABECEIRA
(73) Luiz Carlos Balasteguin (BR/SP)
(72) Luiz Carlos Balasteguin
(74) Vilage Marcas & Patentes S/C Ltda
Prazo de validade: 10 (dez) anos contados a partir de 27/06/2008, observadas as condições legais.

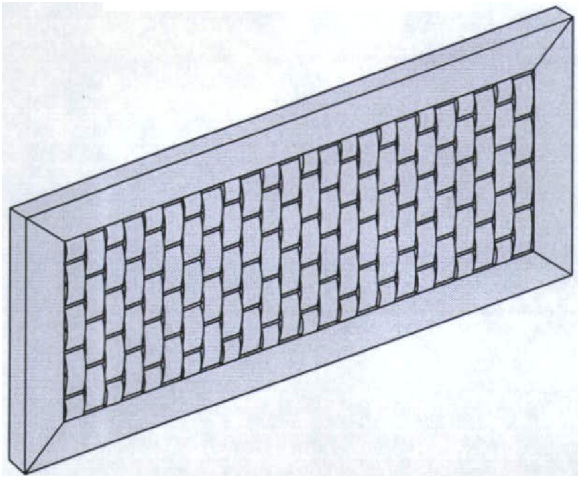

(11) **DI 6802430-4** (22) 03/06/2008 **39**
(15) 26/01/2010
(30) 03/12/2007 US 29/298,339
(45) 26/01/2010
(52)(BR) 14-03, 08-08
(54) CONFIGURAÇÃO APLICADA A UM SUPORTE APARELHO DE TELEFONIA CELULAR
(73) Nokia Corporation (FI)
(72) Janne Kettula
(74) Araripe & Associados
Prazo de validade: 10 (dez) anos contados a partir de 03/06/2008, observadas as condições legais.

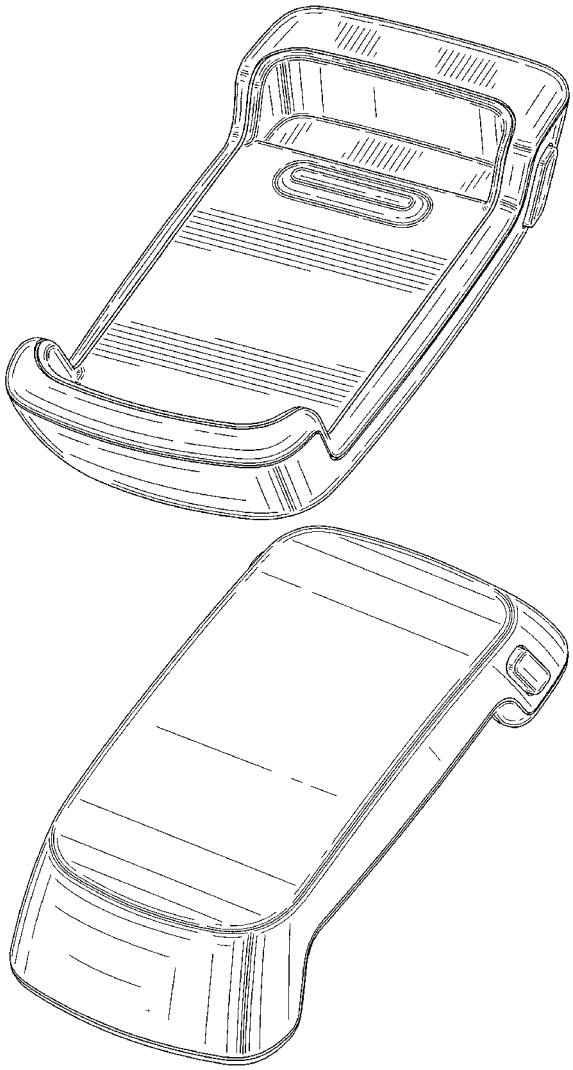

(11) **DI 6802431-2** (22) 03/06/2008 **39**
(15) 26/01/2010
(30) 03/12/2007 US 29/298,347
(45) 26/01/2010
(52)(BR) 14-03
(54) CONFIGURAÇÃO APLICADA A UM APARELHO DE TELEFONIA CELULAR
(73) Nokia Corporation (FI)
(72) Tomas Eaton
(74) Araripe & Associados
Prazo de validade: 10 (dez) anos contados a partir de 03/06/2008, observadas as condições legais.

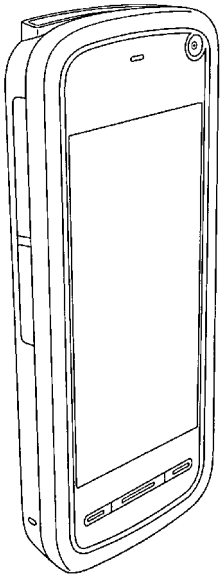

(11) **DI 6802437-1** (22) 12/05/2008 **39**
(15) 26/01/2010
(30) 13/11/2007 US 29/297,553
(45) 26/01/2010
(52)(BR) 14-03
(54) CONFIGURAÇÕES APLICADA A UM APARELHO DE TELEFONE CELULAR
(73) Nokia Corporation (FI)
(72) Ingve Holmung
(74) Araripe & Associados
Prazo de validade: 10 (dez) anos contados a partir de 12/05/2008, observadas as condições legais.

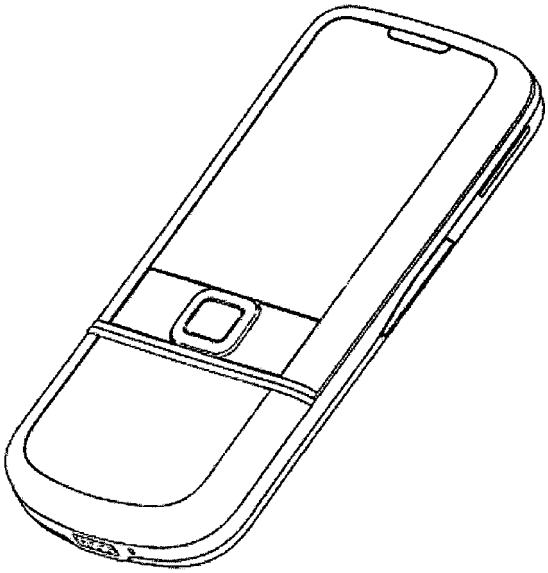

(11) **DI 6802494-0** (22) 30/06/2008 **39**
(15) 26/01/2010
(45) 26/01/2010
(52)(BR) 02-04
(54) CONFIGURAÇÃO ORNAMENTAL APLICADA EM SOLADO
(73) Calçados Pegada Ltda (BR/RS)
(72) Jonas Lourenço Engelmann
(74) CAPELLA & VELOSO ASSOCIADOS LTDA
Prazo de validade: 10 (dez) anos contados a partir de 30/06/2008, observadas as condições legais.

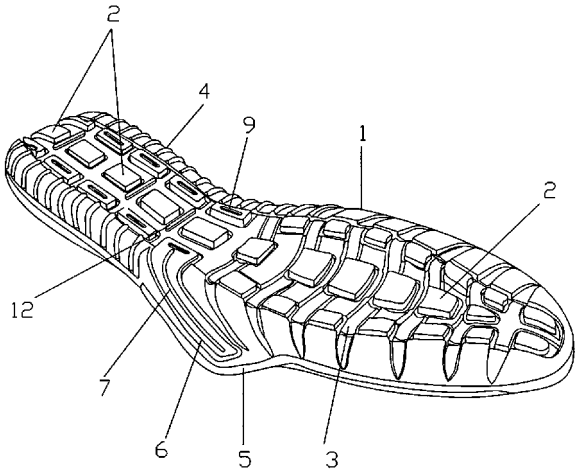

(11) **DI 6802495-9** (22) 30/06/2008 **39**
(15) 26/01/2010
(45) 26/01/2010
(52)(BR) 02-04
(54) CONFIGURAÇÃO ORNAMENTAL APLICADA EM SOLADO
(73) Calçados Pegada Ltda (BR/RS)
(72) Jonas Lourenço Engelmann
(74) Capella & Veloso Associados Ltda.API 1730
Prazo de validade: 10 (dez) anos contados a partir de 30/06/2008, observadas as condições legais.

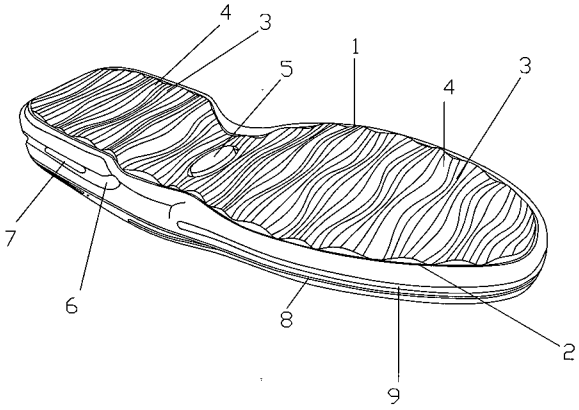

(11) **DI 6802496-7** (22) 30/06/2008 **39**
(15) 26/01/2010
(45) 26/01/2010
(52)(BR) 02-04
(54) CONFIGURAÇÃO ORNAMENTAL APLICADA EM SOLADO
(73) Calçados Pegada Ltda (BR/RS)
(72) Jonas Lourenço Engelmann
(74) Capella & Veloso Associados Ltda.
Prazo de validade: 10 (dez) anos contados a partir de 30/06/2008, observadas as condições legais.

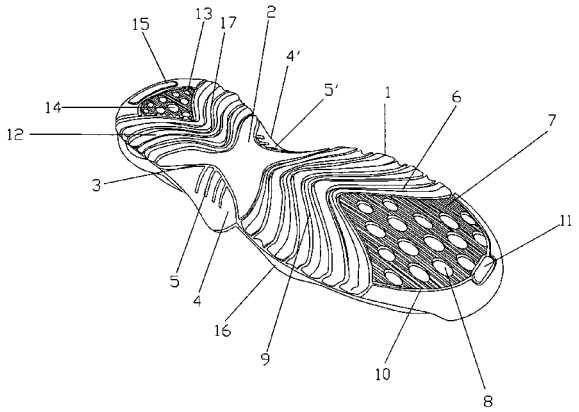

(11) **DI 6802515-7** (22) 20/06/2008 **39**
(15) 26/01/2010
(45) 26/01/2010
(52)(BR) 02-04
(54) CONFIGURAÇÃO ORNAMENTAL APLICADA EM SOLADO
(73) Calçados Pegada Ltda (BR/RS)
(72) Jonas Lourenço Engelmann
(74) Capella & Veloso Associados LTDA
Prazo de validade: 10 (dez) anos contados a partir de 20/06/2008, observadas as condições legais.

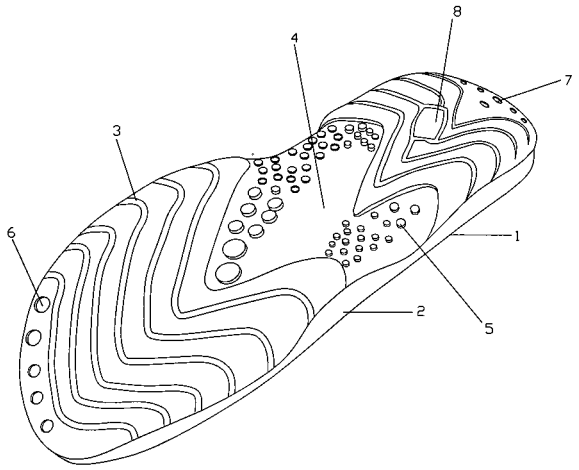

(11) **DI 6802553-0** (22) 27/06/2008 **39**
(15) 26/01/2010
(30) 27/12/2007 EM 000850532-0004
(45) 26/01/2010
(52)(BR) 12-16, 15-02
(54) CONFIGURAÇÃO APLICADA A DISPOSITIVO PARA ENCHER E REPARAR PNEU
(73) TEK Global S.R.L. (IT)
(72) Maurizio Marini
(74) Di Blasi, Parente, Vaz e Dias & AL.
Prazo de validade: 10 (dez) anos contados a partir de 27/06/2008, observadas as condições legais.

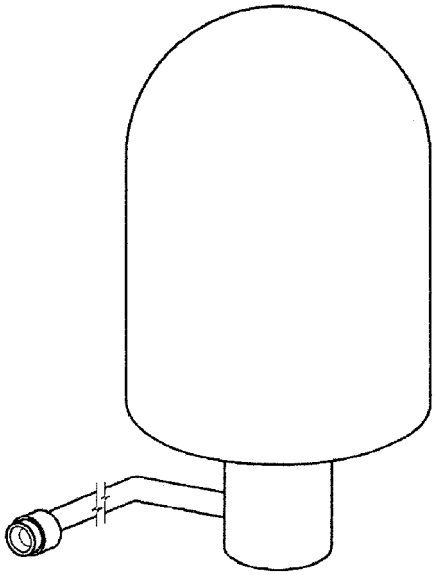

(11) **DI 6803101-7** (22) 06/08/2008 **39**
(15) 26/01/2010
(45) 26/01/2010
(52)(BR) 09-01, 23-02
(54) CONFIGURAÇÃO APLICADA EM SABONETEIRA LÍQUIDA
(73) Cleber Luis da Re (BR/RS)
(72) Cleber Luis da Re
(74) Idea Marcas e Patentes Ltda.
Prazo de validade: 10 (dez) anos contados a partir de 06/08/2008, observadas as condições legais.

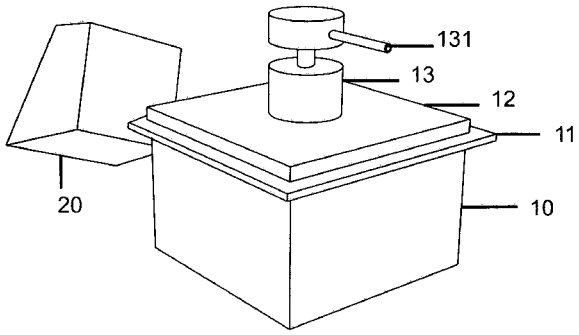

(11) **DI 6803199-8** (22) 27/03/2008 **39**
(15) 26/01/2010
(45) 26/01/2010
(52)(BR) 02-04
(54) PADRÃO ORNAMENTAL APLICADO EM SOLADO DE SANDÁLIA
(73) CBS S/A - COMPANHIA BRASILEIRA DE SANDÁLIAS (BR/PE)
(72) JARBAS MARTINS GOMES
(74) Demarest & Almeida Advogados
Prazo de validade: 10 (dez) anos contados a partir de 27/03/2008, observadas as condições legais.

(11) **DI 6803200-5** (22) 27/03/2008 **39**
(15) 26/01/2010
(45) 26/01/2010
(52)(BR) 02-04
(54) PADRÃO ORNAMENTAL APLICADO EM SOLADO DE SANDÁLIA
(73) CBS S/A - COMPANHIA BRASILEIRA DE SANDÁLIAS (BR/PE)
(72) JARBAS MARTINS GOMES
(74) DEMAREST & ALMEIDA ADVOGADOS
Prazo de validade: 10 (dez) anos contados a partir de 27/03/2008, observadas as condições legais.

(11) **DI 6803219-6** (22) 03/07/2008 **39**
(15) 26/01/2010
(30) 01/04/2008 EP 000853338
(45) 26/01/2010
(52)(BR) 23-02
(54) CONFIGURAÇÃO APLICADA A LAVATÓRIO
(73) Kohler France SAS (FR)
(72) Jean-Hugues Soulier
(74) Hugo Silva, Rosa & Maldonado-Prop. Int
Prazo de validade: 10 (dez) anos contados a partir de 03/07/2008, observadas as condições legais.

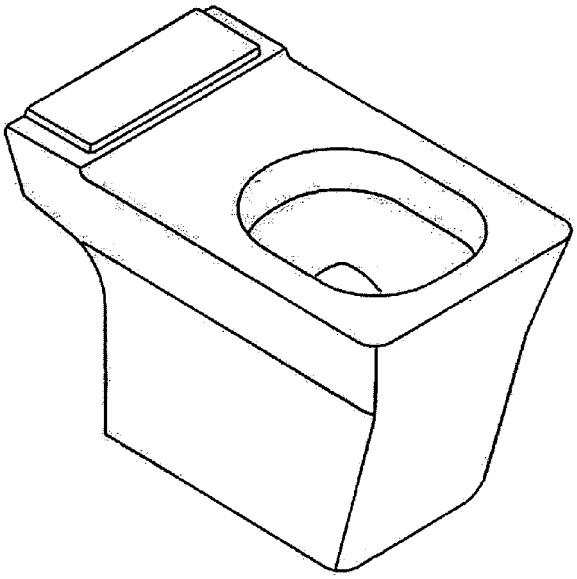

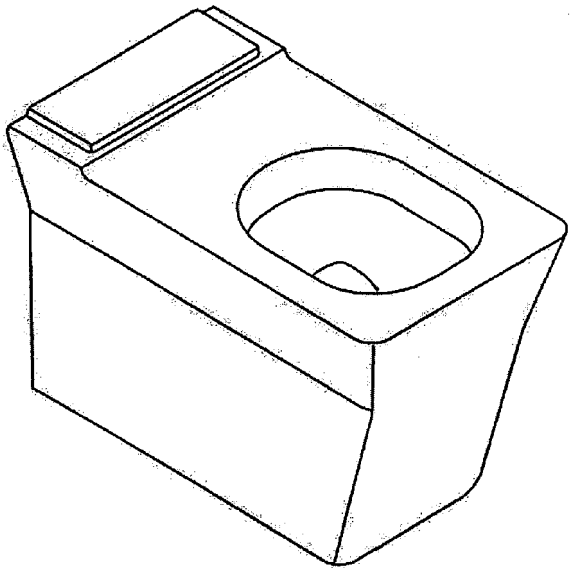

(11) **DI 6803234-0** (22) 01/07/2008 **39**
(15) 26/01/2010
(45) 26/01/2010
(52)(BR) 21-02
(54) CONFIGURAÇÃO APLICADA À BICICLETA ERGOMÉTRICA
(73) Universidade Federal do Rio de Janeiro (BR/RJ)
(72) Hugo Borges Backx, Thiago Seixas Donadi, Leandro Santos da Cruz Porto, André Luiz Santos Ribeiro
Prazo de validade: 10 (dez) anos contados a partir de 01/07/2008, observadas as condições legais.

(11) **DI 6803357-5** (22) 29/07/2008 **39**
(15) 26/01/2010
(45) 26/01/2010
(52)(BR) 21-03
(54) CONFIGURAÇÃO APLICADA EM APARELHO VOLANTE AÉREO
(73) Paulo Ziober Junior (BR/PR)
(72) Paulo Ziober Junior
Prazo de validade: 10 (dez) anos contados a partir de 29/07/2008, observadas as condições legais.

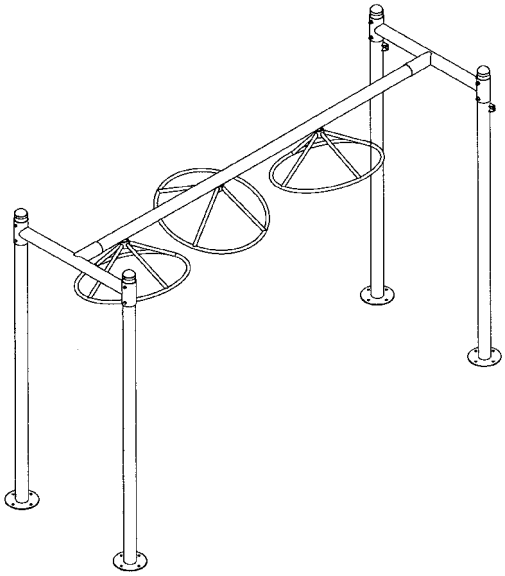

(11) **DI 6803440-7** (22) 18/07/2008 **39**
(15) 26/01/2010
(30) 31/03/2008 US 29/305,923
(45) 26/01/2010
(52)(BR) 14-03
(54) CONFIGURAÇÃO APLICADA A UM APARELHO DE TELEFONIA CELULAR
(73) Nokia Corporation (FI)
(72) Aki Laine
(74) Araripe & Associados
Prazo de validade: 10 (dez) anos contados a partir de 18/07/2008, observadas as condições legais.

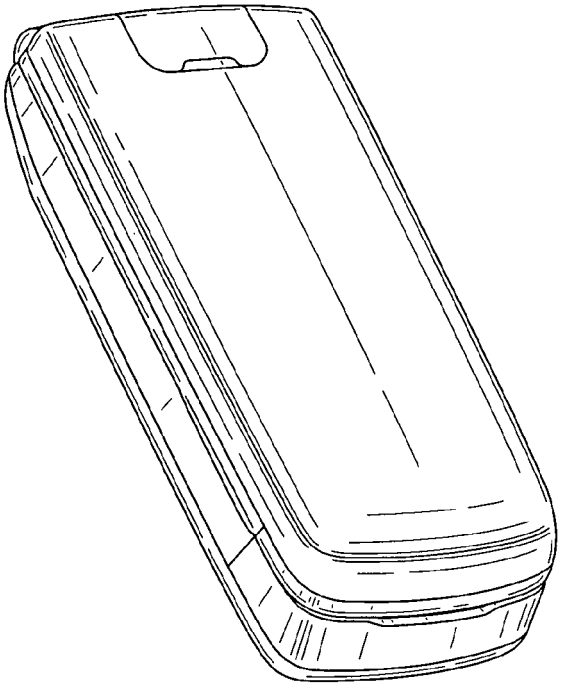

(11) **DI 6803445-8** (22) 21/07/2008 **39**
(15) 26/01/2010
(30) 26/03/2008 US 29/305,667
(45) 26/01/2010
(52)(BR) 14-03
(54) CONFIGURAÇÃO APLICADA A UM APARELHO DE TELEFONIA CELULAR
(73) Nokia Corporation (FI)
(72) Silas Grant
(74) Araripe & Associados
Prazo de validade: 10 (dez) anos contados a partir de 21/07/2008, observadas as condições legais.

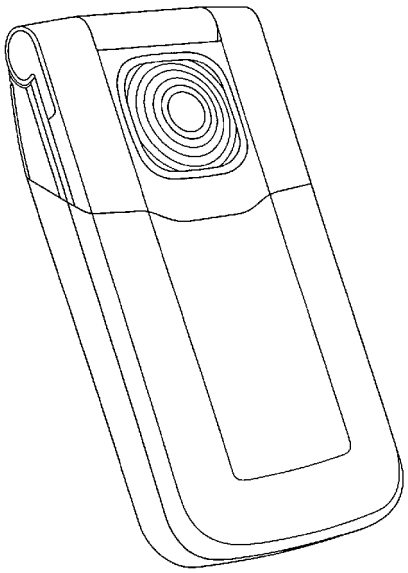

(11) **DI 6803447-4** (22) 21/07/2008 **39**
(15) 26/01/2010
(30) 23/04/2008 US 29/317,131
(45) 26/01/2010
(52)(BR) 14-03
(54) CONFIGURAÇÃO APLICADA A UM TECLADO DE APARELHO DE TELEFONIA CELULAR
(73) Nokia Corporation (FI)
(72) Veikko Rihu
(74) Araripe & Associados
Prazo de validade: 10 (dez) anos contados a partir de 21/07/2008, observadas as condições legais.

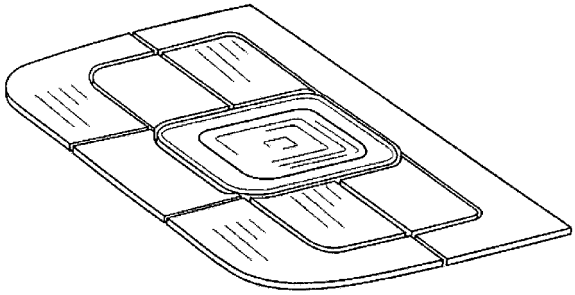

(11) **DI 6803585-3** (22) 15/08/2008 **39**
(15) 26/01/2010
(30) 20/02/2008 EM 000882592
(45) 26/01/2010
(52)(BR) 15-05
(54) CONFIGURAÇÃO APLICADA EM ASPIRADOR DE PÓ
(73) AB Electrolux (SE)
(72) Jachim Nordwall
(74) Momsen, Leonardos & Cia
Prazo de validade: 10 (dez) anos contados a partir de 15/08/2008, observadas as condições legais.

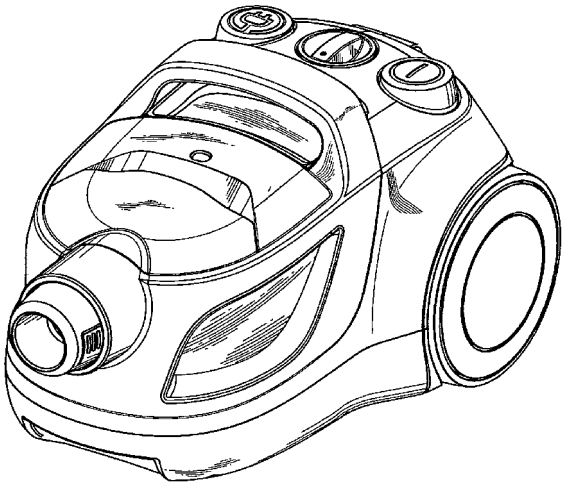

(11) **DI 6803588-8** (22) 19/08/2008 **39**
(15) 26/01/2010
(30) 20/02/2008 EM 000884655-0002
(45) 26/01/2010
(52)(BR) 23-04
(54) CONFIGURAÇÃO APLICADA A DISPOSITIVO PURIFICADOR DE AMBIENTES
(73) Reckitt Benckiser (UK) Limited (GB)
(72) Martin Butler, Benjamin David Hindle, Andrea Duddington, Laurie Labesque
(74) Di Blasi, Parente, Vaz e Dias & Al.
Prazo de validade: 10 (dez) anos contados a partir de 19/08/2008, observadas as condições legais.

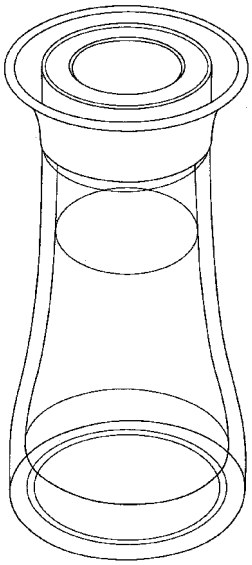

(11) **DI 6803619-1** (22) 11/08/2008 **39**
(15) 26/01/2010
(45) 26/01/2010
(52)(BR) 06-08
(54) CONFIGURAÇÃO APLICADA EM CABIDE
(73) Talita Santos de Souza (BR/SP)
(72) Talita Santos de Souza
(74) Aguinaldo Moreira
Prazo de validade: 10 (dez) anos contados a partir de 11/08/2008, observadas as condições legais.

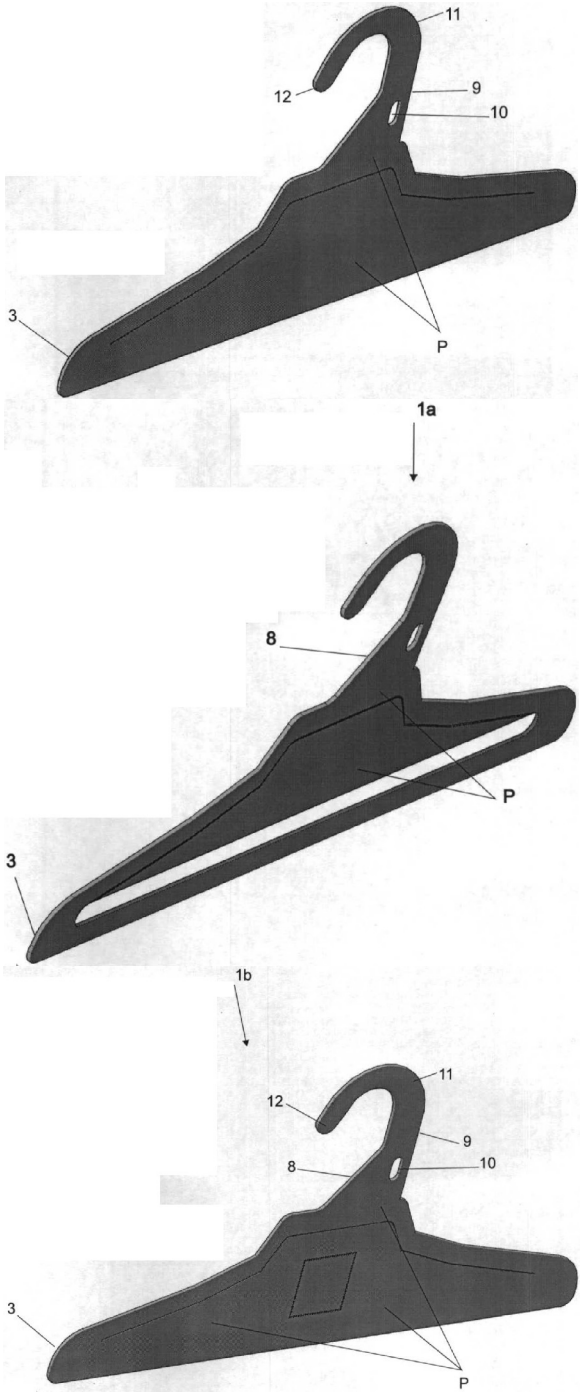

(11) **DI 6803704-0** (22) 21/08/2008 **39**
(15) 26/01/2010
(30) 03/03/2008 EM 000889746
(45) 26/01/2010
(52)(BR) 21-02
(54) CONFIGURAÇÃO APLICADA EM APARELHO PARA EXERCÍCIO FÍSICO
(73) Grenzor Technologies S.P.A (IT)
(72) Salvatore Lucio Iozzia
(74) Momsen, Leonardos & CIA
Prazo de validade: 10 (dez) anos contados a partir de 21/08/2008, observadas as condições legais.

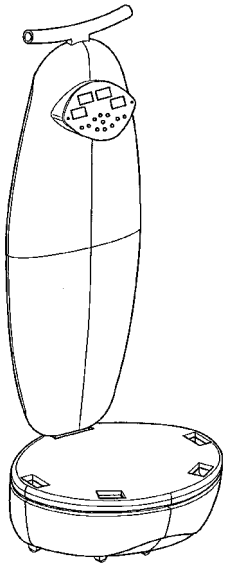

(11) **DI 6803729-5** (22) 12/05/2008 **39**
(15) 26/01/2010
(45) 26/01/2010
(52)(BR) 12-15
(54) CONFIGURAÇÃO APLICADA EM BANDA DE RODAGEM DE PNEU
(73) Maggion Indústrias de Pneus e Máquinas Ltda (BR/SP)
(72) Ligia Maggion Dambrauskas
(74) Mauricio Darré
Prazo de validade: 10 (dez) anos contados a partir de 12/05/2008, observadas as condições legais.

(11) **DI 6803792-9** (22) 28/08/2008 **39**
(15) 26/01/2010
(30) 29/02/2008 GB 4006737
(45) 26/01/2010
(52)(BR) 04-02
(54) CONFIGURAÇÃO APLICADA EM PADRÃO DE CERDAS PARA ESCOVA DE DENTES
(73) Glaxosmithkline Consumer Healthcare GMBH & Co. KG (DE)
(72) Christoph Geiberger
(74) Momsen, Leonardos & CIA
Prazo de validade: 10 (dez) anos contados a partir de 28/08/2008, observadas as condições legais.

(11) **DI 6803795-3** (22) 28/08/2008 **39**
(15) 26/01/2010
(45) 26/01/2010
(52)(BR) 12-08, 21-01
(54) CONFIGURAÇÃO APLICADA A UM AUTOMÓVEL
(73) Toyota Jidosha Kabushiki Kaisha (JP)
(72) Toshiyuki Nagafuchi, Satoshi Kimura
(74) Orlando de Souza
Prazo de validade: 10 (dez) anos contados a partir de 28/08/2008, observadas as condições legais.

(11) **DI 6803799-6** (22) 28/08/2008 **39**
(15) 26/01/2010
(45) 26/01/2010
(52)(BR) 12-16
(54) CONFIGURAÇÃO APLICADA A UM PÁRA-CHOQUE TRASEIRO
(73) Toyota Jidosha Kabushiki Kaisha (JP)
(72) Satoshi Kimura
(74) Orlando de Souza
Prazo de validade: 10 (dez) anos contados a partir de 28/08/2008, observadas as condições legais.

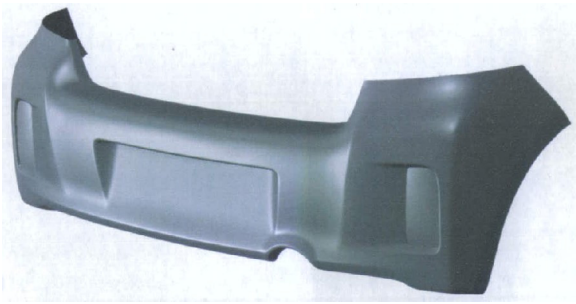

(11) **DI 6803959-0** (22) 11/09/2008 **39**
(15) 26/01/2010
(30) 14/03/2008 US 29/305,208
(45) 26/01/2010
(52)(BR) 23-01
(54) CONFIGURAÇÃO APLICADA A TORNEIRA
(73) Kohler Co. (US)
(72) Neils J. Eilmus
(74) Hugo Silva, Rosa & Maldonado-Prop. Int
Prazo de validade: 10 (dez) anos contados a partir de 11/09/2008, observadas as condições legais.

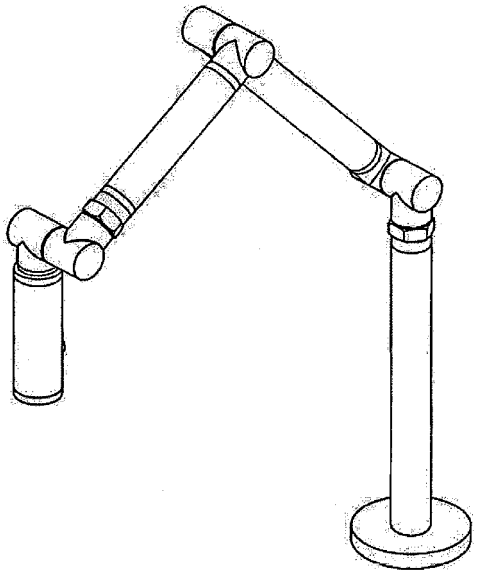

(11) **DI 6804144-6** (22) 18/09/2008 **39**
(15) 26/01/2010
(45) 26/01/2010
(52)(BR) 09-07
(54) CONFIGURAÇÃO APLICADA EM TAMPA PARA FRASCOS OU SIMILARES
(73) FELÍCIO DE VIVO NETO (BR/SP)
(72) FELÍCIO DE VIVO NETO
(74) CITY PATENTES E MARCAS LTDA
Prazo de validade: 10 (dez) anos contados a partir de 18/09/2008, observadas as condições legais.

(11) **DI 6804288-4** (22) 29/09/2008 **39**
(15) 26/01/2010
(45) 26/01/2010
(52)(BR) 23-02
(54) CONFIGURAÇÃO APLICADA EM PIA DE COZINHA
(73) Leandro Rogerio Ferreira (BR/SC)
(72) Leandro Rogerio Ferreira
(74) Catiane Zini Borela
Prazo de validade: 10 (dez) anos contados a partir de 29/09/2008, observadas as condições legais.

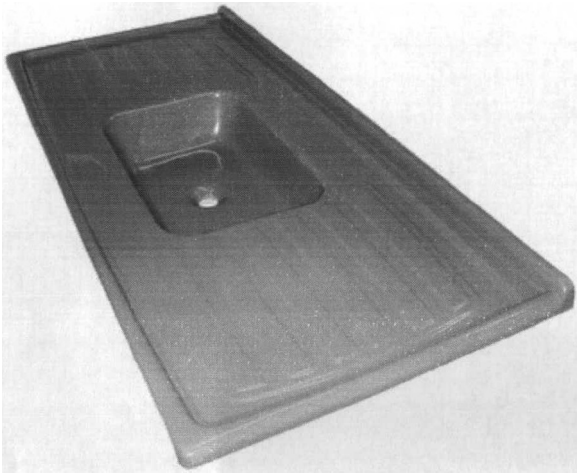

(11) **DI 6804389-9** (22) 08/10/2008 **39**
(15) 26/01/2010
(45) 26/01/2010
(52)(BR) 06-01
(54) CONFIGURAÇÃO APLICADA EM SOFÁ RETRÁTIL
(73) Ronconi Indústria e Comércio de Móveis e Colchões Ltda (BR/PR)
(72) Donizete Gimenes, Dirceu de Assis Camargo, Eusébio Aparecido de Melo, Juliana Maria Weiss
(74) BRASIL SUL Marcas e Patentes S/C Ltda.
Prazo de validade: 10 (dez) anos contados a partir de 08/10/2008, observadas as condições legais.

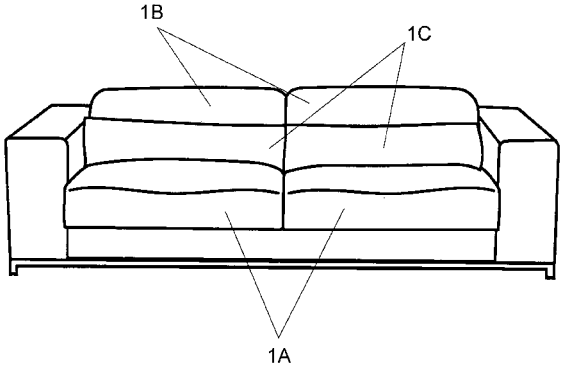

(11) **DI 6804698-7** (22) 15/10/2008 **39**
(15) 26/01/2010
(45) 26/01/2010
(52)(BR) 25-01
(54) CONFIGURAÇÃO APLICADA EM PERFIL
(73) Aristides Ullian Filho (BR/SP) , Antônio Jerônimo de Carvalho (BR/SP)
(72) Aristides Ullian Filho, Antônio Jerônimo de Carvalho
(74) Vilage Marcas & Patentes S/S LTDA
Prazo de validade: 10 (dez) anos contados a partir de 15/10/2008, observadas as condições legais.

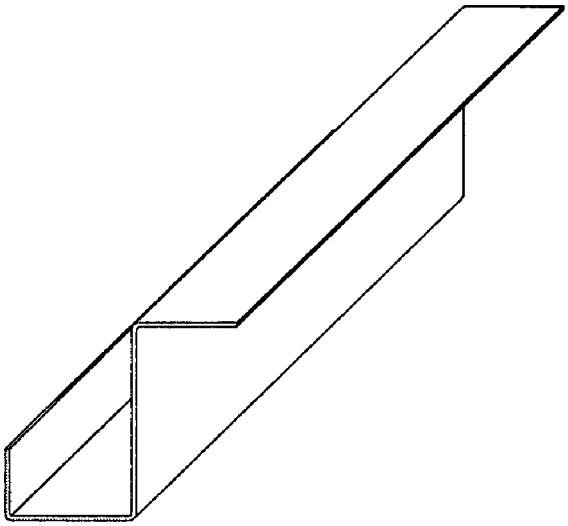

(11) **DI 6804723-1** (22) 21/10/2008 **39**
(15) 26/01/2010
(45) 26/01/2010
(52)(BR) 13-03
(54) CONFIGURAÇÃO APLICADA EM ADAPTADOR PARA PLUGUE ELÉTRICO
(73) Sadi Antônio Pezzi (BR/RS)
(72) Sadi Antônio Pezzi
(74) Britania Marcas e Patentes Ltda
Prazo de validade: 10 (dez) anos contados a partir de 21/10/2008, observadas as condições legais.

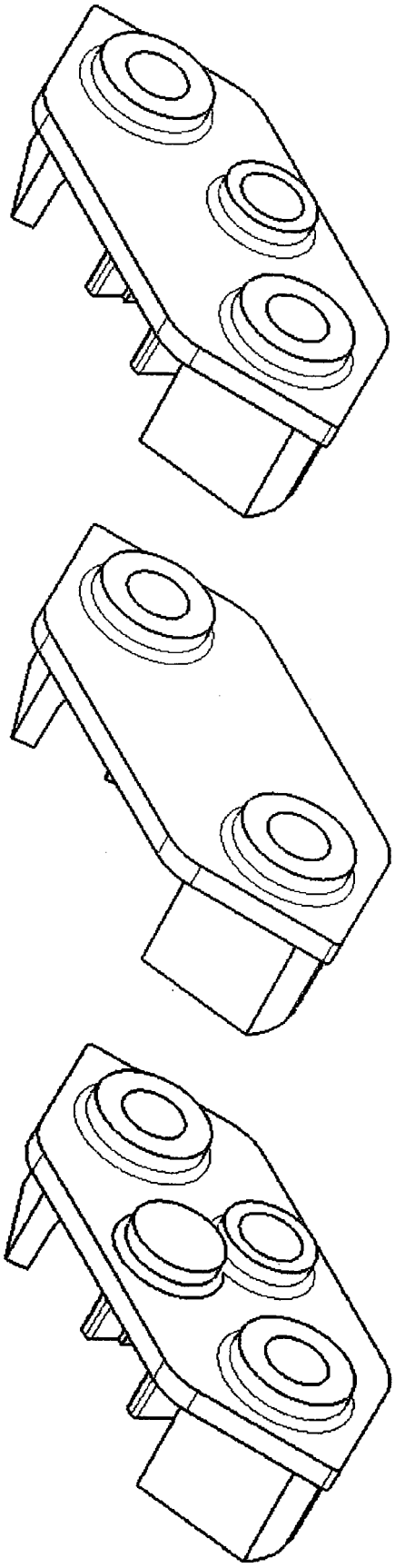

(11) **DI 6805603-6** (22) 16/12/2008 **39**
(15) 26/01/2010
(30) 08/10/2008 JP 2008-025885
(45) 26/01/2010
(52)(BR) 12-15
(54) CONFIGURAÇÃO APLICADA A BANDA DE RODAGEM DE PNEUMÁTICOS
(73) Sumitomo Rubber Industries, Ltd. (JP)
(72) Teruka Kumamoto
(74) Vieira de Mello Advogados
Prazo de validade: 10 (dez) anos contados a partir de 16/12/2008, observadas as condições legais.

(11) **DI 6805793-8** (22) 04/08/2008 **39**
(15) 26/01/2010
(45) 26/01/2010
(52)(BR) 25-02
(54) "CONFIGURAÇÃO APLICADA EM PAINEL ESTRUTURAL"
(73) ANDRÉ LUIS ROCHA GASPAR (BR/SP)
(72) ANDRÉ LUIS ROCHA GASPAR
(74) TOLEDO CORRÊA MARCAS E PATENTES S/C LTDA
Prazo de validade: 10 (dez) anos contados a partir de 04/08/2008, observadas as condições legais.

(11) **DI 6900204-5** (22) 29/01/2009 **39**
(15) 26/01/2010
(30) 30/07/2008 US 29/310.183
(45) 26/01/2010
(52)(BR) 31-00
(54) CONFIGURAÇÃO APLICADA A UMA BASE PARA UM MISTURADOR
(73) Vita-Mix Corporation (US)
(72) John K. Barnard, Richard D. Boozer, David J. Kolar, Eugene J. Kozlowski, Robert M. Ulamski
(74) Orlando de Souza
Prazo de validade: 10 (dez) anos contados a partir de 29/01/2009, observadas as condições legais.

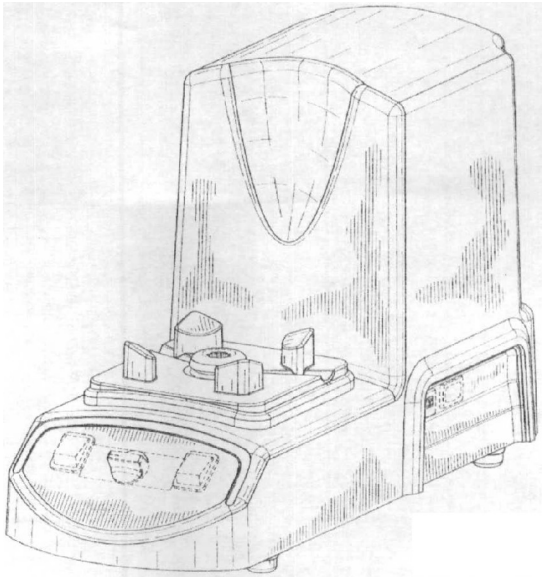

(11) **DI 6900206-1** (22) 29/01/2009 **39**
(15) 26/01/2010
(30) 30/07/2008 US 29/310.189
(45) 26/01/2010
(52)(BR) 31-00, 07-01
(54) CONFIGURAÇÃO APLICADA EM RECIPIENTE
(73) Vita-Mix Corporation (US)
(72) John K. Barnard, Richard D. Boozer, Fred H. Mahlman
(74) Orlando de Souza
Prazo de validade: 10 (dez) anos contados a partir de 29/01/2009, observadas as condições legais.

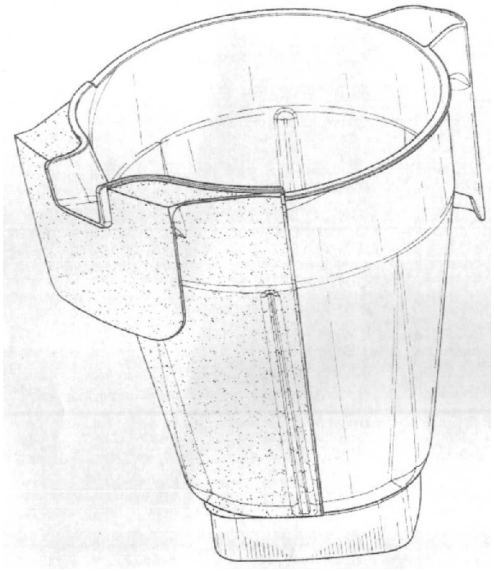

(11) **DI 6900207-0** (22) 29/01/2009 **39**
(15) 26/01/2010
(30) 18/11/2008 JP 2008-029577; 04/12/2008 JP 2008-031049
(45) 26/01/2010
(52)(BR) 12-15
(54) CONFIGURAÇÃO APLICADA A PNEU AUTOMOTIVO
(73) Toyo Tire & Rubber Co., Ltd (JP)
(72) Tetsuji Miyazaki, Shingo Kumano
(74) Tavares Propriedade Intelectual LTDA.
Prazo de validade: 10 (dez) anos contados a partir de 29/01/2009, observadas as condições legais.

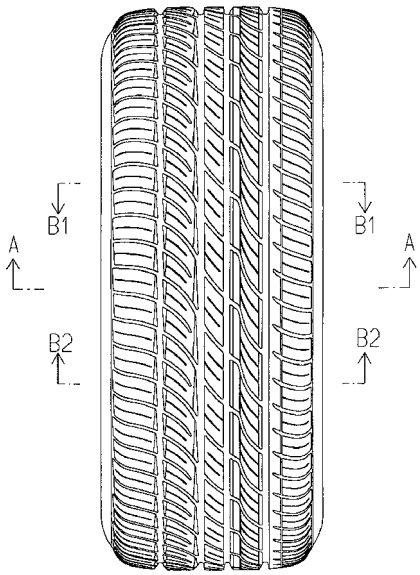

(11) **DI 6900999-6** (22) 26/03/2009 **39**
(15) 26/01/2010
(45) 26/01/2010
(52)(BR) 21-02
(54) CONFIGURAÇÃO APLICADA EM MINIATURA DE ESTÁDIO DE FUTEBOL.
(73) Pedro Nelson do Amaral Filho (BR/PR)
(72) Pedro Nelson do Amaral Filho
(74) Yuri Yacishin Da Cunha
Prazo de validade: 10 (dez) anos contados a partir de 26/03/2009, observadas as condições legais.

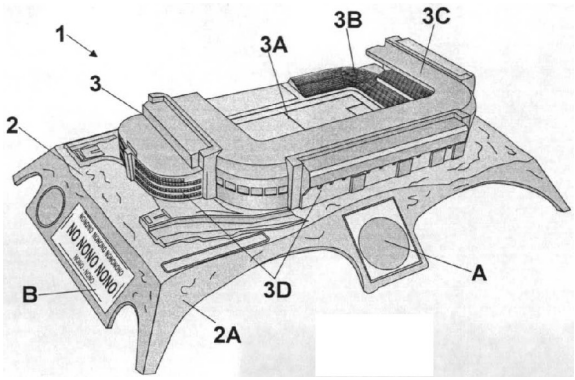

(11) **DI 6901337-3** (22) 16/04/2009 **39**
(15) 26/01/2010
(45) 26/01/2010
(54) CONFIGURAÇÃO APLICADA EM MOLDURA PARA PÁRA-LAMA DE VEICULO AUTOMOTOR
(73) Fiat Group Automobiles (IT)
(72) Peter Jakob Fassbender
Prazo de validade: 10 (dez) anos contados a partir de 16/04/2009, observadas as condições legais.

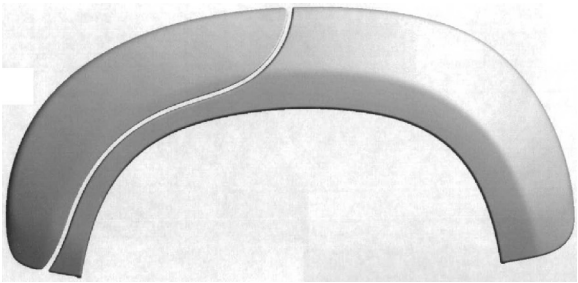

(11) **DI 6901338-1** (22) 16/04/2009 **39**
(15) 26/01/2010
(45) 26/01/2010
(52)(BR) 12-16
(54) CONFIGURAÇÃO APLICADA EM MOLDURA PARA PÁRA-LAMA DE VEÍCULO AUTOMOTOR
(73) Fiat Group Automobiles (IT)
(72) Peter Jakob Fassbender
Prazo de validade: 10 (dez) anos contados a partir de 16/04/2009, observadas as condições legais.

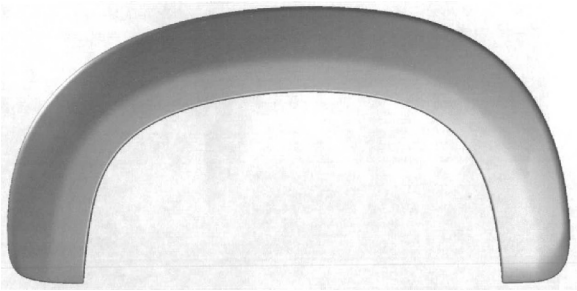

(11) **DI 6901339-0** (22) 16/04/2009 **39**
(15) 26/01/2010
(45) 26/01/2010
(52)(BR) 12-16
(54) CONFIGURAÇÃO APLICADA EM MOLDURA PARA PORTA DE VEÍCULO AUTOMOTOR
(73) Fiat Group Automobiles (IT)
(72) Peter Jakob Fassbender
Prazo de validade: 10 (dez) anos contados a partir de 16/04/2009, observadas as condições legais.

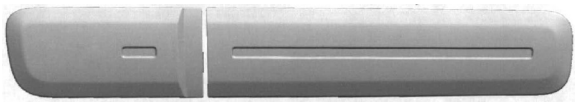

(11) **DI 6901367-5** (22) 16/04/2009 **39**
(15) 26/01/2010
(45) 26/01/2010
(52)(BR) 12-16
(54) CONFIGURAÇÃO APLICADA EM CARROCERIA DE VEÍCULO AUTOMOTOR
(73) Fiat Group Automobiles (IT)
(72) Peter Jakob Fassbender
Prazo de validade: 10 (dez) anos contados a partir de 16/04/2009, observadas as condições legais.

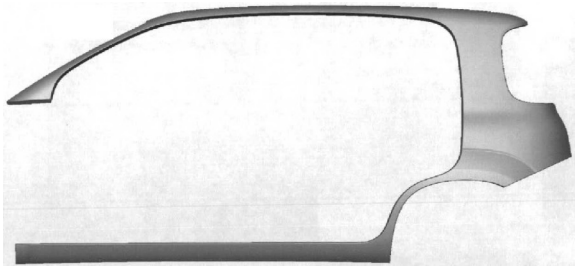

(11) **DI 6901421-3** (22) 22/04/2009 **39**
(15) 26/01/2010
(30) 10/12/2008 US 29/329,154
(45) 26/01/2010
(52)(BR) 12-15
(54) CONFIGURAÇÃO APLICADA EM BANDA DE RODAGEM PARA PNEU
(73) Bridgestone Firestone North American Tire, LLC (US)
(72) Paula R. Lundgren, Scott H. Smith, Todd Buxton
(74) Dannemann , Siemsen, Bigler & Ipanema Moreira
Prazo de validade: 10 (dez) anos contados a partir de 22/04/2009, observadas as condições legais.

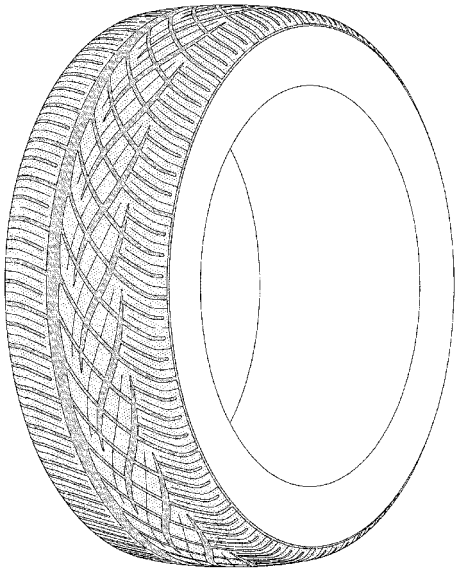

Diretoria de Contratos de Tecnologia e Outros Registros - DIRTEC
Despachos Relativos a Pedidos e Registros de Desenho Industrial

41
NULIDADE ADMINISTRATIVA

(11) **DI 6803528-4** (15) 08/09/2009 **41**
(73) Rivaldo Caetano de Azevedo (BR/MG)
(74) Ercio Quaresma Firpe
Requerente: Grendene S/A@Nulidade instaurada em 06 de novembro de 2009, ficando suspensos os efeitos da concessão de acordo com o § 2º do artigo 113 da Lei 9279/96.

46
PRORROGAÇÃO

(11) **DI 5901459-8** (22) 14/07/1999 **46**
(15) 14/12/1999
(45) 14/12/1999
(52)(BR) 25.02
(54) CONFIGURAÇÃO APLICADA EM DOMOS PARA ILUMINAÇÃO E EXAUSTÃO COM DUPLO DUTO DE SAÍDA DE AR E ALETAS
(73) INTER HOUSE IMPORTAÇÃO E EXPORTAÇÃO LTDA (BR/SP)
(72) André Pereira
(74) Interação Marcas e Patentes S/C Ltda.
Registro prorrogado de 15/07/2009 a 14/07/2014.

(11) **DI 5902309-0** (22) 25/11/1999 **46**
(15) 08/03/2000
(45) 08/03/2000
(52)(BR) 9.03, 9.04, 11.99, 10-04.M 0068
(54) APARELHO MEDIDOR E TRANSDUTOR
(73) ZF DO BRASIL LTDA (BR/SP)
(72) Antonio de Jesus Piunti, Fabio Taveira Valadão
(74) Dannemann ,Siemsen, Bigler & Ipanema Moreira
Regiustro prorrogado de 26/11/2009 a 25/11/2014.

(11) **DI 5902403-8** (22) 14/12/1999 **46**
(15) 19/12/2000
(45) 19/12/2000
(52)(BR) 8.08
(54) CONFIGURAÇÃO APLICADA EM FRASCO
(73) Manufatura Produtos King Ltda. (BR/RJ)
(72) Antonio Carlos Pereira Rocha
(74) Adahir de Mattos Marcellino
Registro prorrogado de 15/12/2009 a 14/12/2014.

(11) **DI 5902405-4** (22) 14/12/1999 **46**
(15) 02/04/2002
(45) 02/04/2002
(52)(BR) 8.08, 09-01.T 0274, 09-01.B 0440
(54) Configuração aplicada em frasco
(73) Manufatura Produtos King Ltda. (BR/RJ)
(72) Antonio Carlos Pereira Rocha
(74) Adahir de Mattos Marcellino
Registro prorrogado de 15/12/2009 a 14/12/2014.

(11) **DI 5902534-4** (22) 14/12/1999 **46**
(15) 27/03/2001
(45) 27/03/2001
(51) 09-01.T 0274
(54) Configuração aplicada em frasco
(73) Guerlain Societe Anonyme (FR)
(72) Monsieur Robert Granai
(74) Dannemann ,Siemsen, Bigler & Ipanema Moreira
Registro prorrogado de 15/12/2009 a 14/12/2014.

(11) **DI 5902688-0** (22) 02/12/1999 **46**
(15) 04/04/2000
(45) 04/04/2000
(52)(BR) 19.01
(54) DISPOSIÇÃO ESTÉTICA APLICADA EM PORTA-OBJETOS
(73) Luiz Carlos Gastaldo (BR/SP)
(72) Luiz Carlos Gastaldo
(74) Leandro Roque de Oliveira Neto
Registro prorrogado de 03/12/2009 a 02/12/2014.

(11) **DI 5902773-8** (22) 14/12/1999 **46**
(15) 02/05/2000
(45) 02/05/2000
(52)(BR) 8.28
(54) CONFIGURAÇÃO ESTÉTICA EM CONJUNTO DE HASTES PARA LIMPEZA E ESTOJO MUNICIADOR E ACONDICIONADOR DAS MESMAS
(73) BOMBRIL MERCOSUL S/A (BR/SP)
(72) Alfredo Guimarães Motta
(74) Neumann, Salusse, Marangoni Advogados
Registro prorrogado de 15/12/2009 a 14/12/2014.

(11) **DI 5902806-8** (22) 27/12/1999 **46**
(15) 02/05/2000
(45) 02/05/2000
(52)(BR) 15.09
(54) CONFIGURAÇÃO EM DOSADOR VOLUMÉRICO.
(73) Ibratin Industria e Comercio Ltda (BR/SP)
(72) Giovani Bracco
(74) Remarca Reg. de Marcas e Patentes S/C Ltda
Registro prorrogado de 28/12/2009 a 27/12/2014.

(11) **DI 5902999-4** (22) 16/12/1999 **46**
(15) 11/03/2003
(51) 23-02.D 0191, 23-02.P 0659
(54) CONFIGURAÇÃO ORNAMENTAL APLICADA A DISPENSADOR PARA PAPEL HIGIÊNICO EM ROLO
(73) Melhoramentos Papéis Ltda (BR/SP)
(72) Alfried Karl Ploger
(74) Globbal Marcas e Patentes S/C Ltda
Registro prorrogado de 17/12/2009 a 16/12/2014.

(11) **DI 6000054-6** (22) 25/01/2000 **46**
(15) 07/11/2000
(45) 07/11/2000
(52)(BR) 2.11
(54) CONFIGURAÇÃO APLICADA EM DISPOSITIVO DESLIZANTE PARA FECHO RESELÁVEL
(73) Reynolds Consumer Products, Inc. (US)
(72) Mladomir Tomic
Registro prorrogado de 26/01/2010 a 25/01/2015.

(11) **DI 6000067-8** (22) 21/01/2000 **46**
(15) 20/06/2000
(45) 20/06/2000
(52)(BR) 24.03
(54) CONFIGURAÇÃO APLICADA EM CADEIRA ODONTOLÓGICA
(73) Dabi Atlante S/A Indústrias Médico Odontológicas (BR/SP)
(72) Silvio Ferreira Costa
(74) Cruzeiro Newmarc Patentes e Marcas Ltda.
Registro prorrogado de 22/01/2010 a 21/01/2015.

(11) **DI 6000291-3** (22) 02/03/2000 **46**
(15) 29/08/2000
(45) 29/08/2000
(52)(BR) 8.20
(54) CONFIGURAÇÃO APLICADA EM POTE
(73) Inplavel Industria de Plasticos Ltda (BR/SC)
(72) Roberto Luiz da Veiga
(74) Maria Aparecida Pereira Gonçalves
Registro prorrogado de 03/03/2010 a 02/03/2015.

(11) **DI 6000364-2** (22) 23/03/2000 **46**
(15) 12/09/2000
(45) 12/09/2000
(52)(BR) 24.08, 24.99
(54) CONFIGURAÇÃO APLICADA EM MUFLA
(73) Dental Vipi Ltda (BR/SP)
(72) Tomaz Gomes
(74) Victor Andreas Quaglio
Registro prorrogado de 24/03/2010 a 23/03/2015.

(11) **DI 6000864-4** (22) 06/01/2000 **46**
(15) 29/08/2000
(45) 29/08/2000
(52)(BR) 24.99
(54) CONFIGURAÇÃO APLICADA À MÓDULO DE ARMAZENAGEM E RECURSOS PARA LABORATÓRIO
(73) BRINK MOBIL EQUIPAMENTOS EDUCACIONAIS LTDA (BR/PR)
(72) Valdemar Abila
(74) Marcos Aurélio de Jesus
Registro prorrogado de 07/01/2010 a 06/01/2015.

(11) **DI 6000924-1** (22) 14/03/2000 **46**
(15) 29/08/2000
(45) 29/08/2000
(52)(BR) 6.03
(54) CONFIGURAÇÃO ORNAMENTAL APLICADA EM POLTRONA
(73) Sierra Móveis Ltda (BR/RS)
(72) Luiz André Tissot
(74) Custódio de Almeida & Cia
Registro prorrogado de 15/03/2010 a 14/03/2015.

(11) **DI 6001804-6** (22) 20/07/2000 **46**
(15) 29/05/2001
(45) 29/05/2001
(51) 12-02.C 0374
(54) CONFIGURAÇÃO APLICADA EM CARRINHO DE SUPERMERCADO
(73) Artefatos de Arame Artok Ltda (BR/SP)
(72) Milton Yoshinobu Osaka
(74) Focus Marcas e Patentes
Registro prorrogado de 21/07/2010 a 20/07/2015.

(11) **DI 6002181-0** (22) 07/08/2000 **46**
(15) 12/06/2001
(45) 12/06/2001
(51) 13-03.C 0750
(54) DISPOSIÇÃO ESTÉTICA APLICADA EM ADAPTADOR
(73) Vabsco ABS Componentes Ltda (BR/SP)
(72) Rubens Bardelli
(74) P.A. Produtores Associados Marcas e Patentes LTDA
Registro prorrogado de 08/08/2010 a 07/08/2015.

(11) **DI 6002436-4** (22) 21/09/2000 **46**
(15) 16/10/2001
(45) 16/10/2001
(51) 14-02.I 0017
(54) CONFIGURAÇÃO APLICADA EM MINI-IMPRESSORA
(73) BEMATECH S.A (BR/PR)
(72) Wolney Edirley Gonçalves Betiol
(74) ABREU, MERKL E ADVOGADOS ASSOCIADOS
Registro prorrogado de 22/09/2010 a 21/09/2015.

(11) **DI 6002897-1** (22) 01/11/2000 **46**
(15) 27/11/2001
(45) 27/11/2001
(51) 12-16.R 0206
(54) CONFIGURAÇÃO APLICADA EM ESPELHO RETROVISOR EXTERNO
(73) Metagal Indústria e Comércio Ltda. (BR/SP)
(72) Pedro Takashi Miyabukuro
(74) José Antonio de Souza Cappellini
Registro prorrogado de 02/11/2010 a 01/11/2015.

(11) **DI 6003452-1** (22) 22/12/2000 **46**
(15) 28/08/2001
(45) 28/08/2001

(51) 09-09.P 0727, 09-09.C 0764
(54) CONFIGURAÇÃO APLICADA EM CESTO DE LIXO
(73) Graci Terezinha Sia de Santana (BR/SP)
(72) Graci Terezinha Sia de Santana

(74) Remarca Reg. de Marcas e Patentes S/C Ltda
Registro prorrogado de 23/12/2010 a 22/12/2015.

(11) **DI 6101575-0** (22) 26/06/2001 **46**
(15) 16/10/2001
(45) 16/10/2001
(51) 20-02.S 0359, 20-02.P 0751
(54) CONFIGURAÇÃO APLICADA EM EXPOSITOR
(73) Pedro Henrique Accorsi (BR/RS)
(72) Pedro Henrique Accorsi
(74) Mari Lourdes Machado Guerra
Registro prorrogado de 27/06/2011 a 26/06/2016.

47 PETIÇÃO NÃO CONHECIDA

(11) **DI 6800568-7** (22) 24/01/2008 **47**
(15) 28/10/2008
(71) Condor S.A. (BR/SC)
(74) Ernani Jose Lenate Guimaraes
Referente à Petição SP 018080050476 de 11/08/2008 com base no Art. 219 Item II da LPI.

53 NOTIFICAÇÃO DE DECISÃO JUDICIAL

(11) **DI 5900991-8** (22) 19/05/1999 **53**
(15) 23/11/1999
(71) Plast Brinq Indústria e Comércio Ltda (BR/SP)
(74) Cláudio Santana da Silva
INPI: 52400.003747/02 Origem: 007ª Vara Federal de São Paulo Processo nº: 2002.61.00.013100-1 Ação Ordinária - Procedimento Comum Ordinário (Com pedido de Tutela Antecipada) Autor: Lider Ind. Com. de Brinquedos ltda e Outros. Réu: Plast Brinq Ind. Com. ltda. Decisão: "...JULGO IMPROCEDENTE O PEDIDO FORMULADO e extinto o processo com julgamento do mérito, a teor do disposto no artigo 269, Inciso I do Código de Processo Civil" Deste modo permanece válido o Registro DI5900991-8 de 23/11/1999.

Diretoria de Transferência de Tecnologia - DIRTEC

RPI 2038 de 26/01/2010

DIRTEC
Contratos de Tecnologia e Licenças de Uso de Marcas
Tabela de Códigos de Despachos

060 Cumpra a **EXIGÊNCIA** formulada **EM GRAU DE RECURSO**, observando o disposto no complemento.

130 Pedidos de Averbação de Contratos Indeferidos

DIRTEC
Programas de Computador
Tabela de Códigos de Despachos

080 Publicação de pedido de Registro de Programa de Computador.
Publicação de pedido de programa de Computador, art. 3º da Lei 9609/98.

082 Pedido em exigência devido a irregularidades.
Pedido em exigência, conforme artigos 3º, 4º e 5º. Suspensão do andamento do Pedido do Registro, que, para instrução regular, aguardará o atendimento ou contestação das exigências formuladas. Da data da notificação corre o prazo de 60 dias para o comprimento desta exigência.

090 Deferimento de pedido de registro de programa de computador.
Deferido o pedido de registro de programa de computador com base na lei 9609/98. Desta data corre o prazo de 60 (sessenta) dias para interposição de recurso ao Presidente do INPI..

091 Alteração de Nome Deferida.
Notificação de deferimento de alteração de nome. Desta data corre o prazo de 60 (sessenta) dias para eventuais recursos de interessados.

092 Alteração de Nome em Exigência.
Notificação de exigência referente ao pedido de alteração nome requerida. Desta data corre prazo de 60 (sessenta) dias para cumprimento da exigência formulada, sob pena de indeferimento da alteração.

093 Alteração de Nome Indeferida.
Notificação de indeferimento de transferência de alteração de nome requerida. Desta data corre o prazo de 60 (sessenta) dias para eventual recurso do interessado.

094 Alteração de Razão Social Deferida.
Notificação de deferimento de alteração de razão social requerida. Desta data corre o prazo de 60 (sessenta) dias para eventuais recursos de interessados.

095 Alteração de Razão Social em Exigência.

185 Pedidos de Averbação de Contratos Arquivados

210 **RECURSO(S) INTERPOSTO(S)** contra decisão indicada.

272 **RECURSO CONHECIDO**, observando o disposto no complemento.

290 Retificação de Publicações

Notificação de exigência referente ao pedido de alteração de razão social requerida. Desta data corre prazo de 60 (sessenta) dias para cumprimento da exigência formulada, sob pena de indeferimento da alteração.

096 Alteração de Razão Social Indeferida.
Notificação de indeferimento de alteração de razão social requerida. Desta data corre o prazo de 60 (sessenta) dias para eventuais recursos dos interessados

097 Alteração de Endereço Deferida.
Notificação de deferimento de alteração endereço requerida. Desta data corre o prazo de 60 (sessenta) dias para eventuais recursos de interessados.

098 Alteração de Endereço em Exigência.
Notificação de exigência referente ao pedido de alteração endereço requerida. Desta data corre prazo de 60 (sessenta) dias para cumprimento da exigência formulada, sob pena de indeferimento da alteração.

099 Alteração de Endereço Indeferida.
Notificação de indeferimento de alteração endereço requerida. Desta data corre o prazo de 60 (sessenta) dias para eventual recurso do interessado.

100 Transferência de Titularidade Deferida.
Notificação de deferimento da transferência de titularidade requerida. Desta data corre o prazo de 60 (sessenta) dias para eventuais recursos de interessados.

101 Transferência de Titularidade em Exigência.
Notificação de exigência referente ao pedido de transferência de titularidade requerida. Desta data corre prazo de 60 (sessenta) dias para cumprimento da exigência formulada, sob pena de indeferimento da transferência.

102 Transferência de Titularidade Indeferida.
Notificação de indeferimento de transferência de titularidade requerida. Desta data corre o prazo de 60 (sessenta) dias para eventual recurso do interessado.

104 Petição não conhecida.

295 Anulação de Publicações

350 Pedidos de Averbação de Contratos Aprovados

800 Certificados de Averbação Cancelados

998 Pedidos de Licença Obrigatória para Exploração de Patentes

999 Outros

Não conhecimento de petição por insuficiência de fundamentação legal ou se desacompanhada do comprovante da respectiva retribuição do valor vigente à data de sua apresentação.

105 Desistência de pedido de registro de programa de computador homologada.
Homologada a desistência do pedido de registro de programa de computador.

106 Renúncia ao registro de programa de computador homologada.
Homologada a renúncia do registro de programa de computador.

107 Renúncia ao sigilo da documentação técnica homologada.
Notificação de renúncia ao sigilo da documentação técnica.

108 Registro/pedido de registro *sub-judice*.
Notificação de procedimento judicial.

109 Anotação de limitação ou ônus.
Notificação referente à anotação de limitação ou ônus, conforme indicado no complemento.

110 Publicação Anulada.
Anulação da publicação referente a qualquer um dos itens anteriores, por ter sido indevida.

111 Despacho Anulado.
Anulação do despacho referente a qualquer um dos itens anteriores, por ter sido indevida.

112 Decisão Anulada.
Anulação da decisão referente a qualquer um dos itens anteriores, por ter sido indevida.

113 Retificação.
Retificação da publicação referente a qualquer um dos itens anteriores, por ter sido efetuada com incorreção. Tal publicação não implica na alteração da data da decisão ou despacho e nos prazos decorrentes da mesma.

114 Republicação.
Republicação da publicação referente a qualquer um dos itens anteriores, por ter sido indevida.

115 Recurso contra o deferimento
Notificação de interposição de recurso ao presidente do INPI contra o deferimento do pedido de registro de programa de computador, objetivando o reexame da documentação formal. Desta data corre o prazo de 30 (trinta) dias para a apresentação de contra-razões pelo interessado. Poderá ser requerida cópia do recurso utilizando o formulário Folha de Petição Programa de Computador.

120 Concessão do Registro.
Expedição do certificado de registro de programa de computador. O título será enviado ao titular ou ao seu procurador, se for o caso.

DIRTEC
Tabela de Códigos de Despachos
INDICAÇÕES GEOGRÁFICAS

305 **CUMPRA A EXIGÊNCIA**, observando o disposto no complemento.

315 Recolha e/ou complemente a **RETRIBUIÇÃO** devida, no exato valor fixado na **tabela de retribuições de serviços**, em vigor na data da comprovação do cumprimento desta exigência junto ao **INPI**, observando o disposto no complemento. Recolha, também, a retribuição estabelecida para **CUMPRIMENTO DE EXIGÊNCIA.**

325 **ARQUIVADO** o pedido de registro de indicação geográfica, **POR FALTA DE CUMPRIMENTO/ RESPOSTA À EXIGÊNCIA**.

335 **PUBLICADO** o pedido de registro de indicação geográfica. Inicia-se, nesta data, o prazo de 60 (sessenta) dias para manifestação de terceiros.

340 **MANIFESTAÇÃO(ÕES)** de terceiros(s) indicado(s) no complemento, face à publicação do pedido de registro de indicação geográfica.

373 **DEFERIDO o pedido de registro de indicação geográfica**. Inicia-se, nesta data, o prazo de 60 (sessenta) dias para que o requerente comprove, junto ao INPI, o recolhimento da **RETRIBUIÇÃO RELATIVA À EXPEDIÇÃO DE CERTIFICADO DE REGISTRO,** no exato valor previsto na **tabela de custos de serviços prestados pelo INPI,** vigente à época do recolhimento.

375 **INDEFERIDO** o pedido de registro de indicação geográfica, observado o disposto no complemento.

380 **PEDIDO DE RECONSIDERAÇÃO INTERPOSTO** contra a decisão de indeferimento do pedido de registro de indicação geográfica.

385 **PEDIDO DE RECONSIDERAÇÃO CONHECIDO E PROVIDO. DEFERIDO** o pedido de registrode indicação geográfica. Inicia-se, nesta data, o prazo de 60 (sessenta) dias para que o requerente comprove, junto ao **INPI**, o recolhimento da **RETRIBUIÇÃO RELATIVA À EXPEDIÇÃO DE CERTIFICADO DE REGISTRO,** no exato valor previsto na **tabela de custos de serviços prestados pelo INPI,** vigente à época do recolhimento.

390 **PEDIDO DE RECONSIDERAÇÃO CONHECIDO. NEGADO PROVIMENTO. MANTIDO O INDEFERIMENTO** do pedido de registro de indicação geográfica, tendo em vista o disposto no complemento. **ENCERRADA A INSTÂNCIA ADMINISTRATIVA.**

395 Comunicação de **CONCESSÃO DE REGISTRO** de reconhecimento de indicação eográfica. O certificado de registro estará à disposição do Titular na recepção do **INPI**, após 60 (sessenta) dias, a contar desta data. Poderá, a pedido, ser remetido a qualquer Delegacia/Representação do **INPI/MDIC**.

405 Retificação da **COMUNICAÇÃO DE CONCESSÃO DE REGISTRO** de reconhecimento de indicação geográfica, conforme indicado no complemento. O certificado de registroestará à disposição do Titular na recepção do **INPI,** após 60 (sessenta) dias, a contar desta data. Poderá, a pedido, ser remetido a qualquer Delegacia/Representação do **INPI/MDIC**.

410 **NÃO CONHECIDA A PETIÇÃO** indicada, observando o disposto no complemento.

412 **PREJUDICADA A PETIÇÃO** indicada.

413 **ARQUIVADA A PETIÇÃO** indicada.

414 **INDEFERIDA A PETIÇÃO** indicada.

415 **ARQUIVADO** o pedido de registro de indicação geográfica, por **DESISTÊNCIA** do requerente.

416 **RECONHECIDO O OBSTÁCULO ADMINISTRATIVO. DEVOLVIDO O PRAZO,** conforme requerido, que começará a fluir a partir da data de sua publicação na RPI, observando o disposto no complemento.

420 **HOMOLOGADA A DESISTÊNCIA** requerida, através da petição indicada.

423 **ANULADO(S)** o(s) despacho(s) abaixo indicado(s).

425 **NOMEADO PERITO**, para saneamento de questões técnicas.

430 **SOBRESTADO** o exame do pedido de registro de indicação geográfica, observando o disposto no complemento.

435 **PEDIDO DE REGISTRO DE INDICAÇÃO GEOGRÁFICA *SUB-JUDICE*. NOTIFICAÇÃO DE PROCEDIMENTO JUDICIAL**, observando o disposto no complemento.

440 **REGISTRO DE INDICAÇÃO GEOGRÁFICA *SUB-JUDICE*, NOTIFICAÇÃO DE PROCEDIMENTO JUDICIAL**, observando o disposto no complemento.

Diretoria de Contratos de Tecnologia e Outros Registros - DIRTEC
Contratos de Tecnologia (EP, FT, SAT, FRA)
Licenças de Uso de Marca (UM)

Processo: 861379 **350**
Com Última Informação de: 07/01/2010
Certificado de Averbação: 861379/05
Cedente: VIFOR (INTERNATIONAL) AG, VIFOR (INTERNATIONAL) LTD E VIFOR (INTERNATIONAL) INC.
País da Cedente: SUIÇA
Cessionária: NYCOMED PHARMA LTDA.
País da Cessionária: BRASIL
Setor: FABRICAÇÃO DE MEDICAMENTOS ALOPÁTICOS PARA USO HUMANO
CNPJ/CPF: 60.397.775/0001-74
Endereço da Cessionária: Rua do Estilo Barroco nº 721 - Santo Amaro - São Paulo - SP
Natureza do Documento: Contrato de 12/02/1986-
Objeto: UM - Licença exclusiva para o Registro nº 006251986 - Alteração do item Cessionária" (Setor) do Certificado de Averbação nº 861379/04-
Valor: "NIHIL"-
Prazo: Válido, a contar de 28/09/2009, pelo prazo de vigência da marca referente ao Registro mencionado no item "Objeto"-
Responsável pelo pagamento do Imposto de Renda: Não se Aplica

Processo: 980942 **350**
Com Última Informação de: 16/12/2009
Certificado de Averbação: 980942/08
Cedente: BERICAP S.A.R.L. (sucessora de RICAL S.A.)
País da Cedente: FRANÇA
Cessionária: CLOSURE SYSTEMS INTERNATIONAL (BRAZIL) SISTEMAS DE VEDAÇÃO LTDA(Cessionária de ALCOA ALUMÍNIO S/A)
País da Cessionária: BRASIL
Setor: METALURGIA DO ALUMÍNIO E SUAS LIGAS
CNPJ/CPF: 23.637.697/0064-95
Endereço da Cessionária: Alameda Araguaia, 1701 - Barueri - São Paulo - SP
Natureza do Documento: Quarto Aditivo de 01/04/2008 ao Contrato de 01/07/1994, Aditivo de 25/05/1998, Segundo Aditivo de 01/01/2004 e Terceiro Suplemento de 11/11/2004
Objeto: EP - Licença exclusiva para a Patente nº MU 7400915-0, incluindo o sublicenciamento à empresa BRASALPLA BRASIL INDÚSTRIA DE EMBALAGENS LTDA para fabricação das tampas "VAC II" e "VAC II LIGHT"- alteração dos itens "Cedente", "Cessionária", "Objeto"
Moeda de Pagamento: DOLAR DOS ESTADOS UNIDOS
Valor: 1 - PelasTampas VAC II - US$ 84,583,32, ou seja, foi deduzido do montante de US$ 128,151.34 o valor de US$ 43,568.02 correspondente a Ação de anulação de ato administrativo e Autos do processo nº 2003.51.01.501068-4, datado de 22/12/2007 da 37ª VARA DA JUSTIÇA FEDERAL DA SEÇÃO JUDICIÁRIA DO RIO DE JANEIRO, firmado entre INDÚSTRIA E COMÉRCIO DE PLÁSTICOS INDEPLAST LTDA., ALCOA ALUMÍNIO S.A. e BERICAP S.A.R.L., a ser pago à INDEPLAST;
2 - Pelas Tampas VAC II LIGHT - US$ 16,349.17 e
3 - Por pagamentos à Cedente pelo sublicenciamento da patente nº MU 7400915-0 à empresa BRASALPLA BRASIL INDÚSTRIA DE EMBALAGENS LTDA - US$ 182,802.97.
Prazo: De 01/04/2008 até 23/05/2009 pelo licenciamento e sublicenciamento da Patente nº MU 7400915-0
Responsável pelo pagamento do Imposto de Renda: Cedente

Processo: 000107 **350**
Com Última Informação de: 30/12/2009
Certificado de Averbação: 000107/15
Cedente: WHIRLPOOL PROPERTIES INC.
País da Cedente: ESTADOS UNIDOS
Cessionária: WHIRLPOOL S/A
País da Cessionária: BRASIL
Setor: FABRICAÇÃO DE ELETRODOMÉSTICOS
CNPJ/CPF: 59.105.999/0001-86
Endereço da Cessionária: Avenida das Nações Unidas nº 12.995 - 32º andares - Brooklin Novo - São Paulo - SP
Natureza do Documento: Contrato de 01/09/1999 e Aditivos de 12/07/2002, 01/01/2005 e 01/01/2008-
Objeto: UM - Licença não exclusiva para os Registros e Pedidos de Registro mencionados no item "Prazo" - Prorrogação do prazo de averbação do Registro nº 819892416-
Moeda de Pagamento: DOLAR DOS ESTADOS UNIDOS
Valor: - 1% das vendas líquidas dos produtos fabricados e vendidos para os Registros mencionados no item "Prazo" (1);
- "NIHIL" para o Registro nº 818723475 e Pedidos de Registro nºs 823767736 e 826002404, mencionados nos itens "Prazo" (2) e (3)-
Forma de Pagamento: Trimestral-
Prazo: 1) De 04/11/2008 até 01/01/2011 para os Registros nºs: 007566298, 006376258, 007566301, 817561099, 817561102, 817561110, 817561129, 006376240, 710207859, 816460582, 816460604, 816460590, 826002412, 826002382 e 826002390; De 28/12/2009 até 01/01/2011 para o Registro nº 819892416;
De 30/12/2007 até 01/01/2011 para o Registro de Marca nº 818723483;
2) até a expedição dos Certificados de Registro de Marca para os Pedidos de Registro nºs 826002404 e 823767736; e
3) até o deferimento do Pedido de Prorrogação a que se encontra submetido o Registro nº 818723475-
Responsável pelo pagamento do Imposto de Renda: Cessionária

Processo: 020176 **350**
Com Última Informação de: 29/12/2009
Certificado de Averbação: 020176/03
Cedente: AJINOMOTO CO., INC.
País da Cedente: JAPÃO
Cessionária: AJINOMOTO DO BRASIL INDÚSTRIA E COMÉRCIO DE ALIMENTOS LTDA. (anteriormente denominada AJINOMOTO BIOLATINA INDÚSTRIA E COMÉRCIO LTDA.)
País da Cessionária: BRASIL
Setor: FABRICAÇÃO DE OUTROS PRODUTOS ALIMENTÍCIOS
CNPJ/CPF: 46.344.354/0002-35
Endereço da Cessionária: Rua Joaquim Távora nº 845 - Vila Mariana - São Paulo - SP
Natureza do Documento: Contrato de 18/01/2002 e Aditivo de 12/07/2002-
Objeto: EP - Licença não exclusiva para a Patente nº PI 1100242-5 - Alteração dos item "Cessionária" e dos itens CNPJ e Endereço da Cessionária-
Moeda de Pagamento: DOLAR DOS ESTADOS UNIDOS
Valor: 4% (quatro por cento) sobre as vendas líquidas dos produtos contratuais-
Prazo: De 13/11/2009 até 08/04/2017-
Responsável pelo pagamento do Imposto de Renda: Cedente

Processo: 020335 **350**
Com Última Informação de: 10/12/2009
Certificado de Averbação: 020335/07
Cedente: PANASONIC CORPORATION
País da Cedente: JAPÃO
Cessionária: PANASONIC DO BRASIL LTDA
País da Cessionária: BRASIL
Setor: FABRICAÇÃO DE APARELHOS RECEPTORES DE RÁDIO E TELEVISÃO E DE REPRODUÇÃO, GRAVAÇÃO OU AMPLIFICAÇÃO DE SOM E VÍDEO
CNPJ/CPF: 04.403.408/0001-65
Endereço da Cessionária: Rua Matrinxã, 1155 - Distrito Industrial - Manaus - AM
Natureza do Documento: Contrato de 04/03/2002 e Aditivo de 15/02/2007
Objeto: FT - Fabricação/montagem de produtos elétricos e eletrônicos a saber: aparelhos de som, forno de microondas, câmera para imagens digitais fixas (câmera fotográfica digital), baseada em tecnologias digitais e que não degradem o meio ambiente - alteração do item "Objeto" com exclusão do produto televisão em cores
Moeda de Pagamento: DOLAR DOS ESTADOS UNIDOS
Valor: Pelo fornecimento da tecnologia e pela assistência técnica: 3% (três por cento) sobre o preço líquido de venda dos produtos contratuais, após a dedução do valor das matérias primas, componentes e peças importadas da cedente ou de fonte direta ou indiretamente a ela vinculada
Prazo: De 01/06/2009 até 31/03/2012
Responsável pelo pagamento do Imposto de Renda: Cedente

Processo: 041052 **350**
Com Última Informação de: 21/12/2009
Certificado de Averbação: 041052/03
Cedente: SI GROUP, INC.
País da Cedente: ESTADOS UNIDOS
Cessionária: SI GROUP CRIOS RESINAS S/A
País da Cessionária: BRASIL
Setor: FABRICAÇÃO DE RESINAS E ELASTÔMEROS
CNPJ/CPF: 44.246.528/0001-10
Endereço da Cessionária: Av. Brasil nº 4.500 - Distrito Industrial - Rio Claro - SP
Natureza do Documento: Contrato de 11/08/2004-
Objeto: FT - Fabricação de resinas fenólicas e aditivos para papéis - Alteração do item "Prazo"-
Moeda de Pagamento: DOLAR DOS ESTADOS UNIDOS
Valor: Pela tecnologia e assistência técnica - 2,5% (dois e meio por cento) sobre o preço líquido de venda dos produtos contratuais, após a dedução do valor dos insumos importados da cedente ou de fonte a ela vinculada direta ou indiretamente-
Prazo: 05(cinco) anos, a contar de 01/01/2010-
Responsável pelo pagamento do Imposto de Renda: Cedente

Processo: 050639 **350**
Com Última Informação de: 15/12/2009
Certificado de Averbação: 050639/06
Cedente: PIERBURG PUMP TECHNOLOGY GMBH
País da Cedente: ALEMANHA
Cessionária: KSPG AUTOMOTIVE BRAZIL LTDA
País da Cessionária: BRASIL
Setor: FABRICAÇÃO DE PEÇAS E ACESSÓRIOS PARA VEÍCULOS AUTOMOTORES
CNPJ/CPF: 57.576.274/0001-40
Endereço da Cessionária: Rodovia Arnaldo Júlio Mauerberg, nº 4.000 - Distrito Industrial 01 - Nova Odessa - SP
Natureza do Documento: Termo Aditivo nº 4 de 03/11/2009 ao Contrato de 26/04/2005 e Termos Aditivos de 31/12/2005 , de 01/07/2008 e de 31/12/2008
Objeto: FT - Produção de bombas de óleo e de água, a partir de técnica de fluidodinâmica e de termodinâmica, conforme
Anexo I e Anexo II do Contrato - alteração dos itens "Objeto", "Prazo" e "Valor";
UM - Licença não exclusiva de uso das Marcas nºs 800369696,819707007 e 819706990-
Moeda de Pagamento: EURO
Valor: FT - 4%(quatro por cento) sobre o preço líquido de venda dos produtos contratuais listados no Anexo I , após a dedução das partes e peças importadas

da cedente ou de fonte a ela vinculada, direta ou indiretamente;
5%(cinco por cento) sobre o preço líquido de venda dos produtos contratuais listados no Anexo II , após a dedução das partes e peças importadas da cedente ou de fonte a ela vinculada, direta ou indiretamente;
UM - "NIHIL"
Prazo: De 01/01/2010 até 31/12/2015
Responsável pelo pagamento do Imposto de Renda: Cessionária

Processo: 060032 **350**
Com Última Informação de: 18/12/2009
Certificado de Averbação: 060032/04
Cedente: TREDEGAR FILM PRODUCTS CORPORATION
País da Cedente: ESTADOS UNIDOS
Cessionária: TREDEGAR BRASIL INDÚSTRIA DE PLÁSTICOS LTDA.
País da Cessionária: BRASIL
Setor: FABRICAÇÃO DE ARTEFATOS DIVERSOS DE PLÁSTICO
CNPJ/CPF: 67.819.144/0001-45
Endereço da Cessionária: Rua Bandeirantes nº 557 - Vila Conceição - Diadema - SP
Natureza do Documento: Terceira Alteração de 25/11/2009 ao Contrato de 07/12/2004 e Primeira Alteração de 28/06/2006 e Segunda Alteração de 10/03/2008
Objeto: EP - Licença não exclusiva das Patentes e Pedidos de Patente listados no item "Prazo" para a fabricação de produtos de películas formadas ou perfuradas - Alteração dos itens "Objeto" e "Prazo"
Moeda de Pagamento: DOLAR DOS ESTADOS UNIDOS
Valor: "NIHIL" para os produtos protegidos por Pedidos de Patente;
2% (dois por cento) sobre o preço líquido de venda, após a dedução do valor dos insumos importados da cedente ou de fonte a ela vinculada, para os produtos protegidos pelas Patentes nºs PI9510618, PI9510387 e PI9914600
Prazo: De 02/12/2009 até 24/07/2015 para a Patente nº PI9510618, até 27/10/2015 para a Patente nº PI9510387 e até 14/102018 para a Patente nº PI9914600 e até a expedição das Cartas Patente para os Pedidos nºs PI9914667, PI9908148, PI0015891, PI0114093, PI0114090, PI0210193
Responsável pelo pagamento do Imposto de Renda: Cedente

Processo: 070148 **350**
Com Última Informação de: 13/01/2010
Certificado de Averbação: 070148/04
Cedente: FRANÇOIS BERTHAULT
País da Cedente: FRANÇA
Cessionária: SANTALUCIA S/A
País da Cessionária: BRASIL
Setor: BENEFICIAMENTO DE ARROZ E FABRICAÇÃO DE PRODUTOS DO ARROZ
CNPJ/CPF: 90.471.798/0001-42
Endereço da Cessionária: Alameda Surubiju nº 1688 - Alphaville - Barueri - SP
Natureza do Documento: Contrato de 12/12/2006-
Objeto: EP - Licença exclusiva do Pedido de Patente nº PI 0314565;
FT - Fabricação de novo pacote para apresentar e preparar
pipoca em fornos de microondas - Alteração do item "Valor"-
Moeda de Pagamento: EURO
Valor: EP - "NIHIL";
FT - 0,023 Euros por embalagens vendidas até 1.000.000 de produtos vendidos;
0,019 Euros por embalagens vendidas acima de 1.000.000 de produtos vendidos-
Prazo: De 15/06/2009 até 15/06/2010-
Responsável pelo pagamento do Imposto de Renda: Cedente

Processo: 070536 **350**
Com Última Informação de: 07/01/2010
Certificado de Averbação: 070536/06
Cedente: ABB ASEA BROWN BOVERI LTD.
País da Cedente: SUIÇA
Cessionária: ABB LTDA.
País da Cessionária: BRASIL
Setor: FABRICAÇÃO DE TRANSFORMADORES, INDUTORES, CONVERSORES, SINCRONIZADORES E SEMELHANTES
CNPJ/CPF: 61.074.829/0001-23
Endereço da Cessionária: Av. dos Autonomistas nº 1496 - Vila Campesina - Osasco - SP
Natureza do Documento: Contrato de 01/01/2007 e Aditivo de 12/02/2008-
Objeto: UM - Licença não exclusiva dos Registros e Pedidos de Registro de Marca
mencionados no item "Prazo" - Alteração do item "Prazo" - transformação
em Registros de Marca dos Pedidos de Registro de Marca nºs 824473183, 824473337, 824407210 e 824409574 e exclusão dos Pedidos de Registros nºs 827717920 e 827751664, dos termos da averbação-
Moeda de Pagamento: FRANCO SUICO
Valor: 1% (um por cento) do preço do líquido de vendas para os Registros e "NIHIL" para os Pedidos de Registro mencionados no item "Prazo"-
Prazo: De 31/12/2009 até 31/12/2010 para os Registros nºs:
820322750, 819696749, 820322822, 200004484, 200004492, 814387969, 814387977, 814388078, 814388051, 814388213, 814387993, 814388000, 814388019, 814388027, 814387985, 814388043, 819696722, 820322784, 200061712, 818014741, 820322709, 820322717, 820322725, 820322733, 820322741, 814388205, 823002438, 818014776, 824407202, 824407229, 824407245, 824407288, 824407296, 824407300, 824407261, 824409426, 824409442, 824409469, 824409477, 824409507, 824409540, 824473167, 824473299, 824473353, 824409582, 824409612, 824409590, 824409620, 824409647, 824409663, 824409639, 824409655, 824407024, 824407032, 824407180, 824407199, 824407040, 824407156, 824407059, 824407067, 824407075, 824407083, 824407130, 824407164, 824407121, 824407113, 824407105, 824409558, 824409566, 824409701, 824409760, 824409728, 824409744, 824409752, 824473116, 824473108, 824473124, 824473264, 824473159, 824511956, 824473132, 824473140, 824473175, 824473213, 824473205, 824473256, 824473248, 824473272, 824473302, 824473280, 824473361, 824473230, 824473191, 824409523, 824473388, 818014768, 818014733, 824409604, 824473329, 824407318, 824407253, 824409779, 824409680, 824409736, 824409710, 824407237, 824473221, 31/12/2009, 819696714, 820322776, 820322806, 820322768, 820322814 e 814388060;
De 13/10/2009 até 31/12/2010 para os Registros nºs 824473183 e 824407210;
De 16/06/2009 até 31/12/2010 para os Registros nºs 824473337 e 824409574; e
até a concessão dos Registros para os Pedidos de Registro de nºs: 824473310, 824473345, 824473370, 824407326, 824407270, 824407172, 824407091, 824409671, 824409698, 822627957, 822628040, 822628058 e 822628066-
Responsável pelo pagamento do Imposto de Renda: Cedente

Processo: 080004 **350**
Com Última Informação de: 22/12/2009
Certificado de Averbação: 080004/03
Cedente: STAR SERVIÇOS DE ASSISTÊNCIA TÉCNICA A EQUIPAMENTO MÉDICO E HOSPITALAR LTDA.
País da Cedente: BRASIL
Cessionária: INTERSUL EQUIPAMENTOS E SERVIÇOS HOSPITALARES LTDA.
País da Cessionária: BRASIL
Setor: COMÉRCIO POR ATACADO E INTERMEDIÁRIOS DO COMÉRCIO
CNPJ/CPF: 07.796.330/0001-84
Endereço da Cessionária: Av. Teresópolis nº 2956 - Sala 201 - Teresópolis - Porto Alegre - RS
Natureza do Documento: Termo Aditivo de 25/11/2009 ao Contrato de 21/09/2007 e Termos Aditivos de 14/12/2007 e 25/11/2008-
Objeto: FT - Fornecimento de tecnologia para prestação de serviço de assistência técnica a equipamentos da marca Intermed - Alteração do item "Prazo"-
Valor: "NIHIL"-
Prazo: De 01/01/2010 até 31/12/2011-
Responsável pelo pagamento do Imposto de Renda: Não se Aplica

Processo: 080032 **350**
Com Última Informação de: 22/12/2009
Certificado de Averbação: 080032/03
Cedente: STAR SERVIÇOS DE ASSISTÊNCIA TÉCNICA A EQUIPAMENTO MÉDICO E HOSPITALAR LTDA
País da Cedente: BRASIL
Cessionária: TECNOLIFE EQUIPAMENTOS MÉDICOS LTDA
País da Cessionária: BRASIL
Setor: COMÉRCIO ATACADISTA DE PRODUTOS FARMACÊUTICOS, MÉDICOS, ORTOPÉDICOS E ODONTOLÓGICOS
CNPJ/CPF: 63.359.863/0001-70
Endereço da Cessionária: Rua Tibúrcio Cavalcante, Nº 2388 - Dionísio Torres - Fortaleza - CE
Natureza do Documento: Termo de Aditamento de 25/11/2009 ao Contrato de 11/05/2007 e Termos de Aditamento de 14/12/2007 e 25/11/2008
Objeto: FT - Fornecimento de tecnologia para prestação de serviço de assistência técnica a equipamentos da marca Intermed - alteração do item "Prazo"
Valor: "NIHIL"
Prazo: De 01/01/2009 até 31/12/2011
Responsável pelo pagamento do Imposto de Renda: Não se Aplica

Processo: 080045 **350**
Com Última Informação de: 22/12/2009
Certificado de Averbação: 080045/03
Cedente: STAR SERVIÇOS DE ASSISTÊNCIA TÉCNICA A EQUIPAMENTO MÉDICO E HOSPITALAR LTDA
País da Cedente: BRASIL
Cessionária: KESA COMÉRCIO E SERVIÇOS TÉCNICOS LTDA
País da Cessionária: BRASIL
Setor: Manutenção e reparação de outras máquinas e equipamentos de uso específico
CNPJ/CPF: 12.853.727/0001-09
Endereço da Cessionária: Rua José Higino, Nº145 - Madalena - Recife - PE
Natureza do Documento: Termo Aditivo de 25/11/2009 ao Contrato de 24/05/2007 e Termos de Aditivo de 14/12/2007 e 25/11/2008
Objeto: FT - Fornecimento de tecnologia para prestação de serviço de assistência técnica a equipamentos da marca Intermed - alteração do item "Prazo"
Valor: "NIHIL"
Prazo: De 01/01/2010 até 31/12/2011
Responsável pelo pagamento do Imposto de Renda: Não se Aplica

Processo: 080428 **350**
Com Última Informação de: 22/12/2009
Certificado de Averbação: 080428/03
Cedente: STAR SERVIÇOS DE ASSISTÊNCIA TÉCNICA A EQUIPAMENTO MÉDICO E HOSPITALAR LTDA.
País da Cedente: BRASIL
Cessionária: MEDICAL SUL EQUIPAMENTOS MÉDICOS LTDA.
País da Cessionária: BRASIL
Setor: COMÉRCIO ATACADISTA DE PRODUTOS FARMACÊUTICOS, MÉDICOS, ORTOPÉDICOS E ODONTOLÓGICOS
CNPJ/CPF: 05.316.114/0001-69
Endereço da Cessionária: Rua Dr. Lauro Azambuja nº 155 sala 406 - Centro - Guaíba - RS
Natureza do Documento: Termo Aditivo de 25/11/2009 ao Contrato de 20/03/2008 e Termo Aditivo de 25/11/2008-
Objeto: FT - Fornecimento de tecnologia para prestação de serviço de assistência técnica a equipamentos da marca Intermed - Alteração do item "Prazo"-
Valor: "NIHIL"-
Prazo: De 01/01/2010 até 31/12/2011-
Responsável pelo pagamento do Imposto de Renda: Não se Aplica

Processo: 090460 **350**
Com Última Informação de: 16/12/2009
Certificado de Averbação: 090460/01
Cedente: C-TECH LTD.
País da Cedente: BAREINE
Cessionária: AMITECH BRASIL TUBOS LTDA.
País da Cessionária: BRASIL
Setor: FABRICAÇÃO DE ARTEFATOS DIVERSOS DE PLÁSTICO
CNPJ/CPF: 02.865.153/0001-27
Endereço da Cessionária: Rodovia Estadual SP 191 - km 86 - Zona Rural - Ipeuna - SP
Natureza do Documento: Contrato de 29/12/2008 e Aditivo de 14/11/2009
Objeto: FT - Fabricação de de tubos e conexões com fibra de vidro pelo processo de fundição centrífuga
Moeda de Pagamento: DOLAR DOS ESTADOS UNIDOS
Valor: 1,5% (um vírgula cinco por cento) sobre o preço líquido de venda
Prazo: 5 (cinco) anos a contar de 26/05/2009
Responsável pelo pagamento do Imposto de Renda: Cessionária

Processo: 090566 **350**
Com Última Informação de: 06/01/2010
Certificado de Averbação: 090566/02
Cedente: LEVI STRAUSS DE ESPAÑA S/A
País da Cedente: ESPANHA
Cessionária: GANADERIA BRASIL INDÚSTRIA E COMÉRCIO DE ACESSÓRIOS DE MODA LTDA.
País da Cessionária: BRASIL
Setor: COMÉRCIO ATACADISTA DE ARTIGOS DO VESTUÁRIO E COMPLEMENTOS
CNPJ/CPF: 04.383.848/0001-06
Endereço da Cessionária: Rua Jaraguá nº 600/604 - 1º e 2º andares - Bom Retiro - São Paulo - SP
Natureza do Documento: Contrato de 30/11/2008-

Objeto: Sub-licença exclusiva para os Registros nºs:
828013926, 790194457, 007555490, 800123697, 817928014, 007178085, 811727386, 816742545, 822244039, 822244047, 007173881, 007031580, 790080710, 006647707 e Pedido de Registro nº 823469379 - Alteração do item "Responsável pelo Pagamento do Imposto de Renda" do Certificado de Averbação nº 090566/01-
Moeda de Pagamento: DOLAR DOS ESTADOS UNIDOS
Valor: Para os Registros:
I - De 10/06/2009 até 30/11/2009:
a) 5% sobre o preço líquido de vendas para os produtos de 1ª qualidade;
b) 2,5% sobre o preço líquido de vendas para os produtos de 2ª qualidade;
II - De 01/12/2009 até 30/11/2010:
a) 6% sobre o preço líquido de vendas para os produtos de 1ª qualidade; e
b) 3% sobre o preço líquido de vendas para os produtos de 2ª qualidade;
III - De 01/12/2010 até 30/11/2011:
a) 7% sobre o preço líquido de vendas para os produtos de 1ª qualidade; e
b) 3,5%sobre o preço líquido de vendas para os produtos de 2ª qualidade;
IV - Para Roupas de Couro durante o Período Contratual:
a) 6% sobre o preço líquido de vendas para os produtos de 1ª qualidade; e
b) 3% sobre o preço líquido de vendas para os produtos de 2ª qualidade; e
"NIHIL" para o Pedido de Registro-
Forma de Pagamento: Trimestral-
Prazo: De 10/06/2009 até 30/11/2011, para os Registros, e até a expedição do Certificado de Registro de Marca para o Pedido de Registro, desde que não ultrapasse 30/11/2011-
Responsável pelo pagamento do Imposto de Renda: Cedente
Serviços/Despesas Isentas de Averbação: Taxa de Marketing: 0,5% sobre o total das vendas líquidas-

Processo: 090716 **350**
Com Última Informação de: 05/01/2010
Certificado de Averbação: 090716/05
Cedente: HOLCIM TECHNOLOGY LTD.
País da Cedente: SUIÇA
Cessionária: HOLCIM (BRASIL) S/A
País da Cessionária: BRASIL
Setor: FABRICAÇÃO DE CIMENTO
CNPJ/CPF: 60.869.336/0001-17
Endereço da Cessionária: Rua Verbo Divino nº 1.488, 5º andar - Chácara Santo Antonio - São Paulo - SP
Natureza do Documento: Contrato de 10/06/2009 e Aditivo de 30/10/2009-
Objeto: FRANQUIA - Operar a produção, comercialização, marketing e prestação
de serviços comerciais no segmento de cimento e agregados (brita, cascalho e areia), e de asfalto e concreto pronto, envolvendo os Registros de Marca números: 823624463, 823624455, 823624471, 823624447, 821169416, 821169424, 817750258, 817750266, 824004450 e os Pedidos de Registro de Marca números: 828869367, 828869359, 828869332 e 828869324 e as
Patentes números PI0006077, PI0107801, PI9702296, PI9702355, PI9911649 e os Pedidos de Patente números: PI0104578, PI0107802, PI0107826, PI0107890, PI0114402, PI0412311, PI0509621, PI0509625, PI0511154 e PI0614808-
Moeda de Pagamento: FRANCO SUICO
Valor: 5% (cinco por cento) sobre o valor total de vendas líquidas, após a dedução do custo de aquisição de produtos acabados-
Forma de Pagamento: Mensal-
Prazo: De 30/10/2009 até 12/06/2017
Responsável pelo pagamento do Imposto de Renda: Cedente

Processo: 090719 **350**
Com Última Informação de: 08/12/2009
Certificado de Averbação: 090719/01
Cedente: NIPPON STEEL CORPORATION
País da Cedente: JAPÃO
Cessionária: USINAS SIDERÚRGICAS DE MINAS GERAIS S/A - USIMINAS
País da Cessionária: BRASIL
Setor: PRODUÇÃO DE LAMINADOS PLANOS DE AÇO
CNPJ/CPF: 60.894.730/0001-05
Endereço da Cessionária: Rua Professor José Vieira de Mendonça, nº 3011 - Engenho Nogueira - Belo Horizonte - MG
Natureza do Documento: Contrato de 24/03/2009
Objeto: EP- Licença exclusiva dos Pedidos de Patentes nºs 0519986; 0704079; 0705322;0705688; 0705863; 0705931;
SAT- Serviços de Assistência Técnica para Sistema de Resfriamento Acelerado do Laminador de Chapas Grossas
Moeda de Pagamento: IEN JAPONES
Valor: EP- "NIHIL";
SAT- Até JPY 561.601.600
Forma de Pagamento: Taxas/dia variando de JPY 70.000 até JPY 168.800
Prazo: EP- Da data de averbação até o prazo de vigência das Patentes;
SAT- De 24/03/2009 até 30/06/2011
Responsável pelo pagamento do Imposto de Renda: Cedente
Serviços/Despesas Isentas de Averbação: Até JPY 107.047.520- Hospedagem, transporte e custos contingênciais

Processo: 090851 **350**
Com Última Informação de: 15/12/2009
Certificado de Averbação: 090851/01
Cedente: TENOVA S.p.A.
País da Cedente: ITÁLIA
Cessionária: VALLOUREC & SUMITOMO TUBOS DO BRASIL LTDA.
País da Cessionária: BRASIL
Setor: FABRICAÇÃO DE OUTROS TUBOS DE FERRO E AÇO
CNPJ/CPF: 08.689.024/0001-01
Endereço da Cessionária: Avenida Olinto Meireles nº 65 - Lote 7 - Quadra 131 - Barreiro de Baixo - Belo Horizonte - MG
Natureza do Documento: Contrato nº 555-522543-T de 18/03/2008-
Objeto: SAT - Serviços de supervisão na montagem de um completo forno elétrico
a arco Consteel de 140 t de capacidade e equipamento auxiliar, inclusive sistema de desempoeiramento-
Moeda de Pagamento: EURO
Valor: Até EUR 200.000,00-
Forma de Pagamento: Taxas/dia EUR 992,00 e EUR 1.100,00-
Prazo: De 01/01/2010 até 31/05/2010-
Responsável pelo pagamento do Imposto de Renda: Cessionária

Processo: 090859 **350**
Com Última Informação de: 29/12/2009
Certificado de Averbação: 090859/02
Cedente: METTS CORPORATION
País da Cedente: JAPÃO
Cessionária: METALFINO DA AMAZÔNIA LTDA
País da Cessionária: BRASIL
Setor: FABRICAÇÃO DE PEÇAS FUNDIDAS DE METAIS NÃO-FERROSOS E SUAS LIGAS
CNPJ/CPF: 04.414.488/0001-54
Endereço da Cessionária: Rua Ipê nº 194 - Distrito Industrial - Manaus - AM
Natureza do Documento: Fatura nº DTF0409001 de 22/06/2009
Objeto: SAT - Consultoria relacionada a disponibilização de métodos de balanceamento de processos de usinagens nas linhas das máquinas para melhor aproveitamento de suas capacidades produtivas Alteração do item "Responsável pelo pagamento do Imposto de Renda"
Moeda de Pagamento: IEN JAPONES
Valor: "NIHIL"
Prazo: De 03/04/2008 até 09/04/2008
Responsável pelo pagamento do Imposto de Renda: Cedente

Processo: 090860 **350**
Com Última Informação de: 29/12/2009
Certificado de Averbação: 090860/02
Cedente: METTS CORPORATION
País da Cedente: JAPÃO
Cessionária: METALFINO DA AMAZÔNIA LTDA
País da Cessionária: BRASIL
Setor: FABRICAÇÃO DE PEÇAS FUNDIDAS DE METAIS NÃO-FERROSOS E SUAS LIGAS
CNPJ/CPF: 04.414.488/0001-54
Endereço da Cessionária: Rua Ipê nº 194 - Distrito Industrial - Manaus - AM
Natureza do Documento: Faturas nºs: DTF0608001, DTF0608003, DTF0808003 e DTF1008001 datadas de 22/06/2009
Objeto: SAT - Serviços de assistência técnica, relacionados à melhoria das operações da linha de produção nas instalações industriais da Cessisonária - Alteração do item "Responsável pelo pagamento do Imposto de Renda"
Moeda de Pagamento: IEN JAPONES
Valor: "NIHIL"
Prazo: De 24/03/2008 até 11/10/2008
Responsável pelo pagamento do Imposto de Renda: Cedente

Processo: 090885 **350**
Com Última Informação de: 06/01/2010
Certificado de Averbação: 090885/02
Cedente: EVERIS SPAIN, S.L.
País da Cedente: ESPANHA
Cessionária: EVERIS BRASIL CONSULTORIA DE NEGÓCIOS E TECNOLOGIA DA INFORMAÇÃO LTDA.
País da Cessionária: BRASIL
Setor: CONSULTORIA EM SISTEMAS DE INFORMÁTICA
CNPJ/CPF: 04.232.671/0001-39
Endereço da Cessionária: Av. Nações Unidas, 14.171, 16º andar - torre B - Vila Almeida - São Paulo - SP
Natureza do Documento: Contrato de 01/04/2007
Objeto: UM- Licença exclusiva para os Registros nºs 827544790 e 827544782 e para os Pedidos de Registro nºs 829248919, 829248927, 829248900, 829248870, 829248897, 828891095, 828891087, 828891109, 828263507 e 827544774
- Alteração dos itens "VALOR"e "FORMA DE PAGAMENTO"
Moeda de Pagamento: EURO
Valor: 1% (um por cento) da receita líquida anual para os Registros e NIHIL para os Pedidos de Registro
Forma de Pagamento: Trimestral
Prazo: De 29/12/2009 até 01/04/2017 para os Registros e até a expedição dos Certificados de Registro de Marca para os Pedidos de Registro, mencionados no item "OBJETO"
Responsável pelo pagamento do Imposto de Renda: Cessionária

Processo: 090957 **350**
Com Última Informação de: 12/01/2010
Certificado de Averbação: 090957/02
Cedente: DANISCO A/S
País da Cedente: DINAMARCA
Cessionária: DANISCO BRASIL LTDA.
País da Cessionária: BRASIL
Setor: FABRICAÇÃO DE ADITIVOS DE USO INDUSTRIAL
CNPJ/CPF: 46.278.016/0001-61
Endereço da Cessionária: Rodovia Raposo Tavares, Km 27,2 - Moinho Velho - Cotia - SP
Natureza do Documento: Contrato de 07/08/2009-
Objeto: SAT - Serviços técnicos de especificação, instalação, acompanhamento e
instrução, relacionados às atividades de reparo, ajuste e manutenção in loco para resolução de problemas técnicos relacionados aos equipamentos e métodos específicos utilizados na fabricação de ingredientes, enzimas e bio-ingredientes para produtos alimentícios - alteração do item "Valor"-
Moeda de Pagamento: COROA DINAMARQUESA
Valor: Até DKK 550.000,00-
Forma de Pagamento: Taxa/hora DKK 650,00-
Prazo: De 07/08/2009 até 30/04/2010-
Responsável pelo pagamento do Imposto de Renda: Cessionária

Processo: 080972 **350**
Com Última Informação de: 07/01/2010
Certificado de Averbação: 080972/06
Cedente: BRITISH AMERICAN TOCACCO (BRANDS) INC
País da Cedente: ESTADOS UNIDOS
Cessionária: SOUZA CRUZ S/A
País da Cessionária: BRASIL
Setor: FABRICAÇÃO DE PRODUTOS DO FUMO
CNPJ/CPF: 33.009.911/0001-39
Endereço da Cessionária: Rua da Candelária, 66 - Centro - Rio de Janeiro - RJ
Natureza do Documento: Contrato de 01/09/2008
Objeto: UM - Licença exclusiva para os Registros nºs: 816849528, 822205033, 003294412, 800206274, 822068460, 822003635, 822068451, 824246276, 825428327, 826313590, 827815816, 002314800, 002362902, 814120148, 828729328, 828729336, 828729301, 828779295, 828920753, 828779430, 828779449 e 828779317, 829403086, 829365850 ;
e Pedidos de Registro nºs: 828729344, 829626581, 829289968, 829245499, 826750591, 826750605, 829527680, 828736030 e 825224454 - Alteração dos itens "Objeto" e "Prazo" do Certificado de Averbaçãonº 080972/05, em razão da concessão dos Registros nºs: 829403086, 829365850
Moeda de Pagamento: DOLAR DOS ESTADOS UNIDOS
Valor: 1% (um por cento) sobre preço líquido de venda do produto, para os Registros e "NIHIL" para os Pedidosde Registro, mencionados no item "Objeto"
Forma de Pagamento: Mensal
Prazo: De 13/10/2009 até
14/12/2012, para o Registro n° 800206274;
14/10/2013, para o Registro n° 822003635;
21/06/2014, para o Registro n° 816849528;
21/09/2014, para o Registro n° 822205033;
19/10/2014, para os Registros n°s 822068460 e 822068451;
30/05/2016, para o Registro n° 003294412;
17/04/2017, para o Registro n° 824246276;
11/09/2017, para o Registro n° 826313590;
08/04/2018, para o Registro n° 825428327;
27/01/2019, para o Registro n° 827815816;
21/05/2019, para o Registro n° 002314800;

06/06/2019, para o Registro n° 002362902;
21/07/2019, para os Registros n°s 828729328, 828729336 e 829729301;
11/08/2019, para o Registro n° 828779295;
13/10/2019, para os Registros n°s 828779430, 828779449, 828779317 e 828920753;
12/12/2019 para o Registro n° 814120148; e
De 22/12/2009 até 22/12/2019, para os Registros nºs 829365850 e 829403086; e
até a expedição dos Certificados de Registro de Marca para os Pedidos de Registro, mencionados no item "Objeto"
Responsável pelo pagamento do Imposto de Renda: Cedente

Processo: 091000 **350**
Com Última Informação de: 04/12/2009
Certificado de Averbação: 091000/01
Cedente: TOYOTA TSUSHO CORPORATION
País da Cedente: JAPÃO
Cessionária: TOYOTA DO BRASIL LTDA
País da Cessionária: BRASIL
Setor: FABRICAÇÃO DE PEÇAS E ACESSÓRIOS PARA VEÍCULOS AUTOMOTORES
CNPJ/CPF: 59.104.760/0001-91
Endereço da Cessionária: Avenida Piraporinha, nº 1.111 - Planalto - São Bernardo do Campo - SP
Natureza do Documento: Contrato de 19/08/2009
Objeto: SAT - Serviços de Assistência Técnica na montagem, instalação, teste e partida inicial das Unidades de Inspeção de Partículas Magnéticas
Moeda de Pagamento: IEN JAPONES
Valor: Até JPY 2.210.000
Forma de Pagamento: Taxa/dia de JPY 85.000
Prazo: De 06/06/2006 até 18/06/2009
Responsável pelo pagamento do Imposto de Renda: Cedente
Serviços/Despesas Isentas de Averbação: Até JPY 1.441.900 -Seguro, taxa de preparação, outras despesas e taxa de manuseio-

Processo: 091001 **350**
Com Última Informação de: 04/12/2009
Certificado de Averbação: 091001/01
Cedente: TOYOTA TSUSHO CORPORATION
País da Cedente: JAPÃO
Cessionária: TOYOTA DO BRASIL LTDA
País da Cessionária: BRASIL
Setor: FABRICAÇÃO DE PEÇAS E ACESSÓRIOS PARA VEÍCULOS AUTOMOTORES
CNPJ/CPF: 59.104.760/0001-91
Endereço da Cessionária: Avenida Piraporinha, nº 1.111 - Planalto - São Bernardo do Campo - SP
Natureza do Documento: Contrato de 19/08/2009
Objeto: SAT - Serviços de Assistência Técnica e treinamento para montagem, instalação e partida inicial de duas Máquinas de Tratamento Térmico (Têmpera e Revenimento por indução) do Semi-eixo Traseiro
Moeda de Pagamento: IEN JAPONES
Valor: Até JPY 2.800.000
Forma de Pagamento: Taxa/dia de JPY 70.000
Prazo: De 20/05/2009 até 08/06/2009
Responsável pelo pagamento do Imposto de Renda: Cedente
Serviços/Despesas Isentas de Averbação: Até JPY 518.000 - Diárias, passagem aérea, preparação da viagem e taxa de manuseio

Processo: 091002 **350**
Com Última Informação de: 04/12/2009
Certificado de Averbação: 091002/01
Cedente: GEOMECANICA LTDA.
País da Cedente: CHILE
Cessionária: MINERAÇÃO FAZENDA BRASILEIRO S/A
País da Cessionária: BRASIL
Setor: METALURGIA DOS METAIS PRECIOSOS
CNPJ/CPF: 05.673.658/0001-88
Endereço da Cessionária: Fazenda Brasileiro s/nº - Zona Rural - Barrocas - BA
Natureza do Documento: Contrato N. MFBC1-034-09 de 16/06/2009
Objeto: SAT - Execução de serviços de engenharia e outros serviços técnicos relativos a otimização de inclinações em mineração a céu aberto e verificar a estabilidade de rejeitos
Moeda de Pagamento: DOLAR DOS ESTADOS UNIDOS
Valor: Até US$ 10,000.00
Forma de Pagamento: Taxa/Hora - US$ 45.45
Prazo: De 15/09/2009 até 15/10/2009
Responsável pelo pagamento do Imposto de Renda: Cessionária
Serviços/Despesas Isentas de Averbação: Até US$ 3,014.00 - Despesas de viagem

Processo: 091007 **350**
Com Última Informação de: 08/12/2009
Certificado de Averbação: 091007/01
Cedente: DANIELI FAR EAST, CO., LTD
País da Cedente: TAILÂNDIA
Cessionária: USINAS SIDERÚRGICAS DE MINAS GERAIS S/A - USIMINAS, incorporadora da COMPANHIA SIDERÚRGICA PAULISTA
País da Cessionária: BRASIL
Setor: PRODUÇÃO DE LAMINADOS PLANOS DE AÇO
CNPJ/CPF: 60.894.730/0001-05
Endereço da Cessionária: Rua Professor José Vieira de Mendonça nº 3011 - Engenho Nogueira - Belo Horizonte - MG
Natureza do Documento: Contrato nº 4600074374 de 01/09/2008-
Objeto: SAT - Serviço de supervisão de montagem, comissionamento e treinamento para a instalação do laminador de encruamento a quente e linha divisora da usina de Cubatão-
Moeda de Pagamento: EURO
Valor: Até EUR 2.392.000,00-
Forma de Pagamento: Taxa/dia variando de EUR 70,37 até EUR 874,45-
Prazo: De 01/09/2008 até 01/09/2013-
Responsável pelo pagamento do Imposto de Renda: Cessionária
Serviços/Despesas Isentas de Averbação: Até EUR 80.000,00 - Despesas de viagem-

Processo: 091008 **350**
Com Última Informação de: 08/12/2009
Certificado de Averbação: 091008/01
Cedente: ANDRITZ AG
País da Cedente: ÁUSTRIA
Cessionária: ANDRITZ HYDRO INEPAR DO BRASIL S.A.
País da Cessionária: BRASIL
Setor: ATIVIDADES DE ASSESSORIA EM GESTÃO EMPRESARIAL
CNPJ/CPF: 02.216.876/0001-03
Endereço da Cessionária: Rod. Manoel de Abreu, km 4,5, s/nº - Zona Rural - Araraquara - SP
Natureza do Documento: Contrato de 24/08/2009
Objeto: UM- Licença não exclusiva dos Registros de Marca nºs: 820217468, 820217484 e 820217492
Moeda de Pagamento: EURO
Valor: 1% do Preço Liquido de Venda do produto contartual-
Prazo: De 19/10/2009 até 19/10/2010
Responsável pelo pagamento do Imposto de Renda: Cessionária

Processo: 091009 **350**
Com Última Informação de: 08/12/2009
Certificado de Averbação: 091009/01
Cedente: TOYOTA TSUSHO CORPORATION
País da Cedente: JAPÃO
Cessionária: TOYOTA DO BRASIL LTDA.
País da Cessionária: BRASIL
Setor: FABRICAÇÃO DE AUTOMÓVEIS, CAMIONETAS E UTILITÁRIOS
CNPJ/CPF: 59.104.760/0003-53
Endereço da Cessionária: Rodovia SP 75, Km 48, s/nº, Marginal Sul - Caldeira - Indaiatuba - SP
Natureza do Documento: Fatura nº YHE-05549 de 29/08/2008
Objeto: SAT - Serviços de elaboração de projeto mecânico e elétrico para ampliação da linha de montagem na Planta de Indaiatuba - SP
Moeda de Pagamento: IEN JAPONES
Valor: JPY 2.046.000
Forma de Pagamento: Taxa/dia - JPY 66.000
Prazo: De 28/07/2008 até 29/08/2008
Responsável pelo pagamento do Imposto de Renda: Cedente
Serviços/Despesas Isentas de Averbação: JPY 61.000 - Taxa de administração

Processo: 091006 **350**
Com Última Informação de: 07/12/2009
Certificado de Averbação: 091006/01
Cedente: REVELL RESOURCES PTY LTD
País da Cedente: AUSTRÁLIA
Cessionária: ANGLOGOLD ASHANTI BRASIL MINERAÇÃO LTDA.
País da Cessionária: BRASIL
Setor: EXTRAÇÃO DE MINÉRIO DE METAIS PRECIOSOS
CNPJ/CPF: 40.164.964/0013-23
Endereço da Cessionária: Estrada Mestre Caetano, s/nº - Cuiabá - Sabará - MG
Natureza do Documento: Fatura nº P127-INV01de 28/07/2008-
Objeto: SAT - Serviços de avaliação de compatibilidade do rejeito de flotação CsS e elaboração de projetos para o Córrego do Sítio-
Moeda de Pagamento: DOLAR AUSTRALIANO
Valor: AU$ 49.500,00-
Forma de Pagamento: Taxas/dia AU$ 950,00 e AU$ 1.250,00-
Prazo: De 01/12/2009 até 31/01/2010-
Responsável pelo pagamento do Imposto de Renda: Cessionária

Processo: 091015 **350**
Com Última Informação de: 10/12/2009
Certificado de Averbação: 091015/01
Cedente: GE SENSING & INSPECTION TECNOLOGIES GmbH
País da Cedente: ALEMANHA
Cessionária: TUBOS SOLDADOS ATLÂNTICO LTDA.
País da Cessionária: BRASIL
Setor: FABRICAÇÃO DE TUBOS DE AÇO COM COSTURA
CNPJ/CPF: 61.142.766/0001-03
Endereço da Cessionária: KM 274 - BR 101 - Rodovia do Contorno, s/nº - Distrito de Carapina - Serra - ES
Natureza do Documento: Fatura n º 949809 de 09/07/2009-
Objeto: SAT - Serviços de calibração estática dos 32 canais instalados no equipamento de ultrasom off line na fábrica da Cessionária-
Moeda de Pagamento: EURO
Valor: EUR 7.830,00-
Forma de Pagamento: Taxa/dia EUR 1.566,00-
Prazo: De 28/03/2009 até 01/04/2009-
Responsável pelo pagamento do Imposto de Renda: Cessionária

Processo: 091016 **350**
Com Última Informação de: 11/12/2009
Certificado de Averbação: 091016/01
Cedente: ASHLAND LICENSING AND INTELLECTUAL PROPERTY LLC
País da Cedente: ESTADOS UNIDOS
Cessionária: VALVOLINE CUMMINS DO BRASIL LUBRIFICANTES LTDA
País da Cessionária: BRASIL
Setor: REFINO DE PETRÓLEO
CNPJ/CPF: 09.055.622/0001-91
Endereço da Cessionária: Avenida Ibirapuera, 2144, sala 51 - Indianópolis - São Paulo - SP
Natureza do Documento: Contrato de 07/10/2009
Objeto: UM - Licença não exclusiva dos Registros de Marca nºs: 006021263, 006654398, 002854201, 820364290, 821923846, 817899820, 820882640 e 819664316
Moeda de Pagamento: DOLAR DOS ESTADOS UNIDOS
Valor: 1% do Preço Líquido de Vendas
Prazo: De 04/12/2009 até 13/06/2010
para o Registro de Marca nº 820364290
De 04/12/2009 até 06/02/2011 para o Registro de Marca nº 820882640
De 04/12/2009 até 17/04/2011 para o Registro de Marca nº 817899820
De 04/12/2009 até 22/07/2013 para o Registro de Marca nº 002854201
De 04/12/2009 até 28/10/2013 para o Registro de Marca nº 821923846
De 04/12/2009 até 25/12/2014 para o Registro de Marca nº 006021263
De 04/12/2009 até 10/03/2018 para o Registro de Marca nº 006654398
De 04/12/2009 até 06/04/2019 para o Registro de Marca nº 819664316
Responsável pelo pagamento do Imposto de Renda: Cedente

Processo: 091018 **350**
Com Última Informação de: 11/12/2009
Certificado de Averbação: 091018/01
Cedente: COMPANHIA DE SANEAMENTO BÁSICO DO ESTADO DE SÃO PAULO - SABESP
País da Cedente: BRASIL
Cessionária: COMPANHIA DE SANEAMENTO DE ALAGOAS - CASAL
País da Cessionária: BRASIL
Setor: CAPTAÇÃO, TRATAMENTO E DISTRIBUIÇÃO DE ÁGUA
CNPJ/CPF: 12.294.708/0001-81
Endereço da Cessionária: Rua Barão de Atalaia, 200 - Centro - Maceió - AL
Natureza do Documento: Contrato de 14/08/2009 e Primeiro termo Aditivo de 11/09/2009
Objeto: FT-Implantação de programa de redução de perdas de água e evasão de receitas, que inclui o combate às perdas aparentes (comerciais) e reais (físicas) e metodologia de planejamento e controle
Moeda de Pagamento: REAL
Valor: Até o valor de R$ 25.008.392,00, conforme resultados obtidos, observados os percentuais sobre a arrecadação fixados na cláusula 5 do contrato
Prazo: 5 anos a contar de 15/01/2010
Responsável pelo pagamento do Imposto de Renda: Não se Aplica

Processo: 091021 **350**
Com Última Informação de: 15/12/2009
Certificado de Averbação: 091021/01
Cedente: MARITIME RESEARCH INSTITUTE NETHERLANDS - MARIN
País da Cedente: HOLANDA
Cessionária: PETRÓLEO BRASILEIRO S/A - PETROBRAS

País da Cessionária: BRASIL
Setor: REFINO DE PETRÓLEO
CNPJ/CPF: 33.000.167/0001-01
Endereço da Cessionária: Av. República do Chile nº 65 - Sala 302 - Centro - Rio de Janeiro - RJ
Natureza do Documento: Contrato Nº 0050.0040710.08.2 de 01/10/2009
Objeto: SAT - Projeto multiclientes denominado "Safetug II JIP", para desenvolvimento de pesquisa sobre operações com rebocadores
Moeda de Pagamento: EURO
Valor: EUR 47.812,50
Prazo: De 01/01/2008 até 30/06/2009
Responsável pelo pagamento do Imposto de Renda: Cessionária

Processo: 091022 **350**
Com Última Informação de: 15/12/2009
Certificado de Averbação: 091022/01
Cedente: CHOQUENET S.A.S.
País da Cedente: FRANÇA
Cessionária: CEBRACE CRISTAL PLANO LTDA
País da Cessionária: BRASIL
Setor: FABRICAÇÃO DE VIDRO PLANO E DE SEGURANÇA
CNPJ/CPF: 45.070.190/0002-32
Endereço da Cessionária: Avenida do Cristal, 540 - Jardim das Indústrias - Jacareí - SP
Natureza do Documento: Fatura Nº EX 5179 de 26/10/2009
Objeto: SAT - Serviço de desmontagem, montagem e supervisão dos equipamentos que compõe a linha de transporte do vidro plano
Moeda de Pagamento: EURO
Valor: EURO 30.000,00
Forma de Pagamento: Taxa/dia EURO 680,00
Prazo: De 30/06/2009 até 10/08/2009
Responsável pelo pagamento do Imposto de Renda: Cessionária
Serviços/Despesas Isentas de Averbação: EURO 1.746,86 - Despesas de Viagem

Processo: 091023 **350**
Com Última Informação de: 16/12/2009
Certificado de Averbação: 091023/01
Cedente: BURGER KING CORPORATION
País da Cedente: ESTADOS UNIDOS
Cessionária: W2DMA COMÉRCIO DE ALIMENTOS LTDA.
País da Cessionária: BRASIL
Setor: LANCHONETES E SIMILARES
CNPJ/CPF: 09.241.564/0001-90
Endereço da Cessionária: Rua Bandeira Paulista nº 702, cj. 21 - Vila Nova Conceição - São Paulo - SP
Natureza do Documento: Contrato de 02/10/2009-
Objeto: FRA - Franquia não exclusiva para operação do Sistema denominado "Sistema Burger King", localizado na Av. São Gonçalo 100, São Gonçalo, Rio de Janeiro, incluindo os Registros nºs:
007177291, 816049289, 816049246, 818747870, 821508458, 821508466, 811702707, 816049262, 818747919, 818747927, 006987249, 818747935, 818747706, 820260380, 815951825, 820105236, 819648426, 816456682, 820260398, 826839371, 827075928, 827075952, 827075944 e 827075936-
Moeda de Pagamento: DOLAR DOS ESTADOS UNIDOS
Valor: Taxa Inicial de Franquia: US$ 30,000.00;
Taxa de Royalties: 5% (cinco por cento) sobre as vendas brutas-
Forma de Pagamento: Mensal-
Prazo: De 10/12/2009 até 27/01/2019-
Responsável pelo pagamento do Imposto de Renda: Cedente
Serviços/Despesas Isentas de Averbação: Taxa de Publicidade: 5% (cinco por cento) sobre as vendas brutas-

Processo: 091024 **350**
Com Última Informação de: 16/12/2009
Certificado de Averbação: 091024/01
Cedente: ALMIR LIMA
País da Cedente: BRASIL
Cessionária: ENGEBRAS S/A INDÚSTRIA COMÉRCIO E TECNOLOGIA DE INFORMÁTICA
País da Cessionária: BRASIL
Setor: OUTRAS ATIVIDADES DE INFORMÁTICA, NÃO ESPECIFICADAS ANTERIORMENTE
CNPJ/CPF: 71.590.426/0001-90
Endereço da Cessionária: Rua Santa Erotildes, 80 - Vila dos Remédios - Osasco - SP
Natureza do Documento: Contrato de 08/09/2009
Objeto: EP- Licença exclusiva para exploração da Patente MU8401660-4, para fabricação de triângulo de emergência com área refletora e iluminação pulsátil
Moeda de Pagamento: REAL
Valor: 10%(dez por cento) sobre o preço líquido de venda do produto contratual
Prazo: De 11/11/2009 até 13/05/2019
Responsável pelo pagamento do Imposto de Renda: Não se Aplica

Processo: 091025 **350**
Com Última Informação de: 16/12/2009
Certificado de Averbação: 091025/01
Cedente: BURGER KING CORPORATION
País da Cedente: ESTADOS UNIDOS
Cessionária: W2DMA COMÉRCIO DE ALIMENTOS LTDA.
País da Cessionária: BRASIL
Setor: LANCHONETES E SIMILARES
CNPJ/CPF: 09.241.564/0001-90
Endereço da Cessionária: Rua Bandeira Paulista nº 702, cj. 21 - Vila Nova Conceição - São Paulo - SP
Natureza do Documento: Contrato de 06/10/2009-
Objeto: Franquia não exclusiva para operação do Sistema denominado "Sistema
Burger King", localizado na Av. São Gonçalo 100, São Gonçalo, Rio de Janeiro, incluindo os Registros nºs:
007177291, 816049289, 816049246, 818747870, 821508458, 821508466, 811702707, 816049262, 818747919, 818747927, 006987249, 818747935, 818747706, 820260380, 815951825, 820105236, 819648426, 816456682, 820260398, 826839371, 827075928, 827075952, 827075944 e 827075936-
Moeda de Pagamento: DOLAR DOS ESTADOS UNIDOS
Valor: Taxa Inicial de Franquia: US$ 30,000.00;
Taxa de Royalties: 5% (cinco por cento) sobre as vendas brutas-
Forma de Pagamento: Mensal-
Prazo: De 10/12/2009 até 27/01/2019-
Responsável pelo pagamento do Imposto de Renda: Cedente
Serviços/Despesas Isentas de Averbação: Taxa de Publicidade: 5% (cinco por cento) sobre as vendas brutas-

Processo: 091026 **350**
Com Última Informação de: 16/12/2009
Certificado de Averbação: 091026/01
Cedente: RADIATION DETECTION COMPANY, INC.
País da Cedente: ESTADOS UNIDOS
Cessionária: ELETROBRÁS TERMONUCLEAR S/A - ELETRONUCLEAR
País da Cessionária: BRASIL
Setor: PRODUÇÃO E DISTRIBUIÇÃO DE ENERGIA ELÉTRICA
CNPJ/CPF: 42.540.211/0001-67
Endereço da Cessionária: Rua da Candelária, nº 65 - Centro - Rio de Janeiro - RJ
Natureza do Documento: Contrato GCC.A/CT-504/09 de 30/11/2009
Objeto: SAT - Serviços de Manutenção Corretiva e Preventiva dos Equipamentos do Serviço de Monitoração Individual Externa da Eletronuclear e do Laboratório de Monitoração Ambiental da Eletronuclear - Angra 1 e Angra 2
Moeda de Pagamento: DOLAR DOS ESTADOS UNIDOS
Valor: Até US$ 50,000.00
Forma de Pagamento: Taxa/dia de US$ 1,800.00
Prazo: De 30/11/2009 até 30/11/2014
Responsável pelo pagamento do Imposto de Renda: Cessionária
Serviços/Despesas Isentas de Averbação: Até US$ 110,000.00 - Despesas com mobilização/desmobilização e peças para manutenção

Processo: 091030 **350**
Com Última Informação de: 17/12/2009
Certificado de Averbação: 091030/01
Cedente: MLT MICRO LASER TECHNOLOGY GMBH
País da Cedente: ALEMANHA
Cessionária: SOUZA CRUZ S/A
País da Cessionária: BRASIL
Setor: FABRICAÇÃO DE PRODUTOS DO FUMO
CNPJ/CPF: 33.009.911/0352-77
Endereço da Cessionária: Av. Frederico Augusto Ritter, 8000 - Distrito Industrial - Cachoeirinha - RS
Natureza do Documento: Fatura R2003 de 25/09/2009
Objeto: SAT - Serviços de desmontagem e montagem das Máquinas Laser #7 e 8, do Rio de Janeiro pra Cachoeirinha (Porto Alegre)
Moeda de Pagamento: EURO
Valor: EURO 32.000,00
Forma de Pagamento: Taxa/hora EURO 122,61
Prazo: De 21/07/2009 até 28/08/2009
Responsável pelo pagamento do Imposto de Renda: Cessionária
Serviços/Despesas Isentas de Averbação: EURO 14.000,00 - Despesas de Viagem

Processo: 091032 **350**
Com Última Informação de: 18/12/2009
Certificado de Averbação: 091032/01
Cedente: AUTOSTAMP S/A
País da Cedente: ESPANHA
Cessionária: VOLKSWAGEN DO BRASIL INDÚSTRIA DE VEÍCULOS AUTOMOTORES LTDA
País da Cessionária: BRASIL
Setor: FABRICAÇÃO DE AUTOMÓVEIS, CAMIONETAS E UTILITÁRIOS
CNPJ/CPF: 59.104.422/0001-50
Endereço da Cessionária: Estrada Marginal da Via Anchieta Km 23,5 - Ala 17 - Demarchi - São Bernardo do Campo - SP
Natureza do Documento: Fatura nº F-2009/043 de 02/11/2009
Objeto: SAT - Serviços especializados para desenvolvimento de ferramentas de estamparia utilizadas na tampa traseira externa do novo "Jetta" NF
Moeda de Pagamento: EURO
Valor: Euros 19.580,00
Forma de Pagamento: Taxa/hora Euros 33.50
Prazo: De 01/12/2008 até 08/04/2009
Responsável pelo pagamento do Imposto de Renda: Cessionária

Processo: 091033 **350**
Com Última Informação de: 18/12/2009
Certificado de Averbação: 091033/01
Cedente: AUTOSTAMP S/A
País da Cedente: ESPANHA
Cessionária: VOLKSWAGEN DO BRASIL INDÚSTRIA DE VEÍCULOS AUTOMOTORES LTDA
País da Cessionária: BRASIL
Setor: FABRICAÇÃO DE AUTOMÓVEIS, CAMIONETAS E UTILITÁRIOS
CNPJ/CPF: 59.104.422/0001-50
Endereço da Cessionária: Estrada Marginal da Via Anchieta Km 23,5 - Ala 17 - Demarchi - São Bernardo do Campo - SP
Natureza do Documento: Fatura nº F-2009/042 de 02/11/2009
Objeto: SAT - Serviços especializados para desenvolvimento de ferramentas de estamparia para o novo "Jetta" NF.
Moeda de Pagamento: EURO
Valor: Euros 19.260,00
Forma de Pagamento: Taxa/hora Euros 33.50
Prazo: De 17/11/2008 até 10/03/2009
Responsável pelo pagamento do Imposto de Renda: Cessionária

Processo: 091034 **350**
Com Última Informação de: 18/12/2009
Certificado de Averbação: 091034/01
Cedente: SOUTHWEST RESEARCH INSTITUTE
País da Cedente: ESTADOS UNIDOS
Cessionária: SYGMA MOTORS - ENGENHARIA, INDÚSTRIA E COMÉRCIO DE MOTORES LTDA.
País da Cessionária: BRASIL
Setor: SERVIÇOS DE ARQUITETURA E ENGENHARIA E DE ASSESSORAMENTO TÉCNICO ESPECIALIZADO
CNPJ/CPF: 09.296.540/0001-39
Endereço da Cessionária: Avenida Cassiano Ricardo nº 1.306, sala 2 - Jardim Alvorada - São José dos Campos - SP
Natureza do Documento: Contrato nº 03-52555 de 21/10/2009-
Objeto: FT - Desenvolvimento de motor a gasolina pré-competitivo com redução de
emissão e tecnologia de melhoramento em eficiência ("High-Efficiency Dilute Gasoline Engine")-
Moeda de Pagamento: DOLAR DOS ESTADOS UNIDOS
Valor: US$ 220,000.00-
Prazo: De 21/10/2009 até 31/10/2013-
Responsável pelo pagamento do Imposto de Renda: Cessionária

Processo: 091036 **350**
Com Última Informação de: 21/12/2009
Certificado de Averbação: 091036/01
Cedente: CARNAUDMETALBOX ENGINEERING LTD.
País da Cedente: REINO UNIDO
Cessionária: REXAM BEVERAGE CAN SOUTH AMERICA S/A.
País da Cessionária: BRASIL
Setor: FABRICAÇÃO DE EMBALAGENS METÁLICAS
CNPJ/CPF: 29.506.474/0016-78
Endereço da Cessionária: Av. José Ribeiro nº 999 - Pedregulho - Jacareí - SP
Natureza do Documento: Fatura nº 823 RJ 178614 de 25/11/2008
Objeto: SAT - Serviços de comissionamento e partida de 2 equipamentos Bodymakers modelo 5000 (prensa para o corpo das latas de alumínio)
Moeda de Pagamento: DOLAR DOS ESTADOS UNIDOS
Valor: US$ 22,304.62
Forma de Pagamento: Taxa/dia: US$ 920.00
Prazo: De 03/03/2008 até 19/03/2008
Responsável pelo pagamento do Imposto de Renda: Cessionária

Processo: 091037 **350**

Com Última Informação de: 21/12/2009
Certificado de Averbação: 091037/01
Cedente: CARNAUDMETALBOX ENGINEERING LTD
País da Cedente: REINO UNIDO
Cessionária: REXAM BEVERAGE CAN SOUTH AMERICA S/A
País da Cessionária: BRASIL
Setor: FABRICAÇÃO DE EMBALAGENS METÁLICAS
CNPJ/CPF: 29.506.474/0016-78
Endereço da Cessionária: Av. José Ribeiro, 999 - Pedregulho - Jacareí - SP
Natureza do Documento: Fatura nº 823 RJ 179606 de 10/12/2008
Objeto: SAT - Serviços de comissionamento de 3400 moldes rebaixadores (Die Necker)
Moeda de Pagamento: DOLAR DOS ESTADOS UNIDOS
Valor: US$ 36,364.27
Forma de Pagamento: Taxa/dia: US$ 920.00
Prazo: De 25/07/2008 até 26/09/2008
Responsável pelo pagamento do Imposto de Renda: Cessionária

Processo: 091038 **350**
Com Última Informação de: 21/12/2009
Certificado de Averbação: 091038/01
Cedente: CARNAUDMETALBOX ENGINEERING LTD.
País da Cedente: REINO UNIDO
Cessionária: REXAM BEVERAGE CAN SOUTH AMERICA S/A.
País da Cessionária: BRASIL
Setor: FABRICAÇÃO DE EMBALAGENS METÁLICAS
CNPJ/CPF: 29.506.474/0016-78
Endereço da Cessionária: Av. José Ribeiro nº 999 - Pedregulho - Jacareí - SP
Natureza do Documento: Fatura nº 823 RJ 179605 de 10/12/2008
Objeto: SAT - Serviços de comissionamento e partida do equipamento Spray de verniz interno no interior das latas
Moeda de Pagamento: DOLAR DOS ESTADOS UNIDOS
Valor: US$ 3,680.00
Forma de Pagamento: Taxa/dia: US$ 920.00
Prazo: De 15/07/2008 até 20/07/2008
Responsável pelo pagamento do Imposto de Renda: Cessionária

Processo: 091039 **350**
Com Última Informação de: 21/12/2009
Certificado de Averbação: 091039/01
Cedente: FLEETWOOD GOLDCO WYARD AMBEC
País da Cedente: ESTADOS UNIDOS
Cessionária: REXAM AMAZÔNIA LTDA.
País da Cessionária: BRASIL
Setor: FABRICAÇÃO DE EMBALAGENS METÁLICAS
CNPJ/CPF: 04.838.649/0001-37
Endereço da Cessionária: Avenida Cupiuba nº 1600 - Distrito Industrial - Manaus - AM
Natureza do Documento: Fatura nº 9783 de 25/09/2009-
Objeto: SAT- Serviços técnicos prestados nas conexões do sistema automático de bandeja de carregamento/descarregamento de estoque balanceador 4B, recolocação de partes invertido e sensores-
Moeda de Pagamento: DOLAR DOS ESTADOS UNIDOS
Valor: USD 20,167.00-
Forma de Pagamento: Taxa/dia USD 980.00-
Prazo: 02/01/2009 até 26/01/2009-
Responsável pelo pagamento do Imposto de Renda: Cessionária

Processo: 091040 **350**
Com Última Informação de: 21/12/2009
Certificado de Averbação: 091040/01
Cedente: FLEETWOOD GOLDCO WYARD AMBEC
País da Cedente: ESTADOS UNIDOS
Cessionária: REXAM AMAZÔNIA LTDA.
País da Cessionária: BRASIL
Setor: FABRICAÇÃO DE EMBALAGENS METÁLICAS
CNPJ/CPF: 04.838.649/0001-37
Endereço da Cessionária: Avenida Cupiuba nº 1600 - Distrito Industrial - Manaus - AM
Natureza do Documento: Fatura nº 9781 de 25/09/2009-
Objeto: SAT - Serviços técnicos prestados nas conexões de avanço e saída de comissionamento do sistema automático de bandeja de carregamento/descarregamento de estoque balanceador 4B, sensores de levantamento retrocesso, última árvore de cames-
Moeda de Pagamento: DOLAR DOS ESTADOS UNIDOS
Valor: USD 28,952.00-
Forma de Pagamento: Taxa/dia USD 980.00-
Prazo: 15/11/2008 até 28/11/2008-
Responsável pelo pagamento do Imposto de Renda: Cessionária

Processo: 091041 **350**
Com Última Informação de: 21/12/2009
Certificado de Averbação: 091041/01
Cedente: FLEETWOOD GOLDCO WYARD AMBEC
País da Cedente: ESTADOS UNIDOS
Cessionária: REXAM AMAZÔNIA LTDA.
País da Cessionária: BRASIL
Setor: FABRICAÇÃO DE EMBALAGENS METÁLICAS
CNPJ/CPF: 04.838.649/0001-37
Endereço da Cessionária: Avenida Cupiuba nº 1600 - Distrito Industrial - Manaus - AM
Natureza do Documento: Fatura nº 9780 de 25/09/2009
Objeto: SAT- Serviços técnicos prestados no módulo 4 controle de avanço
e saída, comissionamento do sistema automático de bandeja de carregamento/descarregamento de estoque balanceador 4B, C, árvore de cames, invertido e sensores
Moeda de Pagamento: DOLAR DOS ESTADOS UNIDOS
Valor: USD 24,276.00
Forma de Pagamento: Taxa/dia: USD 980.00-
Prazo: De 03/11/2008 até 14/11/2008
Responsável pelo pagamento do Imposto de Renda: Cessionária

Processo: 091042 **350**
Com Última Informação de: 21/12/2009
Certificado de Averbação: 091042/01
Cedente: FLEETWOOD GOLDCO WYARD AMBEC
País da Cedente: ESTADOS UNIDOS
Cessionária: REXAM AMAZÔNIA LTDA.
País da Cessionária: BRASIL
Setor: FABRICAÇÃO DE EMBALAGENS METÁLICAS
CNPJ/CPF: 04.838.649/0001-37
Endereço da Cessionária: Avenida Cupiuba nº 1600 - Distrito Industrial - Manaus - AM
Natureza do Documento: Fatura nº 9782 de 25/09/2009
Objeto: SAT- Serviços técnicos prestados nas conexões de avanço e saída de comissionamento do sistema automático de bandeja de carregamento/descarregamento de estoque balanceador 4B, sensores de levantamnento retrocesso, última árvore de cames
Moeda de Pagamento: DOLAR DOS ESTADOS UNIDOS
Valor: USD 26,614.00
Forma de Pagamento: Taxa/dia: USD 980.00
Prazo: De 01/12/2008 até 13/12/2008
Responsável pelo pagamento do Imposto de Renda: Cessionária

Processo: 091043 **350**
Com Última Informação de: 21/12/2009
Certificado de Averbação: 091043/01
Cedente: CARNAUDMETALBOX ENGINEERING LTD
País da Cedente: REINO UNIDO
Cessionária: REXAM BEVERAGE CAN SOUTH AMERICA S/A.
País da Cessionária: BRASIL
Setor: FABRICAÇÃO DE EMBALAGENS METÁLICAS
CNPJ/CPF: 29.506.474/0016-78
Endereço da Cessionária: Av. José Ribeiro nº 999 - Pedregulho - Jacareí - SP
Natureza do Documento: Fatura nº 823 RJ 179399 de 25/11/2008
Objeto: SAT - Serviços de comissionamento e partida em 6 (seis) equipamentos Bodymakers (prensa para o corpo das latas de alumínio)
Moeda de Pagamento: DOLAR DOS ESTADOS UNIDOS
Valor: US$ 30,002.95
Forma de Pagamento: Taxa/dia: US$ 920.00
Prazo: De 30/06/2008 até 26/08/2008
Responsável pelo pagamento do Imposto de Renda: Cessionária

Processo: 091045 **350**
Com Última Informação de: 22/12/2009
Certificado de Averbação: 091045/01
Cedente: HOUGHTON INTERNATIONAL INC.
País da Cedente: ESTADOS UNIDOS
Cessionária: HOUGHTON BRASIL LTDA.
País da Cessionária: BRASIL
Setor: FABRICAÇÃO DE OUTROS PRODUTOS QUÍMICOS NÃO ESPECIFICADOS OU NÃO CLASSIFICADOS
CNPJ/CPF: 57.490.245/0001-61
Endereço da Cessionária: Rua Alpont nº 170 - Capuava - Mauá - SP
Natureza do Documento: Contrato de 04/11/2009-
Objeto: UM - Licença exclusiva para os Registros nºs
002096846, 003257258, 006286135, 006286143, 006286151, 006296211, 006296220, 006296238, 006296246, 006296335, 006683401, 200154503, 740174576, 740174665, 810515687, 812357132, 812357140, 812360389, 812589670, 814916945, 820727563, 811945804, 811945839, 824255976, 827873107, 827873131, 827873158, 827873174 e 827873182-
Valor: "NIHIL"-
Prazo: De 04/11/2009 até 04/11/2014-
Responsável pelo pagamento do Imposto de Renda: Não se Aplica

Processo: 091049 **350**
Com Última Informação de: 22/12/2009
Certificado de Averbação: 091049/01
Cedente: DIREXA ENGINEERING LLC
País da Cedente: ESTADOS UNIDOS
Cessionária: CERÂMICA CITY LTDA.
País da Cessionária: BRASIL
Setor: FABRICAÇÃO DE PRODUTOS CERÂMICOS
CNPJ/CPF: 59.324.897/0001-51
Endereço da Cessionária: Rodovia Presidente Castelo Branco, s/nº - km 144 - Aleluia - Cesário Lange - SP
Natureza do Documento: Contrato de 01/10/2009-
Objeto: SAT- Prestação de serviços de assistência técnica e assessoria para construção de forno túnel com estrutura de aço, totalmente equipado com respectivos vagões, conforme detalhamento constante da cláusula sexta do
Contrato-
Moeda de Pagamento: REAL
Valor: R$ 540.000,00-
Forma de Pagamento: Taxas/hora R$ 150,00 e R$ 162,00-
Prazo: 01/10/2009 até 15/09/2010-
Responsável pelo pagamento do Imposto de Renda: Cessionária

Processo: 091051 **350**
Com Última Informação de: 23/12/2009
Certificado de Averbação: 091051/01
Cedente: UNIVERSITE DE PAU ET DES PAYS DE L'ADOUR E LE CENTRE NATIONAL DE LA RECHERCHE SCIENTIFIQUE
País da Cedente: FRANÇA
Cessionária: PETRÓLEO BRASILEIRO S/A - PETROBRAS
País da Cessionária: BRASIL
Setor: REFINO DE PETRÓLEO
CNPJ/CPF: 33.000.167/0001-01
Endereço da Cessionária: Av. República do Chile nº 65 - Sala 302 - Centro - Rio de Janeiro - RJ
Natureza do Documento: Contrato nº 0050.0050119.09.2 de 05/11/2009
Objeto: SAT- Serviços relacionados a "Estudo da estabilidade de asfalteno de óleos vivos da Petrobrás sob condições de alta pressão"
Moeda de Pagamento: EURO
Valor: Até EUR 55.000,00
Forma de Pagamento: Taxas/hora :EUR.150,00 , EUR175,00 e EUR150,00
Prazo: De 05/11/2009 até 13/01/2010
Responsável pelo pagamento do Imposto de Renda: Cedente

Processo: 091054 **350**
Com Última Informação de: 23/12/2009
Certificado de Averbação: 091054/01
Cedente: SEMCO SYSTEMS LIMITED
País da Cedente: CANADÁ
Cessionária: VOTORANTIM SIDERURGIA S/A
País da Cessionária: BRASIL
Setor: METALURGIA DE OUTROS METAIS NÃO-FERROSOS E SUAS LIGAS
CNPJ/CPF: 60.892.403/0001-14
Endereço da Cessionária: Estrada resende/Riachuelo, km 20, sala"A" - Morada da Colina - Resende - RJ
Natureza do Documento: Fatura nº 36242 de 30/05/2008-
Objeto: SAT - Serviços de manutenção especializada de equipamento (sistema de sopradores de pó)-
Moeda de Pagamento: DOLAR DOS ESTADOS UNIDOS
Valor: USD 6,400.00-
Forma de Pagamento: Taxa/hora USD 100.00-
Prazo: 30/05/2008 a 11/06/2008-
Responsável pelo pagamento do Imposto de Renda: Cessionária
Serviços/Despesas Isentas de Averbação: USD 4,119.44 - Despesas aéreas, locomoção e visto-

Processo: 091055 **350**
Com Última Informação de: 23/12/2009
Certificado de Averbação: 091055/01
Cedente: BURGER KING CORPORATION
País da Cedente: ESTADOS UNIDOS
Cessionária: KING FOOD COMÉRCIO DE ALIMENTOS LTDA.
País da Cessionária: BRASIL
Setor: LANCHONETES E SIMILARES
CNPJ/CPF: 07.400.611/0001-76
Endereço da Cessionária: Rua 34 nº 29 - Setor Marista - Goiânia - GO
Natureza do Documento: Contrato de 20/10/2009-

Objeto: Franquia não exclusiva para operação do Sistema denominado "Sistema
Burger King" localizado no Taguatinga Shopping, Rua 210 QS 01 - Lote 40 Aguas Claras, Taguatinga, Brasília - DF - Brasill, incluindo os Registros nºs: 007177291, 816049289, 816049246, 818747870, 821508458, 821508466, 811702707, 816049262, 818747919, 818747927, 006987249, 818747935, 818747706, 820260380, 815951825, 820105236, 819648426, 816456682, 820260398, 826839371, 816049270, 818747862, 818747889, 818747897 e 818747900-
Moeda de Pagamento: DOLAR DOS ESTADOS UNIDOS
Valor: Taxa Inicial de Franquia: US$ 37,000.00;
Taxa de Royalties: 5% (cinco por cento) sobre as vendas brutas-
Forma de Pagamento: Mensal-
Prazo: De 18/12/2009 até 27/01/2019-
Responsável pelo pagamento do Imposto de Renda: Cedente
Serviços/Despesas Isentas de Averbação: Taxa de Publicidade: 5% (cinco por cento) sobre as vendas brutas-

Processo: 091056 **350**
Com Última Informação de: 24/12/2009
Certificado de Averbação: 091056/01
Cedente: NORTHERN TECHNOLOGIES INTERNATIONAL CORPORATION
País da Cedente: ESTADOS UNIDOS
Cessionária: PETRÓLEO BRASILEIRO S/A - PETROBRAS
País da Cessionária: BRASIL
Setor: REFINO DE PETRÓLEO
CNPJ/CPF: 33.000.167/0001-01
Endereço da Cessionária: Av. República do Chile nº 65 - Sala 302 - Centro - Rio de Janeiro - RJ
Natureza do Documento: Termo de Cooperação nº0020.0046255.08.9 de 02/12/2008 e Aditivo nº1 de 25/05/2009
Objeto: SAT- Serviços de desenvolvimento e qualificação de uma tecnologia para proteção de flanges contra corrosão
Moeda de Pagamento: DOLAR DOS ESTADOS UNIDOS
Valor: Até US$ 37,340.00
Forma de Pagamento: Taxa/hora variando de US$ 25.00 até US$ 150.00
Prazo: De 02/12/2008 até 03/06/2010
Responsável pelo pagamento do Imposto de Renda: Cessionária
Serviços/Despesas Isentas de Averbação: Até US$28.346,00 - Despesas de viagem, alimentação e transporte

Processo: 091059 **350**
Com Última Informação de: 29/12/2009
Certificado de Averbação: 091059/01
Cedente: NIPPON STEEL ENGINEERING CO., LTD.
País da Cedente: JAPÃO
Cessionária: UNIGAL LTDA.
País da Cessionária: BRASIL
Setor: METALURGIA BÁSICA
CNPJ/CPF: 02.830.943/0001-77
Endereço da Cessionária: Rua Professor José Vieira de Mendonça nº 3011 - Engenho Nogueira - Belo Horizonte - MG
Natureza do Documento: Fatura de 16/10/2009-
Objeto: SAT - Serviços de reforma da linha e galvanização contínua por imersão a quente, localizada em Ipatinga-MG-
Moeda de Pagamento: IEN JAPONES
Valor: JPY 12.959.375,00-
Forma de Pagamento: Taxa/hora JPY 110.000,00-
Prazo: De 27/08/2007 a 31/12/2007-
Responsável pelo pagamento do Imposto de Renda: Cedente

Diretoria de Contratos de Tecnologia e Outros Registros - DIRTEC
Despachos Relativos a Pedidos e Registros de Programas de Computador (RS)

RPI 2038 de 26/01/2010

080
PUBLICAÇÃO DE PEDIDO DE REGISTRO DE PROGRAMA DE COMPUTADOR

Processo: 09847-5 **080**
Título: SIGS - SOLUÇÃO INTEGRADA DE GESTAO SINDICAL
Titular: JOSE ANCHIETA SOARES DE PAIVA
Criador: JOSE ANCHIETA SOARES DE PAIVA
Linguagem: DELPHI 7
Campo de Aplicação: AD-01, AD-05, AD-11, EC-14, IF-10
Tipo de Programa: AT-01, AT-06, FA-01
Data da Criação: 07/09/2008
Regime de Guarda: Sigilo Até 08/07/2019
Procurador: Não informado ou inexistente

Processo: 09850-1 **080**
Título: DICPLUS
Titular: SOFTWARE SOLUTIONS LTDA
Criador: SÉRGIO LEITE DE SOUSA
Linguagem: JAVA
Campo de Aplicação: TC-02
Tipo de Programa: SO-04
Data da Criação: 19/06/2009
Regime de Guarda: Sem sigilo
Procurador: ALBERTO RODRIGUES DOS SANTOS JÚNIOR

Processo: 10114-0 **080**
Título: SENTRY
Titular: EDUARDO DE MORAIS GONÇALVES MARTINS COSTA, RONALDO ELOI SANTOS
Criador: EDUARDO DE MORAIS GONÇALVES MARTINS COSTA, RONALDO ELOI SANTOS
Linguagem: JAVA EE
Campo de Aplicação: AD-09, DI-01, FN-06, IF-01, MT-06
Tipo de Programa: IA-02
Data da Criação: 31/01/2009
Regime de Guarda: Sigilo Até 01/10/2019
Procurador: WELINTON JARBAS DE SOUZA

Processo: 10118-1 **080**
Título: SEC - SISTEMA DE ENVELOPAMENTO COMPARTILHADO - AGLUTINADO
Titular: RACIONALIZA SERVIÇOS LTDA
Criador: OSWALDO DA SILVA JORGE
Linguagem: VISUAL BASIC
Campo de Aplicação: IF-01
Tipo de Programa: GI-01, GI-02, GI-04, GI-06, GI-07
Data da Criação: 04/11/2009
Regime de Guarda: Sigilo Até 27/10/2019
Procurador: Não informado ou inexistente

Processo: 10119-3 **080**
Título: POL
Titular: INVOICE CONSULTORIA E ASSESSORIA EM GESTÃO DE TELECOMUNICAÇÕES LTDA.
Criador: PAULA ZANDOMENI
Linguagem: PHP, SQL
Campo de Aplicação: EC-14, FN-05, FN-06, IF-10, TC-01
Tipo de Programa: AP-01, AP-02, AP-03, AP-04, AP-05
Data da Criação: 04/11/2009
Regime de Guarda: Sigilo Até 28/10/2019
Procurador: IDÉIATIVA PROPRIEDADE INTELECTUAL LTDA.

Processo: 10120-2 **080**
Título: SAUDAFLEX- SISTEMA DE GESTÃO DE SAÚDE
Titular: ASSIST COMÉRCIO E SERVIÇOS LTDA.
Criador: RAFAEL DE GODOI SPIANDORIN
Linguagem: PHP
Campo de Aplicação: SD-02
Tipo de Programa: GI-01, GI-04, GI-06
Data da Criação: 04/11/2009
Regime de Guarda: Sigilo Até 29/10/2019
Procurador: Não informado ou inexistente

Processo: 10121-4 **080**
Título: GP4
Titular: INVOICE CONSULTORIA E ASSESSORIA EM GESTÃO DE TELECOMUNICAÇÕES LTDA.
Criador: PAULA ZANDOMENI
Linguagem: PHP, SQL
Campo de Aplicação: EC-14, FN-05, FN-06, IF-10, TC-01
Tipo de Programa: AP-01, AP-02, AP-03, AP-04, AP-05
Data da Criação: 04/11/2009
Regime de Guarda: Sigilo Até 28/10/2019
Procurador: IDÉIATIVA PROPRIEDADE INTELECTUAL LTDA.

Processo: 10122-6 **080**
Título: "PORTAL WEBCASAS"
Titular: IPEVBRASIL - INTELIGÊNCIA EM PESQUISA E CONTEÚDO DO BRASIL LTDA
Criador: ROBERTO FERREIRA DE CARVALHO DIAS
Linguagem: PHP 5
Campo de Aplicação: AD-10, HB-01
Tipo de Programa: GI-01, GI-02
Data da Criação: 04/11/2009
Regime de Guarda: Sigilo Até 21/10/2019
Procurador: AUNIMARK MARCAS E PATENTES LTDA

Processo: 10123-1 **080**
Título: EXPERT FILM DICOM
Titular: 2M SOLUTIONS ABC COMÉRCIO DE EQUIPAMENTOS PARA INFORMÁTICA LTDA
Criador: MARCELO DUARTE
Linguagem: DELPHI, SQL
Campo de Aplicação: SD-01, SD-02, SD-05, SD-06, SD-08
Tipo de Programa: AP-01, SM-04, TC-01, TC-03, TC-04
Data da Criação: 04/11/2009
Regime de Guarda: Sigilo Até 23/10/2019
Procurador: MARCELO DUARTE

Processo: 10124-3 **080**
Título: 4XPERT
Titular: 4X/FX SISTEMAS LTDA.
Criador: PAULO ROBERTO KRESS MOREIRA
Linguagem: C, C++, MQL4
Campo de Aplicação: EC-04, EC-06, EC-12, FN-02, FN-03
Tipo de Programa: AP-01, GI-01, IA-02, SO-02, SO-04
Data da Criação: 04/11/2009
Regime de Guarda: Sigilo Até 29/10/2019
Procurador: SÃO PAULO MARCAS E PATENTES LTDA.

Processo: 10125-5 **080**
Título: DAF
Titular: PORTO SEGURO COMPANHIA DE SEGUROS GERAIS
Criador: MARCO ANTONIO VETTORI
Linguagem: C, C++, JAVASCRIPT, JSP
Campo de Aplicação: IF-02, SV-02
Tipo de Programa: CD-03, CD-04, GI-01, GI-04, SO-05, TI-03
Data da Criação: 02/05/2007
Regime de Guarda: Sigilo Até 29/10/2019
Procurador: TINOCO SOARES & FILHO S/C LTDA.

Processo: 10126-0 **080**
Título: HELPLINK PHR
Titular: HELP LINK ARMAZENAMENTO DE INFORMAÇÕES INFORMATIZADAS LTDA. EPP
Criador: RODRIGO BIZARRO
Linguagem: HTML, MYSQL, PHP
Campo de Aplicação: AD-02, AD-05, IF-02, IF-07, SD-02
Tipo de Programa: AP-02, AP-04, FA-01, GI-01, GI-07
Data da Criação: 15/12/2008
Regime de Guarda: Sigilo Até 29/10/2019
Procurador: GABRIEL GOUVÊA GARCIA

Processo: 10127-2 **080**
Título: ORTOCAD
Titular: UNIVERSIDADE FEDERAL DO RIO GRANDE DO NORTE
Criador: ANGELO RONCALLI OLIVEIRA GUERRA, IVAN MAX FREIRE DE LACERDA, LUZINARO GOMES DA SILVA, WILLIAM FERNANDES QUEIROZ
Linguagem: C++
Campo de Aplicação: SD-06
Tipo de Programa: SO-07
Data da Criação: 01/01/2008
Regime de Guarda: Sigilo Até 15/09/2019
Procurador: Não informado ou inexistente

Processo: 10128-4 **080**
Título: SMART.CLIPPING
Titular: WELKEY COSTA DO CARMO
Criador: WELKEY COSTA DO CARMO
Linguagem: HTML, JAVA, JSP
Campo de Aplicação: AD-02
Tipo de Programa: FA-01, GI-01
Data da Criação: 12/06/2007
Regime de Guarda: Sigilo Até 30/09/2019
Procurador: Não informado ou inexistente

Processo: 10130-5 **080**
Título: TOTAL CONTROLE IMÓVEIS 2009
Titular: CLECIO DE OLVEIRA DAVID
Criador: CLECIO DE OLVEIRA DAVID
Linguagem: Não informado
Campo de Aplicação: SV-03
Tipo de Programa: AV-02, GI-02, GI-04, GI-06, TI-03
Data da Criação: 31/10/2009
Regime de Guarda: Sigilo Até 06/11/2019
Procurador: Não informado ou inexistente

Processo: 10131-0 **080**
Título: SIMULAÇÃO ENERGÉTICA E EXERGETICA DE SISTEMAS DE CO-GERAÇÃO
Titular: UNIVERSIDADE FEDERAL DA BAHIA
Criador: EDNILDO ANDRADE TORRES, GEAN CLÁUDIO DE SOUZA SANTANA
Linguagem: EES
Campo de Aplicação: EN-03
Tipo de Programa: TC-01
Data da Criação: 01/01/2005
Regime de Guarda: Sem sigilo
Procurador: Não informado ou inexistente

Processo: 10152-1 **080**
Título: COMPONENTES GEOGRÁFICO PARA AMBIENTE WINDOWS - TECOM'S
Titular: FUNDAÇÃO DE CIÊNCIAS APLICAÇÕES E TECNOLOGIA ESPACIAIS
Criador: ALESSANDRA RIBEIRO DE SIQUEIRA, AMANDA DE ALMEIDA GABRIEL, CLAUDETE BORGES FERREIRA DA ROCHA, DENIS KENITI ENDO, ELAINE ASSIS DE ASSIS SANTOS, FERNANDO WILLIAM TEIXEIRA MONCHERO, GUSTAVO GONÇALVES ALVIM, HILTON LUIZ DA ROCHA MEDEIROS, ISABELE DALCIN FRANCISCO DA ANUNCIAÇÃO, JOSÉ MARIA VILAC PINHEIRO, JOSÉ ROBERTO OSSES, KELLY A. BARBOSA KINOSHITA, MILTON SÉRGIO DE OLIVEIRA JÚNIOR, MÁRIO ROCCO PETTINATI, MÁRIO

ROCCO PETTINATI, RICARDO CARTAXO MODESTO DE SOUZA, ROGÉRIO THOMÉ, RUI MAURÍCIO GREGÓRIO, UBIRAJARA MOURA DE FREITAS, WELLINGTON MÁRCIO CARNEIRO
Linguagem: C++, VISUAL STUDIO
Campo de Aplicação: AD-04, AH-03, EC-04, ED-03, EN-01, FN-01, GC-08, HB-01, HD-02, MA-02, MA-03, MA-04, SD-02, SM-01, SM-02, SM-03, SM-04, SM-05, SV-01, UB-02, UB-03, UB-04
Tipo de Programa: DS-05
Data da Criação: 05/09/2001
Regime de Guarda: Sigilo Até 30/10/2019
Procurador: LAURO EDUARDO DE SOUZA PINTO

Processo: 10153-3 **080**
Título: SIGEF
Titular: TW ASSESSORIA EMPRESARIAL LTDA
Criador: DENILSON FELIPE BORGES
Linguagem: DELPHI, FIREBIRD
Campo de Aplicação: AD-02
Tipo de Programa: GI-01
Data da Criação: 01/06/2002
Regime de Guarda: Sigilo Até 30/10/2019
Procurador: CIDWAN UBERLÂNDIA LTDA

Processo: 10176-1 **080**
Título: CONTÁGIL
Titular: ÁGILI SOFTWARES PARA ÁREA PÚBLICA LTDA
Criador: DENISE FRANZINI BUOSI URIAS, JOSÉ CARLOS URIAS
Linguagem: ACUCOBOL
Campo de Aplicação: AD-02, AD-04, CC-04, FN-01, FN-04
Tipo de Programa: AT-01, FA-01, GI-01, GI-06, GI-07
Data da Criação: 15/06/2000
Regime de Guarda: Sigilo Até 26/11/2019
Procurador: Não informado ou inexistente

Processo: 10177-3 **080**
Título: SOCIAL
Titular: ÁGILI SOFTWARES PARA ÁREA PÚBLICA LTDA
Criador: DENISE FRANZINI BUOSI URIAS, JOSÉ CARLOS URIAS
Linguagem: ACUCOBOL
Campo de Aplicação: AD-02, AD-04, IF-10, PR-01, PR-02
Tipo de Programa: AT-01, FA-01, GI-01, GI-06, GI-07
Data da Criação: 01/02/2002
Regime de Guarda: Sigilo Até 26/11/2019
Procurador: Não informado ou inexistente

Processo: 10178-5 **080**
Título: RECEITAS
Titular: ÁGILI SOFTWARES PARA ÁREA PÚBLICA LTDA
Criador: CHARLES EDUARDO AGOSTINI, DENISE FRANZINI BUOSI URIAS, JOSÉ CARLOS URIAS, JOSÉ ROBERTO DENARDI
Linguagem: ACUCOBOL
Campo de Aplicação: AD-02, AD-04, AH-03, IF-10, SM-03
Tipo de Programa: AT-01, FA-01, GI-01, GI-06, GI-07
Data da Criação: 23/09/2000
Regime de Guarda: Sigilo Até 26/11/2019
Procurador: Não informado ou inexistente

Processo: 10179-0 **080**
Título: PONTUAL
Titular: ÁGILI SOFTWARES PARA ÁREA PÚBLICA LTDA
Criador: CHARLES EDUARDO AGOSTINI, DENISE FRANZINI BUOSI URIAS
Linguagem: ACUCOBOL
Campo de Aplicação: AD-02, AD-04, AD-07, IF-10, TB-02
Tipo de Programa: AT-01, FA-01, GI-01, GI-06, GI-07
Data da Criação: 08/08/1999
Regime de Guarda: Sigilo Até 26/11/2019
Procurador: Não informado ou inexistente

Processo: 10180-6 **080**
Título: LEITOR
Titular: ÁGILI SOFTWARES PARA ÁREA PÚBLICA LTDA
Criador: DENISE FRANZINI BUOSI URIAS, IRINEU MOREL RICARDI
Linguagem: ACUCOBOL
Campo de Aplicação: AD-02, AD-04, IF-05, IF-10
Tipo de Programa: AP-01, AT-01, AT-06, FA-01, GI-01, GI-06, GI-07
Data da Criação: 25/07/2000
Regime de Guarda: Sigilo Até 26/11/2019
Procurador: Não informado ou inexistente

Processo: 10181-1 **080**
Título: FÁCIL
Titular: ÁGILI SOFTWARES PARA ÁREA PÚBLICA LTDA
Criador: DENISE FRANZINI BUOSI URIAS, EDSON JULIANO MAESTRO, POLLYANA LUDMYLLA LOWE
Linguagem: ACUCOBOL
Campo de Aplicação: AD-02, AD-04, DI-01, FN-01, FN-04
Tipo de Programa: AT-01, FA-01, GI-01, GI-06, GI-07
Data da Criação: 28/02/2008
Regime de Guarda: Sigilo Até 26/11/2019
Procurador: Não informado ou inexistente

Processo: 10183-5 **080**
Título: APRENDIZ
Titular: ÁGILI SOFTWARES PARA ÁREA PÚBLICA LTDA
Criador: CHARLES EDUARDO AGOSTINI, DENISE FRANZINI BUOSI URIAS
Linguagem: ACUCOBOL
Campo de Aplicação: AD-02, AD-04, ED-01, ED-02, ED-03, ED-06, IF-10
Tipo de Programa: AP-01, AT-01, AT-06, FA-01, GI-01, GI-06, GI-07
Data da Criação: 17/05/1999
Regime de Guarda: Sigilo Até 26/11/2019
Procurador: Não informado ou inexistente

Processo: 10184-0 **080**
Título: CÉLULA
Titular: ÁGILI SOFTWARES PARA ÁREA PÚBLICA LTDA
Criador: CHARLES EDUARDO AGOSTINI, DENISE FRANZINI BUOSI URIAS, FÁBIO CÉSAR ZANELLATO
Linguagem: DELPHI
Campo de Aplicação: AD-02, AD-04, IF-10, SD-01, SD-02, SD-05, SD-06
Tipo de Programa: AP-01, AT-01, AT-06, FA-01, GI-01, GI-06, GI-07
Data da Criação: 01/03/2006
Regime de Guarda: Sigilo Até 26/11/2019
Procurador: Não informado ou inexistente

Processo: 10185-2 **080**
Título: HIDRO
Titular: ÁGILI SOFTWARES PARA ÁREA PÚBLICA LTDA
Criador: CHARLES EDUARDO AGOSTINI, DENISE FRANZINI BUOSI URIAS, IRINEU MOREL RICARDI
Linguagem: ACUCOBOL
Campo de Aplicação: AD-02, AD-04, IF-10, SM-04, SM-05
Tipo de Programa: AP-01, AT-01, AT-06, FA-01, GI-01, GI-06, GI-07
Data da Criação: 05/03/2001
Regime de Guarda: Sigilo Até 26/11/2019
Procurador: Não informado ou inexistente

Processo: 10186-4 **080**
Título: GUARDIÃO
Titular: ÁGILI SOFTWARES PARA ÁREA PÚBLICA LTDA
Criador: CHARLES EDUARDO AGOSTINI, DENISE FRANZINI BUOSI URIAS, JOSÉ CARLOS URIAS, MATEUS FERNANDO BORGES
Linguagem: ACUCOBOL
Campo de Aplicação: AD-02, AD-04, AD-08, AD-09, CC-04, DI-01, IF-10
Tipo de Programa: AP-01, AT-01, AT-06, FA-01, GI-01, GI-06, GI-07
Data da Criação: 10/04/2001
Regime de Guarda: Sigilo Até 26/11/2019
Procurador: Não informado ou inexistente

090 DEFERIMENTO DE PEDIDO DE REGISTRO DE PROGRAMA DE COMPUTADOR

Processo: 05385-1 **090**
Título: SGIR - SISTEMA DE GESTÃO INTEGRADA DE RISCOS
Titular: MJA CONSULTORIA E SISTEMAS S/C LTDA
Criador: MARCELLO AVELLA
Linguagem: SQL
Campo de Aplicação: AD-01, AD-02, AD-03, AD-05
Tipo de Programa: AP-01, AP-02, AP-03, AT-01, GI-01
Data da Criação: 01/08/2003
Regime de Guarda: Sigilo Até 02/09/2013
Procurador: Não informado ou inexistente

Processo: 08102-6 **090**
Título: SISTEMA DE AUTOMAÇÃO DE ENTREGA DE EPIS - SIGEPI
Titular: LUÍS CLÁUDIO CAMPOS DA SILVEIRA
Criador: LUÍS CLÁUDIO CAMPOS DA SILVEIRA
Linguagem: DELPHI, FIVEWIN, HARBOUR
Campo de Aplicação: AD-01, AD-05, AD-06, AD-08
Tipo de Programa: AP-03, AT-01, GI-01, SO-07
Data da Criação: 01/11/1999
Regime de Guarda: Sigilo Até 04/05/2017
Procurador: EDUARDO AUGUSTO FAITARONE DO SIM

Processo: 10104-4 **090**
Título: SISTEMA DE GESTÃO HOSPITALAR - SGH
Titular: ASSOCIAÇÃO PARANAENSE DE CULTURA
Criador: ADRIANO RODRIGO SCHEFFER, EDSON JOSÉ PACHECO, GILSON JOSE MATUCHESKI, GLAUCINEI JOSÉ BIZETTO, MARCELO DA SILVA, PRISCILA VRIESMAN ARAUJO, ROBSON SCHNEIDER DA NATIVIDADE, RUBENS SERTAGE
Linguagem: JAVA
Campo de Aplicação: AD-01, IF-01, SD-01, SD-07
Tipo de Programa: AP-02, AP-03, AT-06, FA-01, GI-01
Data da Criação: 28/10/2008
Regime de Guarda: Sigilo Até 15/10/2019
Procurador: Não informado ou inexistente

Processo: 10105-6 **090**
Título: ESTAÇÃO ESPACIAL ALEXANDRIA - RUMO AO PLANETA ANTÍQUA - VOLUME 03
Titular: ASSOCIAÇÃO PARANAENSE DE CULTURA
Criador: ANDERSON ALVES BAPTISTA, LUIZ ANTONIO PAVÃO, MARCELO HENRIQUE DE MORAES, ROCKY GABARDO ARBIGAUS, RODRIGO FELIPE SUHR
Linguagem: C TORQUE SCRIPT, FLASH, VISUAL BASIC.NET
Campo de Aplicação: ED-01, ED-04
Tipo de Programa: ET-01, ET-02, ET-03, ET-04
Data da Criação: 28/10/2009
Regime de Guarda: Sigilo Até 15/10/2019
Procurador: Não informado ou inexistente

Processo: 10106-1 **090**
Título: ESTAÇÃO ESPECIAL ALEXANDRIA - VOLUME 2
Titular: ASSOCIAÇÃO PARANAENSE DE CULTURA
Criador: ANDERSON ALVES BAPTISTA, LUIZ ANTONIO PAVÃO, MARCELO HENRIQUE DE MORAES, ROCKY GABARDO ARBIGAUS, RODRIGO FELIPE SUHR
Linguagem: C TORQUE SCRIPT, FLASH, VISUAL BASIC
Campo de Aplicação: ED-01, ED-04
Tipo de Programa: ET-01, ET-02, ET-03, ET-04
Data da Criação: 28/10/2009
Regime de Guarda: Sigilo Até 15/10/2019
Procurador: Não informado ou inexistente

Processo: 10146-6 **090**
Título: PRODAC MANAGER SYSTEM
Titular: J.M'S SOFTWARE LTDA
Criador: MICHAEL OLIVEIRA ABUD
Linguagem: DELPHI, OBJECT PASCAL
Campo de Aplicação: AD-01, AD-03, AD-05
Tipo de Programa: AT-03, AV-01, DS-04
Data da Criação: 25/02/2009
Regime de Guarda: Sigilo Até 20/10/2019
Procurador: Não informado ou inexistente

Processo: 10149-5 **090**
Título: SOC - SISTEMA OPERACIONAL COMUNICAÇÃO
Titular: EDIVALDO FERREIRA DA SILVA
Criador: EDIVALDO FERREIRA DA SILVA
Linguagem: DELPHI 7
Campo de Aplicação: CO-04
Tipo de Programa: GI-01, SO-04
Data da Criação: 01/07/2007
Regime de Guarda: Sigilo Até 09/11/2019
Procurador: Não informado ou inexistente

Processo: 10150-4 **090**
Título: ASPPREV - SERVIÇOS EM PREVIDÊNCIA
Titular: JORGE HENRIQUE GUAPYASSÚ MONTEIRO
Criador: JORGE HENRIQUE GUAPYASSÚ MONTEIRO
Linguagem: JAVA, NET, SQL

Campo de Aplicação: PR-01, PR-02
Tipo de Programa: AP-01
Data da Criação: 07/01/2008
Regime de Guarda: Sigilo Até 09/11/2019
Procurador: Não informado ou inexistente

Processo: 10151-6 **090**
Título: KLV - KAPTA LAÇO VIRTUAL
Titular: KOGNITUS AUTOMOÇÃO E PROCESSAMENTO DE IMAGENS LTDA.
Criador: ANTONIO CARLOS GAY THOMÉ, HENRIQUE OSCAR DURAN LIRA
Linguagem: C++
Campo de Aplicação: IF-10
Tipo de Programa: TC-03, TC-04
Data da Criação: 05/05/2009
Regime de Guarda: Sigilo Até 30/10/2019
Procurador: Não informado ou inexistente

Processo: 10160-0 **090**
Título: RT(P) - RAY TRACING PARAMETRIZADO
Titular: EDUARDO TOLEDO SANTOS
Criador: EDUARDO TOLEDO SANTOS
Linguagem: JAVA
Campo de Aplicação: CC-01, CO-05
Tipo de Programa: AP-01
Data da Criação: 17/07/1996
Regime de Guarda: Sigilo Até 01/12/2009
Procurador: Não informado ou inexistente

Processo: 10161-2 **090**
Título: CSD - CONSTRUCTION SITE DESIGNER
Titular: EDUARDO TOLEDO SANTOS
Criador: EDUARDO TOLEDO SANTOS
Linguagem: JSCRIPT
Campo de Aplicação: CC-01, CC-03, HB-02, IN-03
Tipo de Programa: AP-01
Data da Criação: 01/12/2006
Regime de Guarda: Sigilo Até 01/12/2009
Procurador: Não informado ou inexistente

Processo: 10163-6 **090**
Título: CPQD 2321 - ROTEIRIZADOR - V 1.0
Titular: FUNDAÇÃO CPQD - CENTRO DE PESQUISA E DESENVOLVIMENTO EM TELECOMUNICAÇÕES
Criador: GUILHERME PIMENTEL TELLES, PAULO VITOR GURTLER, SANDRO DANILO GATTI
Linguagem: JAVA
Campo de Aplicação: SV-01, TP-03
Tipo de Programa: TC-02
Data da Criação: 01/08/2009
Regime de Guarda: Sigilo Até 01/12/2009
Procurador: ANA LÚCIA FORNI POPPI

Processo: 10165-3 **090**
Título: CPQD2319 - PSW - V.1.0
Titular: FUNDAÇÃO CPQD - CENTRO DE PESQUISA E DESENVOLVIMENTO EM TELECOMUNICAÇÕES
Criador: ELTON MAURER, FLAVIA MARTINHO FERREIRA ROCHA, JOSÉ LUIS SCHIFFERLI LOPES, MARCO ANTÔNIO MIQUELINO, YUMIKO ARAKAKI
Linguagem: JAVA, SQL
Campo de Aplicação: IF-10, TC-04
Tipo de Programa: CD-05, FA-04, GI-01, GI-08
Data da Criação: 01/06/2009
Regime de Guarda: Sigilo Até 01/12/2009
Procurador: ANA LÚCIA FORNI POPPI

Processo: 10166-5 **090**
Título: CPQD2318 - CORRELATOR - V.1.0
Titular: FUNDAÇÃO CPQD - CENTRO DE PESQUISA E DESENVOLVIMENTO EM TELECOMUNICAÇÕES
Criador: DENIS TADEU REZENDE MUNHOZ, MARCO ANTÔNIO MIQUELINO, YUMIKO ARAKAKI
Linguagem: JAVA, SQL
Campo de Aplicação: IF-10, TC-04
Tipo de Programa: IA-02, UT-04
Data da Criação: 07/04/2009
Regime de Guarda: Sigilo Até 01/12/2009
Procurador: ANA LÚCIA FORNI POPPI

Processo: 10168-2 **090**
Título: CPQD2316 - CPQD FLOORPLAN - EXIBIÇÃO - V.1.0
Titular: FUNDAÇÃO CPQD - CENTRO DE PESQUISA E DESENVOLVIMENTO EM TELECOMUNICAÇÕES
Criador: FERNANDO AUGUSTO TEIXEIRA, GUILHERME PIMENTEL TELLES, RENATA MARIA GANSELLI STEVAUX
Linguagem: JAVA
Campo de Aplicação: AD-09, TC-04
Tipo de Programa: AP-01, AP-02, CT-03, SM-04
Data da Criação: 15/04/2009
Regime de Guarda: Sigilo Até 01/12/2009
Procurador: ANA LÚCIA FORNI POPPI

Processo: 10169-4 **090**
Título: CPQD2315 - CPQD FLOORPLAN - MEIO DE TRANSMISSÃO - V.1.0
Titular: FUNDAÇÃO CPQD - CENTRO DE PESQUISA E DESENVOLVIMENTO EM TELECOMUNICAÇÕES
Criador: FERNANDO AUGUSTO TEIXEIRA, GUILHERME PIMENTEL TELLES, RENATA MARIA GANSELLI STEVAUX
Linguagem: JAVA
Campo de Aplicação: AD-09, TC-04
Tipo de Programa: AP-01, AP-02, CT-03, SM-04
Data da Criação: 15/04/2009
Regime de Guarda: Sigilo Até 01/12/2009
Procurador: ANA LÚCIA FORNI POPPI

Processo: 10170-3 **090**
Título: CPQD2314 - CPQD FLOORPLAN - ESTRUTURA - V.1.0
Titular: FUNDAÇÃO CPQD - CENTRO DE PESQUISA E DESENVOLVIMENTO EM TELECOMUNICAÇÕES
Criador: FERNANDO AUGUSTO TEIXEIRA, GUILHERME PIMENTEL TELLES, RENATA MARIA GANSELLI STEVAUX
Linguagem: JAVA
Campo de Aplicação: AD-09, TC-04
Tipo de Programa: AP-01, AP-02, CT-03, SM-04
Data da Criação: 15/04/2009
Regime de Guarda: Sigilo Até 01/12/2009
Procurador: ANA LÚCIA FORNI POPPI

Processo: 10171-5 **090**
Título: CPQD2313-CPQD FLOORPLAN - EQUIPAMENTO - V.1.0
Titular: FUNDAÇÃO CPQD - CENTRO DE PESQUISA E DESENVOLVIMENTO EM TELECOMUNICAÇÕES
Criador: FERNANDO AUGUSTO TEIXEIRA, GUILHERME PIMENTEL TELLES, RENATA MARIA GANSELLI STEVAUX
Linguagem: JAVA
Campo de Aplicação: AD-09, TC-04
Tipo de Programa: AP-01, AP-02, CT-03, SM-04
Data da Criação: 01/12/2009
Regime de Guarda: Sigilo Até 01/12/2009
Procurador: ANA LÚCIA FORNI POPPI

Processo: 10174-4 **090**
Título: ORGANON 4
Titular: FREDERICO FERREIRA
Criador: FREDERICO FERREIRA
Linguagem: DELPHI
Campo de Aplicação: AD-03, AD-05, AD-06, AD-08, AD-10
Tipo de Programa: AP-01, CD-04, GI-02
Data da Criação: 01/07/1993
Regime de Guarda: Sigilo Até 02/12/2009
Procurador: Não informado ou inexistente

Processo: 10182-3 **090**
Título: AÇÃO
Titular: ÁGILI SOFTWARES PARA ÁREA PÚBLICA LTDA
Criador: DENISE FRANZINI BUOSI URIAS
Linguagem: ACUCOBOL
Campo de Aplicação: AD-02, AD-04, AN-02, HB-01, IF-10
Tipo de Programa: AT-01, FA-01, GI-01, GI-06, GI-07
Data da Criação: 01/10/1997
Regime de Guarda: Sigilo Até 26/11/2019
Procurador: Não informado ou inexistente

Processo: 10207-0 **090**
Título: BEEHOME
Titular: ERIK COELHO RAMALHO OMAR
Criador: ERIK COELHO RAMALHO OMAR
Linguagem: ADOBE FLEX/AIR, JAVA, PL / SQL
Campo de Aplicação: AD-01, AN-03, CO-04, IF-07, IF-09
Tipo de Programa: CD-06, DS-01, DS-02, DS-06, FA-01
Data da Criação: 01/03/2009
Regime de Guarda: Sigilo Até 05/12/2019
Procurador: Não informado ou inexistente

Processo: 10209-4 **090**
Título: NISTAGMUS - SOFTWARE PARA SISTEMA COMPUTADORIZADO PARA ELETRONISTAGMOGRAFIA
Titular: CONTRONIC SISTEMAS AUTOMÁTICOS LTDA
Criador: DANIEL RIBEIRO BRAIM, LUCIANO FAGUNDES KAWSKI, MAURÍCIO CAMPELO TAVARES
Linguagem: VISUAL BASIC.NET
Campo de Aplicação: SD-06, SD-08, SD-09
Tipo de Programa: IT-03
Data da Criação: 03/09/2009
Regime de Guarda: Sigilo Até 12/11/2019
Procurador: Não informado ou inexistente

Processo: 10210-3 **090**
Título: E107AR+ - FIRMWARE PARA ESTIMULADOR OTONEUROLÓGICO A AR
Titular: CONTRONIC SISTEMAS AUTOMÁTICOS LTDA
Criador: DOUGLAS ADALBERTO SCHEUNEMANN, LUCIANO FAGUNDES KAWSKI, MAURÍCIO CAMPELO TAVARES, VINICIUS TORCHELSEN ALVES
Linguagem: C, C++
Campo de Aplicação: SD-06, SD-08, SD-09
Tipo de Programa: IT-03, SO-09
Data da Criação: 21/09/2009
Regime de Guarda: Sigilo Até 12/11/2019
Procurador: Não informado ou inexistente

Processo: 10214-4 **090**
Título: TBC
Titular: PAULO CESAR LOPES DA COSTA
Criador: PAULO CESAR LOPES DA COSTA
Linguagem: VISUAL BASIC 6.0
Campo de Aplicação: AD-05, FN-05, SV-03
Tipo de Programa: AP-03, AT-03, AT-05
Data da Criação: 10/11/2009
Regime de Guarda: Sigilo Até 19/11/2019
Procurador: VILAGE MARCAS & PATENTES S/S LTDA

113 RETIFICAÇÃO

Processo: 08119-2 **113**
Título: CPQD2178 - FIRMWARE PARA TERMINAL OFFLINE, CARD2CARD - V.1.1
Titular: FUNDAÇÃO CPQD - CENTRO DE PESQUISA E DESENVOLVIMENTO EM TELECOMUNICAÇÕES
Criador: ANTONIO MASSAO NISHIKAWA
Linguagem: C
Campo de Aplicação: FN-02
Tipo de Programa: AT-03
Data da Criação: 03/11/2006
Regime de Guarda: Sigilo
Procurador: SILVANIA BRANDÃO AUGUSTO
O O TÍTULO FOI PUBLICADO INCORRETAMENTE NA RPI 2025 COMO CPQD 2139 - SAPSA - SERVIÇO DE APOIO AO PROFESSOR EM SALA DE AULA - SAPSA IP - V.1.0, PORÉM O TÍTULO CORRETO É CPQD 2193 - SAPSA - SERVIÇO DE APOIO AO PROFESSOR EM SALA DE AULA - SAPSA IP - V.1.0.

Processo: 08425-2 **113**
Título: CPQD2193 - SAPSA - SERVIÇO DE APOIO AO PROFESSOR EM SALA DE AULA - SAPSA IP - V.1.0
Titular: FUNDAÇÃO CPQD - CENTRO DE PESQUISA E DESENVOLVIMENTO EM TELECOMUNICAÇÕES
Criador: CRISTIANO VIEIRA FRANCO, HUGO CÉSAR CROHARE LAVALLE, MARIA SALETE SARTÓRIO LOURAL, ROBSON EUDES DUARTE, RONALDO ROCHA, TIAGO MENDES DE SOUZA
Linguagem: JAVA, PHP
Campo de Aplicação: ED-04
Tipo de Programa: AP-01
Data da Criação: 16/07/2007
Regime de Guarda: Sigilo
Procurador: SILVANIA BRANDÃO AUGUSTO
O TÍTULO FOI PUBLICADO INCORRETAMENTE NA RPI 2025 COMO CPQD 2139 - SAPSA - SERVIÇO DE APOIO AO PROFESSOR EM SALA DE AULA - SAPSA IP - V.1.0, PORÉM O TÍTULO CORRETO É CPQD 2193 - SAPSA - SERVIÇO DE APOIO AO PROFESSOR EM SALA DE AULA - SAPSA IP - V.1.0

120 CONCESSÃO DO REGISTRO

Processo: 02213-6 antigo: 98001913 **120**
Título: JC GIROTTO VERSÃO RMDOS
Titular: JOEL CRISTOVÃO GIROTTO
Criador: JOEL CRISTOVÃO GIROTTO
Linguagem: COBOL - RM
Campo de Aplicação: AD-05, AD-06, AD-07, AD-08, AD-09, AD-10, AD-11, FN-06, IN-05, TP-03
Tipo de Programa: AP-02, AP-03, AP-04, AP-05, DS-04, GI-01, GI-03, GI-04, GI-06, GI-07, SO-05
Data da Criação: 31/12/1995
Regime de Guarda: Sigilo Até 31/07/2008
Procurador: Não informado ou inexistente

Processo: 03001-3 **120**
Título: MARKETING STAFF SUPPORT
Titular: FERNANDO ANTONIO DE AZEVEDO RANIERI
Criador: FERNANDO ANTONIO DE AZEVEDO RANIERI
Linguagem: VISUAL FOX PRO
Campo de Aplicação: AD-10
Tipo de Programa: GI-01, GI-04, GI-06, GI-08
Data da Criação: 15/08/1996
Regime de Guarda: Sigilo Até 23/03/2010
Procurador: Não informado ou inexistente

Processo: 03131-2 **120**
Título: SIRCRE
Titular: EDNA MARIA MENESES VIANA CASTRO, FRANCISCO SALES DE MAGALHÃES
Criador: EDNA MARIA MENESES VIANA CASTRO, FRANCISCO SALES DE MAGALHÃES
Linguagem: VISUAL BASIC 6.0
Campo de Aplicação: FN-01, FN-02, FN-03, FN-05
Tipo de Programa: GI-01, GI-03, GI-04, GI-07, GI-08
Data da Criação: 30/04/2000
Regime de Guarda: Sigilo Até 29/05/2010
Procurador: Não informado ou inexistente

Processo: 03314-3 **120**
Título: REVENDA FÁCIL
Titular: RODRIGO DIAZ GUADALUPE
Criador: RODRIGO DIAZ GUADALUPE
Linguagem: VISUAL BASIC 6.0
Campo de Aplicação: EC-14
Tipo de Programa: AT-01, IA-01, SO-02
Data da Criação: 25/08/2000
Regime de Guarda: Sigilo Até 25/08/2010
Procurador: Não informado ou inexistente

Processo: 03826-2 **120**
Título: PROINS - PROGRAMA DE INFORMAÇÃO EM SAÚDE
Titular: MARCELO VIEIRA DE LIMA
Criador: MARCELO VIEIRA DE LIMA
Linguagem: SQL, VISUAL BASIC
Campo de Aplicação: EL-03, IF-07, MA-04, SD-01, SD-02
Tipo de Programa: AP-01, AP-03, FA-04, GI-01, GI-04
Data da Criação: 05/03/2000
Regime de Guarda: Sigilo Até 04/06/2011
Procurador: Não informado ou inexistente

Processo: 04228-1 **120**
Título: SEM-SE BRASIL
Titular: CLÁUDIO ROBERTO CONTADOR
Criador: CLÁUDIO ROBERTO CONTADOR
Linguagem: VISUAL BASIC
Campo de Aplicação: AD-02, EC-01, EC-03, EC-07, EC-13
Tipo de Programa: GI-01, SM-01, SM-03
Data da Criação: 07/04/1990
Regime de Guarda: Sigilo Até 10/01/2010
Procurador: INFOK SERVIÇOS EMPRESARIAIS LTDA.

Processo: 04230-2 **120**
Título: SINGING IS FUN
Titular: WALDYR LIMA EDITORA LTDA.
Criador: VALÉRIA SOUZA MOREIRA DA SILVA
Linguagem: VISUAL BASIC 6.0
Campo de Aplicação: ED-03
Tipo de Programa: ET-01
Data da Criação: 30/11/2001
Regime de Guarda: Sigilo Até 16/01/2012
Procurador: SIDNEY MANOEL DE ARAÚJO TEIXEIRA

Processo: 04231-4 **120**
Título: CALL - AJUSTE FINO DE IMPRESSÃO
Titular: WALDYR LIMA EDITORA LTDA.
Criador: VALÉRIA SOUZA MOREIRA DA SILVA
Linguagem: VISUAL BASIC
Campo de Aplicação: ED-03
Tipo de Programa: AP-01, CD-04
Data da Criação: 01/11/1999
Regime de Guarda: Sigilo Até 16/01/2012
Procurador: SIDNEY MANOEL DE ARAÚJO TEIXEIRA

Processo: 04766-1 **120**
Título: BALANCEADOR ESTÁTICO COMPUTADORIZADO DE RODAS BEC 600
Titular: SUN ELECTRIC DO BRASIL COMÉRCIO E INDÚSTRIA LTDA.
Criador: JOSÉ LUIZ MARCONATO MANCINI, MARCOS VINÍCIO PREZOTI
Linguagem: ASSEMBLER
Campo de Aplicação: FQ-04, FQ-05, IF-01, IN-03, TP-02
Tipo de Programa: AP-03, AT-08, IA-01
Data da Criação: 02/02/2000
Regime de Guarda: Sigilo Até 30/09/2012
Procurador: P.A. PRODUTORES ASSOCIADOS MARCAS E PATENTES LTDA.

Processo: 04767-3 **120**
Título: SITE COMÉRCIO ELETRÔNICO QUALIVIDA
Titular: QUALIVIDANET LTDA
Criador: SANDRO DOS SANTOS PROENÇA
Linguagem: PHP
Campo de Aplicação: SV-03
Tipo de Programa: SO-05
Data da Criação: 01/01/2002
Regime de Guarda: Sigilo Até 01/10/2012
Procurador: ITAMARATI PATENTES E MARCAS S/C LTDA.

Processo: 04794-6 **120**
Título: AGRIMENSOR 1.0
Titular: CARGILL AGRÍCOLA S/A
Criador: MANUEL MUÑOZ GARCIA
Linguagem: CLARION
Campo de Aplicação: AD-09, AG-01, AG-03, GC-06
Tipo de Programa: AP-01, DS-04, GI-03, GI-04
Data da Criação: 15/06/2002
Regime de Guarda: Sigilo Até 05/11/2012
Procurador: ALEXANDRA DE PAULA EDUARDO MORAES

Processo: 04797-5 **120**
Título: SISTEMA PROFISSIONAL DE CFCA
Titular: ABEL MARTINS DE SOUZA
Criador: ABEL MARTINS DE SOUZA
Linguagem: CLIPPER 5.3
Campo de Aplicação: AD-01, AD-02, AD-05, AD-11
Tipo de Programa: AT-02, GI-01, GI-02, GI-07
Data da Criação: 01/12/1999
Regime de Guarda: Sigilo Até 07/11/2012
Procurador: SOCIEDADE CIVIL BRAXIL LTDA

Processo: 04798-0 **120**
Título: SISTEMA PROFISSIONAL DE AUTO ESCOLA
Titular: ABEL MARTINS DE SOUZA
Criador: ABEL MARTINS DE SOUZA
Linguagem: CLIPPER 5.3
Campo de Aplicação: AD-01, AD-02, AD-05, AD-11
Tipo de Programa: AT-02, GI-01, GI-02, GI-07
Data da Criação: 01/03/1998
Regime de Guarda: Sigilo Até 07/11/2012
Procurador: SOCIEDADE CIVIL BRAXIL LTDA

Processo: 04806-1 **120**
Título: CD VIEWER
Titular: EMITRON EQUIPAMENTOS MÉDICOS LTDA
Criador: PEDRO FRANCISCO PASSOS
Linguagem: VISUAL C++ 6.0
Campo de Aplicação: SD-06, SD-08
Tipo de Programa: AP-01, TC-04
Data da Criação: 01/12/2001
Regime de Guarda: Sigilo Até 13/11/2012
Procurador: SETA MARCAS E PATENTES LTDA

Processo: 04807-3 **120**
Título: DGM - II
Titular: EMITRON EQUIPAMENTOS MÉDICOS LTDA
Criador: PEDRO FRANCISCO PASSOS
Linguagem: DELPHI 2.0, VISUAL BASIC 6.0
Campo de Aplicação: SD-06, SD-08
Tipo de Programa: AP-01, TC-04
Data da Criação: 01/04/1998
Regime de Guarda: Sigilo Até 13/11/2012
Procurador: SETA MARCAS E PATENTES LTDA

Processo: 04808-5 **120**
Título: DGM - IV
Titular: EMITRON EQUIPAMENTOS MÉDICOS LTDA
Criador: PEDRO FRANCISCO PASSOS
Linguagem: VISUAL C++ 6.0
Campo de Aplicação: SD-06, SD-08
Tipo de Programa: AP-01, TC-04
Data da Criação: 01/11/2001
Regime de Guarda: Sigilo Até 13/11/2012
Procurador: SETA MARCAS E PATENTES LTDA

Processo: 04810-6 **120**
Título: BEST - BUSINESS ENGINEERING SOLUTION TOOL
Titular: MYTECH SOFTWARE LTDA
Criador: MÁRCIO DA COSTA COELHO, YVES FRANCIS MICHEL LALOË
Linguagem: DELPHI 5.0
Campo de Aplicação: AD-02, AD-03, AD-05, IF-02, IF-07
Tipo de Programa: AT-06, DS-01, DS-07, FA-01, SM-01
Data da Criação: 30/01/2001
Regime de Guarda: Sigilo Até 19/11/2012
Procurador: Não informado ou inexistente

Processo: 04817-6 **120**
Título: ATELIÊ MÁGICO
Titular: EFC REPRESENTAÇÕES E SERVIÇOS LTDA
Criador: JEAN CLAUDE EGAMI
Linguagem: DELPHI
Campo de Aplicação: CO-05
Tipo de Programa: TC-04
Data da Criação: 11/03/2002
Regime de Guarda: Sigilo Até 18/11/2012
Procurador: SÍMBOLO MARCAS E PATENTES LTDA.

Processo: 04818-1 **120**
Título: ÁLBUM MÁGICO
Titular: EFC REPRESENTAÇÕES E SERVIÇOS LTDA
Criador: JEAN CLAUDE EGAMI
Linguagem: DELPHI
Campo de Aplicação: CO-05
Tipo de Programa: TC-04
Data da Criação: 11/03/2002
Regime de Guarda: Sigilo Até 18/11/2012
Procurador: SÍMBOLO MARCAS E PATENTES LTDA.

Processo: 04825-5 **120**
Título: PRONTMED
Titular: WANG E ANDRADE INFORMÁTICA, COMÉRCIO E SERVIÇOS LTDA - ME
Criador: WANG SEN FENG
Linguagem: DELPHI
Campo de Aplicação: SD-02, SD-05, SD-06, SD-08, SD-10
Tipo de Programa: AP-01, AP-03, AV-01, GI-01, TC-01
Data da Criação: 30/11/1999
Regime de Guarda: Sigilo Até 22/11/2012
Procurador: Não informado ou inexistente

Processo: 04833-4 **120**
Título: SISTEMA DUTY CADASTRO DE PESSOAS
Titular: DUTY CONSULTORES LTDA
Criador: RICARDO TADEU CORREIA DA SILVA
Linguagem: DELPHI 5.0
Campo de Aplicação: AD-04, IF-01, IF-02, TB-02, TB-03
Tipo de Programa: FA-01, GI-06, SO-02, SO-04, TI-01
Data da Criação: 01/07/2002
Regime de Guarda: Sigilo Até 29/11/2012
Procurador: Não informado ou inexistente

Processo: 04835-1 **120**
Título: AVFRAM FLOW - WORKFLOW DE ADIANTAMENTOS
Titular: IQDRAM LOGISTIC LTDA
Criador: ROBERTO JOSÉ DE BARROS REGO
Linguagem: C#, FWDRAMNET-FRAMEWORK, JAVA, V ISUAL BASIC
Campo de Aplicação: IF-10
Tipo de Programa: DS-01
Data da Criação: 30/08/2002
Regime de Guarda: Sigilo Até 04/12/2012
Procurador: Não informado ou inexistente

Processo: 04843-0 **120**
Título: TUCKY
Titular: NEO STEP TECNOLOGIA DE INFORMAÇÃO LTDA
Criador: JAISON ANTONIAZZI
Linguagem: DELPHI
Campo de Aplicação: IF-01, IF-02, IF-04, IF-10, IN-02
Tipo de Programa: AP-01, PD-01, PD-02, PD-03, UT-01
Data da Criação: 01/09/2002
Regime de Guarda: Sigilo Até 06/12/2012
Procurador: BENTA SOUSA TAVARES SILVA

Processo: 04846-6 **120**
Título: GED-ACESITA
Titular: RODRIGO VINÍCIUS DE JESUS
Criador: RODRIGO VINÍCIUS DE JESUS
Linguagem: JAVA, NOVA MANAGE
Campo de Aplicação: IF-02, IF-05, IF-07, IF-08, IN-03
Tipo de Programa: DS-07, GI-01, GI-02, IA-02, SO-07
Data da Criação: 06/04/1998
Regime de Guarda: Sigilo Até 06/12/2012
Procurador: ANA CAROLINA FURTADO TOSCANO

Processo: 04848-3 **120**

Título: SGI-CVRD
Titular: RODRIGO VINÍCIUS DE JESUS
Criador: RODRIGO VINÍCIUS DE JESUS
Linguagem: JAVA
Campo de Aplicação: IF-02, IF-05, IF-07, IF-08, IN-03
Tipo de Programa: DS-07, GI-01, GI-02, IA-02, SO-07
Data da Criação: 02/09/2002
Regime de Guarda: Sigilo Até 06/12/2012
Procurador: ANA CAROLINA FURTADO TOSCANO

Processo: 04849-5 **120**
Título: SDT - CENIBRA
Titular: RODRIGO VINÍCIUS DE JESUS
Criador: RODRIGO VINÍCIUS DE JESUS
Linguagem: DELPHI, JAVA-NOVA MANAGER
Campo de Aplicação: IF-02, IF-05, IF-07, IF-08, IN-03
Tipo de Programa: DS-07, GI-01, GI-02, IA-02, SO-07
Data da Criação: 23/09/1997
Regime de Guarda: Sigilo Até 04/12/2012
Procurador: ANA CAROLINA FURTADO TOSCANO

Processo: 04850-4 **120**
Título: GEDOT - CST
Titular: RODRIGO VINÍCIUS DE JESUS
Criador: RODRIGO VINÍCIUS DE JESUS
Linguagem: JAVA
Campo de Aplicação: IF-02, IF-05, IF-07, IF-08, IN-03
Tipo de Programa: DS-07, GI-01, GI-02, IA-02, SO-07
Data da Criação: 22/02/2001
Regime de Guarda: Sigilo Até 06/12/2012
Procurador: ANA CAROLINA FURTADO TOSCANO

Processo: 04851-6 **120**
Título: COLEÇÃO COMPLETA DE REVISTAS
Titular: LUCIANA DE ALMEIDA SILVA
Criador: ADRIANO FERRAZ PELLICCIARI
Linguagem: DIRECTOR, LINGO
Campo de Aplicação: CO-04
Tipo de Programa: AP-01
Data da Criação: 25/09/2002
Regime de Guarda: Sigilo Até 10/12/2012
Procurador: MONTAURY PIMENTA, MACHADO & LIOCE ADVOGADOS ASSOCIADOS

Processo: 04886-4 **120**
Título: ETP SUPPLY
Titular: ENTIRE TECHNOLOGY PARTNERS LTDA
Criador: JOSÉ EDUARDO MALUF PEREIRA
Linguagem: ASP, VB
Campo de Aplicação: AD-08
Tipo de Programa: GI-01, GI-05, GI-06
Data da Criação: 01/11/2002
Regime de Guarda: Sigilo Até 11/12/2012
Procurador: Não informado ou inexistente

Processo: 04887-6 **120**
Título: SIS - SISTEMA INTEGRADO SENARC
Titular: SERVIÇO NACIONAL DE RECUPERAÇÃO DE CRÉDITO LTDA
Criador: FÁBIO AMÂNCIO
Linguagem: SQL - SERVER, VISUAL BASIC
Campo de Aplicação: AD-05, EC-14, FN-02, FN-05, FN-06
Tipo de Programa: CD-01, GI-07, SO-01, TI-01, TI-04
Data da Criação: 01/06/2002
Regime de Guarda: Sigilo Até 12/12/2012
Procurador: MAGISTER MARCAS E PATENTES S/C LTDA

Processo: 04907-0 **120**
Título: VISIUM
Titular: TELE DESIGN SERVIÇOS E COMÉRCIO DE TELECOM LTDA
Criador: HUMBERTO BACHEGA PINHEIRO, MARCOS CARNEIRO DA SILVA
Linguagem: C++
Campo de Aplicação: IF-10
Tipo de Programa: IA-02
Data da Criação: 01/12/1998
Regime de Guarda: Sigilo Até 23/12/2012
Procurador: Não informado ou inexistente

Processo: 04917-3 **120**
Título: GERENCIADOR DE CONSUMO DE ENERGIA ELÉTRICA
Titular: IRAPUÃ DE OLIVEIRA COSTA, VALDIR FAULIN
Criador: IRAPUÃ DE OLIVEIRA COSTA, VALDIR FAULIN
Linguagem: VISUAL BASIC
Campo de Aplicação: EN-01, EN-02
Tipo de Programa: AP-03, AV-01, GI-01, GI-02, GI-04
Data da Criação: 18/11/2001
Regime de Guarda: Sigilo Até 19/12/2012
Procurador: P.A. PRODUTORES ASSOCIADOS MARCAS E PATENTES LTDA.

Processo: 04918-5 **120**
Título: EGIS - SISTEMA INTEGRADO DE GESTÃO EMPRESARIAL
Titular: CARLOS CARDOSO FERNANDES
Criador: CARLOS CARDOSO FERNANDES
Linguagem: DELPHI, SQL - SERVER
Campo de Aplicação: AD-02, AD-06, AD-10, FN-05, FN-06
Tipo de Programa: AV-02, GI-01
Data da Criação: 01/08/1994
Regime de Guarda: Sigilo Até 20/12/2012
Procurador: LUIZ ROBERTO LONGO BRITO SILVA

Processo: 04933-1 **120**
Título: PLATAFORMA OBSERVER
Titular: IT INTEGRATION - SOLUÇÕES INTEGRADAS EM TECNOLOGIA DA INFORMAÇÃO LTDA - ME
Criador: JOSE ALEXSANDRO SOBRAL DE FREITAS
Linguagem: C++
Campo de Aplicação: TC-02
Tipo de Programa: AP-01, AT-01, CD-01, CT-01, DS-02, GI-02, GI-04, SO-07, TI-01, UT-01
Data da Criação: 01/10/2001
Regime de Guarda: Sigilo Até 27/12/2012
Procurador: BRASNORTE MARCAS E PATENTES LTDA.

Processo: 04934-3 **120**
Título: SISTEMA DE GERENCIAMENTO DE INFORMAÇÕES - SGI RETEC PLUS
Titular: INSTITUTO EUVALDO LODI - BA
Criador: RENELSON RIBEIRO SAMPAIO
Linguagem: LOTUS NOTES
Campo de Aplicação: IF-02, IF-07, IF-08
Tipo de Programa: GI-01, GI-02
Data da Criação: 01/03/2002
Regime de Guarda: Sigilo Até 30/12/2012
Procurador: PAULO ANTONIO DE SOUZA CHACON

Processo: 04936-0 **120**
Título: SISTEMA CADASTRO NACIONAL
Titular: UNIÃO BRASILEIRA DE COMPOSITORES
Criador: JOÃO MARCOS DA SILVA RAMOS
Linguagem: CLIPPER
Campo de Aplicação: IF-10
Tipo de Programa: DS-04, GI-01
Data da Criação: 03/04/1992
Regime de Guarda: Sigilo Até 08/01/2013
Procurador: CLARISSA KÉDE DE FREITAS LIMA

Processo: 04937-2 **120**
Título: RODOSIS
Titular: JABUR PNEUS S.A
Criador: LUIZ EDUARDO SANTOS PACHECO DE CARVALHO
Linguagem: VISUAL BASIC 6
Campo de Aplicação: GC-08, GC-10, SV-01, TC-02, TP-01
Tipo de Programa: AP-01, AP-03, AP-04, AT-08, TC-01
Data da Criação: 02/07/2001
Regime de Guarda: Sigilo Até 09/01/2013
Procurador: NELLIE ANNE DANIEL SHORES

Processo: 04938-4 **120**
Título: SISTEMA HEDGE
Titular: CARAÍBA METAIS S/A
Criador: ALEXANDRE MARCELINO RIBEIRO VALVERDE, CARLOS ALBERTO MERINO WILLSON, LUÍS FERNANDO LEITE ROGÉRIO DE SOUZA, MARCELO DO NASCIMENTO VIEIRA
Linguagem: DELPHI, SQL
Campo de Aplicação: AD-01, AD-02, AD-05, AD-06, AD-08
Tipo de Programa: GI-01, GI-02, GI-03, GI-04, GI-06
Data da Criação: 01/12/2001
Regime de Guarda: Sigilo Até 09/01/2013
Procurador: SECURITY, DO NASCIMENTO SOUZA & ASSOCIADOS LTDA

Processo: 04951-3 **120**
Título: SIMAH
Titular: MODERNA SISTEMAS LTDA.
Criador: TONY SARTORELLI MAROTTA, WILSON EIJI KAMIDA
Linguagem: CRYSTAL REPORTS, ORACLE, SQL, VB
Campo de Aplicação: AD-04, AD-05, AD-08, SD-02, SD-05
Tipo de Programa: AP-01, AP-02, AP-03, AT-02, IA-02
Data da Criação: 01/12/1998
Regime de Guarda: Sigilo Até 14/01/2013
Procurador: Não informado ou inexistente

Processo: 04952-5 **120**
Título: GAIA EAI
Titular: KRYPTOS INFORMÁTICA E PRESTAÇÃO DE SERVIÇOS LTDA
Criador: EDSON LUCAS CARLOTTI
Linguagem: JAVA
Campo de Aplicação: AD-05, IN-02
Tipo de Programa: CD-02, FA-01, GI-01, SO-07, SO-09
Data da Criação: 13/01/2003
Regime de Guarda: Sigilo Até 16/01/2013
Procurador: Não informado ou inexistente

Processo: 04953-0 **120**
Título: MANTRAN - MANAGER ROD TRANSPORTATION
Titular: JOSÉ MARCIO RUIZ
Criador: JOSÉ MARCIO RUIZ
Linguagem: VISUAL BASIC
Campo de Aplicação: AD-05, TP-01, TP-02, TP-03, TP-05
Tipo de Programa: AP-03, CD-01, CT-03, GI-01, GI-02, IA-02
Data da Criação: 10/12/1999
Regime de Guarda: Sigilo Até 17/01/2013
Procurador: SUL AMÉRICA MARCAS E PATENTES S/C LTDA.

Processo: 04960-4 **120**
Título: SISTEMA DE PAGAMENTO
Titular: UNIÃO BRASILEIRA DE COMPOSITORES
Criador: JOÃO MARCOS DA SILVA RAMOS
Linguagem: CLIPPER
Campo de Aplicação: IF-10
Tipo de Programa: DS-04, GI-01
Data da Criação: 28/04/1992
Regime de Guarda: Sigilo Até 24/01/2013
Procurador: CLARISSA KÉDE DE FREITAS LIMA

Processo: 04969-1 **120**
Título: CLARUS
Titular: CYRGA SCIENCE AND TECHNOLOGY INFORMÁTICA LTDA
Criador: MARCOS ANDRÉ DE JESUS AMARAL
Linguagem: DELPHI
Campo de Aplicação: IF-02, IF-10
Tipo de Programa: CD-04, GI-01, GI-07, LG-08, SO-09
Data da Criação: 01/01/2001
Regime de Guarda: Sigilo Até 03/02/2013
Procurador: Não informado ou inexistente

Processo: 04970-0 **120**
Título: FHASSO FATURAMENTO DE HONORÁRIOS DE ASSOCIADOS
Titular: ASSOCIAÇÃO DOS MÉDICOS DE HOSPITAIS PRIVADOS DO DISTRITO FEDERAL
Criador: ALMIR ANJOS DE SOUSA
Linguagem: DELPHI
Campo de Aplicação: AD-05, IF-10
Tipo de Programa: AP-01, SO-07
Data da Criação: 01/12/2001
Regime de Guarda: Sigilo Até 06/01/2013
Procurador: Não informado ou inexistente

Processo: 04971-2 **120**
Título: MAXDADOS
Titular: ANTÔNIO HUMBERTO DE CARVALHO MARTINS
Criador: MARCOS AURÉLIO SIQUEIRA FÉLIX
Linguagem: ASP, JAVASCRIPT, VISUAL BASIC
Campo de Aplicação: AD-11, DI-03, IF-02, IF-04, SV-01
Tipo de Programa: CD-01, GI-01, PD-01, PD-04
Data da Criação: 14/10/2002
Regime de Guarda: Sigilo Até 03/02/2013
Procurador: LANCASTER COMERCIAL MARCAS E PATENTES

Processo: 04974-1 **120**
Título: PCHSYS PROGRAMAÇÃO DE CARGA HORÁRIA SYSDESIGN
Titular: SYSDESIGN CONSULTORIA EM INFORMÁTICA LTDA
Criador: SERGIO ALEJANDRO BRAGA PIREZ
Linguagem: ORACLE, PL / SQL, REPORT
Campo de Aplicação: AD-01, ED-03, ED-05, ED-06
Tipo de Programa: DS-04, DS-05, GI-01, GI-06
Data da Criação: 01/03/2001
Regime de Guarda: Sigilo Até 27/01/2013
Procurador: Não informado ou inexistente

Processo: 04990-6 **120**

Título: SISOP - SISTEMA DE GESTÃO OPERACIONAL
Titular: AQS TECNOLOGIA LTDA
Criador: MIHOKO KASUYA
Linguagem: ASP, HTML, SQL
Campo de Aplicação: AD-09, SV-01, TP-01, TP-03, TP-04
Tipo de Programa: AP-03, AV-01, CT-03, GI-01, SO-02
Data da Criação: 01/10/2000
Regime de Guarda: Sigilo Até 03/02/2013
Procurador: Não informado ou inexistente

Processo: 05022-0 **120**
Título: SISTEMA DE REMESSA AO EXTERIOR 2.0
Titular: UNIÃO BRASILEIRA DE COMPOSITORES
Criador: JOÃO MARCOS DA SILVA RAMOS
Linguagem: CLIPPER
Campo de Aplicação: IF-10
Tipo de Programa: DS-04, GI-01
Data da Criação: 01/12/1995
Regime de Guarda: Sigilo Até 20/02/2013
Procurador: CLARISSA KÉDE DE FREITAS LIMA

Processo: 05023-2 **120**
Título: SISTEMA DE DISTRIBUIÇÃO DE DIREITOS INTERNACIONAIS
Titular: UNIÃO BRASILEIRA DE COMPOSITORES
Criador: JOÃO MARCOS DA SILVA RAMOS
Linguagem: CLIPPER
Campo de Aplicação: IF-10
Tipo de Programa: DS-04, GI-01
Data da Criação: 02/01/1994
Regime de Guarda: Sigilo Até 20/02/2013
Procurador: CLARISSA KÉDE DE FREITAS LIMA

Processo: 05024-4 **120**
Título: SISTEMA DE CONTROLE DE ESTOQUE
Titular: UNIÃO BRASILEIRA DE COMPOSITORES
Criador: JOÃO MARCOS DA SILVA RAMOS
Linguagem: CLIPPER
Campo de Aplicação: IF-10
Tipo de Programa: DS-04, GI-01
Data da Criação: 01/12/1997
Regime de Guarda: Sigilo Até 20/02/2013
Procurador: CLARISSA KÉDE DE FREITAS LIMA

Processo: 05030-6 **120**
Título: BUSINESS STRATEGY GAME
Titular: PROFIT TECNOLOGIA EM FINANÇAS S/C LTDA
Criador: SÉRGIO RIBEIRO DE CARVALHO
Linguagem: ACCESS, EXCEL, VISUAL BASIC
Campo de Aplicação: AD-02, FN-06
Tipo de Programa: AP-02, SM-01
Data da Criação: 24/02/2003
Regime de Guarda: Sigilo Até 28/02/2013
Procurador: MARIA LÚCIA ROMANO

Processo: 05031-1 **120**
Título: BRASIL SETOR - QUEM É QUEM NA ECONOMIA - V 3.5 2DE
Titular: TRADEWELL DO BRASIL LTDA
Criador: ROBERTO LUIZ FERNANDES CELANO
Linguagem: DELPHI, KYLIX
Campo de Aplicação: AD-01, EC-04, FN-05, IF-01, IF-08
Tipo de Programa: AV-01, DS-04, FA-01, GI-01, TC-01
Data da Criação: 01/06/2002
Regime de Guarda: Sigilo Até 28/02/2013
Procurador: Não informado ou inexistente

Processo: 05041-4 **120**
Título: LIQUID
Titular: REDE & IMAGEM - TECNOLOGIAS CONSULTORIA DE SISTEMAS LTDA - ME
Criador: VITUS KLARMANN
Linguagem: DELPHI
Campo de Aplicação: AD-01, AD-02
Tipo de Programa: TC-04
Data da Criação: 20/09/2002
Regime de Guarda: Sigilo Até 12/03/2013
Procurador: OSVALDO XAVIER HUGO

Processo: 06471-6 **120**
Título: IMPACTOS
Titular: ELABORA SERVIÇOS E COMÉRCIO EM INFORMÁTICA LTDA - ME, UNIVERSIDADE ESTADUAL DE CAMPINAS - UNICAMP
Criador: ADRIANA BIN, ANA MARIA ALVES CARNEIRO DA SILVA, ANDRÉ COSTA DRUMMOND, MARIA BEATRIZ MACHADO BONACELLI, MAURO ZACKIEWICZ, RUBENS MONTEIRO LUCIANO, SÉRGIO LUIZ MONTEIRO SALLES FILHO
Linguagem: C
Campo de Aplicação: AD-02, CO-02, IF-01, IF-07, IN-02
Tipo de Programa: GI-01, GI-02, IA-03, TC-01, UT-04
Data da Criação: 18/11/2004
Regime de Guarda: Sigilo Até 10/12/2014
Procurador: Não informado ou inexistente

Processo: 07940-6 **120**
Título: AURA INN
Titular: MARCOS BALBI
Criador: MARCOS BALBI
Linguagem: JAVA 1.5
Campo de Aplicação: AG-01, AG-08, EL-01, IF-01, MA-04
Tipo de Programa: CD-01, FA-01, GI-01, SM-01, SO-04
Data da Criação: 07/08/2006
Regime de Guarda: Sigilo Até 23/01/2017
Procurador: MARIA BEATRIZ CORREA DA SILVA MEYER GAIARSA

Processo: 08626-5 **120**
Título: INHALT ECM R1
Titular: INHALT SOLUÇÕES EM INFORMÁTICA LTDA ME
Criador: RODRIGO BEZERRA DE VASCONCELOS
Linguagem: ASP, JAVASCRIPT
Campo de Aplicação: IF-07
Tipo de Programa: GI-01
Data da Criação: 10/01/2004
Regime de Guarda: Sigilo Até 17/01/2018
Procurador: Não informado ou inexistente

Processo: 08704-6 **120**
Título: E-SERVICE (GESTÃO DE SERVIÇOS E PROCESSOS)
Titular: LOX SERVIÇOS DE TECNOLOGIA EM INFORMÁTICA LTDA - EPP
Criador: SELMA MARRA PEREIRA CAPELLA TRUPEL
Linguagem: AJAX, JAVA, PHP
Campo de Aplicação: IF-10, IN-01, IN-02
Tipo de Programa: AT-01, AT-06
Data da Criação: 01/08/2007
Regime de Guarda: Sigilo Até 12/03/2018
Procurador: JORGE LUIZ AGUIAR

Processo: 08789-5 **120**
Título: GTSWEB - GESTÃO DE TRANSAÇÕES DE SAÚDE
Titular: APPI TECNOLOGIA S.A.
Criador: ALBERTO PIRAGIBE ALENCAR TECHERA, FREDERICO AUGUSTO COSTA, SASHA KALINOWSKI, TATIANA LERA DE ALMEIDA
Linguagem: JAVA, WML
Campo de Aplicação: IF-10, SD-05
Tipo de Programa: AP-01, CD-01, GI-01, SO-02, TI-03
Data da Criação: 23/04/2005
Regime de Guarda: Sigilo Até 11/04/2018
Procurador: Não informado ou inexistente

Processo: 08874-3 **120**
Título: SISTEMA DE INFORMAÇÕES PARA ACOMPANHAMENTO E REGISTRO DE ESTAGIOS- SIARE
Titular: UNIVERSIDADE FEDERAL DE SANTA CATARINA
Criador: DANIEL BORGES RIBEIRO, DOUGLAS DAL POZZO, KHRISTIAN ALEXANDER SCHÖNROCK, LEANDRO JOSE KOMOSINSKI, MARIA DE LOURDES PEREIRA DIAS
Linguagem: JAVA, JAVA SCRIPT
Campo de Aplicação: IF-02
Tipo de Programa: AT-01
Data da Criação: 20/02/2008
Regime de Guarda: Sigilo Até 27/05/2018
Procurador: Não informado ou inexistente

Processo: 08927-5 **120**
Título: HYDROSIM
Titular: MARCELO AUGUSTO CICOGNA
Criador: MARCELO AUGUSTO CICOGNA
Linguagem: ANSI C, C++
Campo de Aplicação: CC-01, CC-03, CC-05, CC-09
Tipo de Programa: IA-02, SM-01
Data da Criação: 05/02/2008
Regime de Guarda: Sigilo Até 14/07/2018
Procurador: VILAGE MARCAS & PATENTES S/S LTDA

Processo: 08943-3 **120**
Título: SISTEMA DE BUSCA E DIVULGAÇÃO POR RAMO DE ATIVIDADE E INTEGRAÇÃO ENTRE PROPRIETÁRIOS DE PIZZARIAS, USUÁRIOS, PROFISSIONAIS DA ÁREA, FORNECEDORES DE PRODUTOS E SERVIÇOS.
Titular: MÁRCIO DINIZ DE MAGALHÃES CHAVES
Criador: MÁRCIO DINIZ DE MAGALHÃES CHAVES
Linguagem: PHP
Campo de Aplicação: CO-04
Tipo de Programa: AP-01
Data da Criação: 10/09/2007
Regime de Guarda: Sigilo Até 03/07/2018
Procurador: ICAMP MARCAS E PATENTES S/C LTDA.

Processo: 08944-5 **120**
Título: LOYALTY PROGRAMA DE GESTÃO DE RELACIONAMENTO PARA ACADEMIAS
Titular: TENNYSON DIAS PINHEIRO
Criador: TENNYSON DIAS PINHEIRO
Linguagem: C#, LINQ
Campo de Aplicação: AD-02
Tipo de Programa: GI-01
Data da Criação: 01/02/2007
Regime de Guarda: Sigilo Até 02/07/2018
Procurador: BREVETTI ASSESSORIA EMPRESARIAL S/C LTDA

Processo: 08945-0 **120**
Título: MLEVER - INFORMAÇÕES GRATUITAS NO CELULAR
Titular: EBUSINES DESENVOLVIMENTO DE SOFTWARE LTDA
Criador: JOSÉ DEVAIR GONÇALES
Linguagem: JAVA, PHP
Campo de Aplicação: CO-04, IF-01
Tipo de Programa: AP-01, GI-01, GI-08
Data da Criação: 15/01/2007
Regime de Guarda: Sigilo Até 03/07/2018
Procurador: RODRIGO SALOMÃO GONÇALES

Processo: 08946-2 **120**
Título: CODIFICADOR MPEG-2
Titular: UNIVERSIDADE DO VALE DO RIO DOS SINOS - UNISINOS
Criador: ARTHUR TÓRGO GÓMEZ, DANIEL FORMOLO, JORGE LUIS VICTÓRIA BARBOSA, JOÃO CARLOS GLUZ, JOÃO CARLOS GLUZ, JOÃO CARLOS GLUZ, JOÃO CARLOS GLUZ, MÁRCIO GARCIA MARTINS, SÉRGIO CRESPO COELHO DA SILVA PINTO
Linguagem: C++
Campo de Aplicação: TC-02, TC-03
Tipo de Programa: CD-01, DS-08, TC-04, UT-02
Data da Criação: 31/01/2007
Regime de Guarda: Sigilo Até 30/06/2018
Procurador: FELIPE BARCAROLLO, ROBERTO DAVID TEVAH

Processo: 08949-1 **120**
Título: E.FÓRMULA
Titular: AIRTON CARRASCO RODRIGUES
Criador: AIRTON CARRASCO RODRIGUES
Linguagem: VISUAL BASIC 6.0
Campo de Aplicação: FQ-14, FQ-15
Tipo de Programa: IA-02, TC-01
Data da Criação: 03/10/2005
Regime de Guarda: Sigilo Até 14/07/2008
Procurador: VILAGE MARCAS & PATENTES S/S LTDA

Processo: 08952-4 **120**
Título: PROVA ELETRONICA I
Titular: M2SYS TECNOLOGIA E SERVIÇOS S/A.
Criador: JOSE ROBERTO SCHMALTZ
Linguagem: C#, DELPHI, HTML, JAVASCRIPT, VB.NET
Campo de Aplicação: ED-06, IF-02, IF-07, IF-10
Tipo de Programa: AT-06, GI-01, GI-04, GI-06
Data da Criação: 01/06/2004
Regime de Guarda: Sigilo Até 03/07/2018
Procurador: Não informado ou inexistente

Processo: 08955-3 **120**
Título: PROVA ELETRONICA II
Titular: M2SYS TECNOLOGIA E SERVIÇOS S/A.
Criador: JOSE ROBERTO SCHMALTZ
Linguagem: C#, HTML, JAVASCRIPT, VB.NET
Campo de Aplicação: ED-06, IF-02, IF-07, IF-10
Tipo de Programa: AT-06, GI-01, GI-04, GI-06
Data da Criação: 01/06/2004
Regime de Guarda: Sigilo Até 03/07/2018
Procurador: Não informado ou inexistente

Processo: 08957-0 **120**
Título: BANCO DE IMAGENS
Titular: FLORIPA 360º PRODUTOS E SERVIÇOS DE INFORMATICA LTDA
Criador: LUCAS DA SILVA VIANNA
Linguagem: JAVA

Campo de Aplicação: CO-05
Tipo de Programa: GI-07, LG-02, TC-04, TI-03
Data da Criação: 21/07/2007
Regime de Guarda: Sem sigilo Até 22/07/2008
Procurador: FELIPE LUIS ISER DE MEIRELLES

Processo: 08959-4 **120**
Título: GEOMEDICINA
Titular: BONALD CAVALCANTE DE FIGUEIREDO, HUMBERTO CERESER IBAÑEZ
Criador: BONALD CAVALCANTE DE FIGUEIREDO, HUMBERTO CERESER IBAÑEZ
Linguagem: MAPFILE
Campo de Aplicação: GL-07, MA-03, SD-01
Tipo de Programa: AP-01
Data da Criação: 29/05/2007
Regime de Guarda: Sigilo Até 25/07/2018
Procurador: Não informado ou inexistente

Processo: 08960-3 **120**
Título: MERCADOR NF-E
Titular: MERCADOR S/A
Criador: WELLINGTON MACHADO
Linguagem: FLEX, J2EE
Campo de Aplicação: EC-08, IN-05, SV-01
Tipo de Programa: GI-01
Data da Criação: 02/08/2006
Regime de Guarda: Sigilo Até 23/07/2018
Procurador: DOUGLAS HAMILTON DE QUEIROZ

Processo: 08961-5 **120**
Título: TRILHAS
Titular: PRECEPTOR EDUCAÇÃO A DISTÂNCIA LTDA
Criador: JOSÉ ABDALA DE CASTRO CERQUEIRA
Linguagem: JAVA SCRIPT, PHP, SQL
Campo de Aplicação: ED-01, ED-02, ED-03, ED-04, ED-06
Tipo de Programa: AP-01, GI-01
Data da Criação: 10/01/2006
Regime de Guarda: Sem sigilo Até 24/07/2008
Procurador: Não informado ou inexistente

Processo: 08964-4 **120**
Título: E-COMMERCE GLASS
Titular: ODILENO LEHMKUHL
Criador: ODILENO LEHMKUHL
Linguagem: MYSQL, PHP
Campo de Aplicação: AD-05, AD-06, AD-08, CC-03, UB-05
Tipo de Programa: AP-01, AP-02, AT-06, DS-04, FA-01
Data da Criação: 05/01/2008
Regime de Guarda: Sigilo Até 28/07/2018
Procurador: Não informado ou inexistente

Processo: 08967-3 **120**
Título: "PAYLOAD CONTROL" PARA VEÍCULOS AUTÔNOMOS NÃO TRIPULADOS
Titular: ELDER MOREIRA HEMERLY
Criador: ELDER MOREIRA HEMERLY
Linguagem: VISUAL C
Campo de Aplicação: IN-02, IN-03
Tipo de Programa: TC-01, TC-04
Data da Criação: 28/05/2008
Regime de Guarda: Sigilo Até 30/07/2018
Procurador: Não informado ou inexistente

Processo: 08968-5 **120**
Título: REDE SOCIAL UIQUÊ
Titular: DIOGO TOZZI DE FREITAS
Criador: DIOGO TOZZI DE FREITAS
Linguagem: HTML, JAVASCRIPT, PHP
Campo de Aplicação: CO-04, ED-03, ED-04, ED-06, IF-10
Tipo de Programa: AP-01, FA-01, GI-01, TI-01, UT-01
Data da Criação: 30/07/2008
Regime de Guarda: Sigilo Até 31/07/2018
Procurador: Não informado ou inexistente

Processo: 08971-1 **120**
Título: REGIN
Titular: PROSOLUTION CONSULTORIA E SISTEMAS INFORMÁTICOS LTDA
Criador: JOSÉ FRANCISCO DA CUNHA FILHO
Linguagem: C#, DOT NET, HTML, JAVA, JAVA SCRIPT, PL-SQL
Campo de Aplicação: AD-04, SV-01
Tipo de Programa: AP-01, AP-03, IA-02
Data da Criação: 01/12/2005
Regime de Guarda: Sigilo Até 30/07/2018
Procurador: RICARDO FONSECA DE PINHO

Processo: 08977-6 **120**
Título: DIEBOLD SISCON - SISTEMA DE CONTROLE E GERECIAMENTO DE NUMERÁIO E CONSUMÍVEIS
Titular: PROCOMP INDÚSTRIA ELETRÔNICA LTDA
Criador: LUIZ CLÁUDIO NAVARRO
Linguagem: ASP.NET, JAVA
Campo de Aplicação: FN-03
Tipo de Programa: AT-04, GI-01
Data da Criação: 01/07/2007
Regime de Guarda: Sigilo Até 04/07/2018
Procurador: FERRARO E FACCIOLI ADVOGADOS ASSOCIADOS

Processo: 08978-1 **120**
Título: E-GESTÃO
Titular: EGESTÃO SERVIÇOS DE TECNOLOGIA DA INFORMAÇÃO LTDA
Criador: ARGEU PEREIRA DA IVENÇÃO, CLAUDIO DE MORAES JUNIOR, MARCOS APARECIDO SARZI JUNIOR
Linguagem: C#, CSS, DHTML, HTML, JAVASCRIPT, SQL
Campo de Aplicação: AD-05, AD-06, AD-08, IF-01
Tipo de Programa: AP-02, AT-02, AT-03, AT-05
Data da Criação: 01/03/2008
Regime de Guarda: Sigilo Até 11/07/2018
Procurador: Não informado ou inexistente

Processo: 08981-4 **120**
Título: CONTAER - CONTROLE DE TARIFAS AEROPORTUÁRIAS
Titular: RENATO FERREIRA DA SILVA
Criador: RENATO FERREIRA DA SILVA
Linguagem: VISUAL BASIC
Campo de Aplicação: EC-14, IF-02, MT-05, TP-03
Tipo de Programa: AP-02, AP-03, AP-04, GI-02, IA-02
Data da Criação: 15/01/2002
Regime de Guarda: Sigilo Até 04/07/2018
Procurador: Não informado ou inexistente

Processo: 08983-1 **120**
Título: CPQD2224 - CPQD SEGMENTADOR DE FALA - V.1.0
Titular: FUNDAÇÃO CPQD - CENTRO DE PESQUISA E DESENVOLVIMENTO EM TELECOMUNICAÇÕES
Criador: EDSON JOSÉ NAGLE, FERNANDO OSCAR RUNSTEIN, FLÁVIO OLMOS SIMÕES, LEANDRO DE CAMPOS TEIXEIRA GOMES, MÁRIO ULIANE NETO
Linguagem: C++
Campo de Aplicação: TC-02
Tipo de Programa: TC-01
Data da Criação: 30/07/2008
Regime de Guarda: Sigilo Até 07/08/2018
Procurador: SILVANIA BRANDÃO AUGUSTO

Processo: 08984-3 **120**
Título: PCURSOR PUBLICIDADE EM CURSOR
Titular: CLAUDINEI PEREIRA
Criador: CLAUDINEI PEREIRA
Linguagem: DHTML, FLASH, JAVA SCRIPT, MYSQL, PHP
Campo de Aplicação: AD-10
Tipo de Programa: LG-01, PD-05, SO-09, TC-04, UT-01
Data da Criação: 22/06/2008
Regime de Guarda: Sigilo Até 07/08/2018
Procurador: Não informado ou inexistente

Processo: 08985-5 **120**
Título: NOTEPOLICE
Titular: JOSE NOBREGA DA CÂMARA
Criador: JOSE NOBREGA DA CÂMARA
Linguagem: ASP.NET, ASSEMBLY, C++, DELPHI, MS SQL SERVER
Campo de Aplicação: IF-01, IF-07, IF-10, TC-03, TC-04
Tipo de Programa: DS-03, IA-01, IA-02, PD-01, TI-03
Data da Criação: 01/03/2005
Regime de Guarda: Sigilo Até 17/04/2018
Procurador: CÉSAR PEDUTI NETO

Processo: 08988-4 **120**
Título: FOURIERDETECT
Titular: UNIVERSIDADE ESTADUAL DE CAMPINAS - UNICAMP
Criador: KONRADIN METZE, NEUCIMAR JERÔNIMO LEITE, RANDALL LUIS ADAM
Linguagem: BORLAND BUILDER 6.0, C++
Campo de Aplicação: FQ-03, IF-01, MT-04, SD-07, SD-10
Tipo de Programa: IT-03, IT-04, TC-01, TC-03, TC-04
Data da Criação: 10/06/2008
Regime de Guarda: Sigilo Até 23/07/2018
Procurador: POLICENTRO TECNOLOGIA DA INFORMAÇÃO S/A

Processo: 08989-6 **120**
Título: DIGITALASSETS DISCOVERER
Titular: D A SOFTWARE E SERVIÇOS S/A
Criador: AMANDA SÁVIO NASCIMENTO E SILVA, EDUARDO MACHADO GONÇALVES, ERIKA DE FREITAS NITA, GLAUBER RODRIGUES, JONAS APARECIDO GALLI, JOSÉ VENTURA DE MEDEIROS NETO, LUIS CARLOS DE MORAES JUNIOR, MARCÍLIO DA SILVA OLIVEIRA
Linguagem: JAVA
Campo de Aplicação: IF-02, IF-04, IF-06, IF-07, IF-10
Tipo de Programa: GI-01, GI-04, LG-07, TC-03
Data da Criação: 10/10/2007
Regime de Guarda: Sigilo Até 23/07/2018
Procurador: MÁRCIO LÔBO PETINATI

Processo: 08990-5 **120**
Título: BITCARE
Titular: CLÓVIS TADEU DAVID
Criador: CLÓVIS TADEU DAVID
Linguagem: SQL, VISUAL BASIC
Campo de Aplicação: SD-02
Tipo de Programa: AP-01, AT-01
Data da Criação: 31/08/2007
Regime de Guarda: Sigilo Até 25/07/2018
Procurador: FLÁVIA MANSUR MURAD SCHAAL

Processo: 08992-2 **120**
Título: EXPROSODIA
Titular: UNIVERSIDADE DE SÃO PAULO
Criador: WALDEMAR FERREIRA NETTO
Linguagem: VISUAL BASIC 6.3
Campo de Aplicação: CO-03
Tipo de Programa: IA-03
Data da Criação: 24/11/2007
Regime de Guarda: Sigilo Até 08/08/2008
Procurador: MARIA APARECIDA DE SOUZA

Processo: 08993-4 **120**
Título: SISTEMA SIMULADOR E VIRTUALIZADOR DE DISPOSITIVOS TELEMÁTICOS
Titular: MARCOS PONTE SOARES
Criador: MARCOS PONTE SOARES
Linguagem: JAVA, XML
Campo de Aplicação: AD-06, IN-01, IN-02, IN-03, TP-04
Tipo de Programa: CD-01, CD-04, SM-01, SM-02, SM-03
Data da Criação: 01/01/2008
Regime de Guarda: Sigilo Até 21/07/2018
Procurador: Não informado ou inexistente

Processo: 08998-0 **120**
Título: INOVA-TEC SYSTEM
Titular: EMPRESA BRASILEIRA DE PESQUISA AGROPECUÁRIA
Criador: HAMILTON GUSTAVO PALERMO HITZSCHKY, KATIA REGINA EVARISTO DE JESUS HITZSCHKY
Linguagem: ACCESS, VB6.0
Campo de Aplicação: AD-02, AG-01, EC-02, IN-02, MA-01
Tipo de Programa: AP-01, DS-04, FA-01, GI-01
Data da Criação: 05/01/2007
Regime de Guarda: Sigilo Até 18/08/2008
Procurador: CHANG DAS ESTRELAS WILCHES

Processo: 08999-2 **120**
Título: CIMMGEAR
Titular: UNIVERSIDADE FEDERAL DE SANTA CATARINA
Criador: ALEXANDRE CARRARD RODRIGUES, CARLOS AUGUSTO SILVA DE OLIVEIRA, DANIEL MARTINS, PAULO ROBERTO BROGGIO
Linguagem: JAVA 6
Campo de Aplicação: IN-03
Tipo de Programa: SO-02
Data da Criação: 30/10/2007
Regime de Guarda: Sigilo Até 18/08/2008
Procurador: Não informado ou inexistente

Processo: 09002-0 **120**
Título: CPQD2225 - CPQD EDITOR DE CORPUS LINGÜISTICO - V.1.0
Titular: FUNDAÇÃO CPQD - CENTRO DE PESQUISA E DESENVOLVIMENTO EM TELECOMUNICAÇÕES
Criador: ADRIANDO DE SOUZA, EDSON JOSÉ NAGLE, FERNANDO OSCAR RUNSTEIN, FLÁVIO OLMOS SIMÕES, LEANDRO DE CAMPOS TEIXEIRA GOMES, MÁRIO ULIANE NETO, VANESSA GRACIELA DE SOUZA PINTO
Linguagem: C++
Campo de Aplicação: TC-02
Tipo de Programa: TC-01
Data da Criação: 30/07/2008
Regime de Guarda: Sigilo Até 18/08/2018
Procurador: SILVANIA BRANDÃO AUGUSTO

Processo: 09007-3 **120**

Título: PROGRAMA DA ANÁLISE ESTRUTURAL DE AÇÃO E TEMPO DOS ESPORTES
Titular: GIOVANI MARCON
Criador: GIOVANI MARCON
Linguagem: VBA
Campo de Aplicação: BL-06, CO-02, FQ-04, IF-01
Tipo de Programa: AV-01, GI-02
Data da Criação: 01/05/2001
Regime de Guarda: Sigilo Até 08/08/2018
Procurador: LUIZ ERNESTO ACETURI DE OLIVEIRA

Processo: 09008-5 **120**
Título: MONITOR-JCMB
Titular: FABIO AUGUSTO JUNQUEIRA DE CARVALHO
Criador: FABIO AUGUSTO JUNQUEIRA DE CARVALHO
Linguagem: C#, HTML, SQL - SERVER
Campo de Aplicação: AD-02, AD-03, AD-05, PR-01, PR-03
Tipo de Programa: GI-01, GI-04, IA-02, SO-02, SO-07
Data da Criação: 02/01/2006
Regime de Guarda: Sigilo Até 08/08/2018
Procurador: RAFAEL FIUZA CASSES

Processo: 09009-0 **120**
Título: SAR - SISTEMA DE AVALIAÇÃO DE RESULTADOS
Titular: MARIA HELENA SCHAAN
Criador: MARIA HELENA SCHAAN
Linguagem: ACCESS, ASP
Campo de Aplicação: AD-07
Tipo de Programa: AP-01
Data da Criação: 22/07/2008
Regime de Guarda: Sigilo Até 30/07/2018
Procurador: RAFAEL WAINSTEIN ZINN

Processo: 09010-6 **120**
Título: CONVERGENT MEDIA SYSTEM - C.M.S.
Titular: RDB INFORMÁTICA LTDA.
Criador: RONALDO SANTOS PEREIRA
Linguagem: C, C++, FREE PASCAL, PHP
Campo de Aplicação: CO-04, IF-07, TC-01, TC-02, TC-04
Tipo de Programa: AP-03, CD-01, CD-05, SO-04, TI-04
Data da Criação: 02/11/2007
Regime de Guarda: Sigilo Até 02/11/2017
Procurador: VILAGE MARCAS & PATENTES S/S LTDA

Processo: 09011-1 **120**
Título: ESTOQUE CERTO
Titular: RAQUEL CALÇADOS LTDA
Criador: ALEXANDRE CORRÊA DE OLIVEIRA
Linguagem: DELPHI 2007, PL/PGSQL
Campo de Aplicação: AD-01, AD-02, AD-08, AD-11
Tipo de Programa: AT-01, AT-02, AT-03
Data da Criação: 13/02/2007
Regime de Guarda: Sigilo Até 11/08/2018
Procurador: REX ADVOGADOS MARCAS E PATENTES

Processo: 09012-3 **120**
Título: ANALISSOLO
Titular: VALDIR ANTONIO COLPO
Criador: ROBERTO MILTON SCHEFFEL
Linguagem: JAVA
Campo de Aplicação: AG-01, AG-02, AG-05, AG-07, AG-09
Tipo de Programa: AP-01, AP-02, FA-01, IA-02, TC-01
Data da Criação: 06/06/2008
Regime de Guarda: Sigilo Até 18/08/2018
Procurador: Não informado ou inexistente

Processo: 09013-5 **120**
Título: GAME-MIDLET
Titular: M2SYS TECNOLOGIA E SERVIÇOS S/A.
Criador: JOSE ROBERTO SCHMALTZ
Linguagem: JAVA
Campo de Aplicação: TC-02
Tipo de Programa: ET-01
Data da Criação: 01/01/2008
Regime de Guarda: Sigilo Até 06/08/2018
Procurador: Não informado ou inexistente

Processo: 09015-2 **120**
Título: JQIX TOOLS
Titular: DANIEL MARTINS DO CARMO
Criador: DANIEL MARTINS DO CARMO
Linguagem: JAVASCRIPT, PHP, SQL
Campo de Aplicação: IF-01, IF-07, IF-10
Tipo de Programa: DS-01, DS-02, DS-04, DS-05, DS-06
Data da Criação: 08/08/2008
Regime de Guarda: Sigilo Até 08/08/2018
Procurador: Não informado ou inexistente

Processo: 09016-4 **120**
Título: VIDEOMOTORS
Titular: DANIEL MARTINS DO CARMO
Criador: DANIEL MARTINS DO CARMO
Linguagem: ACTIONSCRIPT, JAVASCRIPT, PHP
Campo de Aplicação: AD-10, CO-04, IF-01
Tipo de Programa: AP-01, AT-03, ET-01, GI-01
Data da Criação: 08/08/2008
Regime de Guarda: Sigilo Até 08/08/2018
Procurador: Não informado ou inexistente

Processo: 09017-6 **120**
Título: CPQD2226 - CPQD GERENCIA DE CENTRAIS - GERENCIA DE NÚMEROS PORTADOS - V.1.0
Titular: FUNDAÇÃO CPQD - CENTRO DE PESQUISA E DESENVOLVIMENTO EM TELECOMUNICAÇÕES
Criador: ARMANDO HIROSHI YOSHIDA, CRISTIANA DE SOUZA SANTOS, EDERVAL MISSIO, HAMILTON VALIM DE SOUZA, ROBISON GONÇALVES TESINI
Linguagem: J2EE
Campo de Aplicação: AD-09, TC-04
Tipo de Programa: AP-01, CT-03, TC-01
Data da Criação: 30/07/2008
Regime de Guarda: Sigilo Até 20/08/2018
Procurador: SILVANIA BRANDÃO AUGUSTO

Processo: 09019-3 **120**
Título: GOLF SCORE
Titular: MARCOS HEIDECHER
Criador: MARCOS HEIDECHER
Linguagem: JAVA
Campo de Aplicação: TB-06
Tipo de Programa: AP-01
Data da Criação: 01/08/2008
Regime de Guarda: Sigilo Até 11/08/2018
Procurador: Não informado ou inexistente

Processo: 09020-2 **120**
Título: GOLF BOOKING
Titular: MARCIO FIGUEIREDO PADUA SOARES
Criador: MARCIO FIGUEIREDO PADUA SOARES
Linguagem: JAVA
Campo de Aplicação: TB-06
Tipo de Programa: AP-01
Data da Criação: 01/08/2008
Regime de Guarda: Sigilo Até 11/08/2018
Procurador: Não informado ou inexistente

Processo: 09023-1 **120**
Título: CPQDD2227 - CPQD GERÊNCIA DE CENTRAIS - UNIDADE MATRIZ TARIFÁRIA - V.1.0
Titular: FUNDAÇÃO CPQD - CENTRO DE PESQUISA E DESENVOLVIMENTO EM TELECOMUNICAÇÕES
Criador: EVANDRO VILLARON FRANCESCHINELLI, JOSÉ EDUARDO BATISTA, MIRIAM APARECIDA GENOVEZ, RICARDO SOARES MARIOTE, VALENTINA NEGRI PAGANI
Linguagem: JAVA
Campo de Aplicação: AD-09, TC-04
Tipo de Programa: AP-01, CT-03, TC-01
Data da Criação: 30/12/2007
Regime de Guarda: Sigilo Até 25/08/2008
Procurador: SILVANIA BRANDÃO AUGUSTO

Processo: 09026-0 **120**
Título: DEPARTAMENTO MÉDICO
Titular: NOVAT TELEINFORMÁTICA E SERVIÇOS LTDA
Criador: MICHEL CASSIANO MELES
Linguagem: PHP
Campo de Aplicação: SD-01, SD-02, SD-05
Tipo de Programa: AP-01, GI-01, GI-02, UT-01
Data da Criação: 07/11/2007
Regime de Guarda: Sigilo Até 14/08/2018
Procurador: BEÉRRE ASSESSORIA EMPRESARIAL S/C LTDA

Processo: 09028-4 **120**
Título: CMFLEX
Titular: CM SOLUÇÕES INFORMÁTICA LTDA.
Criador: MARCUS TANNURI CRIVELLARI MOREIRA
Linguagem: LINQ
Campo de Aplicação: AD-01, AD-02, AD-03, AD-04, AD-05, AD-06, AD-07, AD-08, AD-09, AD-10, AD-11, CC-01, CC-03, FN-01, FN-02, FN-03, FN-04, FN-05, FN-06, IF-07, SV-03, SV-04
Tipo de Programa: AP-01, AP-02, AP-03, AP-04, AP-05, AT-01, AT-02, AT-03, AT-05, AT-06, AV-01, DS-04, DS-05, FA-04, GI-01, GI-04, PD-05, SO-05
Data da Criação: 22/08/2007
Regime de Guarda: Sigilo Até 19/08/2018
Procurador: ROBERTO MC FREIRE MARCAS E PATENTES

Processo: 09029-6 **120**
Título: VISUAL HOTAL FULL/LITE
Titular: CMNET SOLUÇÕES EM INFORMÁTICA E AGÊNCIA DE VIAGENS E TURISMO LTDA.
Criador: MARCELO DE CASTRO MARTINEZ, MARCUS TANNURI CRIVELLARI MOREIRA
Linguagem: DELPHI, LINQ
Campo de Aplicação: AD-01, AD-02, AD-03, AD-04, AD-05, AD-06, AD-07, AD-08, AD-09, AD-10, AD-11, CC-01, CC-03, FN-01, FN-02, FN-03, FN-04, FN-05, FN-06, IF-07, SV-03, SV-04
Tipo de Programa: AP-01, AP-02, AP-03, AP-04, AP-05, AT-01, AT-02, AT-03, AT-05, AT-06, AV-01, DS-04, DS-05, FA-04, GI-01, GI-04, PD-05, SO-05
Data da Criação: 22/06/1997
Regime de Guarda: Sigilo Até 19/08/2018
Procurador: ROBERTO MC FREIRE MARCAS E PATENTES

Processo: 09030-5 **120**
Título: TOTALFLEX
Titular: CMCORP SOLUÇÕES EM INFORMÁTICA LTDA.
Criador: LUIZ WALTER CRIVELLARI DE CASTRO MOREIRA
Linguagem: LINQ
Campo de Aplicação: AD-01, AD-02, AD-03, AD-04, AD-05, AD-06, AD-07, AD-08, AD-09, AD-10, AD-11, CC-01, CC-03, FN-01, FN-02, FN-03, FN-04, FN-05, FN-06, IF-07, SV-03, SV-04
Tipo de Programa: AP-01, AP-02, AP-03, AP-04, AP-05, AT-01, AT-02, AT-03, AT-05, AT-06, AV-01, DS-04, DS-05, FA-04, GI-01, GI-04, PD-05, SO-05
Data da Criação: 15/05/2007
Regime de Guarda: Sigilo Até 19/08/2018
Procurador: ROBERTO MC FREIRE MARCAS E PATENTES

Processo: 09031-0 **120**
Título: TOTALCORP
Titular: CMCORP SOLUÇÕES EM INFORMÁTICA LTDA.
Criador: LUIZ WALTER CRIVELLARI DE CASTRO MOREIRA
Linguagem: DELPHI
Campo de Aplicação: AD-01, AD-02, AD-03, AD-04, AD-05, AD-06, AD-07, AD-08, AD-09, AD-10, AD-11, CC-01, CC-03, FN-01, FN-02, FN-03, FN-04, FN-05, FN-06, IF-07, SV-03, SV-04
Tipo de Programa: AP-01, AP-02, AP-03, AP-04, AP-05, AT-01, AT-02, AT-03, AT-05, AT-06, AV-01, DS-04, DS-05, FA-04, GI-01, GI-04, PD-05, SO-05
Data da Criação: 15/02/2005
Regime de Guarda: Sigilo Até 19/08/2018
Procurador: ROBERTO MC FREIRE MARCAS E PATENTES

Processo: 09032-2 **120**
Título: VISUAL HOTAL SPECIAL
Titular: CMNET SOLUÇÕES EM INFORMÁTICA E AGÊNCIA DE VIAGENS E TURISMO LTDA.
Criador: MARCUS TANNURI CRIVELLARI MOREIRA
Linguagem: DELPHI
Campo de Aplicação: AD-01, AD-02, AD-03, AD-04, AD-05, AD-06, AD-07, AD-08, AD-09, AD-10, AD-11, CC-01, CC-03, FN-01, FN-02, FN-03, FN-04, FN-05, FN-06, IF-07, SV-03, SV-04
Tipo de Programa: AP-01, AP-02, AP-03, AP-04, AP-05, AT-01, AT-02, AT-03, AT-05, AT-06, AV-01, DS-04, DS-05, FA-04, GI-01, GI-04, PD-05, SO-05
Data da Criação: 21/03/2000
Regime de Guarda: Sigilo Até 19/08/2018
Procurador: ROBERTO MC FREIRE MARCAS E PATENTES

Processo: 09033-4 **120**
Título: CMNET RESERVAS
Titular: CMNET SOLUÇÕES EM INFORMÁTICA E AGÊNCIA DE VIAGENS E TURISMO LTDA.
Criador: LUIZ WALTER CRIVELLARI DE CASTRO MOREIRA, MARCELO DE CASTRO MARTINEZ
Linguagem: JAVA, LINQ, PLSQL
Campo de Aplicação: SV-04
Tipo de Programa: AT-03
Data da Criação: 15/05/1997
Regime de Guarda: Sigilo Até 28/08/2008
Procurador: ROBERTO MC FREIRE MARCAS E PATENTES

Processo: 09034-6 **120**
Título: HOTAL DOS
Titular: CMNET SOLUÇÕES EM INFORMÁTICA E AGÊNCIA DE VIAGENS E TURISMO LTDA.
Criador: MARCELO DE CASTRO MARTINEZ, MARCUS TANNURI CRIVELLARI MOREIRA
Linguagem: CLIPPER
Campo de Aplicação: AD-01, AD-02, AD-03, AD-04, AD-05, AD-06, AD-07,

AD-08, AD-09, AD-10, AD-11, CC-01, CC-03, FN-01, FN-02, FN-03, FN-04, FN-05, FN-06, IF-07, SV-03, SV-04
Tipo de Programa: AP-01, AP-02, AP-03, AP-04, AP-05, AT-01, AT-02, AT-03, AT-05, AT-06, AV-01, DS-04, DS-05, FA-04, GI-01, GI-04, PD-05, SO-05
Data da Criação: 10/10/1997
Regime de Guarda: Sigilo Até 19/08/2018
Procurador: ROBERTO MC FREIRE MARCAS E PATENTES

Processo: 09035-1 **120**
Título: TOTALPREV
Titular: CM SOLUÇÕES INFORMÁTICA LTDA.
Criador: LUIZ WALTER CRIVELLARI DE CASTRO MOREIRA
Linguagem: DELPHI
Campo de Aplicação: AD-01, AD-02, AD-03, AD-04, AD-05, AD-06, AD-07, AD-08, AD-09, AD-10, AD-11, CC-01, CC-03, FN-01, FN-02, FN-03, FN-04, FN-05, FN-06, IF-07, SV-03, SV-04
Tipo de Programa: AP-01, AP-02, AP-03, AP-04, AP-05, AT-01, AT-02, AT-03, AT-05, AT-06, AV-01, DS-04, DS-05, FA-04, GI-01, GI-04, PD-05, SO-05
Data da Criação: 03/01/1997
Regime de Guarda: Sigilo Até 19/08/2018
Procurador: ROBERTO MC FREIRE MARCAS E PATENTES

Processo: 09041-3 **120**
Título: QUICK LESSONS
Titular: QUICKMIND TECNOLOGIA EM CONHECIMENTO LTDA
Criador: ANDREY CORRÊA BRITTO, HENRIQUE RODRIGUES RABELLO
Linguagem: C#
Campo de Aplicação: ED-04
Tipo de Programa: FA-01, GI-01, GI-06, SO-02
Data da Criação: 15/07/2008
Regime de Guarda: Sigilo Até 03/09/2008
Procurador: Não informado ou inexistente

Processo: 09043-0 **120**
Título: SIGERE - SISTEMA INTEGRADO DE INFORMAÇÕES GERENCIAIS
Titular: COMISSÃO NACIONAL DE ENERGIA NUCLEAR
Criador: MARCOS FLÁVIO DE OLIVEIRA, MARÍLIA TAVARES CHRISTOVÃO
Linguagem: HTML, JAVASCRIPT, VISUAL BASIC.NET
Campo de Aplicação: AD-04, FN-01, FN-04, FN-05
Tipo de Programa: AP-01, AP-02, AP-03
Data da Criação: 26/08/2008
Regime de Guarda: Sigilo Até 03/09/2008
Procurador: JÚLIO CÉSAR CAPELLA FONSECA

Processo: 09044-2 **120**
Título: PERFORMER - ATENDIMENTO MÓVEL EM SAÚDE - (AMOS)
Titular: ALEXANDRE MATTJE, CAIRO HENRIQUE RÉGIS BUENO DE OLIVEIRA, JADES FERNANDO HAMMES, JOSÉ CARLOS ZANINI, JOSÉ FRANCISCO SALM JR., MILTON CLÉCIO ZANINI
Criador: ALEXANDRE MATTJE, CAIRO HENRIQUE RÉGIS BUENO DE OLIVEIRA, JADES FERNANDO HAMMES, JOSÉ CARLOS ZANINI, JOSÉ FRANCISCO SALM JR., MILTON CLÉCIO ZANINI
Linguagem: DELPHI, SQL
Campo de Aplicação: SD-01, SD-02
Tipo de Programa: AP-01, AP-02, AP-03, AP-04, AP-05, AT-06, CD-01, FA-01, GI-01, GI-06, SO-07
Data da Criação: 02/01/2007
Regime de Guarda: Sigilo Até 29/07/2018
Procurador: Não informado ou inexistente

Processo: 09045-4 **120**
Título: PERFORMER - SISTEMA DE CONTRATOS E COMPRAS DIRETAS - SCCD
Titular: FÁBIO CELSO DE MATTOS, JOSÉ CARLOS ZANINI, JOSÉ FRANCISCO SALM JR., JOSÉ MARTINS, MILTON CLÉCIO ZANINI, MÁRCIO JOSÉ MAHL, MÁRCIO JOSÉ MAHL
Criador: FÁBIO CELSO DE MATTOS, JOSÉ CARLOS ZANINI, JOSÉ FRANCISCO SALM JR., JOSÉ MARTINS, MILTON CLÉCIO ZANINI, MÁRCIO JOSÉ MAHL, MÁRCIO JOSÉ MAHL, MILTON CLÉCIO ZANINI
Linguagem: DELPHI, SQL
Campo de Aplicação: SD-01, SD-02
Tipo de Programa: AP-01, AP-02, AP-03, AP-04, AP-05, AT-06, CD-01, FA-01, GI-01, GI-06, SO-07
Data da Criação: 01/09/2004
Regime de Guarda: Sigilo Até 29/07/2018
Procurador: Não informado ou inexistente

Processo: 09046-6 **120**
Título: PERFORMER - RESERVA DE VERBA - RV
Titular: FÁBIO CELSO DE MATTOS, JOSÉ CARLOS ZANINI, JOSÉ FRANCISCO SALM JR., JOSÉ MARTINS, MILTON CLÉCIO ZANINI, MÁRCIO JOSÉ MAHL, MÁRCIO JOSÉ MAHL
Criador: FÁBIO CELSO DE MATTOS, JOSÉ CARLOS ZANINI, JOSÉ FRANCISCO SALM JR., JOSÉ MARTINS, MILTON CLÉCIO ZANINI, MÁRCIO JOSÉ MAHL, MÁRCIO JOSÉ MAHL, MILTON CLÉCIO ZANINI
Linguagem: DELPHI, SQL
Campo de Aplicação: SD-01, SD-02
Tipo de Programa: AP-01, AP-02, AP-03, AP-04, AP-05, AT-06, CD-01, FA-01, GI-01, GI-06, SO-07
Data da Criação: 15/06/2001
Regime de Guarda: Sigilo Até 29/07/2018
Procurador: Não informado ou inexistente

Processo: 09047-1 **120**
Título: PERFORMER - TRATAMENTO FORA DO DOMICÍLIO - TFD
Titular: FÁBIO CELSO DE MATTOS, JOSÉ CARLOS ZANINI, JOSÉ FRANCISCO SALM JR., JOSÉ MARTINS, MILTON CLÉCIO ZANINI
Criador: FÁBIO CELSO DE MATTOS, JOSÉ CARLOS ZANINI, JOSÉ FRANCISCO SALM JR., JOSÉ MARTINS, MILTON CLÉCIO ZANINI
Linguagem: DELPHI, SQL
Campo de Aplicação: SD-01, SD-02
Tipo de Programa: AP-01, AP-02, AP-03, AP-04, AP-05, AT-06, CD-01, FA-01, GI-01, GI-06, SO-07
Data da Criação: 01/06/2004
Regime de Guarda: Sigilo Até 29/07/2018
Procurador: Não informado ou inexistente

Processo: 09048-3 **120**
Título: PERFORMER - MEDICAMENTOS JUDICIAIS - MEJUD
Titular: FÁBIO CELSO DE MATTOS, JOSÉ CARLOS ZANINI, JOSÉ FRANCISCO SALM JR., JOSÉ MARTINS, MILTON CLÉCIO ZANINI
Criador: FÁBIO CELSO DE MATTOS, JOSÉ CARLOS ZANINI, JOSÉ FRANCISCO SALM JR., JOSÉ MARTINS, MILTON CLÉCIO ZANINI
Linguagem: DELPHI, SQL
Campo de Aplicação: SD-01, SD-02
Tipo de Programa: AP-01, AP-02, AP-03, AP-04, AP-05, AT-06, CD-01, FA-01, GI-01, GI-06, SO-07
Data da Criação: 13/10/2005
Regime de Guarda: Sigilo Até 29/07/2018
Procurador: Não informado ou inexistente

Processo: 09049-5 **120**
Título: PERFORMER - FINANCEIRO - FIN
Titular: FÁBIO CELSO DE MATTOS, JOSÉ CARLOS ZANINI, JOSÉ FRANCISCO SALM JR., JOSÉ MARTINS, MILTON CLÉCIO ZANINI, MÁRCIO JOSÉ MAHL, MÁRCIO JOSÉ MAHL
Criador: FÁBIO CELSO DE MATTOS, JOSÉ CARLOS ZANINI, JOSÉ FRANCISCO SALM JR., JOSÉ MARTINS, MILTON CLÉCIO ZANINI, MÁRCIO JOSÉ MAHL, MÁRCIO JOSÉ MAHL, MILTON CLÉCIO ZANINI
Linguagem: DELPHI, SQL
Campo de Aplicação: SD-01, SD-02
Tipo de Programa: AP-01, AP-02, AP-03, AP-04, AP-05, AT-06, CD-01, FA-01, GI-01, GI-06, SO-07
Data da Criação: 10/02/2001
Regime de Guarda: Sigilo Até 29/07/2018
Procurador: Não informado ou inexistente

Processo: 09050-4 **120**
Título: ALL FOOD
Titular: DALCATECH AUTOMAÇÃO E DESENVOLVIMENTO DE SOFTWARE LTDA.
Criador: GONZALO SEBASTIAN PAOLONI, LUIS CESAR BIER, ROGÉRIO DAL´CASTEL TOMBINI
Linguagem: BORLAND C++
Campo de Aplicação: AD-01, AD-02, AD-05, AD-08, IF-07
Tipo de Programa: AT-01, AV-01, CD-04, GI-01, IA-02
Data da Criação: 01/01/2008
Regime de Guarda: Sigilo Até 19/08/2018
Procurador: Não informado ou inexistente

Estatísticas

DIRETORIA DE PATENTES

Código	Quantidade	Código	Quantidade	Código	Quantidade	Código	Quantidade
1.1	-	10.1	-	16.1	63	23.1	-
1.1.1	-	10.5	-	16.2	-	23.1.1	-
1.2	-	10.6	-	16.3	-	23.2	1
1.2.1	-	10.7	-	16.4	-	23.3	-
1.2.2	-	10.8	-	17.1	-	23.4	2
1.3	84	10.9	-	17.2	-	23.5	-
1.3.1	11	10.9.1	-	17.3	-	23.6	-
1.3.2	-	11.1	2	18.1	-	23.7	-
2.1	52	11.1.1	1	18.2	-	23.8	-
2.4	-	11.2	-	18.3	-	23.9	-
2.5	-	11.4	-	18.4	-	23.10	-
2.6	-	11.5	-	18.5	-	23.11	-
2.7	-	11.6	-	18.6	-	23.12	-
3.1	141	11.6.1	-	18.10	-	23.13	-
3.2	3	11.11	-	18.11	-	23.14	-
3.6	2	11.12	2	18.12	-	23.15	-
3.7	-	11.13	-	18.13	-	23.16	-
3.8	4	11.14	9	19.1	-	23.17	-
4.3	9	11.15	-	19.2	-	23.18	-
4.3.1	-	11.16	-	19.3	-	24.2	-
4.3.2	-	11.17	-	21.1	1	24.3	29
6.1	80	11.30	-	21.2	-	24.4	-
6.6	3	11.31	-	21.6	1	24.5	1
6.7	20	12.1	-	21.7	-	24.6	-
6.8	-	12.2	9	21.8	-	24.7	-
6.9	-	12.3	-	21.9	-	25.1	4
6.10	-	12.6	1	21.10	-	25.2	-
7.1	156	12.7	-	22.2	-	25.3	-
7.2	-	12.8	-	22.3	-	25.4	5
7.3	-	13.1	-	22.4	-	25.5	-
7.4	-	13.2	-	22.5	1	25.6	-
8.5	-	15.1	-	22.10	-	25.7	2
8.6	416	15.2	-	22.11	-	25.8	-
8.7	-	15.3	-	22.12	-	25.9	-
8.8	-	15.3.1	-	22.13	-	25.10	-
8.9	-	15.4	-	22.14	-	25.11	1
8.10	-	15.7	4	22.15	-	25.12	-
8.11	43	15.8	-	22.20	-	25.13	-
9.1	81	15.9	-	22.21	-		
9.1.1	-	15.10	-	22.22	-		
9.1.2	-	15.11	457	22.23	-		
9.1.3	-	15.12	-				
9.1.4	-	15.13	-				
9.2	20	15.14	-				
9.2.1	-	15.21	-				
9.2.2	2	15.22	3				
9.2.3	-	15.22.1	-				
9.2.4	23	15.23	-				
9.2.4.1	-	15.24	10				
		15.24.1	-				
		15.24.2	-				
		15.24.3	-				
		15.30	1				
		15.31	-				
		15.32	-				
		15.33	-				

TOTAL: 1760

Diretoria de Contratos de Tecnologia e Outros Registros - DIRTEC
Estatística de Pedidos e Registros de Desenhos Industriais

RPI 2038 de 26/01/2010

PEDIDOS E REGISTROS DE DESENHOS INDUSTRIAIS

Código	Quantidade	Código	Quantidade
30	-	50	-
31	-	51	-
32	-	52	-
33	-	53	1
34	-	54	-
34.1	-	54.1	-
35	-	55	-
35.1	-	56	-
36	-	57	-
37	-	58	-
38	-	59	-
39	63	60	-
40	-	61	-
41	1	62	-
42	-	63	-
43	-	64	-
44	-	65	-
45	-	66	-
46	21	70	-
46.1	-	71	-
46.2	-	72	-
46.3	-	73	-
47	1	74	-
48	-		
49	-		

TOTAL: 87

Estatística da Diretoria de Contratos de Tecnologia e Outros Registros - DIRTEC

RPI 2038 de 26/01/2010

CONTRATOS DE TECNOLOGIA
LICENÇAS DE USO DE MARCAS

Código	Quantidade	Código	Quantidade	Código	Quantidade
060	-	272	-	998	-
130	-	290	-	999	-
185	-	295	-		
210	-	350	59		
		800	-		
		Total:	**59**		

REGISTROS DE PROGRAMAS DE COMPUTADOR

Código	Quantidade	Código	Quantidade	Código	Quantidade
080	28	101	-	114	-
082	-	102	-	115	-
090	24	104	-	120	120
091	-	105	-		
093	-	106	-		
094	-	107	-		
095	-	108	-		
096	-	109	-		
097		110	-		
098	-	111	-		
099	-	112	-		
100	-	113	2		
		Total:	**174**		

INDICAÇÕES GEOGRÁFICAS
PEDIDOS E REGISTROS

Código	Quantidade	Código	Quantidade	Código	Quantidade
305	-	373	-	420	-
315	-	375	-	423	-
325	-	380	-	425	-
335	-	385	-	430	-
345	-	390	-	435	-
350	-	395	-	440	-
357	-	405	-	445	-
360	-	410	-		
365	-	415	-		
		Total:	**-**		

Código Internacional adotado pelo INPI para Países e Organizações Internacionais

Organizações Internacionais

Escritório Eurasiano de Patentes	EA
Escritório de Marcas do Benelux e Escritório de Modelos de Benelux	BX
Instituto Internacional de Patentes	IB
Organização Regional de Propriedade Industrial Africana	AP
Organização Africana de Propriedade Intelectual (OAPI)	OA
Organização Européia de Patentes EPO	EP
Organização Mundial de Propriedade Intelectual (OMPI) (WIPO)	WO
Escritório para Harmonização no Mercado Interno (Marcas Registradas e Designs)	EM

Países - Ordem de Nomes

AFEGANISTÃO	AF
ÁFRICA DO SUL	ZA
ALBÂNIA	AL
ALEMANHA	DE
ANDORRA	AD
ANGOLA	AO
ANGUILLA	AI
ANT.IUGOSLÁVIA (REP.MACEDÔNIA)	MK
ANTARTICA	AQ
ANTÍGUA E BARBUDA	AG
ANTILHAS HOLANDESAS	AN
ARÁBIA SAUDITA	SA
ARGÉLIA	DZ
ARGENTINA	AR
ARMÊNIA	AM
ARUBA	AW
AUSTRÁLIA	AU
ÁUSTRIA	AT
AZERBAIJÃO	AZ
BAHAMAS	BS
BANGLADESH	BD
BARBADOS	BB
BAREINE	BH
BELARUS	BY
BÉLGICA	BE
BELIZE	BZ
BENIN	BJ
BERMUDAS	BM
BOLÍVIA	BO
BÓSNIA E HERZEGÓVINA	BA
BOTSUANA	BW
BRASIL	BR
BRUNEI DARUSSALAM	BN
BULGÁRIA	BG
BURKINA FASO	BF
BURUNDI	BI
BUTÃO	BT
CABO VERDE	CV
CAMARÕES	CM
CAMBOJA	KH
CANADÁ	CA
CATAR	QA
CAZAQUISTÃO	KZ
CHADE	TD
CHANNEL ISLAND OF GUERNSEY	GG
CHILE	CL
CHINA	CN
CHIPRE	CY
COLÔMBIA	CO
COMORES	KM
CONGO	CG
COSTA DO MARFIM	CI
COSTA RICA	CR
CROÁCIA	HR
CUBA	CU
DINAMARCA	DK
DJIBUTI	DJ
DOMINICA	DM
EGITO	EG
EL SALVADOR	SV
EMIRADOS ARABES UNIDOS	AE
EQUADOR	EC
ERITRÉIA	ER
ESLOVÁQUIA	SK
ESLOVENIA	SI
ESPANHA	ES
ESTADOS UNIDOS	US
ESTÔNIA	EE
ETIÓPIA	ET
FEDERAÇÃO RUSSA	RU
FIJI	FJ
FILIPINAS	PH
FINLÂNDIA	FI
FRANÇA	FR
GABÃO	GA
GÂMBIA	GM
GANA	GH
GEÓRGIA	GE
GEORGIA DO SUL E ILHAS SANDWICH DO SUL	GS
GIBRALTAR	GI
GRANADA	GD
GRÉCIA	GR
GROELÂNDIA	GL
GUADALUPE	GP
GUAM	GU
GUATEMALA	GT
GUIANA	GY
GUIANA FRANCESA	GF
GUINÉ	GN
GUINÉ BISSAU	GW
GUINÉ EQUATORIAL	GQ
HAITI	HT
HOLANDA	NL
HONDURAS	HN
HONG-KONG	HK
HUNGRIA	HU
IÊMEN	YE
ILHA BOUVET	BV
ILHA DO HOMEN	IM
ILHA NATAL	CX
ILHA NORFALK	NF
ILHAS CAIMAN	KY
ILHAS COCOS	CC
ILHAS COOK	CK
ILHAS FAROE	FO
ILHAS HEARD E MC DONALD	HM
ILHAS MALVINAS	FK
ILHAS MARIANAS DO NORTE	MP
ILHAS MARSHALL	MH
ILHAS MENORES AFASTADAS EUA	UM
ILHAS SALOMÃO	SB
ILHAS TURKS E CAICOS	TC
ILHAS VIRGENS (BRITÂNICAS)	VG
ILHAS VIRGENS (U.S.)	VI
ILHAS WALLIS E FUTURA	WF
ÍNDIA	IN
INDONÉSIA	ID
IRÃ (REPÚBLICA ISLÂMICA DO)	IR
IRAQUE	IQ
IRLANDA	IE
ISLÂNDIA	IS
ISRAEL	IL
ITÁLIA	IT
JAMAICA	JM
JAPÃO	JP
JORDÂNIA	JO
KIRIBATI	KI
KUWAIT	KW
LAOS	LA
LESOTO	LS
LETÔNIA	LV
LÍBIA	LY
LIECHTENSTEIN	LI
LITUÂNIA	LT
LUXEMBURGO	LU
MACAU	MO
MADAGASCAR	MG
MALÁSIA	MY
MALÁWI	MW
MALDIVAS	MV
MALI	ML
MALTA	MT
MARROCOS	MA
MARTINICA	MQ
MAURÍCIO	MU
MAURITÂNIA	MR
MAYOTTE	YT
MÉXICO	MX
MIANMÁ	MM
MICRONÉSIA (EST. DA FEDERAÇÃO)	FM
MOÇAMBIQUE	MZ
MÔNACO	MC
MONGÓLIA	MN
MONT SERRAT	MS
NAMÍBIA	NA
NAURU	NR
NEPAL	NP
NICARÁGUA	NI
NÍGER	NE
NIGÉRIA	NG
NIUE	NU
NORUEGA	NO
NOVA CALEDÔNIA	NC
NOVA ZELÂNDIA	NZ
OMÃ	OM
ORGANIZAÇÃO EUROPÉIA DE PATENTES	EP
PAÍSES BAIXOS	PB
PALAU	PW
PANAMÁ	PA
PAPUA NOVA GUINÉ	PG
PAQUISTÃO	PK
PARAGUAI	PY
PERU	PE
PITCAIRN	PN
POLINÉSIA FRANCESA	PF
POLÔNIA	PL
PORTO RICO	PR
PORTUGAL	PT
QUÊNIA	KE
QUIRGUISTÃO	KG
REINO UNIDO	GB
REPÚBLICA CENTRO AFRICANA	CF
REPÚBLICA DA CORÉIA	KR
REPÚBLICA DA MOLDOVA	MD
REPÚBLICA DOMINICANA	DO
REPÚBLICA POPULAR DEM. DA CORÉIA	KP
REPÚBLICA TCHECA	CZ
REPÚBLICA UNIDA DA TANZÂNIA	TZ
REUNIÃO	RE
ROMÊNIA	RO
RUANDA	RW
SAARA OCIDENTAL	EH
SAINT PIERRE E MIQUELON	PM
SAMOA AMERICANA	AS
SAMOA OCIDENTAL	WS
SANTA HELENA	SH
SANTA LÚCIA	LC
SÃO CRISTÓVÃO E NEVIS	KN
SÃO MARINO	SM
SÃO TOMÉ E PRÍNCIPE	ST
SÃO VICENTE E GRANADINAS	VC
SENEGAL	SN
SERRA LEOA	SL
SEYCHELLES	SC
SINGAPURA	SG
SÍRIA	SY
SOMÁLIA	SO
SRI LANKA	LK
SUAZILÂNDIA	SZ
SUDÃO	SD
SUÉCIA	SE
SUÍÇA	CH
SURINAME	SR
SVALBARD E JAN MAYEN	SJ
TADJIQUISTÃO	TJ
TAILÂNDIA	TH
TAIWAN, PROVÍNCIA DA CHINA	TW
TERRAS AUSTRAIS FRANCESAS	TF
TERRIT. BRITAN. OCEANO ÍNDICO	IO
TERRITÓRIO OCUPADO PALESTINO	PS
TIMOR -LESTE	TL
TOGO	TG
TOKELAU	TK
TONGA	TO
TRINIDAD E TOBAGO	TT
TUNÍSIA	TN
TURCOMENISTÃO	TM
TURQUIA	TR
TUVALU	TV
UCRÂNIA	UA
UGANDA	UG
URUGUAI	UY
UZBEQUISTÃO	UZ
VANUATU	VU
VATICANO	VA
VENEZUELA	VE
VIETNÃ	VN
YUGOSLÁVIA	YU
ZAIRE	ZR
ZÂMBIA	ZM
ZIMBÁBUE	ZW

Países - Ordem de Sigla

AD	ANDORRA
AE	EMIRADOS ARABES UNIDOS
AF	AFEGANISTÃO
AG	ANTÍGUA E BARBUDA
AI	ANGUILLA
AL	ALBÂNIA
AM	ARMÊNIA
AN	ANTILHAS HOLANDESAS
AO	ANGOLA
AQ	ANTARTICA
AR	ARGENTINA
AS	SAMOA AMERICANA
AT	ÁUSTRIA
AU	AUSTRÁLIA
AW	ARUBA
AZ	AZERBAIJÃO
BA	BÓSNIA E HERZEGÓVINA
BB	BARBADOS
BD	BANGLADESH
BE	BÉLGICA
BF	BURKINA FASO
BG	BULGÁRIA
BH	BAREINE
BI	BURUNDI
BJ	BENIN
BM	BERMUDAS
BN	BRUNEI DARUSSALAM
BO	BOLÍVIA
BR	BRASIL
BS	BAHAMAS
BT	BUTÃO
BV	ILHA BOUVET
BW	BOTSUANA
BY	BELARUS
BZ	BELIZE
CA	CANADÁ
CC	ILHAS COCOS
CF	REPÚBLICA CENTRO AFRICANA
CG	CONGO
CH	SUÍÇA
CI	COSTA DO MARFIM
CK	ILHAS COOK
CL	CHILE
CM	CAMARÕES
CN	CHINA
CO	COLÔMBIA
CR	COSTA RICA
CU	CUBA
CV	CABO VERDE
CX	ILHA NATAL
CY	CHIPRE
CZ	REPÚBLICA TCHECA
DE	ALEMANHA
DJ	DJIBUTI
DK	DINAMARCA
DM	DOMINICA
DO	REPÚBLICA DOMINICANA
DZ	ARGÉLIA
EC	EQUADOR
EE	ESTÔNIA
EG	EGITO
EH	SAARA OCIDENTAL
EP	ORGANIZAÇÃO EUROPÉIA DE PATENTES
ER	ERITRÉIA
ES	ESPANHA
ET	ETIÓPIA
FI	FINLÂNDIA
GG	CHANNEL ISLAND OF GUERNSEY
FJ	FIJI
FK	ILHAS MALVINAS
FM	MICRONÉSIA (EST. DA FEDERAÇÃO)
FO	ILHAS FAROE
FR	FRANÇA
GA	GABÃO
GB	REINO UNIDO
GD	GRANADA
GE	GEÓRGIA
GF	GUIANA FRANCESA
GH	GANA
GI	GIBRALTAR
GL	GROELÂNDIA
GM	GÂMBIA
GN	GUINÉ
GP	GUADALUPE
GQ	GUINÉ EQUATORIAL
GR	GRÉCIA
GS	GEORGIA DO SUL E ILHAS SANDWICH DO SUL
GT	GUATEMALA
GU	GUAM
GW	GUINÉ BISSAU
GY	GUIANA
HK	HONG-KONG
HM	ILHAS HEARD E MC DONALD
HN	HONDURAS
HR	CROÁCIA
HT	HAITI
HU	HUNGRIA
ID	INDONÉSIA
IE	IRLANDA
IL	ISRAEL
IM	ILHA DO HOMEM
IN	ÍNDIA
IO	TERRIT. BRITAN. OCEANO ÍNDICO
IQ	IRAQUE
IR	IRÃ (REPÚBLICA ISLÂMICA DO)
IS	ISLÂNDIA
IT	ITÁLIA
JM	JAMAICA
JO	JORDÂNIA
JP	JAPÃO
KE	QUÊNIA
KG	QUIRGUISTÃO
KH	CAMBOJA
KI	KIRIBATI
KM	COMORES
KN	SÃO CRISTÓVÃO E NEVIS
KP	REPÚBLICA POPULAR DEM. DA CORÉIA
KR	REPÚBLICA DA CORÉIA
KW	KUWAIT
KY	ILHAS CAIMAN
KZ	CAZAQUISTÃO
LA	LAOS
LB	LÍBANO
LC	SANTA LÚCIA
LI	LIECHTENSTEIN
LK	SRI LANKA
LR	LIBÉRIA
LS	LESOTO
LT	LITUÂNIA
LU	LUXEMBURGO
LV	LETÔNIA
LY	LÍBIA
MA	MARROCOS
MC	MÔNACO
MD	REPÚBLICA DA MOLDOVA
MG	MADAGASCAR
MH	ILHAS MARSHALL
MK	ANT.IUGOSLÁVIA (REP.MACEDÔNIA)
ML	MALI
MM	MIANMÁ
MN	MONGÓLIA
MO	MACAU
MP	ILHAS MARIANAS DO NORTE
MQ	MARTINICA
MR	MAURITÂNIA
MS	MONT SERRAT
MT	MALTA
MU	MAURÍCIO
MV	MALDIVAS
MW	MALÁWI
MX	MÉXICO
MY	MALÁSIA
MZ	MOÇAMBIQUE
NA	NAMÍBIA
NC	NOVA CALEDÔNIA
NE	NÍGER
NF	ILHA NORFALK
NG	NIGÉRIA
NI	NICARÁGUA
NL	HOLANDA
NO	NORUEGA
NP	NEPAL
NR	NAURU
NU	NIUE
NZ	NOVA ZELÂNDIA
OM	OMÃ
PA	PANAMÁ
PB	PAÍSES BAIXOS
PE	PERU
PF	POLINÉSIA FRANCESA
PG	PAPUA NOVA GUINÉ
PH	FILIPINAS
PK	PAQUISTÃO
PL	POLÔNIA
PM	SAINT PIERRE E MIQUELON
PN	PITCAIRN
PR	PORTO RICO
PS	TERRITÓRIO OCUPADO PALESTINO
PT	PORTUGAL
PW	PALAU
PY	PARAGUAI
QA	CATAR
RE	REUNIÃO
RO	ROMÊNIA
RU	FEDERAÇÃO RUSSA
RW	RUANDA
SA	ARÁBIA SAUDITA
SB	ILHAS SALOMÃO
SC	SEYCHELLES
SD	SUDÃO
SE	SUÉCIA
SG	SINGAPURA
SH	SANTA HELENA
SI	ESLOVENIA
SJ	SVALBARD E JAN MAYEN
SK	ESLOVÁQUIA
SL	SERRA LEOA
SM	SÃO MARINO
SN	SENEGAL
SO	SOMÁLIA
SR	SURINAME
ST	SÃO TOMÉ E PRÍNCIPE
SV	EL SALVADOR
SY	SÍRIA
SZ	SUAZILÂNDIA
TC	ILHAS TURKS E CAICOS
TD	CHADE
TF	TERRAS AUSTRAIS FRANCESAS
TG	TOGO
TH	TAILÂNDIA
T	TADJIQUISTÃO
TK	TOKELAU
TL	TIMOR-LESTE
TM	TURCOMENISTÃO
TN	TUNÍSIA
TO	TONGA
TR	TURQUIA
TT	TRINIDAD E TOBAGO
TV	TUVALU
TW	TAIWAN, PROVÍNCIA DA
TZ	REPÚBLICA UNIDA DA TANZÂNIA
UA	UCRÂNIA
UG	UGANDA
UM	ILHAS MENORES AFASTADAS / EUA
US	ESTADOS UNIDOS
UY	URUGUAI
UZ	UZBEQUISTÃO
VA	VATICANO
VC	SÃO VICENTE E GRANADINAS
VE	VENEZUELA
VG	ILHAS VIRGENS (BRITÂNICAS)
VI	ILHAS VIRGENS (U.S.)
VN	VIETNÃ
VU	VANUATU
WF	ILHAS WALLIS E FUTURA
WS	SAMOA OCIDENTAL
YE	IÊMEN
YT	MAYOTTE
YU	YUGOSLÁVIA
ZA	ÁFRICA DO SUL
ZM	ZÂMBIA
ZR	ZAIRE
ZW	ZIMBÁBUE

"Lista dos Códigos de Duas-Letras para representação dos Paises, Entidades e Organizações Intergovernamentais baseada no Padrão ST.3 recomendado pela OMPI e na ISSO 3166-1."